





Available in English
Disponibles en français
Disponibile in italiano

Disponible en español
提供中文版本


15

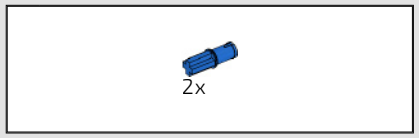

567

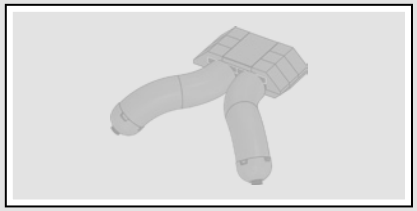

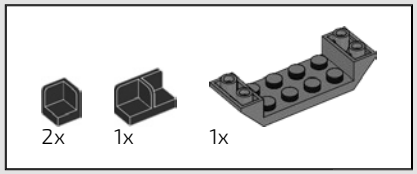

568

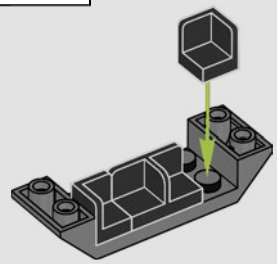

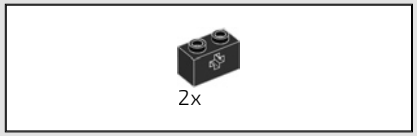

569



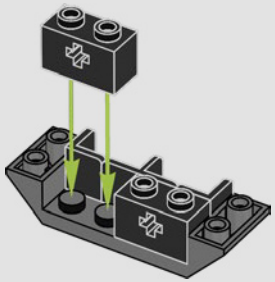

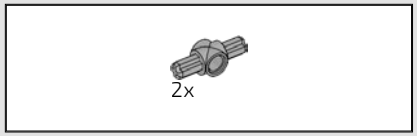

570

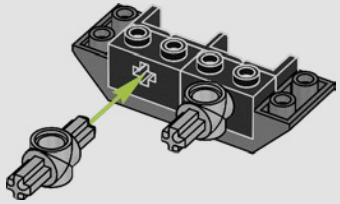

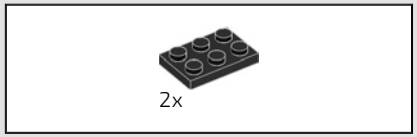

571

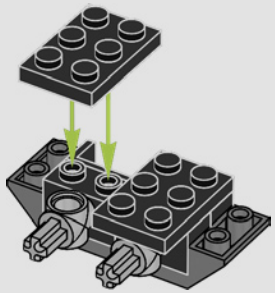

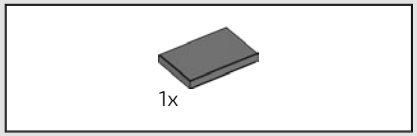

572

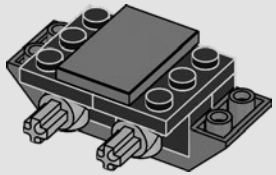

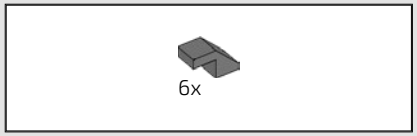

573

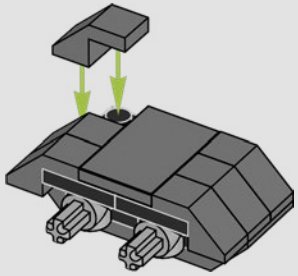

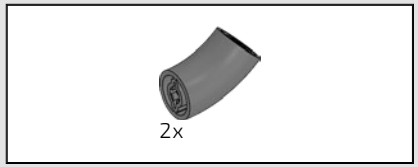

574

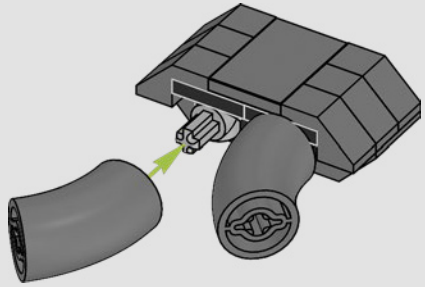

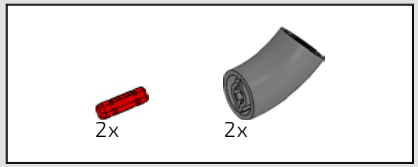

575

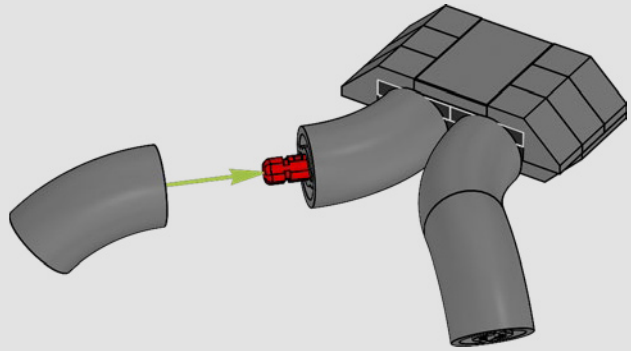

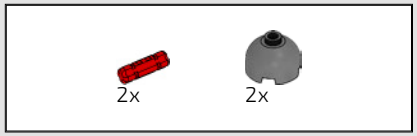

576

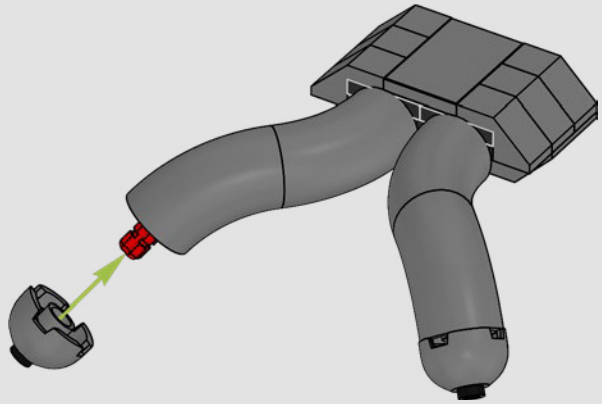

577

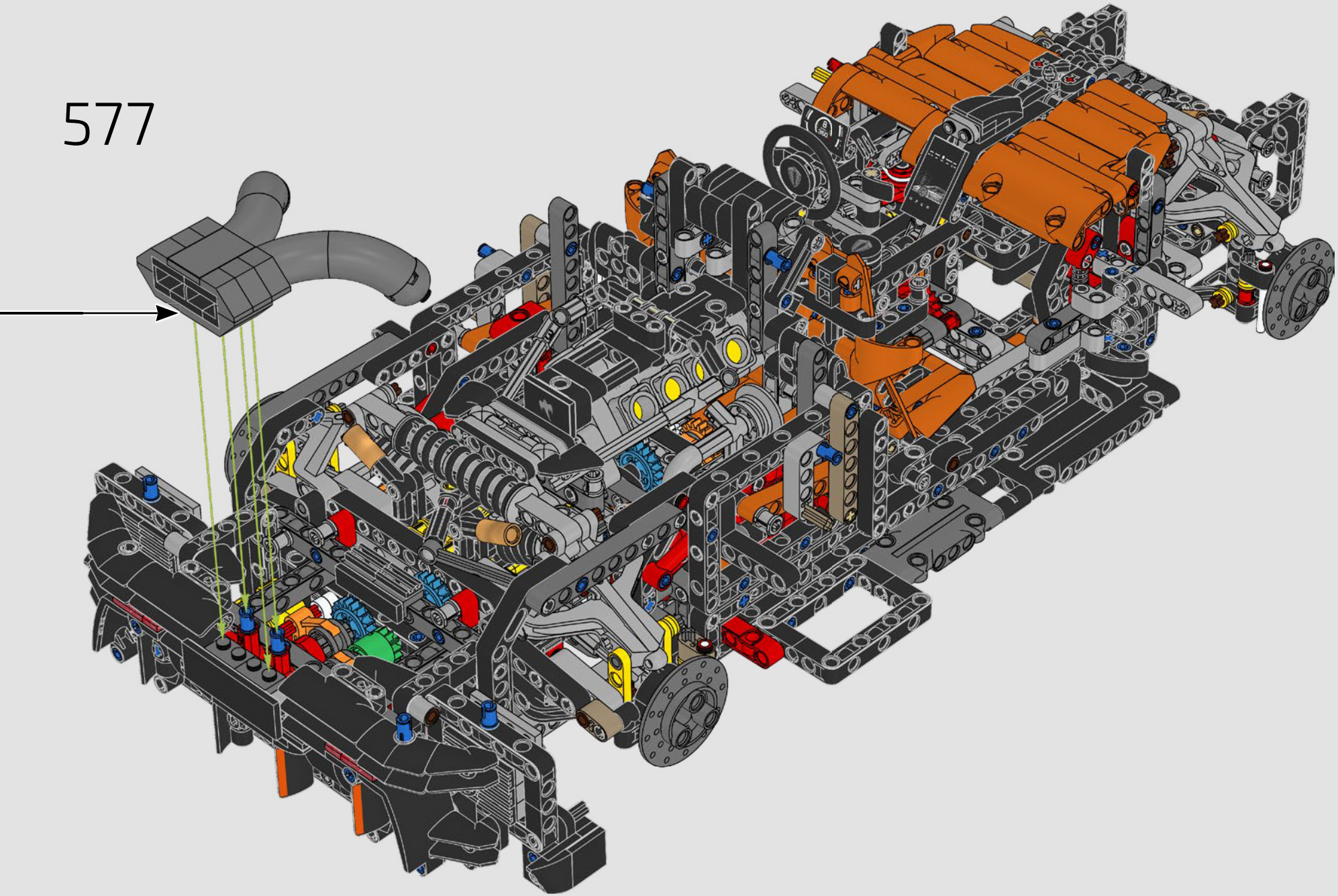

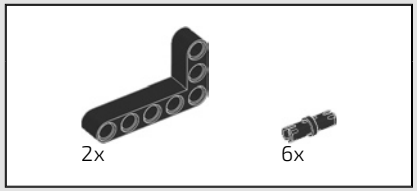

578

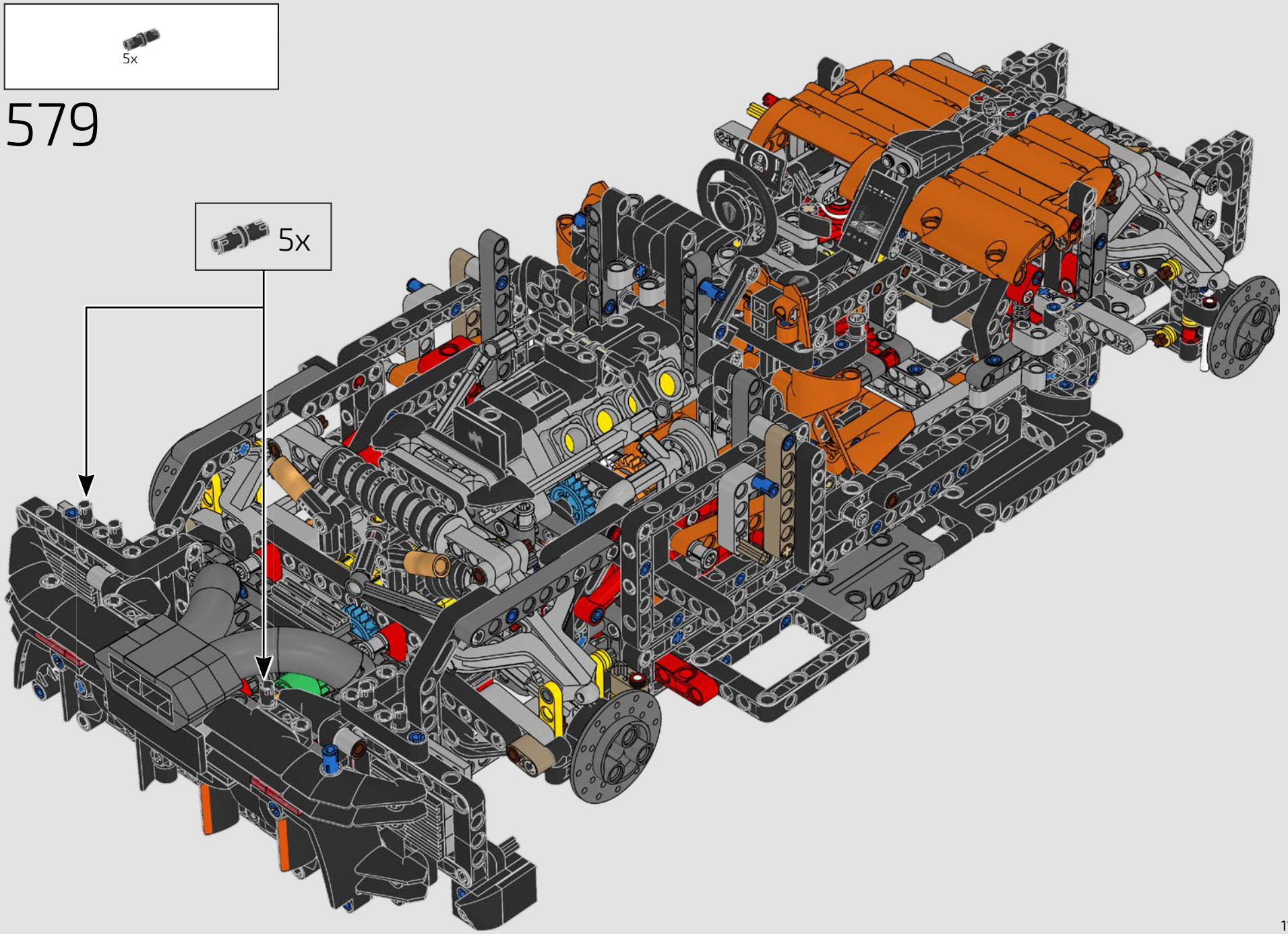
5x
579
5x

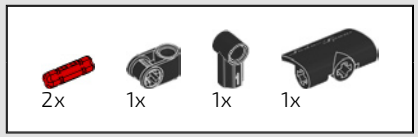

580

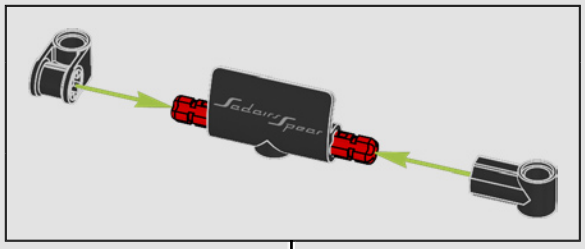

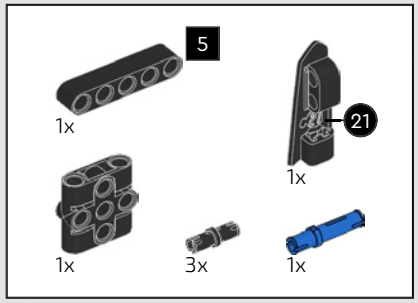



581

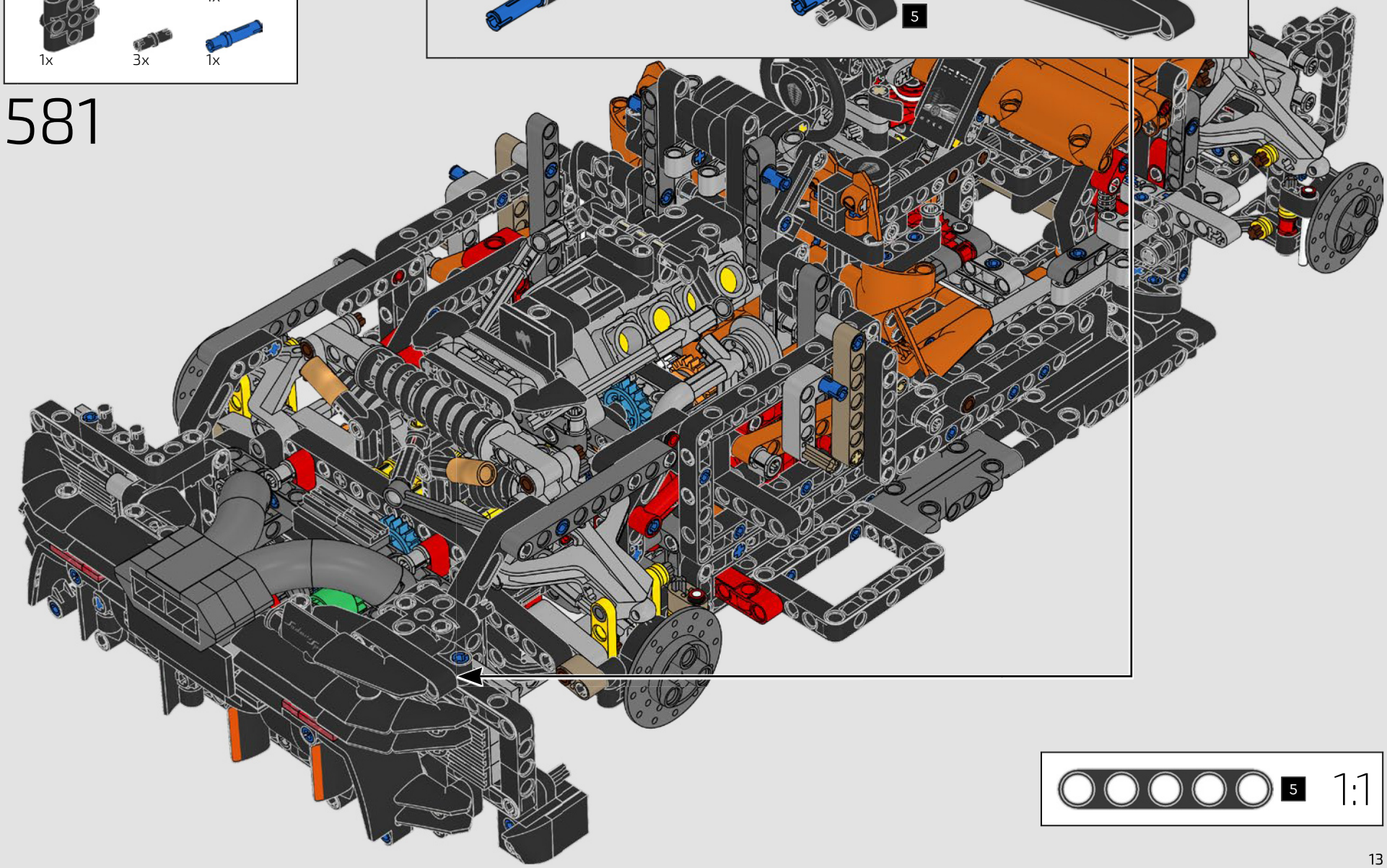

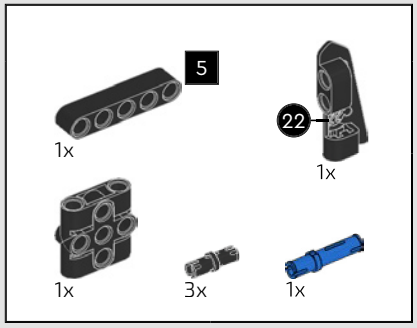

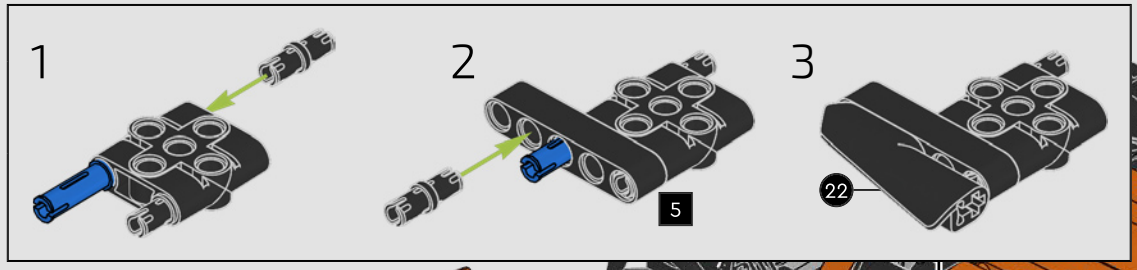

582

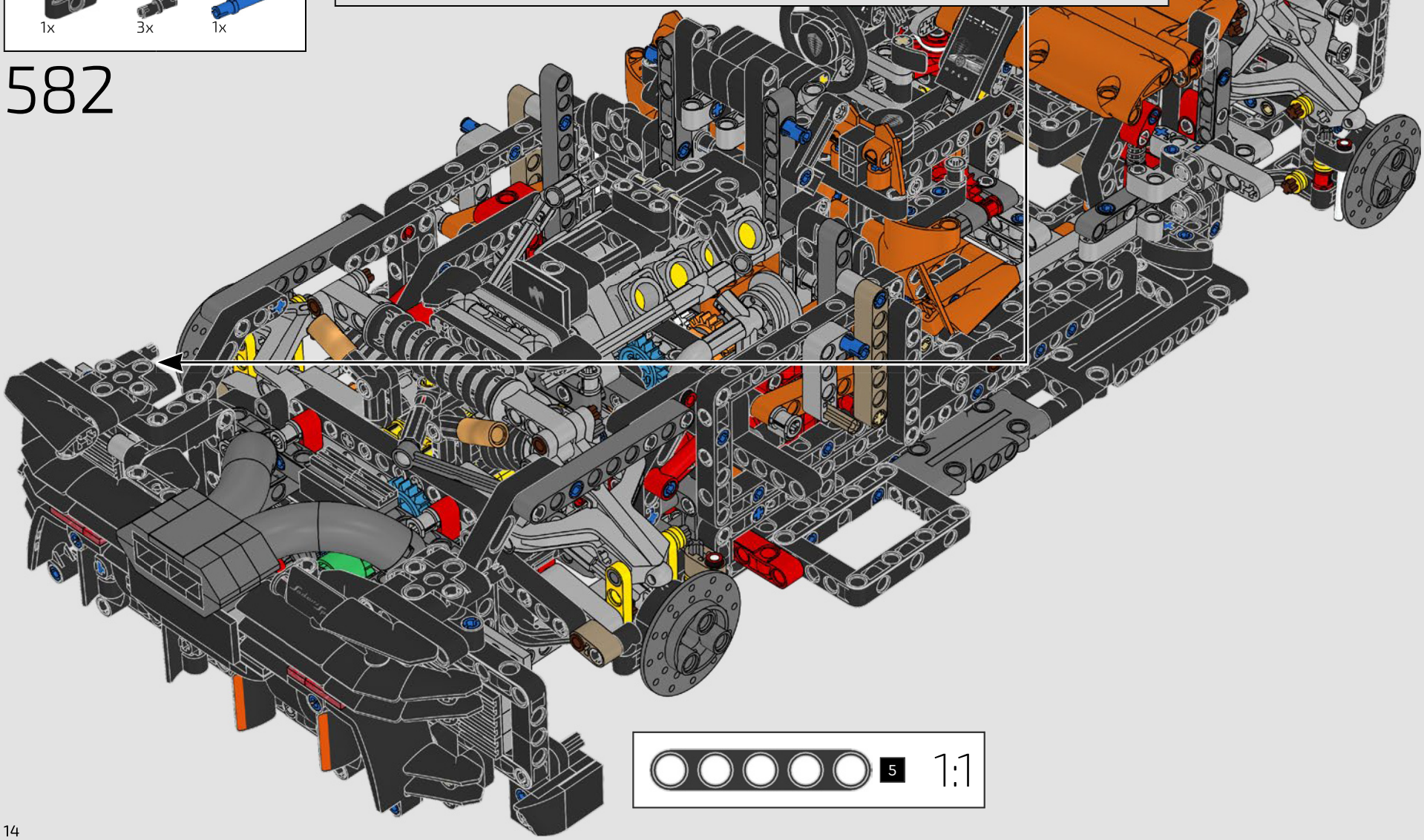

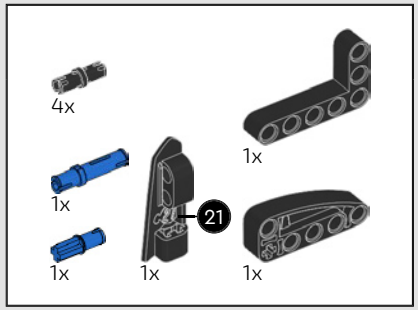

583

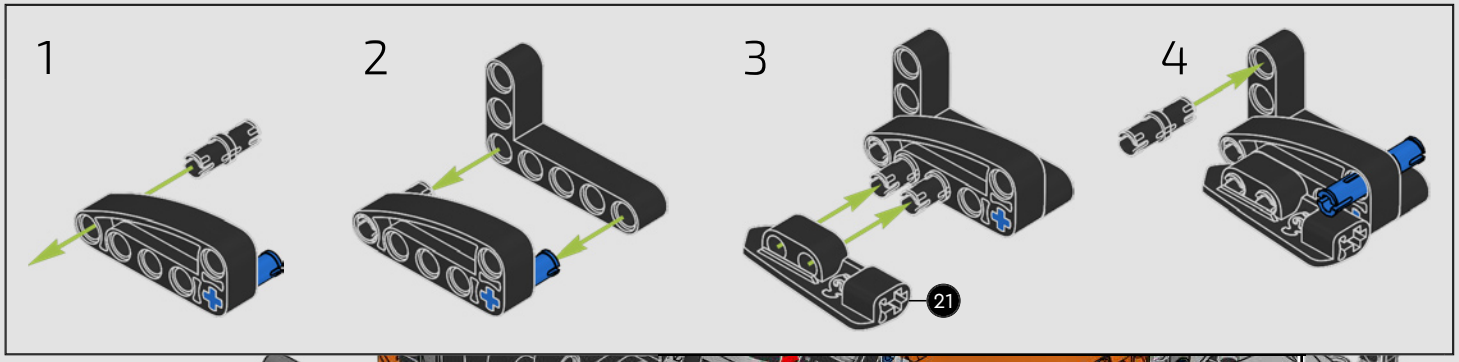

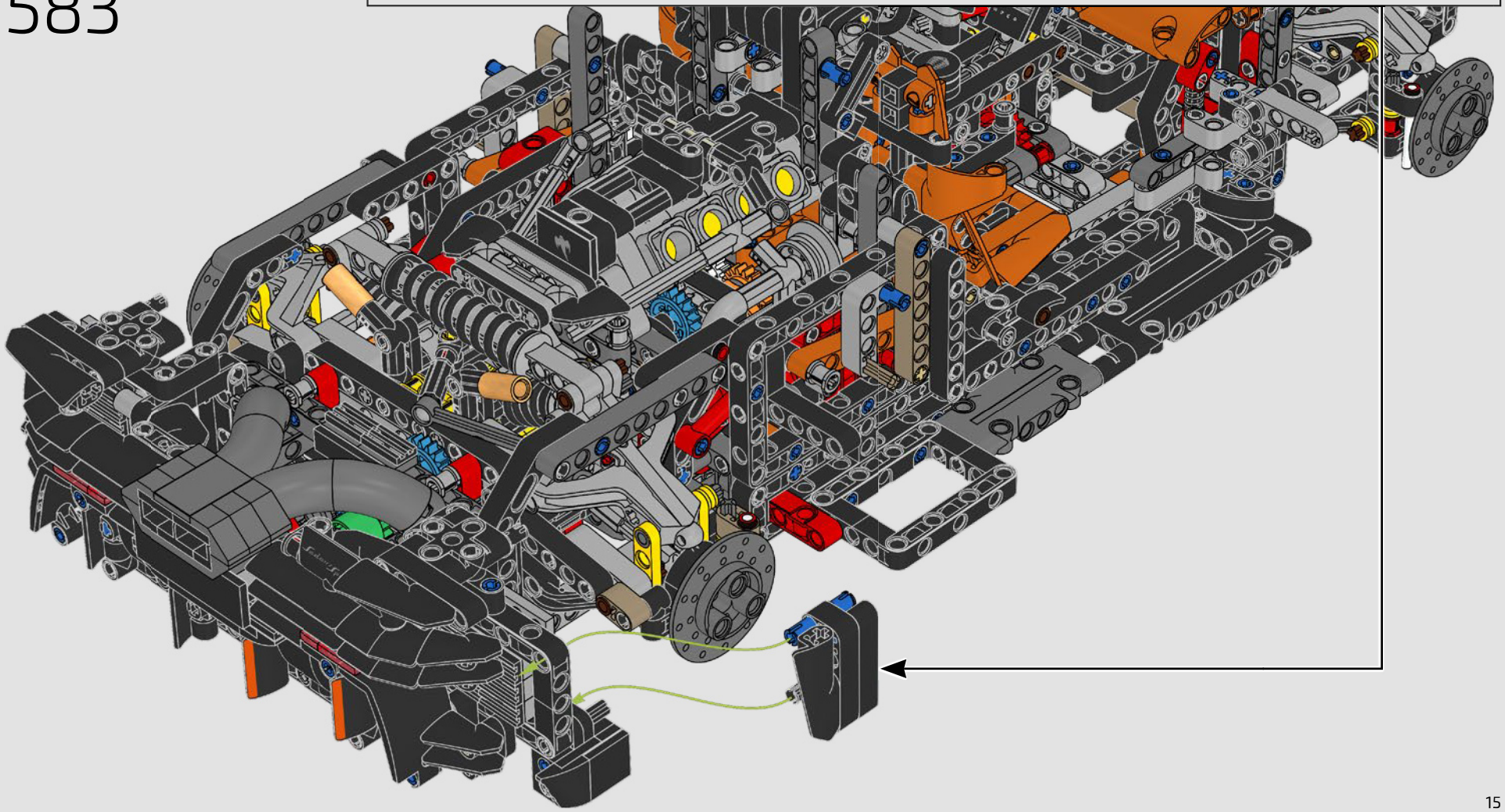

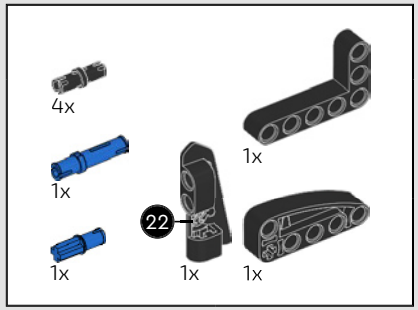

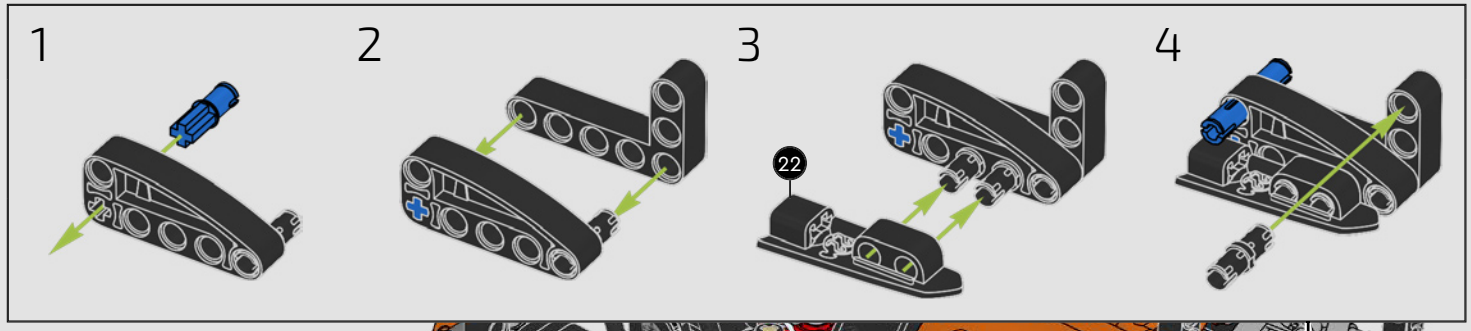

584

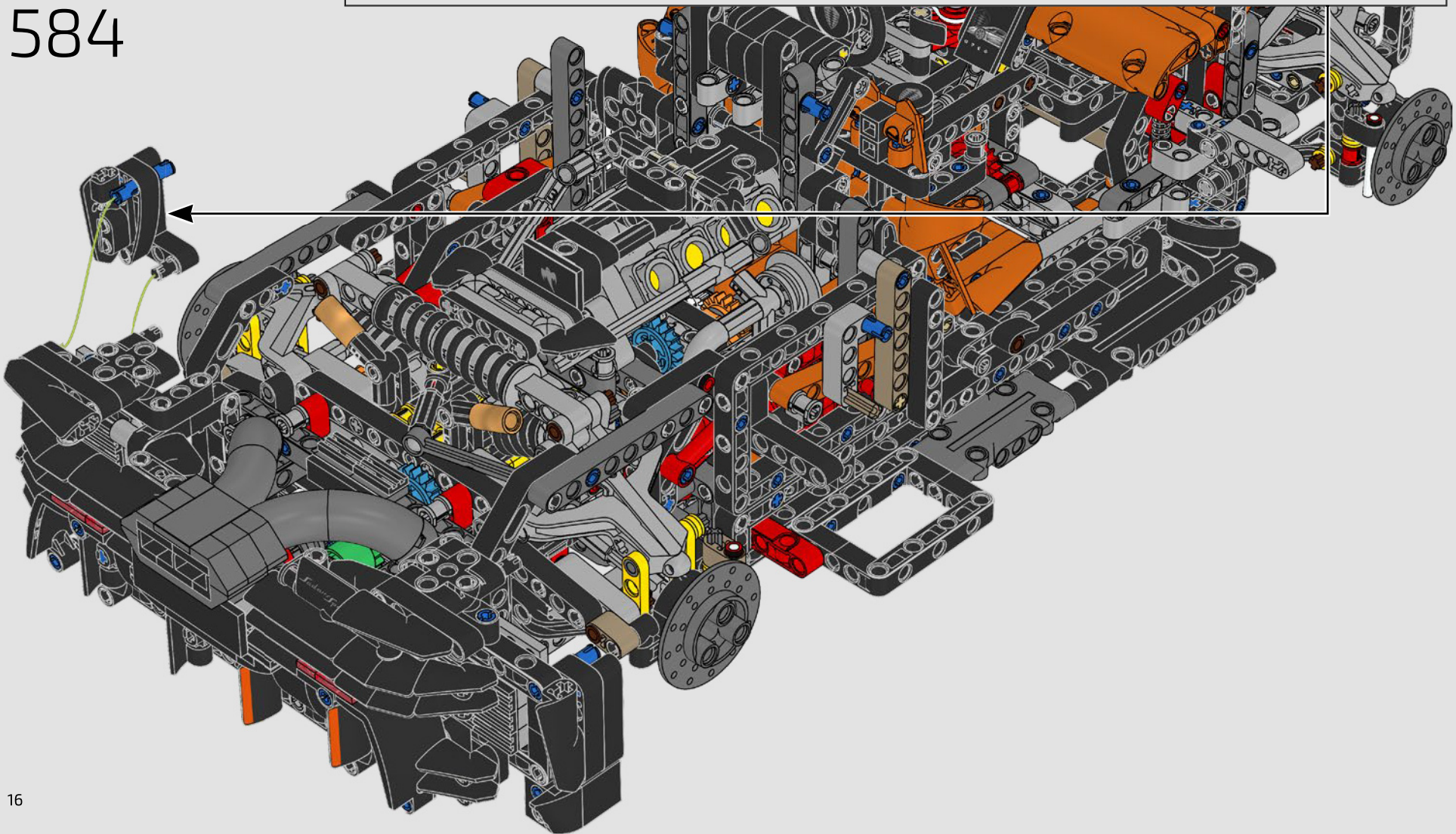

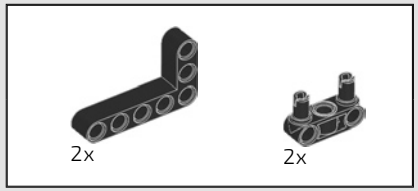

585

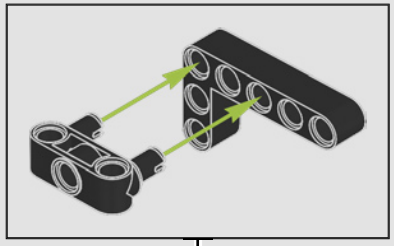

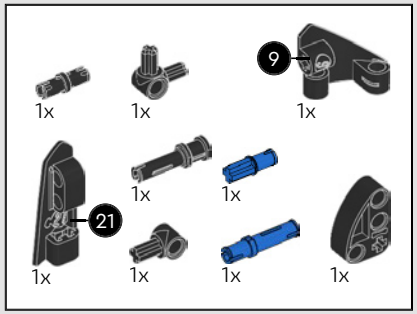

586

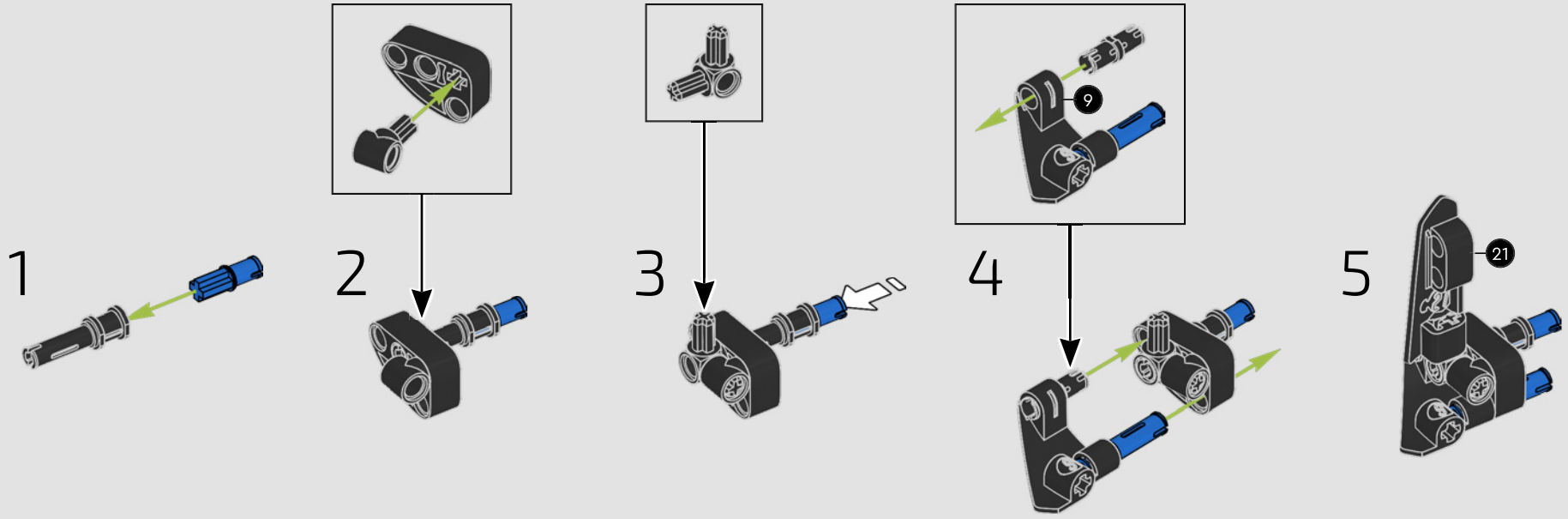

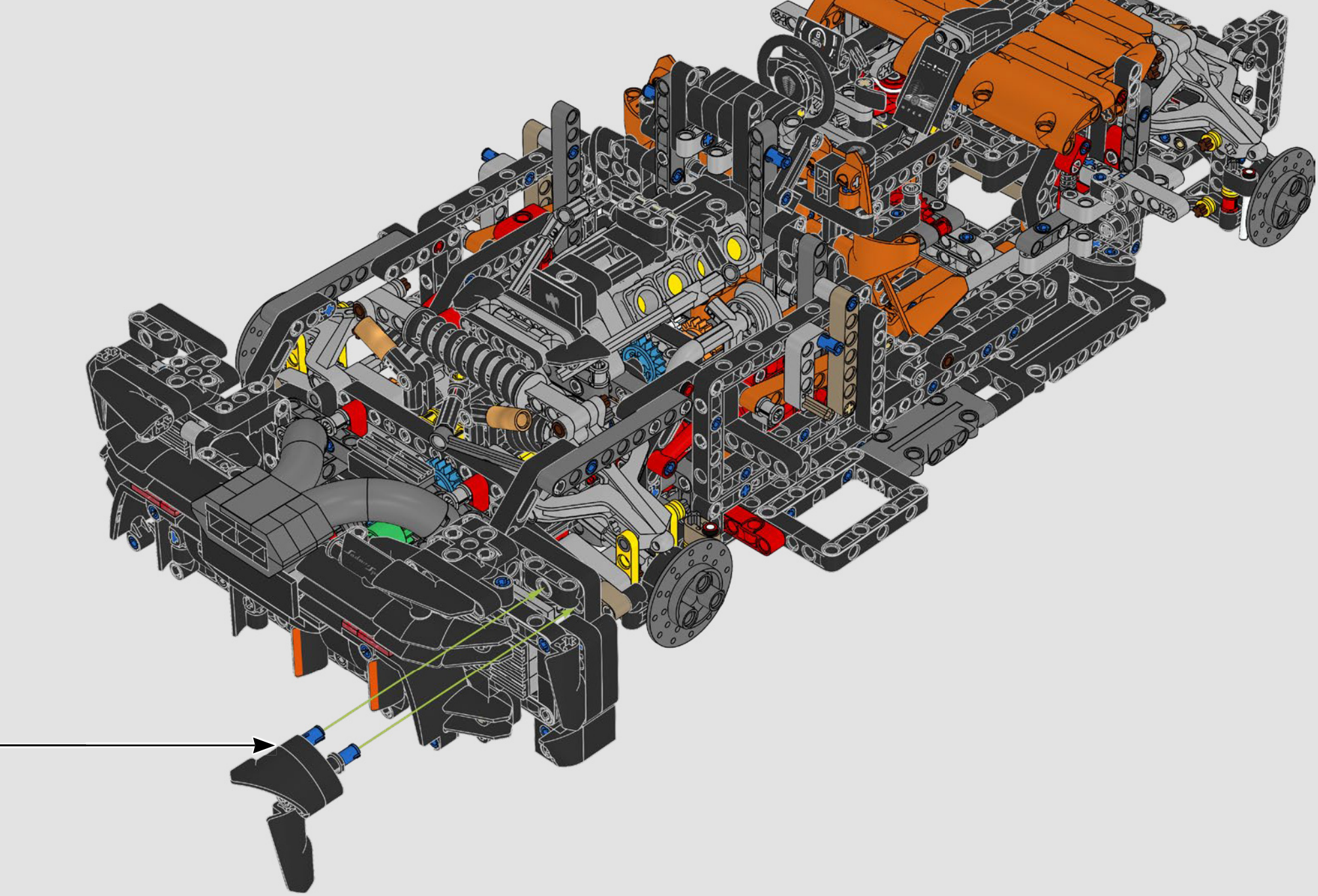

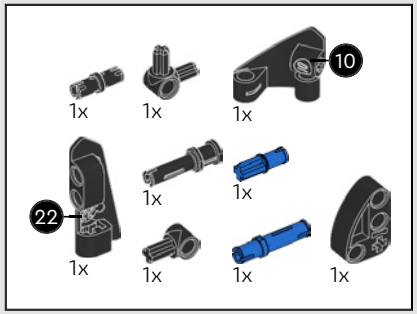

587

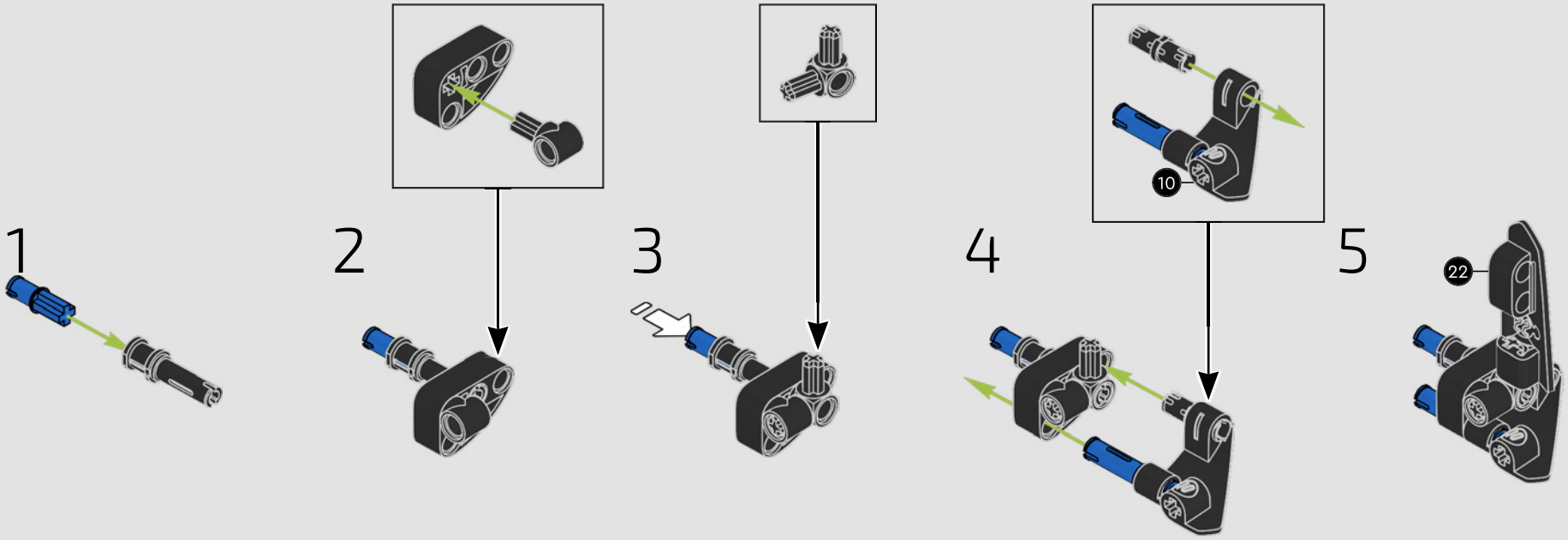

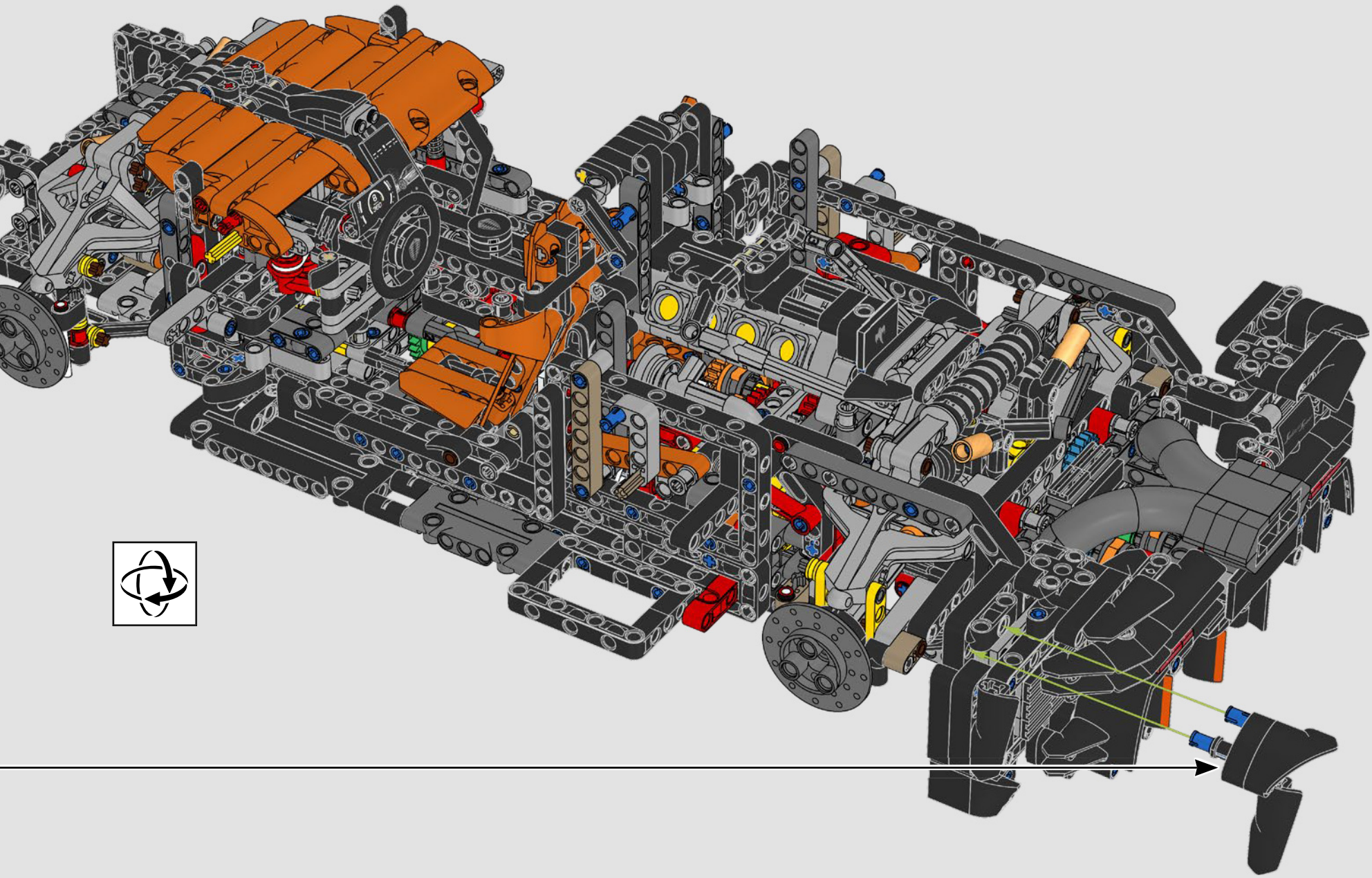



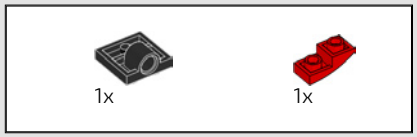

588

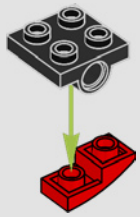

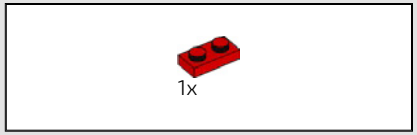

589

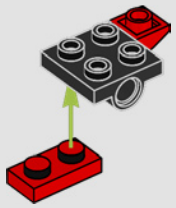

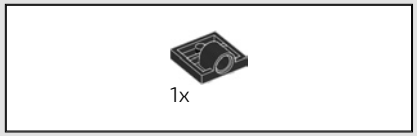

590

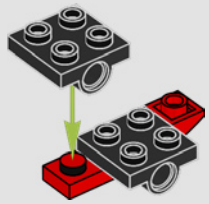

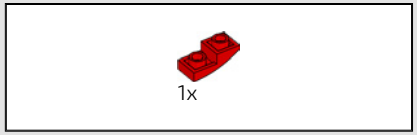

591

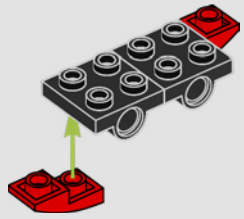

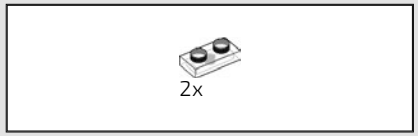

592

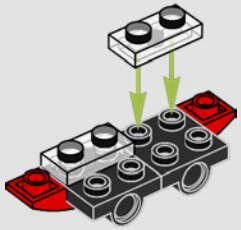

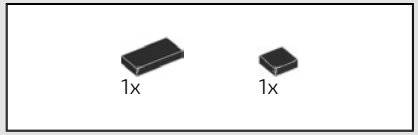

593

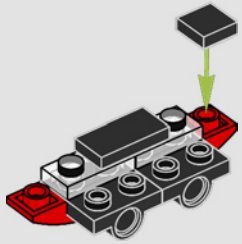

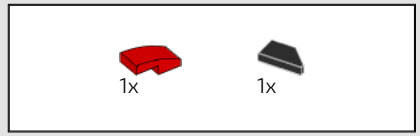

594

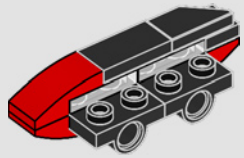

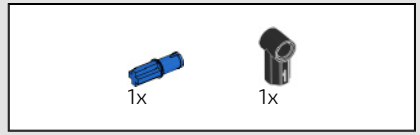

595

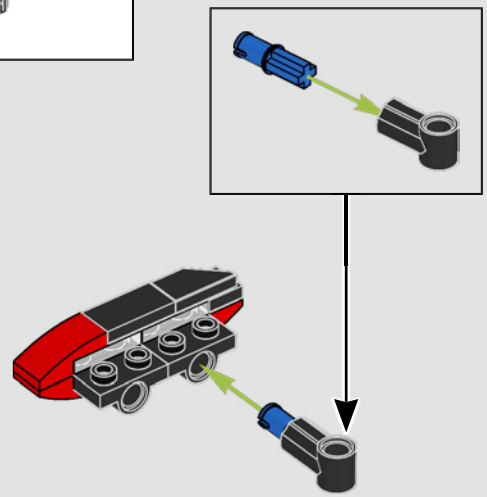

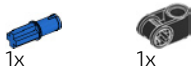

596

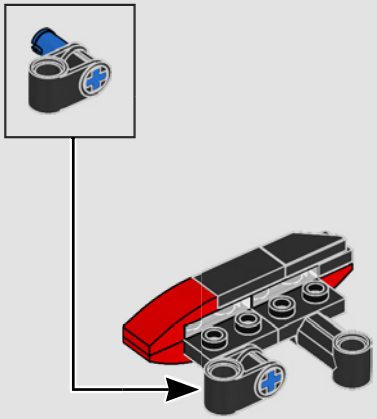



597

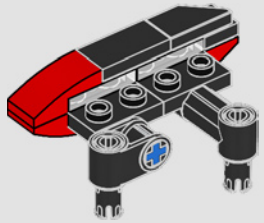

598

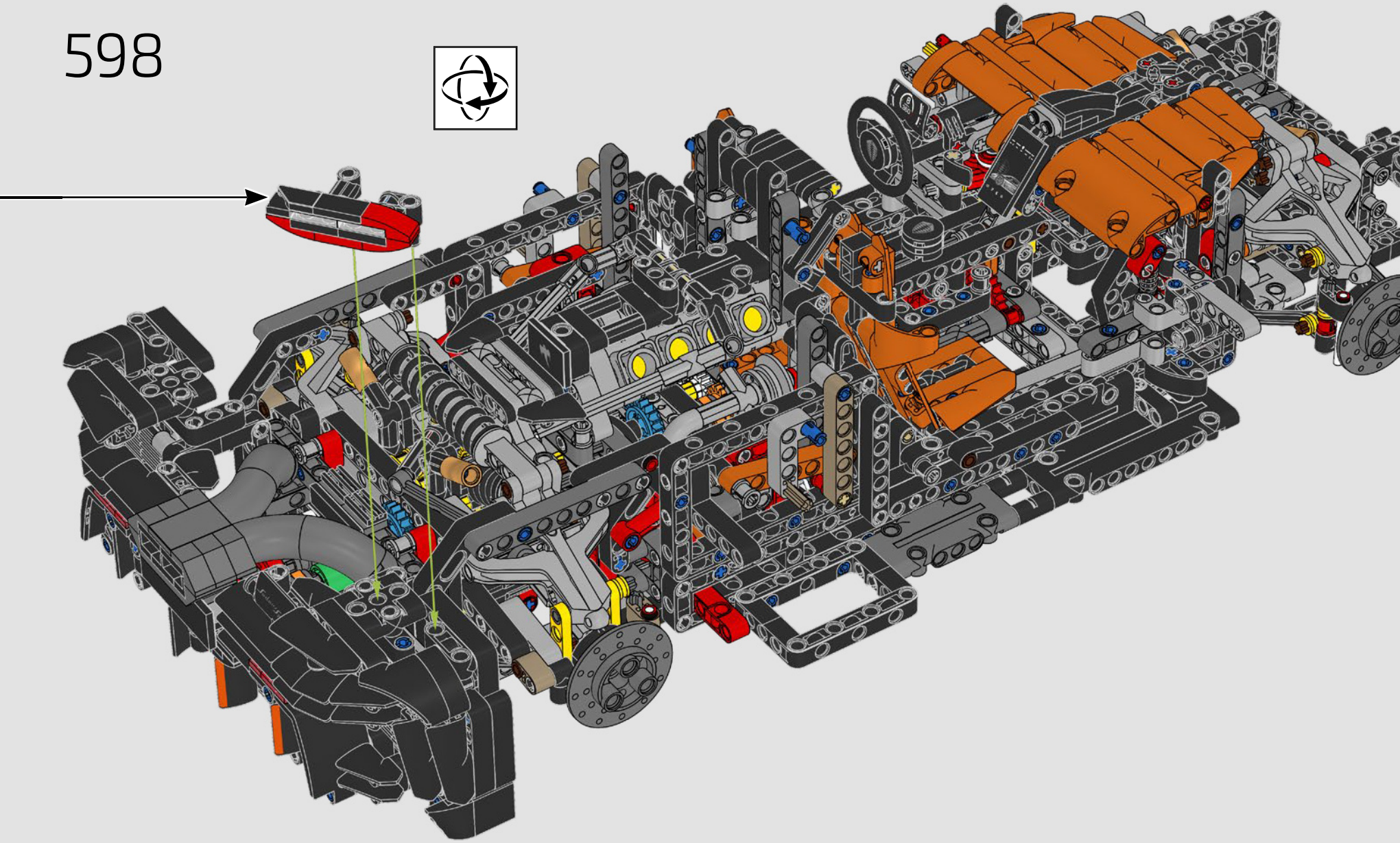



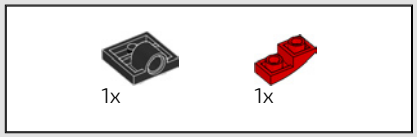

599

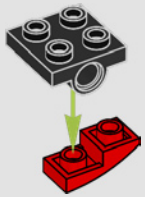

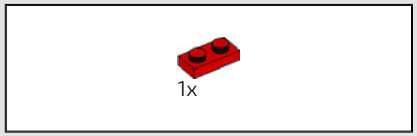

600

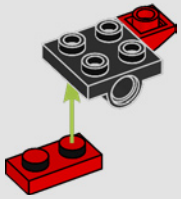

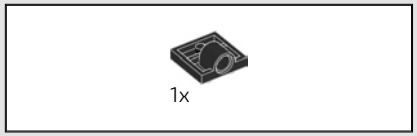

601

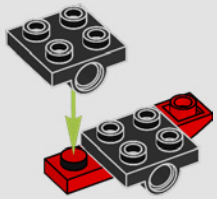

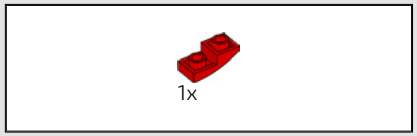

602

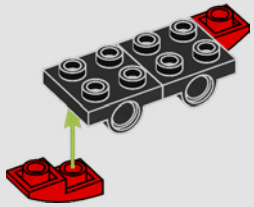

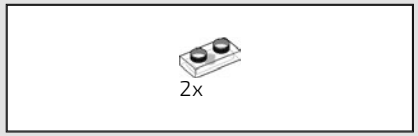

603

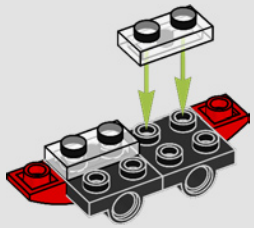

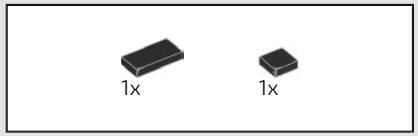

604

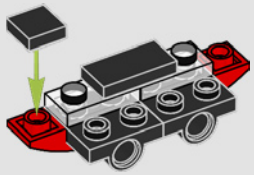

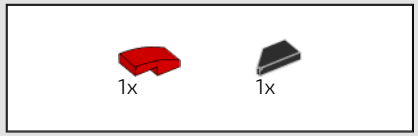

605

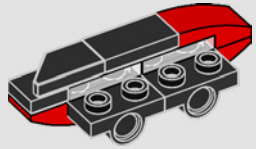

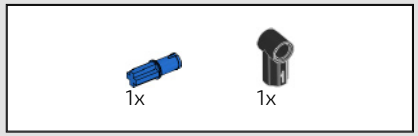

606

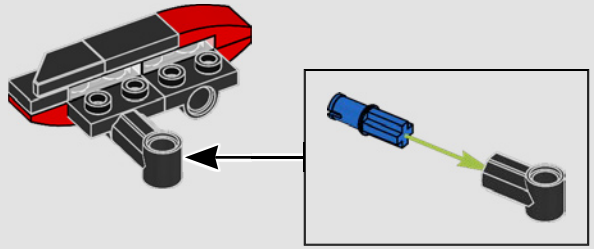

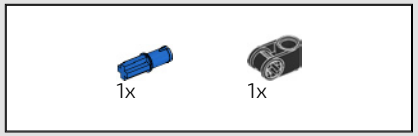

607

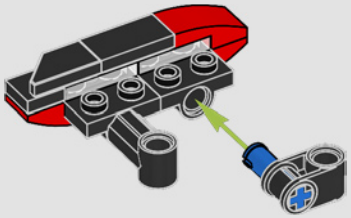

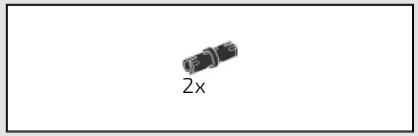

608

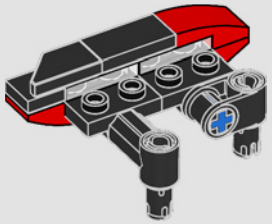

609

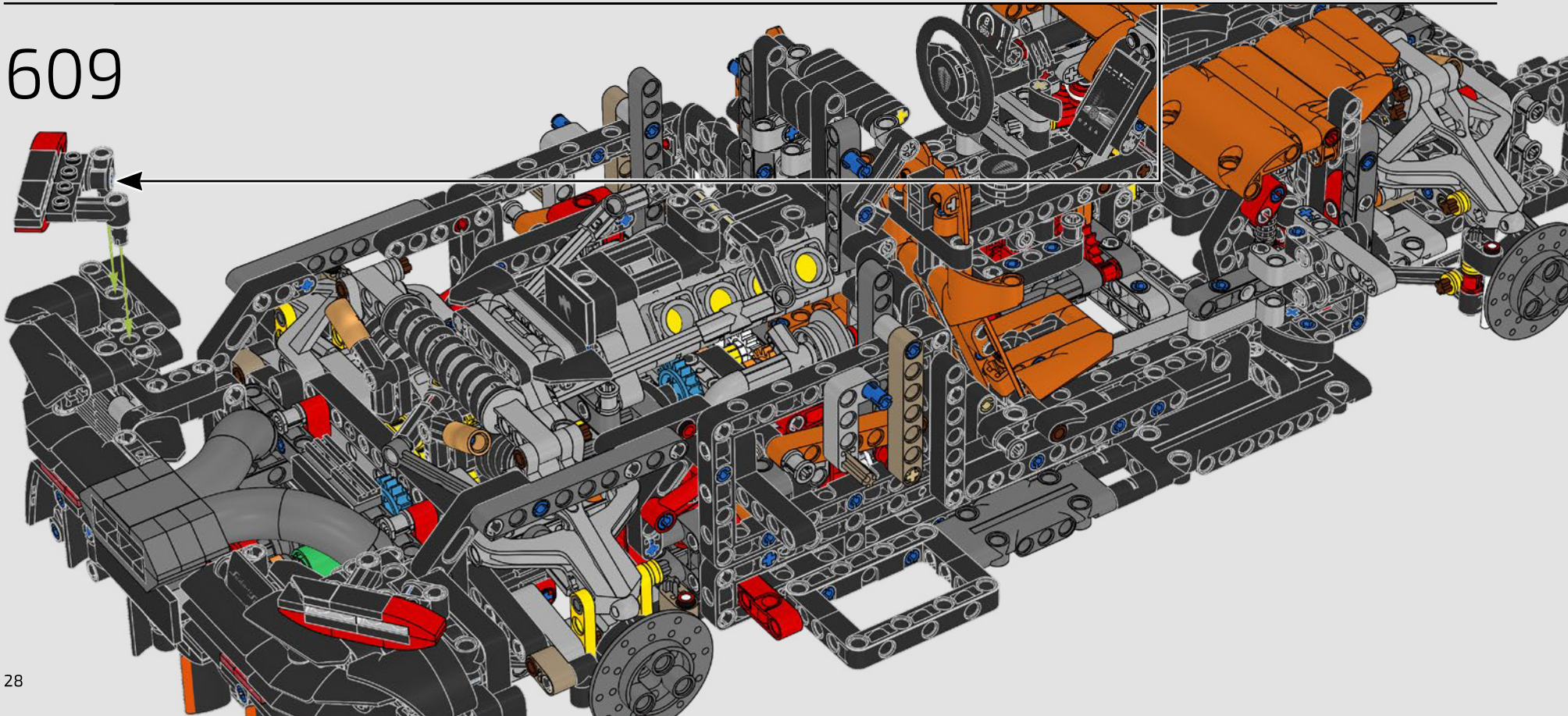

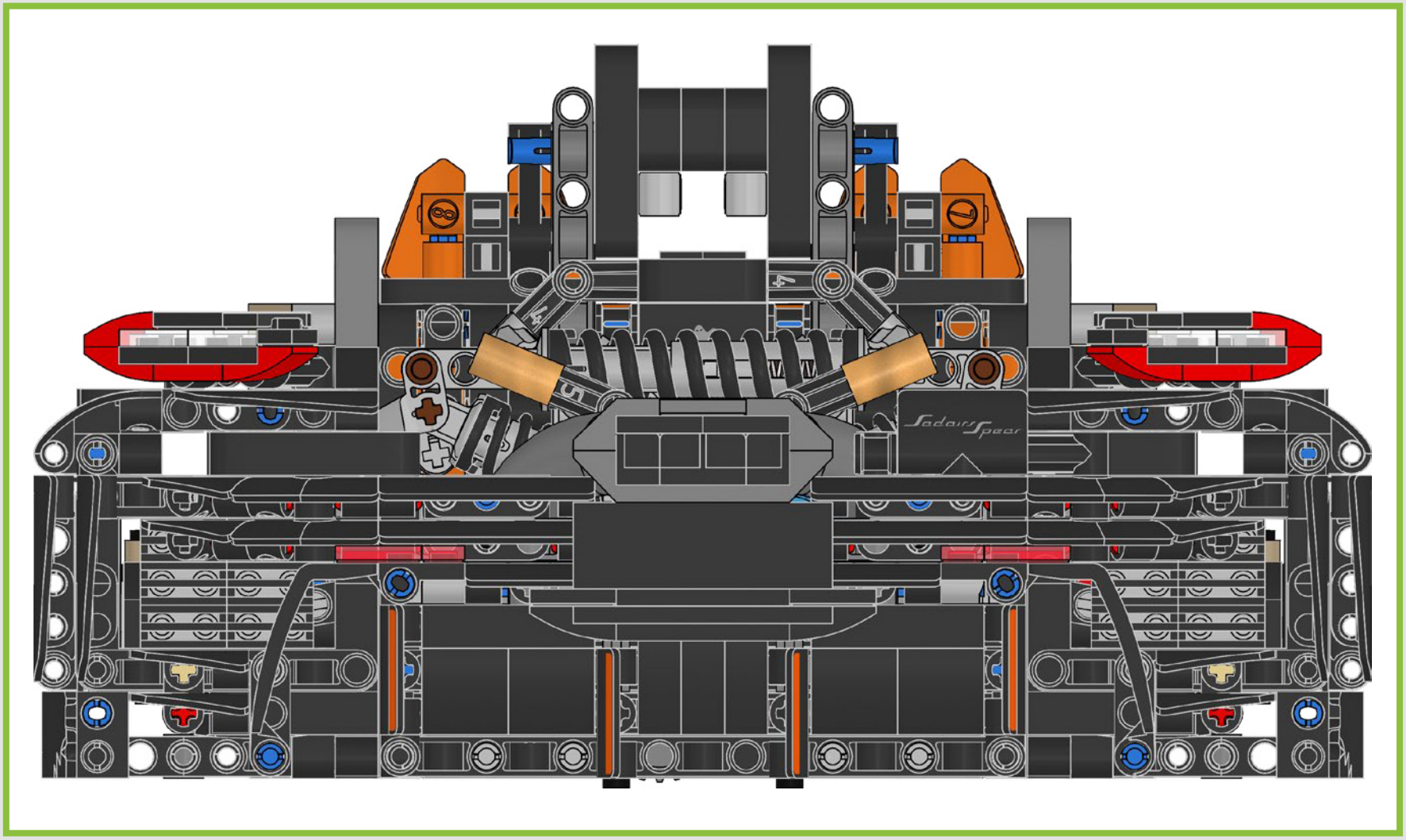
Sadairs Spear

BOX

1 2 3



THE SPEAR
DER SPEER

As you build the sides of the model and part of the door mechanisms, the trademark spear line accentuating the car's profile begins to take shape.

Wenn du die Seiten des Modells und einen Teil der Türmechanismen baust, nimmt die markante Speerlinie, die das Profil des Autos unterstreicht, allmählich Gestalt an.

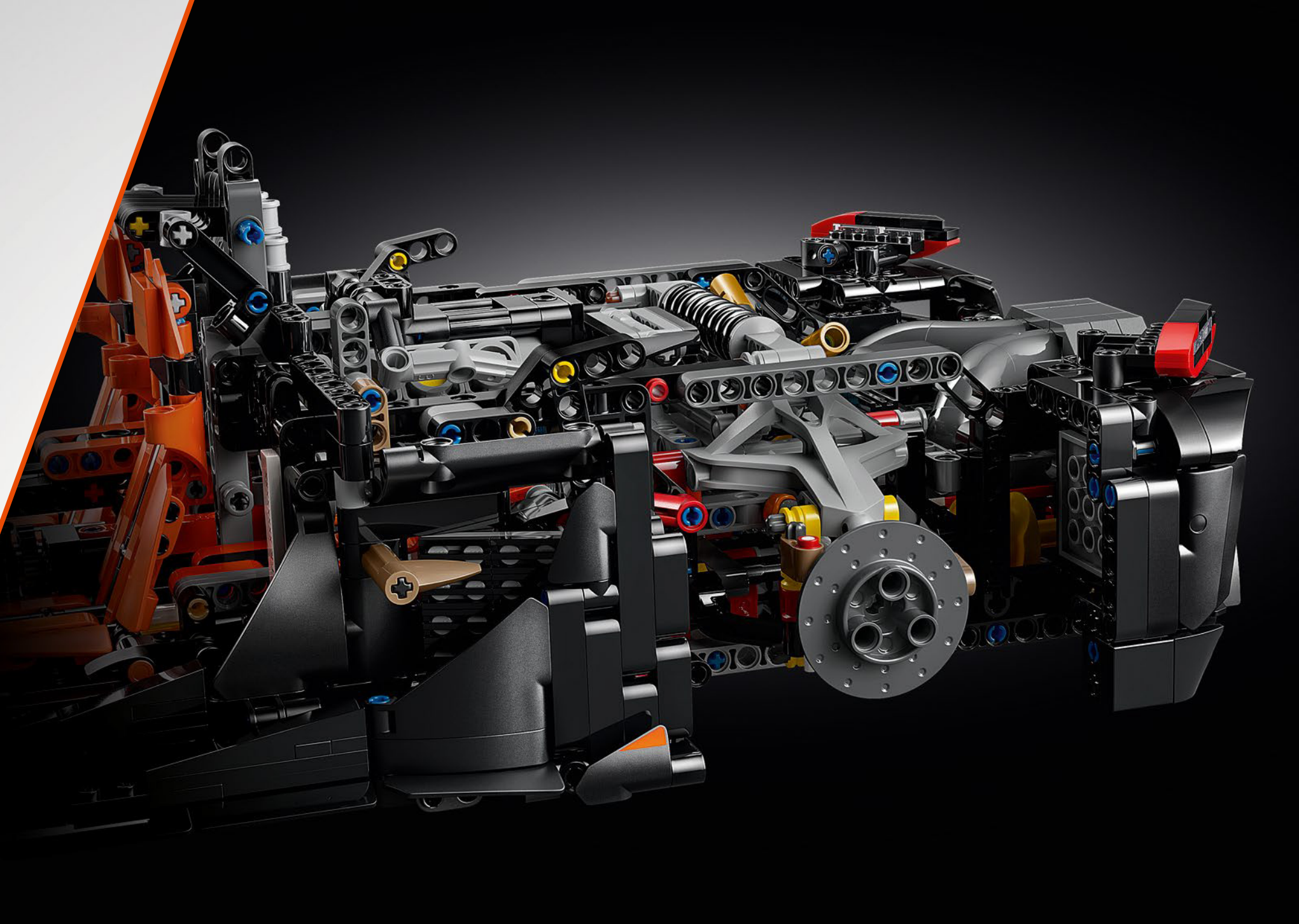



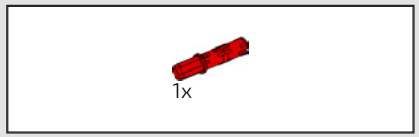

610



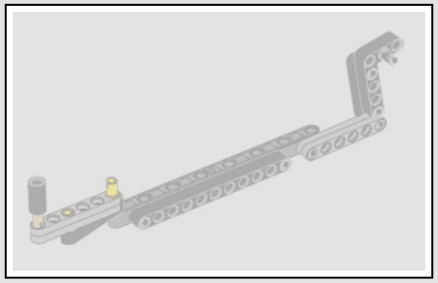

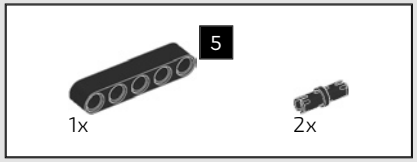

611

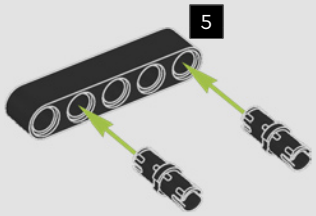

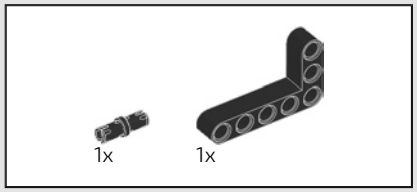

612

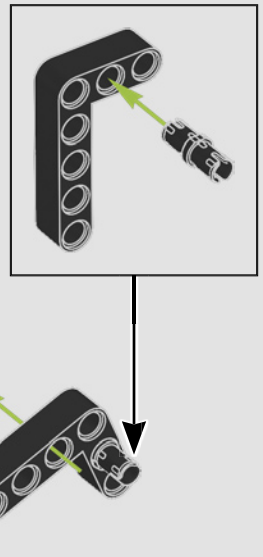

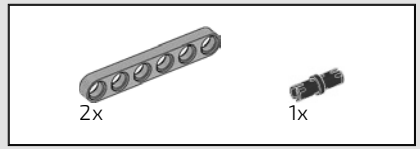

613

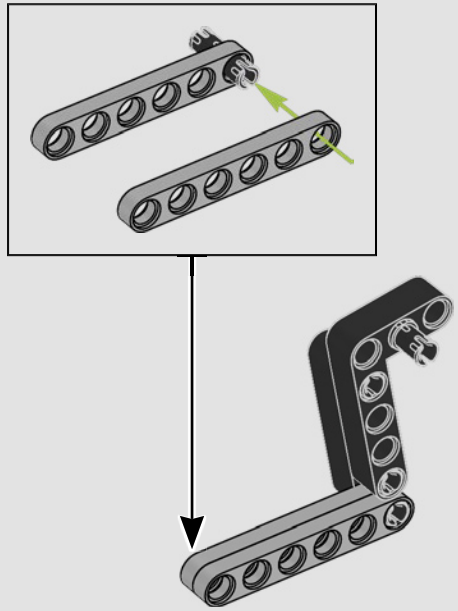

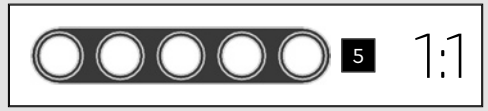

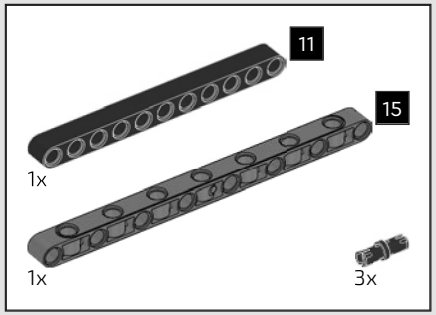

614

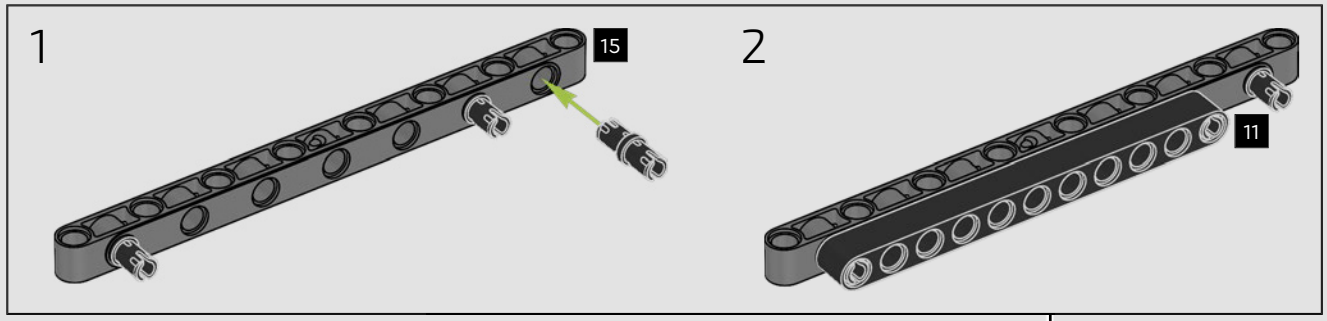

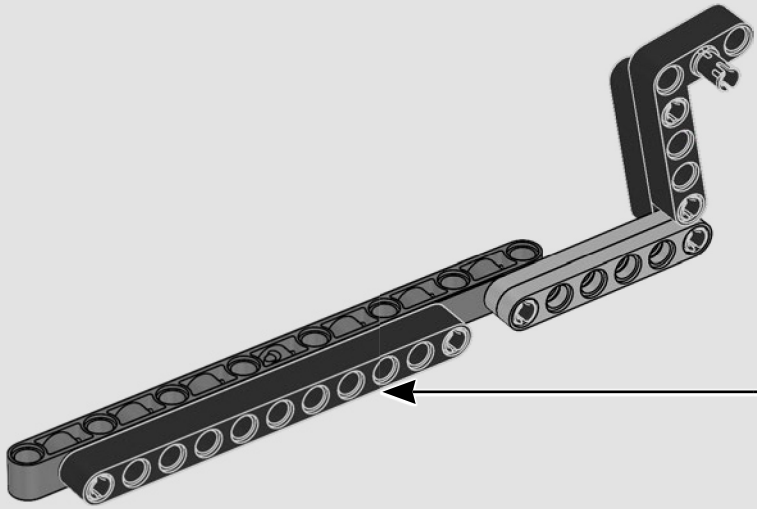

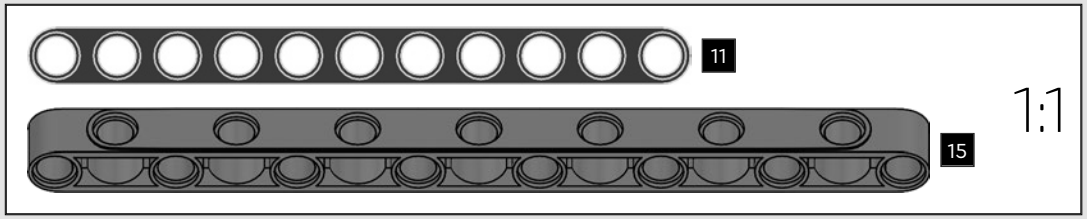

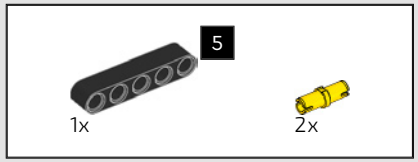

615

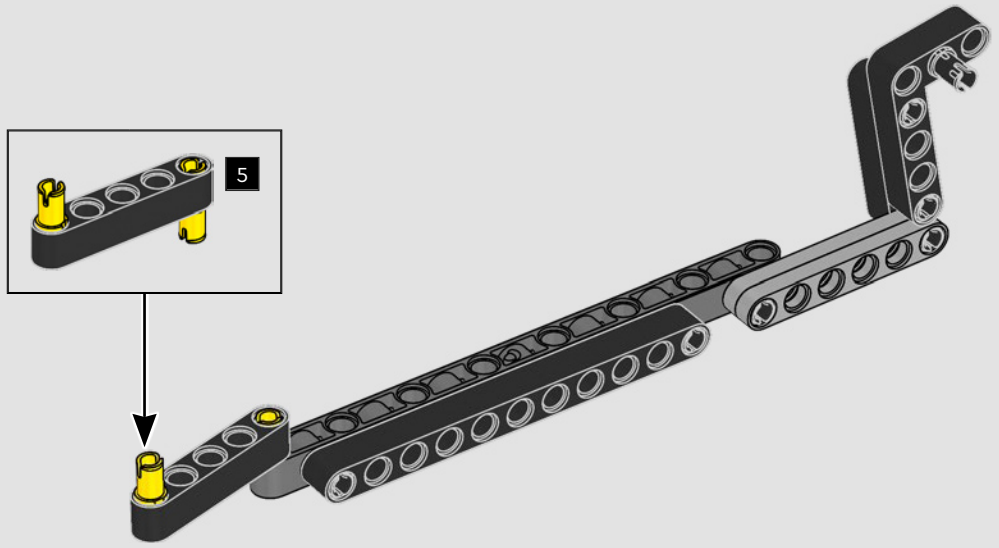

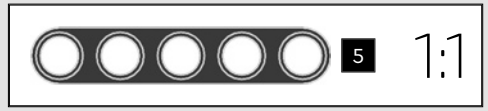

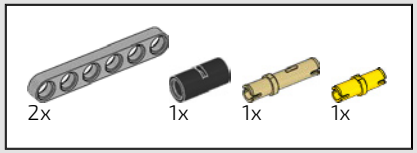

616

1

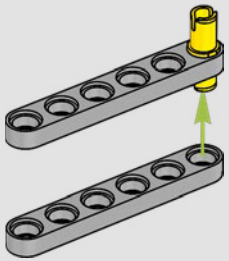

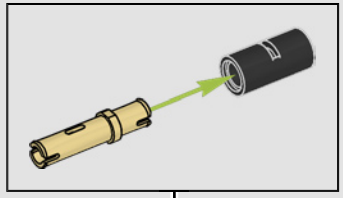

2

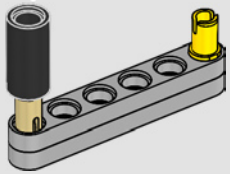

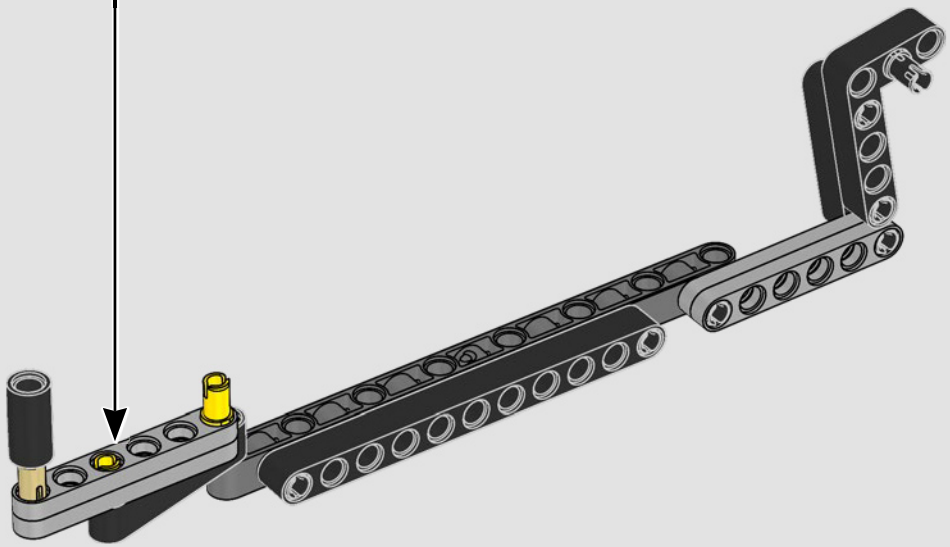

617

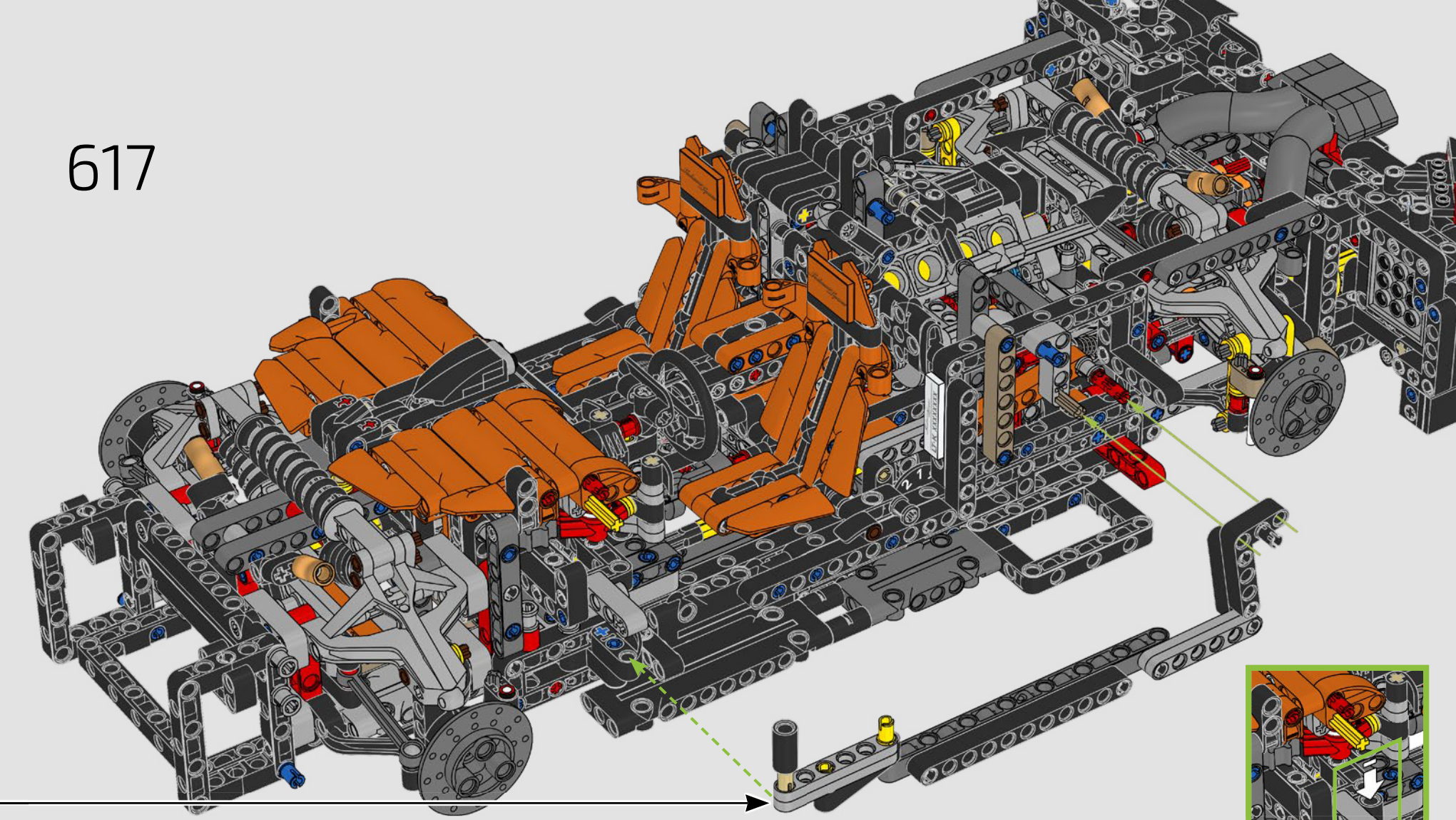

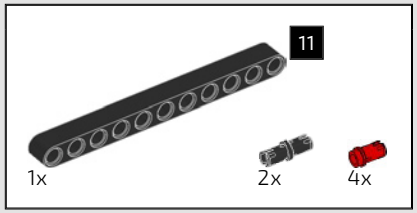

618

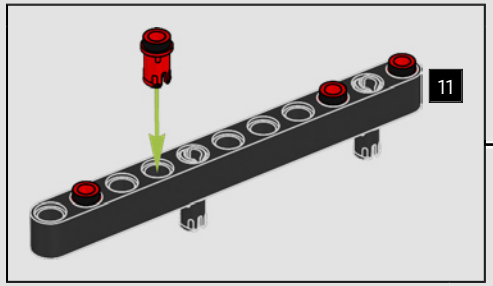



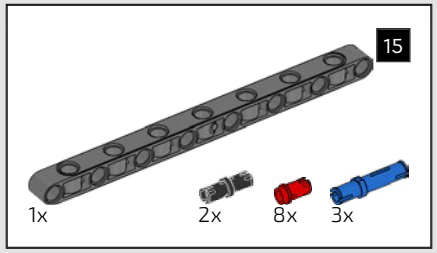

619

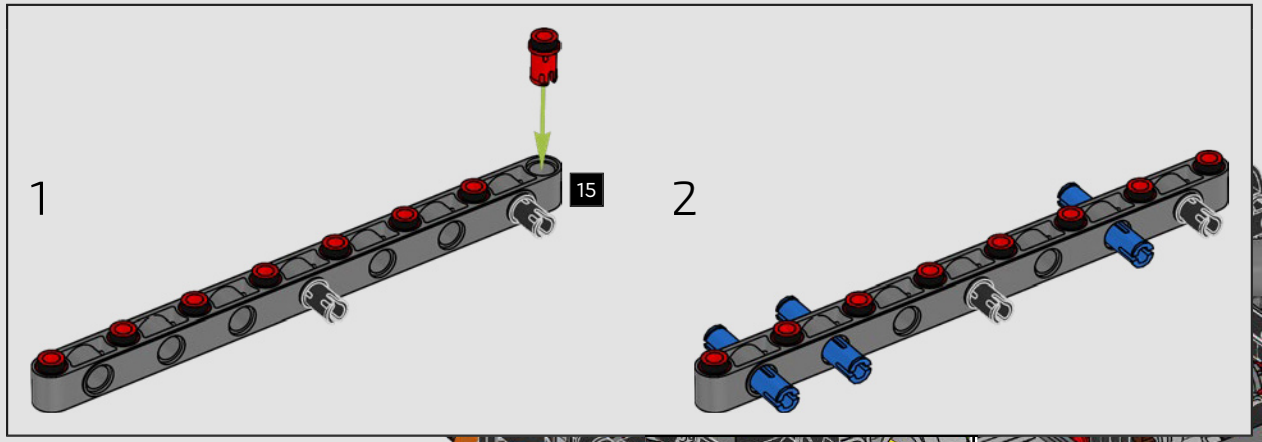

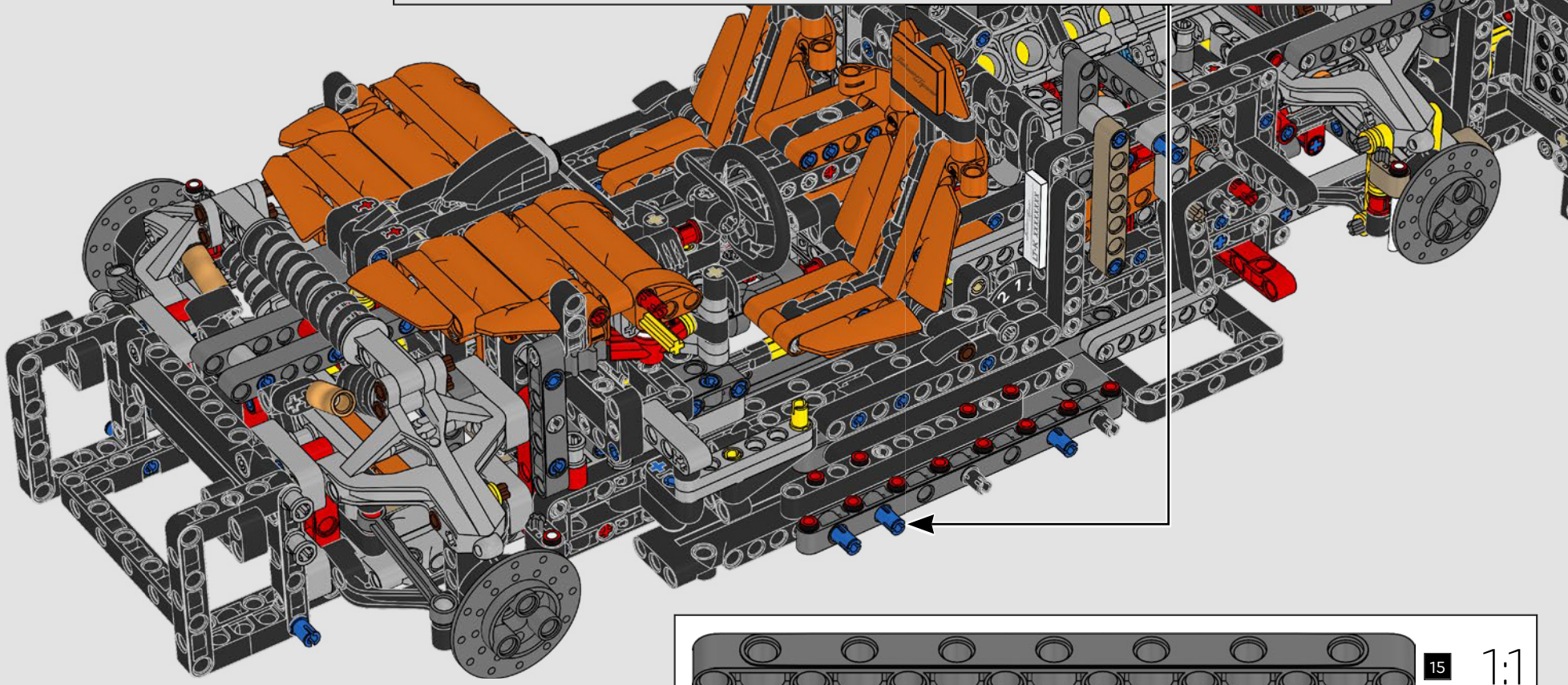

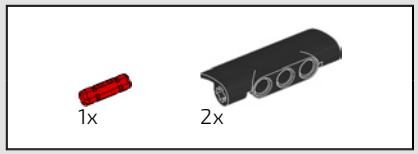

620

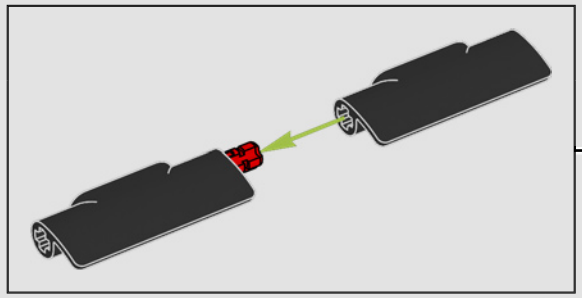

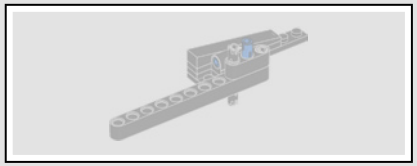

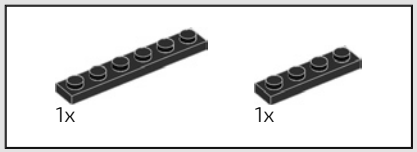

621

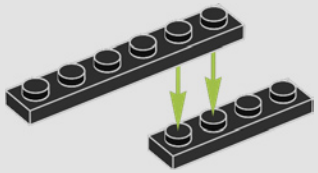

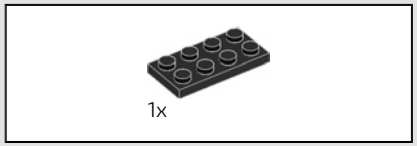

622

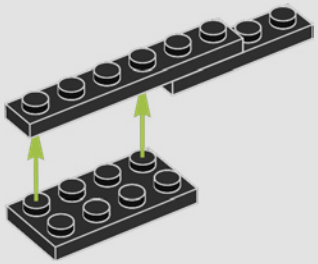

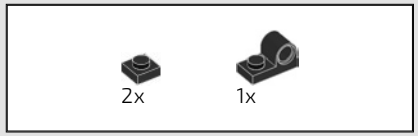

623

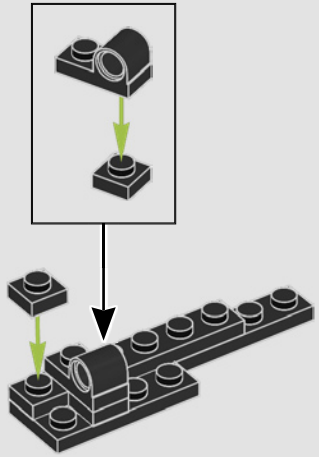

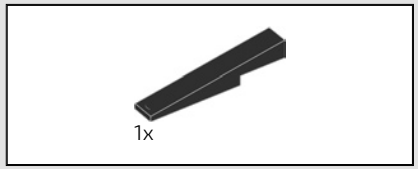

624

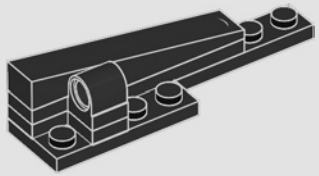

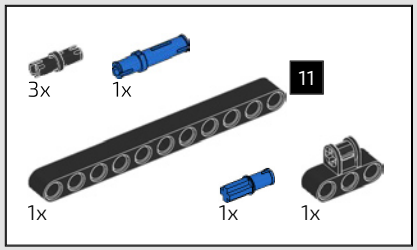

625

1

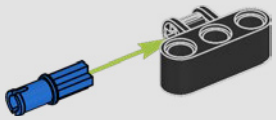

2

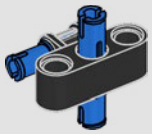

3

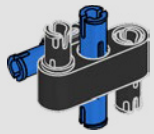

4

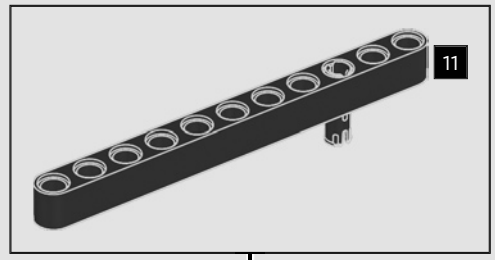

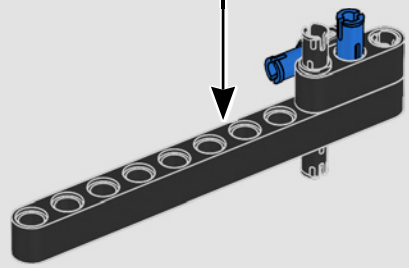

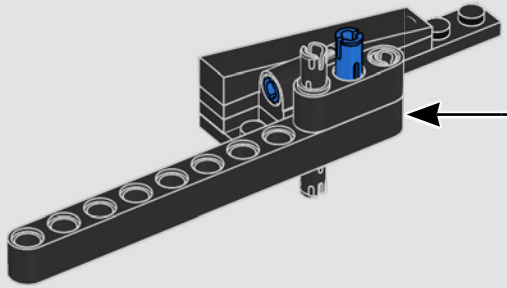

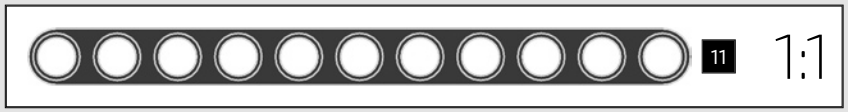

626

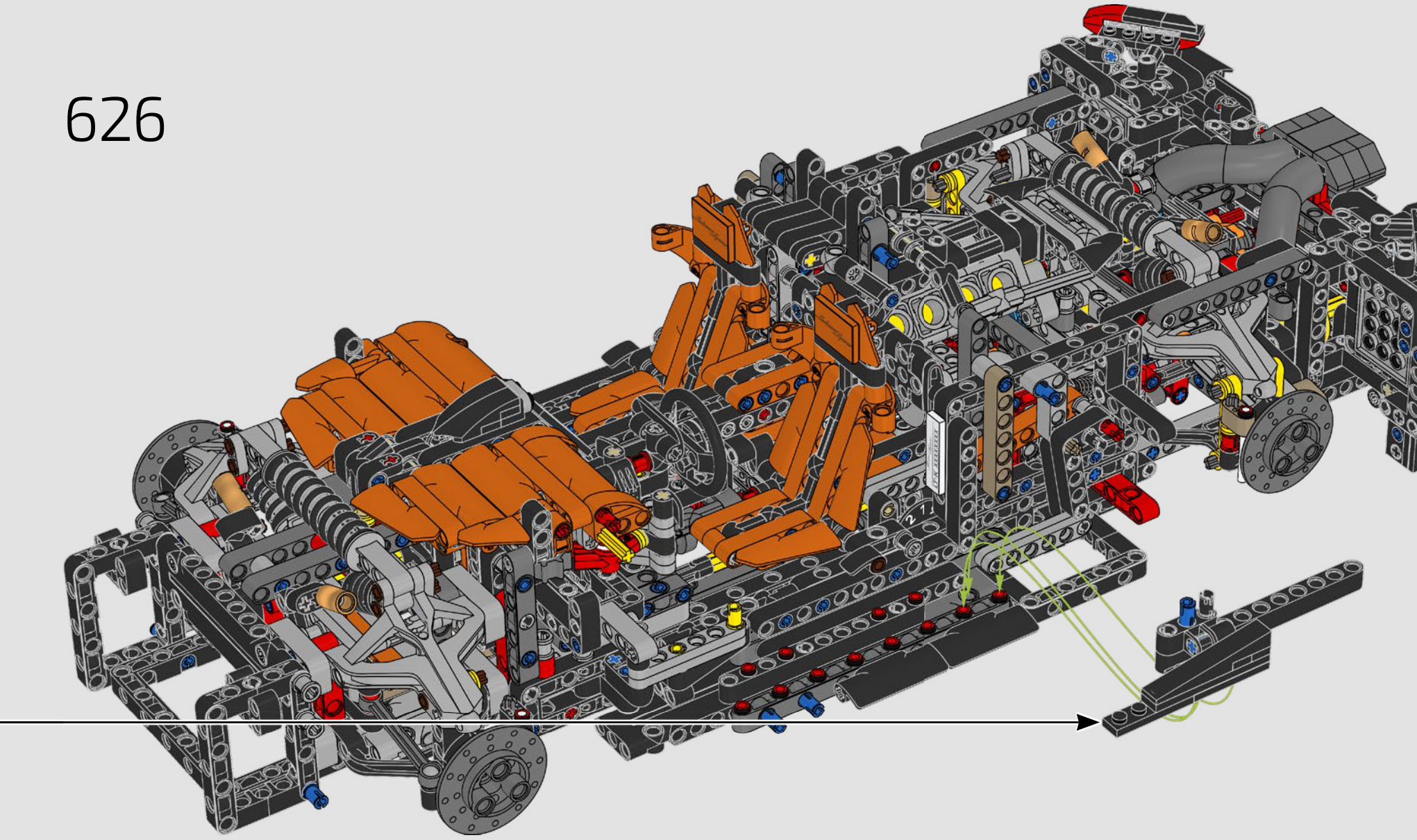

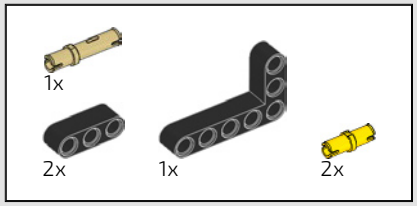

627

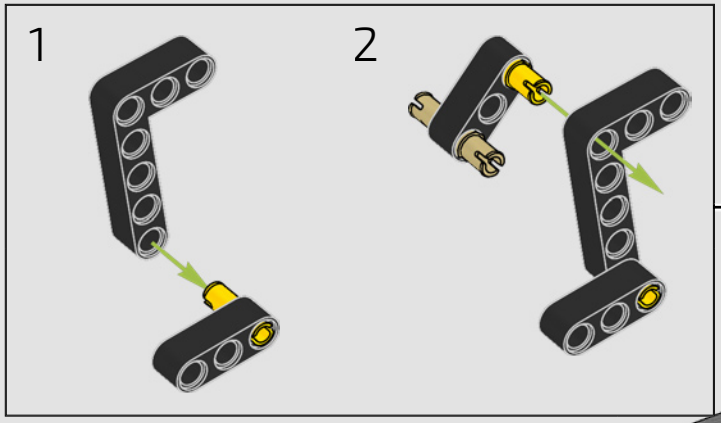

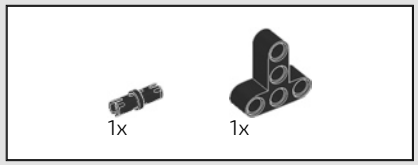

628

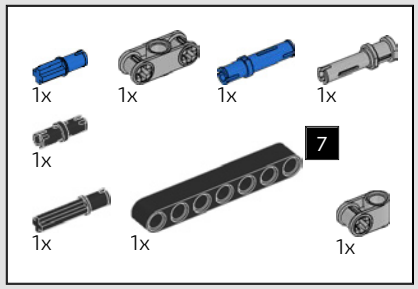

629

1



2

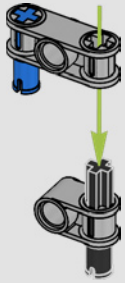

3

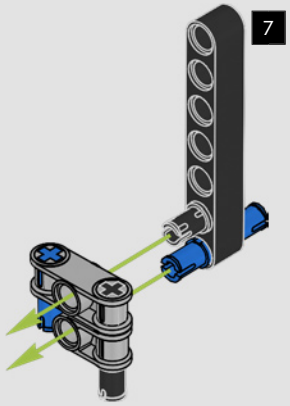

4

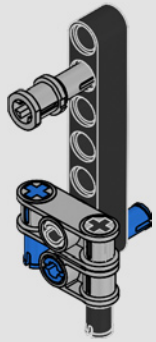

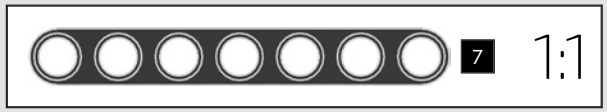

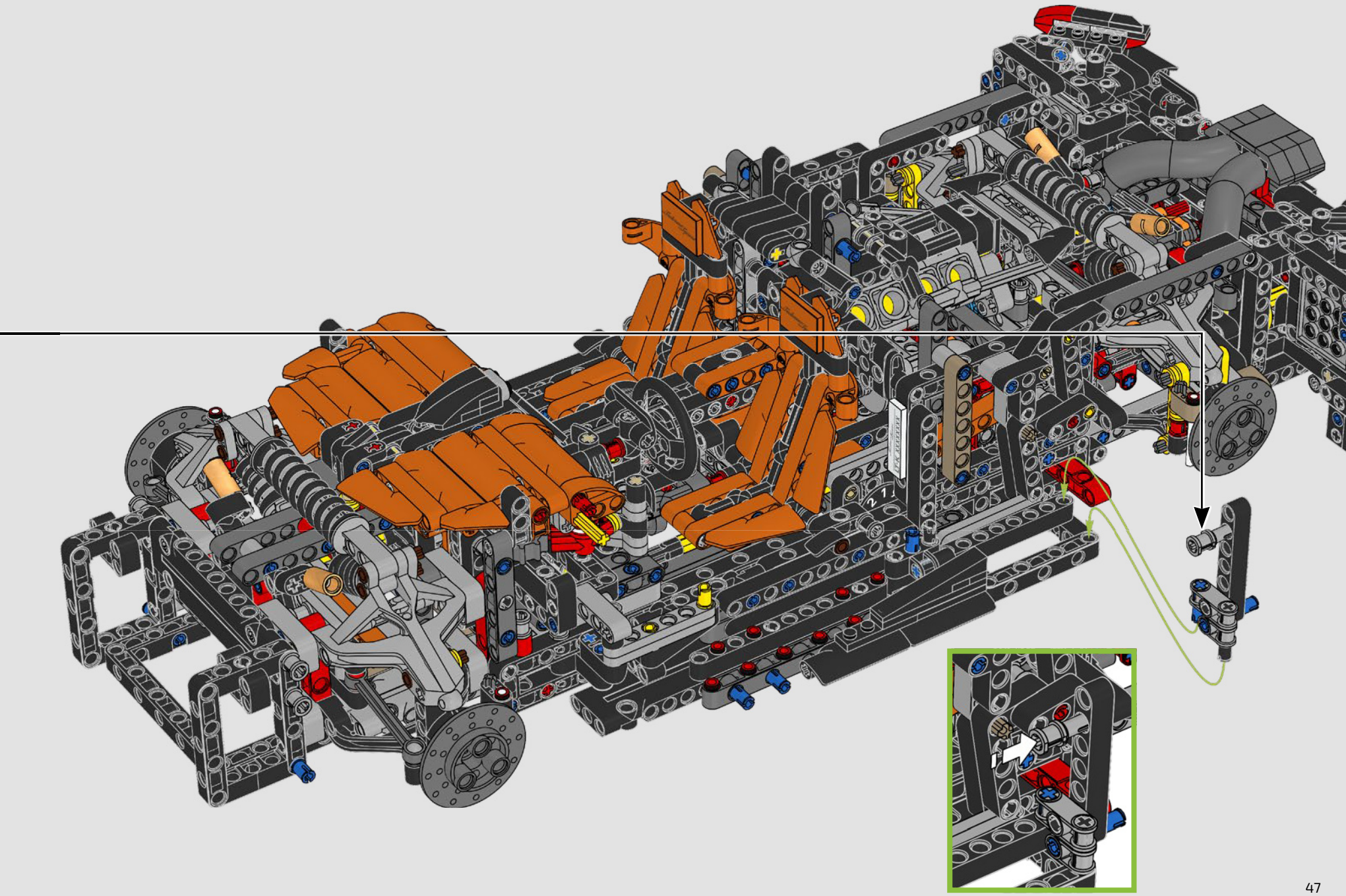

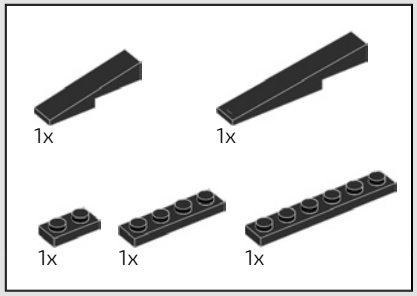

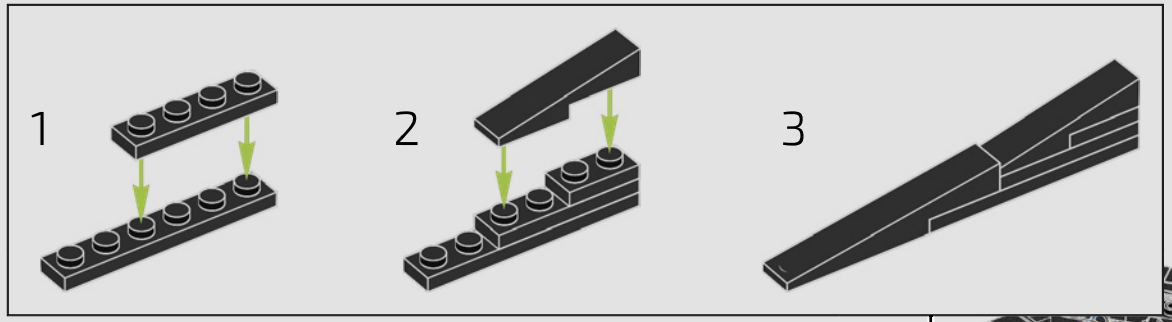

630

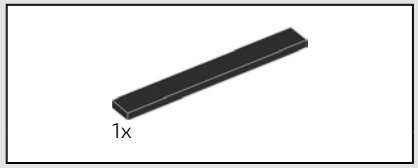

631

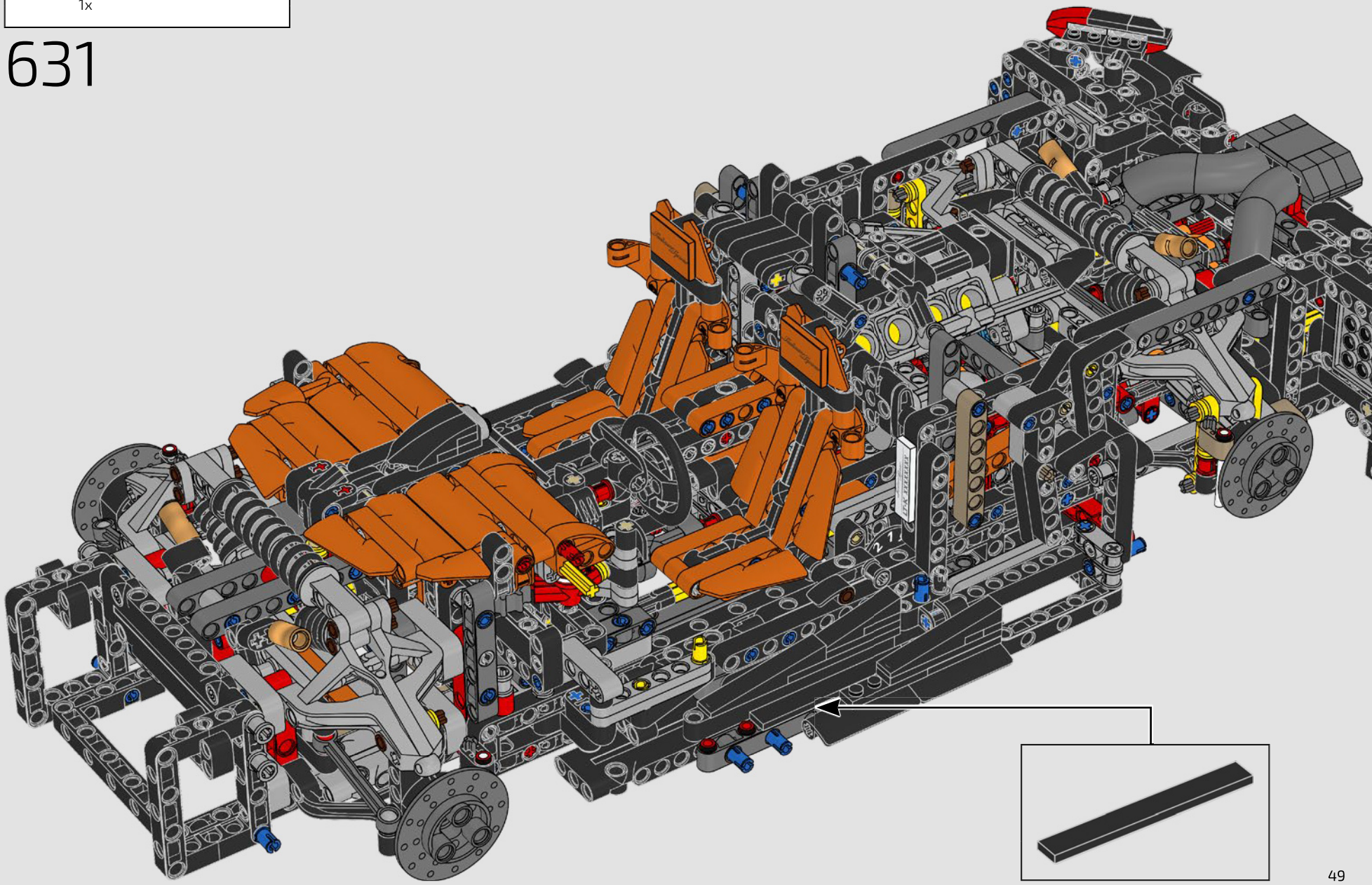

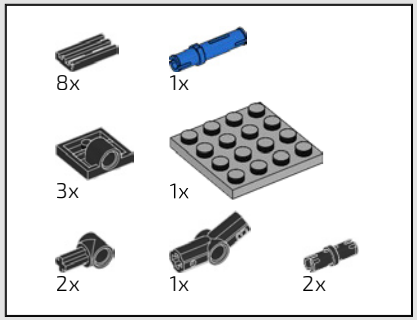

632

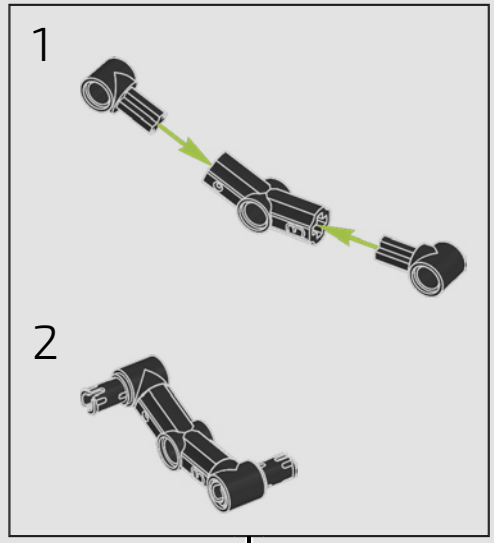

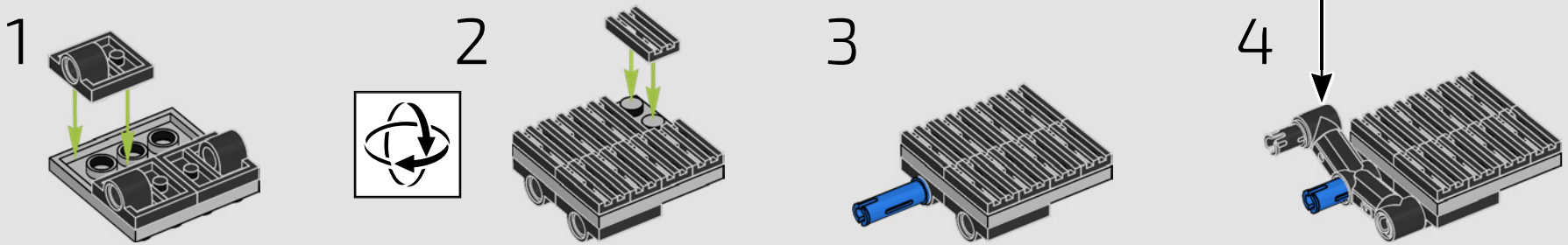

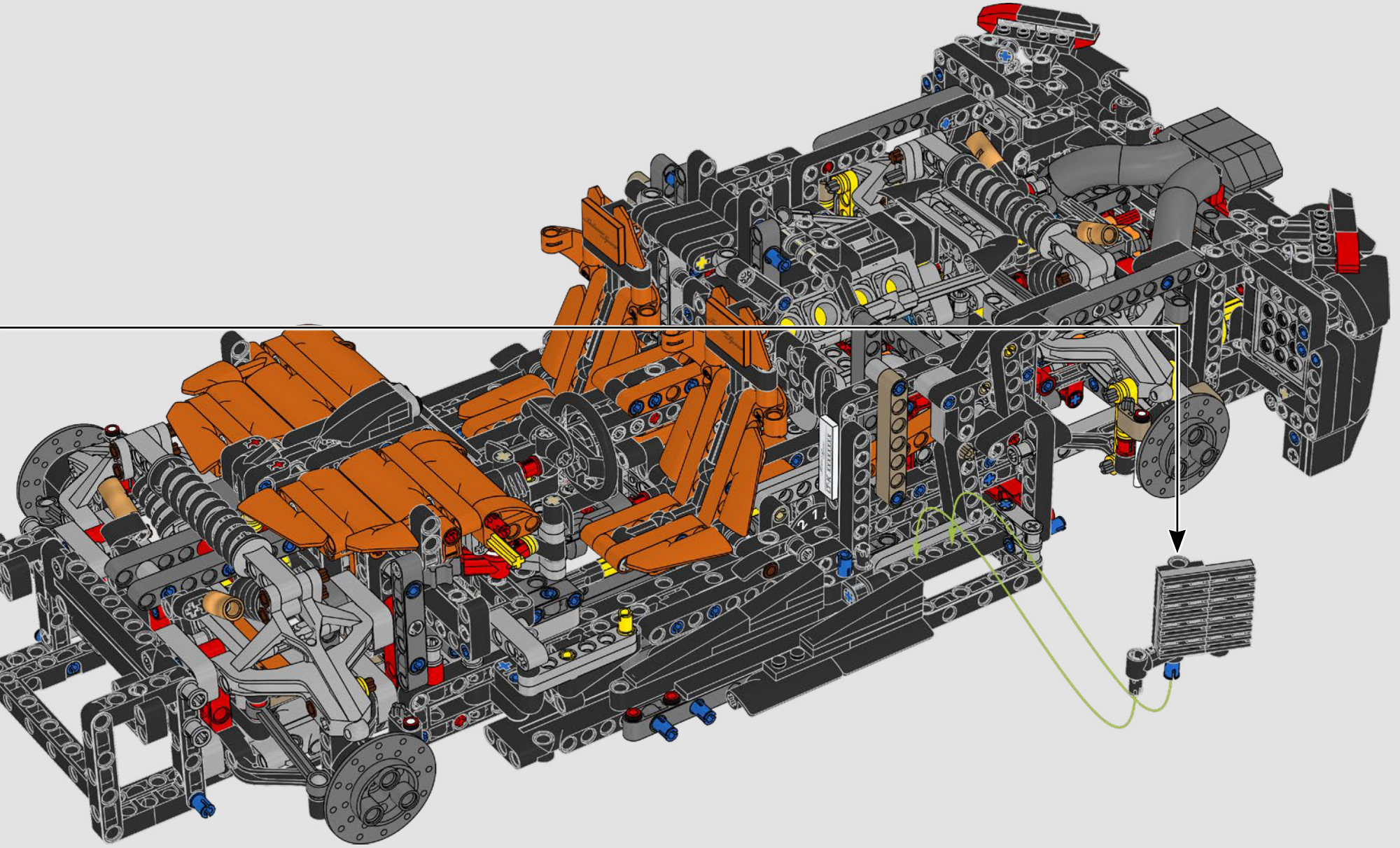

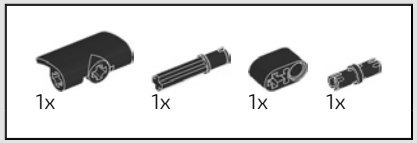

633

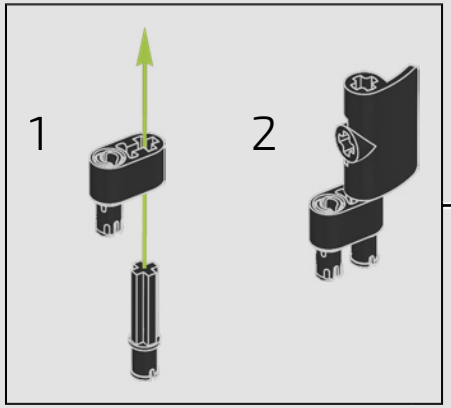

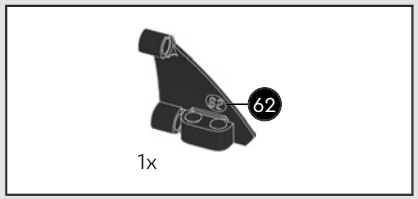

634

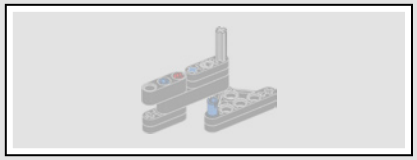

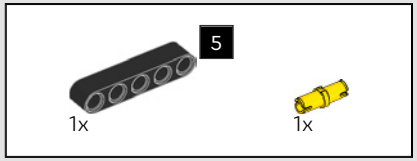

635

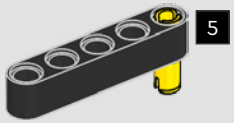

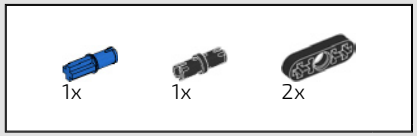

636

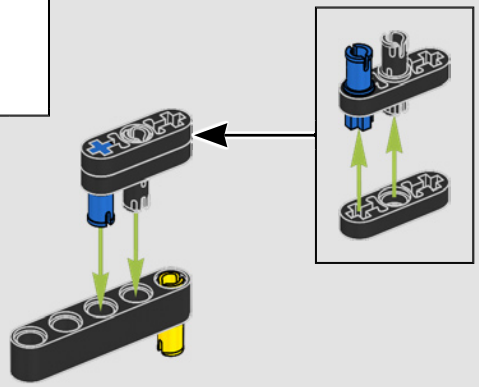

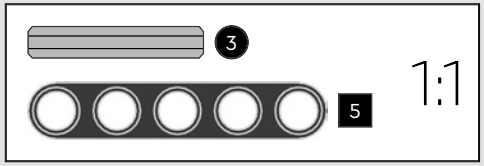

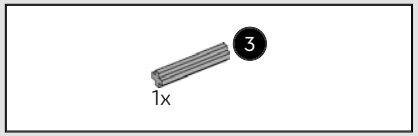

637

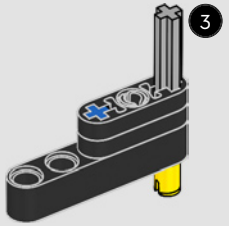

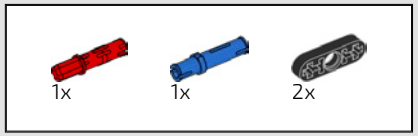

638

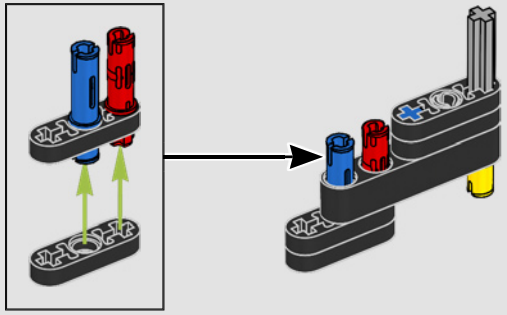

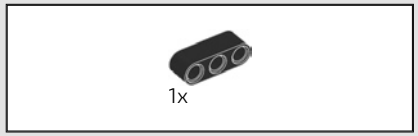

639

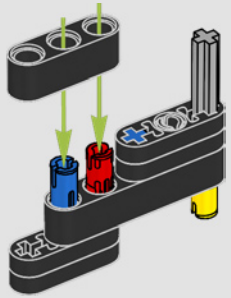

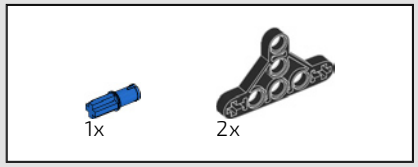

640

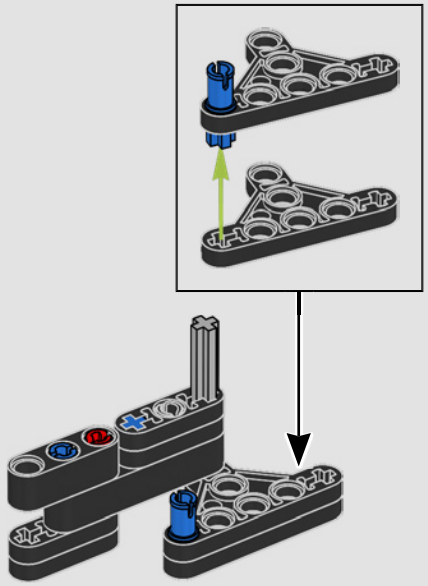

641

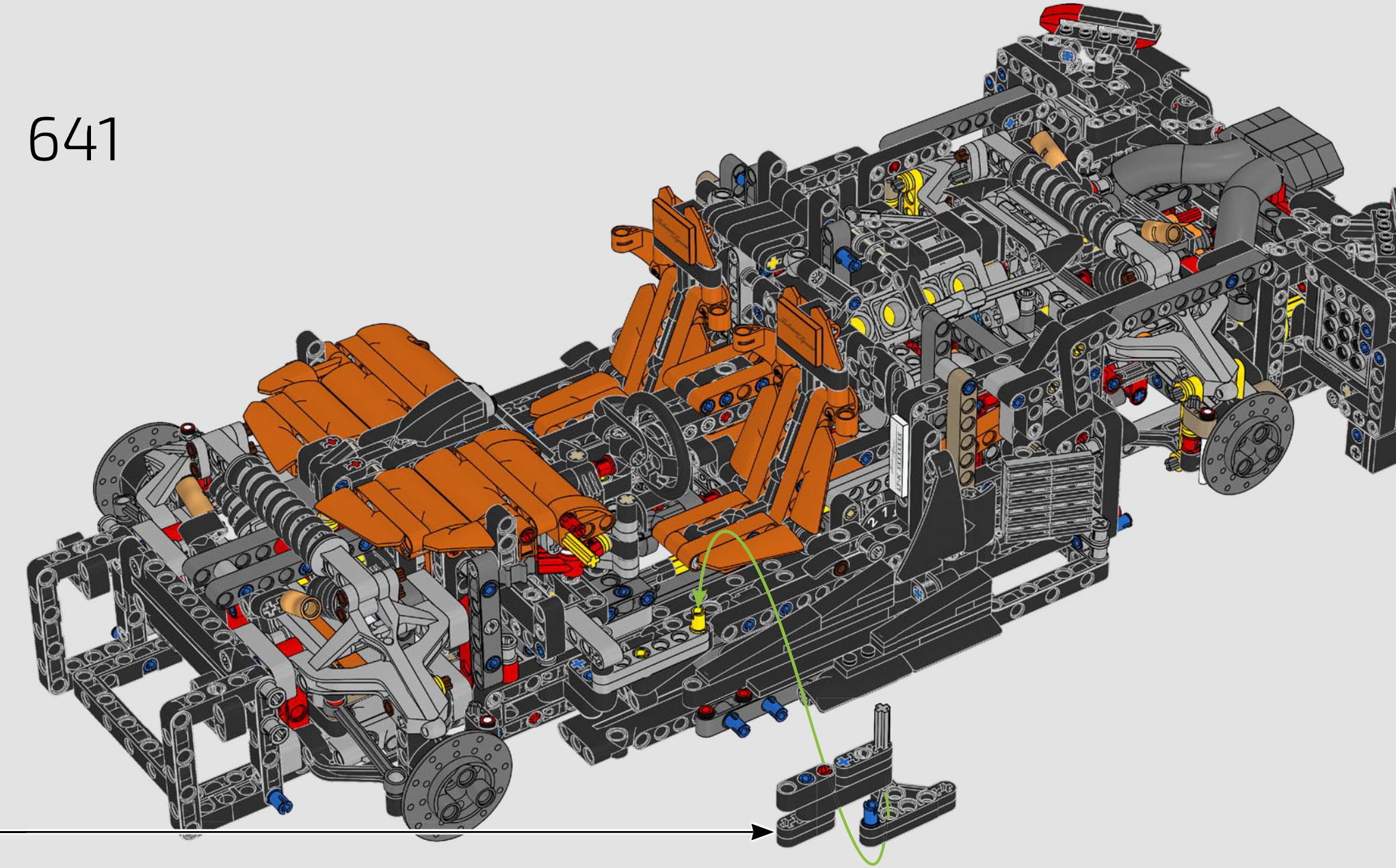

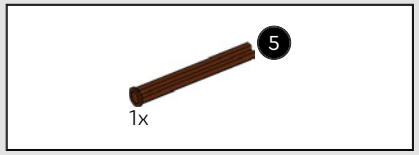

642



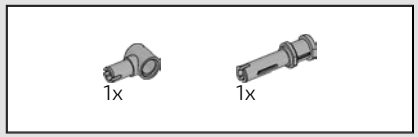

643

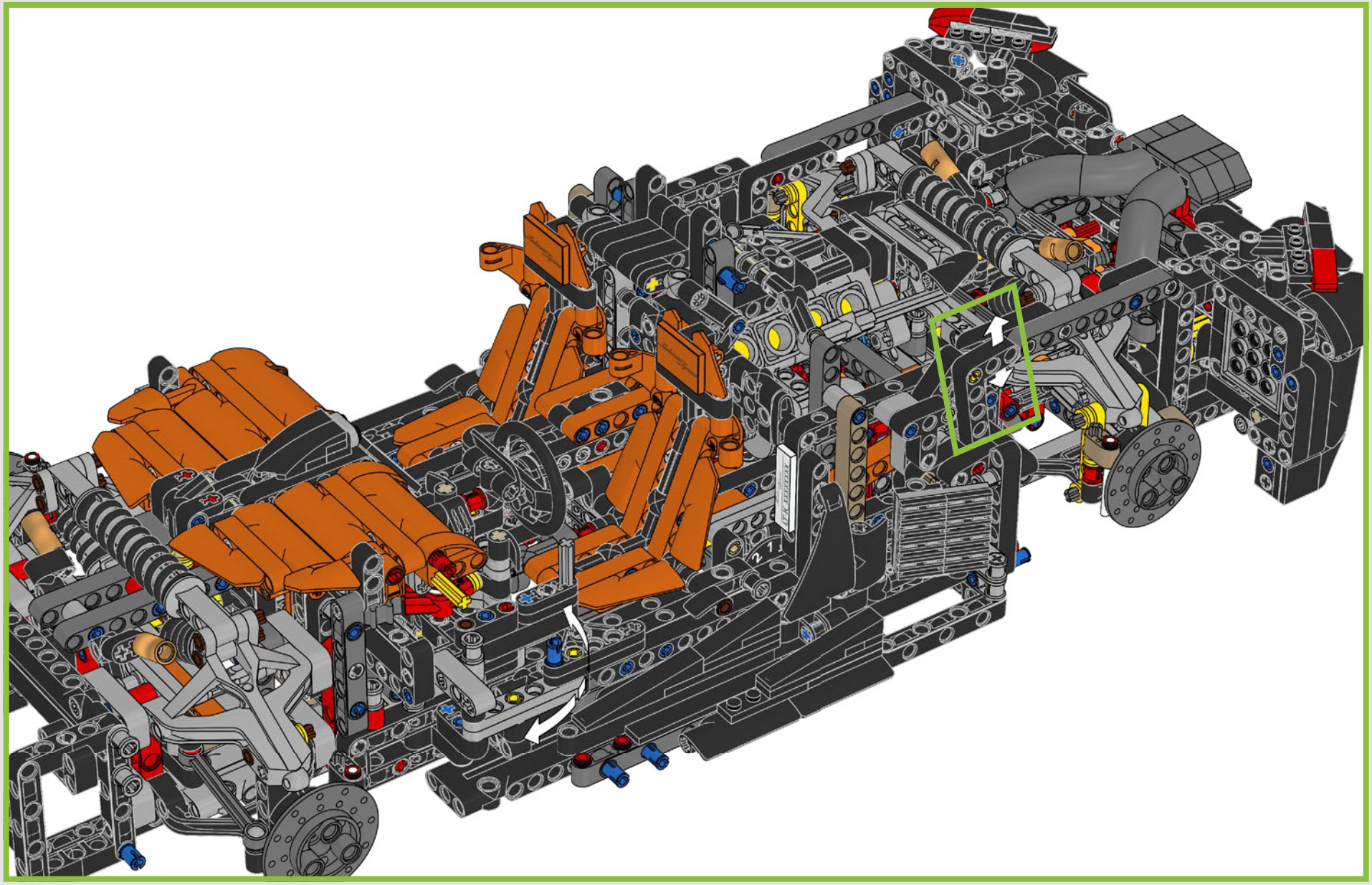

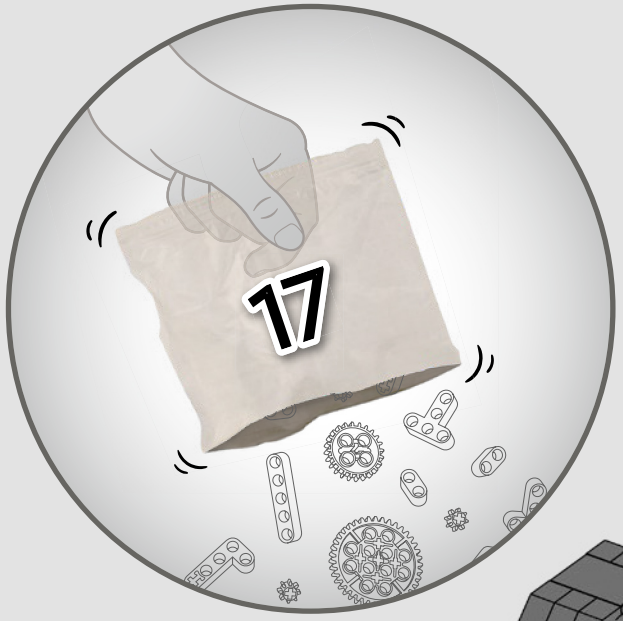

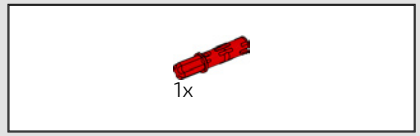

644



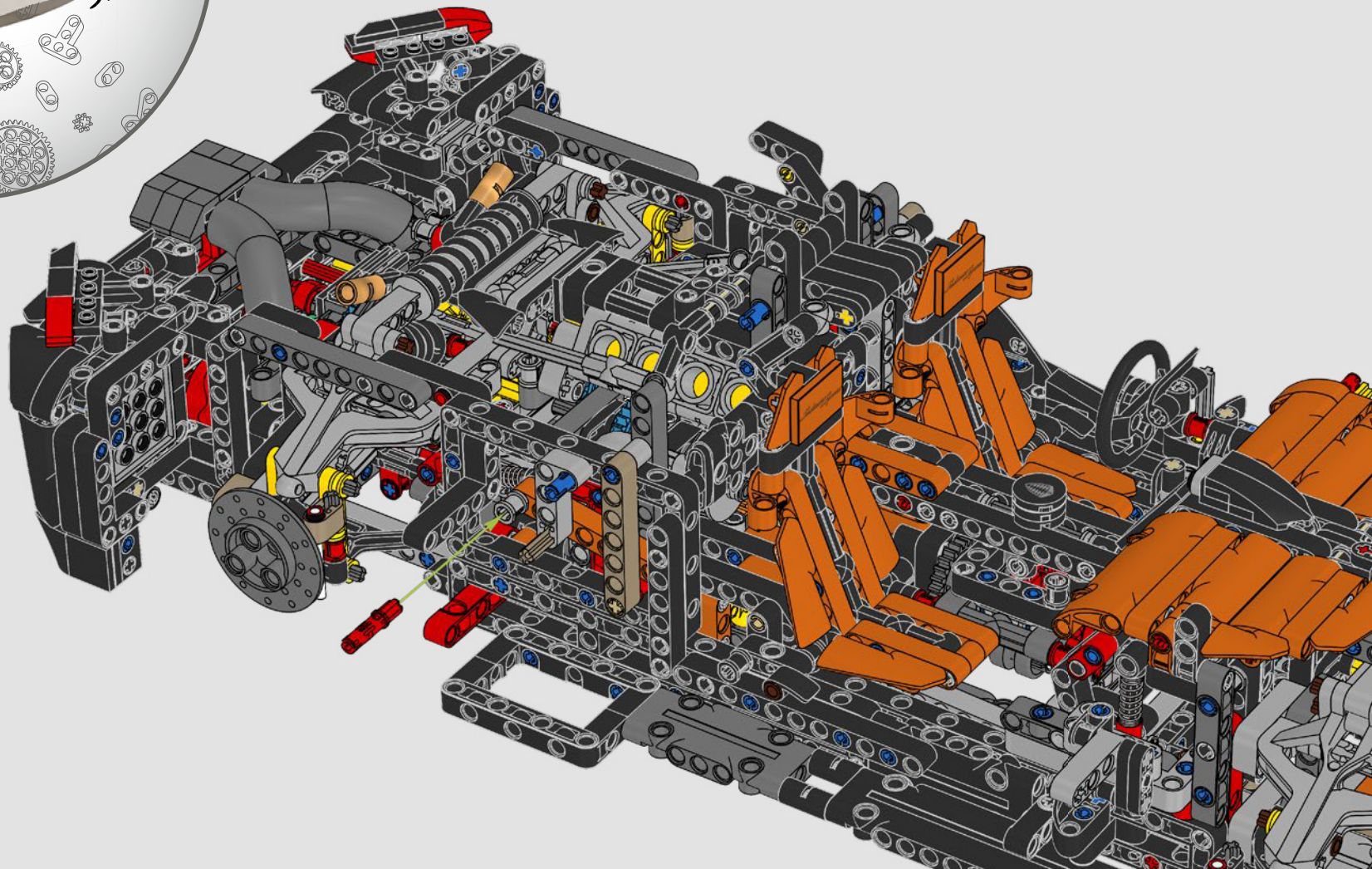

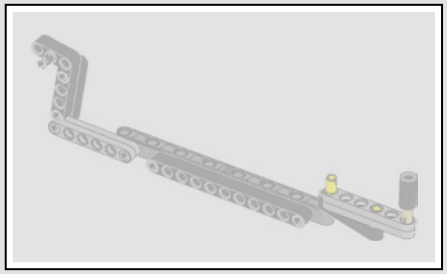

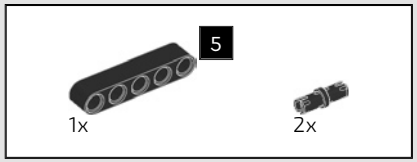

645

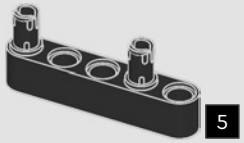

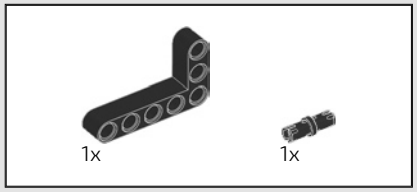

646

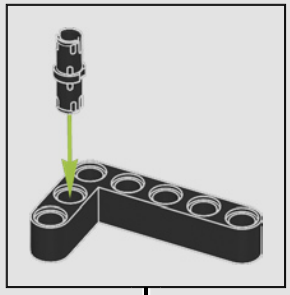

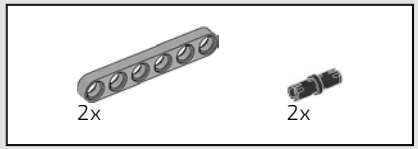

647

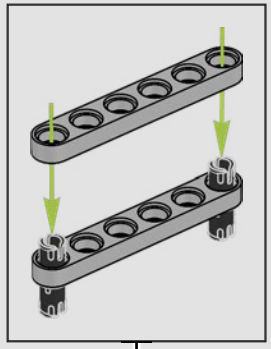

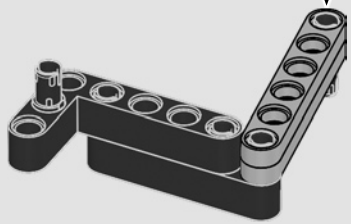

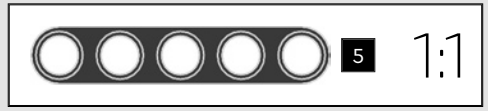

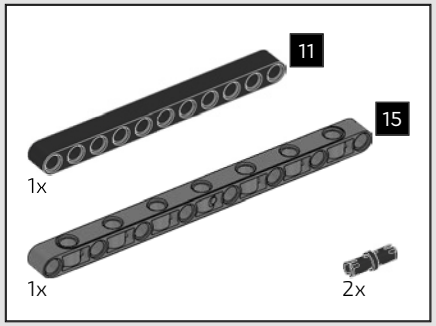

648



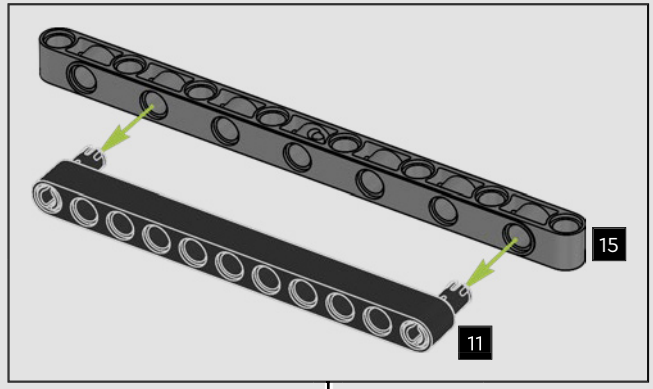

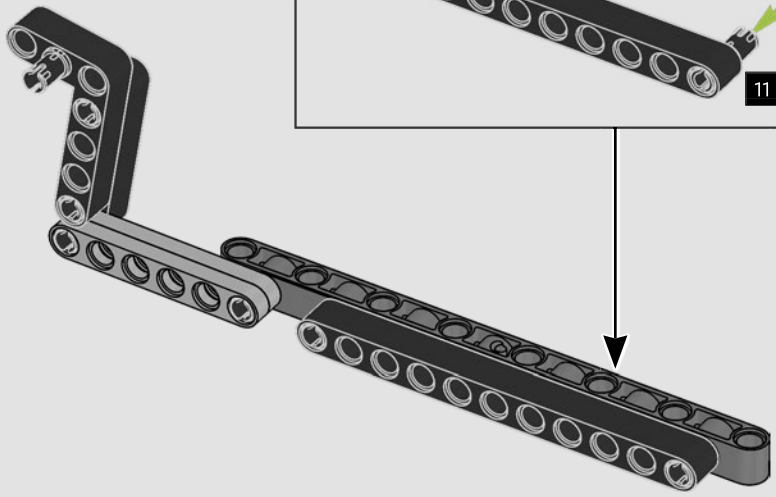

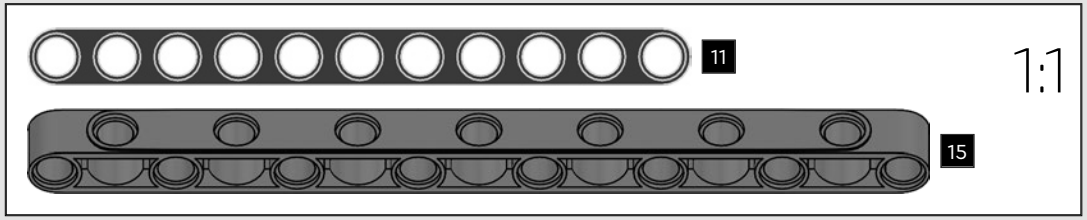

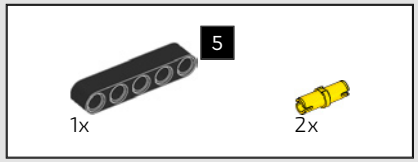

649

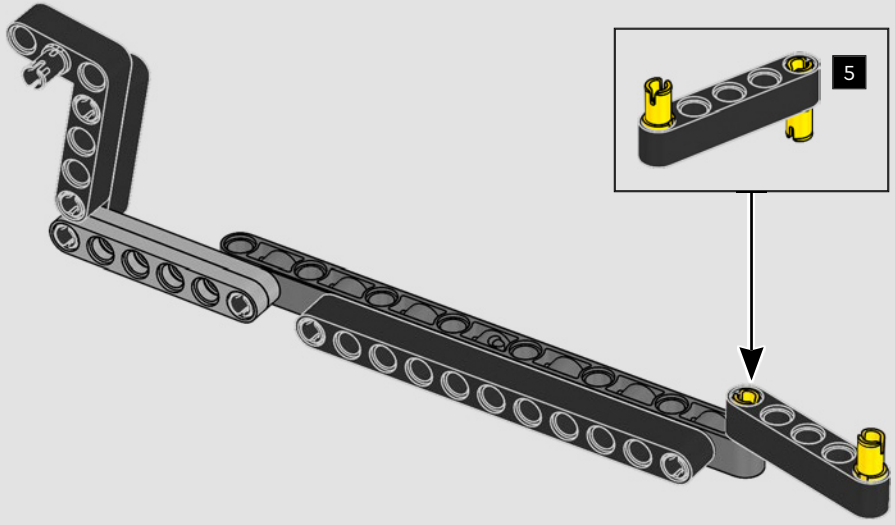

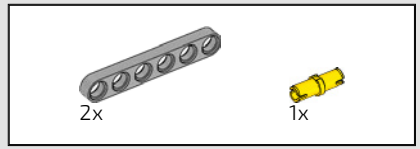

650

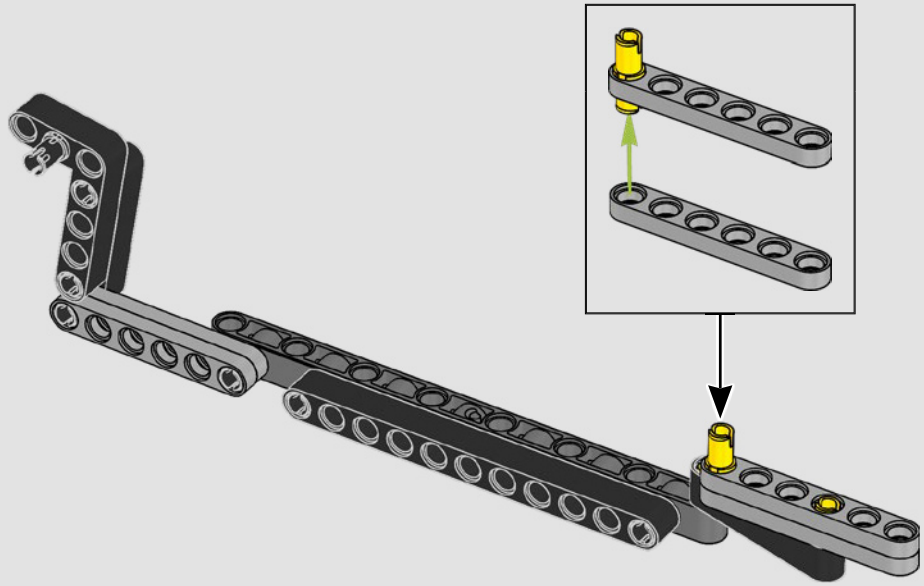

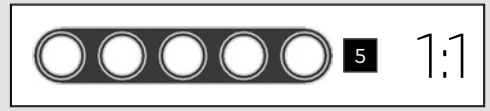

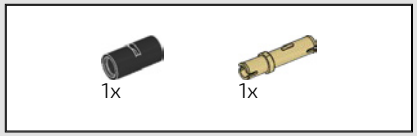

651

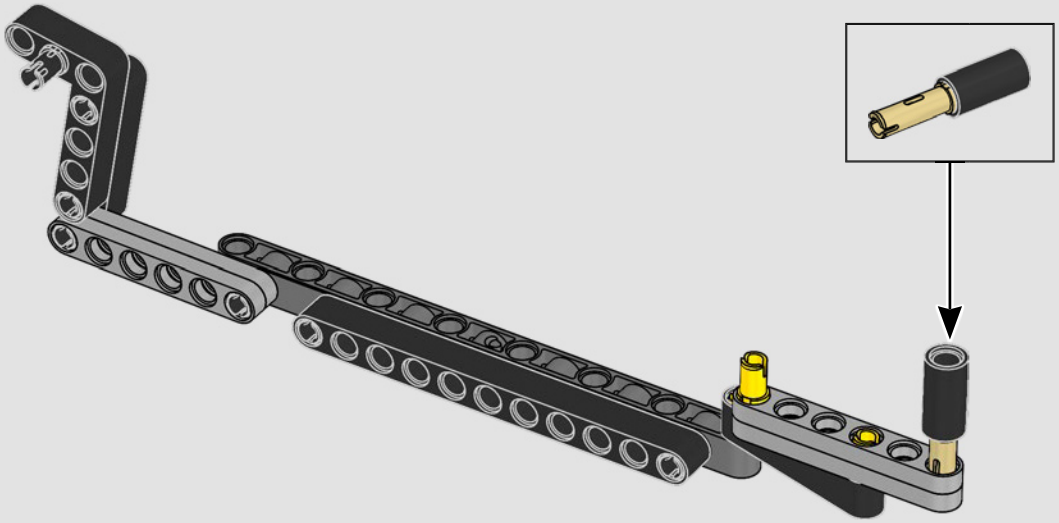

652

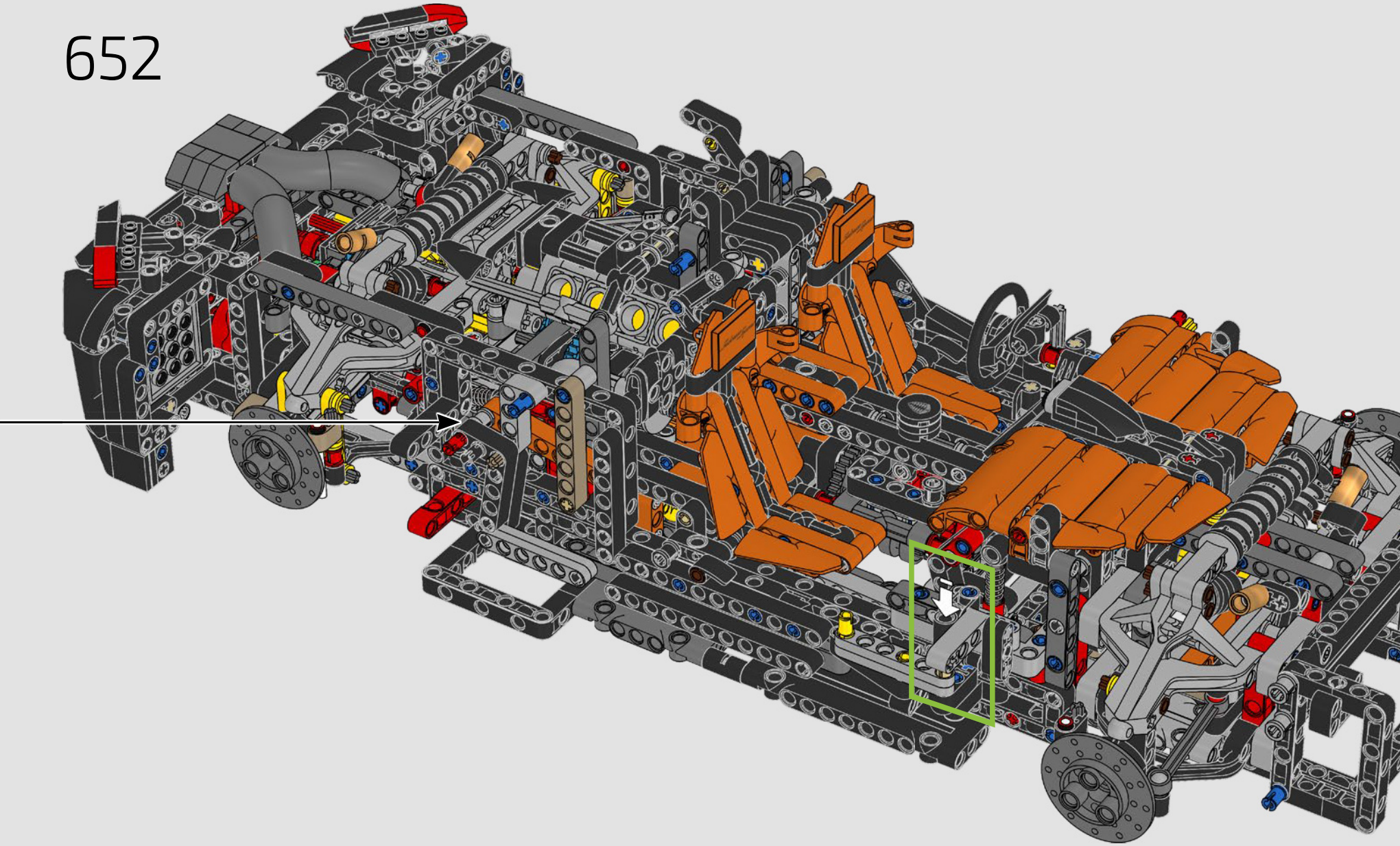

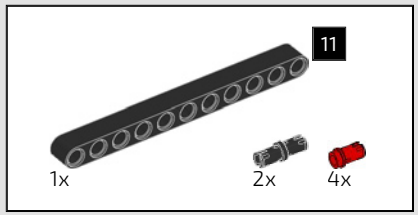

653

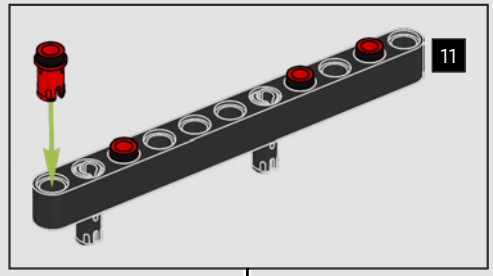

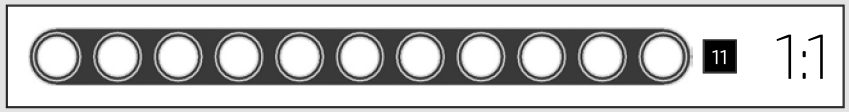

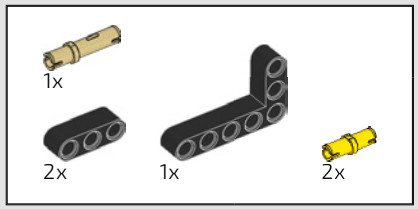

654

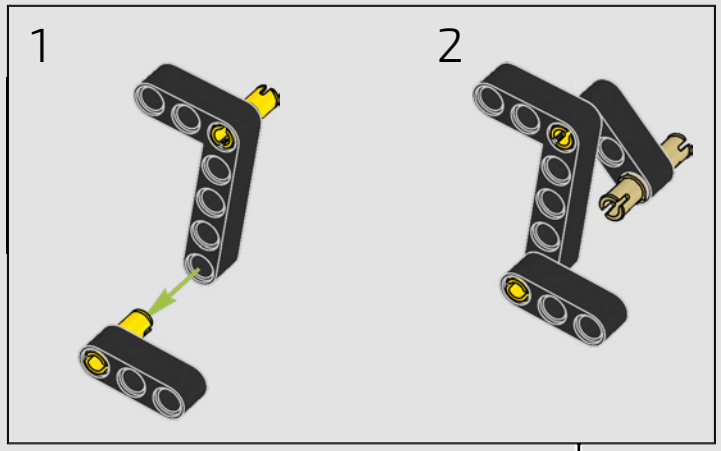

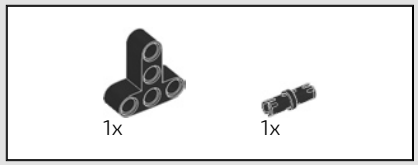

655

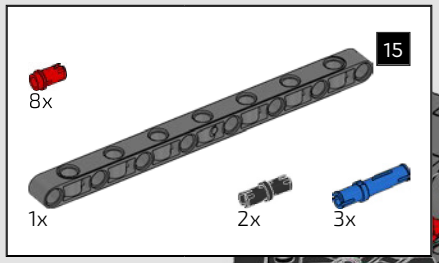

656

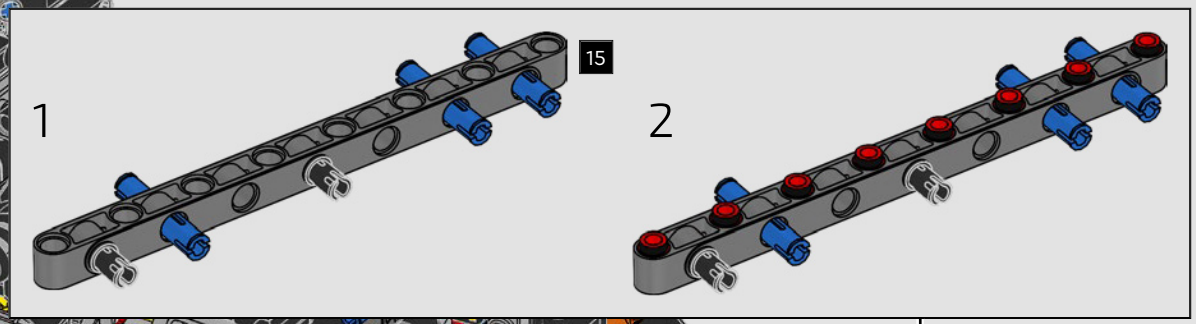

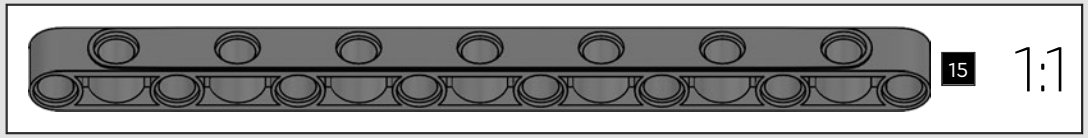

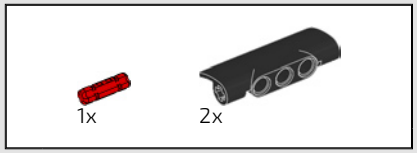

657

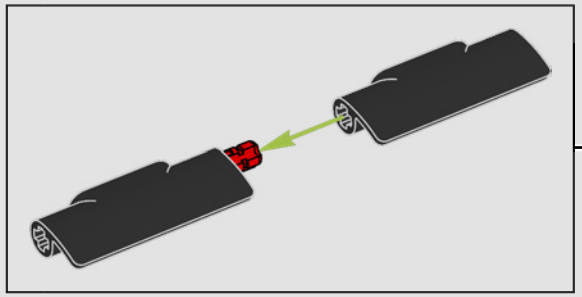

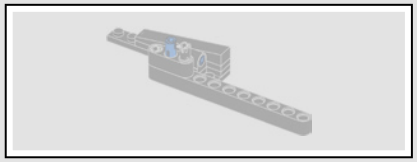

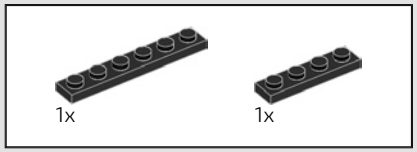

658

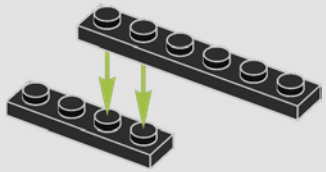

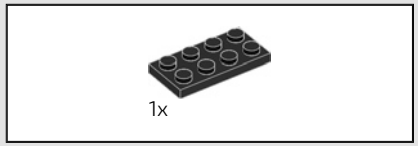

659

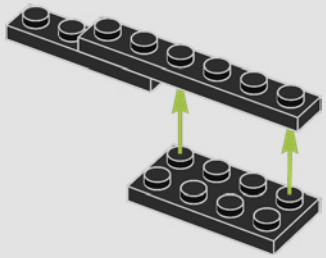



660

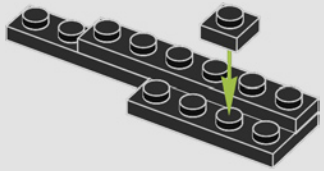



661

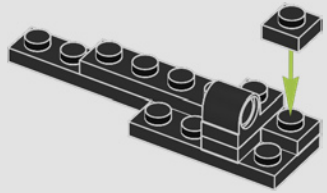

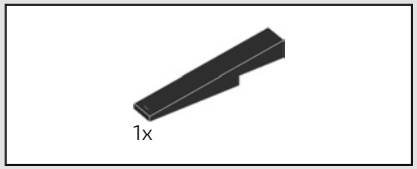

662

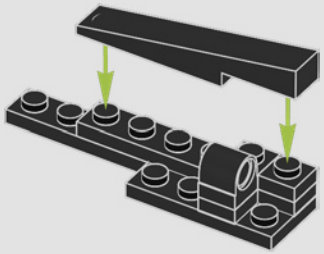

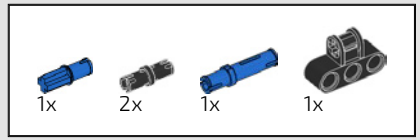

663

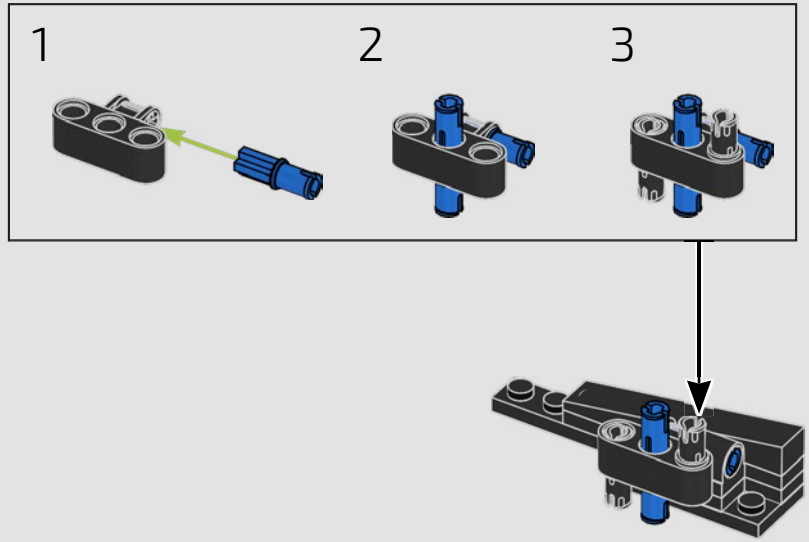

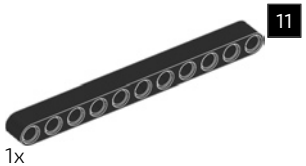

1x

664

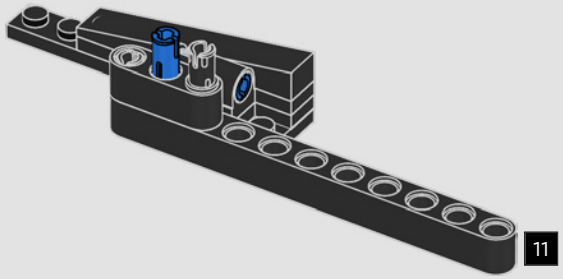

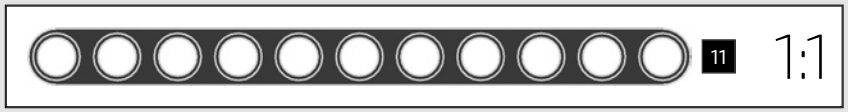

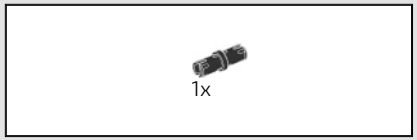

1x

665



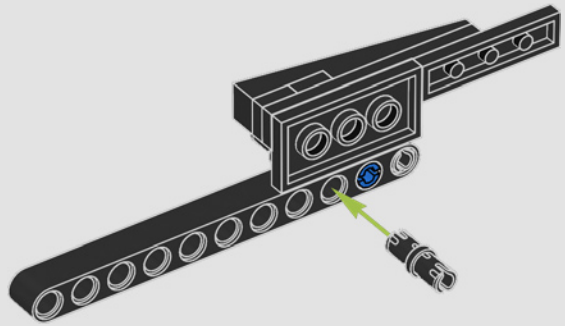

666

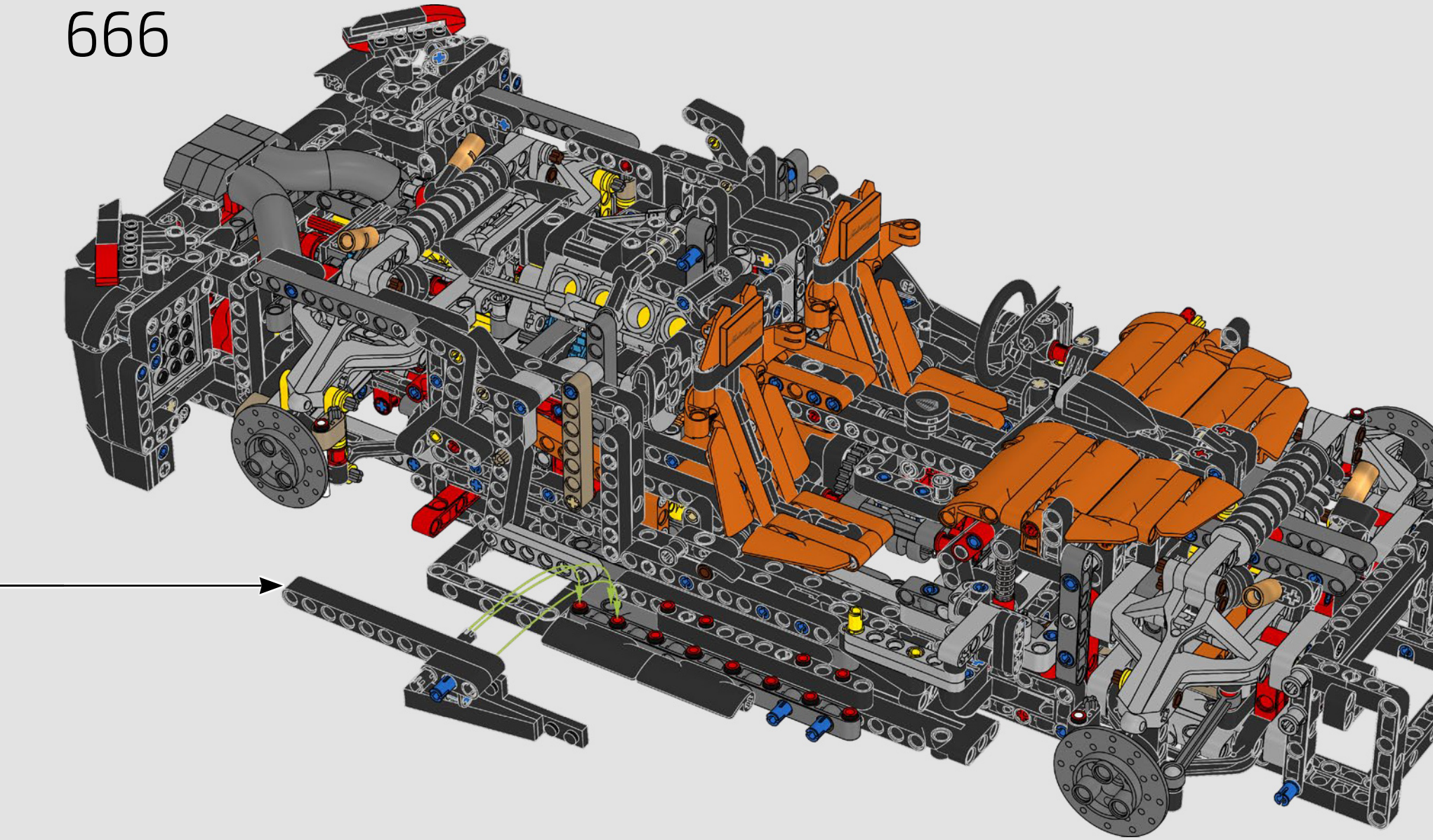

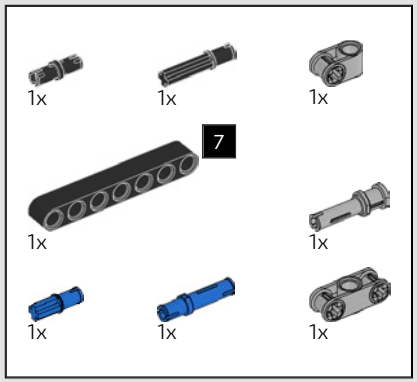

667

1



2

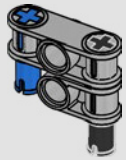

3

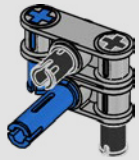

4

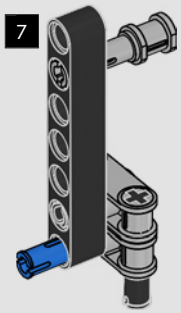

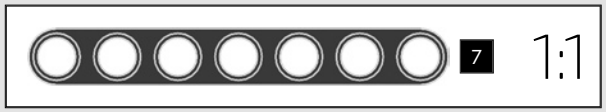

668

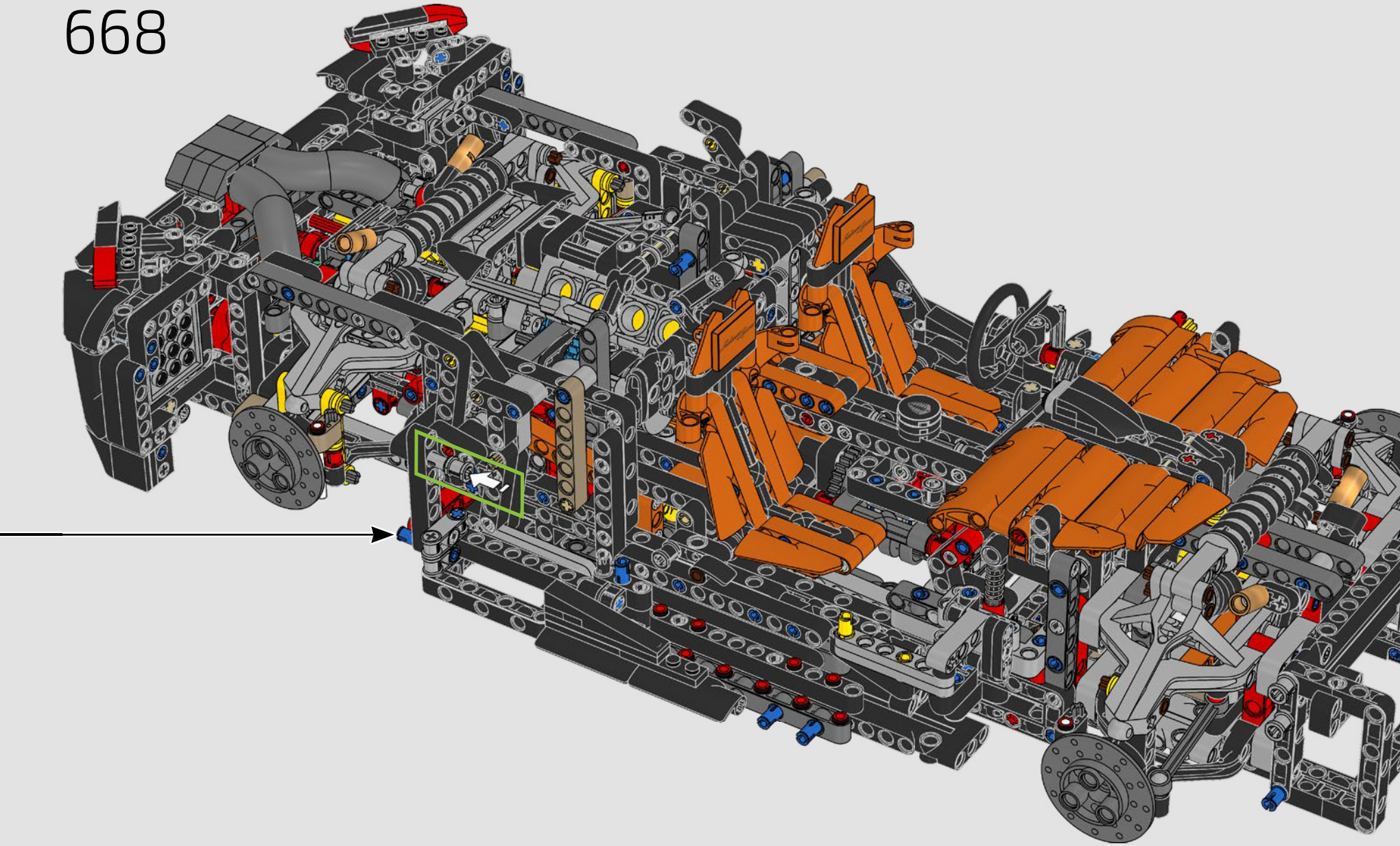

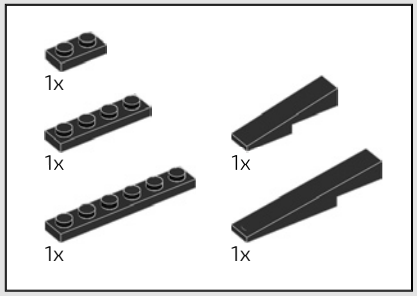

669

1

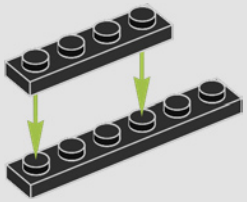

2

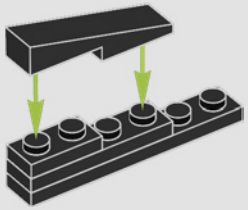

3

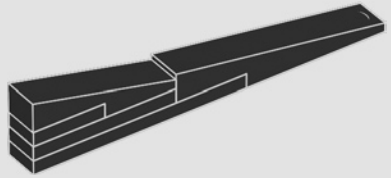

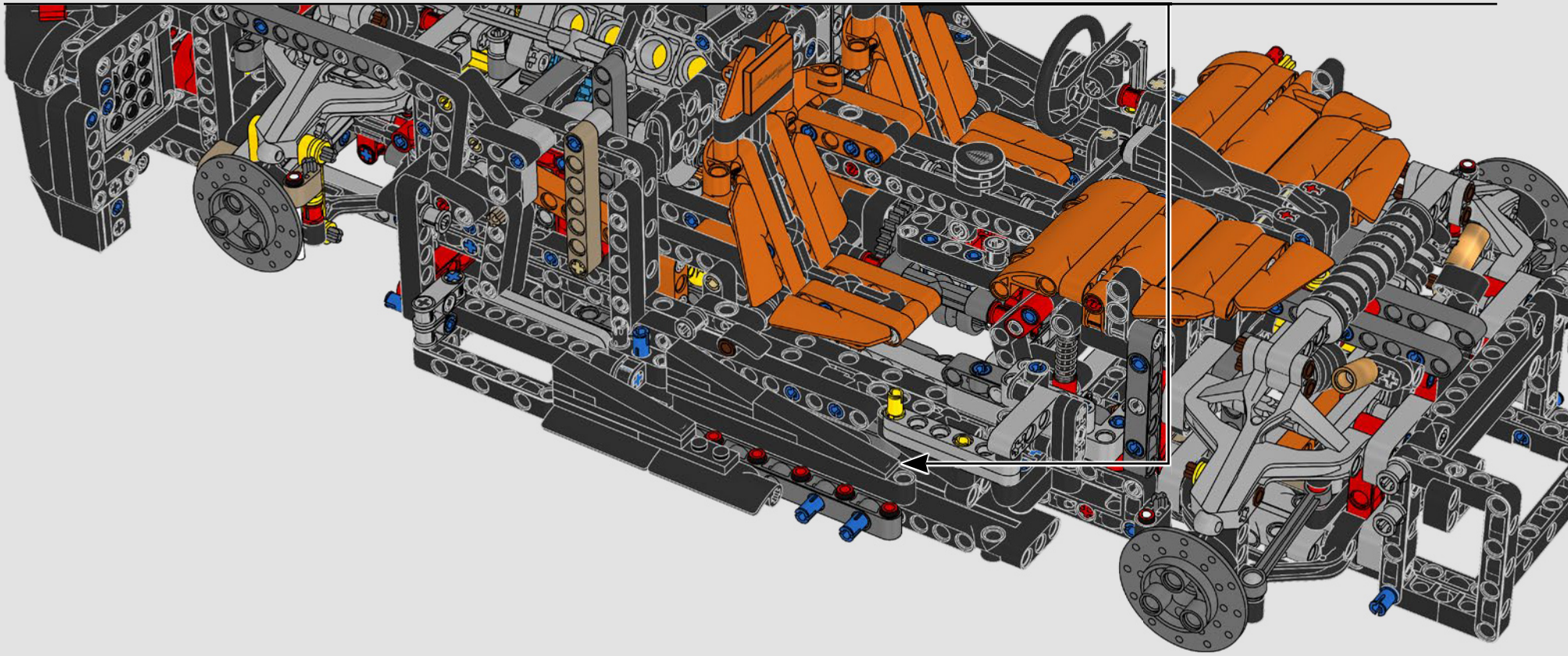

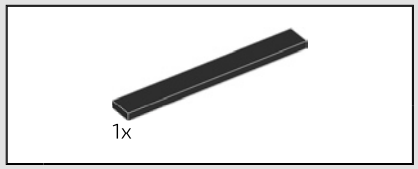

670

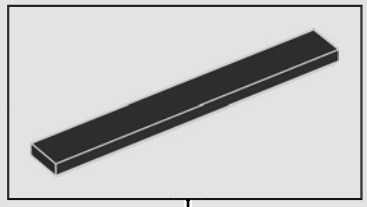

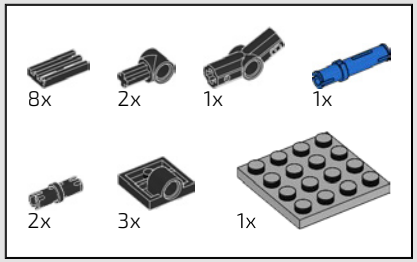

671

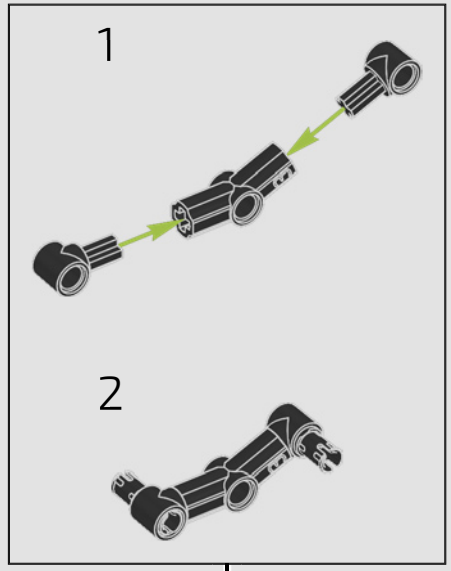

1

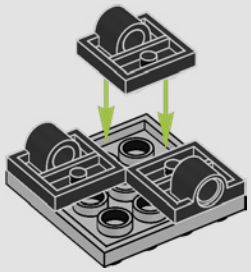

2

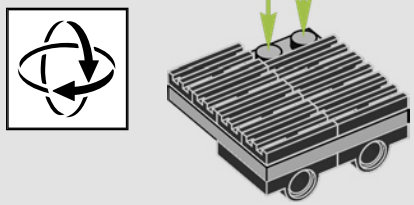

3

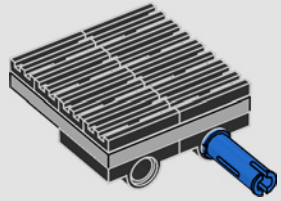

4

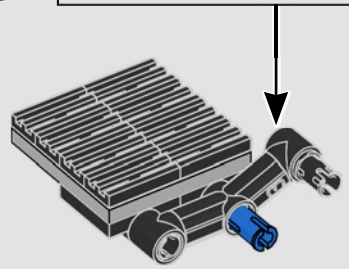

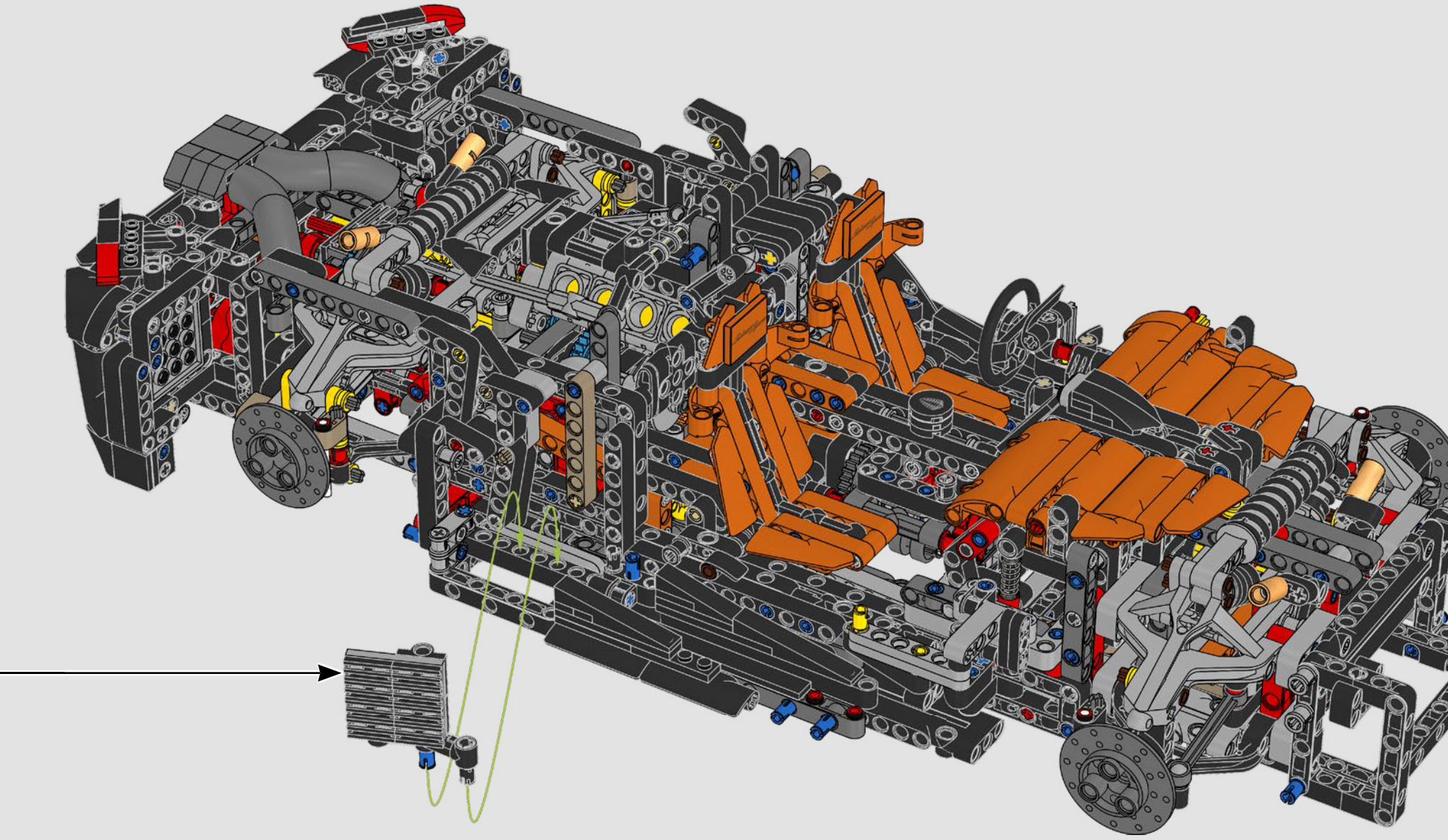

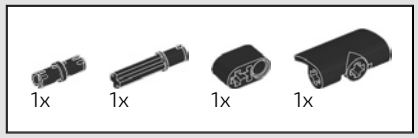

672

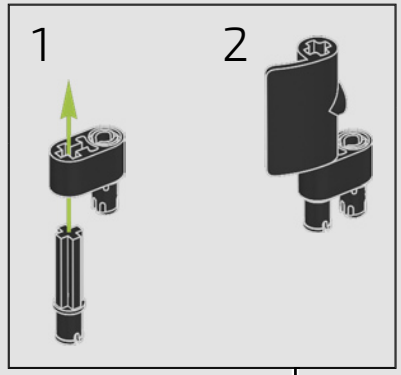

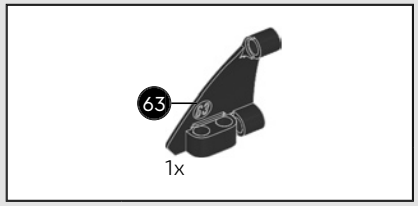

673

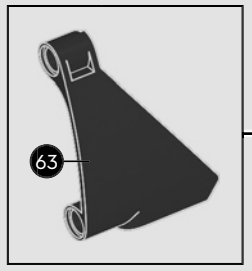

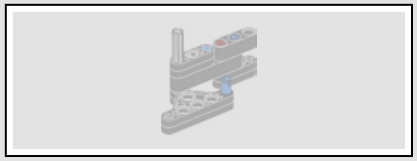

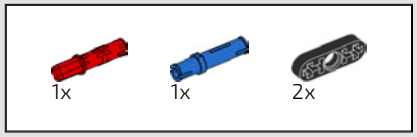

674

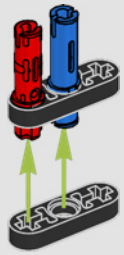

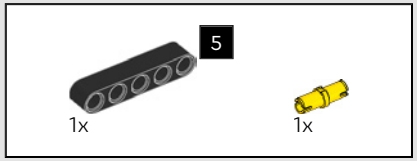

675

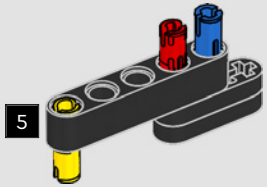

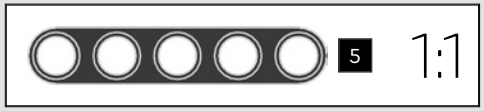

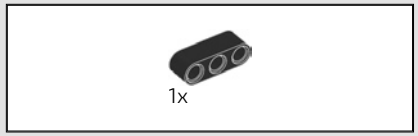

676

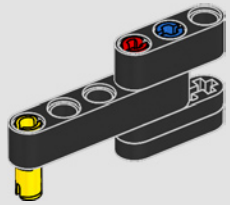

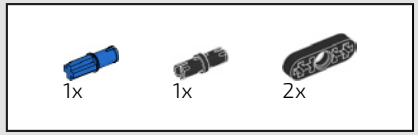

677

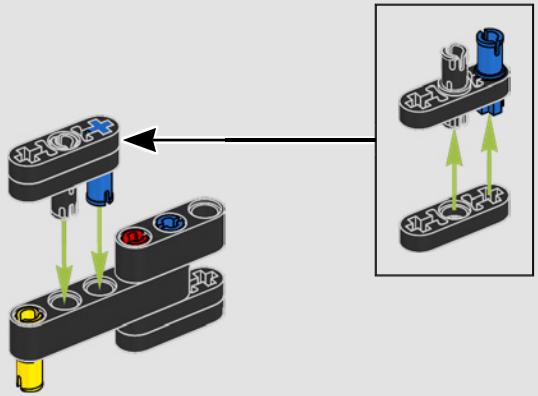

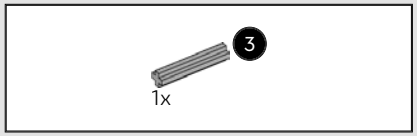

678

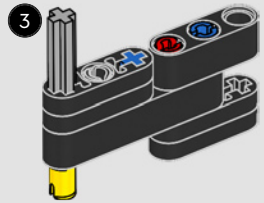

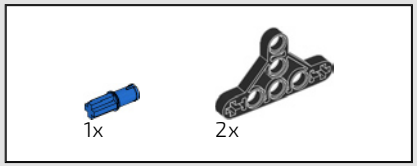

679

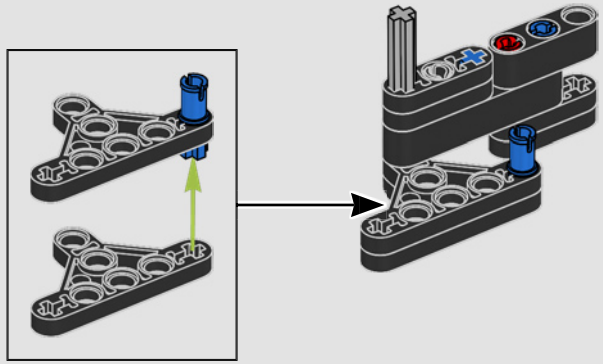

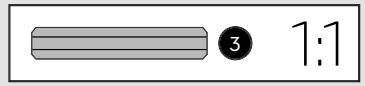

680

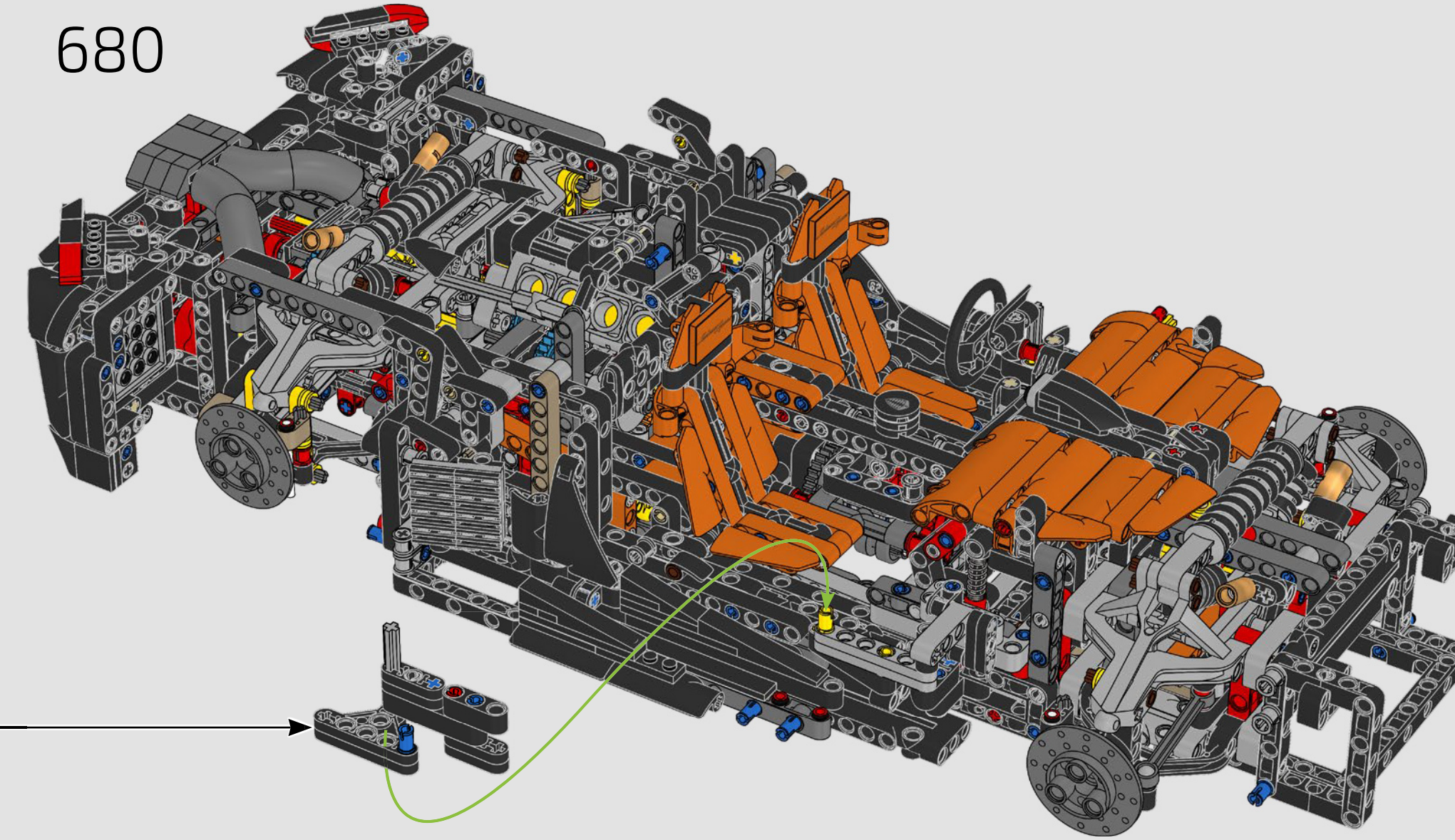

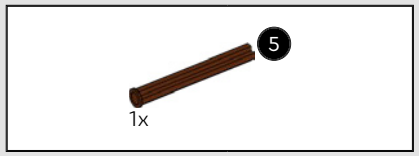

681

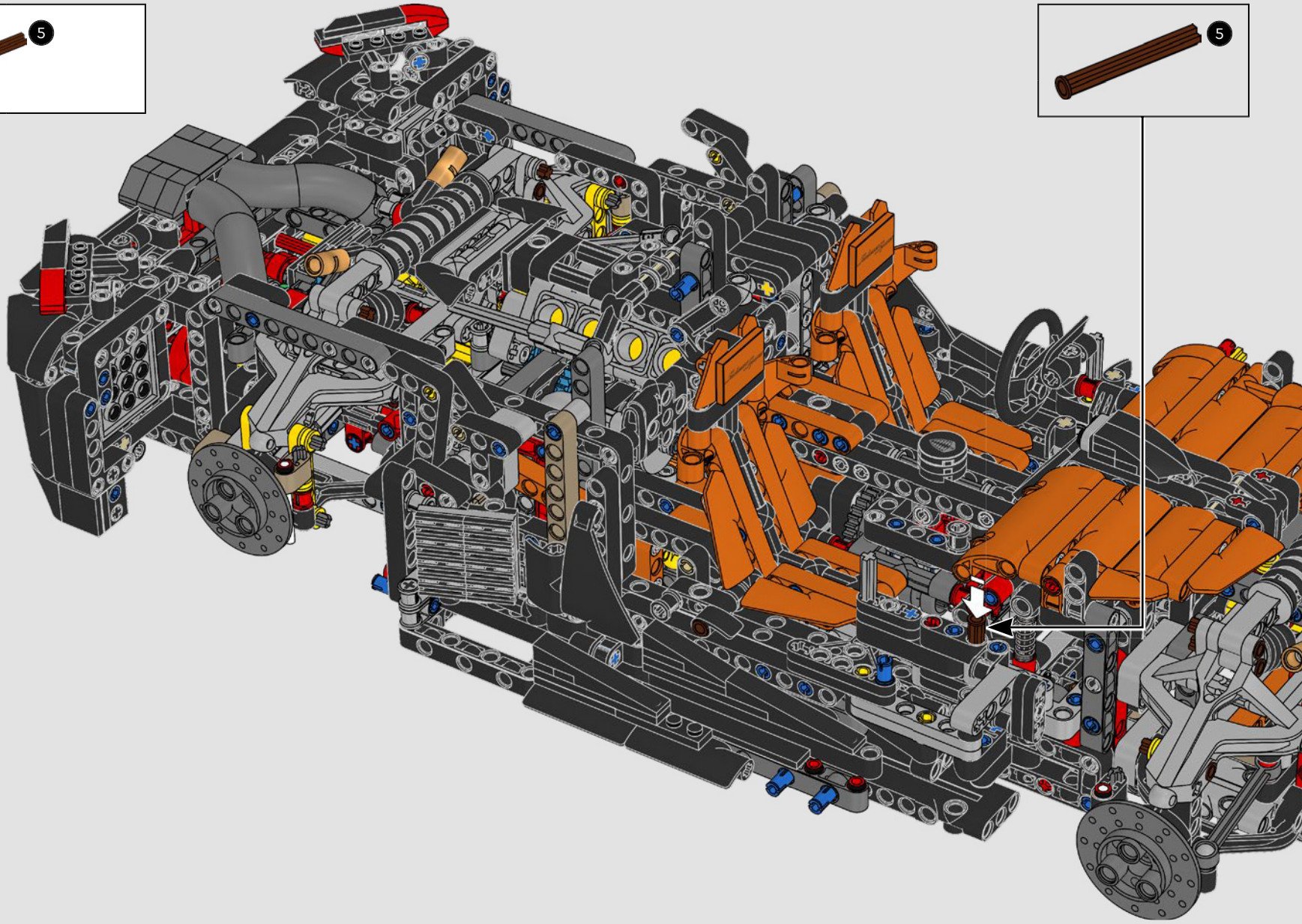

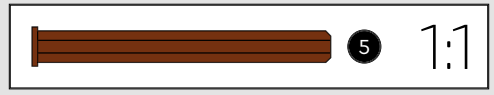

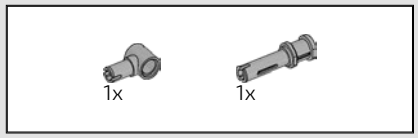

682

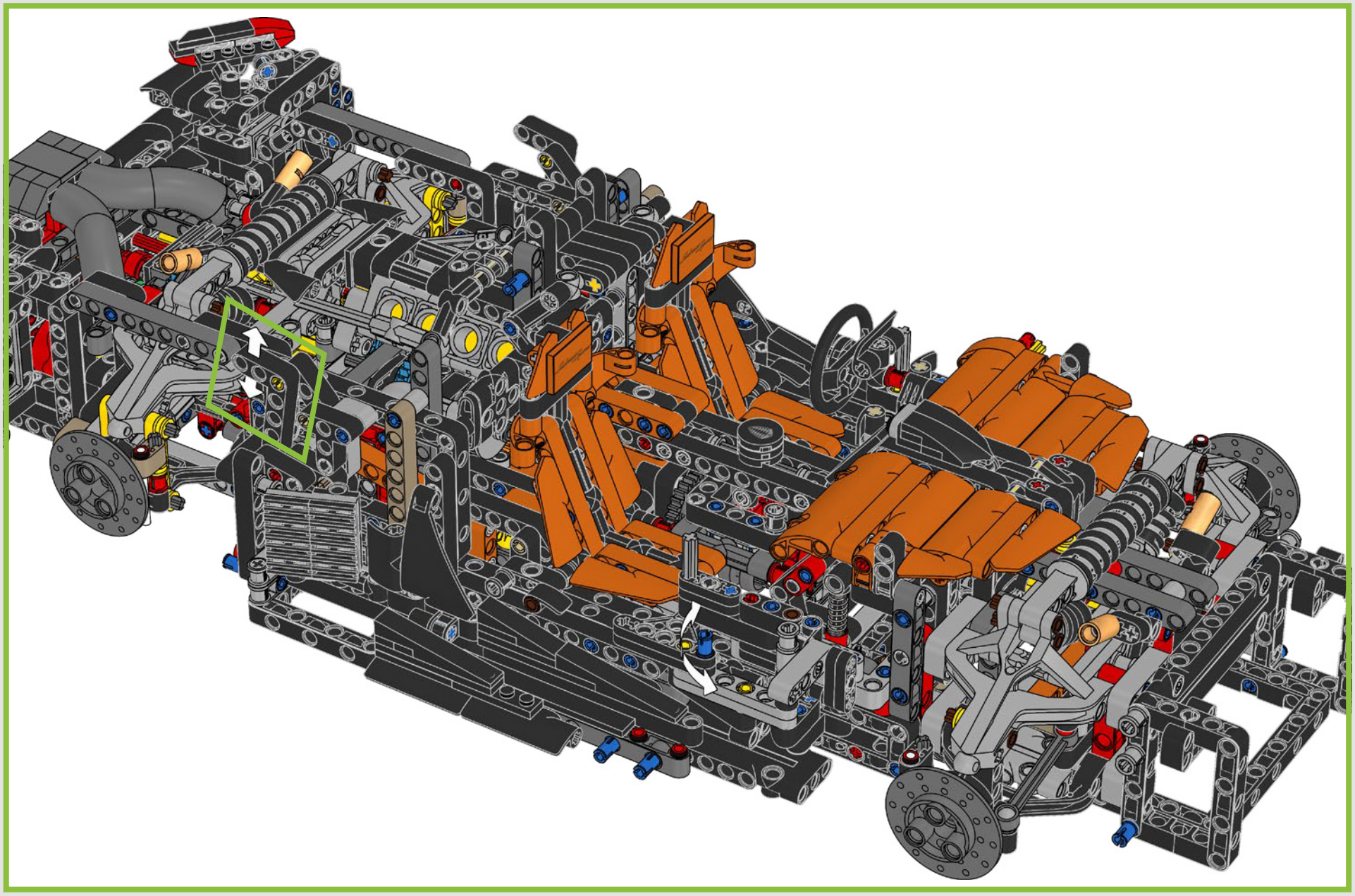


18

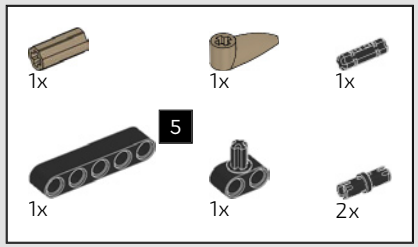

683



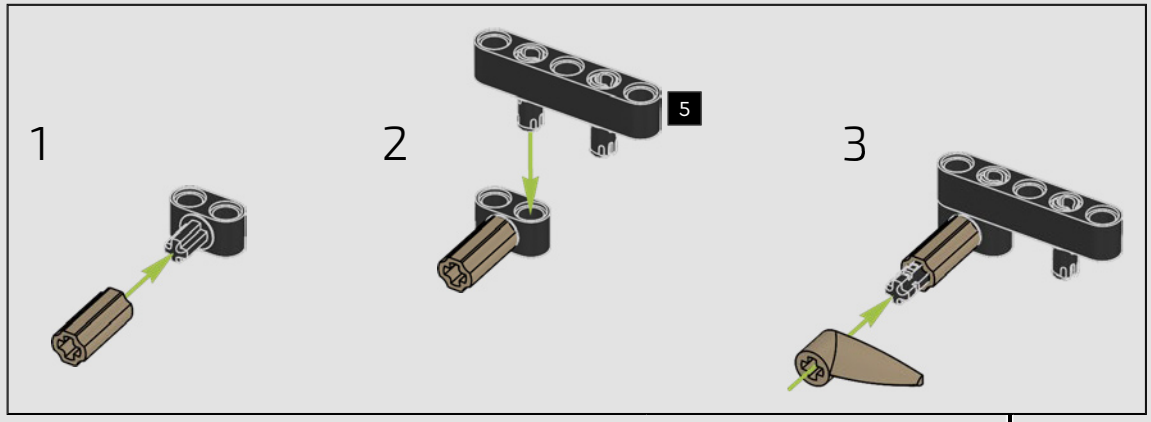

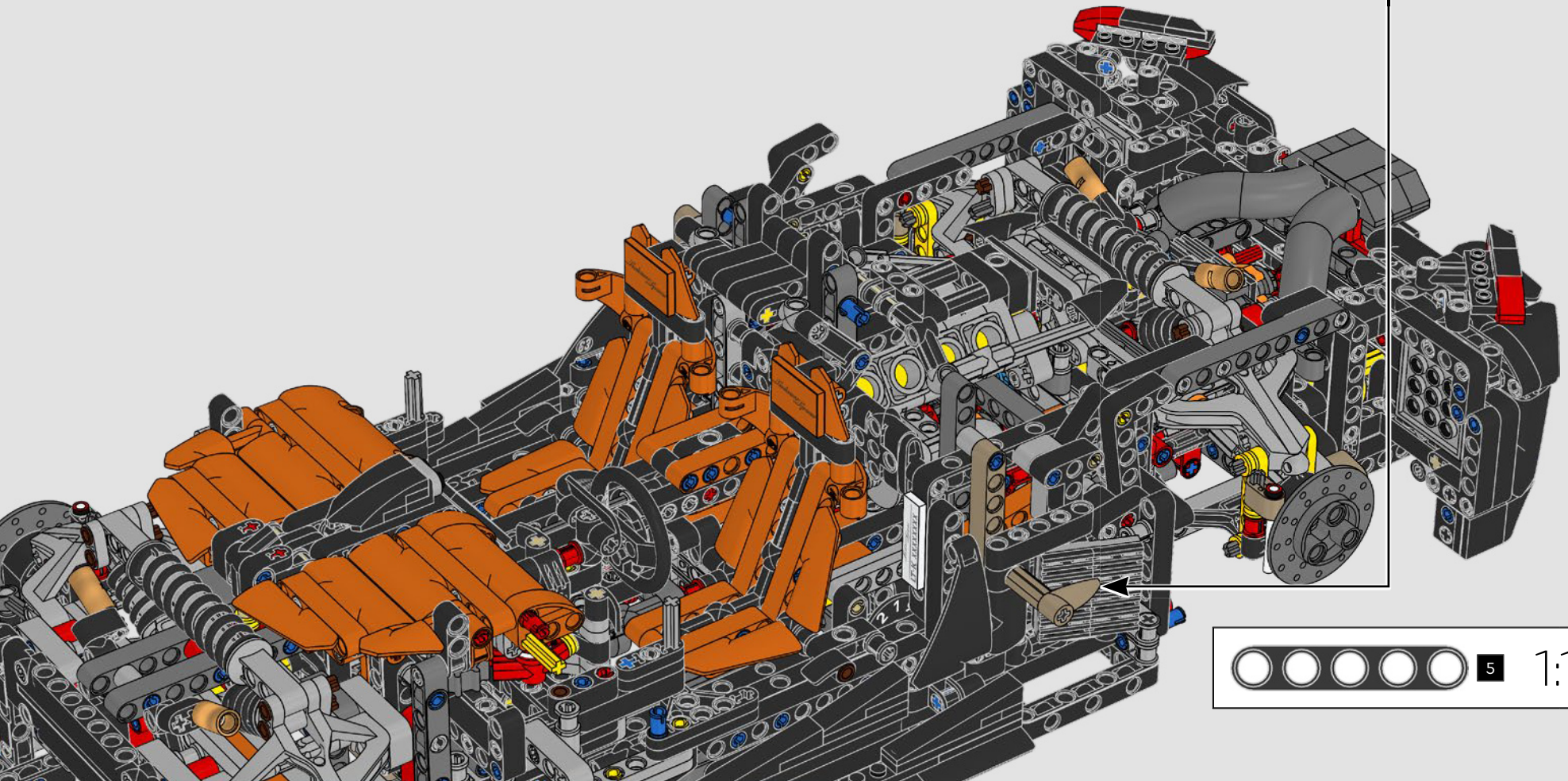

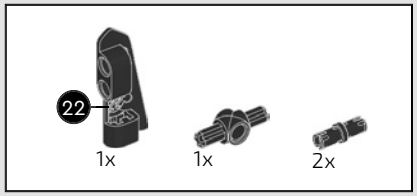

684

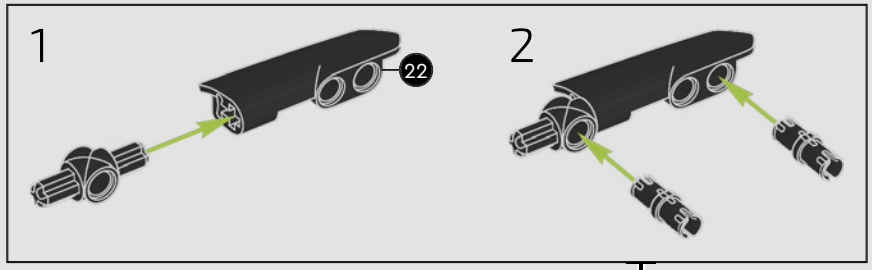

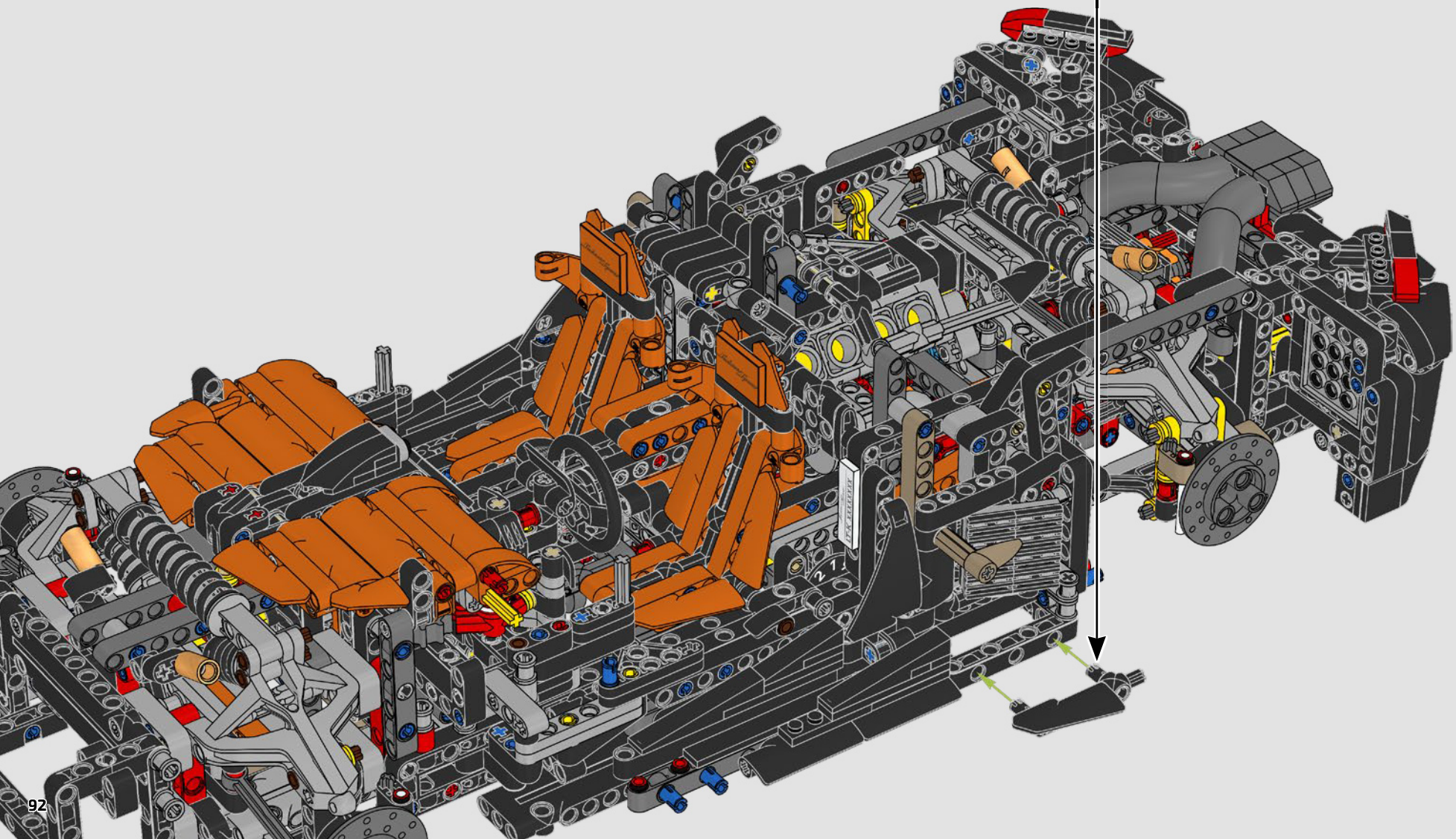

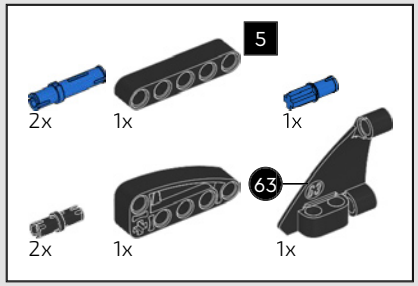

685

1

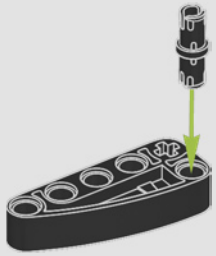

2

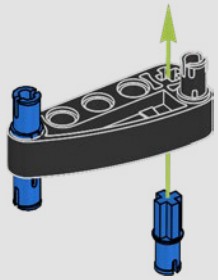

3

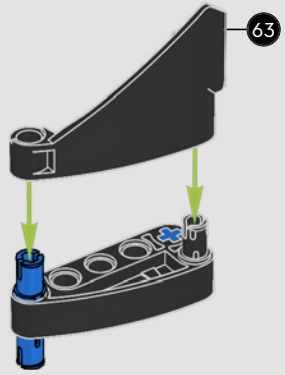

4

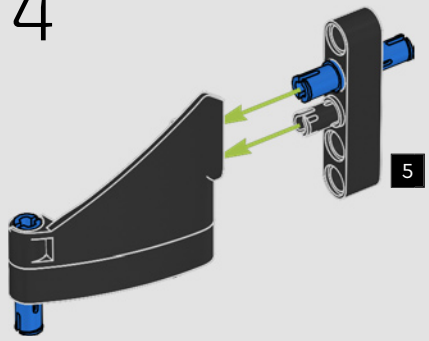

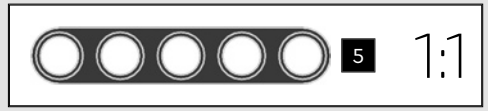

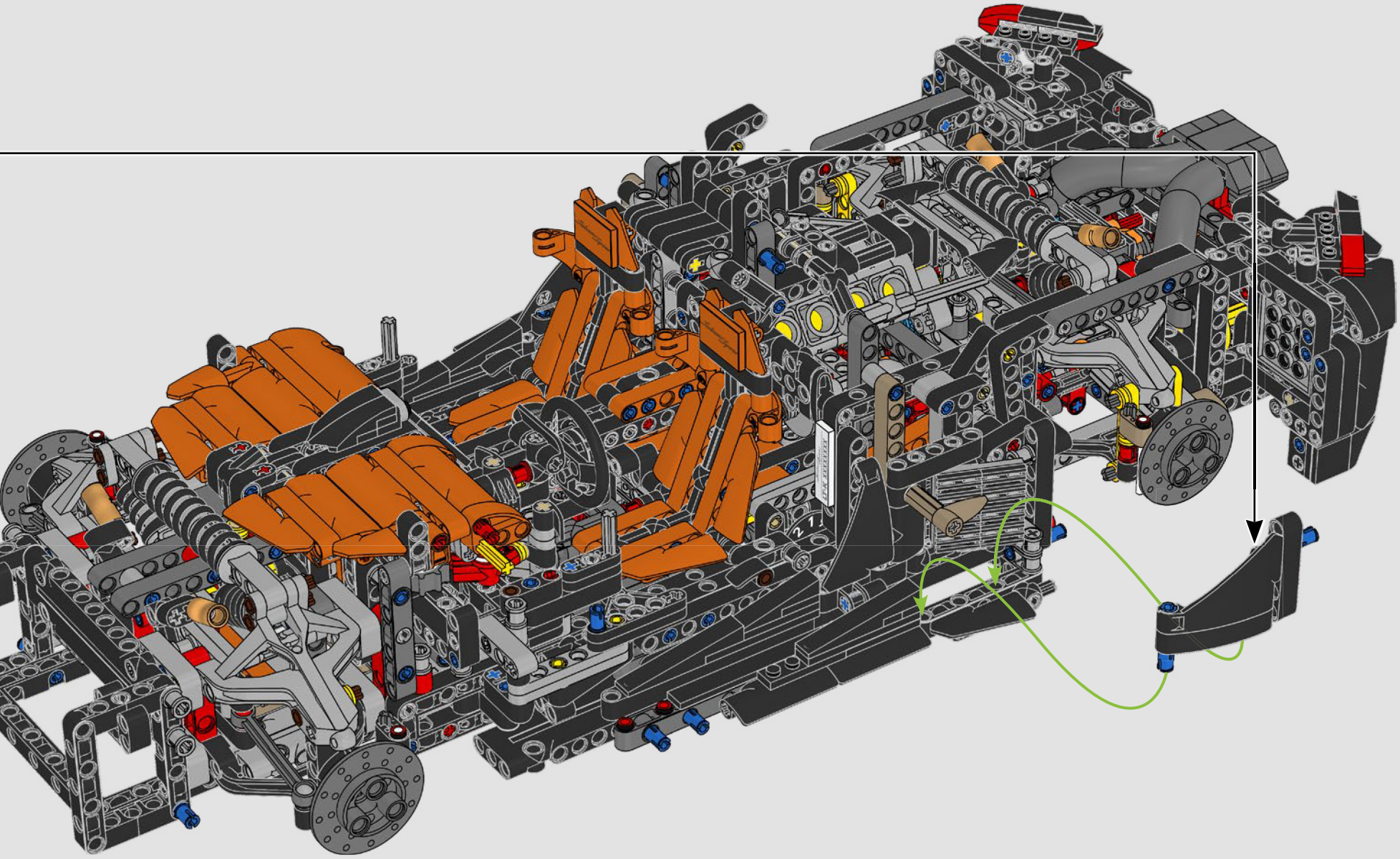

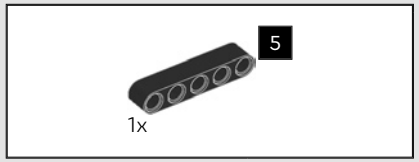

686

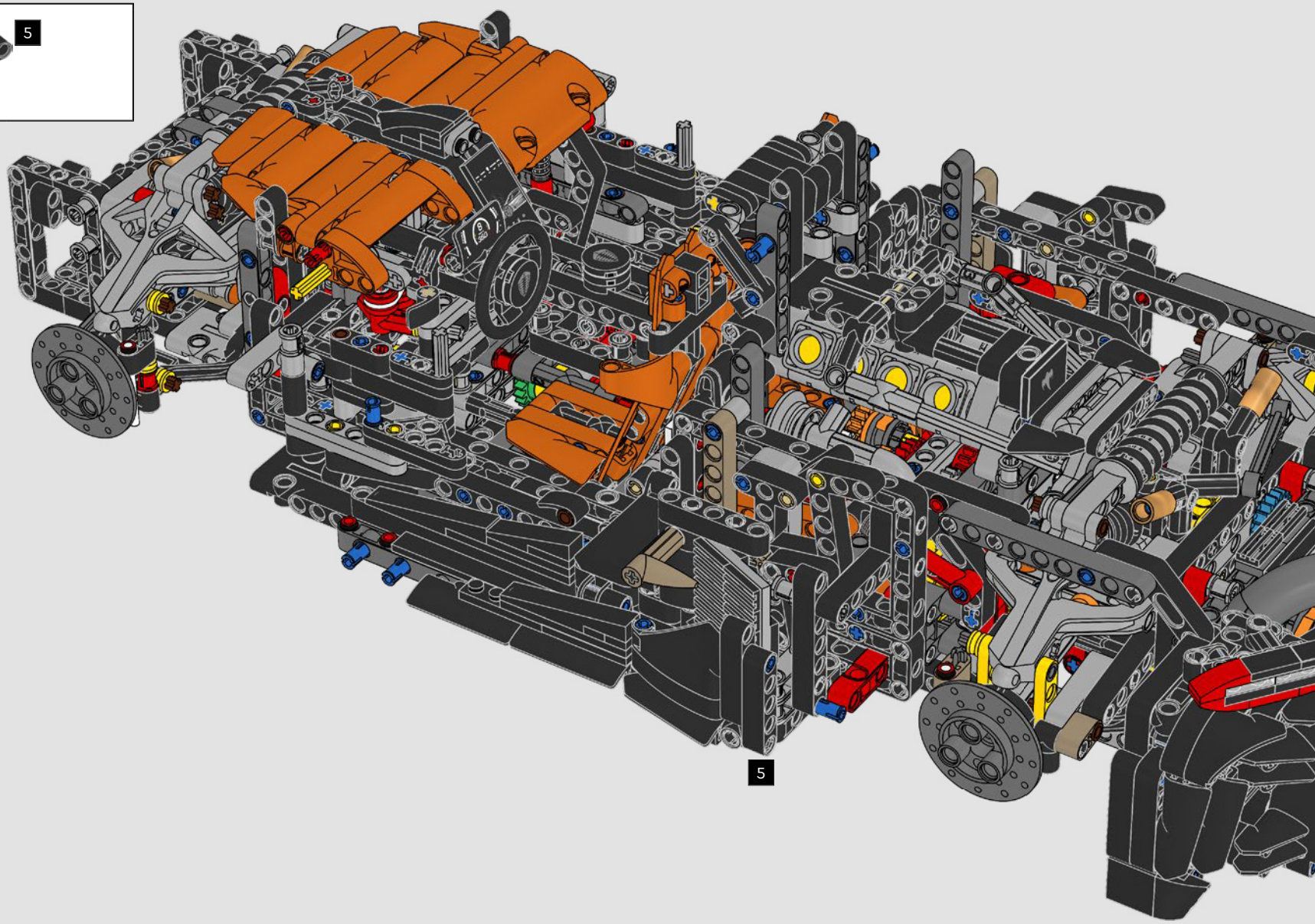

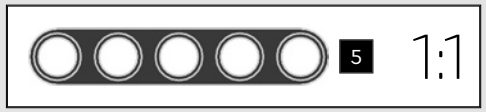

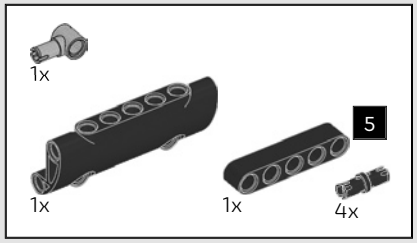

687

1

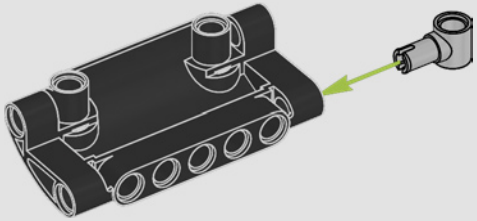

2

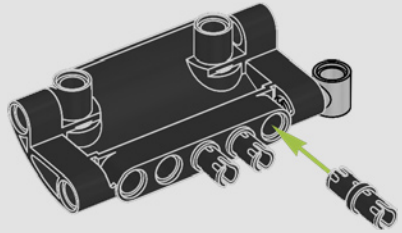

3

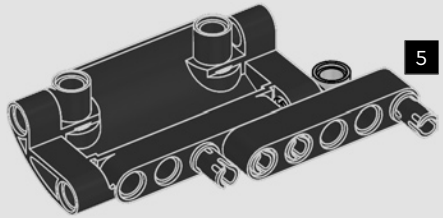

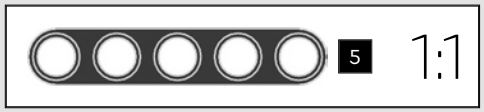

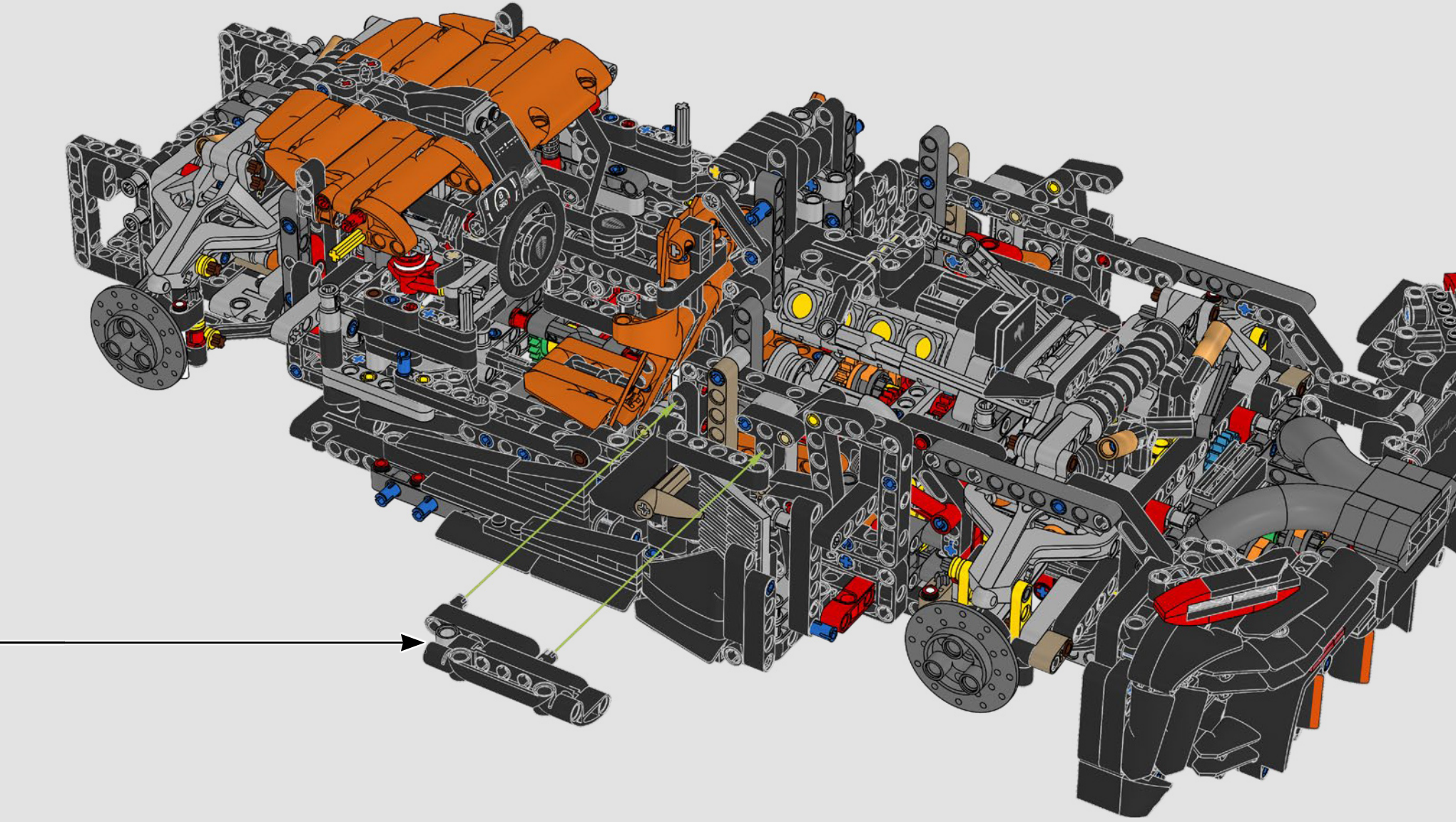

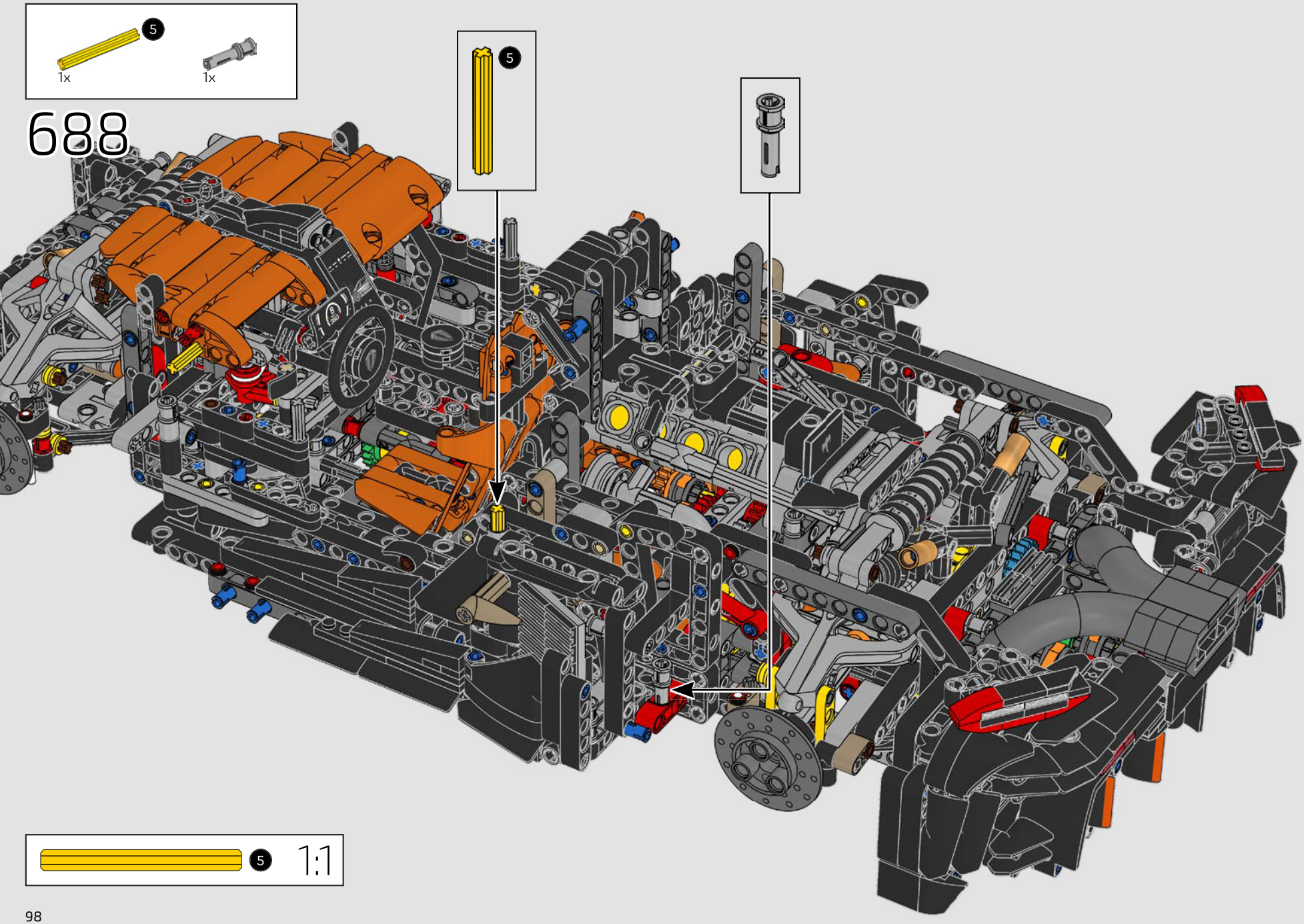
5
1x
1x
688
5
5
1:1

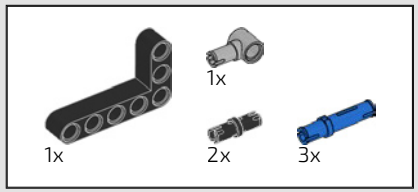

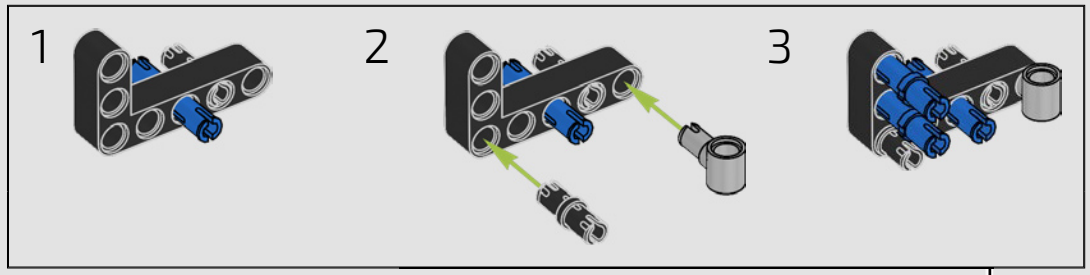

689

690

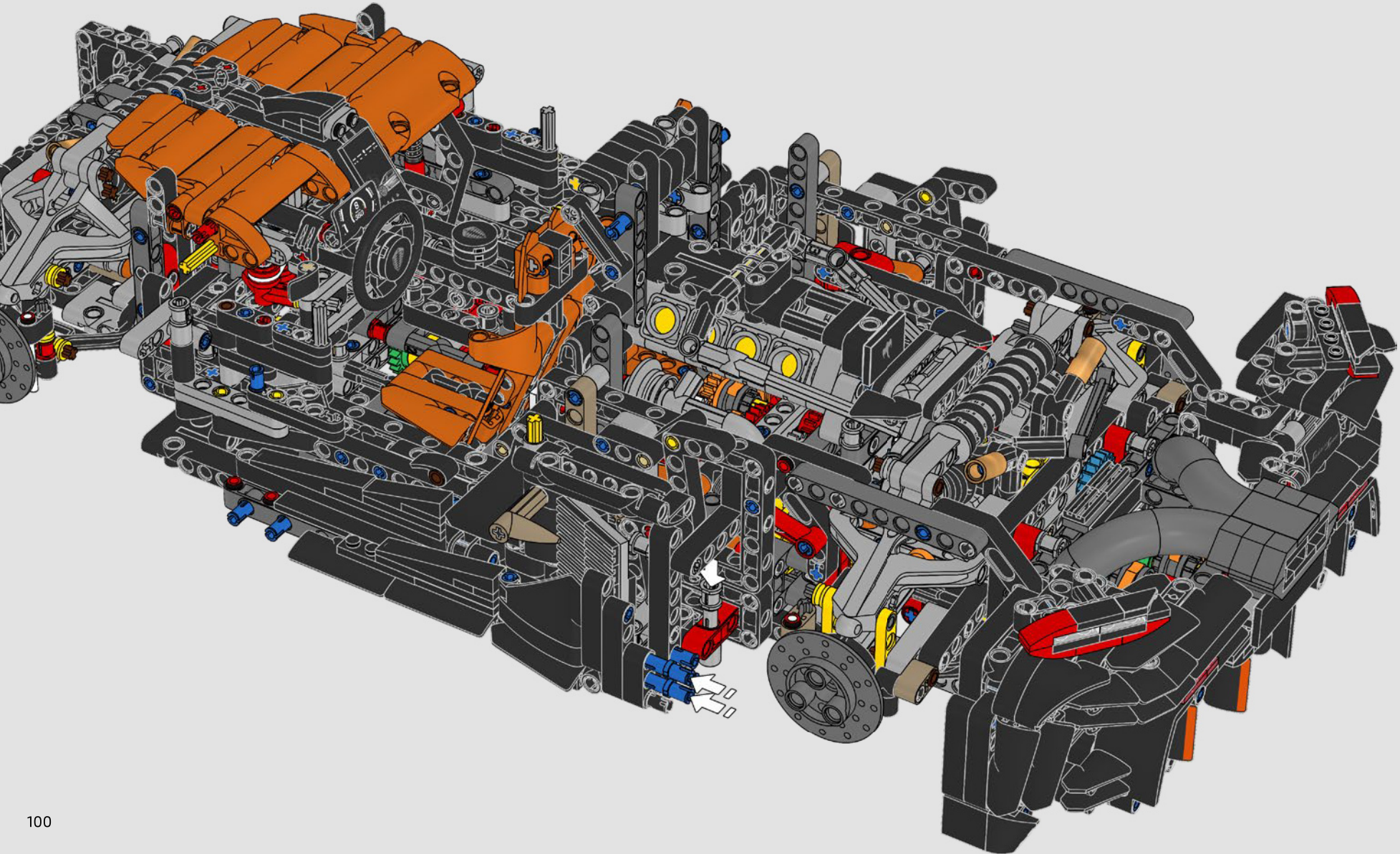

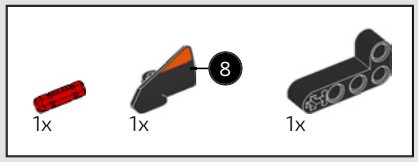

691

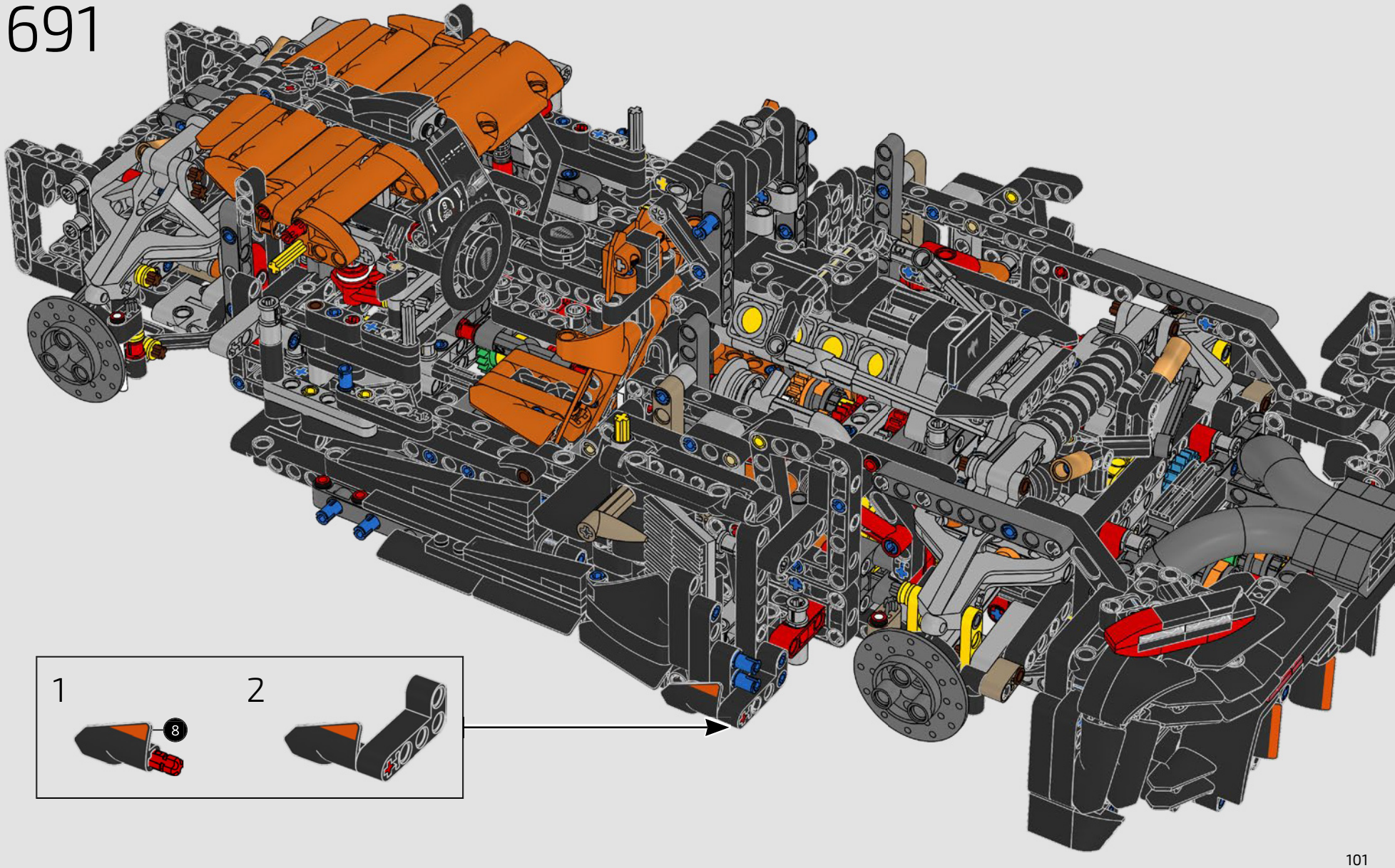

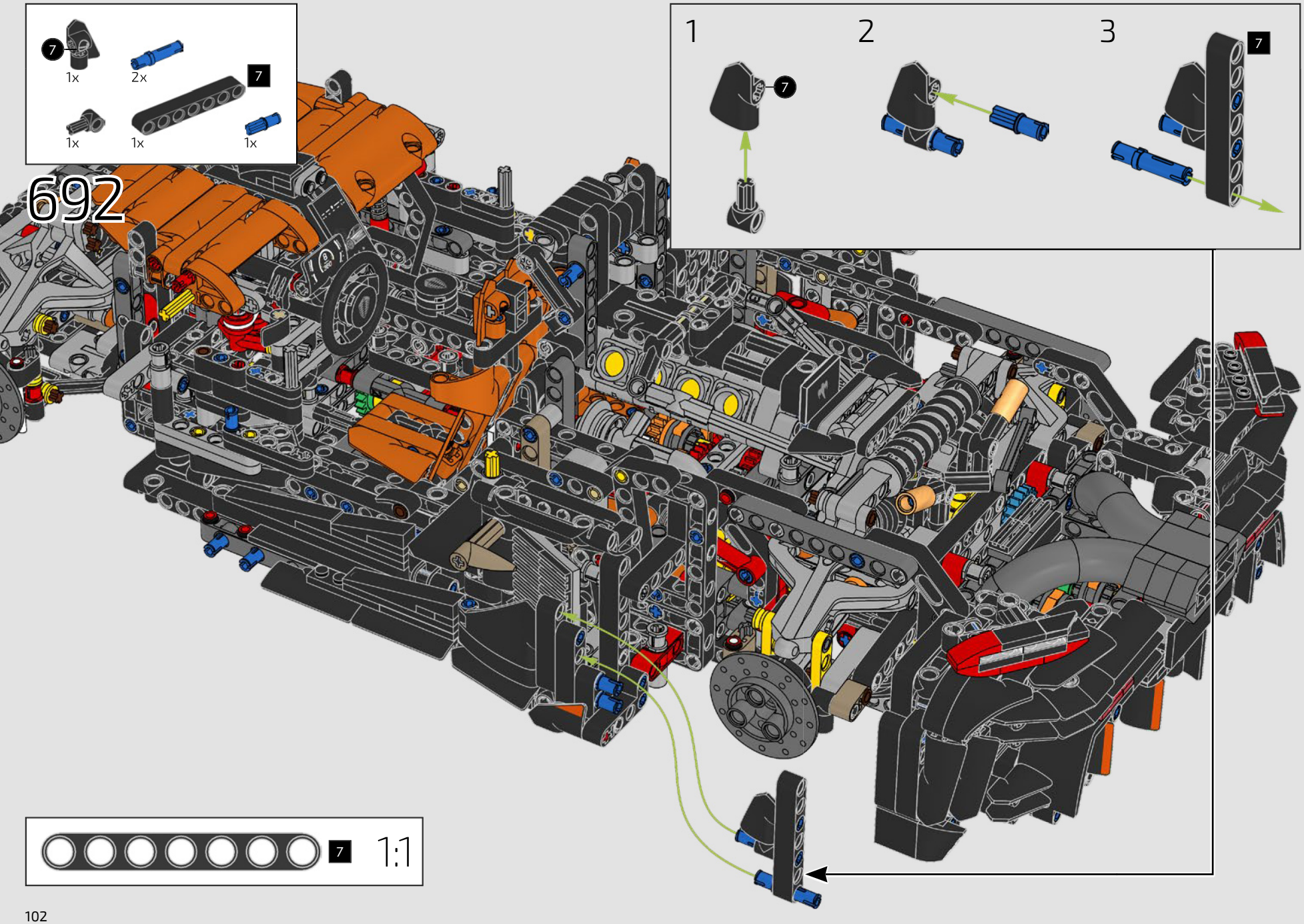
7
1x
2x
7
1x
1x
1x
692
1
2
3
7
7
1:1

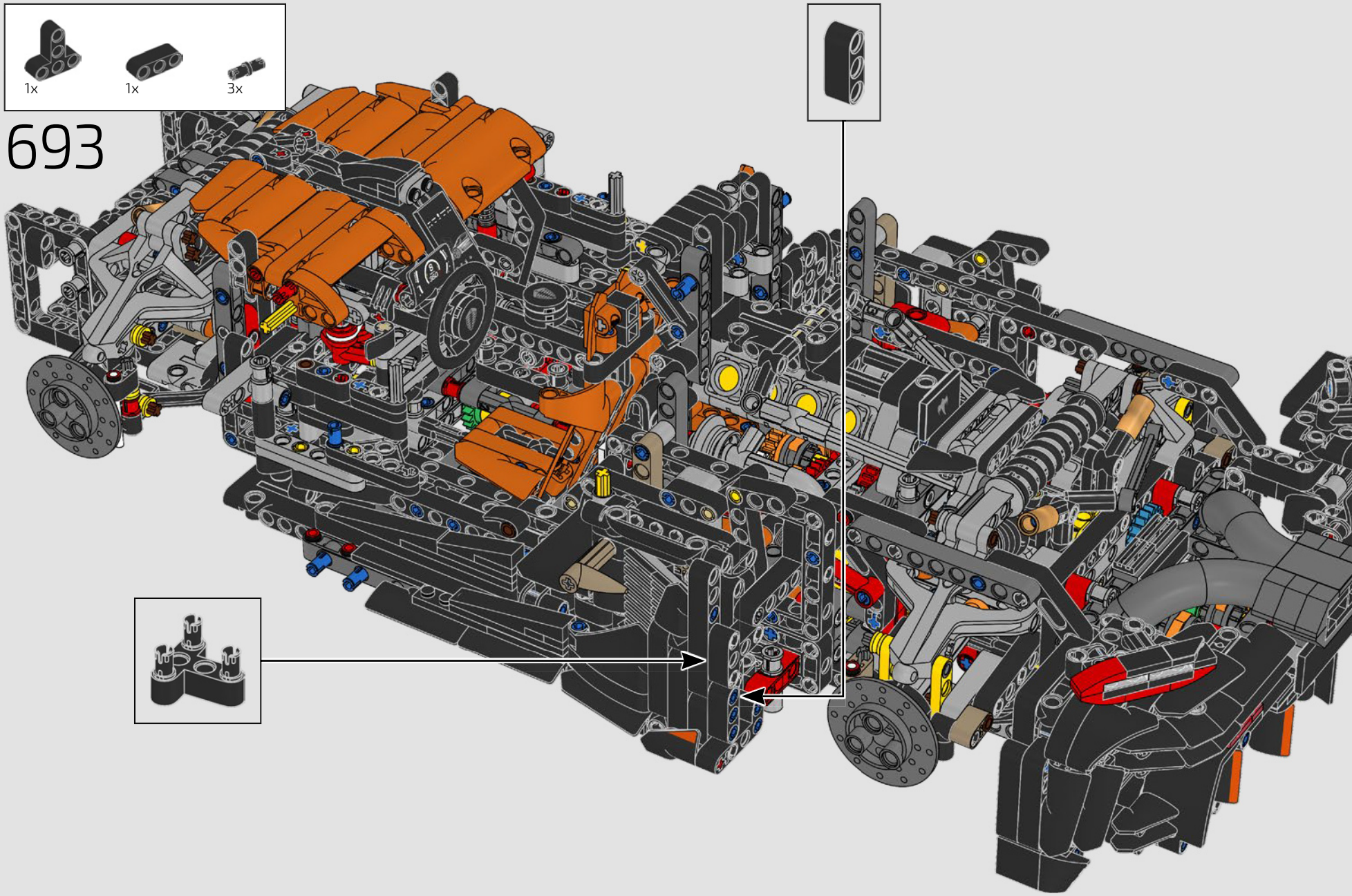

693

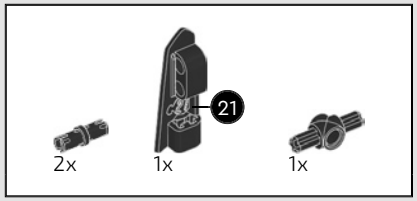

694

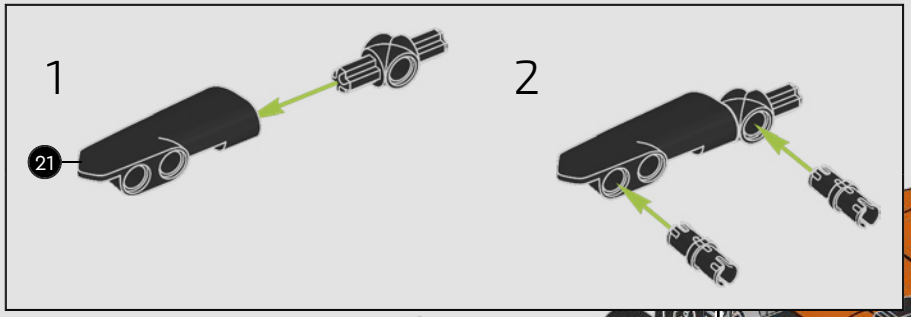



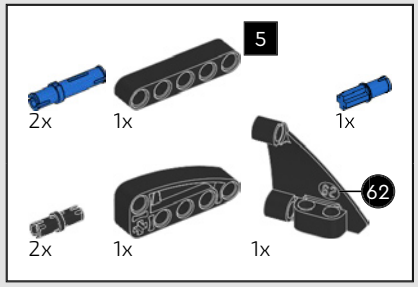

695

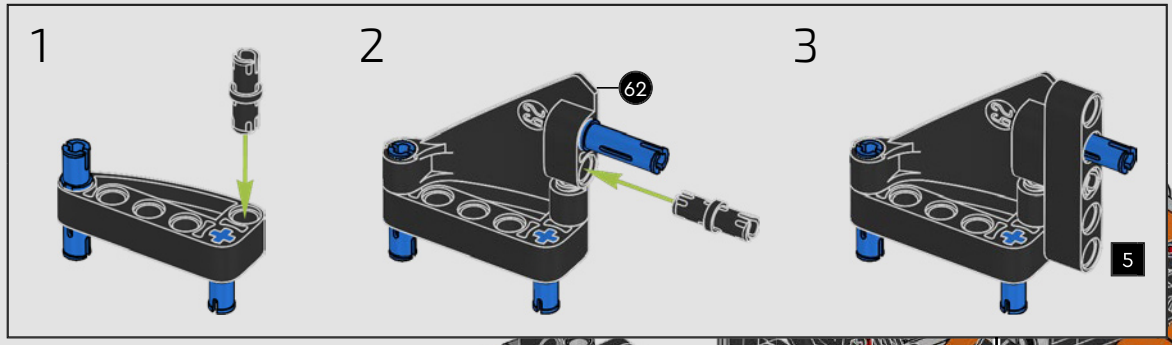

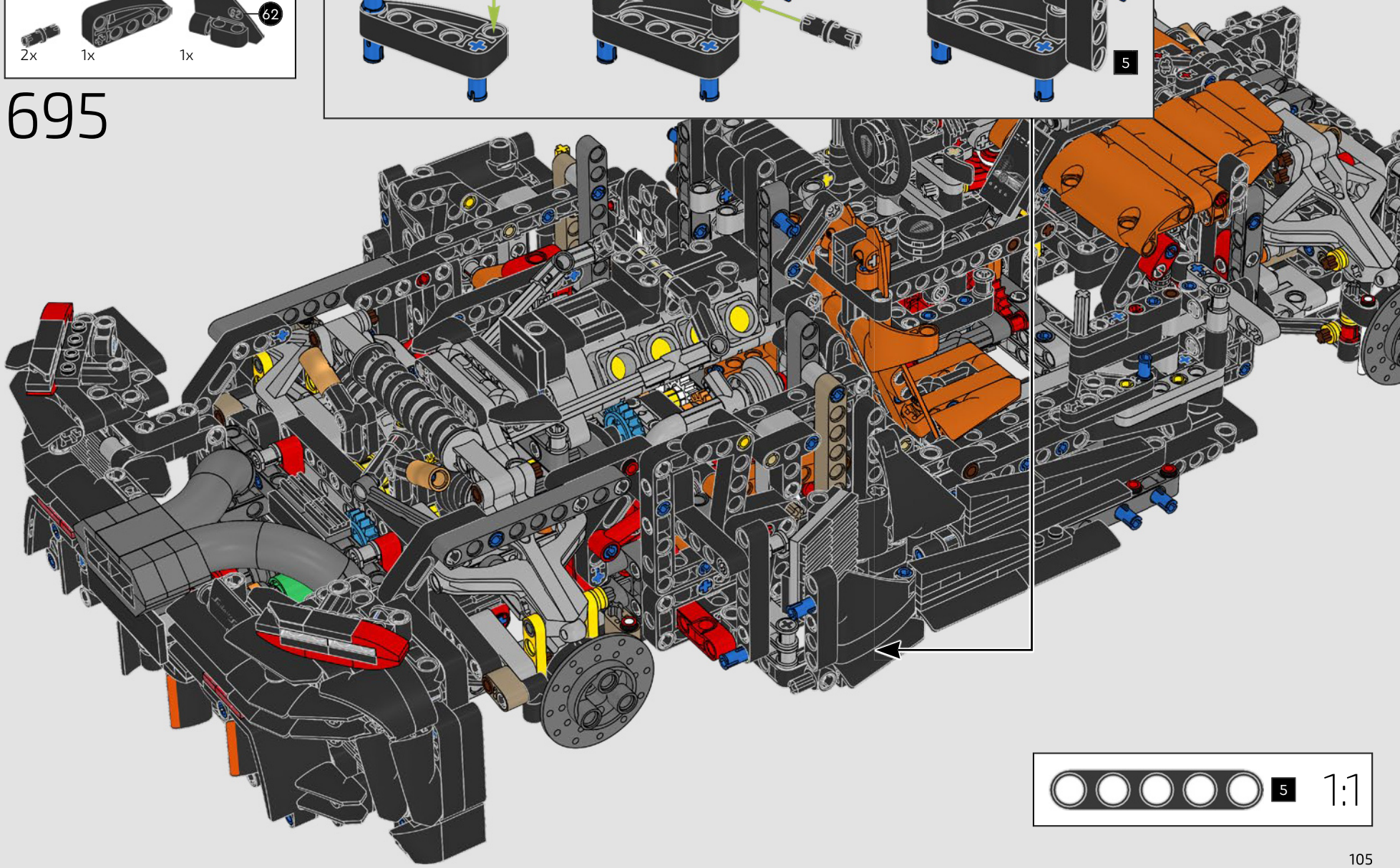

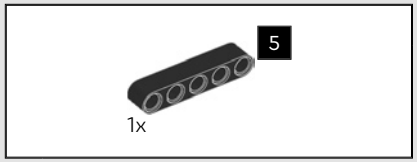

696

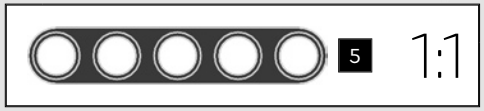

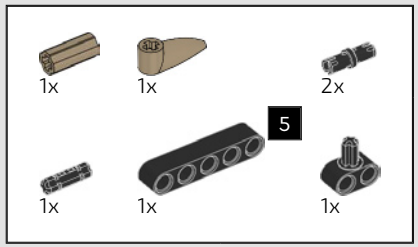

697

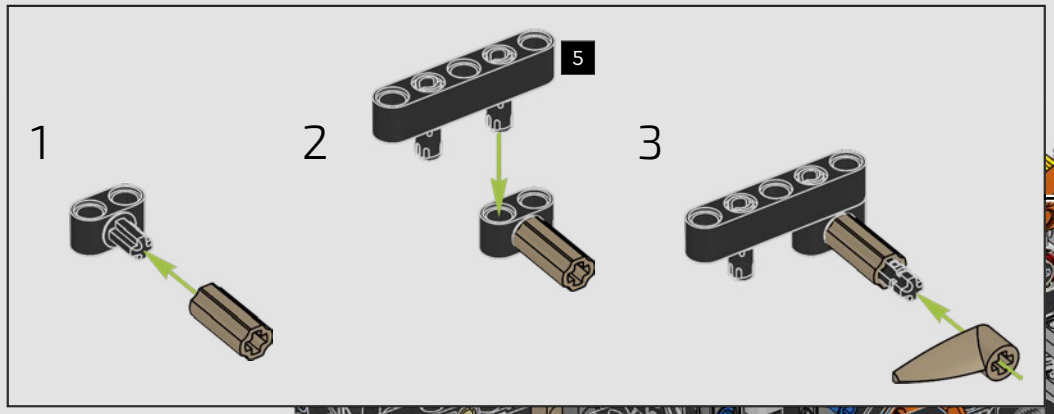

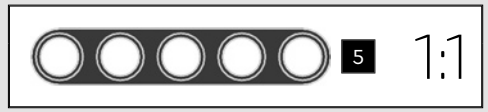

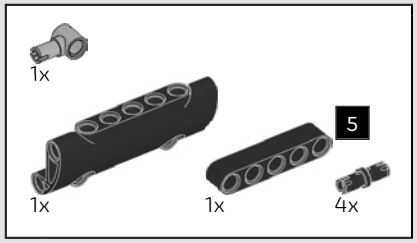

698

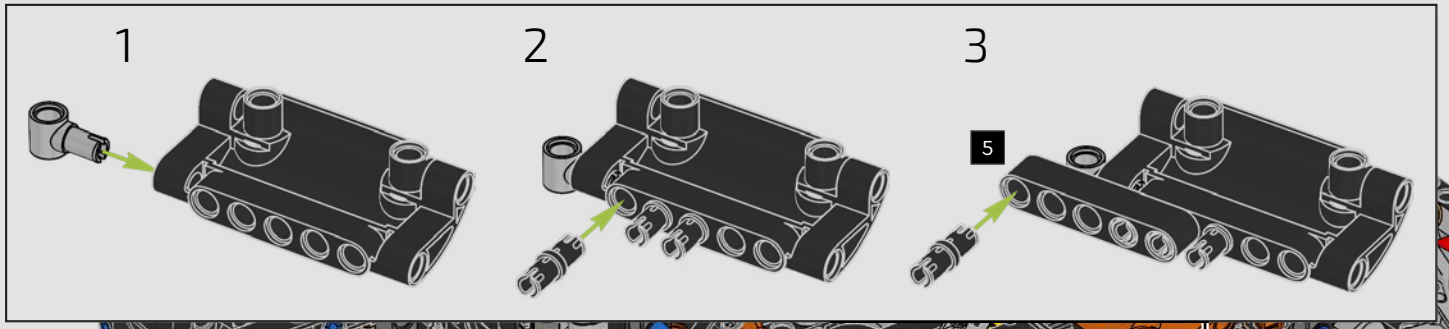

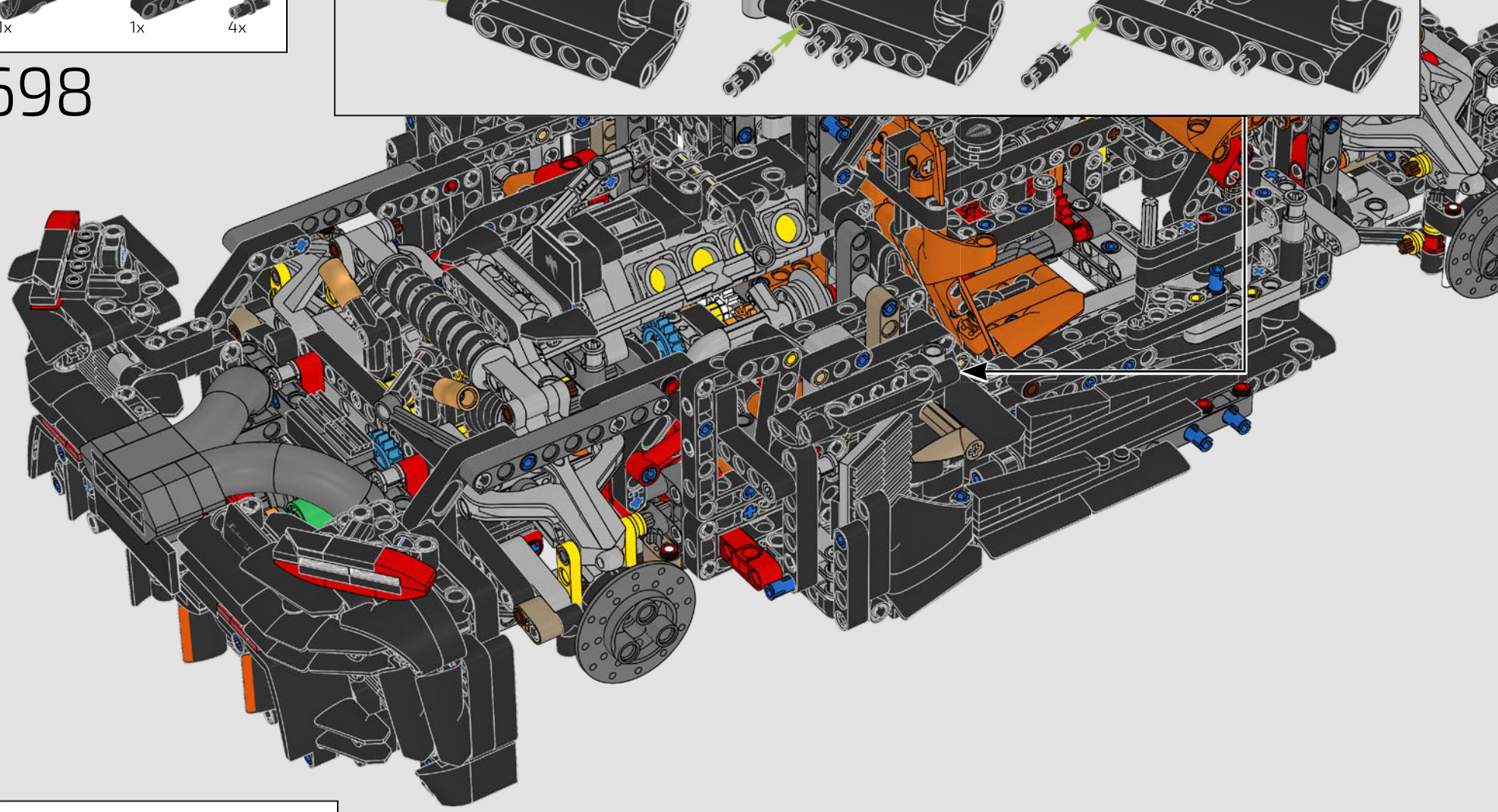

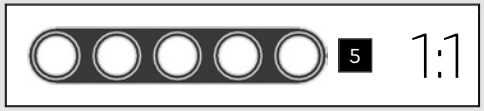

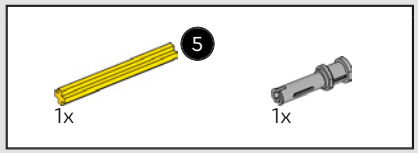

699

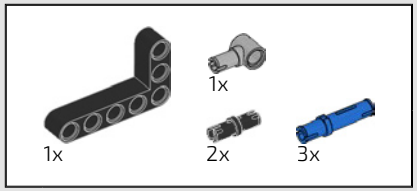

700

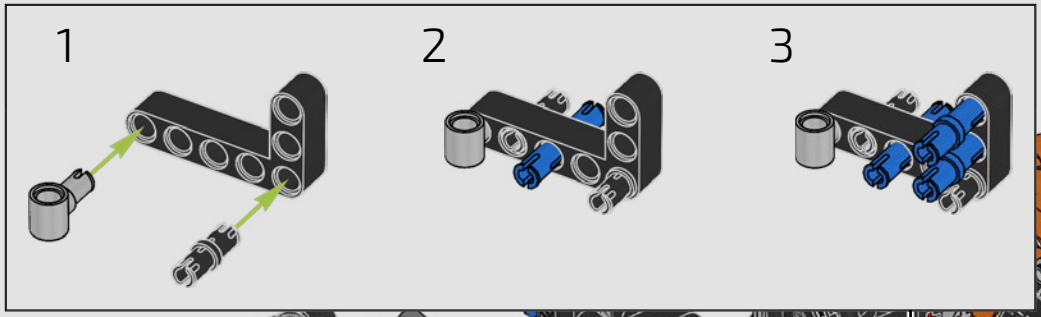

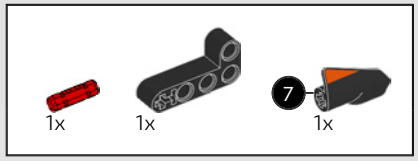

701

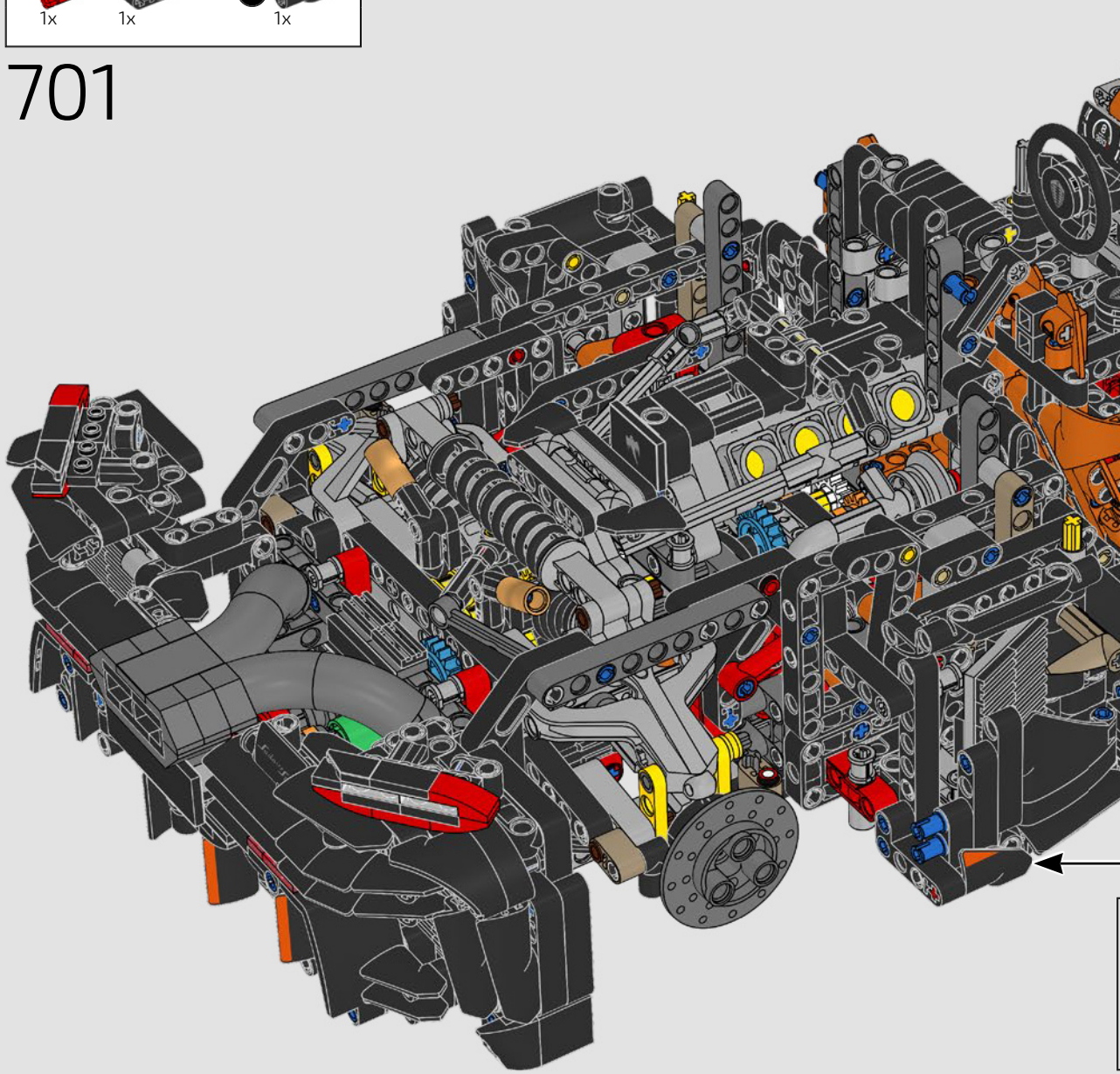

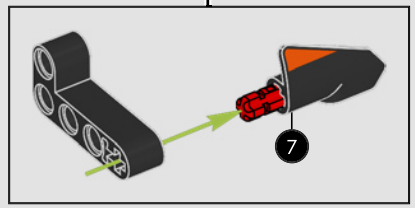

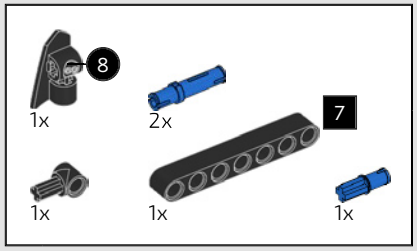

702

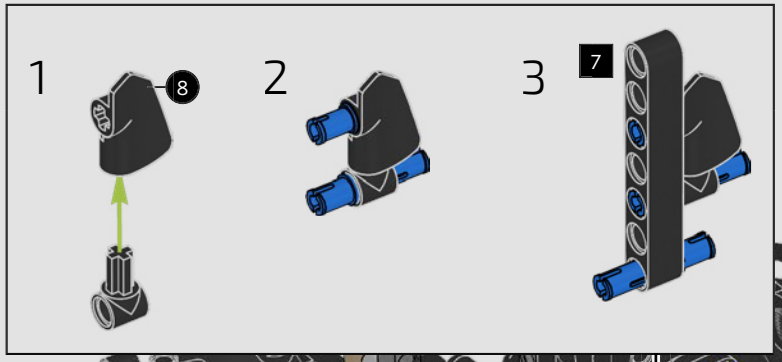

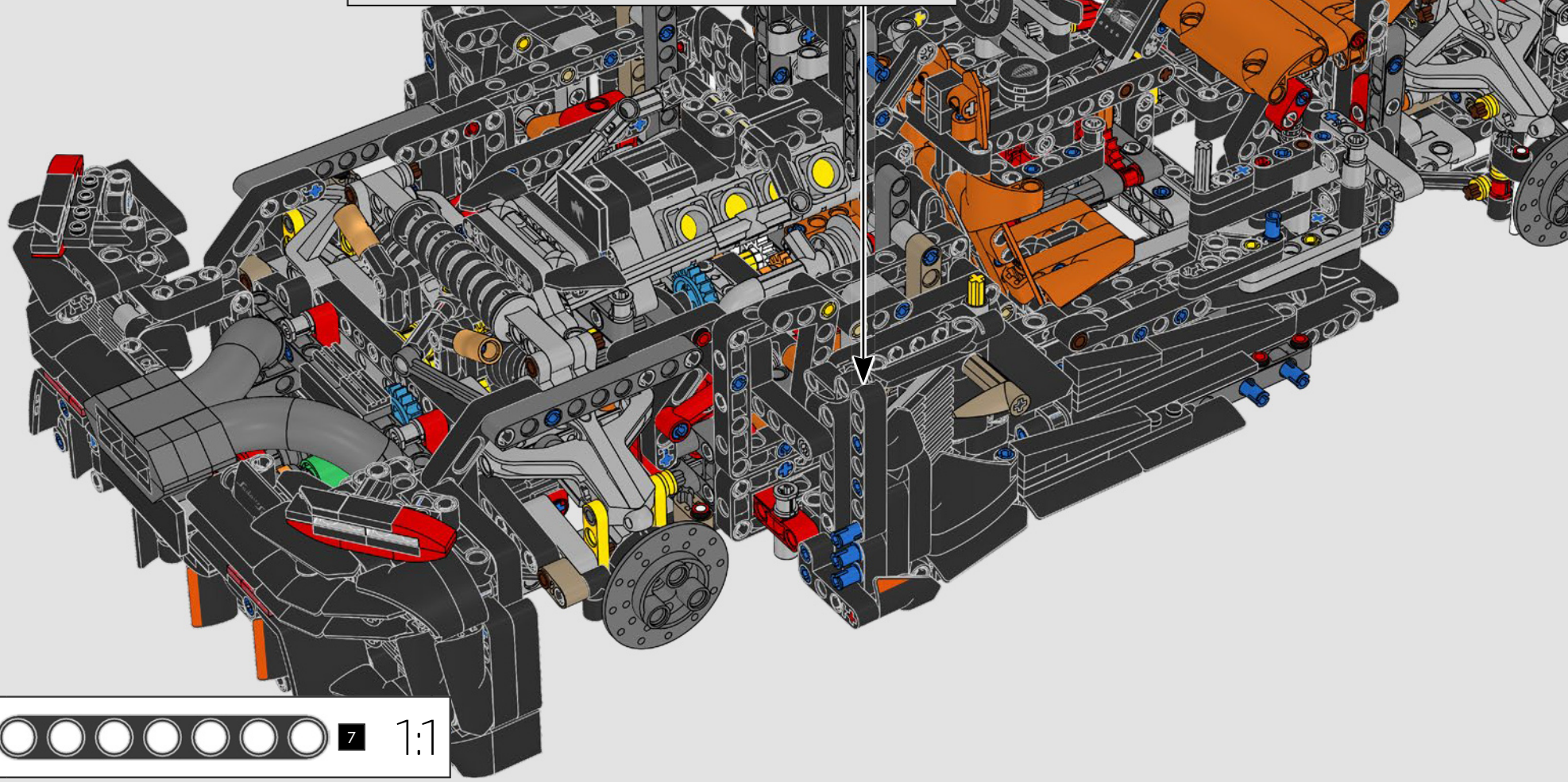

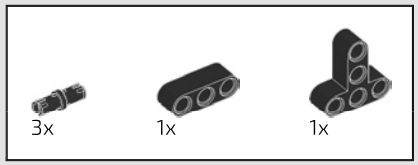

703

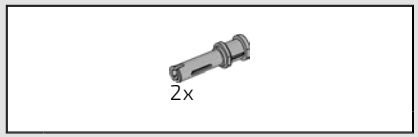

704

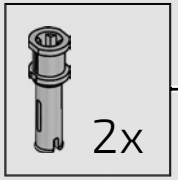

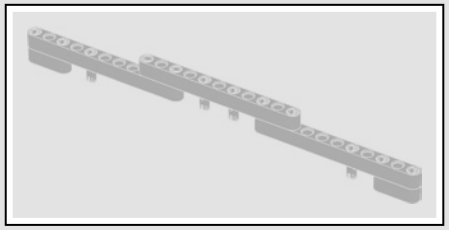

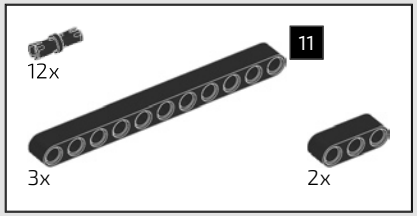

705

1

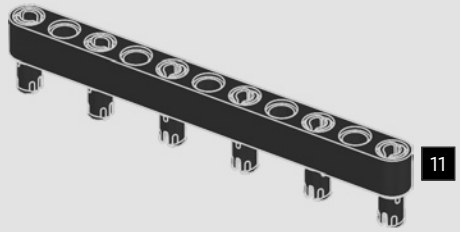

2

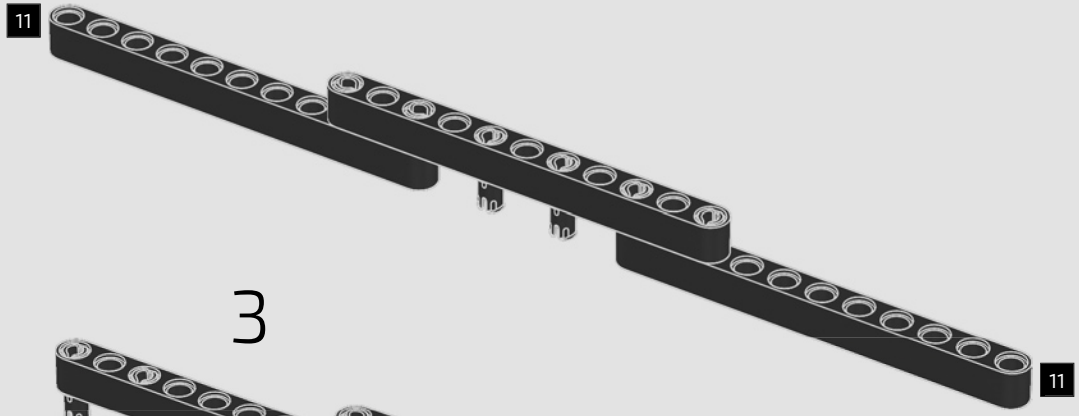

3

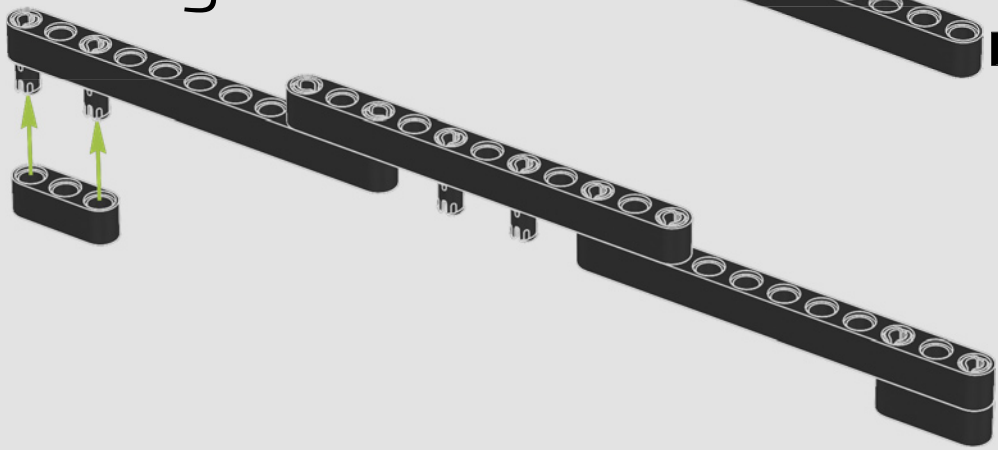

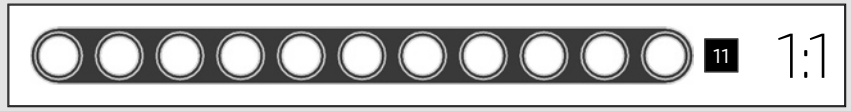

4

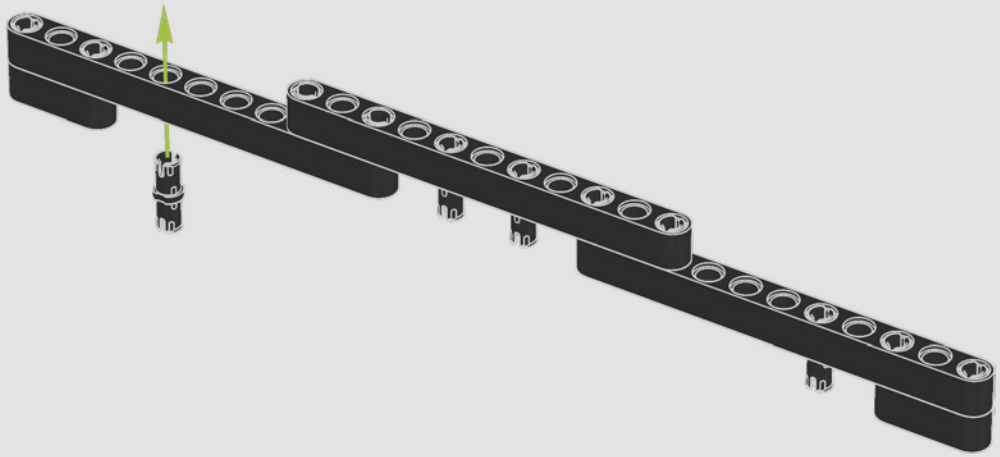

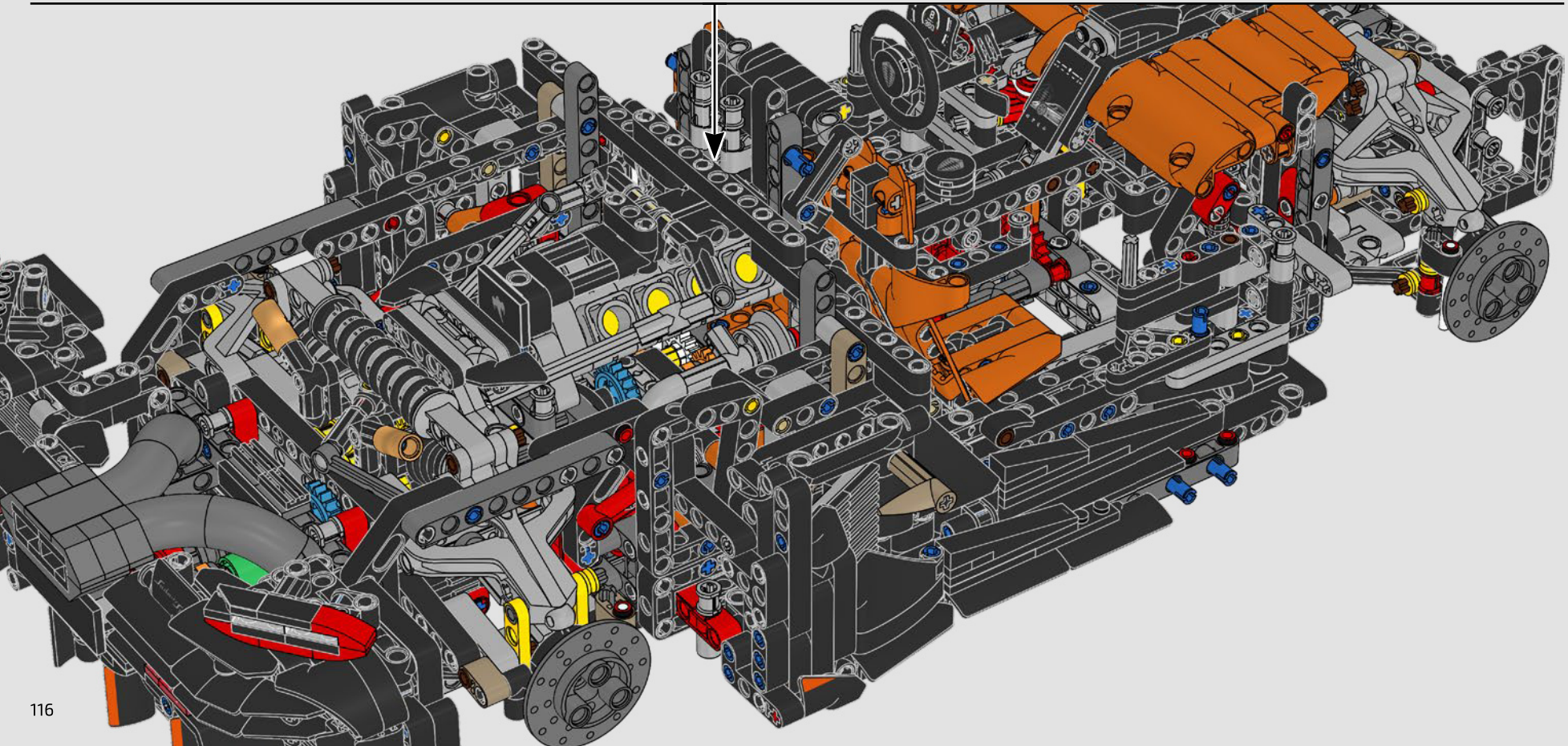

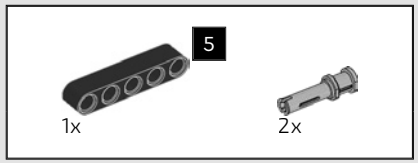

706

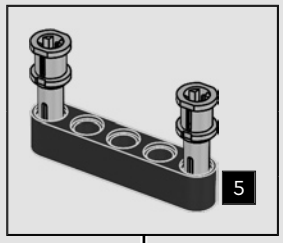


19

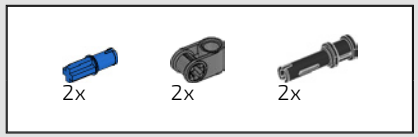

707

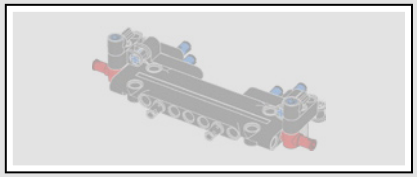

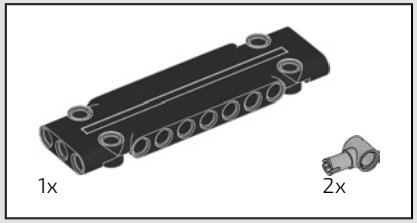

708

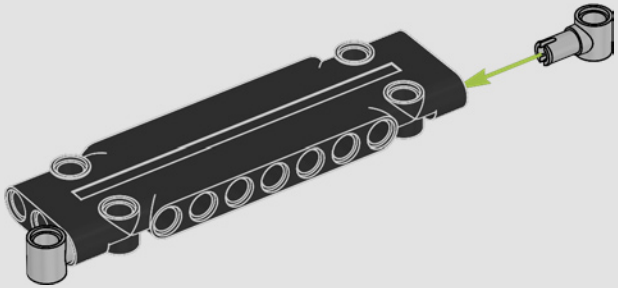

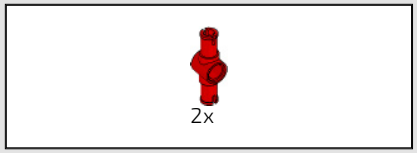

709

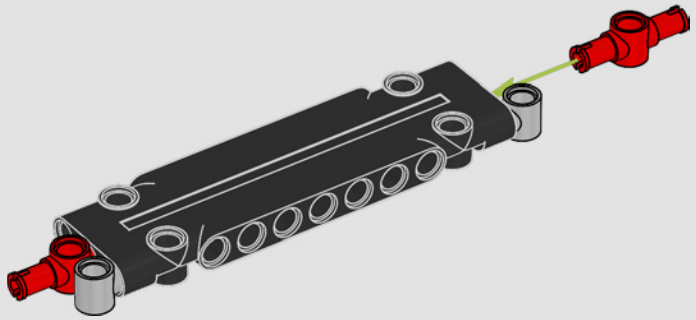



710

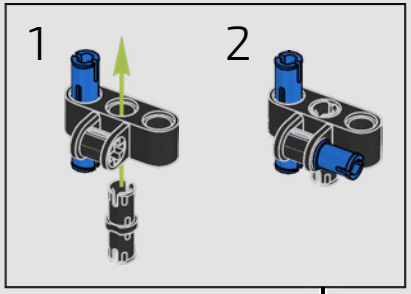

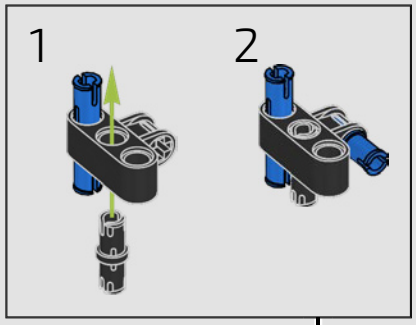

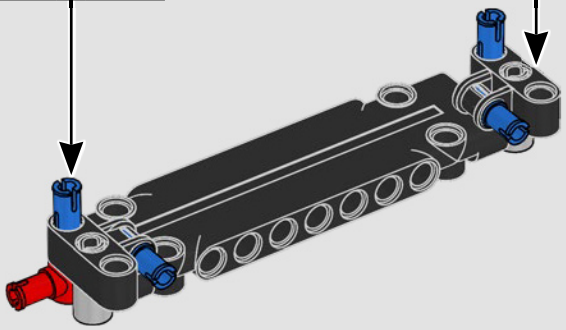

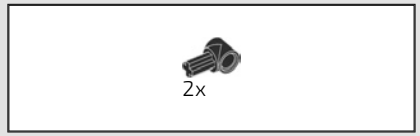

711

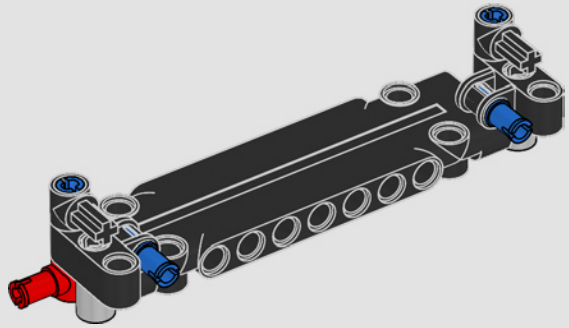



712

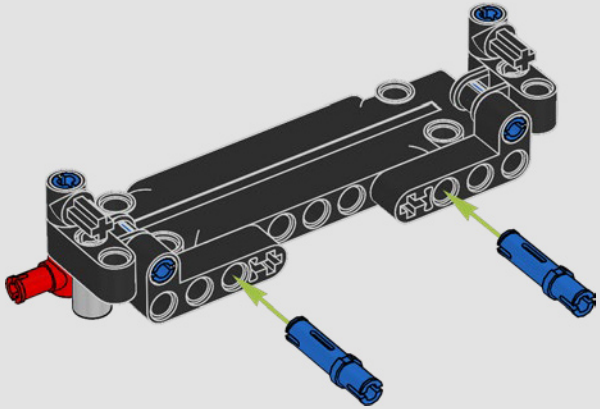

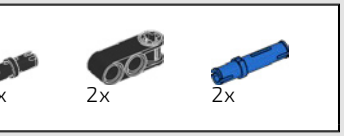

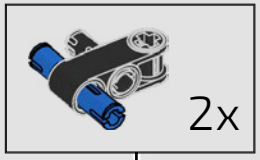

713

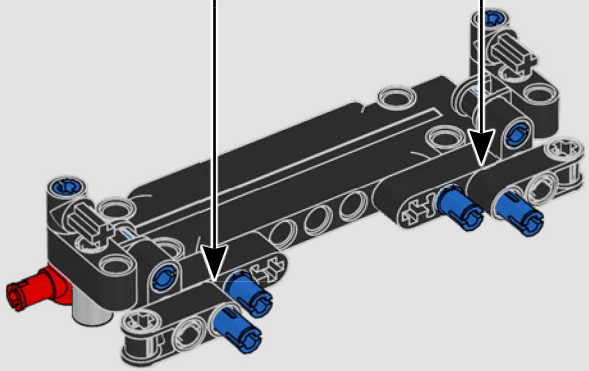

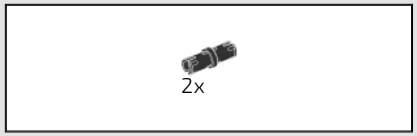

714



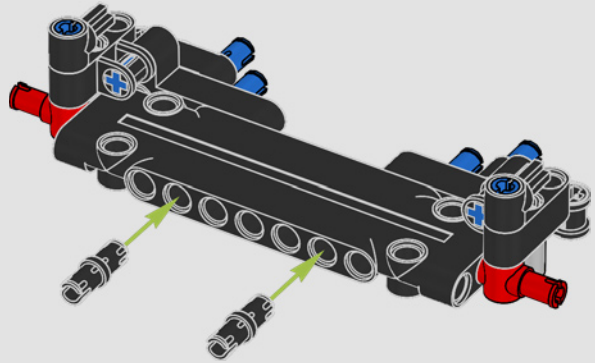

715



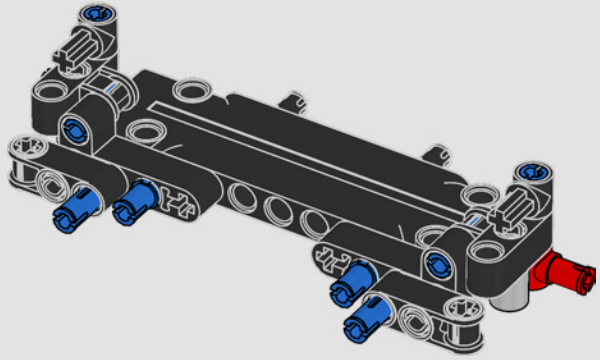

716

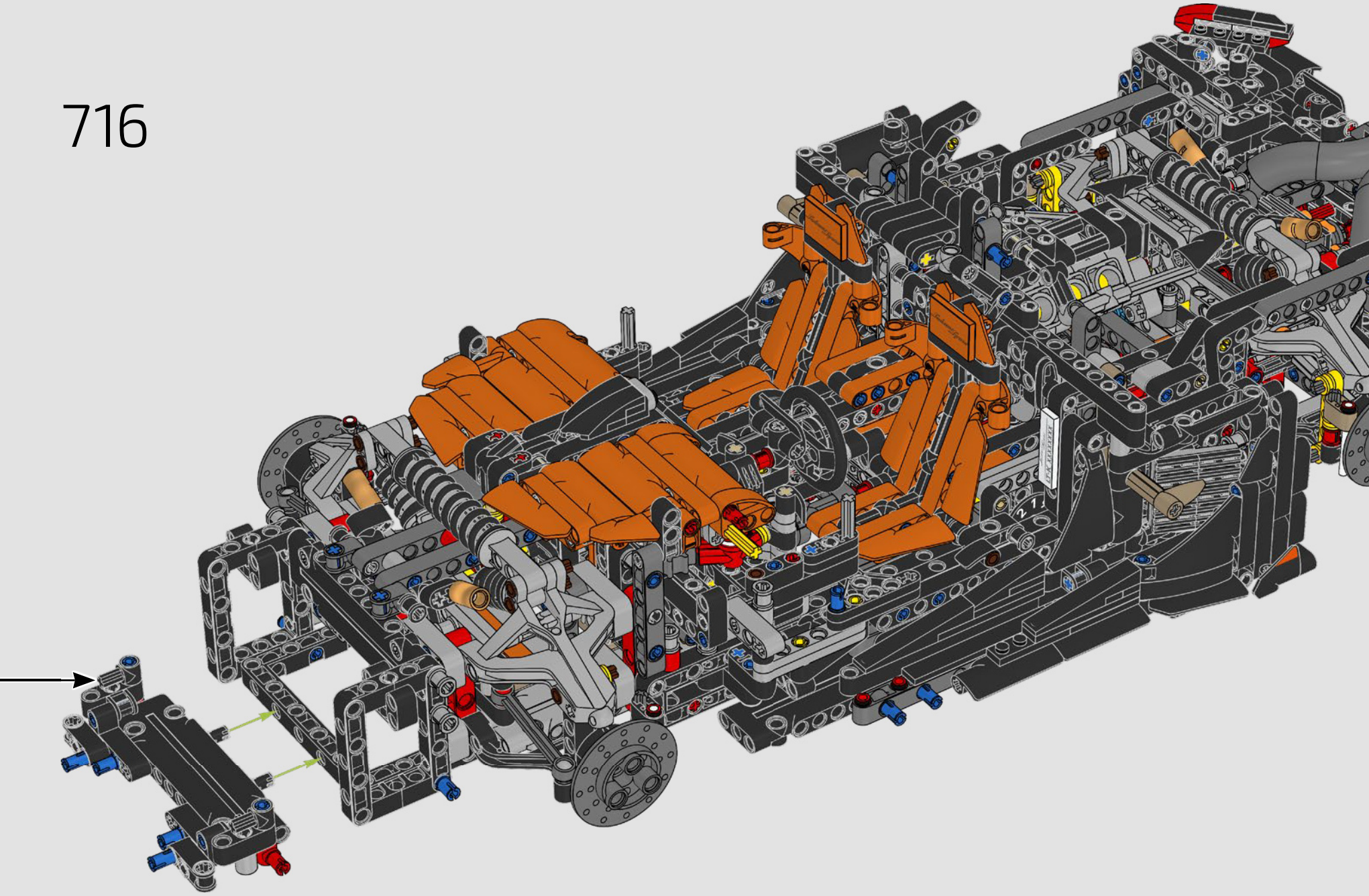

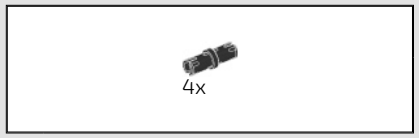

717



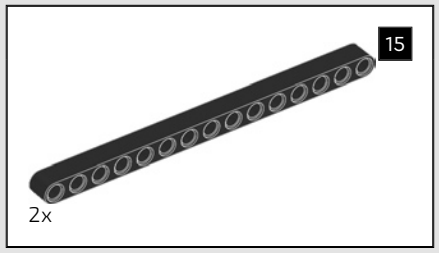

718

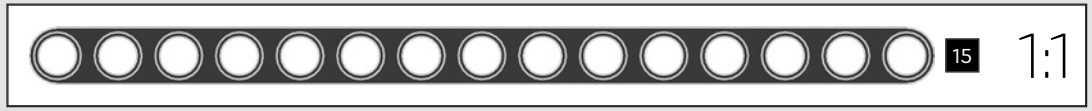

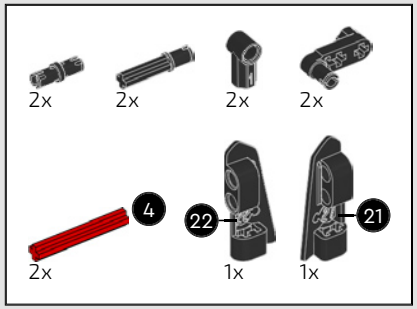

719

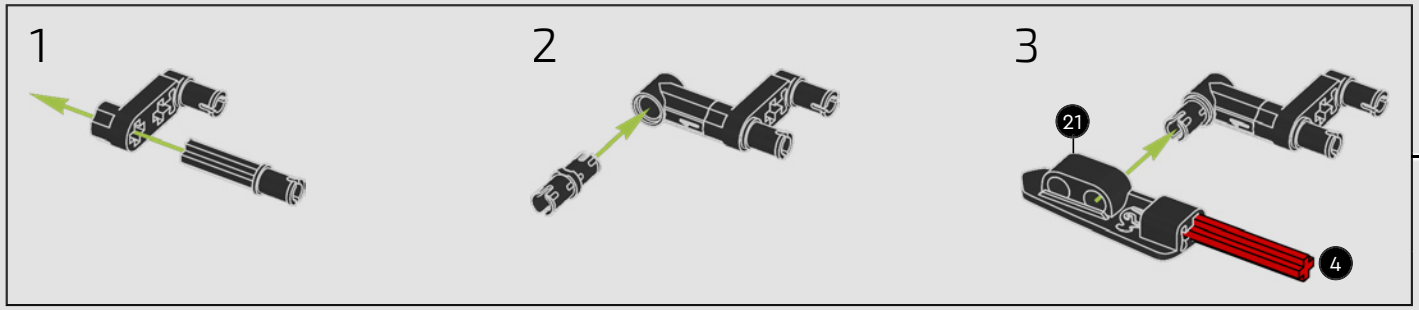

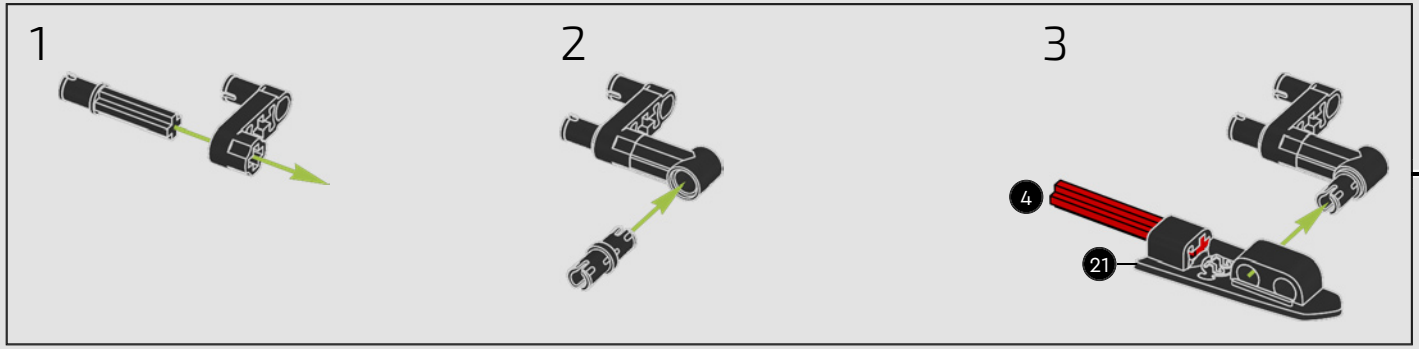



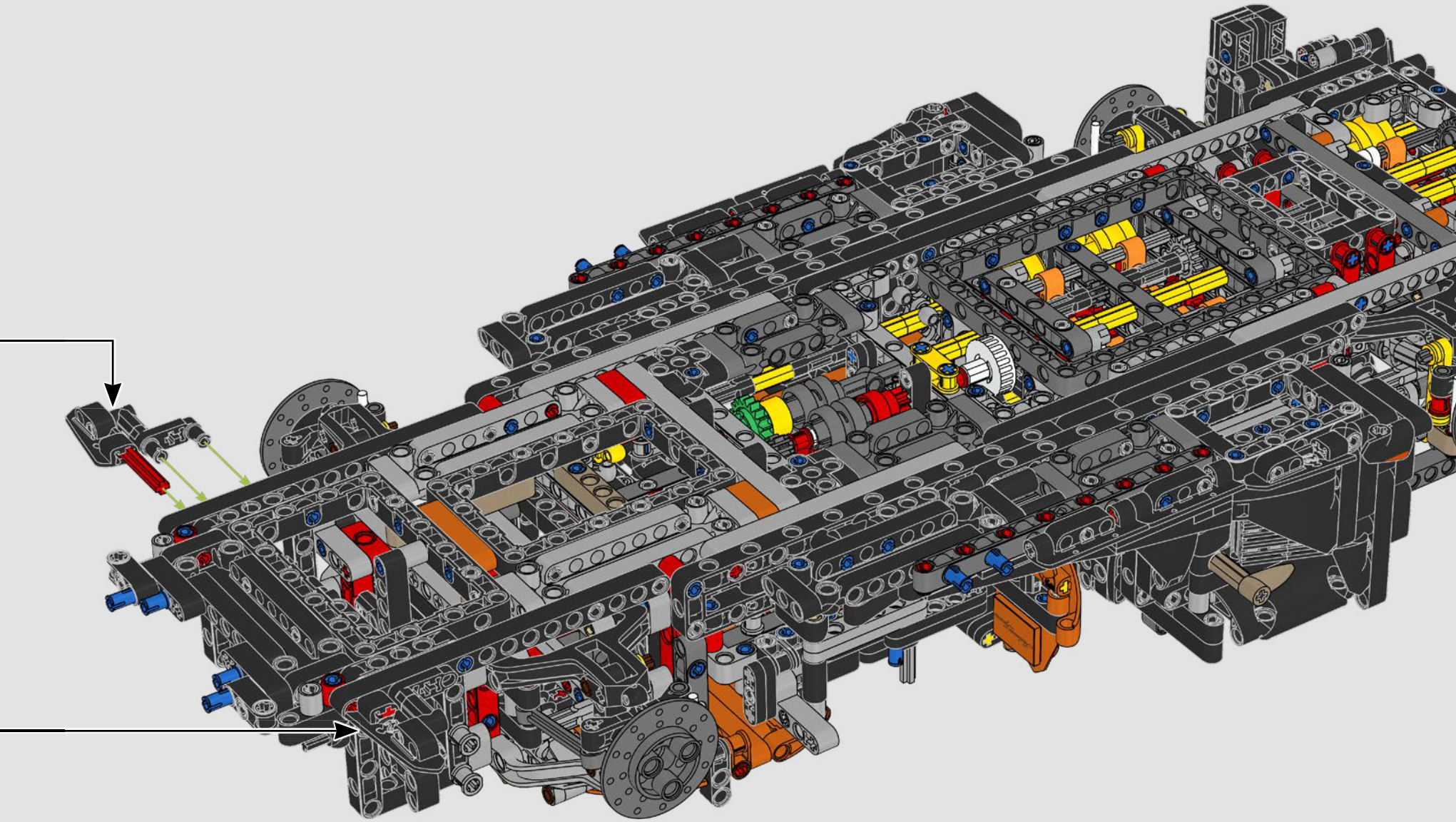

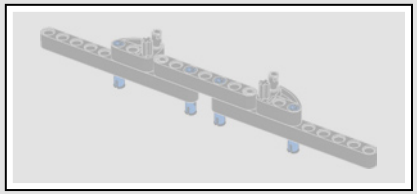

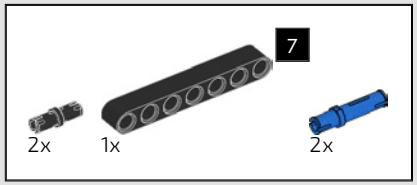

720

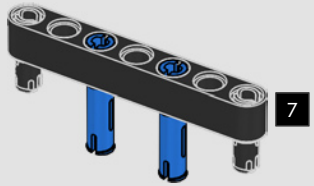

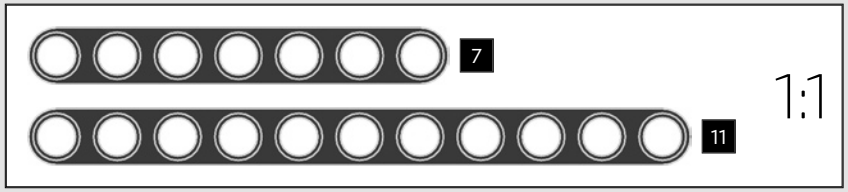

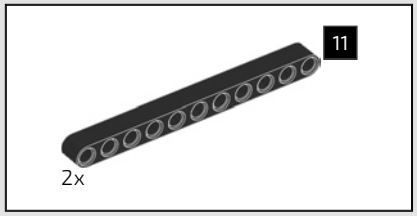

721

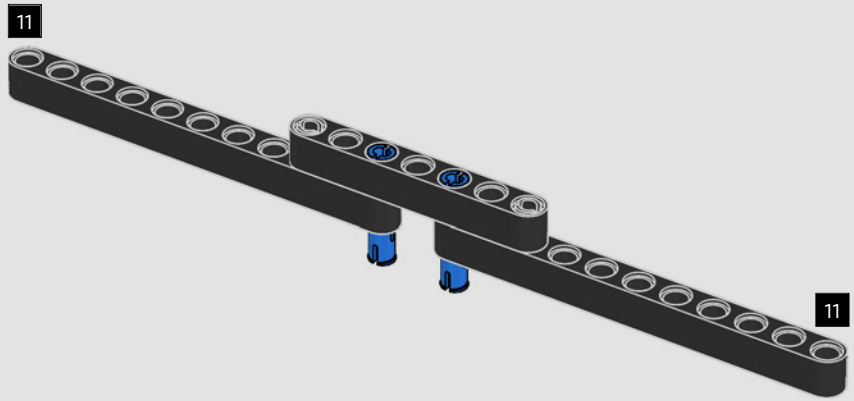

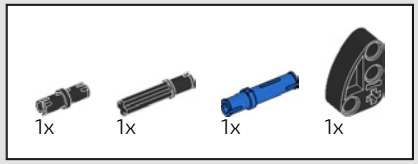

722

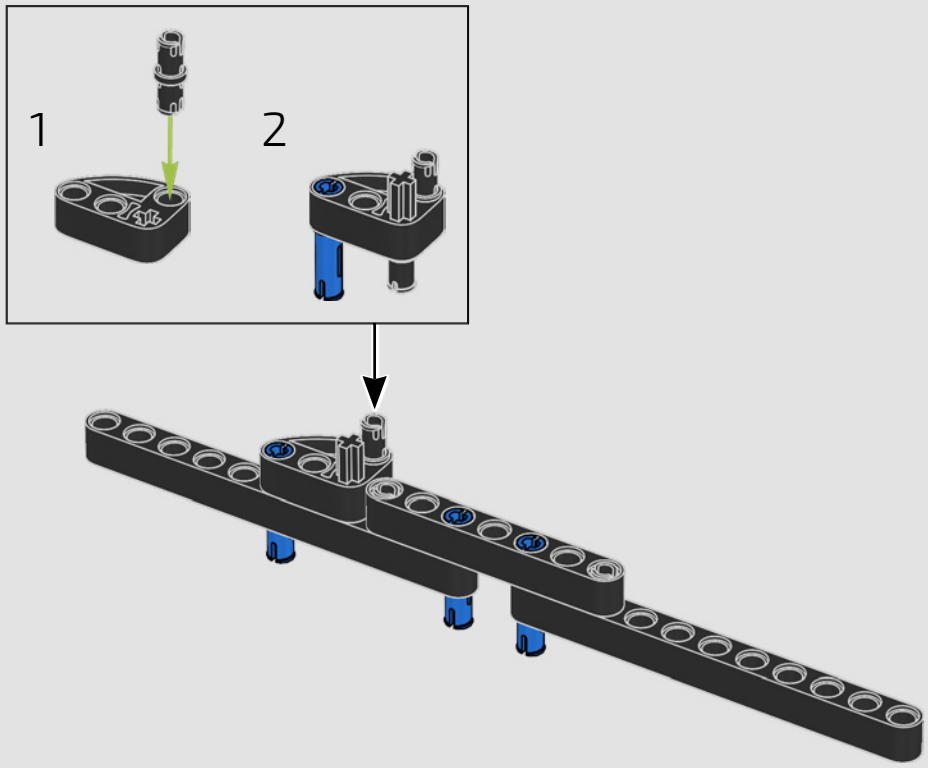

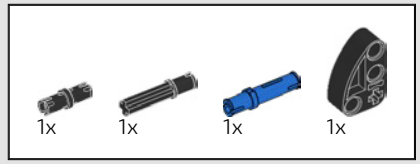

723

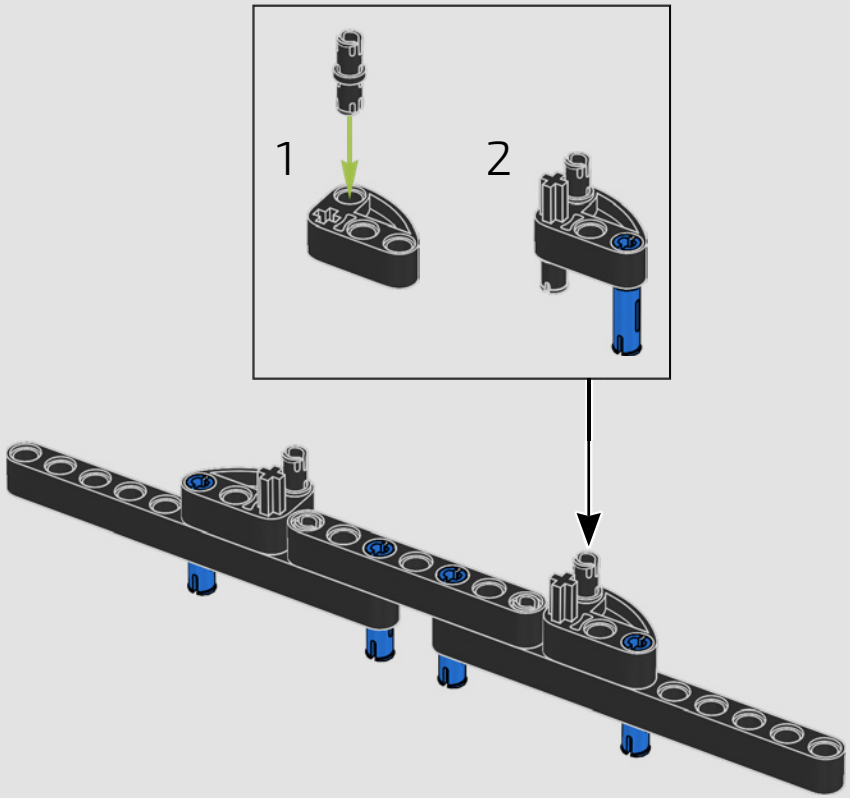

724

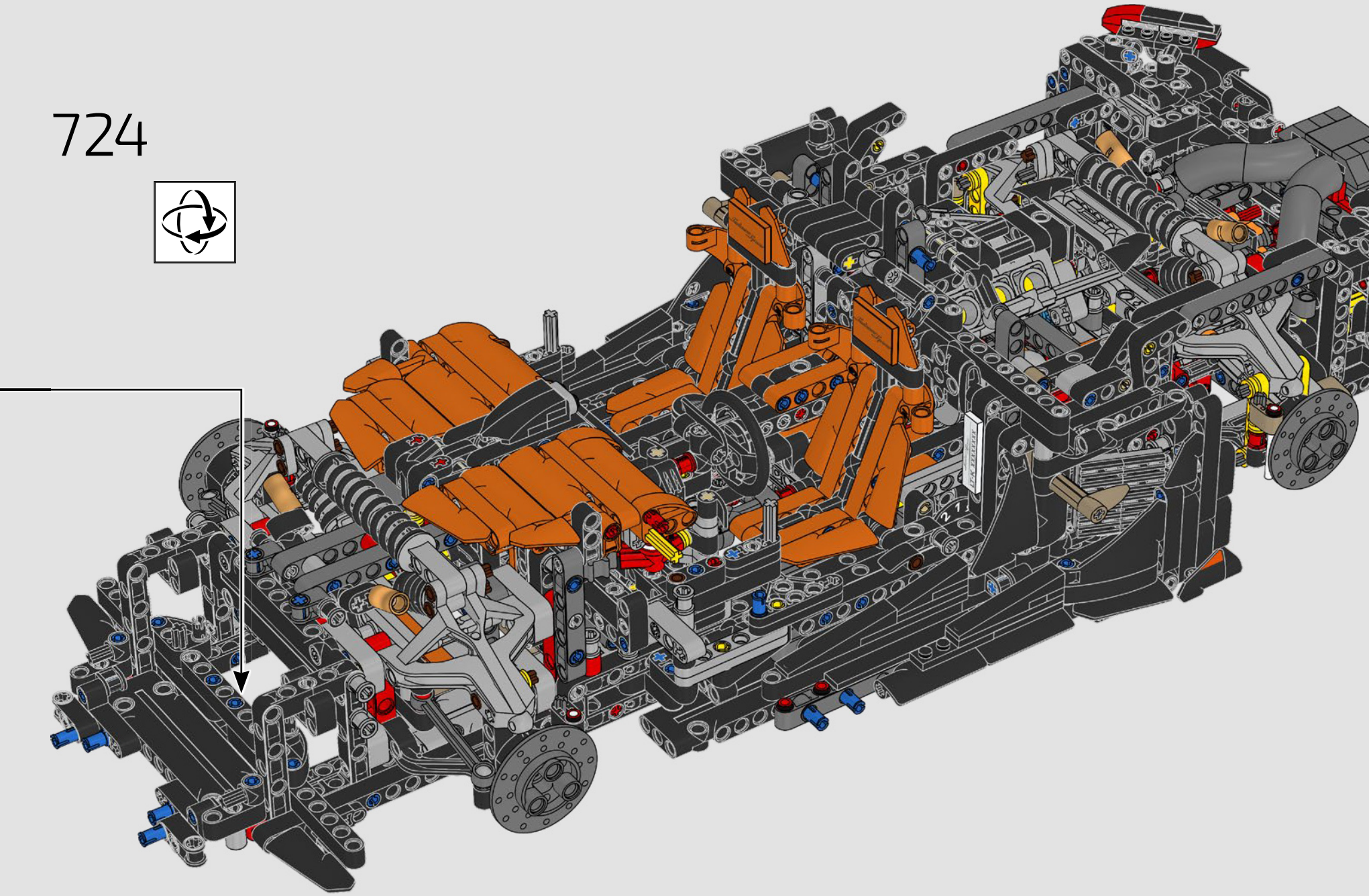

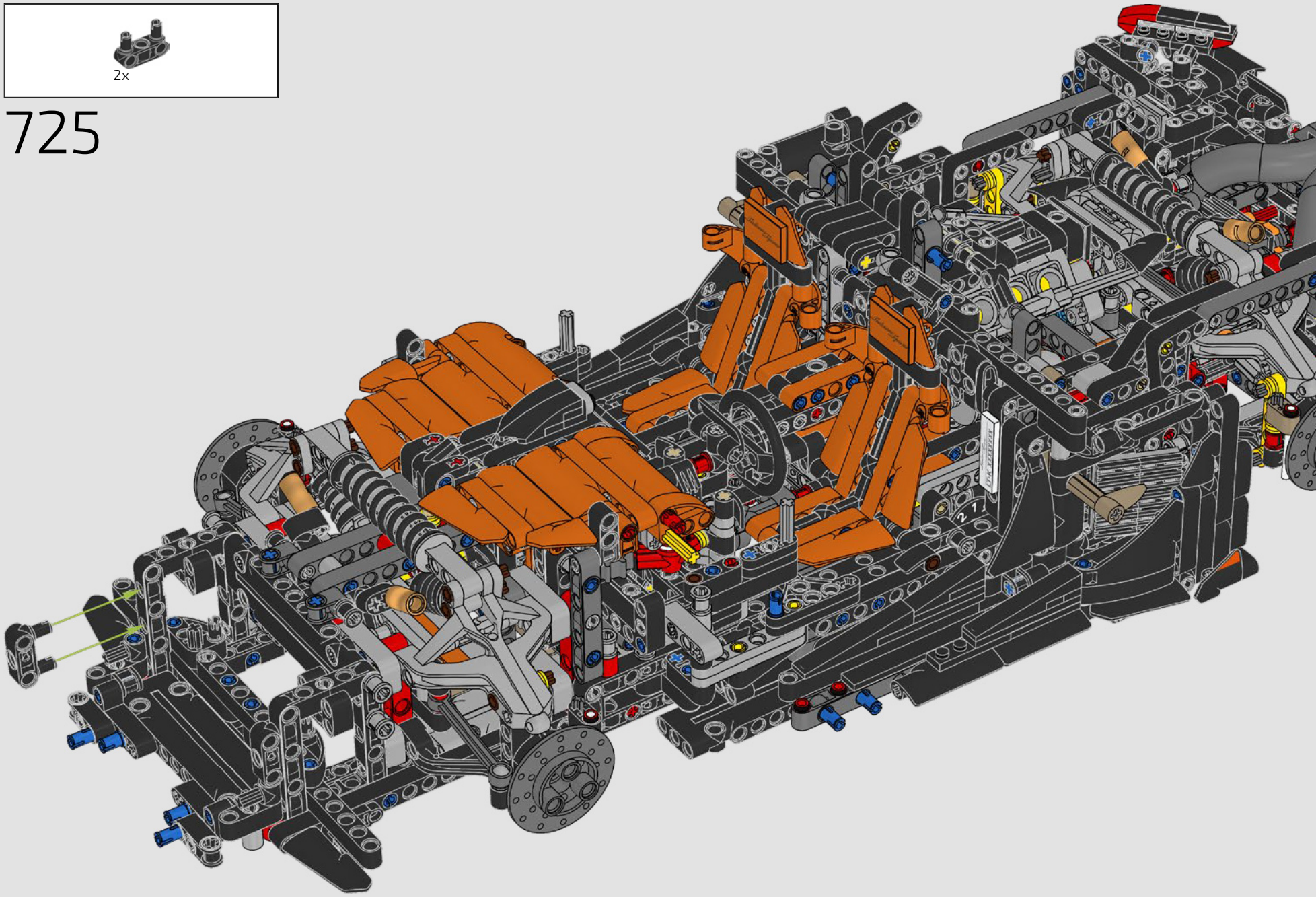

725

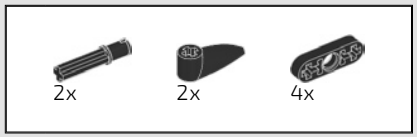

726

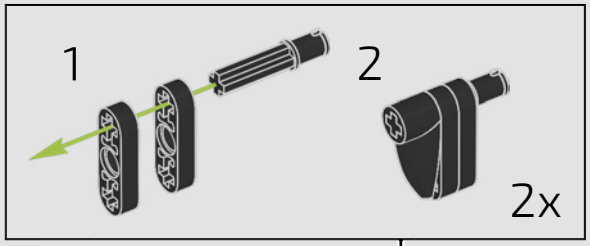

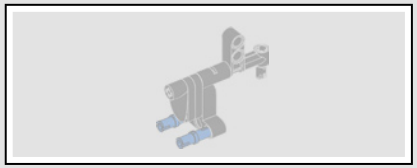

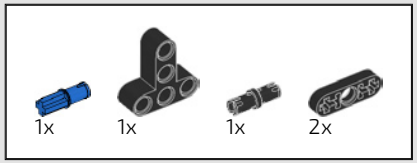

727

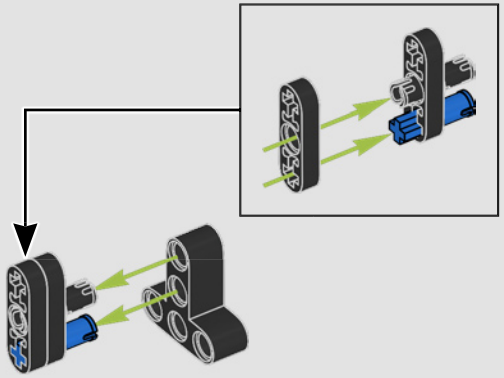

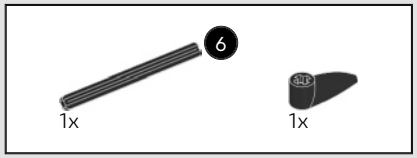

728

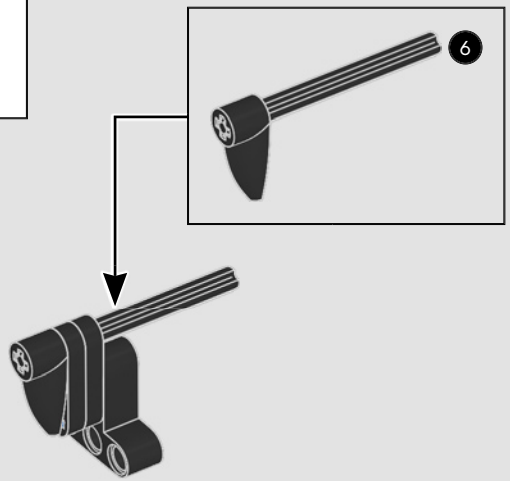

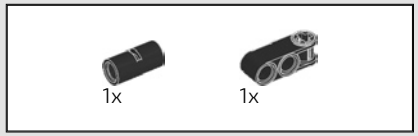

729

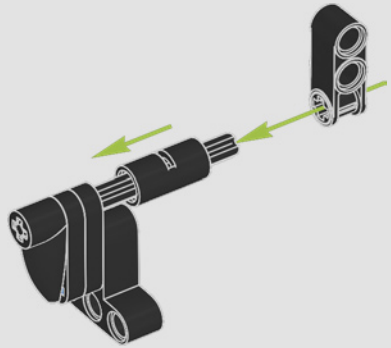

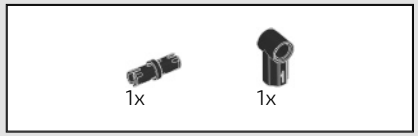

730

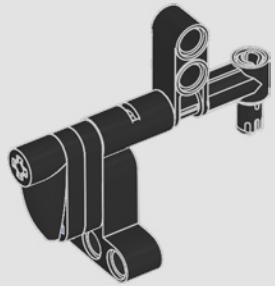



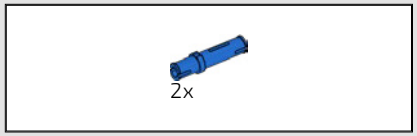

731

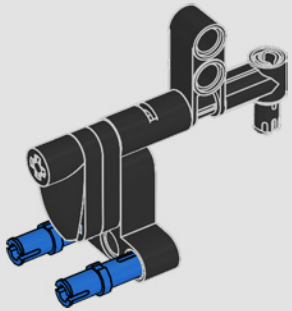

732

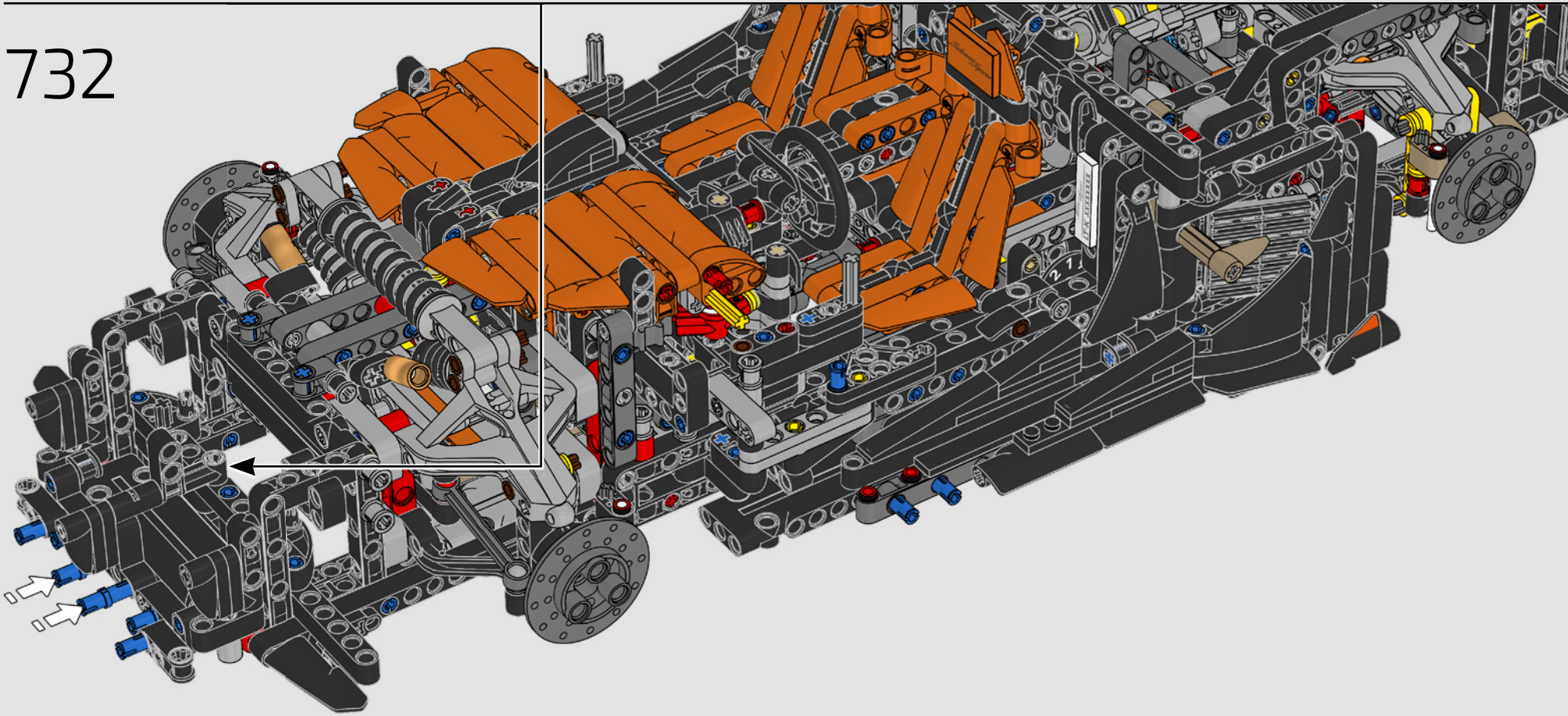

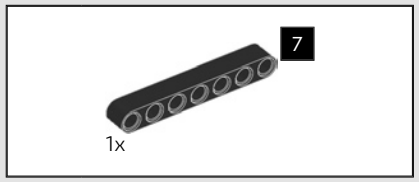

733



734

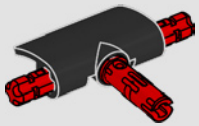

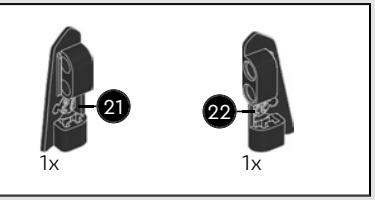

735

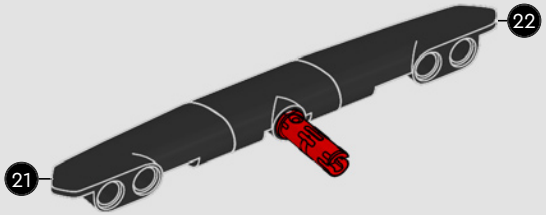

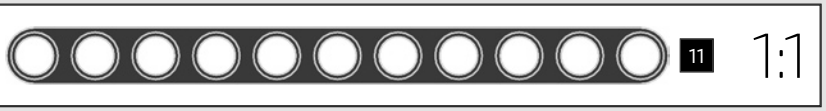

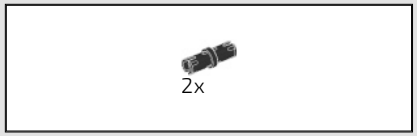

736

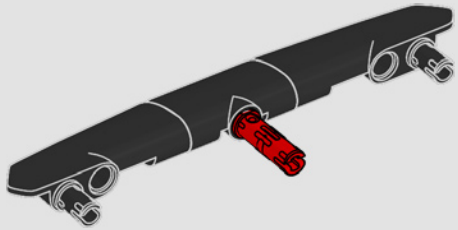

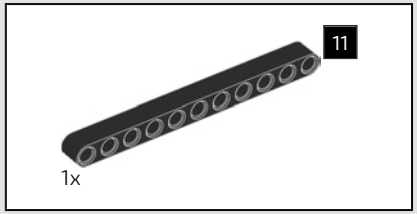

737

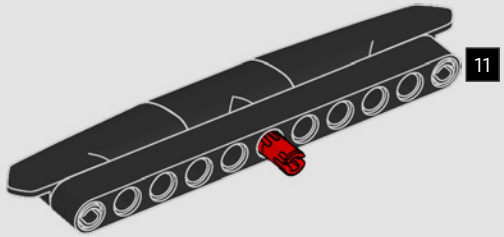

738

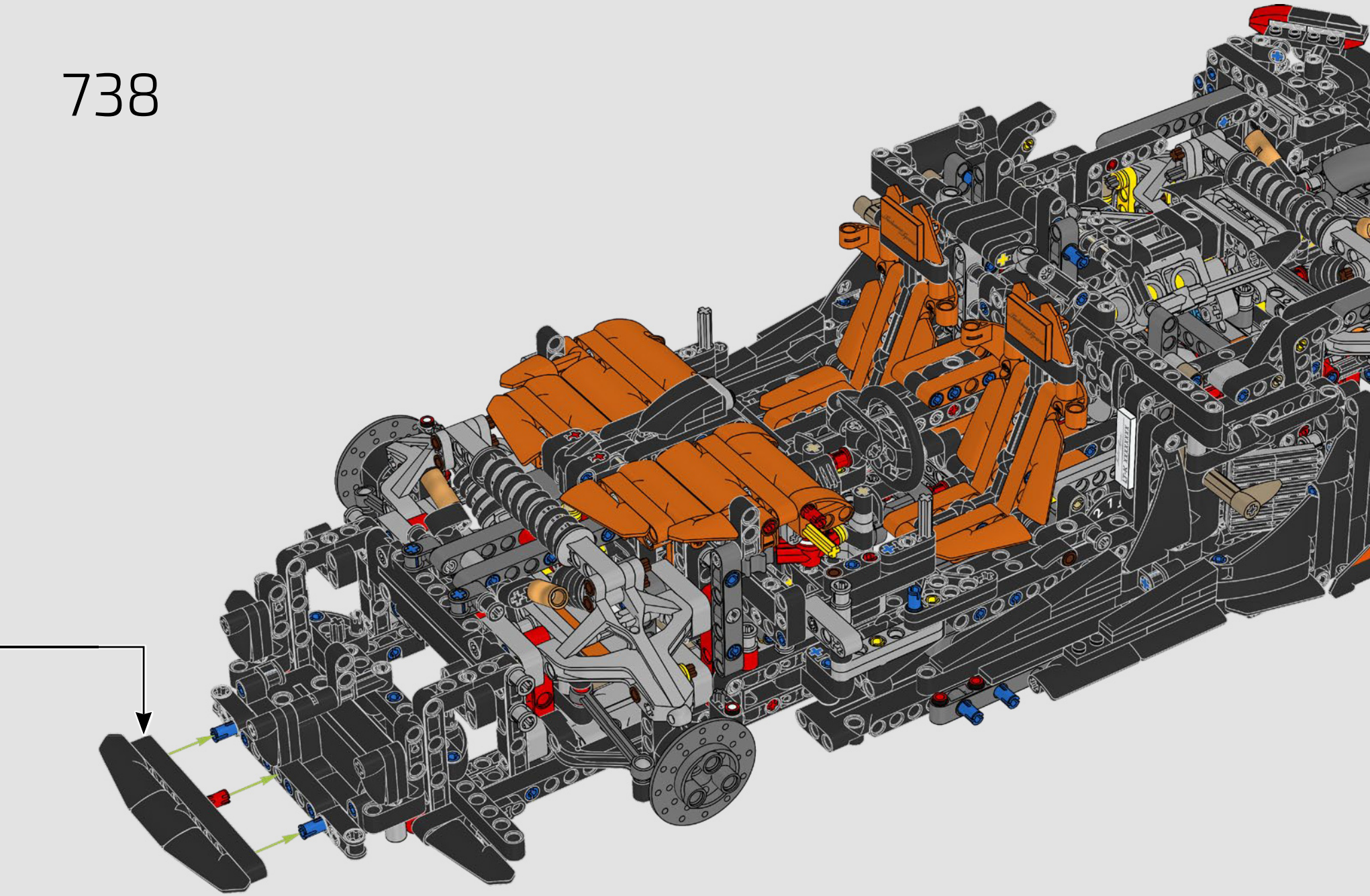

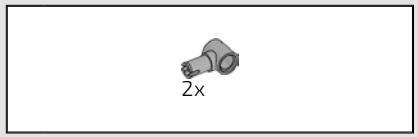

739



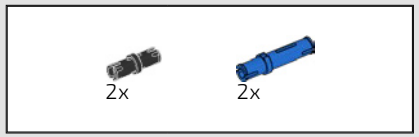

740

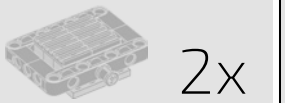



741

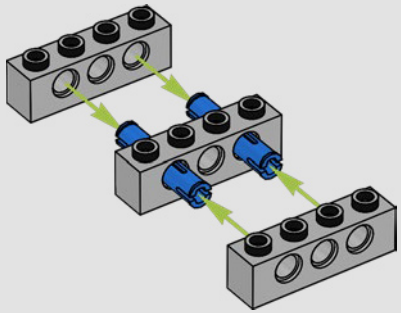

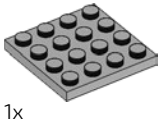

742

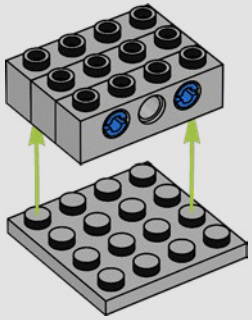



743

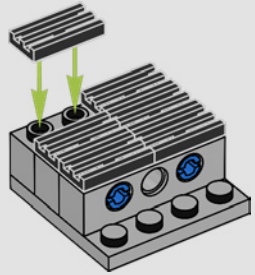

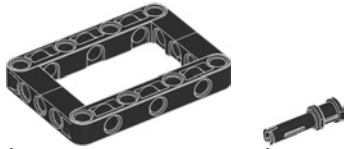

744

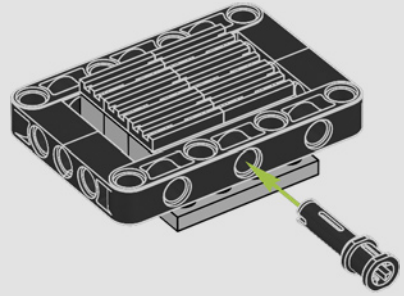

745

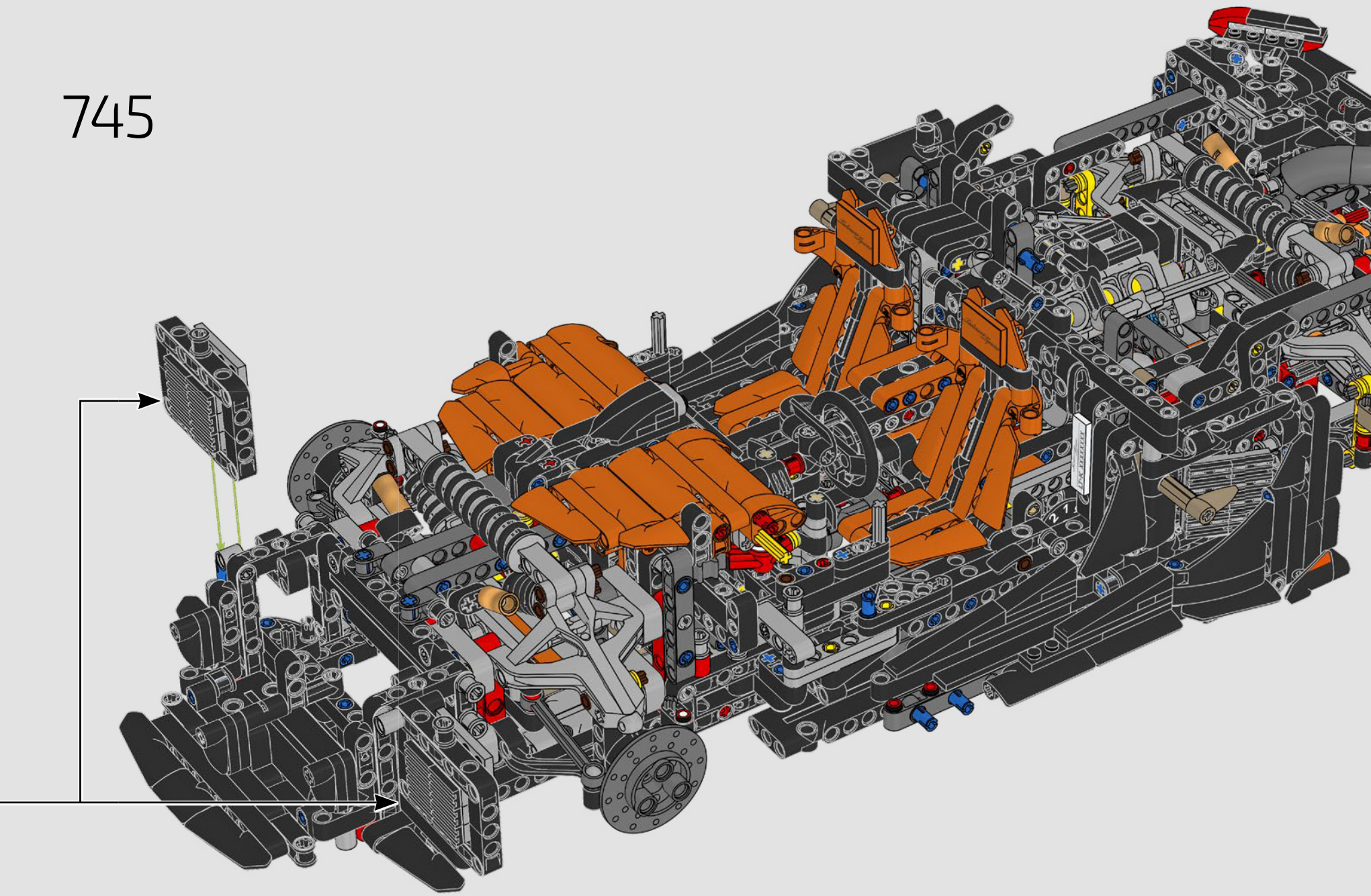

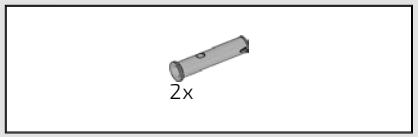

746

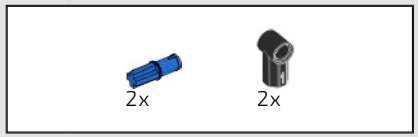

747

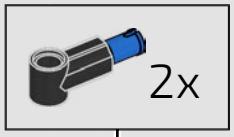

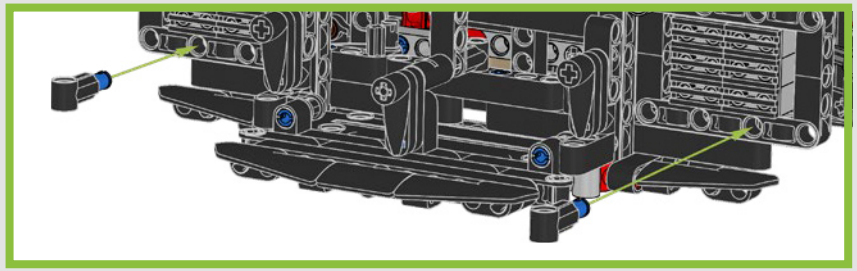

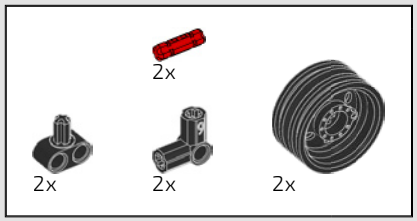

748

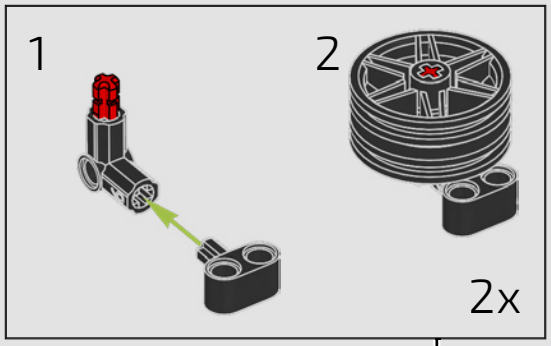


20

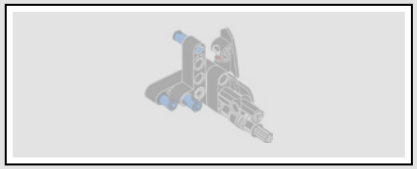

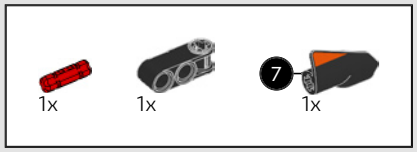

749

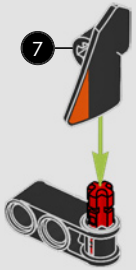

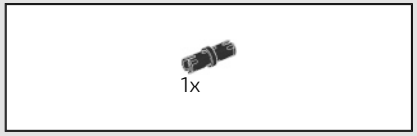

750

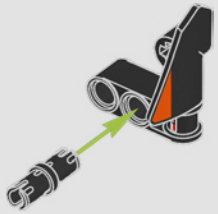

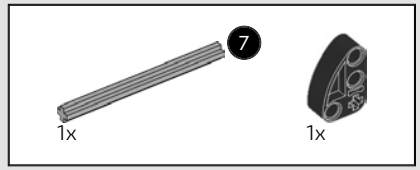

751

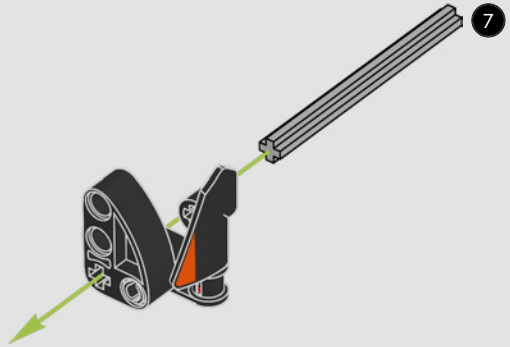

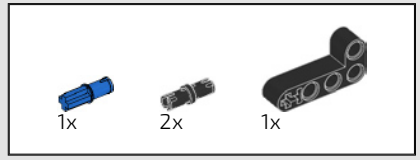

752

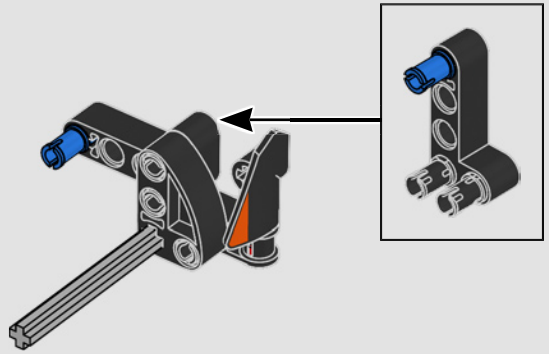

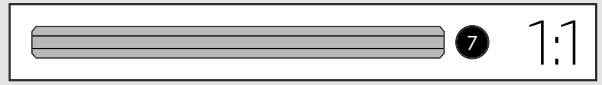



753

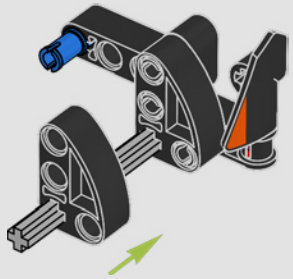



754

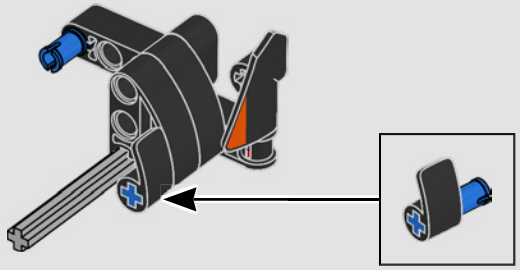



755

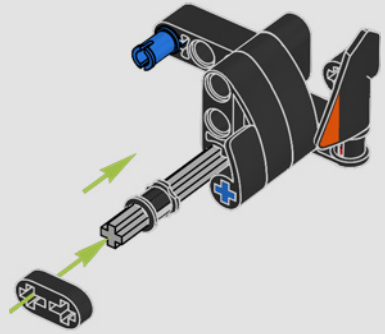



756

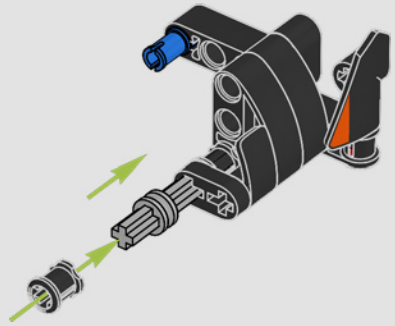

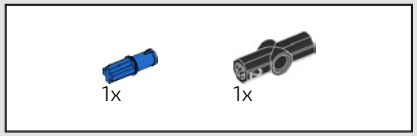

757

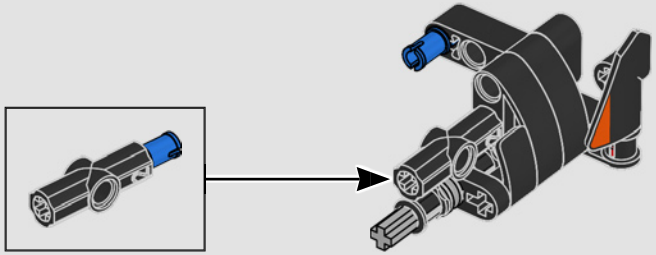

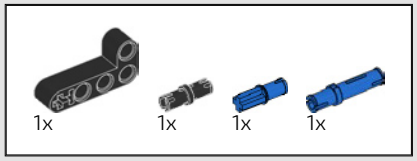

758



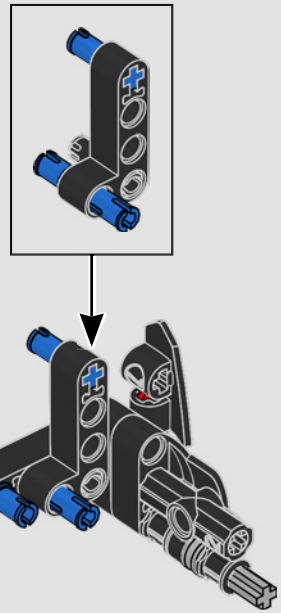

759

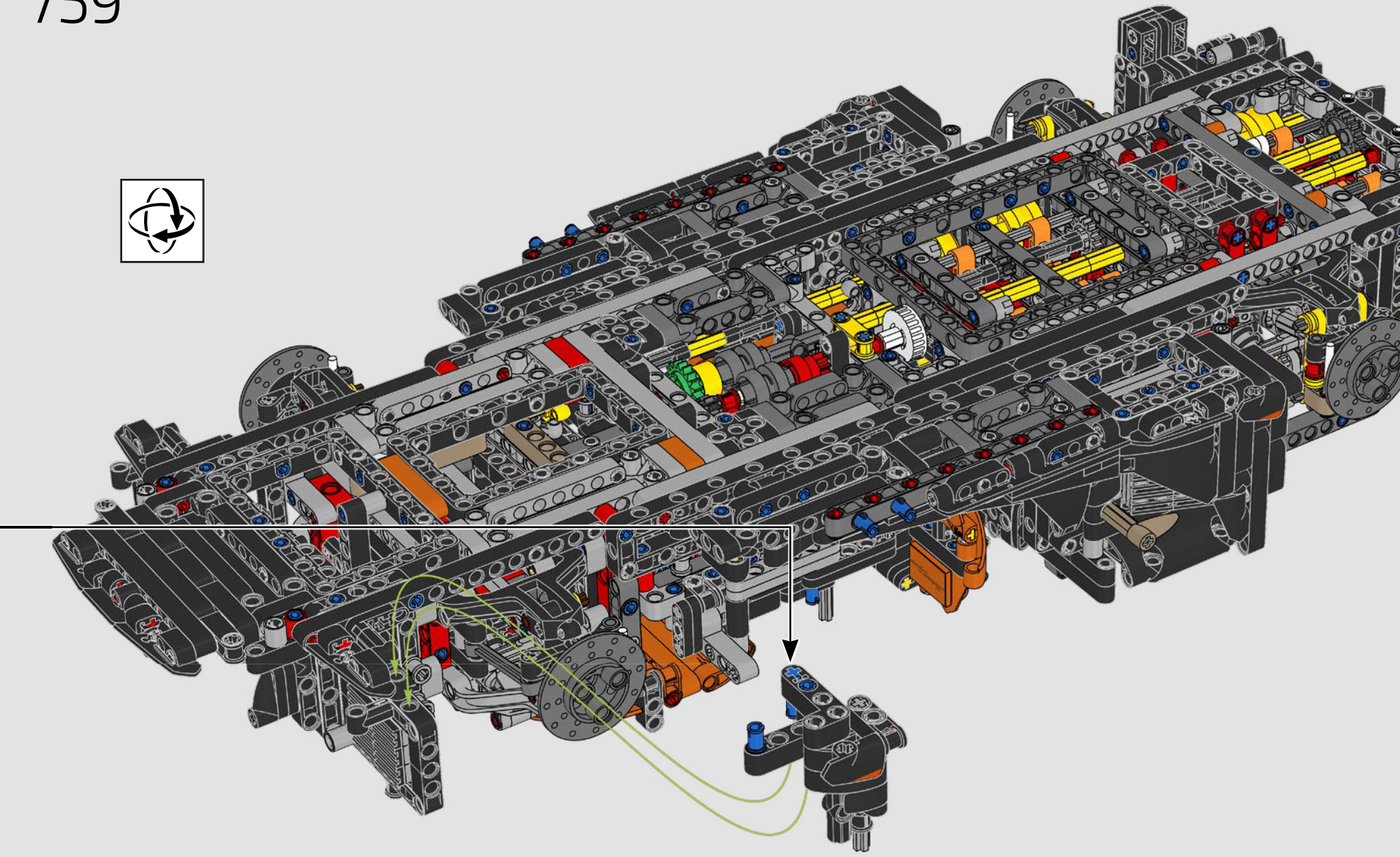

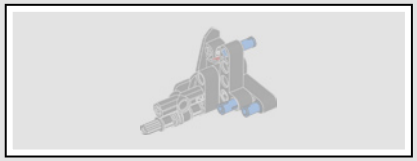

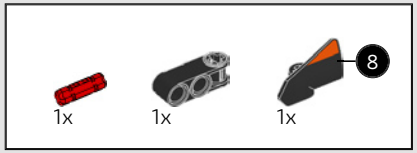

760

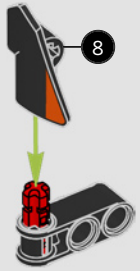

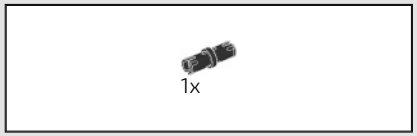

761



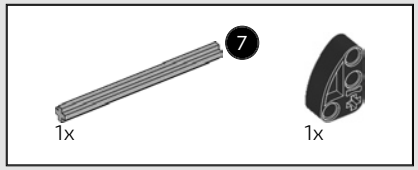

762

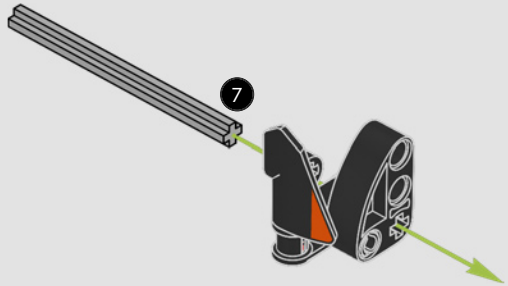

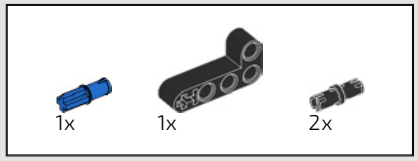

763

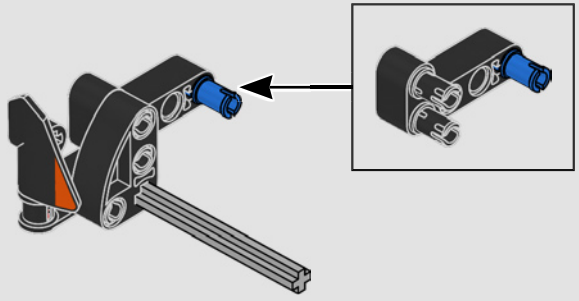

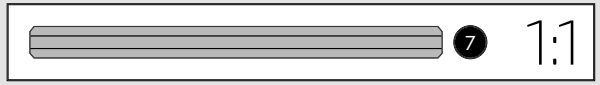

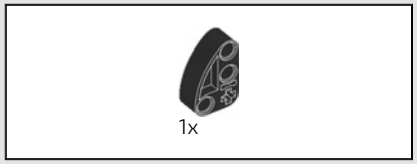

764

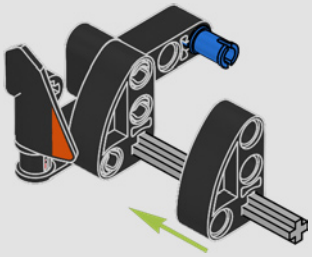

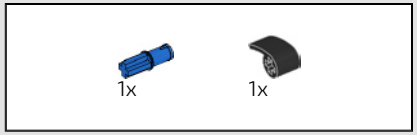

765

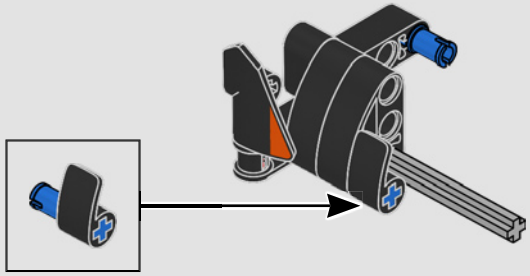

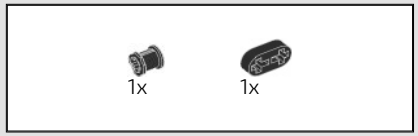

766

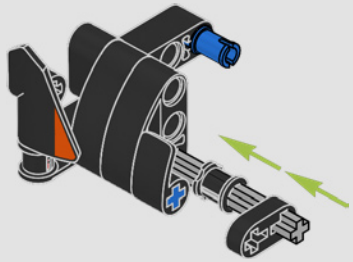

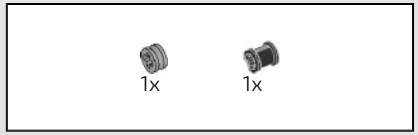

767

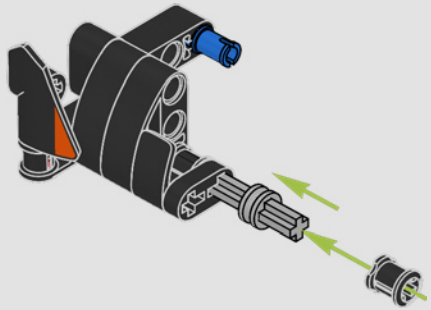

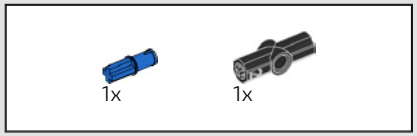

768

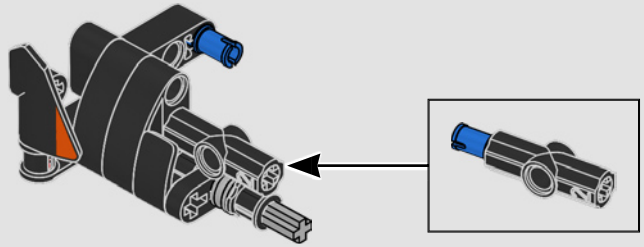

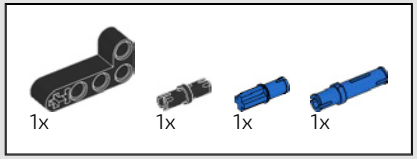

769



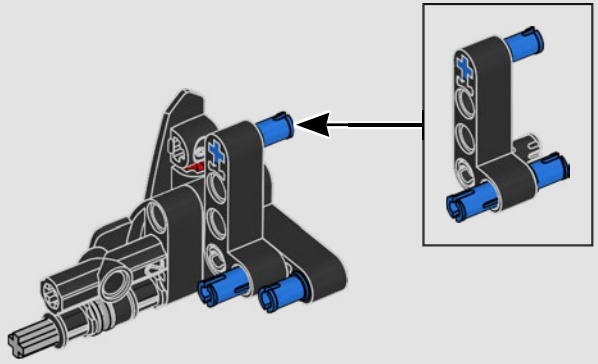

770

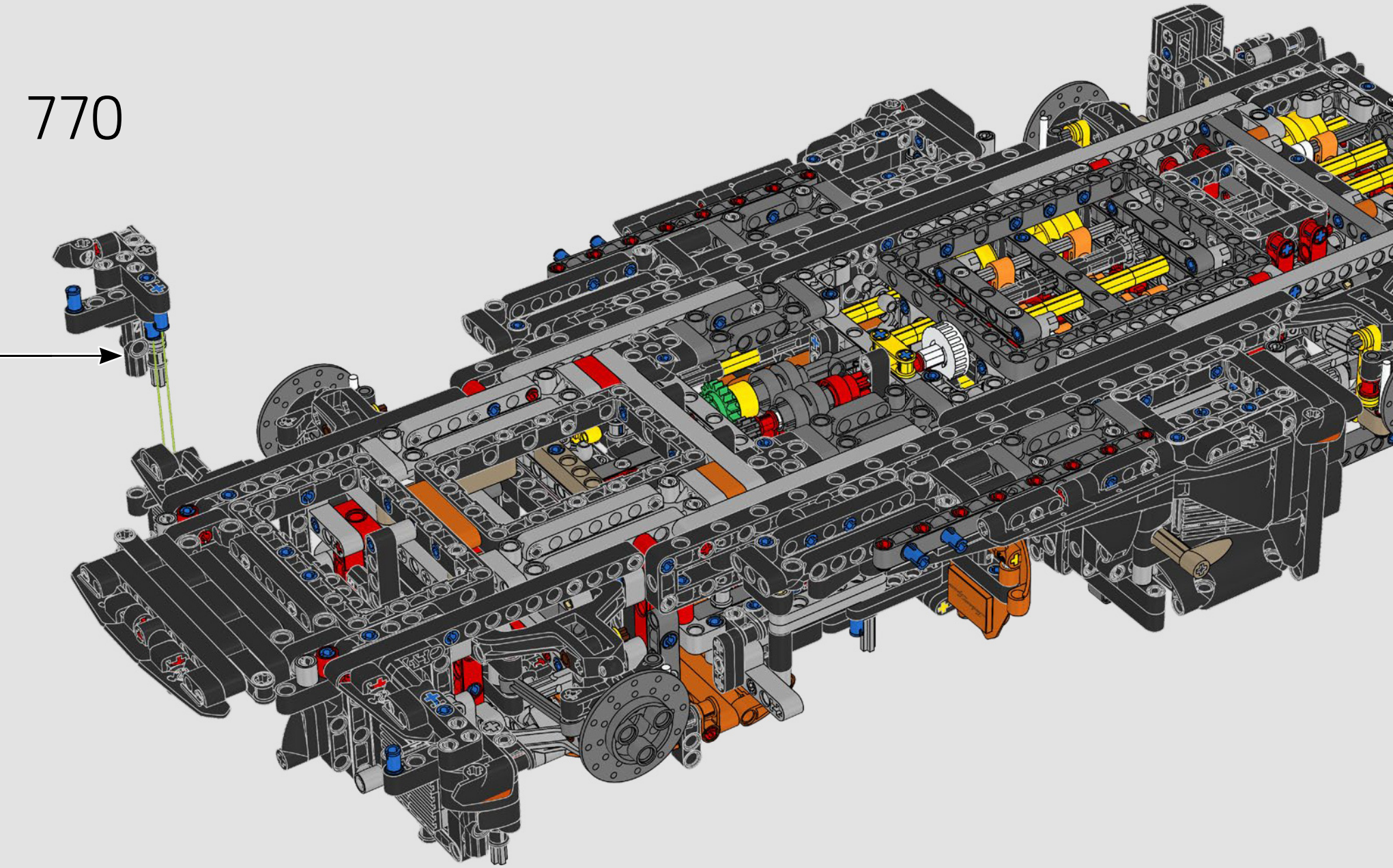

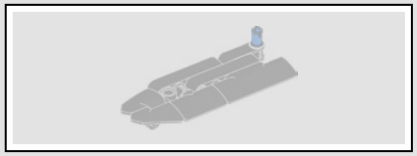

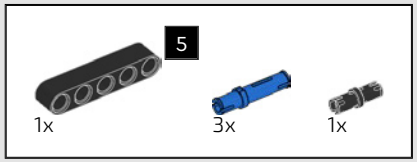

771

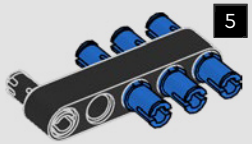

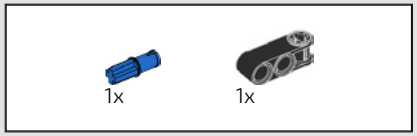

772

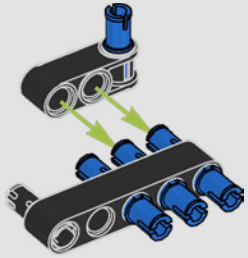

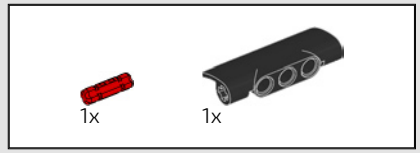

773

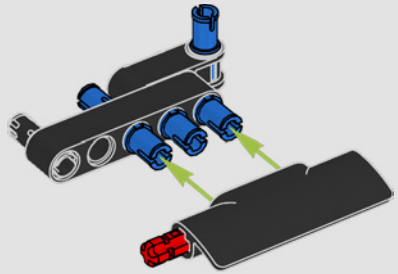

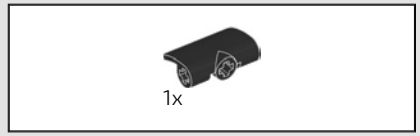

774

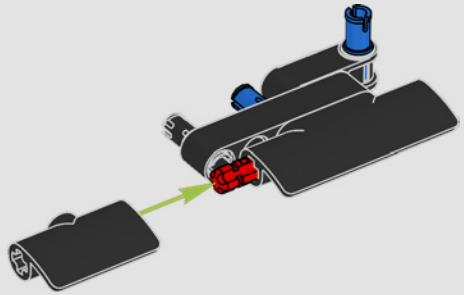

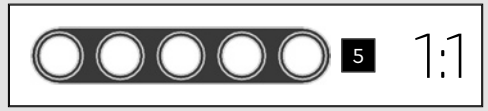



775

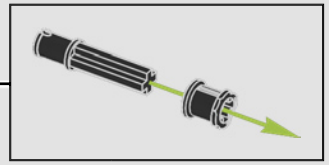

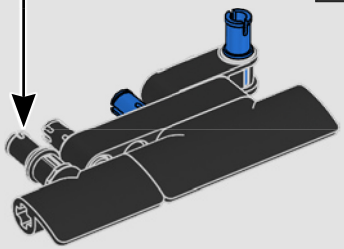

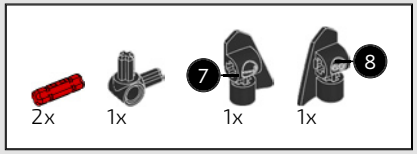

776

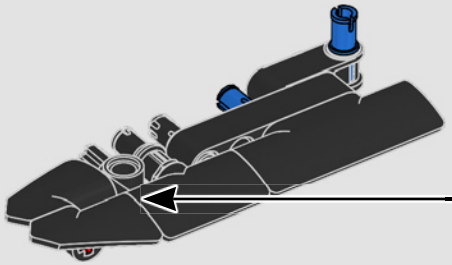

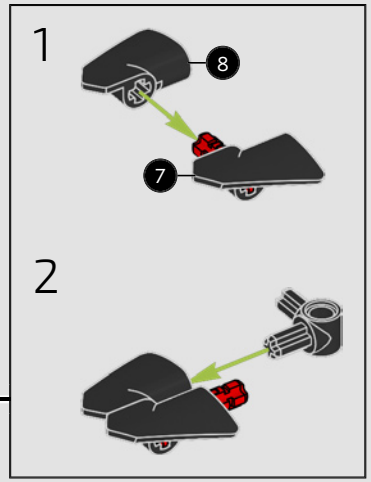

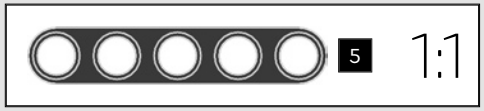

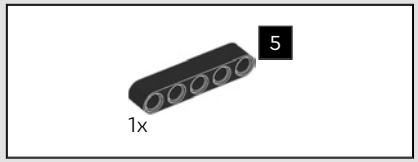

777

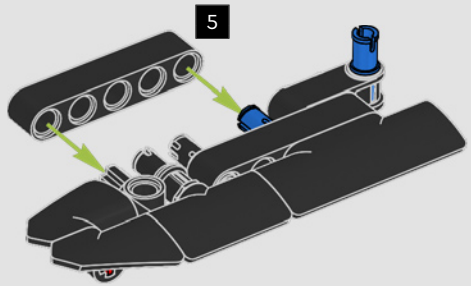

778

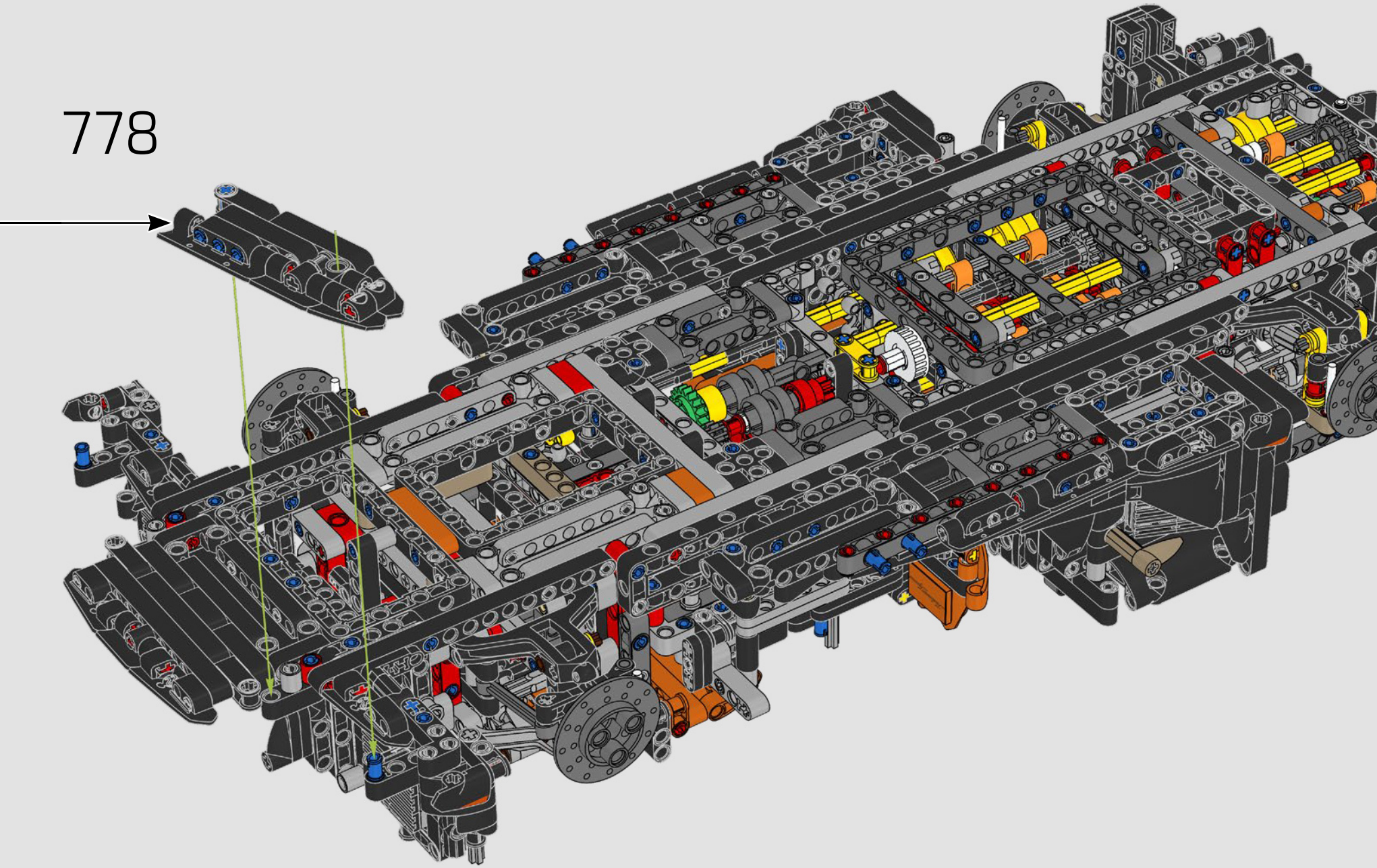

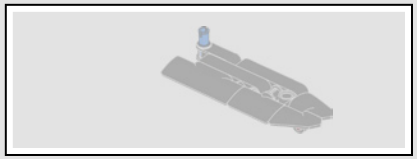

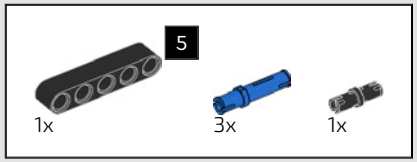

779

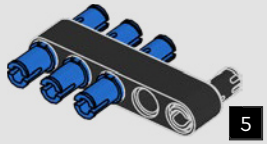

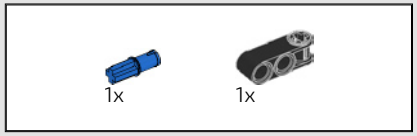

780

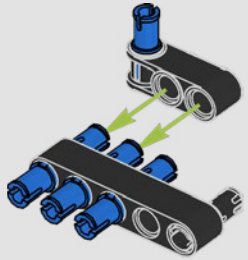

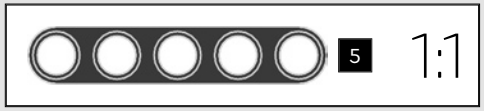

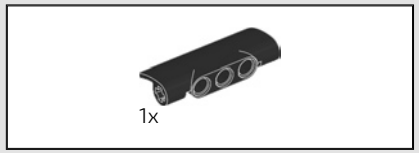

781

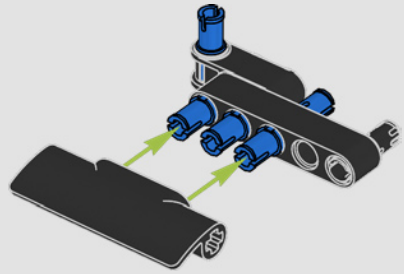

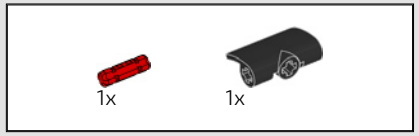

782

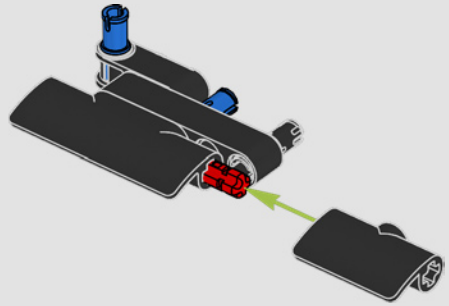



783

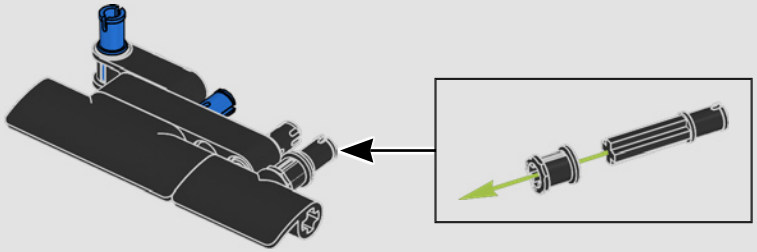

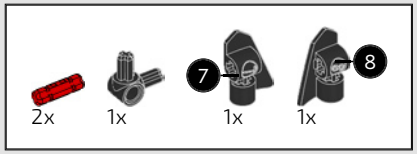

784

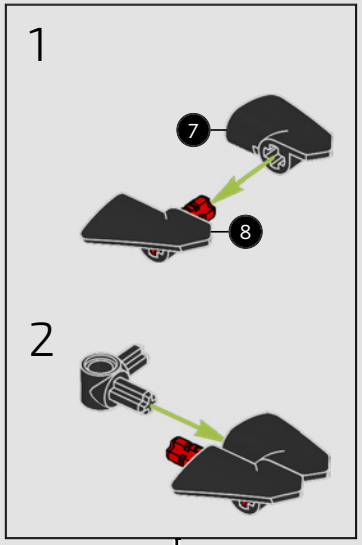

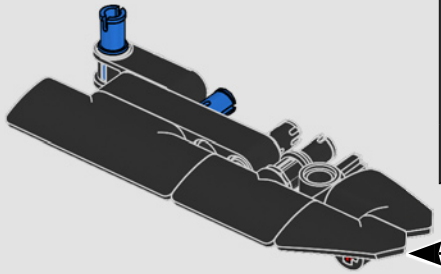

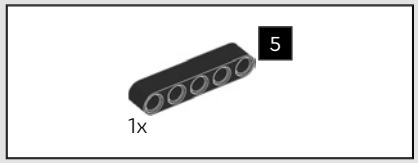

785

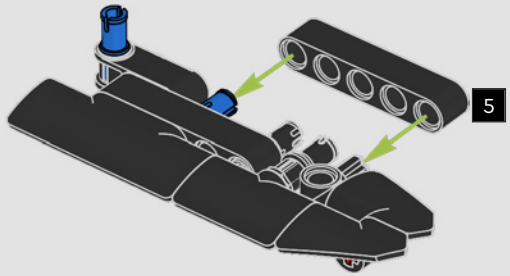

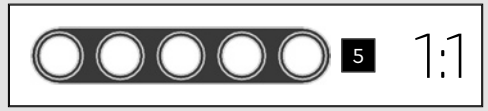

786

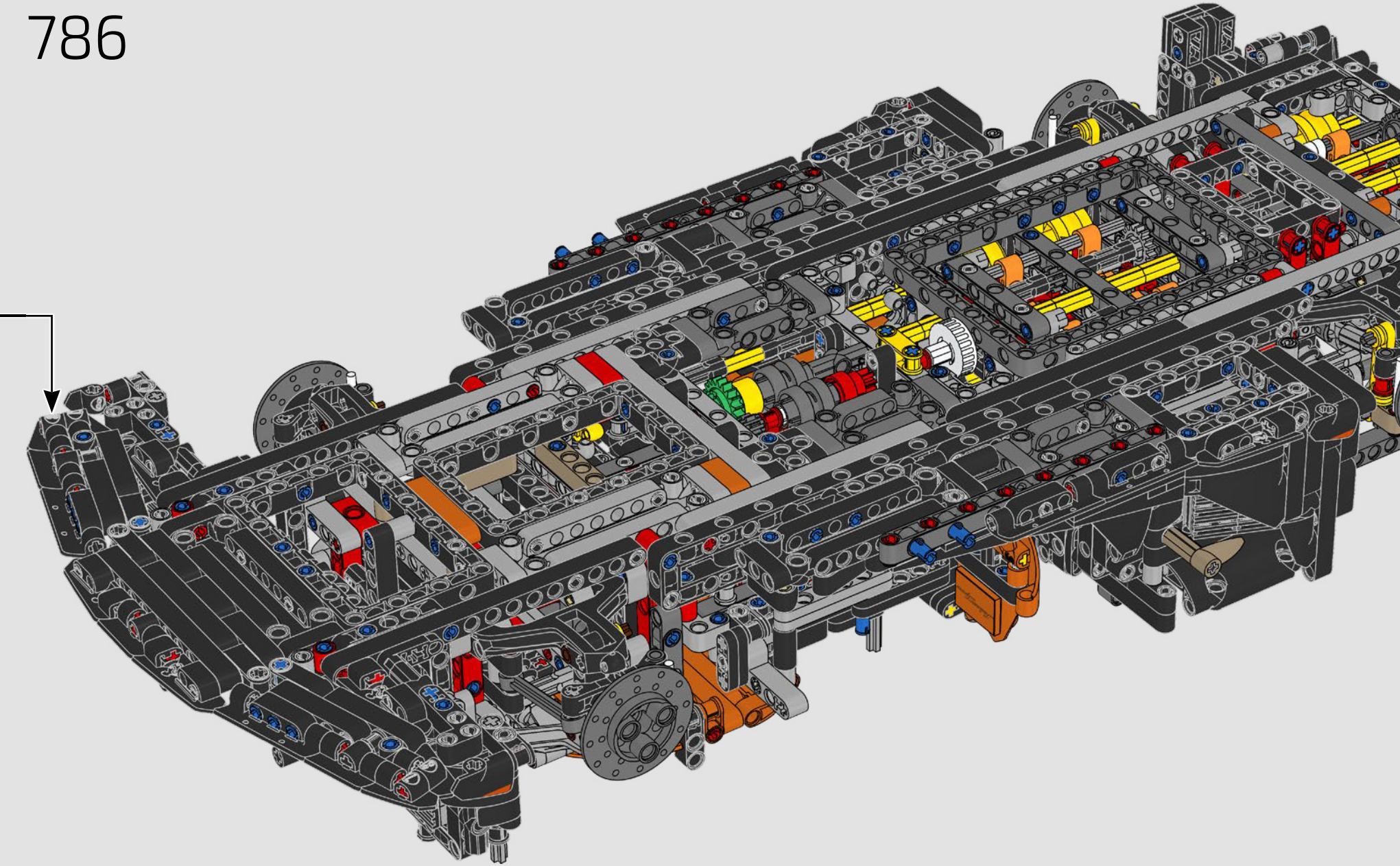



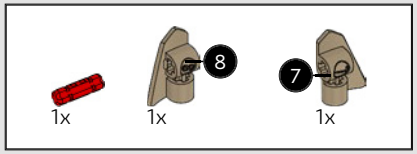

787

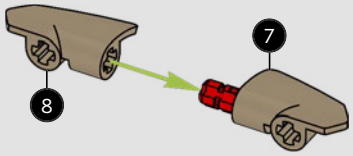

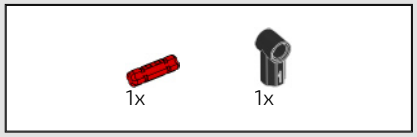

788

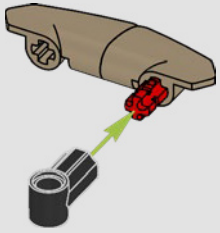

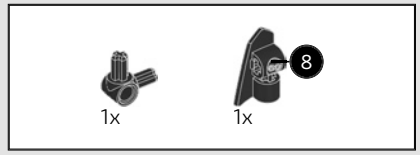

789

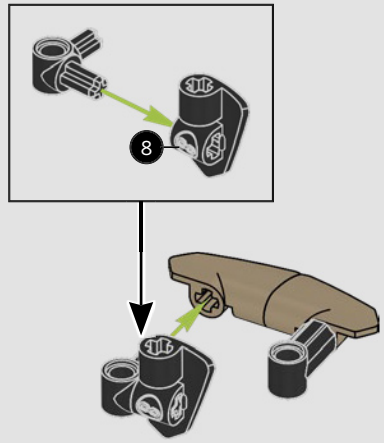

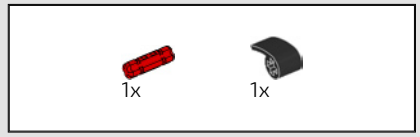

790

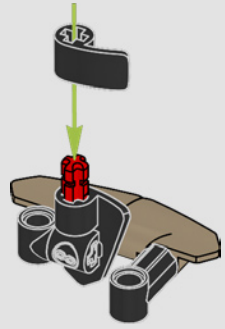



791

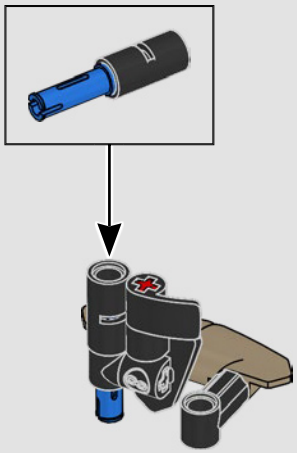



792

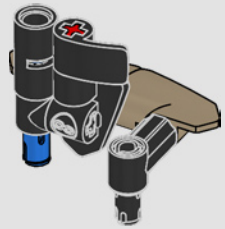

793

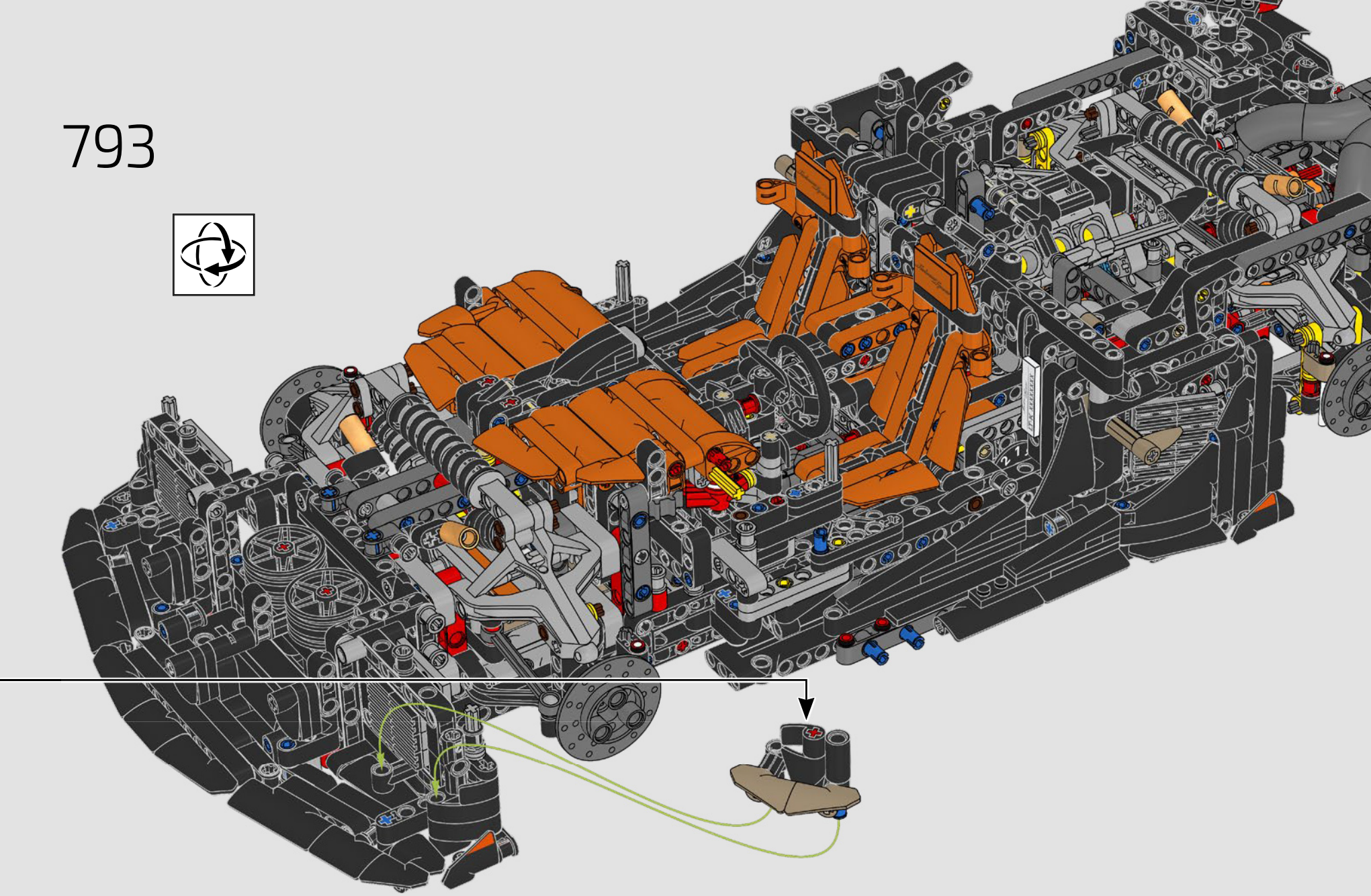

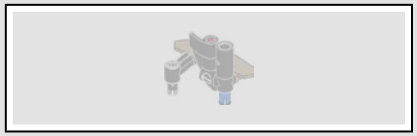

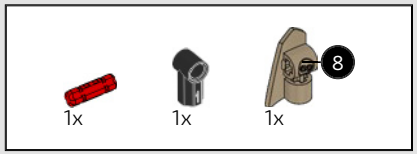

794

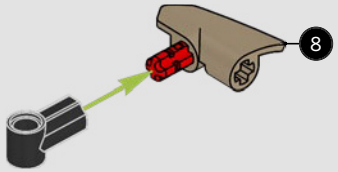

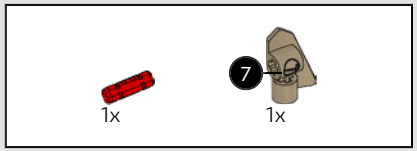

795

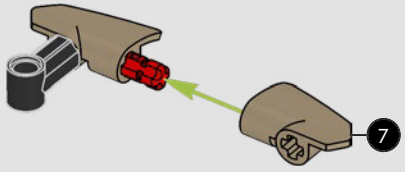

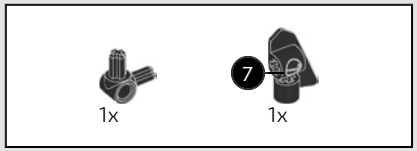

796

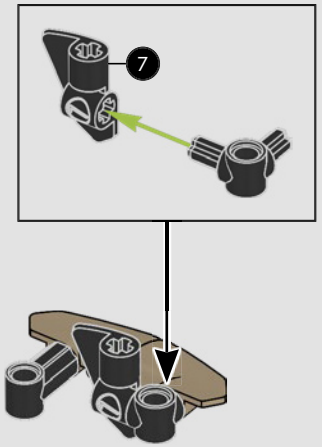

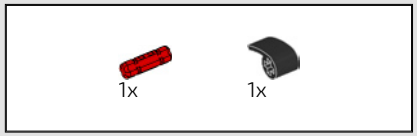

797

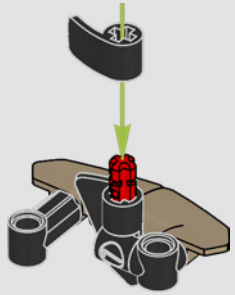

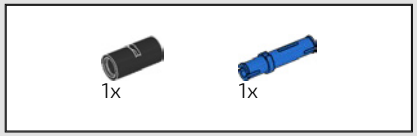

798

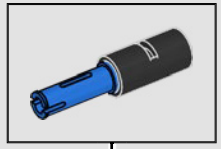

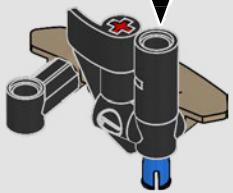

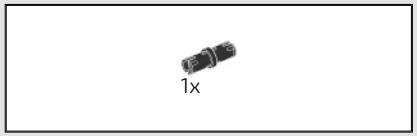

799

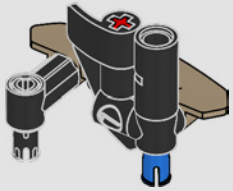

800

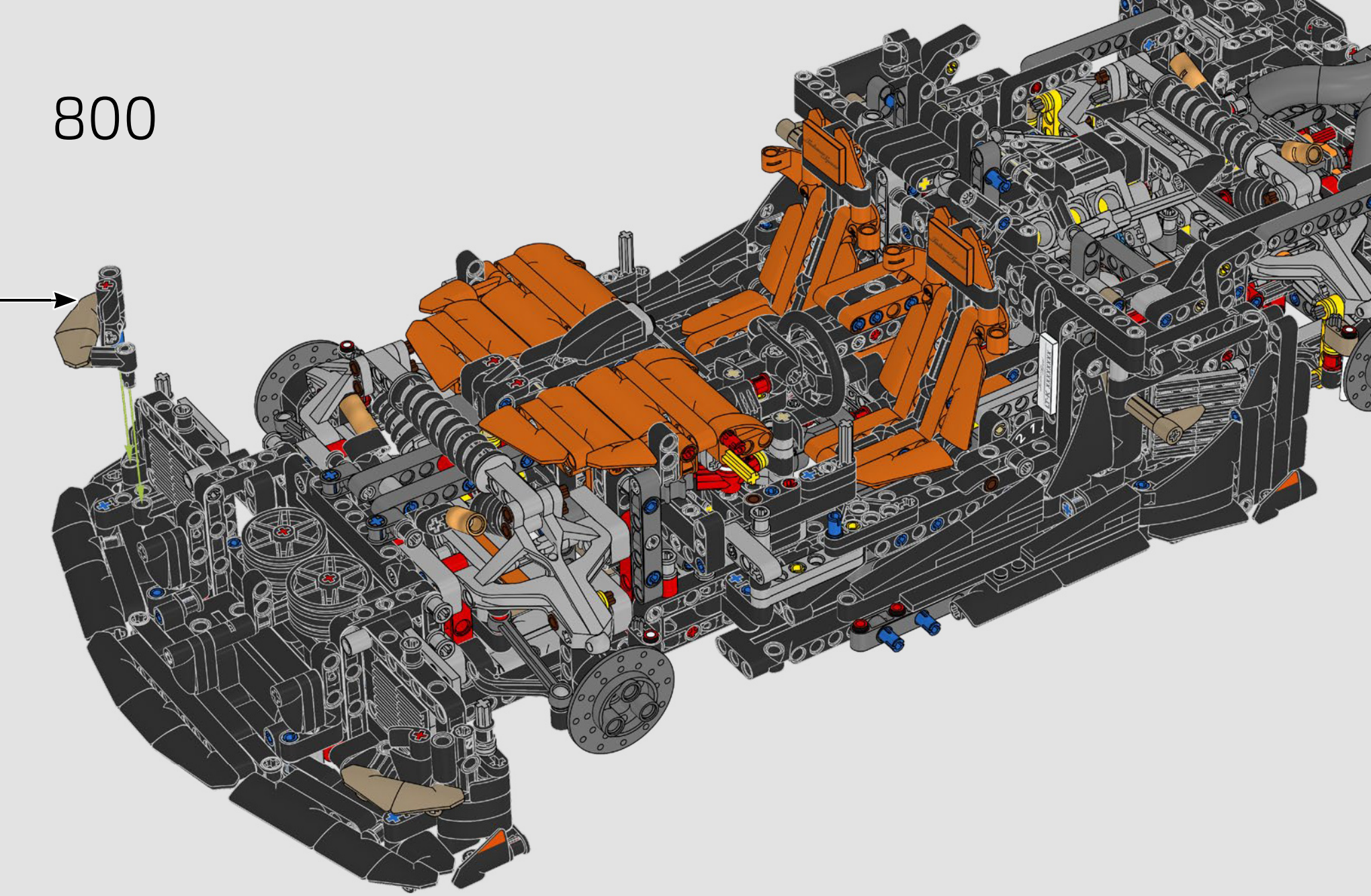

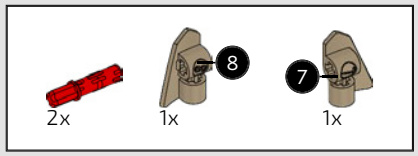

801

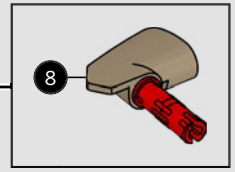

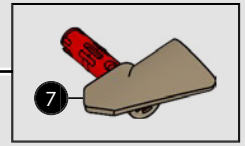

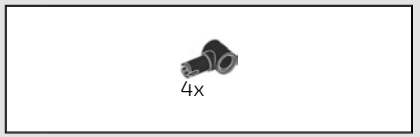

802

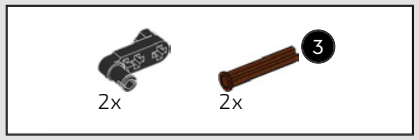

803

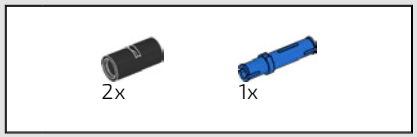

804

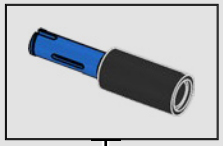

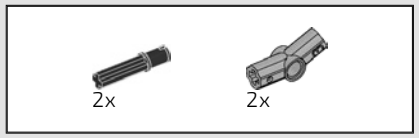

805

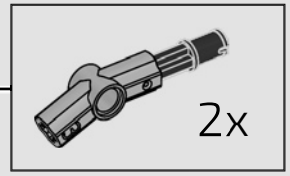

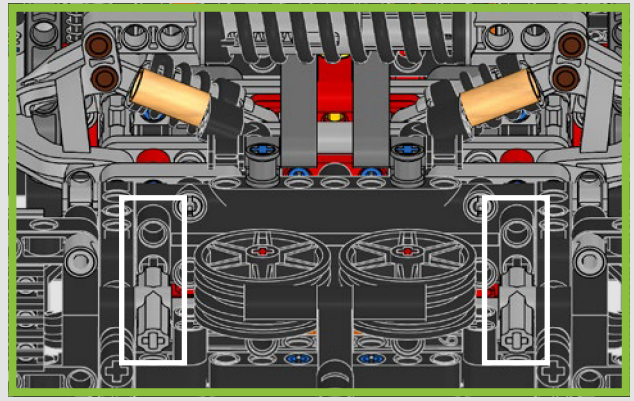

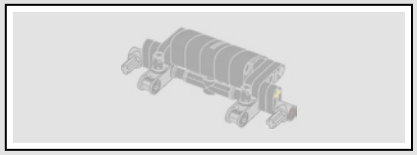

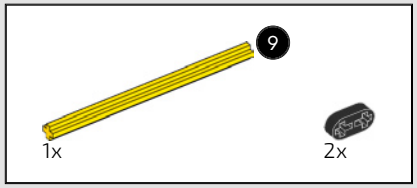

806

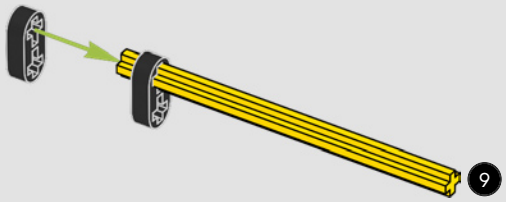

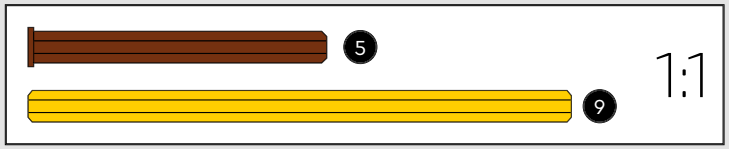

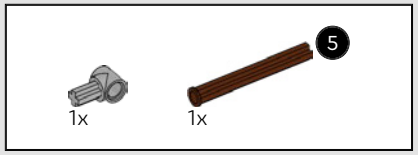

807

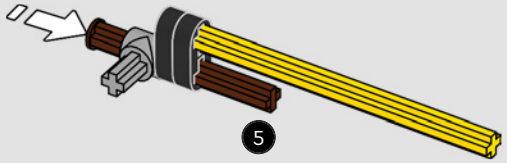

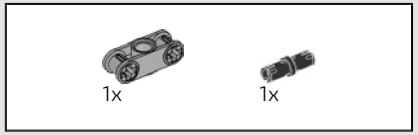

808

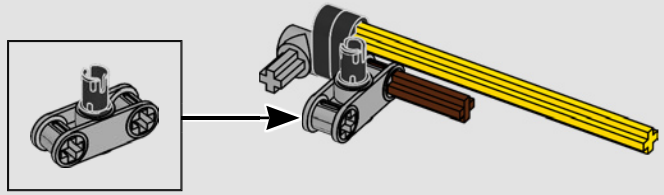

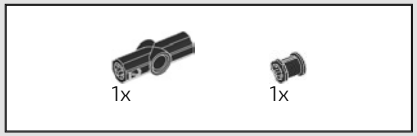

809

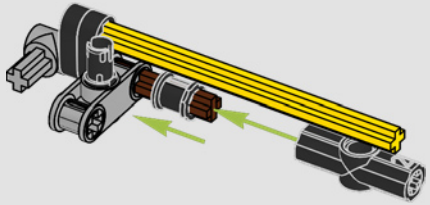

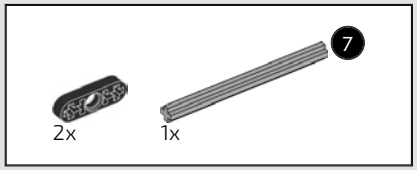

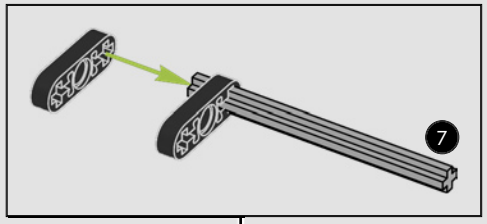

810

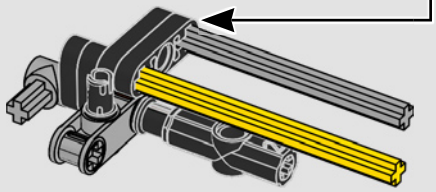



811

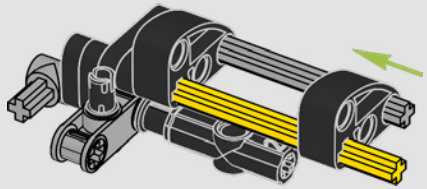

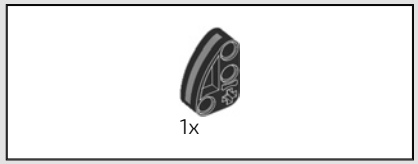

812

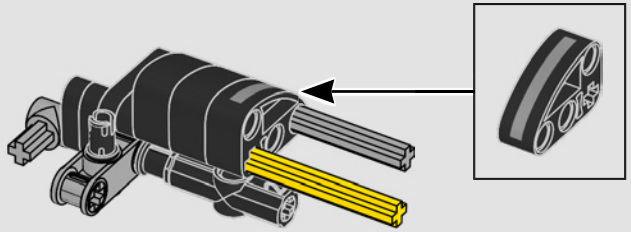

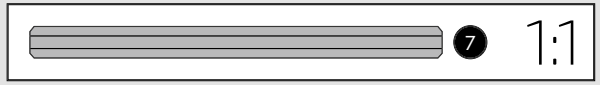



813

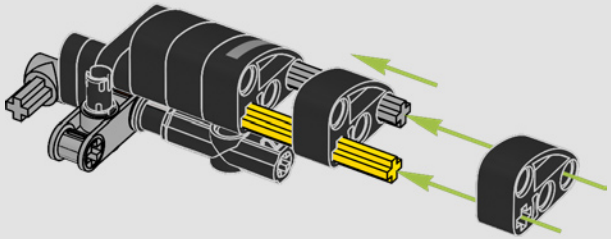



814

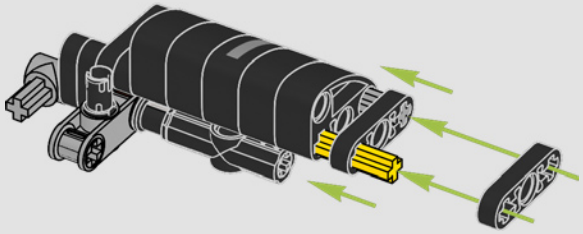



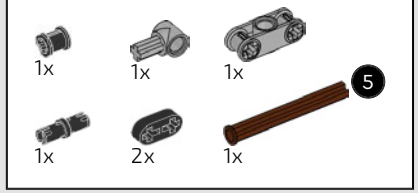

815

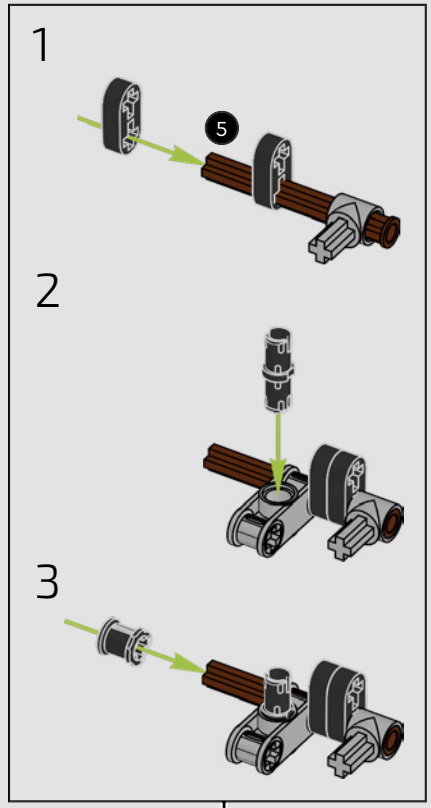

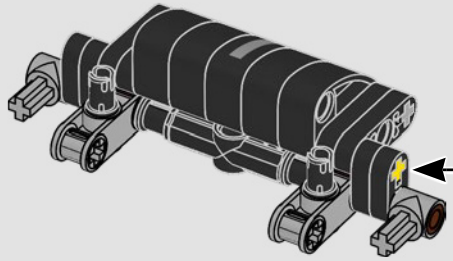

816

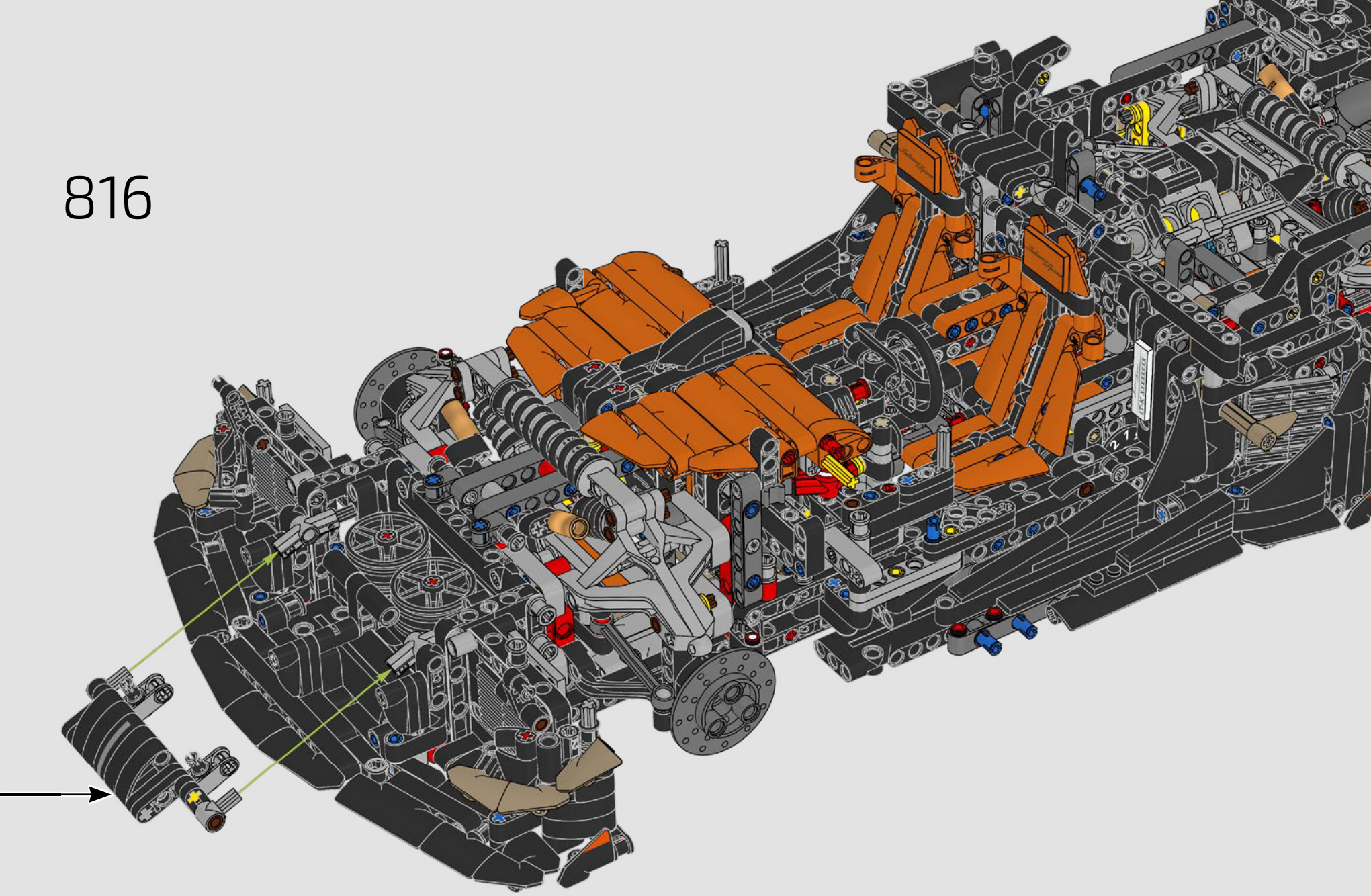

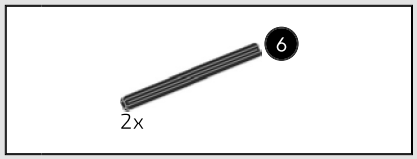

817

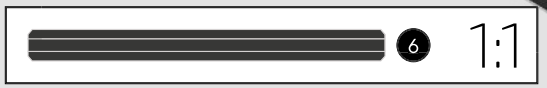

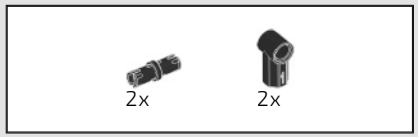

818

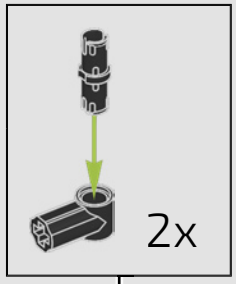

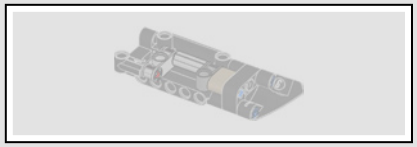

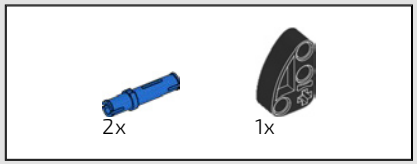

819

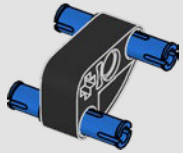

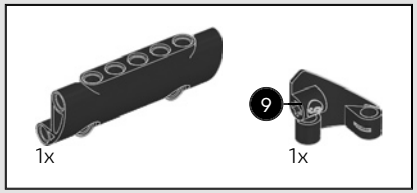

820

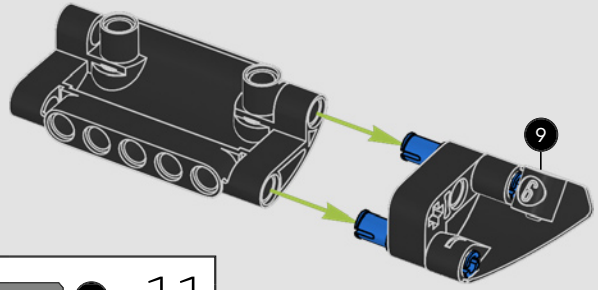

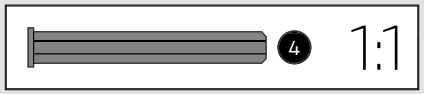

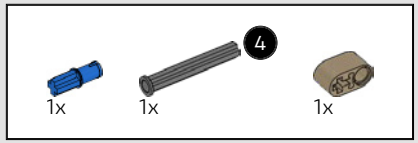

821

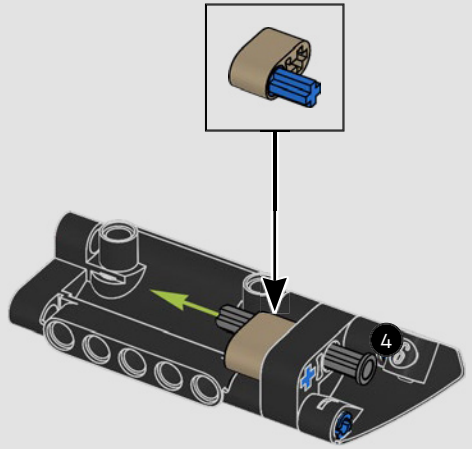

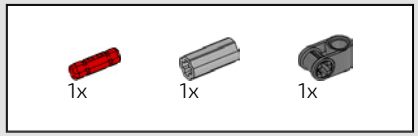

822

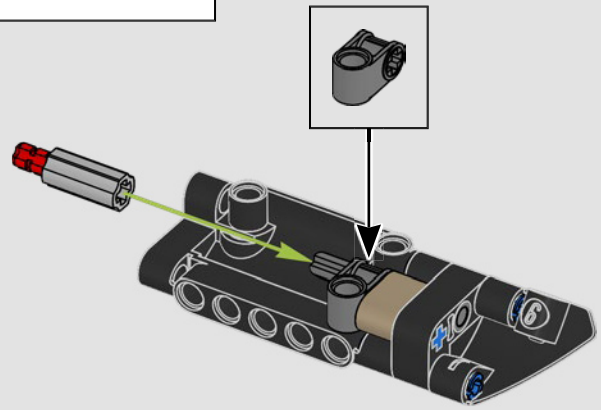



823

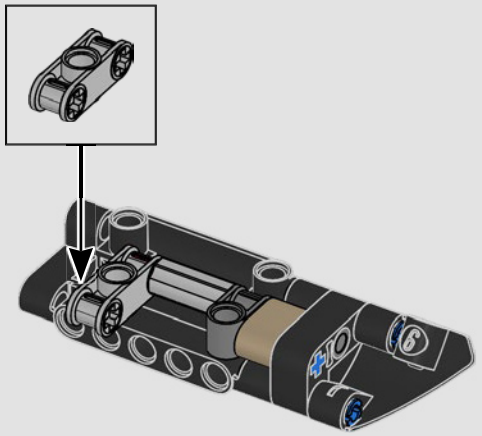



824

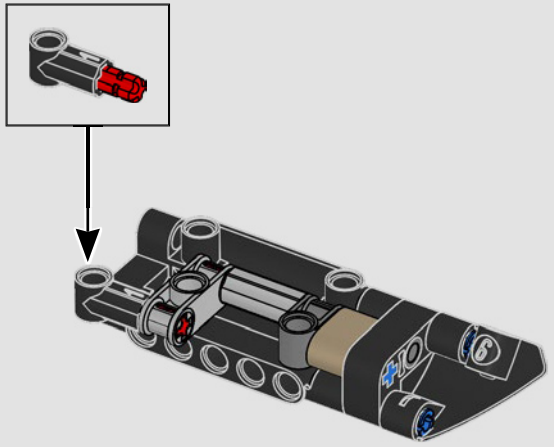

825

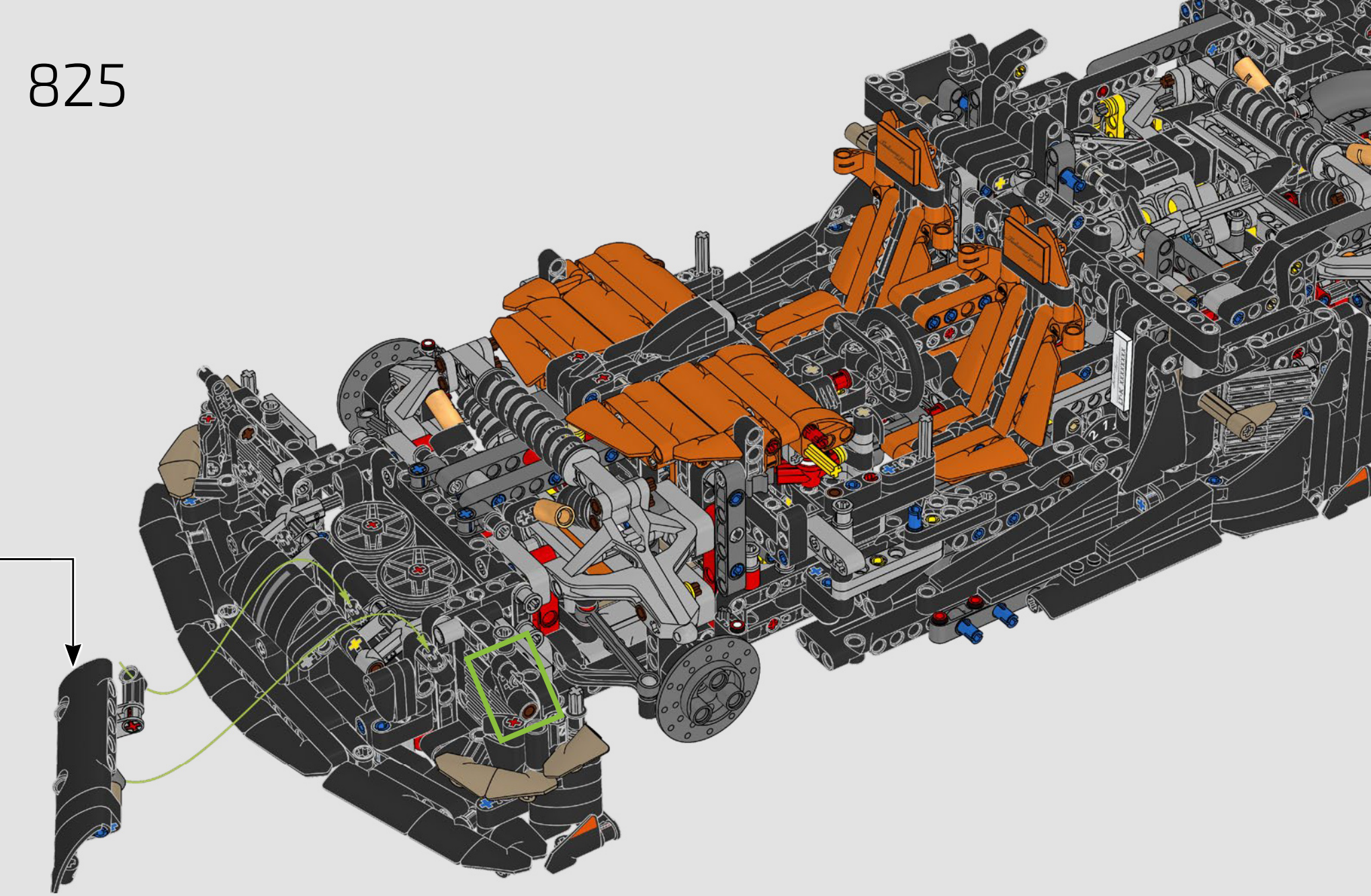

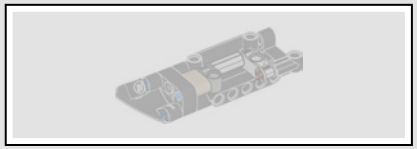

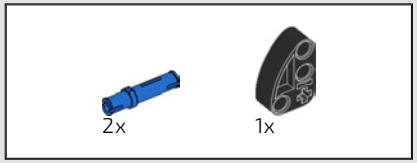

826

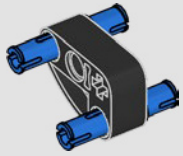

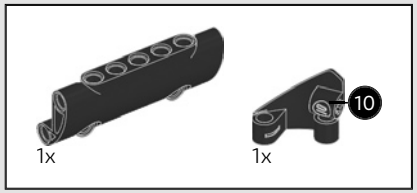

827

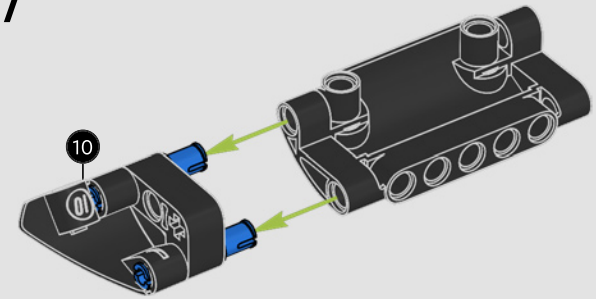

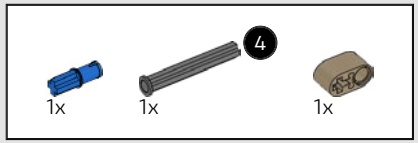

828

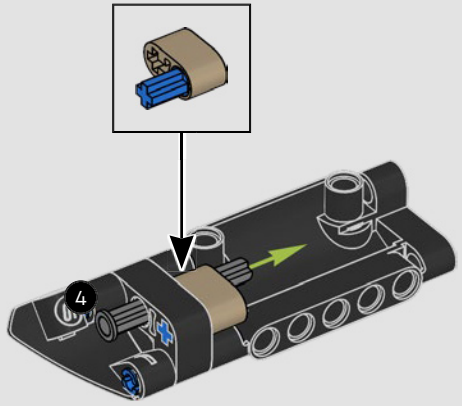

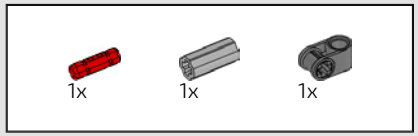

829

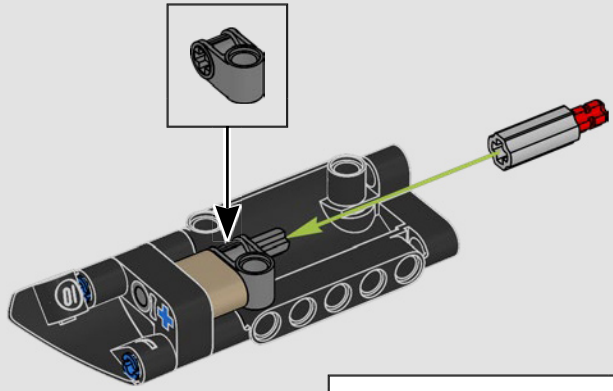

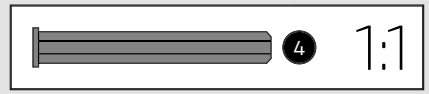

1x

830

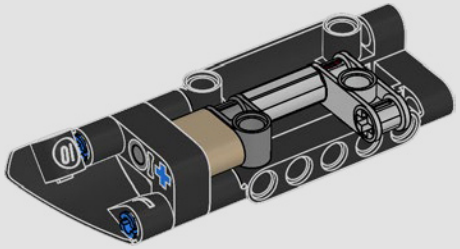

1x 1x

831

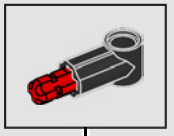

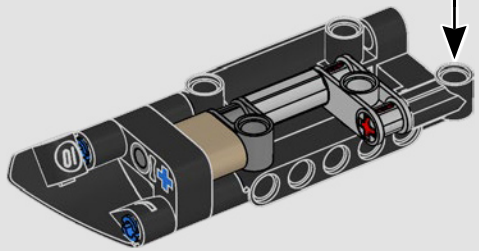

832

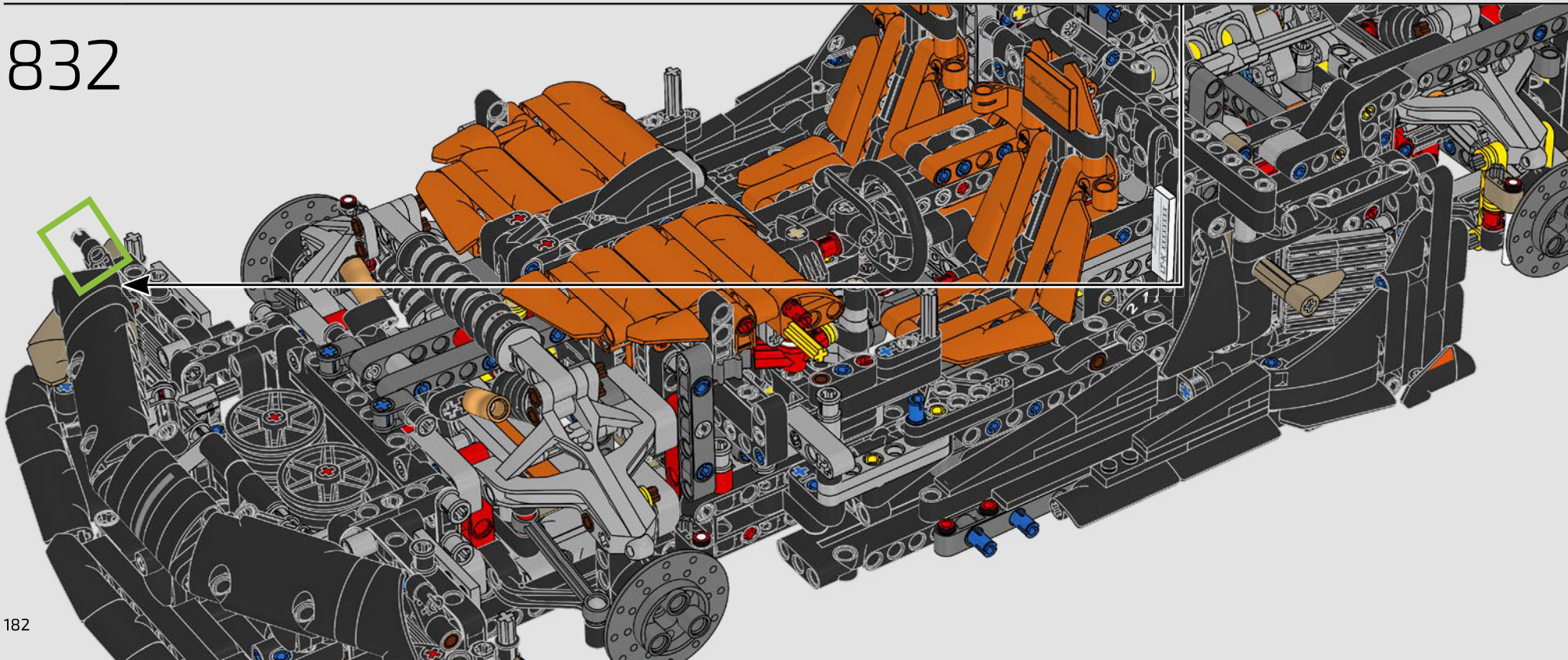

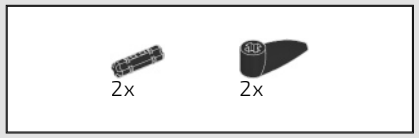

833

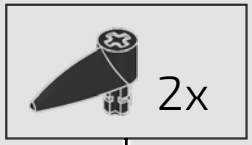

BOX



DOORS & FRONT LIGHTS

TÜREN & VORDERE SCHEINWERFER

The dihedral synchro-helix actuation doors mimic the real-life versions that are linked to the hydraulic system. Each can open separately or when activated by the Ghost-mode function.

Die zweiflügeligen Synchro-Helix-Antriebstüren ahmen die echten Ausführungen nach, die mit dem Hydrauliksystem verbunden sind. Jede kann separat oder durch Aktivierung der Ghost-Mode-Funktion geöffnet werden.


SedairsSpear

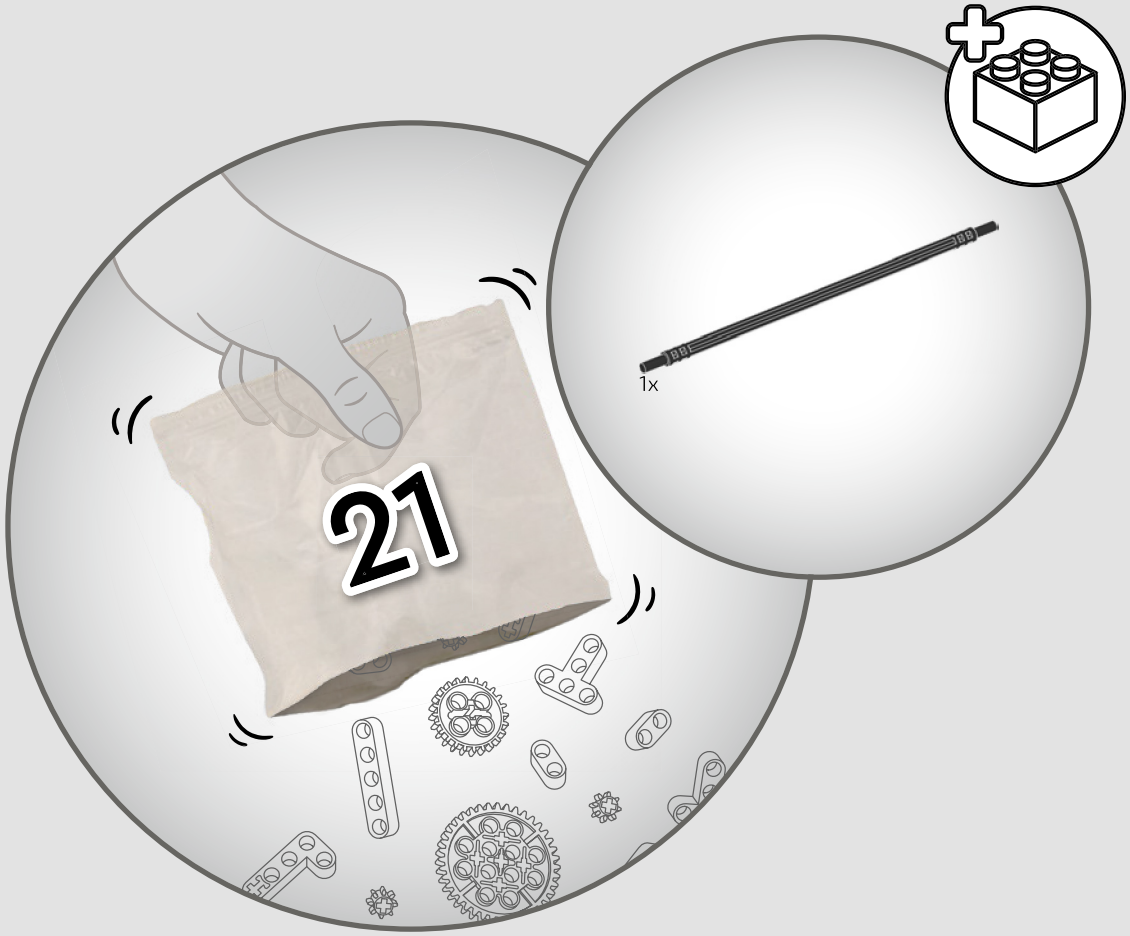
21
1x

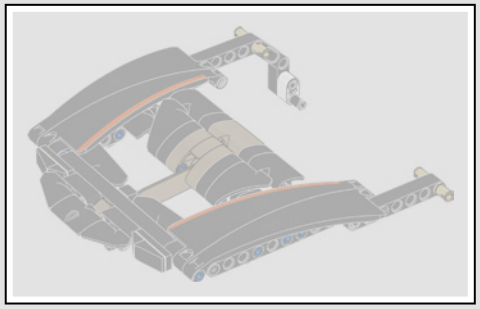

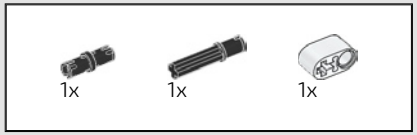

834

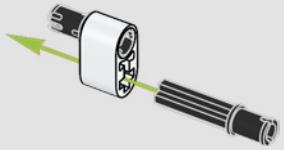

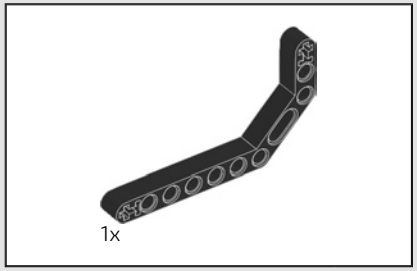

835

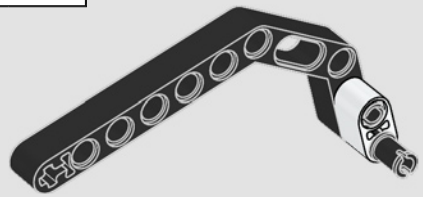

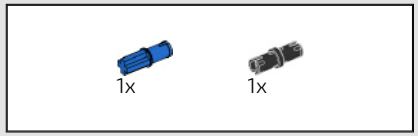

836

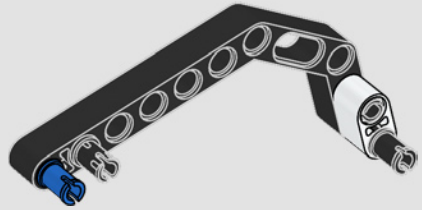

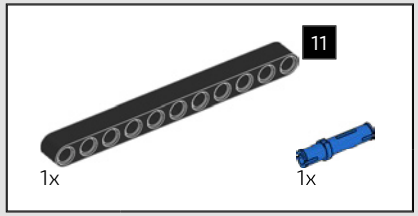

837

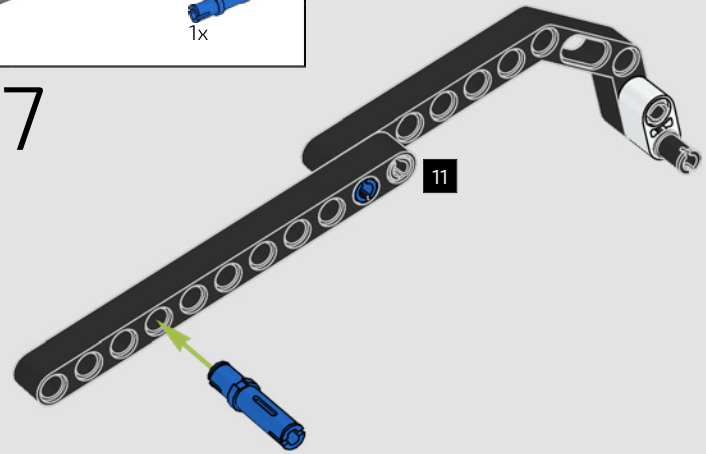

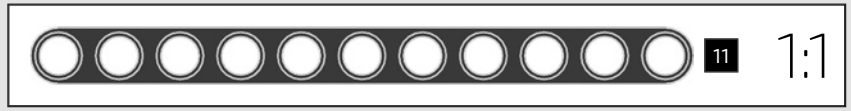

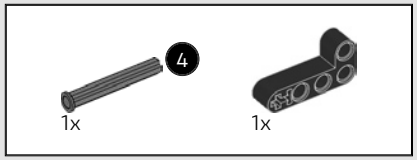

838

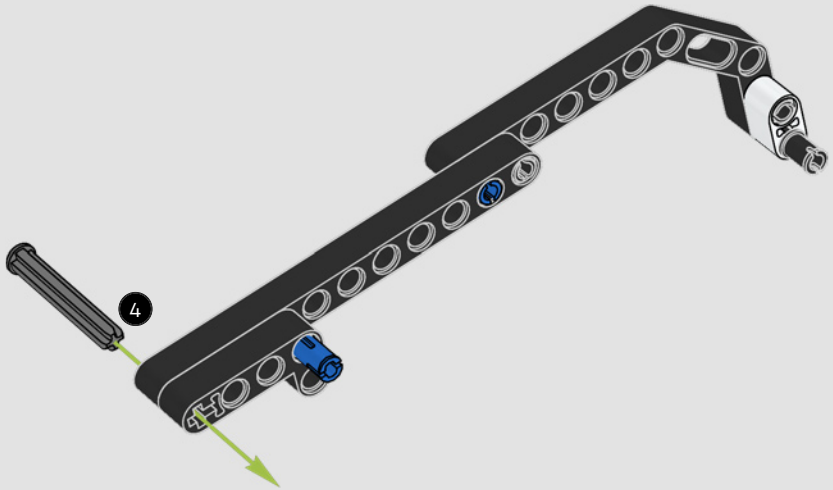

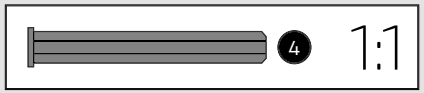

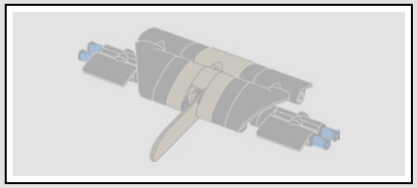

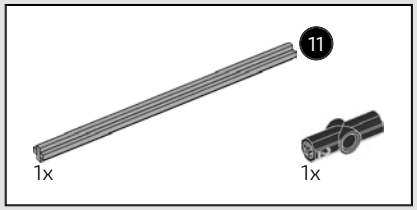

839

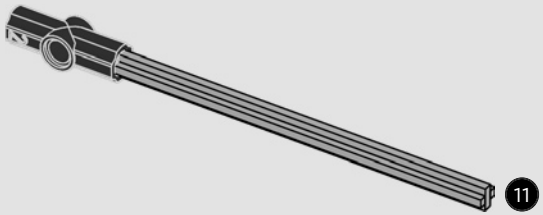

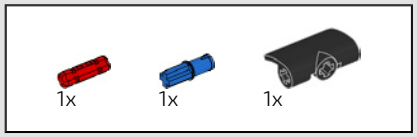

840

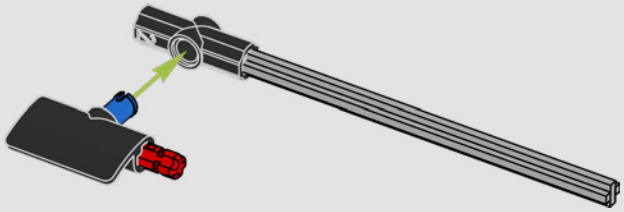

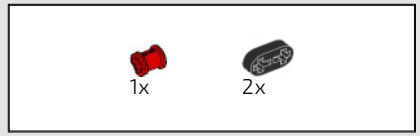

841

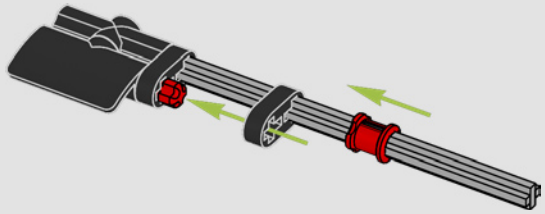

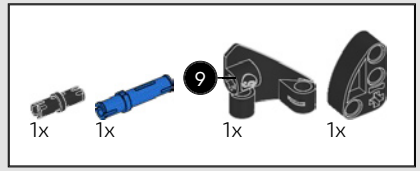

842

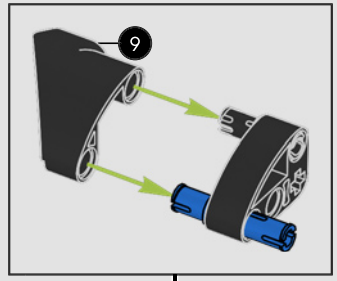

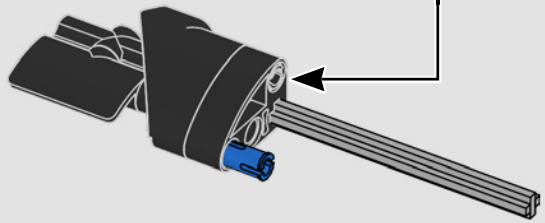

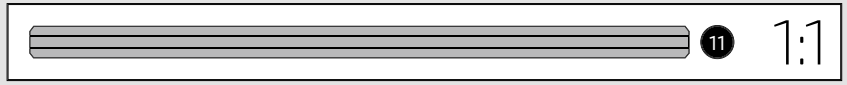


1x

843

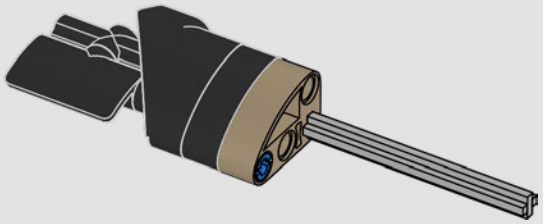


1x

844

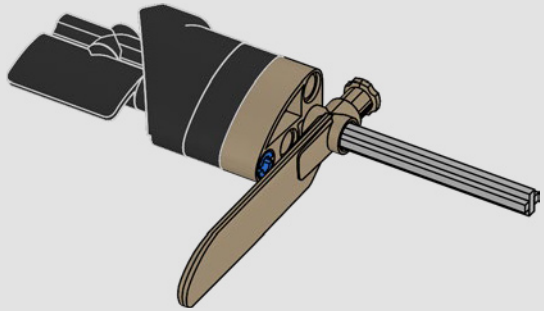

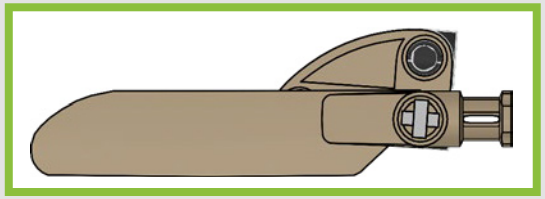

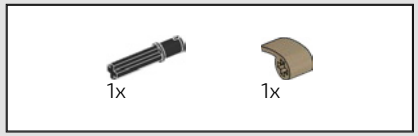

845

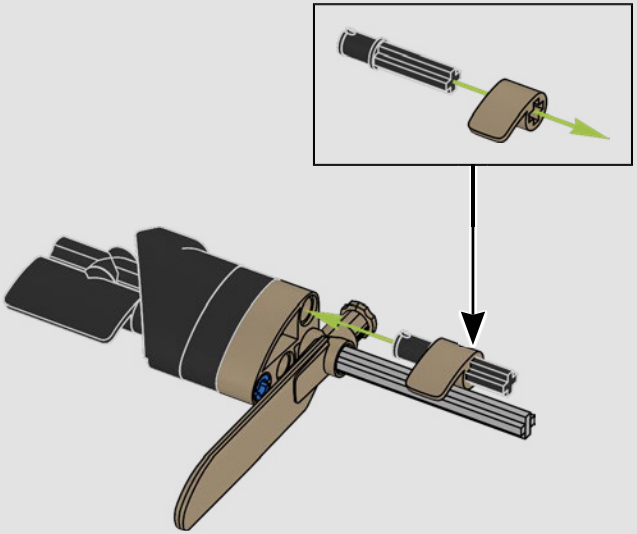

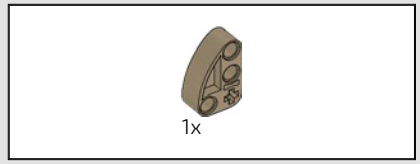

846

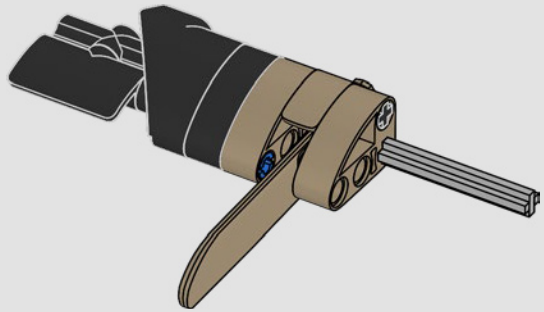

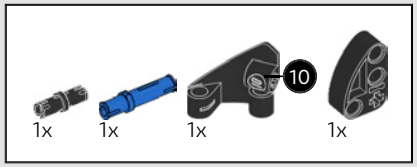

847

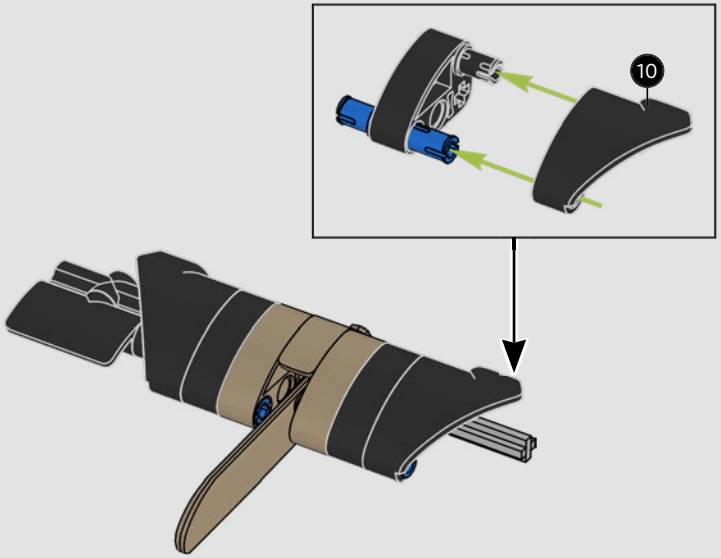



848

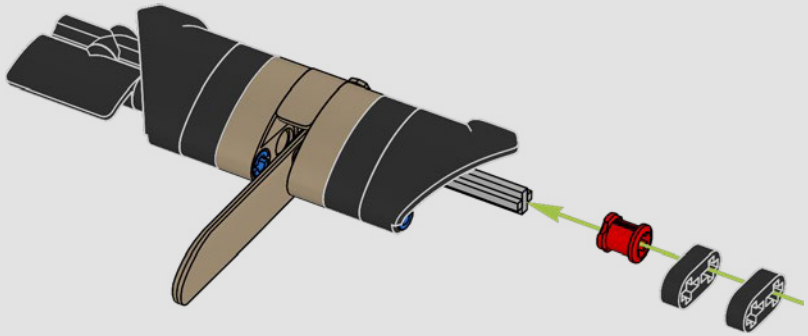

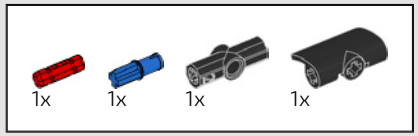

849

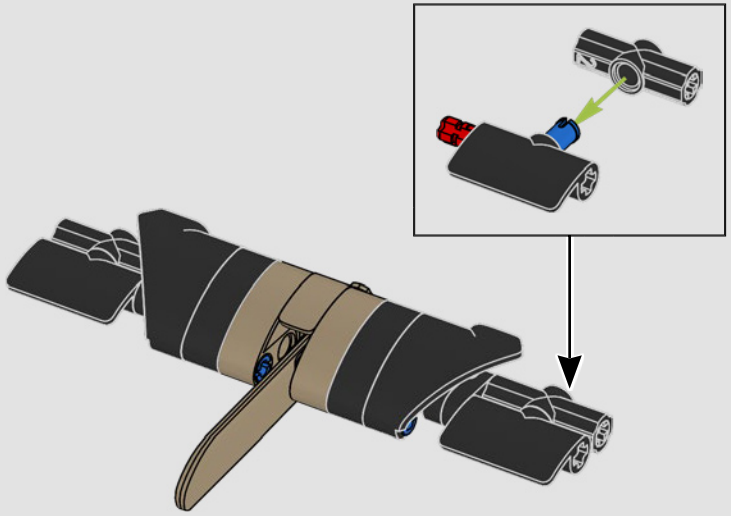

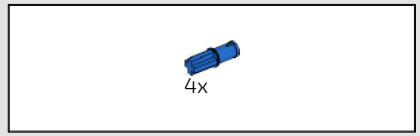

850

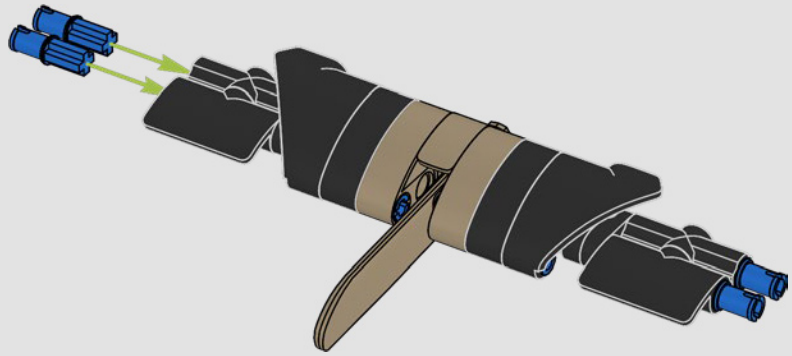

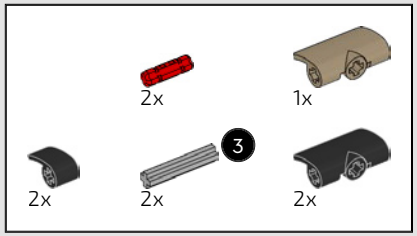

851

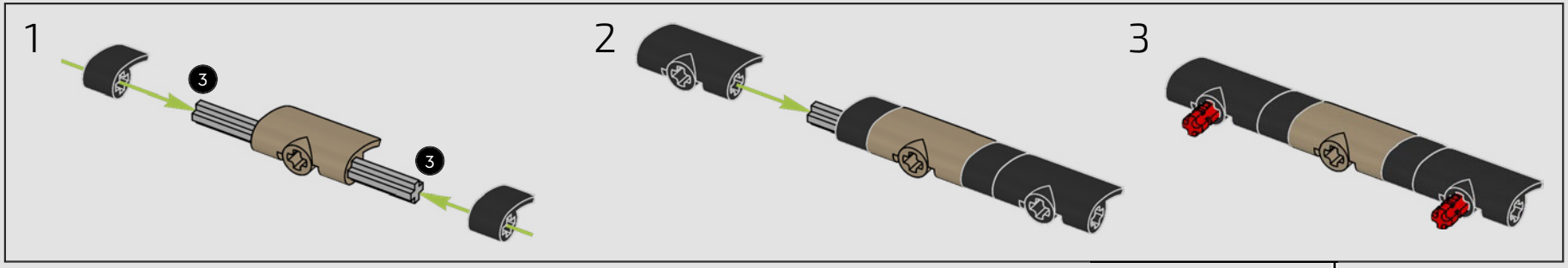

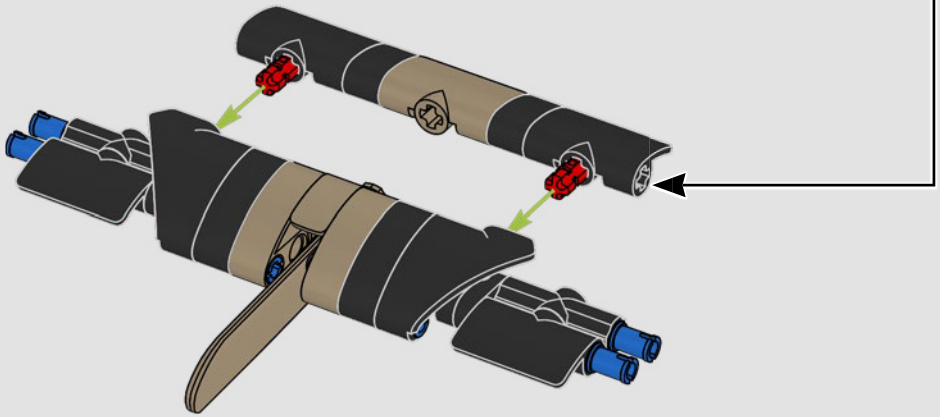

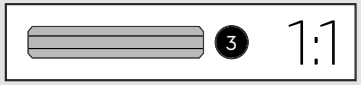

852

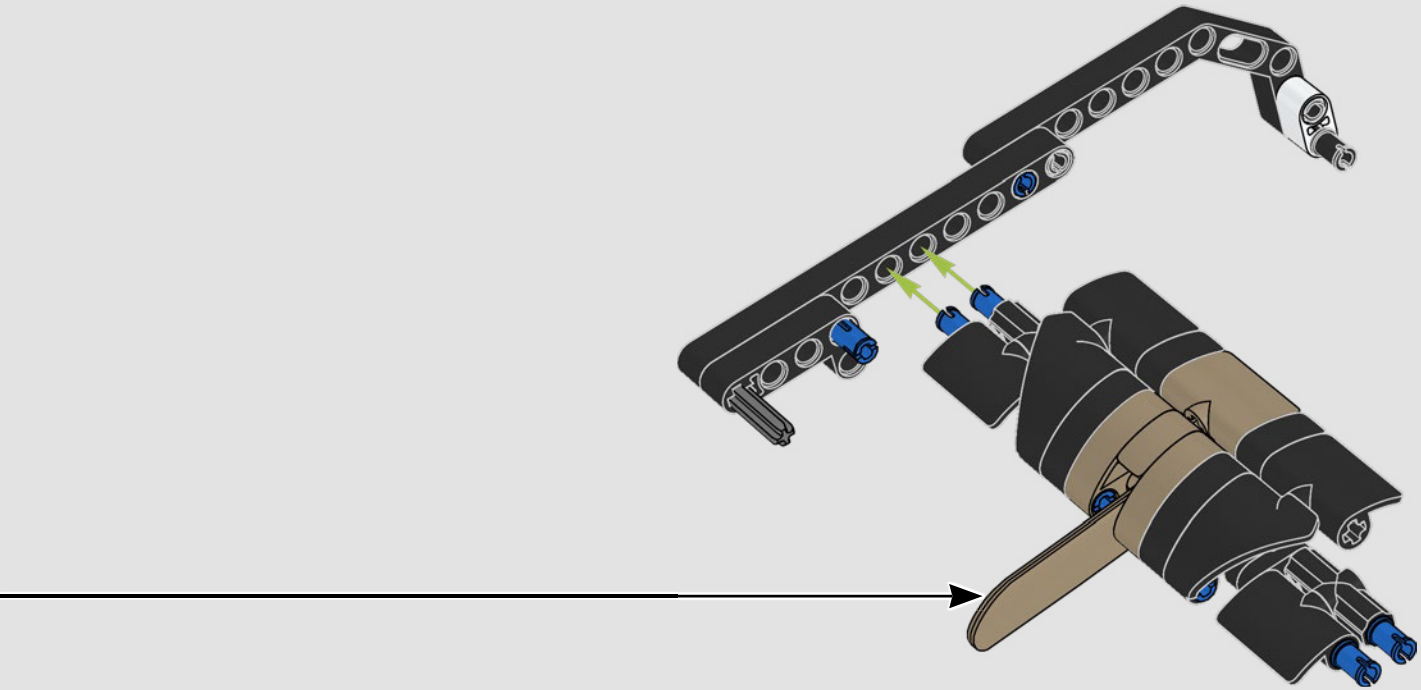

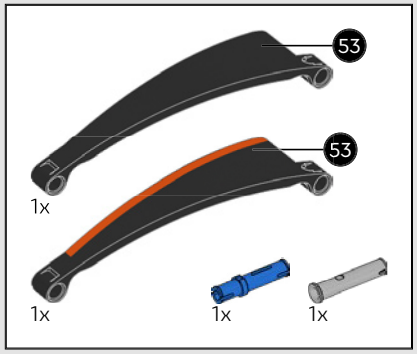

853

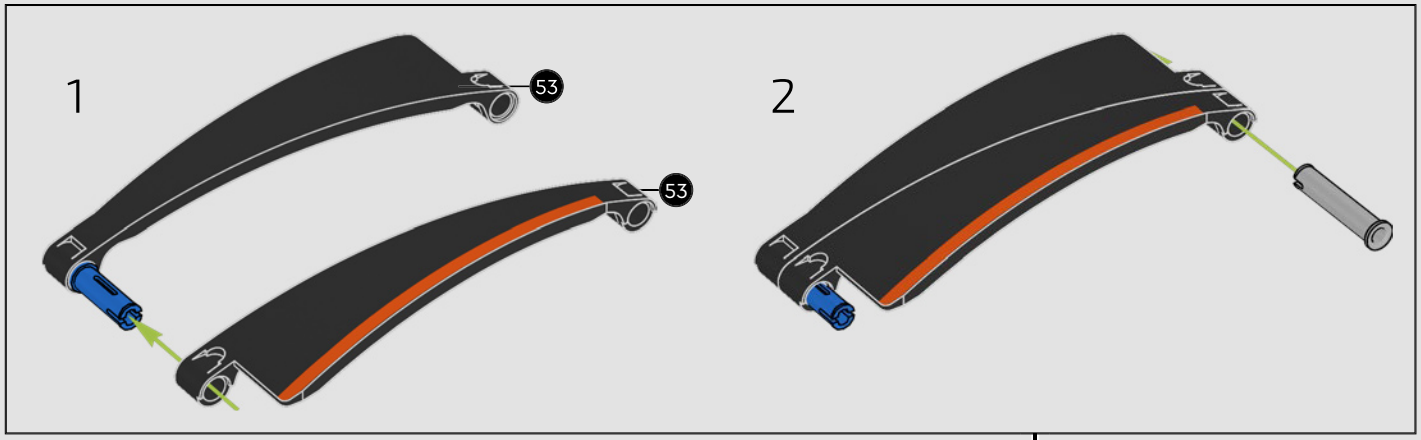

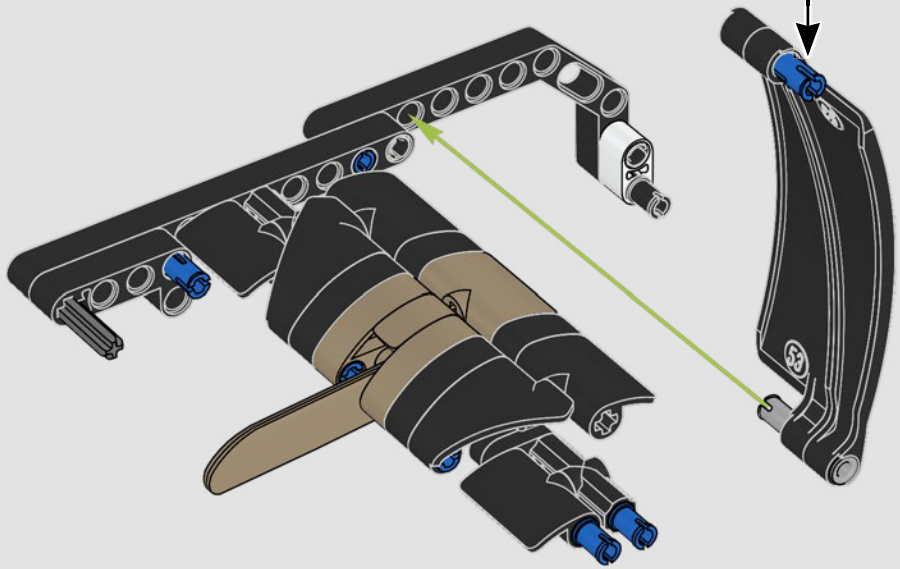

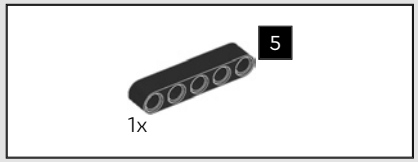

854

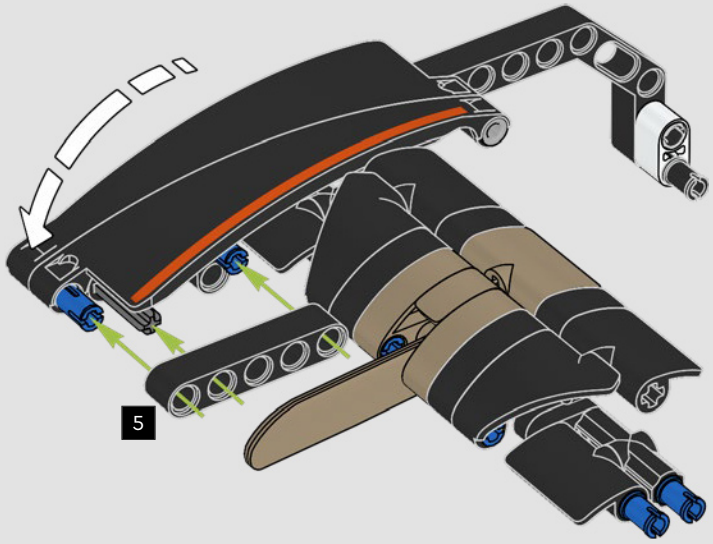

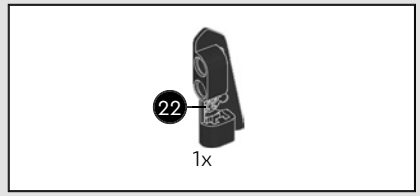

855

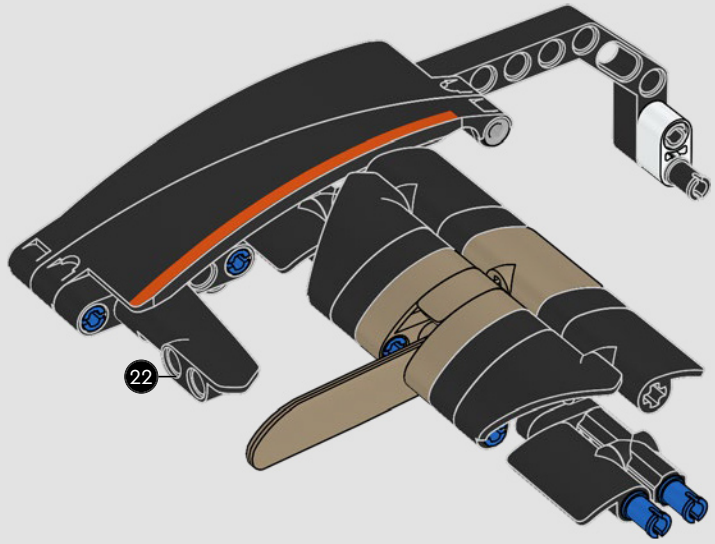

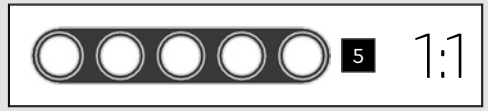

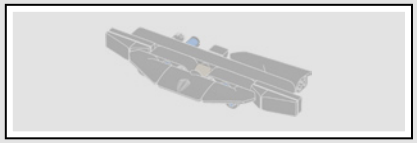

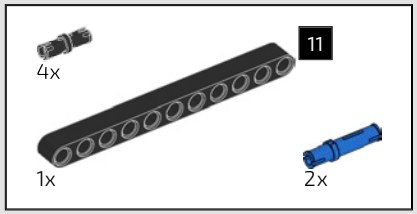

856

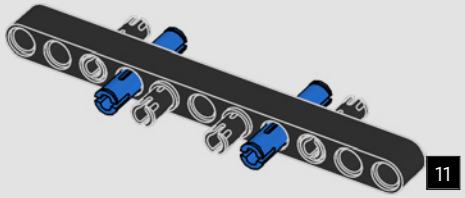

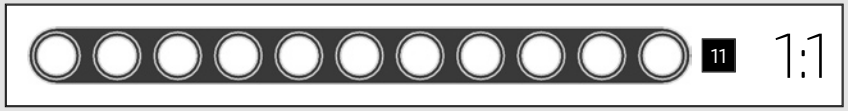

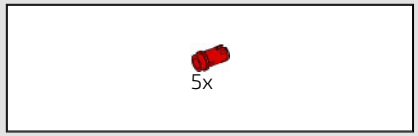

857

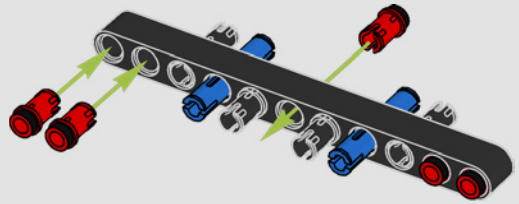



858

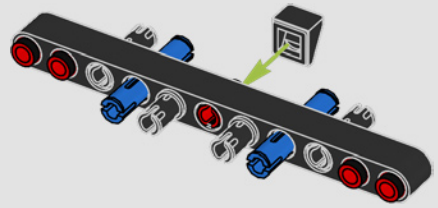

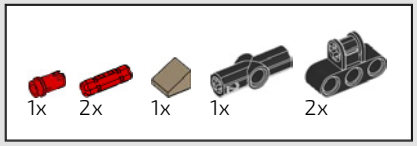

859

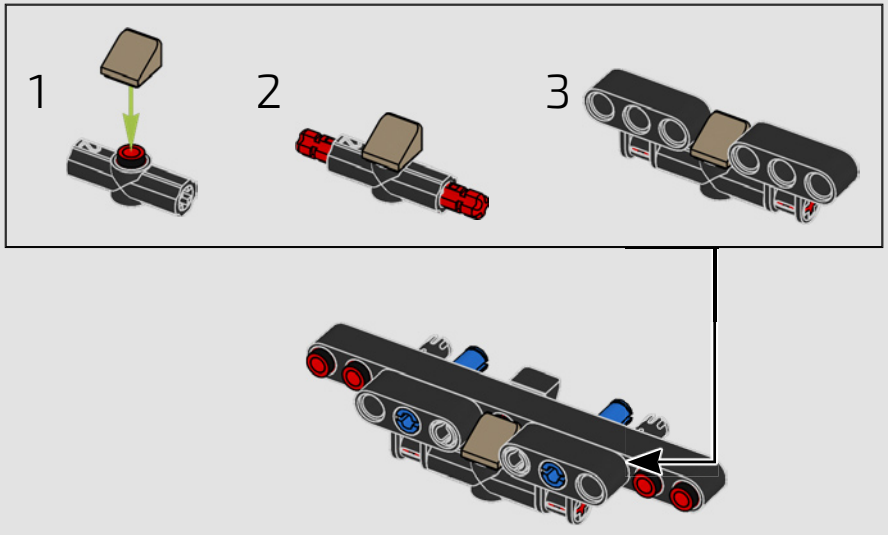

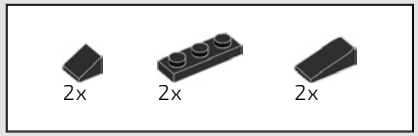

860

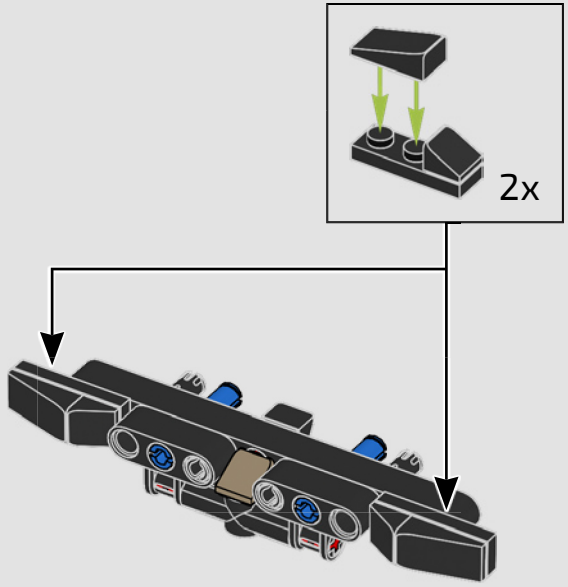

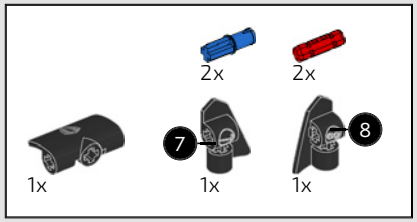

861

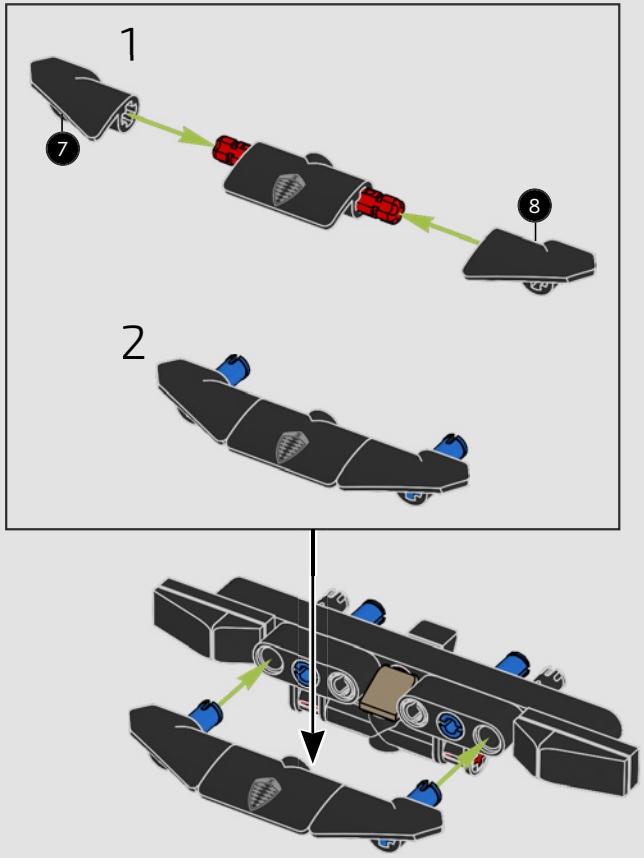

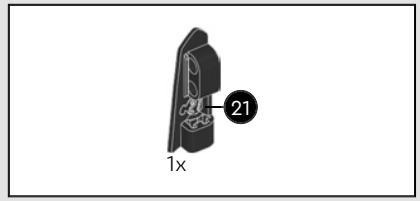

862

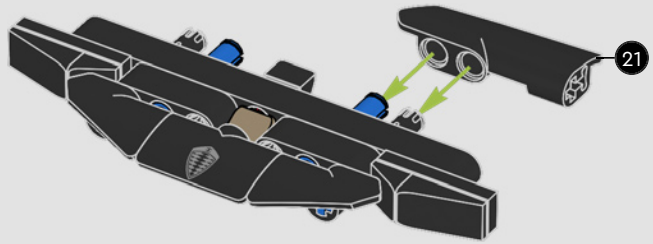

863

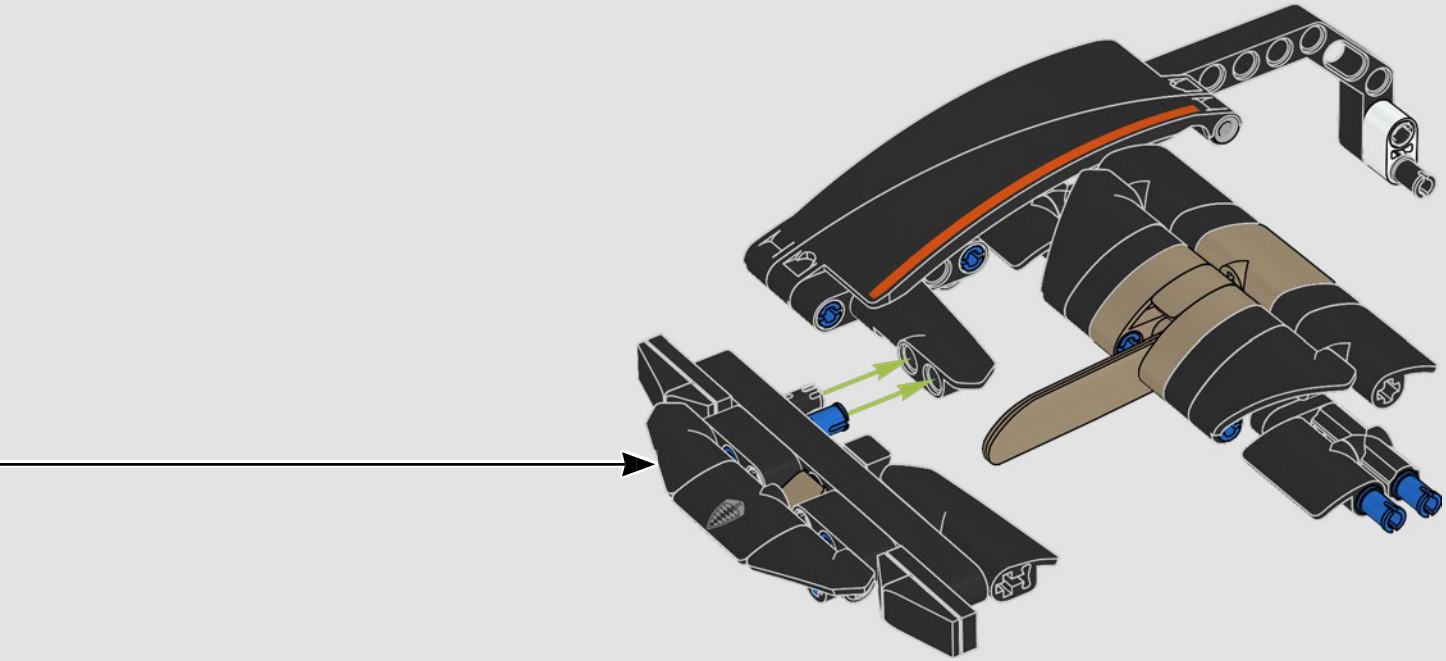

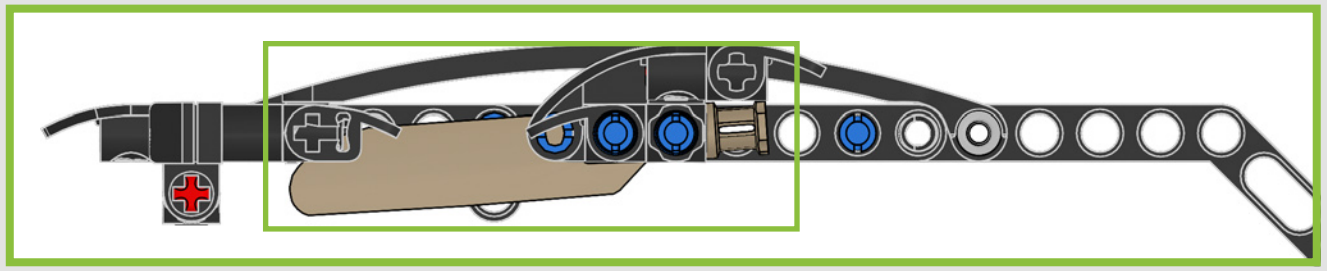

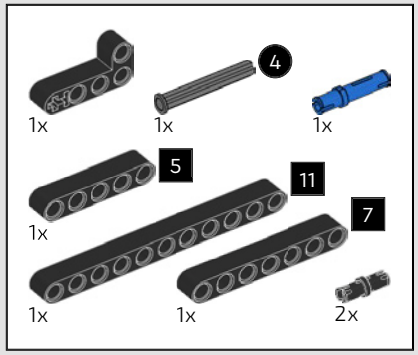

864

1

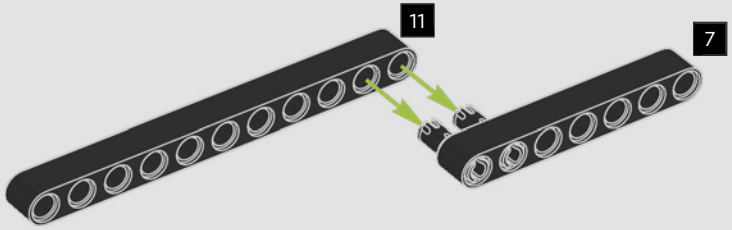

2

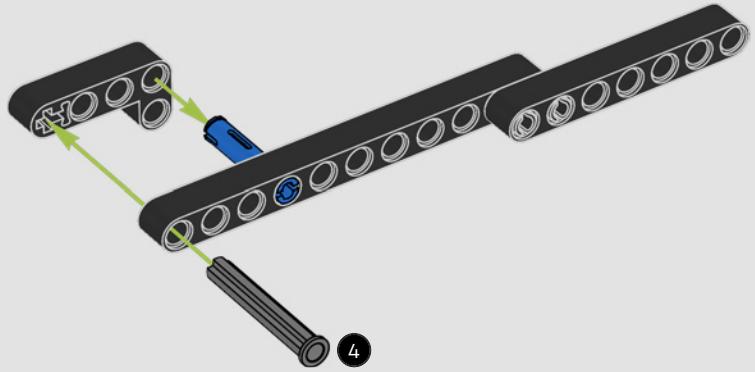

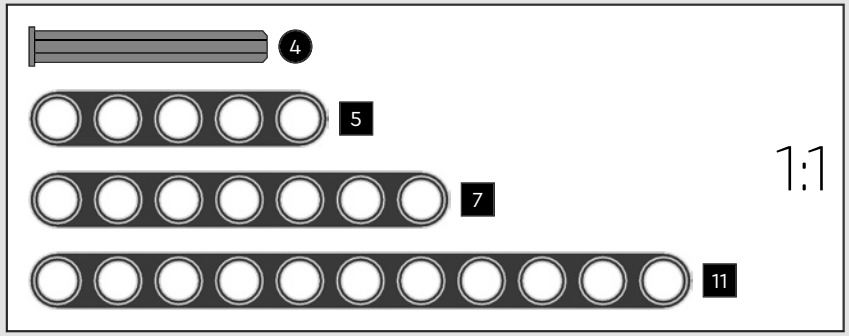

3

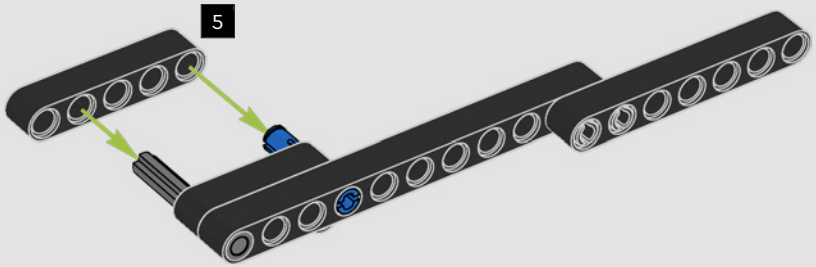

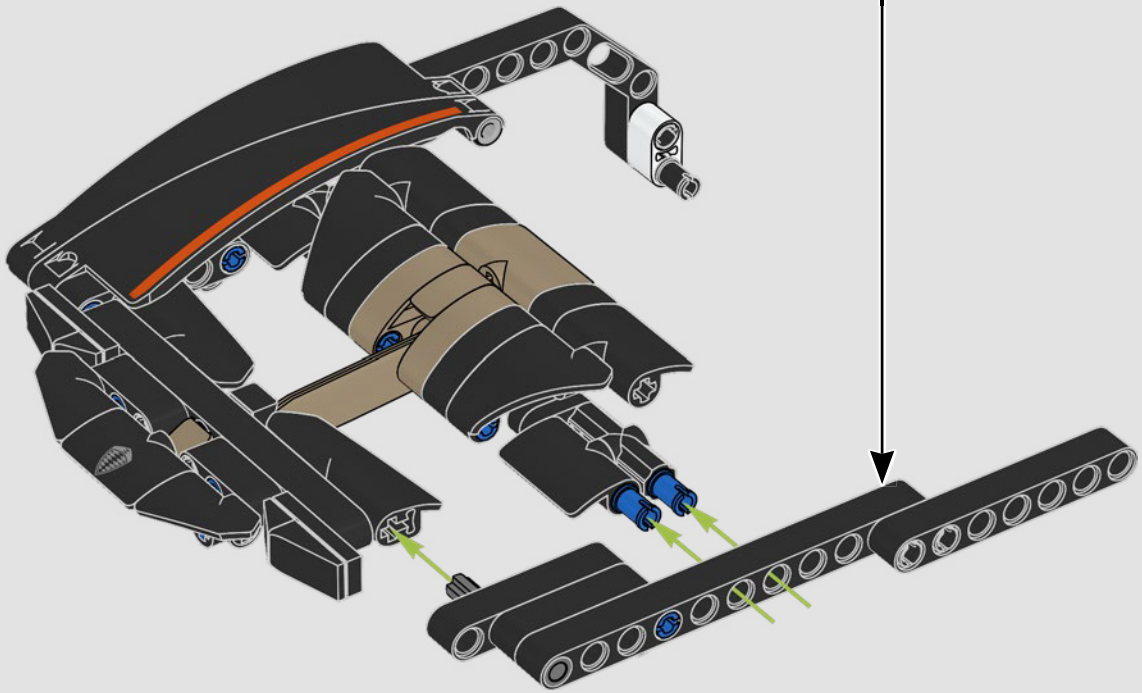

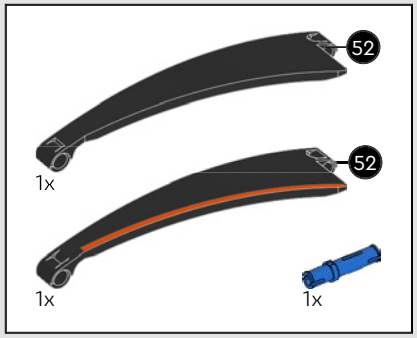

865

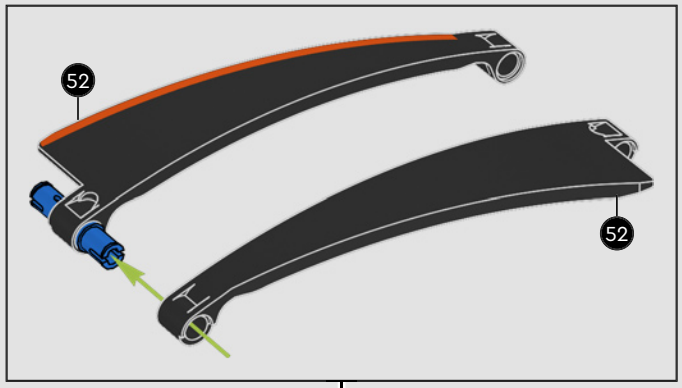

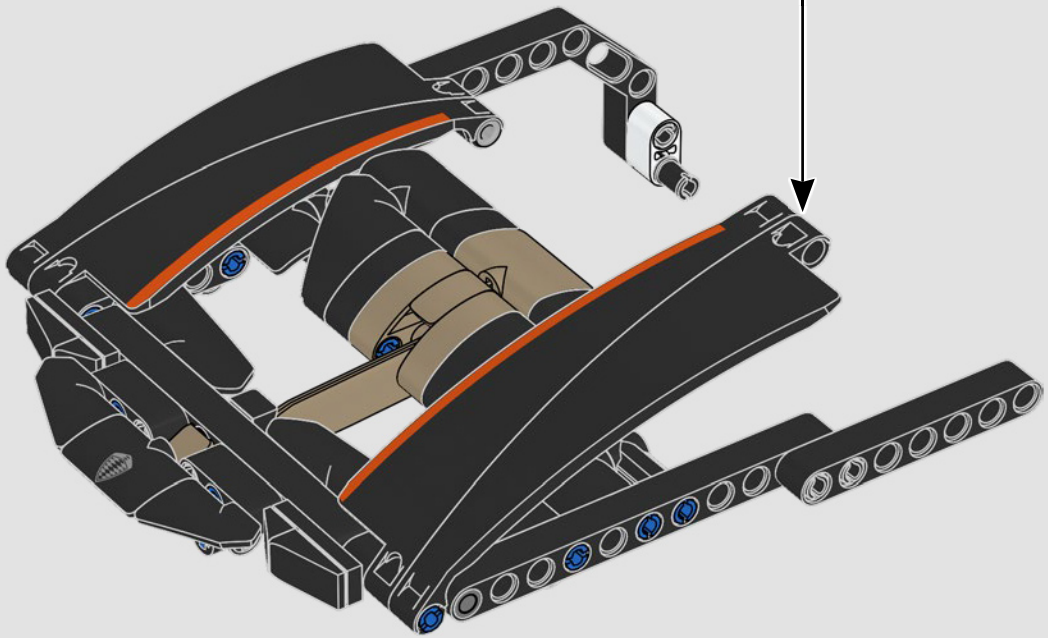

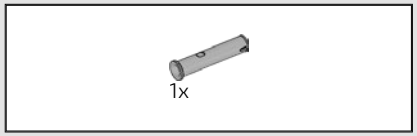

866

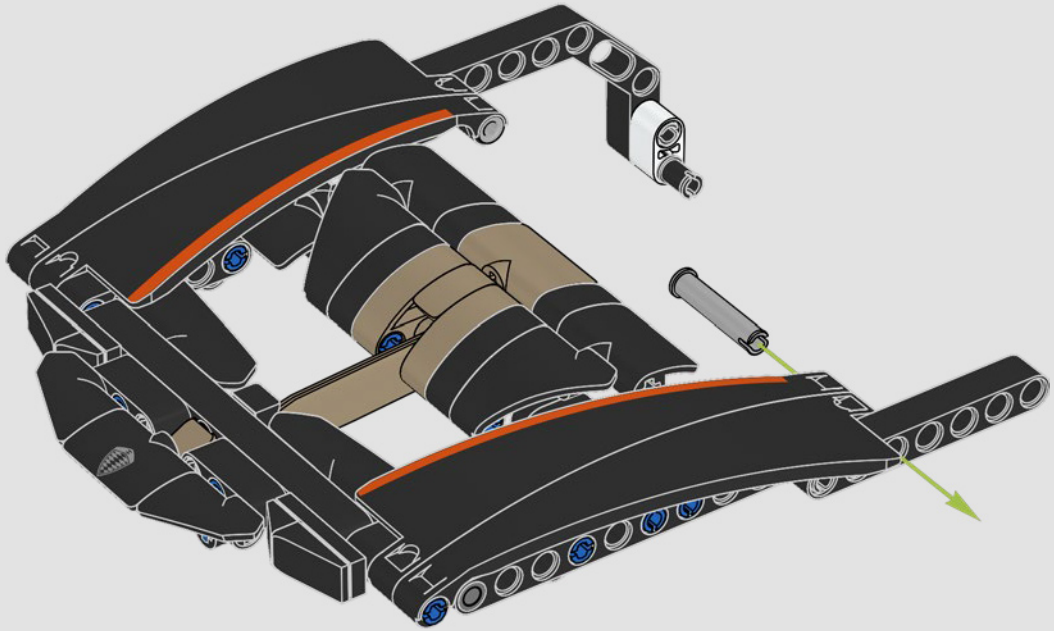

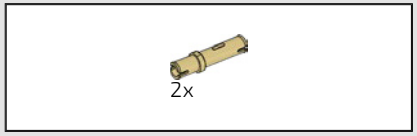

867

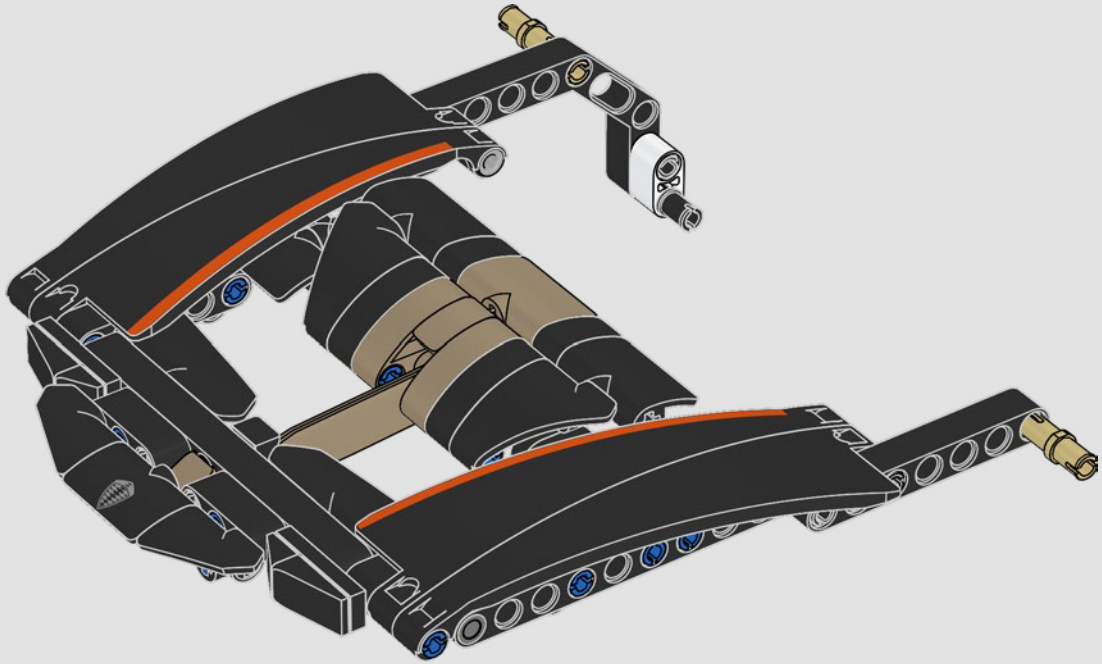

868

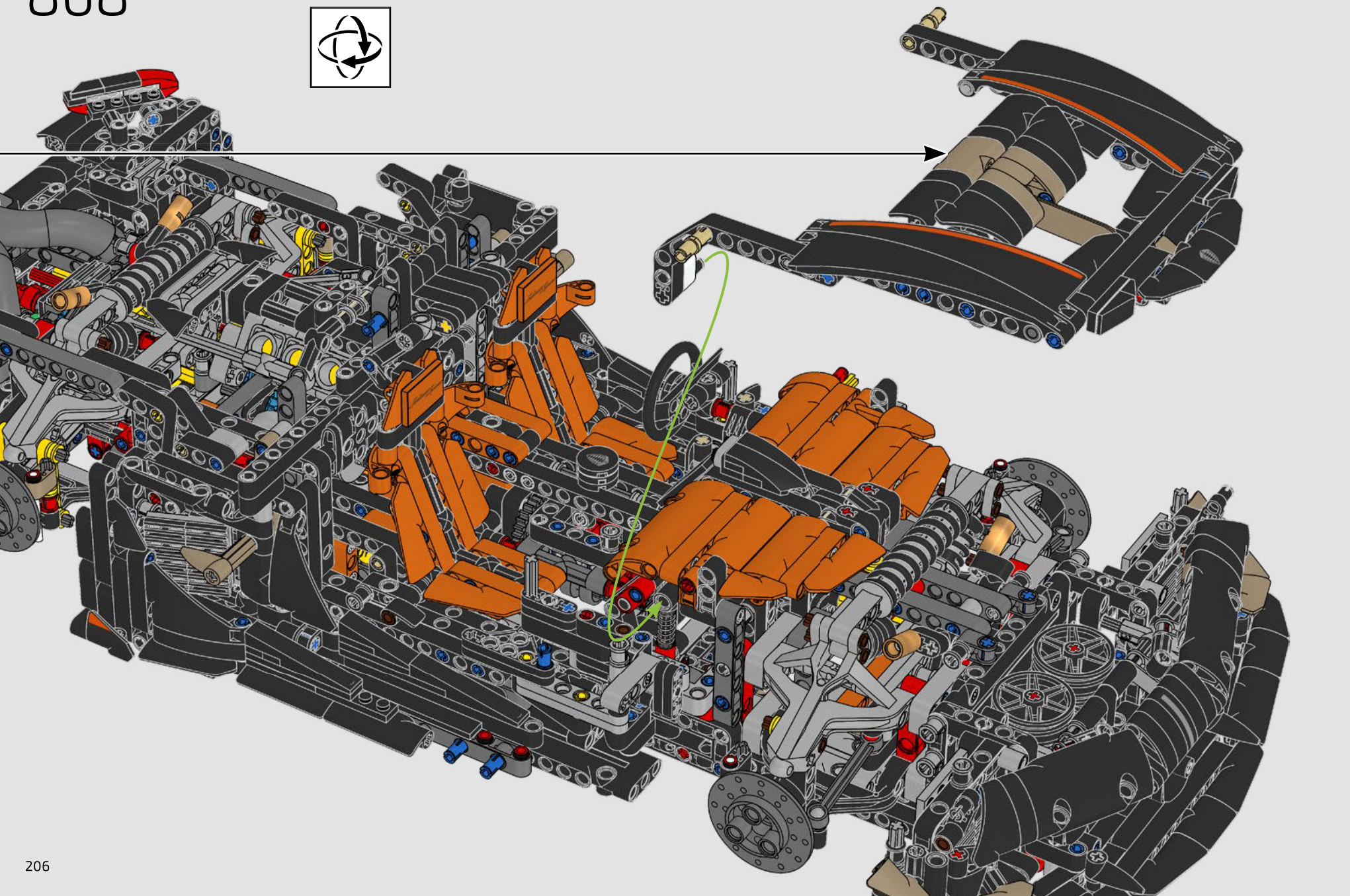

869

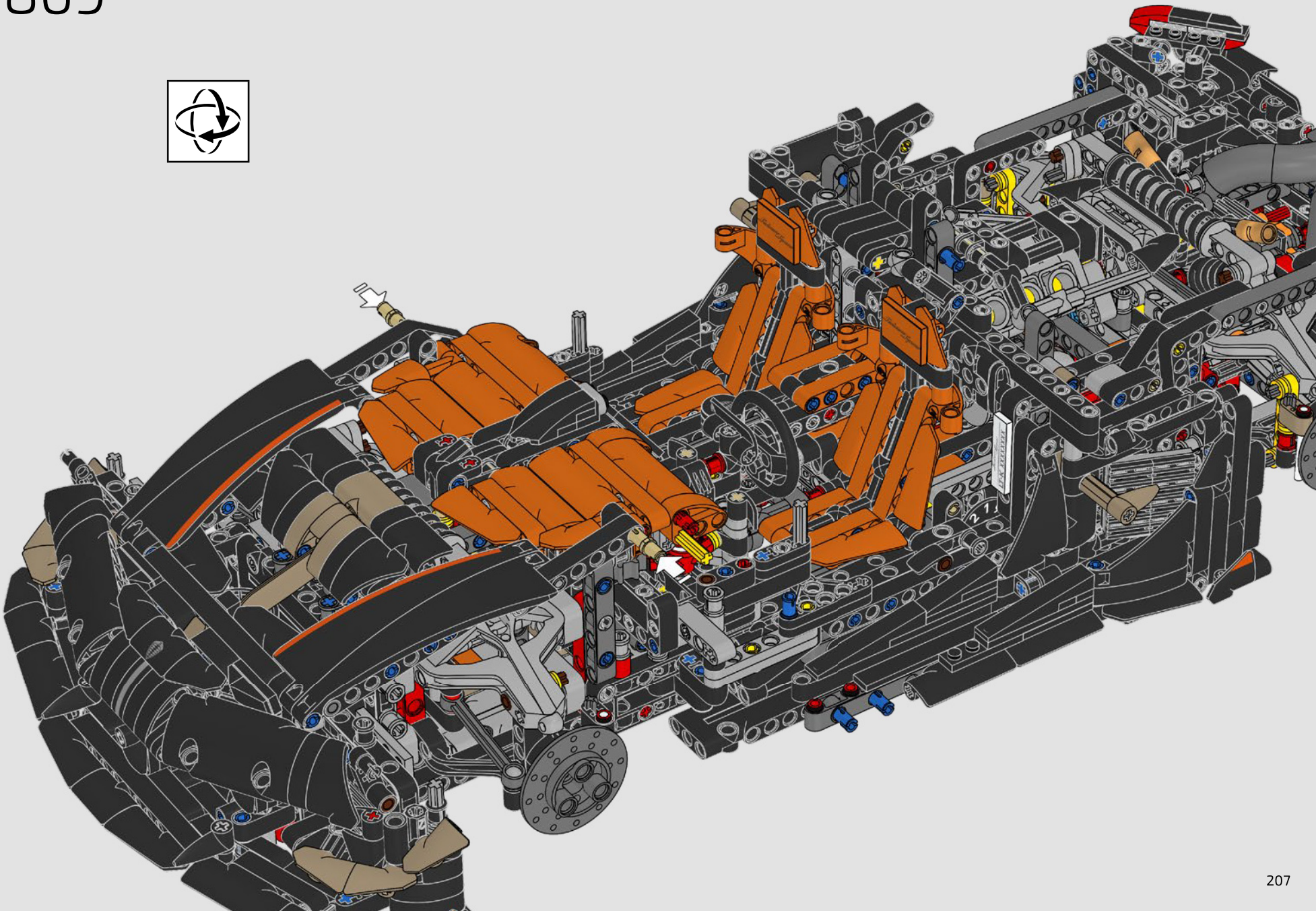

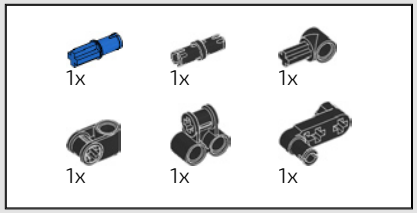

870

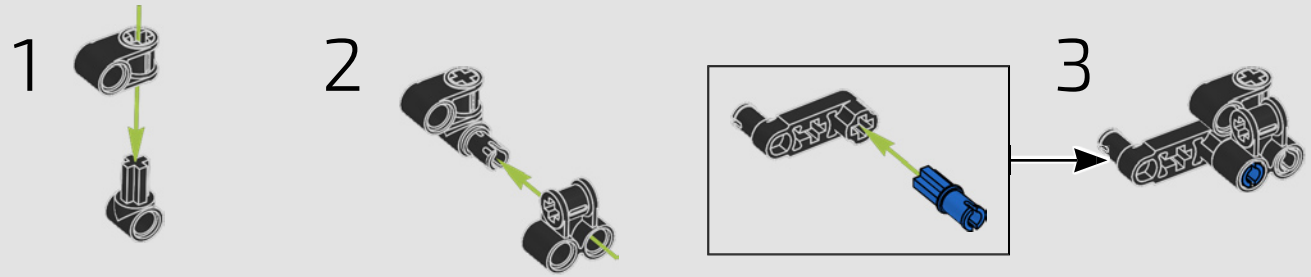

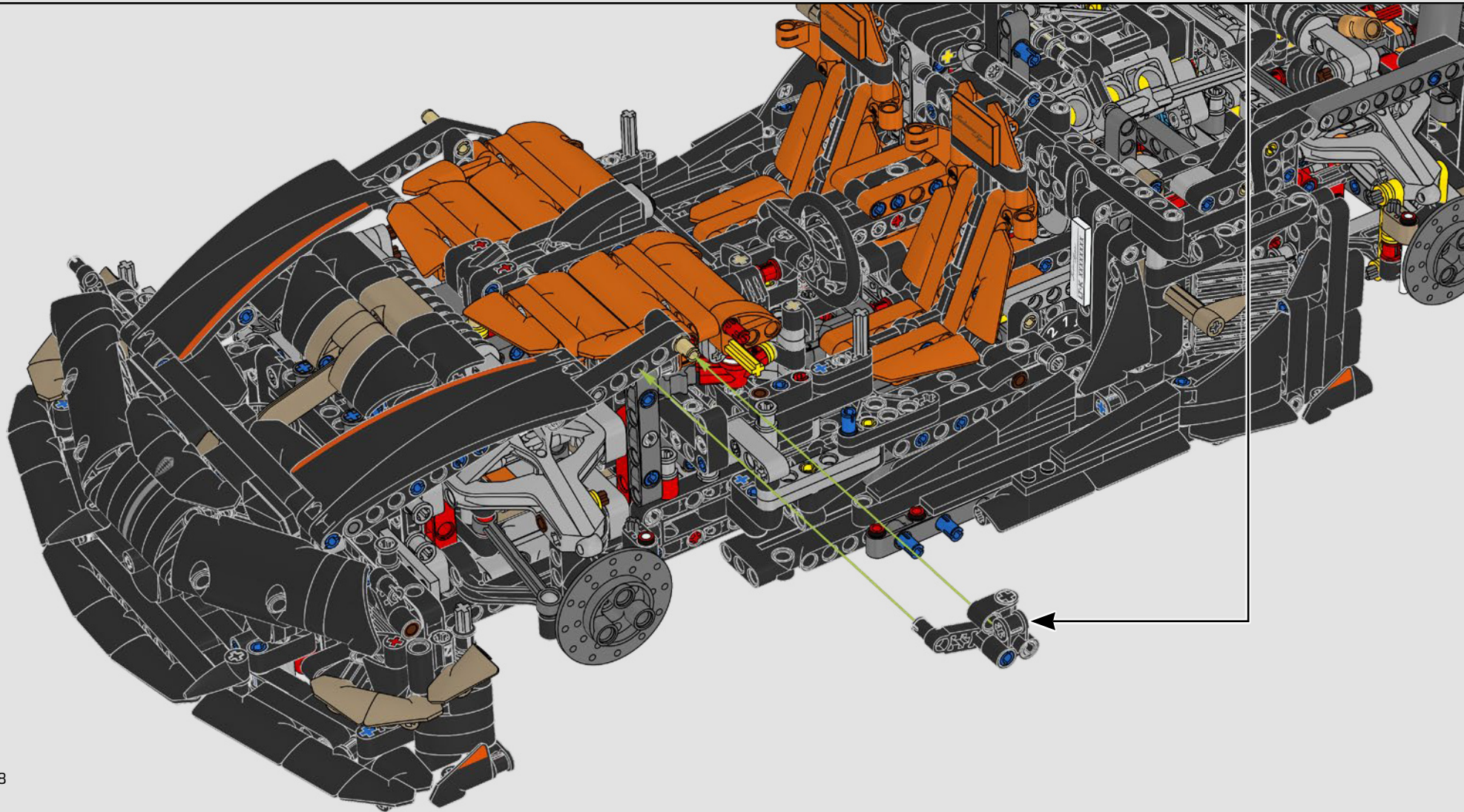

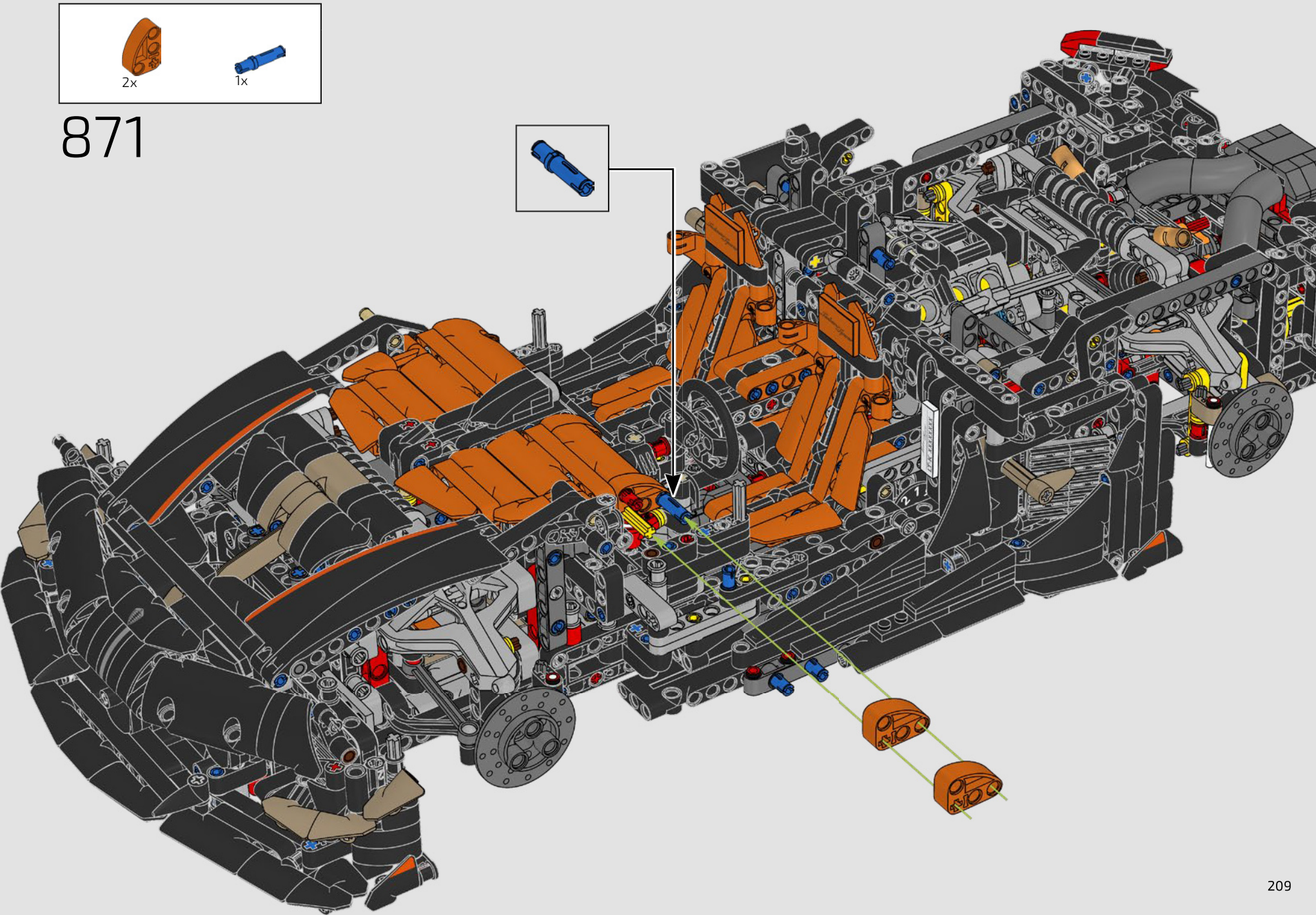
2x
1x
871

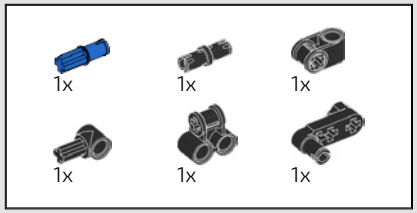

872

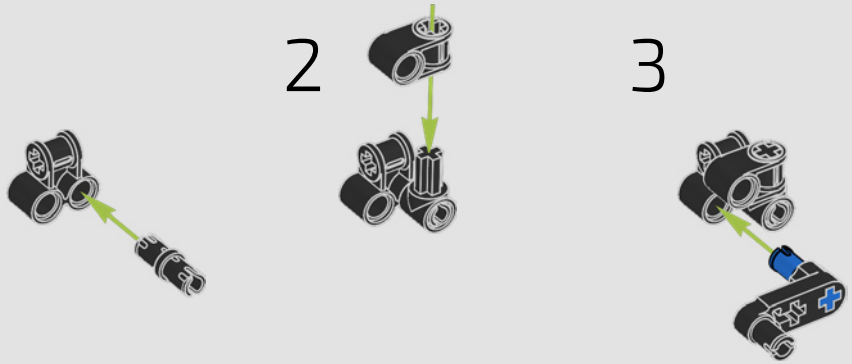

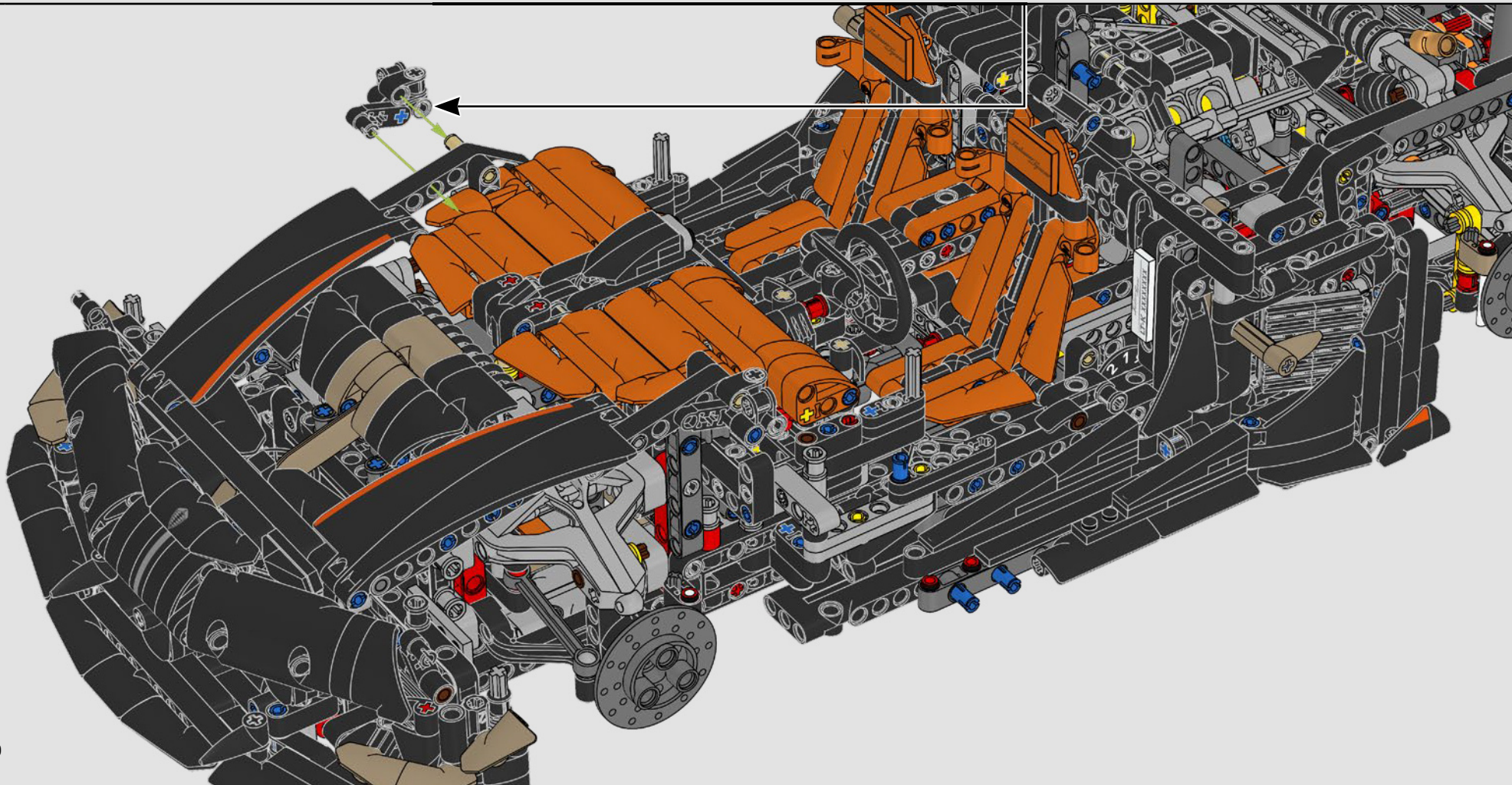

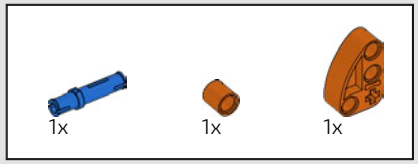

873

1



2

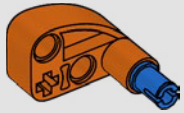

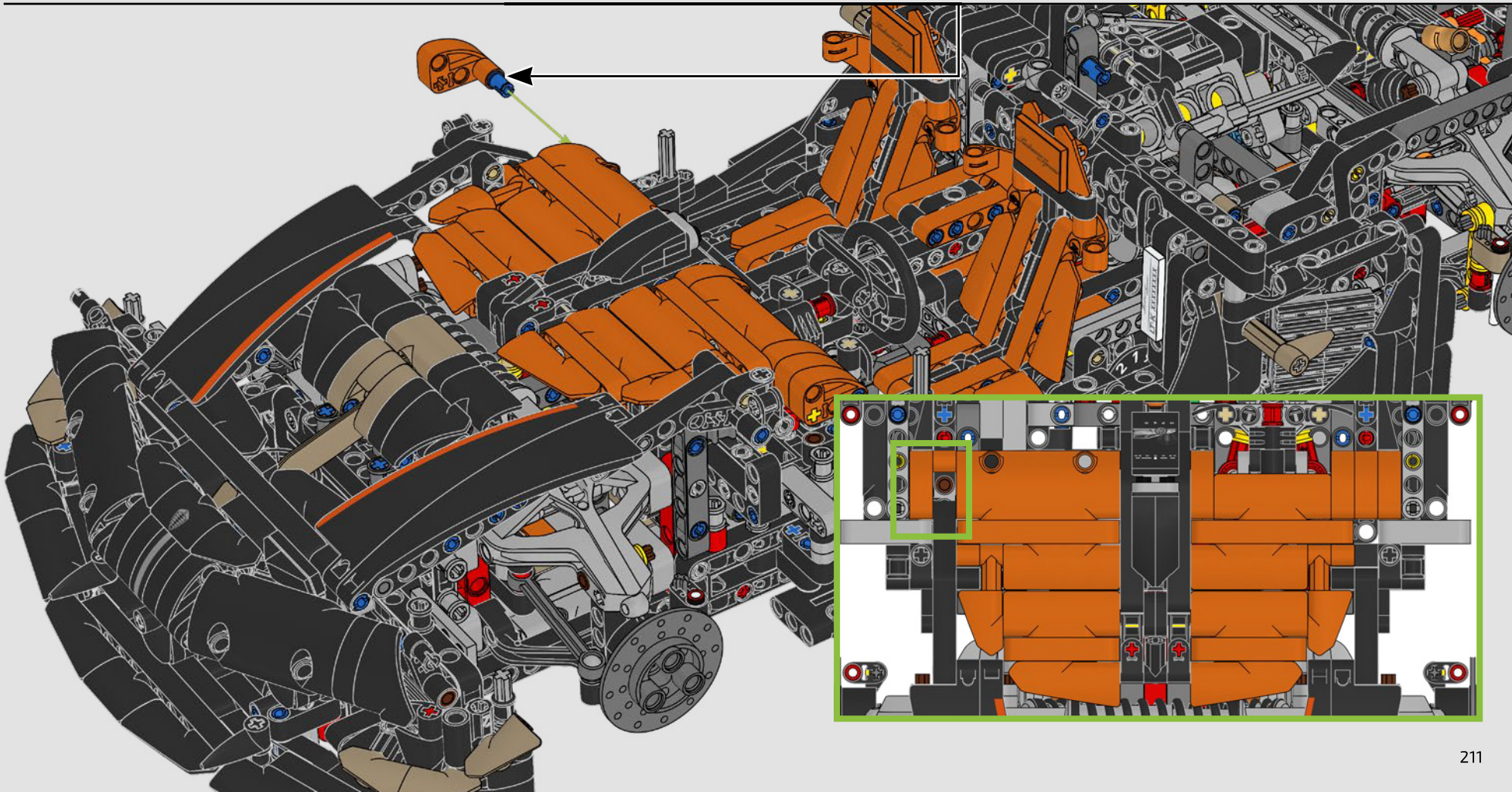

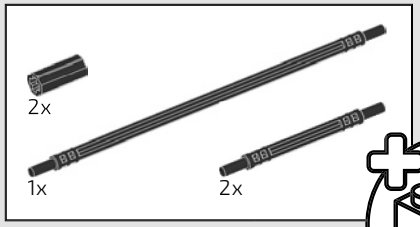

874

1

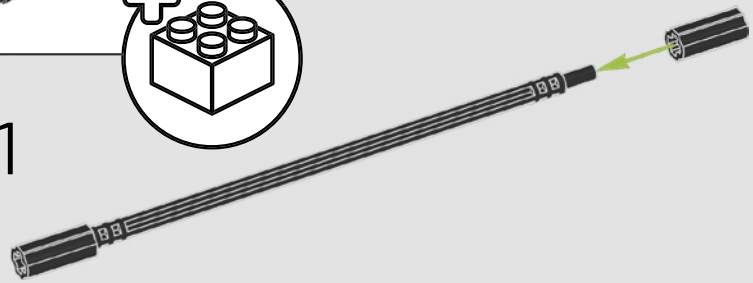

2

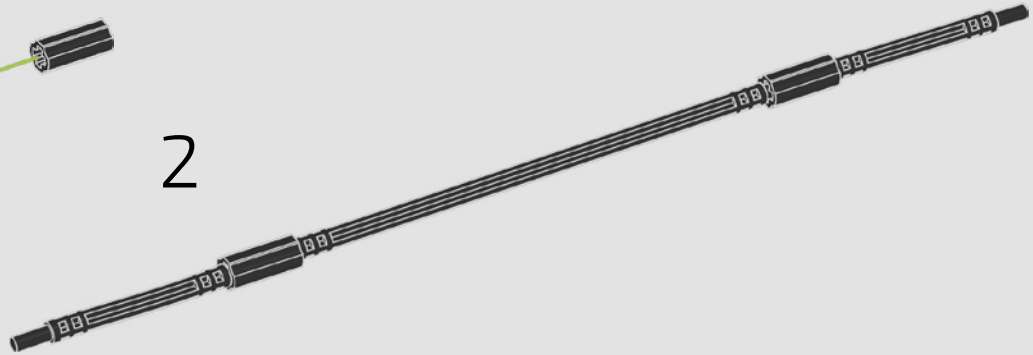

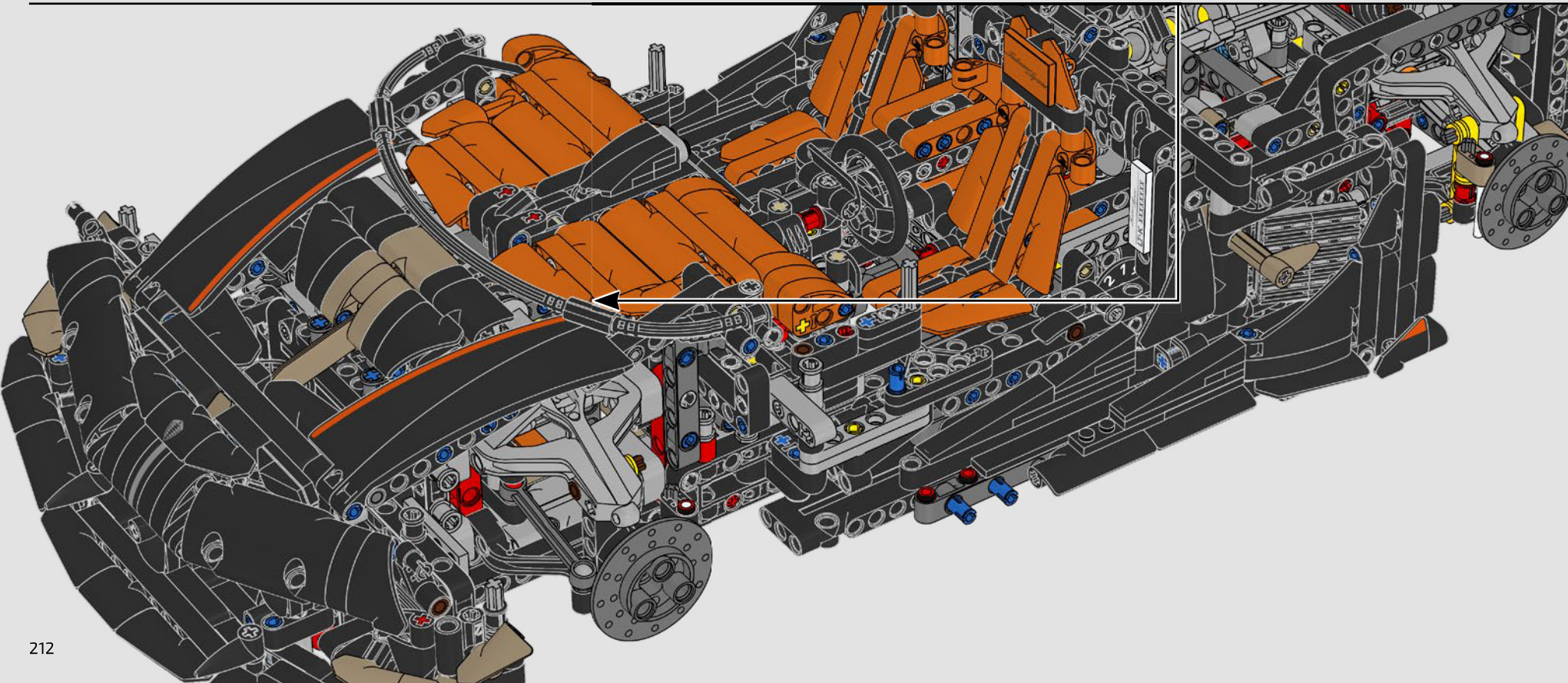

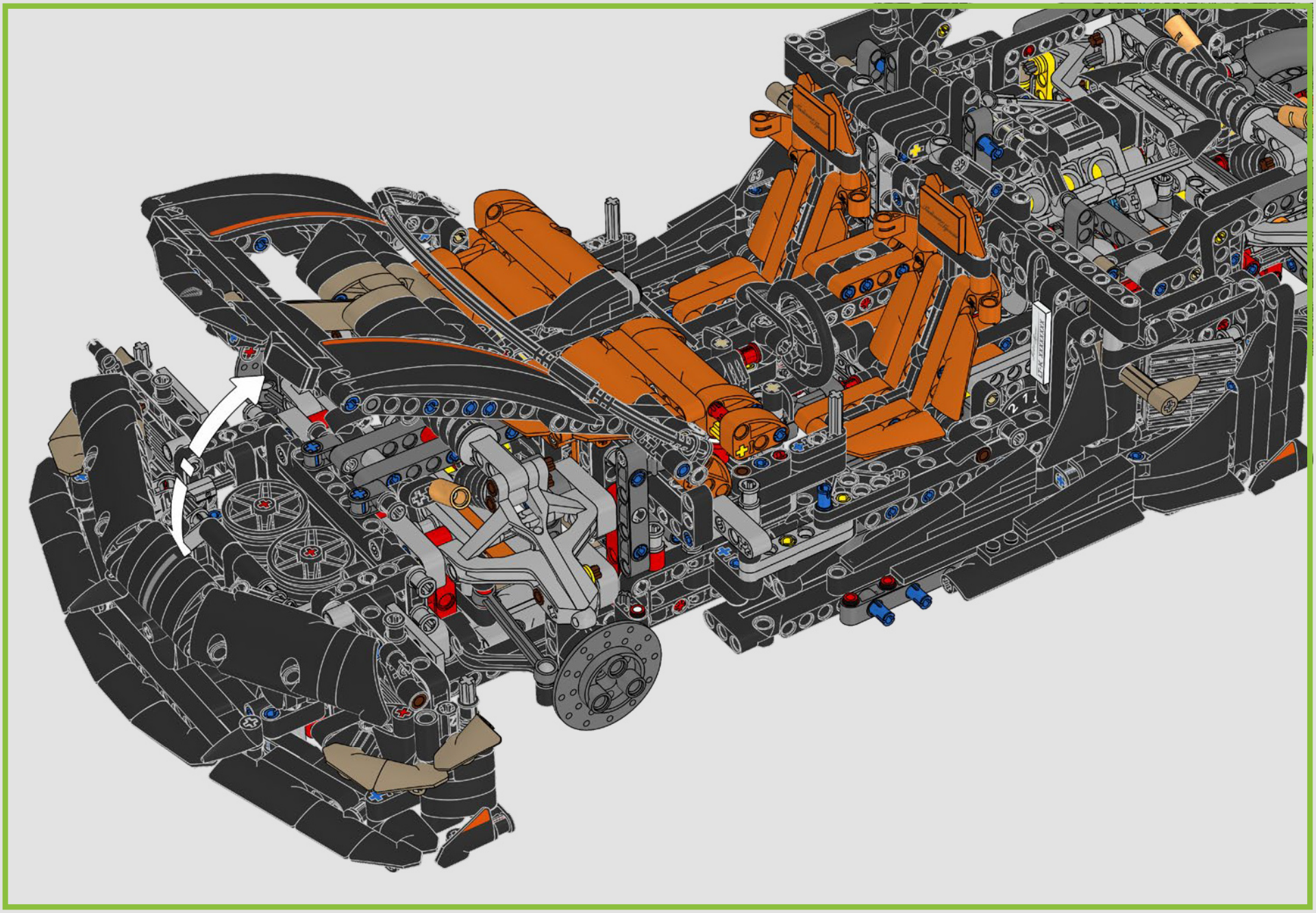


22

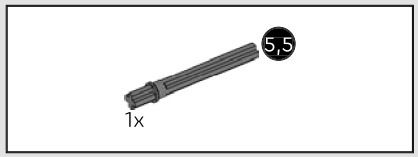

875

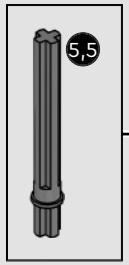

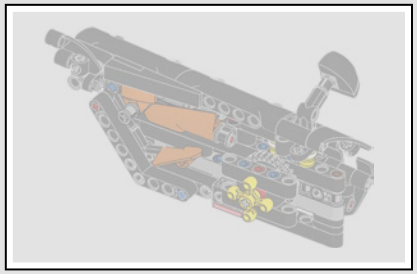

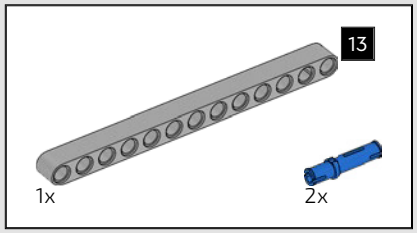

876

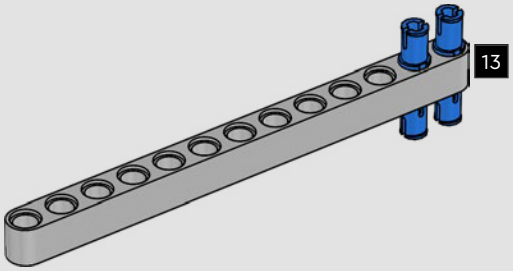

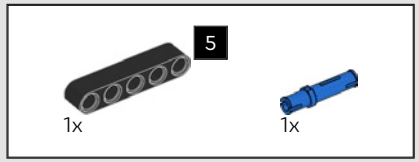

877

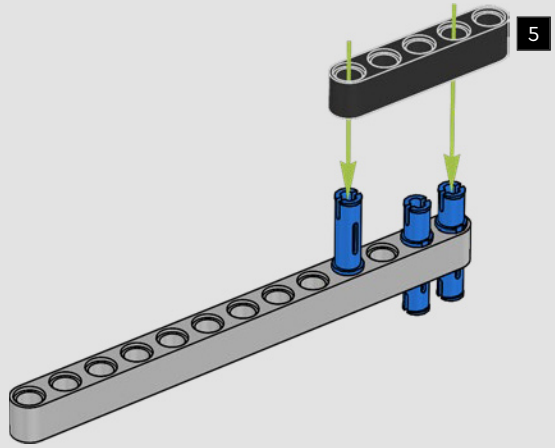

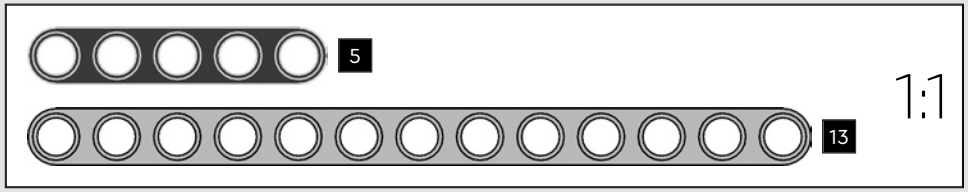



878

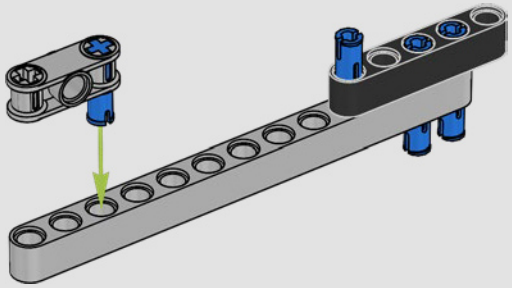



879

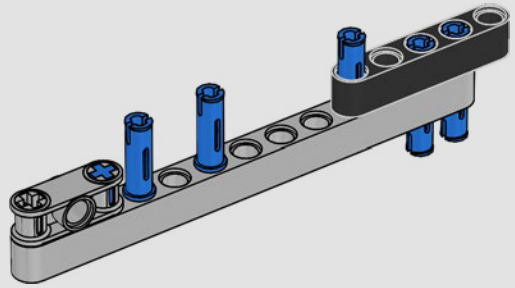

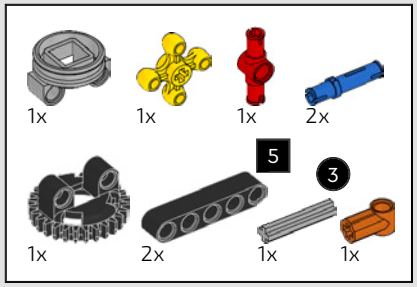

880

1

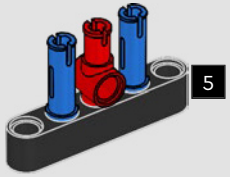

2

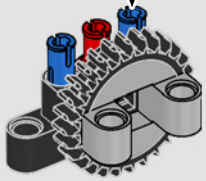

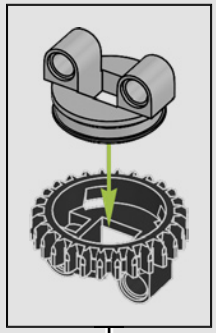

3

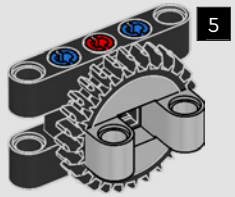

4

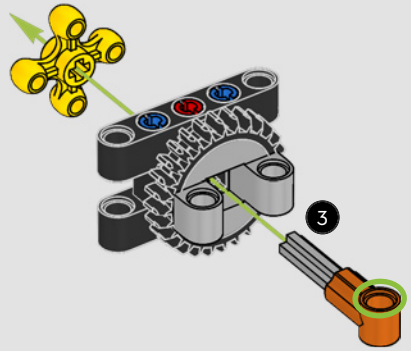

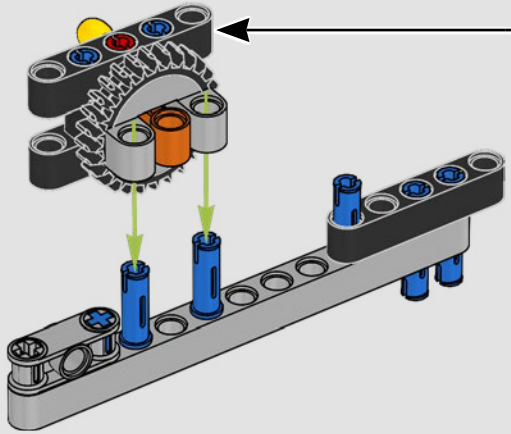

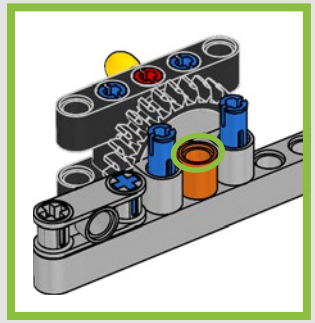

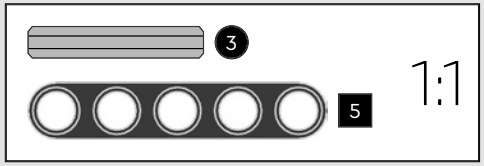

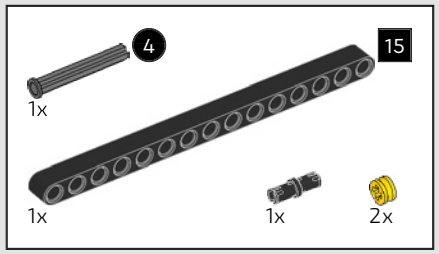

881

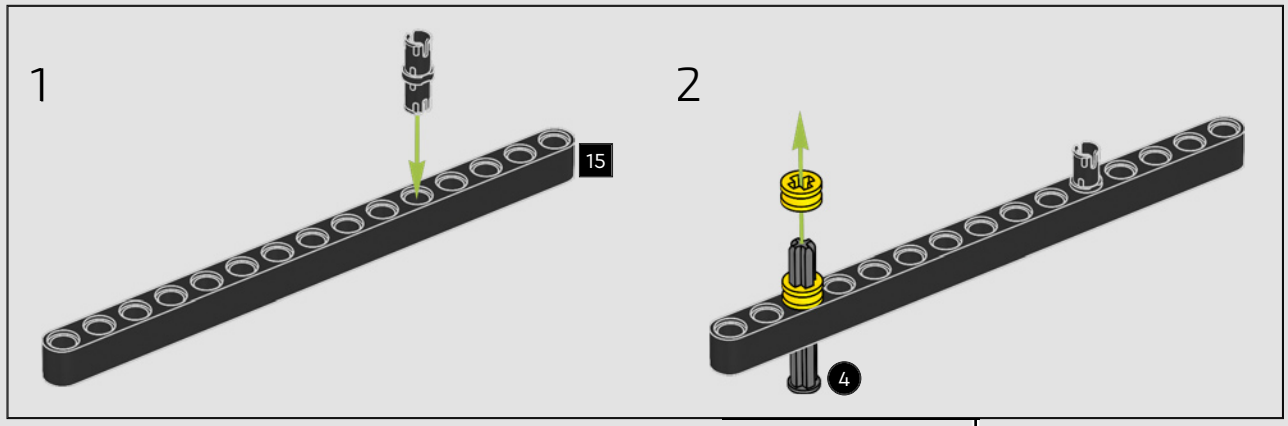

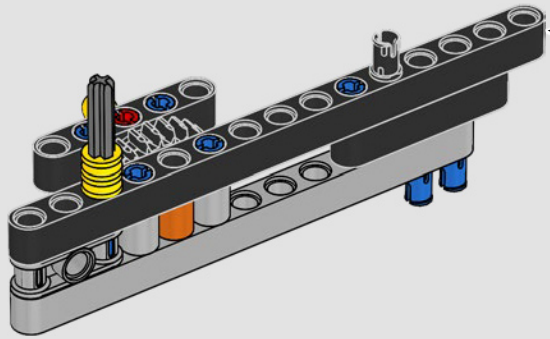

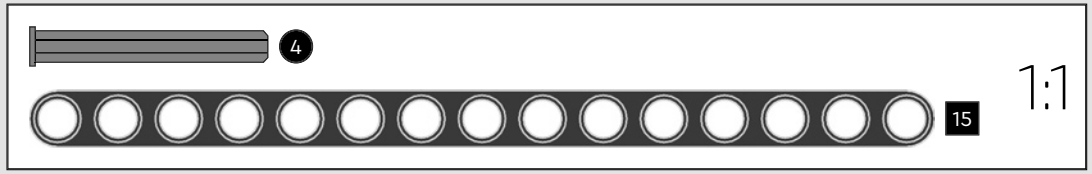

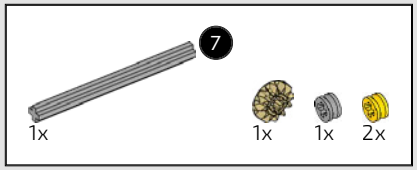

882

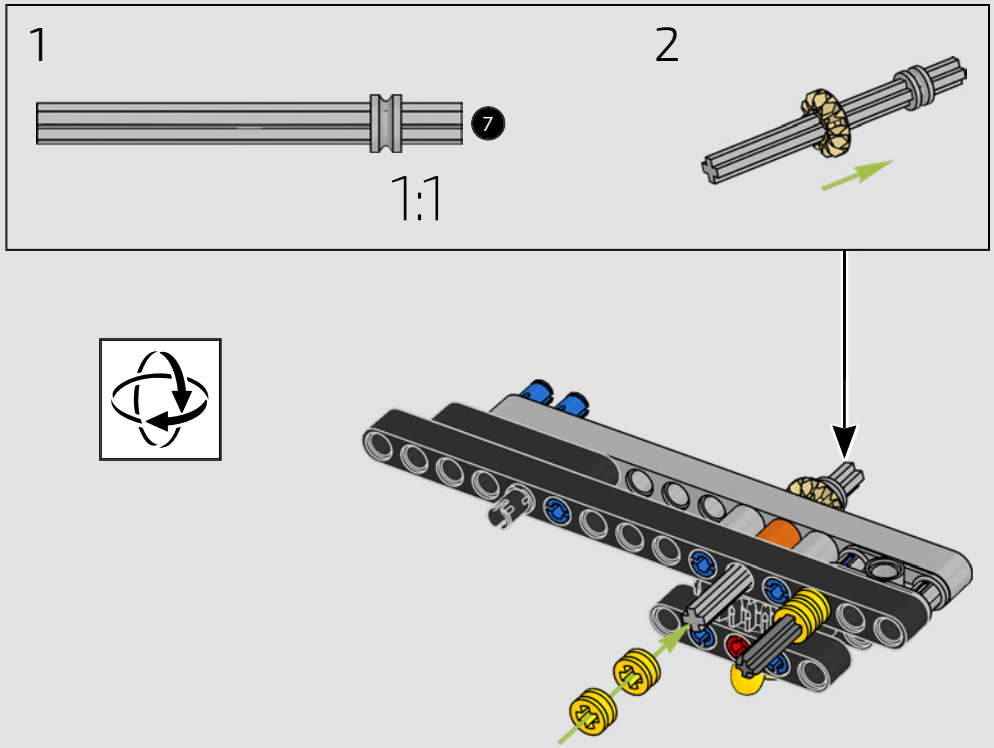

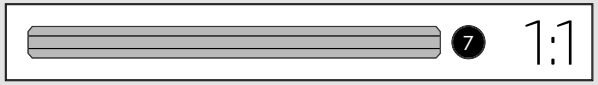

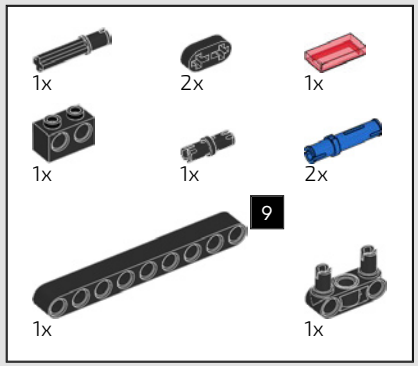

883

1

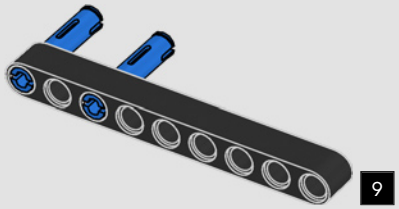

2

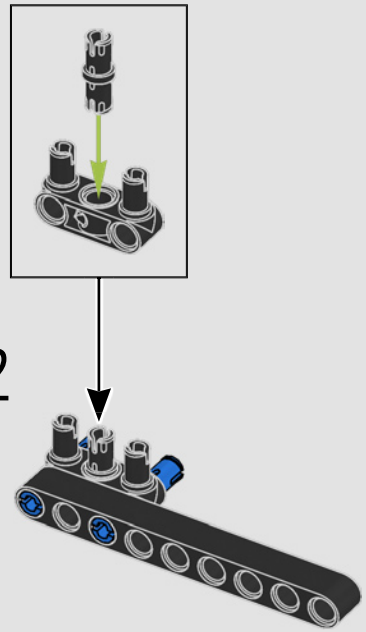

3

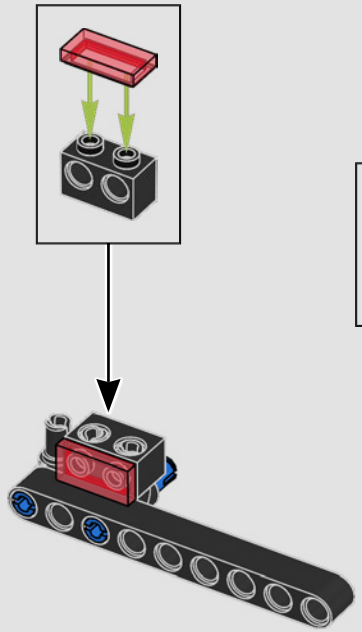

4

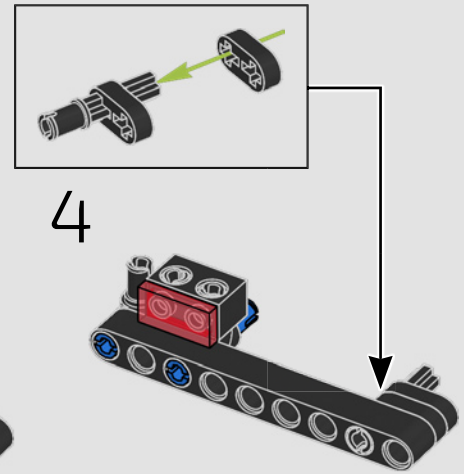



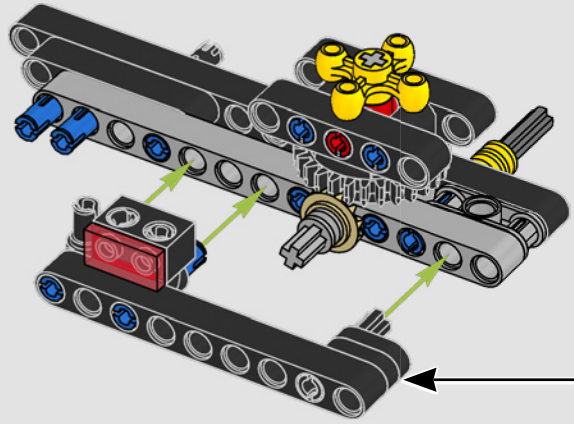

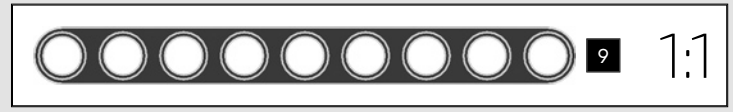

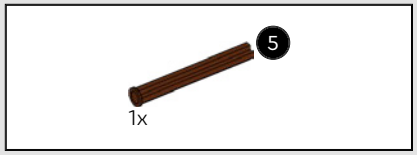

884

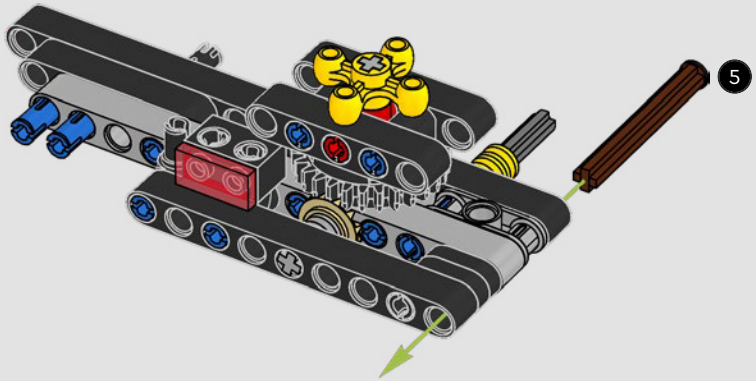



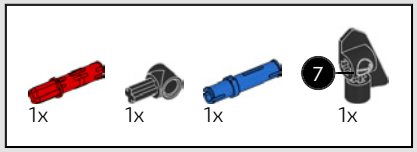

885

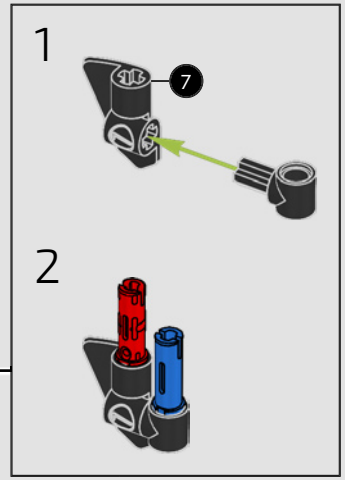

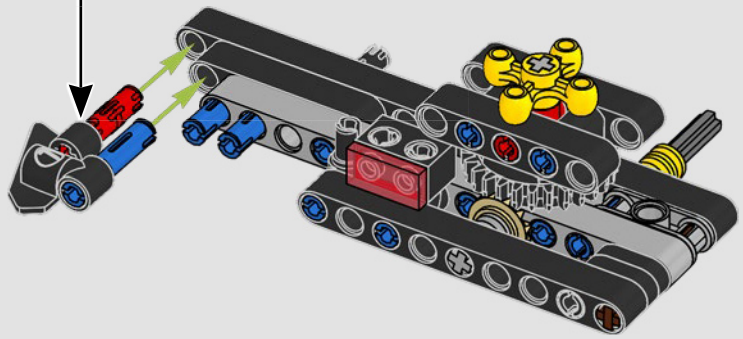

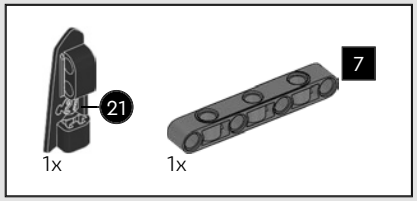

886



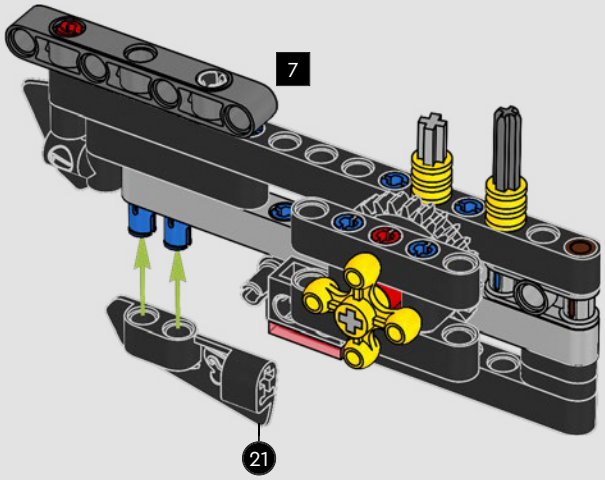

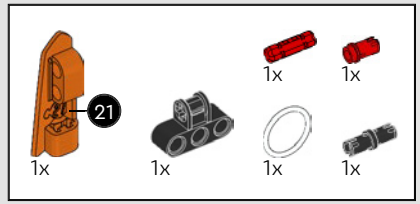

887

1

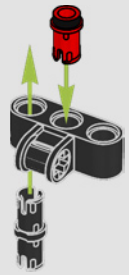

2

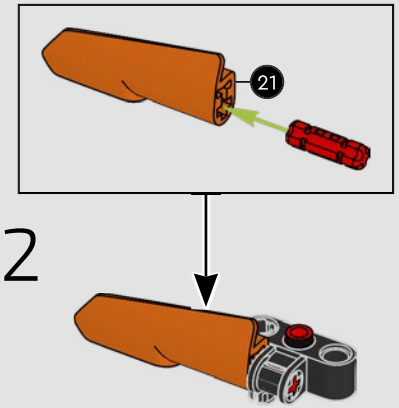

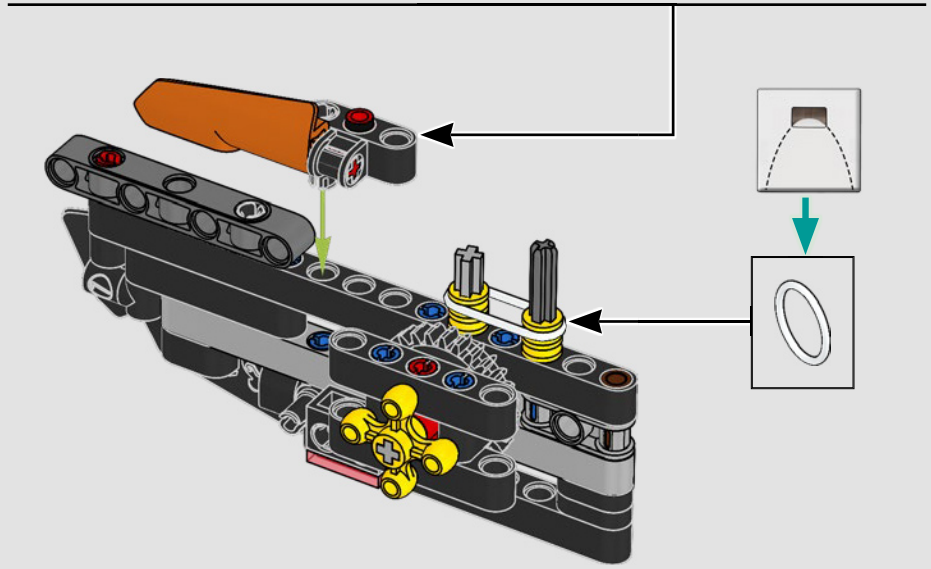

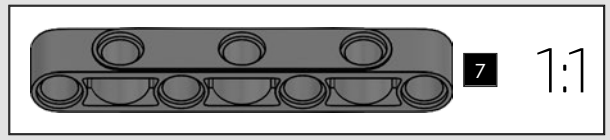

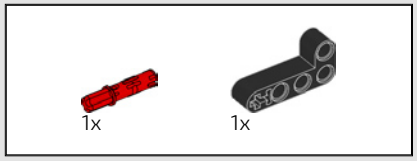

888

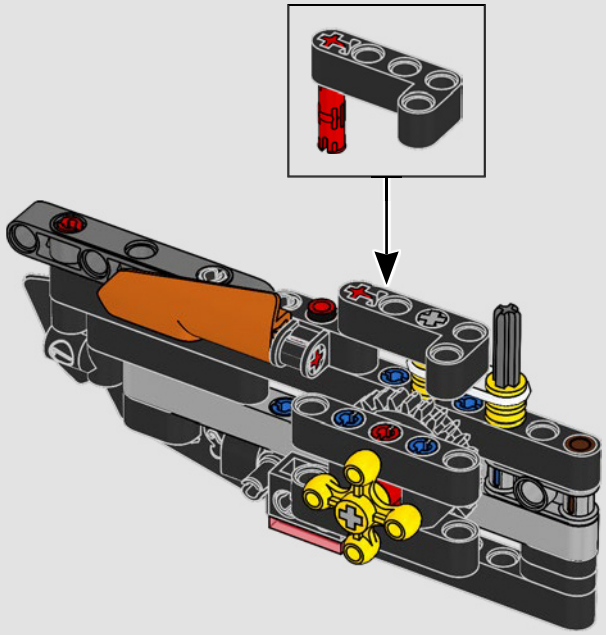

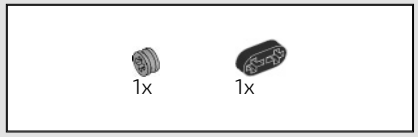

889

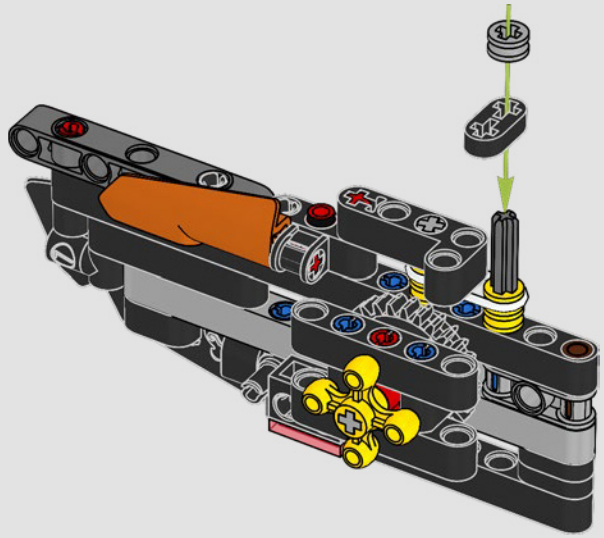

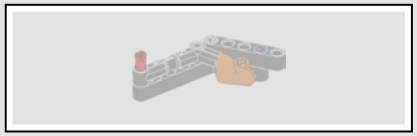

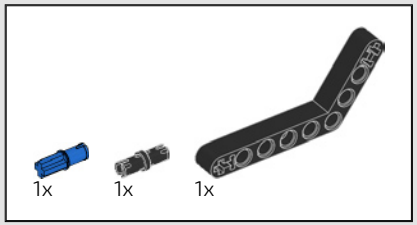

890

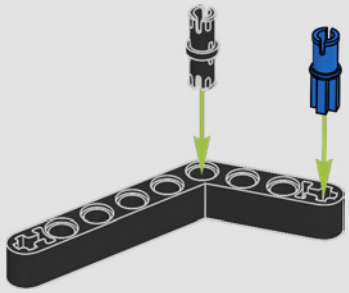

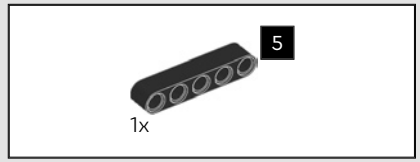

891

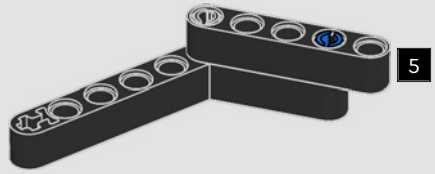

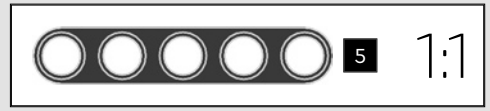



892

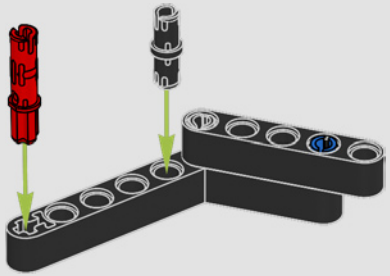

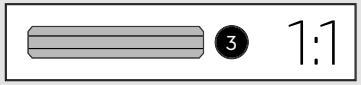

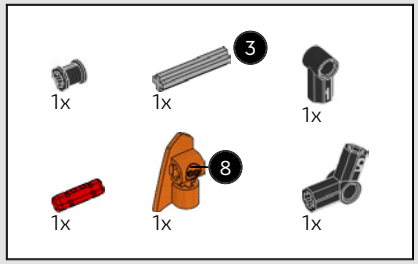

893

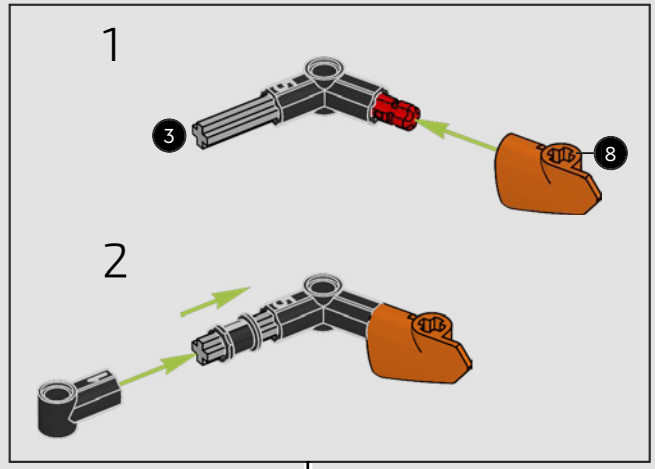

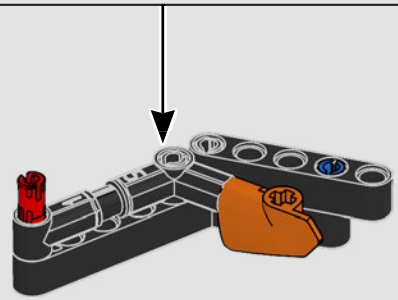

894

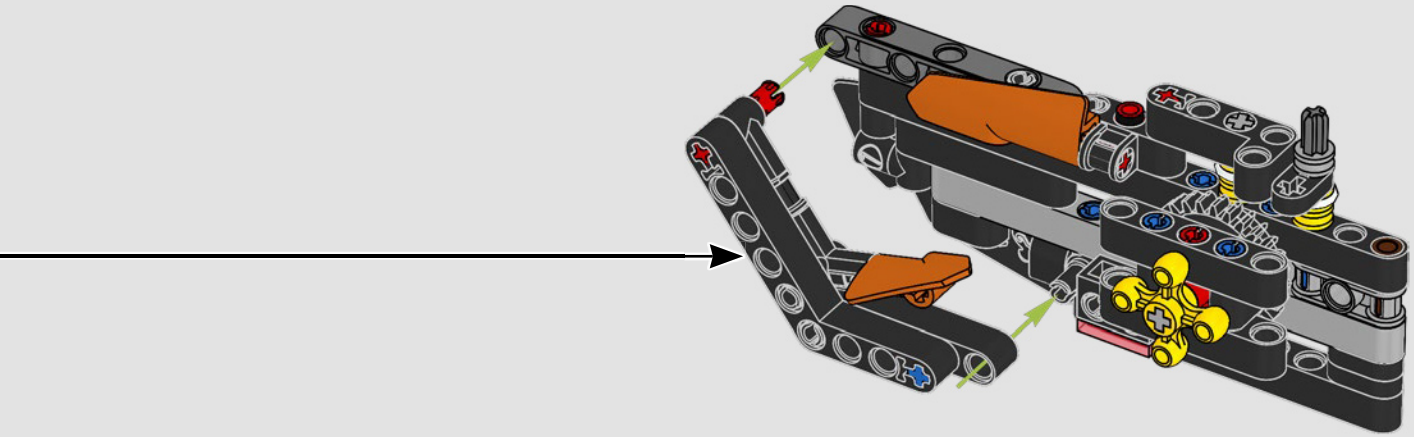

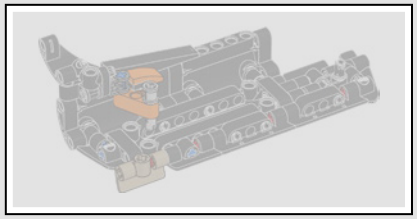

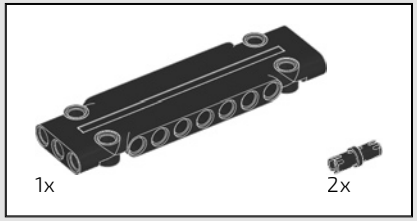

895

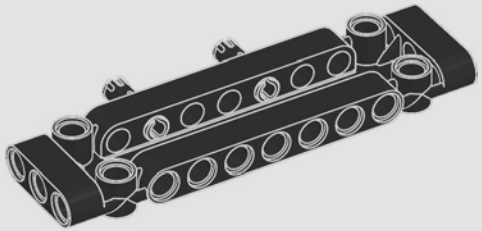

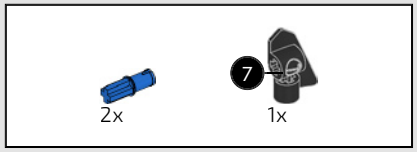

896

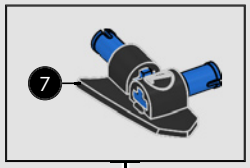

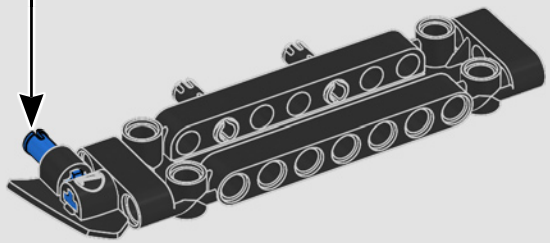

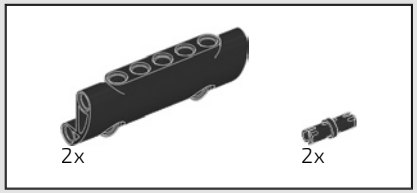

897

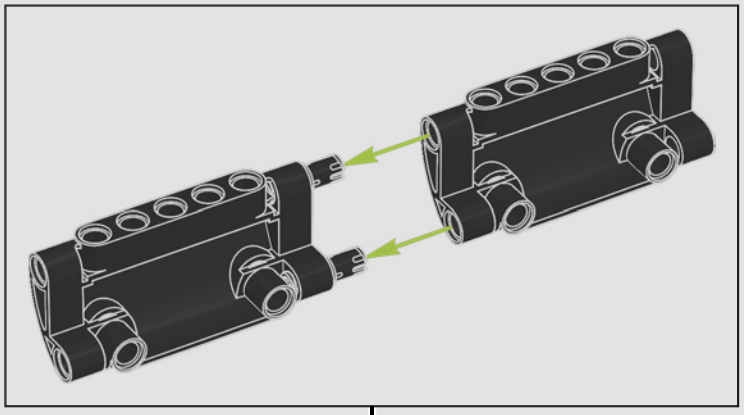

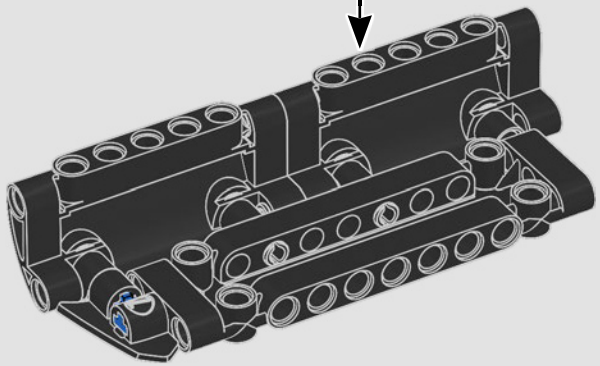

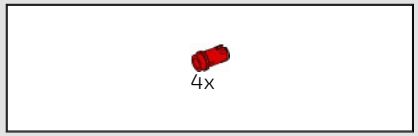

898

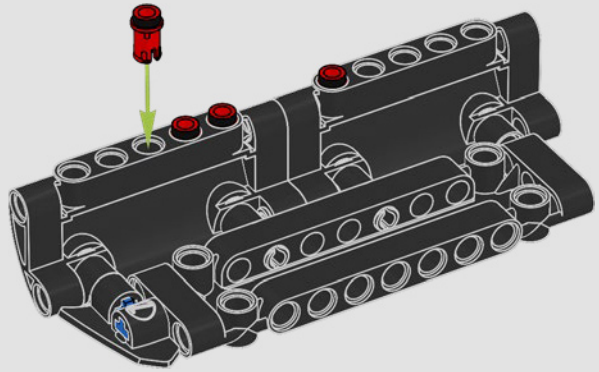

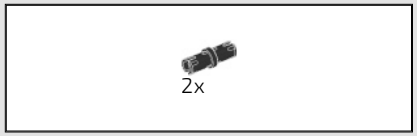

899

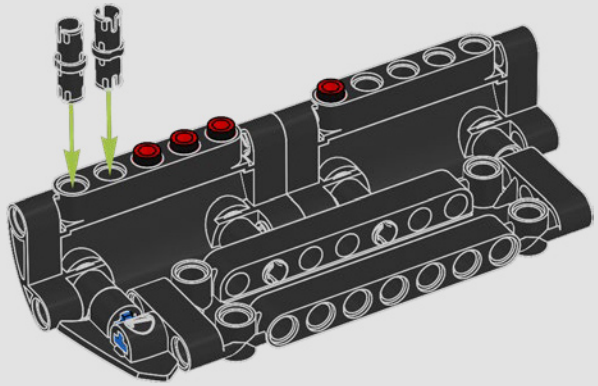

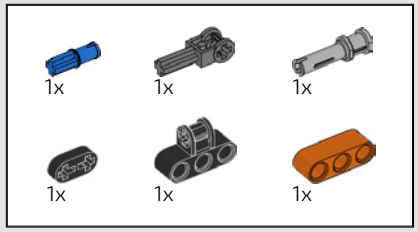

900

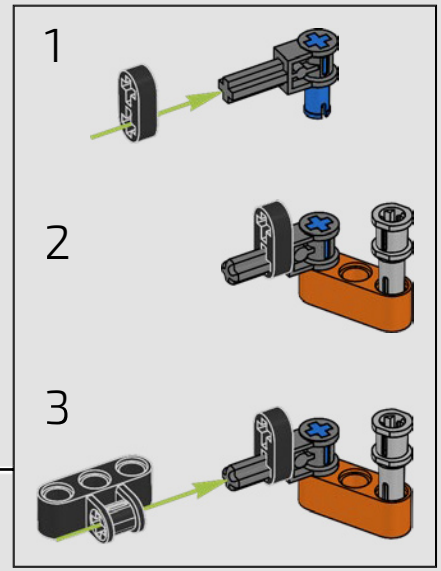

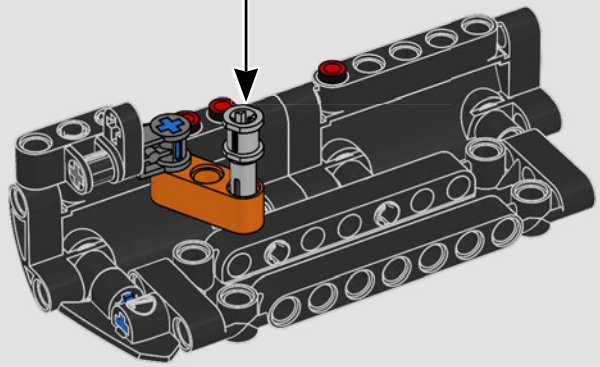

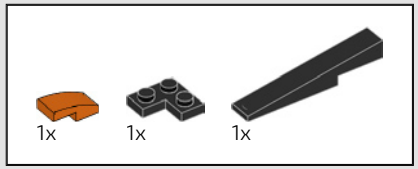

901

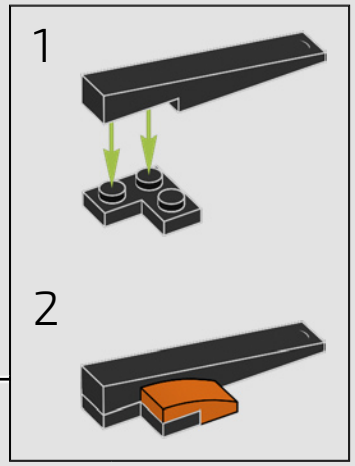

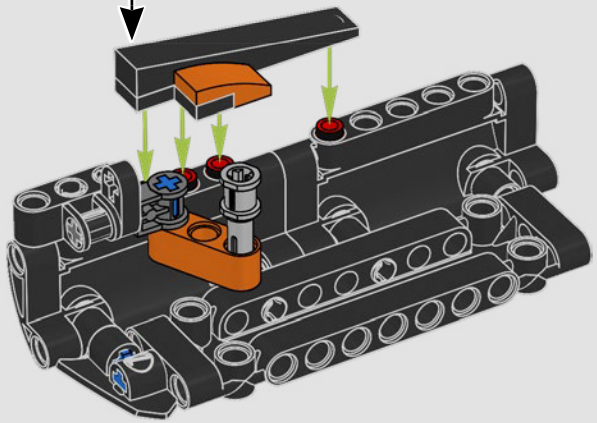

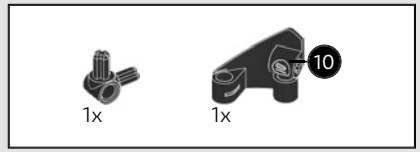

902

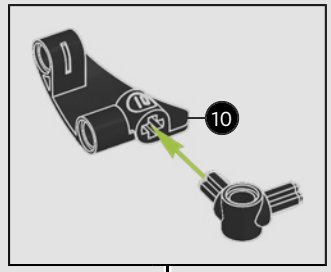

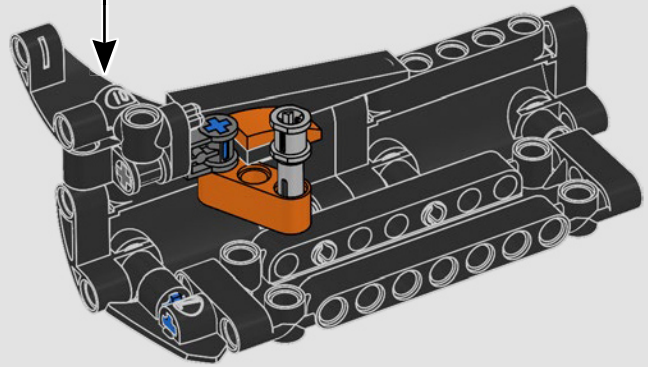

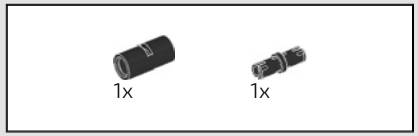

903

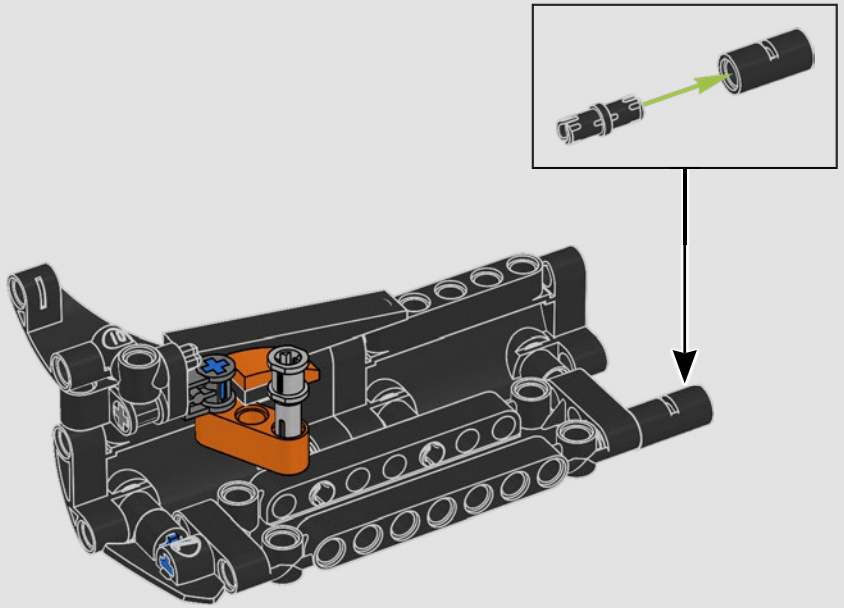

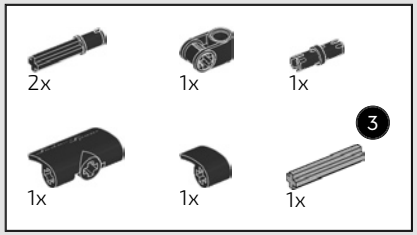

904

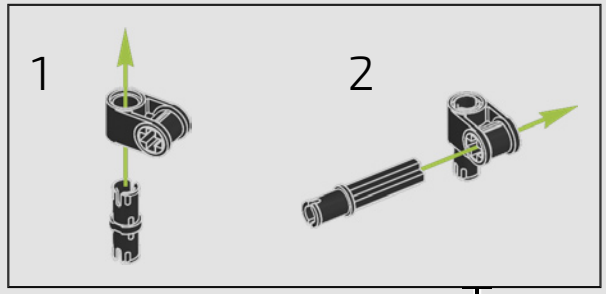

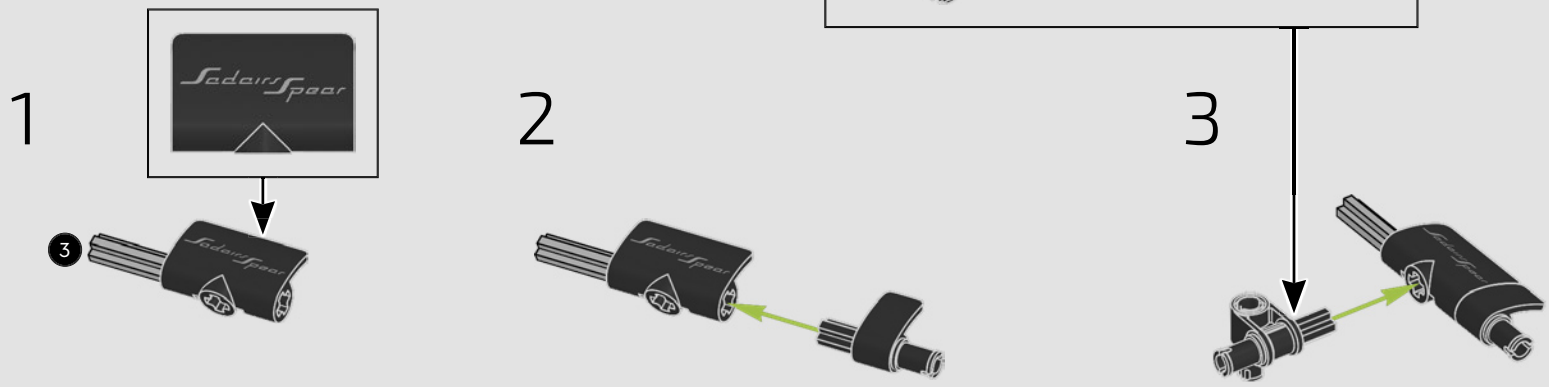

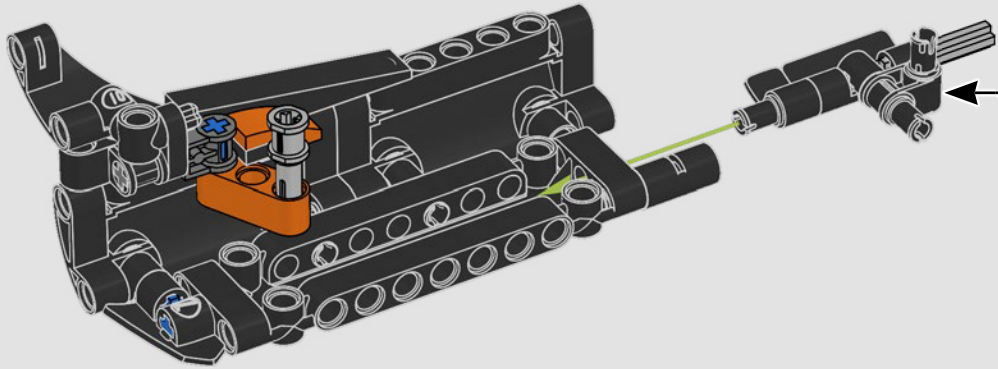



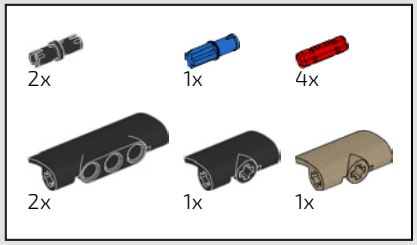

905

1

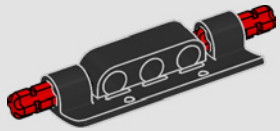

2

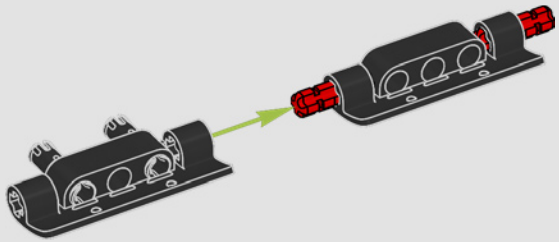

3

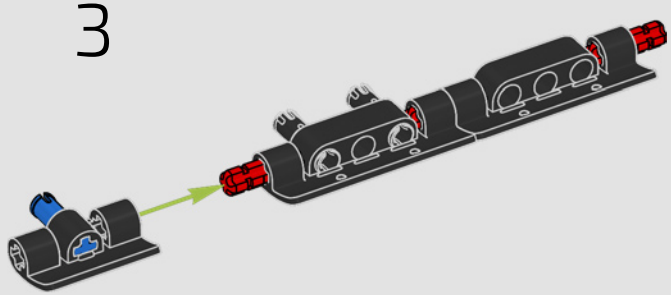

4

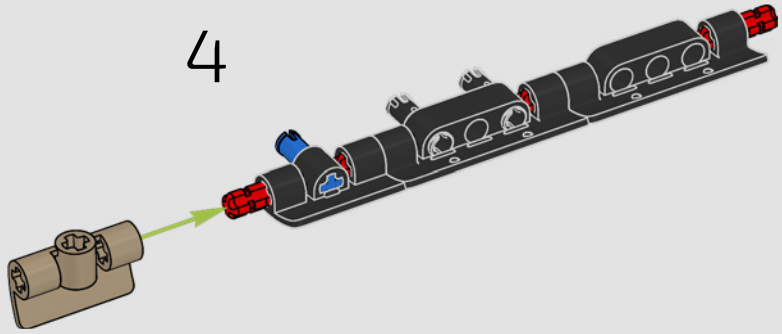

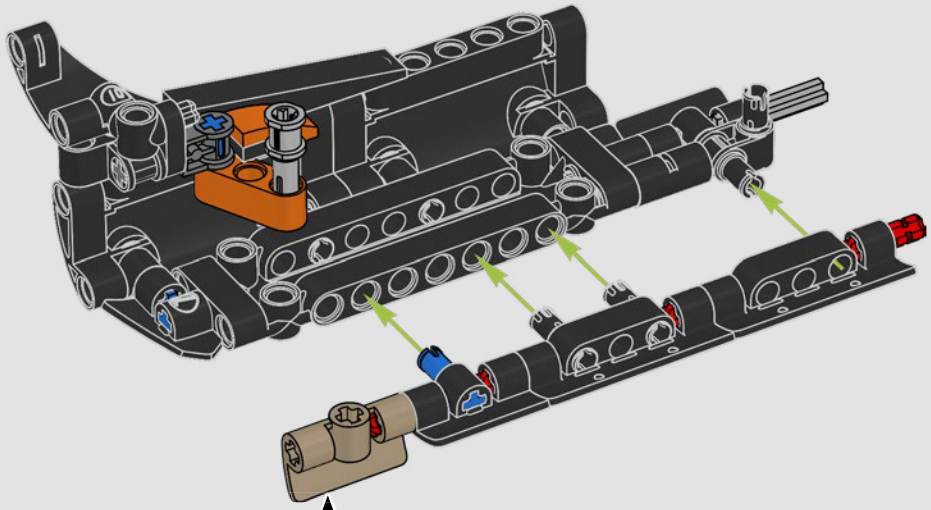

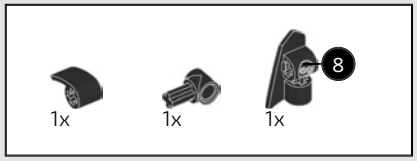

906

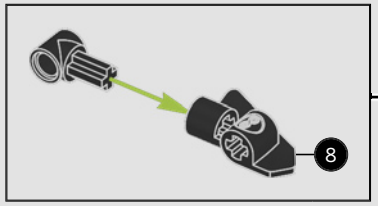

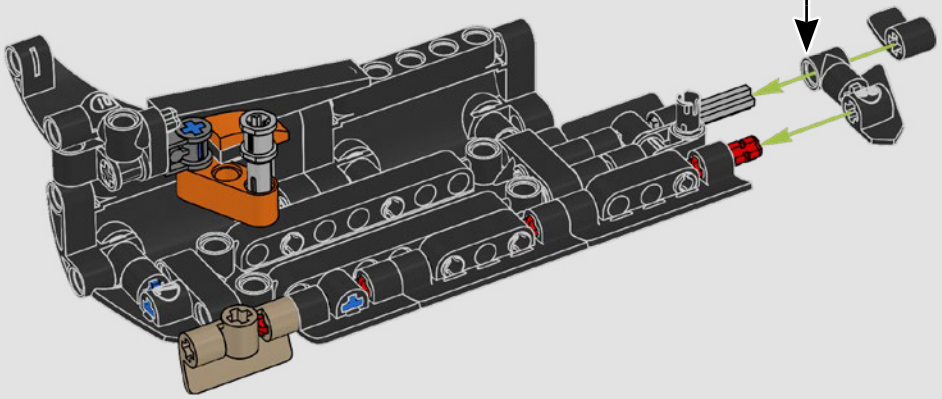

907

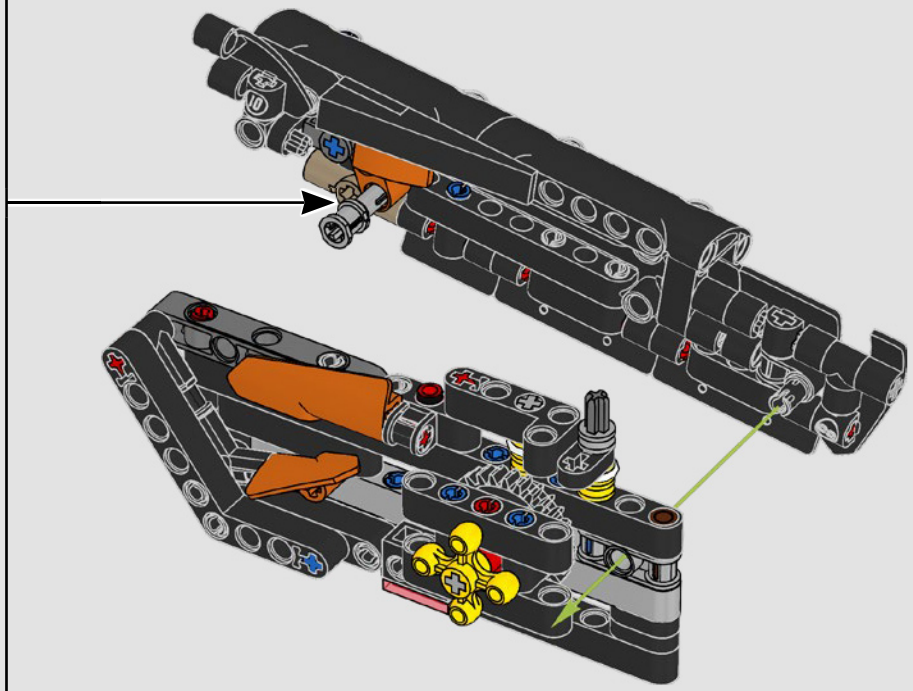

908

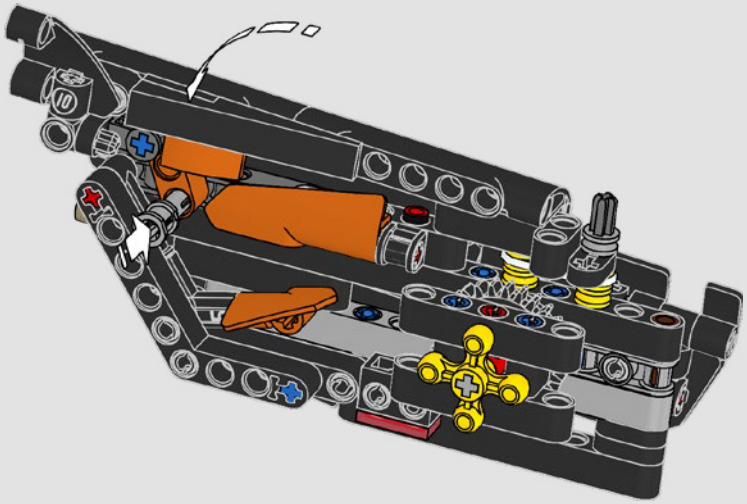

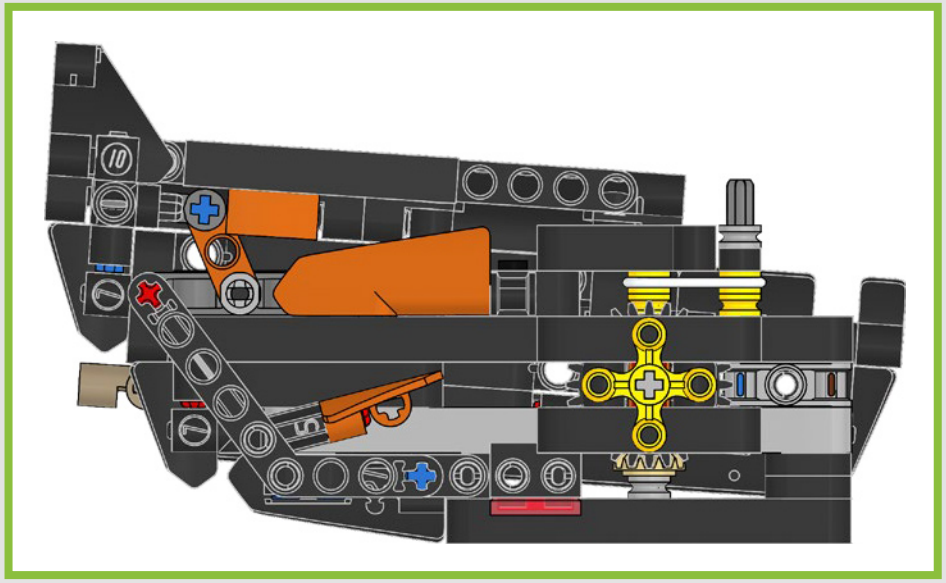

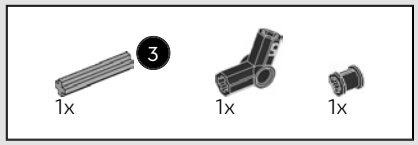

909

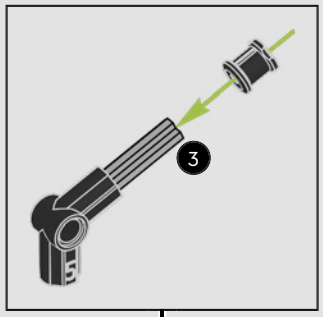

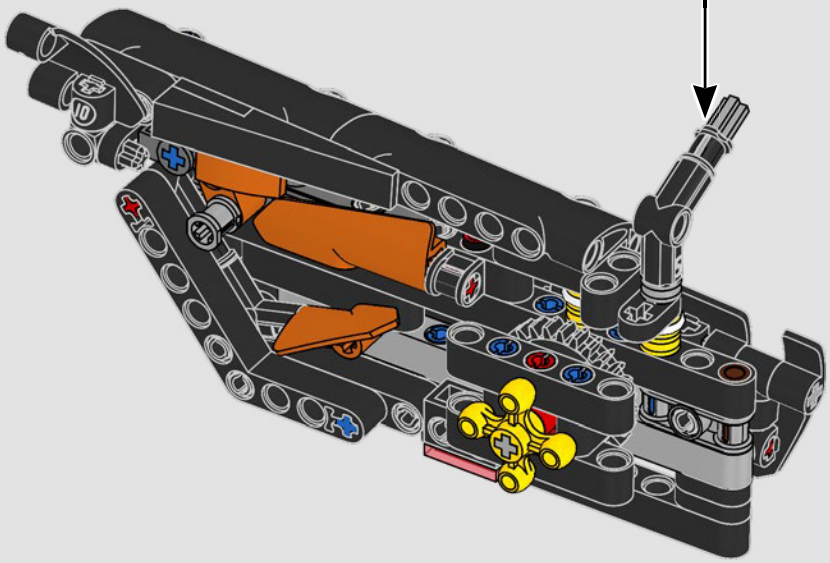

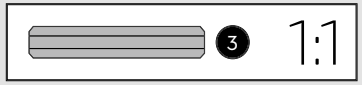

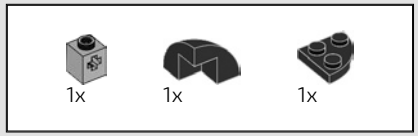

910

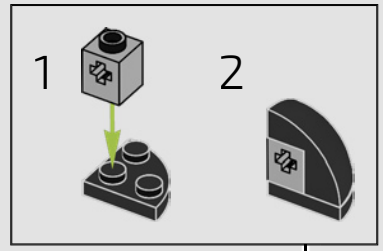

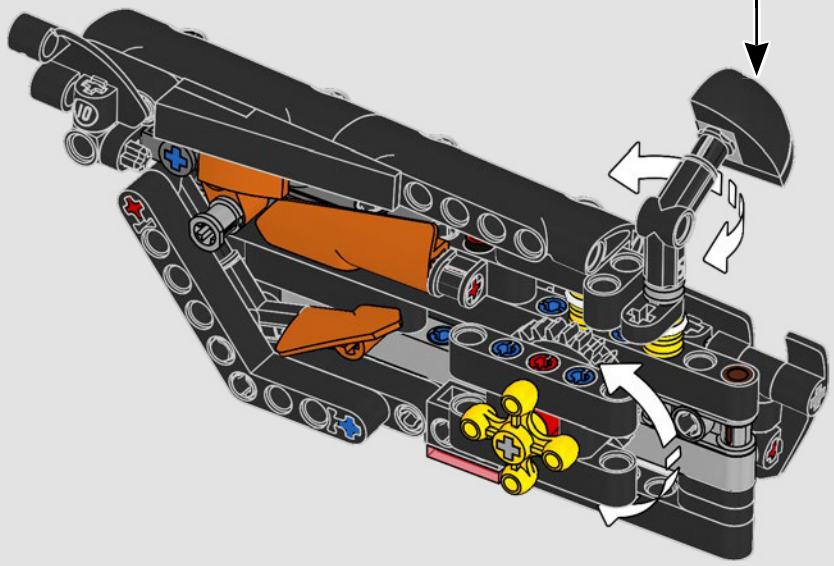

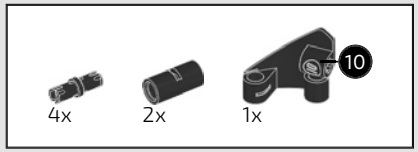

911

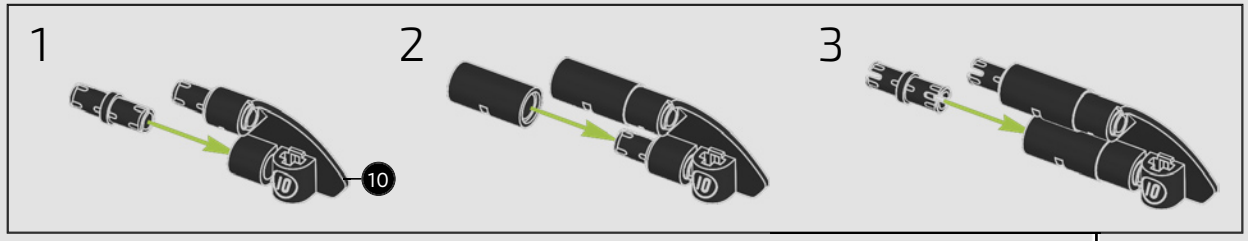

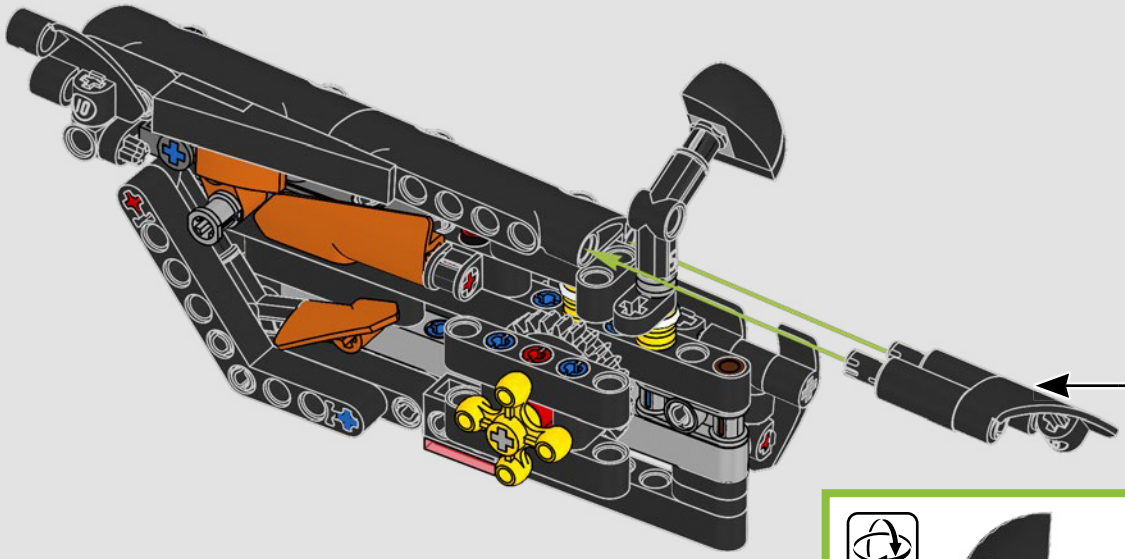

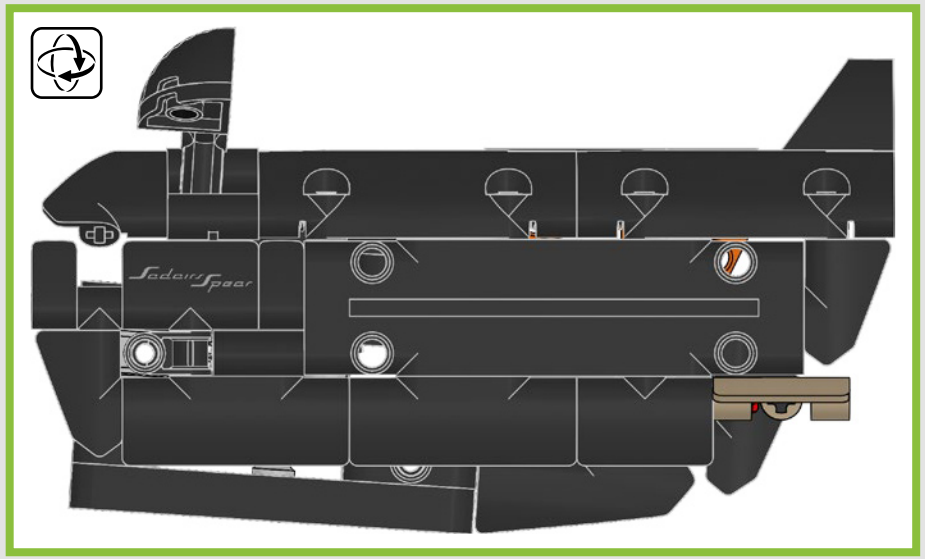

912

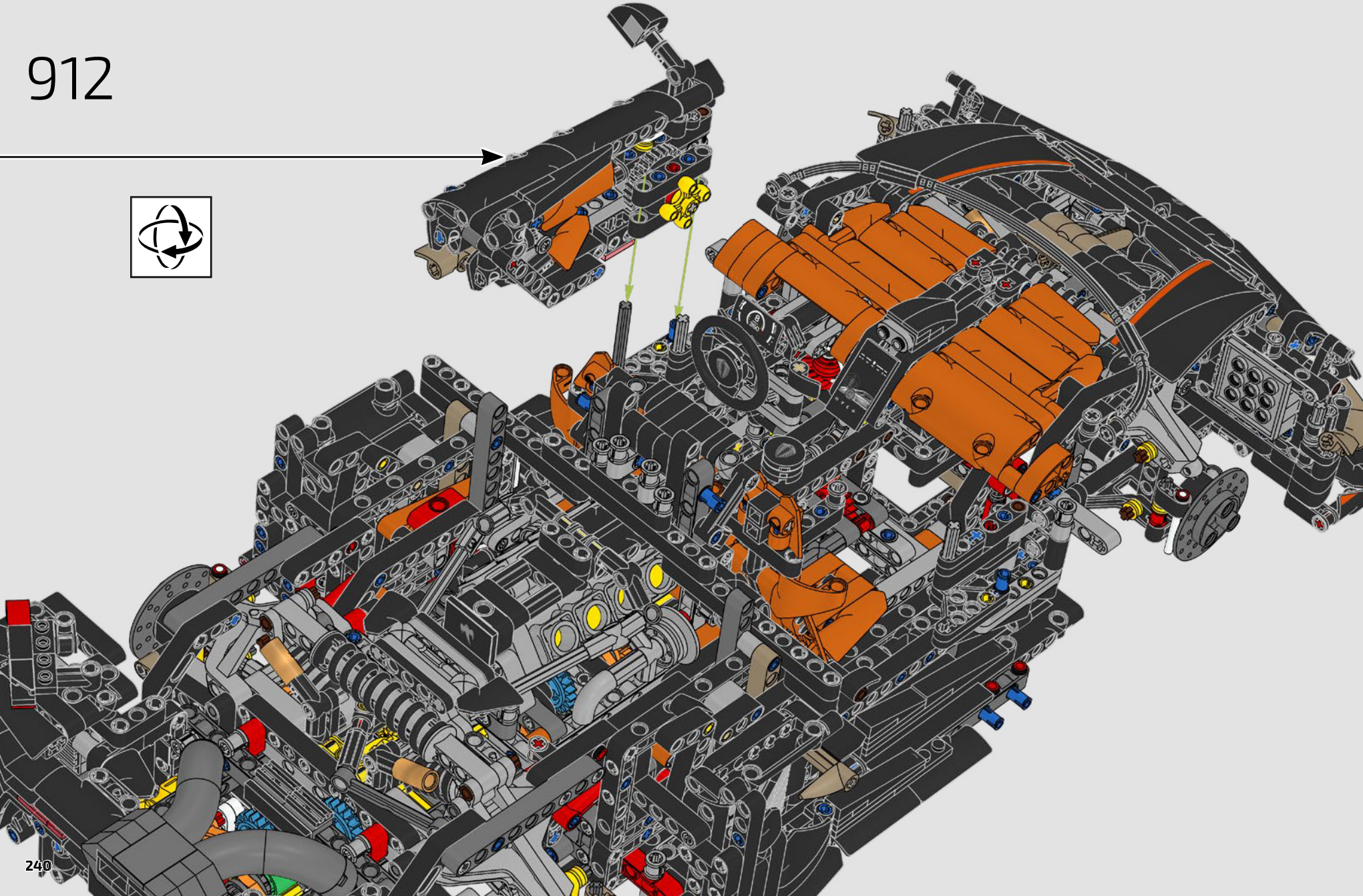

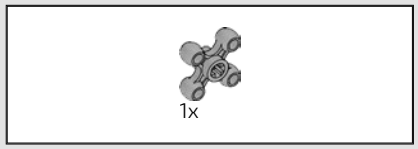

913

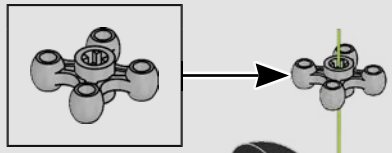

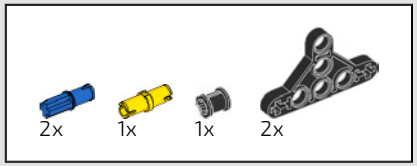

914

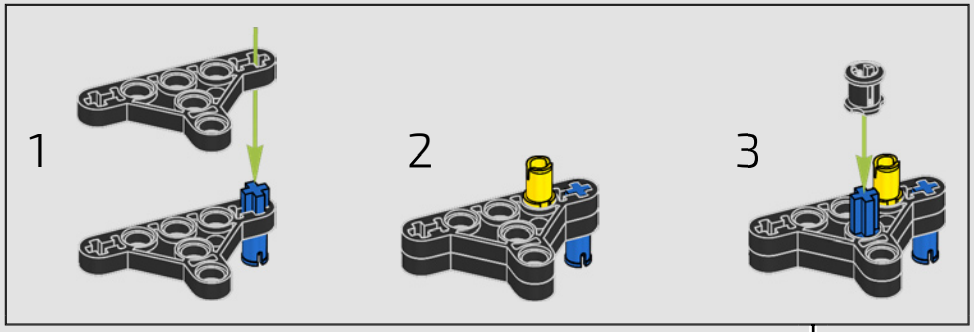

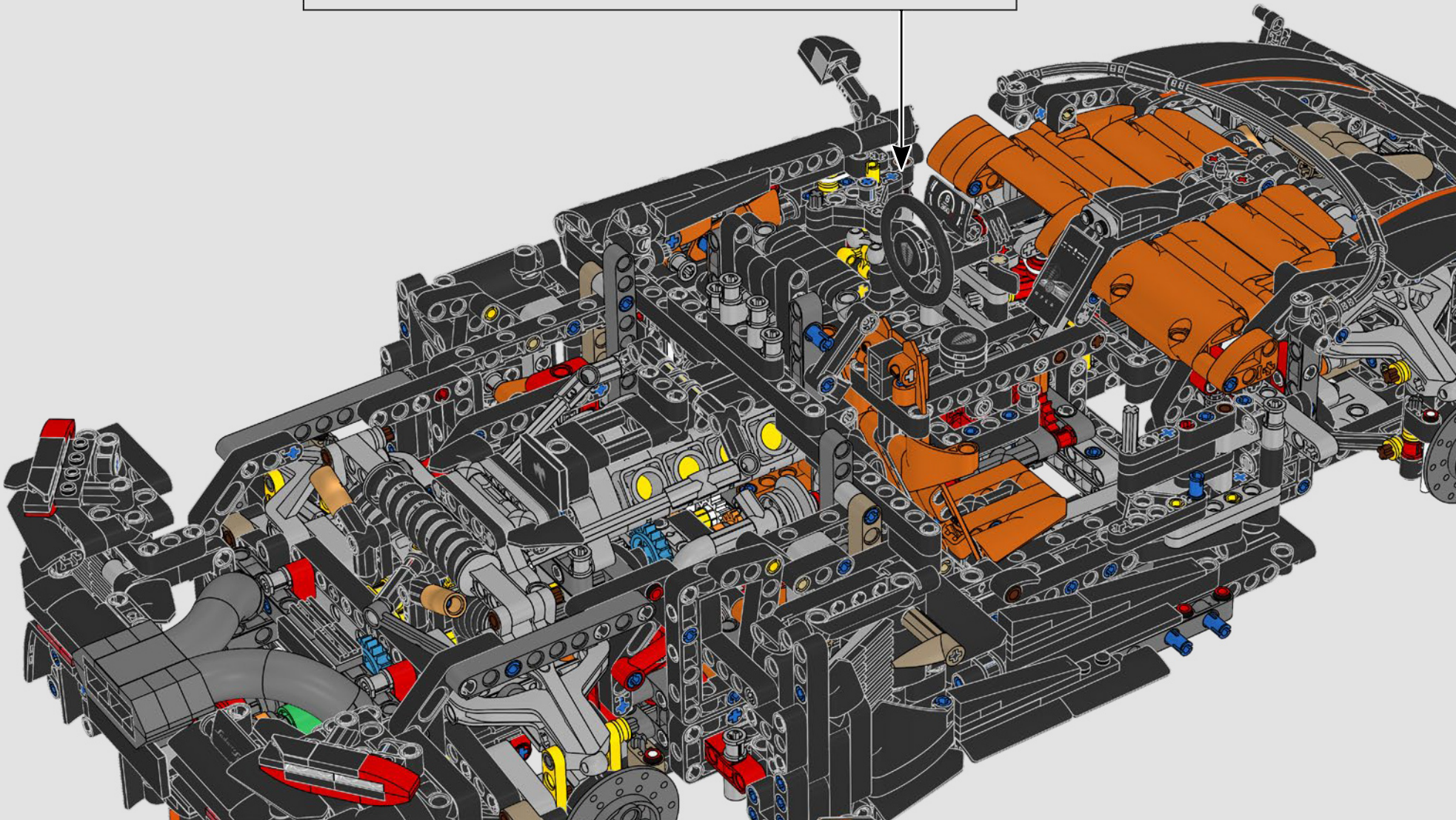

1x

915

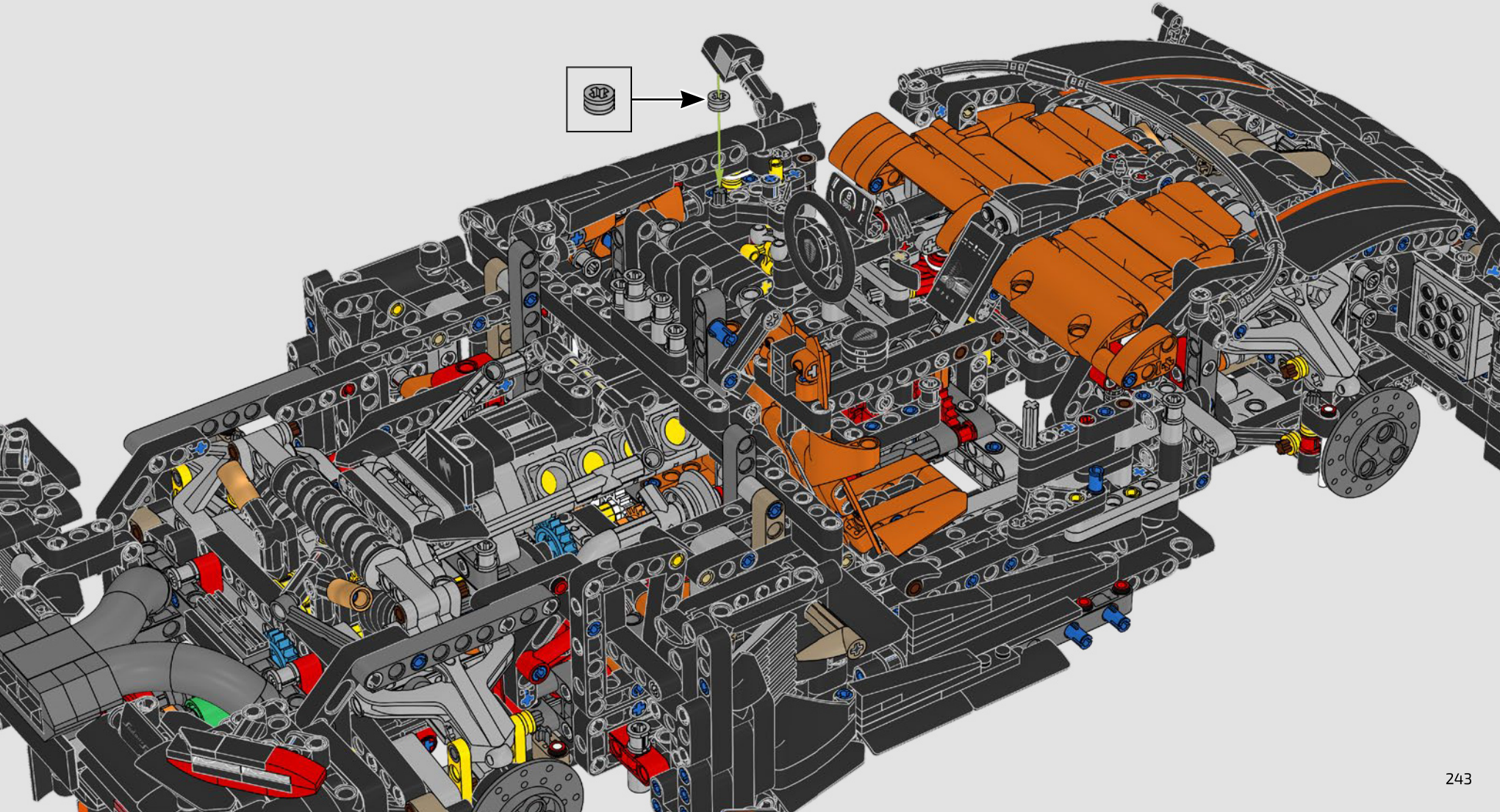

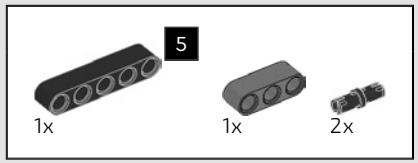

916

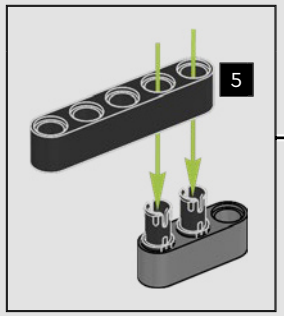

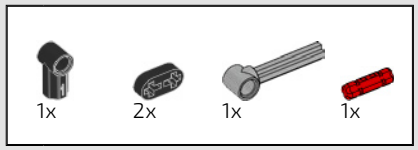

917

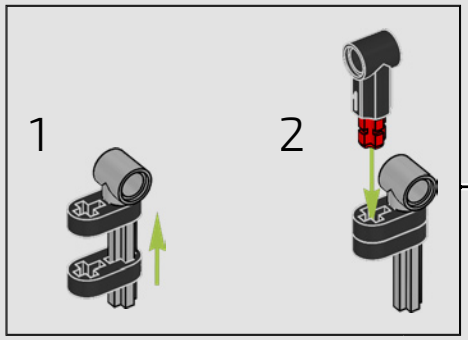

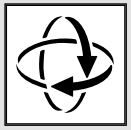

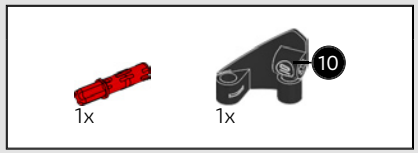

918

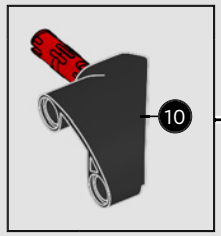

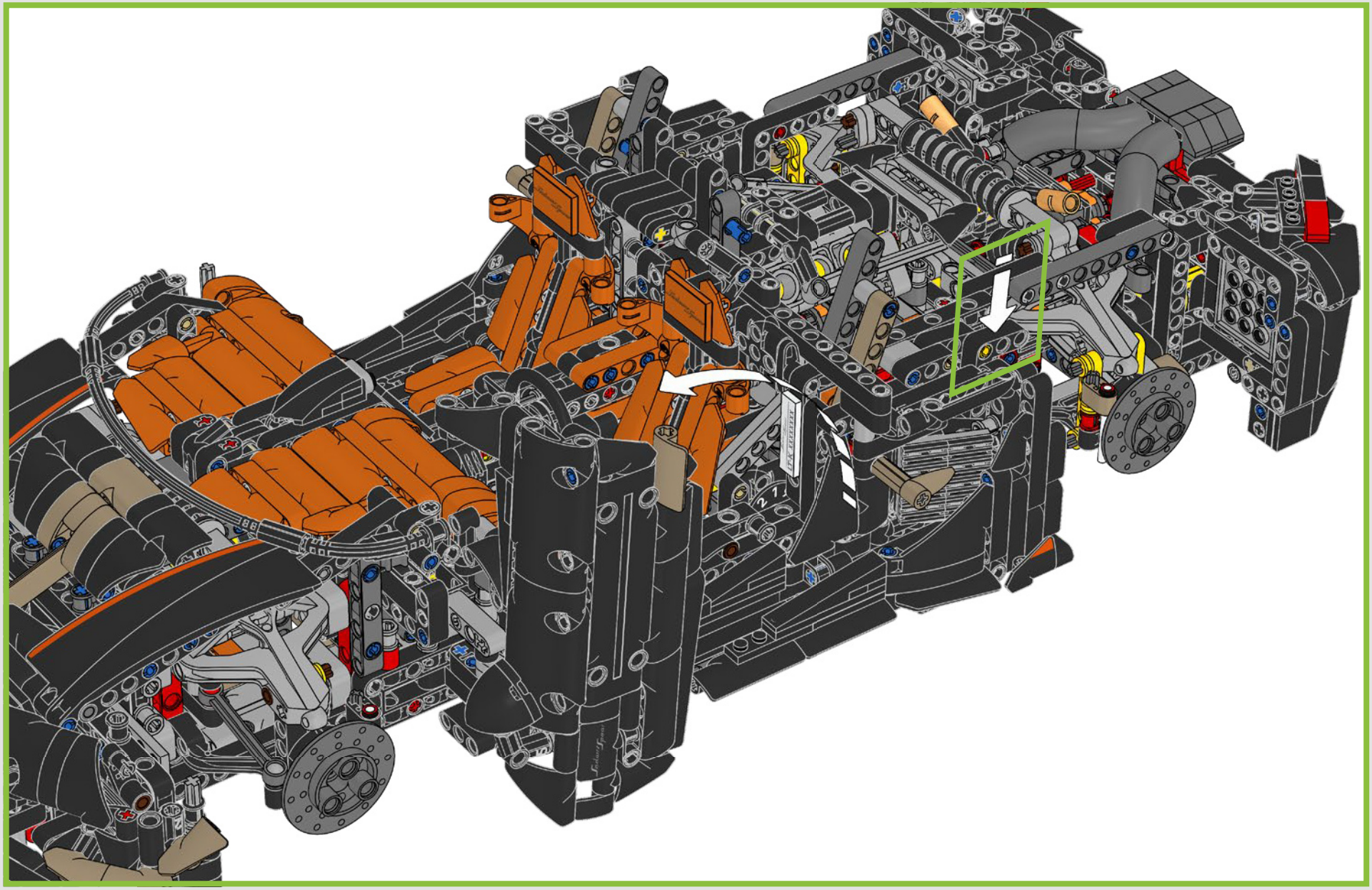


23

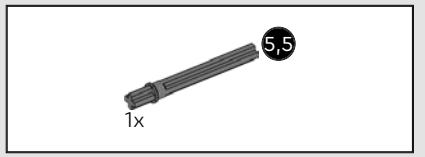

919

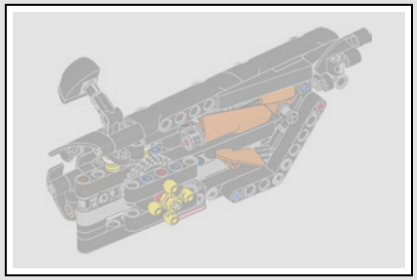

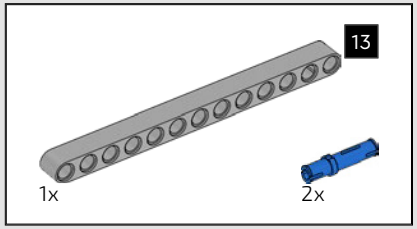

920

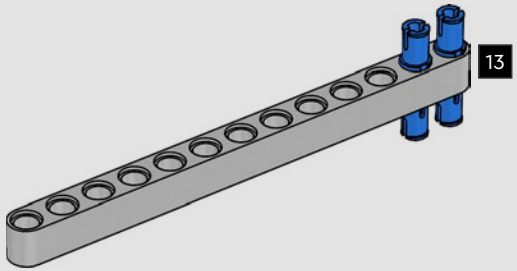



921

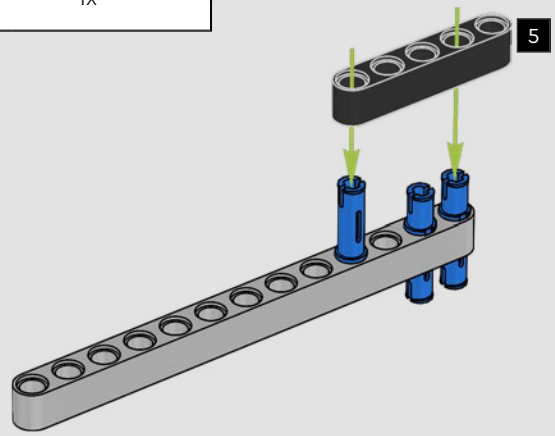

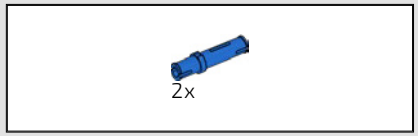

922

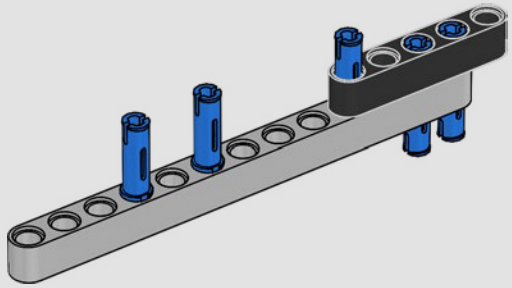

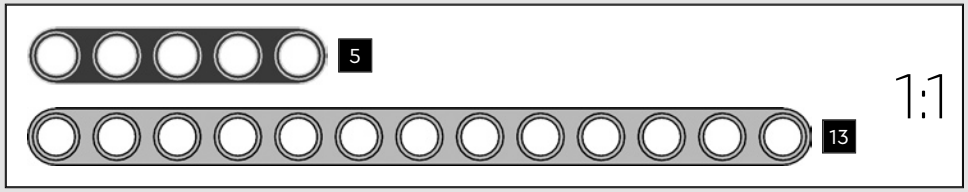

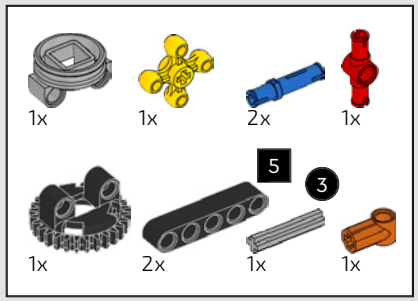

923

1

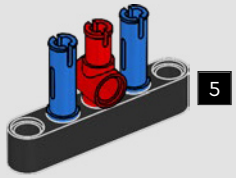

2

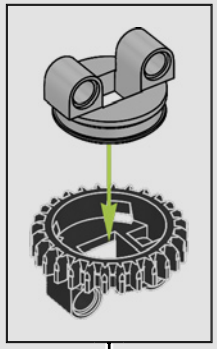

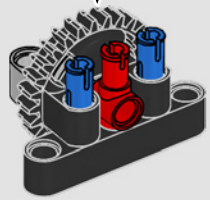

3

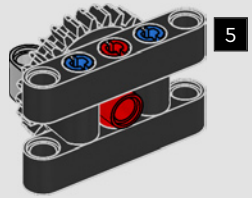

4

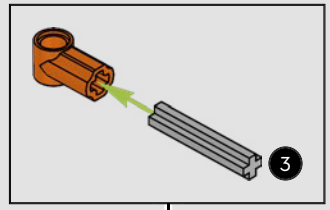

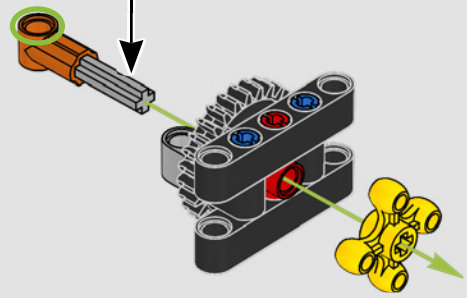

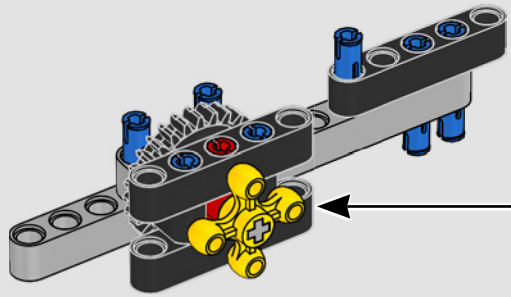

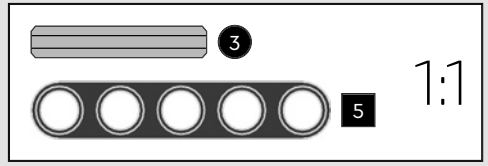

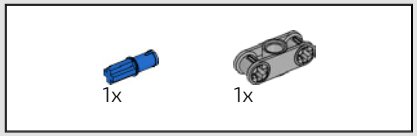

924

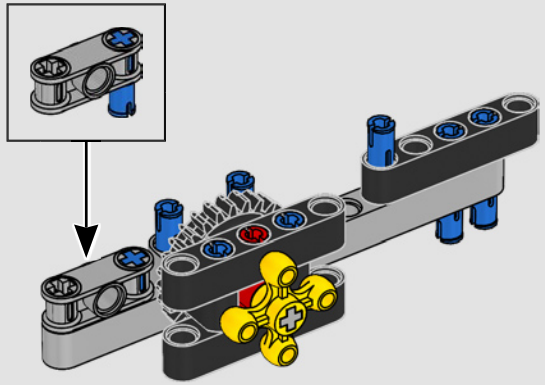

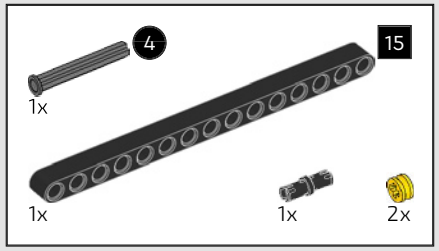

925

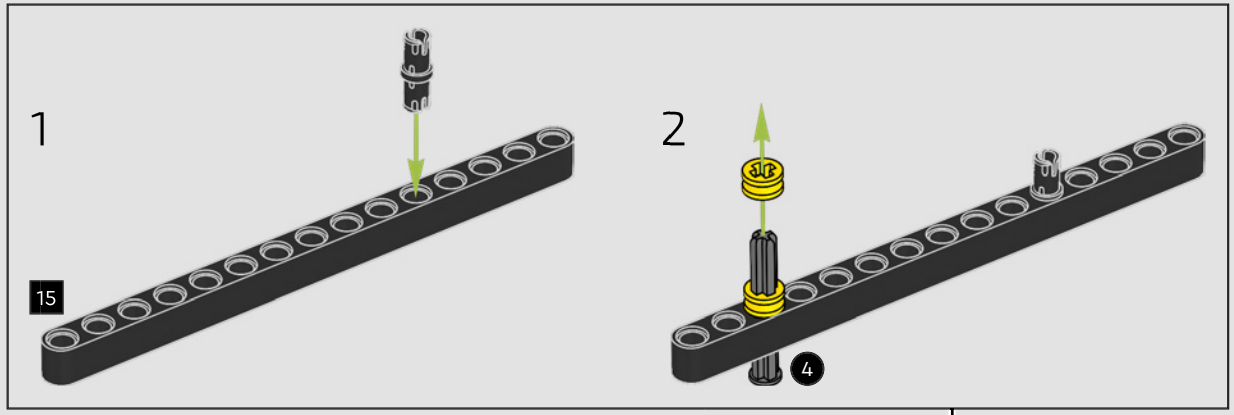

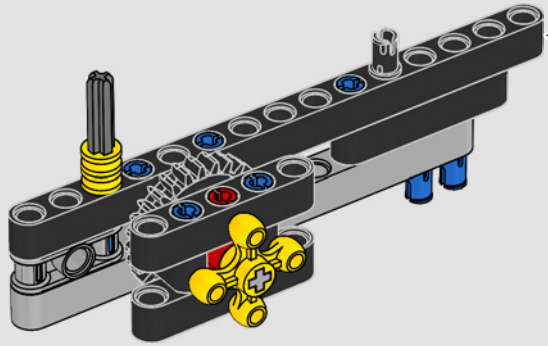

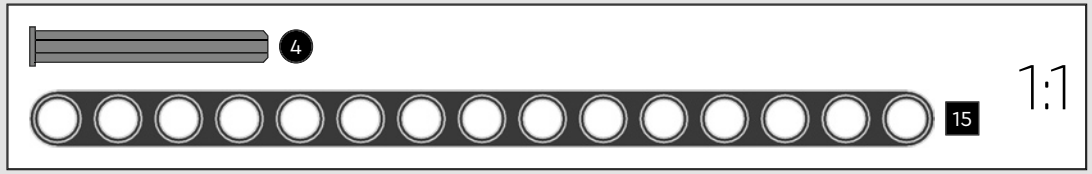

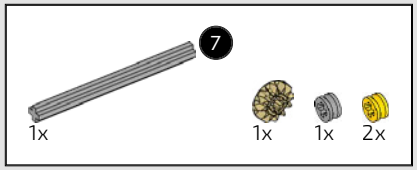

926

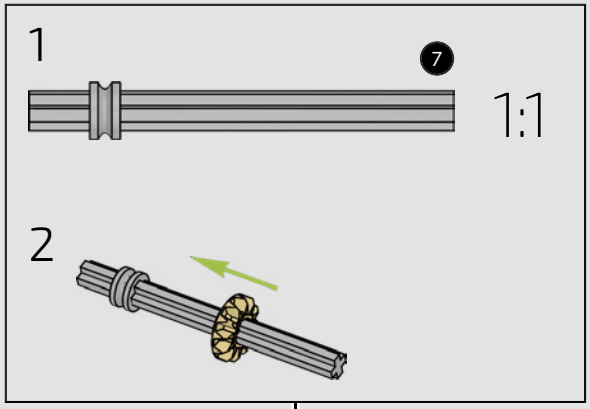

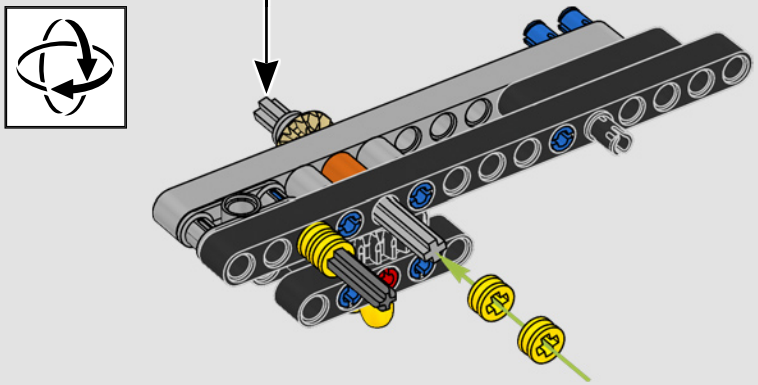

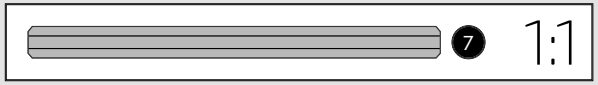

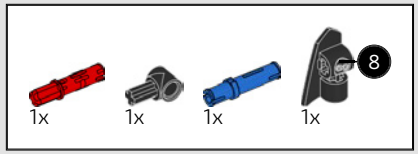

927

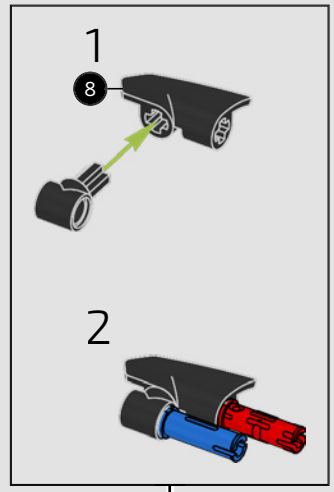

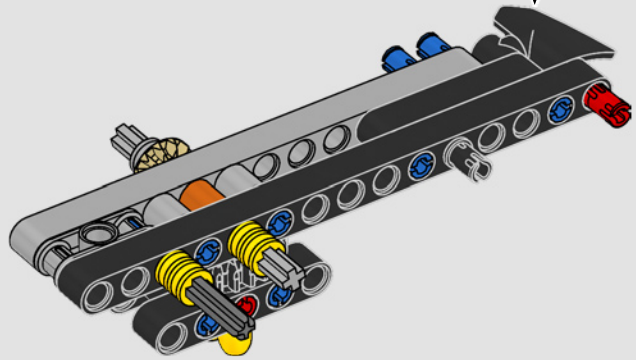

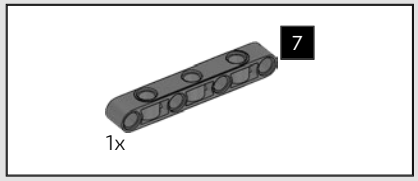

928

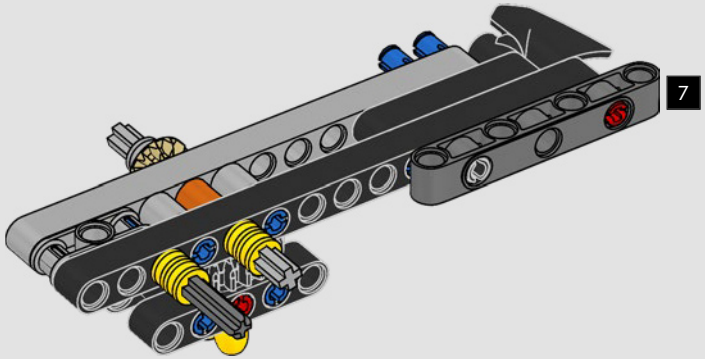

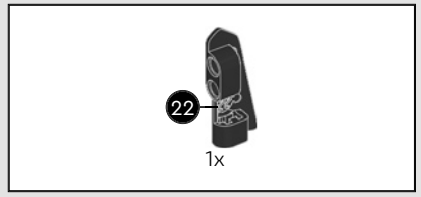

929



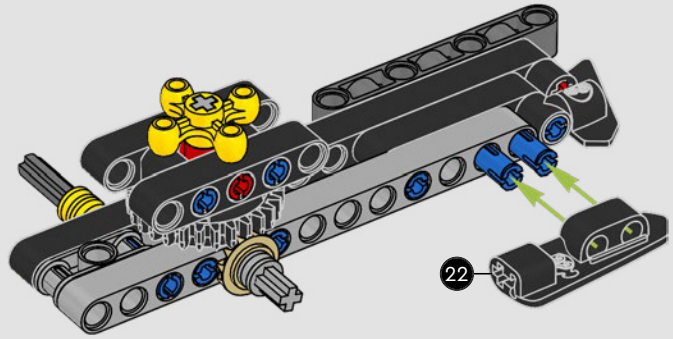

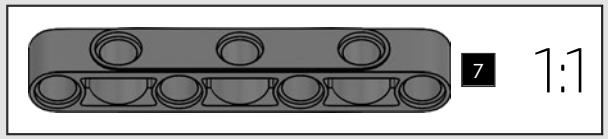

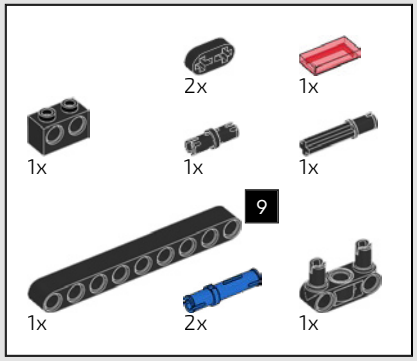

930

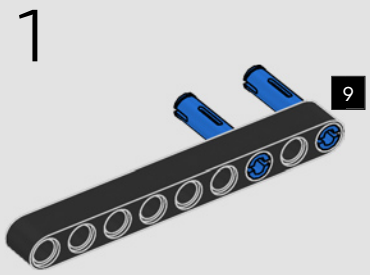

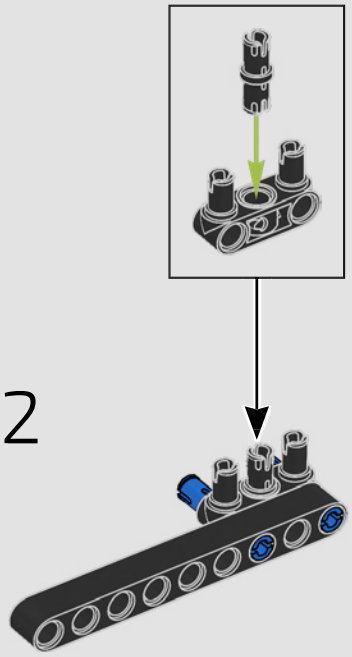

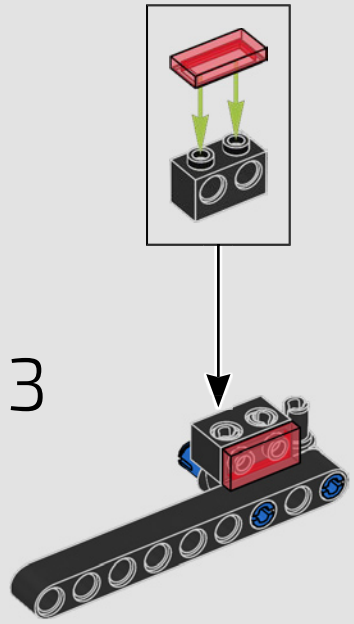

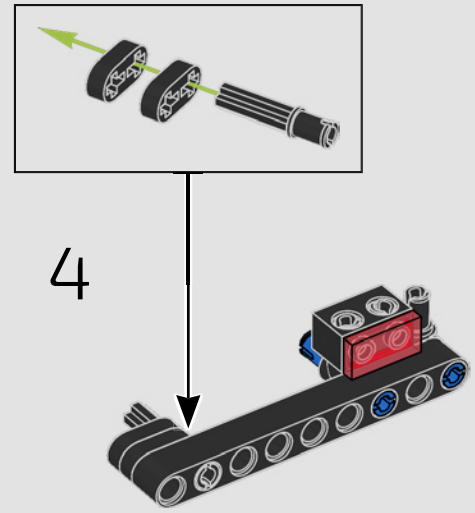

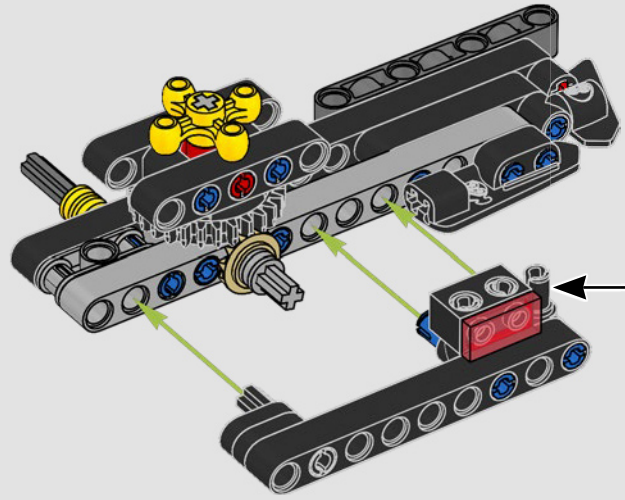

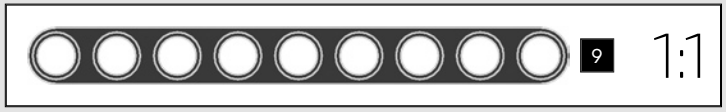

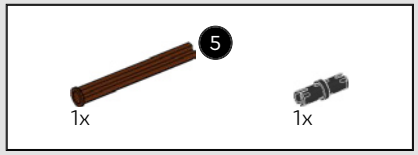

931



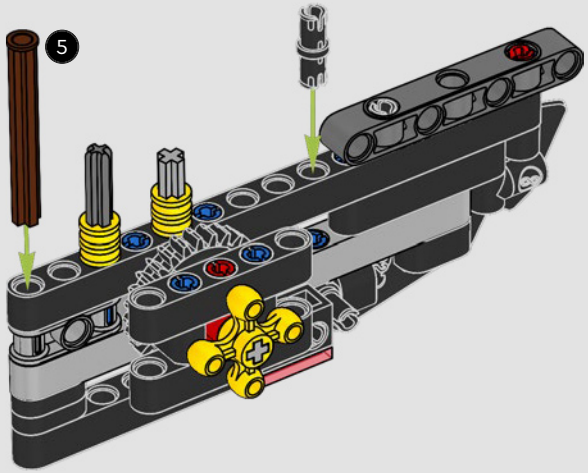

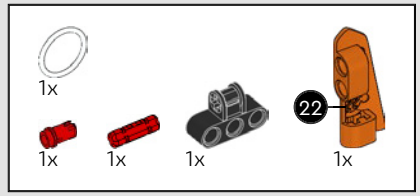

932

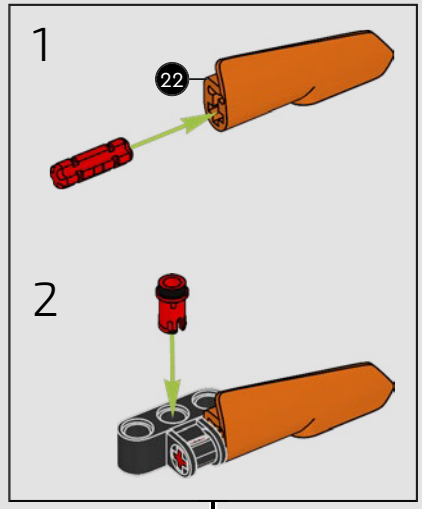

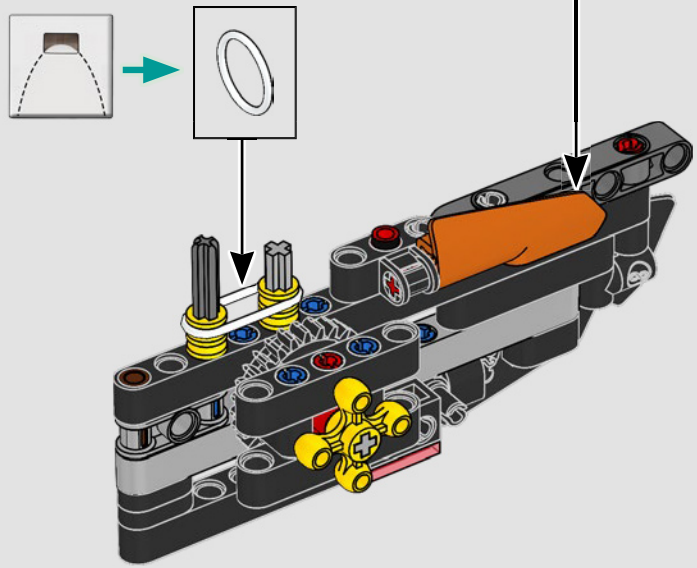



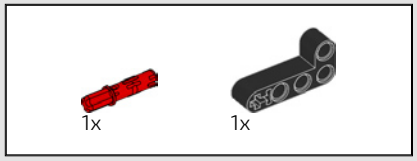

933

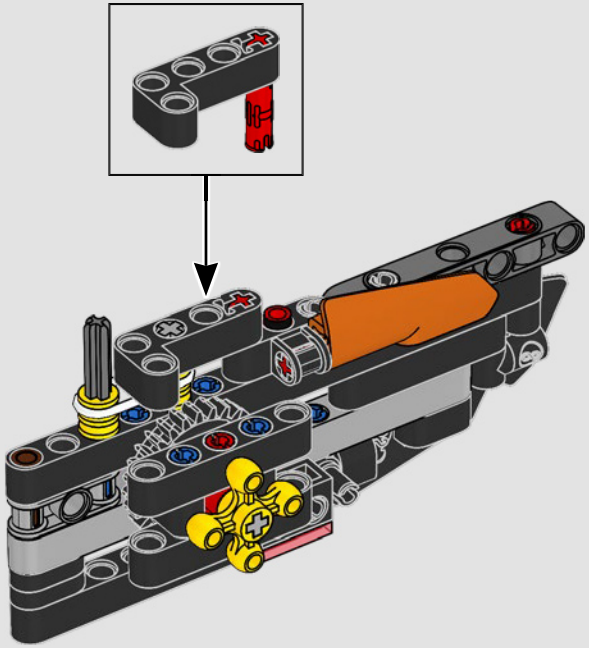

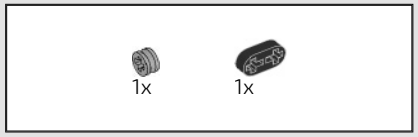

934

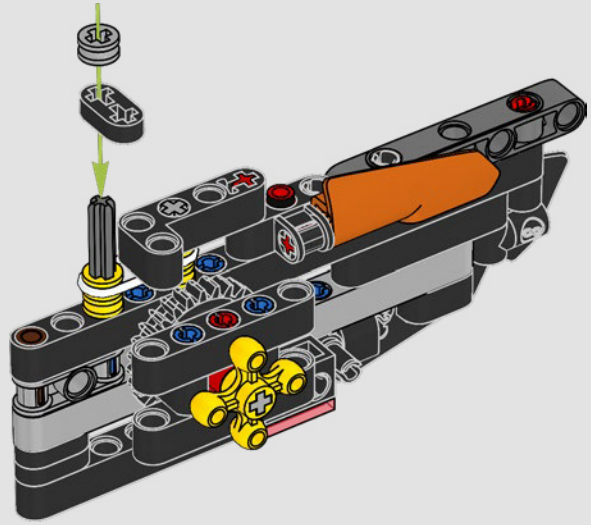

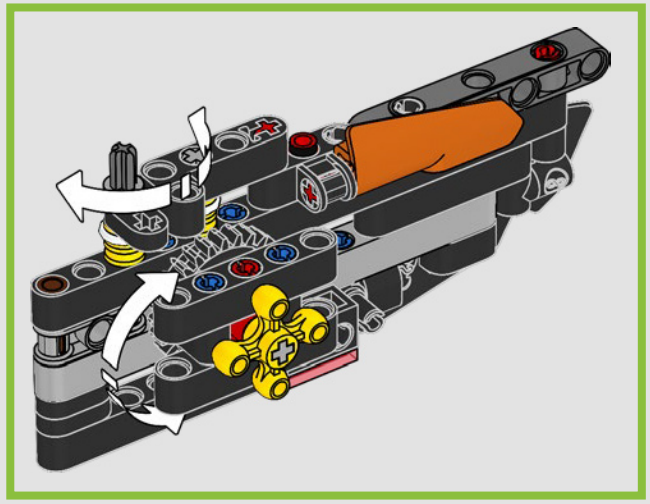

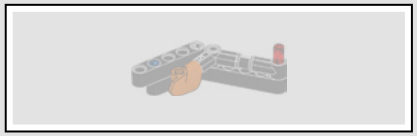

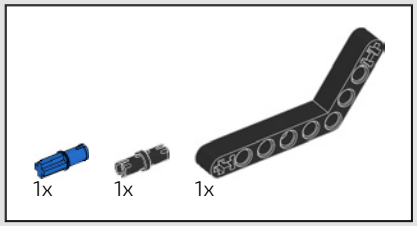

935

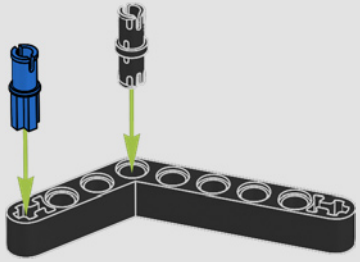

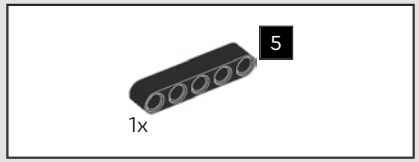

936

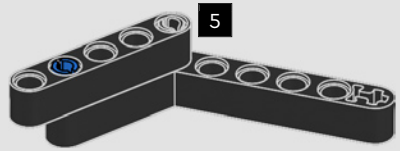

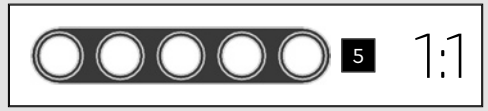

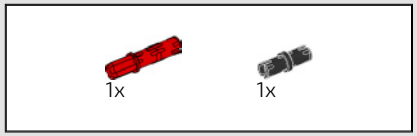

937

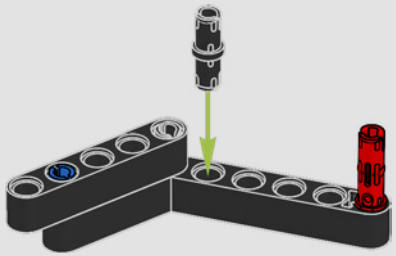

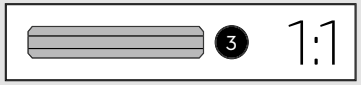

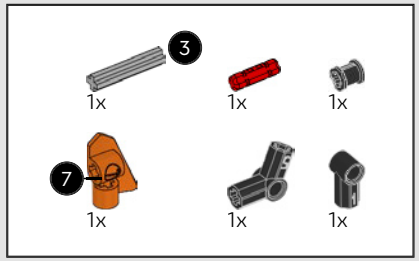

938

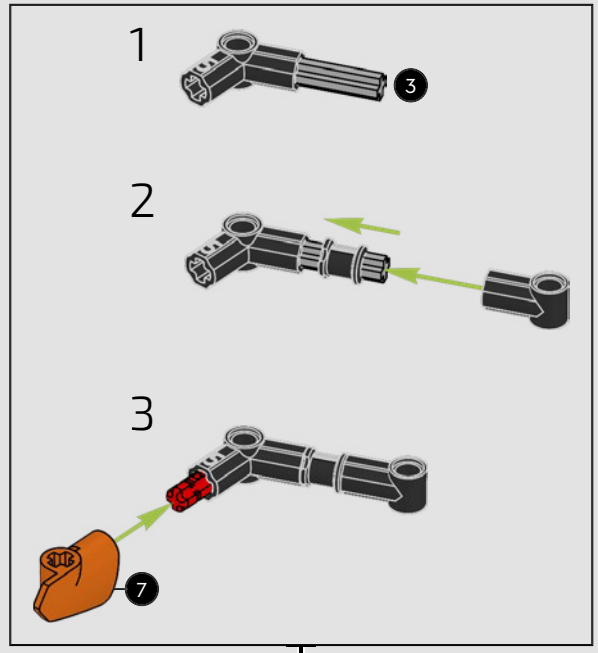

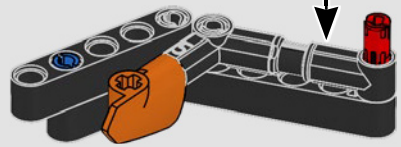

939

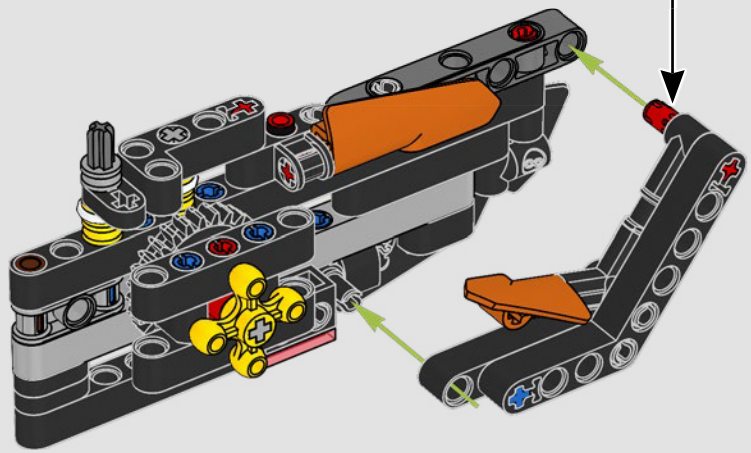

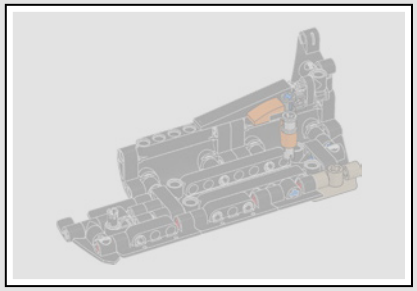

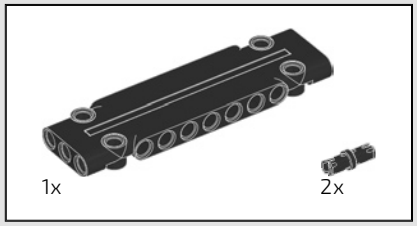

940

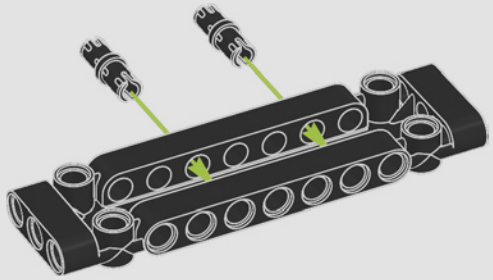

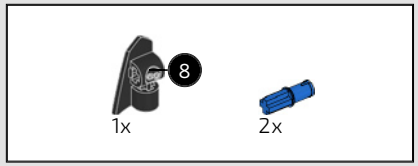

941

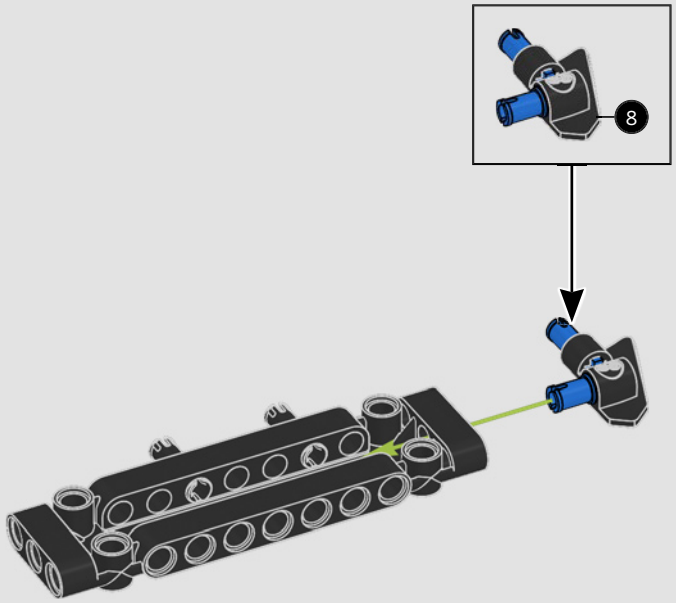

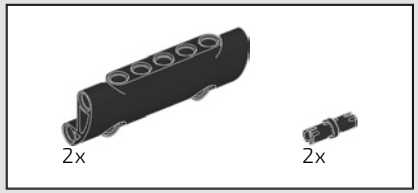

942

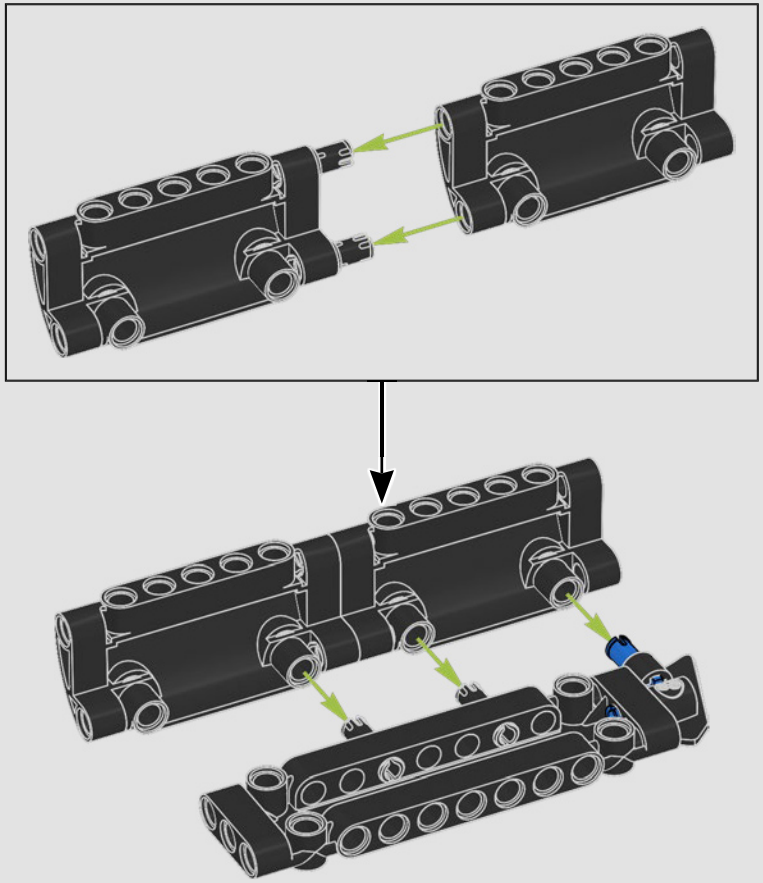



943

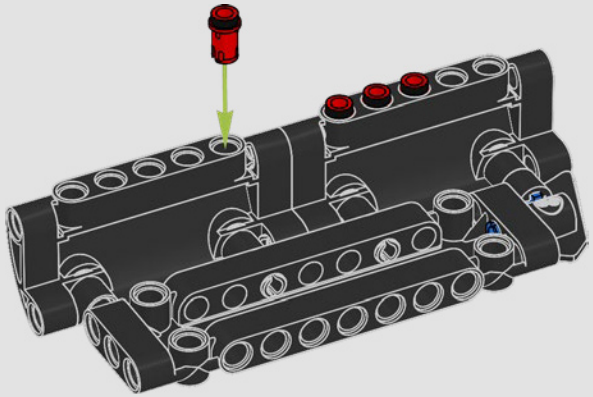



944

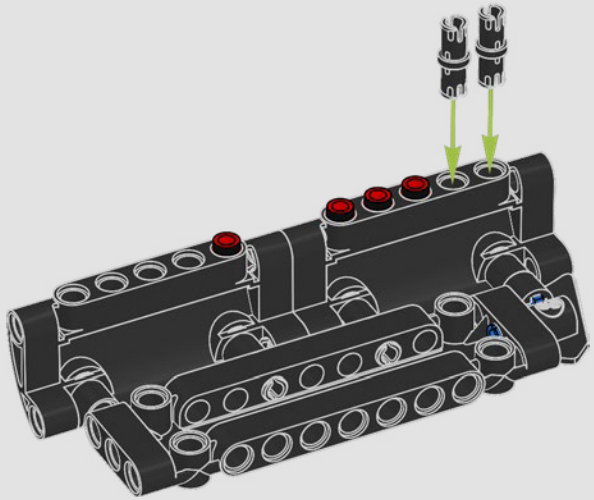

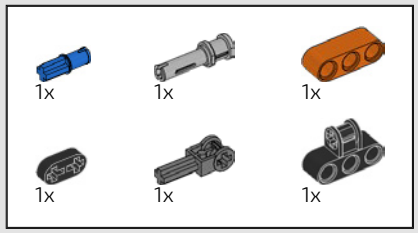

945

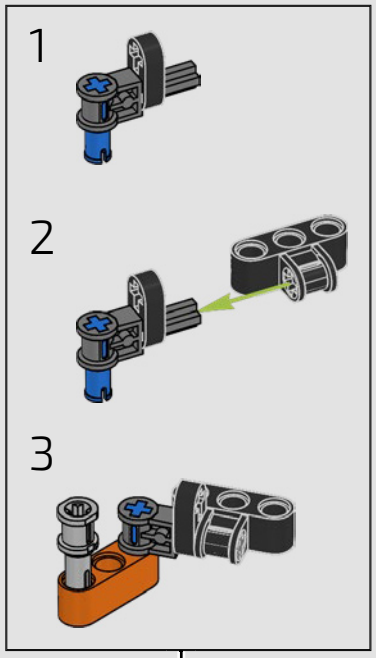

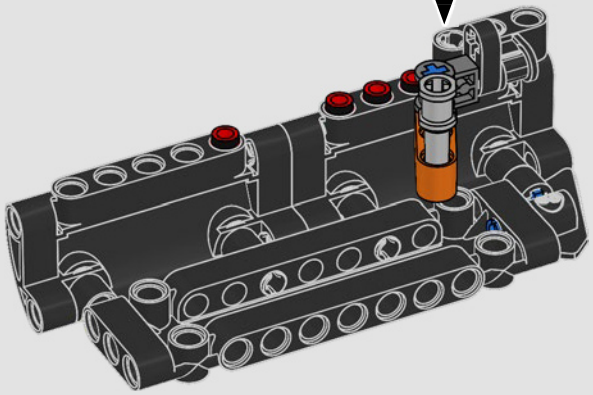

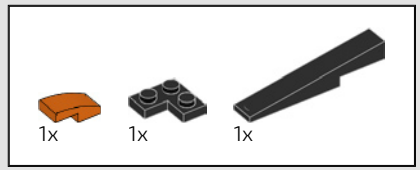

946

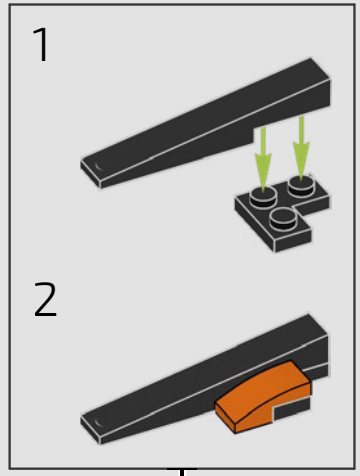

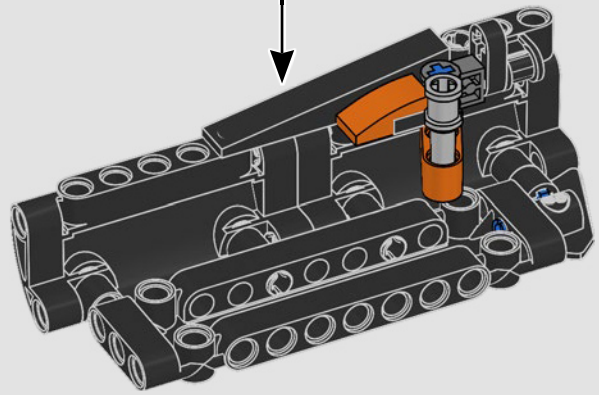

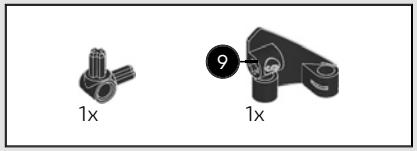

947

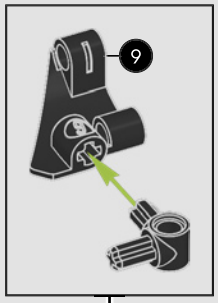

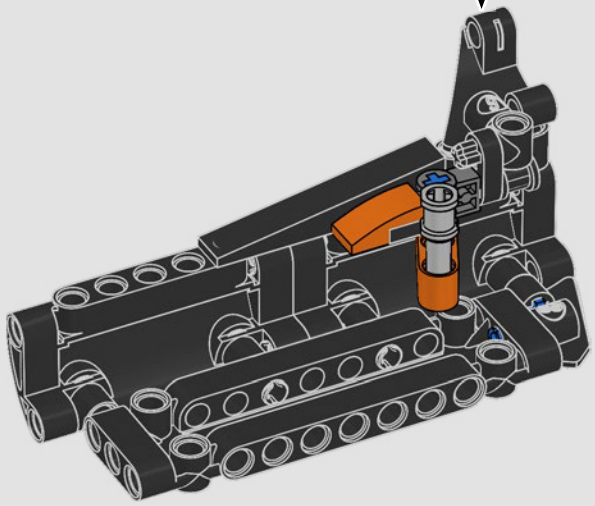

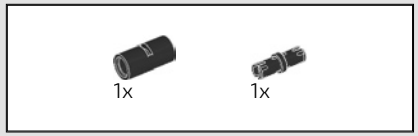

948

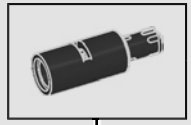

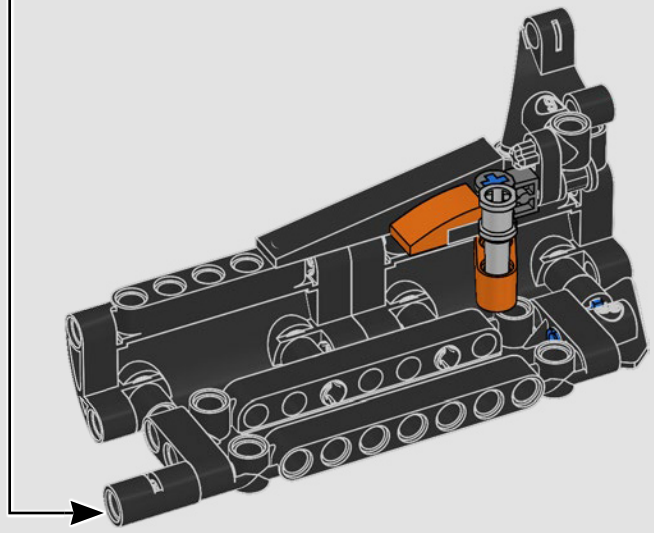

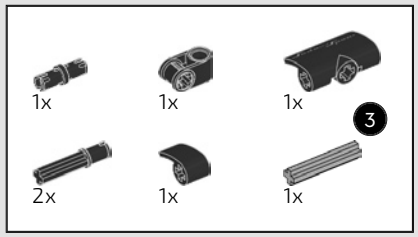

949

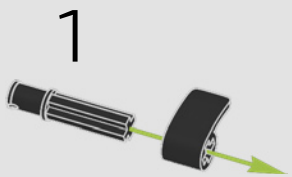

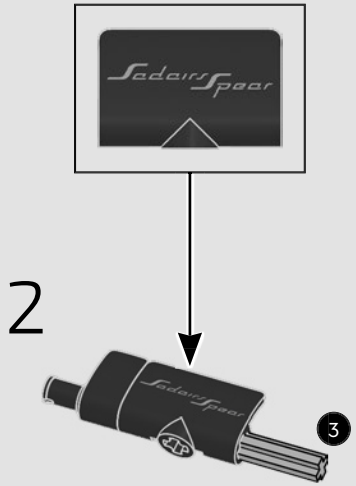

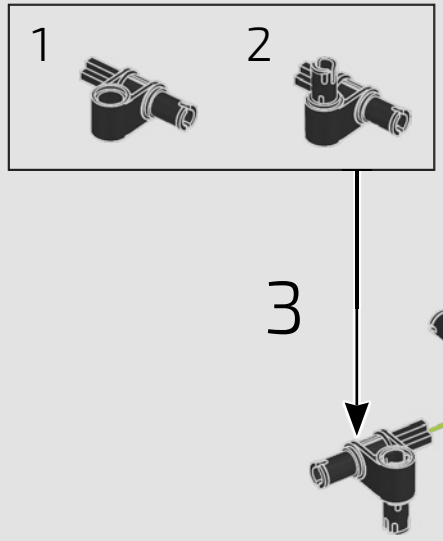

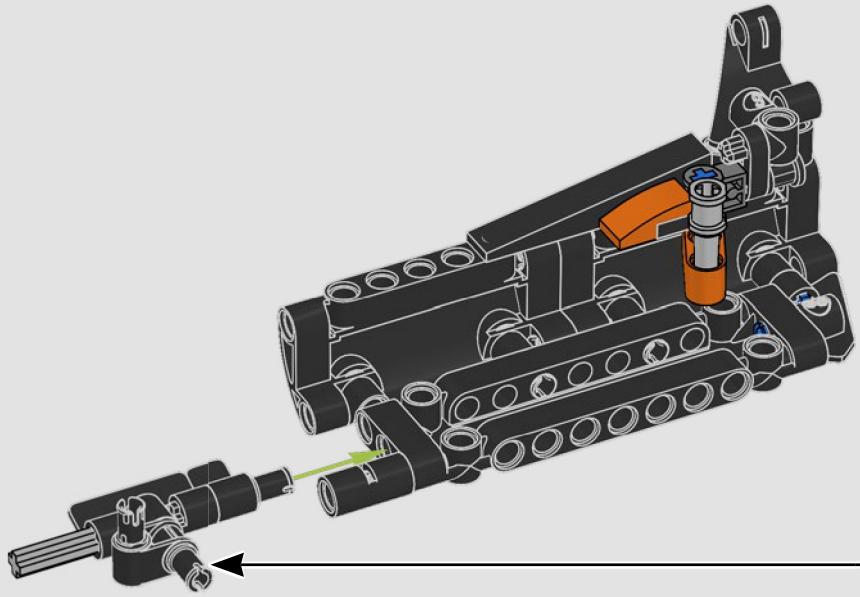

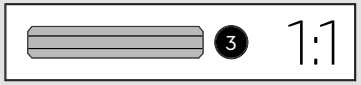

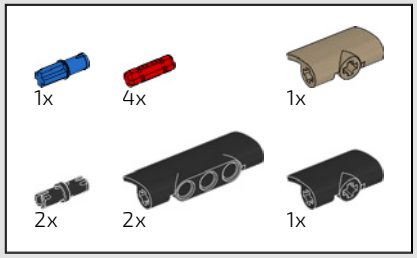

950

1

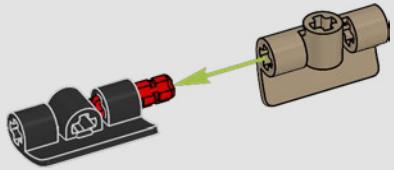

2

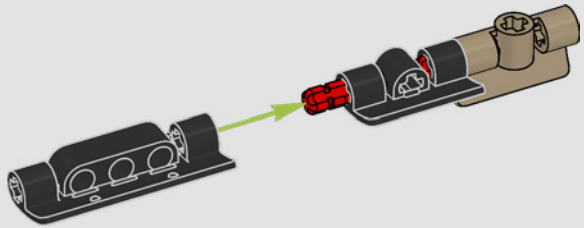

3

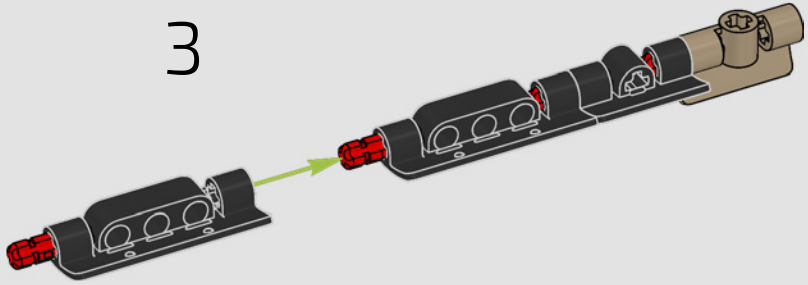

4

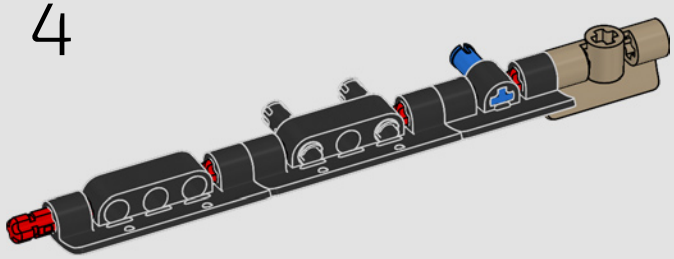

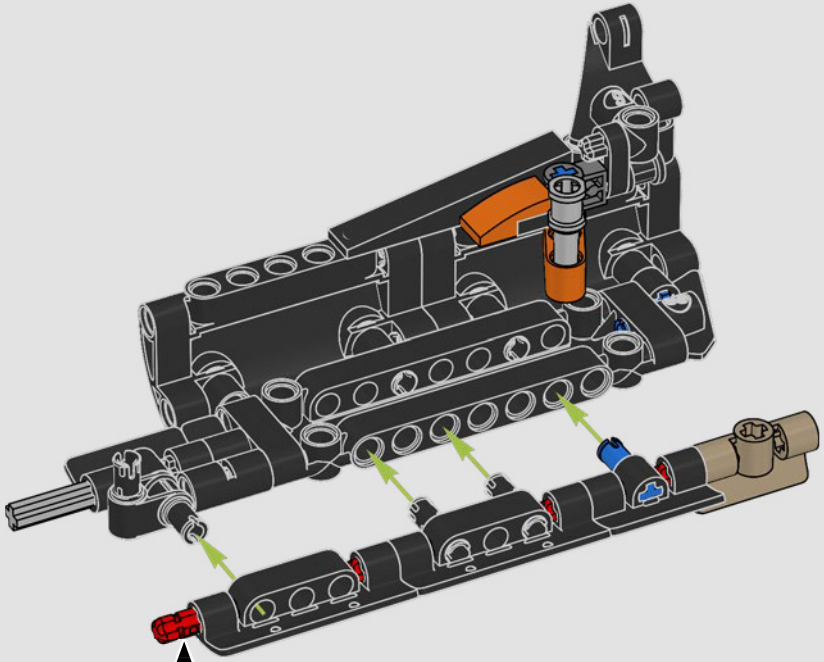

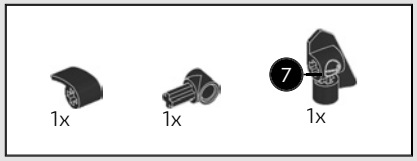

951

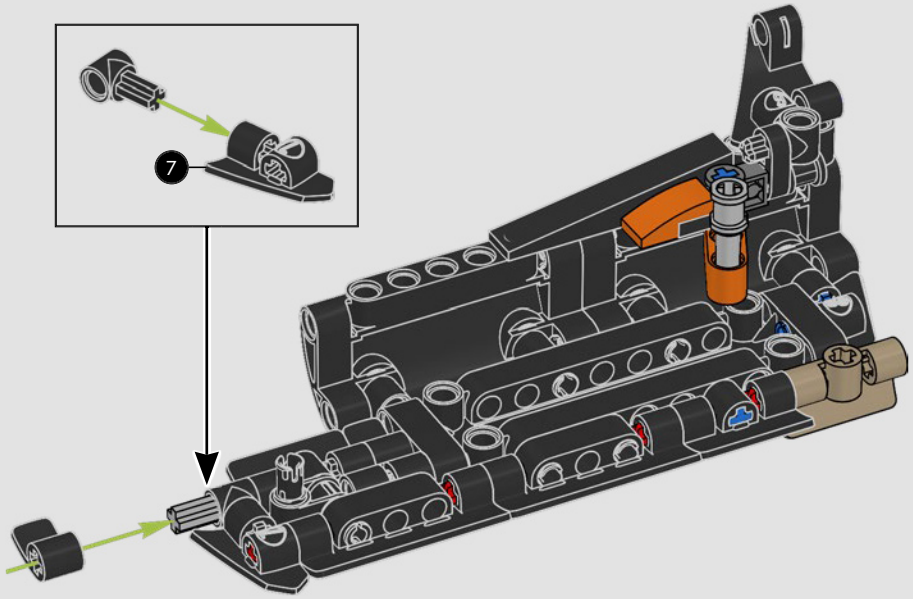

952

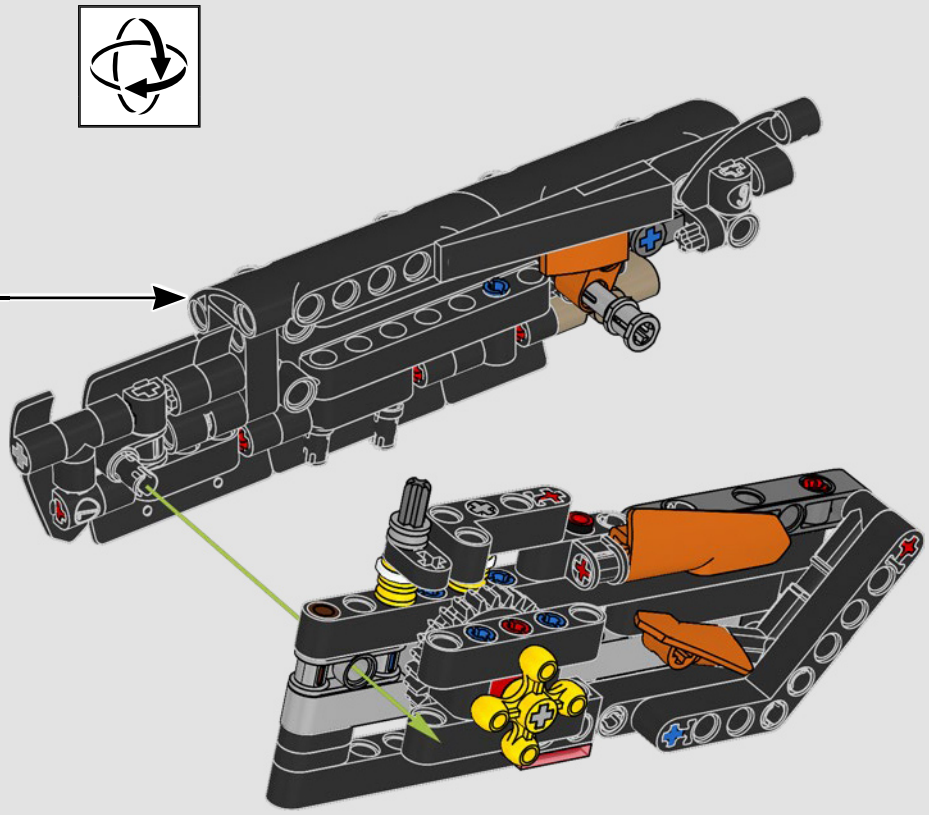

953

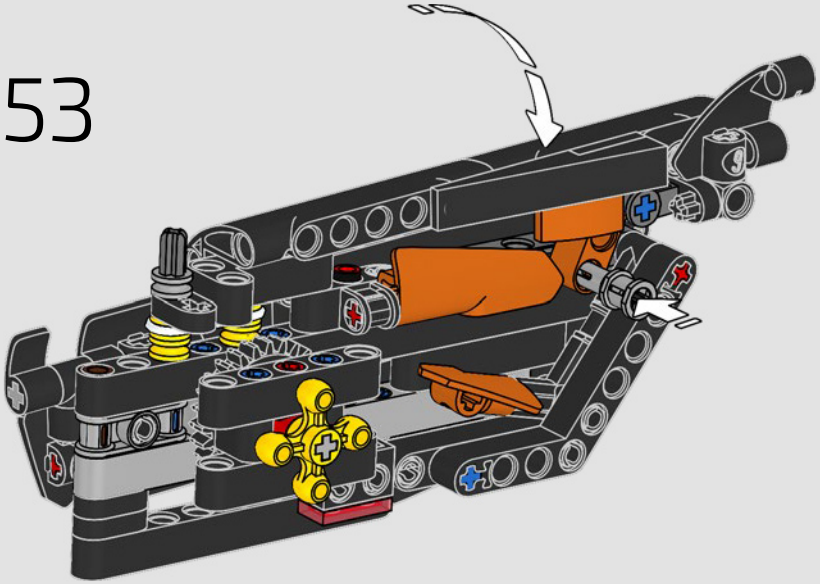

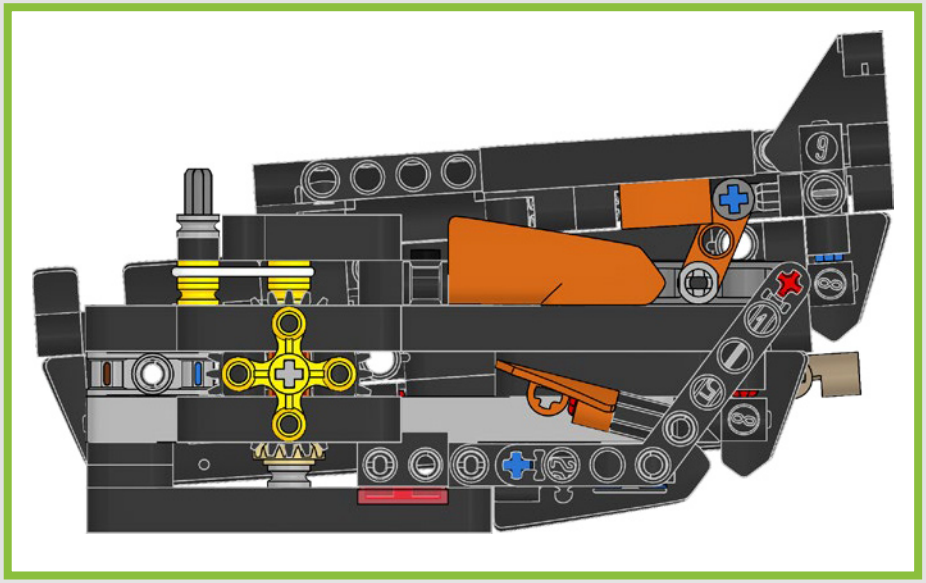

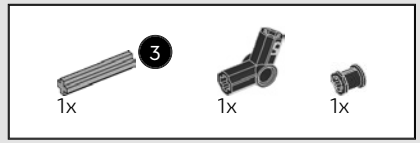

954

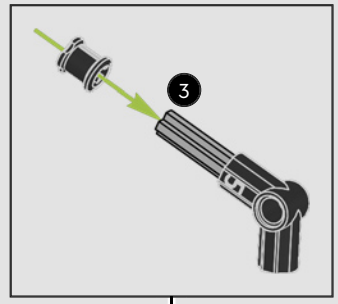

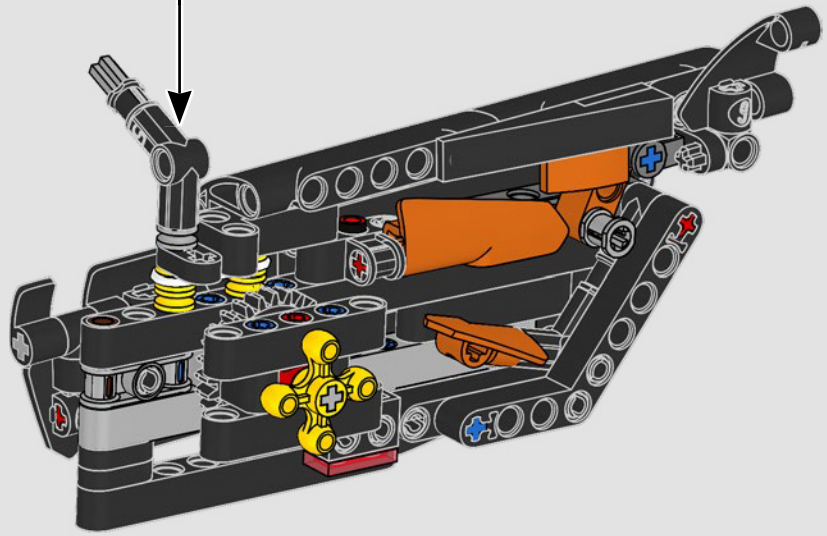

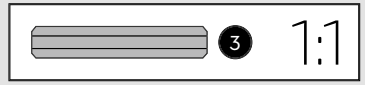

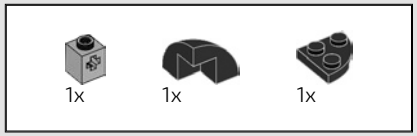

955

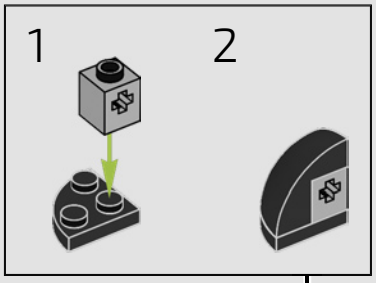

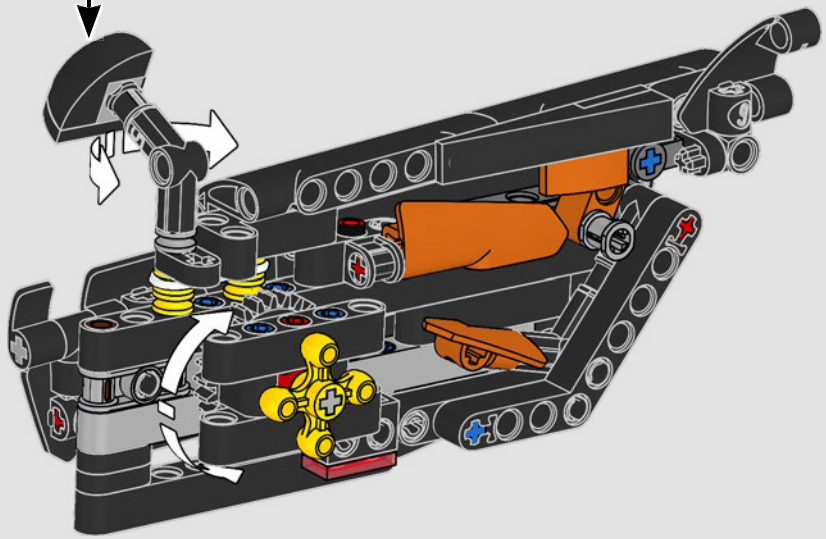

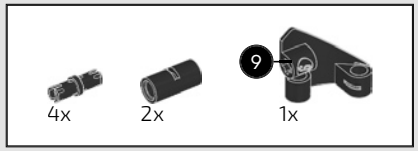

956

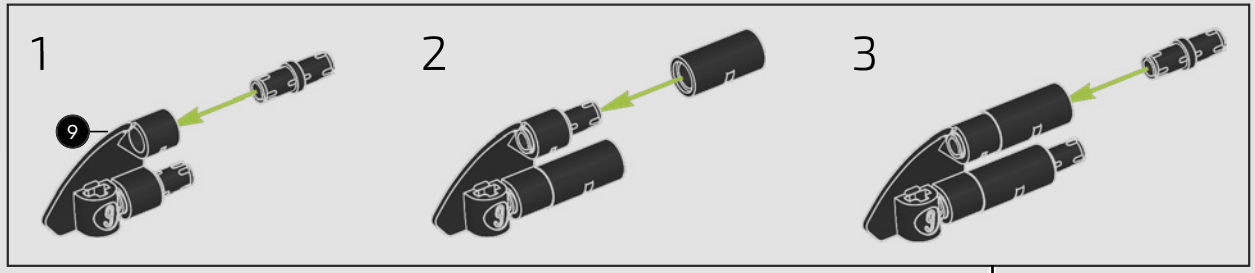

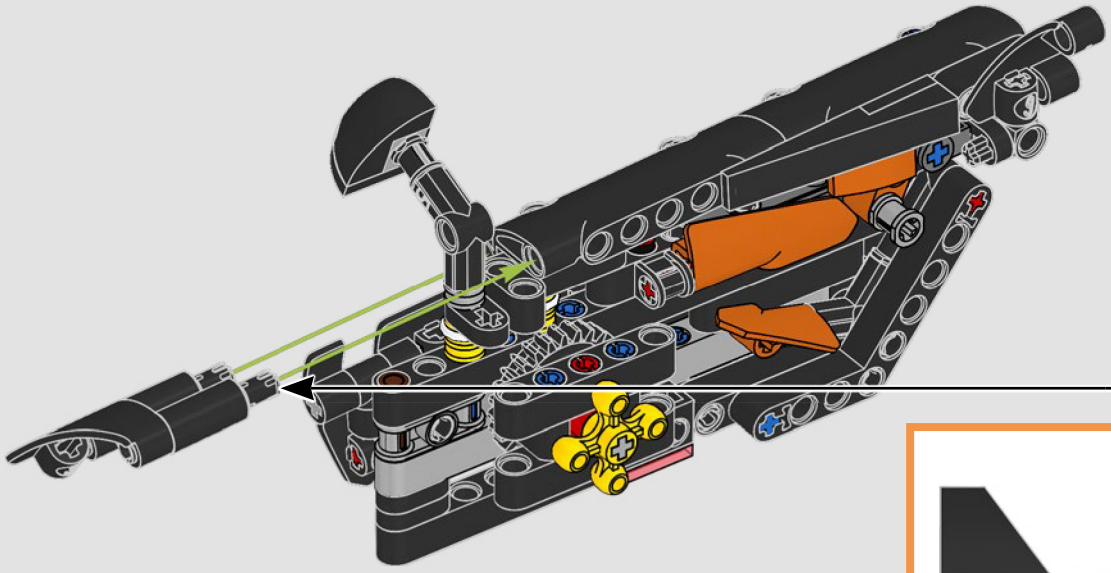

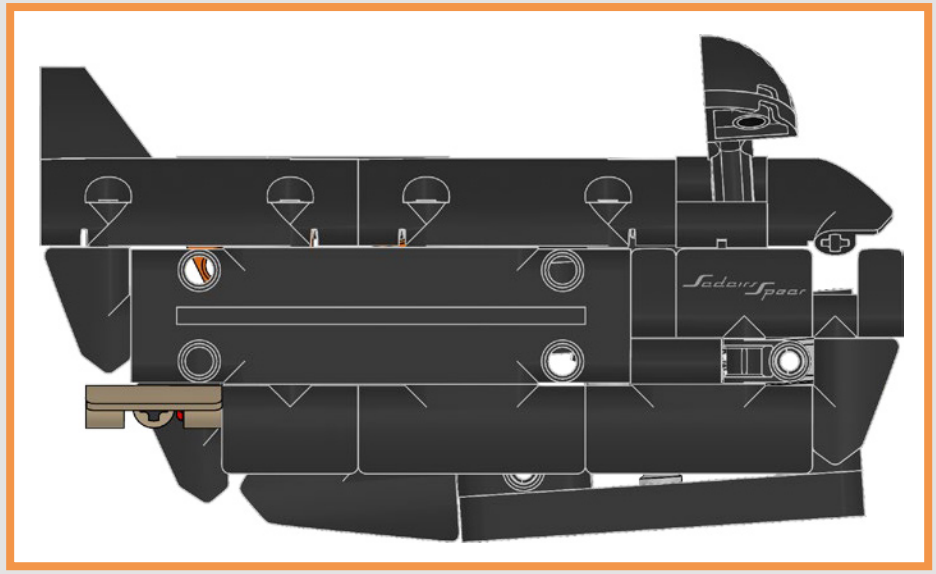

957

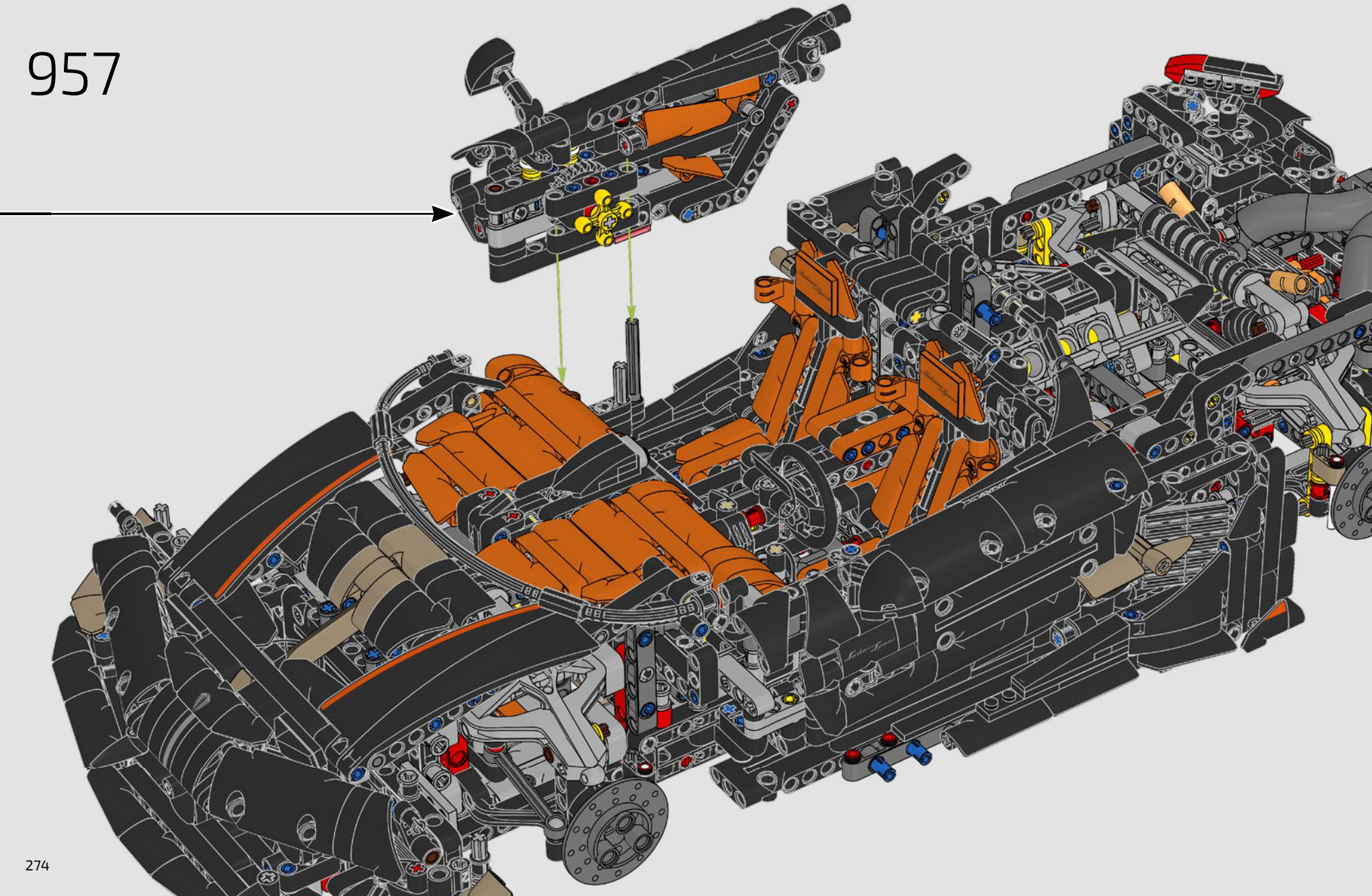

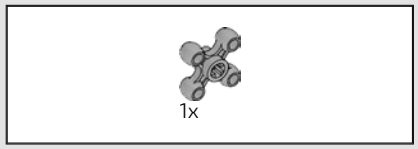

958

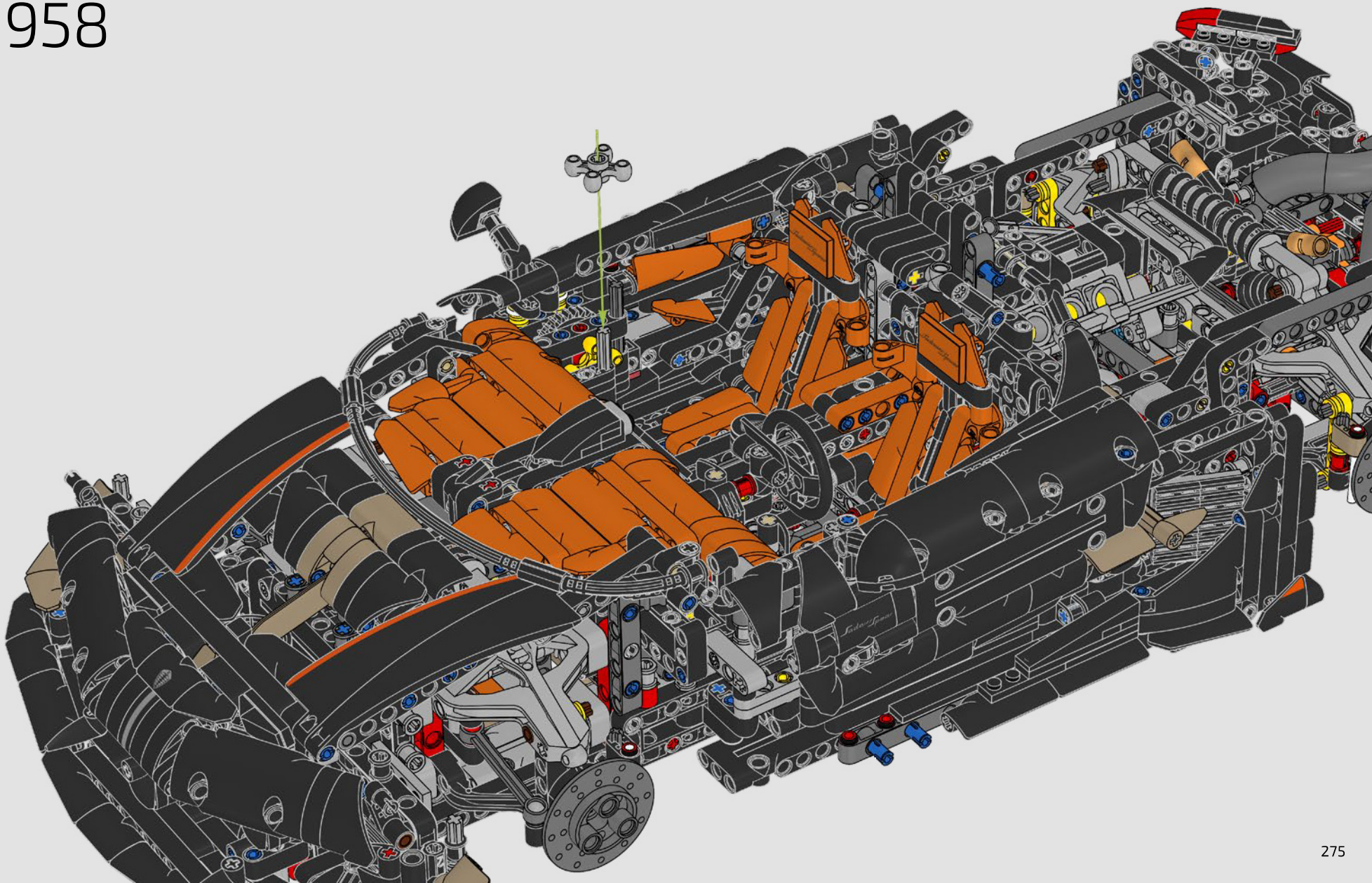

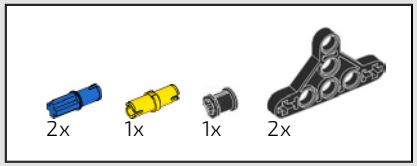

959

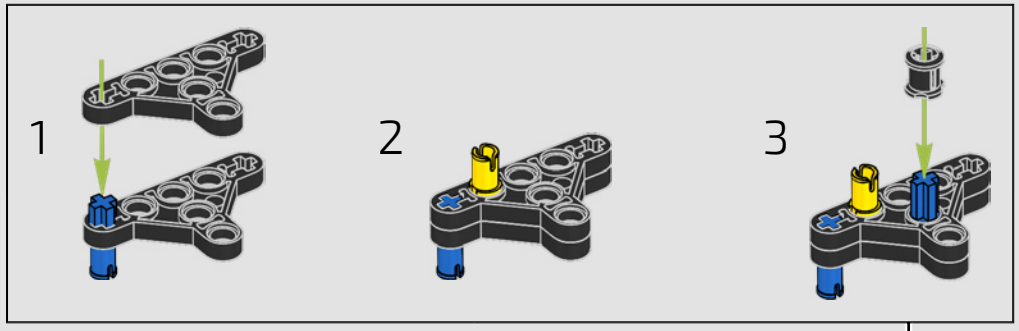

1x

960

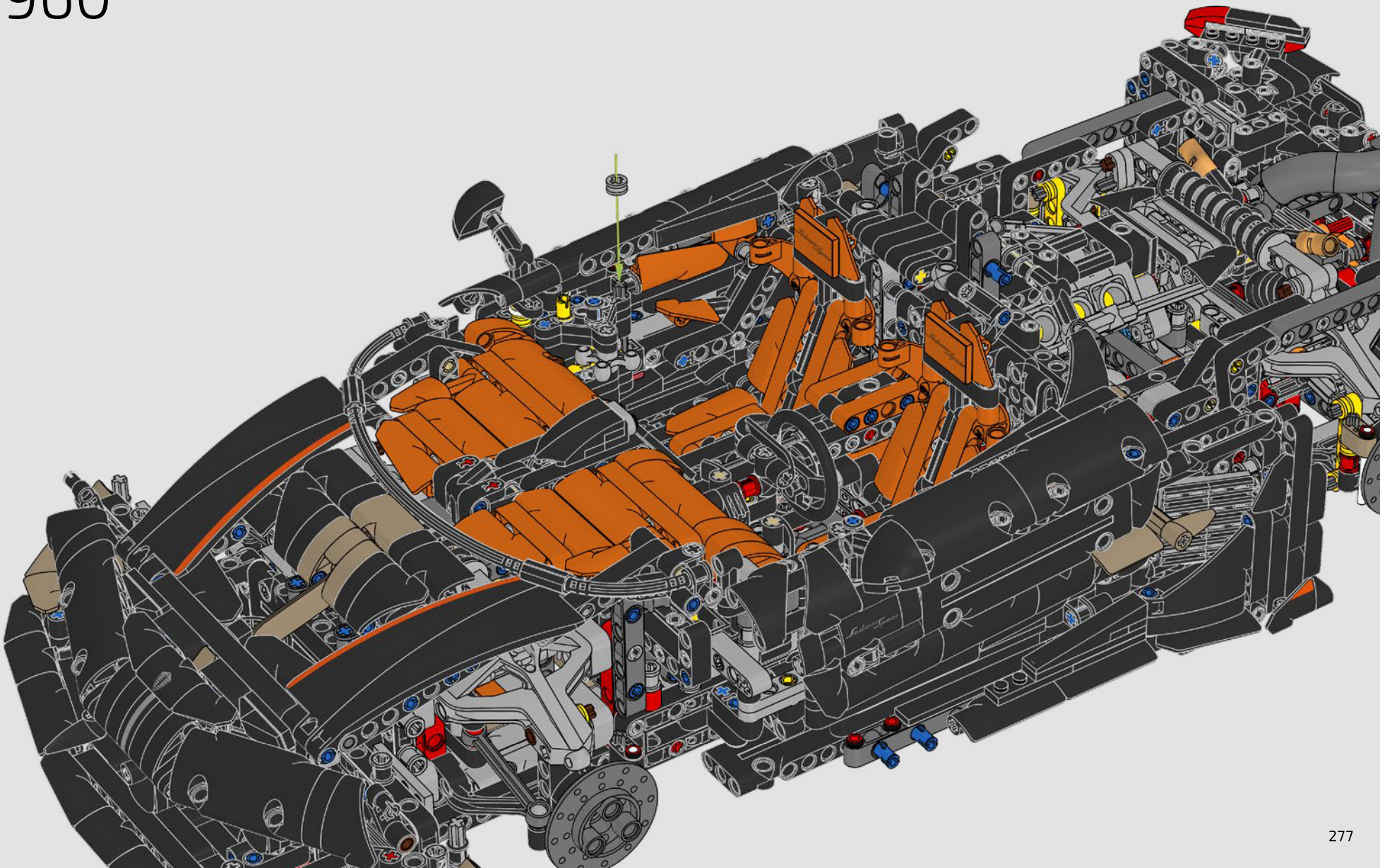

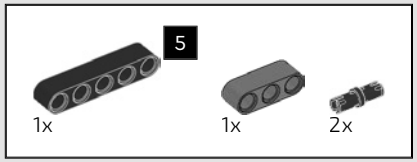

961

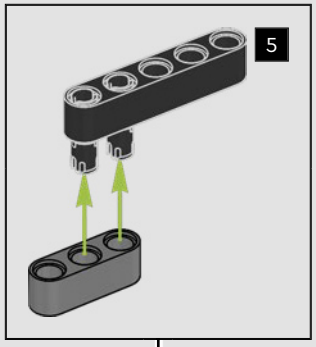



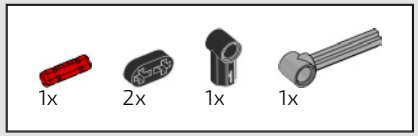

962

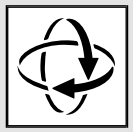

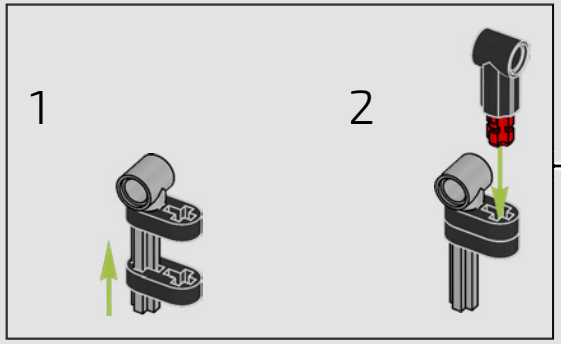

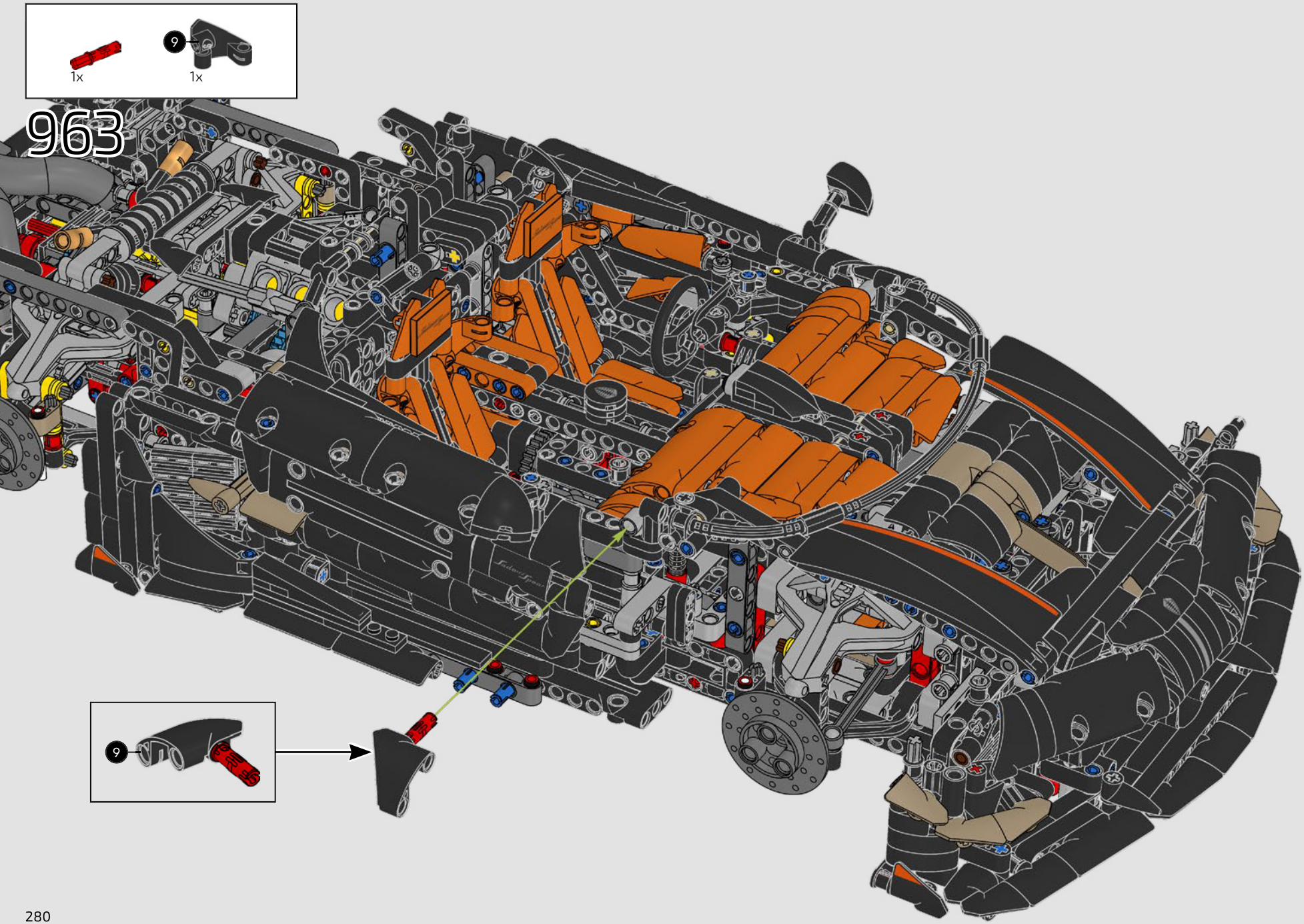
1x
9
1x
963
9

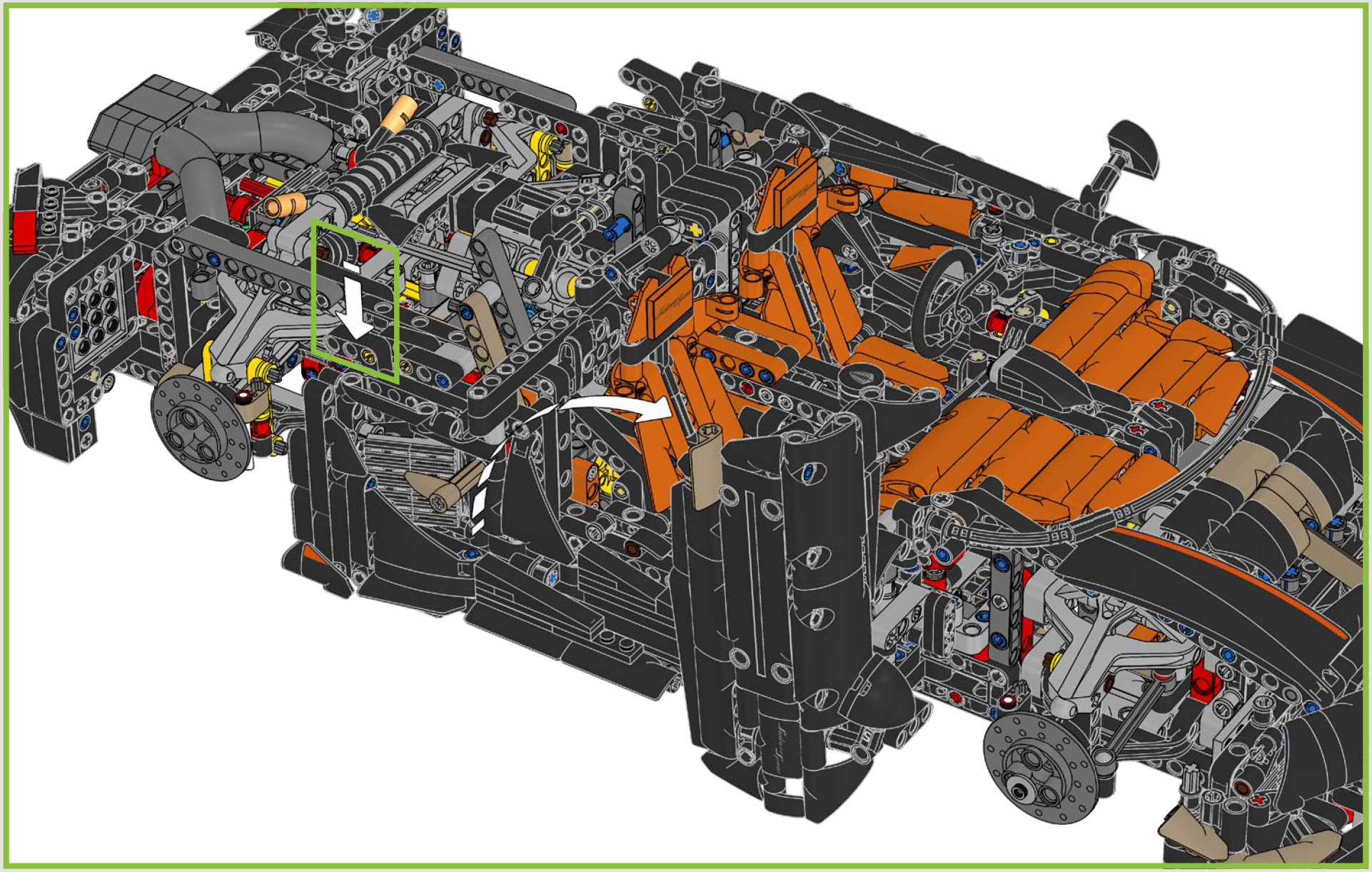


24
55
1x
54
1x
42
2x

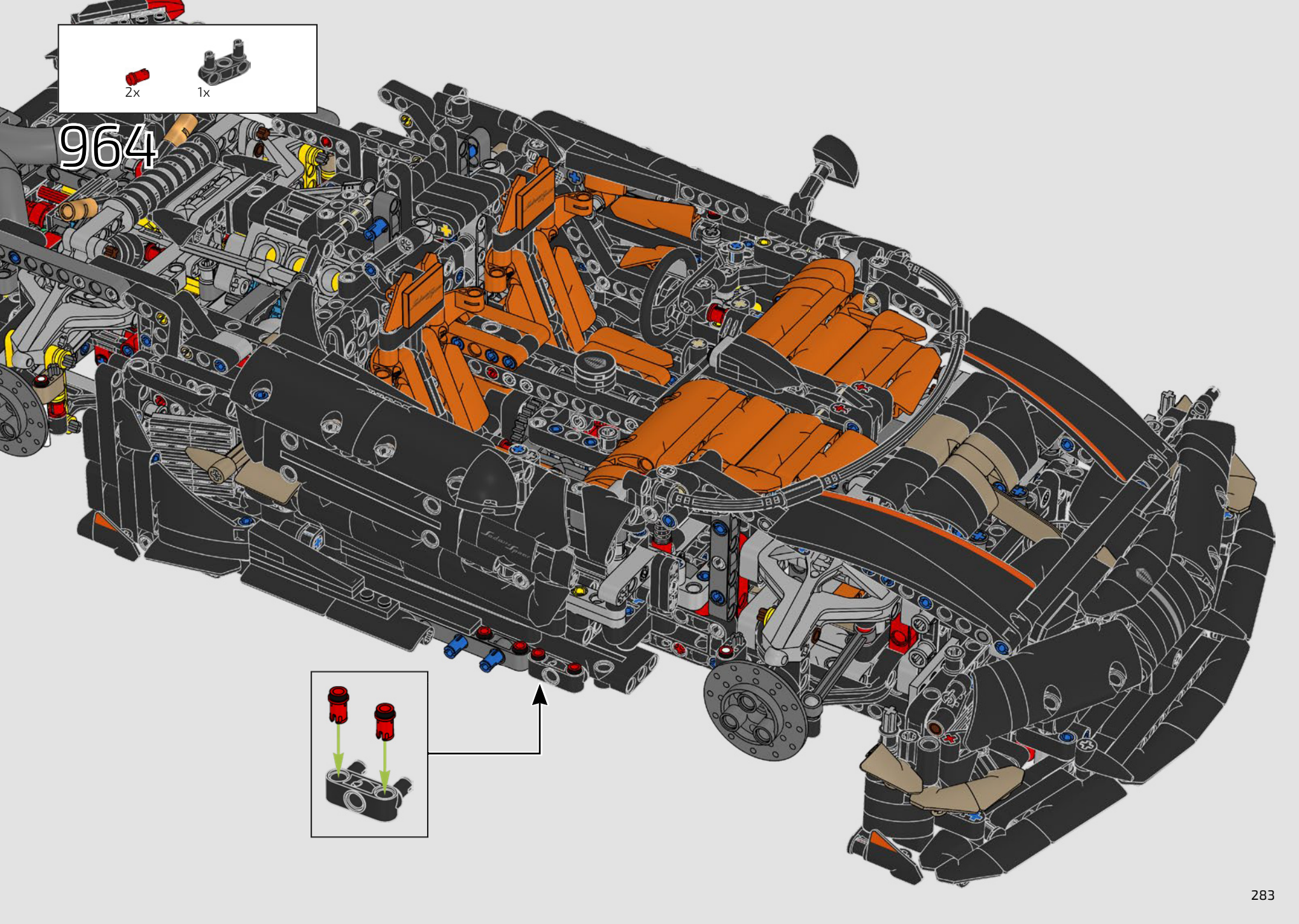
2x
1x
964

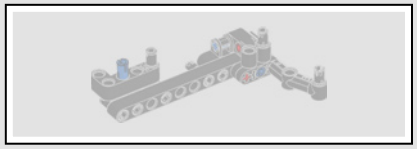

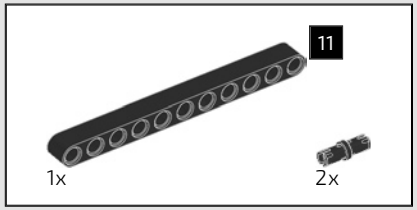

965

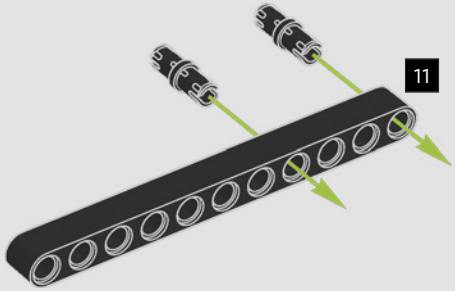

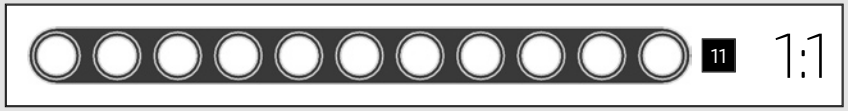

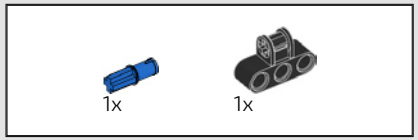

966

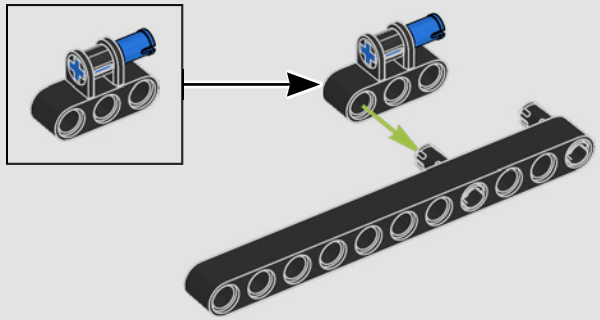

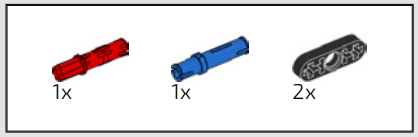

967

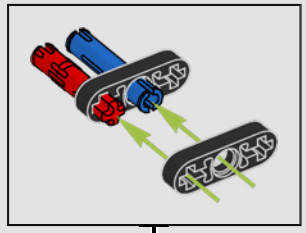

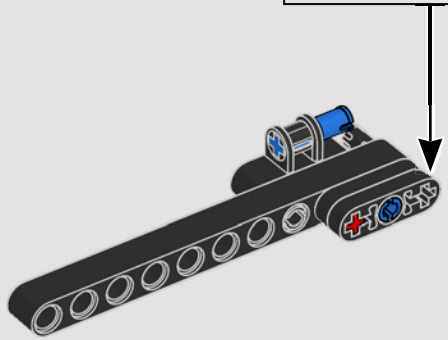

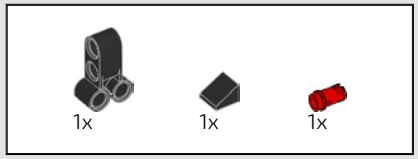

968

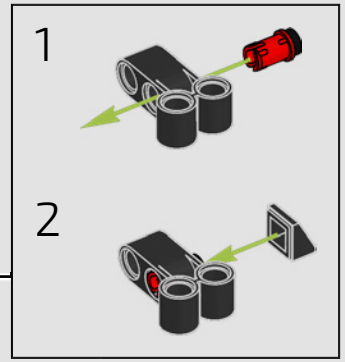

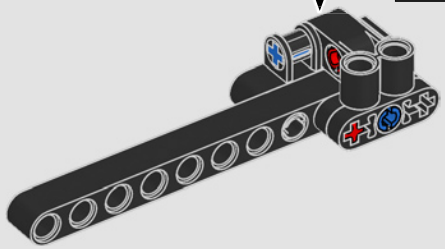

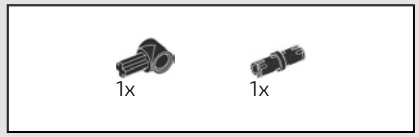

970

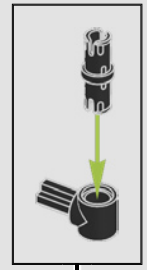

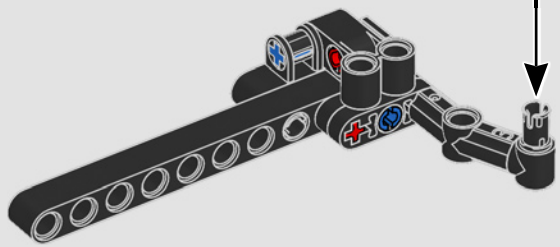

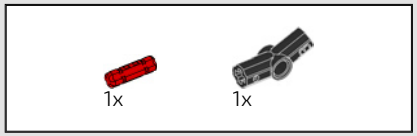

969



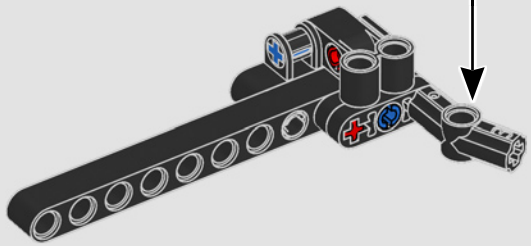

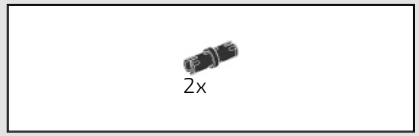

971

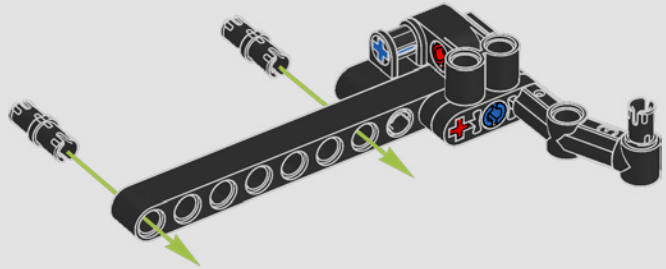



972

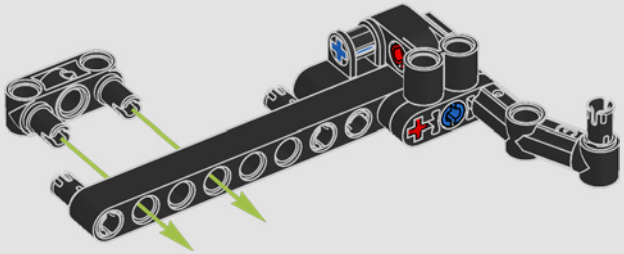



973

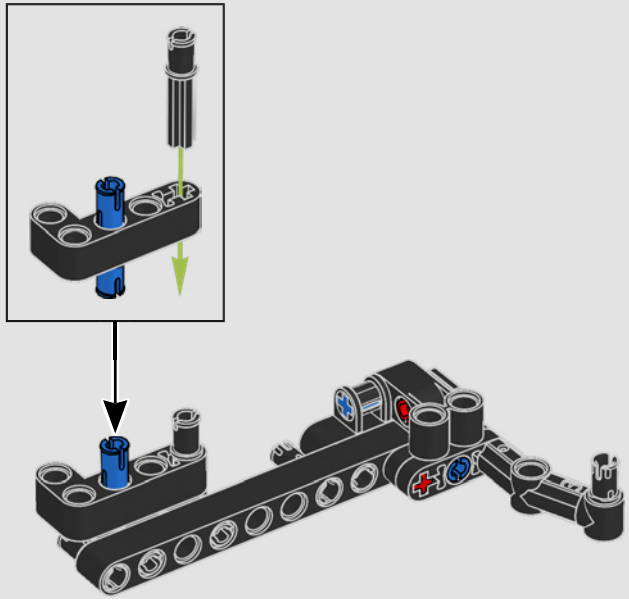

974

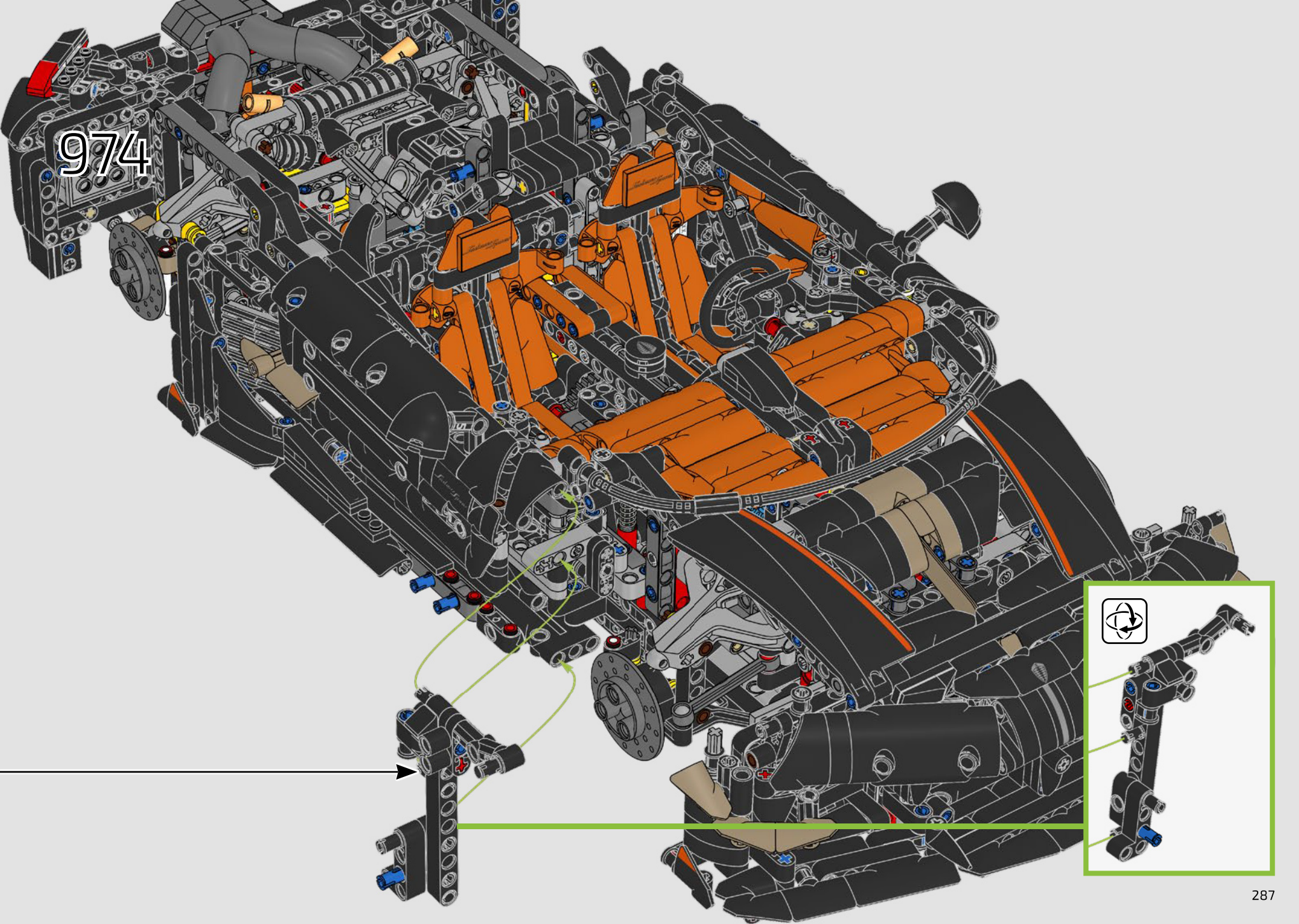

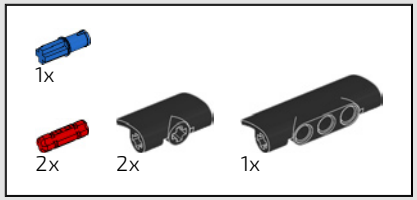

975

1

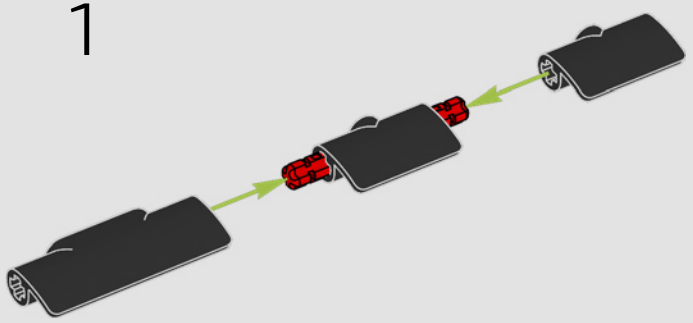

2

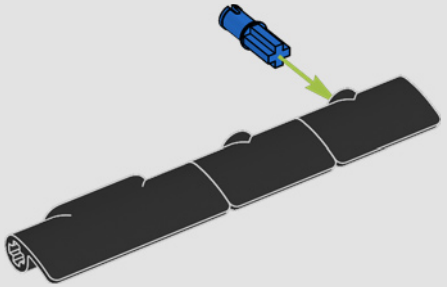

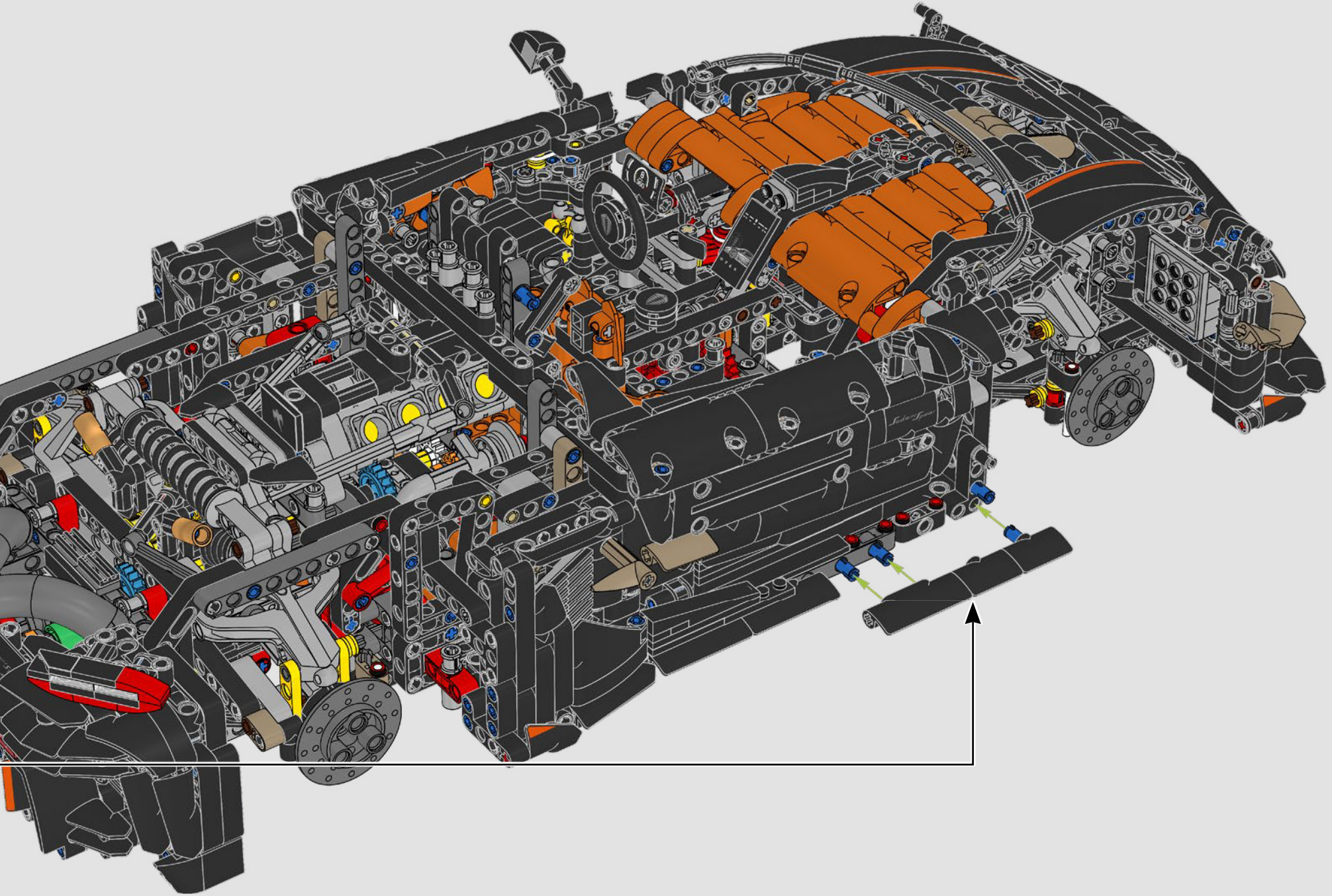

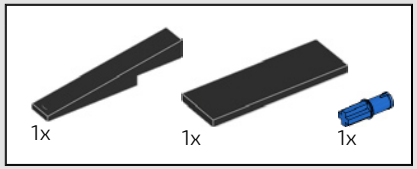

976

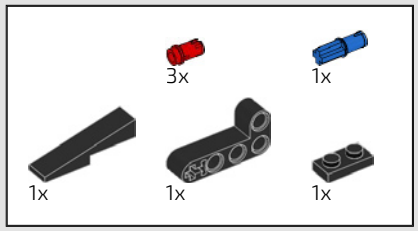

977

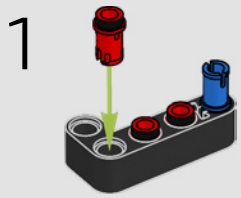

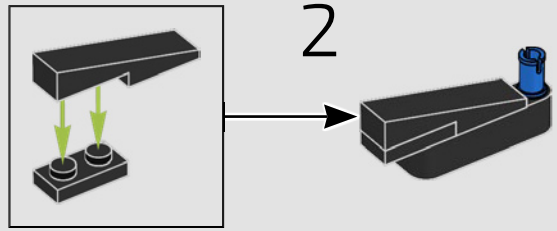

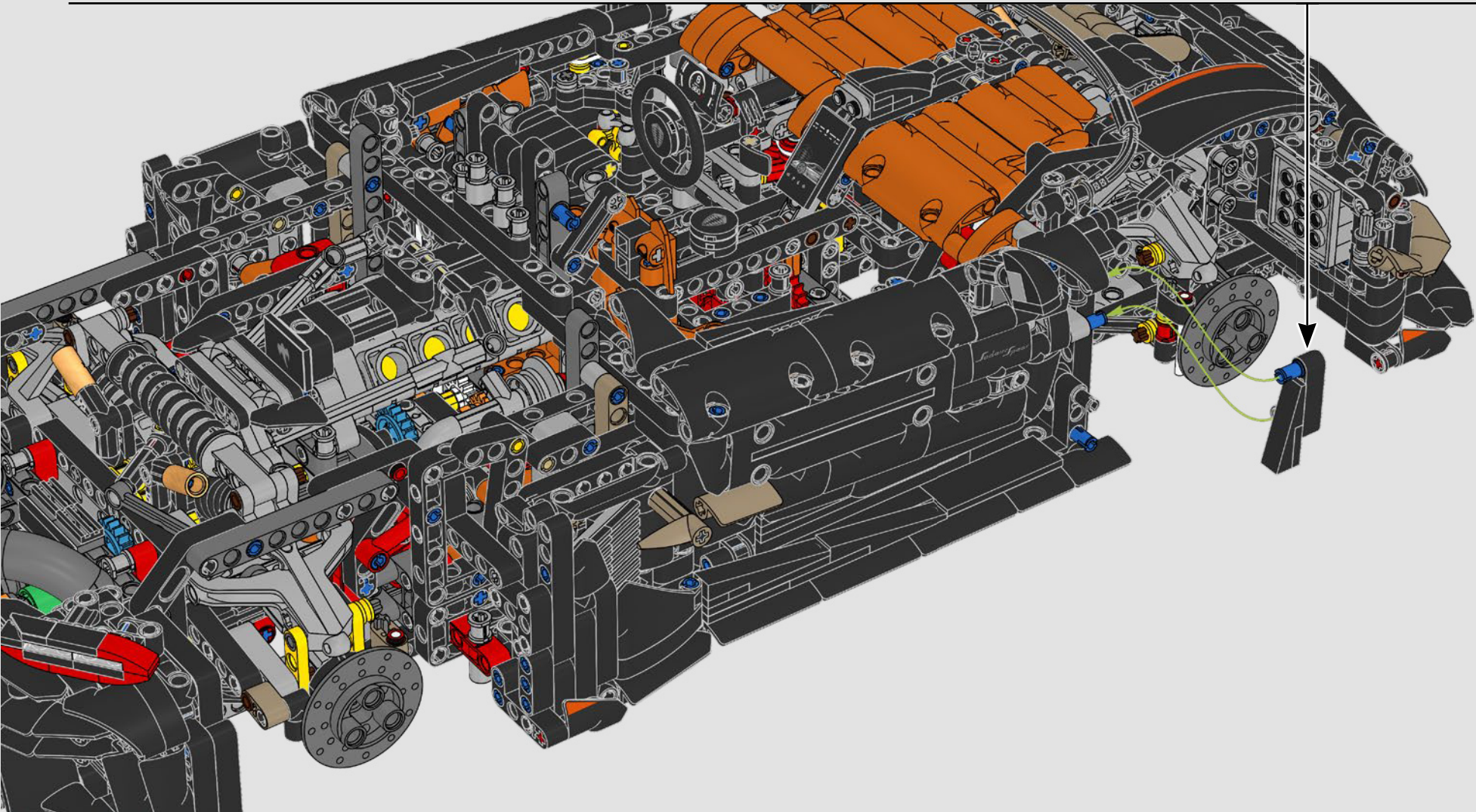

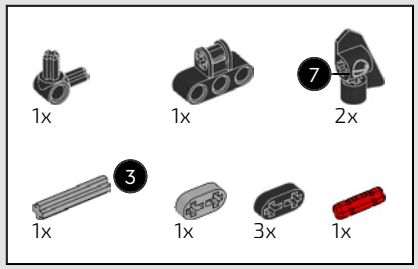

978

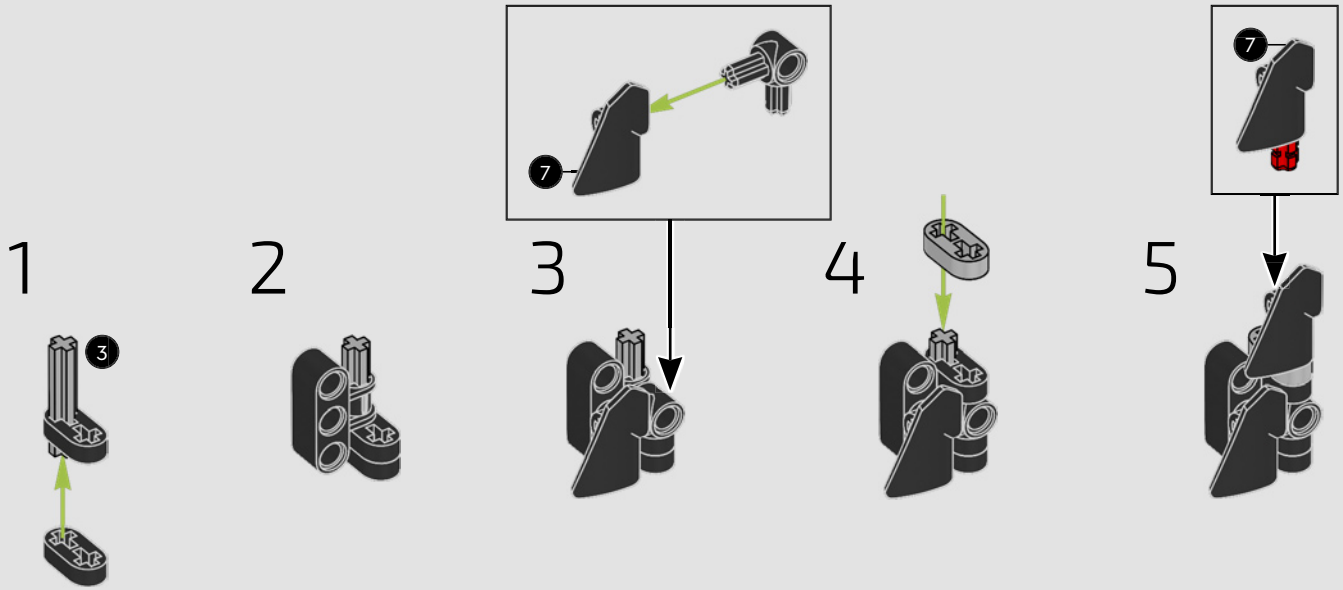

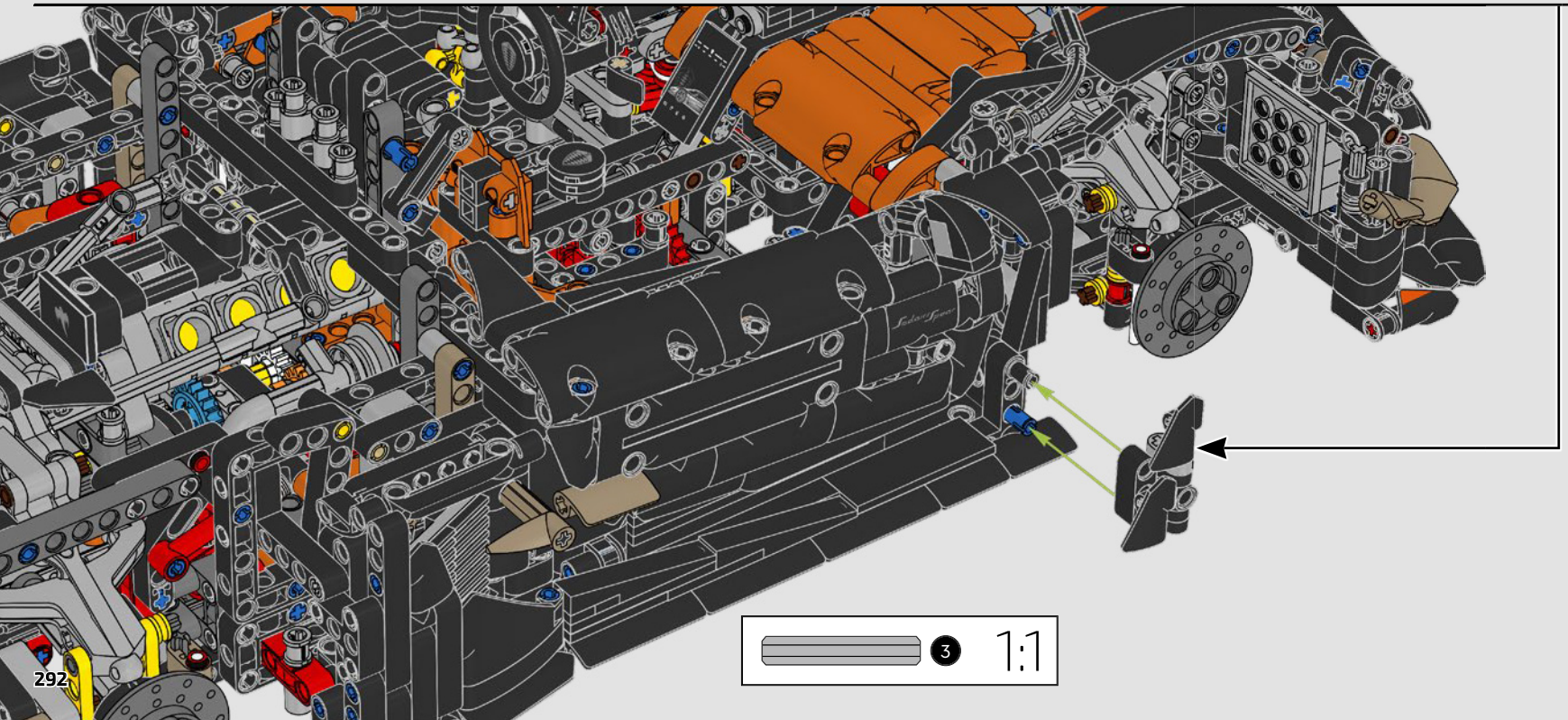

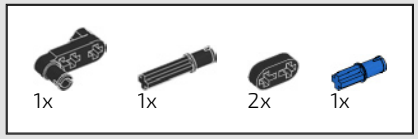

979

1



2

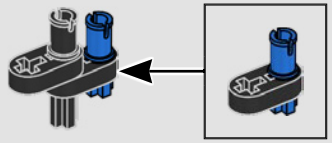

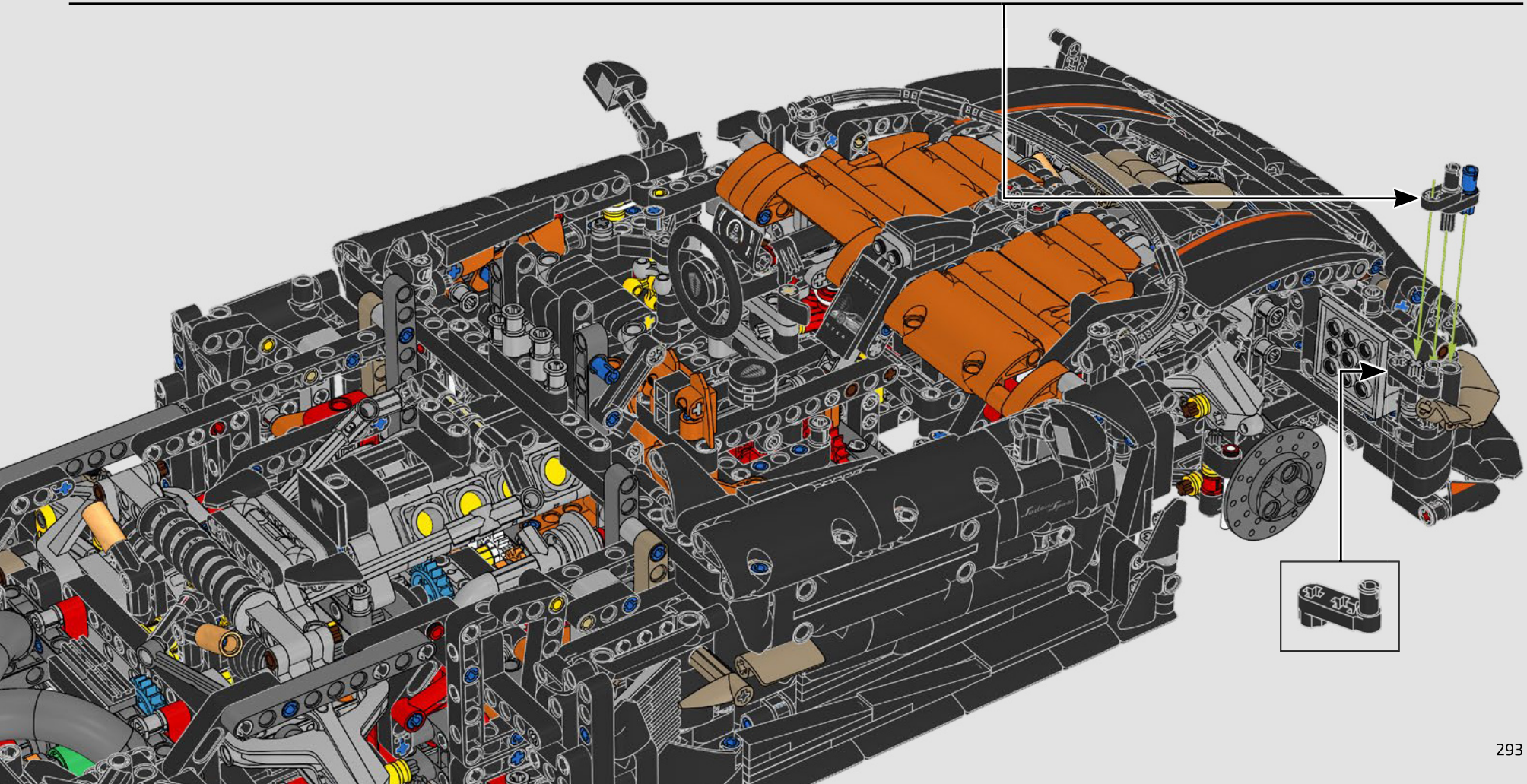

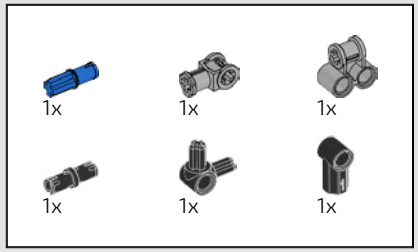

980

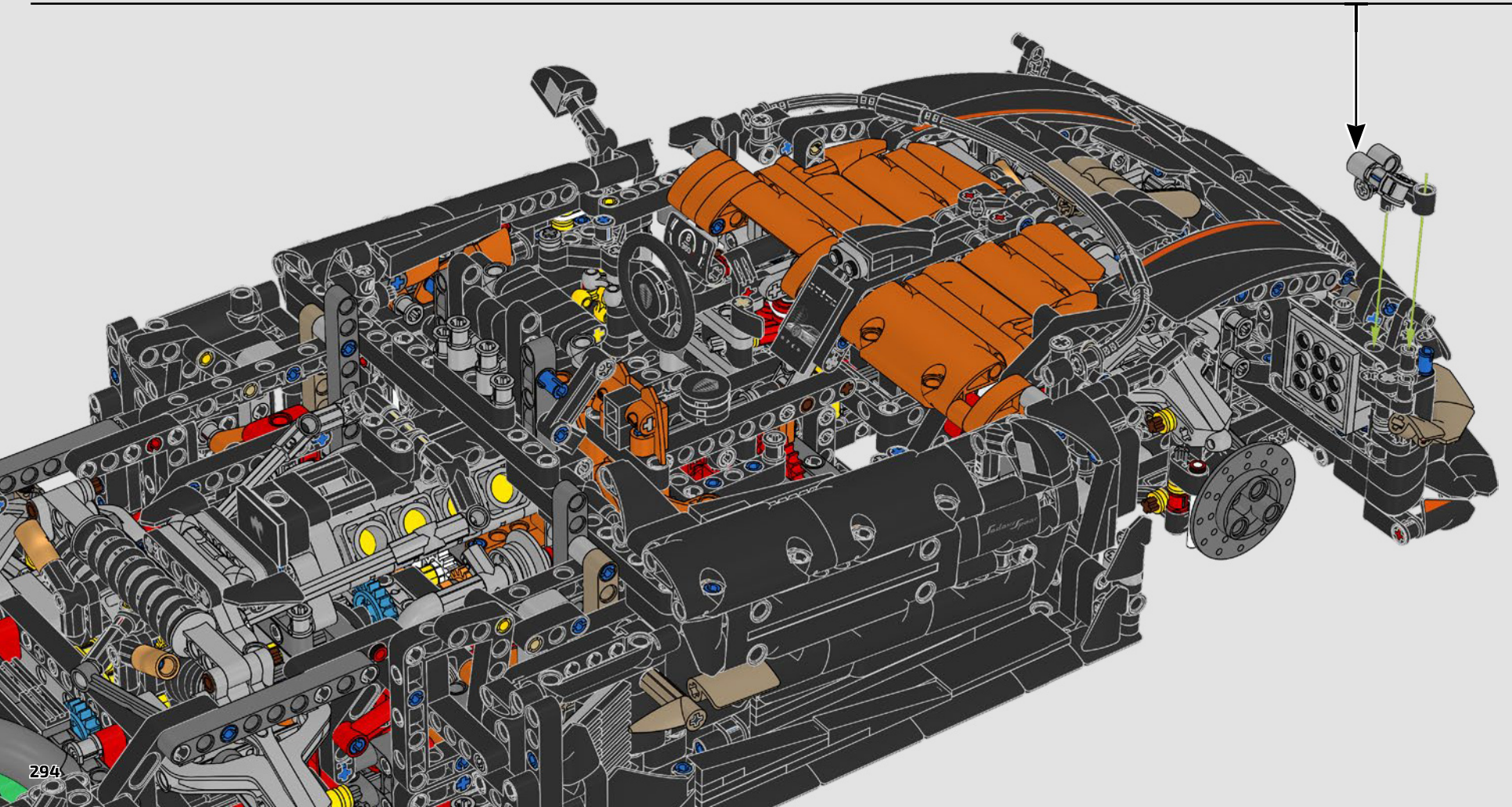

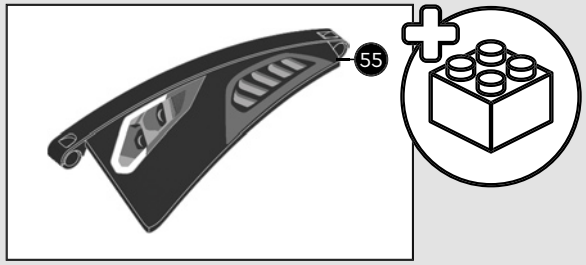

981

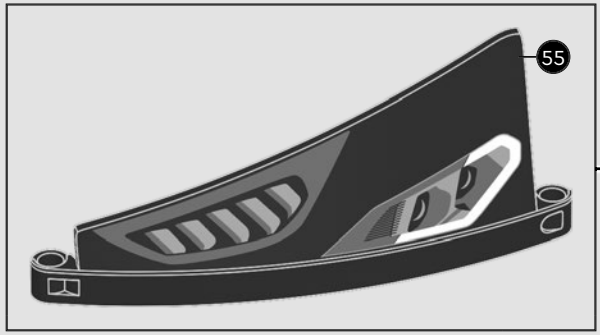

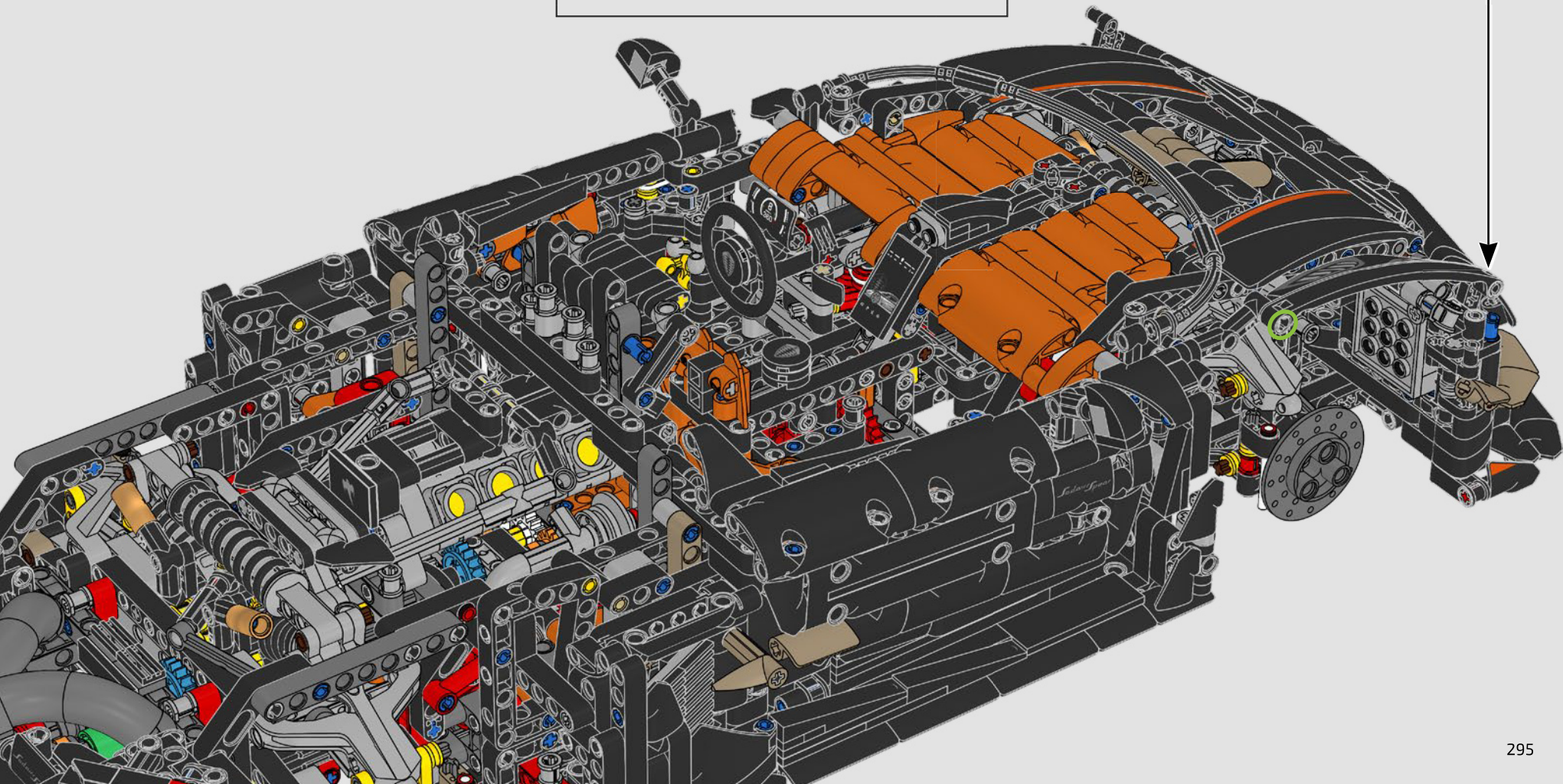

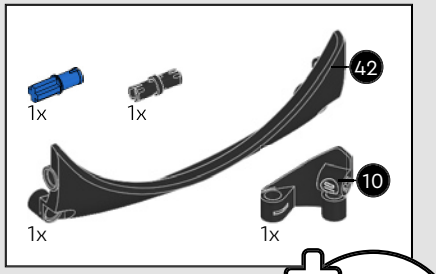

982

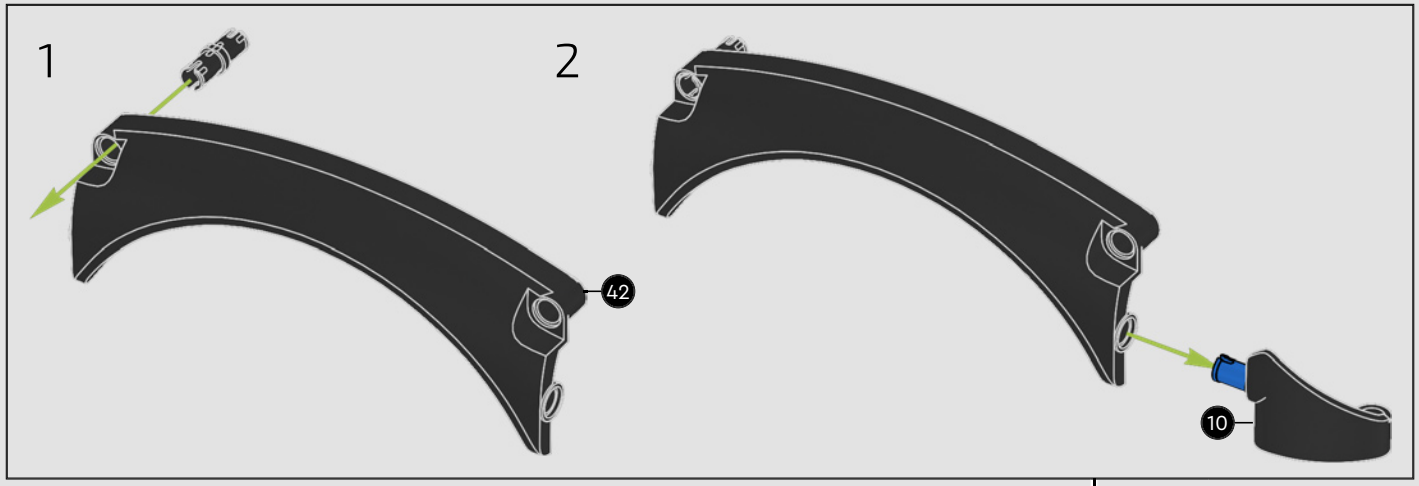

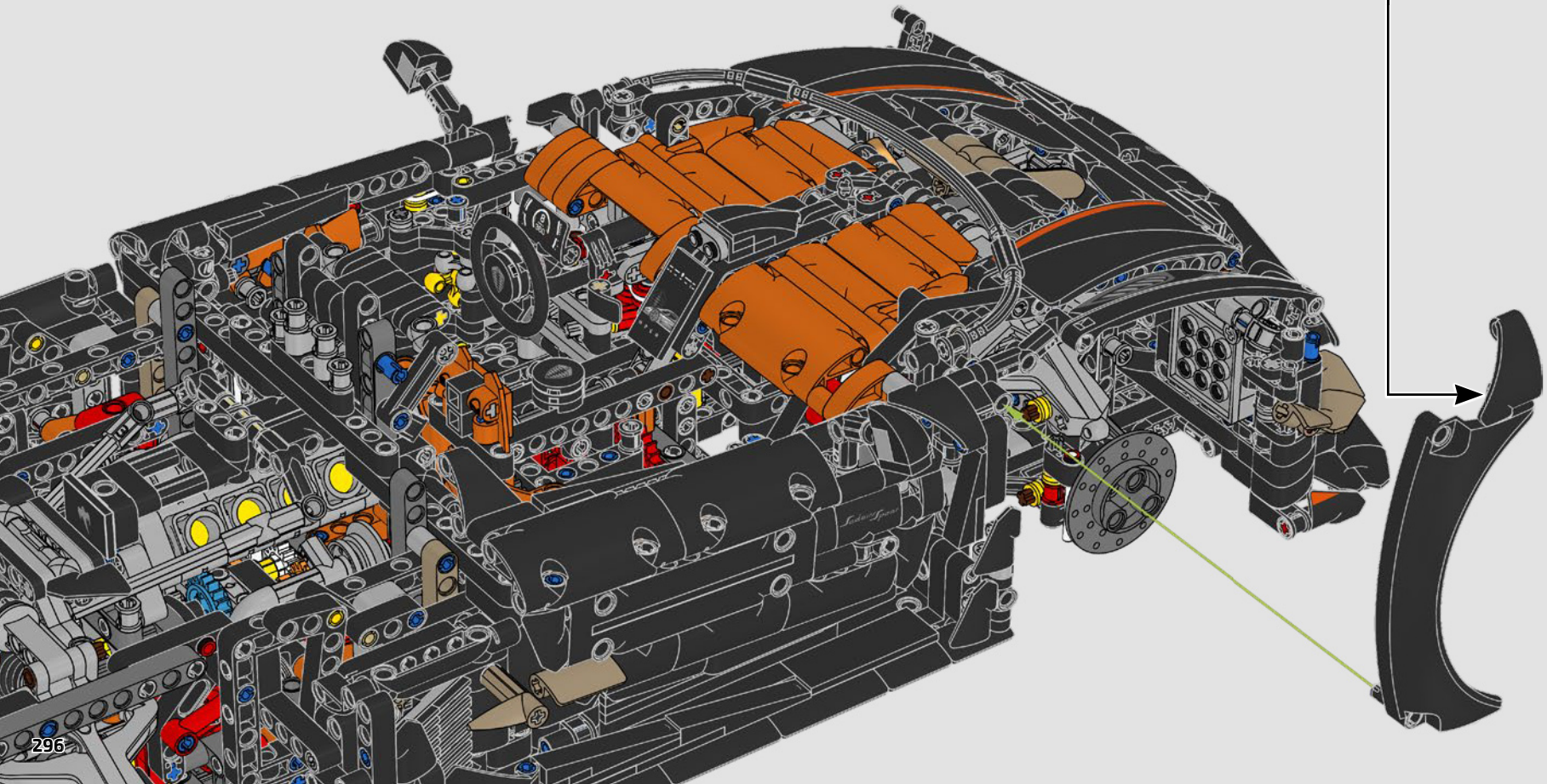

983

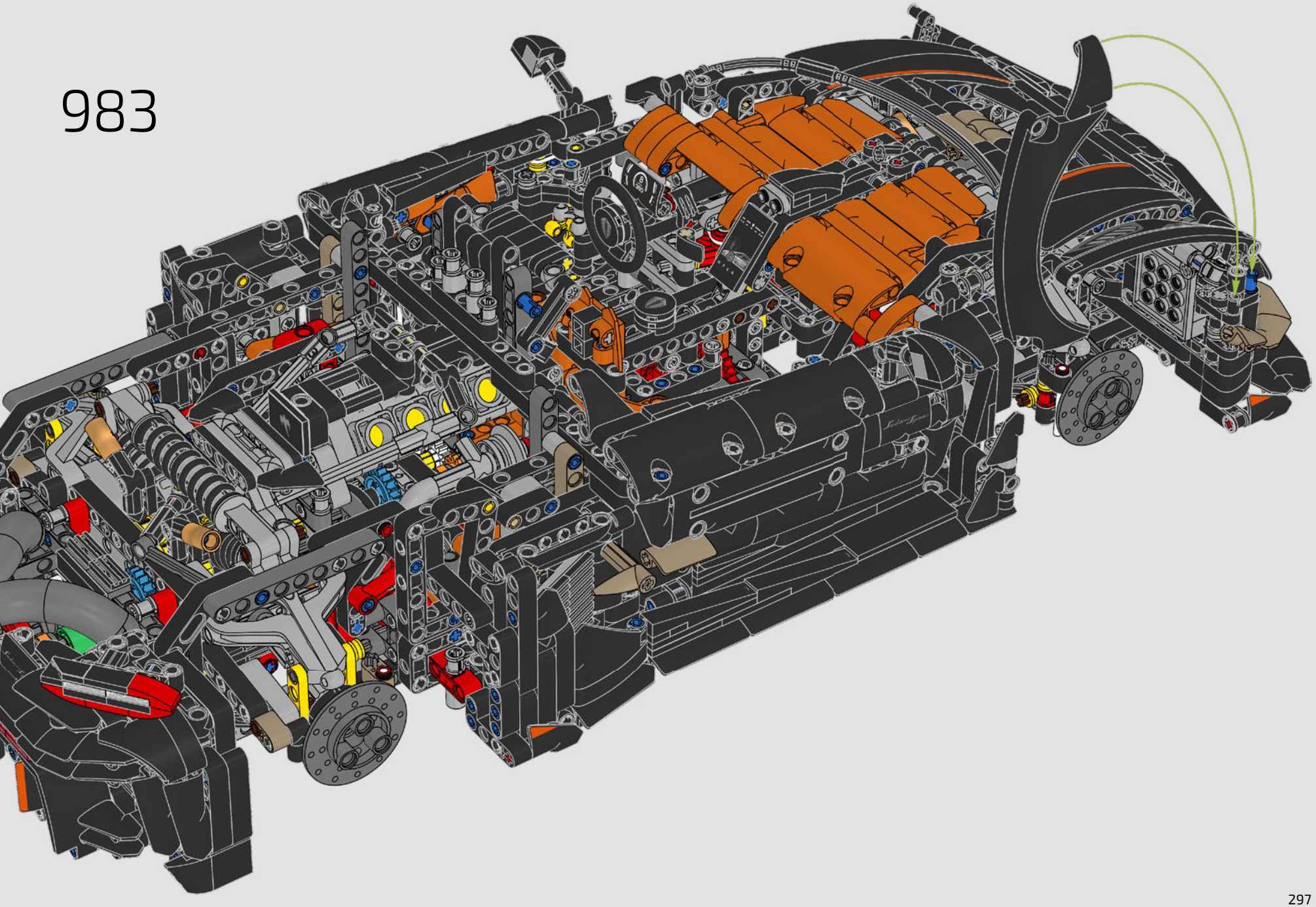

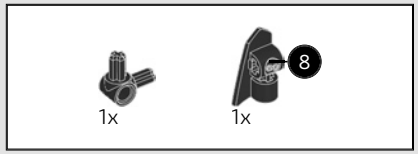

984

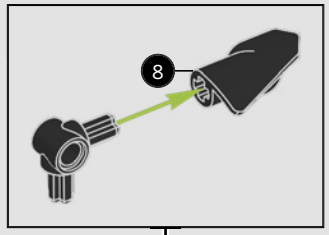

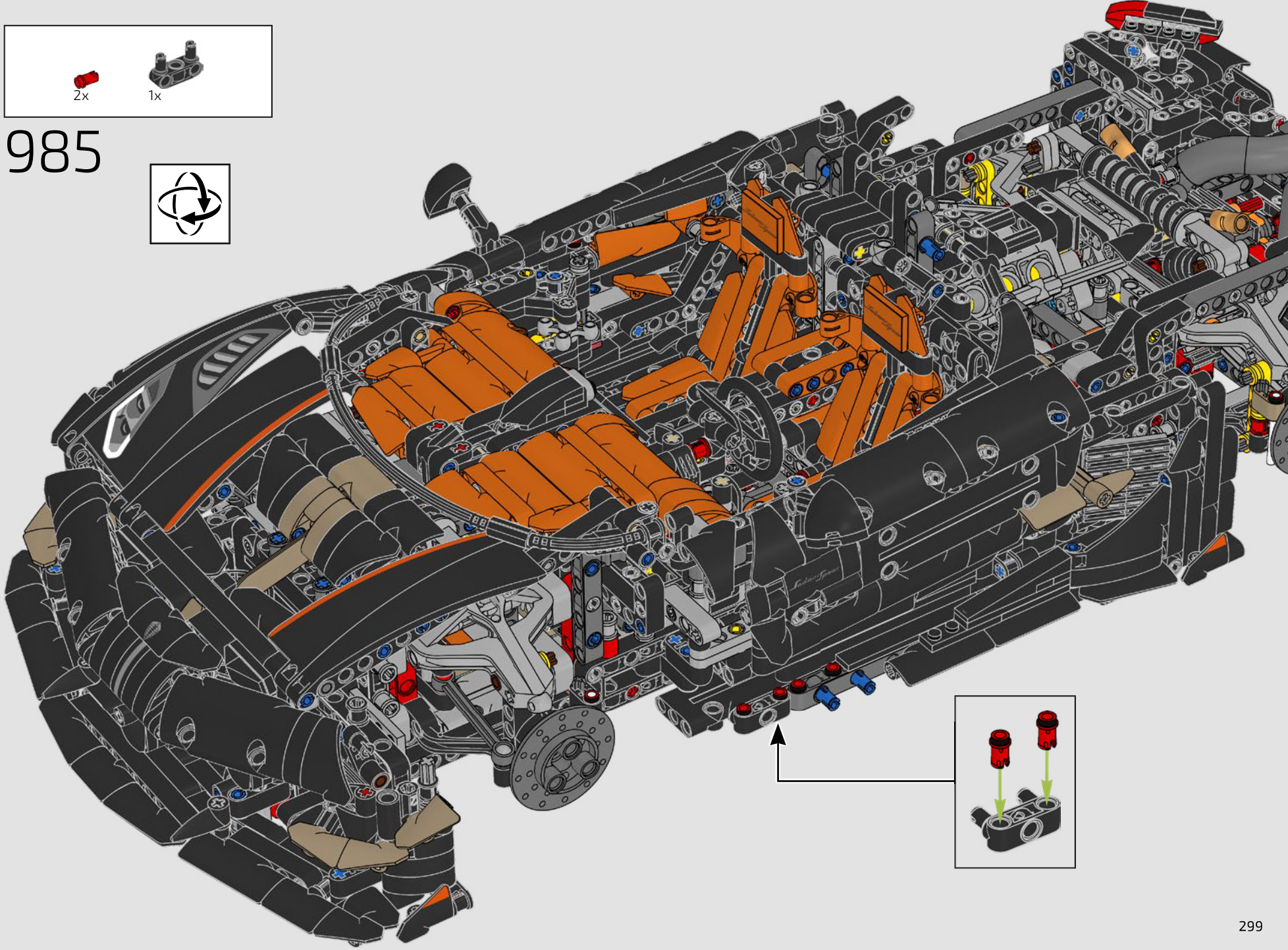
2x
1x
985

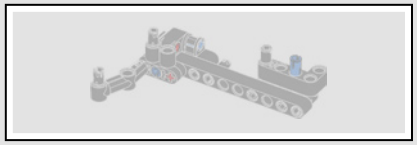

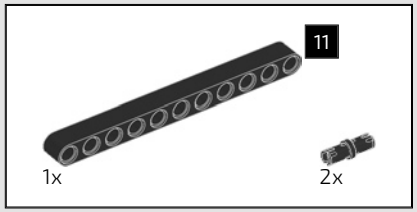

986

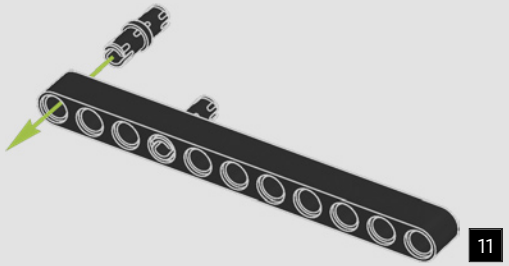

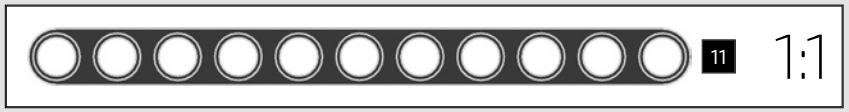

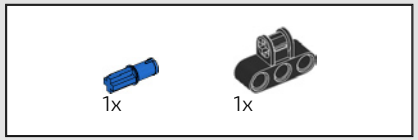

987

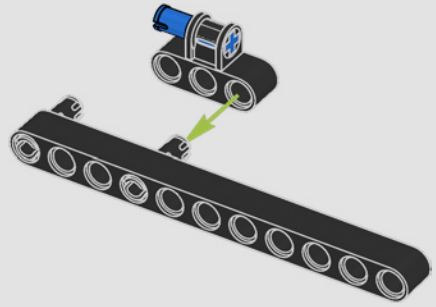

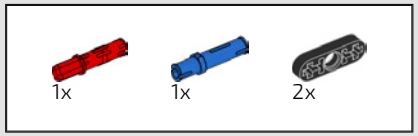

988

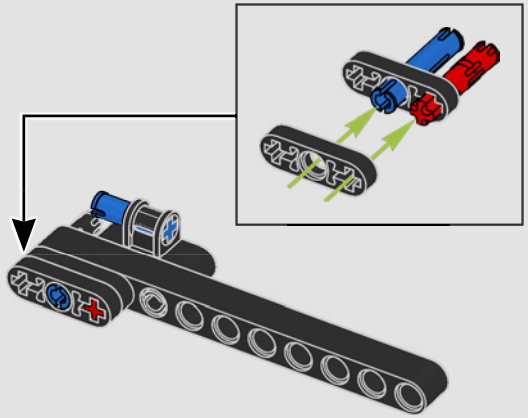

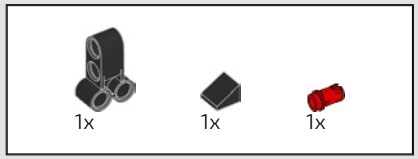

989

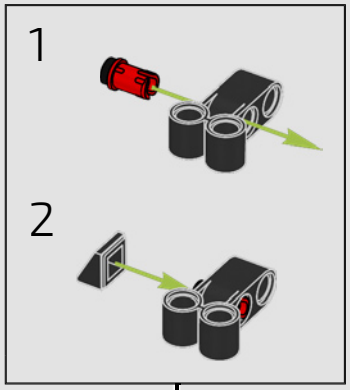

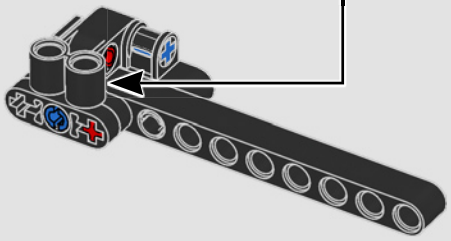

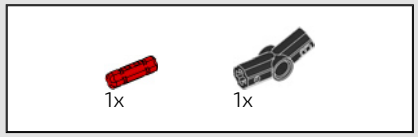

990

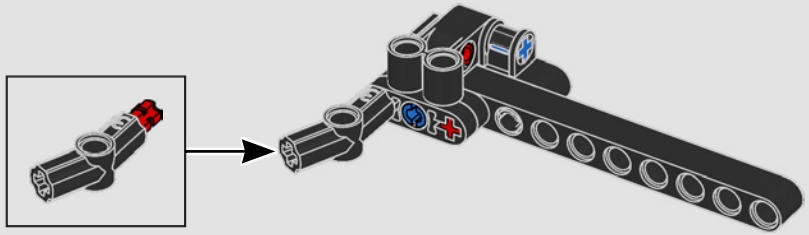

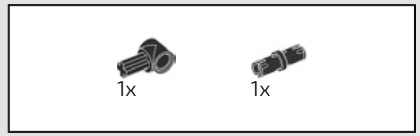

991

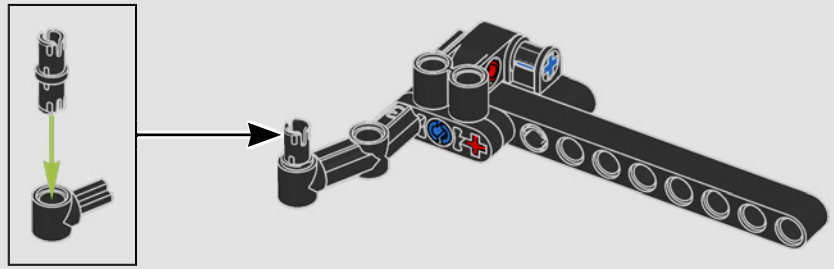

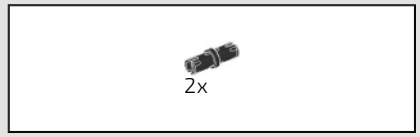

992

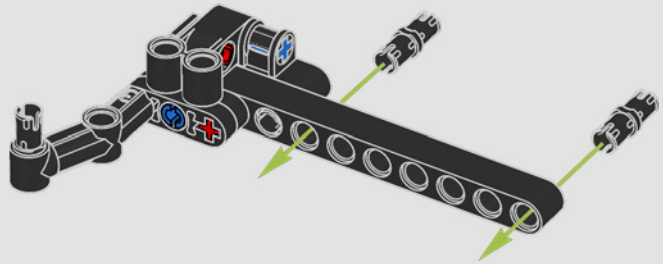


1x

993

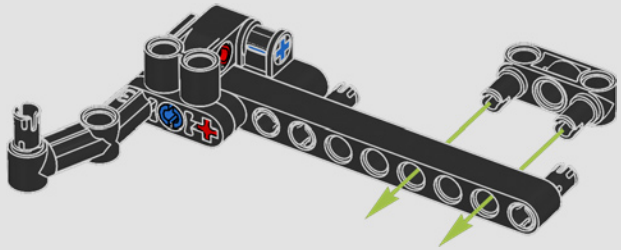


1x

1x

1x

994

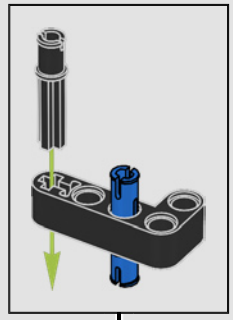

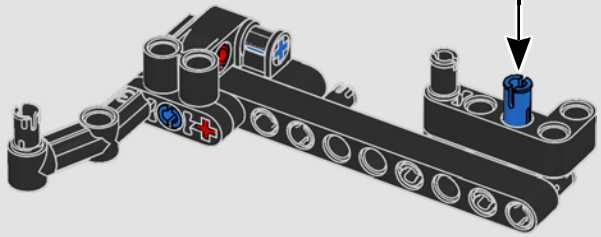

995

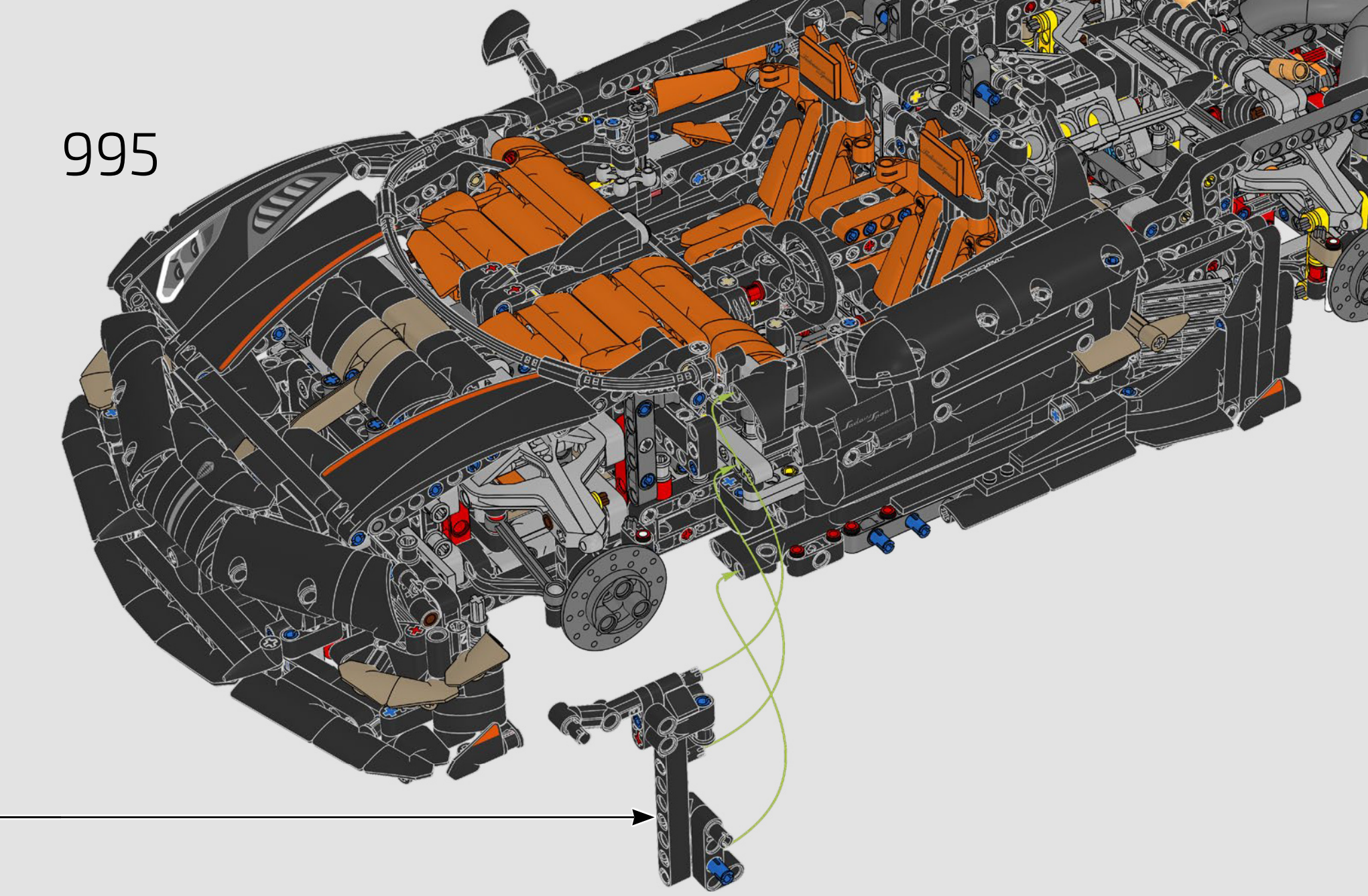

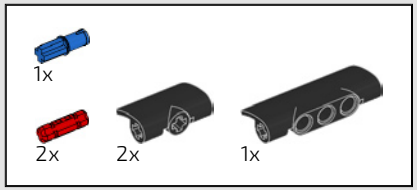

996

1

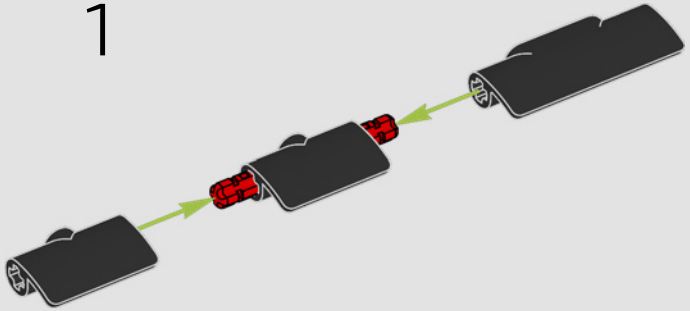

2

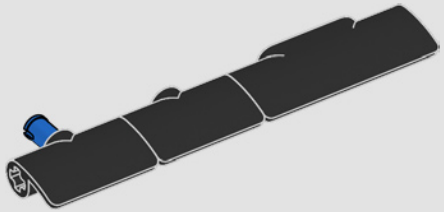

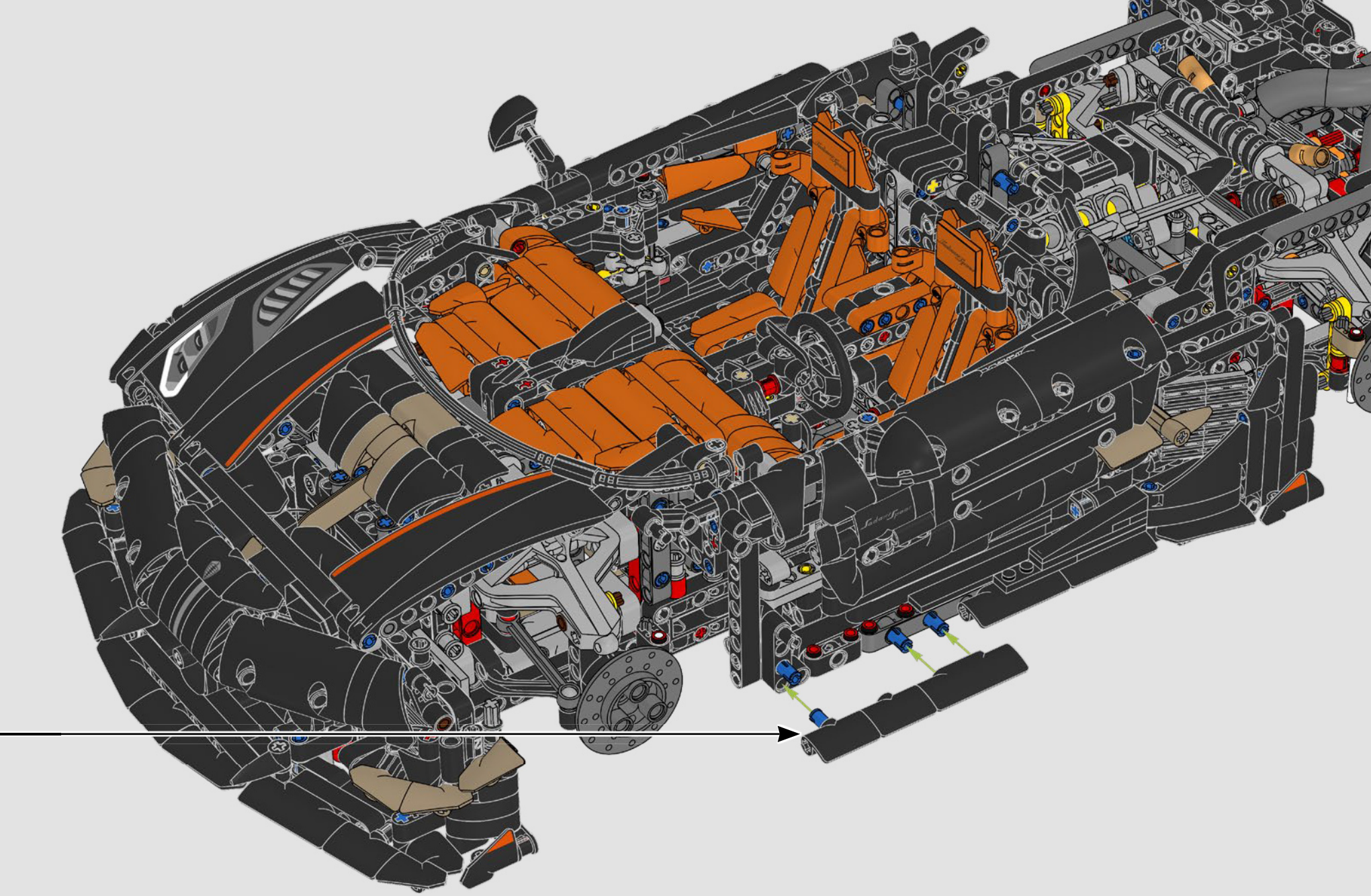

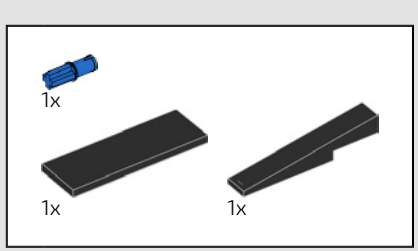

997

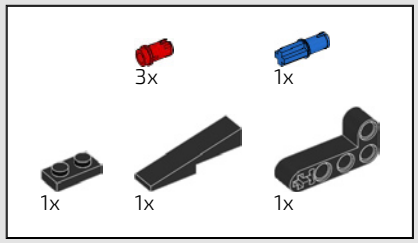

998

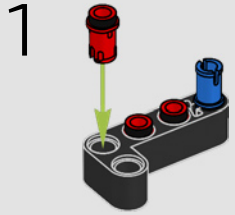

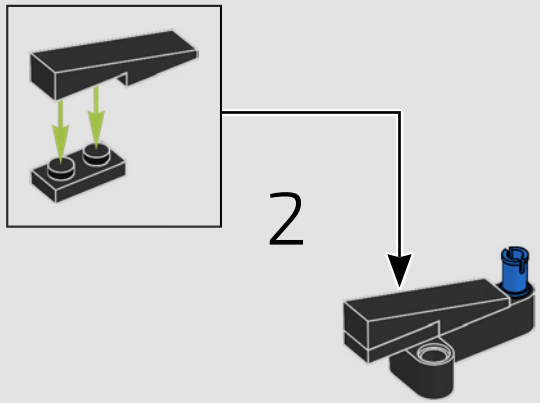

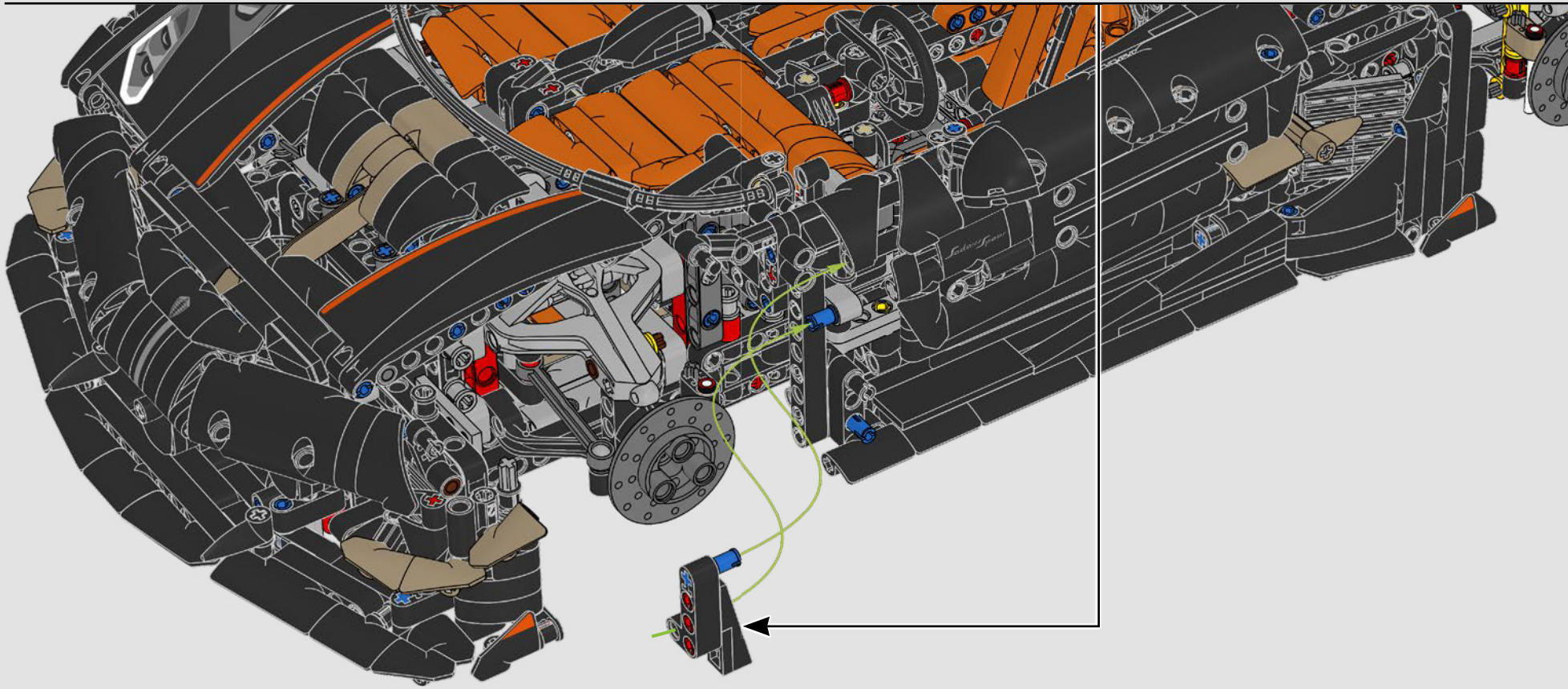

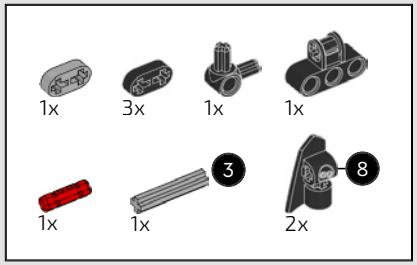

999

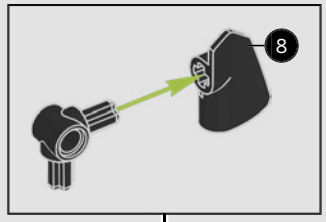

1



2



3



4

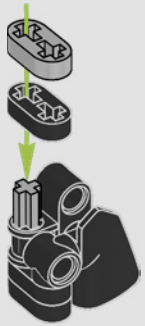

5

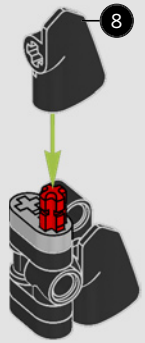

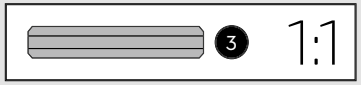

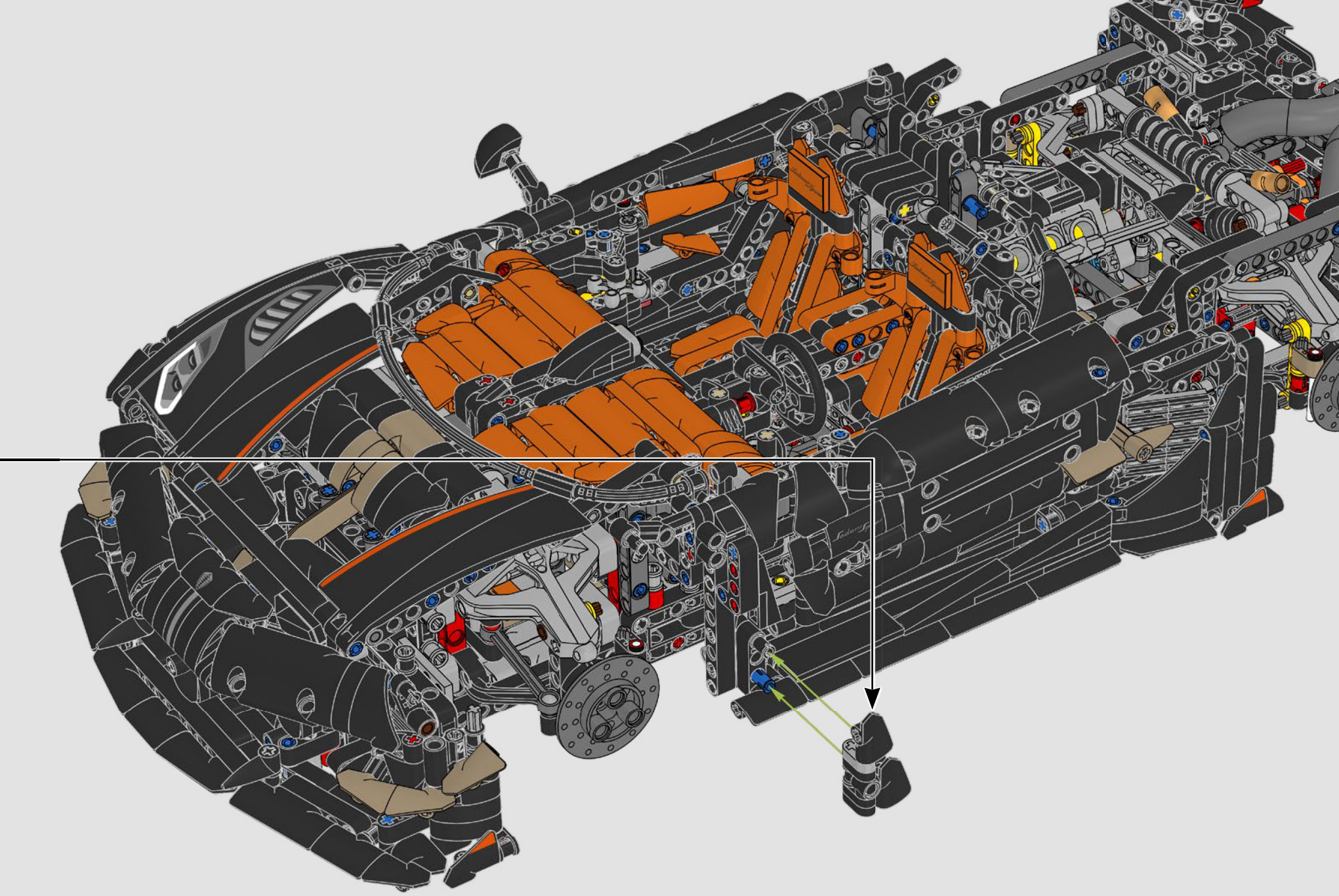

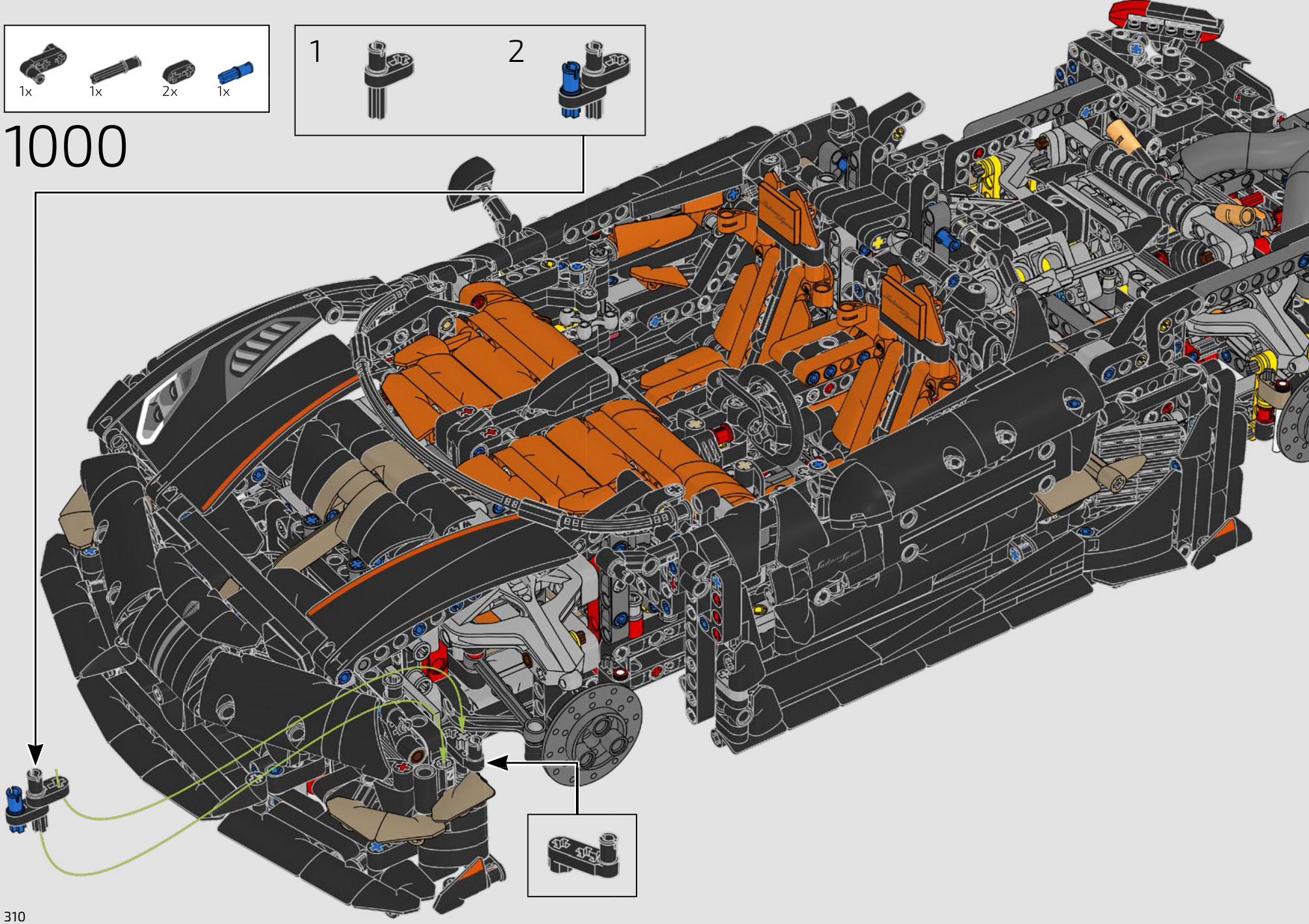
1x
1x
2x
1x
1
2
1000

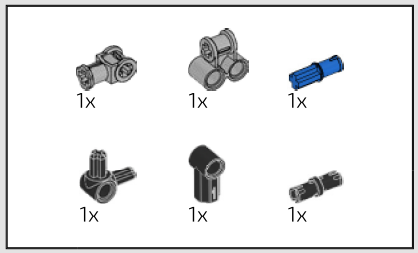

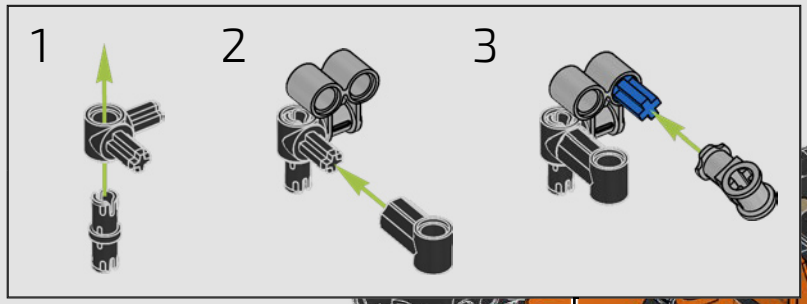

1001



1002

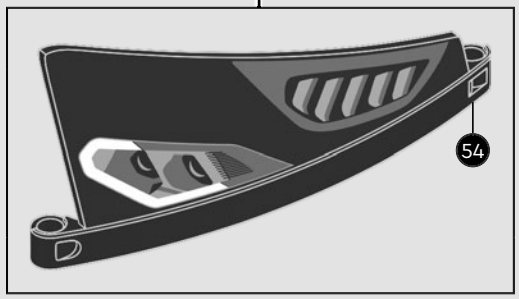

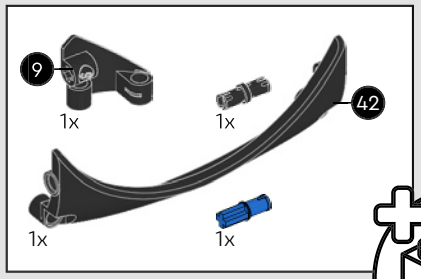

1003

1

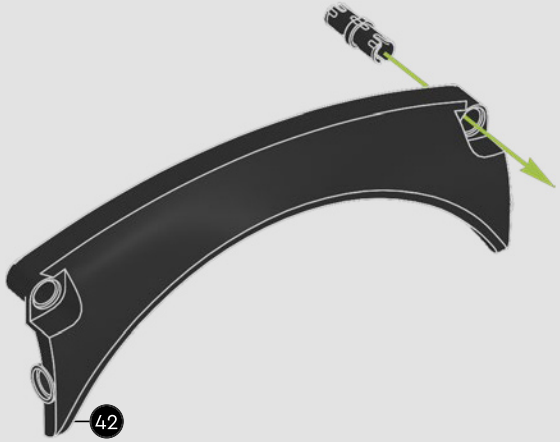

2

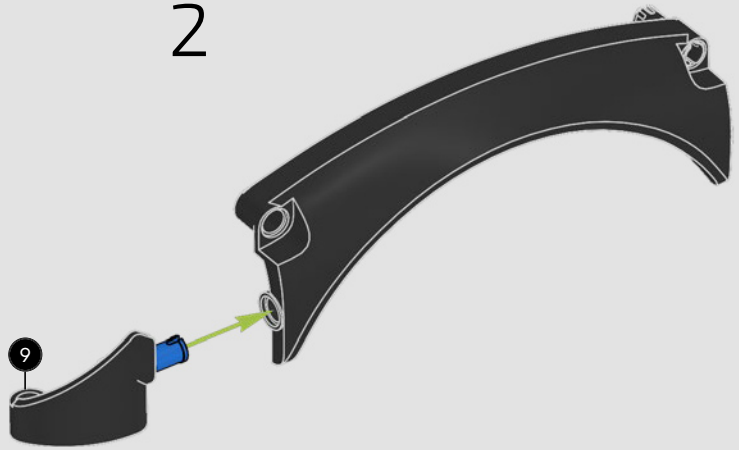

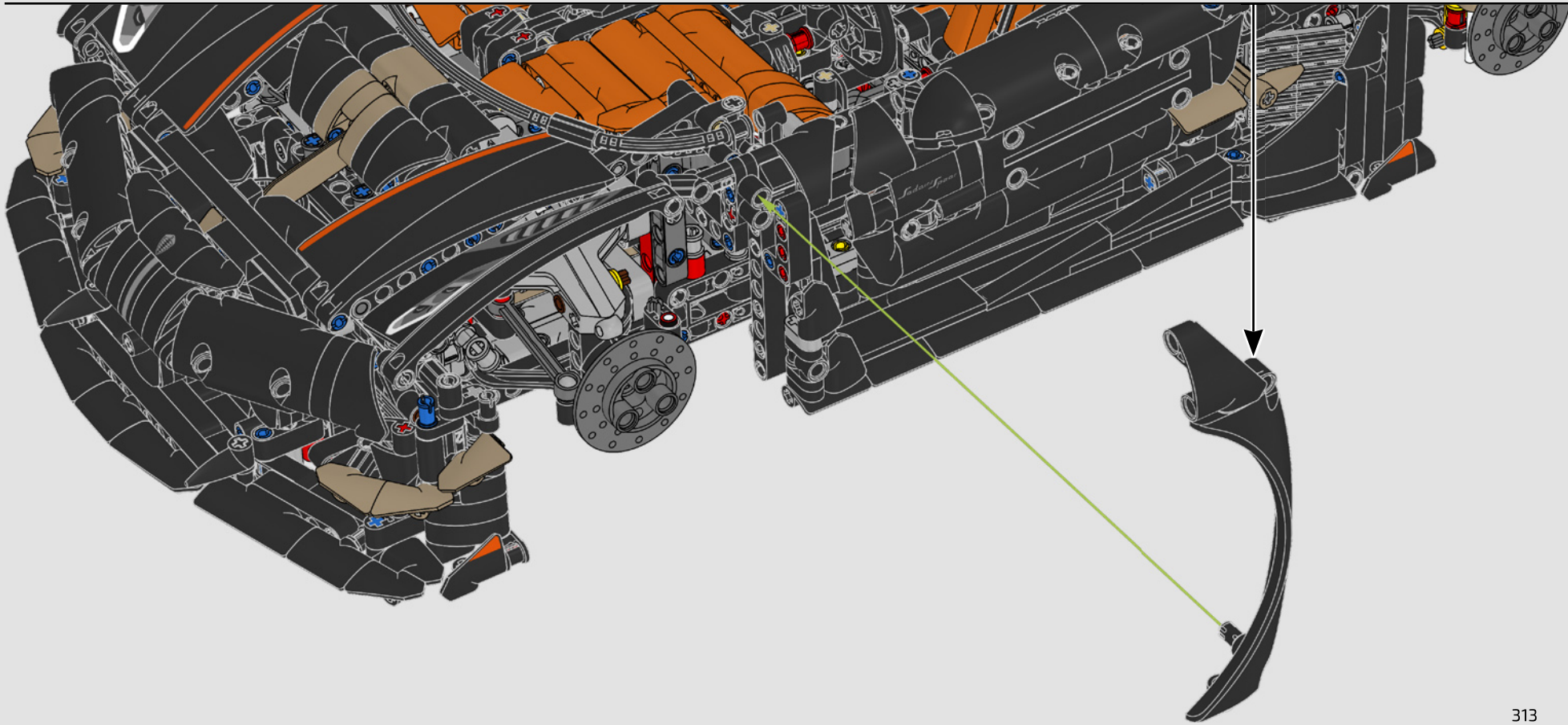

1004

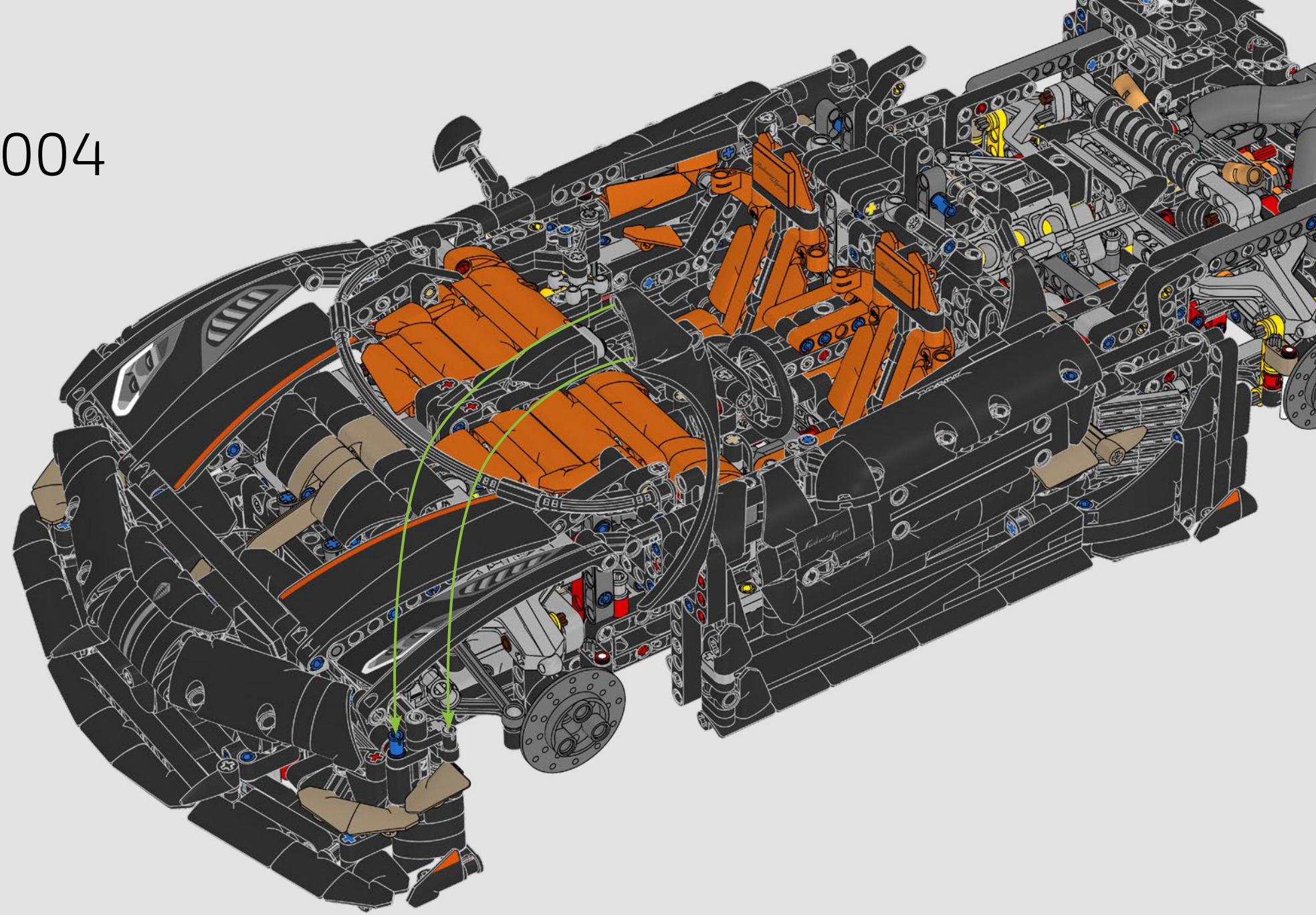

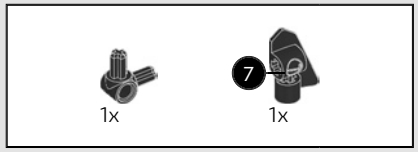

1005

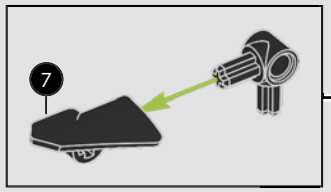

BOX



REAR CLAM & SPOILER WING

HECKKLAPPE & SPOILER

When you build (and later open) the rear clam on the model, it activates the Ghost-mode function in the doors and front bonnet. The spoiler wing on the model can be angled to different angles.

Wenn man die Heckklappe des Modells baut (und später öffnet), wird die Ghost-Mode-Funktion in den Türen und der vorderen Motorhaube aktiviert. Der Spoilerflügel des Modells kann in verschiedene Winkel eingestellt werden.

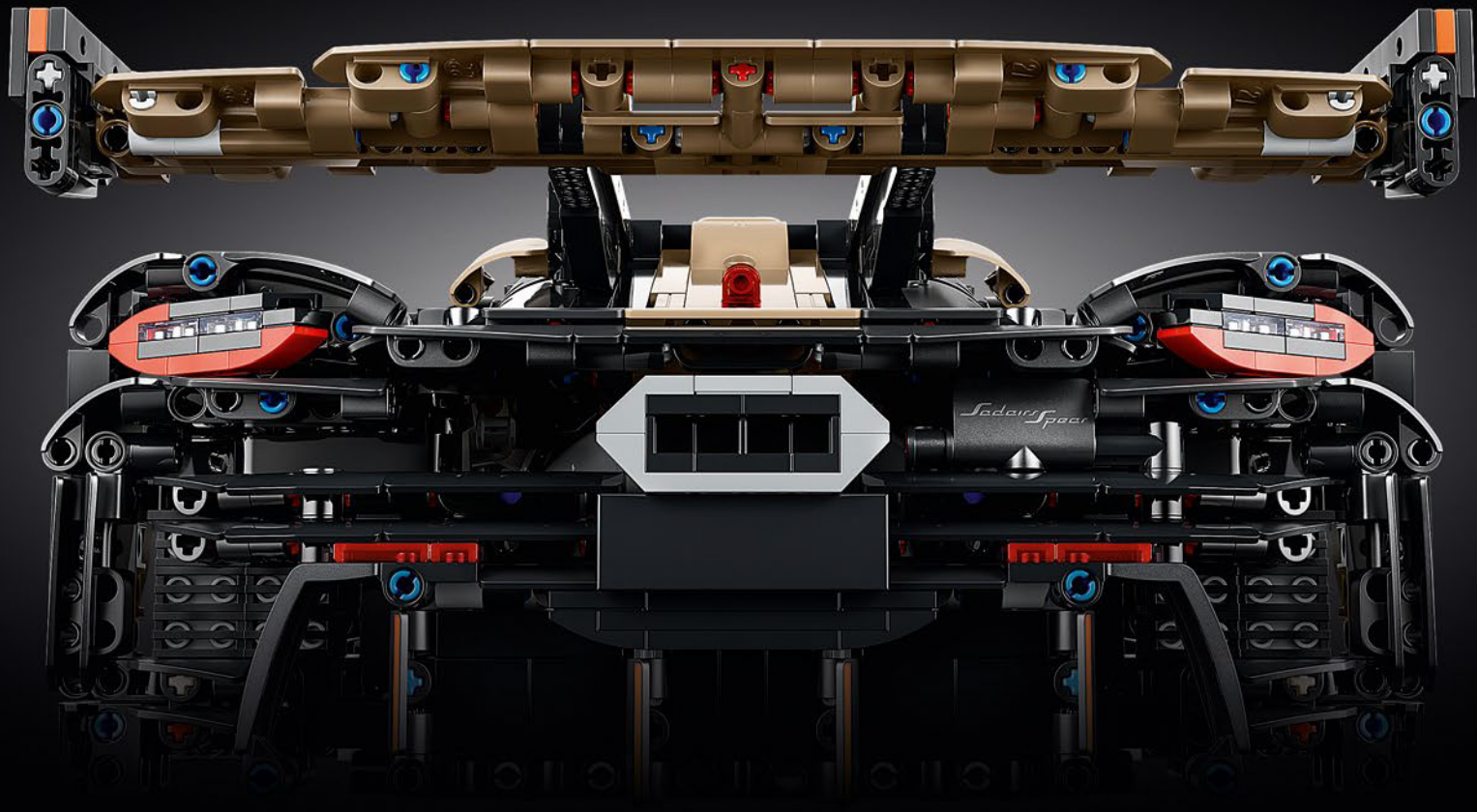
Sadairs Spear


25

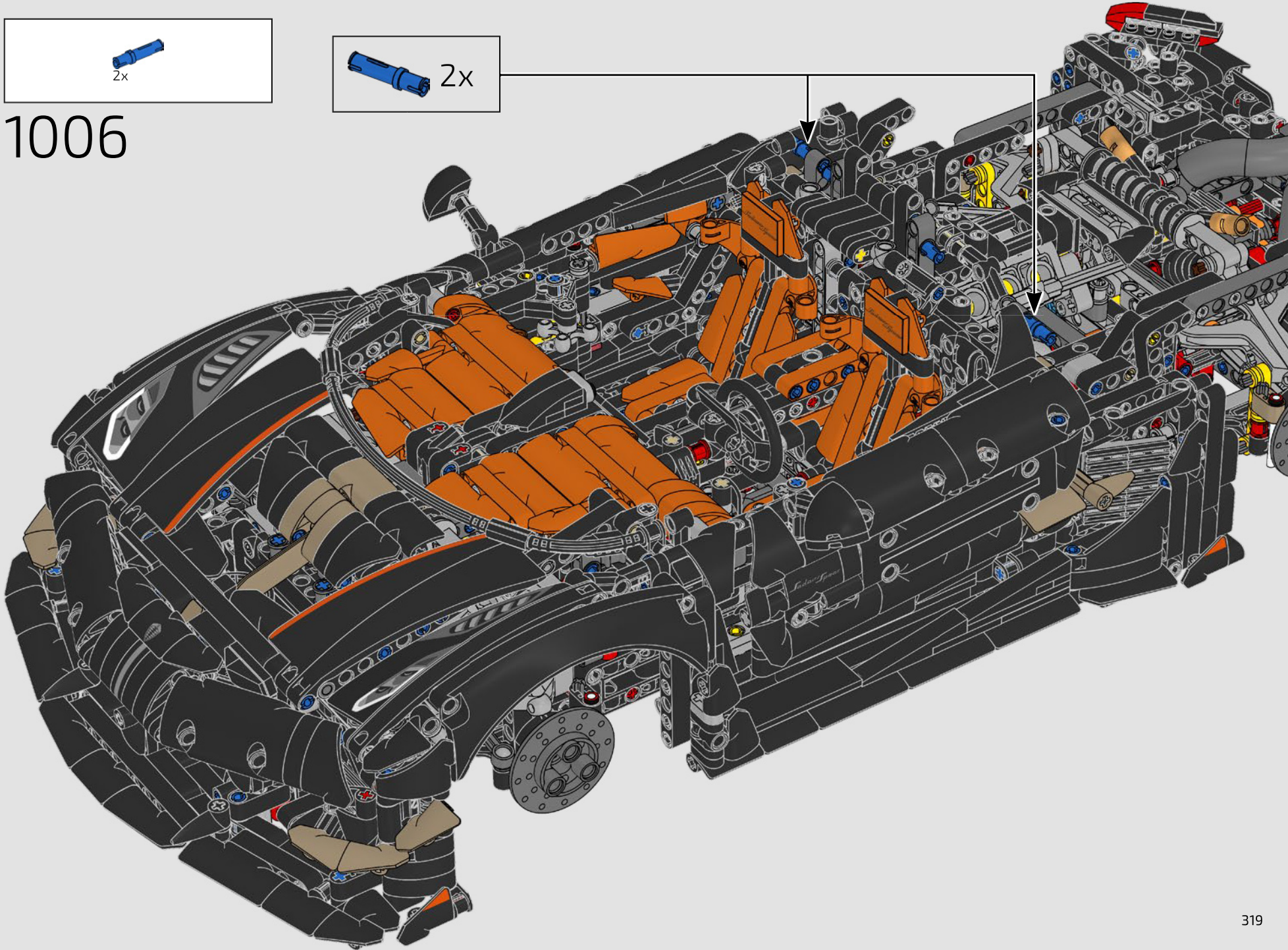
2x
2x
1006

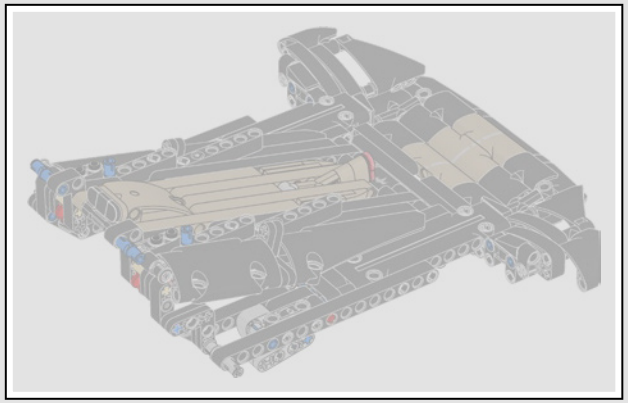

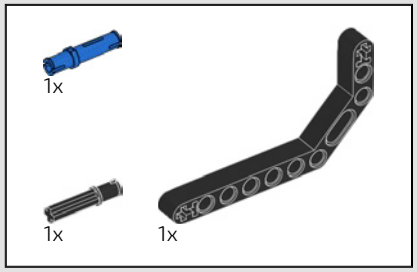

1007

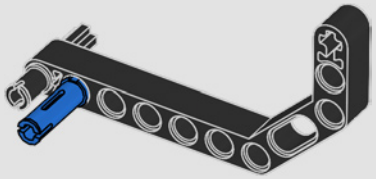

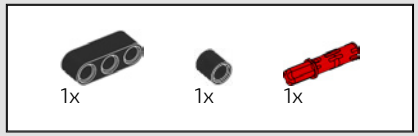

1008

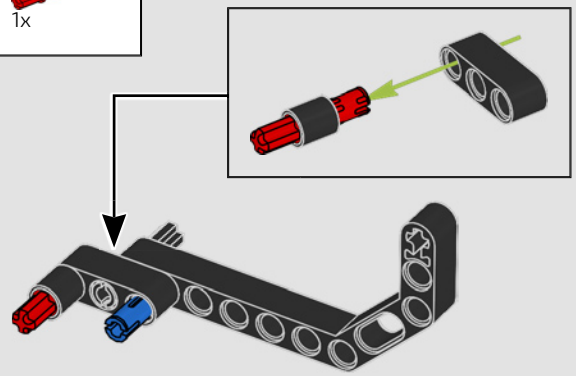

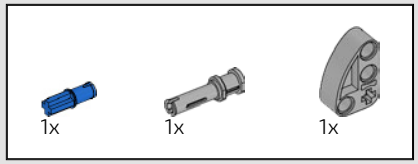

1009

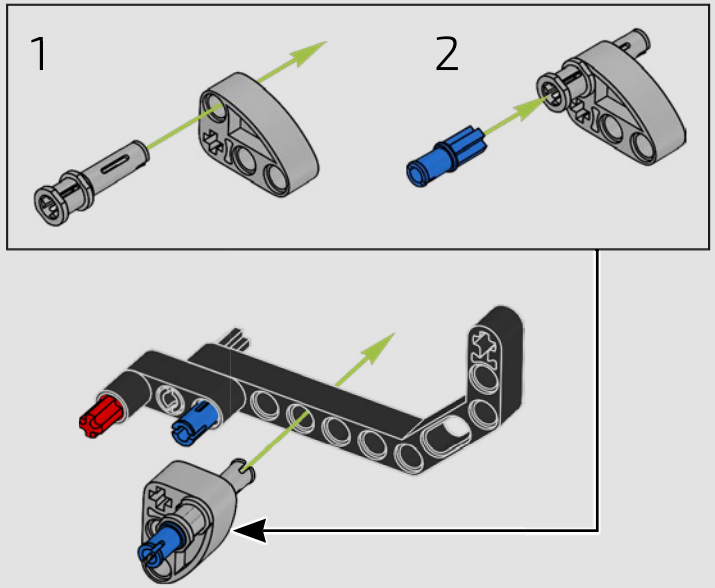

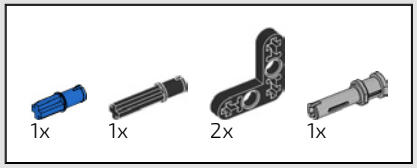

1010

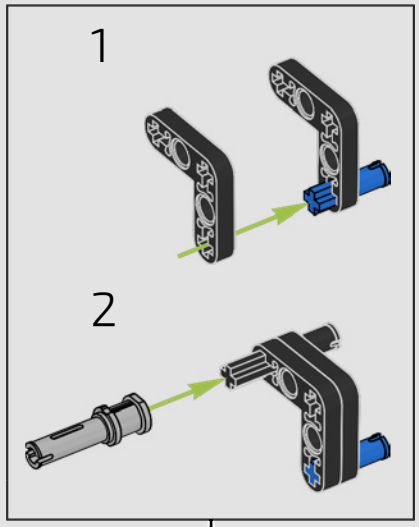

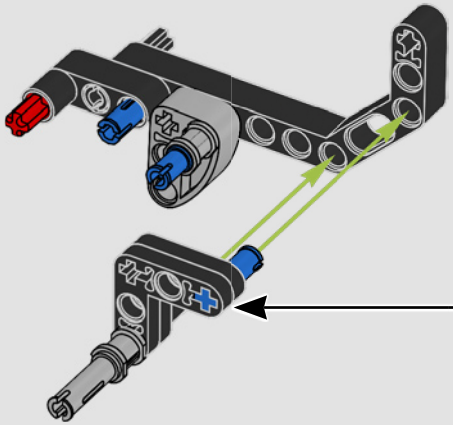

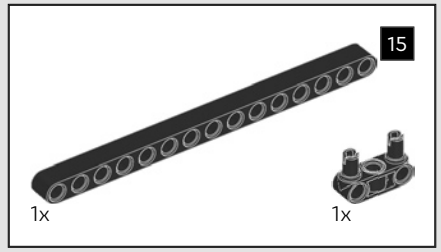

1011

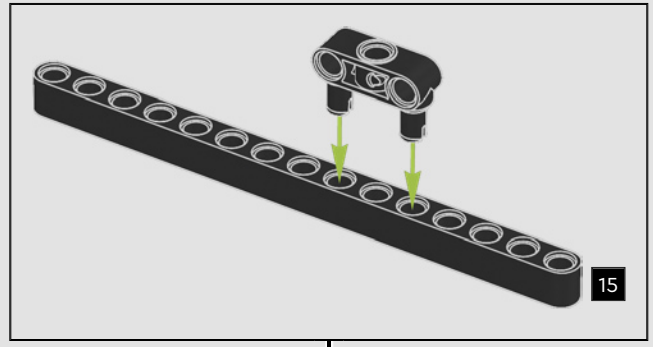

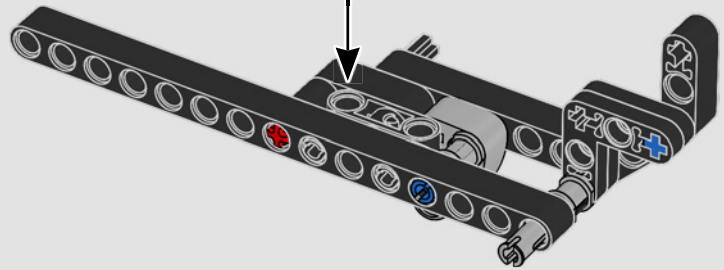

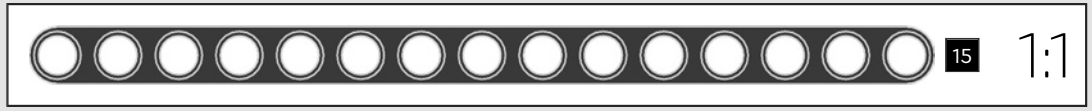

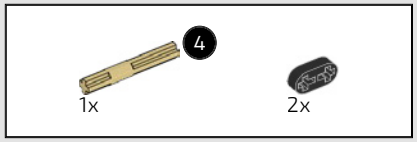

1012

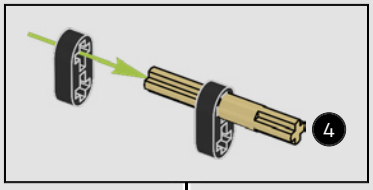



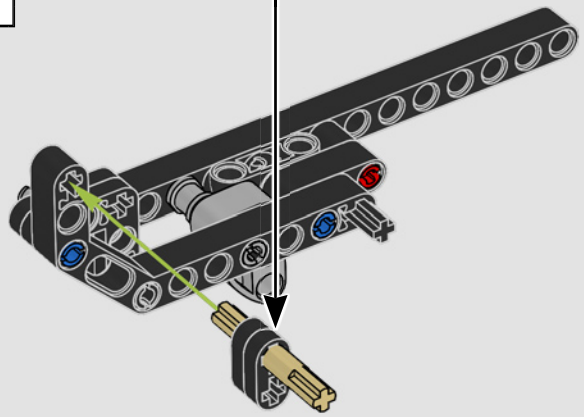

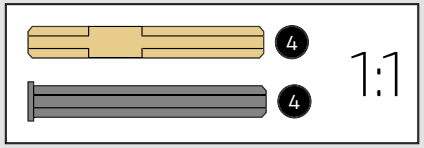

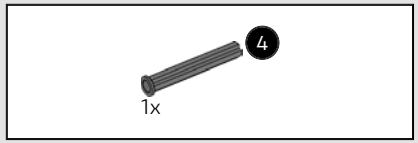

1013

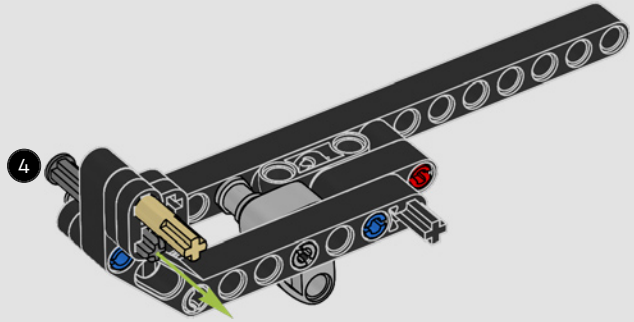

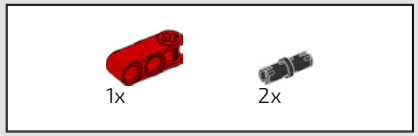

1014

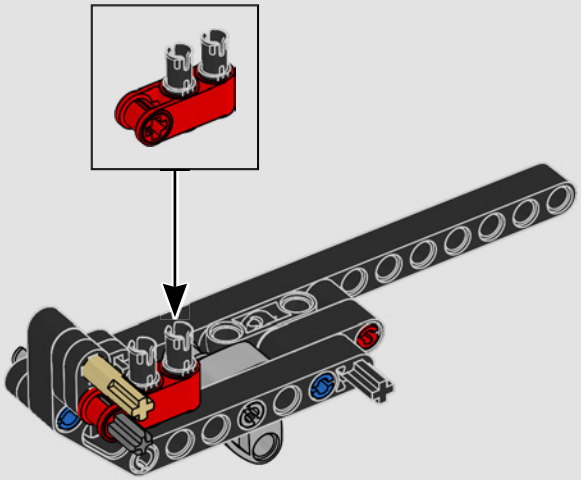

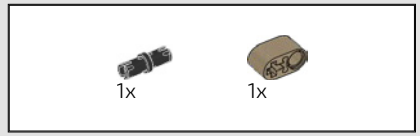

1015

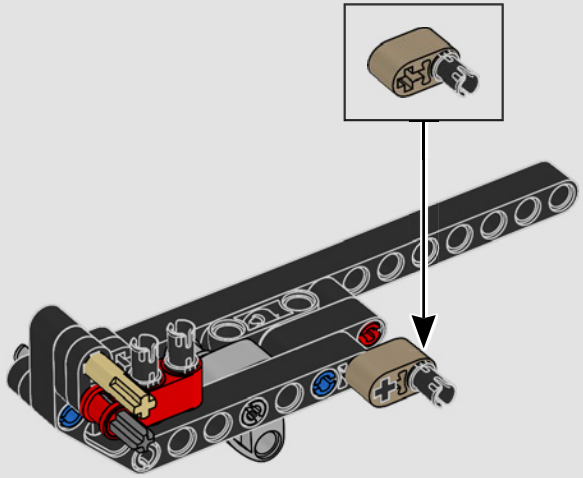

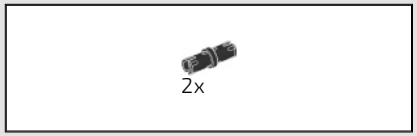

1016

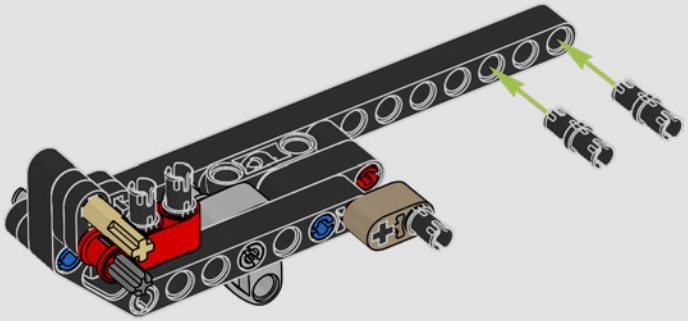

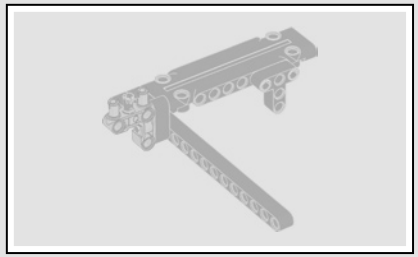

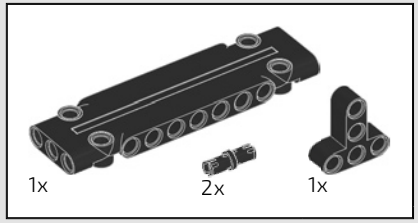

1017

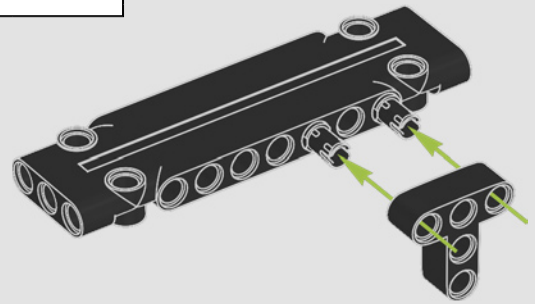

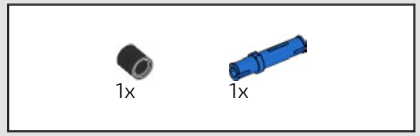

1018

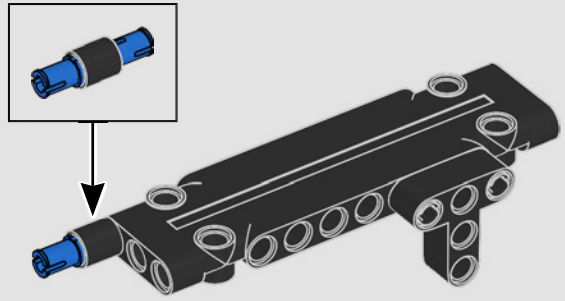

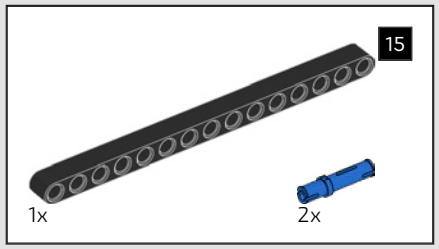

1019

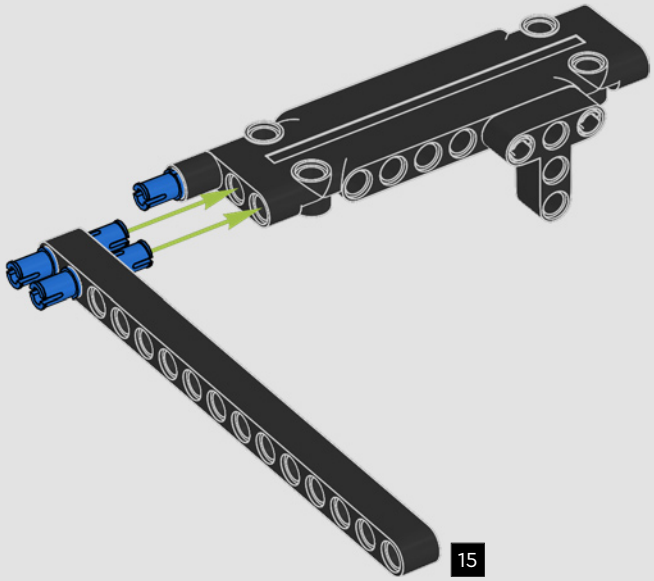

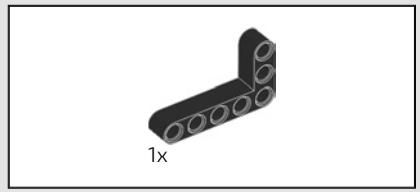

1020

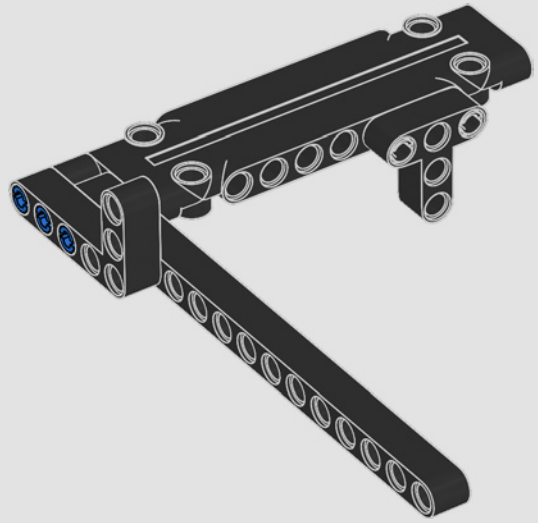

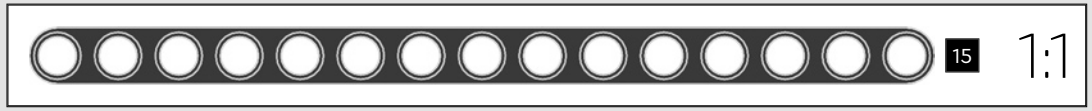

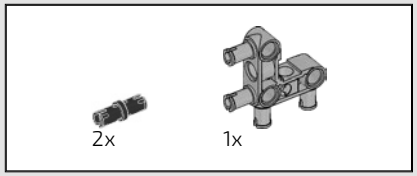

1021

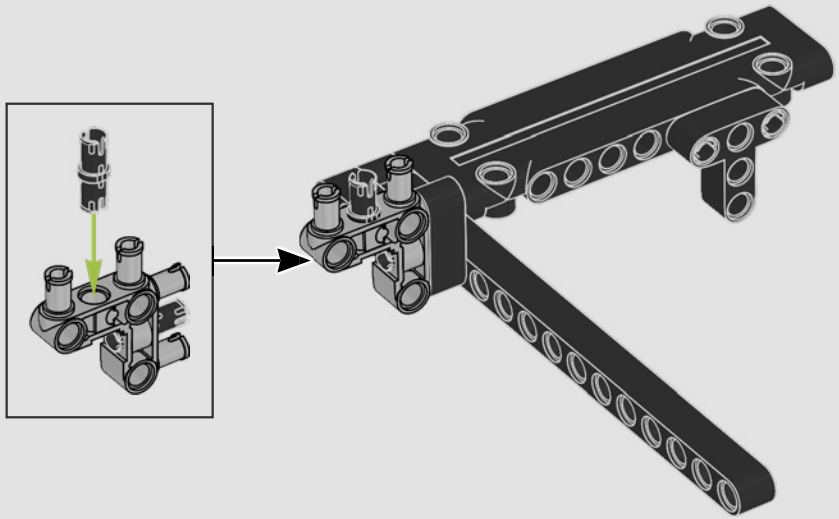

1022

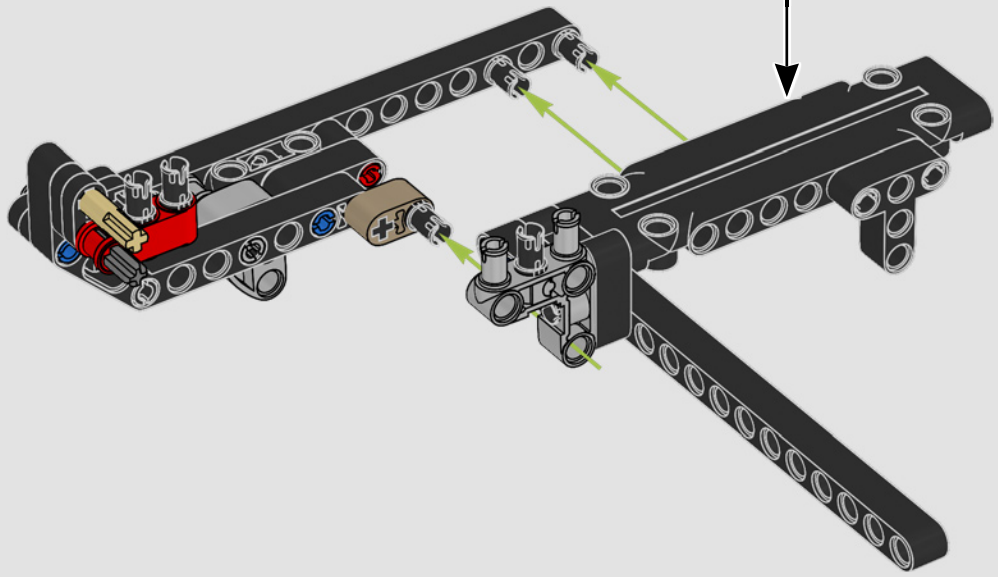

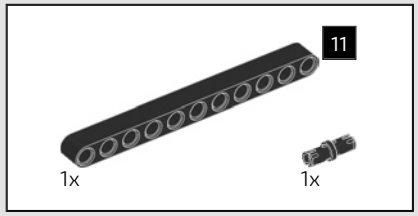

1023

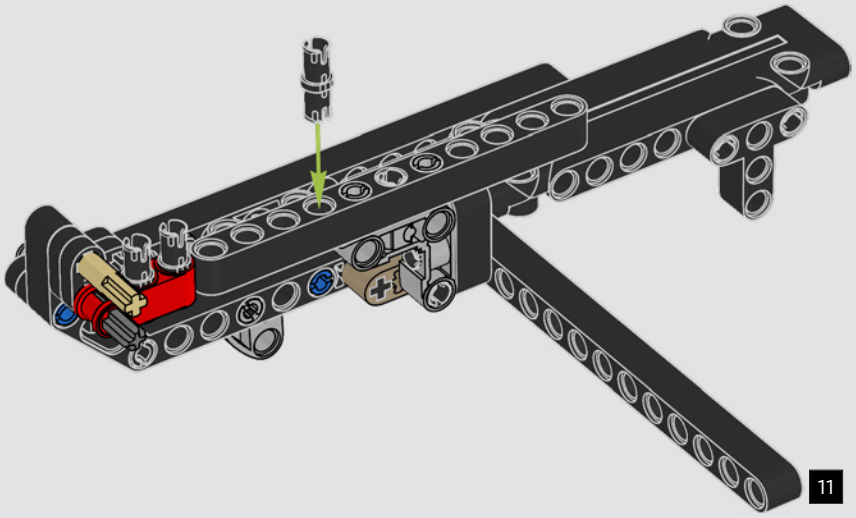

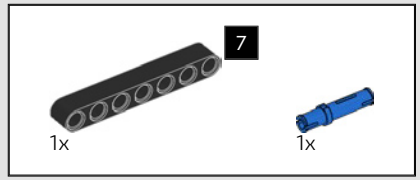

1024

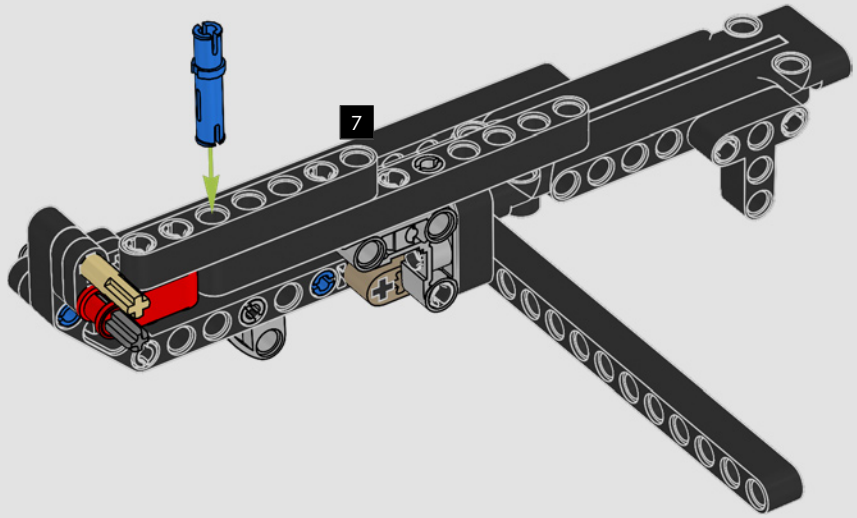

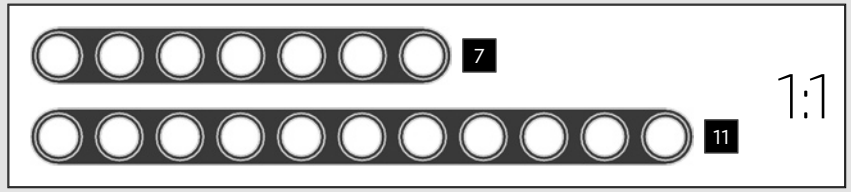

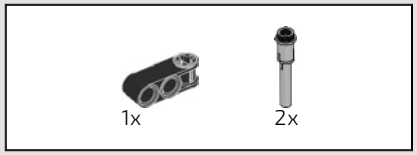

1025

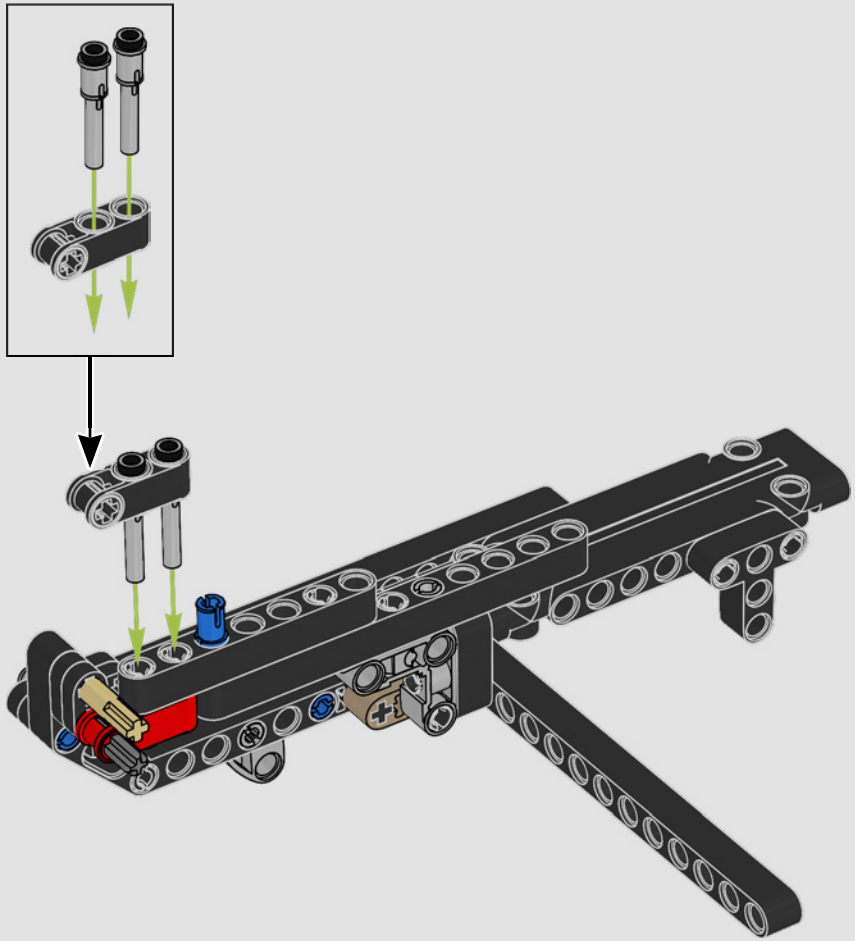



1026

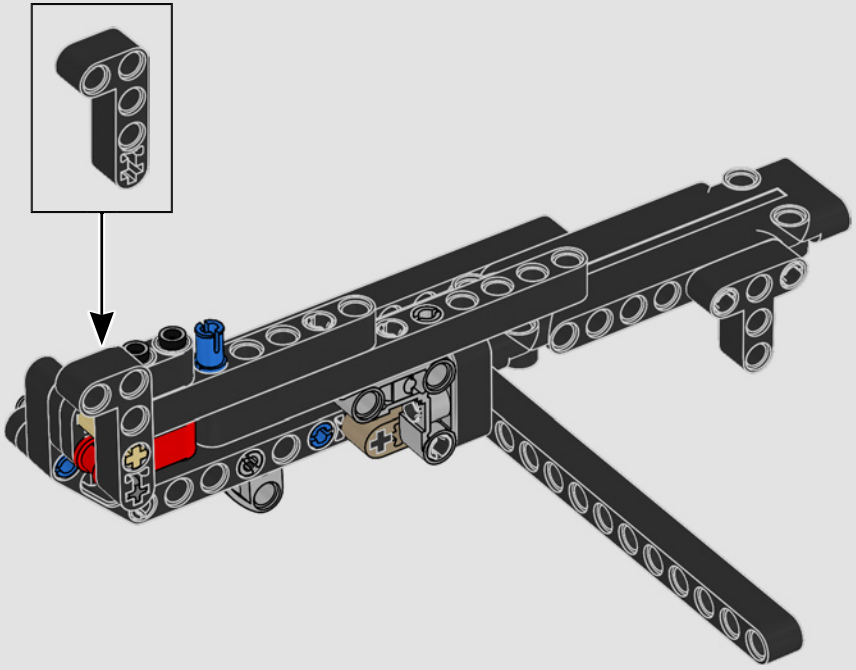



1027

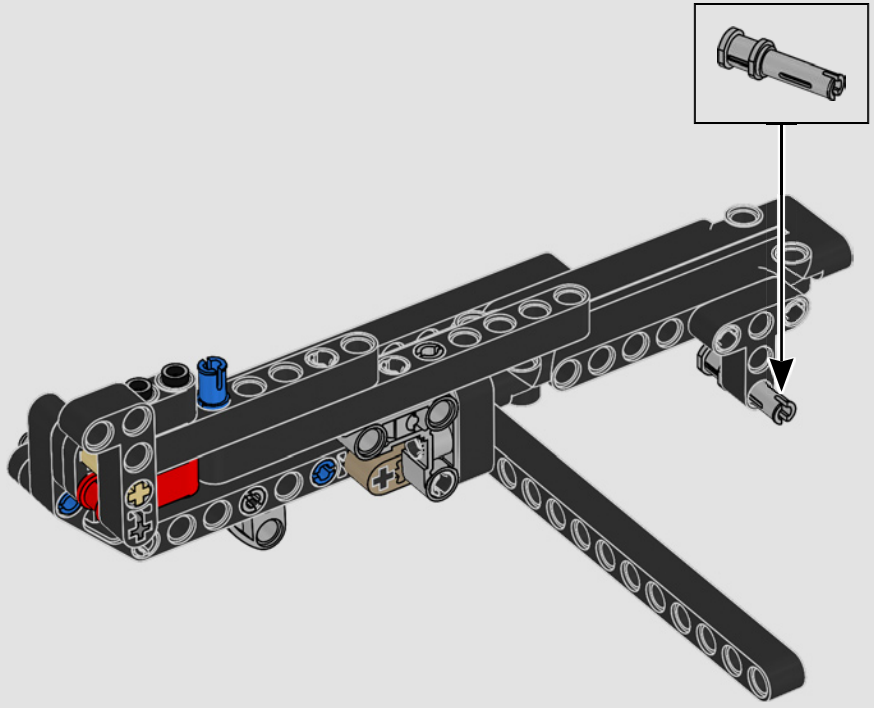

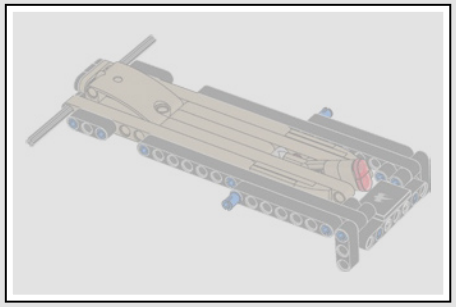

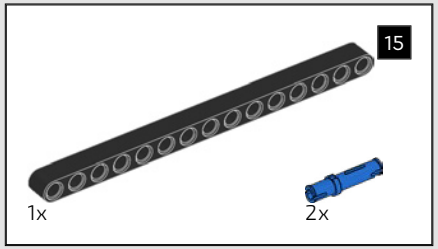

1028

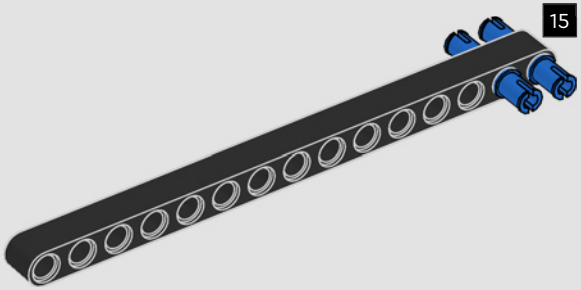

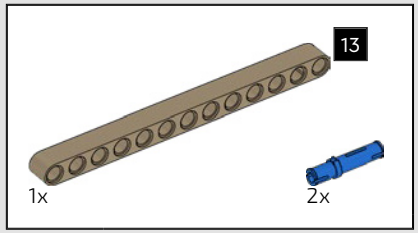

1029

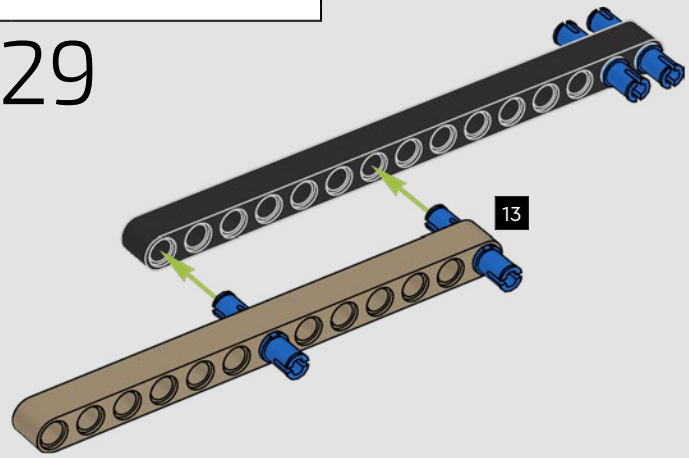

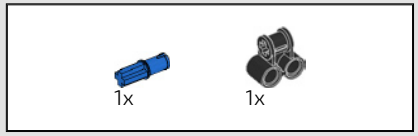

1030

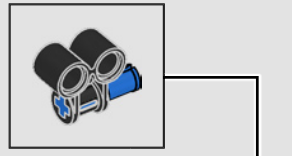

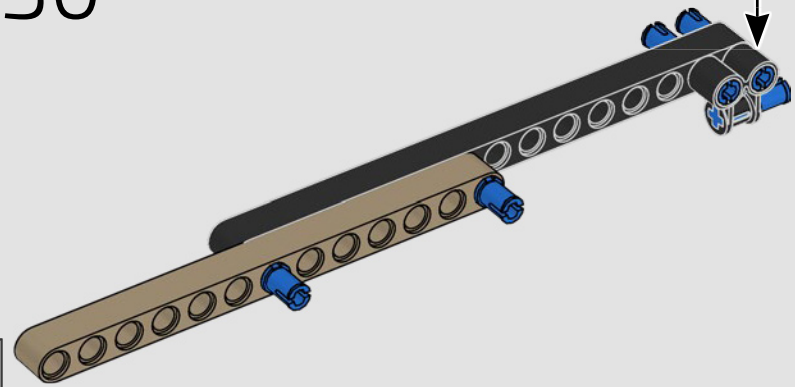

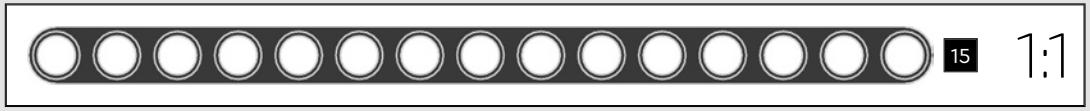

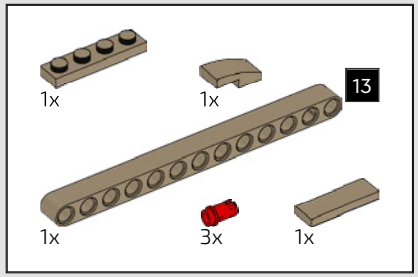

1031

1

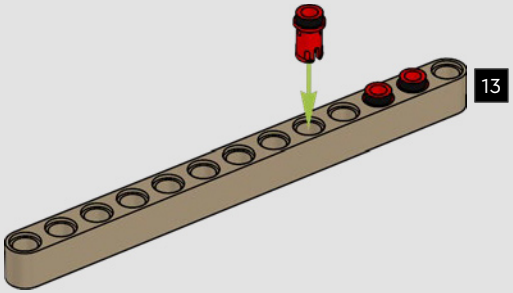

2

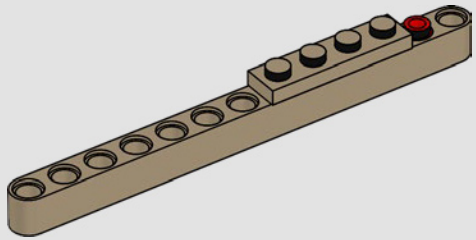

3

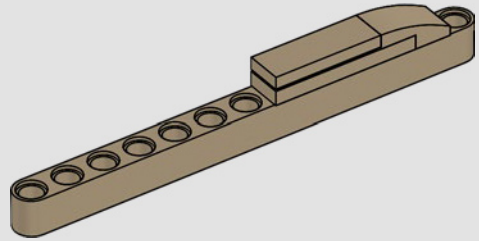

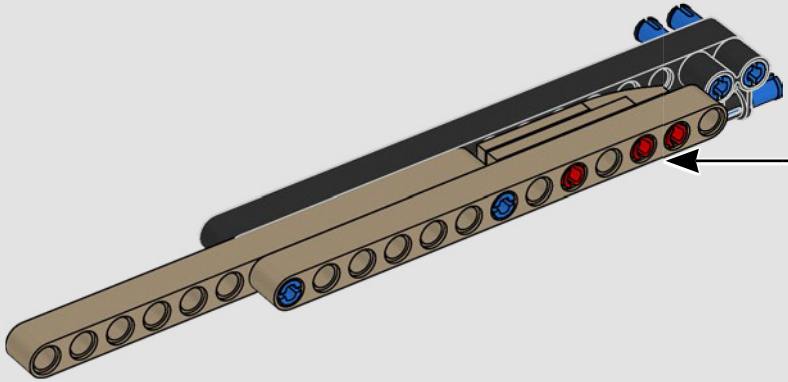

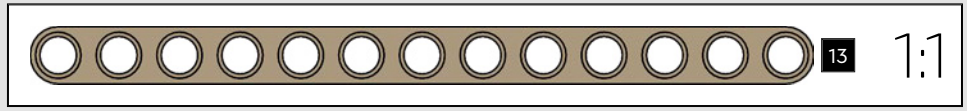

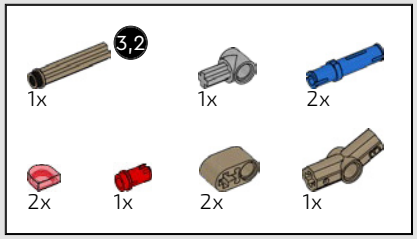

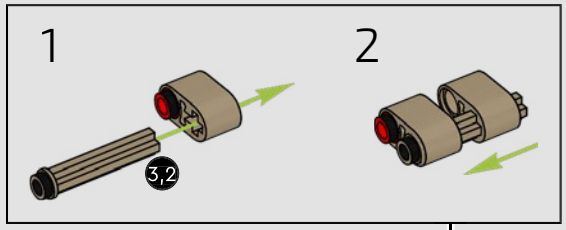

1032

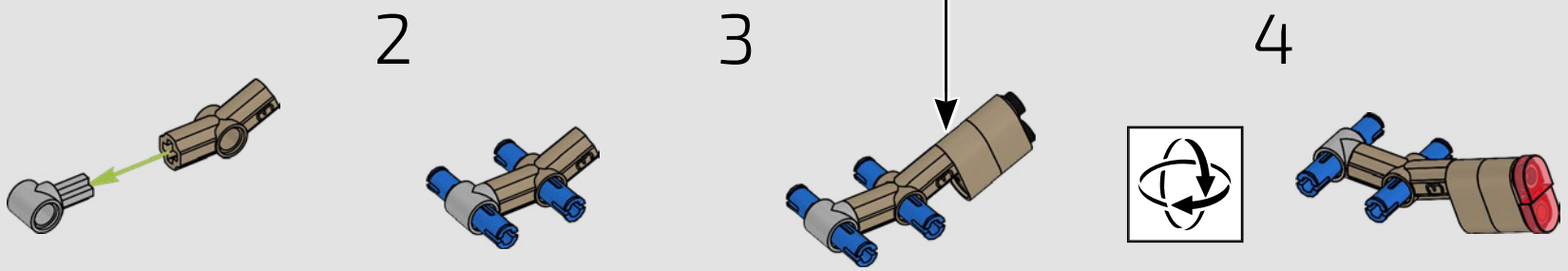

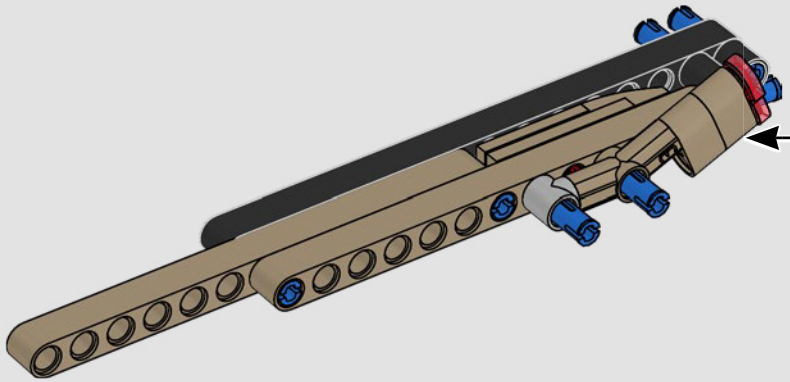

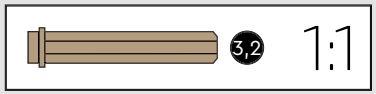

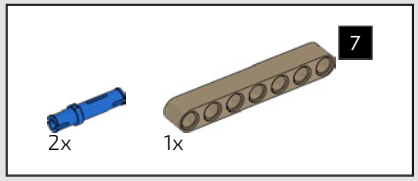

1033

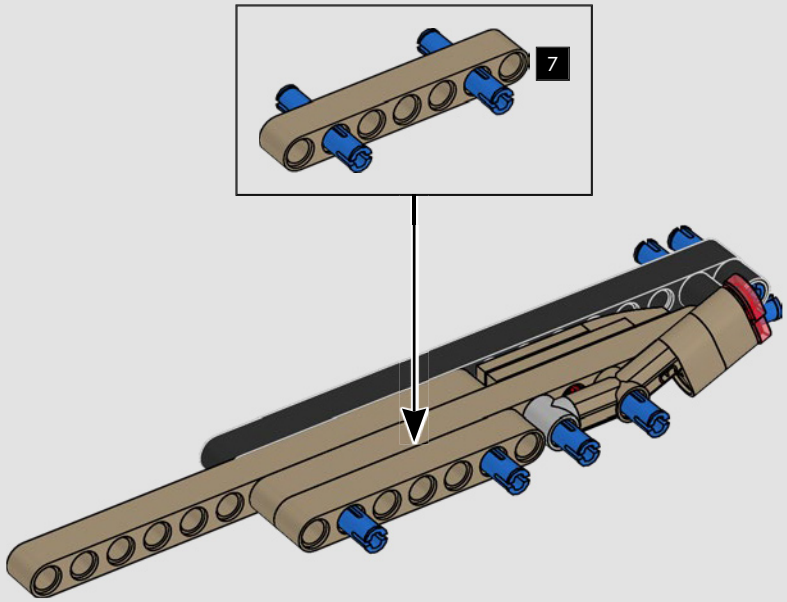

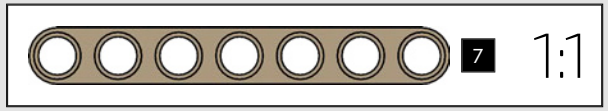

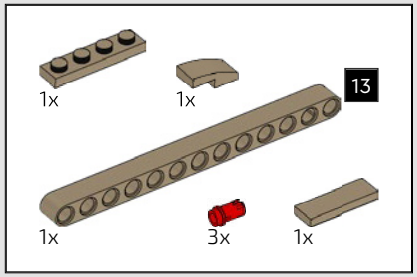

1034

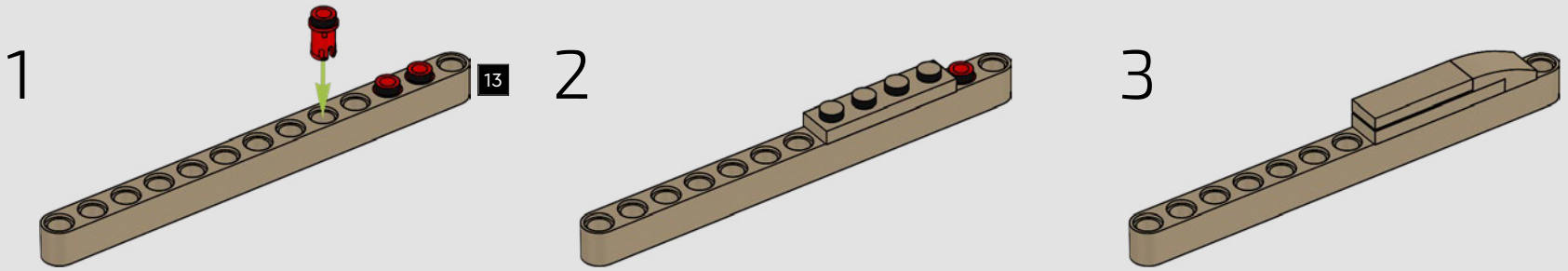

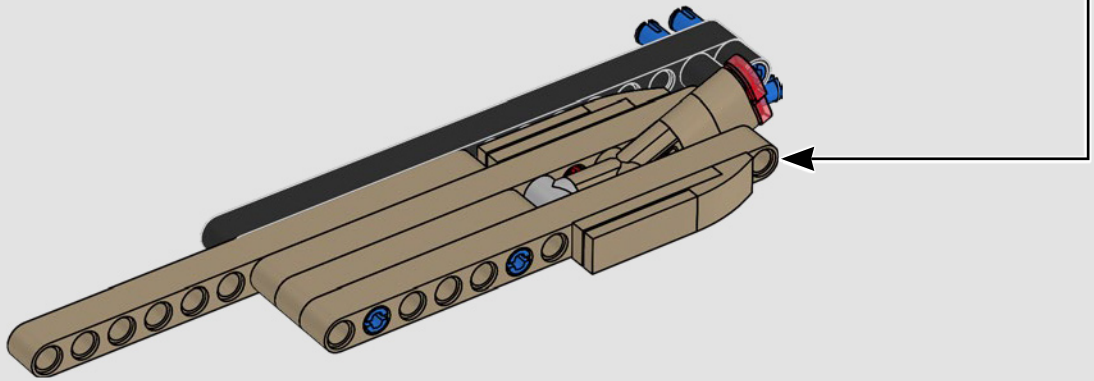

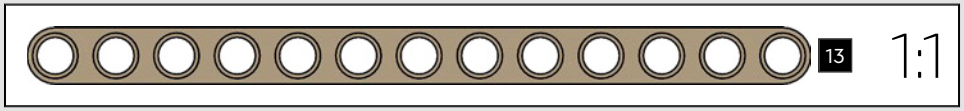



1035

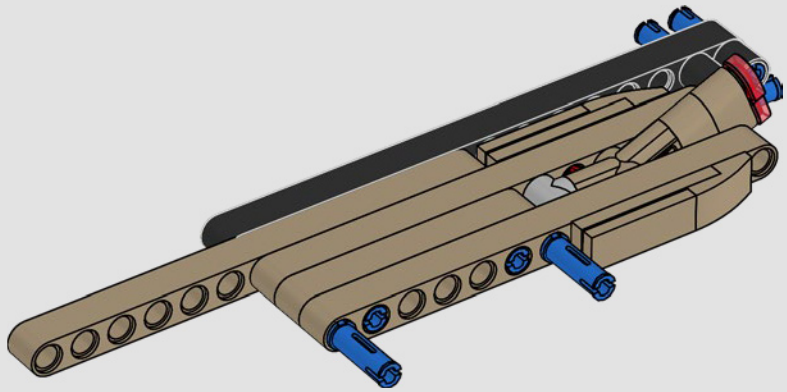

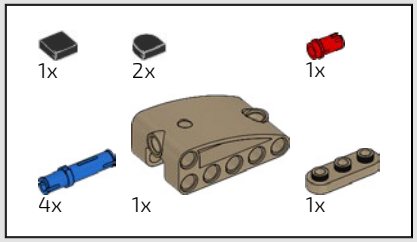

1036

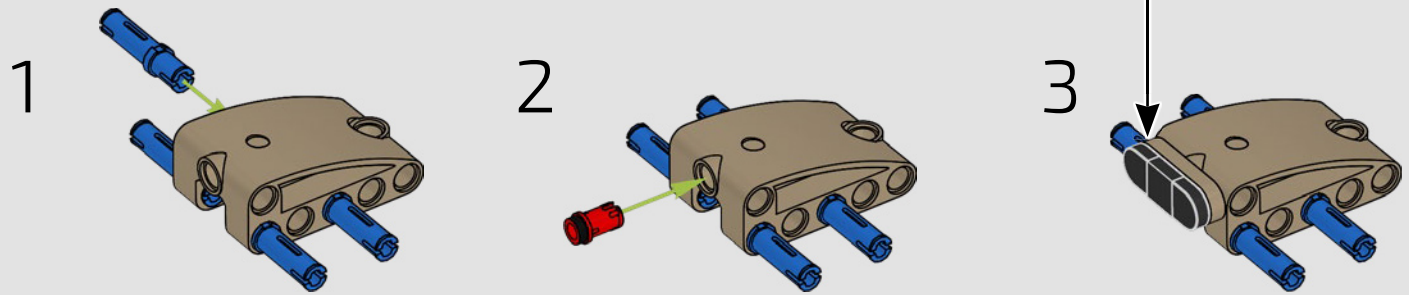

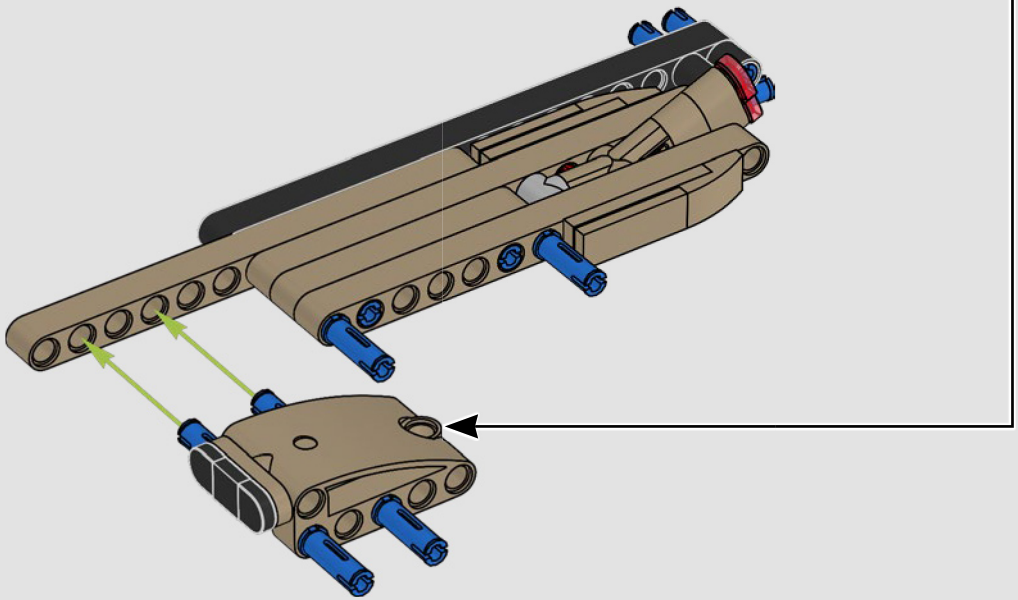



1037

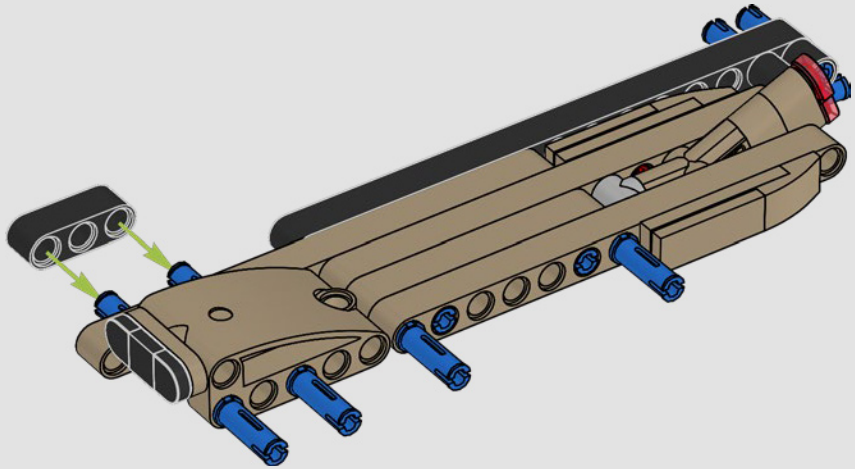

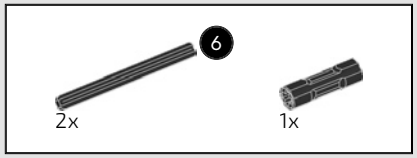

1038

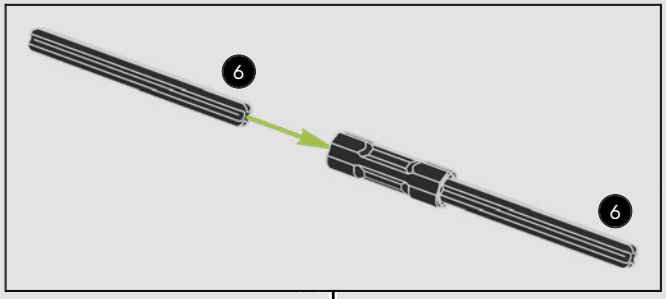

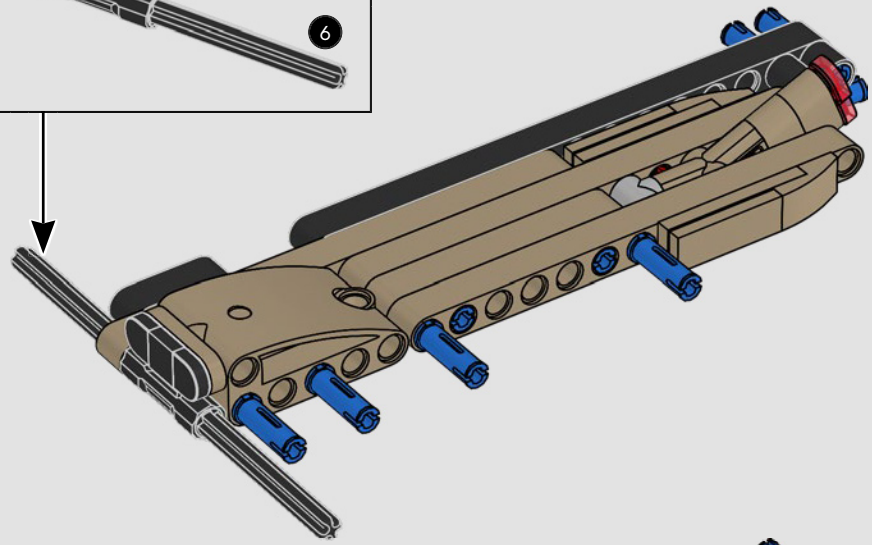

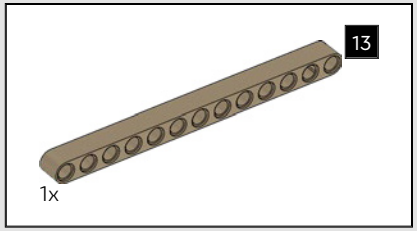

1039

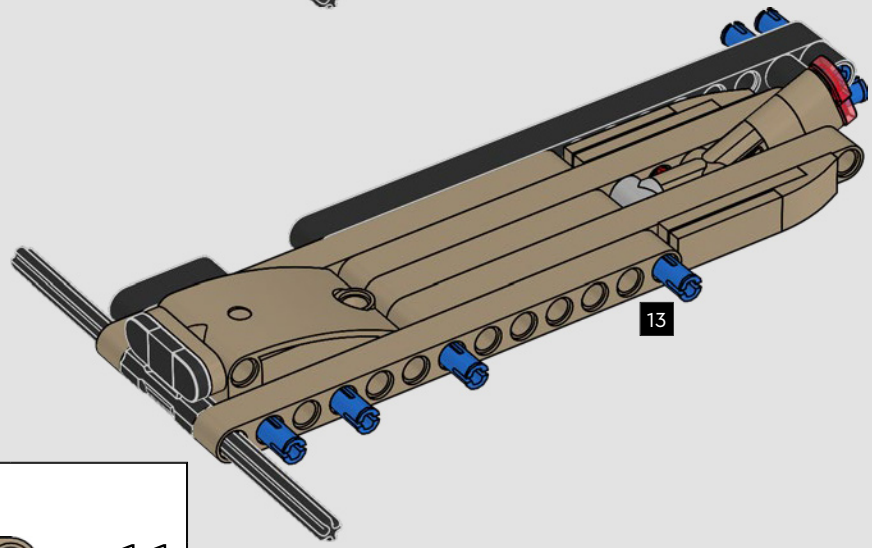

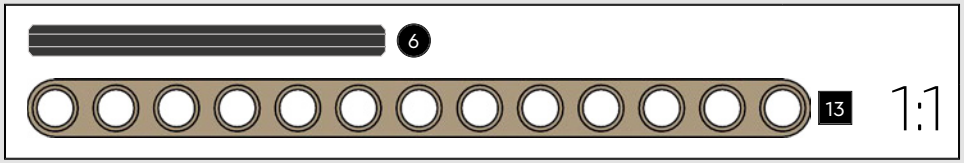

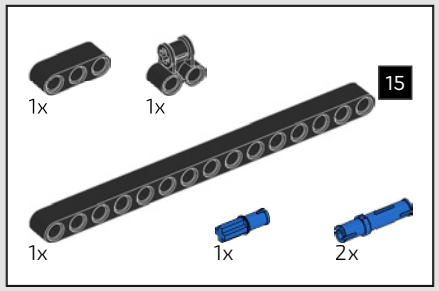

1040

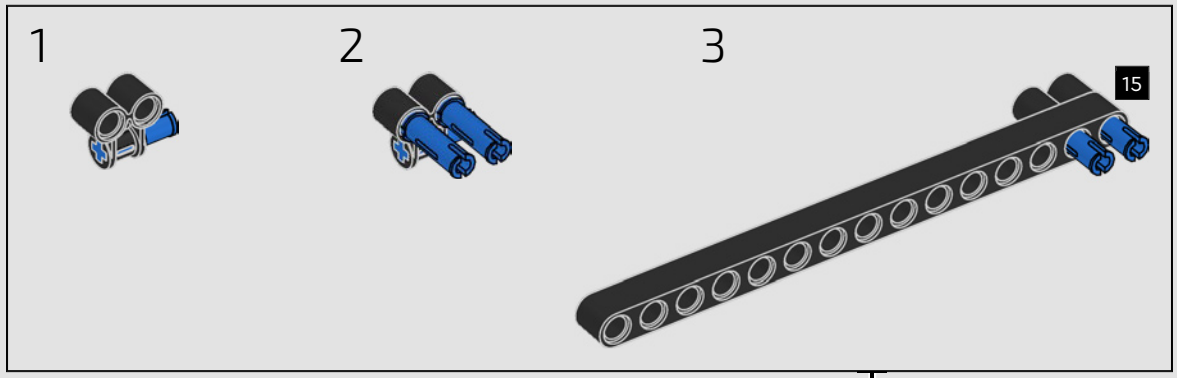

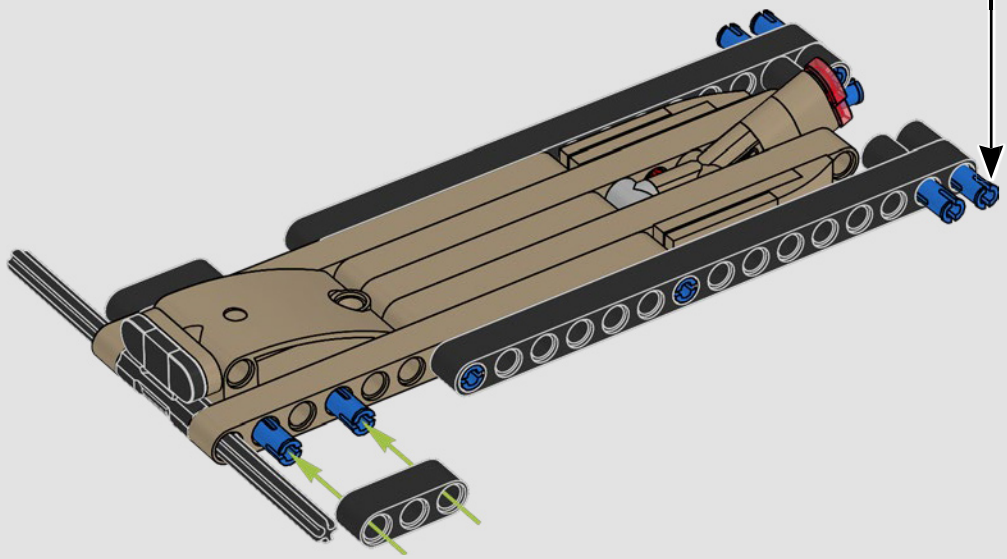

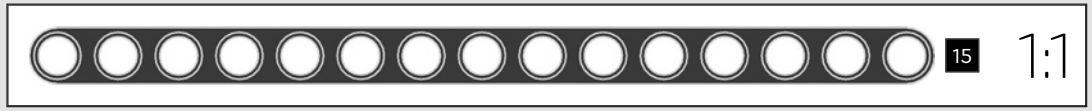



2x

1041

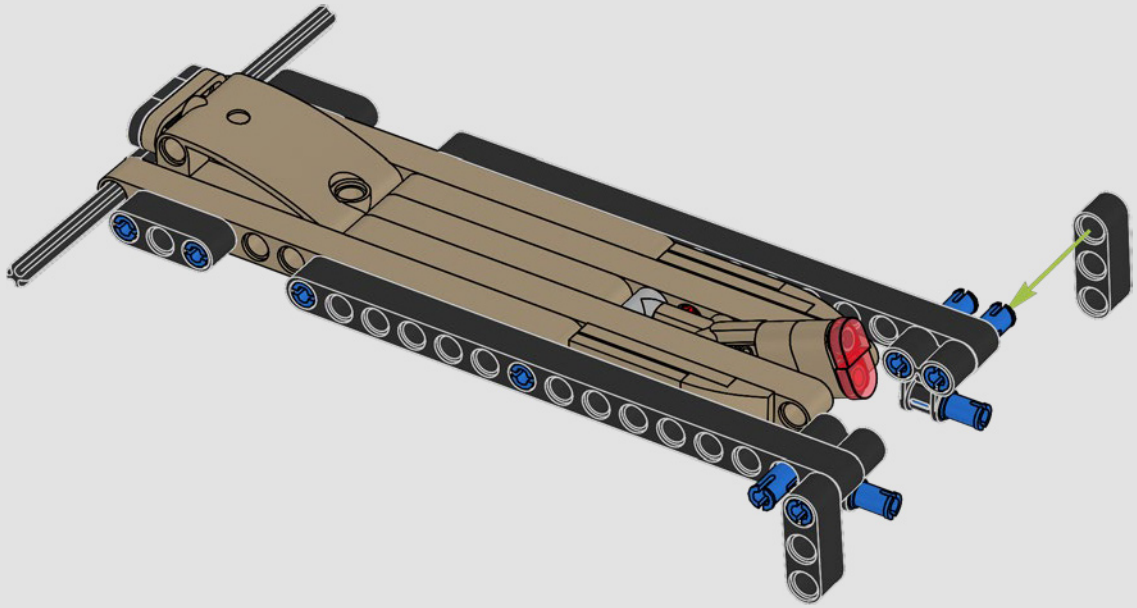

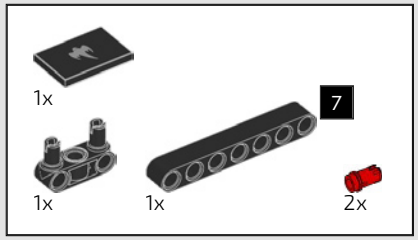

1042

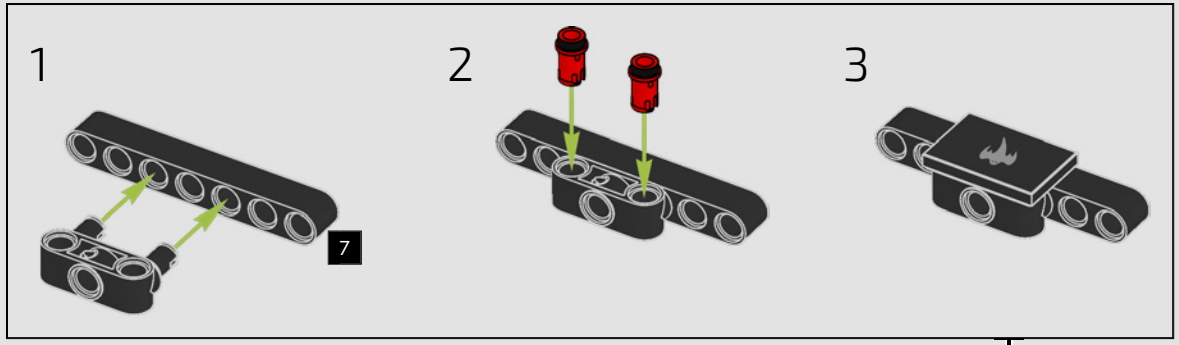

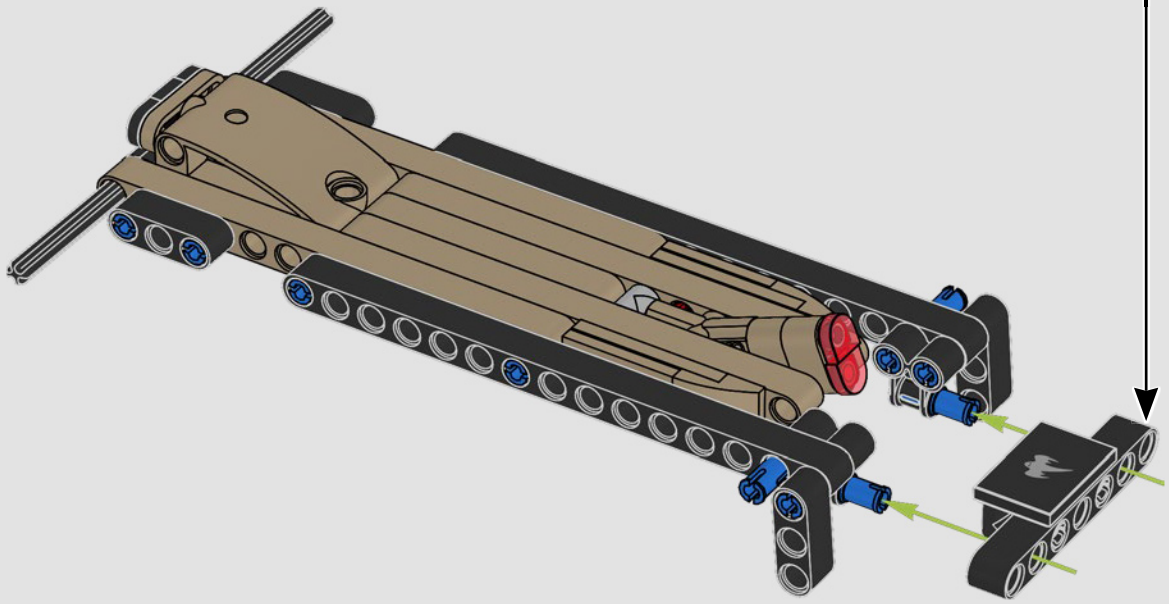

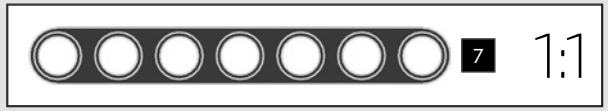

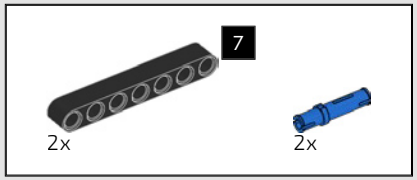

1043

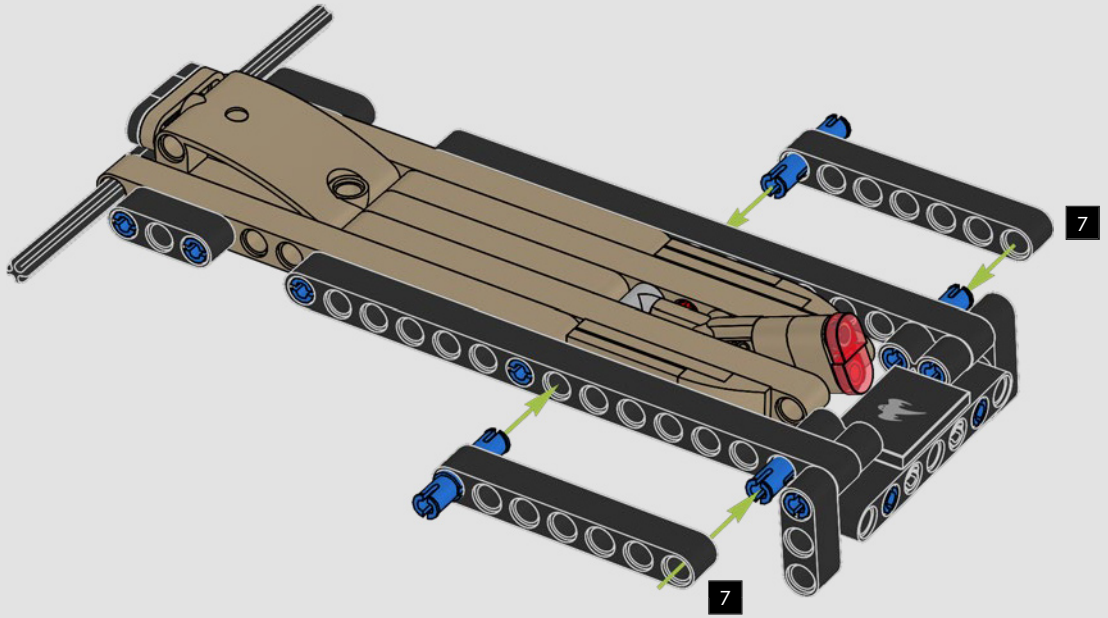

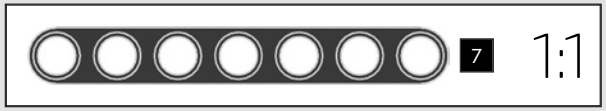

1044

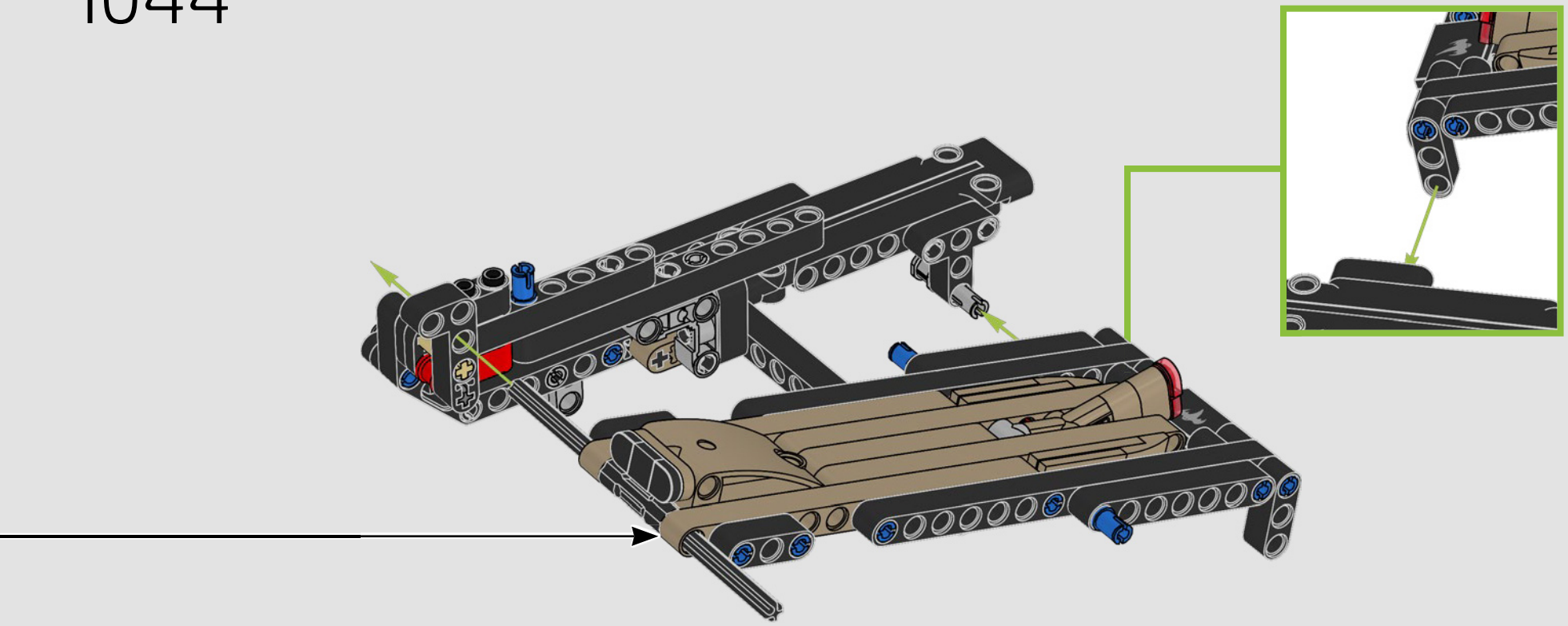

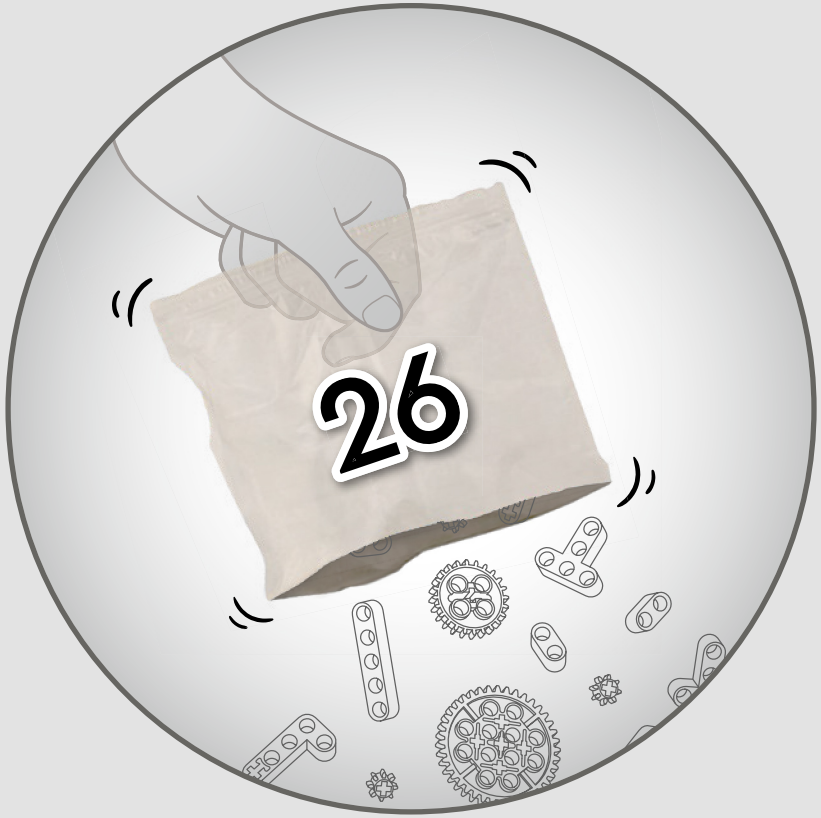
26



1045

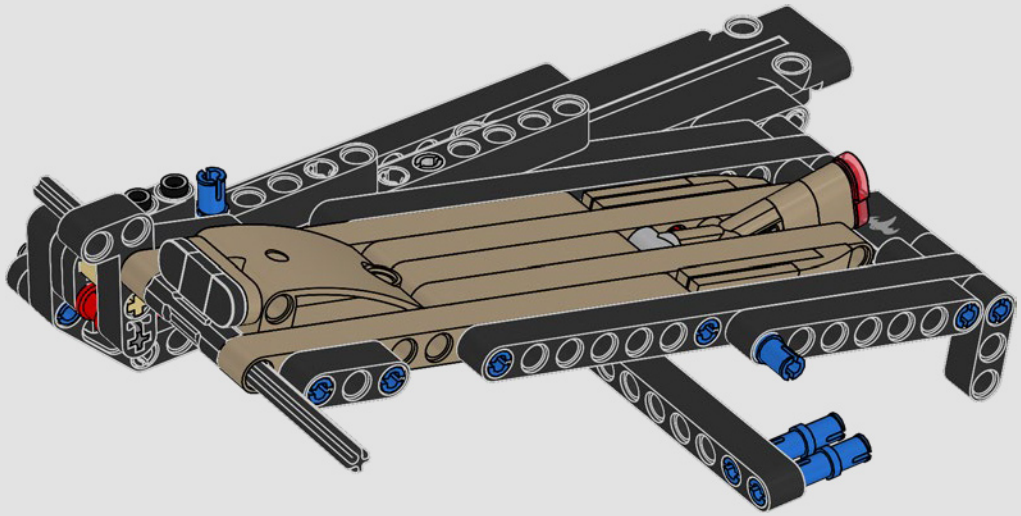

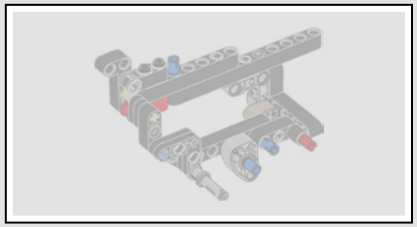

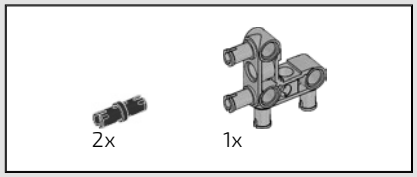

1046

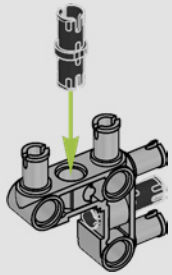

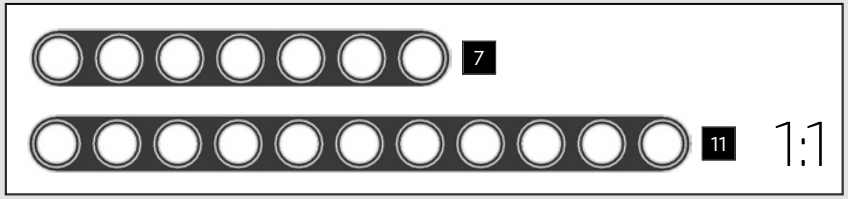

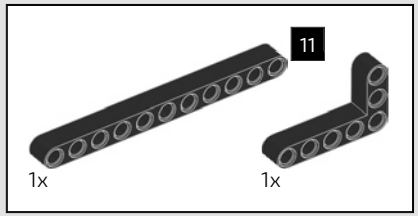

1047

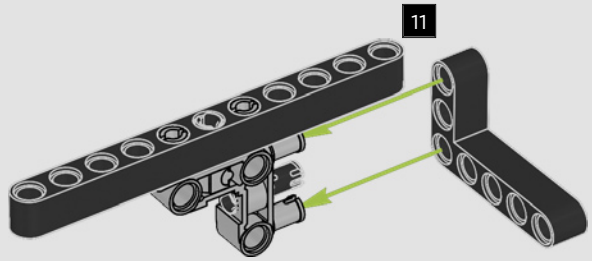

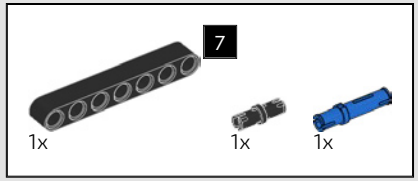

1048

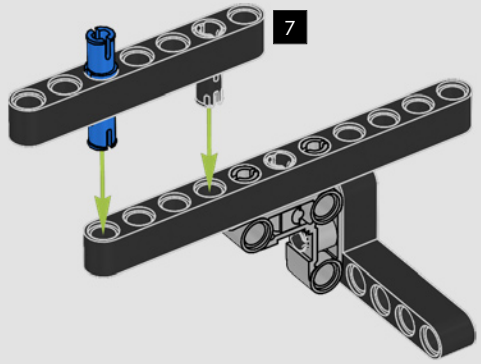

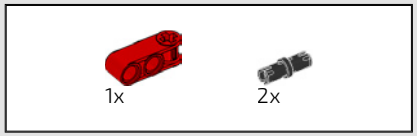

1049

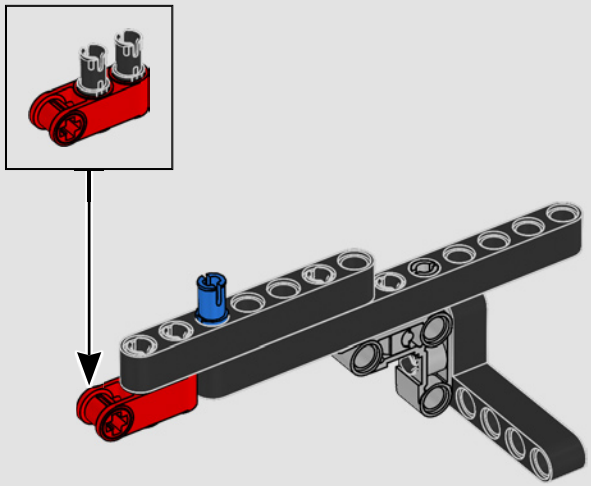

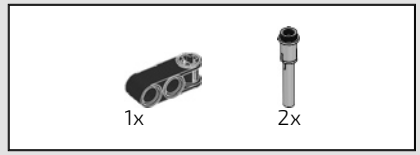

1050

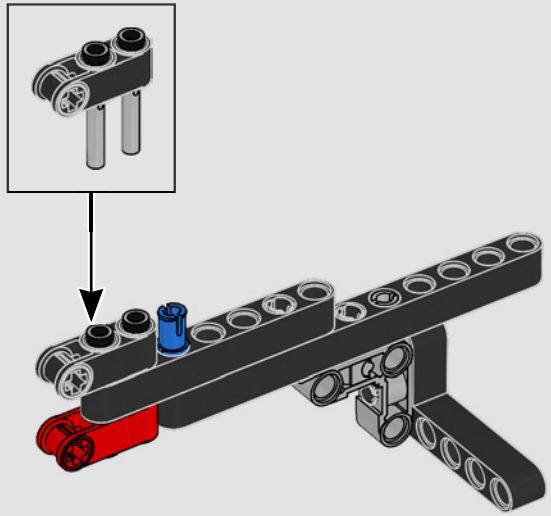

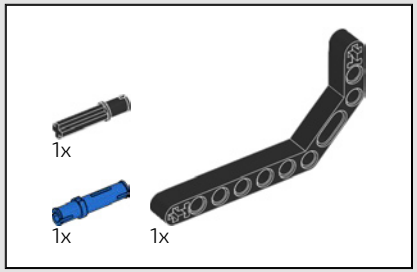

1051

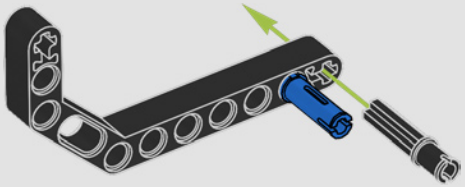

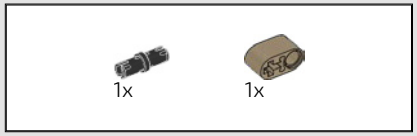

1052

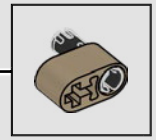

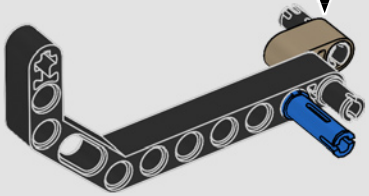

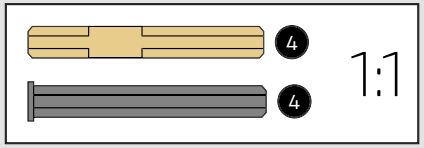

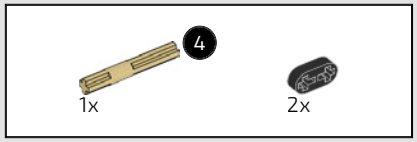

1053

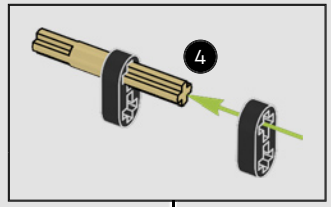

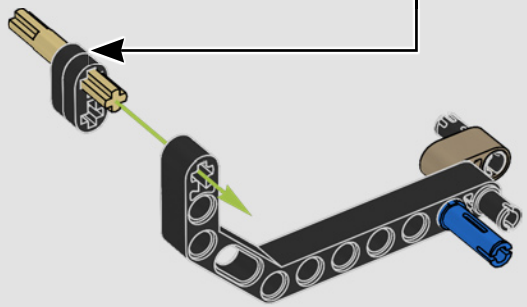

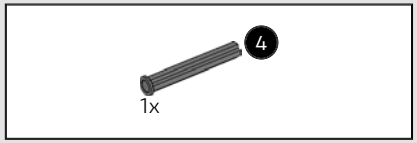

1054

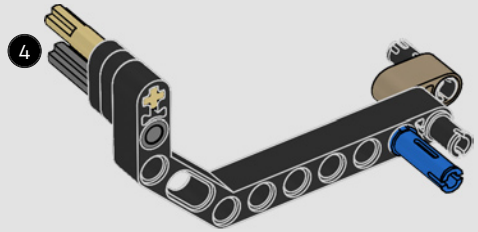

1055

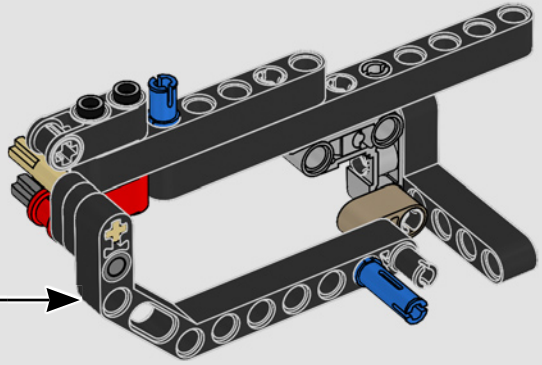

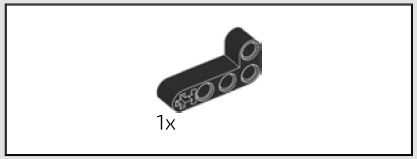

1056

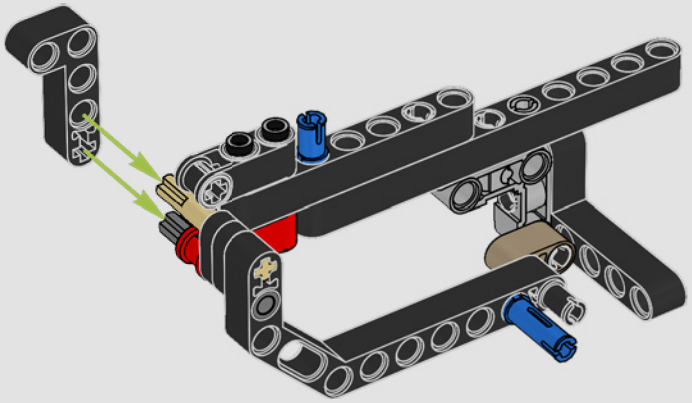

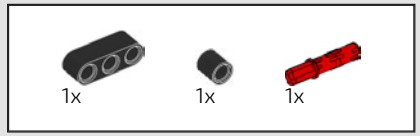

1057

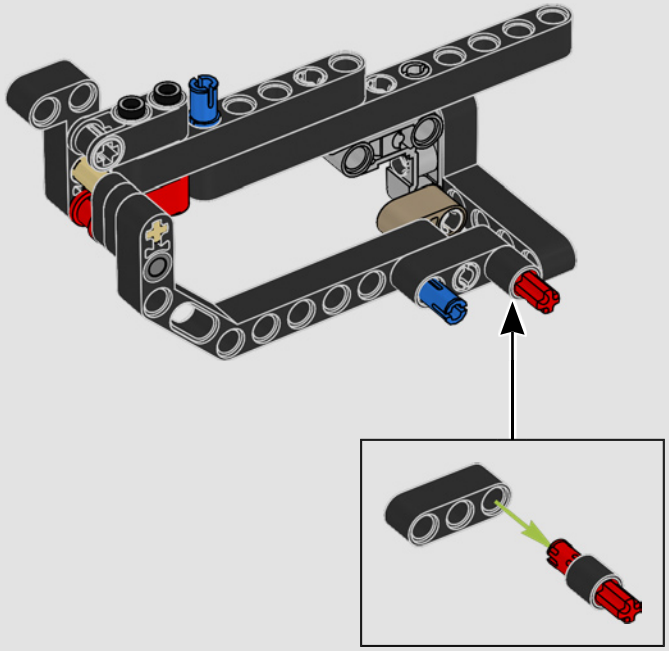

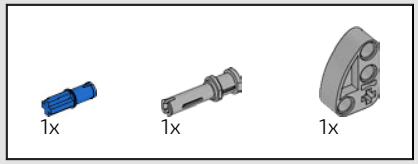

1058

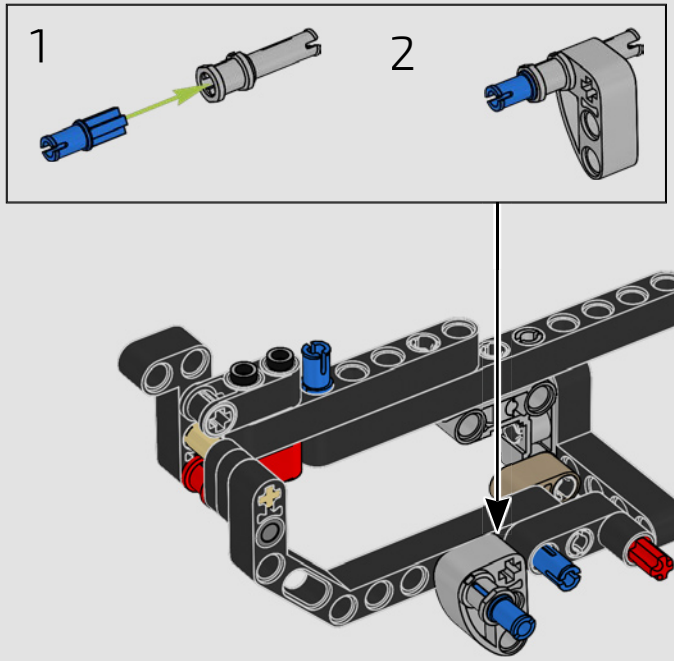

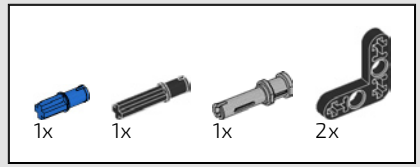

1059

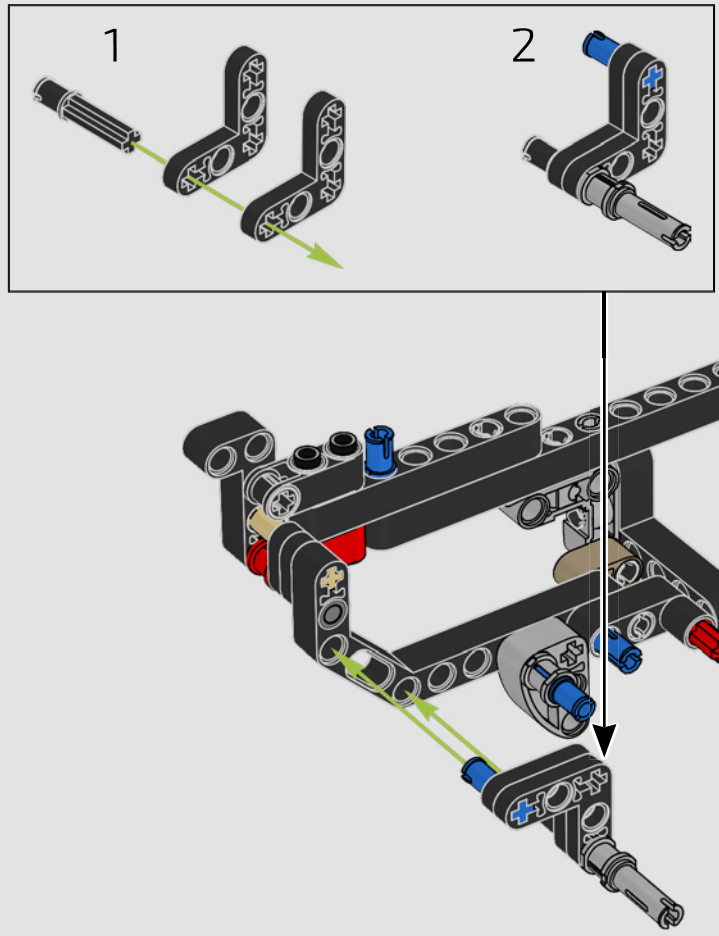

1060

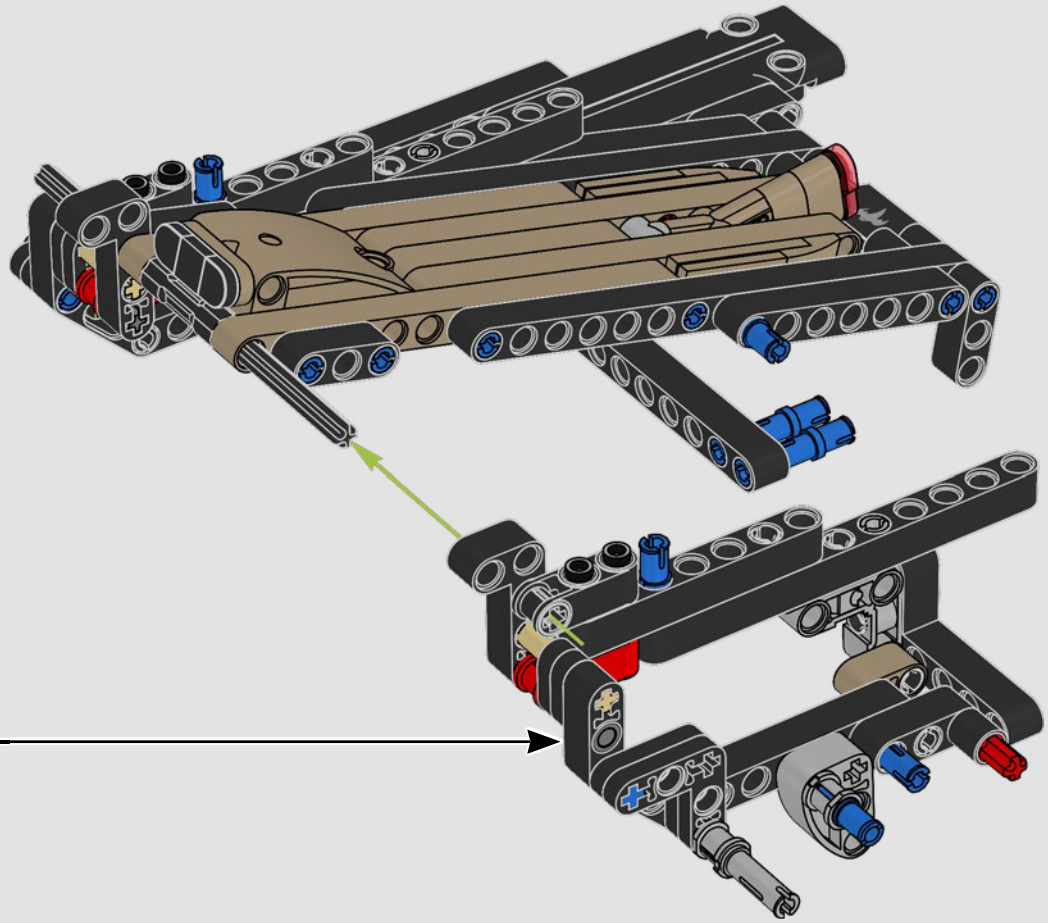

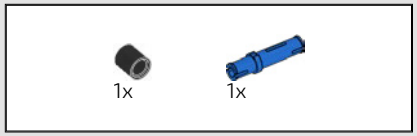

1061

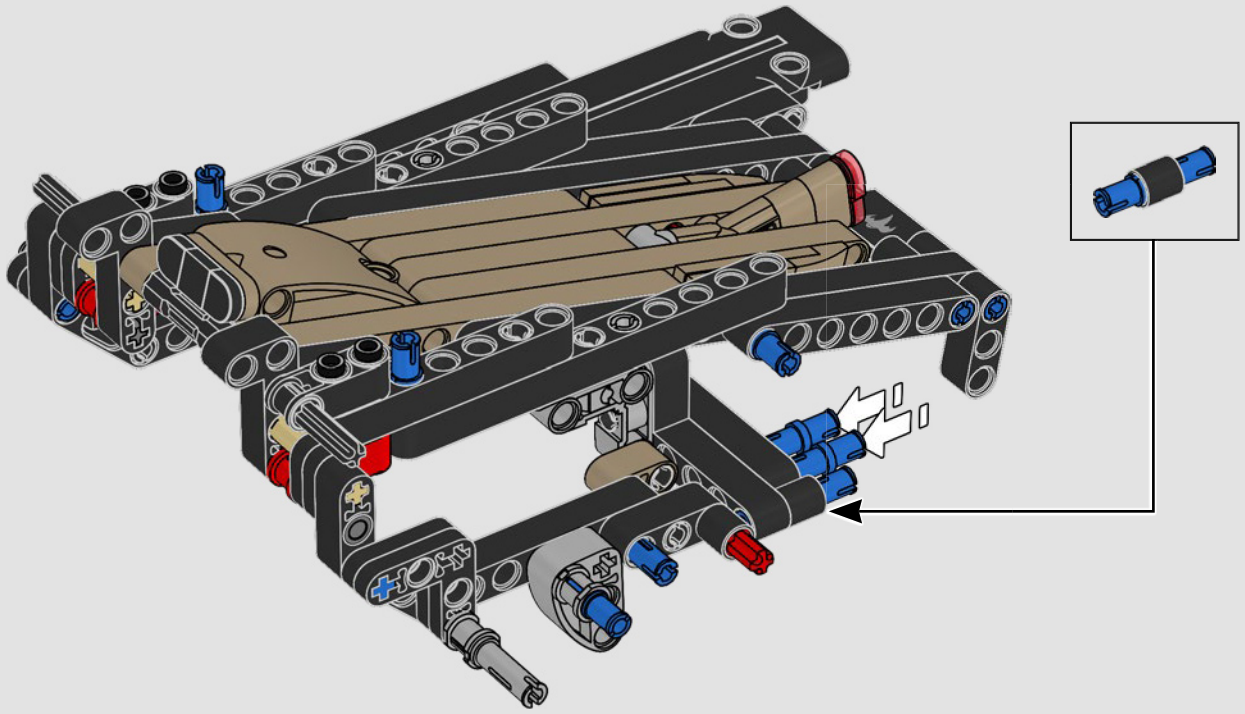

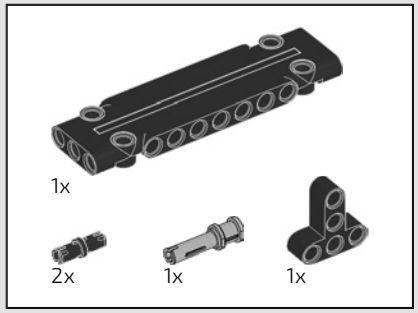

1062

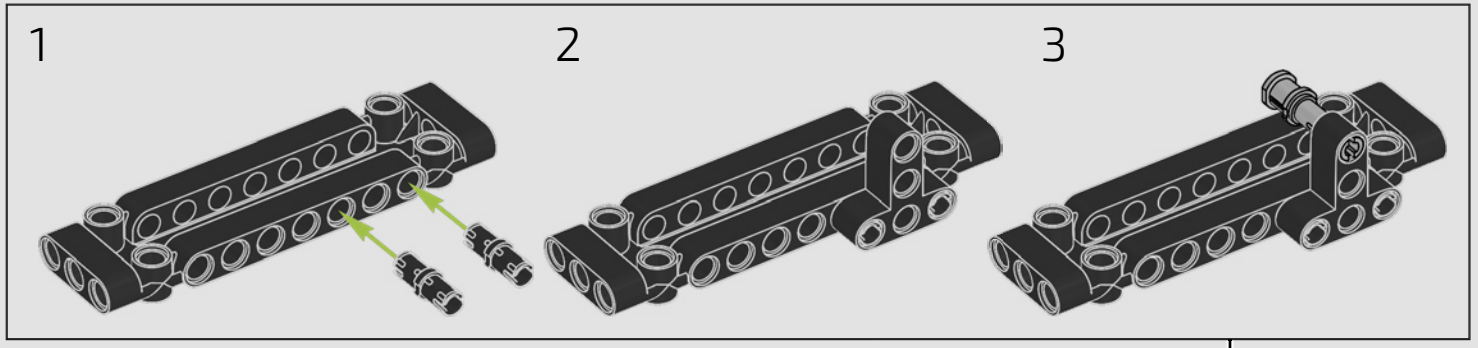

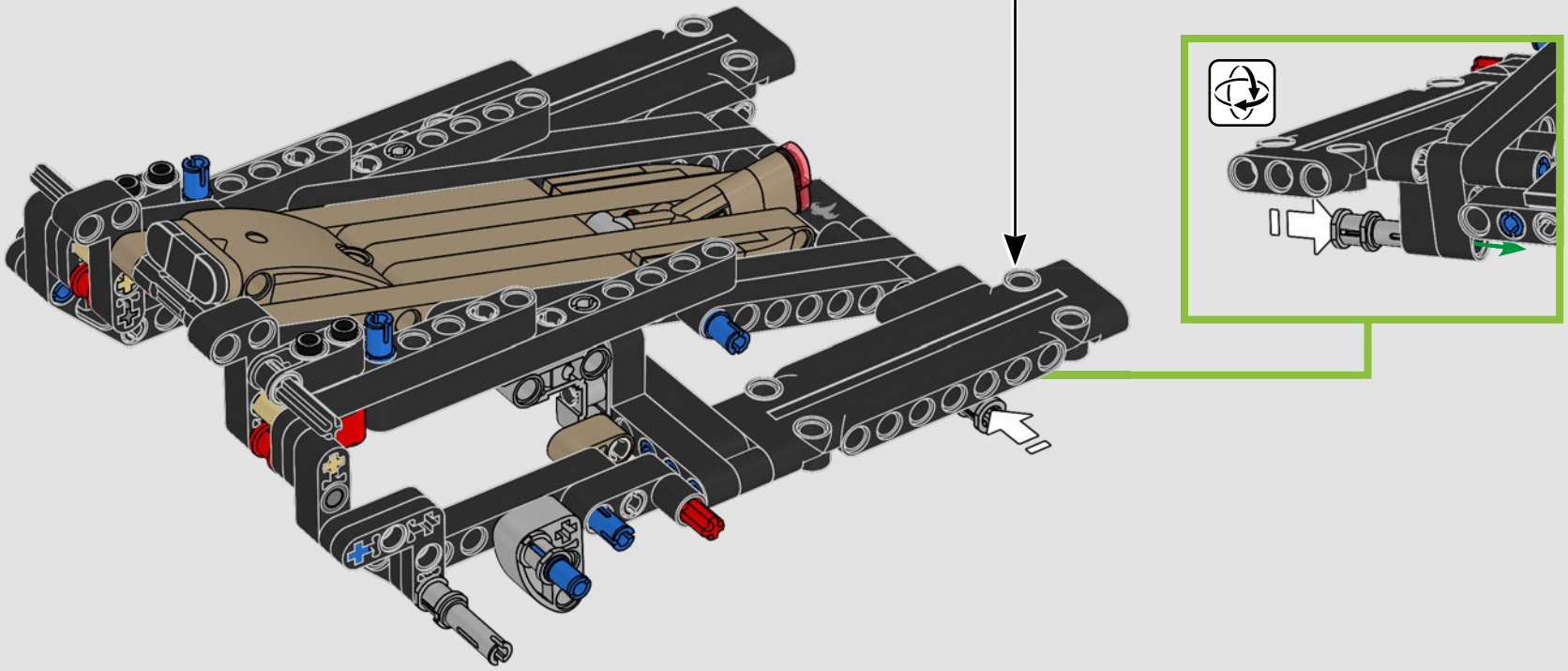



2x

1063

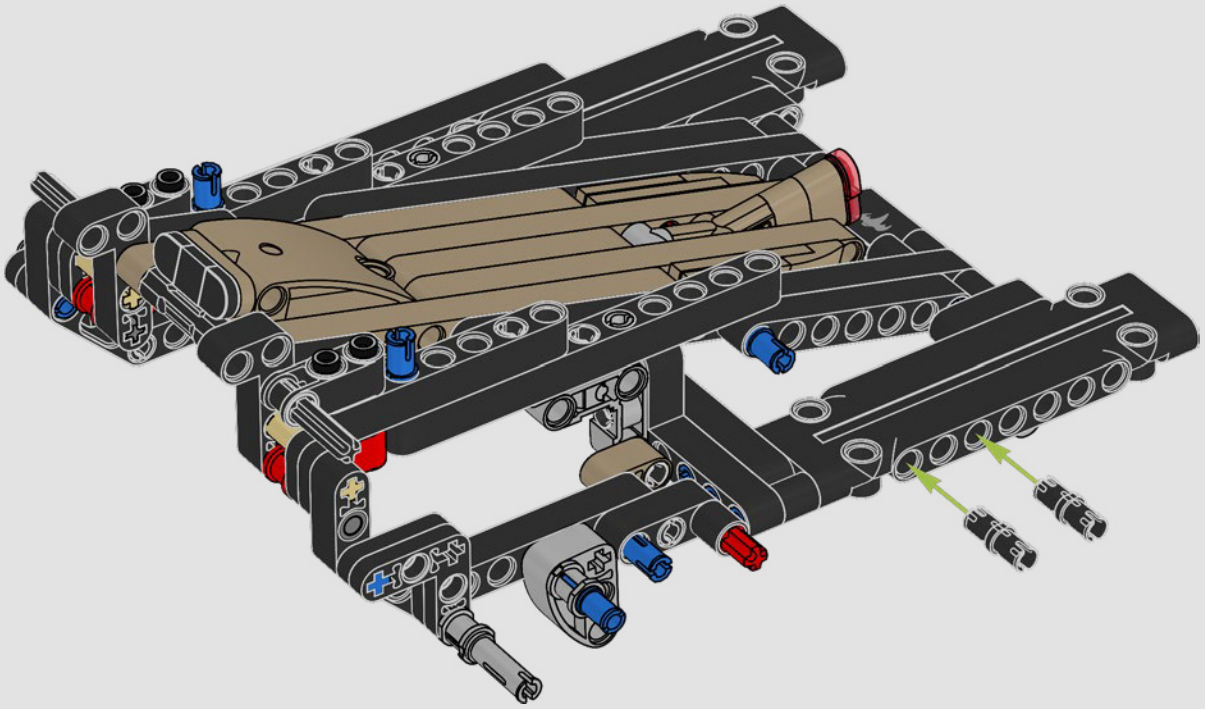

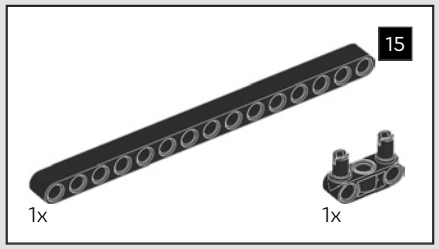

1064

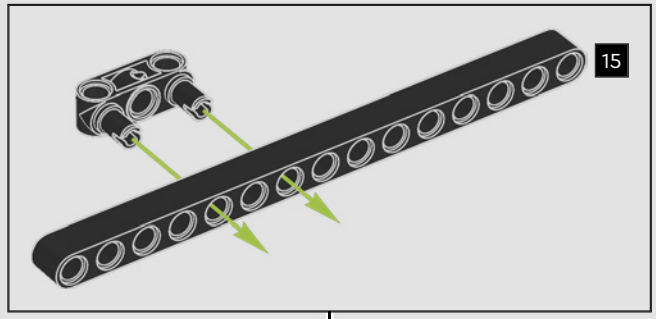

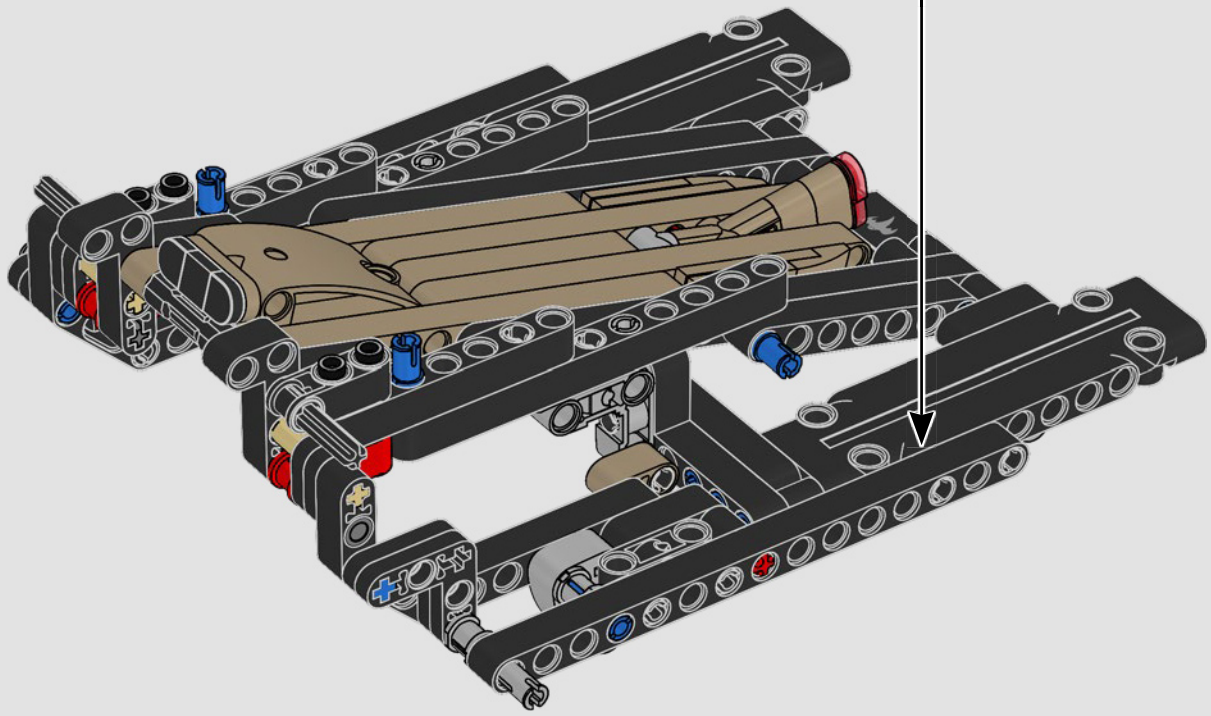

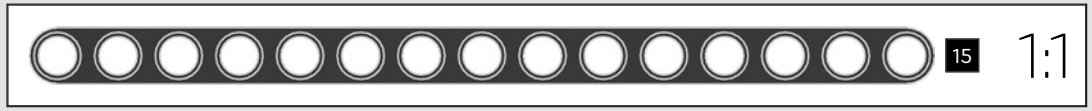

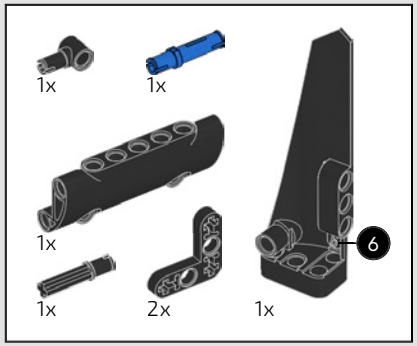

1065

1

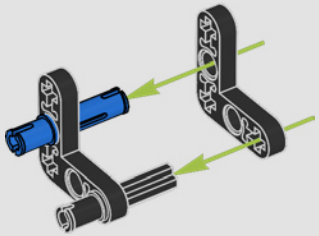

2

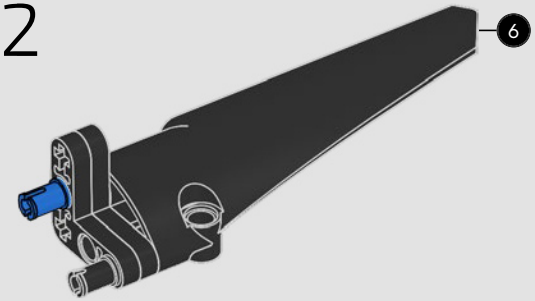

3

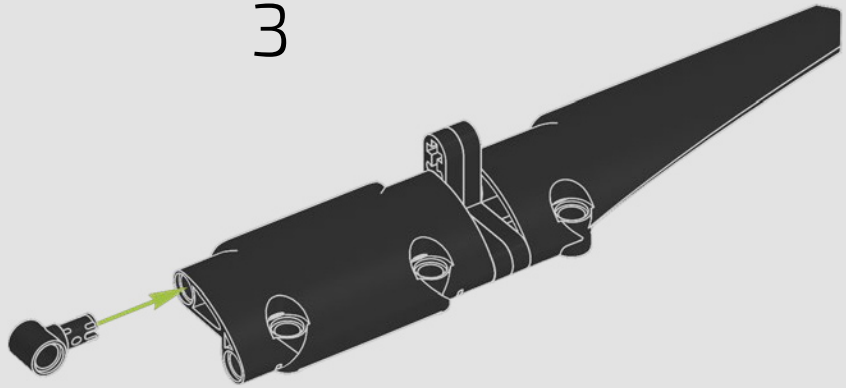

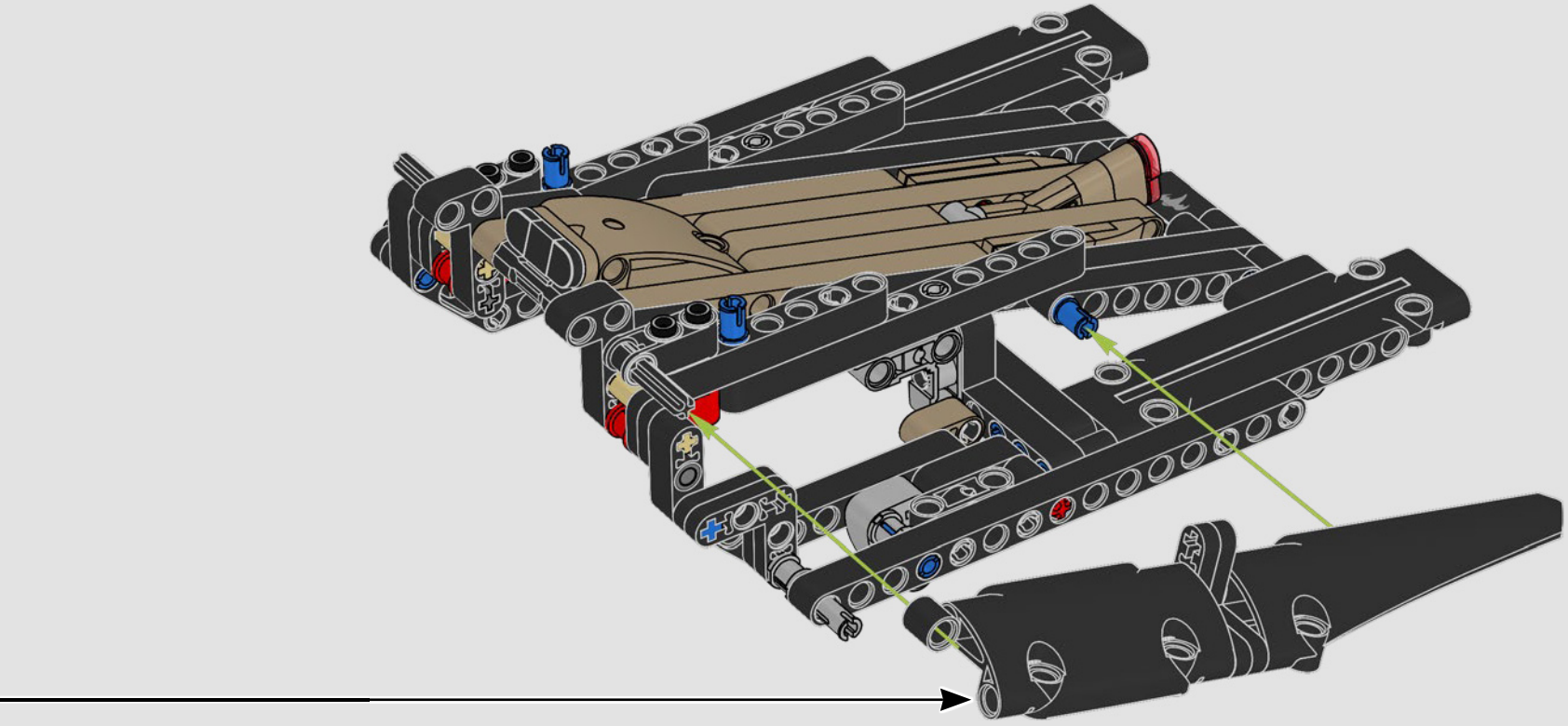

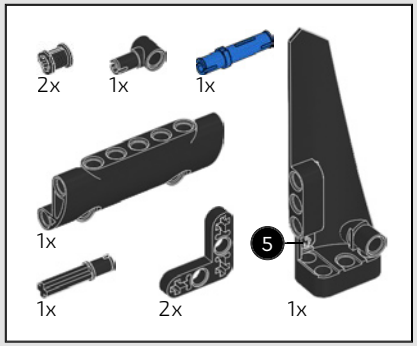

1066

1

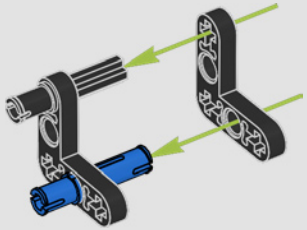

2

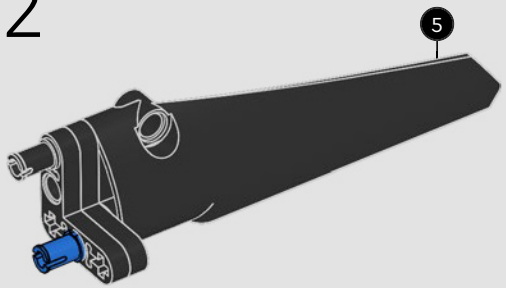

3

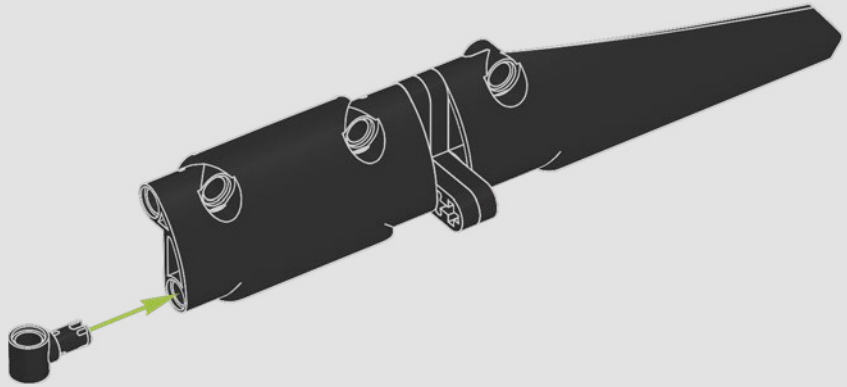

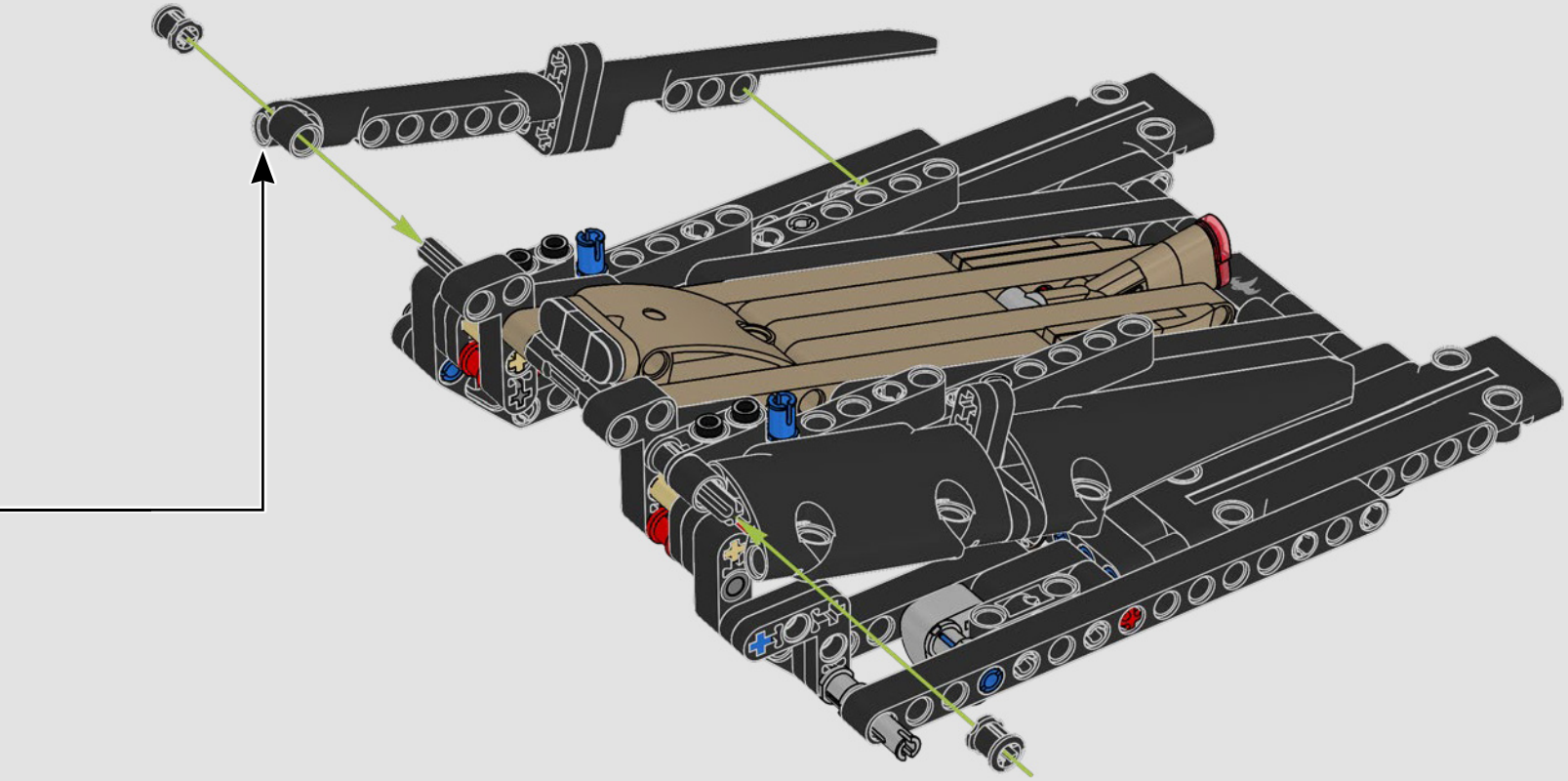



2x

1067

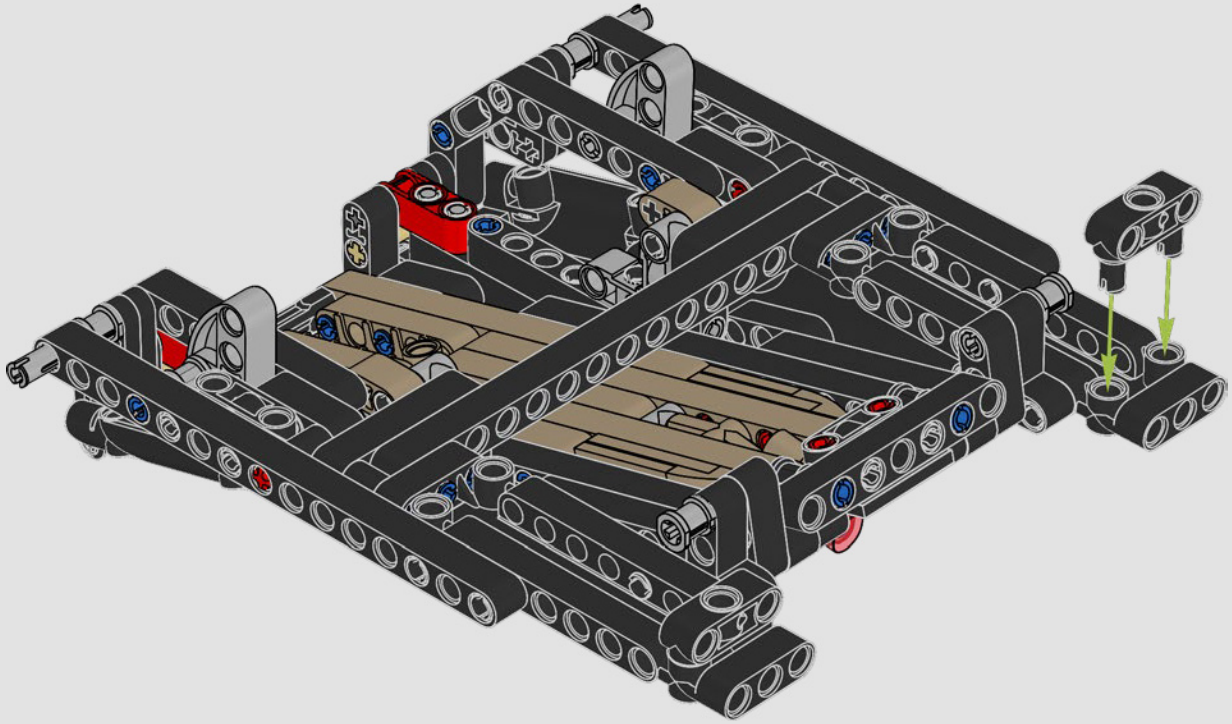

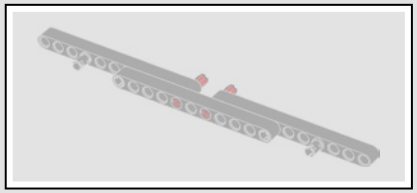

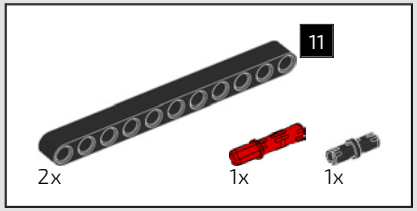

1068

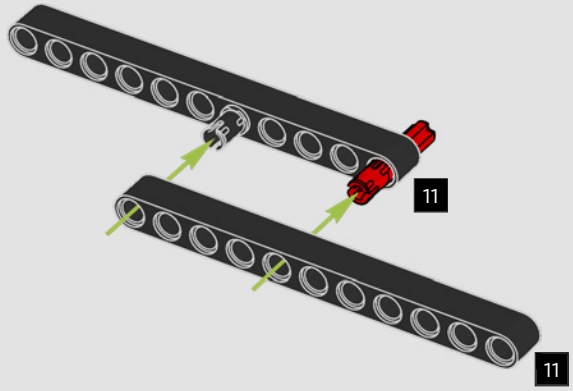

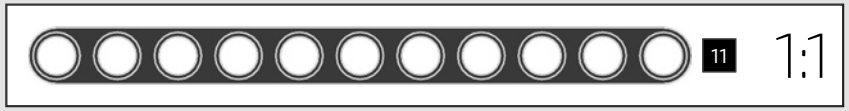

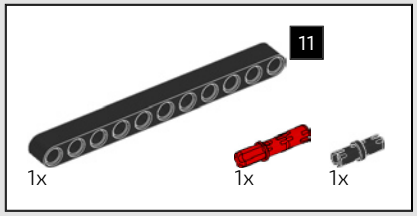

1069

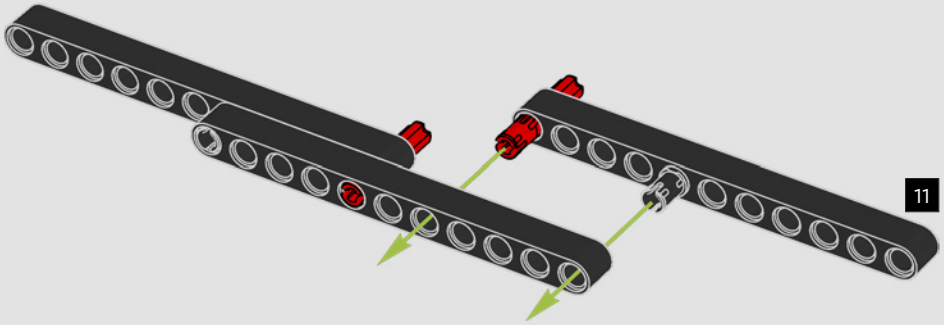

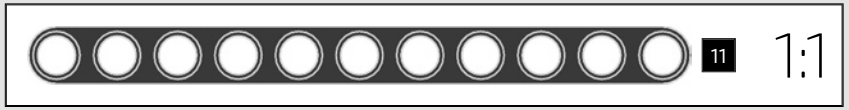

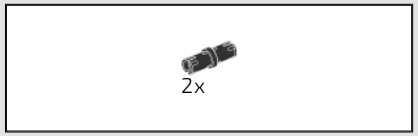

1070

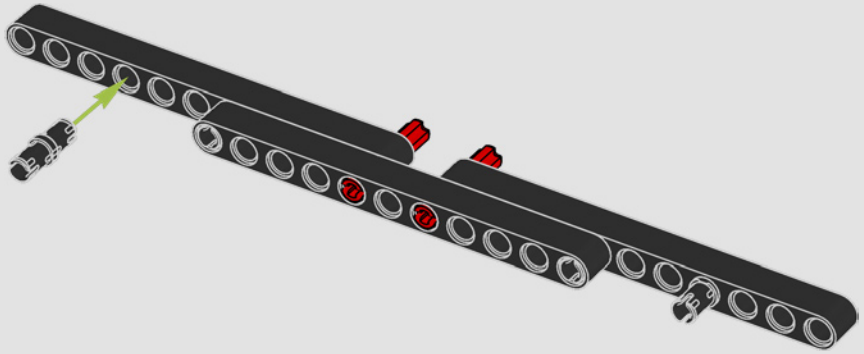

1071

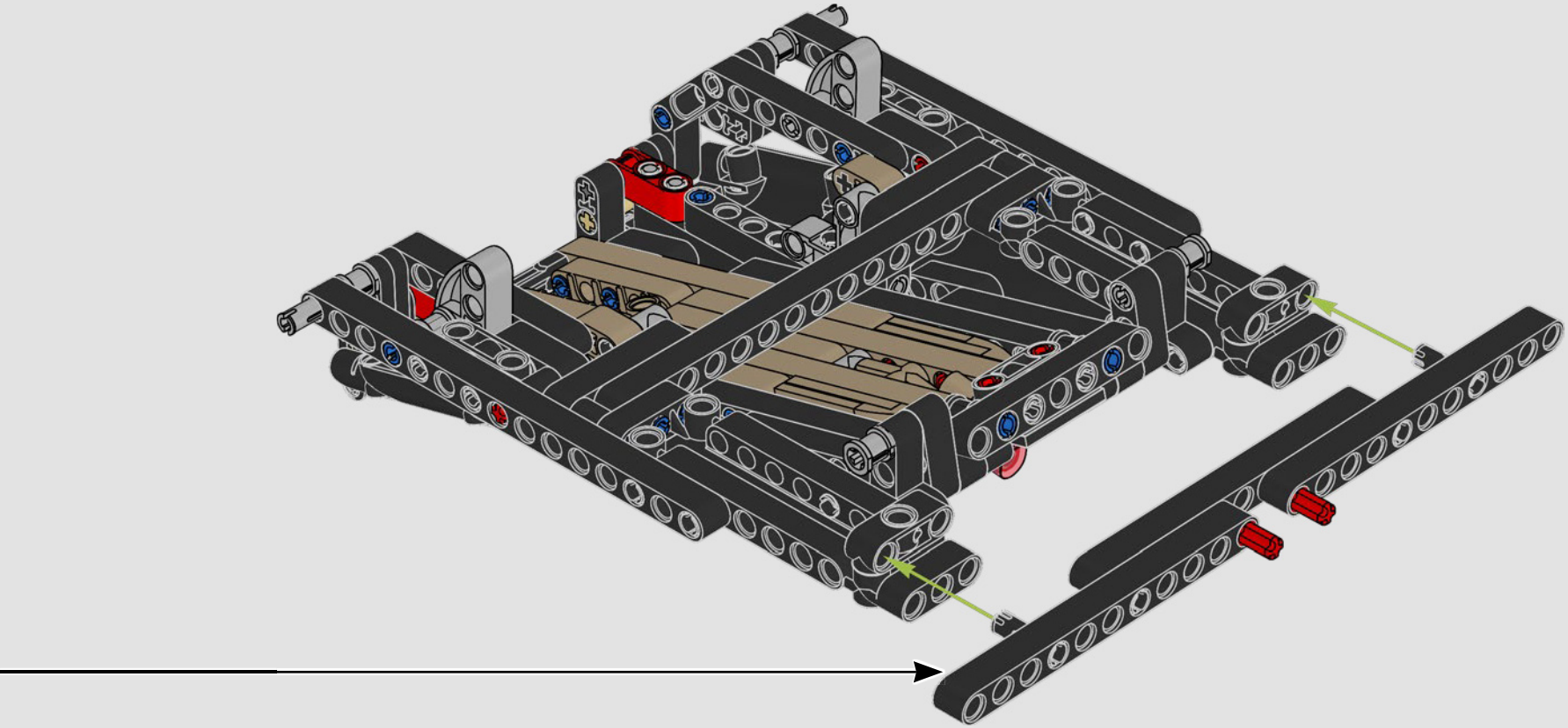

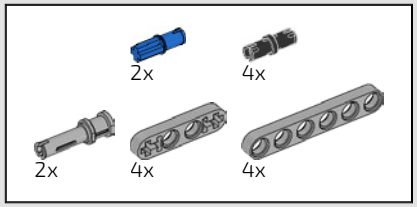

1072

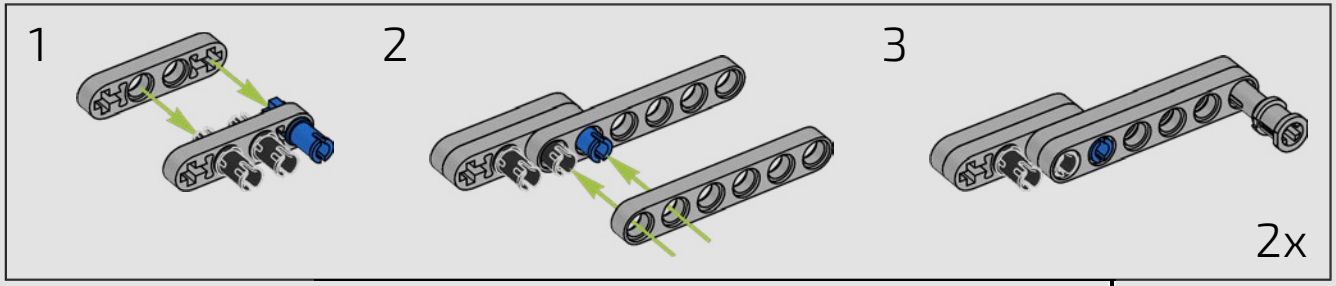

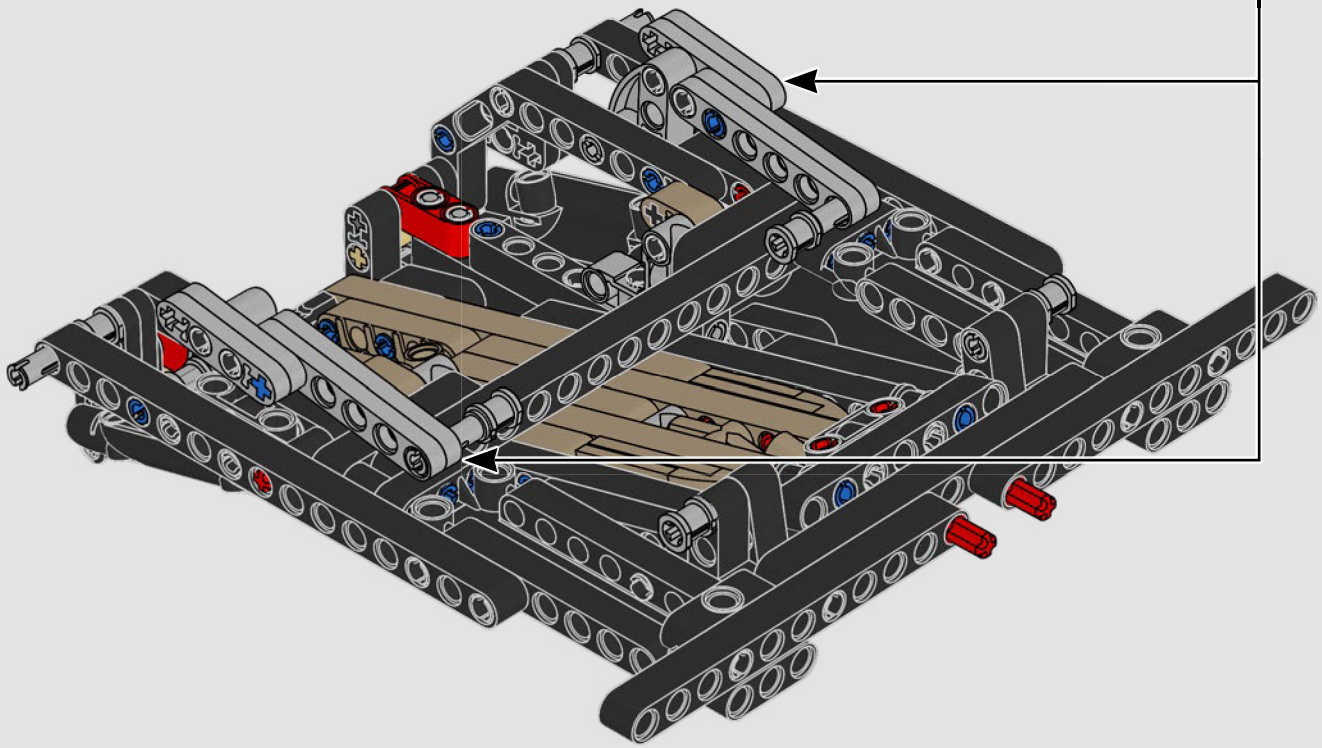

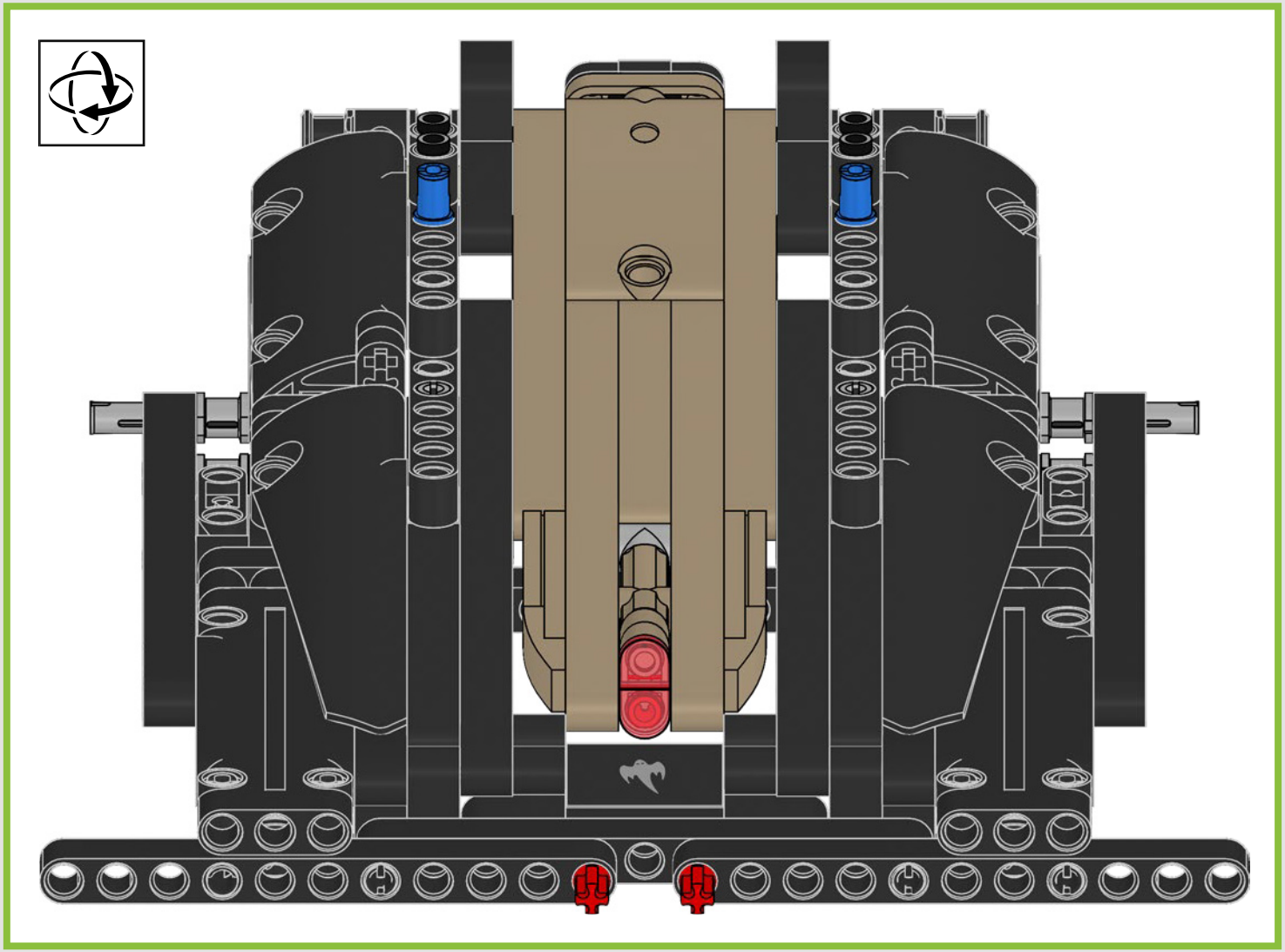



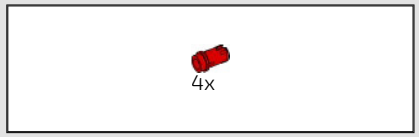

1073



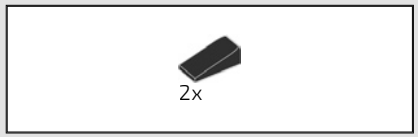

1074

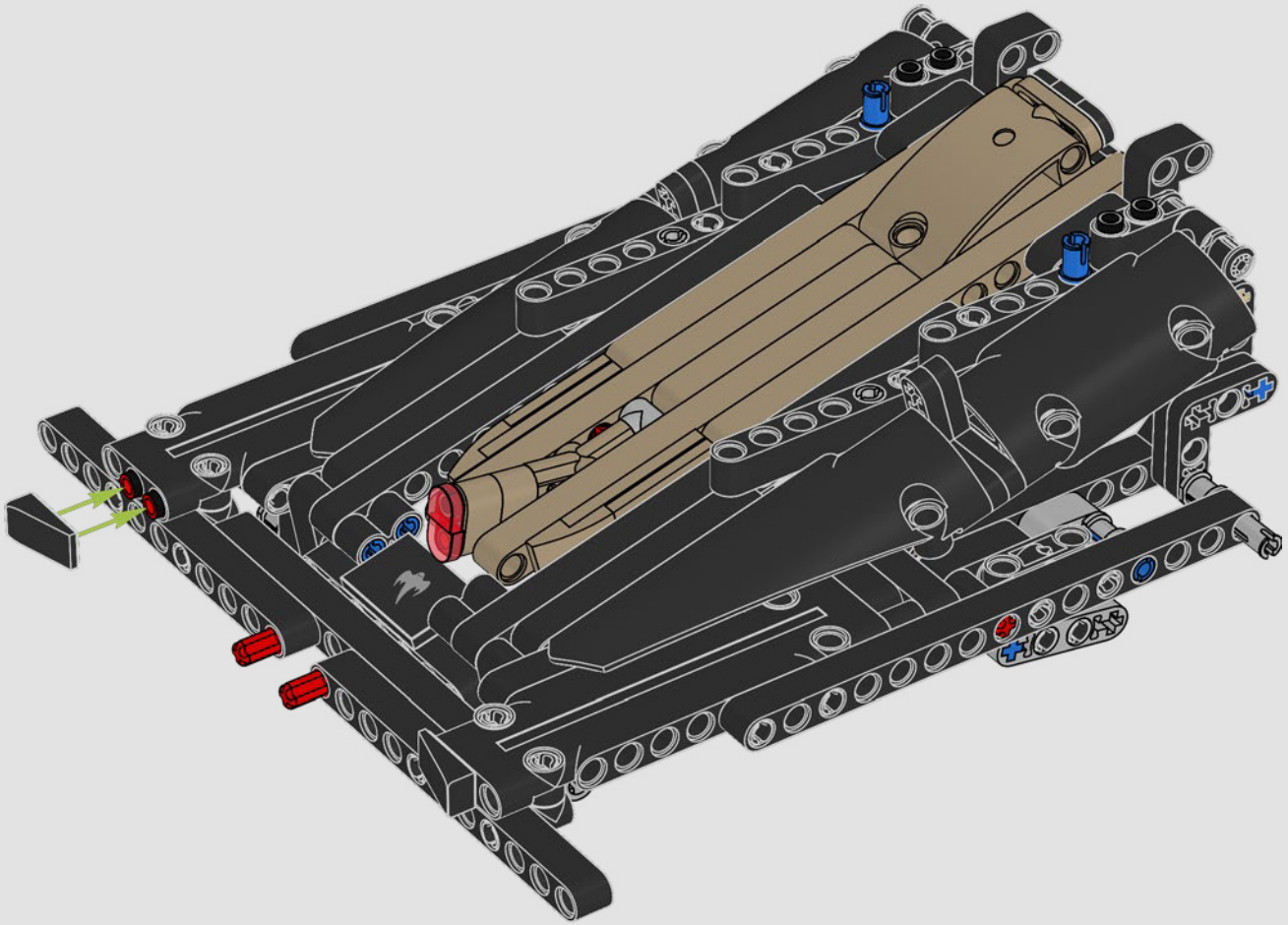

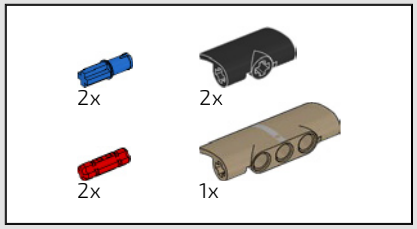

1075

1

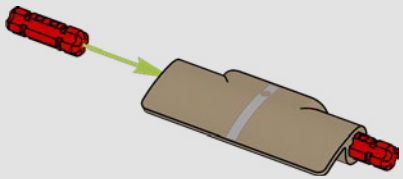

2

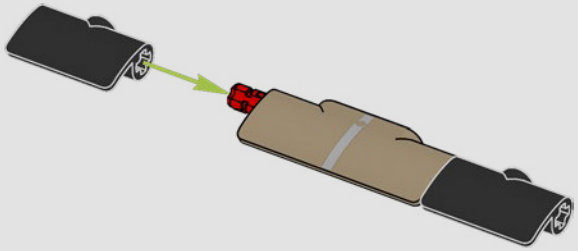

3

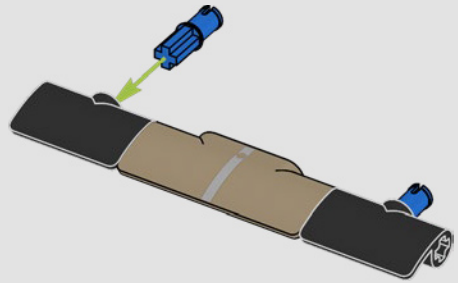

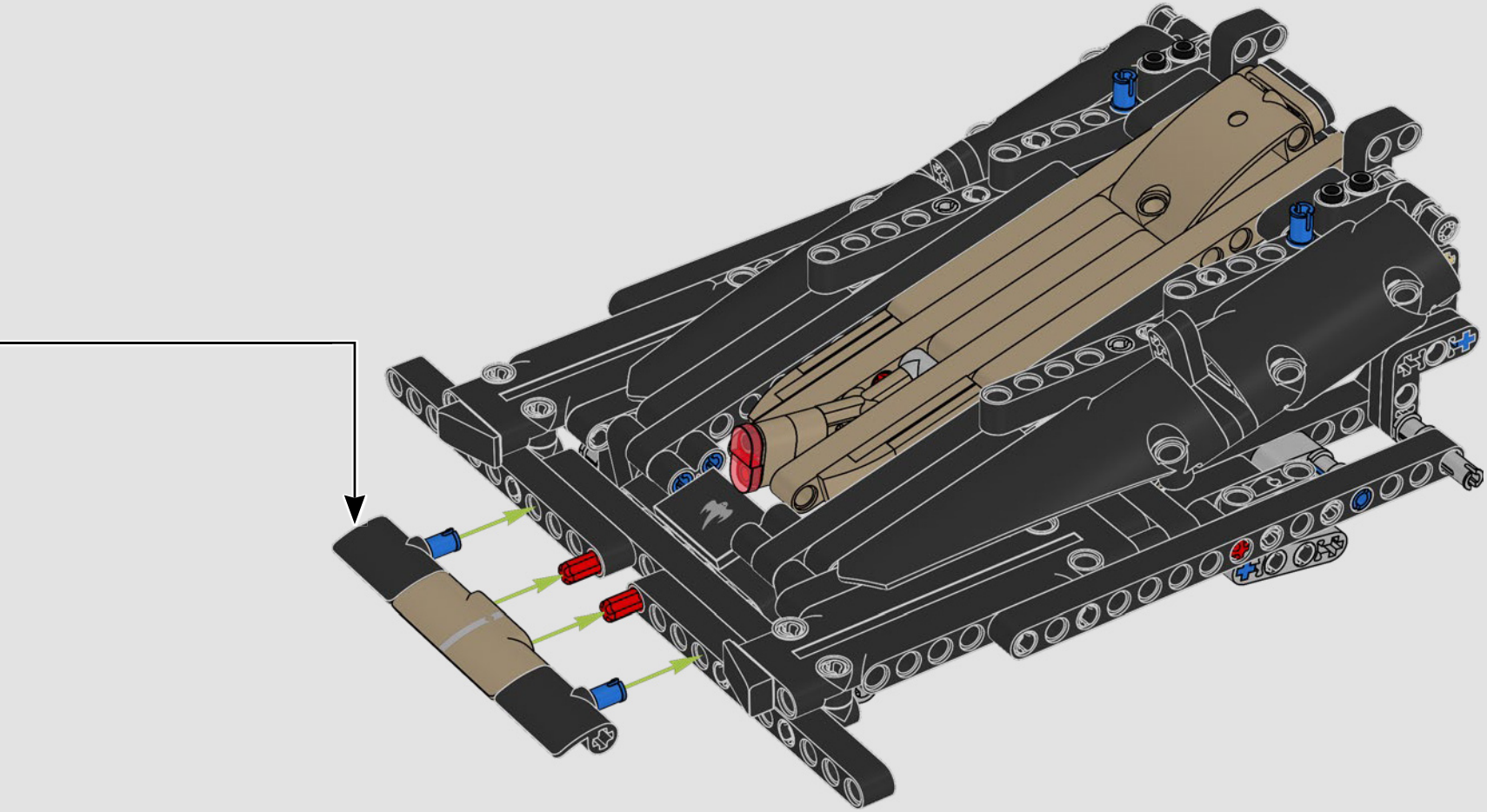

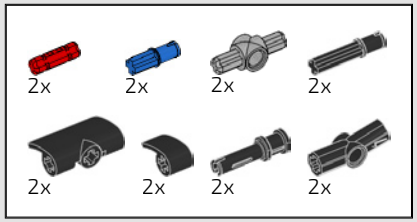

1076

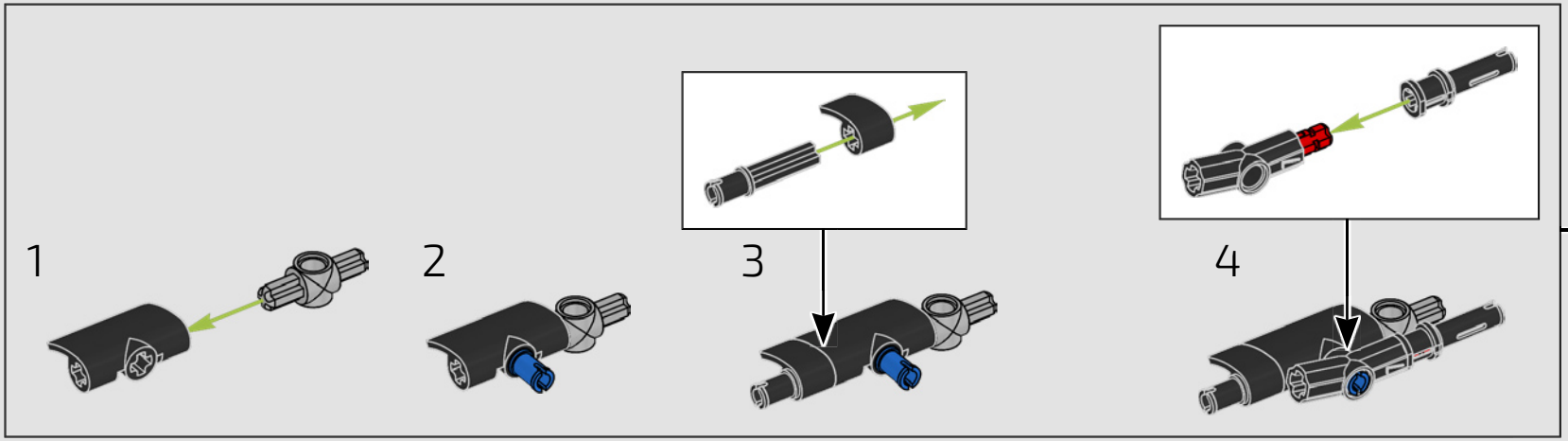

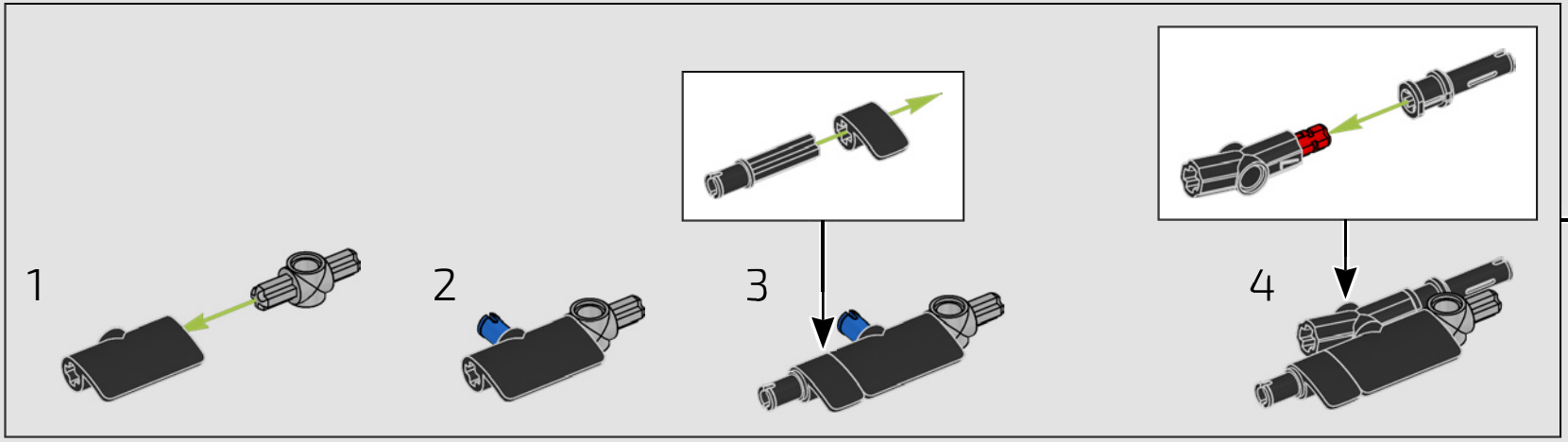

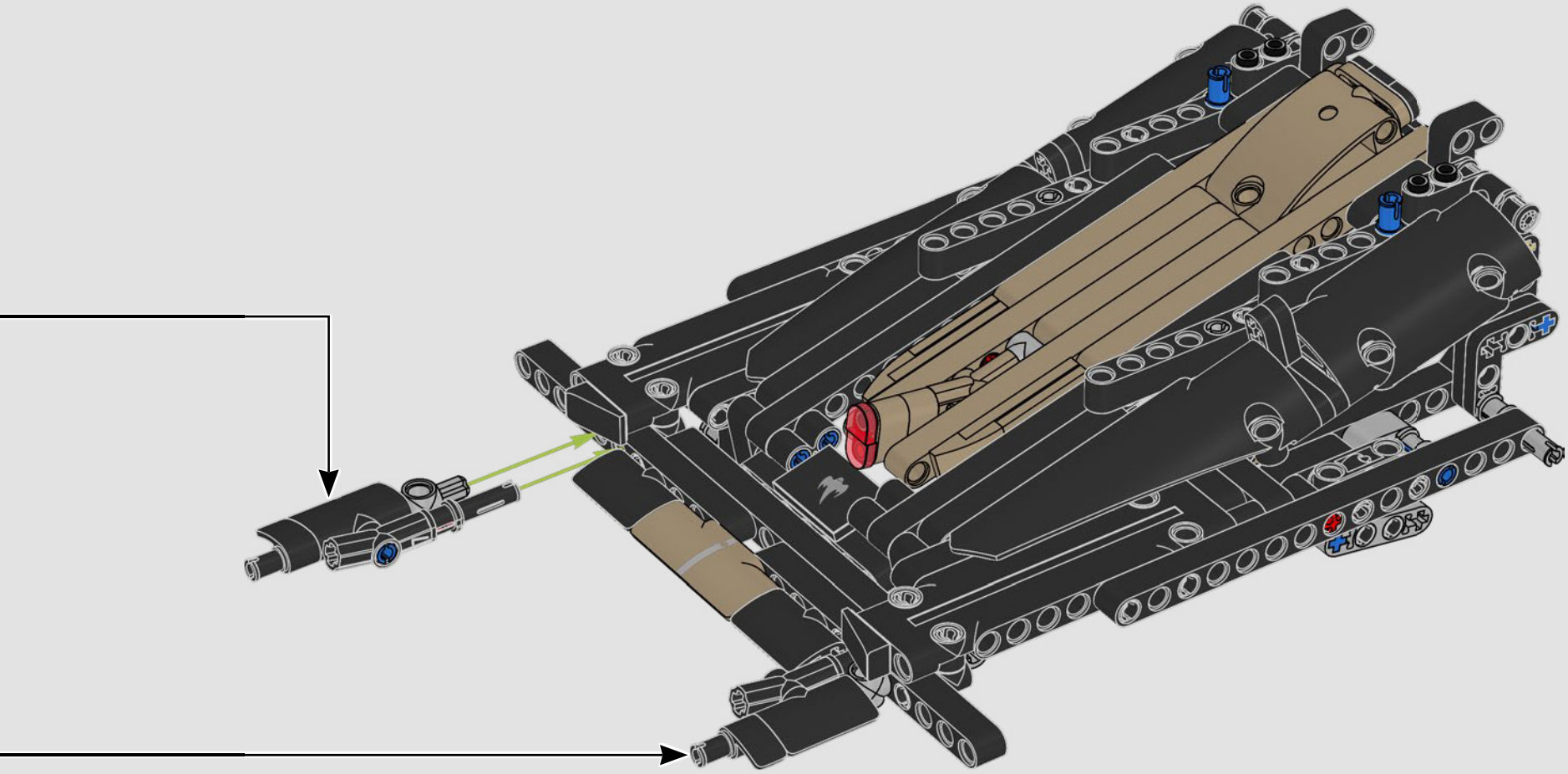

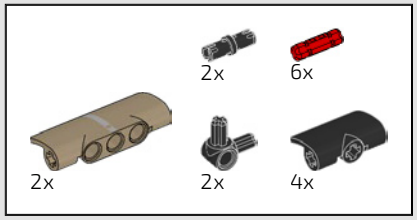

1077

1

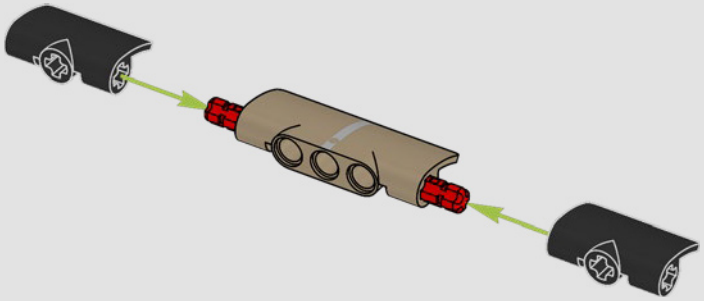

2

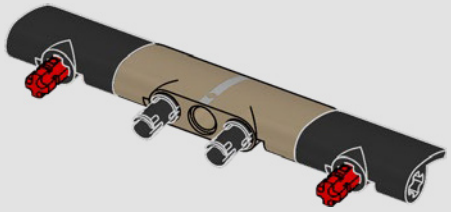

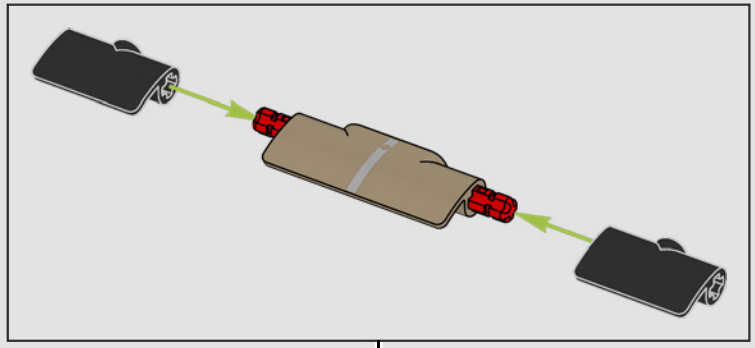

3

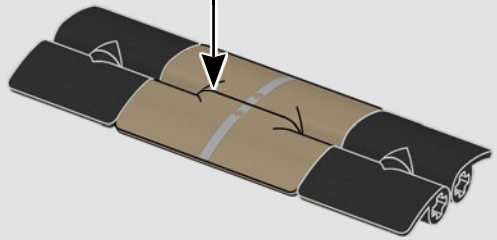

4

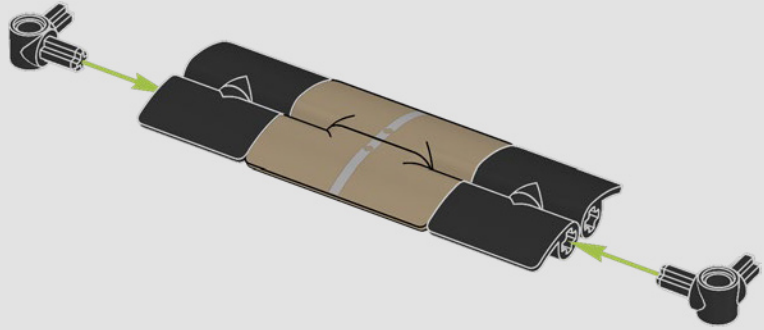

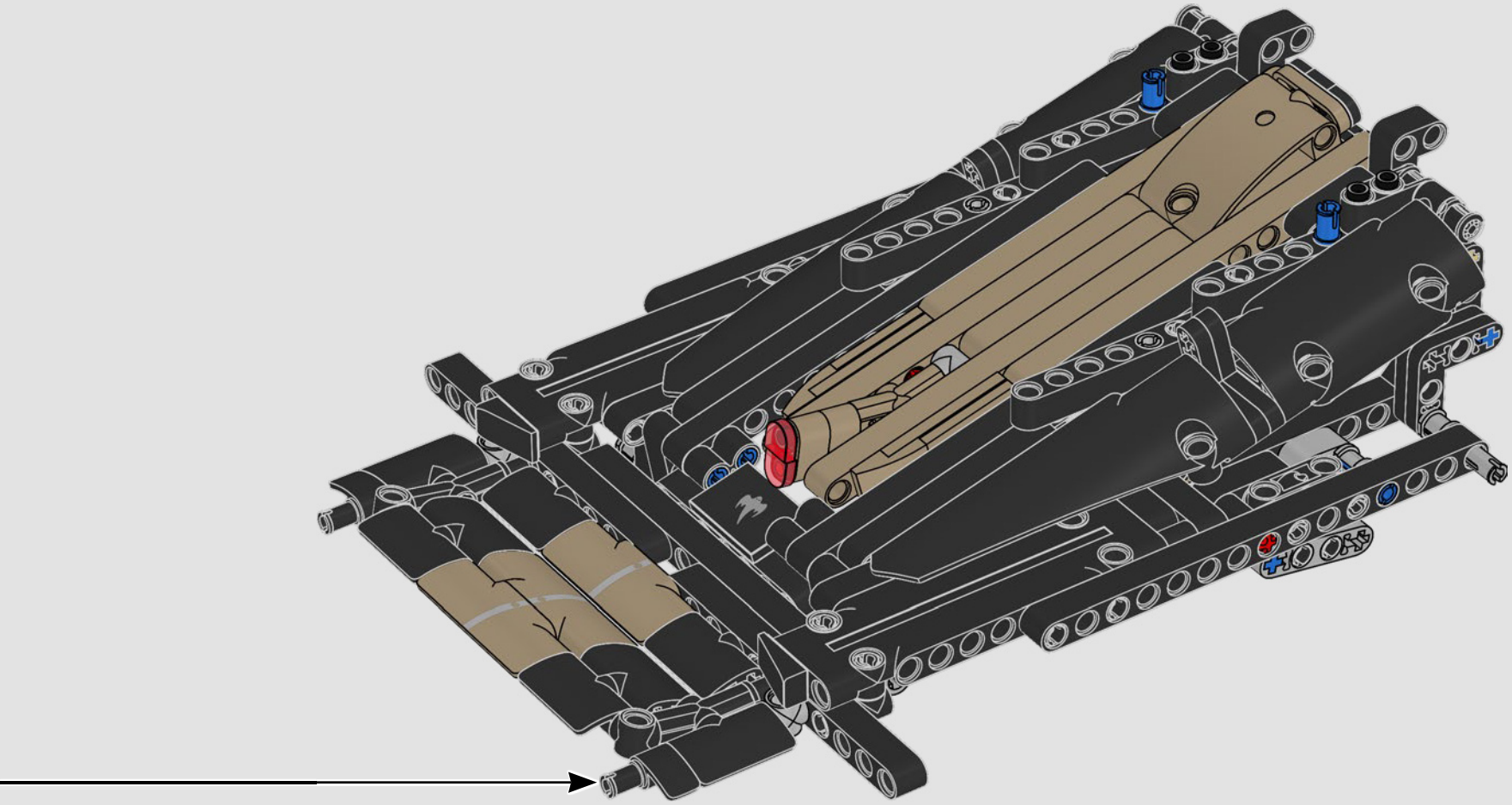

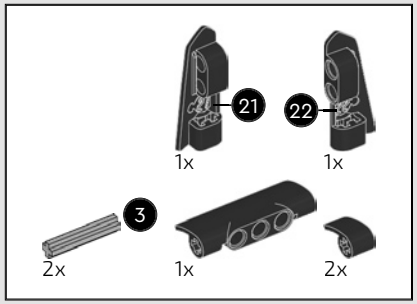

1078

1

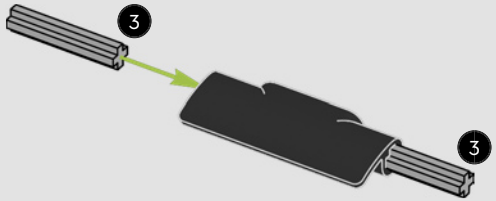

2

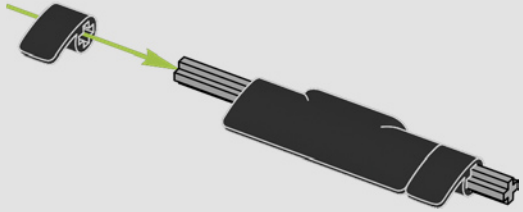

3

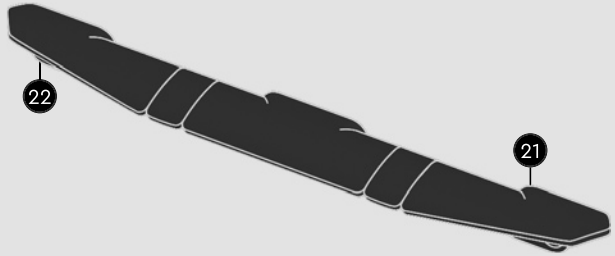

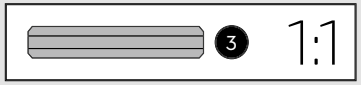

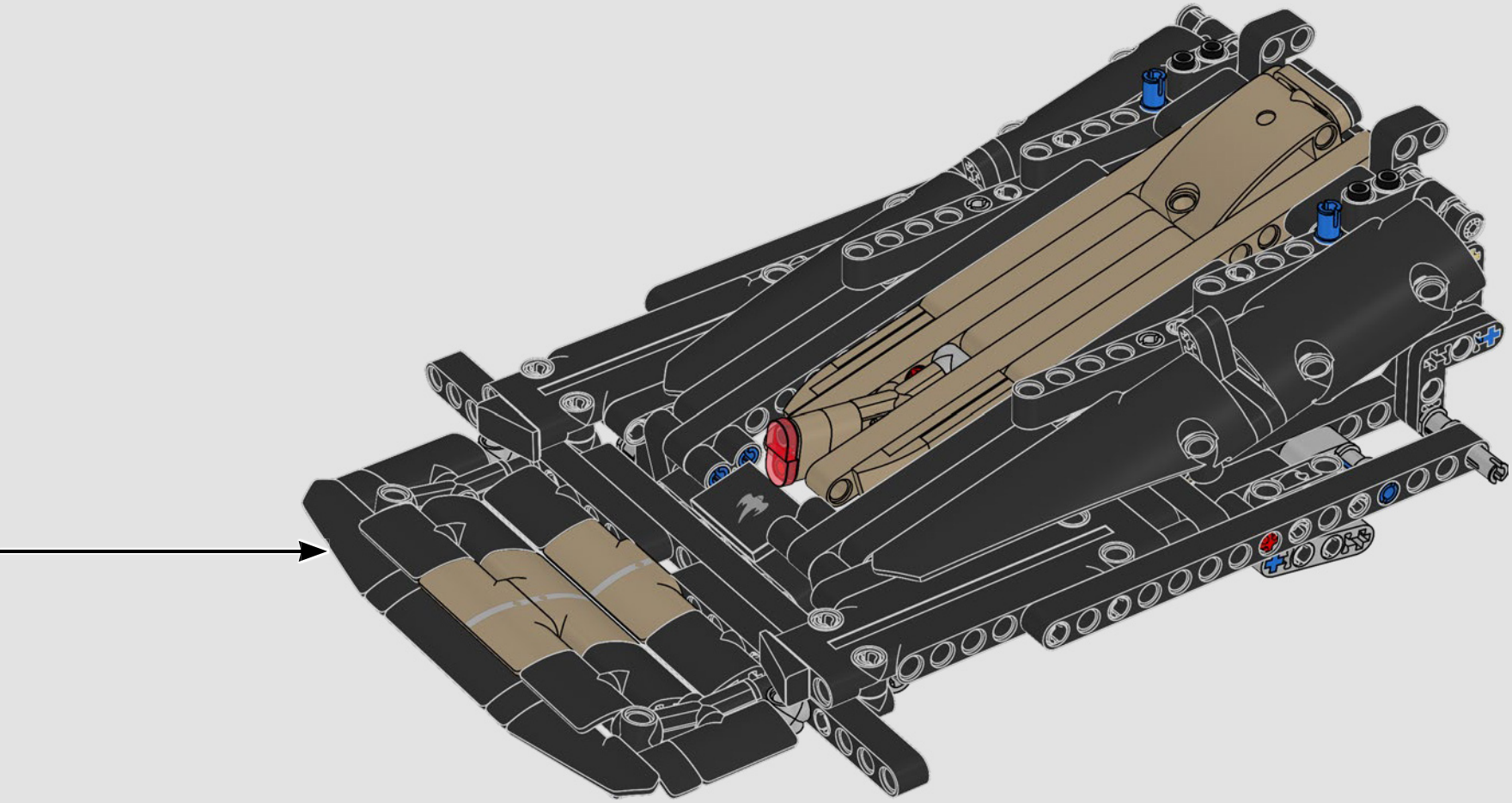

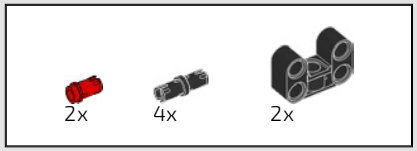

1079

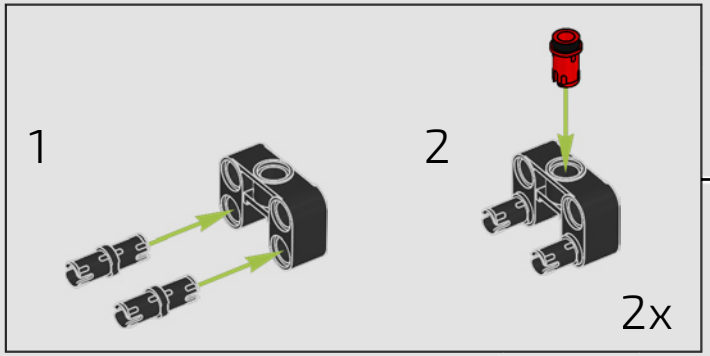

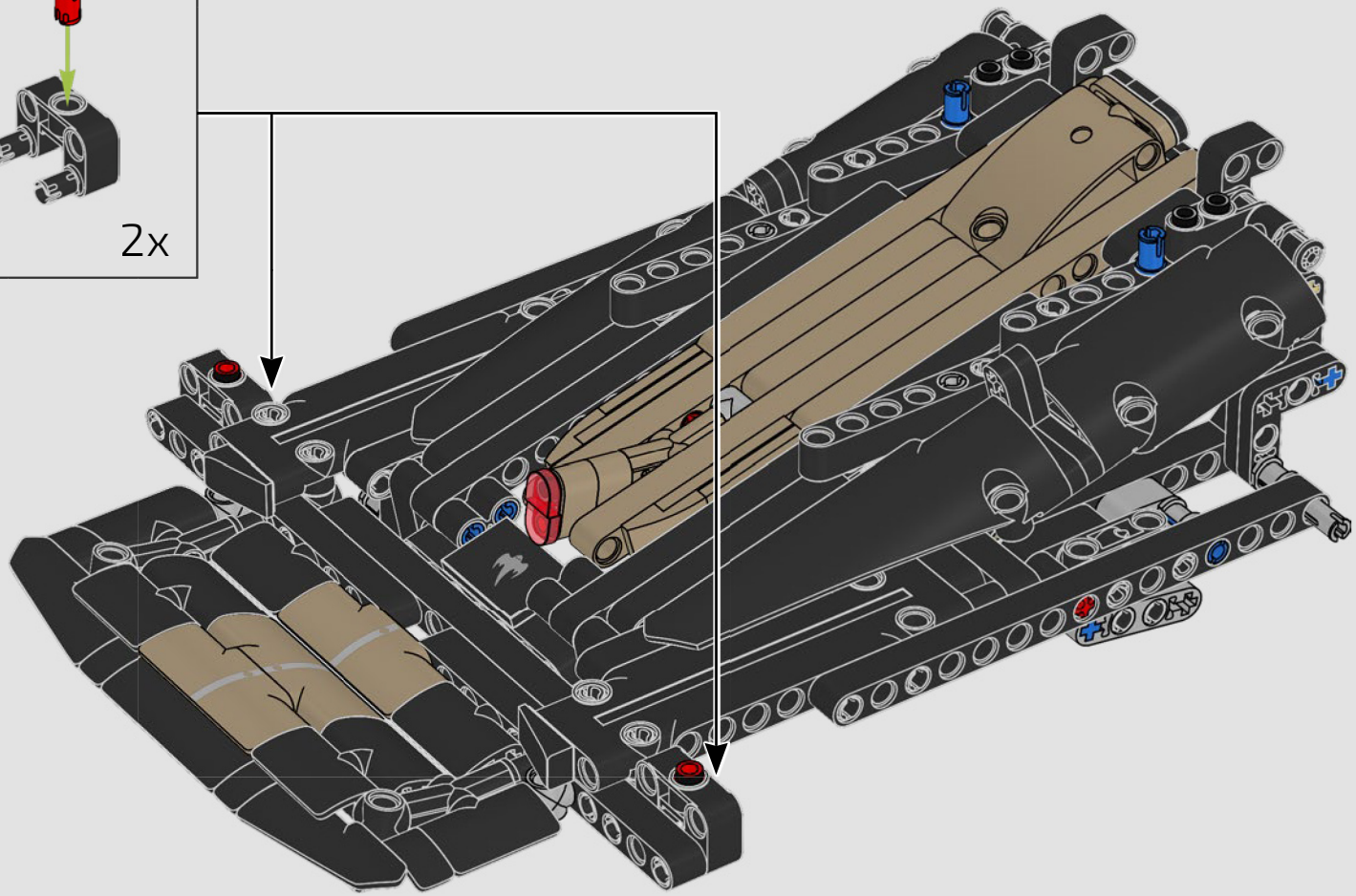

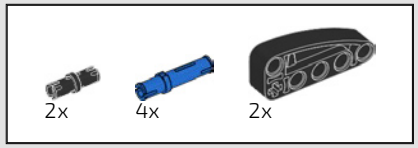

1080

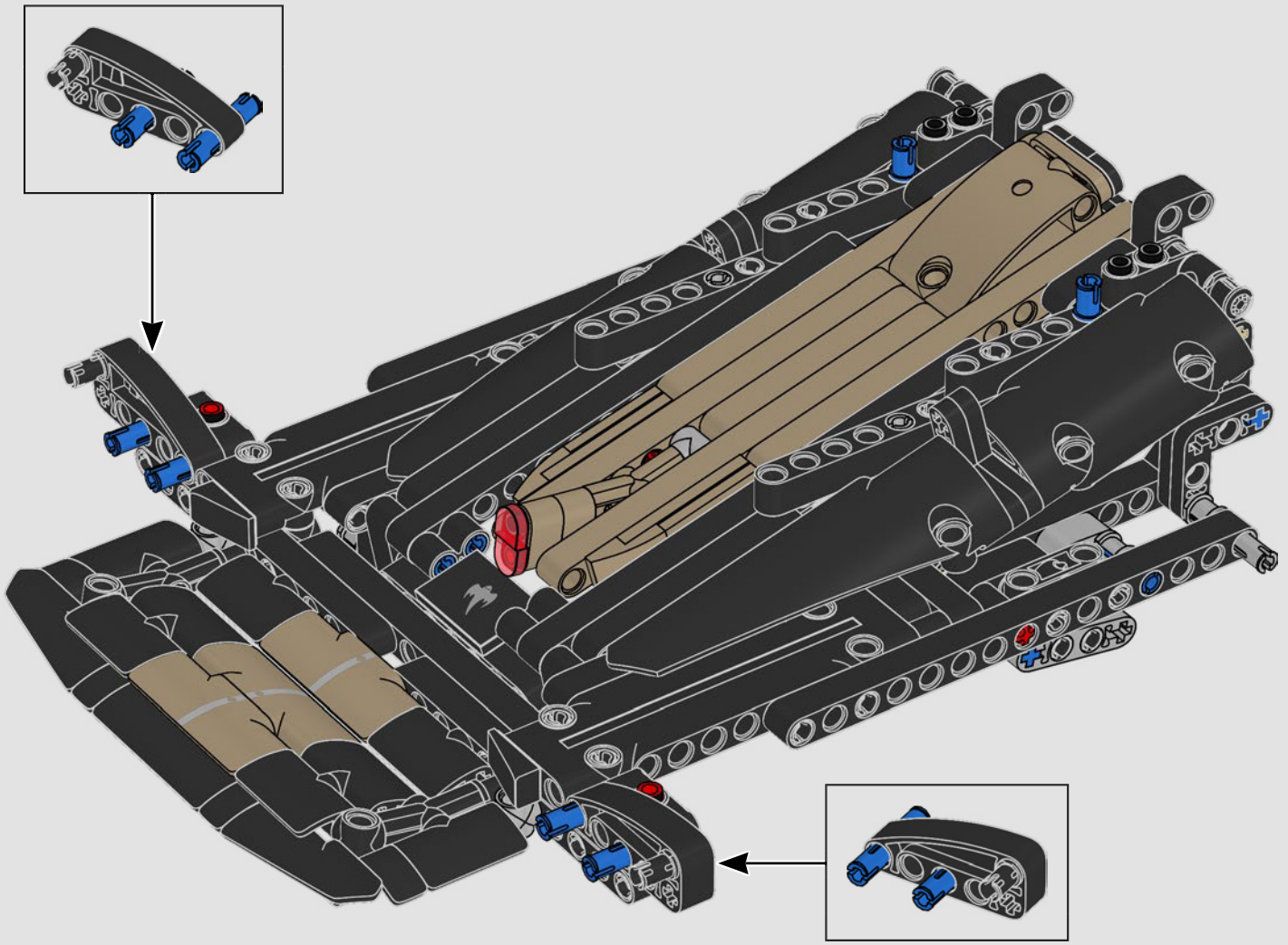

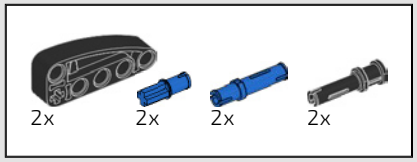

1081

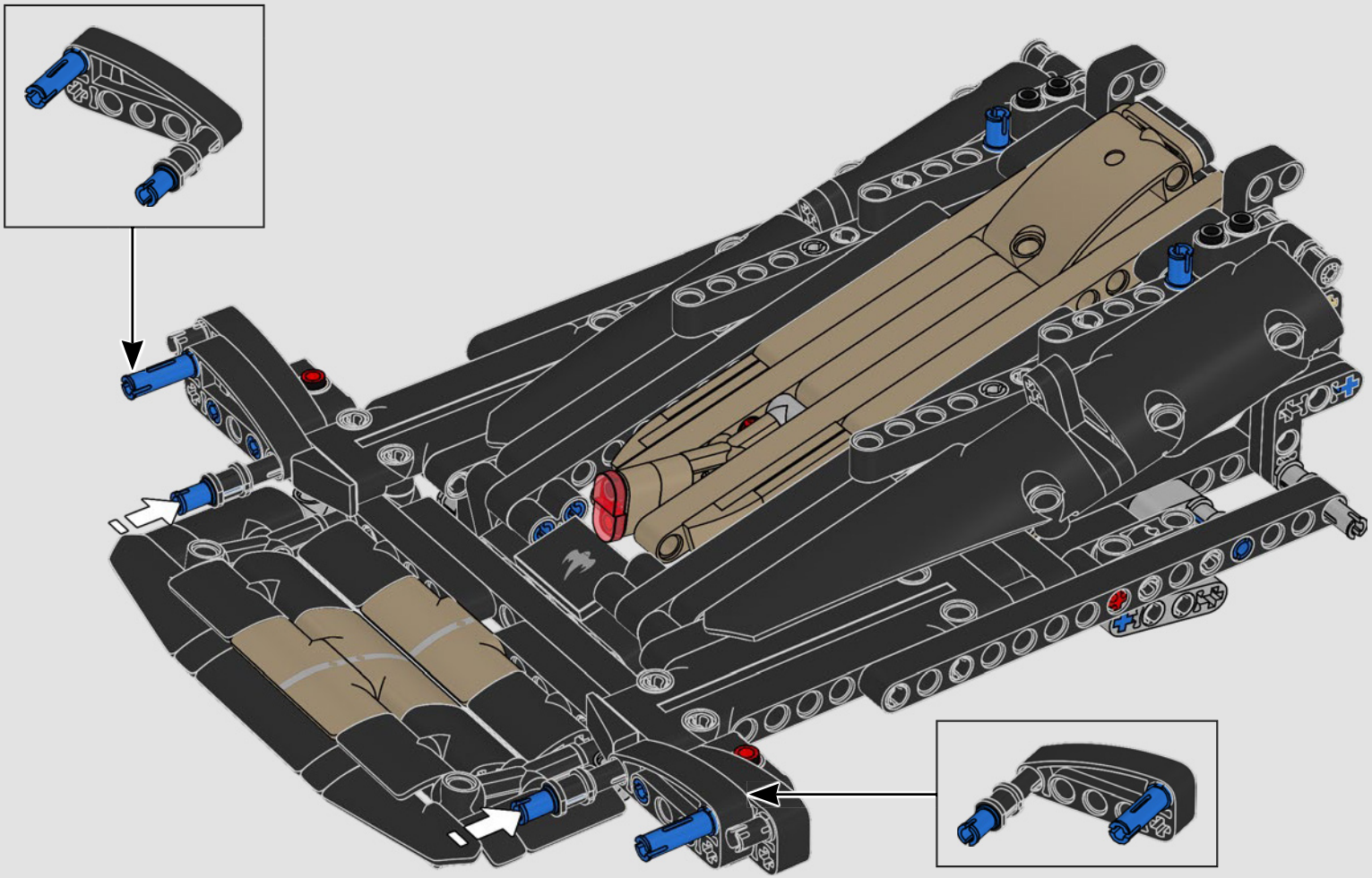

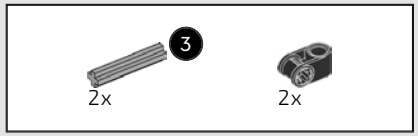

1082

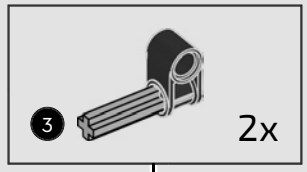

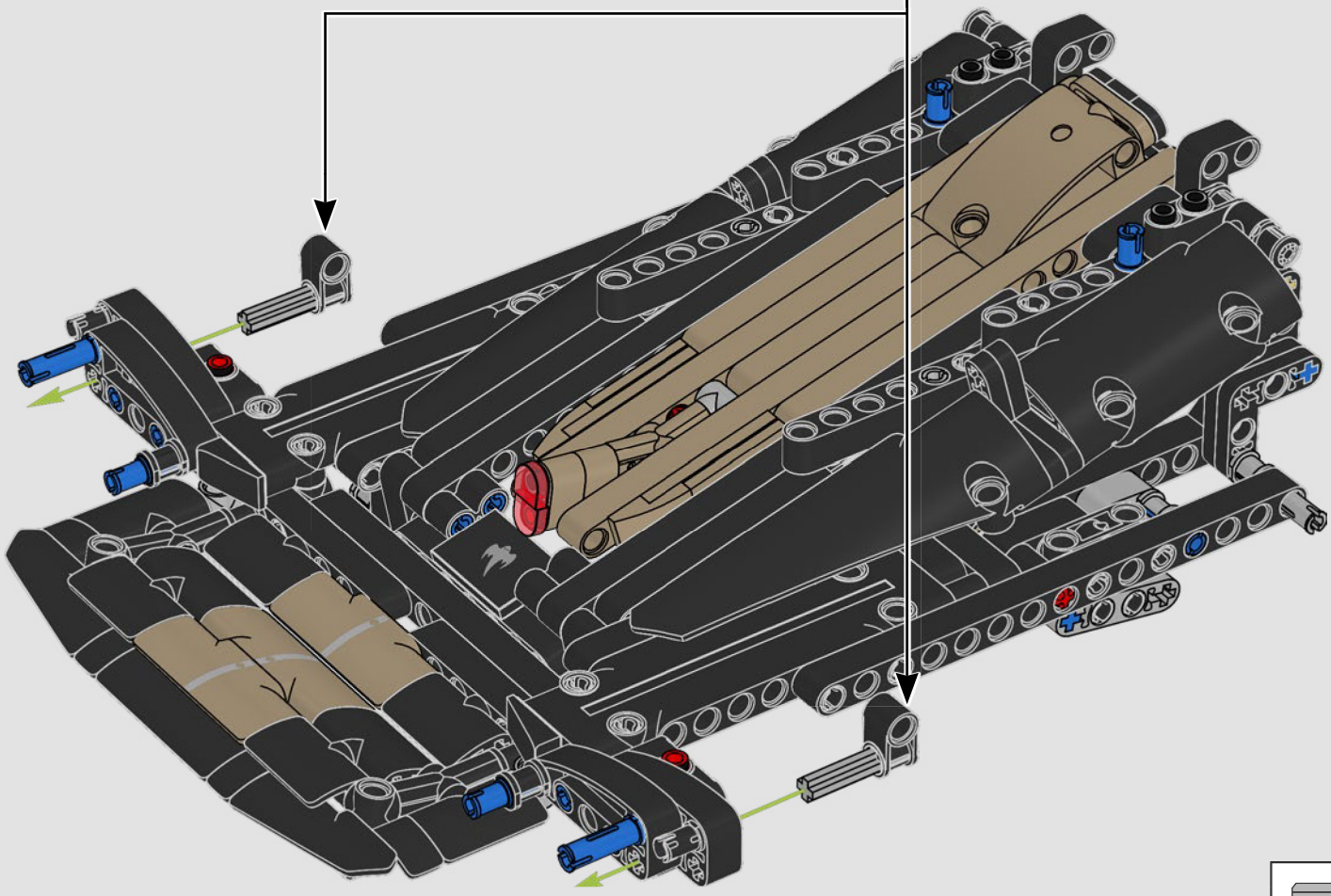

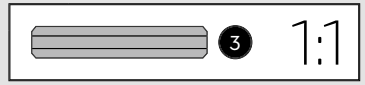

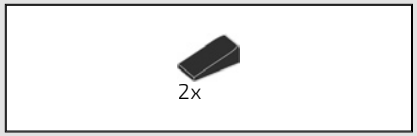

1083

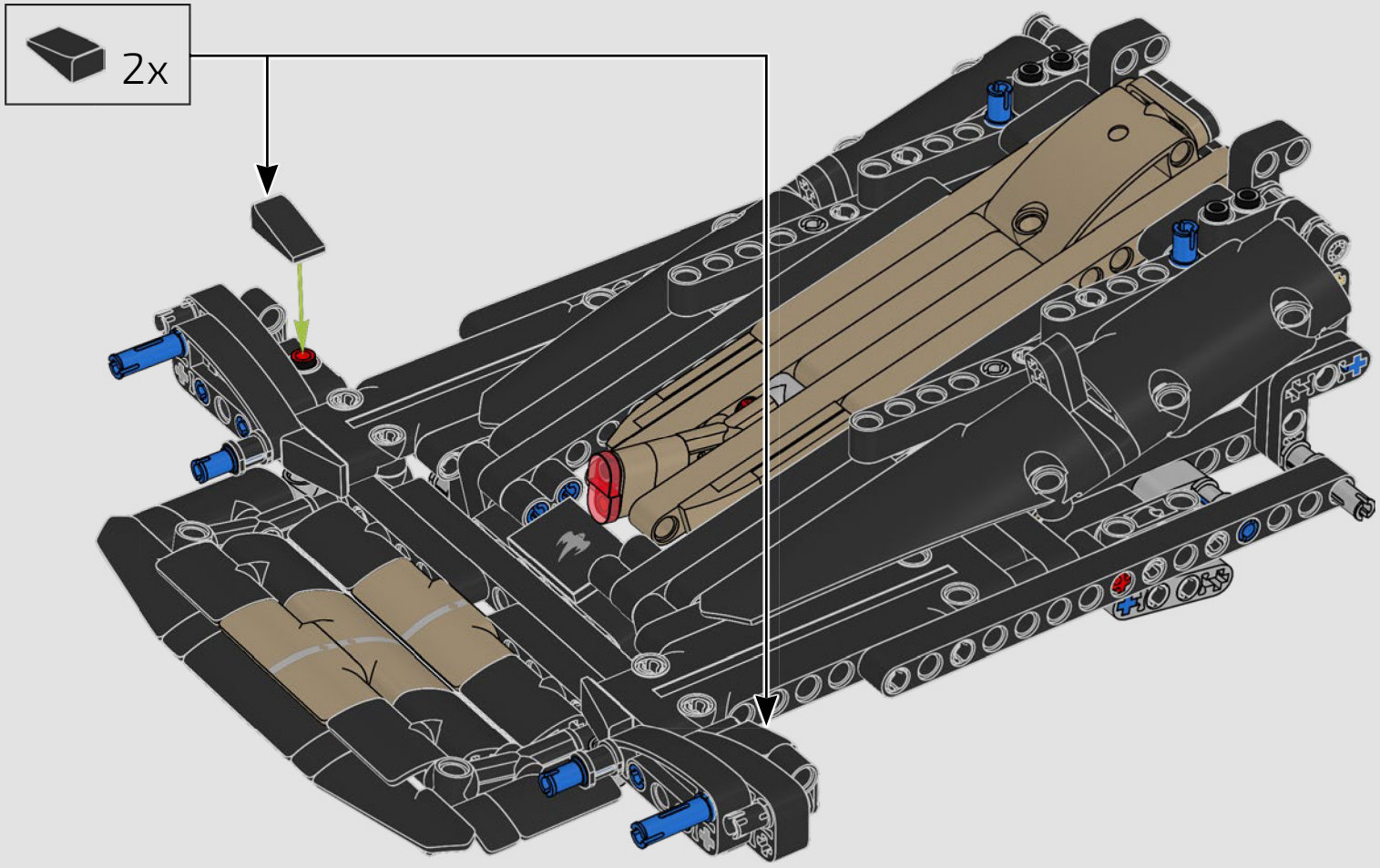

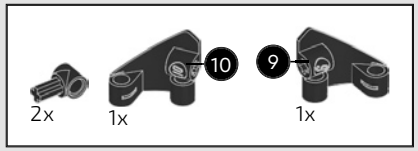

1084

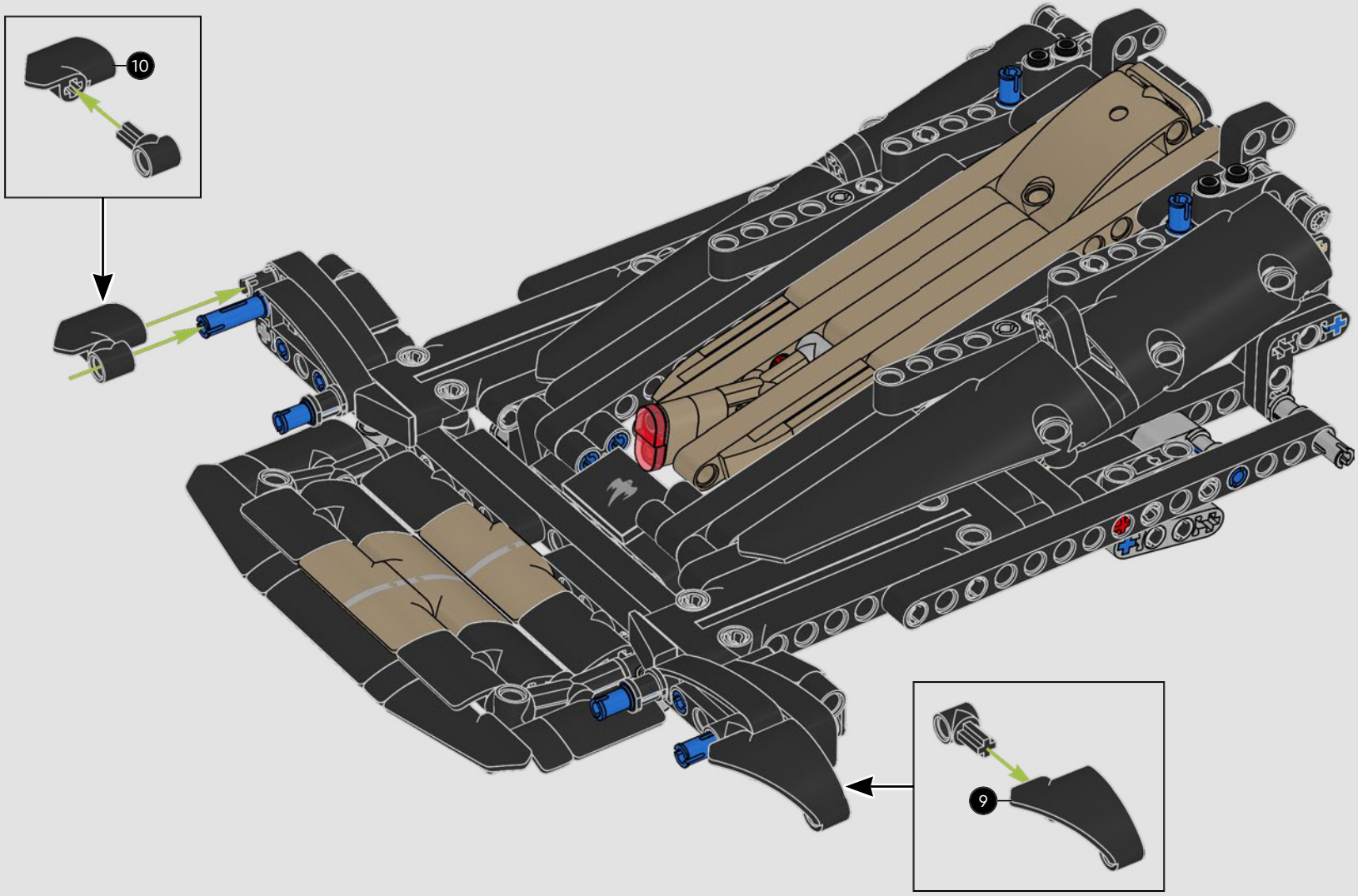

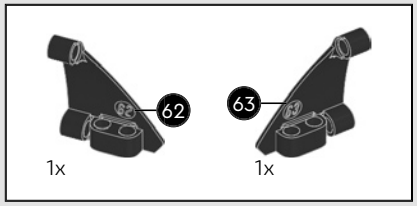

1085

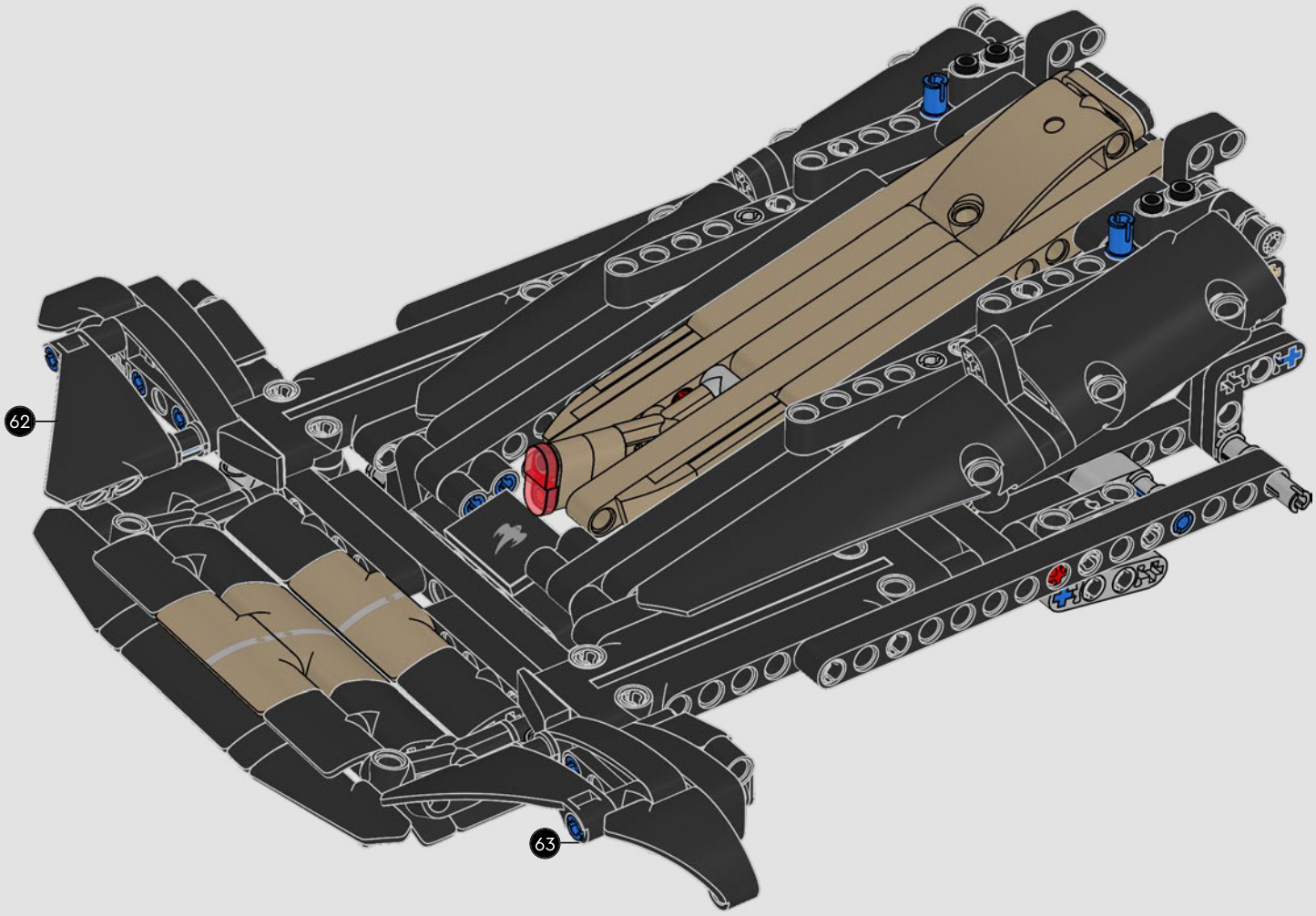

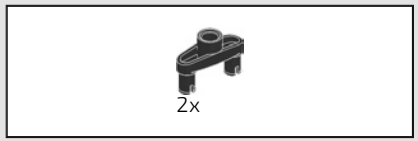

1086

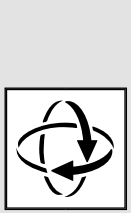

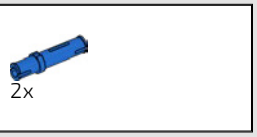

1087

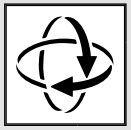

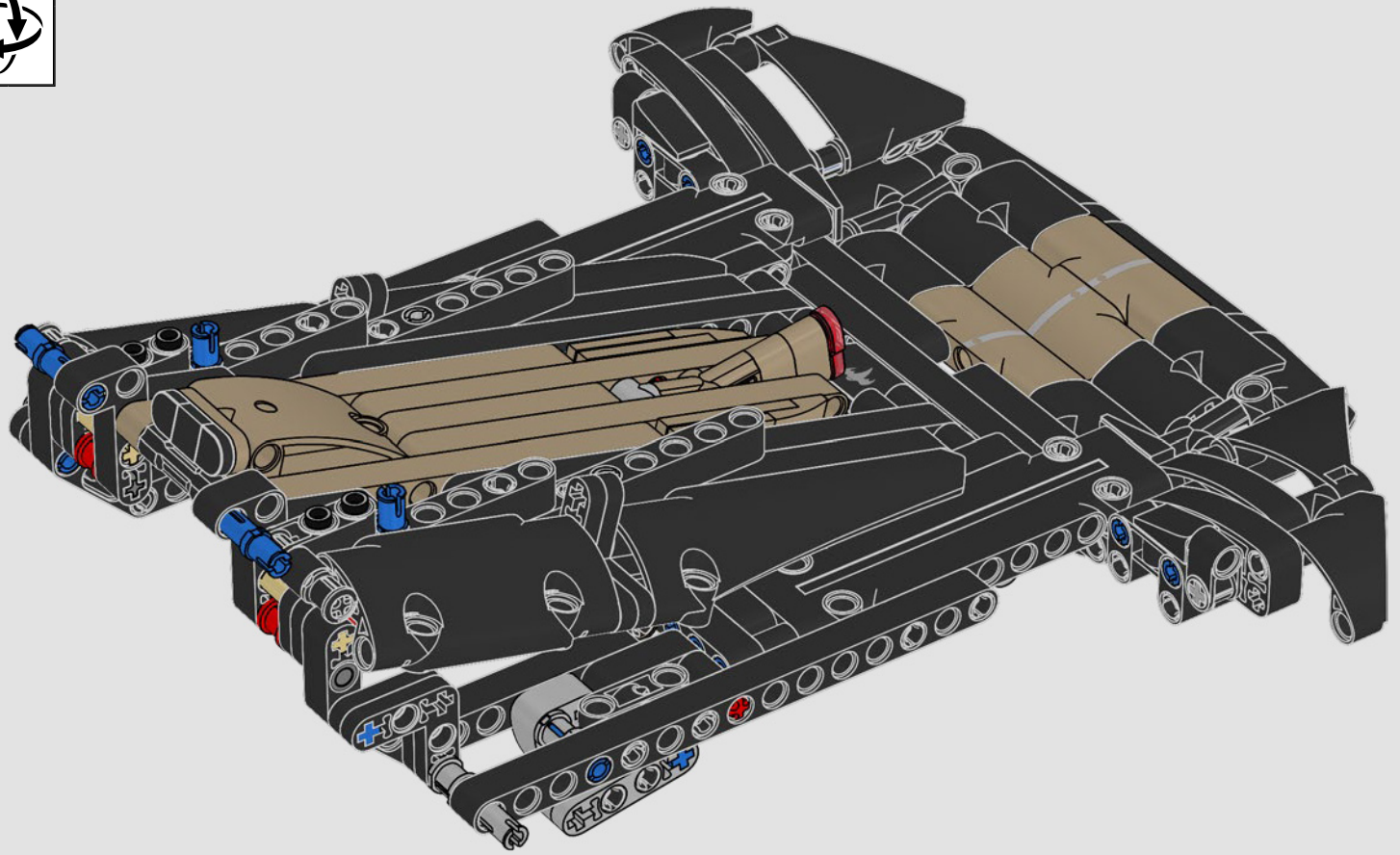

1088

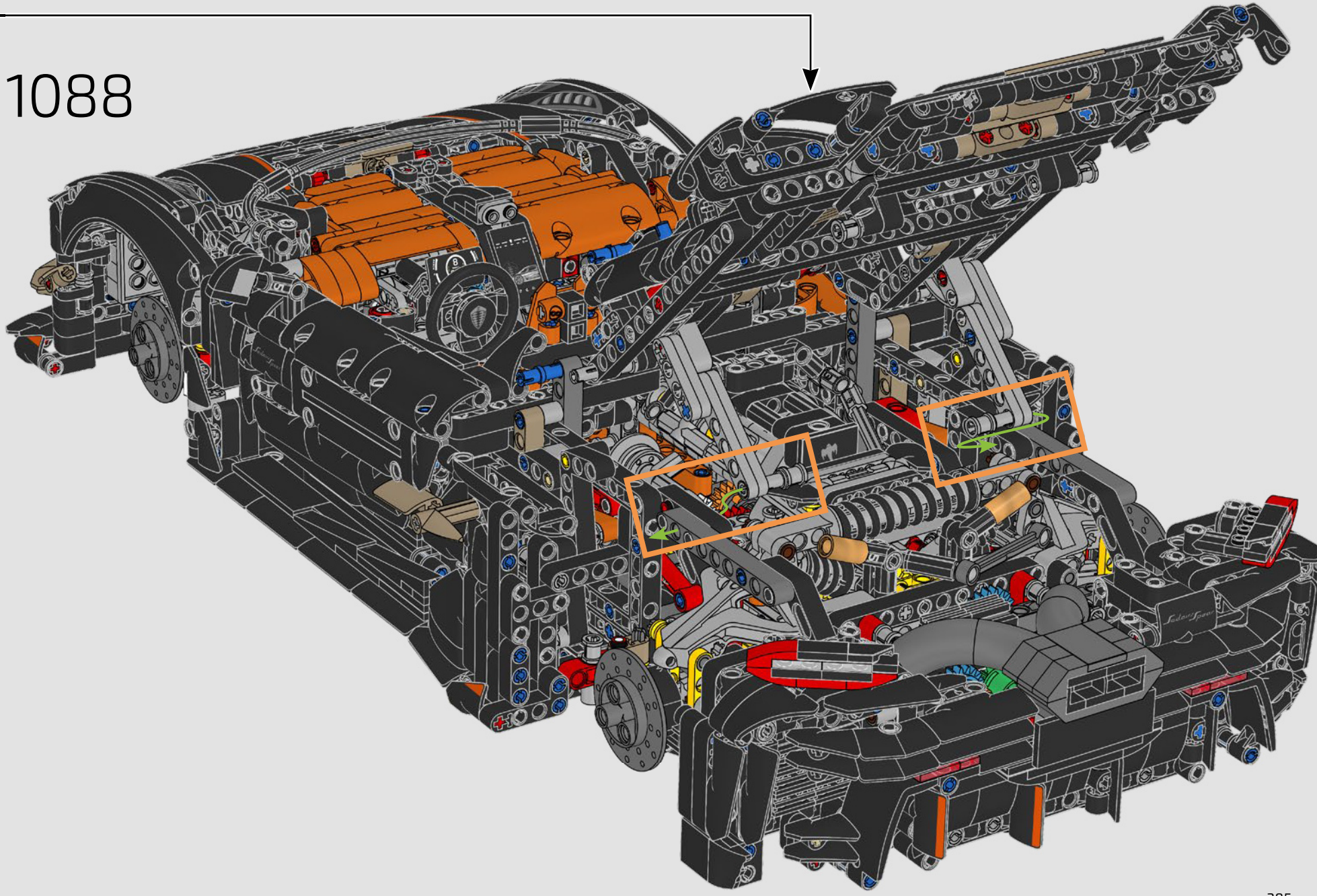

1089

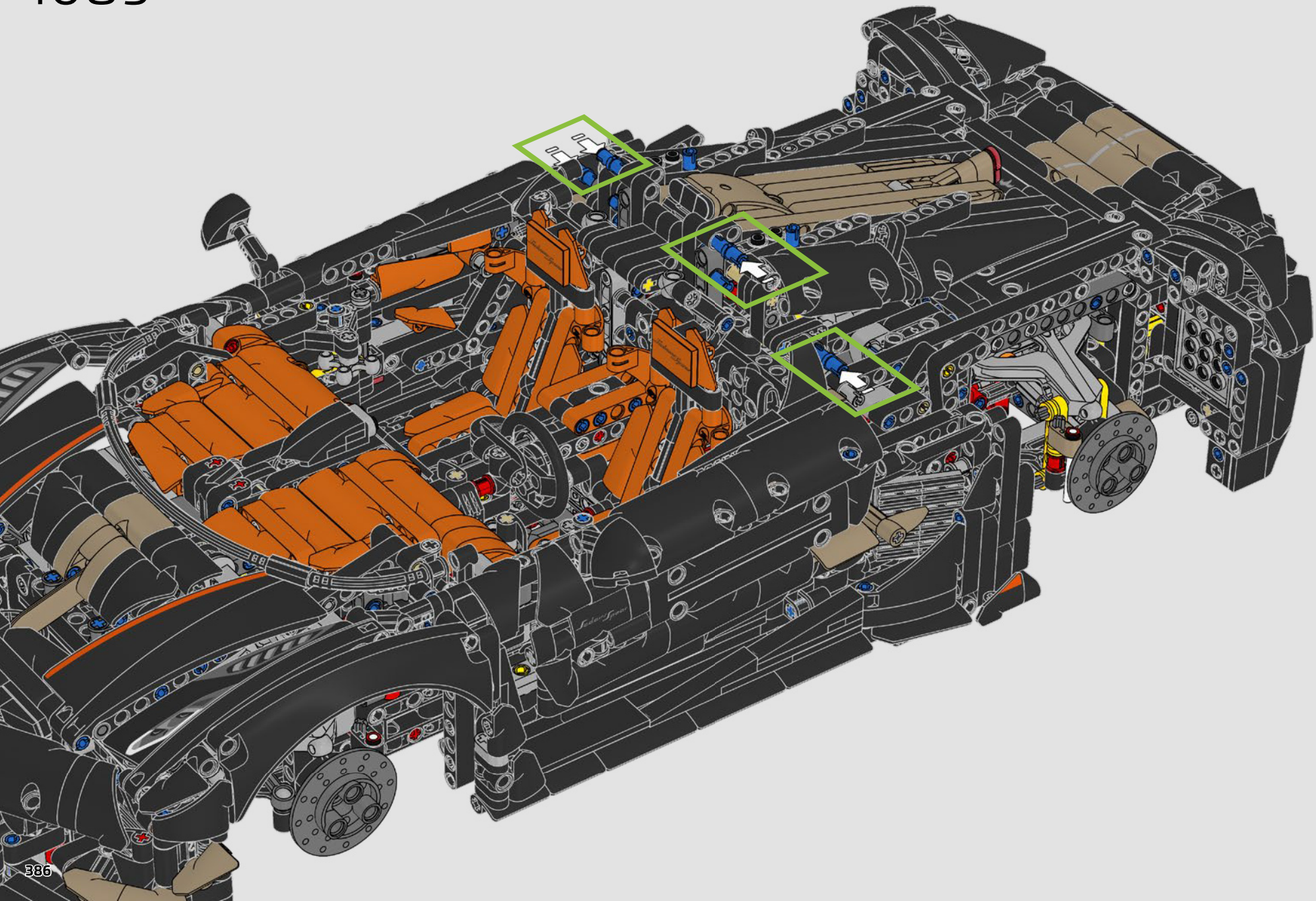

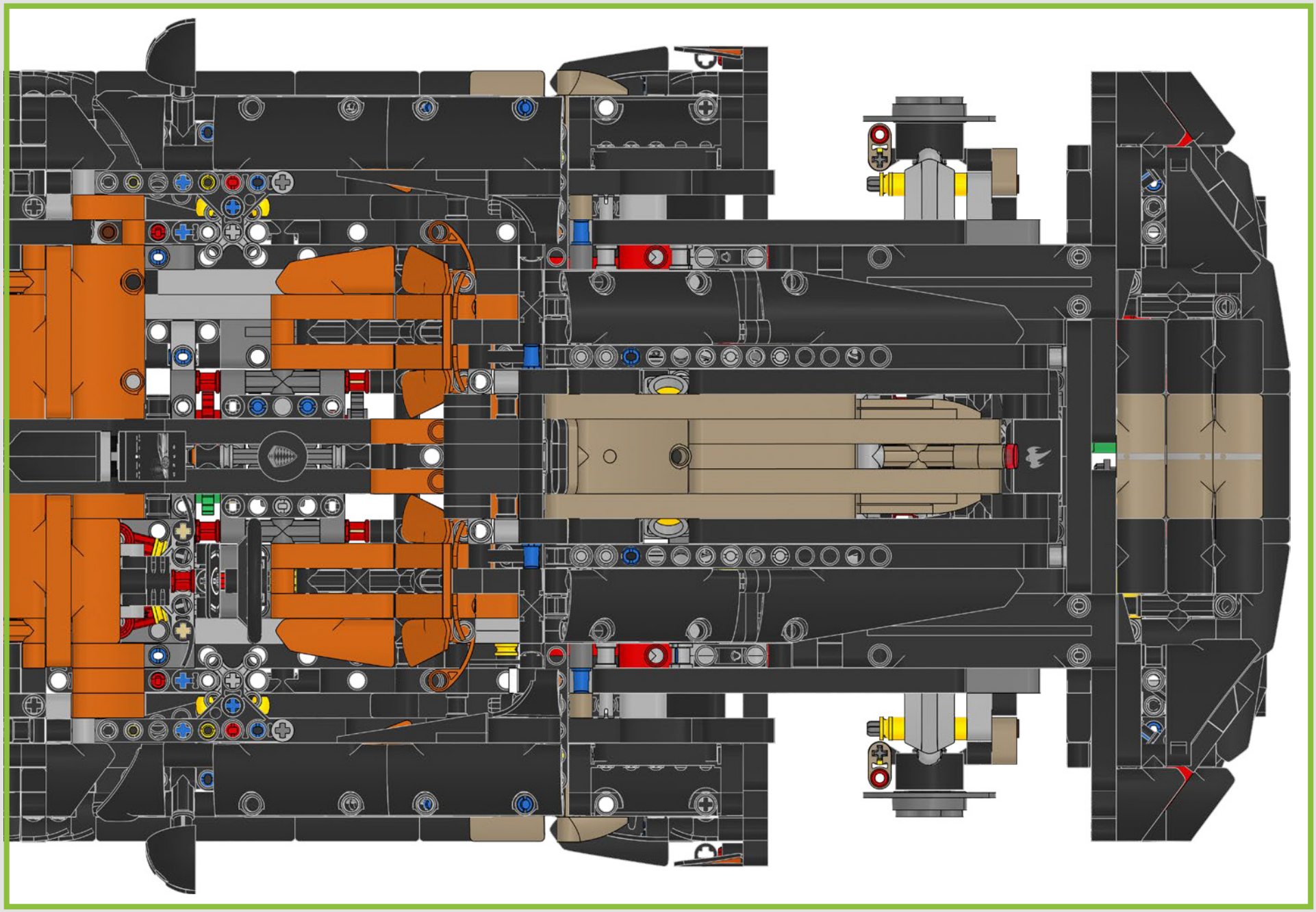

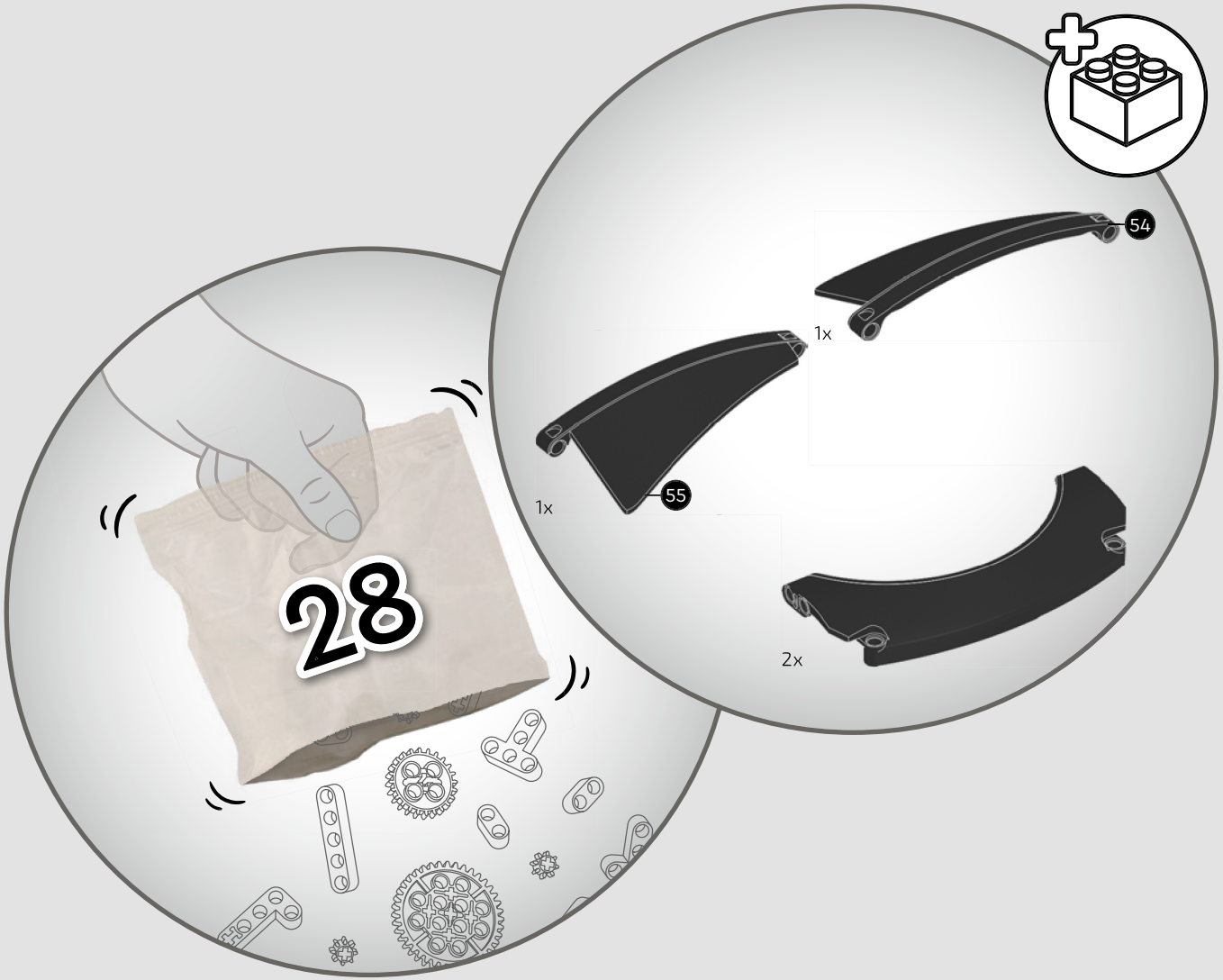
28
54
1x
55
1x
2x

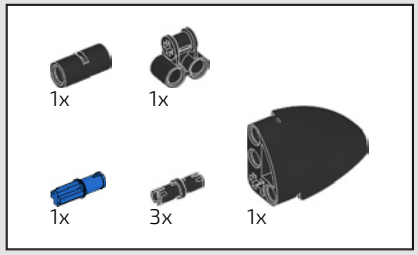

1090

1

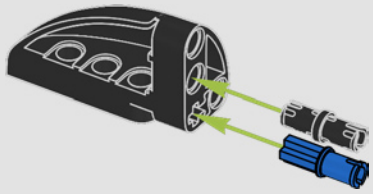

2

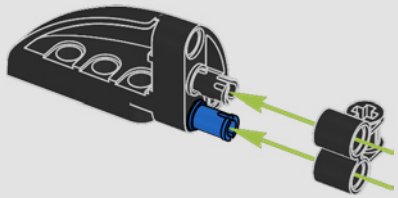

3

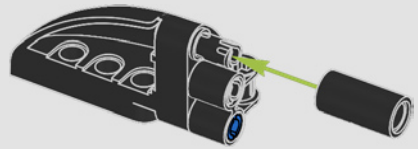

4

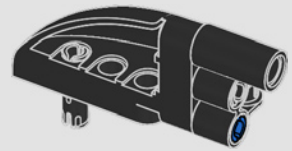

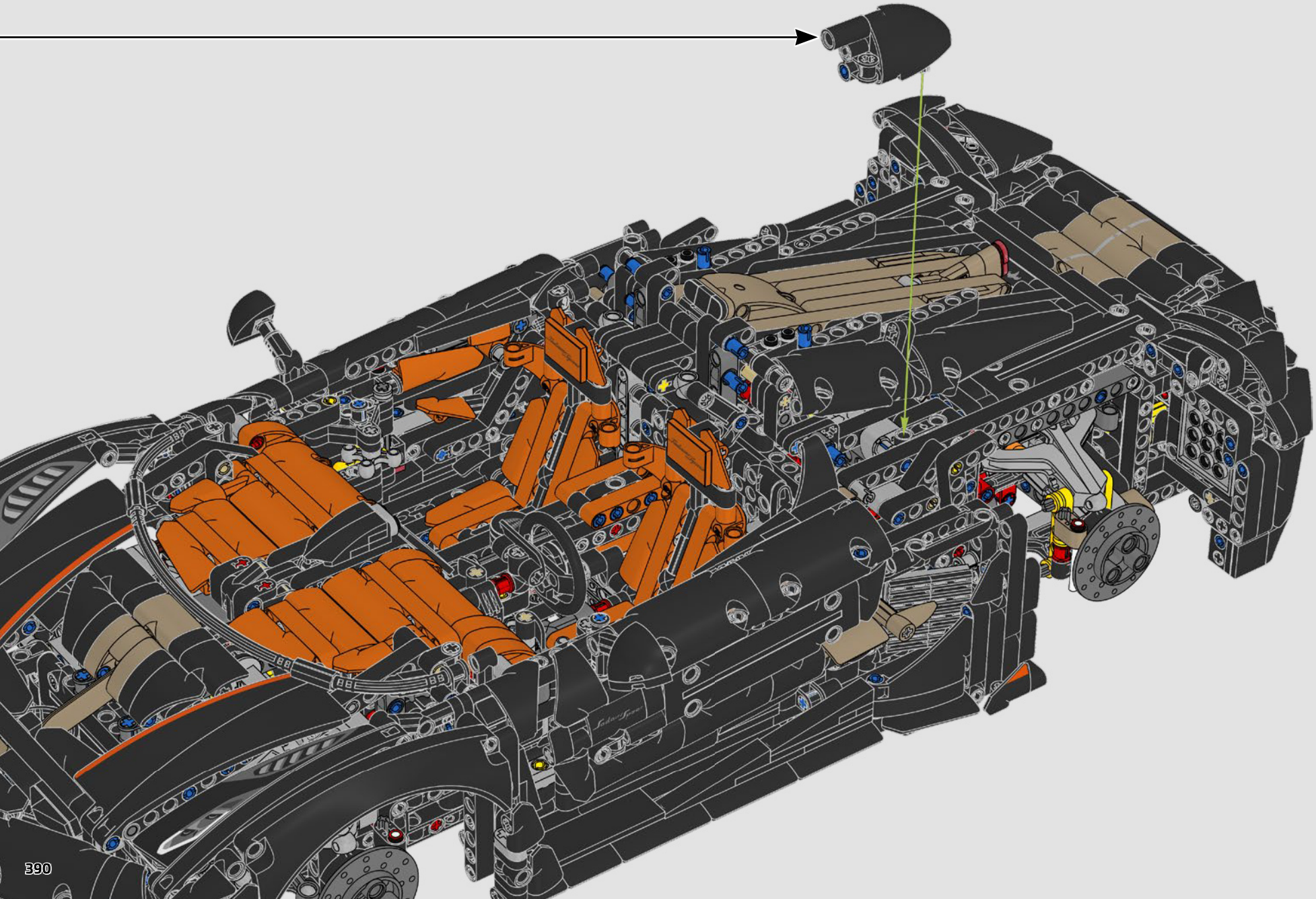

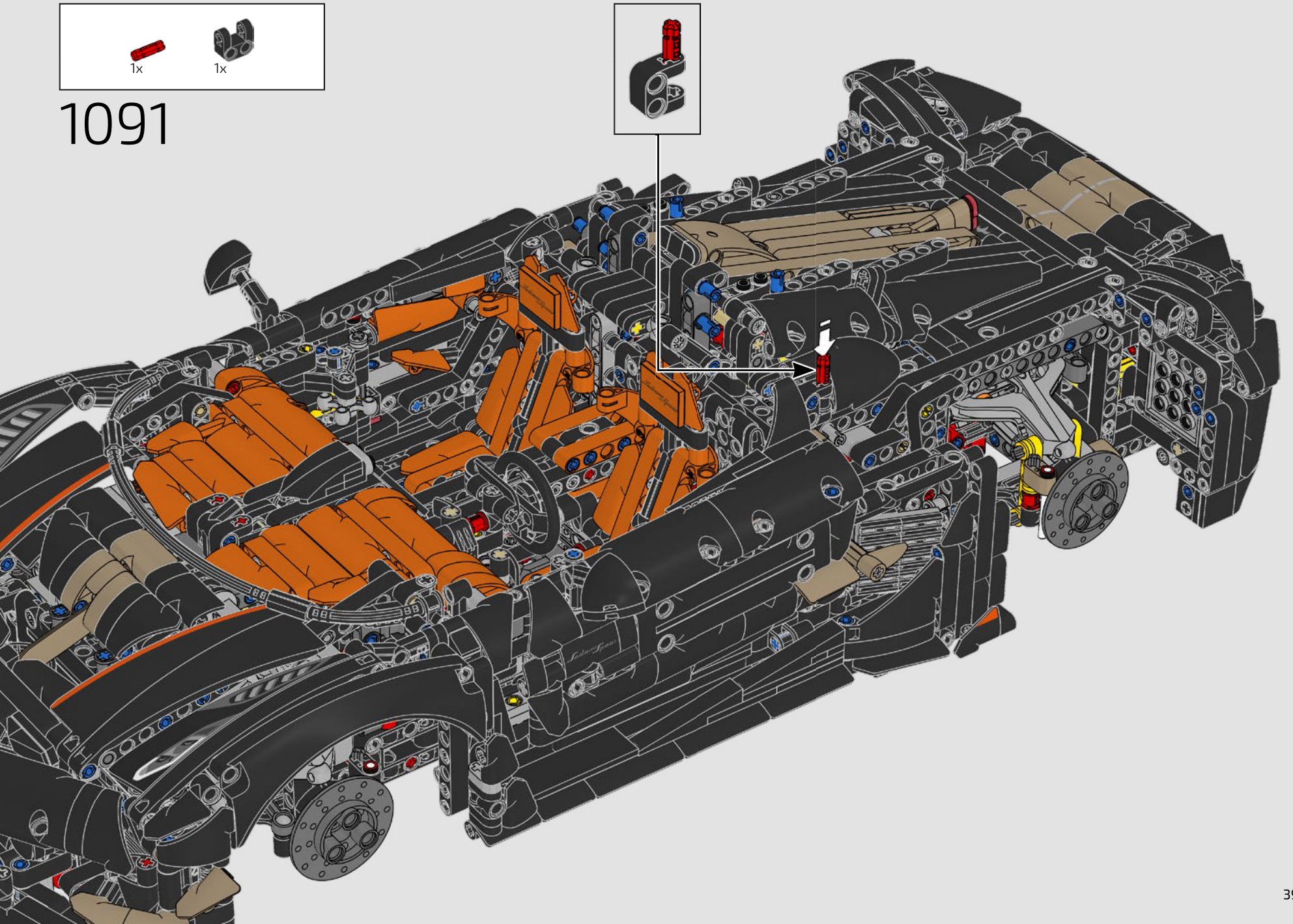
1x
1x
1091

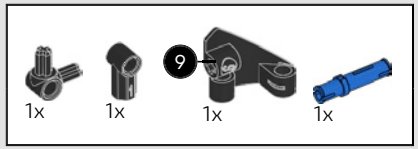

1092

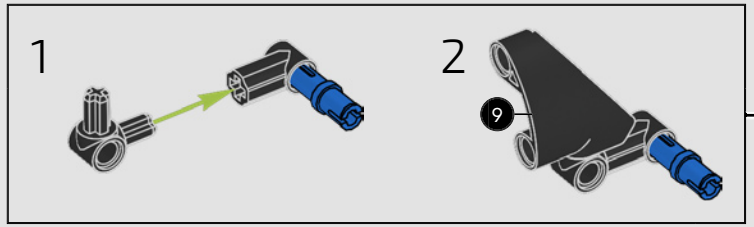

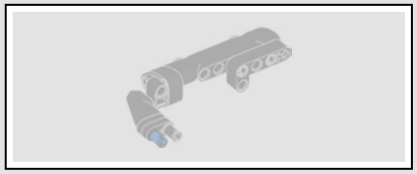

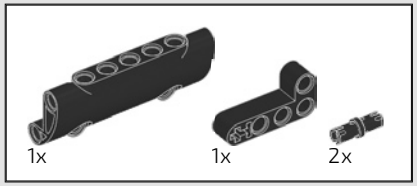

1093

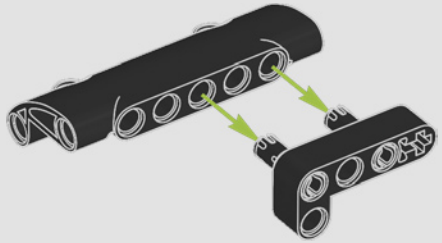

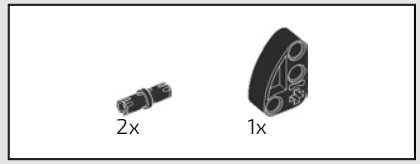

1094

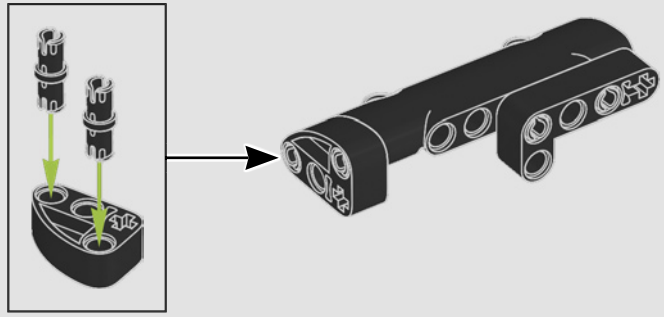

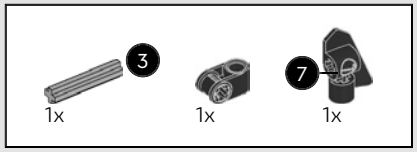

1095

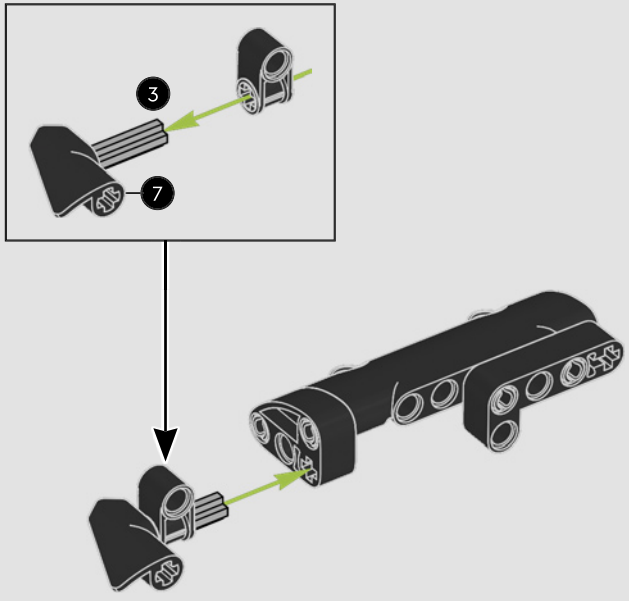

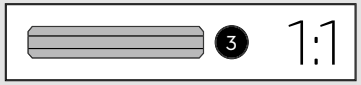

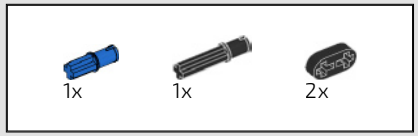

1096

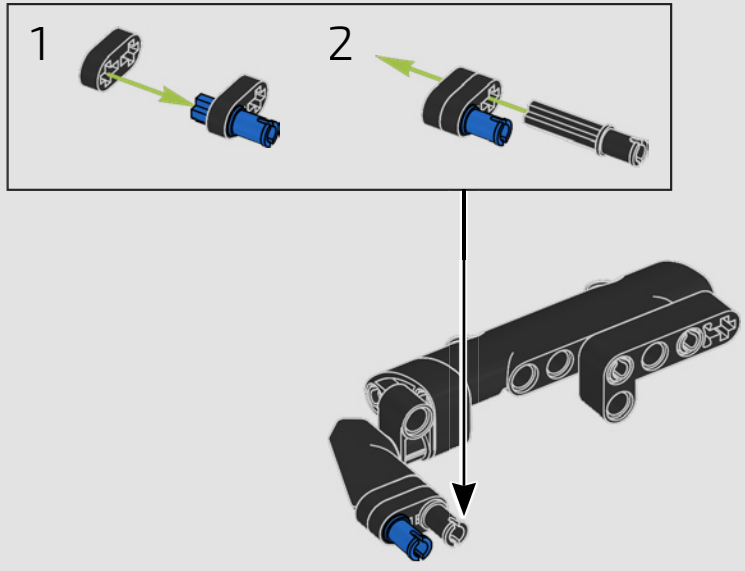

1097

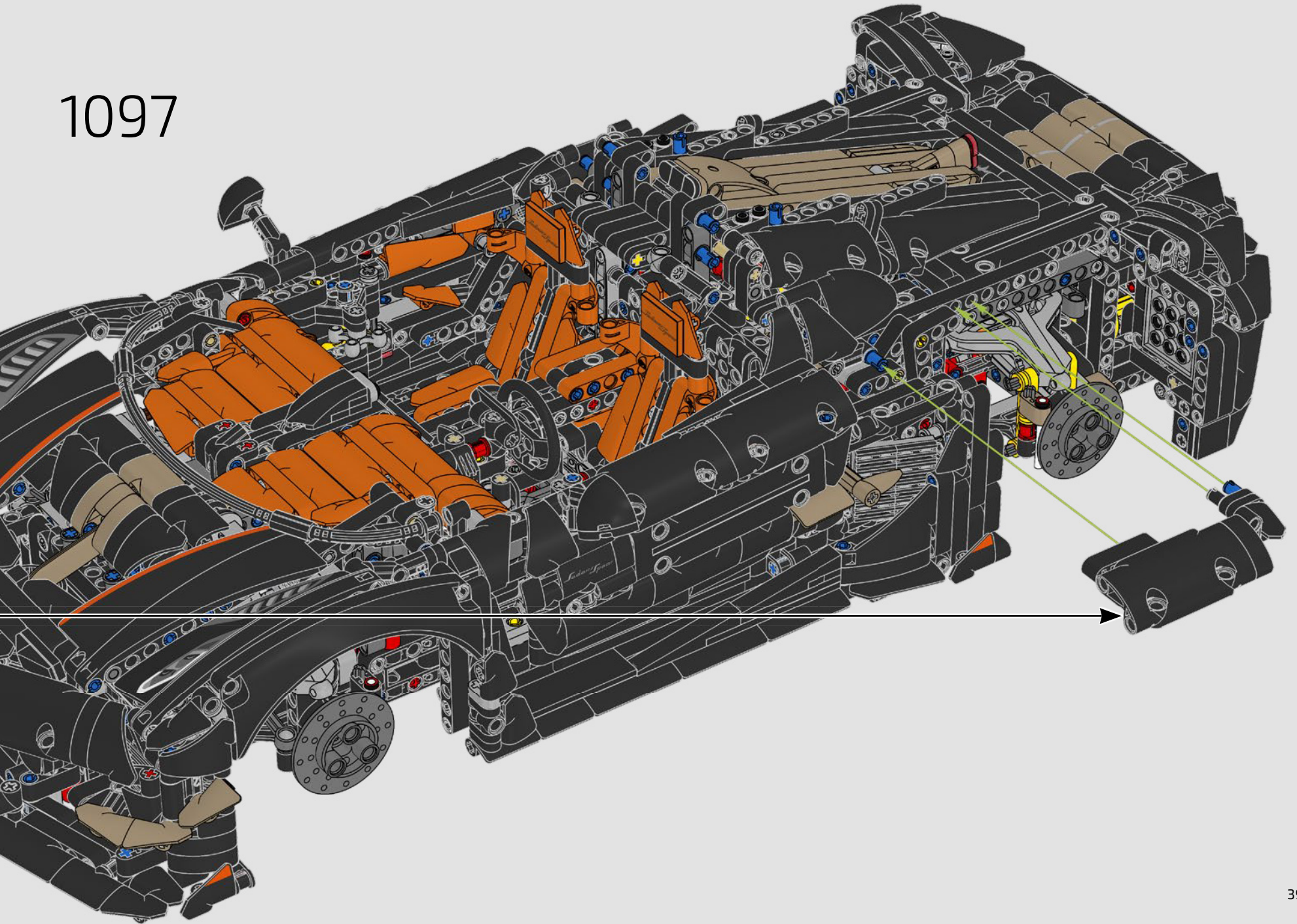

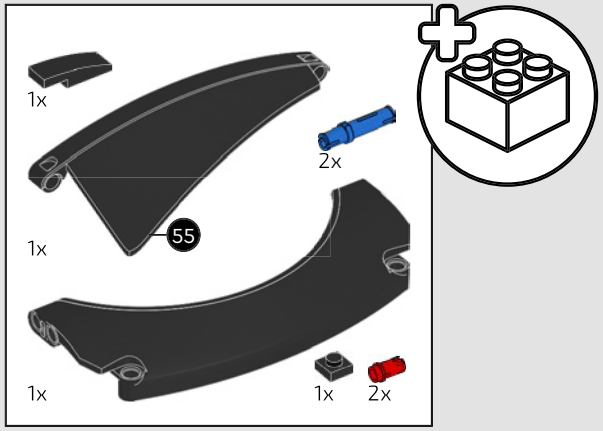

1098

1

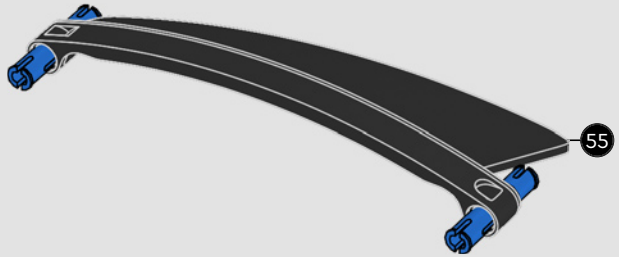

2

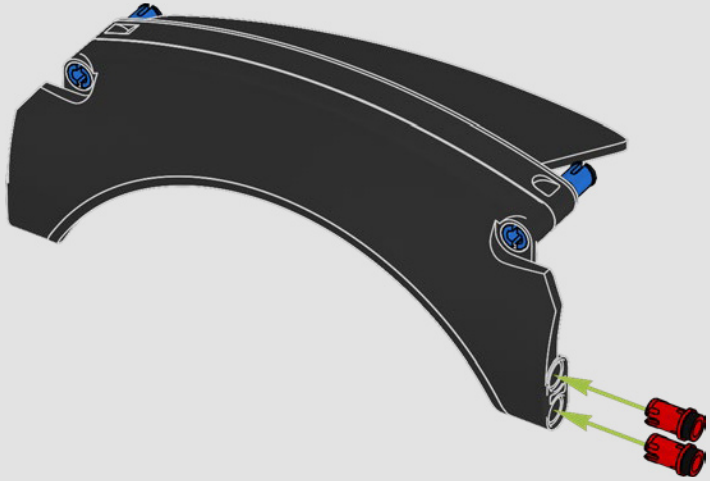

3

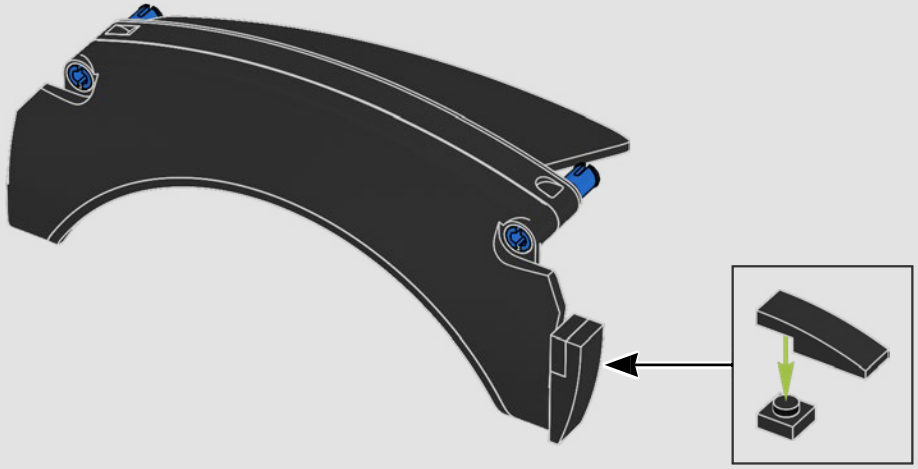

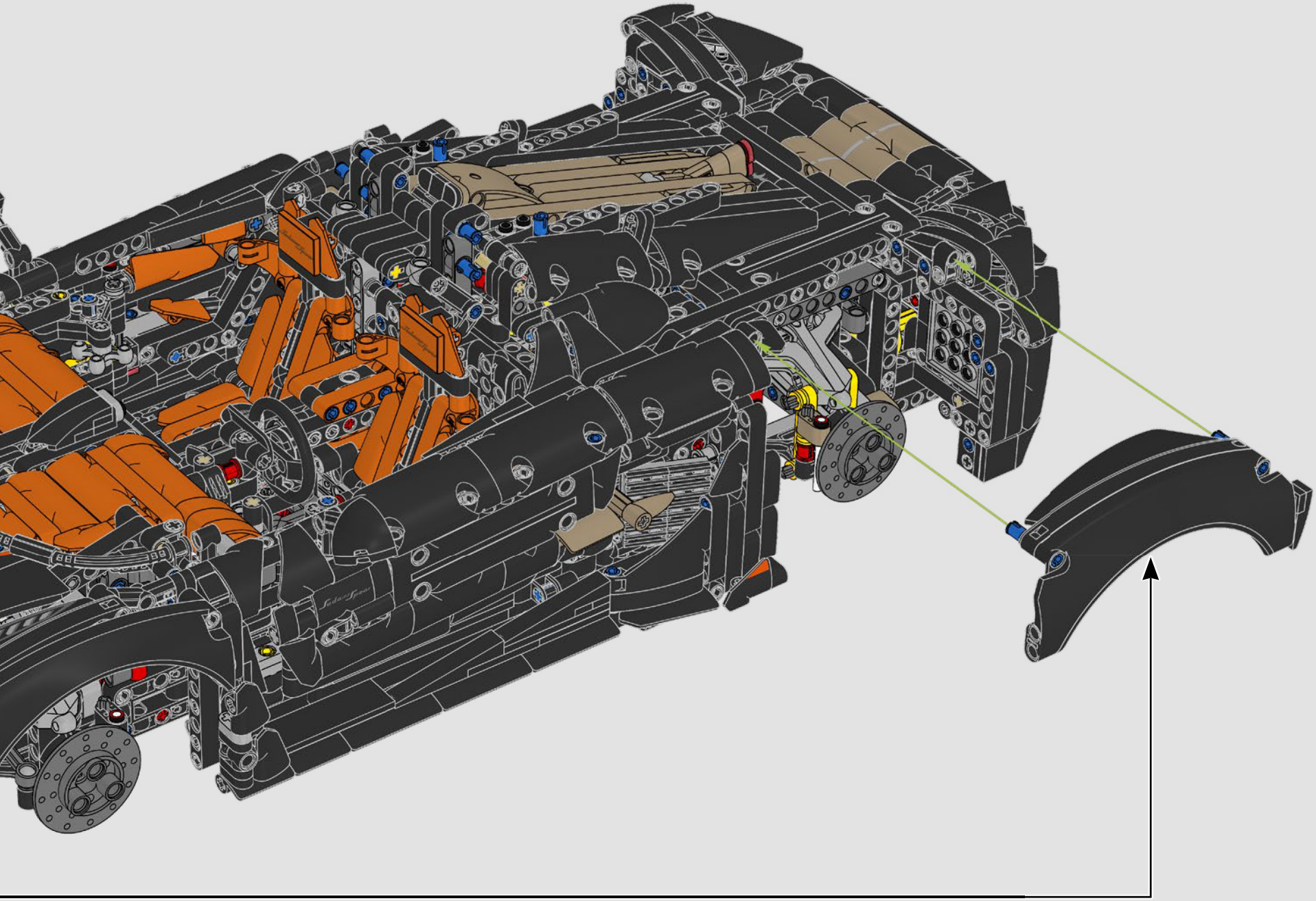

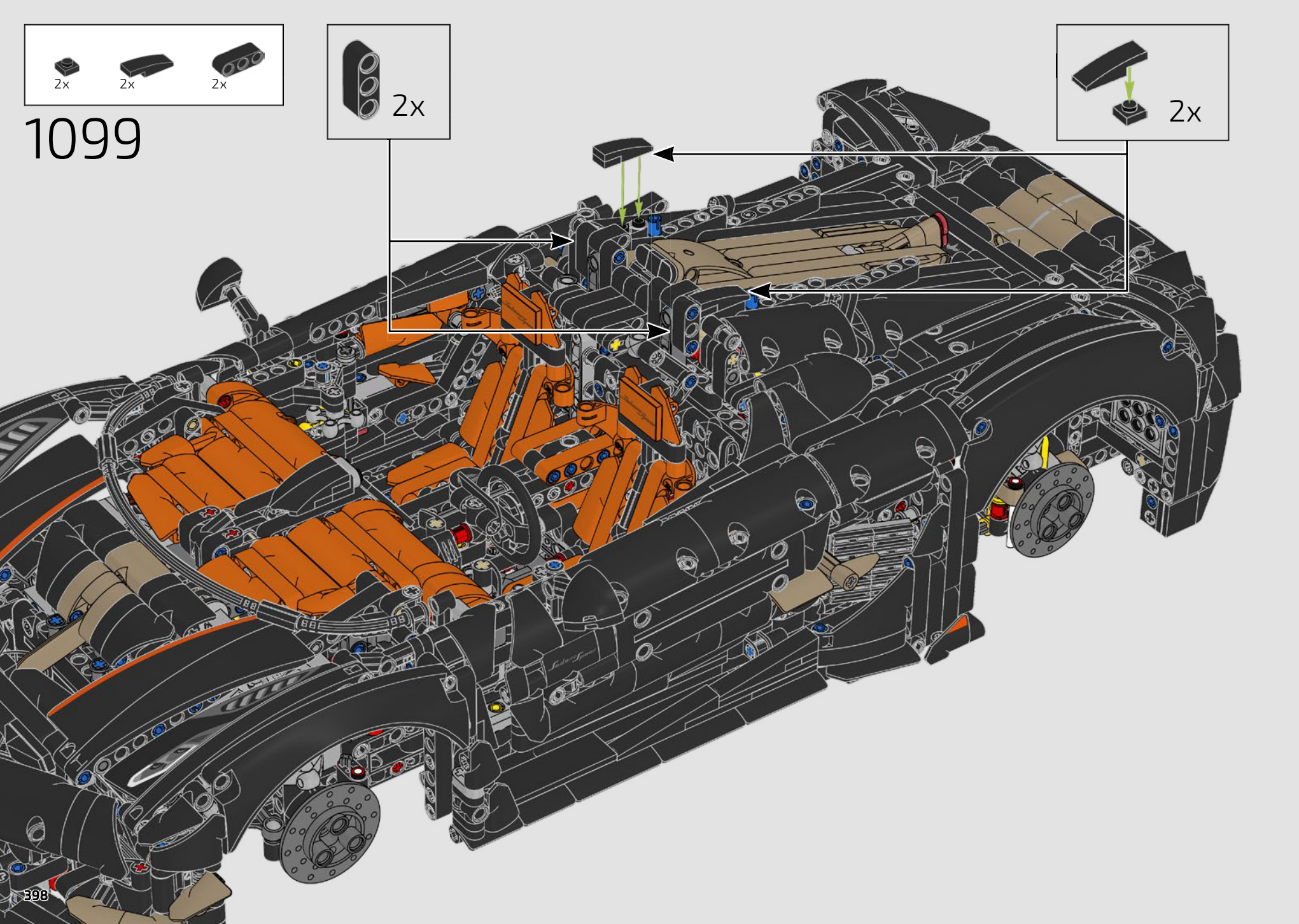
2x
2x
2x
1099
2x
2x

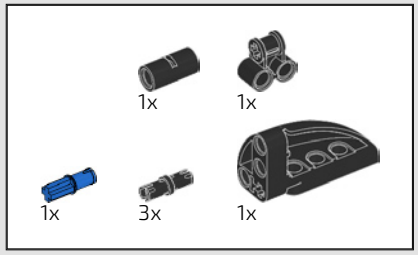

1100

1

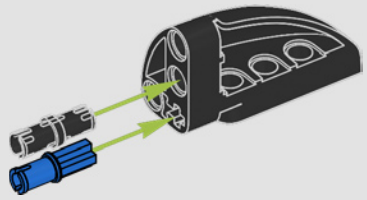

2

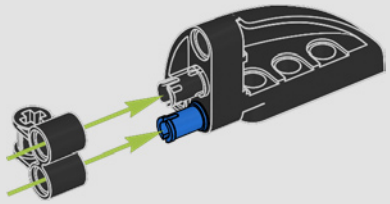

3

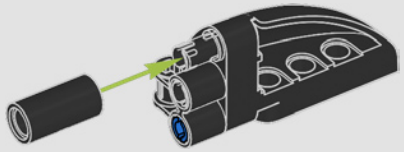

4

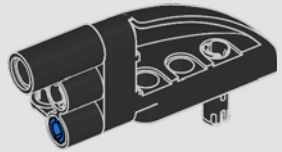

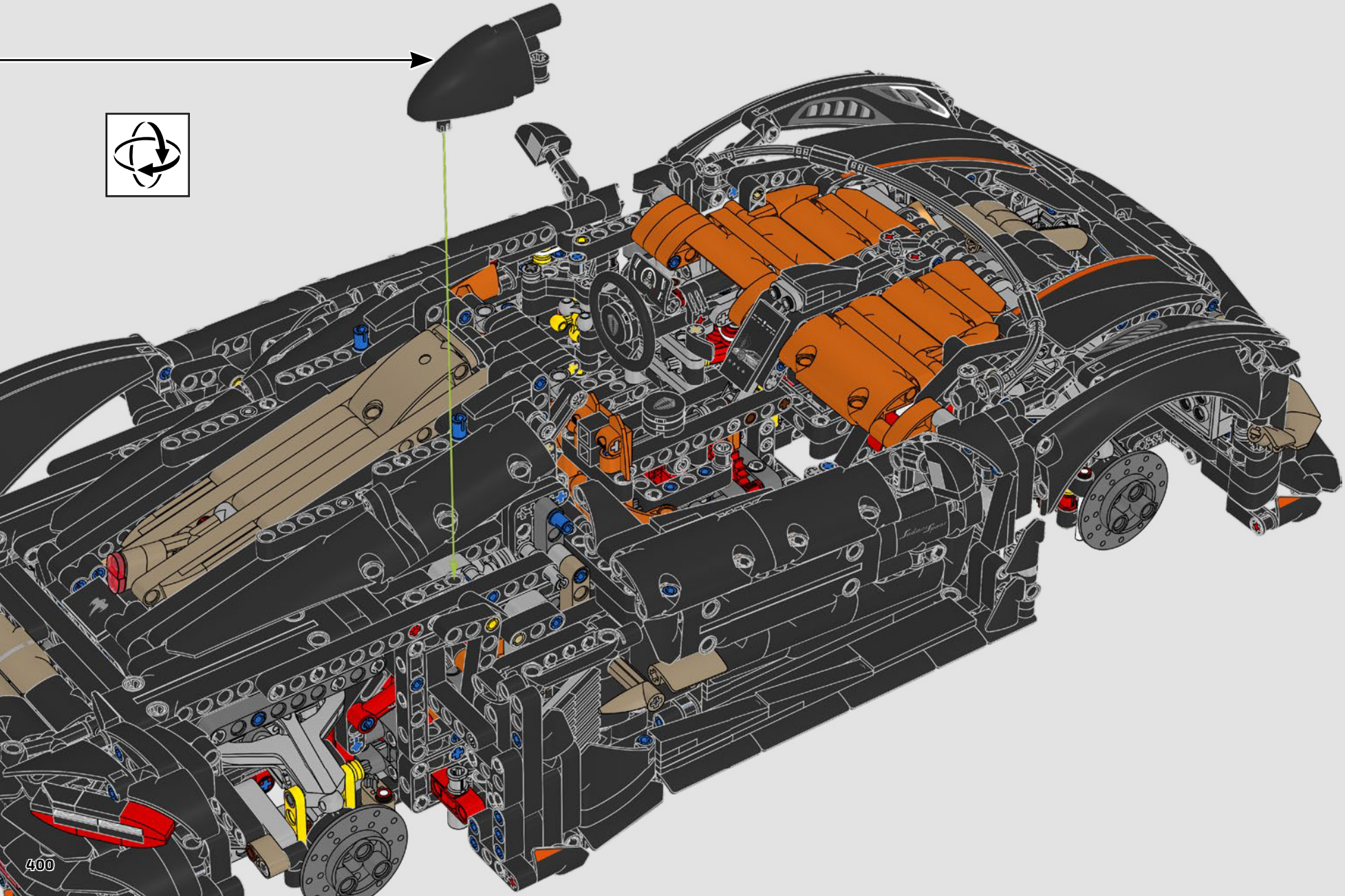

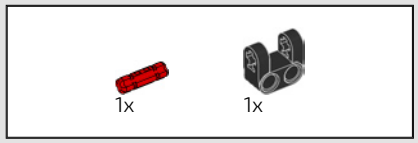

1101

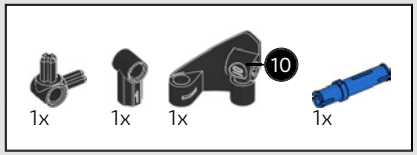

1102

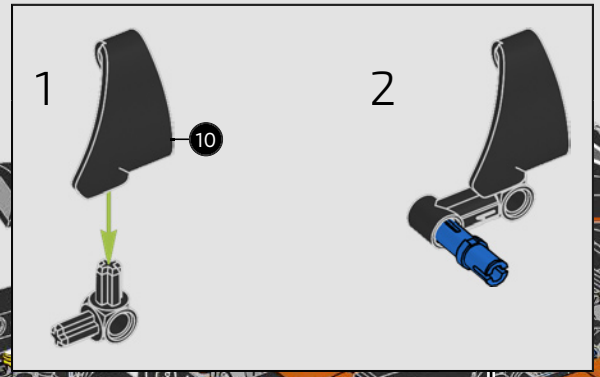

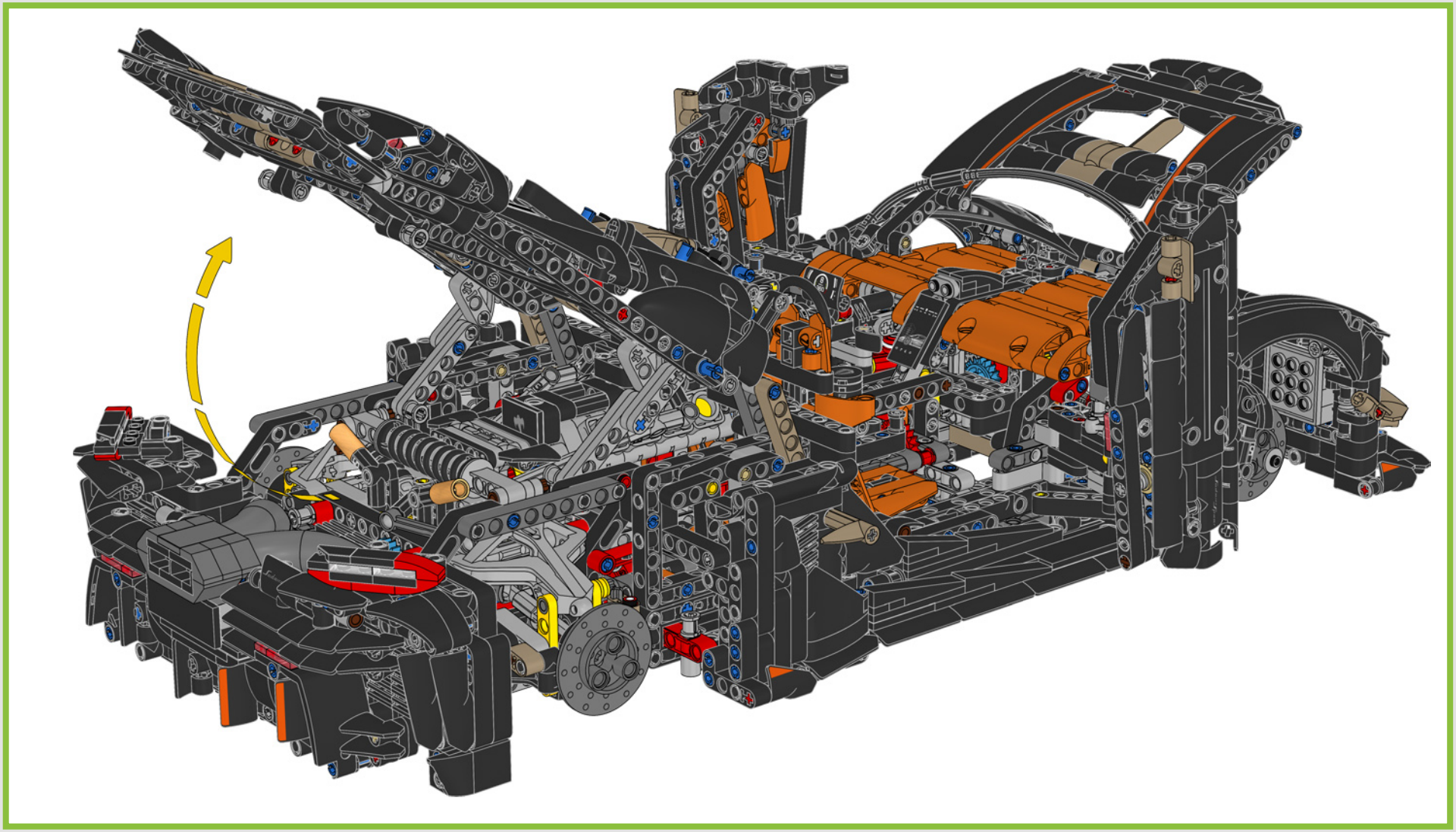

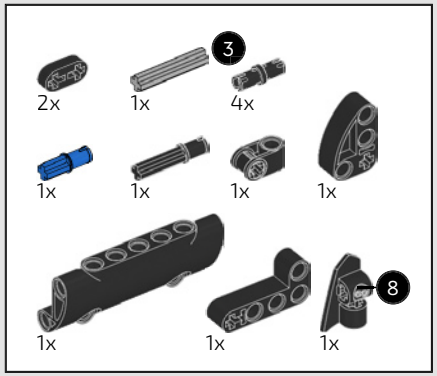

1103

1

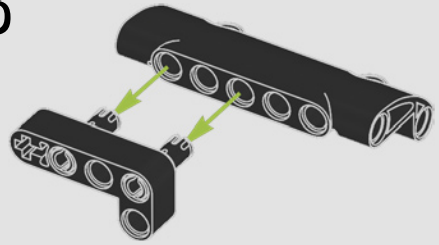

2

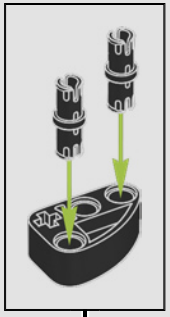

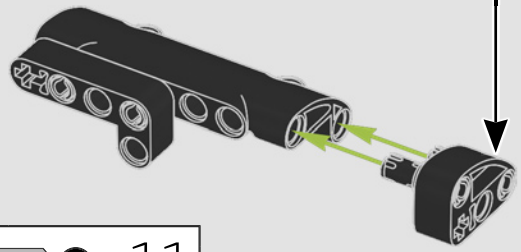

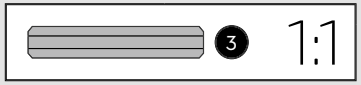

3

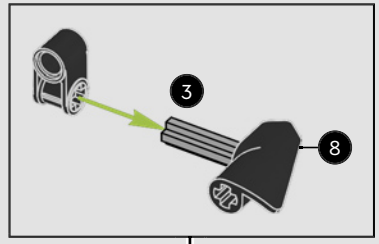

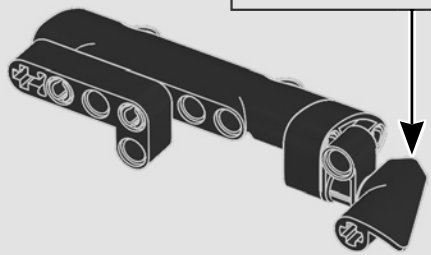

4

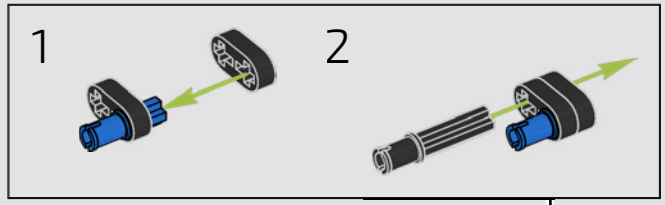

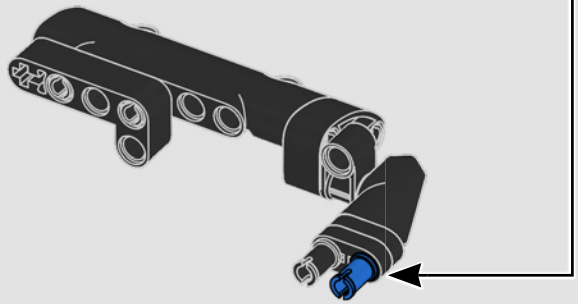

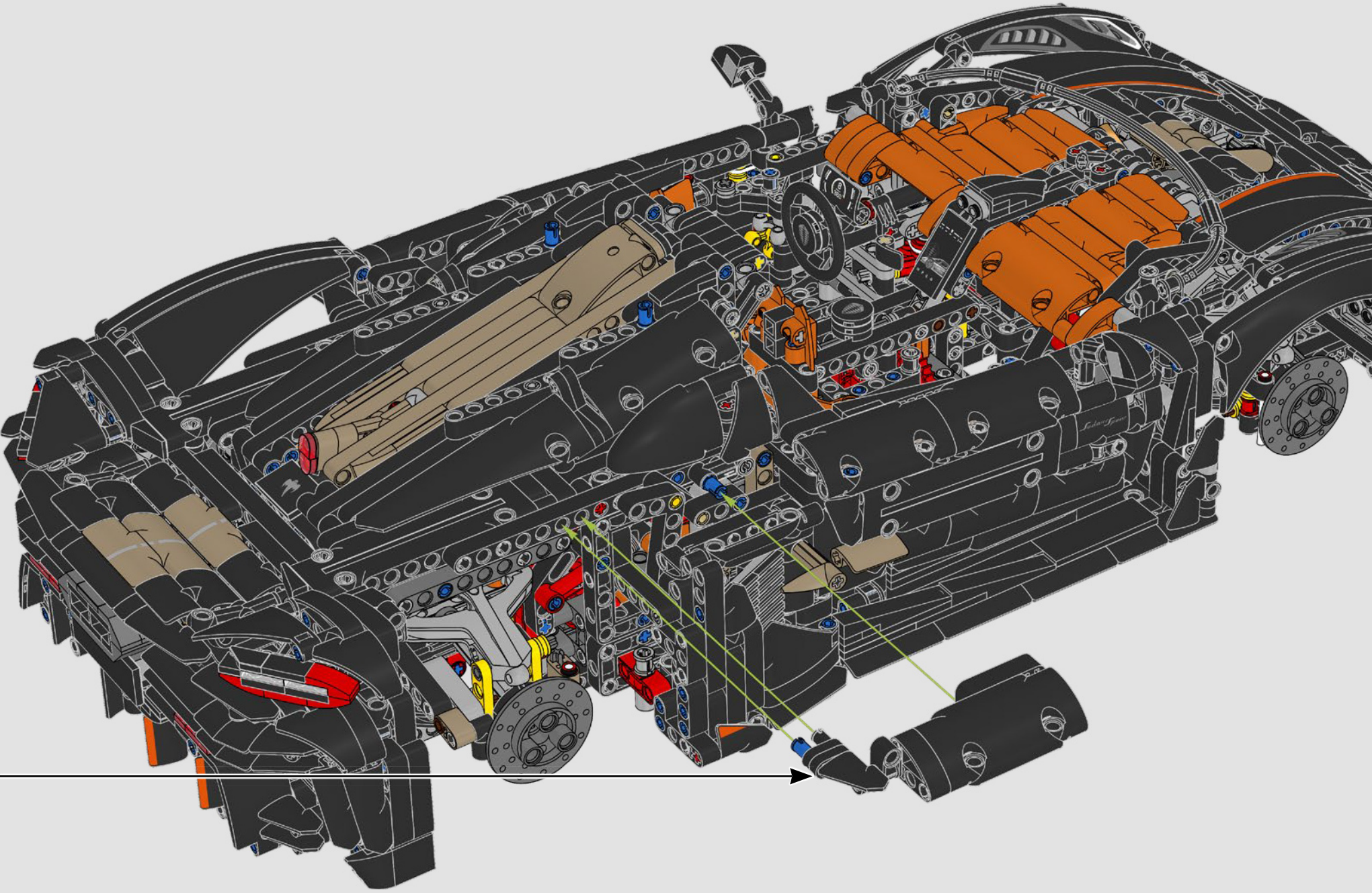

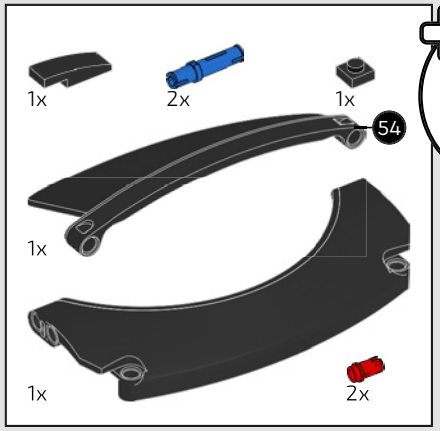

1104

1

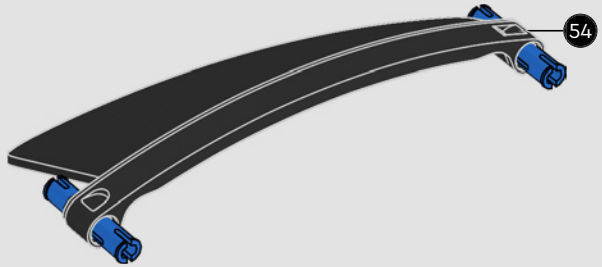

2

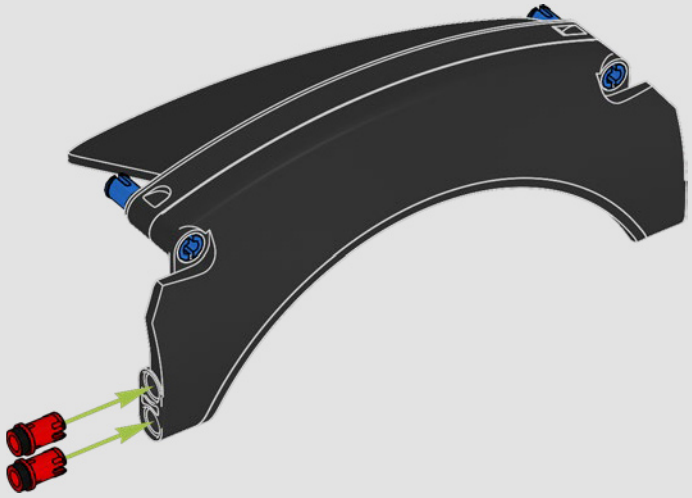

3

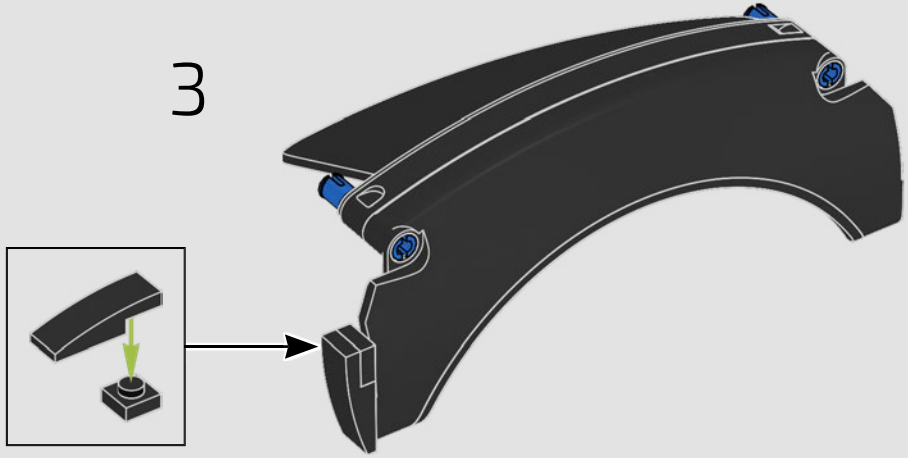

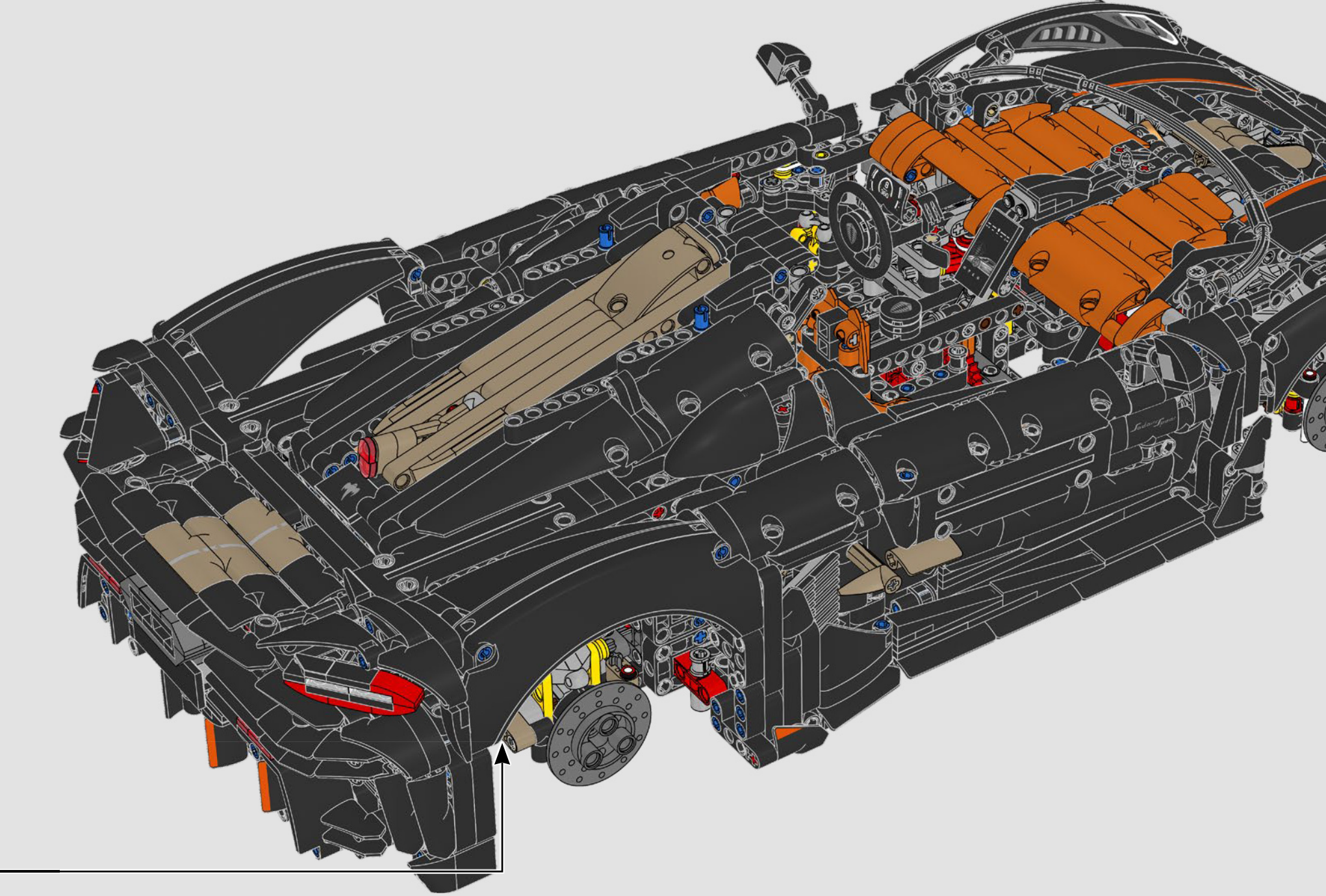

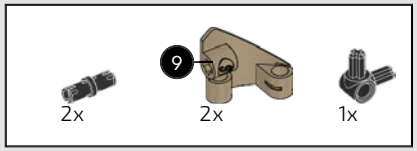

1105

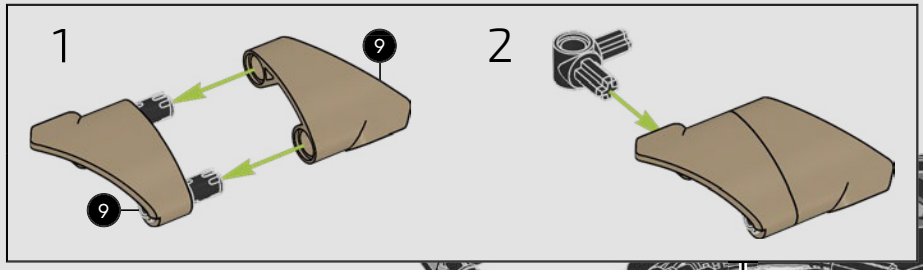

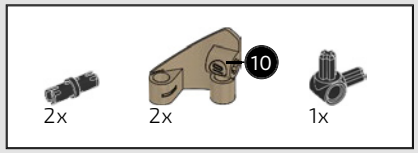

1106

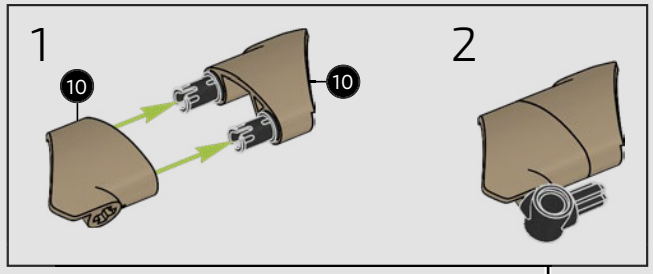



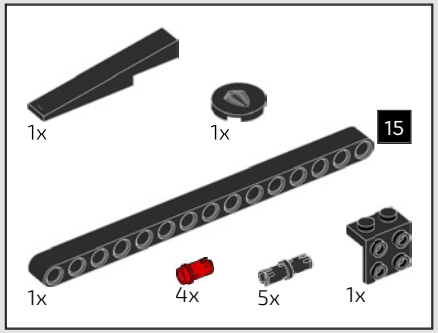

1107

1

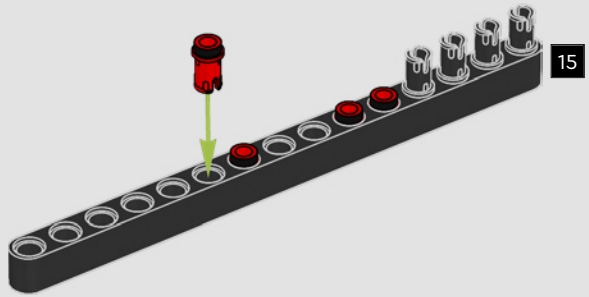

2

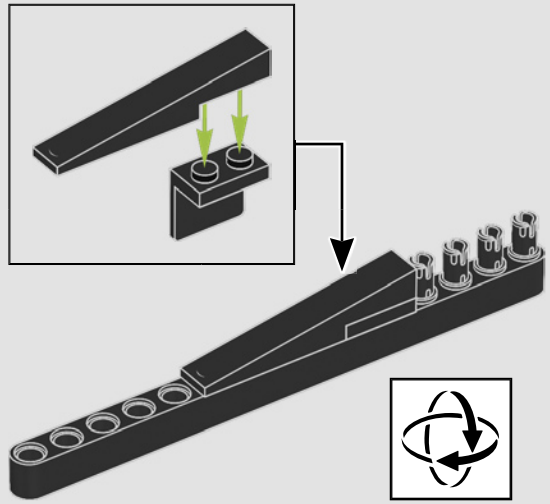

3

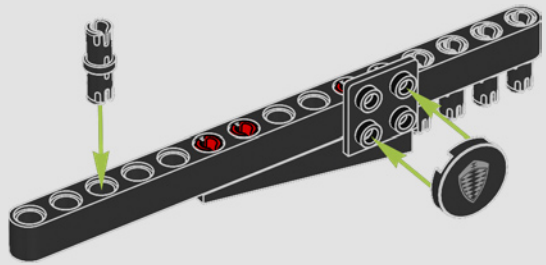

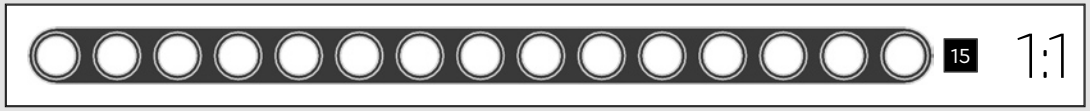

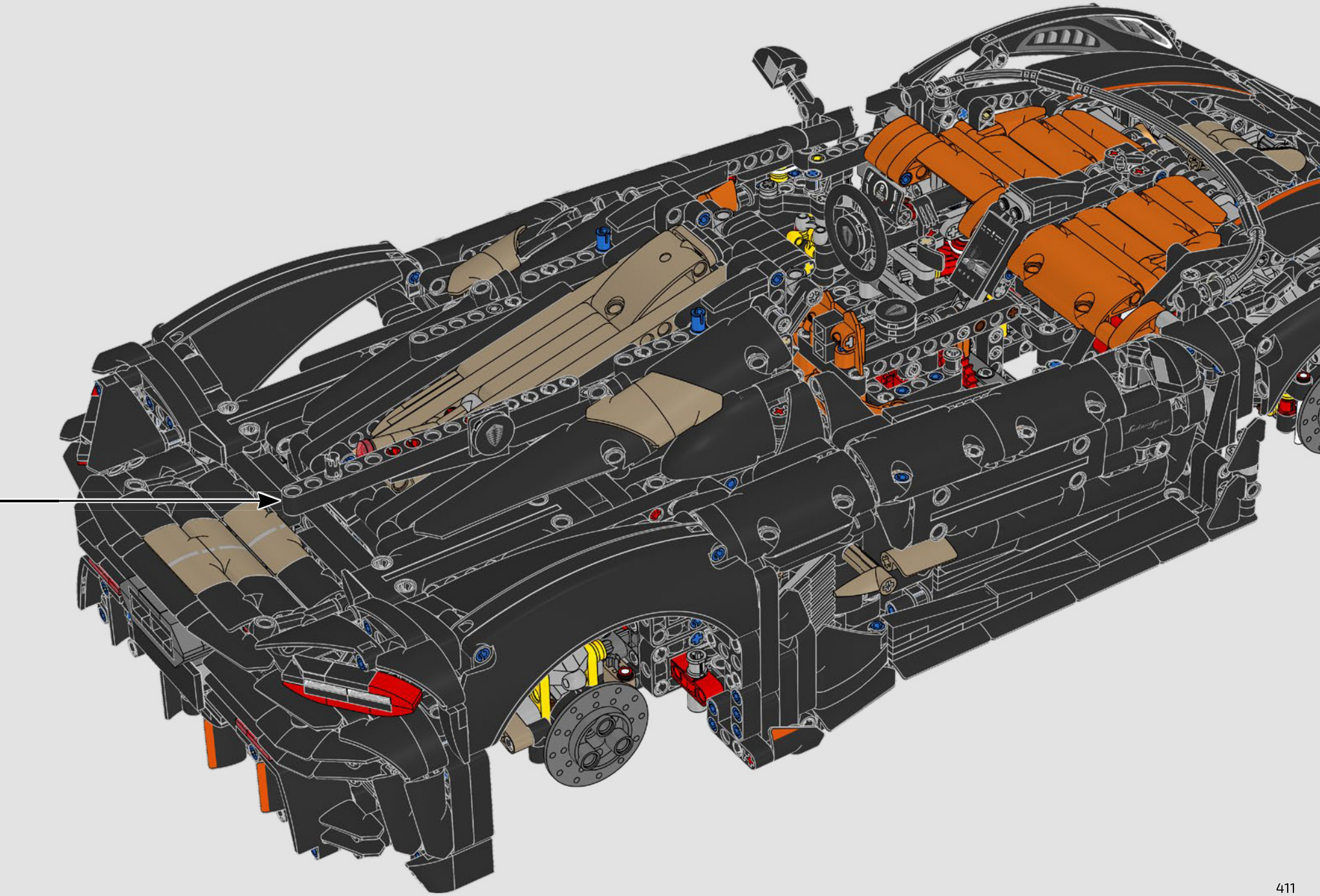

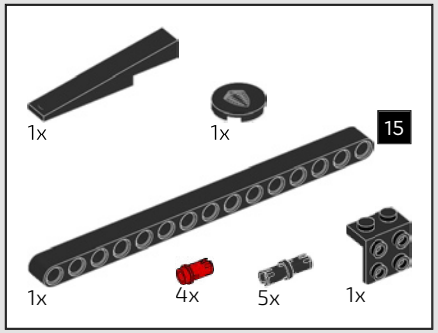

1108

1

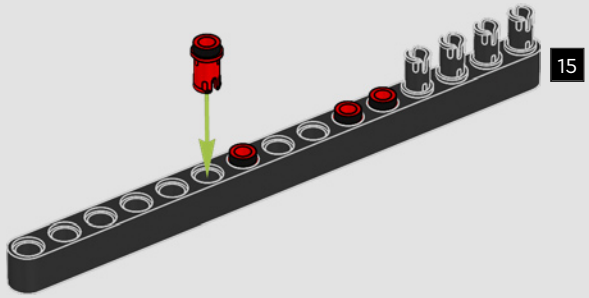

2

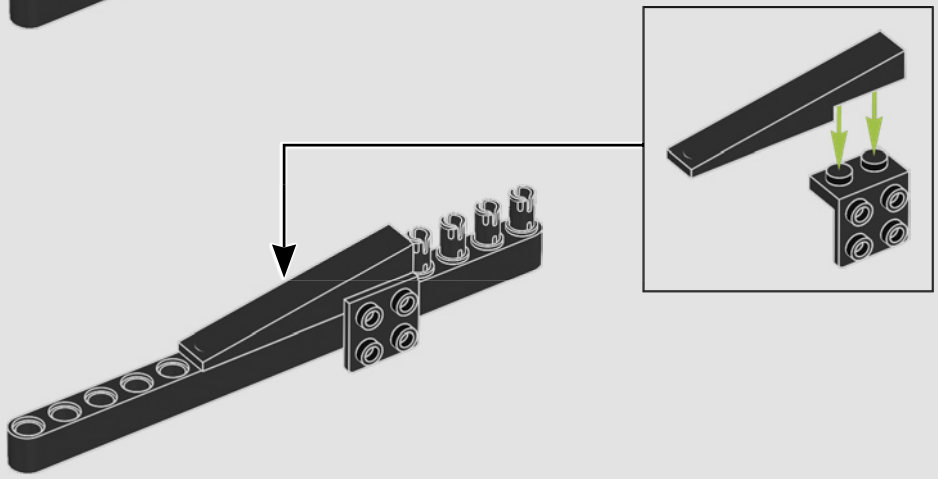

3

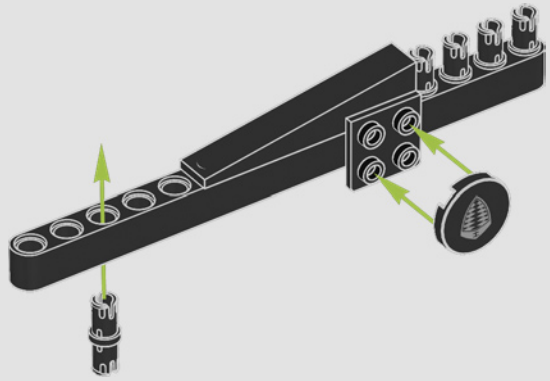

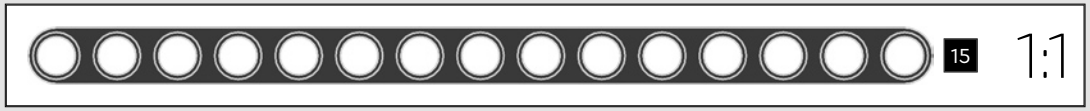

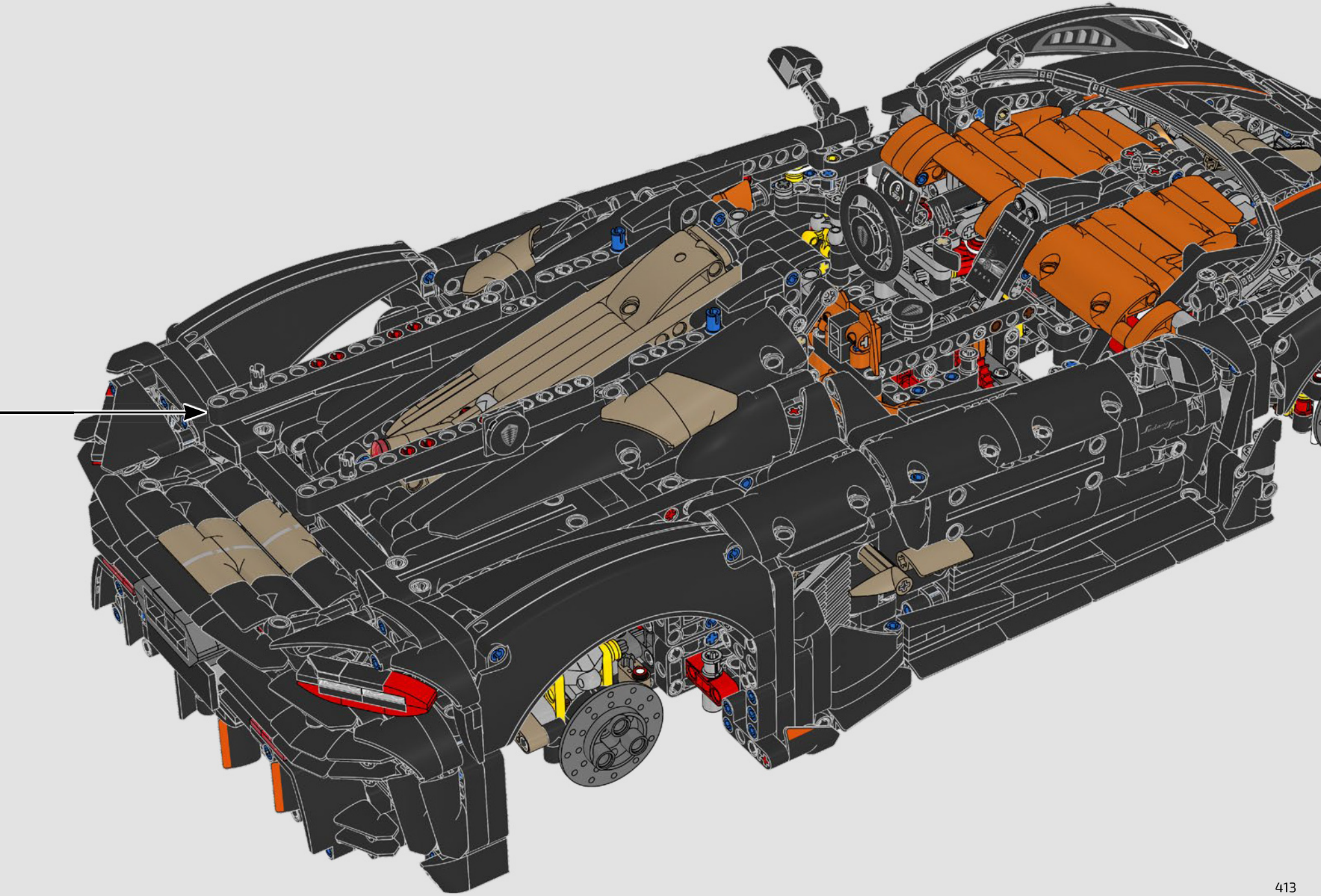

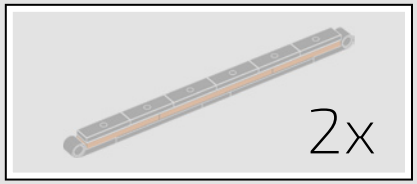

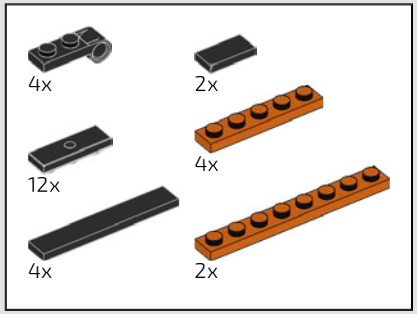

1109

1

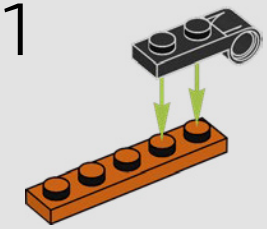

2

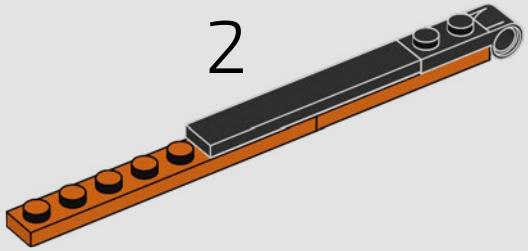

3

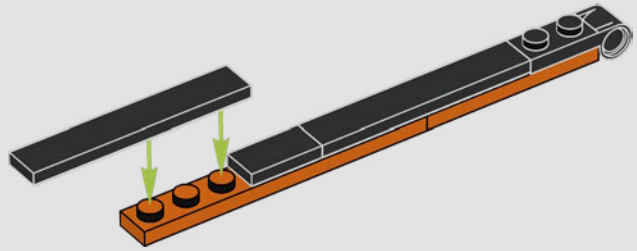

4

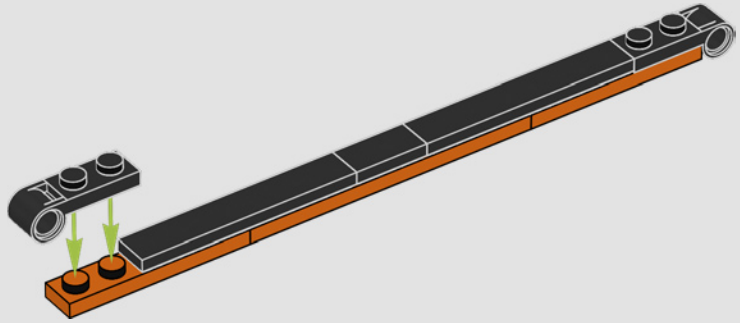



5

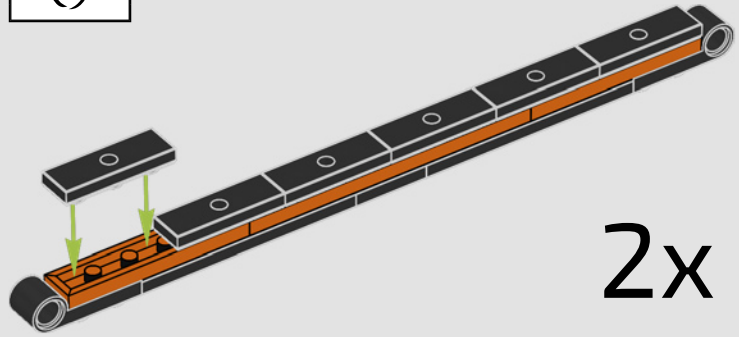

2x

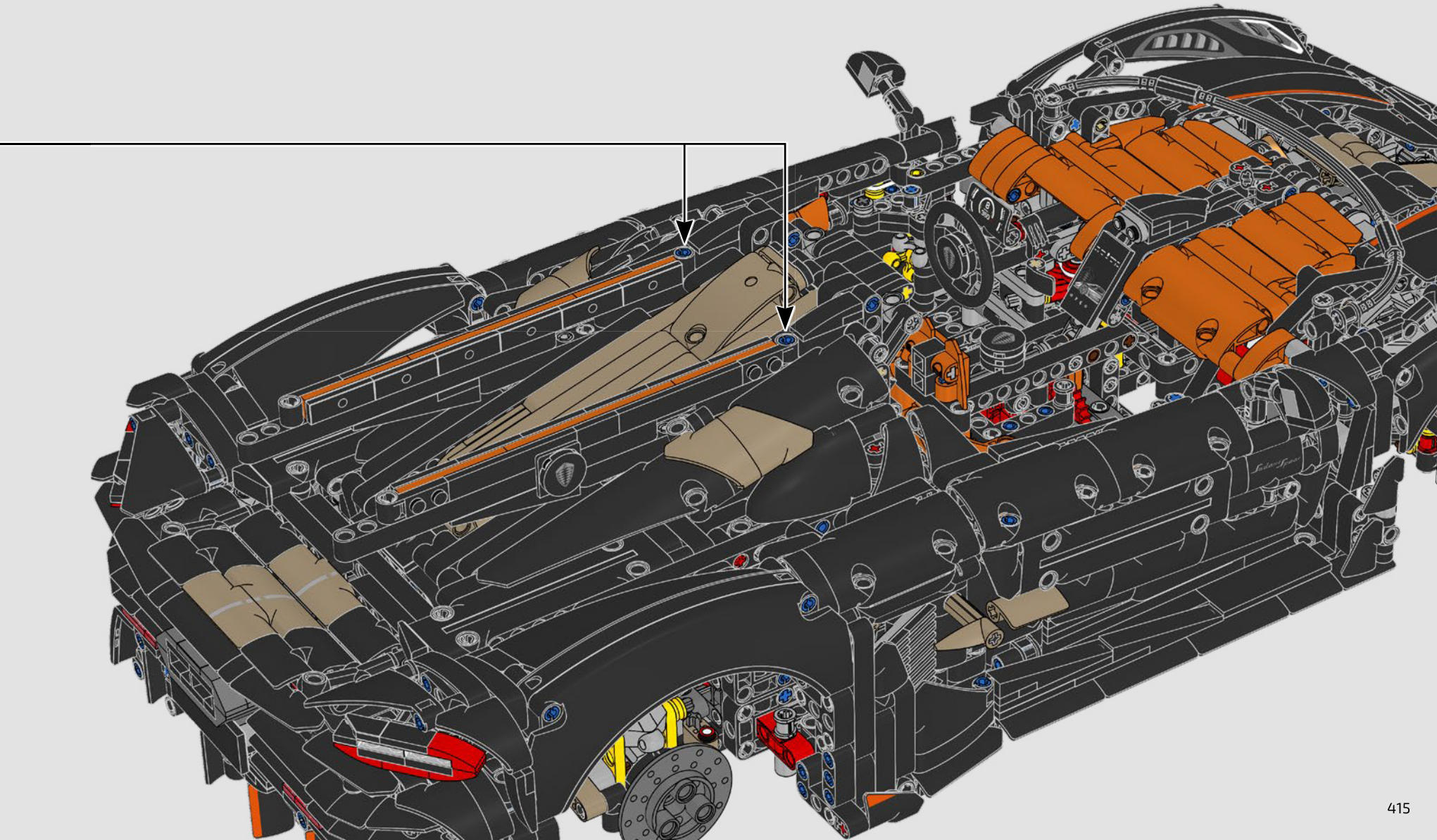

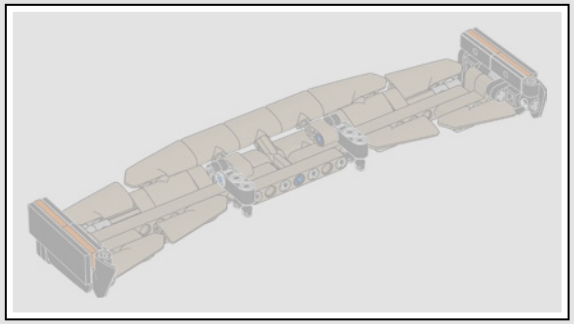

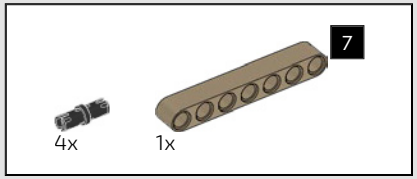

1110

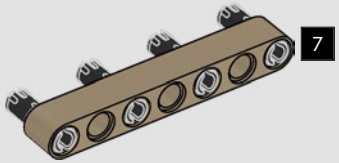

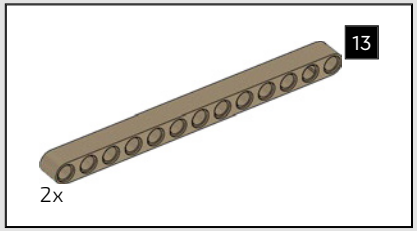

1111

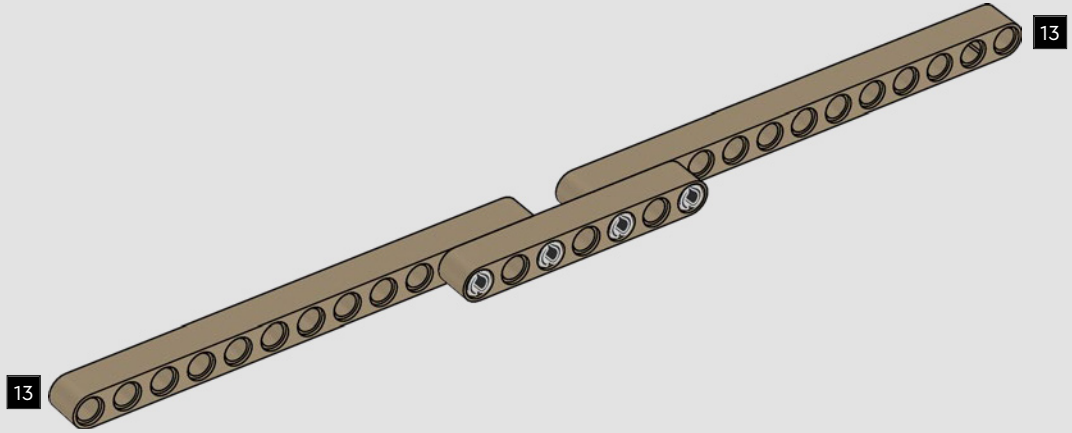

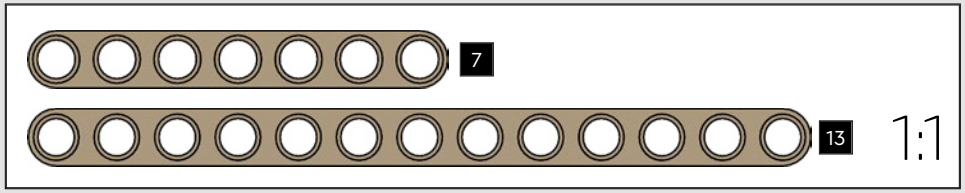

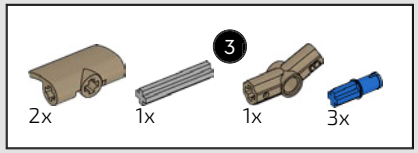

1112

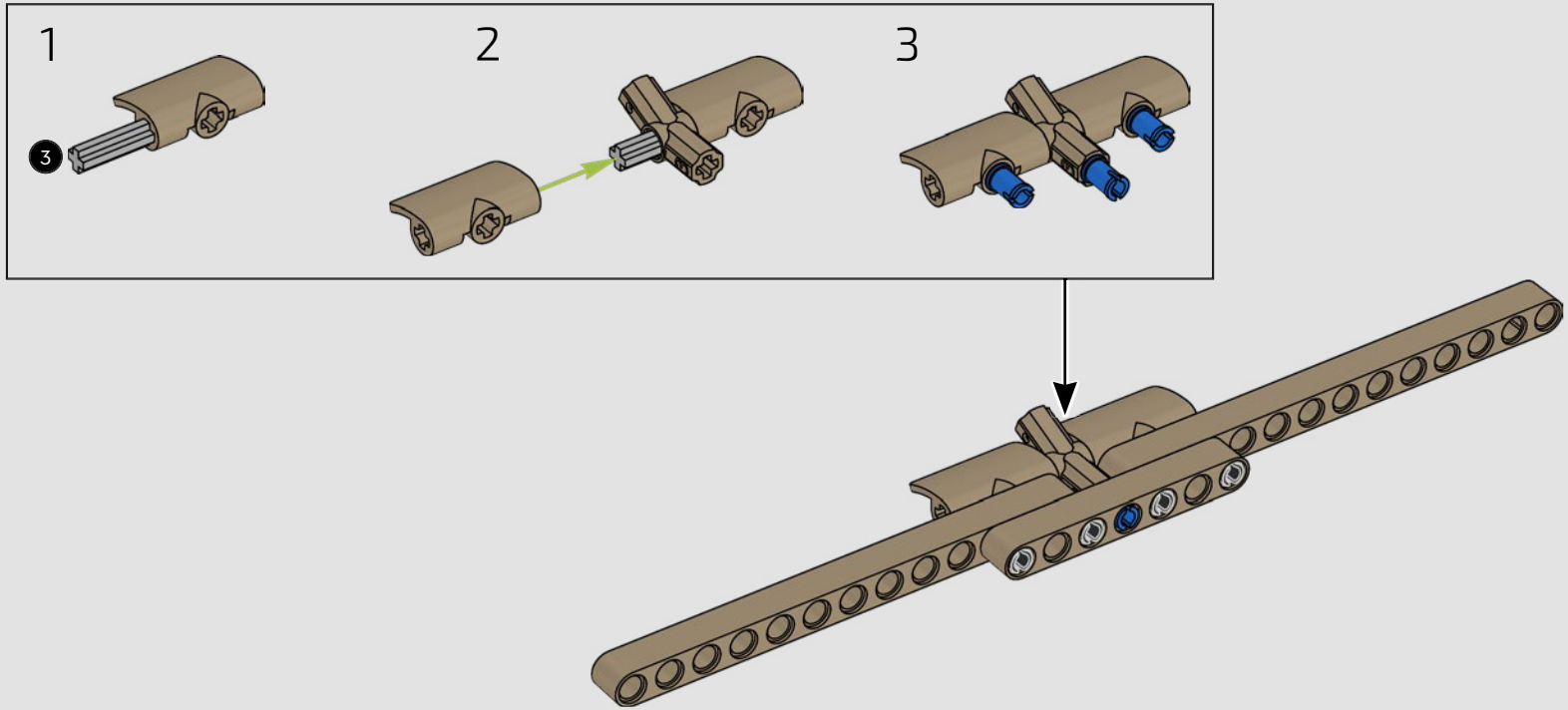

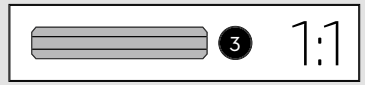

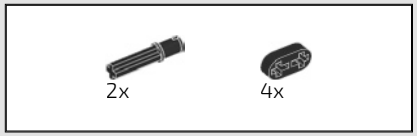

1113

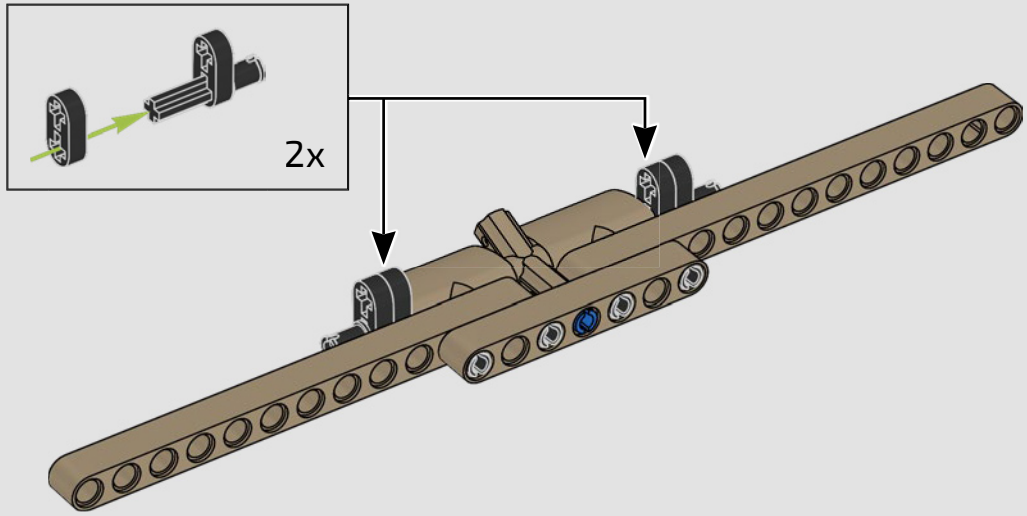

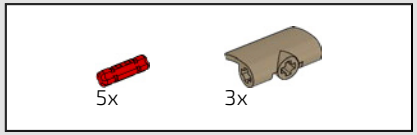

1114

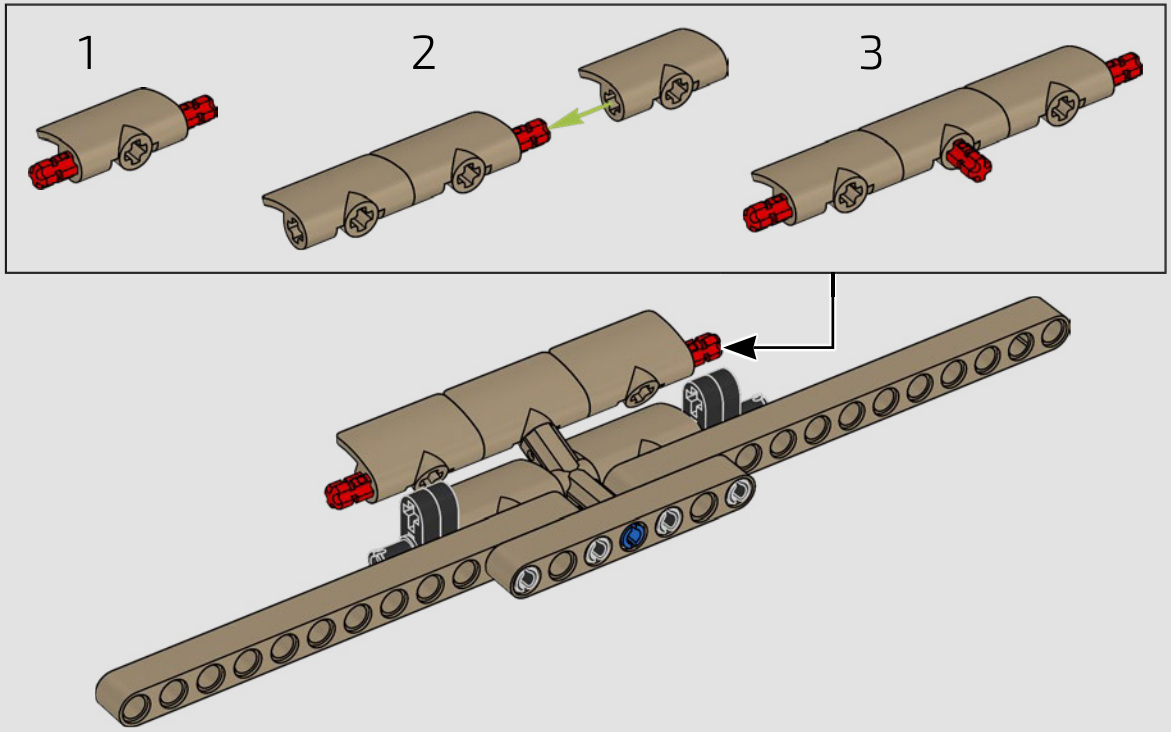

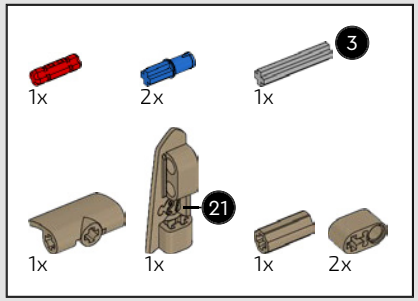

1115

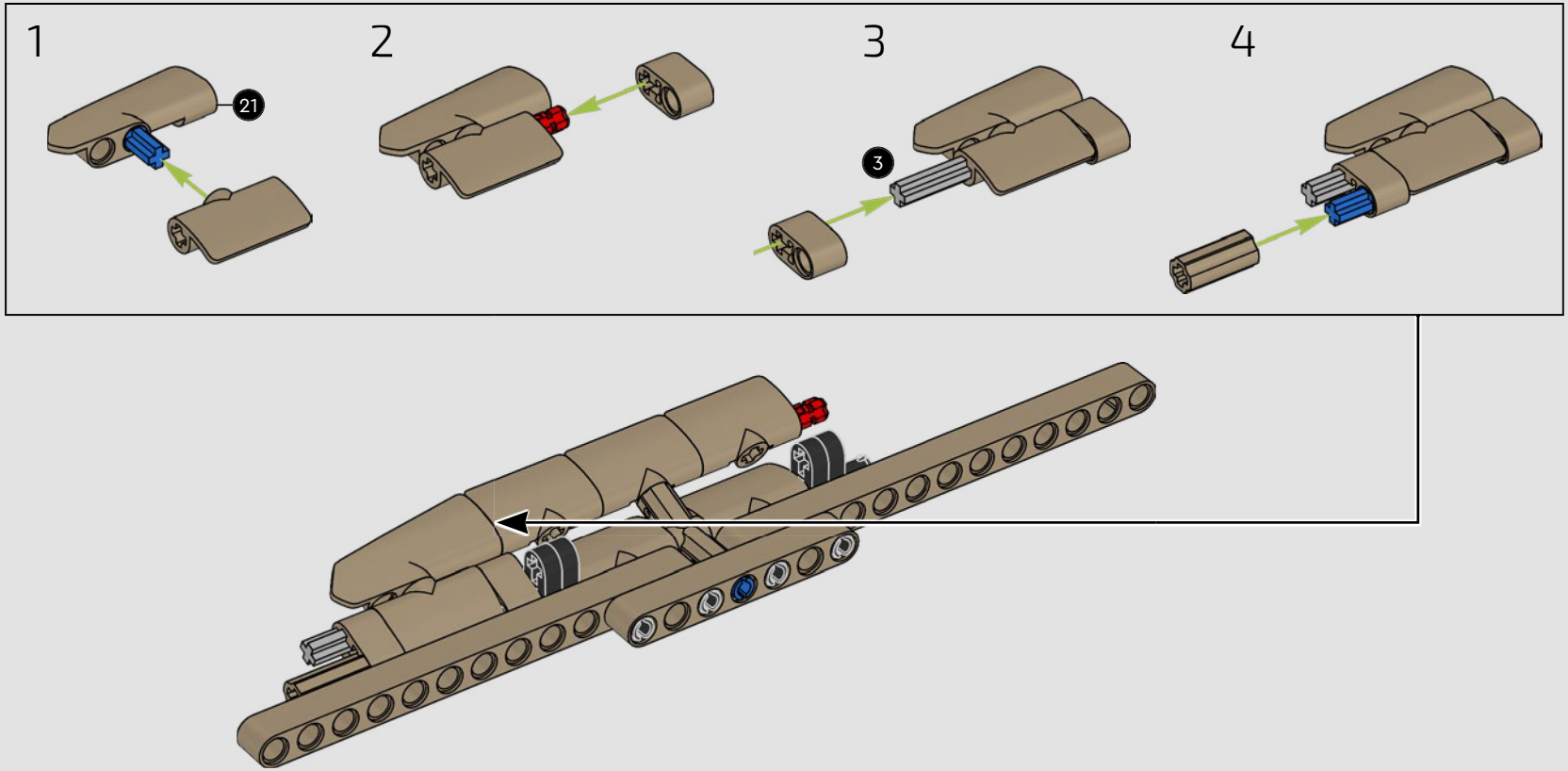

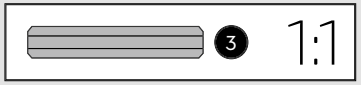

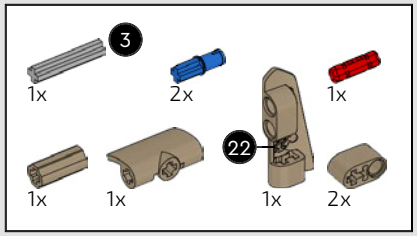

1116

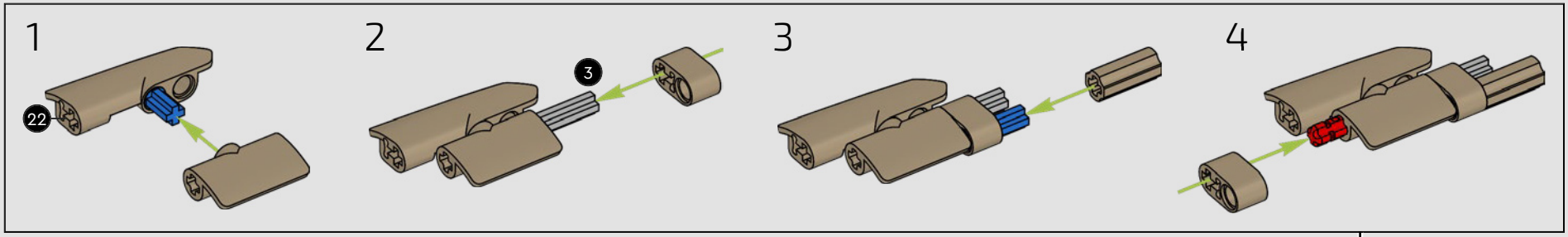

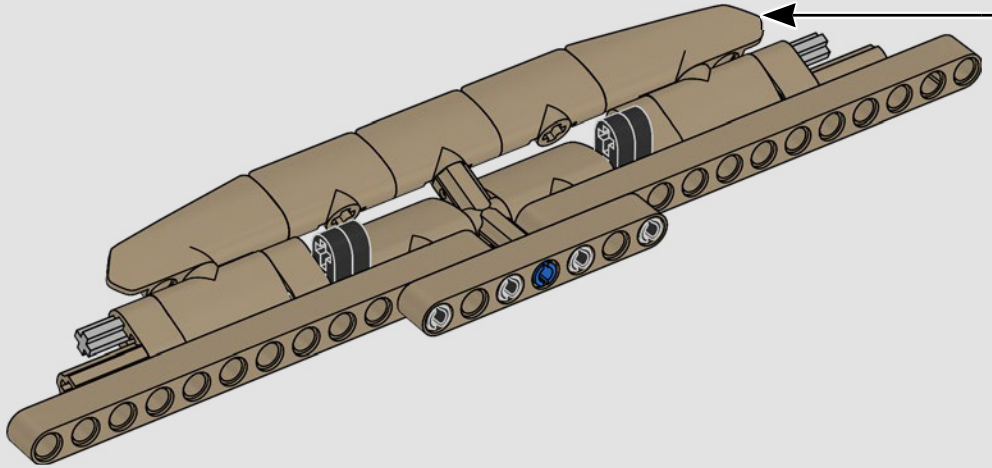

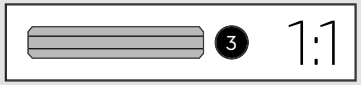



1117

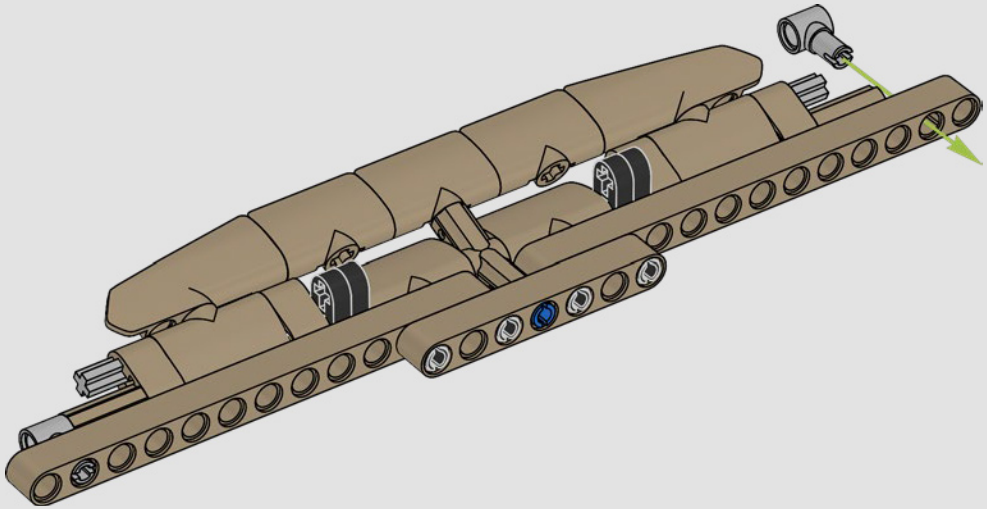

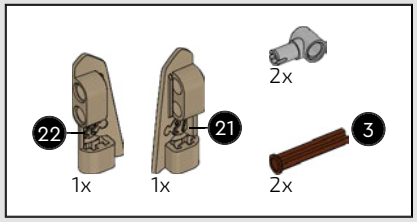

1118

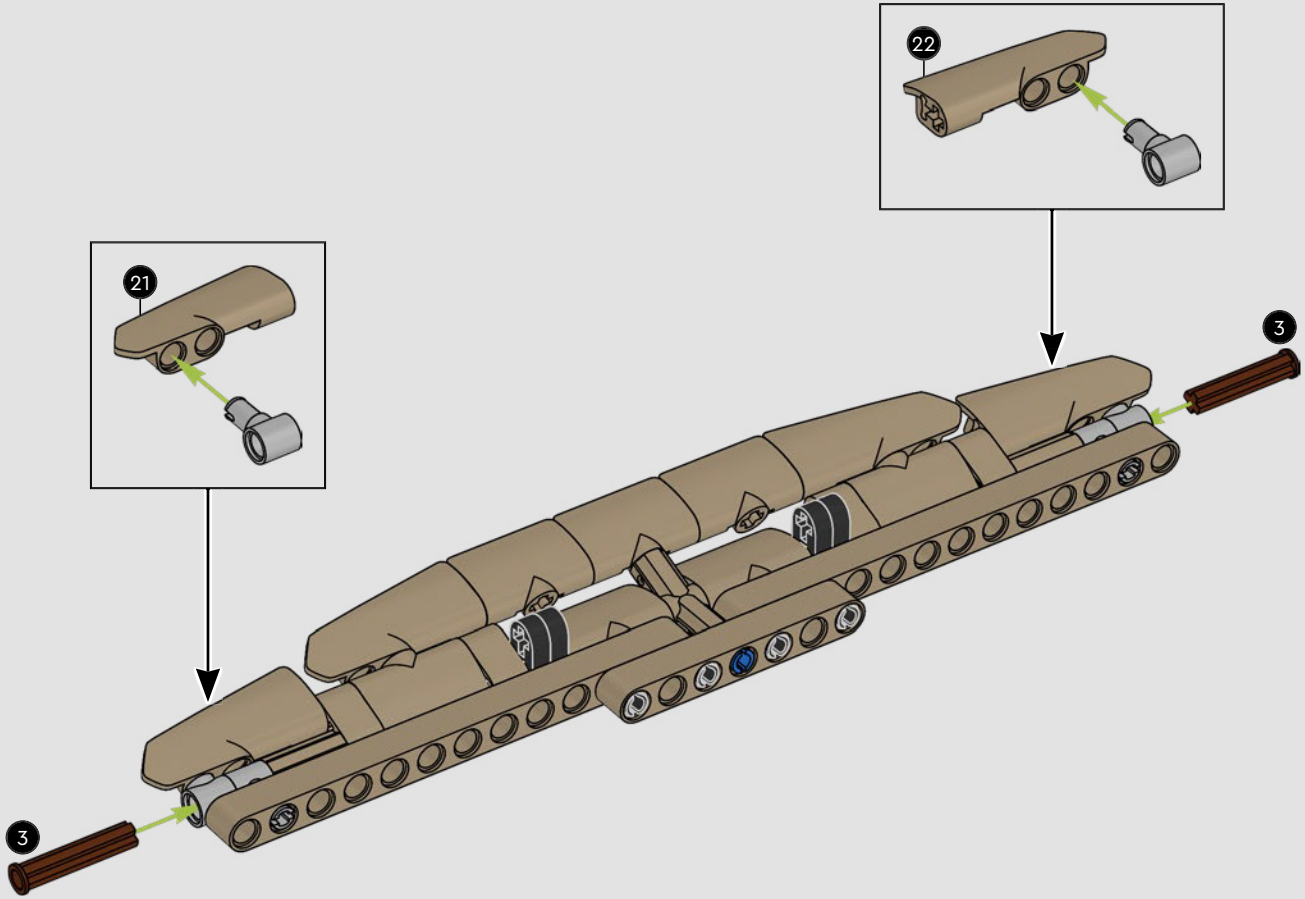

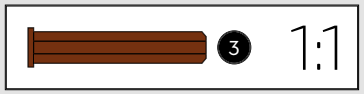

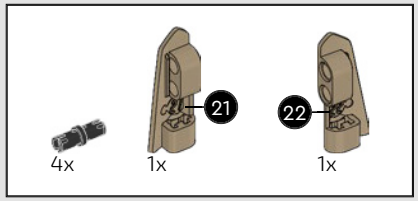

1119

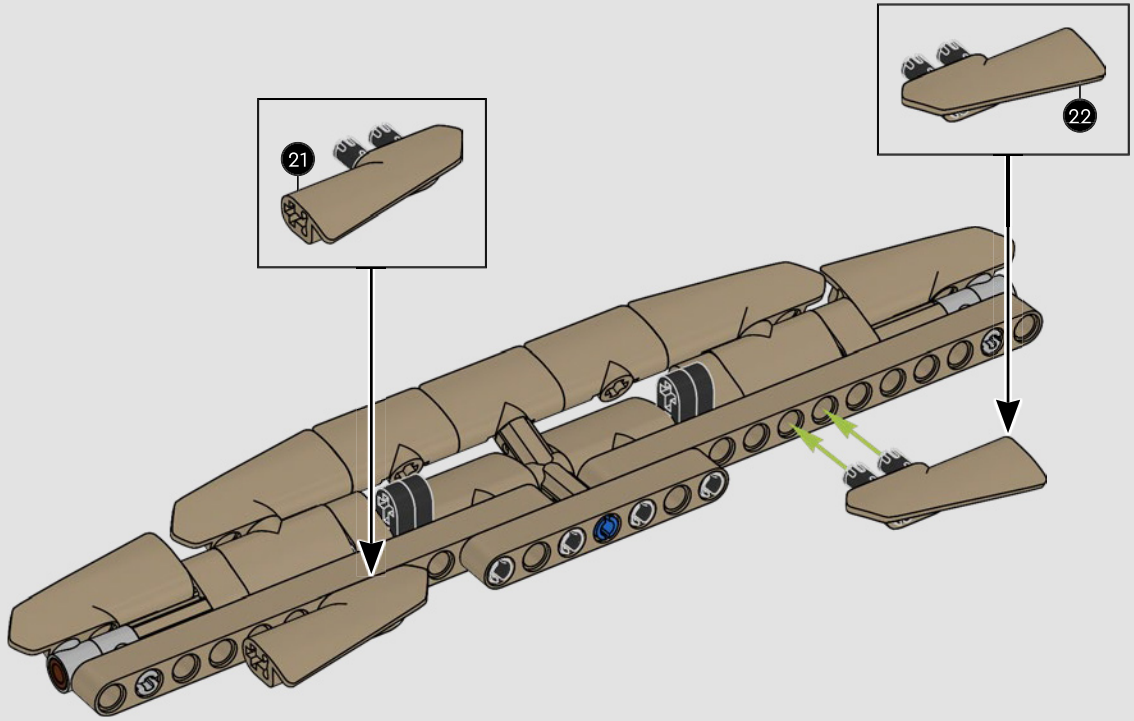

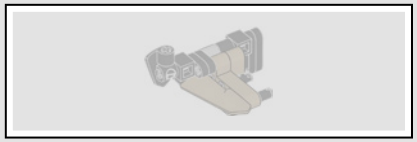

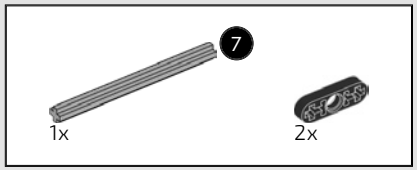

1120

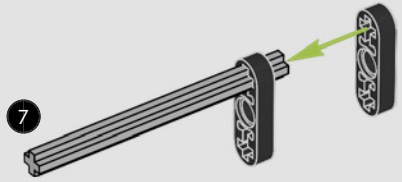

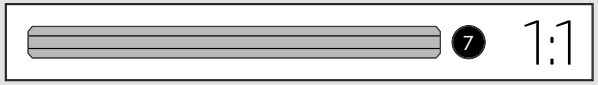

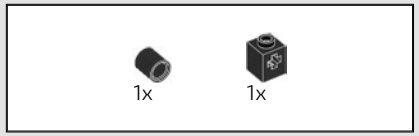

1121

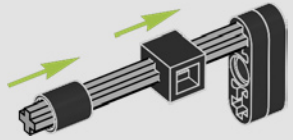

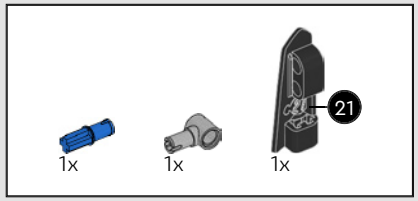

1122

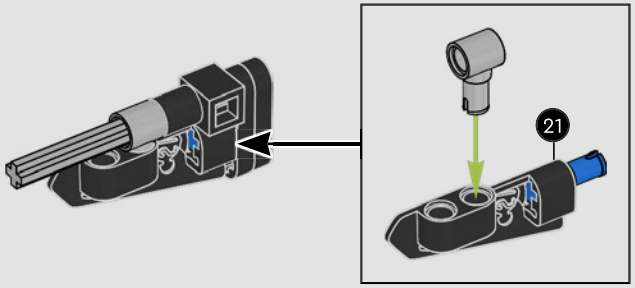

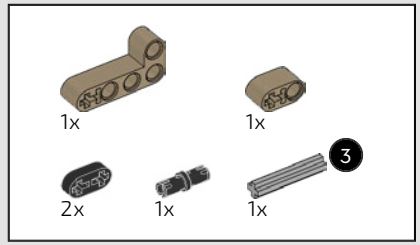

1123

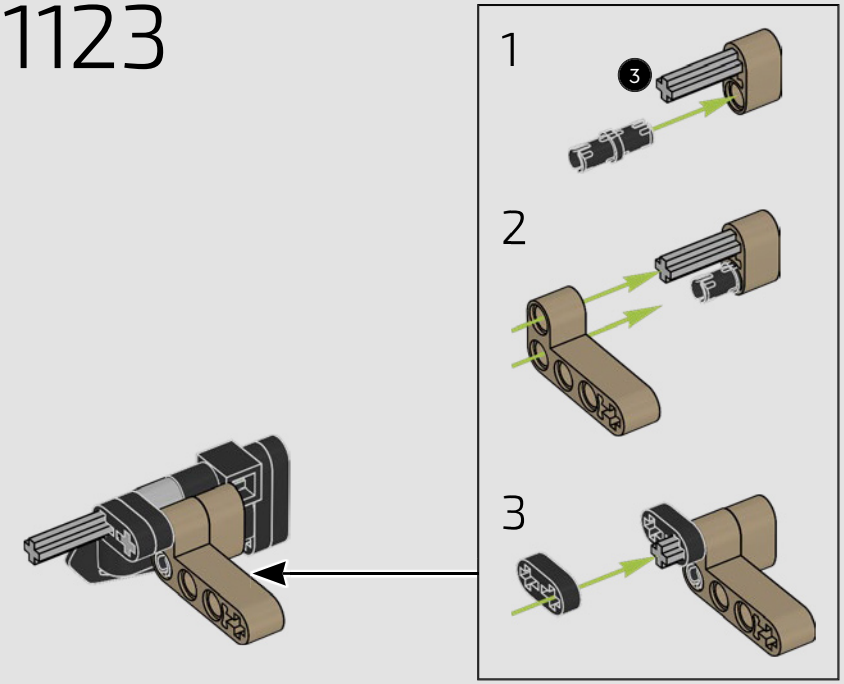

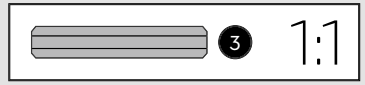

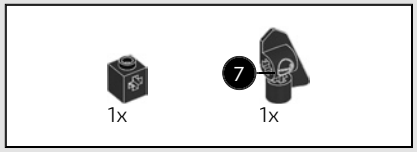

1124

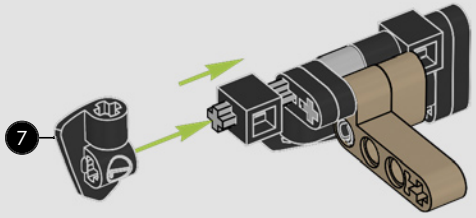

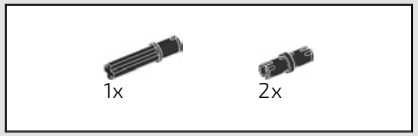

1125

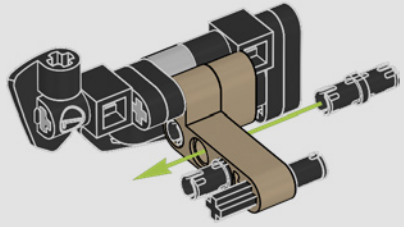

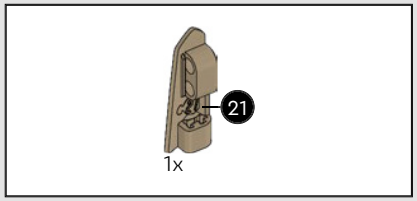

1126

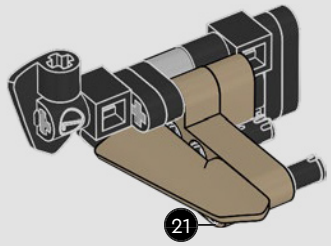

1127

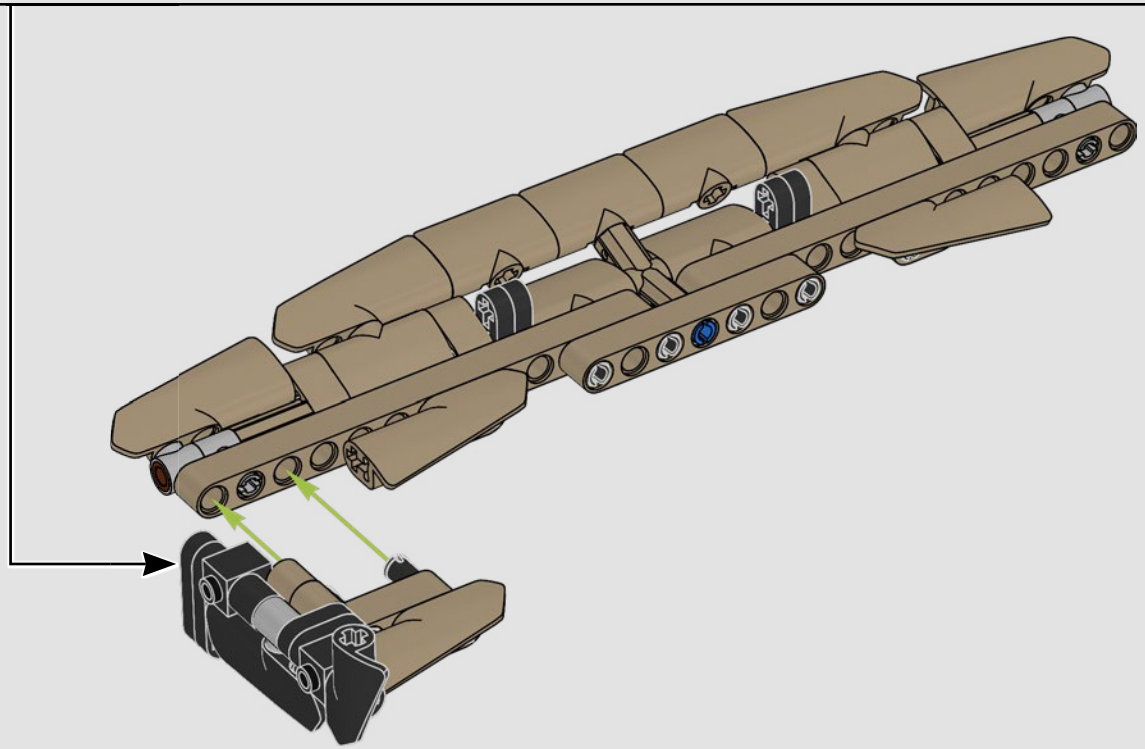

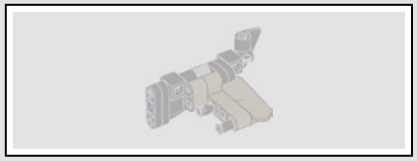

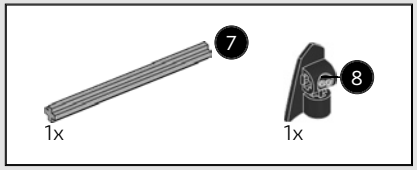

1128

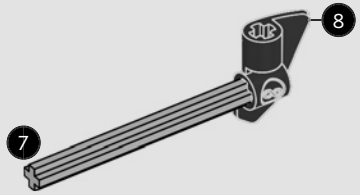

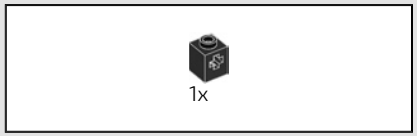

1129

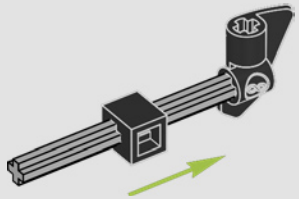

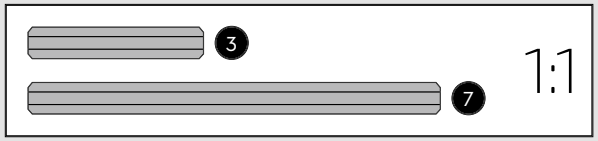

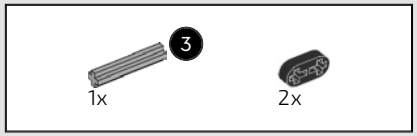

1130

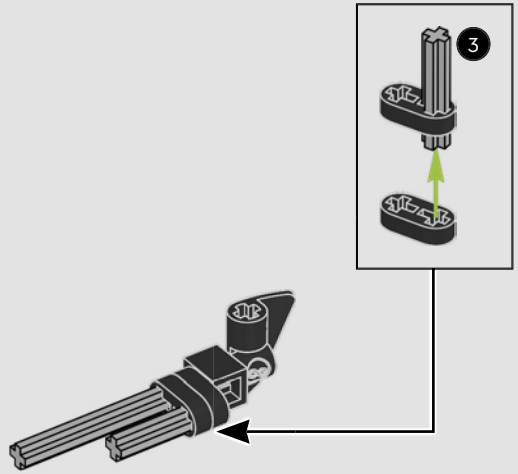

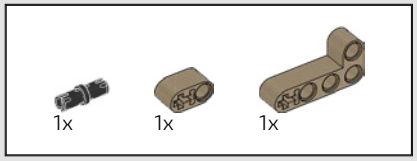

1131

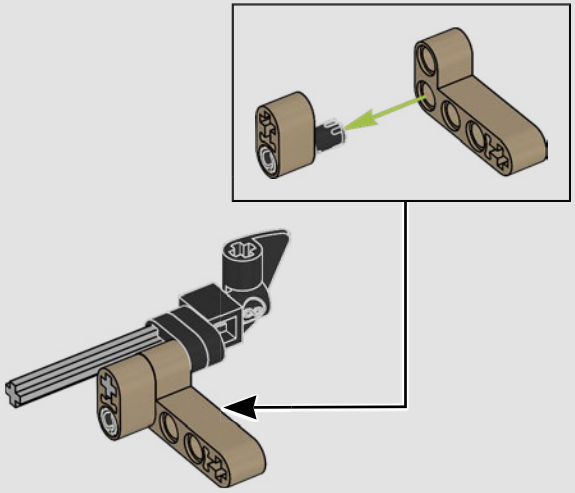

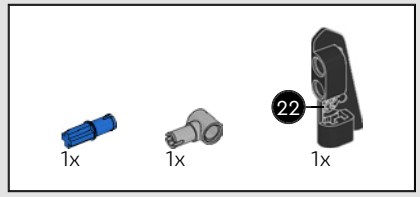

1132

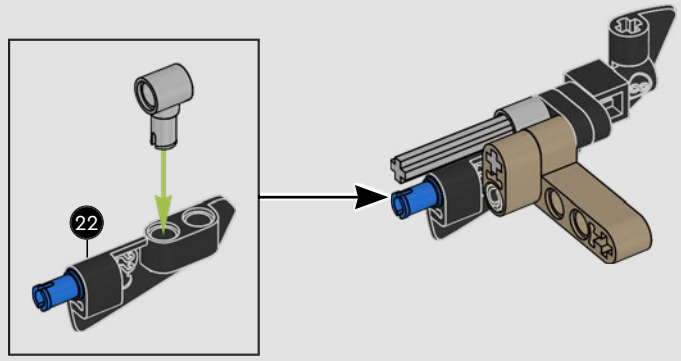

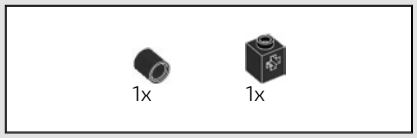

1133

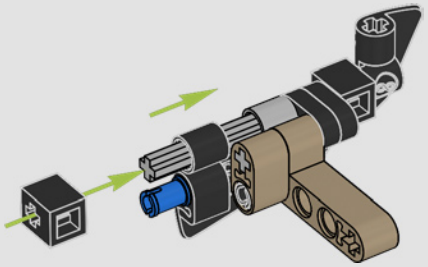

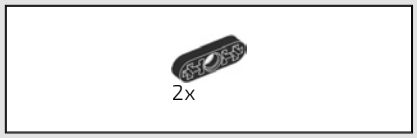

1134

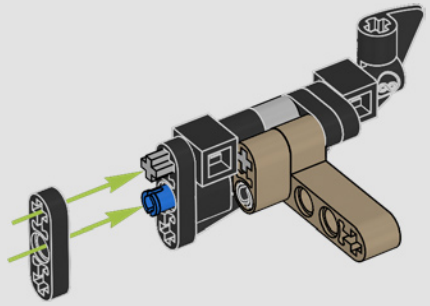

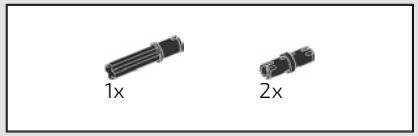

1135

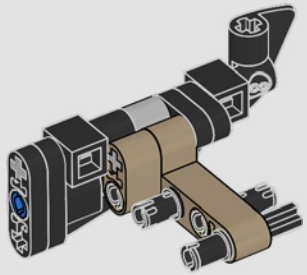

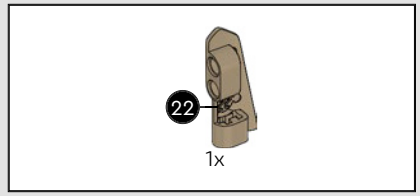

1136

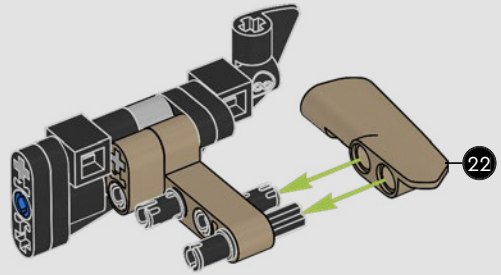

1137

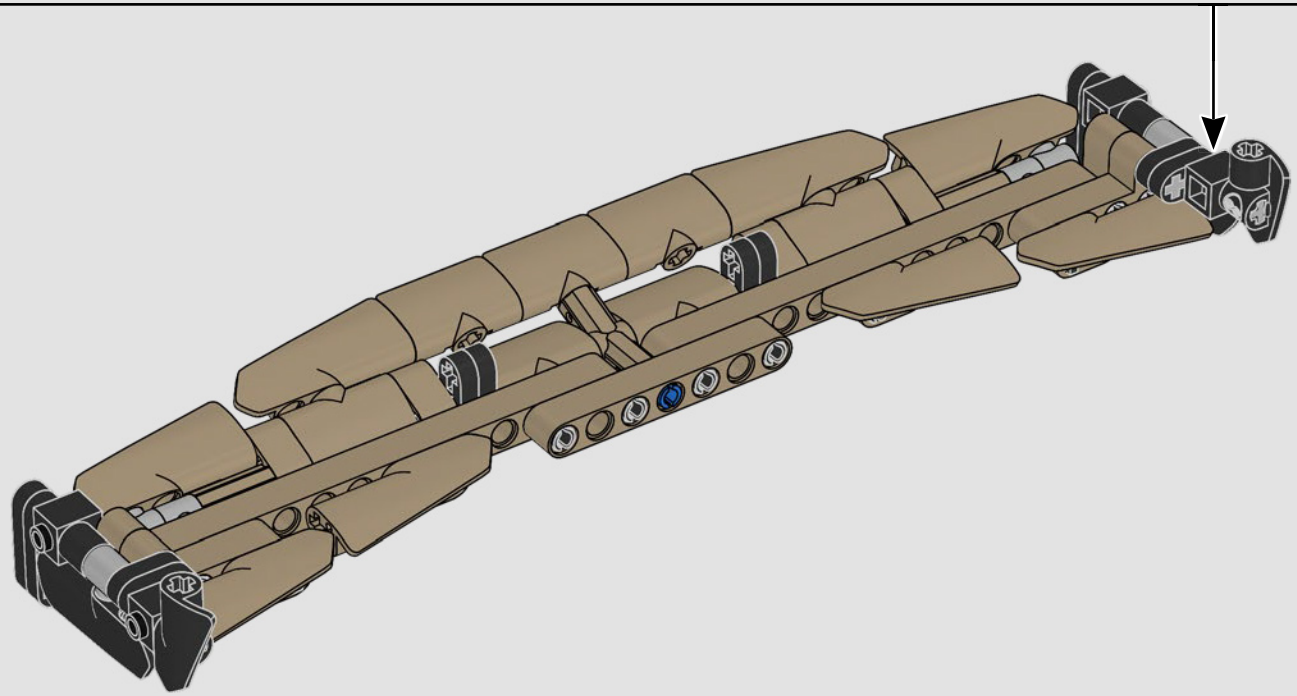

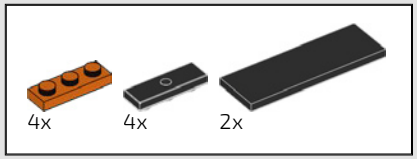

1138

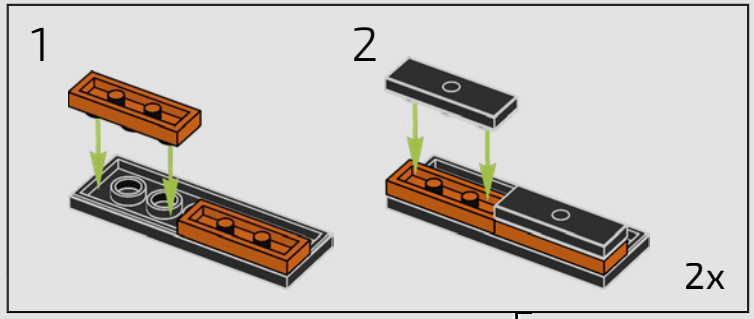

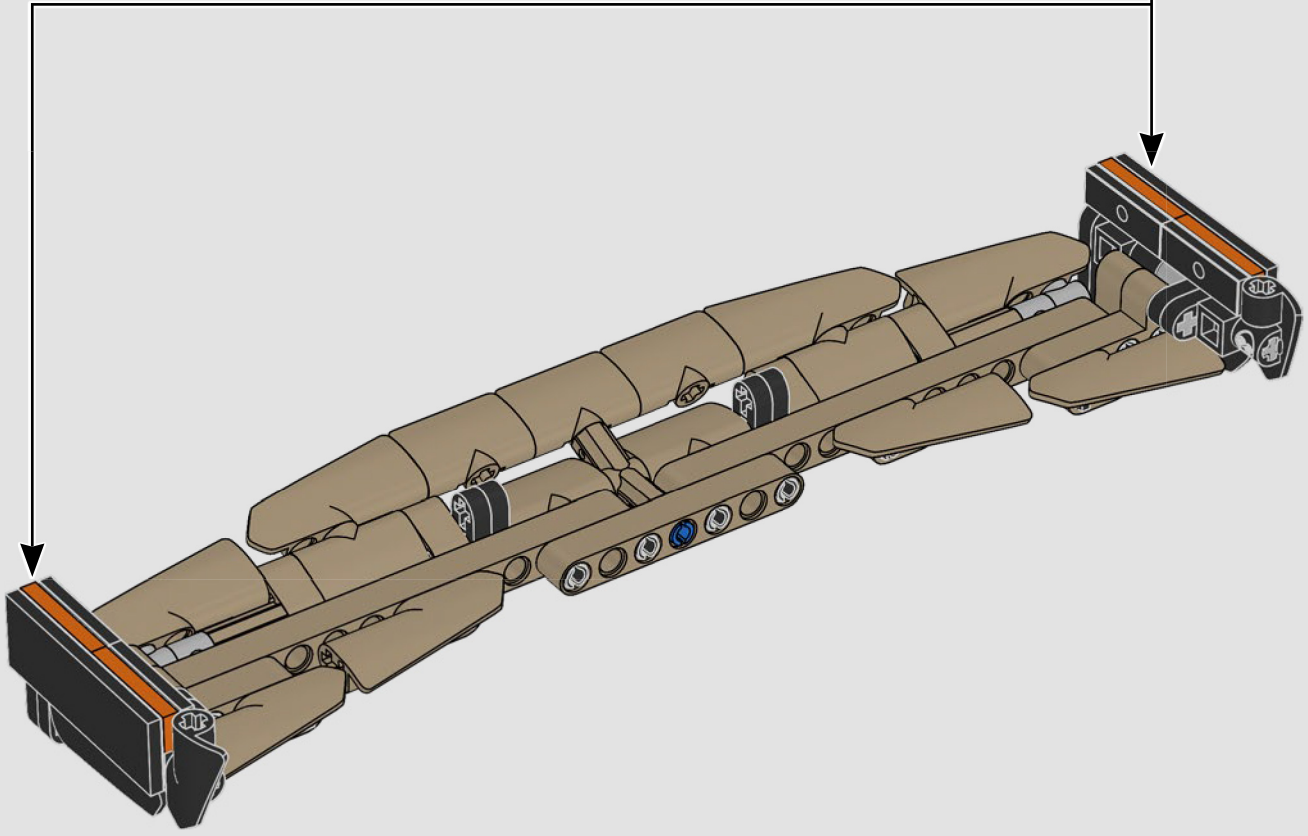

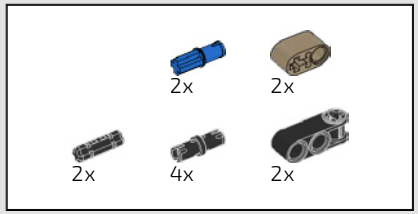

1139

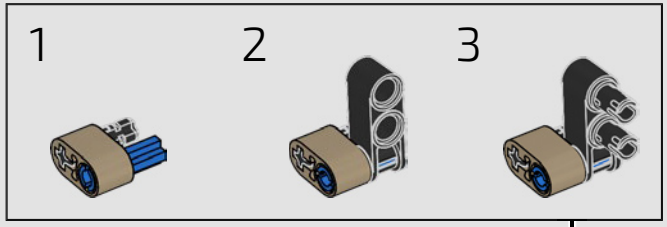

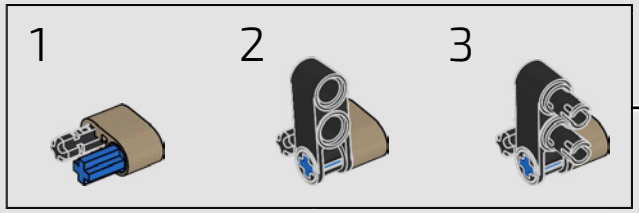

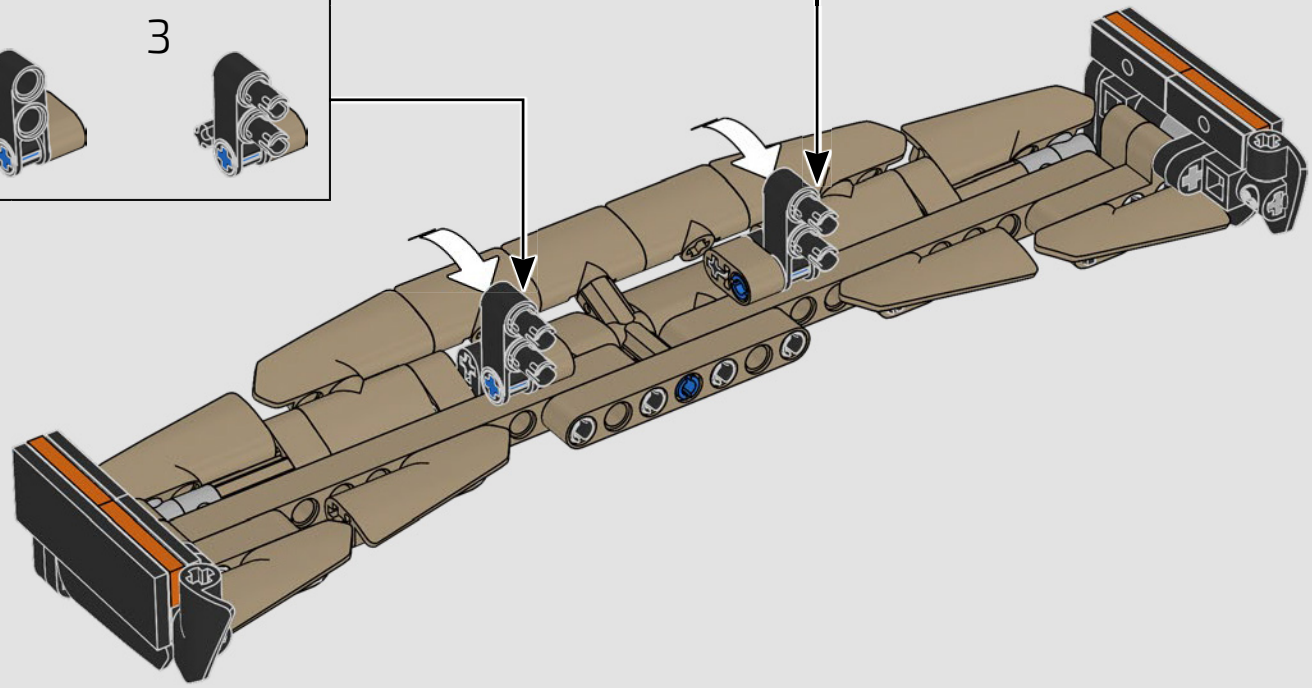

1140

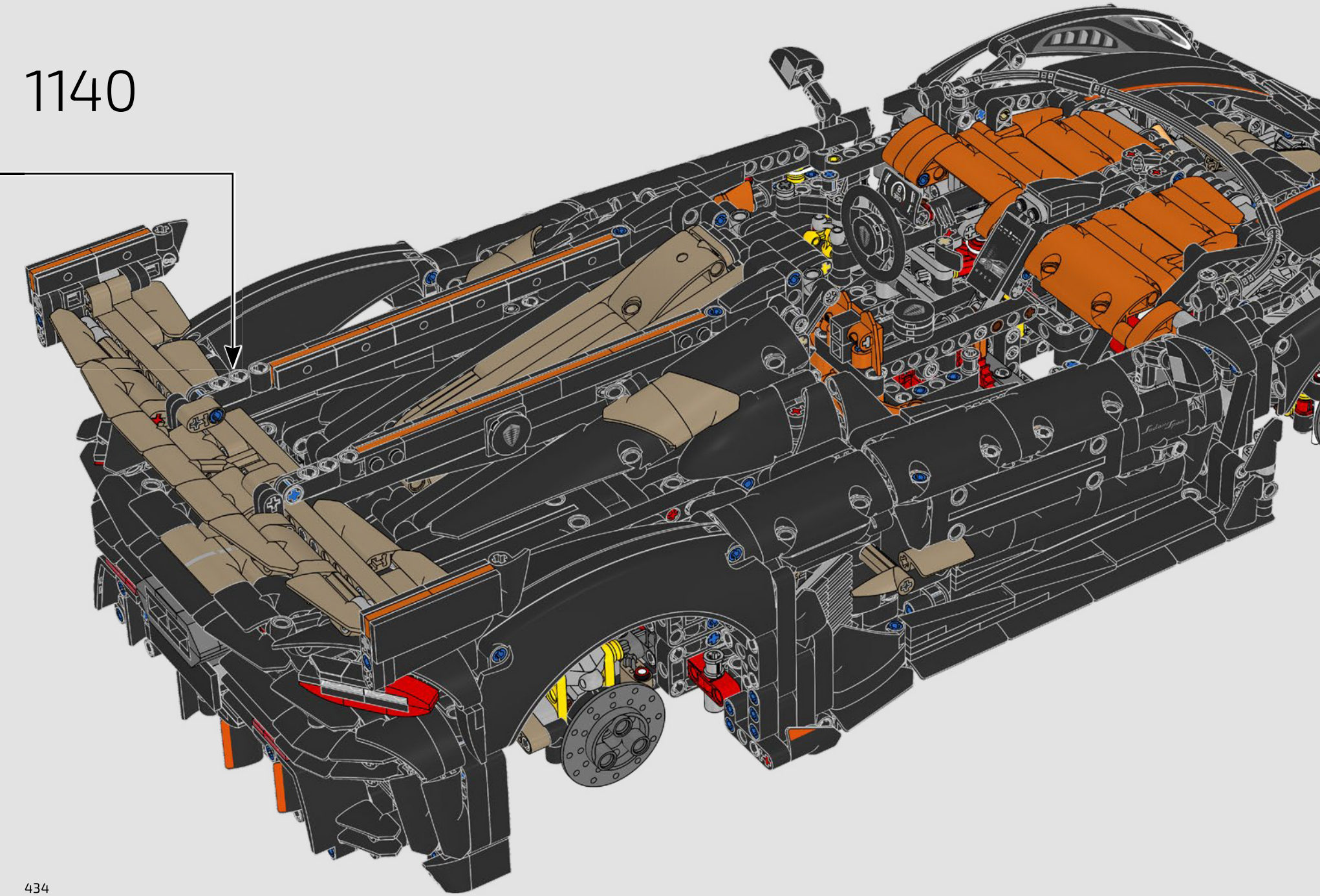

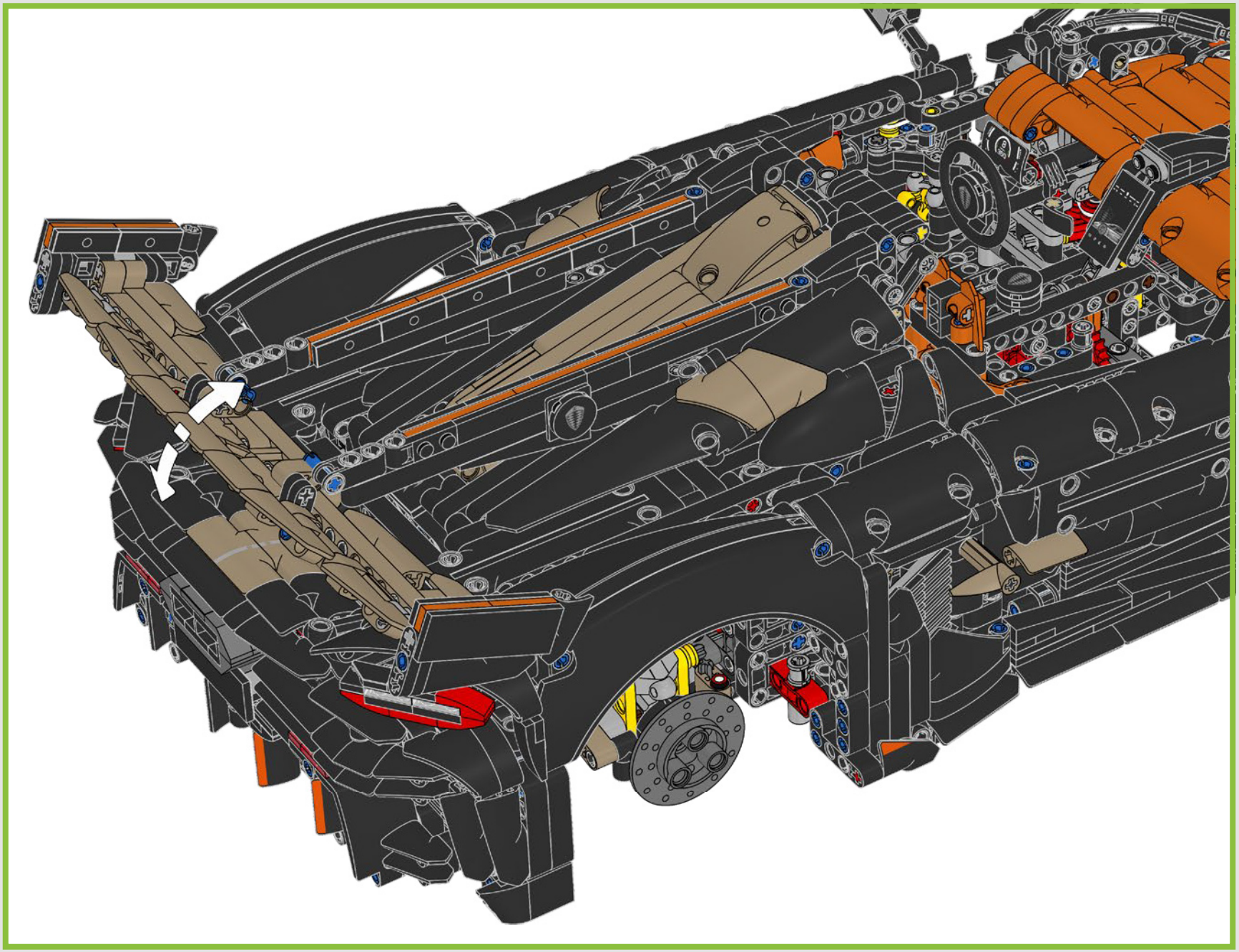

BOX



NEW RIM DESIGN
NEUES FELGENDESIGN

The rims are made specifically for this model (two left and two right), with the design based on the blueprints and 3D CAD files for the real-life rims.

Die Felgen wurden speziell für dieses Modell hergestellt (zwei linke und zwei rechte), wobei das Design auf den Blaupausen und 3D-CAD-Dateien der realen Felgen basiert.



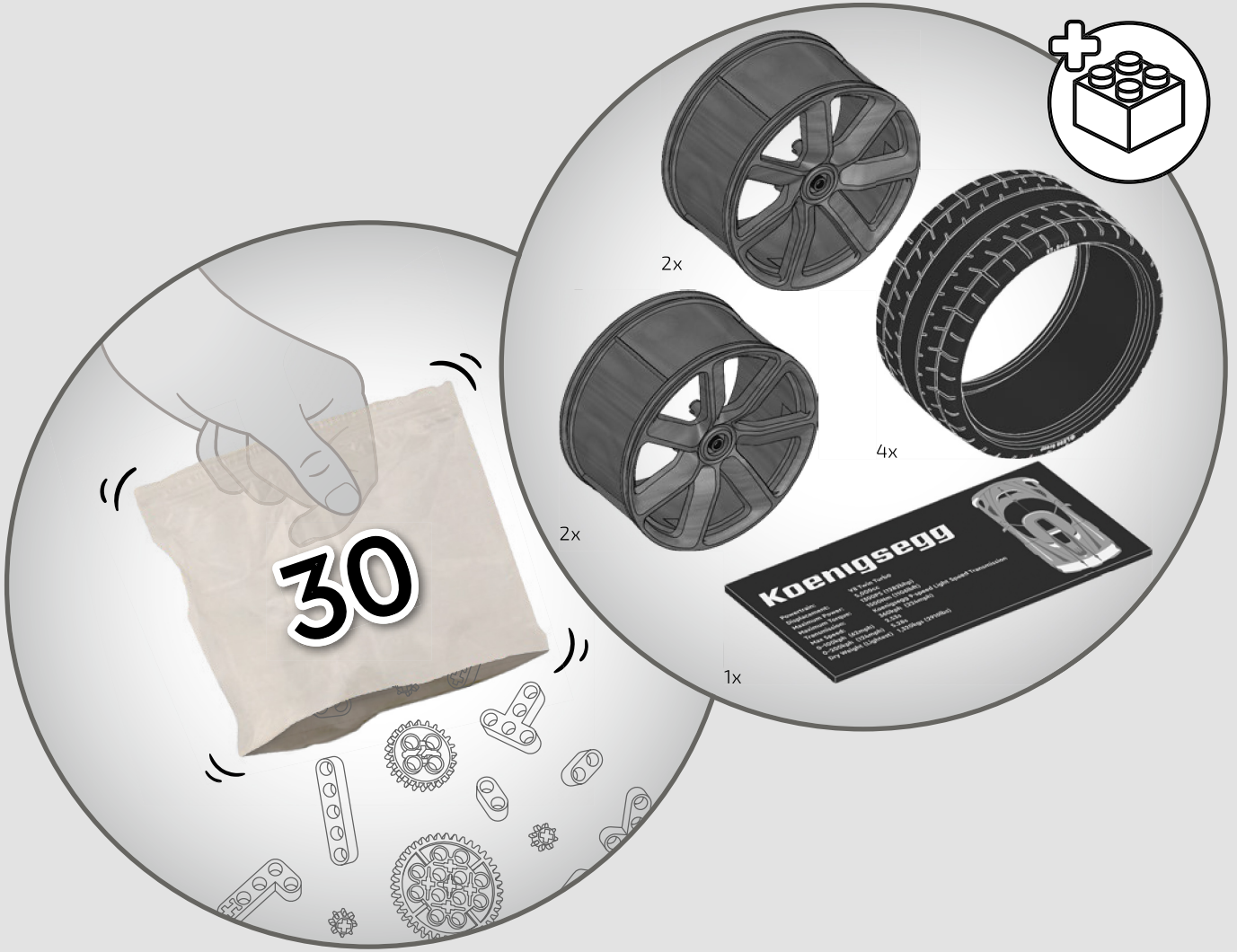
30
2x
2x
4x
Koenigsegg
1x

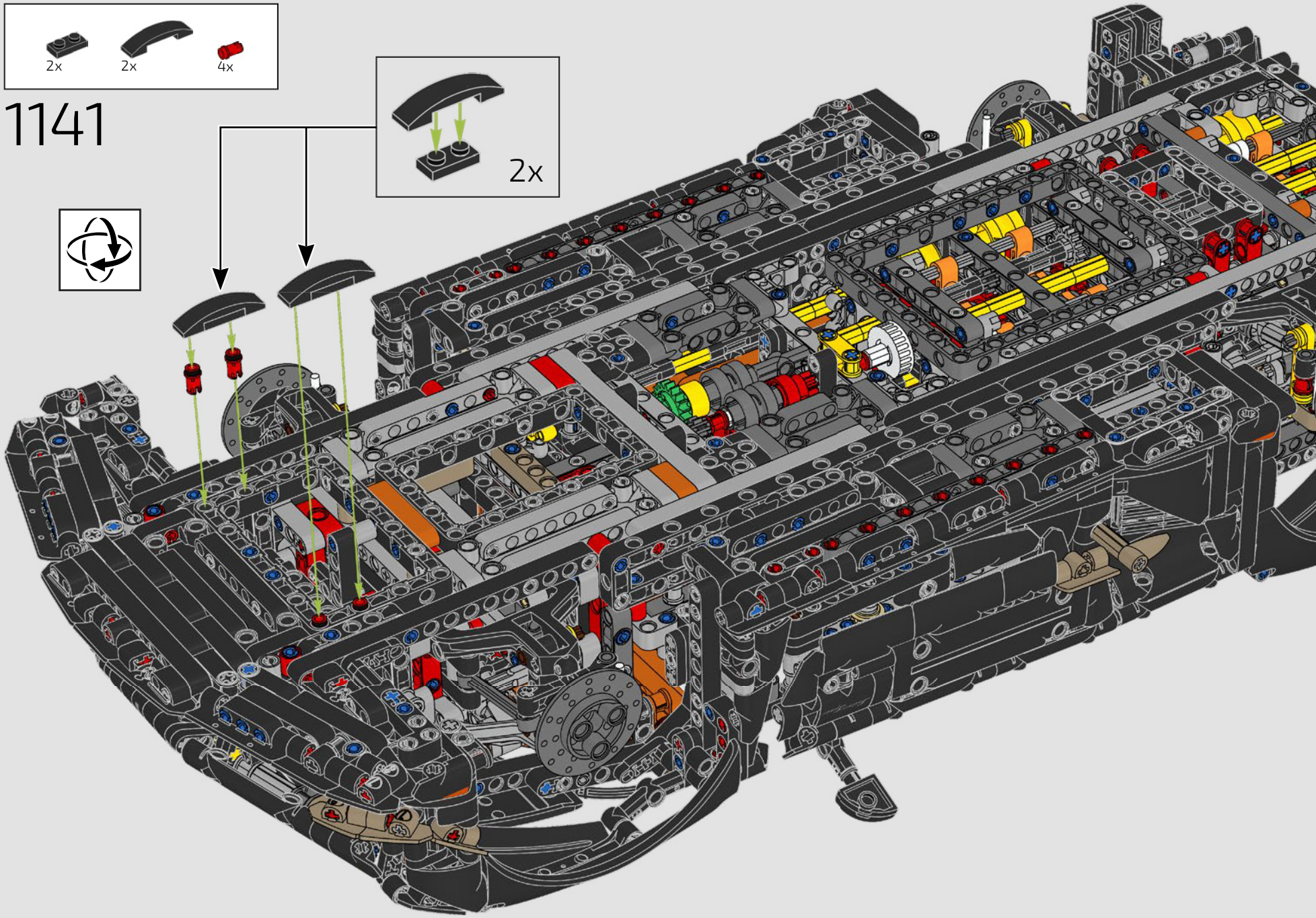
2x
2x
4x
1141
2x

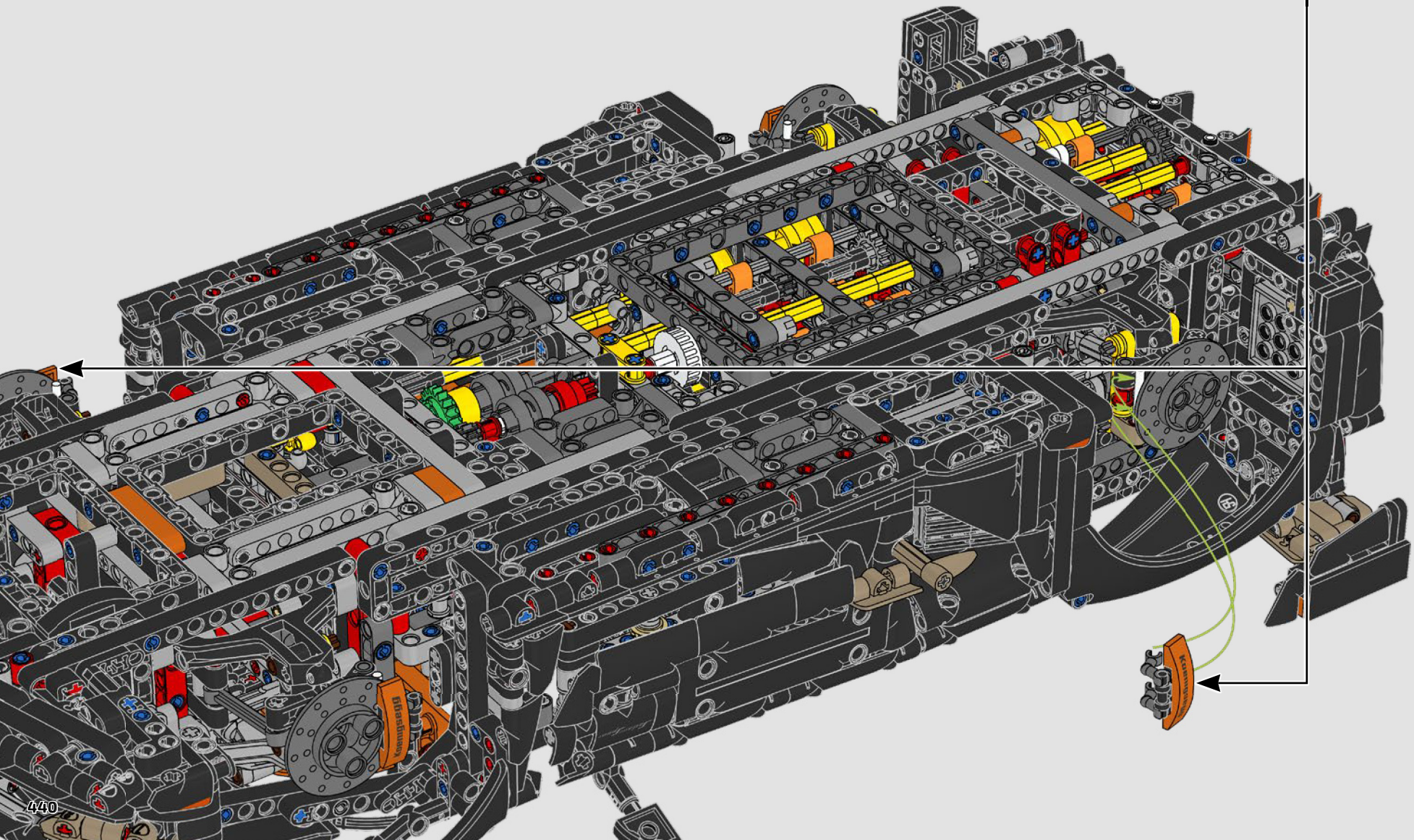
4x
4x
8x
1142
1
2
4x

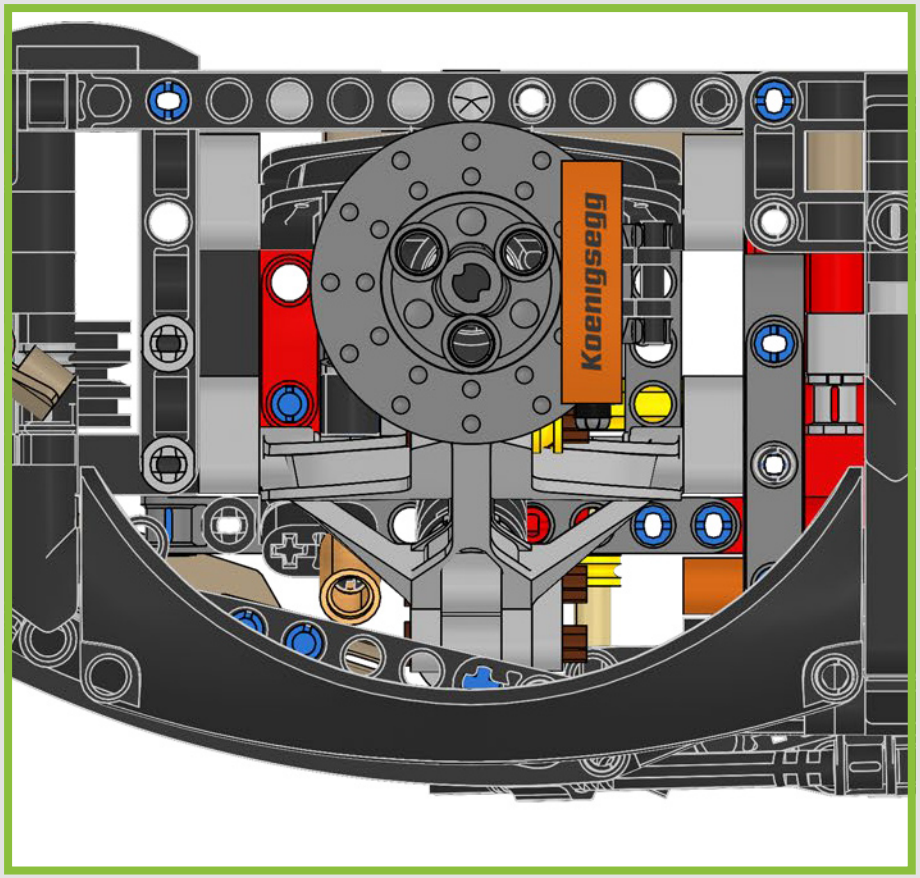
Koenigsegg

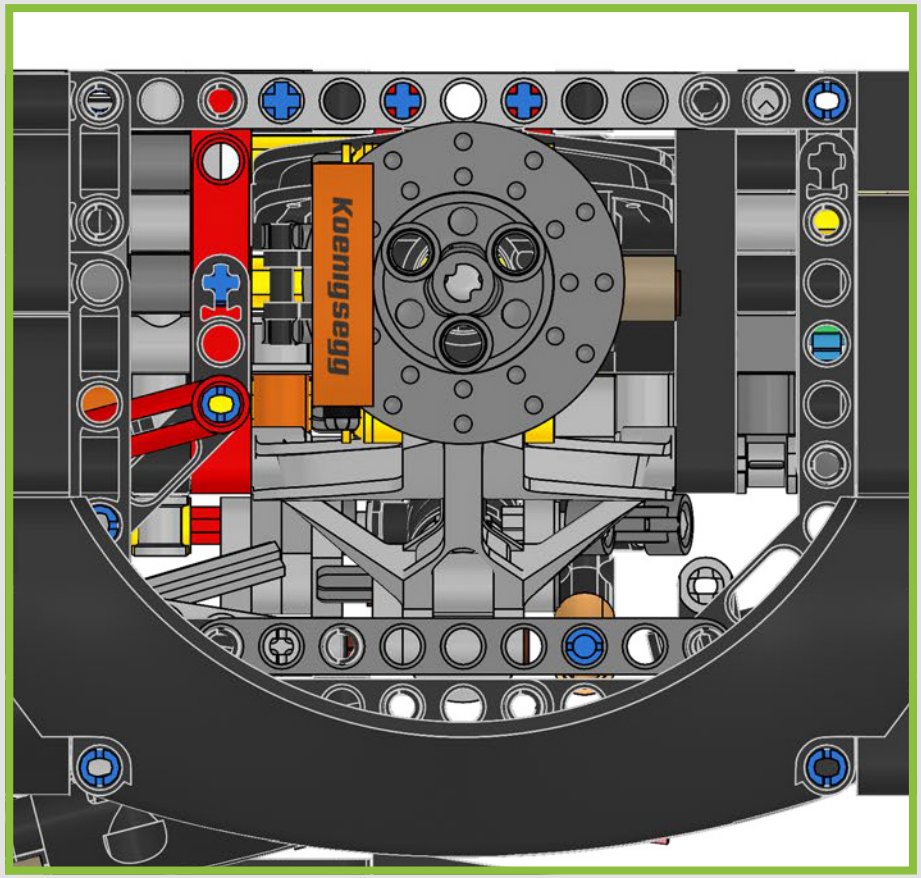
Koenigsegg

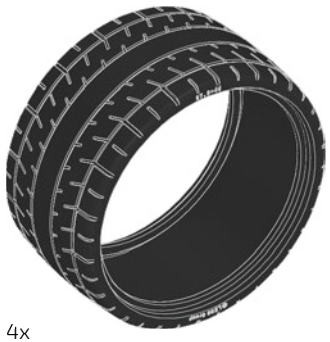

4x

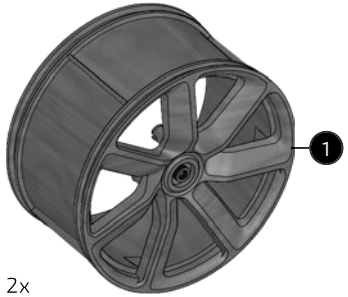

2x

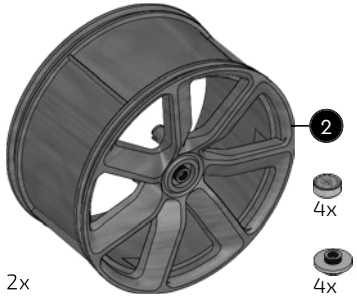

4x

4x

2x

1143

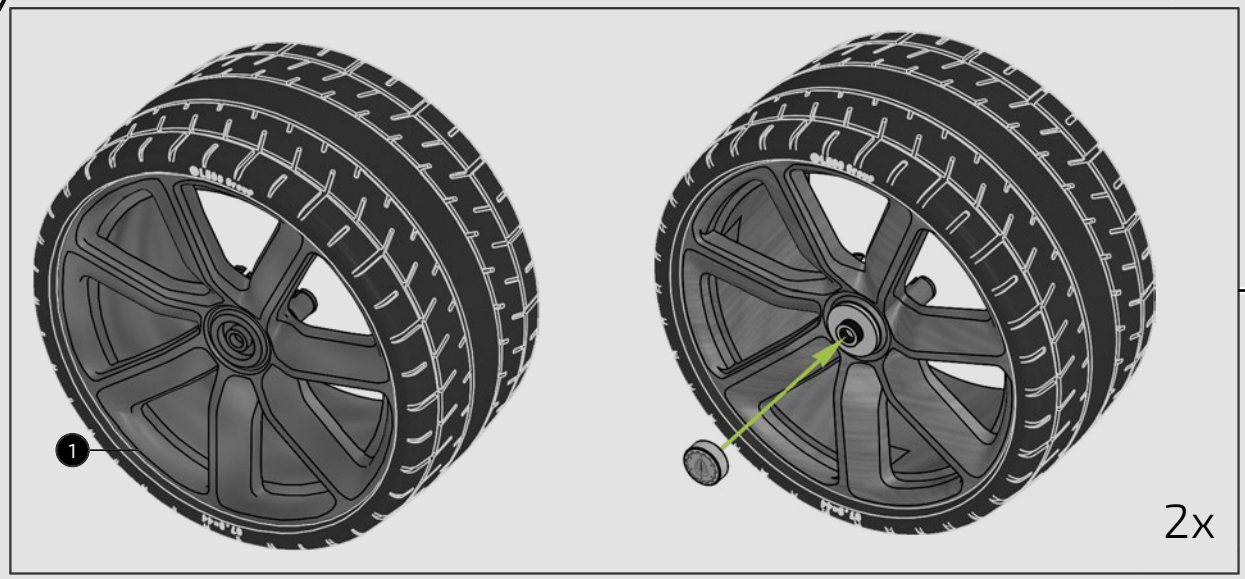

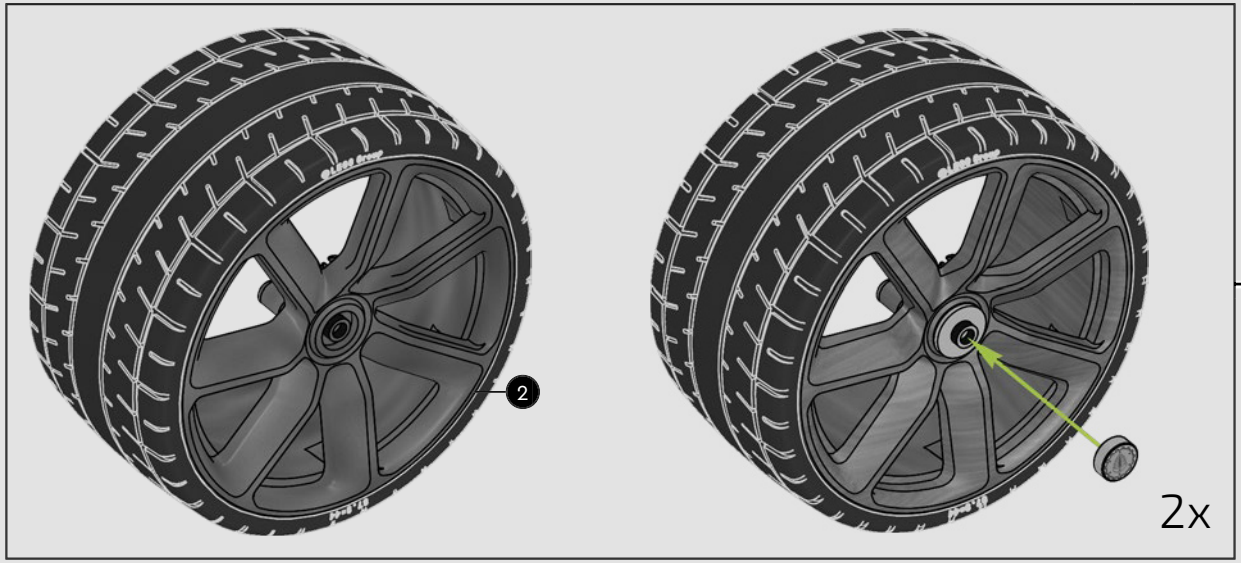

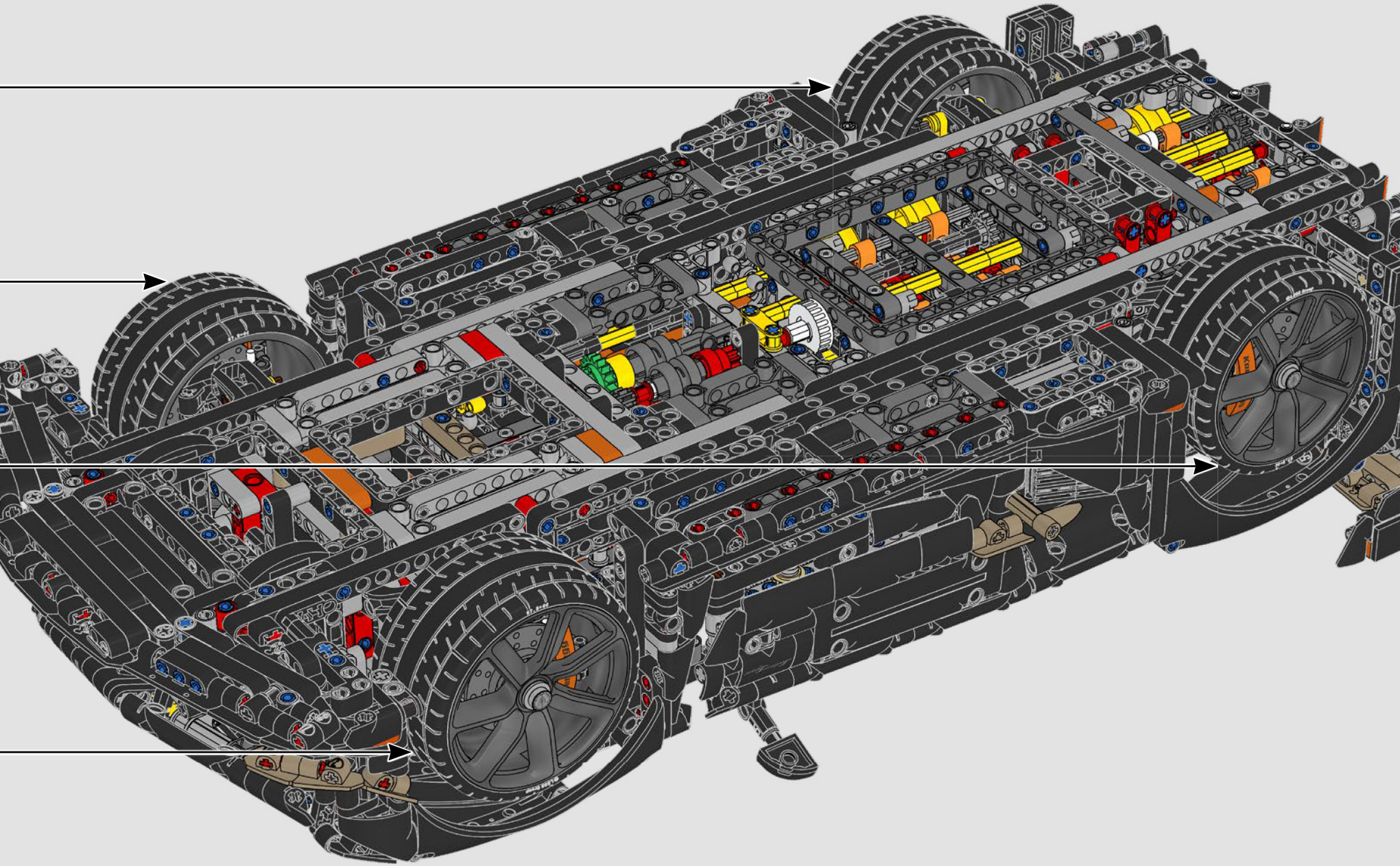

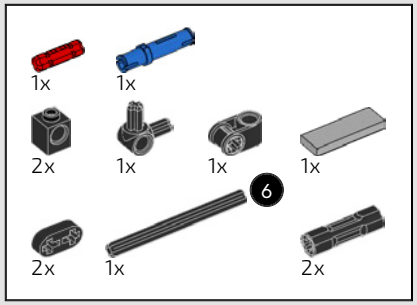

1144

1

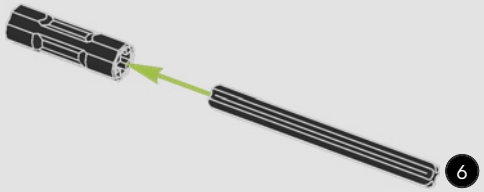

2

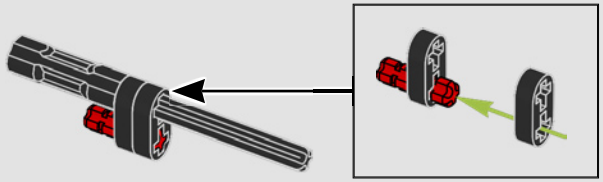

3

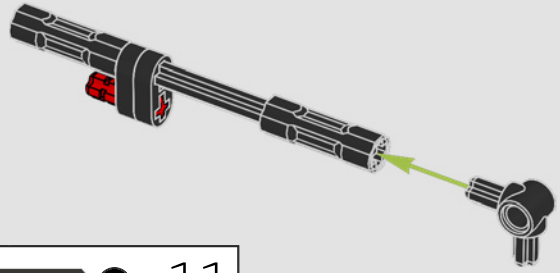



4

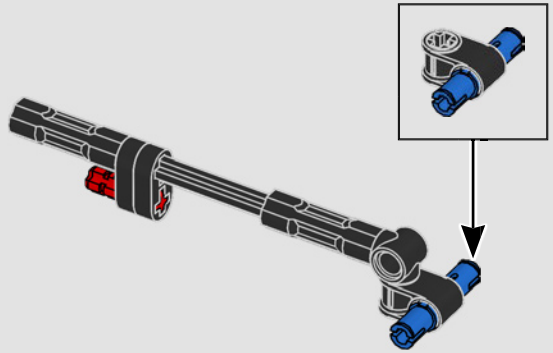

5

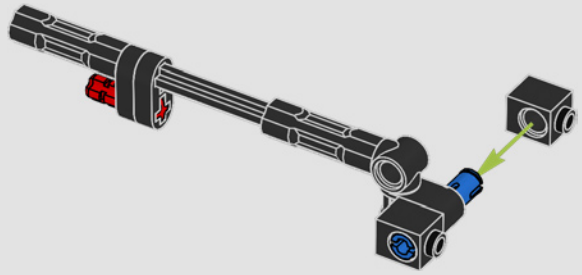

6

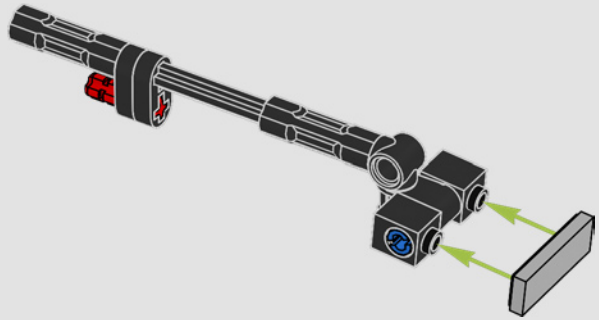

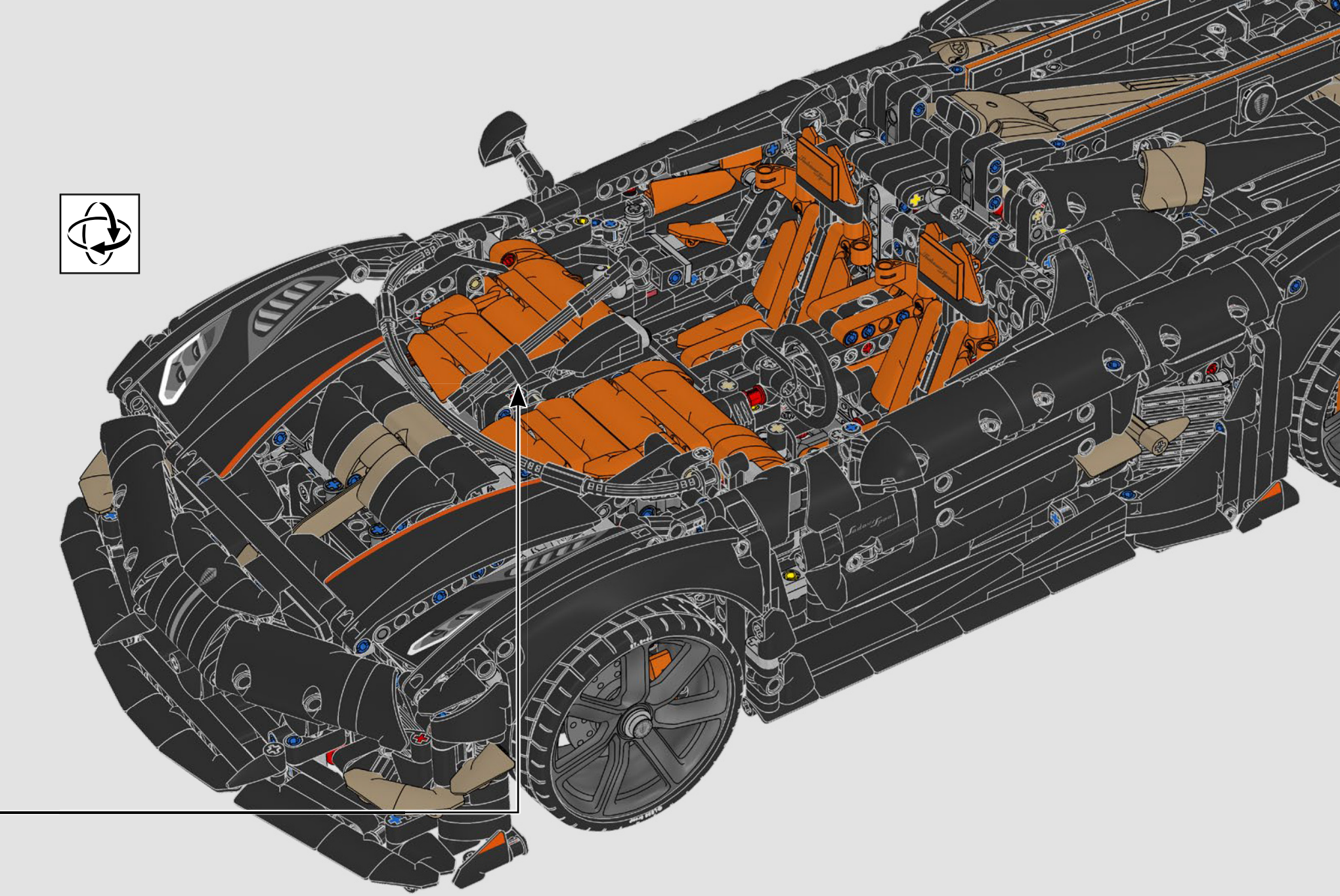

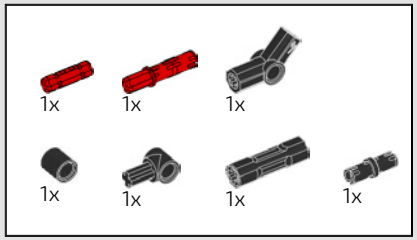

1145

1

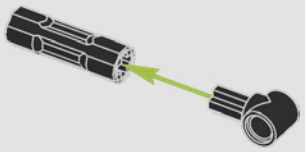

2

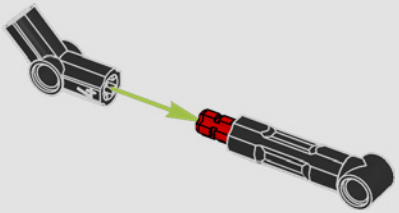

3

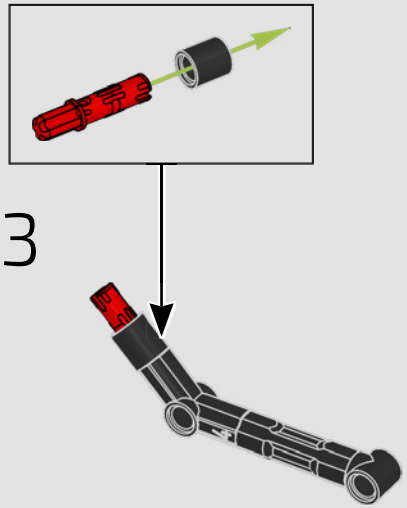

4

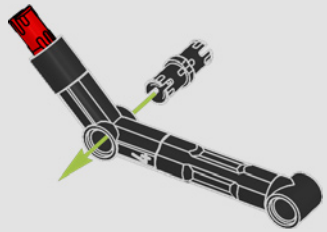

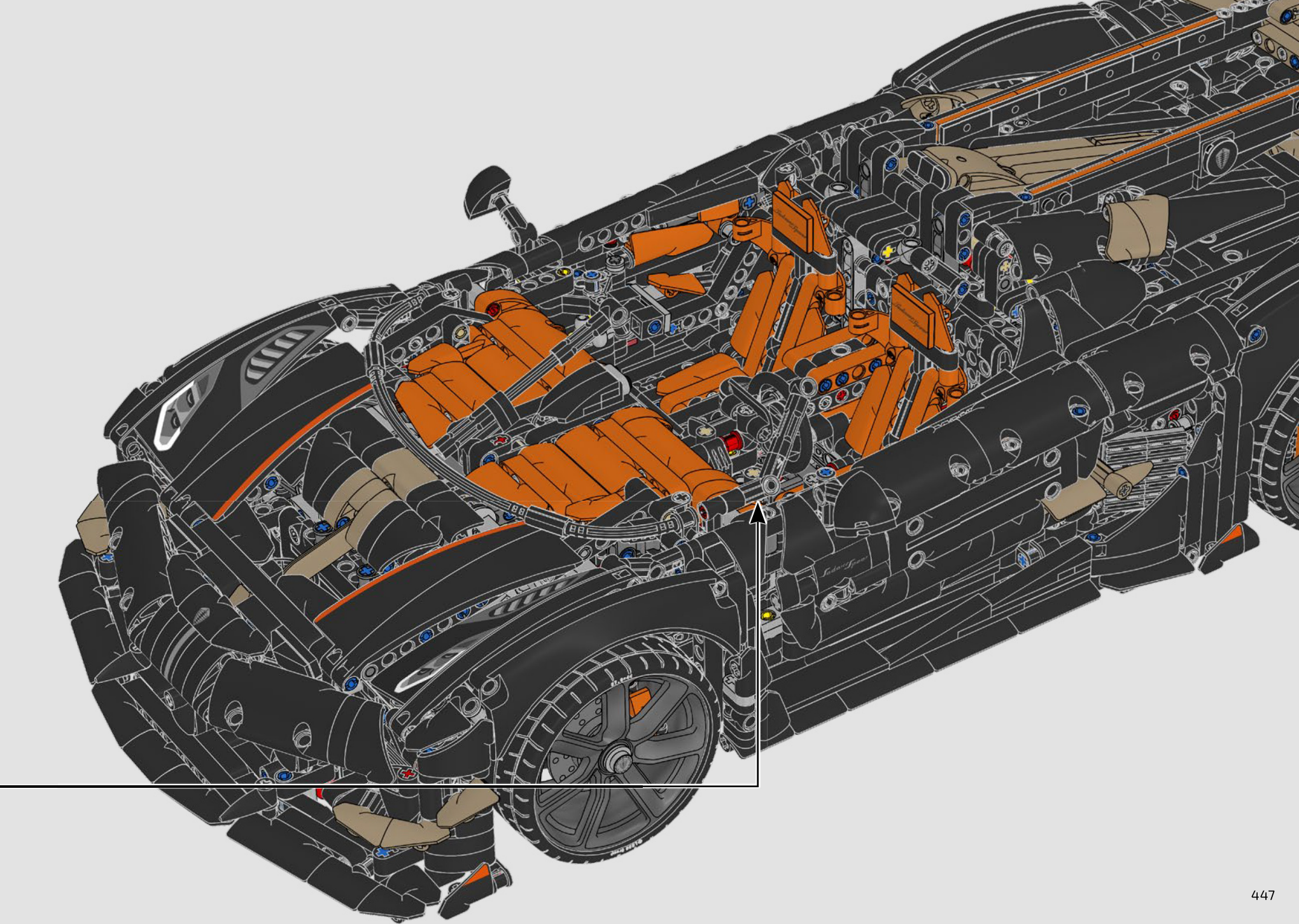

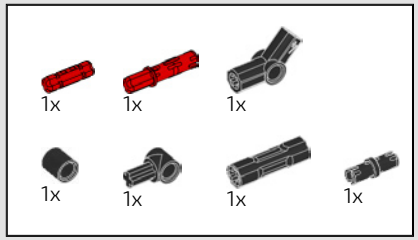

1146

1

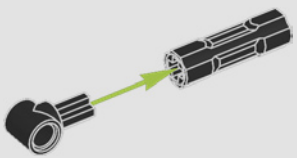

2

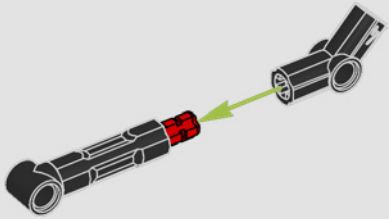

3

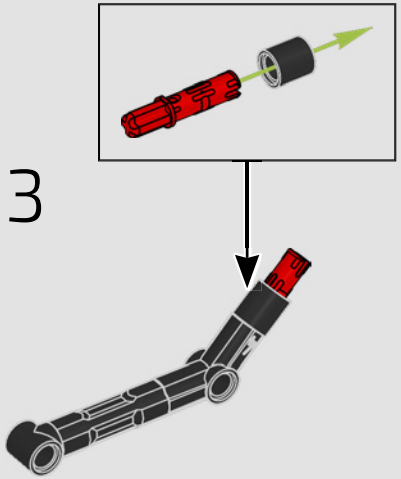

4

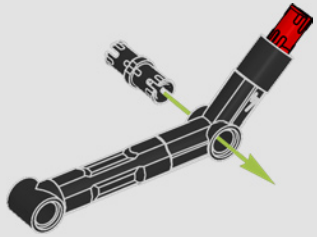

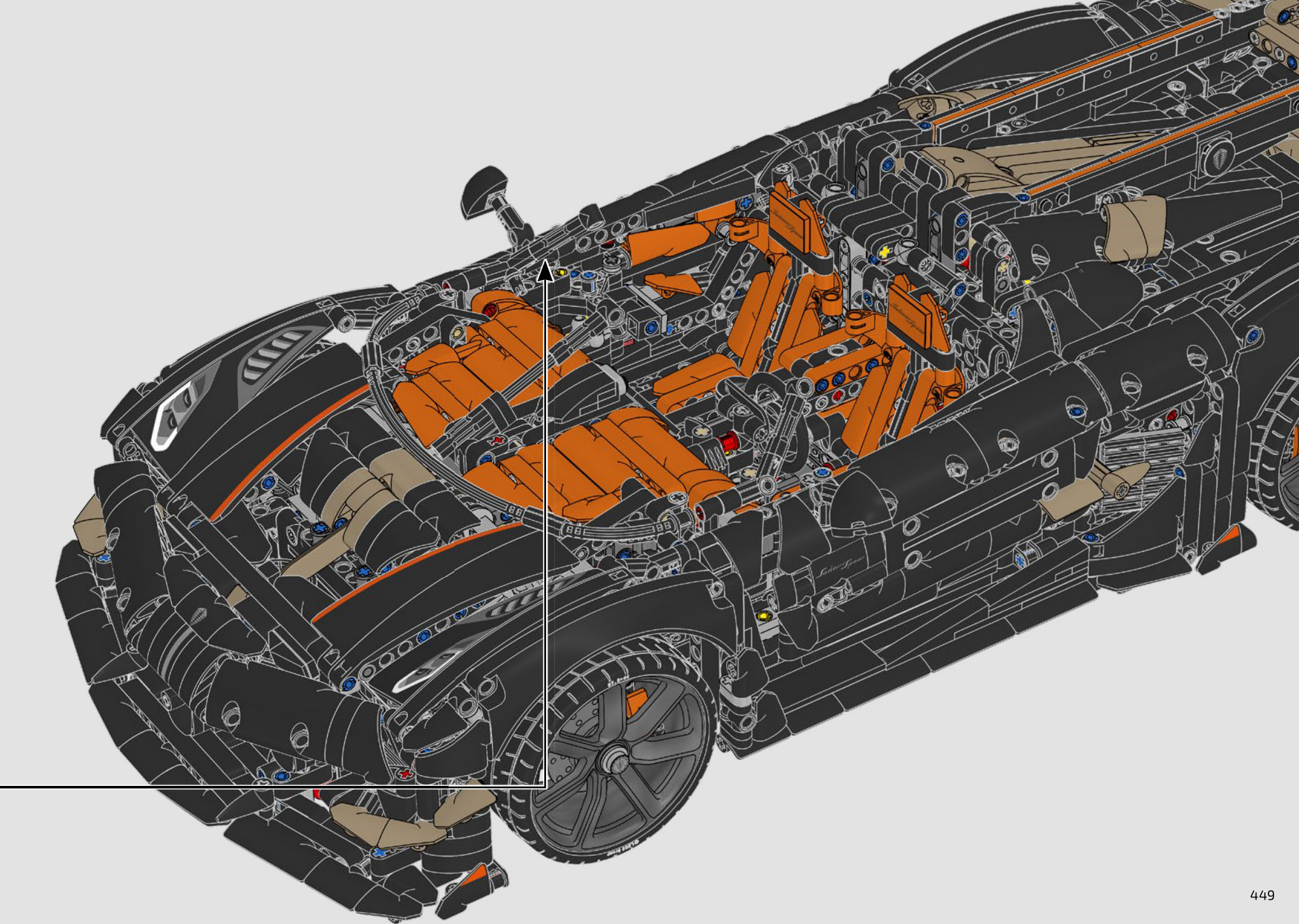

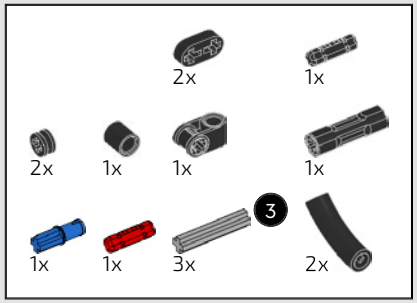

1147

1

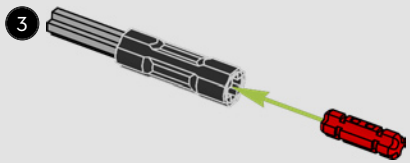

2



3

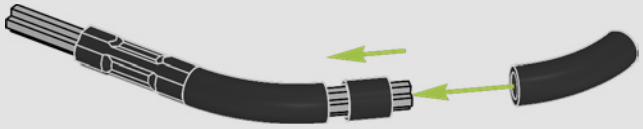

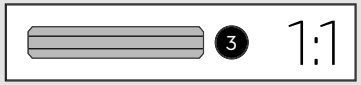

4



5

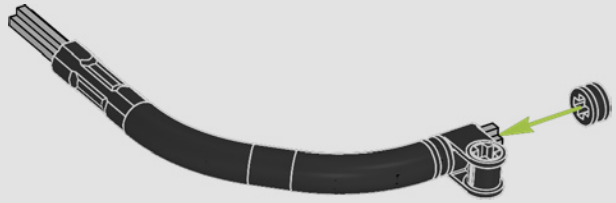

6

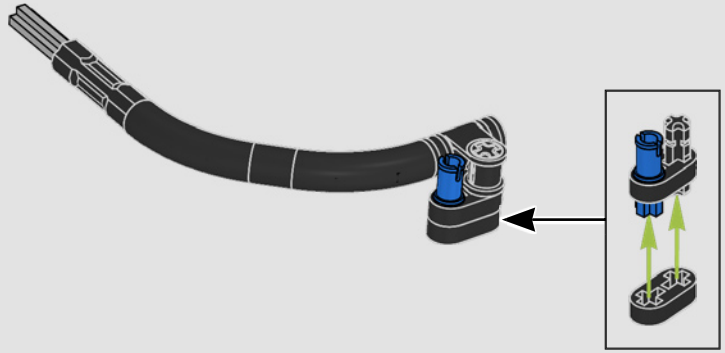

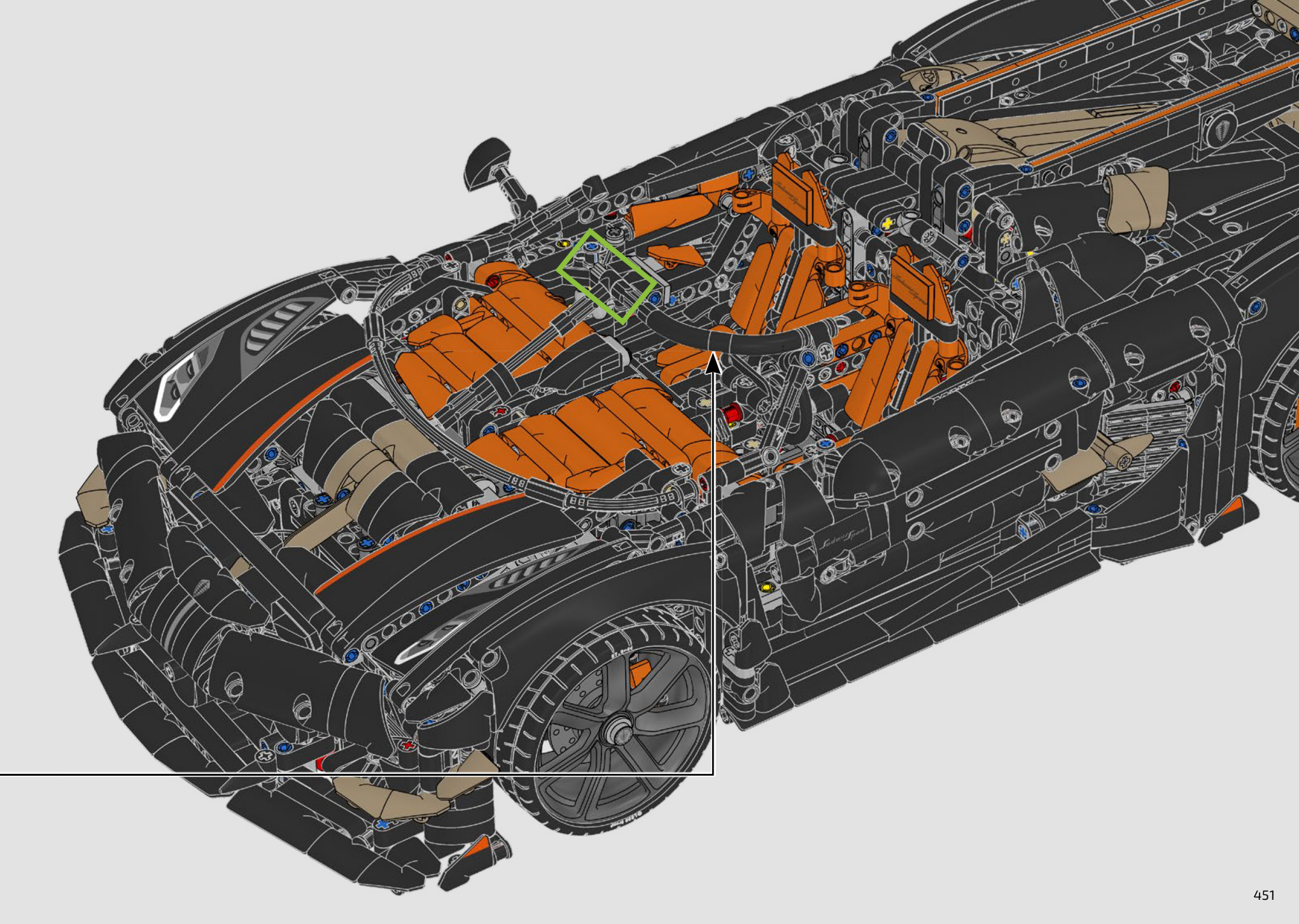

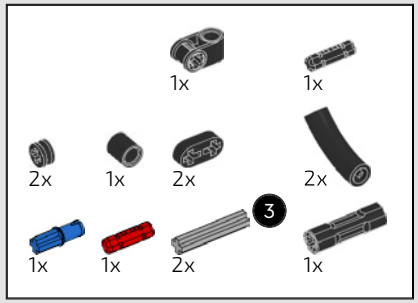

1148

1

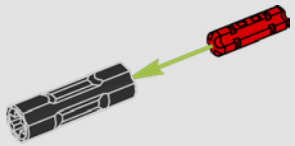

2

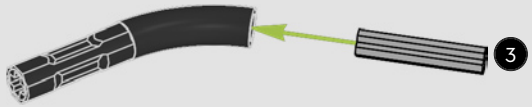

3

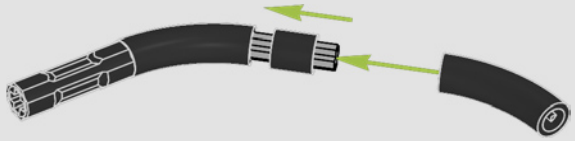

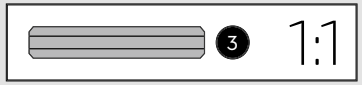

4



5



6

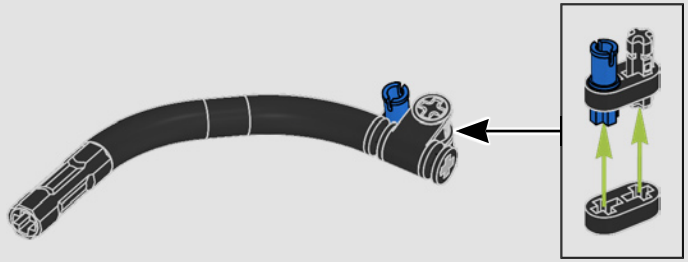

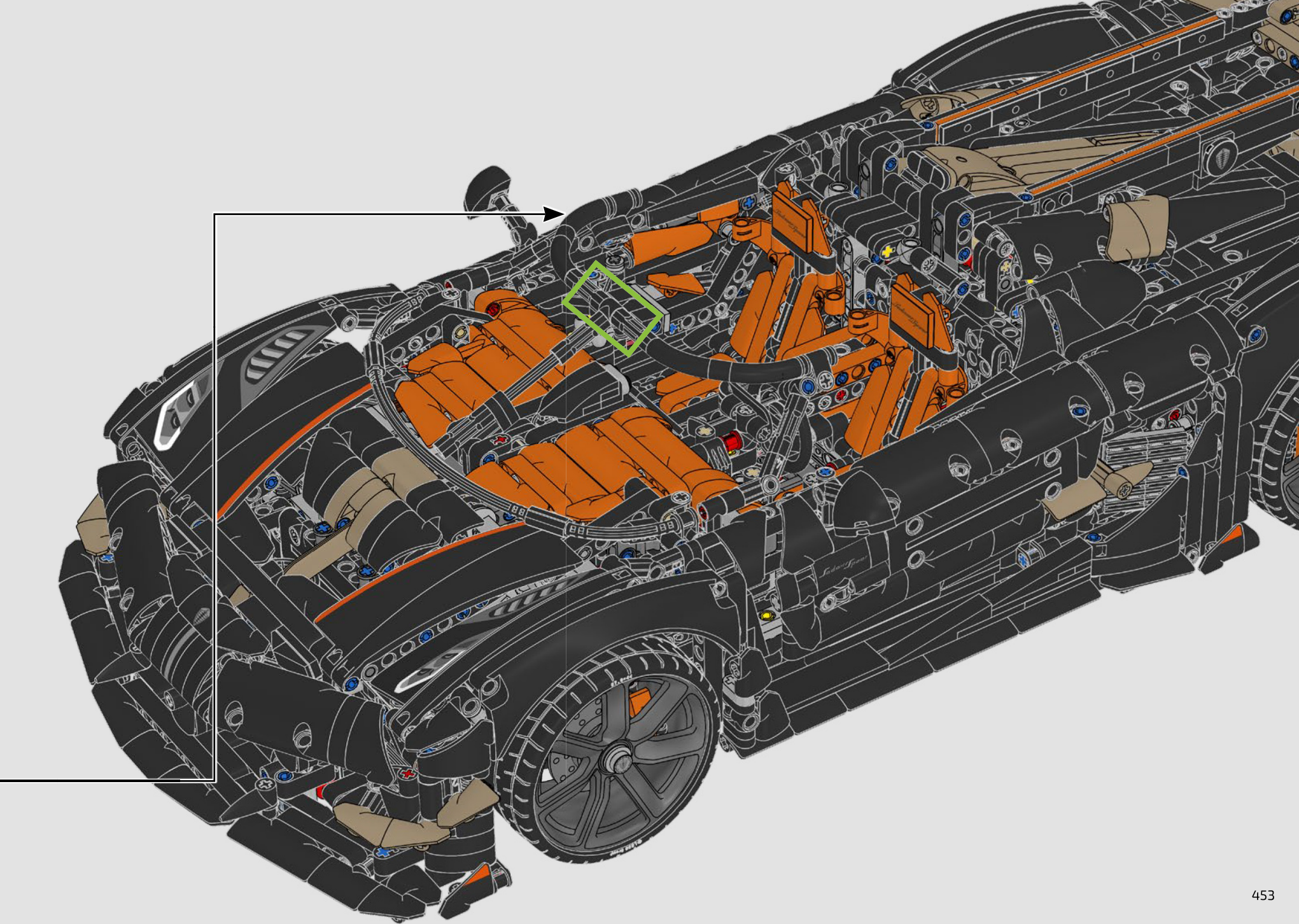

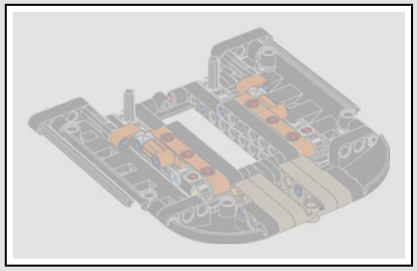

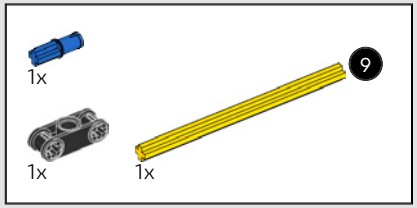

1149

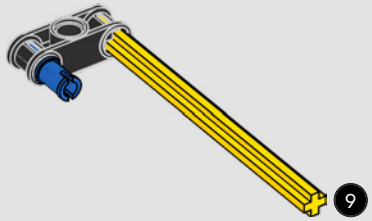

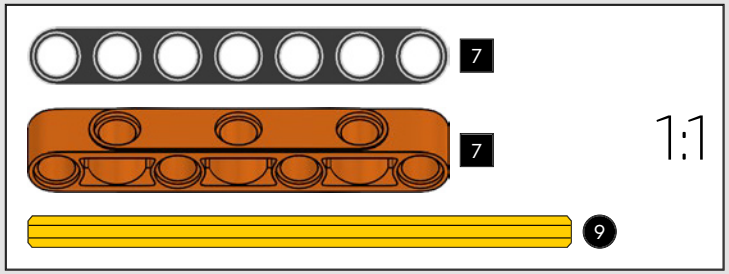

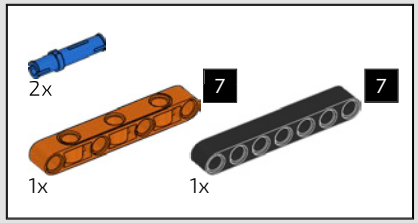

1150

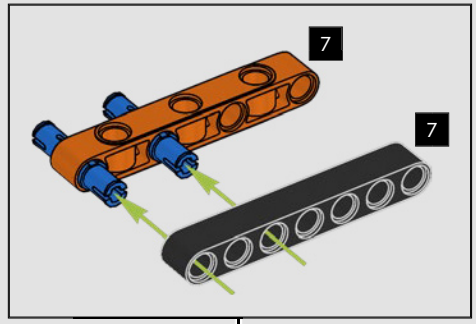

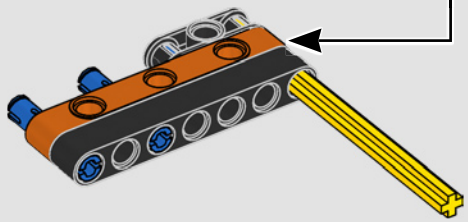

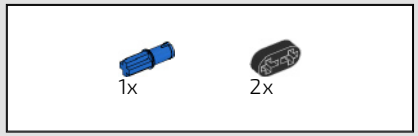

1151

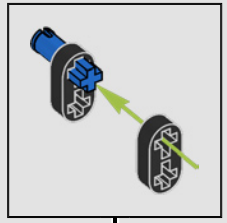

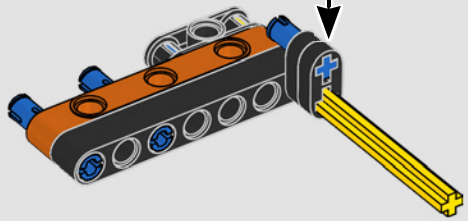

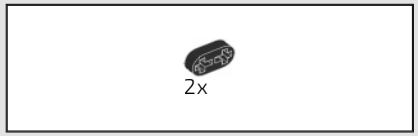

1152

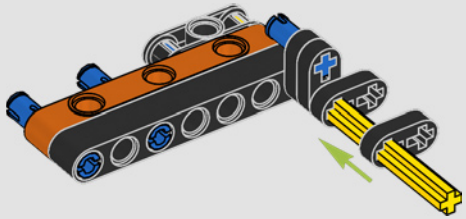

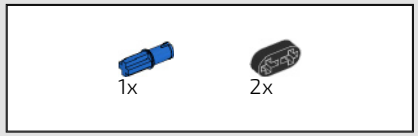

1153

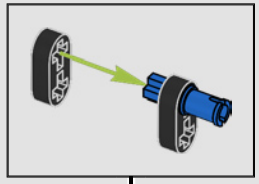

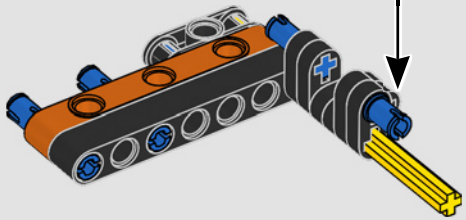

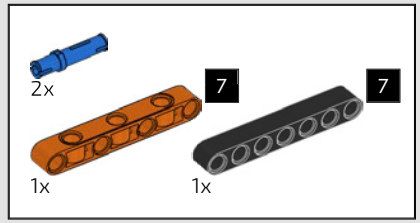

1154

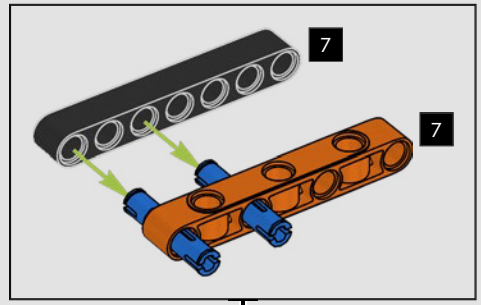

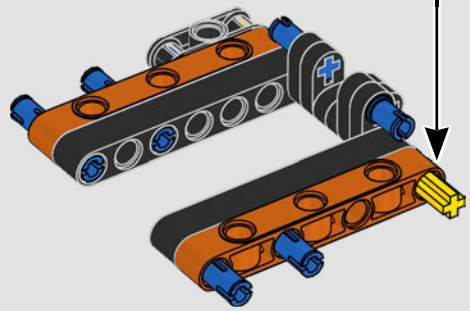

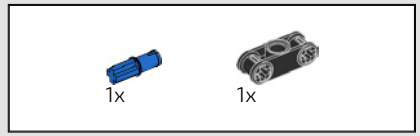

1155

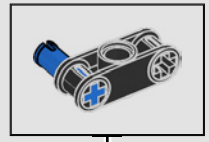

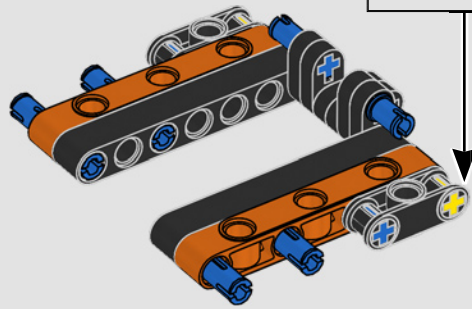

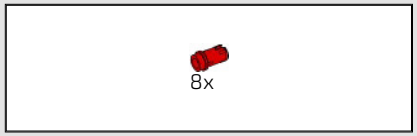

1156

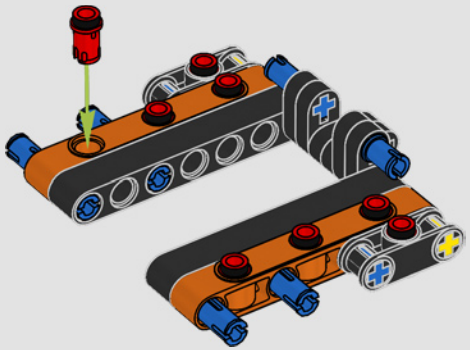



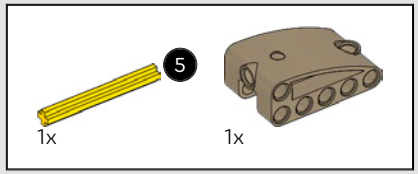

1157



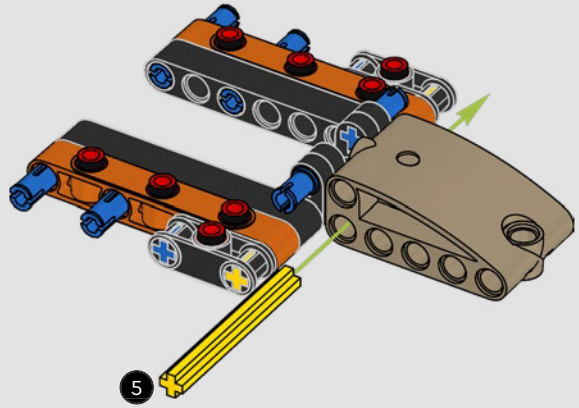

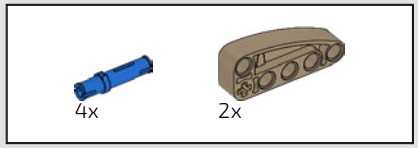

1158

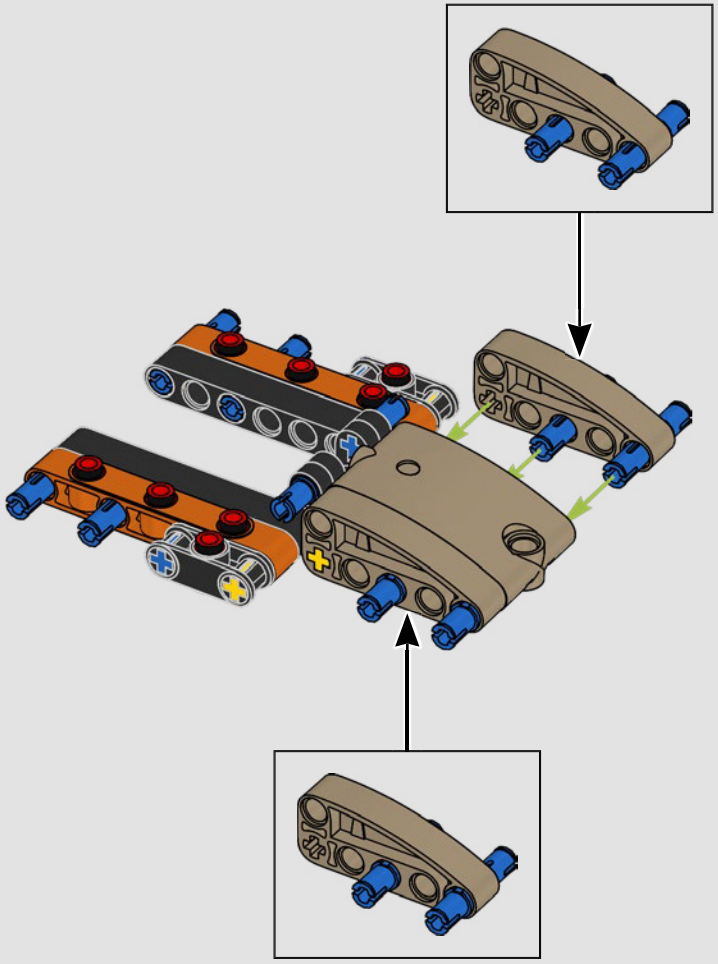

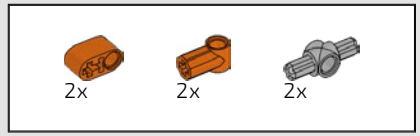

1159

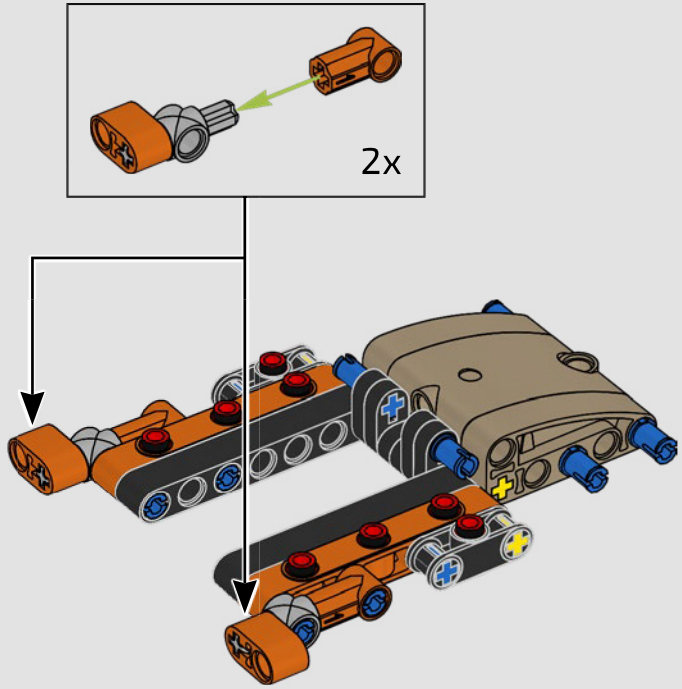

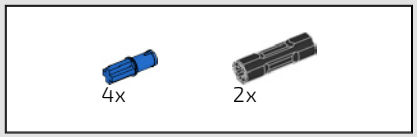

1160

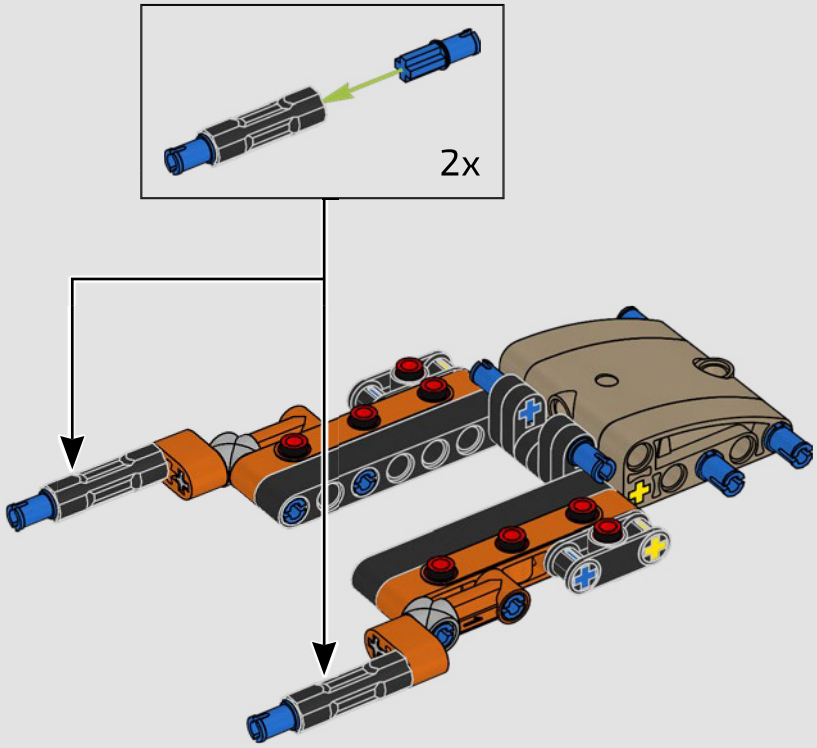

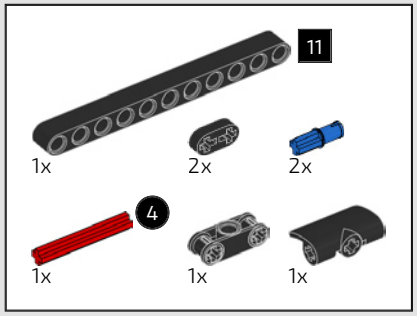

1161

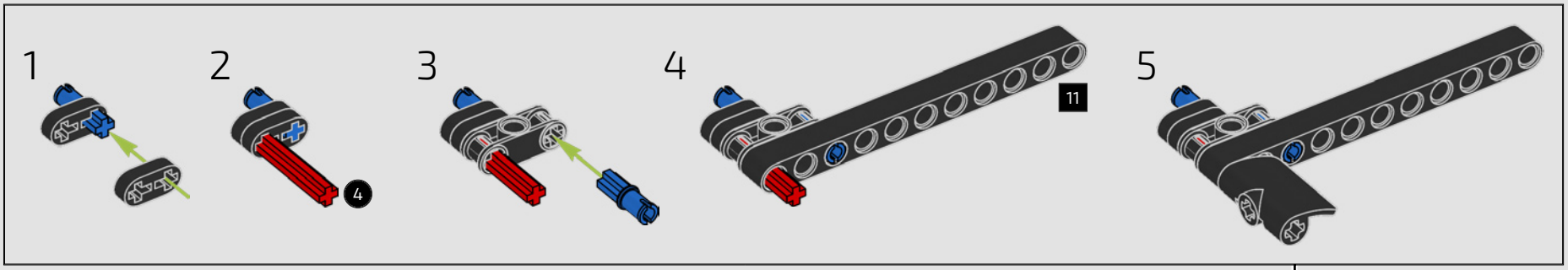

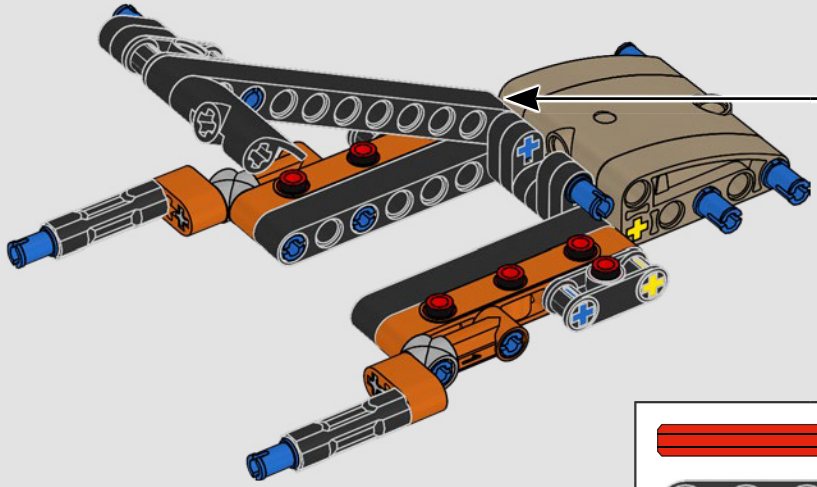

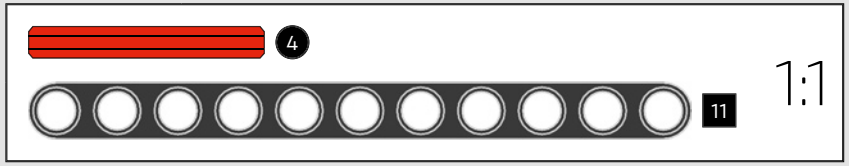

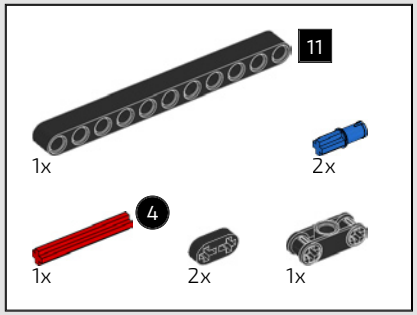

1162

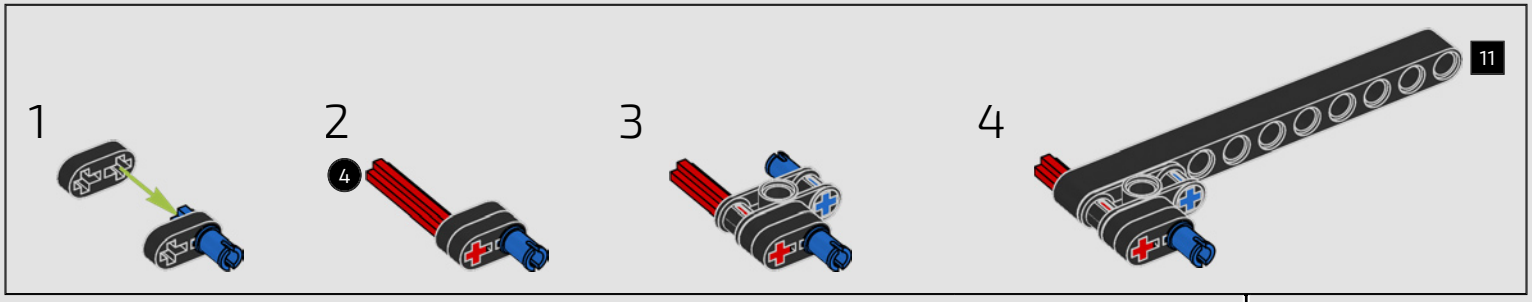

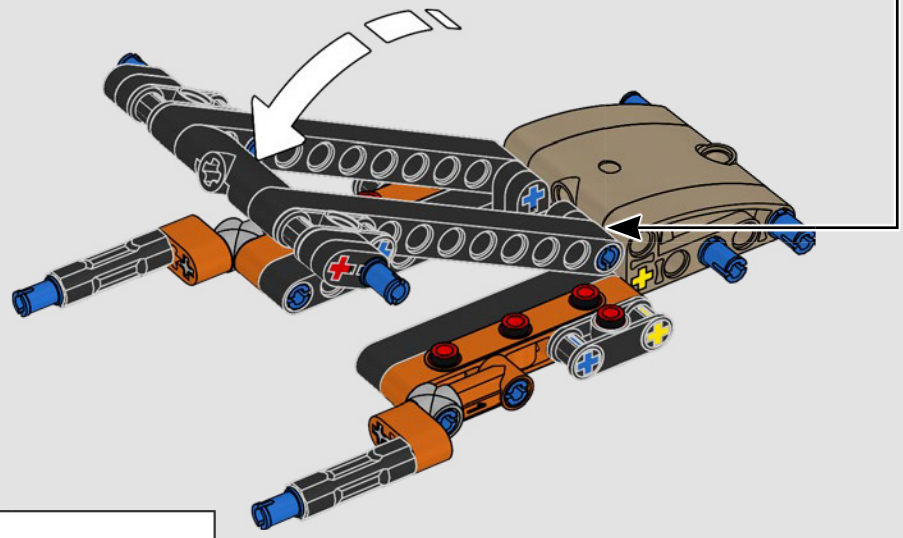

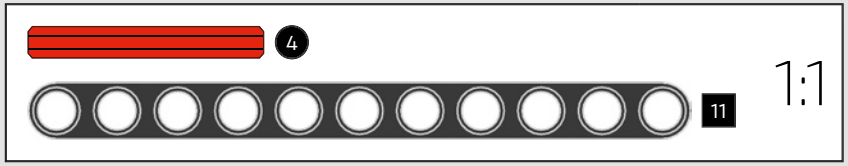

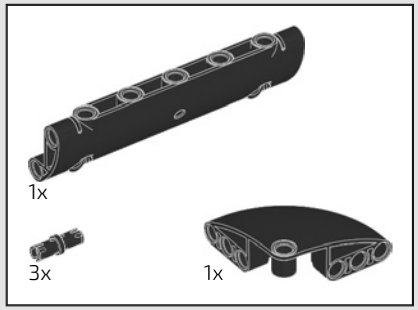

1163

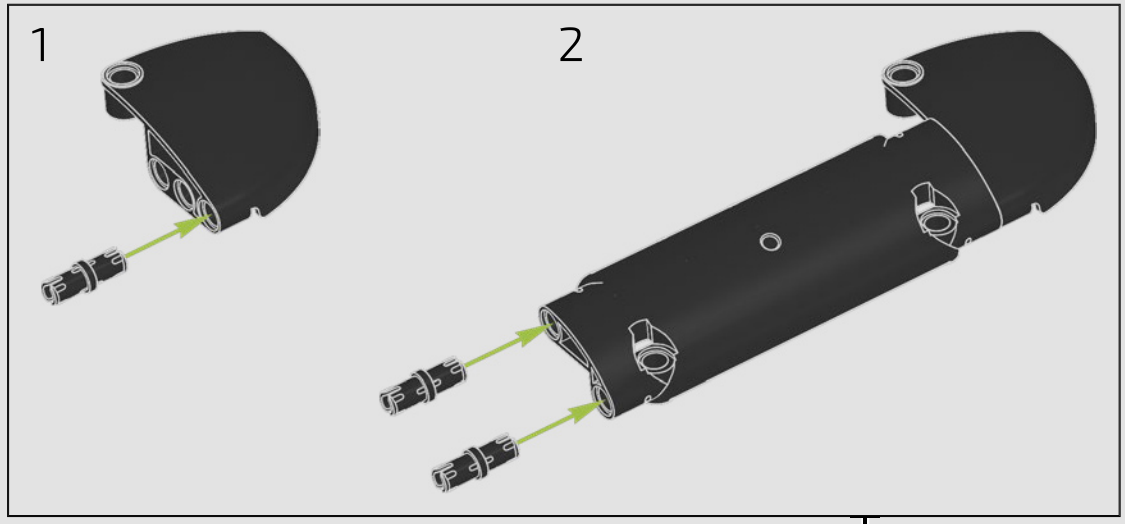

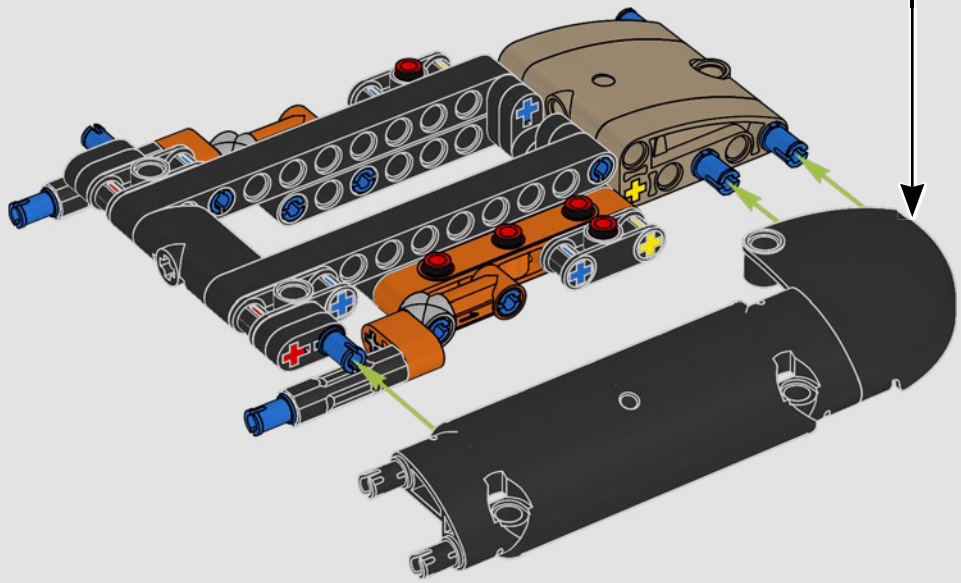

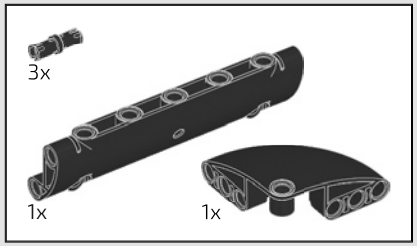

1164

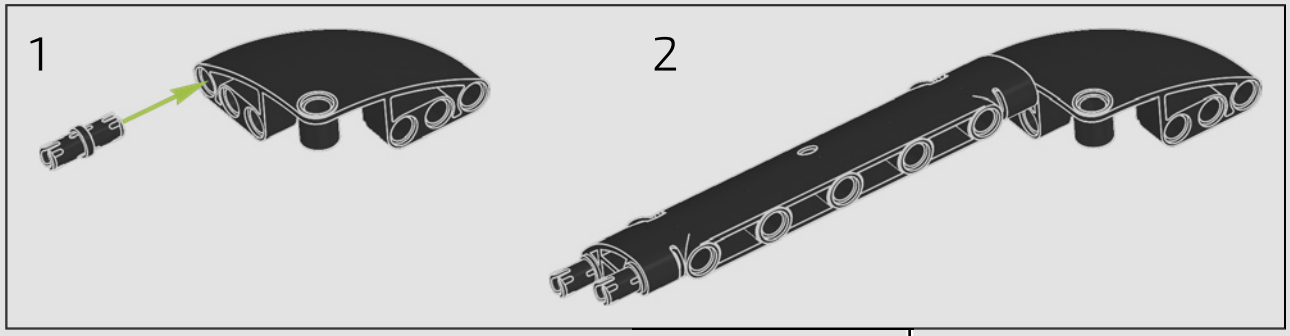

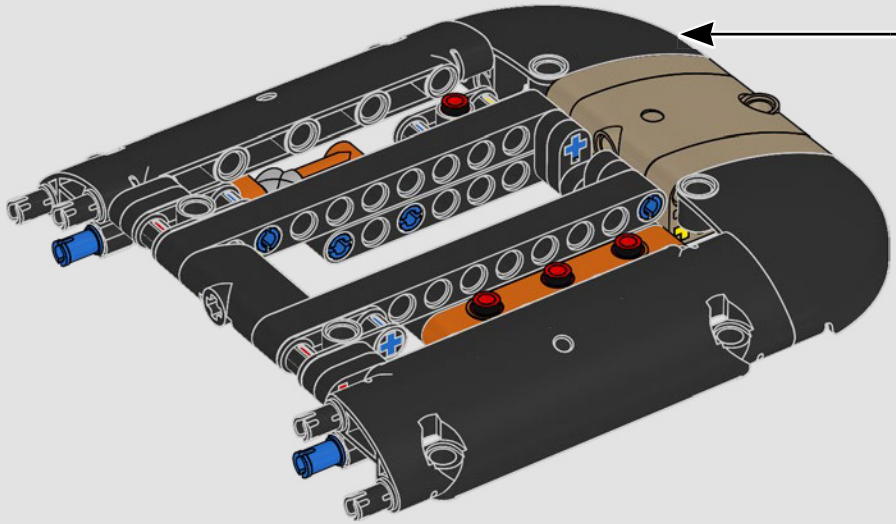

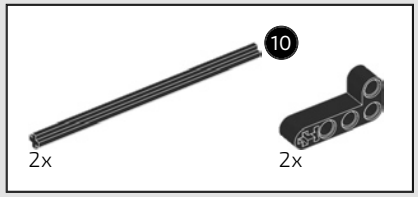

1165

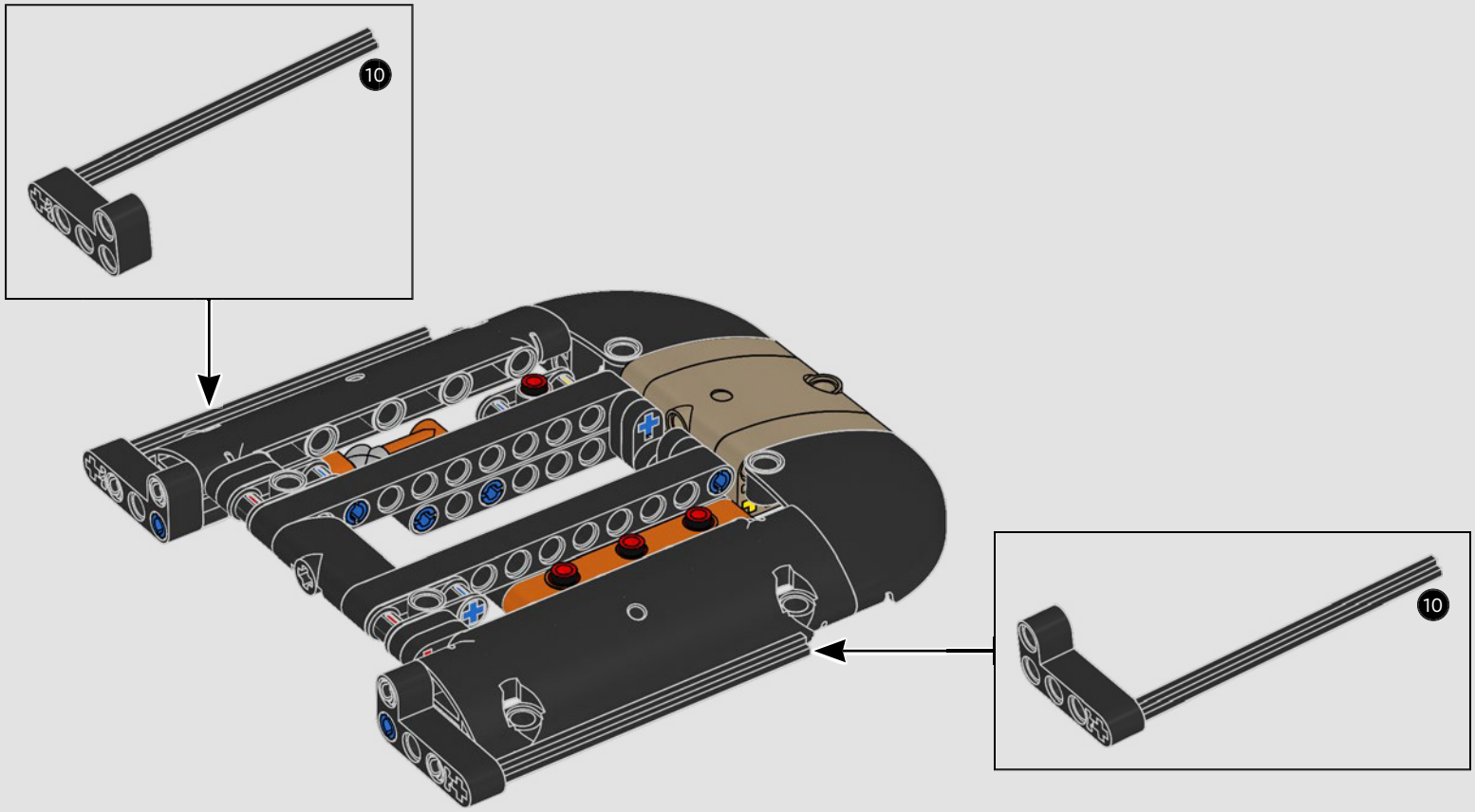



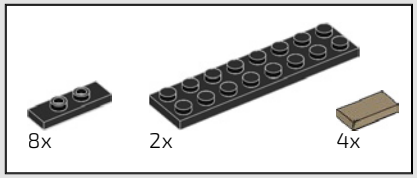

1166

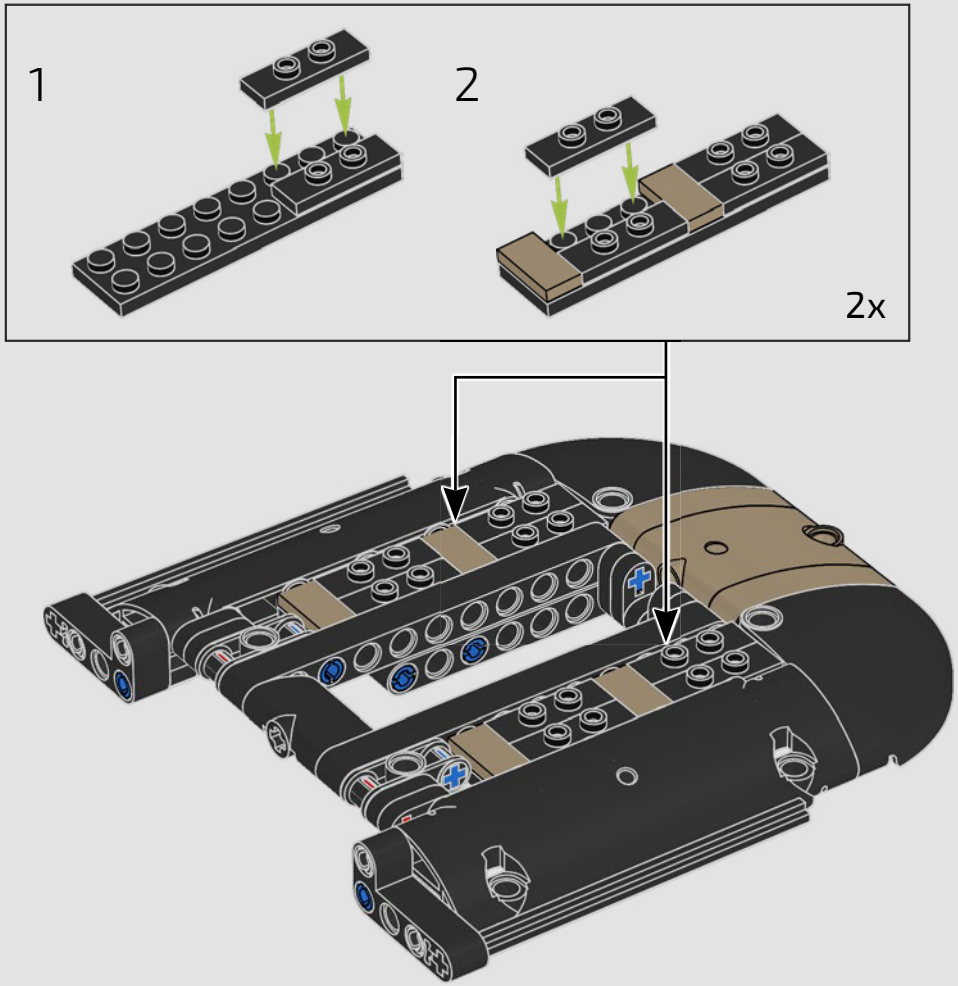

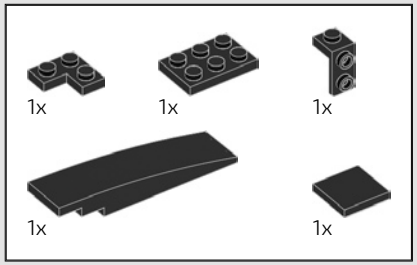

1167

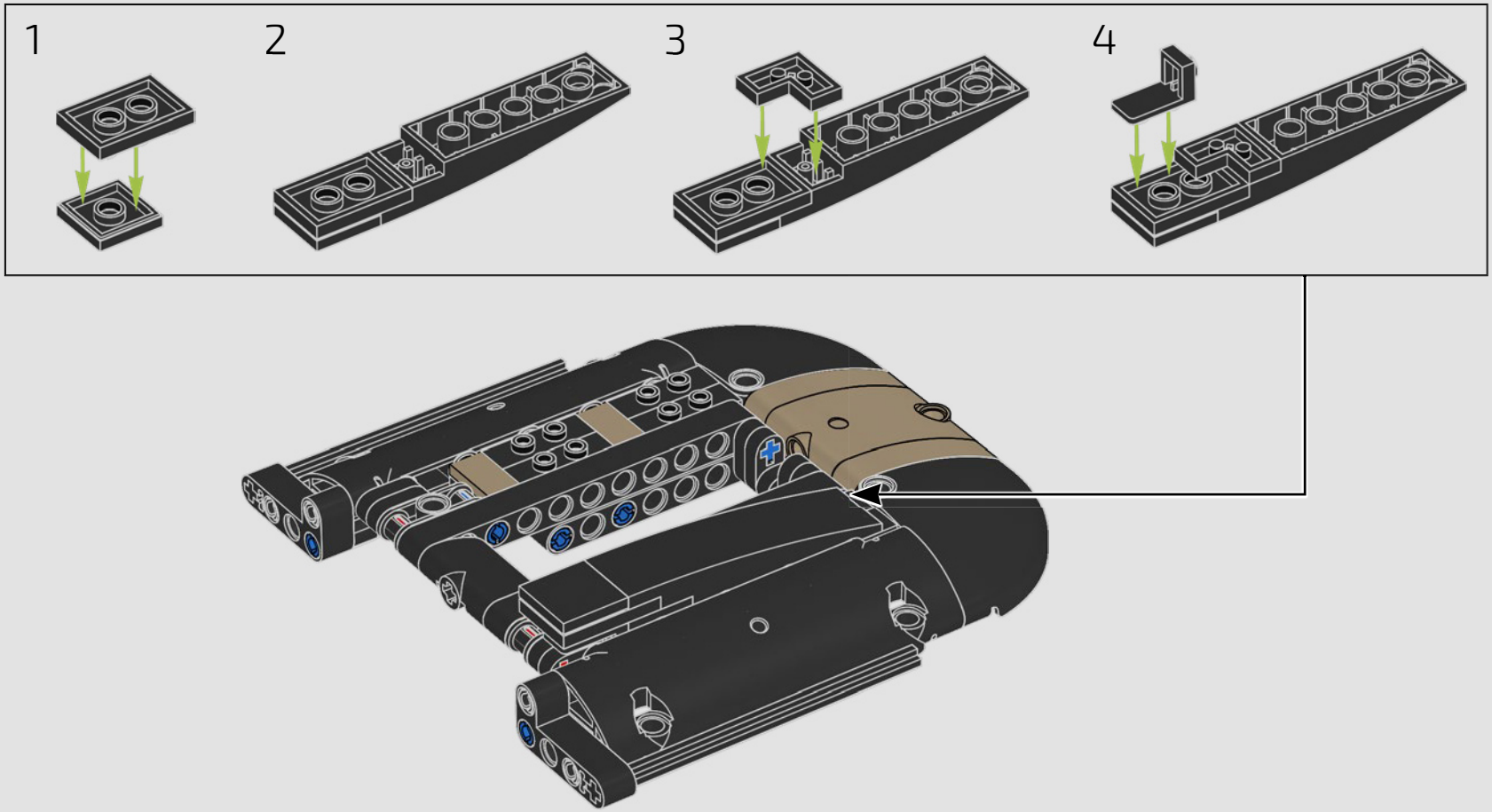

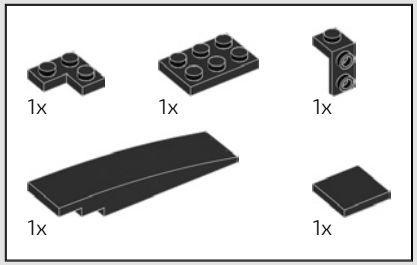

1168

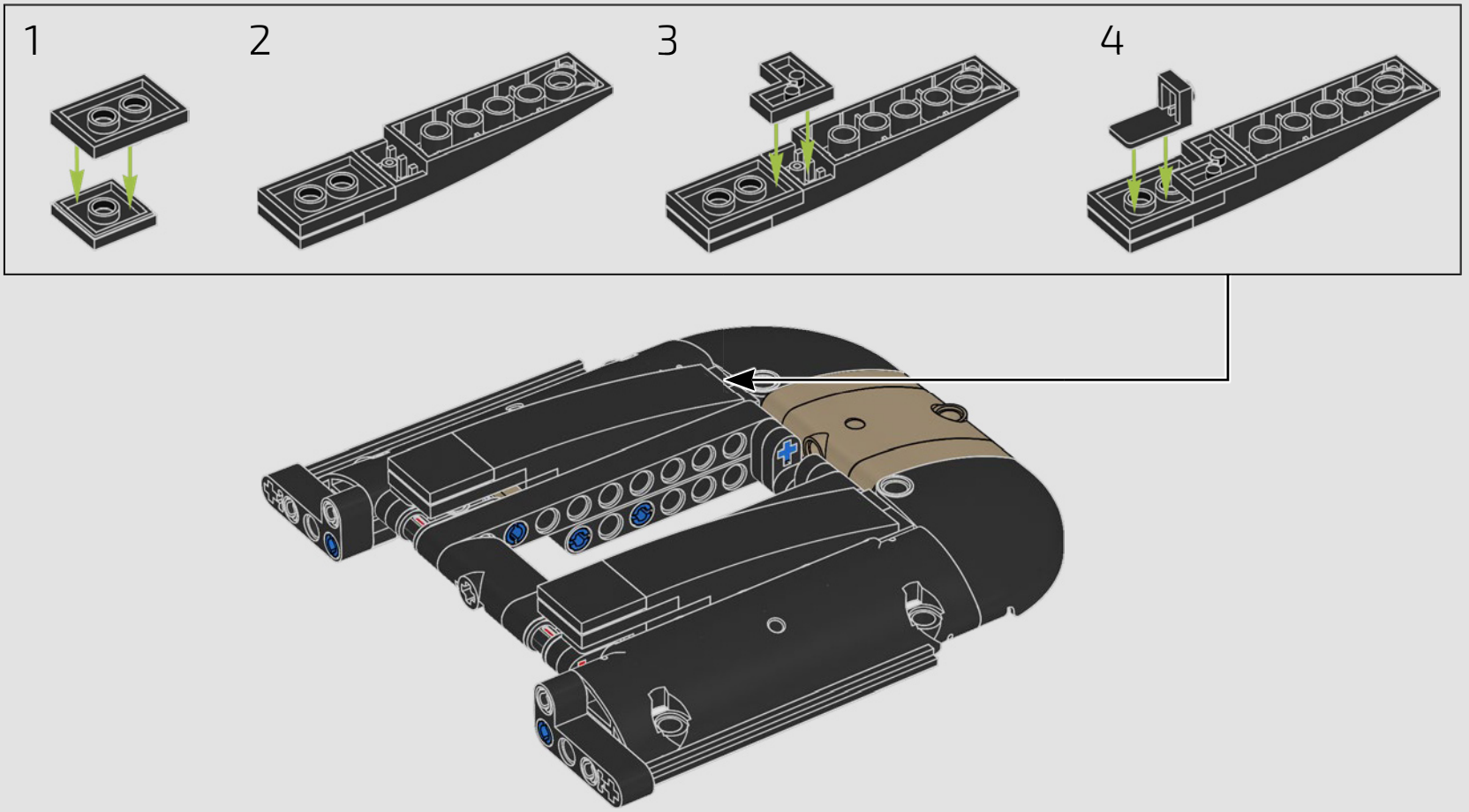



1169

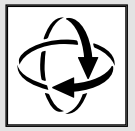

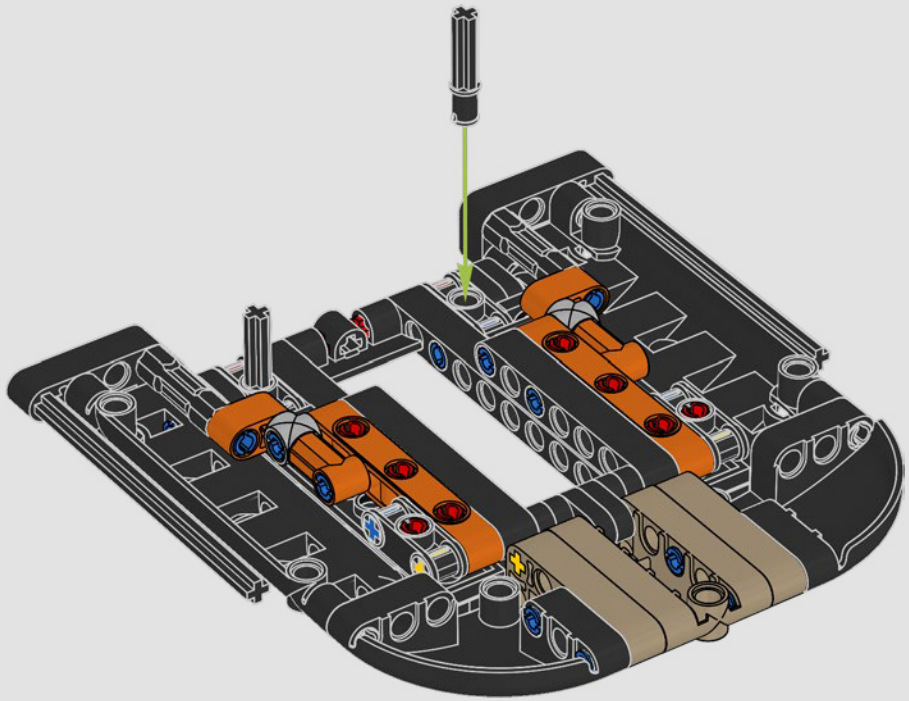

1170

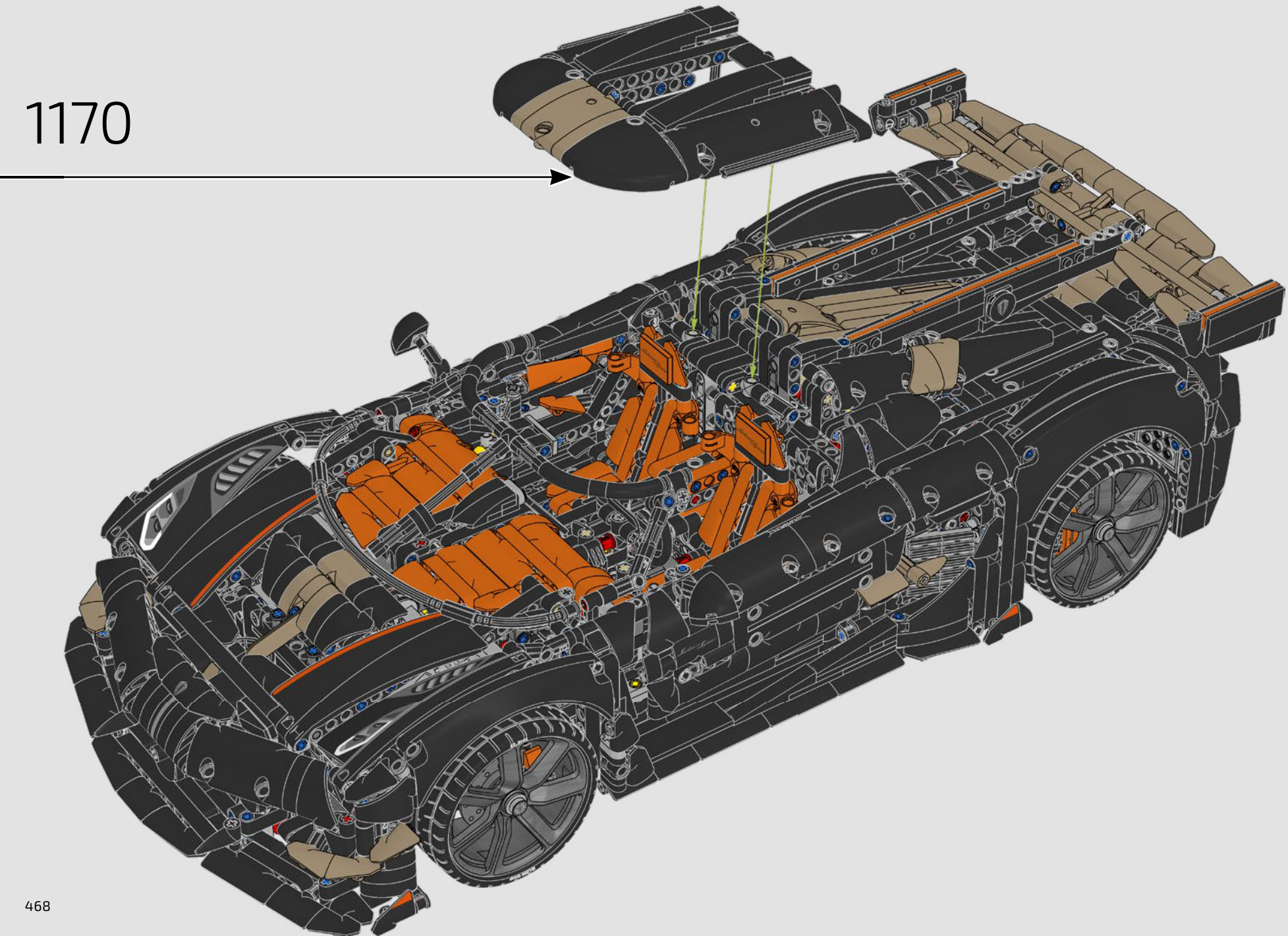

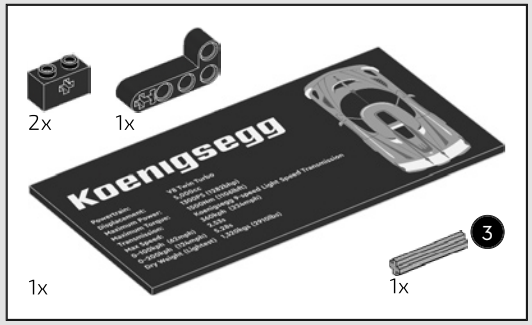
2x
1x
Koenigsegg
3
1x
1x

1171

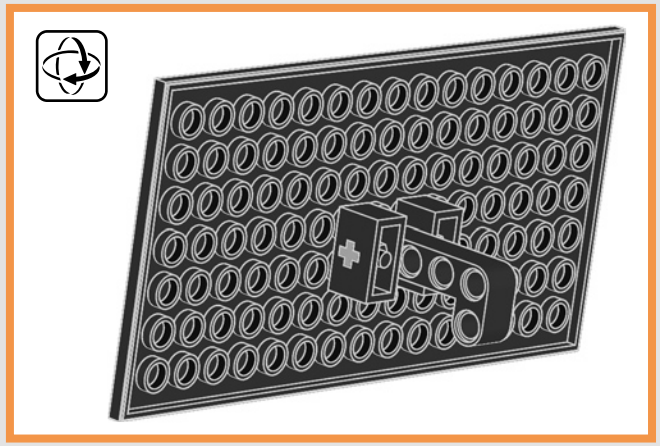

1

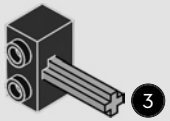
3

2

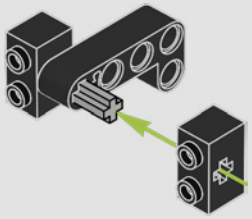

3

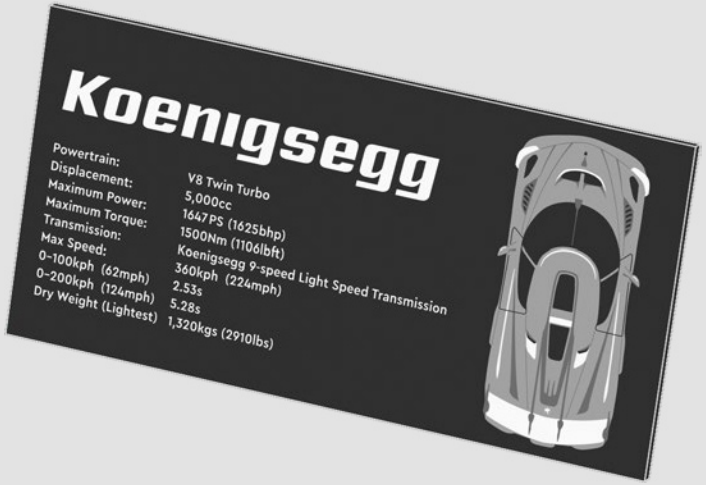
Koenigsegg
Powertrain: V8 Twin Turbo
Displacement: 5,000cc
Maximum Power: 1647PS (1625bhp)
Maximum Torque: 1500Nm (1106lbft)
Transmission: Koenigsegg 9-speed Light Speed Transmission
Max Speed: 360kph (224mph)
0-100kph (62mph) 2.53s
0-200kph (124mph) 5.28s
Dry Weight (Lightest) 1,320kgs (2910lbs)

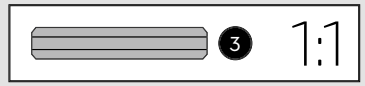
3
1:1

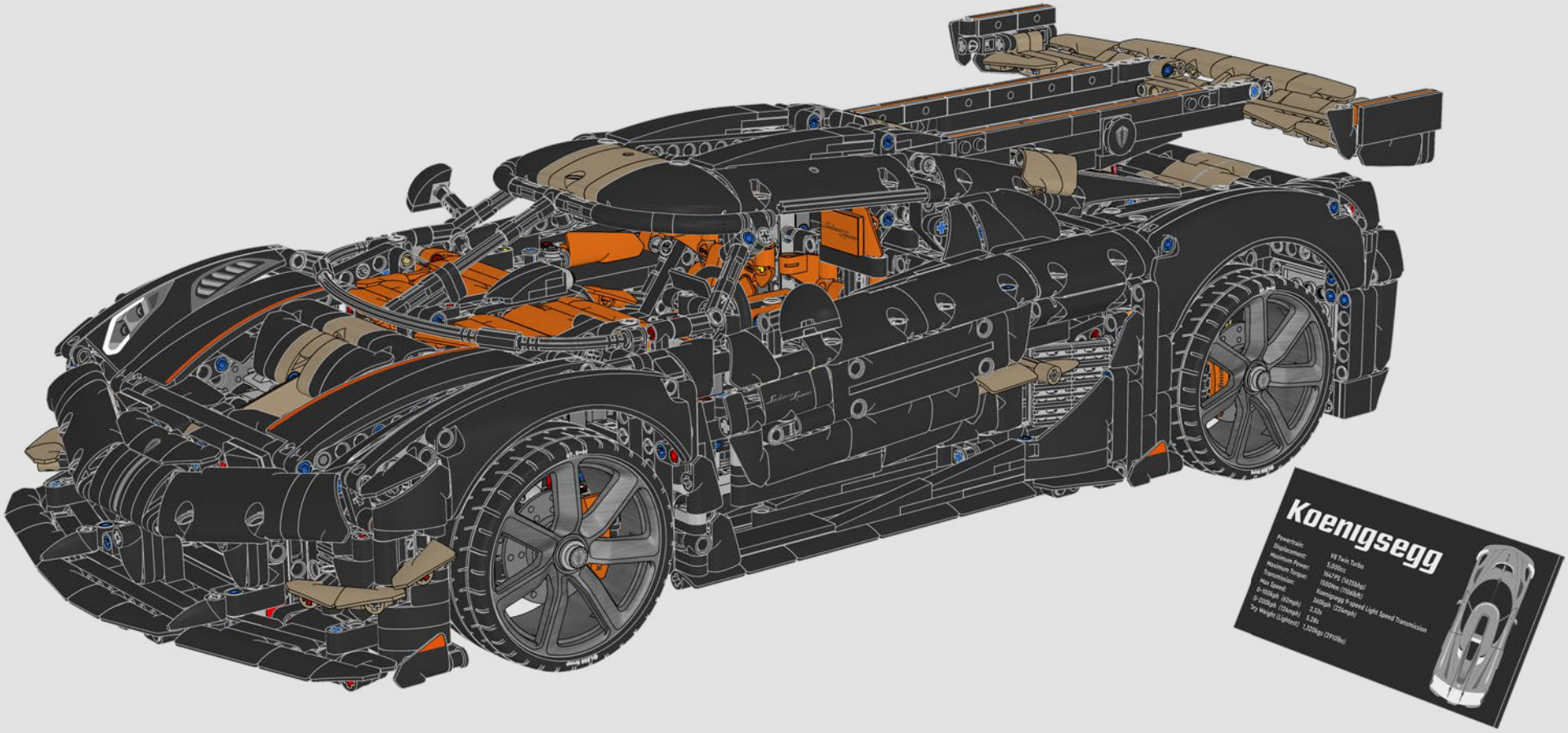
Koenigsegg
Powertrain:
Displacement:
Maximum Power:
Maximum Torque:
Transmission:
Max Speed:
0-100kph (62mph)
0-200kph (124mph)
Dry Weight (Lightest)
V8 Twin Turbo
5,000cc
1647PS (1623bhp)
1500Nm (1106lbft)
Koenigsegg 9-speed Light Speed Transmission
440kph (274mph)
5.53s
5.28s
1,320kgs (2910lbs)

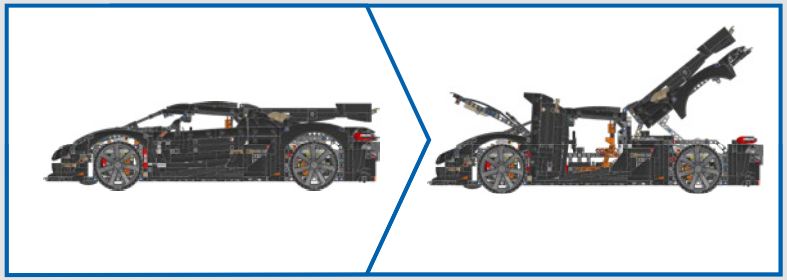

1

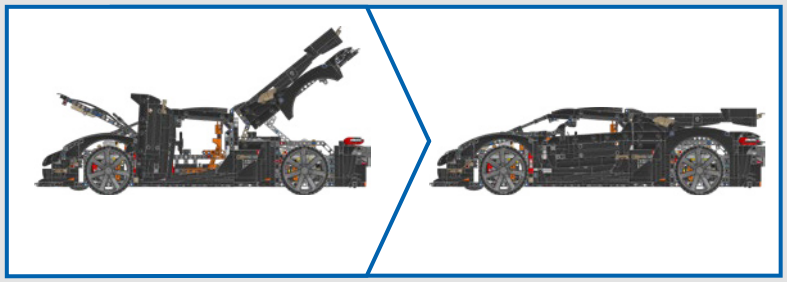

1

2

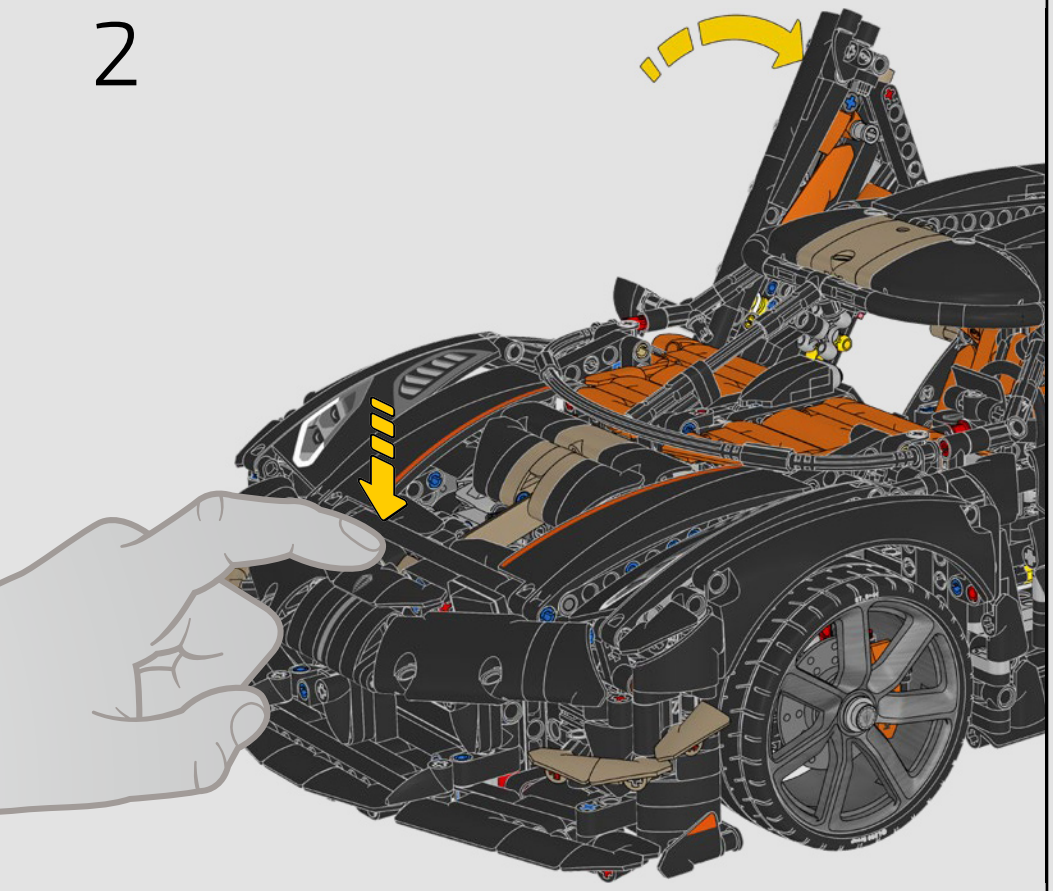

3

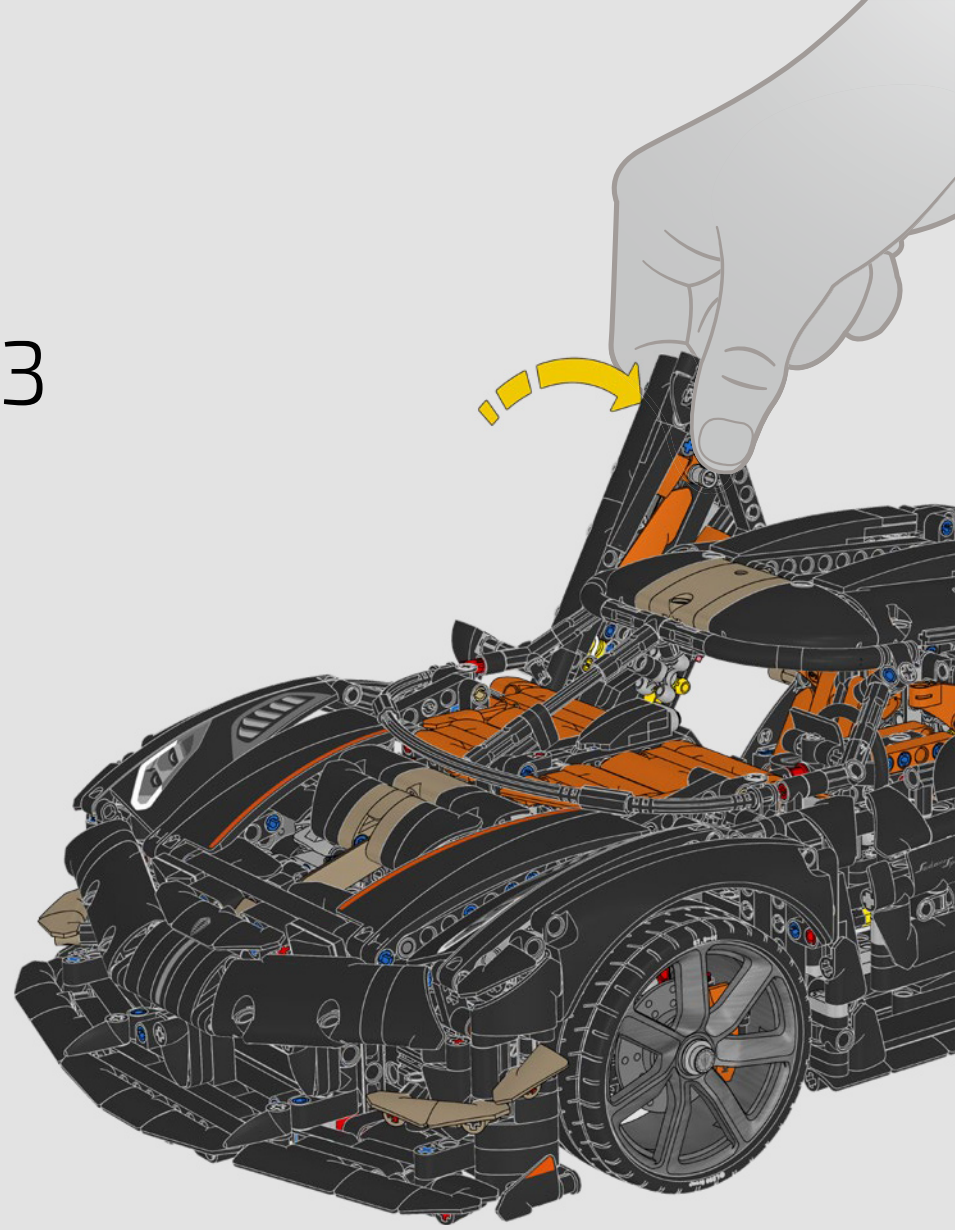


7
4x
6510999


22
5x
6483803


8
4x
6513885


3x
6483792


21
5x
6483805


9x
6499450


2x
6483806


5x
6589186


2x
6468286


13x
6483775


4x
6567216


10
2x
6510091


9
2x
6510085

474


2x
6592911


4x
6592924

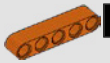
5
9x
6475615


4x
6589187

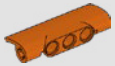
5x
6580920

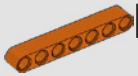
7
9x
6483774

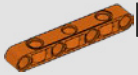
7
2x
6483791

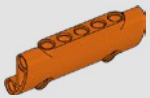
1x
6593765


2x
6467485

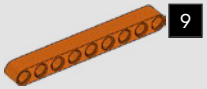
9
1x
6475614


1x
6563322


6x
6447082


2x
6360263


2x
6388018


5x
4544140


1x
6569662


1x
6265135


3x
6591335


1x
6257336


10x
6360038


2x
6289797


1x
6276052


4x
6116602


1x
6615639


7x
4565452


3x
4666579


3x
6355727

15x
6321305

4
16x
4666999

27x
6271820

4x
6323573

110x
6378120

3x
6467942

10x
6360104

143x
4142865

2x
6313493

4x
6100930

2x
6268922

3x
4185664

4x
6186398

2x
6029946

2x
302321

2x
6556509

2x
6262898

46x
6209519

7x
6273712

2x
6408179

5x
6194079

3x
6546505

4
19x
6129995

4x
6327047

9x
6528688

7
6x
6426477

8
3x
6130004

3x
6396479

220x
4206482

346x
6299413

24x
6271167

8x
4112203

16x
6331822

1x
6211768

43x
4519010

4x
4119474

2x
6391161

5x
6284189

1x
6273711

3x
6276974

1x
6391160

3x
6546506

4x
4503425

5
18x
6130008

9
2x
6130010

4x
6600750

2x
6256435

18x
6332148

24x
6284699

6x
6366229

11x
6121485

2x
4106347

5x
4504382

8x
6344819

8x
302426

3x
307026

2x
654126

2x
6380236

1x
6510139

1x
6510125

26x
6099801

76x
6338428

8x
4109810

18x
6396456

2x
6457112

26x
6261371

1x
6513908

603x
6279875

4x
6592927

3x
403226

2x
6610143

7
19x
6510991

8
19x
6513874

21
10x
6316923

22
10x
6319983


1x
6507846

10x
6282140


37x
6253260


1x
4198367


4x
6542617


6x
6265091


2x
6268905


20x
6326047


2x
4143466


6x
6280394


7x
4512363


4x
6349281


20x
6173119


4x
6178922


10x
302326


6x
3200026


2x
6114987


44x
241226


1x
6115086


6x
6513918


4x
306926


2x
6147050


2x
6192309


3x
6020193


2x
6117973


11x
6325521


11x
6271346


4x
6586225


5x
6288220


10x
6313520


4x
4140588


32x
6331723


12x
6271810


4x
6262897


8x
6396457


1x
6279021


16x
6273708


4x
306826


6x
242026


10x
6061032

4x
6053077

2x
6552467

55x
6089119

27x
6321745

6x
6261386

4x
6276951

9x
4552347

17x
6362991

21x
4142822

19x
6477712

7x
6271869

2x
6523971

14x
6265644

10x
6563620

24x
6286381

4x
6506033

16x
6272184

7x
6566851

8x
6199908

2x
362326

1x
6513923

9x
6510087

9x
6510081

2x
6592923

2x
6592922

1x
6592917

1x
6592918

26x
6331026

4x
6592914

3x
6592913

1x
6592919

1x
6592912

1x
4558731

4x
6510092

4x
302126

2x
6592910

1x
4558774

2x
6326620

1x
6513929

26x
6271825

2x
6172966

2x
4613153

6x
371026

4x
6577238

3x
243126

2x
6251174

3x
6400130

4x
6583540

3x
6400129

8x
6331437

2x
6327028

1x
6498917

4x
302026

1x
6592915

8x
6407066

49x
4142135

30x
4142823

1x
4125213

9x
370626

17x
6540723

1x
6498843

10x
6508013

5x
366626

4x
663626

2x
6268012

3x
6378481

1x
6327430

5x
6318582

2x
6132744

21x
4495935

12x
6150082

2x
6563324

6x
6279881

2x
416226

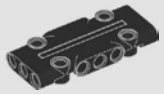
3x
6331935


2x
303426


2x
6296083


4x
6452854

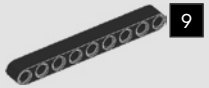

2x
4645732


7x
6271152

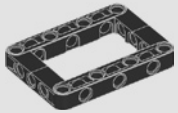
14x
6016154



2x
373726

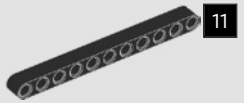

28x
6029578


2x
6214731

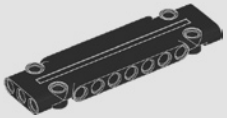
8x
6080356

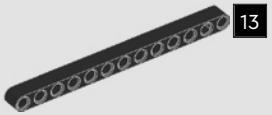

4x
4522933



1x
6593759



1x
6550058



1x
6452847

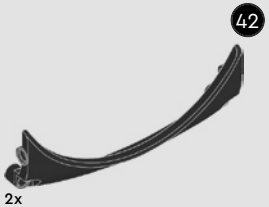

2x
6593758


4x
6362559

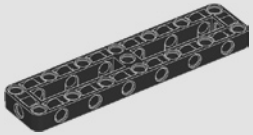
1x
6452876

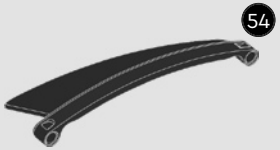

1x
6593764

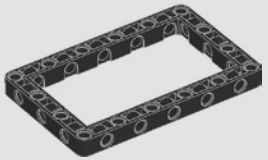
4x
6265643

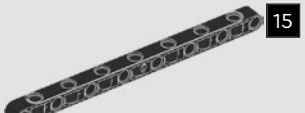

6x
6321716

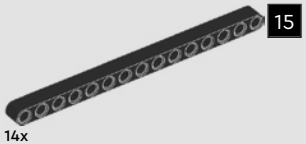

14x
4542573


1x
6057525


2x
6593760

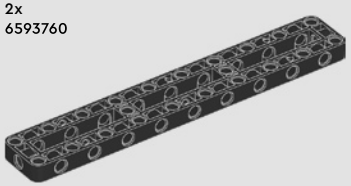
4x
6377025



1x
6592916



1x
6592925

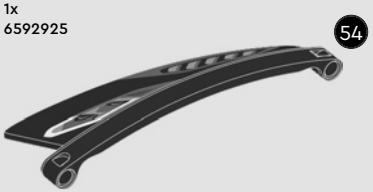

1x
6592920



1x
6592909

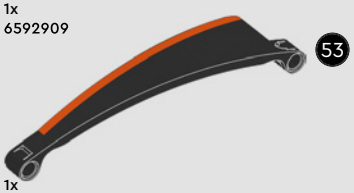

1x
6592908


1x
6569664


1x
6040126



3x
6593778


1x
6593773



3x
6593769


19x
6344864


4x
6593775


2x
6593763


2x
6101254


4x
4496699

2x
6553843

1x
6449564

10x
6593772

2x
6593761

2x
4626904

2x
6569661

2x
6593767

3x
6592921

4x
6593774

2x
6485347

3x
6031821

2x
6015452

2x
6593762

2x
6593768

2x
6593777

7x
6598853

1x
6593779

6x
6593766

4x
6593776

1x
6434577

1x
6391159

4x
6514001

2x
6507960

2x
6581817

4x
6514220

7x
6396480

4x
6390147

11x
6483789

4x
6347715

13x
6271165

4x
6592926

6x
6183784

4x
6531935

2x
6336539

6x
6443149

15x
6348143

1x
6248890

4x
6261375

2x
4211880

2x
4211807

26x
6282142

2x
6523968

2x
6151349

5x
4640536

3x
6123815

2x
6280396

4x
6361459

4x
4512360

2x
6380605

6x
6469530

2x
4211541

2x
6044729

2x
6271347

8x
6000018

2x
4667578

11x
6538176

4x
6262968

3
65x
4211815

9x
6338962

57x
6321747

13x
6276969

4x
6261387

9x
6408168

2x
6346487

6x
6273212

2x
4652235

1x
4558169

1x
4211429

6x
6370947

1x
6285647

8x
6508516

2x
6484902

6x
6313453

22x
6271831

6x
6331574

13x
4211441

10x
6331428

2x
6508522

24x
6170293

4x
6579418

6x
4243797

7
14x
4211805

4x
6556510

11
19x
6362250

11
5x
6178172

2x
6250244

13
9x
4522934

2x
6579396

15
2x
4542577

3
25x
6135494

5
12x
6159763

7
16x
6432397

9
7x
4645730

8x
6318697

2x
6100931

2x
6429051

6x
6408180

6x
6168776

1x
6257337

4x
6214341

4x
4210665

3x
6133119

3x
6271876

2x
4210751

2x
6475314

1x
6261793

1x
6187008

4x
6261374

2x
6012451

4x
6501698

4
28x
6083620

4x
6613815

2x
6396959

5,5
2x
4508553

4x
4629920

1x
6182451

8
5x
4499858

4x
6321715

13
3x
4522937

15
14x
6396963

1x
6265646

2x
6546504

2x
6569660




MICHELIN
335/30 ZR 21
MICHELIN
PILOT SPORT CUP 2


Sadair Spear
MICHELIN
MICHELIN

6655008



LEGO and the LEGO logo are trademarks of the LEGO Group. ©2026 The LEGO Group.

KOENIGSEGG, the Koenigsegg emblem, Ghost logo and SADAIR'S SPEAR, used on this product are the trademarks and design that belong to KOENIGSEGG AUTOMOTIVE AB, the product is protected by copyright laws. The trademarks and the design are used under a license from Koenigsegg Automotive AB.