STAR WARS

75414

LEGO® Builder

Get excited about our new packaging!

We're switching from plastic to paper-based packaging. That's why you might find a mix of paper and plastic in our boxes!

Nos nouveaux emballages vous emballeront !

Nous passons des emballages en plastique aux emballages à base de papier. C'est pourquoi vous pourriez trouver un mélange de papier et de plastique dans nos boîtes !

¡Te presentamos nuestros nuevos empaques!

Estamos sustituyendo las bolsas de plástico por bolsas con base de papel. ¡Por eso, puedes encontrar una mezcla de papel y de plástico en nuestras cajas!

LEGO.com/sustainable-packaging

BUILDER

Download on the App Store | GET IT ON Google Play | 腾讯应用宝 安卓应用商店

Apple and the Apple logo are trademarks of Apple Inc., registered in the U.S. and other countries and regions. App Store is a service mark of Apple Inc. Google Play and the Google Play logo are trademarks of Google LLC. Tencent and the Tencent logo are trademarks of Tencent Inc.

LEGO.com/devicecheck

LEGO® Builder

EN Ask parents' permission before going online I **DE** Eltern um Erlaubnis bitten, bevor du online gehst I **FR** Demande l'autorisation d'un parent avant d'aller en ligne I **IT** Chiedi il permesso ai tuoi genitori prima di andare online I **ES** Pídeles permiso a tus papás antes de conectarte a Internet I **PT** Pede autorização aos pais antes de acederes online I **ZH** 上网前应先征得父母的同意 I **PL** Poproś rodziców o zgodę, zanim wejdziesz do Internetu I **CS** Než půjdeš na internet, požádej rodiče o svolení I **SK** Skôr než pôjdeš na internet, vypýtaj si povolenie od rodičov I **HU** Kérj szülői engedélyt, mielőtt online csatlakoznál! I **UA** Запитуйте дозволу батьків, перш ніж користуватися інтернетом I **RO** Cere permisiunea părinților înainte de a te conecta online I **BG** Поискайте разрешение от родител, преди да влезете онлайн I **LV** Pirms došanās tiešsaistē palūdz atļauju vecākiem I **ET** Enne Interneti kasutamist küsi vanematelt luba I **LT** Prieš prisijungdami prie interneto, atsiklauskite tėvų

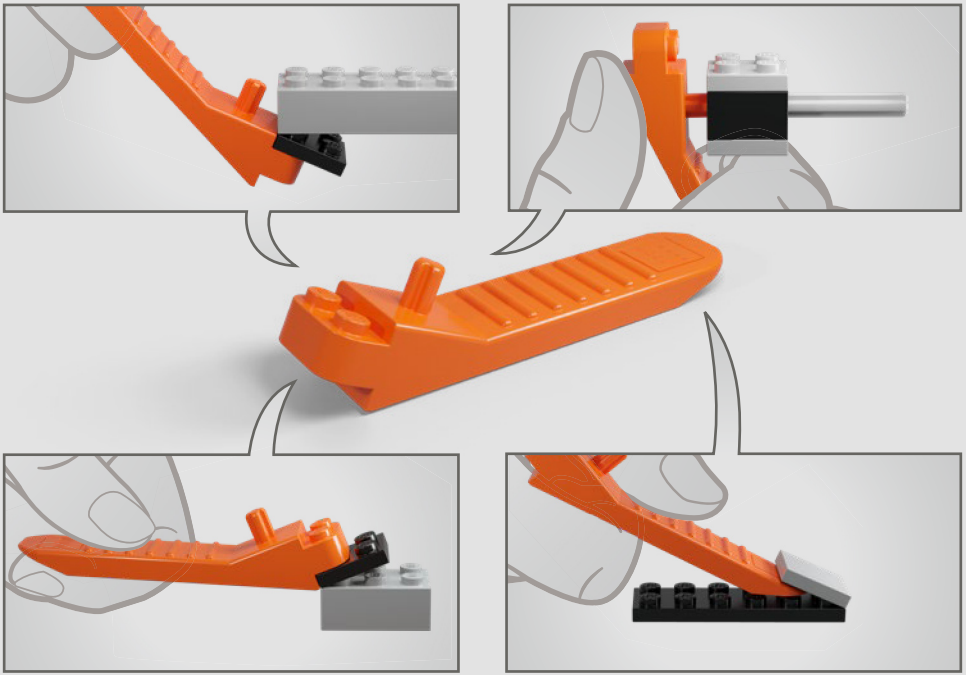

1

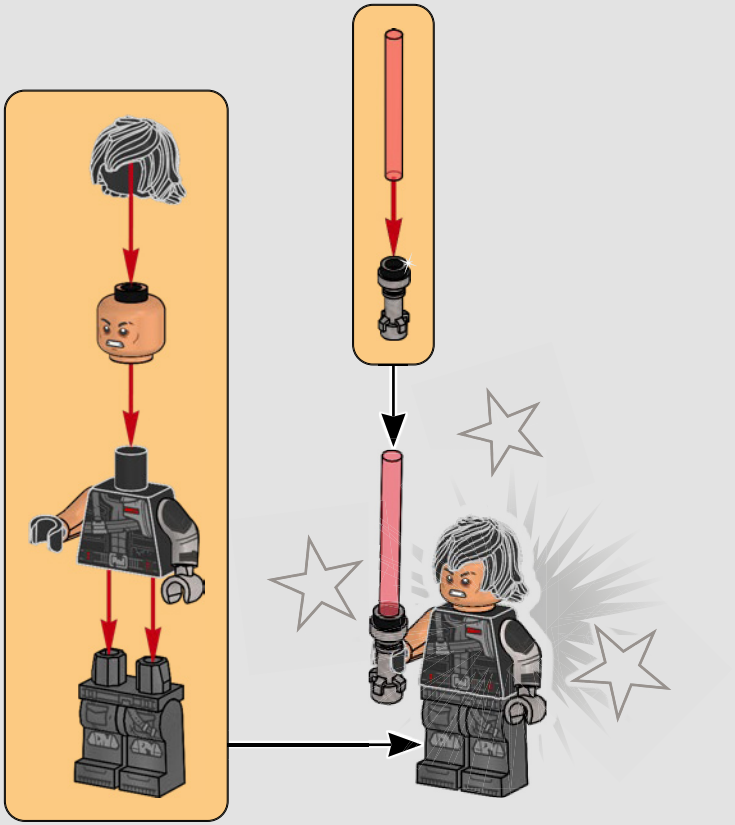

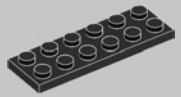

1x

1

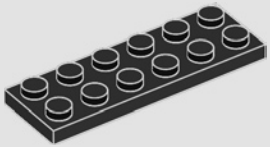

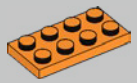

1x

2

1x

3

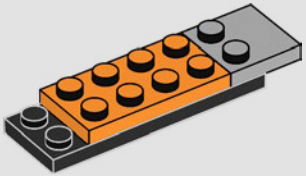

1x

1x

4

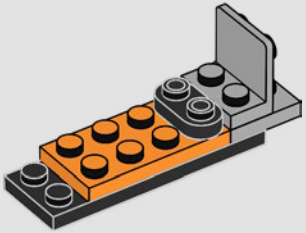

2x

5

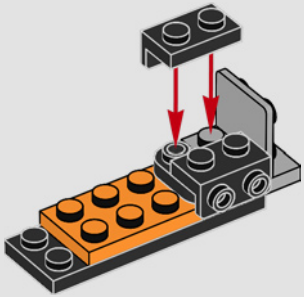

2x

6

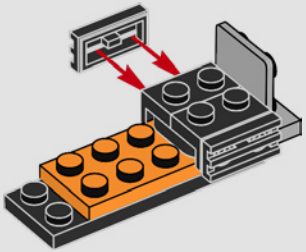

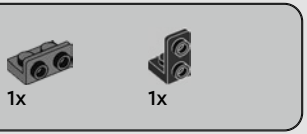

7

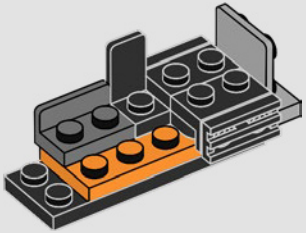

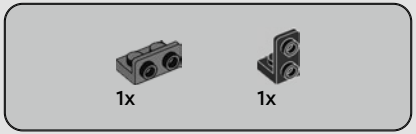

8

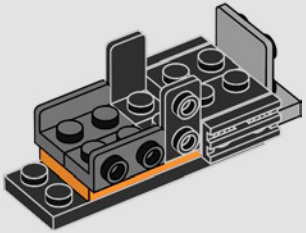

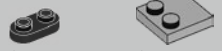

9

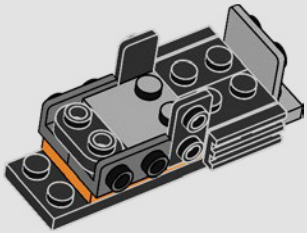

10

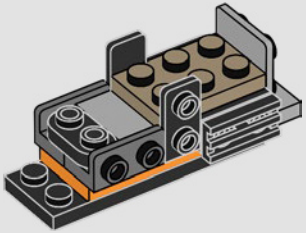

2x

11

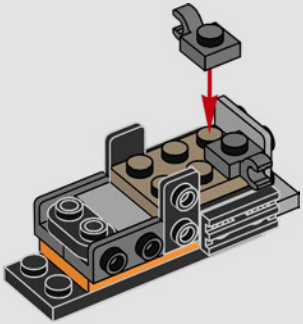

1x

12

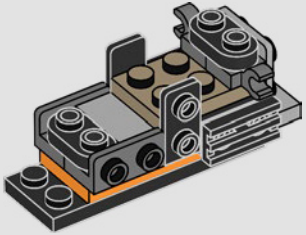

13

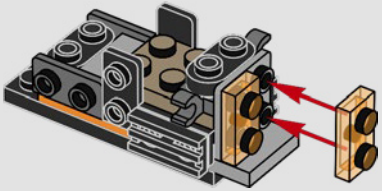

14

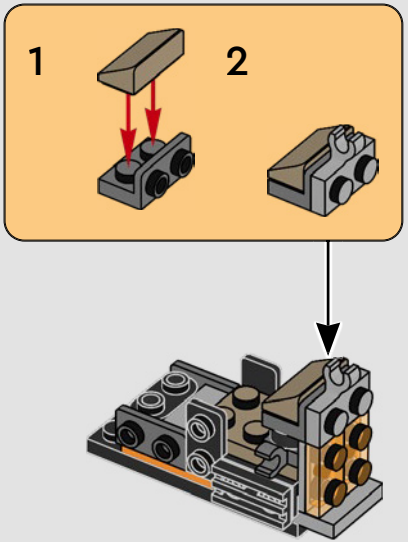

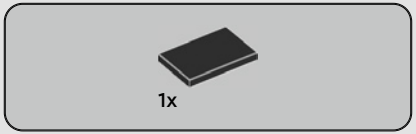

15

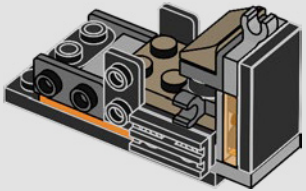

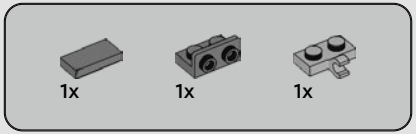

16

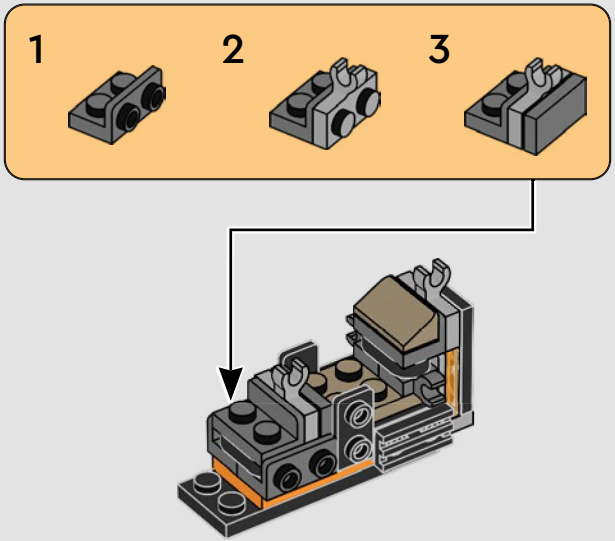

1x

17

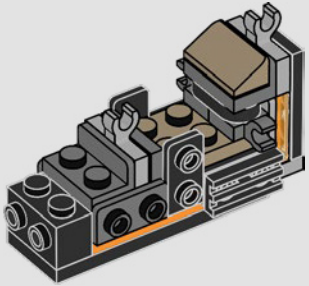

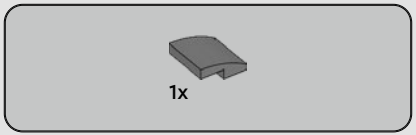

18

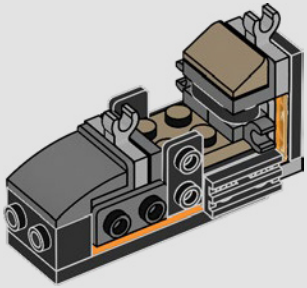

19

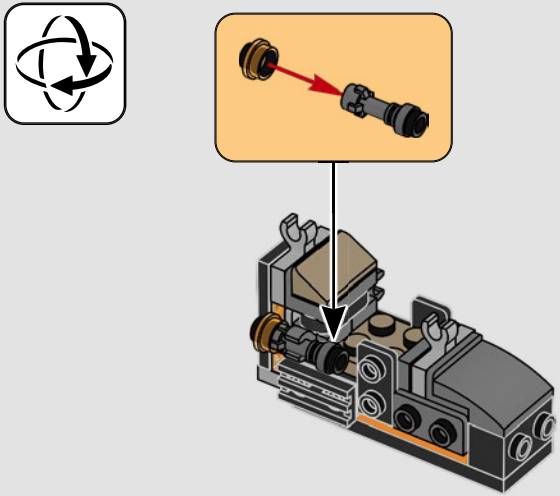

20

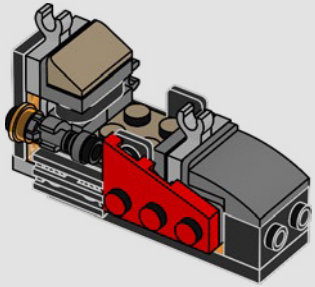

21

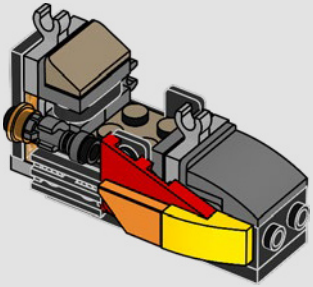

22

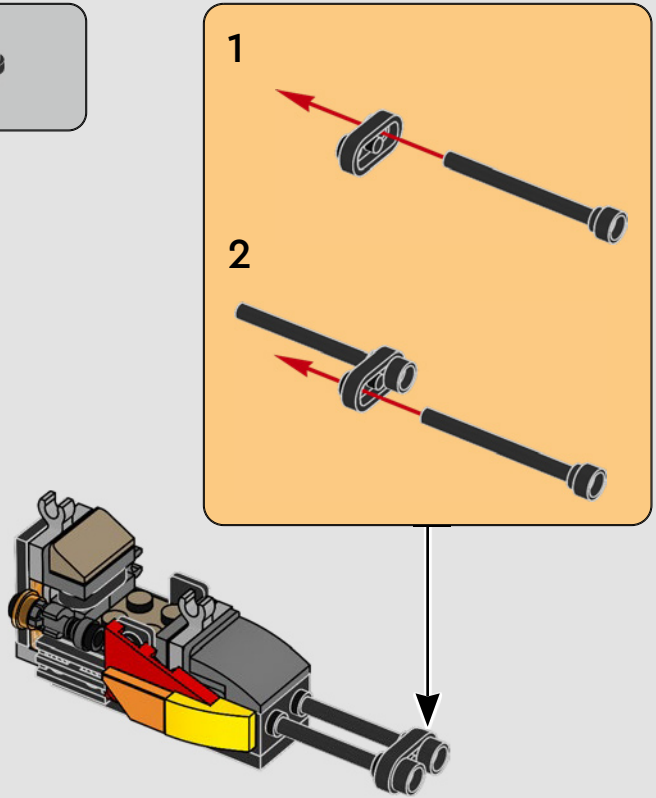

1x

23

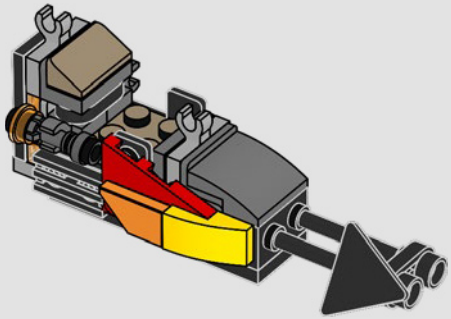

24

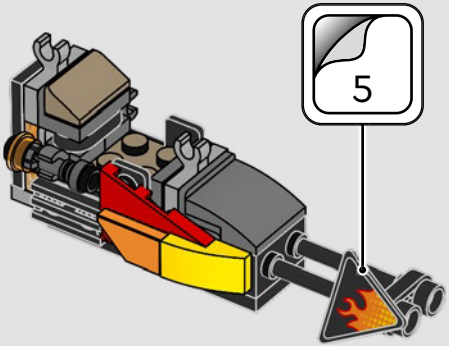

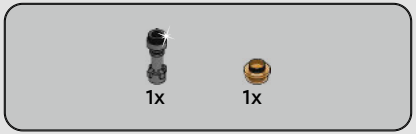

25

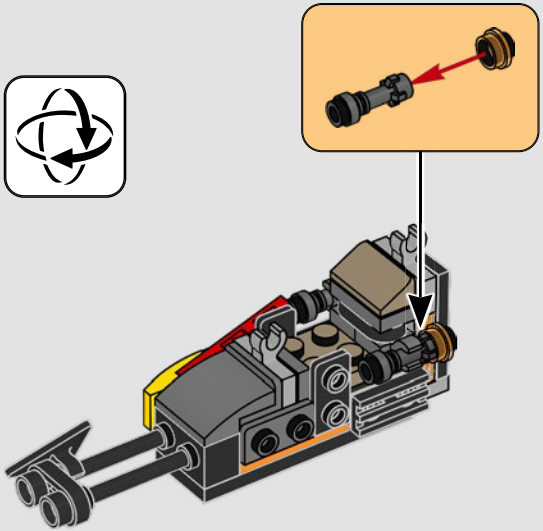

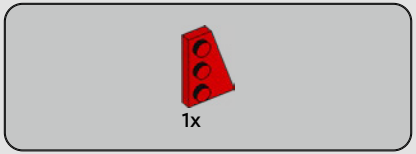

26

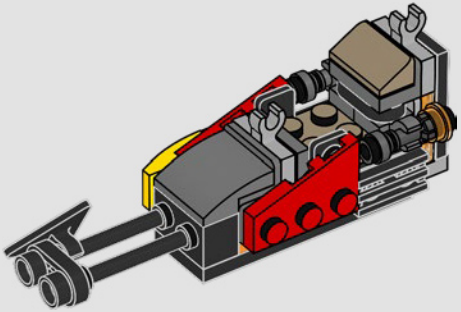

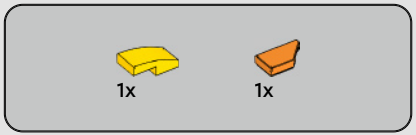

27

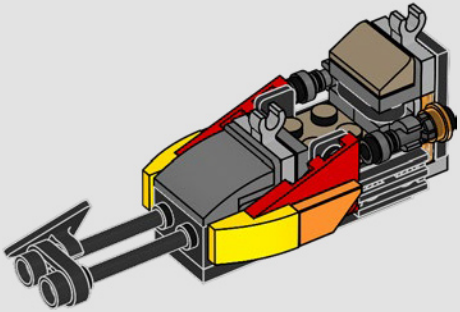

28

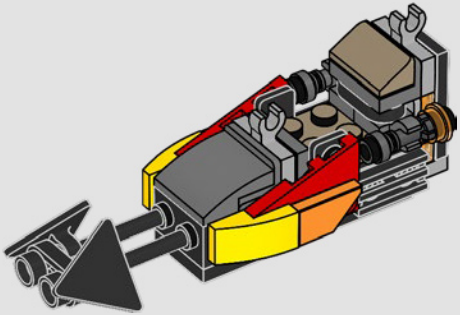

29

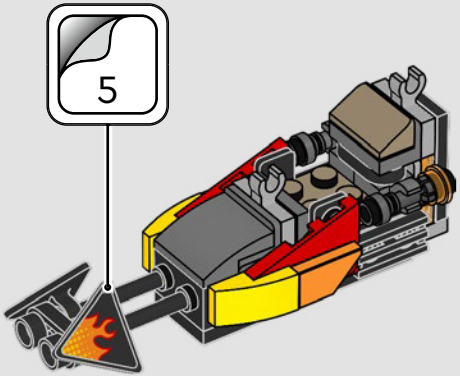

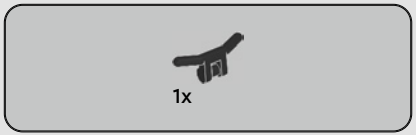

30

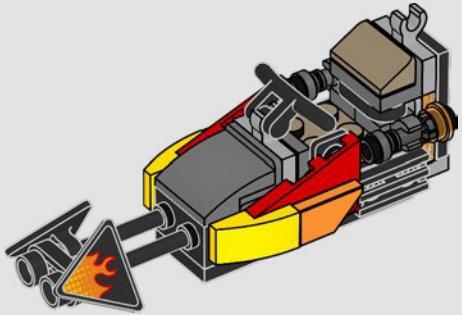

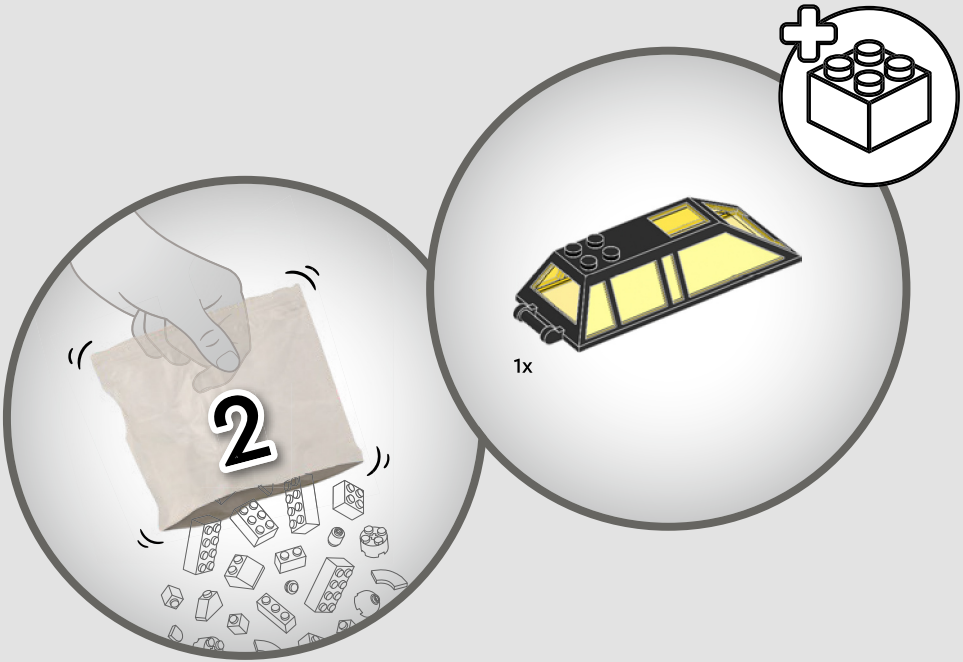
2
1x

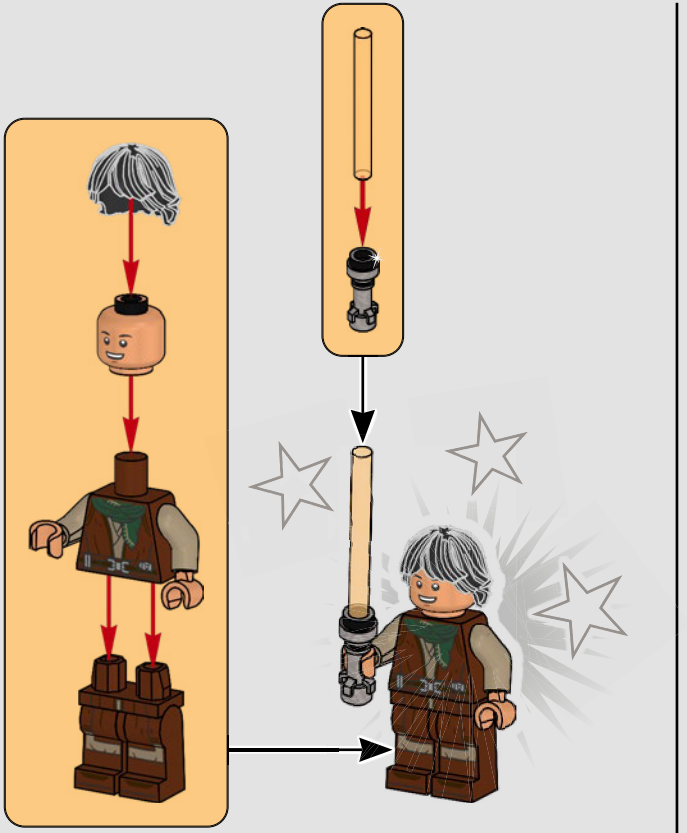

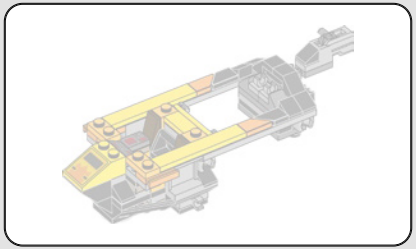

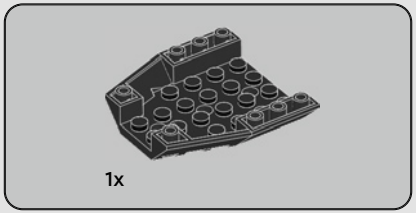

31

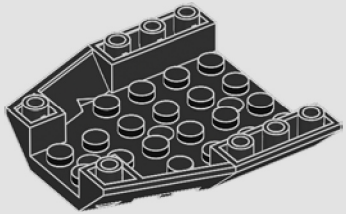

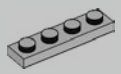

32

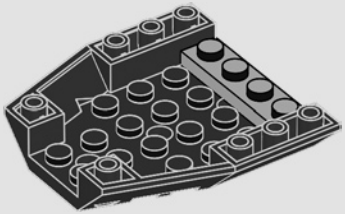

33

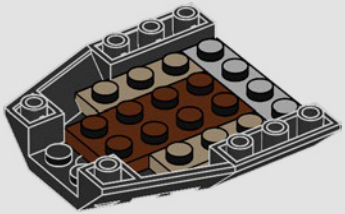

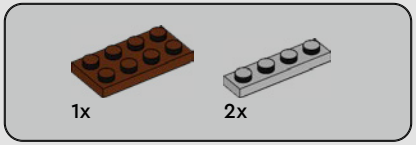

34

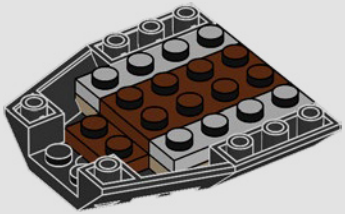

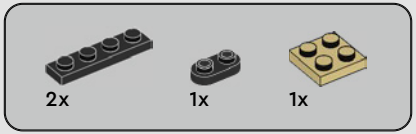

35

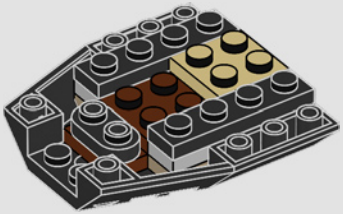

2x

36

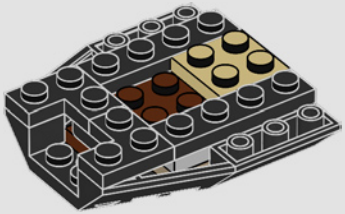

1x

37

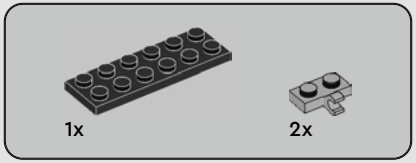

38

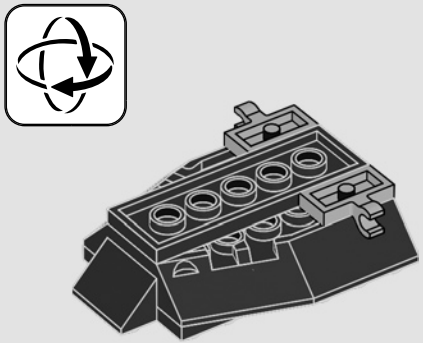

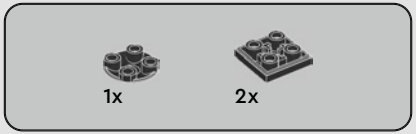

39

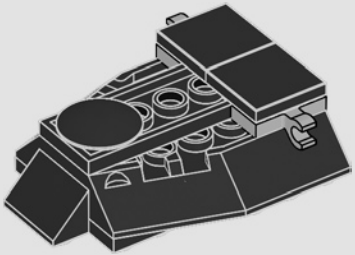

40

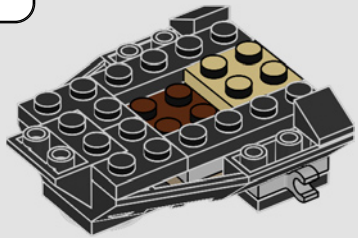

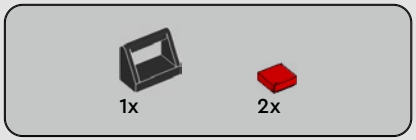

41

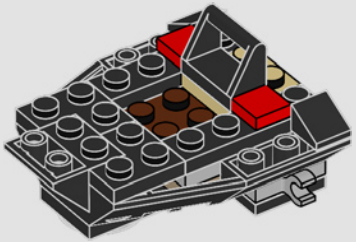

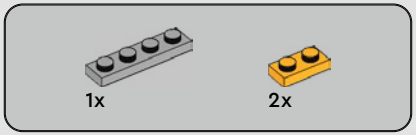

42

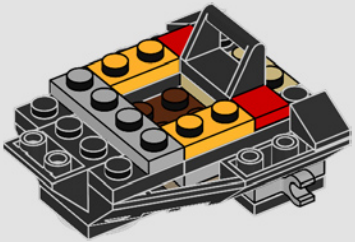

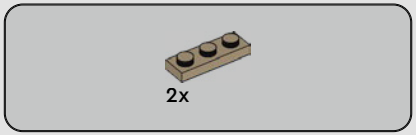

43

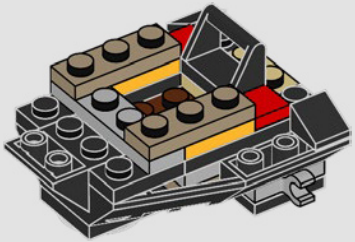

1x

44

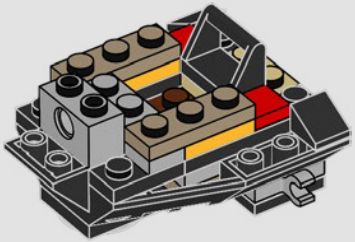

2x

45

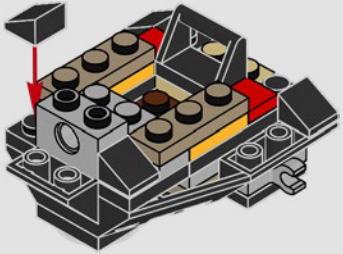

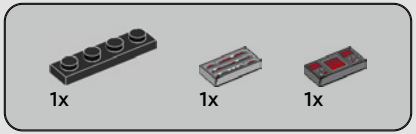

46

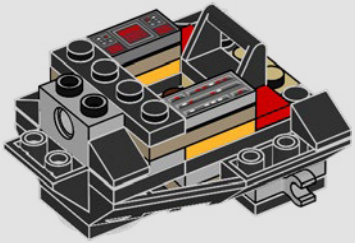

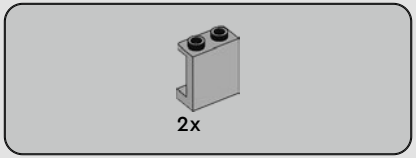

47

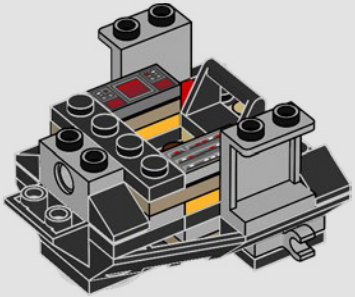

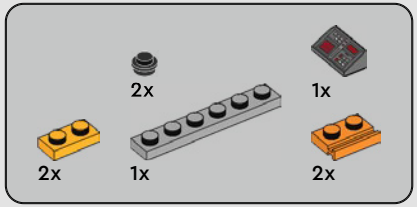

48

1

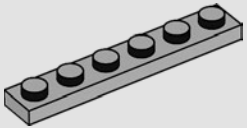

2

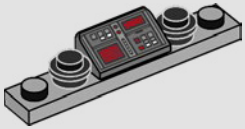

3

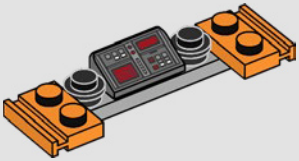

4

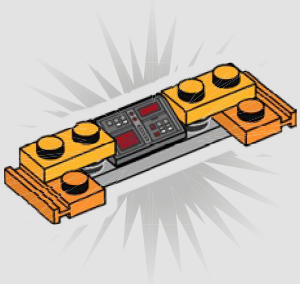

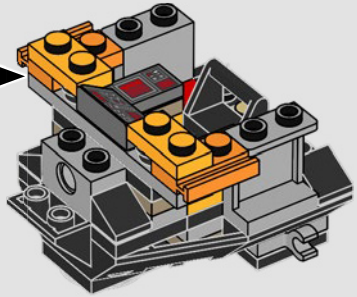

1x

49

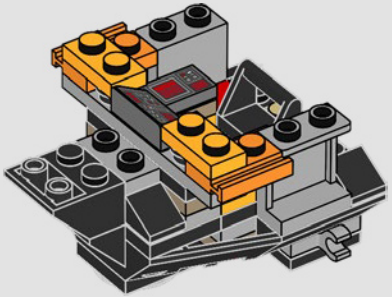

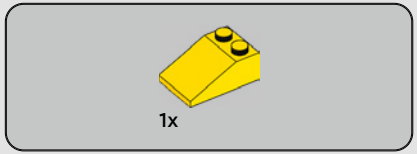

50

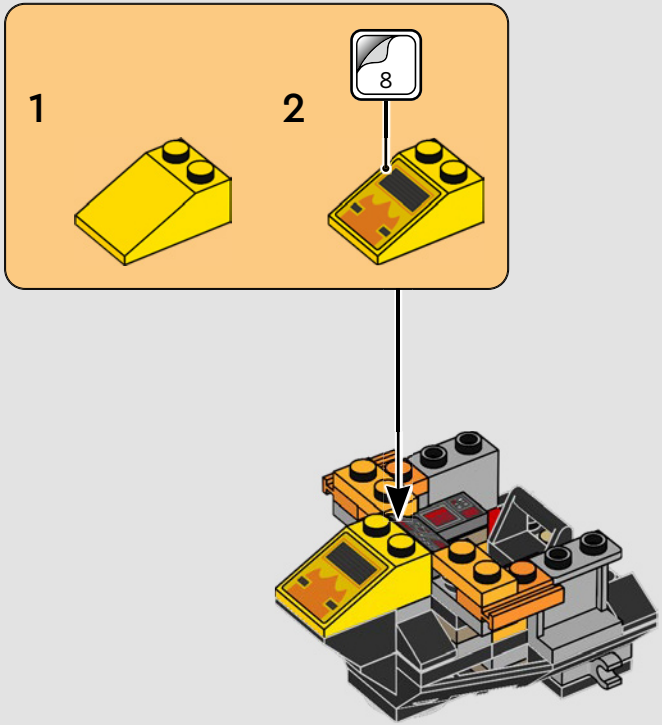

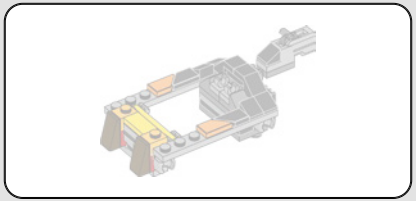

1x

51

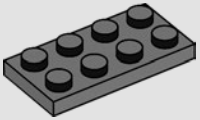

1x

52

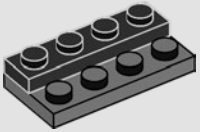

1x

53

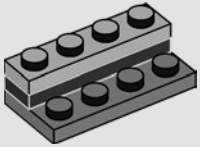

2x

54

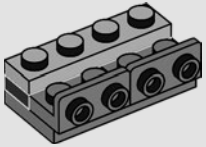

2x

55

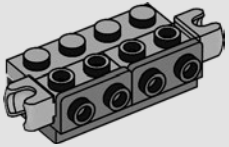

1x

56

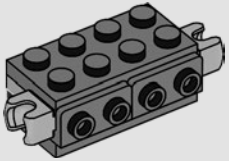

2x

57

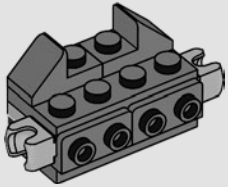

1x

58

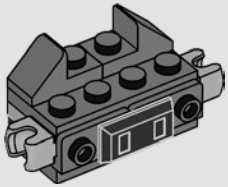

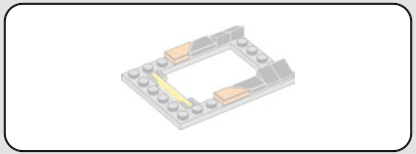

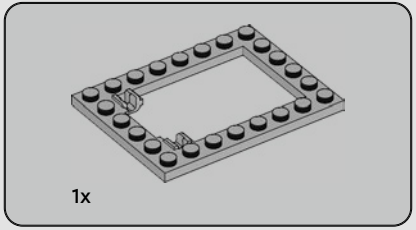

59

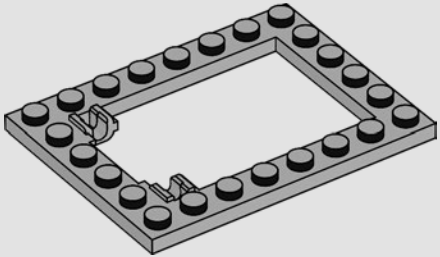

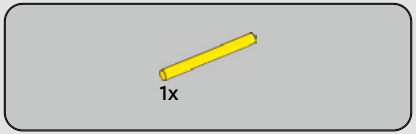

60

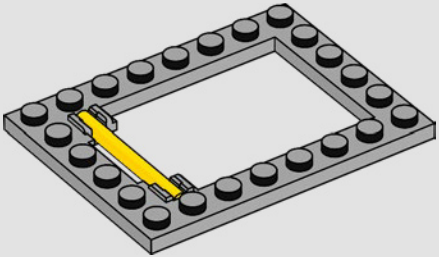

61

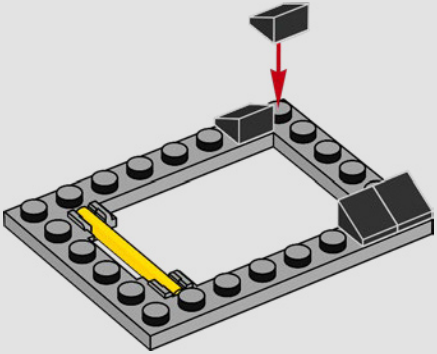

62

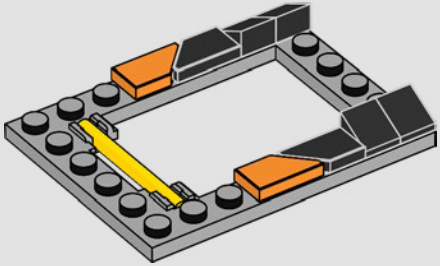

63

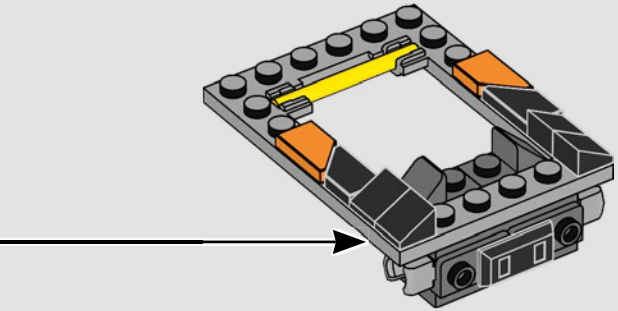

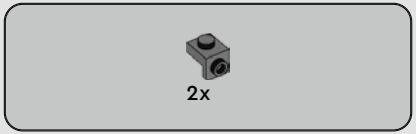

64

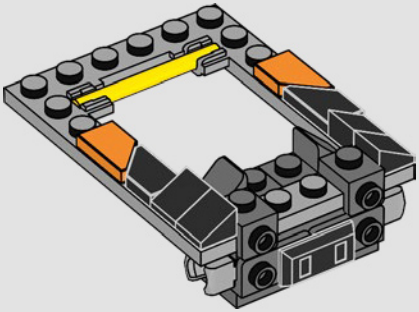

2x

65

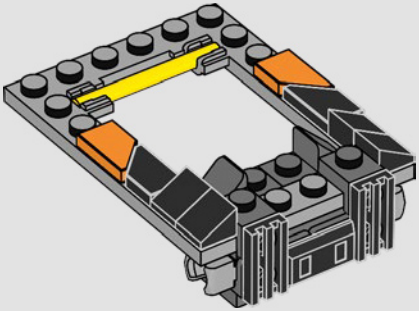

2x

66

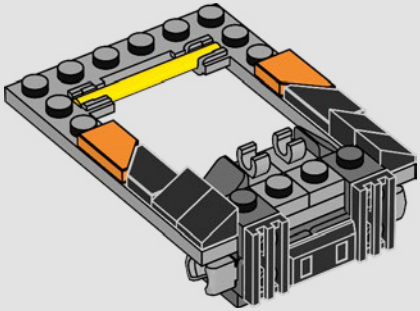

1x

67

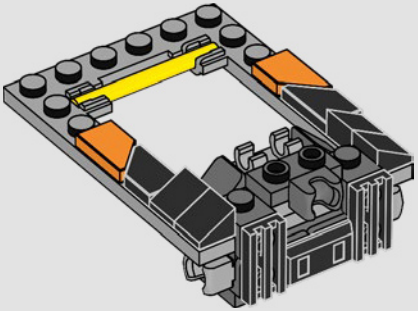

1x

68

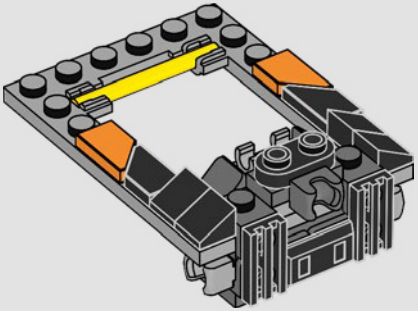

2x

69

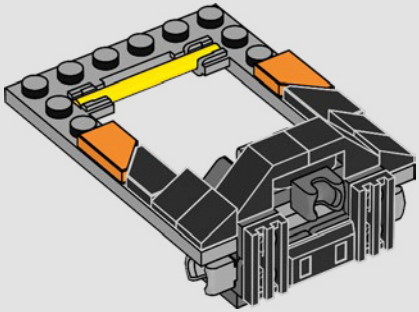

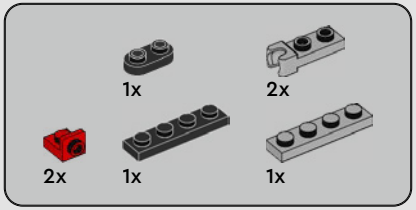

70

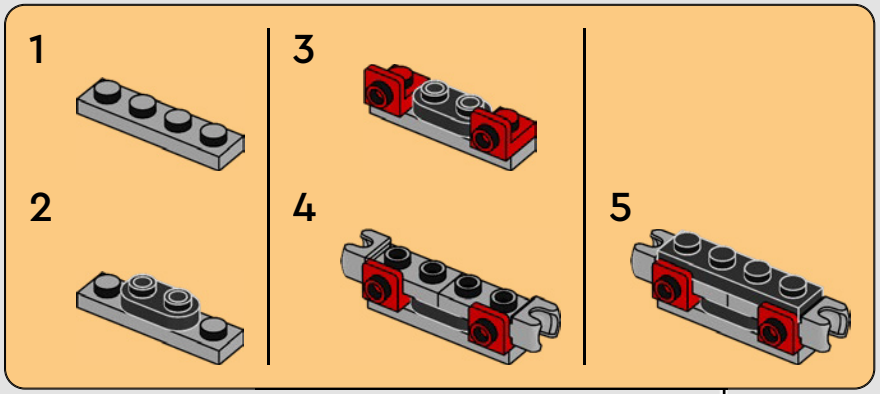

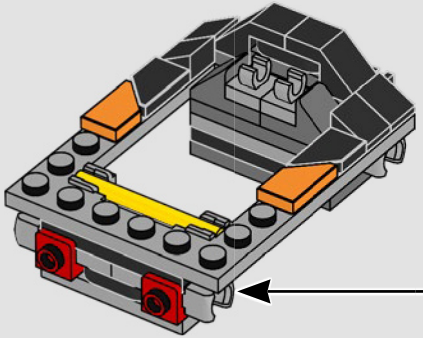

71

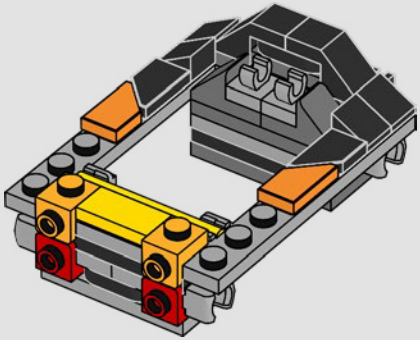

72

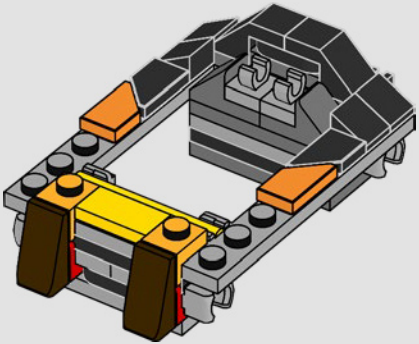

73

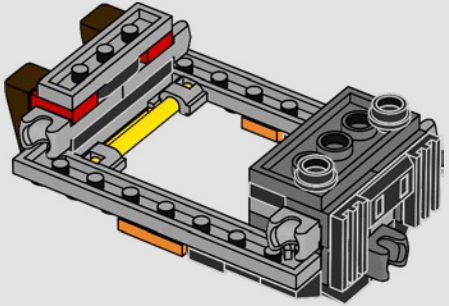

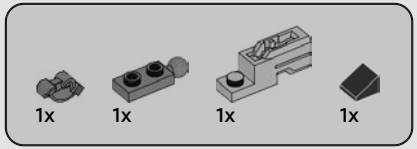

74

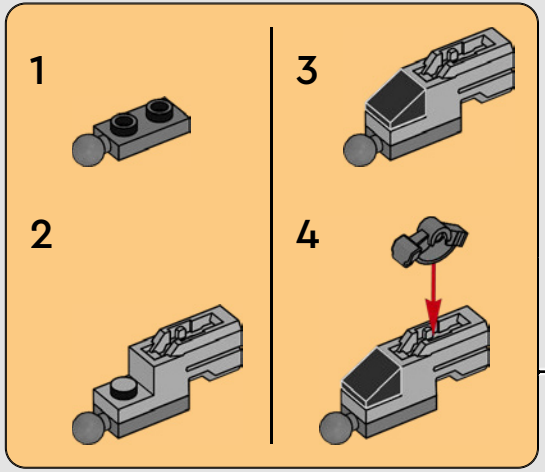

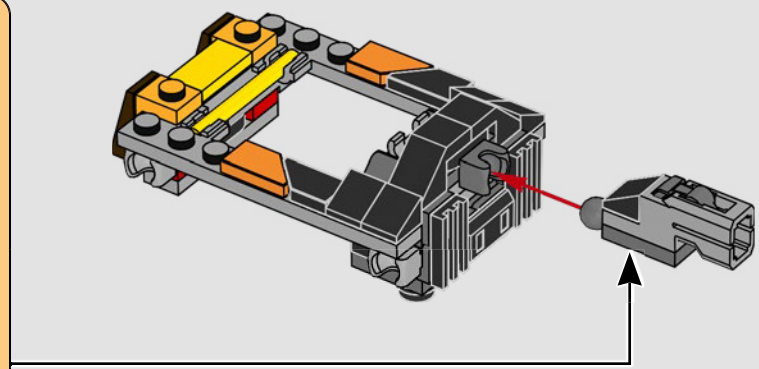

75

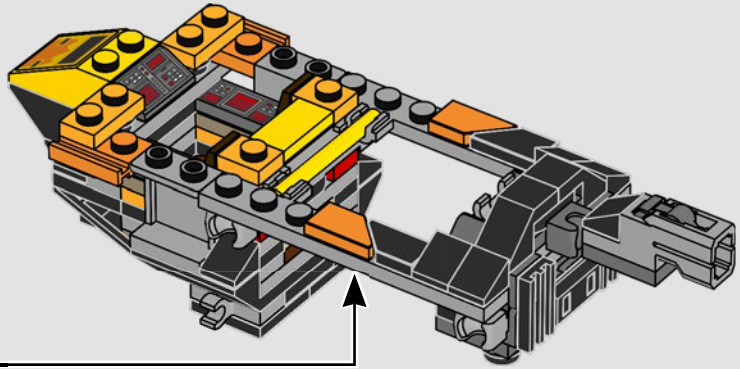

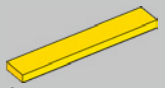

76

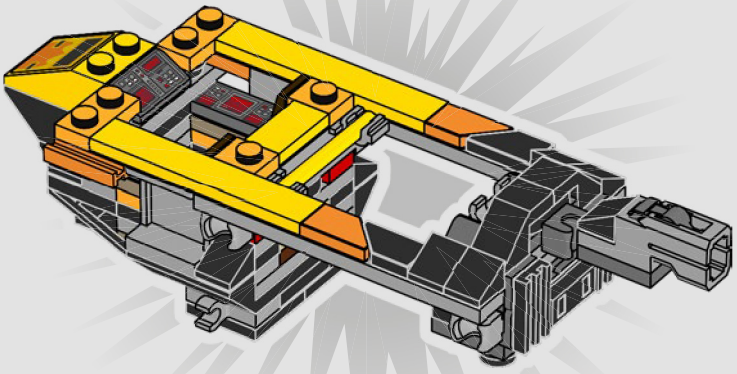

77

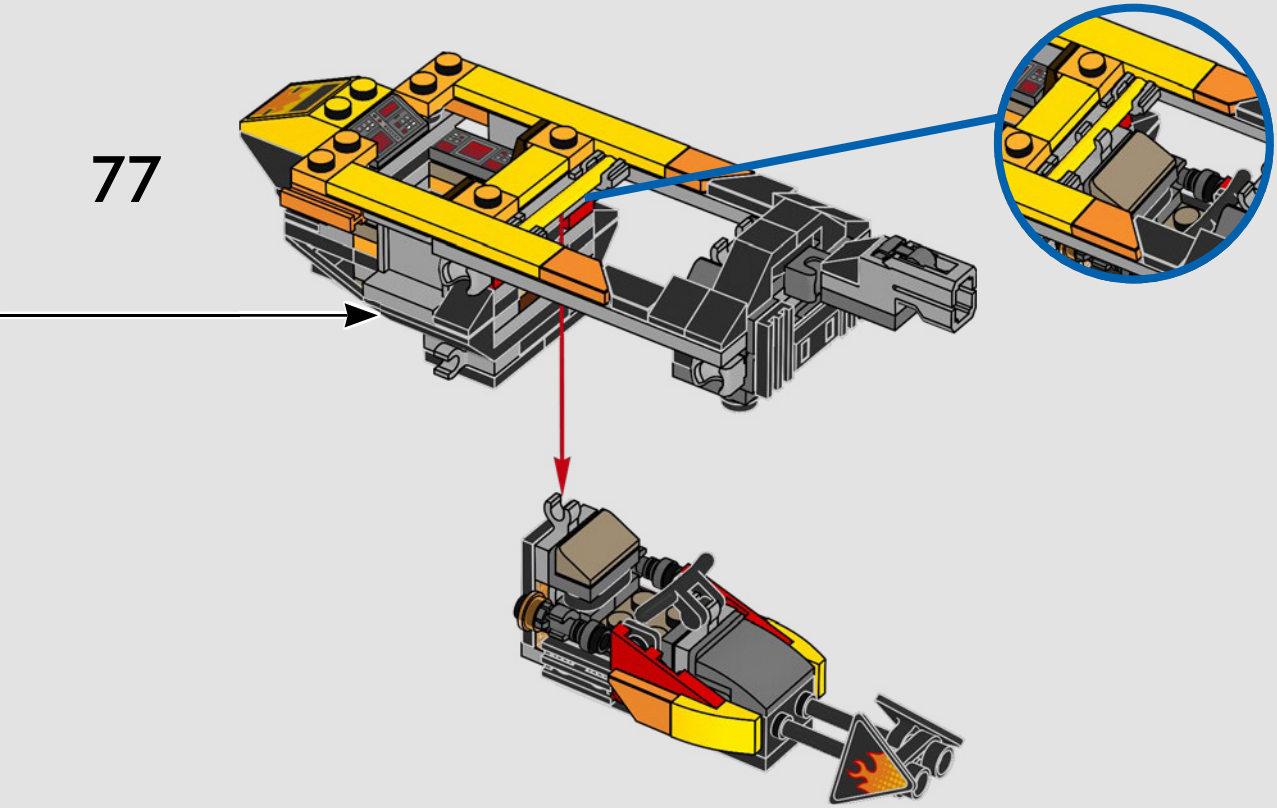

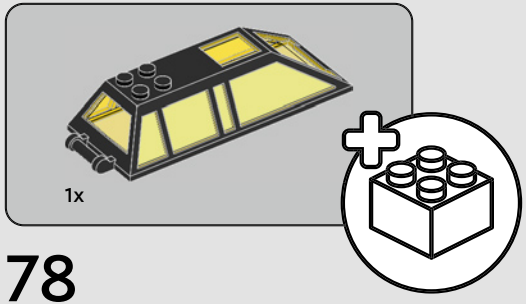

78

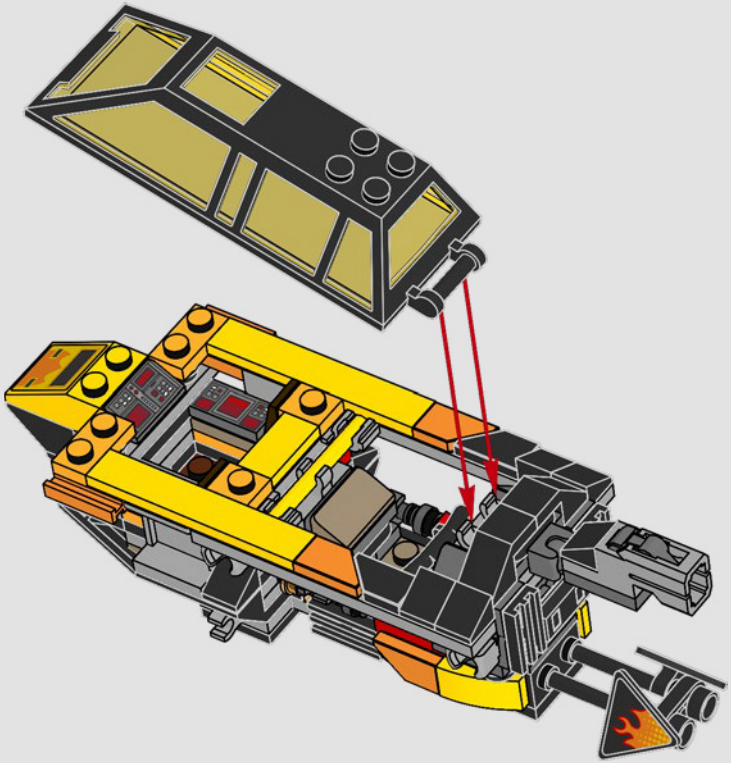

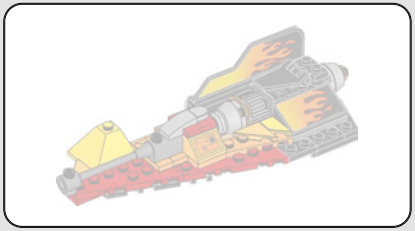

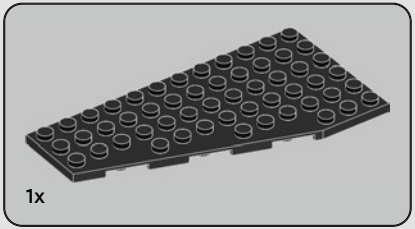

79

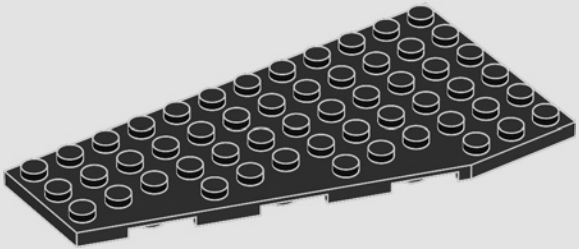

1x

80

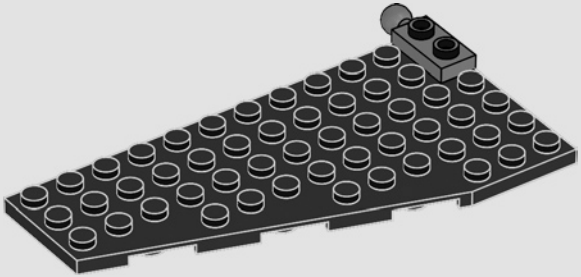

1x

81

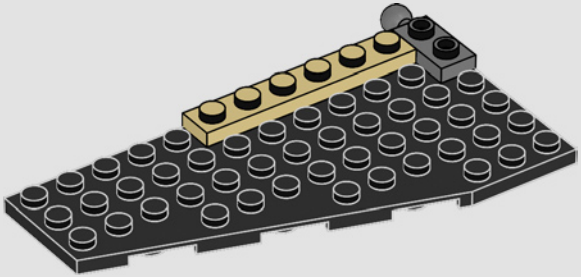

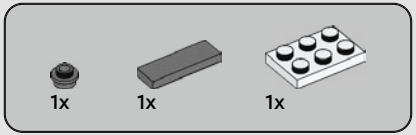

82

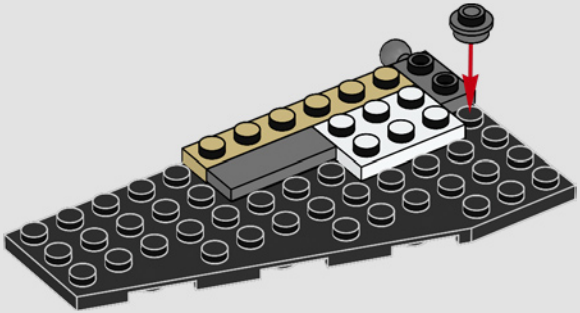

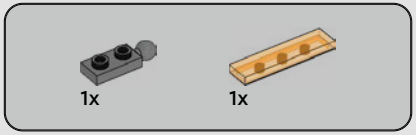

83

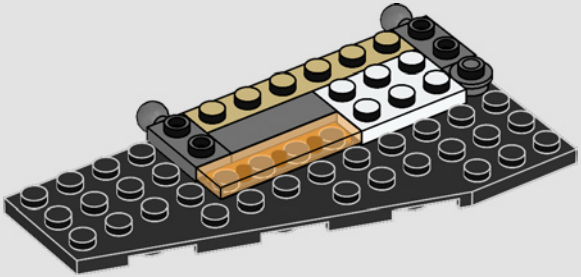

84

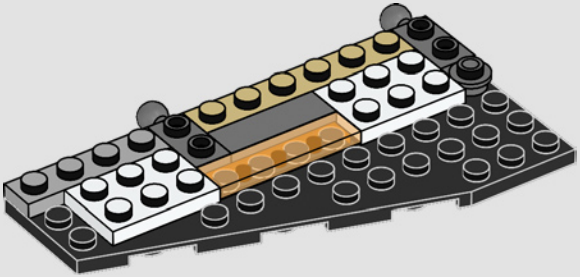

1x

85

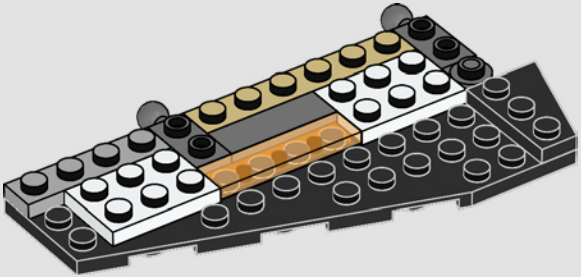

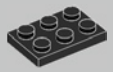

2x

86

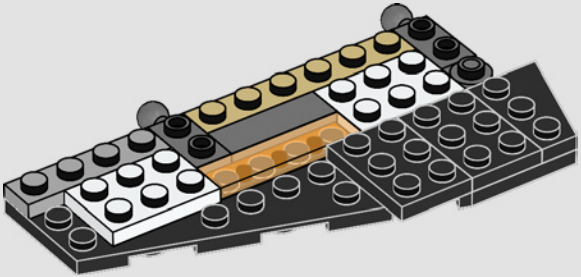

2x

87

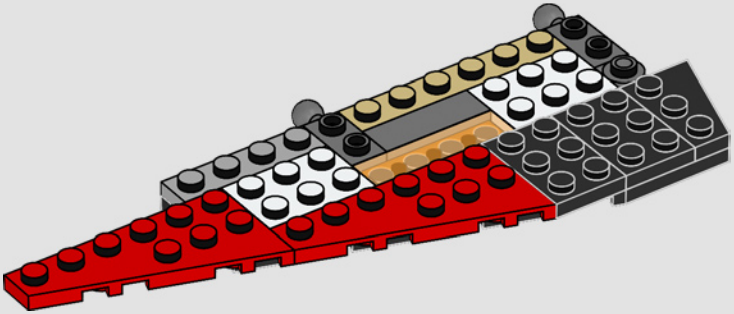

88

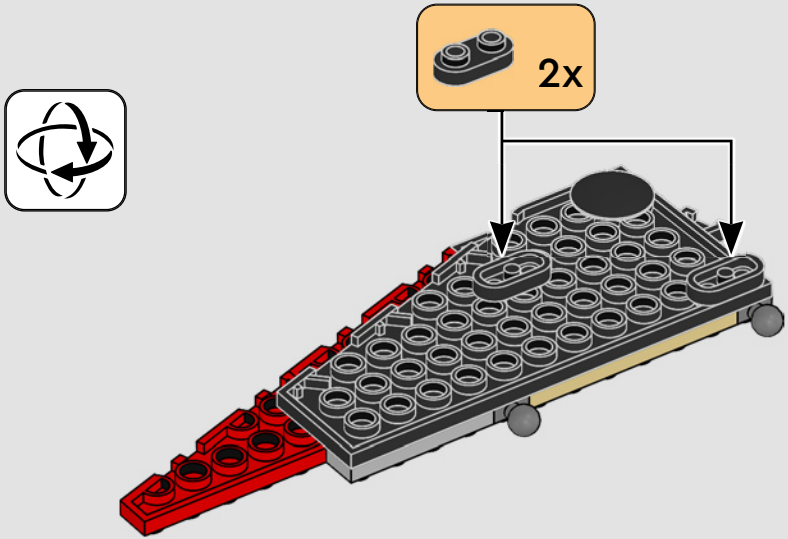

89

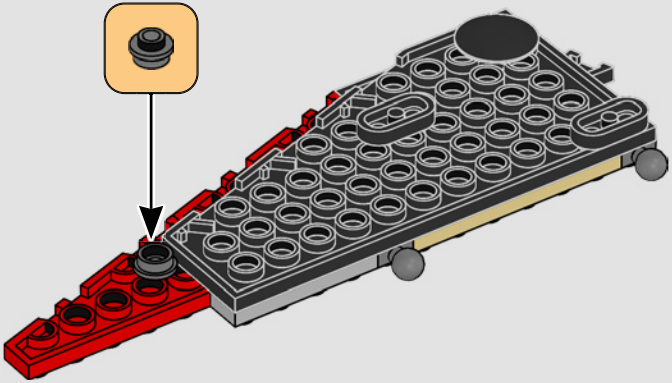

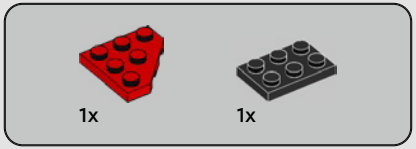

90

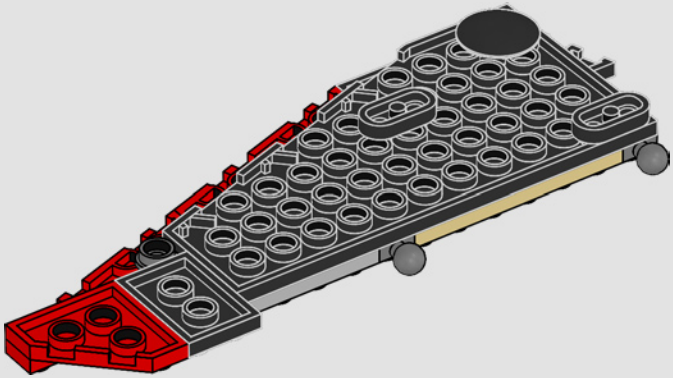

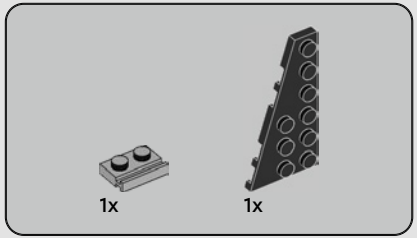

91

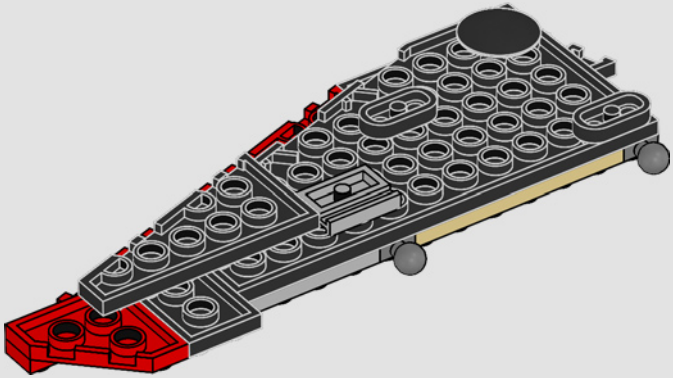

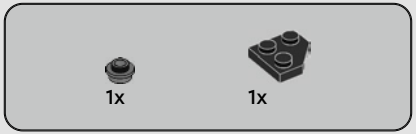

92

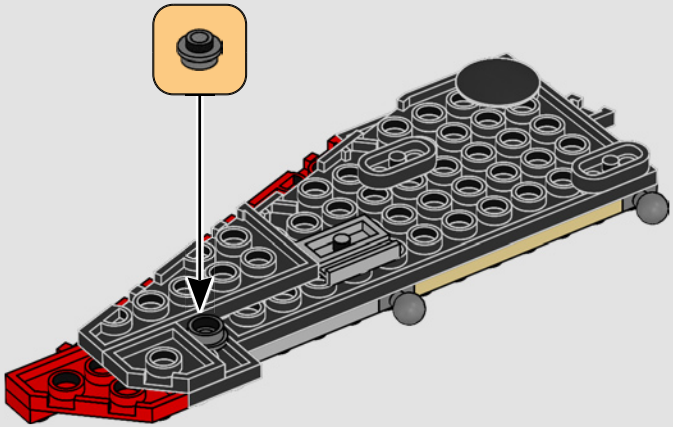

93

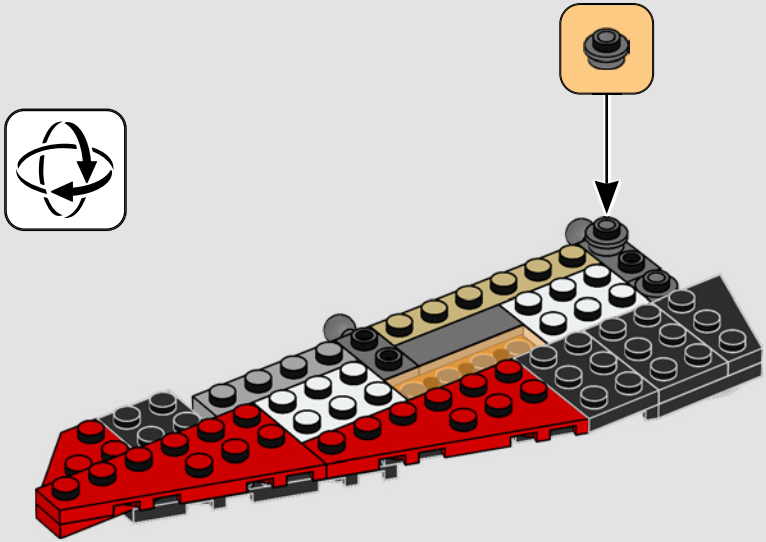

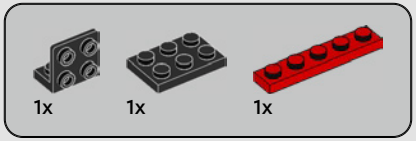

94

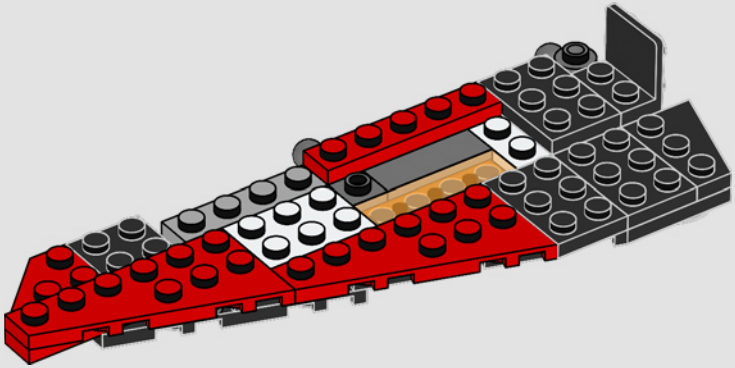

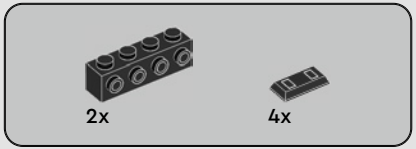

95

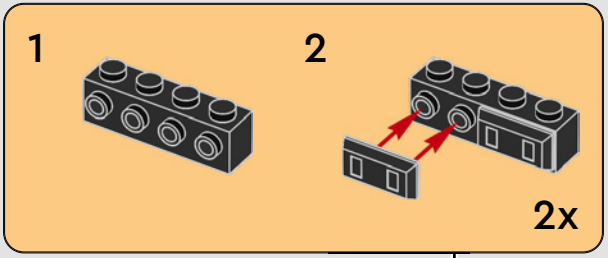

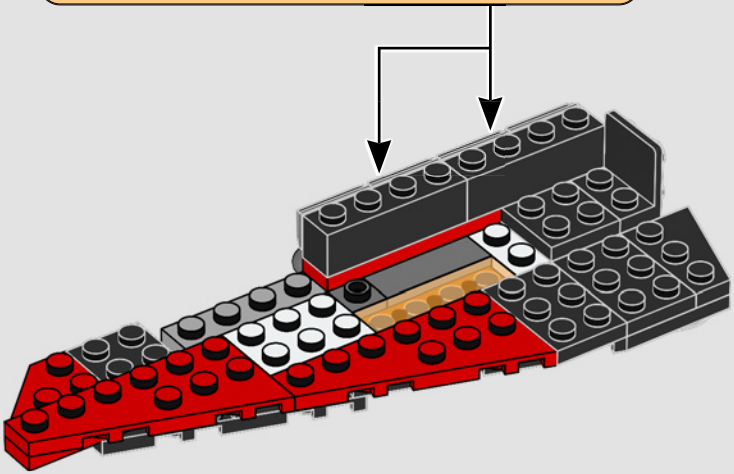

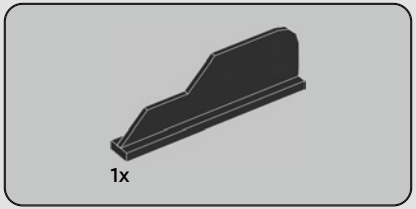

96

1

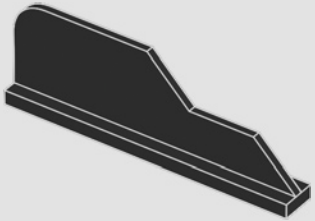

2

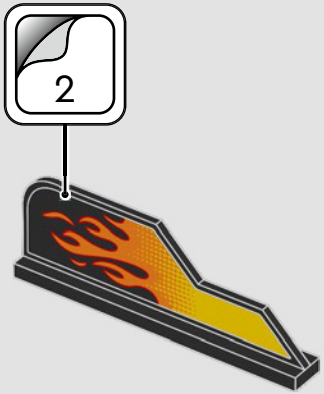

3

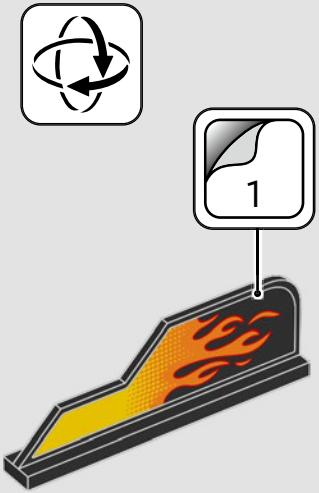

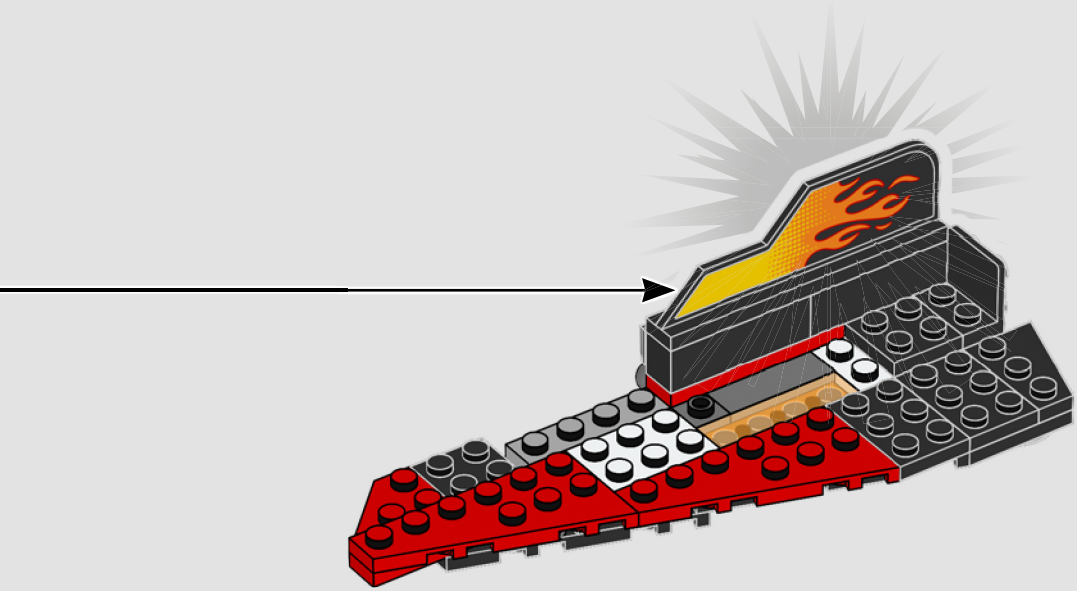

1x

97

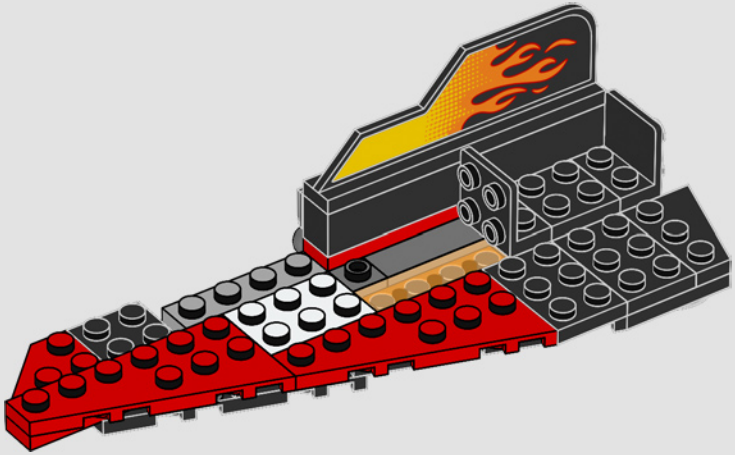

1x

98

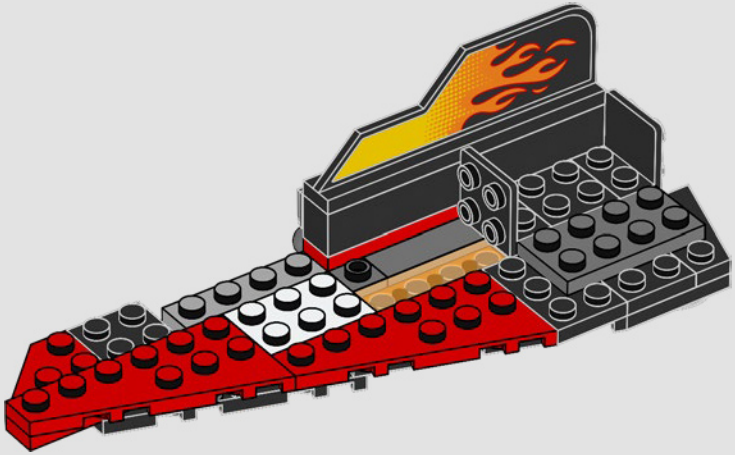

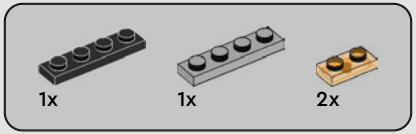

99

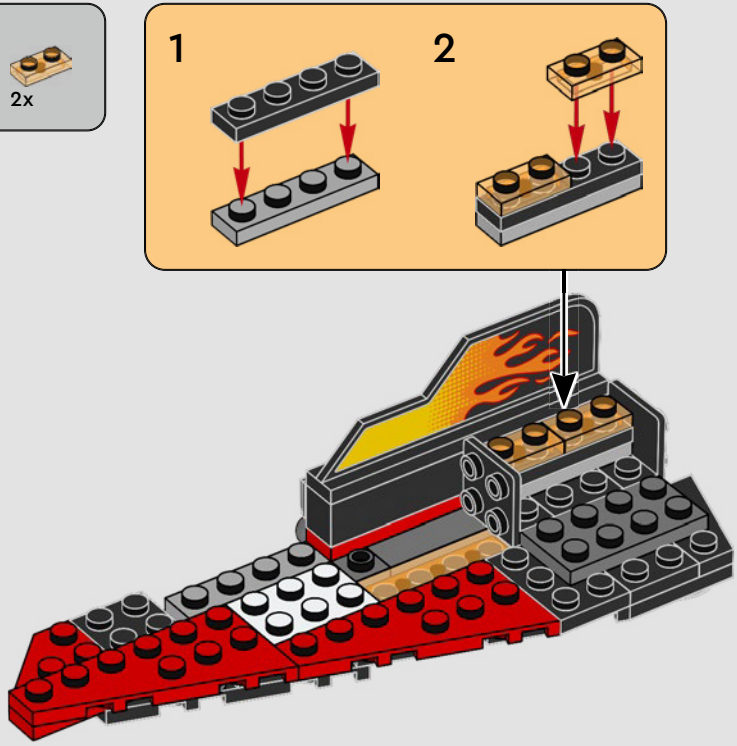

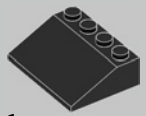

100

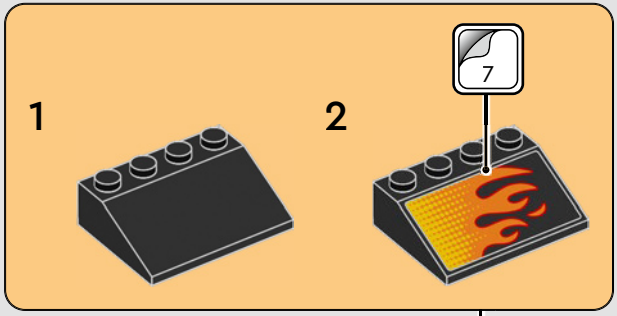

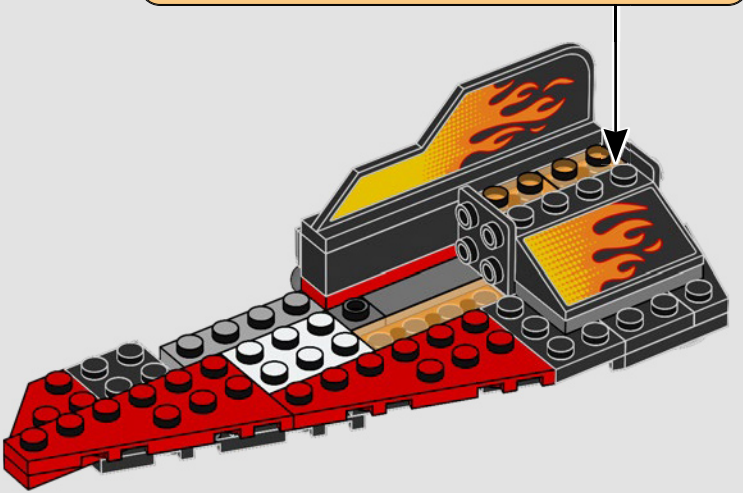

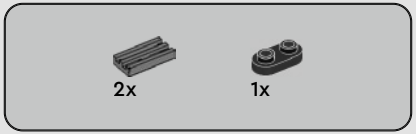

101

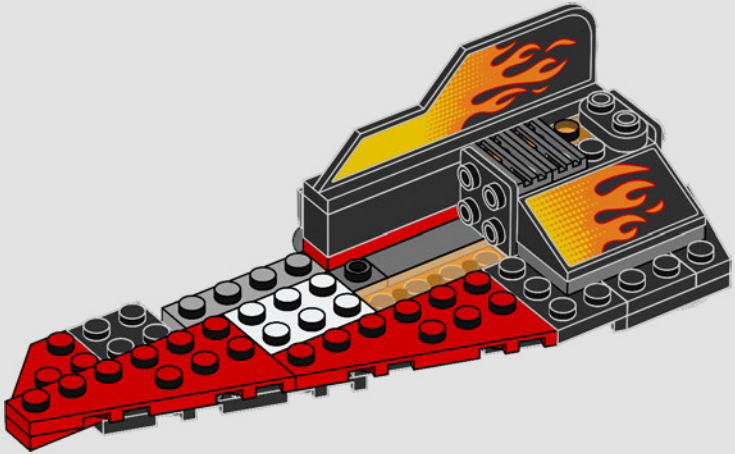

102

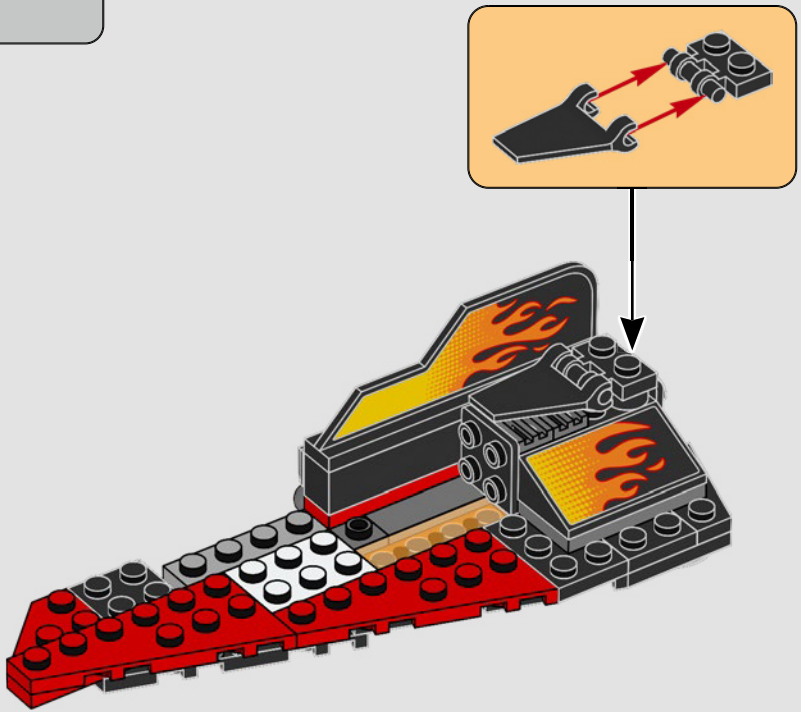

103

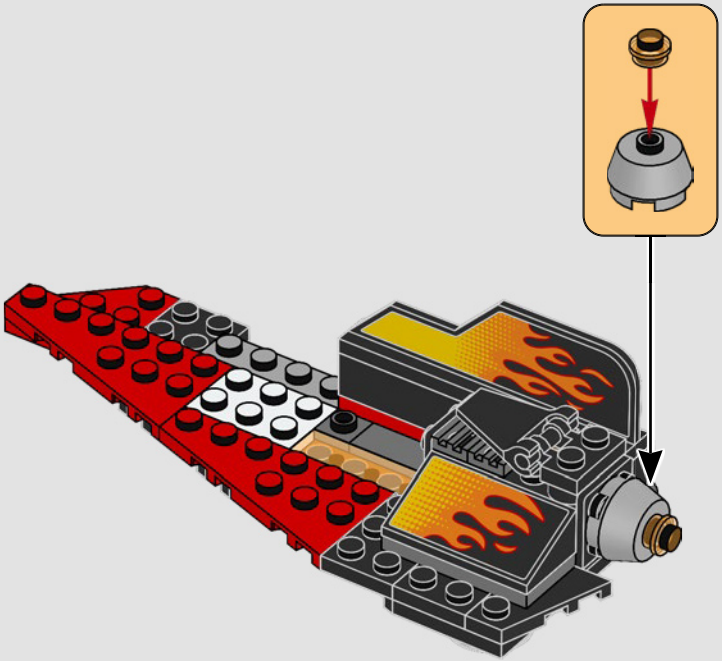

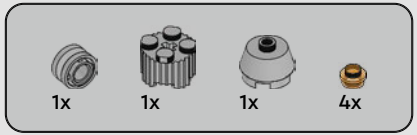

104

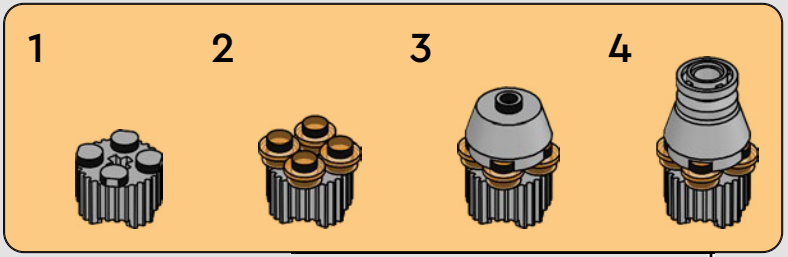

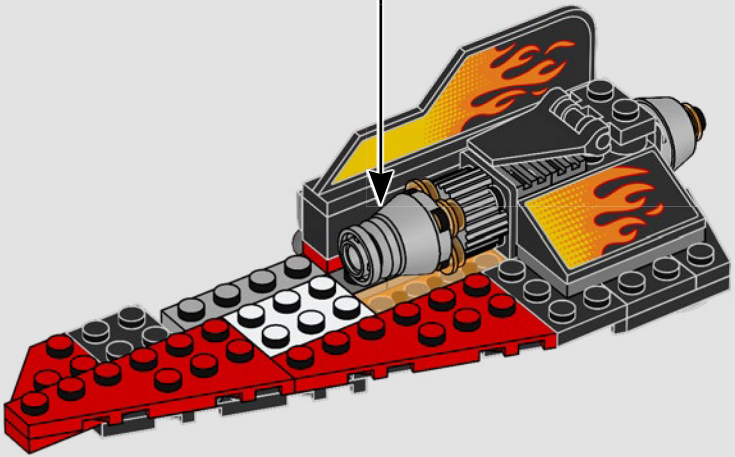

105

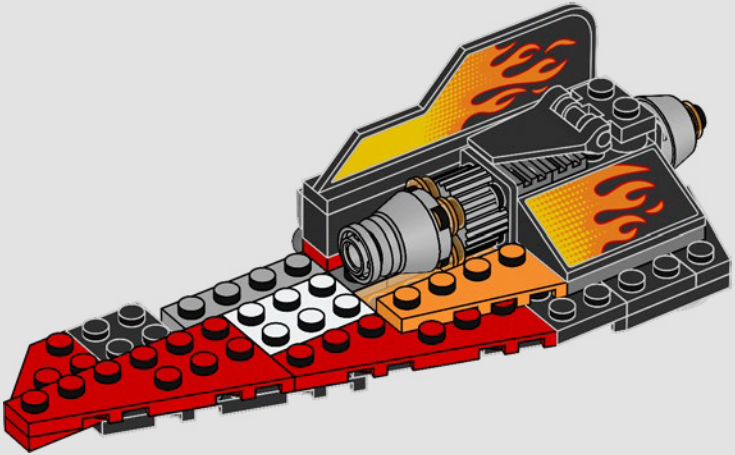

106

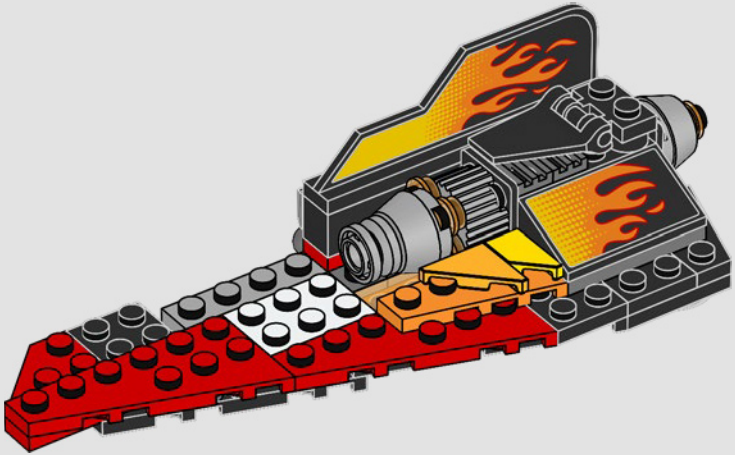

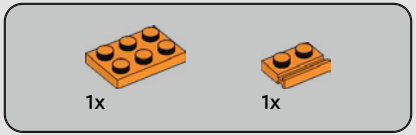

107

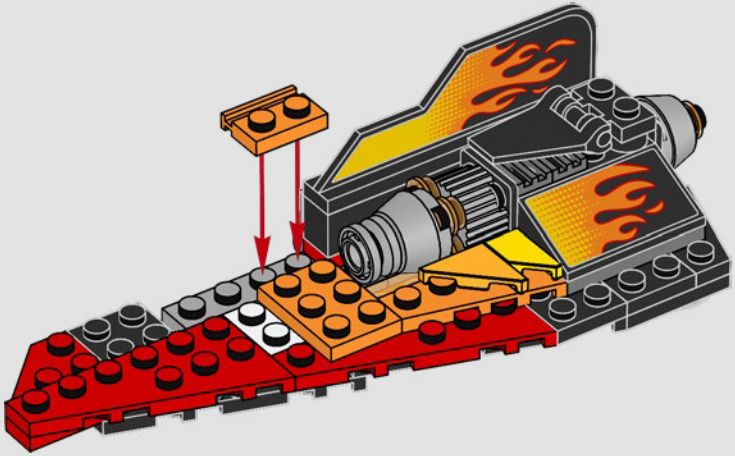

1x

108

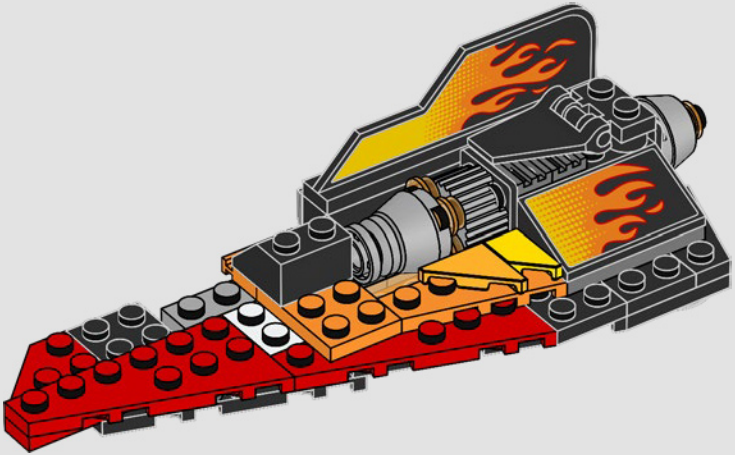

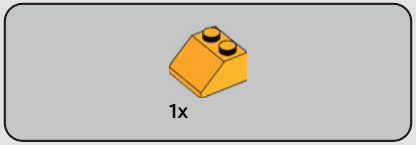

109

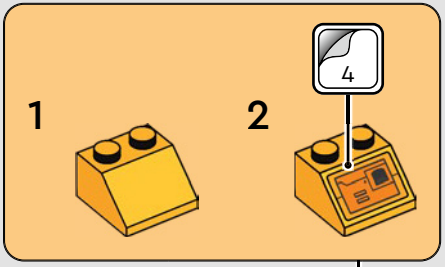

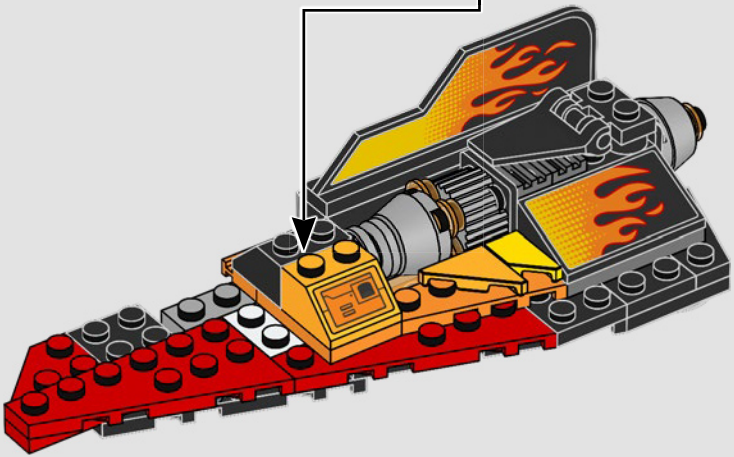

2x

110

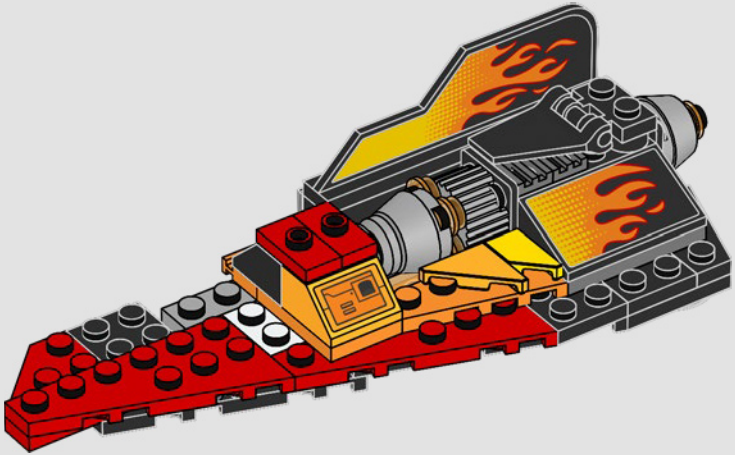

111

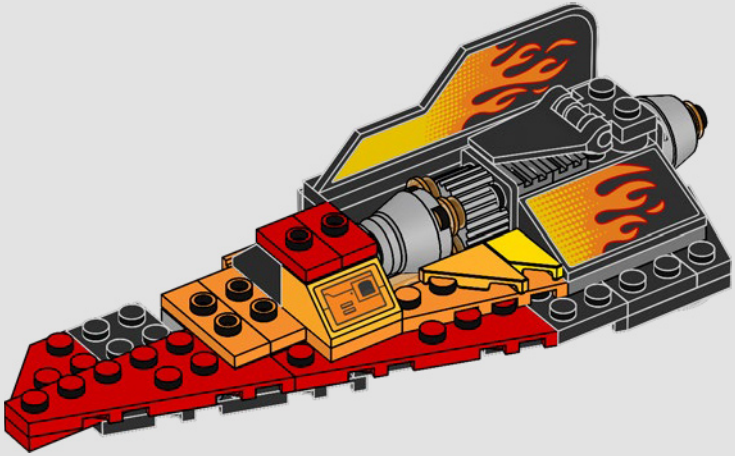

1x

112

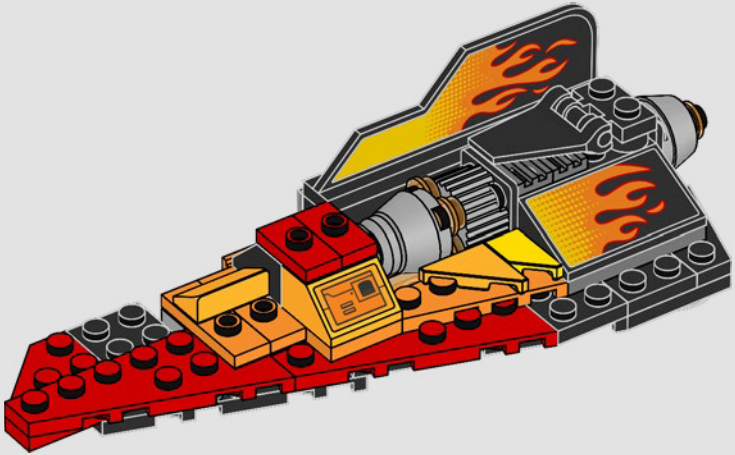

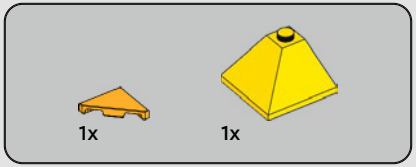

113

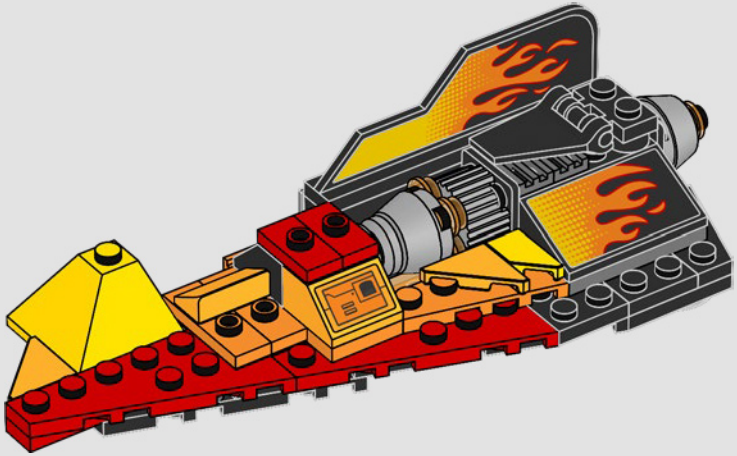

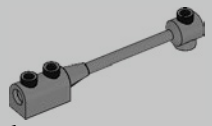

114

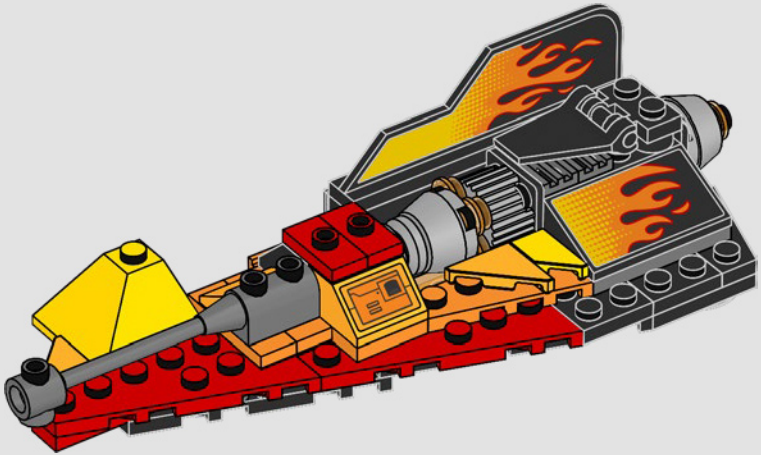

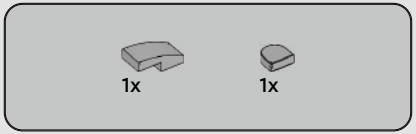

115

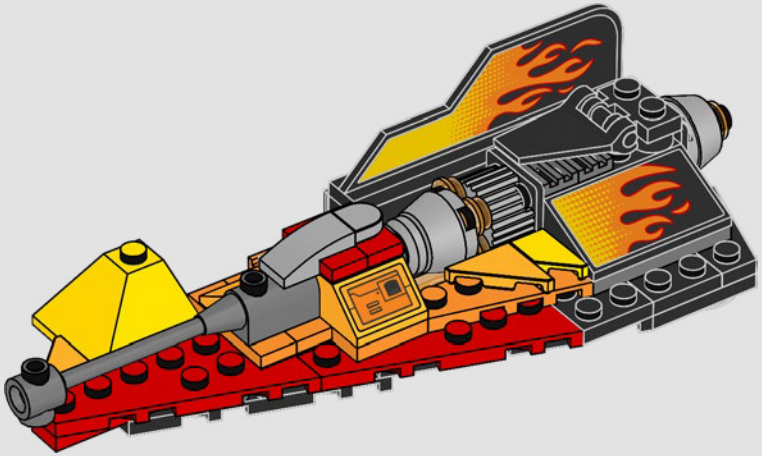

116

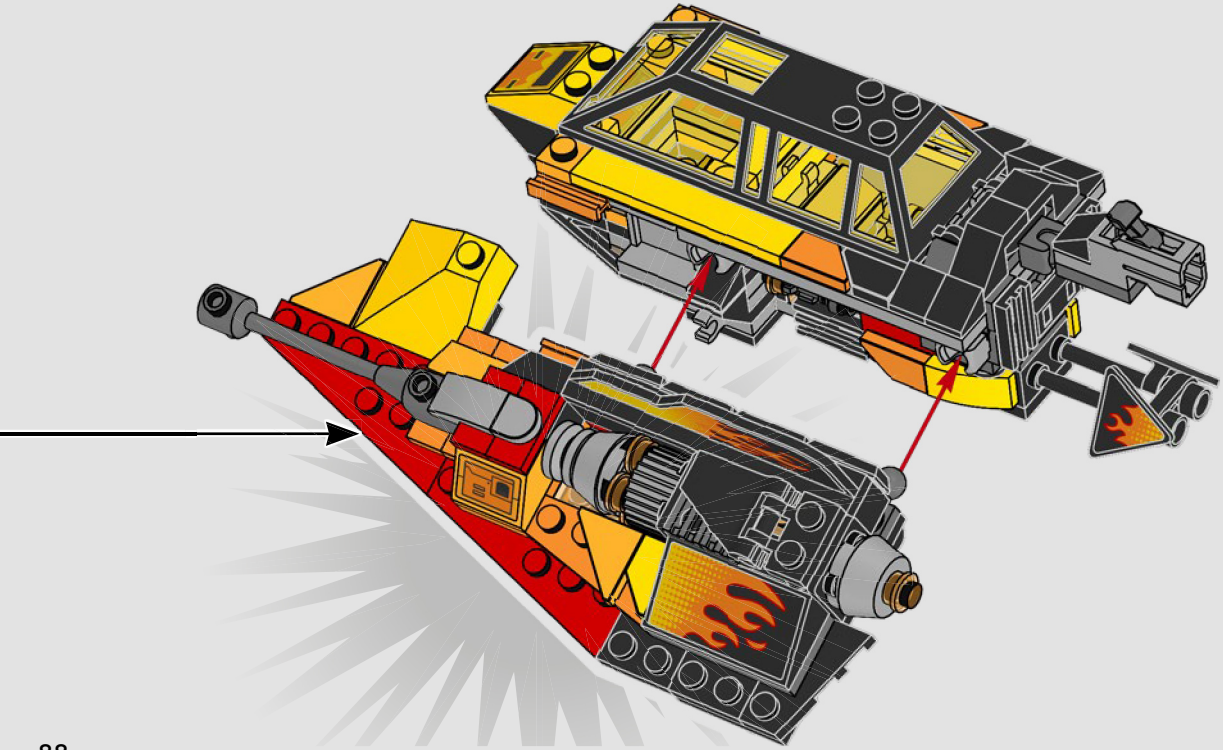

1

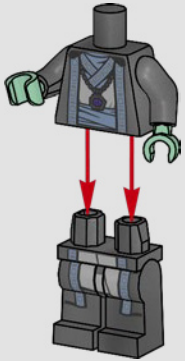

2

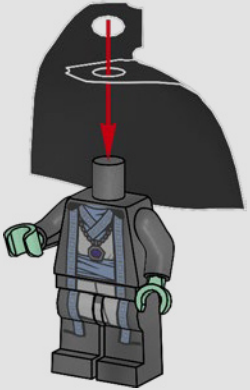

3

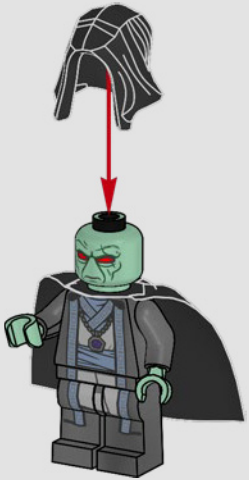

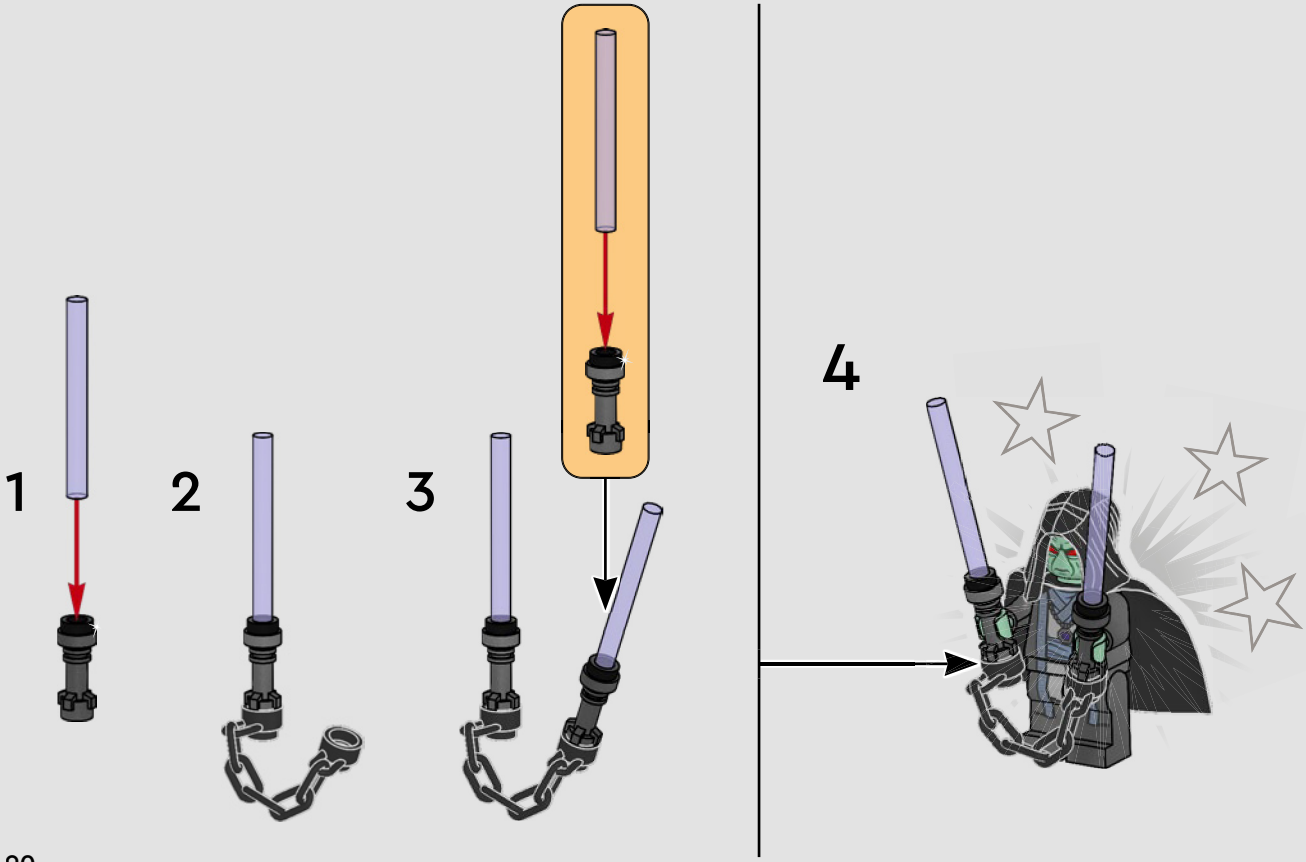
1
2
3
4

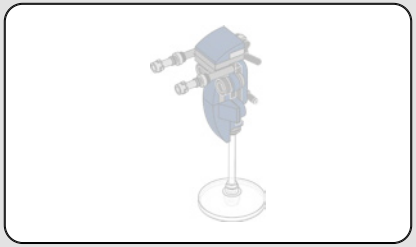

117

118

1x

119

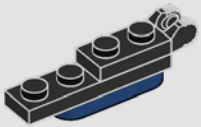

1x

120

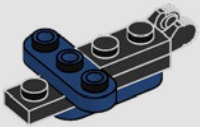

121

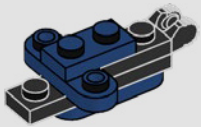

122

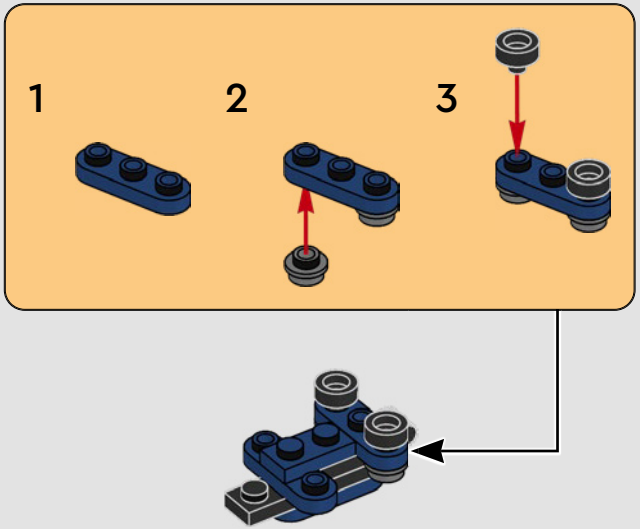

123

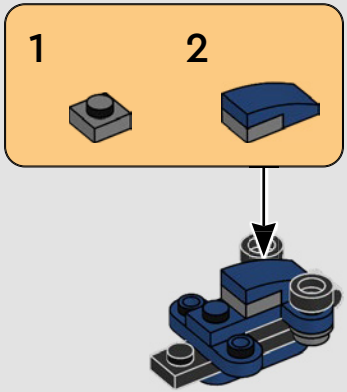

124

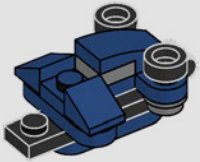

1x

125

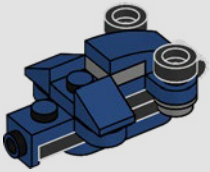

1x

126

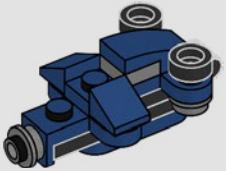

1x

127

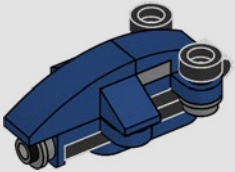

1x

128

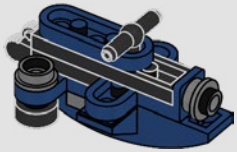

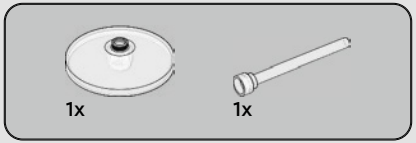

129

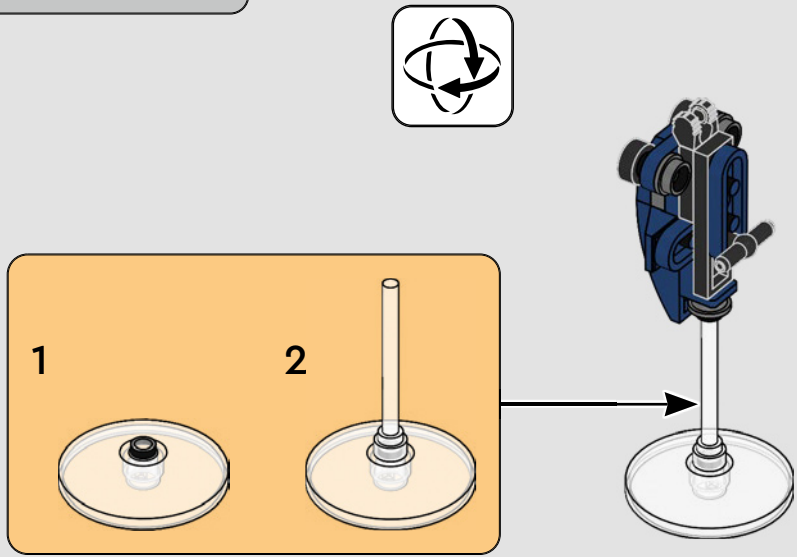

130

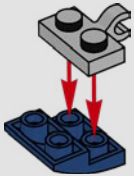

131

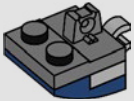

1x

132

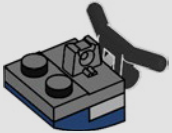

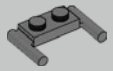

1x

133

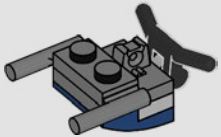

1x

134

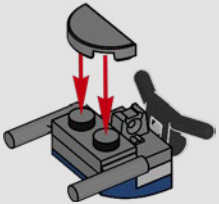

2x

135

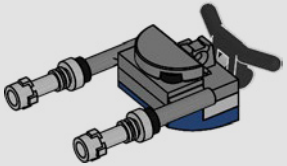

136

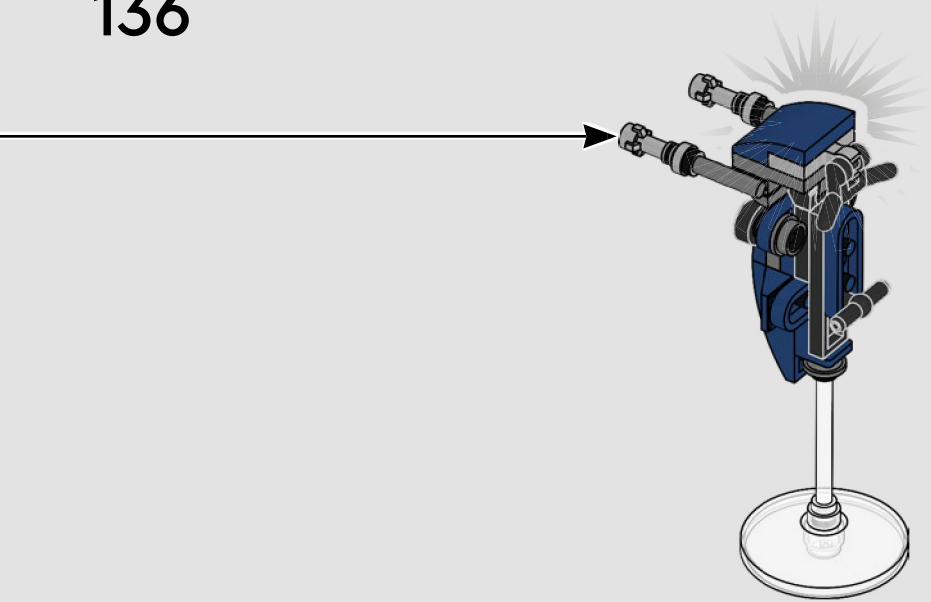

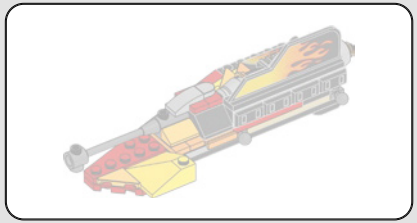

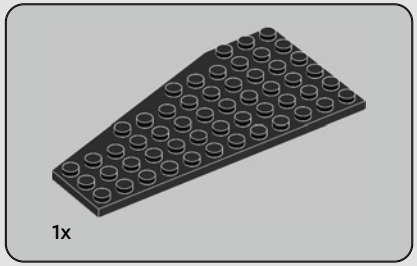

137

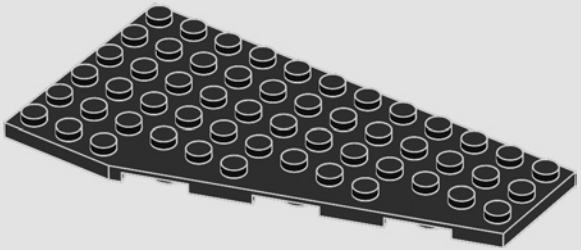

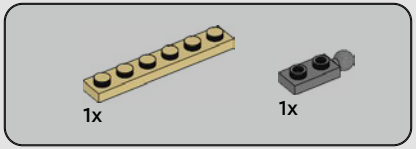

138

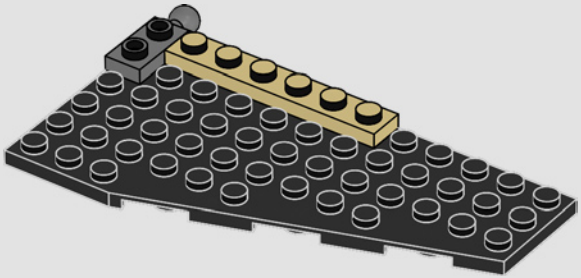

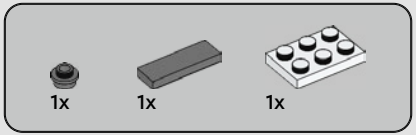

139

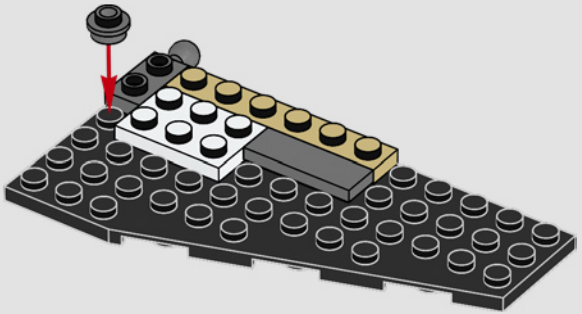

140

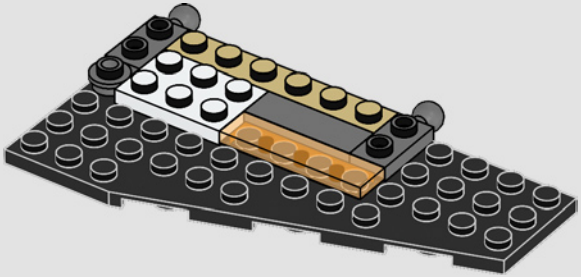

141

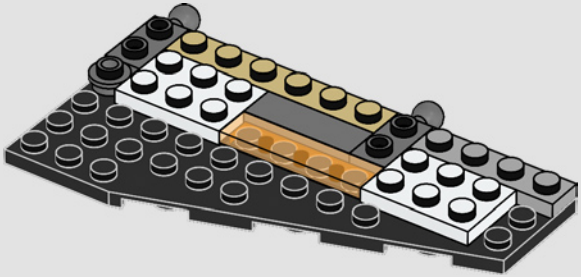

1x

142

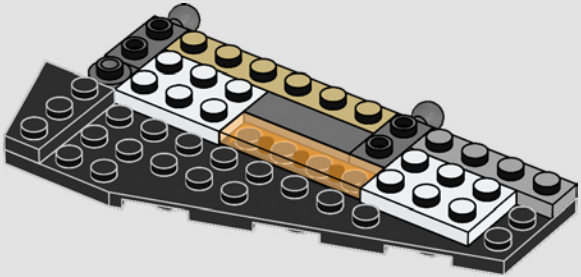

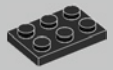

2x

143

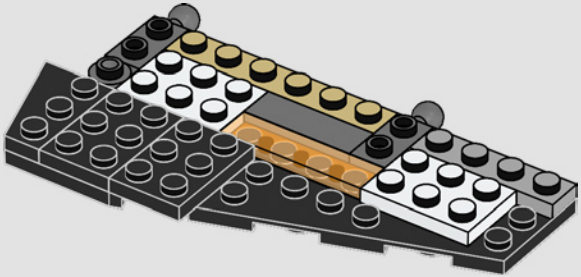

144

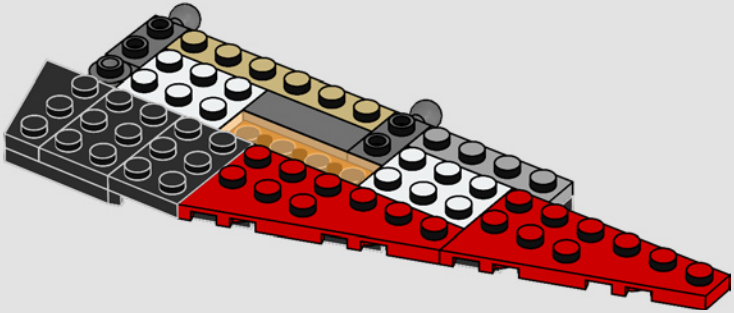

145

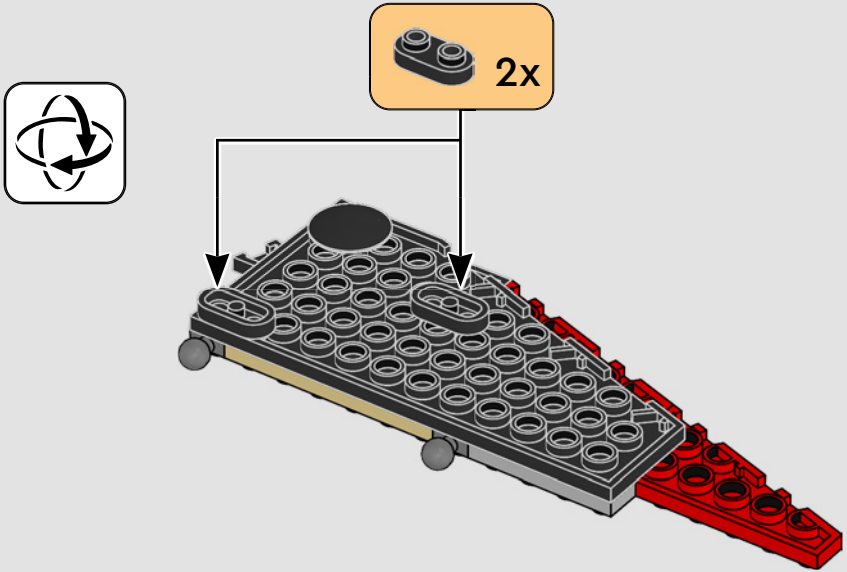

146

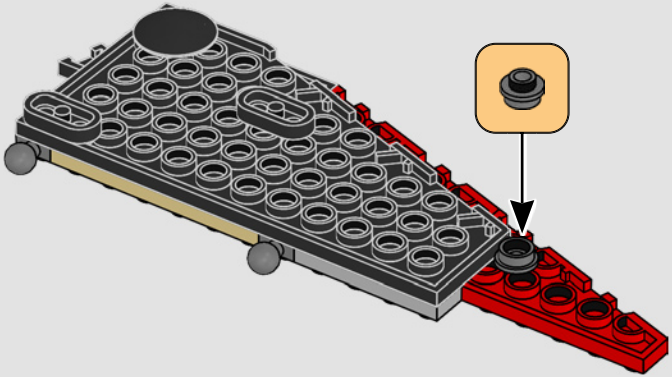

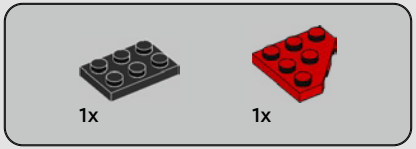

147

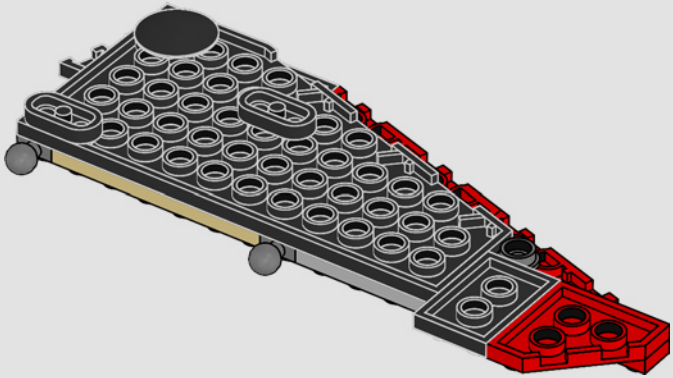

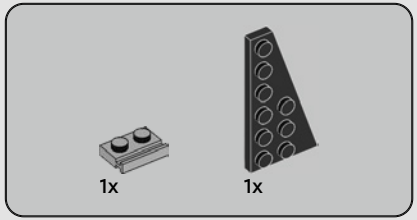

148

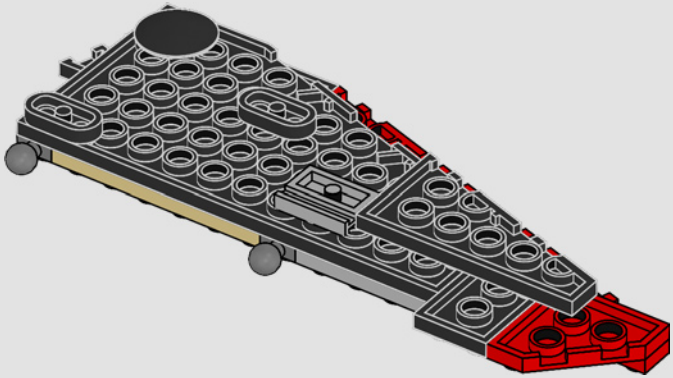

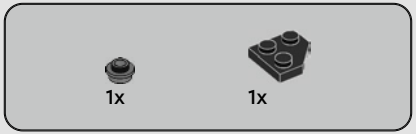

149

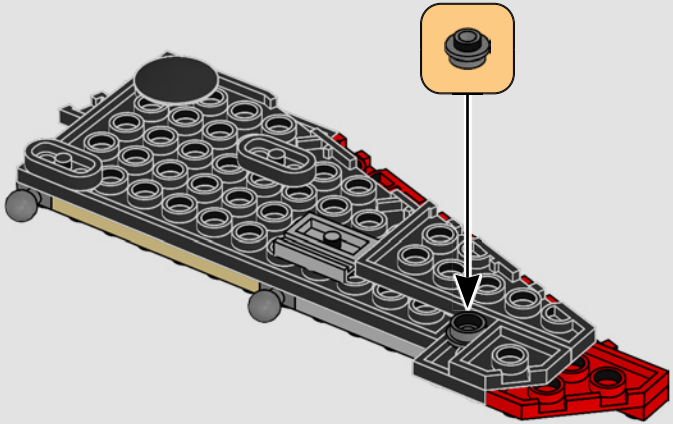

150

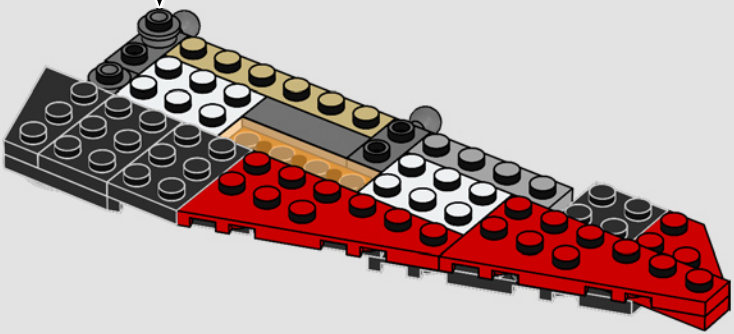

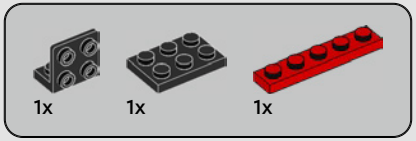

151

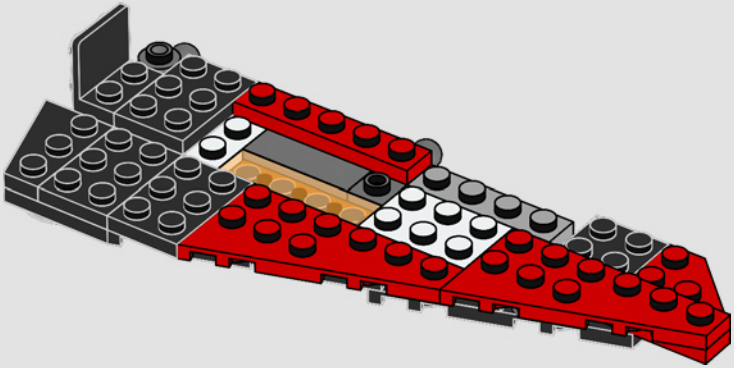

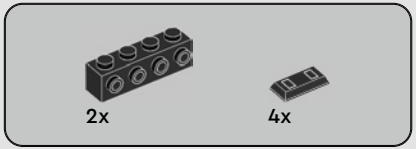

152

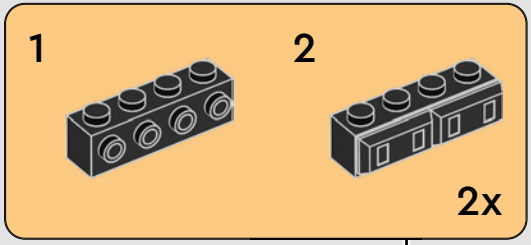

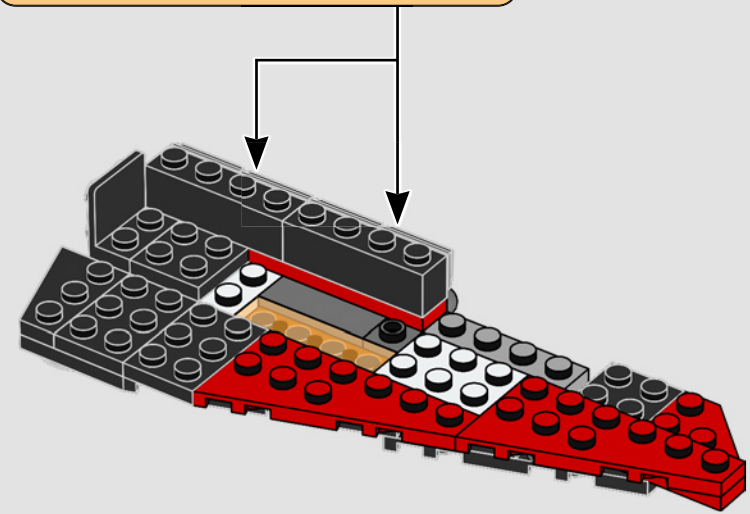

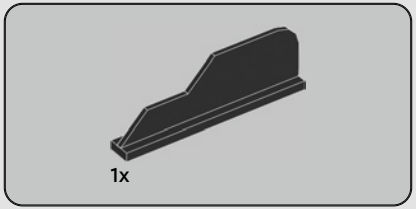

153

1

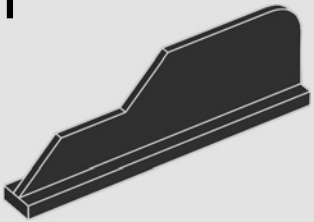

2

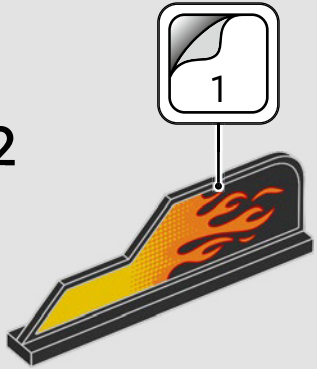

3

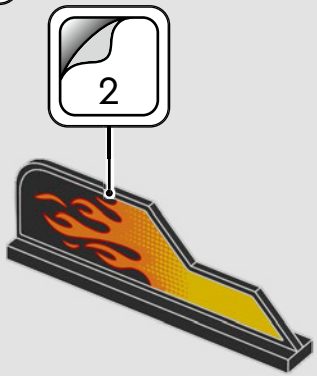

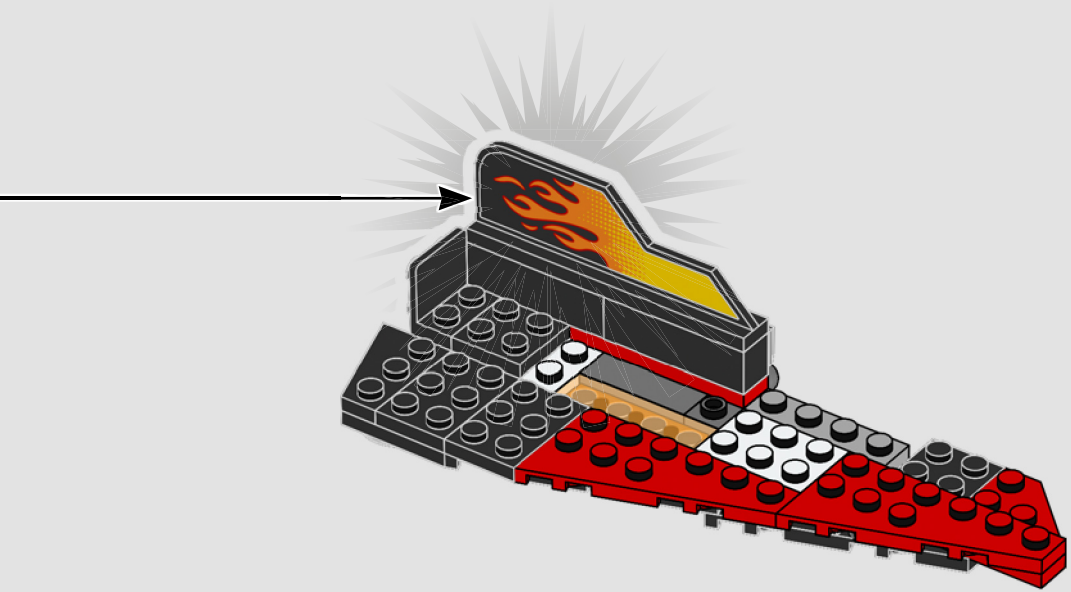

1x

154

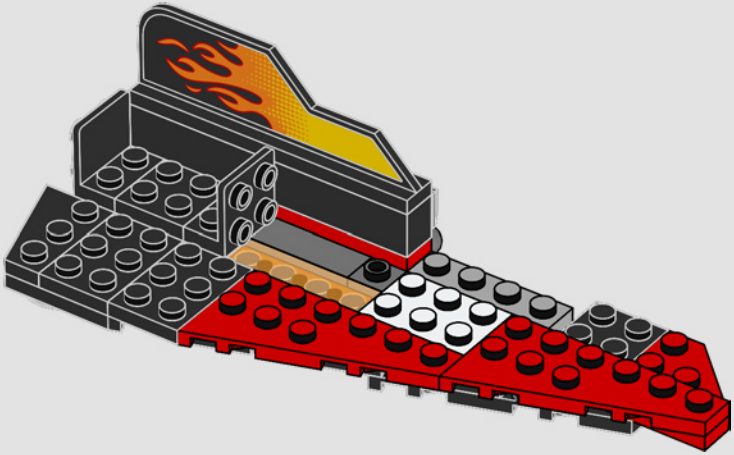

1x

155

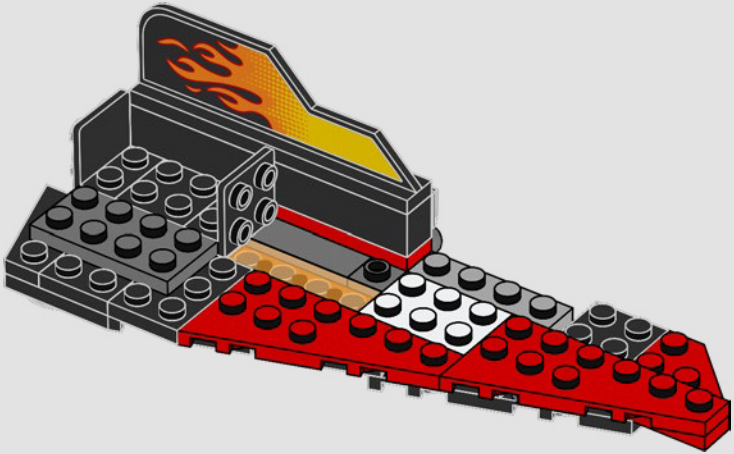

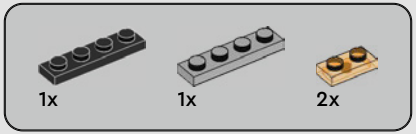

156

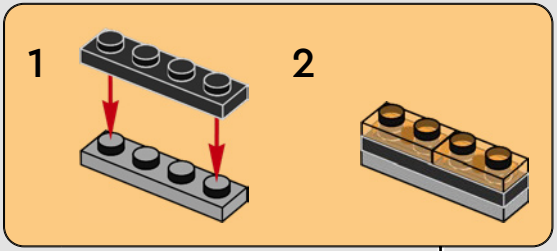

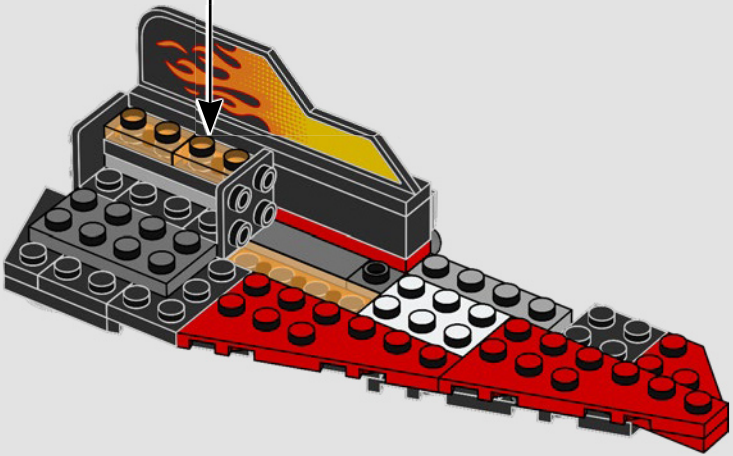

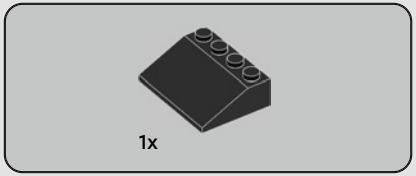

157

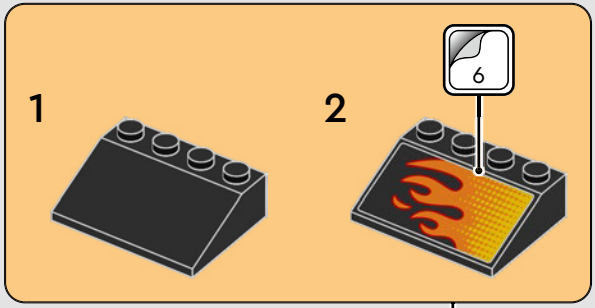

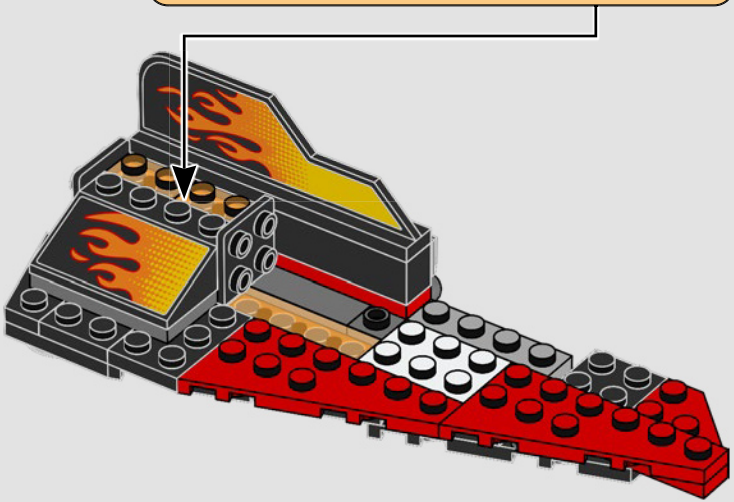

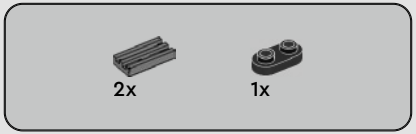

158

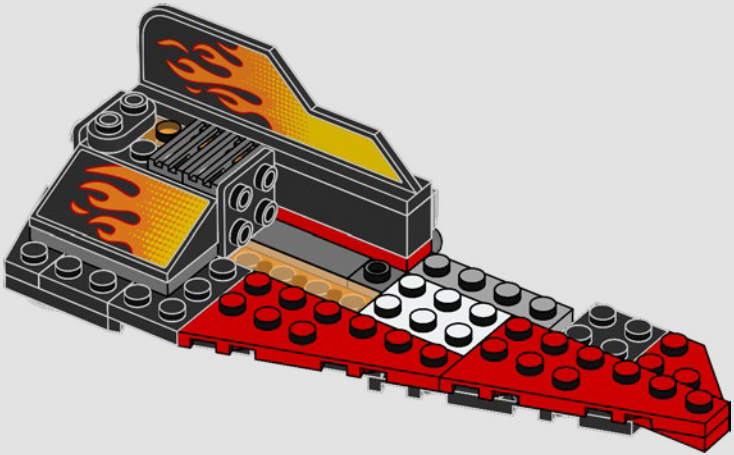

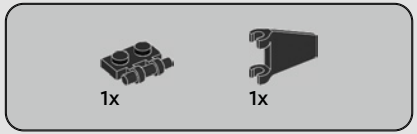

159

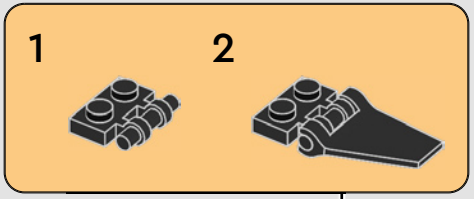

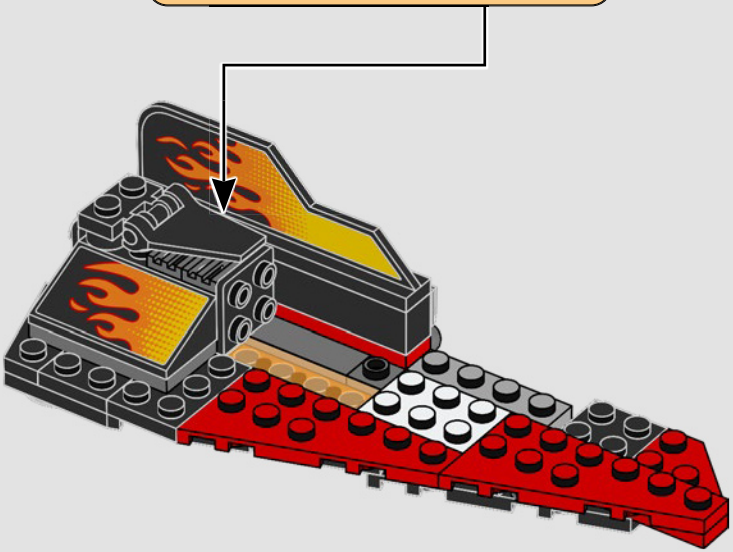

160

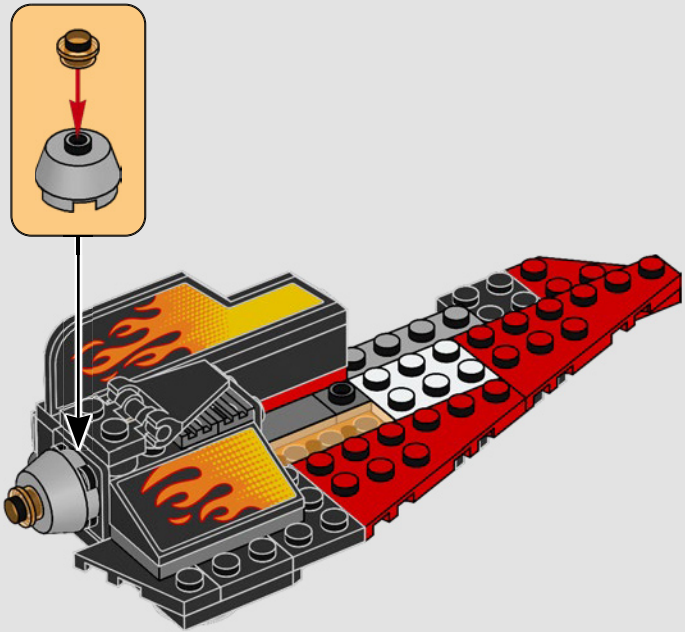

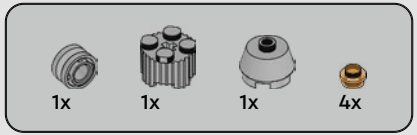

161

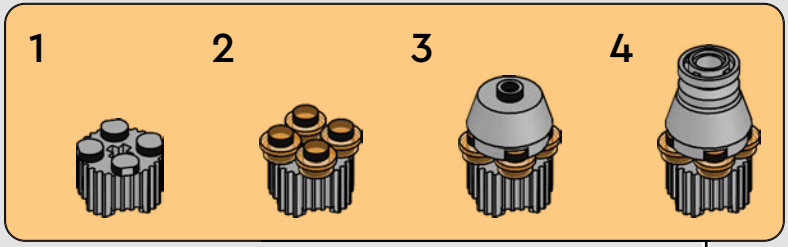

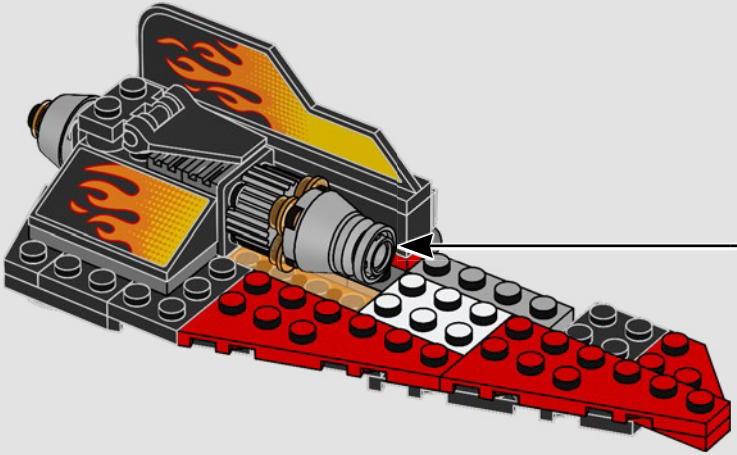

162

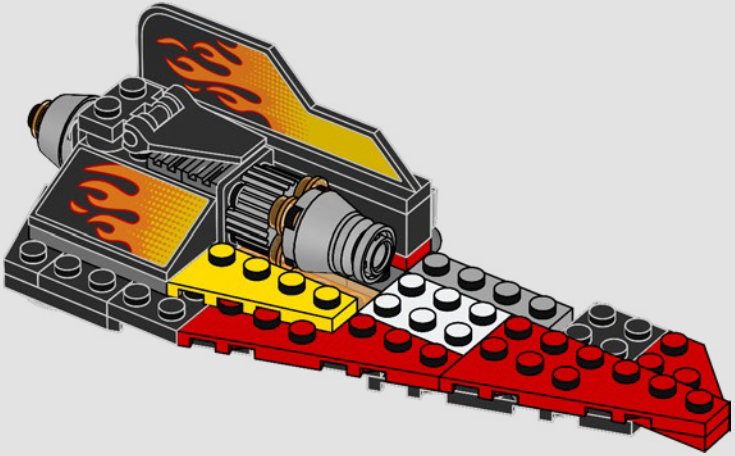

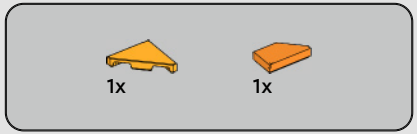

163

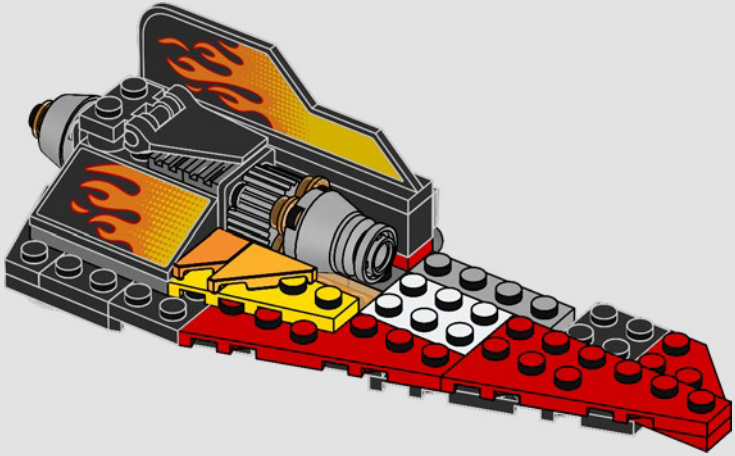

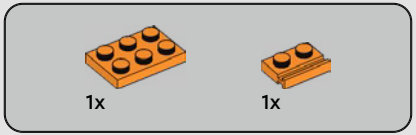

164

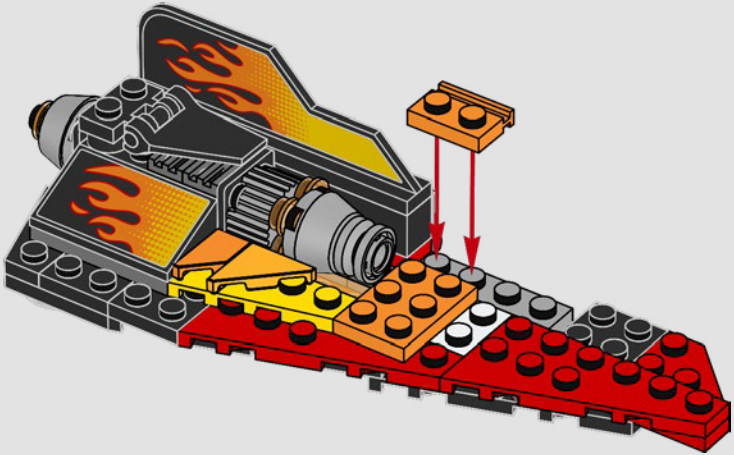

1x

165

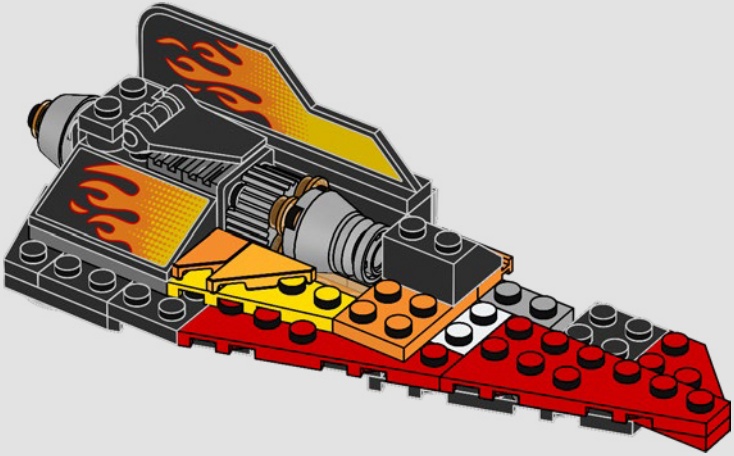

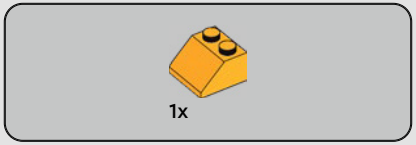

166

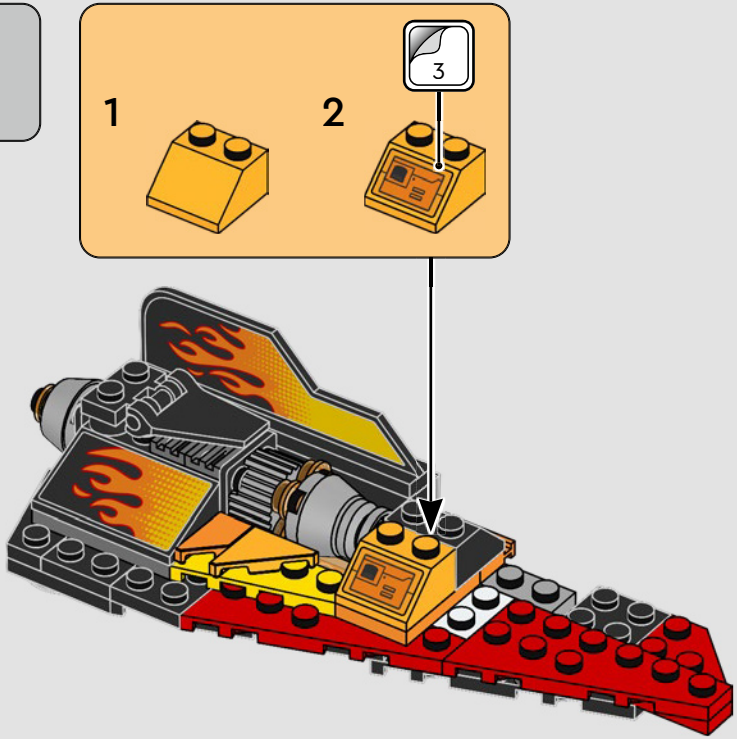

167

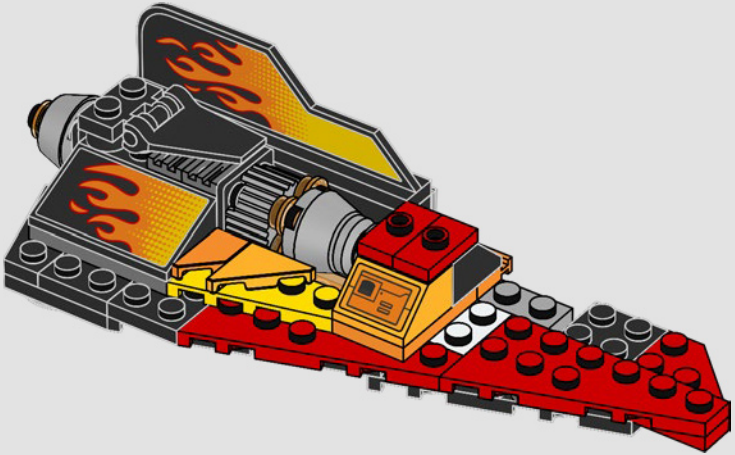

168

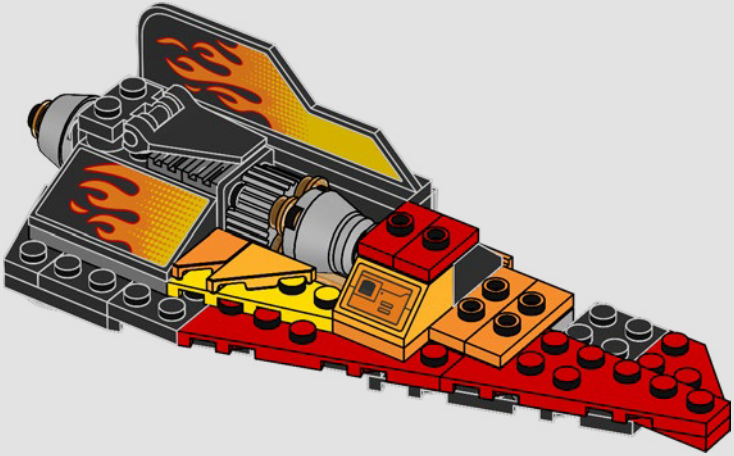

1x

169

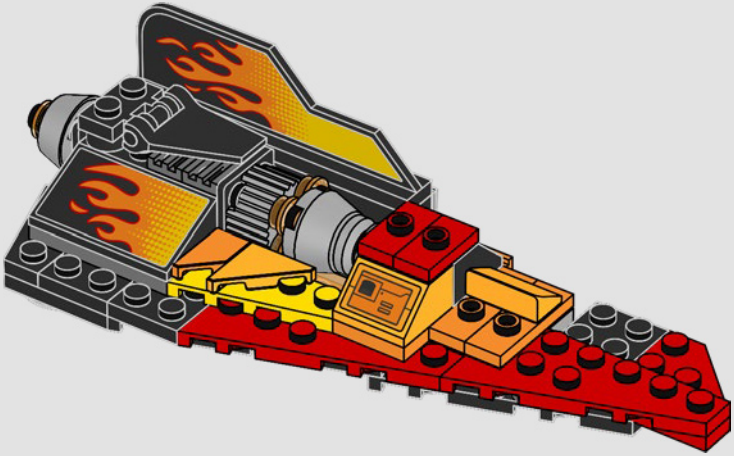

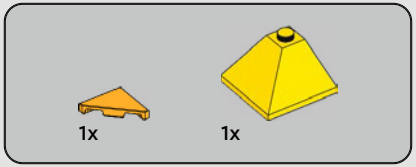

170

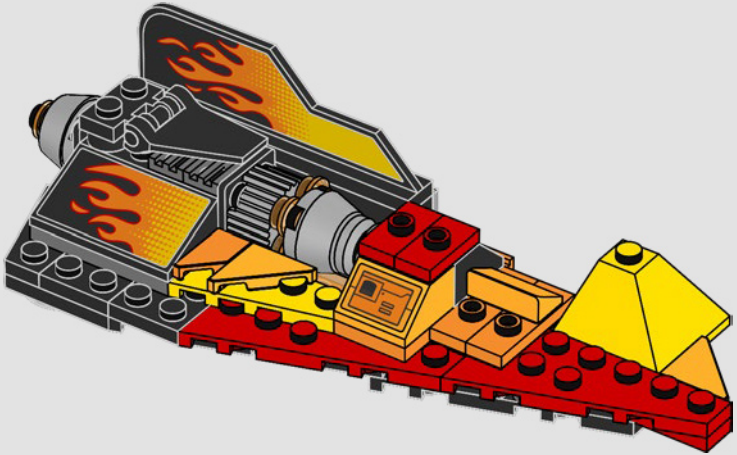

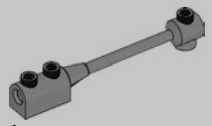

171

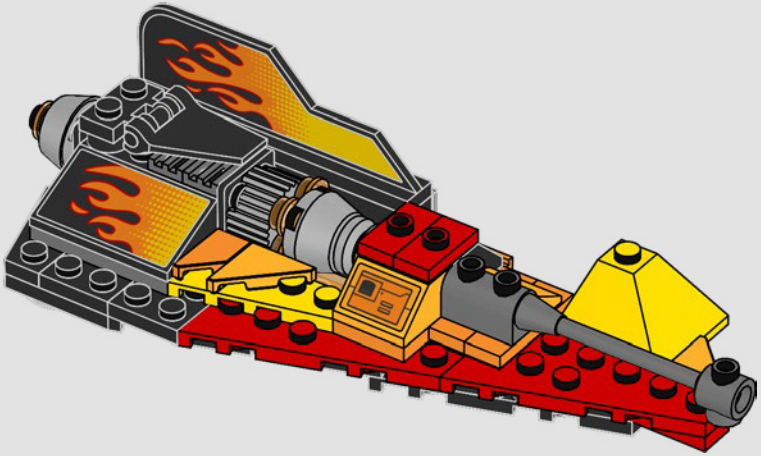

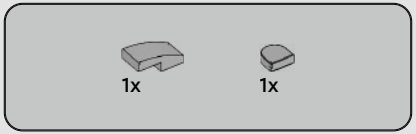

172

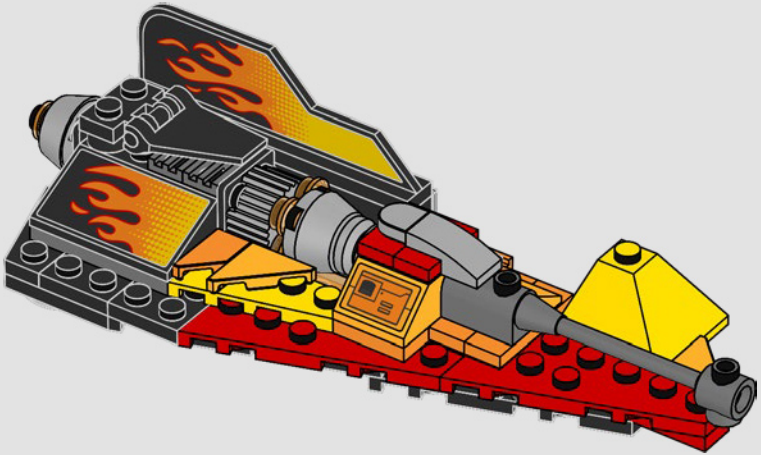

173

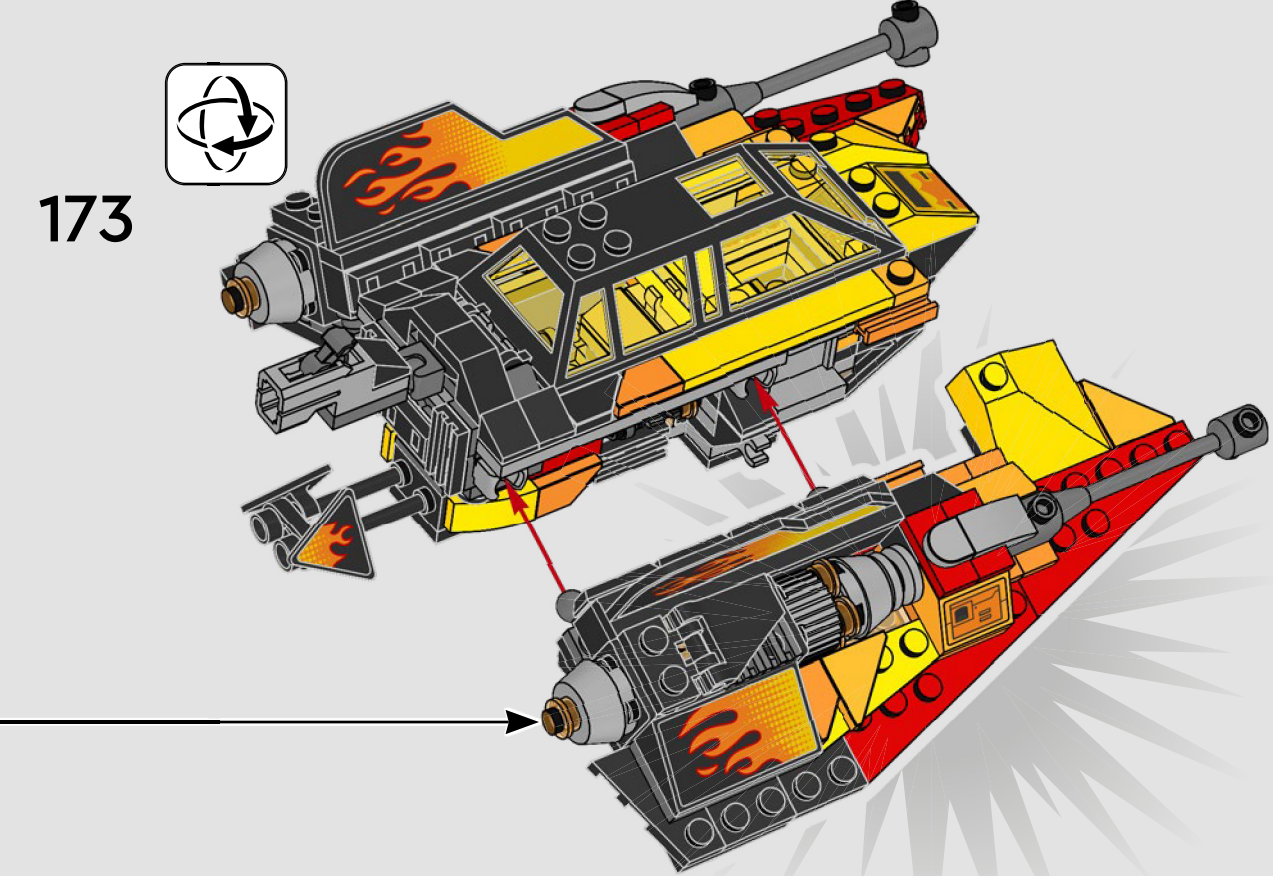

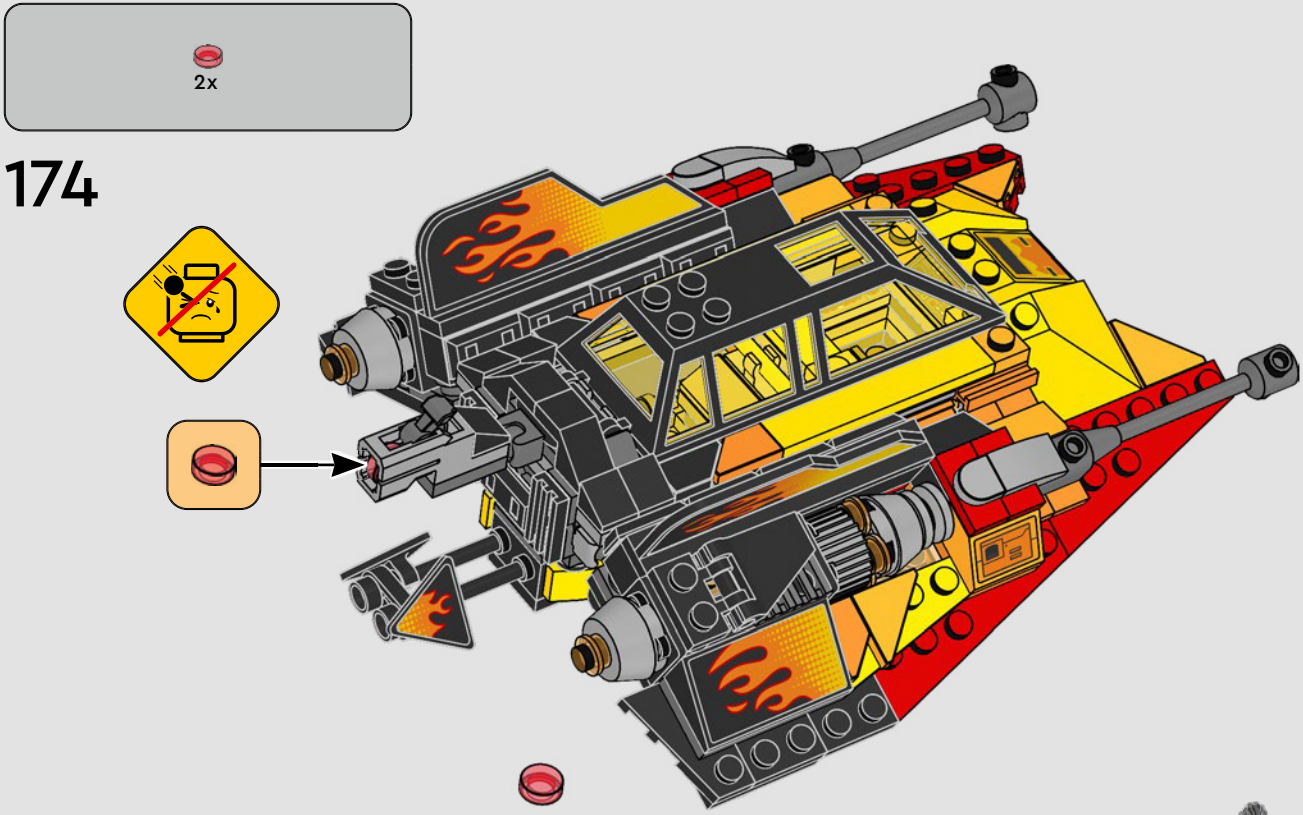
2x
174

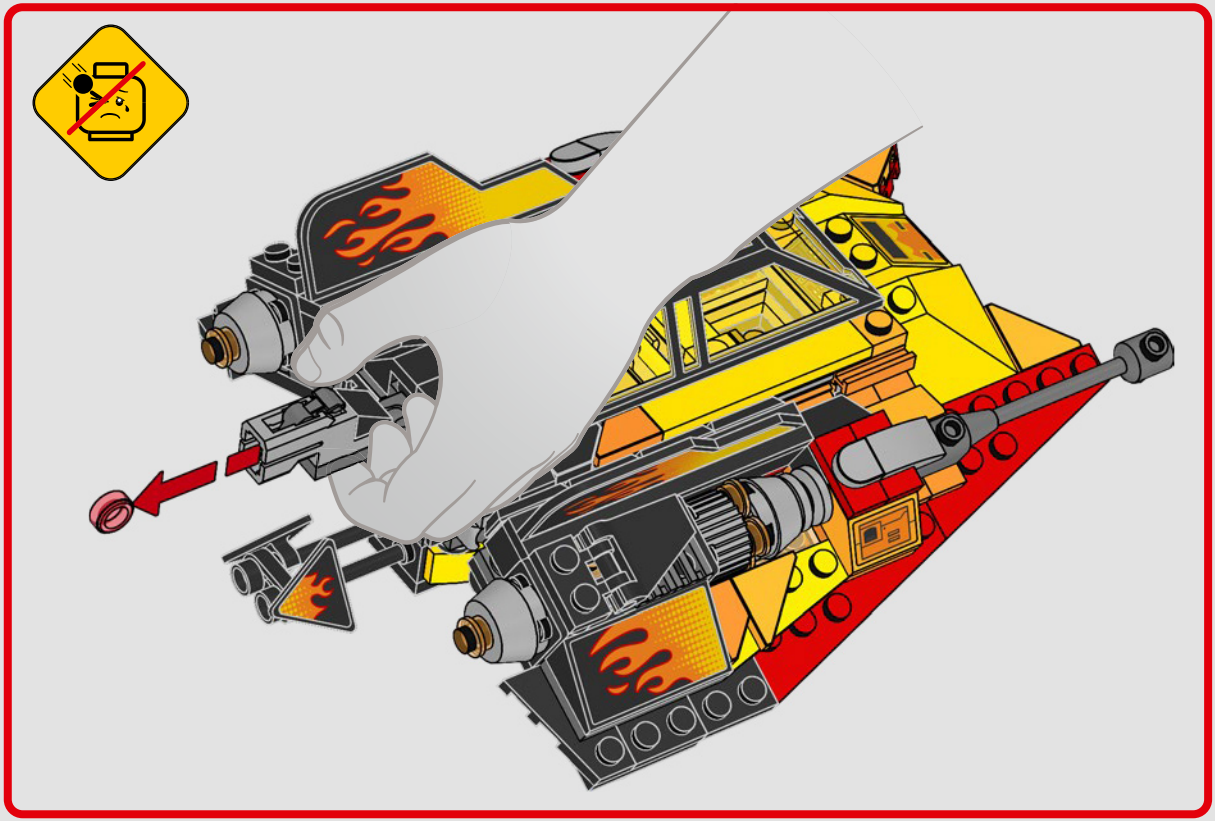

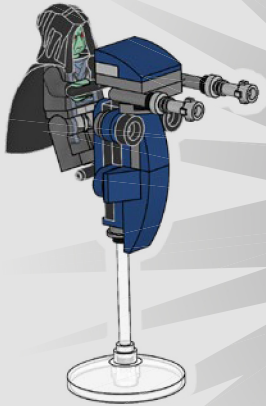

LEGO STAR WARS

75428

75413
© & ™ Lucasfilm Ltd.

75432

75414

75430

4x
302101

1x
4114084

2x
4124067

1x
6541169

1x
6541166

2x
307021

2x
6249907

1x
4180504

1x
4180533

4x
6092565

2x
6170834

2x
6170832

2x
245021

2x
6371582

2x
6569573

2x
663624

1x
6510151

1x
4160868

1x
306924

2x
6029947

1x
6116606

1x
329824

1x
4180536

1x
4180508

2x
6491608

4x
614126

2x
6186675

9x
4504382

2x
6335317

1x
6510139

1x
6175190

1x
6507245

1x
6104209

13x
6210270

3x
4278359

1x
6510125

1x
6281919

2x
6267487

4x
241226

1x
243226

9x
6156991

2x
6174243

1x
6138173

4x
6000650

2x
6016172

2x
6363033

2x
3003126

2x
4140588

1x
4283047

1x
4283046

2x
6425507

2x
242026

2x
6013867

2x
303926

1x
6267045

1x
6551847

8x
302126

1x
6162892

8x
371026

4x
4162443

2x
395726

1x
6328408

2x
6435854

1x
6345789

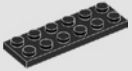
2x
379526

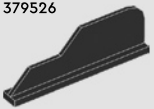
2x
6438920

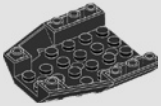
1x
6195436

1x
6514014

2x
6514189

1x
6507880

2x
6510144

1x
6433114

3x
6510130

4x
6021787

4x
6441100

2x
4125278

1x
4158355

1x
6541168

1x
6503214

2x
6359040

2x
6024286

4x
6028736

4x
6479470

2x
6020181

1x
6541172

12x
6514059

6x
6514005

1x
6551972

2x
6510187

1x
6015449

4x
6132768

1x
6035540

2x
4504374

1x
6254479

1x
4528981

1x
6094143

1x
4540280

3x
6490777

1x
6470263

2x
4211186

1x
6551602

2x
6326078

5x
6313114

2x
4211568

1x
6326478

2x
6212077

4x
6043639

1x
6360382

10x
4211445

1x
4211438

2x
6028813

1x
4212363

1x
4654580

2x
4593679

2x
4539481

2x
6250597

2x
4211758

2x
4650645

4x
6028324

2x
6507883

2x
6413106

1x
6360675

1x
6490596

4x
4211065

1x
6152814

2x
6069164

1x
6291791

1x
6146792

4x
4210631

2x
6360111

1x
6510078

11x
6231765

1x
4210719

1x
4211052

6x
6000606

5x
6123814

1x
4263176

1x
6551969

4x
6122727

1x
6541171

1x
6541174

1x
6071261

2x
4568734

1x
6394881

1x
4143180

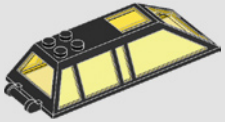
1x
6576282

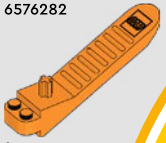
1x
6240515

2x
6051389

2x
6509391

2x
6273322

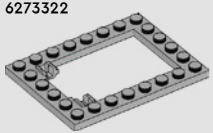
1x
6152230

YOU COULD

WIN

Scan this QR code or go to **LEGO.COM/PRODUCTFEEDBACK** and give us your short feedback about this LEGO® set for a chance to win a cool LEGO prize.

Terms and Conditions apply*

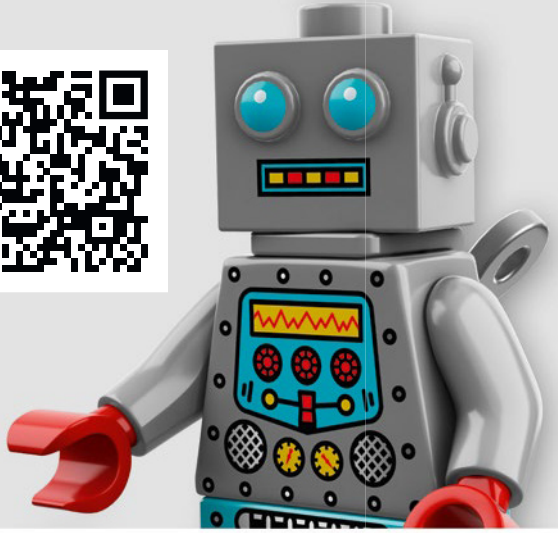

EN: YOU COULD WIN. Terms and Conditions apply* **DE: Du könntest GEWINNEN.** Es gelten die Teilnahmebedingungen* **FR: Tu pourrais GAGNER.** Des conditions s'appliquent* **IT: Potresti VINCERE tu.** Termini e condizioni sono applicabili* **ES: Puedes GANAR.** Aplican términos y condiciones* **PT: PODERÁ GANHAR.** Aplicam-se Termos e Condições* **ZH: 轻松获奖.** 条款和条件适用* **PL: Szansa na WYGRANĄ.** Obowiązuje regulamin* **CS: Máte šanci VYHRÁT.** Platí všeobecné smluvní podmínky* **SK: Máte šancu VYHRAŤ.** Platia všeobecné zmluvné podmienky* **HU: TE IS NYERHETSZ.** Felhasználási feltételek érvényesek* **UA: ВИ МОЖЕТЕ ВИГРАТИ.** Застосовуються загальні положення та умови* **RO: Ai putea CÂȘTIGA.** Se aplică termeni și condiții* **BG: Можете да СПЕЧЕЛИТЕ.** Има определени правила и условия* **LV: Tu vari LAIMĒT.** Ir spēkā noteikumi un nosacījumi.* **ET: Sul on võimalus VÕITA.** Kehtivad tingimused* **LT: Jūs galite LAIMĖTI.** Taikomos sąlygos*

**LEGO.com/productfeedback-terms*

LEGO and the LEGO logo are trademarks of the/sont des marques de commerce du/son marcas registradas de LEGO Group. ©2025 The LEGO Group.
© & ™ Lucasfilm Ltd.

6594959