LEGO CITY

60457

5

5

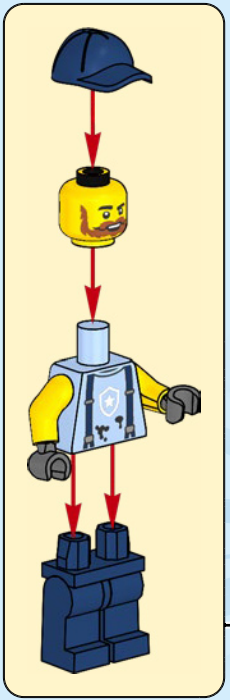

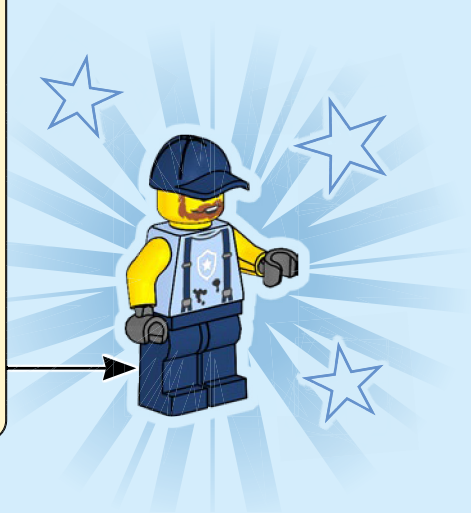

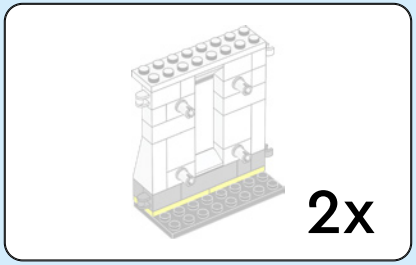

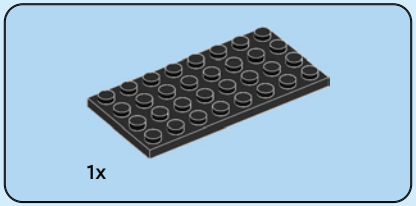

1

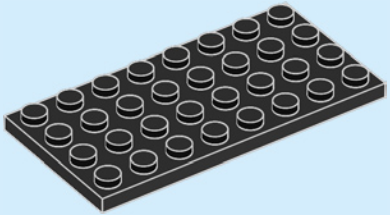

2x

2

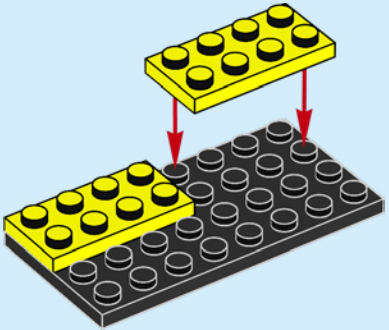

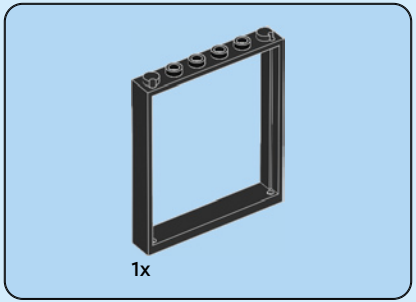

3

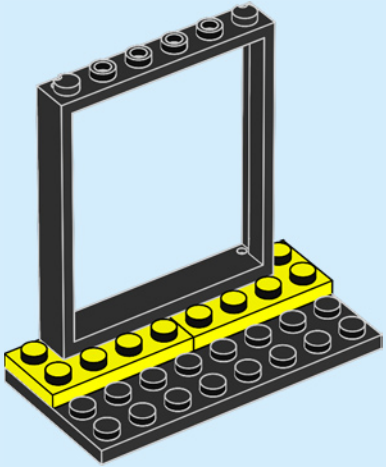

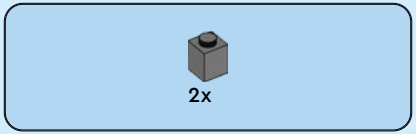

4

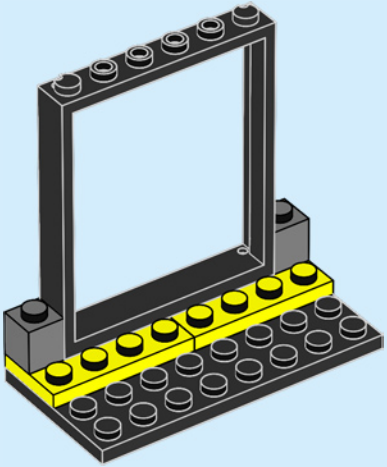

5

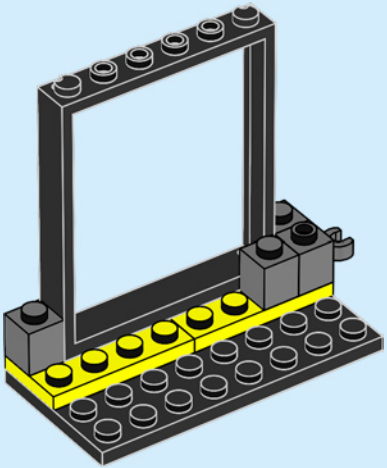

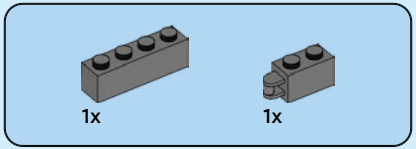

6

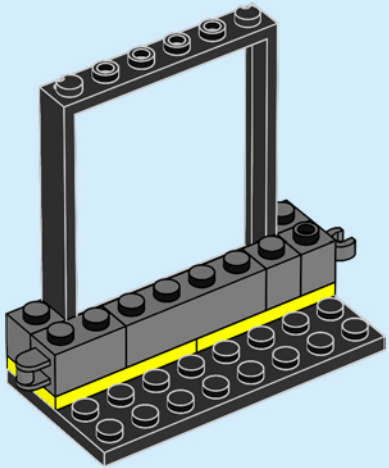

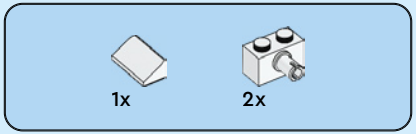

7

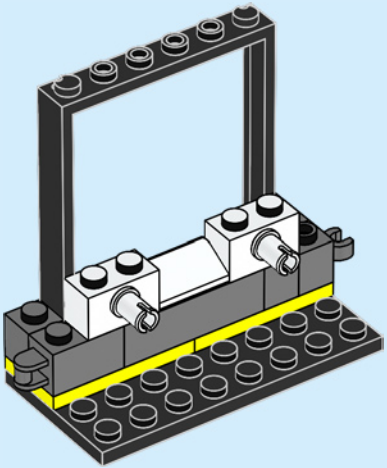

2x

8

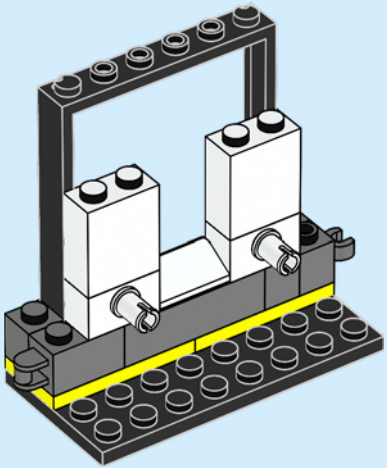

2x

9

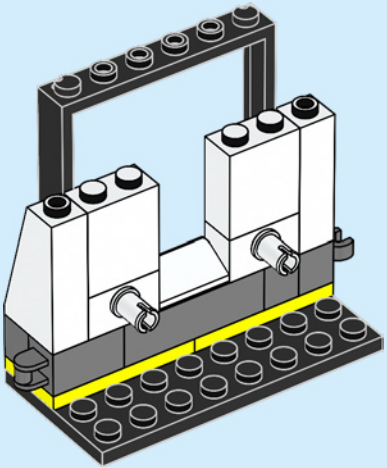

2x

10

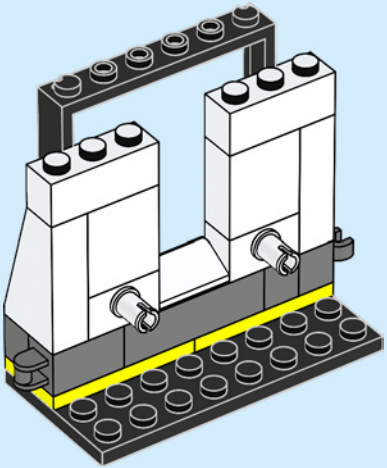

11

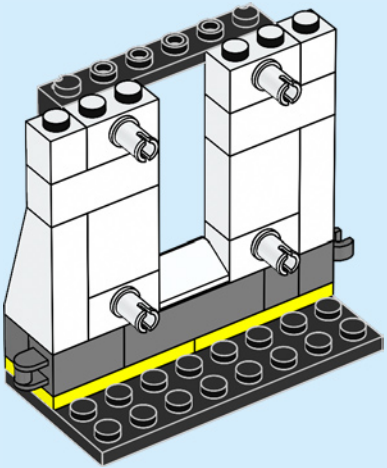

12

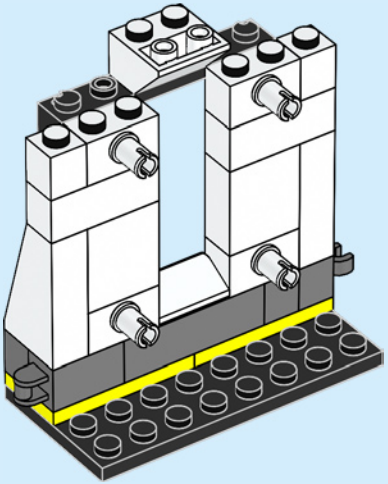

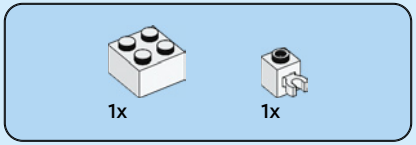

13

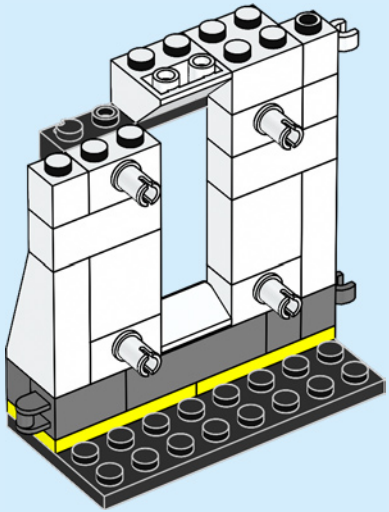

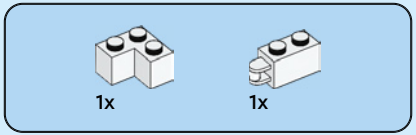

14

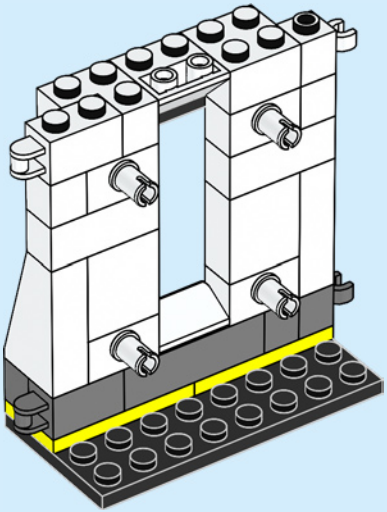

15

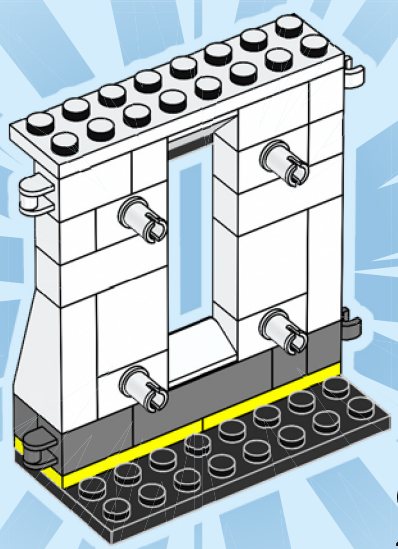

2x

16

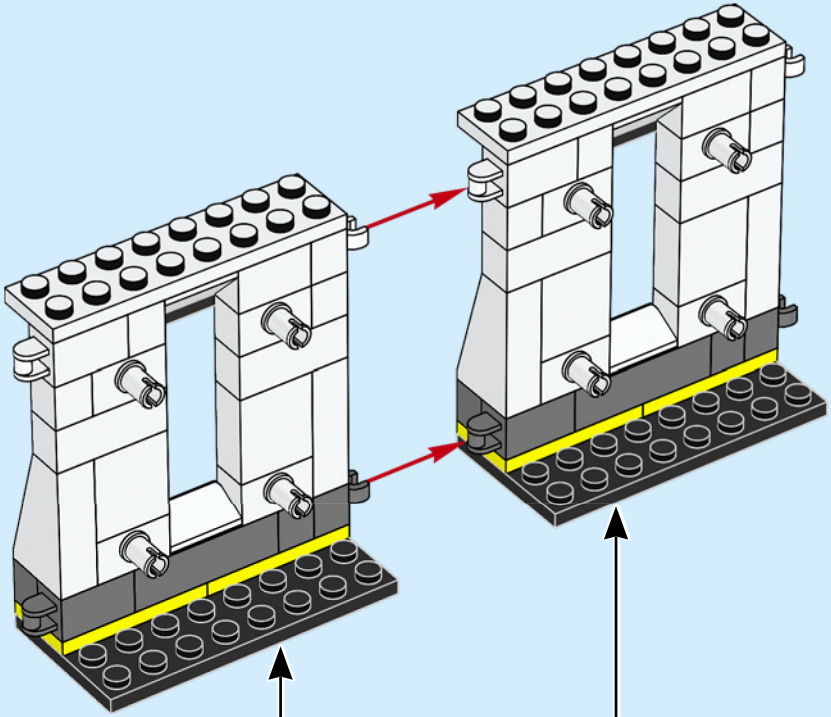

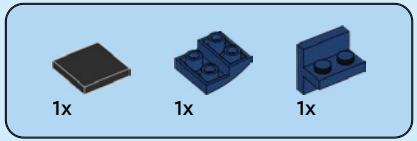

17

1

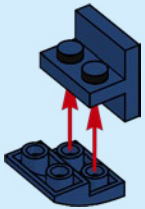

2

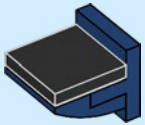

3

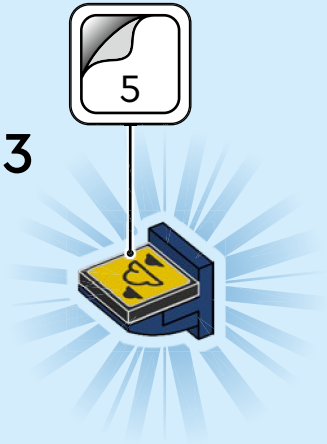

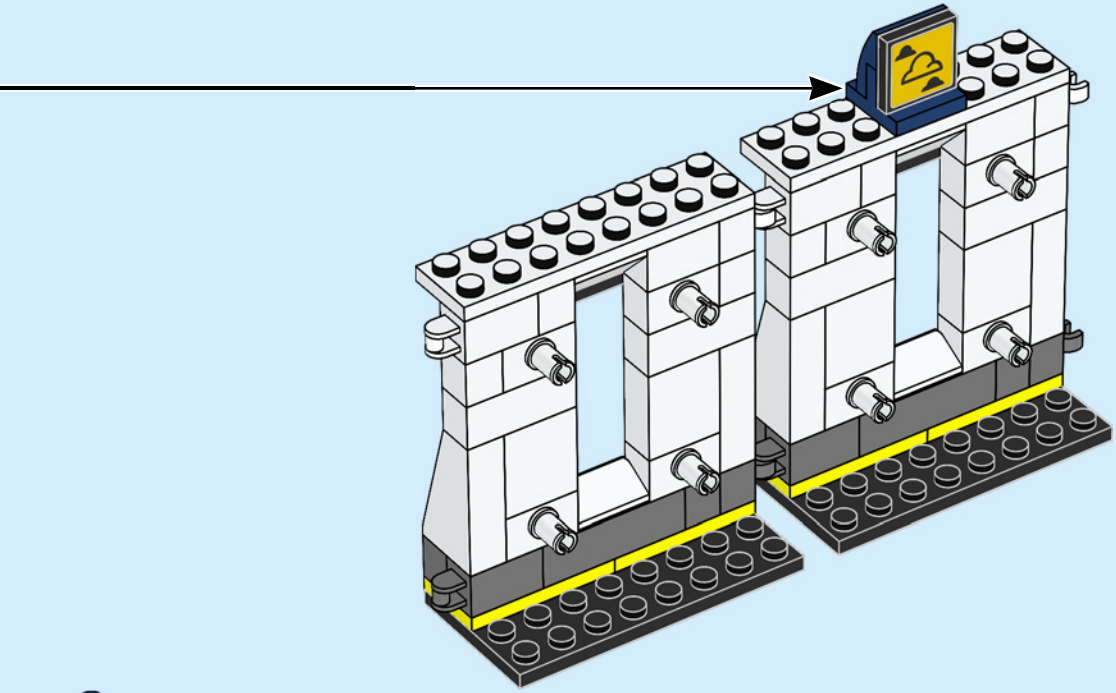

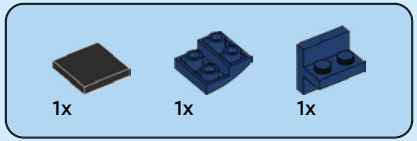

18

1

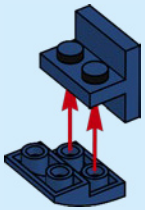

2

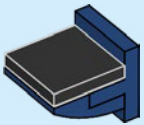

3

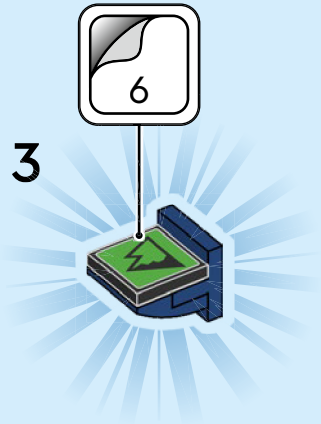

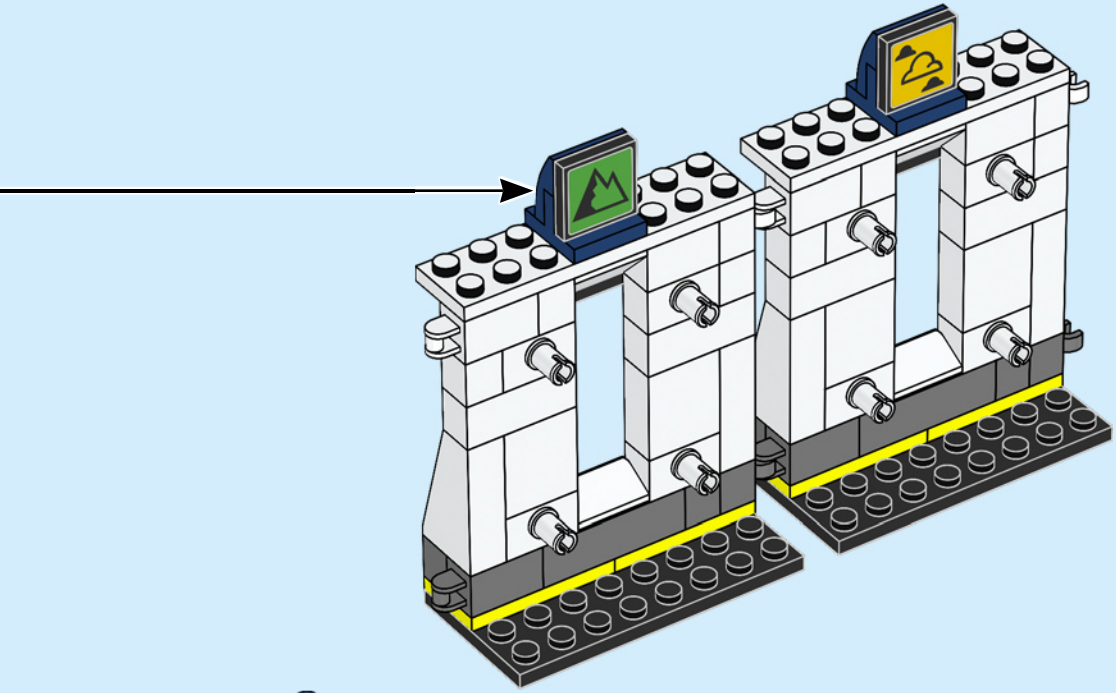

19

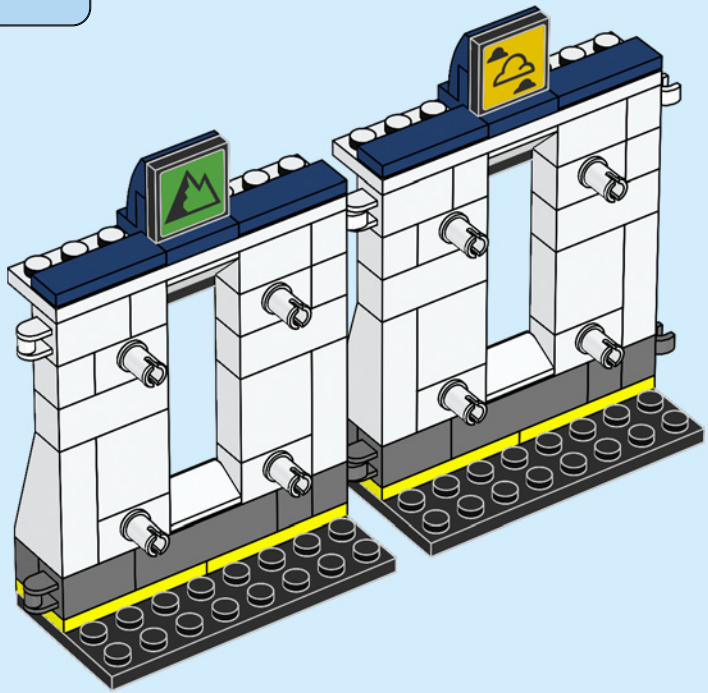

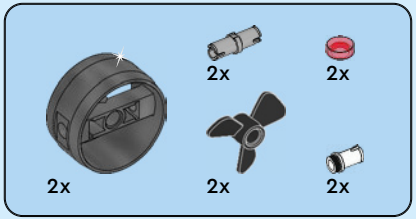

20

1

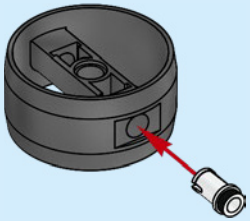

2

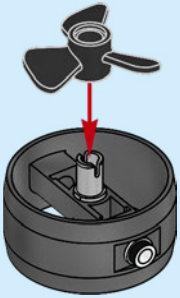

3

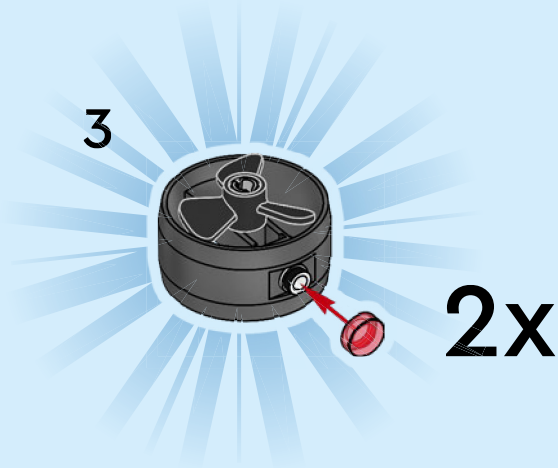

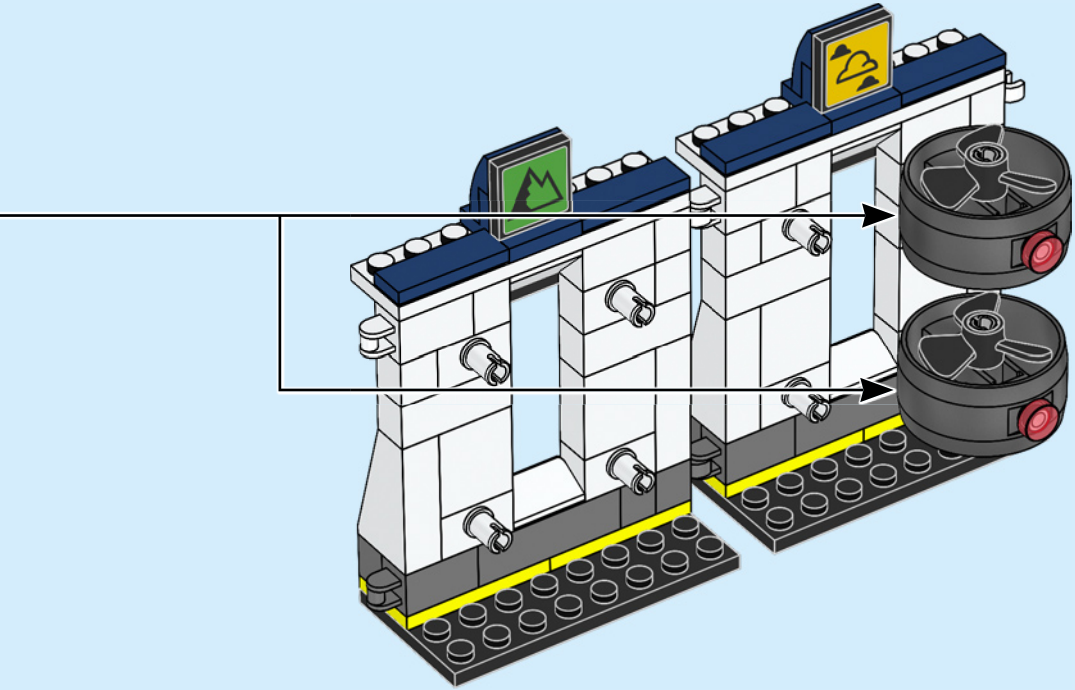

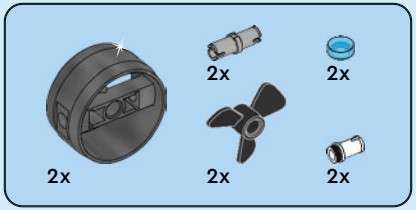

21

1

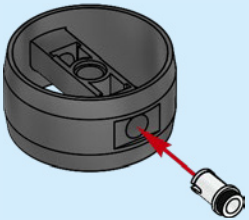

2

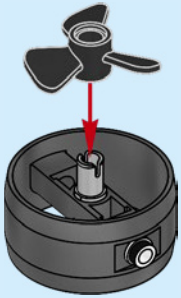

3

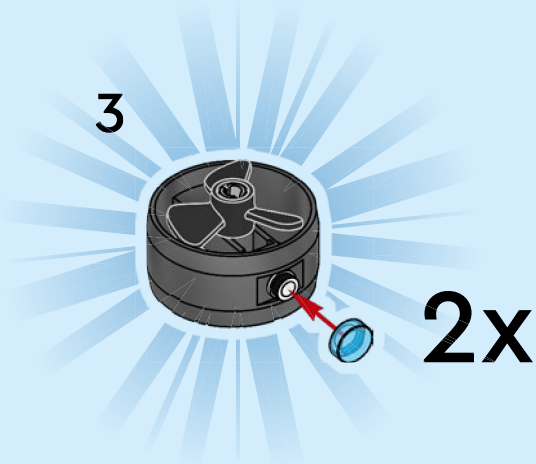

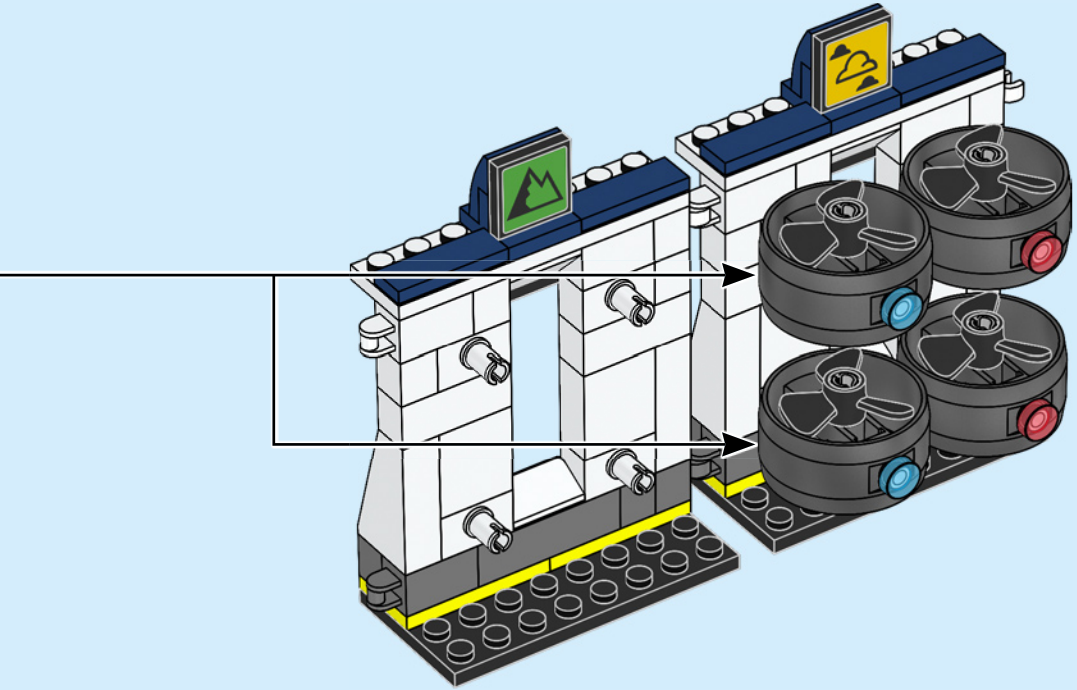

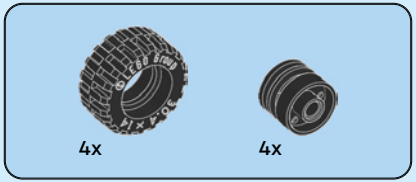

22

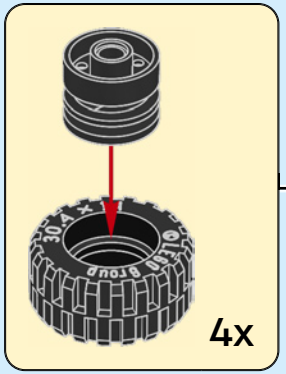

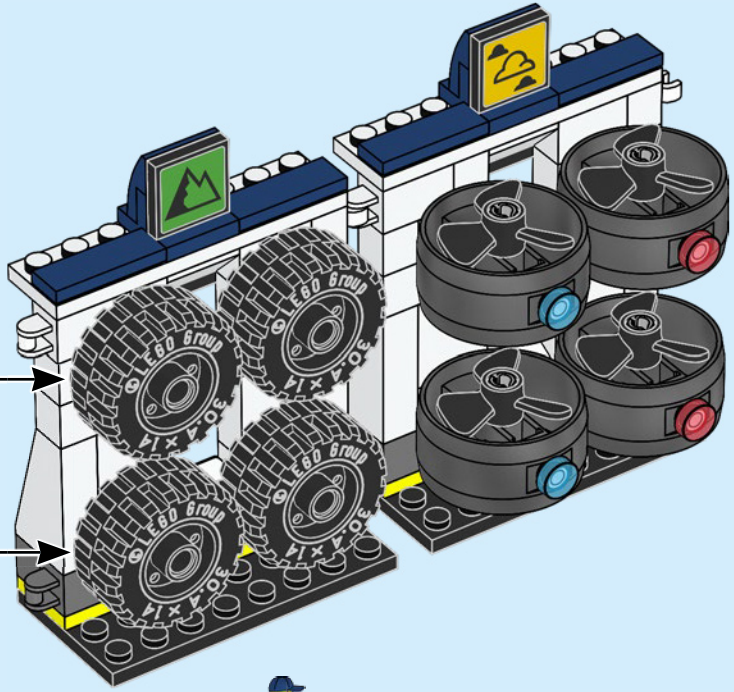

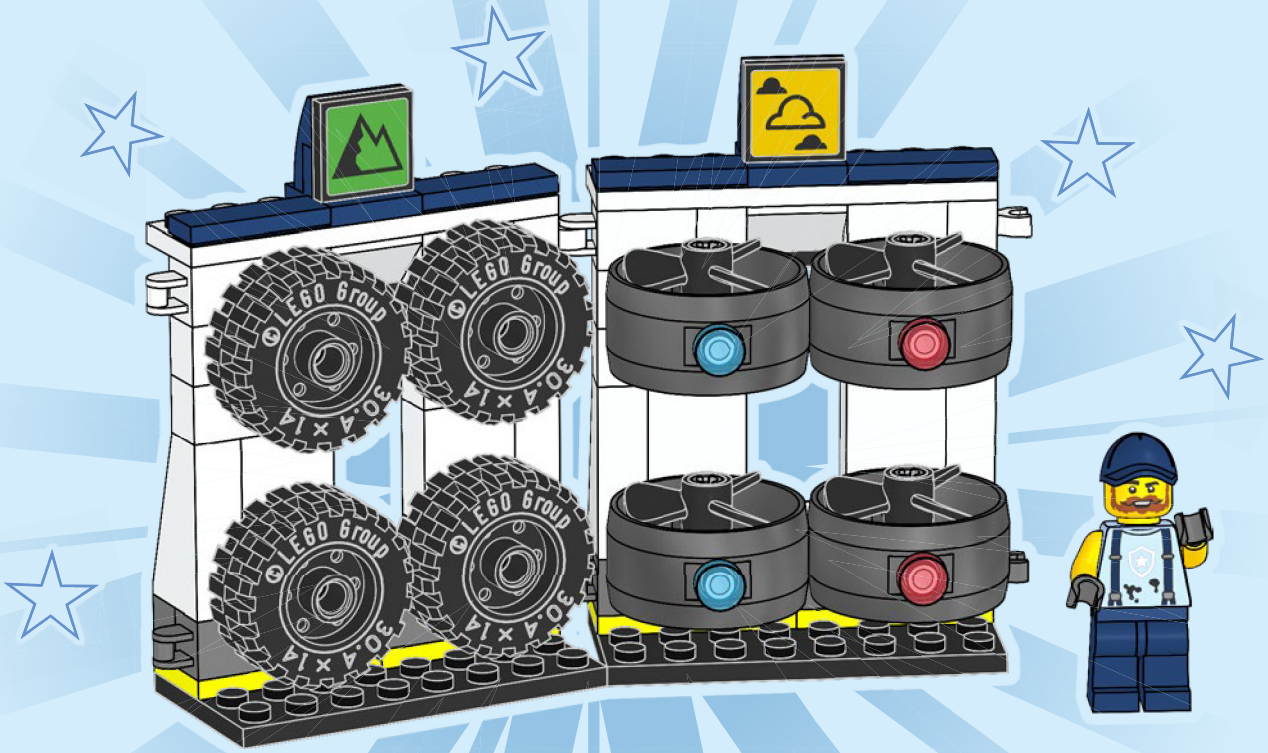
LEGO Group
30.4 × 14
LEGO Group
30.4 × 14
LEGO Group
30.4 × 14
LEGO Group
30.4 × 14

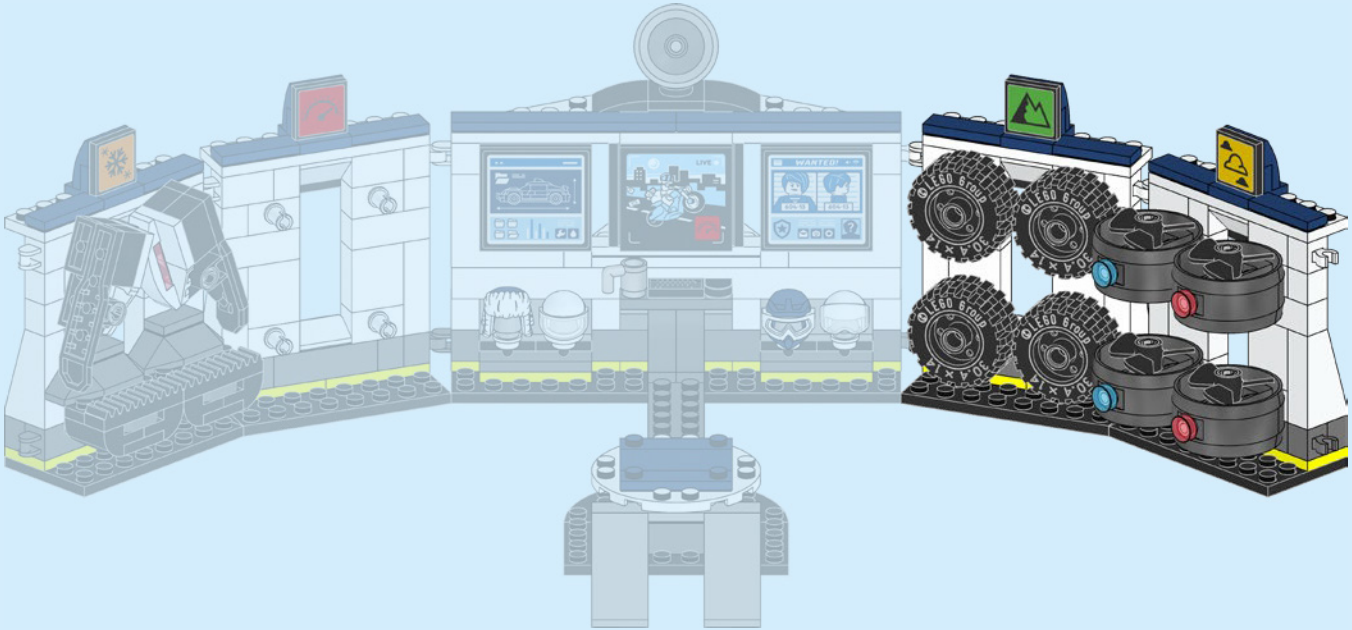
LIVE
WANTED
LEGO Group
30 × 14

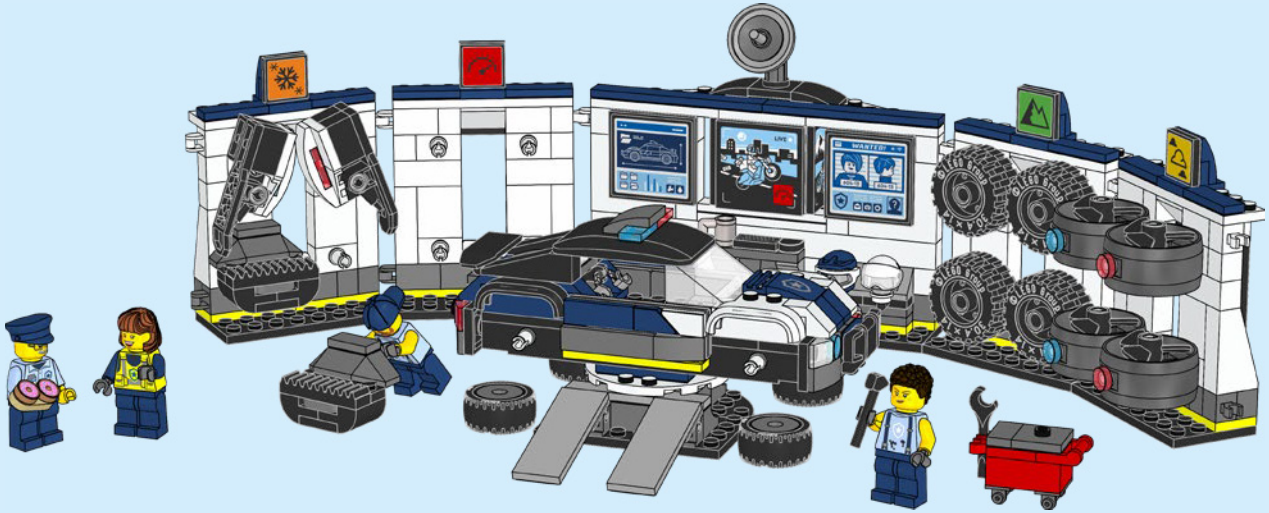
LIVE
WANTED

LEGO CITY

2x
6547130

4x
6168642

4x
6388018

12x
300501

2x
6055541

1x
4558952

1x
6510140

1x
6252744

1x
4298609

1x
6132203

1x
6132204

1x
6170703

4x
4547489

1x
6510126

2x
6166894

16x
6406522

8x
4113261

8x
446001

5x
6321349

1x
6058177

5x
6198933

4x
300301

4x
6366391

4x
235701

2x
6218822

4x
6289797

8x
362201

1x
6254604

1x
6254603

2x
6023806

1x
4143254

2x
301001

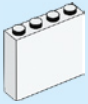
2x
6256922

2x
6252931

1x
663601

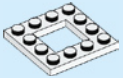
1x
6167450

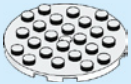
1x
6109817

1x
4508408

4x
303401

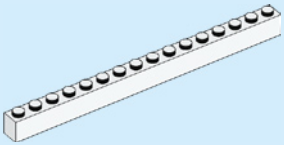
1x
246501

1x
6212758

2x
6302268

2x
6196217

1x
4226876

2x
6372383

2x
6469446

1x
300221

2x
371021

1x
6074954

2x
403223

1x
6189191

2x
6469450

1x
6434805

1x
6303499

1x
6153321

1x
6223923

3x
300324

1x
6256435

2x
6279875

8x
302326

2x
6393322

4x
6261348

1x
6403650

1x
6313116

1x
4226995

2x
4636202

4x
306826

4x
6458098

2x
6536568

2x
6053077

4x
6133722

2x
242026

1x
302226

4x
6109682

2x
4124096

4x
6371743

1x
452226

4x
6336858

1x
400626

1x
6359942

2x
302126

4

1x
370526

1x
6058966

2x
6457282

2x
370126

2x
4515362

4x
4619323

2x
6170597

2x
302026

2x
6441237

4x
6391342

2x
6469830

1x
6530116

1x
6530114

1x
6530115

1x
6530113

4x
6401209

1x
6288408

2x
346026

1x
6133200

2x
447726

7x
303526

1x
6515869

2x
6514219

4x
6213777

4x
6166857

1x
6510146

1x
6440878

1x
6056241

1x
6055306

1x
6510132

4x
4162916

1x
6207255

2x
6022579

2x
6186683

4x
6547107

1x
6530288

4x
6470263

10x
6132566

4x
6256610

2x
4264569

1x
4569836

2x
4507080

2x
6514059

4x
6432734

4x
4529241

4x
4211807

1x
6329152

1x
6000066

2x
4211437

2x
6146223

1x
4641048

1x
6093527

2x
6326478

1x
4494475

1x
6070564

2x
4211409

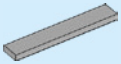
3x
4211549

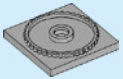
1x
6045718

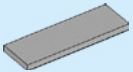
2x
6318584

12x
4211098

5x
6321350

2x
6221607

1x
4211010

4x
6055313

2x
6176400

3x
4211052

4x
6501468

2x
6309059

6x
6029948

1x
4211039

4x
6344754

1x
6331866

6x
6308045

1x
6271356

5x
6540940

2x
4211066

2x
6071261

1x
6126083

2x
4211053

3x
4211104

2x
6172811

3x
4211105

6x
4211103

1x
6186825

1x
4210796

2x
6027686

5x
4211001

1x
4227398

5x
6223454

1x
6470966

1x
6438934

2x
6322830

2x
6382324

1x
6471326

2x
6380691

8x
6388037

2x
6525159

2x
6381739

1x
6236213

4x
6074417

1x
6310817

2x
6329593

4x
6245250

1x
6469628

1x
6244787

1x
6507933

3x
6514189

2x
6245252

3x
6514220

3x
6514190

1x
4243821

YOU COULD **WIN**

Scan this QR code or go to **LEGO.COM/PRODUCTFEEDBACK** and give us your short feedback about this LEGO® set for a chance to win a cool LEGO prize.

Terms and Conditions apply*

EN: YOU COULD WIN. Terms and Conditions apply* **DE: Du könntest GEWINNEN.** Es gelten die Teilnahmebedingungen* **FR: Tu pourrais GAGNER.** Des conditions s'appliquent* **IT: Potresti VINCERE tu.** Termini e condizioni sono applicabili* **ES: Puedes GANAR.** Aplican términos y condiciones* **PT: PODERÁ GANHAR.** Aplicam-se Termos e Condições* **ZH: 轻松获奖.** 条款和条件适用* **PL: Szansa na WYGRANĄ.** Obowiązuje regulamin* **CS: Máte šanci VYHRÁT.** Platí všeobecné smluvní podmínky* **SK: Máte šancu VYHRAŤ.** Platia všeobecné zmluvné podmienky* **HU: TE IS NYERHETSZ.** Felhasználási feltételek érvényesek* **UA: ВИ МОЖЕТЕ ВИГРАТИ.** Застосовуються загальні положення та умови* **RO: Ai putea CÂȘTIGA.** Se aplică termeni și condiții* **BG: Можете да СПЕЧЕЛИТЕ.** Има определени правила и условия* **LV: Tu vari LAIMĒT.** Ir spēkā noteikumi un nosacījumi.* **ET: Sul on võimalus VÕITA.** Kehtivad tingimused* **LT: Jūs galite LAIMĖTI.** Taikomos sąlygos*

**LEGO.com/productfeedback-terms*

LEGO and the LEGO logo are trademarks of the/sont des marques de commerce du/son marcas registradas de LEGO Group. ©2025 The LEGO Group.

6582016