LEGO DREAMZzz

71499



LEGO® Builder



Get excited about our new packaging!

We're switching from plastic to paper-based packaging. That's why you might find a mix of paper and plastic in our boxes!

Nos nouveaux emballages vous emballeront !

Nous passons des emballages en plastique aux emballages à base de papier. C'est pourquoi vous pourriez trouver un mélange de papier et de plastique dans nos boîtes !

¡Te presentamos nuestros nuevos empaques!

Estamos sustituyendo las bolsas de plástico por bolsas con base de papel. ¡Por eso, puedes encontrar una mezcla de papel y de plástico en nuestras cajas!

LEGO.com/sustainable-packaging



BUILDER

Download on the App Store | GET IT ON Google Play | 腾讯应用宝

Apple and the Apple logo are trademarks of Apple Inc., registered in the U.S. and other countries and regions. App Store is a service mark of Apple Inc.
Google Play and the Google Play logo are trademarks of Google LLC.
Tencent and the Tencent logo are trademarks of Tencent Inc.

LEGO.com/devicecheck

EN Ask parents' permission before going online I **DE** Eltern um Erlaubnis bitten, bevor du online gehst I **FR** Demande l'autorisation d'un parent avant d'aller en ligne I **IT** Chiedi il permesso ai tuoi genitori prima di andare online I **ES** Pídeles permiso a tus papás antes de conectarte a Internet I **PT** Pede autorização aos pais antes de acederes online I **ZH** 上网前应先征得父母的同意 I **PL** Poproś rodziców o zgodę, zanim wejdziesz do Internetu I **CS** Než půjdeš na internet, požádej rodiče o svolení I **SK** Skôr než pôjdeš na internet, vypýtaj si povolenie od rodičov I **HU** Kérj szülői engedélyt, mielőtt online csatlakoznál! I **UA** Запитуйте дозволу батьків, перш ніж користуватися інтернетом I **RO** Cere permisiunea părinților înainte de a te conecta online I **BG** Поискайте разрешение от родител, преди да влезете онлайн I **LV** Pirms došanās tiešsaistē palūdz atļauju vecākiem I **ET** Enne Interneti kasutamist küsi vanematelt luba I **LT** Prieš prisijungdami prie interneto, atsiklauskite tėvų

LEGO® Builder


VIDEOGAME
START



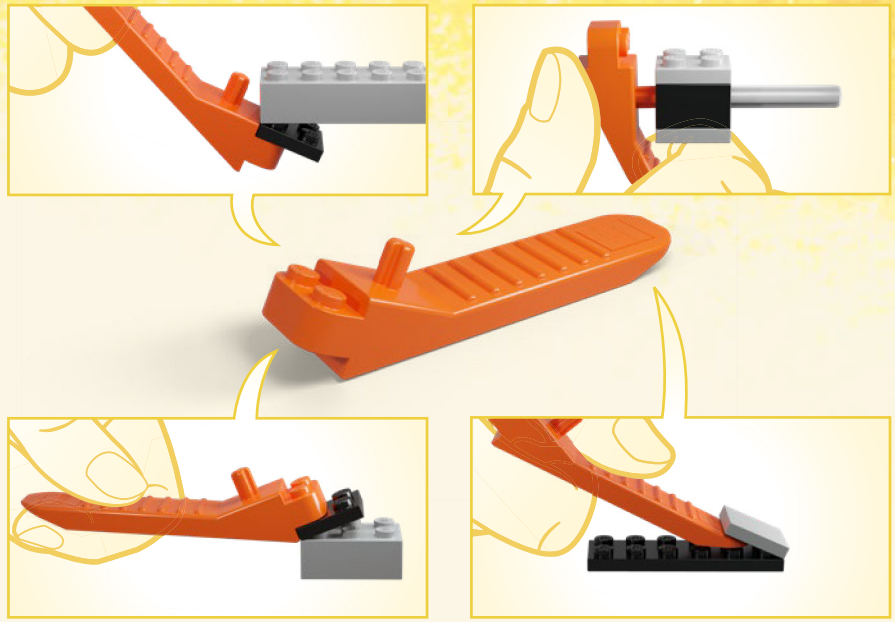


1

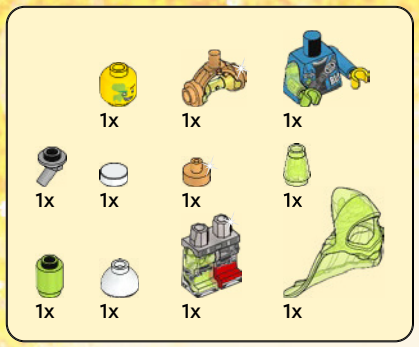

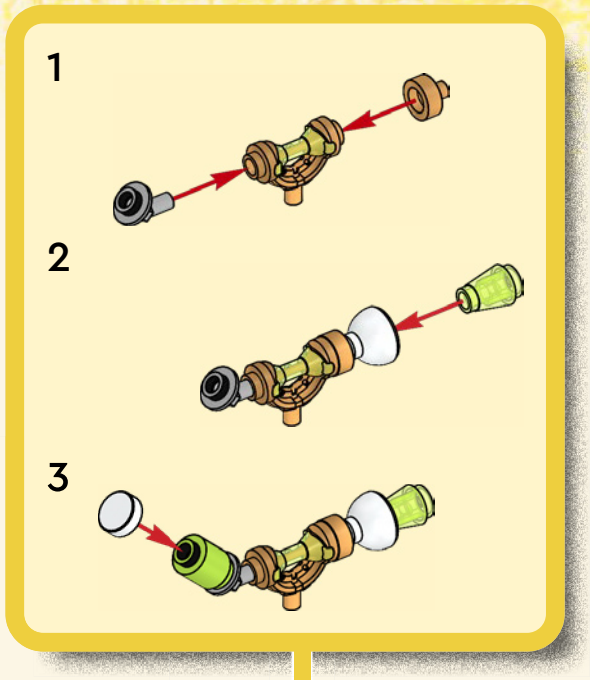



1

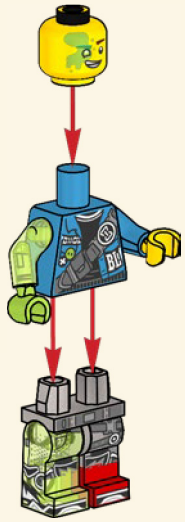

2



3





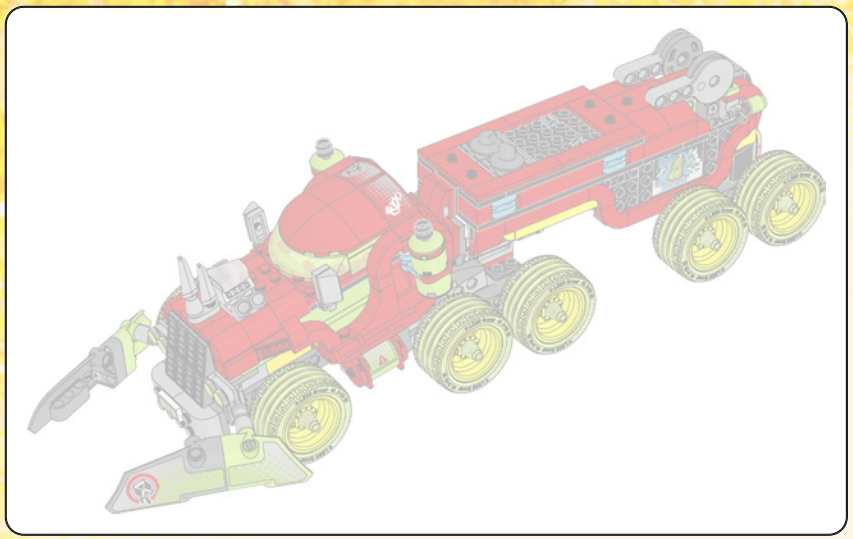

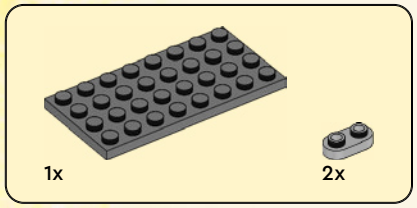

1

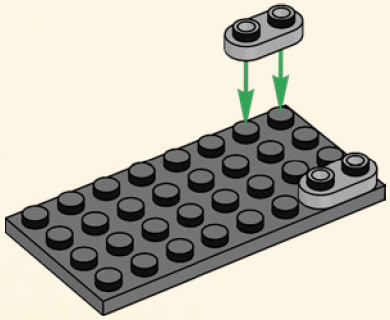

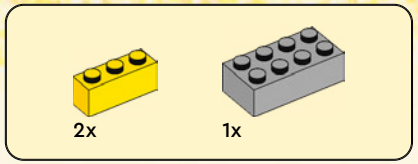

2

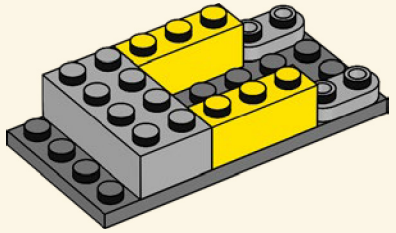

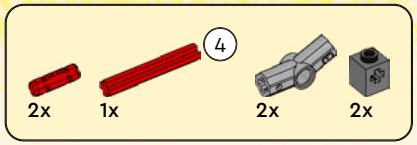

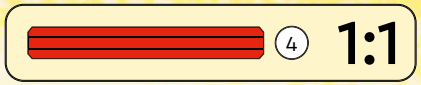

3

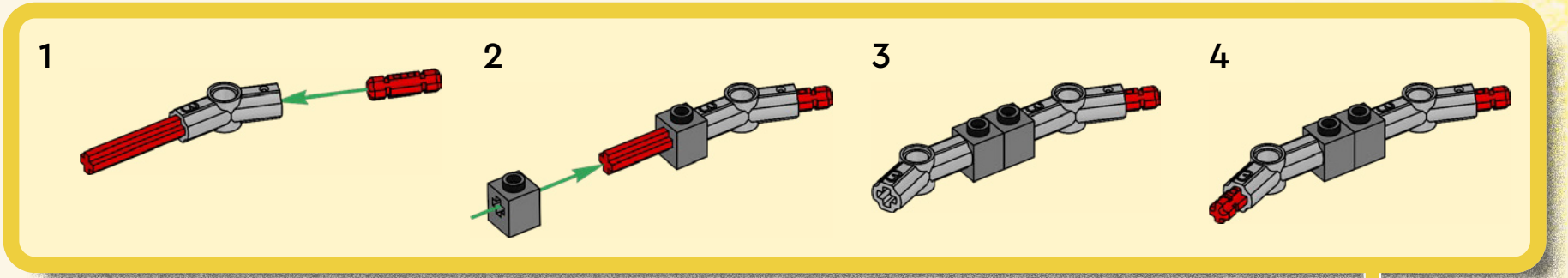

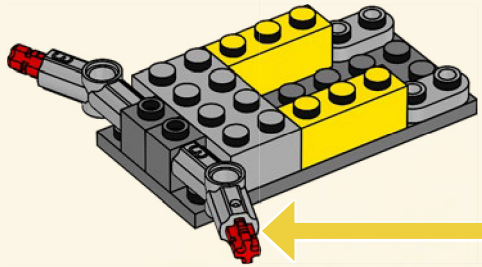



4

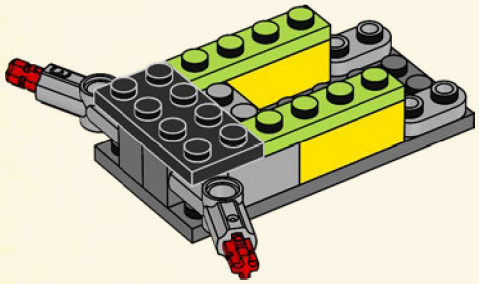

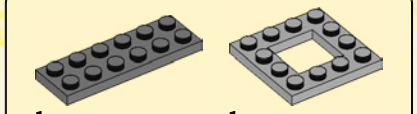

5

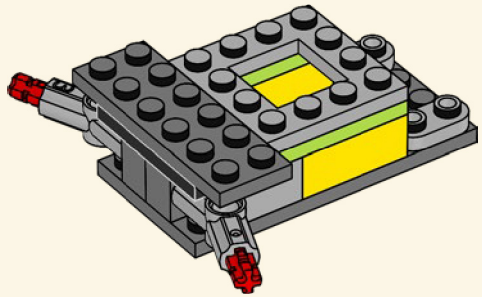



6

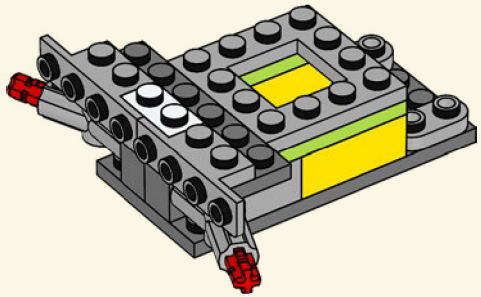



7

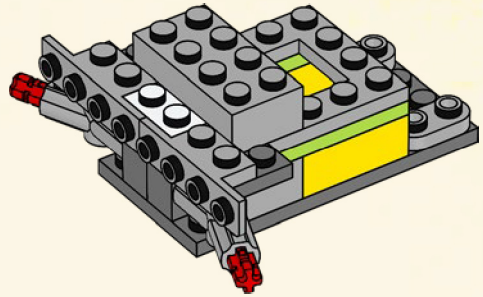



8

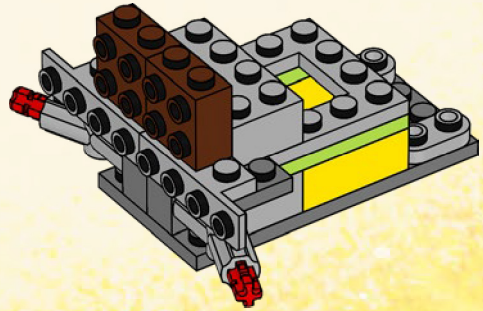

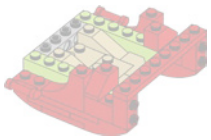

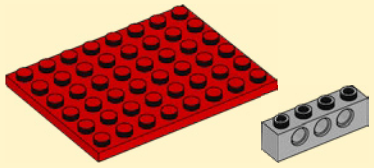

9

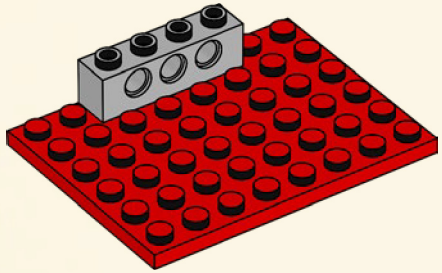



10

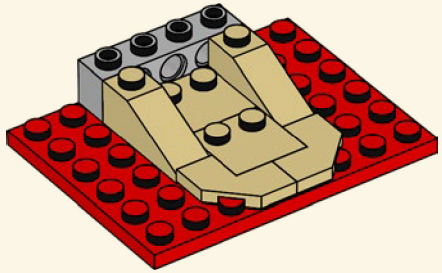

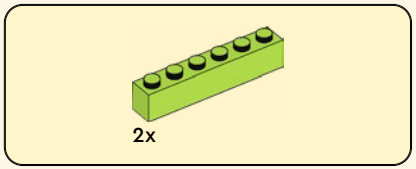

11

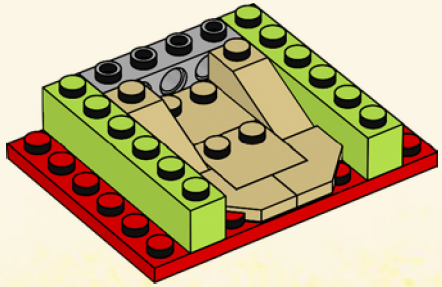

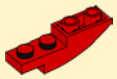

12



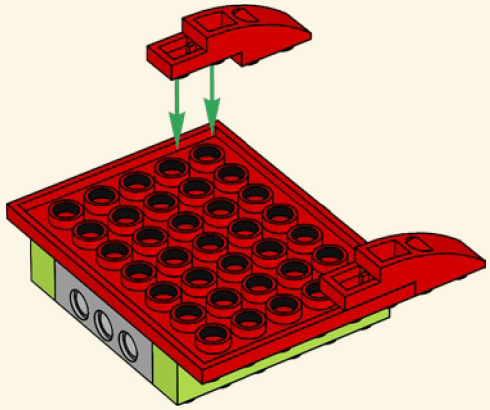



13

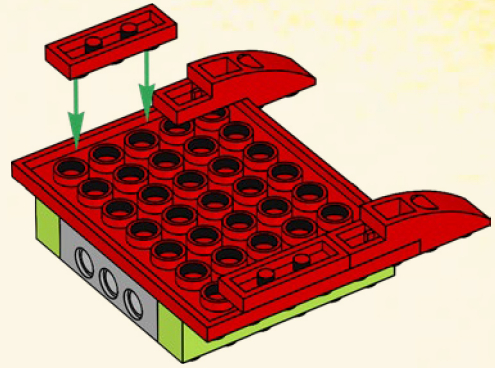



14

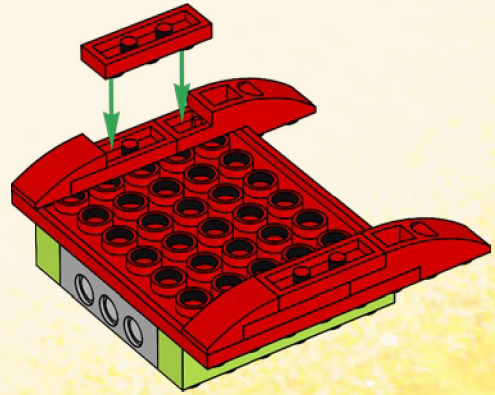

2x 2x 2x

15

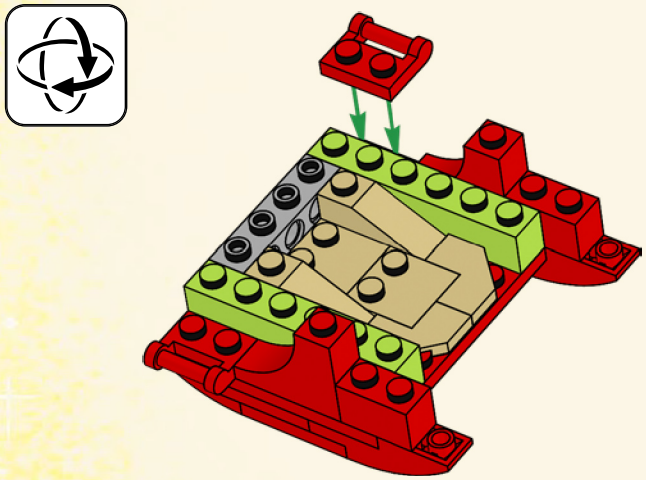

2x

16

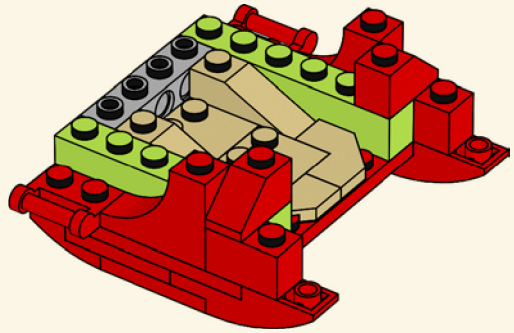

2x

17

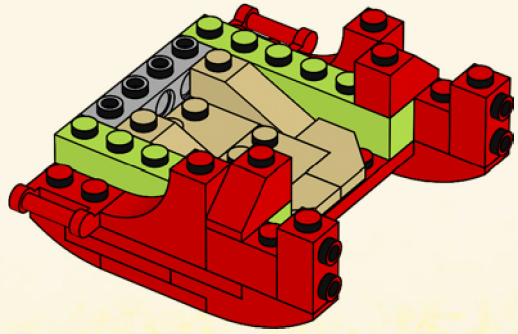

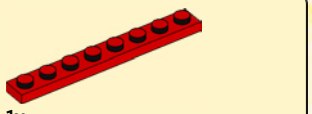

18

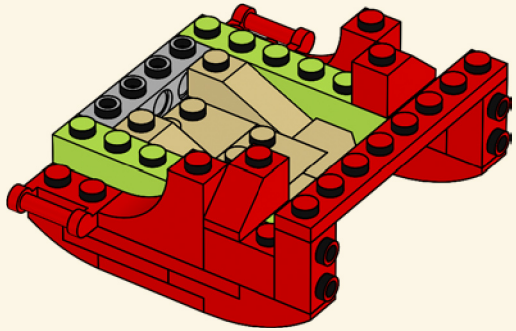

19

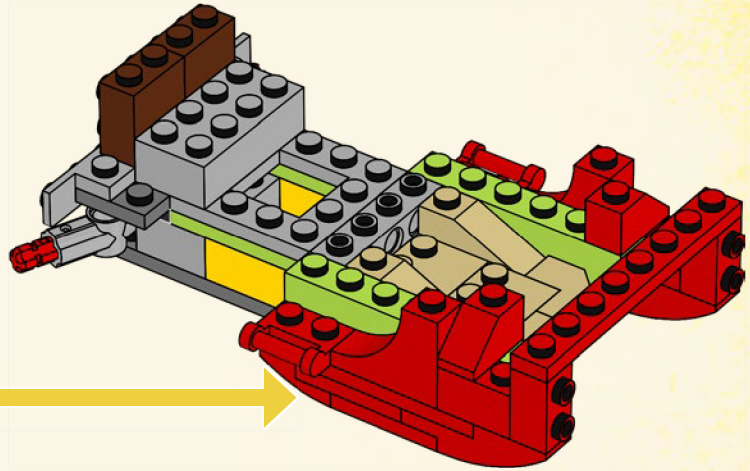

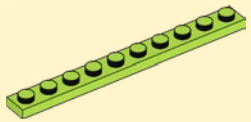

20

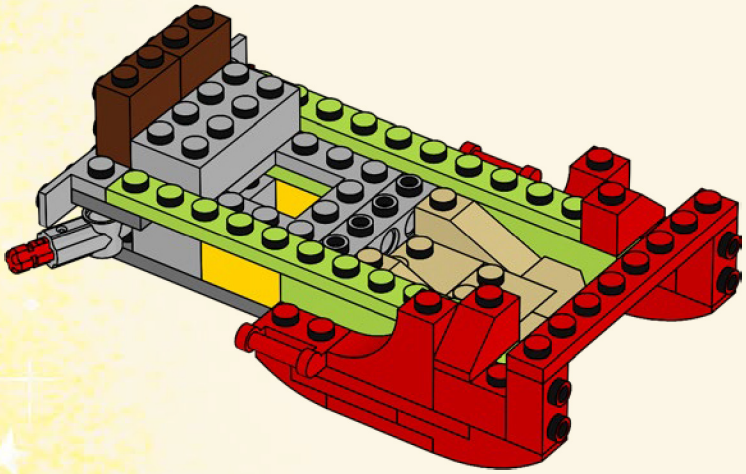

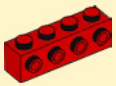



21

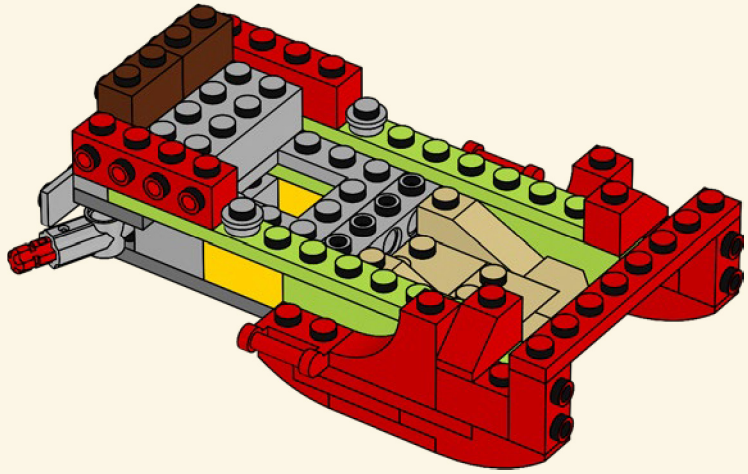

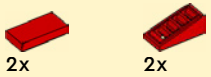

22

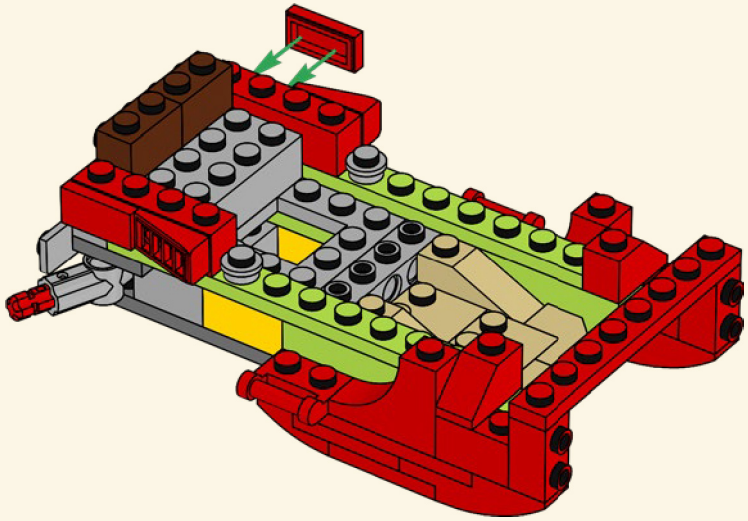



23

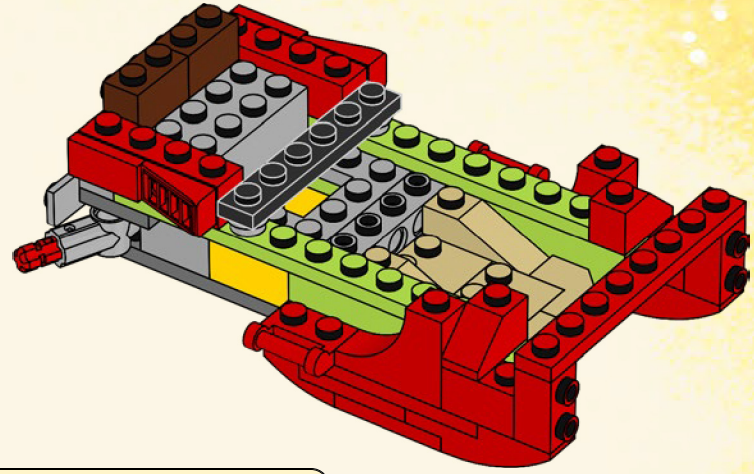

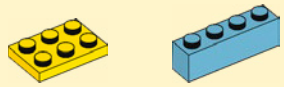

24

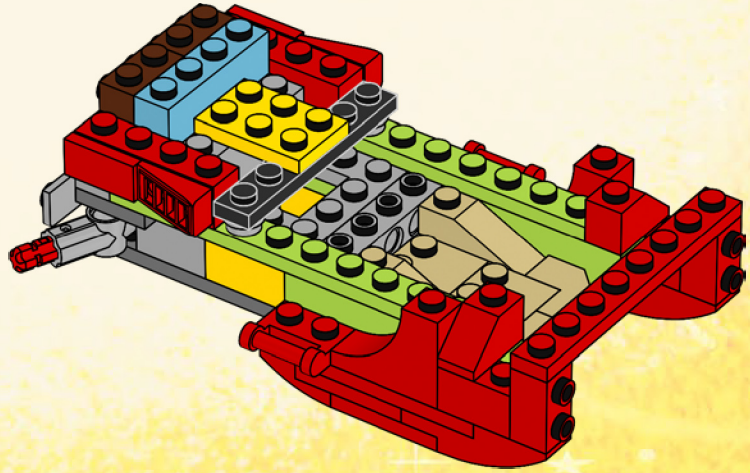

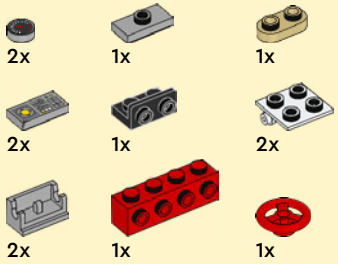

25

1

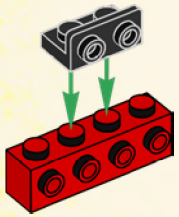

2

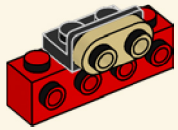

3

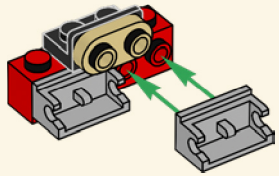

4

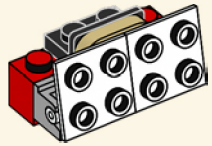

5

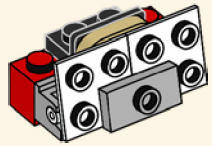

6

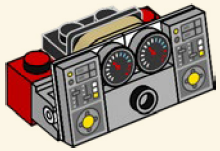

7

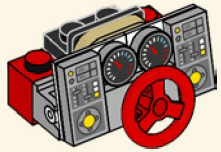

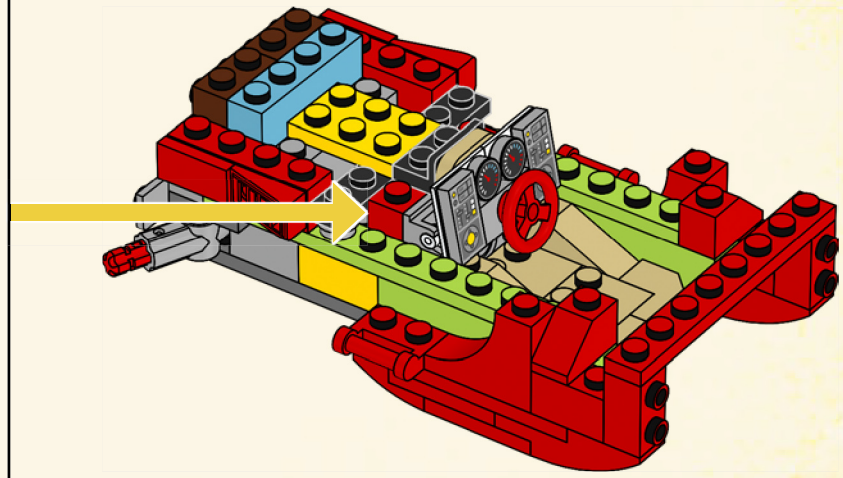

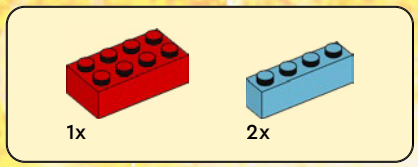

26

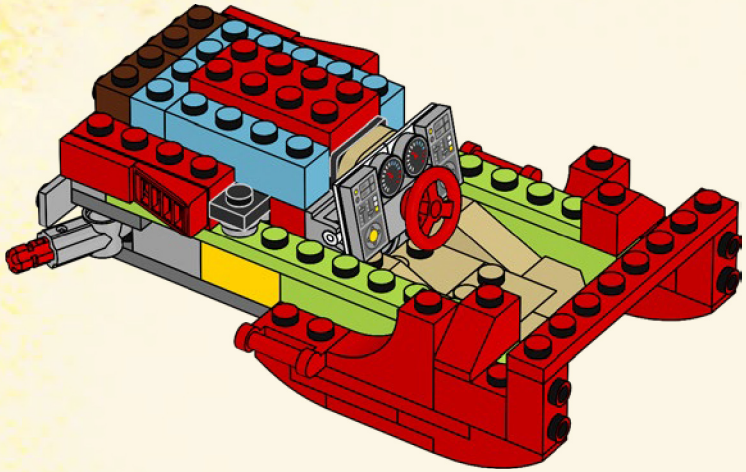

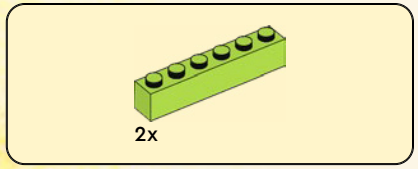

27

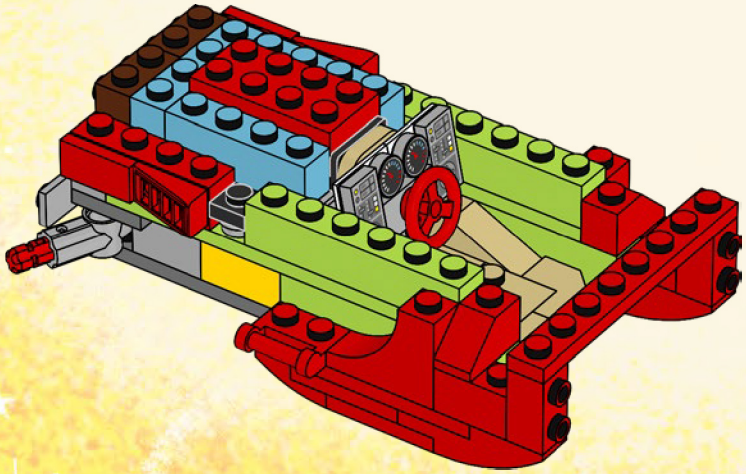

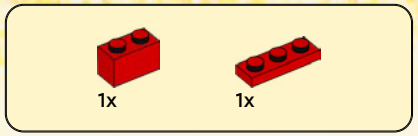

28

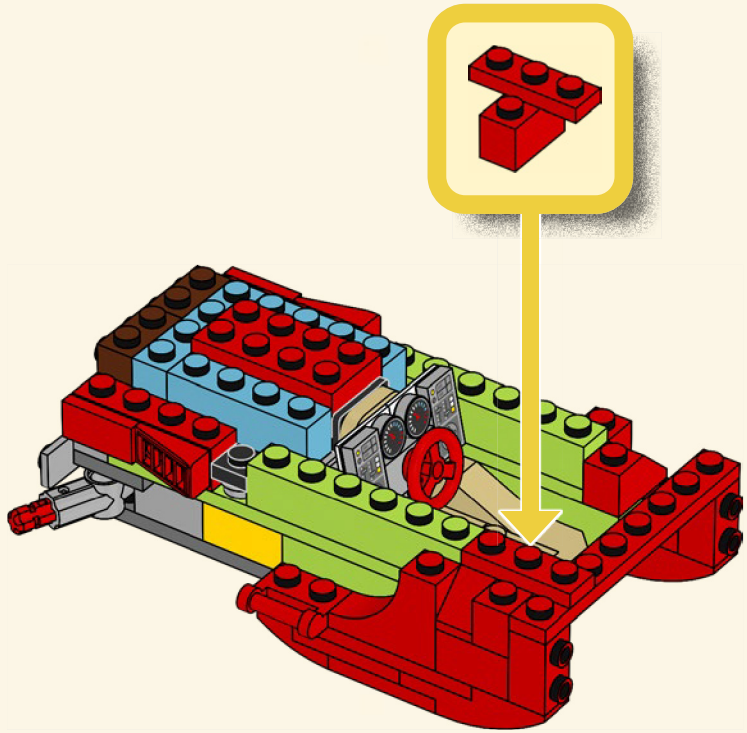

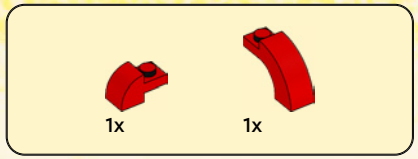

29

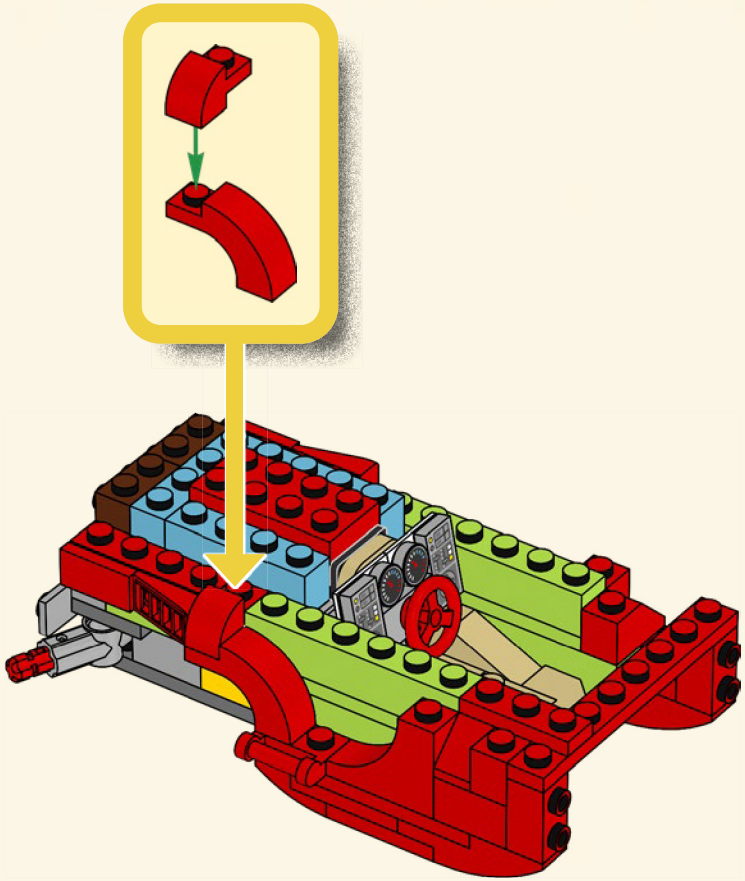

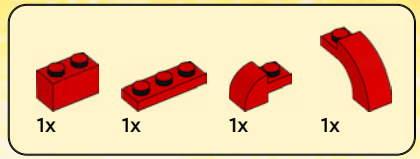

30

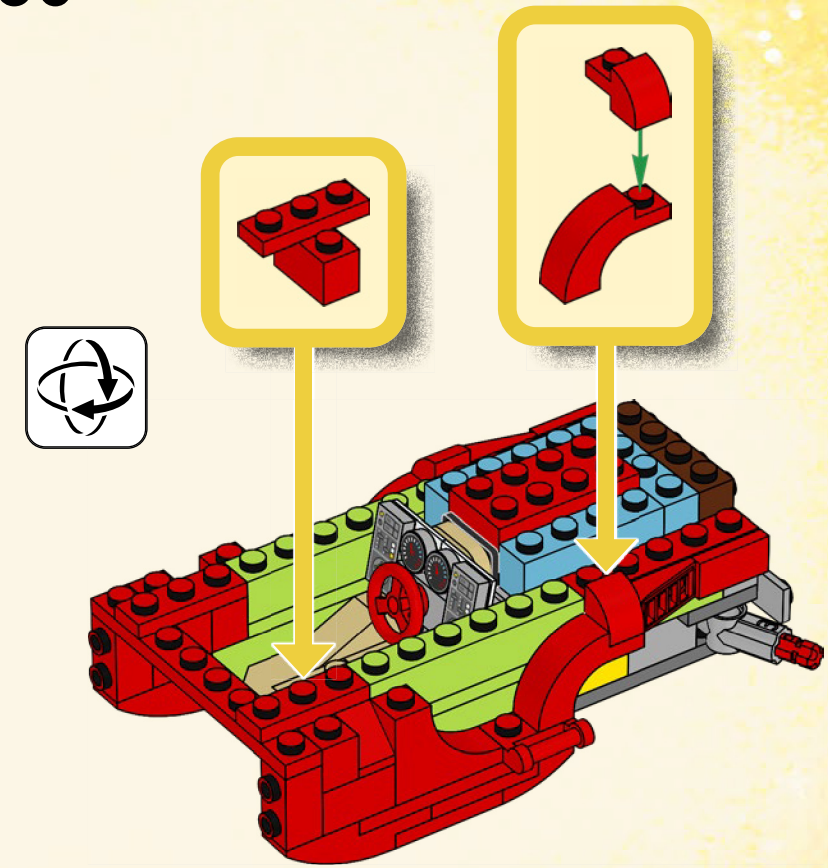

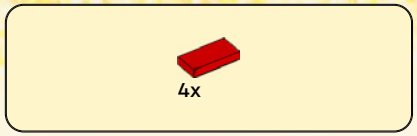

31



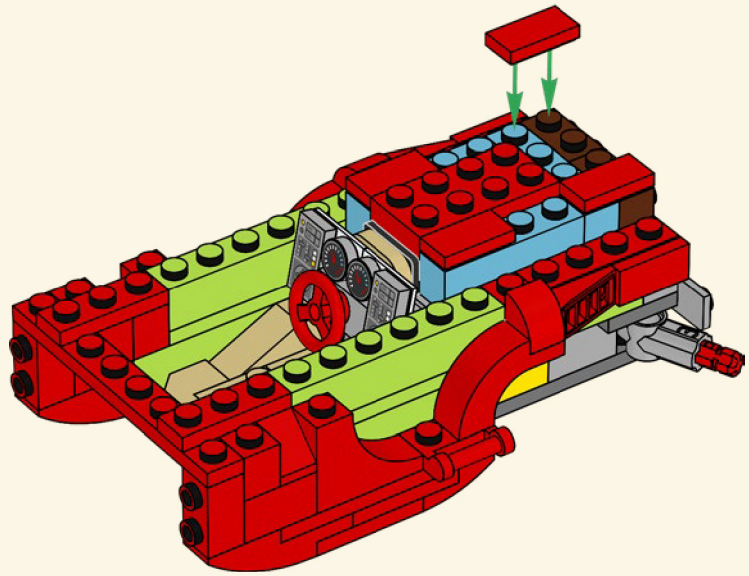



32

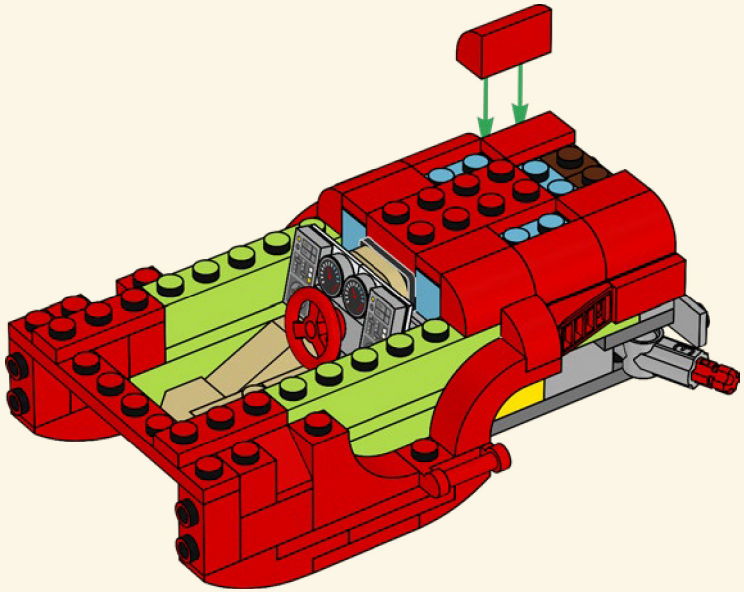



33

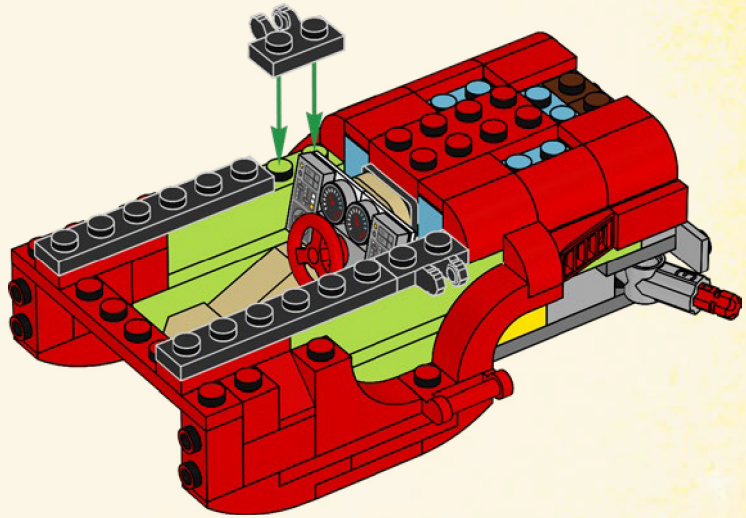

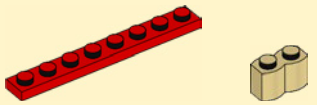

34

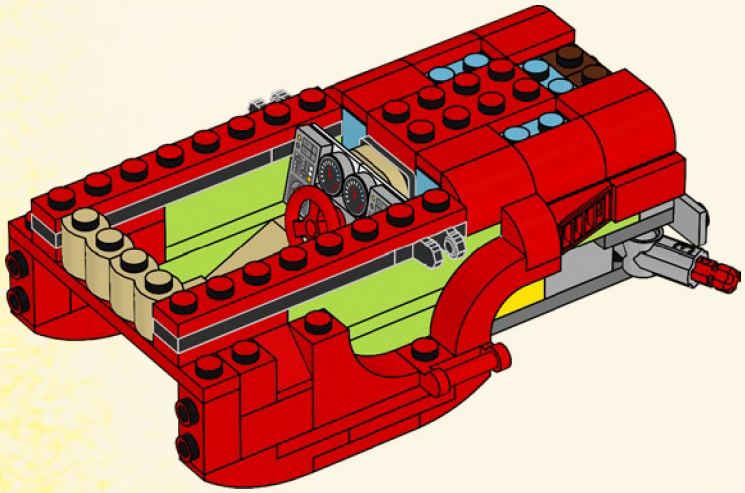



35

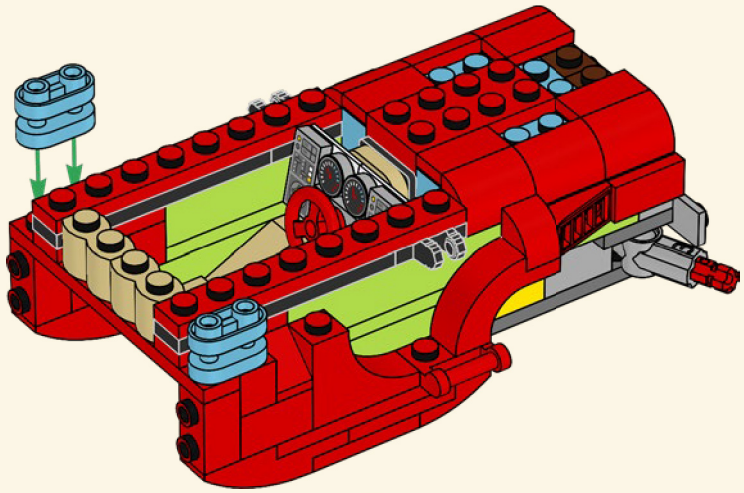

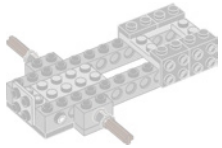


1x


1x

36

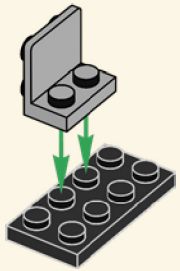


1x


1x

37

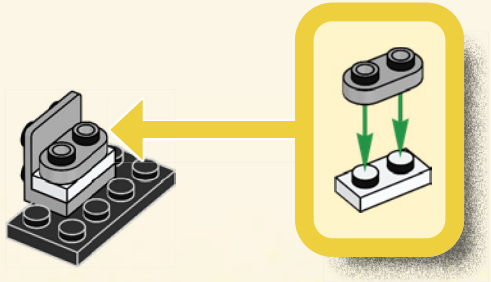


1x

38

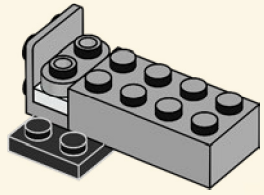


1x

39

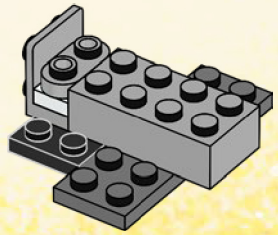

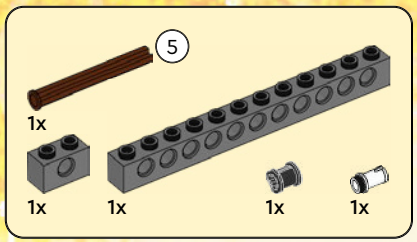

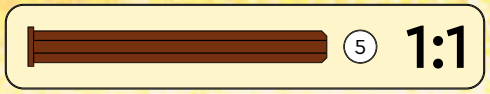

40

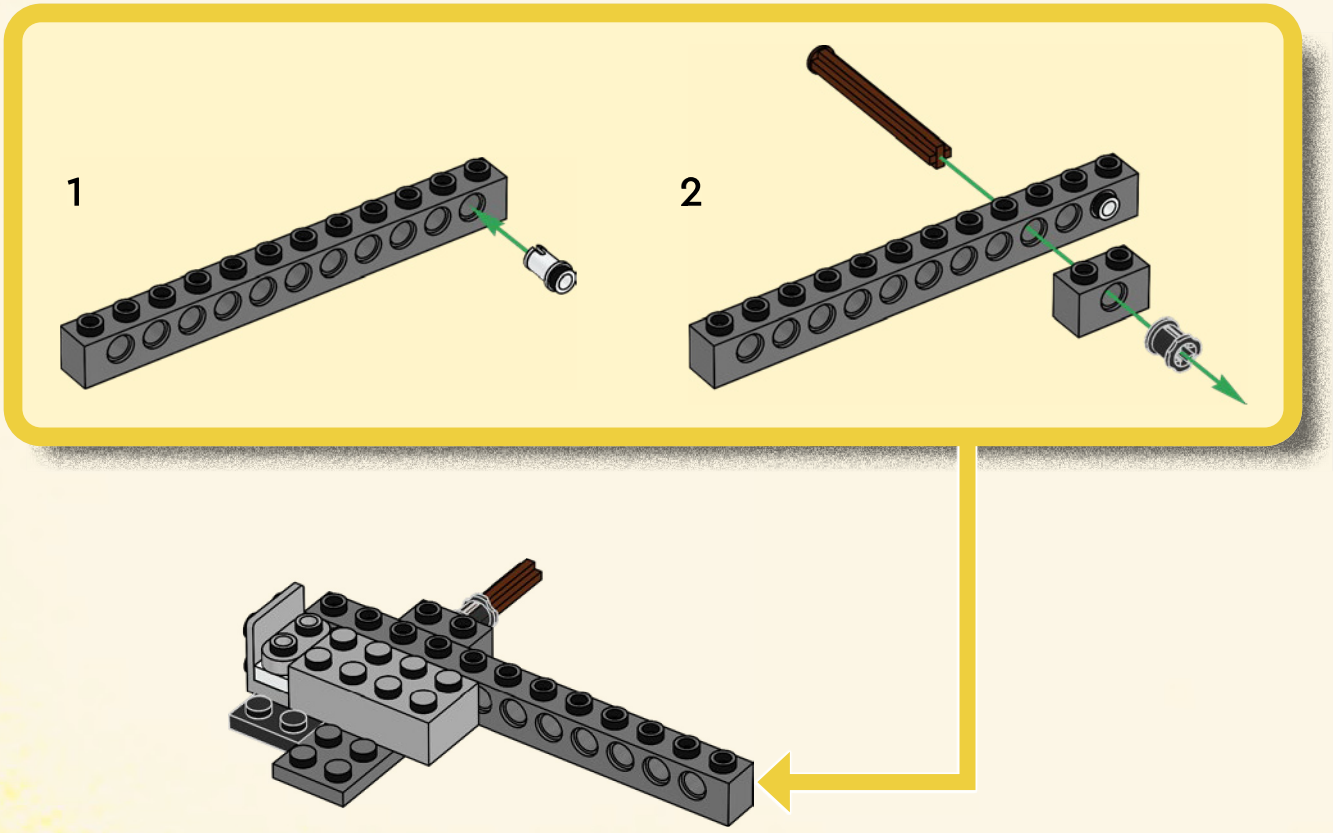

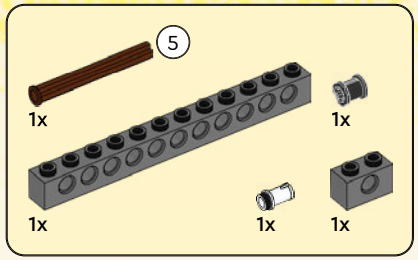

41

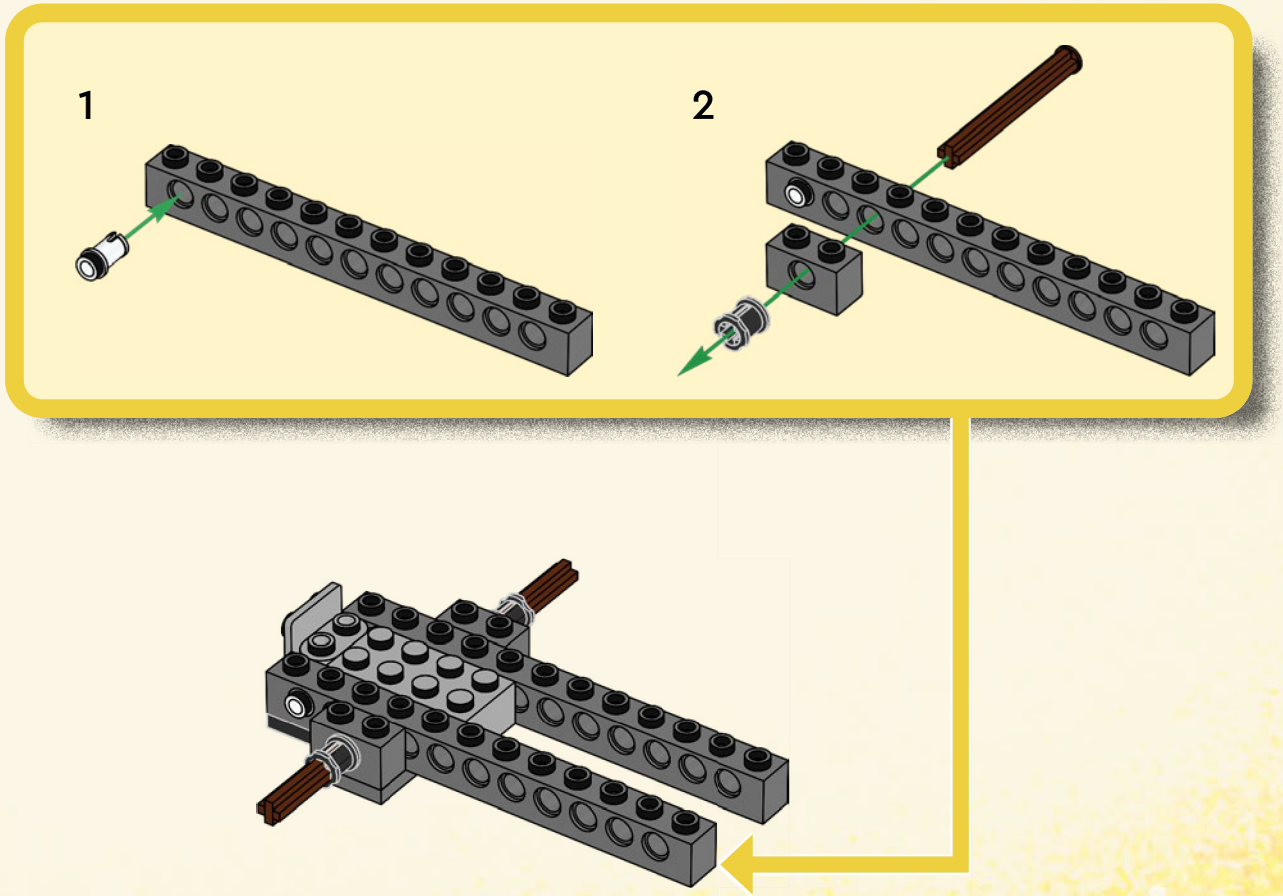

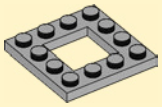

1x

42

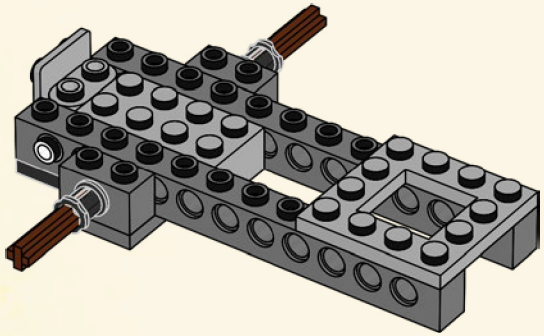



4x

43

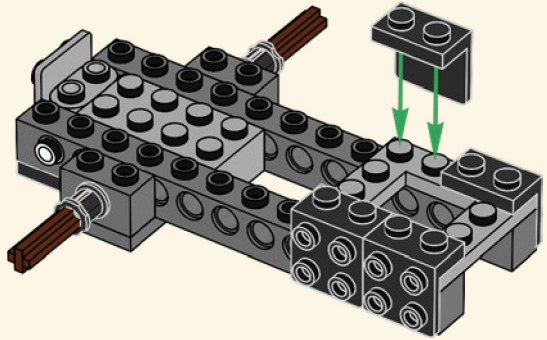

44

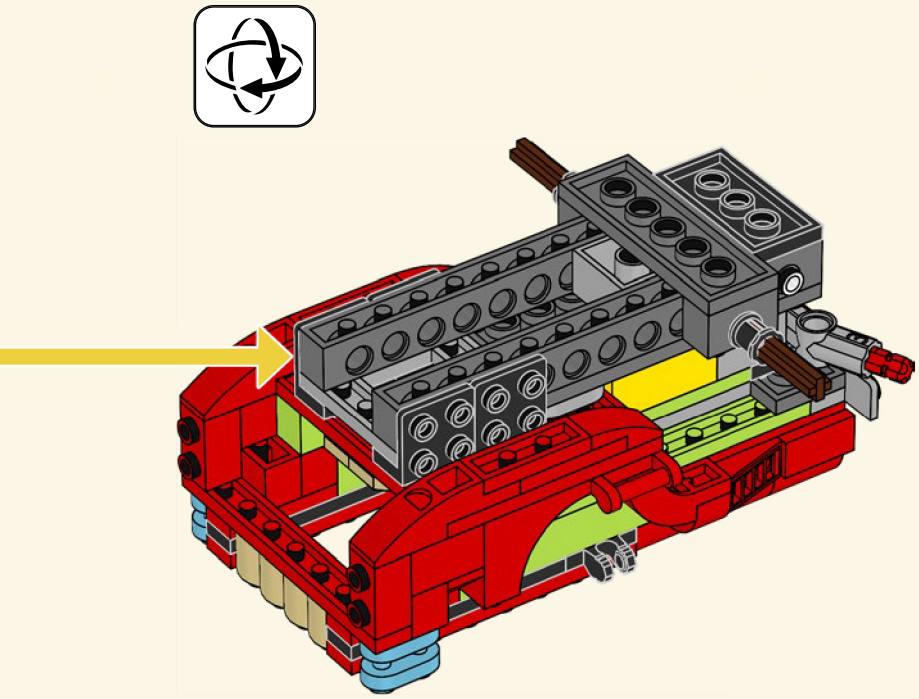

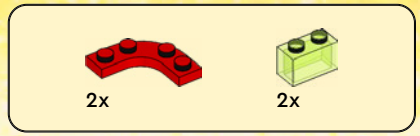

45

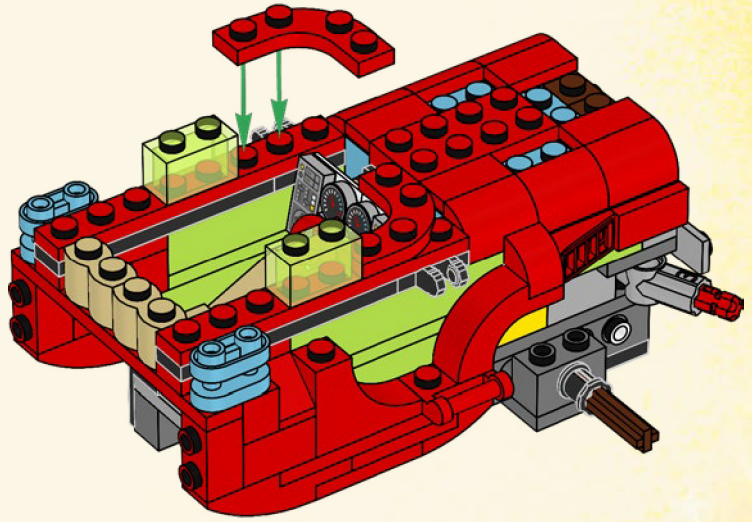

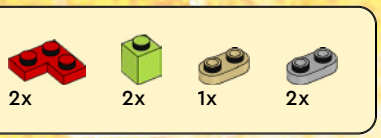

46

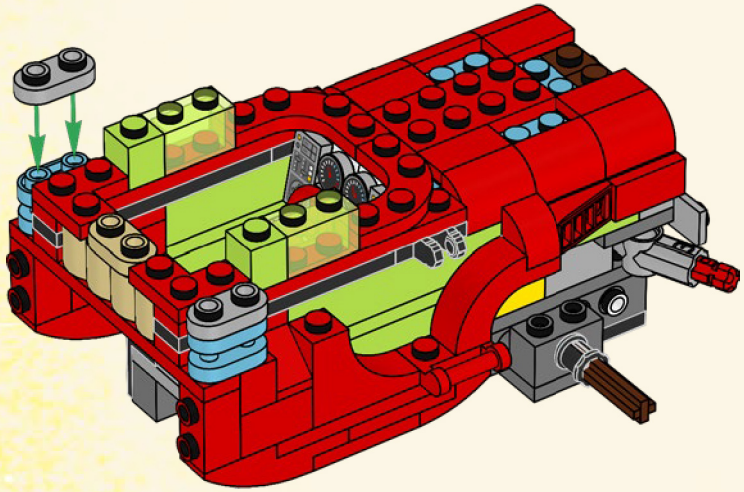



47

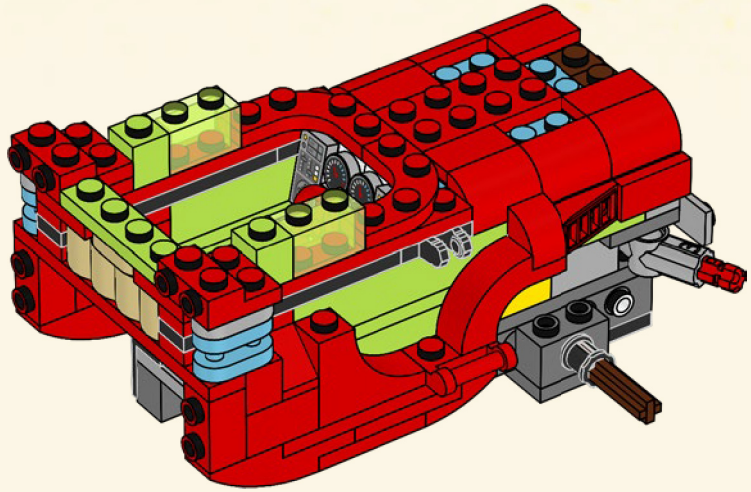

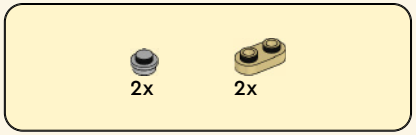

48

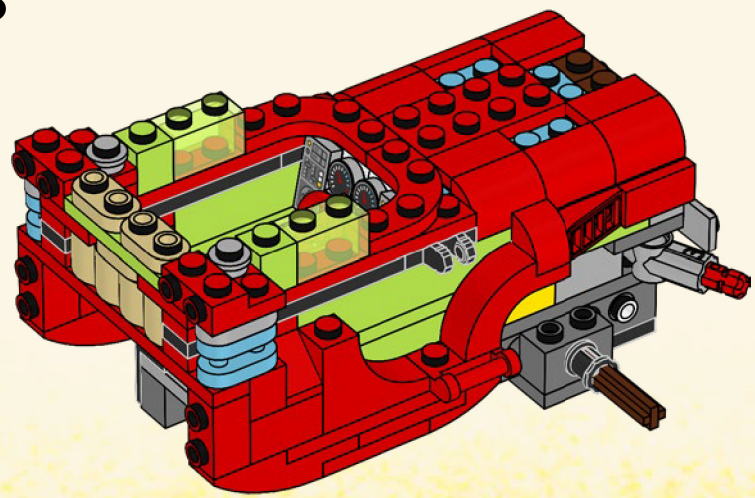

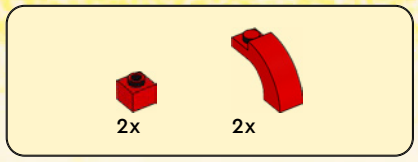

49

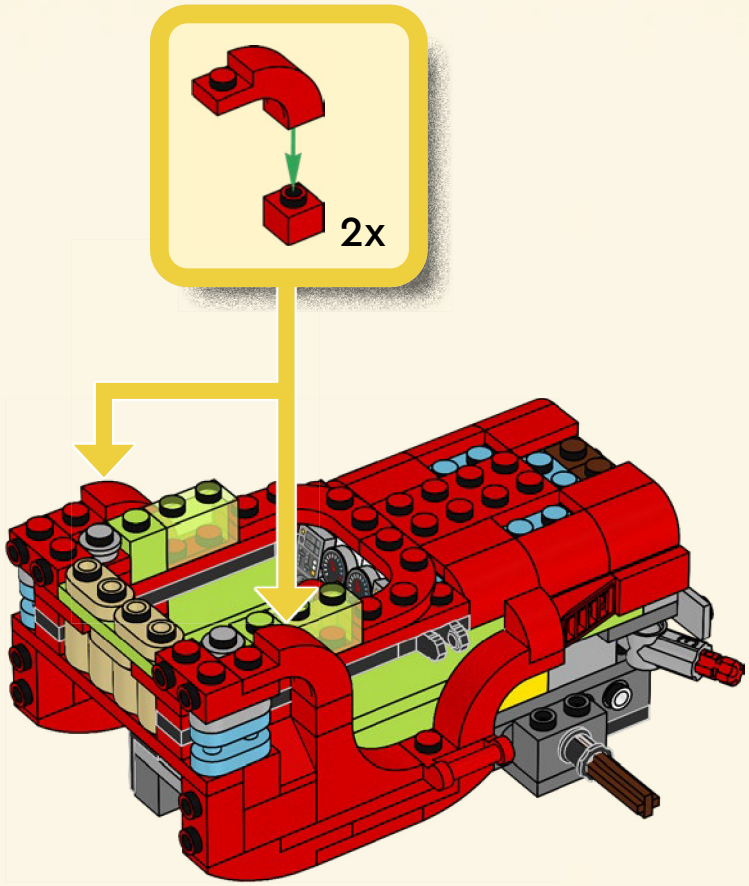



50

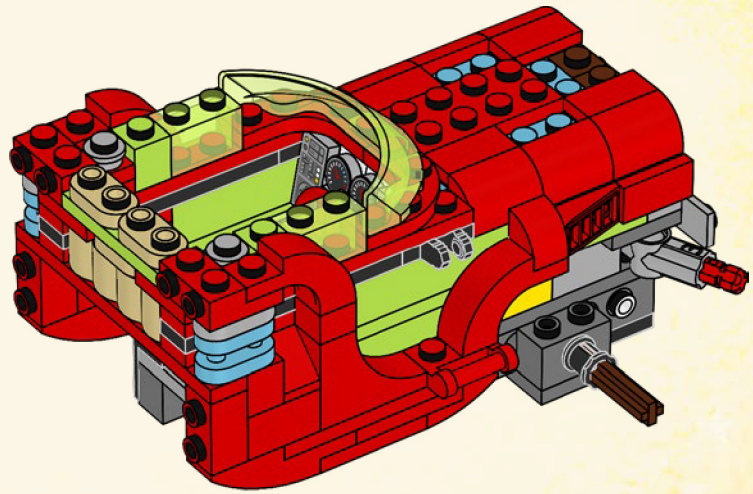



51

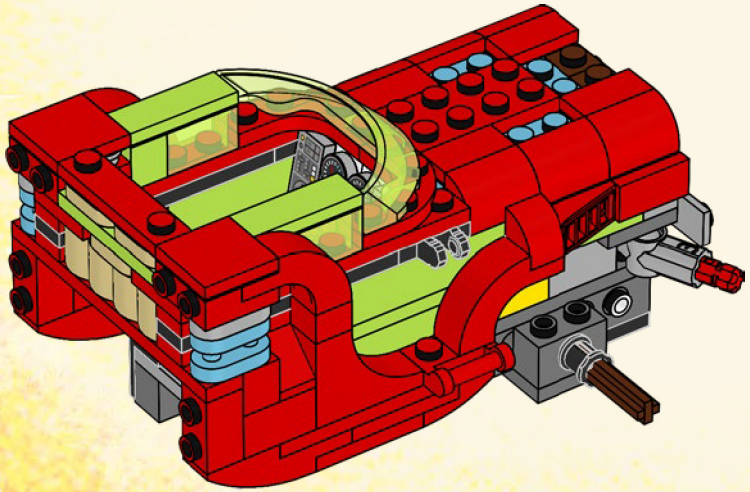



52

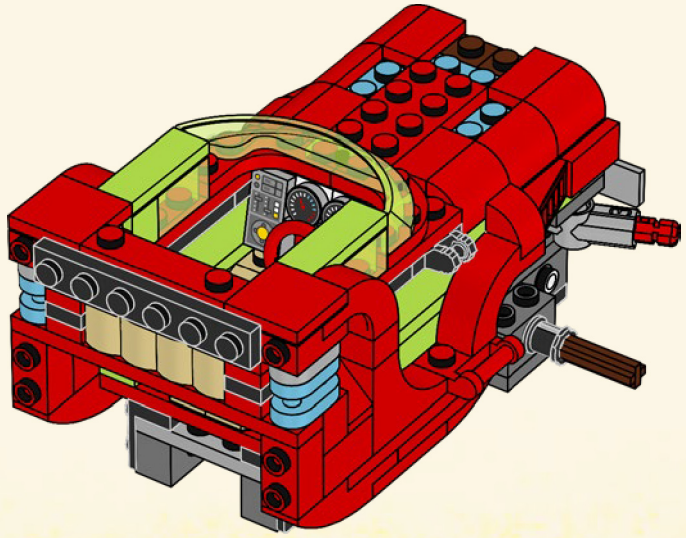

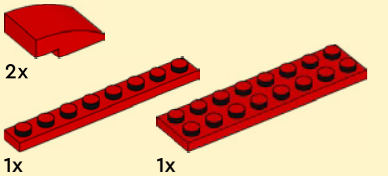

53

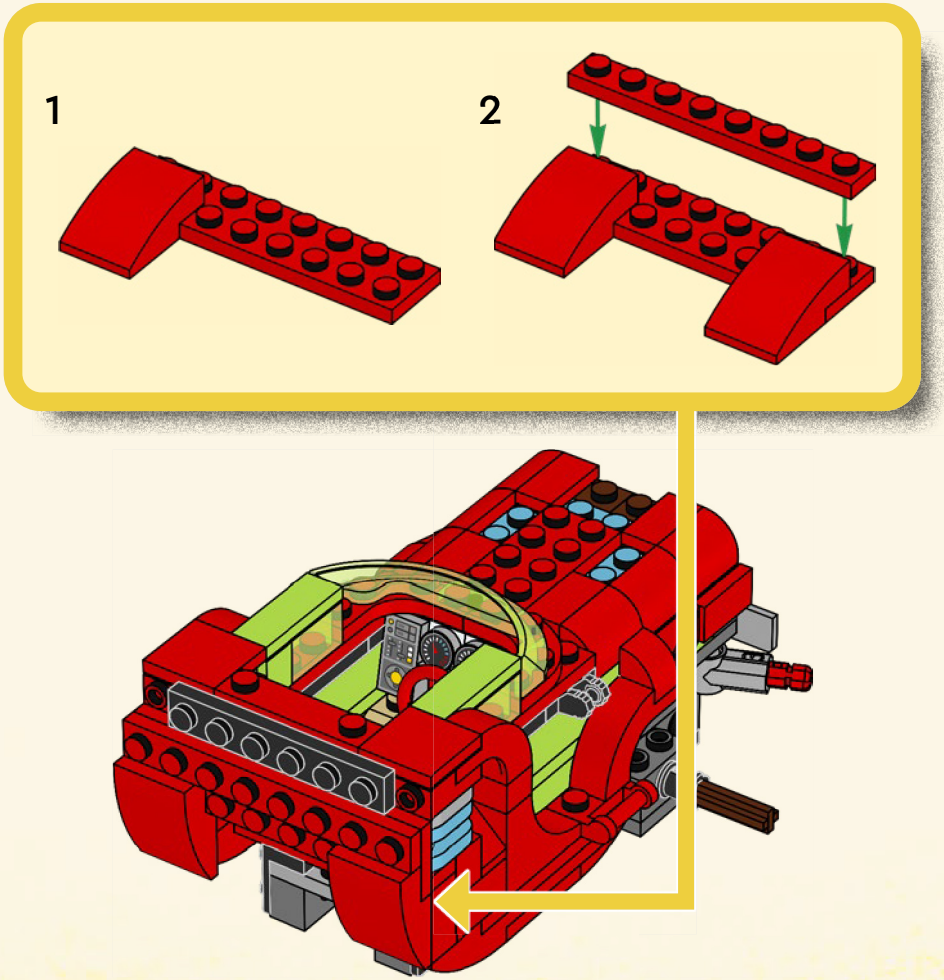

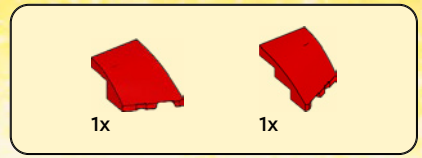

54

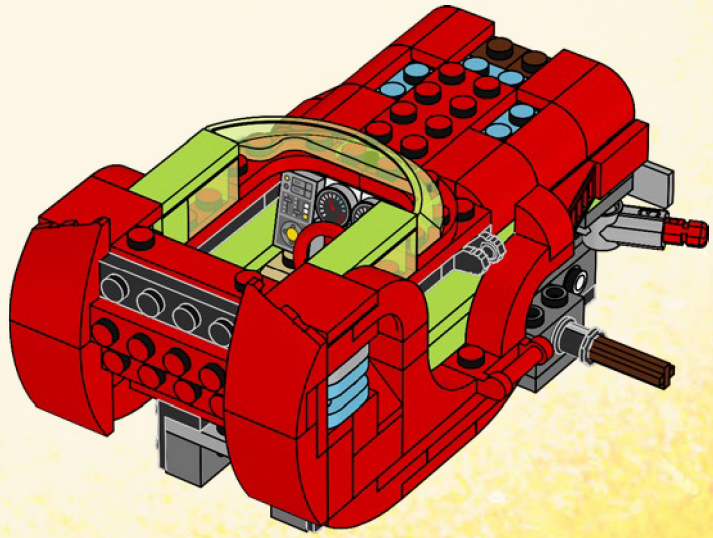





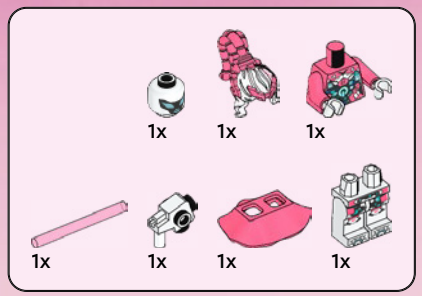

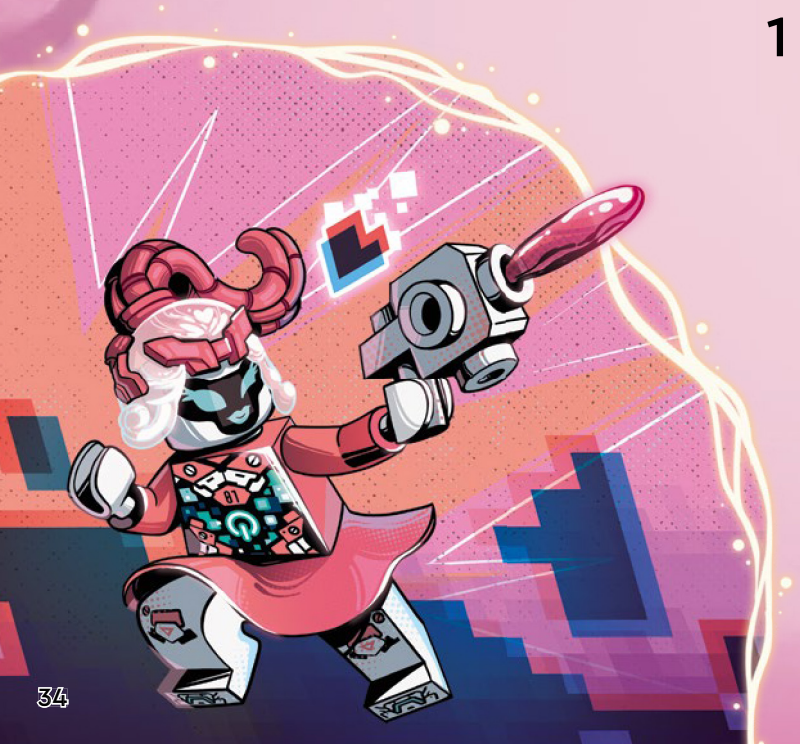

1

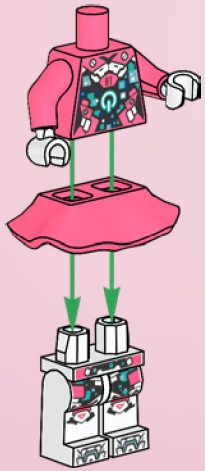

2

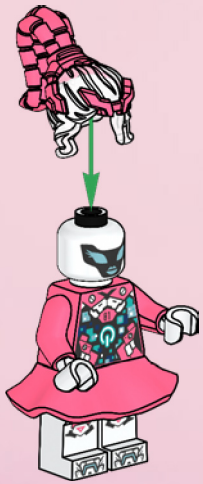

3

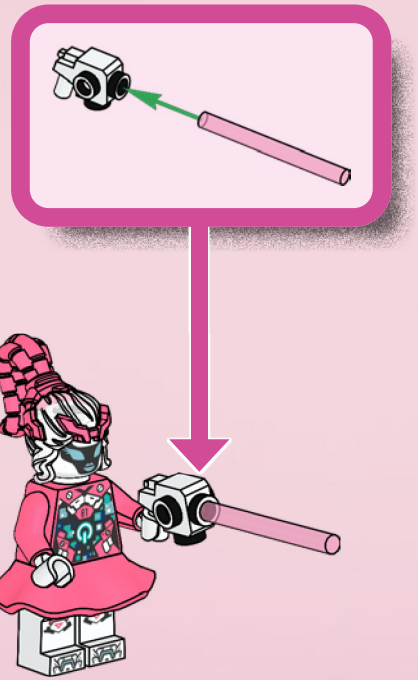


ZBLOB



55



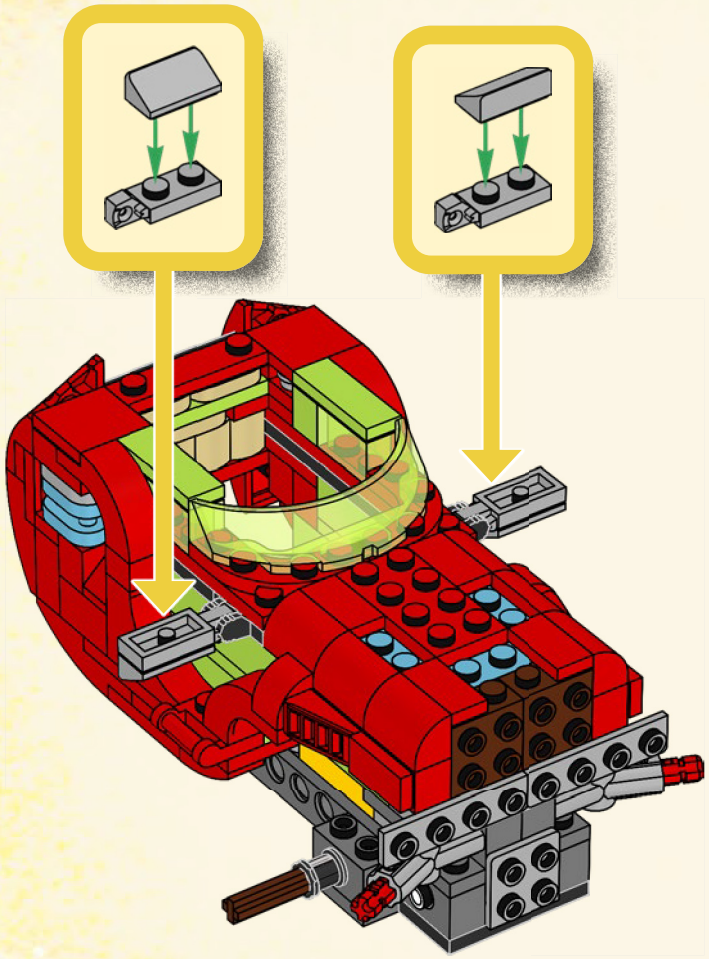



56

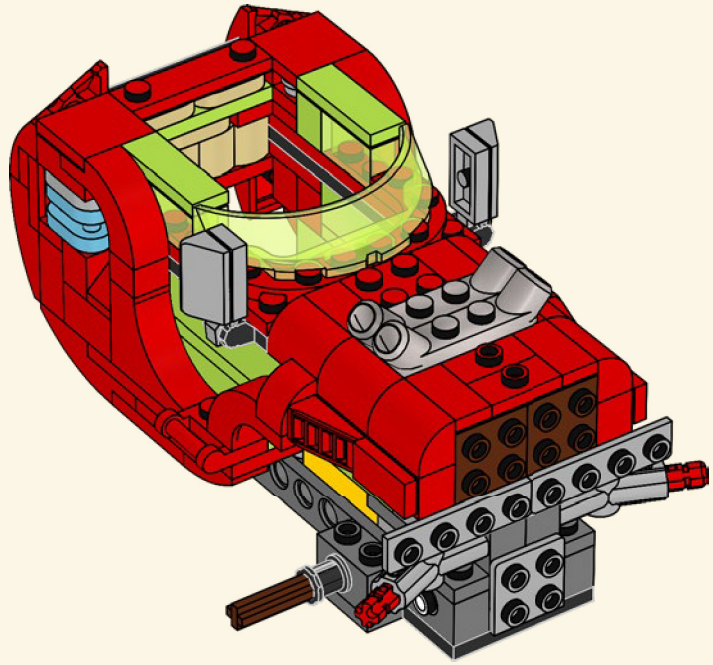



57

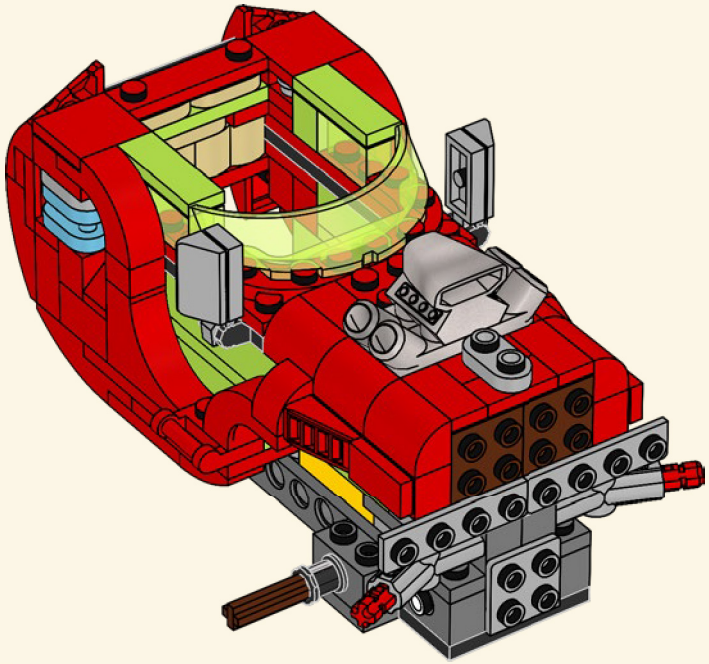



58

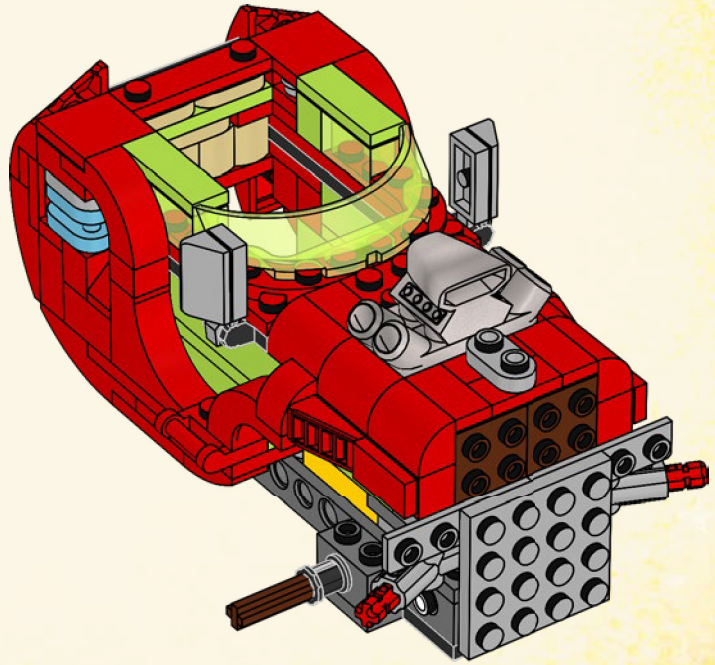

8x

59

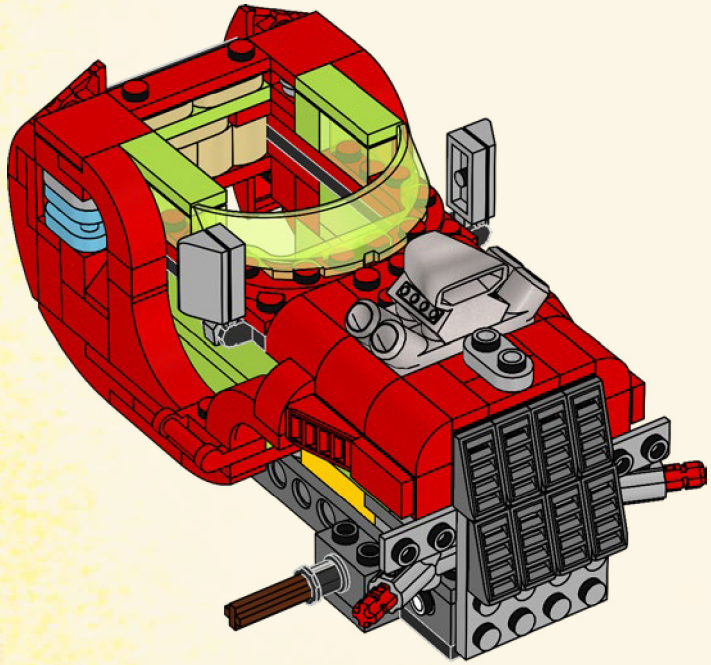

2x 4x

60

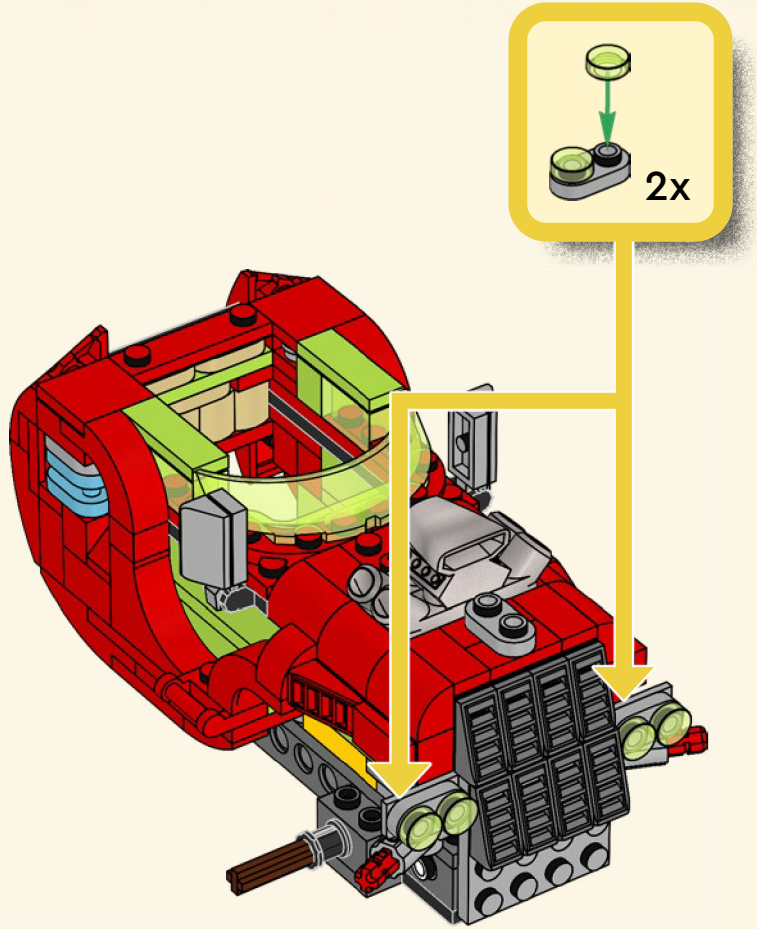

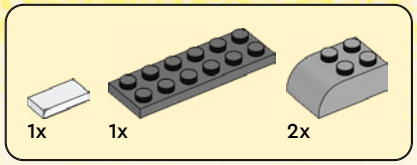

61

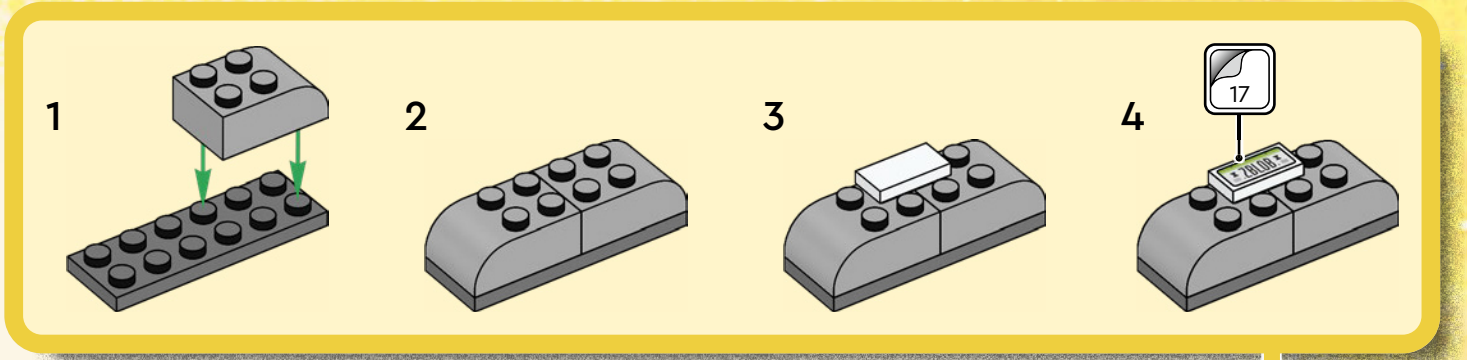

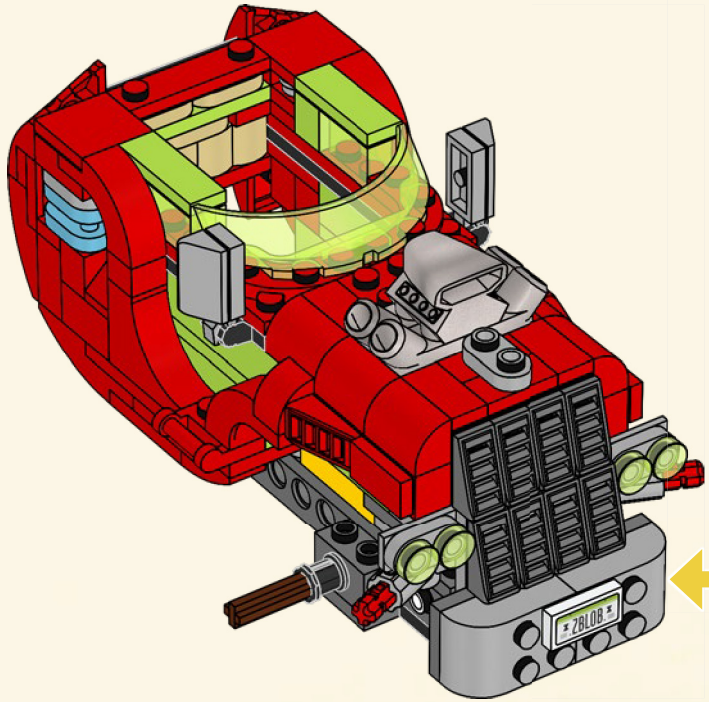

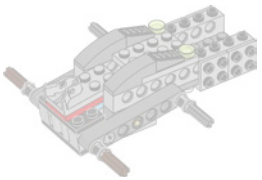



62

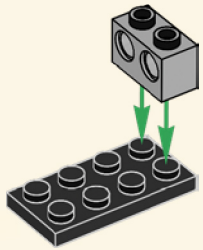

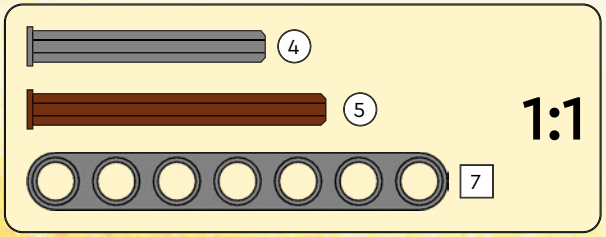

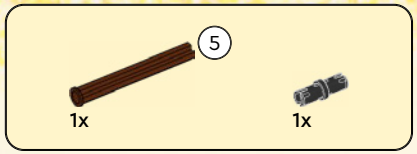

63

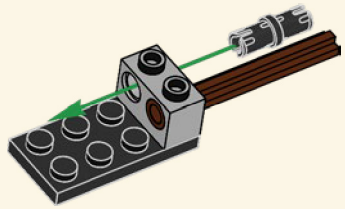

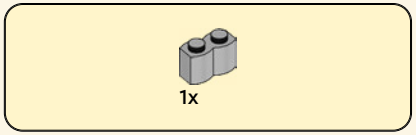

64

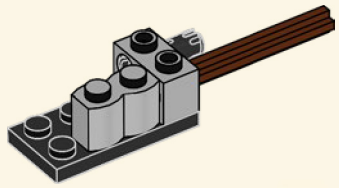

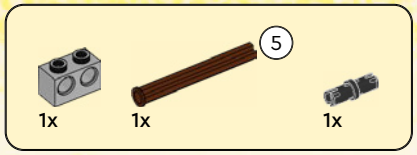

65

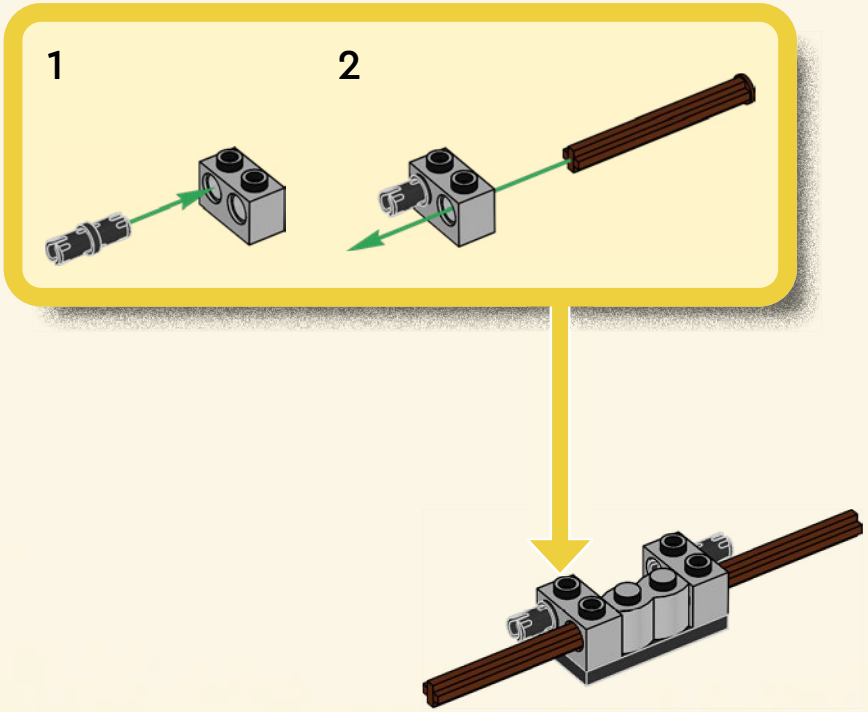

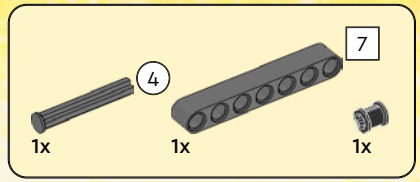

66

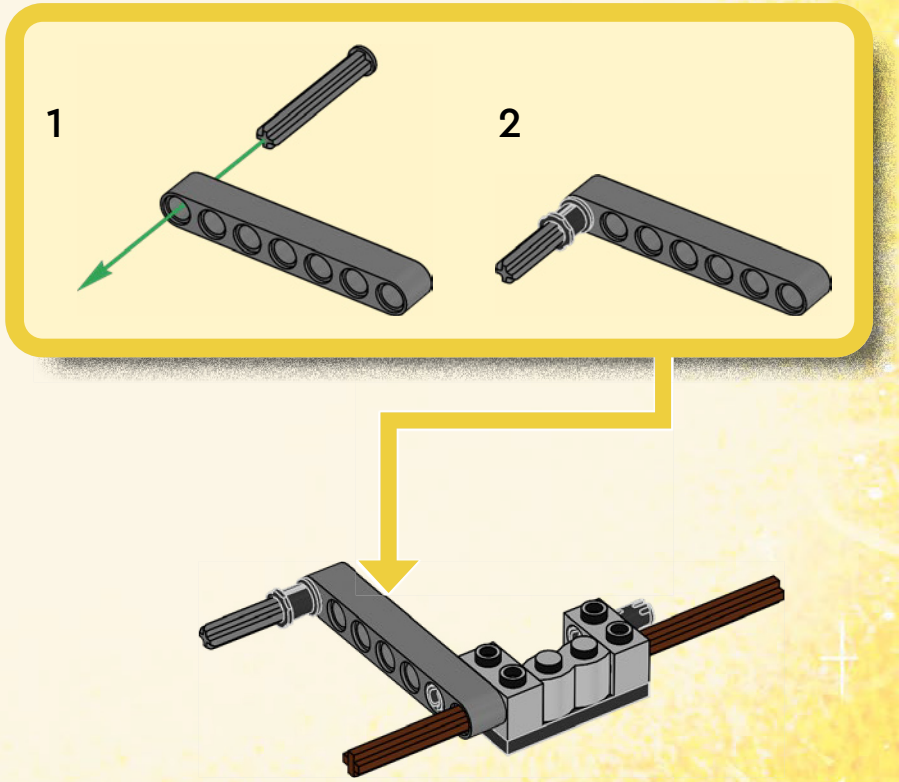


1x

67

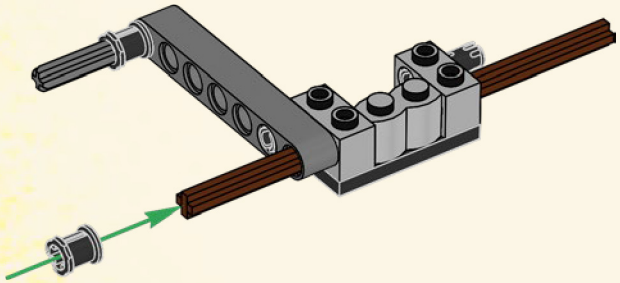


2x

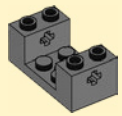
1x

68

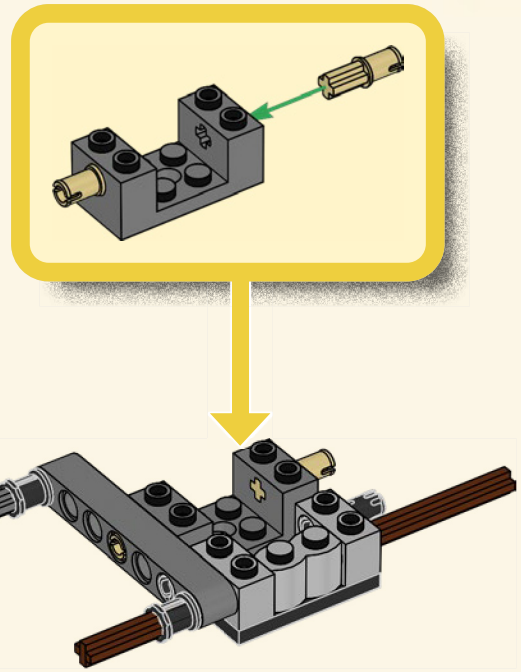

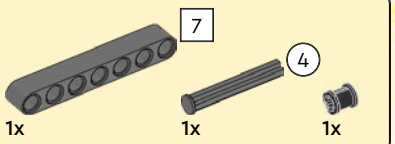

69

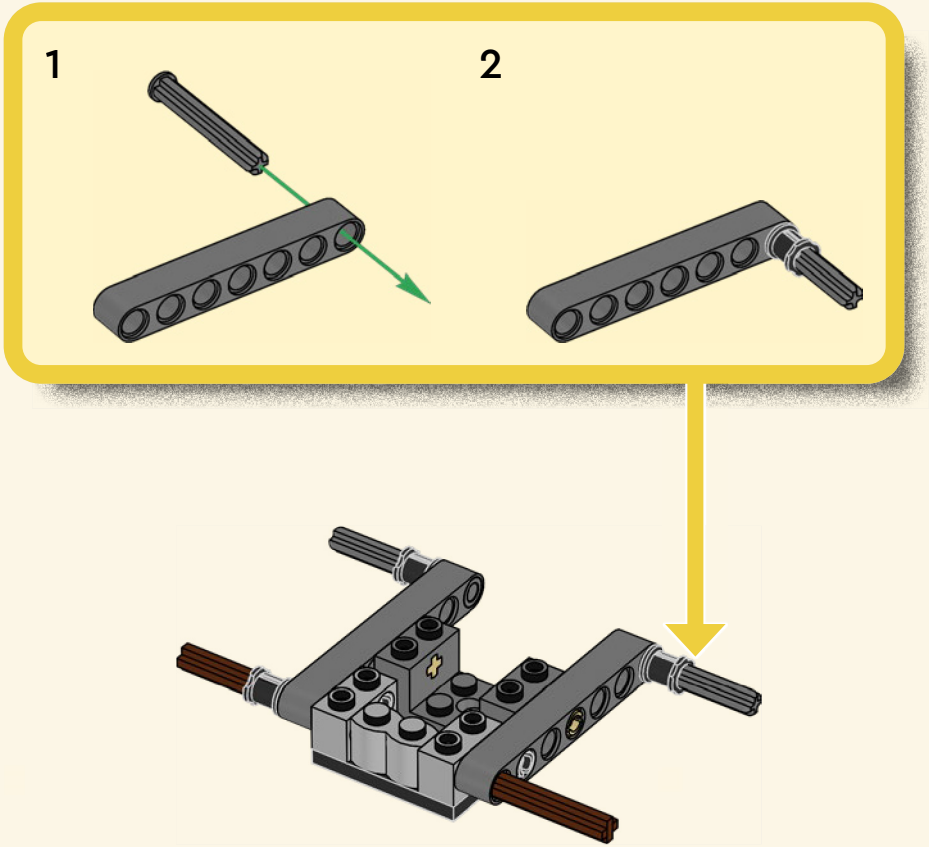

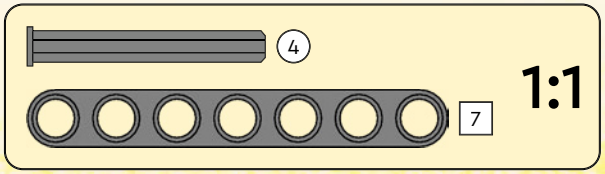



70

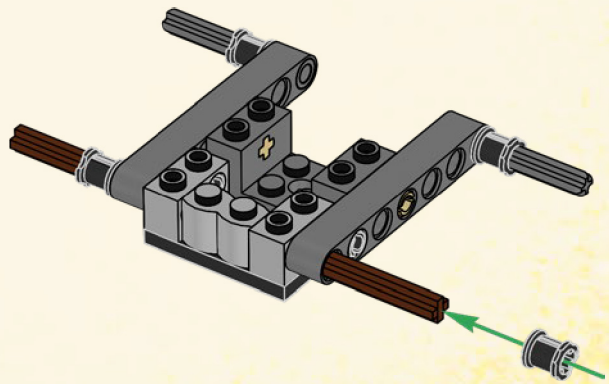


1x


1x

71

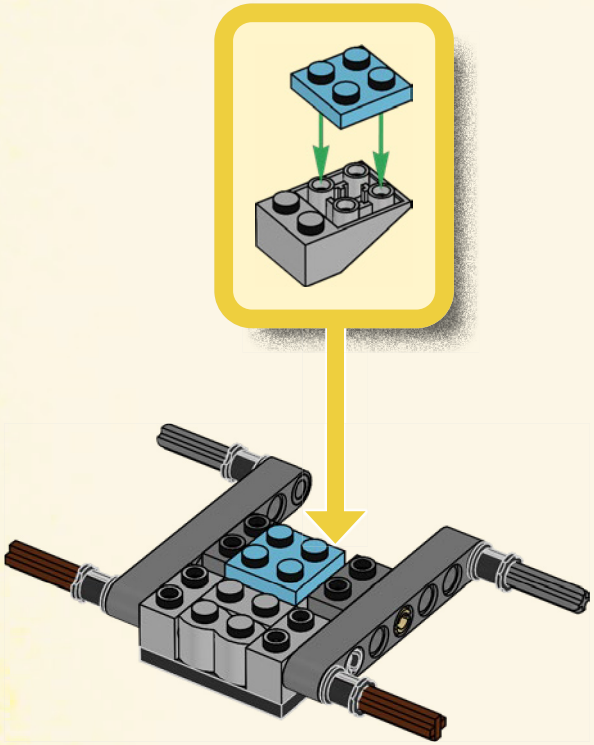


1x

72

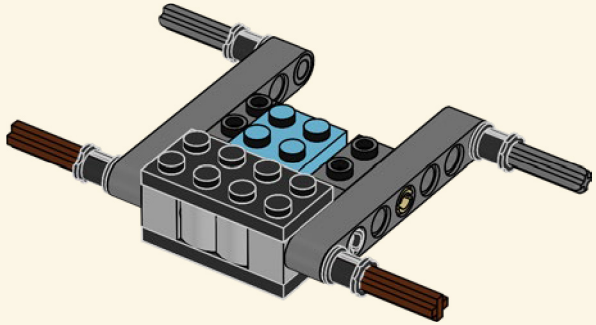

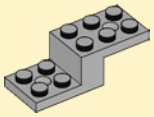

73

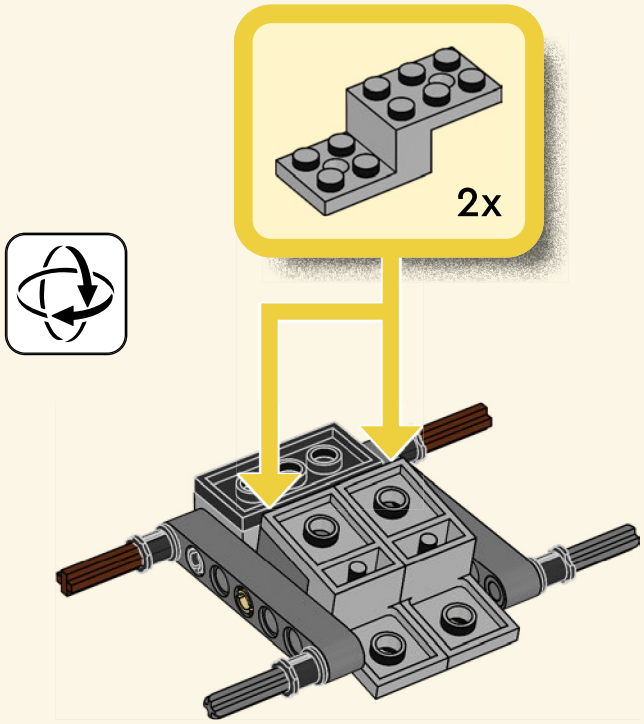

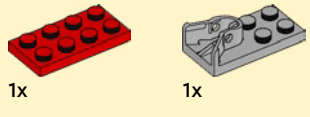

74

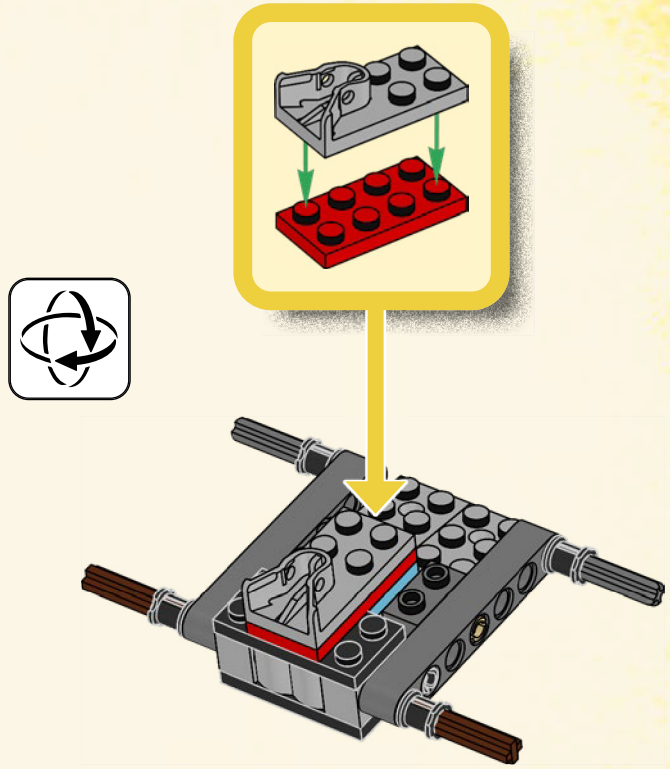

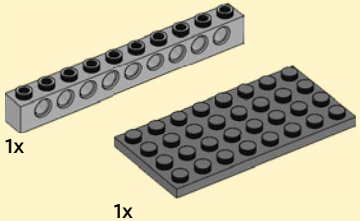

75

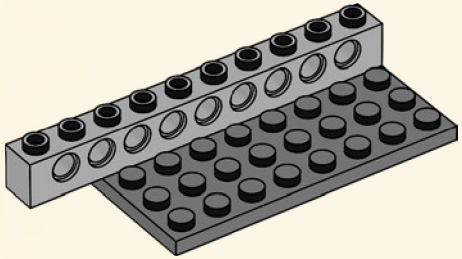

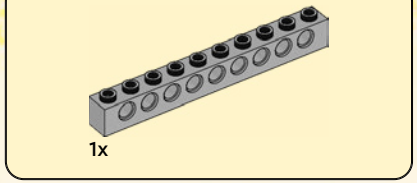

76

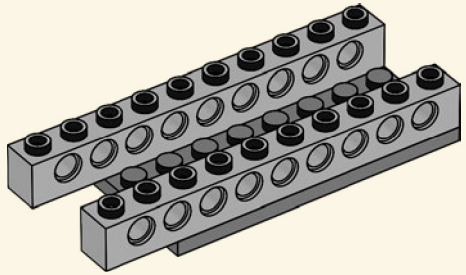

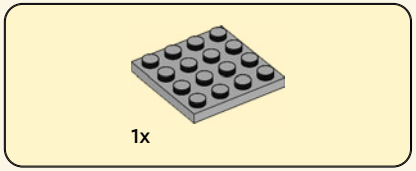

77

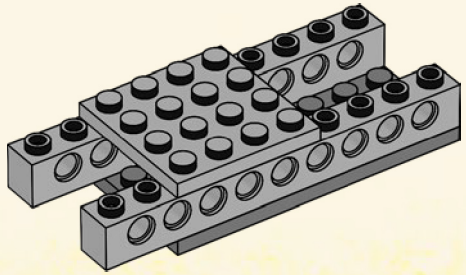

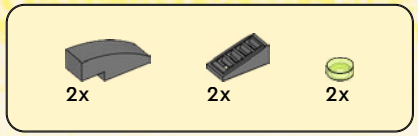

78

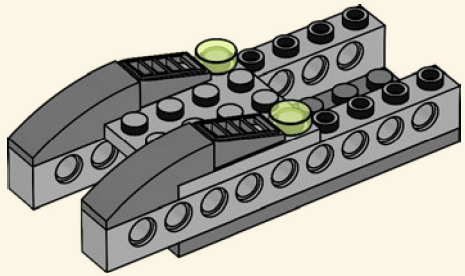

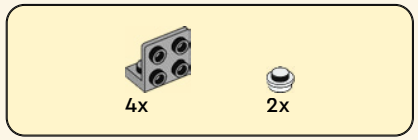

79



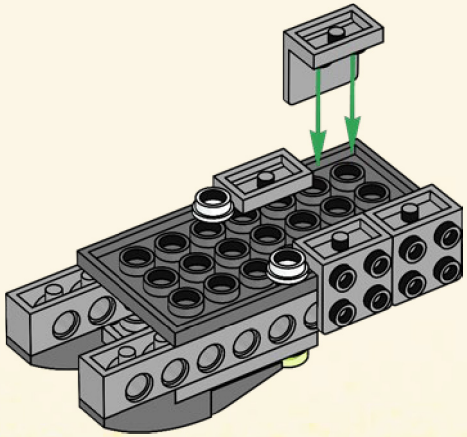

80

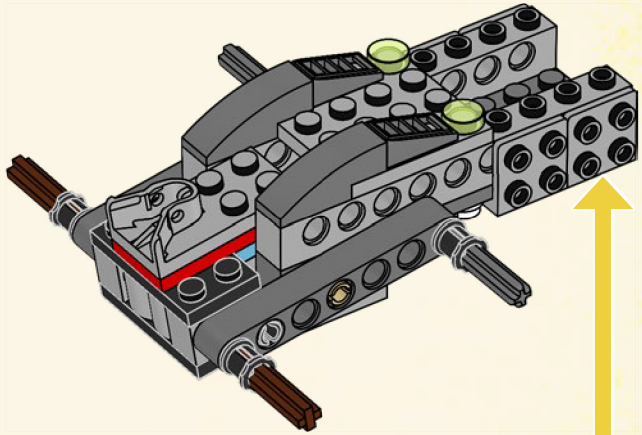

81

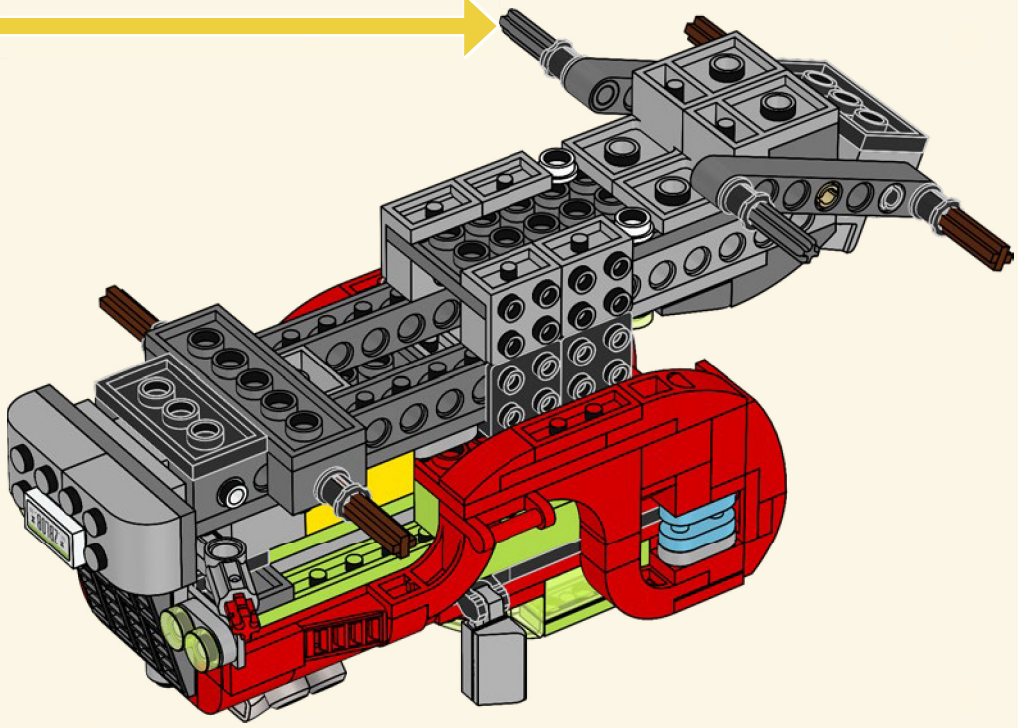

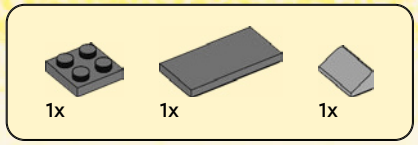

82

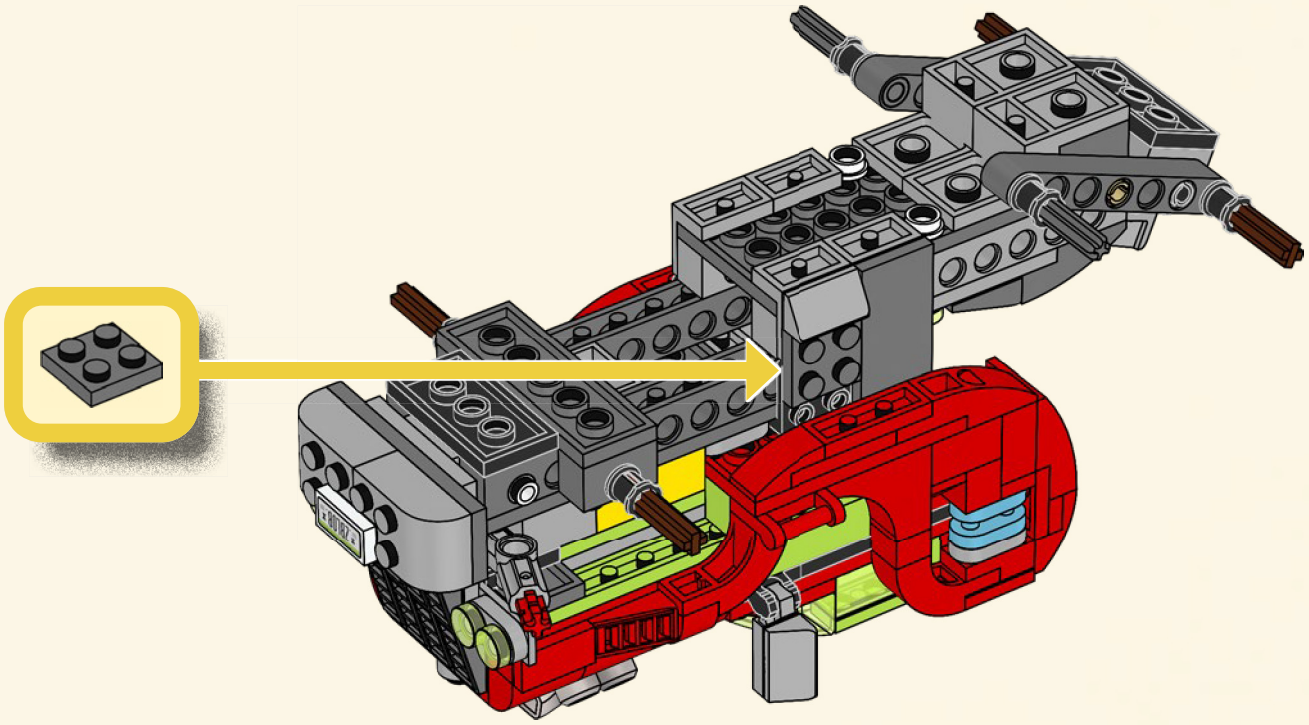

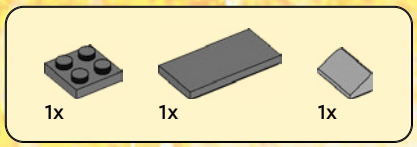

83



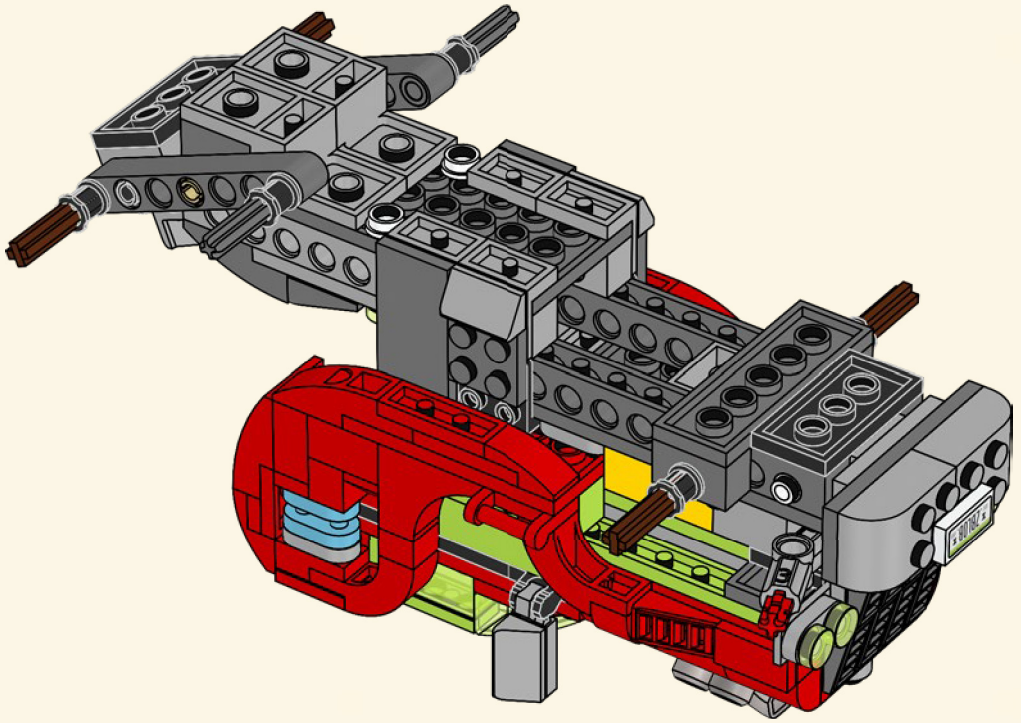

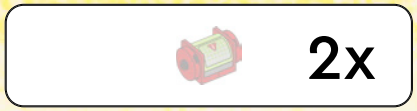

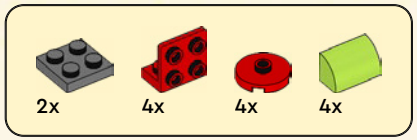

84

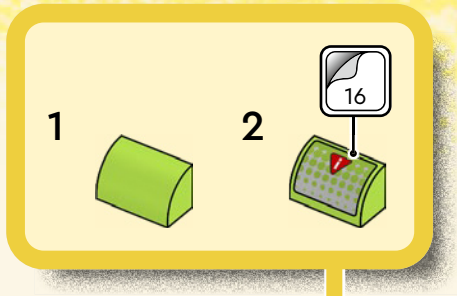

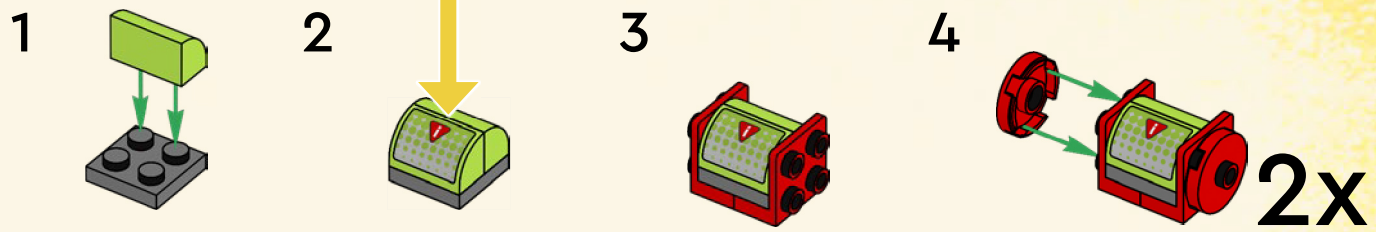

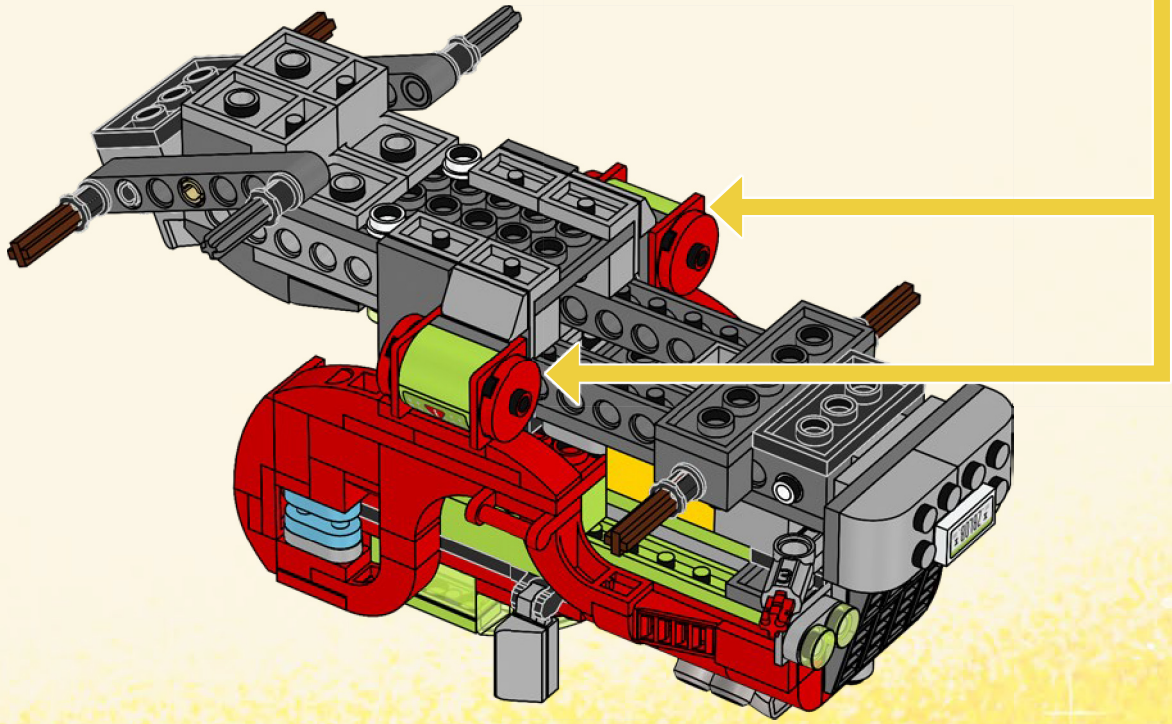

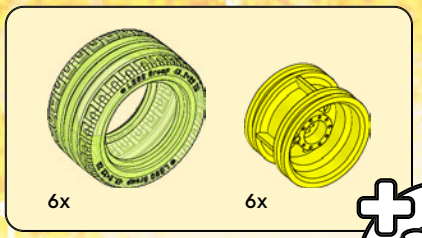

85

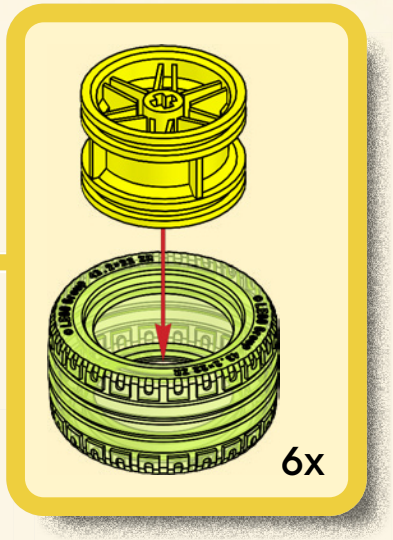

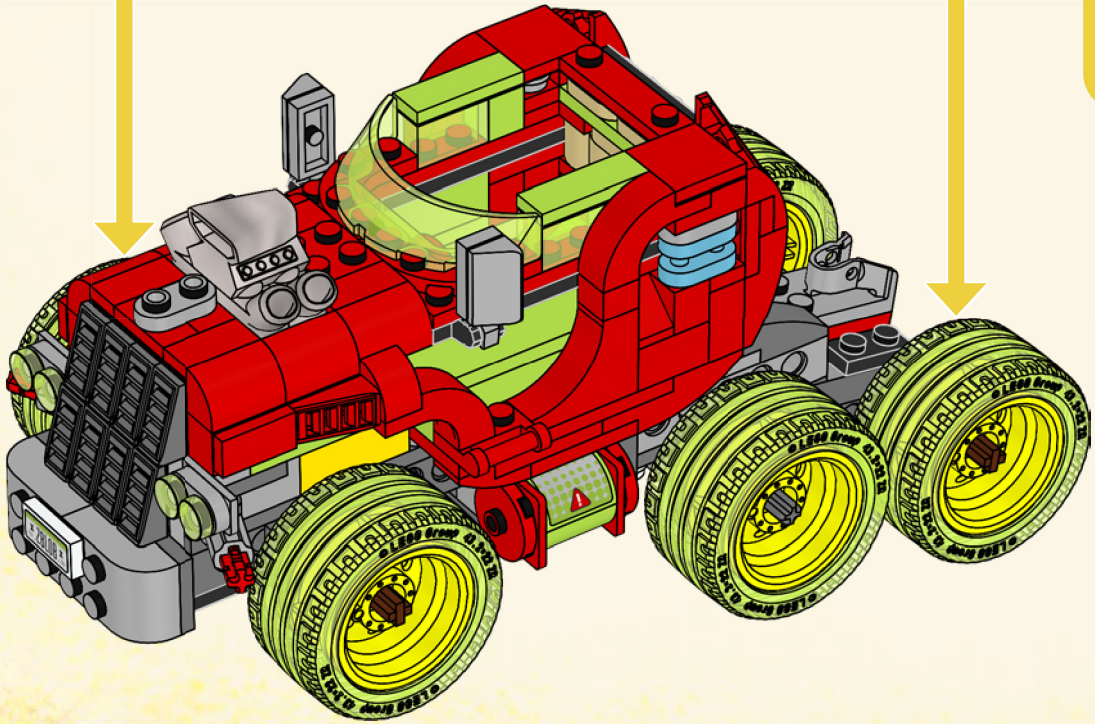



86

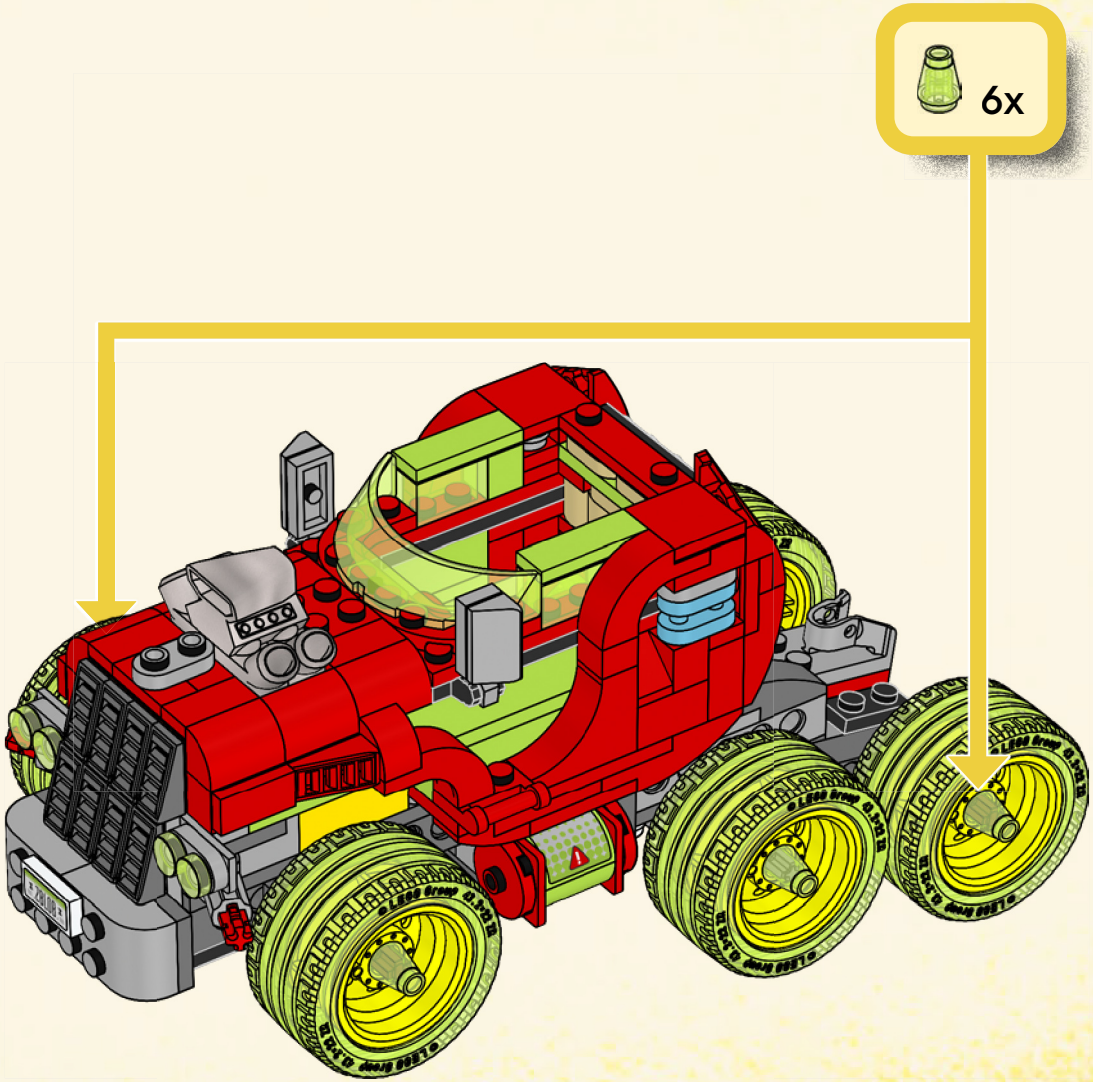

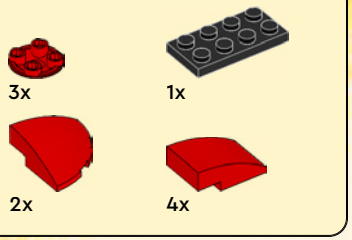

87

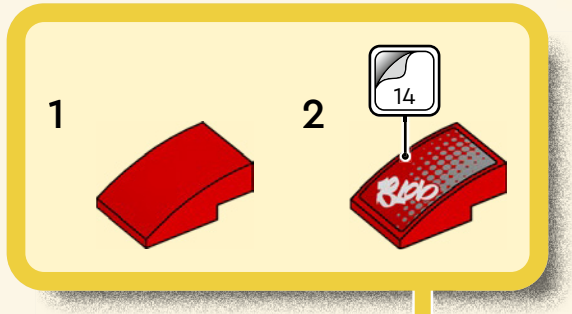

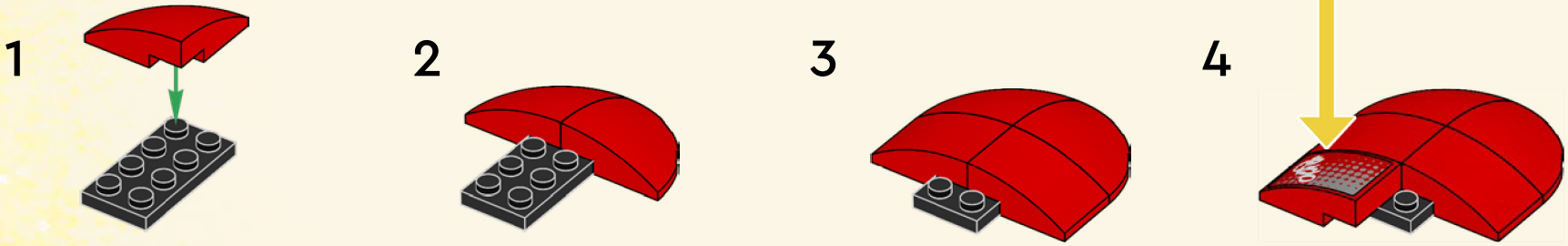

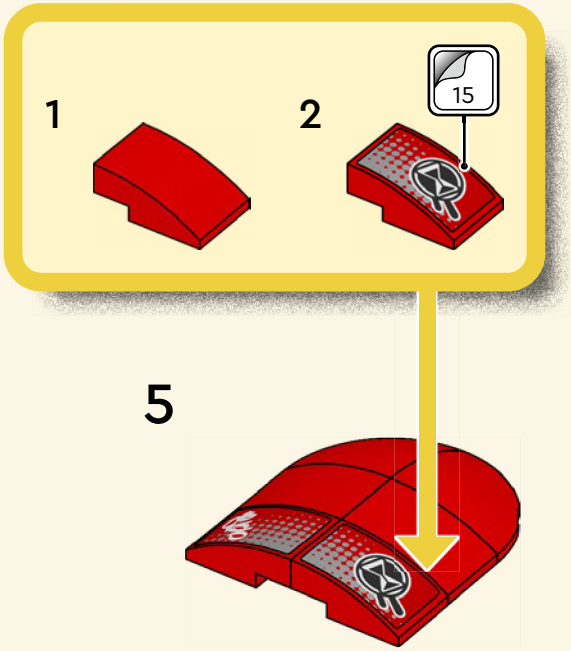
1
2
15
5
6

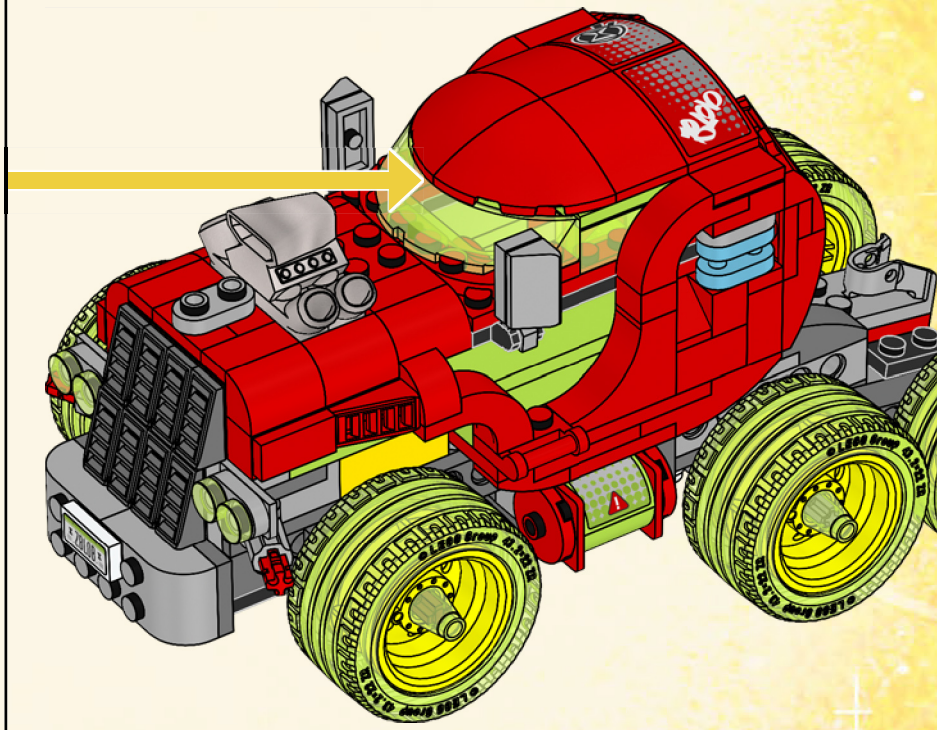

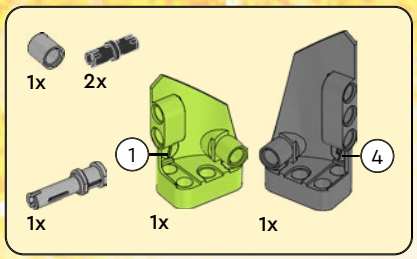

88

1

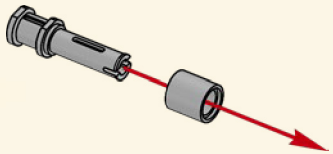

2

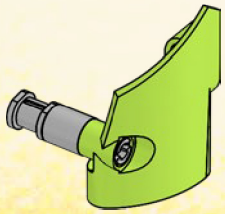

3

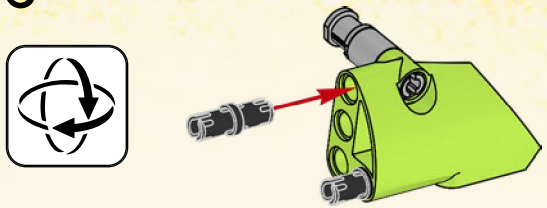

4

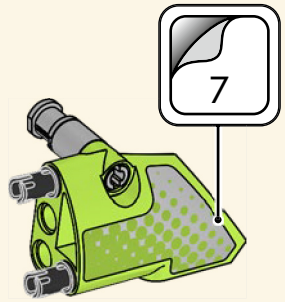

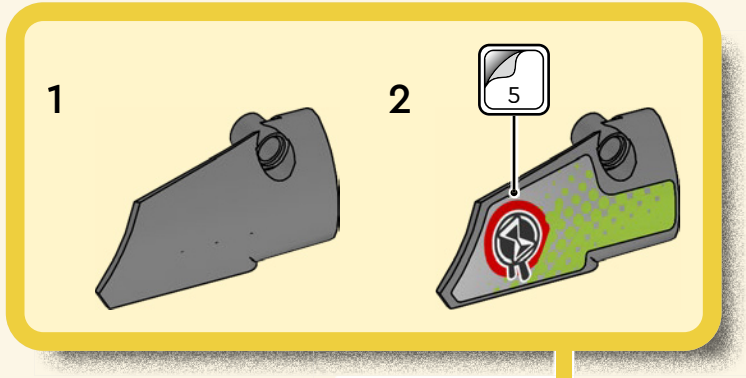

5

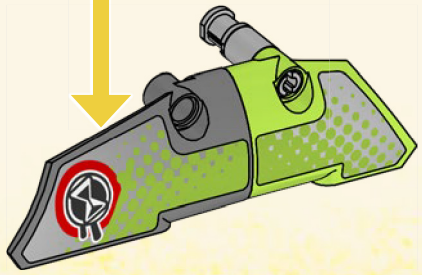

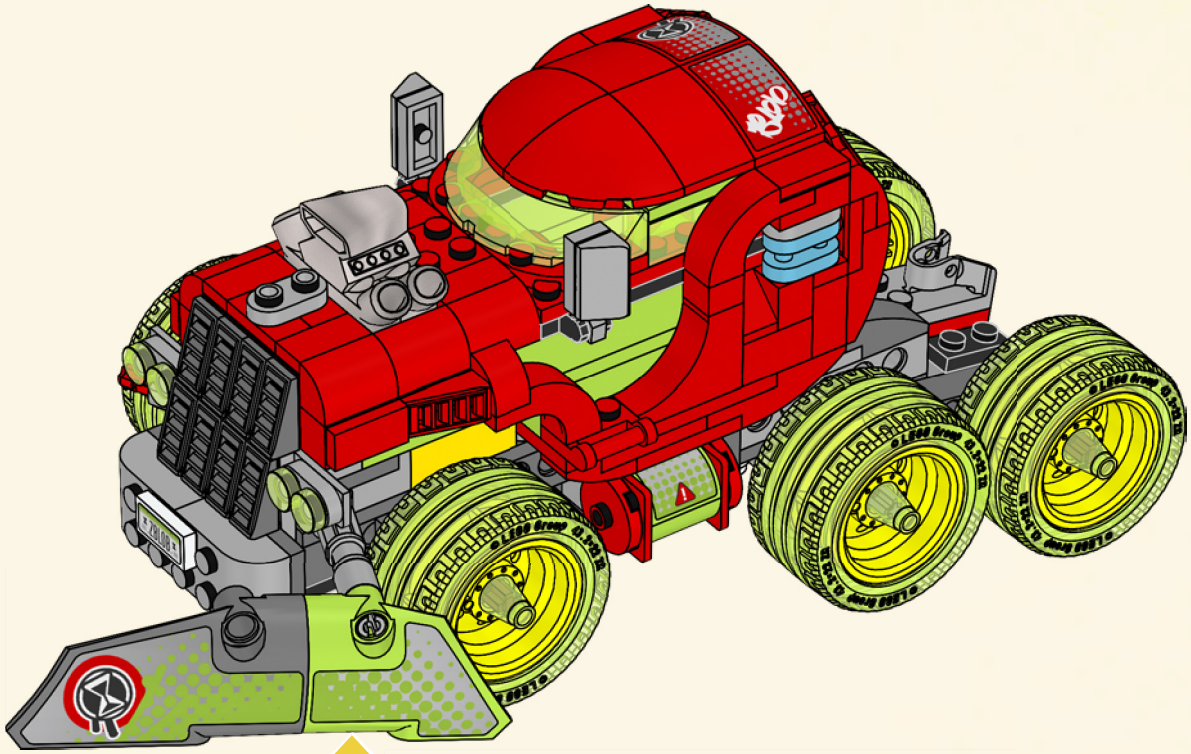

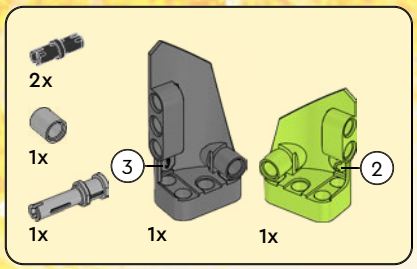

89

1

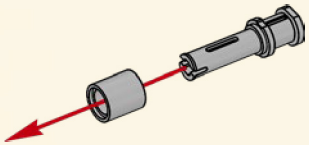

2

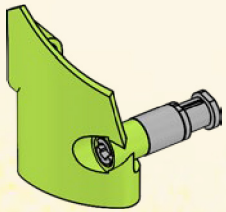

3

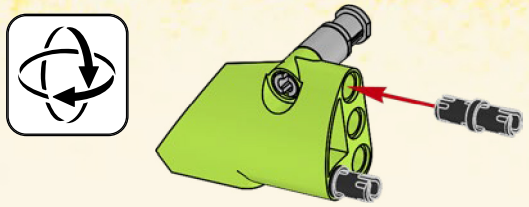

4

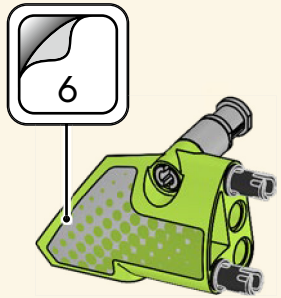

5

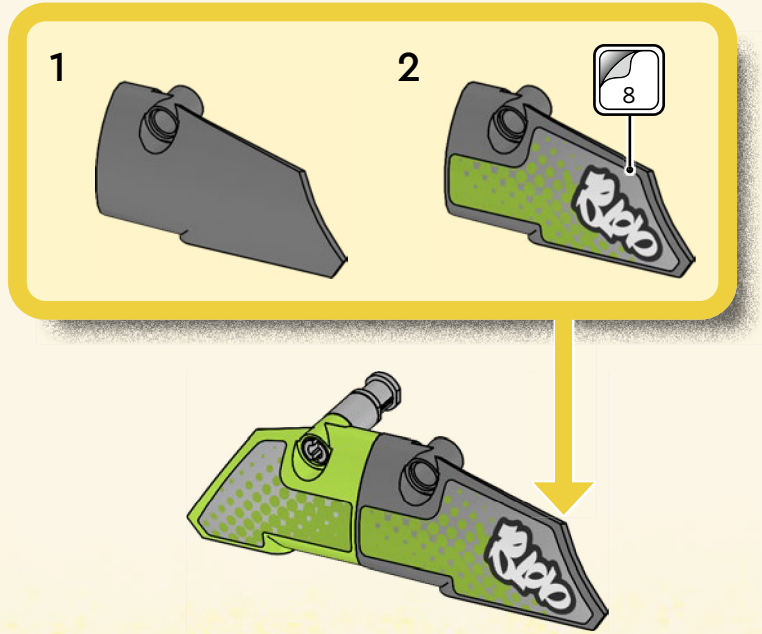

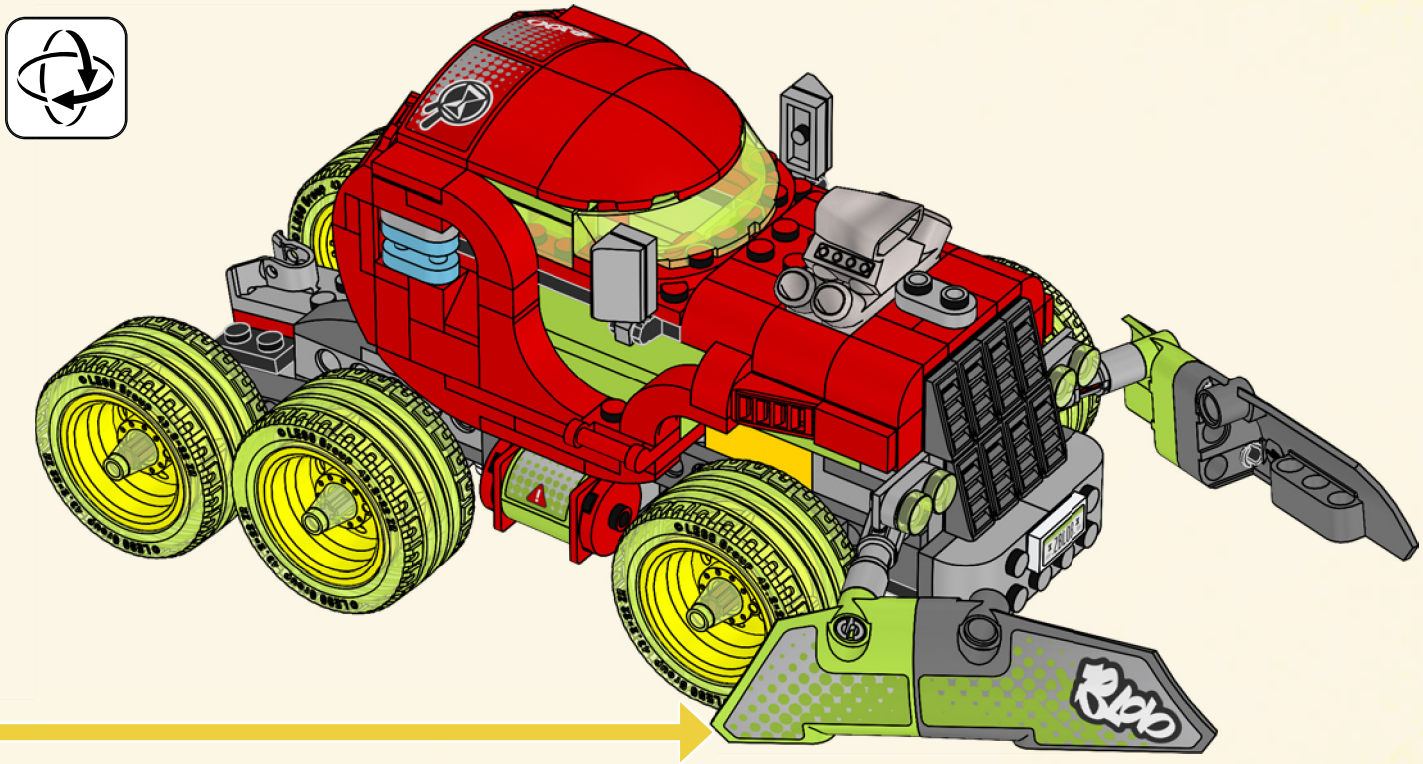



2x



90

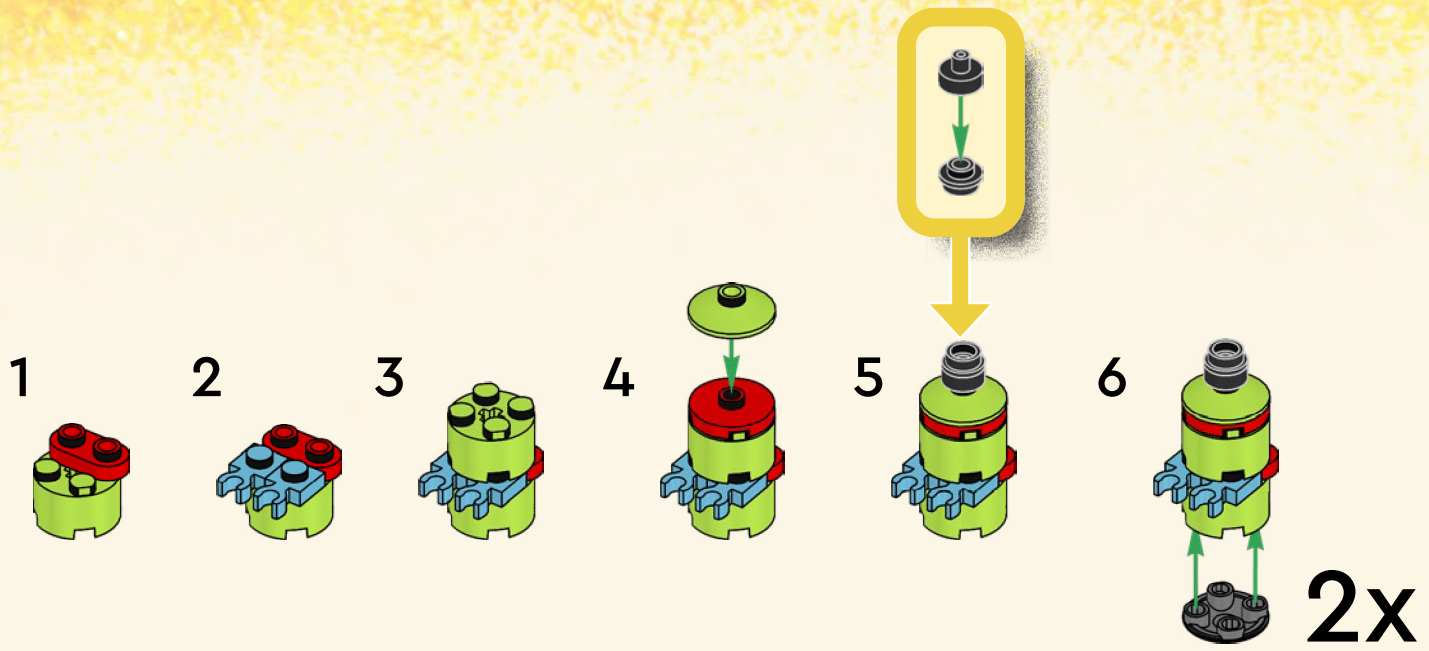



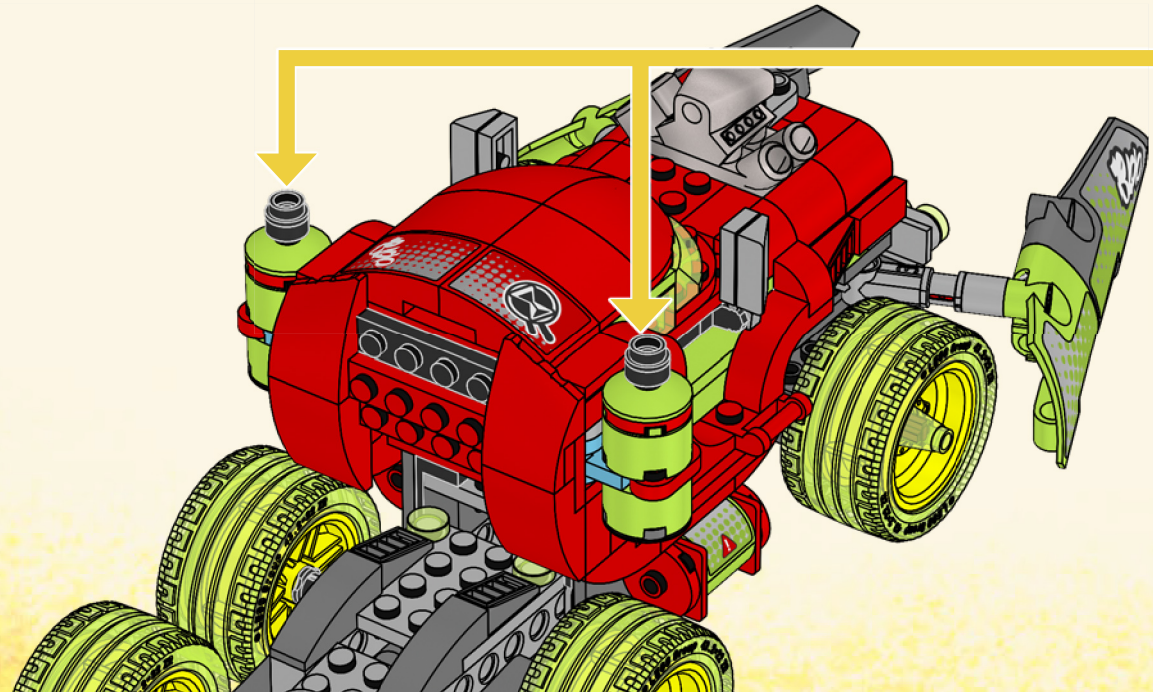

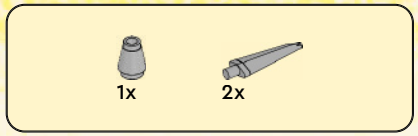

91


4

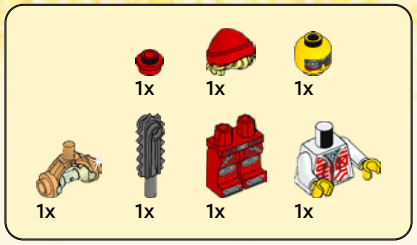
1x
1x
1x
1x
1x
1x
1x

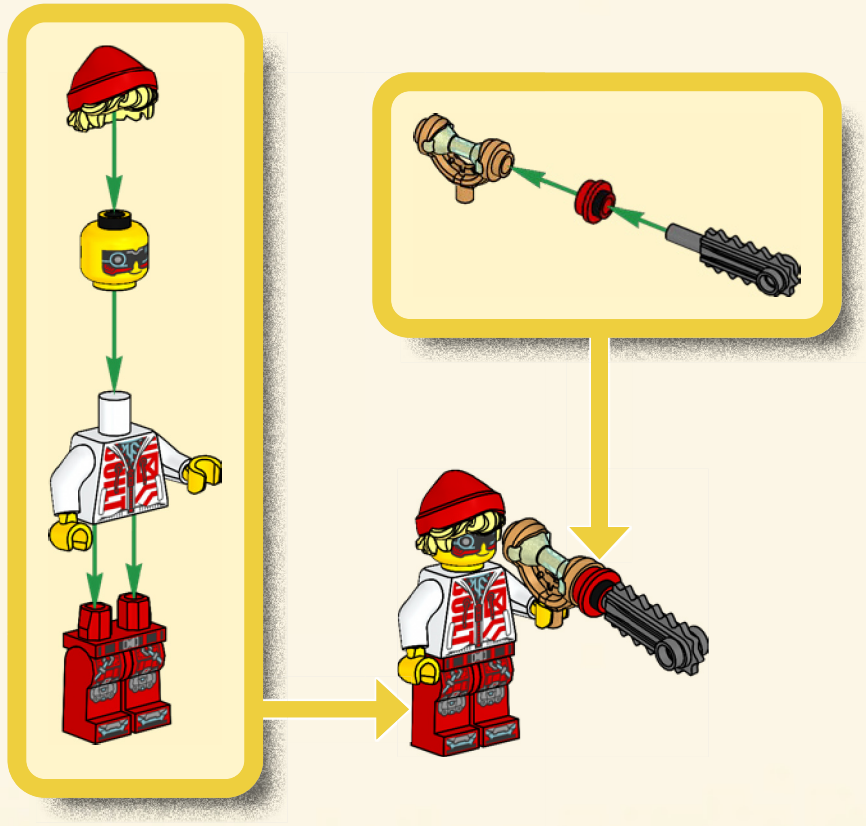


ZZZ



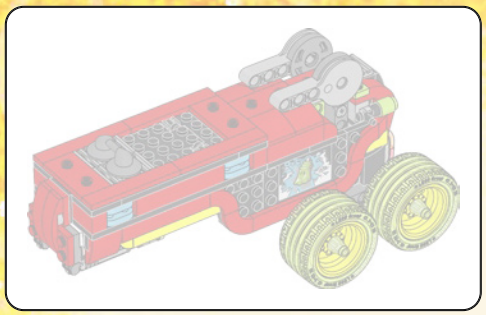

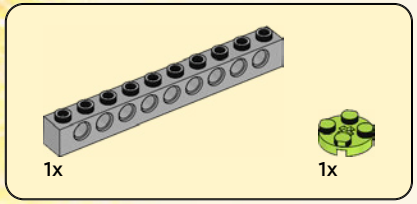

92

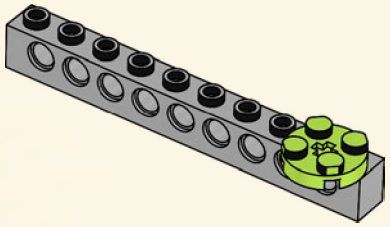

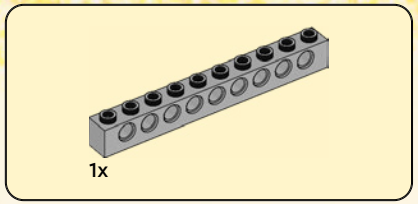

93

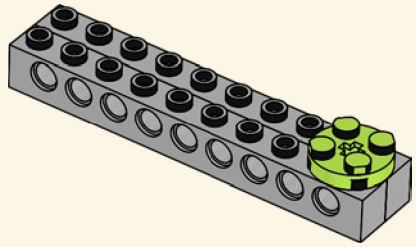

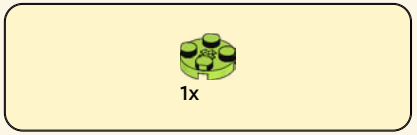

94

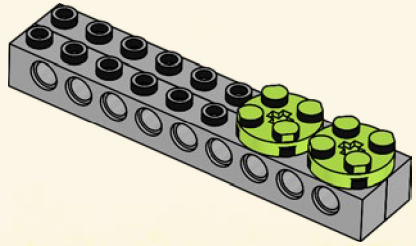



95

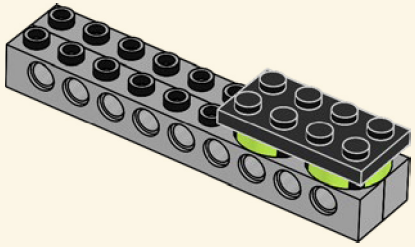

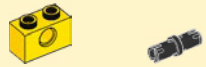

96

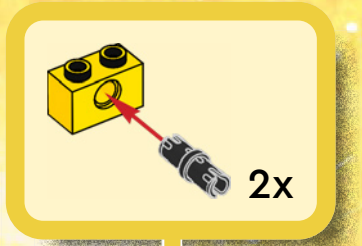

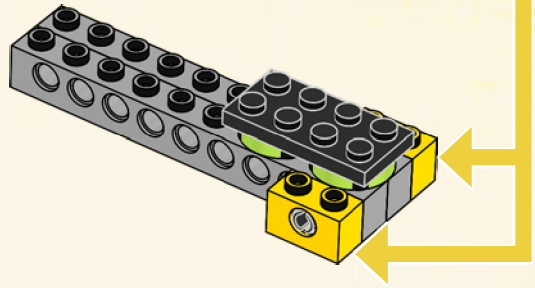



97

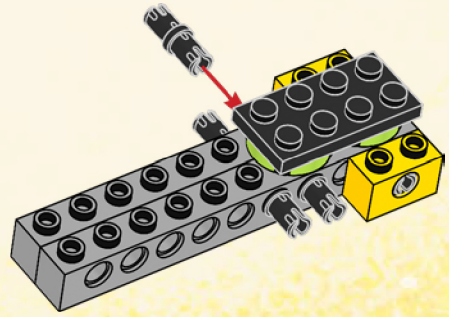



98

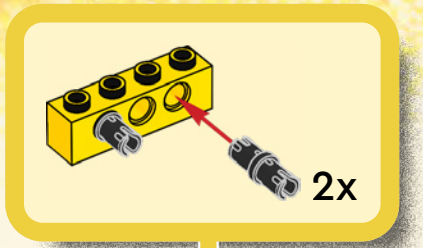

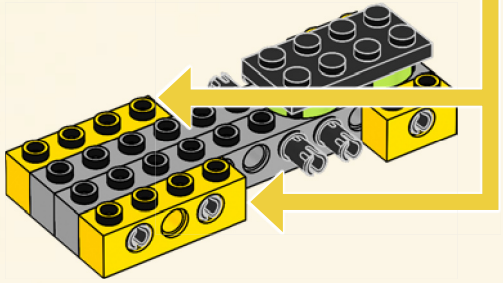

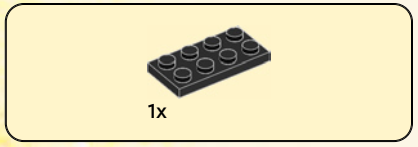

99

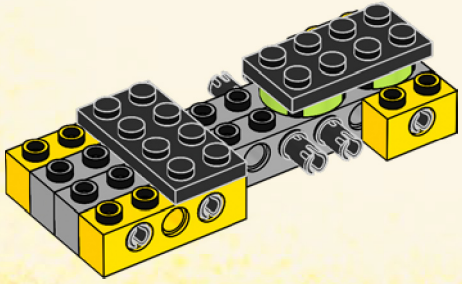



100

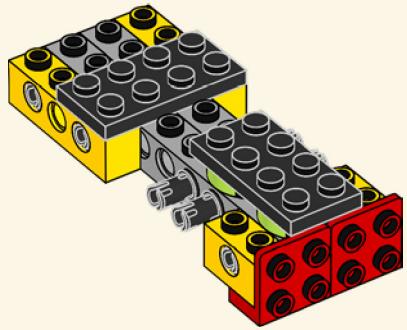

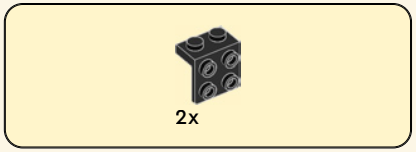

101

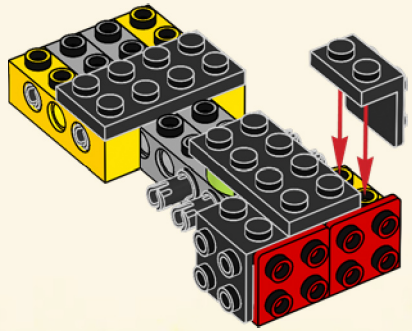

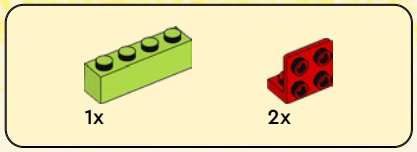

102

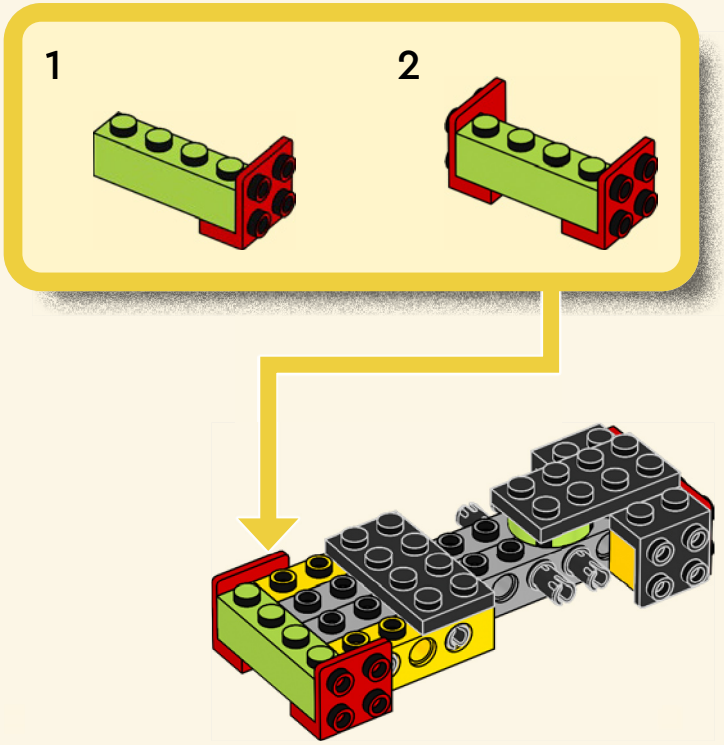

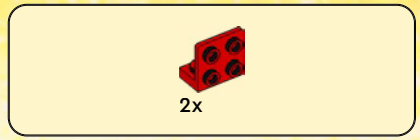

103

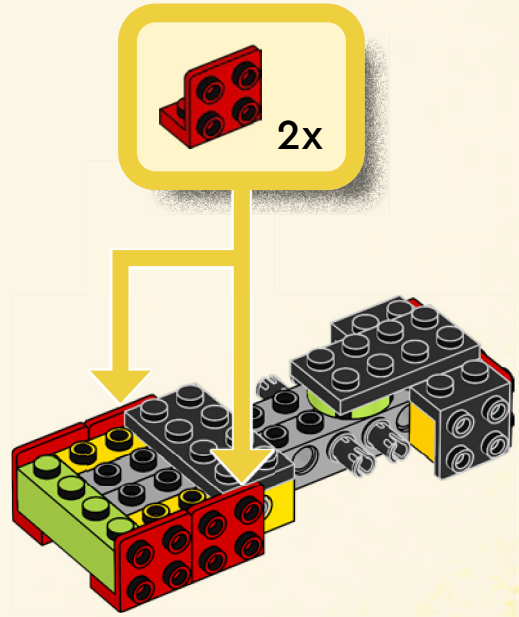

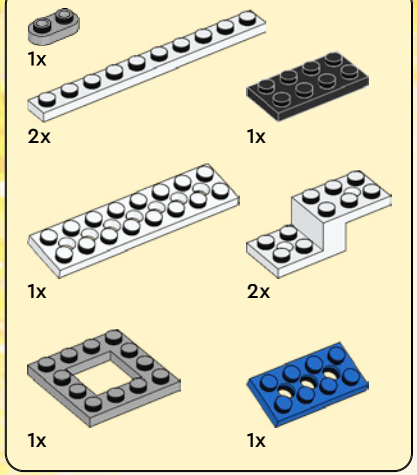

104

1

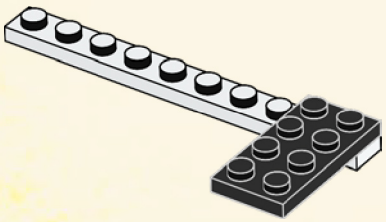

2

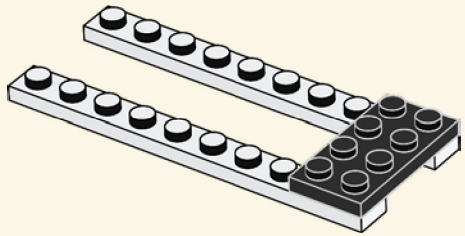

3

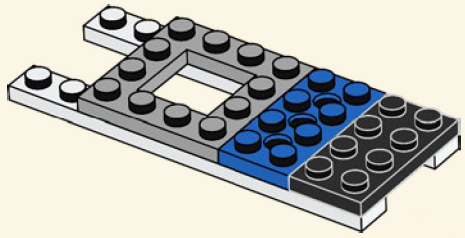

4

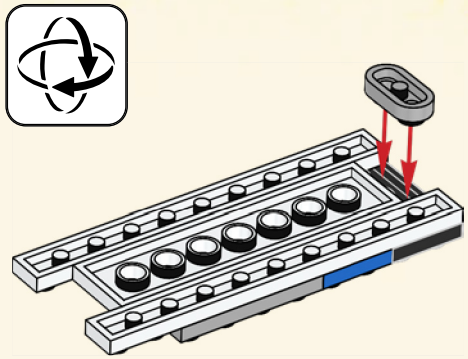

5

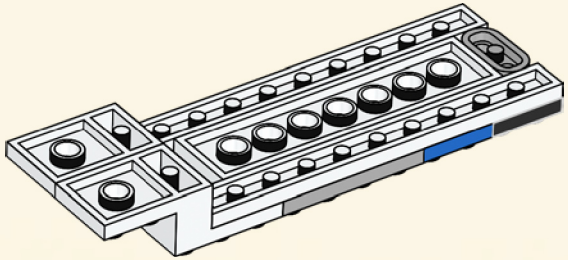

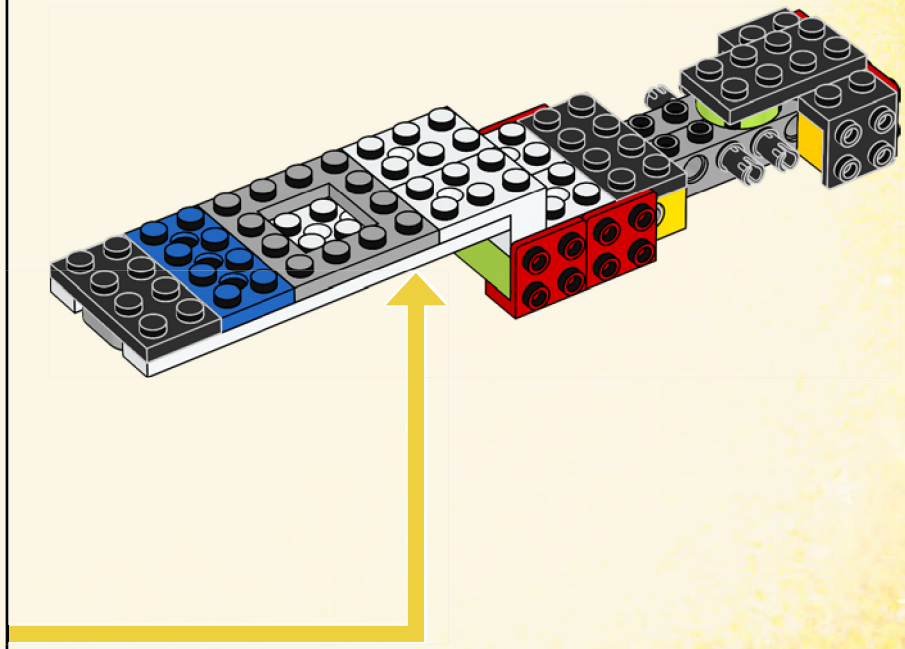

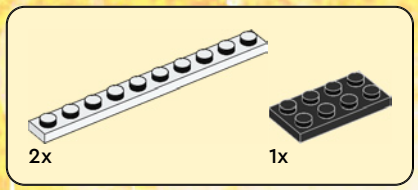

105

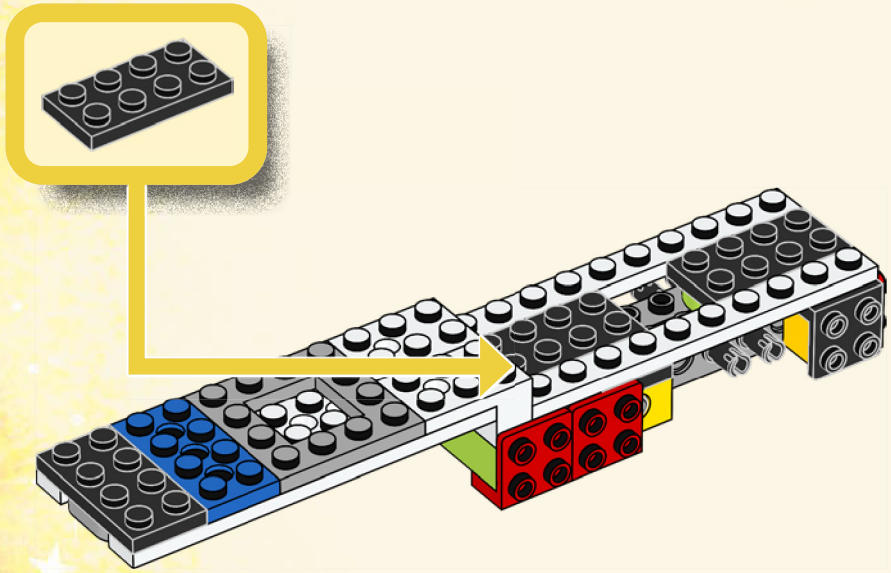

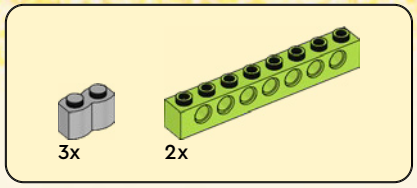

106

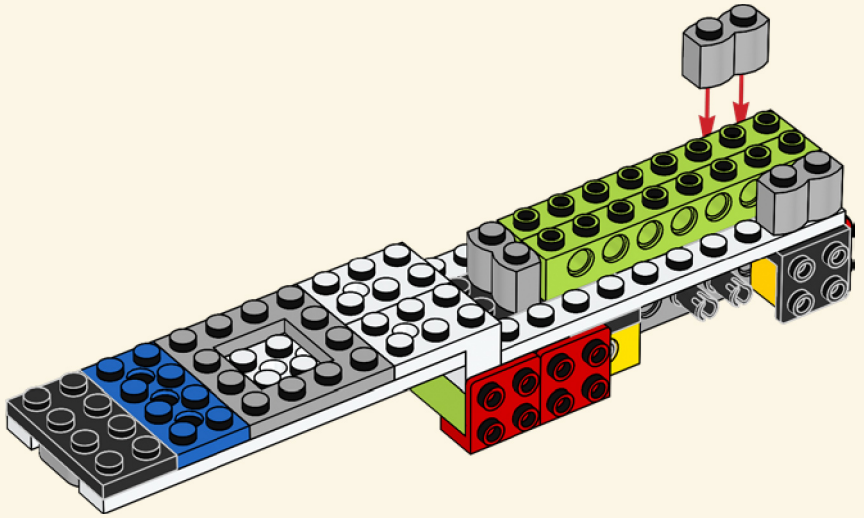



107

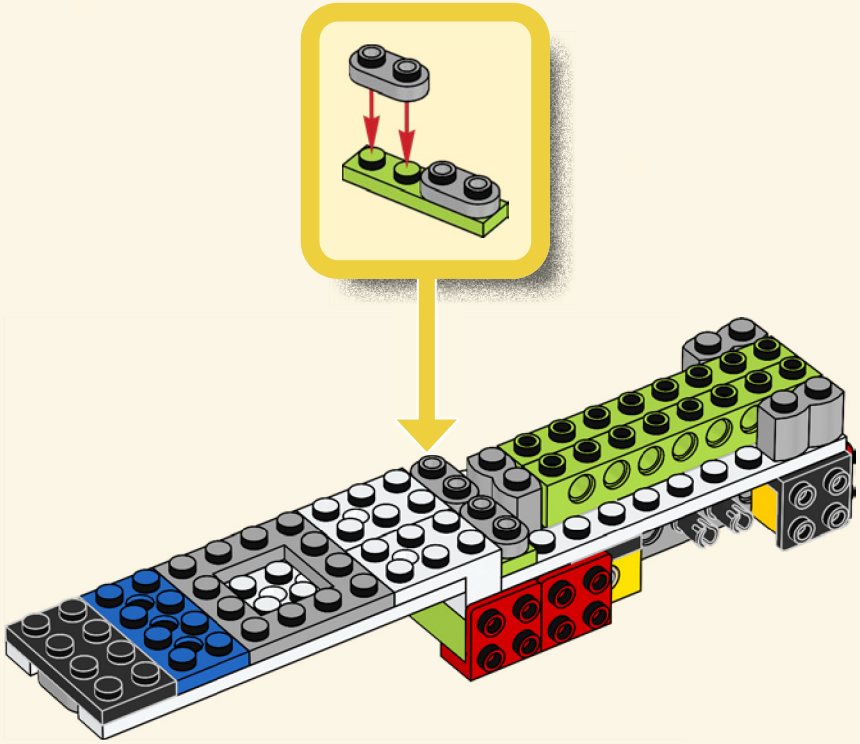

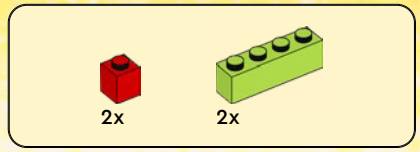

108

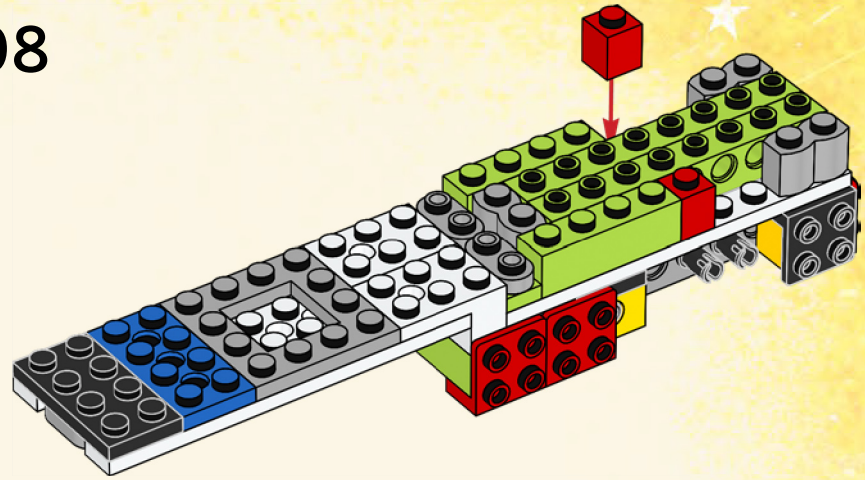

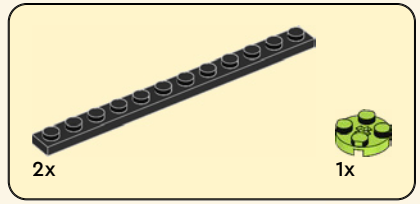

109

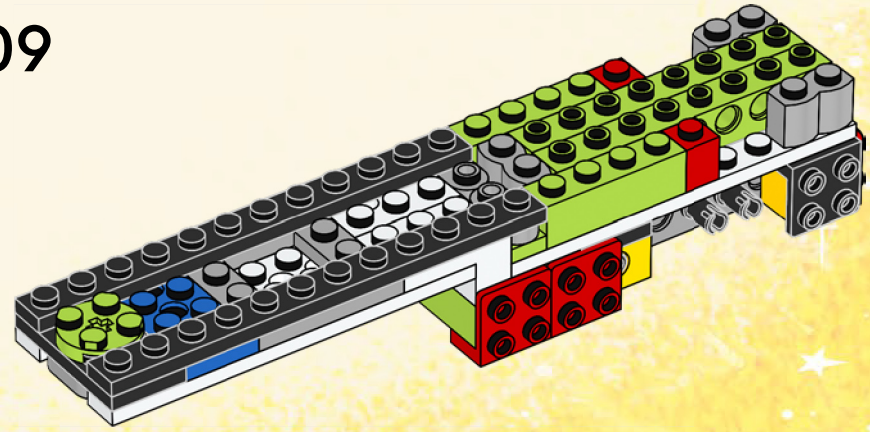


6x

110



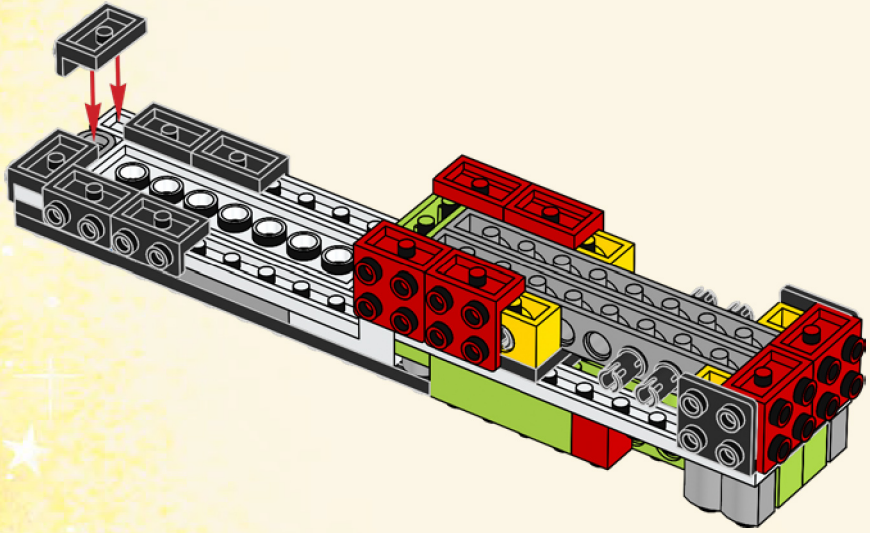


1x


4x

111

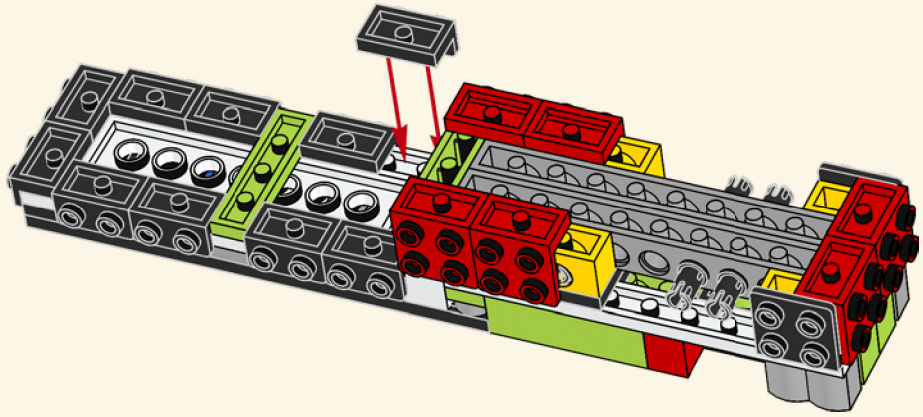



112



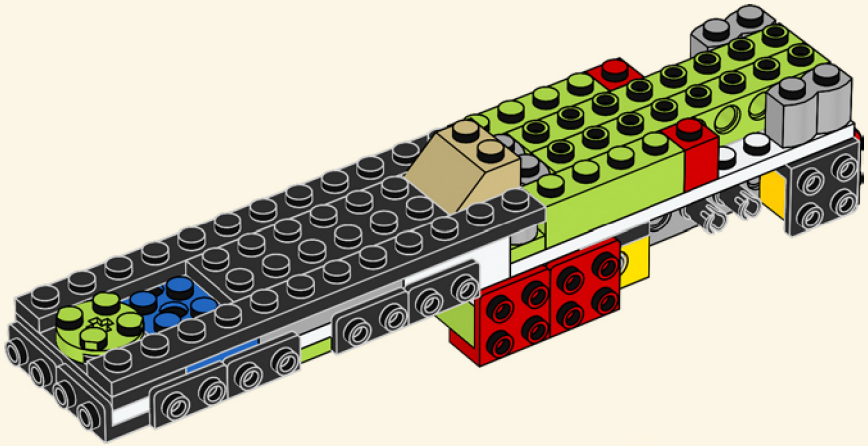

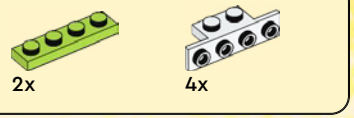

113

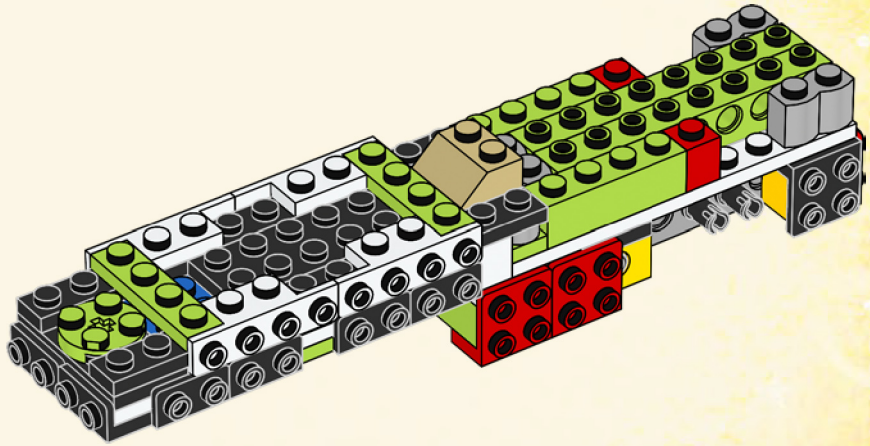



114

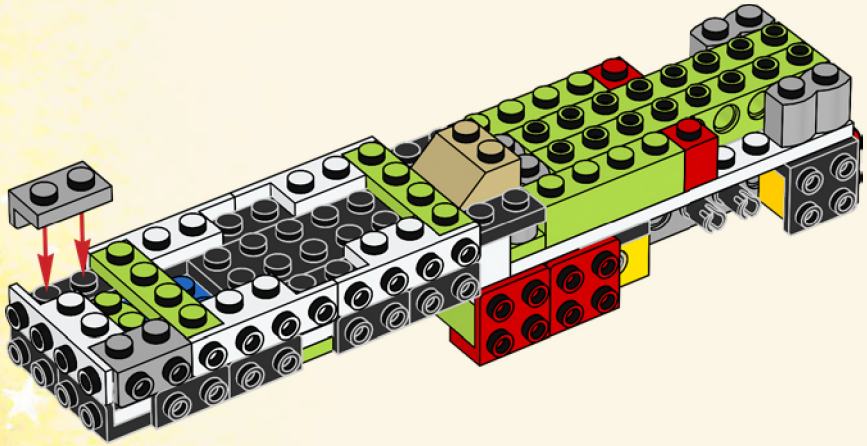

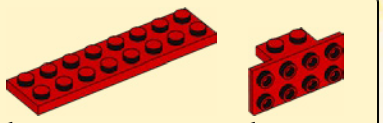

115

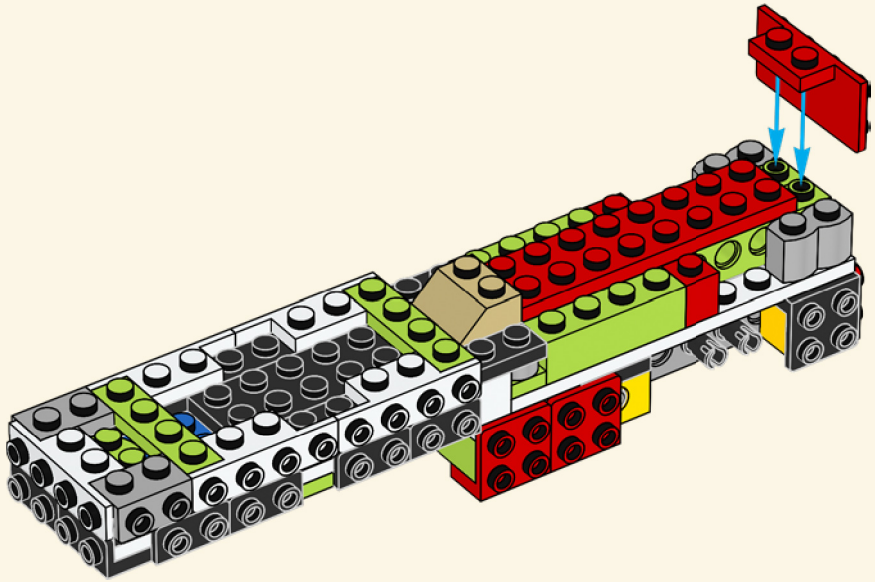



116

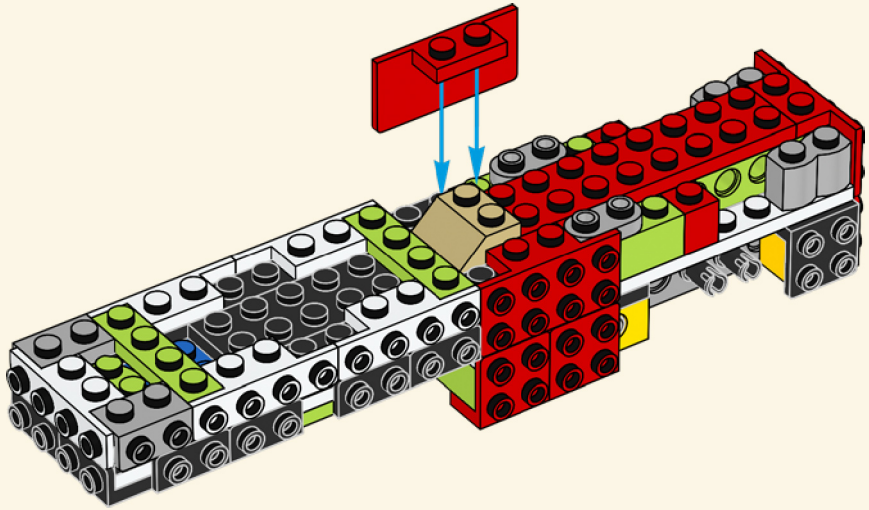



117

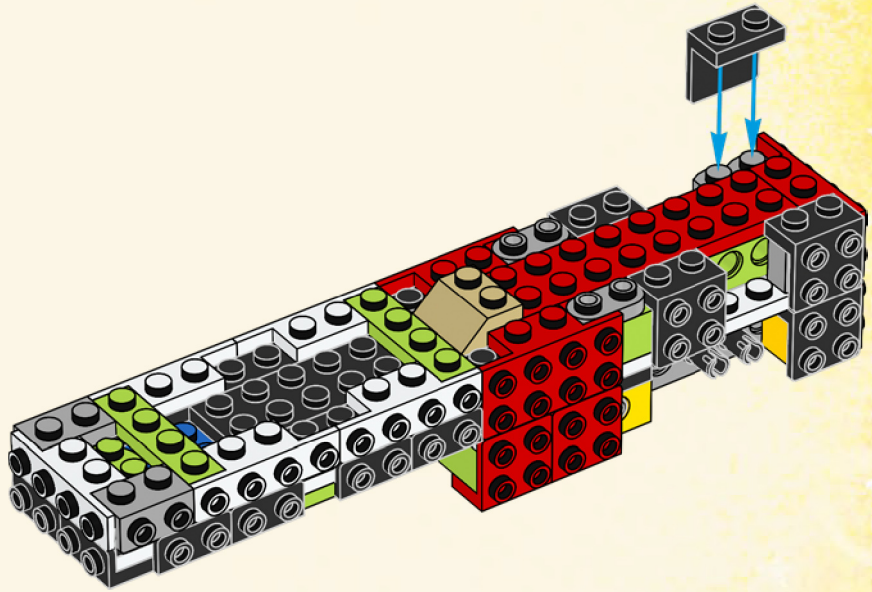

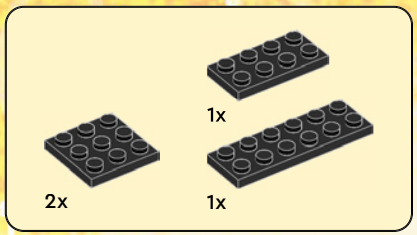

118

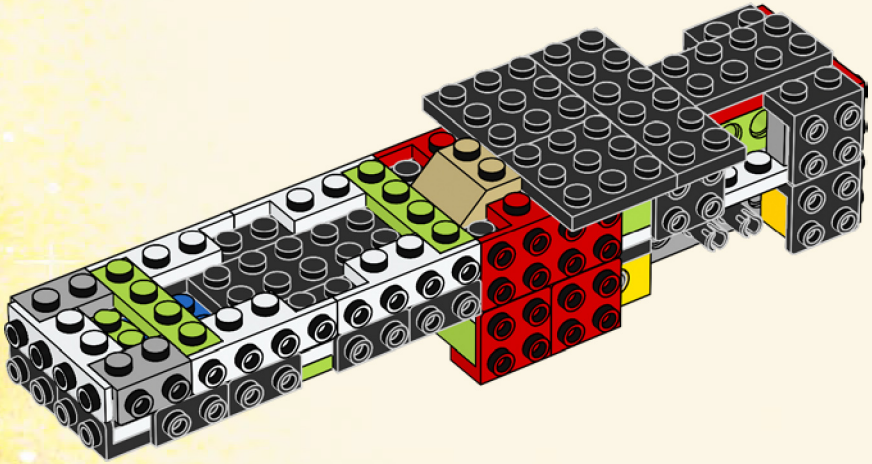

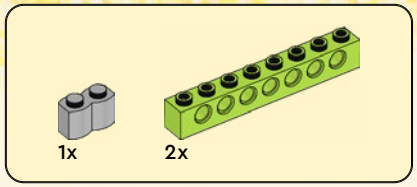

119

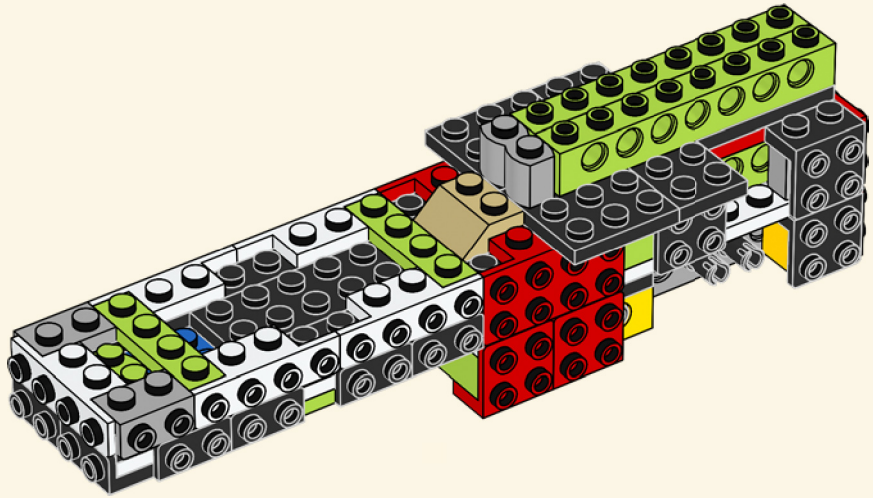


5

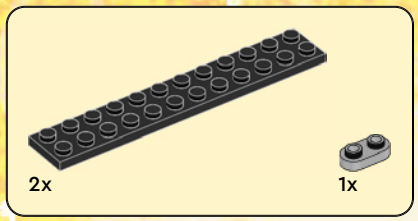

120

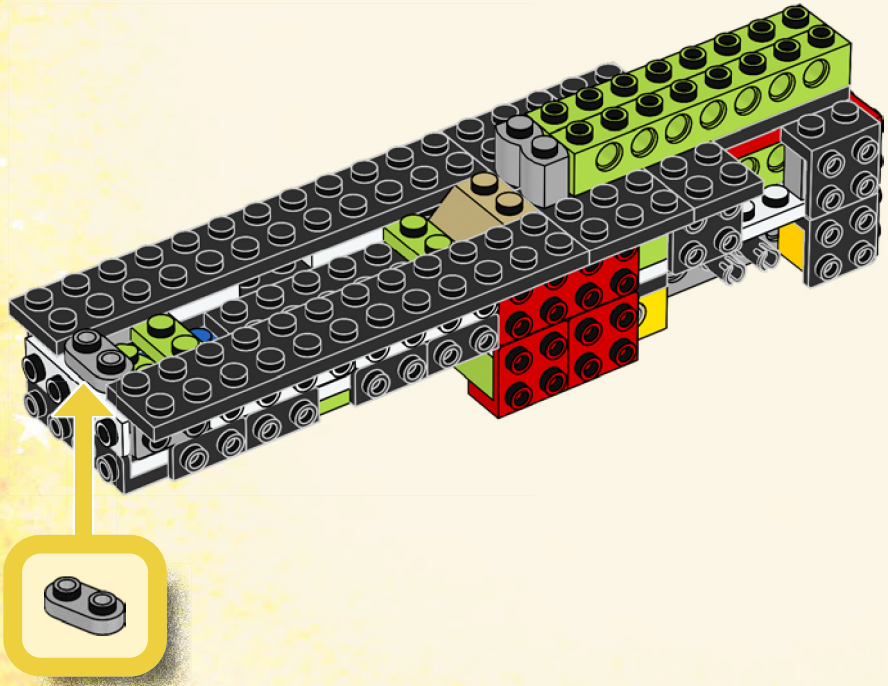

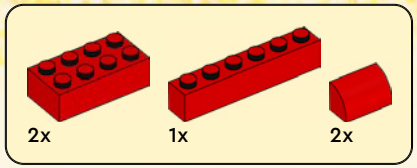

121

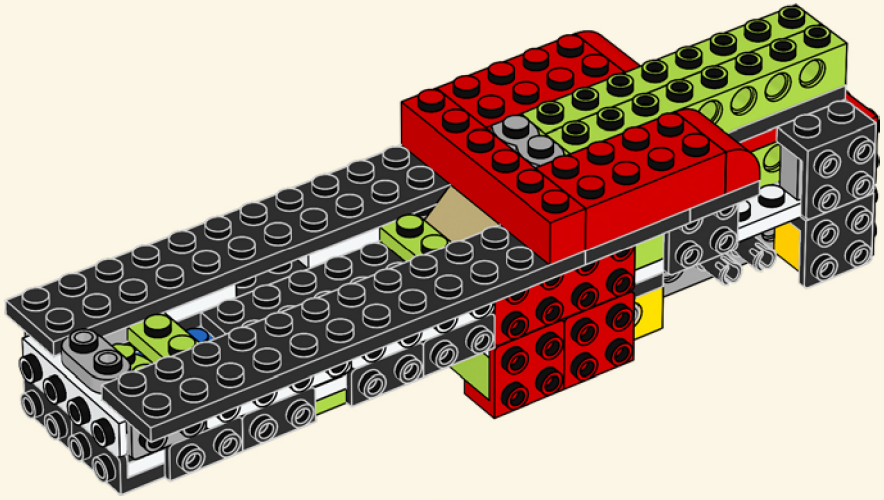

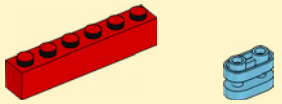

122

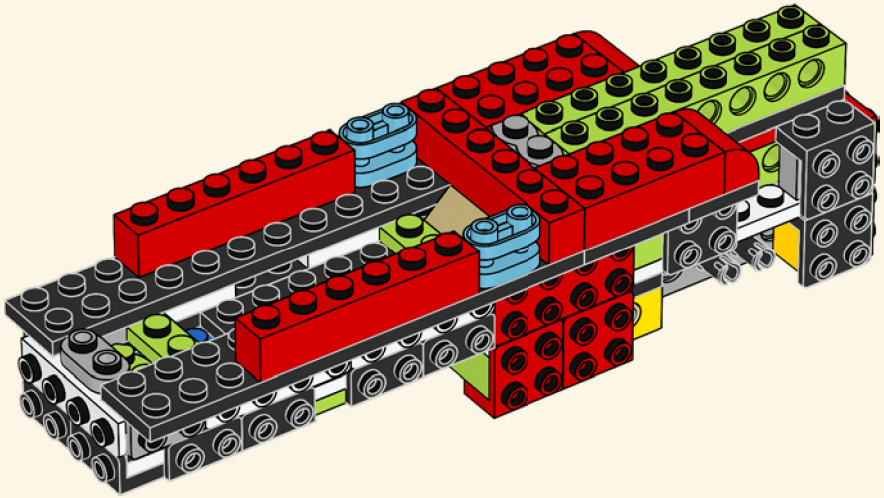



123

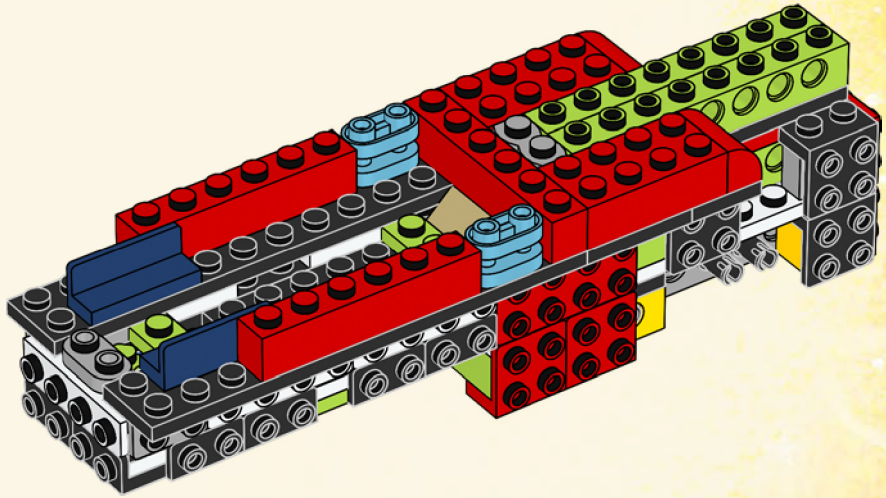

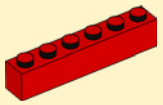
1x


2x

124

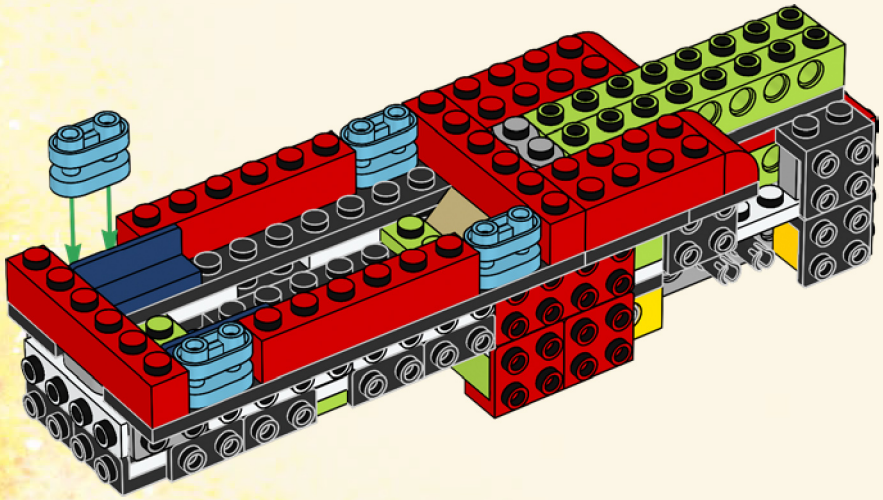


1x


2x

125

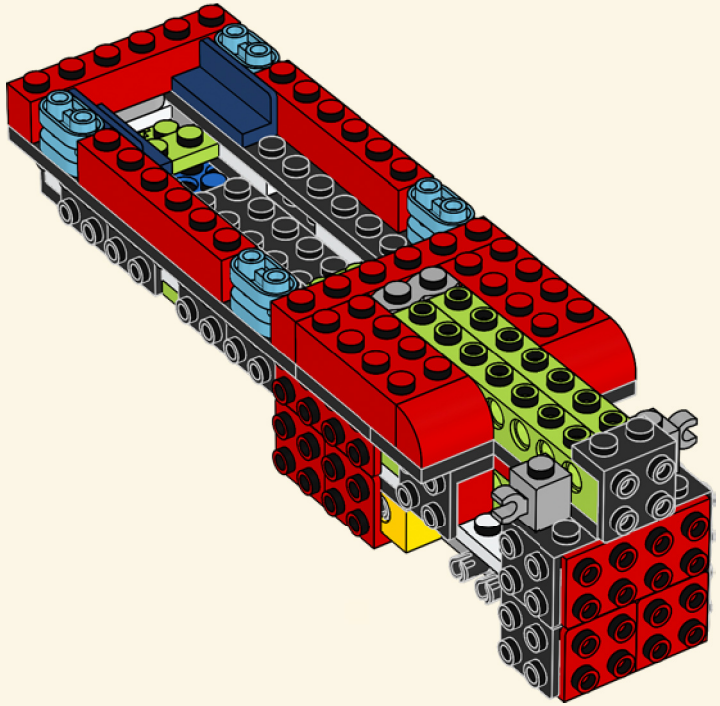

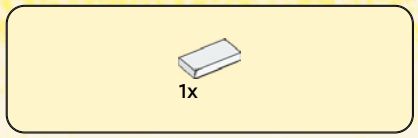

126

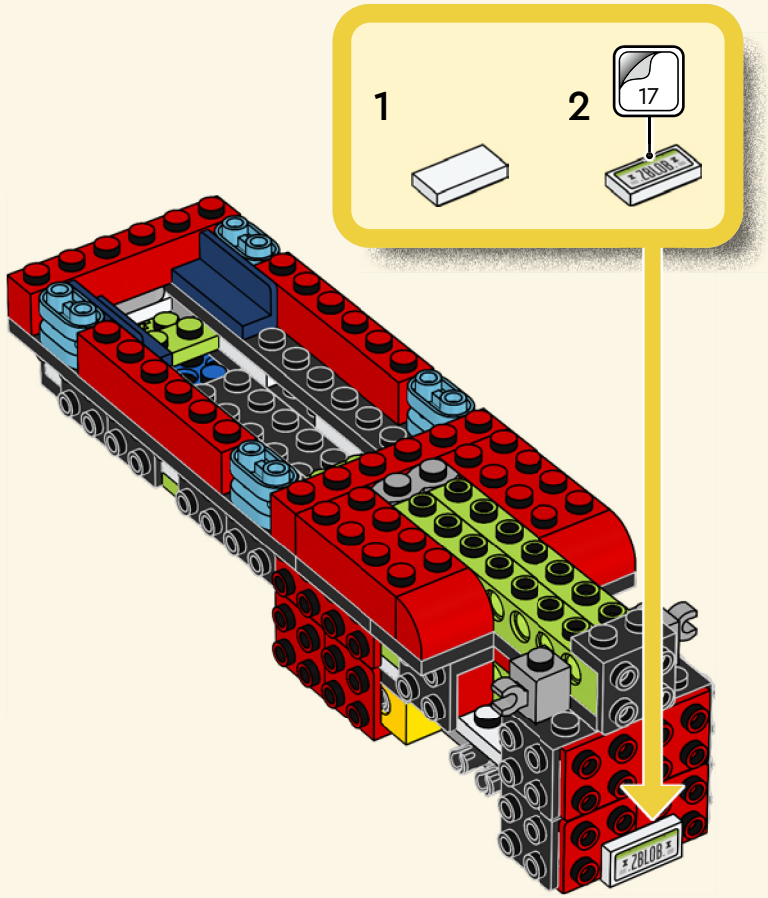

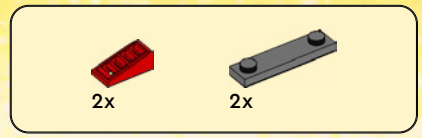

127

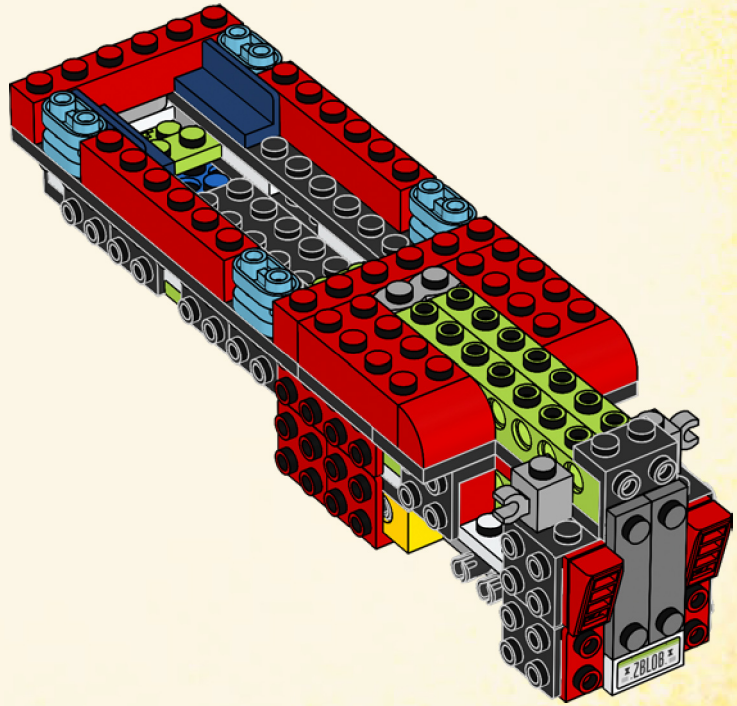



128

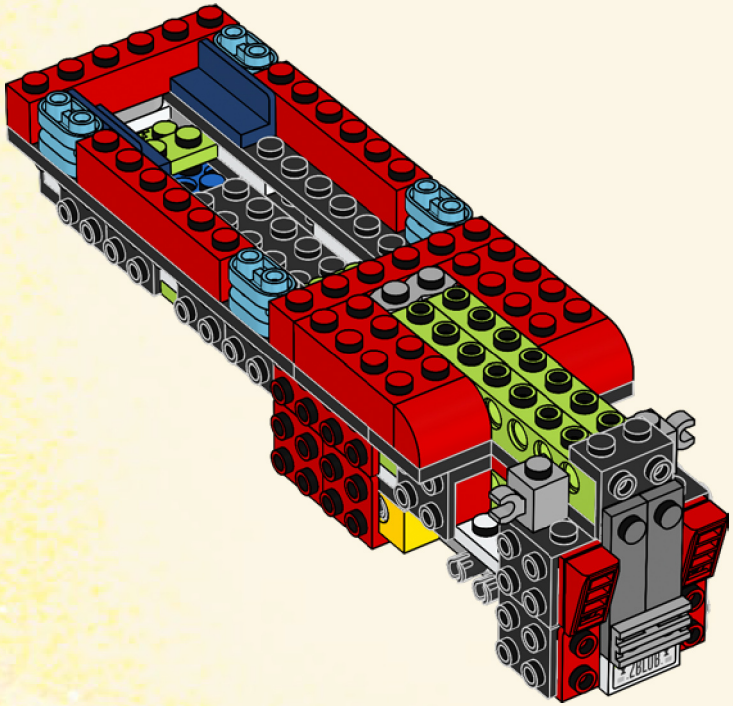



129

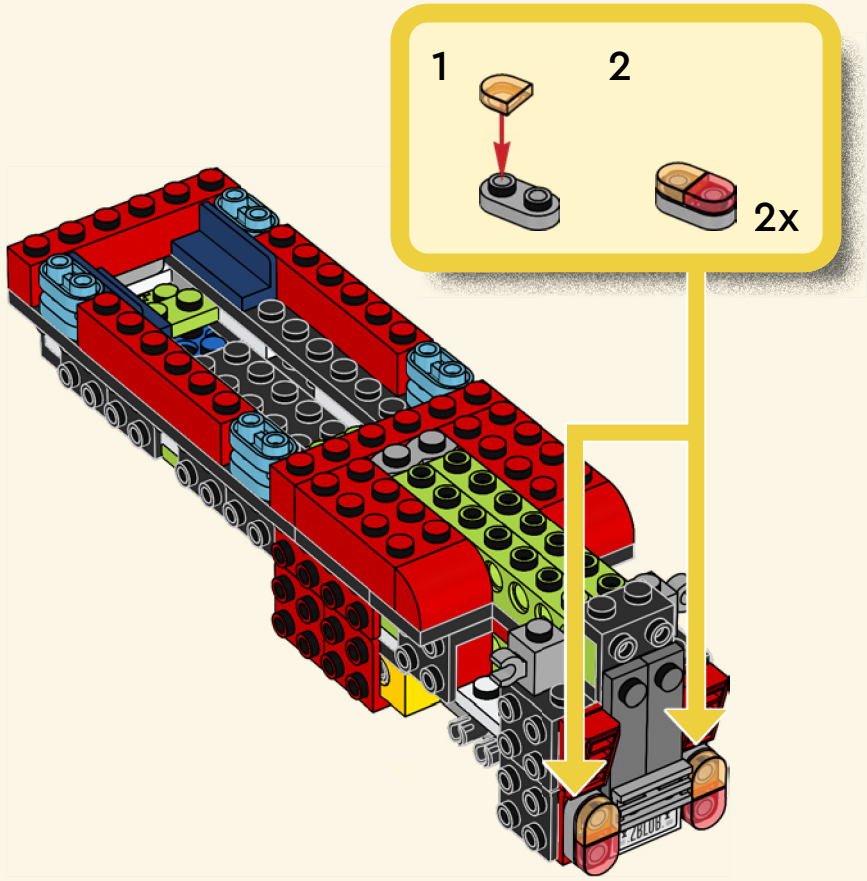



130

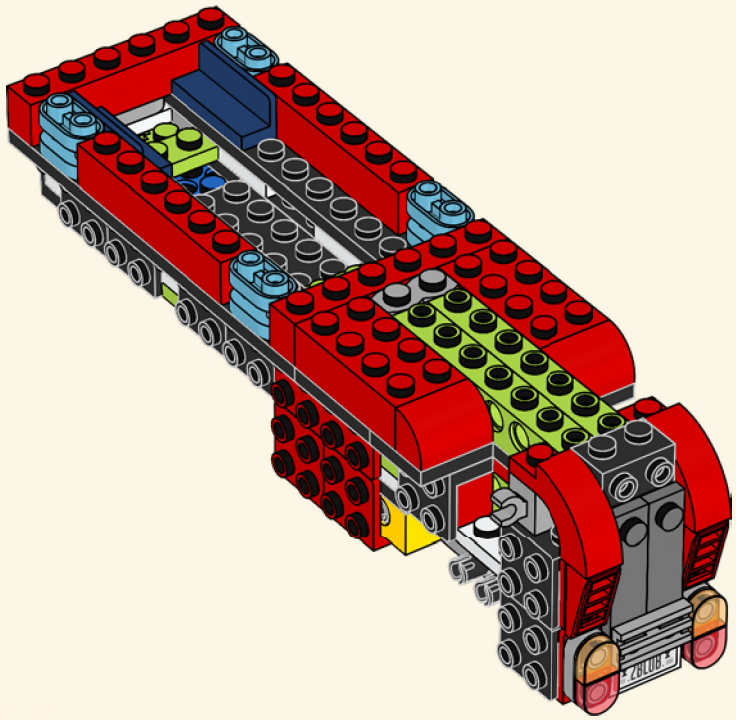

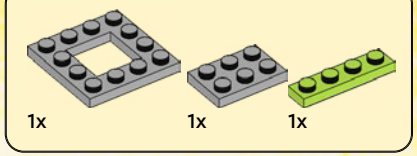

131

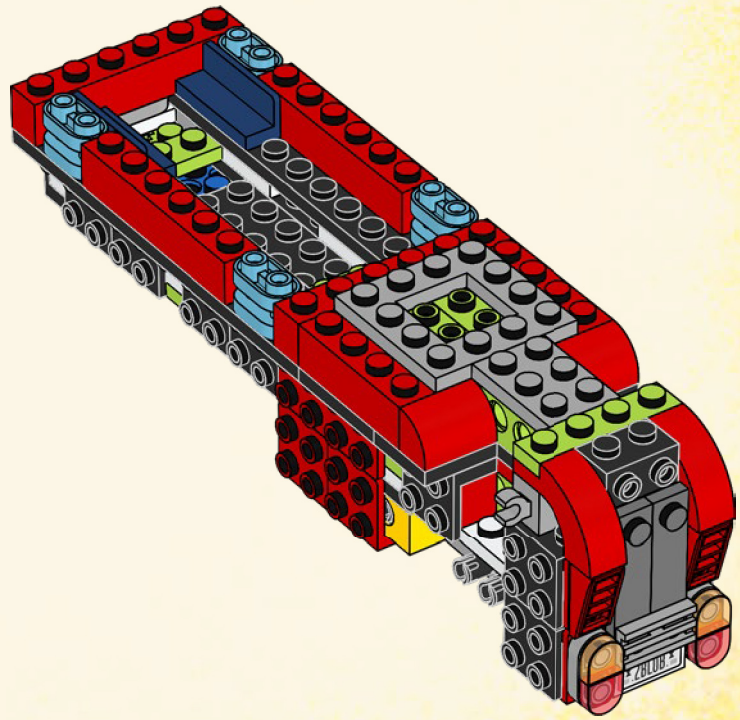

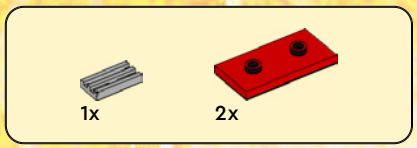

132

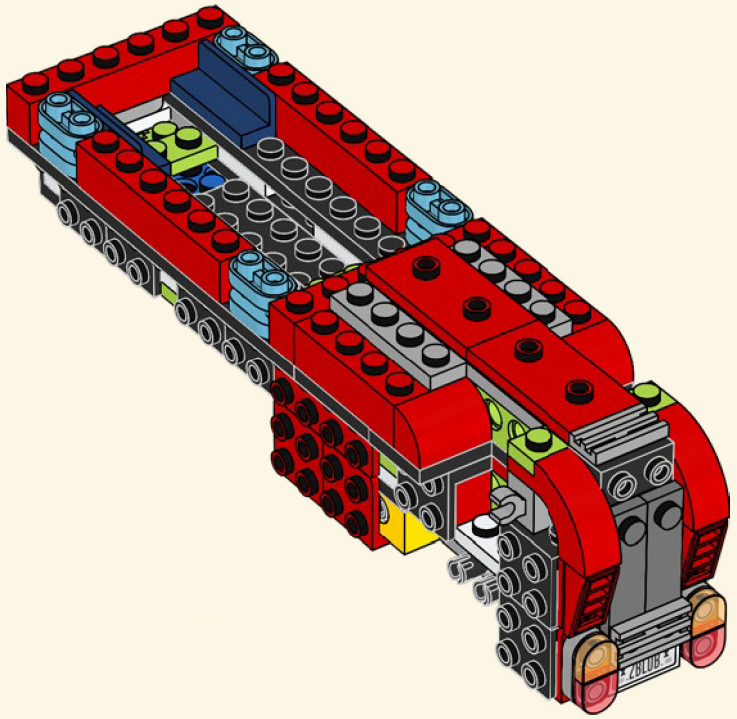



133

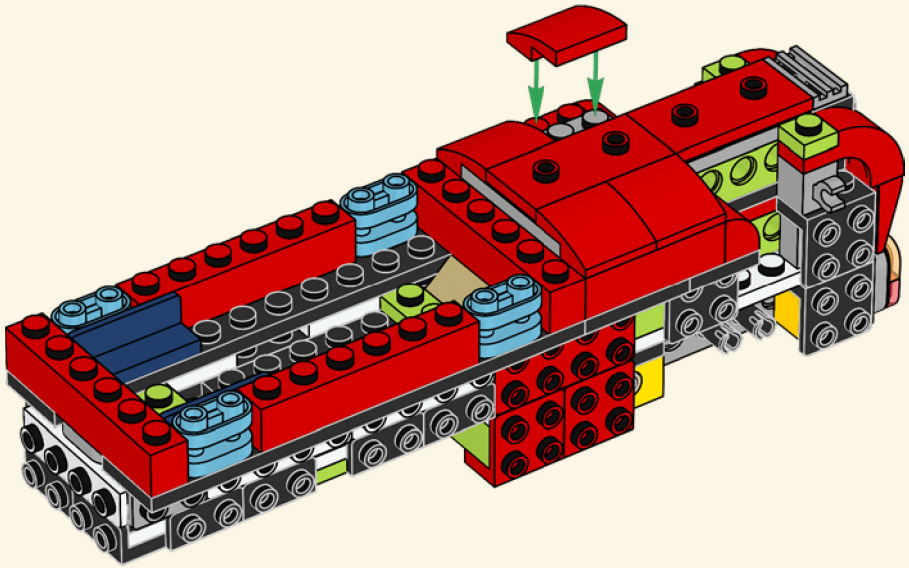

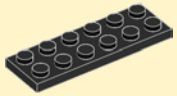

134

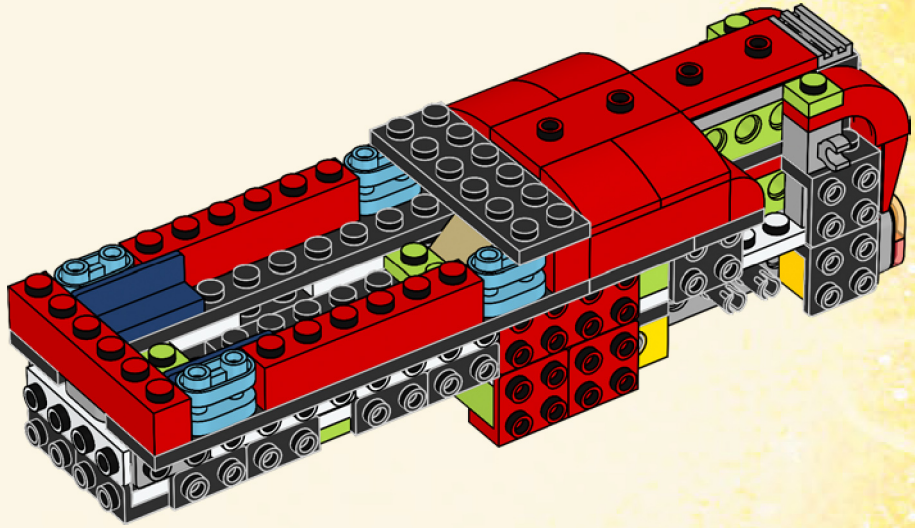

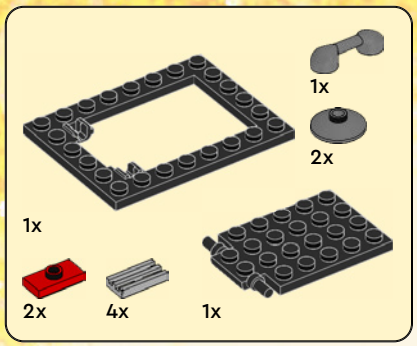

135

1

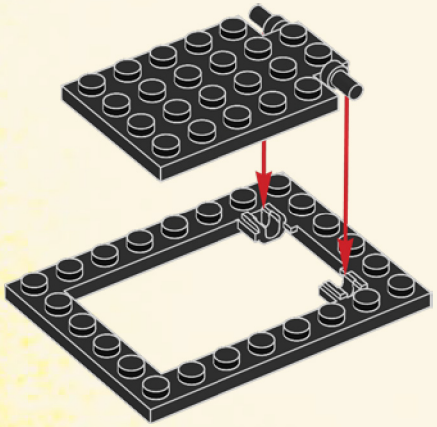

2

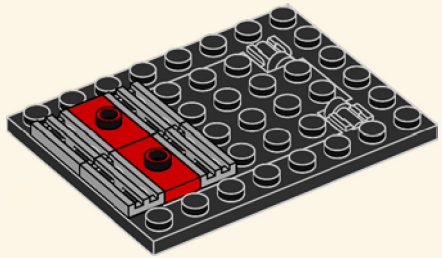

3

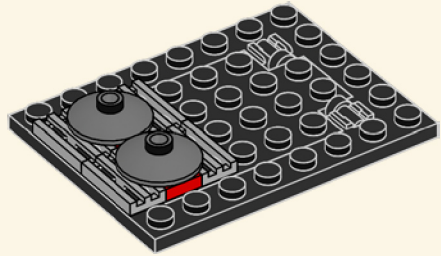

4

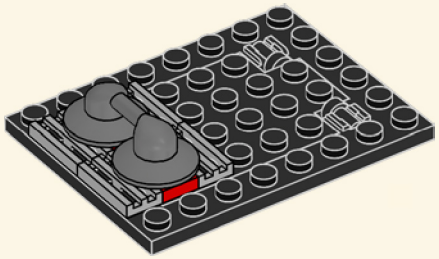

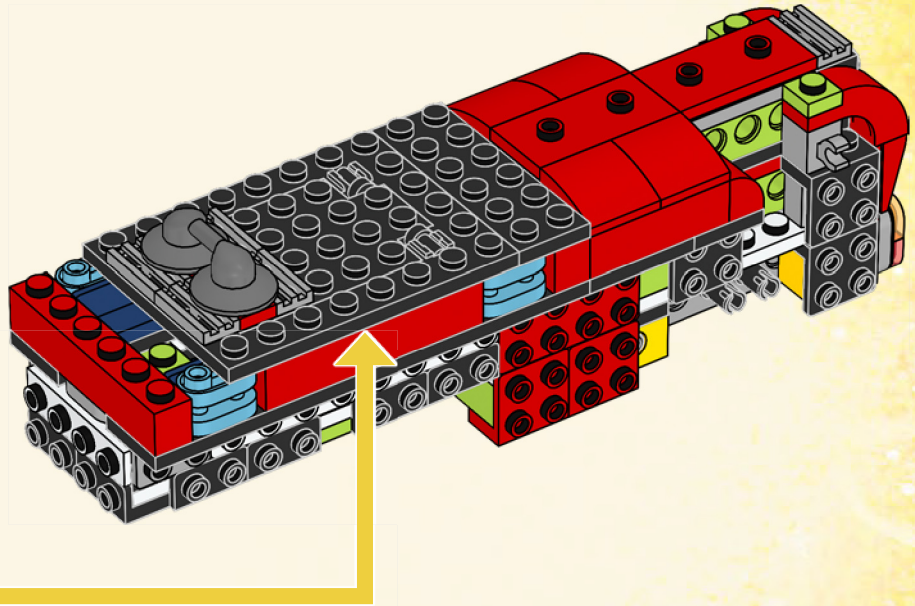

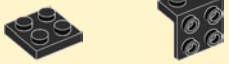

136

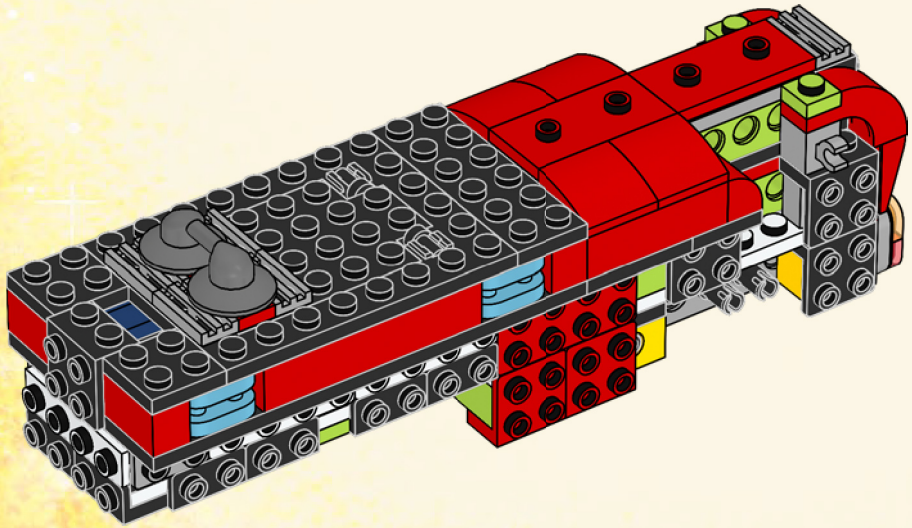

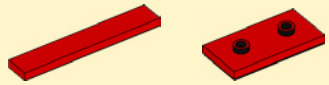

137

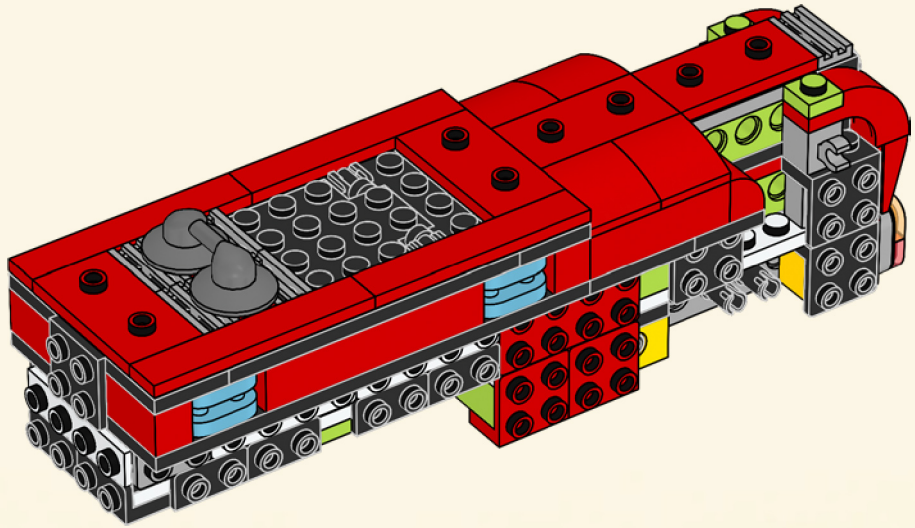

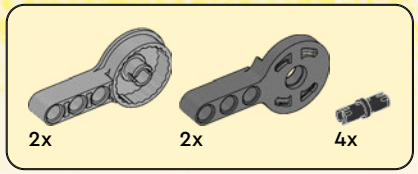

138

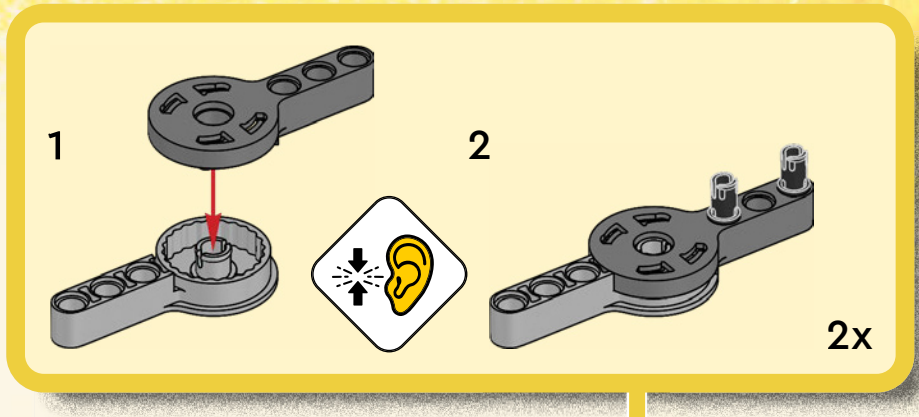

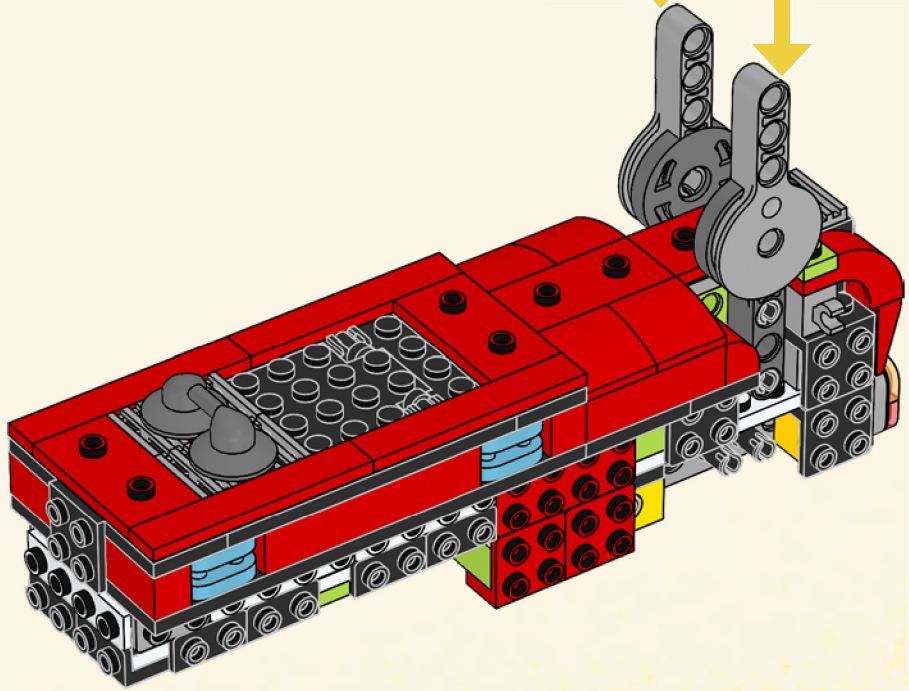

139

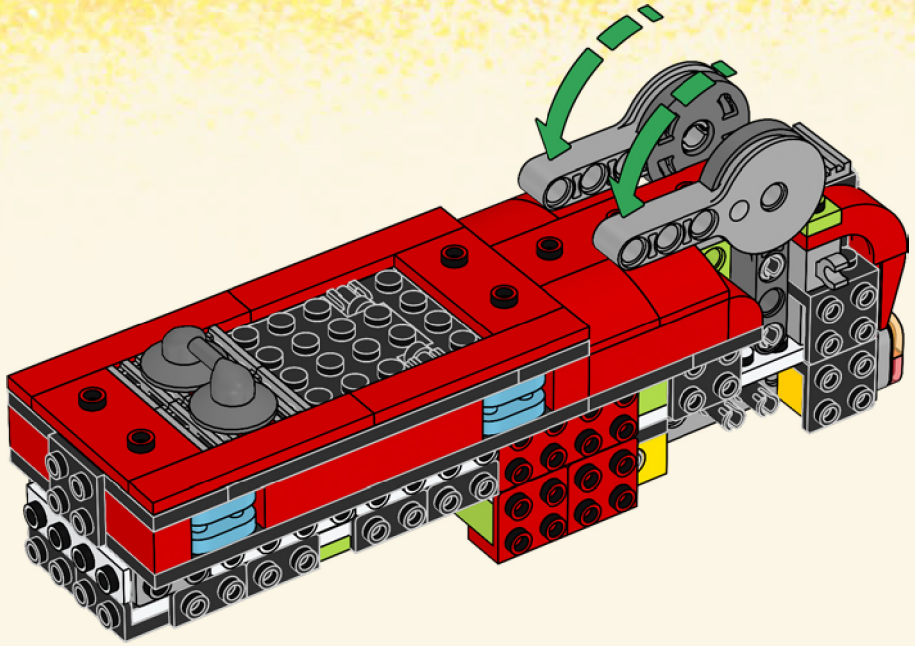



1x

140



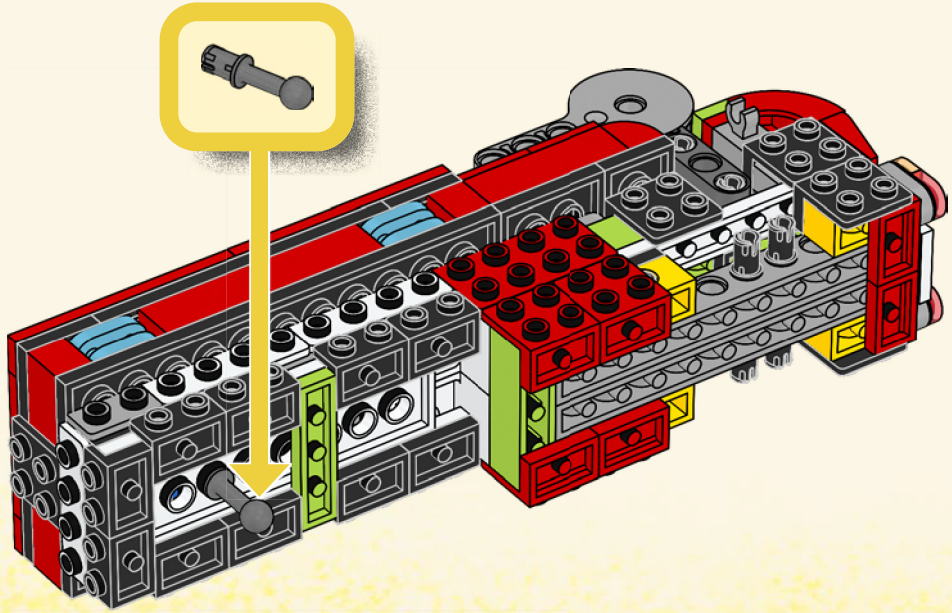

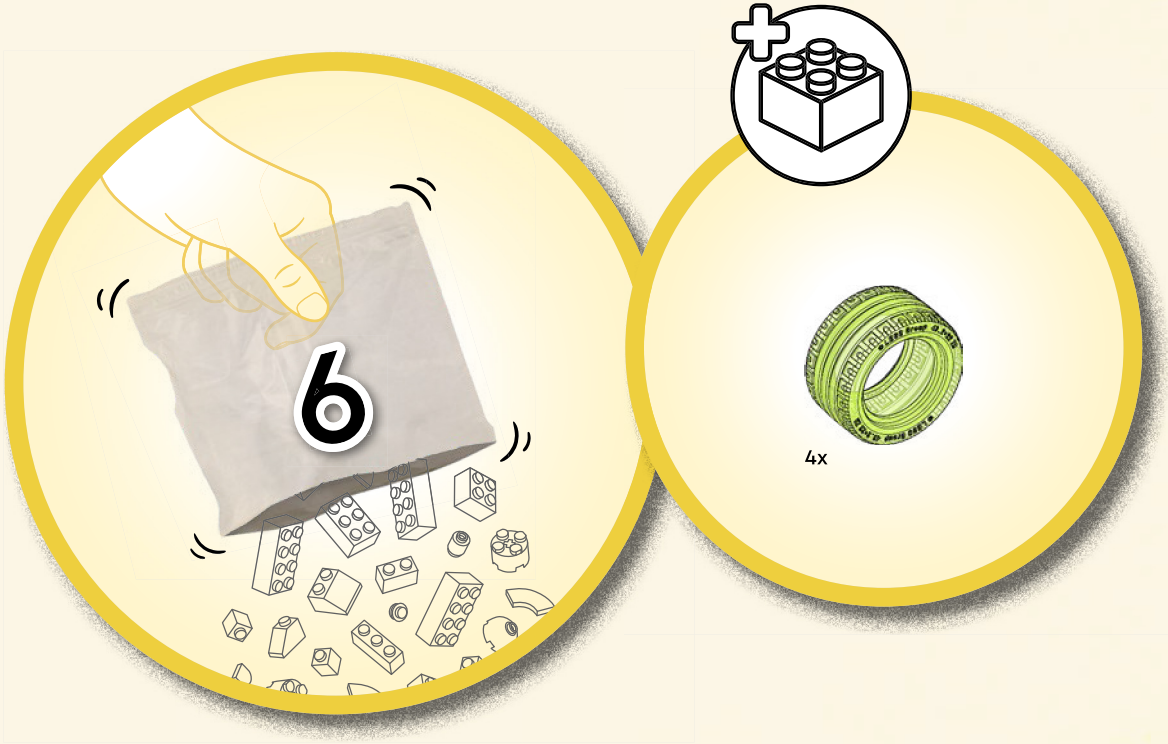
6
4x



141



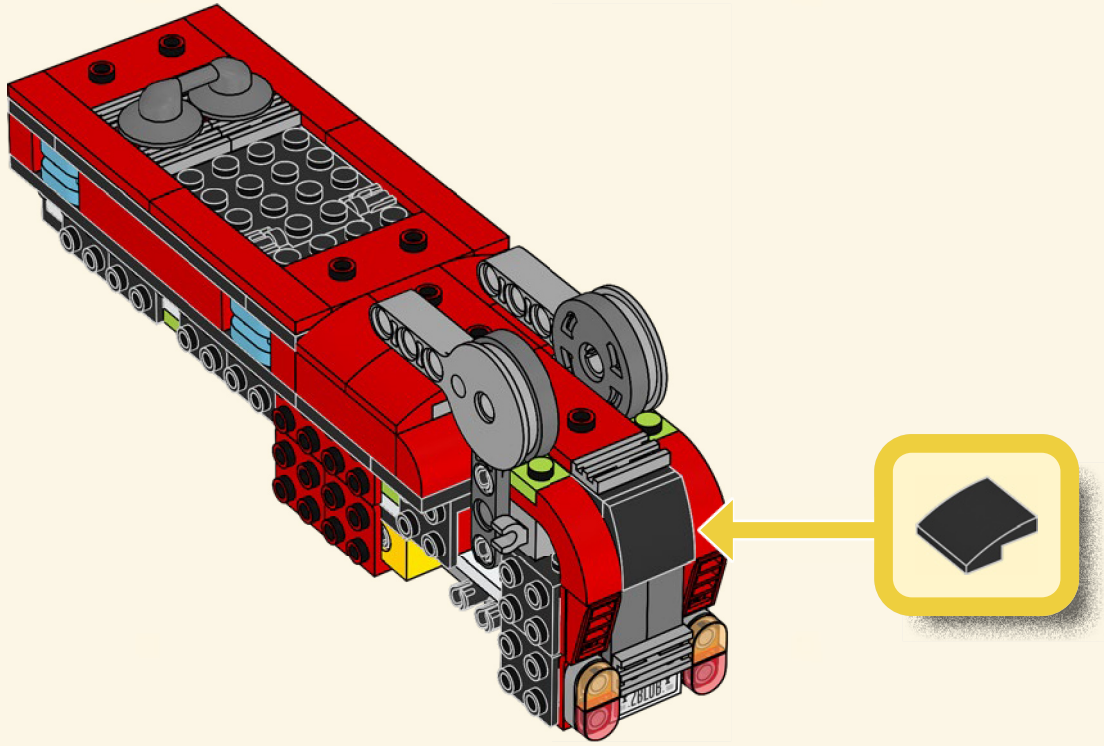

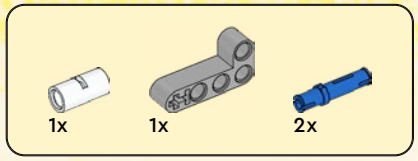

142

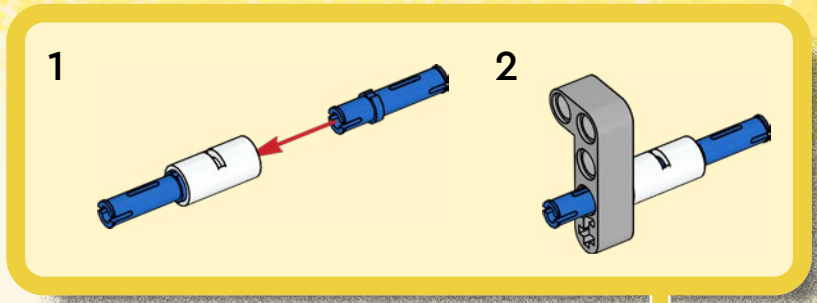



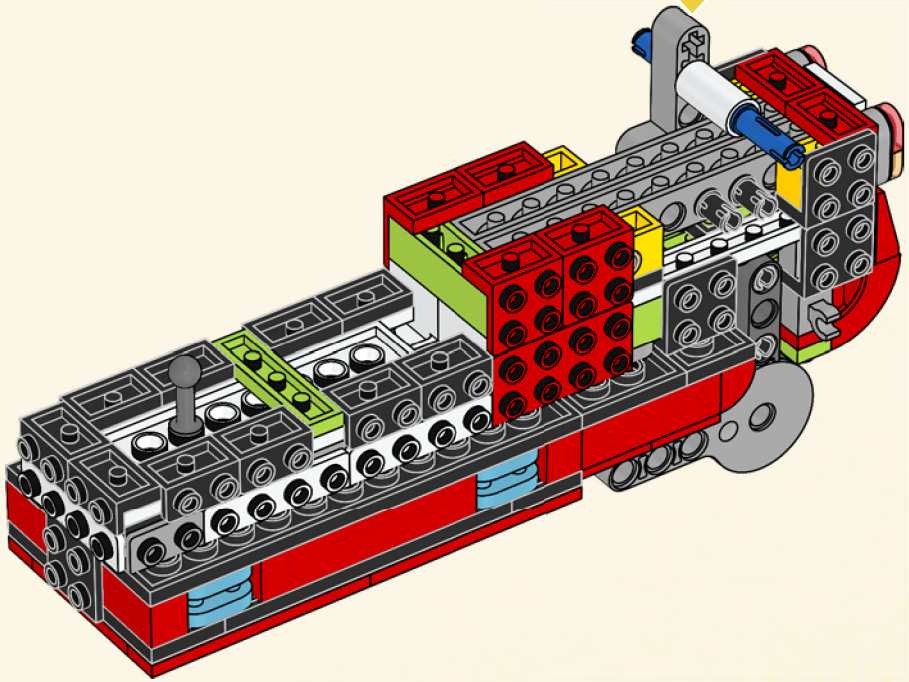

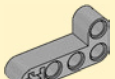

1x

143

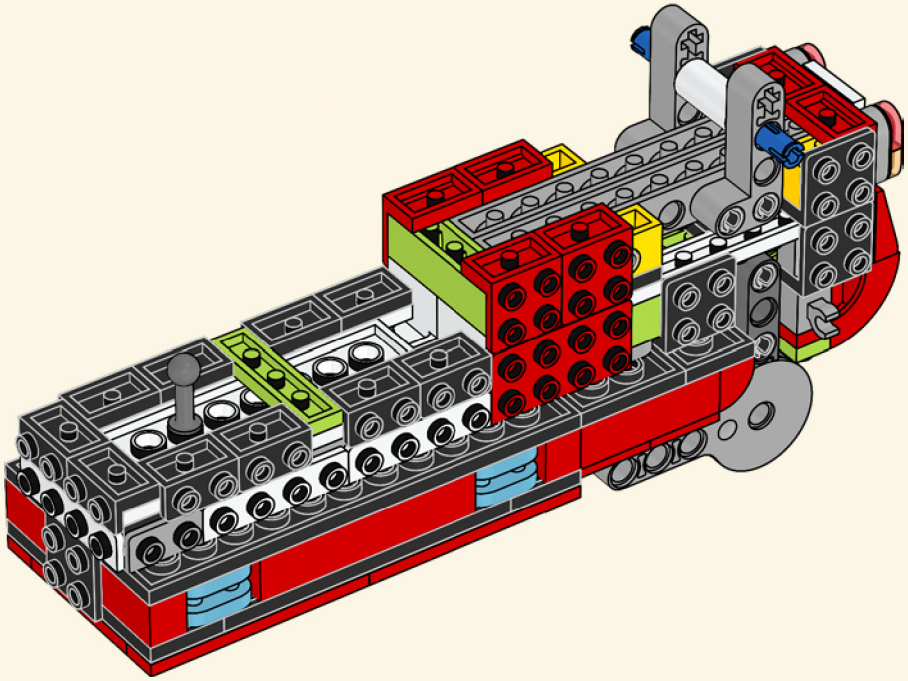

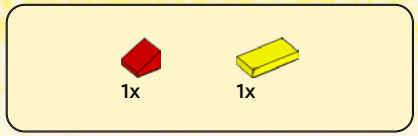

144

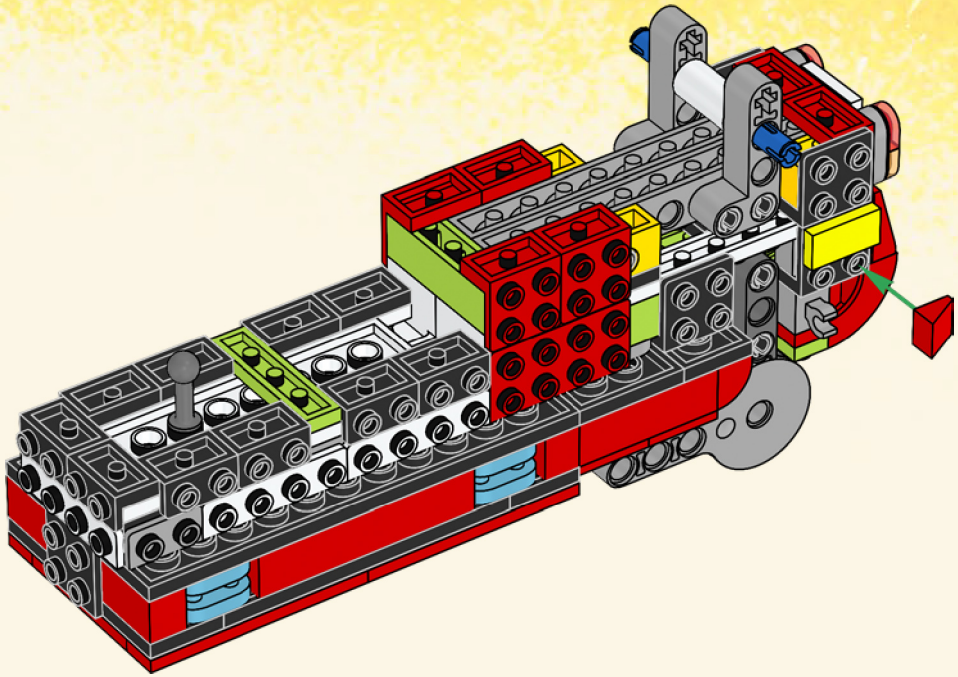

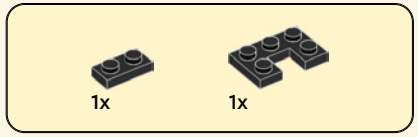

145

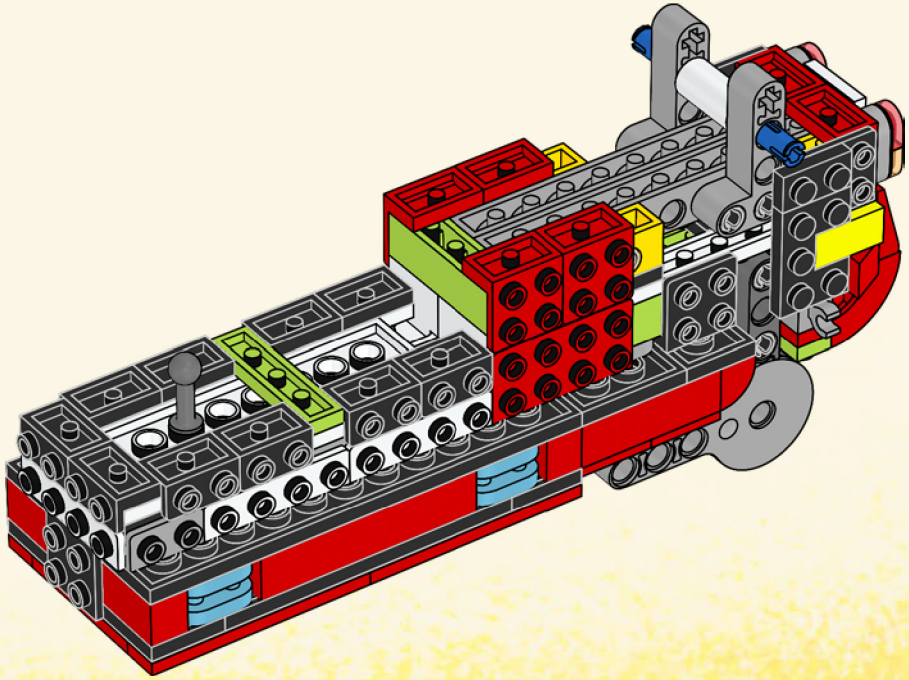



1x

146

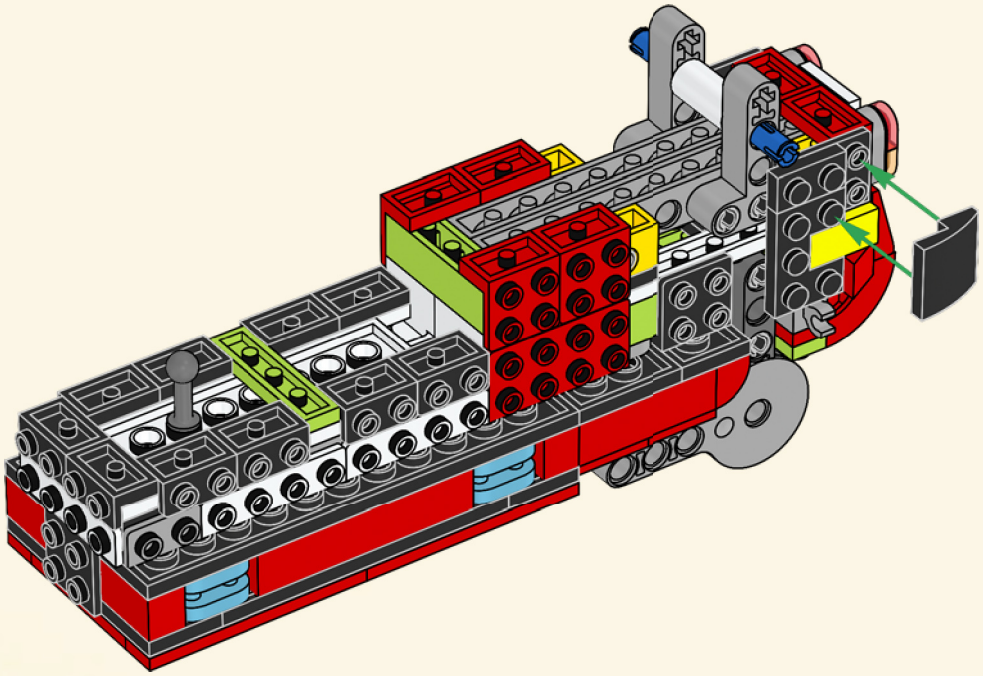

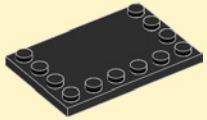

147

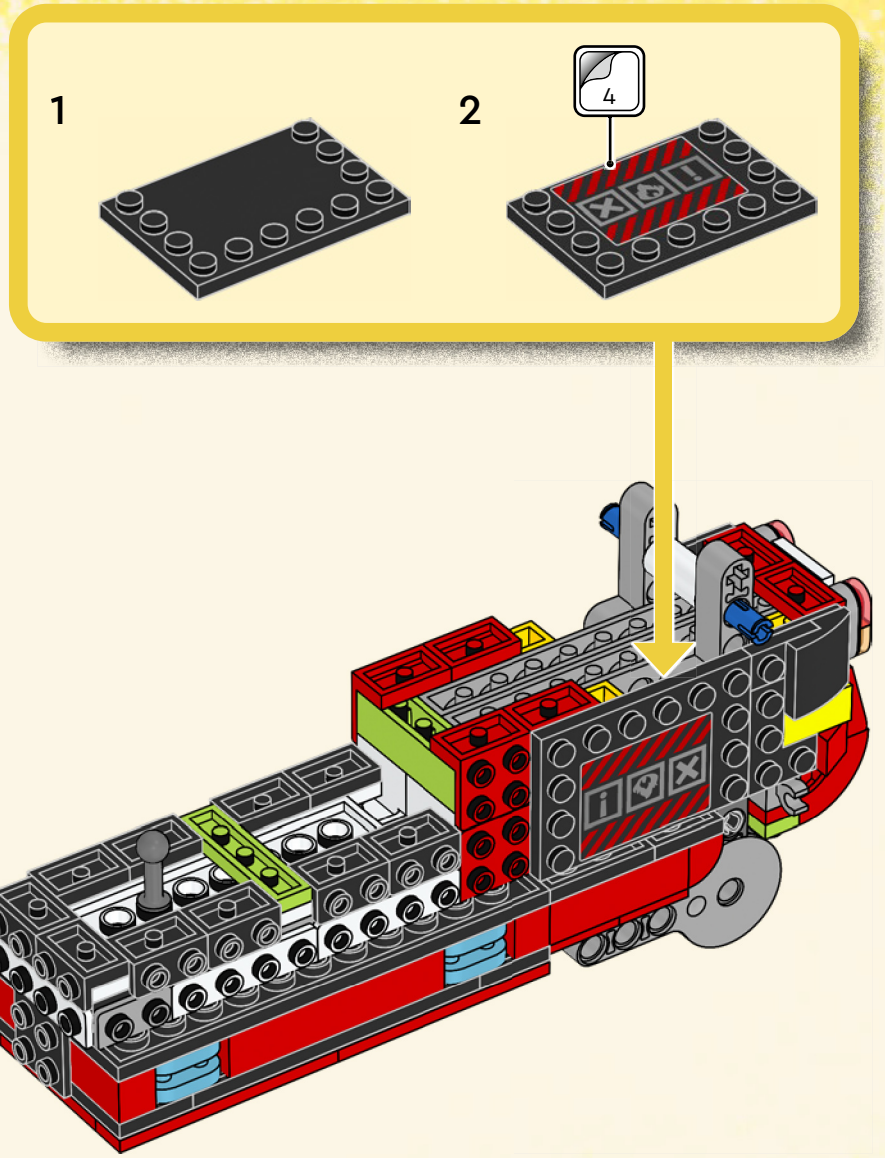

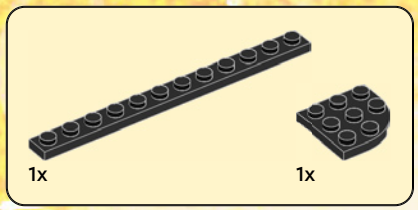

148

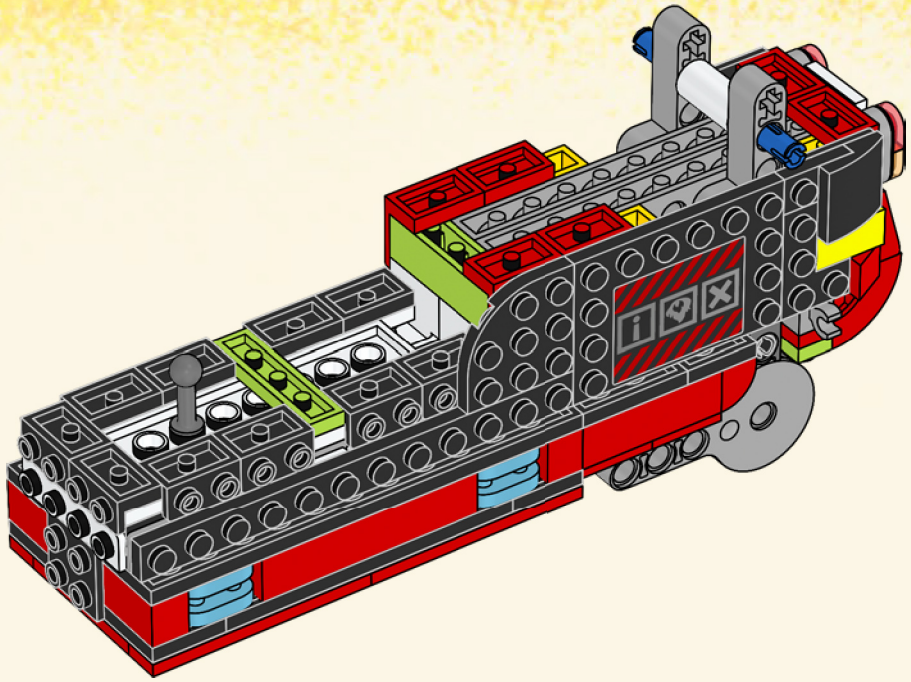

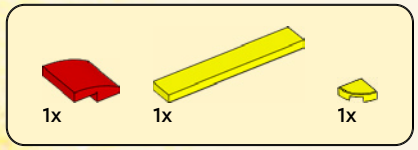

149

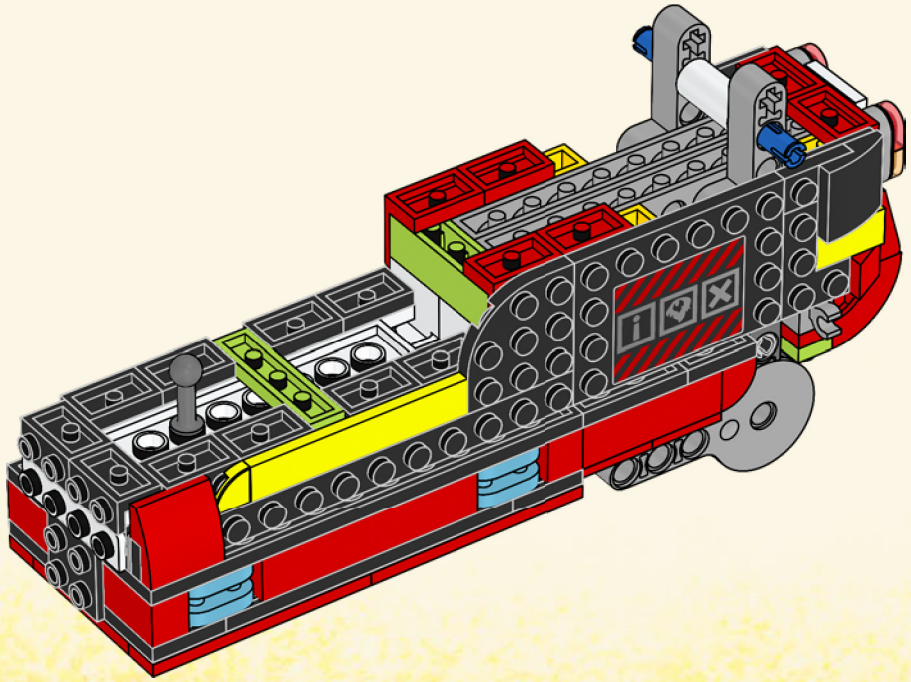

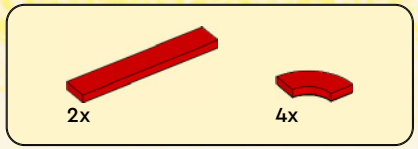

150

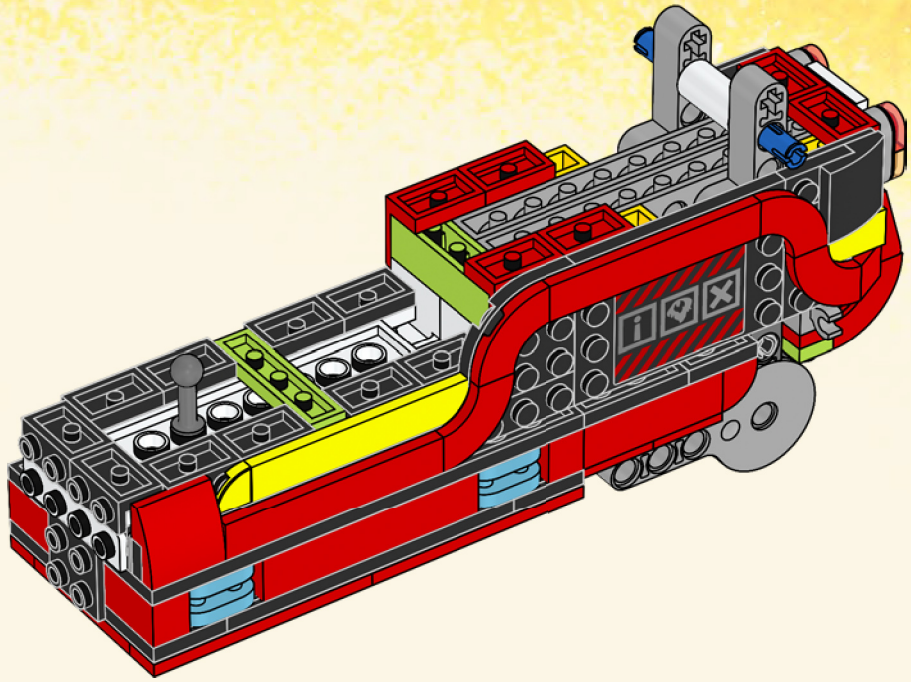

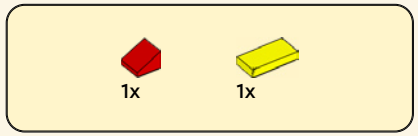

151



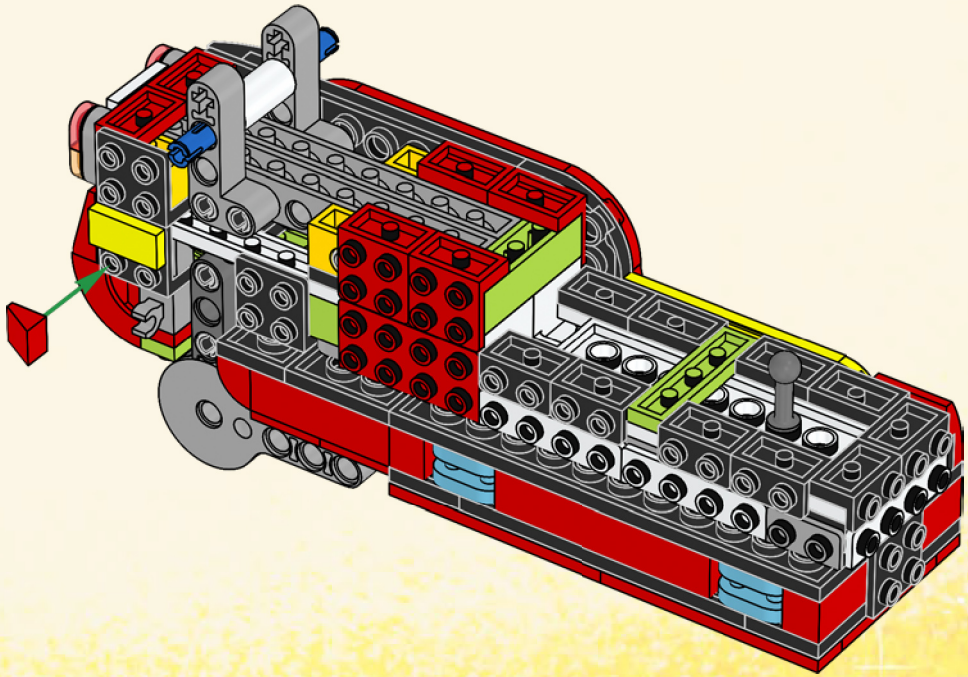



152

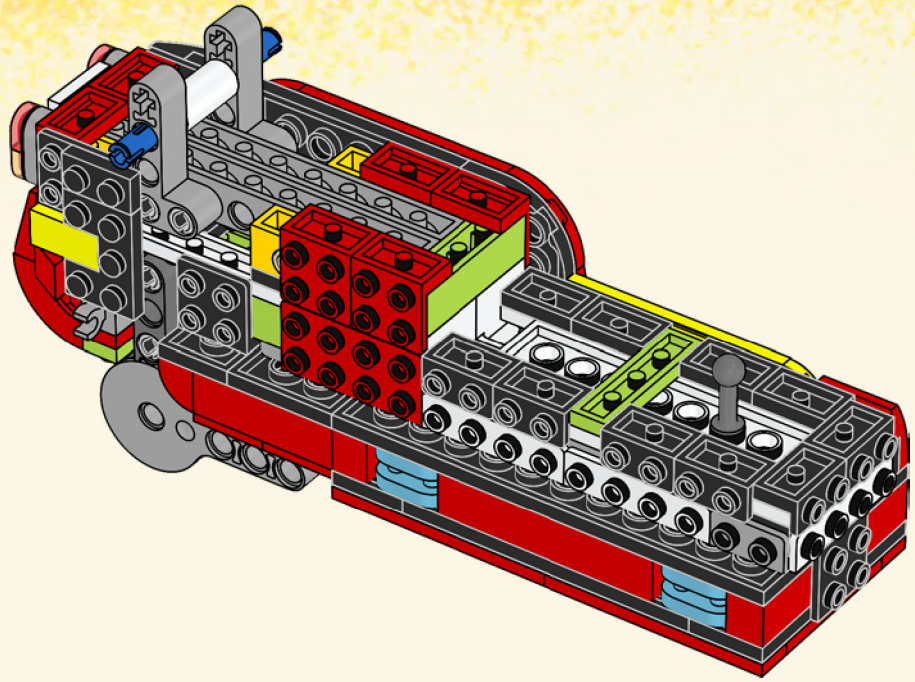

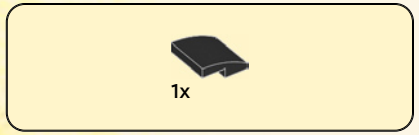

153

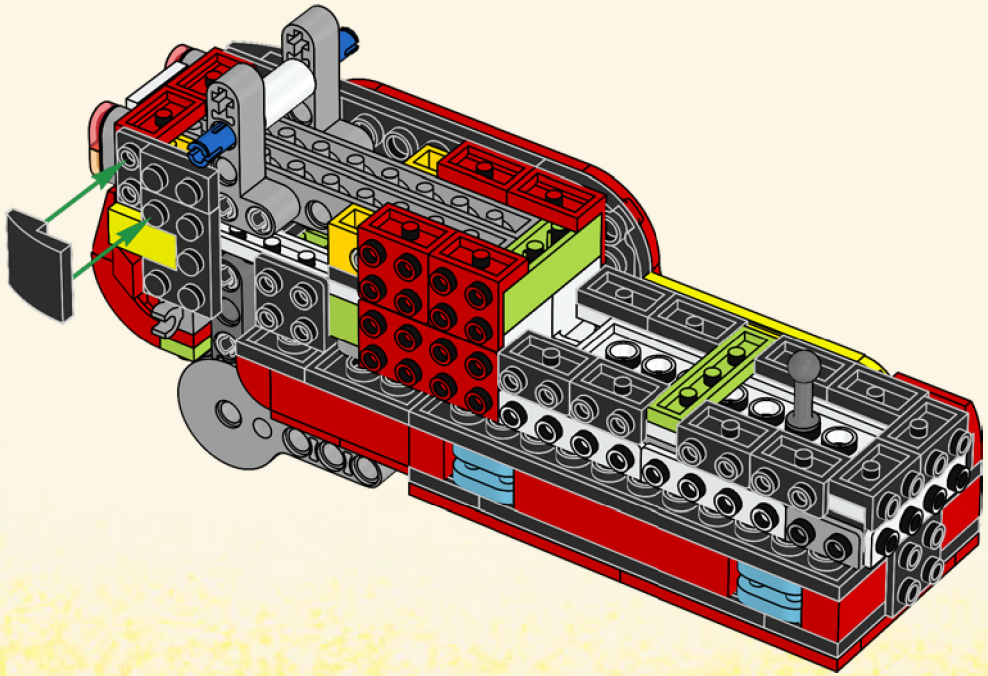

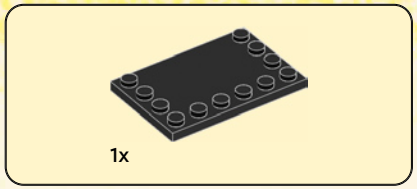

154

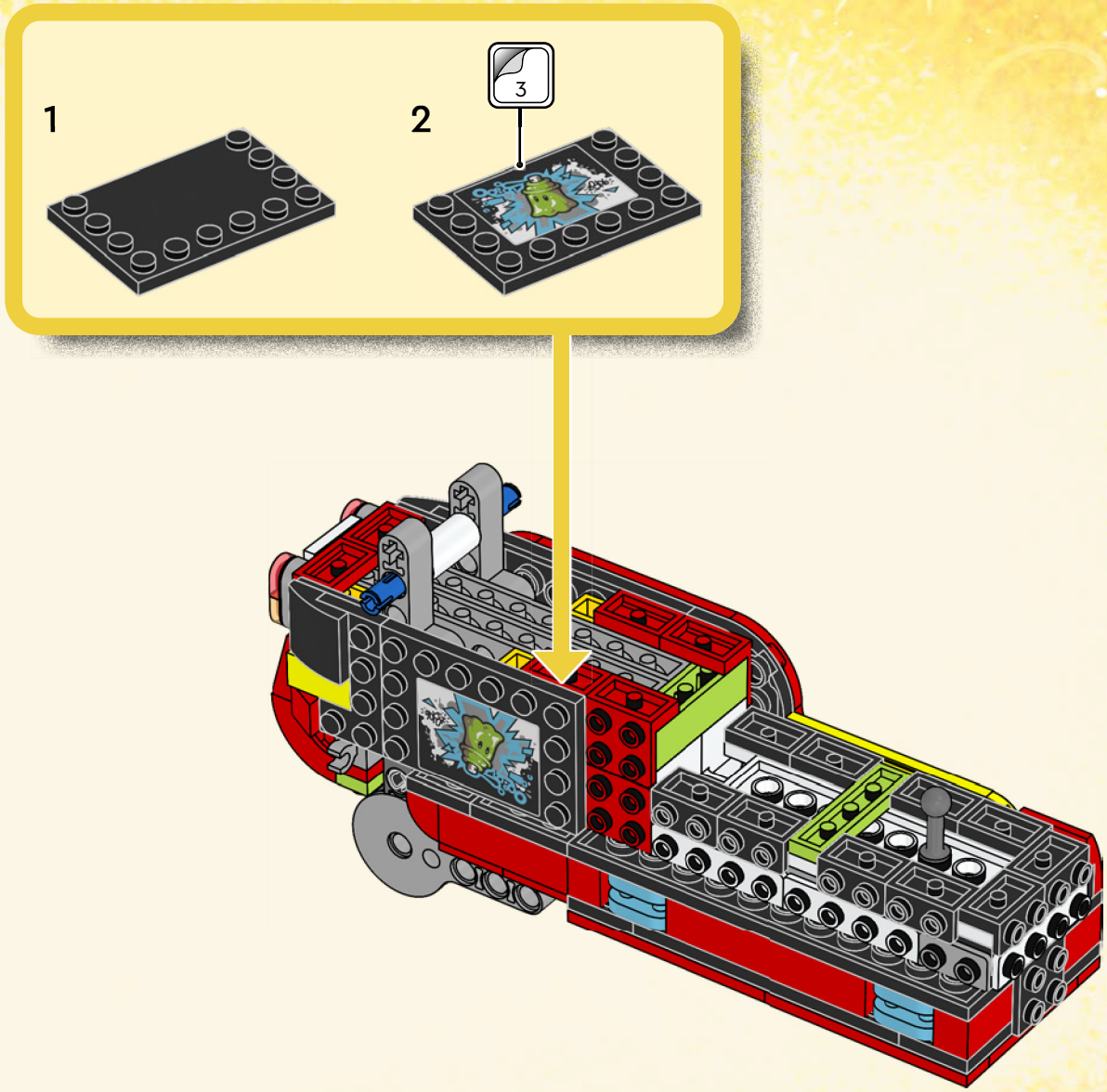

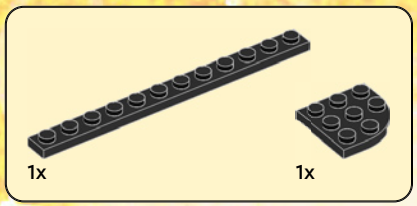

155

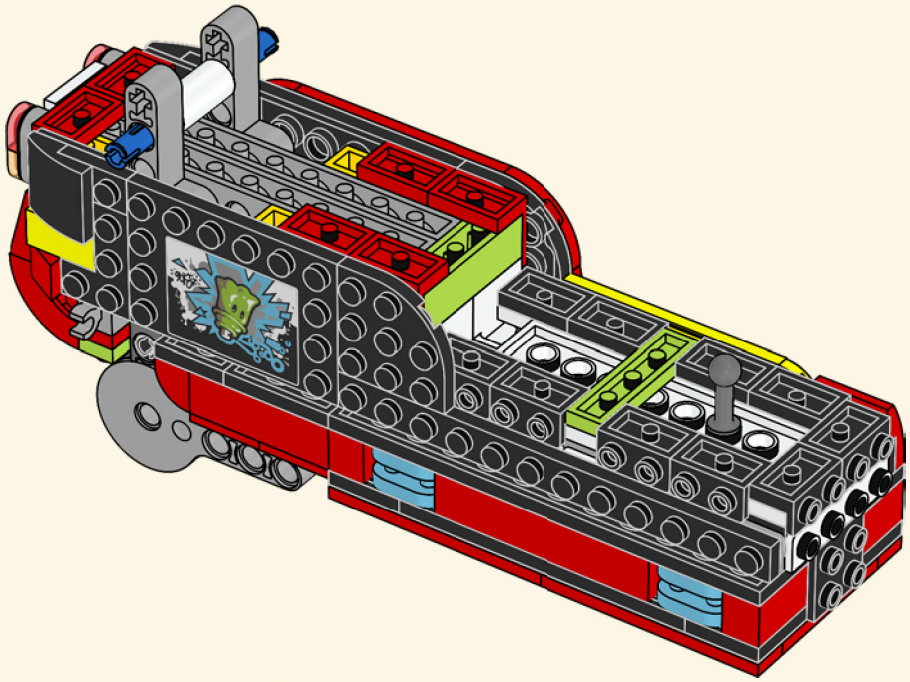

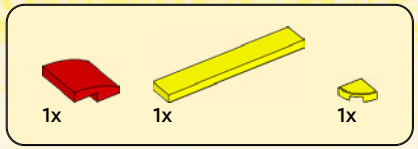

156

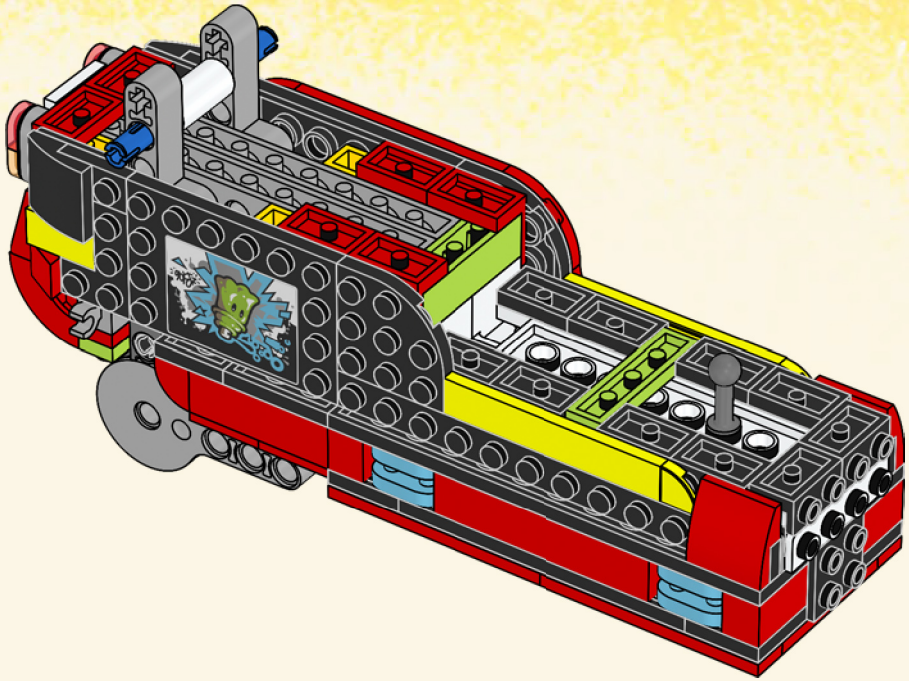

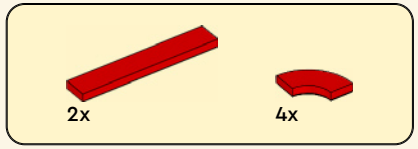

157

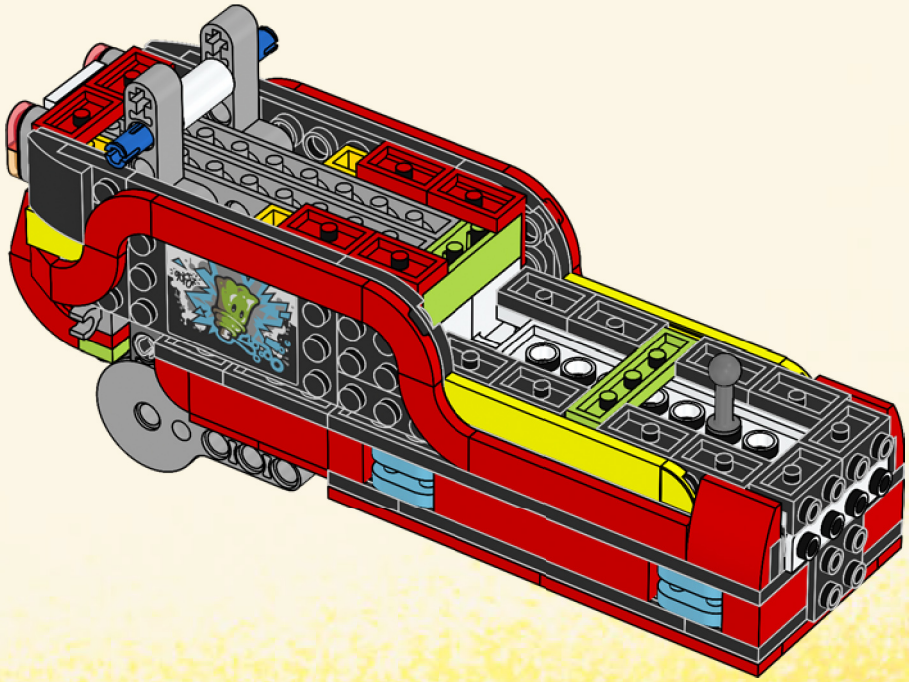



1x



2x

158

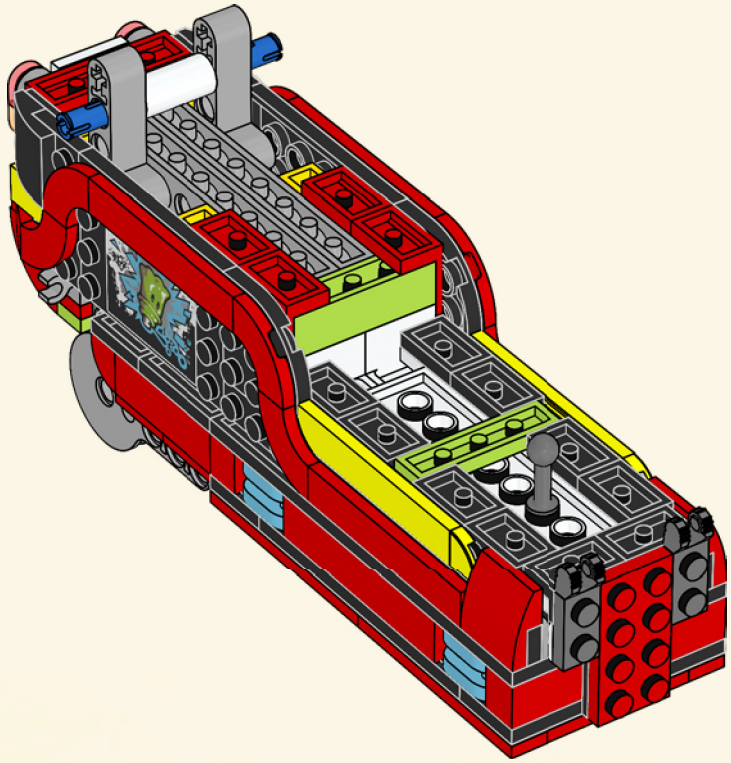

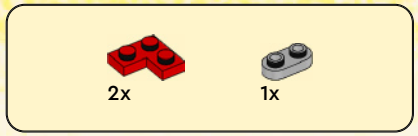

159

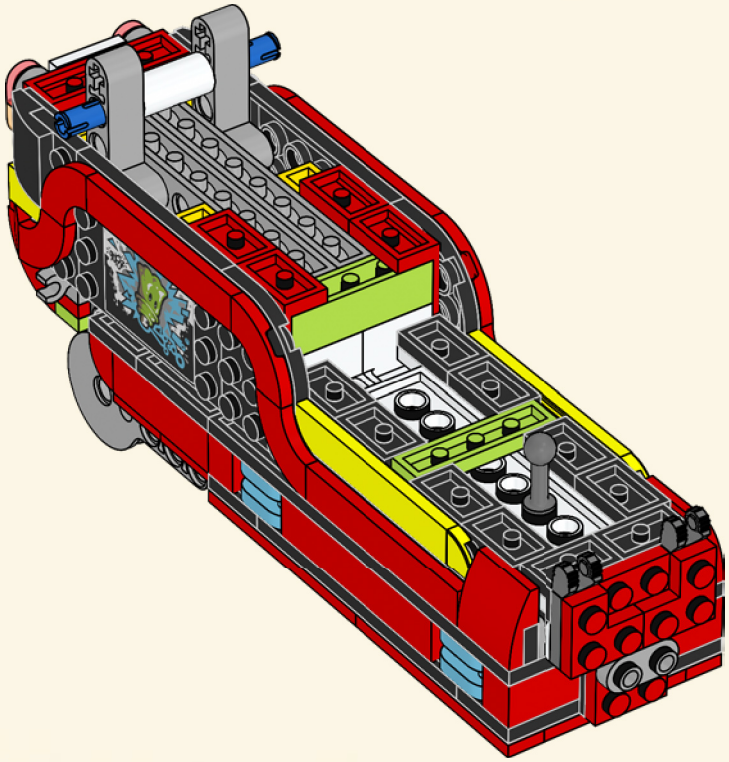

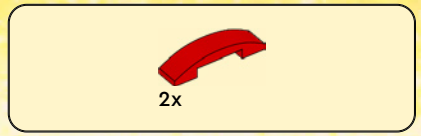

160

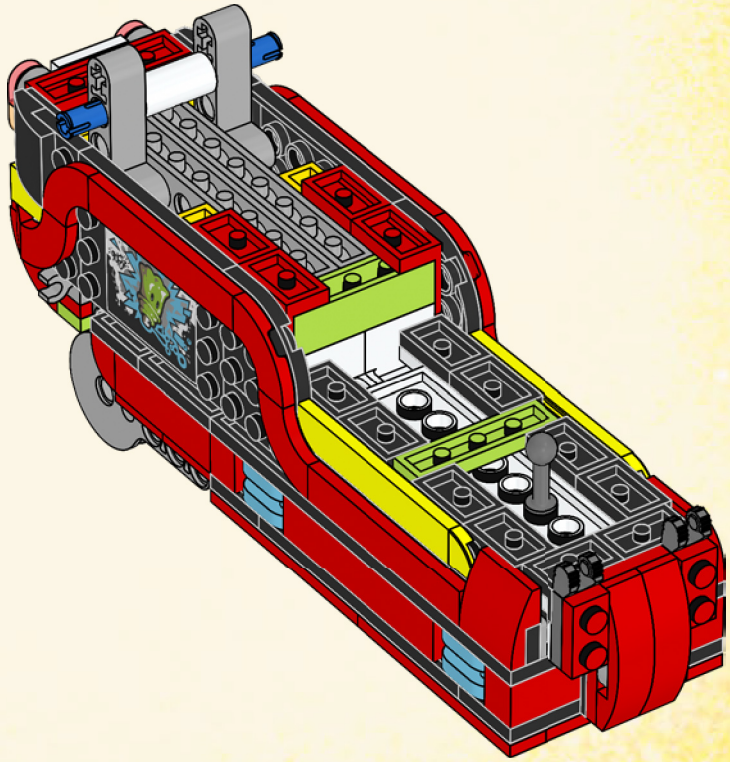

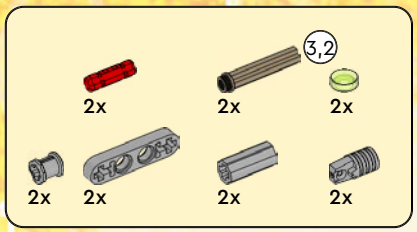

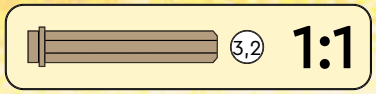

161

1

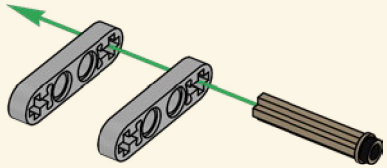

2

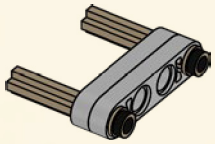

3

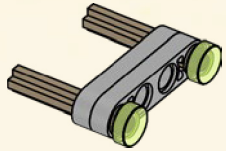

4

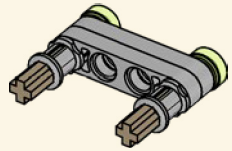

5

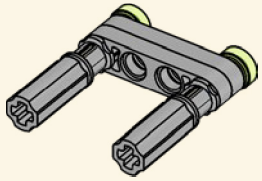

6

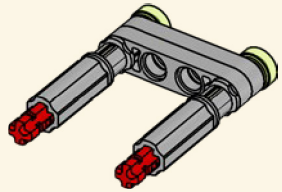

7

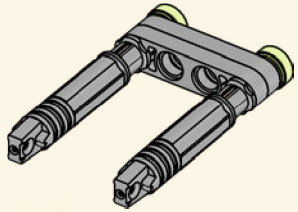

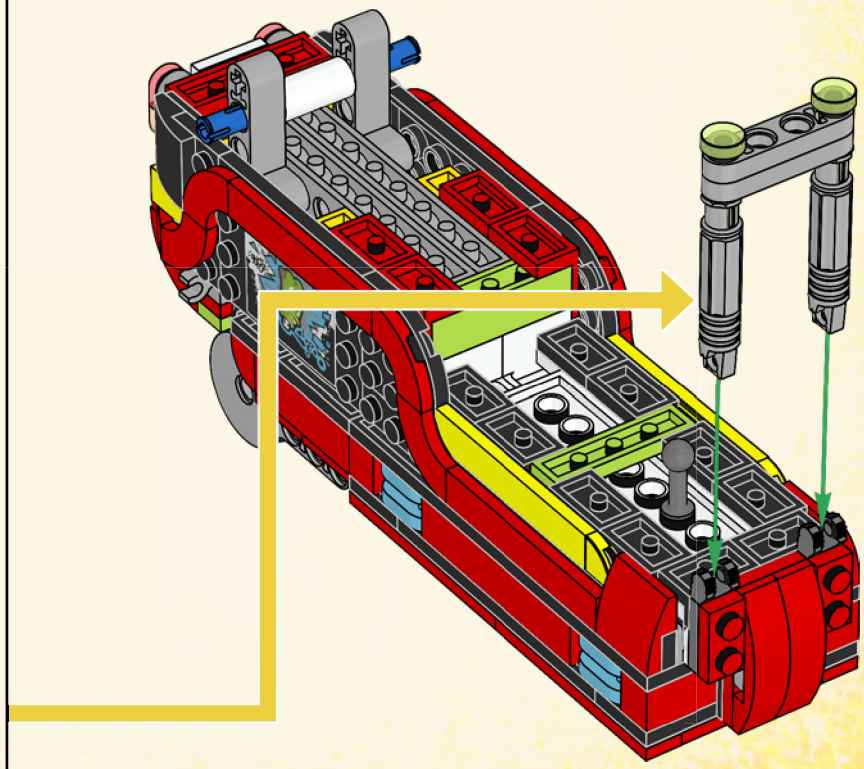

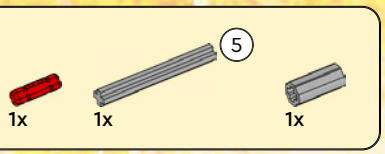

162

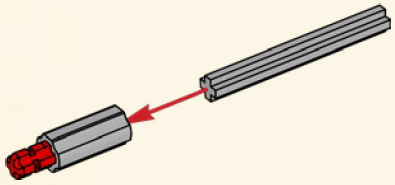

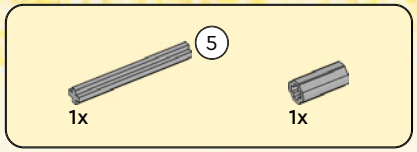

163

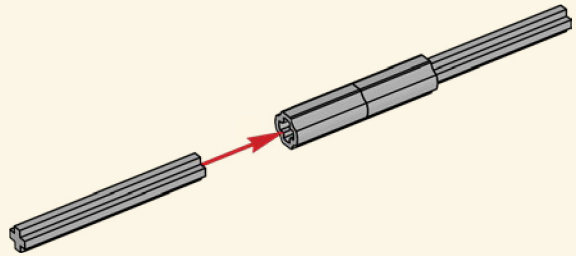

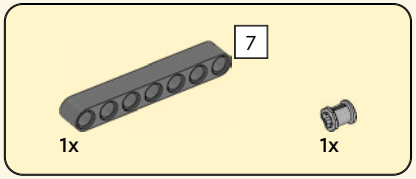

164

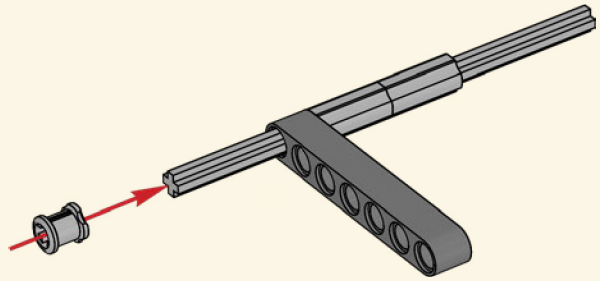

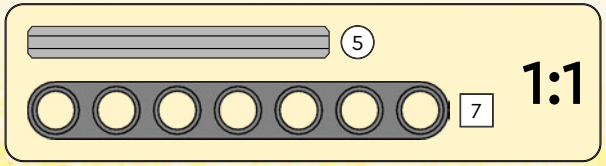

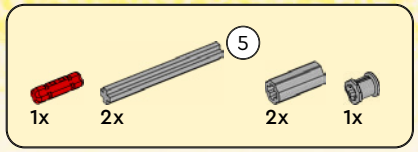

165

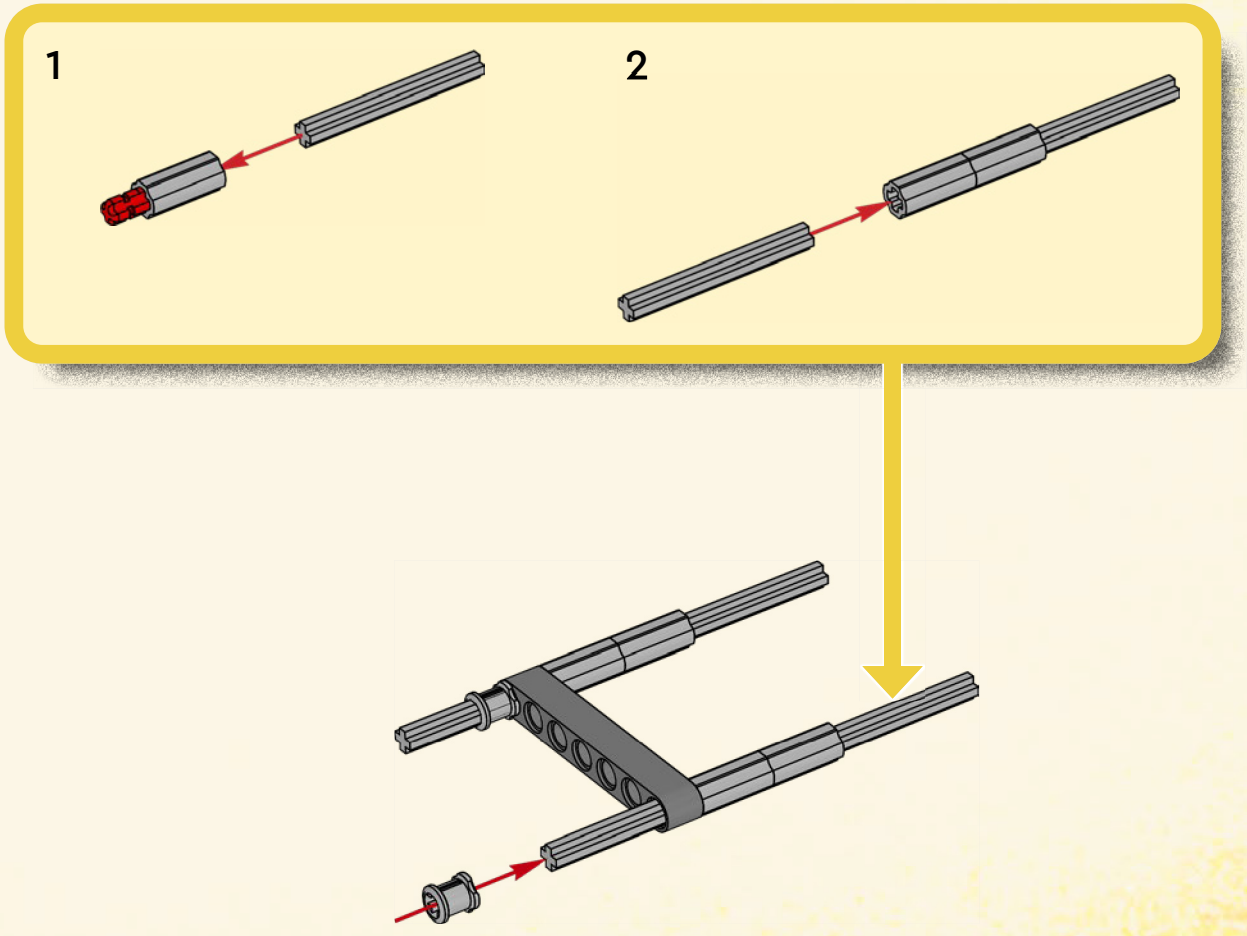

166

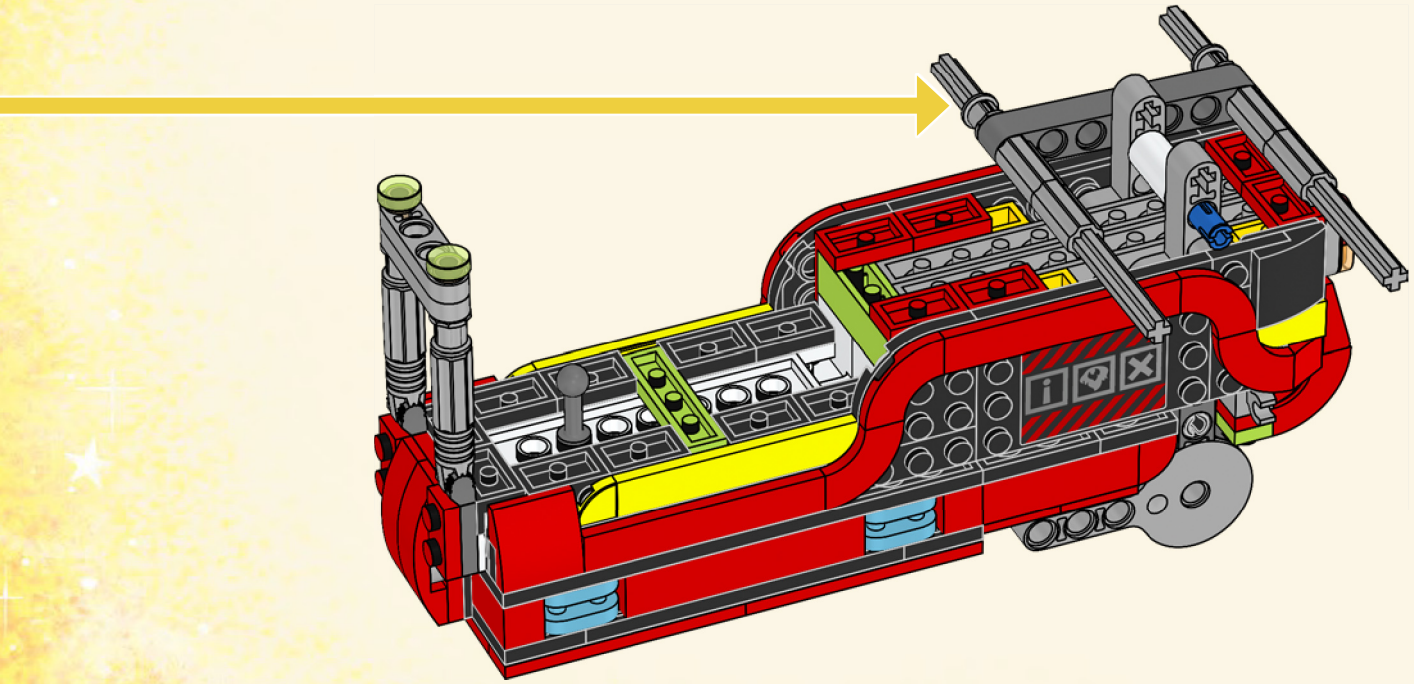

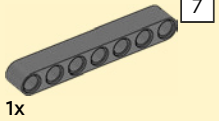

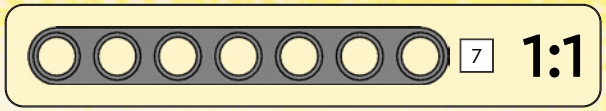

167

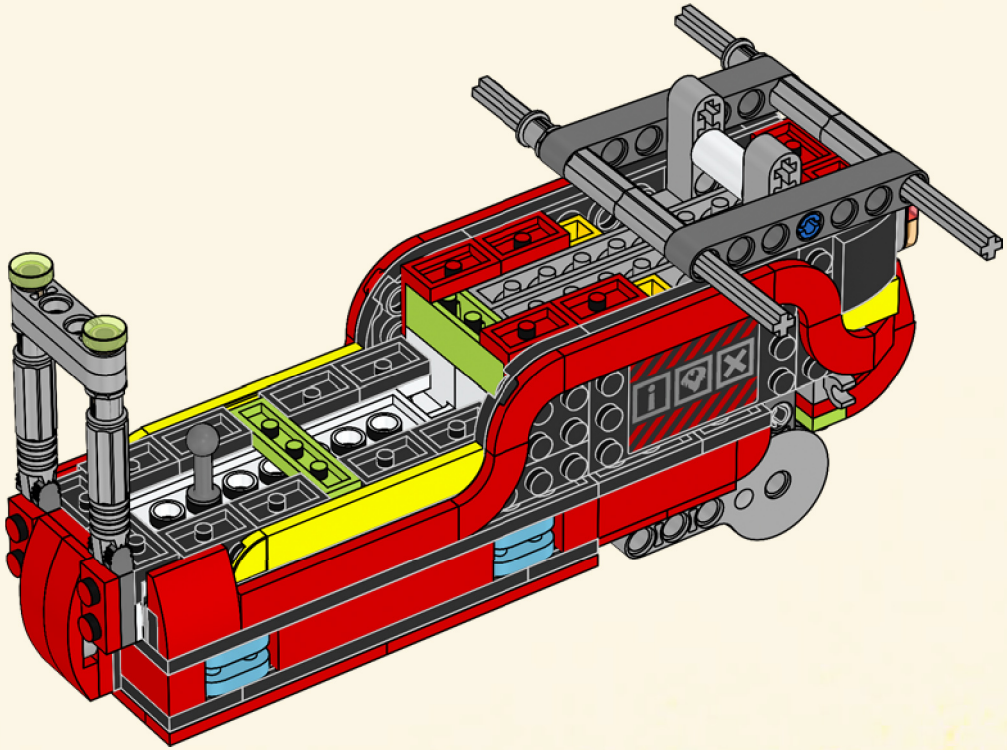

2x

168

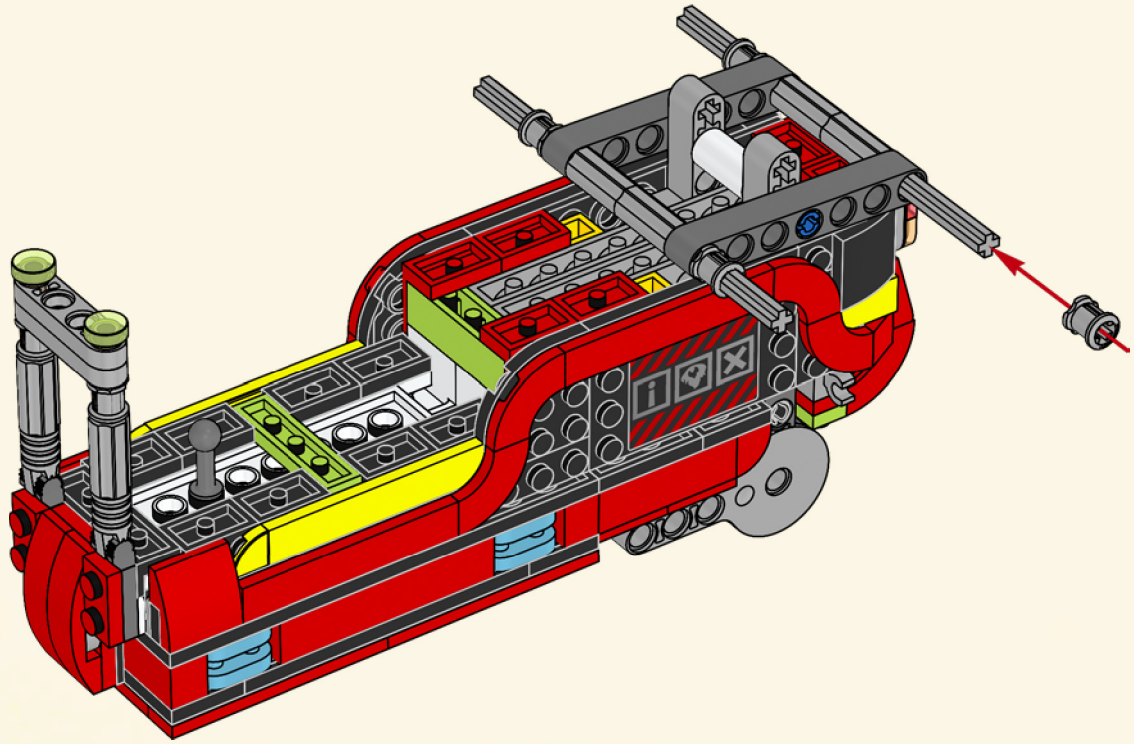

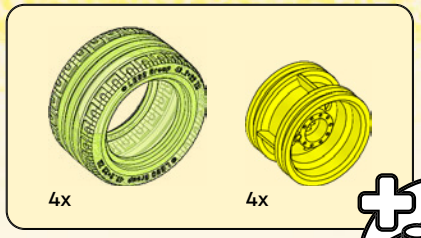

169

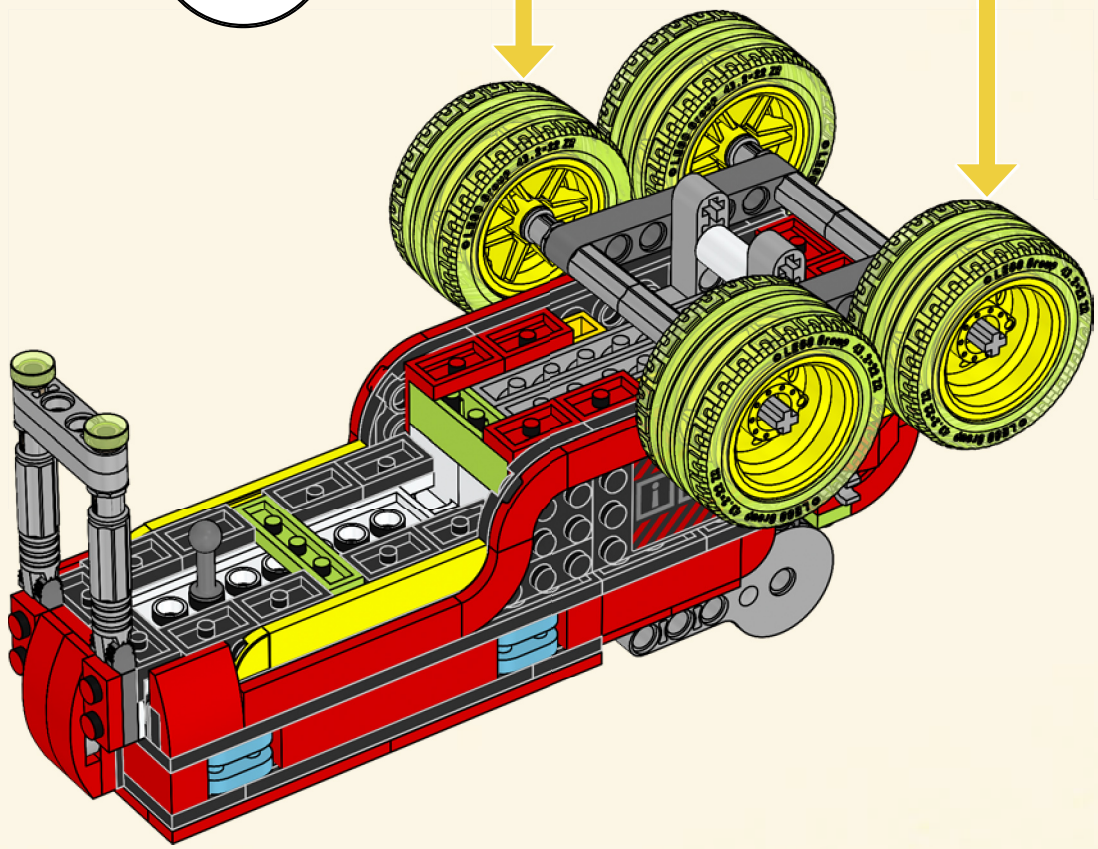

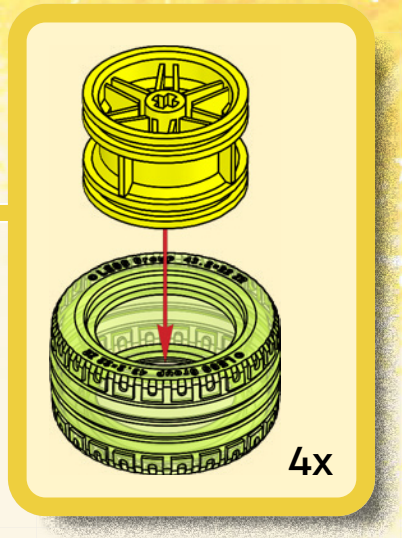

4x

170

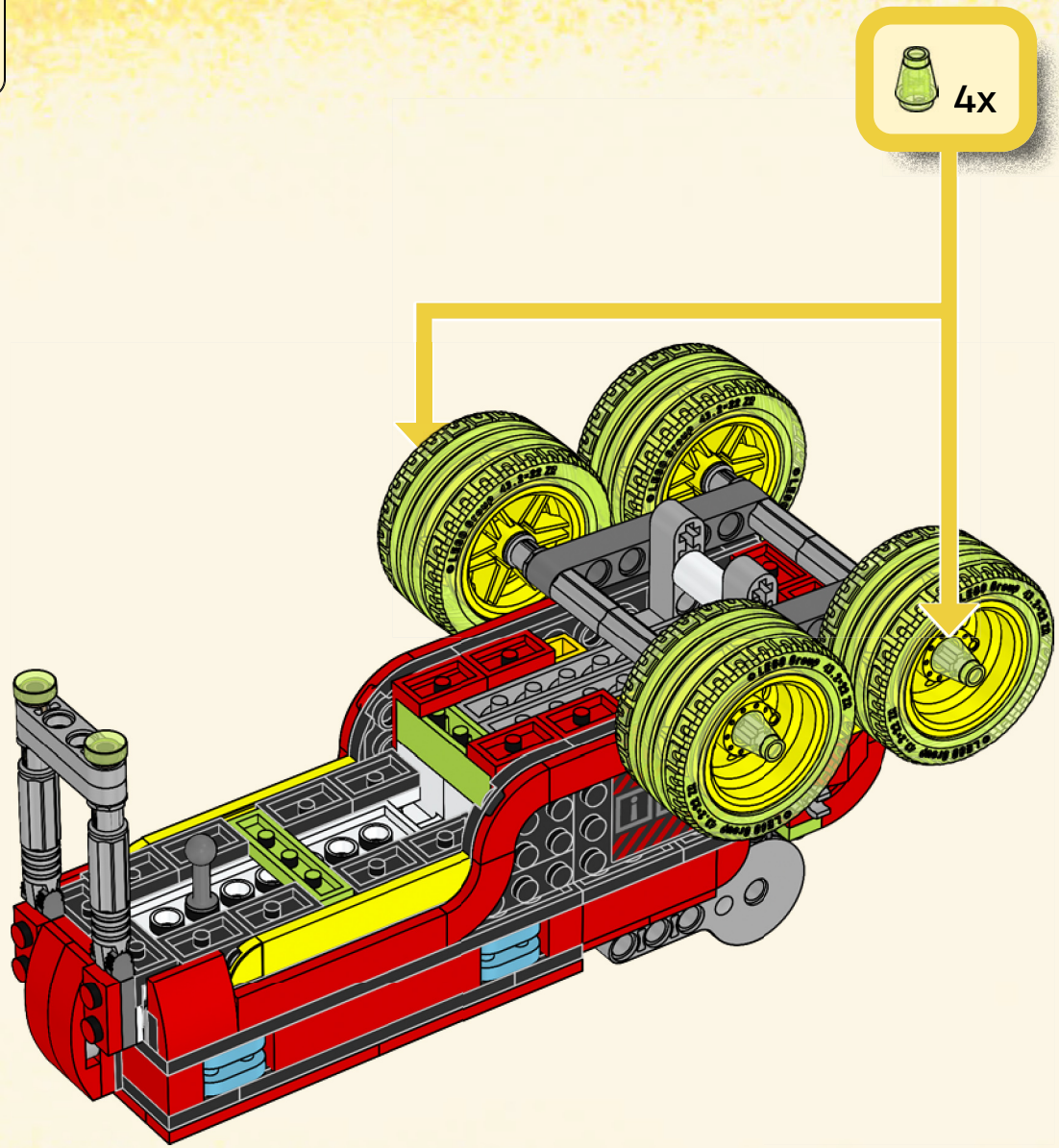

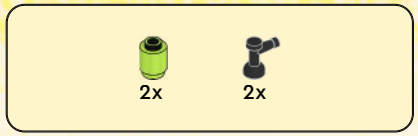

171



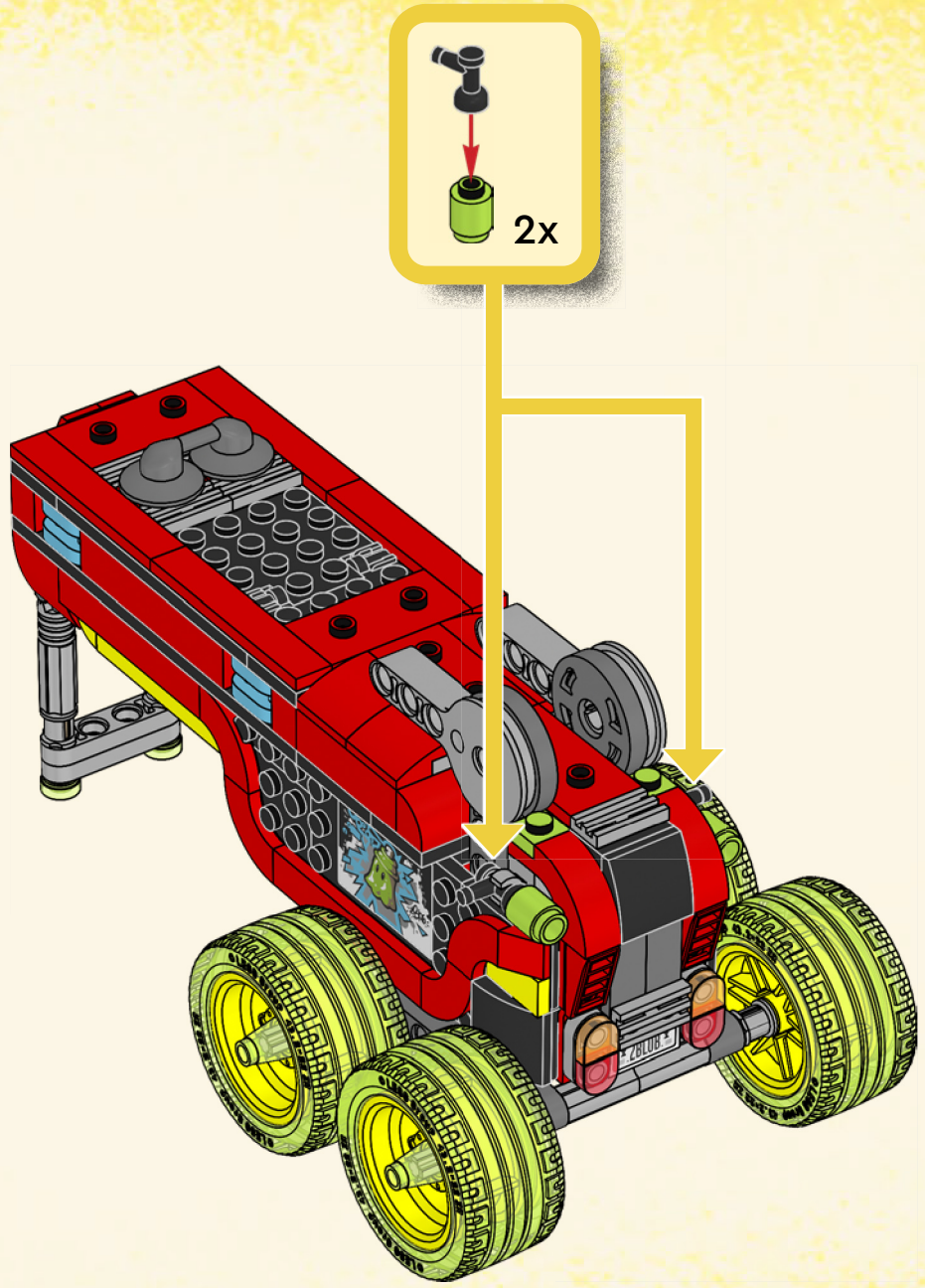

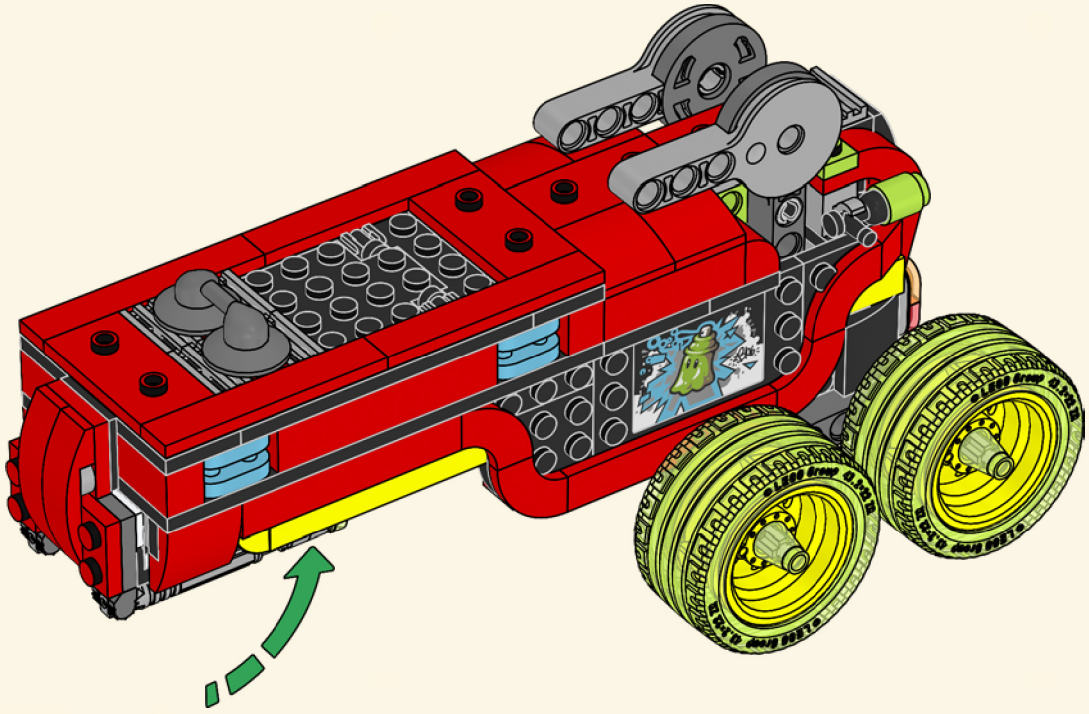

173

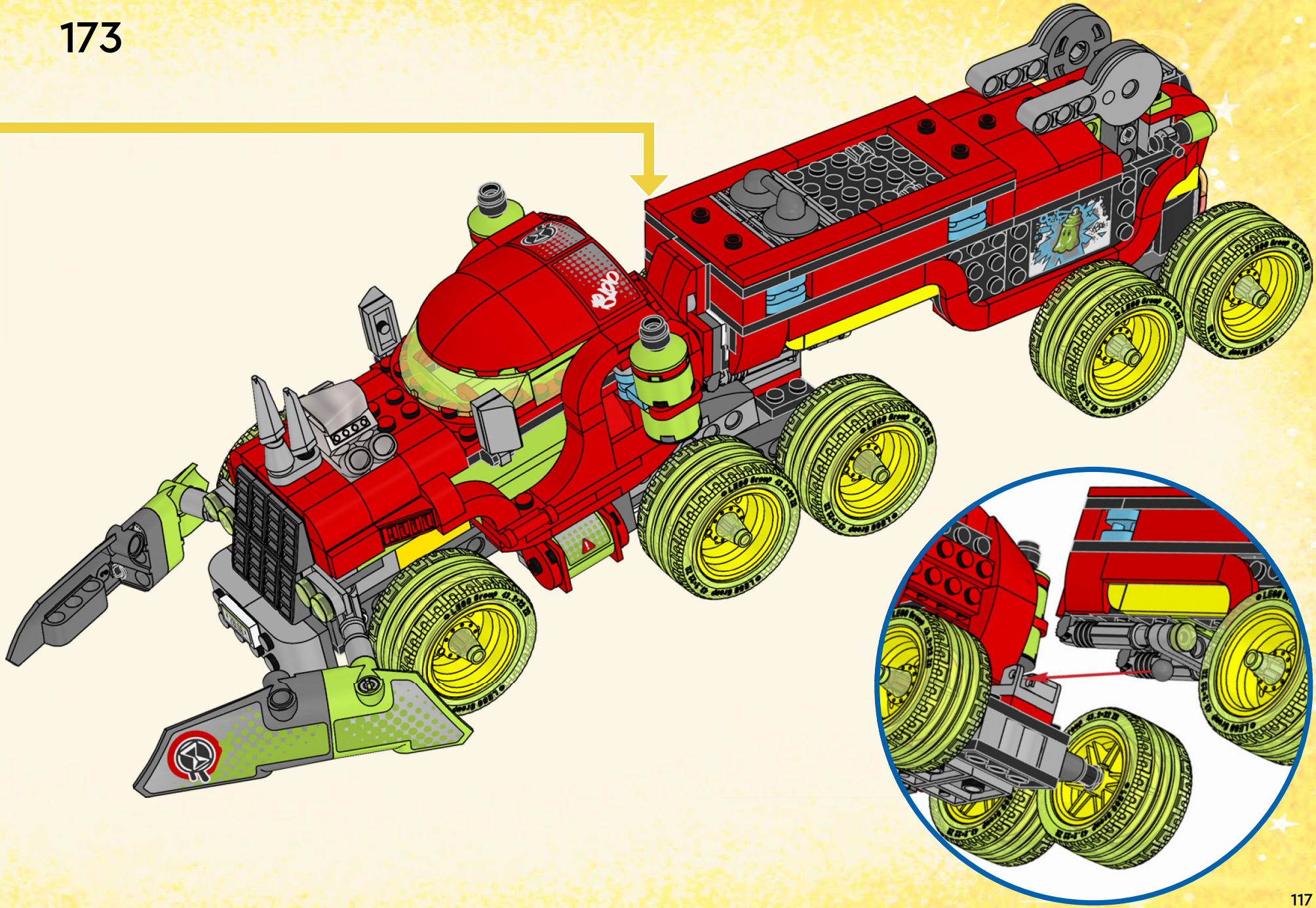


7

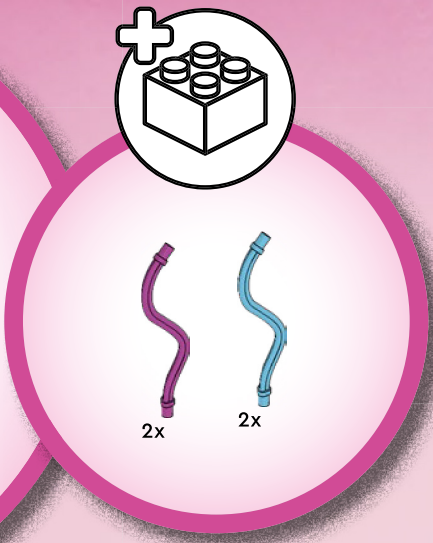
2x
2x

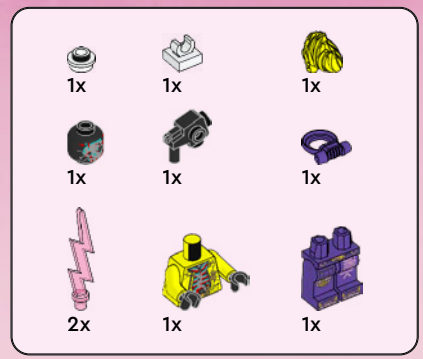
1x
1x
1x
1x
1x
1x
2x
1x
1x



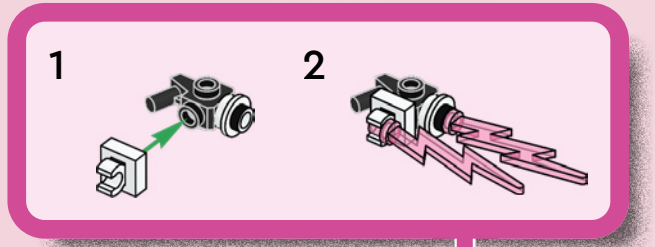
1
2

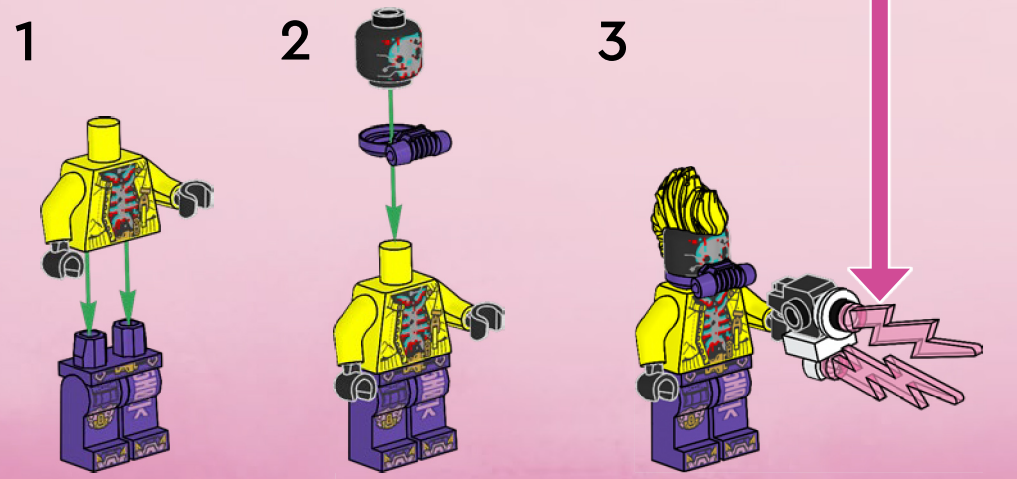
1
2
3






1x


1x

1




3x

2




1x

3




4x

4

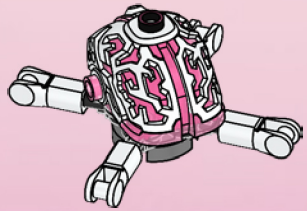

2x

5

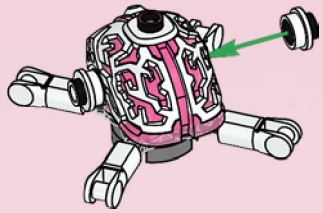

2x

6

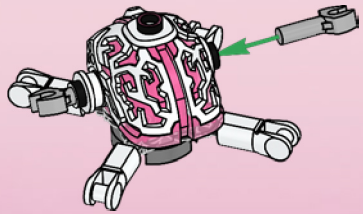

1x

7

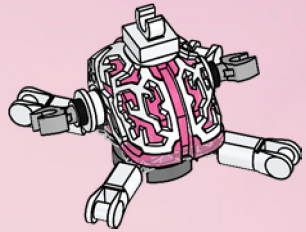

1x

8

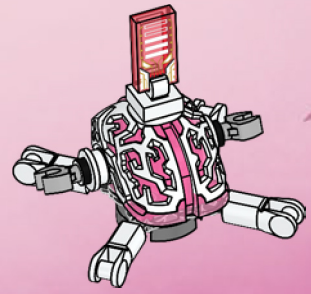

2x 2x

9

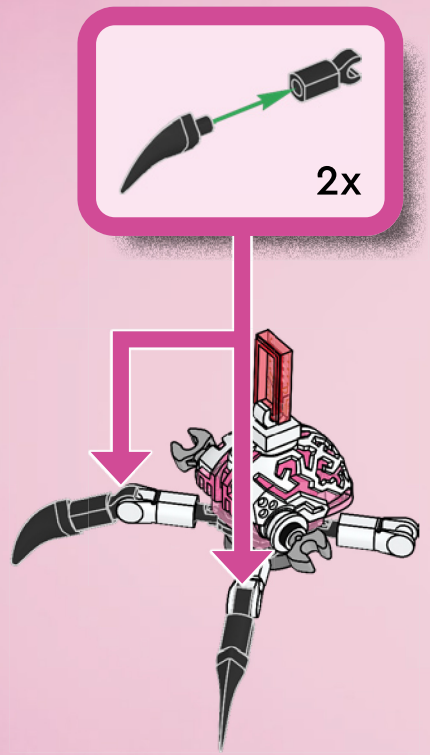

2x 2x

10

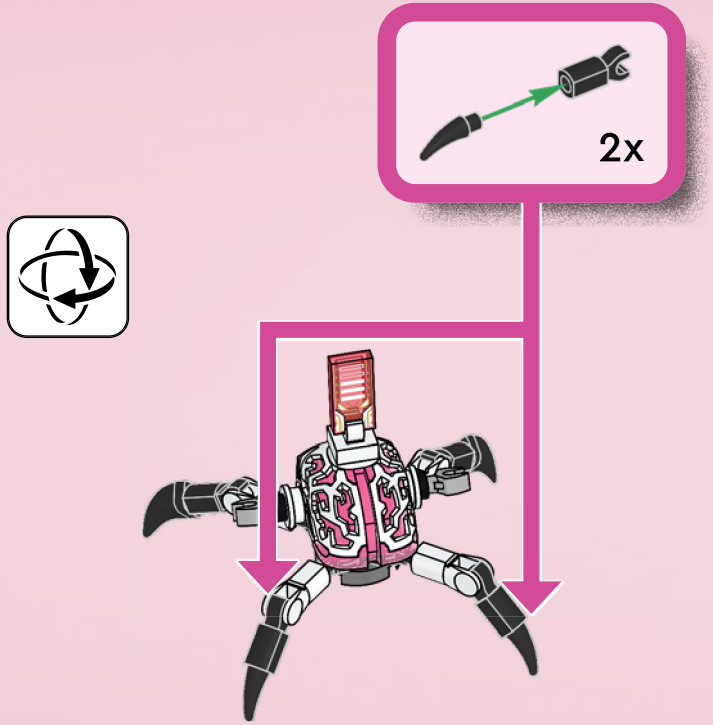

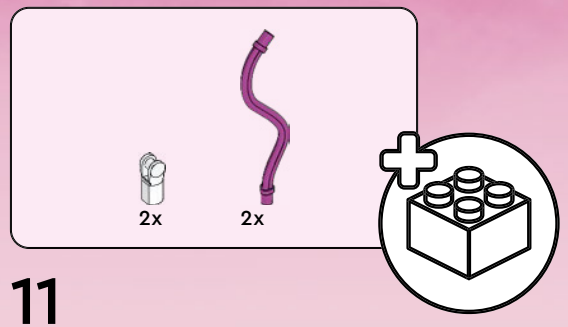

11

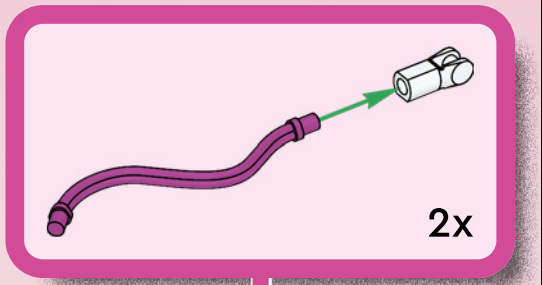

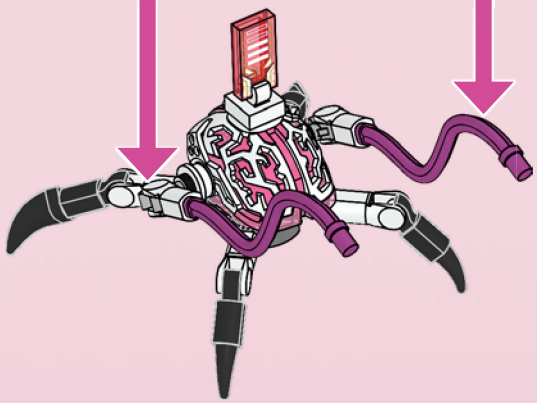



12

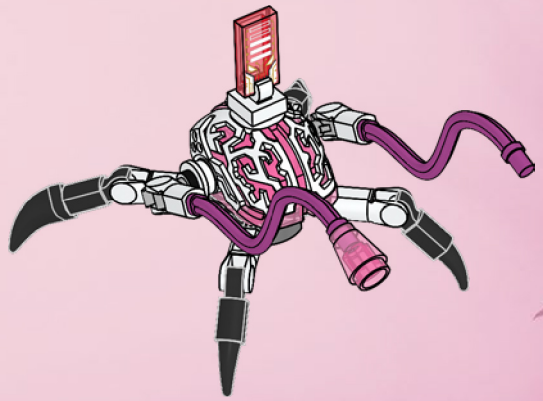




1x


1x

1




3x

2




1x

3




4x

4





1x

5

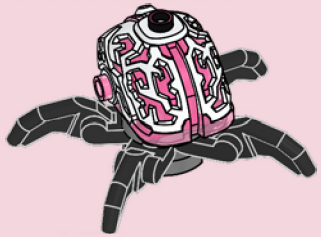



2x

6

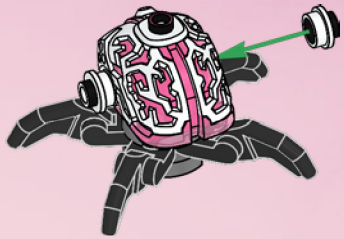



2x

7

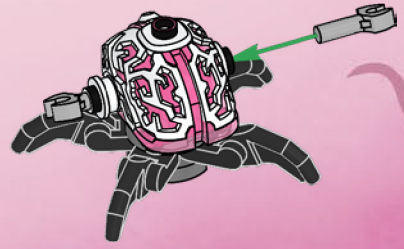



1x

8

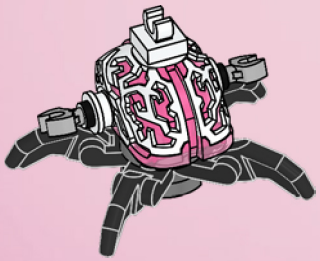



1x

9

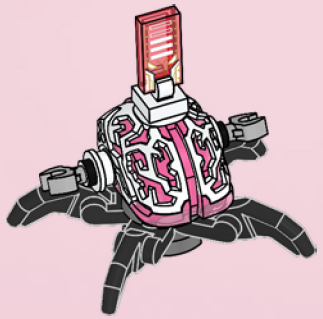

10

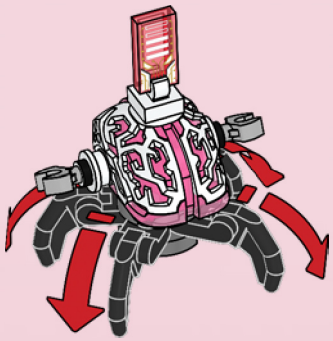

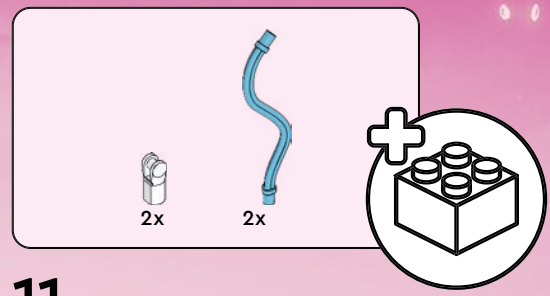

11

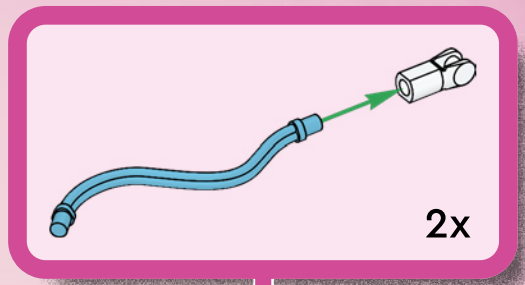

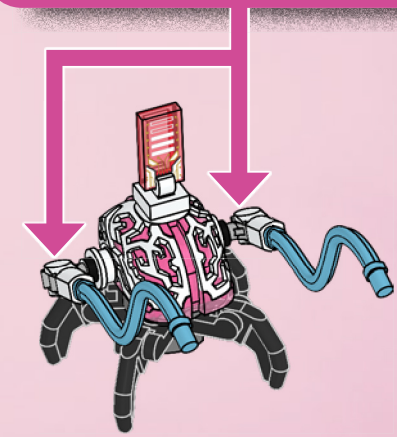

1x

12

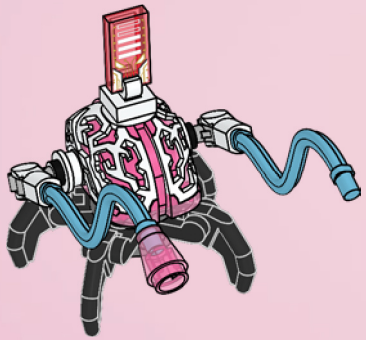


130
182
PAINT






8

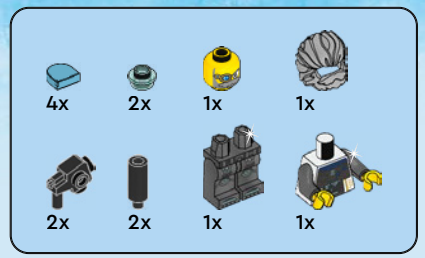
4x
2x
1x
1x
2x
2x
1x
1x

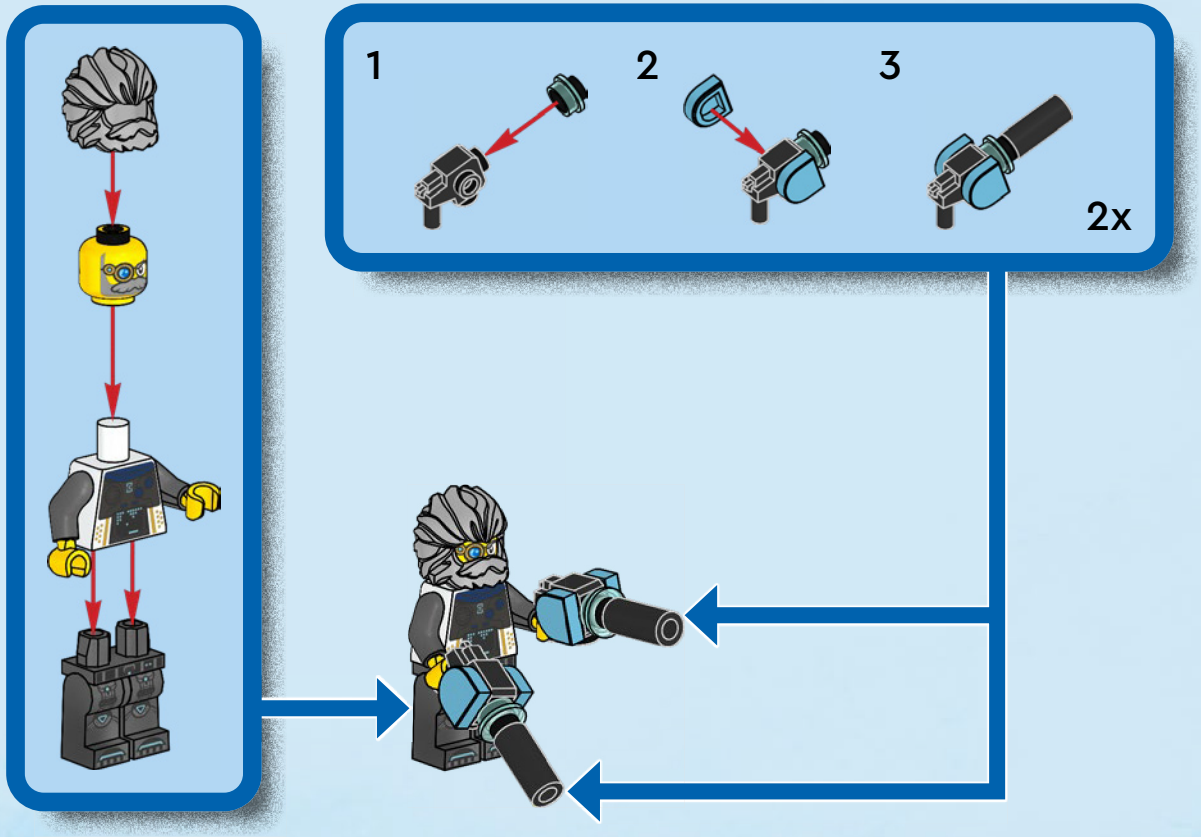
1
2
3
2x

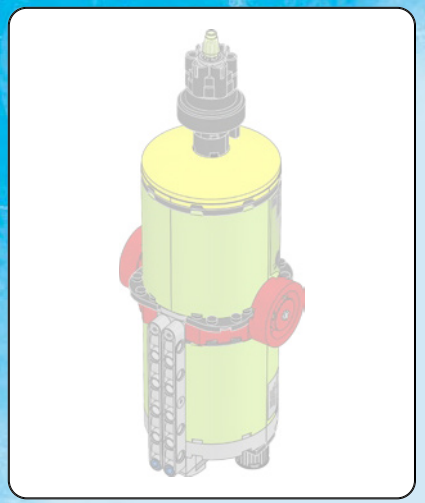



174

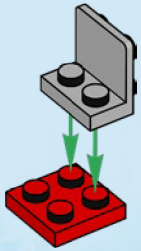



175

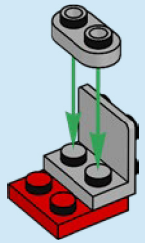



176

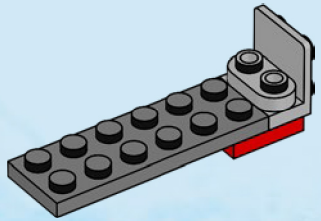



177

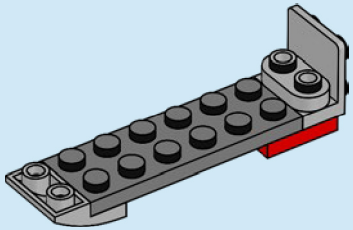

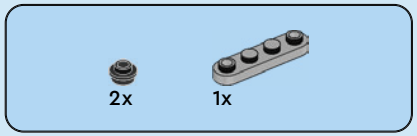

178

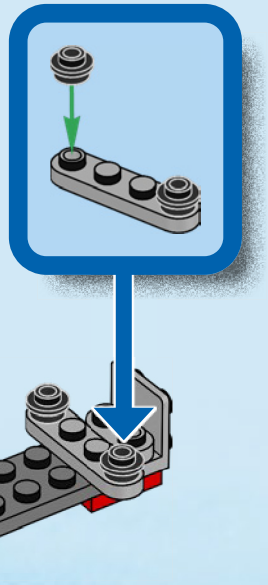

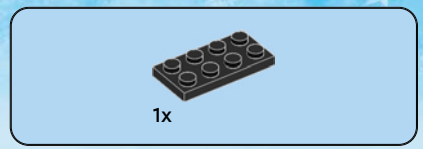

179

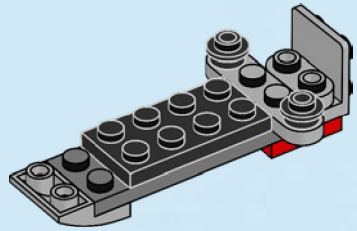



180

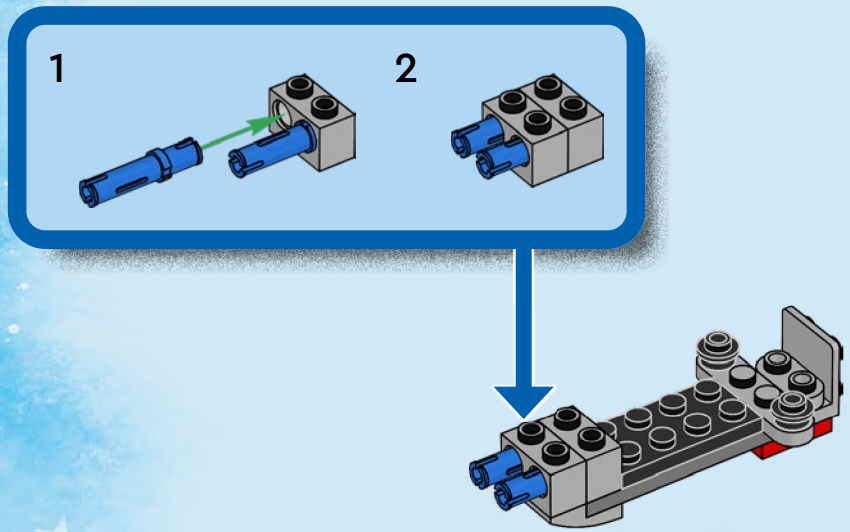

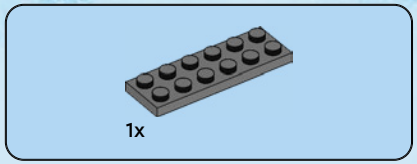

181

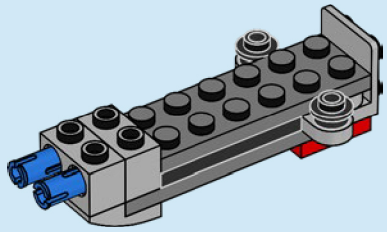

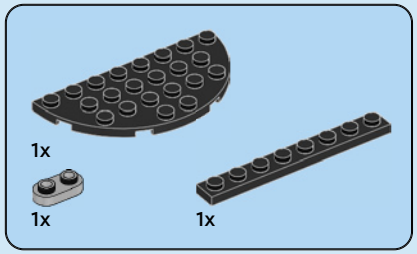

182

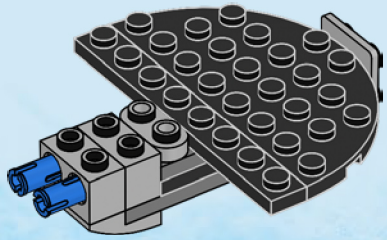

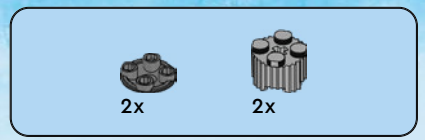

183

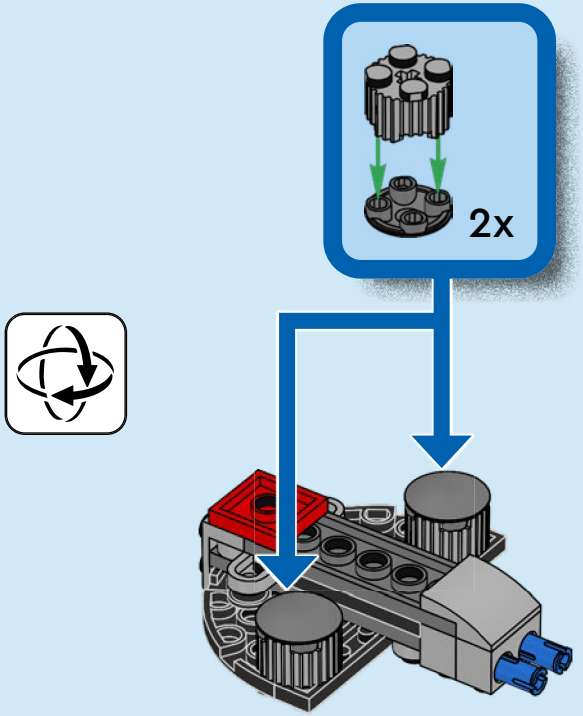

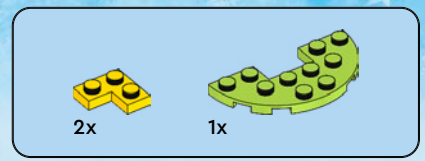

184

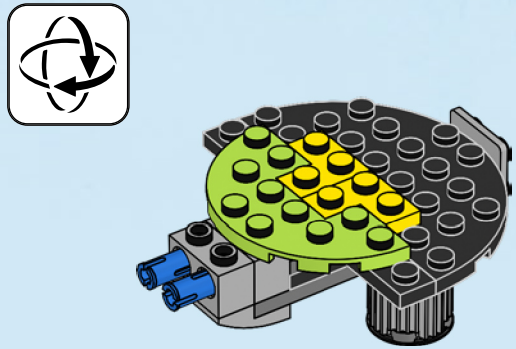

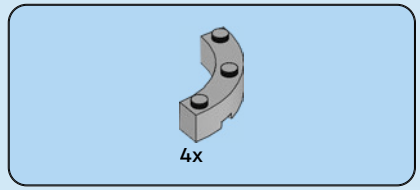

185

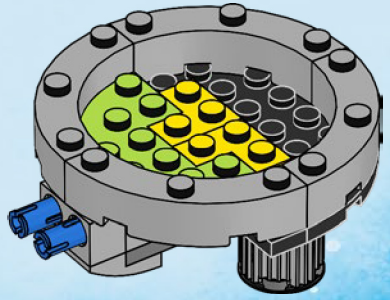

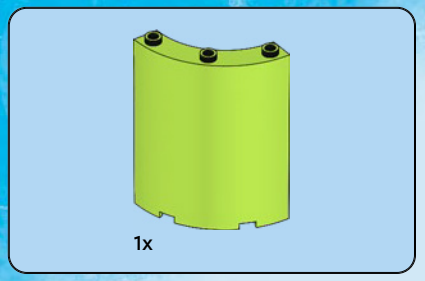

186

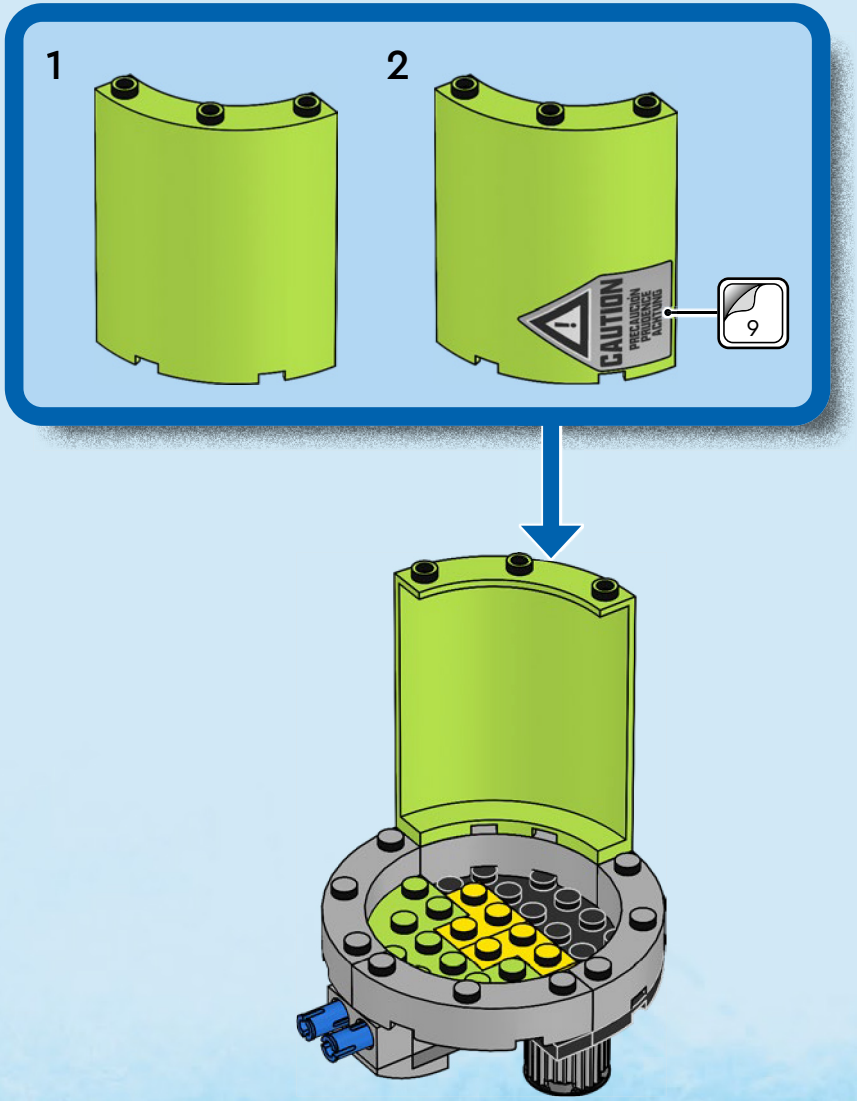

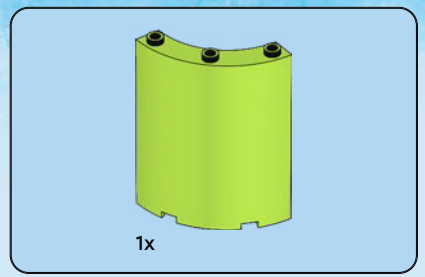

187

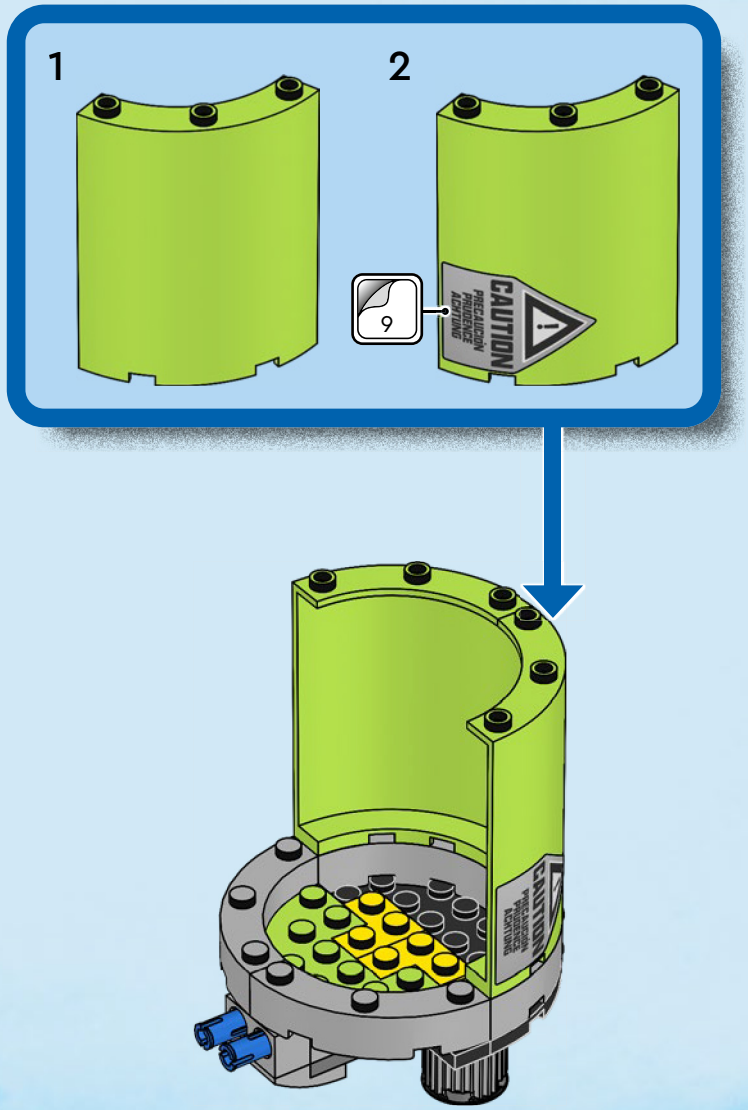

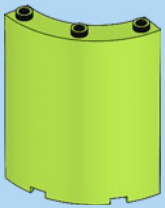

2x

188

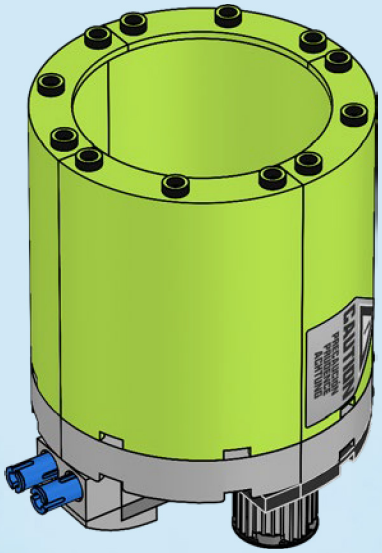

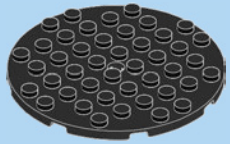

1x

189

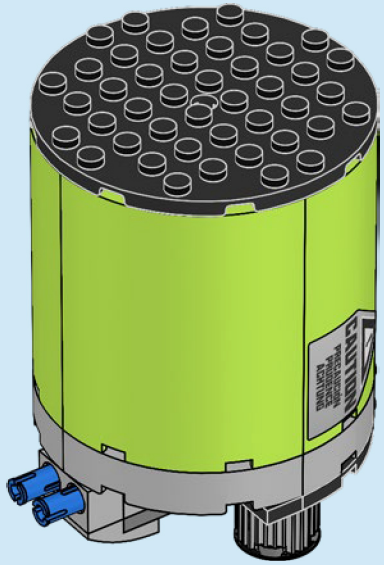

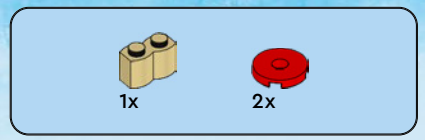

190

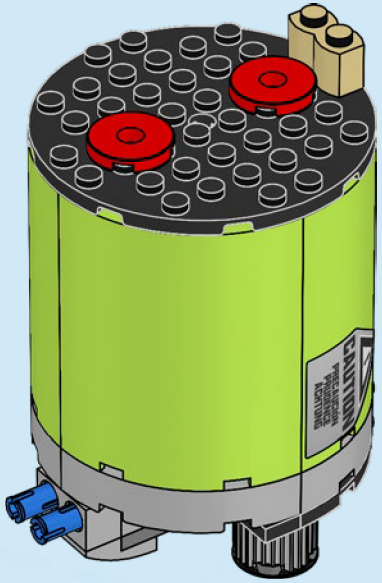

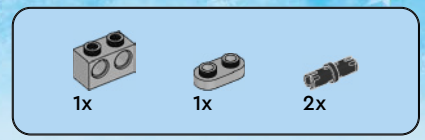

191

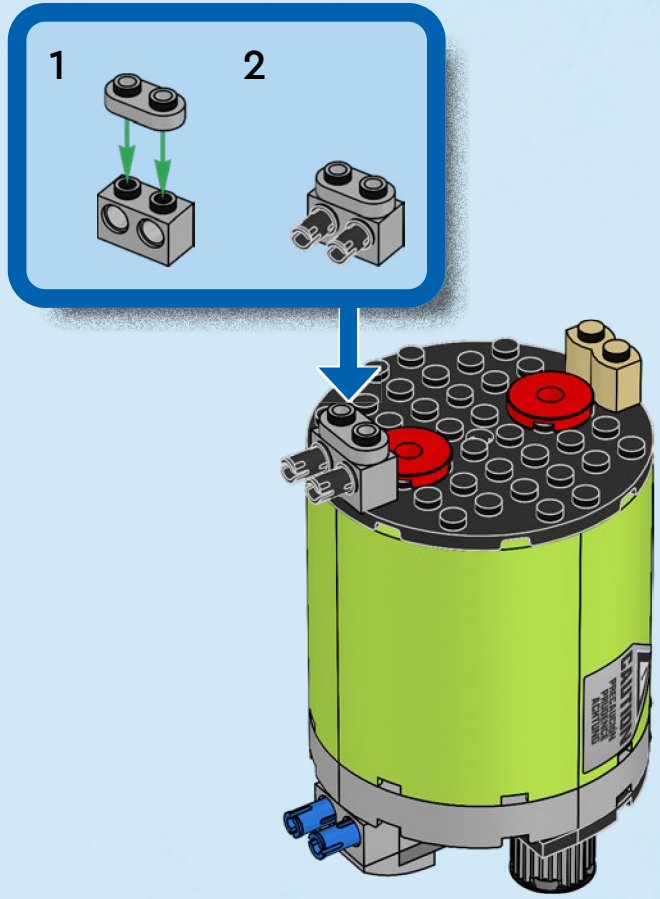



2x

192

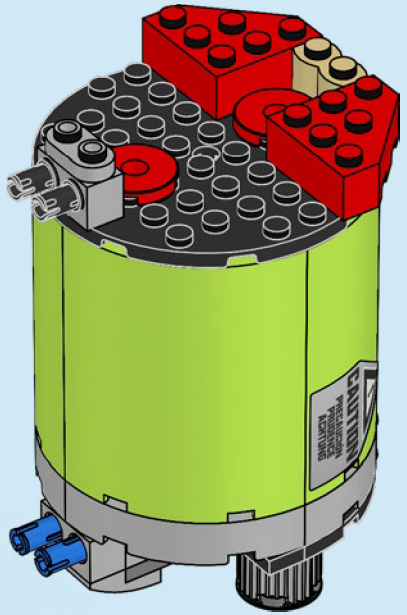



193

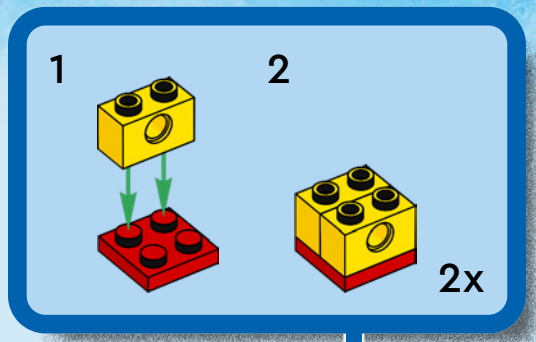

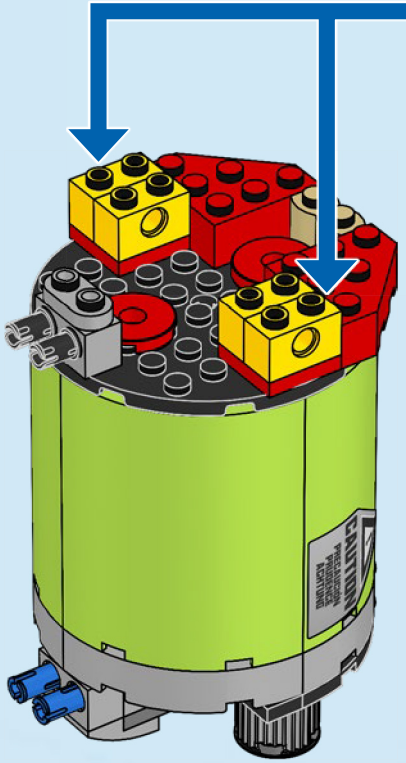



194

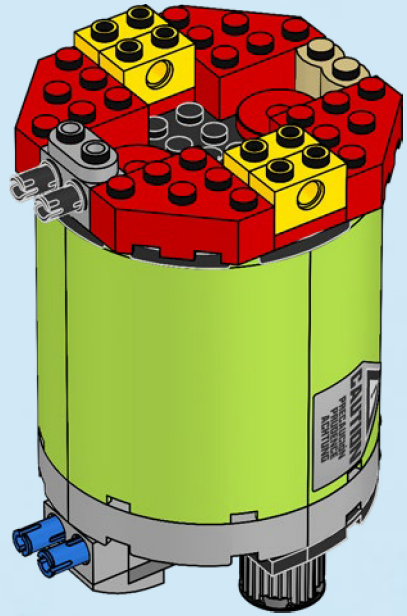



1x

195

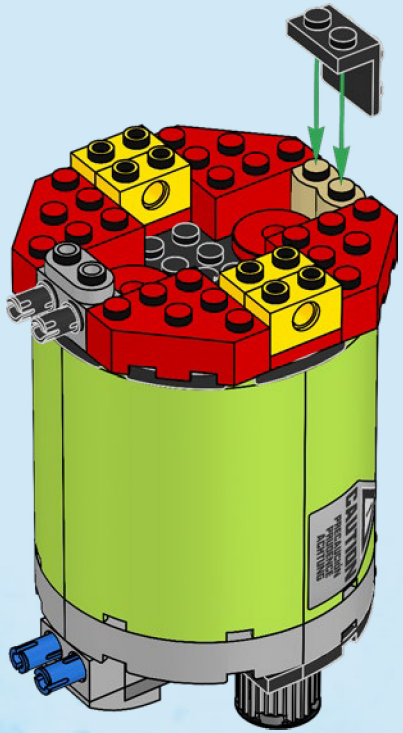

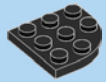

4x

196

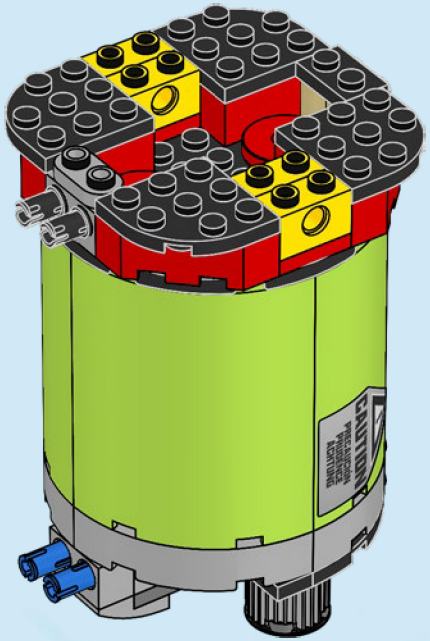

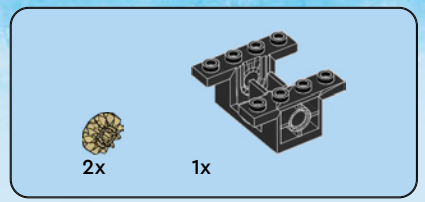

197

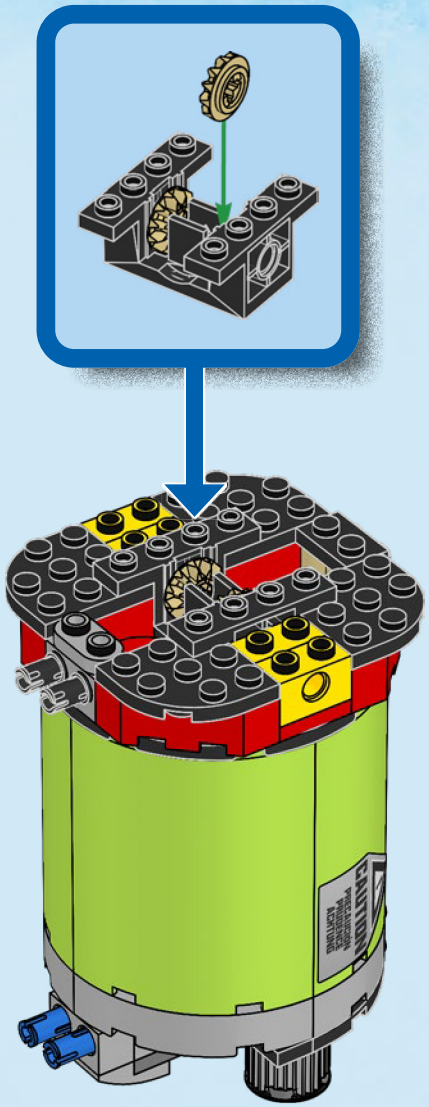

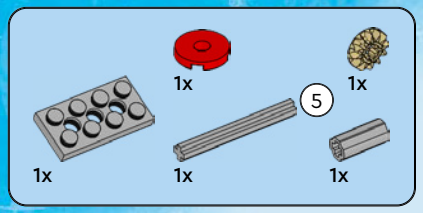

198

1

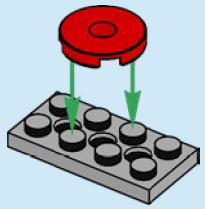

2

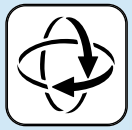

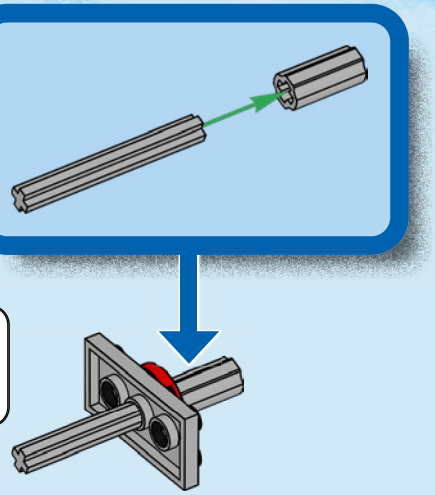

3

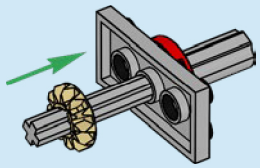

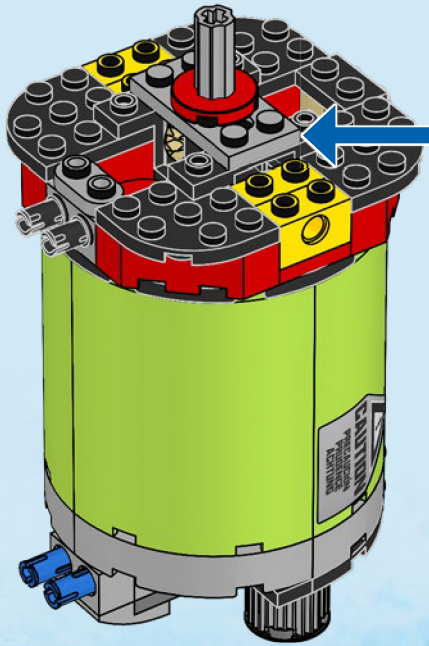



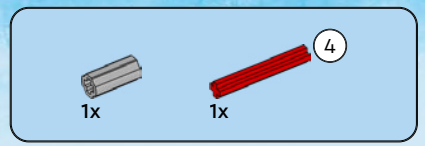

199

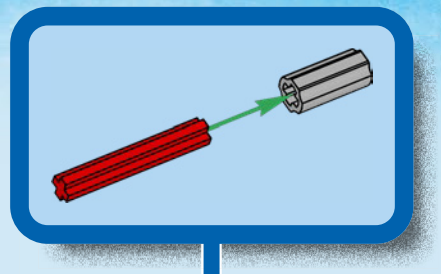

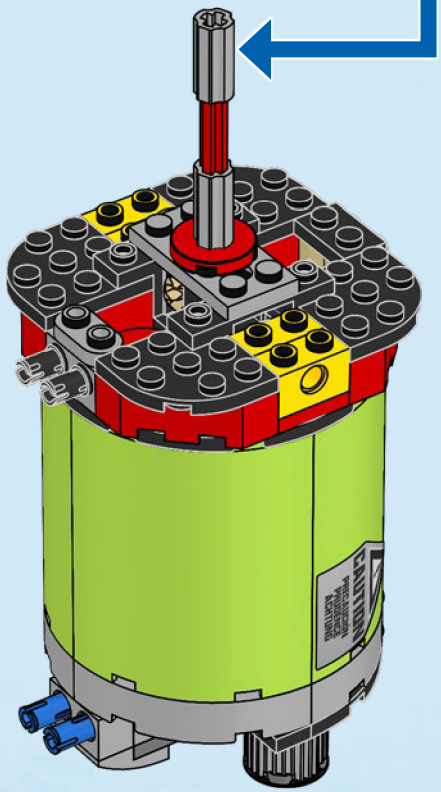



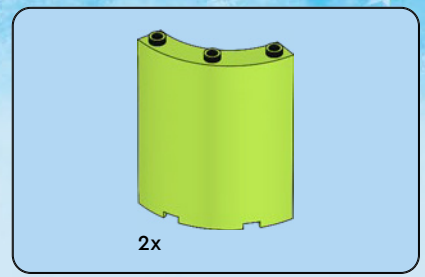

200

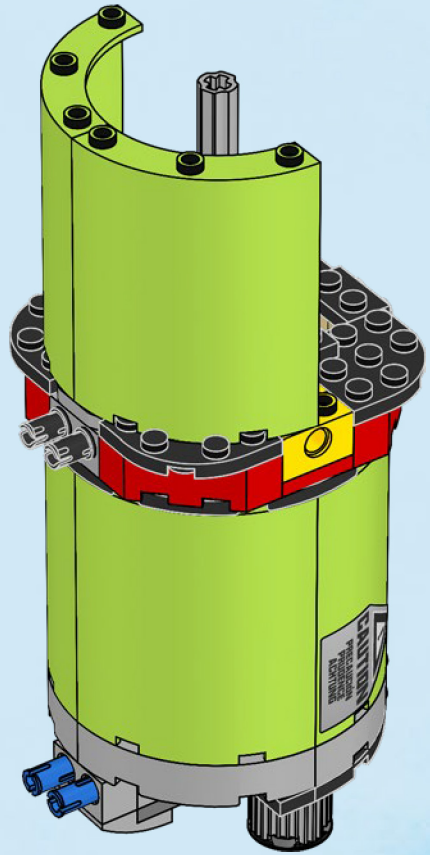

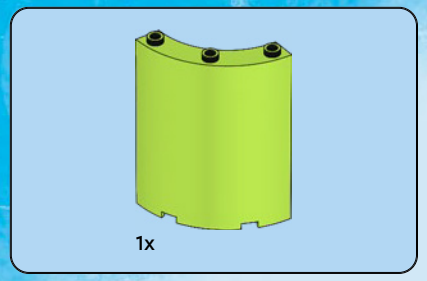

201

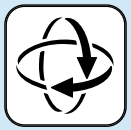

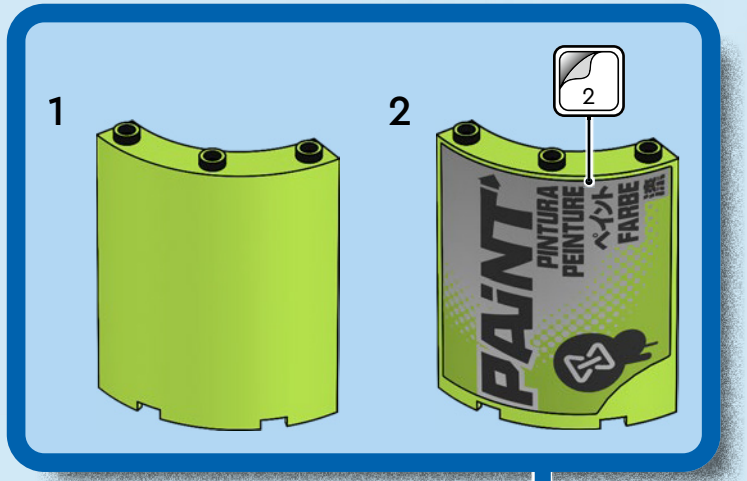

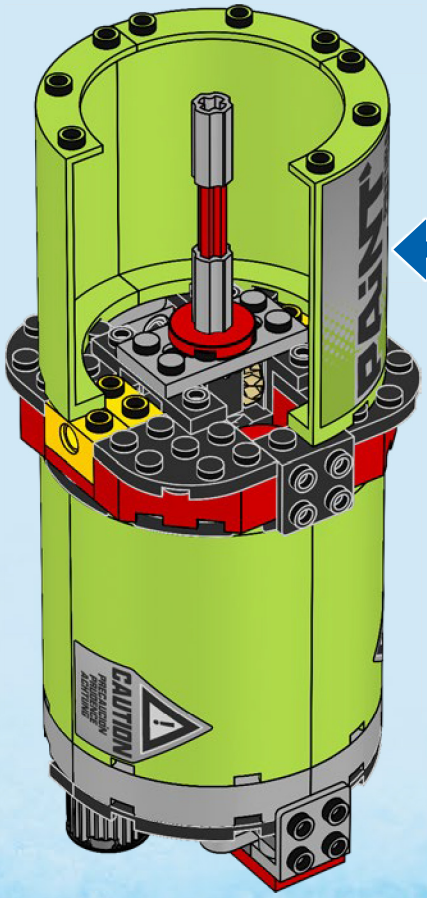

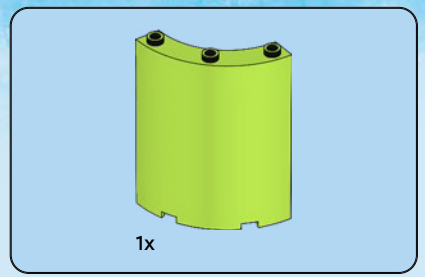

202

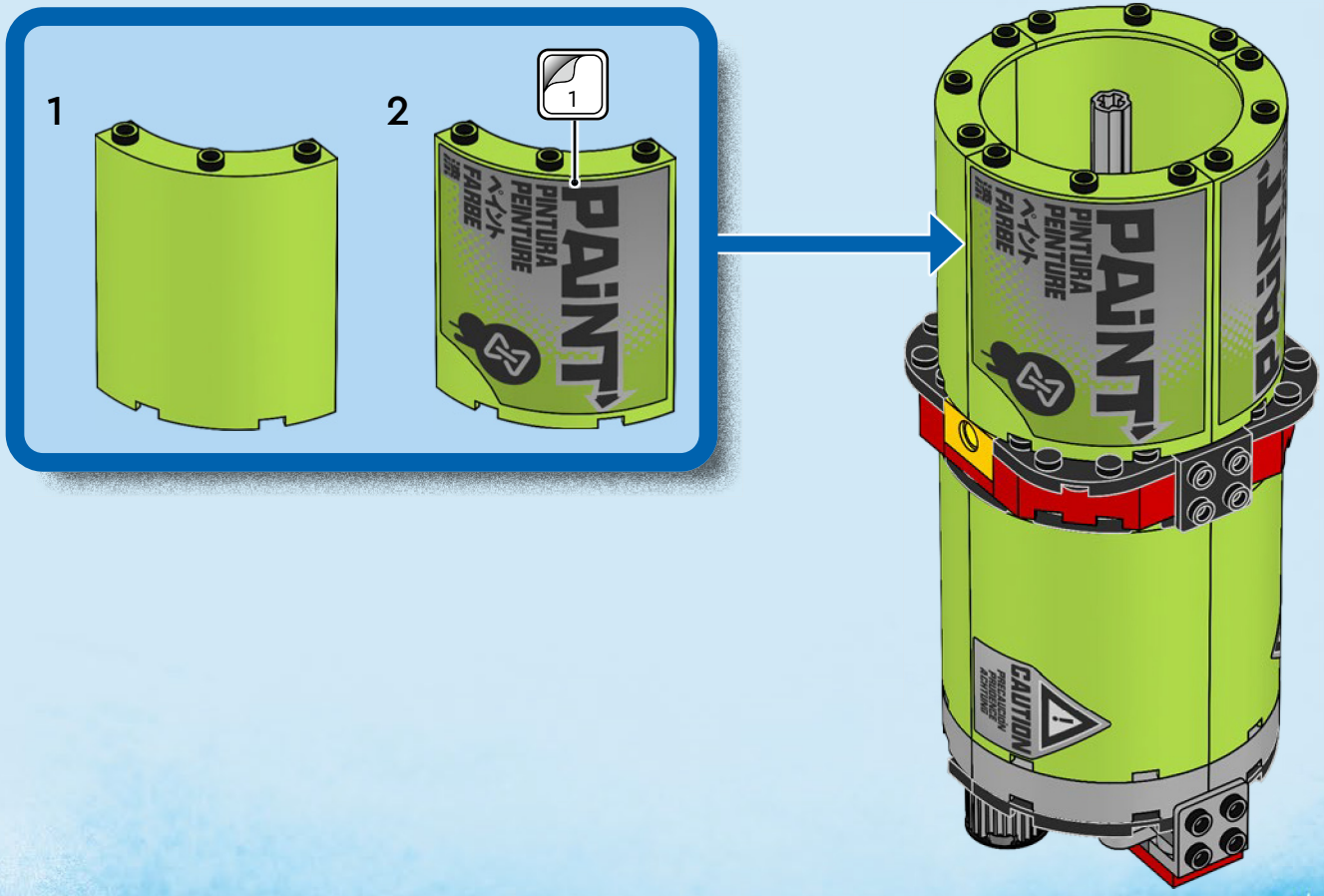

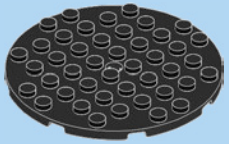

1x

203

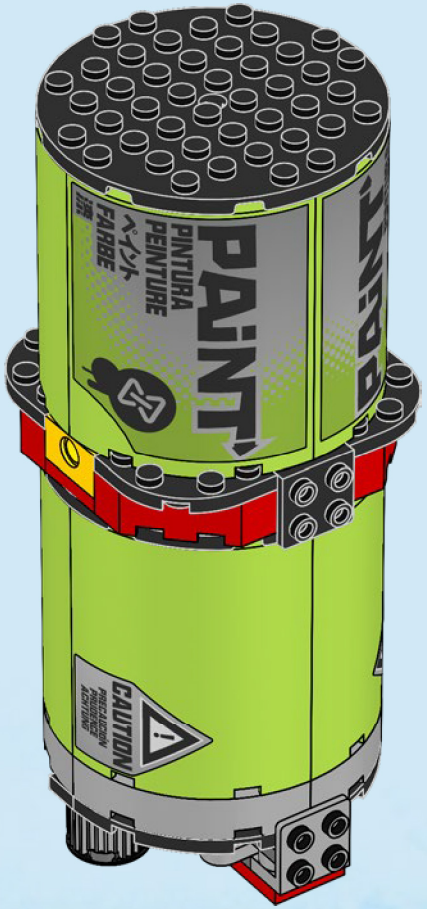

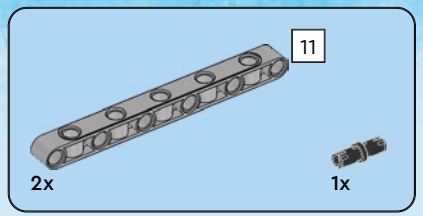

204

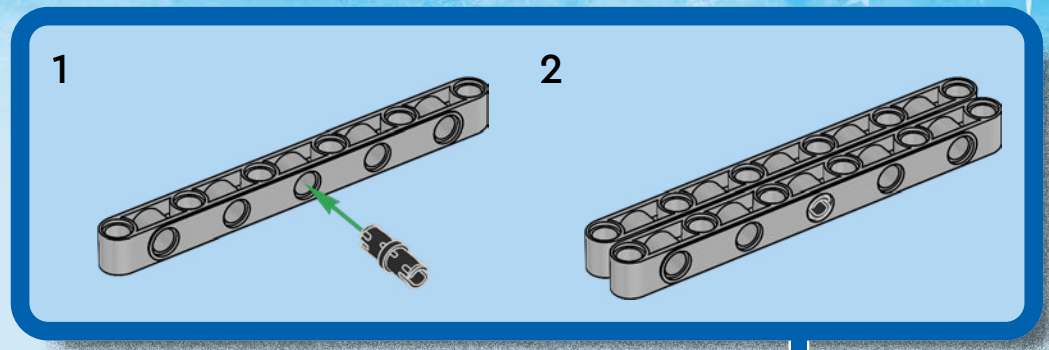



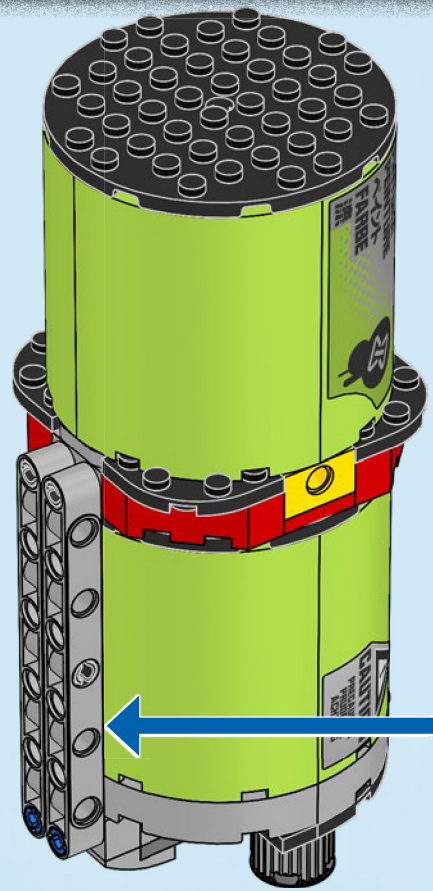

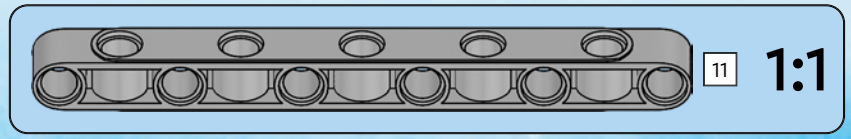



4x

205

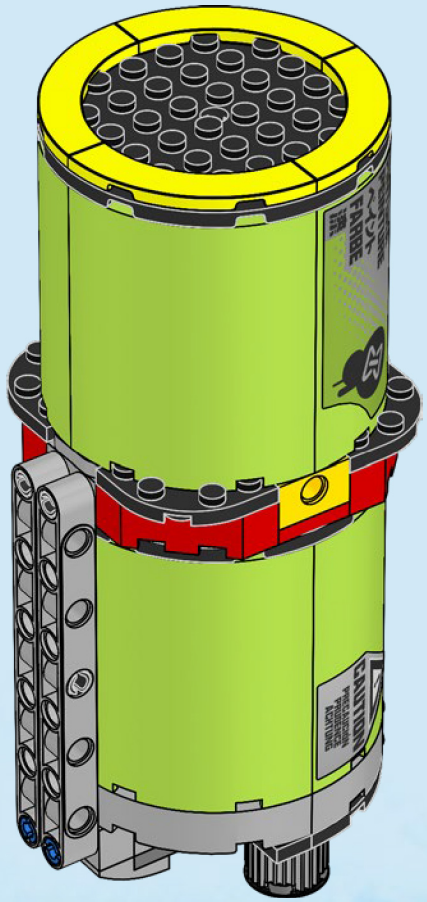

2x

206

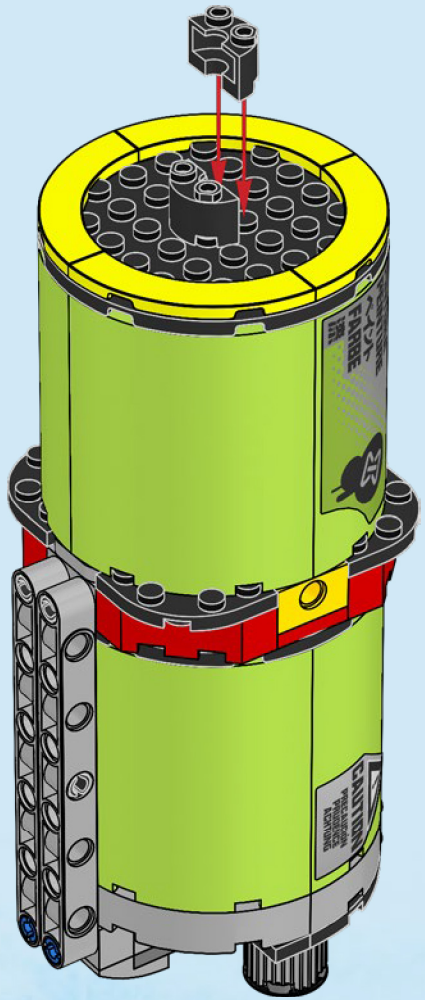

1x

207

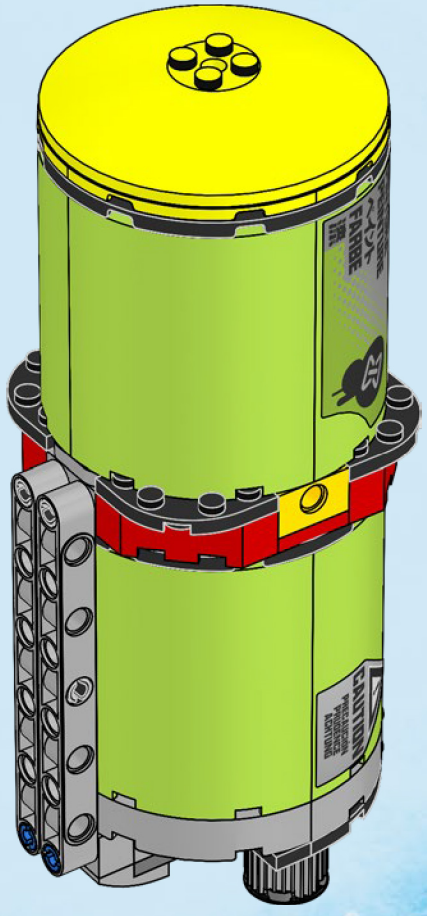

2x

208

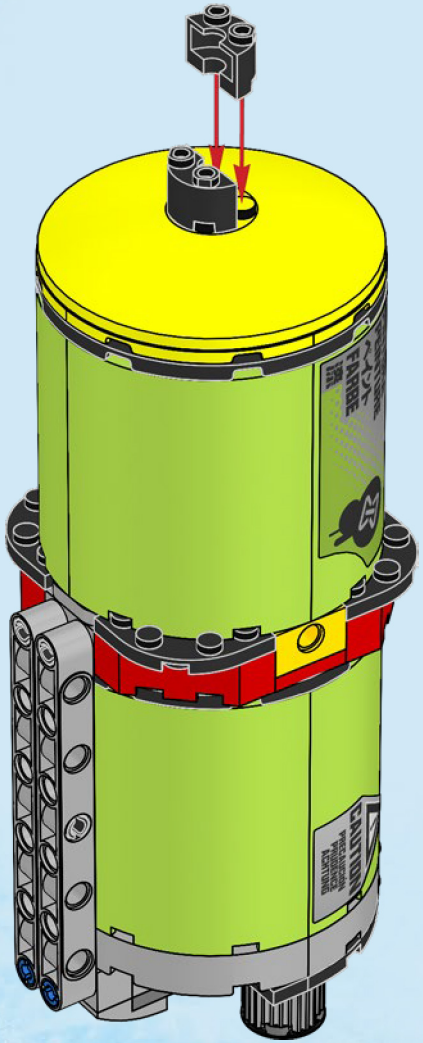

2x

209

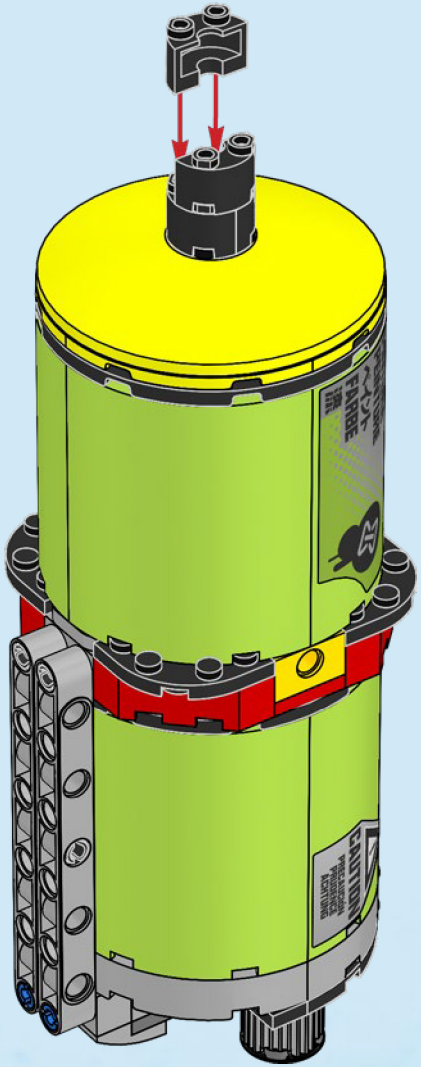



210

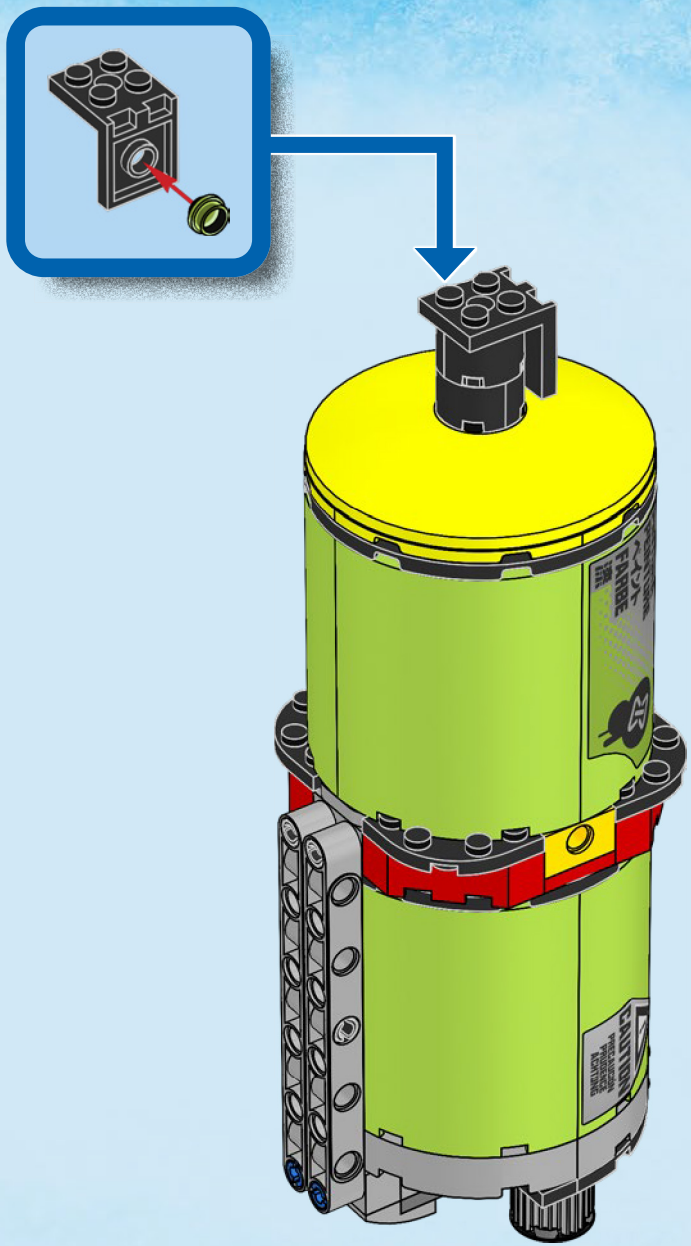

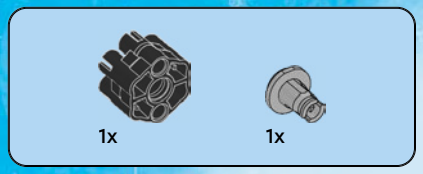

211

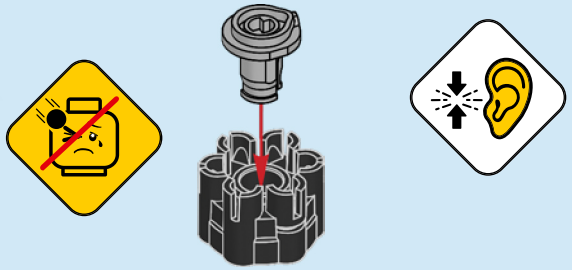

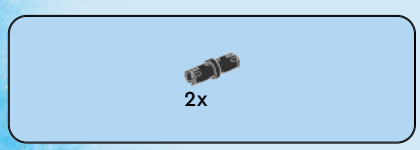

212

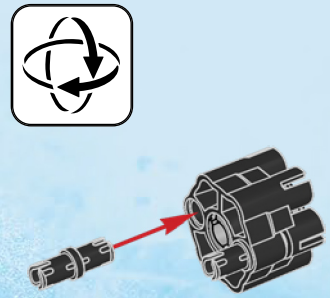

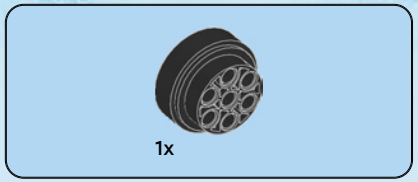

213

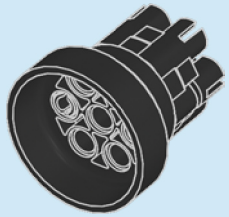

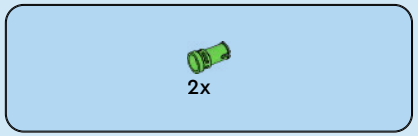

214

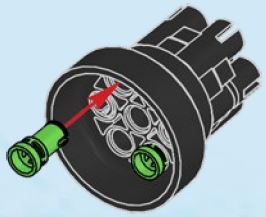

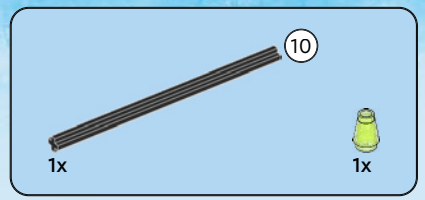

215

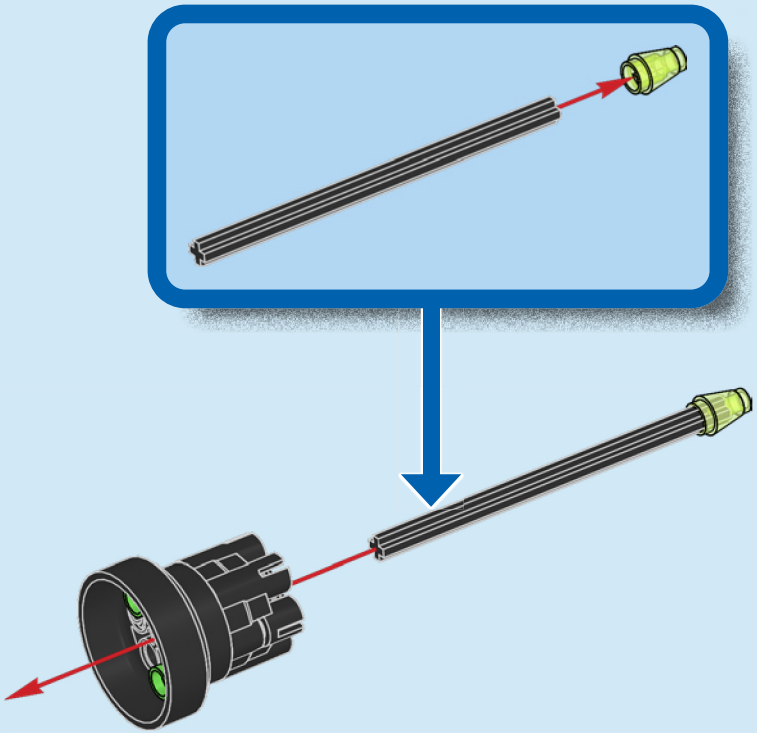



216

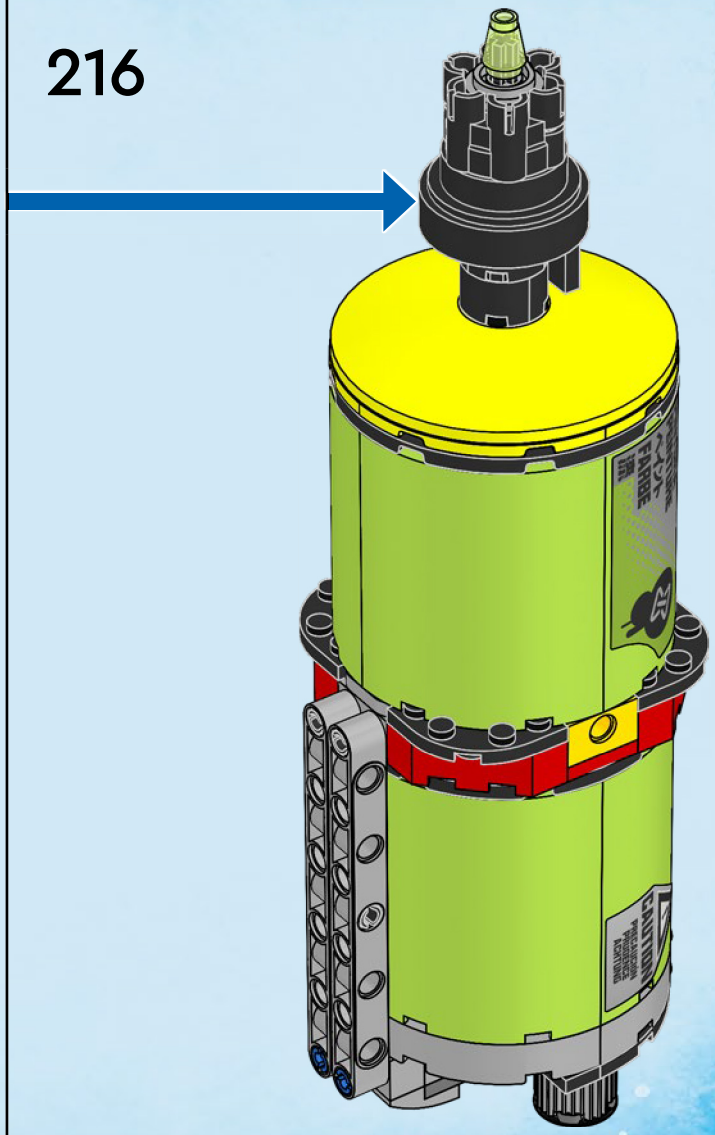

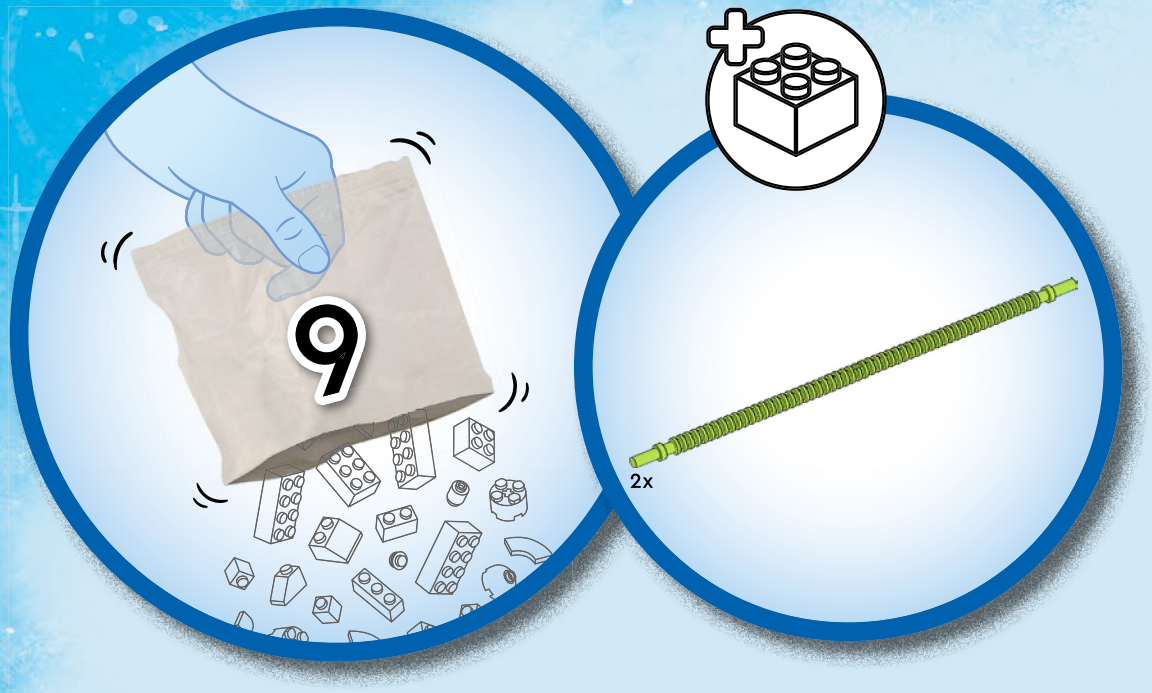
9

2x


1x
1x
1x
1x



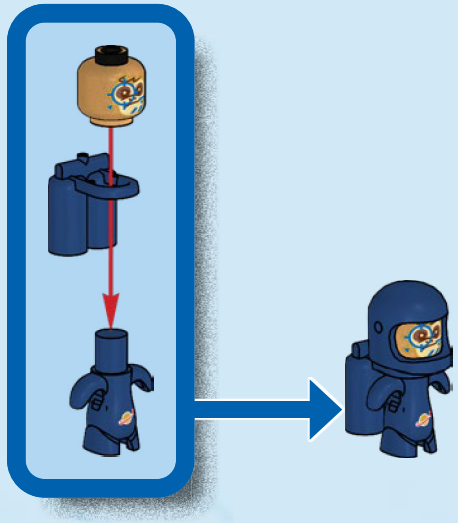


ペイント
FARBE
漆
CAUTION
PRECAUCION
PRUDENCE
ACHTUNG

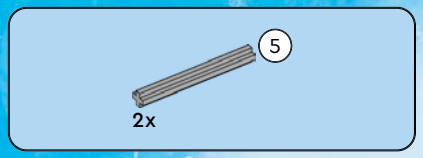

217

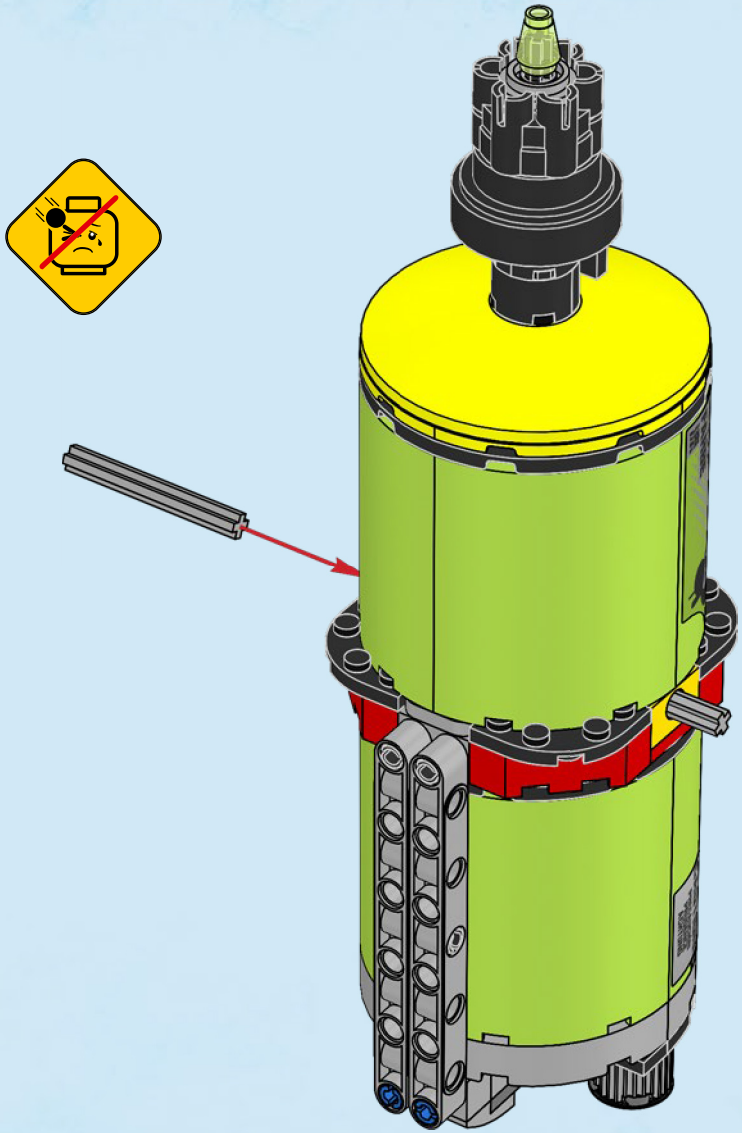

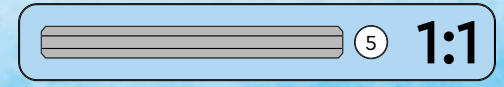

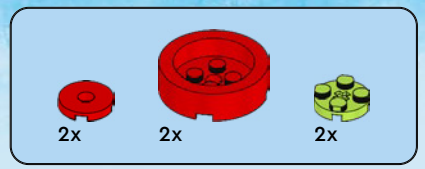

218

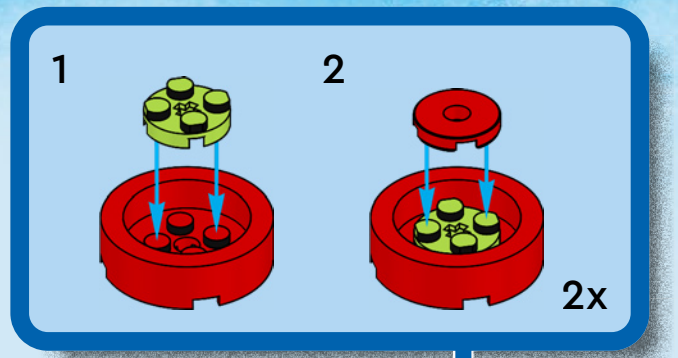

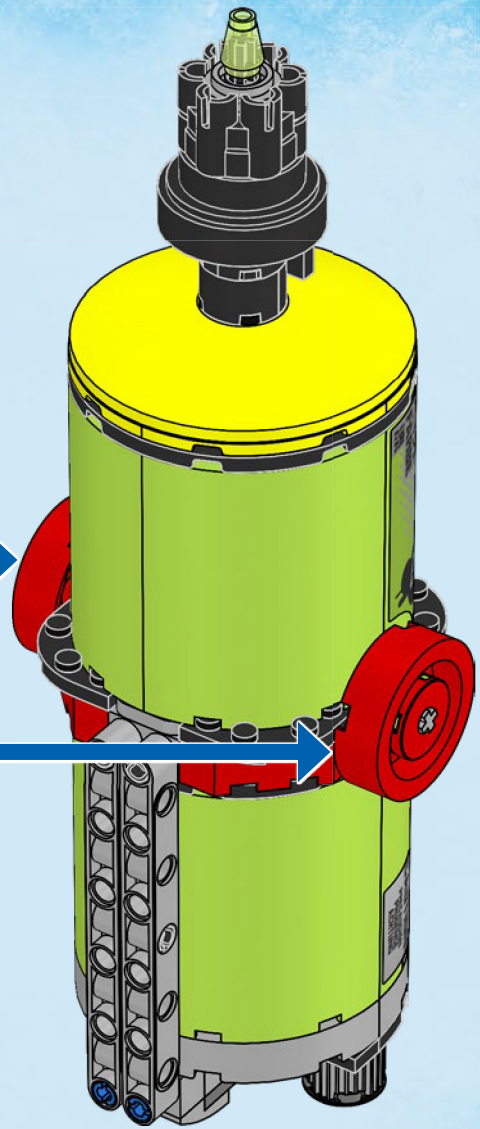

219

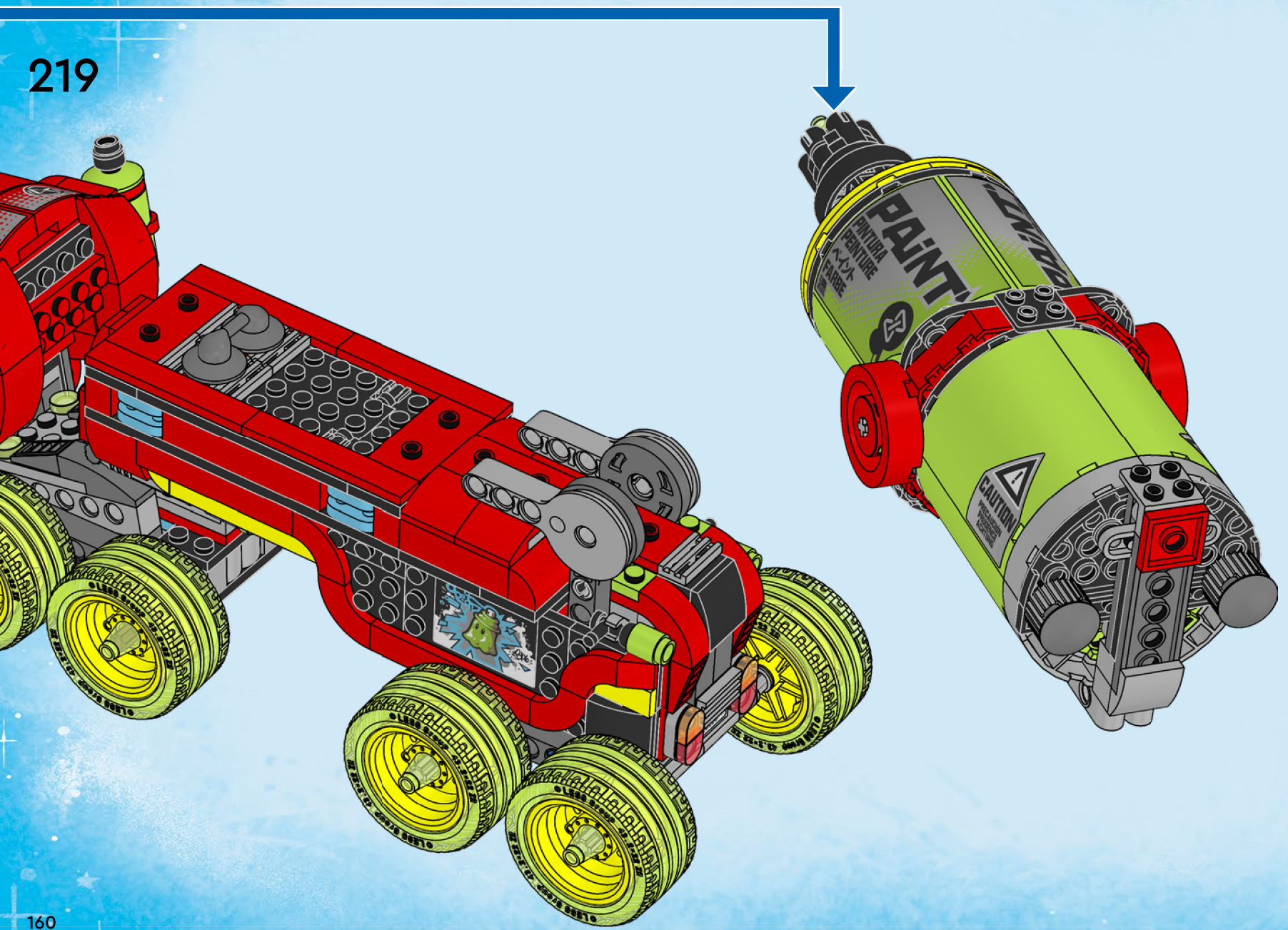

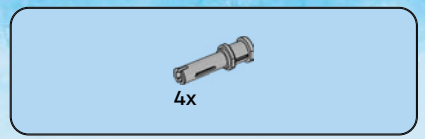

220

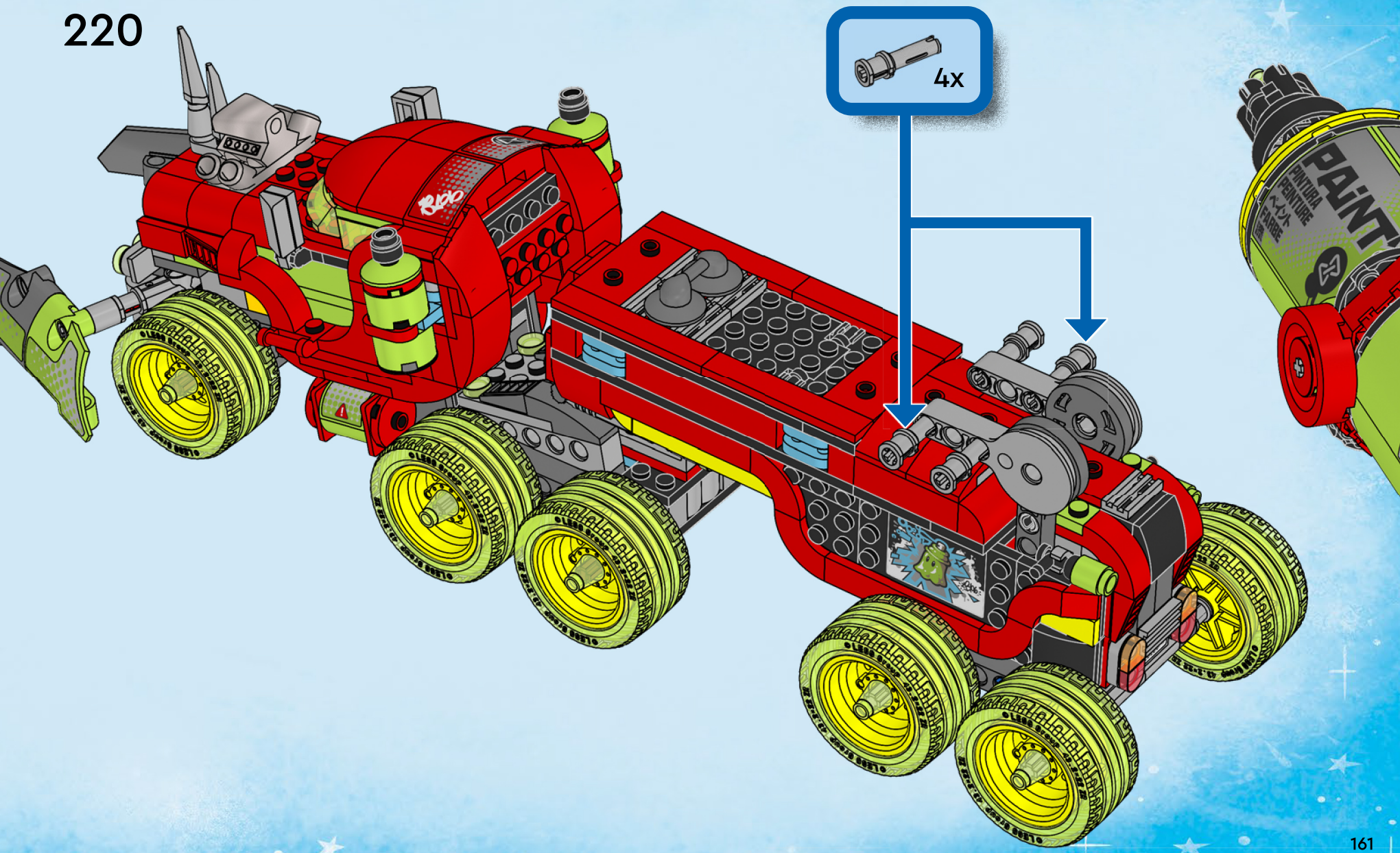

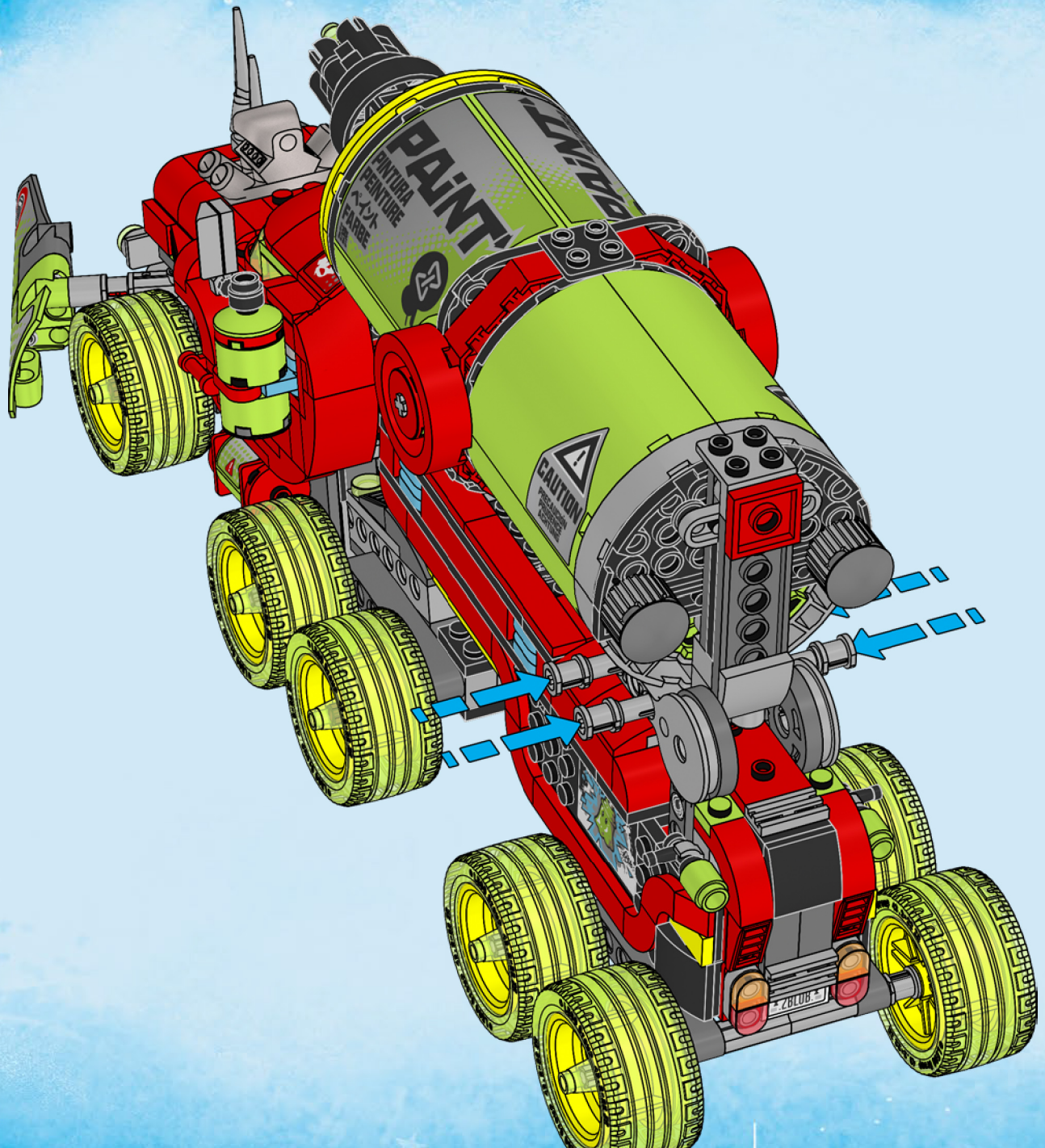
PAINT
CAUTION

2x

222

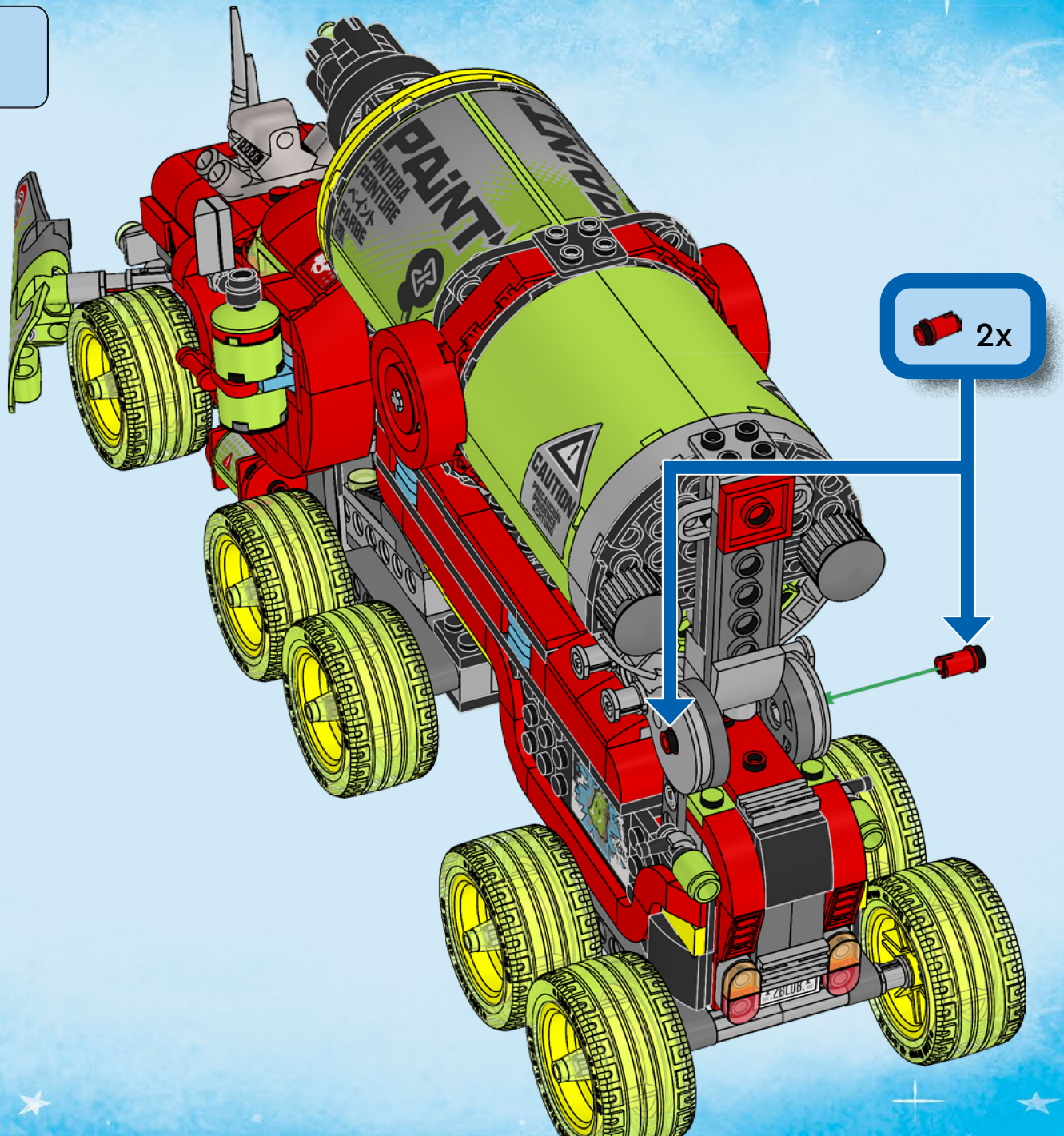

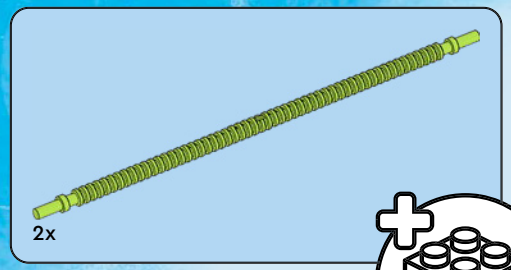

223

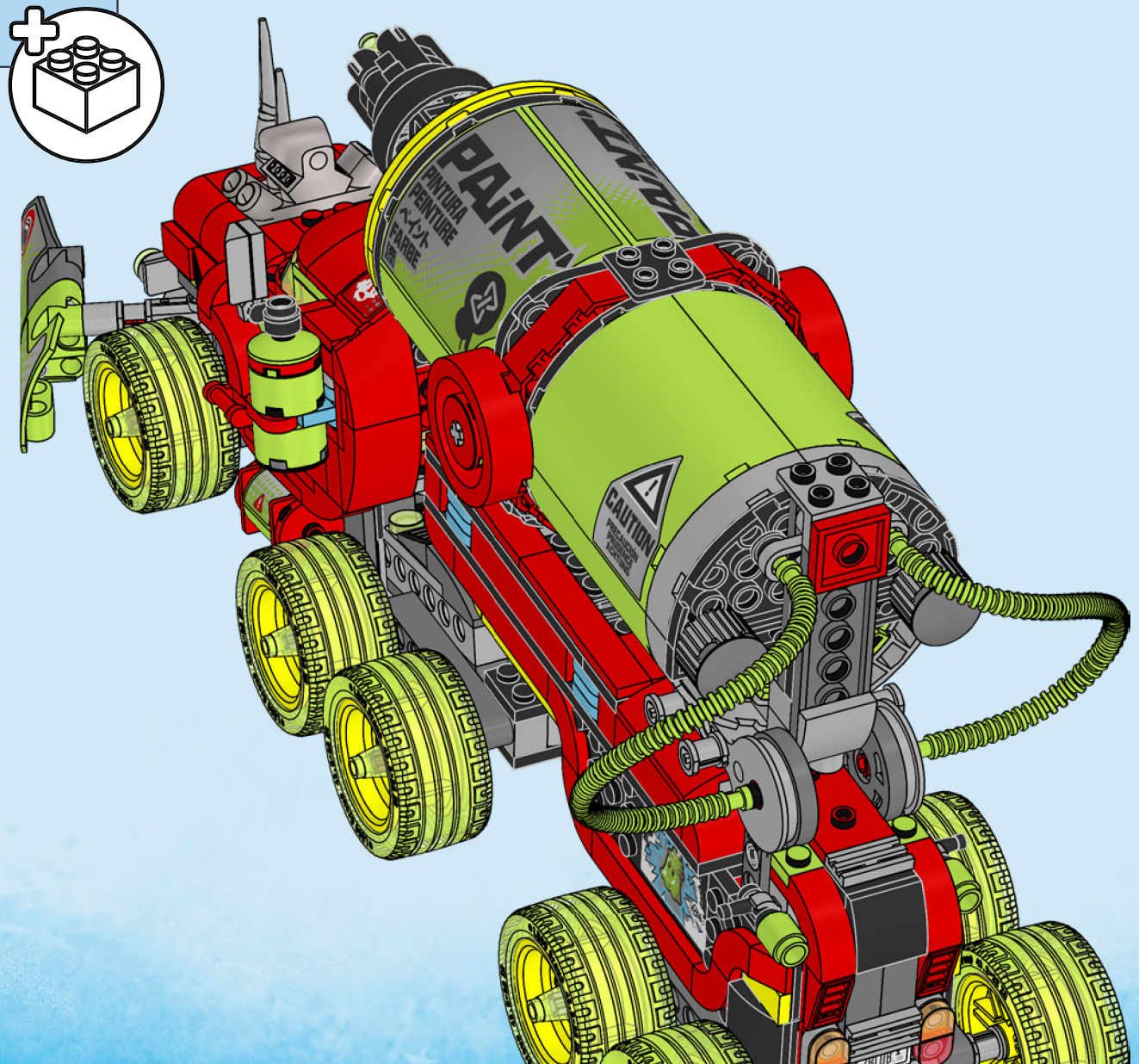



2x



1x



1x

224

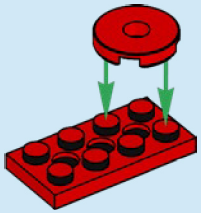



1x

225

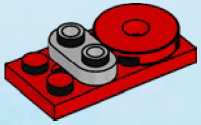



2x

226

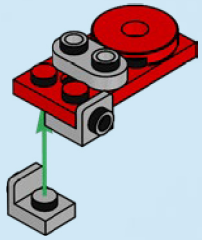



2x

227

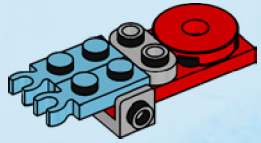



228

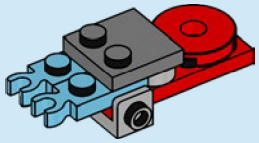



229

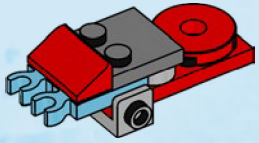



230

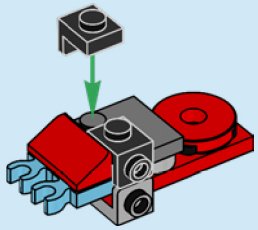



231

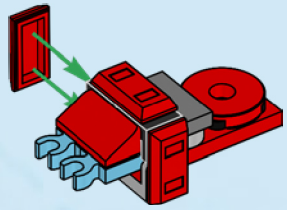



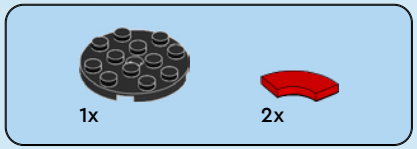

232



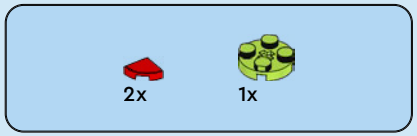

233

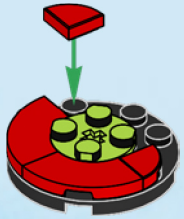

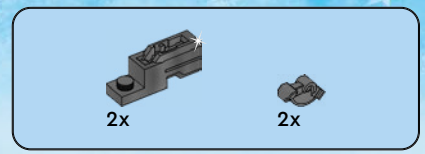

234



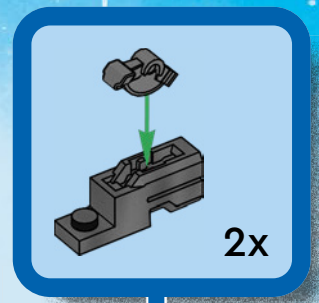

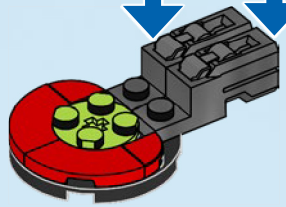

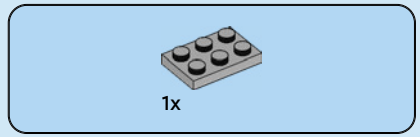

235

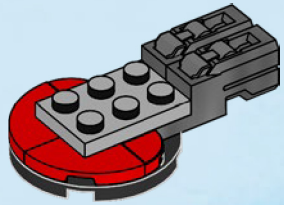

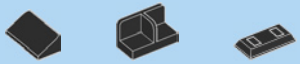

236

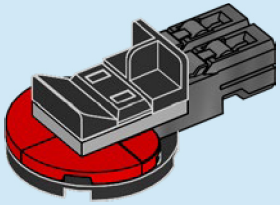



237



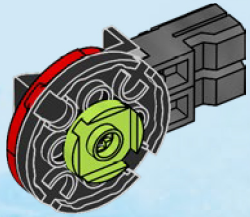



238

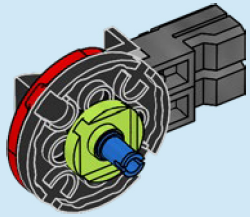

239

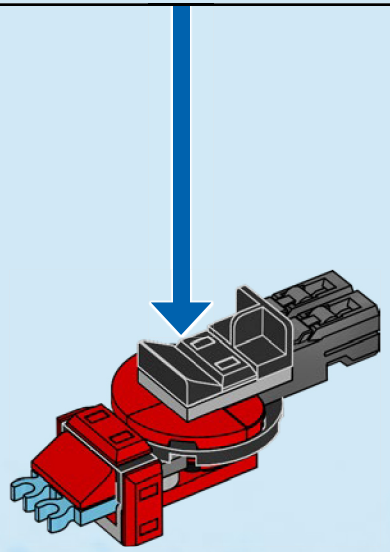

2x

240

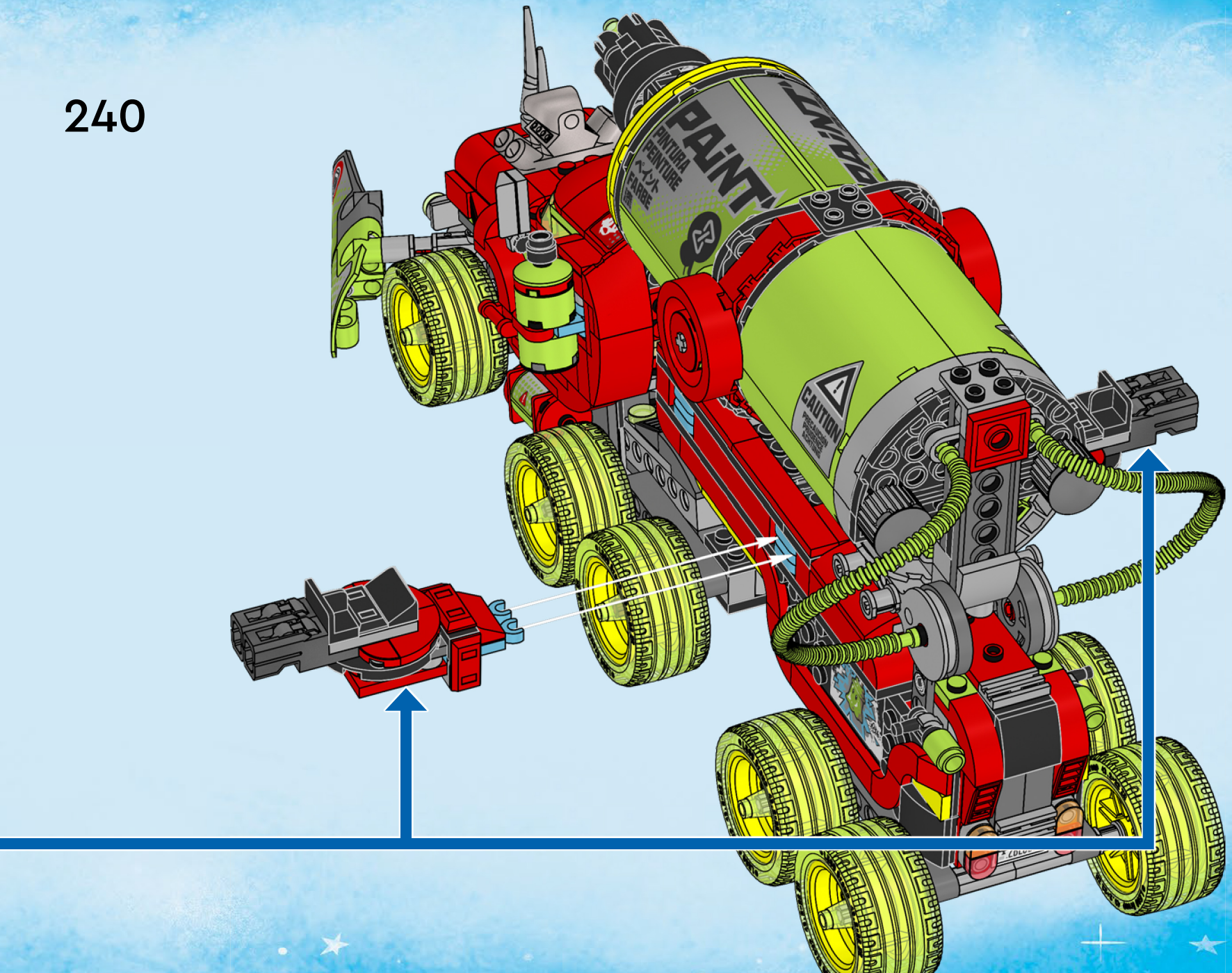

241

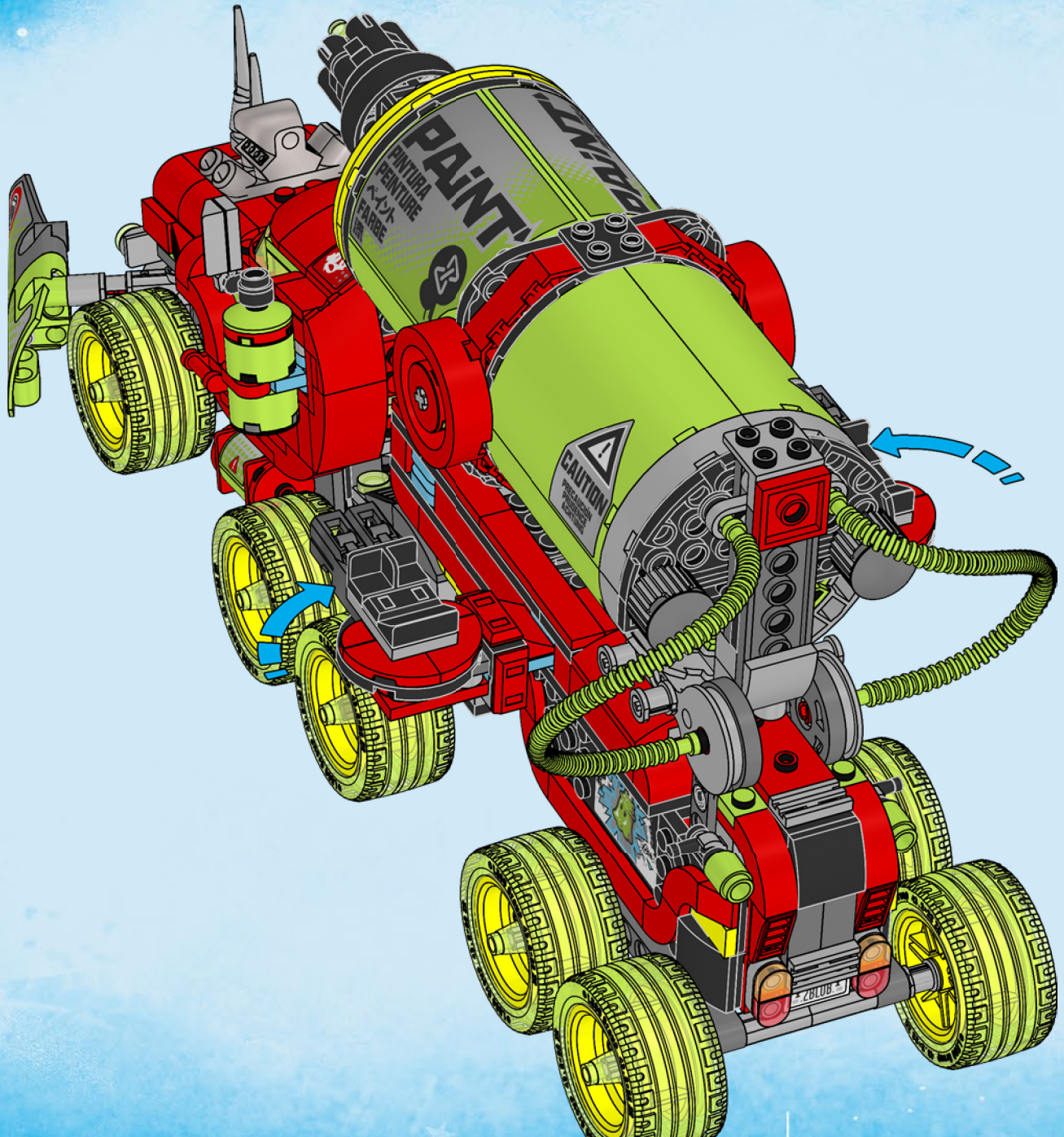

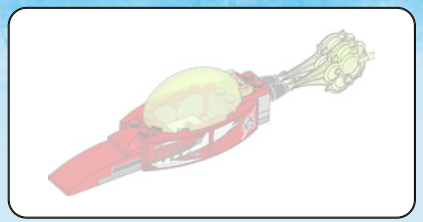

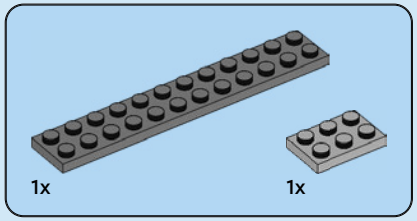

242

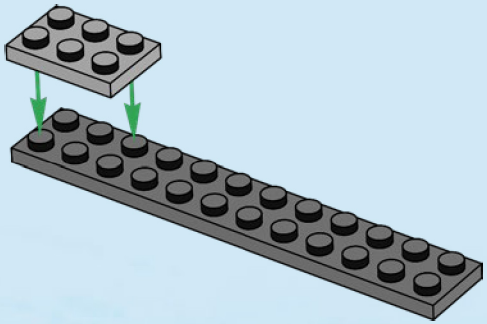

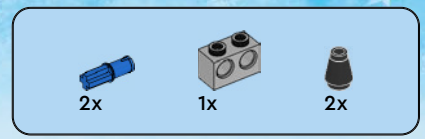

243

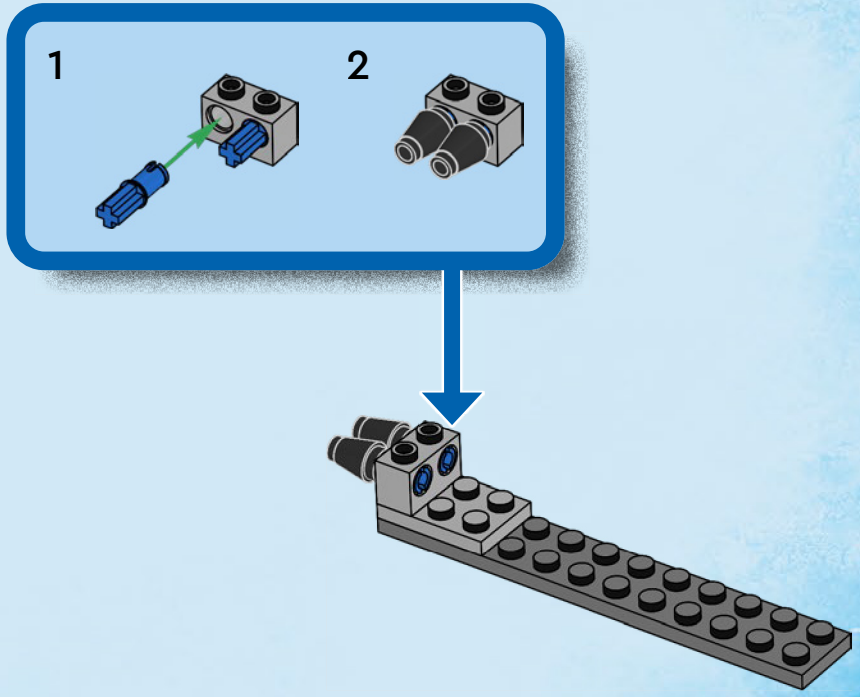



2x

244

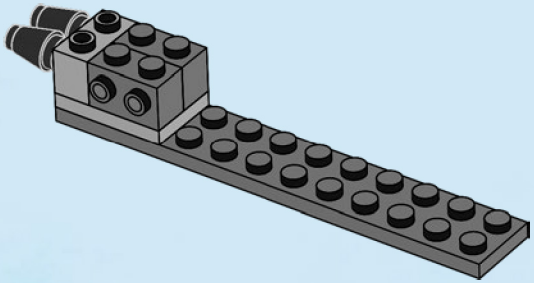



2x

245

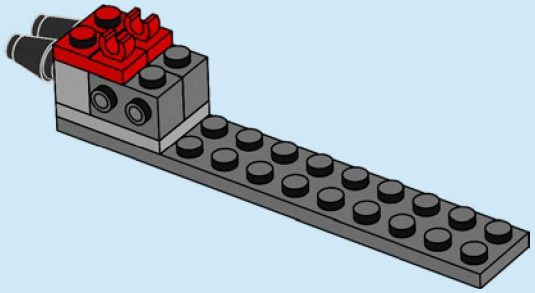



1x

246

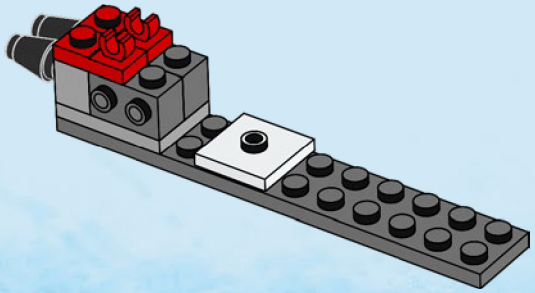



247

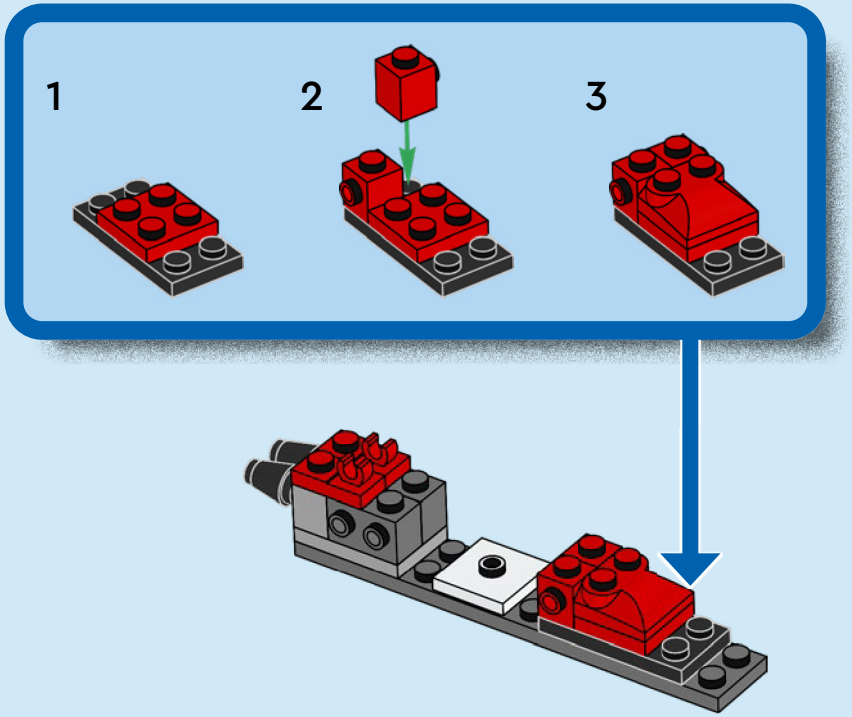

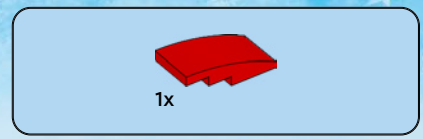

248

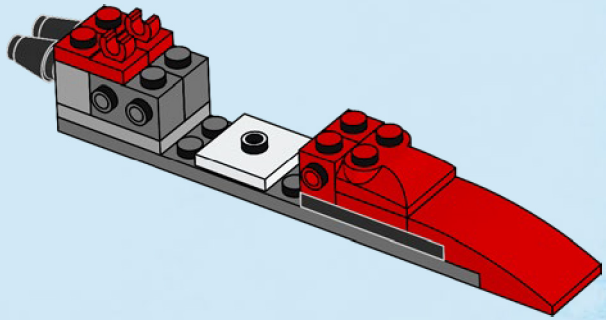

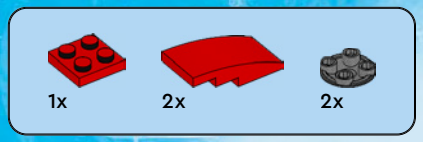

249

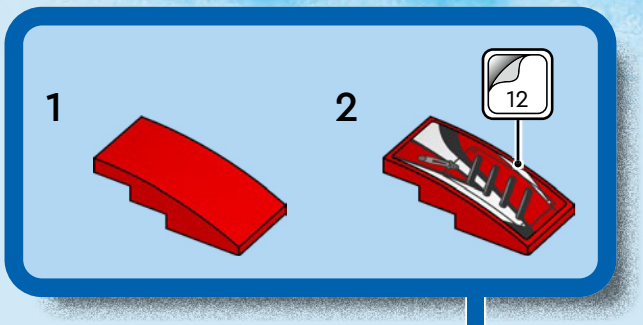

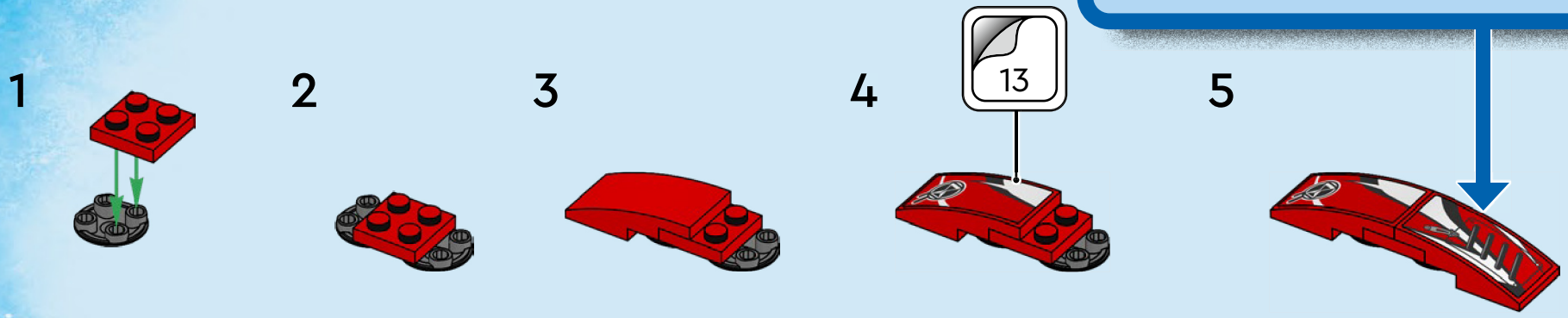

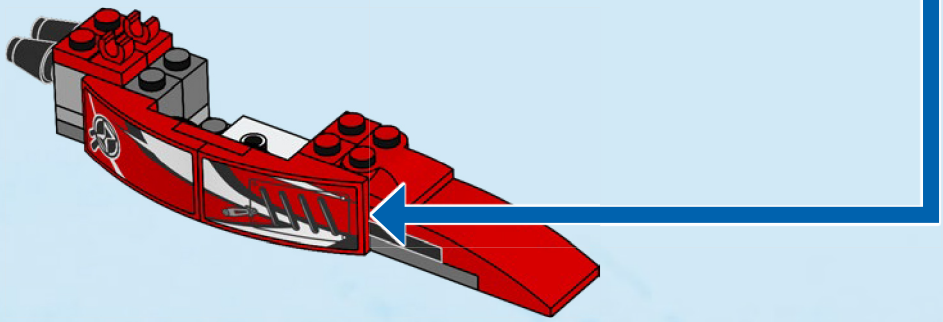



250

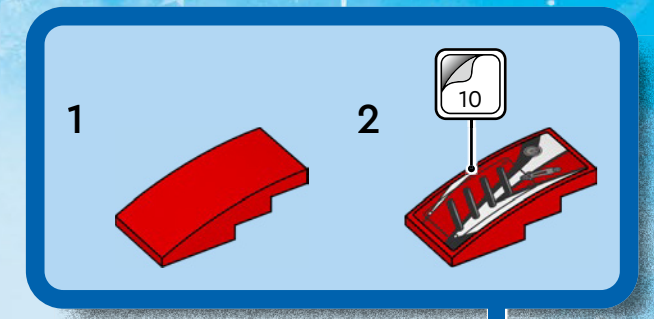

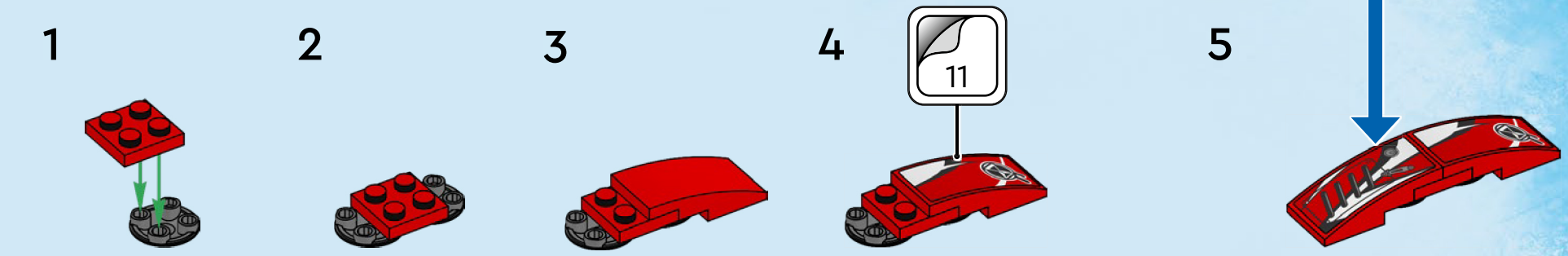



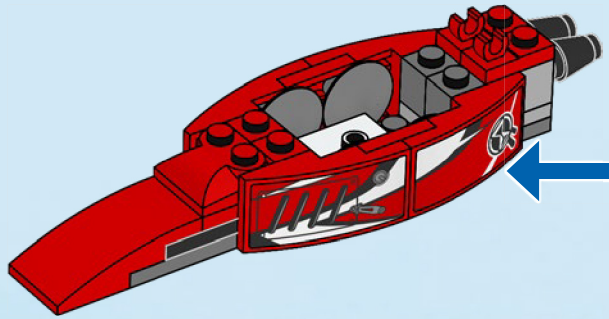

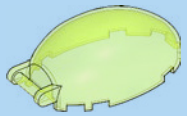

1x

251

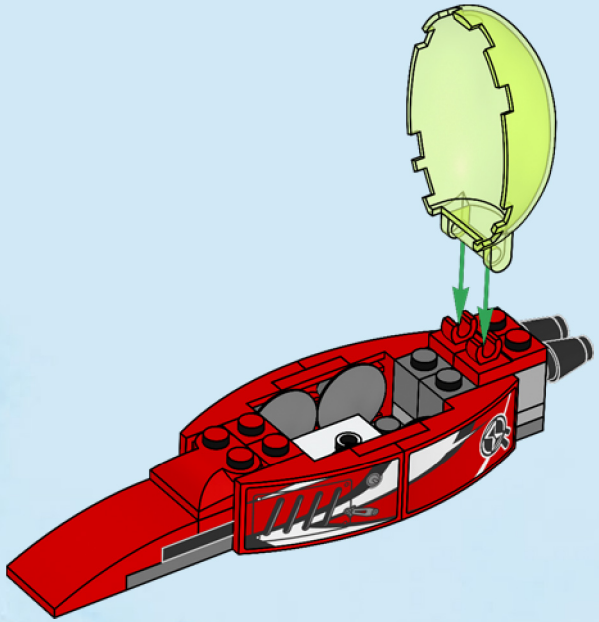



2x

252

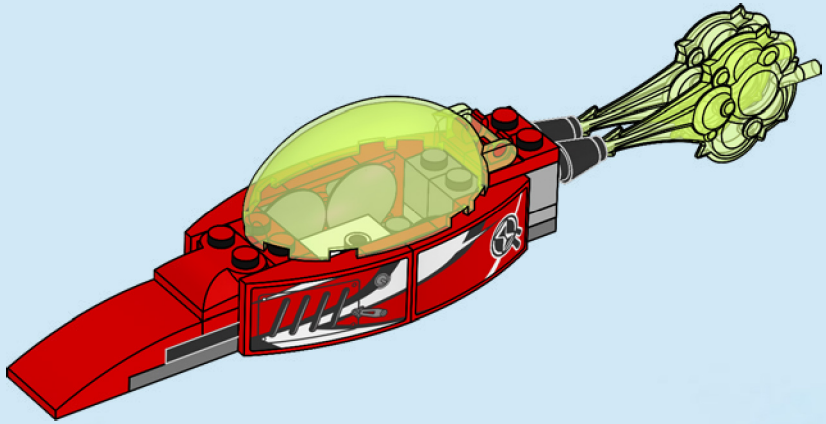

253

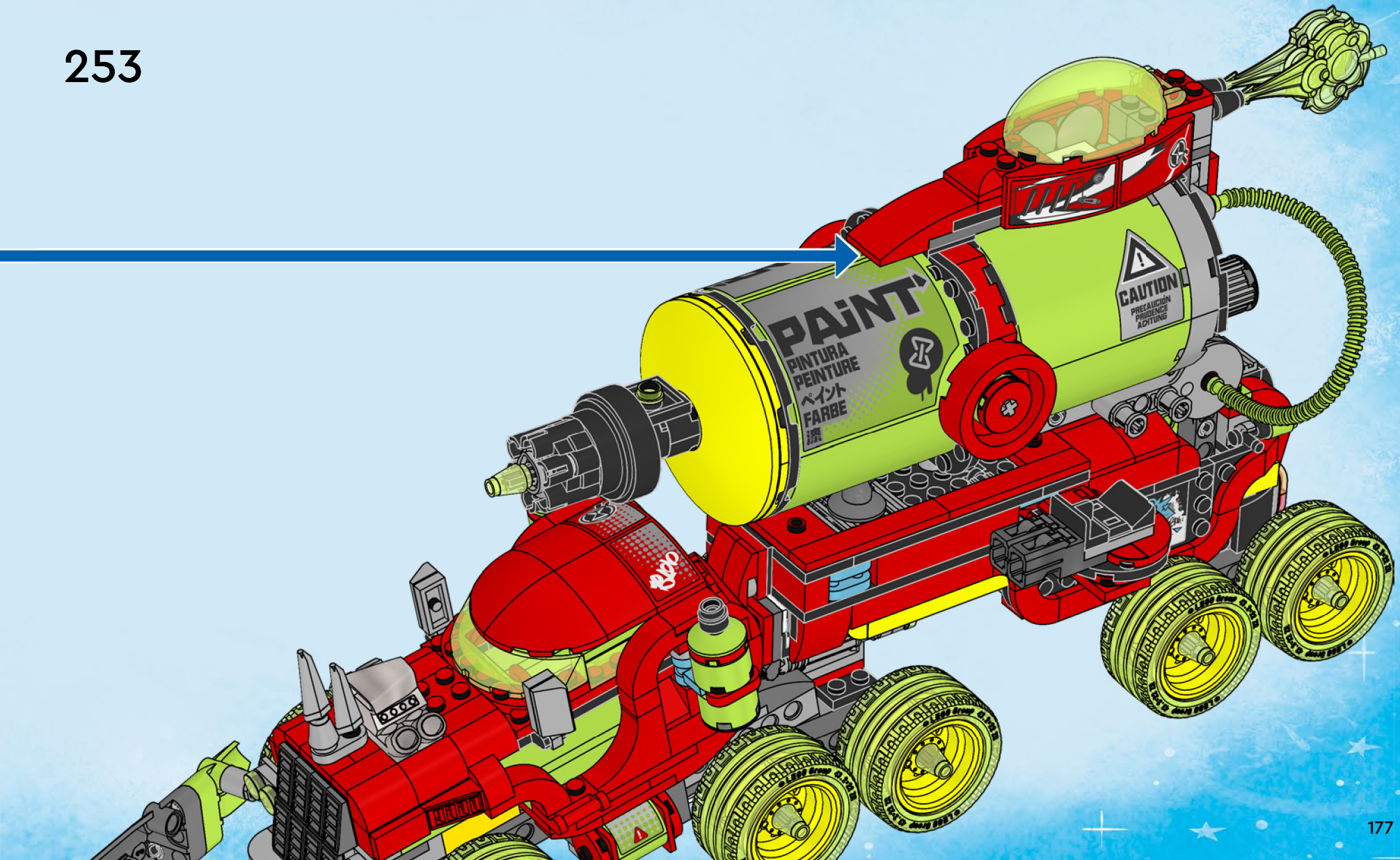
PAINT
PINTURA
PEINTURE
ペイント
FARBE
漆
CAUTION
PRECAUCIÓN
PRUDENCE
ACHTUNG

12x

254

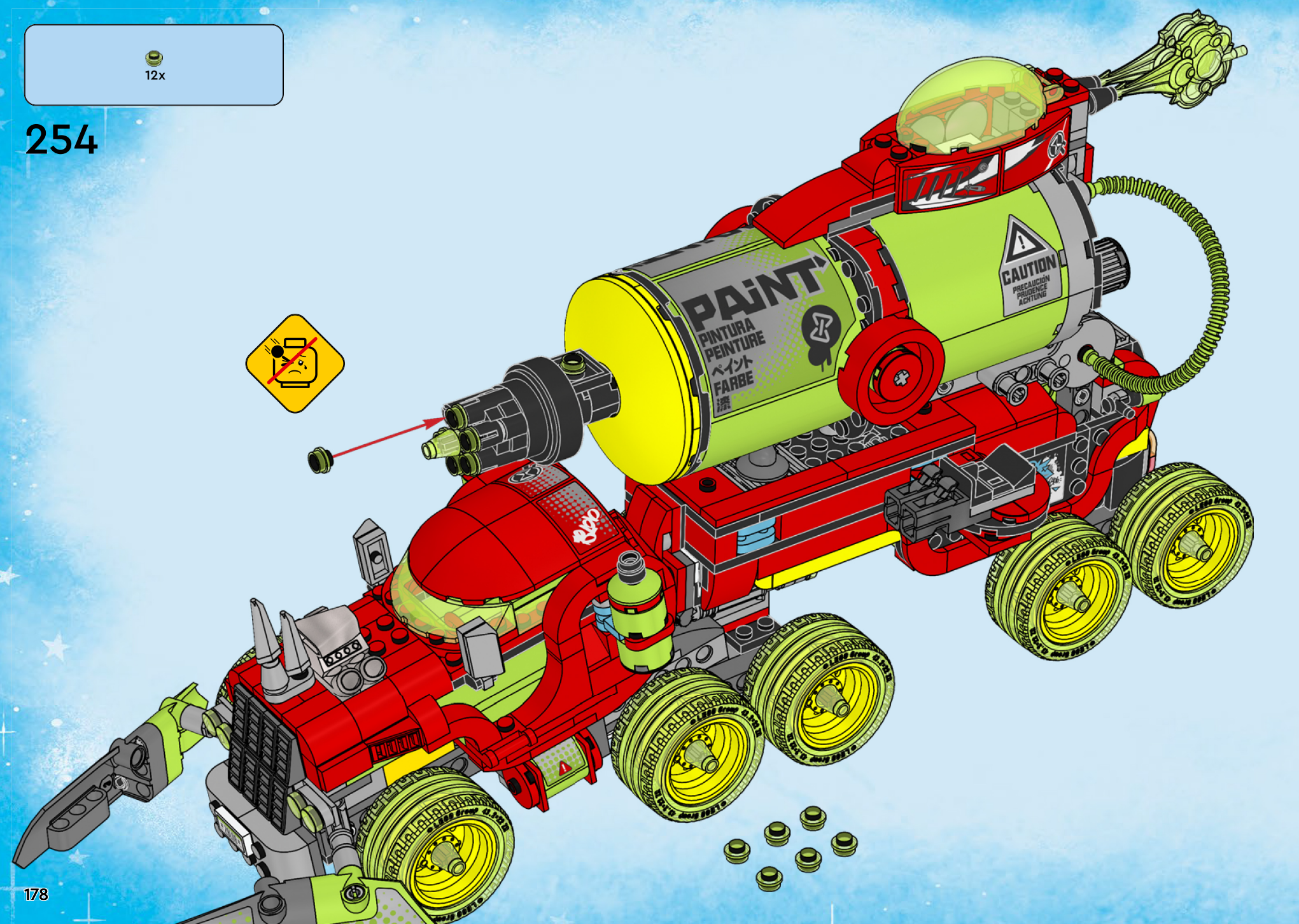
PAINT
PINTURA
PEINTURE
ペイント
FARBE
漆
CAUTION
PRECAUCIÓN
PRUDENCE
ACHTUNG

8x

255

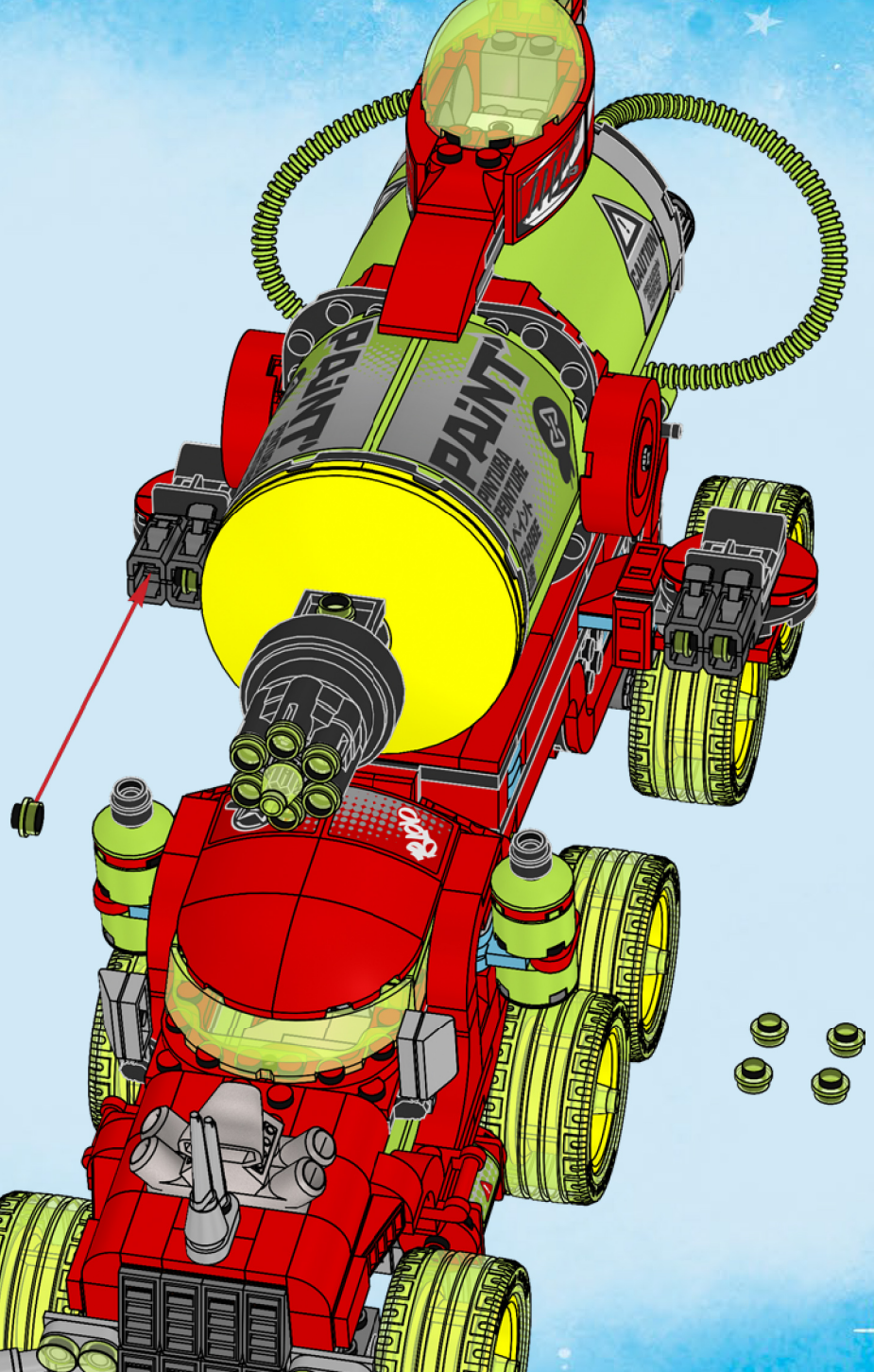

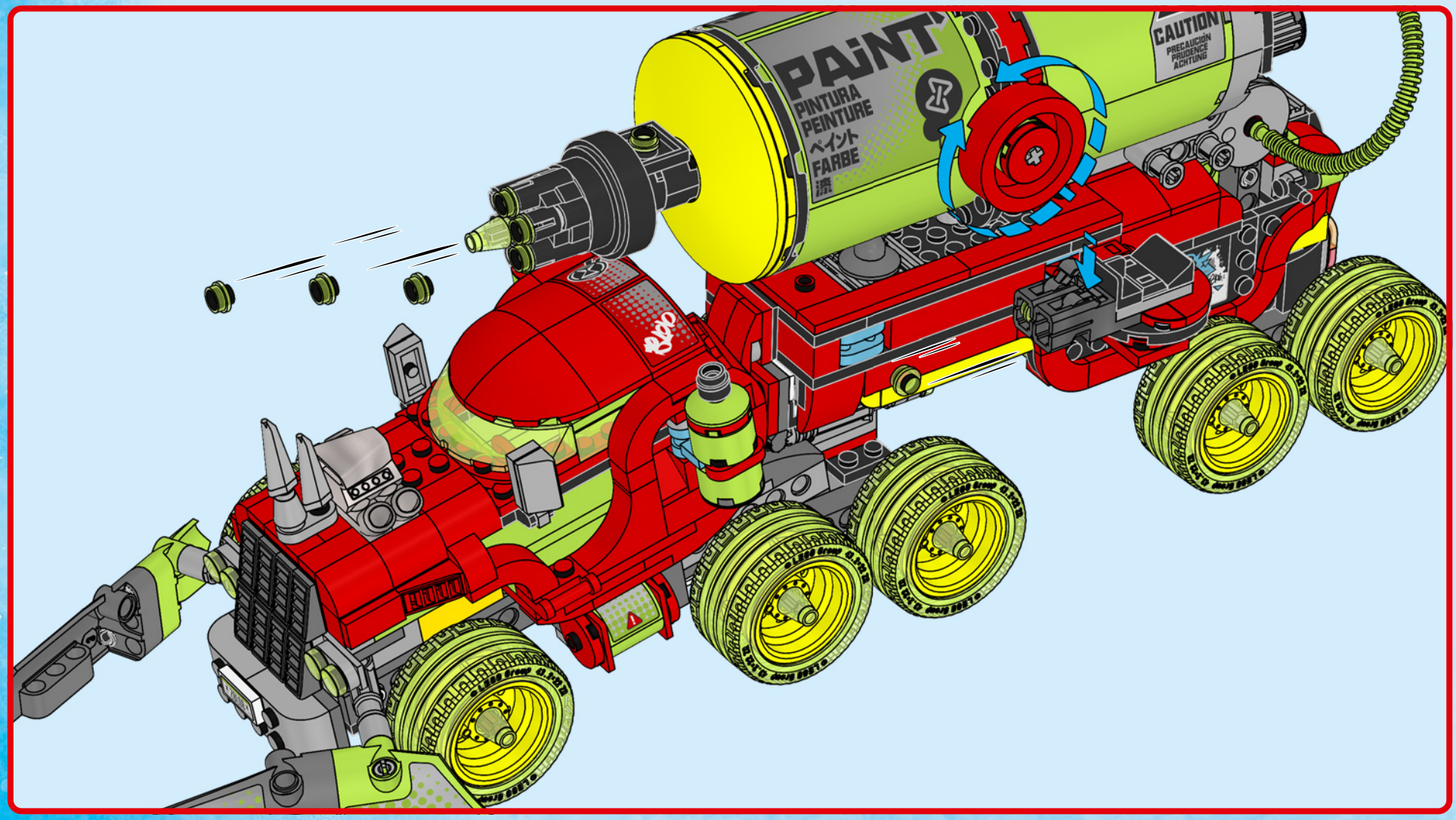
PAINT
PINTURA
PEINTURE
ペイント
FARBE
漆
CAUTION
PRECAUCIÓN
PRUDENCE
ACHTUNG


PAINT
PINTURA
PEINTURE
ペンキ
FARBE
CAUTION


PAINT



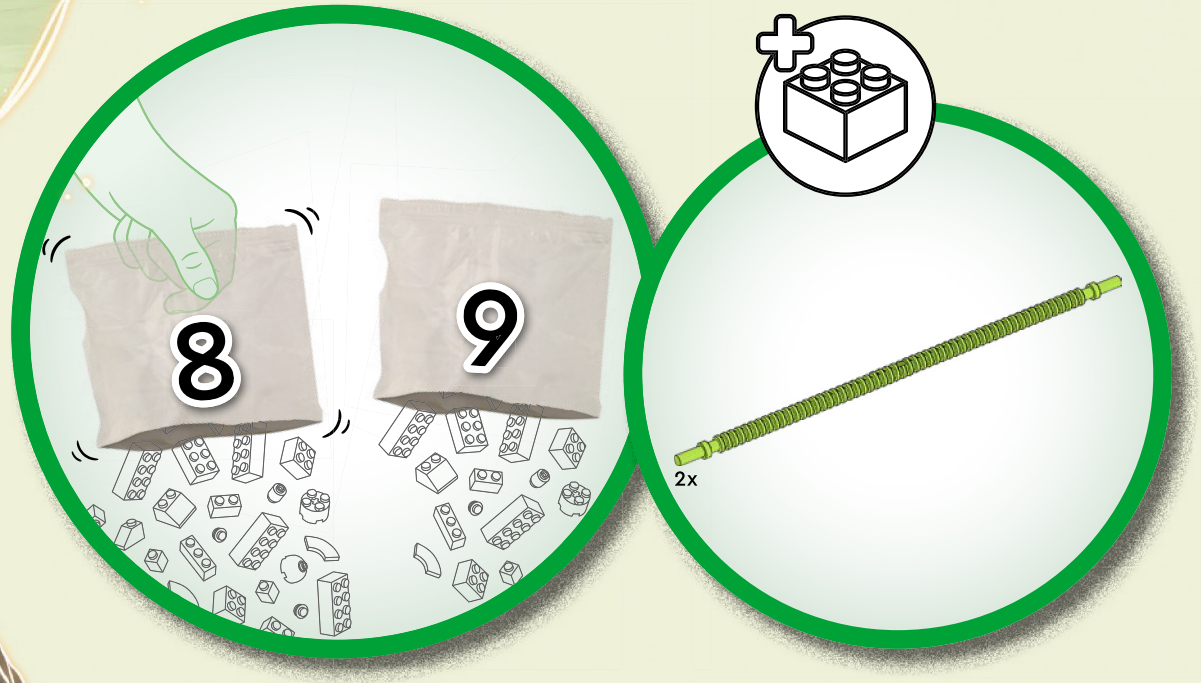
8
9
2x

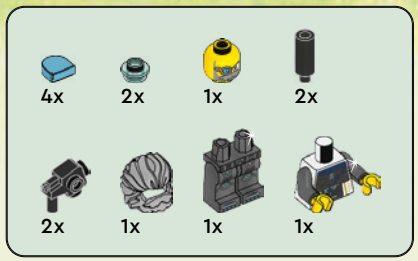
4x
2x
1x
2x
2x
1x
1x
1x

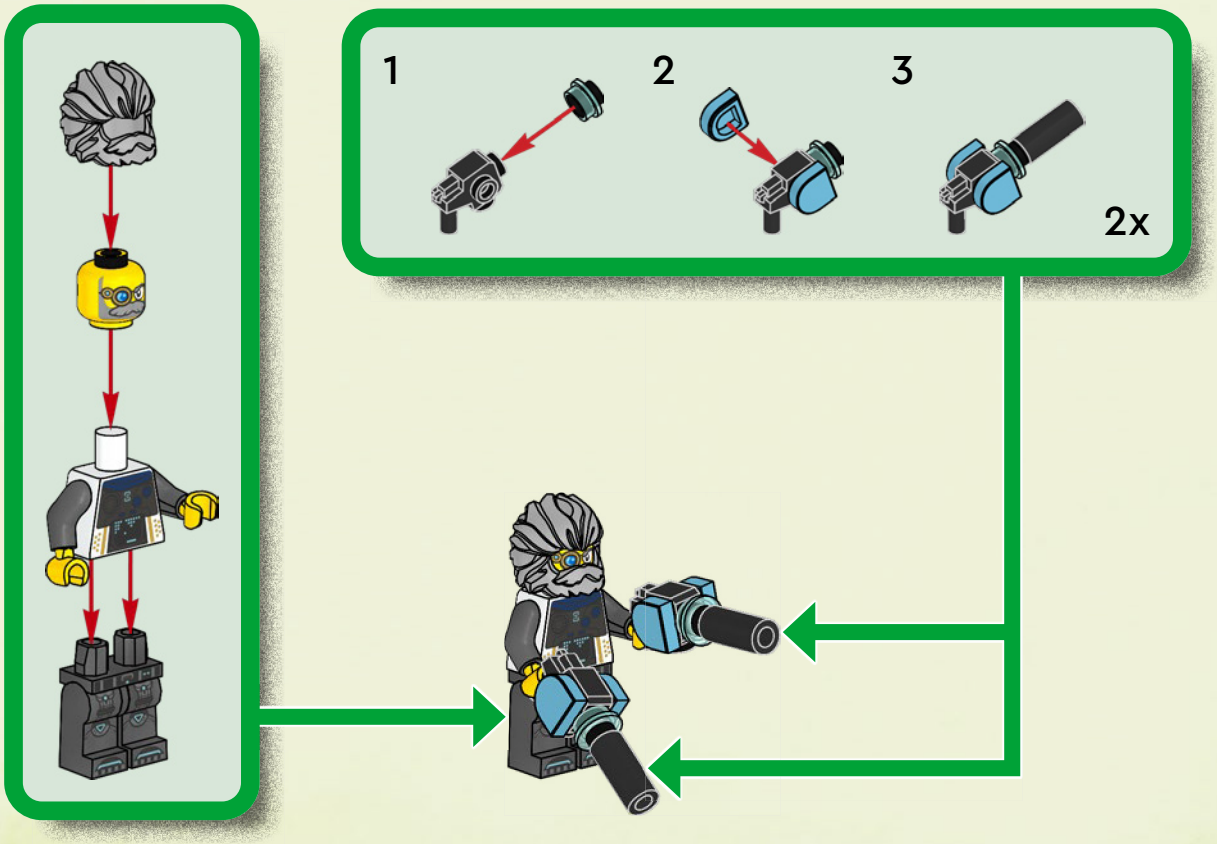
1
2
3
2x

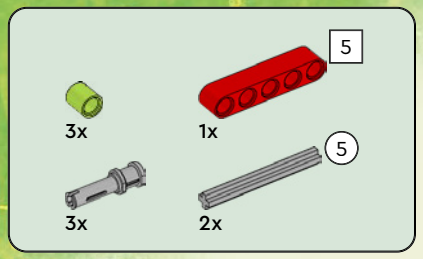

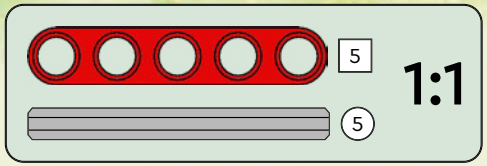

174

1

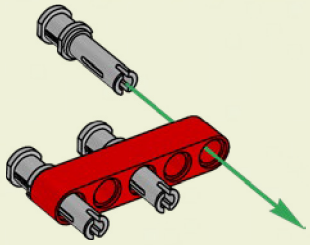

2

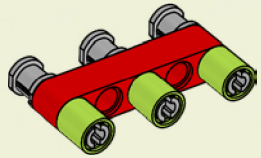

3

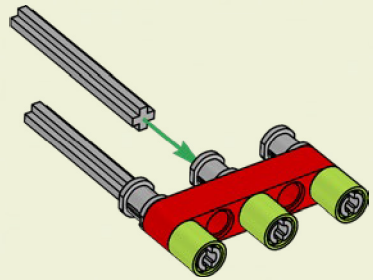

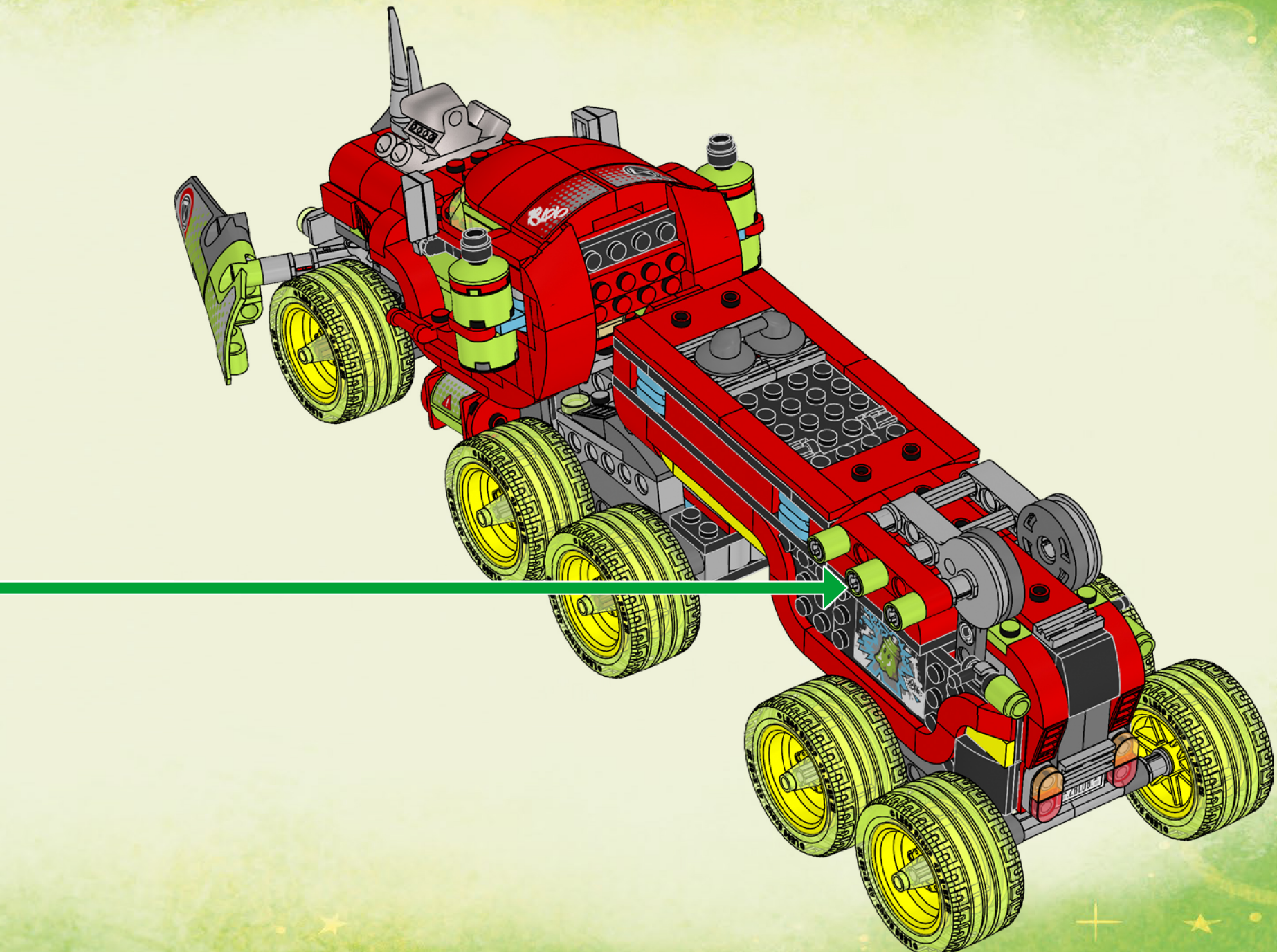

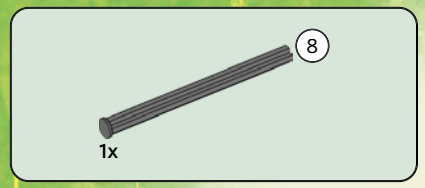

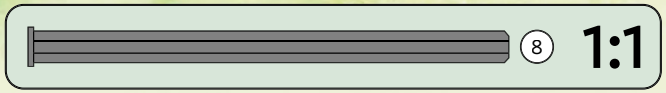

175

176

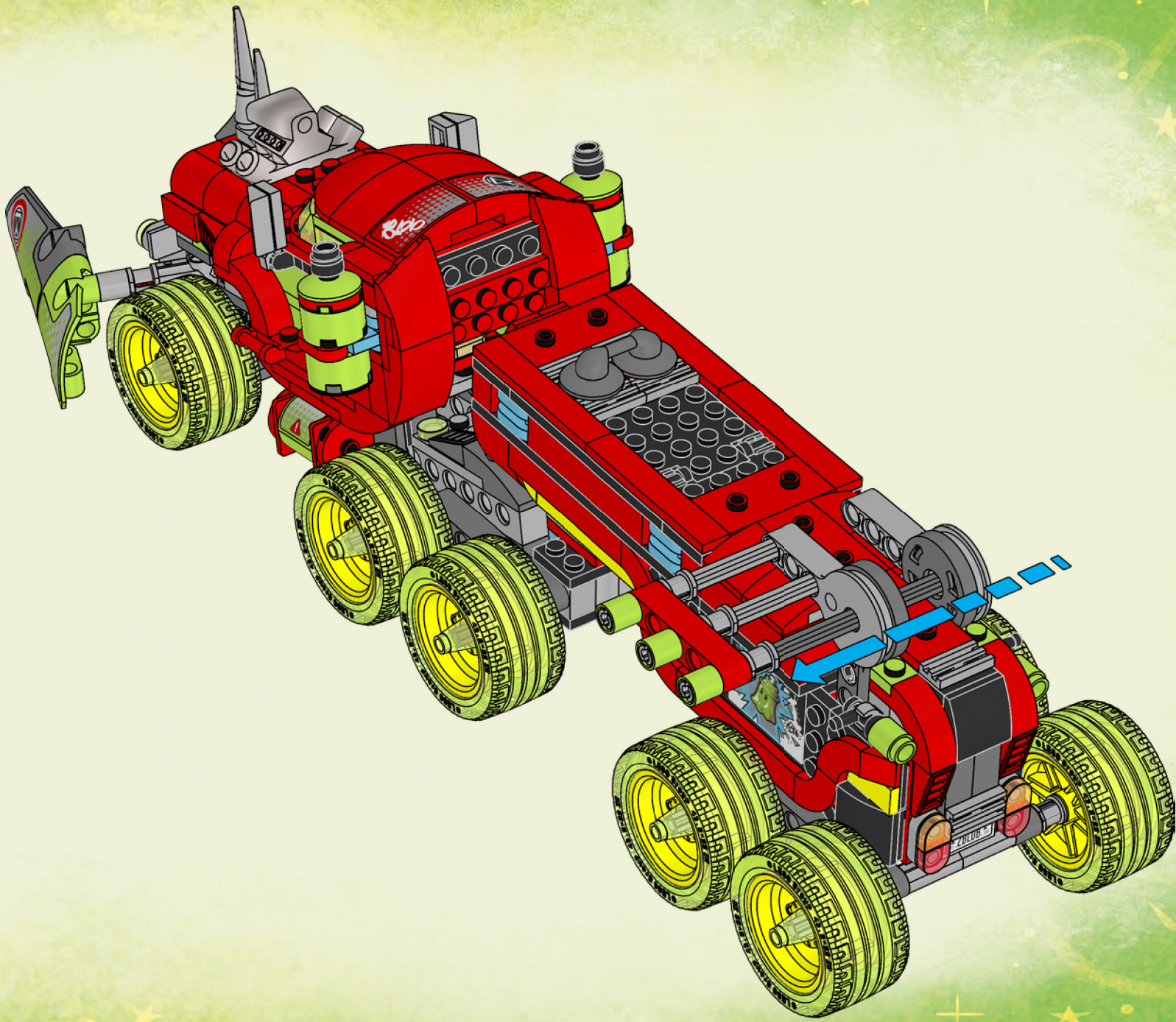

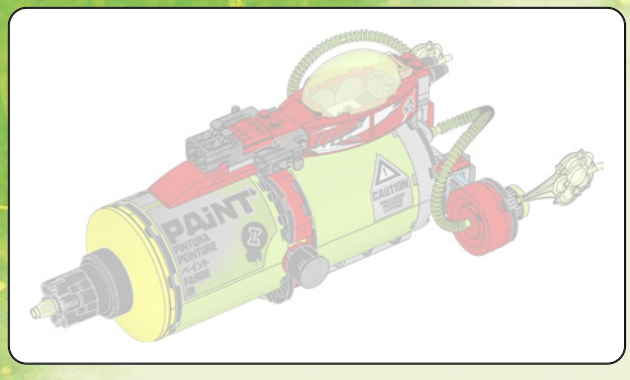


1x


1x

177

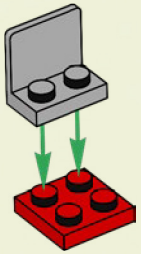


1x

178

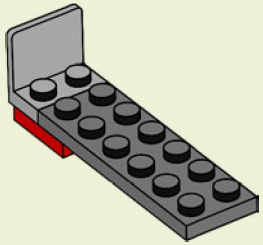

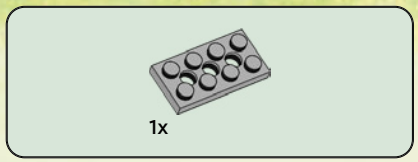

179

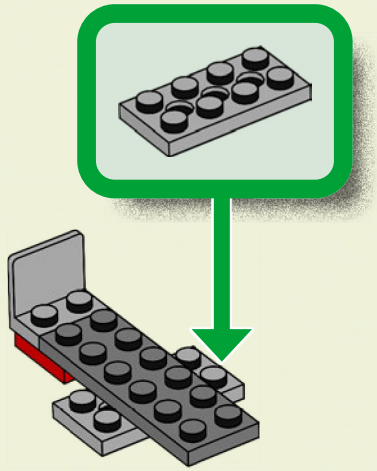

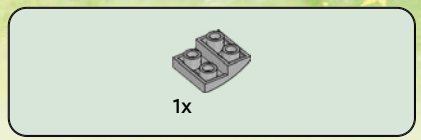

180

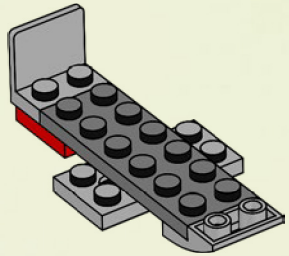

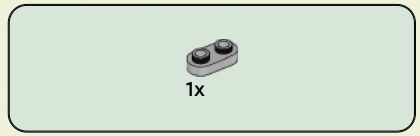

181

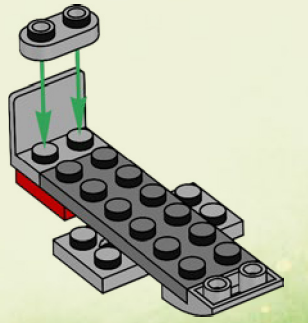



182

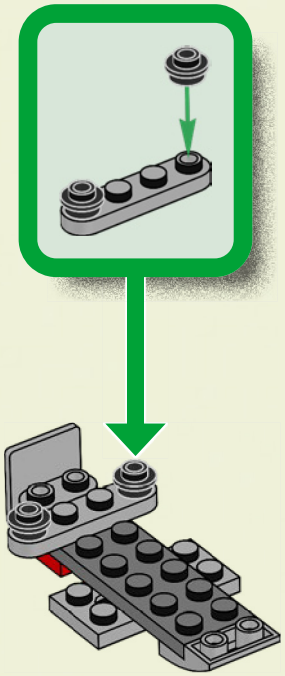

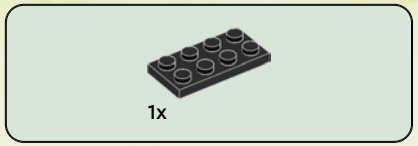

183

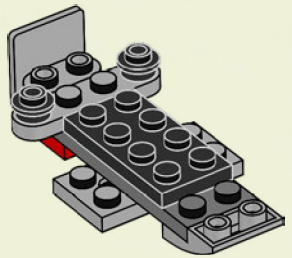

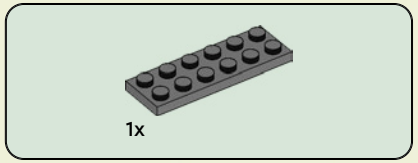

184

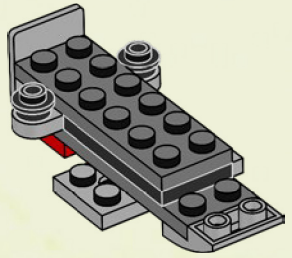



185

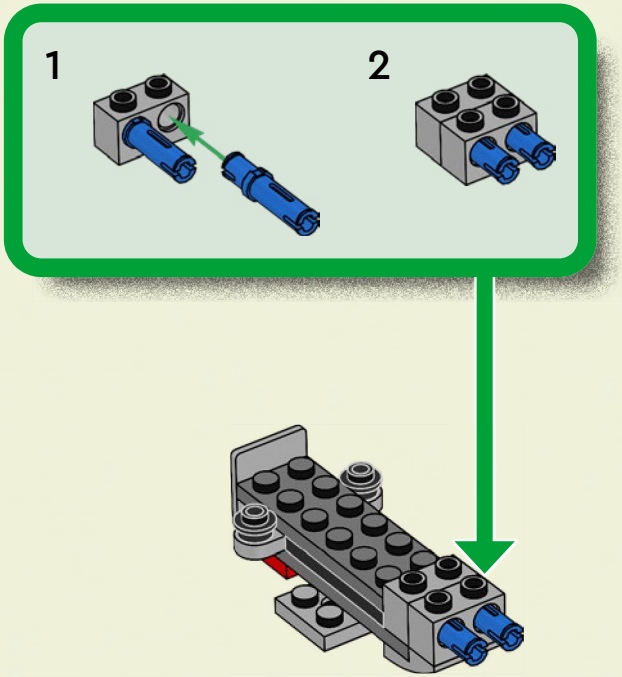



186

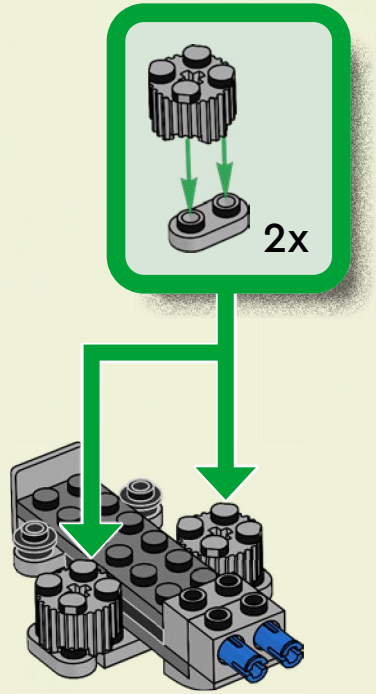

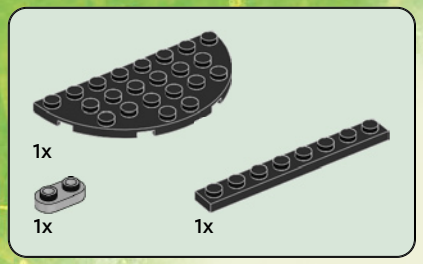

187

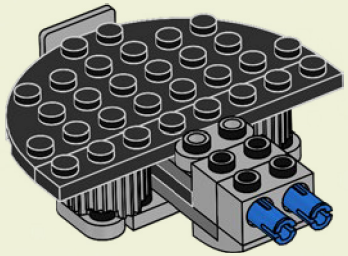

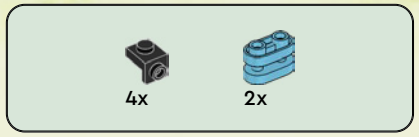

188

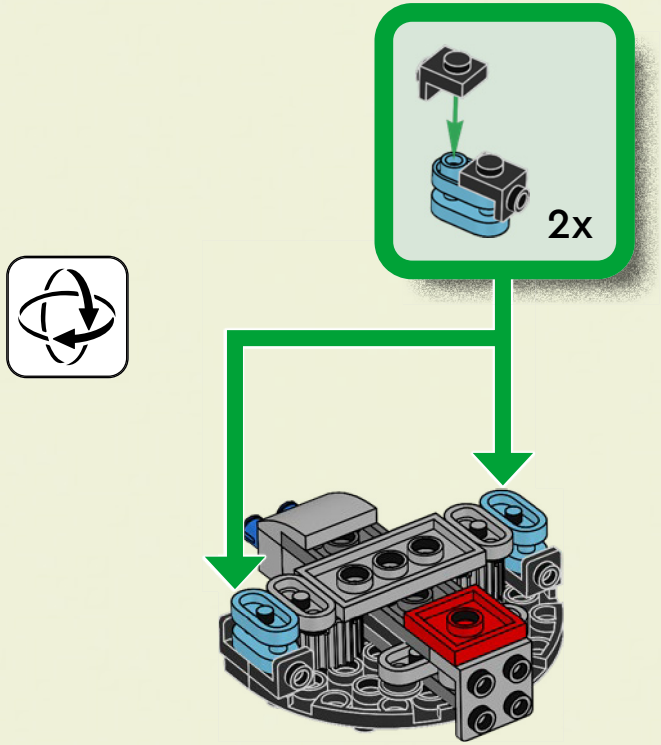

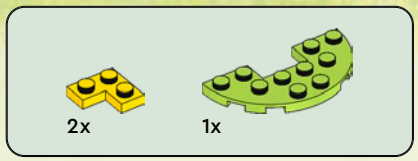

189



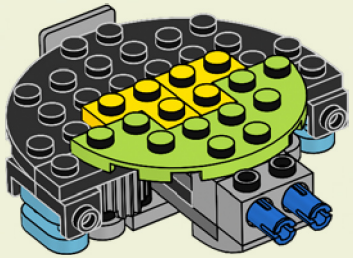

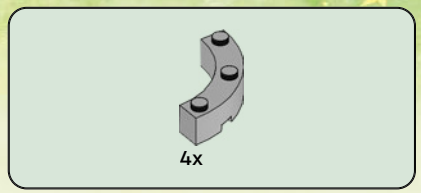

190

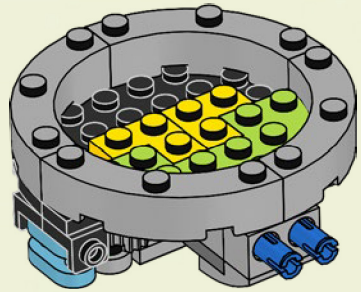

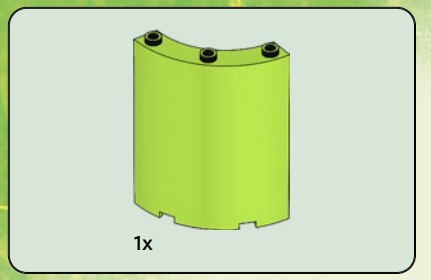

191

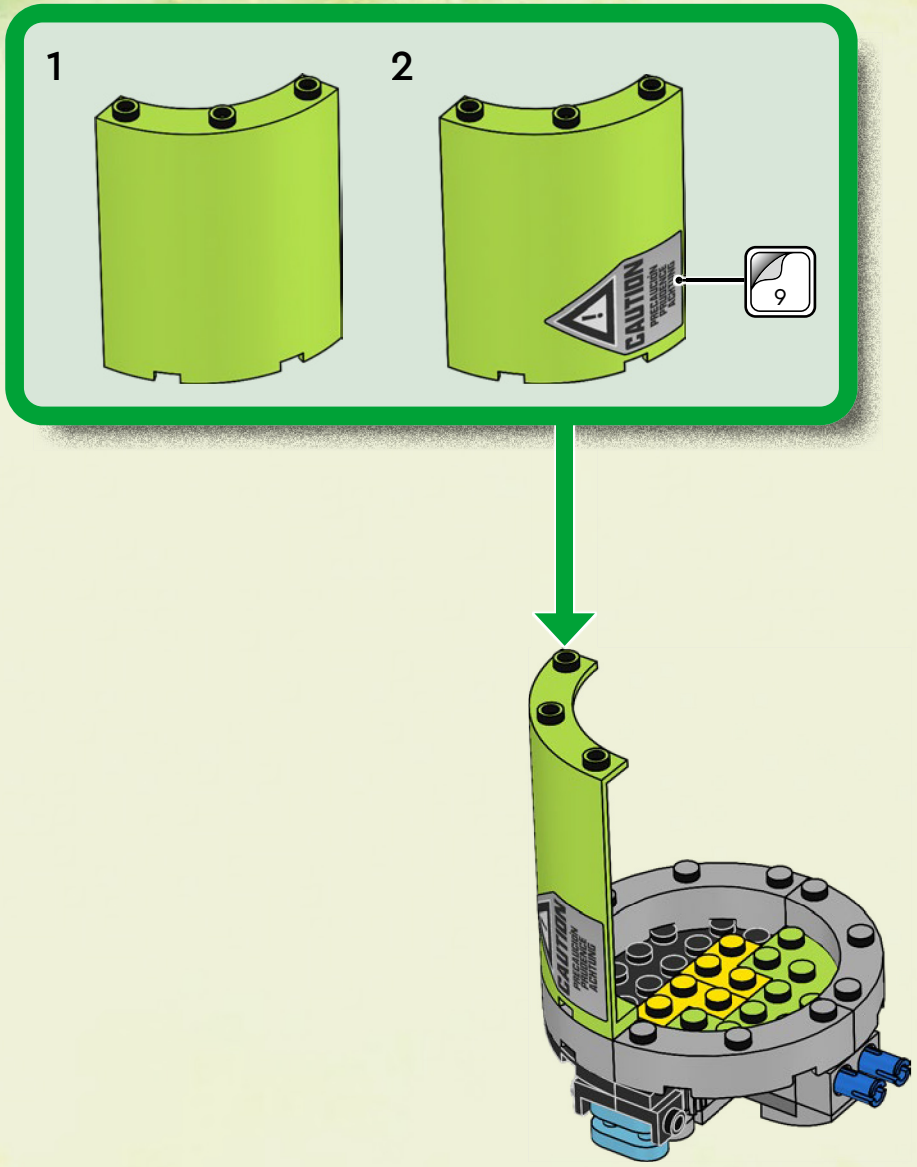

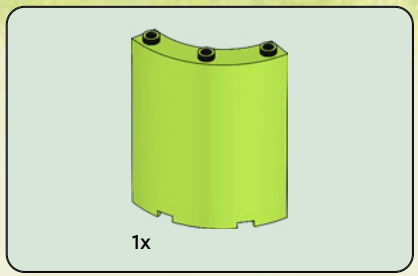

192

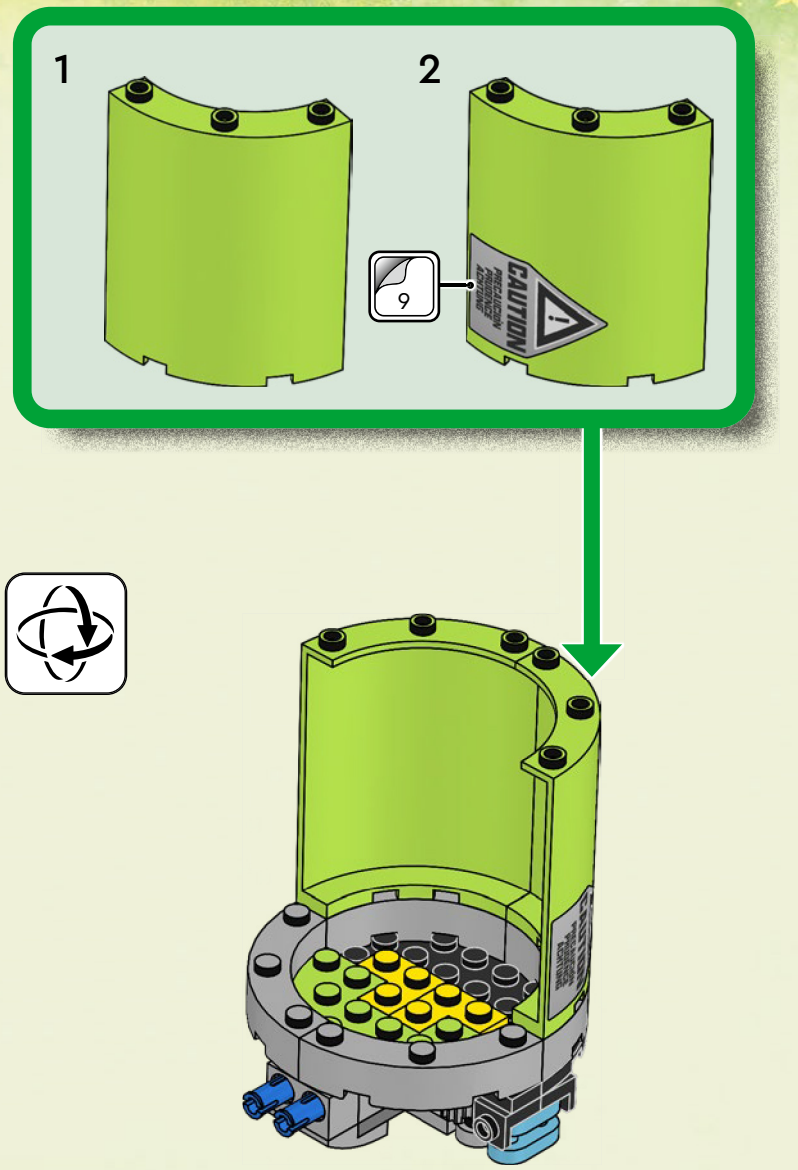



193

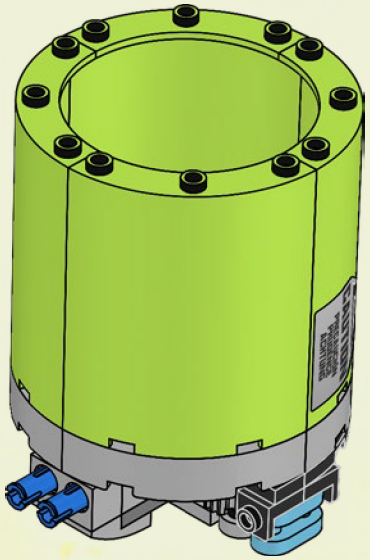



194

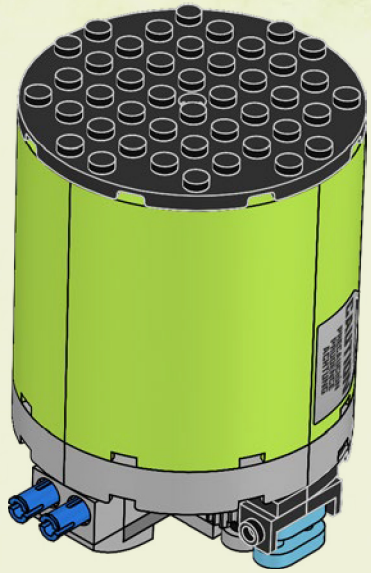



195

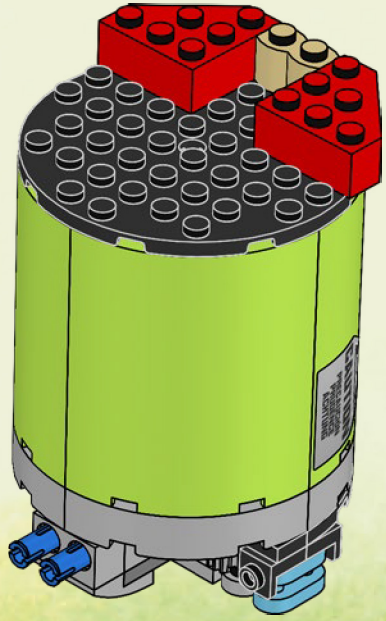



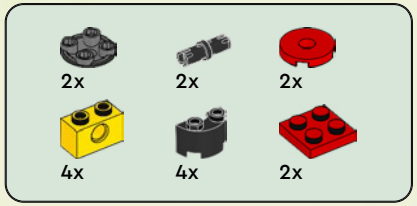

196

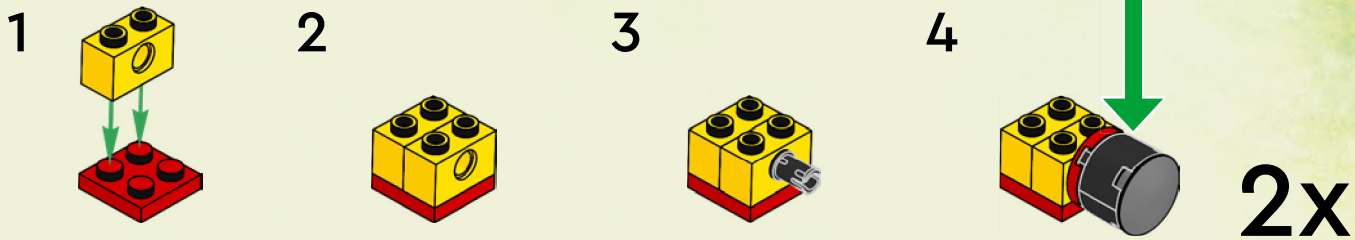

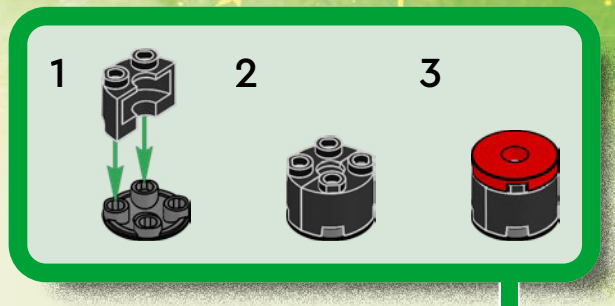

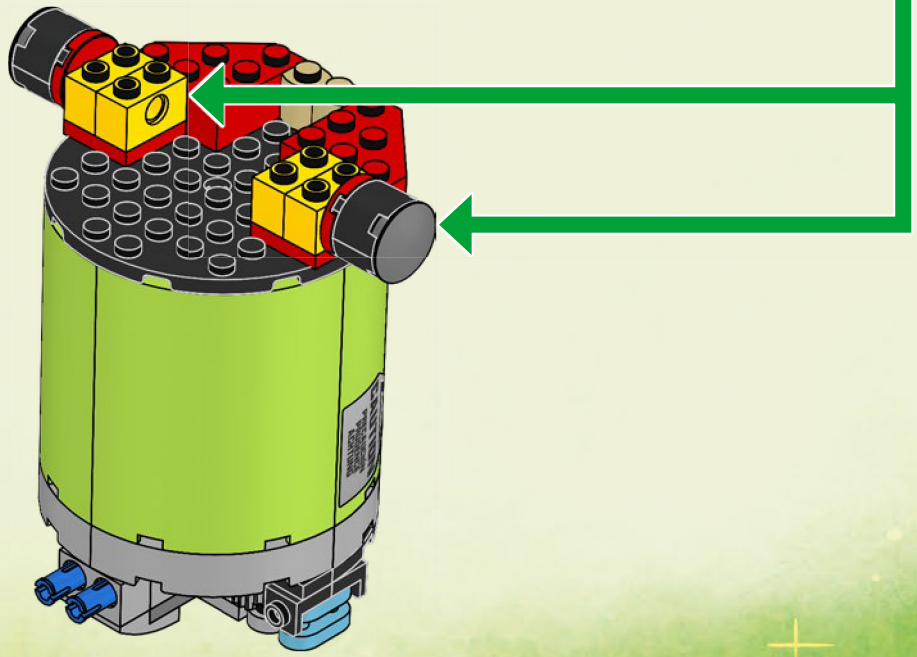



2x

197

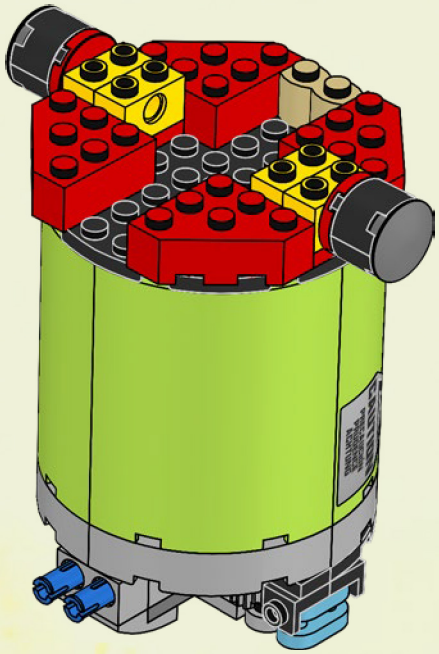



4x

198

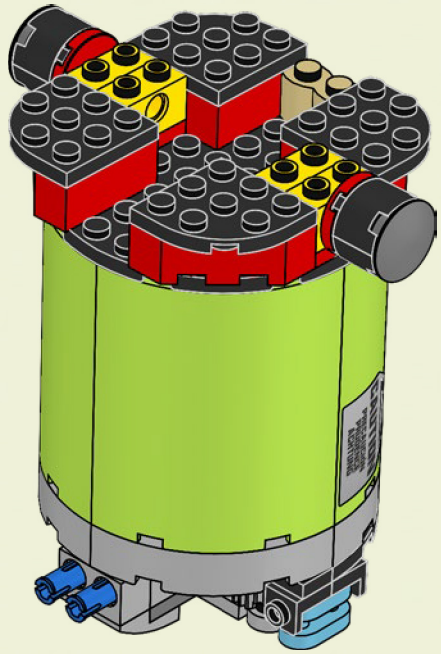

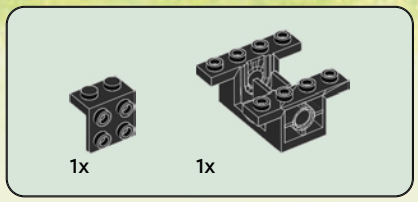

199

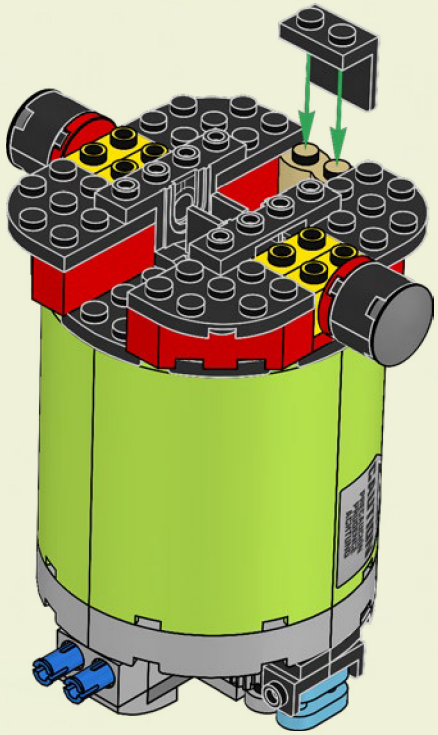



200

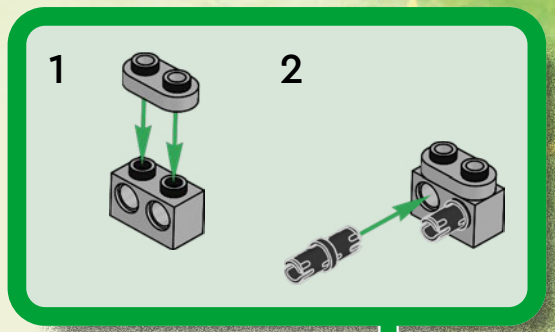

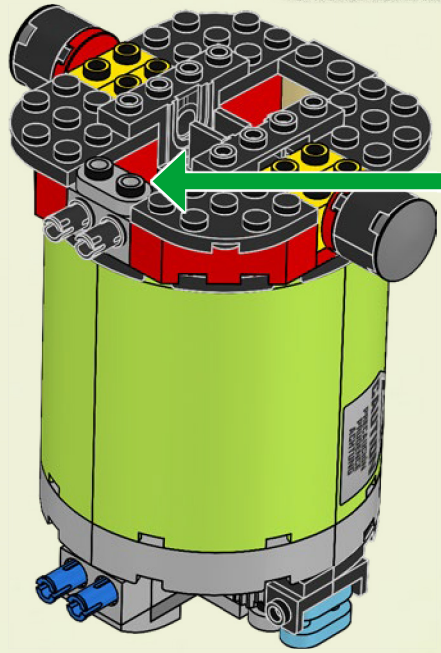

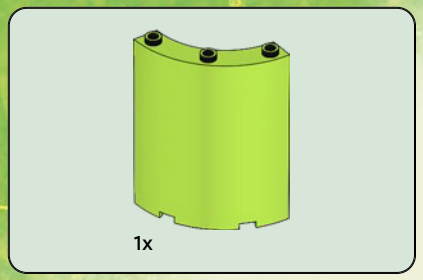

201

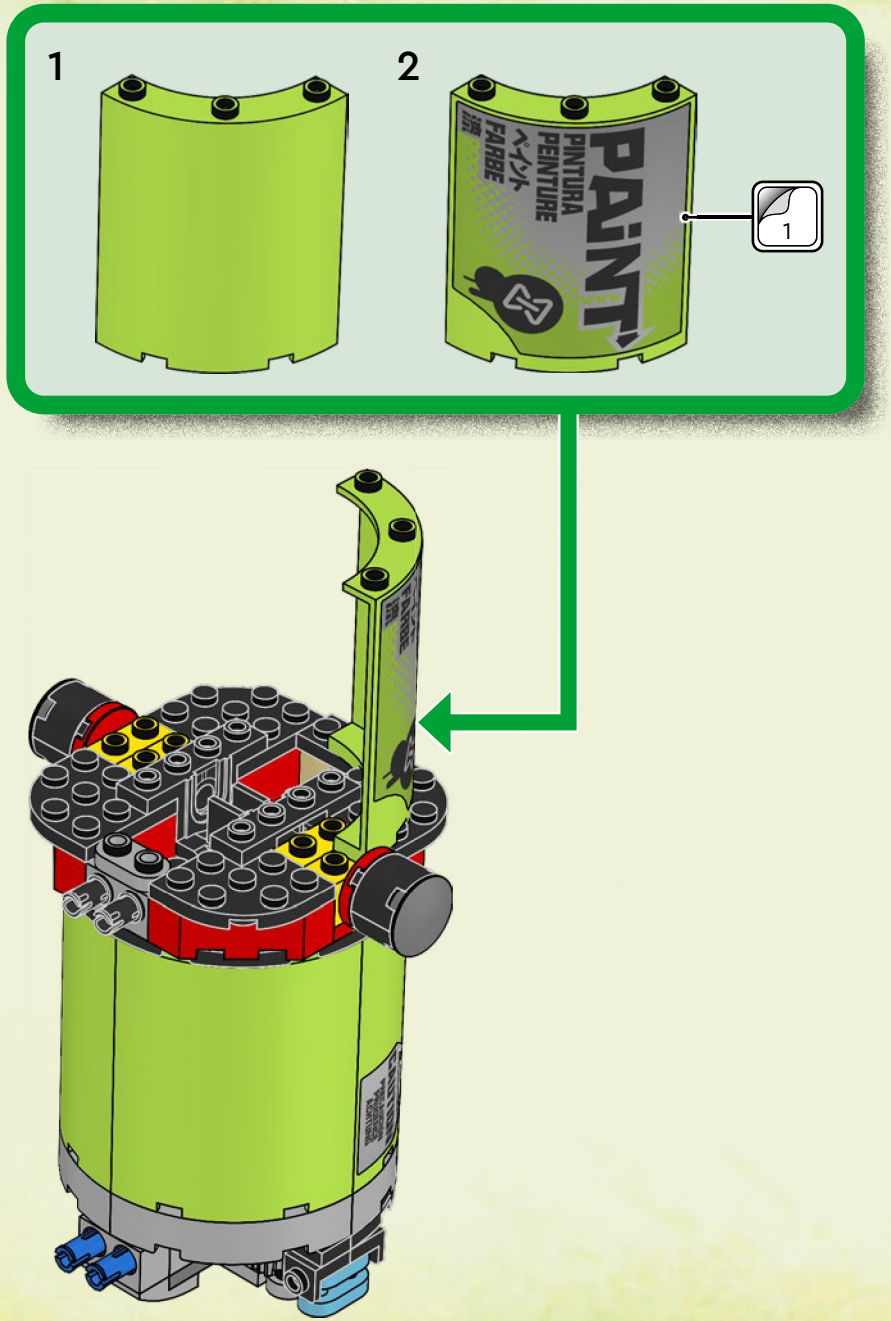

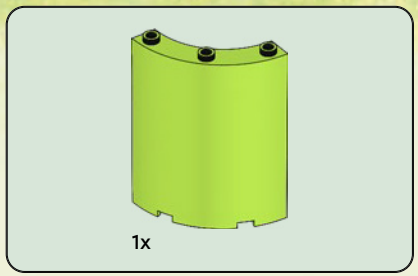

202

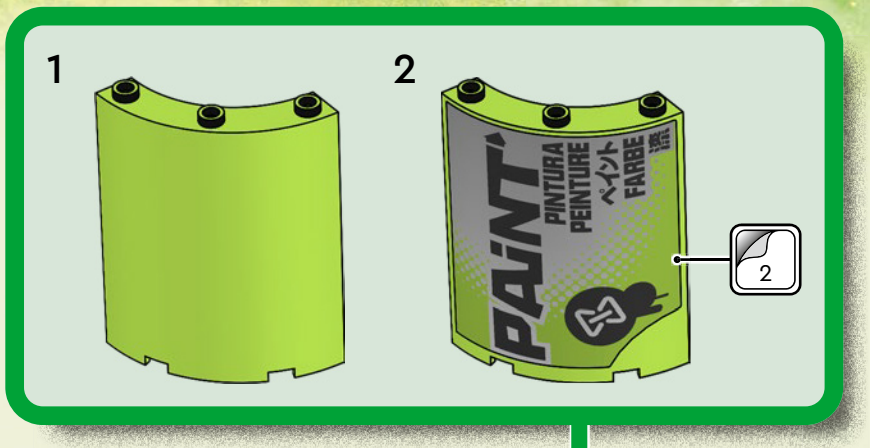



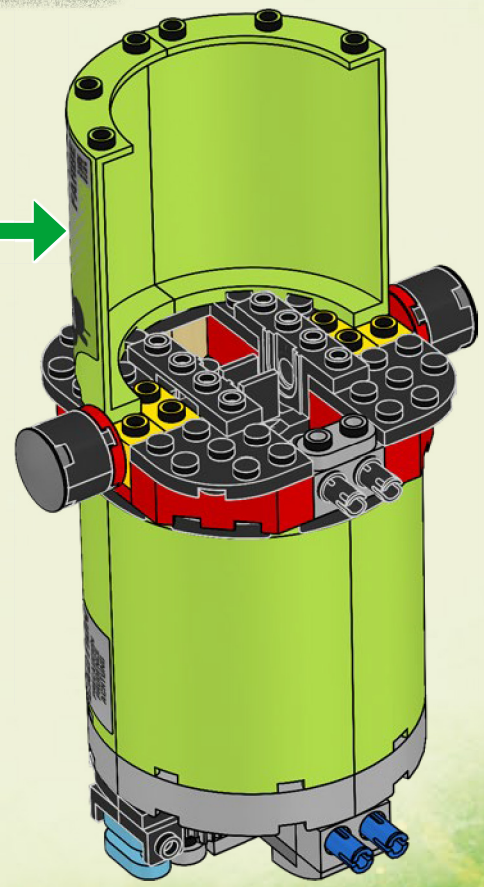

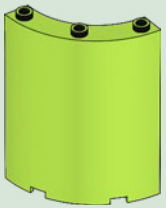

2x

203

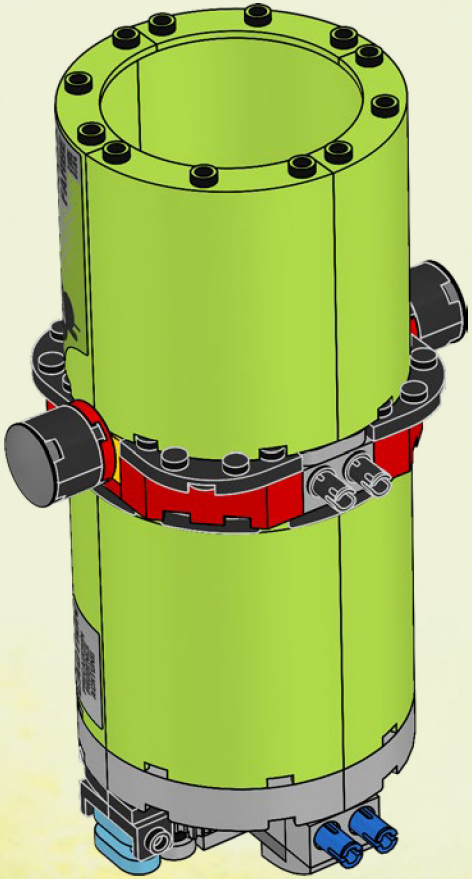



1x

204

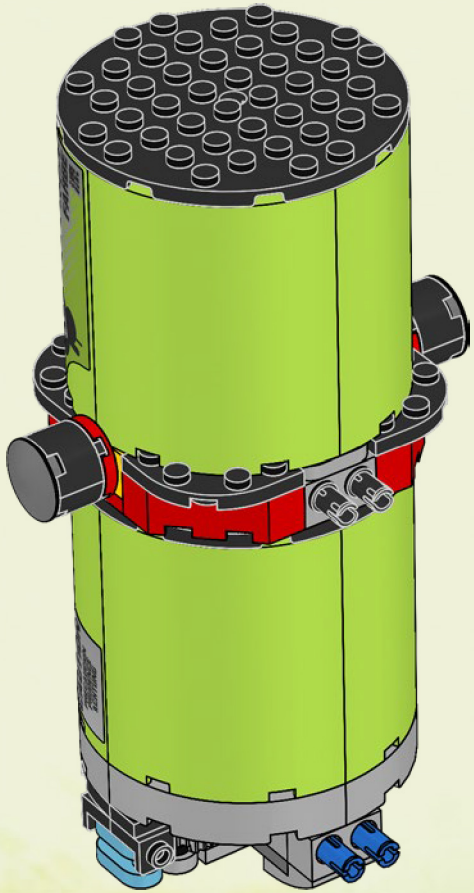

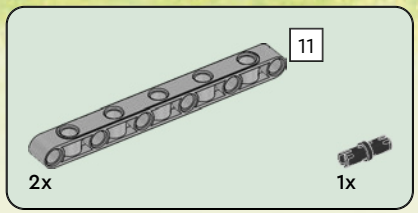

205

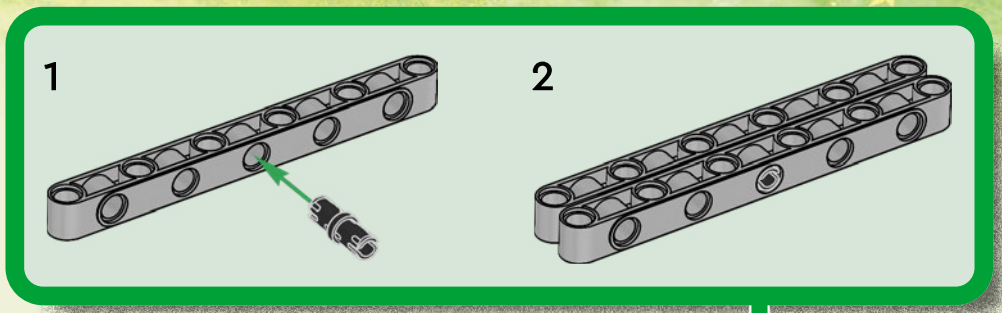

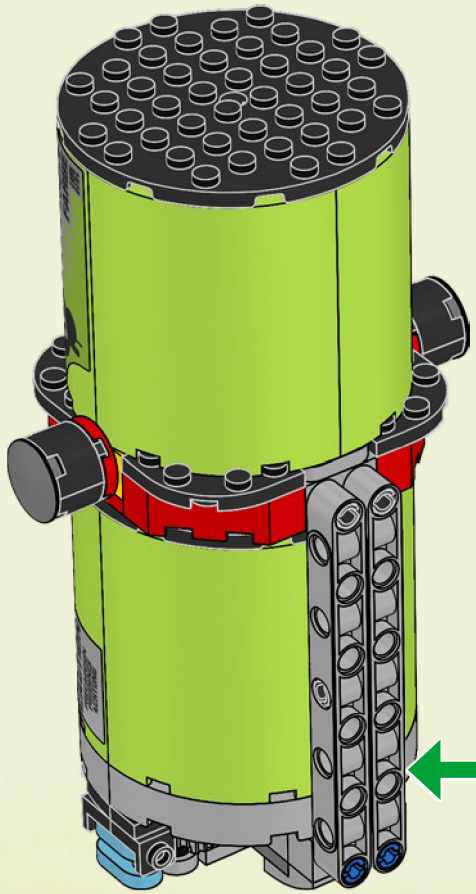

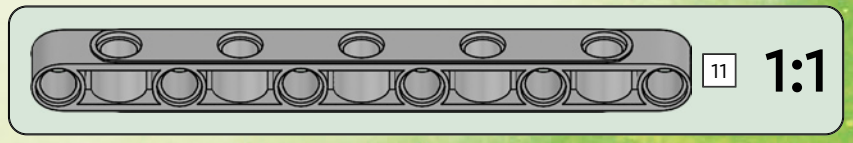



206

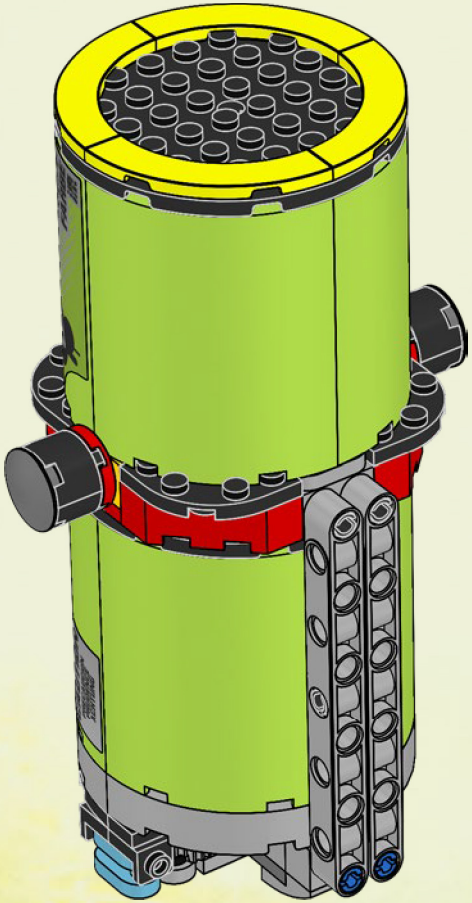



207

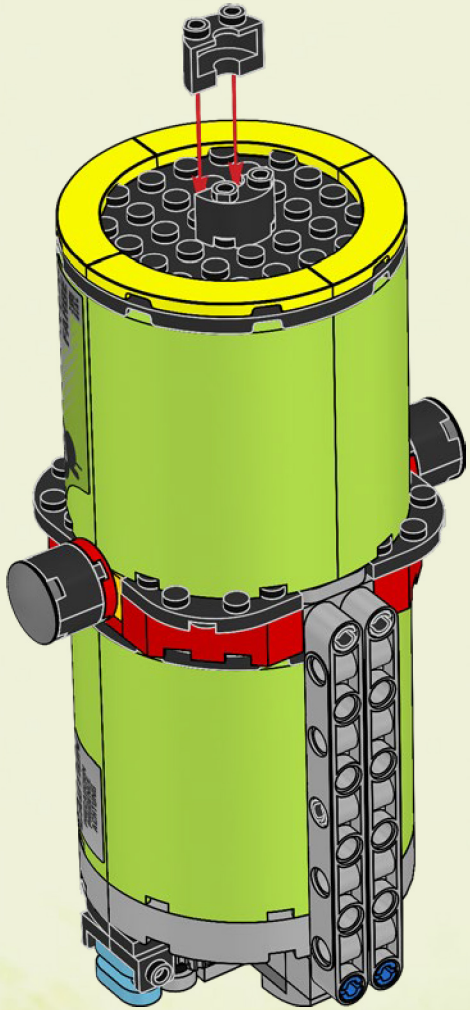

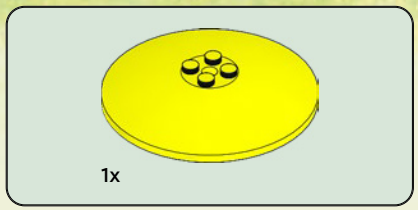

208

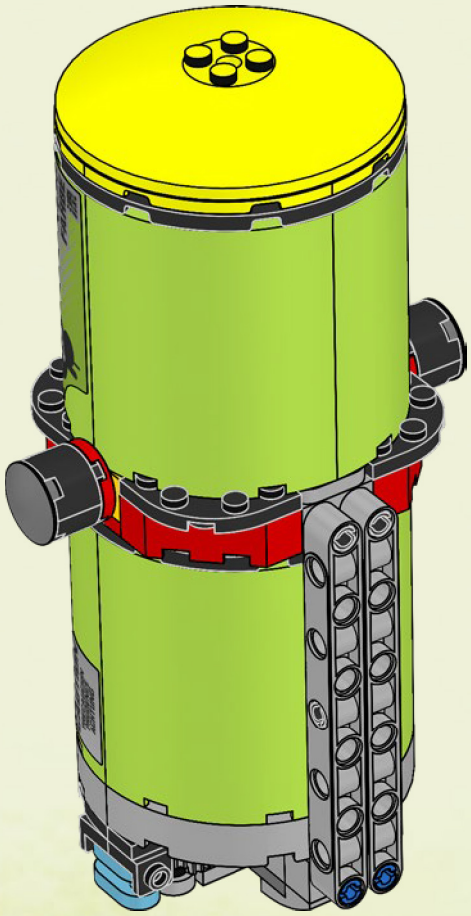



209

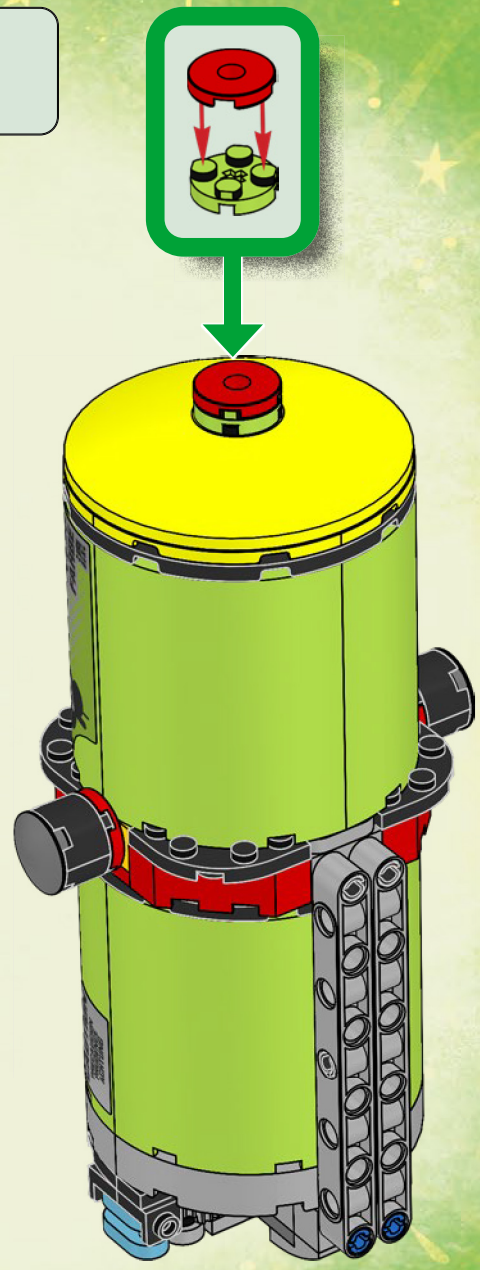

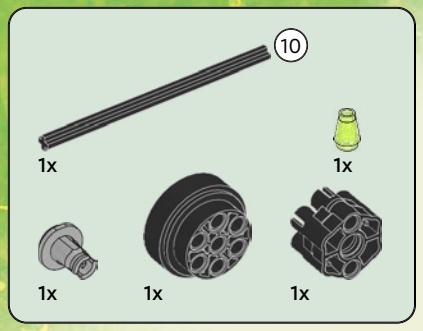



210

1

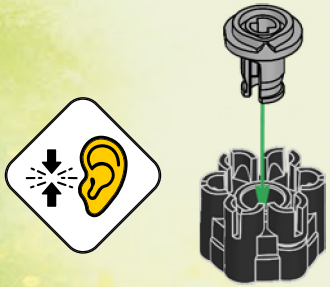

2

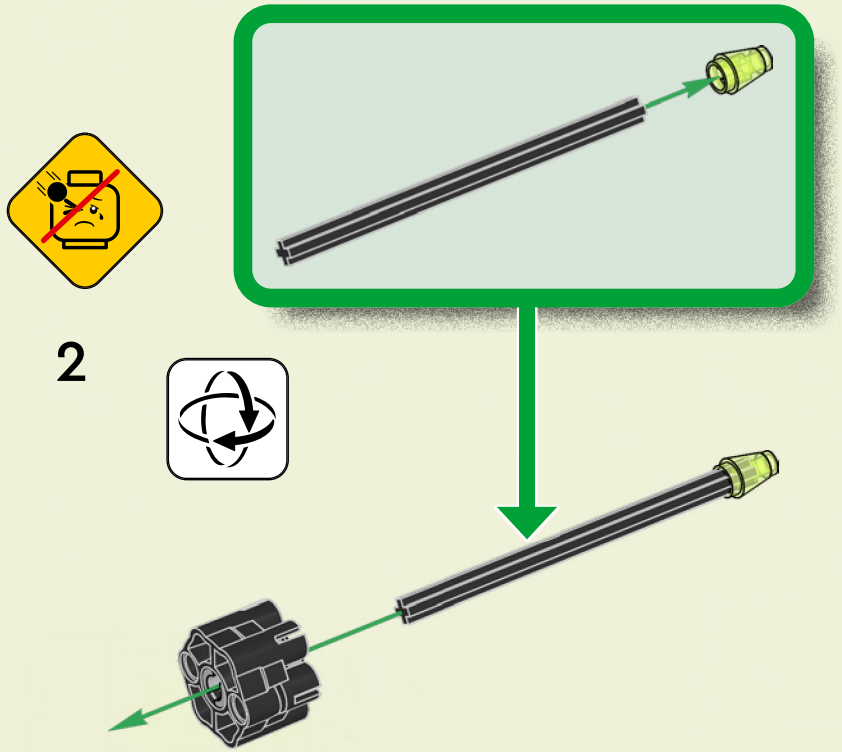

3

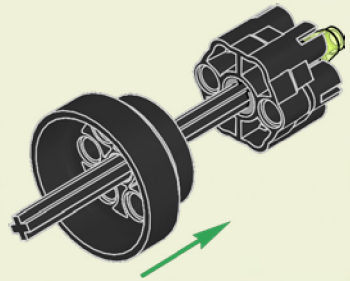

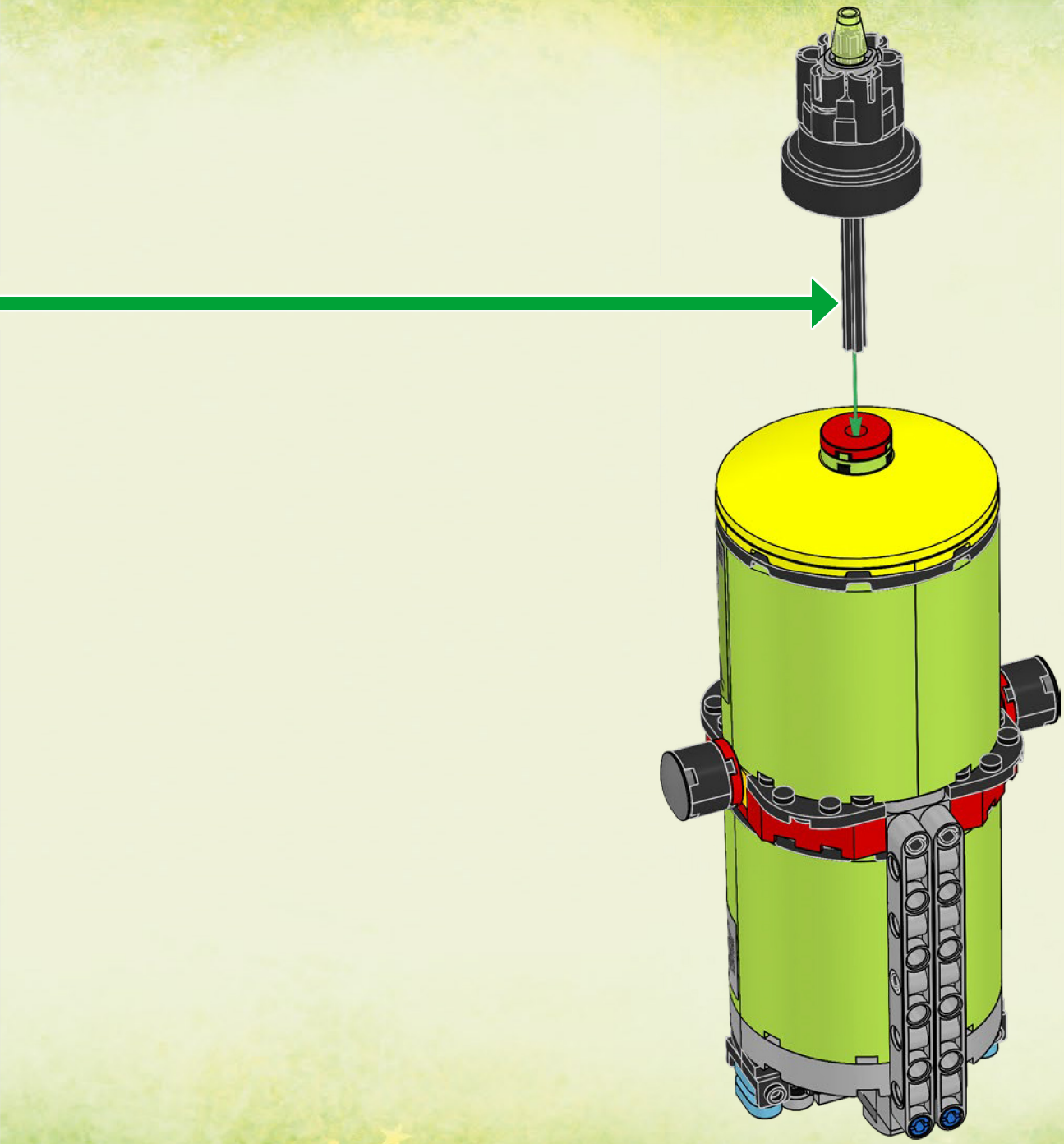



211



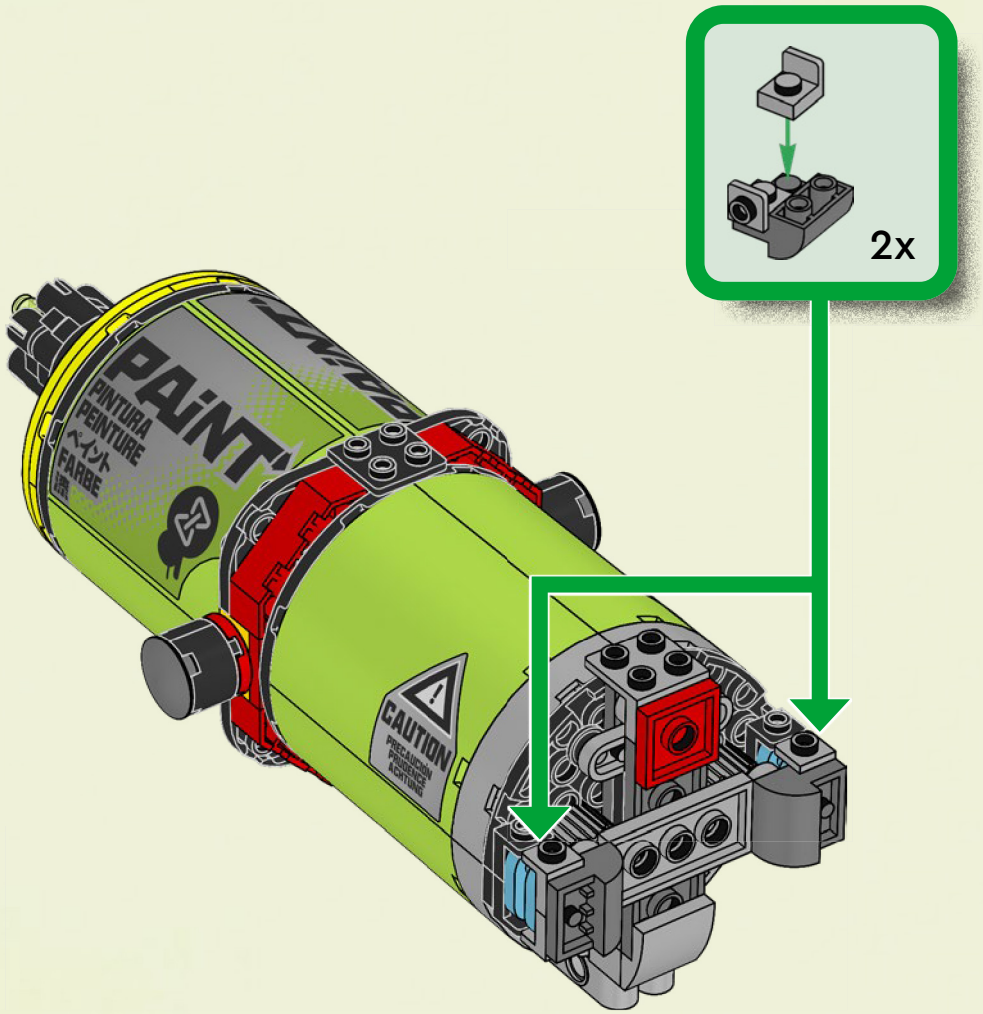

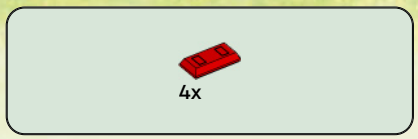

212

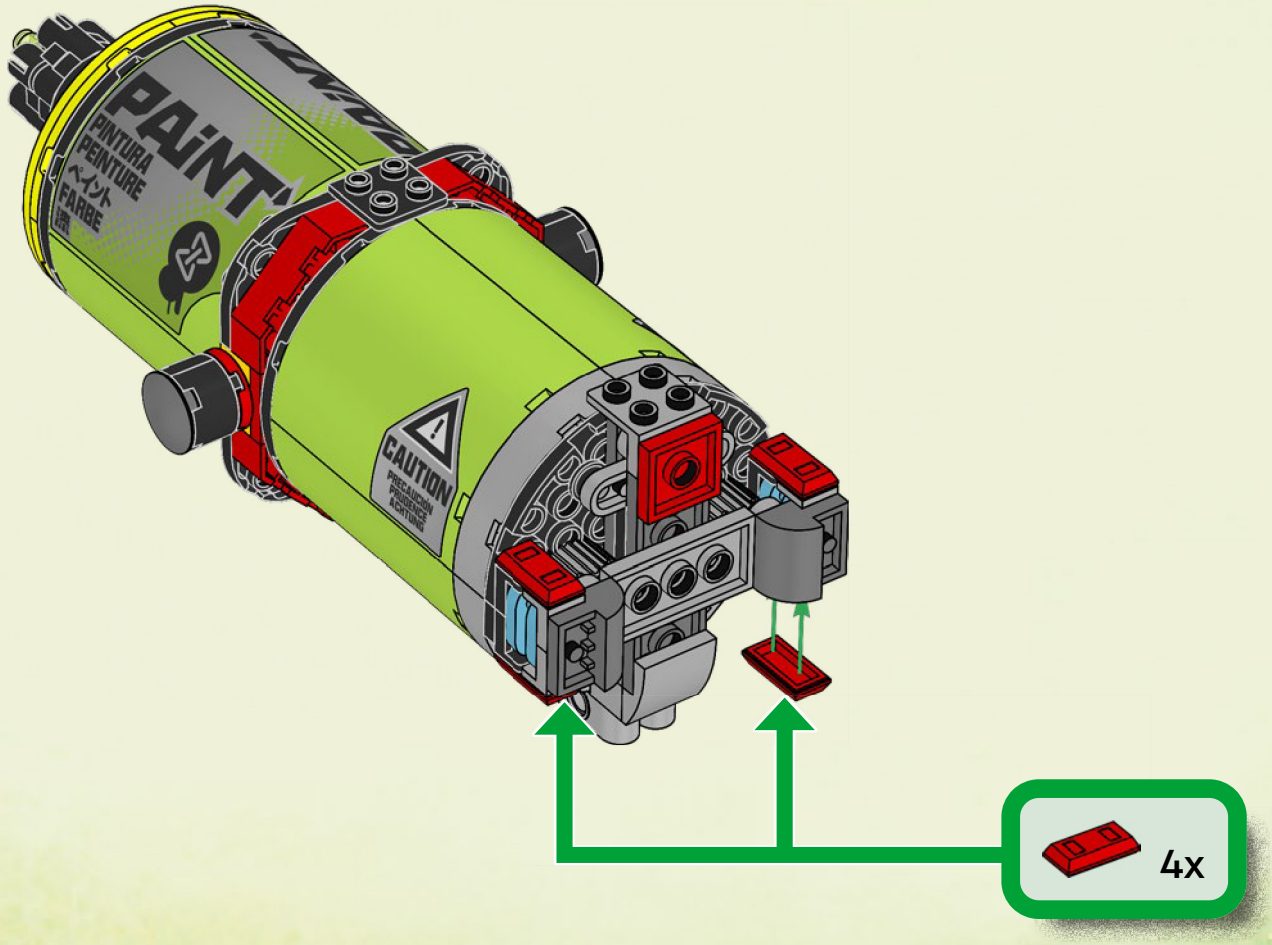


1x
1x
1x
1x

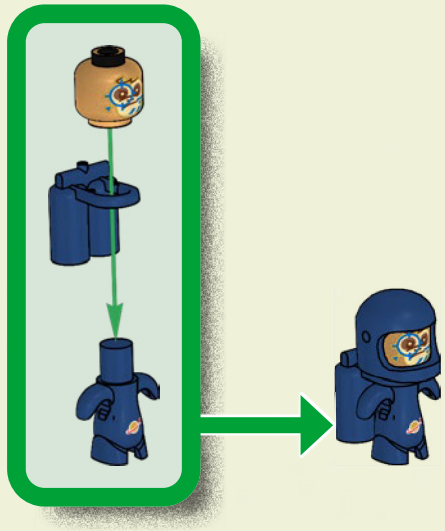





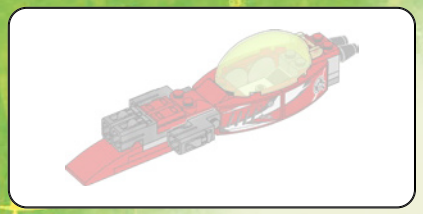

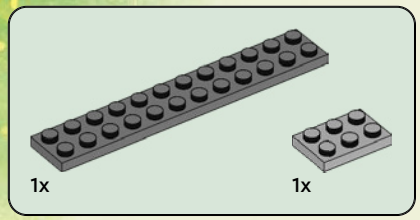

213

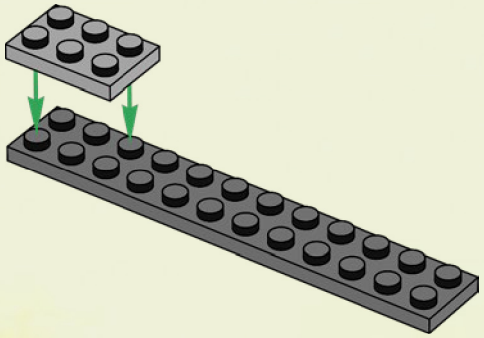

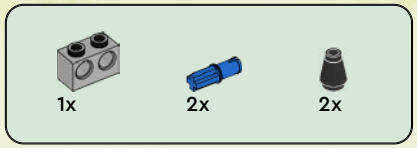

214

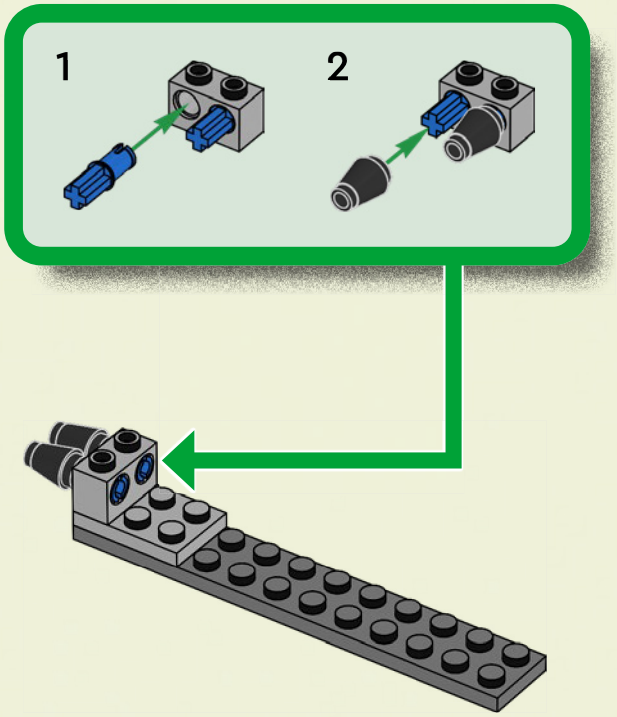



215

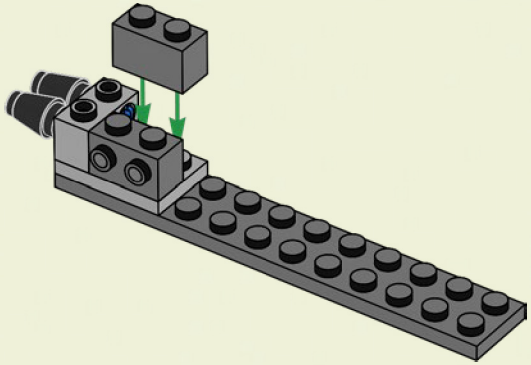



216

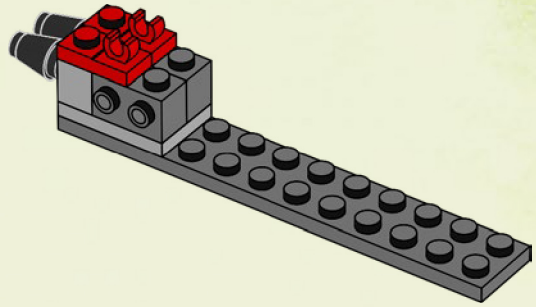



217

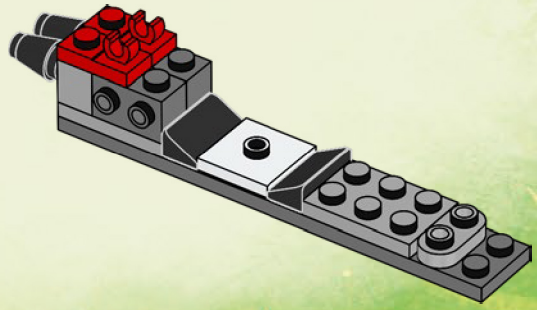



218

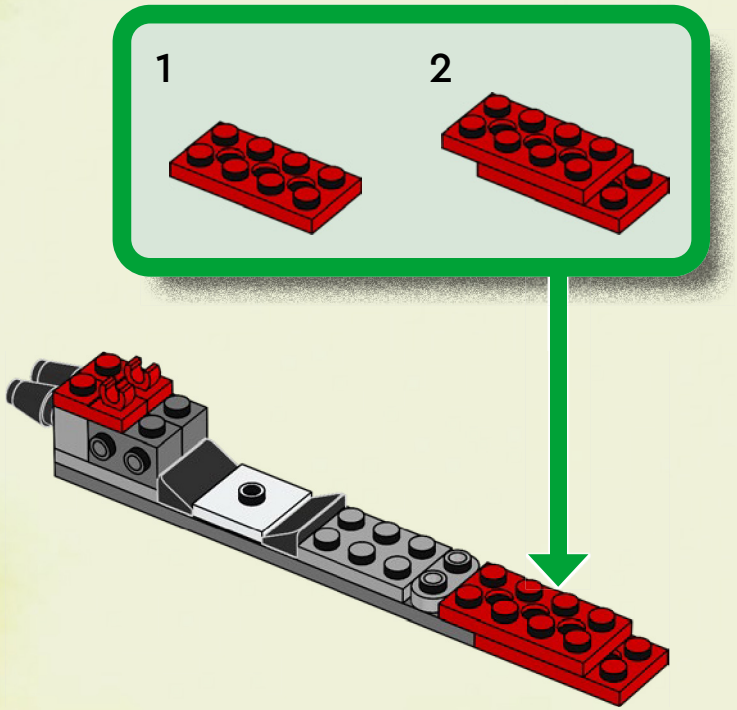

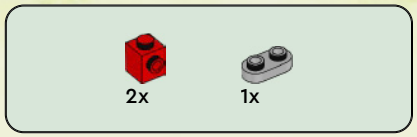

219

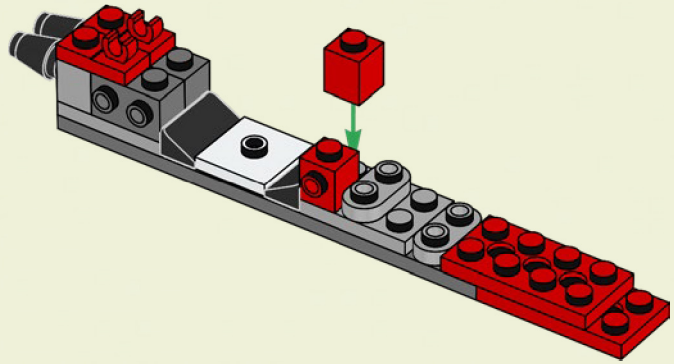

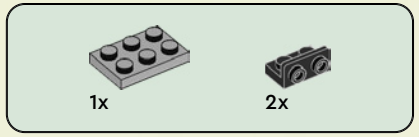

220

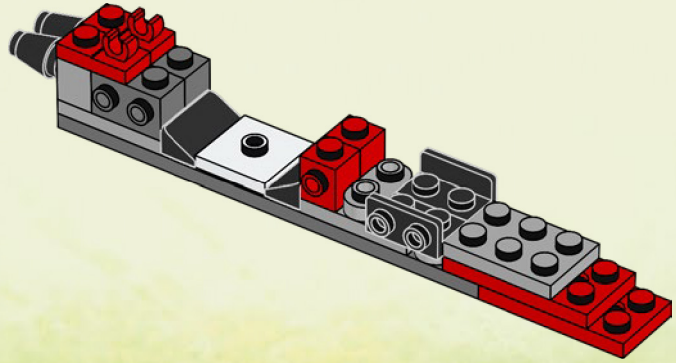

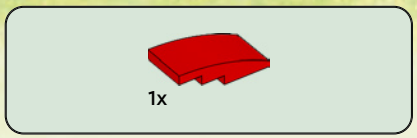

221

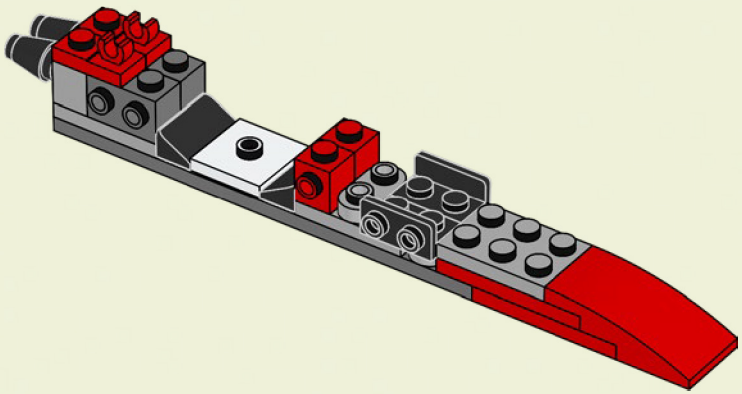



222

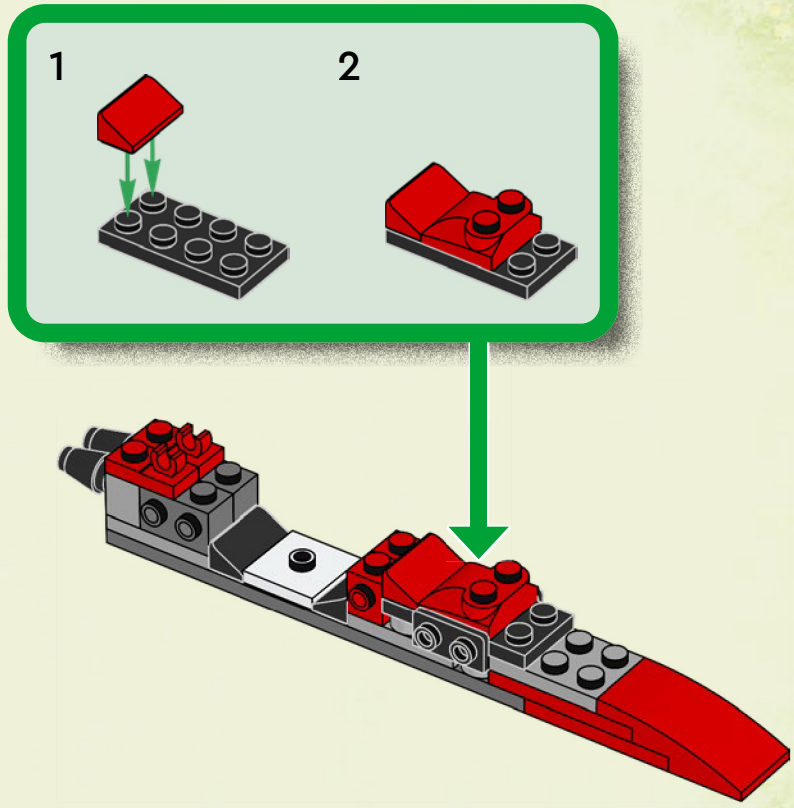



223

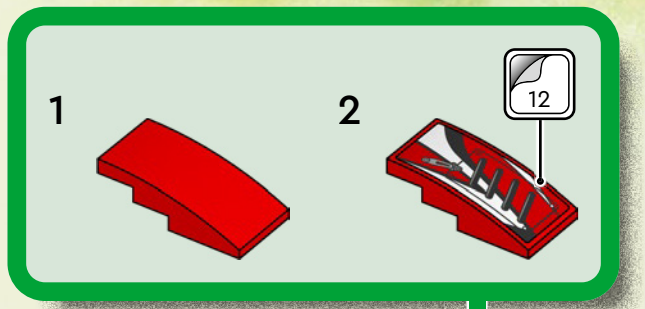

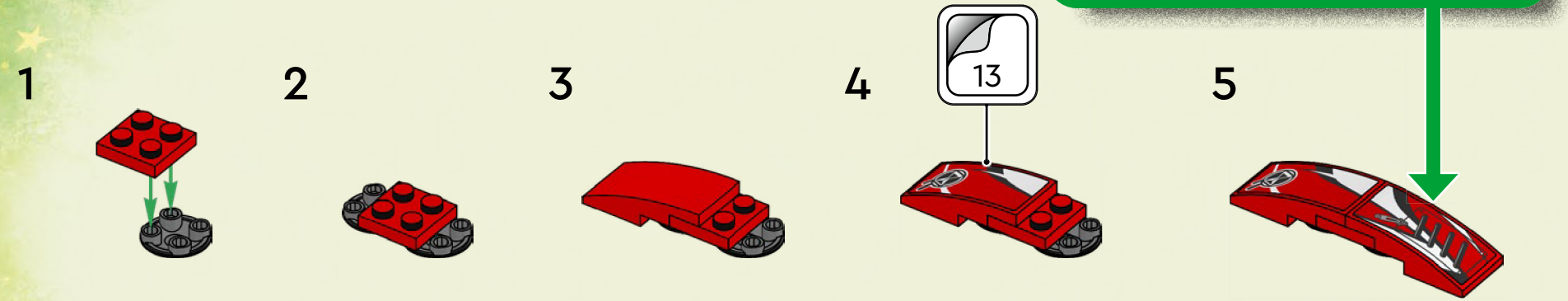

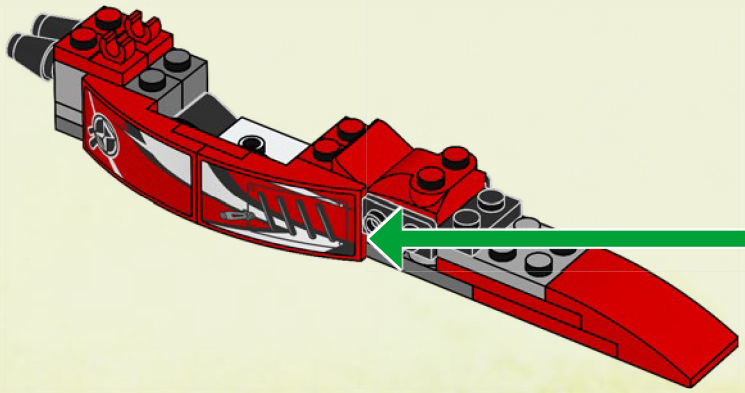



224

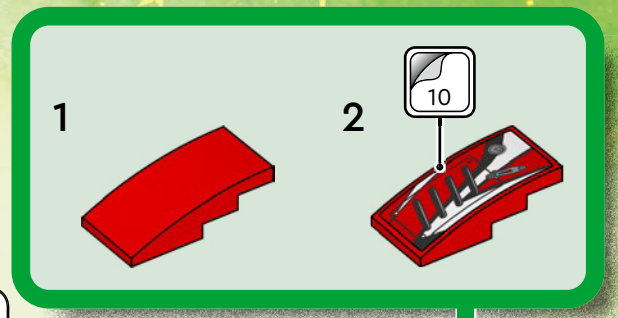

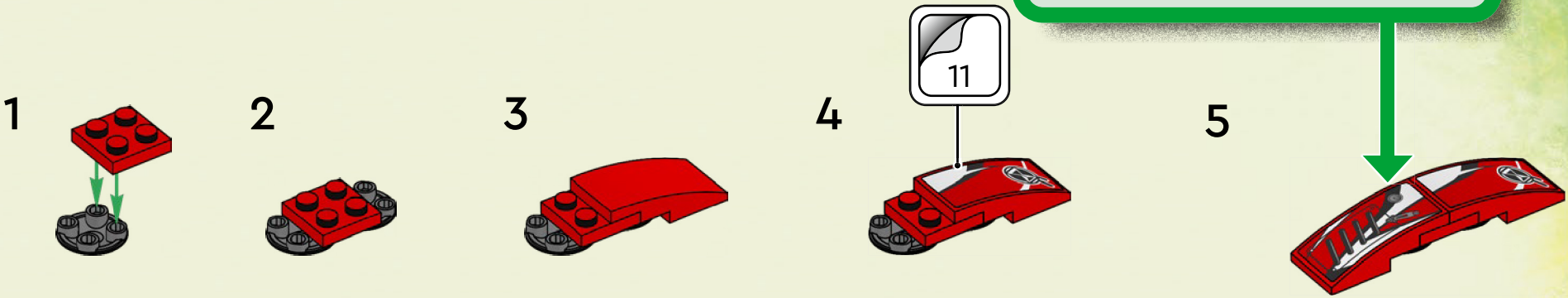

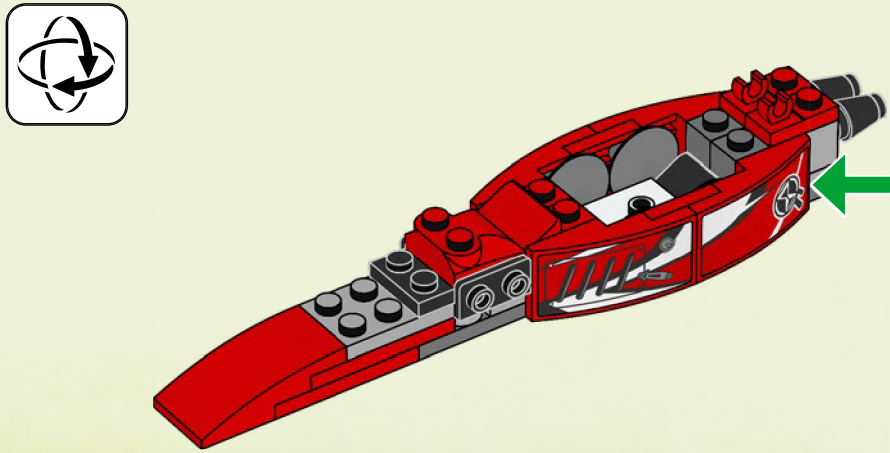

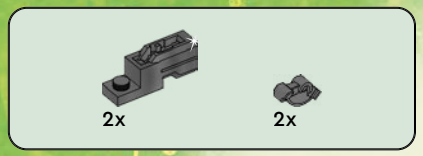

225

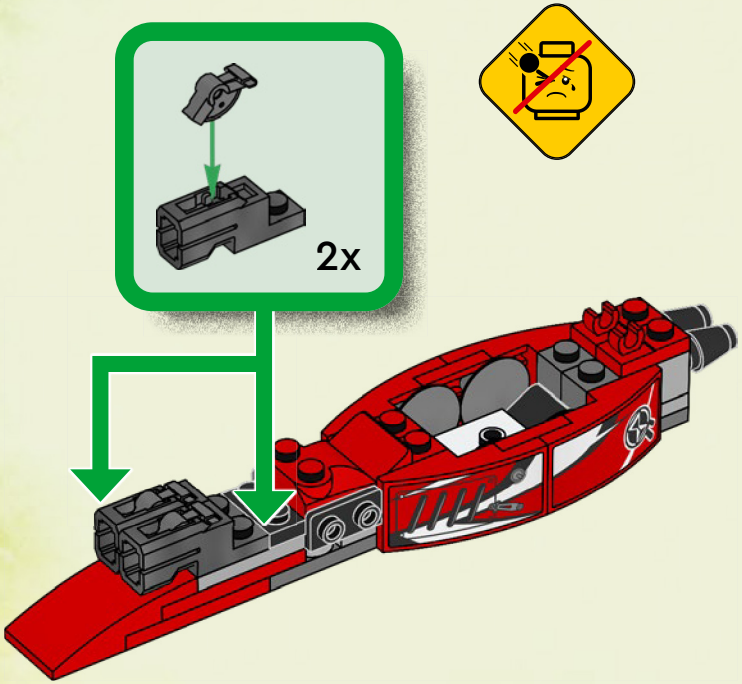

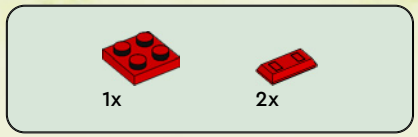

226

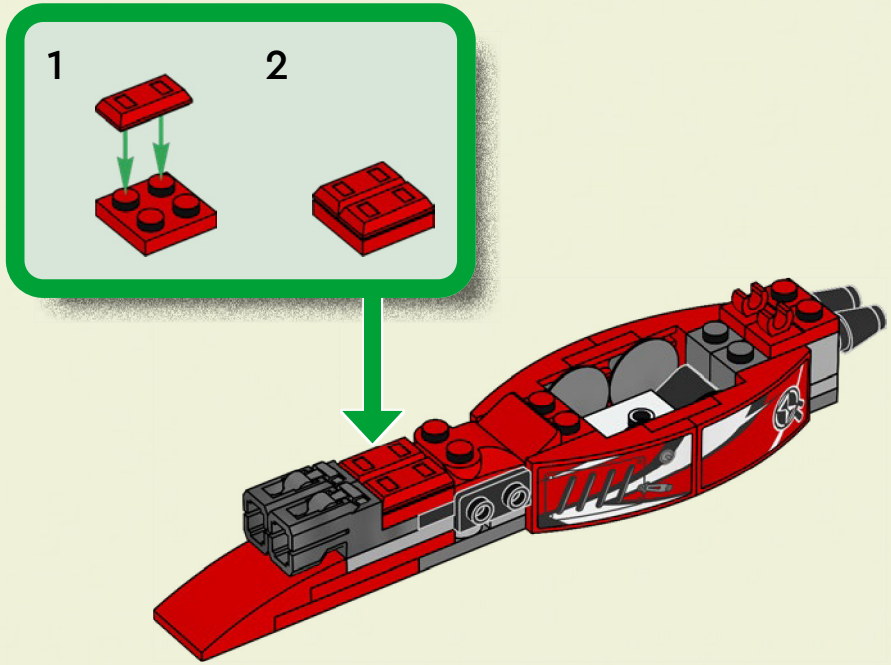

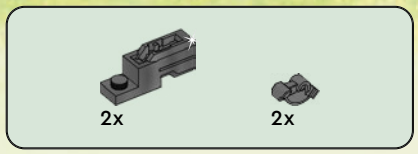

227

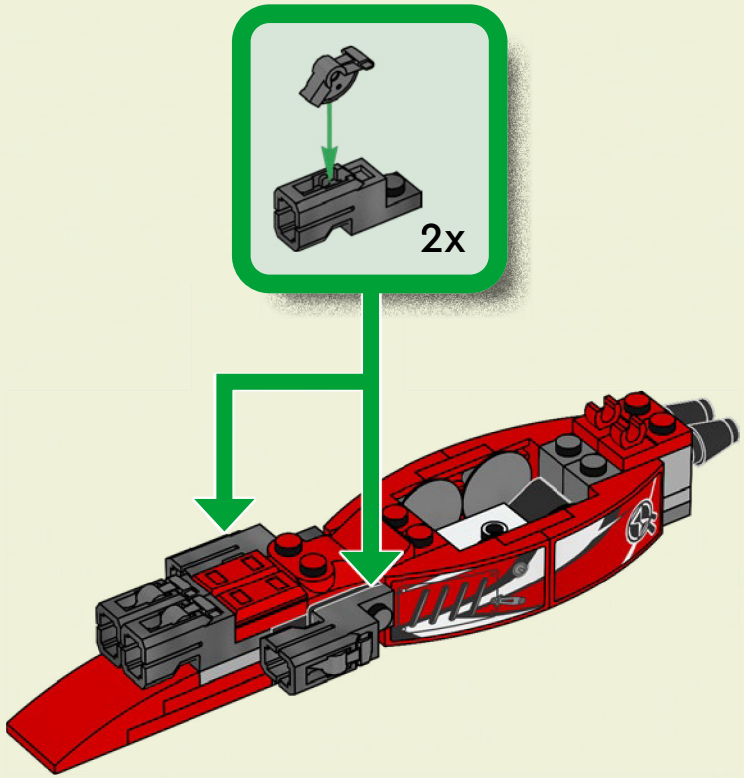

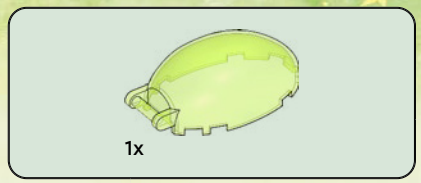

228

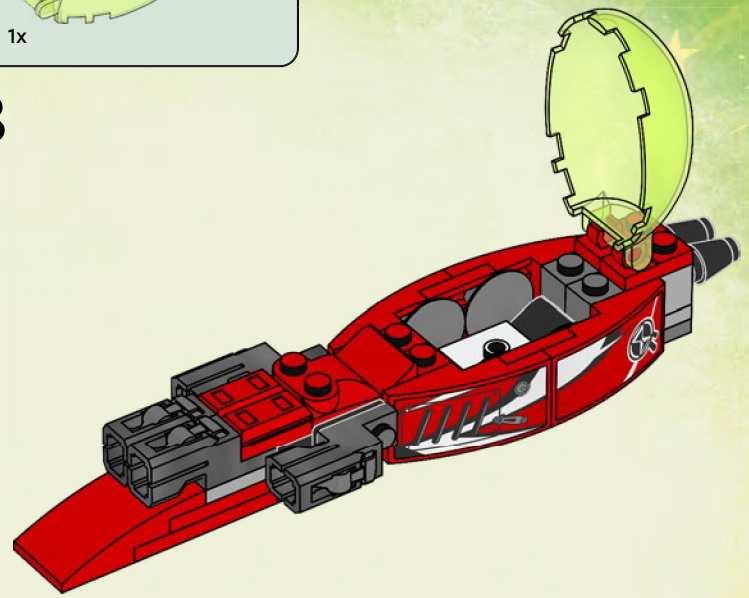

229

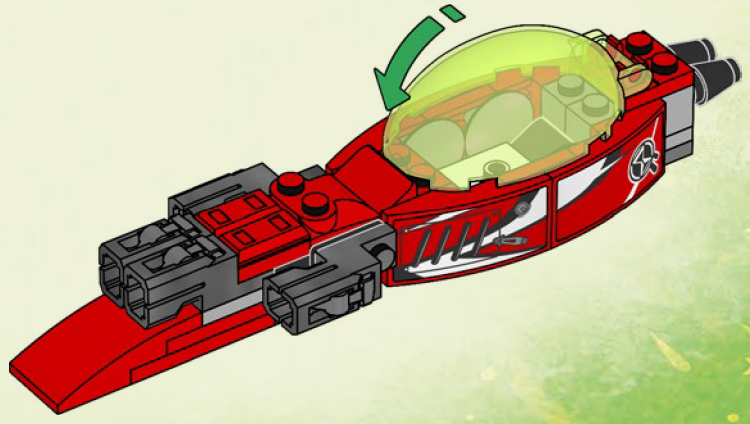

230

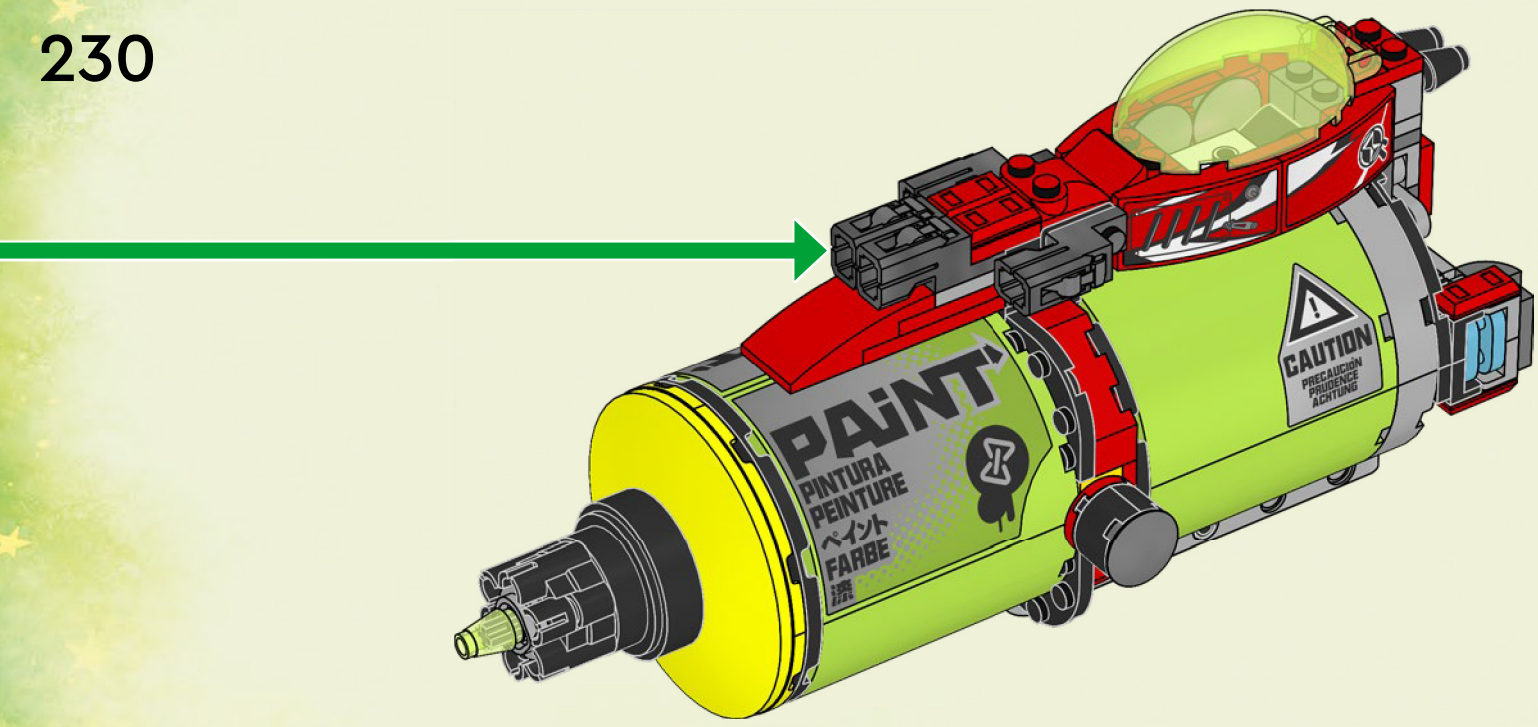
PAINT
PINTURA
PEINTURE
ペイント
FARBE
漆
CAUTION
PRECAUCIÓN
PRUDENCE
ACHTUNG

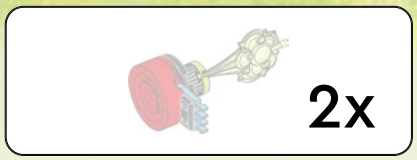



231



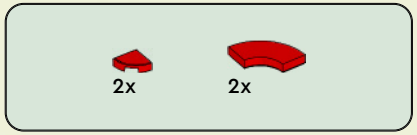

232





233

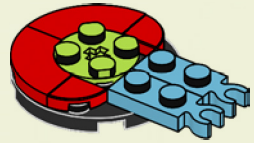

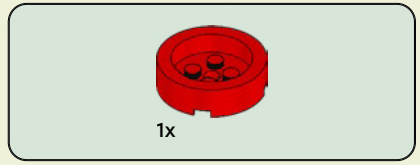

234

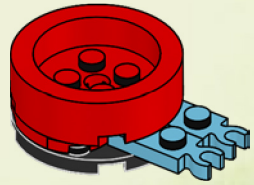

1x

235

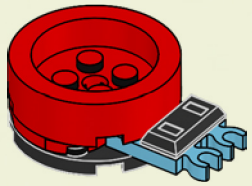

1x 1x

236

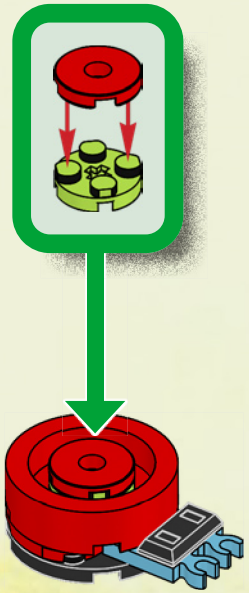

1x 1x

237

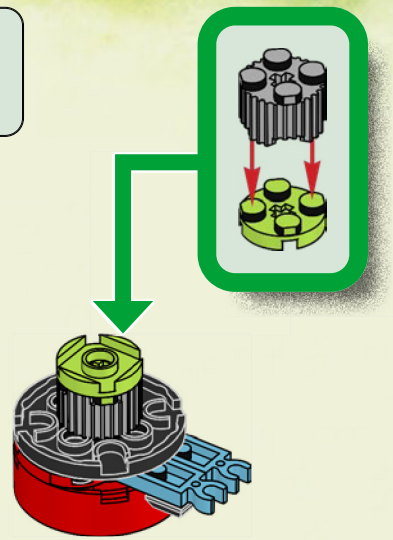

1x

238

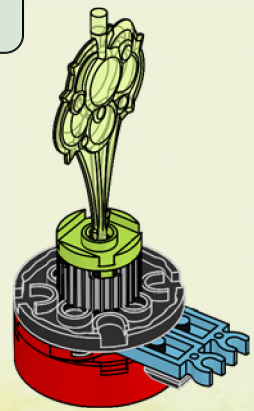

2x

239

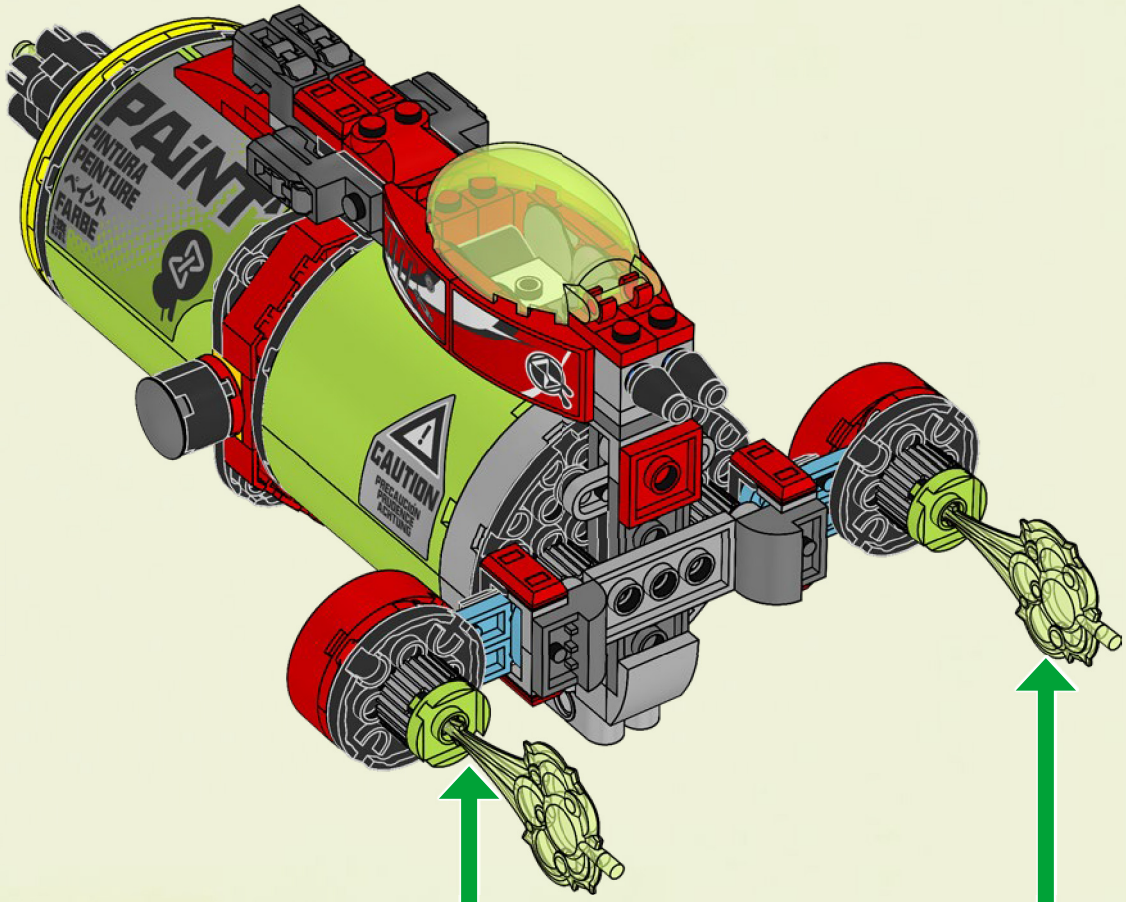

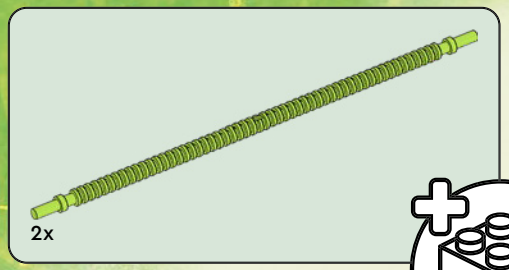

240

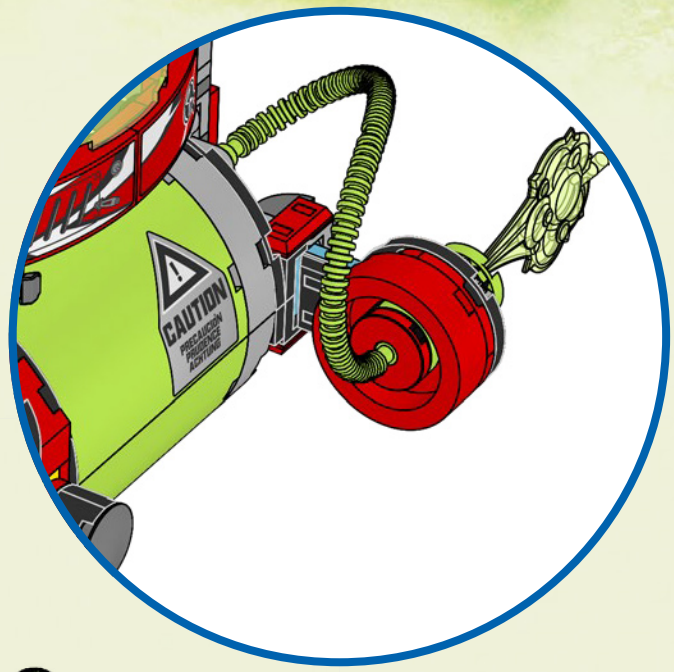

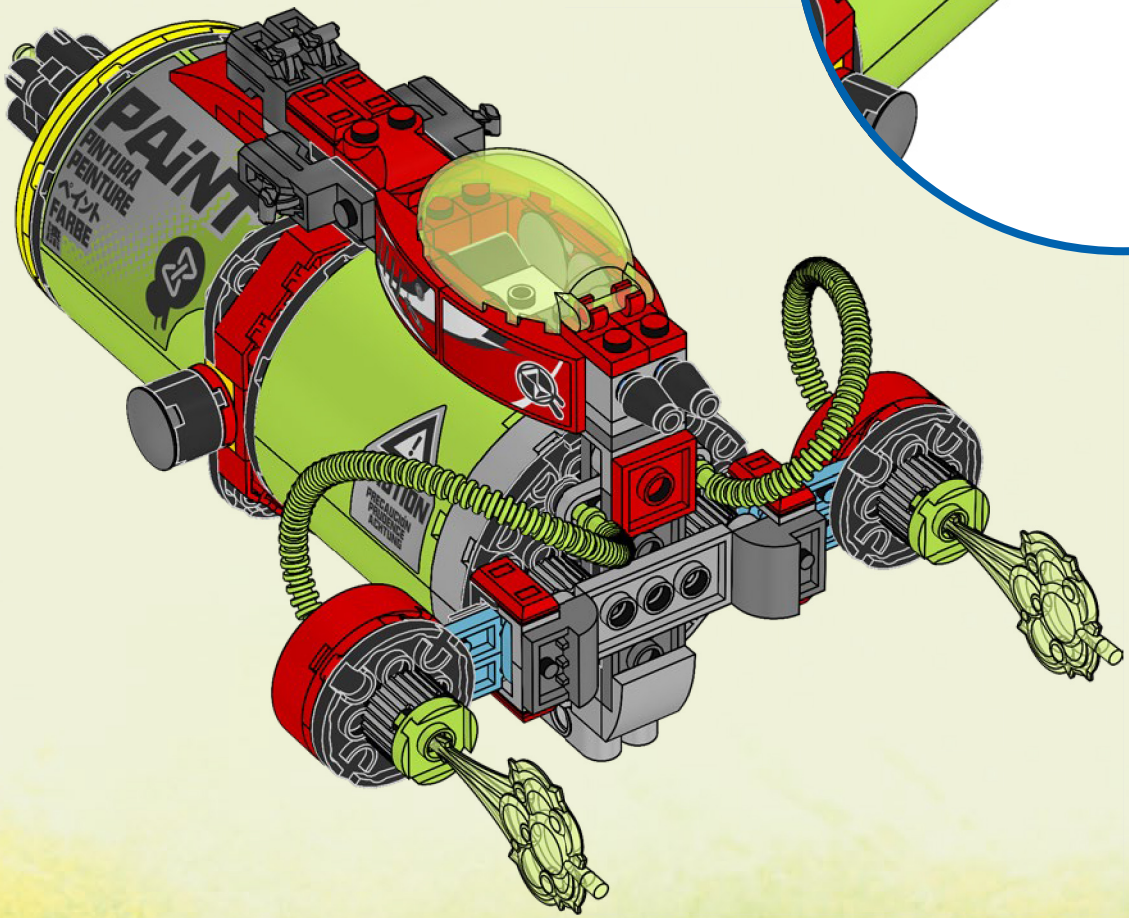

241

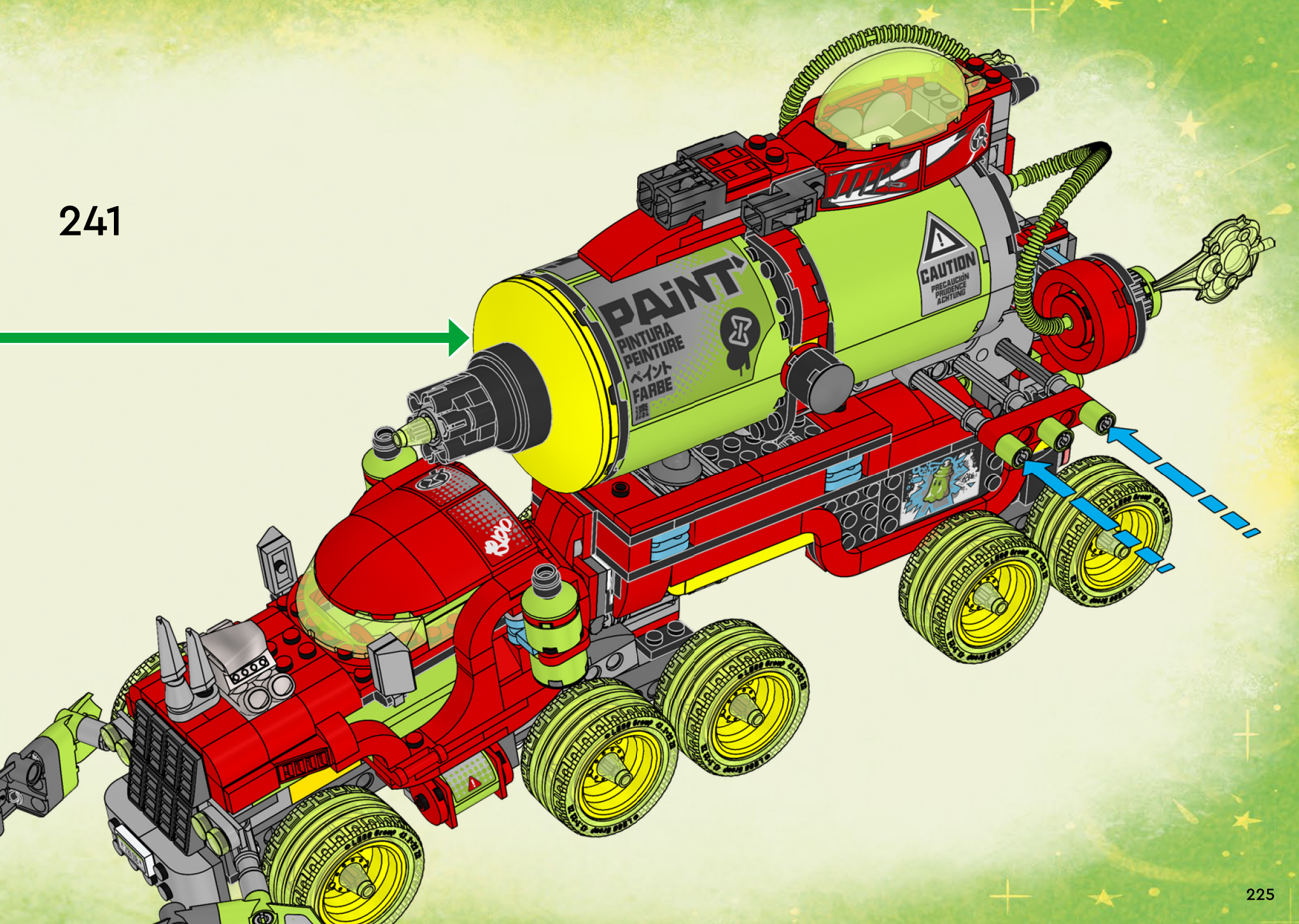
PAINT
PINTURA
PEINTURE
ペイント
FARBE
漆
CAUTION
PRECAUCIÓN
PRUDENCE
ACHTUNG

8x

242



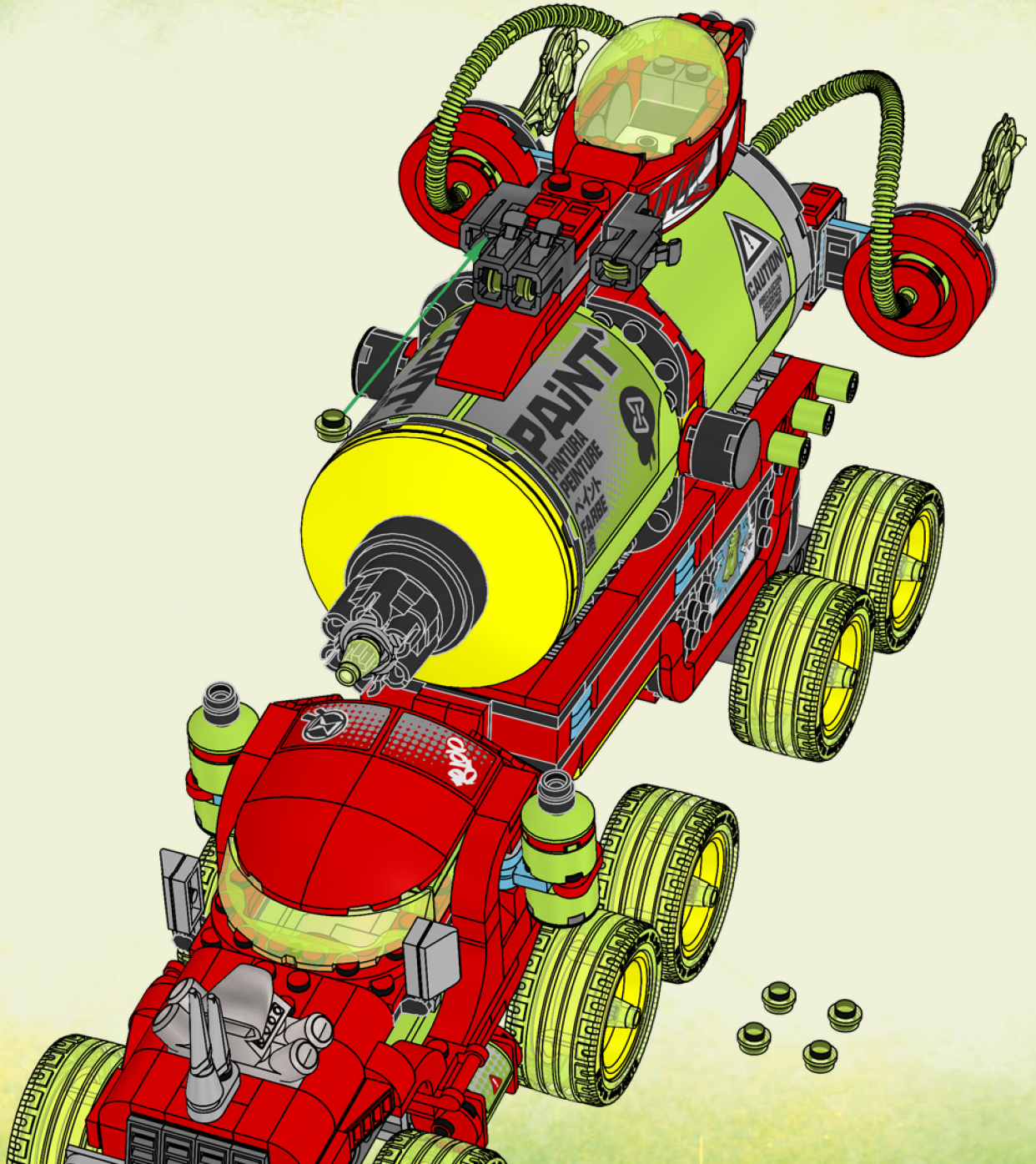

12x

243

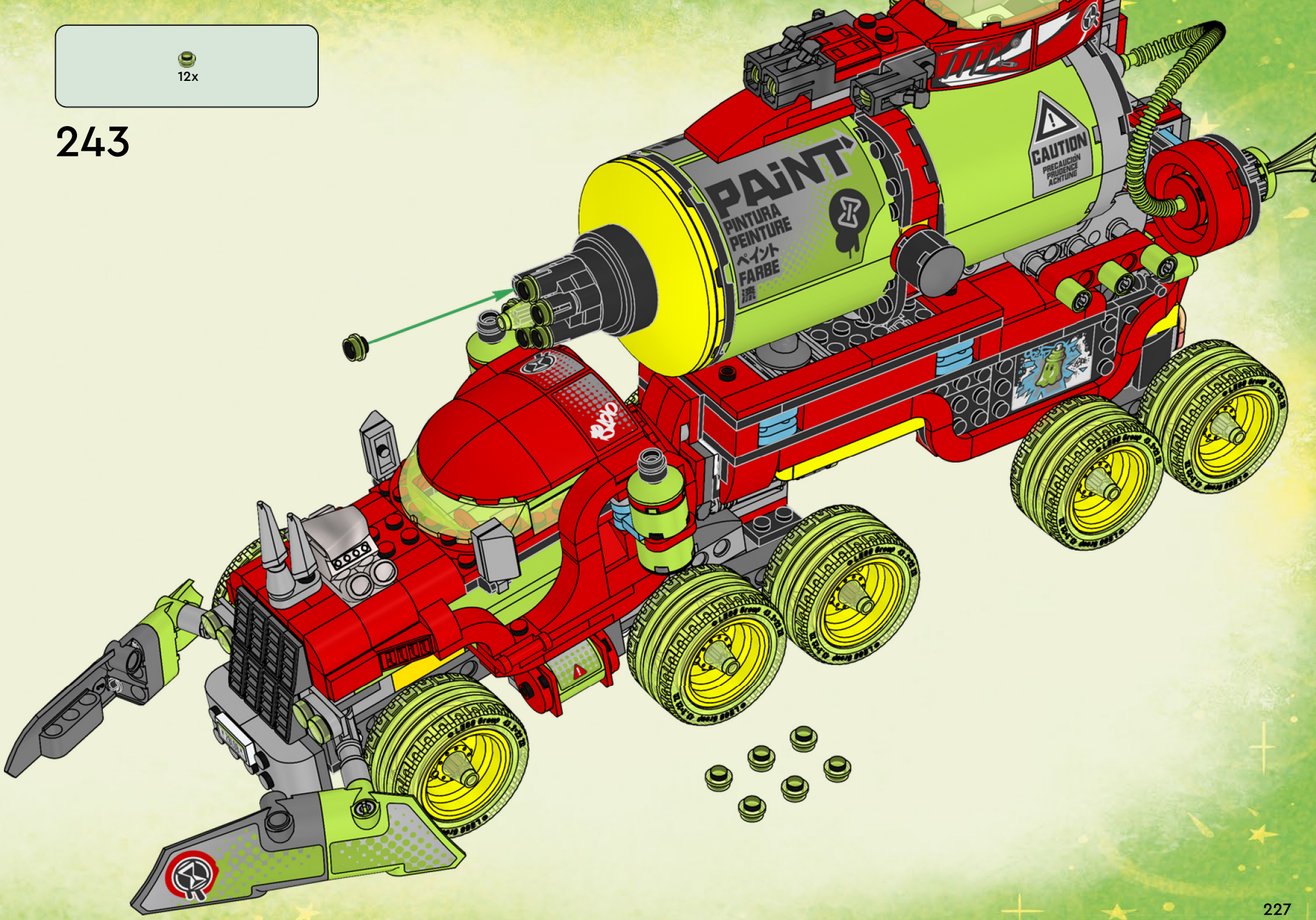
PAiNT
PINTURA
PEINTURE
ペイント
FARBE
漆
CAUTION
PRECAUCIÓN
PRUDENCE
ACHTUNG

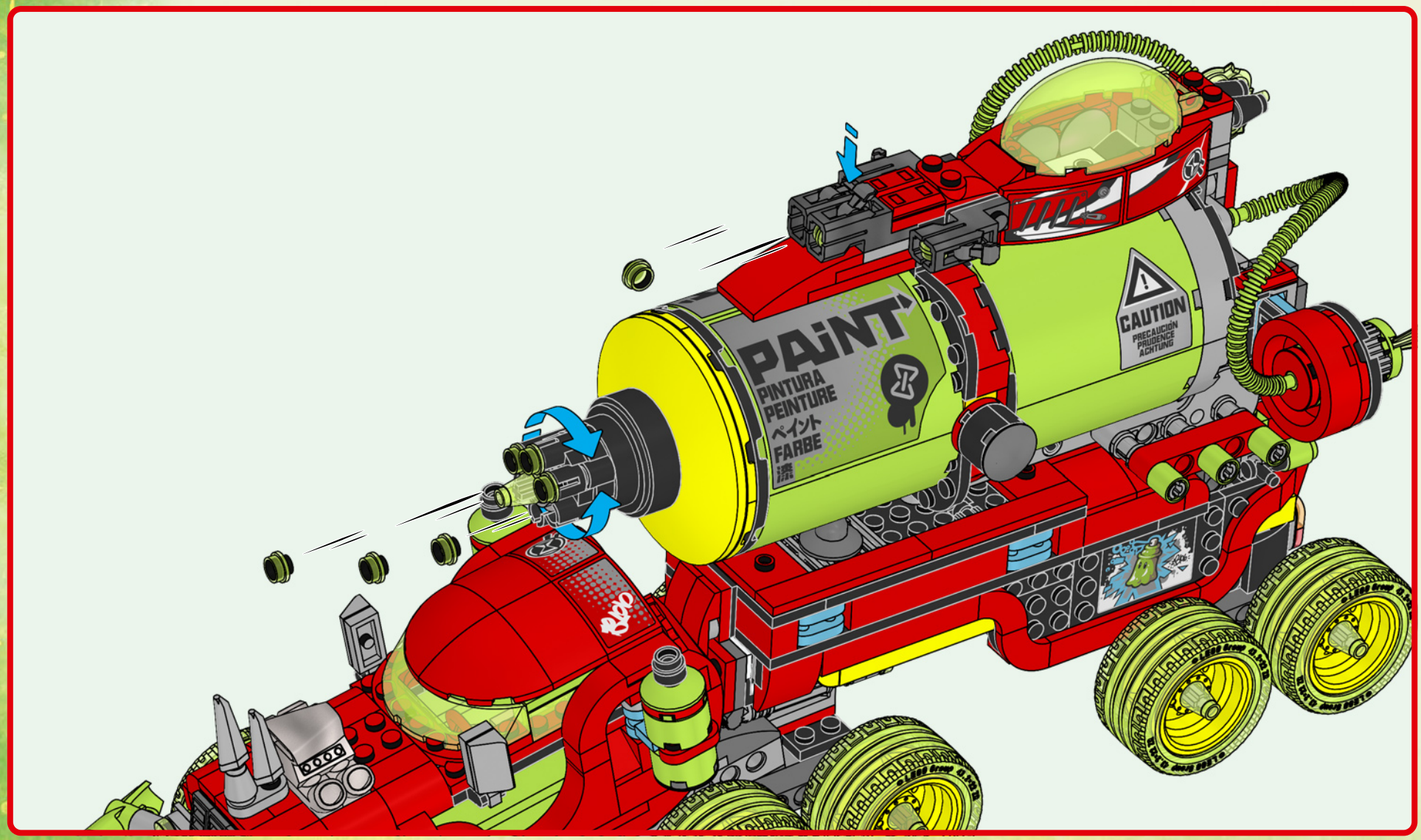
PAINT
PINTURA
PEINTURE
ペイント
FARBE
漆
CAUTION
PRECAUCIÓN
PRUDENCE
ACHTUNG


PAINT
PINTURA
PEINTURE
ペイント
FARGE

LEGO DREAMZzz



71491



71492



71494



71495



71497



71499



71500


5HK
PAINT
PINTURA
PEINTURE
ペイント
FARBE
CAUTION


LEGO
DREAMZzz
REGARDEZ LA SÉRIE EN LIGNE
MIRA LA SERIE EN INTERNET
WATCH SERIES ONLINE

8x 6322489

1x 6284572

5x 6168642

2x 614101

1x 6535422

2x 6388018

1x 6221783

3x 6348055

1x 6253694

1x 6535424

1x 6173116

2x 302301

2x 306901

1x 6126046

2x 4612342

1x 6549596

1x 6529259

5x 6168618

2x 6053026

1x 4527945

4x 447701

3x 4565452

4x 6212758

2x 4666579

3x 4218749

2x 6265572

2x 6221467

1x 4114322

2x 6058090

2x 6378120

2x 4558886

4x 6170390

2x 6187620

2x 6397571

2x 4504379

2x 300521

2x 6210269

6x 4142865

2x 4651524

1x 6527648

3x 4278275

7x 6102138

6x 6132541

1x 6523339

6x 6394880

2x 6347308

6x 306921

1x 6223427

4x 4540382

8x 6252037

4x 6092565

2x 6186398

4x 300421

2x 4121934

2x 6544439

10x 6001806

6x 6548926

2x 4226876

6x 302221

1x 4220515

12x 6310198

4x 242021

2x 306821

1x 6436413

6x 6105976

2x 6469446

2x 6435045

4x 6512255

2x 6294331

6x 362321

1x 6436412

3x 6118830

6x 6132210

2x 6129995 (4)

3x 4157223

2x 6057432

1x 6256923

2x 4633914

2x 6313597

2x 6462445

5x 4613174

2x 370921

3x 300121

2x 302021

4x 6393344

1x 4142132 (5)

8x 4113858

4x 300921

4x 346021

2x 303421

1x 303621

4x 4206482

4x 6299413

1x 370923

1x 6487046

1x 6469663

1x 6523337

6x 370024

2x 242024

2x 362224

1x 302124

2x 370124

2x 6270103

4x 6315887

4x 6168646

2x 6186675

2x 4529236

2x 6270091

6x 6332148

1x 6523356

2x 459926

4x 6420198

4x 6299338

3x 6253695

6x 6308032

4x 6196548

4x 6157554

2x 4548180

25x 6279875

2x 6156991

2x 6266207

2x 302326

2x 6115086

13x 6117973

13x 6020193

2x 302226

3x 6053077

1x 6254808

1x 6360819

6x 4227392

2x 6493691

1x 6438426

2x 4515350

2x 6290456

2x 6174917

12x 302026

4x 366626

1x 6169982

3x 379526

1x 6057903

1x 346026

2x 4100378

1x 6133200

2x 6393938

1x 373726 (10)


1x
6057902


4x
4514845


2x
244526


2x
6301284


2x
6507960


2x
6523340


2x
6510163

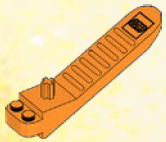
1x
6240515


2x
6294987


2x
6514026


2x
6512375


1x
6507885


3x
4212454


3x
6302741


2x
4220634


10x
6314224


4x
4527943


2x
6121816


4x
6310290


2x
6185307



1x
6250234



1x
6250235


8x
4187743


3x
4234716


1x
6109765


4x
4537919


8x
6544547


4x
6132375


2x
6381913

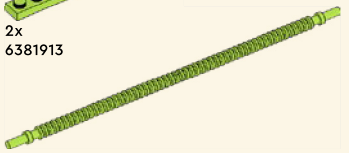
2x
6534733


2x
6527625


2x
6031821


1x
6549690


1x
6535430


1x
6549692


2x
6489004


2x
6507959


2x
6500421



4x
6159763


4x
4211525

2x
6329581

1x
4529241

4x
6439041

1x
6510189

6x
6275844

2x
6183784

4x
6335328

2x
6320306

2x
6265704

1x
6430880

24x
6248890

4x
4650645

4x
4568637

5x
4550325

1x
6361703

8x
4512360

6x
4211541

2x
4211469

2x
6329662

1x
6066097

6x
4211350

4x
6452524

6x
4654580

2x
4654582

2x
6266231

1x
6185676

6x
6321747

2x
6270081

2x
6261387

1x
6435930

2x
6168615

1x
6456718

2x
6370947

4x
4211396

2x
4217918

2x
6271831

1x
4211441

1x
4211444

3x
4211385

1x
6469207

7x
4211639

2x
6332151

2x
6028811

4x
4612621

2x
4243797

4x
4211374

2x
6362250

1x
6490731

1x
6166069

2x
6362259

4x
6360675

3x
4211042

8x
4278274

2x
4211010

2x
4211111

10x
4540386

1x
6365695

1x
4210676

2x
6309059

2x
6445057

4x
4211094

2x
6267047

2x
4246896

4
1x
6431194

3
1x
6431193

4
2x
6083620

2x
6257592

2x
6230233

1x
6335115

2x
4560184

2x
4182751

5x
4211002

7
4x
4495931

8
1x
4499858

2x
4211061

2x
4210963

1x
4211067

1x
6531805

1x
6523358

1x
6186672

1x
6535429

1x
6554482

1x
6554480

12x
6514024

21x
6514053

8x
6514198

2x
6514269

2x
6510438

1x
6528175

1x
6548834

10x
6516975

1x
6544550

1x
6076604

2x
4632100

1x
6561885

1x
6535428

4x
6345952

1x
6549359

4x
6375606

2x
6510358

8x
6525399

4x
6445843

4x
6441239

1x
4625032

3x
6036238

1x
6549470

1x
6533449

1x
6514731

2x
6545288

1x
6531802

2x
6392235

1x
6531807

10x
6533006

2x
6381739

4x
6458178

1x
6544546



YOU COULD

WIN



Scan this QR code or go to **LEGO.COM/PRODUCTFEEDBACK** and give us your short feedback about this LEGO® set for a chance to win a cool LEGO prize.

Terms and Conditions apply*

EN: YOU COULD WIN. Terms and Conditions apply* **DE: Du könntest GEWINNEN.** Es gelten die Teilnahmebedingungen* **FR: Tu pourrais GAGNER.** Des conditions s'appliquent* **IT: Potresti VINCERE tu.** Termini e condizioni sono applicabili* **ES: Puedes GANAR.** Aplican términos y condiciones* **PT: PODERÁ GANHAR.** Aplicam-se Termos e Condições* **ZH: 轻松获奖.** 条款和条件适用* **PL: Szansa na WYGRANĄ.** Obowiązuje regulamin* **CS: Máte šanci VYHRÁT.** Platí všeobecné smluvní podmínky* **SK: Máte šancu VYHRAŤ.** Platia všeobecné zmluvné podmienky* **HU: TE IS NYERHETSZ.** Felhasználási feltételek érvényesek* **UA: ВИ МОЖЕТЕ ВИГРАТИ.** Застосовуються загальні положення та умови* **RO: Ai putea CÂȘTIGA.** Se aplică termeni și condiții* **BG: Можете да СПЕЧЕЛИТЕ.** Има определени правила и условия* **LV: Tu vari LAIMĒT.** Ir spēkā noteikumi un nosacījumi.* **ET: Sul on võimalus VÕITA.** Kehtivad tingimused* **LT: Jūs galite LAIMĖTI.** Taikomos sąlygos*

**LEGO.com/productfeedback-terms*

LEGO, the LEGO logo, DREAMZzz and the DREAMZzz logo are trademarks of the/sont des marques de commerce du/son marcas registradas de LEGO Group. ©2025 The LEGO Group.