LEGO Harry Potter

WIZARDING WORLD

76423

LEGO.com/sustainable-packaging

BUILDER

Download on the App Store | GET IT ON Google Play | 腾讯应用宝 安卓应用商店

Apple and the Apple logo are trademarks of Apple Inc., registered in the U.S. and other countries and regions. App Store is a service mark of Apple Inc. Google Play and the Google Play logo are trademarks of Google LLC. Tencent and the Tencent logo are trademarks of Tencent Inc.

LEGO.com/devicecheck

EN Ask parents' permission before going online I **DE** Eltern um Erlaubnis bitten, bevor du online gehst I **FR** Demande l'autorisation d'un parent avant d'aller en ligne I **IT** Chiedi il permesso ai tuoi genitori prima di andare online I **ES** Pídeles permiso a tus papás antes de conectarte a Internet I **PT** Pede autorização aos pais antes de acederes online I **ZH** 上网前应先征得父母的同意 I **PL** Poproś rodziców o zgodę, zanim wejdziesz do Internetu I **CS** Než půjdeš na internet, požádej rodiče o svolení I **SK** Skôr než pôjdeš na internet, vypýtaj si povolenie od rodičov I **HU** Kérj szülői engedélyt, mielőtt online csatlakoznál! I **RO** Cere permisiunea părinților înainte de a te conecta online I **BG** Поискайте разрешение от родител, преди да влезете онлайн I **LV** Pirms došanās tiešsaistē palūdz atļauju vecākiem I **ET** Enne Interneti kasutamist küsi vanematelt luba I **LT** Prieš prisijungdami prie interneto, atsiklauskite tėvų

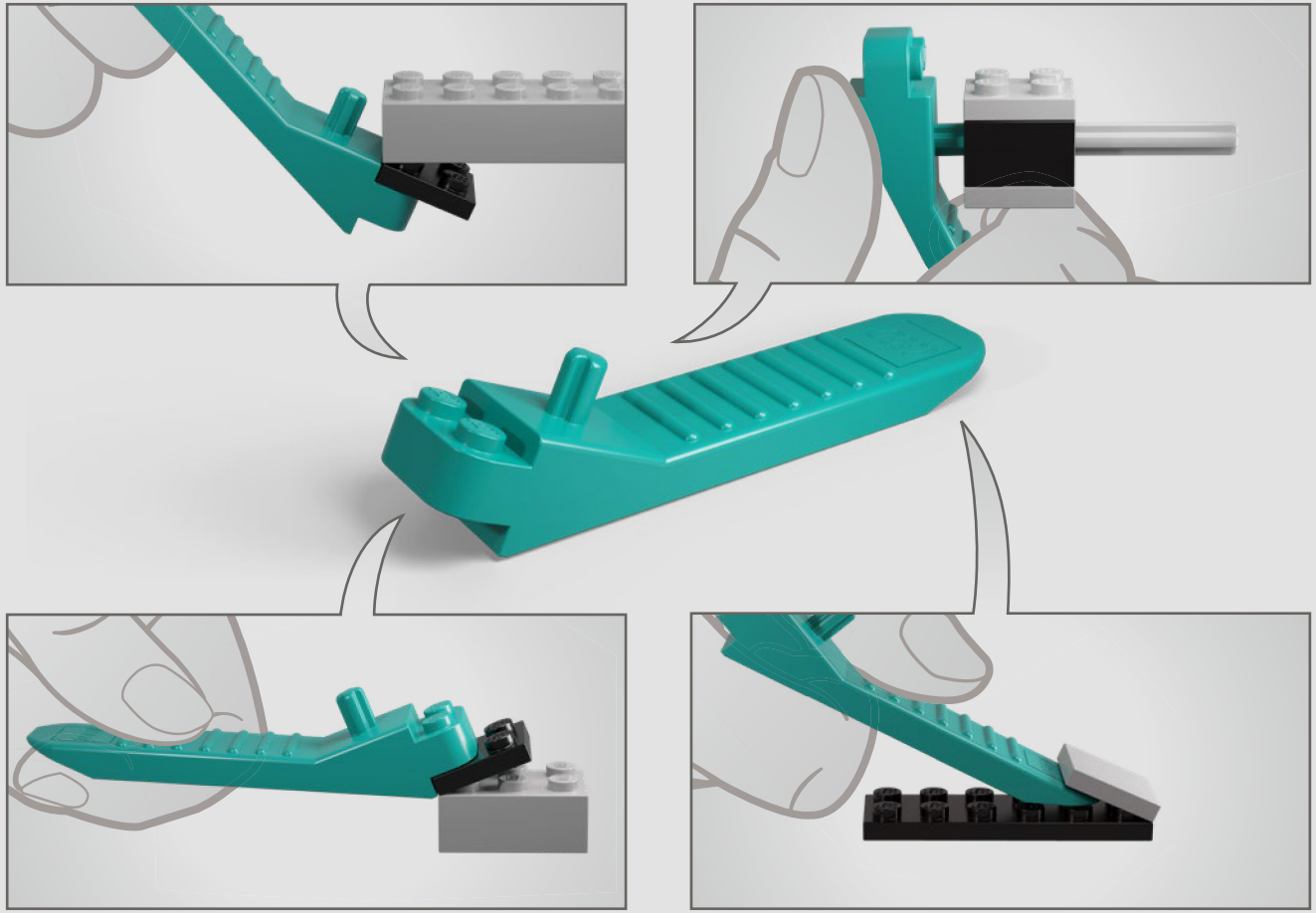

1
2

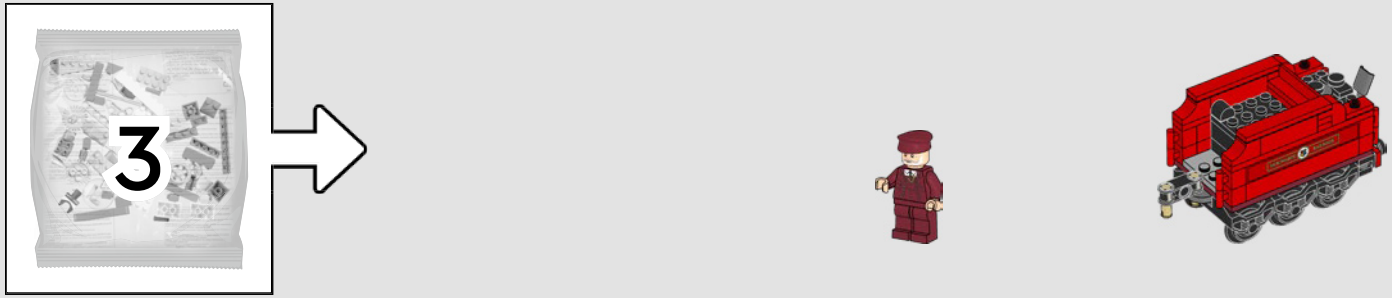
3

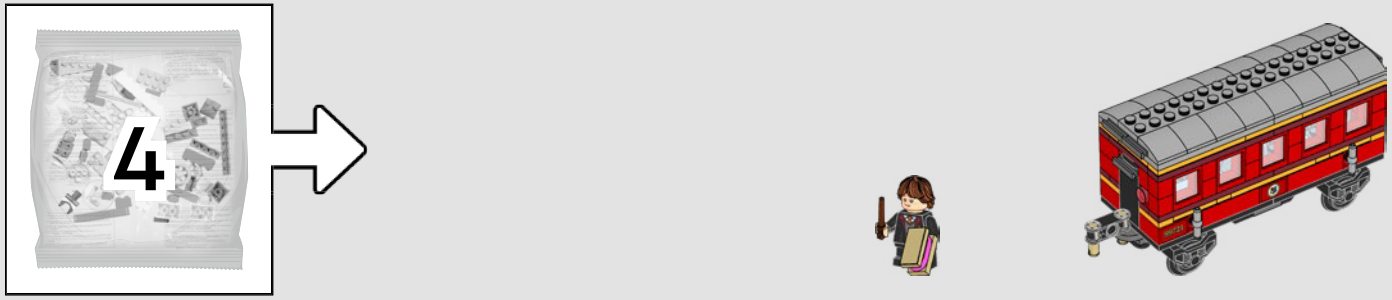
4

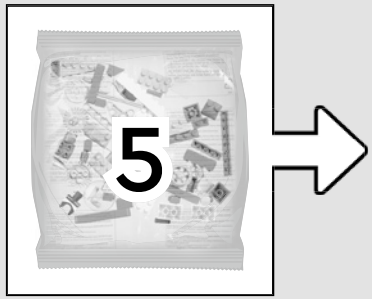
5

6
7
8

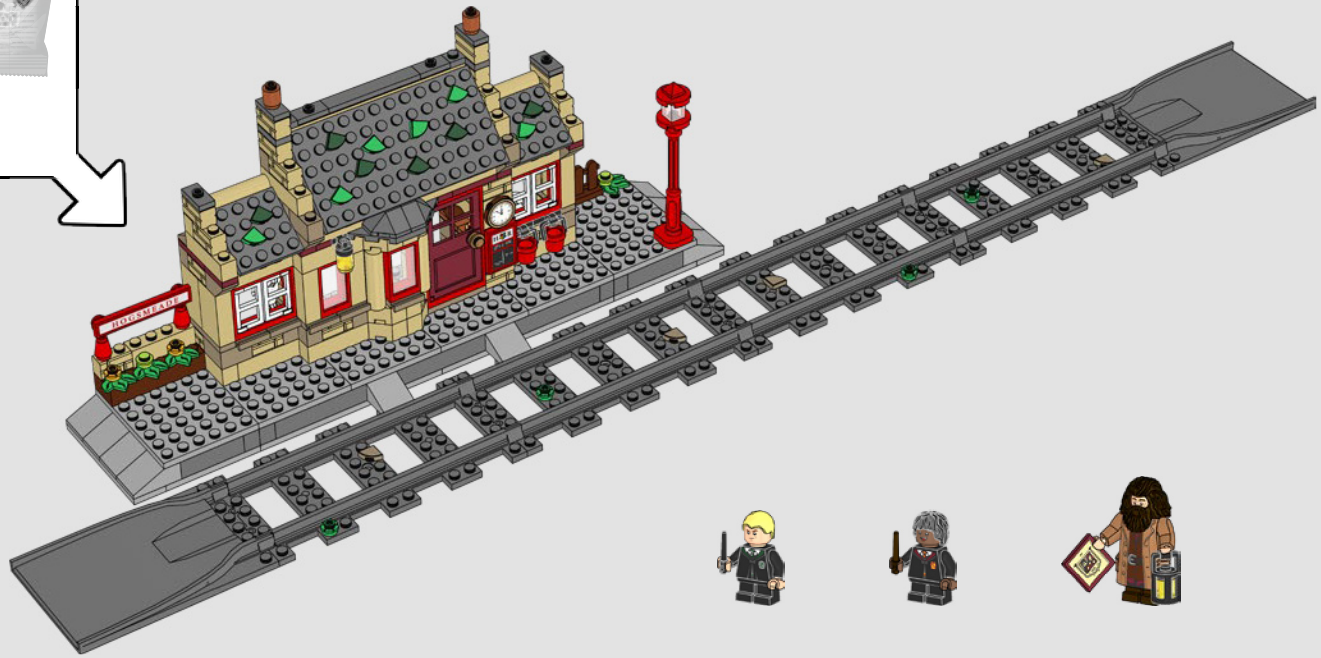

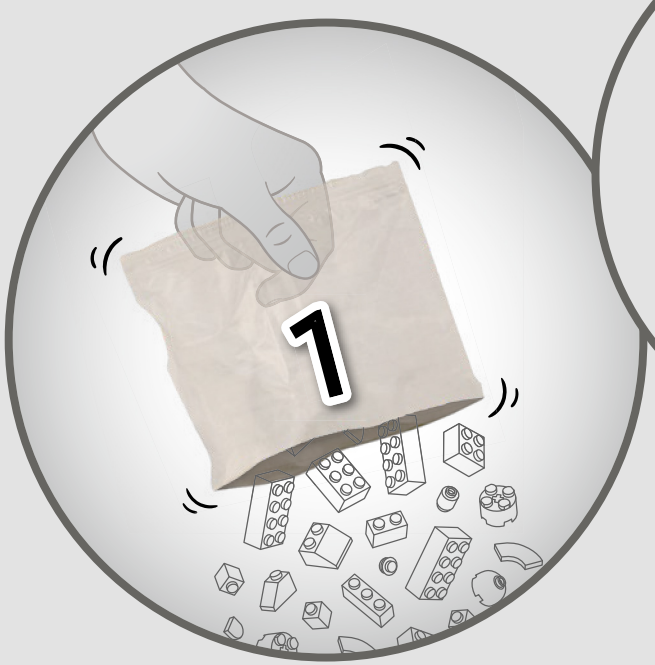
1

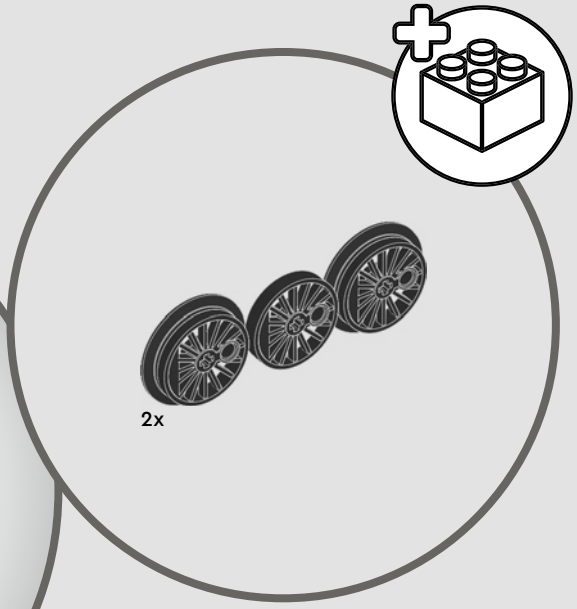
2x

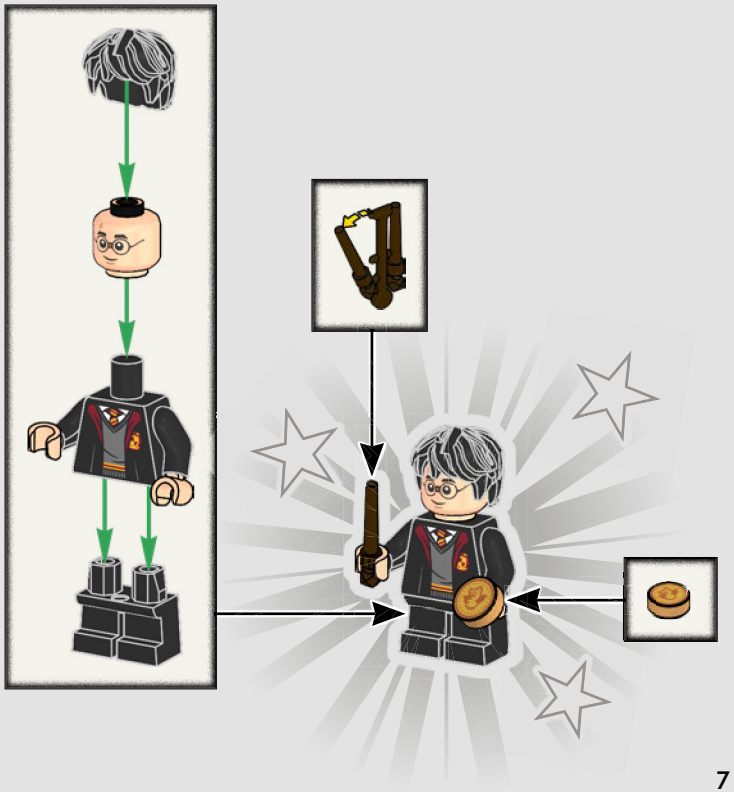

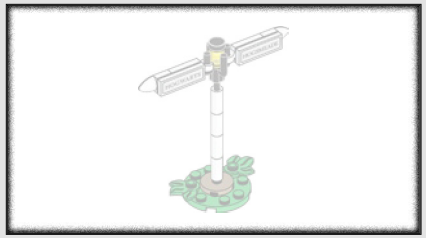

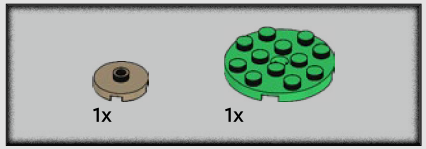

1

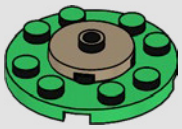

2

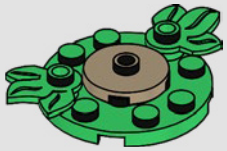

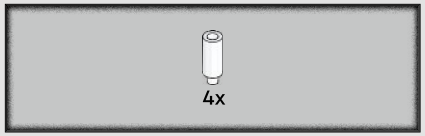

3

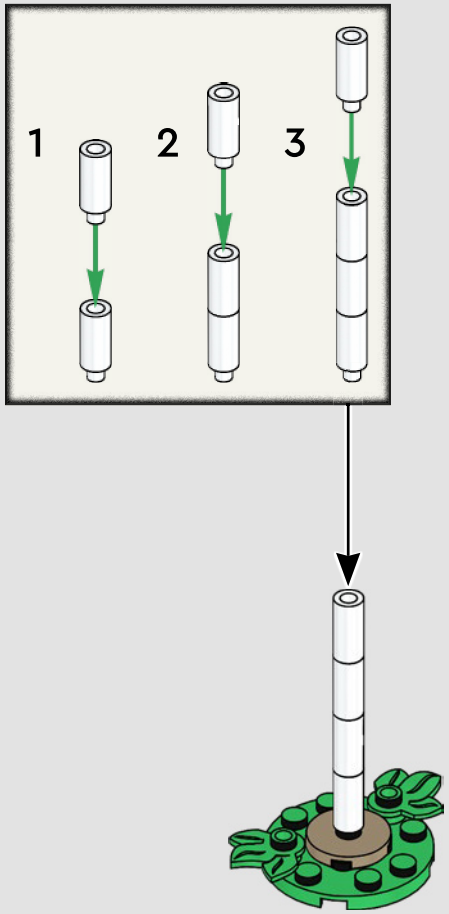

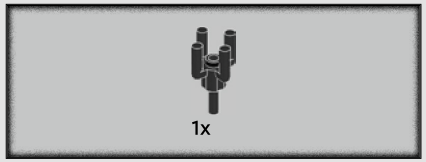

4

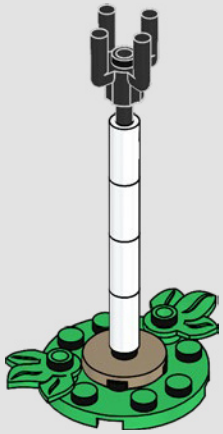

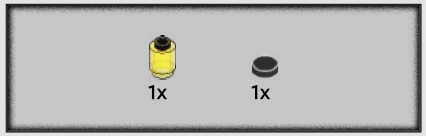

5

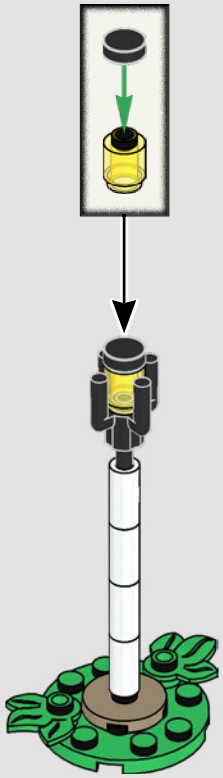

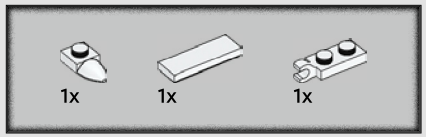
1x
1x
1x

6

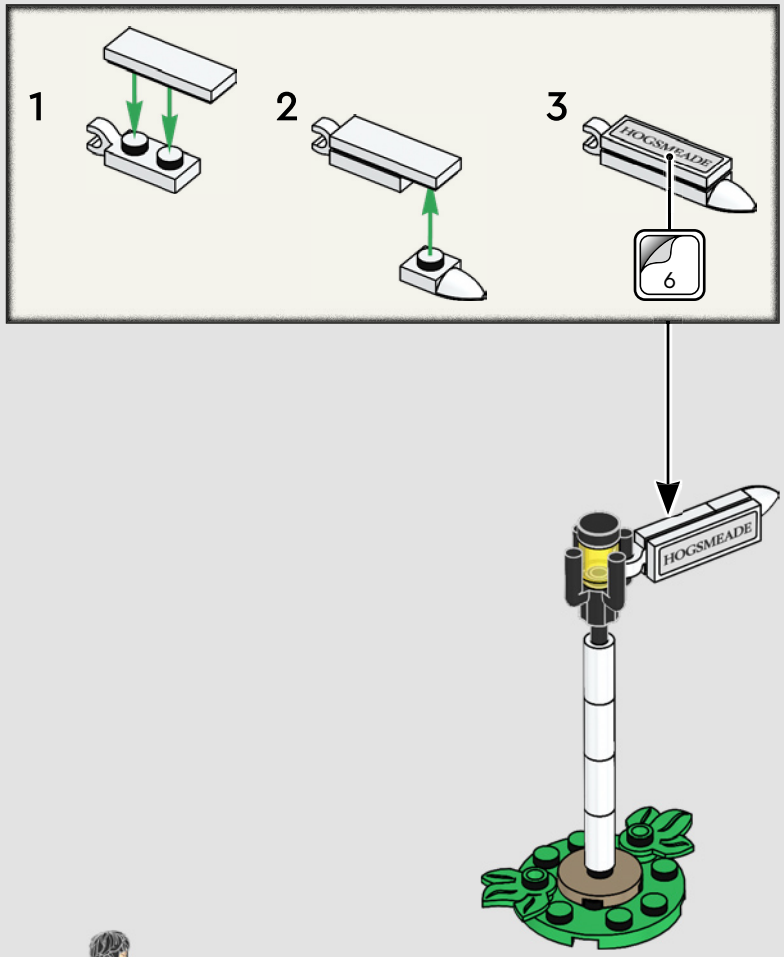
1
2
3
HOGSMEADE
6
HOGSMEADE

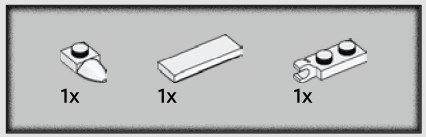
1x
1x
1x

7

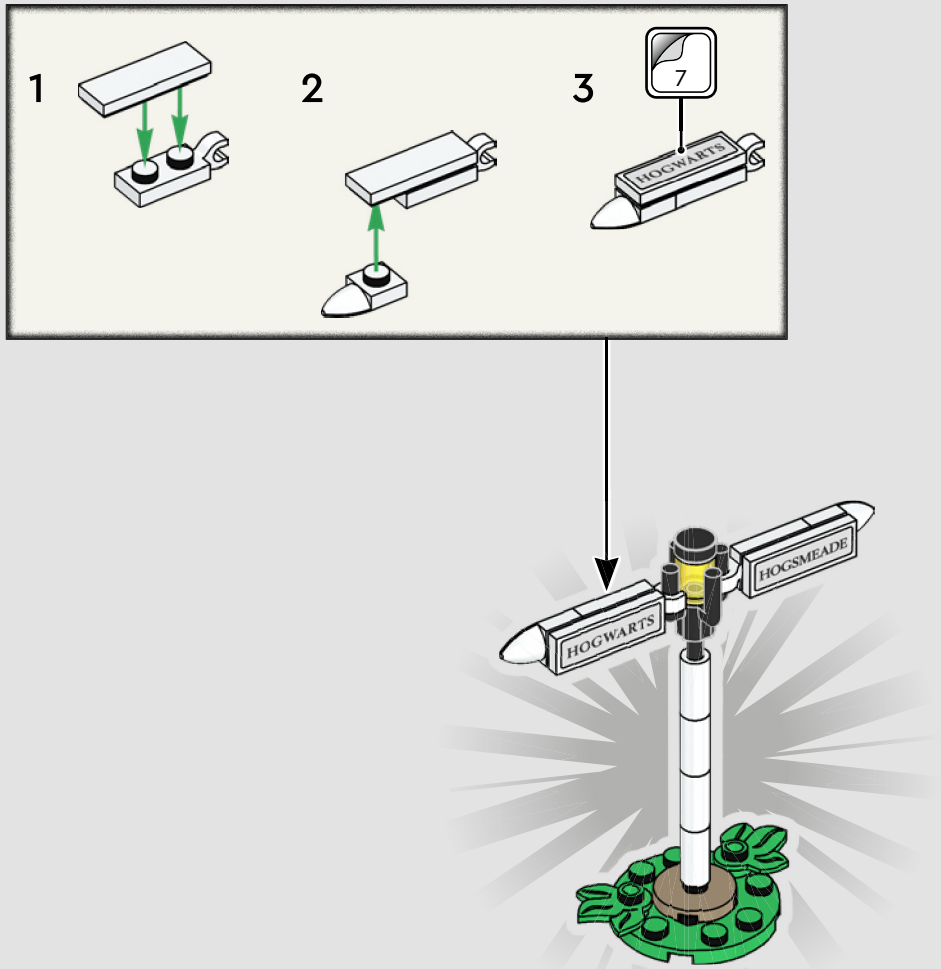
1
2
3
7
HOGWARTS
HOGWARTS
HOGSMEADE

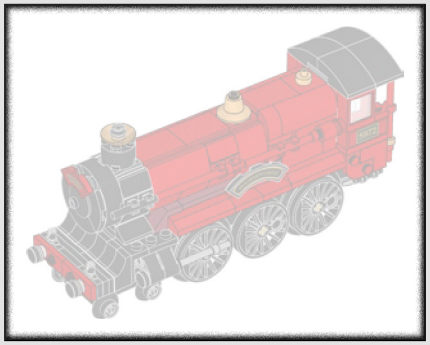

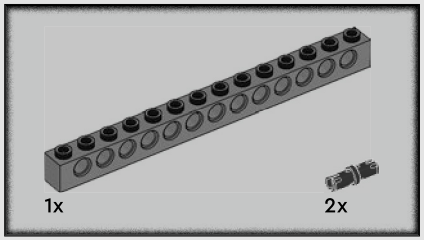

1

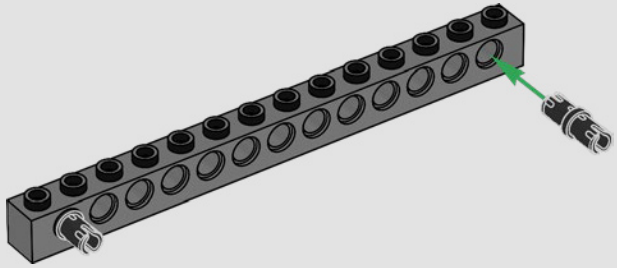

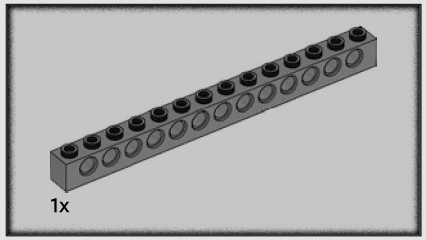

2

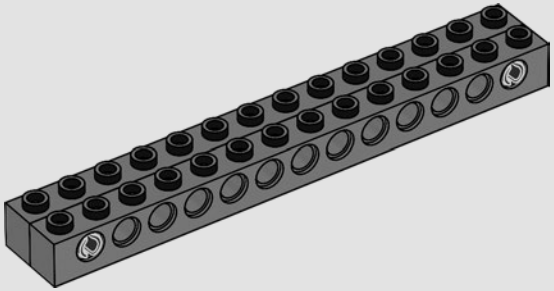

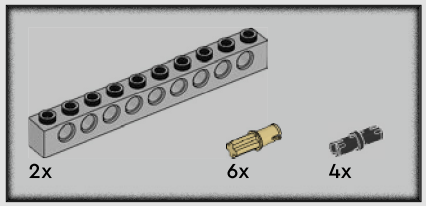

3

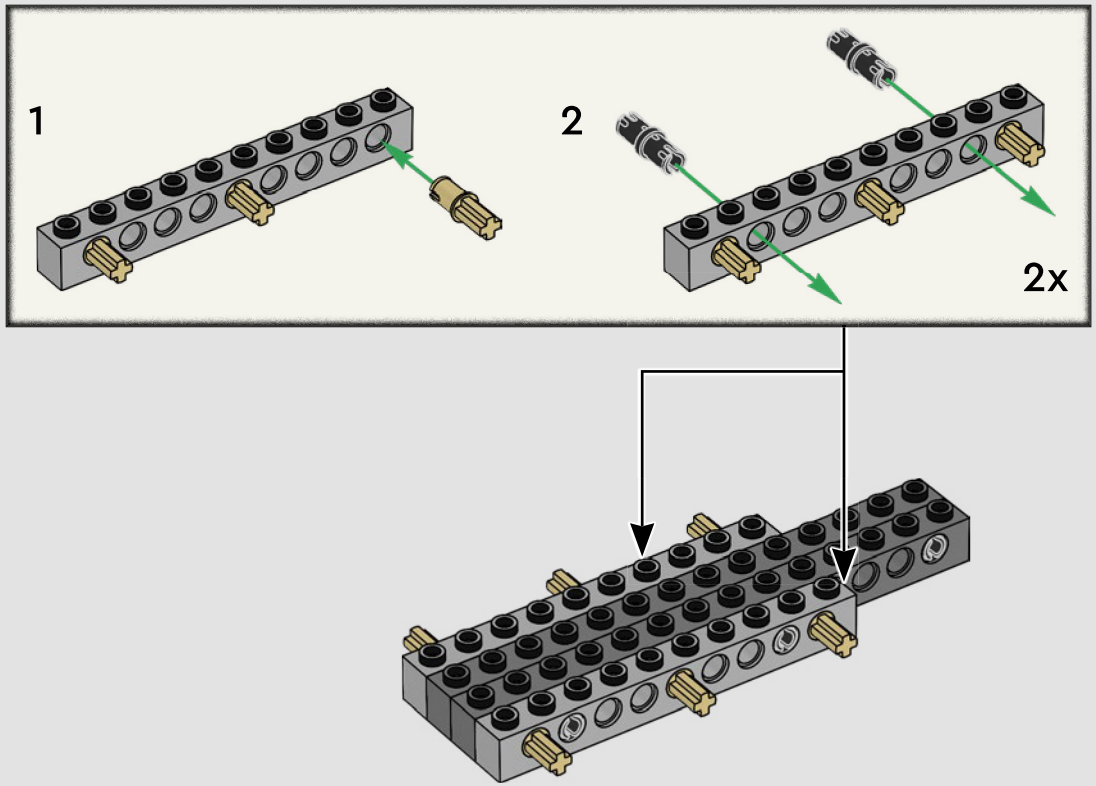

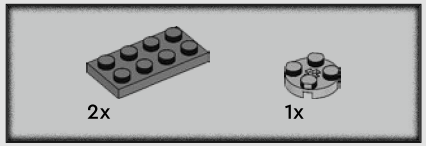

4

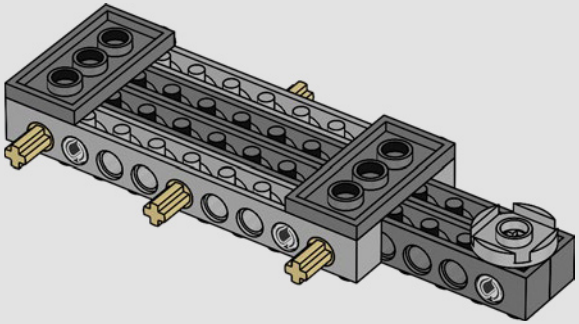

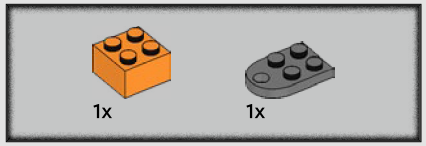

5

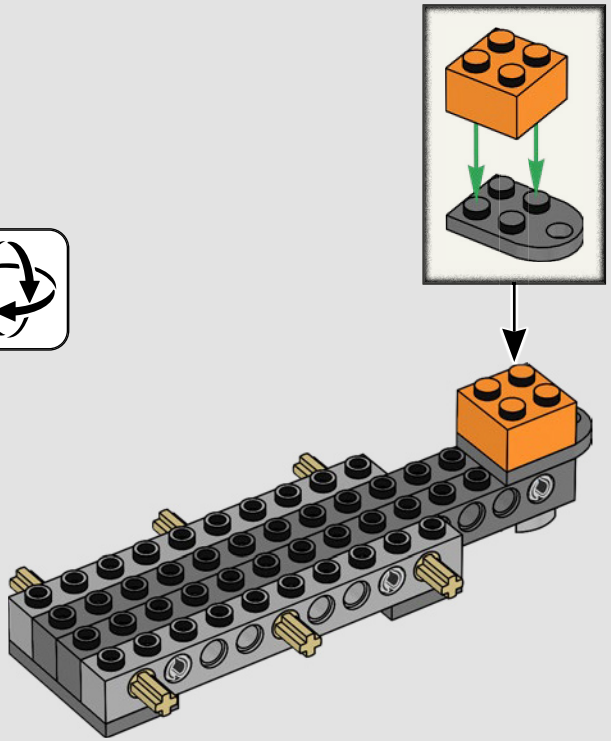

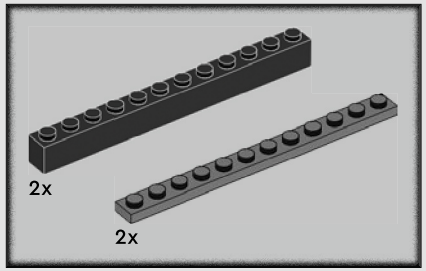

6

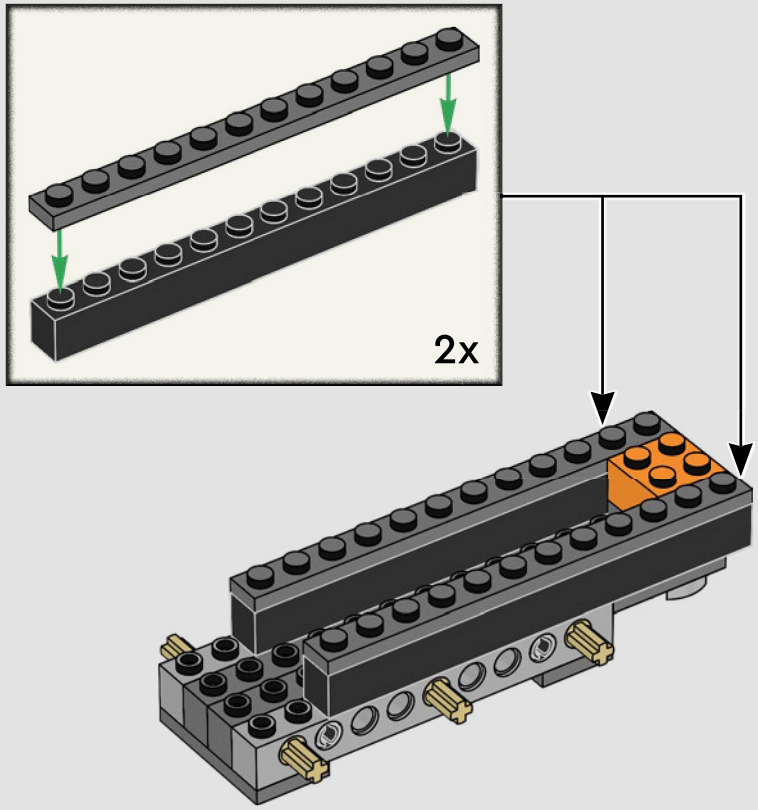

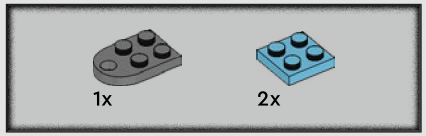

7

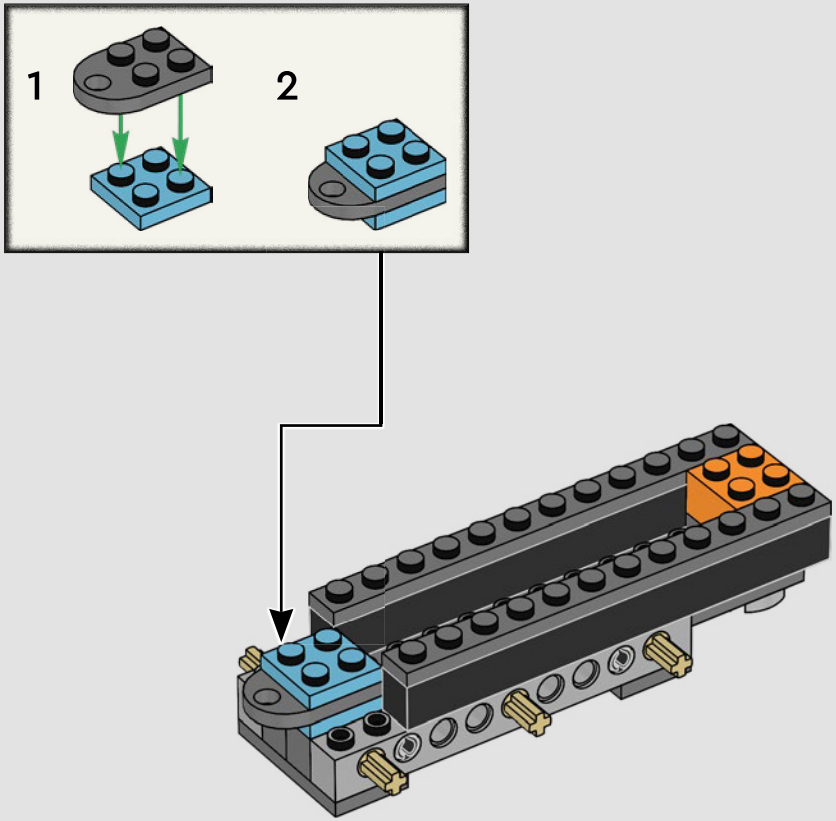

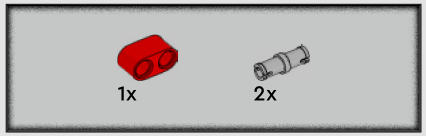

8

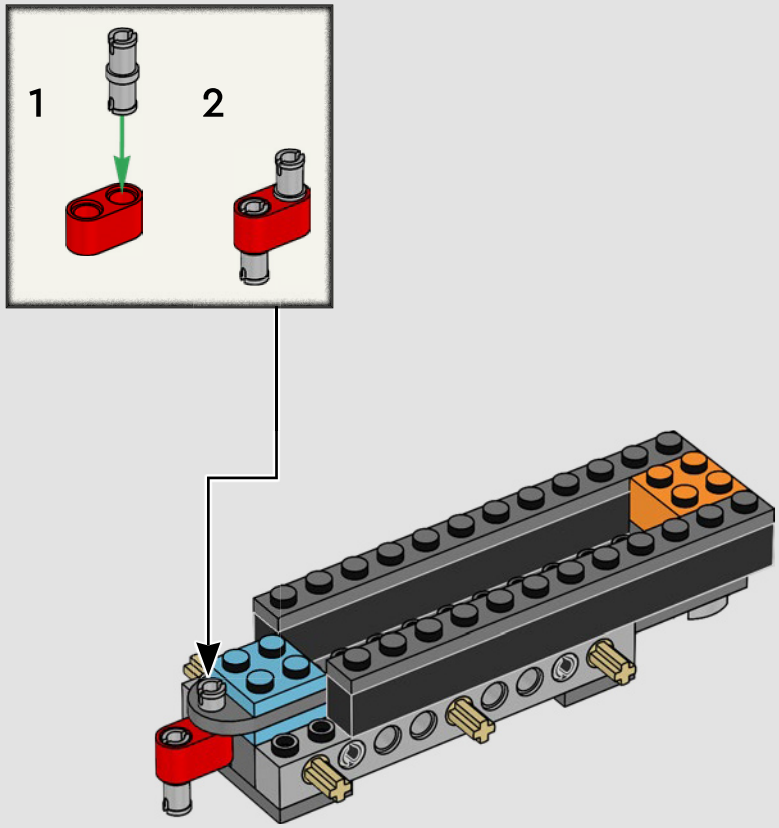

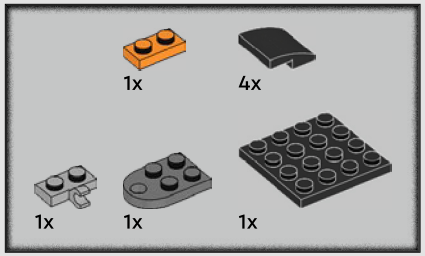

9

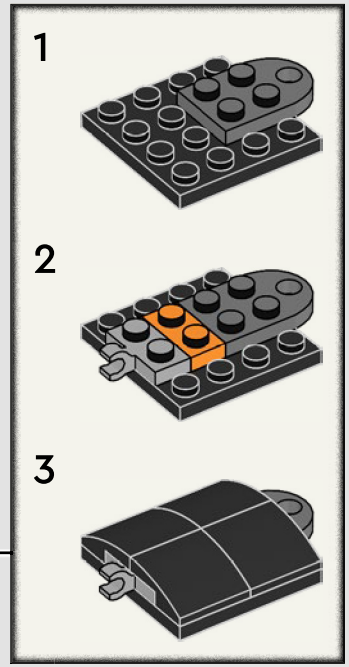

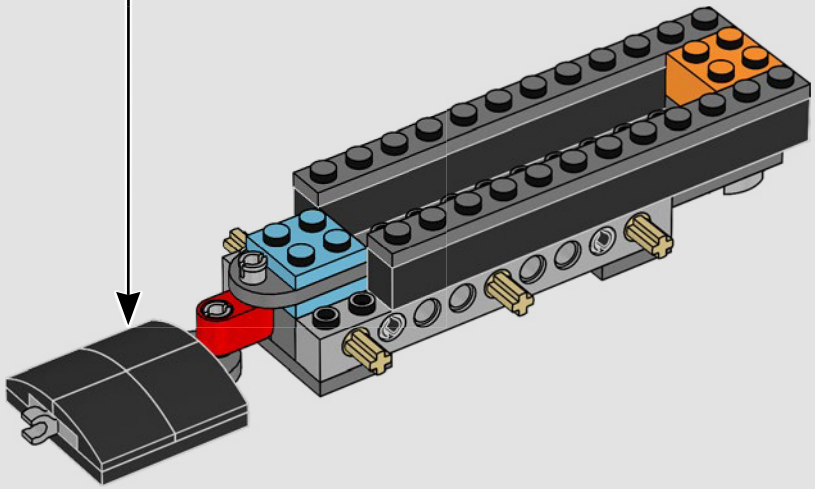

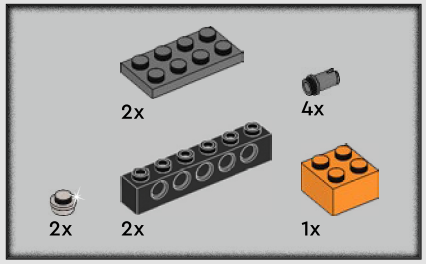

10

1

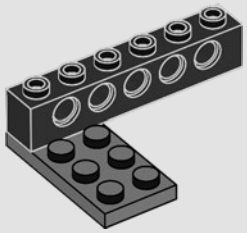

2

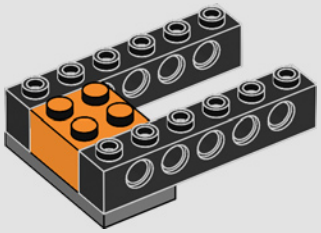

3

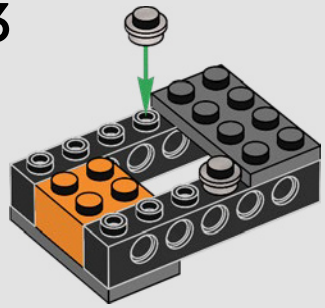

4

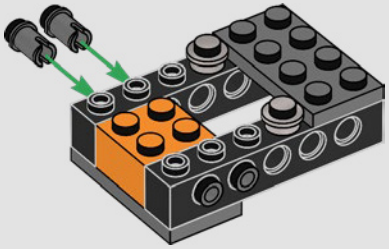

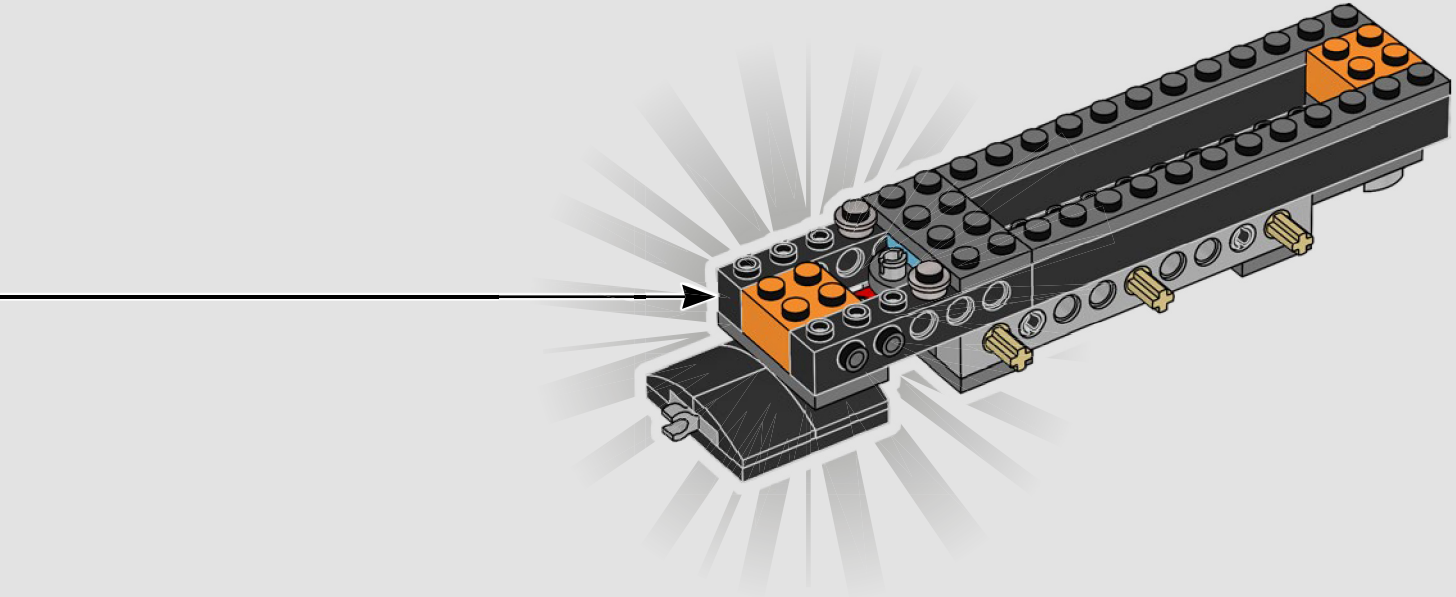

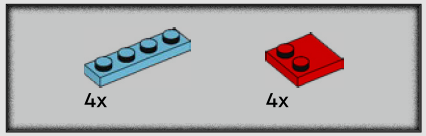

11

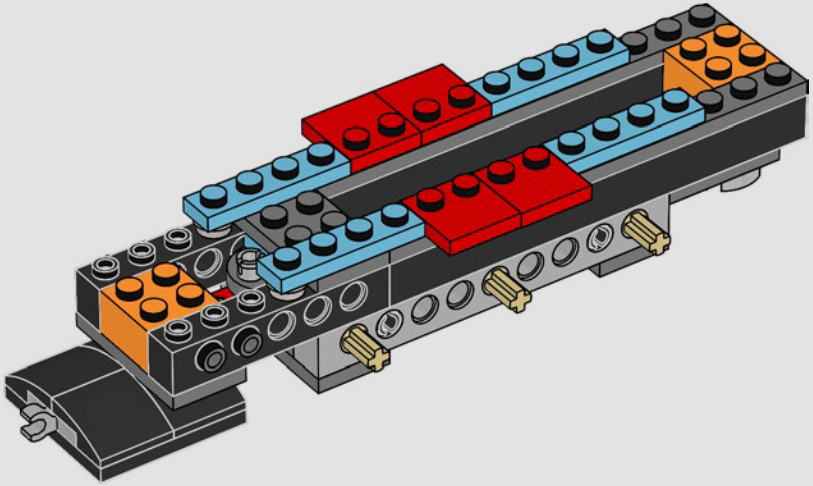

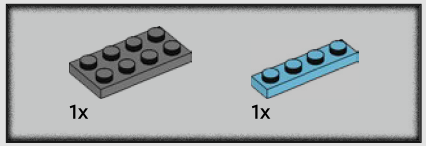

12

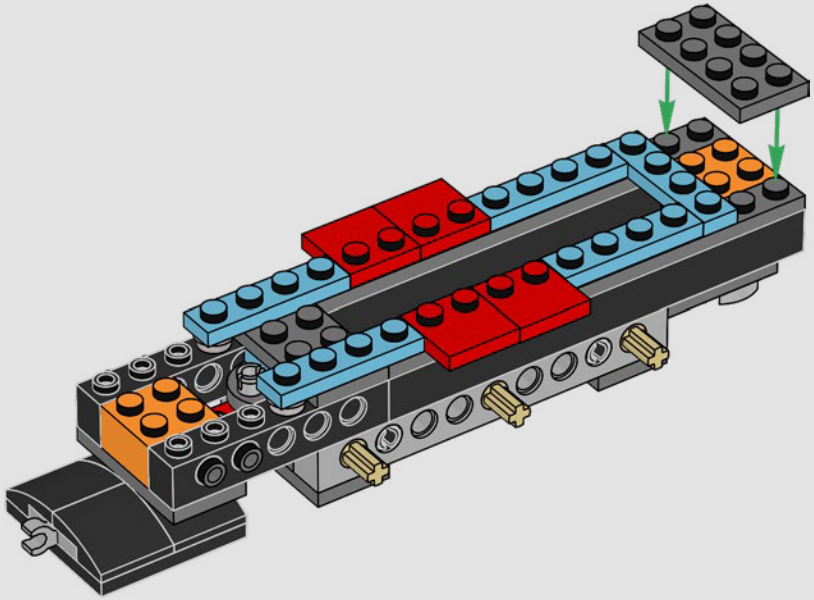

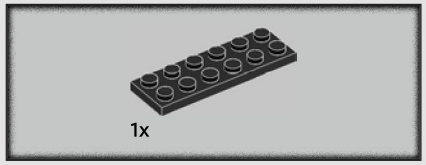

13

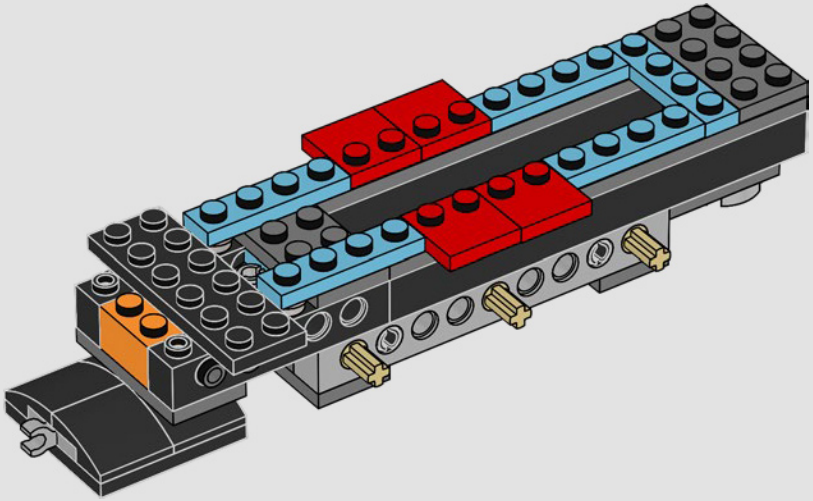

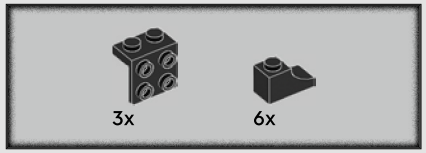

14

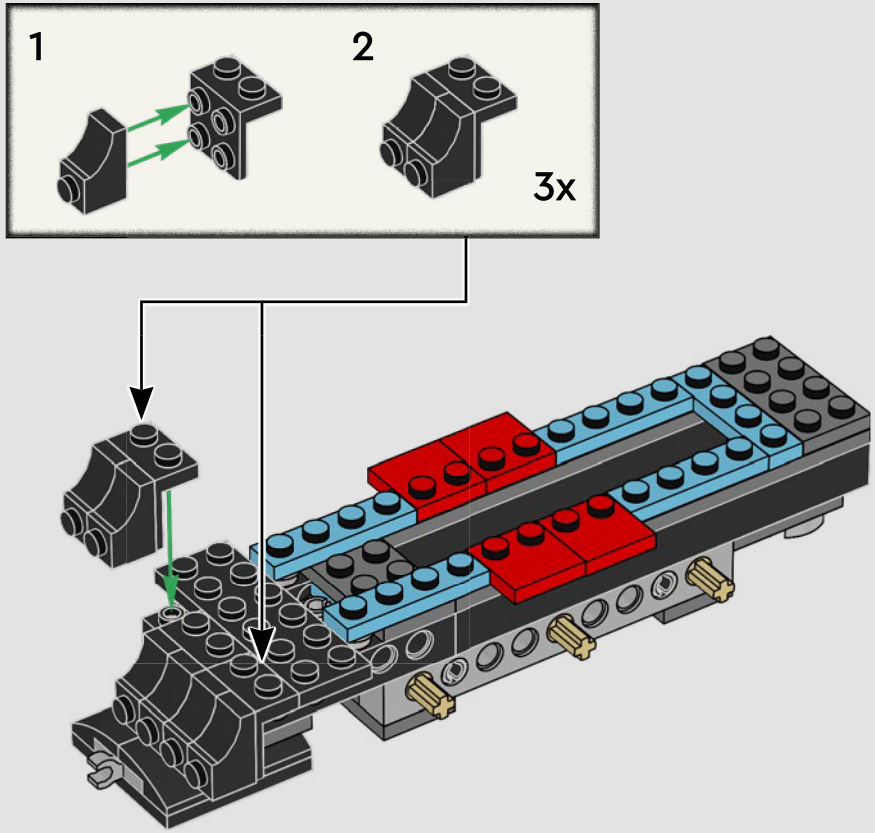

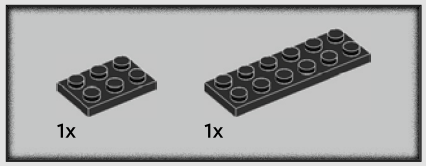

15

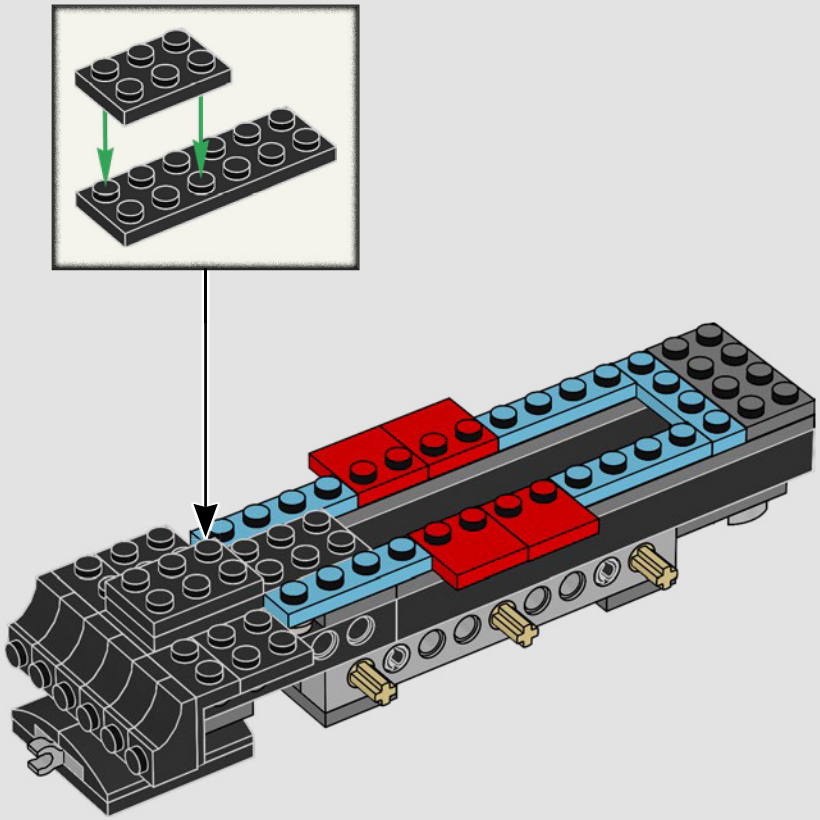

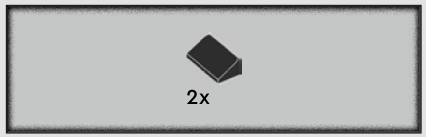

16

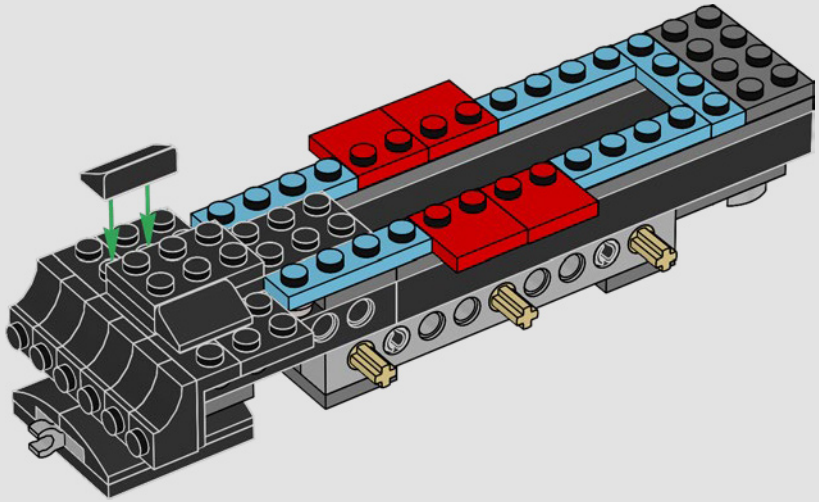

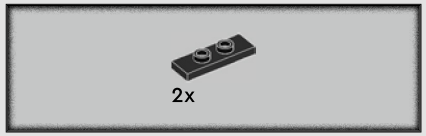

17

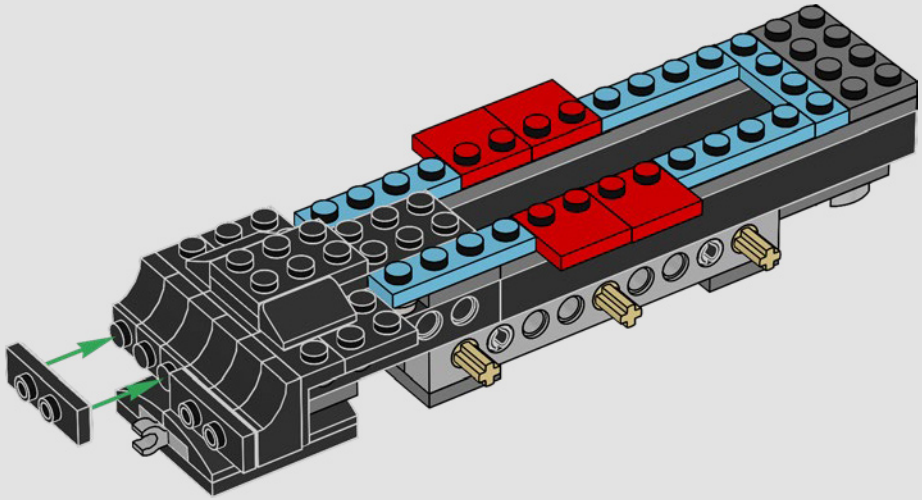

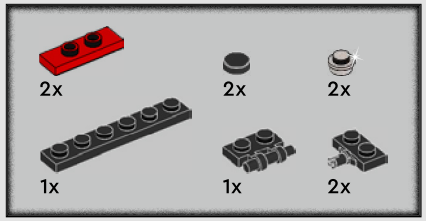

18

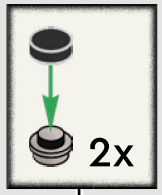

1

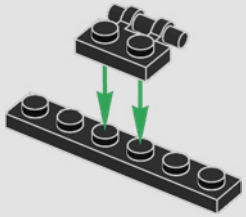

2

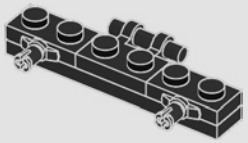

3

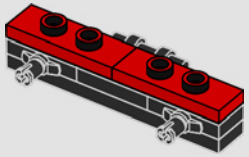

4

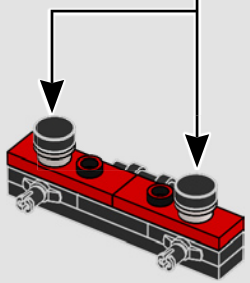

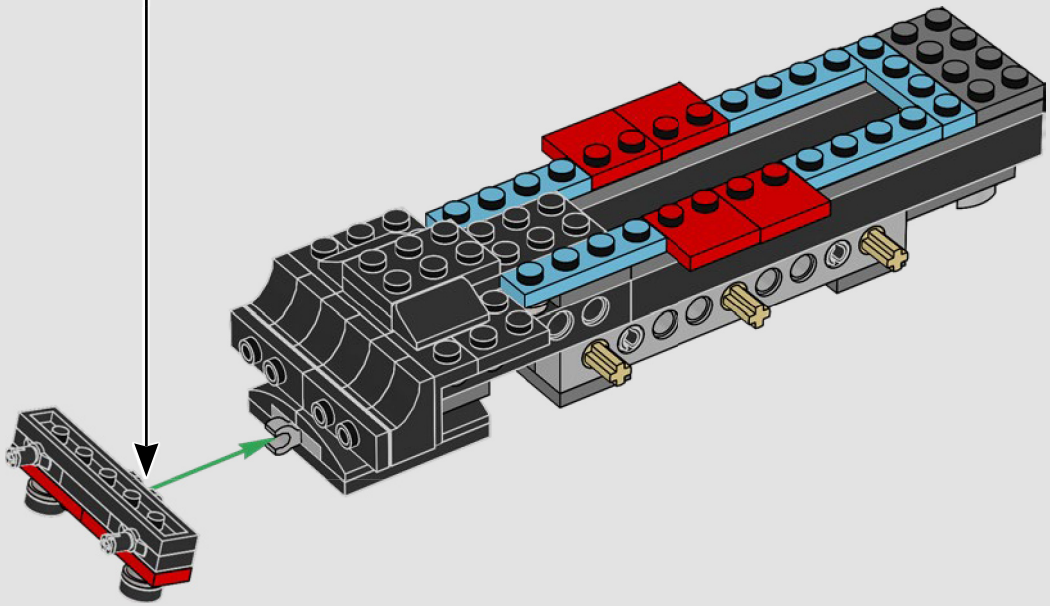

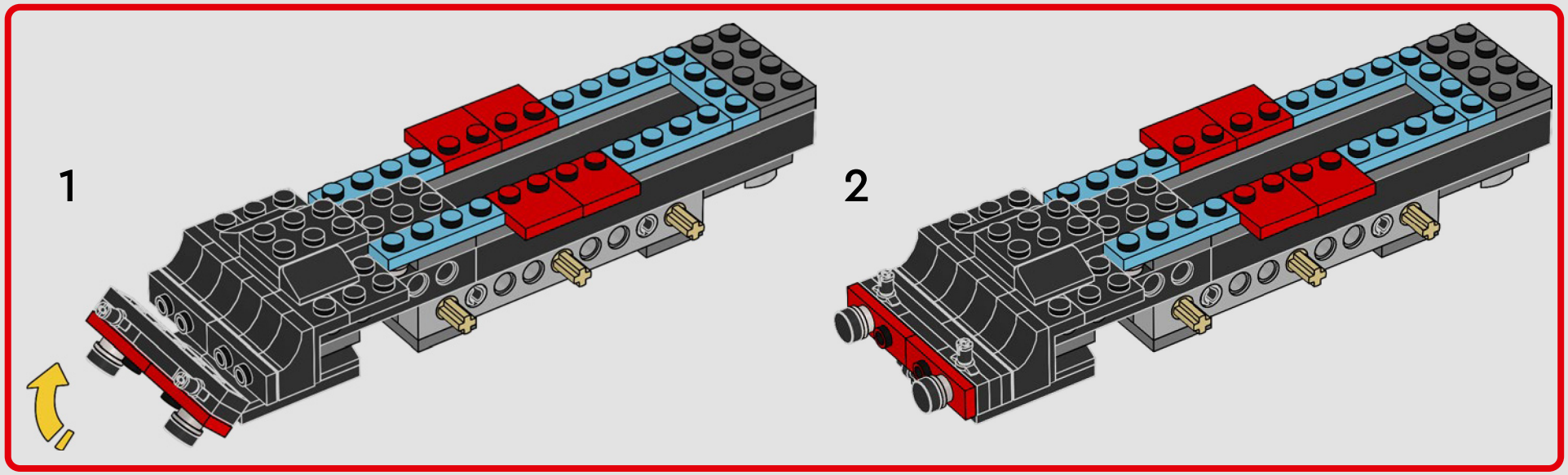
1
2

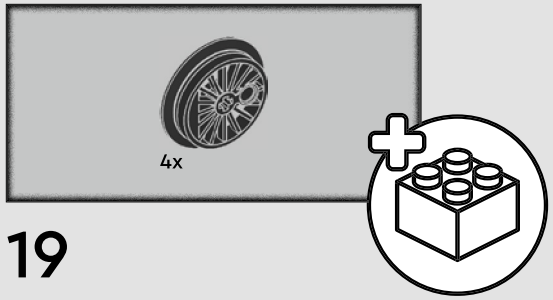

19

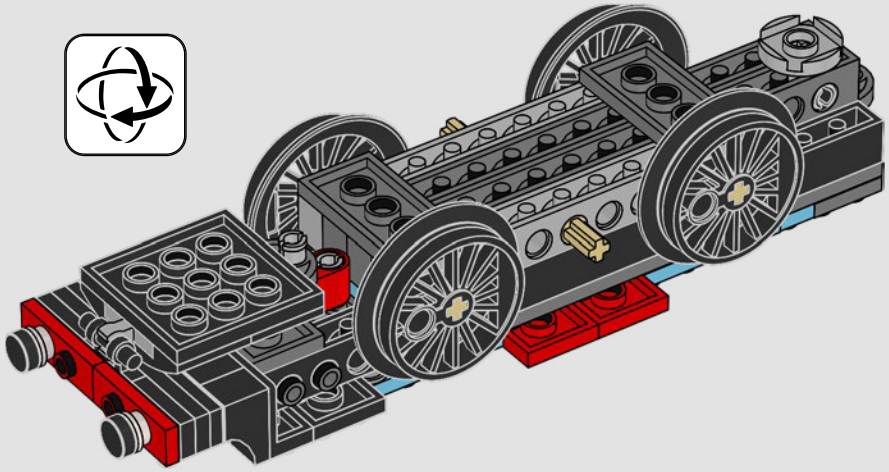

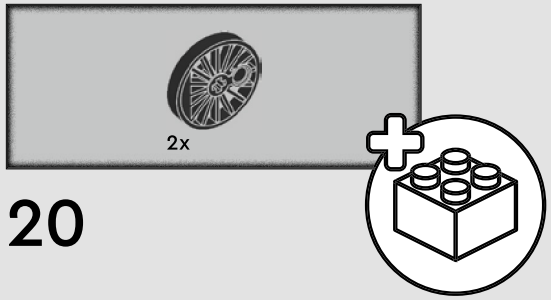

20

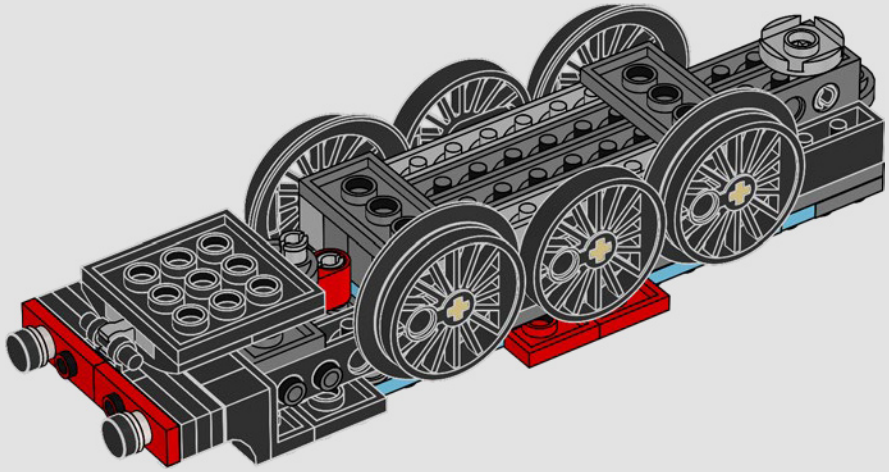

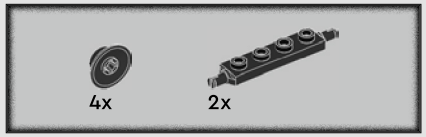

21

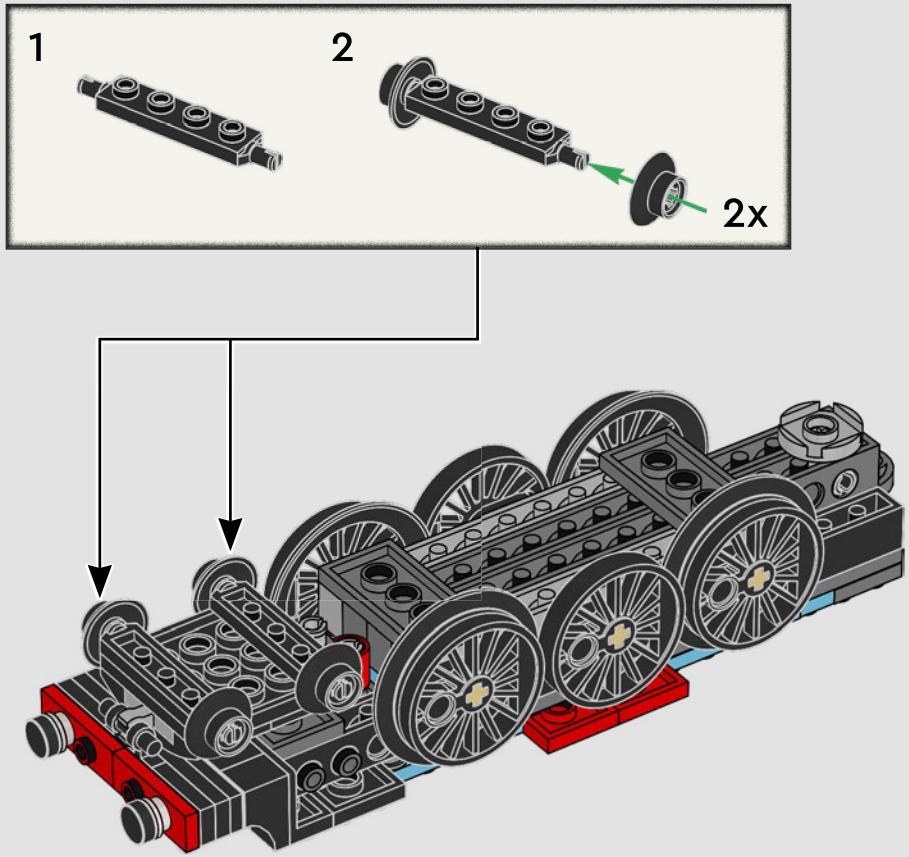

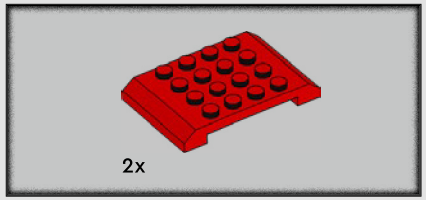

22

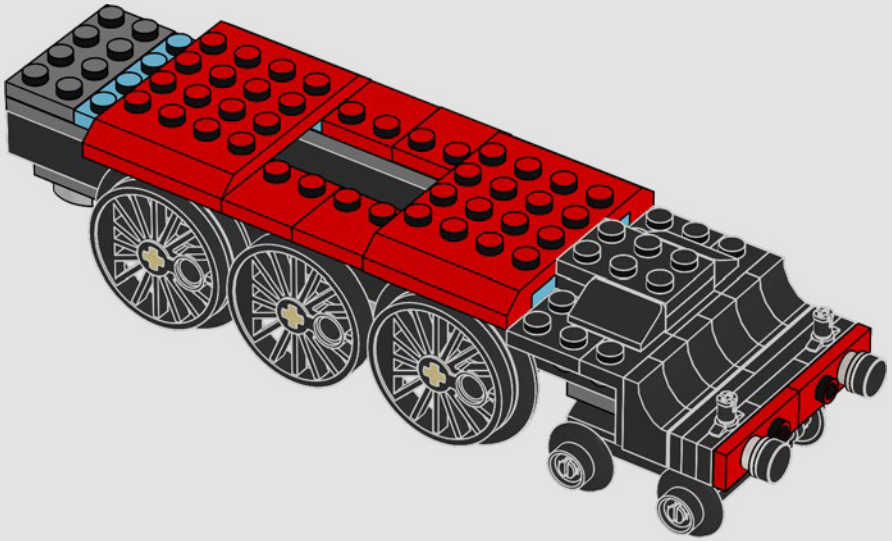

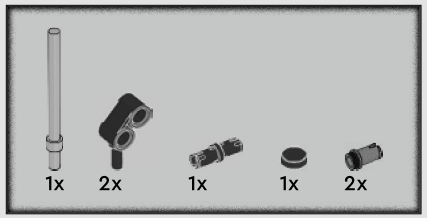

23

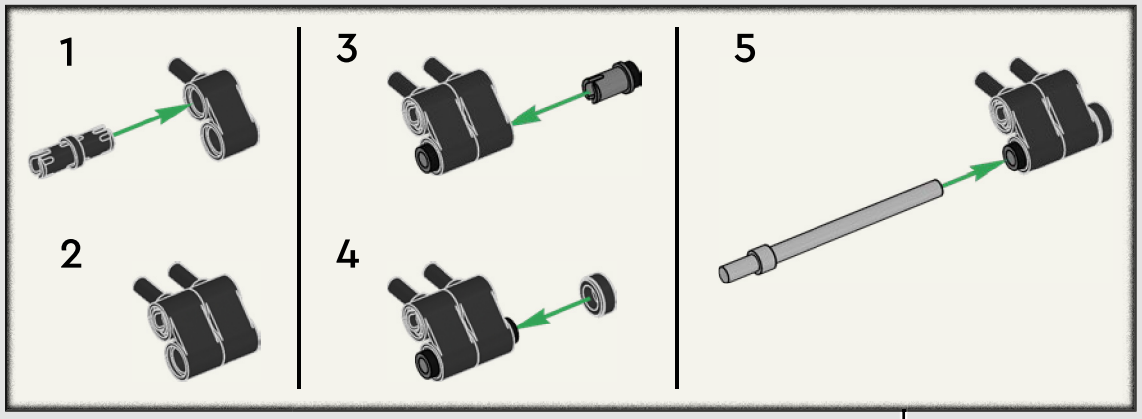

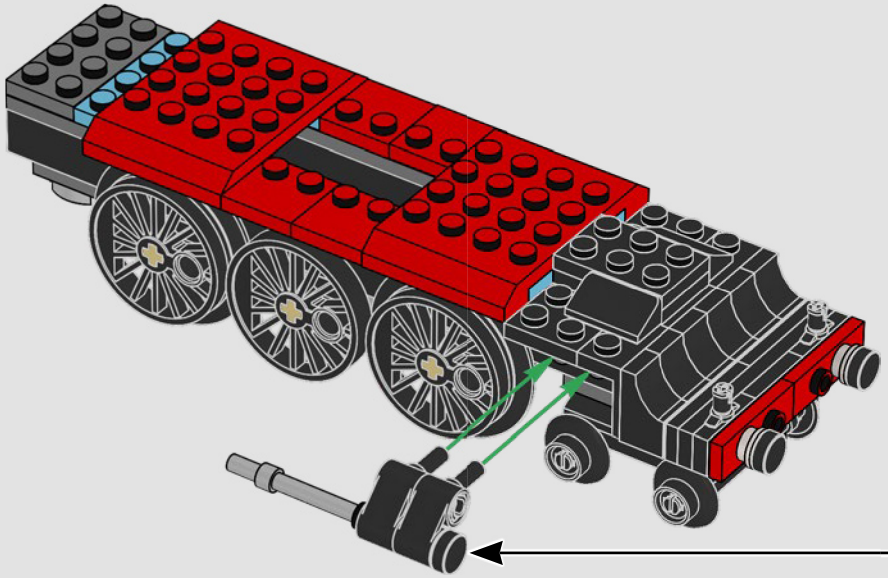

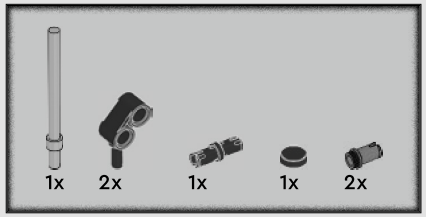

24

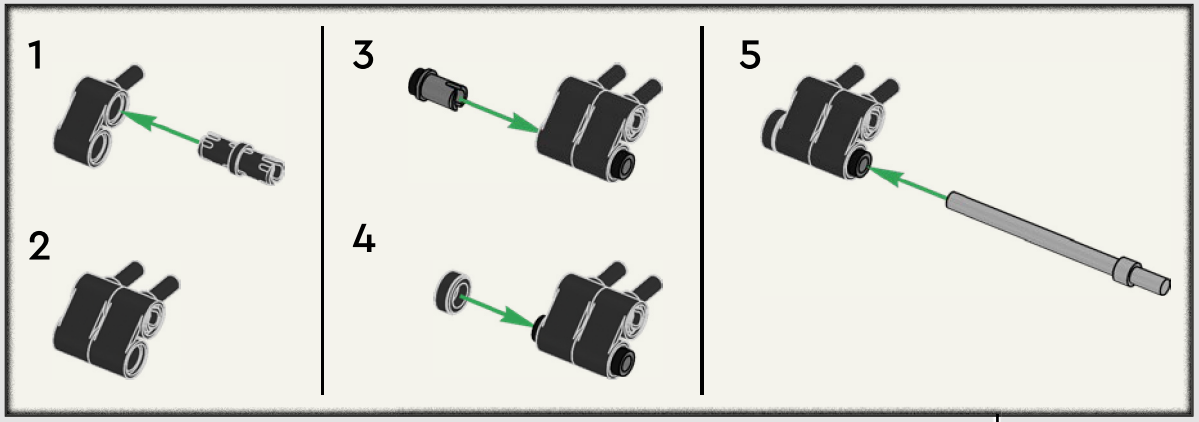

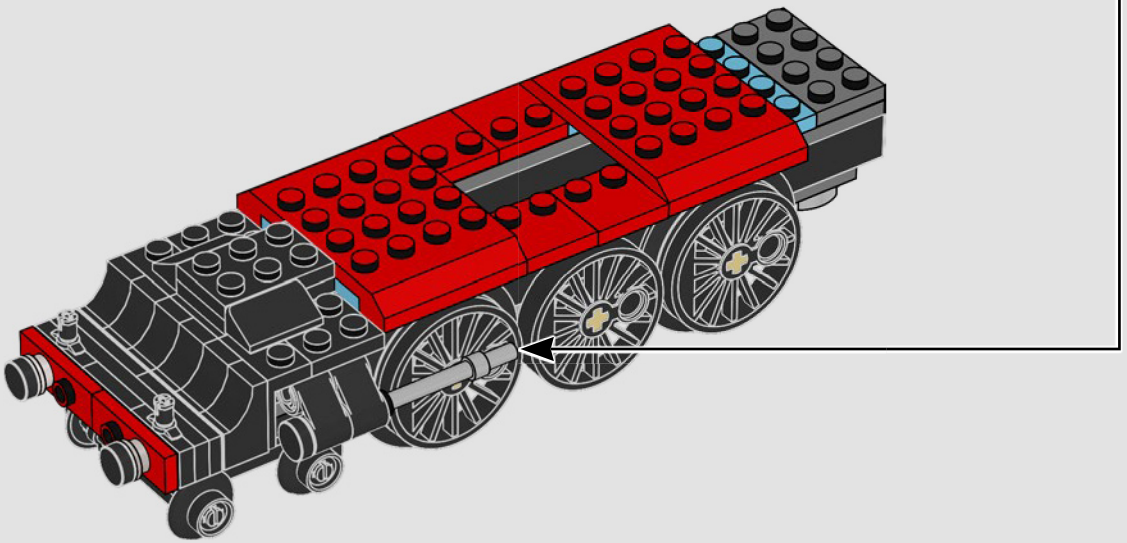

2

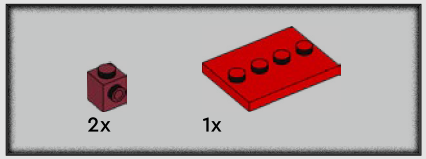

25

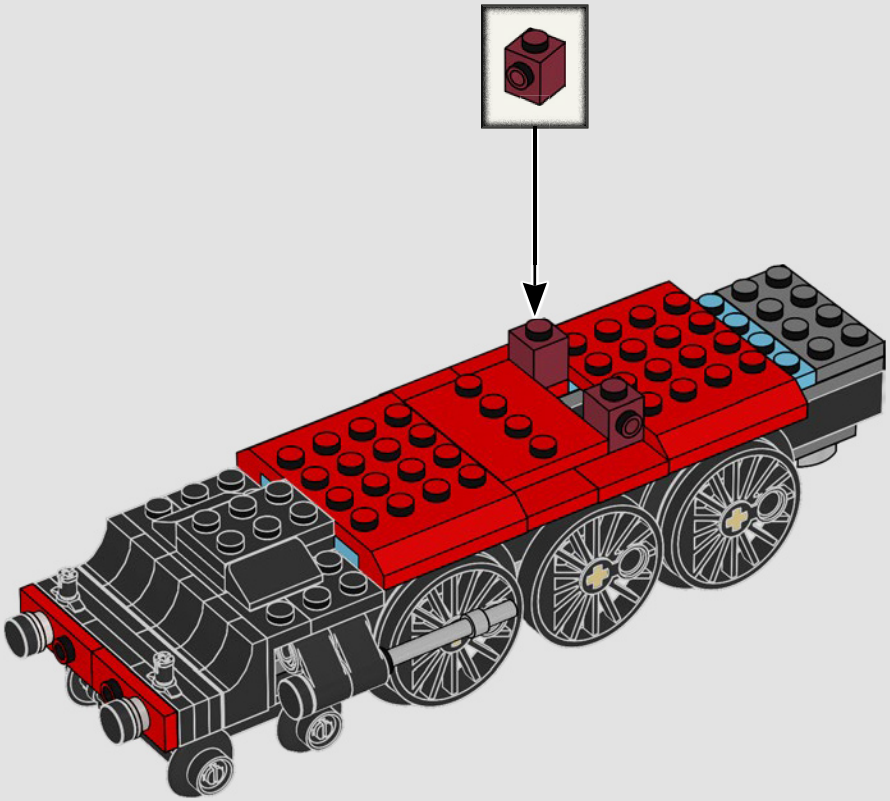

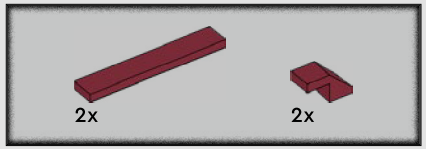

26

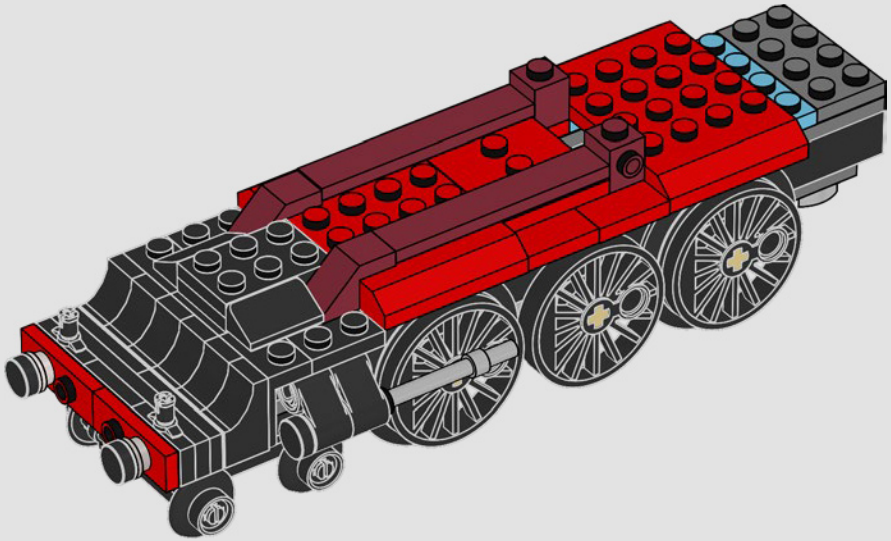

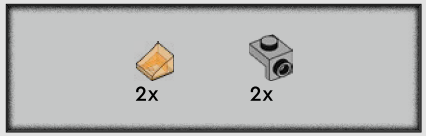

27

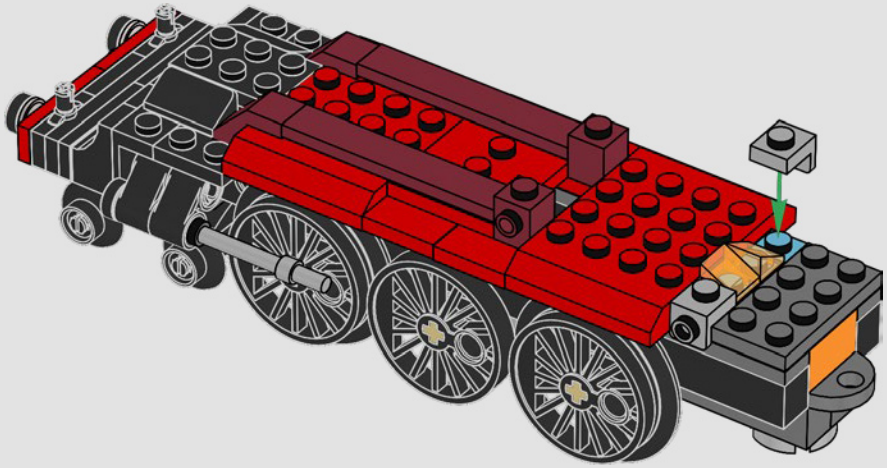

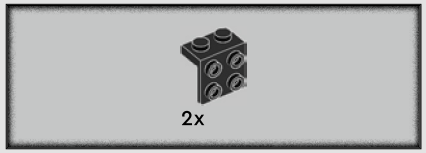

28

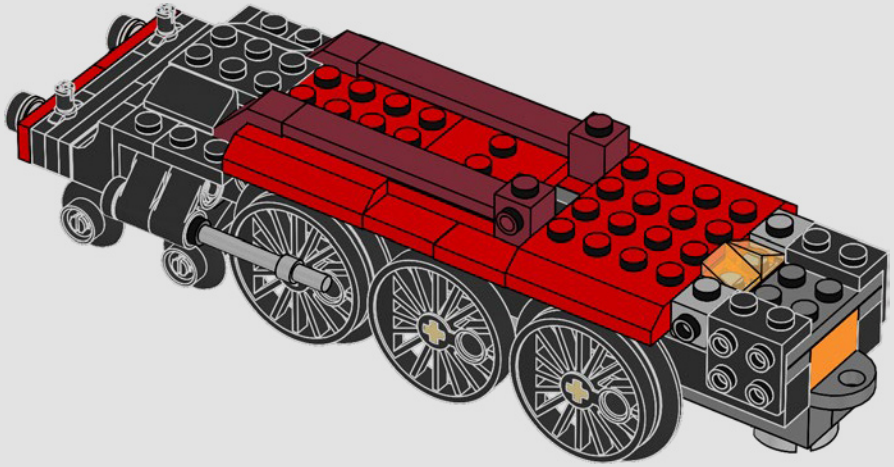

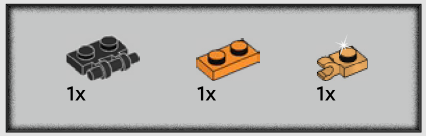

29

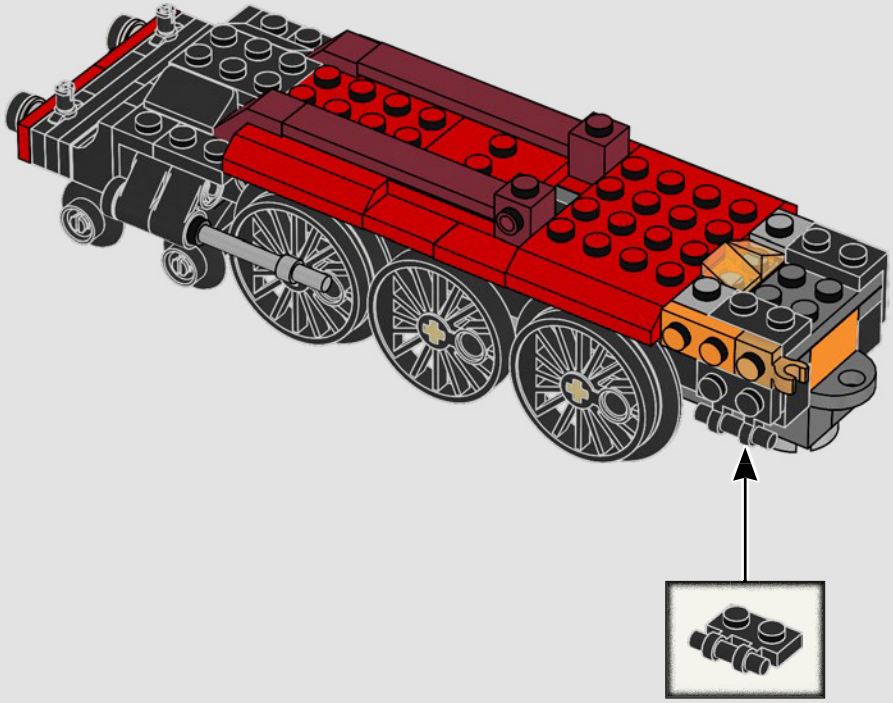

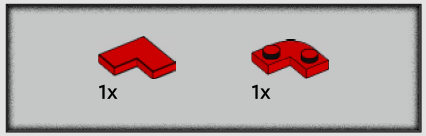

30

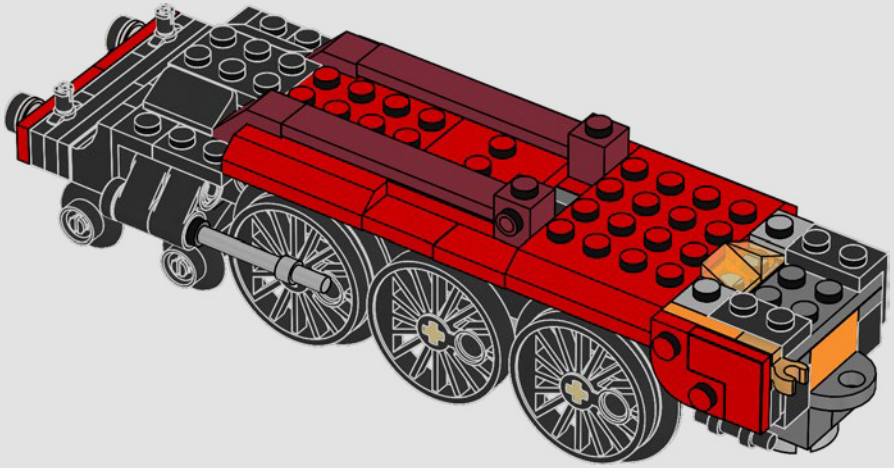

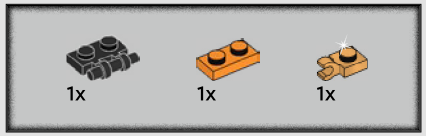

31

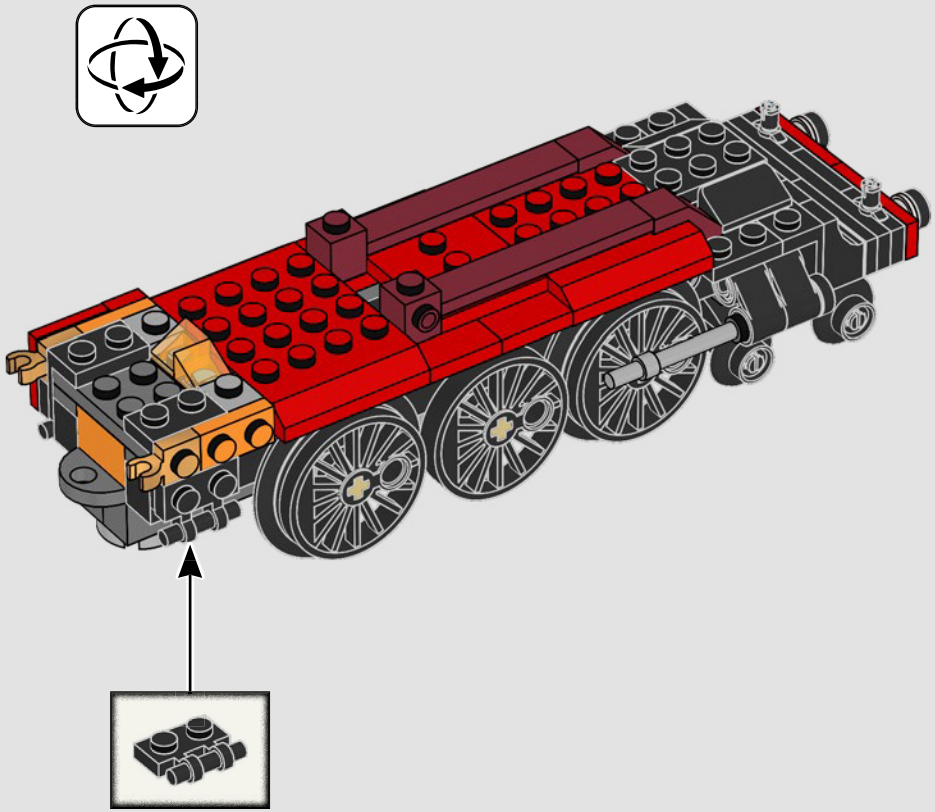

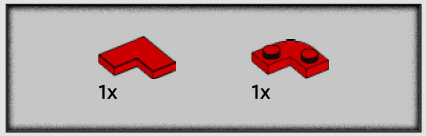

32

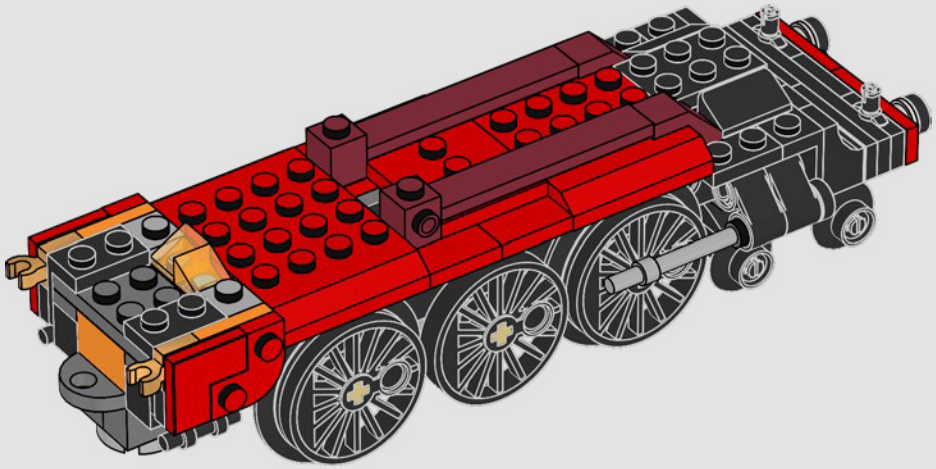

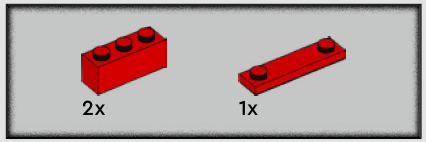

33

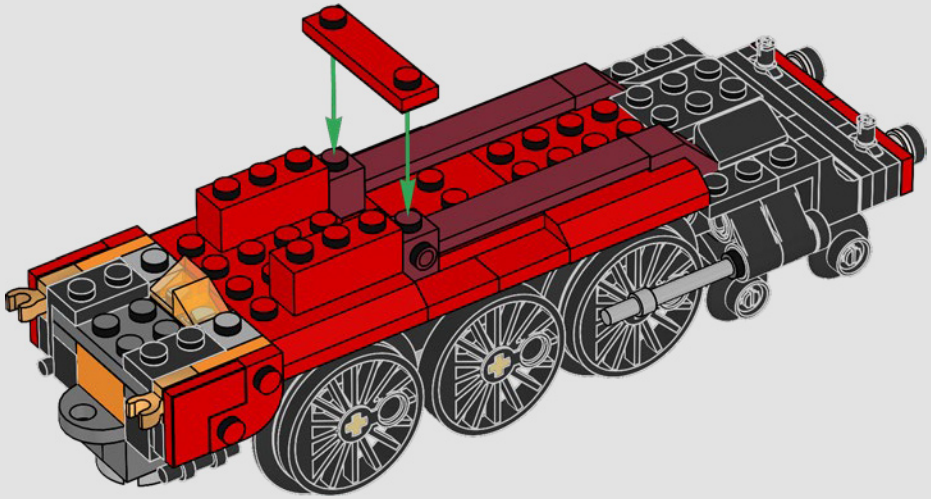

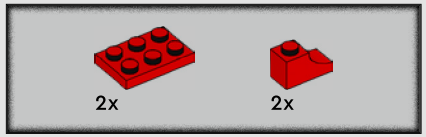

34

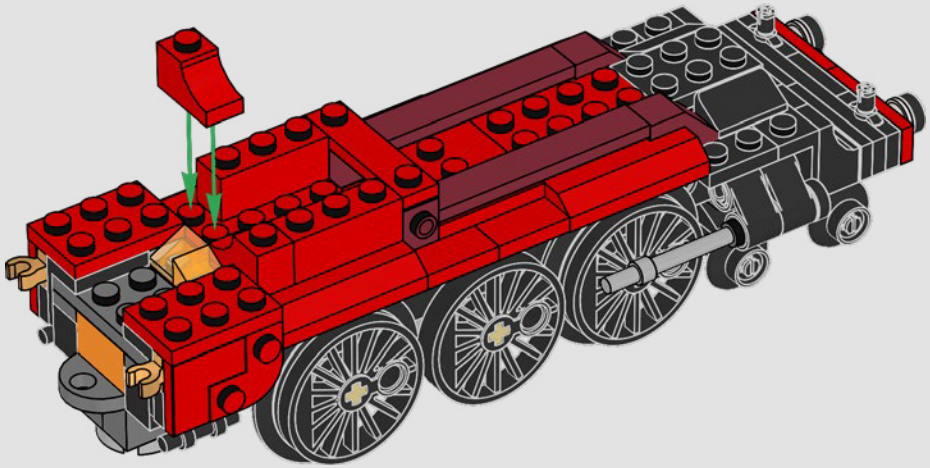

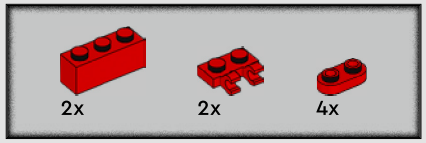

35

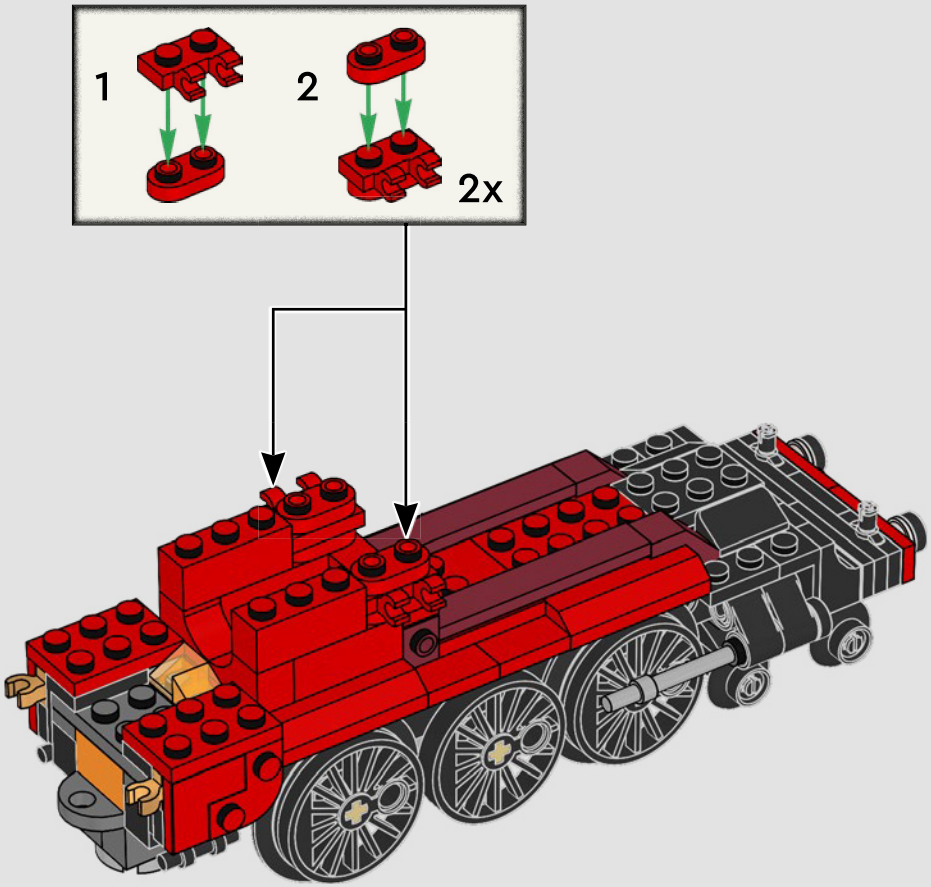

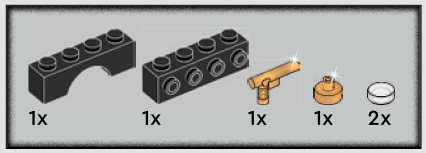

36

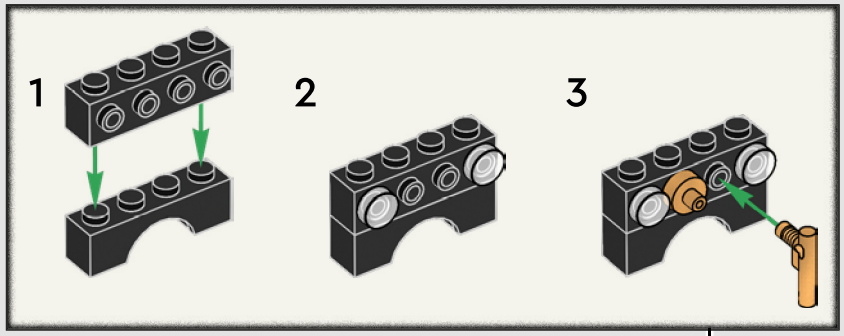

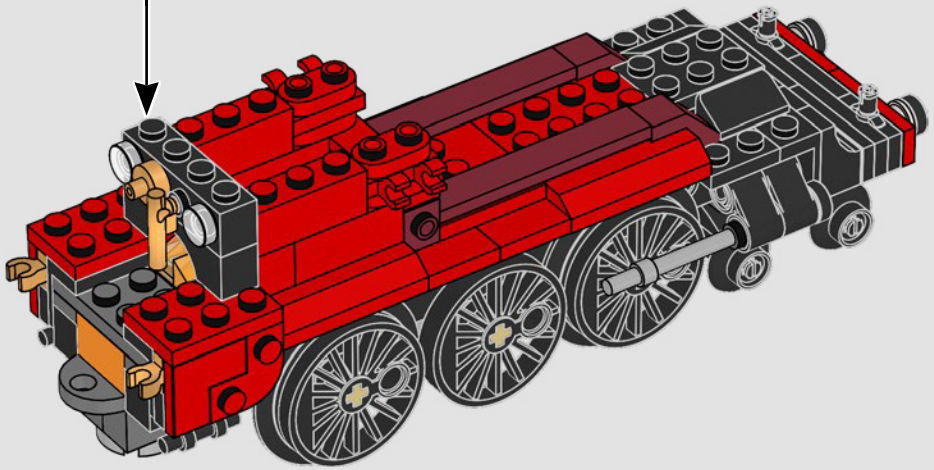

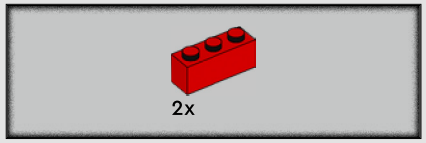

37

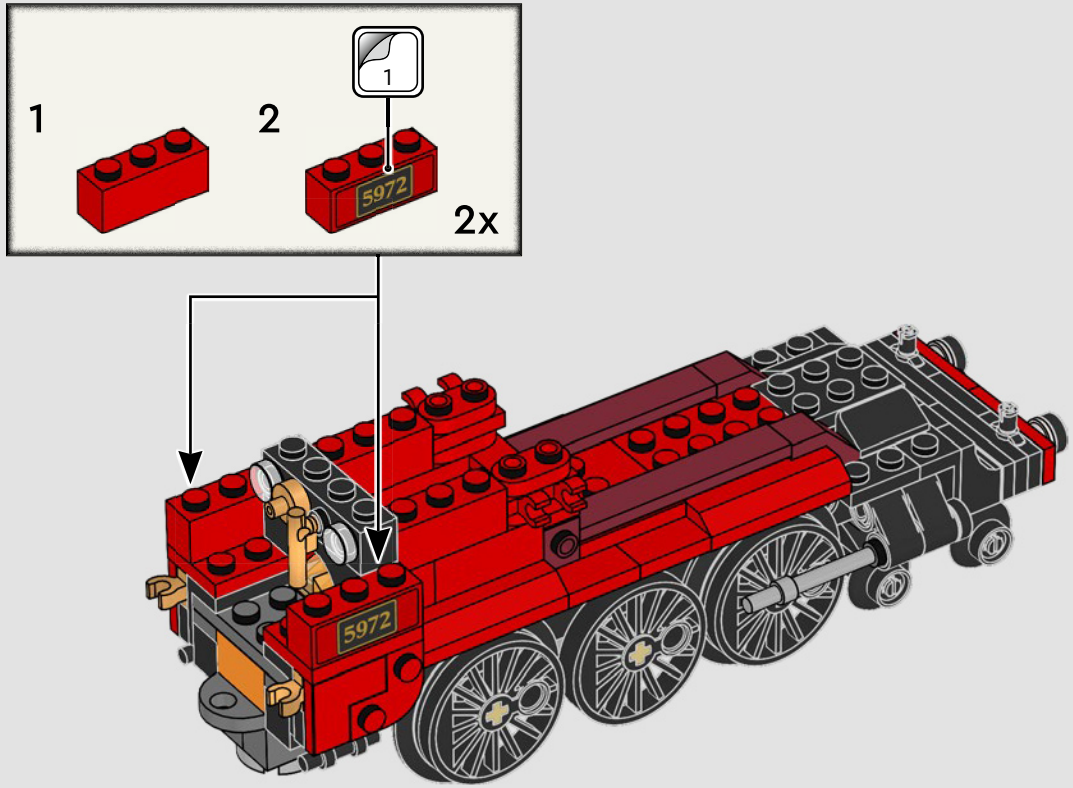

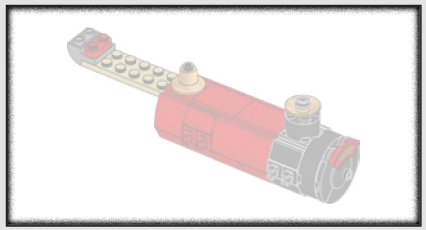

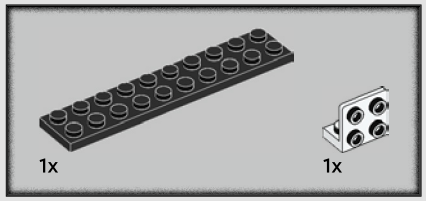

38

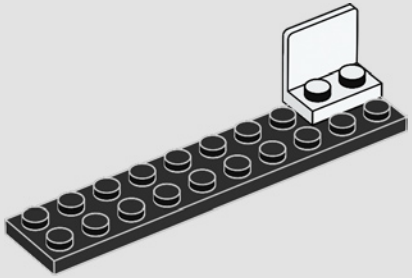

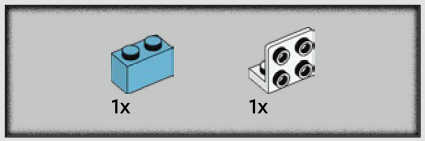

39

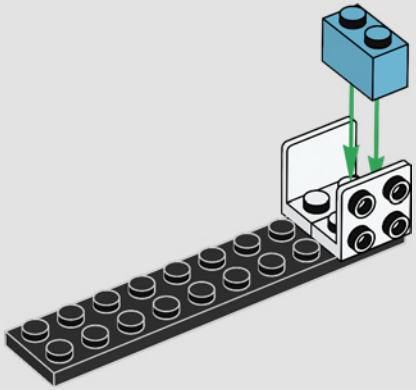

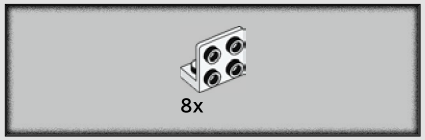

40

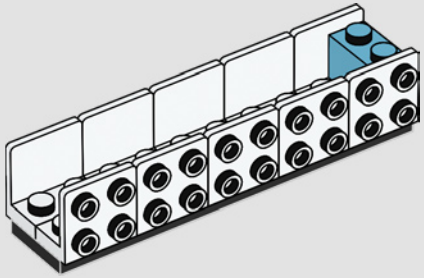

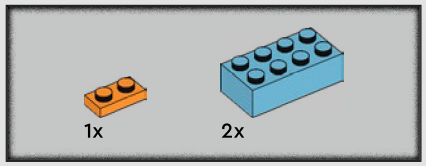

41

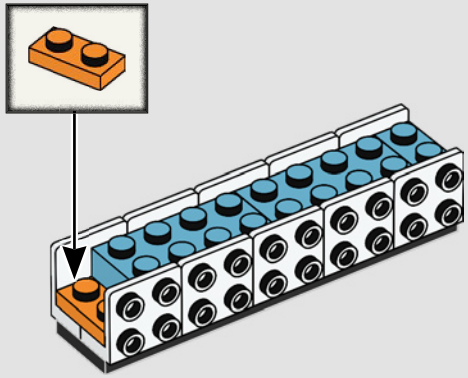

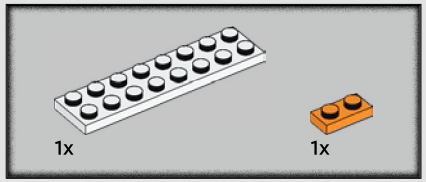

42

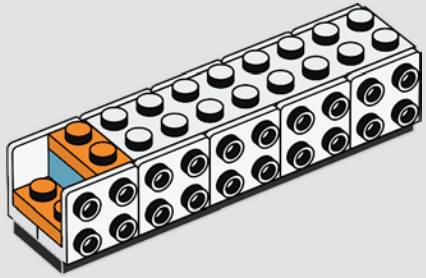

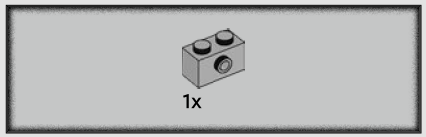

43

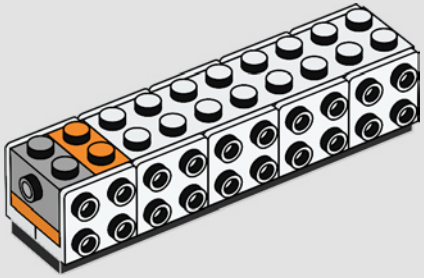

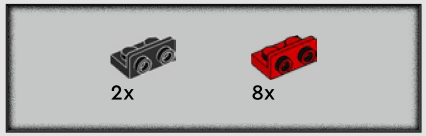

44

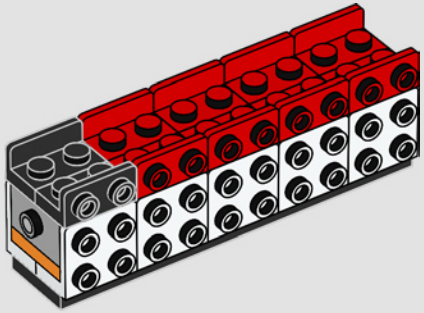

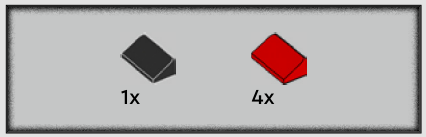

45

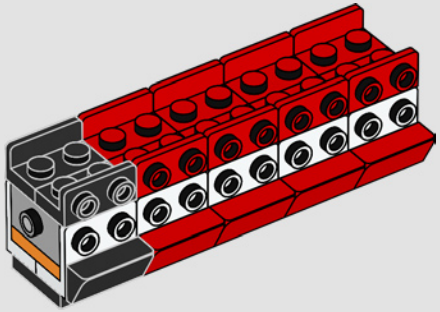

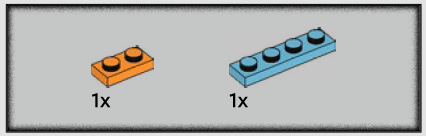

46

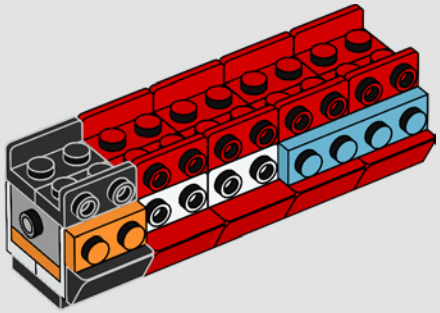

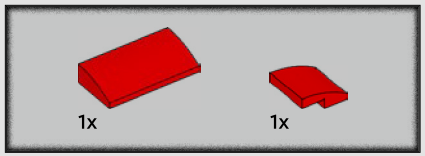

47

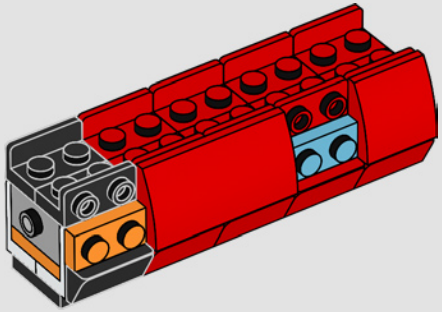

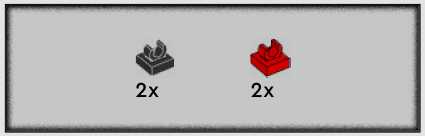

48

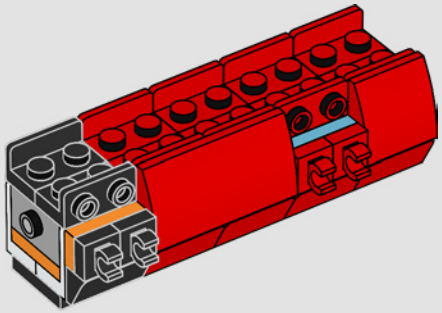

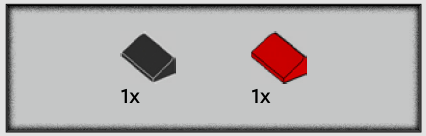

49

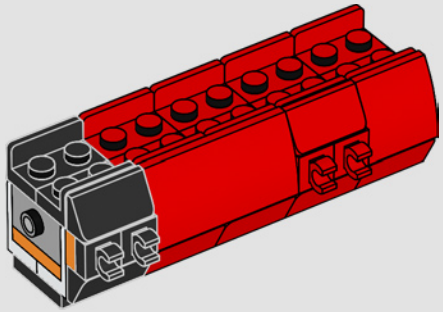

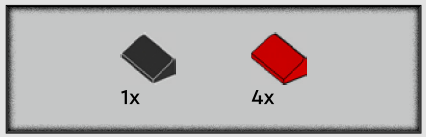

50

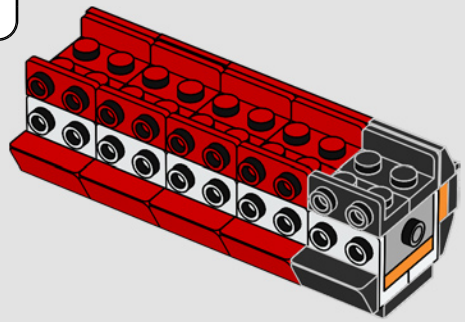

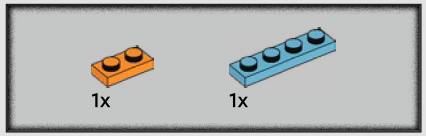

51

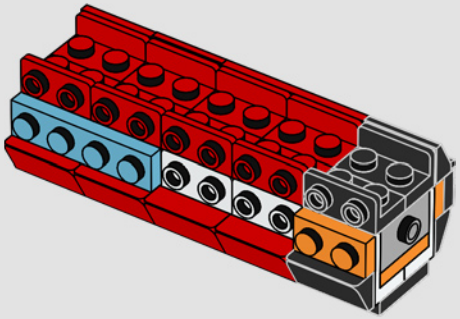

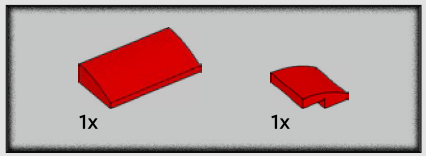

52

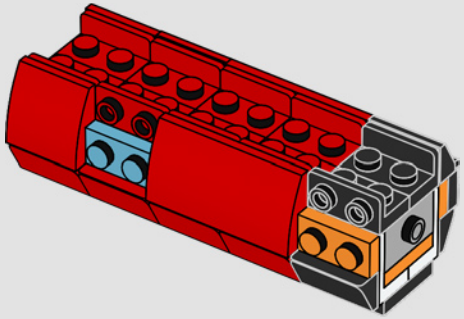

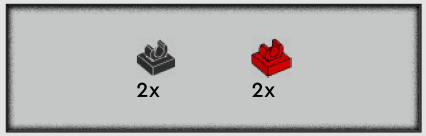

53

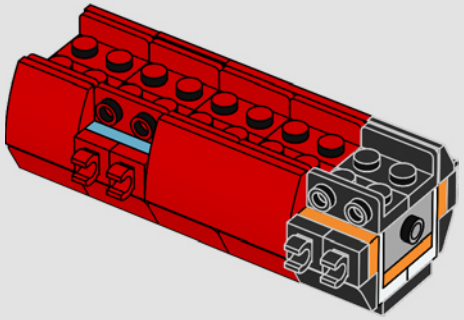

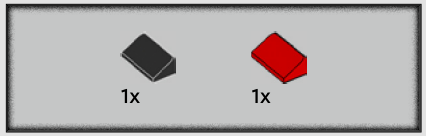

54

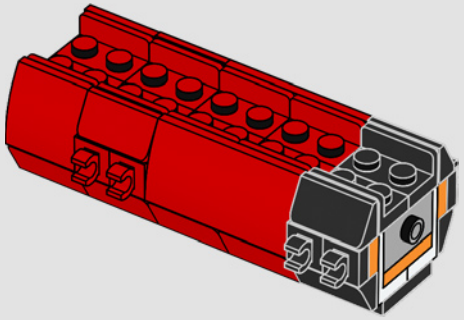

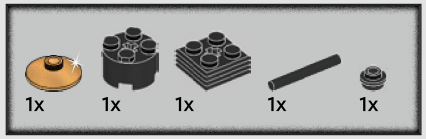

55

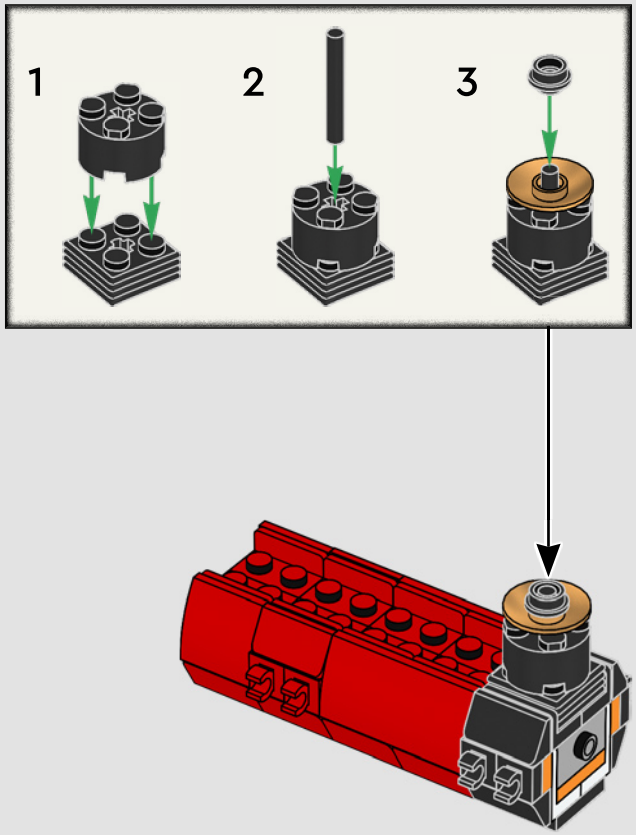

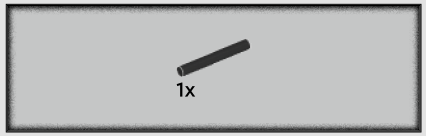

56

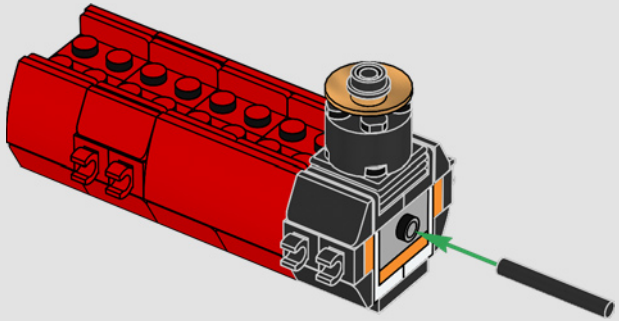

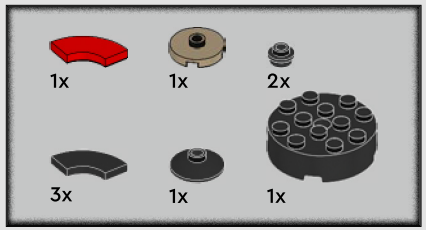

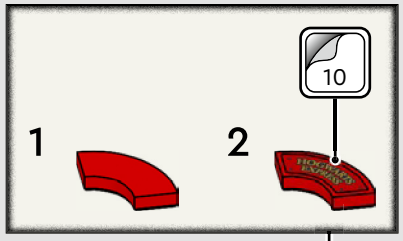

57

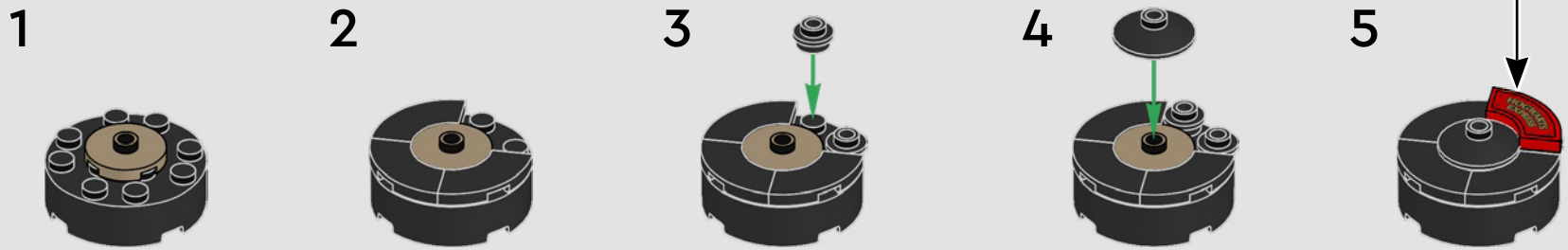

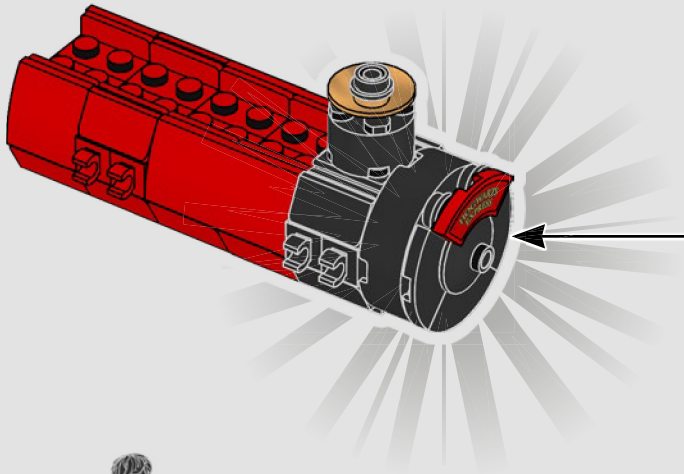

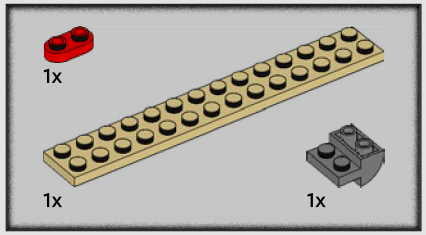

58

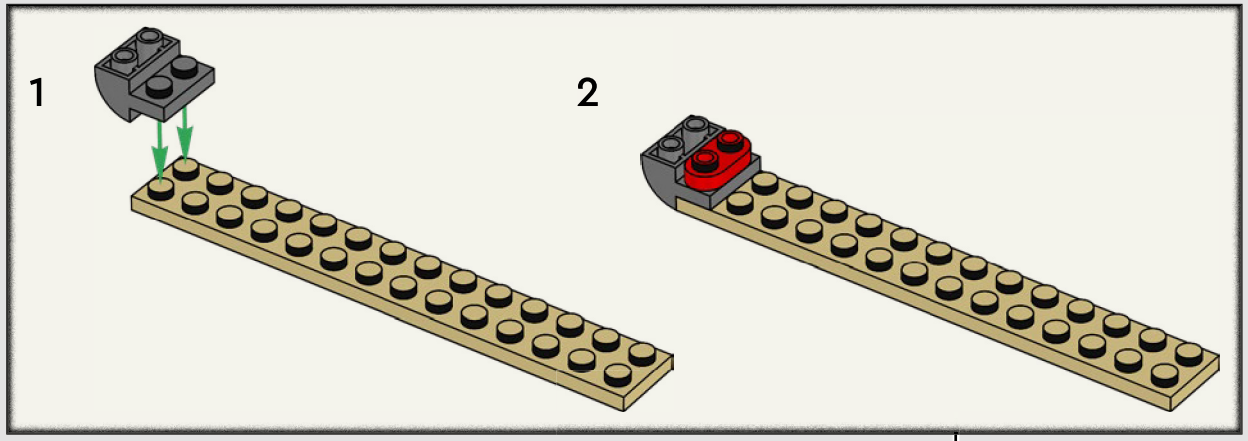

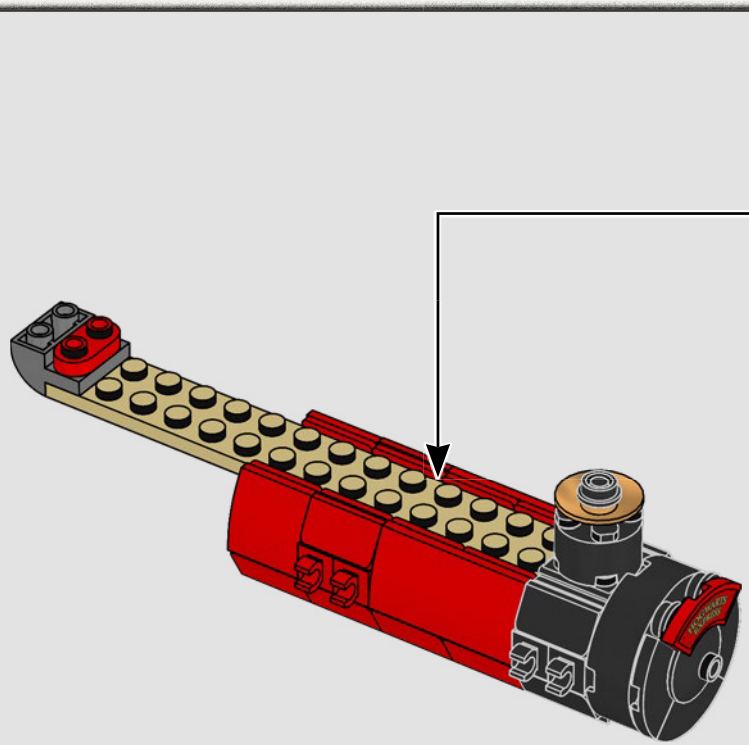

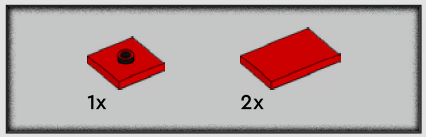

59

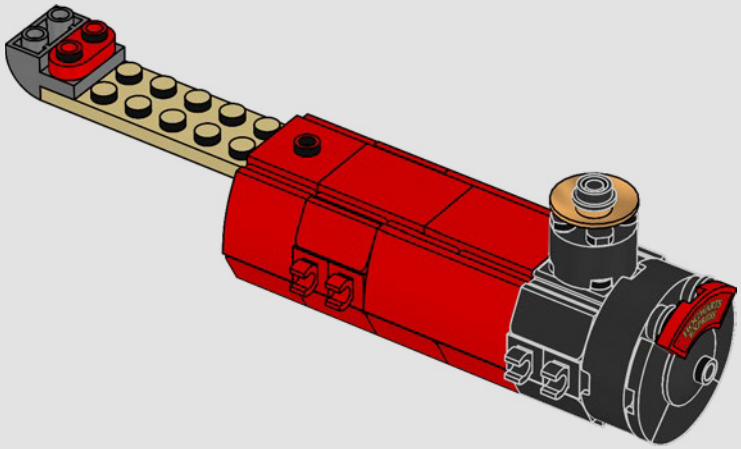

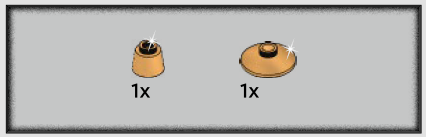

60

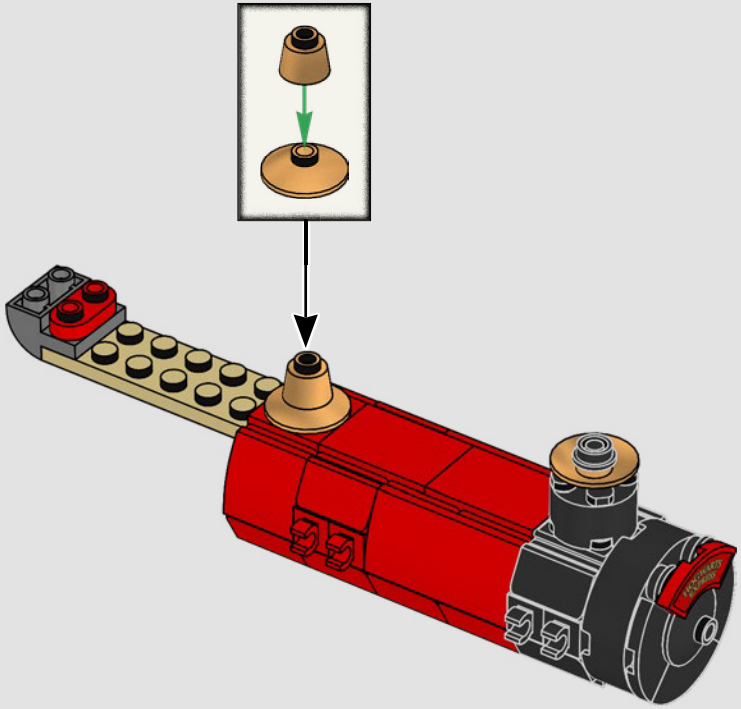

61

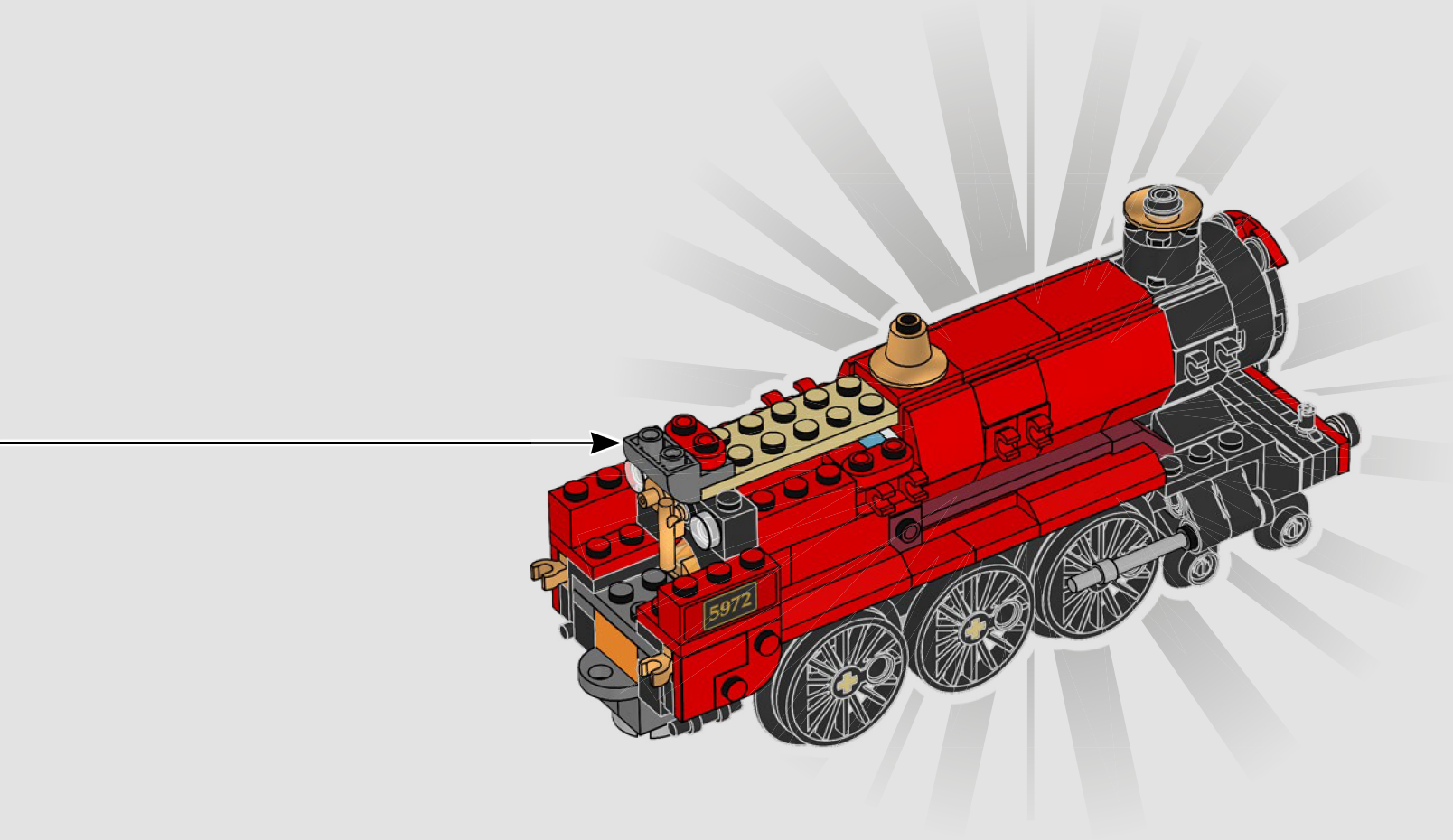

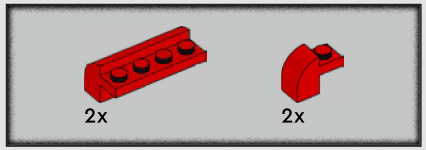

62

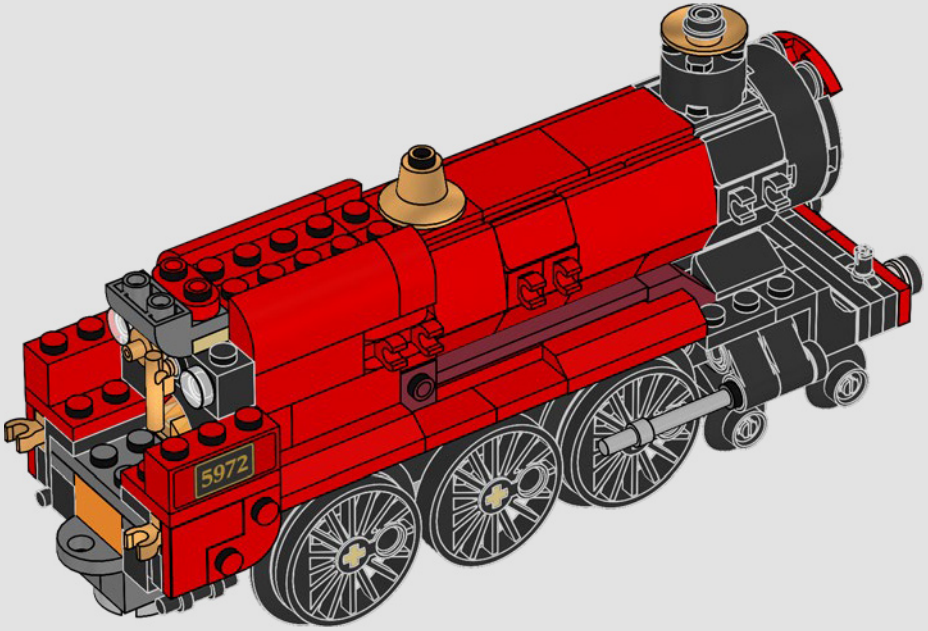

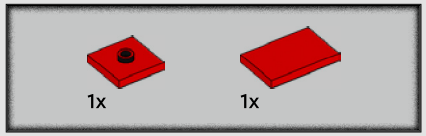

63

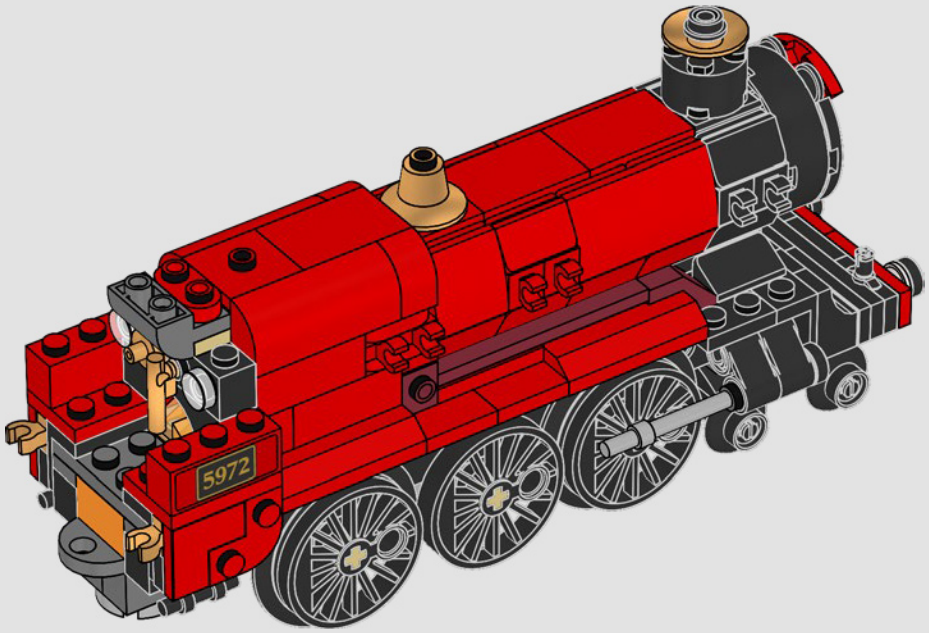

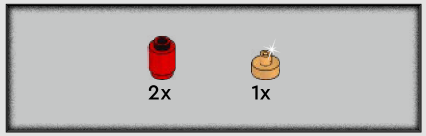

64

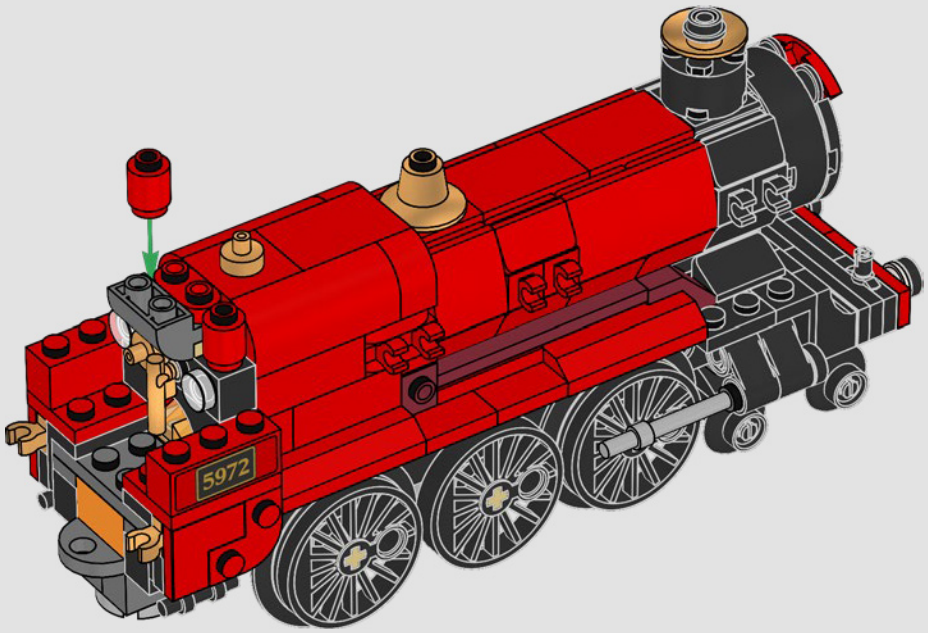

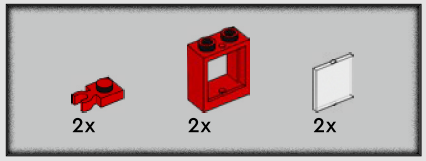

65

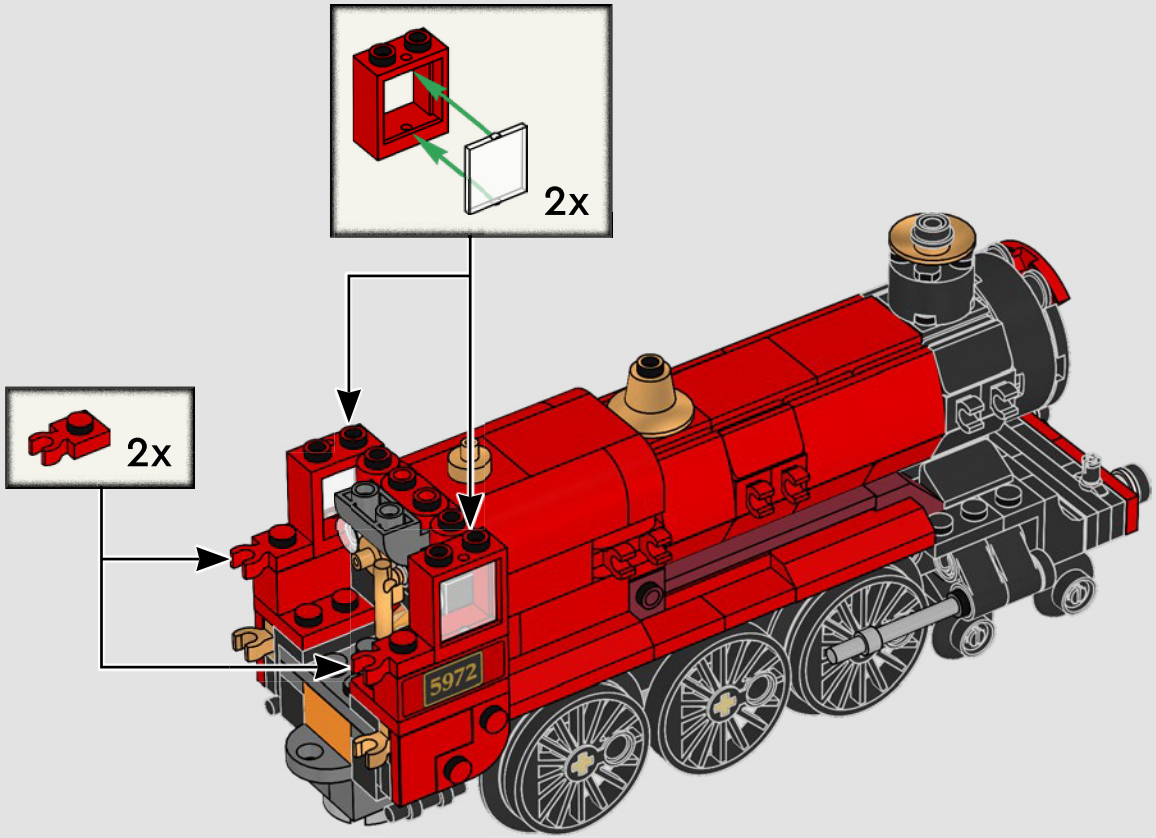

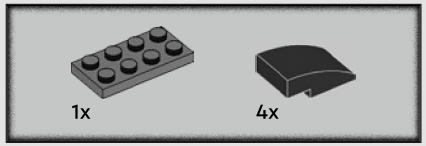

66

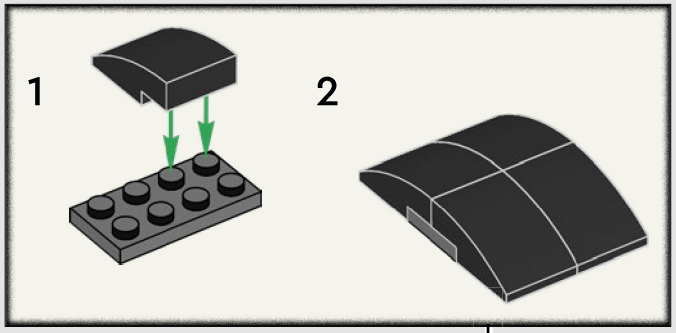

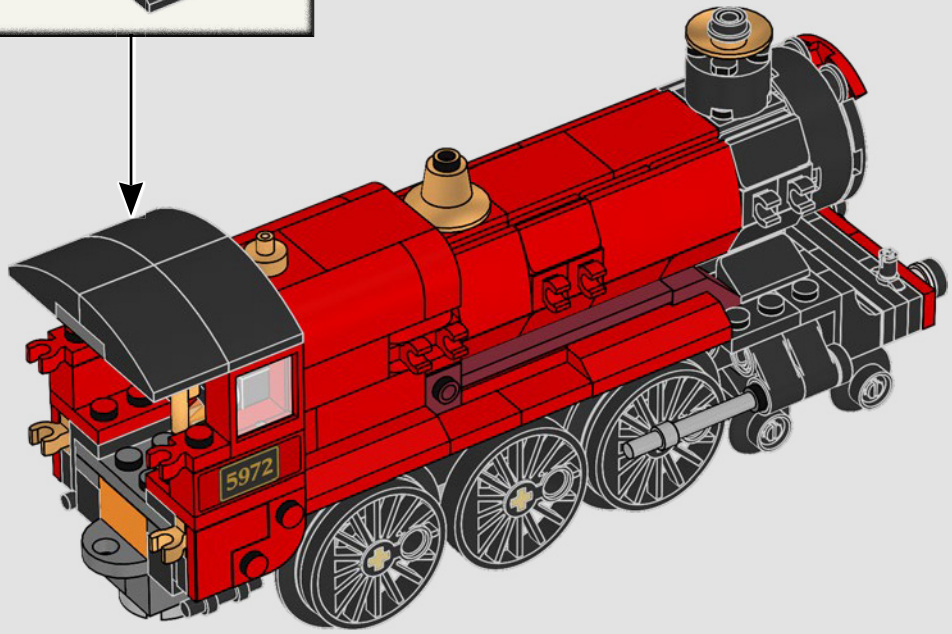

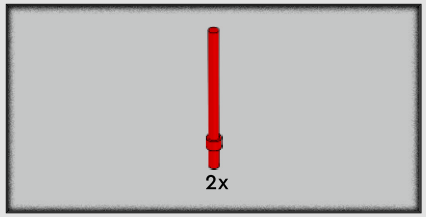

67

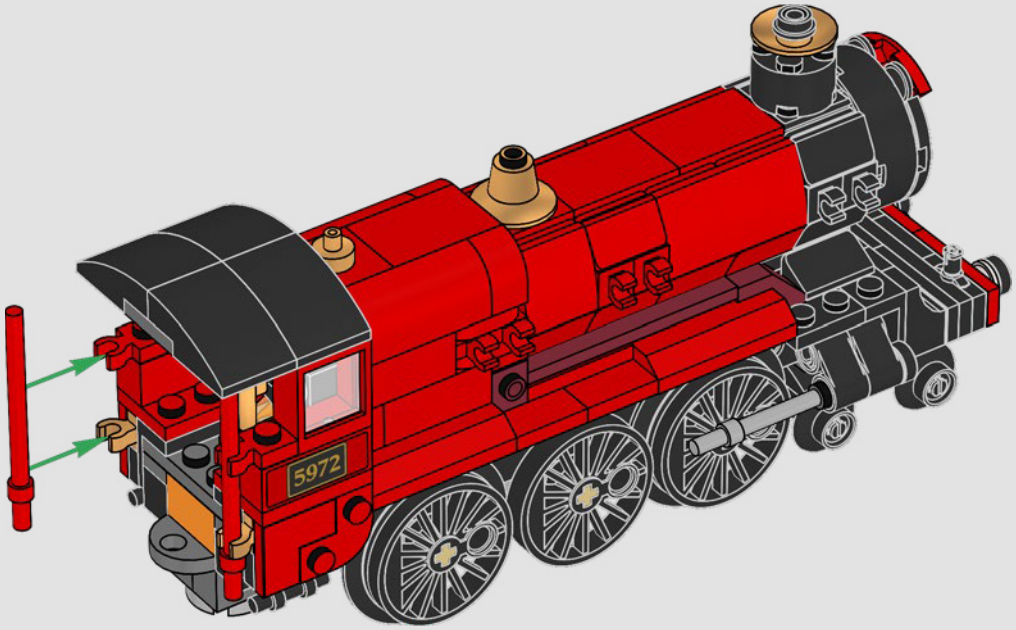

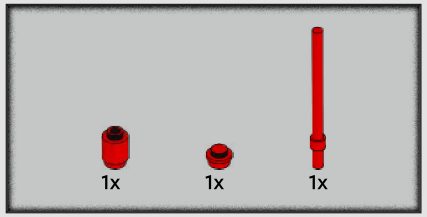

68

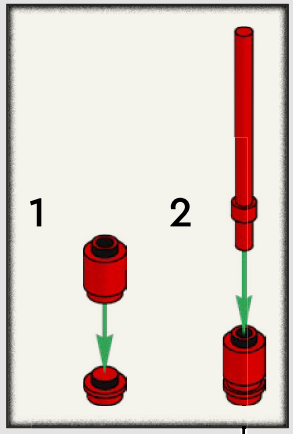

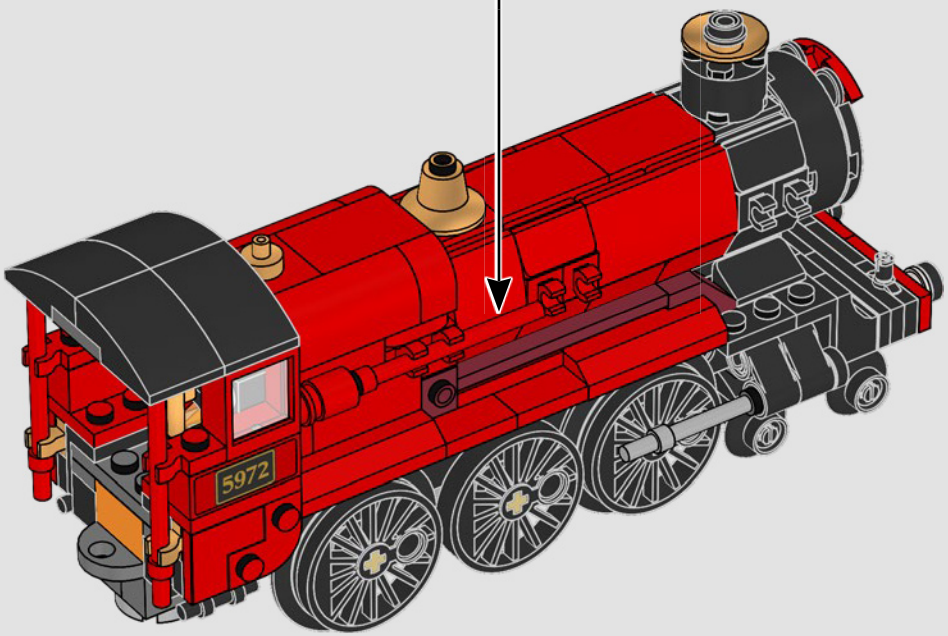

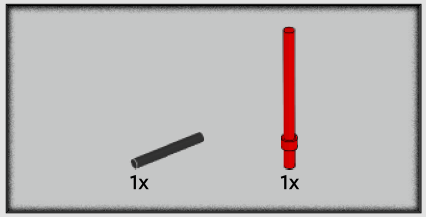

69

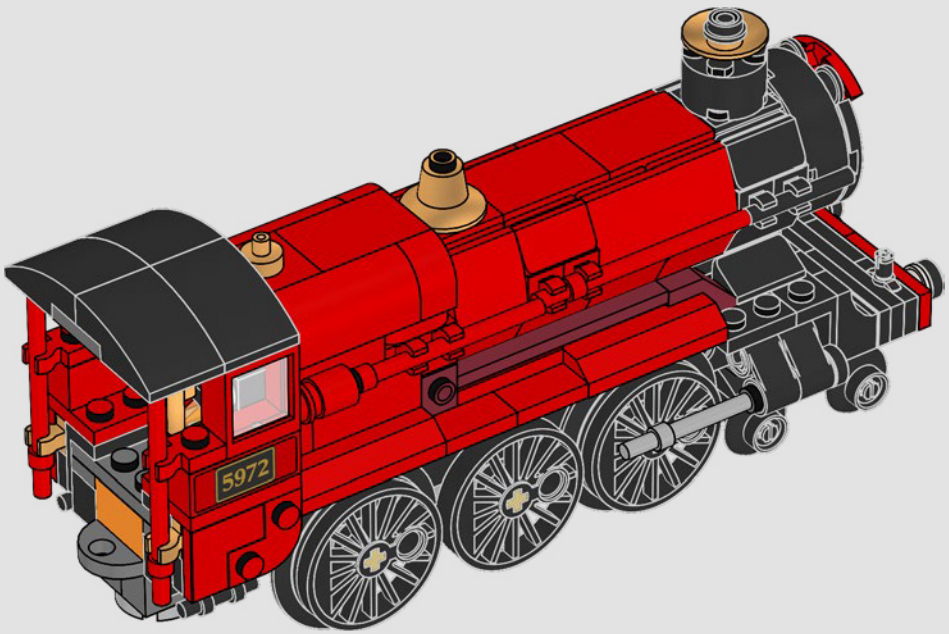

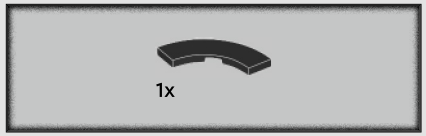

70

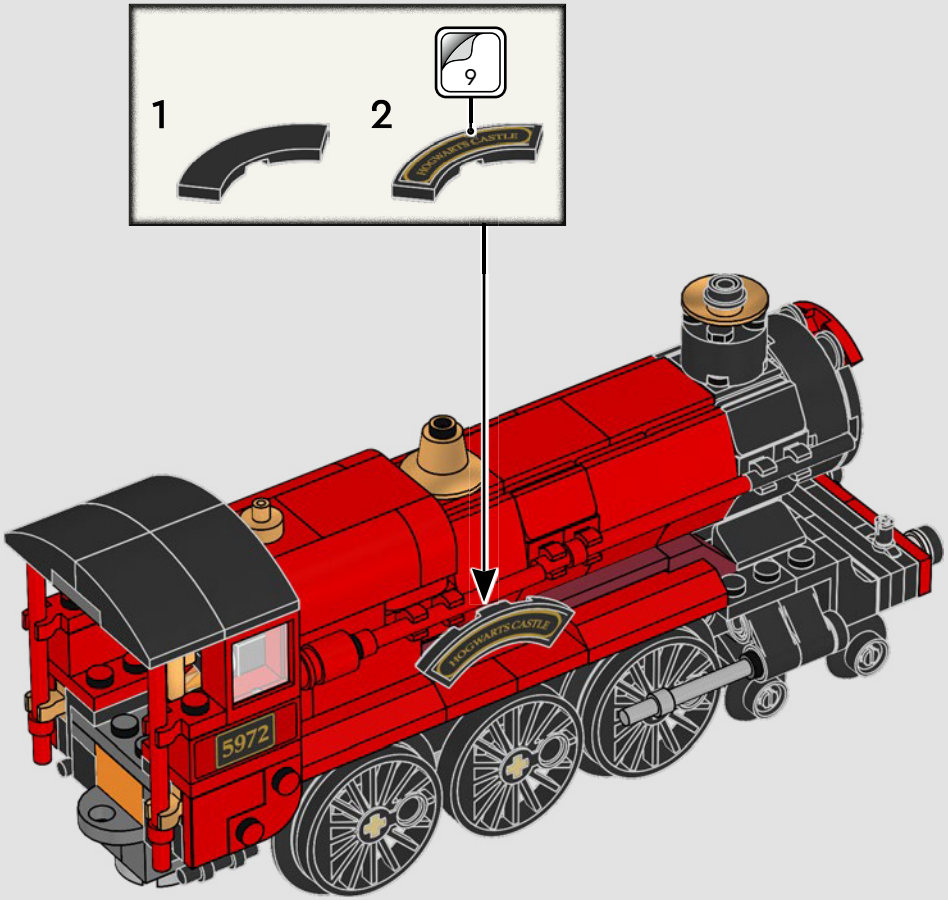

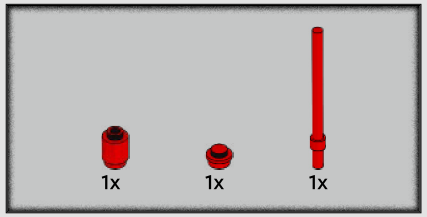

71

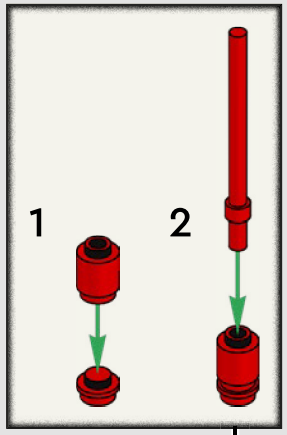

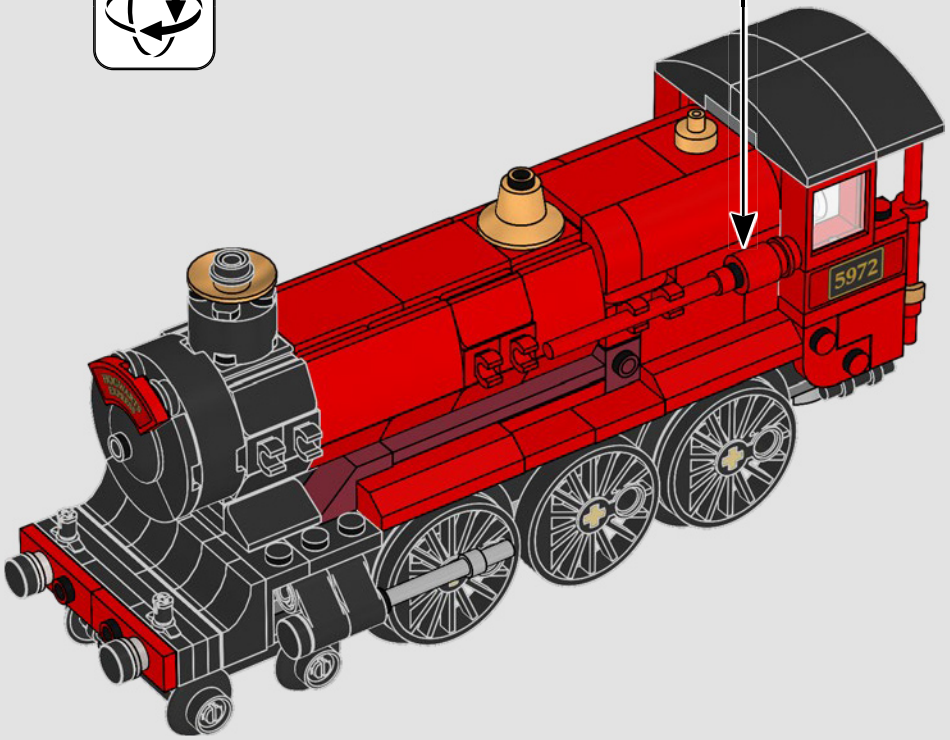

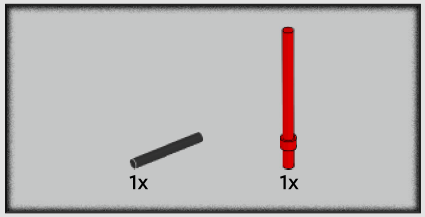

72

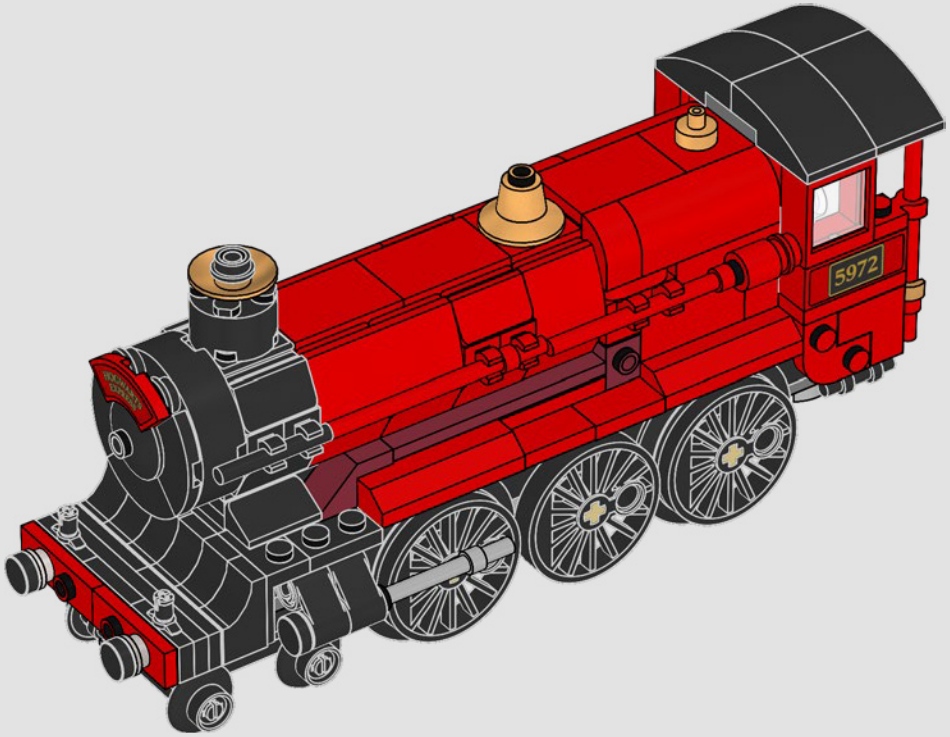

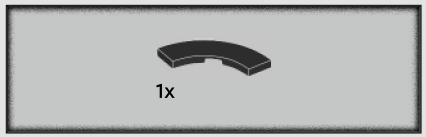

73

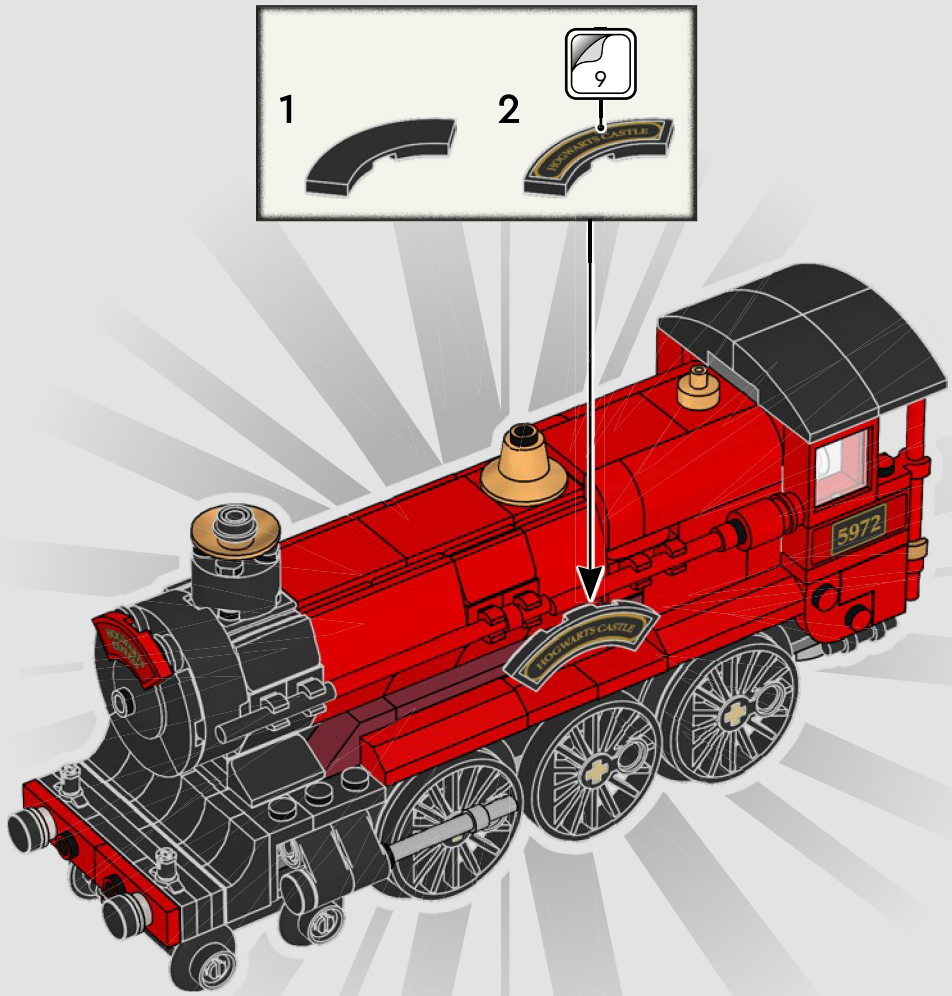

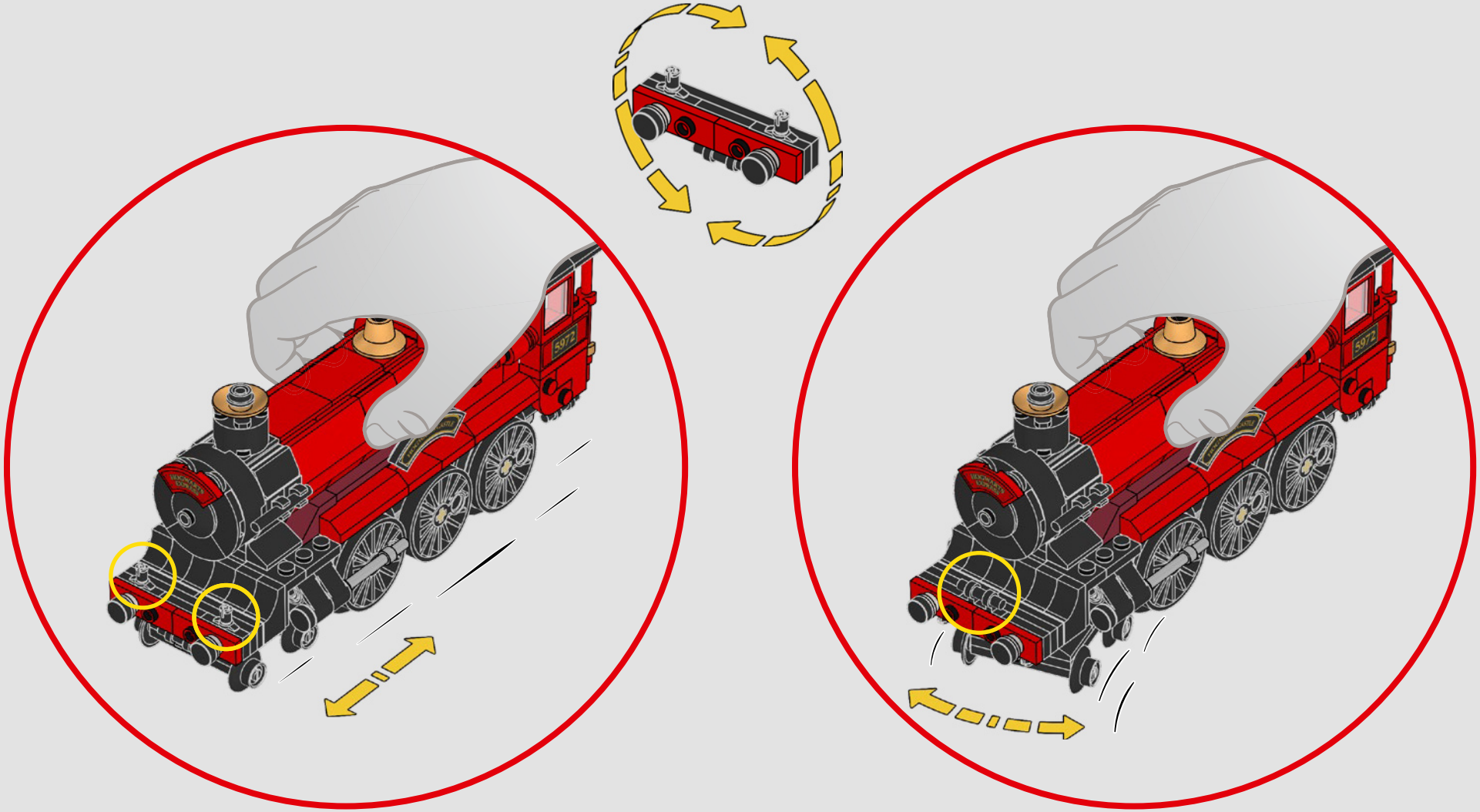
5972
5972

3

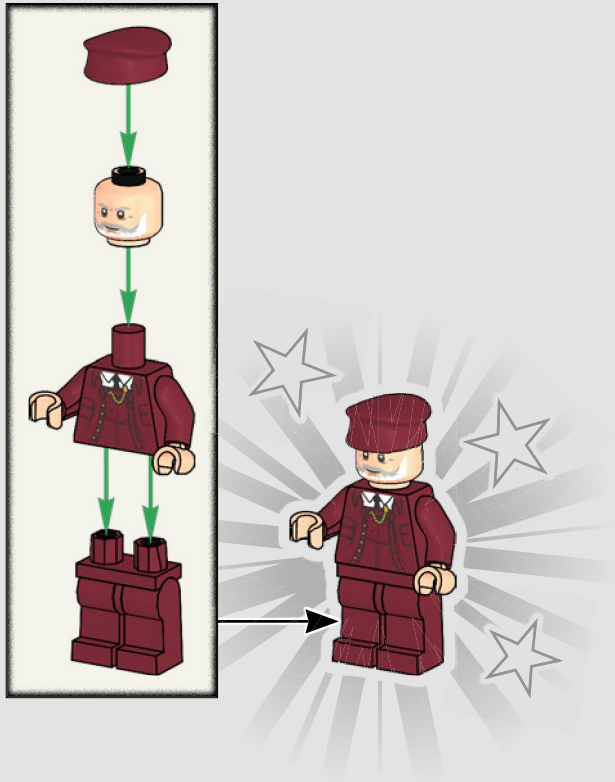

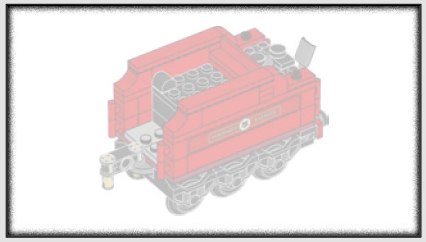

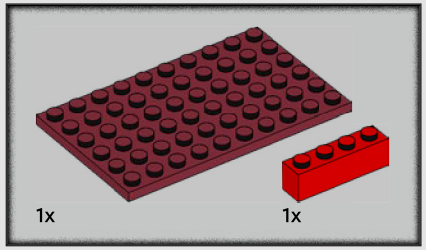

74

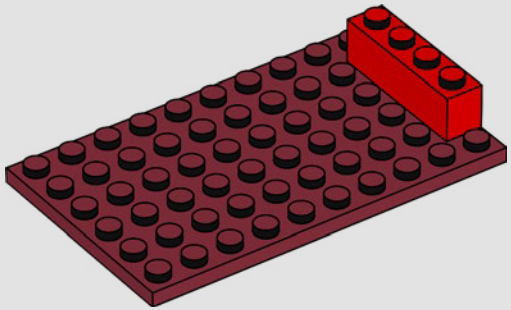

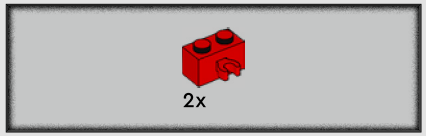

75

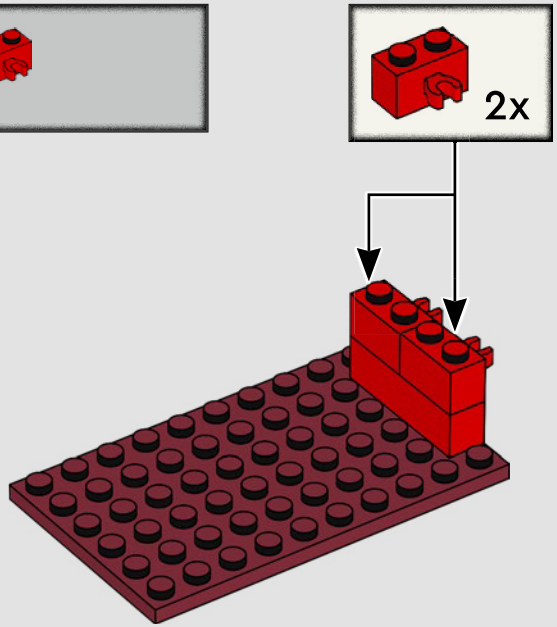

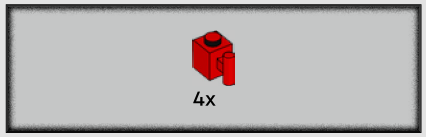

76

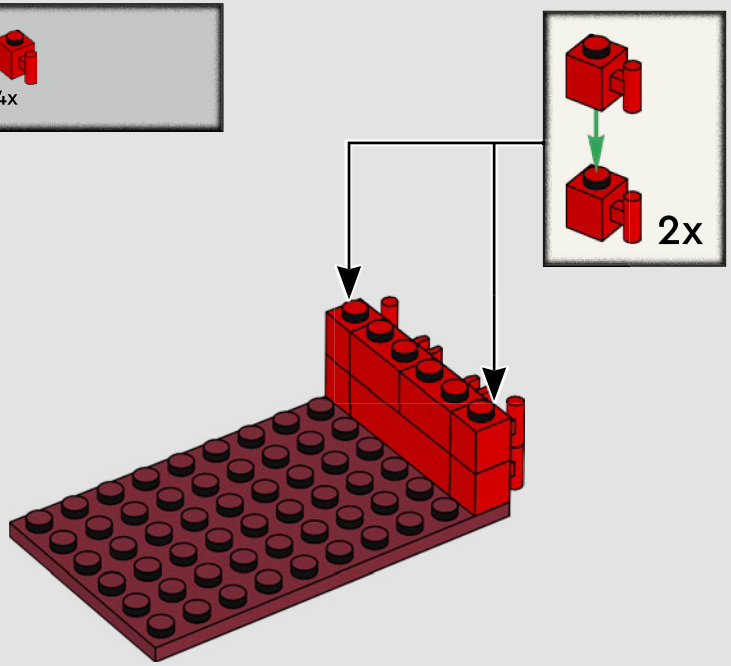

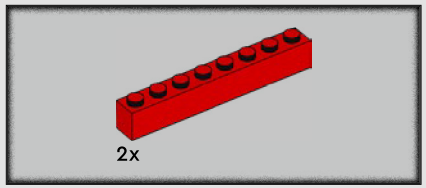

77

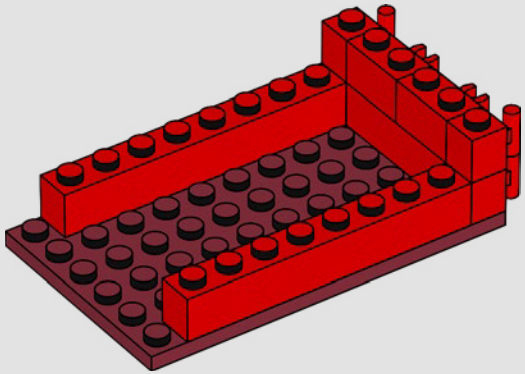

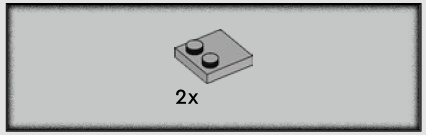

78

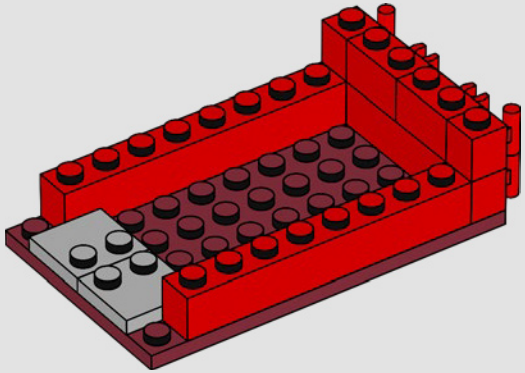

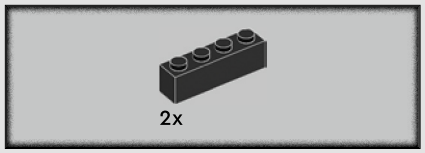

79

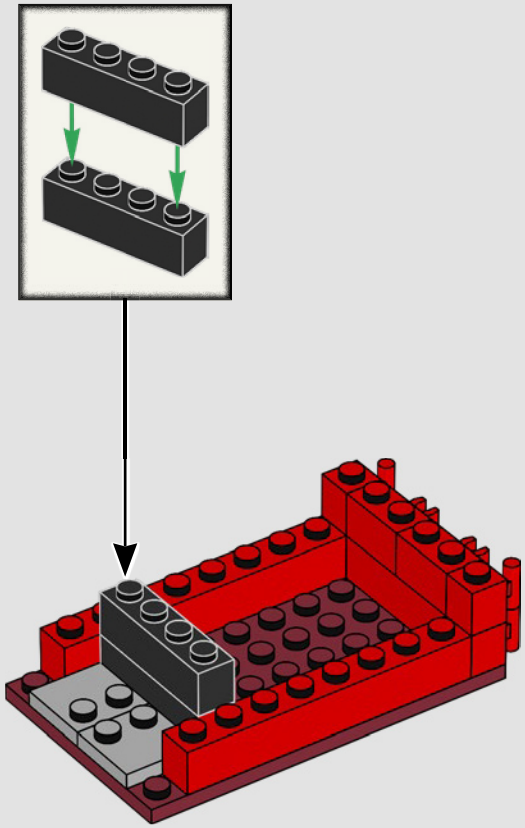

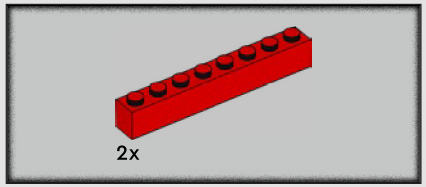

80

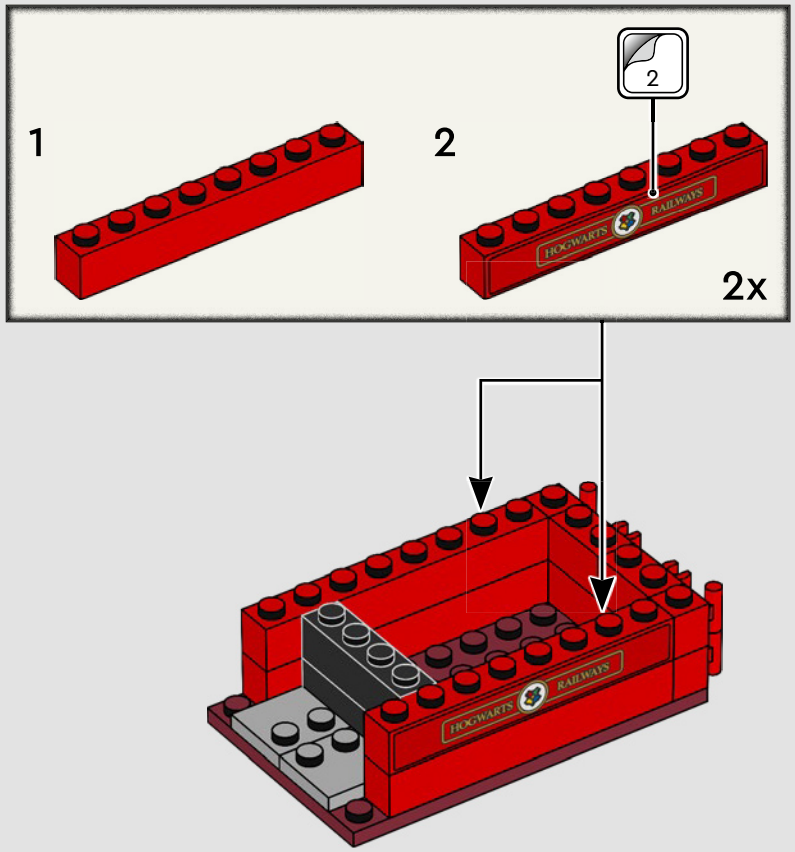

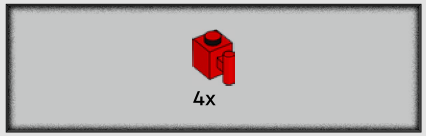

81

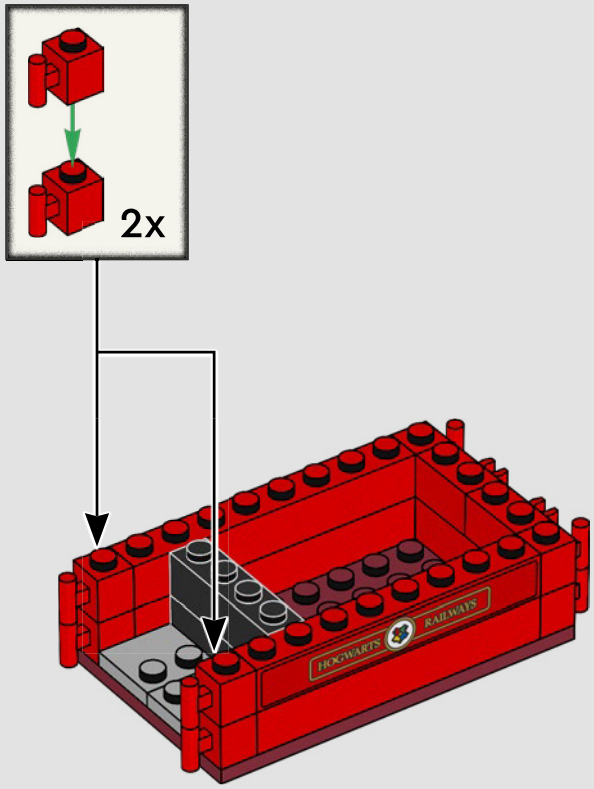

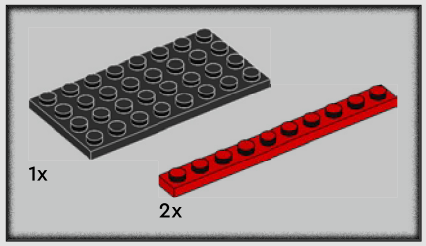
1x
2x

82

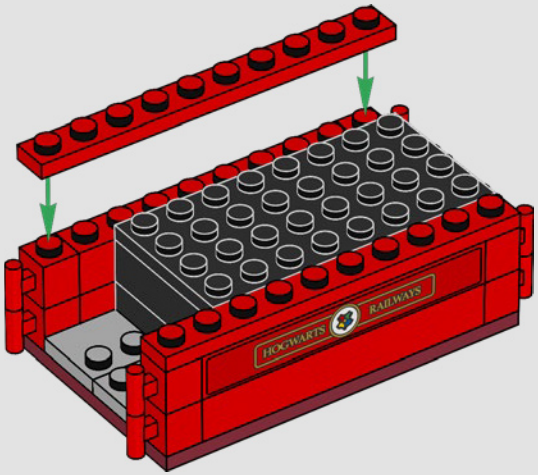
HOGWARTS
RAILWAYS

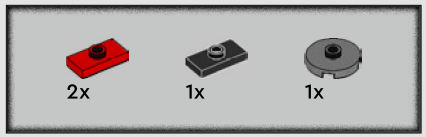
2x
1x
1x

83

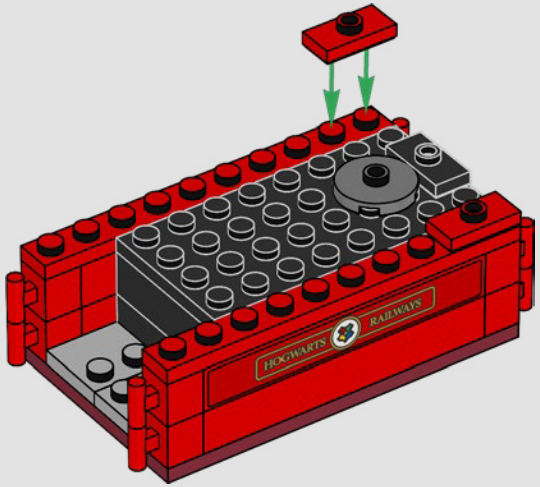
HOGWARTS
RAILWAYS

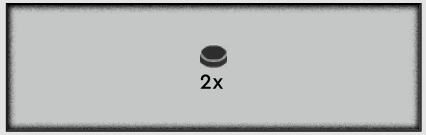
2x

84

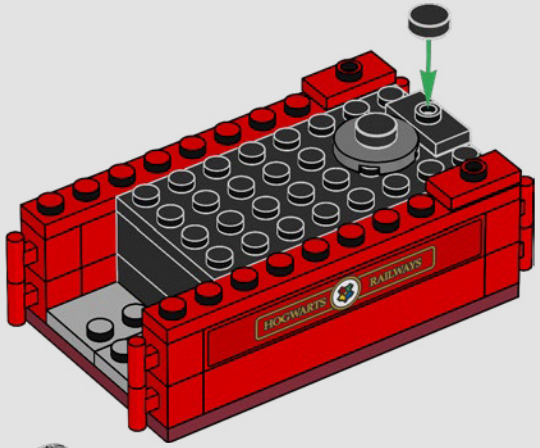
HOGWARTS
RAILWAYS

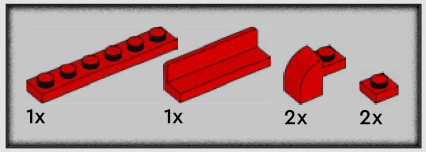

85

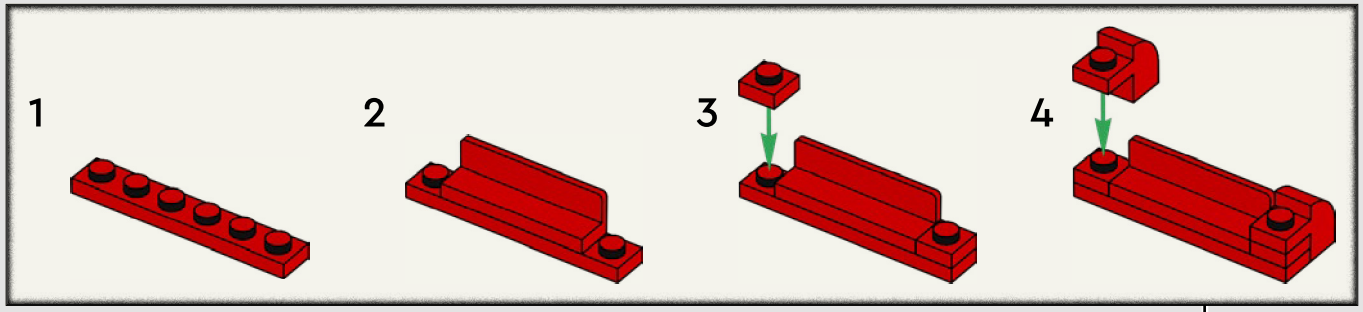

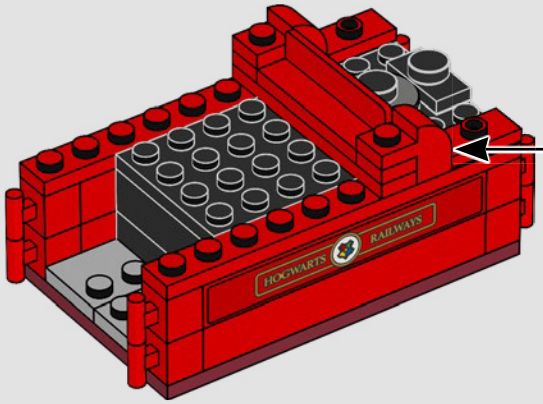

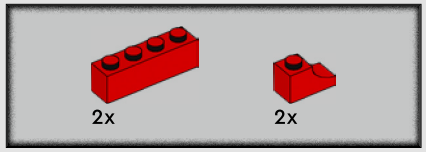

86

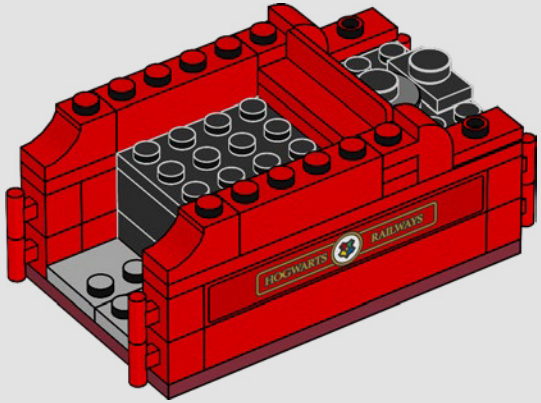

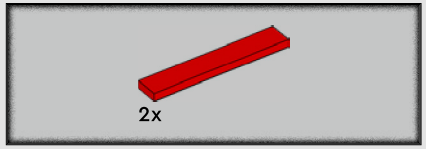

87

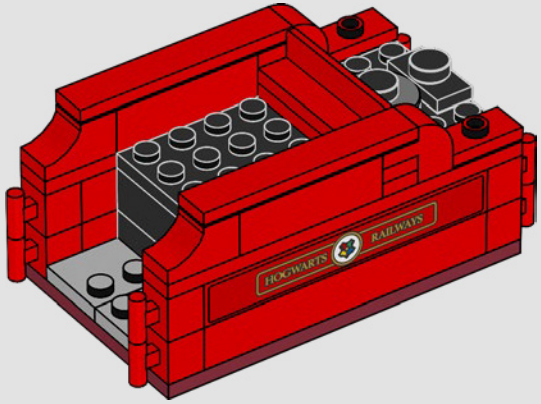

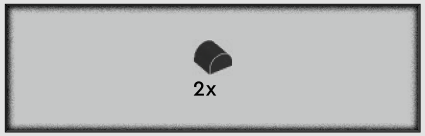

88

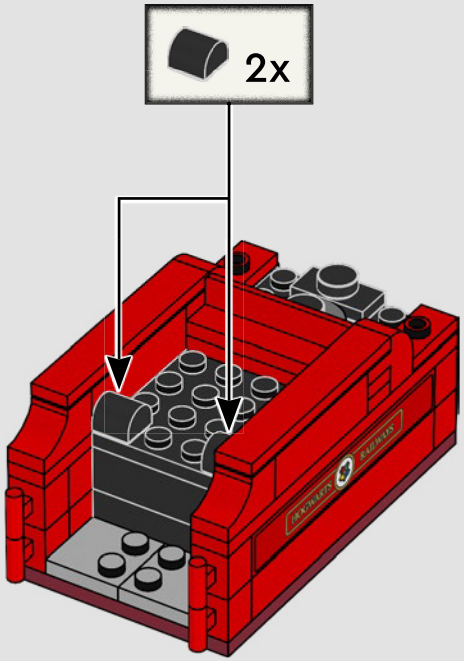

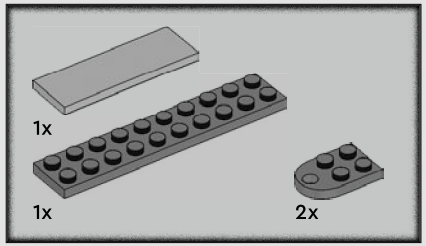

89

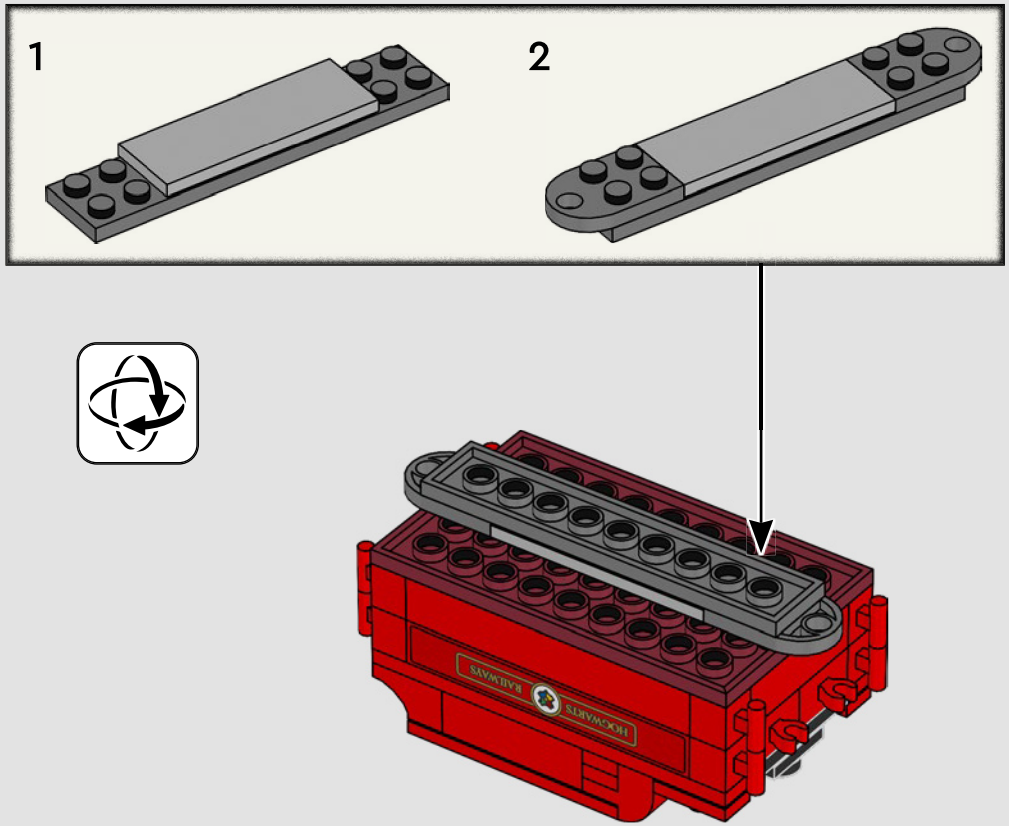

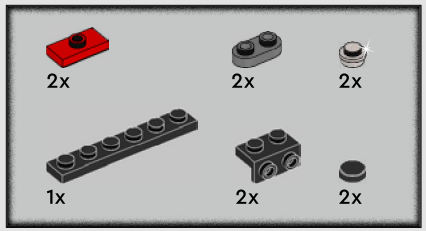

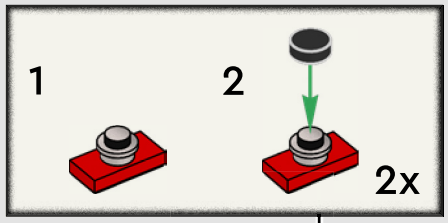

90

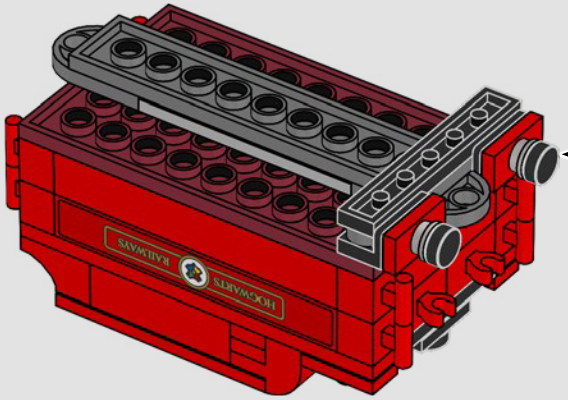

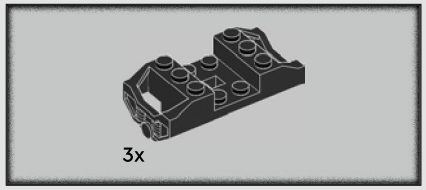

91

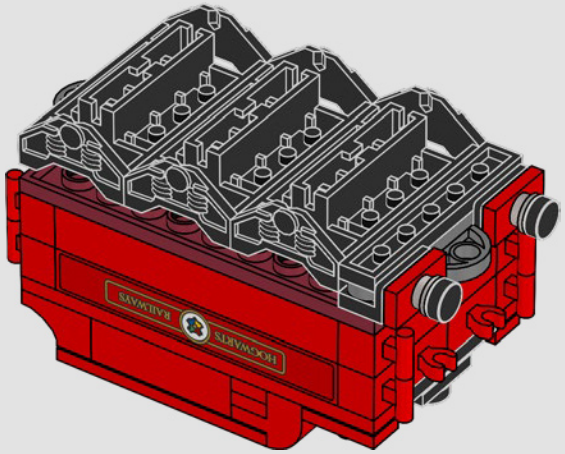

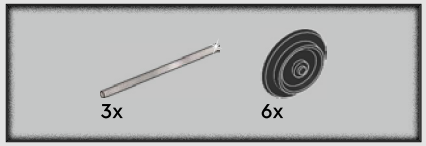

92

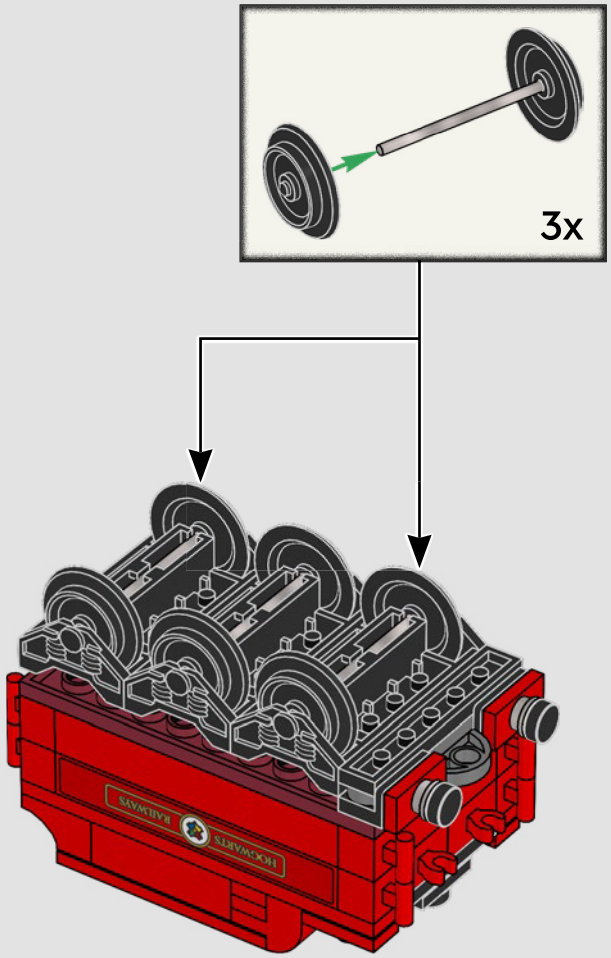

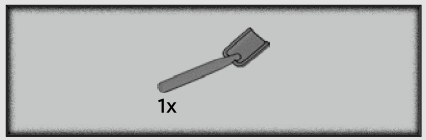

93

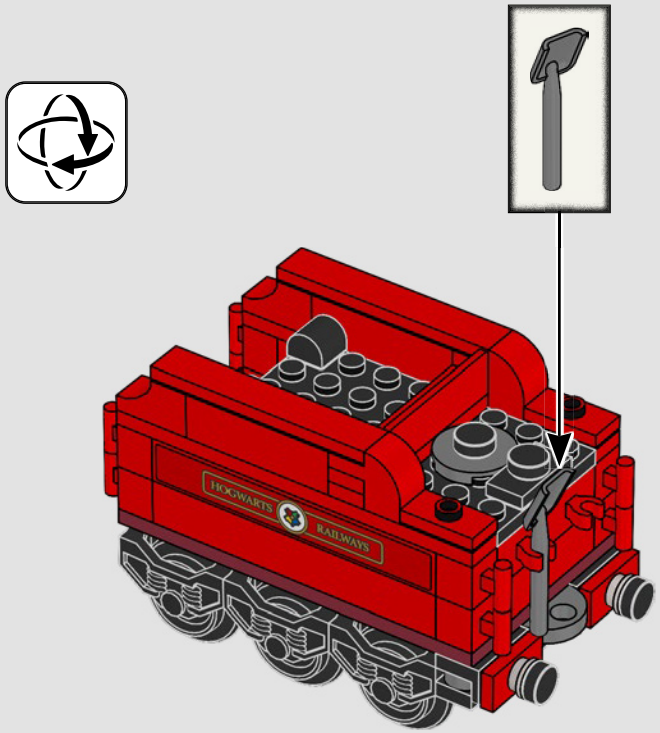

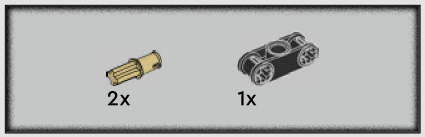

94

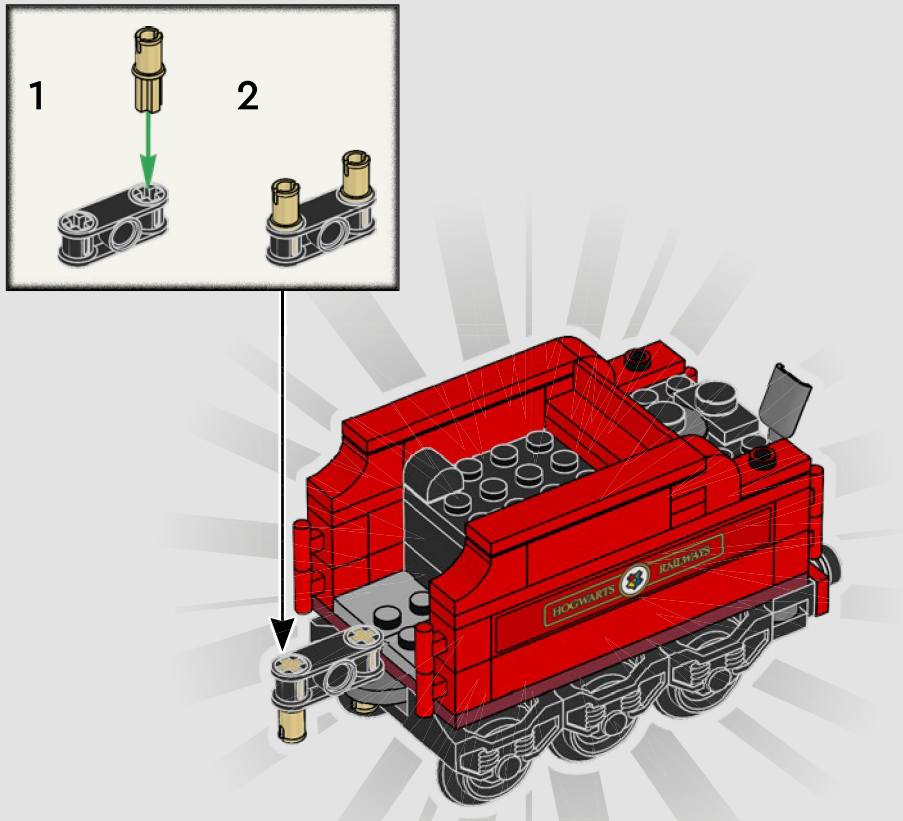

95

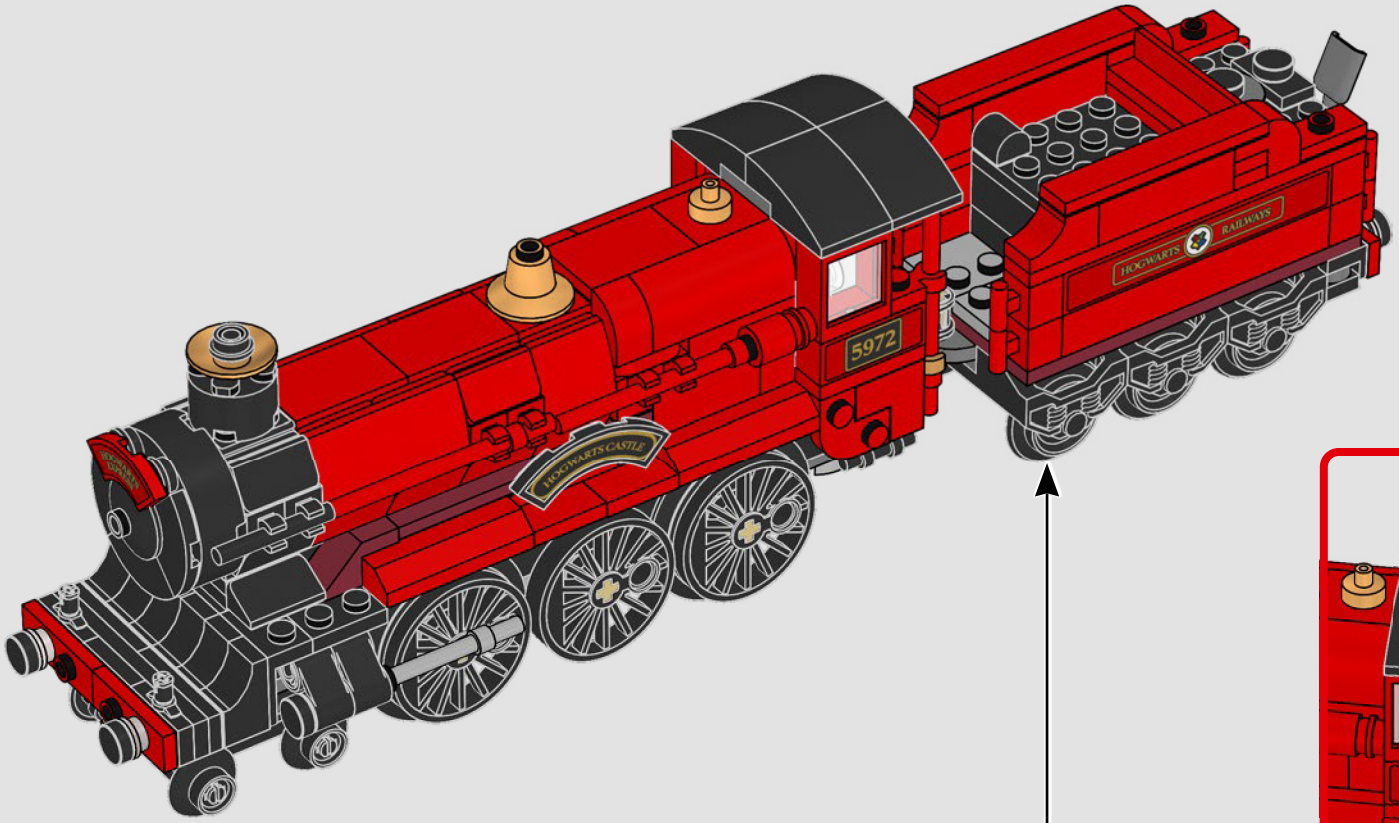

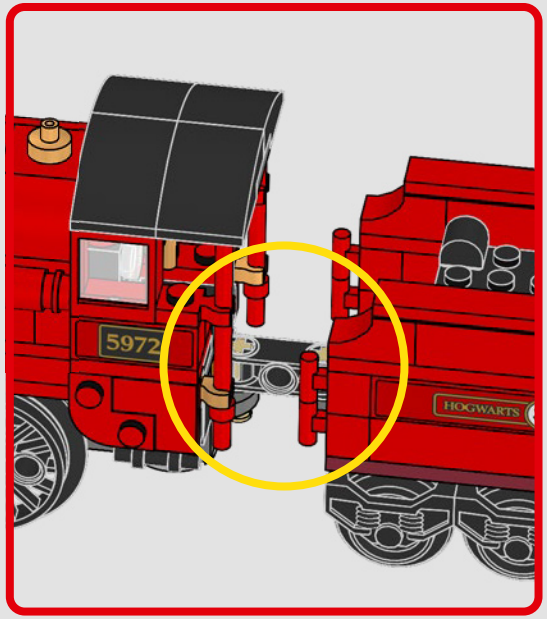

4

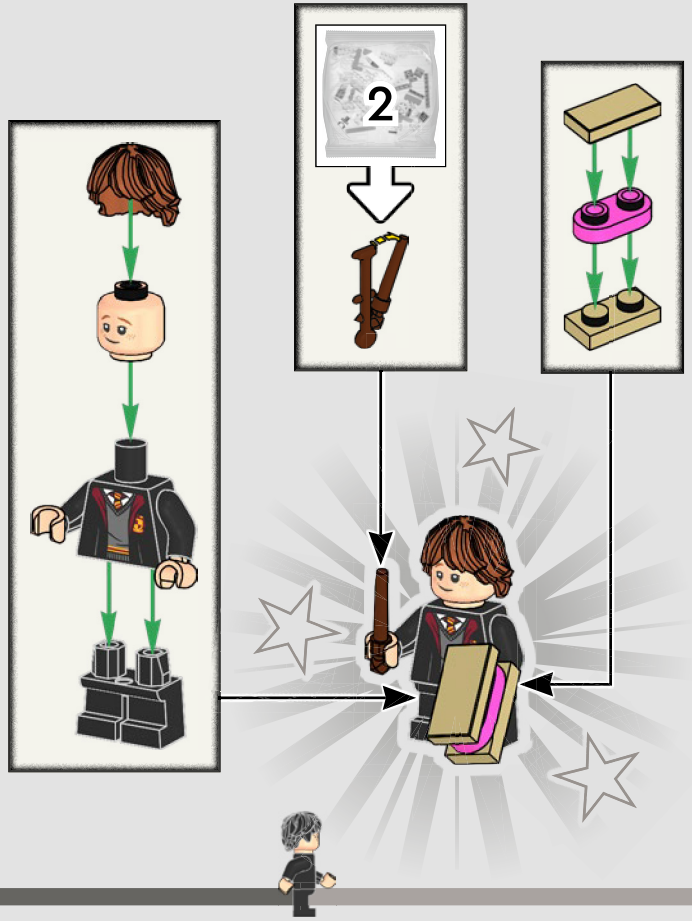
2

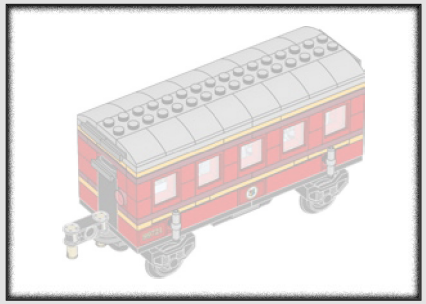

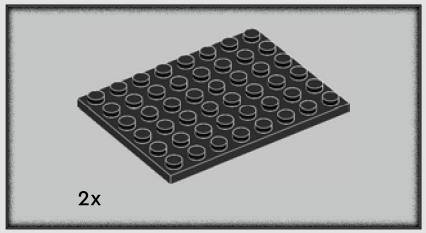

96

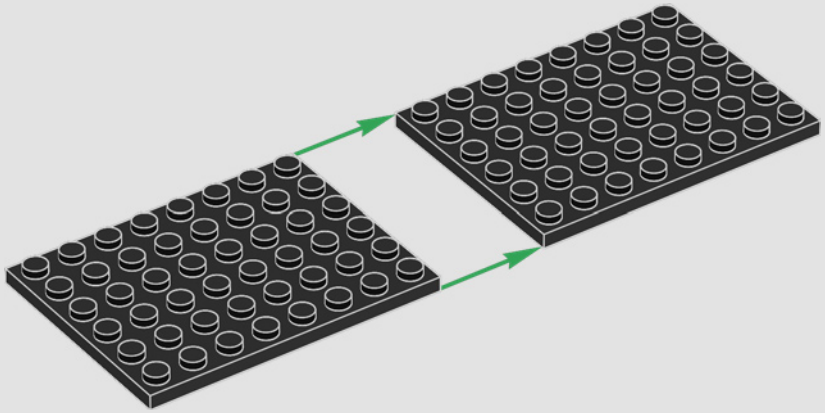

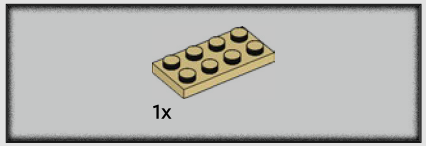

97

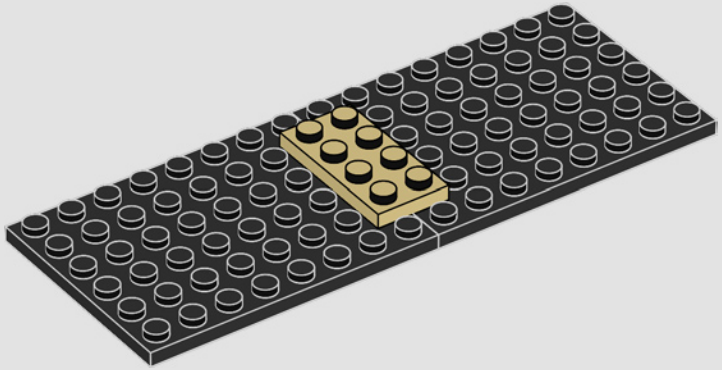

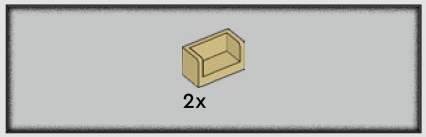

98

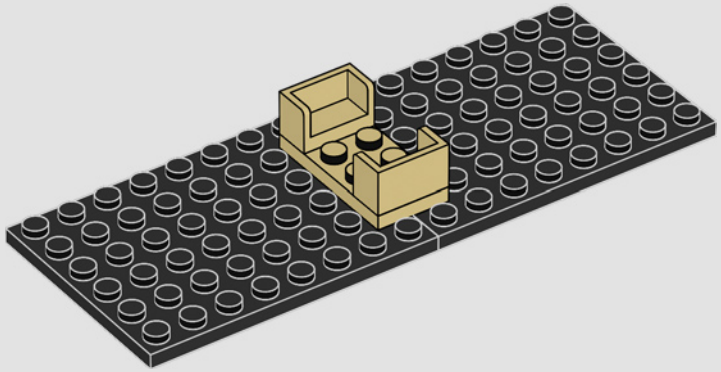

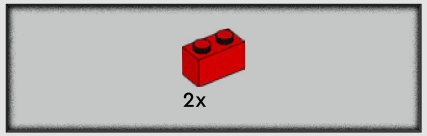

99

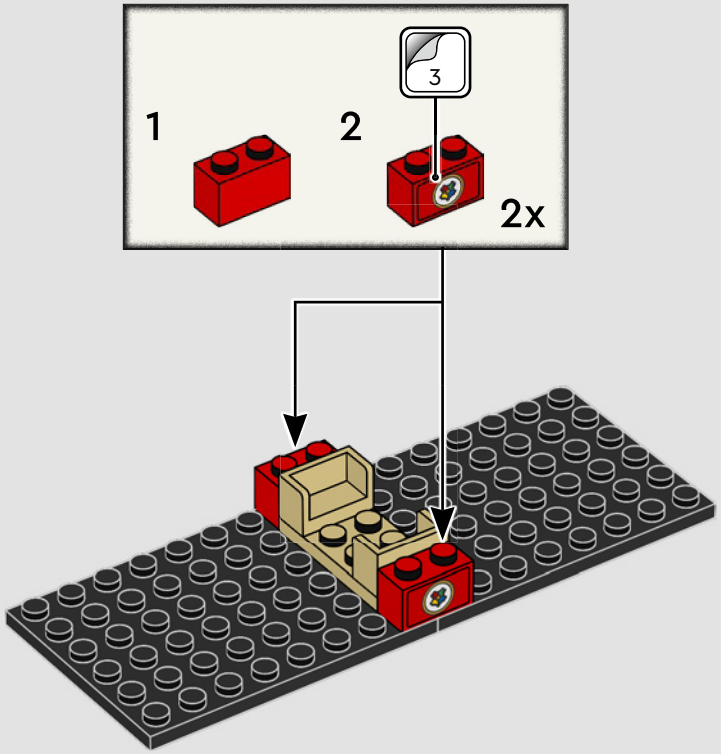

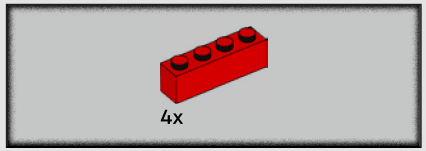

100

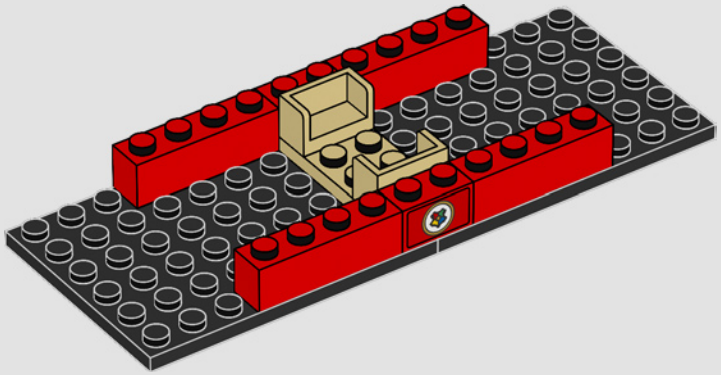

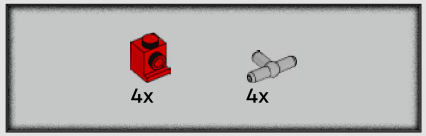

101

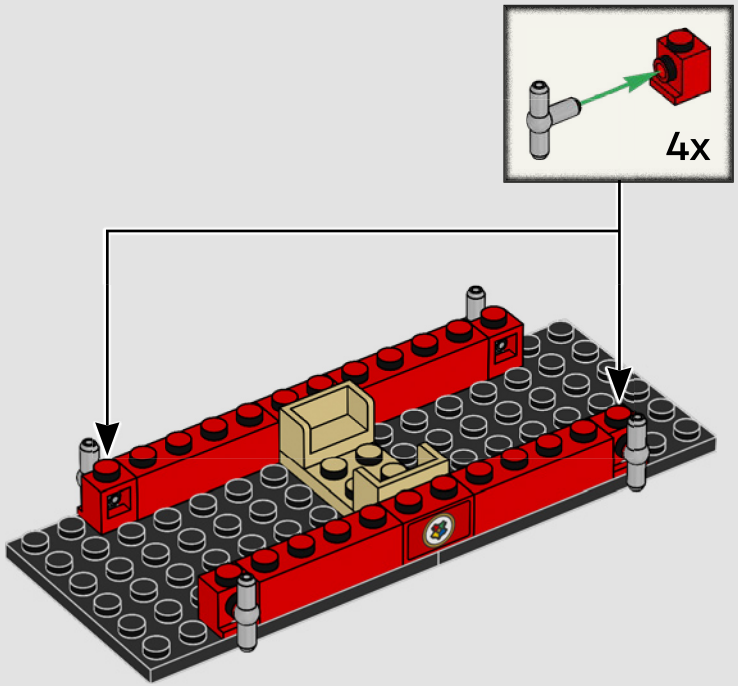

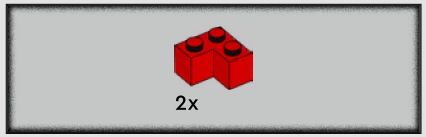

102

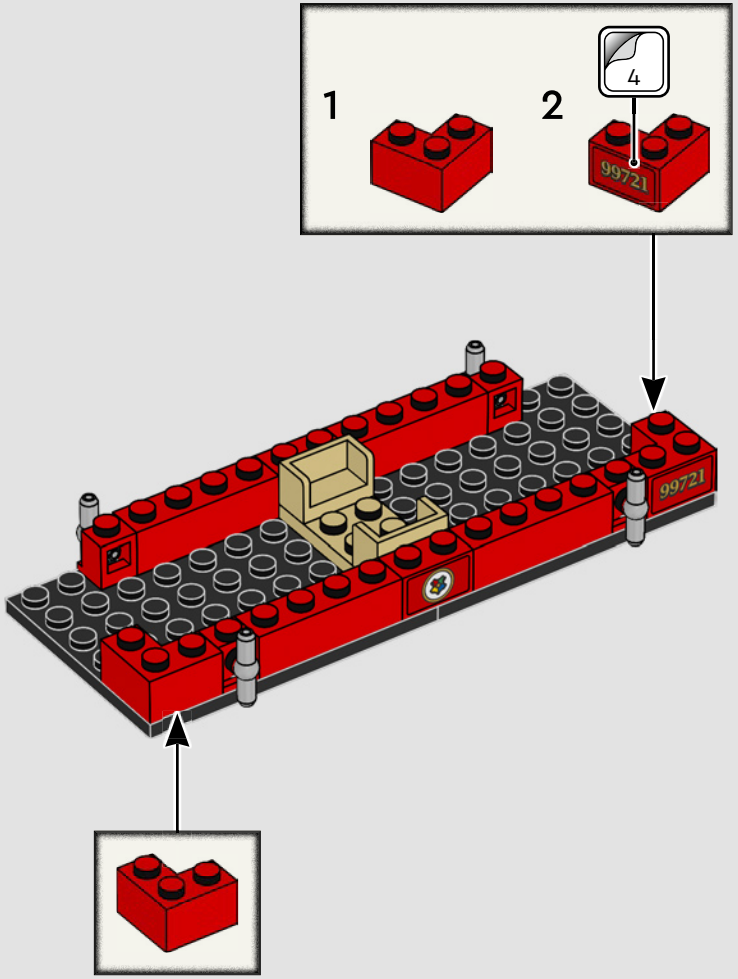

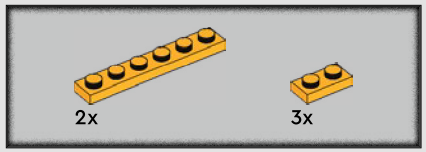

103

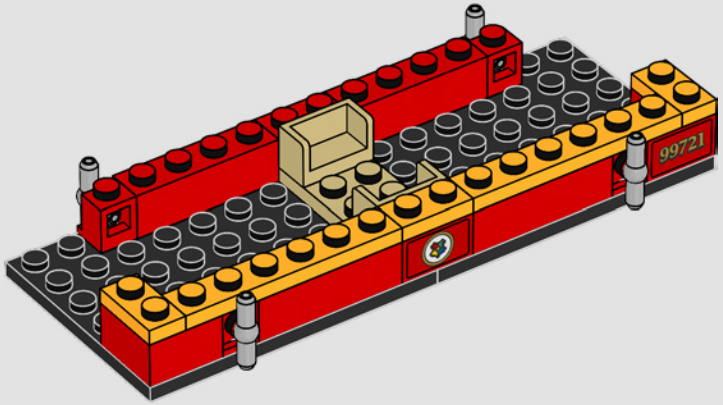

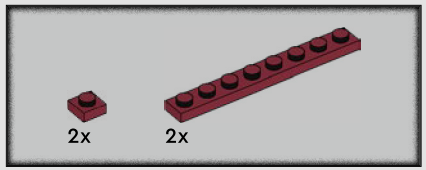

104

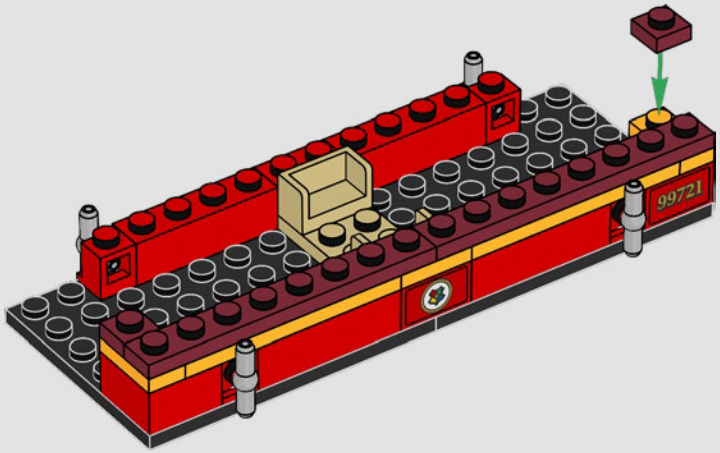

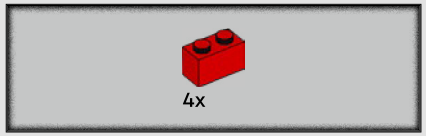

105

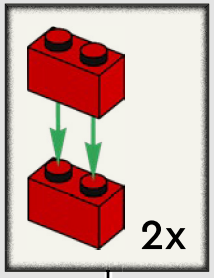

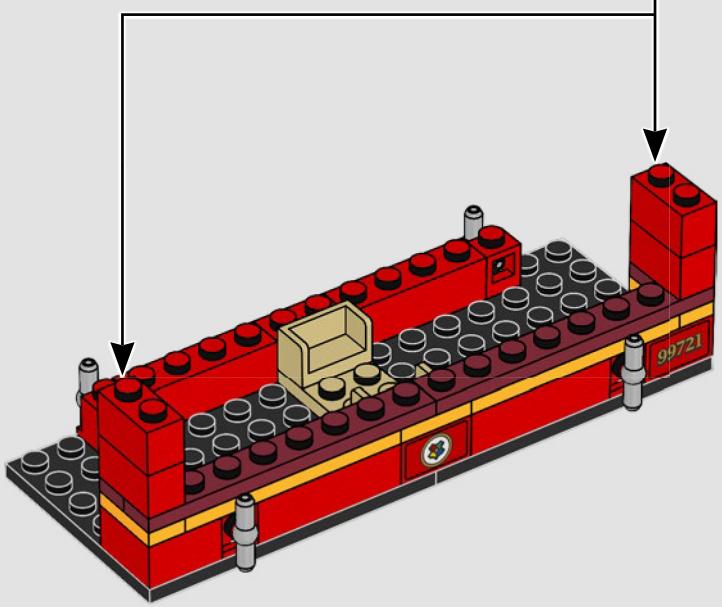

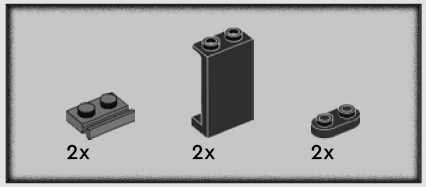

106

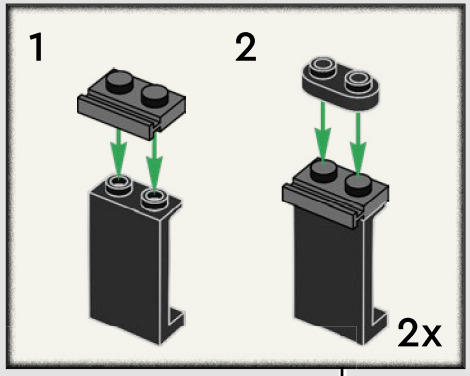

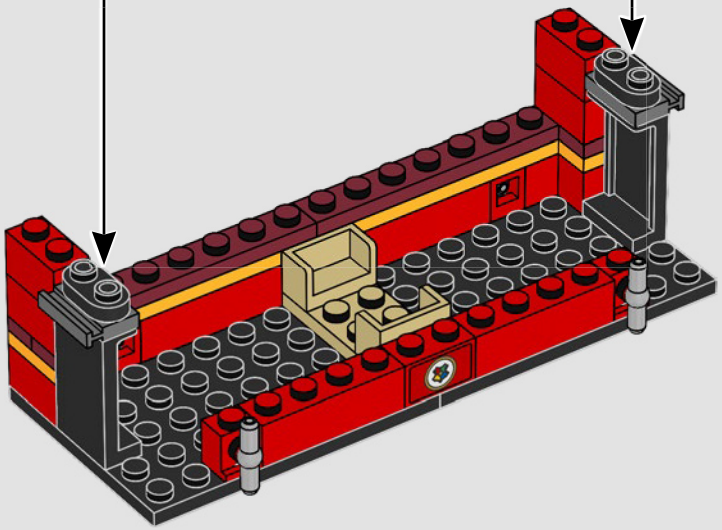

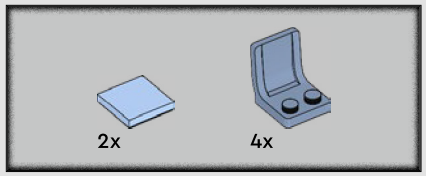

107

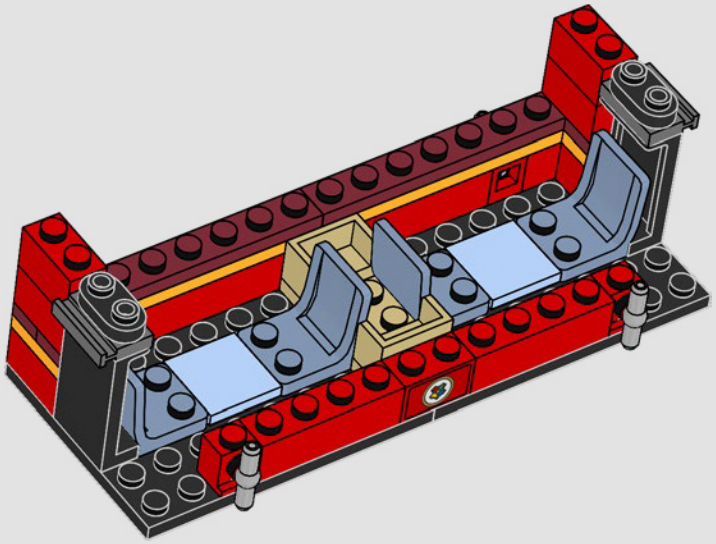

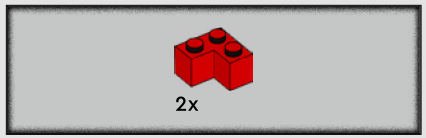

108

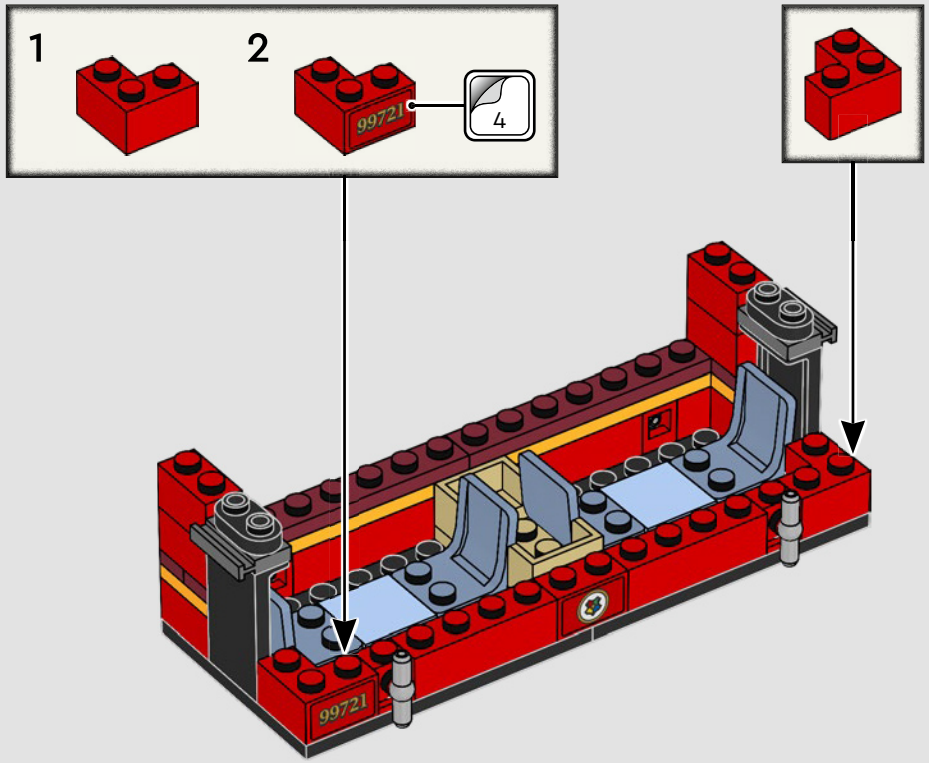

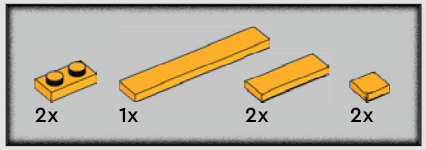

109

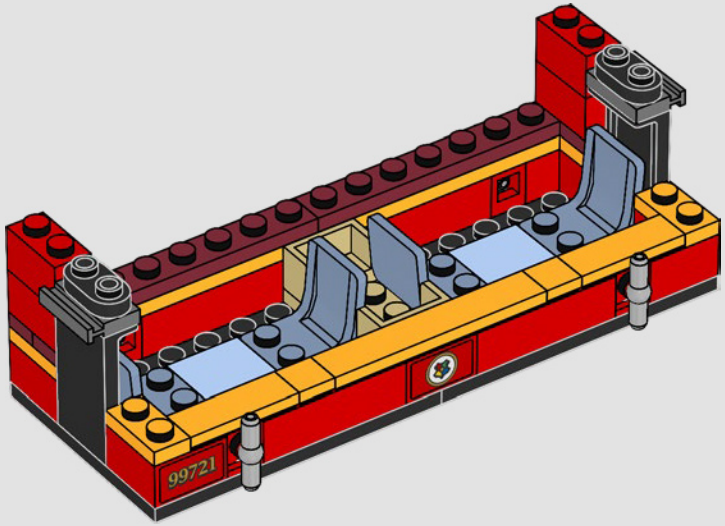

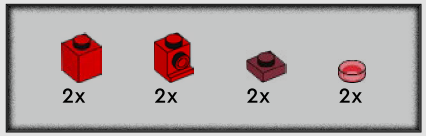

110

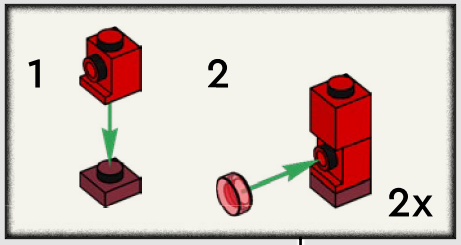

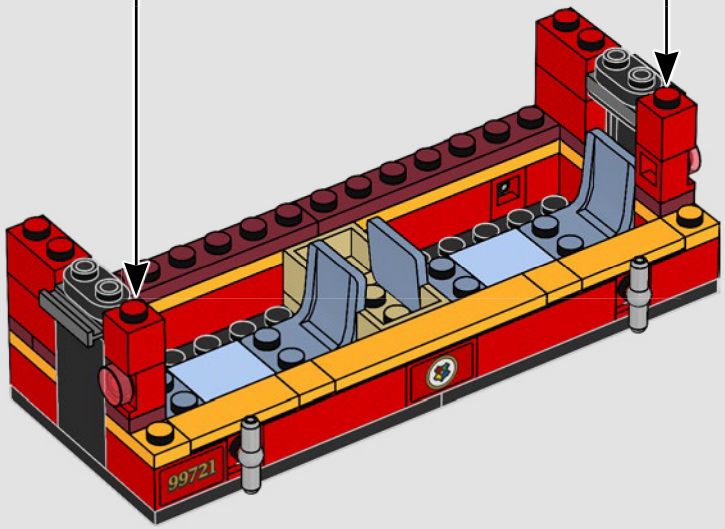

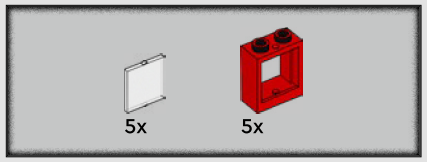

111

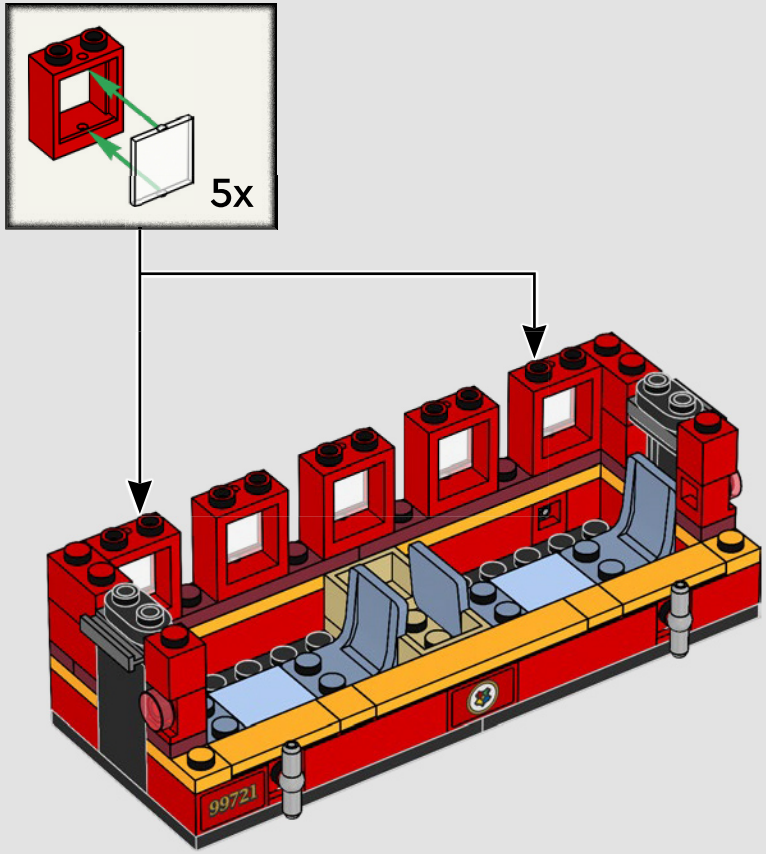

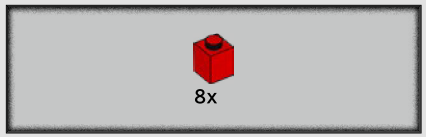

112

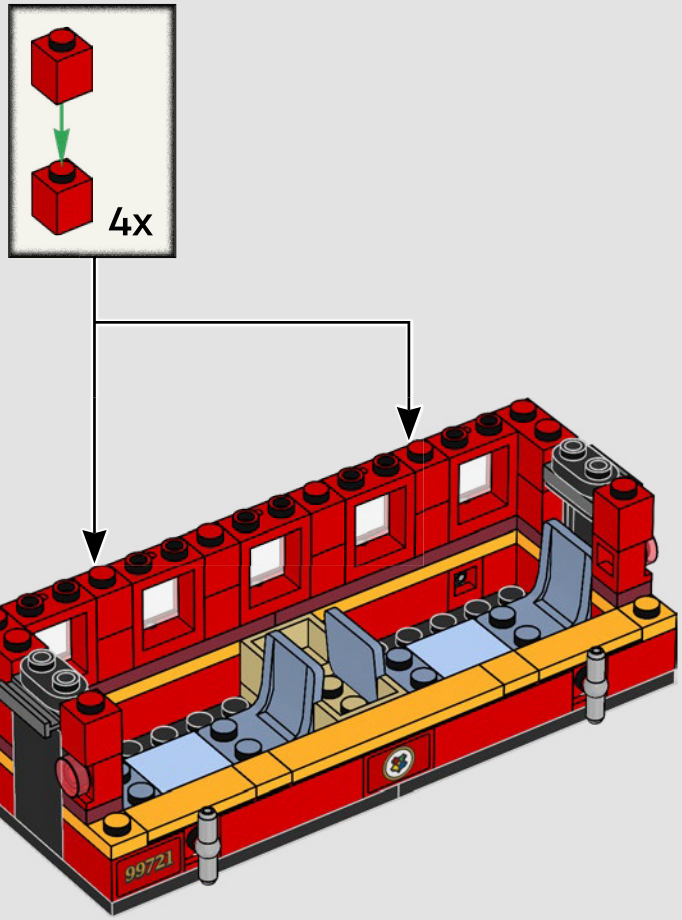

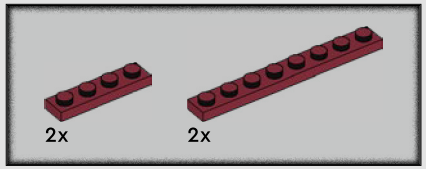

113

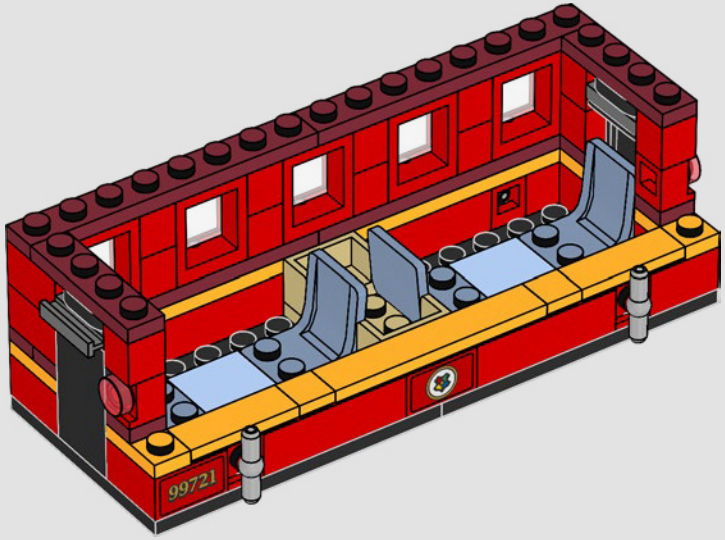

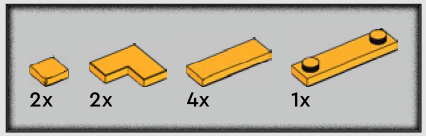

114

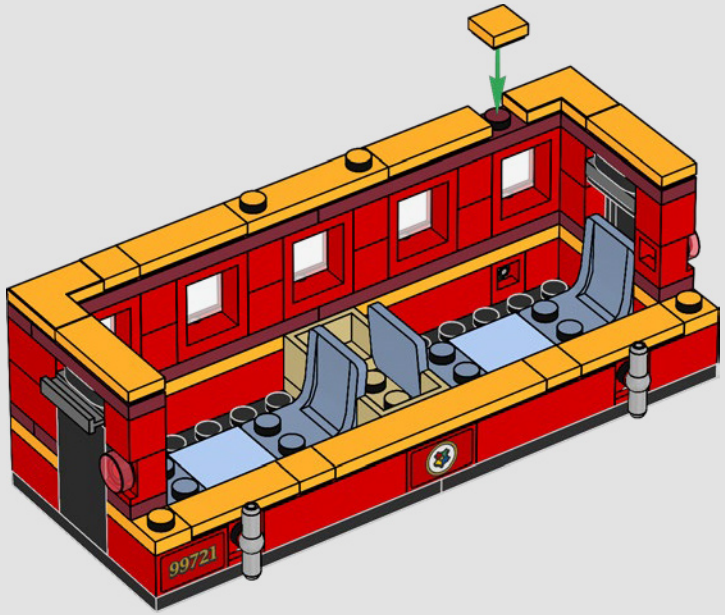

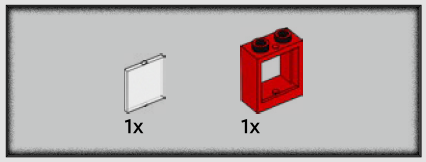

115

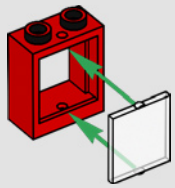

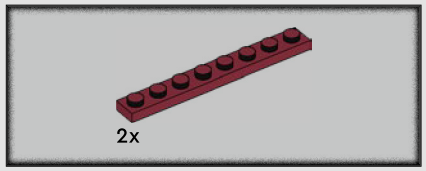

116

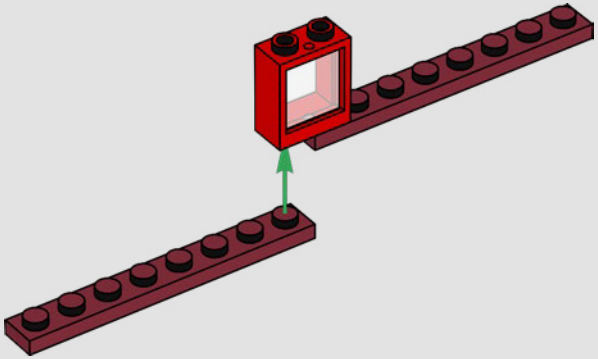

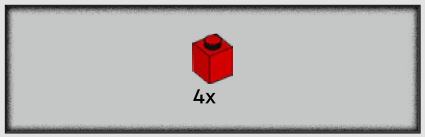

117

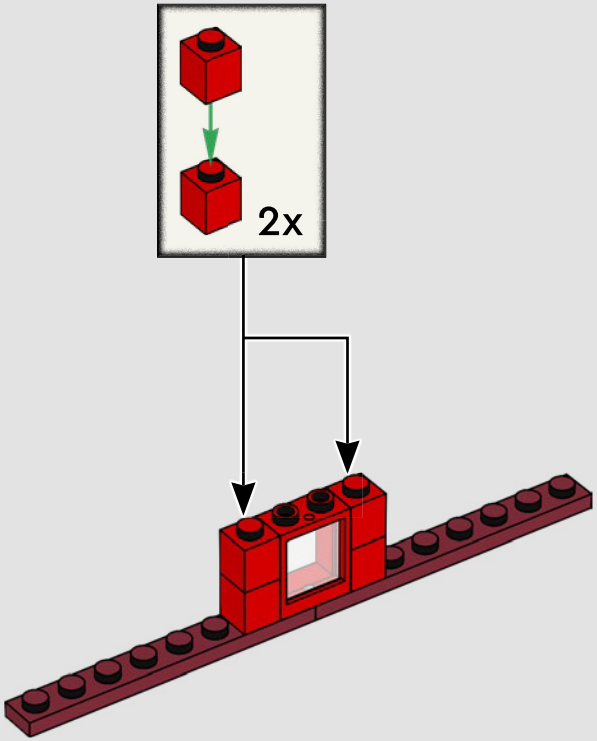

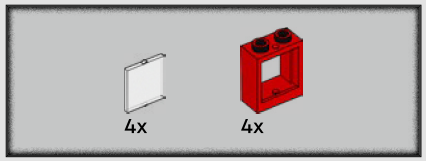

118

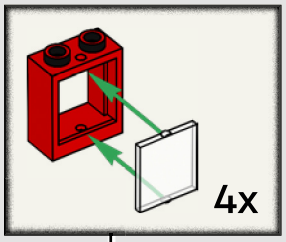

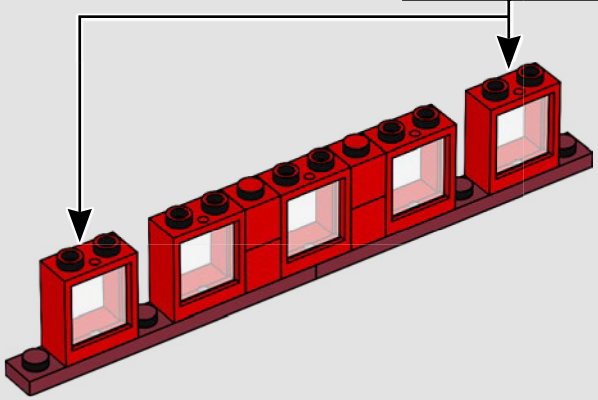

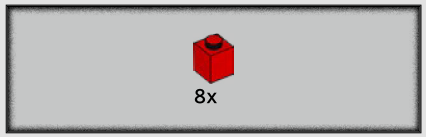

119

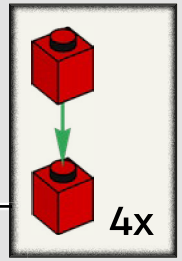

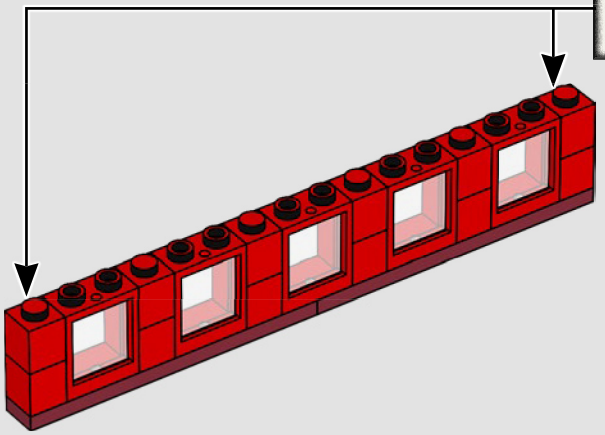

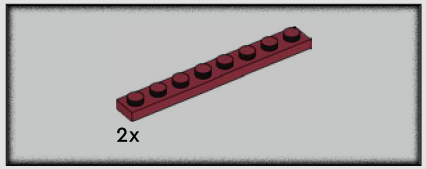

120

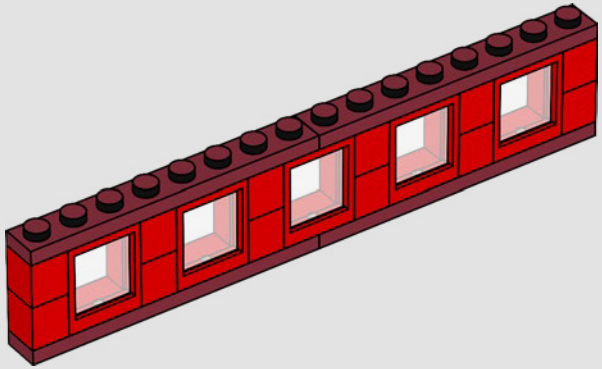

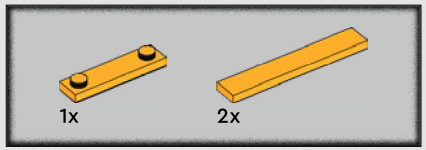

121

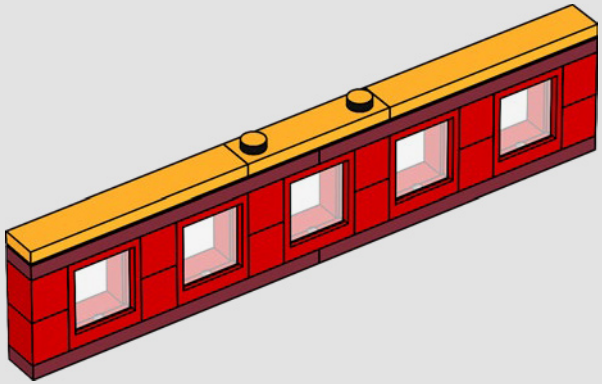

122

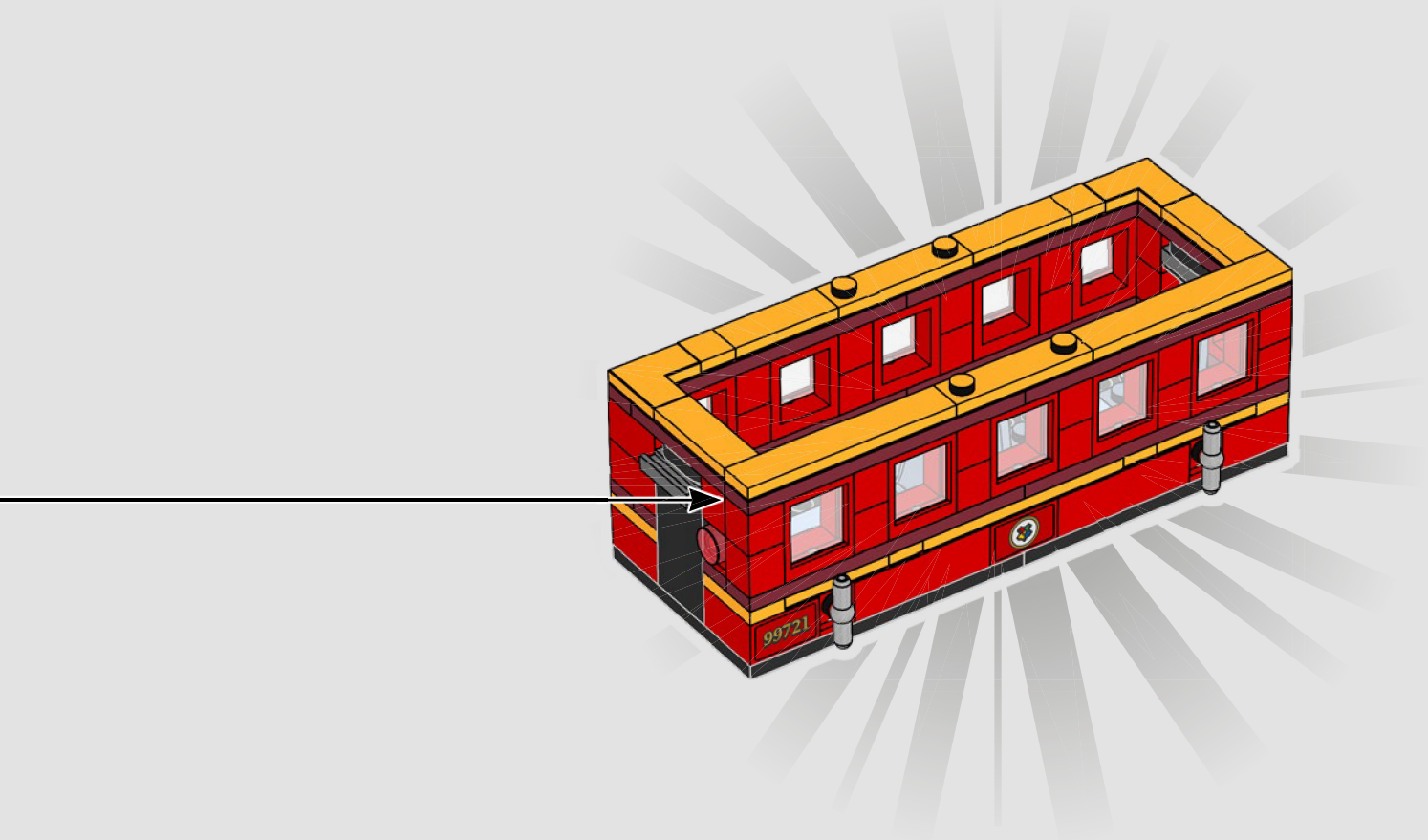

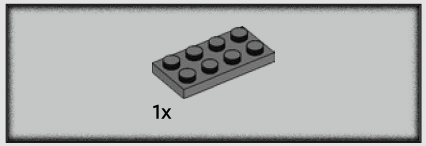

123

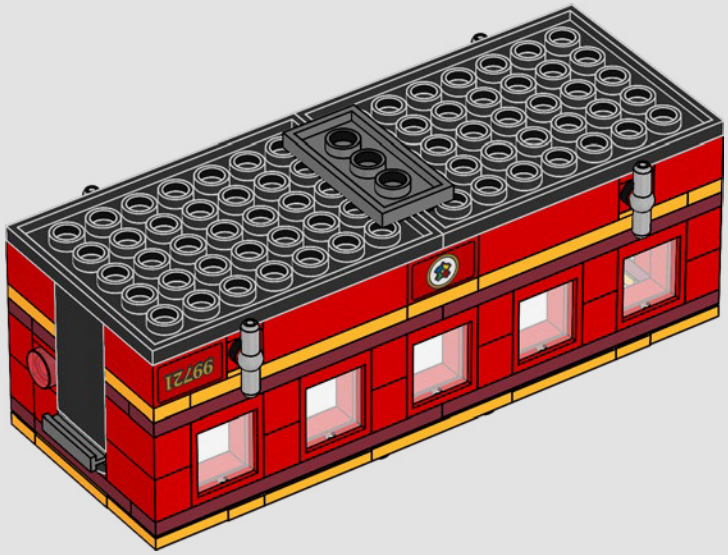

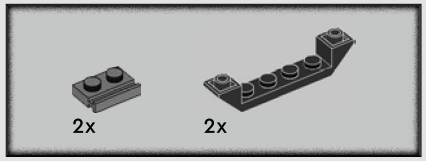

124

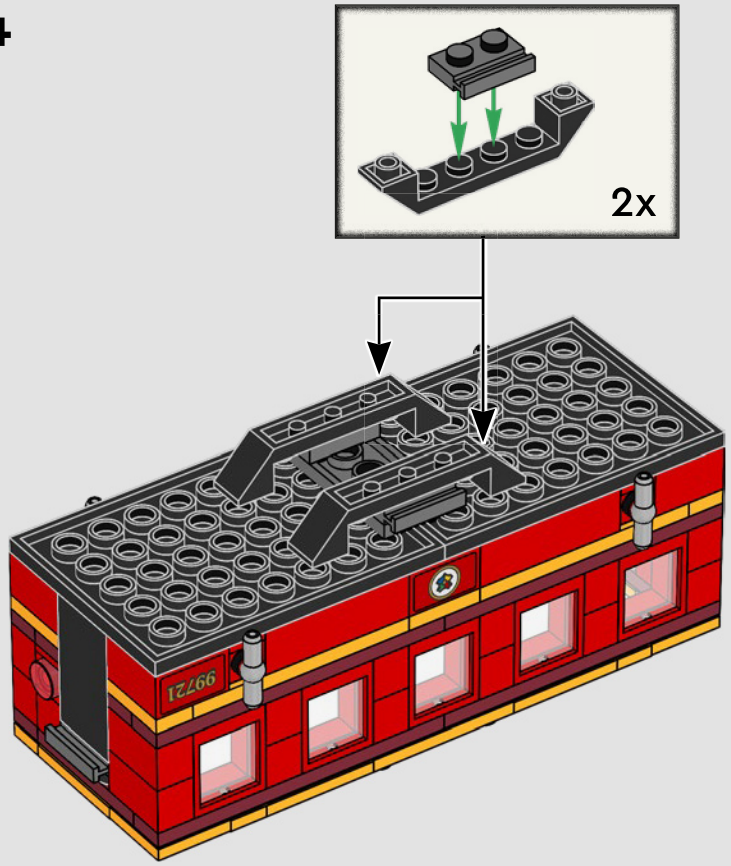

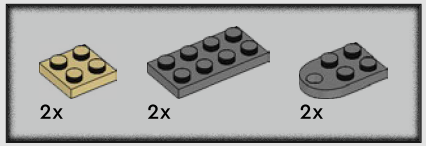

125

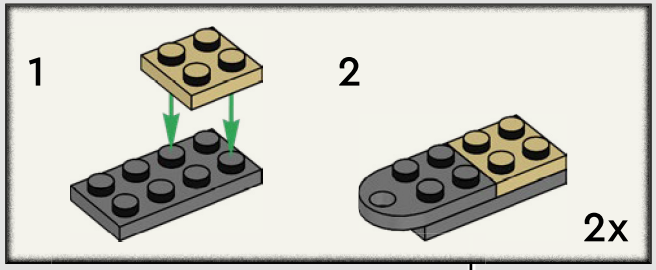

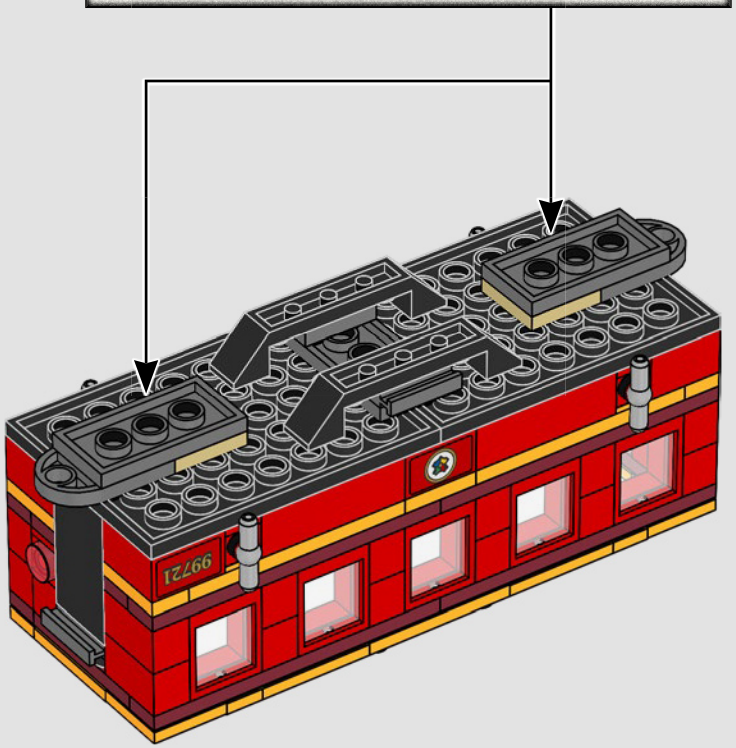

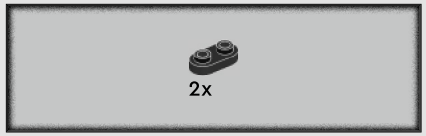

126

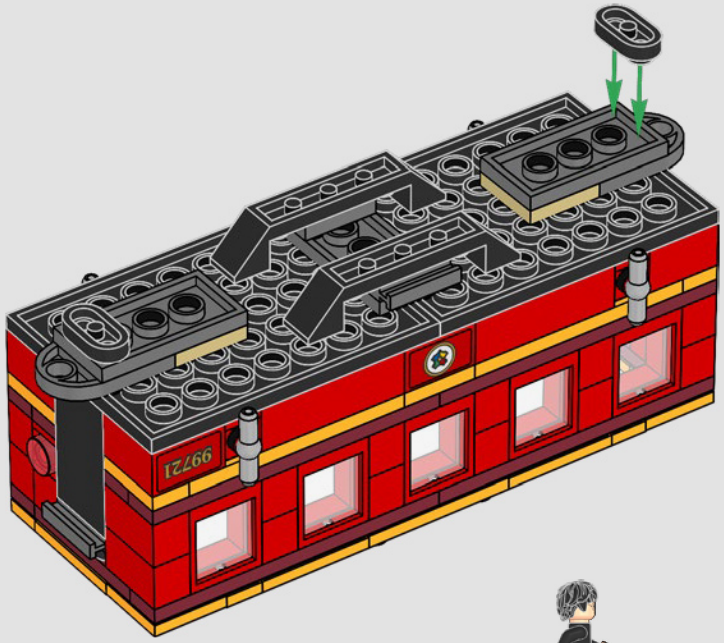

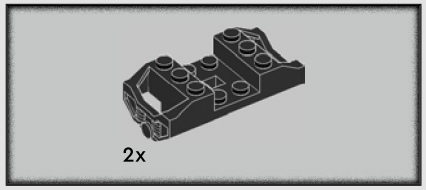

127

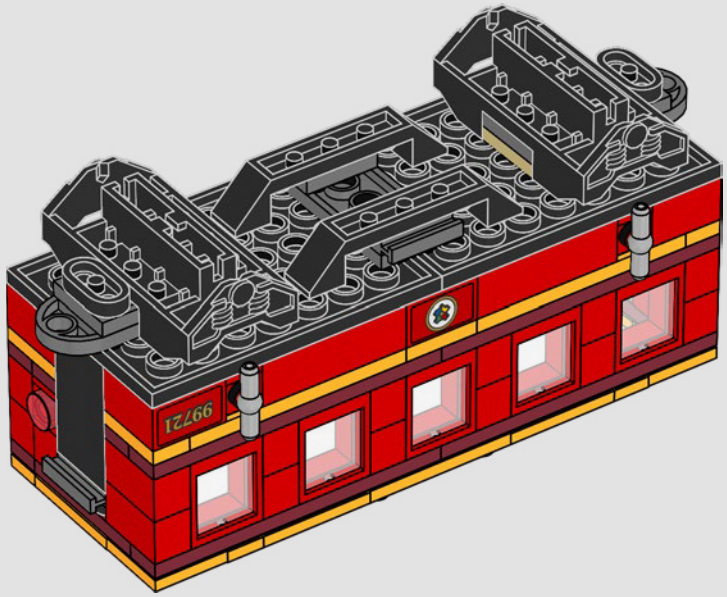

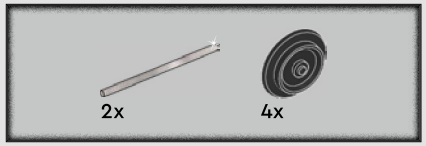

128

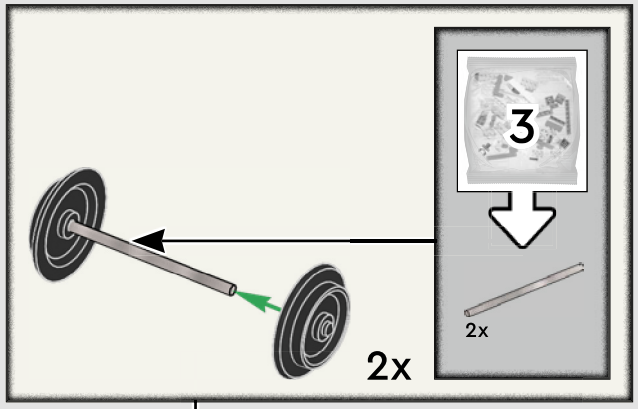

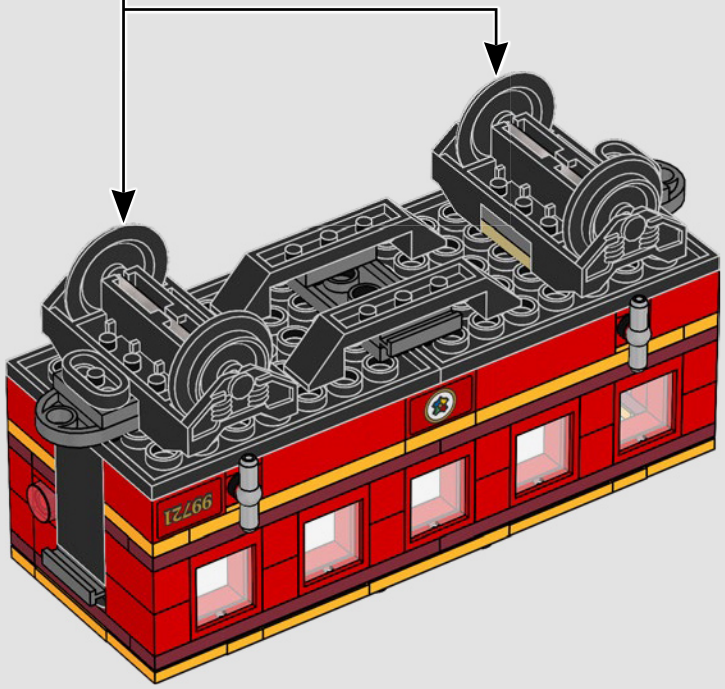

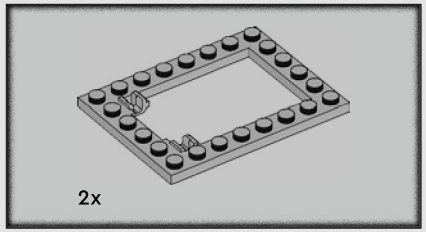

129

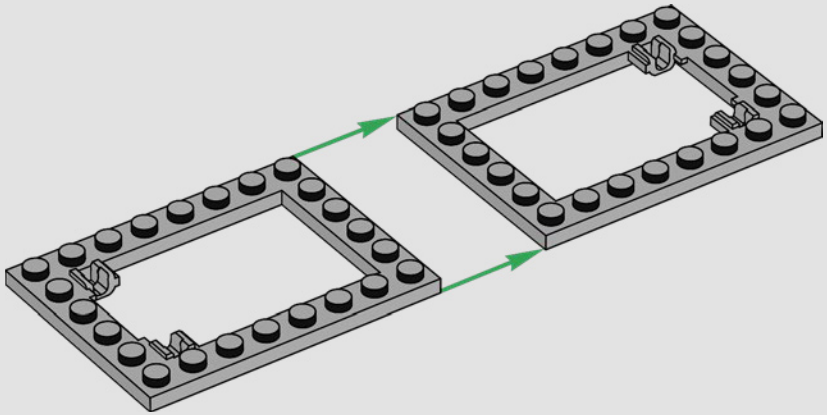

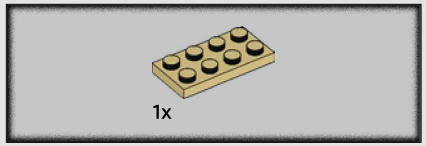

130

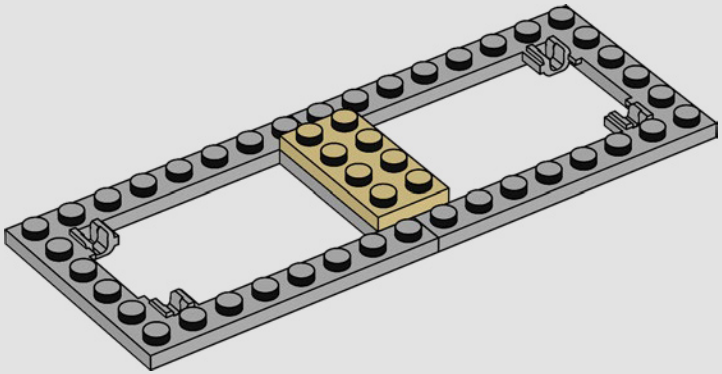

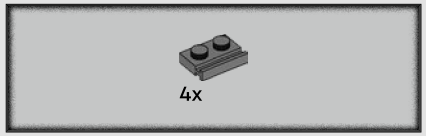

131

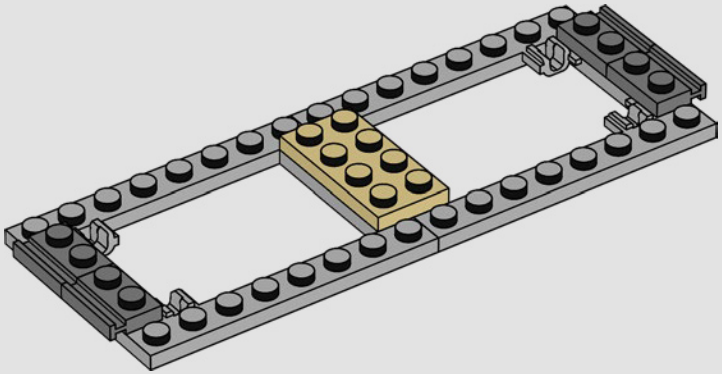

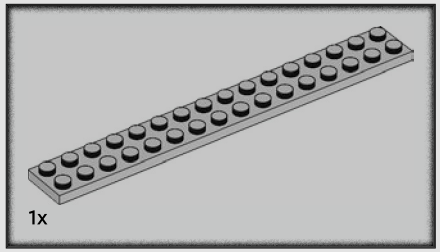

132

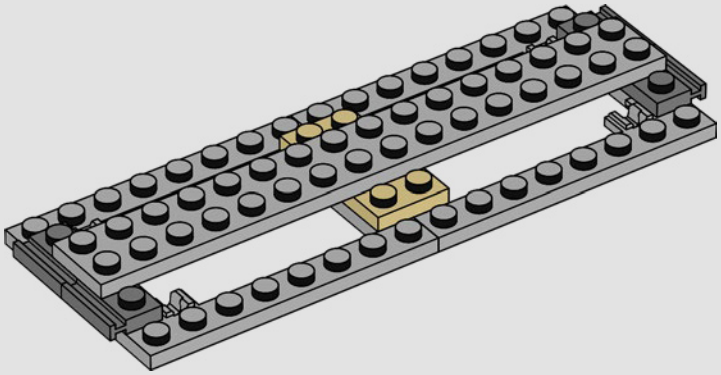

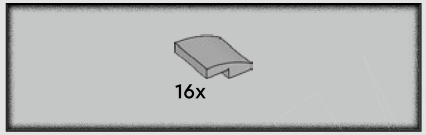

133

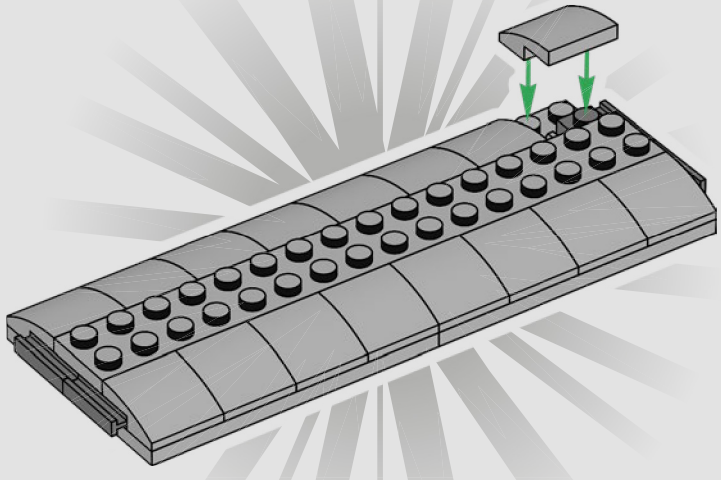

134

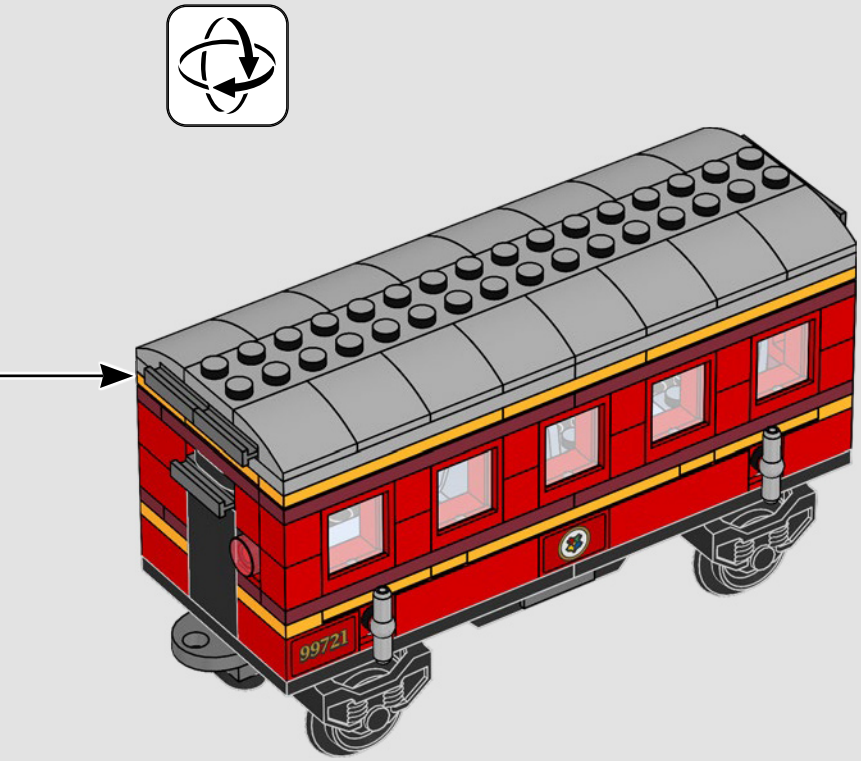

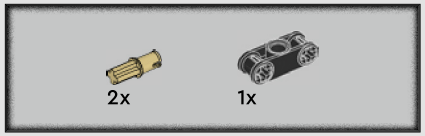

135

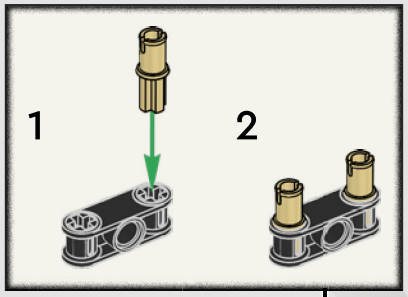

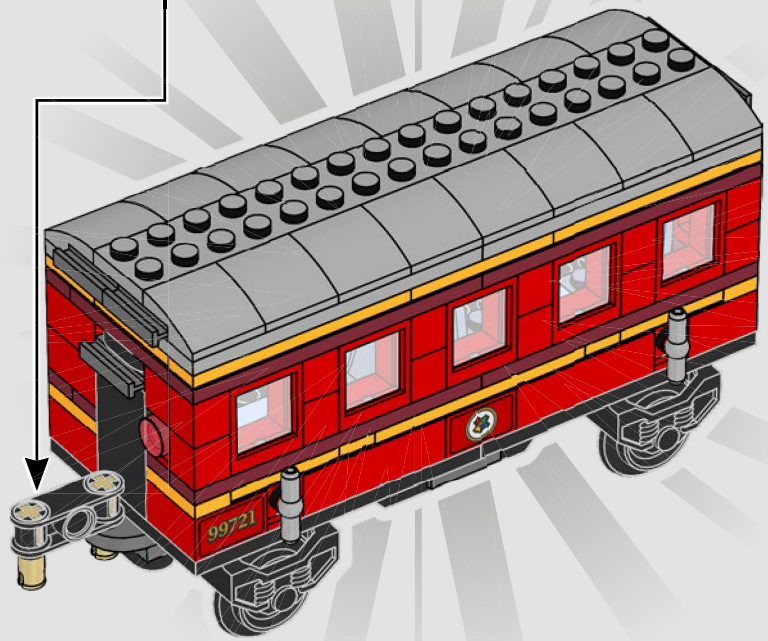

136

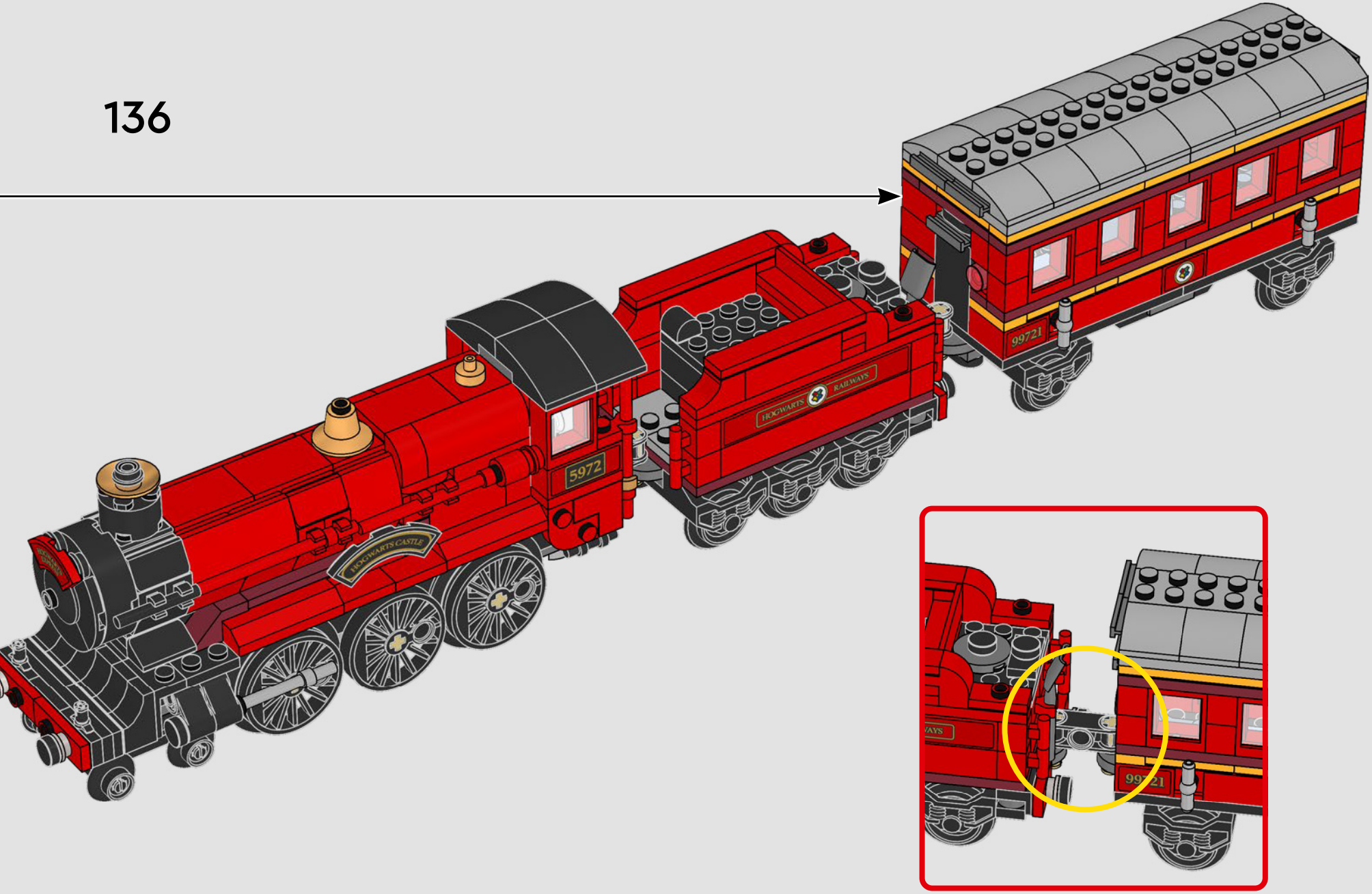

5

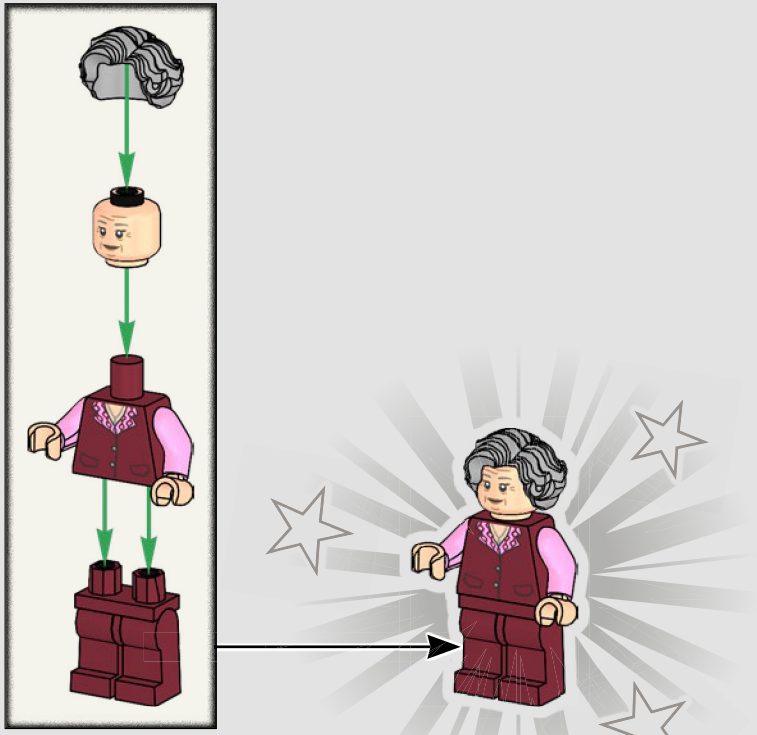

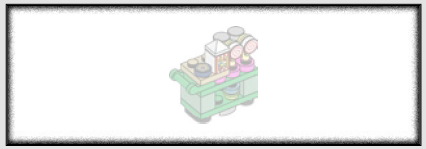

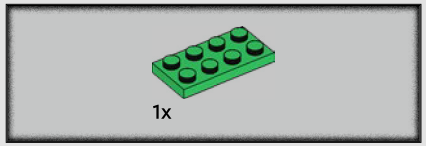

1

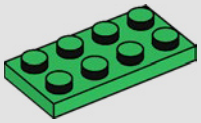

2

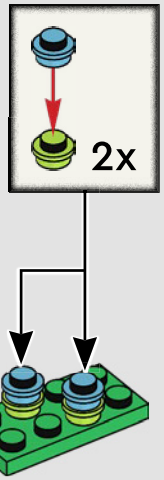

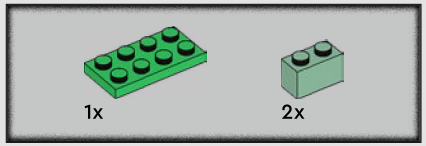

3

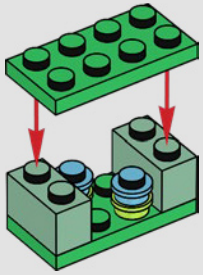

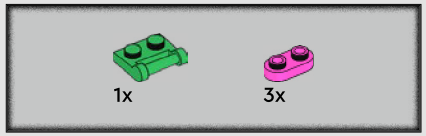

4

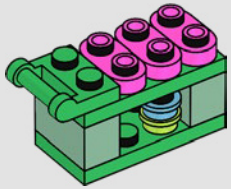

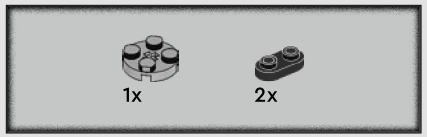

5

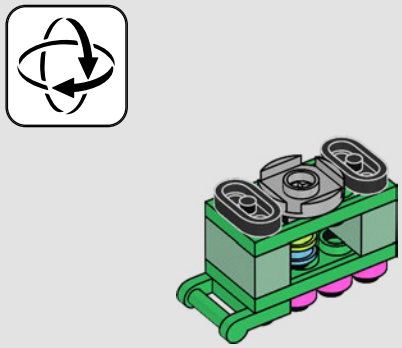

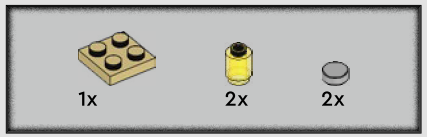

6

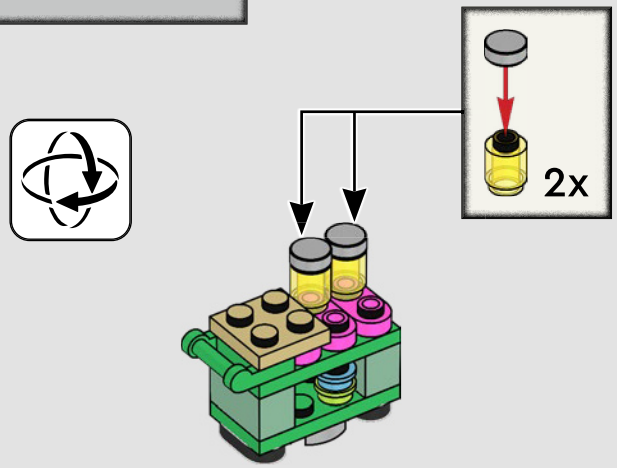

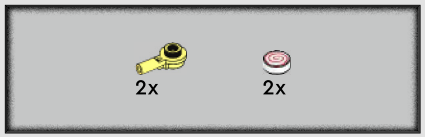

7

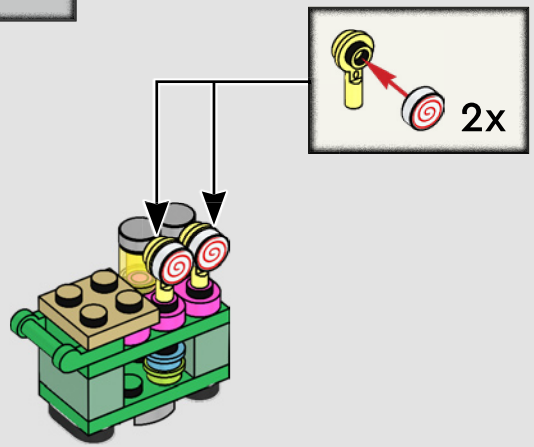

8

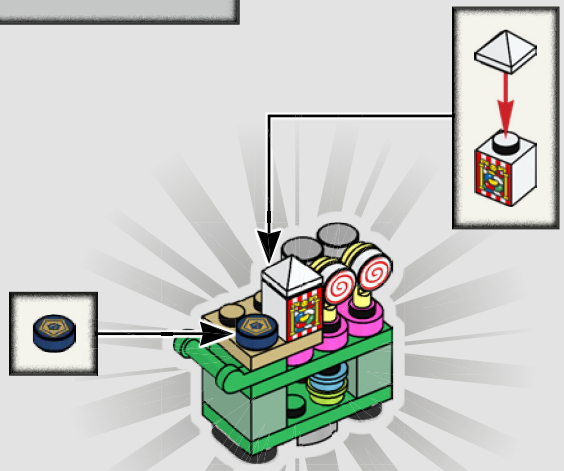

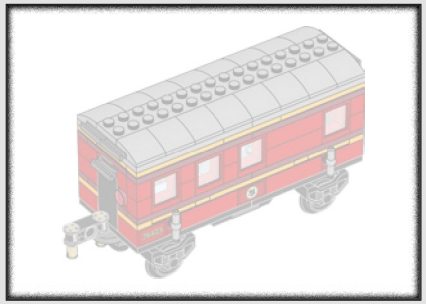

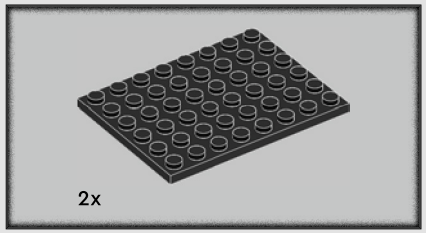

137

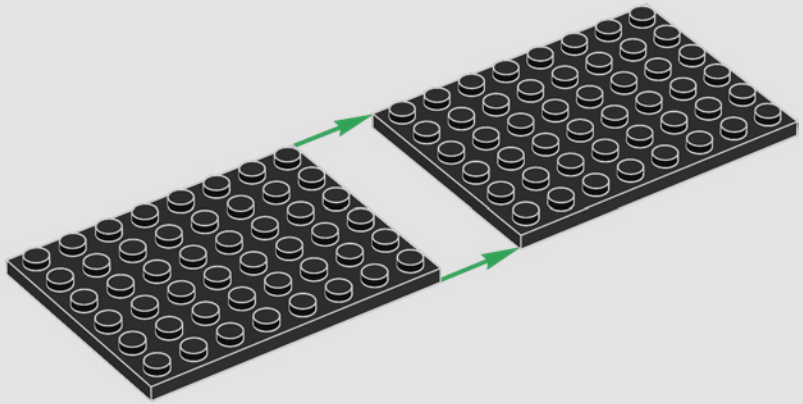

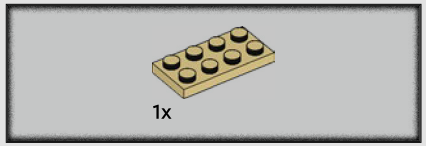

138

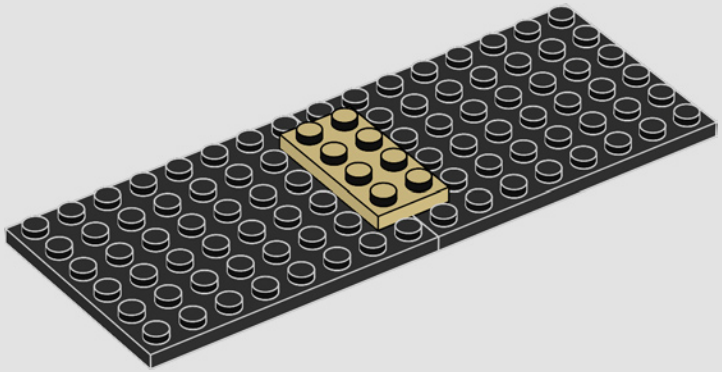

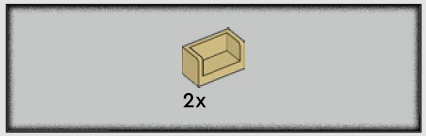

139

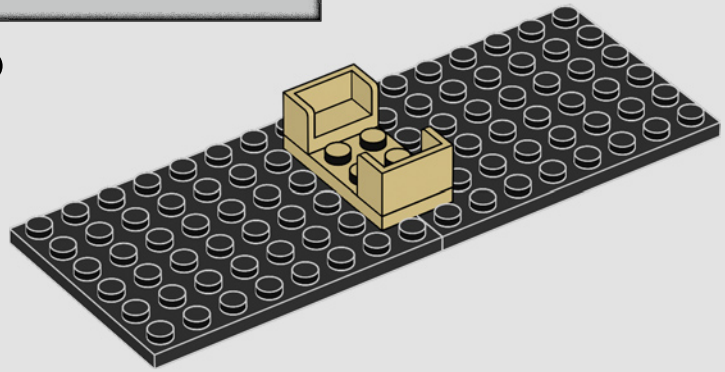

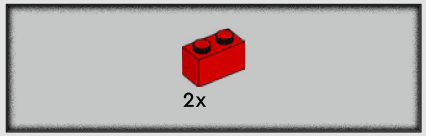

140

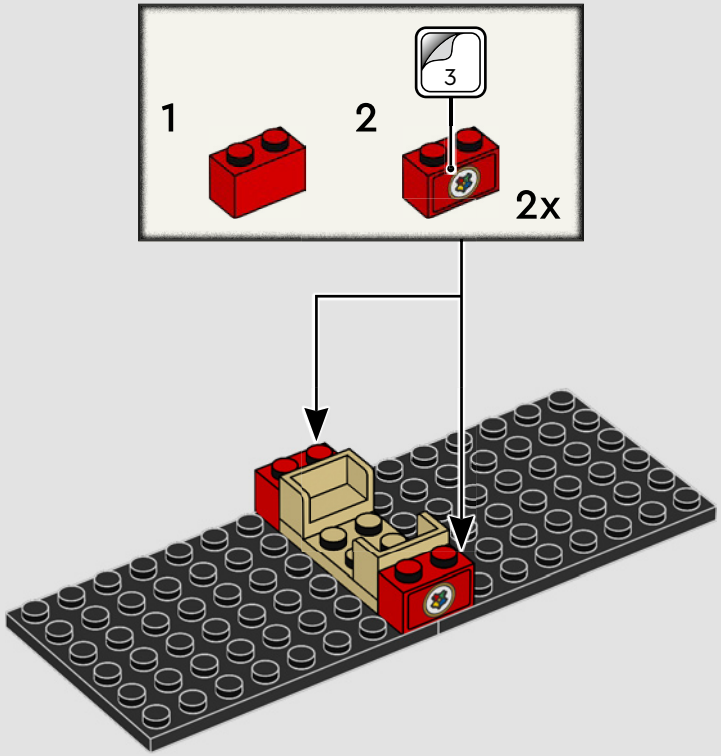

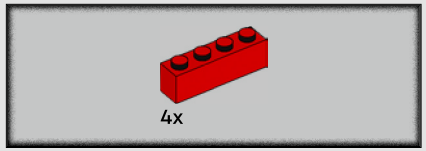

141

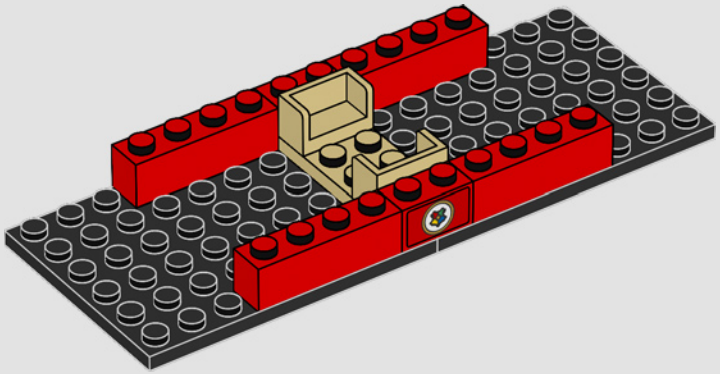

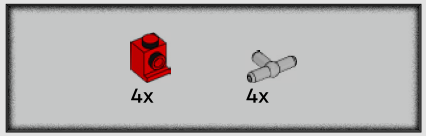

142

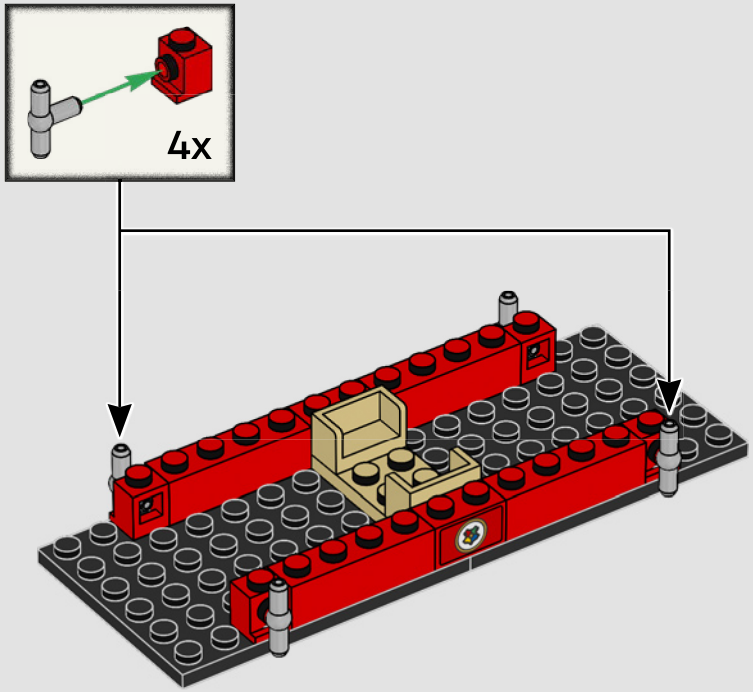

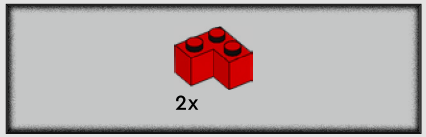

143

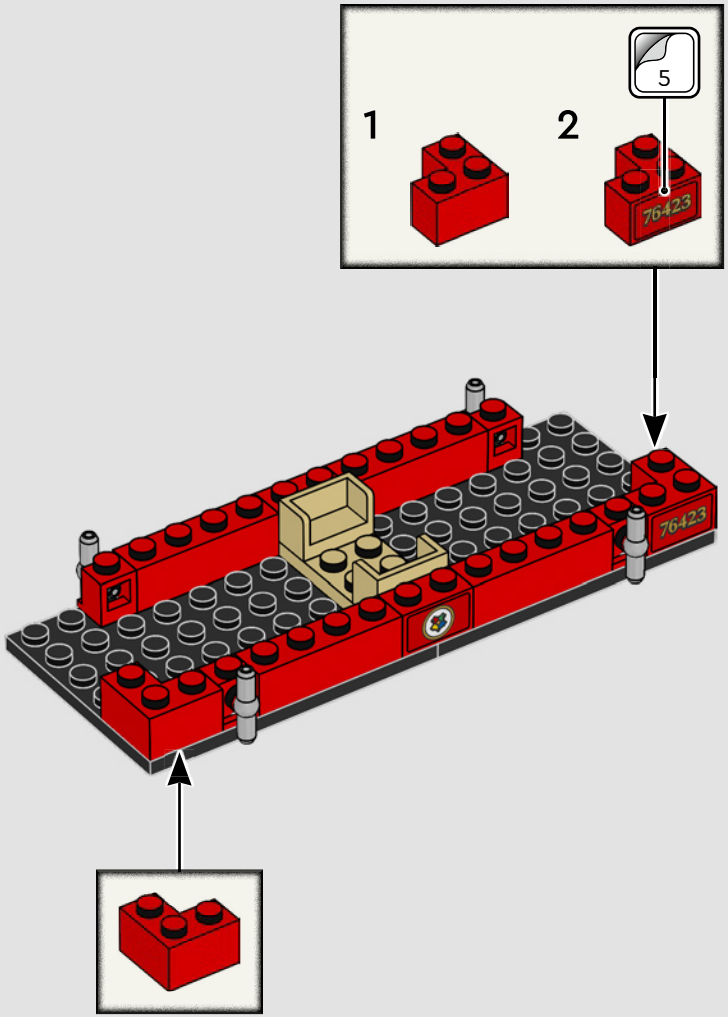

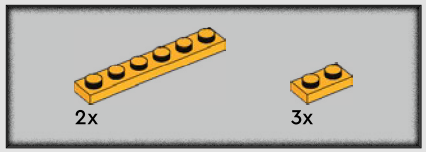

144

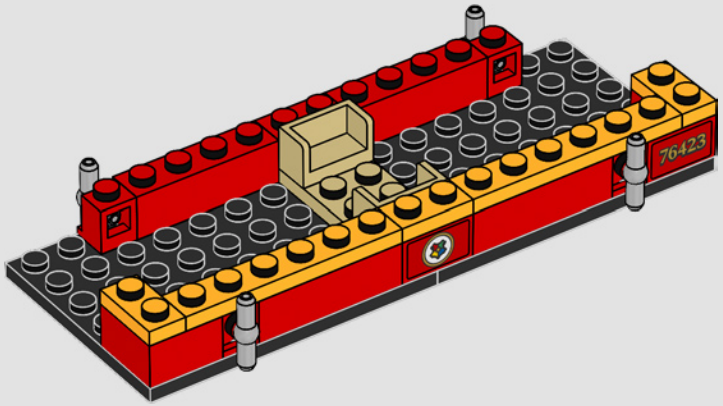

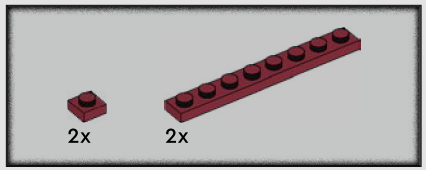

145

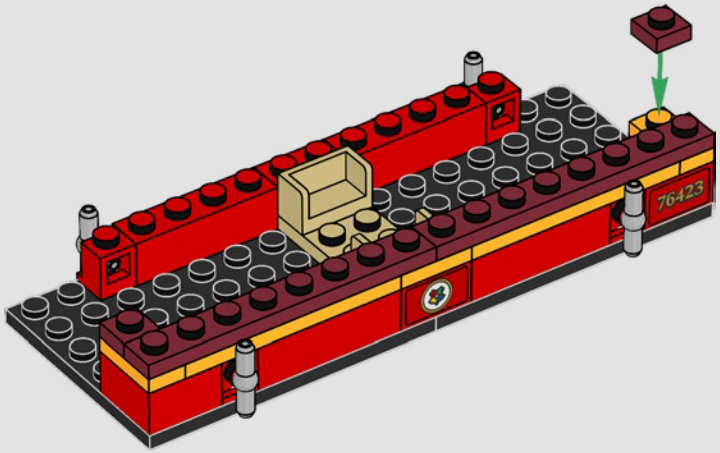

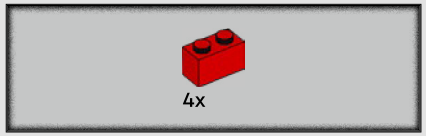

146

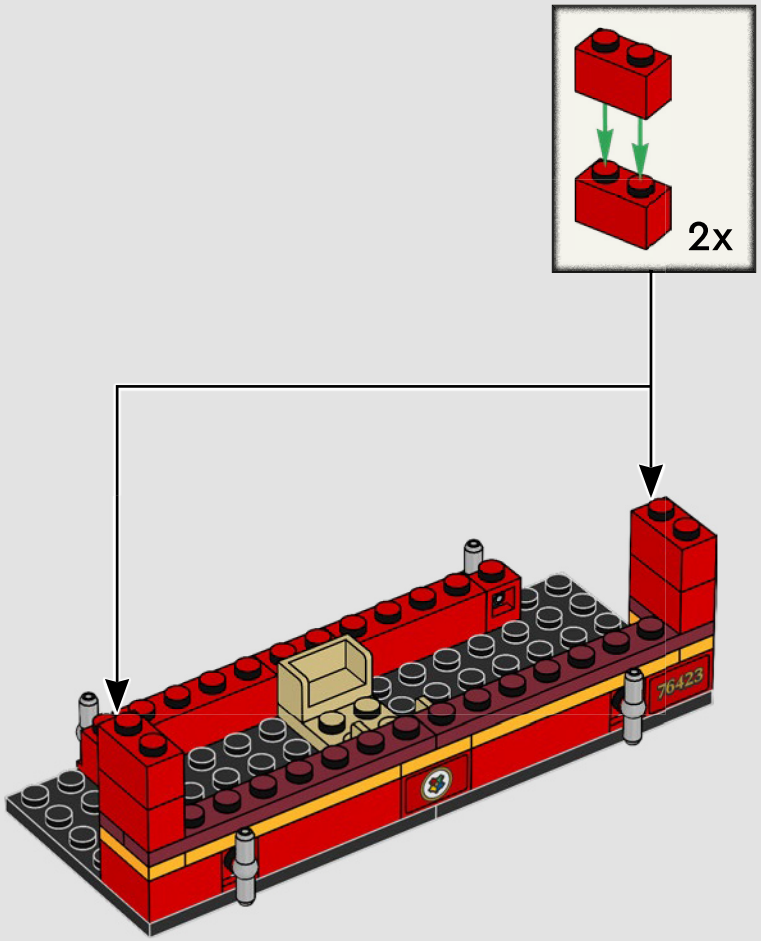

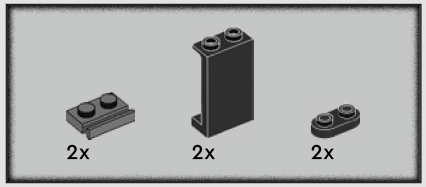

147

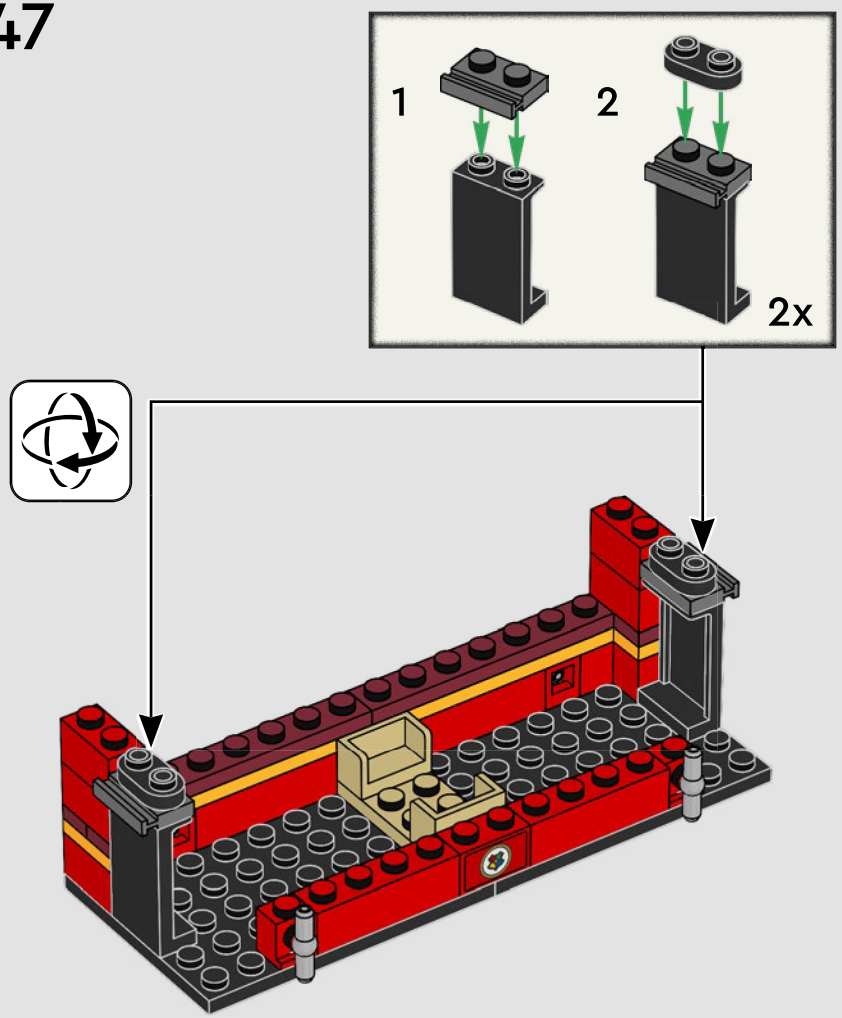

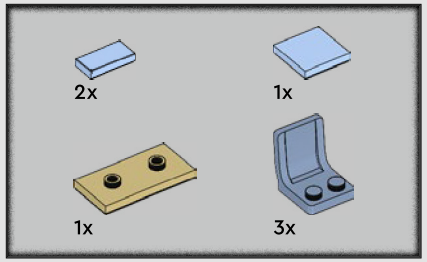

148

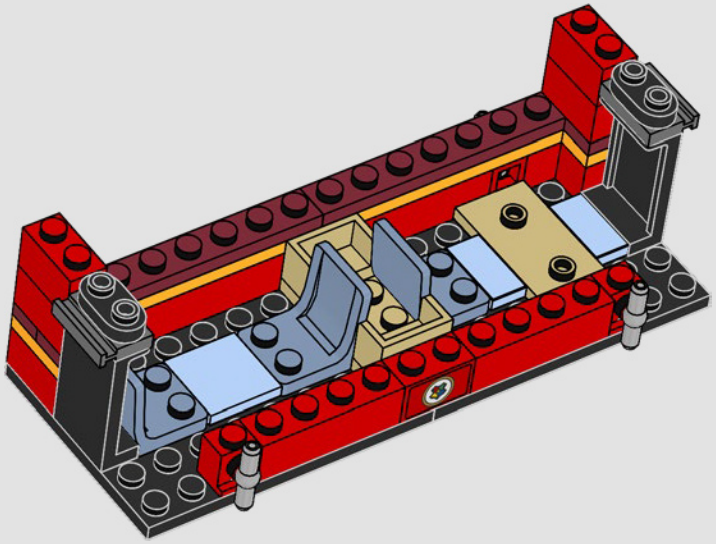

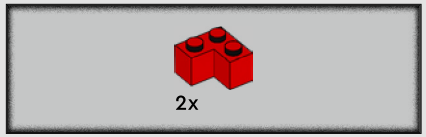

149

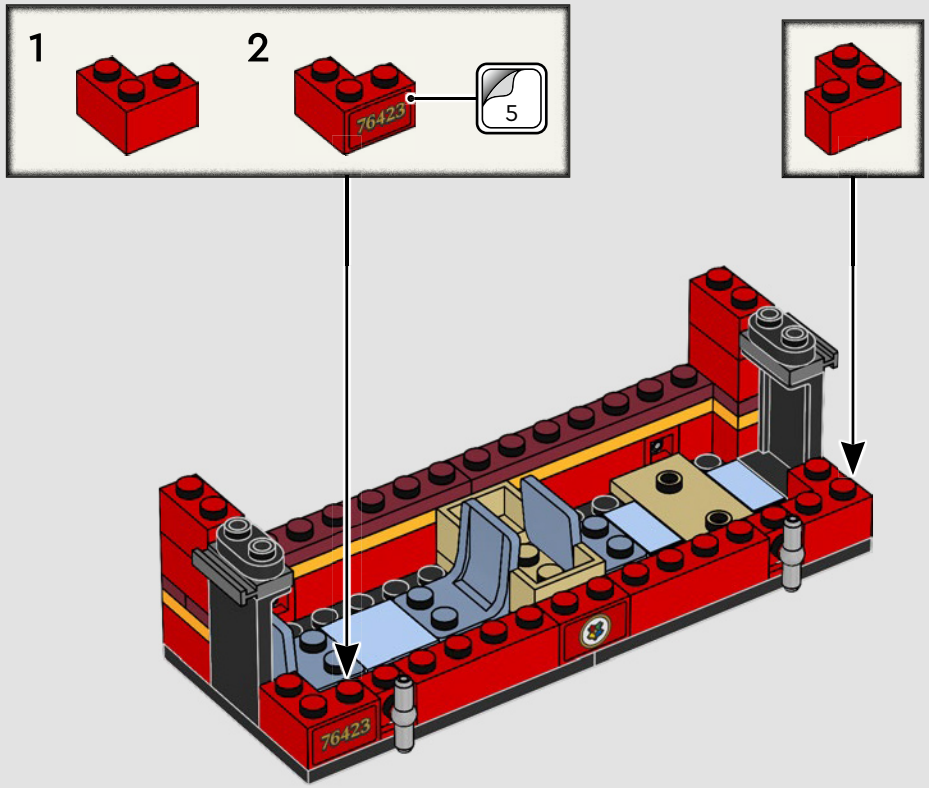

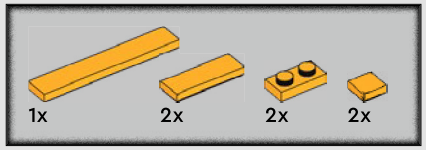

150

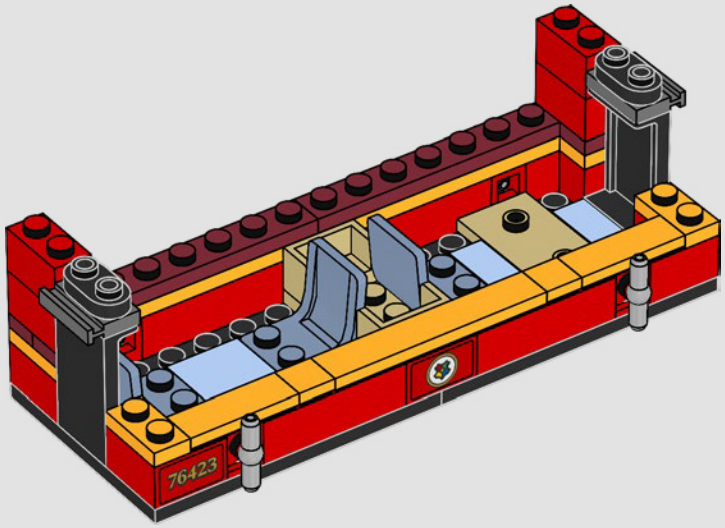

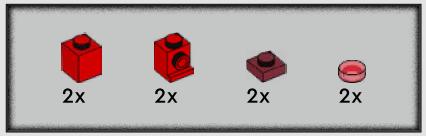

151

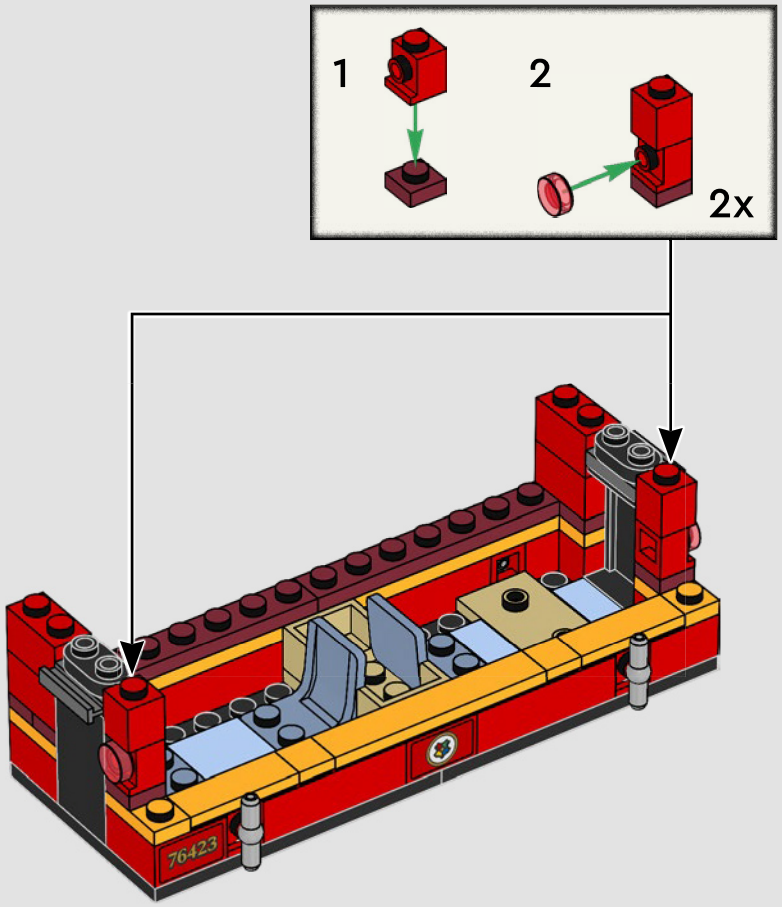

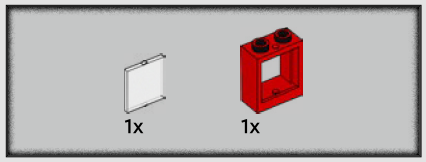

152

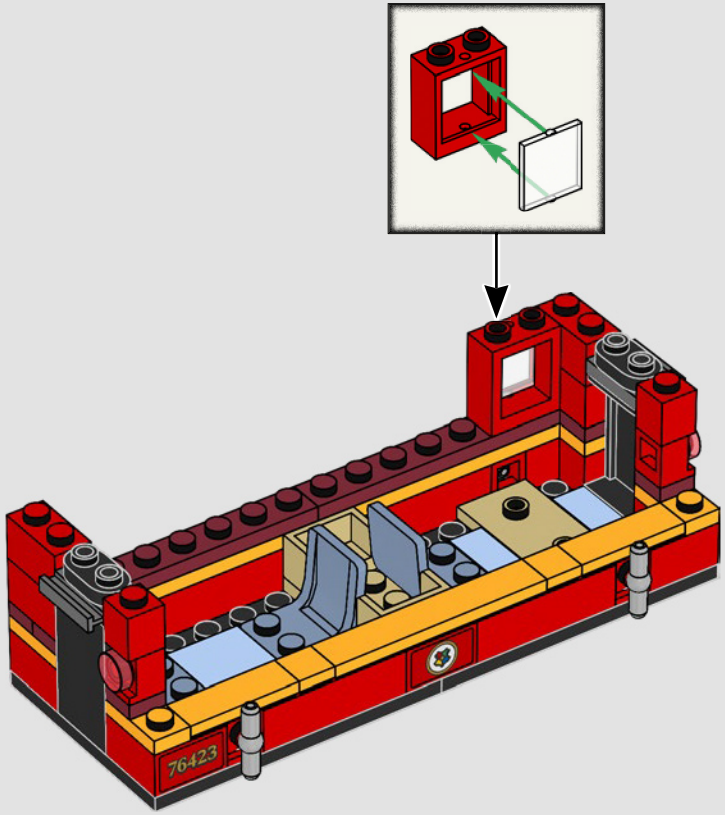

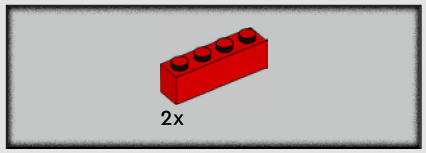

153

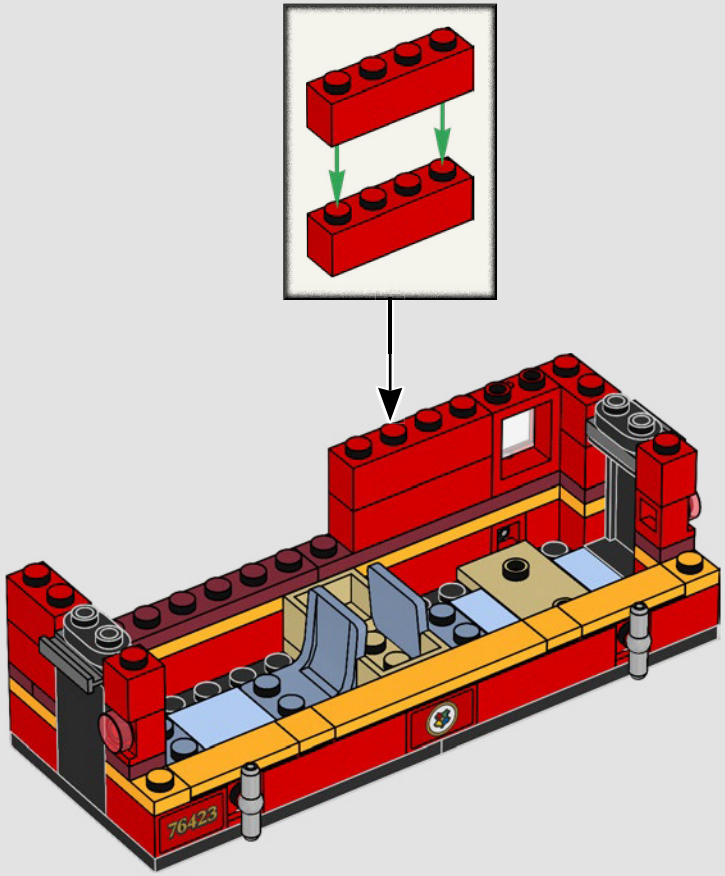

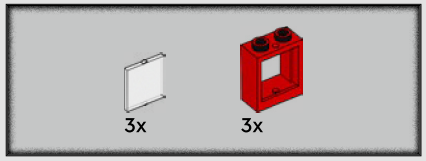

154

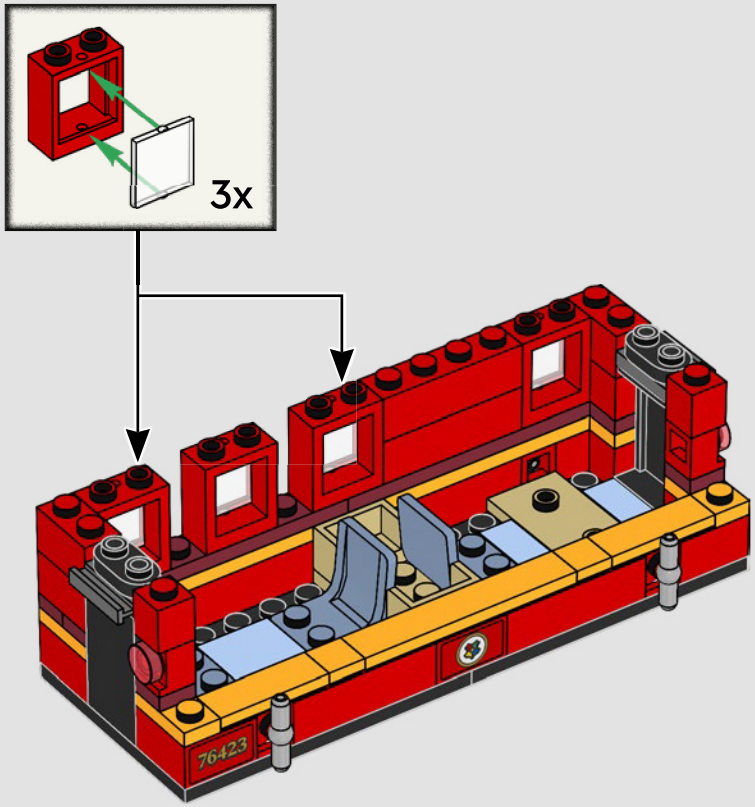

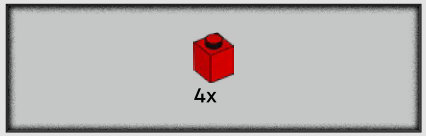

155

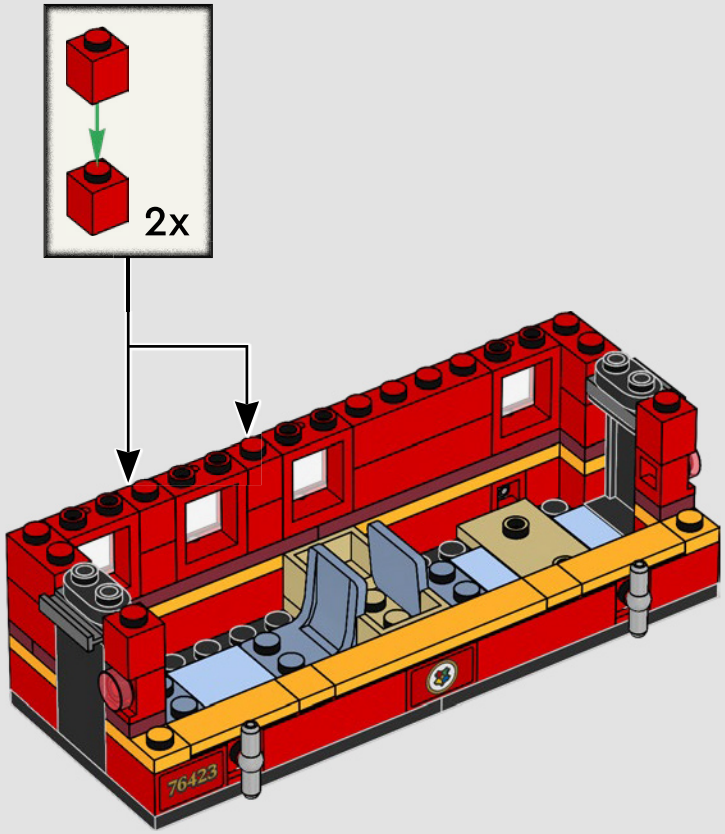

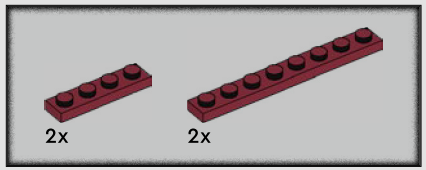

156

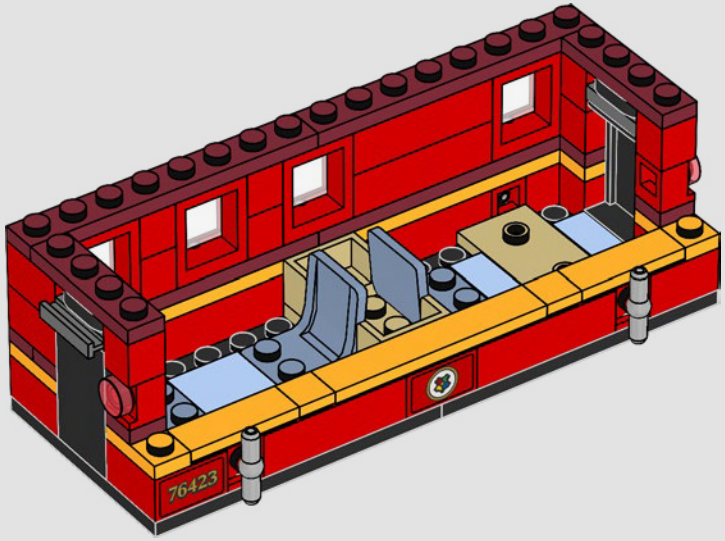

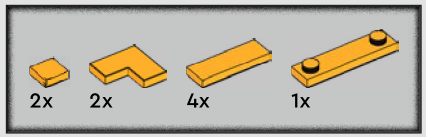

157

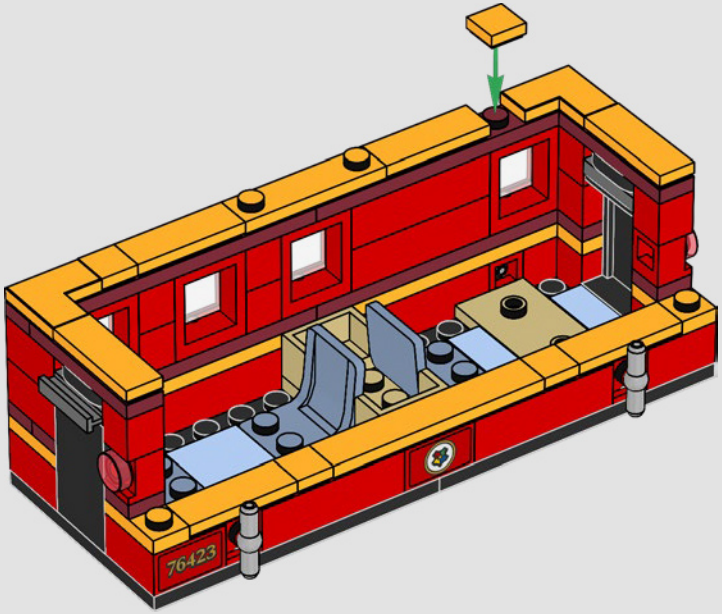

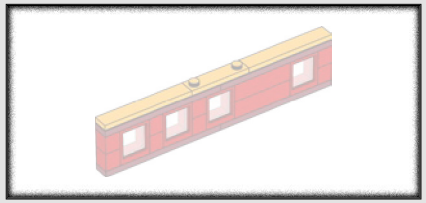

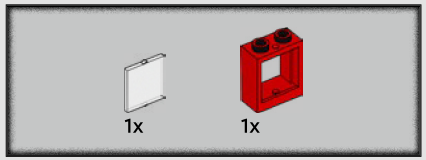

158

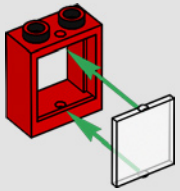

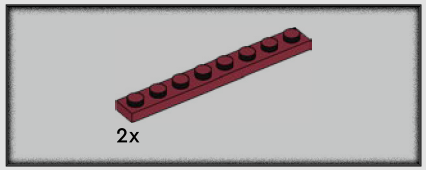

159

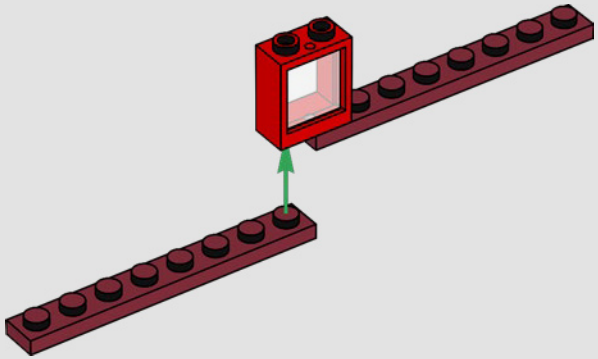

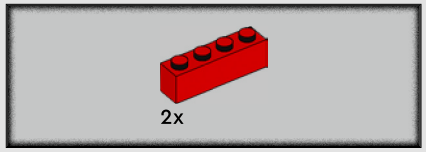

160

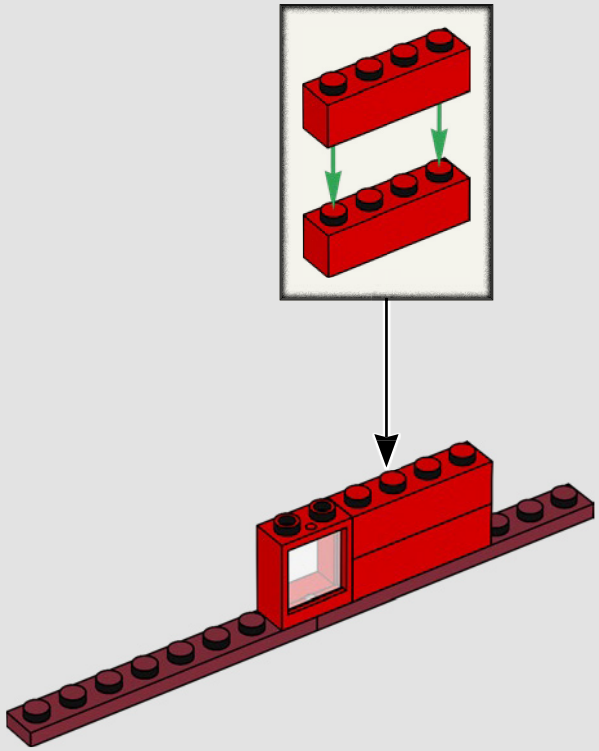

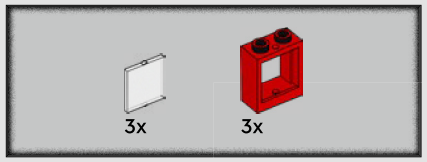

161

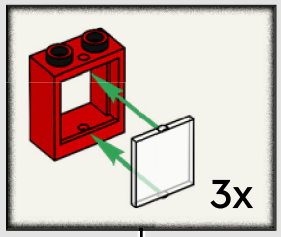

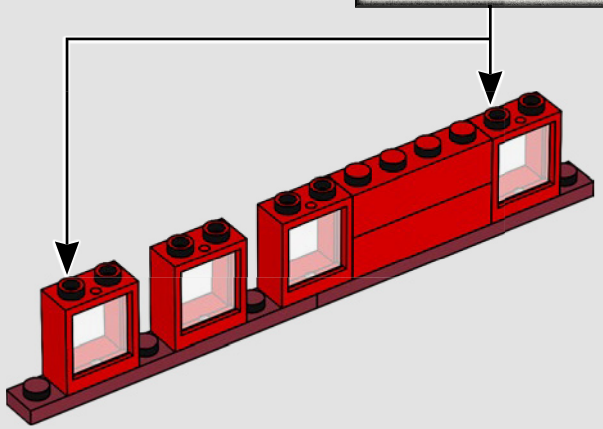

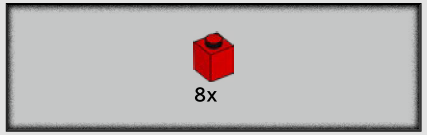

162

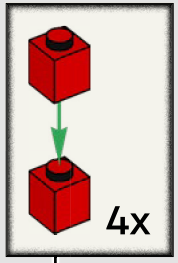

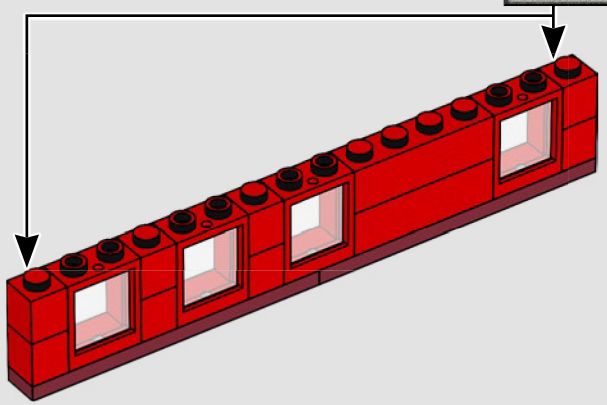

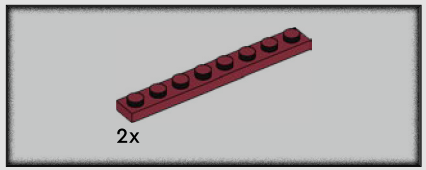

163

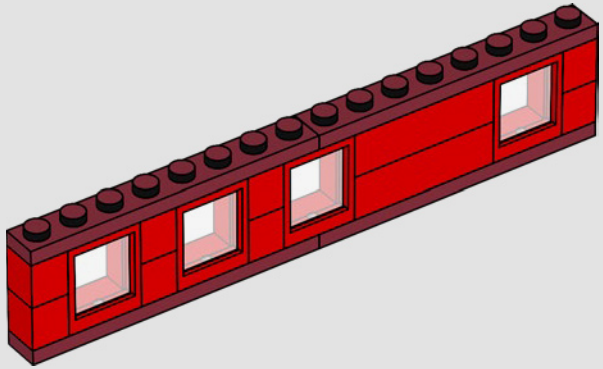

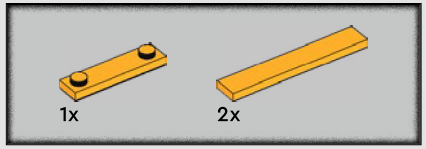

164

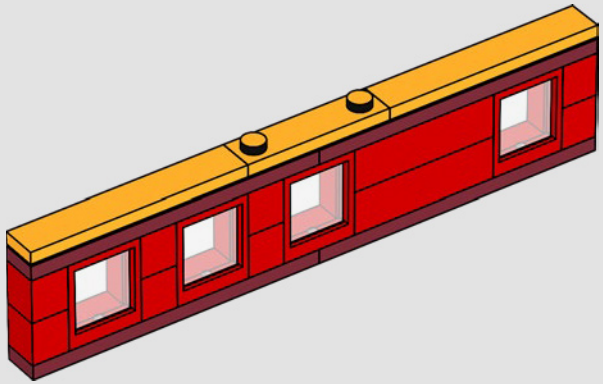

165

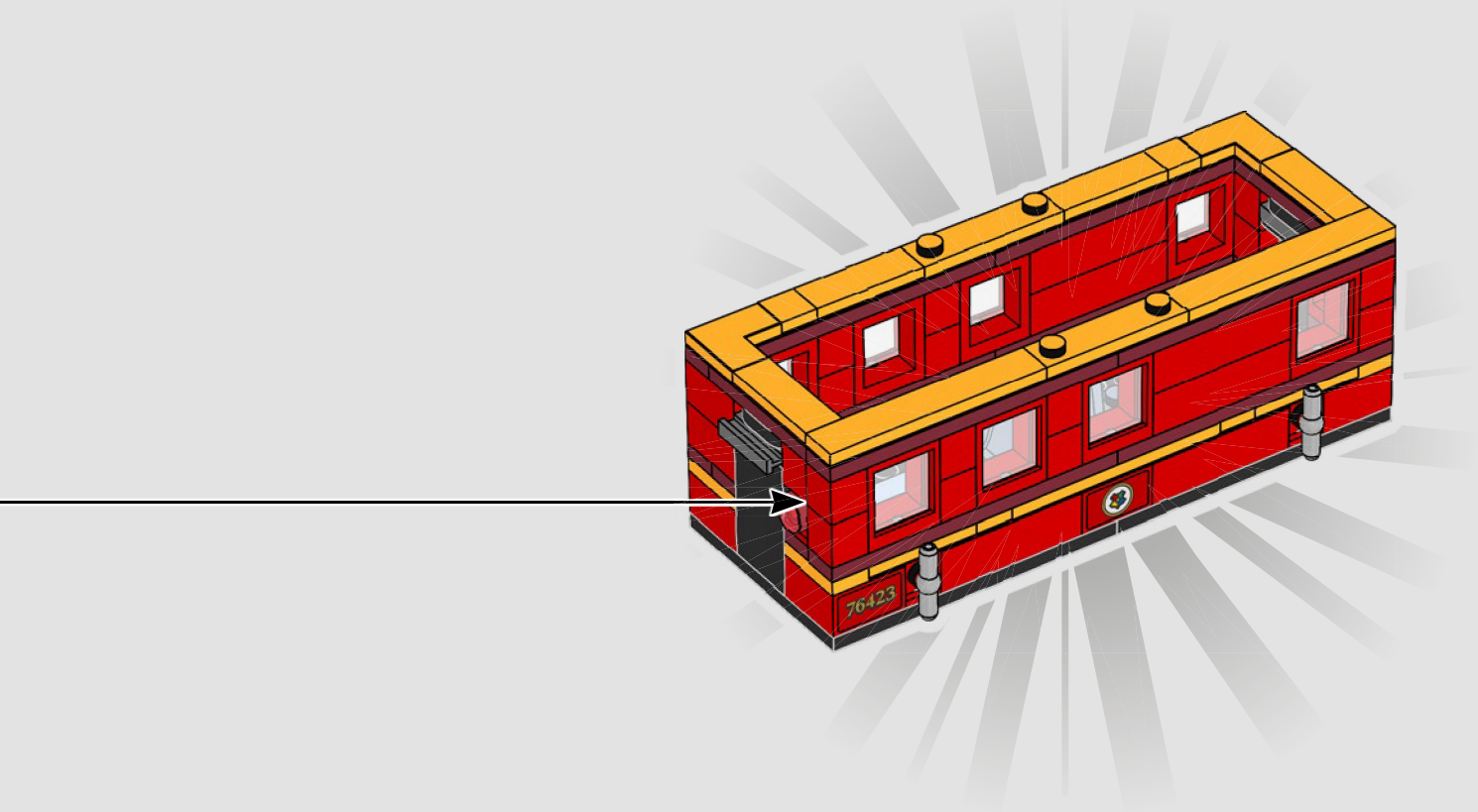

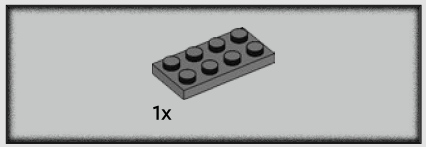

166

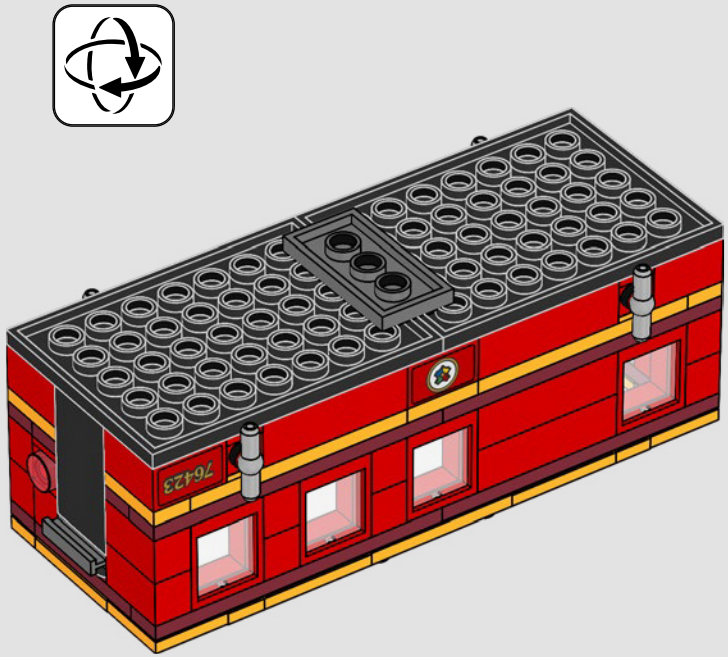

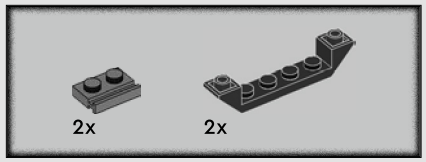

167

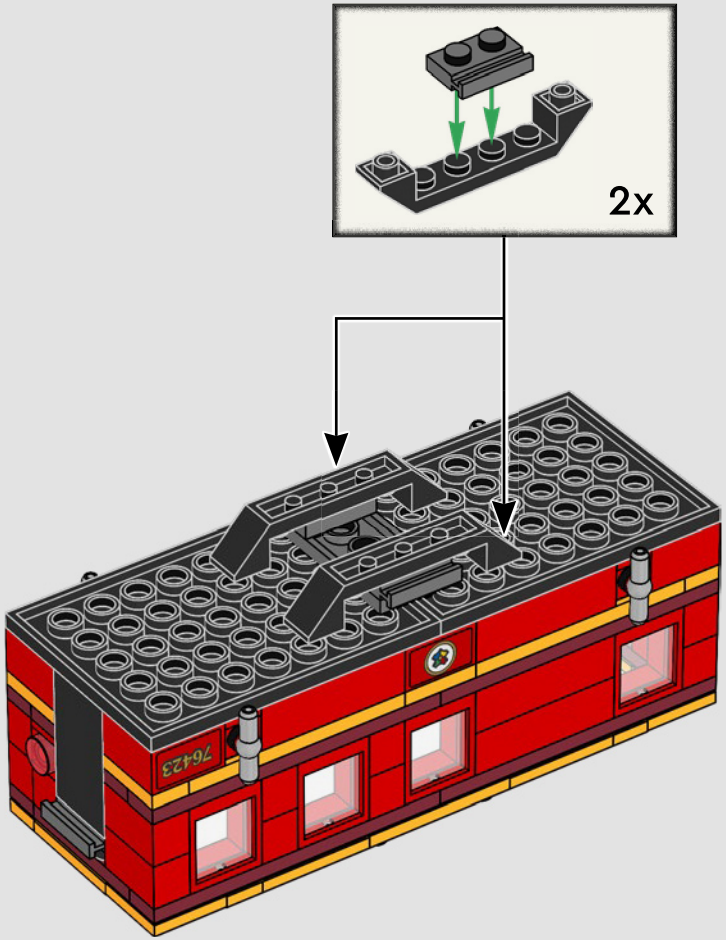

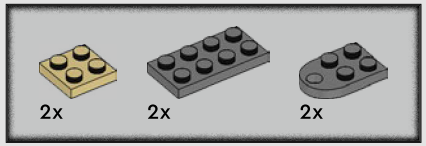

168

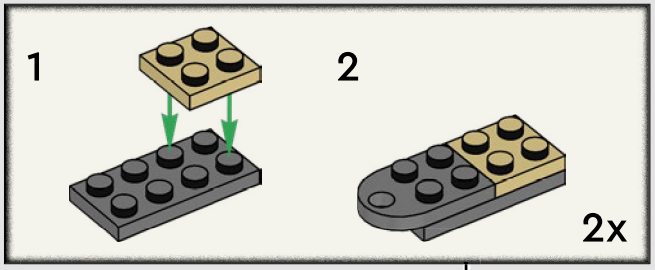

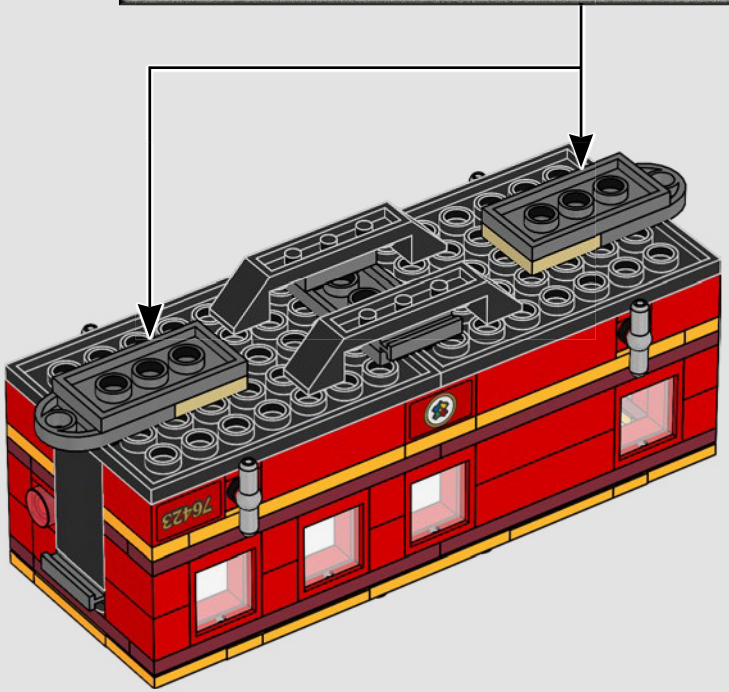

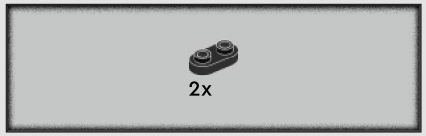

169

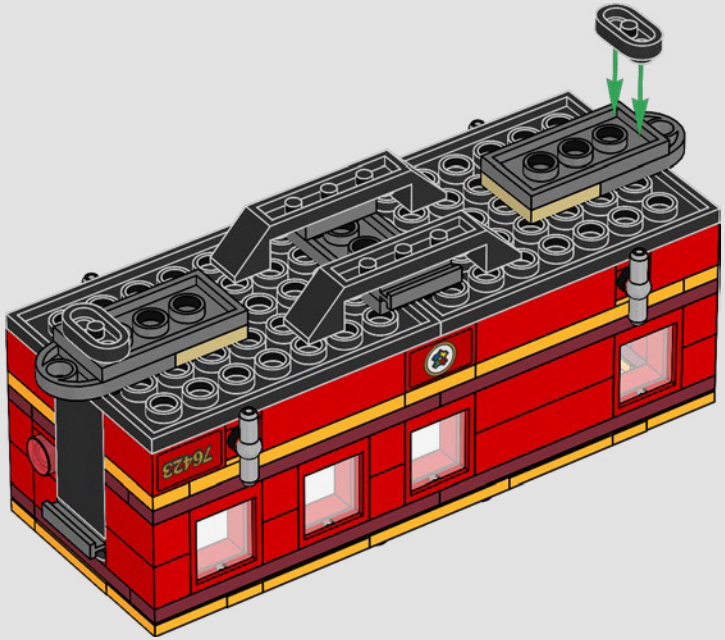

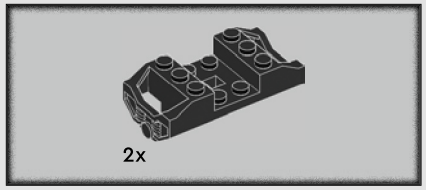

170

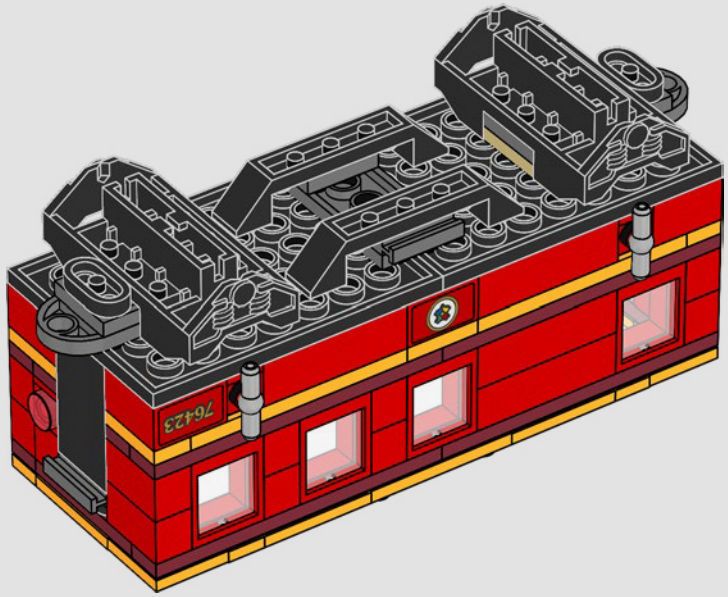

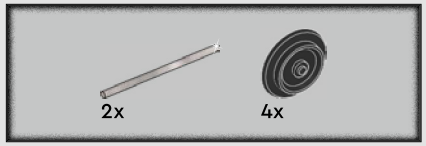

171

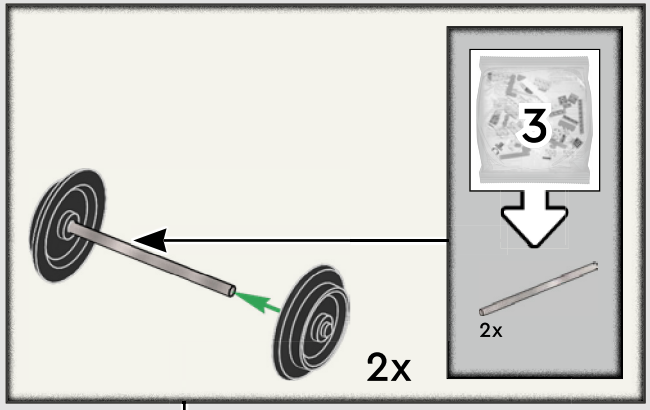

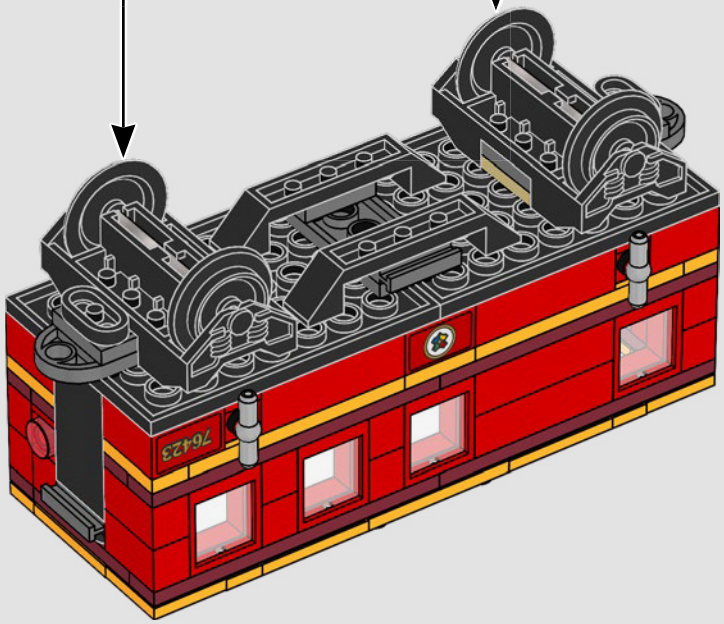

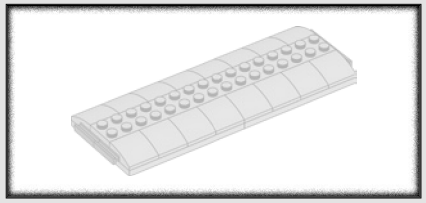

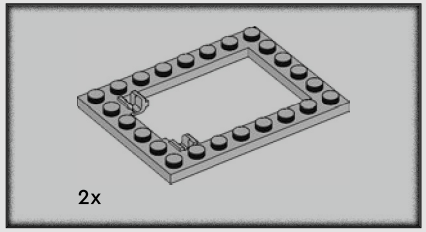

172

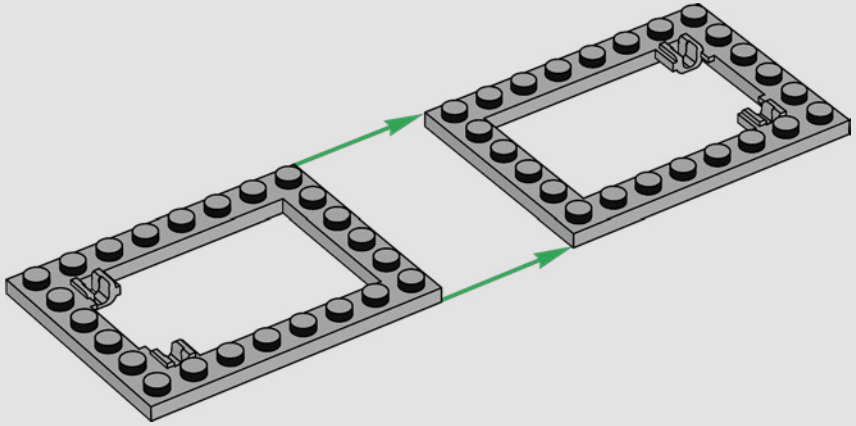

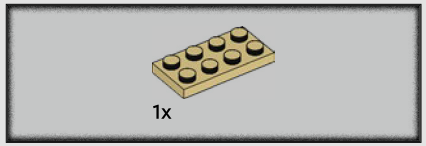

173

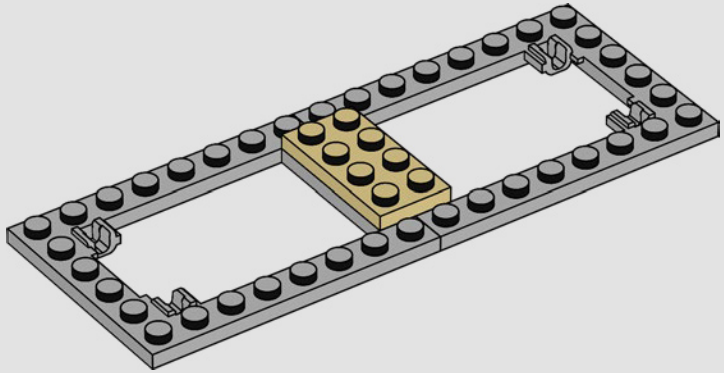

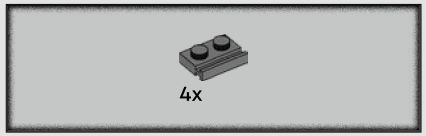

174

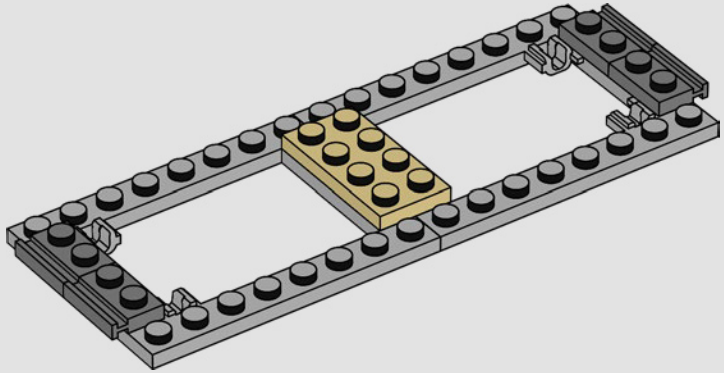

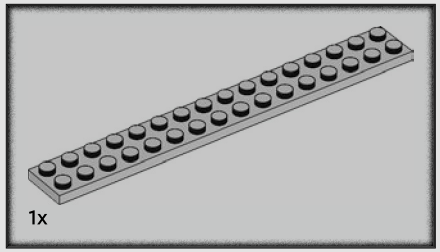

175

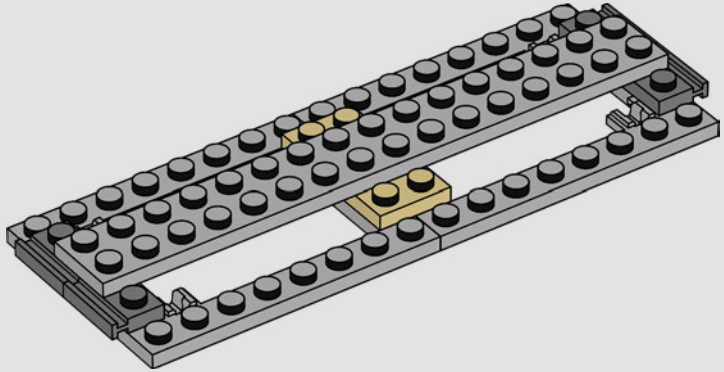

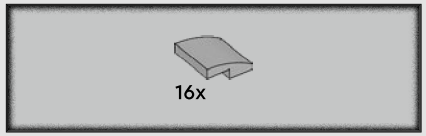

176

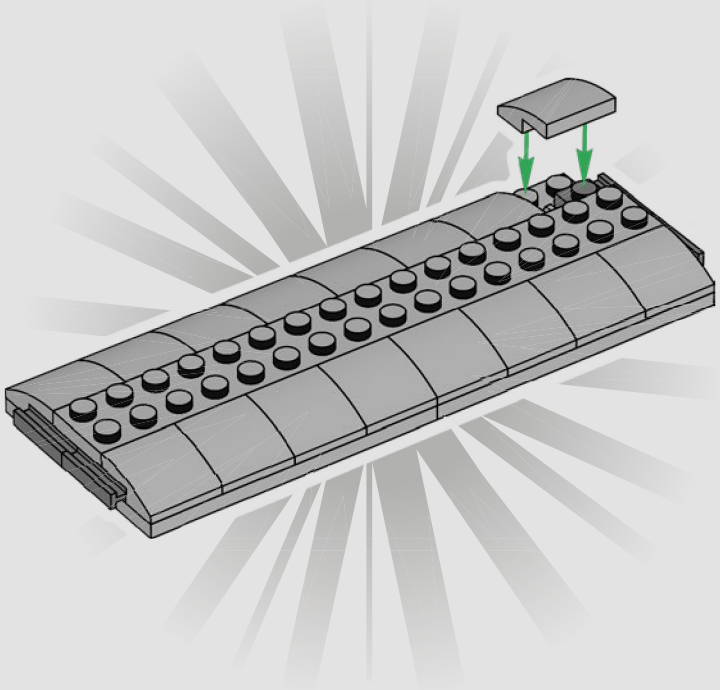

177

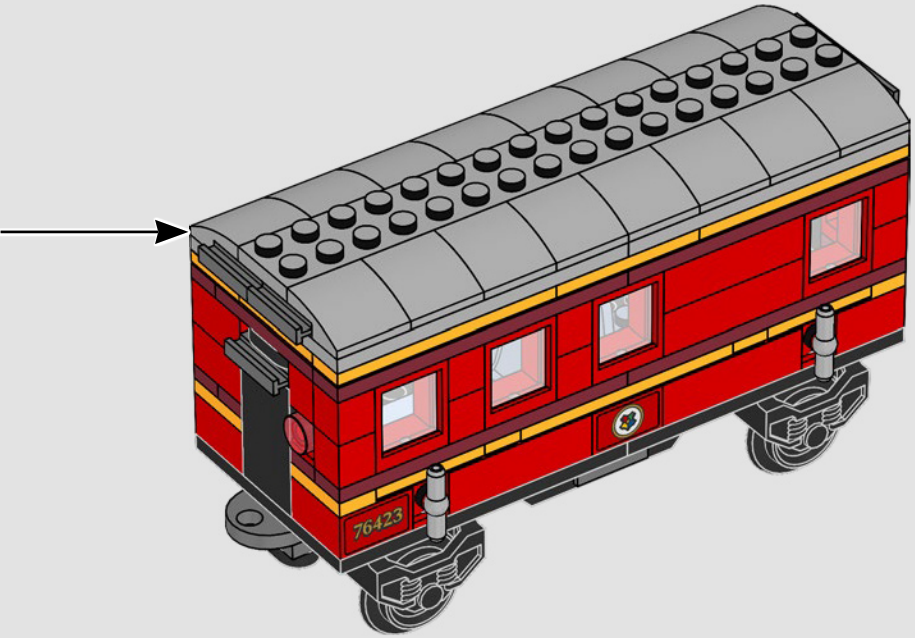

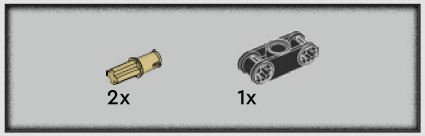

178

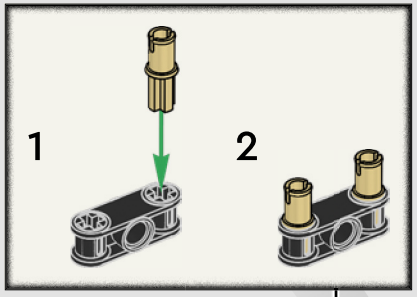

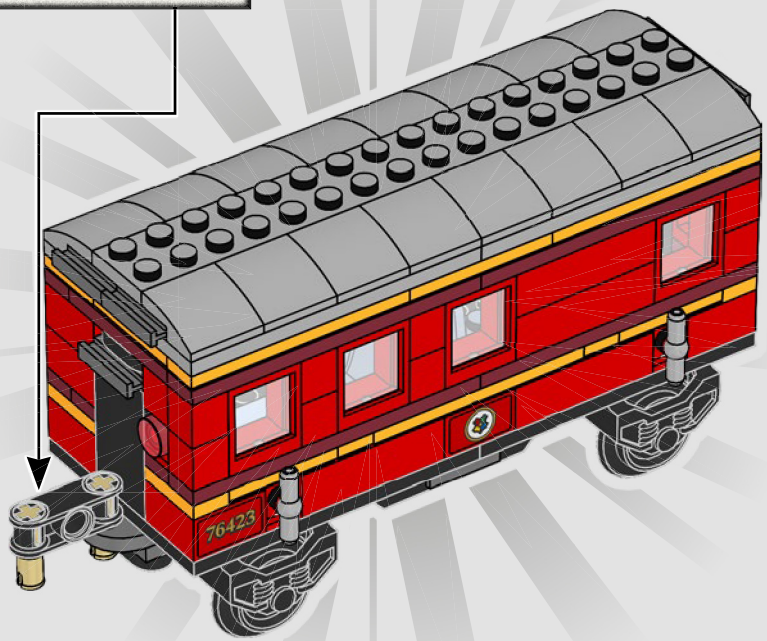

179

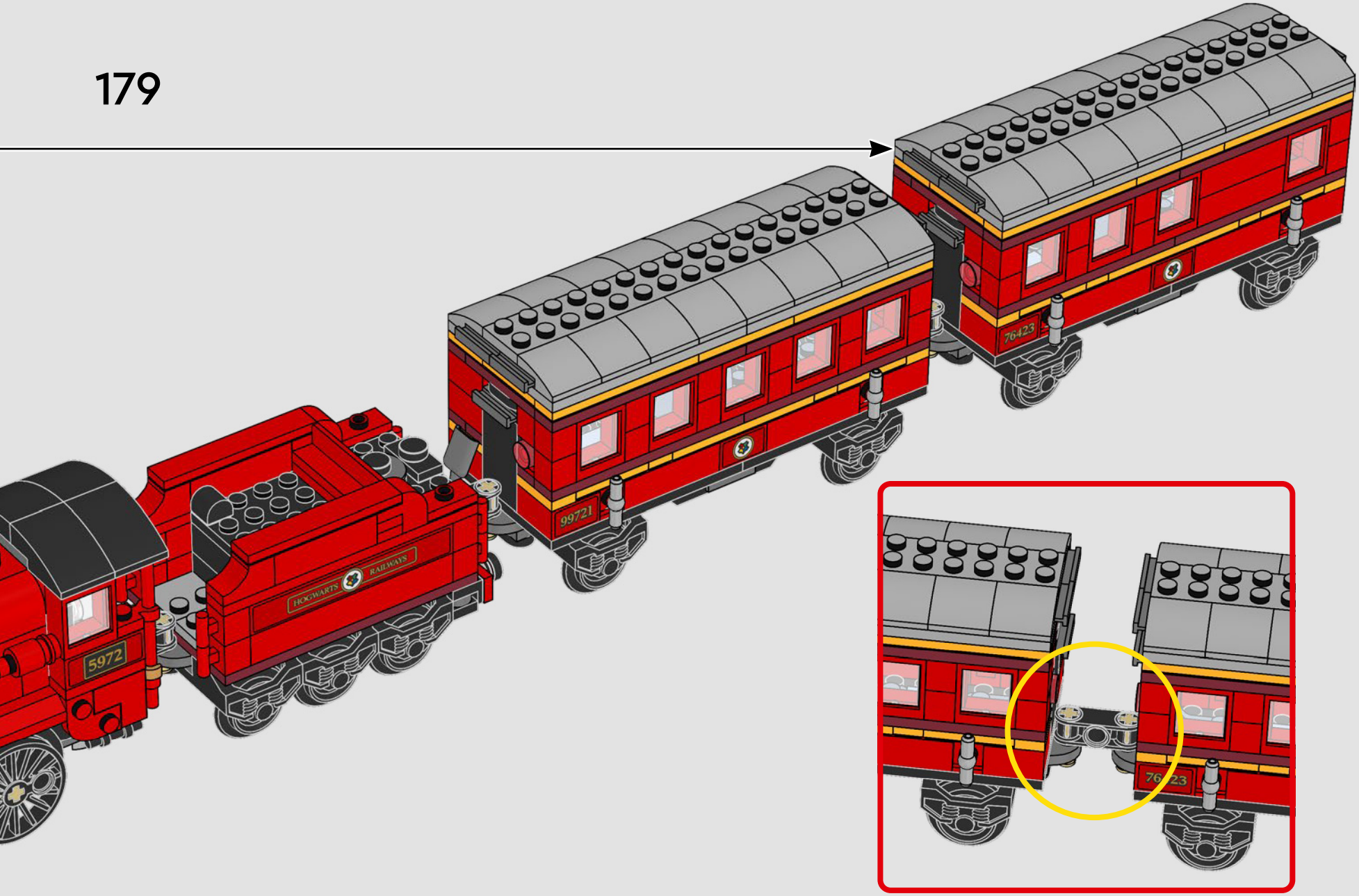

6

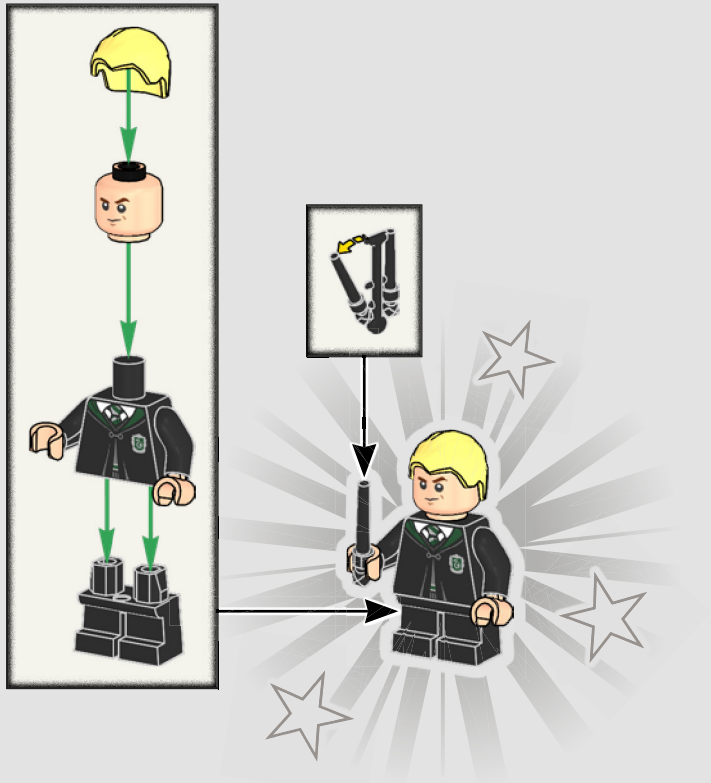

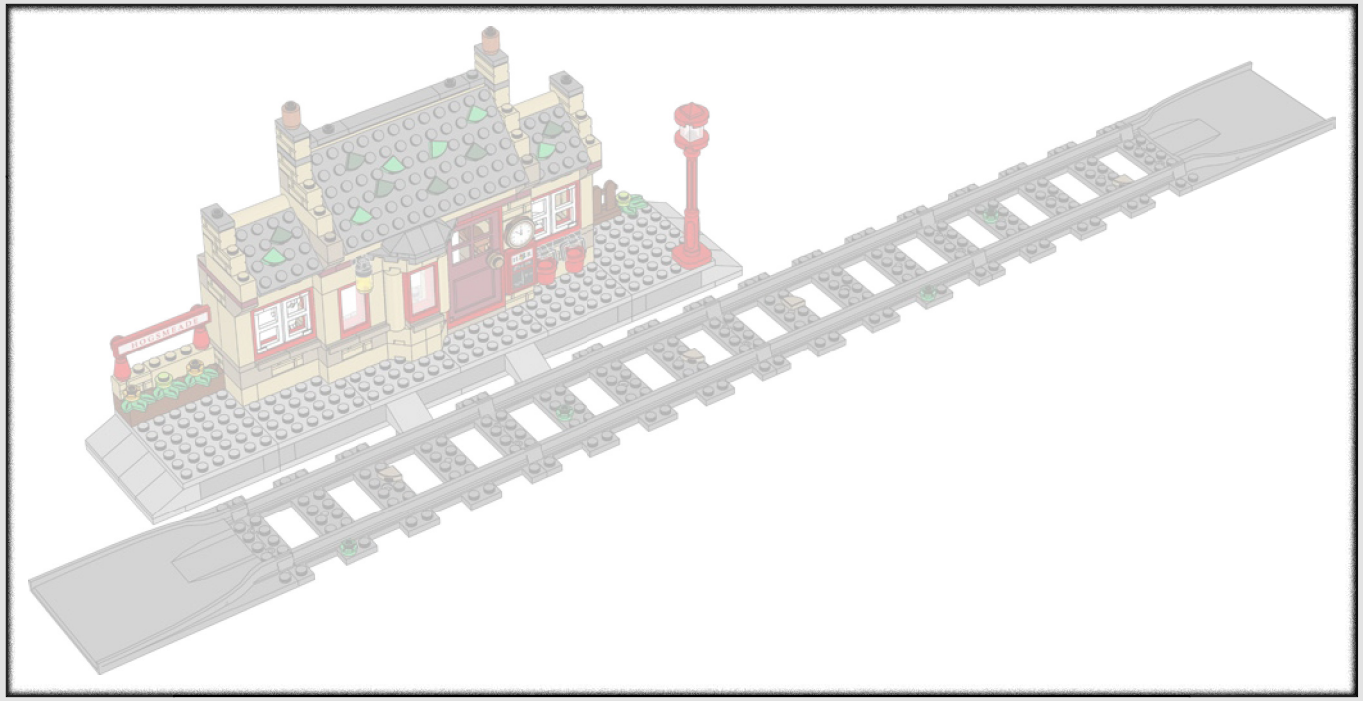

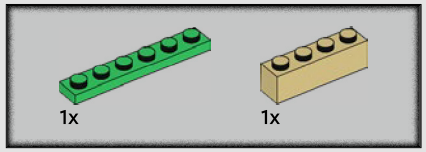

1

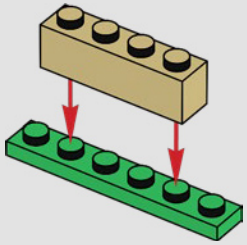

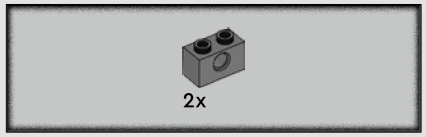

2

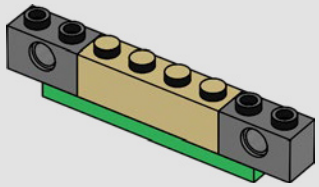

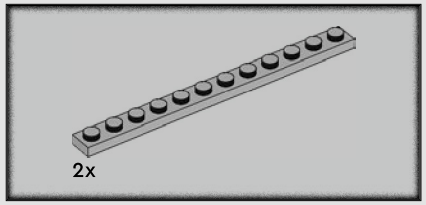

3

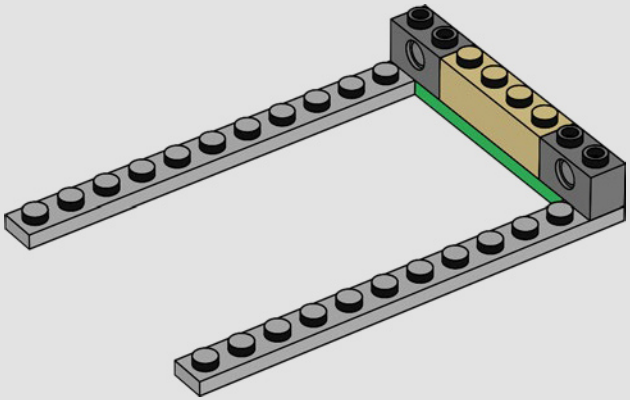

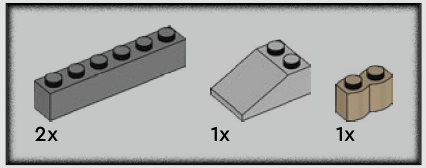

4

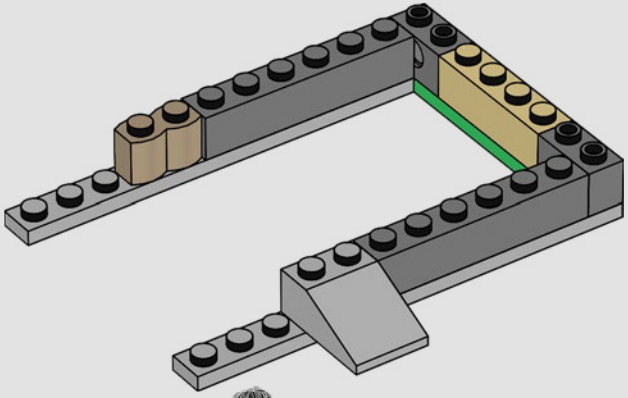

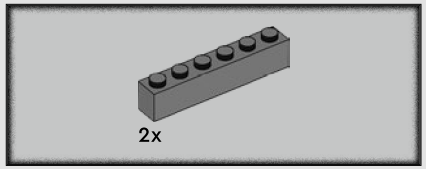

5

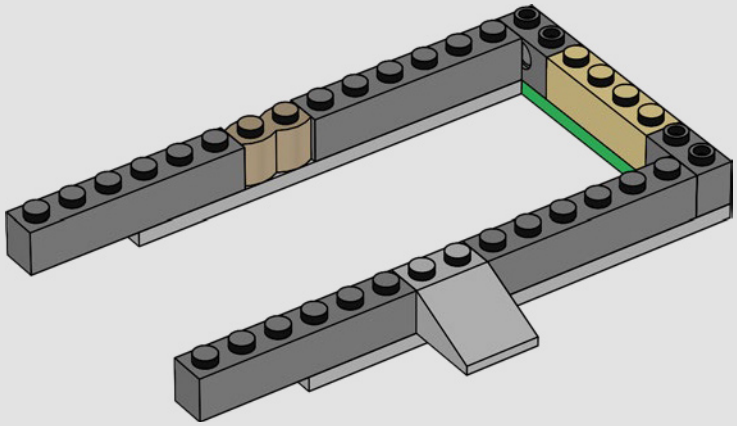

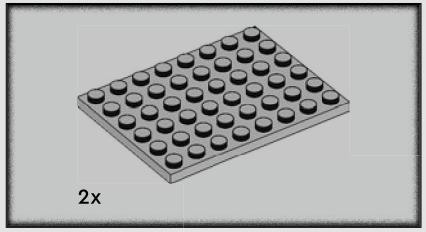

6

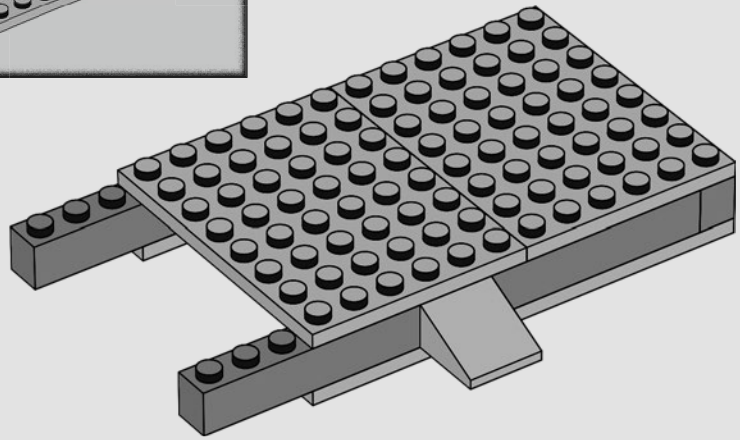

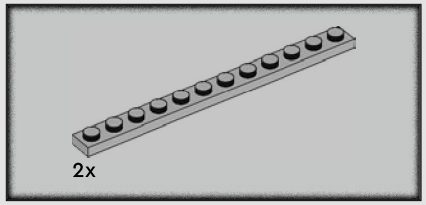

7

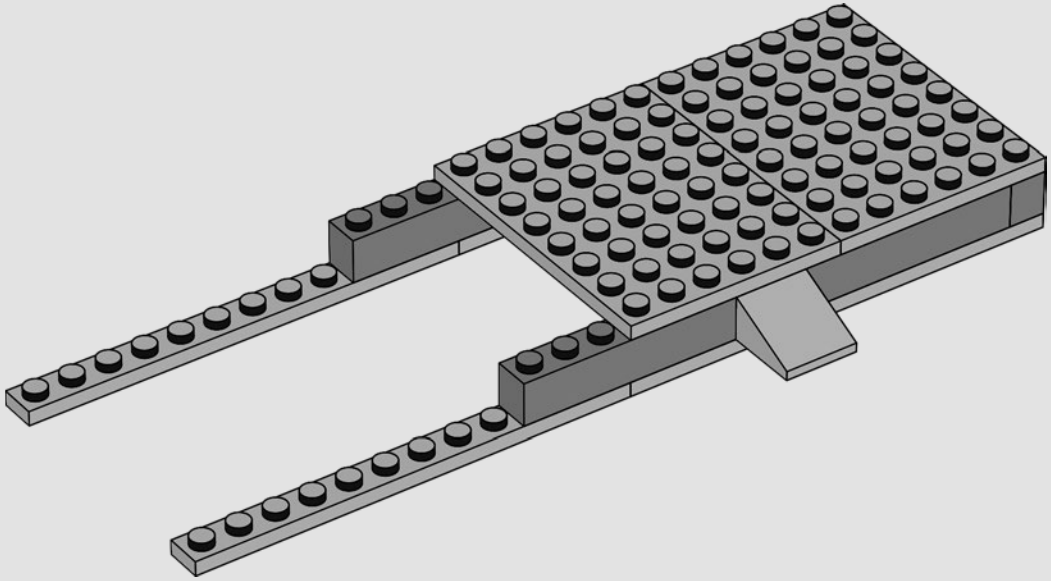

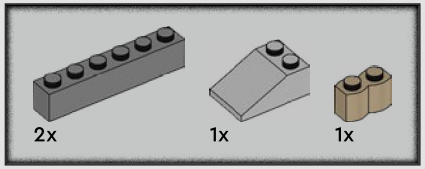

8

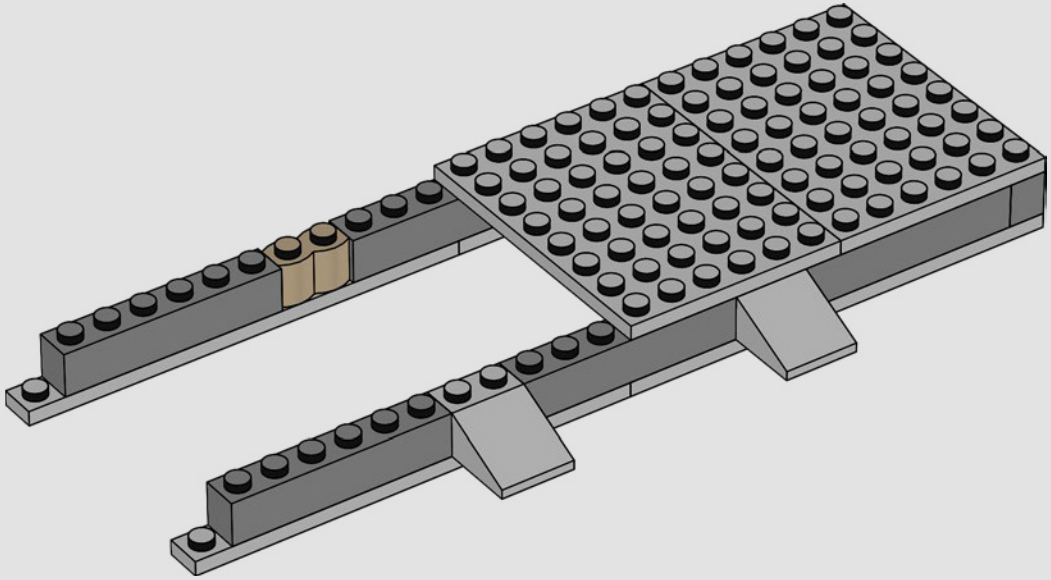

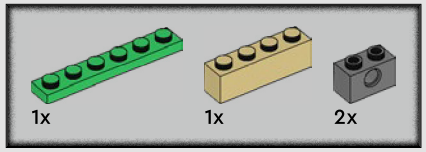

9

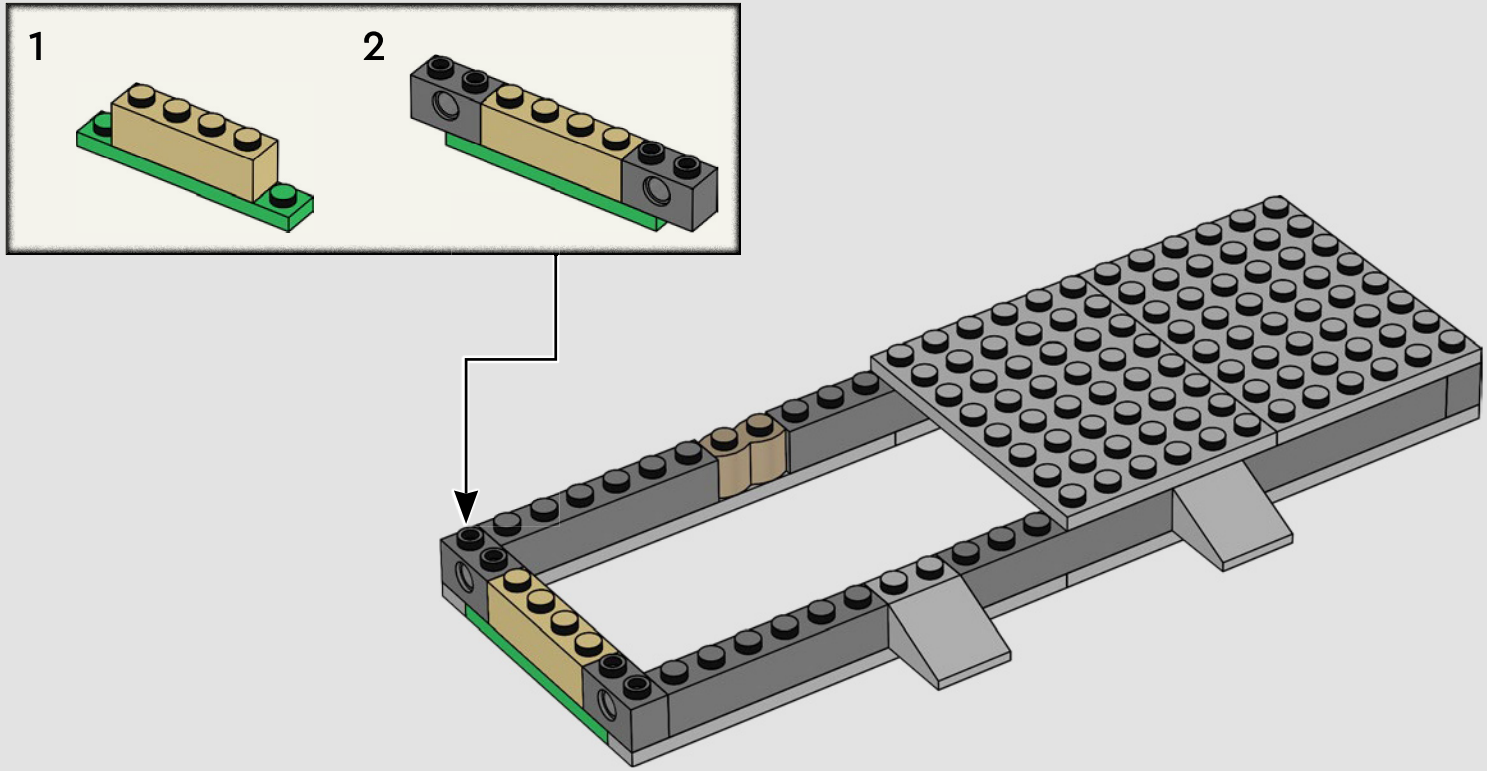

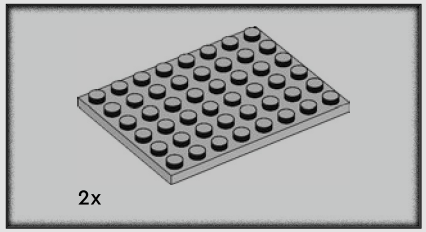

10

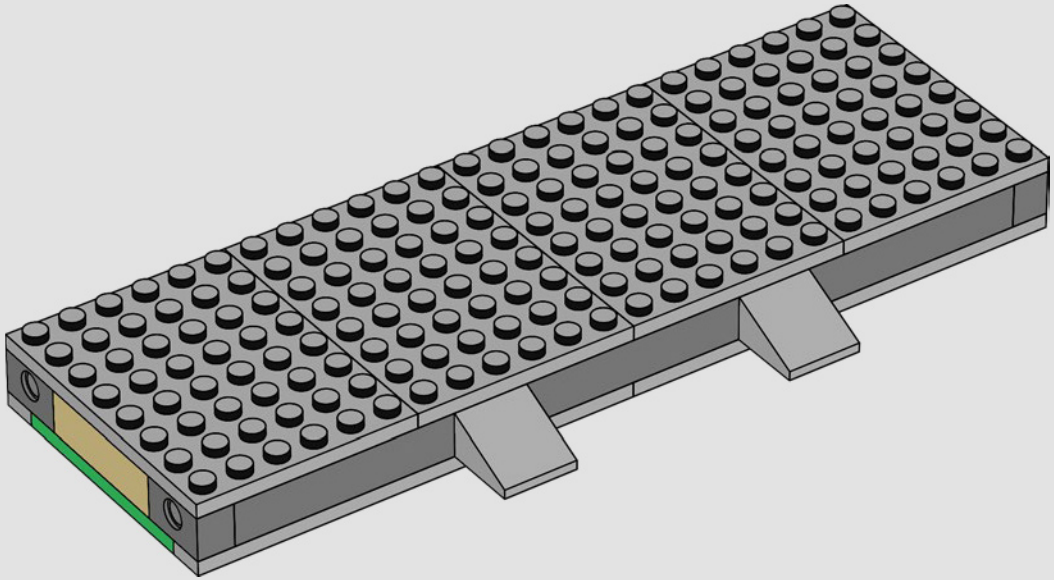

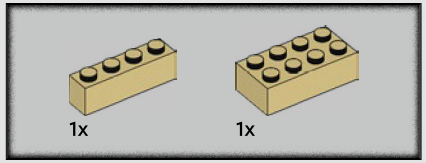

11

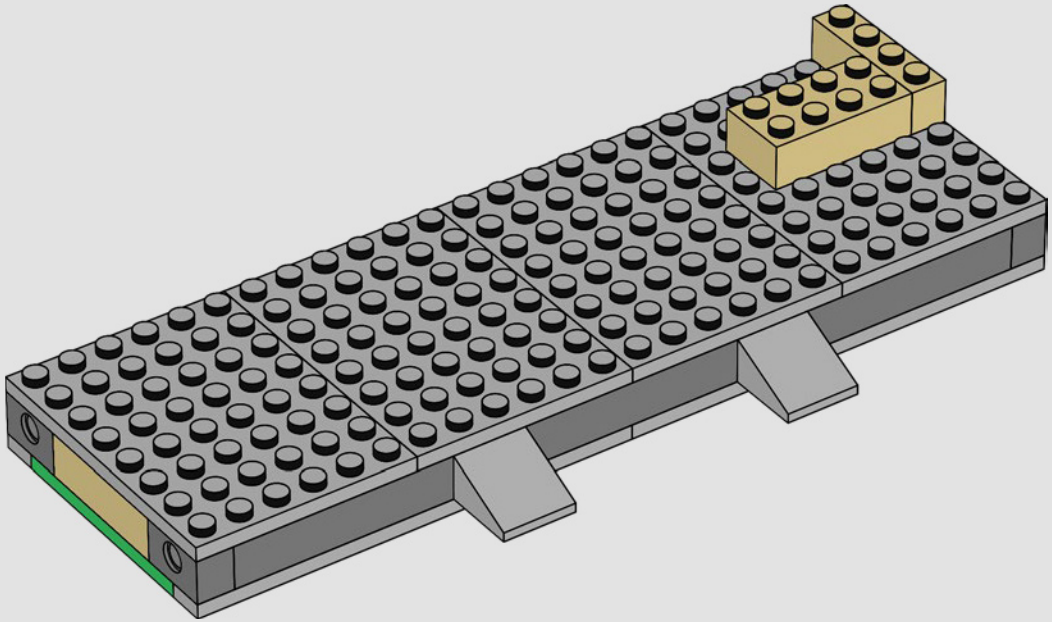

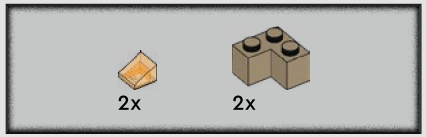

12

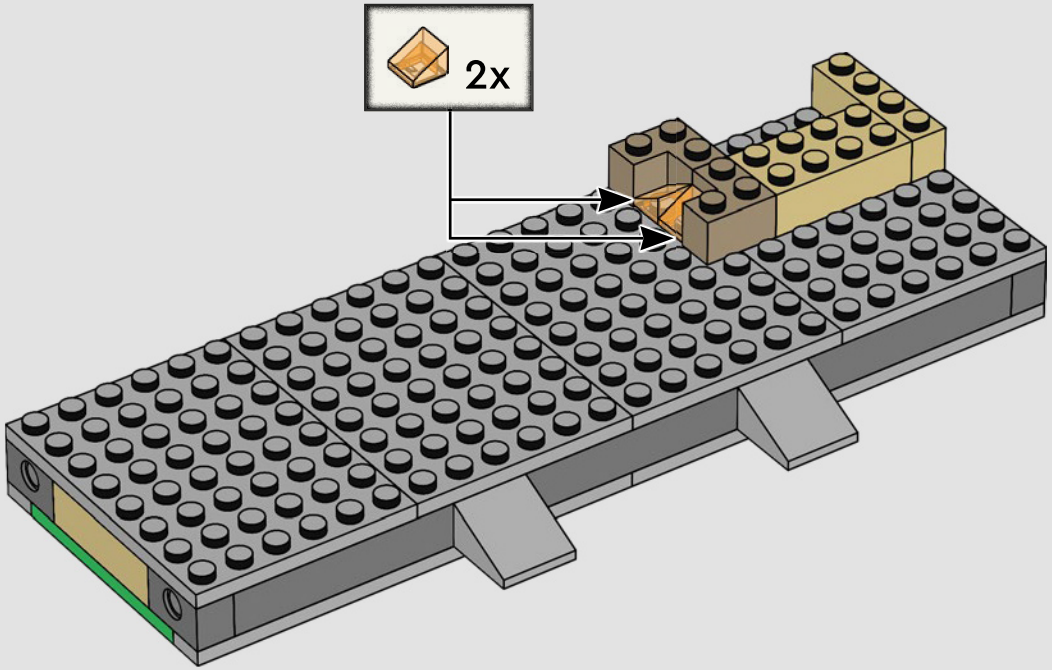

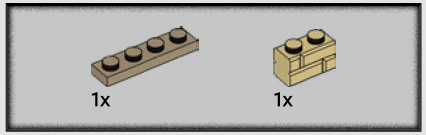

13

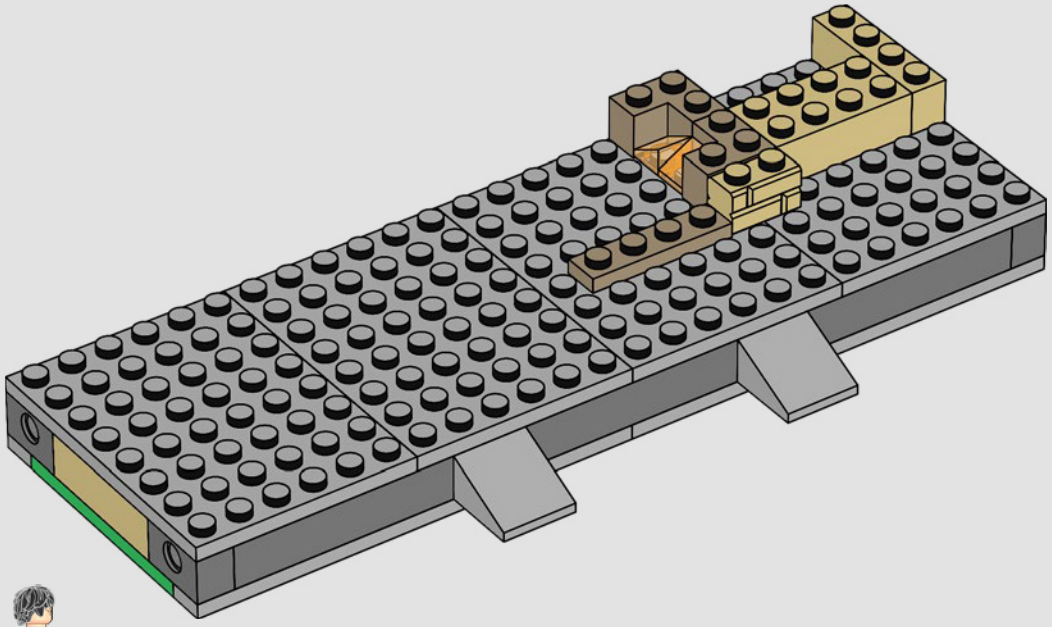

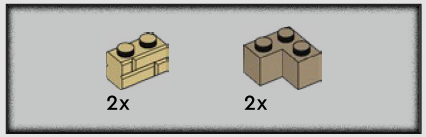

14

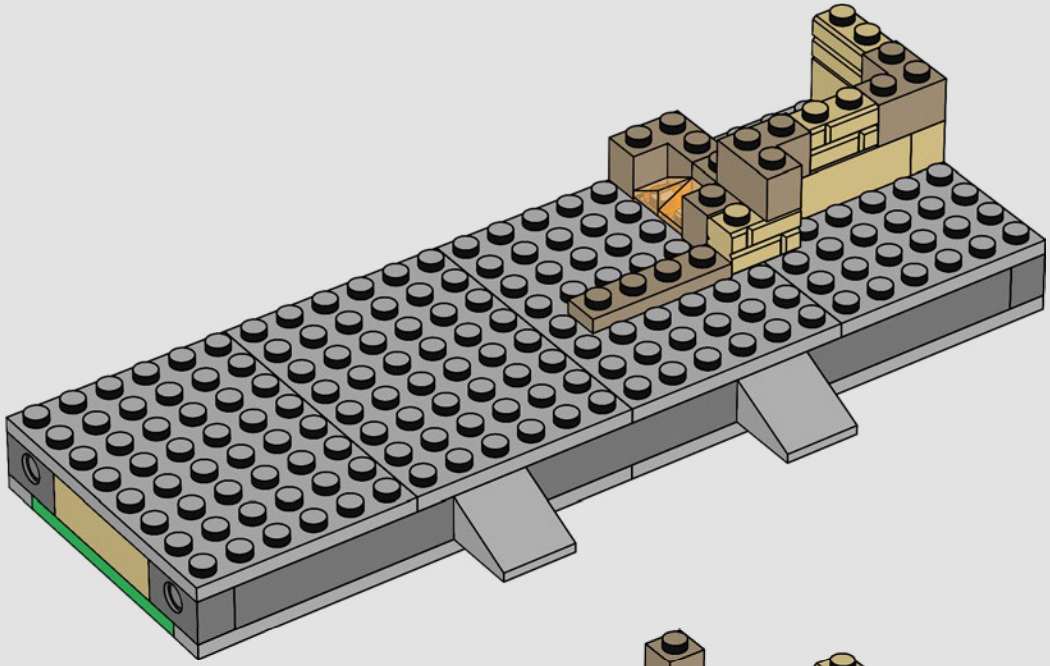

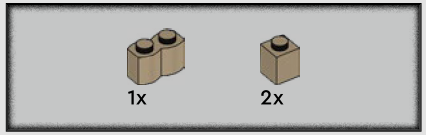

15

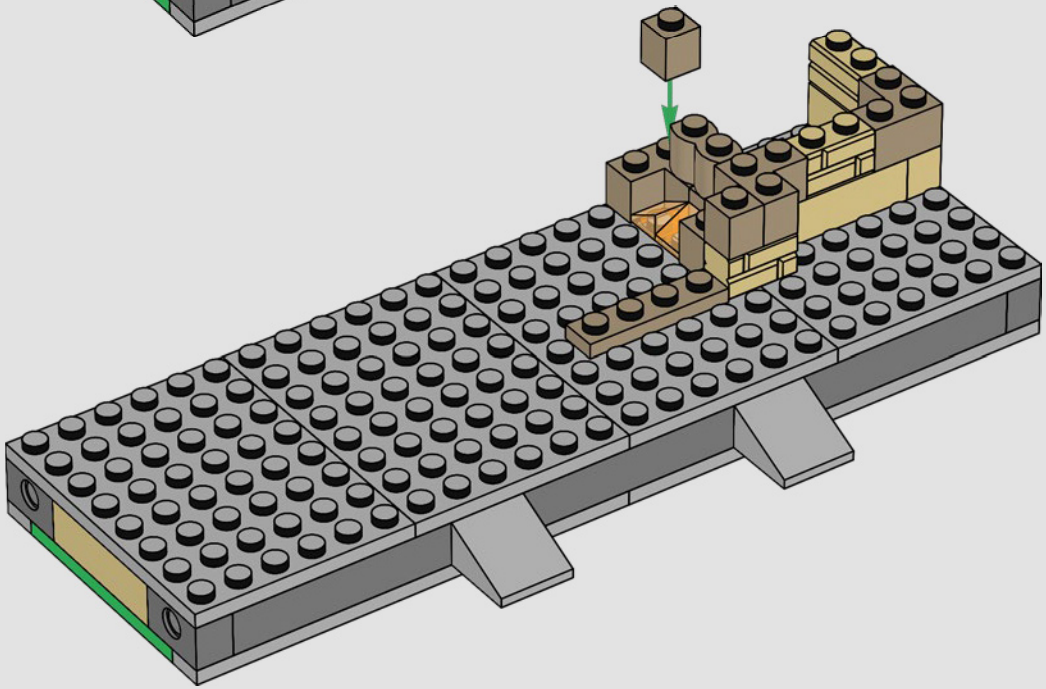

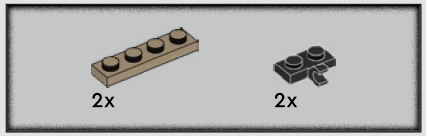

16

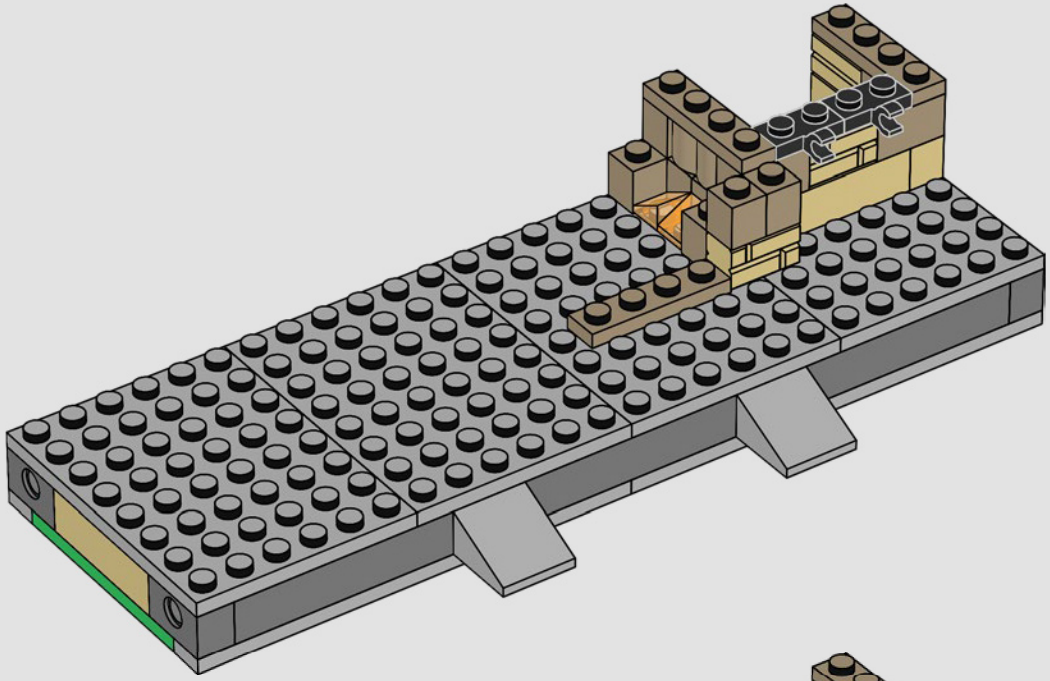

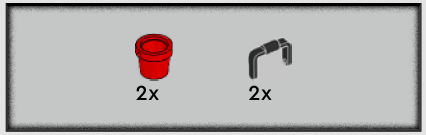

17

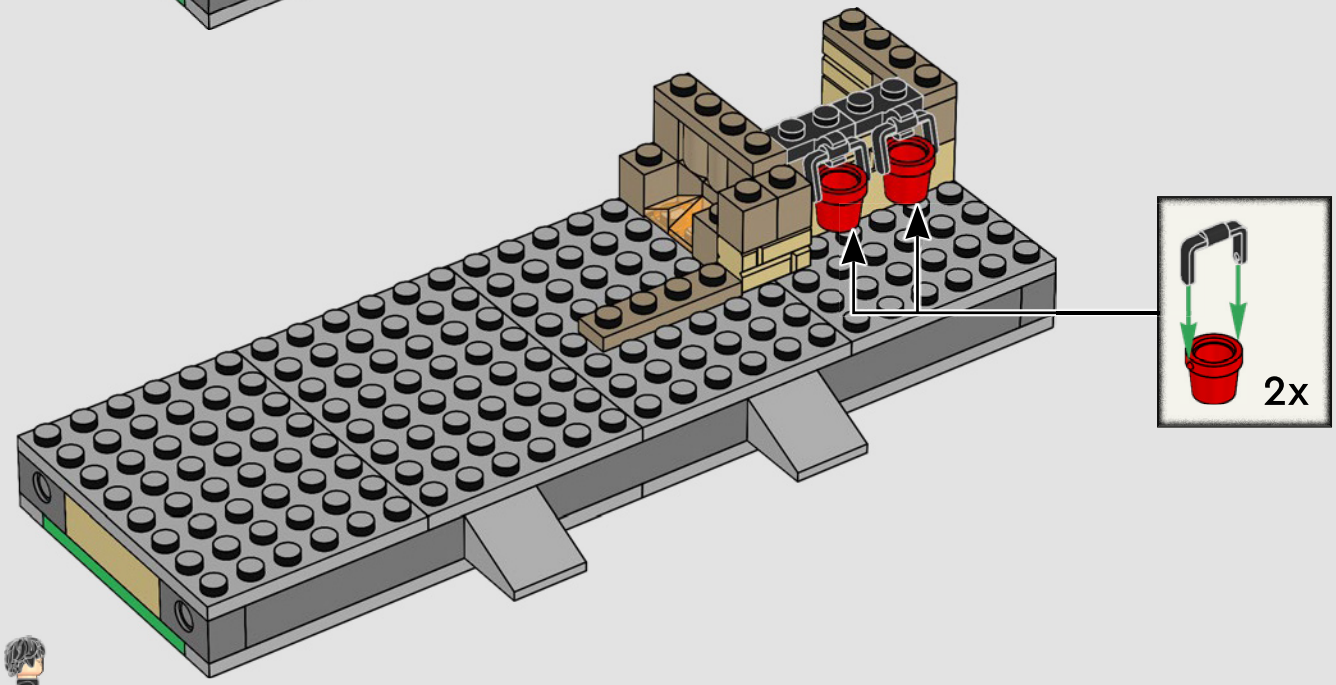

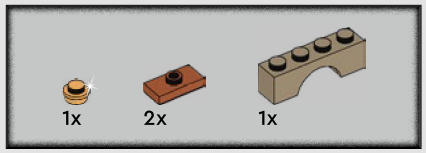

18

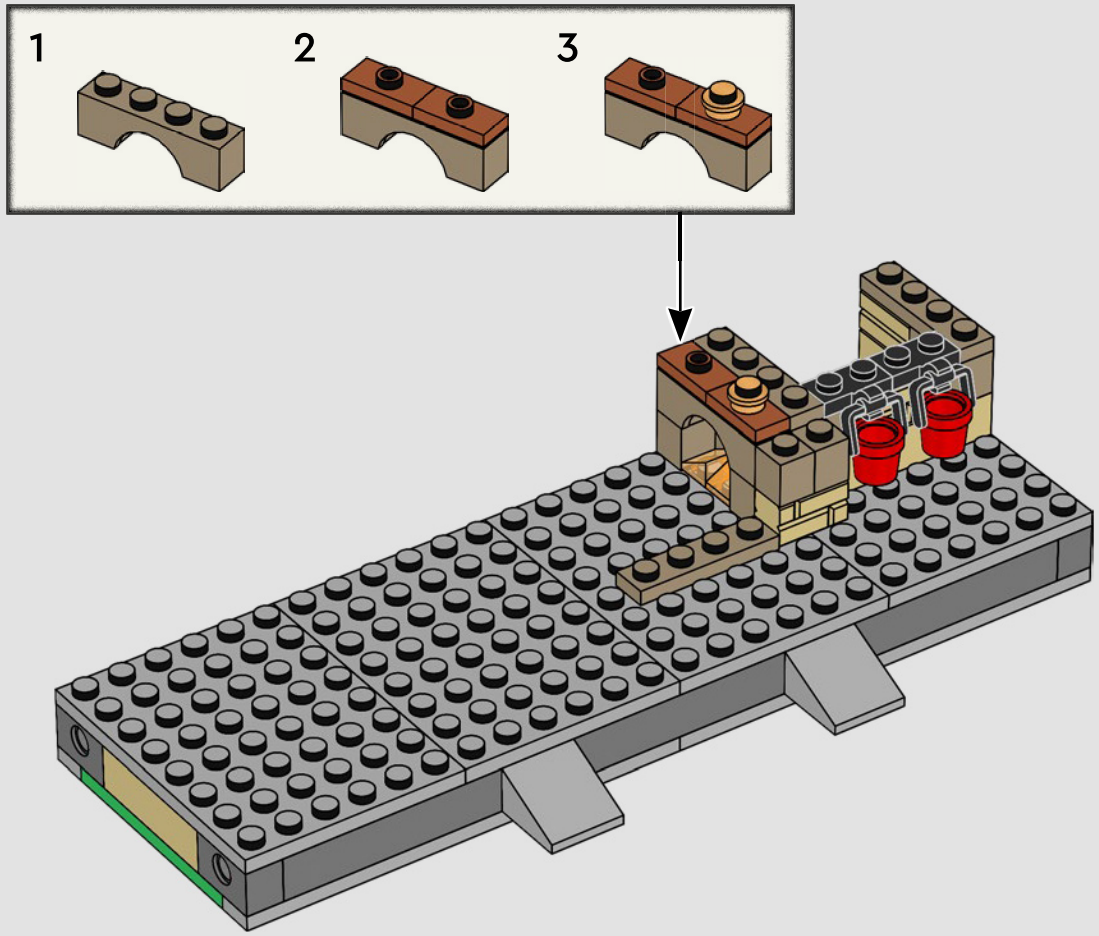

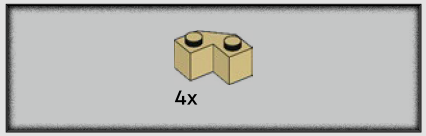

19

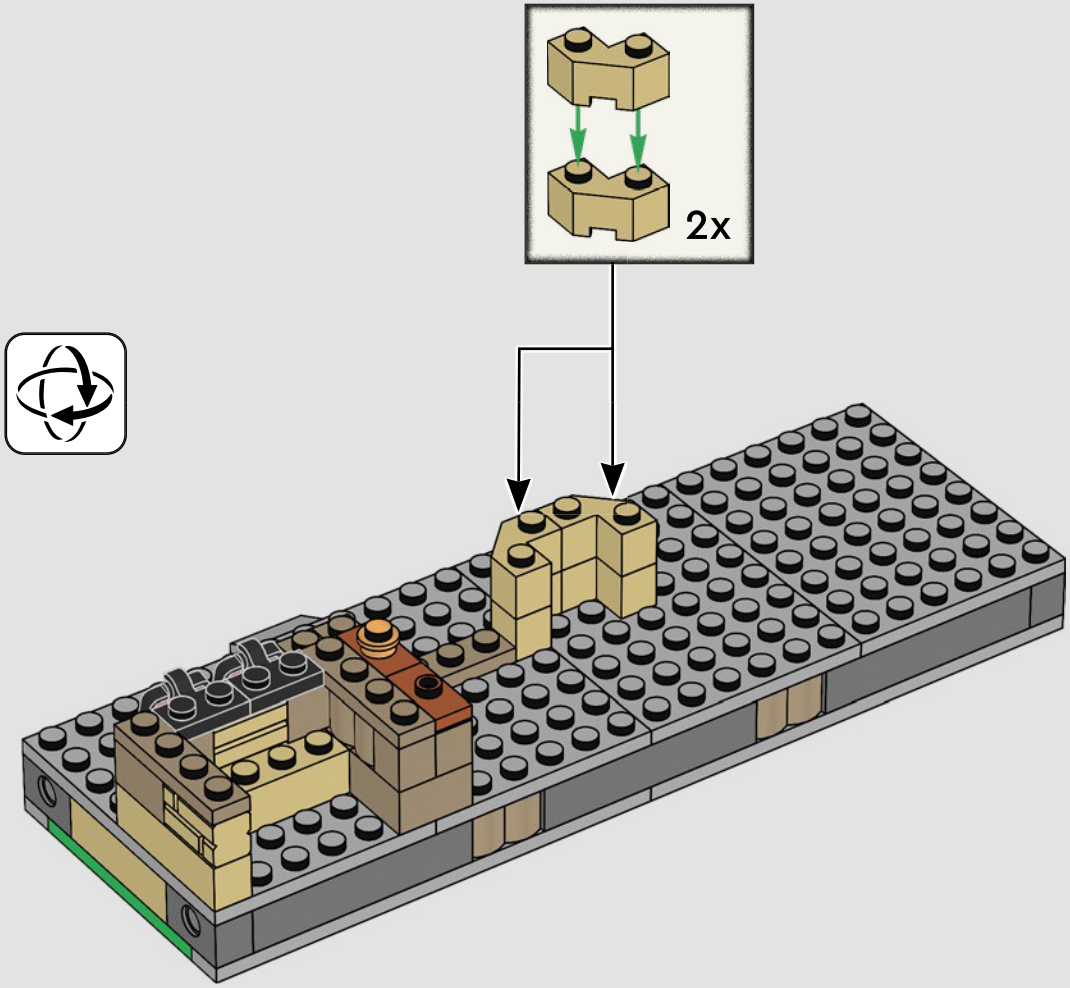

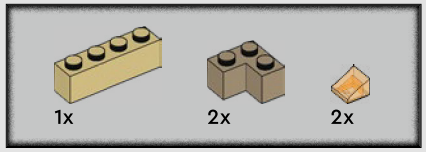

20

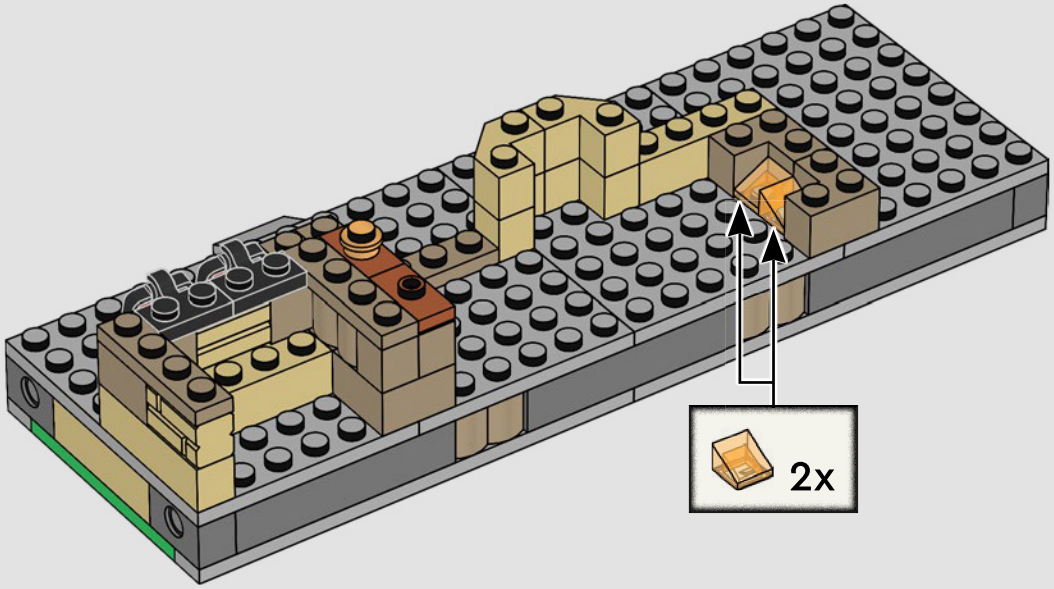

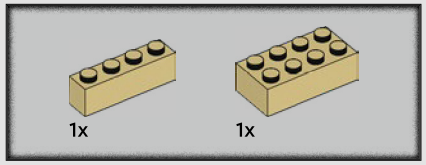

21

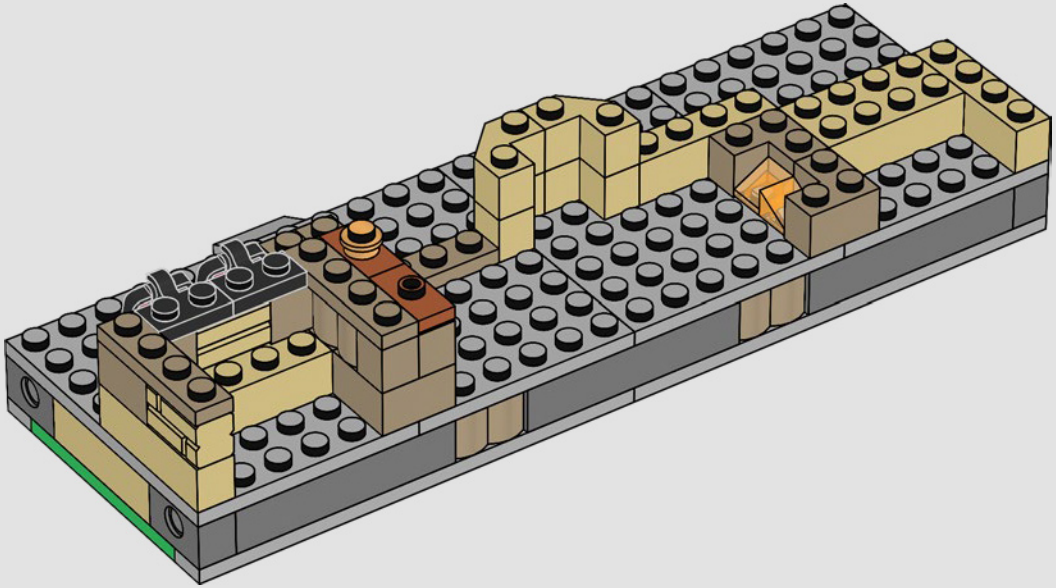

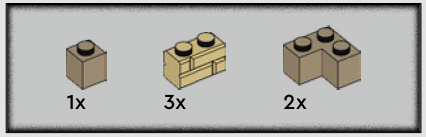

22

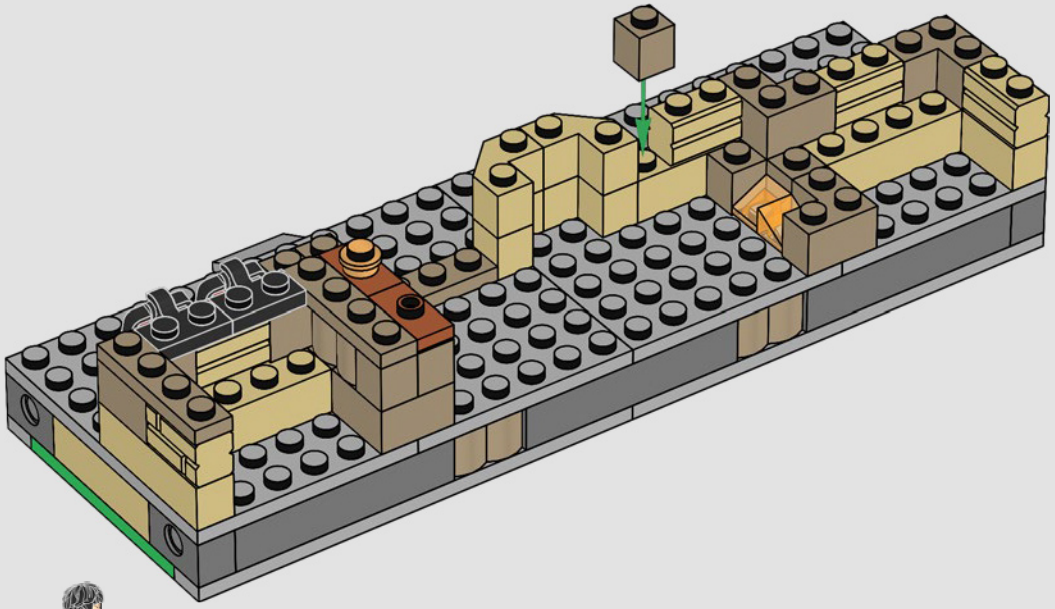

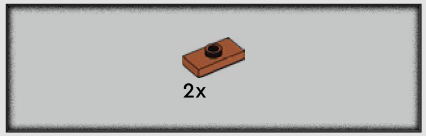

23

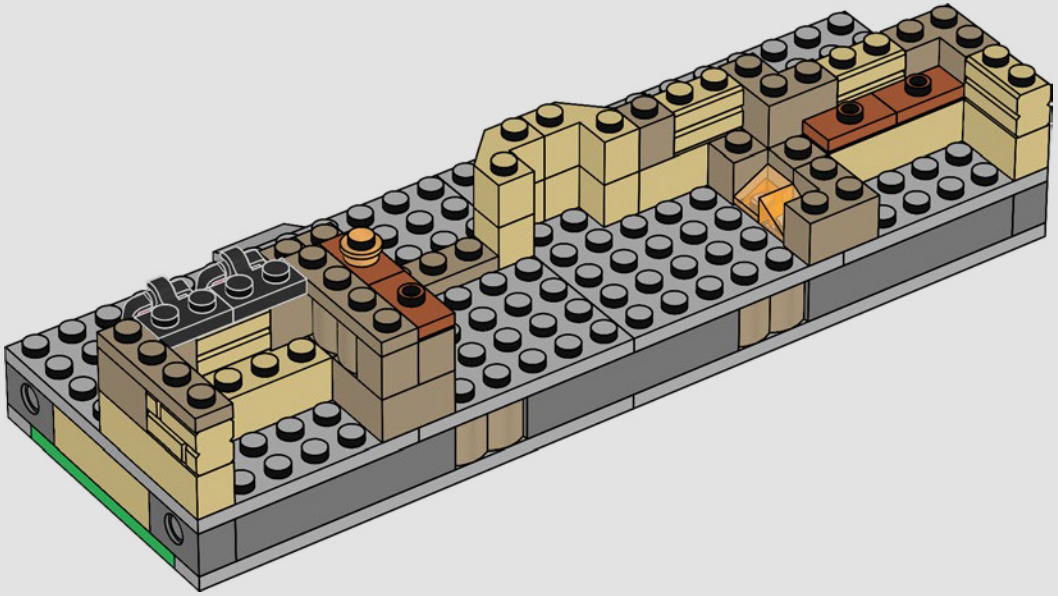

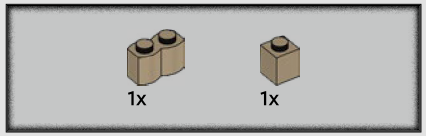

24

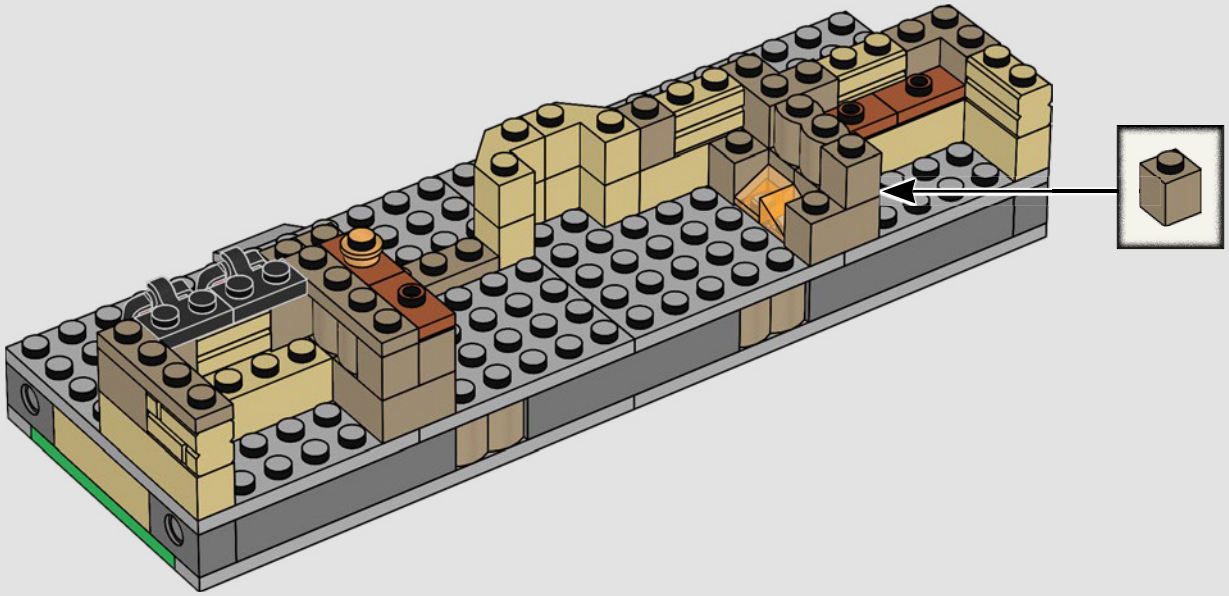

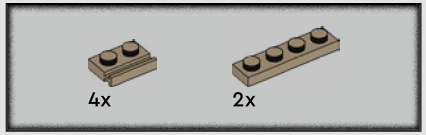

25

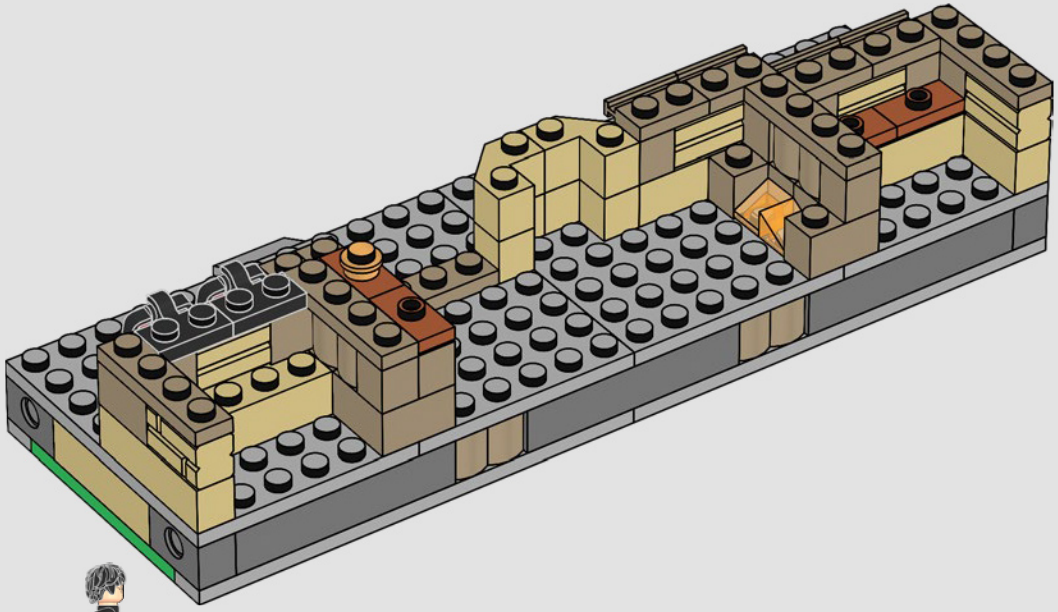

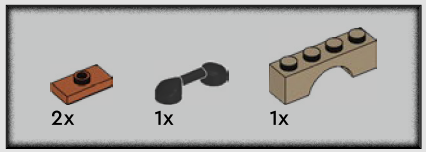

26

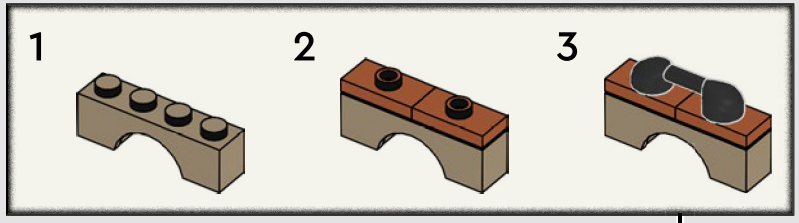

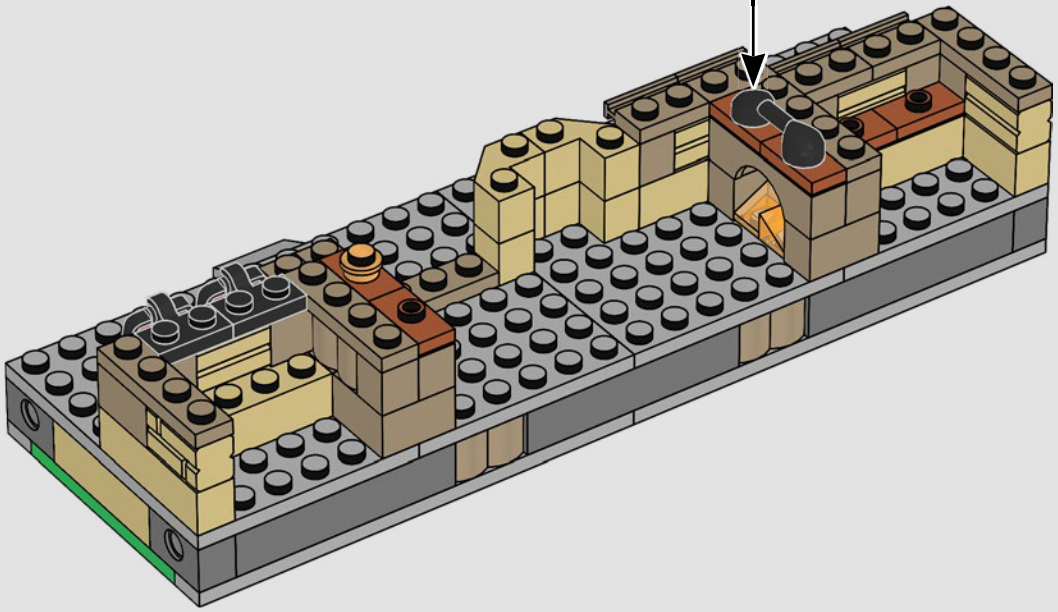

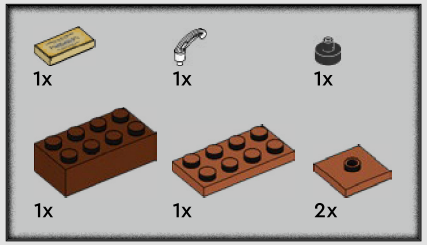

27

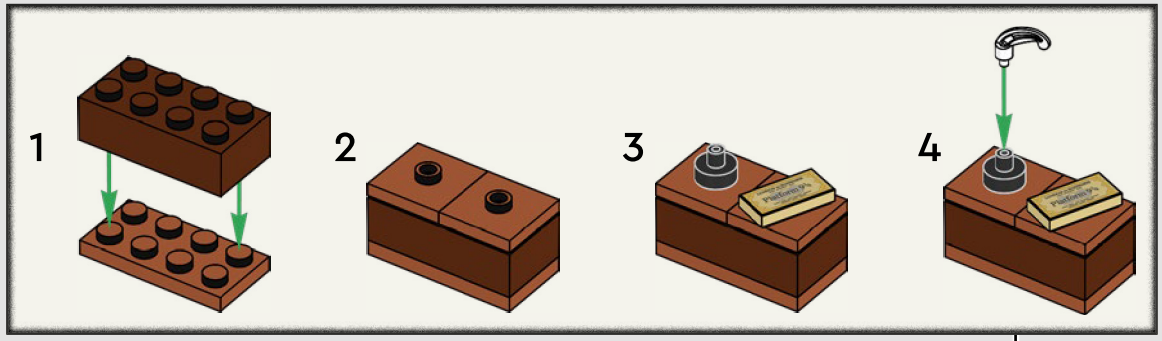

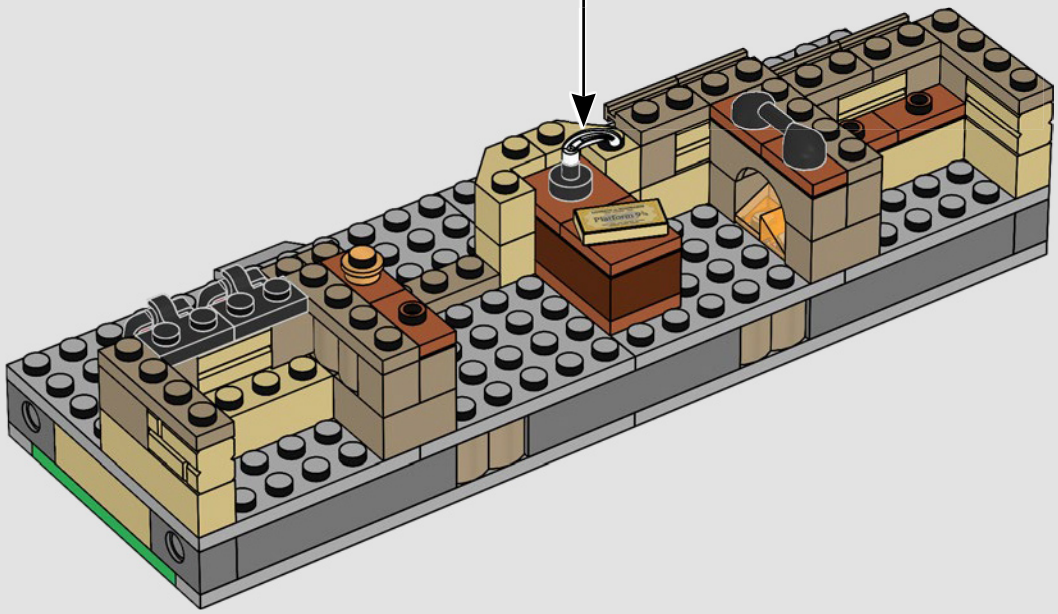

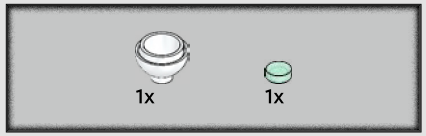

28

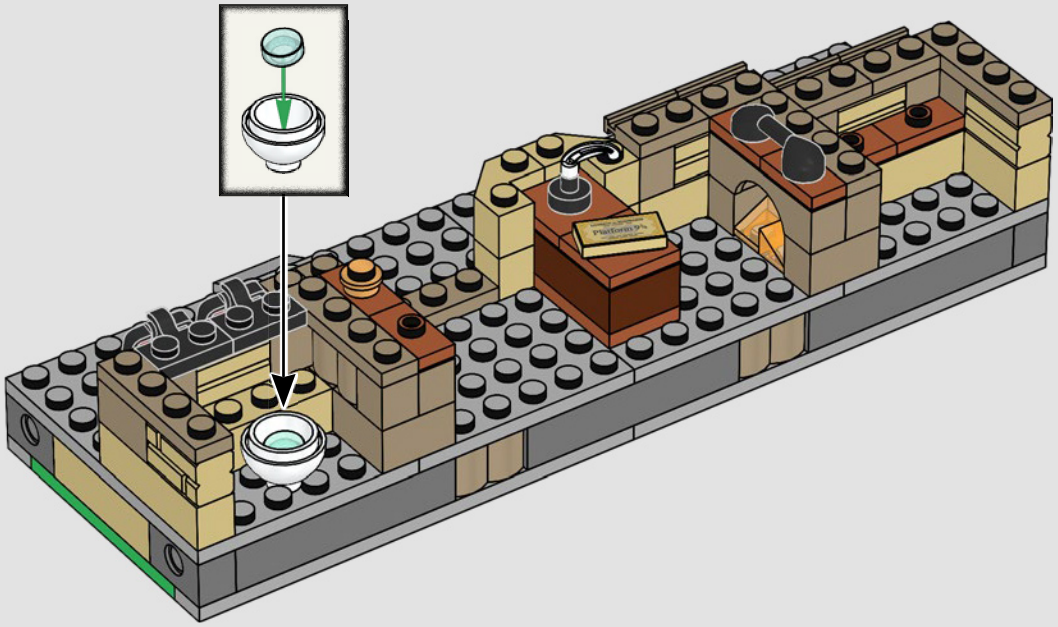

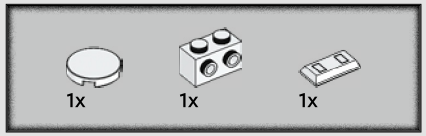

29

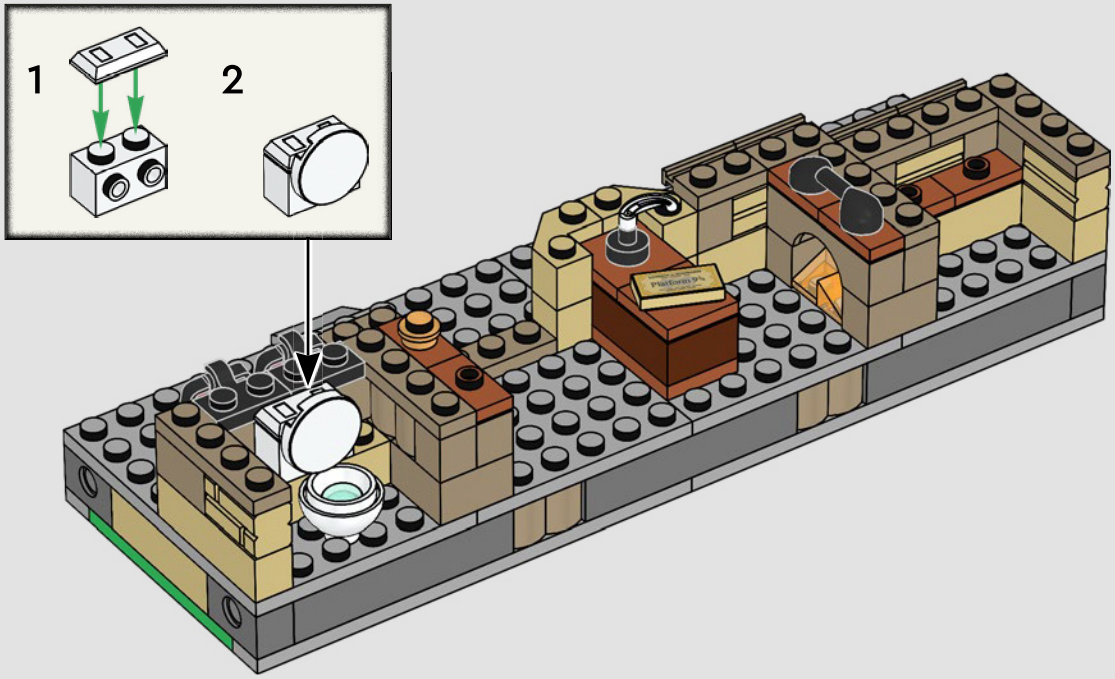

7

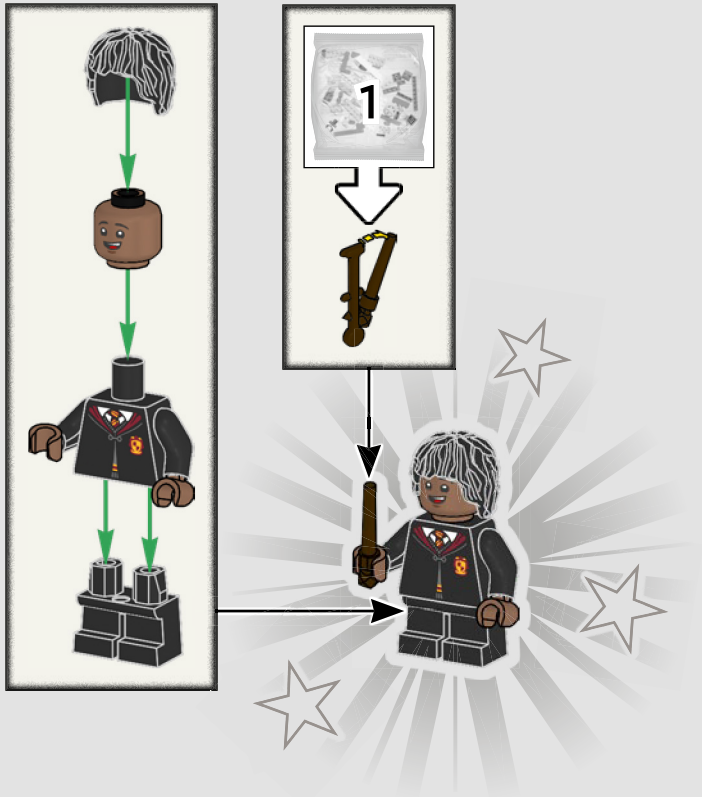
1

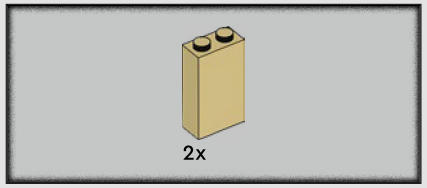

30

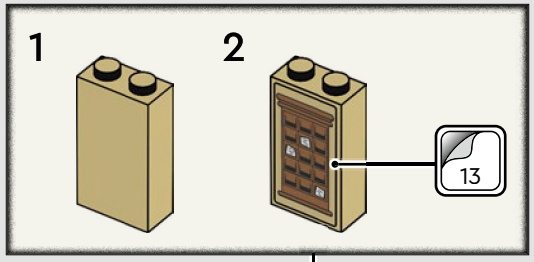

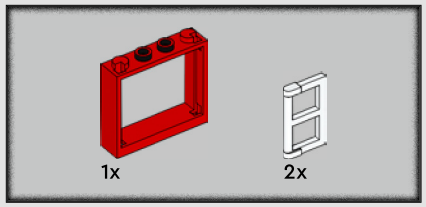

31

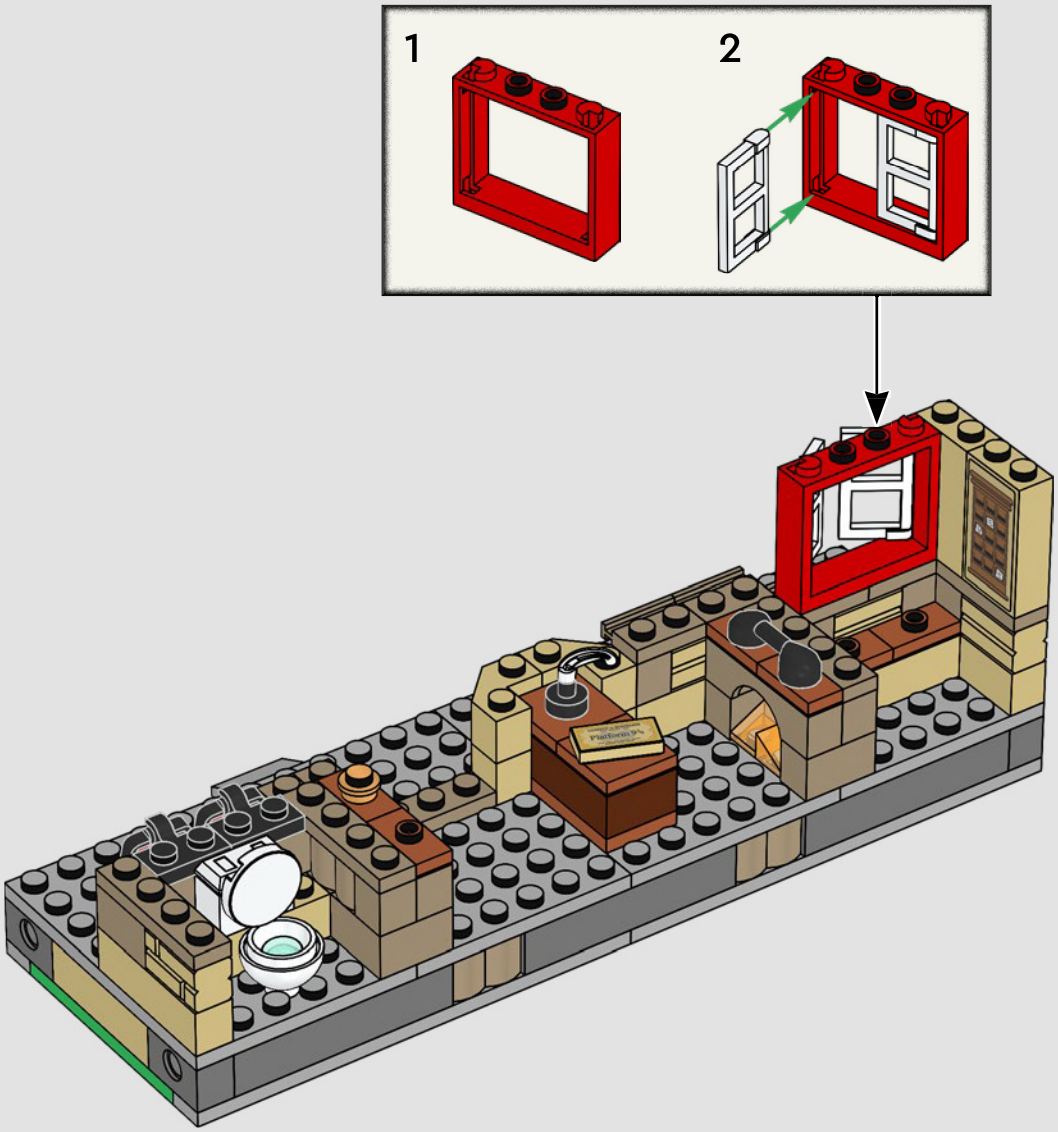

32

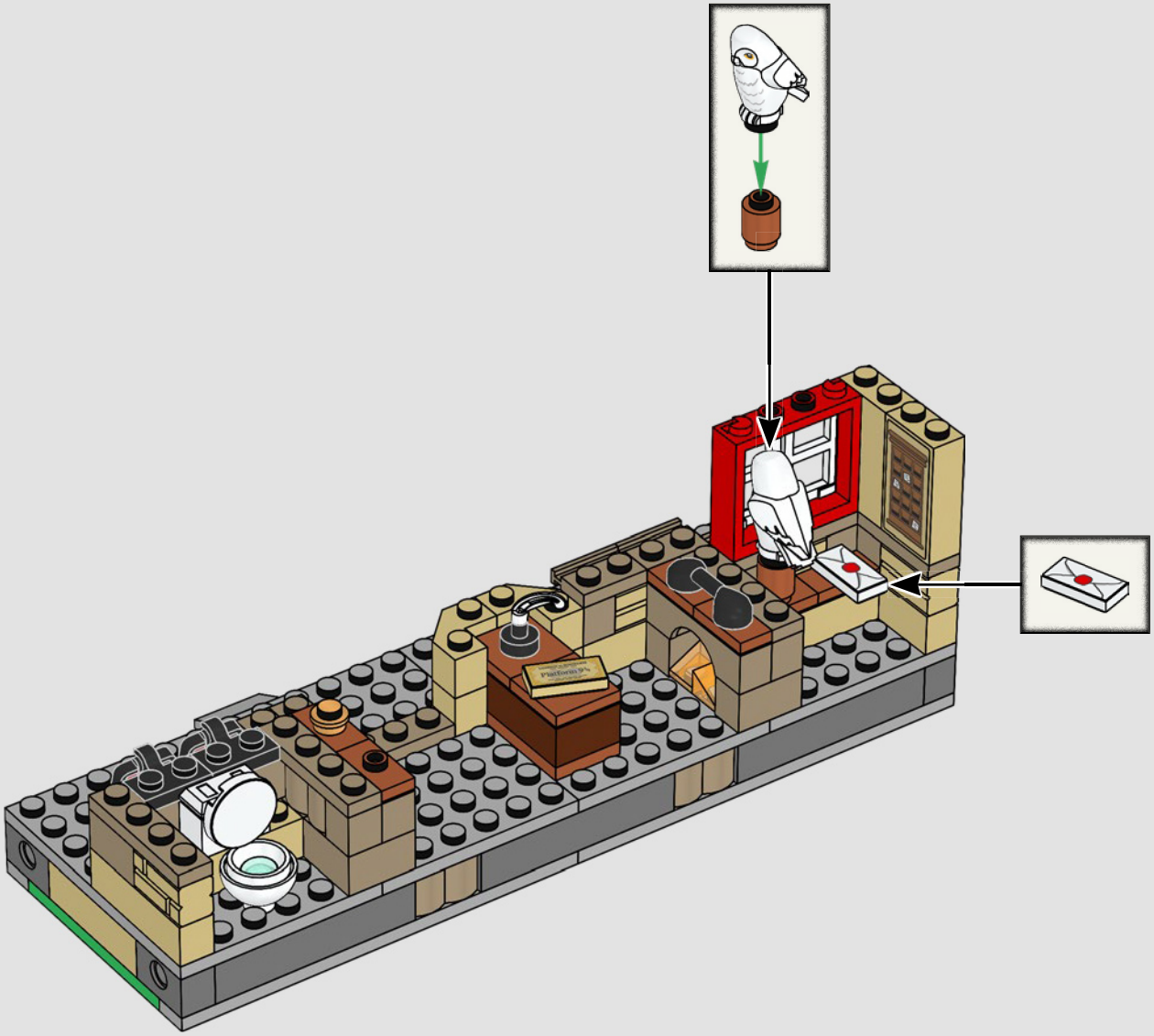

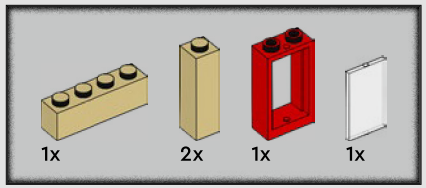

33

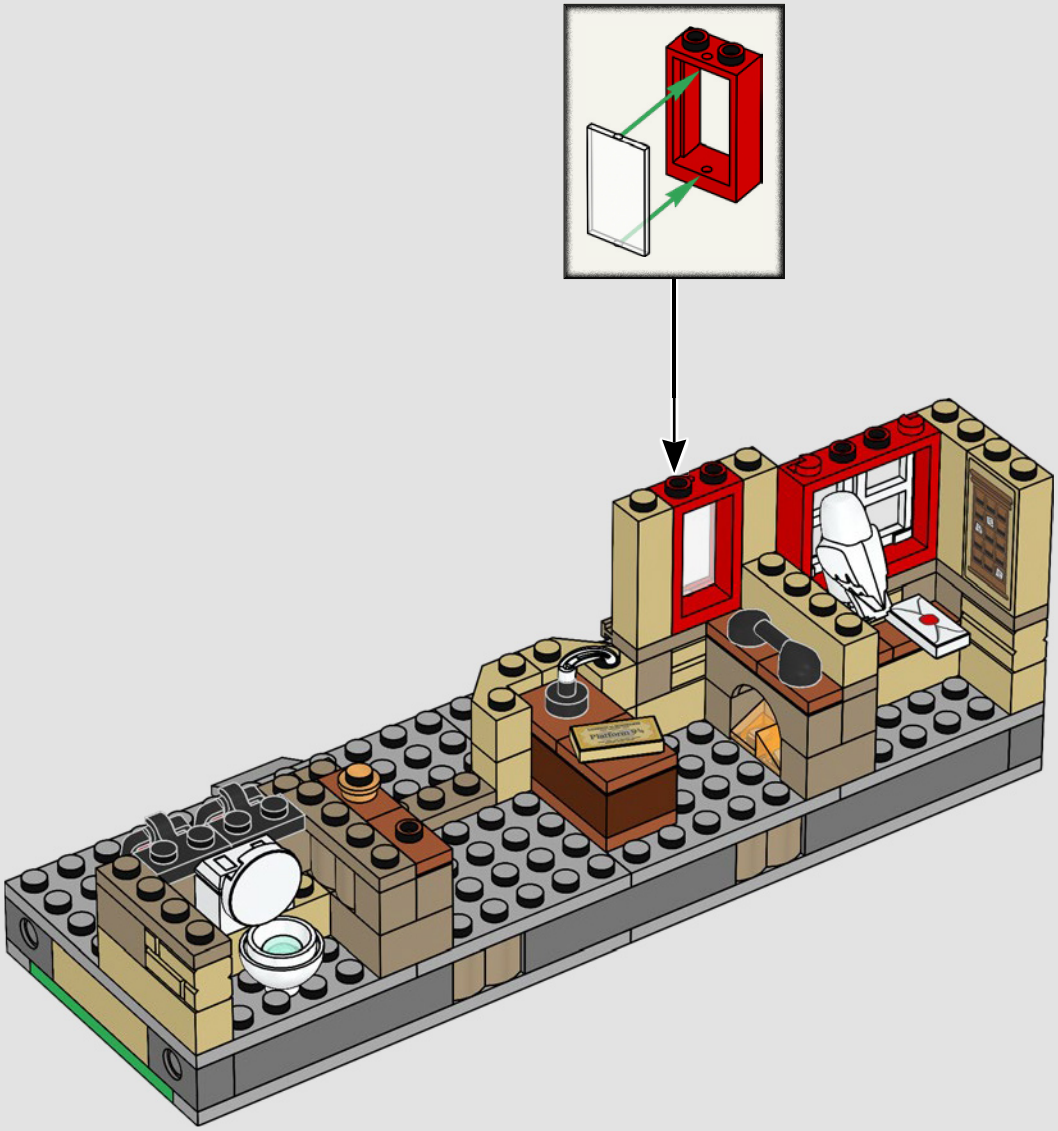

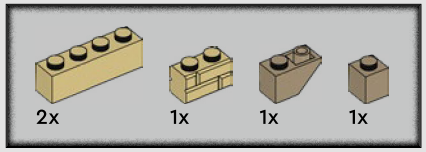

34

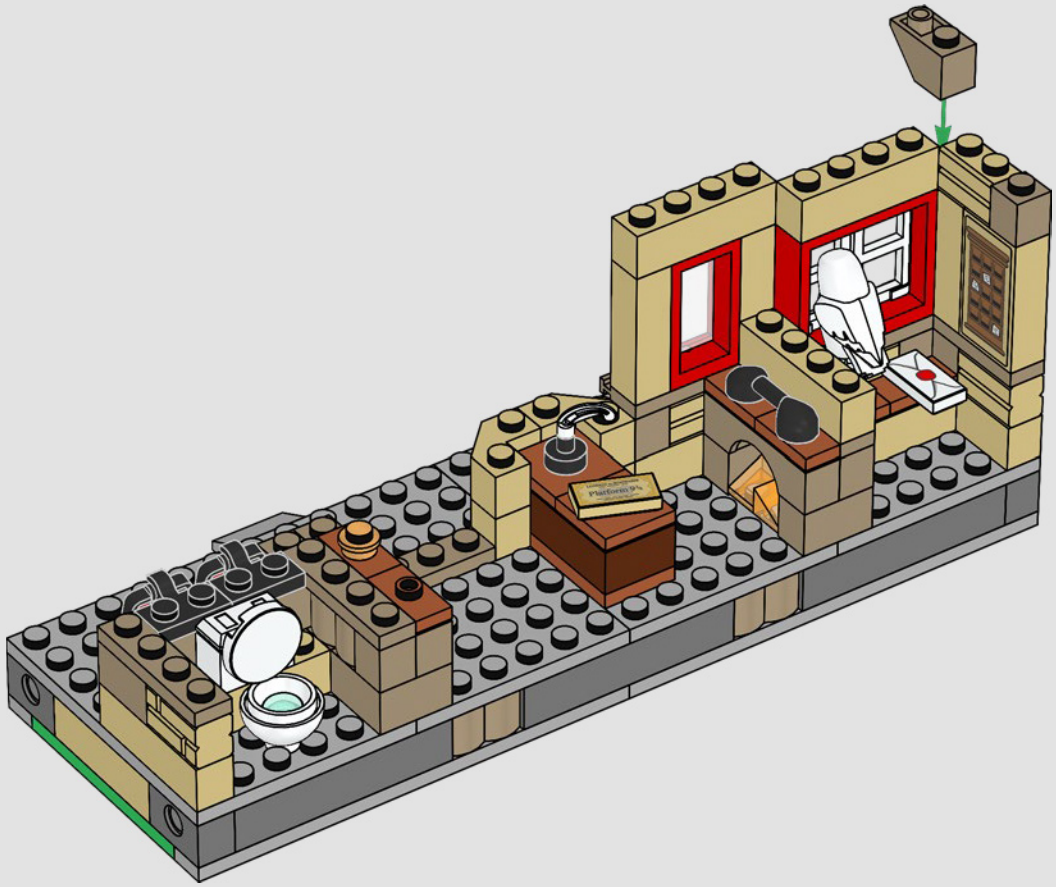

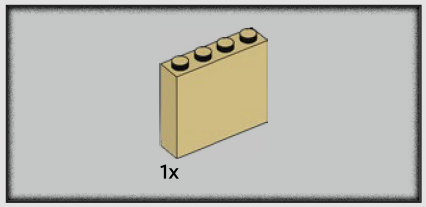

35

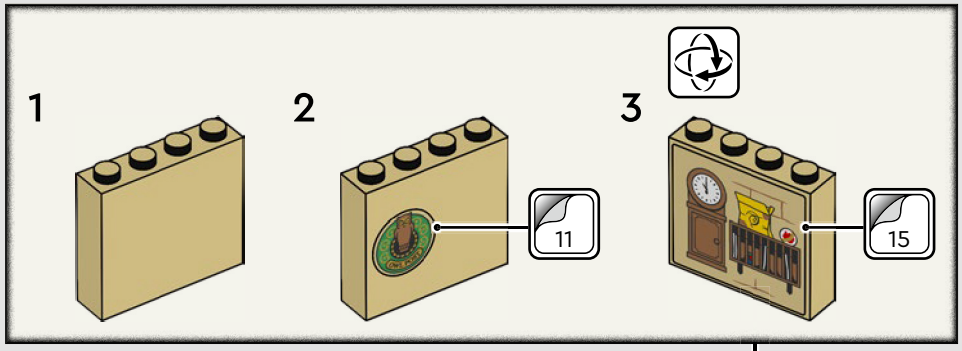

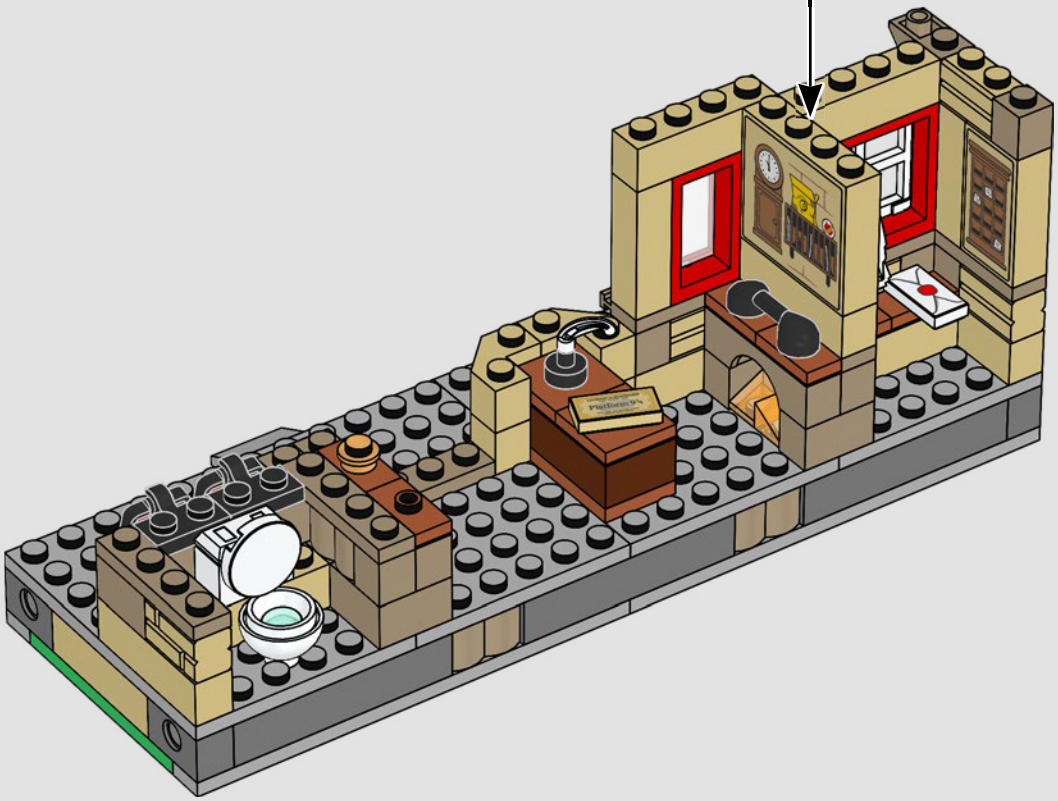

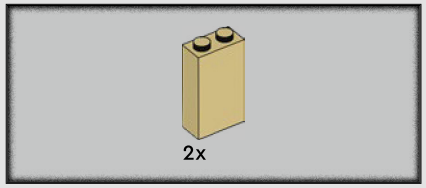

36

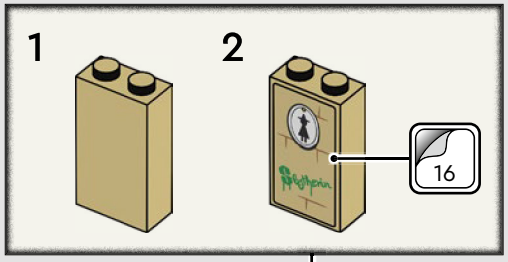

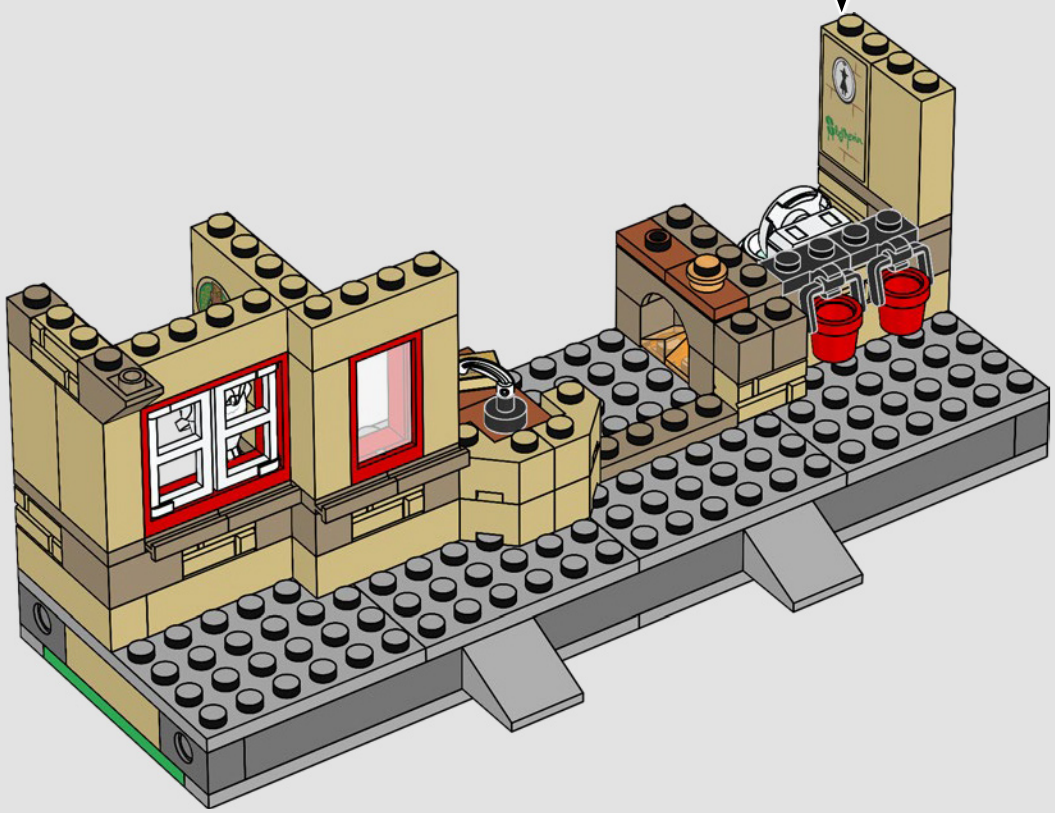

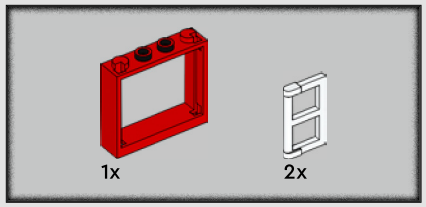

37

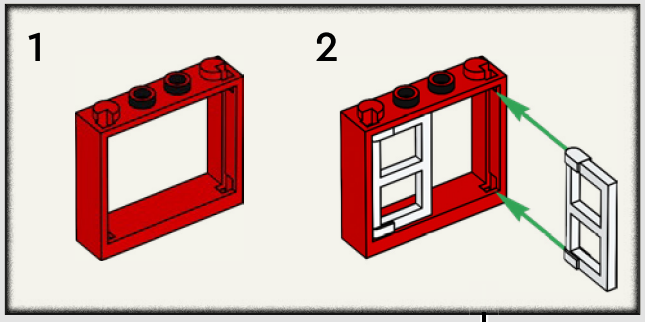

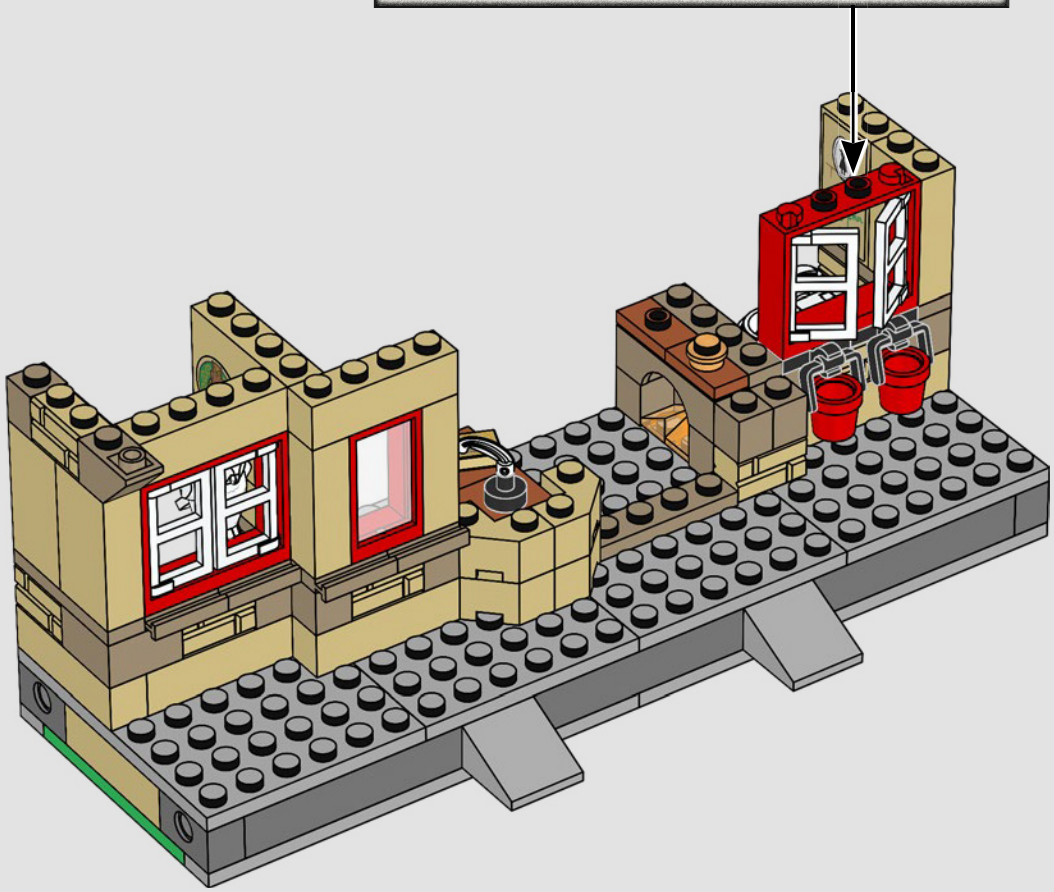

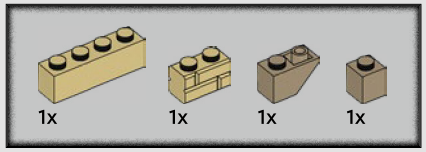

38

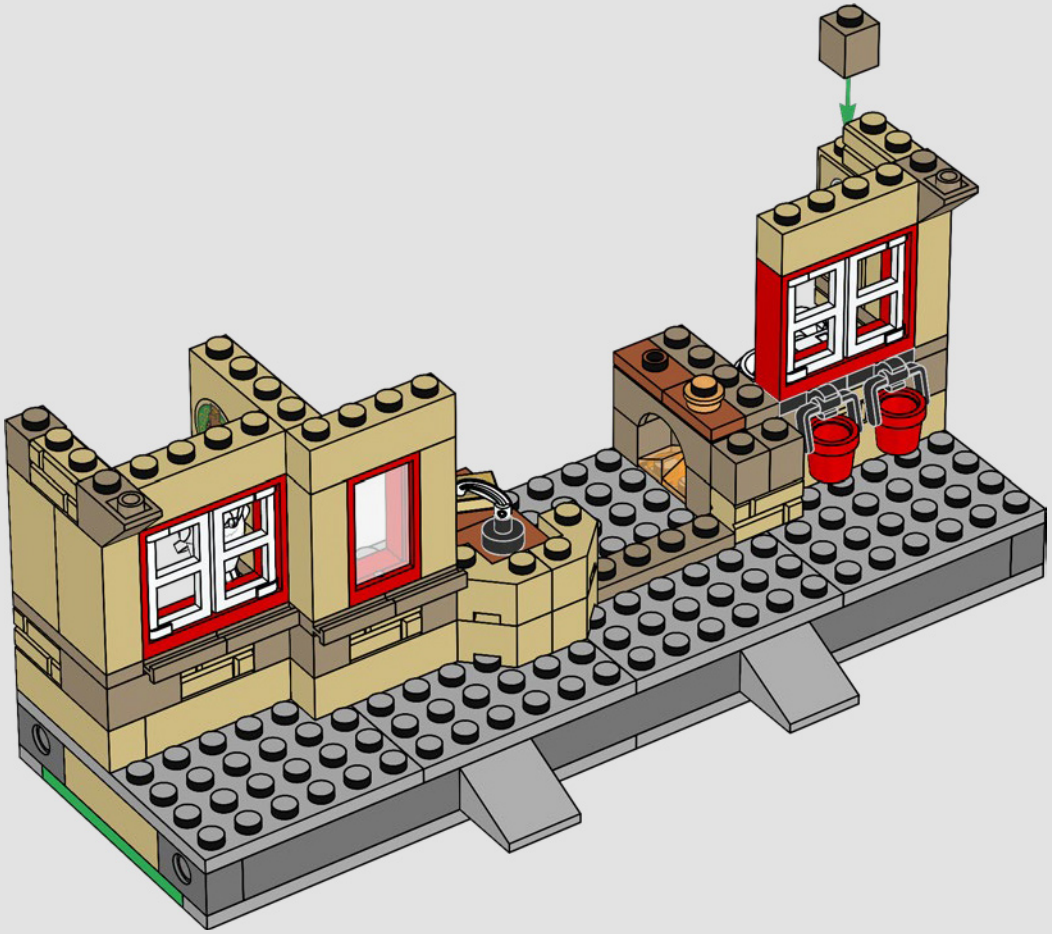

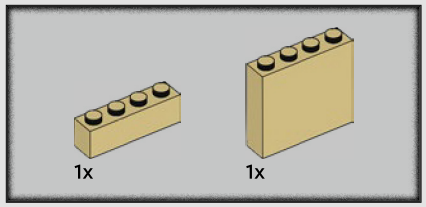

39

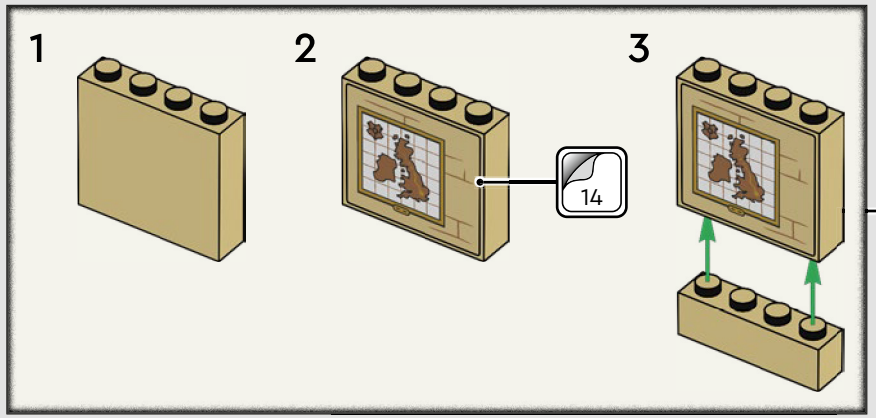

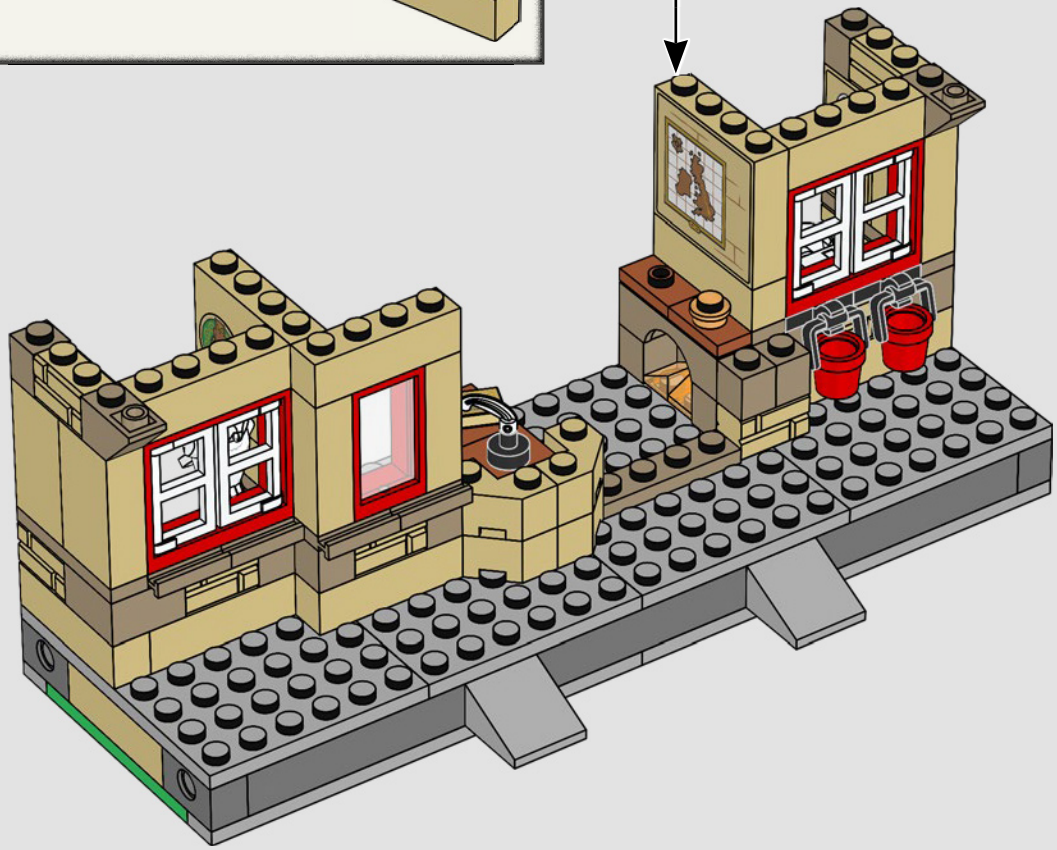

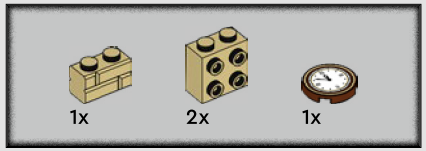

40

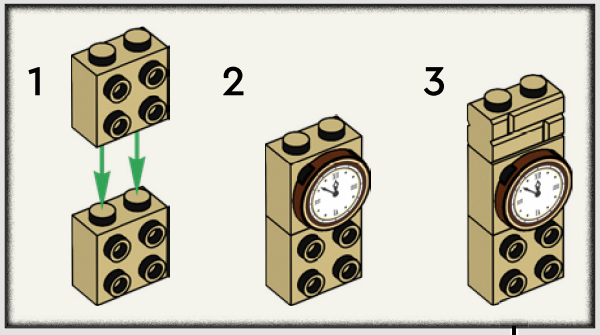

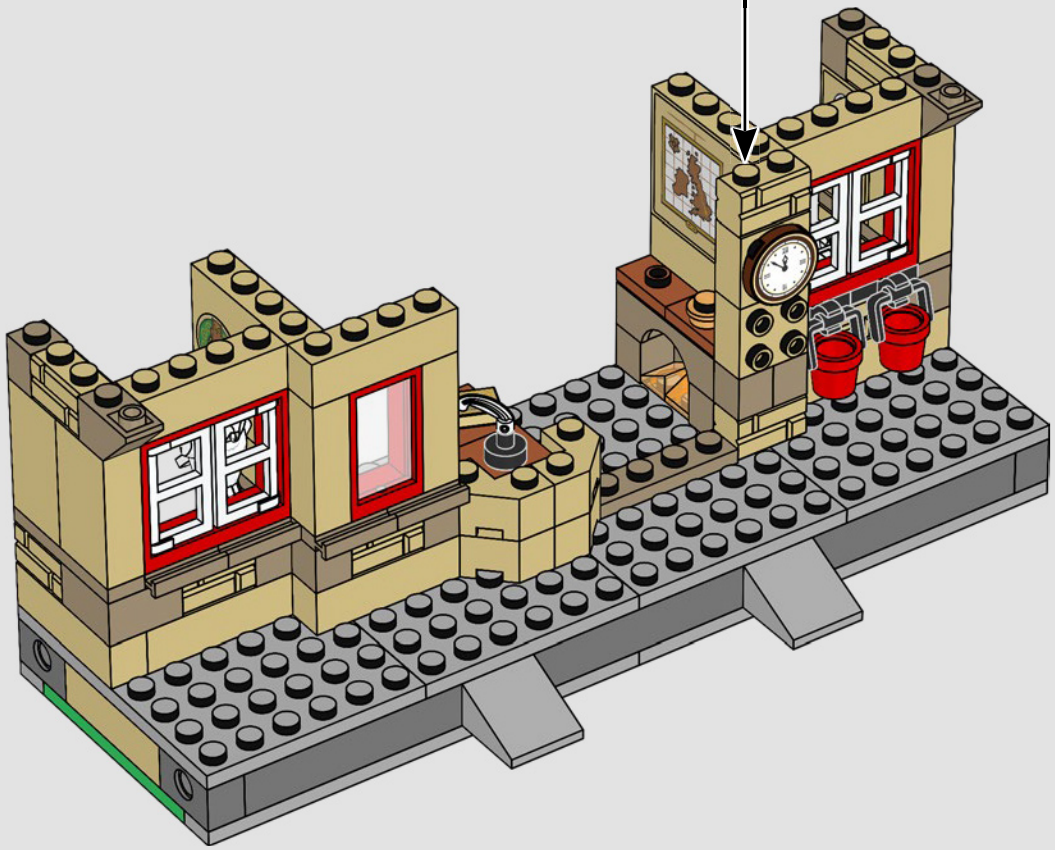

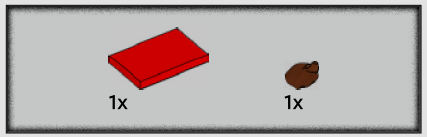

41

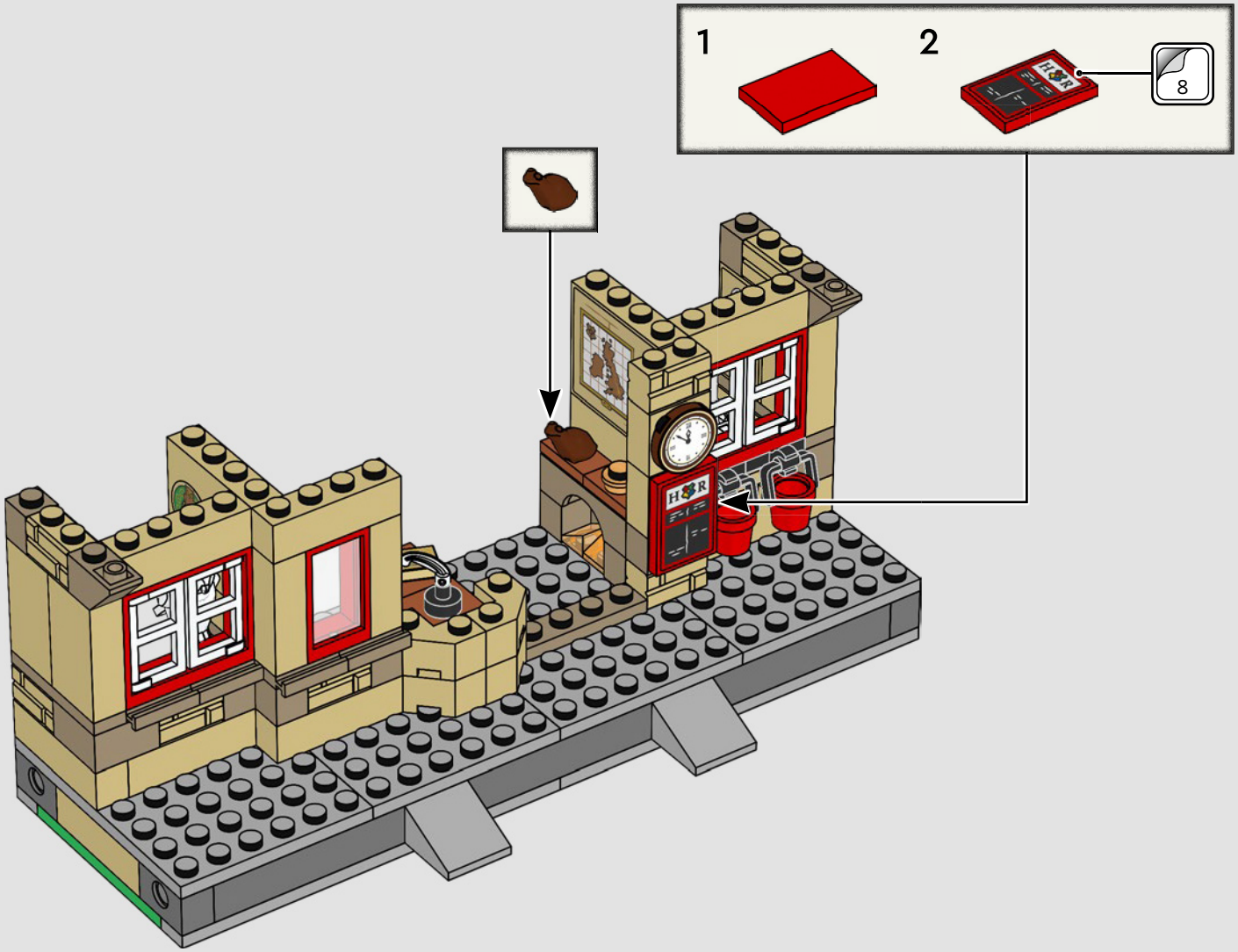

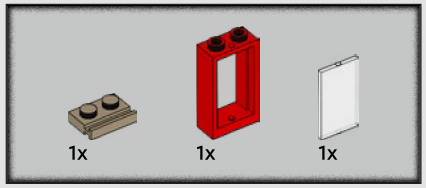

42

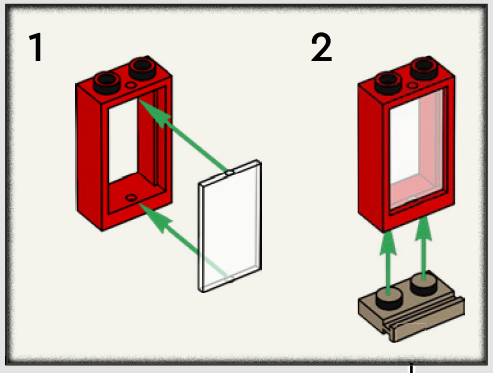

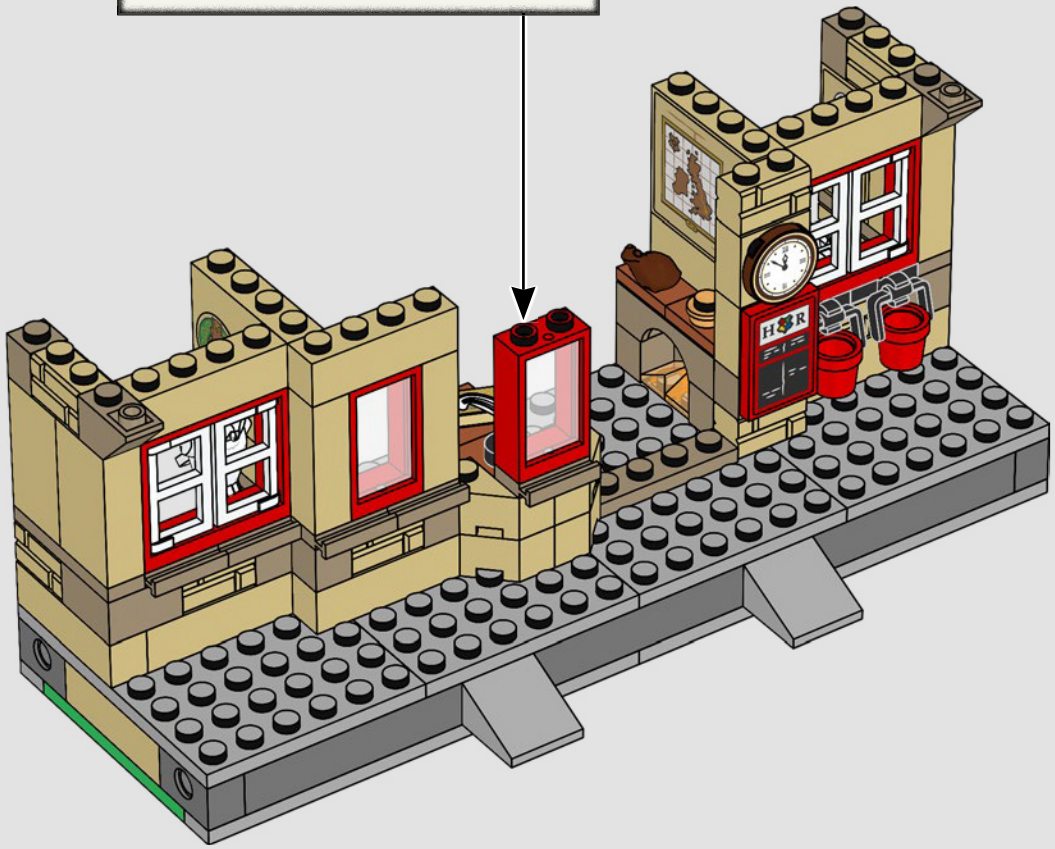

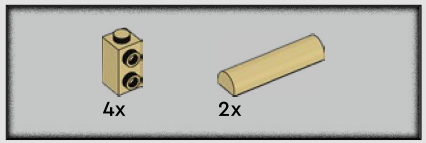

43

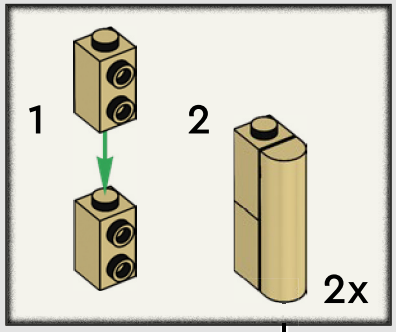

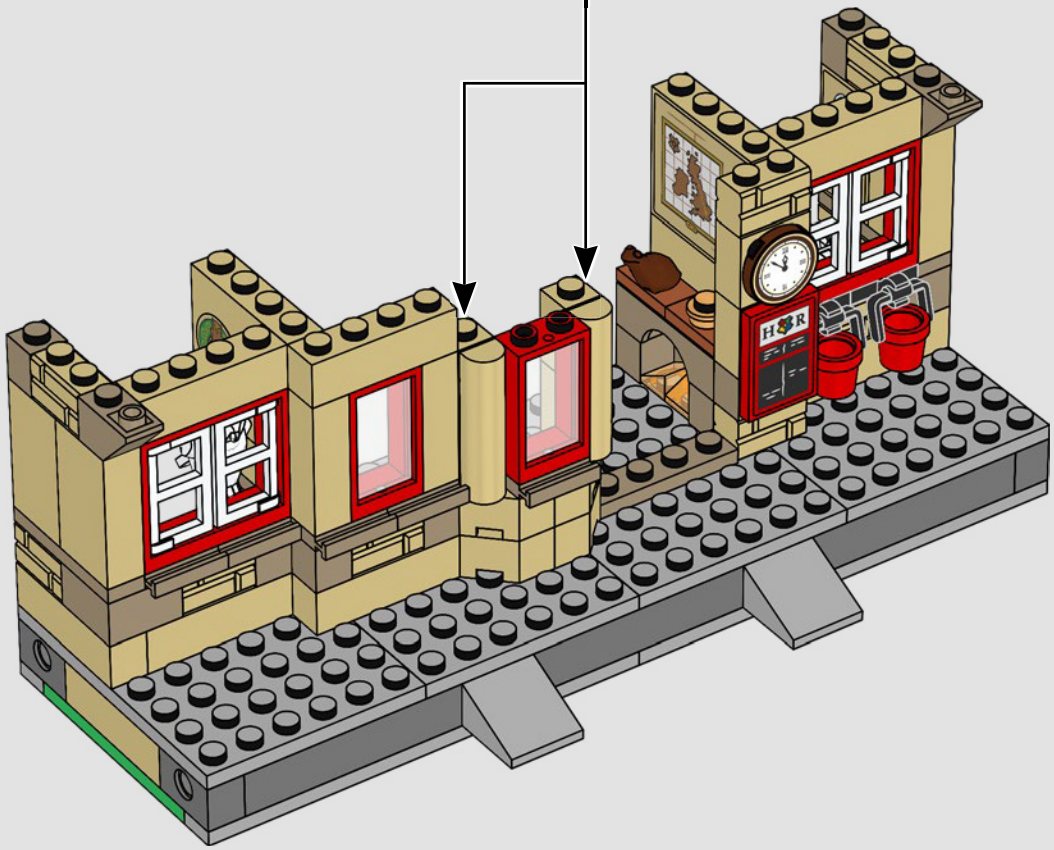

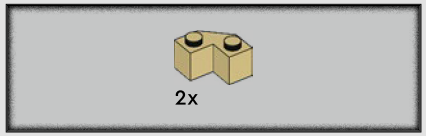

44

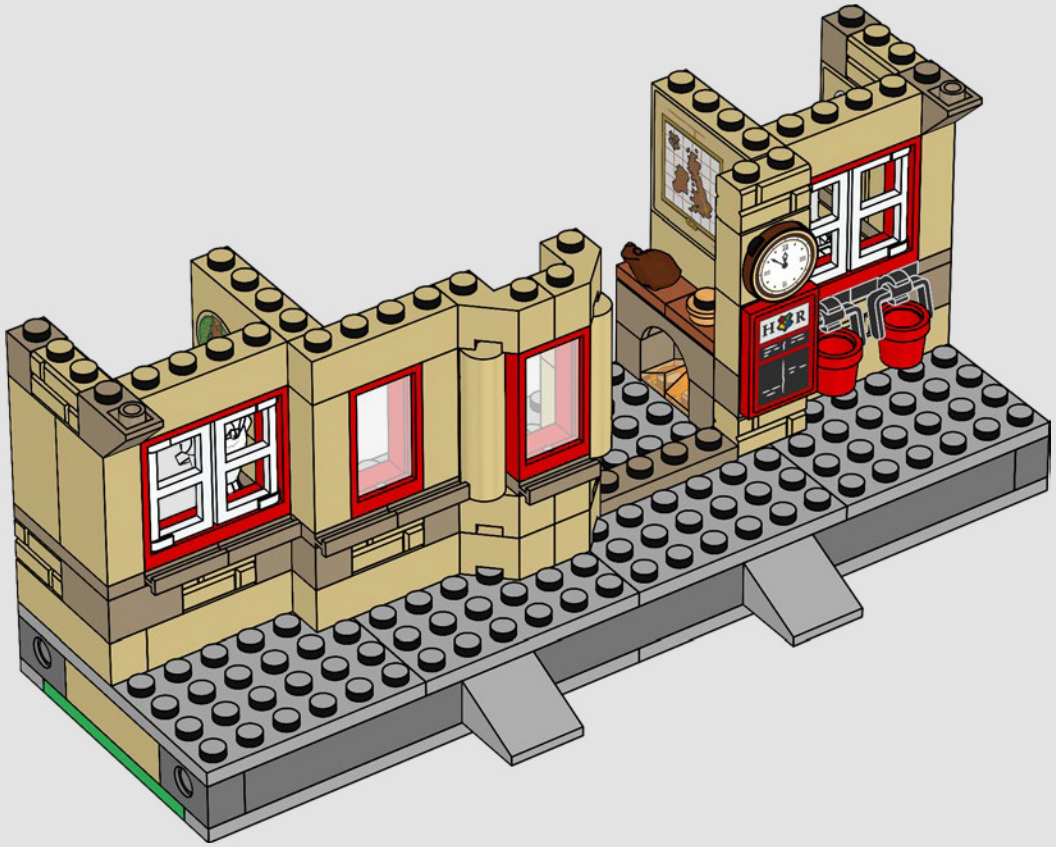

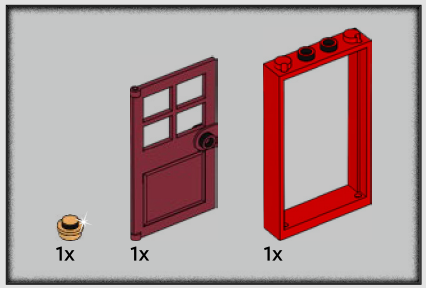

45

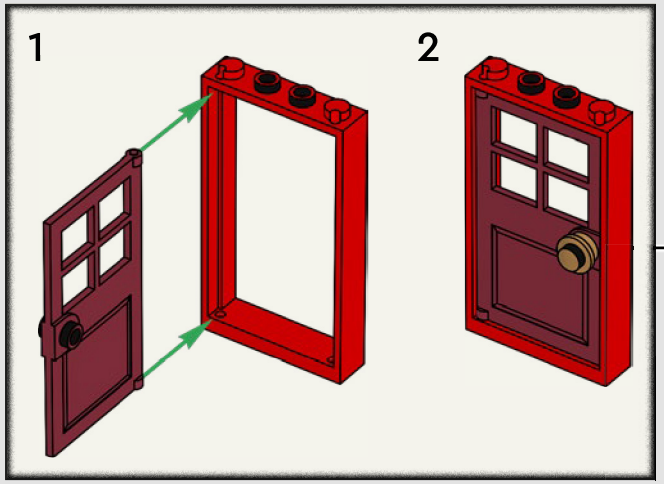

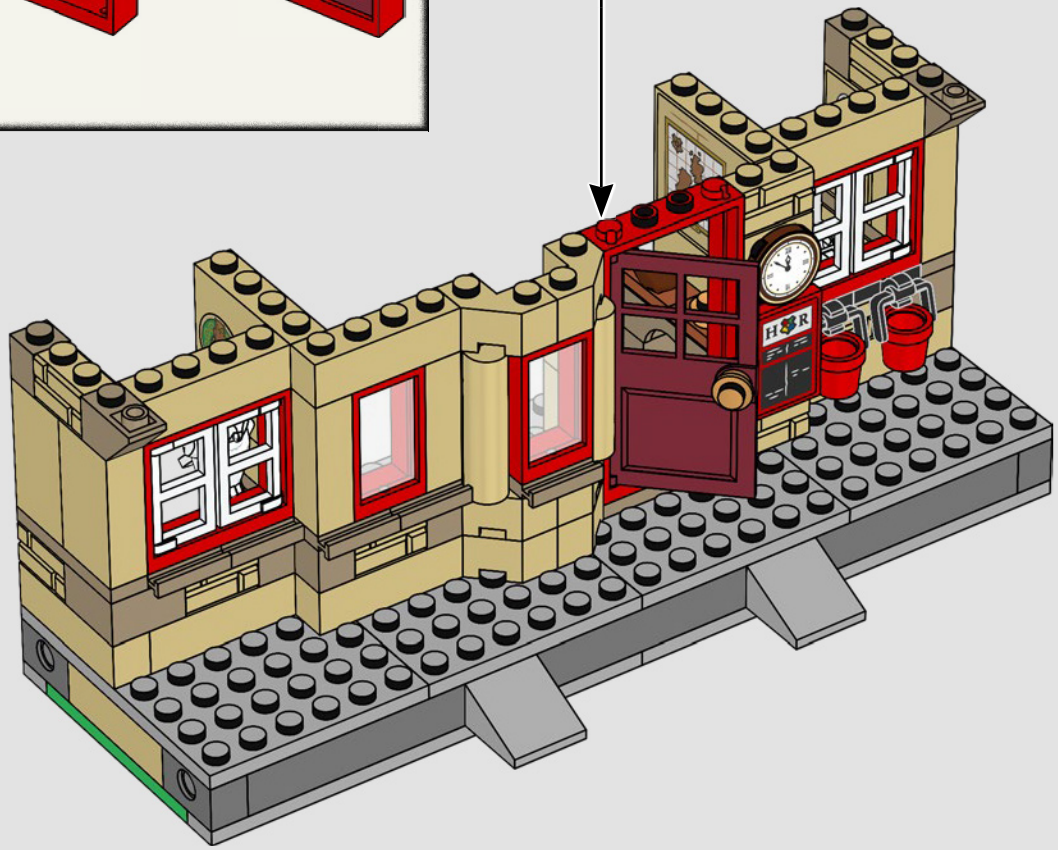

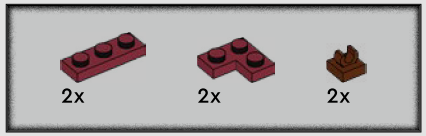

46

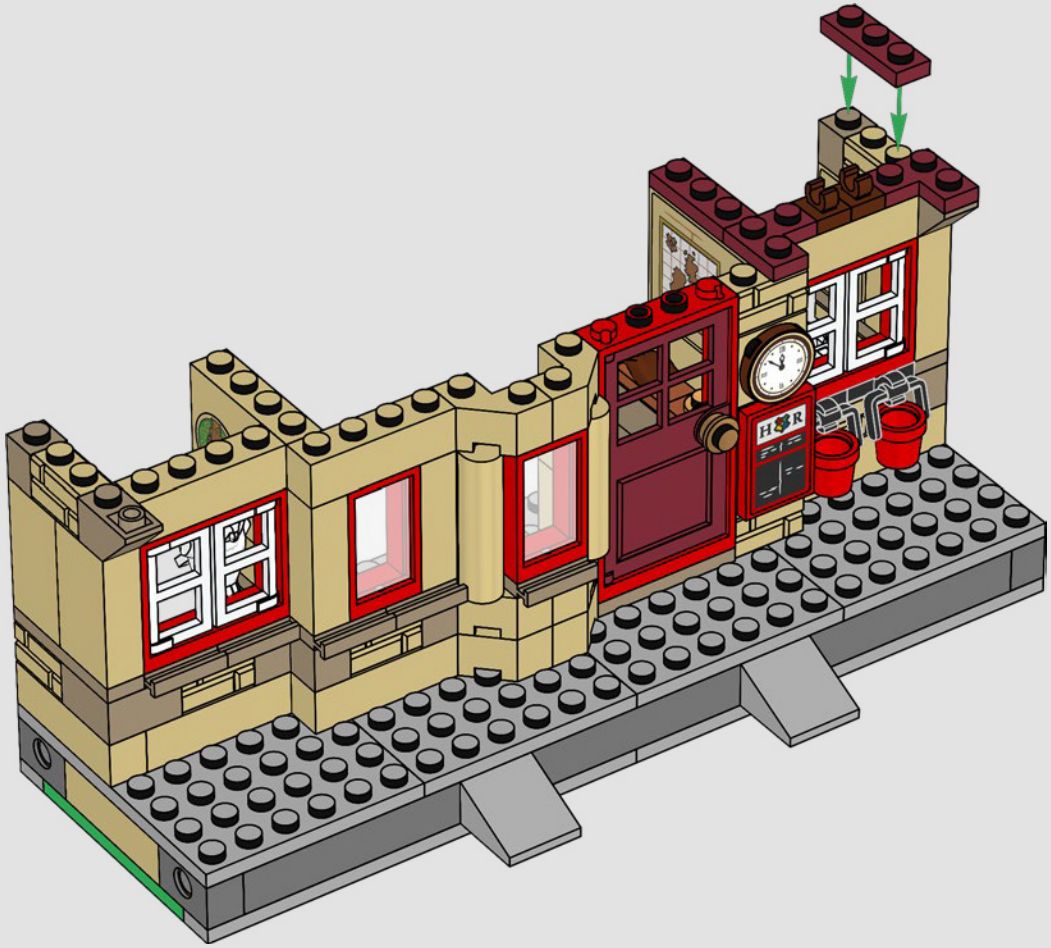

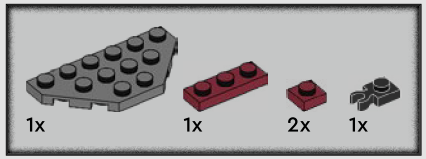

47

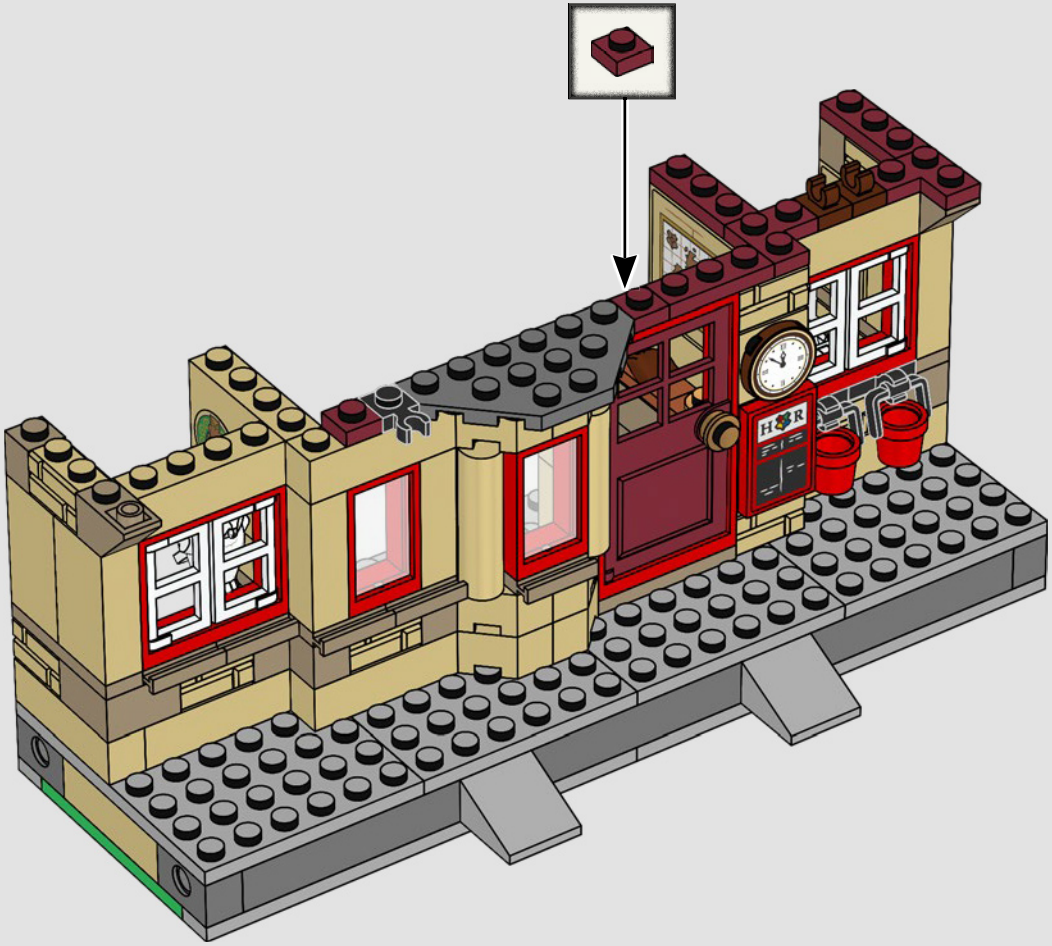

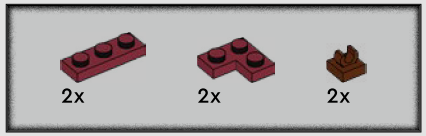

48

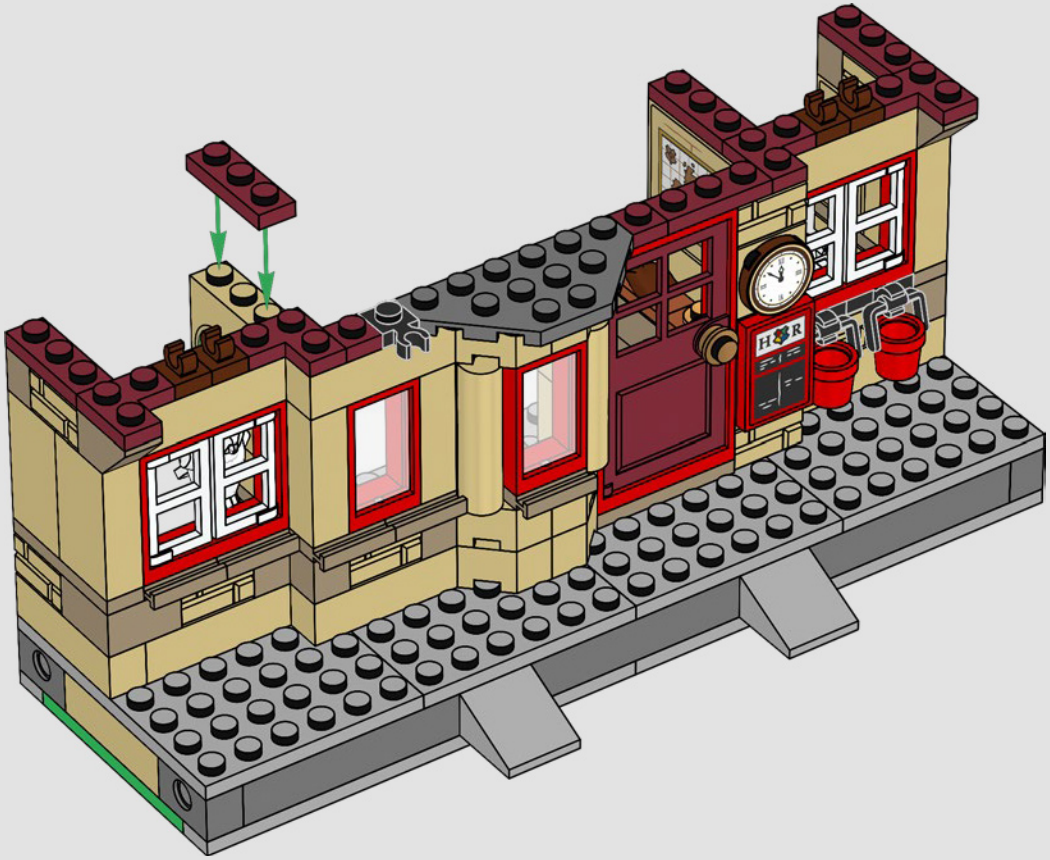

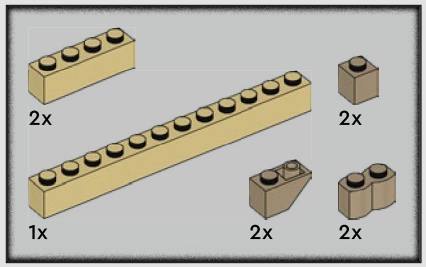

49

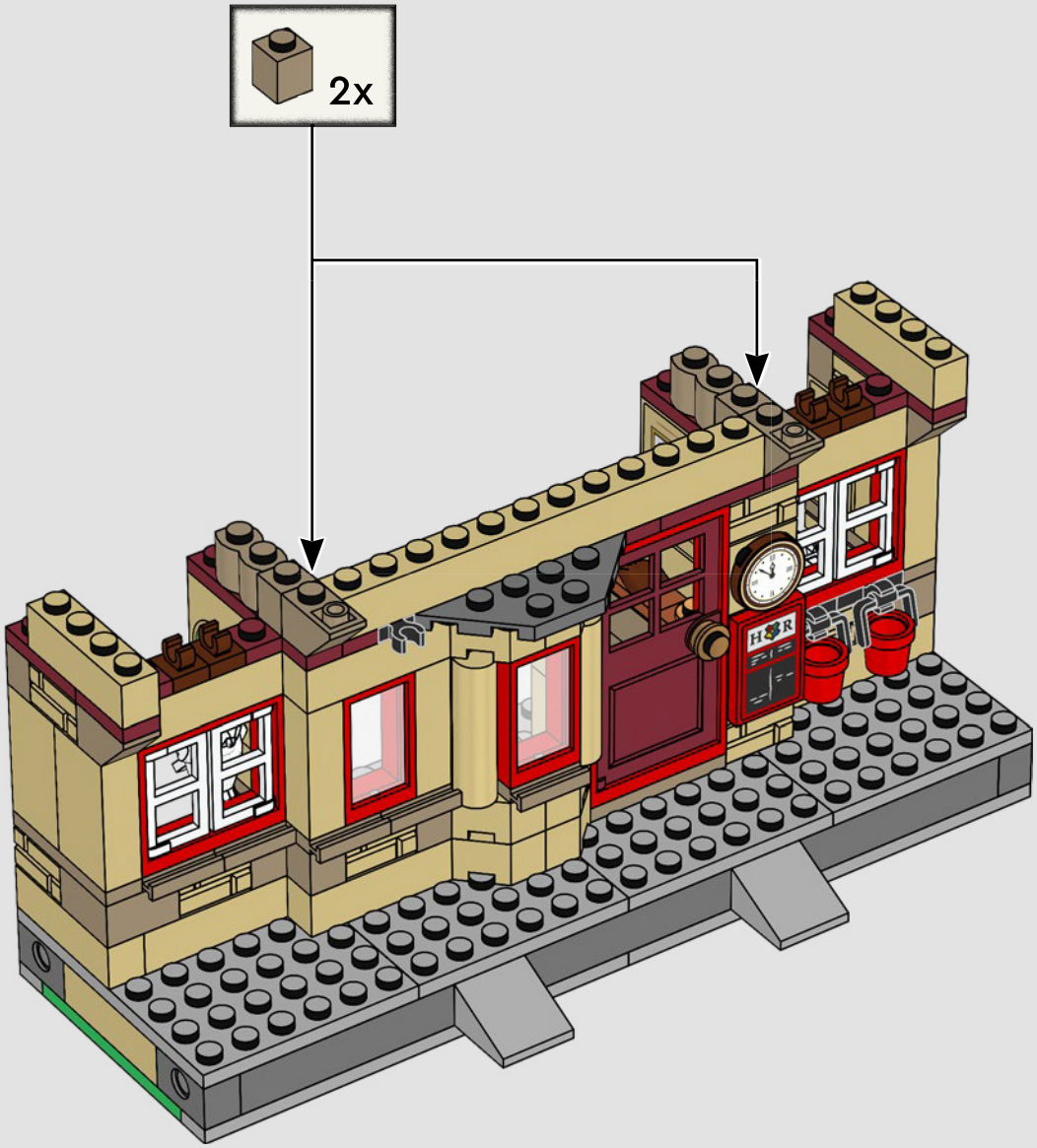

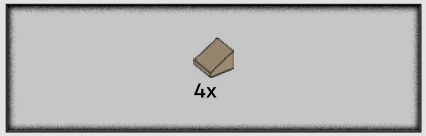

50

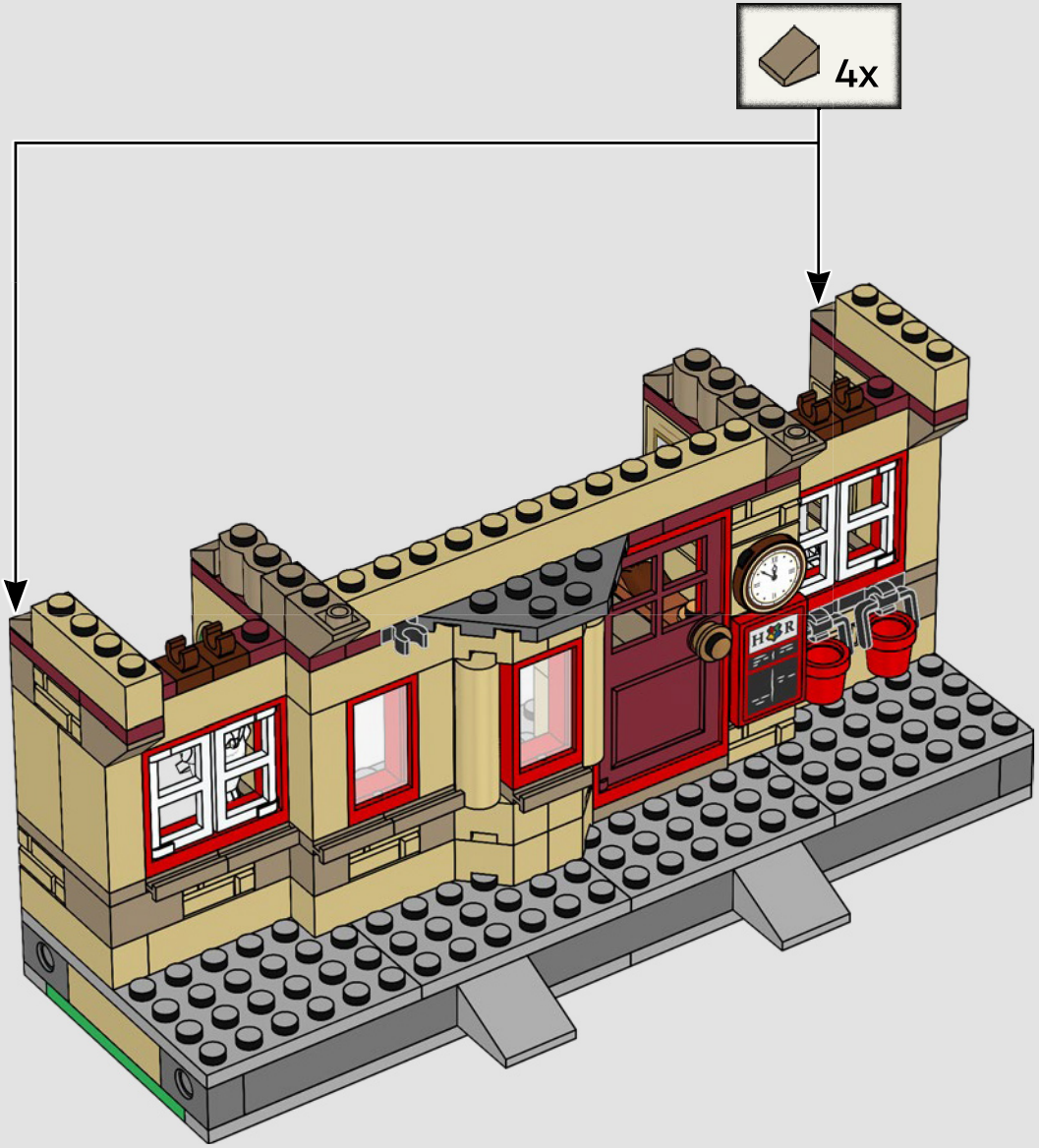

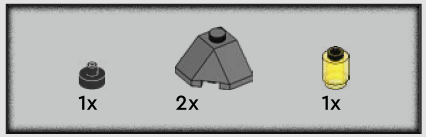

51

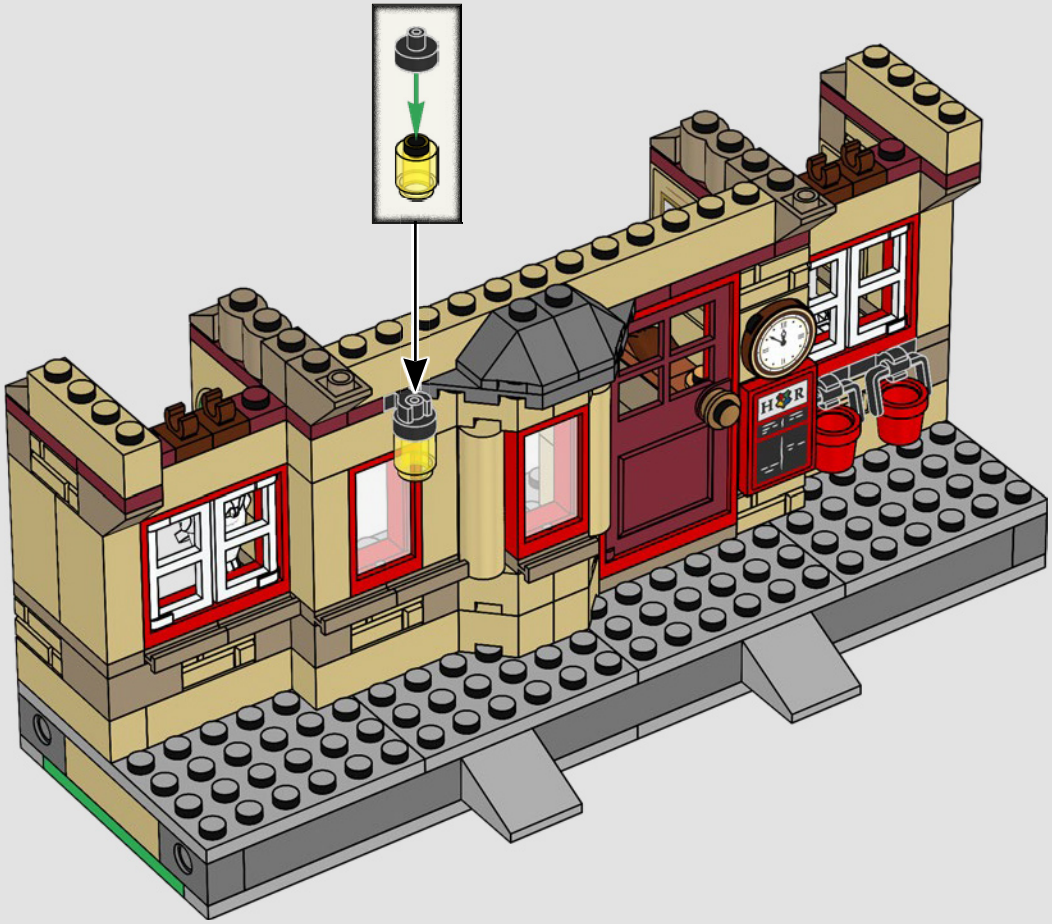

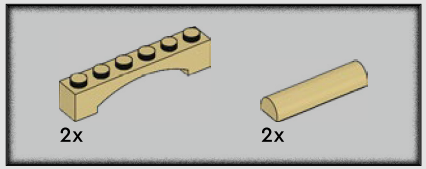

52

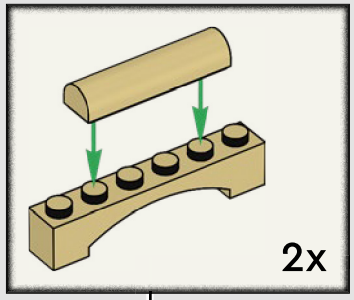

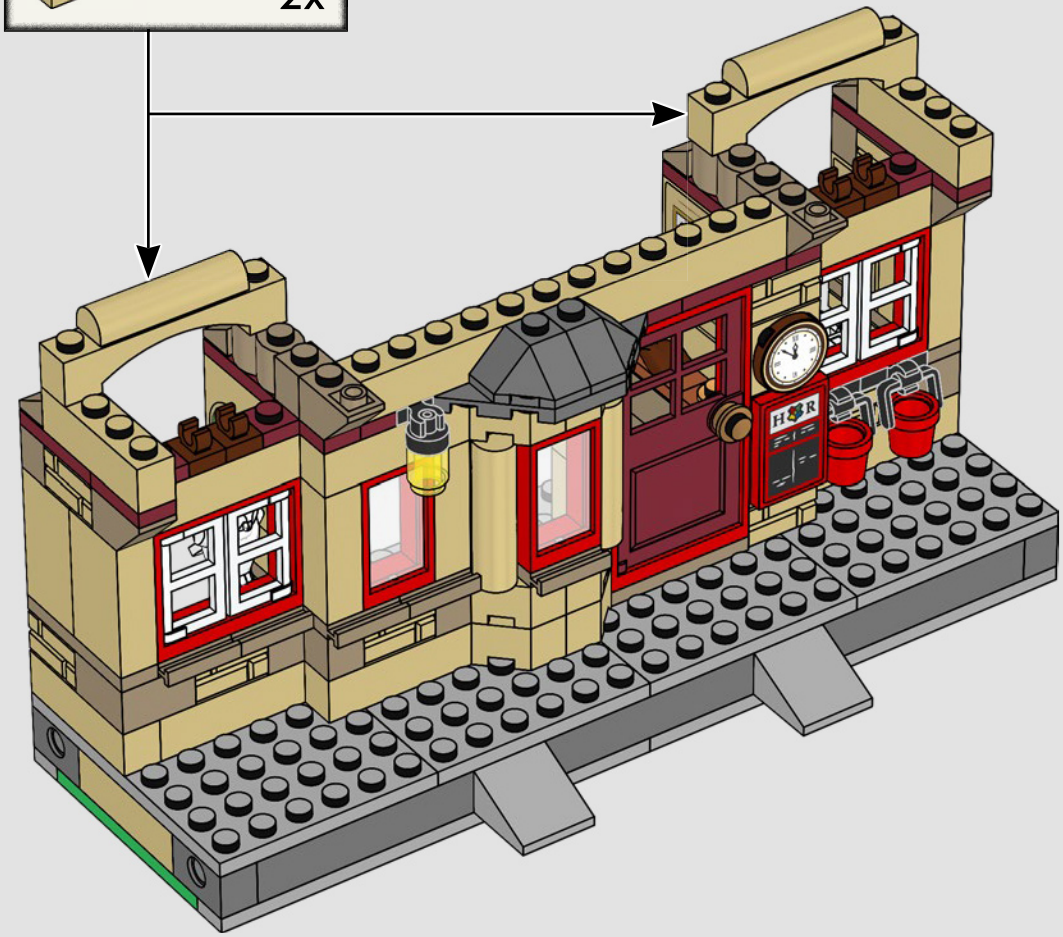

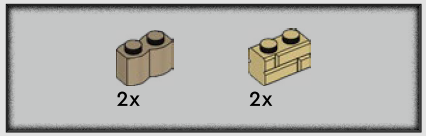

53

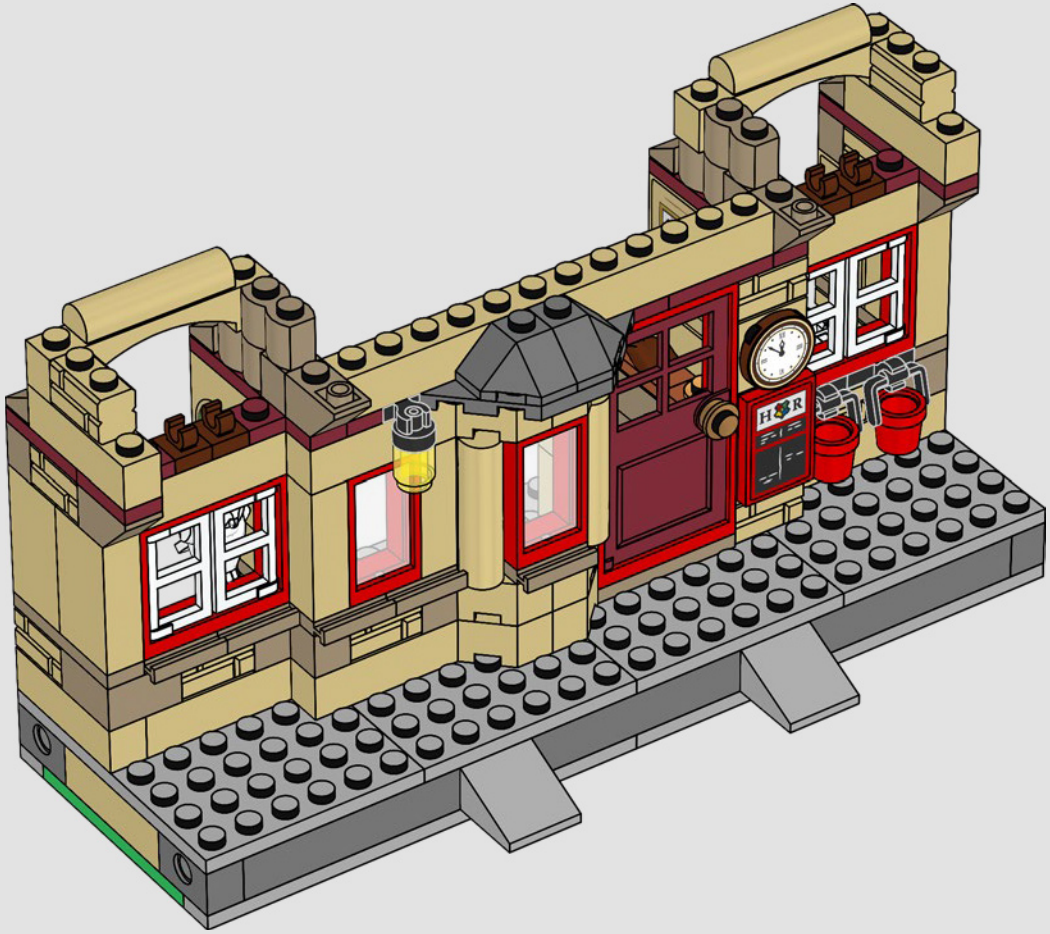

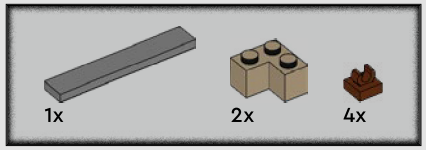

54

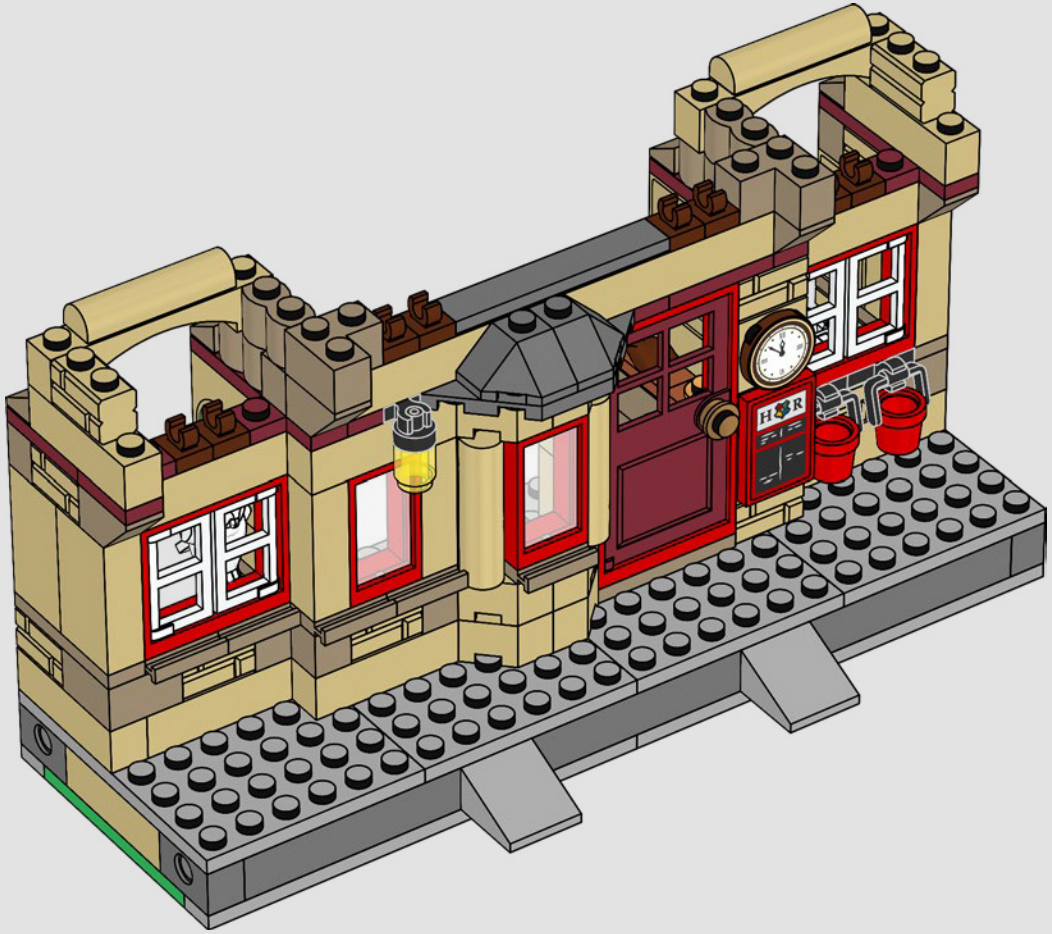

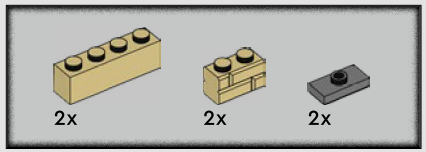

55

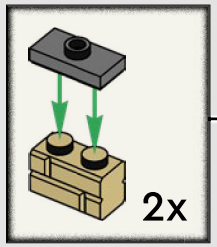

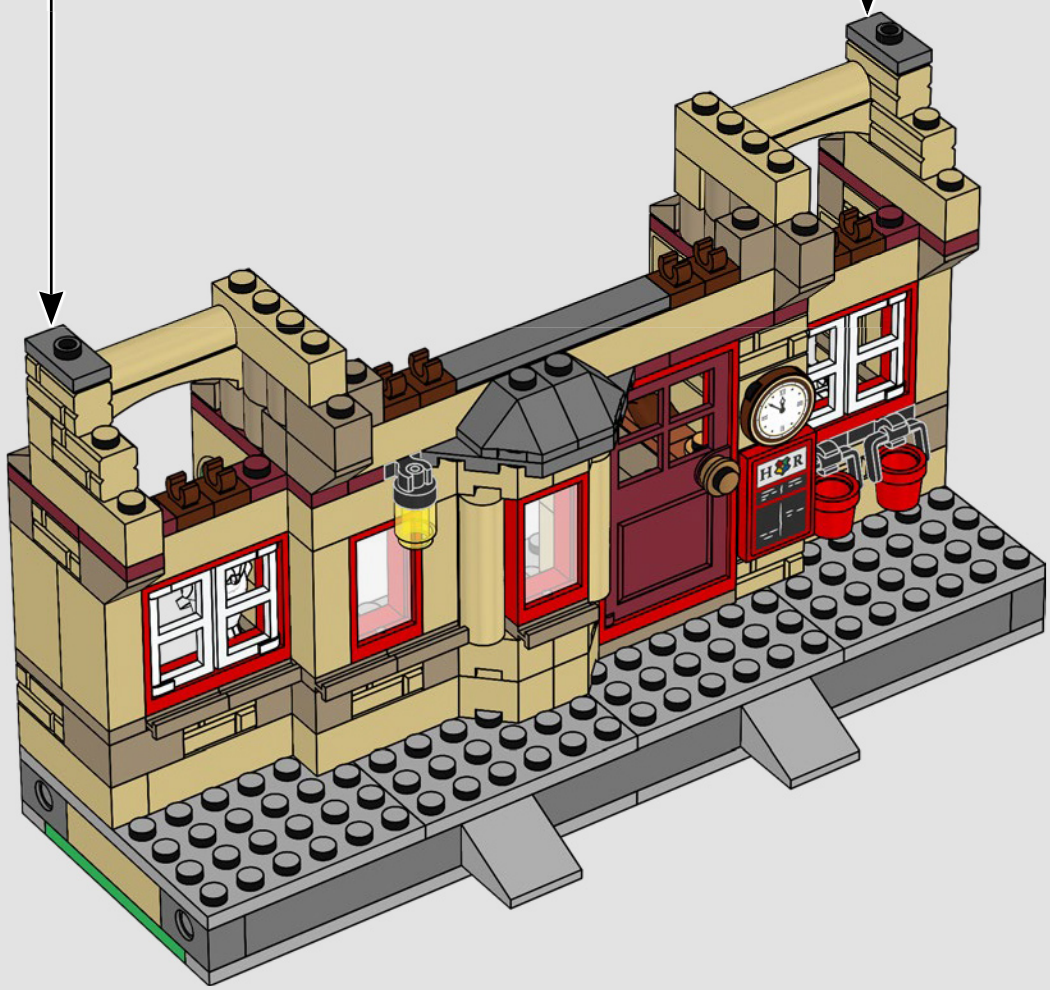

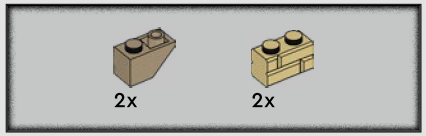

56

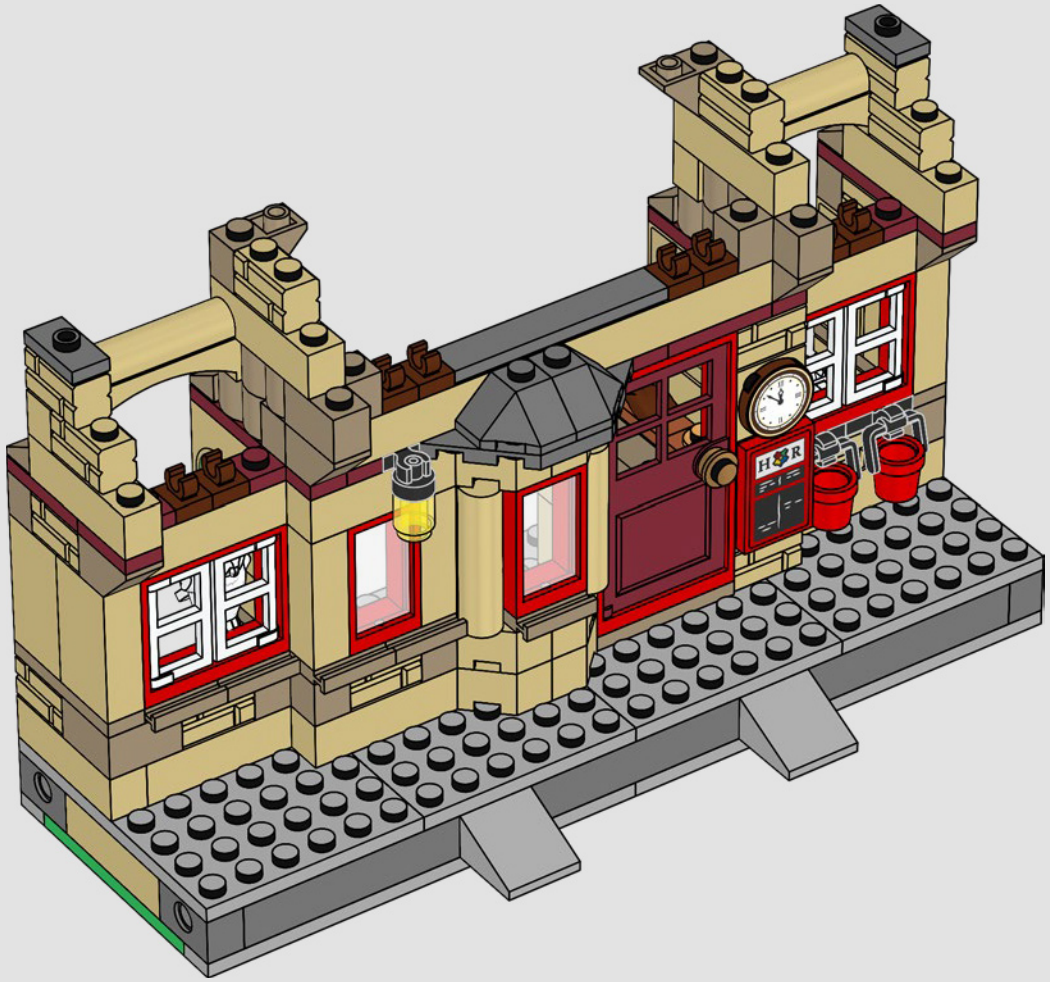

2x

57

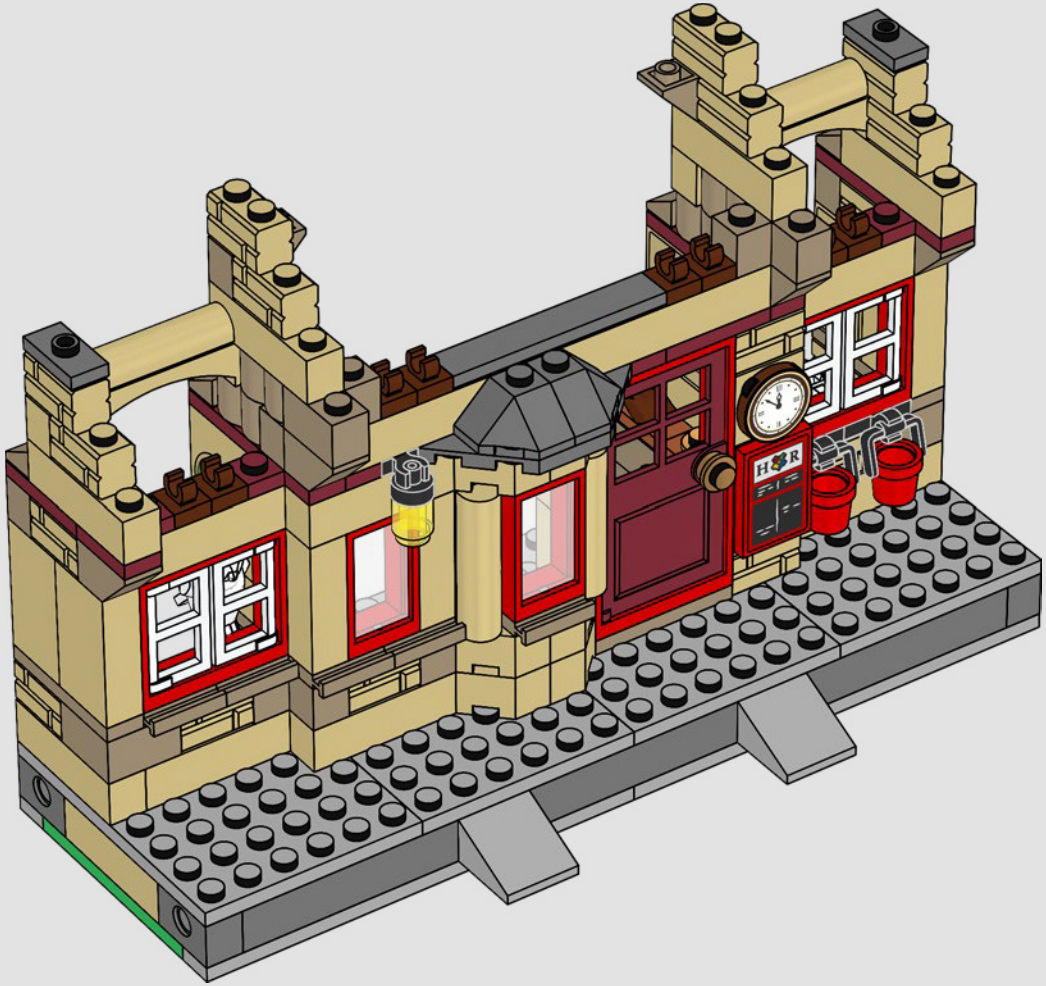

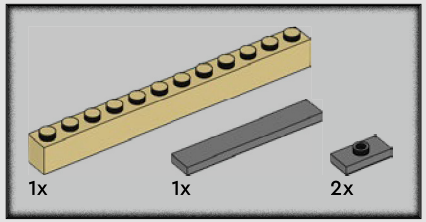

58

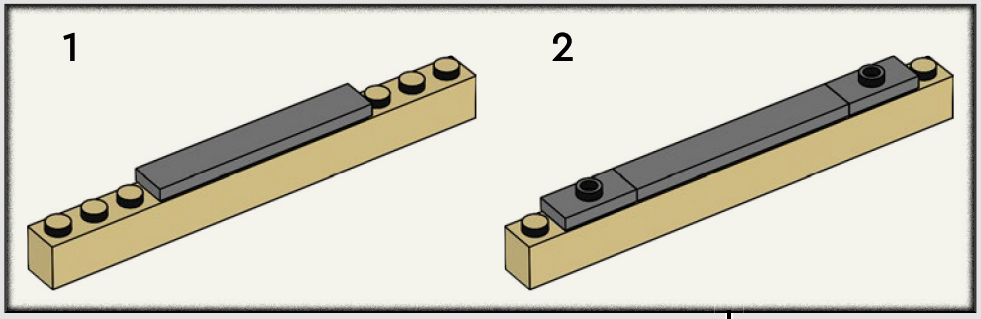

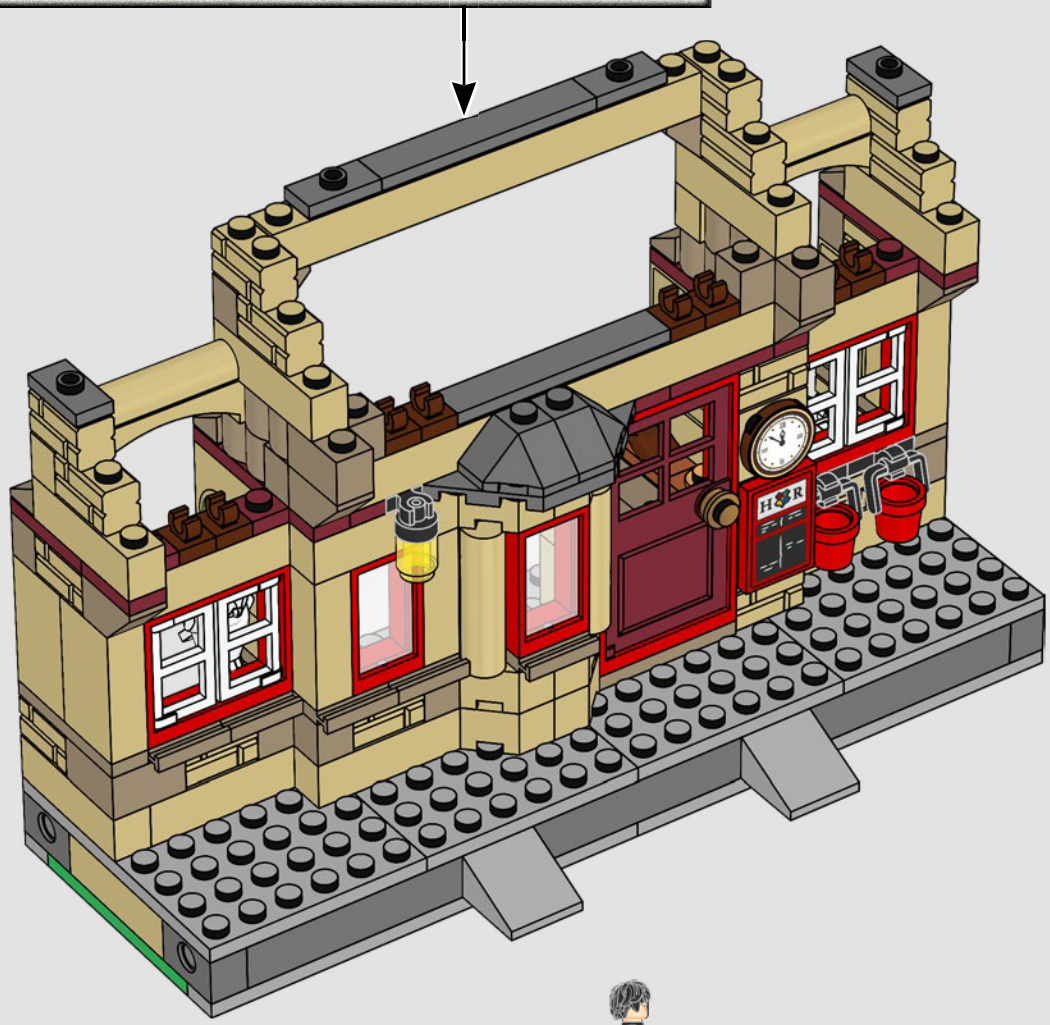

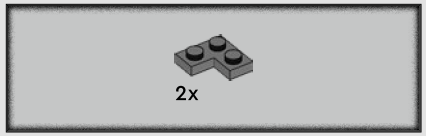

59

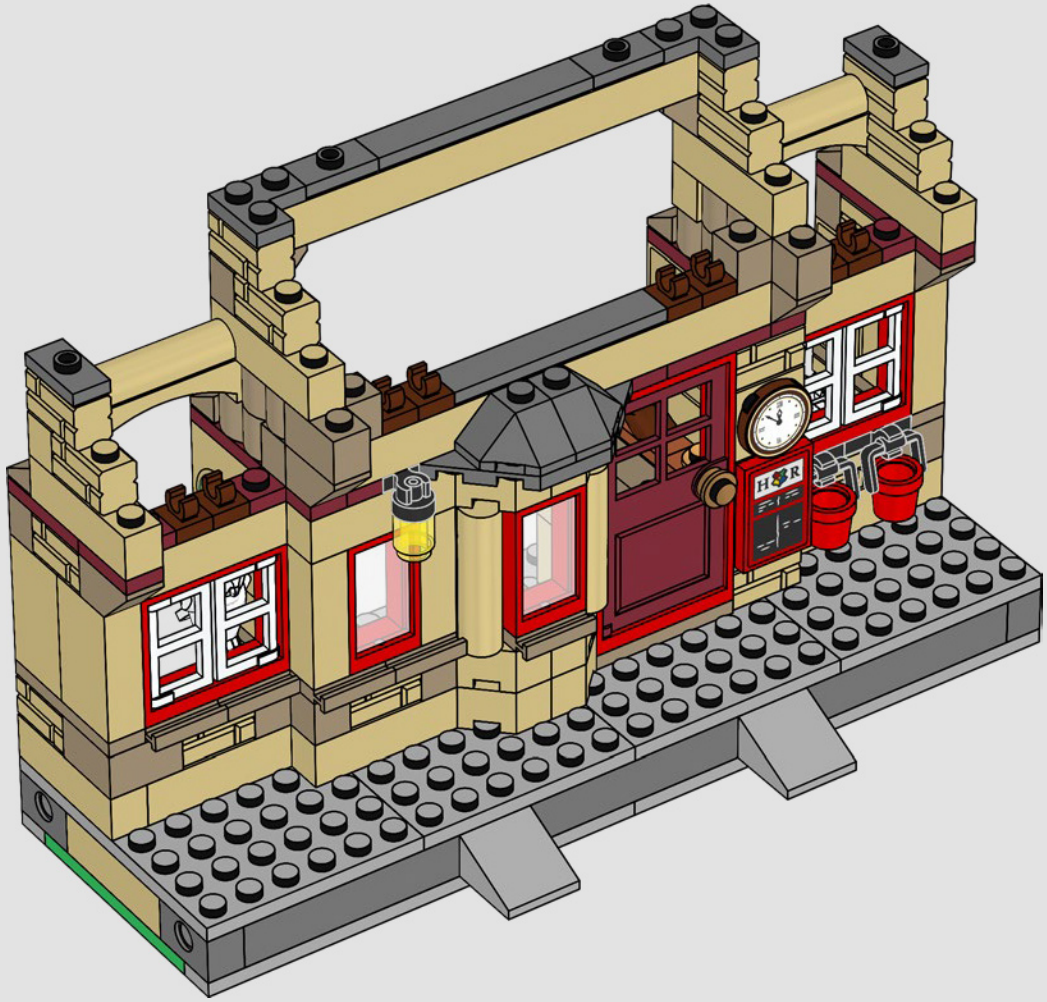

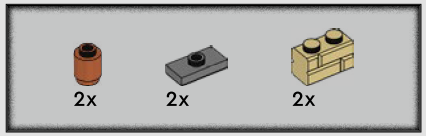

60

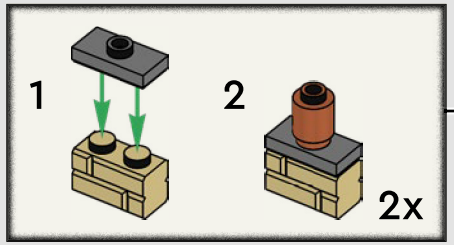

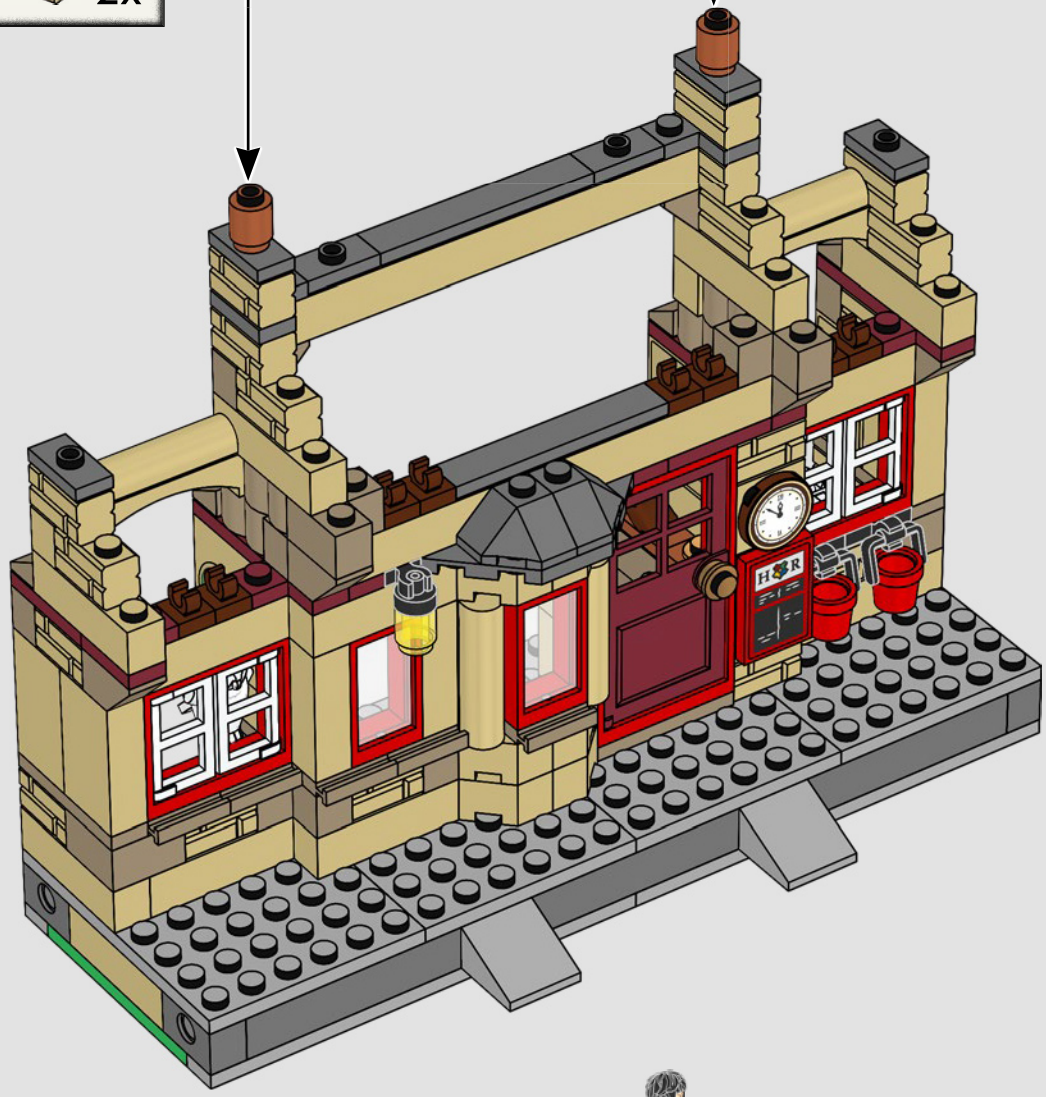

8

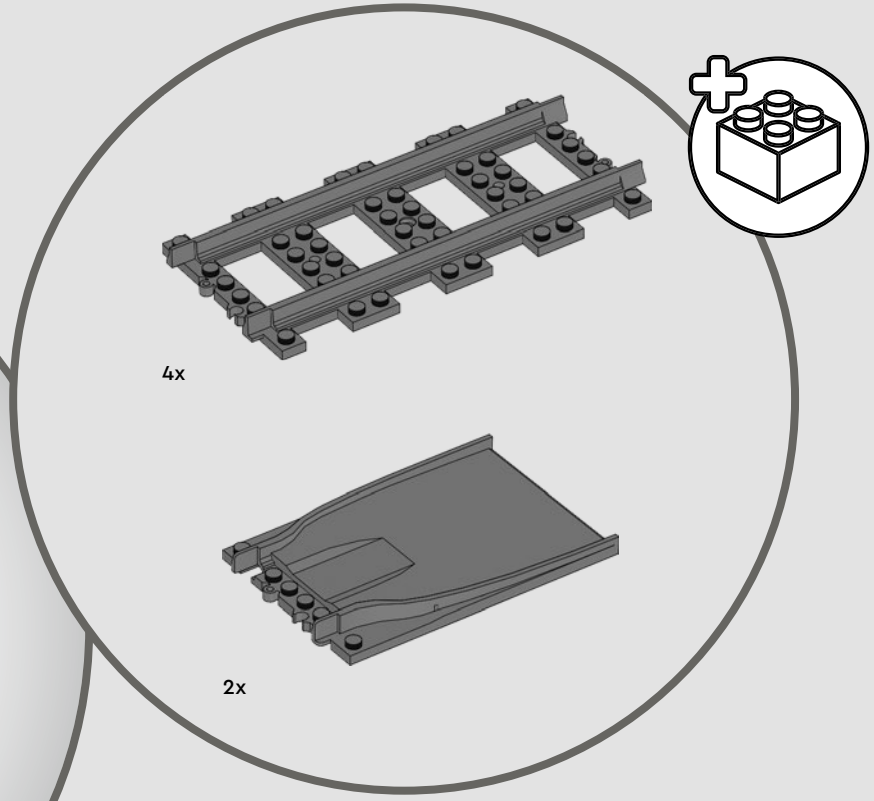
4x
2x

1

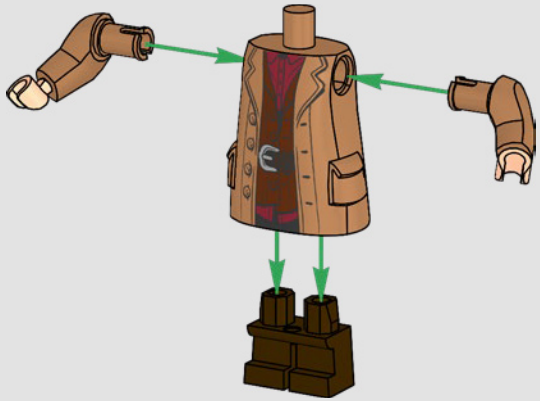

2

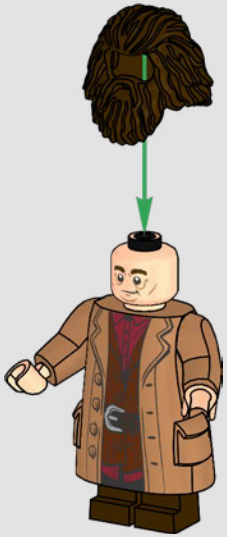

3

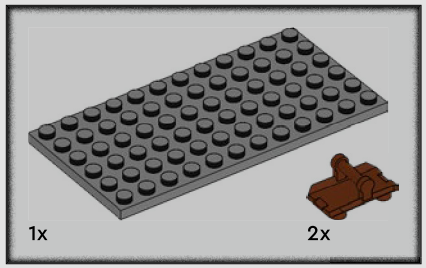

61

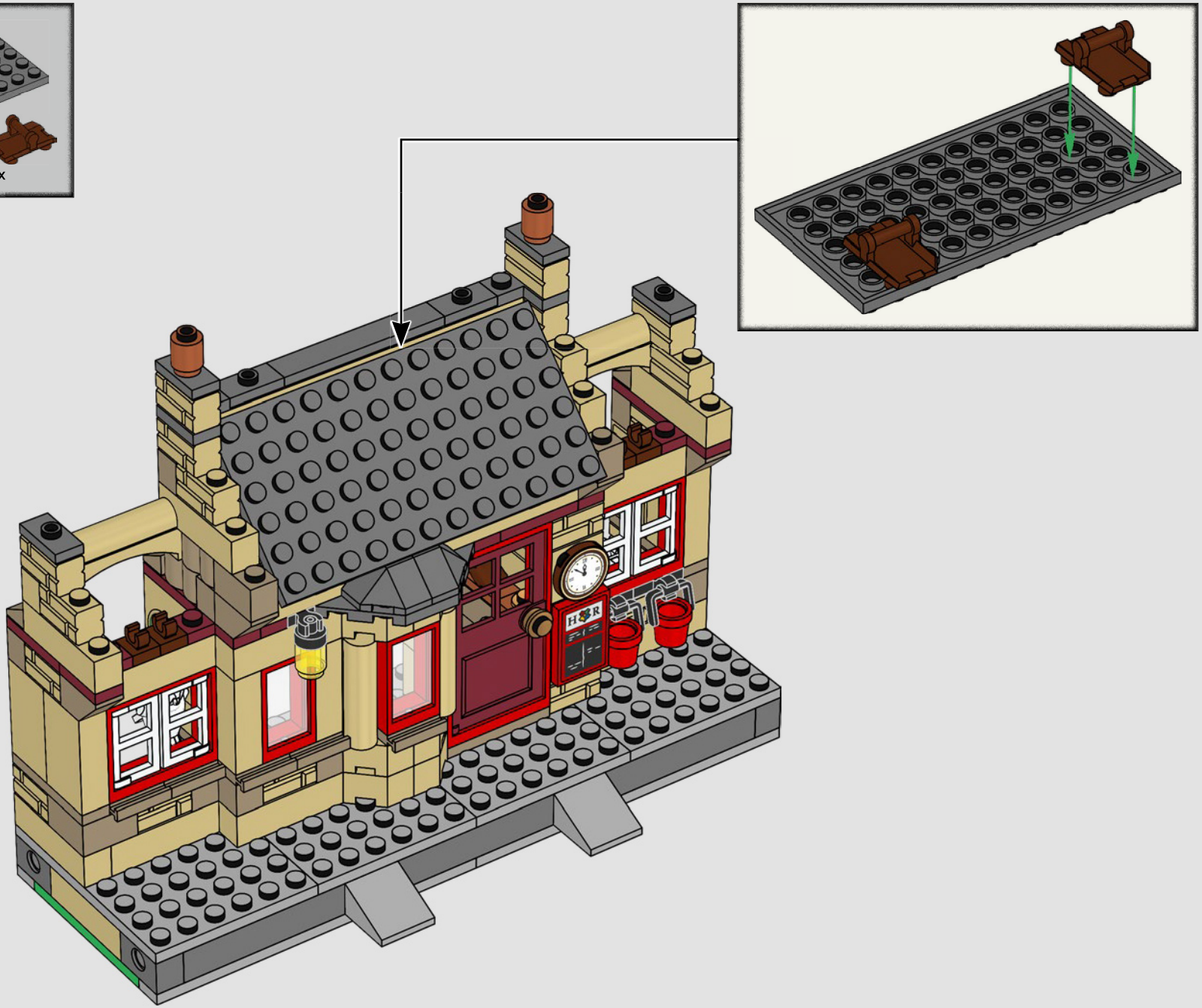

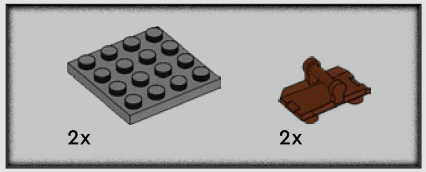

62

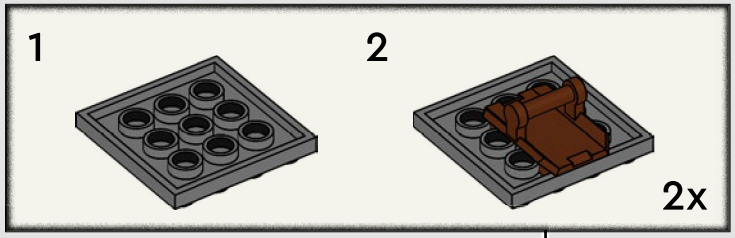

63

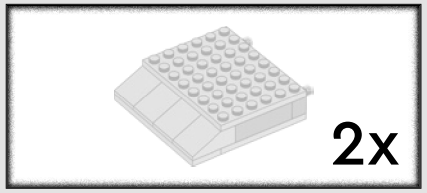

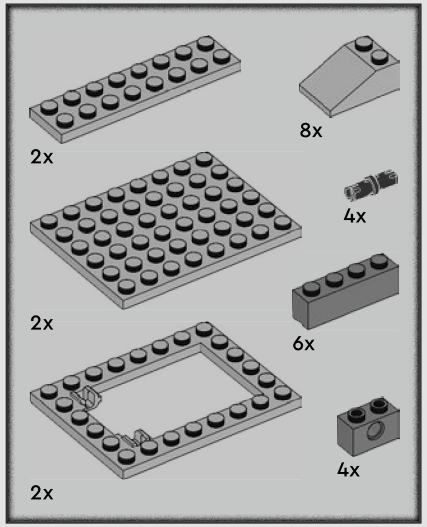

64

1

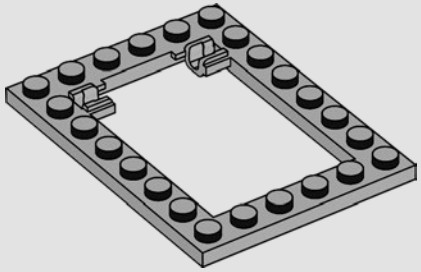

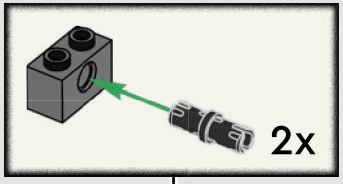

2

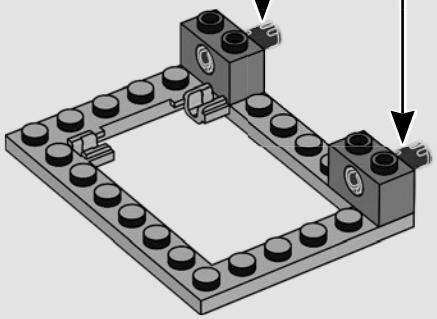

3

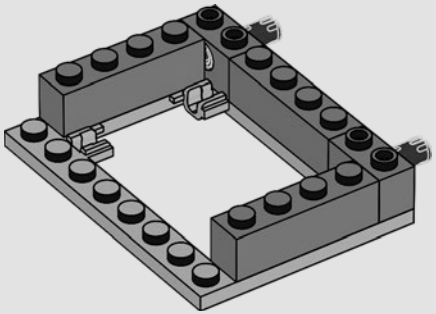

4

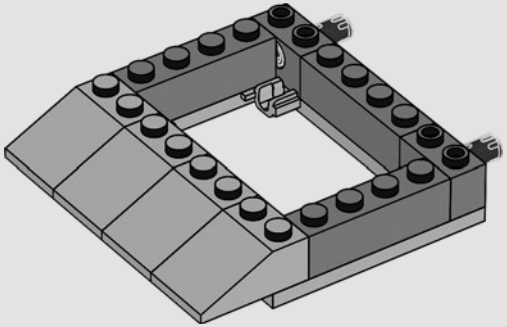

5

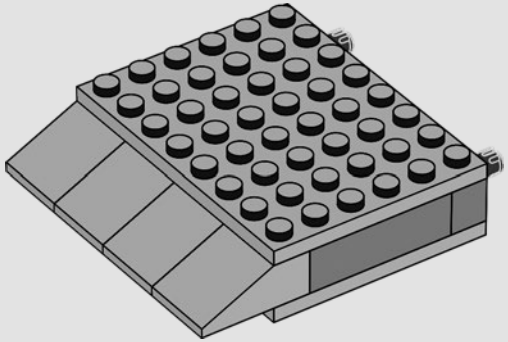

6

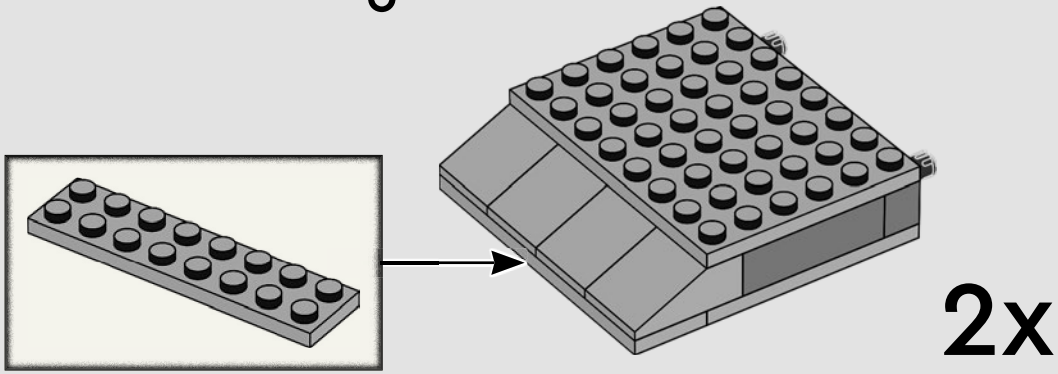

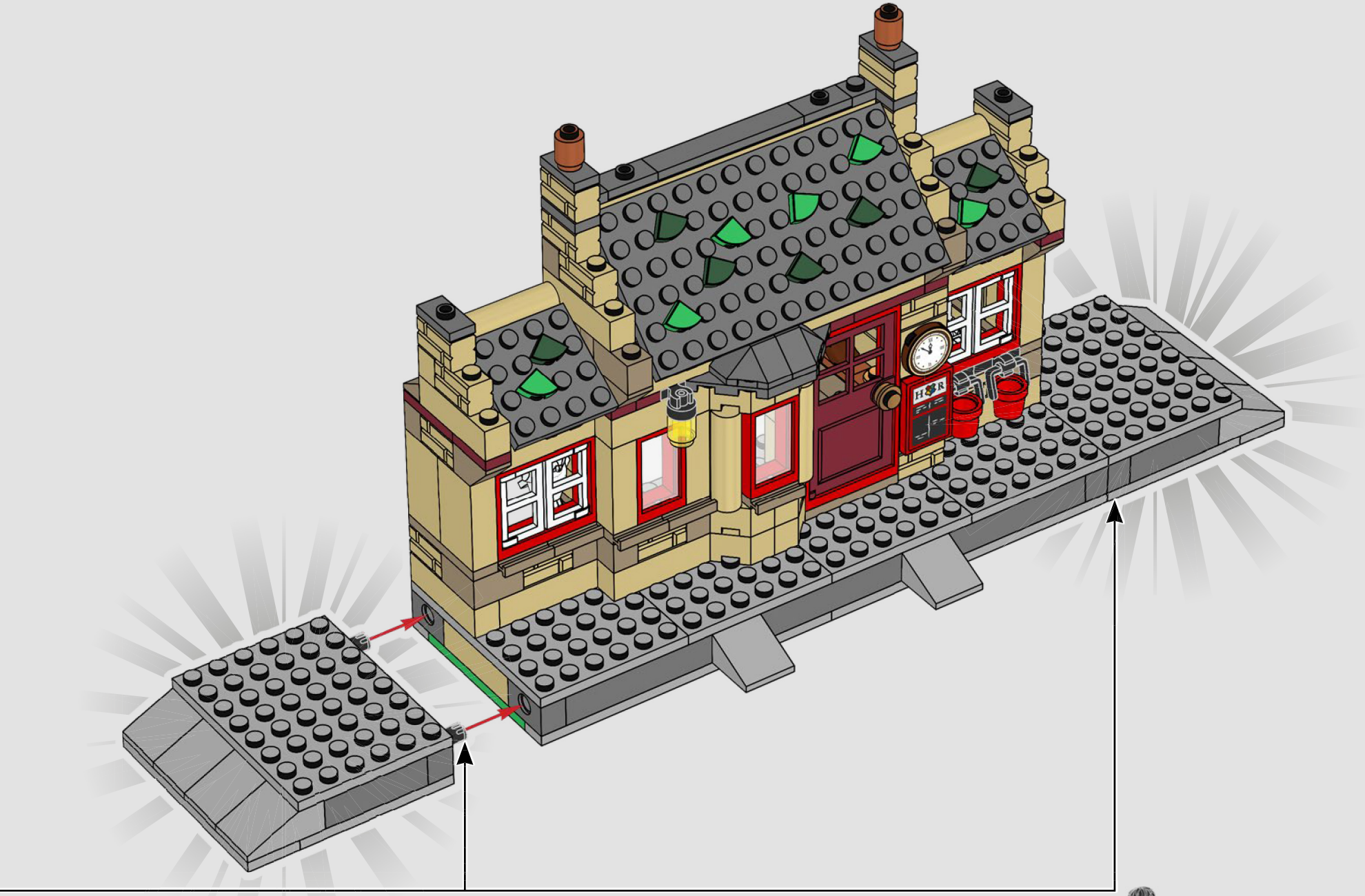

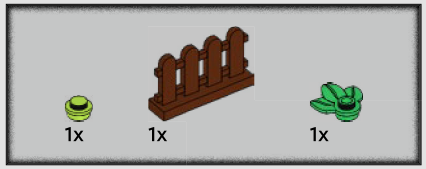

65

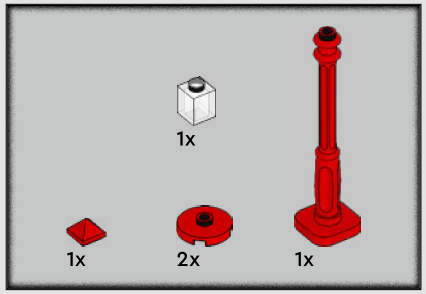

66

1

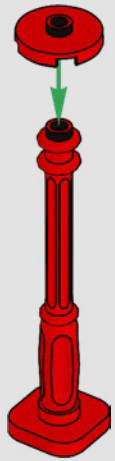

2

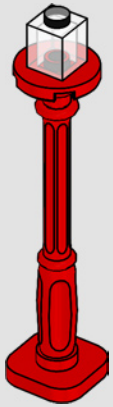

3

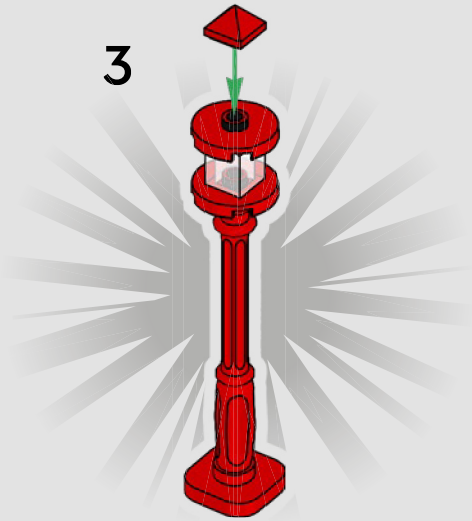

H&R

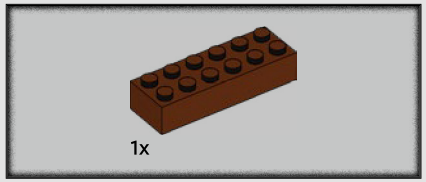

67

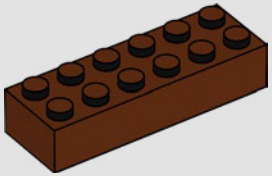

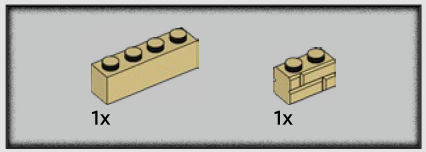

68

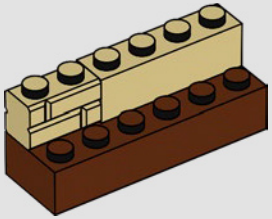

69

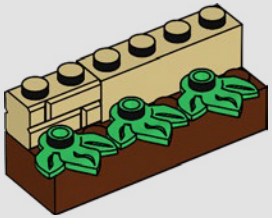

70

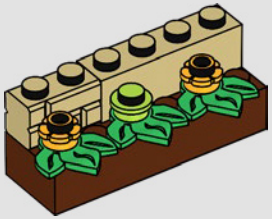

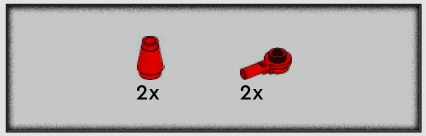

71

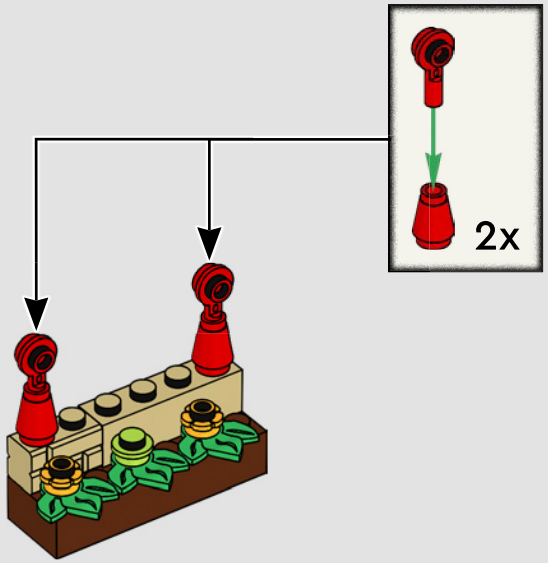

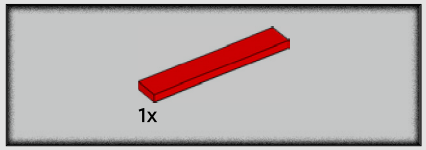

72

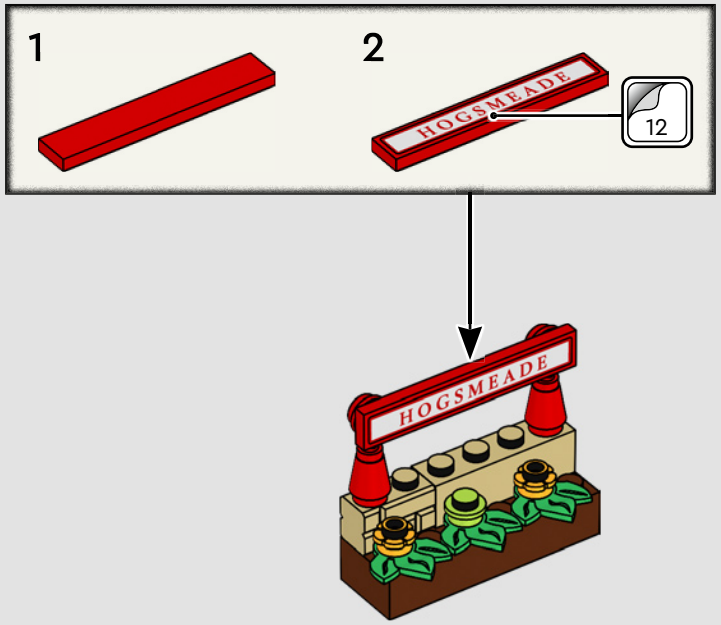

73

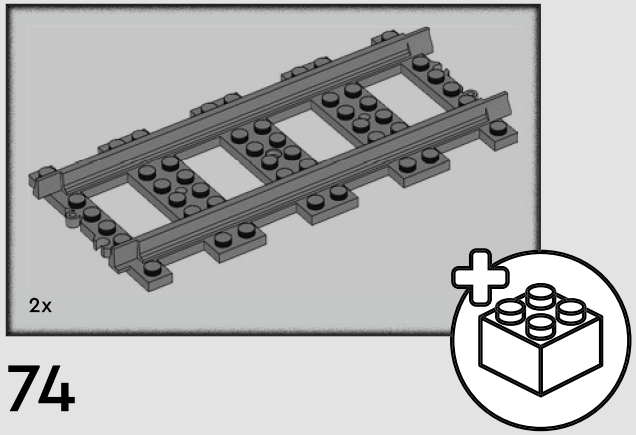

74

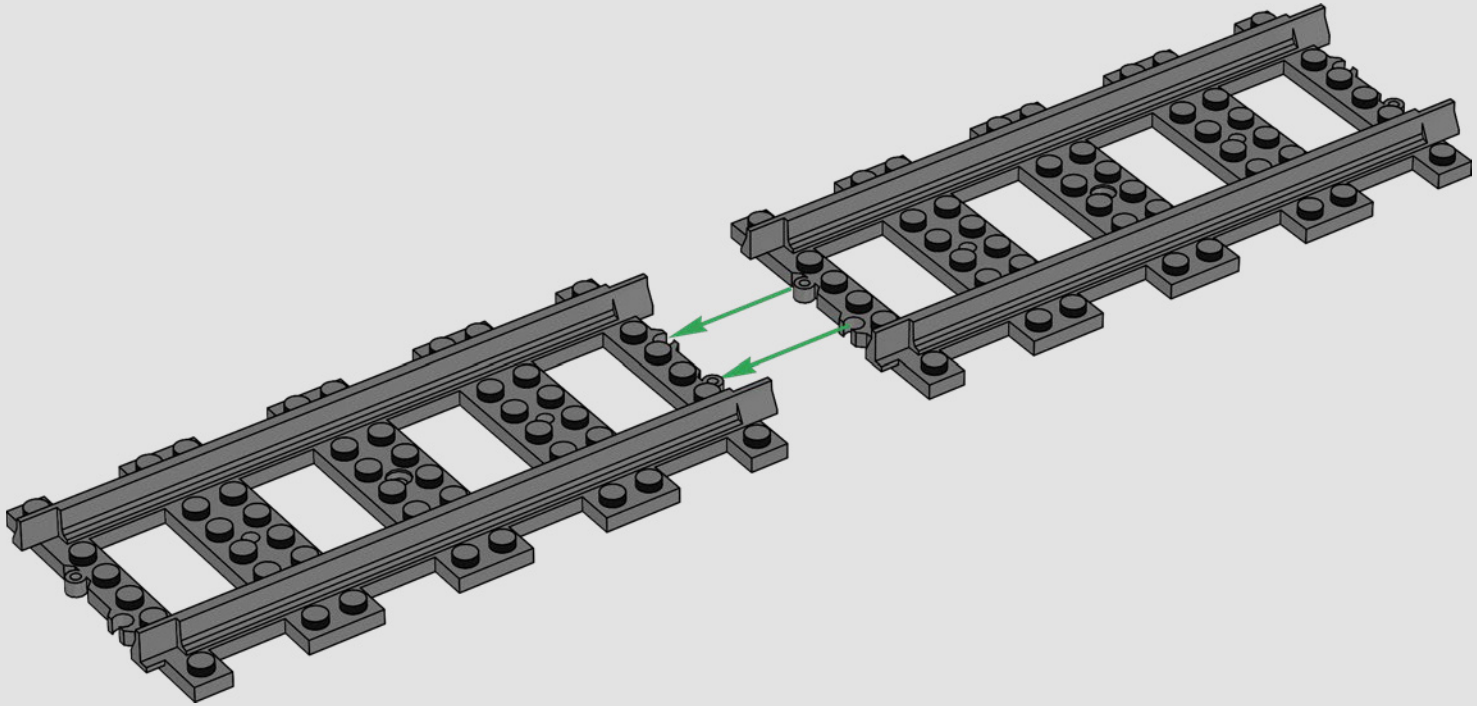

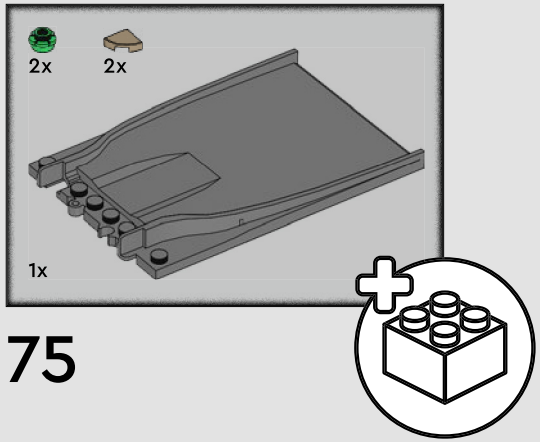

75

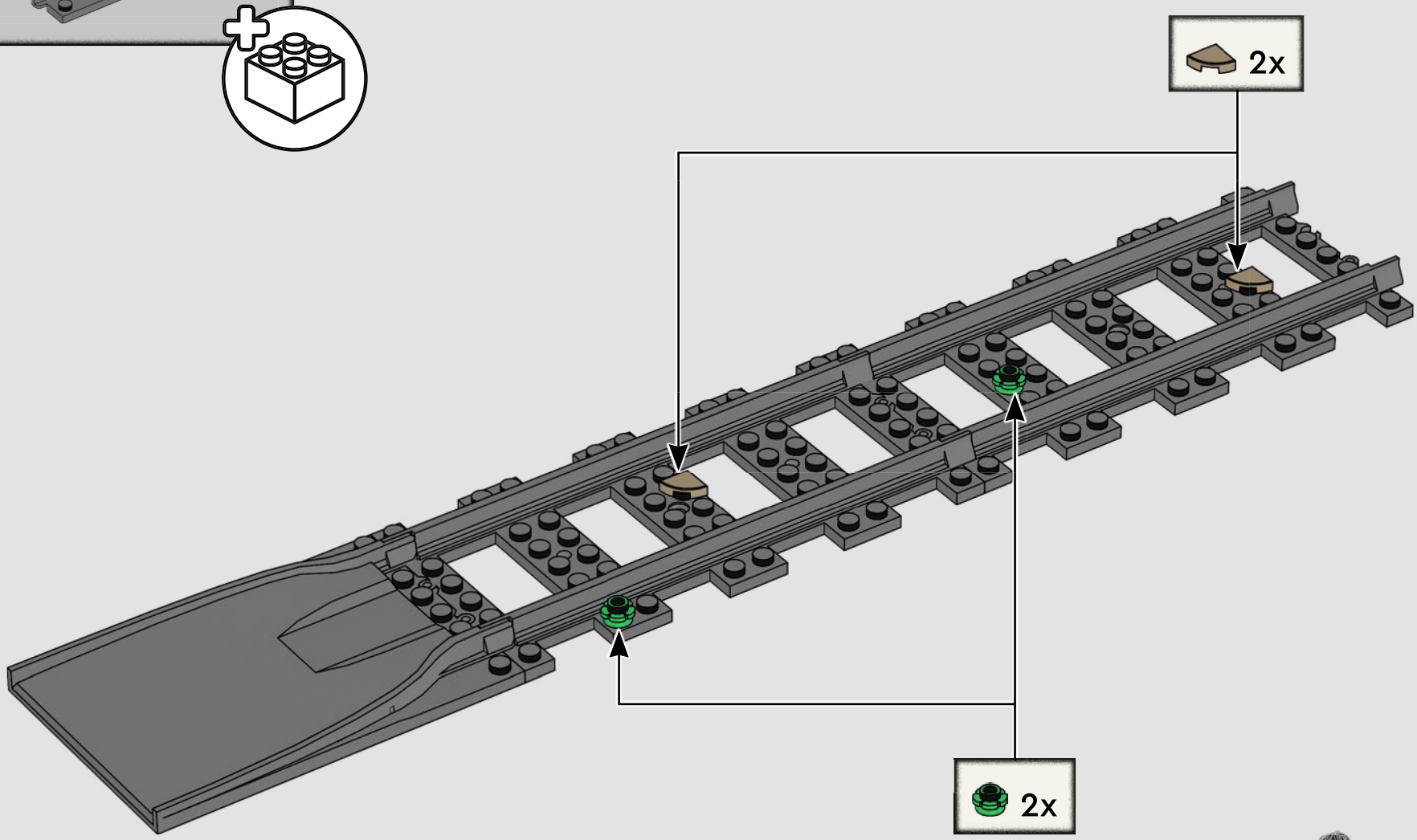

76

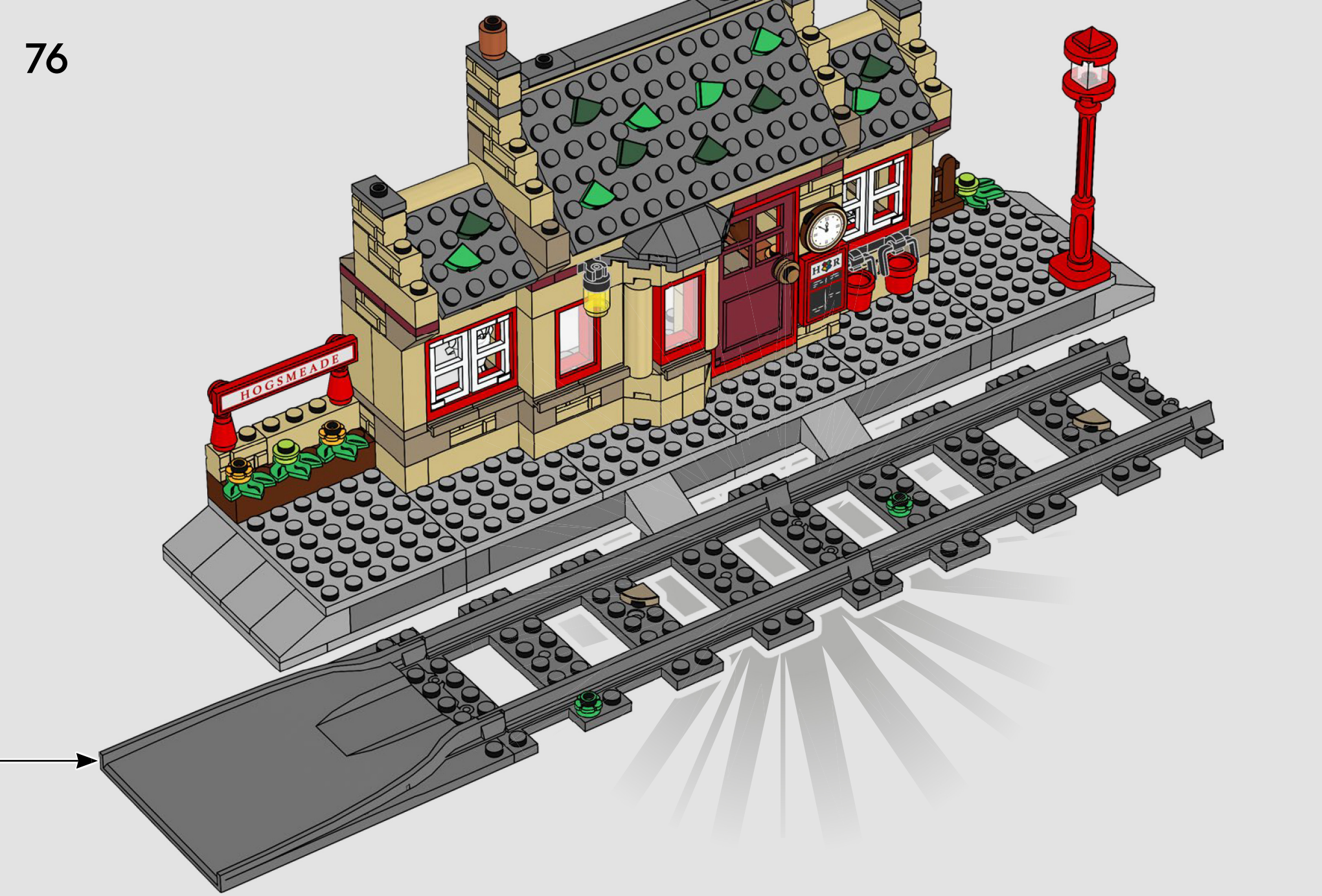

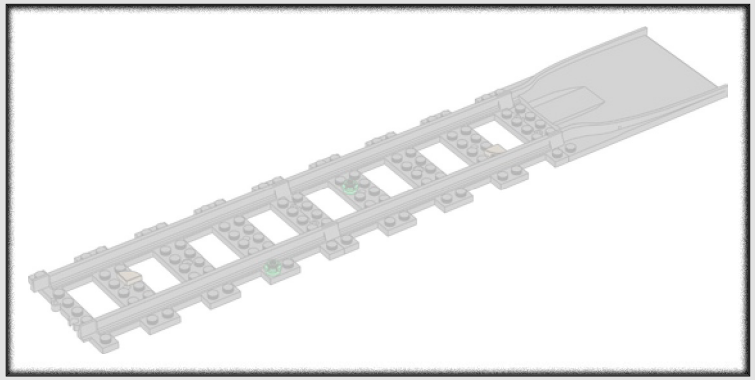

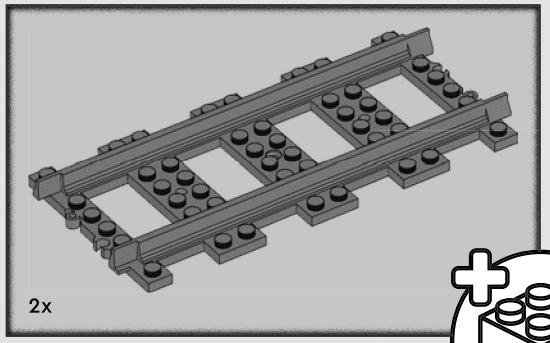

77

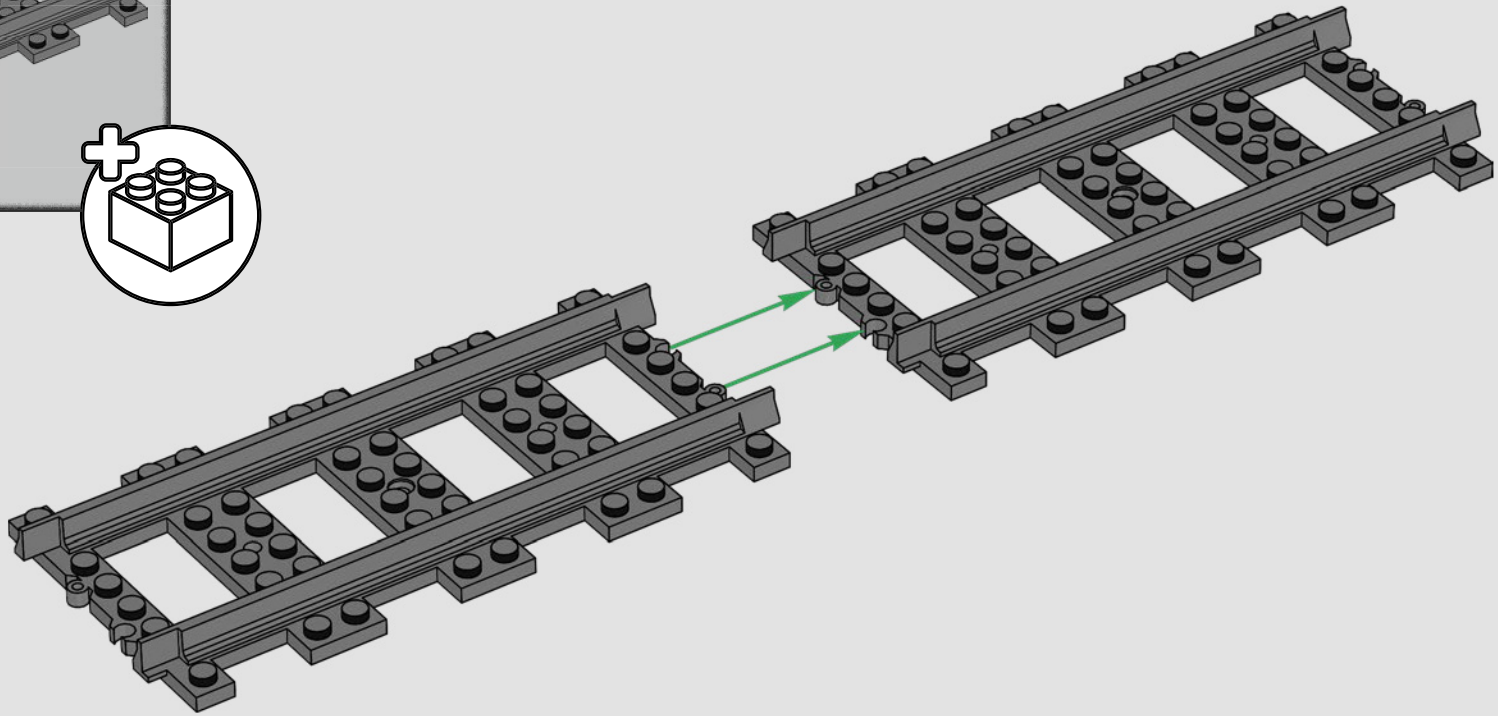

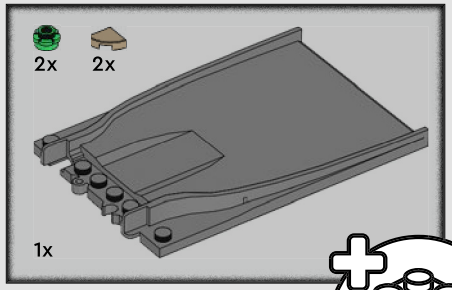

78

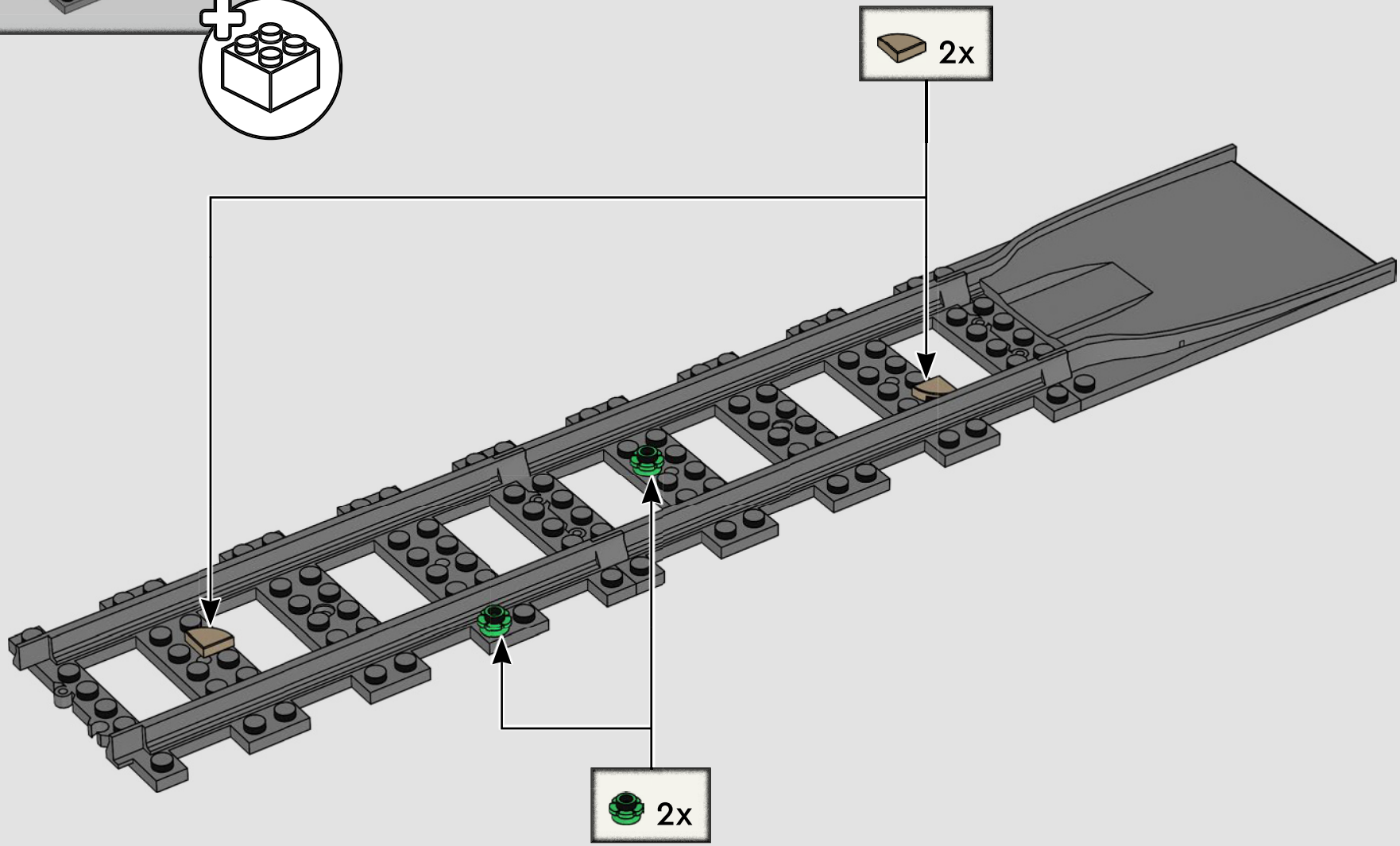

79

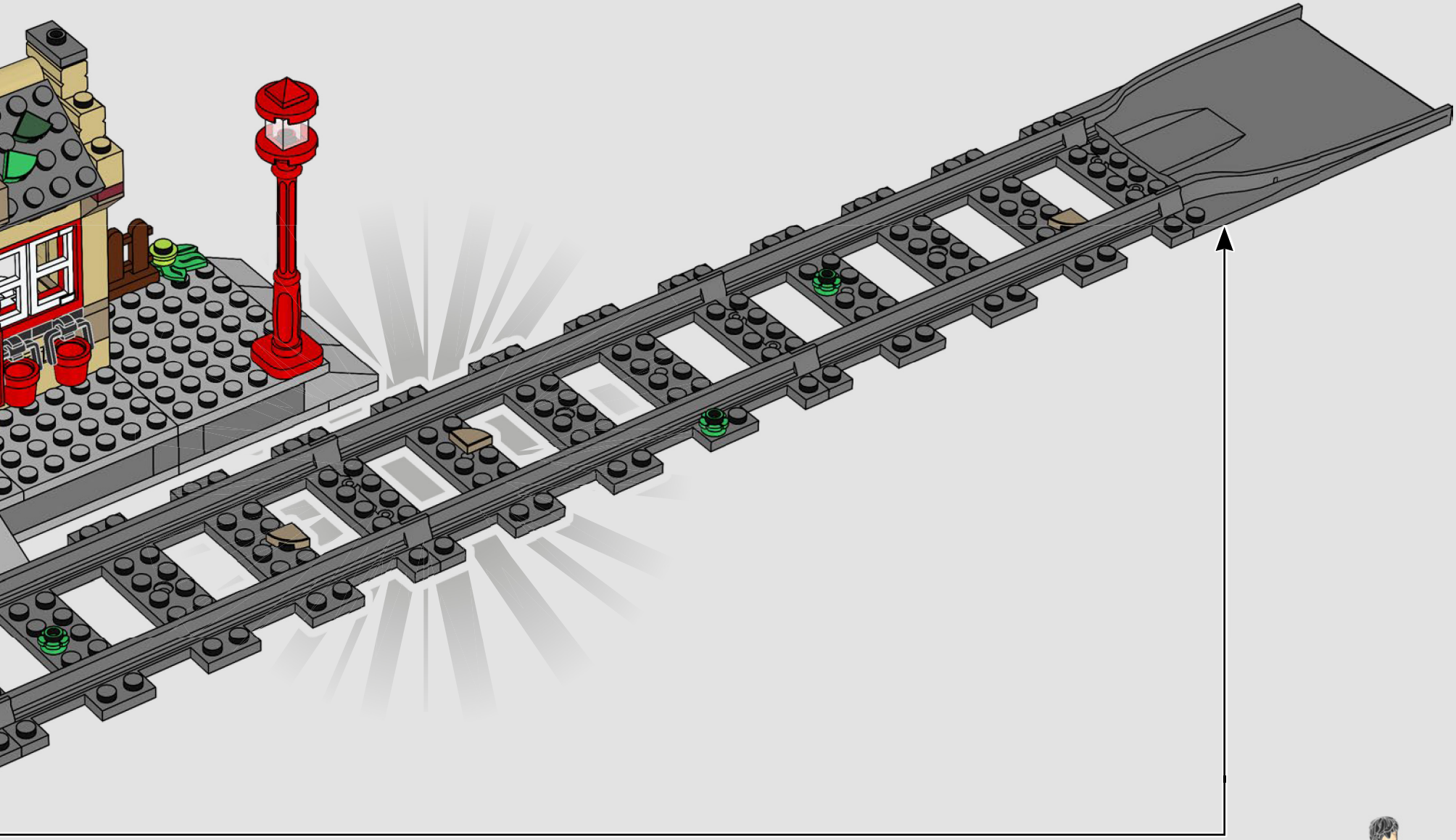

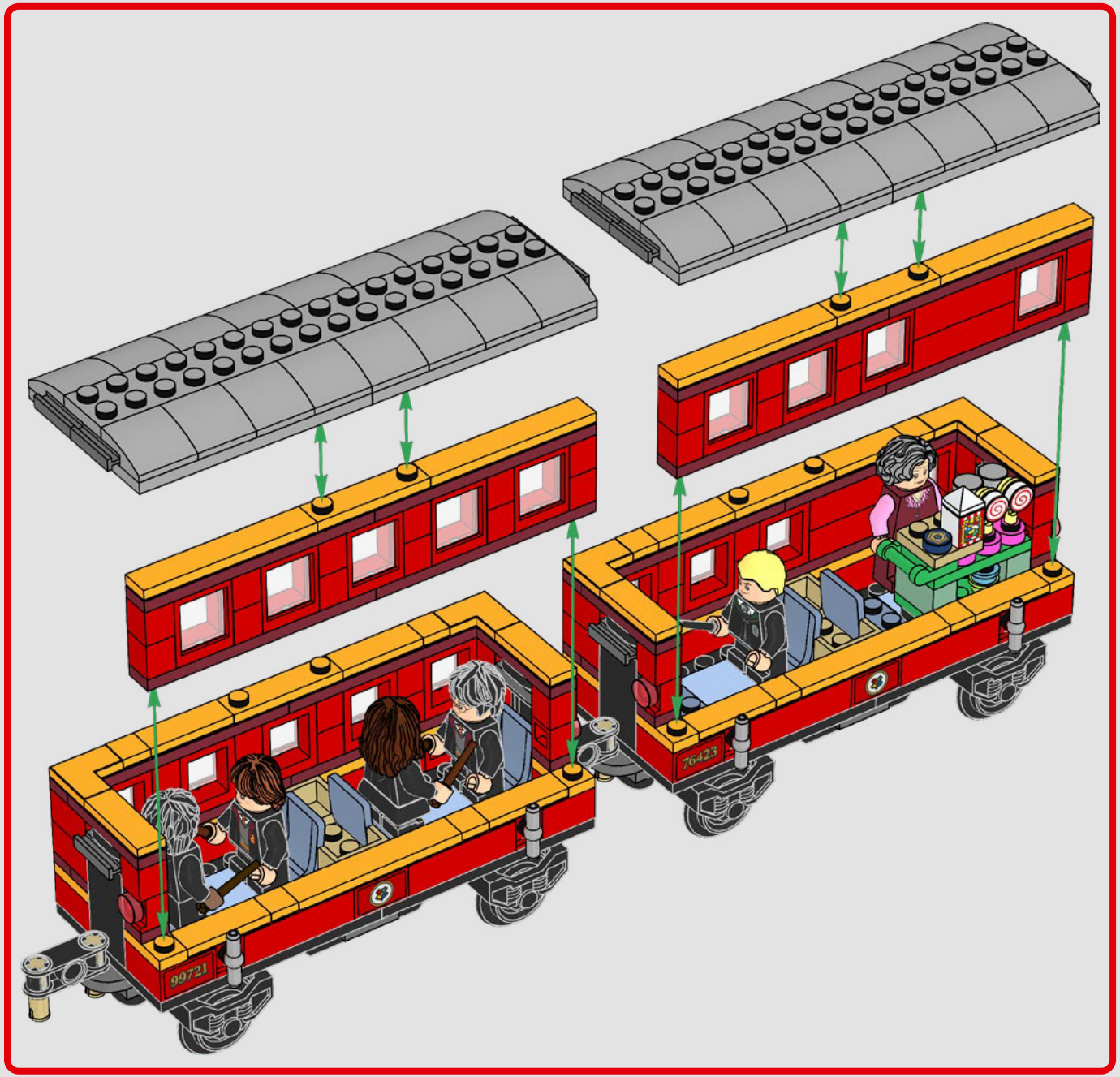
99721
76423

HOGSMEADE
HOGWARTS
HOGSMEADE

Create your own Hogwarts™ Castle

Erschaffe dein eigenes Schloss Hogwarts™
Crée ton propre château de Poudlard
Crea il tuo Castello di Hogwarts™
Crea tu propio Castillo de Hogwarts™
Cria o teu próprio Castelo de Hogwarts™
定制属于自己的霍格沃茨城堡
Zbuduj własny Zamek Hogwart™
Postav si vlastní Bradavický hrad
Vytvor si vlastný rokfortský hrad
Alkosd meg saját Roxfort™ kastélyod!
Creează propriul tău Castel Hogwarts™
Създайте свой собствен замък Хогуортс
Izveido pats savu Cūkkārpas pili
Loo oma Sigatüüka™ loss
Sukonstruok savo Hogvartso™ pilį

76402

+

76401

+

76413

+

76398

+

76386

76415

76389

Each set sold separately and available for different periods of time. Jedes Set ist separat und in unterschiedlichen Zeiträumen erhältlich. Chaque set est vendu séparément et sera disponible à des périodes différentes. Ogni set è venduto separatamente ed è disponibile per periodi di tempo diversi. Cada set se vende por separado y está disponible durante un cierto período de tiempo. Os sets são vendidos separadamente e estão disponíveis por diferentes períodos de tempo. 每款套装于不同时间段单独出售。 Zestawy są sprzedawane oddzielnie i są dostępne w różnym czasie. Každá stavebnice se prodává samostatně a může být k dispozici v různých časových obdobích. Každá stavebnica sa predáva samostatne a je k dispozícii na rôzne časové obdobia. Minden egyes készlet külön-külön és más-más időszakban kapható. Seturile se vând separat și sunt disponibile pentru perioade diferite de timp. Всеки комплект се продава отделно и е наличен за различен период от време. Katrs komplekts tiek pārdots atsevišķi, un to pieejamības periodi atšķiras. Kõik komplektid on müügil eraldi ja saadaval erinevates ajavahemikes. Kiekvienas rinkinys parduodamas atskirai ir tik ribotą laiką.

Rebuild the world™

LEGO®

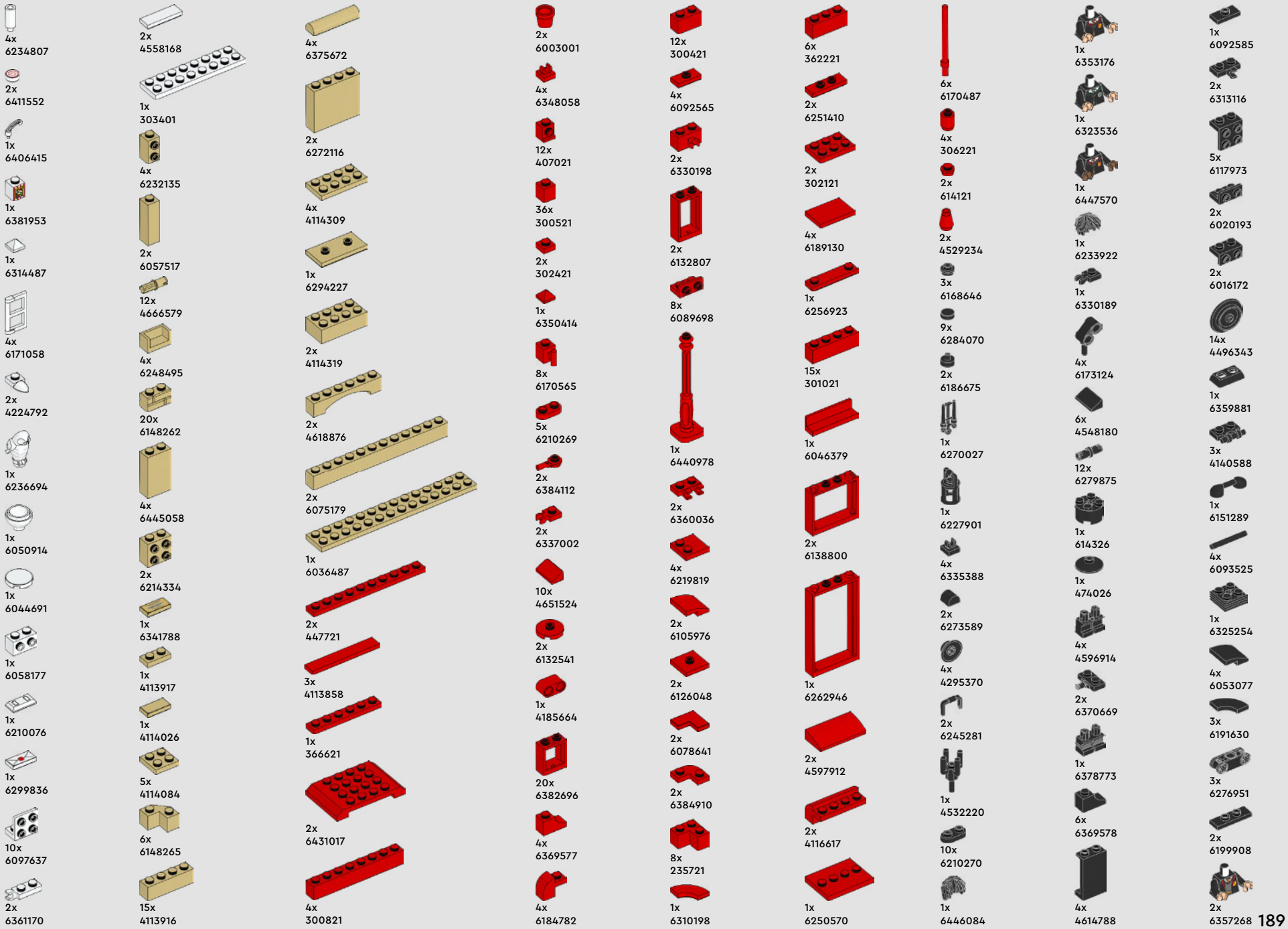
4x 6234807
2x 6411552
1x 6406415
1x 6381953
1x 6314487
4x 6171058
2x 4224792
1x 6236694
1x 6050914
1x 6044691
1x 6058177
1x 6210076
1x 6299836
10x 6097637
2x 6361170
2x 4558168
1x 303401
4x 6232135
2x 6057517
12x 4666579
4x 6248495
20x 6148262
4x 6445058
2x 6214334
1x 6341788
1x 4113917
1x 4114026
5x 4114084
6x 6148265
15x 4113916
4x 6375672
2x 6272116
4x 4114309
1x 6294227
2x 4114319
2x 4618876
2x 6075179
1x 6036487
2x 447721
3x 4113858
1x 366621
2x 6431017
4x 300821
2x 6003001
4x 6348058
12x 407021
36x 300521
2x 302421
1x 6350414
8x 6170565
5x 6210269
2x 6384112
2x 6337002
10x 4651524
2x 6132541
1x 4185664
20x 6382696
4x 6369577
4x 6184782
12x 300421
4x 6092565
2x 6330198
2x 6132807
8x 6089698
1x 6440978
2x 6360036
4x 6219819
2x 6105976
2x 6126048
2x 6078641
2x 6384910
8x 235721
1x 6310198
6x 362221
2x 6251410
2x 302121
4x 6189130
1x 6256923
15x 301021
1x 6046379
2x 6138800
1x 6262946
2x 4597912
2x 4116617
1x 6250570
6x 6170487
4x 306221
2x 614121
2x 4529234
3x 6168646
9x 6284070
2x 6186675
1x 6270027
1x 6227901
4x 6335388
2x 6273589
4x 4295370
2x 6245281
1x 4532220
10x 6210270
1x 6446084
1x 6353176
1x 6323536
1x 6447570
1x 6233922
1x 6330189
4x 6173124
6x 4548180
12x 6279875
1x 614326
1x 474026
4x 4596914
2x 6370669
1x 6378773
6x 6369578
4x 4614788
1x 6092585
2x 6313116
5x 6117973
2x 6020193
2x 6016172
14x 4496343
1x 6359881
3x 4140588
1x 6151289
4x 6093525
1x 6325254
4x 6053077
3x 6191630
3x 6276951
2x 6199908
2x 6357268

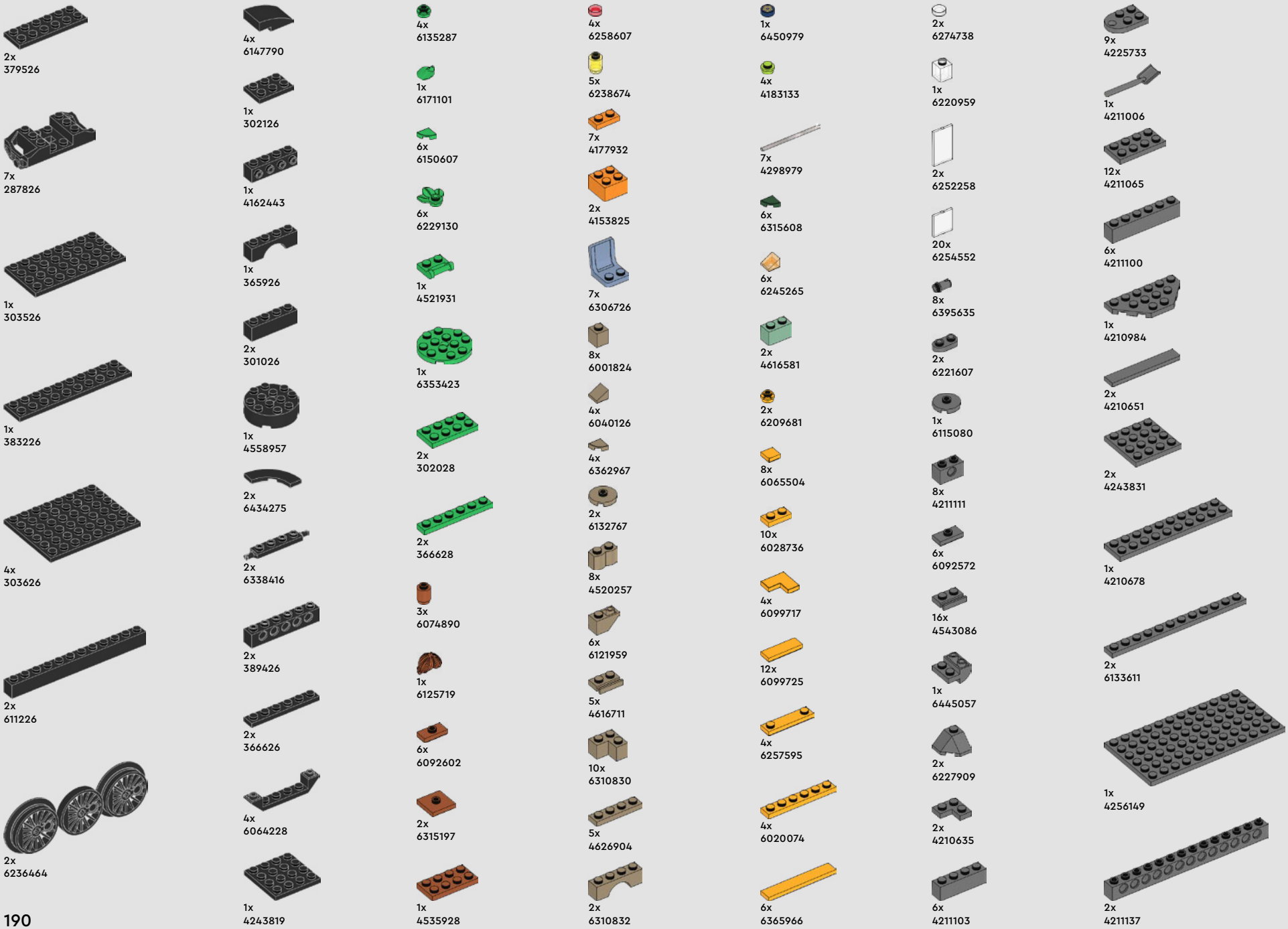
2x 379526
7x 287826
1x 303526
1x 383226
4x 303626
2x 611226
2x 6236464
4x 6147790
1x 302126
1x 4162443
1x 365926
2x 301026
1x 4558957
2x 6434275
2x 6338416
2x 389426
2x 366626
4x 6064228
1x 4243819
4x 6135287
1x 6171101
6x 6150607
6x 6229130
1x 4521931
1x 6353423
2x 302028
2x 366628
3x 6074890
1x 6125719
6x 6092602
2x 6315197
1x 4535928
4x 6258607
5x 6238674
7x 4177932
2x 4153825
7x 6306726
8x 6001824
4x 6040126
4x 6362967
2x 6132767
8x 4520257
6x 6121959
5x 4616711
10x 6310830
5x 4626904
2x 6310832
1x 6450979
4x 4183133
7x 4298979
6x 6315608
6x 6245265
2x 4616581
2x 6209681
8x 6065504
10x 6028736
4x 6099717
12x 6099725
4x 6257595
4x 6020074
6x 6365966
2x 6274738
1x 6220959
2x 6252258
20x 6254552
8x 6395635
2x 6221607
1x 6115080
8x 4211111
6x 6092572
16x 4543086
1x 6445057
2x 6227909
2x 4210635
6x 4211103
9x 4225733
1x 4211006
12x 4211065
6x 4211100
1x 4210984
2x 4210651
2x 4243831
1x 4210678
2x 6133611
1x 4256149
2x 4211137

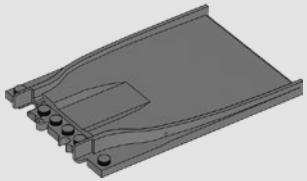
2x
6404467

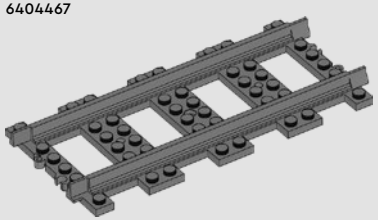
4x
6070018

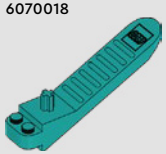
1x
6254100

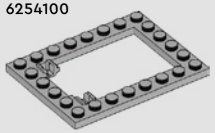
6x
6152230

6x
4211408

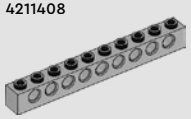
2x
4211374

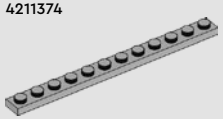
4x
4514846

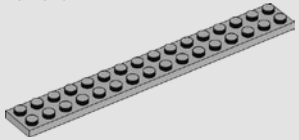
2x
4211486

2x
6170418

2x
6284071

2x
6248078

8x
4211508

1x
6194414

2x
4211475

2x
4211807

1x
6383177

1x
6313114

32x
6102357

2x
6212077

10x
4211421

1x
6318584

2x
4211406

2x
6212007

10x
4539114

1x
4541373

2x
4541496

2x
6267498

4x
4585751

1x
6446831

5x
4539076

4x
4539061

2x
4650865

1x
6447618

1x
6411015

1x
6062650

16x
4541507

1x
6440979

2x
6102986

1x
6092674

2x
4625032

7x
6070757

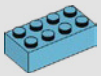
2x
4625629

1x
6445155

1x
6445156

1x
6237879

1x
6236027

1x
6344509

1x
6233913

1x
6154064

2x
6186672

1x
6445157

2x
4523159

1x
6173139

2x
6284379

1x
6167585

2x
6400656

4x
6271374

1x
6174125

2x
6296963

1x
6270032

1x
6005225

1x
6403831

1x
6270028

1x
6234347

8x
6348057

1x
6157942

1x
6403106

4x
6328480

1x
6150305

1x
4211201

1x
4216615

6x
4633691

1x
6299900

1x
6382551

1x
6237868

1x
6237864

1x
6237779

2x
6097861

3x
6162894

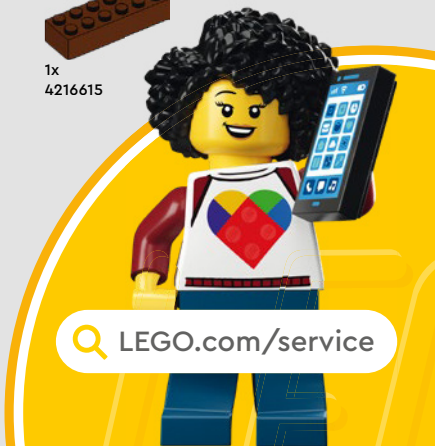

YOU COULD

WIN

Scan this QR code or go to **LEGO.COM/PRODUCTFEEDBACK** and give us your short feedback about this LEGO® set for a chance to win a cool LEGO prize.

Terms and Conditions apply*

EN: YOU COULD WIN. Terms and Conditions apply* **DE: Du könntest GEWINNEN.** Es gelten die Teilnahmebedingungen* **FR: Tu pourrais GAGNER.** Des conditions s'appliquent* **IT: Potresti VINCERE tu.** Termini e condizioni sono applicabili* **ES: Puedes GANAR.** Aplican términos y condiciones* **PT: Poderá GANHAR.** Aplicam-se termos e condições* **ZH:** 轻松获奖. 条款和条件适用* **PL: Szansa na WYGRANĄ.** Obowiązują warunki korzystania* **CS: Máte šanci VYHRÁT.** Platí všeobecné smluvní podmínky* **SK: Máte šancu VYHRAŤ.** Platia všeobecné zmluvné podmienky* **HU: TE IS NYERHETSZ.** Felhasználási feltételek érvényesek* **RO: Ai putea CÂȘTIGA.** Se aplică termeni și condiții* **BG: Можете да СПЕЧЕЛИТЕ.** Има определени правила и условия* **LV: Tu vari LAIMĒT.** Ir spēkā noteikumi un nosacījumi.* **ET: Sul on võimalus VÕITA.** Kehtivad tingimused* **LT: Jūs galite LAIMĖTI.** Taikomos sąlygos*

**LEGO.com/productfeedback-terms*

LEGO and the LEGO logo are trademarks of the LEGO Group. ©2023 The LEGO Group.

WIZARDING WORLD and all related trademarks, characters, names, and indicia are © & ™ Warner Bros. Entertainment Inc. Publishing Rights © JKR. (s23)

6466920