LEGO
BMW MOTORRAD
Booklet available in English on
Livret disponible en français sur
Folleto disponible en español en

GILLES

M
1000
RR
TUNSBERGER
ARBON
GILLES

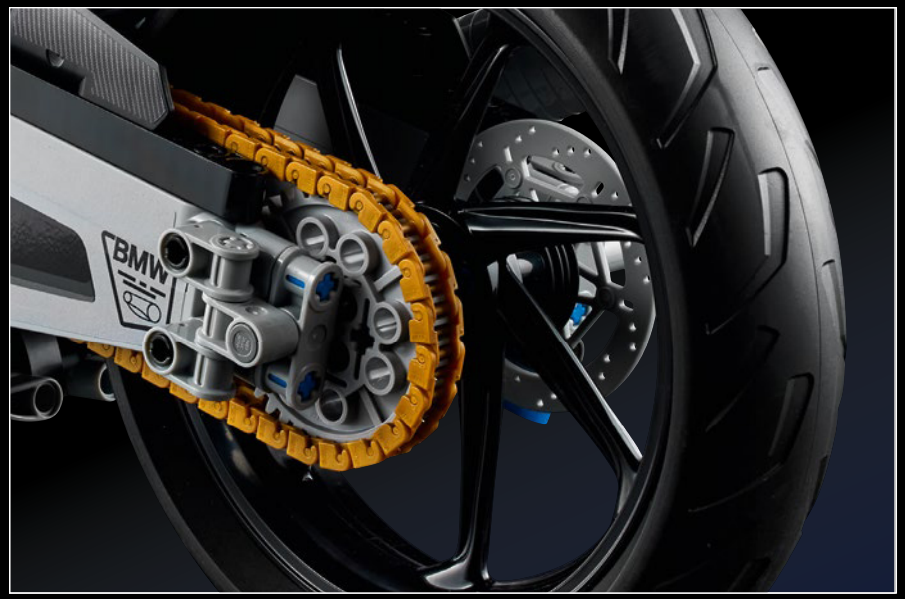
BMW

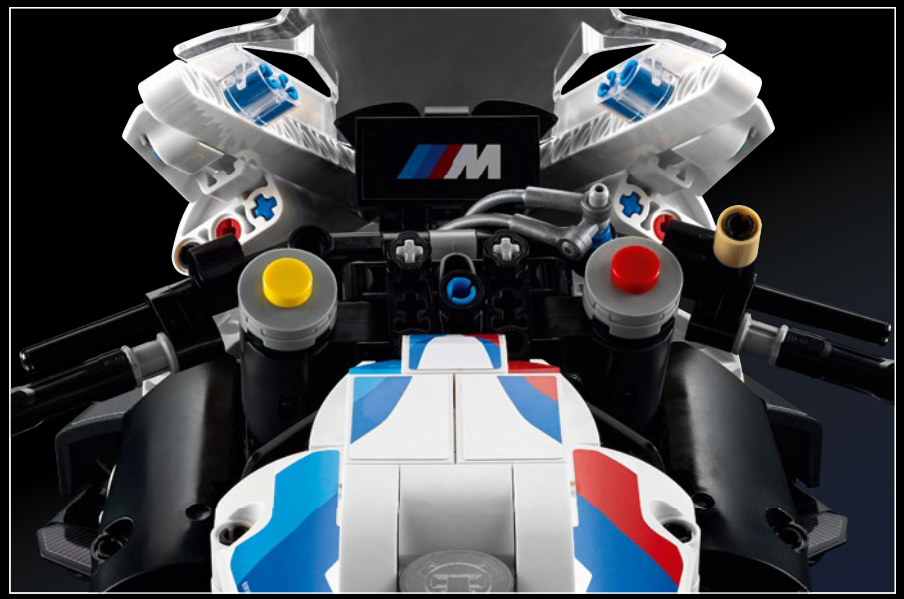
M

M 1000 RR

BMW M 1000 RR

When BMW Motorrad's in-house performance experts announced the first-ever M-developed motorcycle, the BMW M RR, everyone knew that the result was going to be something special. In the same way, the LEGO® Technic™ team realized it would take something never seen before to pay true tribute to the M RR. The result is both a motorcycle and a Technic model that are state-of-the-art within their respective fields.

Lorsque les experts en performance de BMW Motorrad ont annoncé la toute première moto développée par Motoradd, la BMW M RR, il était évident que le résultat serait vraiment spécial. Ainsi, l'équipe LEGO® Technic™ a réalisé qu'il faudrait quelque chose d'unique en son genre pour rendre hommage à la M RR. Le résultat est une moto et un modèle Technic qui sont à la fine pointe de la technologie dans leurs domaines respectifs.

Cuando los expertos en desempeño de BMW Motorrad anunciaron la primera moto de la serie M, la BMW M RR, todo el mundo supo que el resultado sería algo especial.
De igual manera, el equipo de LEGO® Technic™ se dio cuenta de que haría falta algo nunca antes visto para rendir un verdadero homenaje a la M RR.
El resultado es una motocicleta y un modelo Technic a la vanguardia en sus respectivos campos.

THE PINNACLE OF PERFORMANCE
LE SUMMUM DE LA PERFORMANCE
LA CÚSPIDE DEL DESEMPEÑO

The quest for enhanced performance on both racetrack and road is what defines this M version of a high-performance motorcycle. With the original RR superbike as the perfect foundation, the BMW Motorrad team set about coercing more power out of the water-cooled 999-cc inline four-cylinder engine, while also introducing design upgrades like carbon fiber wheels and a titanium exhaust system to reduce overall weight.

La quête de performance accrue sur piste comme sur route est ce qui définit cette version M d'une moto haute performance. Avec la super moto RR originale comme base parfaite, l'équipe de BMW Motorrad a entrepris de tirer plus de puissance du moteur quatre cylindres en ligne refroidi par eau d'une cylindrée de 999 cm^3, tout en ajoutant des améliorations de conception comme des roues en fibre de carbone et un système d'échappement en titane pour réduire le poids total.

La búsqueda del máximo desempeño tanto en la pista de carreras como en la carretera constituye la auténtica esencia de esta versión M de una motocicleta de altas prestaciones. Con la supermoto RR original como base perfecta, el equipo de BMW Motorrad se propuso sacar más potencia del motor de cuatro cilindros en línea de 999 cc refrigerado por agua, introduciendo al mismo tiempo mejoras de diseño (como ruedas de fibra de carbono y un sistema de escape de titanio para reducir el peso total).

BMW Motorrad

A MATTER OF SCALE
UN DÉFI DE TAILLE
UNA CUESTIÓN DE ESCALA

The first challenge the LEGO® Technic™ designers faced was to set the scale of the model. Too small and it would be difficult to replicate the many features and functions of the real M RR. Too big and it would challenge the Technic building system. With a 1:5 scale, it became the largest Technic motorcycle model ever created. The Technic team worked closely with the designers and engineers at BMW Motorrad to ensure the LEGO Technic version was as close to the real M RR as possible.

Le premier défi que les concepteurs LEGO® Technic™ ont rencontré a été de définir l'échelle du modèle. Trop petite, les nombreuses caractéristiques et fonctions de la vraie M RR seraient difficiles à reproduire. Trop grande, le système de construction Technic serait mis à l'épreuve. Avec une échelle de 1:5, c'est le plus grand modèle de moto Technic jamais créé. L'équipe de conception de LEGO Technic a travaillé en étroite collaboration avec les concepteurs et les ingénieurs de BMW Motorrad pour assurer que la version LEGO Technic de la M RR imite le plus fidèlement possible la vraie moto.

El primer desafío que enfrentaron los diseñadores de LEGO® Technic™ fue establecer la escala del modelo. De ser demasiado pequeña, reproducir las numerosas características y funciones de la verdadera M RR resultaría muy complicado. De ser demasiado grande, el sistema de construcción Technic se vería en problemas. Con una escala 1:5, este modelo de motocicleta Technic se convirtió en el más grande que se haya creado. El equipo de Technic trabajó hombro a hombro con los diseñadores e ingenieros de BMW Motorrad para asegurarse de que la versión LEGO Technic fuera lo más parecida posible a la M RR de verdad.

SAMUEL TACCHI
Designer/ Concepteur/
Diseñador
LEGO® Technic™

EXHAUST STYLING
HOLE
CENTER LINE
STYLE
BODY WORK
RED
SUSPENSION CONTROLS
FRONT INTAKE
INDOOR AIR INTAKE
WINGLETS
LIGHT SIGNATURE
AERO PACKAGE ATTACHED TO SIDE PANEL.
GRAPHIC
SIGNATURE
DENMARK ELEMENT 1

IT TOOK ME BACK TO WHEN I WAS DESIGNING MOTORCYCLES."
« CELA M'A RAMENÉ À L'ÉPOQUE OÙ JE CONCEVAIS DES MOTOS. »
"ME HIZO RECORDAR CUANDO DISEÑABA MOTOS".

Samuel Tacchi

With a background in motorcycle design and a huge passion for riding them as well, LEGO® Technic™ designer Samuel Tacchi was the natural choice to lead this project.

Vu son expérience dans la conception de motos et son énorme passion pour leur conduite, le concepteur LEGO® Technic™ Samuel Tacchi était tout désigné pour diriger ce projet.

Por su experiencia en el diseño de motocicletas y enorme pasión por conducirlas, el diseñador de LEGO® Technic™ Samuel Tacchi era la mejor opción para dirigir el proyecto.

GILLES

PUSHING THE TECHNIC™ BUILDING SYSTEM
REPOUSSER LES LIMITES DU SYSTÈME DE CONSTRUCTION TECHNIC™
UN DESAFÍO PARA EL SISTEMA DE CONSTRUCCIÓN TECHNIC™

The Technic™ version of the M RR needed the design of eight new pieces and Senior Designer Daniel Sri Sudarsono oversaw this process. It started with the new front and rear suspension setup needed to support the 3 lbs. (1.4 kg) weight of the model. New rims, disc brakes and a transparent windshield quickly followed, all of which had to be tried and tested before being approved for use in the final model.

La version Technic™ de la M RR a nécessité la conception de huit nouvelles pièces. Le concepteur principal Daniel Sri Sudarsono a supervisé ce processus. Il a d'abord fallu reconfigurer la suspension avant et arrière pour supporter le poids de 1,4 kg du modèle. Ensuite, de nouvelles jantes, des freins à disque et un pare-brise transparent ont été ajoutés, puis essayés et testés avant d'être approuvés pour l'utilisation dans le modèle final.

La versión Technic™ de la M RR requirió el diseño de ocho nuevas piezas, un proceso que fue supervisado por el diseñador sénior Daniel Sri Sudarsono. Comenzó con la estructura para la nueva suspensión delantera y trasera, necesaria para soportar los 1,4 kg de peso del modelo. Le siguieron rápidamente nuevos rines, frenos de disco y un parabrisas transparente, todo lo cual tuvo que superar numerosas pruebas antes de recibir la aprobación necesaria para formar parte del modelo final.

1

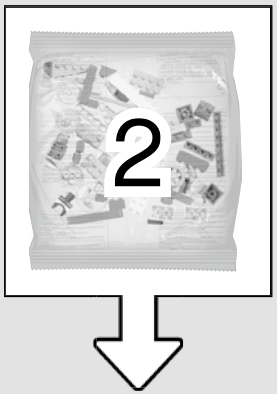
2

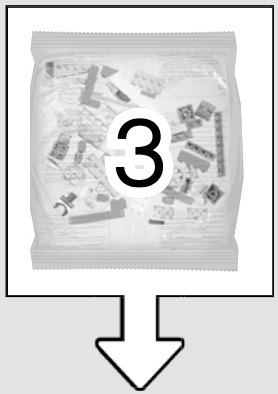
3

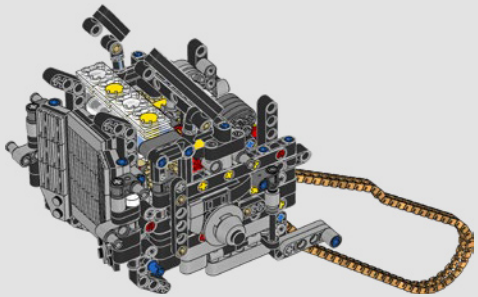

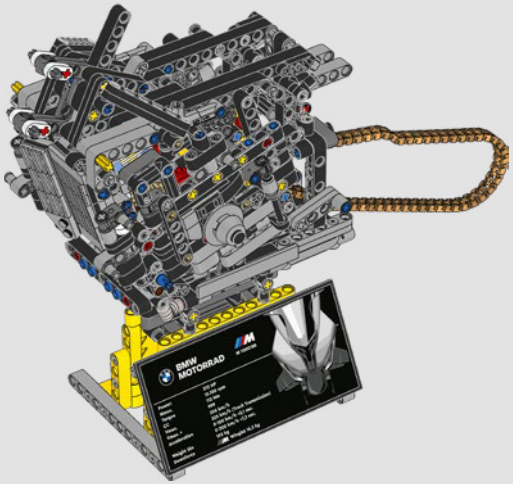
BMW
MOTORRAD

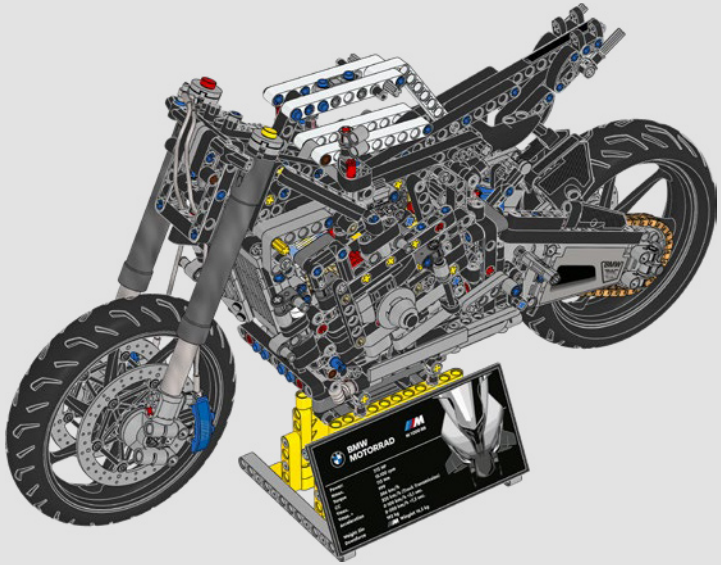
BMW
MOTORRAD

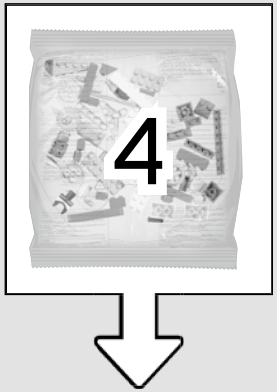
4

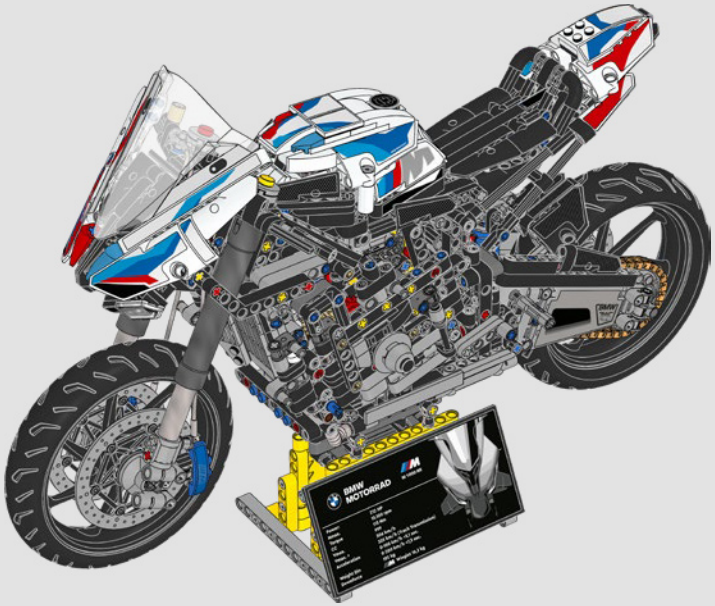
BMW
MOTORRAD

5

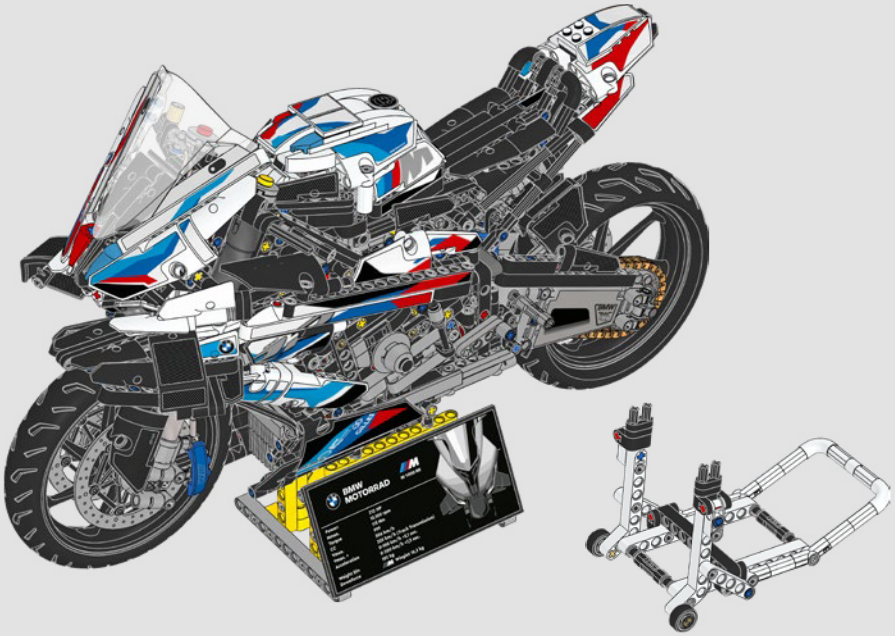
BMW
MOTORRAD

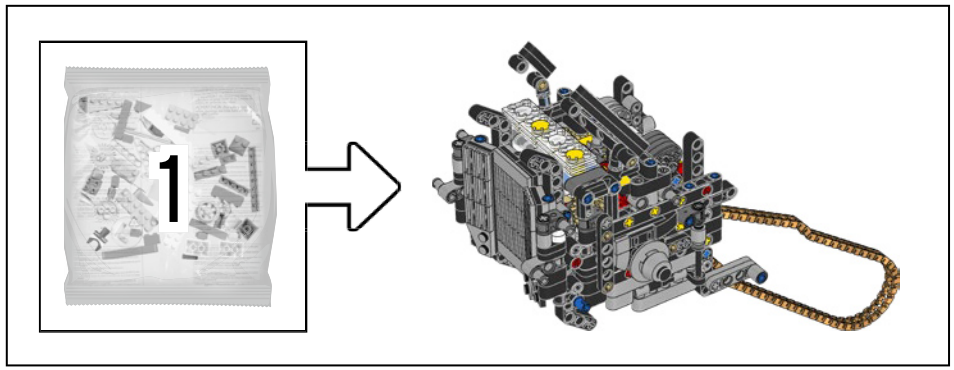

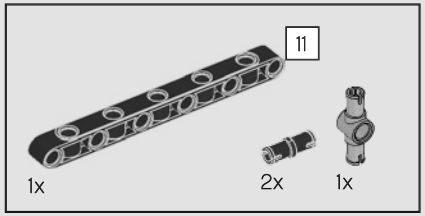

1

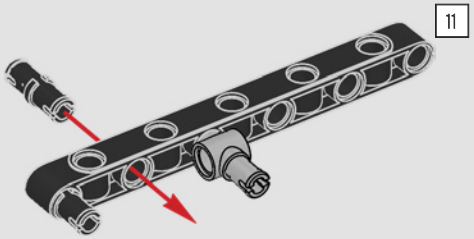

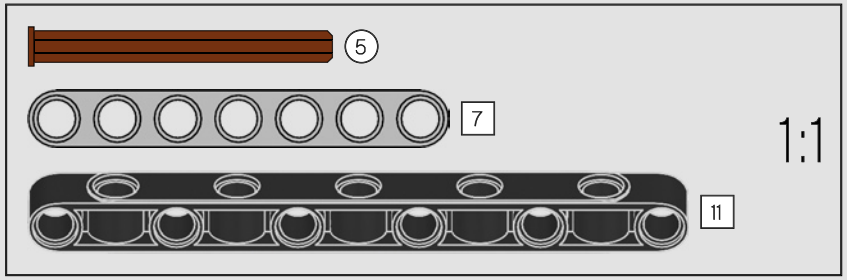

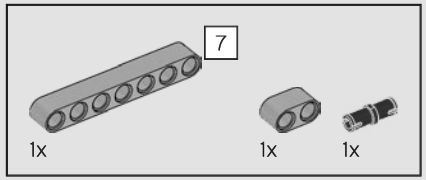

2

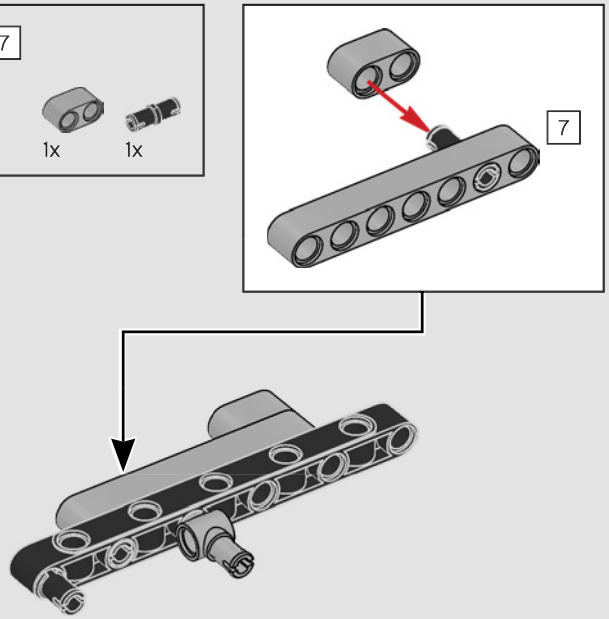

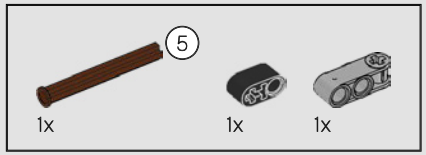

3

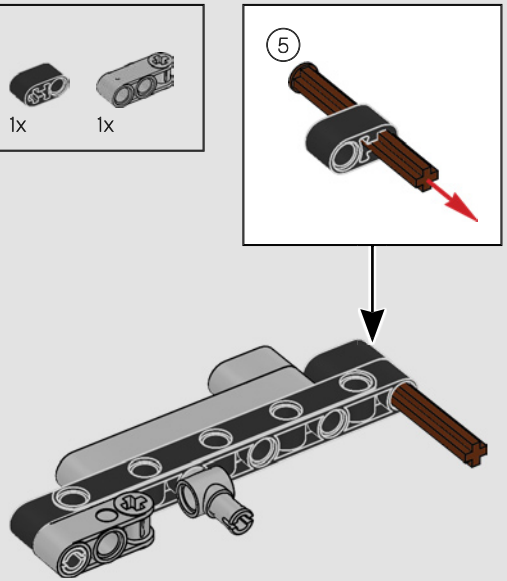

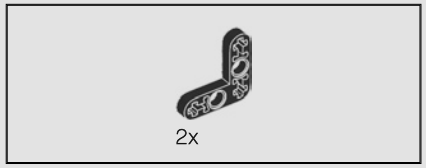

4

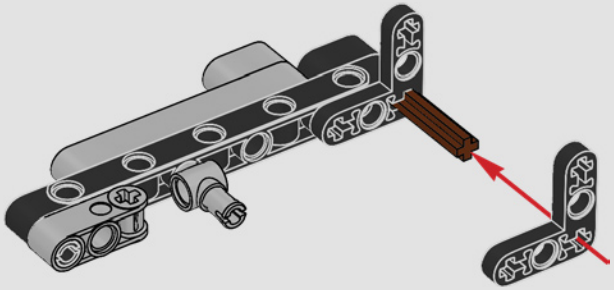

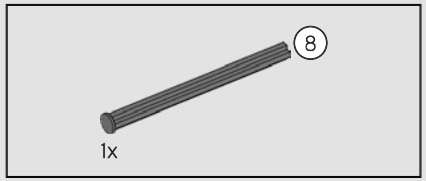

5

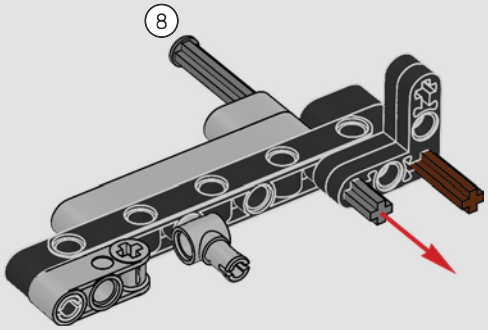

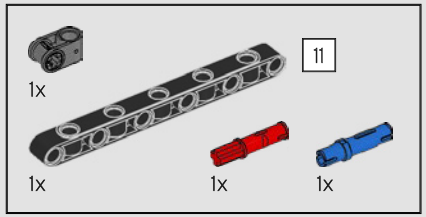

6

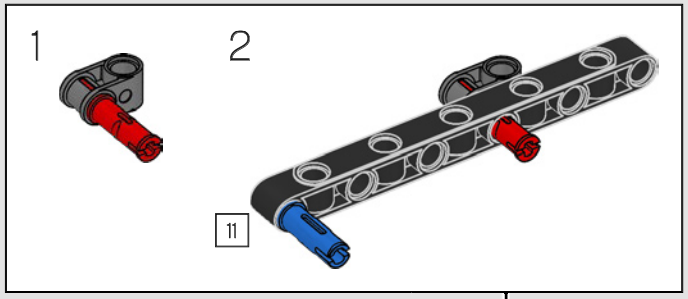

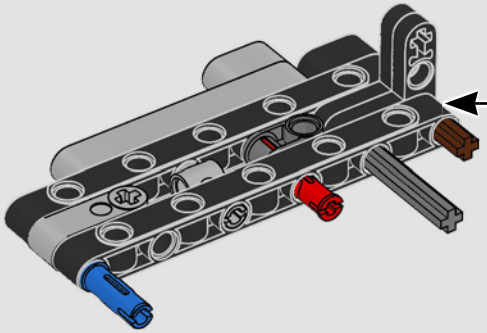

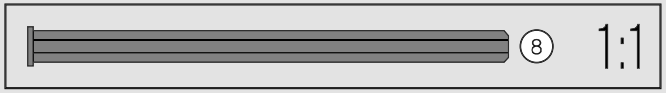

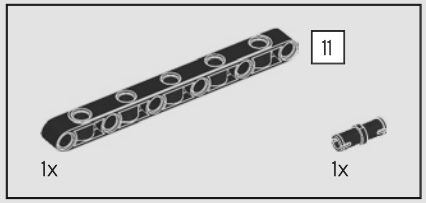

7

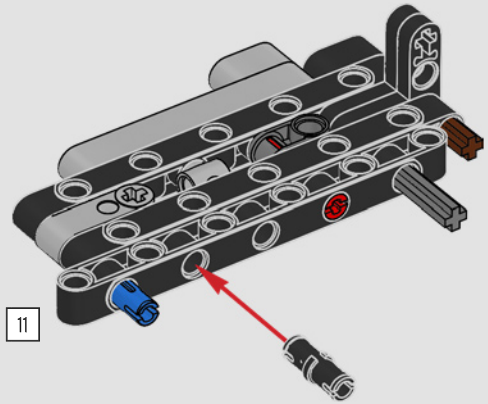

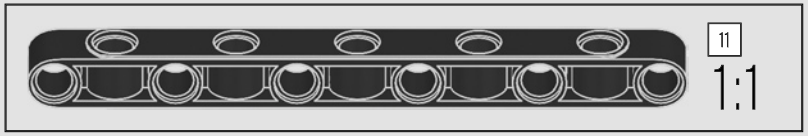

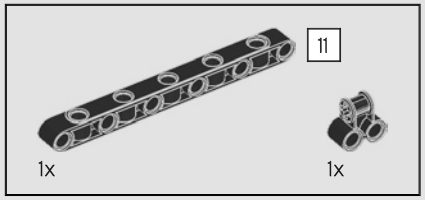

8

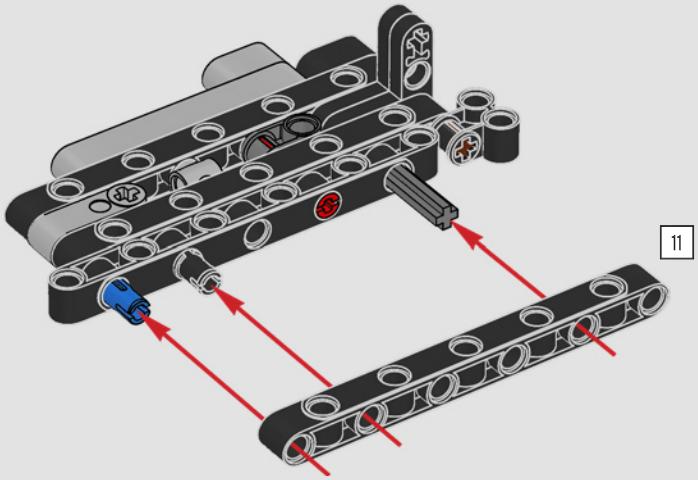

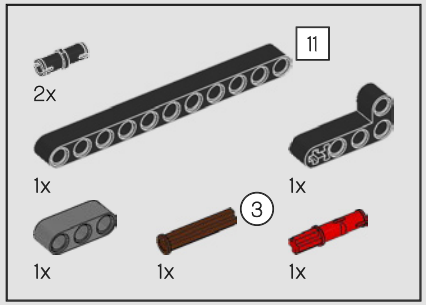

9

1

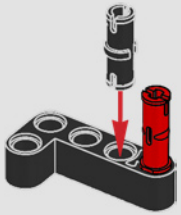

2

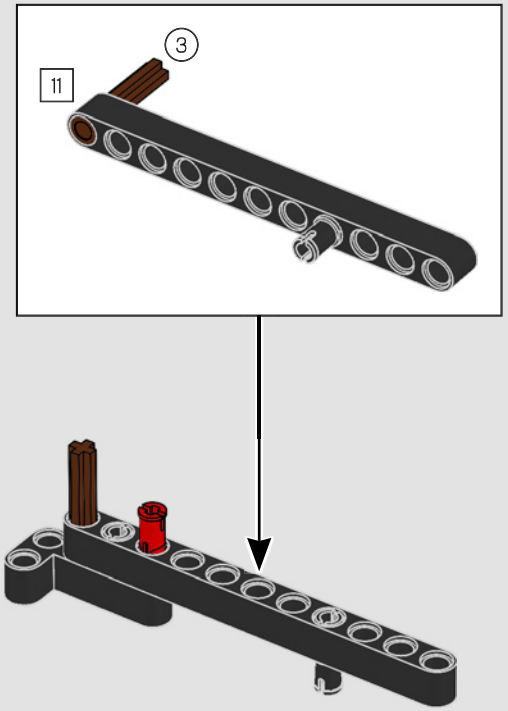

3

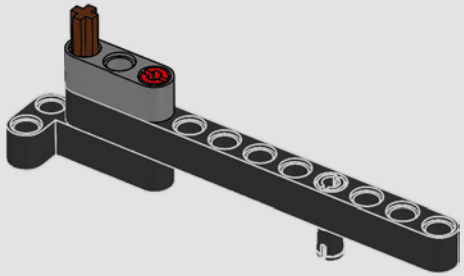

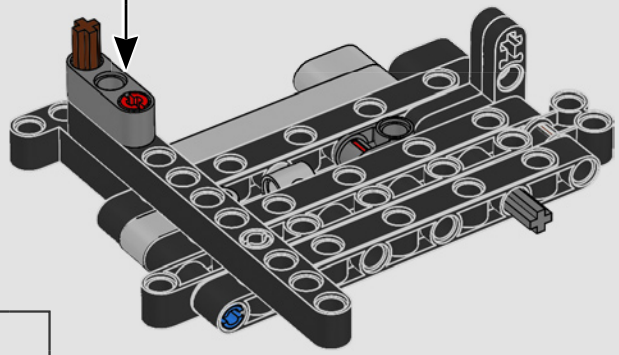

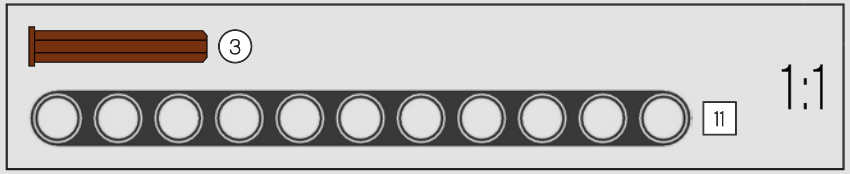

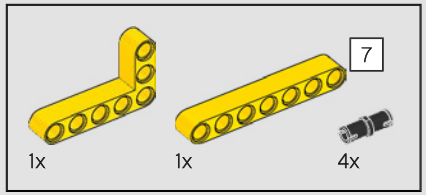

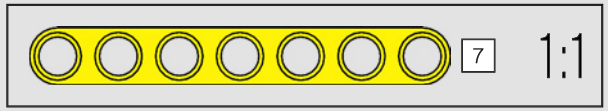

10

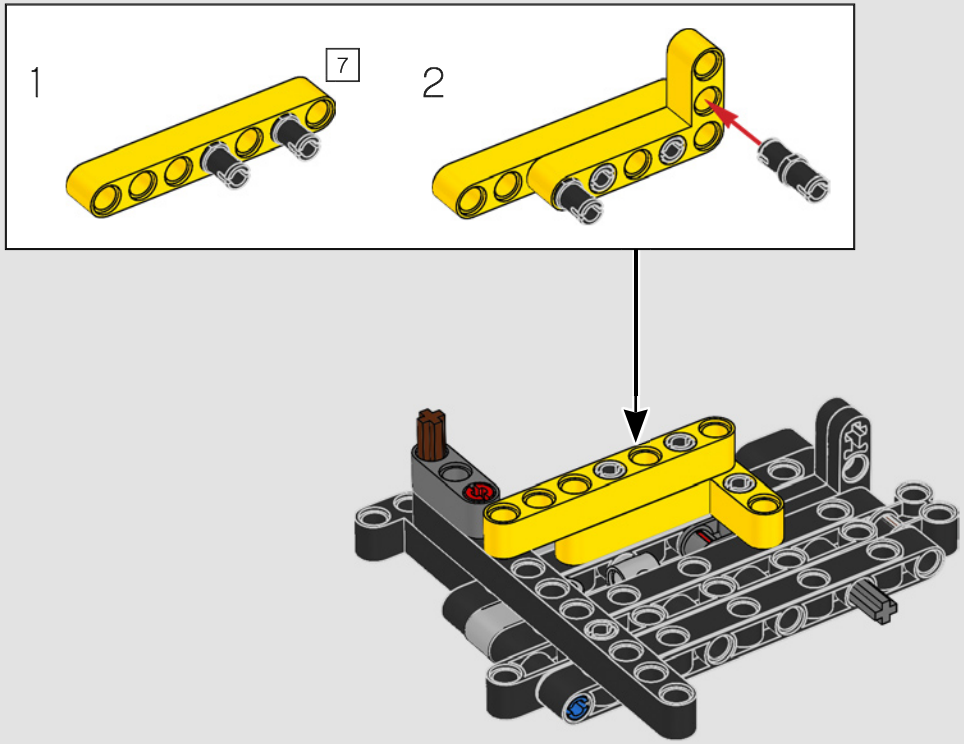

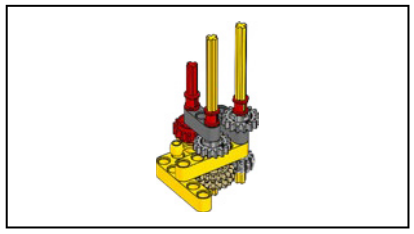

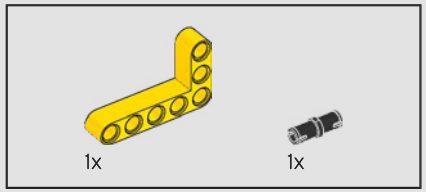

11

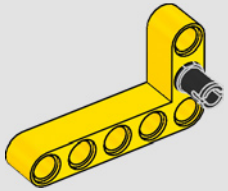

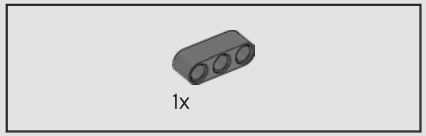

12

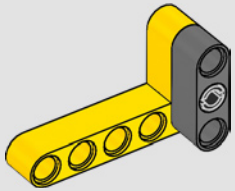

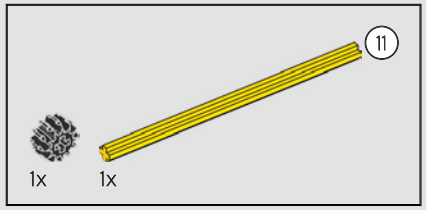

13

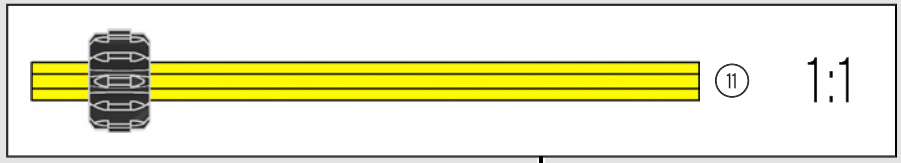

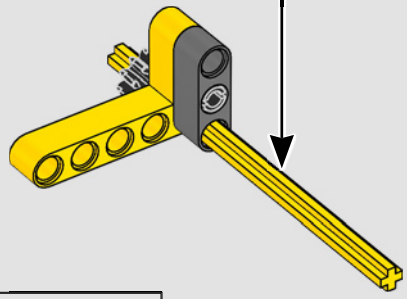

14

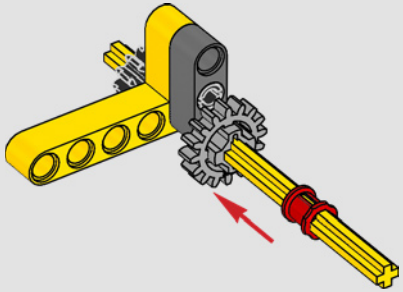

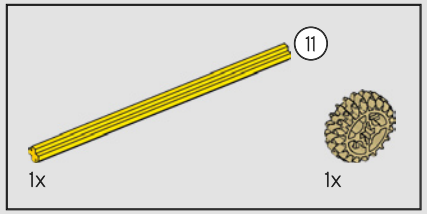

15

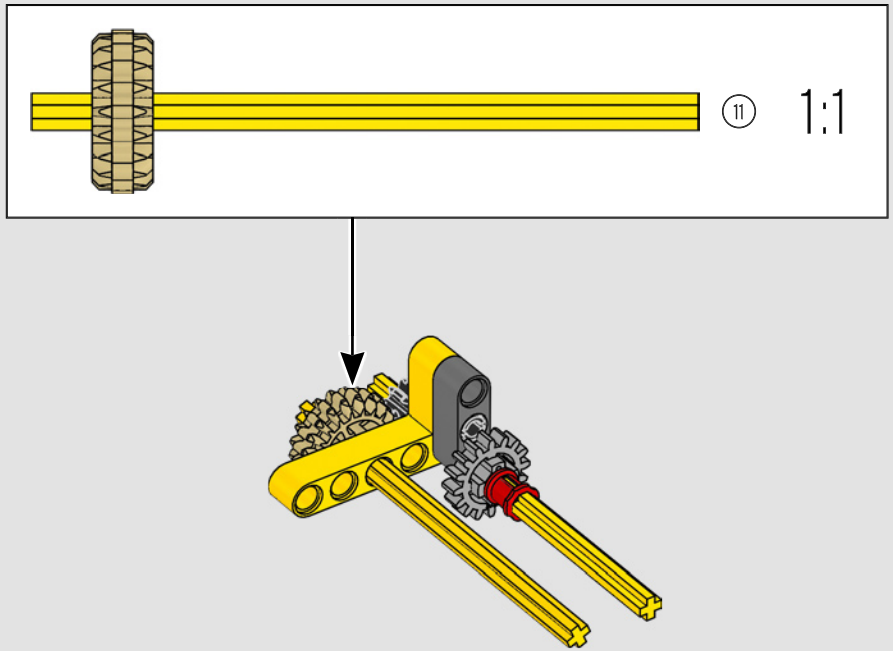

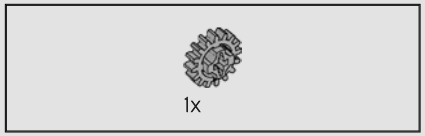

16

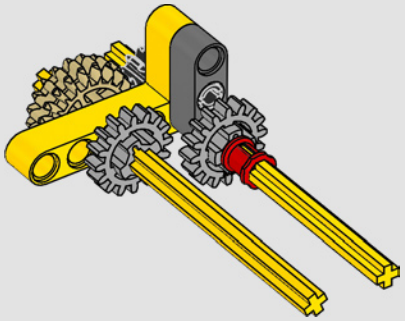

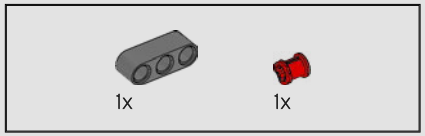

17

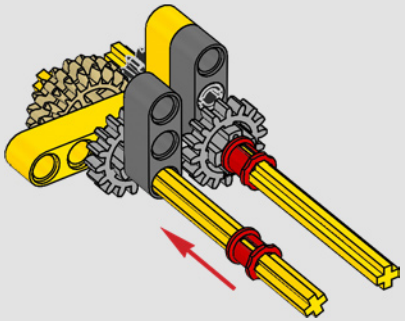

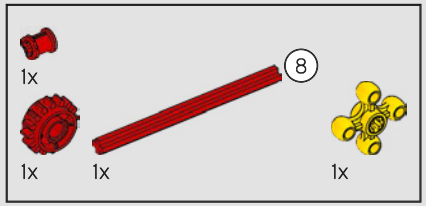

18

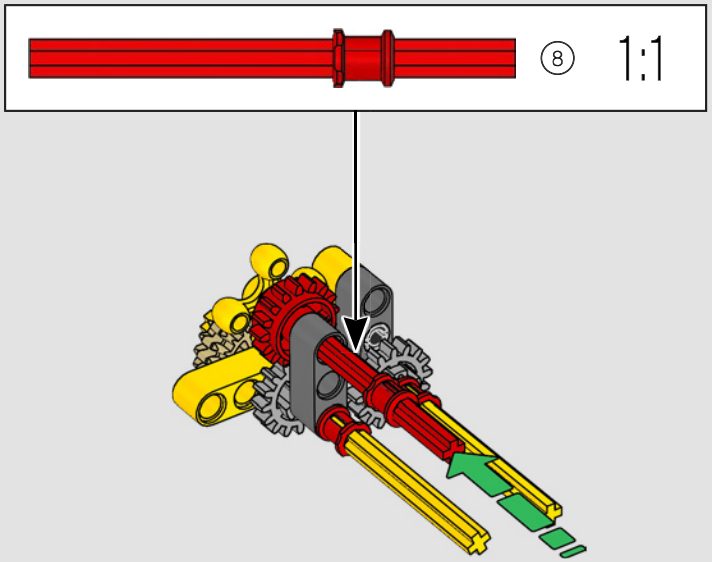

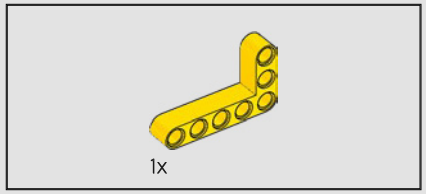

19

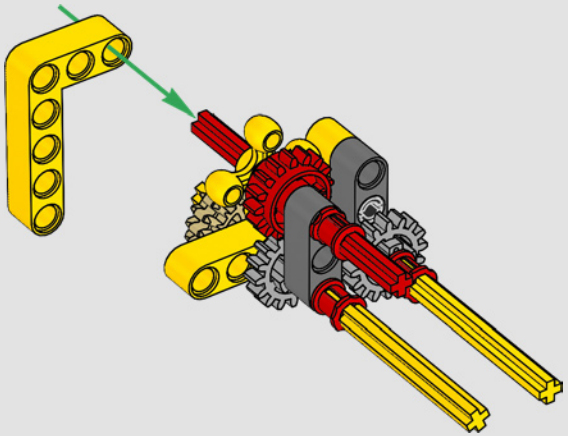

20

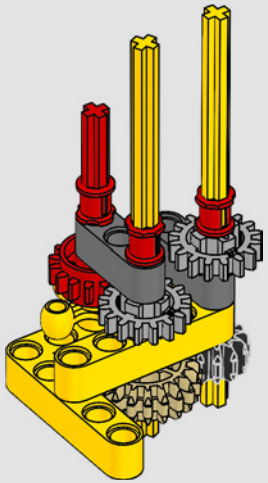

21

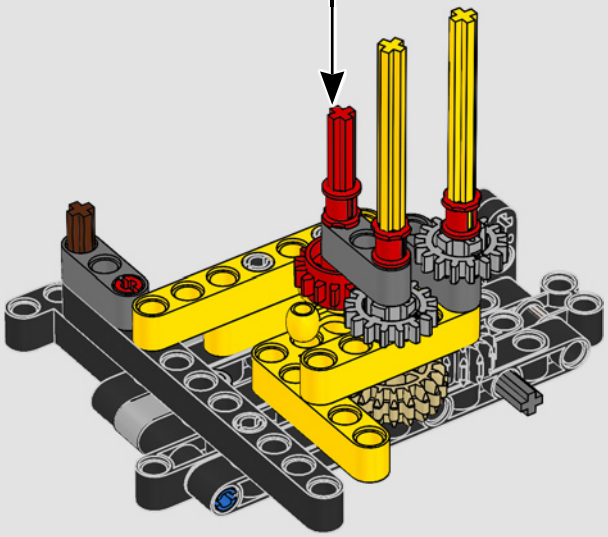

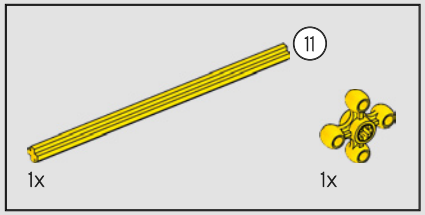

22

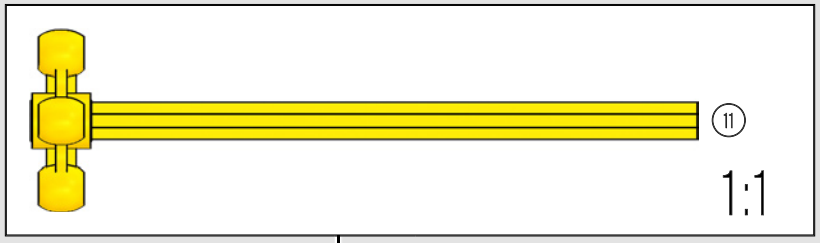

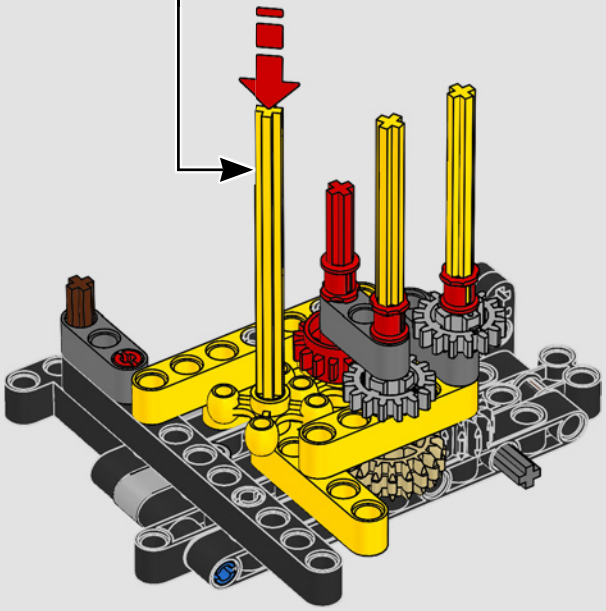

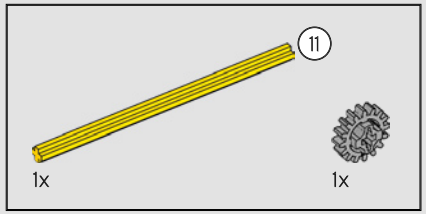

23

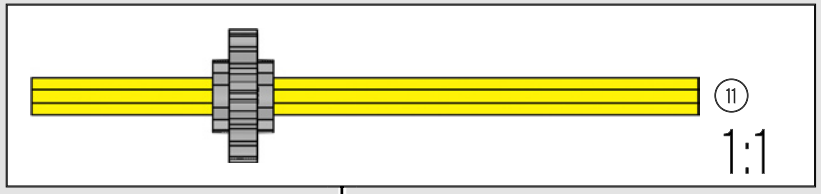

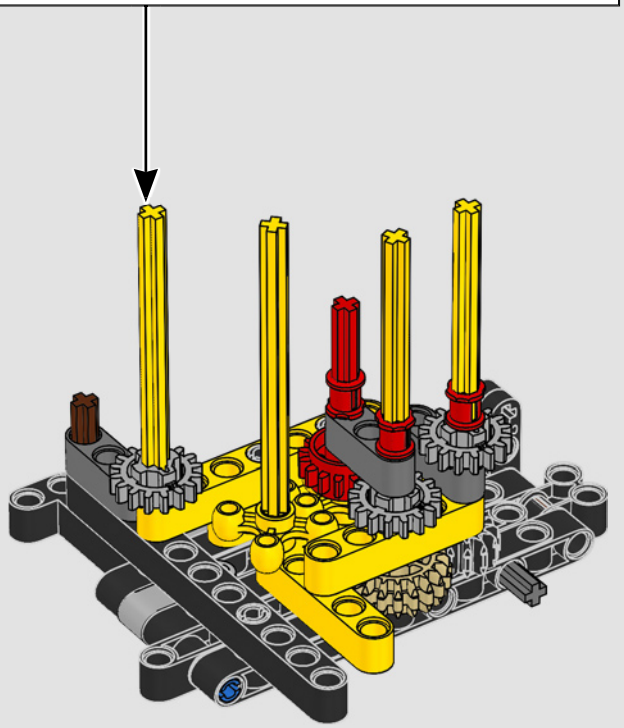

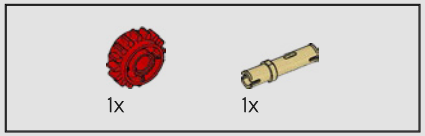

24

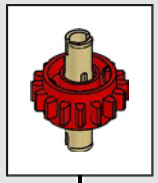

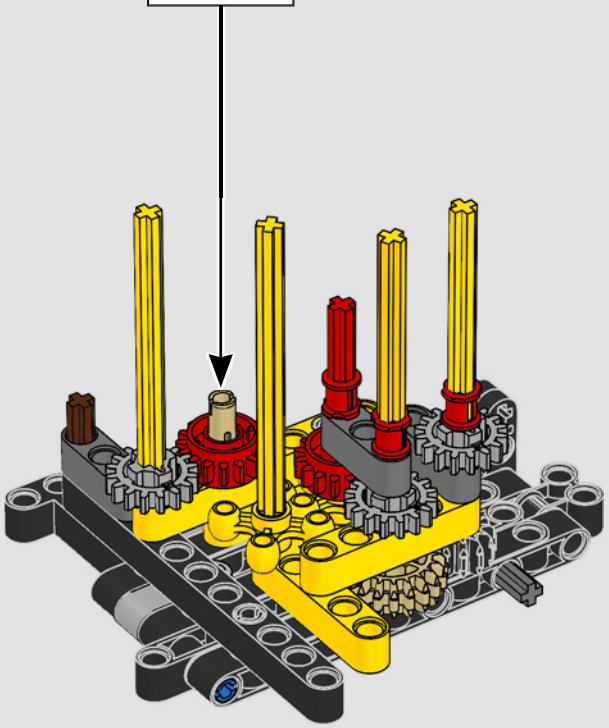

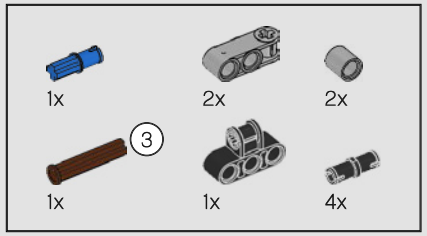

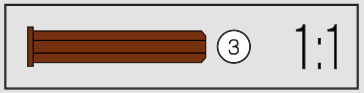

25

1

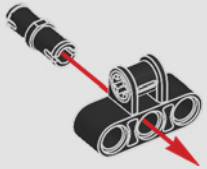

2

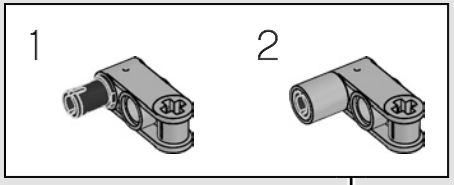

3

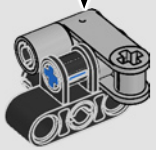

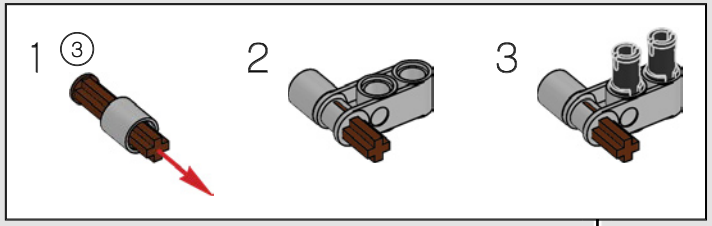

4

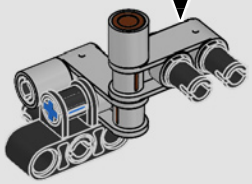

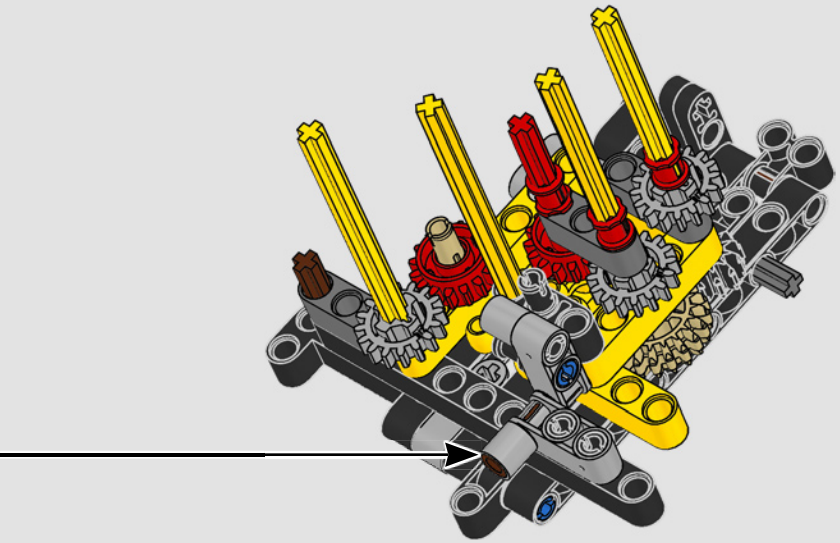

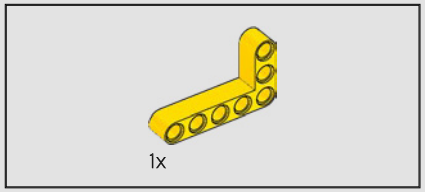

26

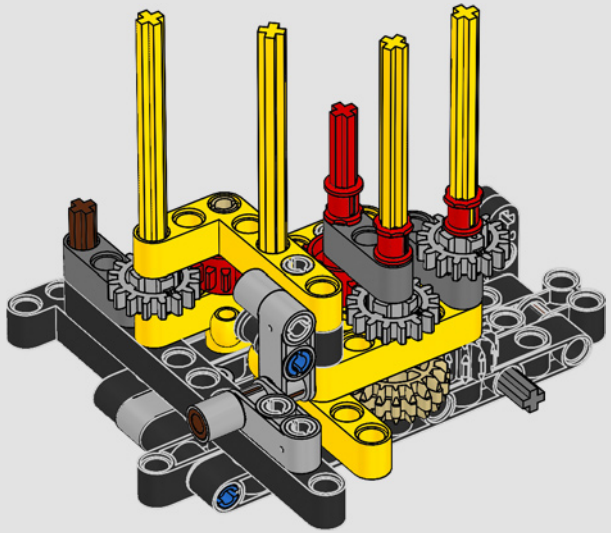

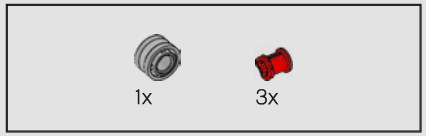

27

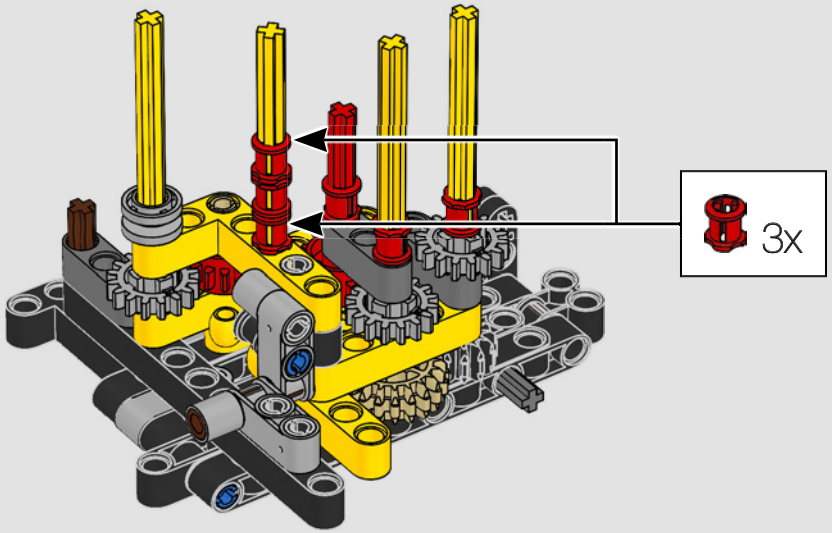

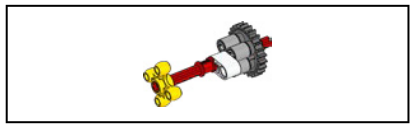

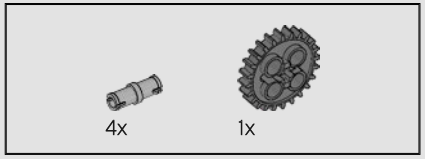

28

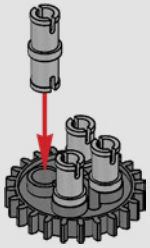

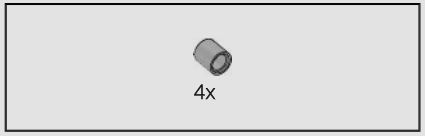

29

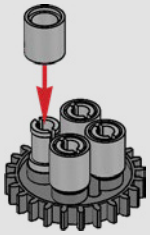

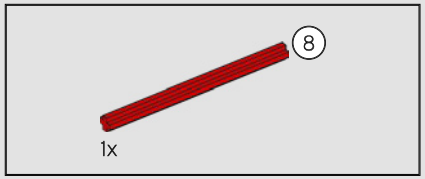

30

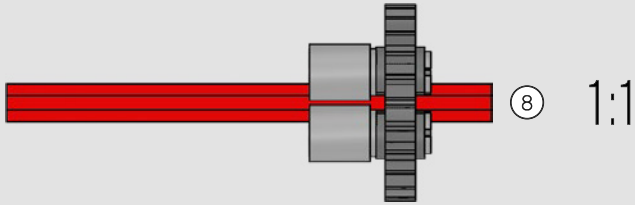

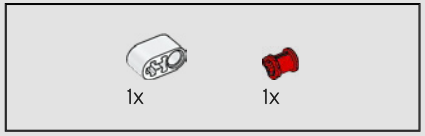

31

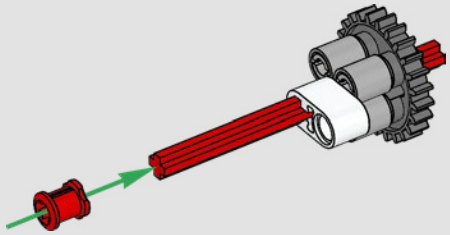

1x

32

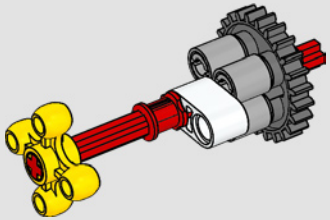

33

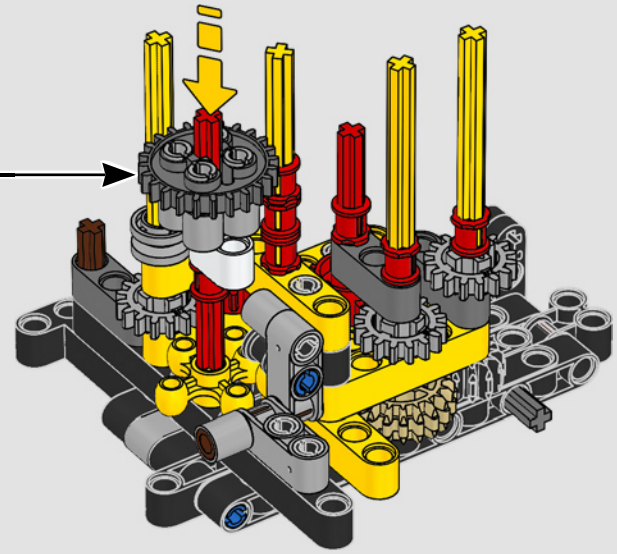

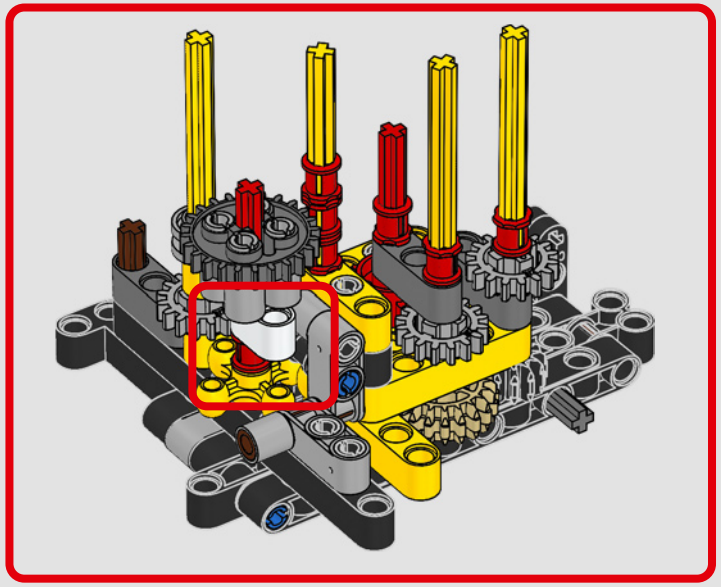

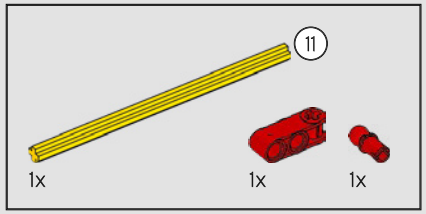

34

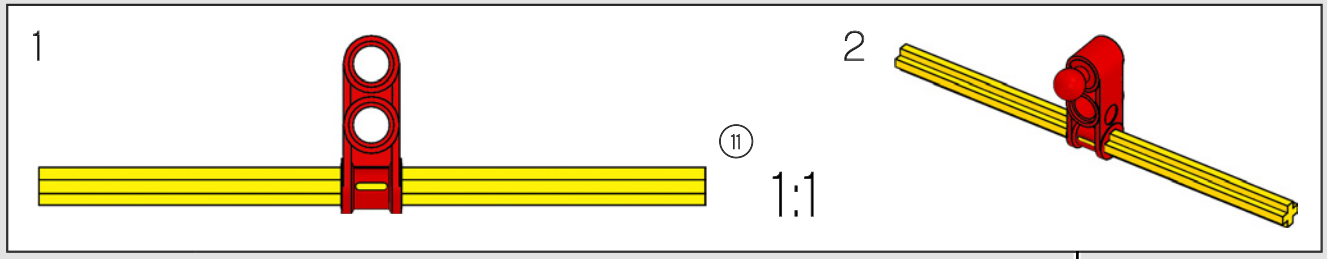

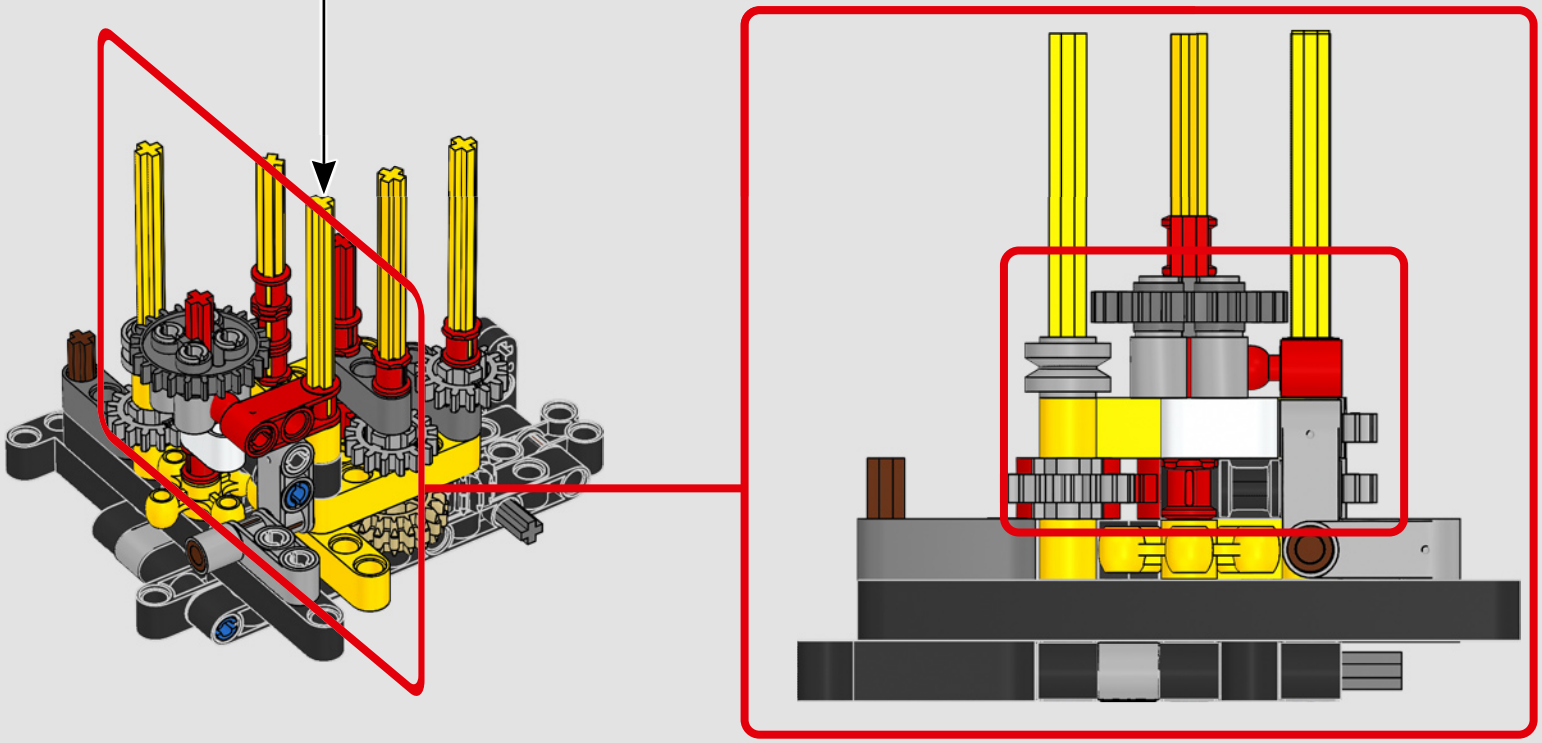

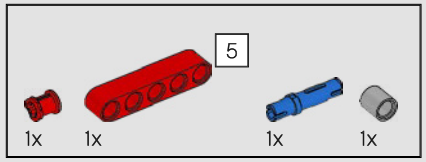

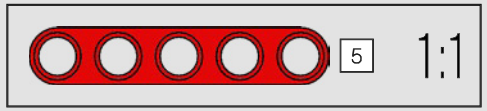

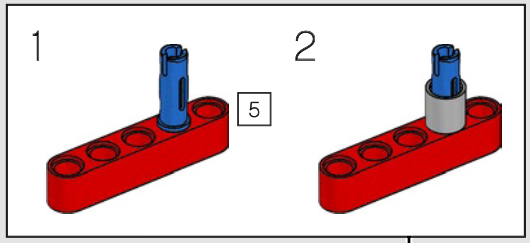

35

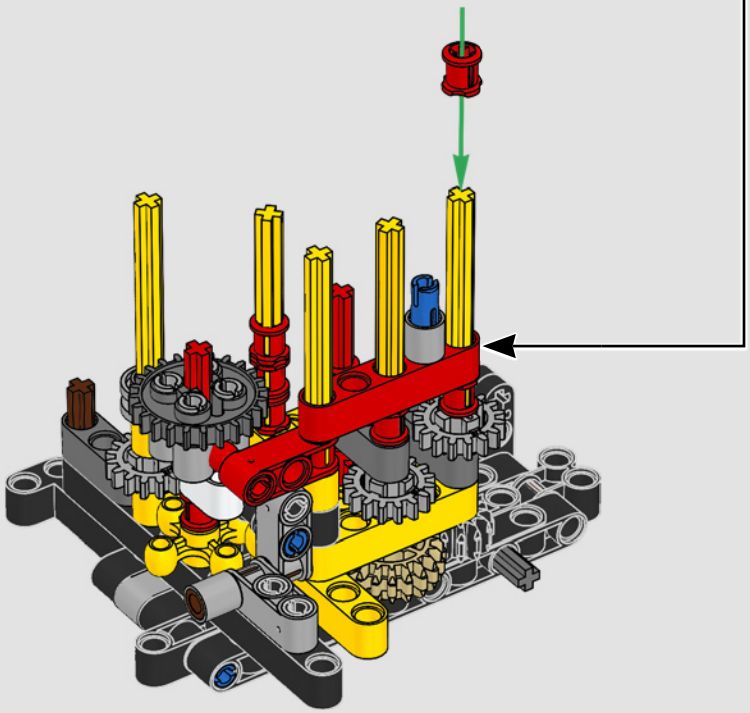

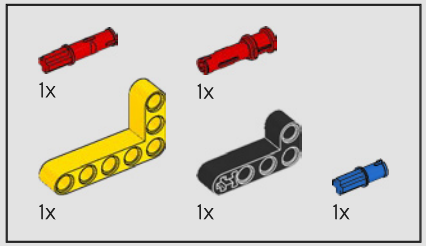

36

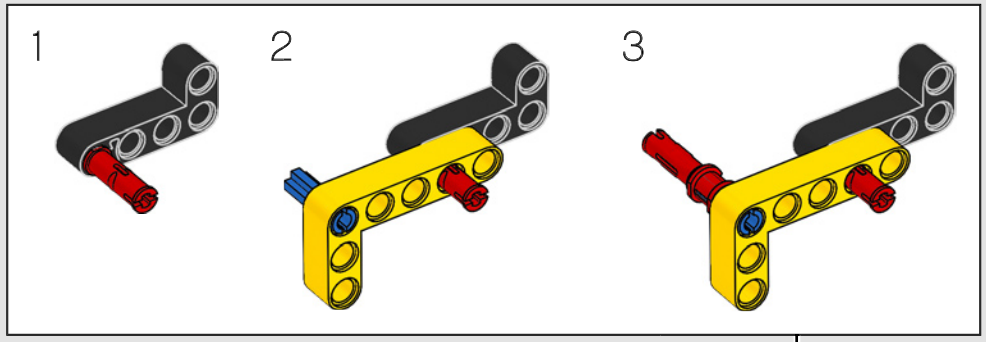

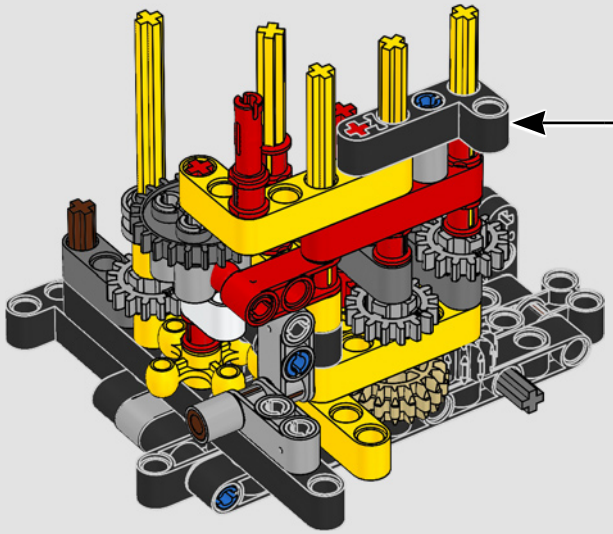

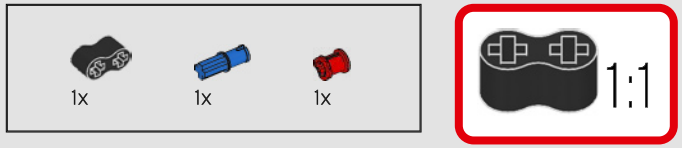

37

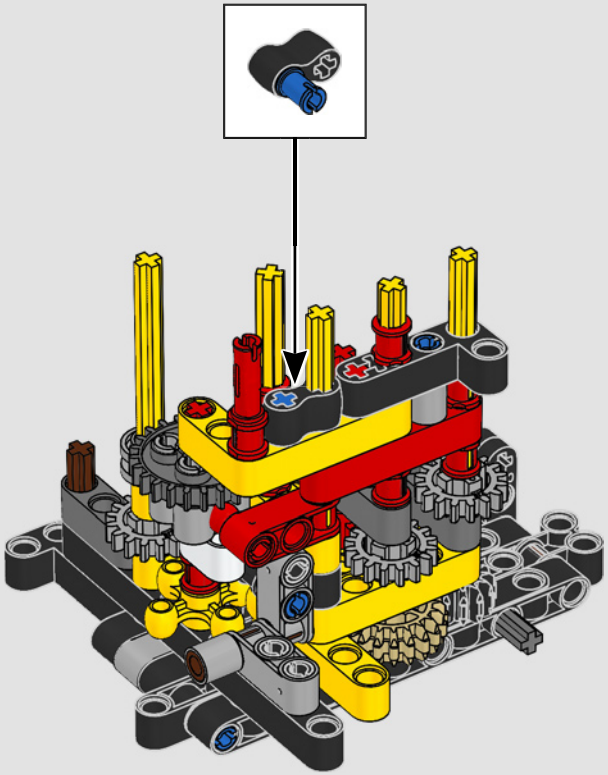

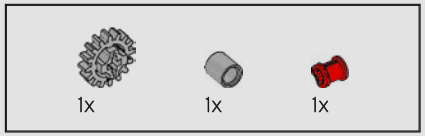

38

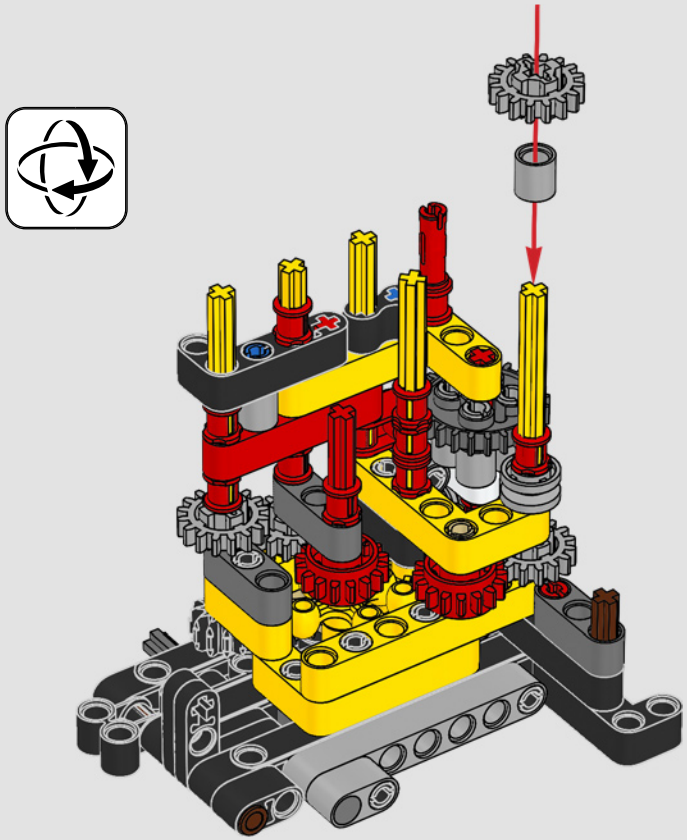

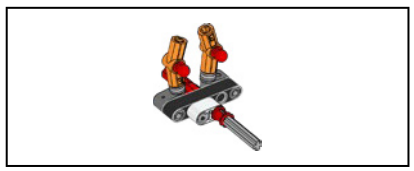

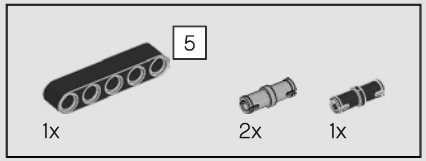

39

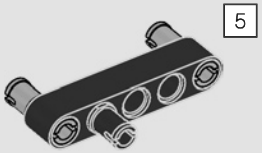

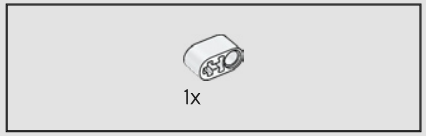

40

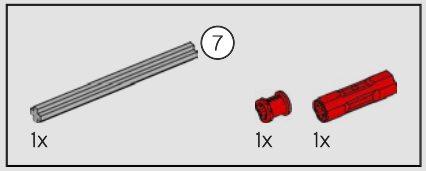

41

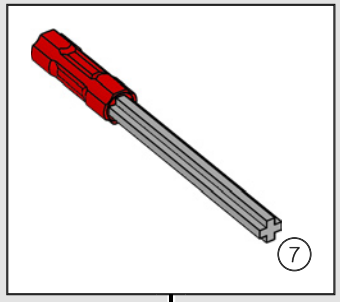

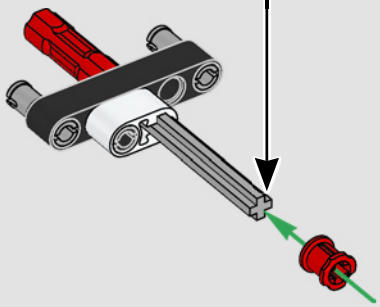

42

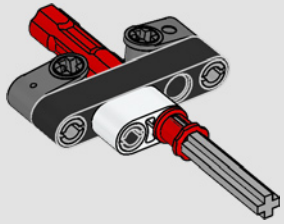

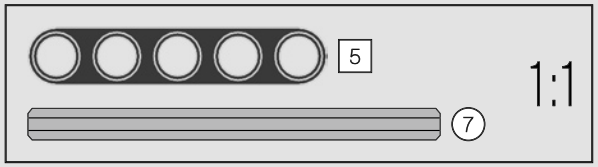

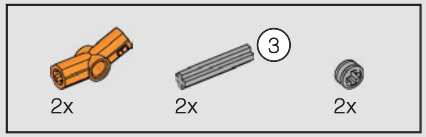

43

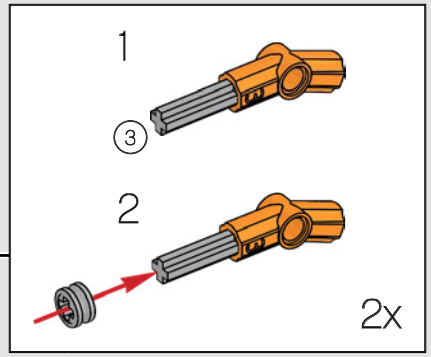

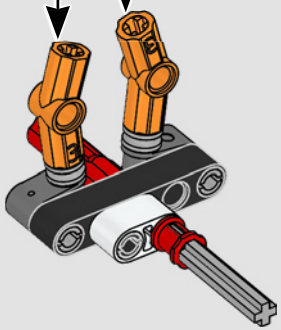

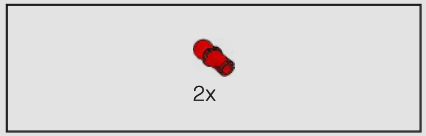

44

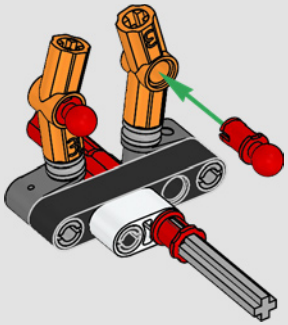

45

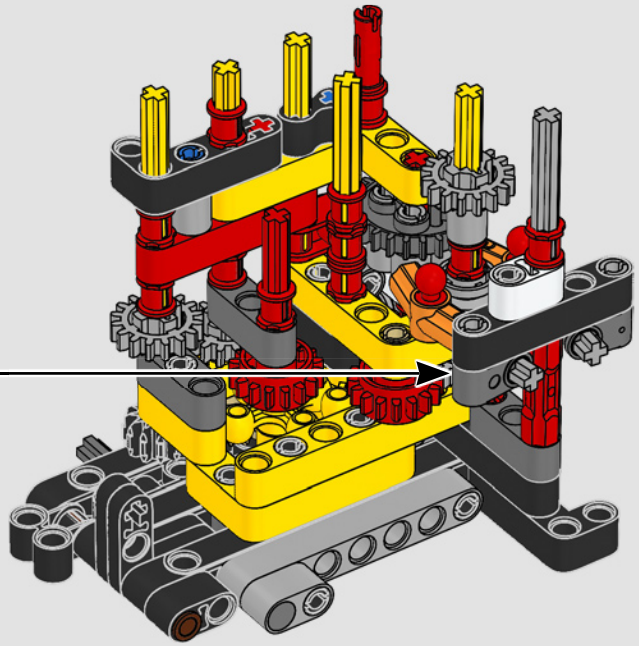

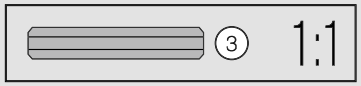

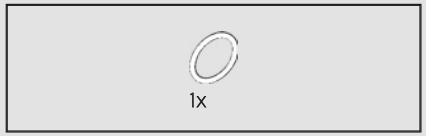

46

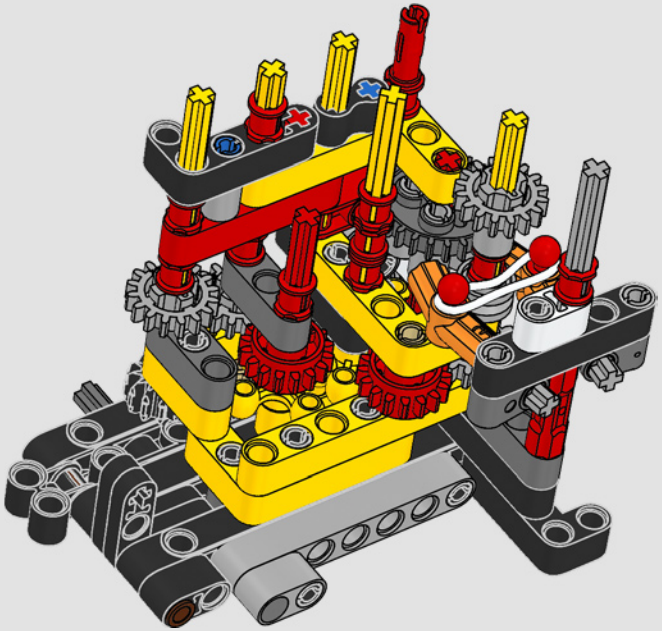

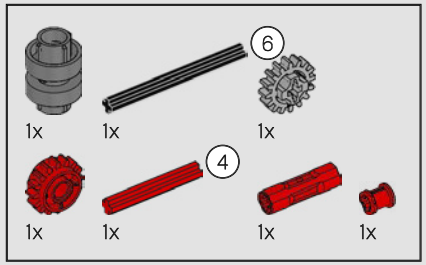

47

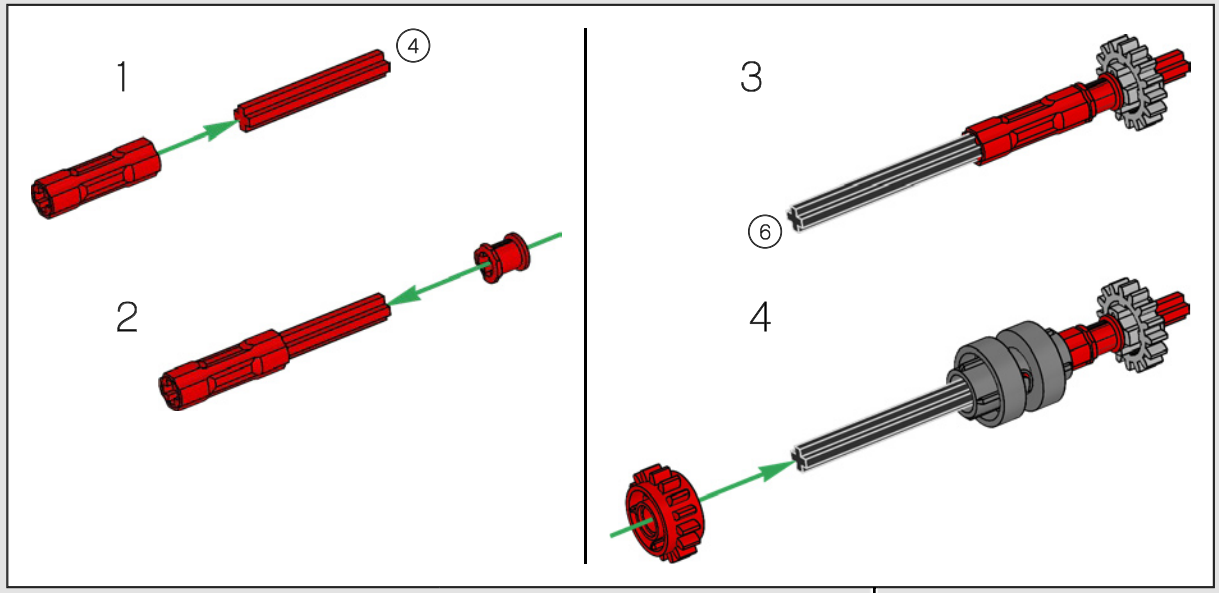

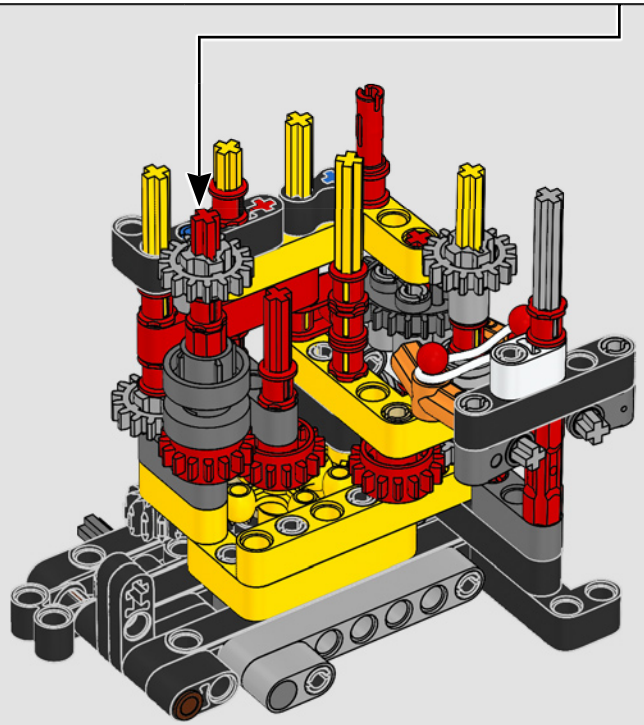

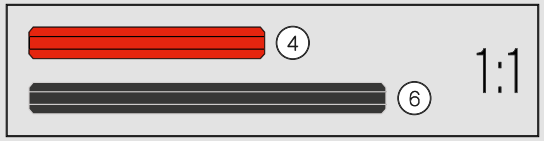

1x

48

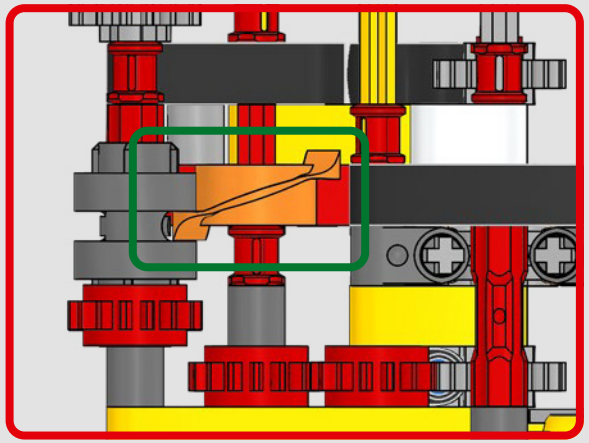

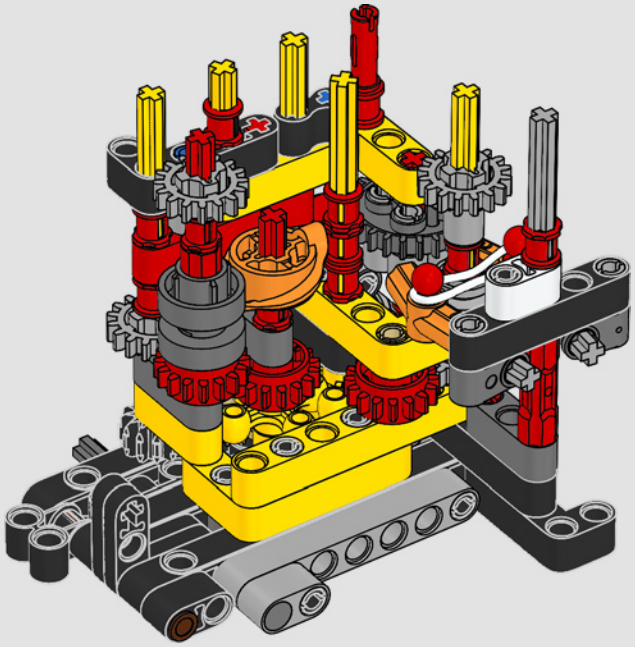

1x

1x

49

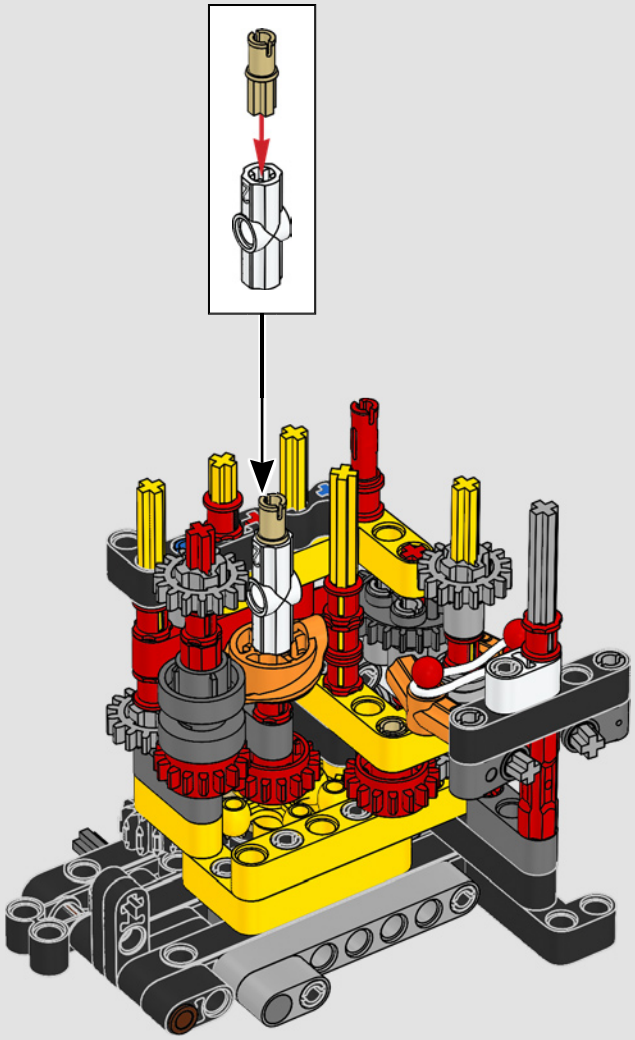

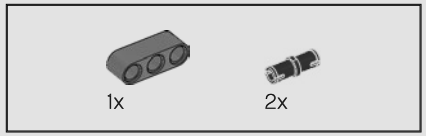

50

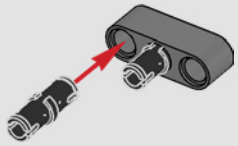

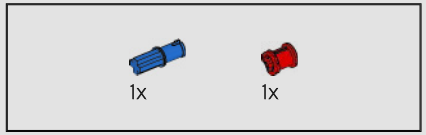

51

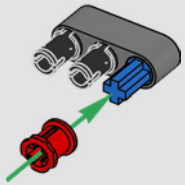

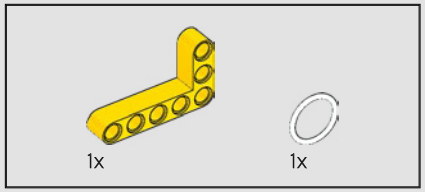

52

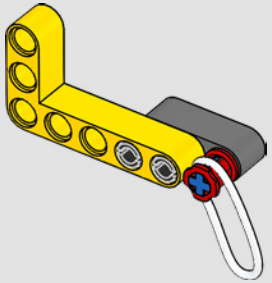

53

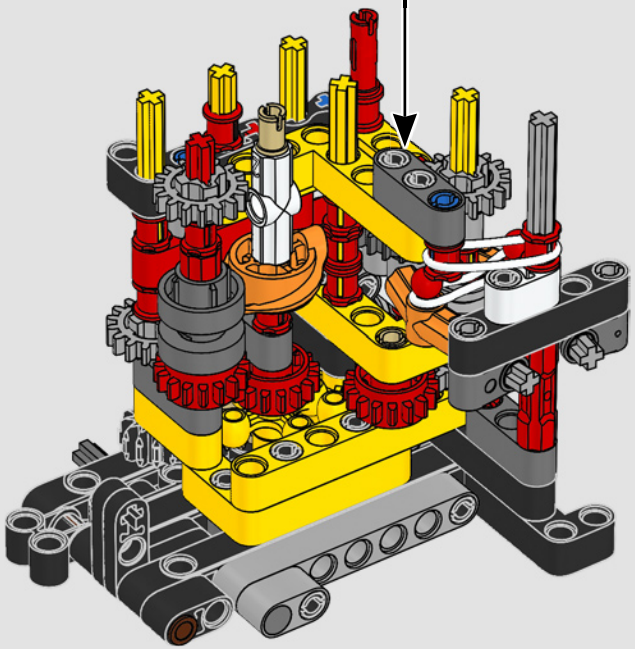

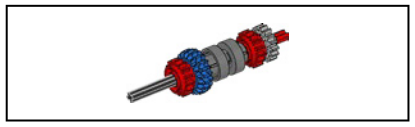

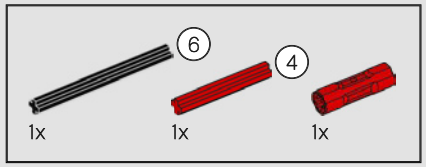

54

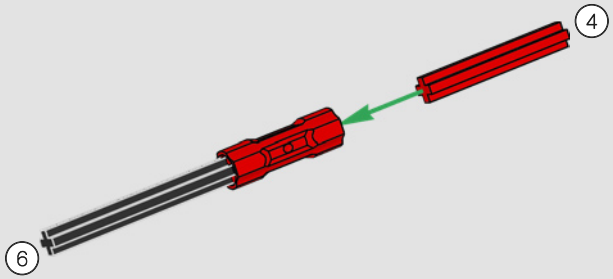

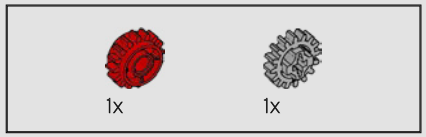

55

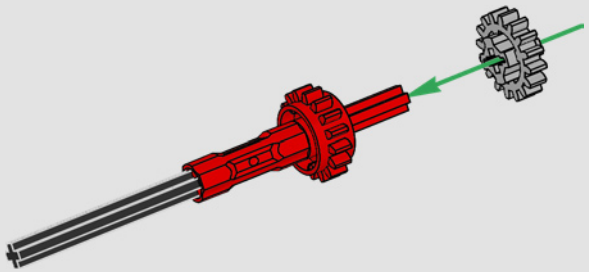

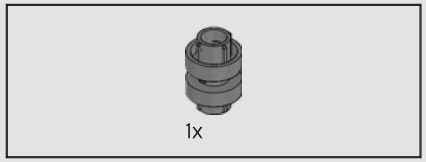

56

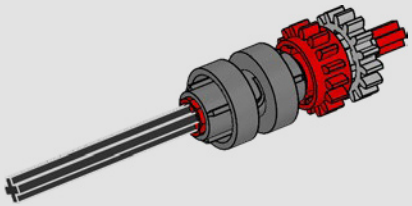

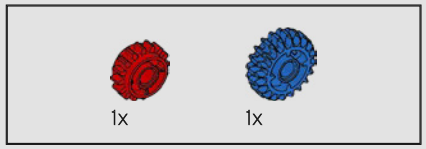

57

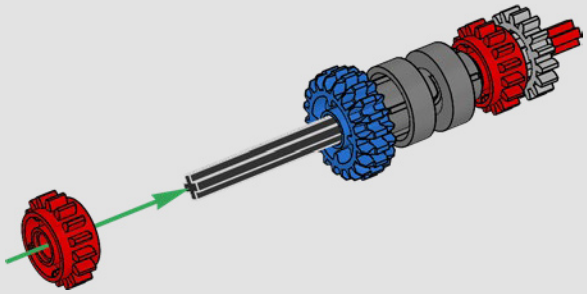

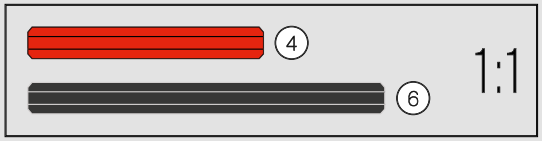

58

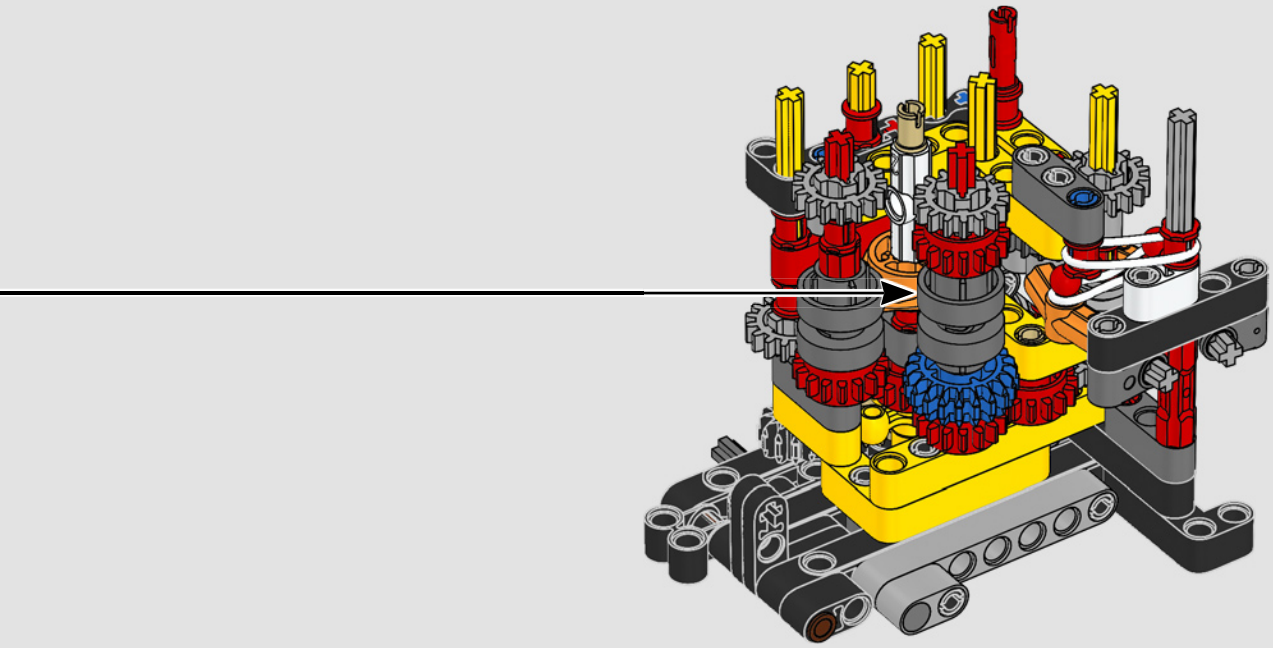

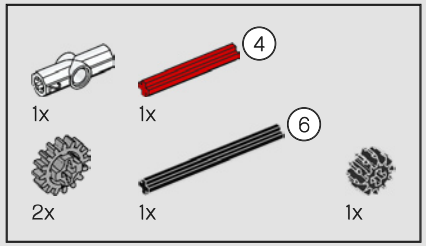

59

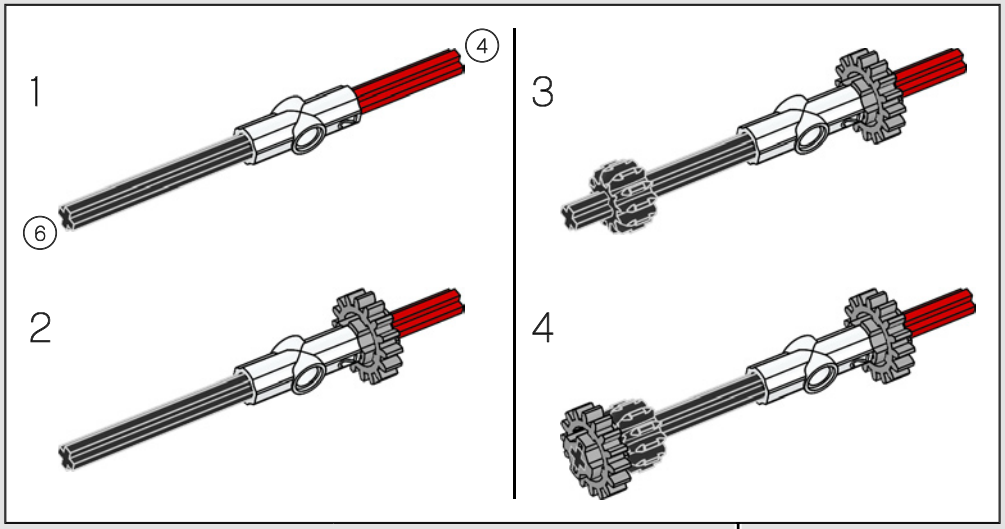

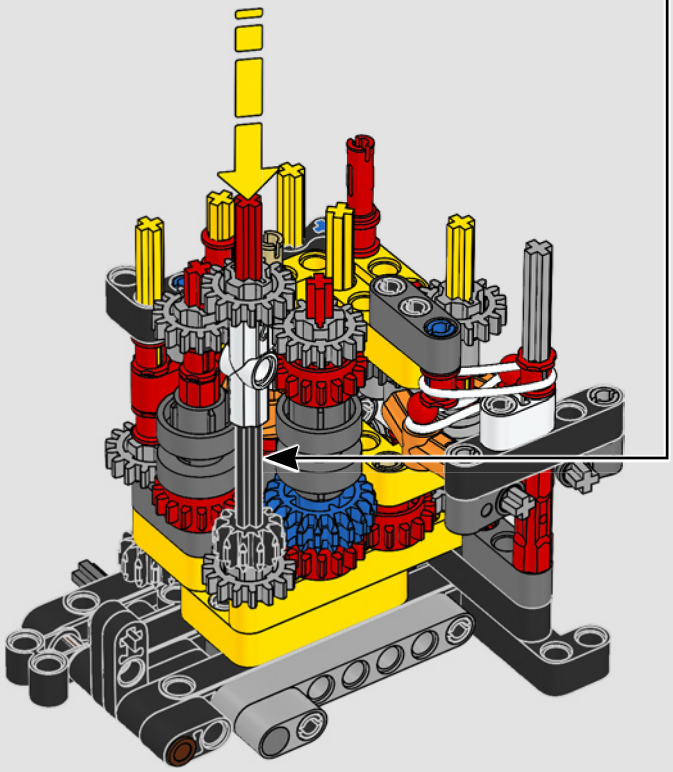

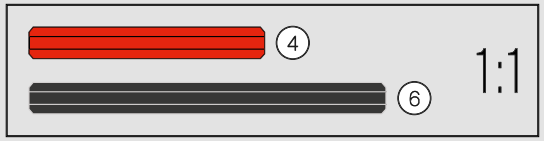

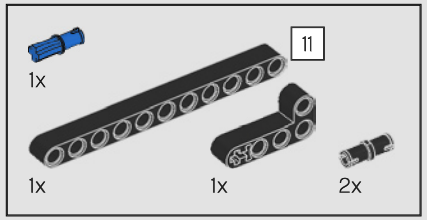

60

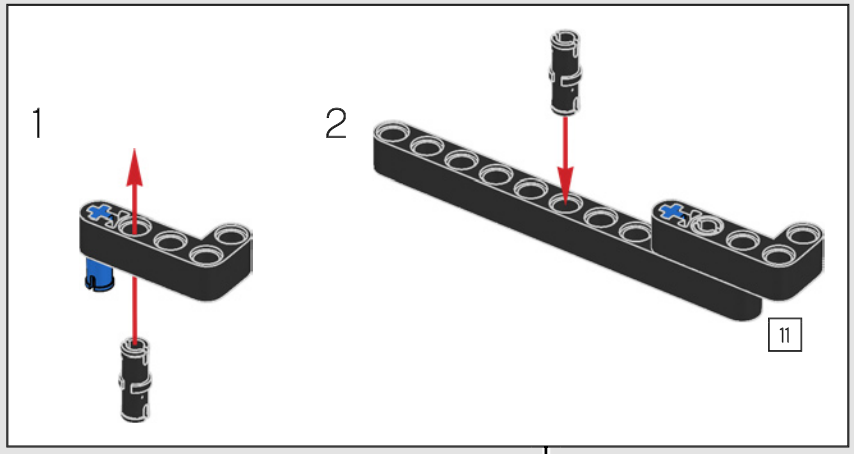

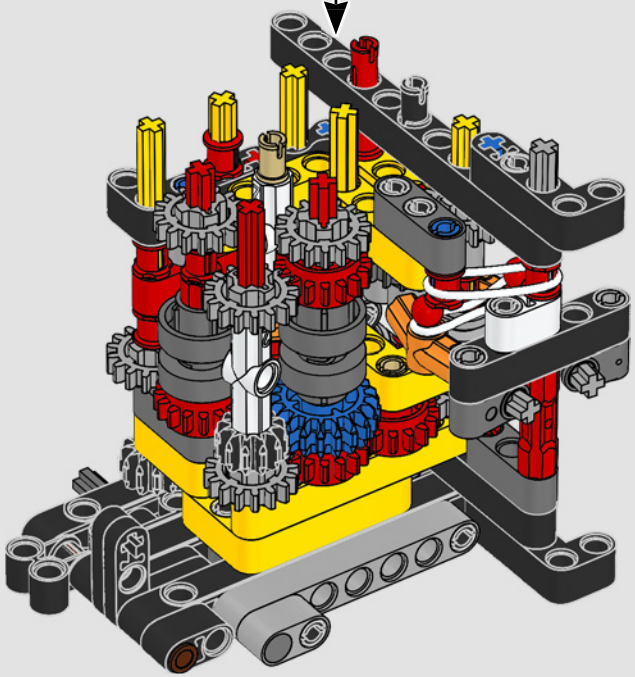

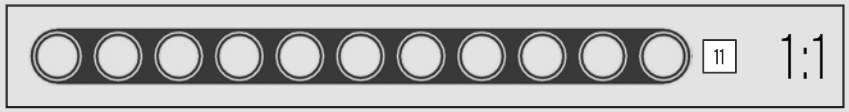

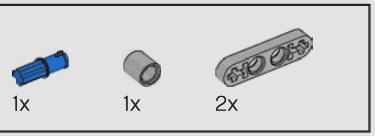

61

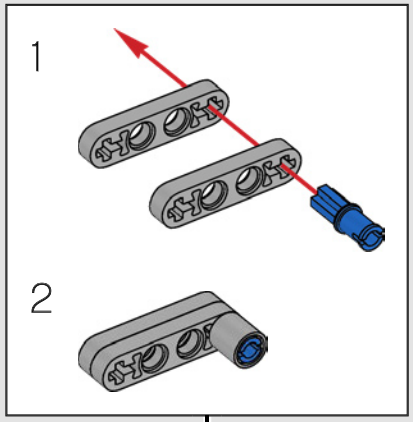

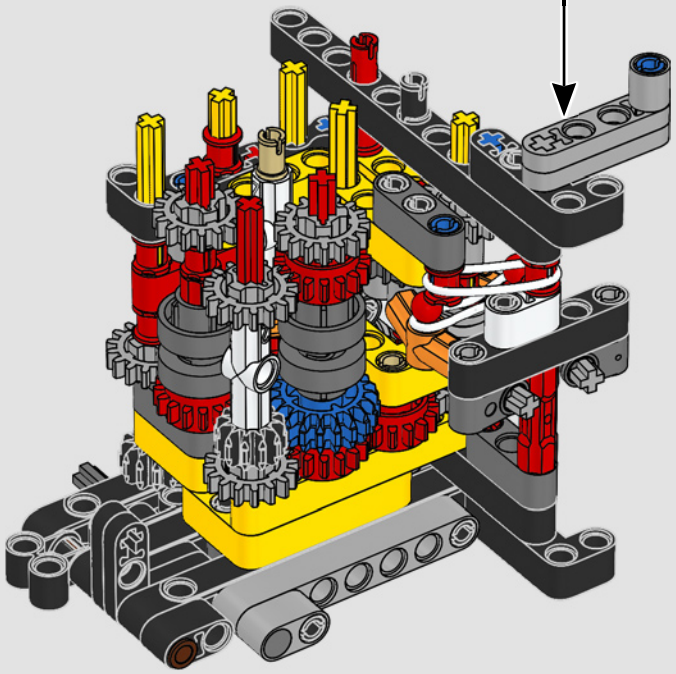

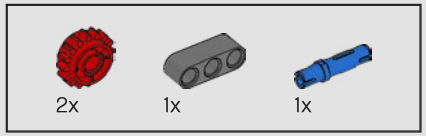

62

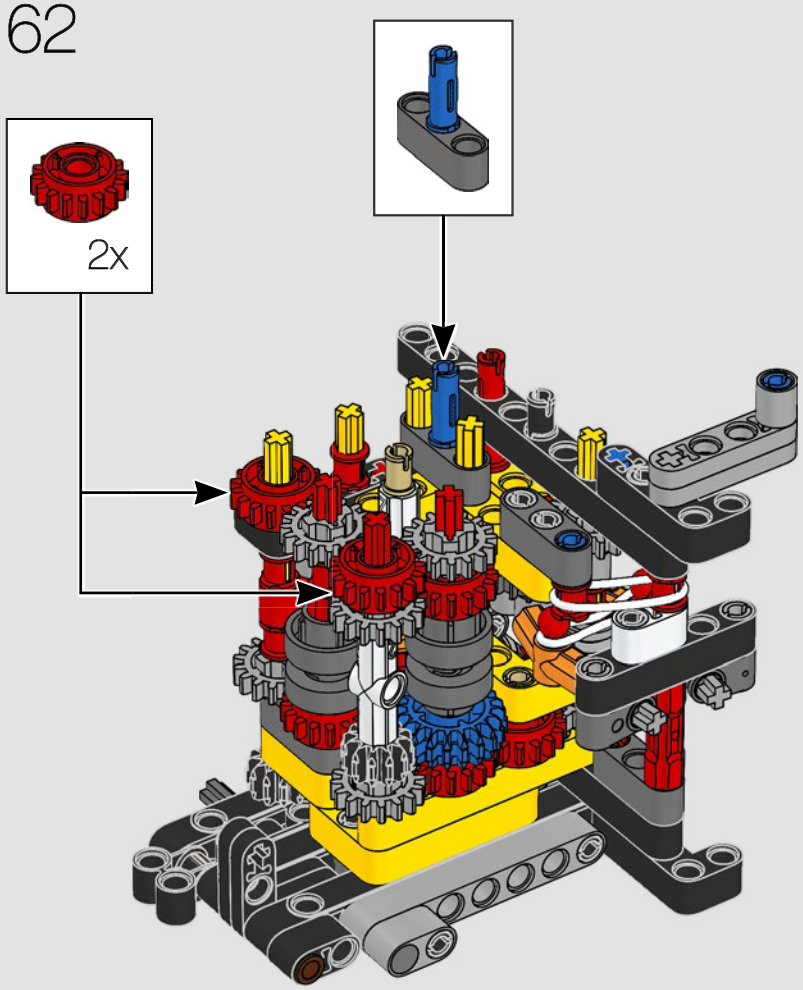

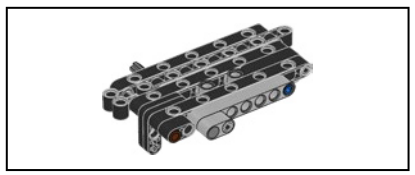

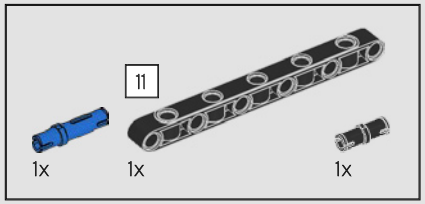

63

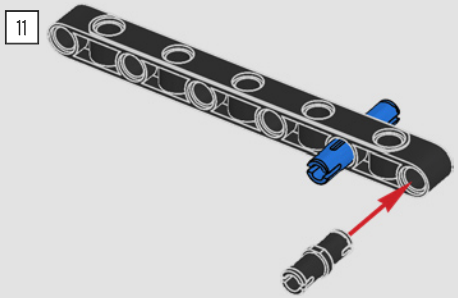

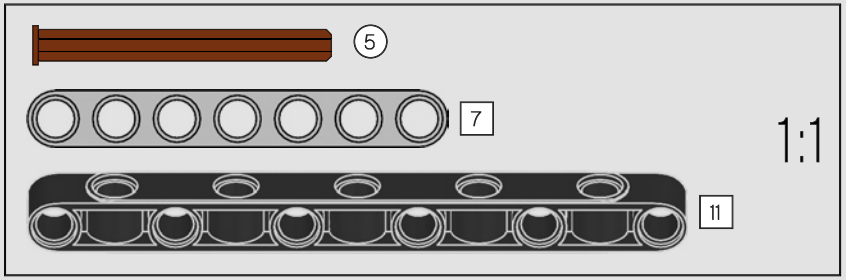

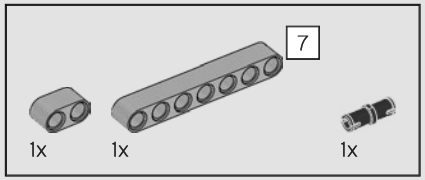

64

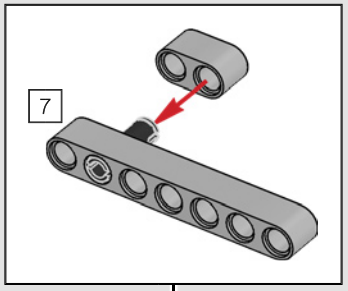

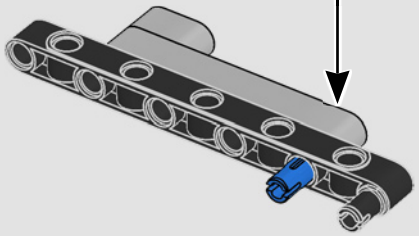

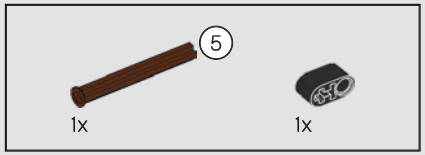

65

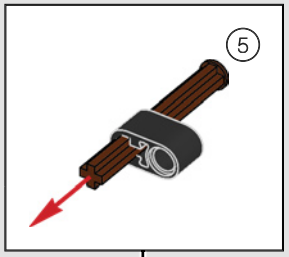

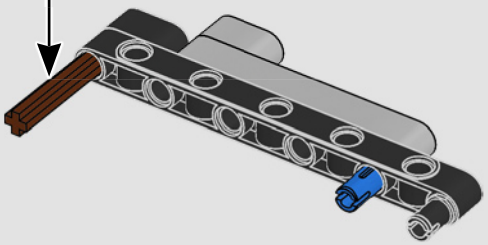

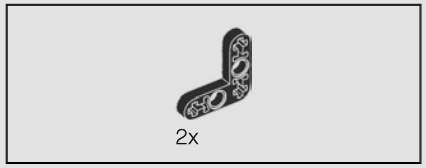

66

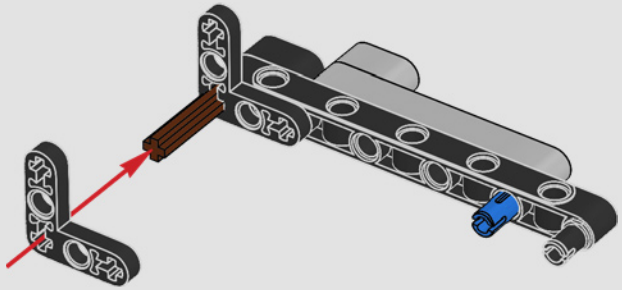

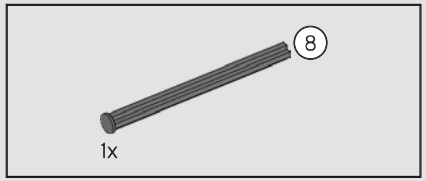

67

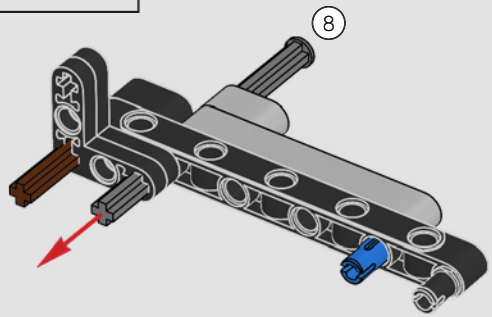

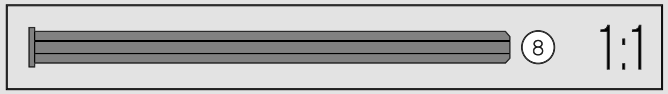

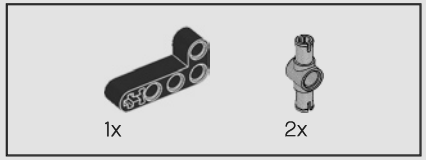

68

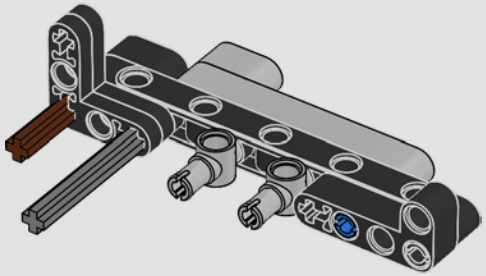

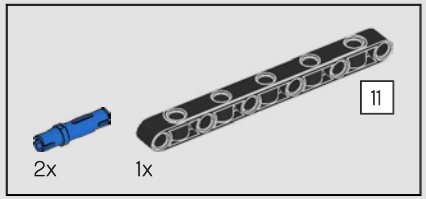

69

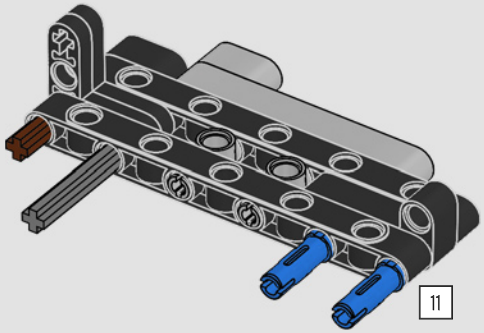

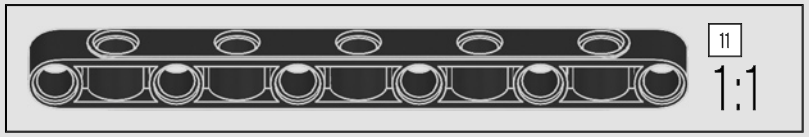

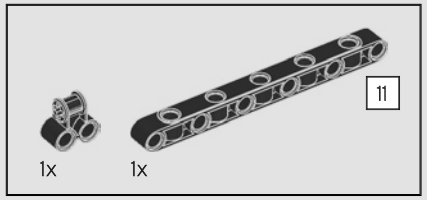

70

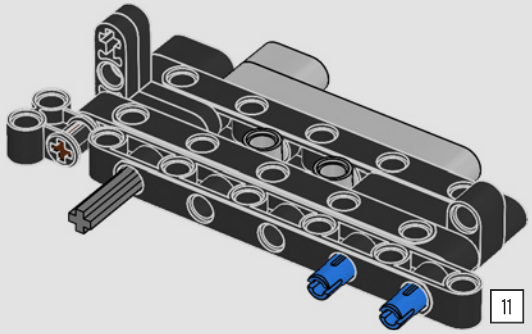

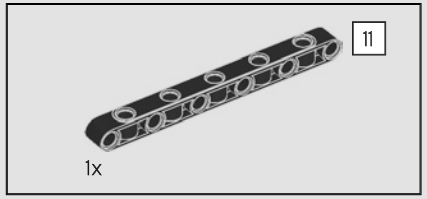

71

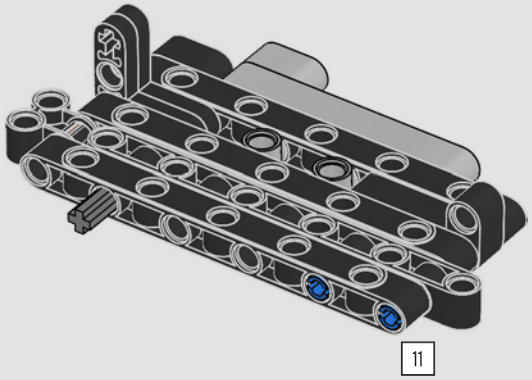

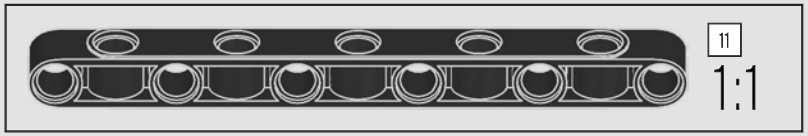

72

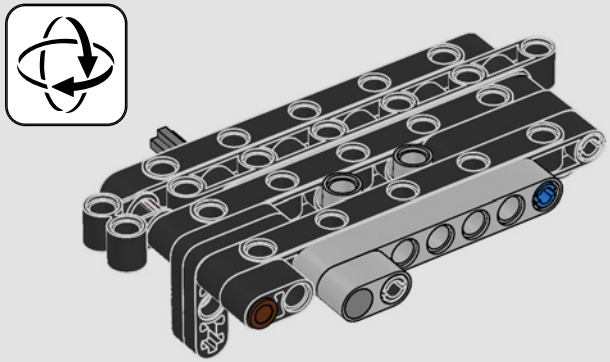

73

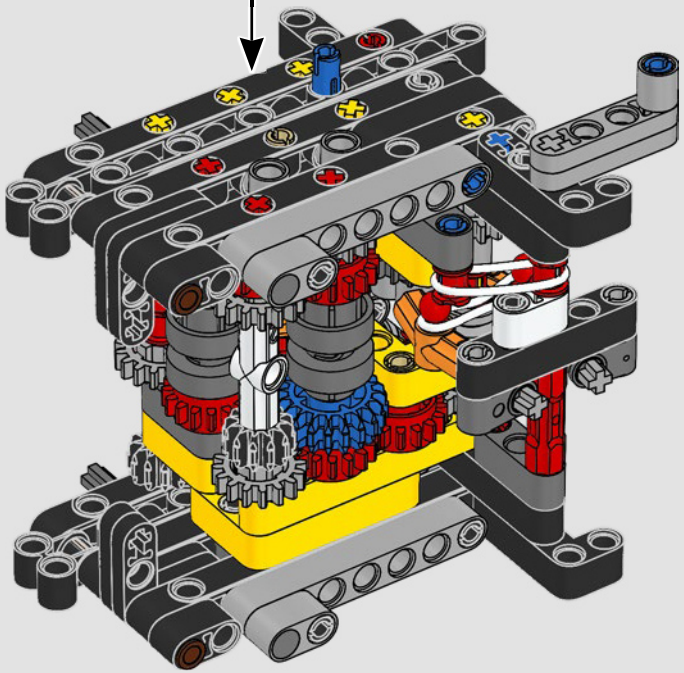

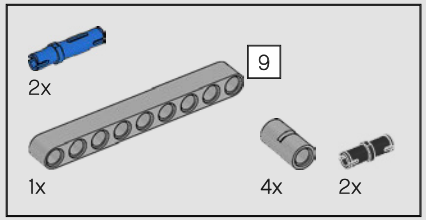

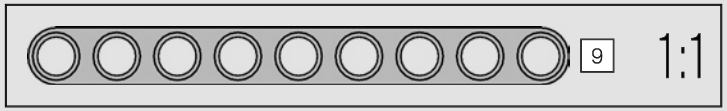

74

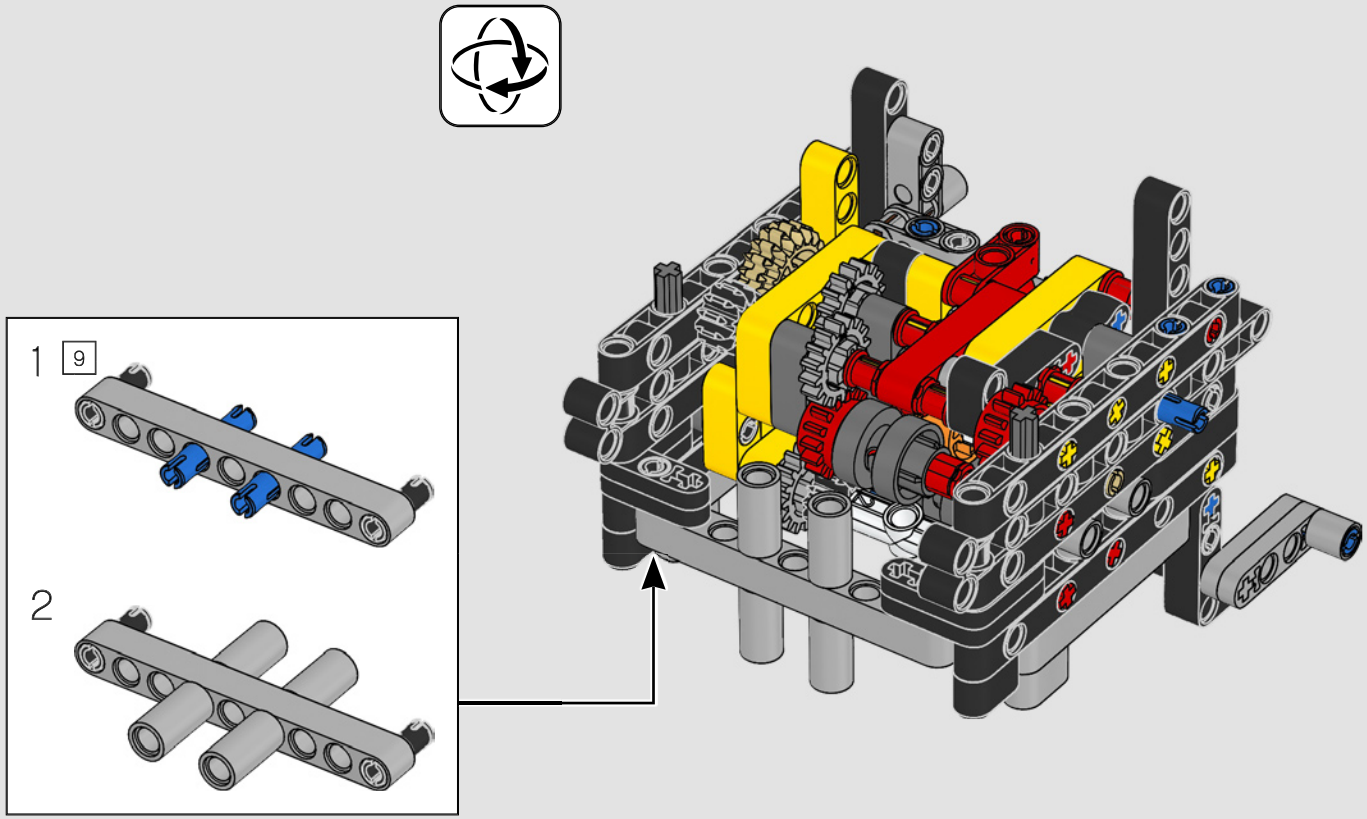

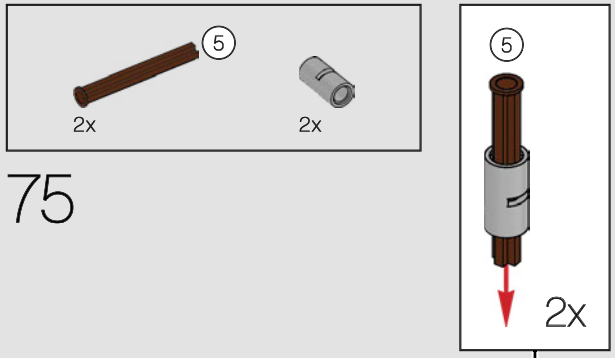

75

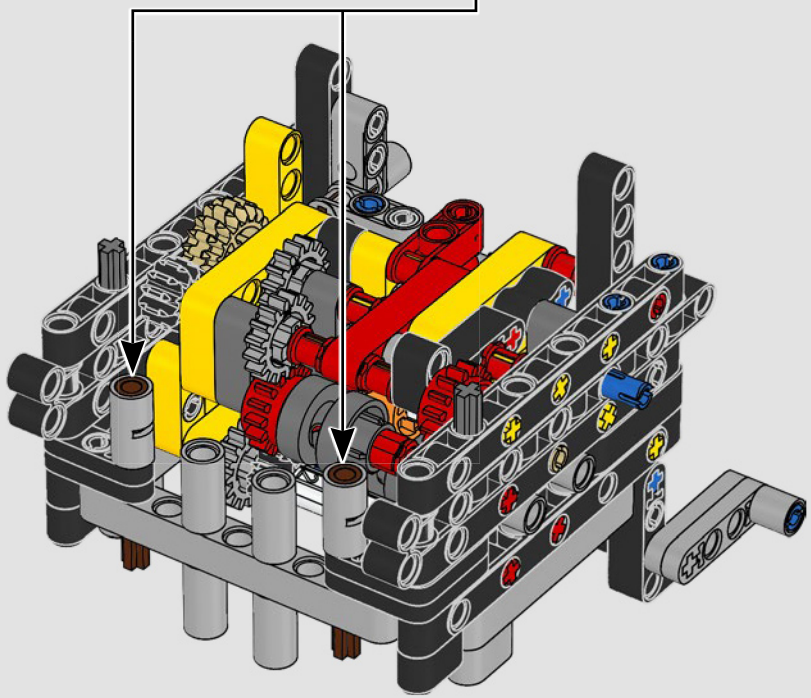

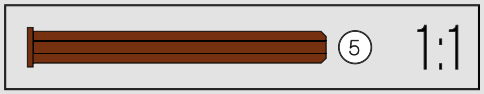

76

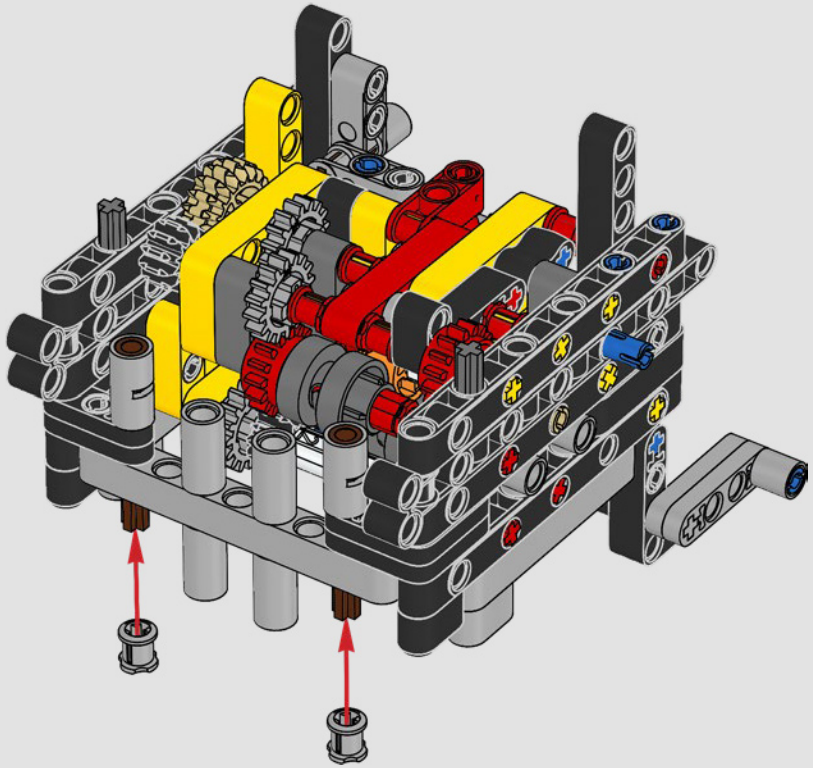

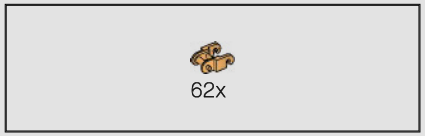

77

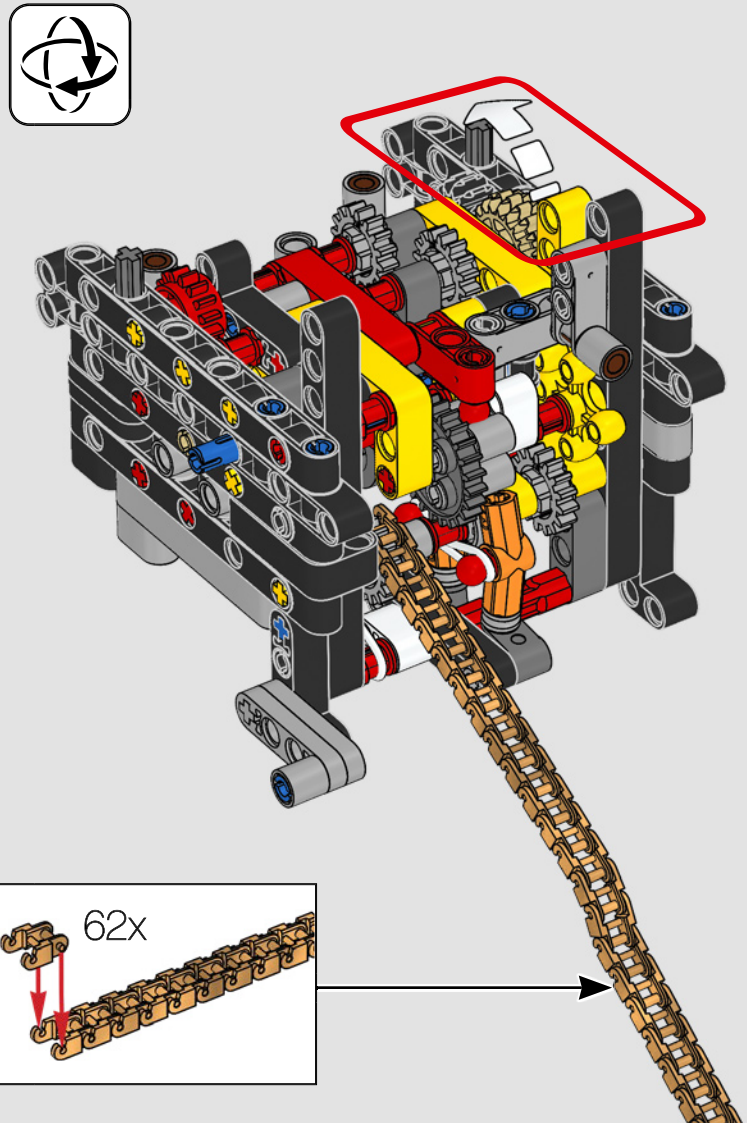

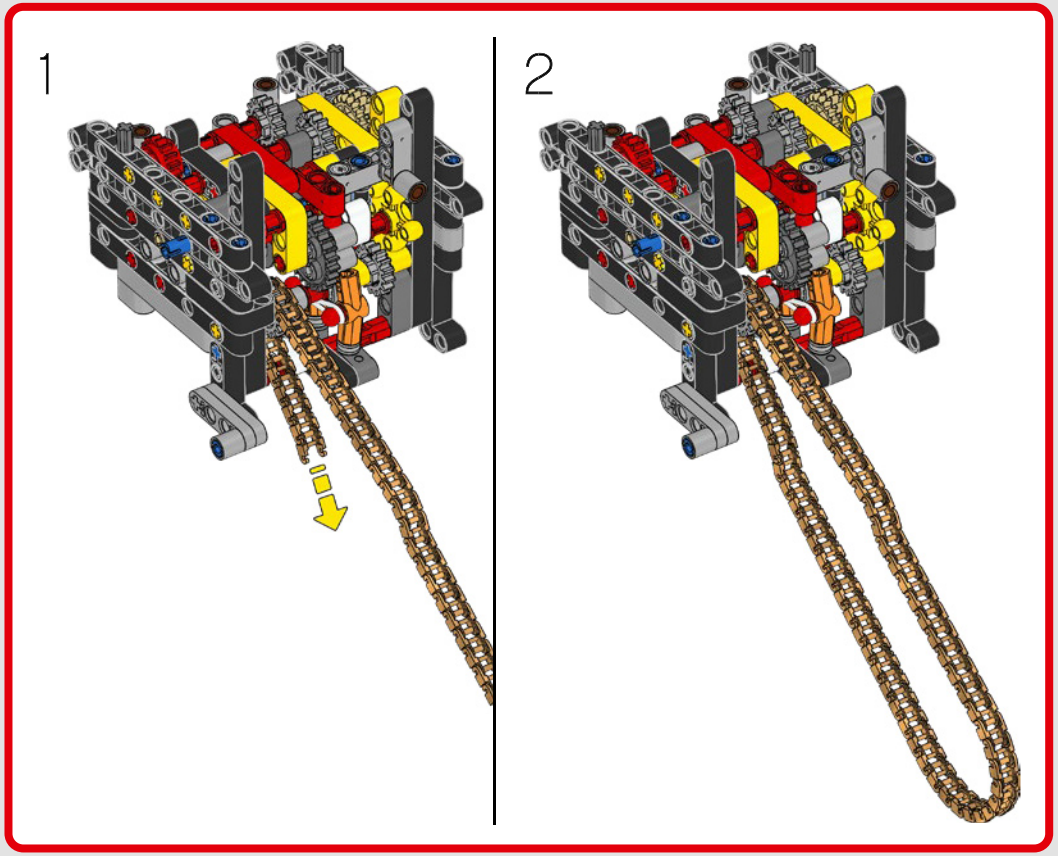

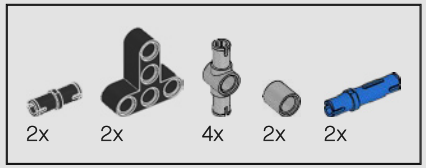

78

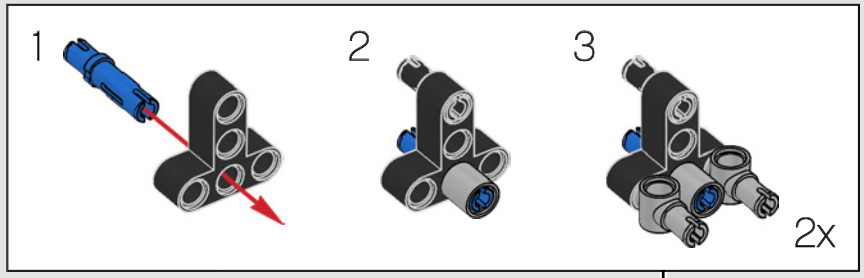

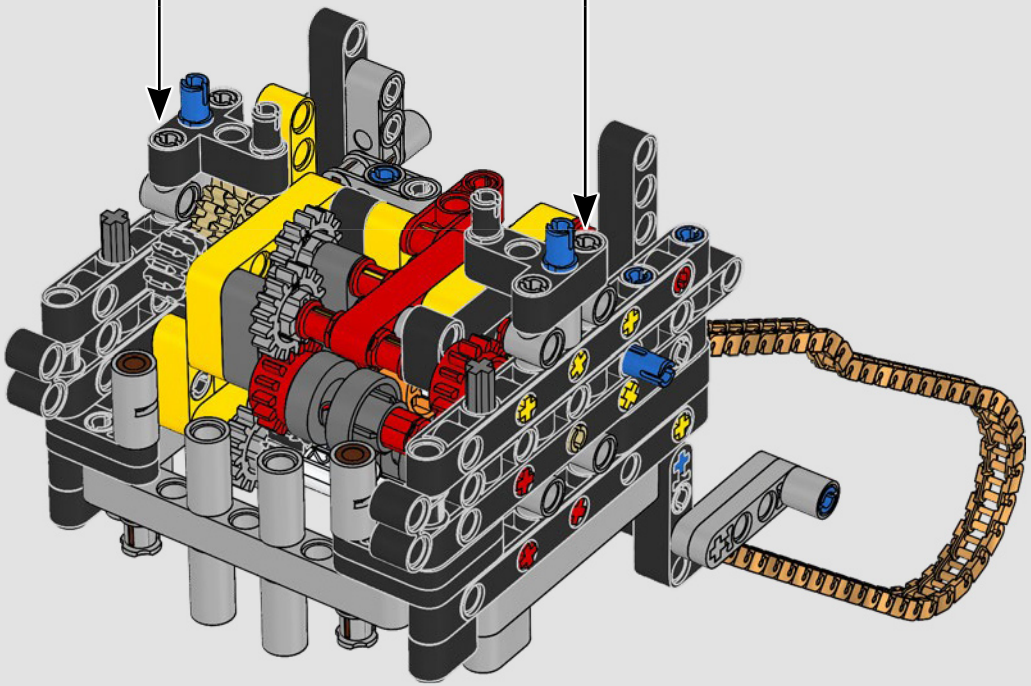

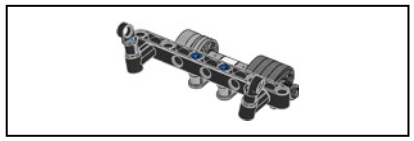

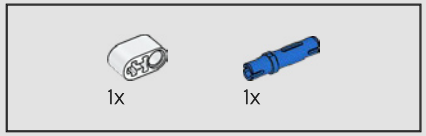

79

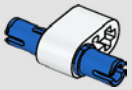

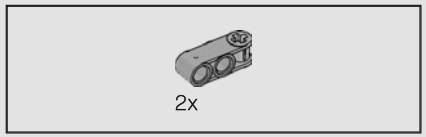

80

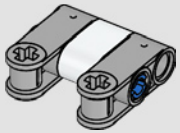

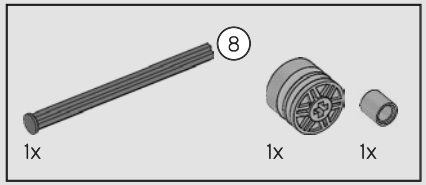

81

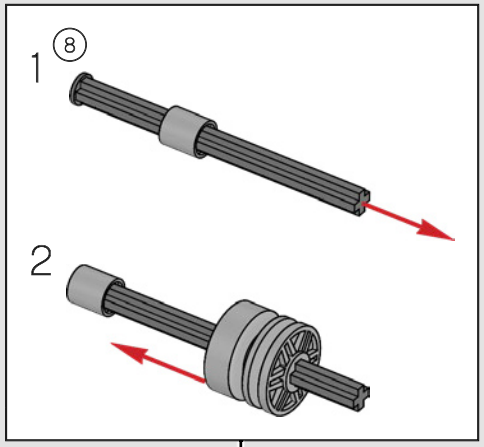

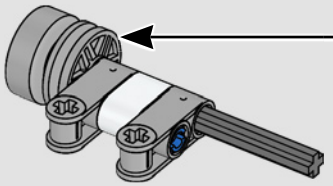

82

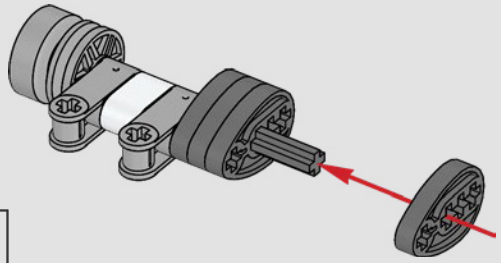

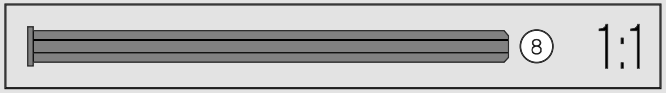

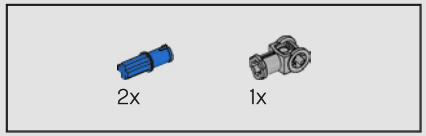

83

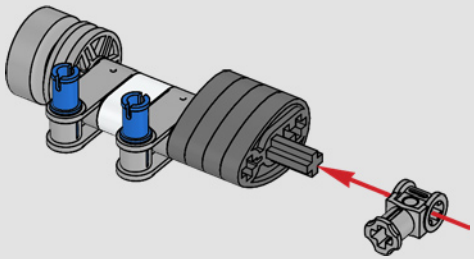

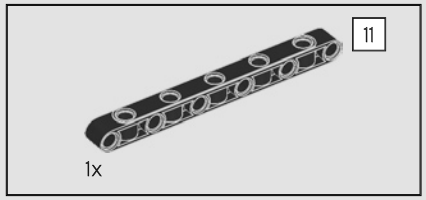

84

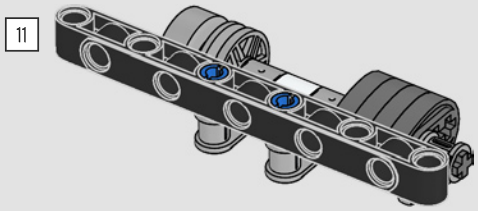

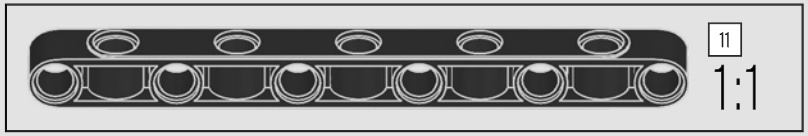

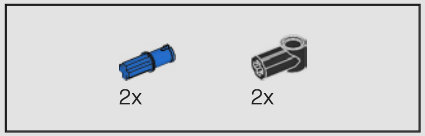

85

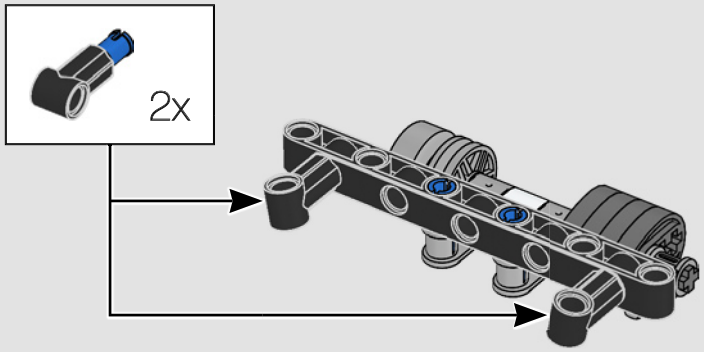

86

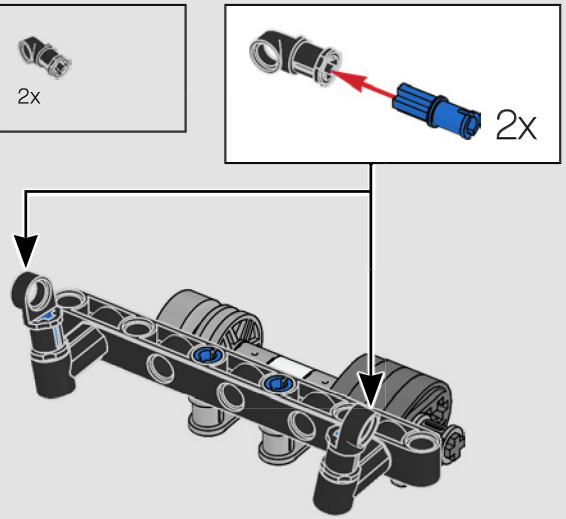

87

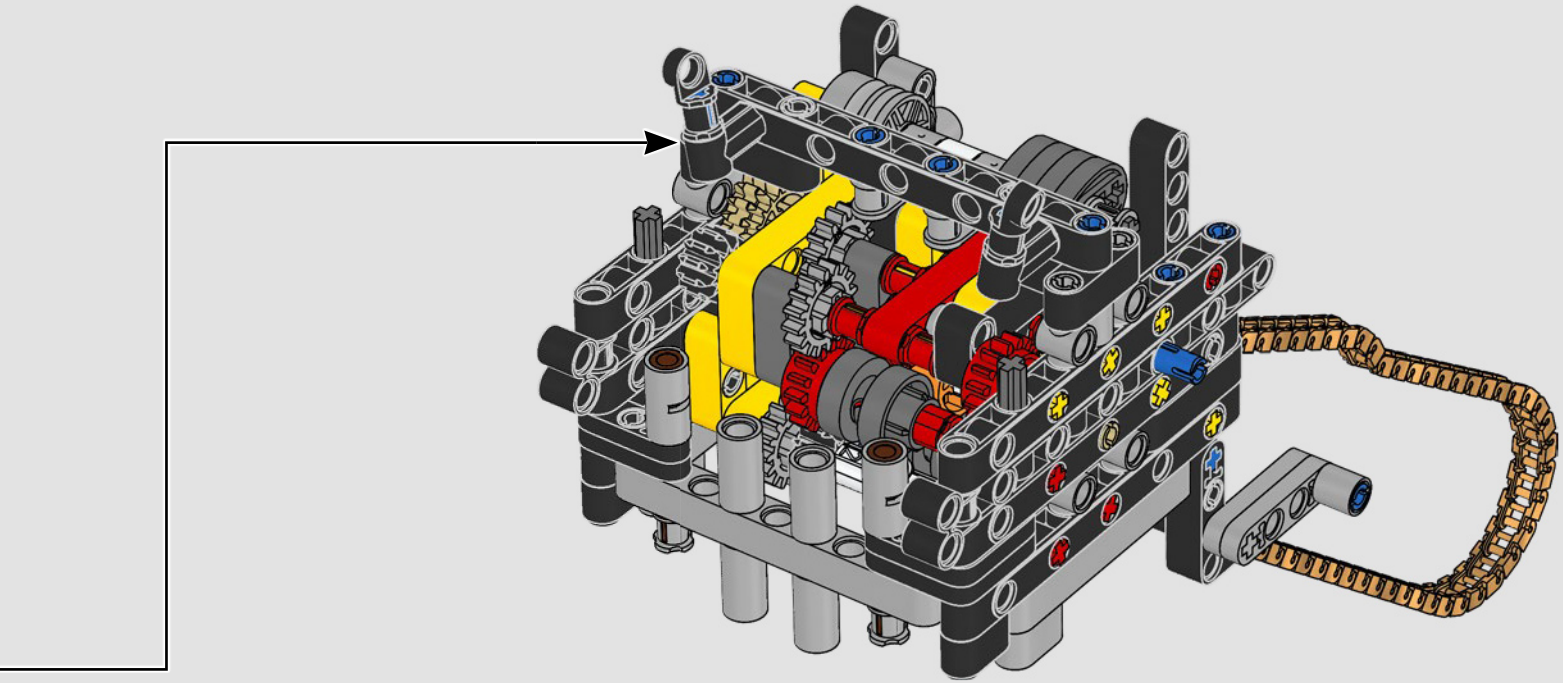

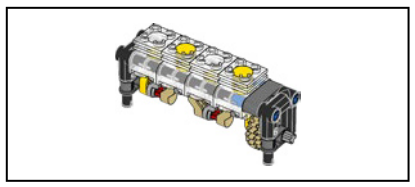

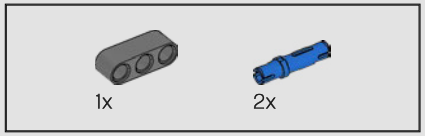

88

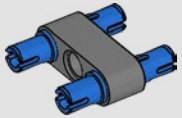

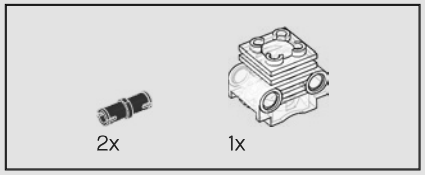

89

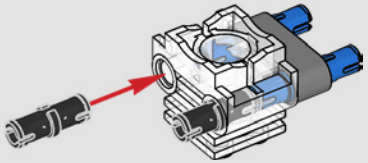

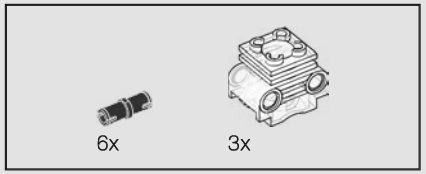

90

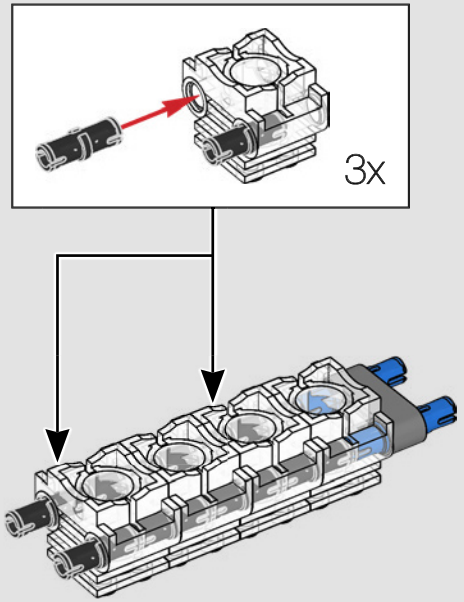

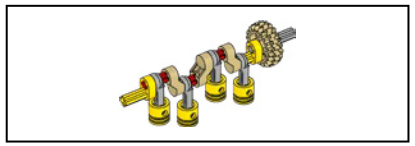

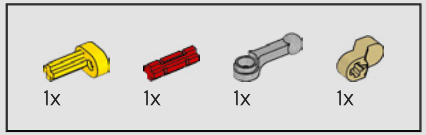

91

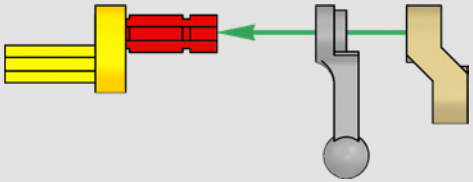

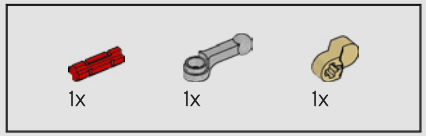

92

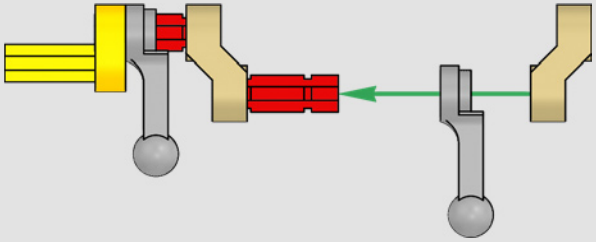

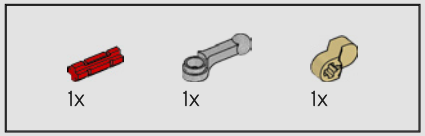

93

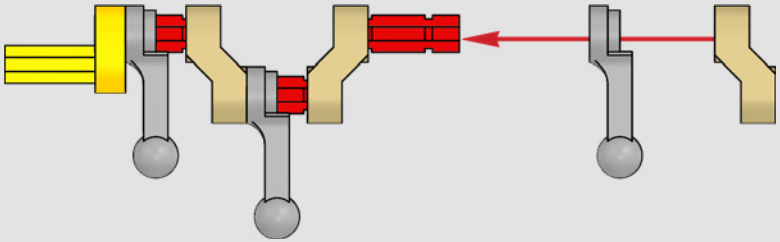

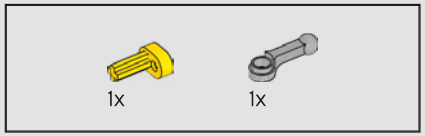

94

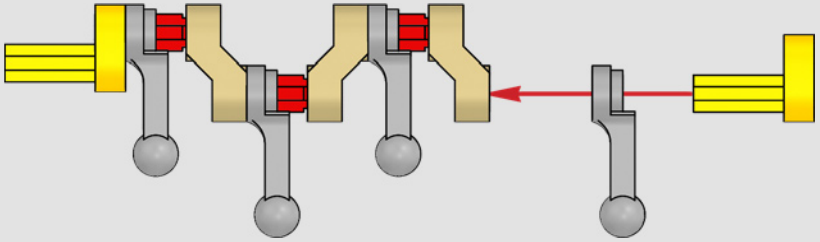

95

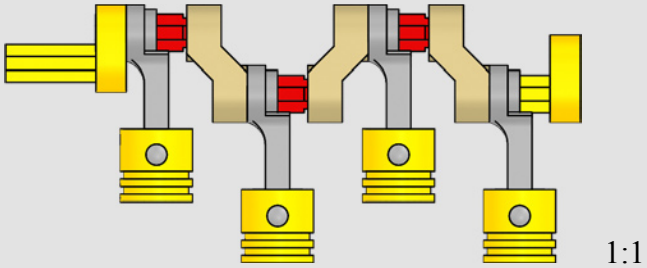

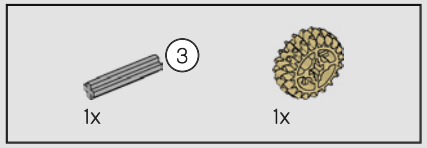

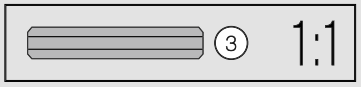

96

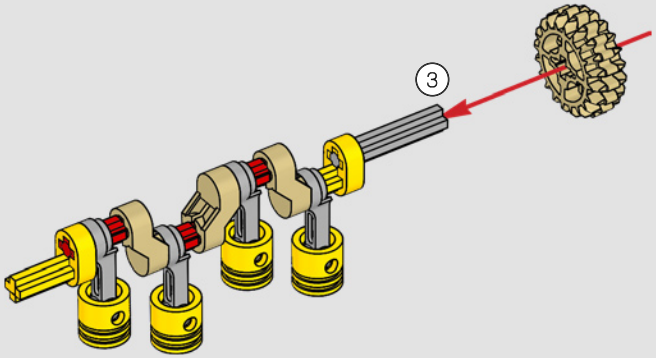

97

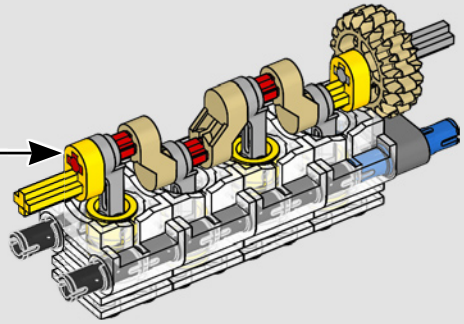

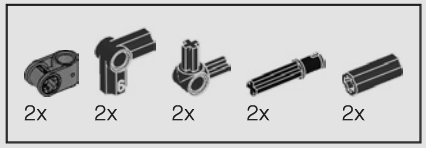

98

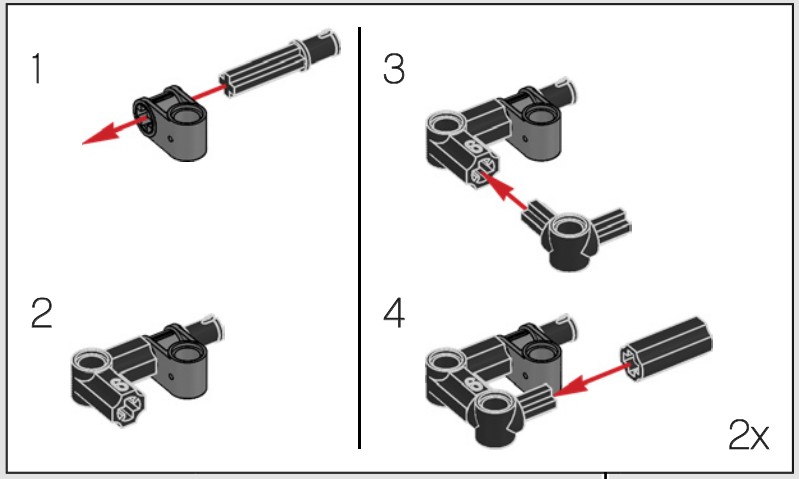

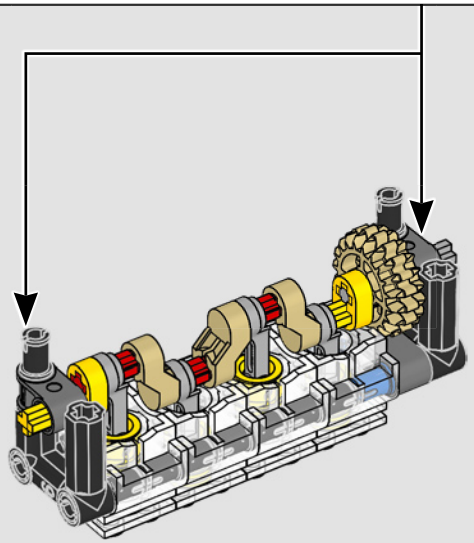

99

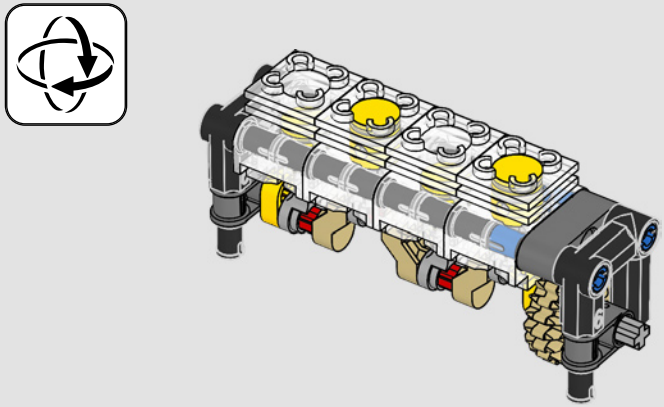

100

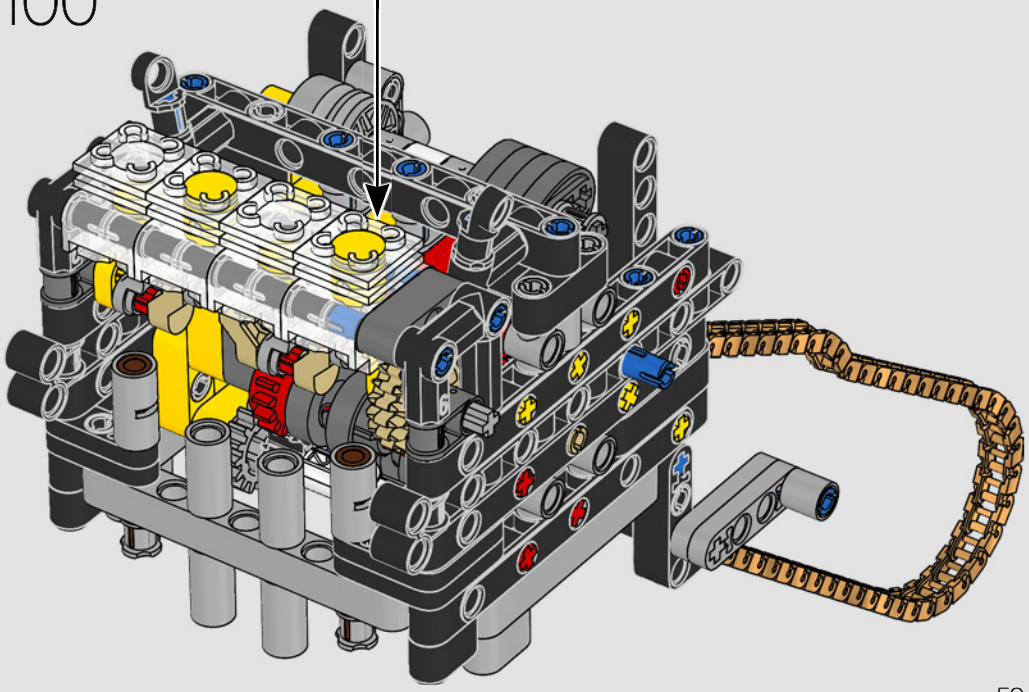

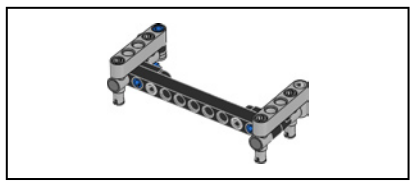

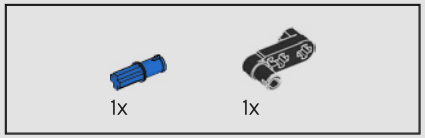

101

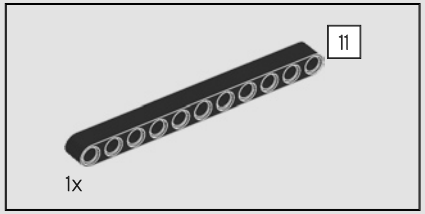

102

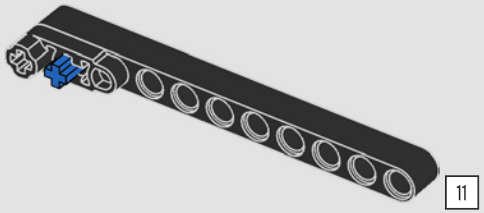

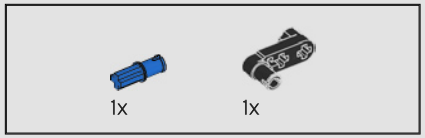

103

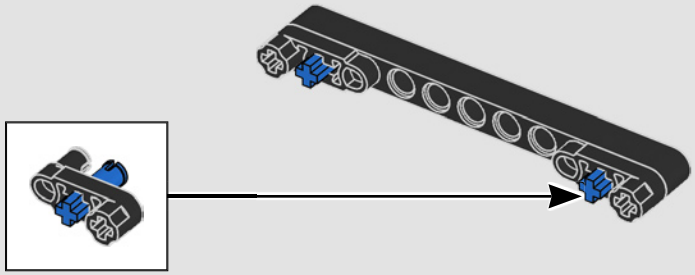

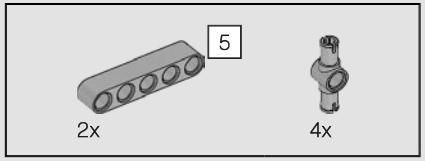

104

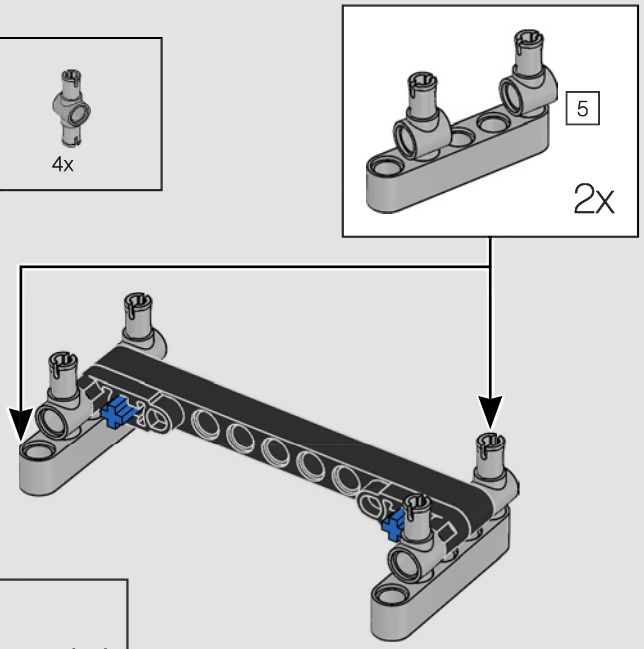

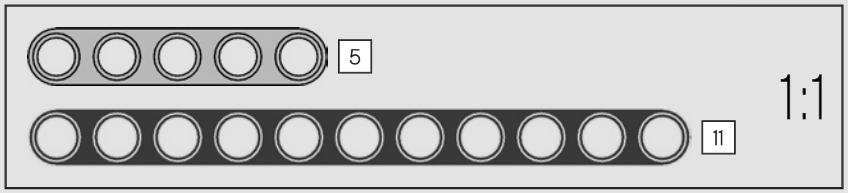

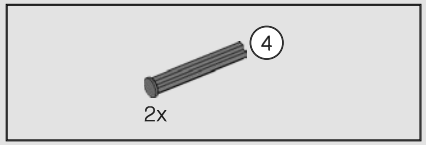

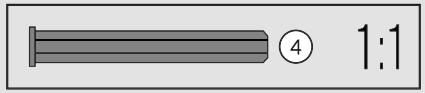

105

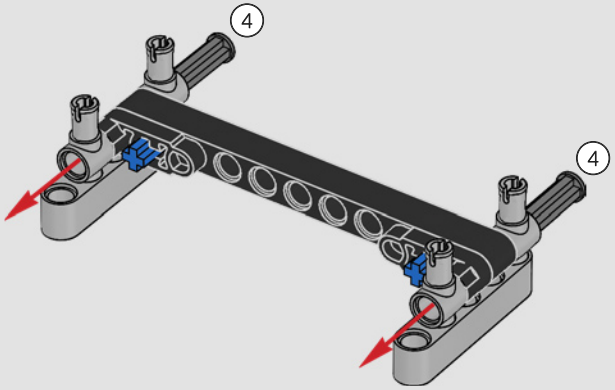

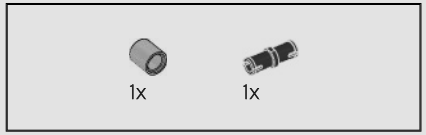

106

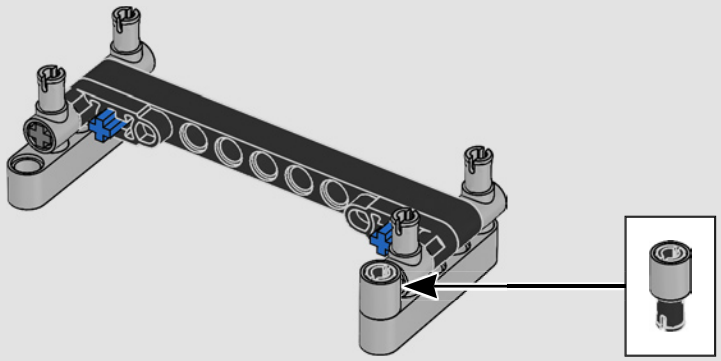

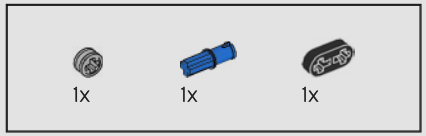

107

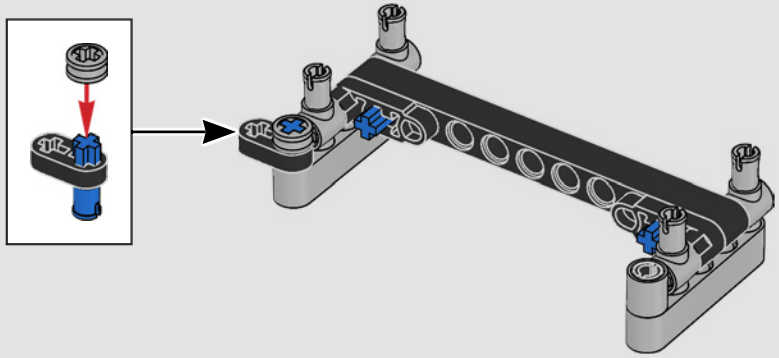

108

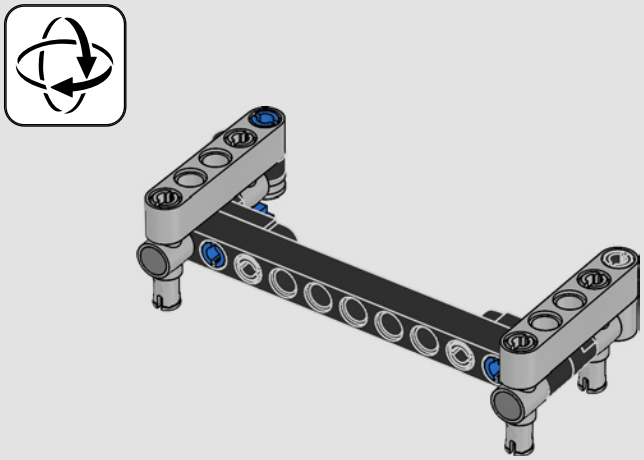

109

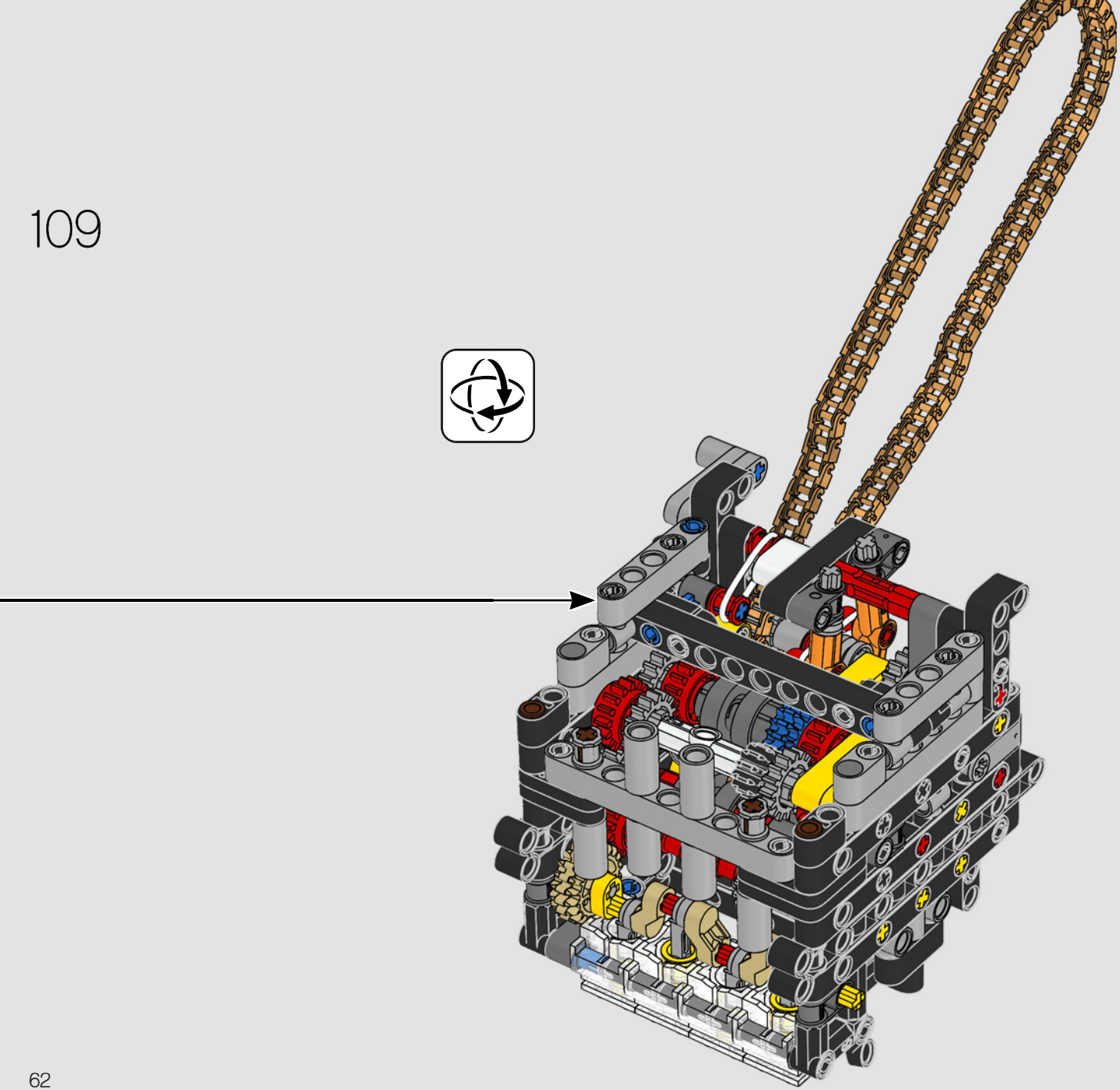

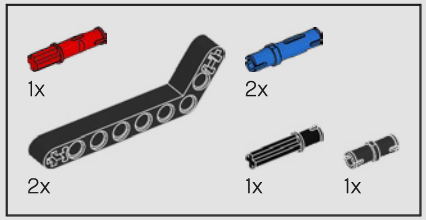

110

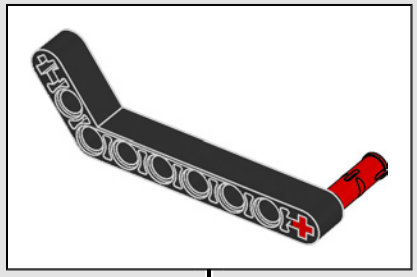

1

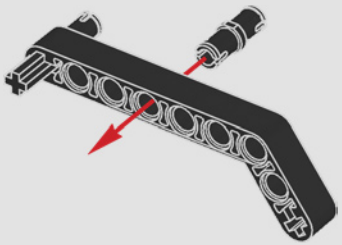

2

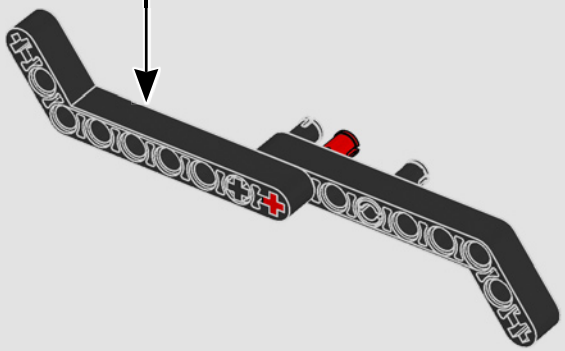

3

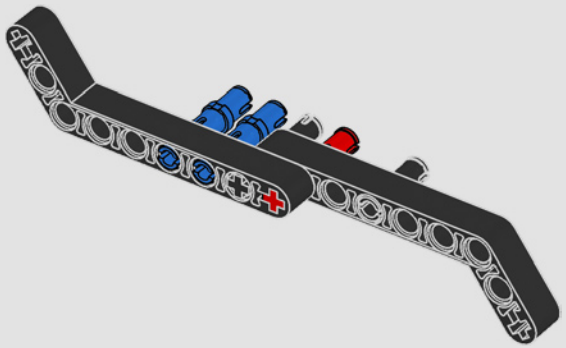

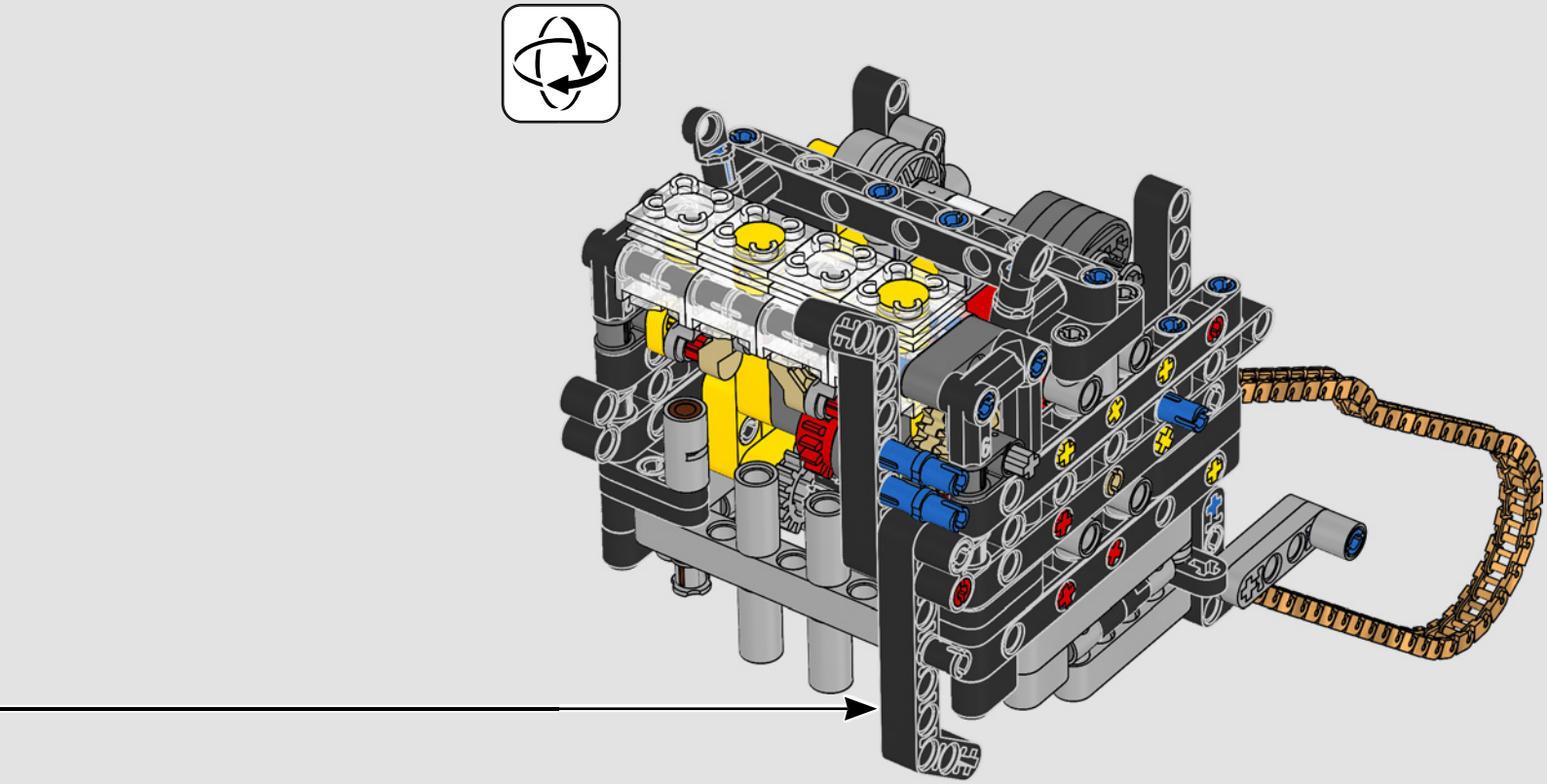

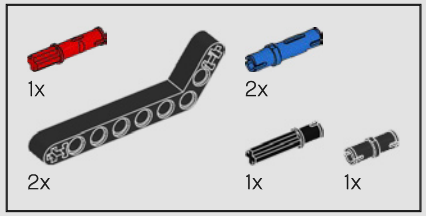

111

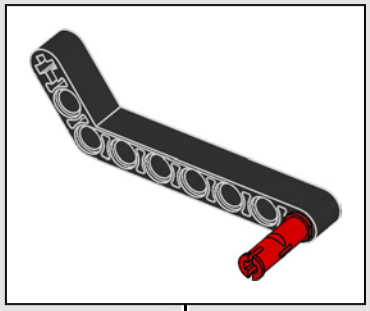

1

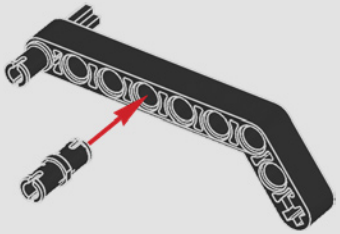

2

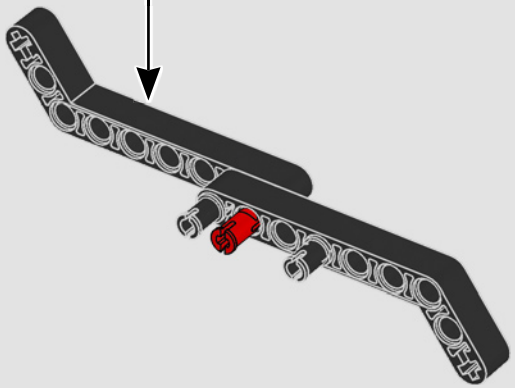

3

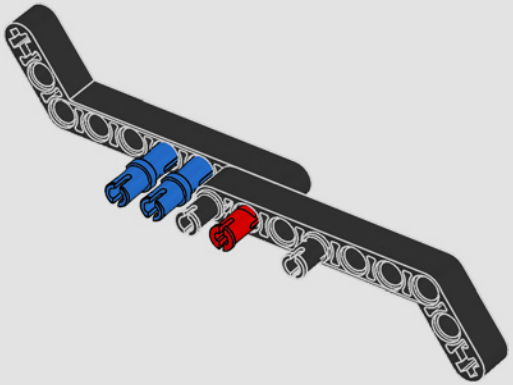

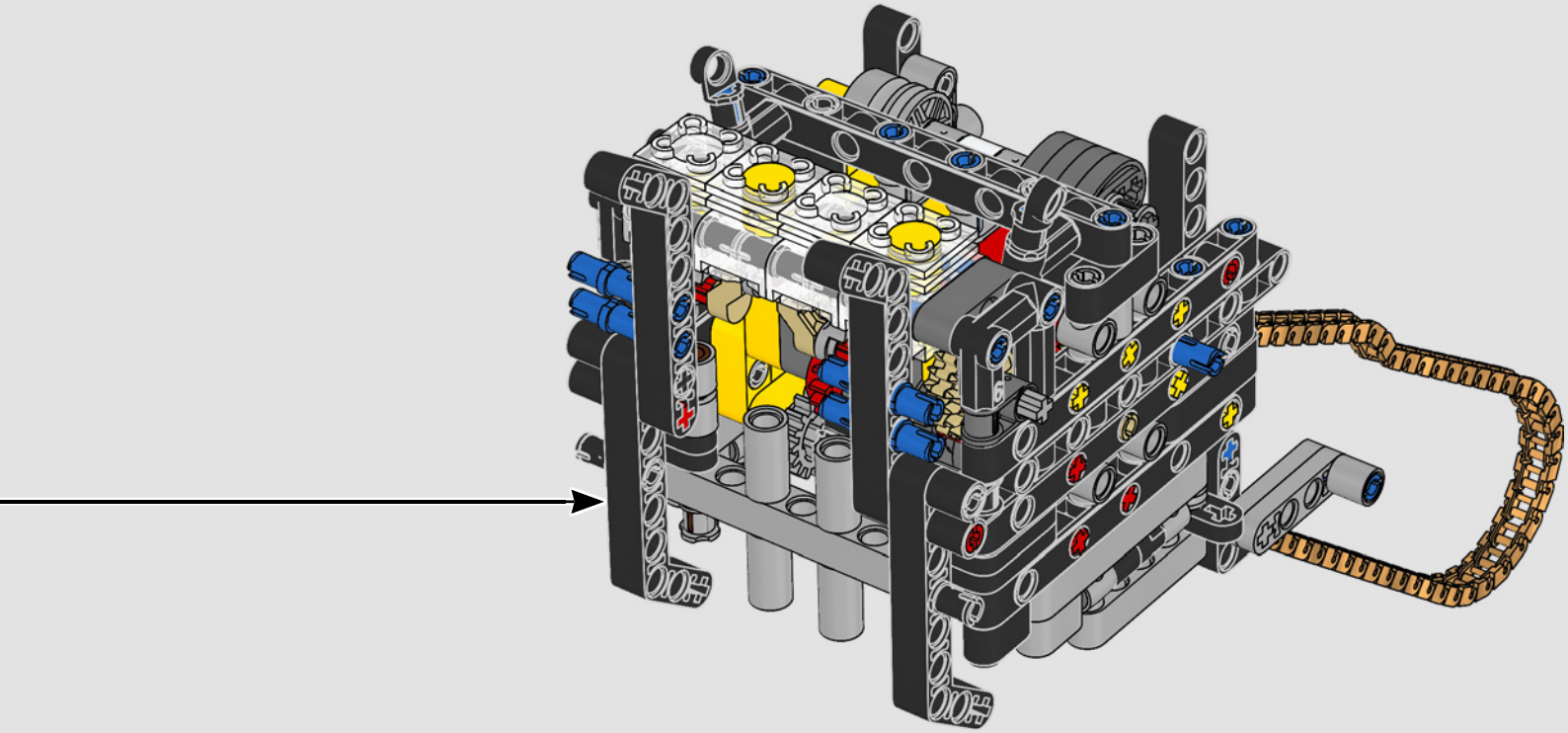

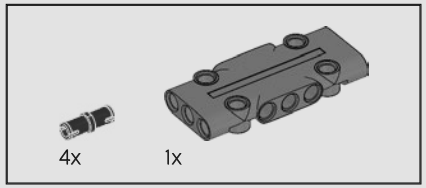

112

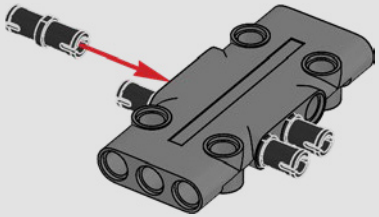

113

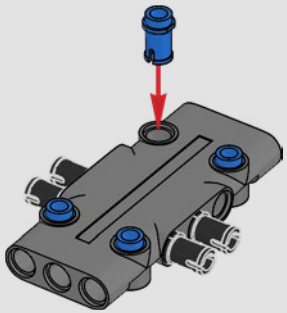

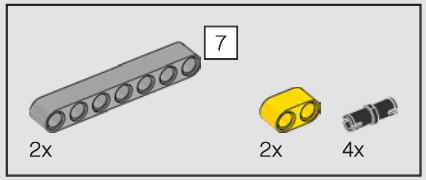

114

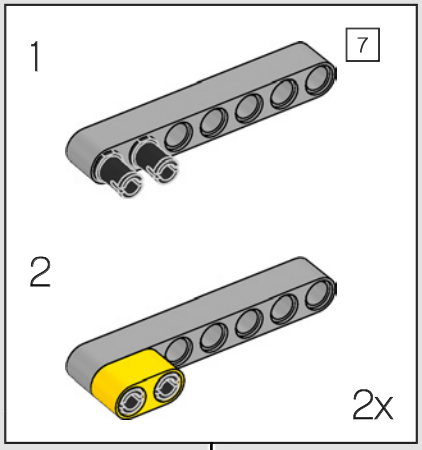

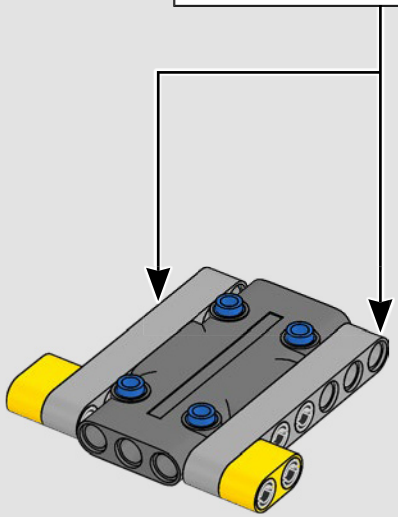

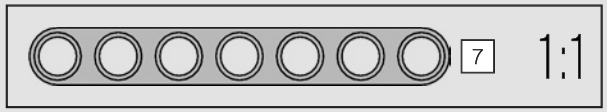

115

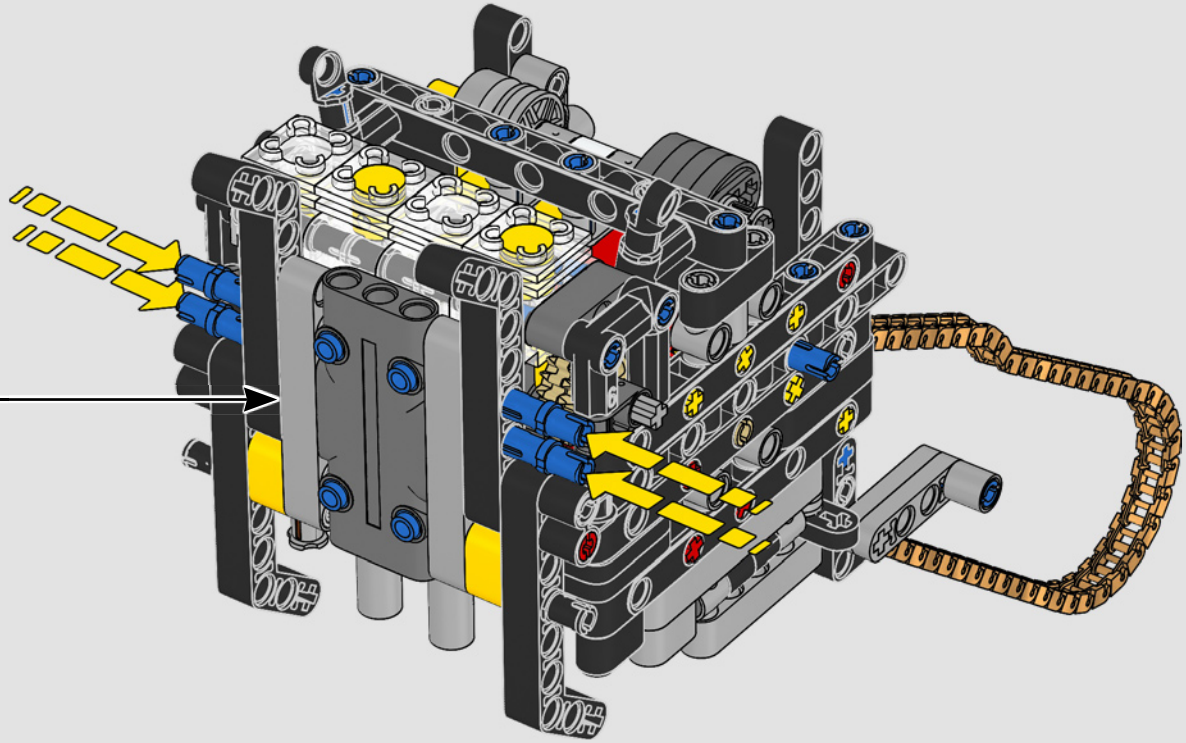

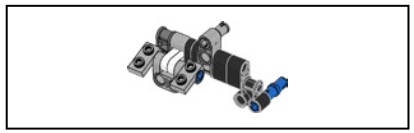

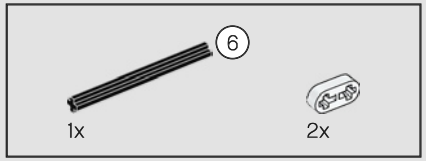

116

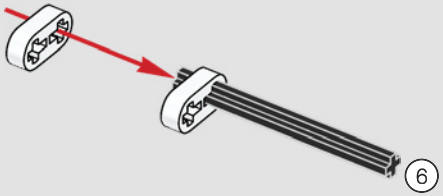

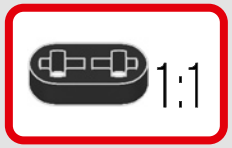

117

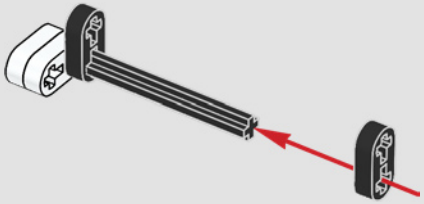

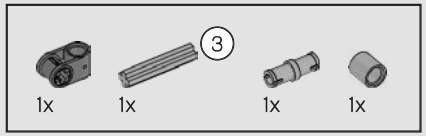

118

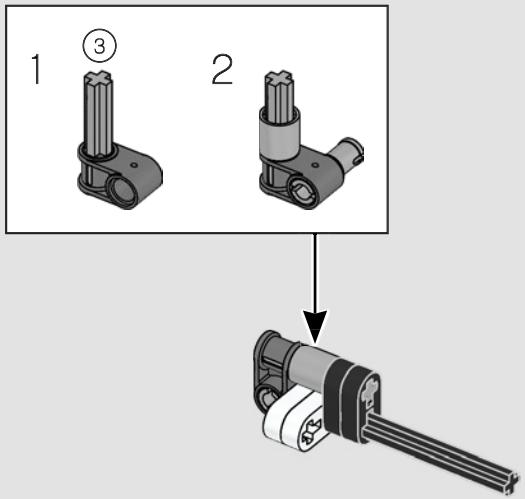

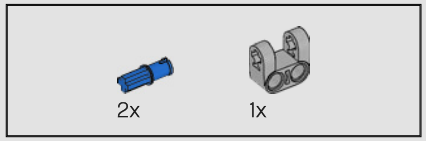

119

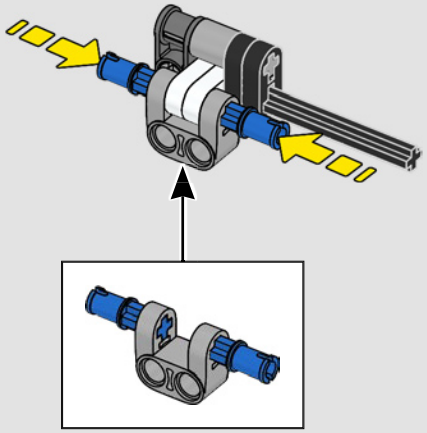

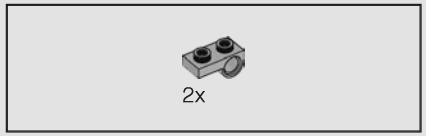

120

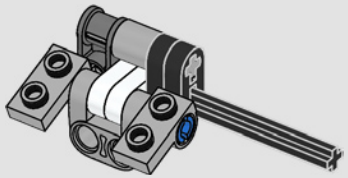

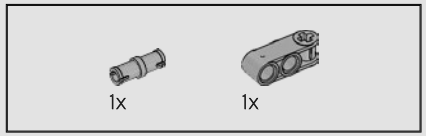

121

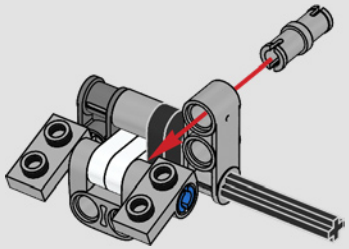

122

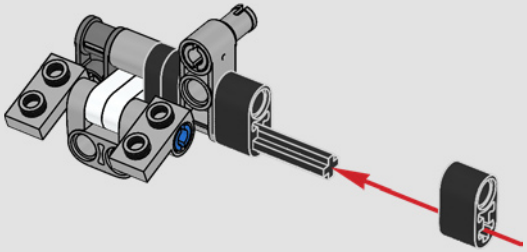

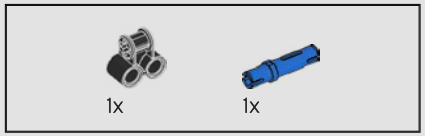

123

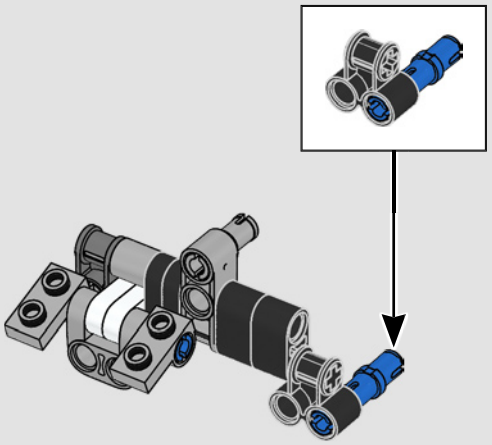

124

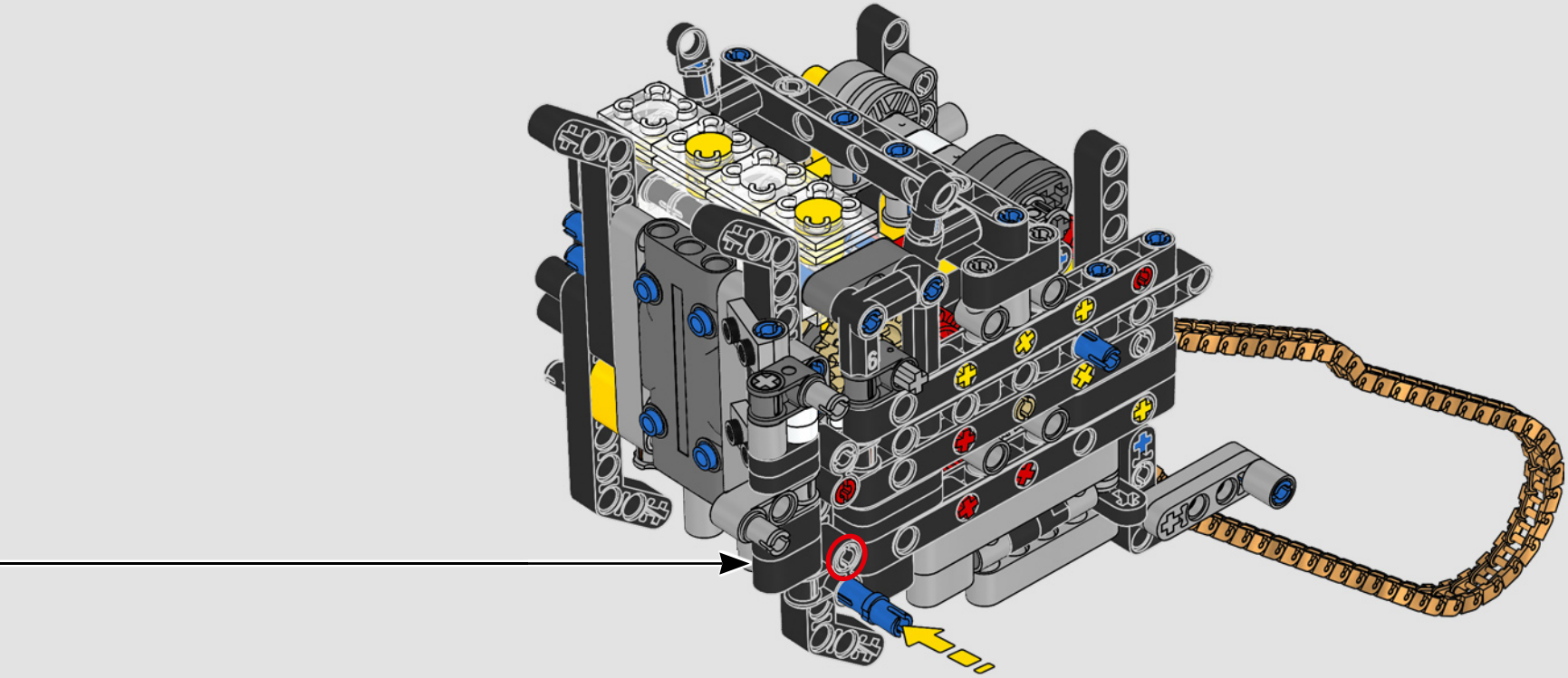

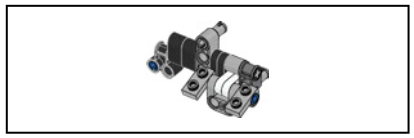

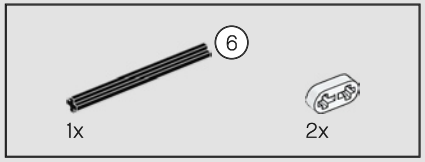

125

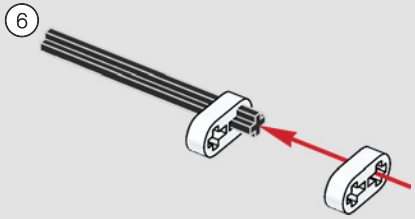

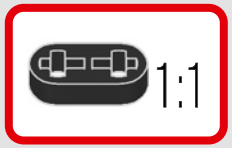

126

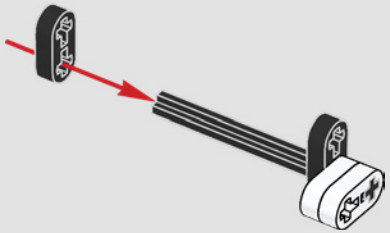

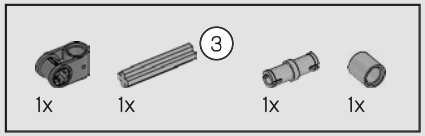

127

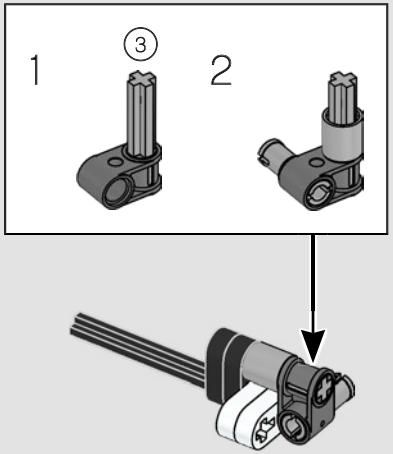

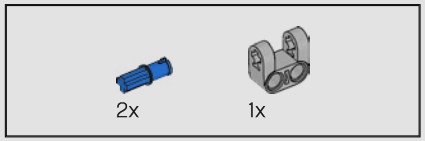

128

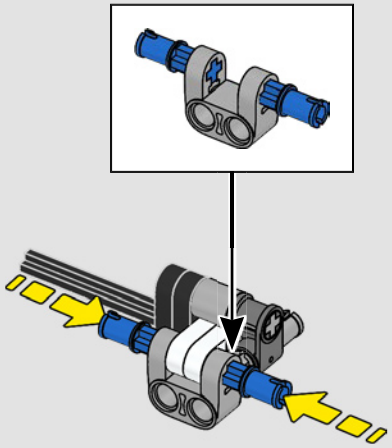

129

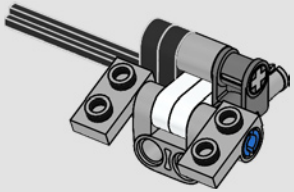

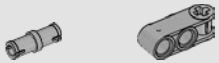

130

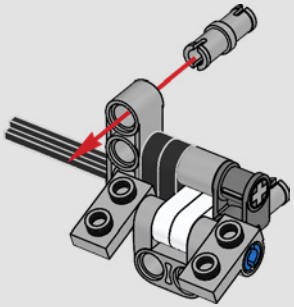

131

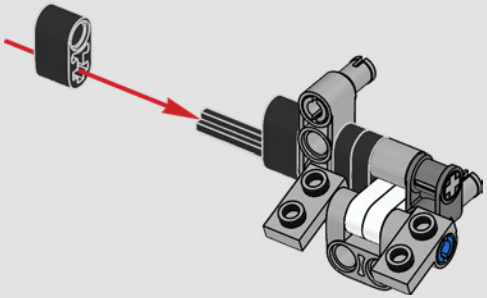

132

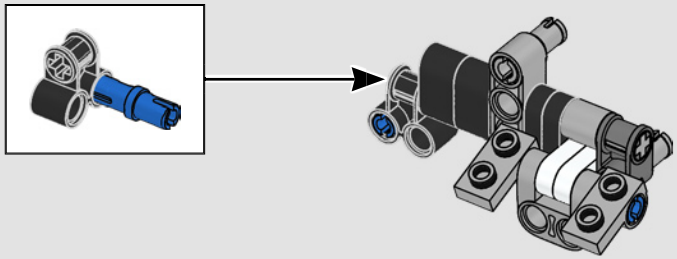

133

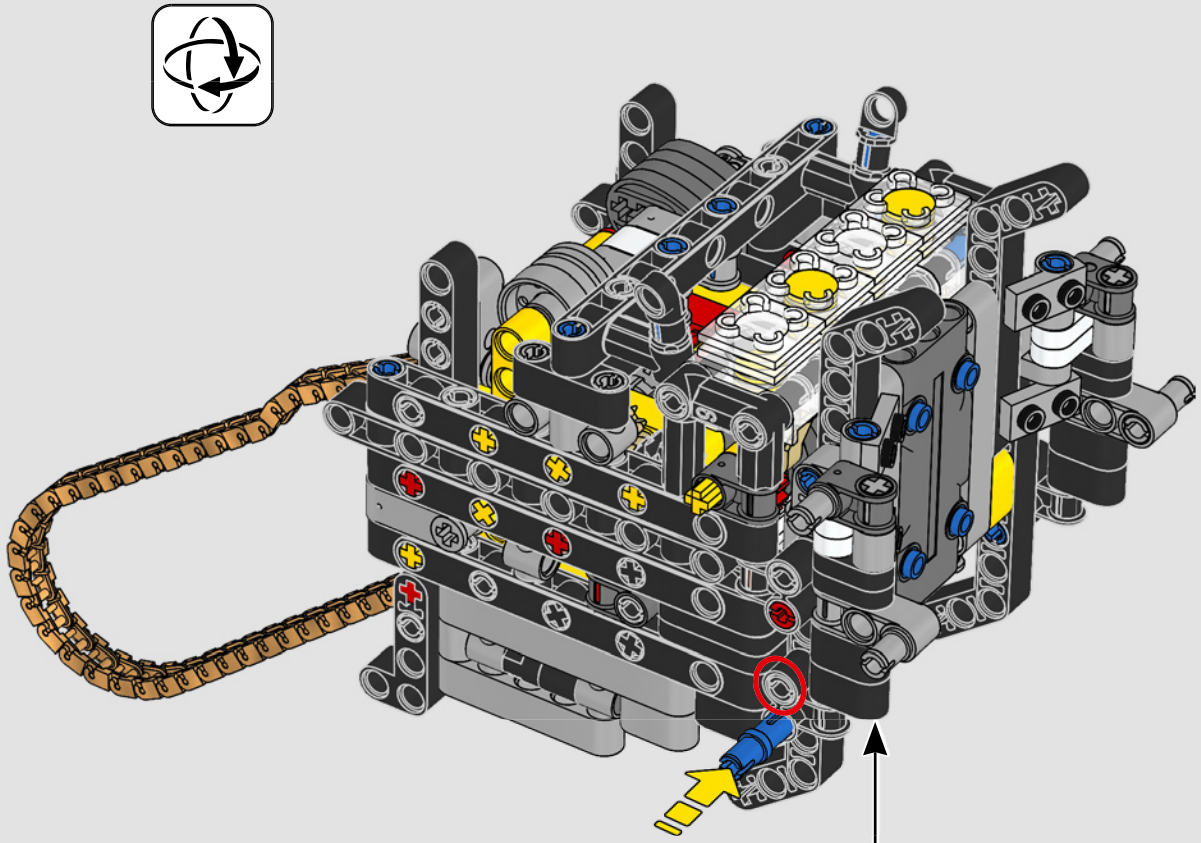

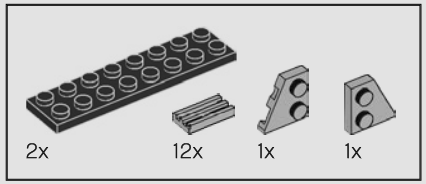

134

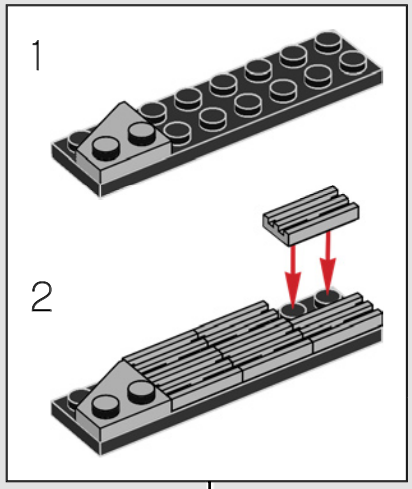

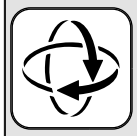

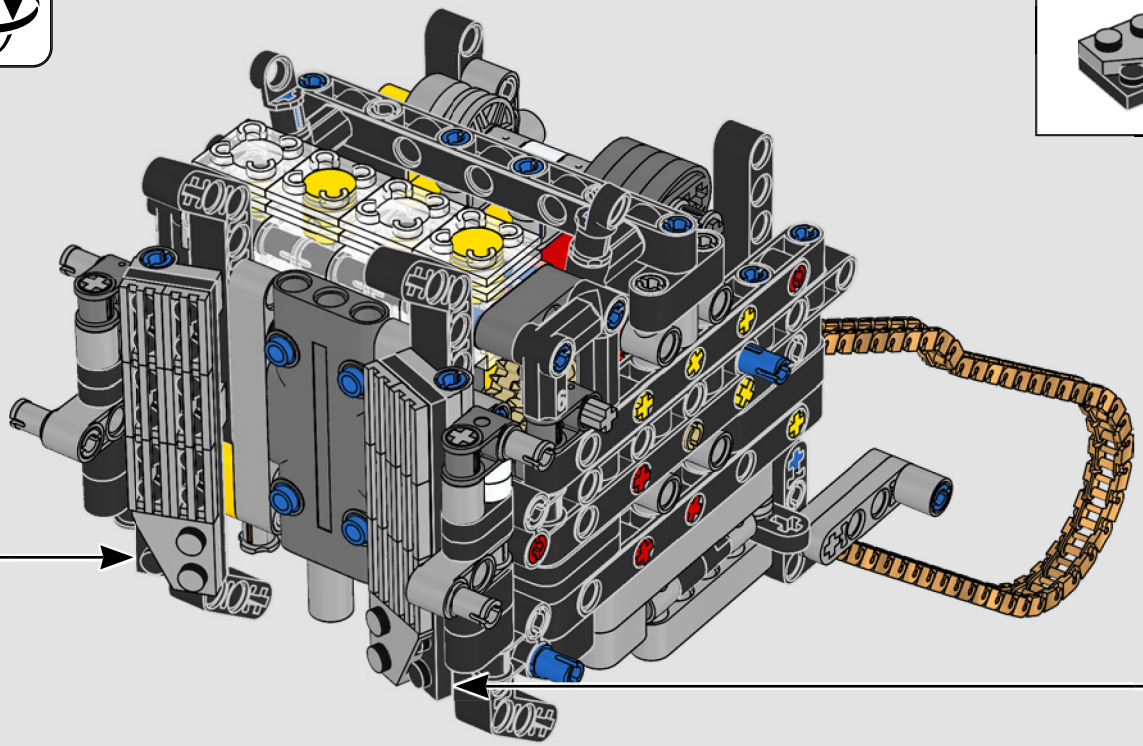

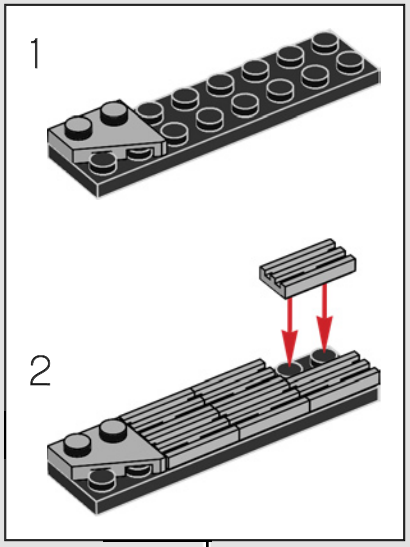

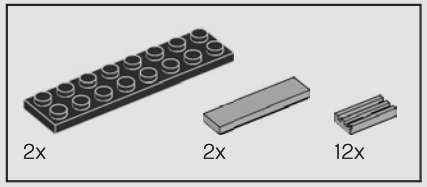

135

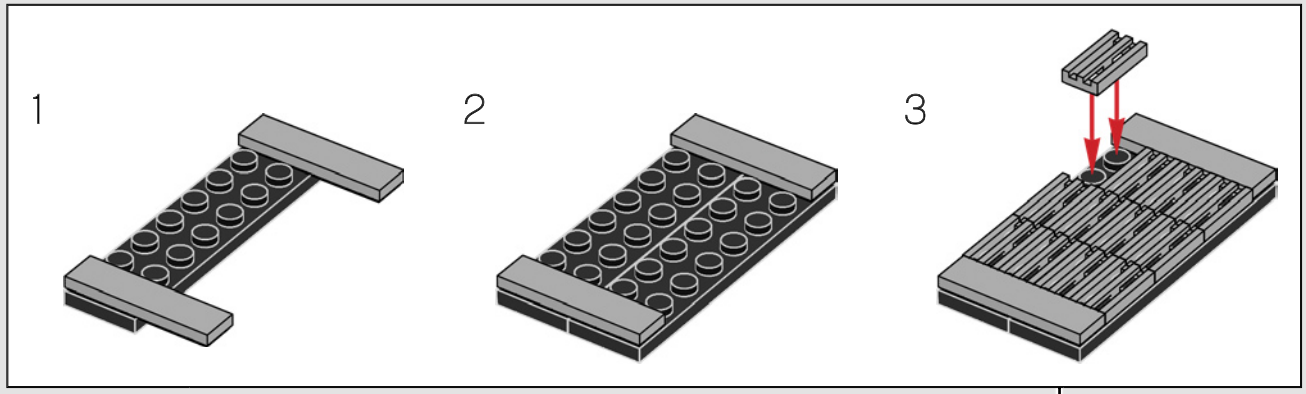

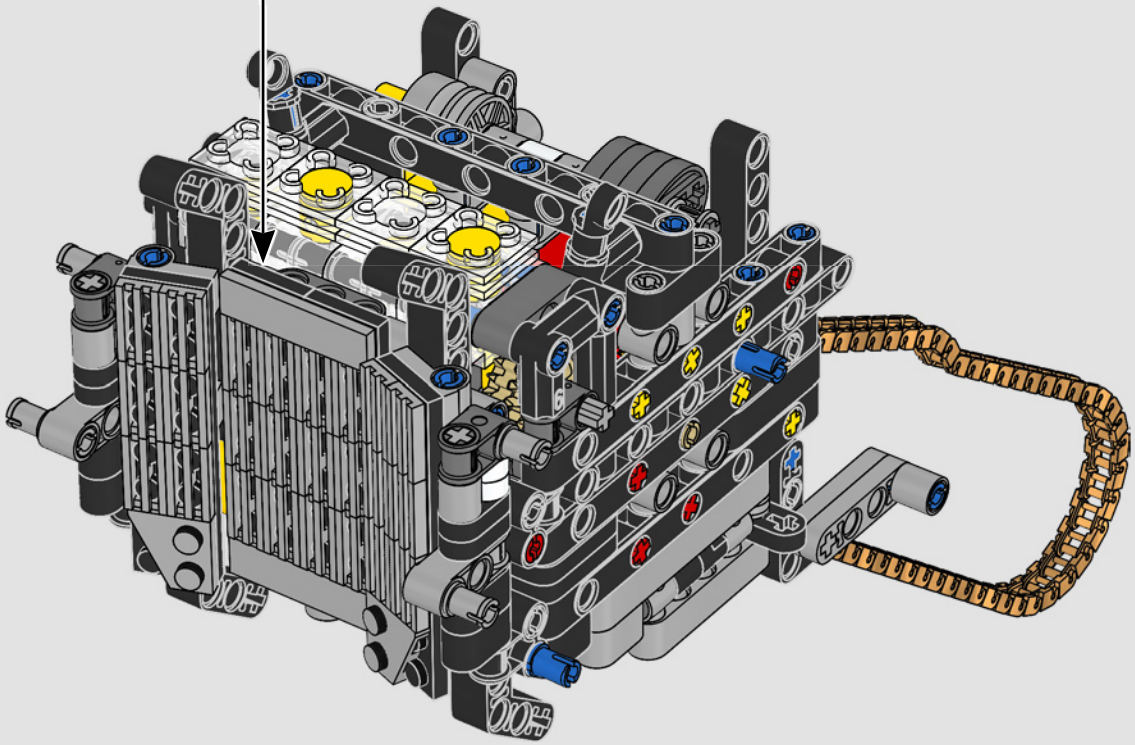

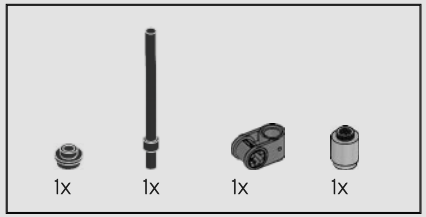

136

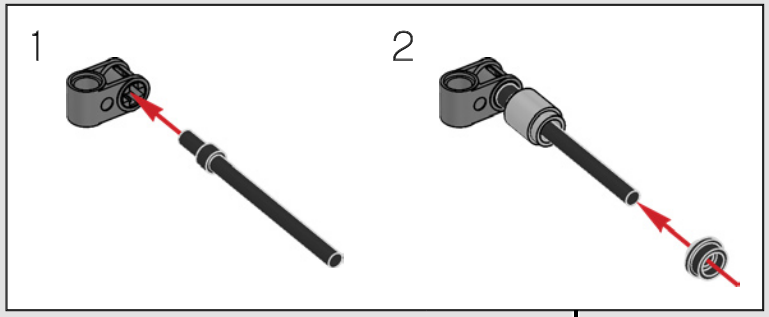

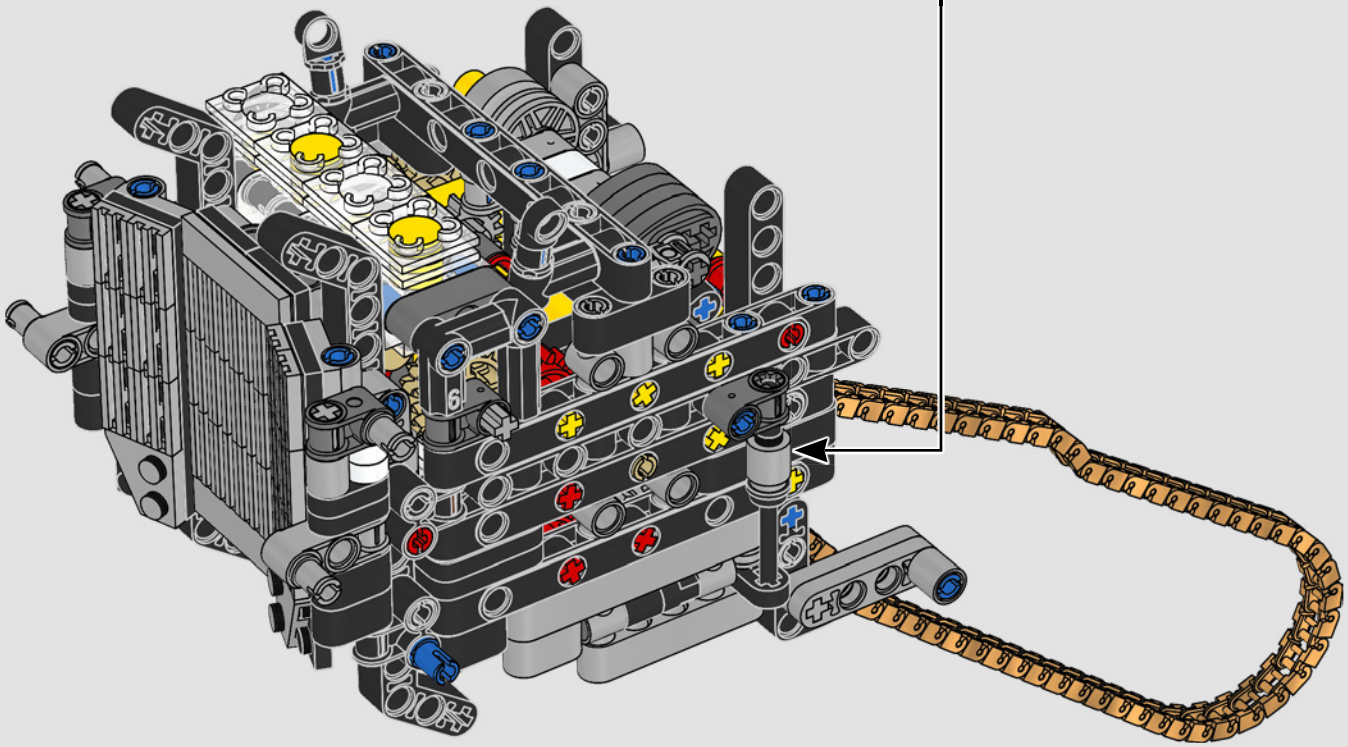

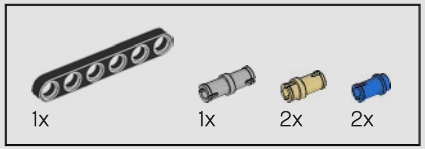

137

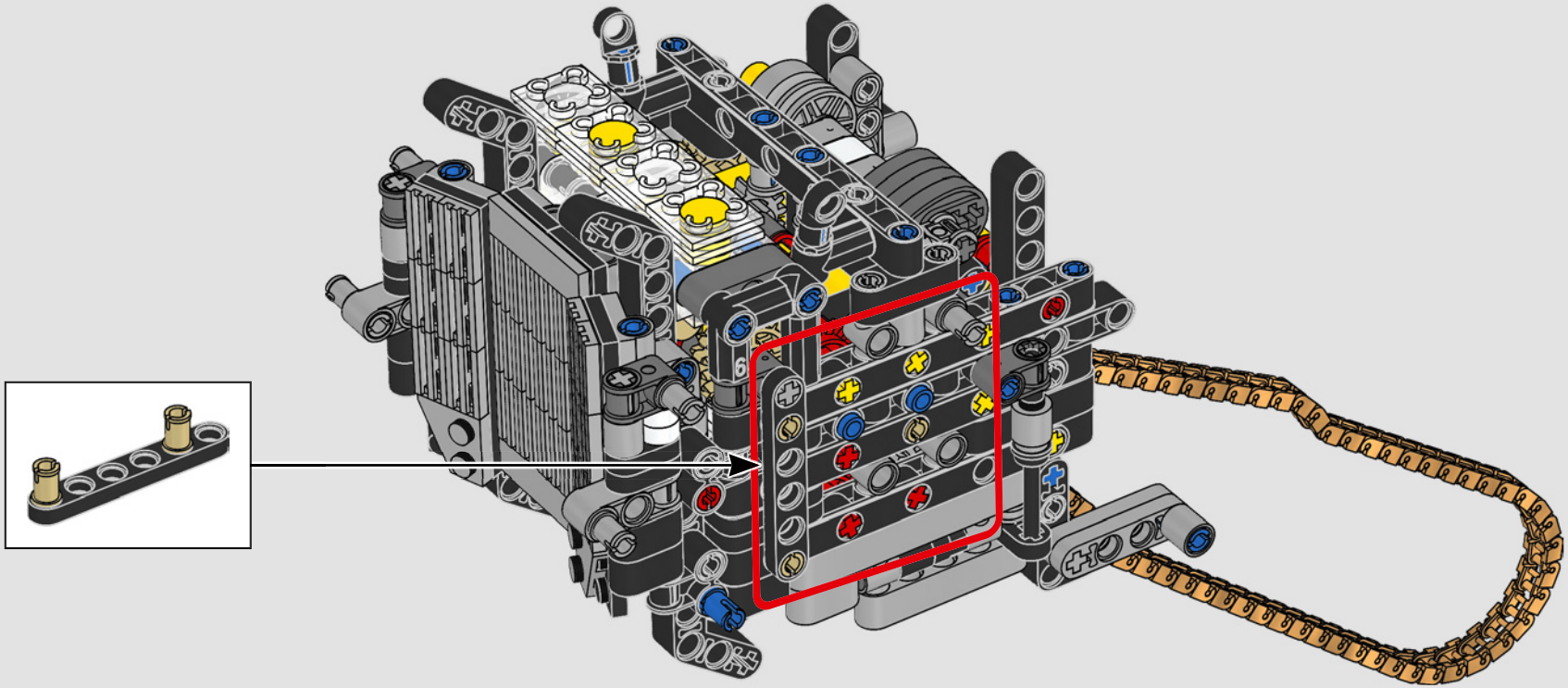

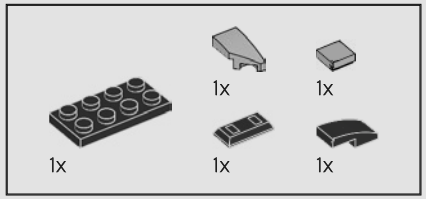

138

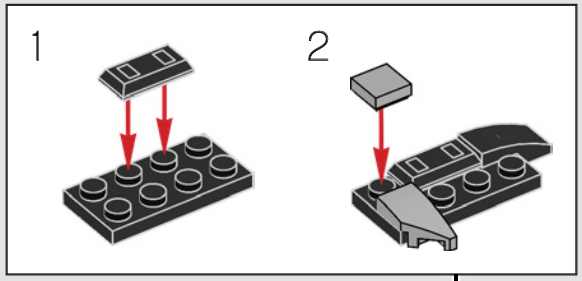

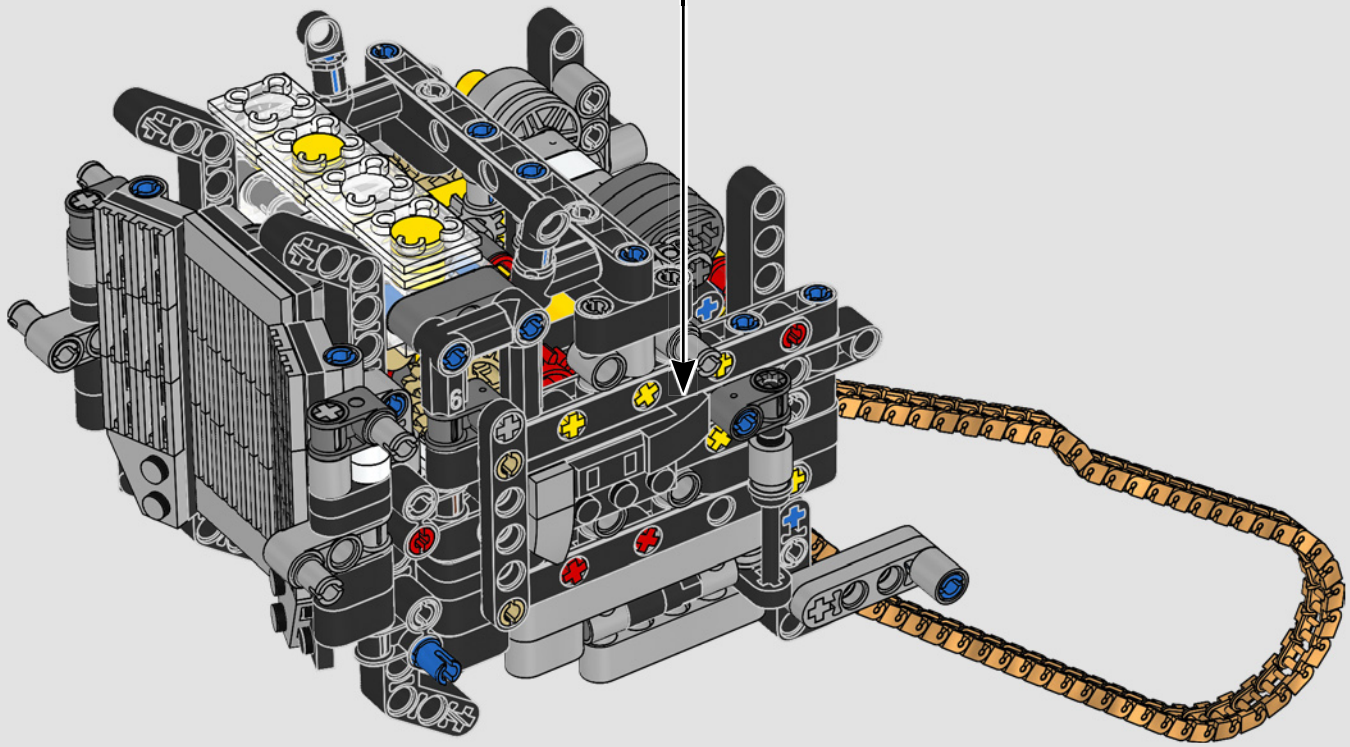

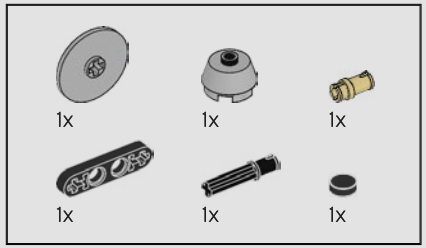

139

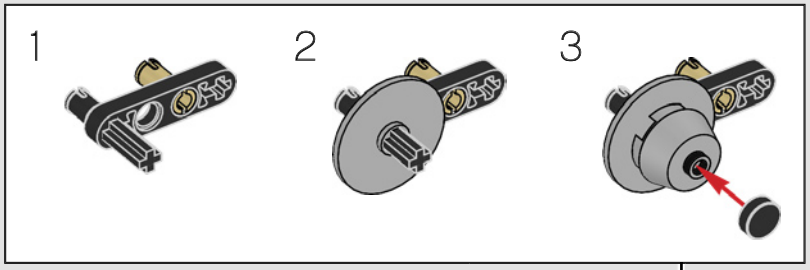

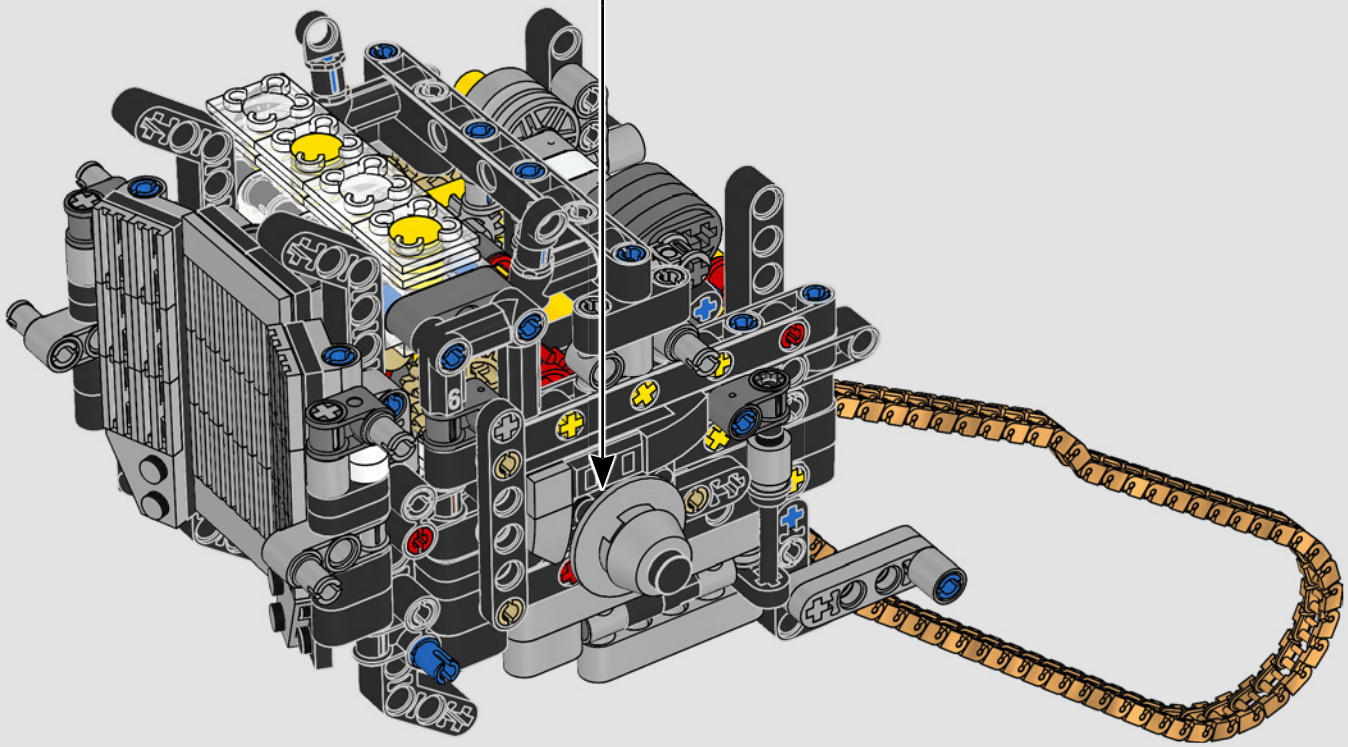

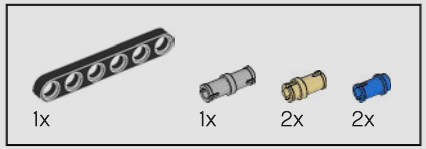

140

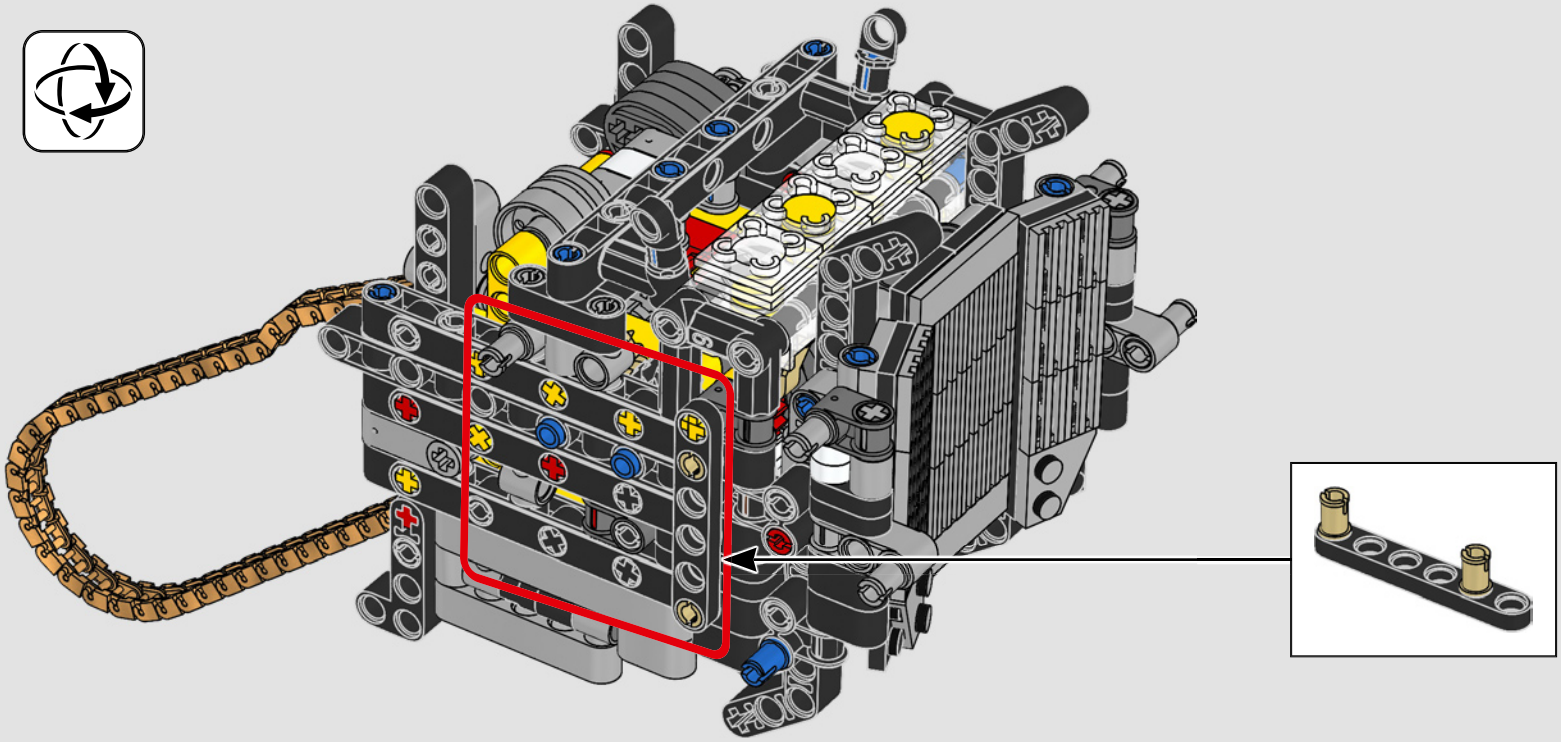

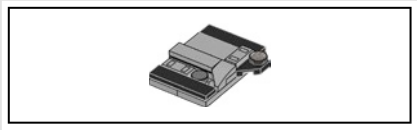

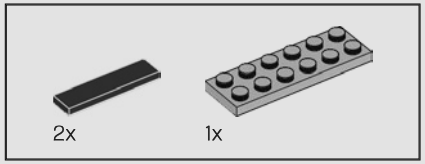

141

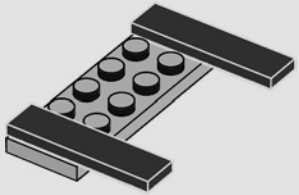

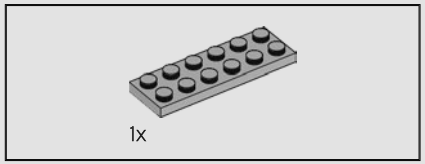

142

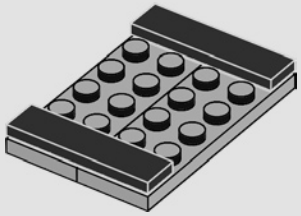

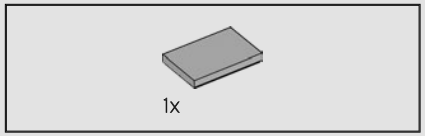

143

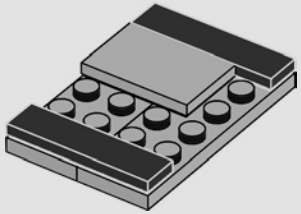

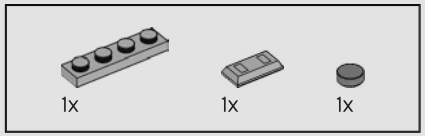

144

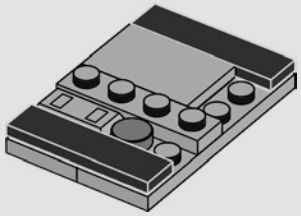

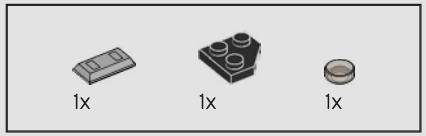

145

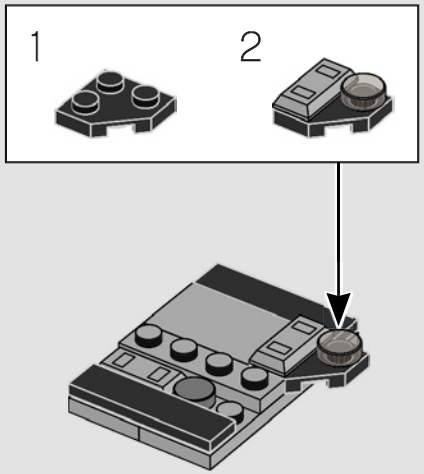

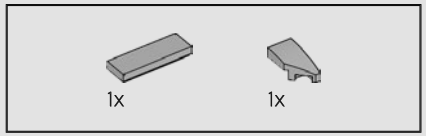

146

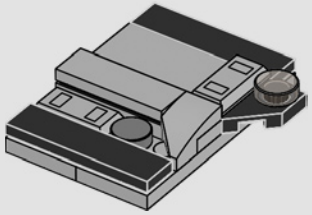

147

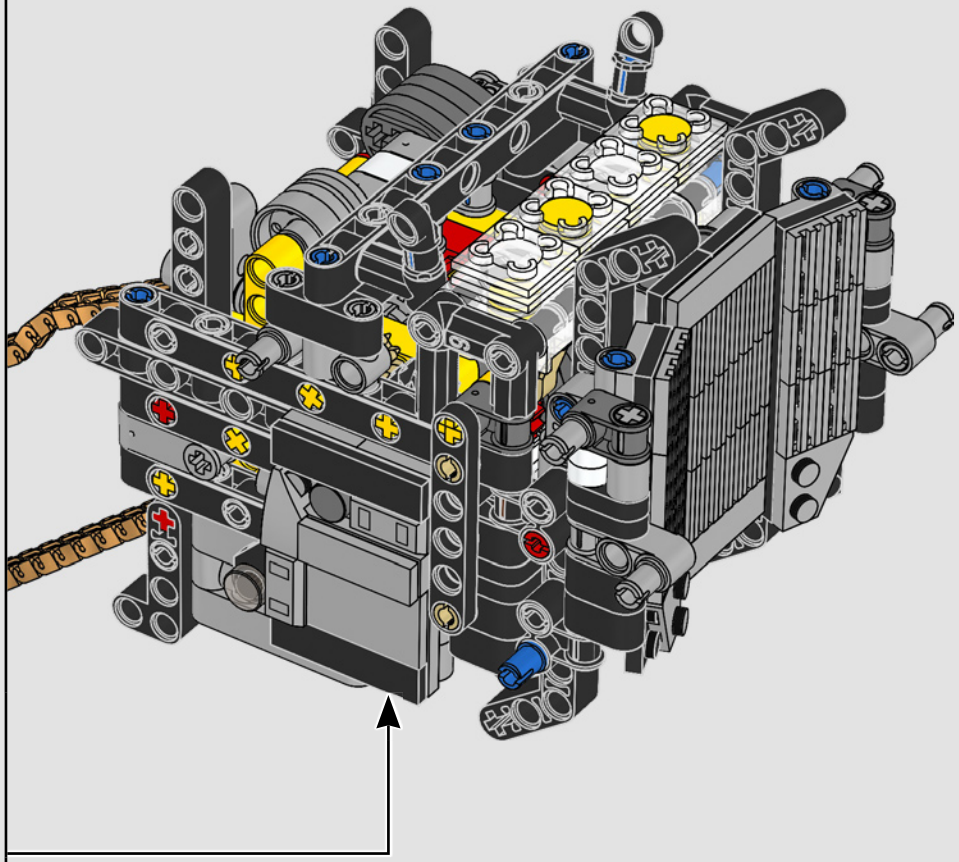

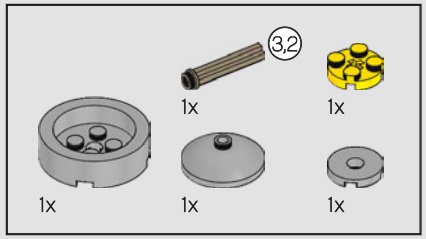

148

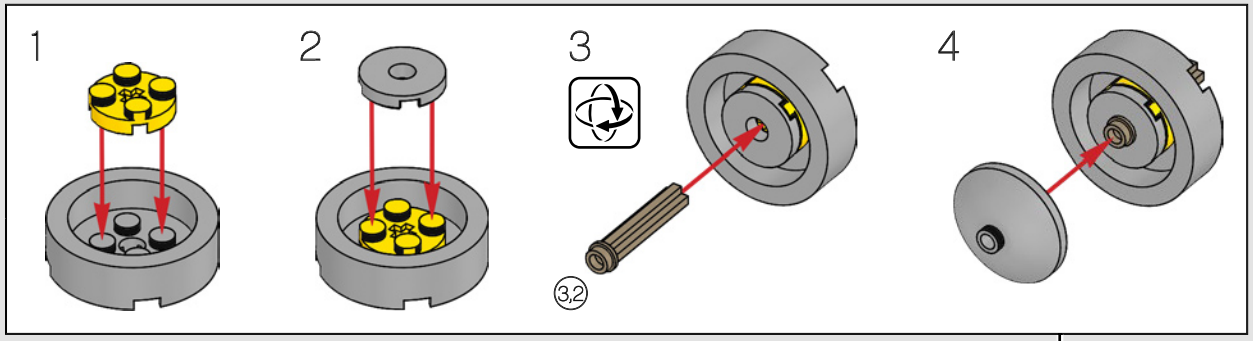

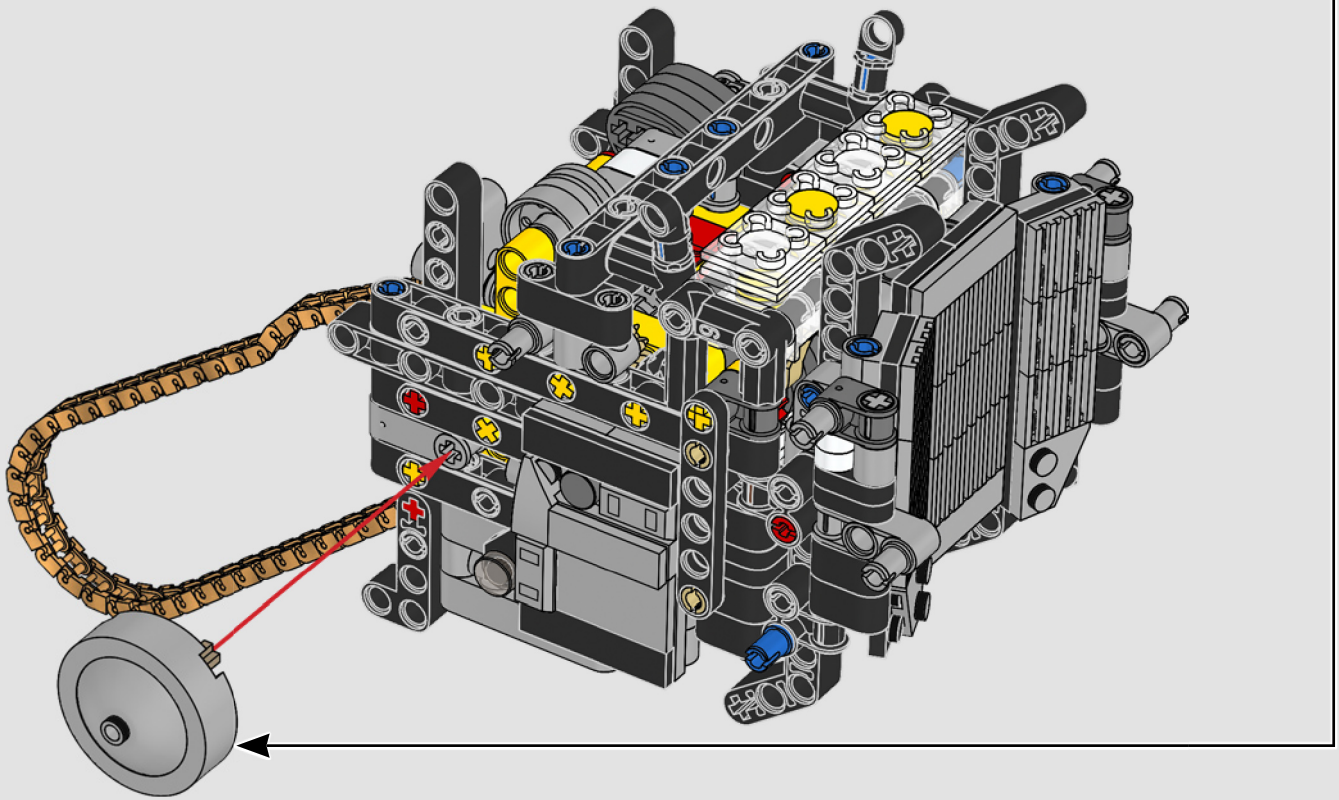

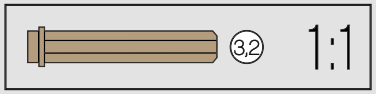

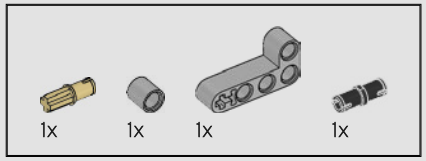

149

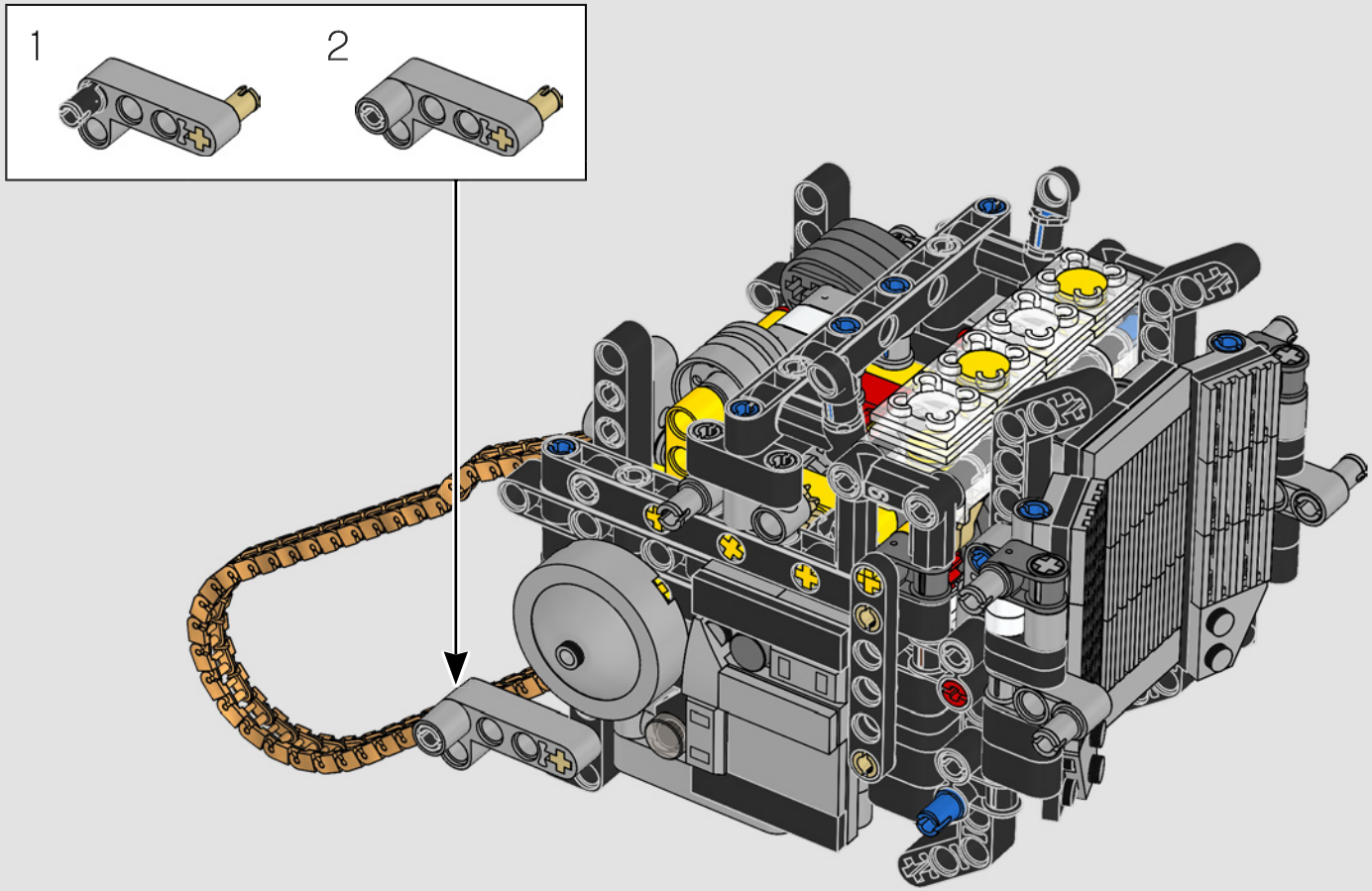

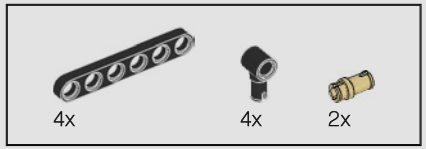

150

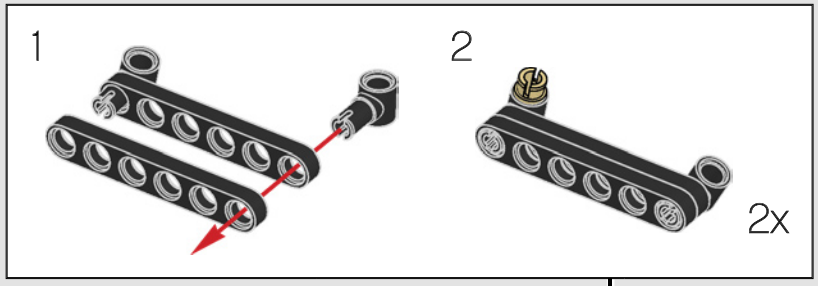

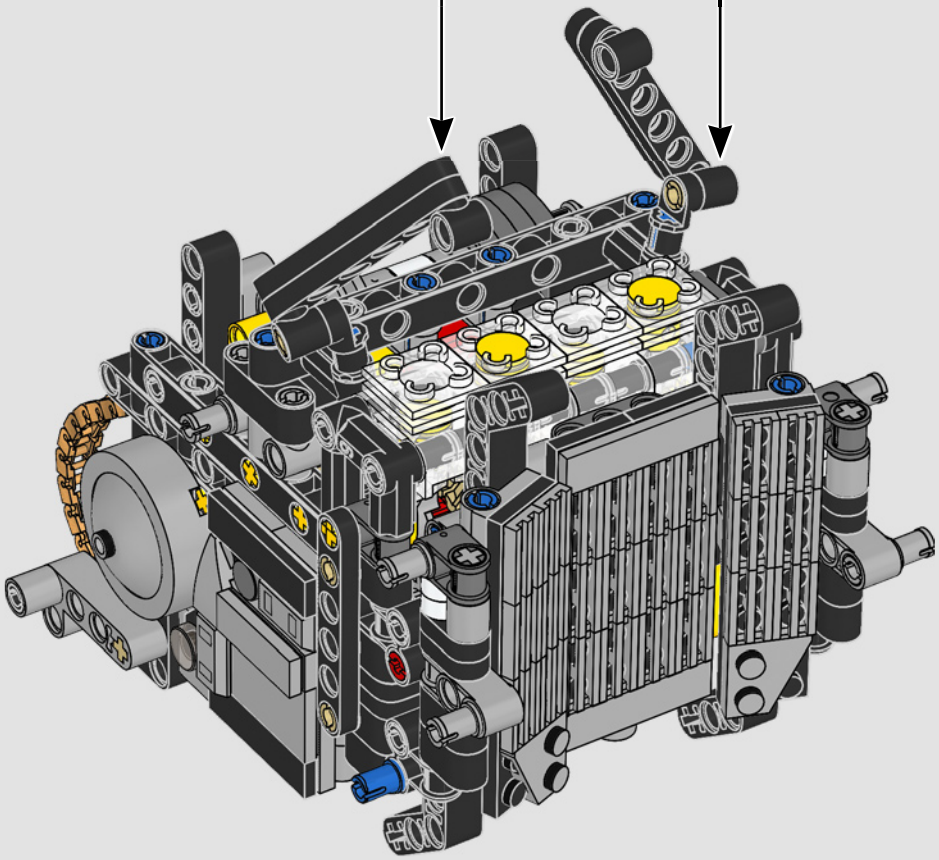

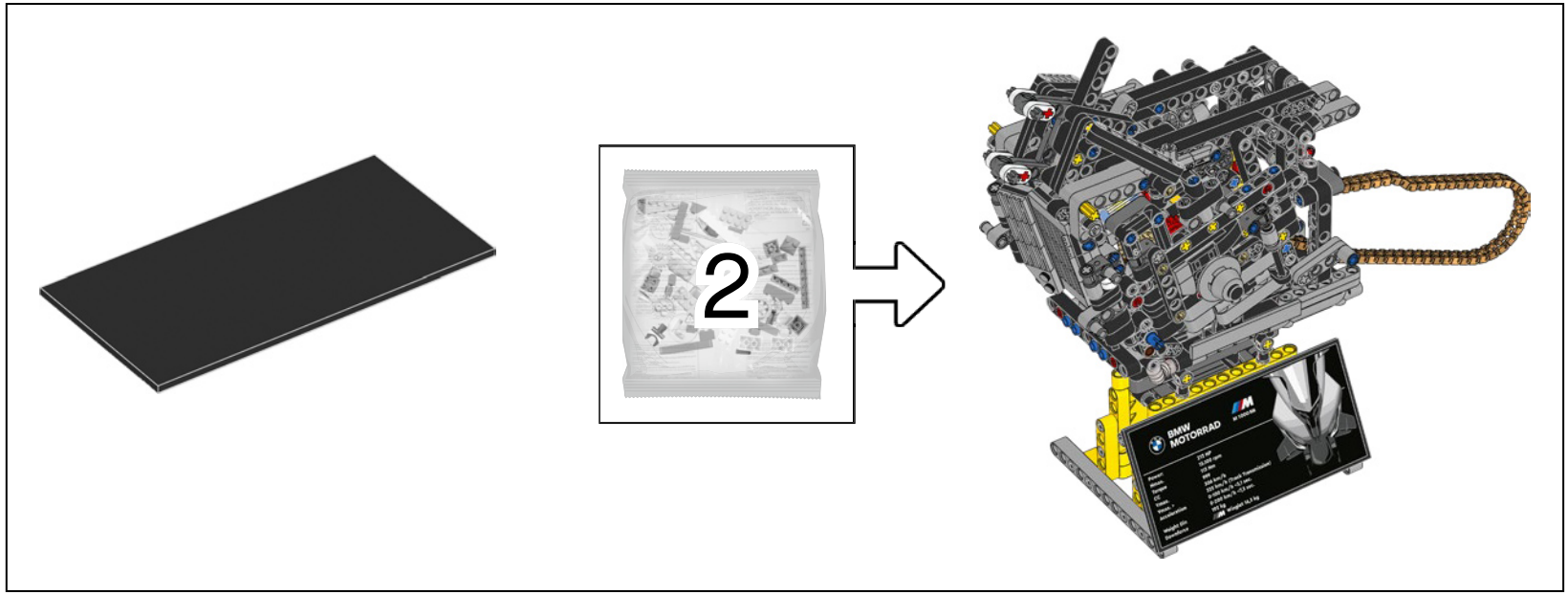
2
BMW
MOTORRAD

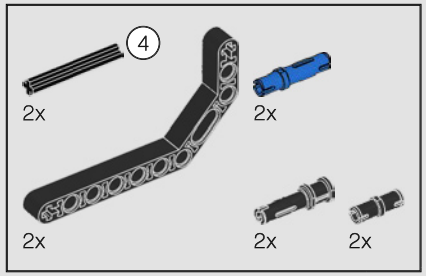

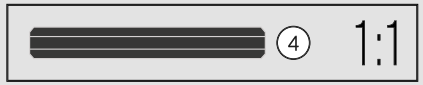

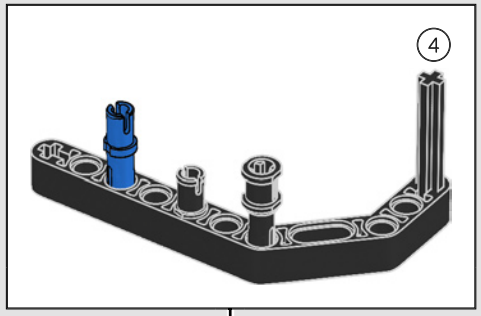

151

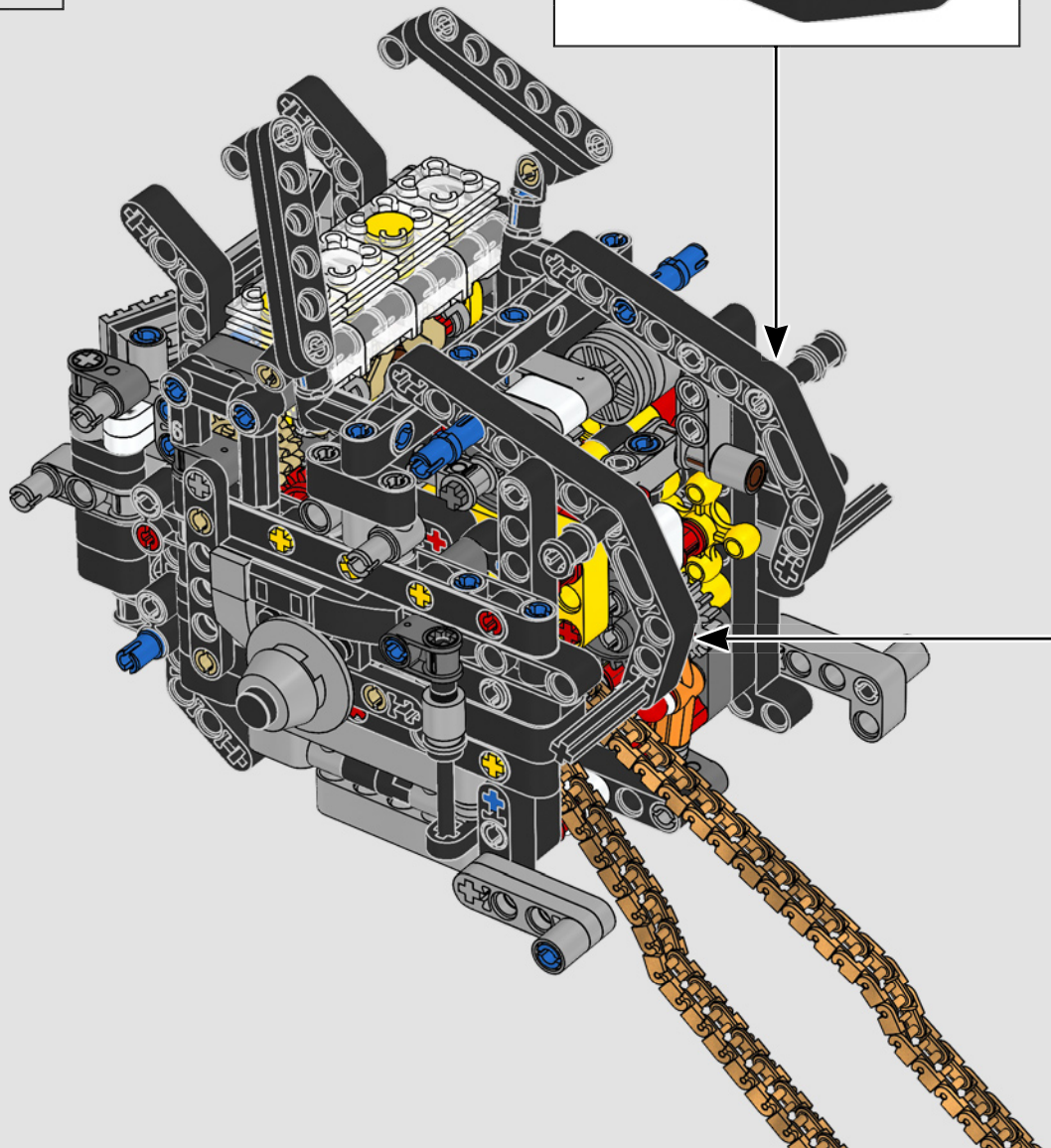

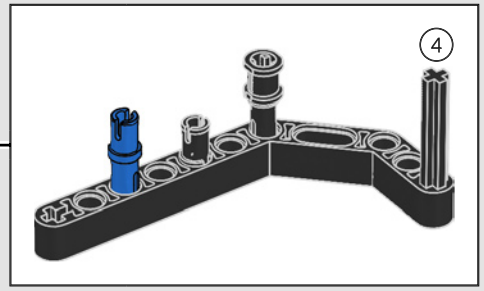

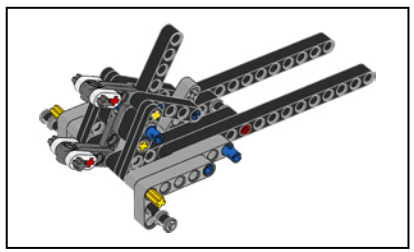

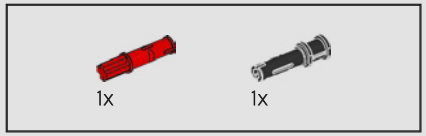

152

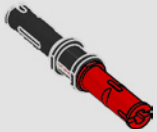

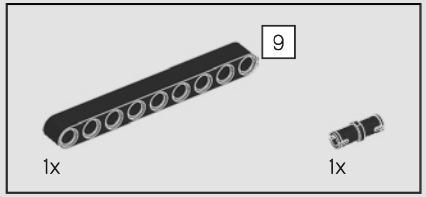

153

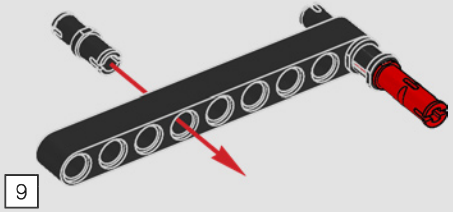

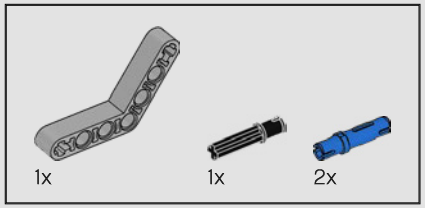

154

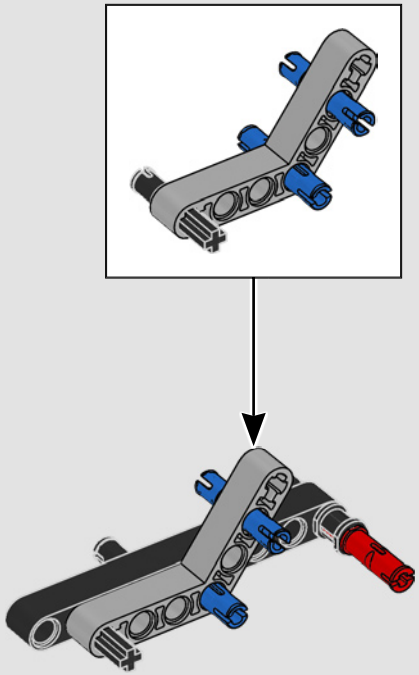

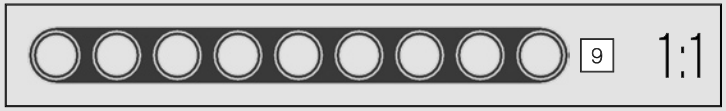

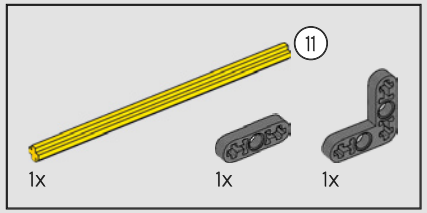

155

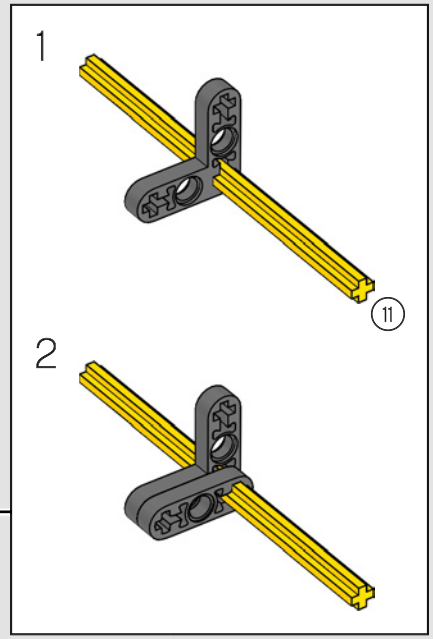

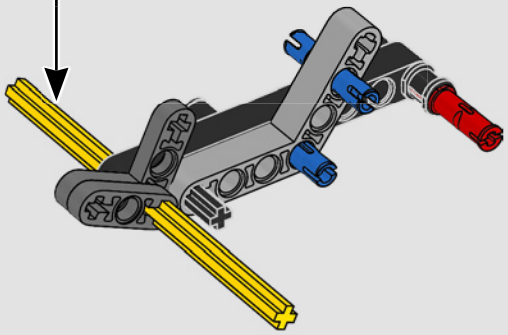

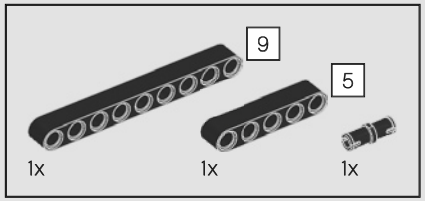

156

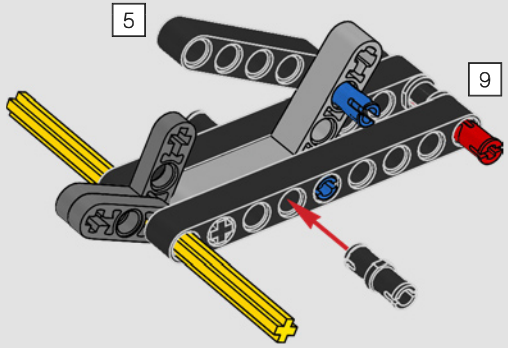

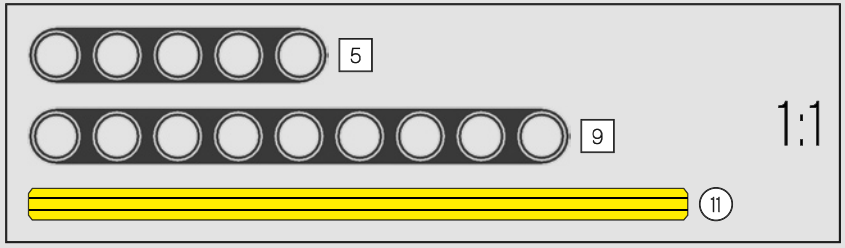

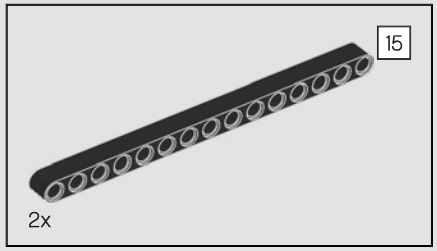

157

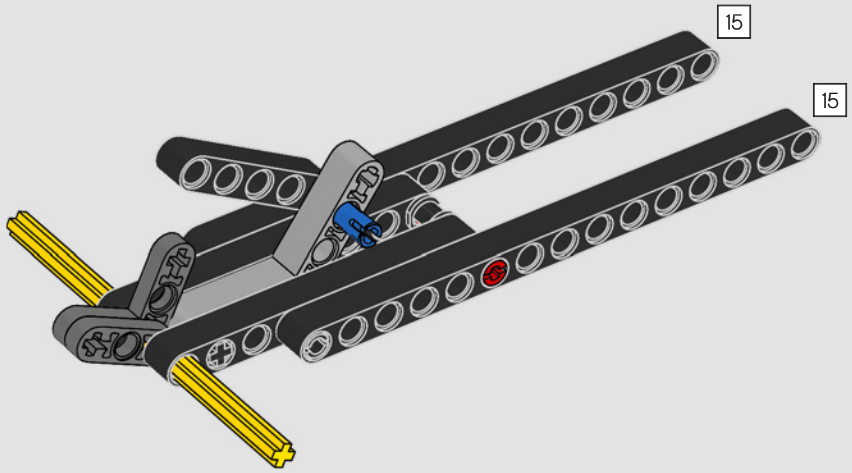

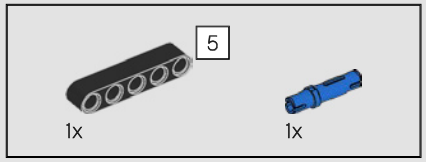

158

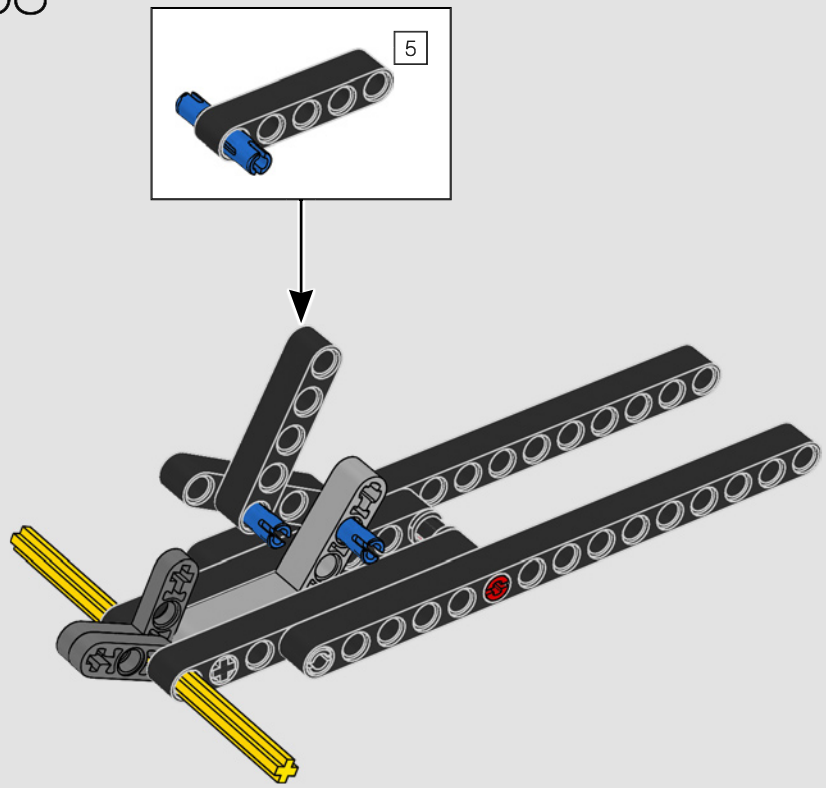

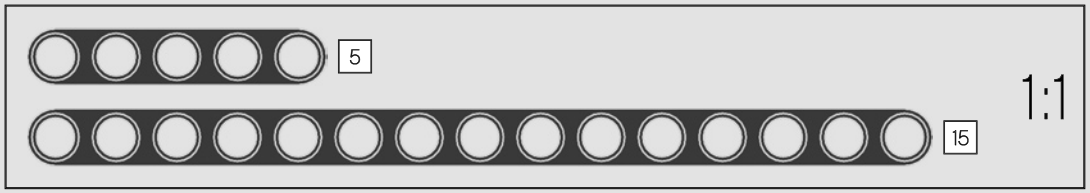

1:1

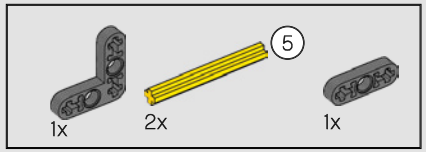

159

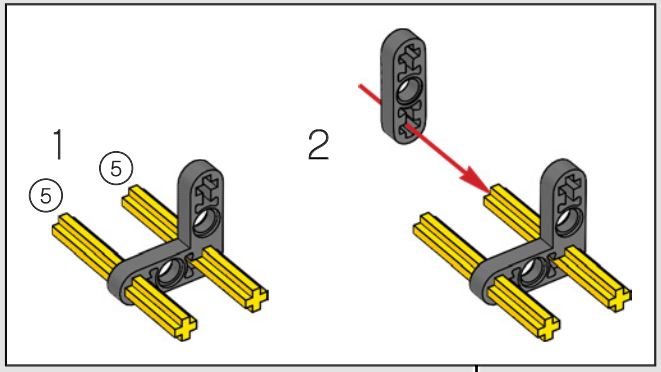

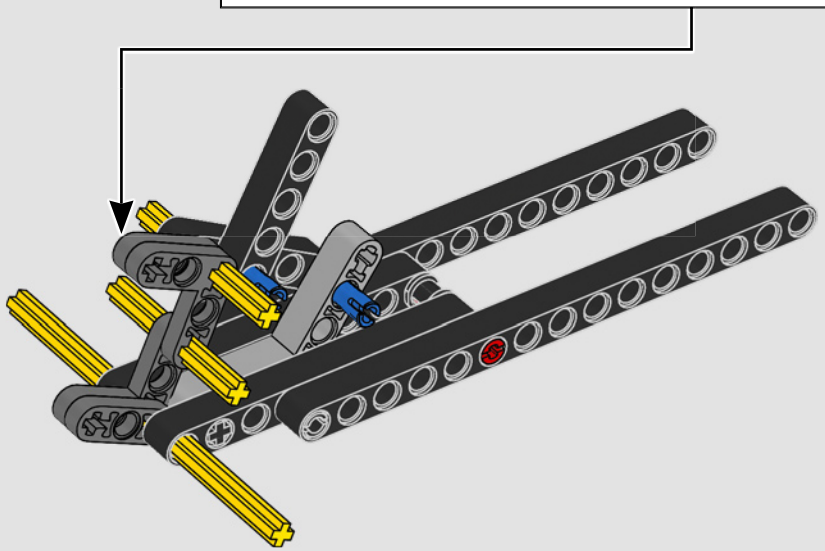

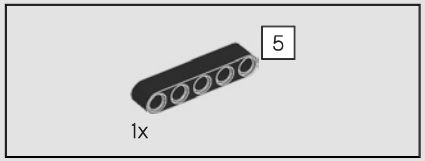

160

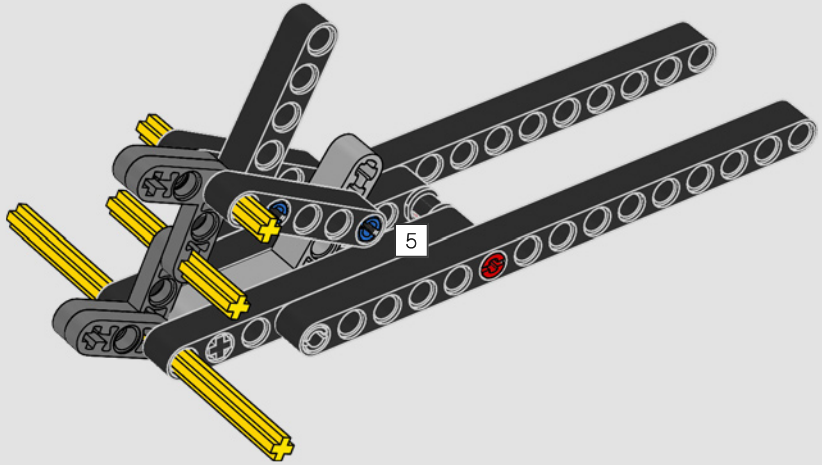

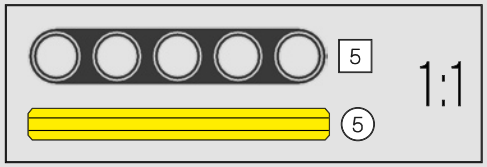

2x

161

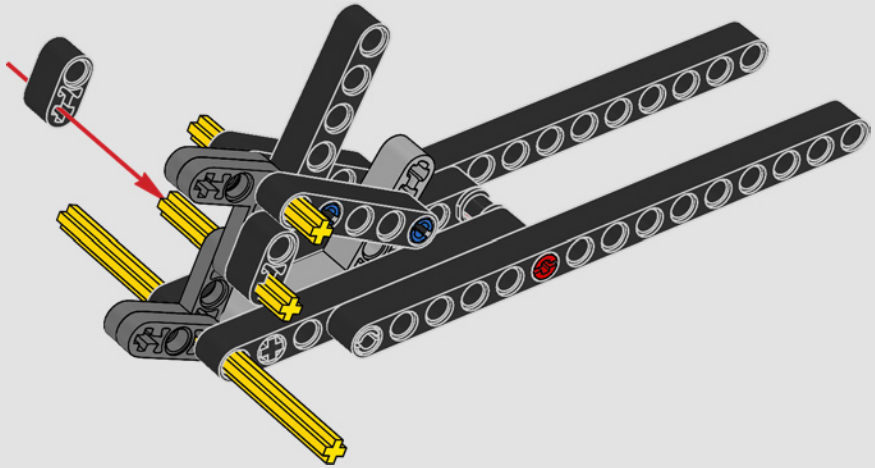

4x

162

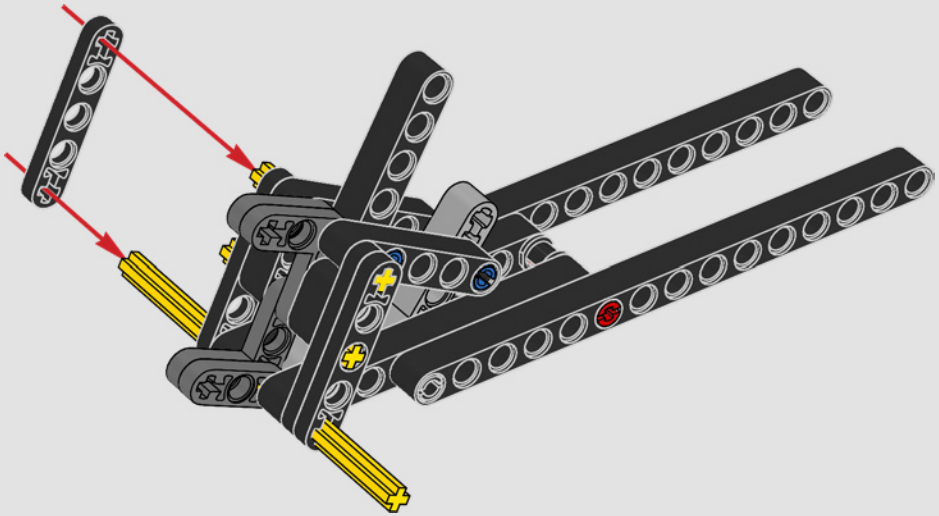

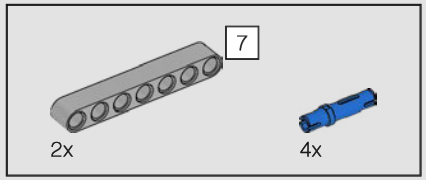

163

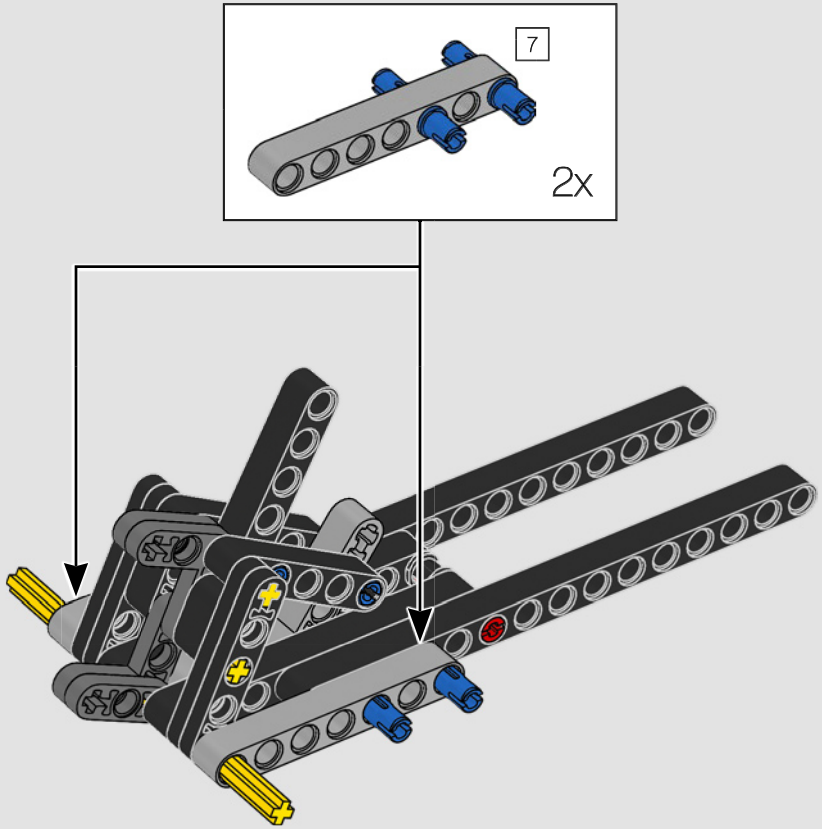

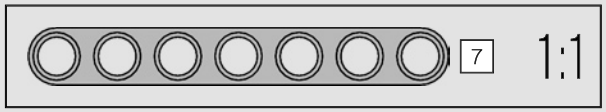

164

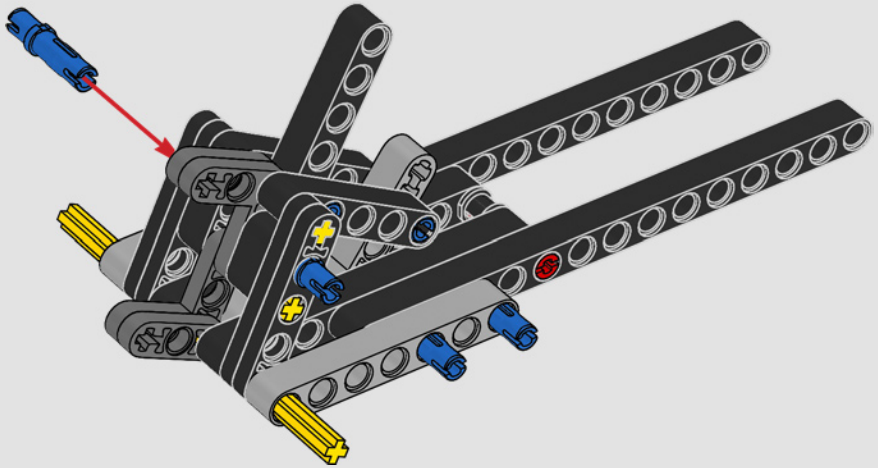

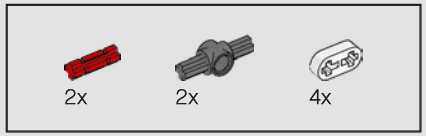

165

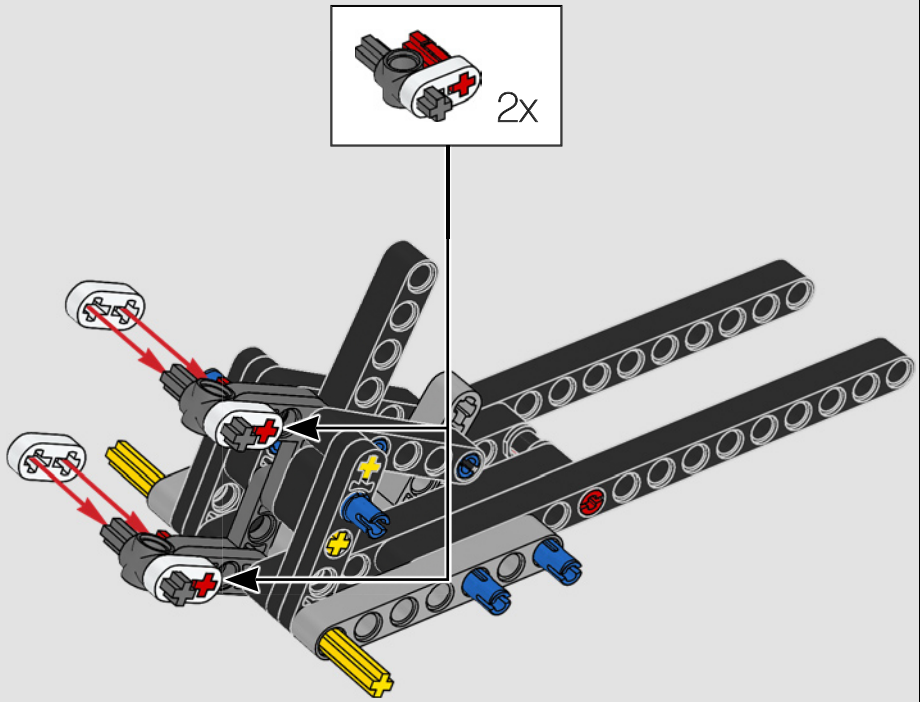

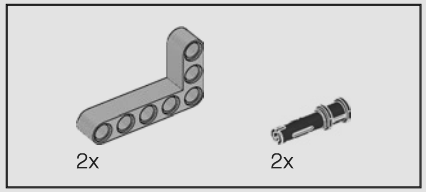

166

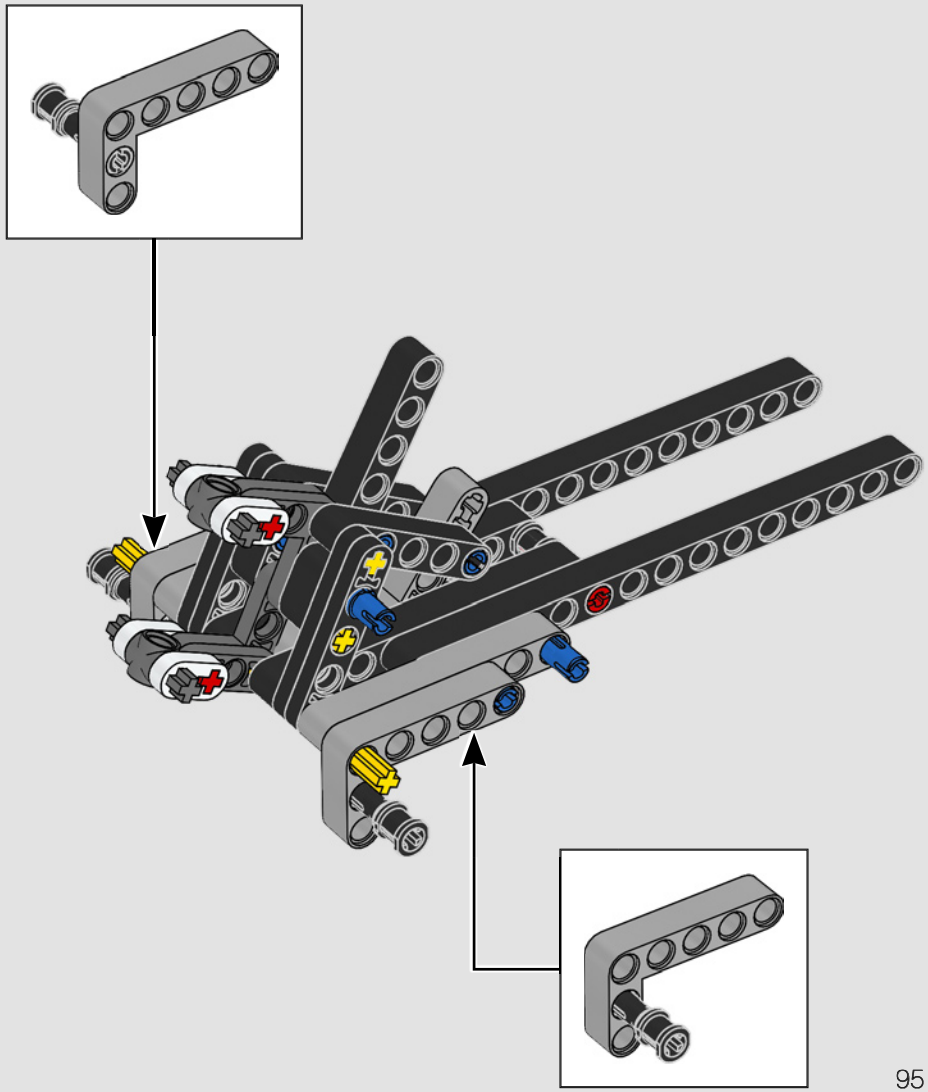

167

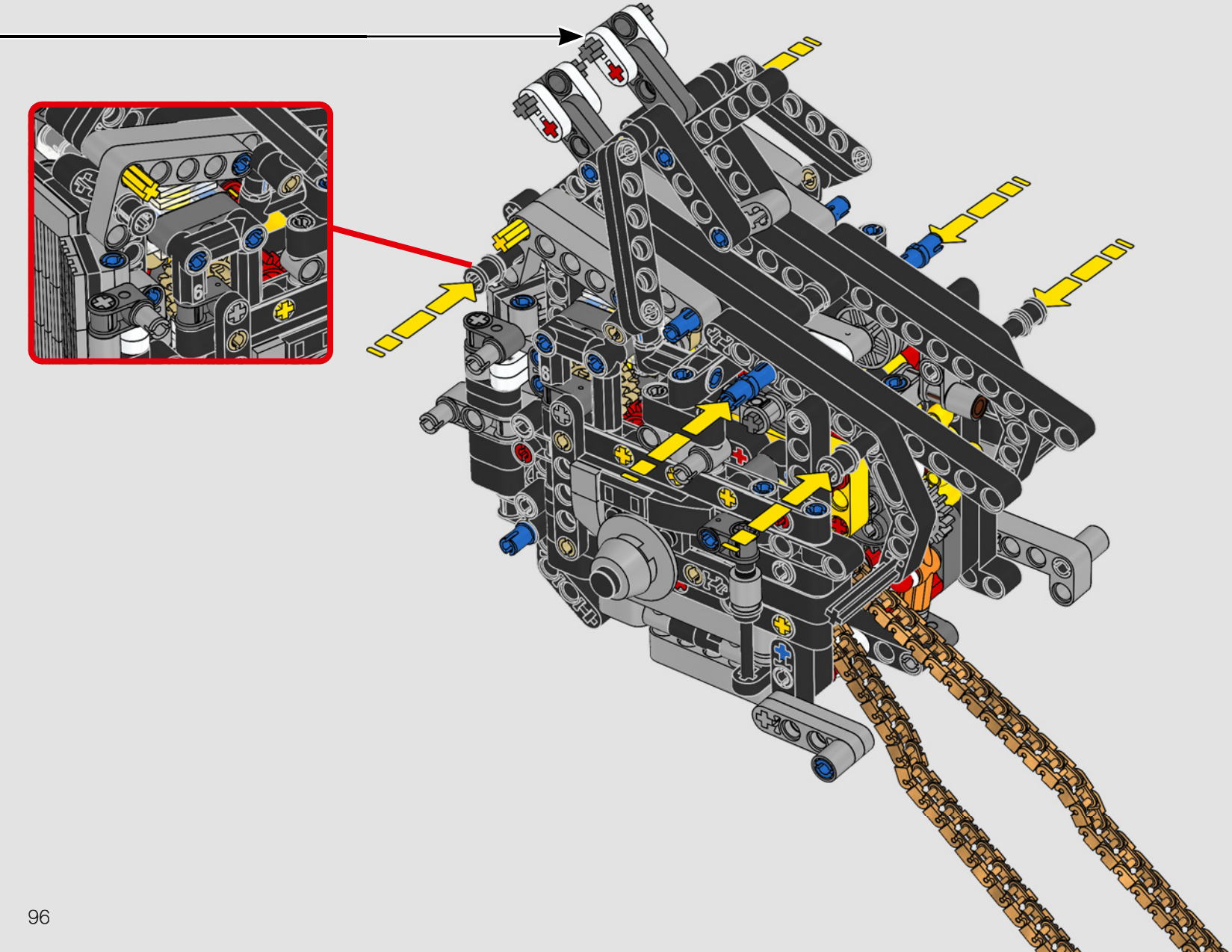

168

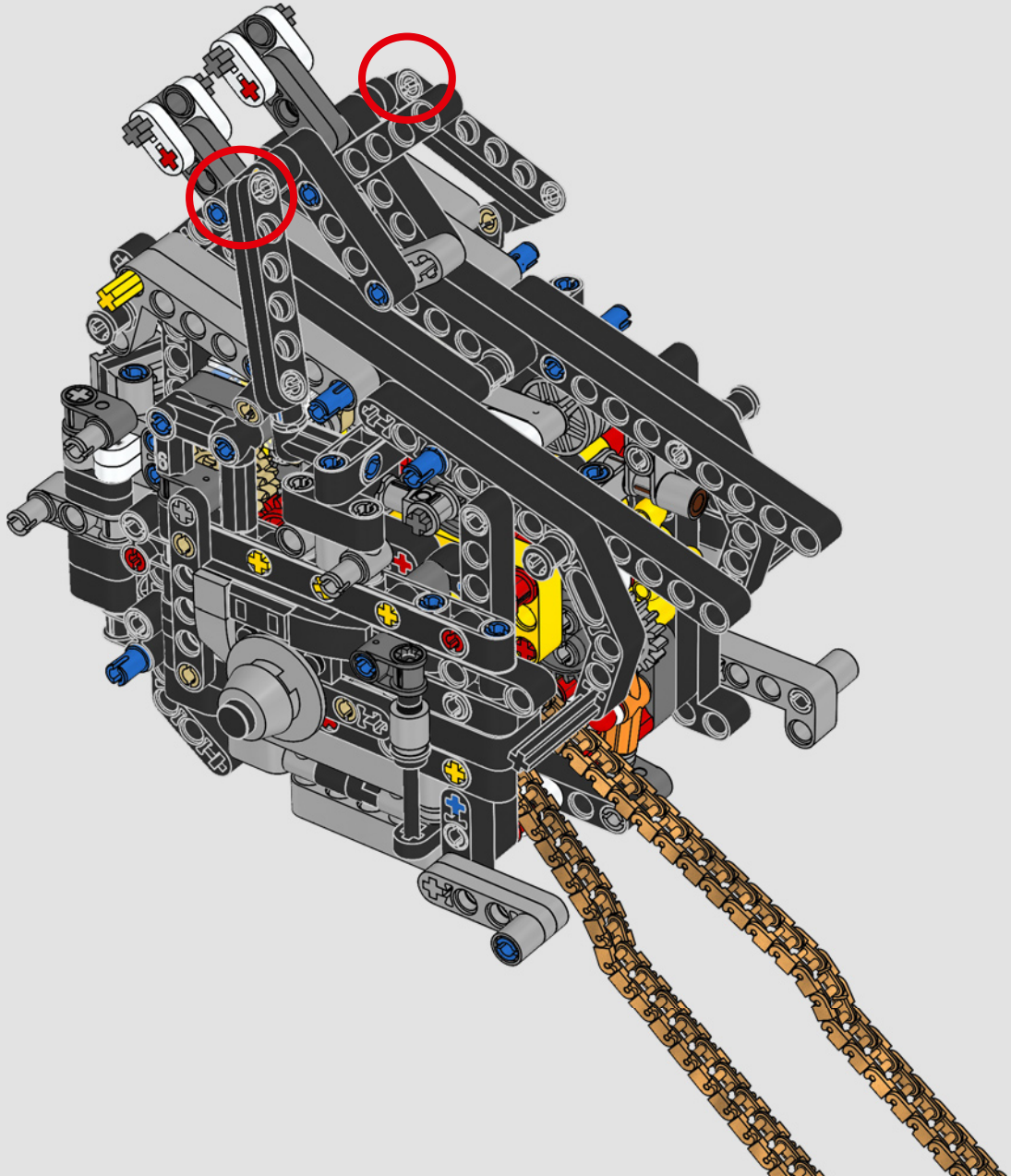

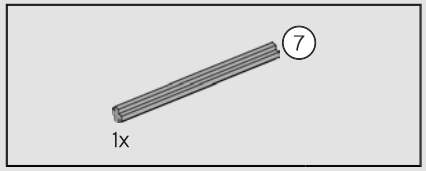

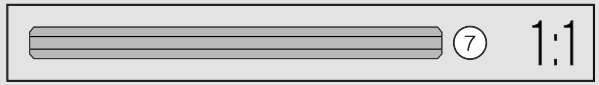

169

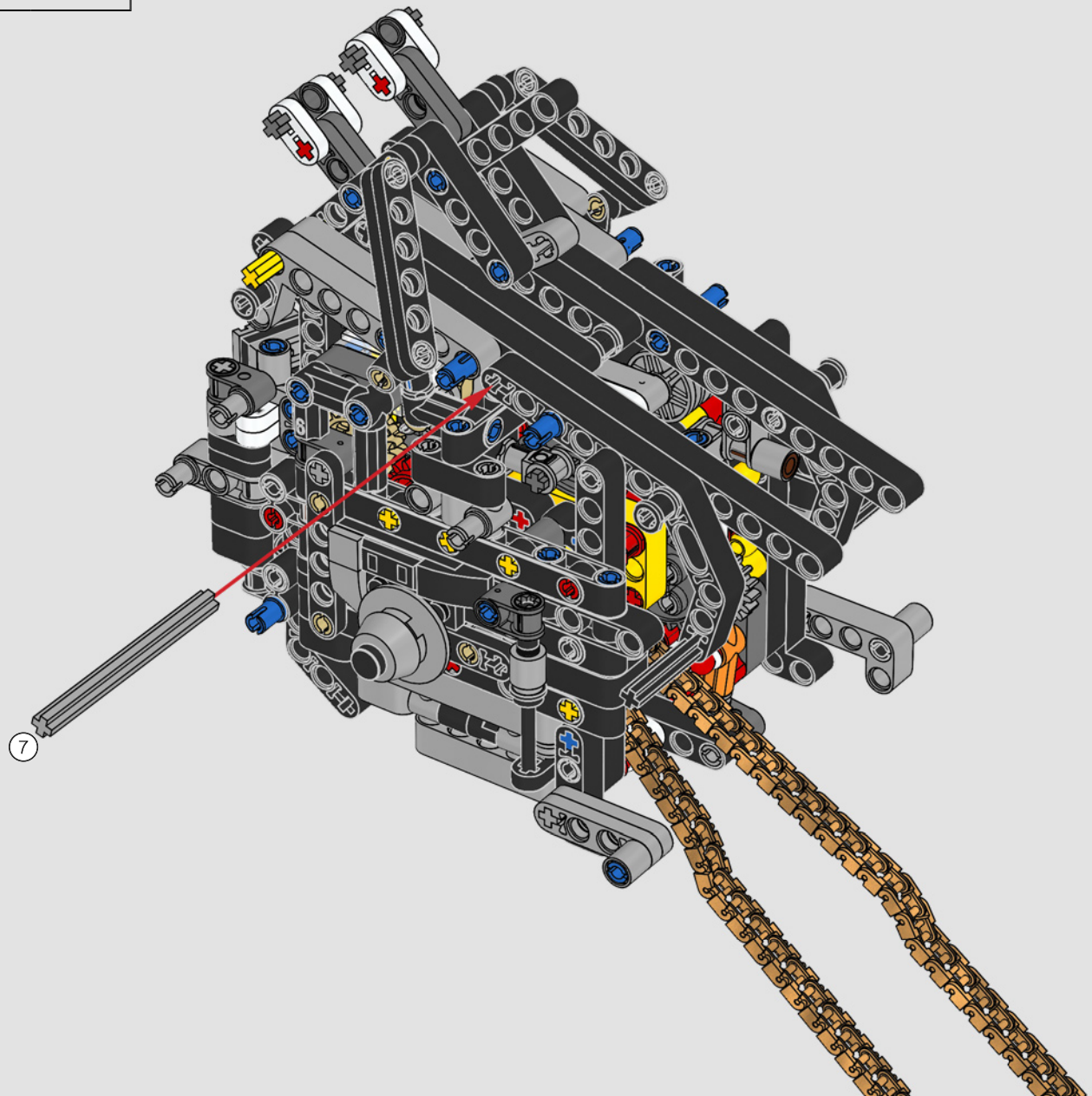

170

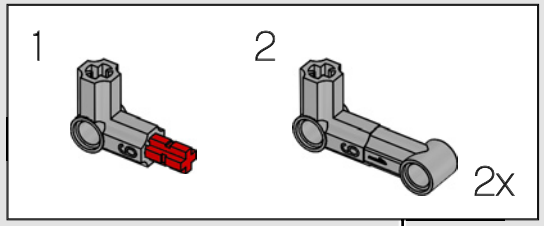

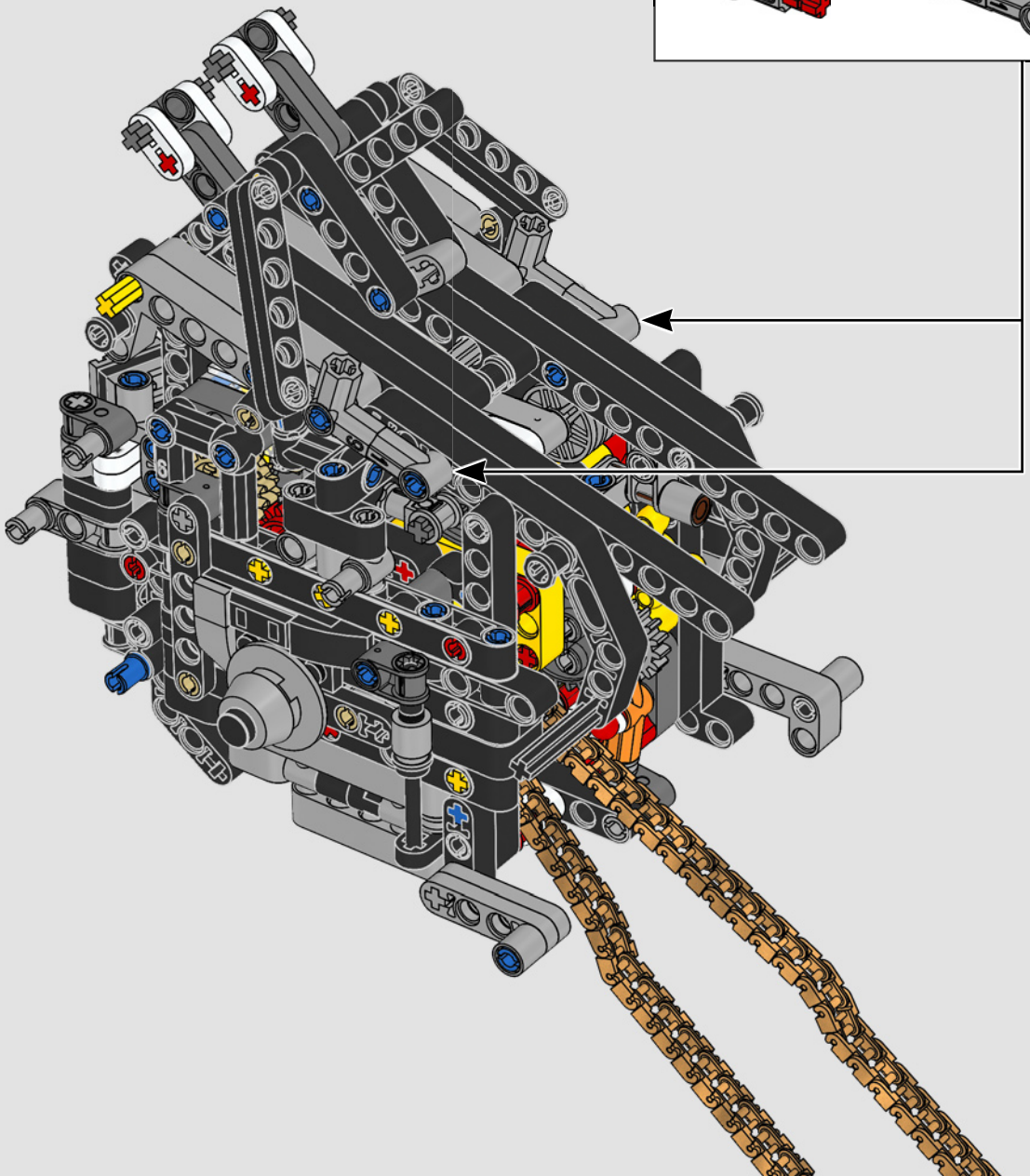

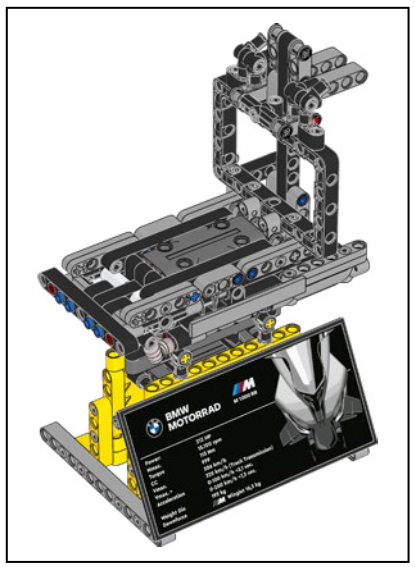

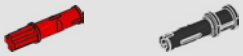

1x 1x

171

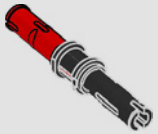

2x

172

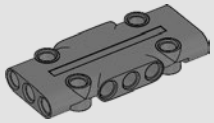

1x

173

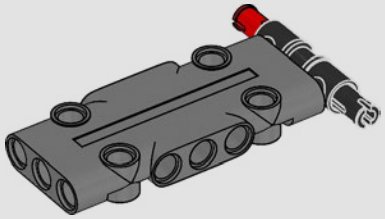

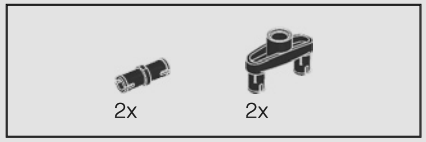

174

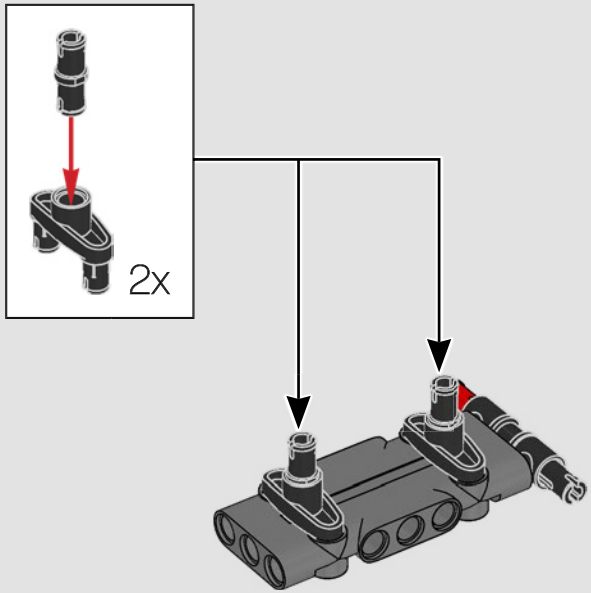

175

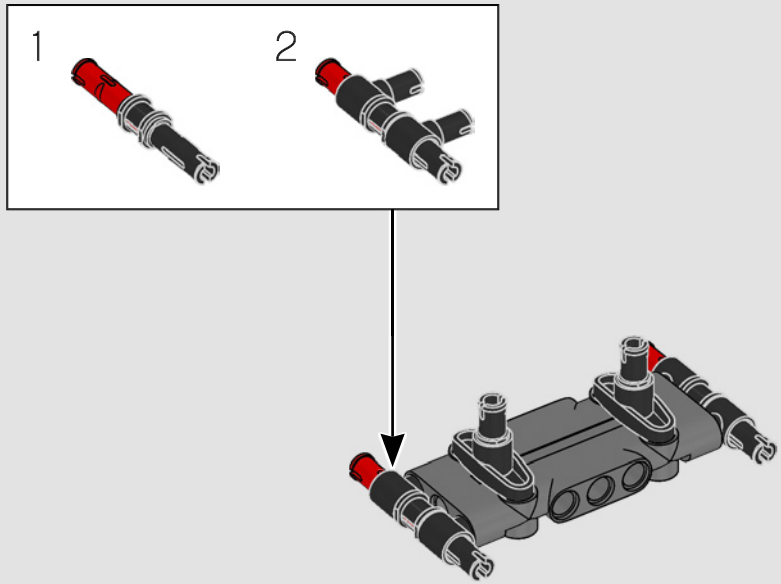

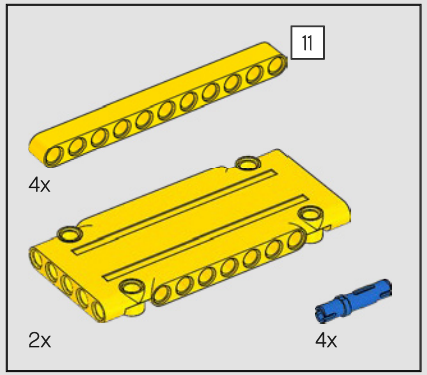

176

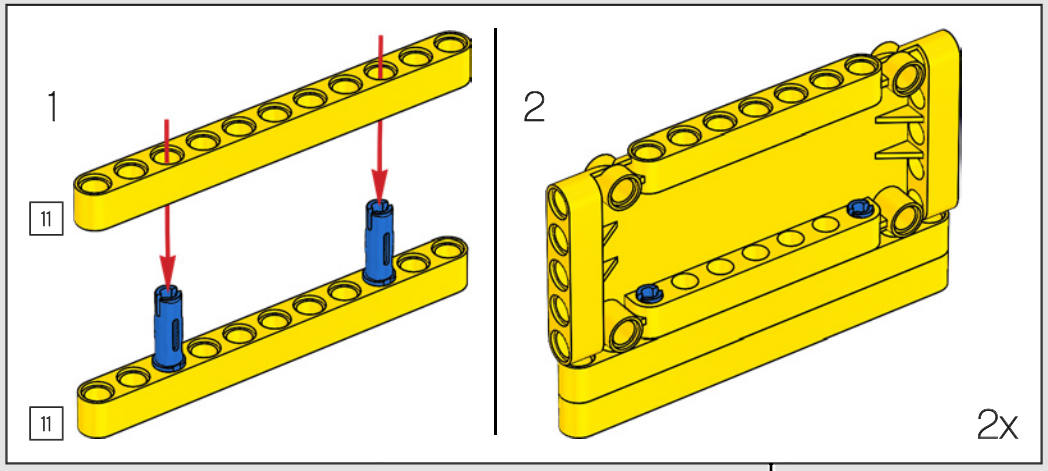

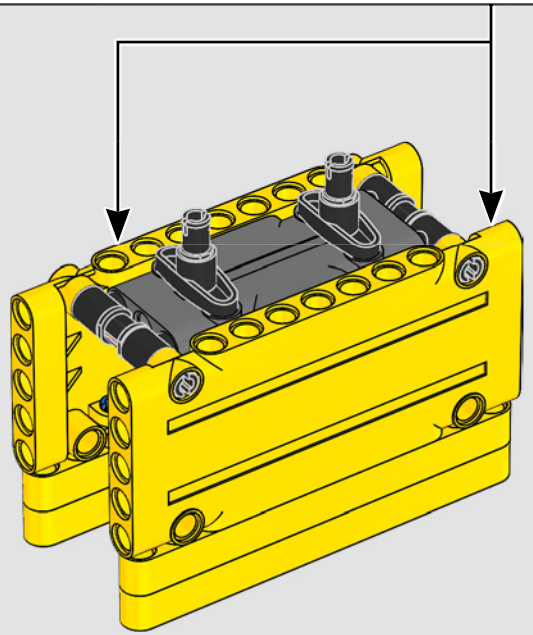

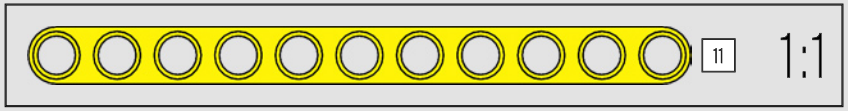

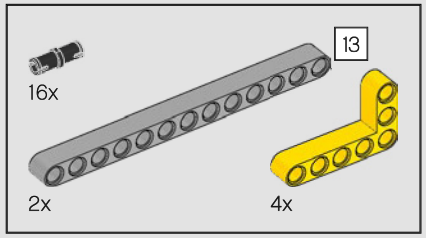

177

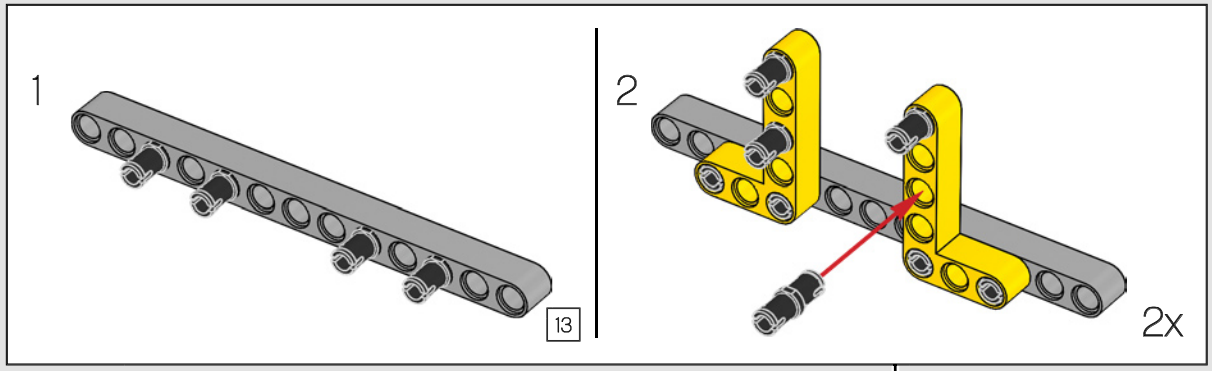

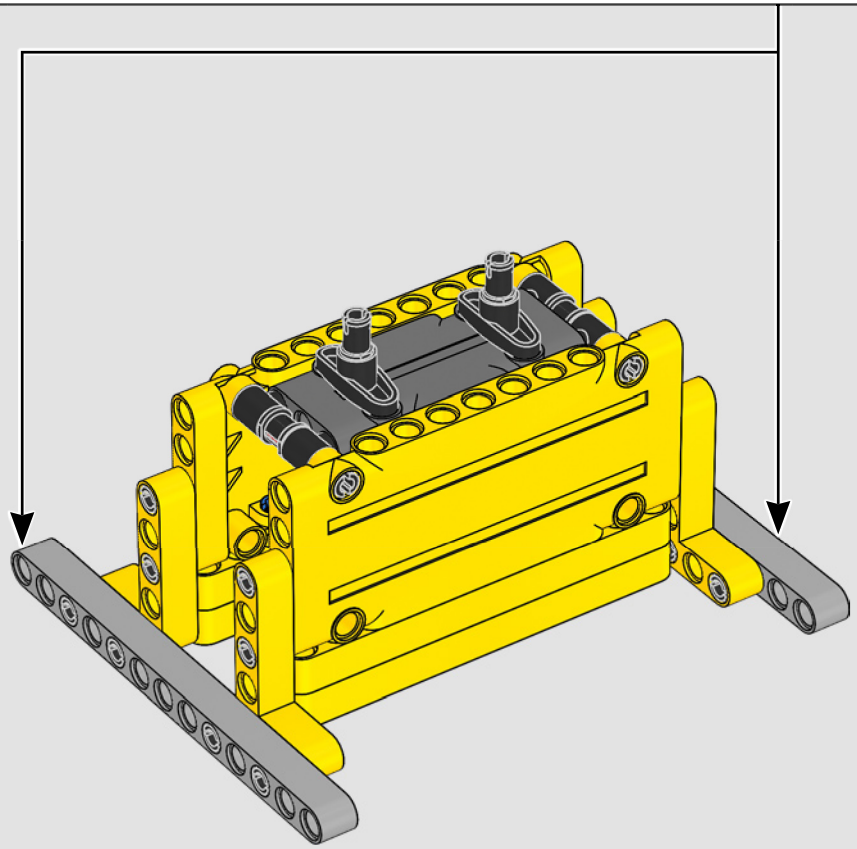

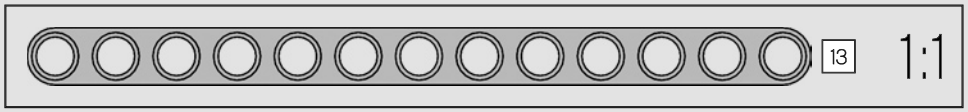

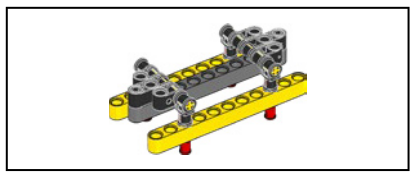

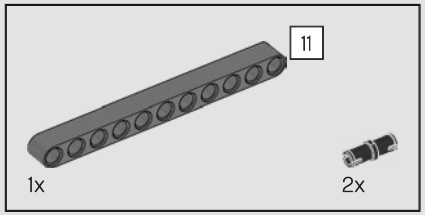

178

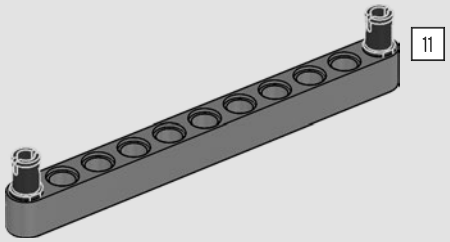

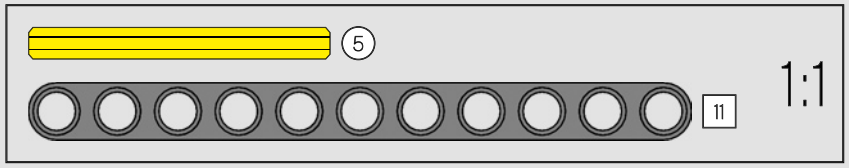

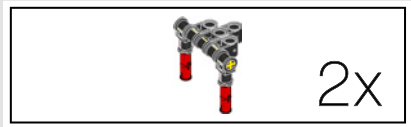

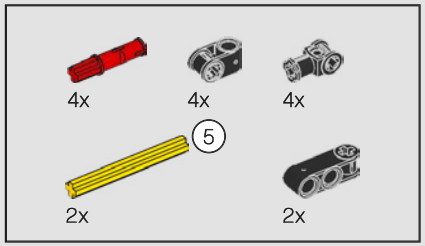

179

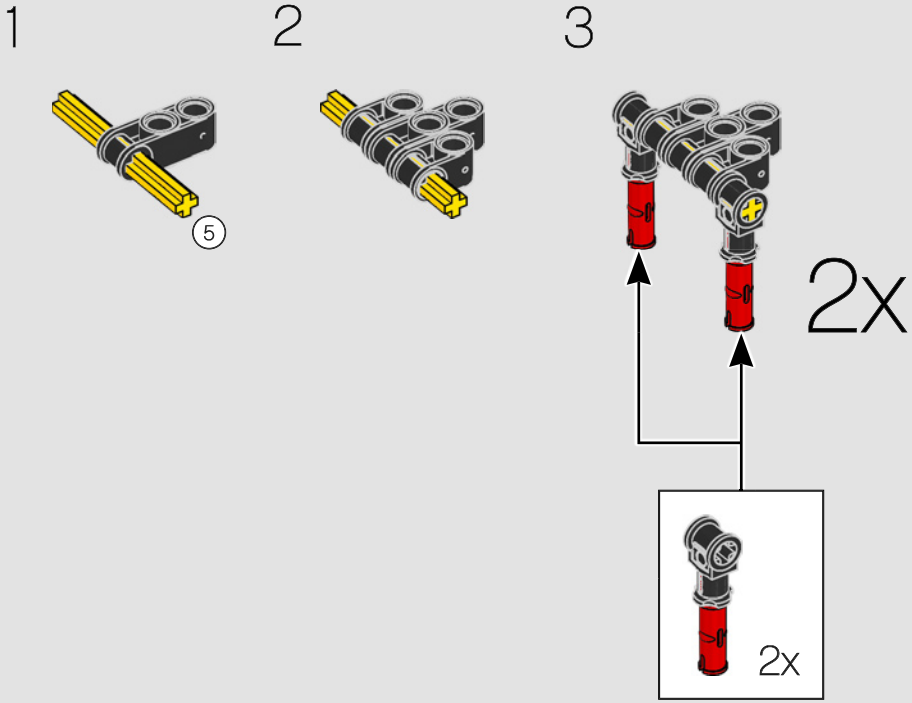

180

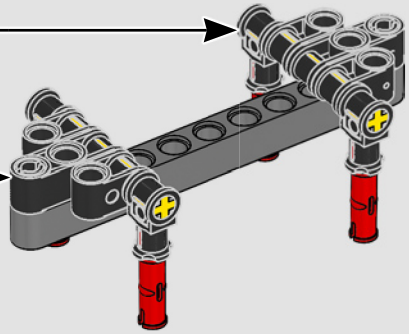

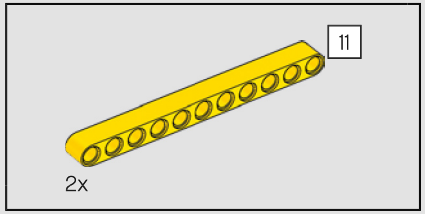

181

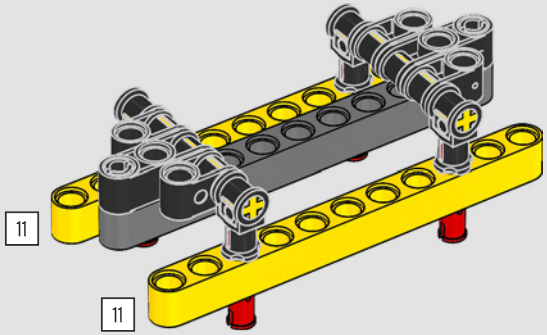

182

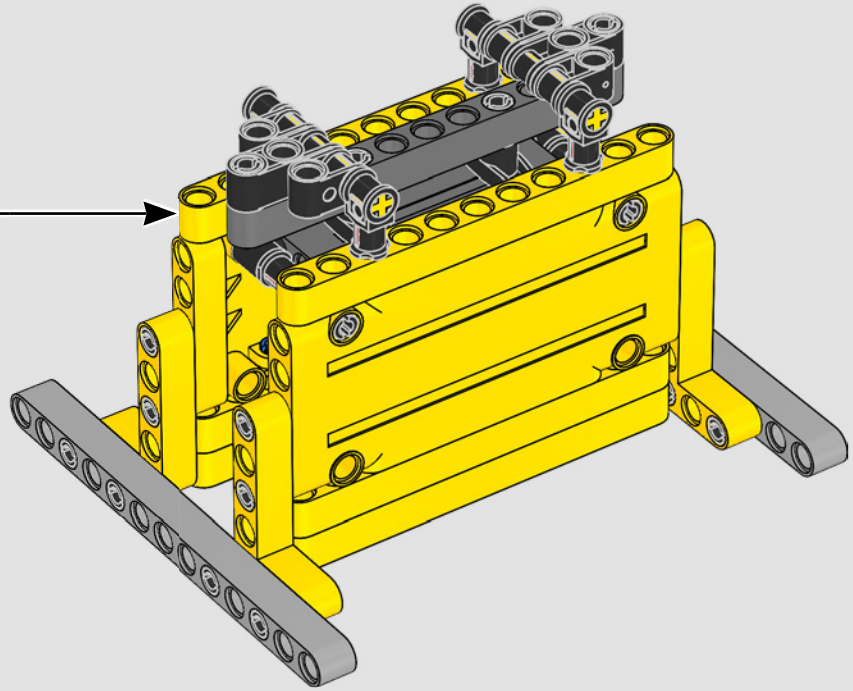

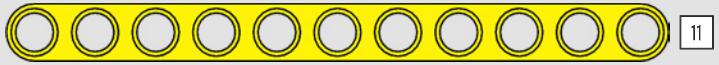

1:1

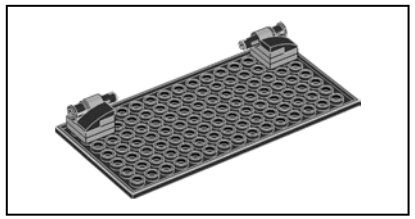

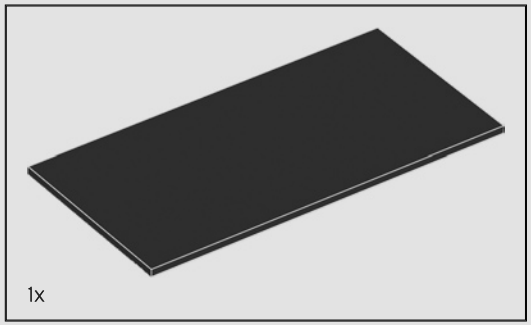

183

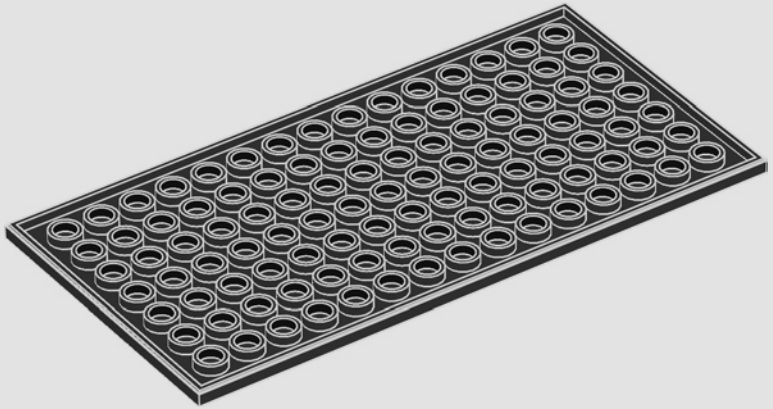

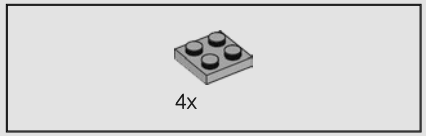

184

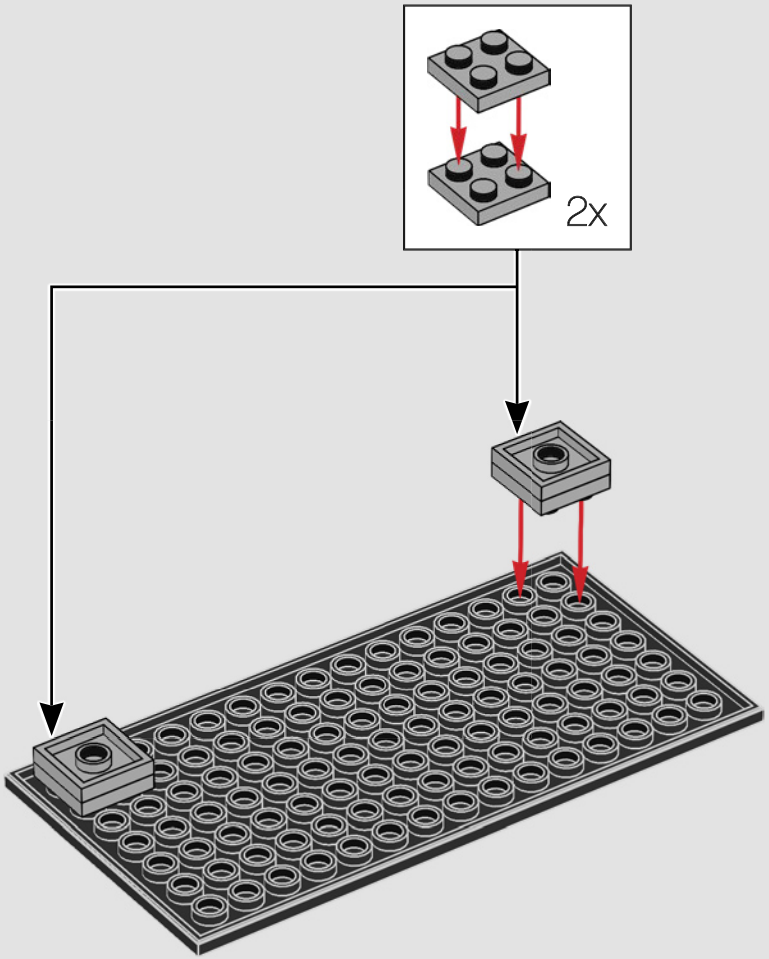

2x

185

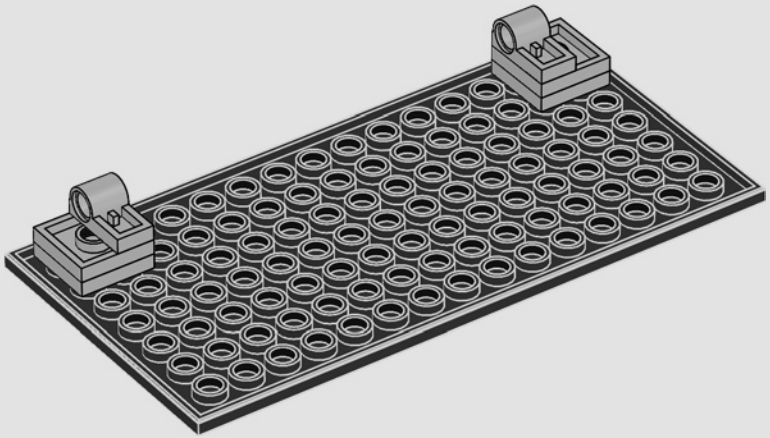

2x

186

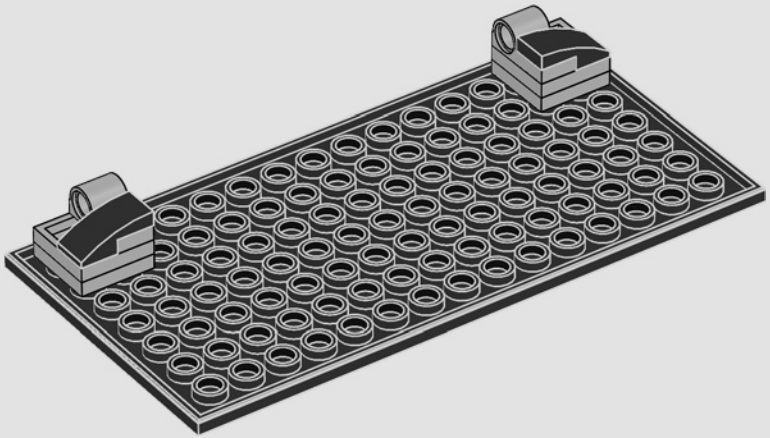

2x

187

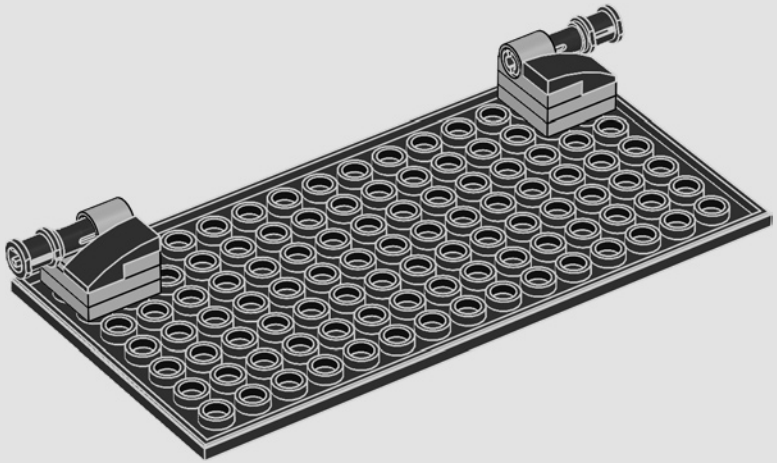

188

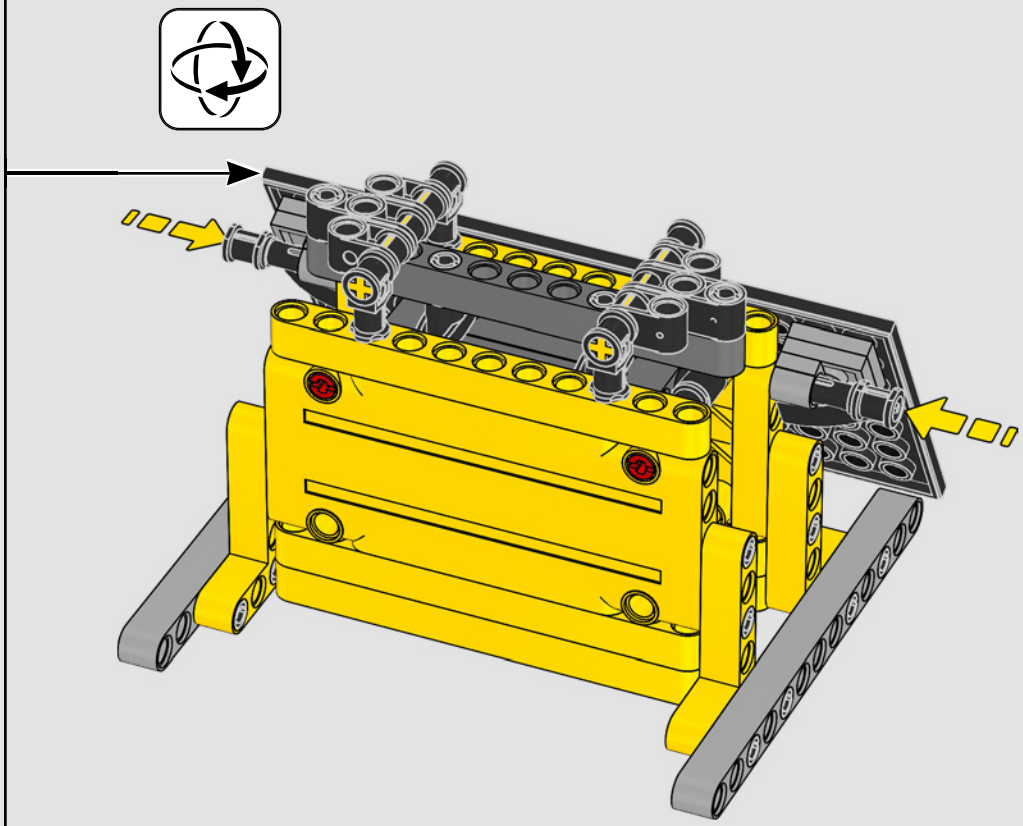

189

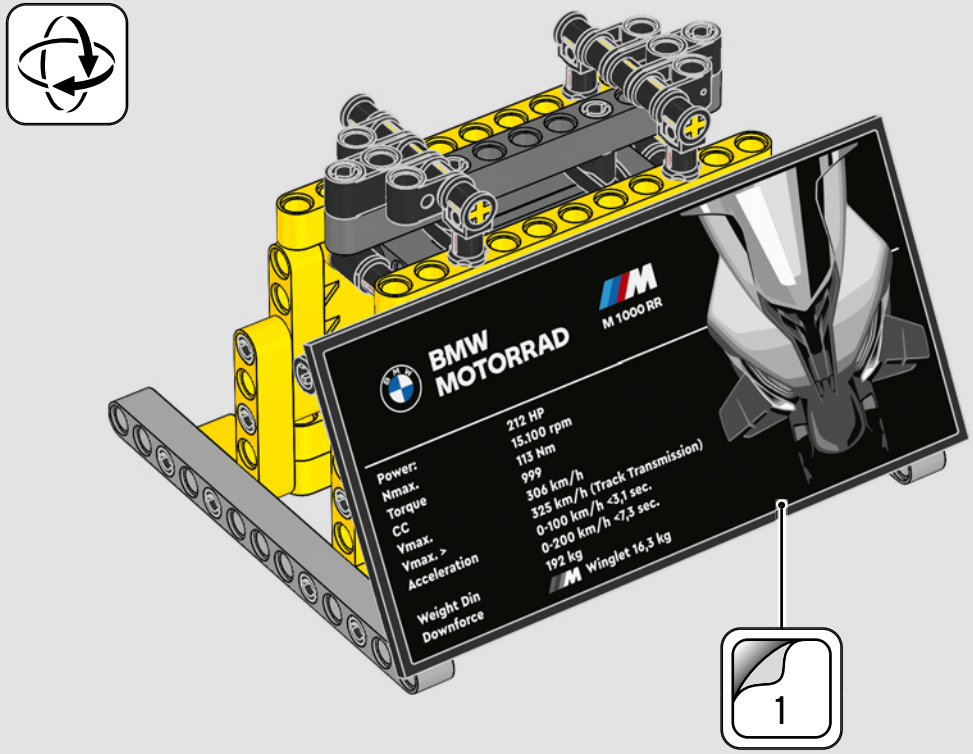
BMW
MOTORRAD
M 1000 RR
Power:
Nmax.
Torque
CC
Vmax.
Vmax. >
Acceleration
Weight Din
Downforce
212 HP
15.100 rpm
113 Nm
999
306 km/h
325 km/h (Track Transmission)
0-100 km/h <3,1 sec.
0-200 km/h <7,3 sec.
192 kg
M winglet 16,3 kg
1

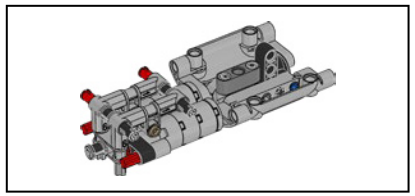

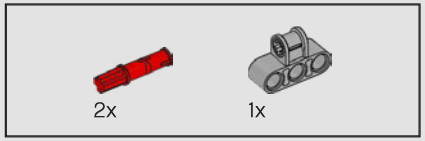

190

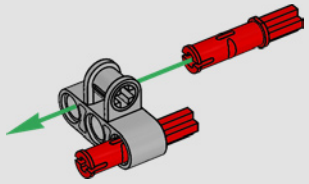

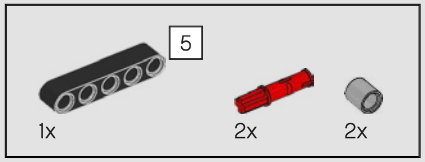

191

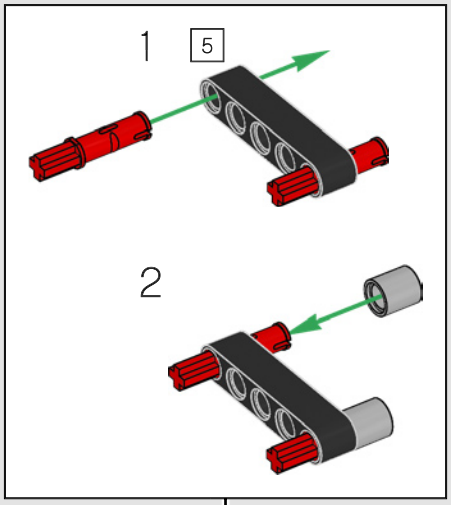

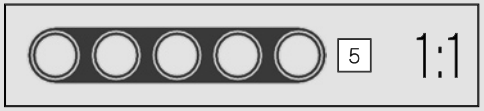

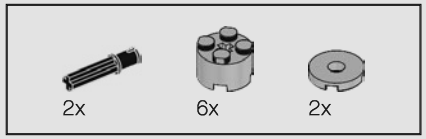

192

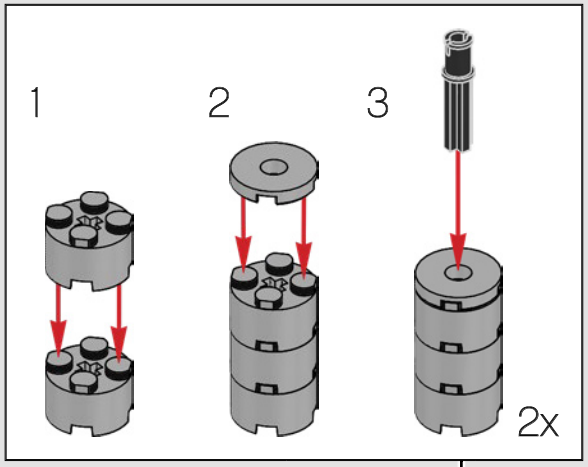

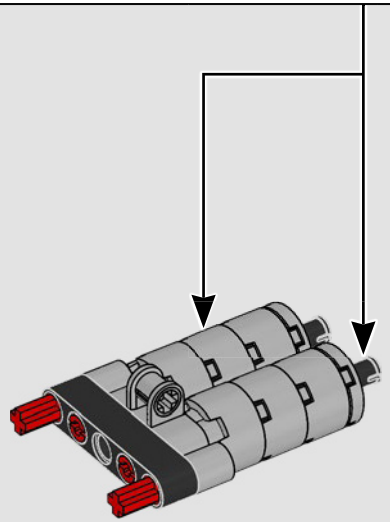

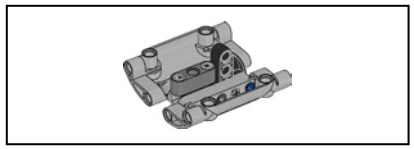

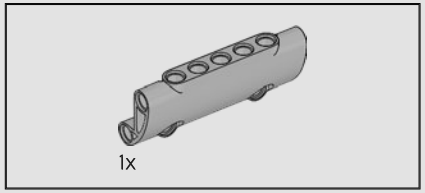

193

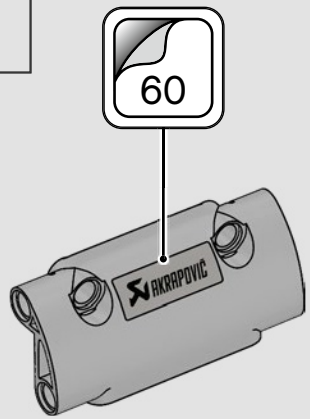

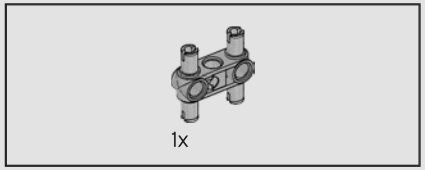

194

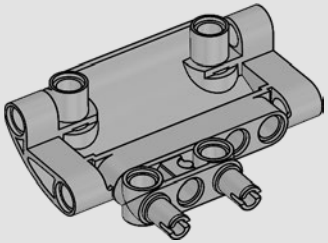

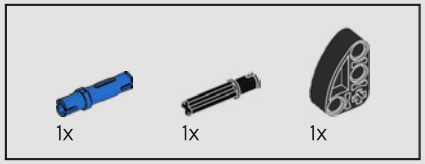

195

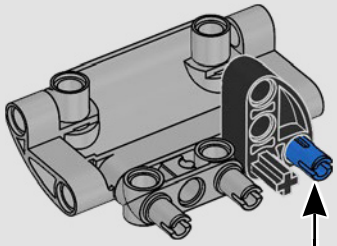

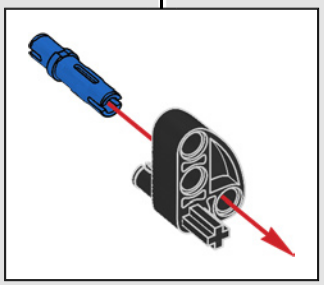

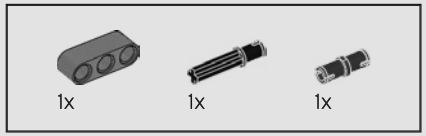

196

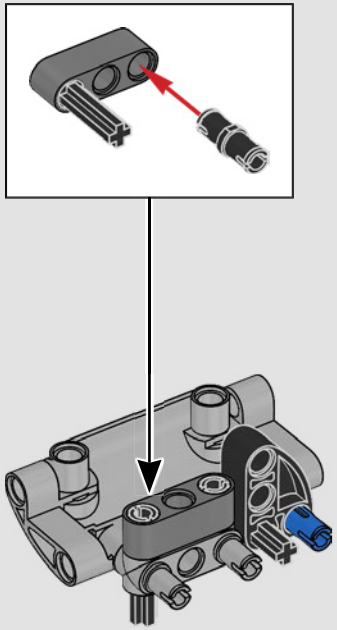

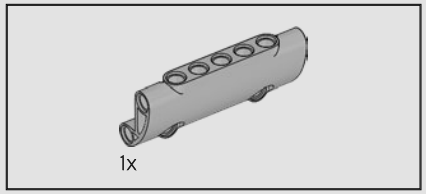

197

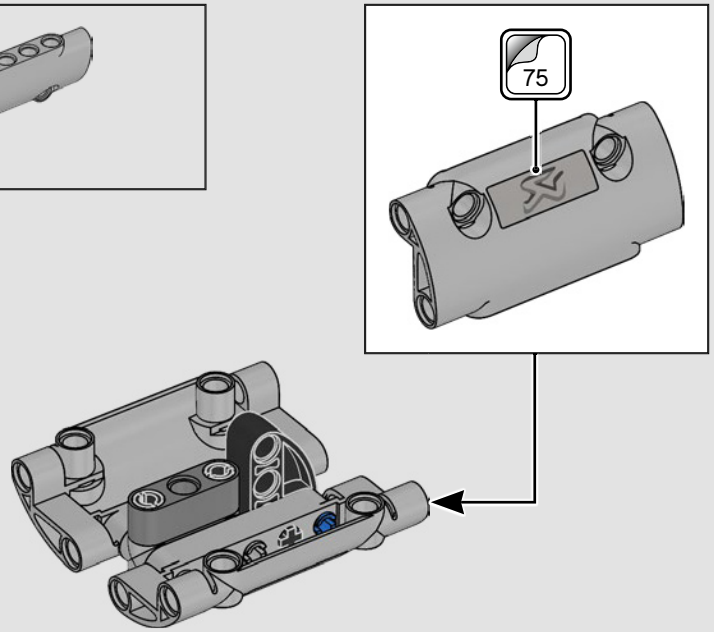

198

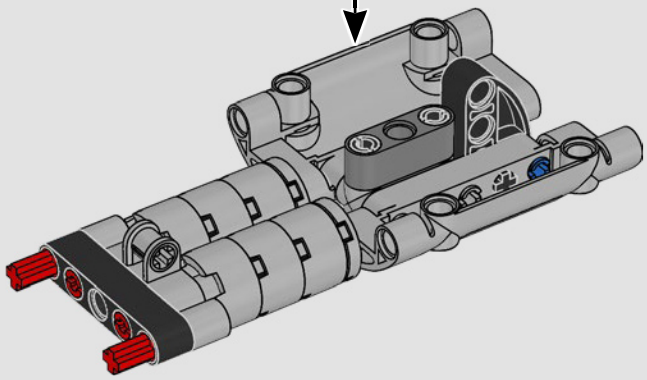

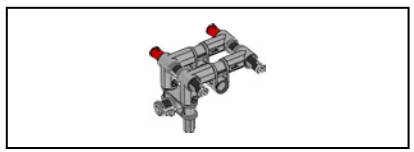

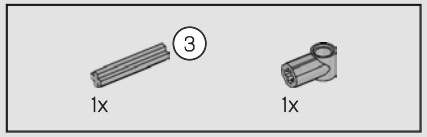

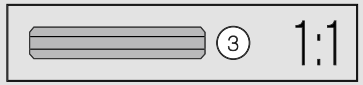

199

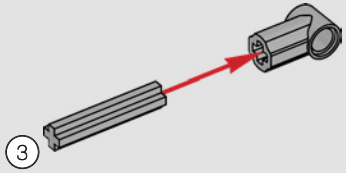

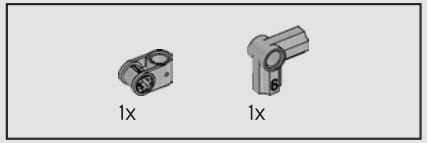

200

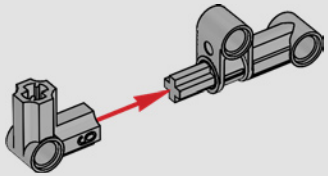

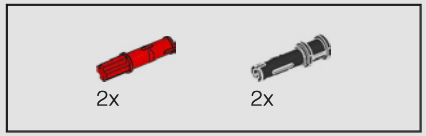

201

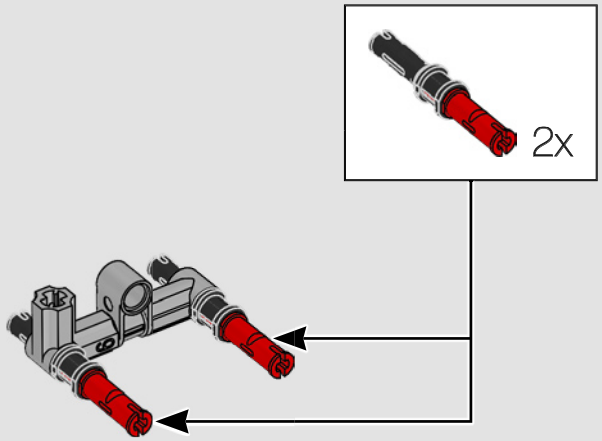

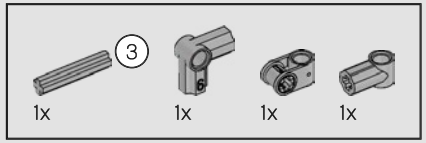

202

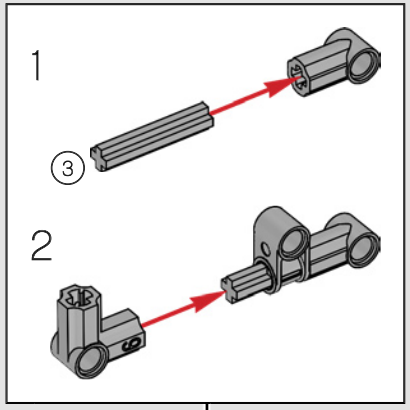

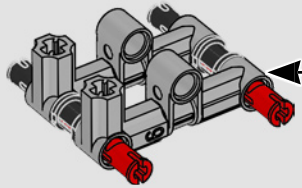

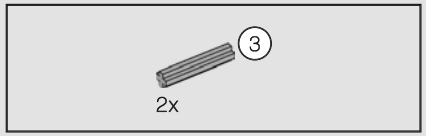

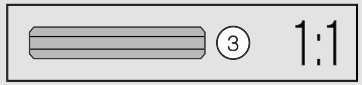

203

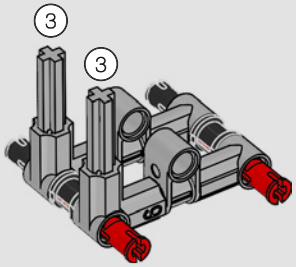

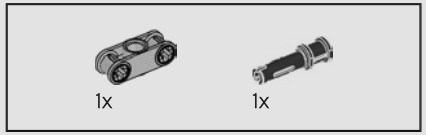

204

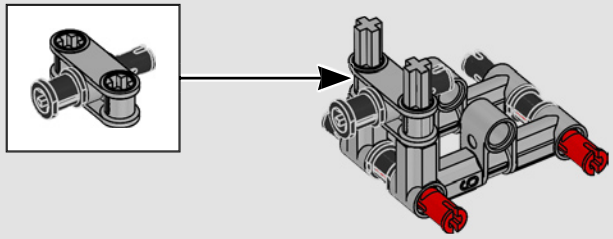

205

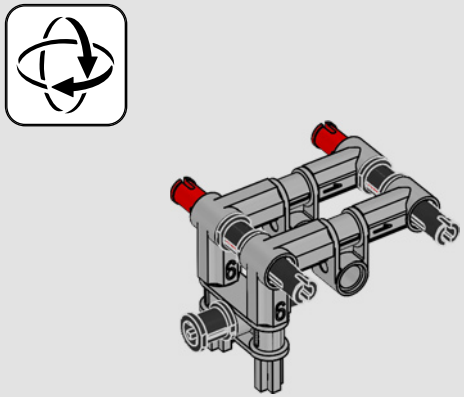

206

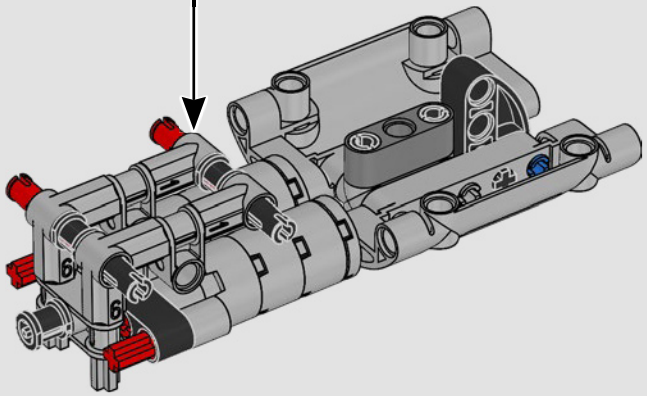

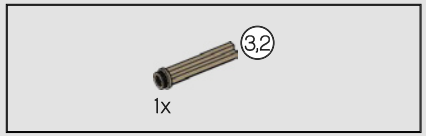
3,2
1x

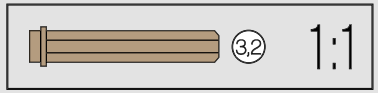
3,2
1:1

207

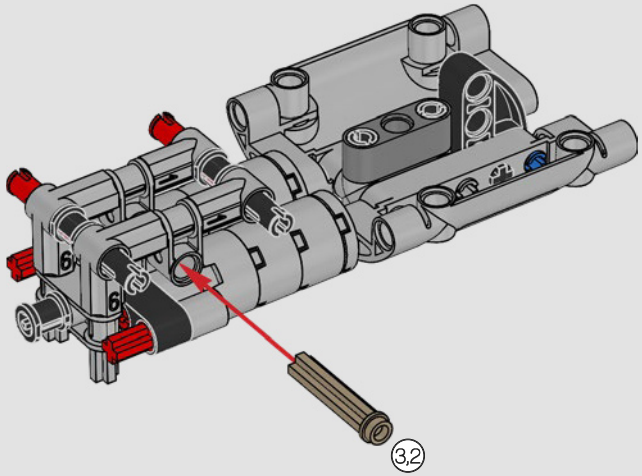
6
6
3,2

208

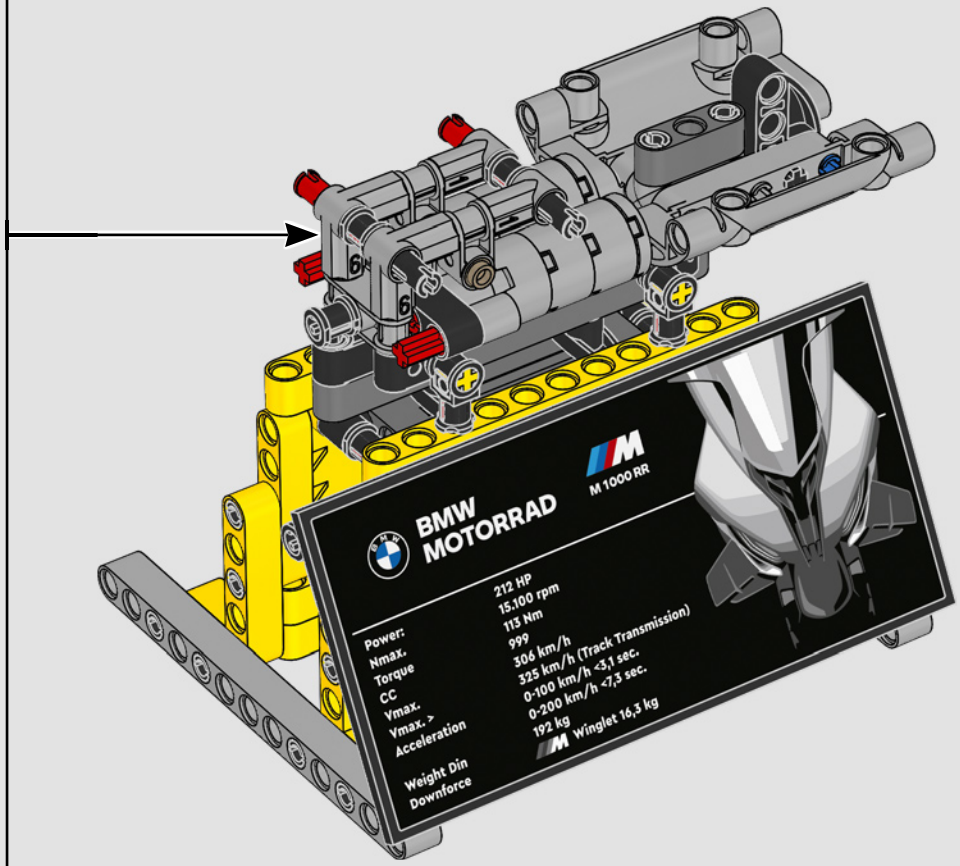
6
6
BMW
MOTORRAD
M
M 1000 RR
Power: 212 HP
Nmax. 15.100 rpm
Torque 113 Nm
CC 999
Vmax. 306 km/h
Vmax. > 325 km/h (Track Transmission)
Acceleration 0-100 km/h <3,1 sec.
0-200 km/h <7,3 sec.
Weight Din 192 kg
Downforce M Winglet 16,3 kg

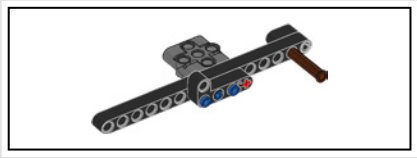

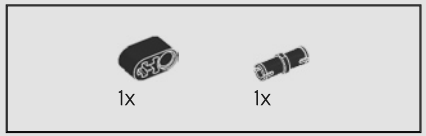

209

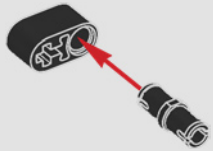

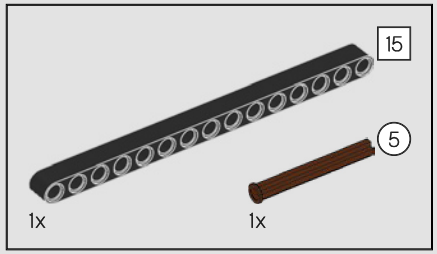

210

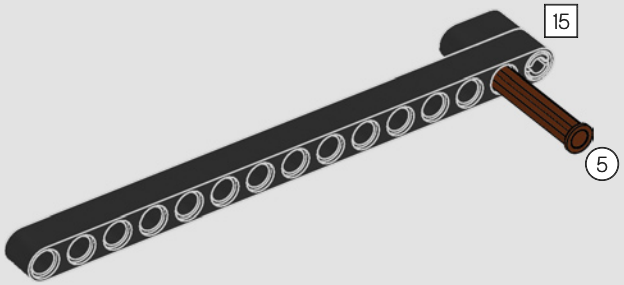

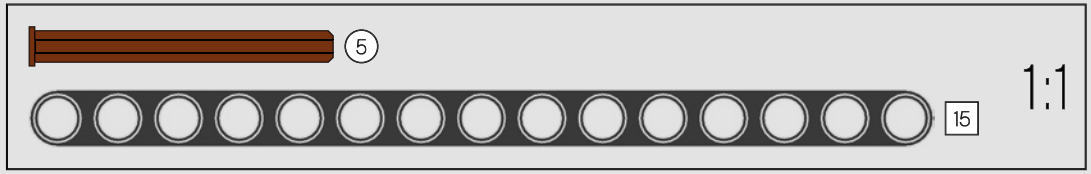

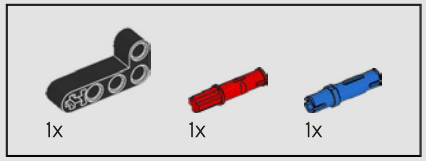
1x
1x
1x

211

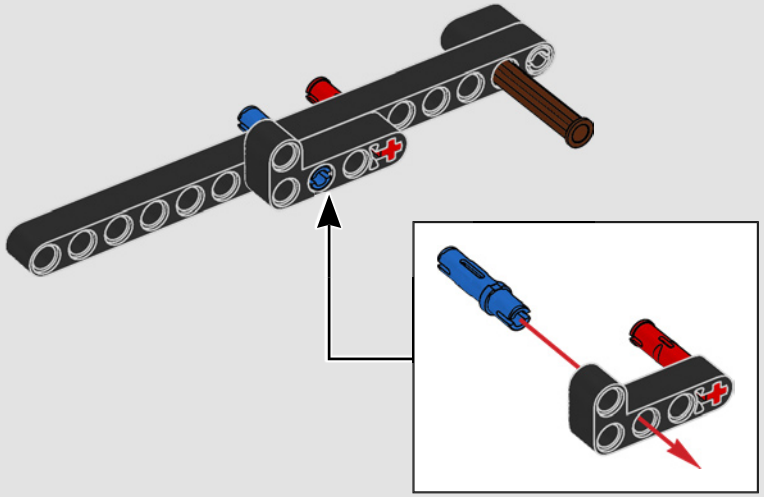

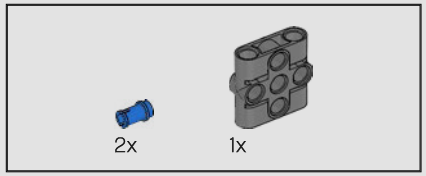
2x
1x

212

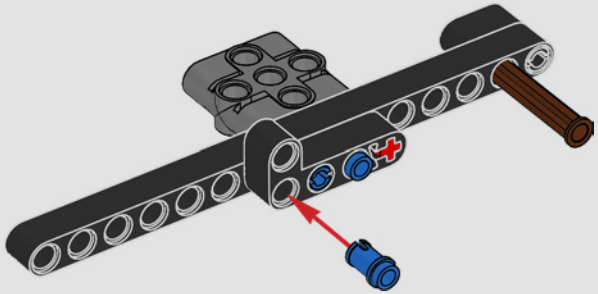

213

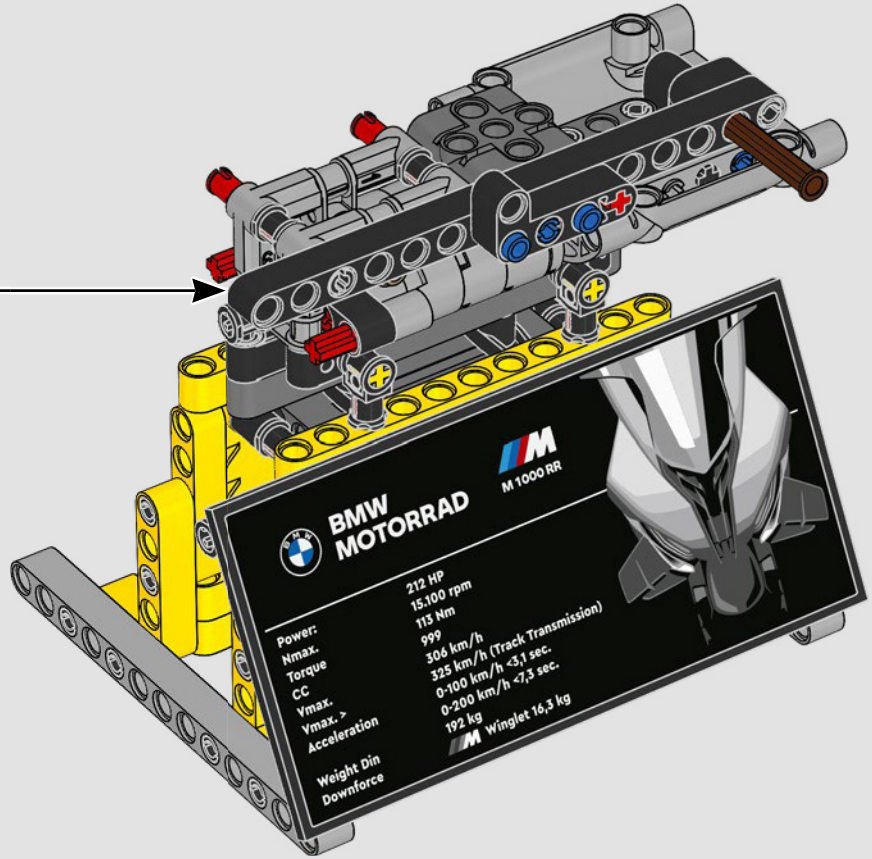
BMW MOTORRAD
M 1000 RR
Power: 212 HP
Nmax. 15.100 rpm
Torque 113 Nm
CC 999
Vmax. 306 km/h
Vmax. > 325 km/h (Track Transmission)
Acceleration 0-100 km/h <3,1 sec.
0-200 km/h <7,3 sec.
Weight Din 192 kg
Downforce M Winglet 16,3 kg

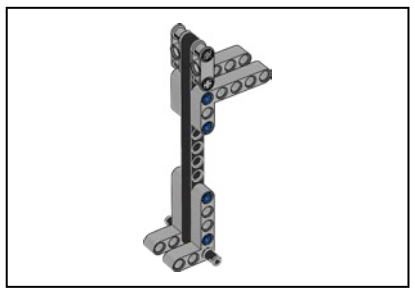

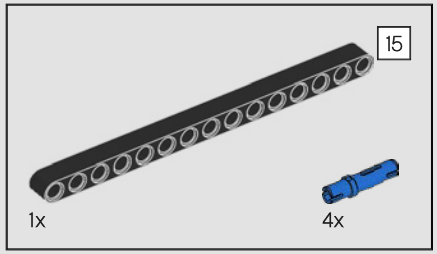

214

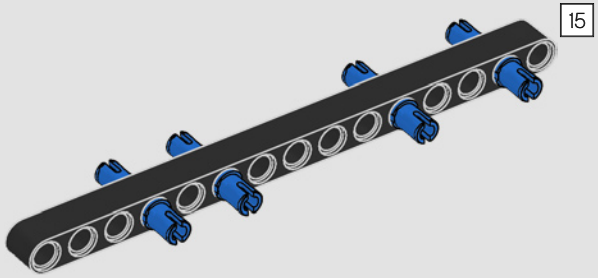

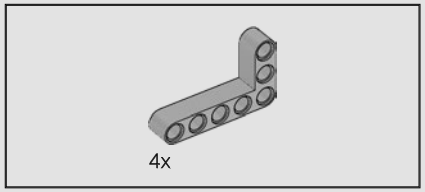

215

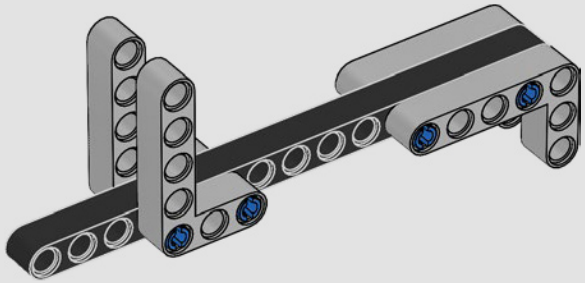

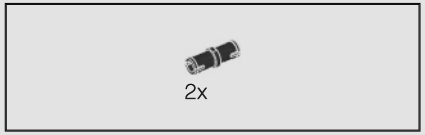

216

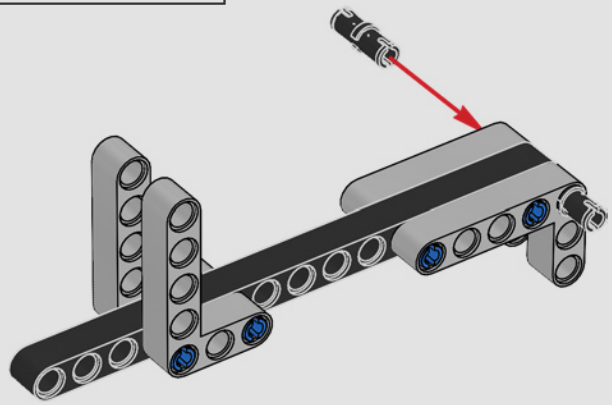

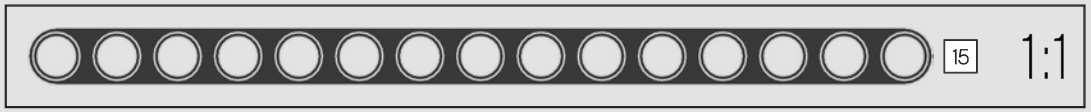

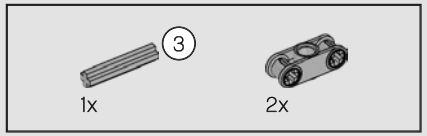

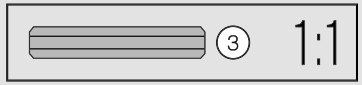

217

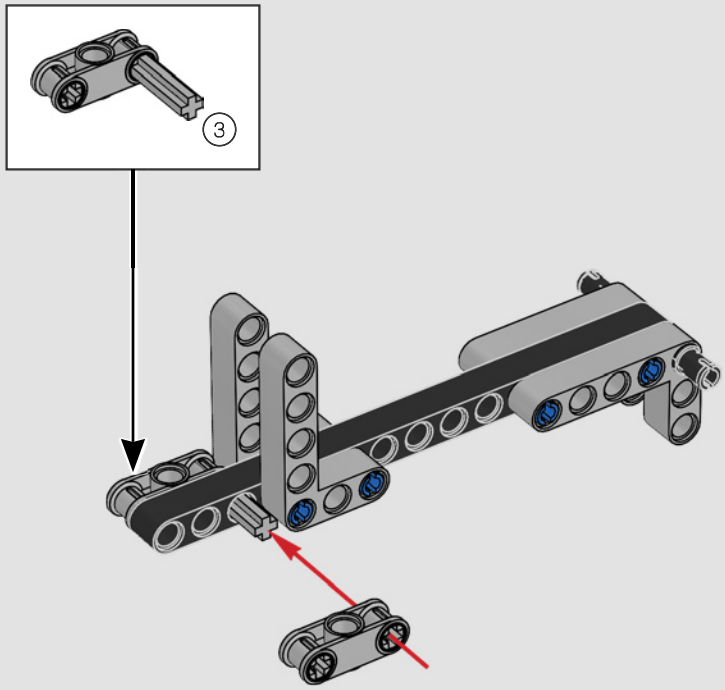

218

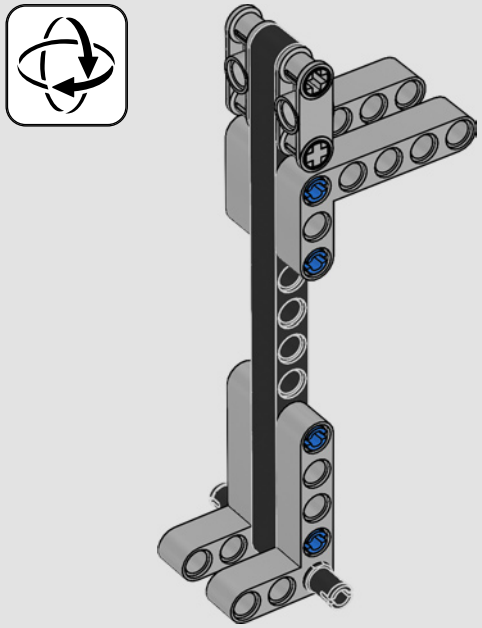

219

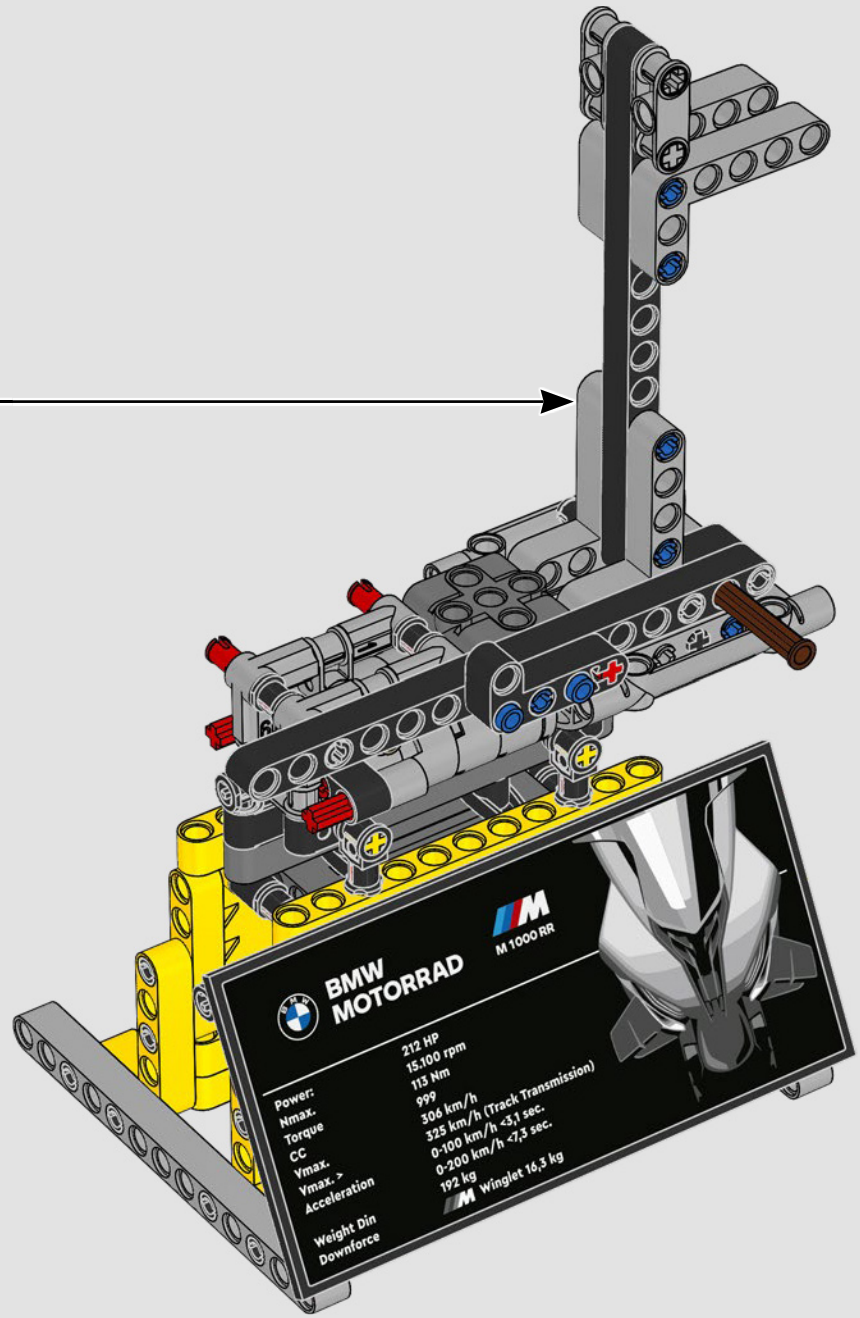
BMW
MOTORRAD
M 1000 RR
Power:
Nmax.
Torque
CC
Vmax.
Vmax. >
Acceleration
Weight Din
Downforce
212 HP
15.100 rpm
113 Nm
999
306 km/h
325 km/h (Track Transmission)
0-100 km/h <3,1 sec.
0-200 km/h <7,3 sec.
192 kg
Winglet 16,3 kg

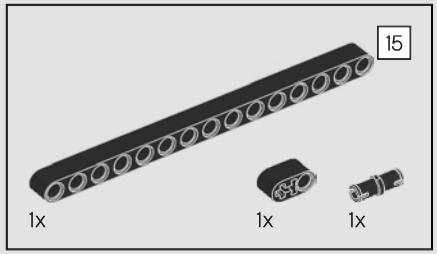
15
1x
1x
1x

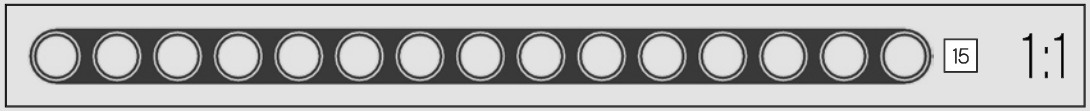
15
1:1

220

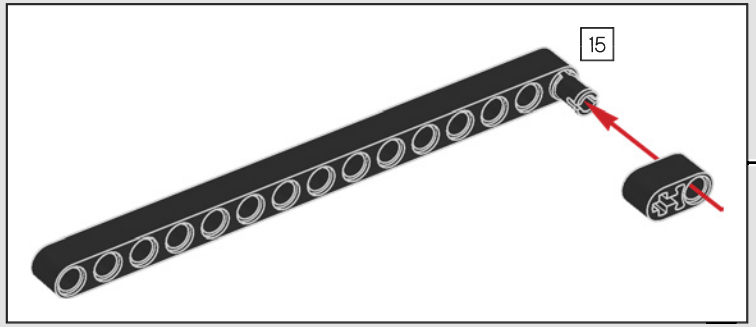
15

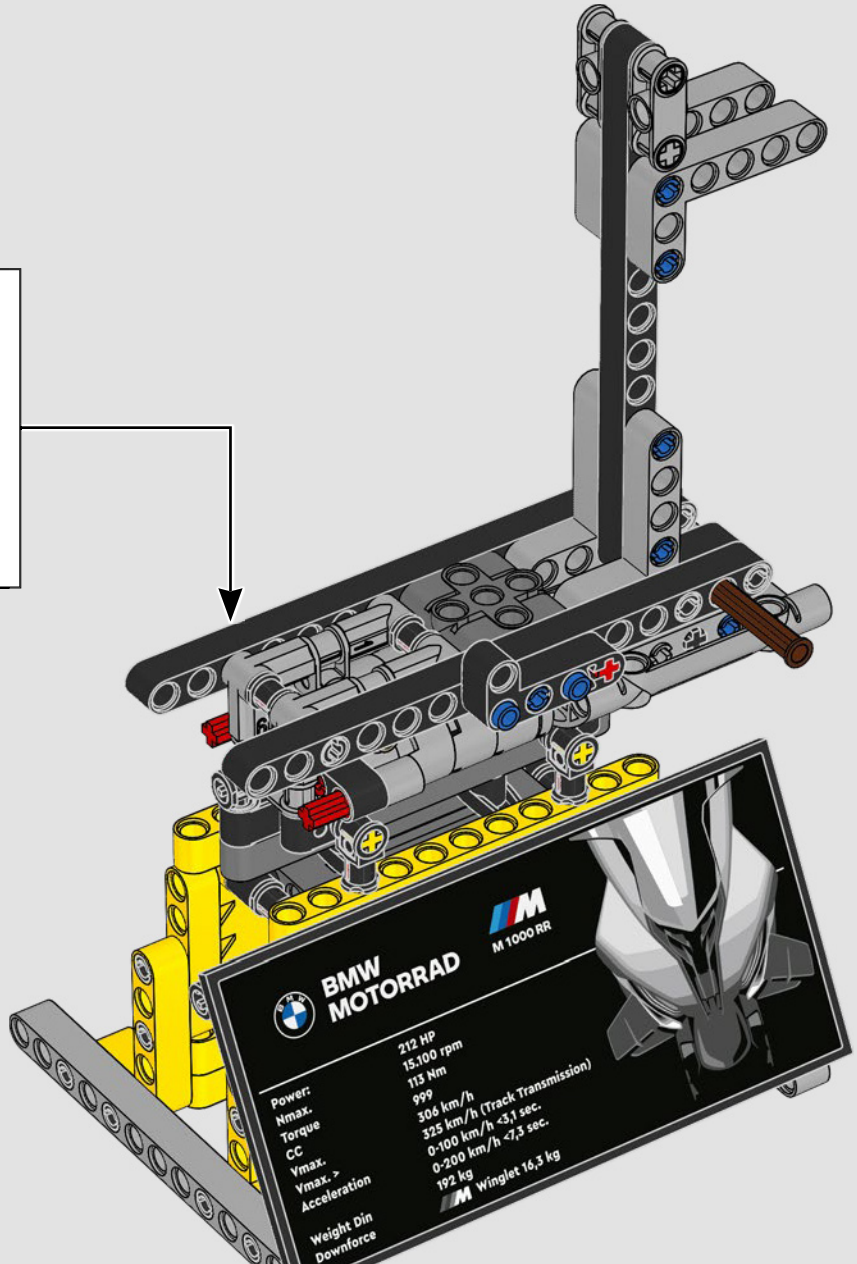
BMW
MOTORRAD
M 1000 RR
Power:
212 HP
Nmax.
15.100 rpm
Torque
113 Nm
CC
999
Vmax.
306 km/h (Track Transmission)
Vmax. >
325 km/h <3,1 sec.
Acceleration
0-100 km/h <3,3 sec.
0-200 km/h <7,3 sec.
Weight Din
192 kg
Downforce
Winglet 16,3 kg

221

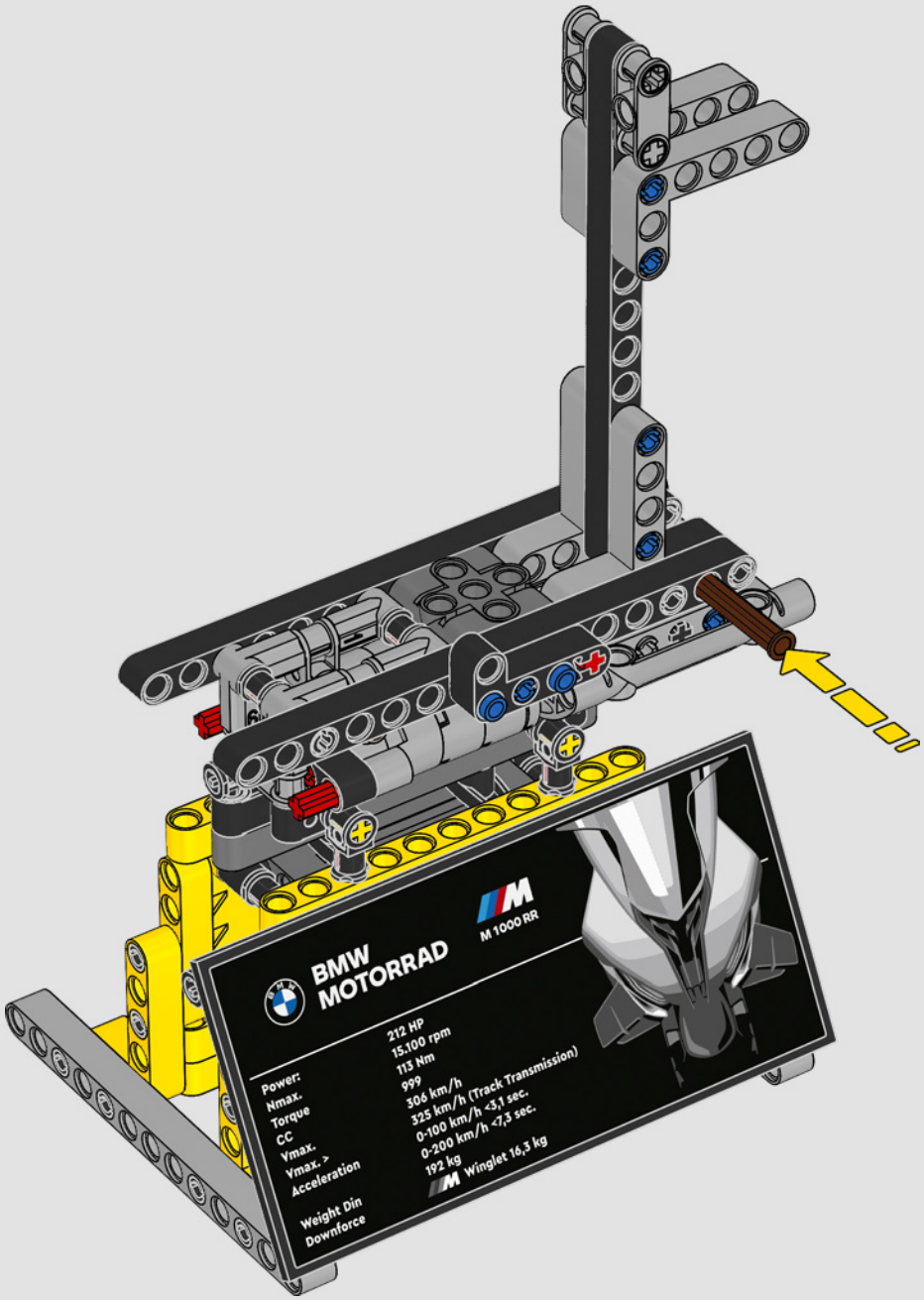
BMW
MOTORRAD
M 1000 RR
Power:
Nmax.
Torque
CC
Vmax.
Vmax. >
Acceleration
Weight Din
Downforce
212 HP
15.100 rpm
113 Nm
999
306 km/h
325 km/h (Track Transmission)
0-100 km/h <3,1 sec.
0-200 km/h <7,3 sec.
192 kg
M Winglet 16,3 kg

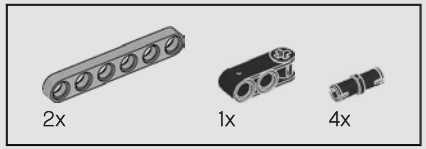
2x
1x
4x

222

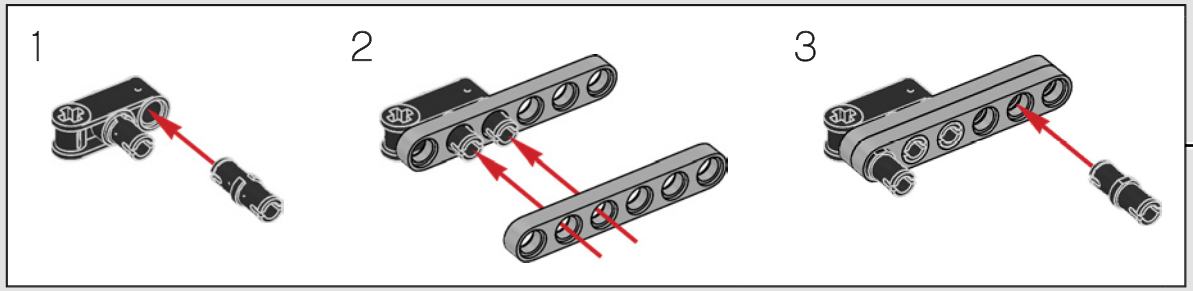
1
2
3

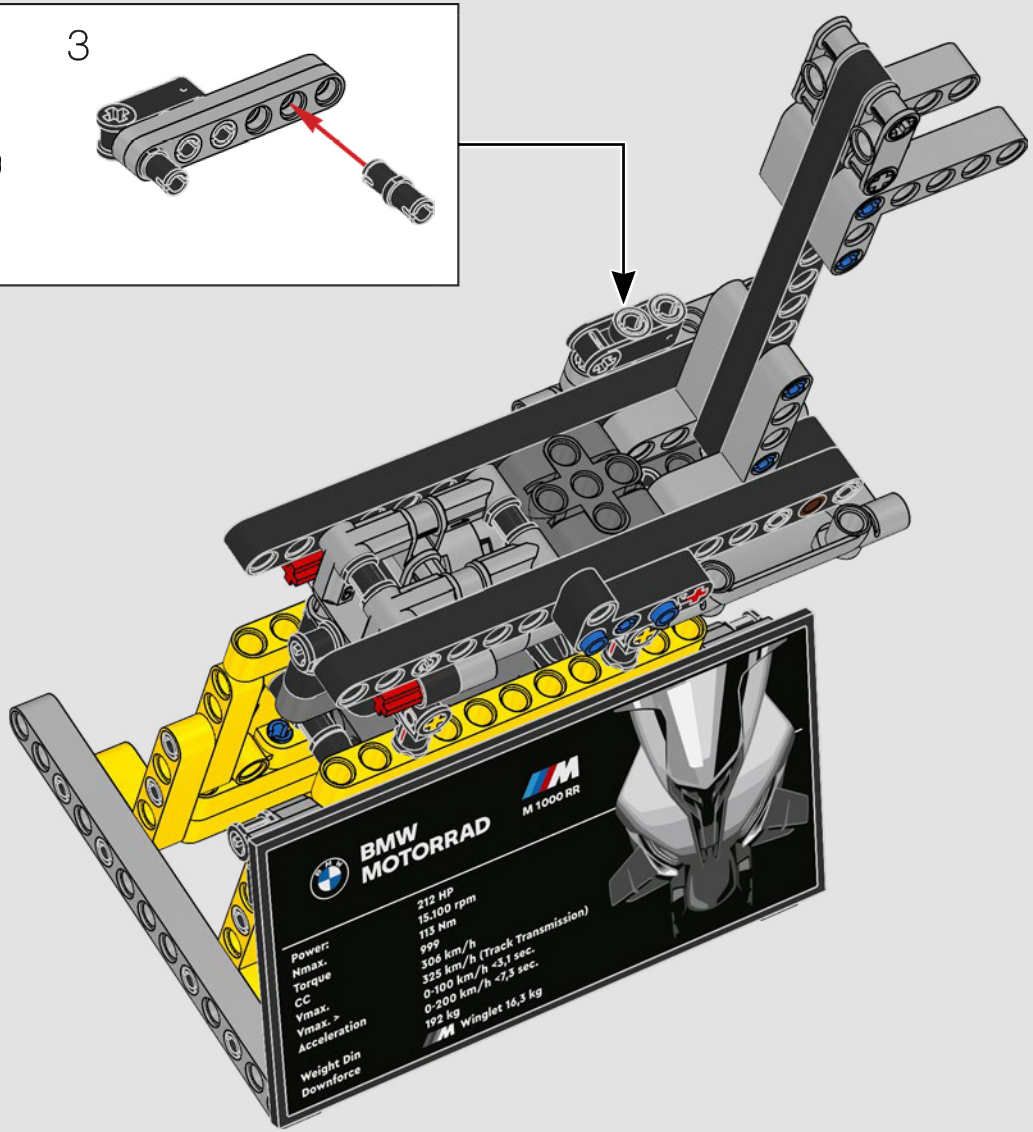
BMW MOTORRAD
M 1000 RR
Power: 212 HP
Nmax. 15.100 rpm
Torque 113 Nm
CC 999
Vmax. 306 km/h
Vmax. > 325 km/h (Track Transmission)
Acceleration 0-100 km/h <3,1 sec.
0-200 km/h <7,3 sec.
Weight Din 192 kg
Downforce Winglet 16,3 kg

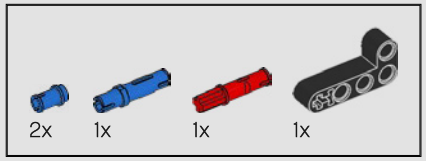
2x
1x
1x
1x

223

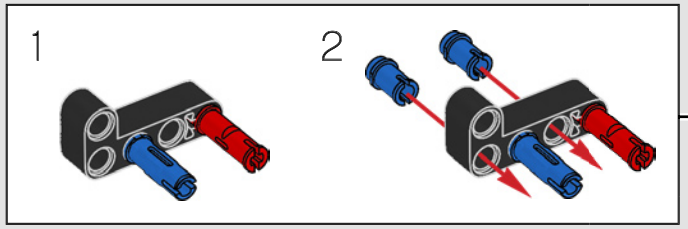
1
2

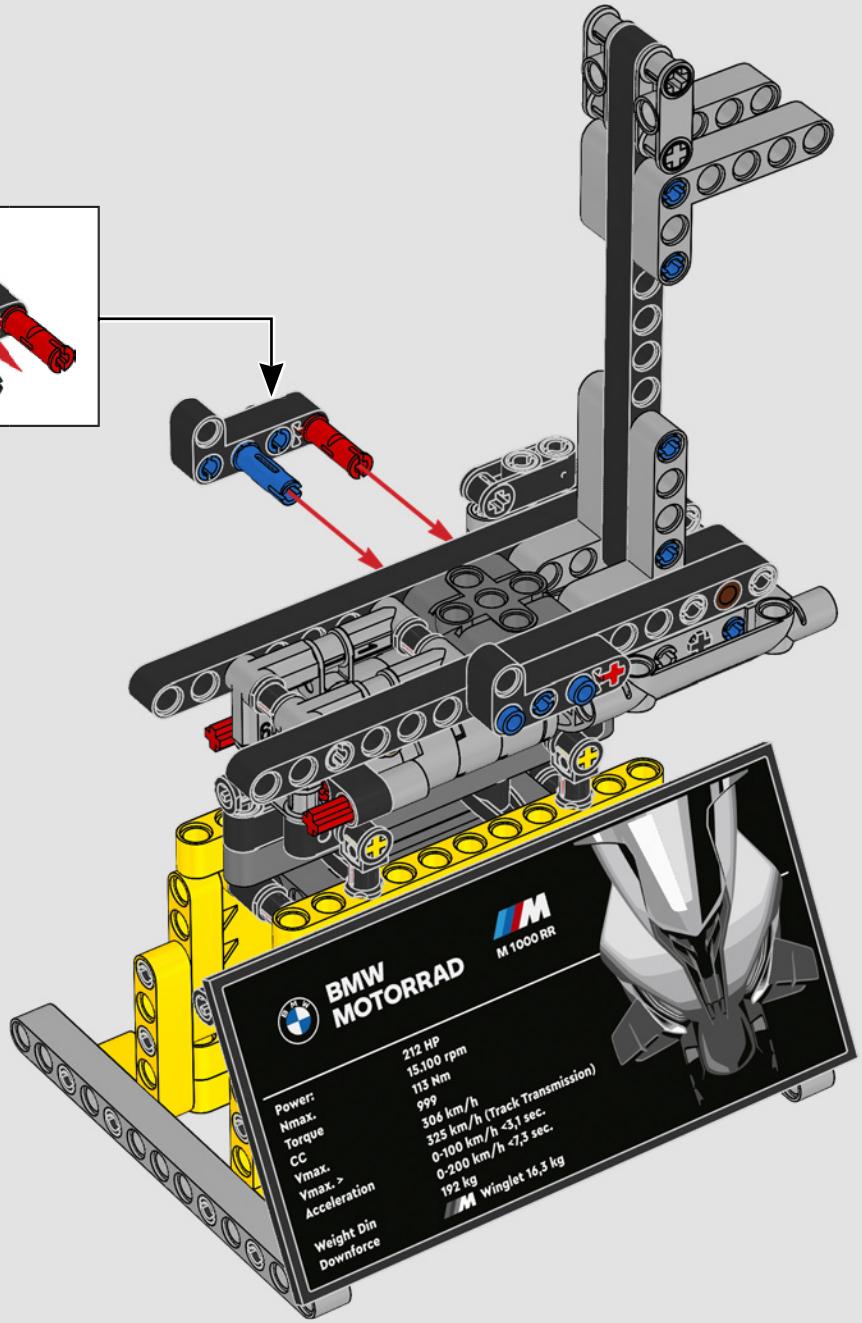
BMW MOTORRAD
M 1000 RR
Power: 212 HP
Nmax. 15.100 rpm
Torque 113 Nm
CC 999
Vmax. 306 km/h
Vmax. > 325 km/h (Track Transmission)
Acceleration 0-100 km/h <3,1 sec.
0-200 km/h <7,3 sec.
Weight Din 192 kg
Downforce M Winglet 16,3 kg

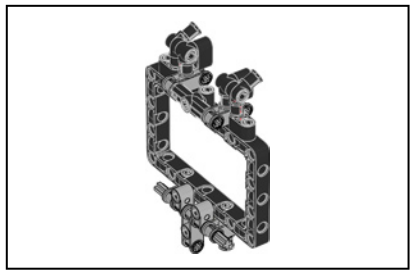

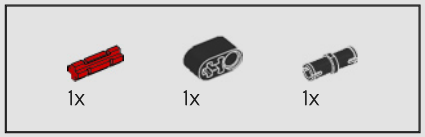

224

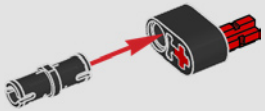

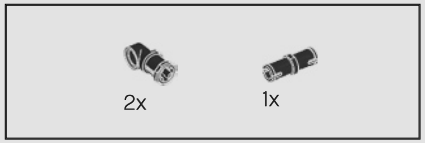

225

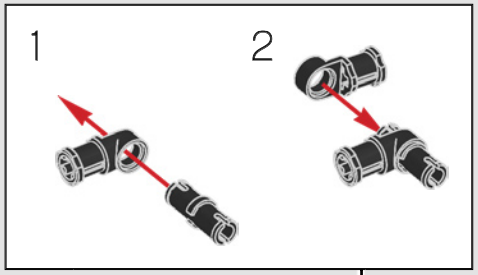

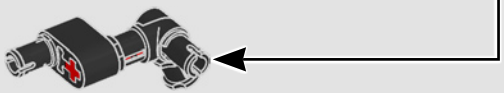

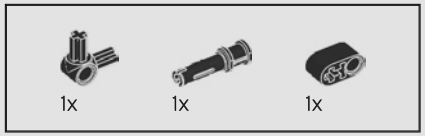

226

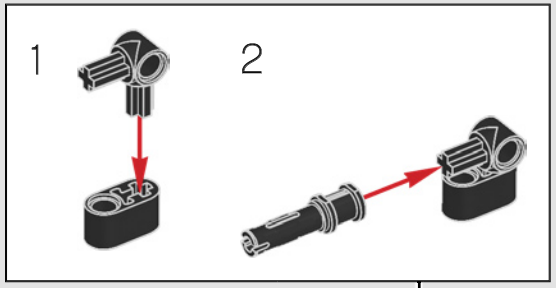

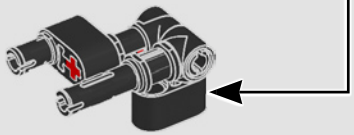

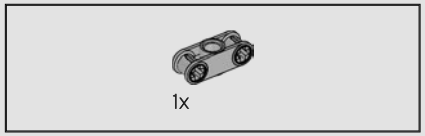

227

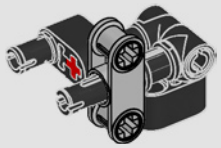

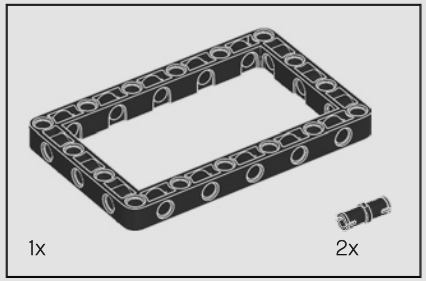

228

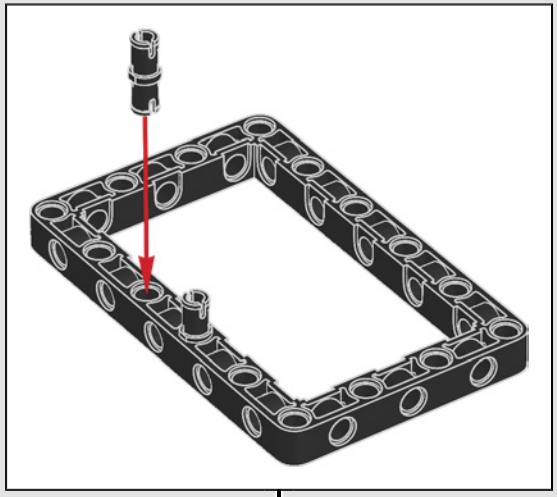

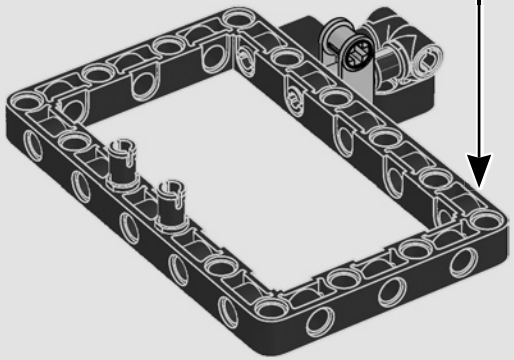

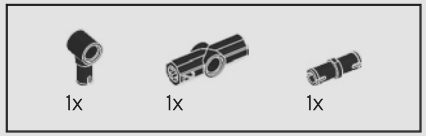

229

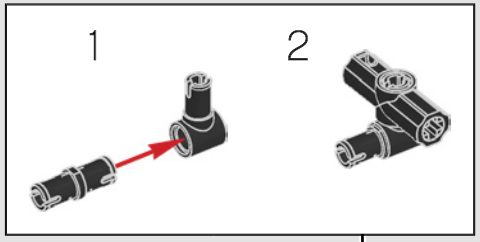

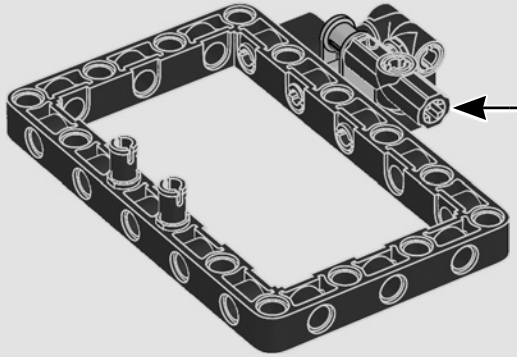

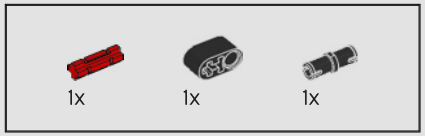

230

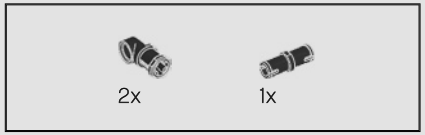

231

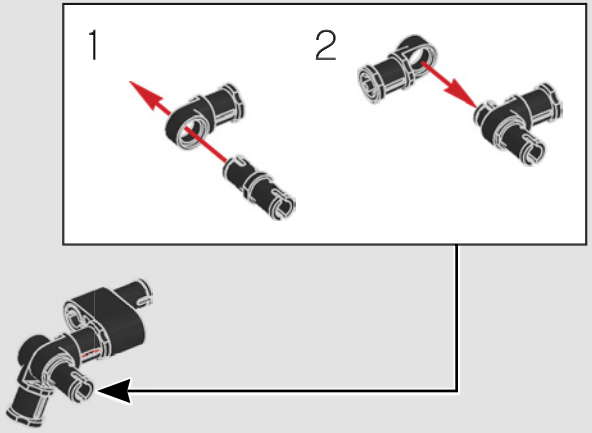

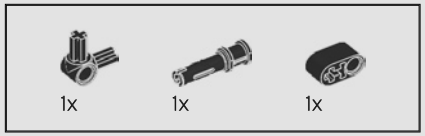

232

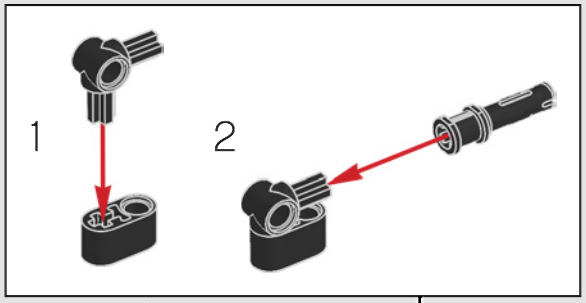

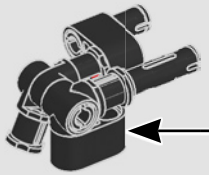

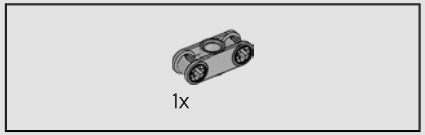

233

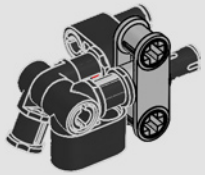

234

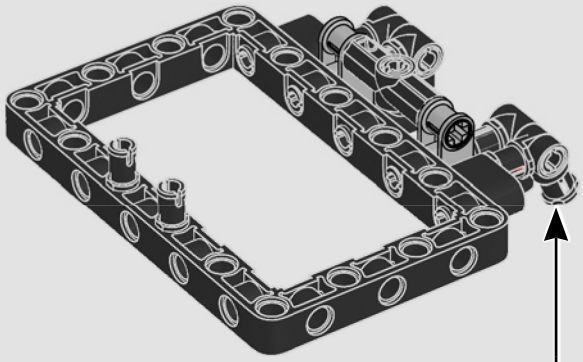

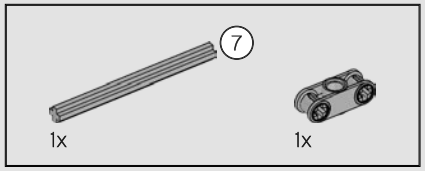

235

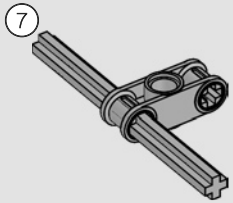

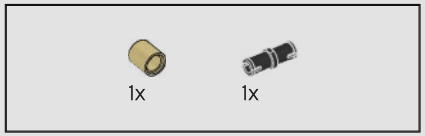

236

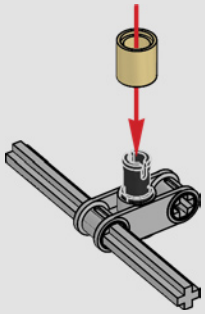

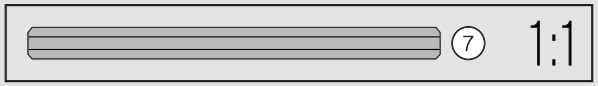

237

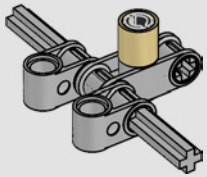

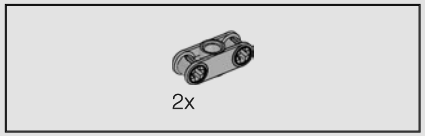

238

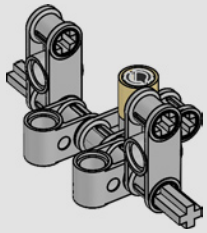

239

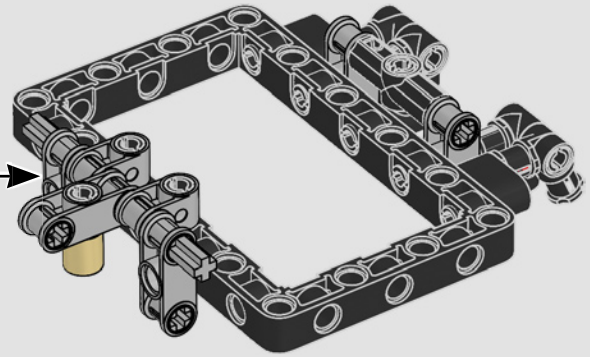

2x

240

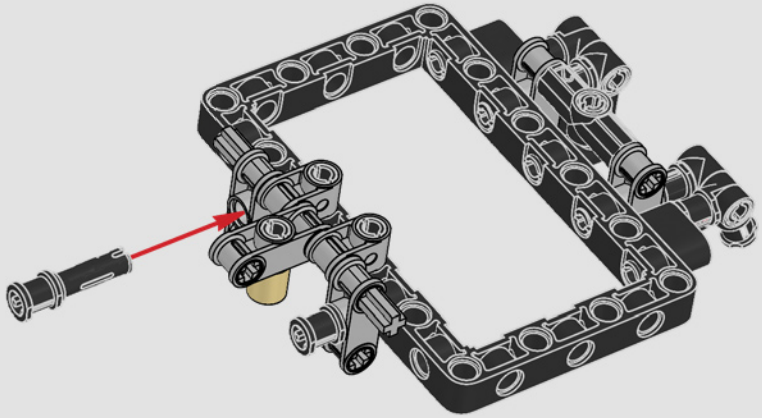

241

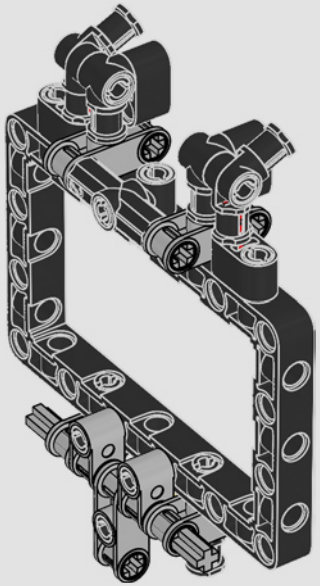

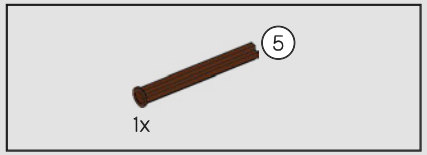
5
1x

242

5
1:1

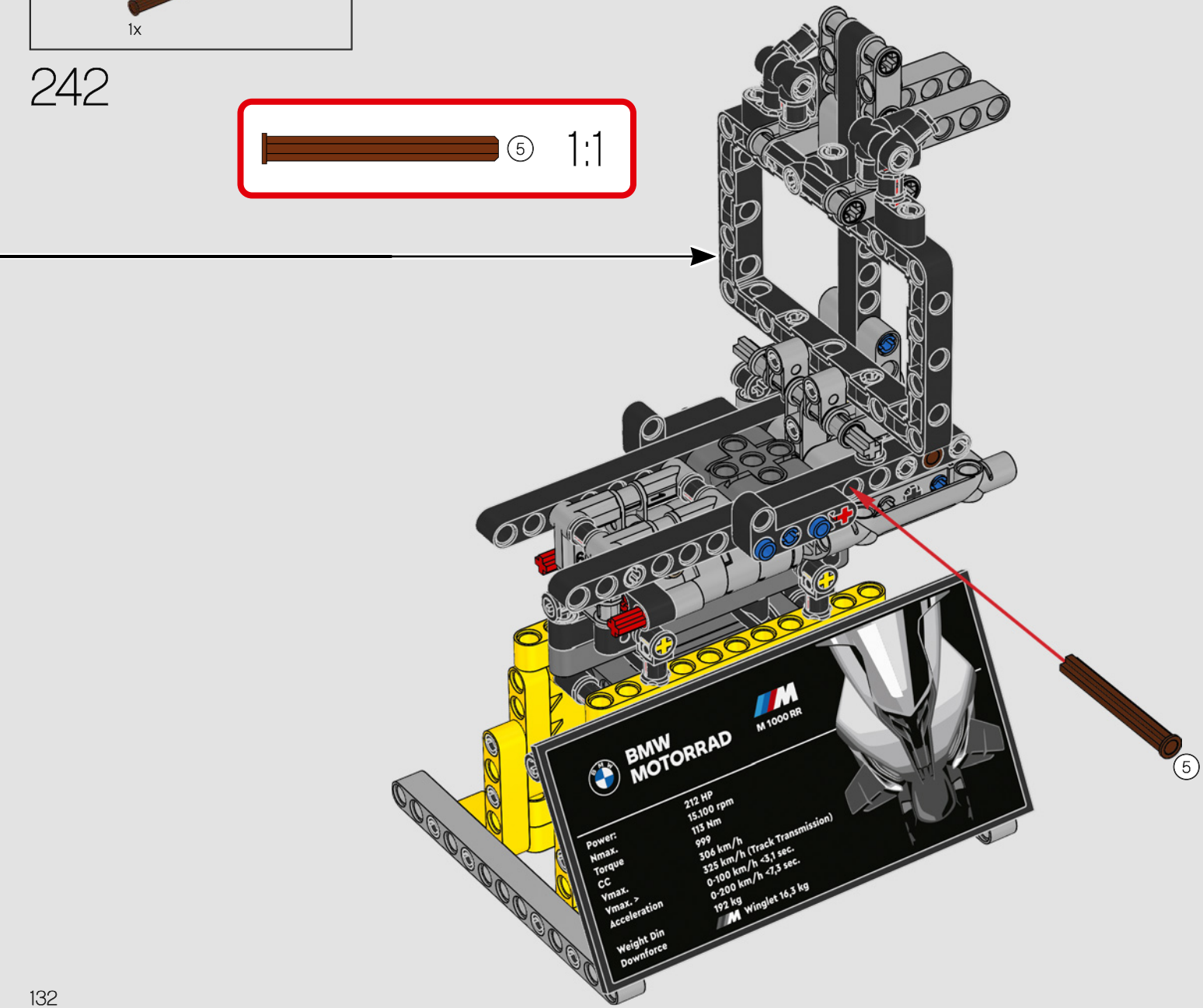
BMW MOTORRAD
M 1000 RR
Power: 212 HP
Nmax. 15.100 rpm
Torque 113 Nm
CC 999
Vmax. 306 km/h
Vmax. > 325 km/h (Track Transmission)
Acceleration 0-100 km/h <3,1 sec.
0-200 km/h <7,3 sec.
Weight Din 192 kg
Downforce M Winglet 16,3 kg
5

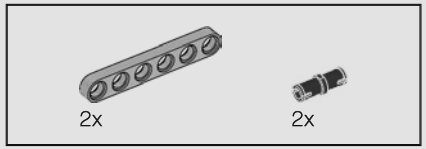
2x
2x

243

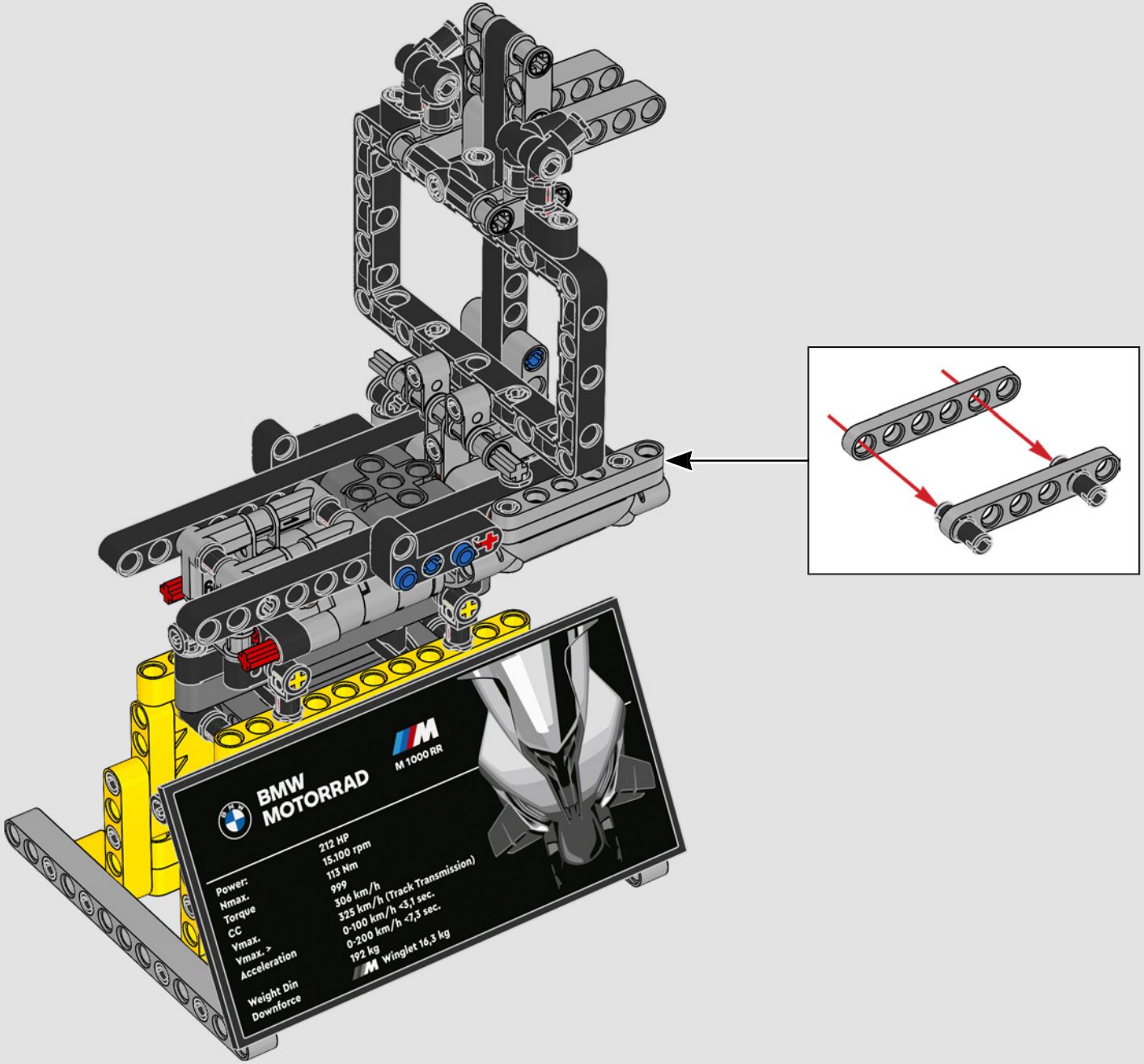
BMW MOTORRAD
M 1000 RR
Power: 212 HP
Nmax. 15.100 rpm
Torque 113 Nm
CC 999
Vmax. 306 km/h
Vmax. > 325 km/h (Track Transmission)
Acceleration 0-100 km/h <3,1 sec.
0-200 km/h <7,3 sec.
Weight Din 192 kg
Downforce Winglet 16,3 kg

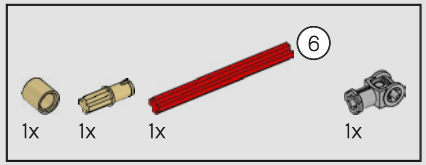

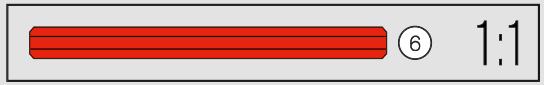

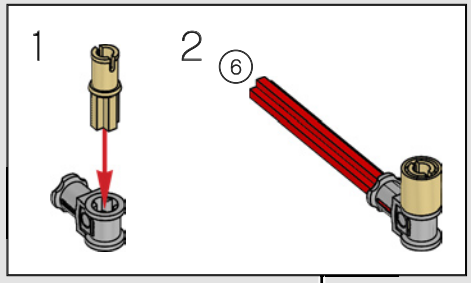

244

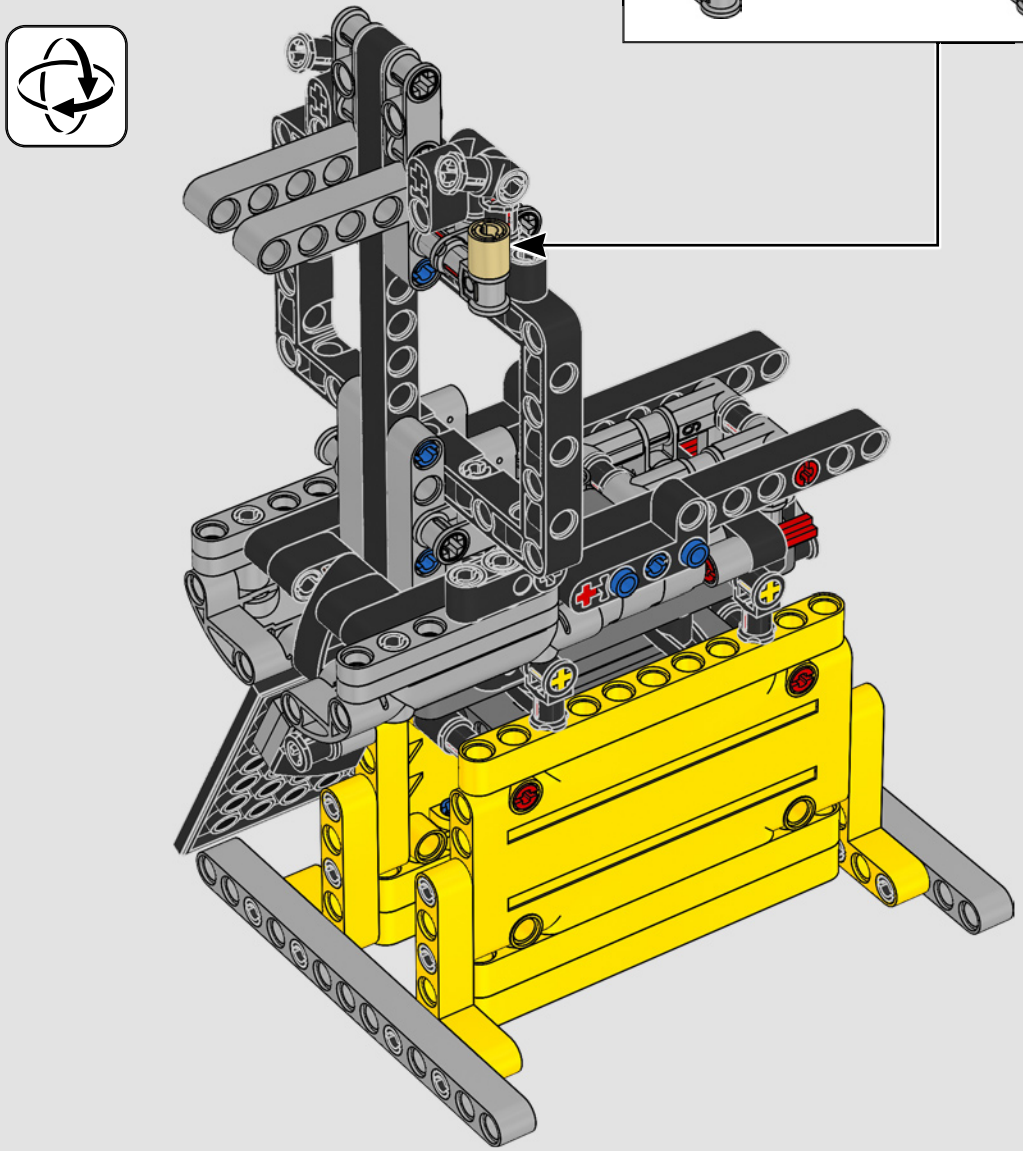

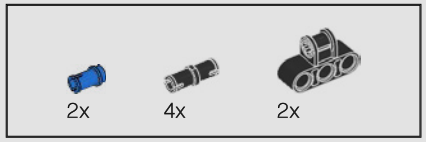

245

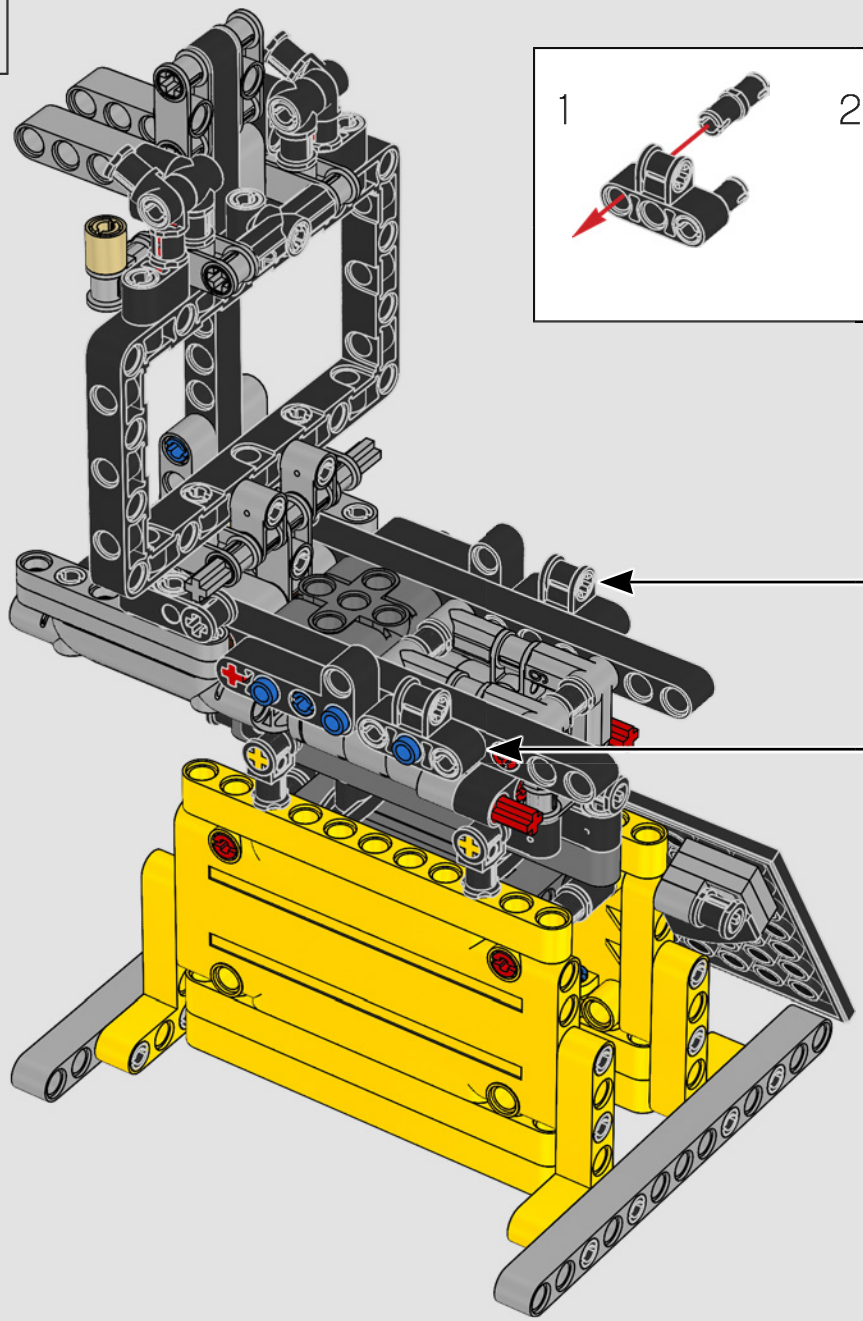

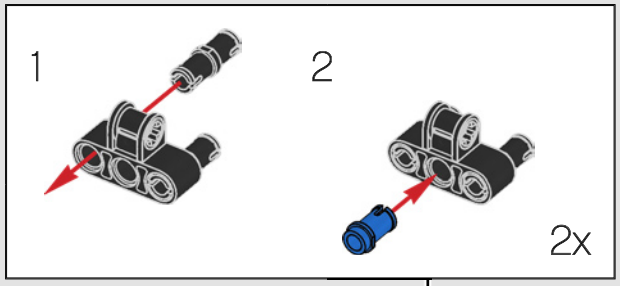

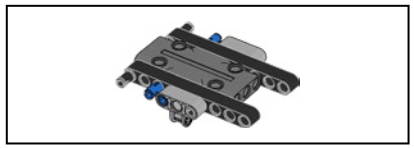

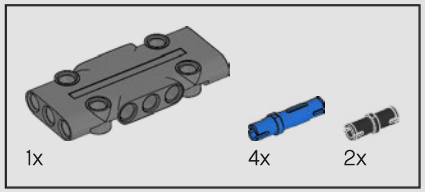

246

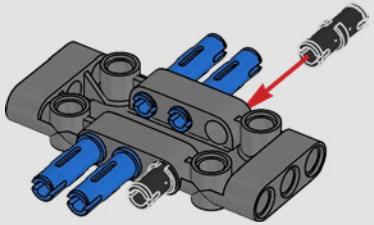

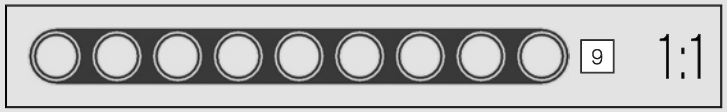

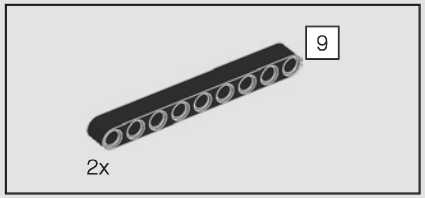

247

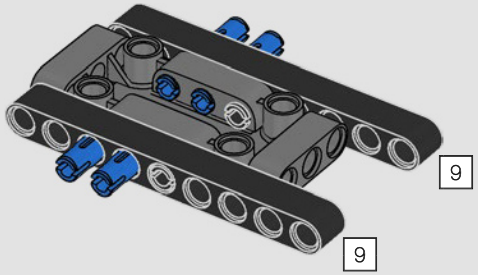

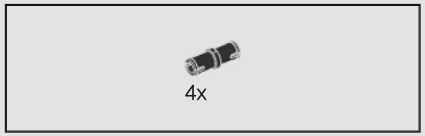

248

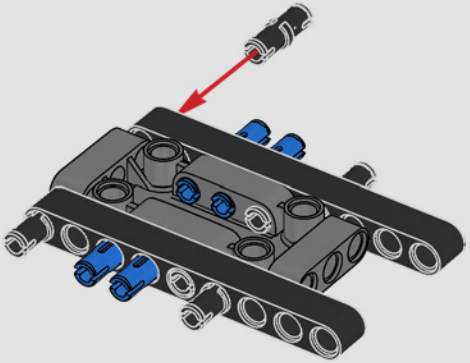

2x

249

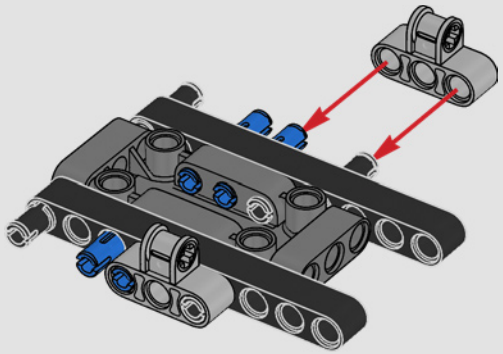

250

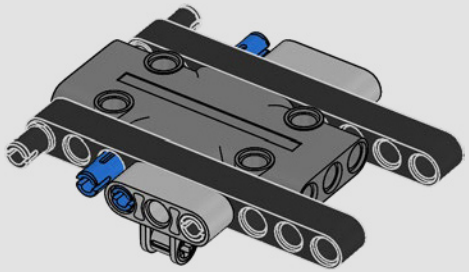

251

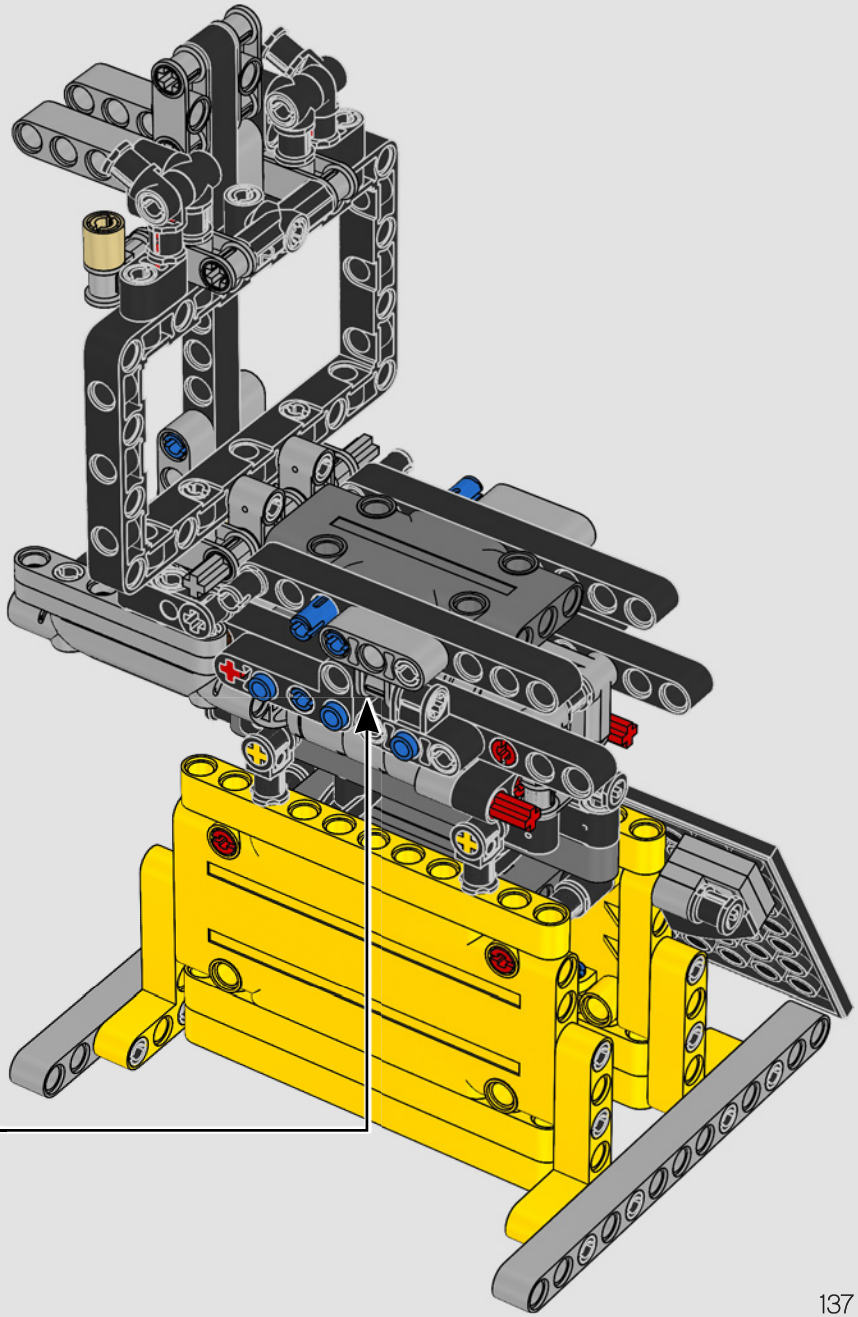

252

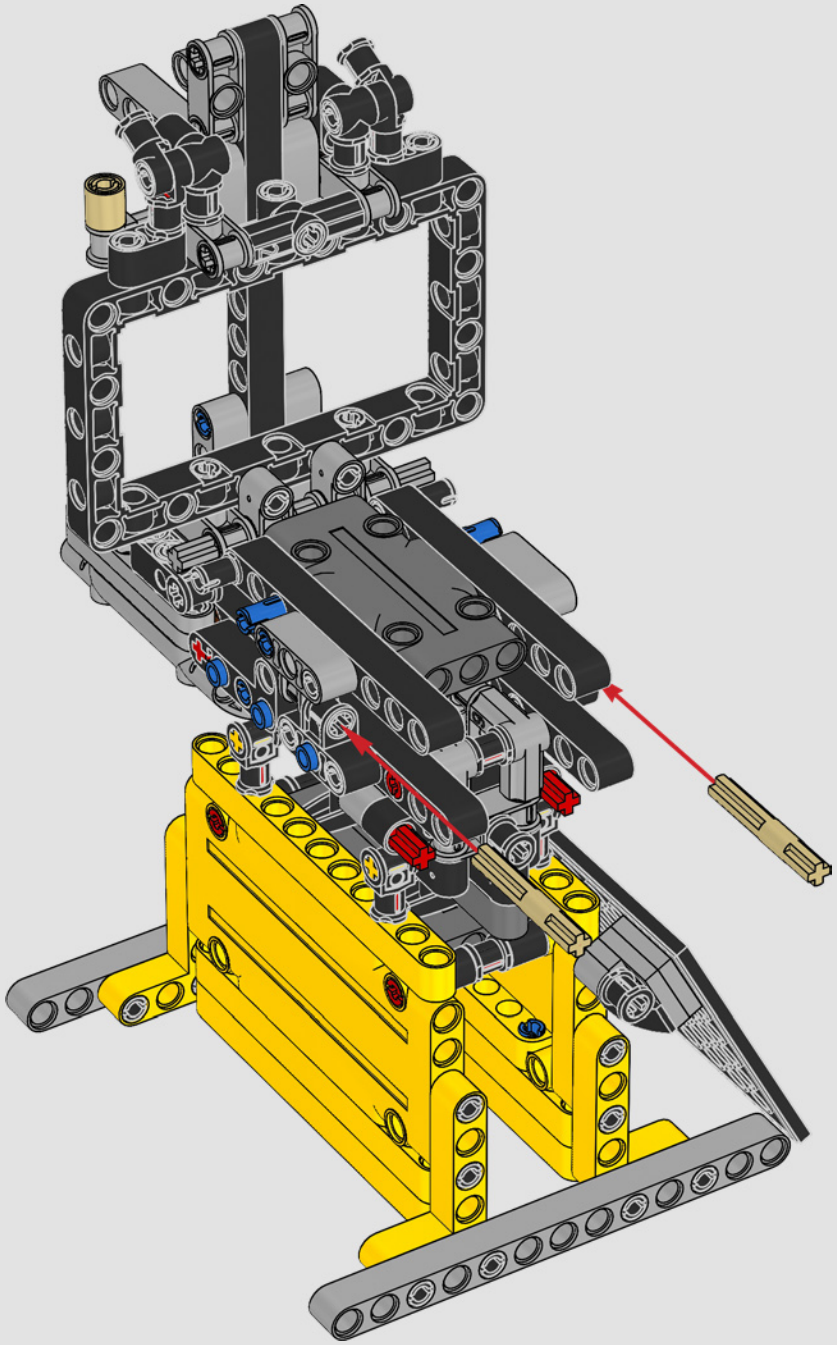

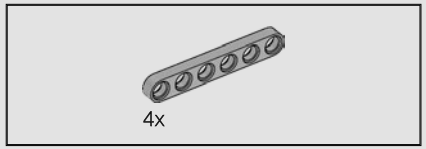

253

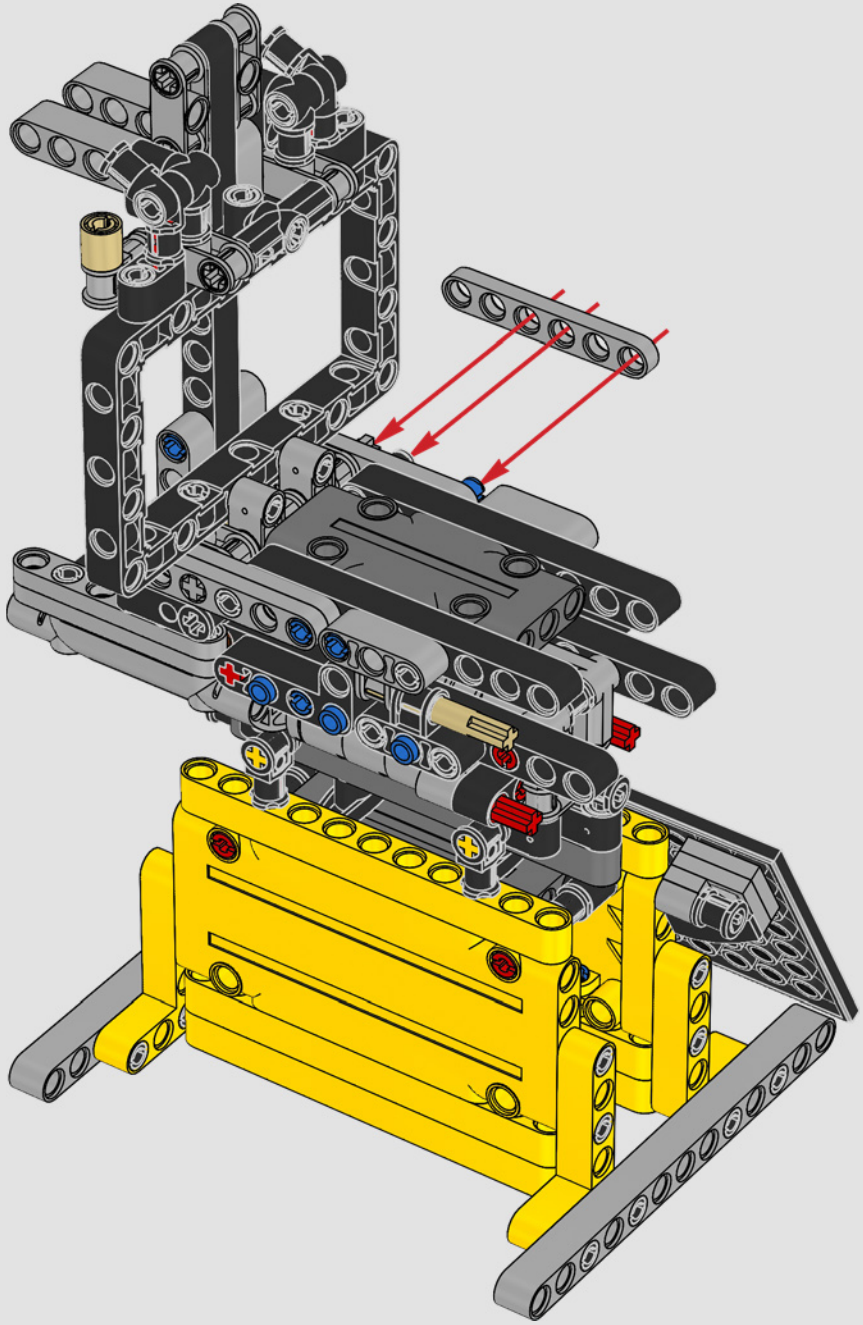

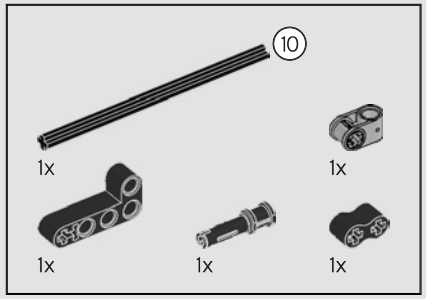

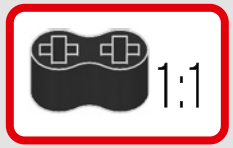

254

1

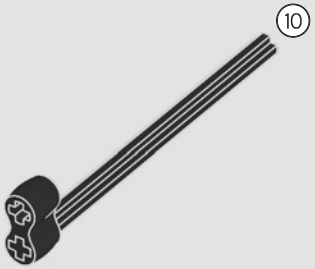

2

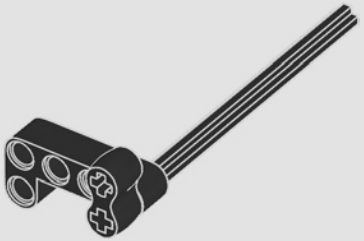

3

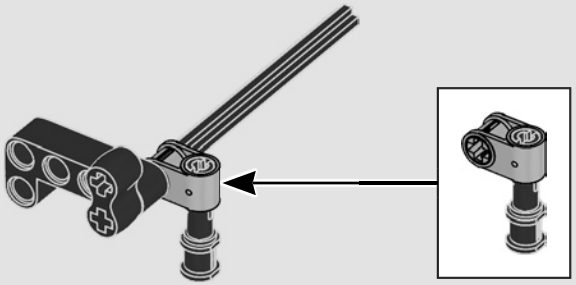

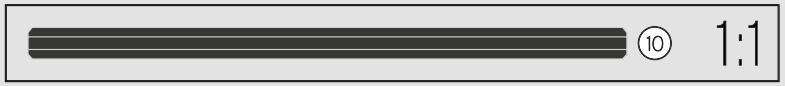

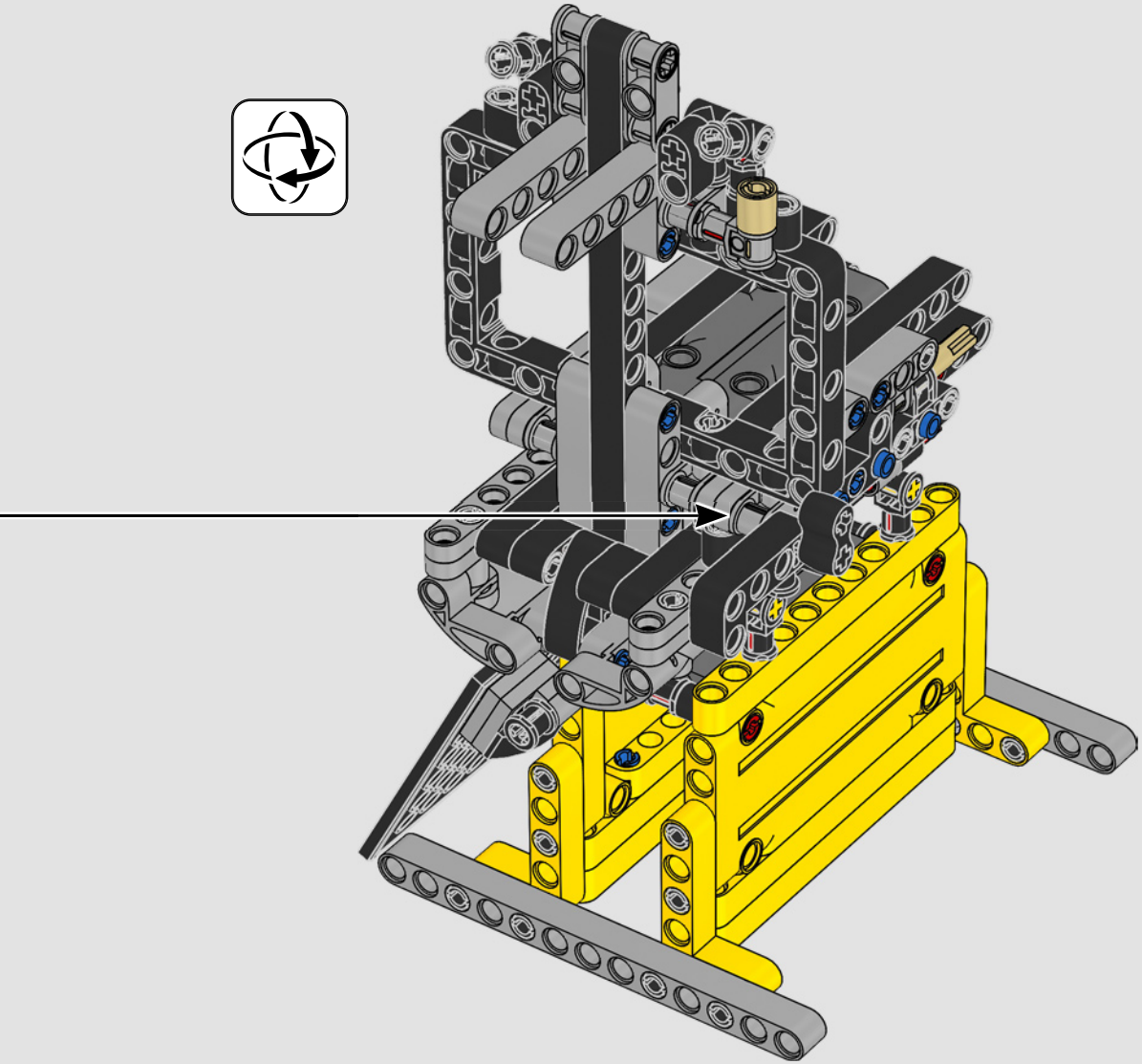

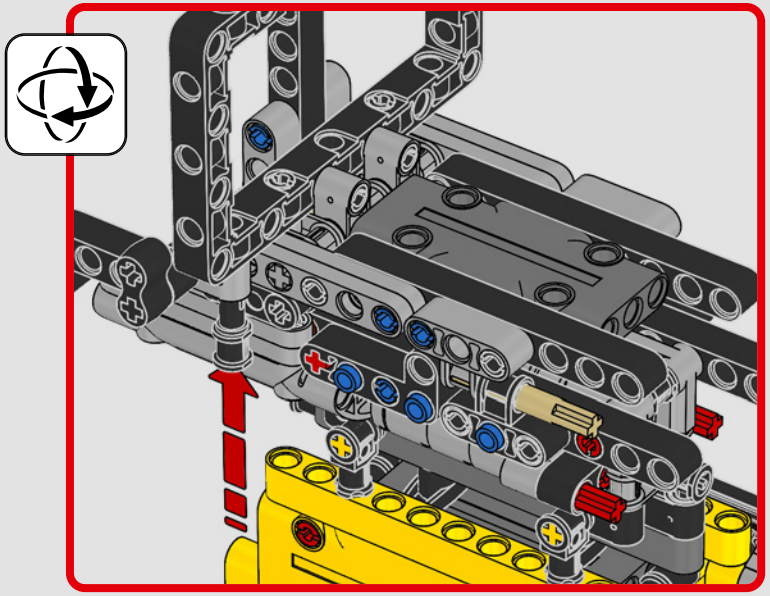

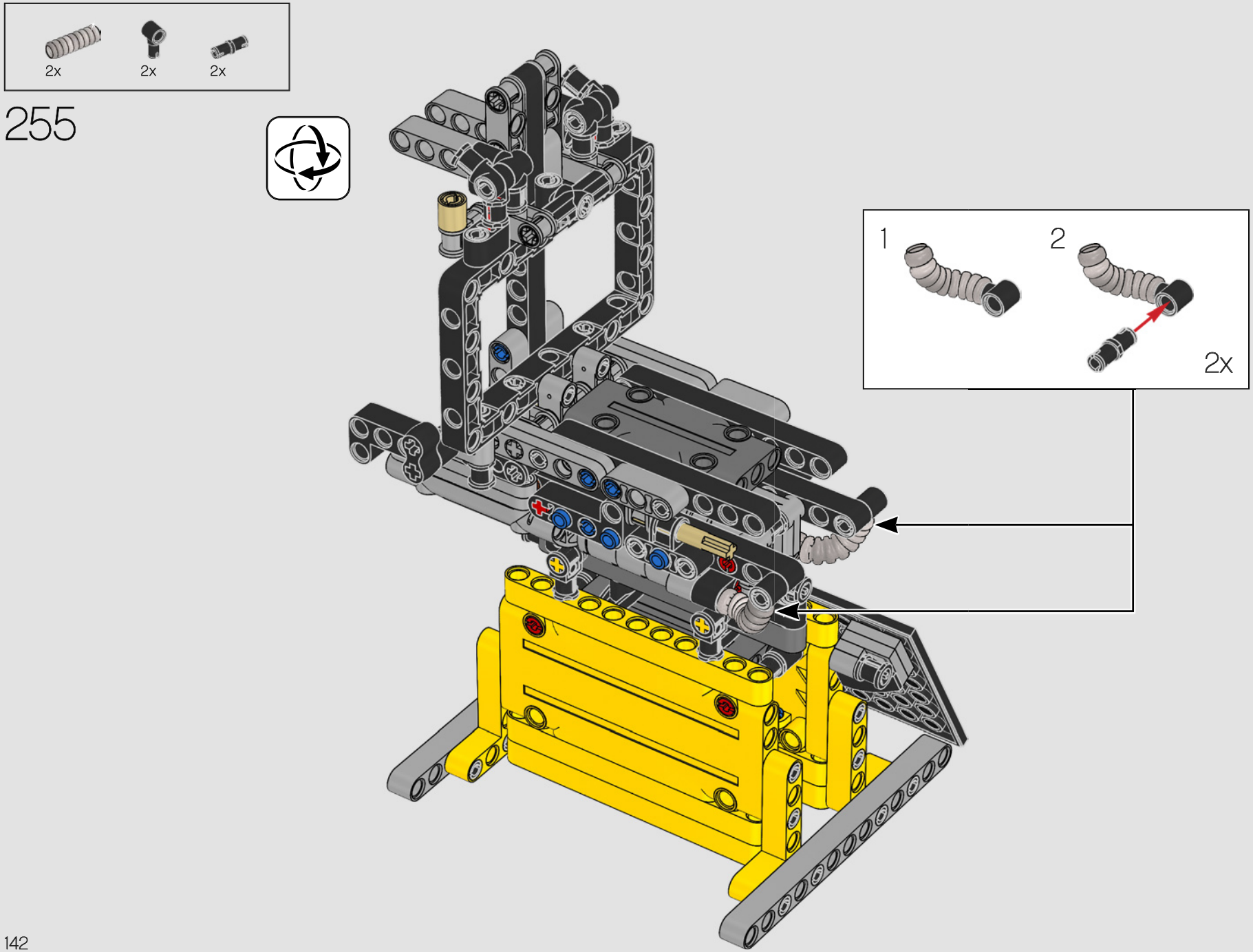
2x
2x
2x
255
1
2
2x

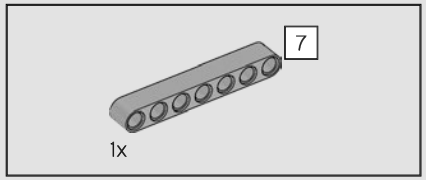

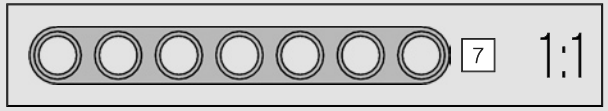

256

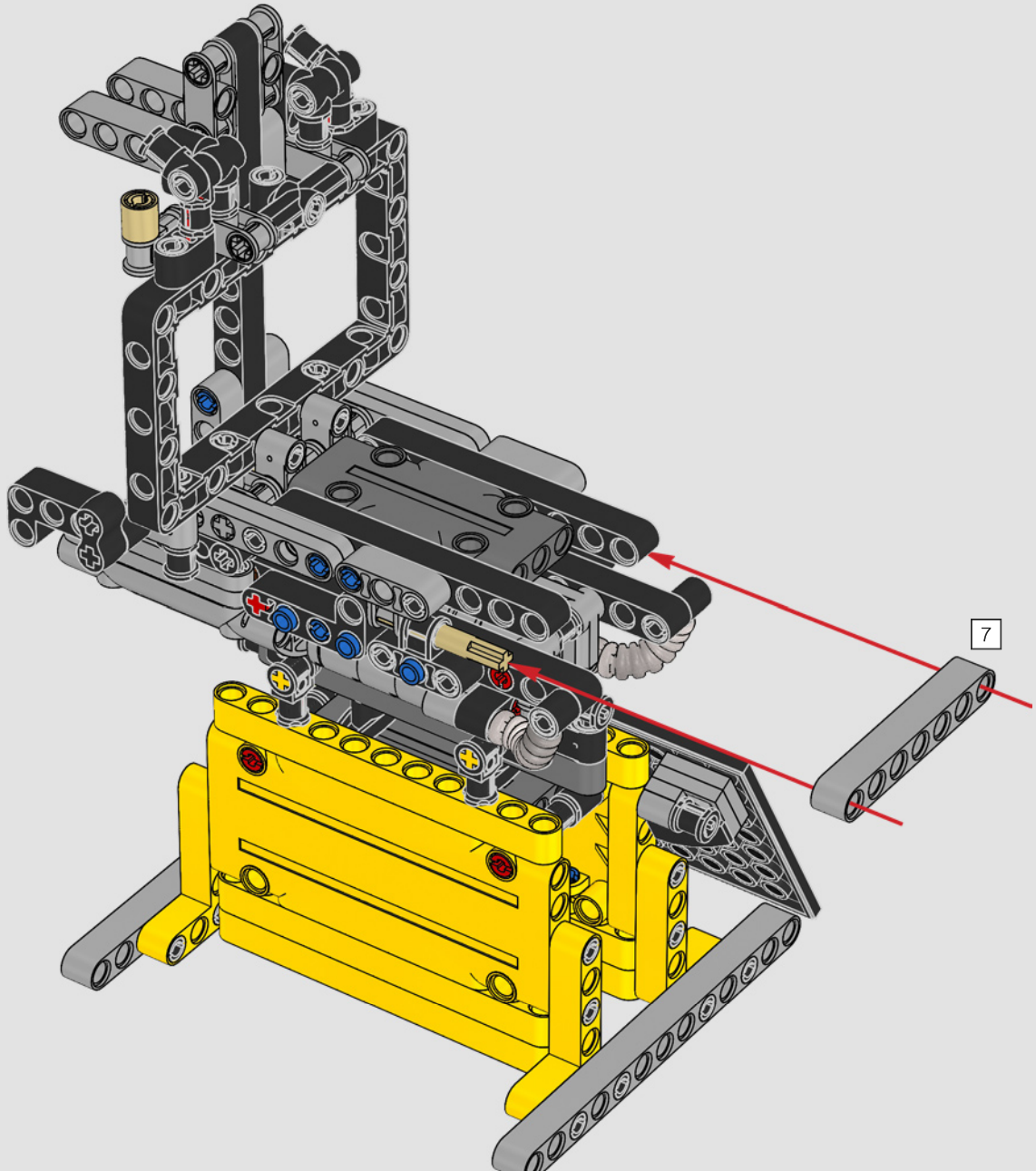

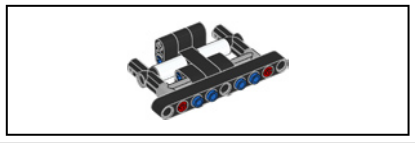

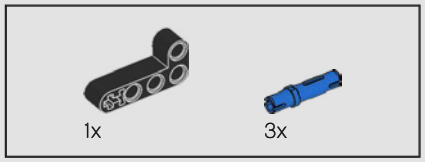

257

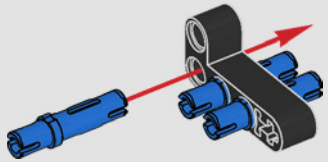

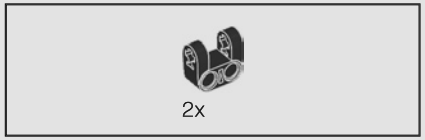

258

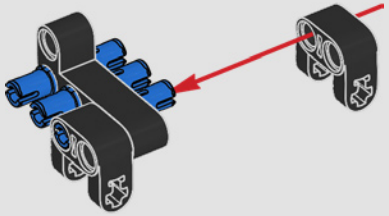

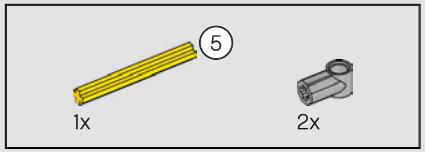

259

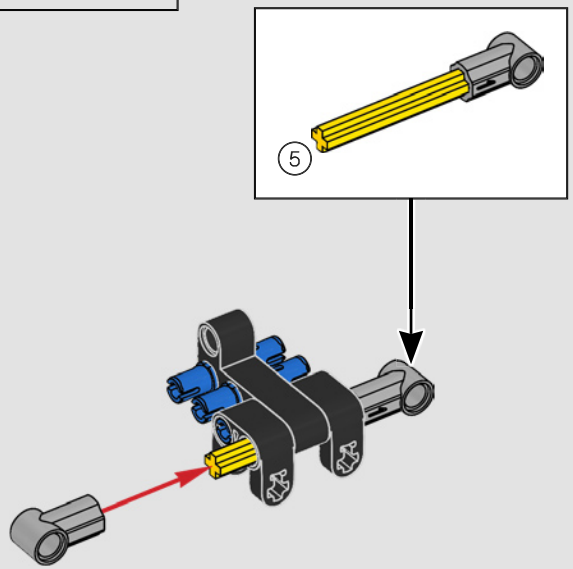

260

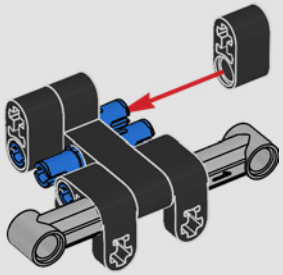

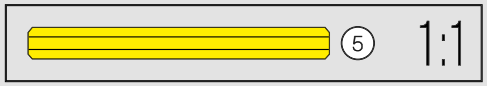

261

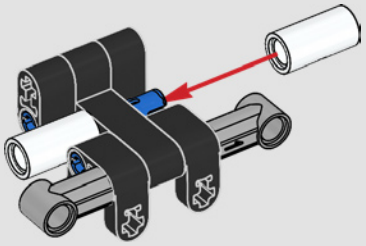

262

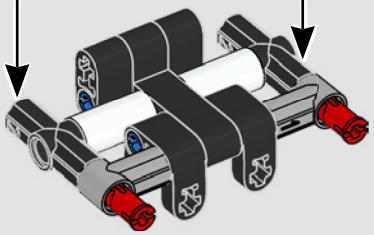

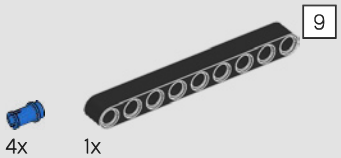

263

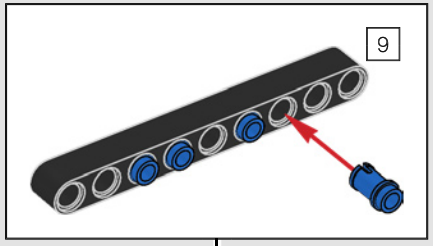

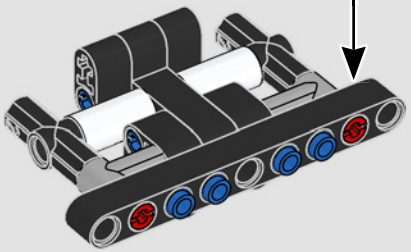

1:1

264

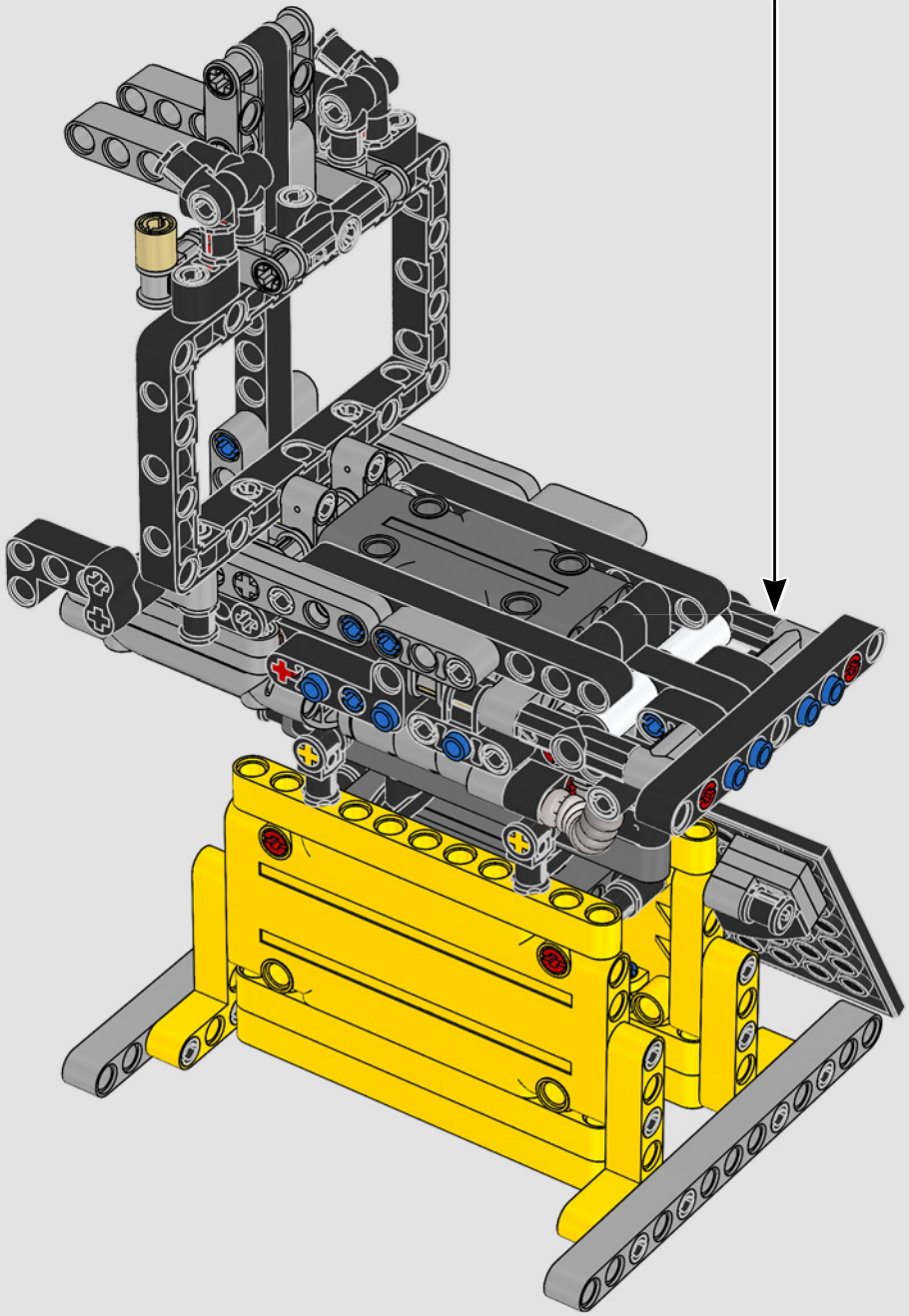

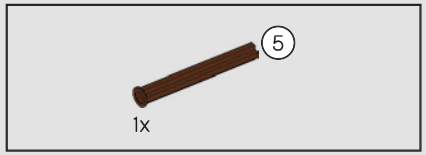

265

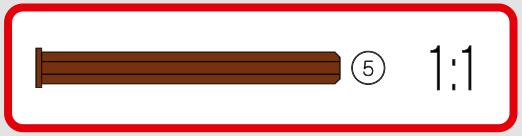

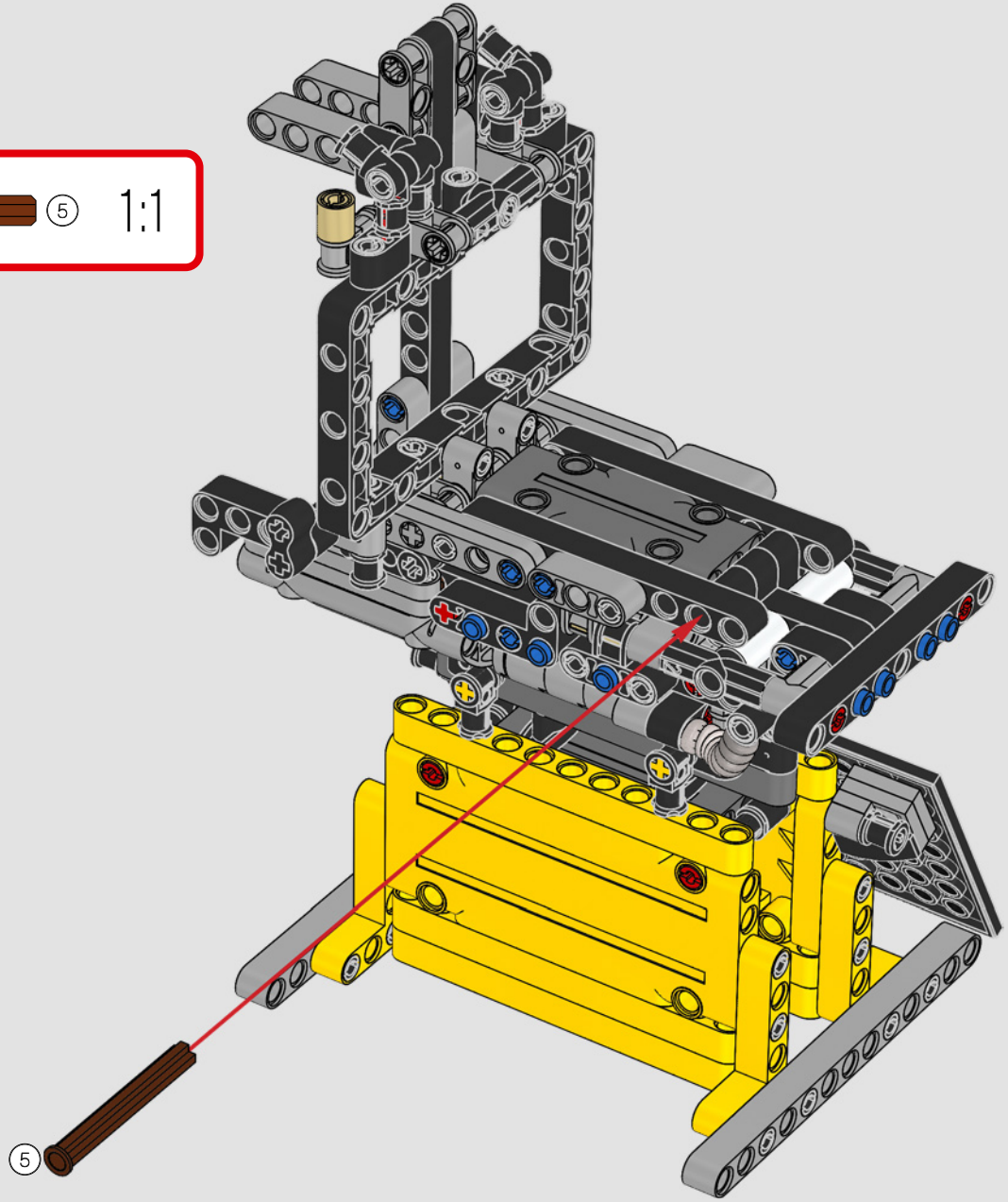

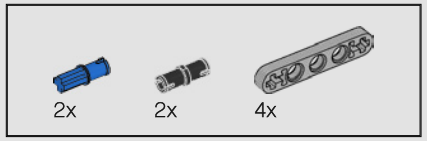

266

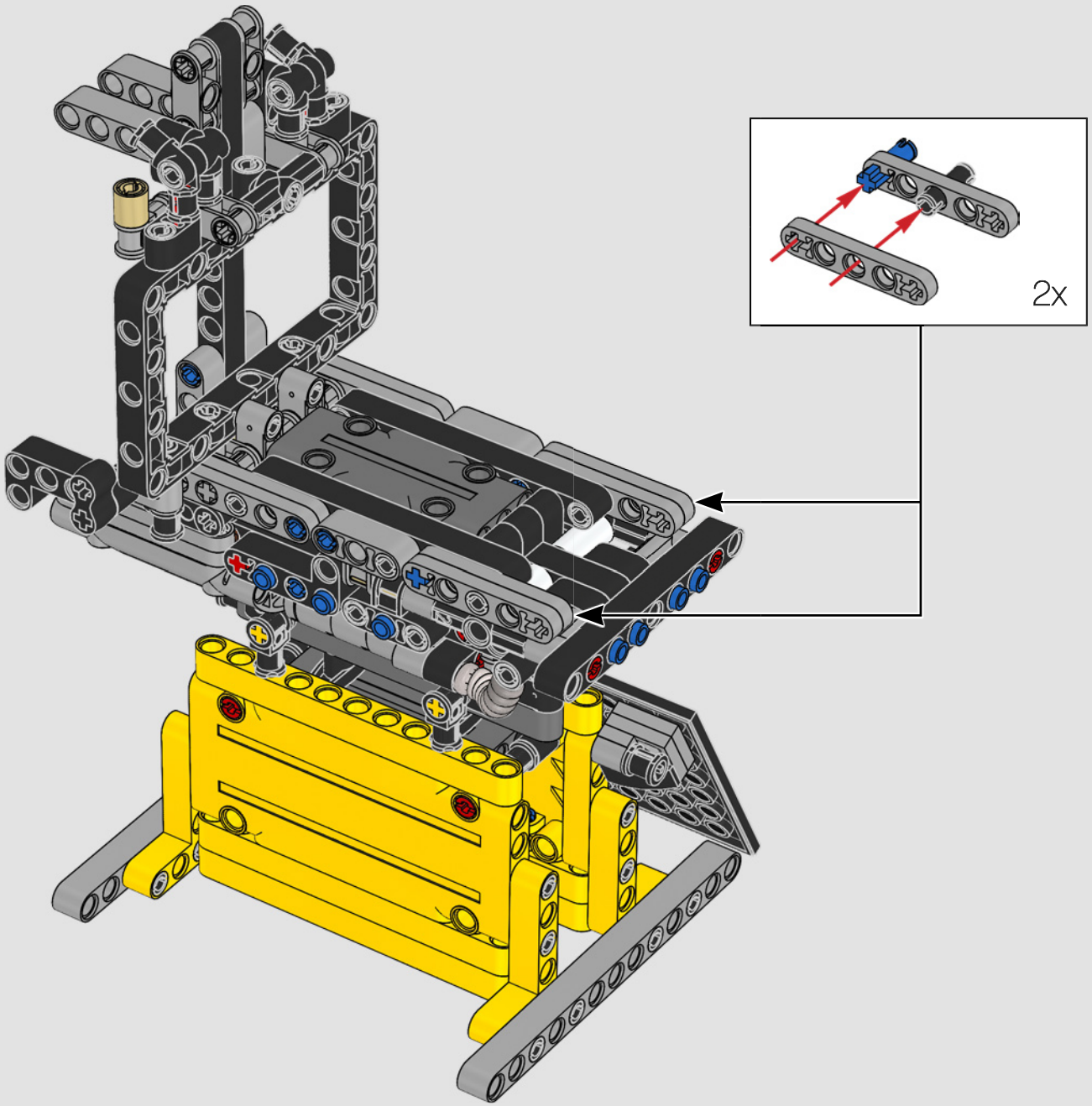

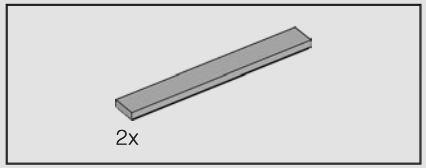

267

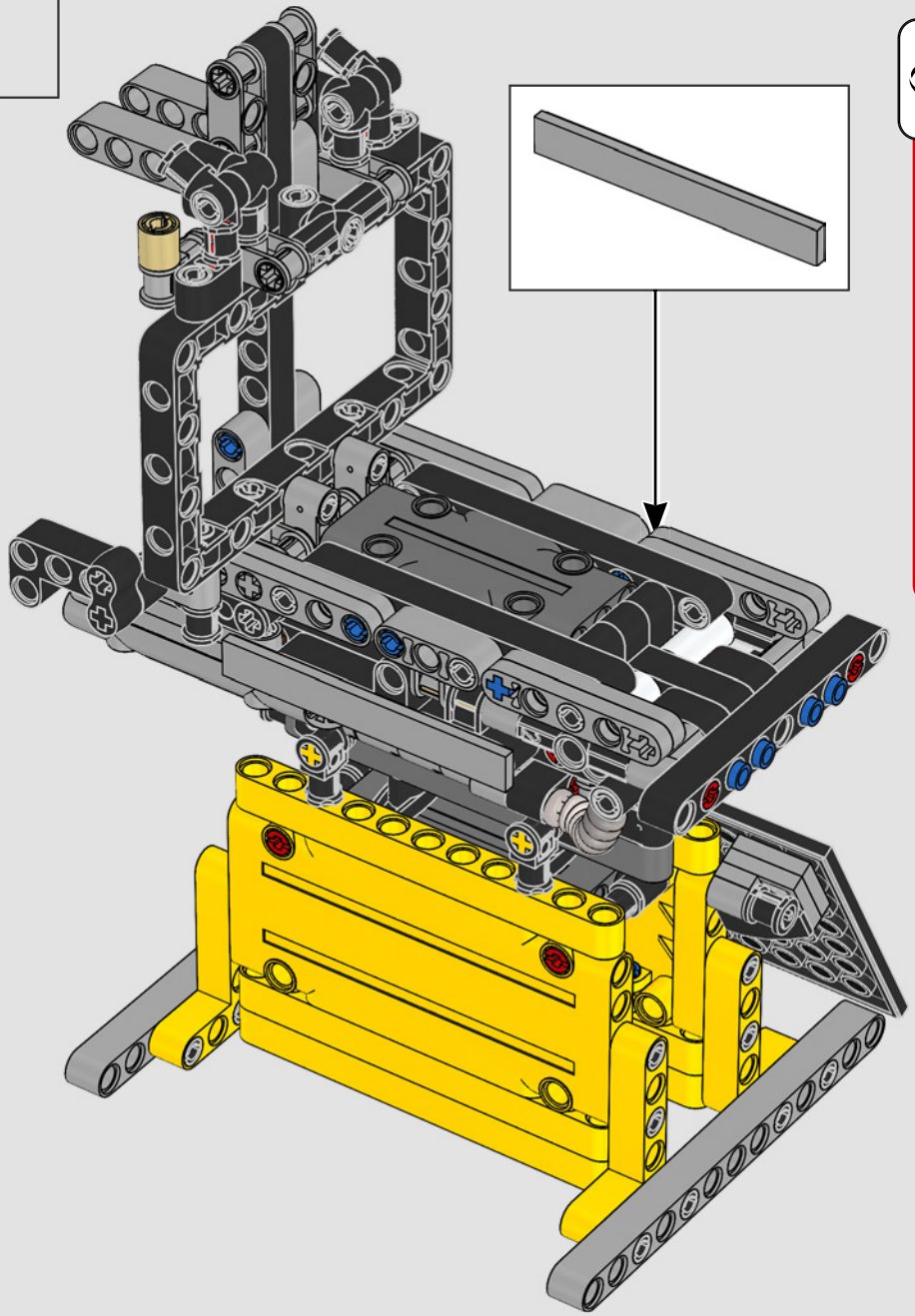

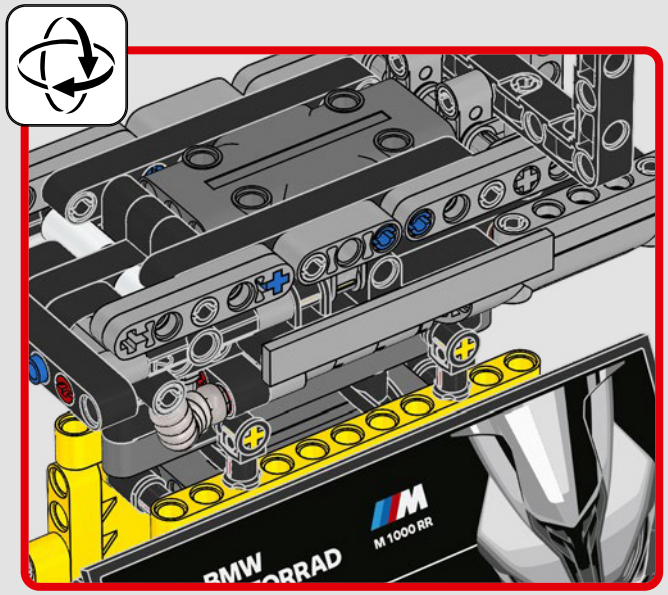

268

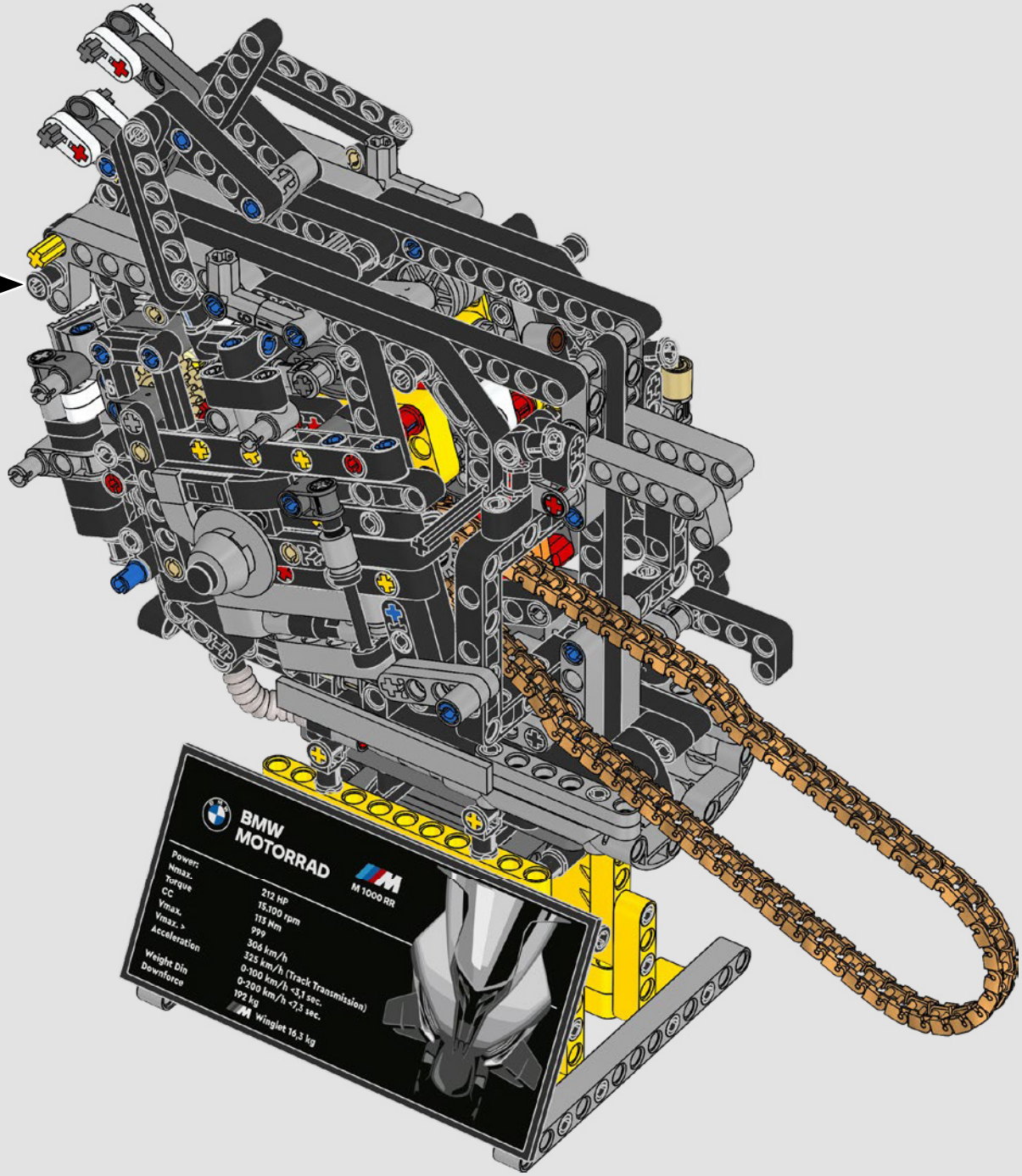
BMW
MOTORRAD
M 1000 RR
Power: 212 HP
Nmax. 15,100 rpm
Torque 115 Nm
CC 999
Vmax. 306 km/h
Vmax. > 325 km/h (Track Transmission)
Acceleration 0-100 km/h <3,1 sec.
0-200 km/h <7,3 sec.
Weight Din 192 kg
Downforce Wingiet 16,3 kg

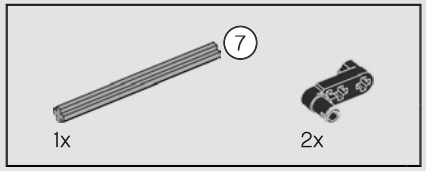
7
1x
2x

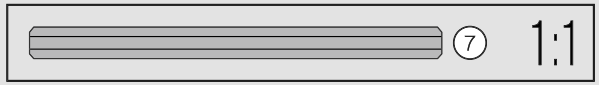
7
1:1

269

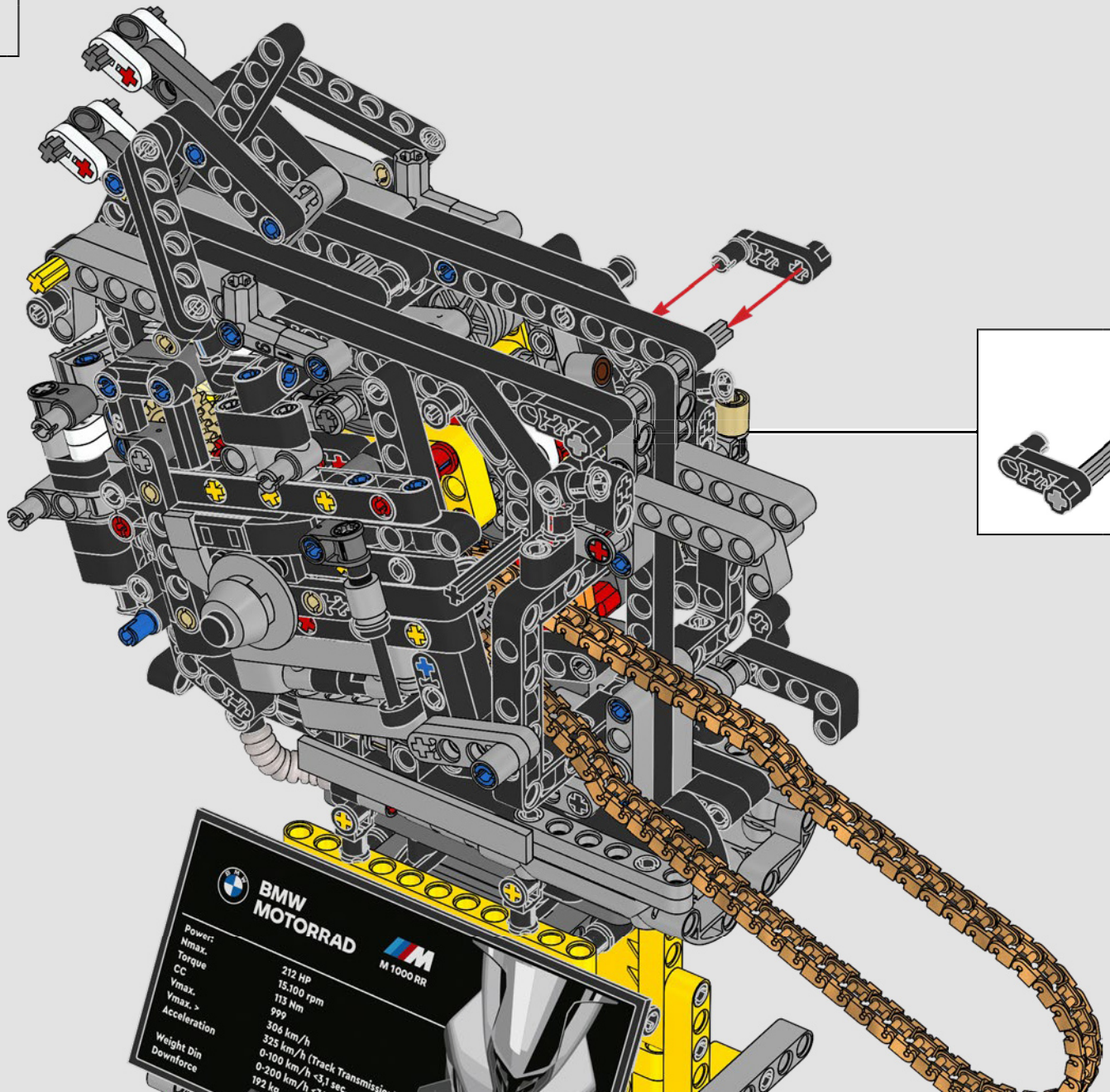
BMW
MOTORRAD
M
M 1000 RR
Power:
Nmax.
Torque
CC
Vmax.
Vmax. >
Acceleration
Weight Din
Downforce
212 HP
15.100 rpm
113 Nm
999
306 km/h
325 km/h (Track Transmissi
0-100 km/h <3,1 sec
0-200 km/h
192 kg

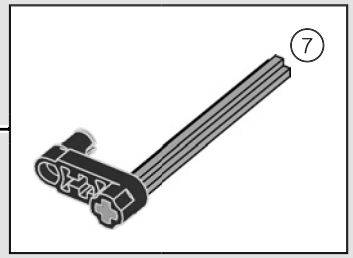
7

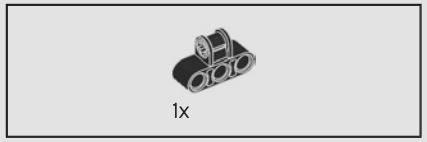
1x

270

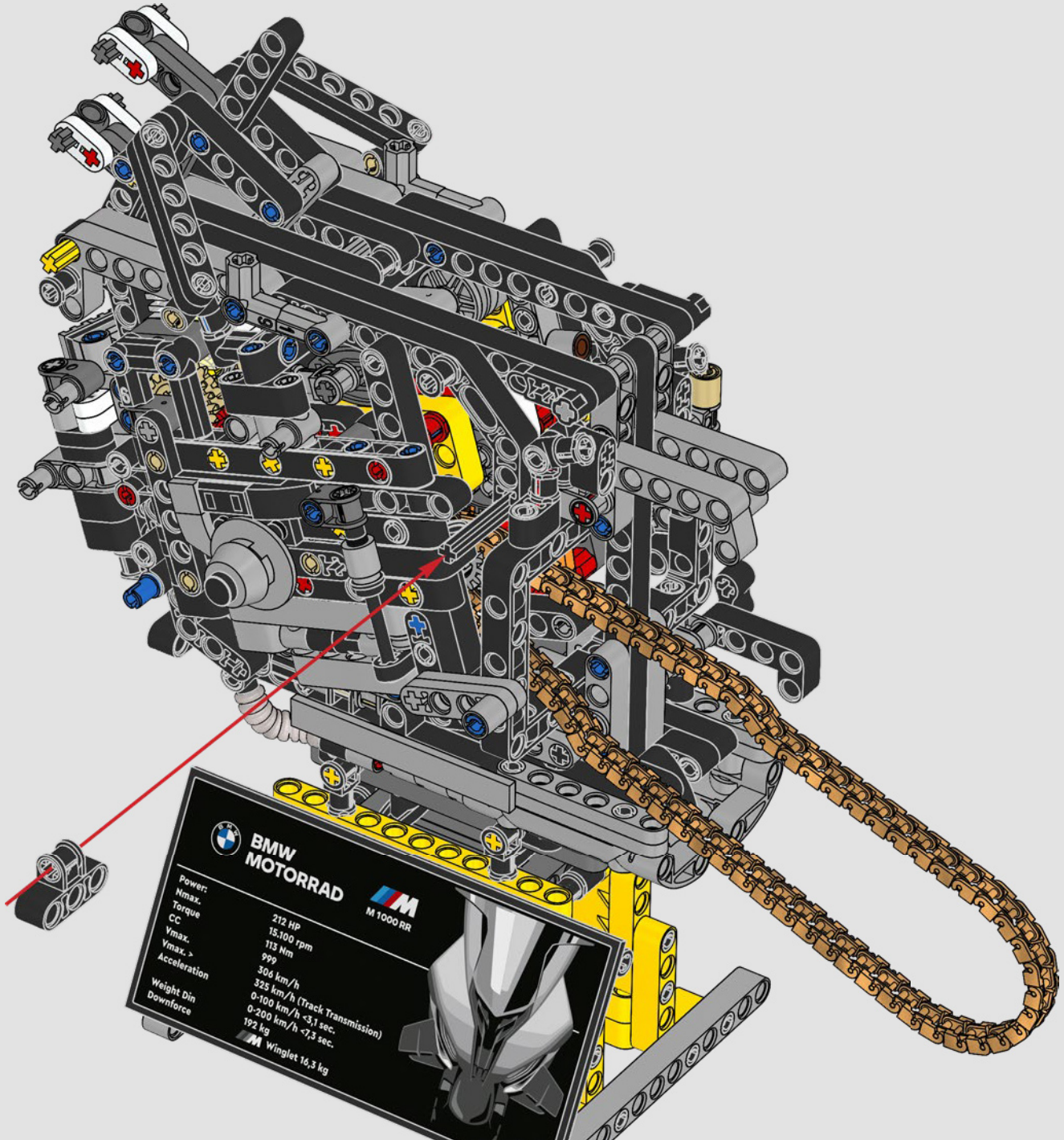
BMW
MOTORRAD
M 1000 RR
Power: 212 HP
Nmax. 15.100 rpm
Torque 113 Nm
CC 999
Vmax. 306 km/h
Vmax. > 325 km/h (Track Transmission)
Acceleration 0-100 km/h <3,1 sec.
0-200 km/h <7,3 sec.
Weight Din 192 kg
Downforce Winglet 16,3 kg

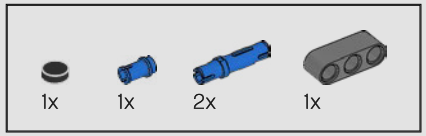
1x
1x
2x
1x

271

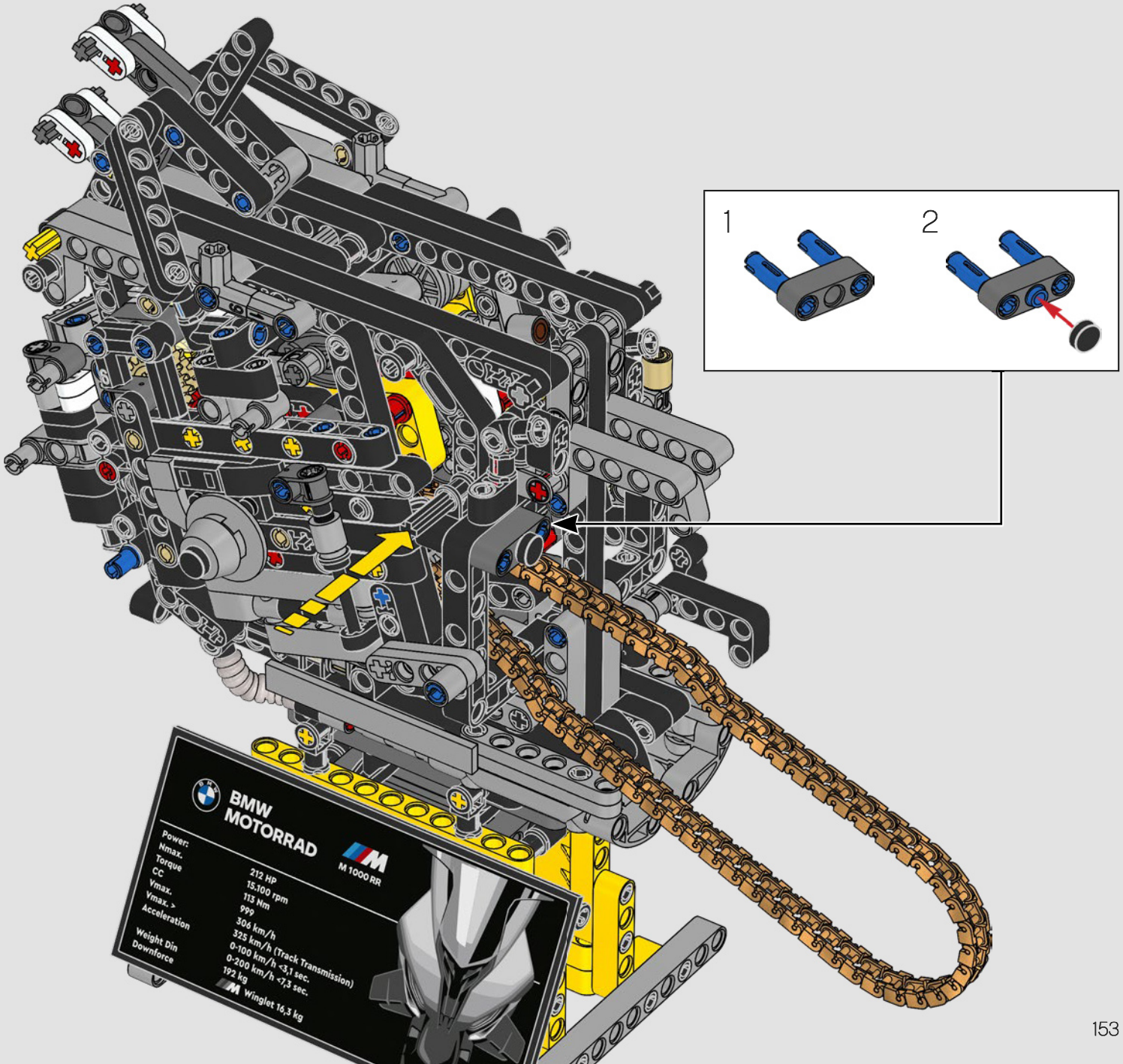
1
2
BMW
MOTORRAD
M 1000 RR
Power:
Nmax.
Torque
CC
Vmax.
Vmax. >
Acceleration
Weight Din
Downforce
212 HP
15,100 rpm
113 Nm
999
306 km/h
325 km/h (Track Transmission)
0-100 km/h <3,1 sec.
0-200 km/h <7,3 sec.
192 kg
Winglet 16,3 kg

1x

272

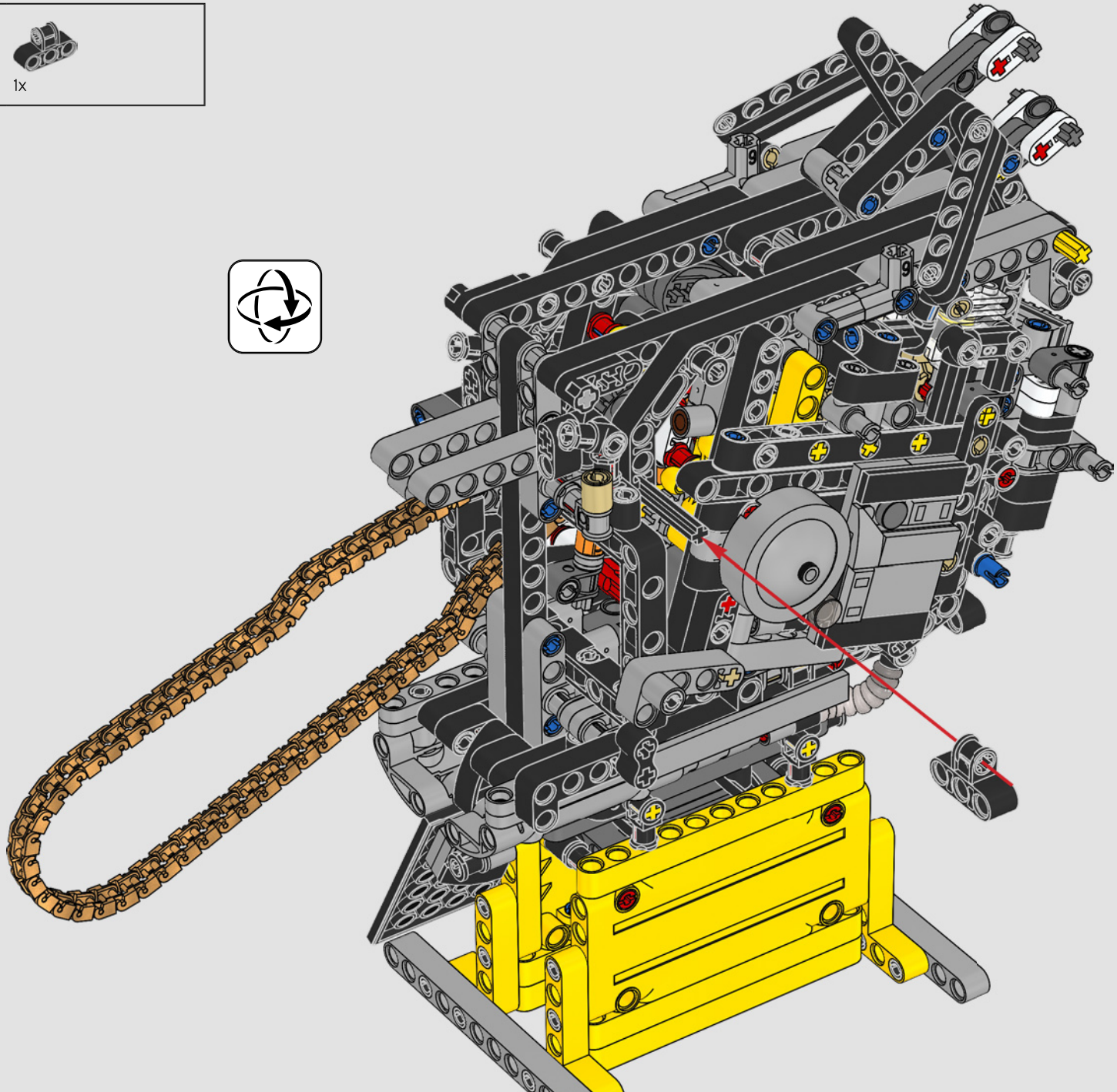

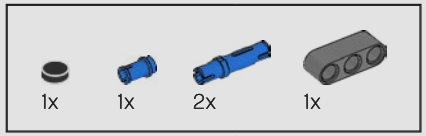

273

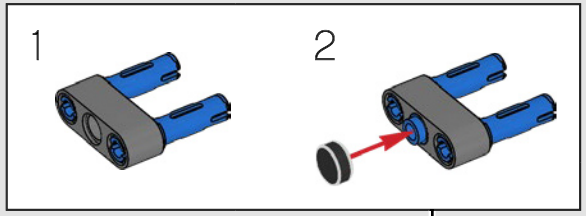

3
2x

3
1:1

274

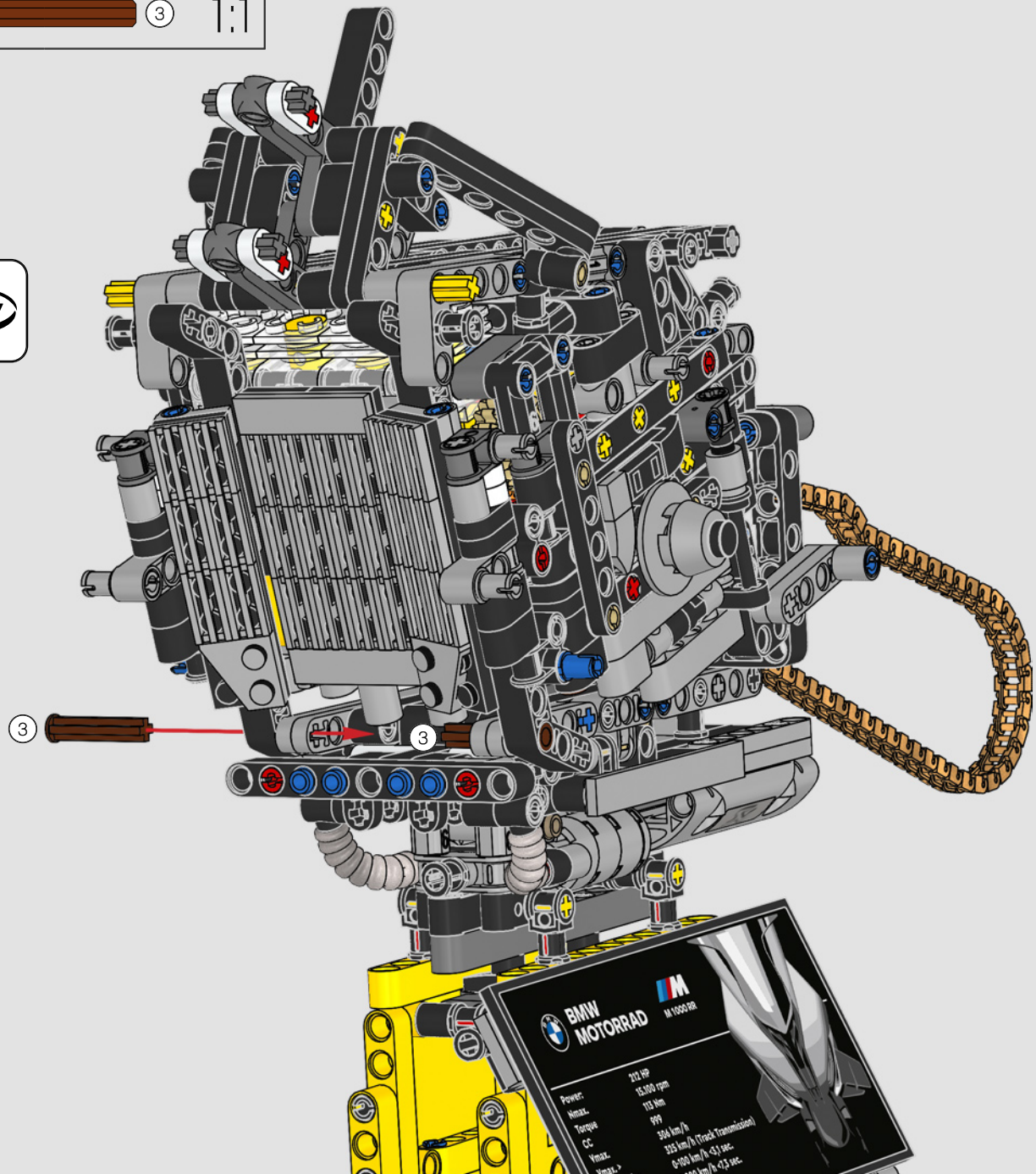
3
3
BMW
MOTORRAD
M 1000 RR
Power:
Nmax.
Torque
CC
Vmax.
Vmax.>
212 HP
15.000 rpm
113 Nm
999
306 km/h
325 km/h (Track Transmission)
0-100 km/h ~3,1 sec.
0-100 km/h <1,3 sec.

2x
3x
2x

3

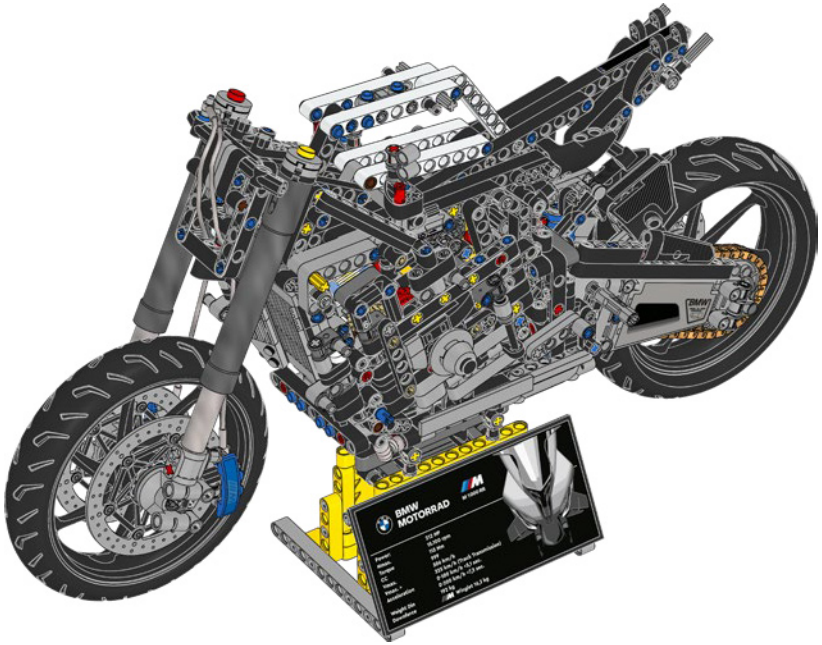
BMW
MOTORRAD

275

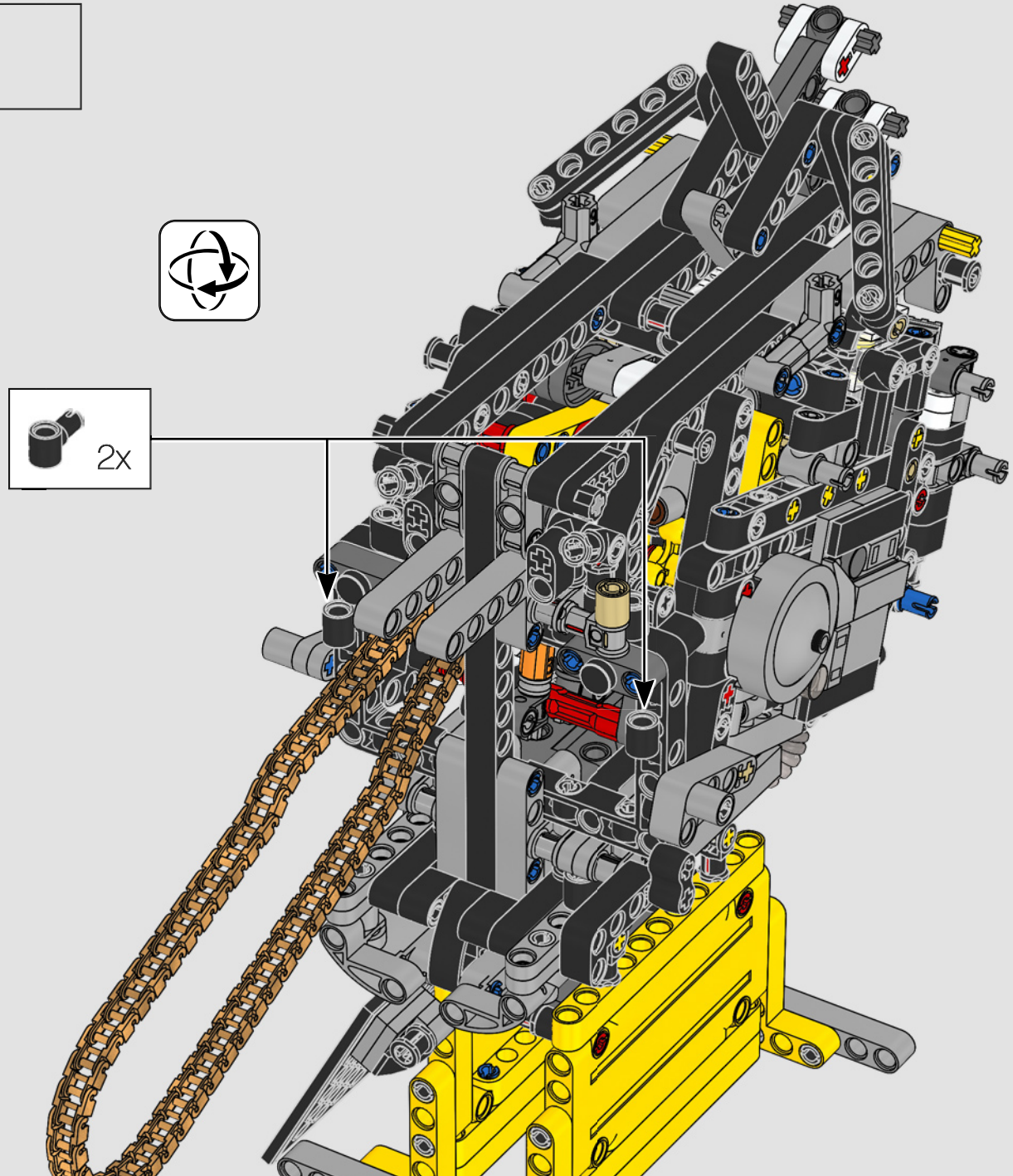

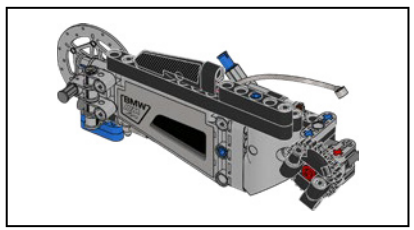

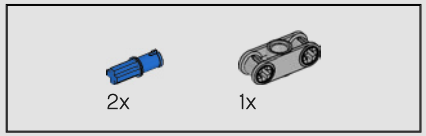

276

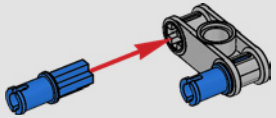

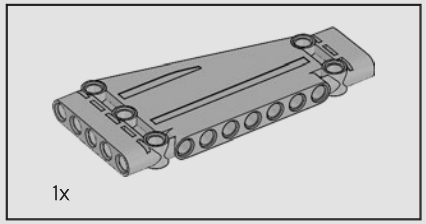

277

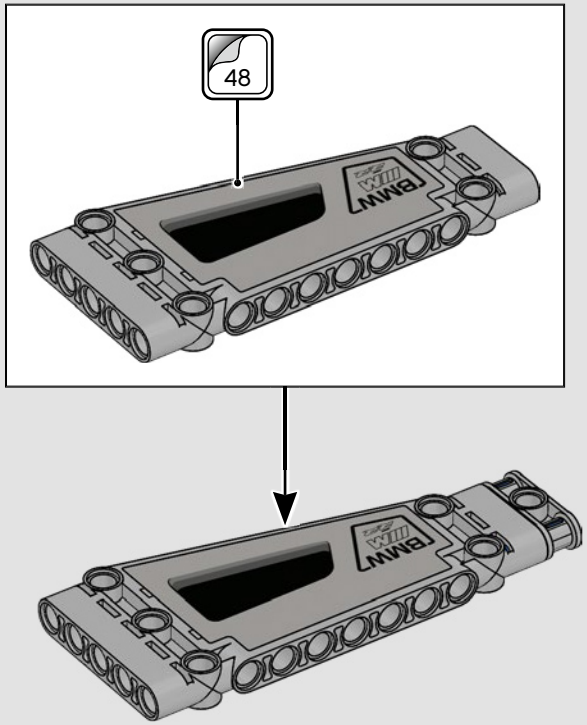

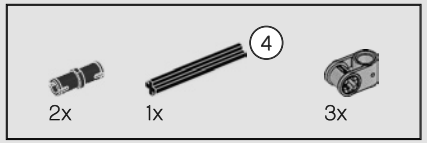

278

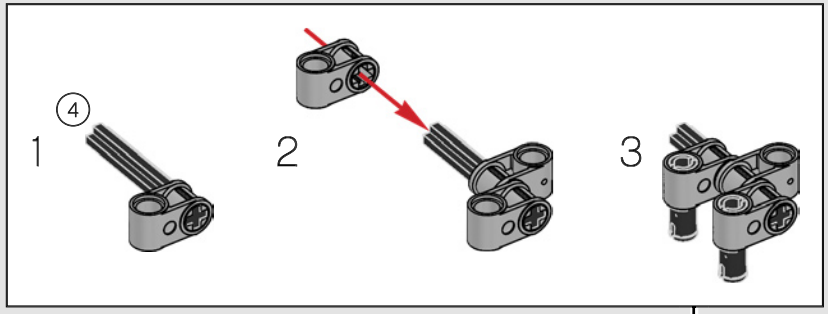

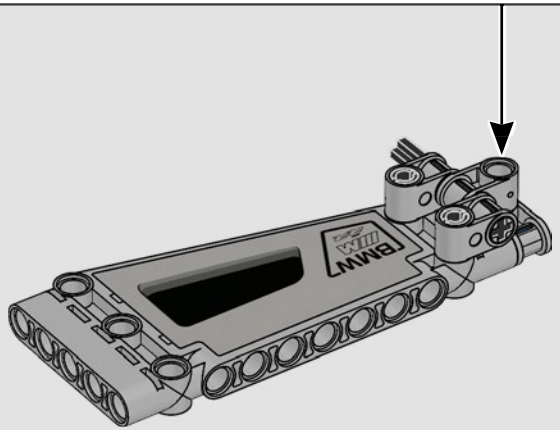

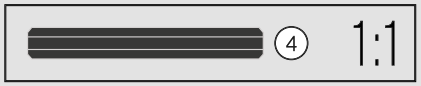

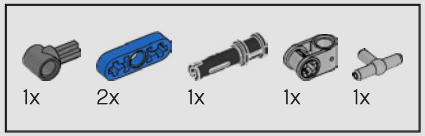

279

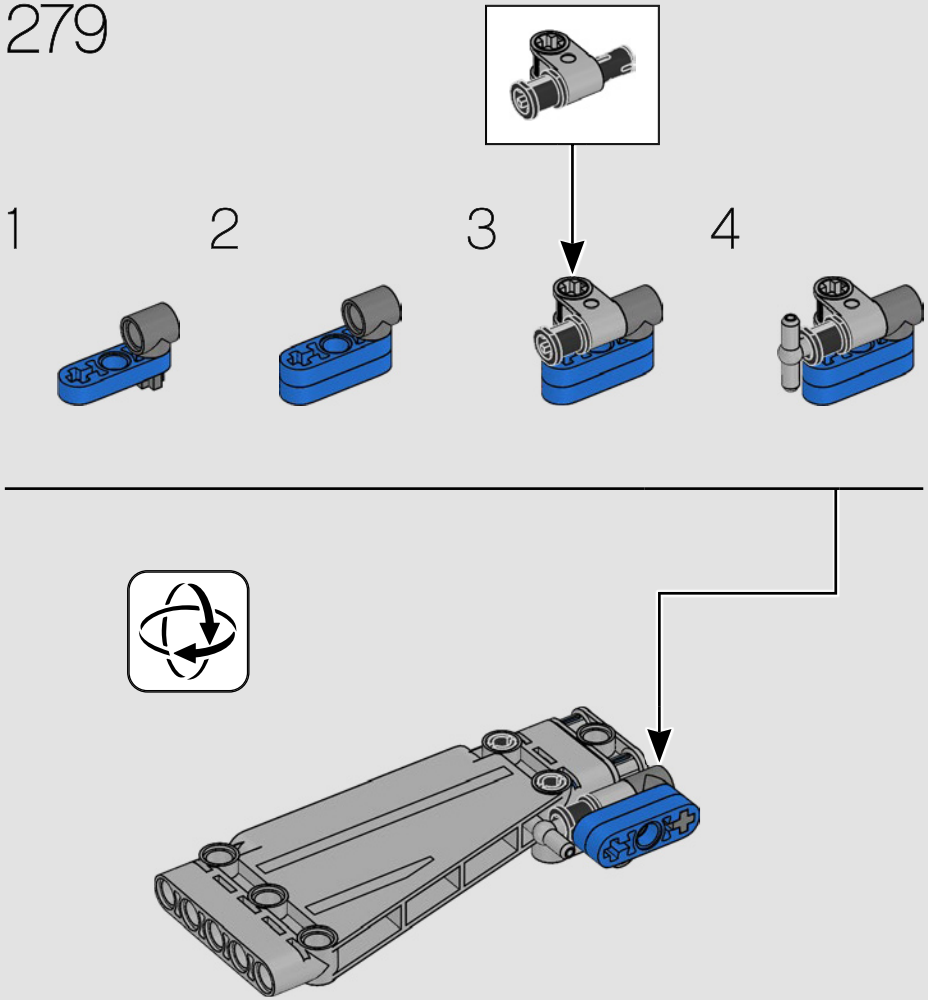

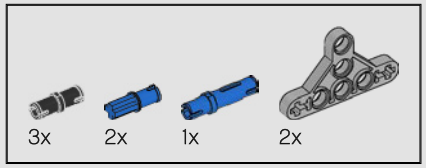

280

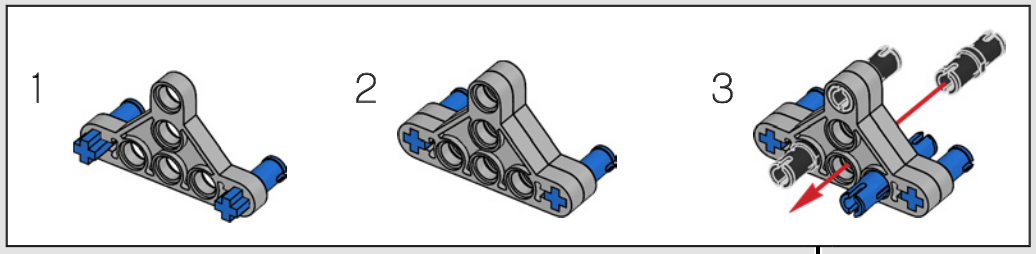

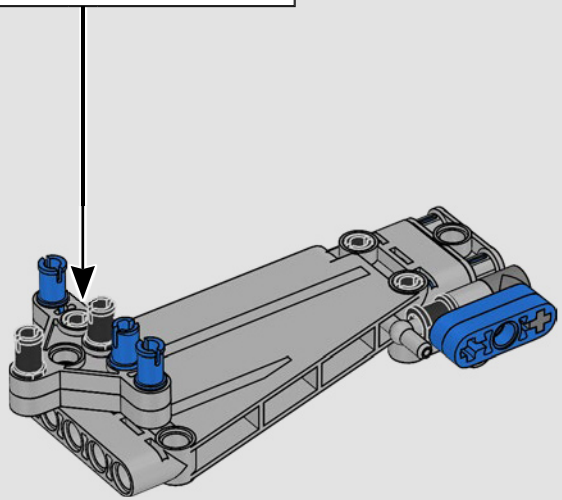

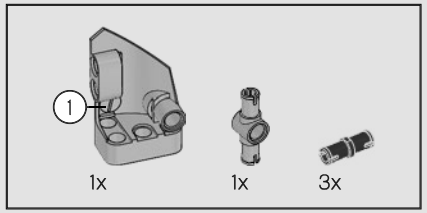

281

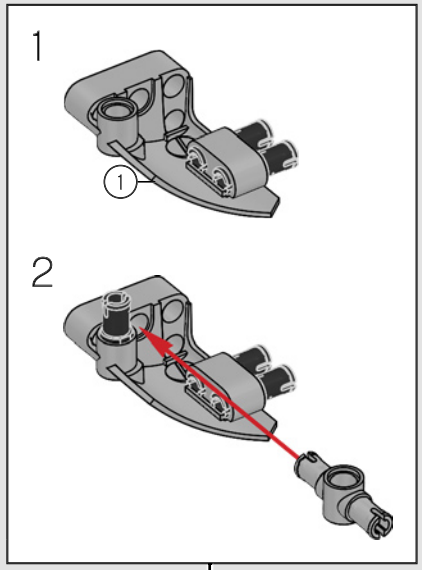

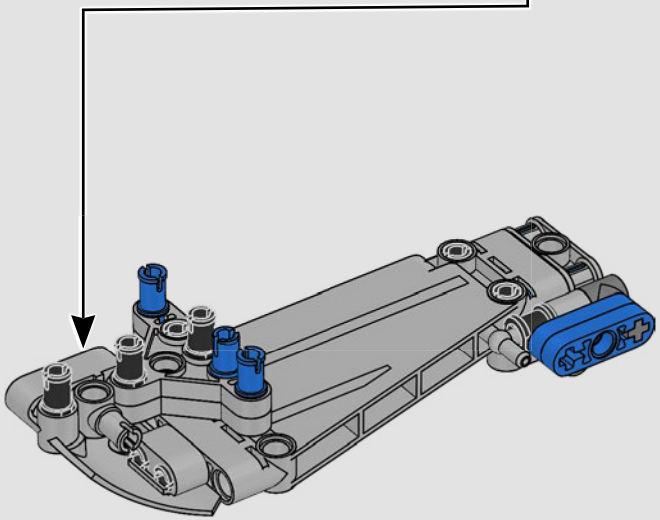

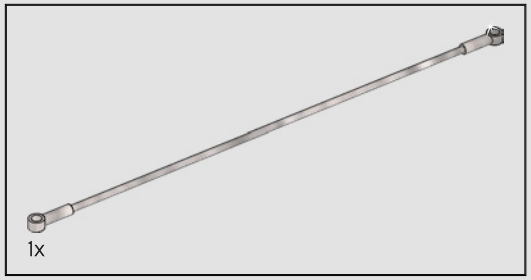

282

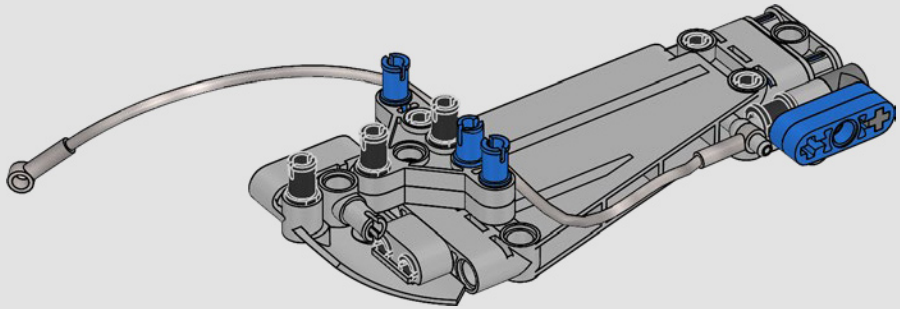

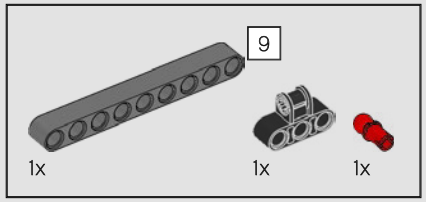

283

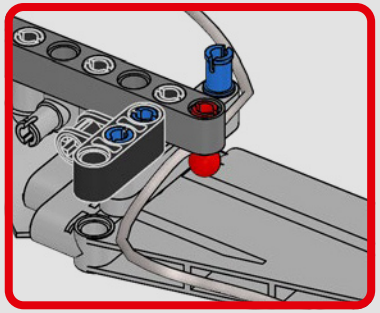

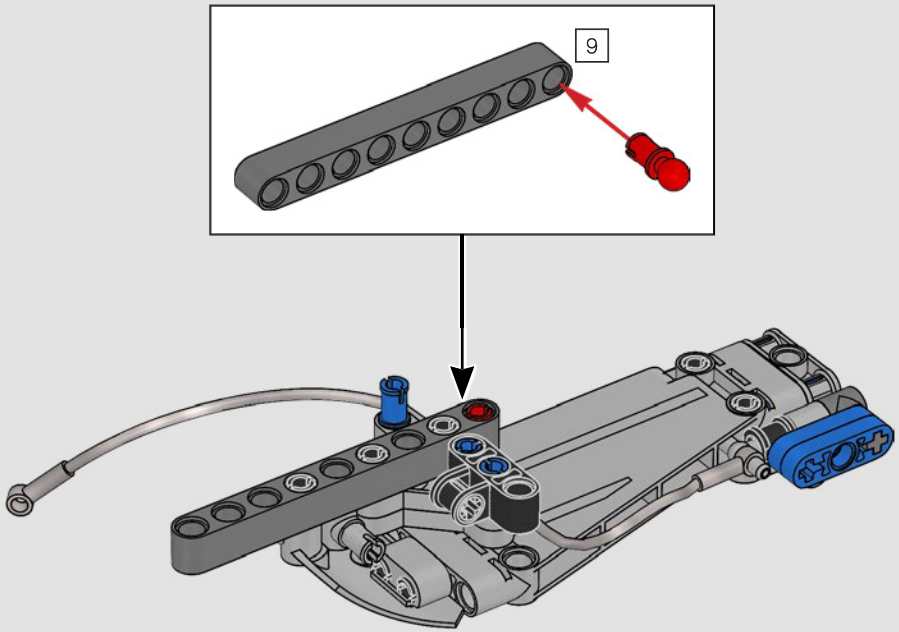

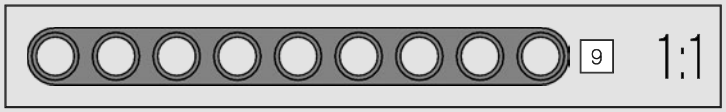

284

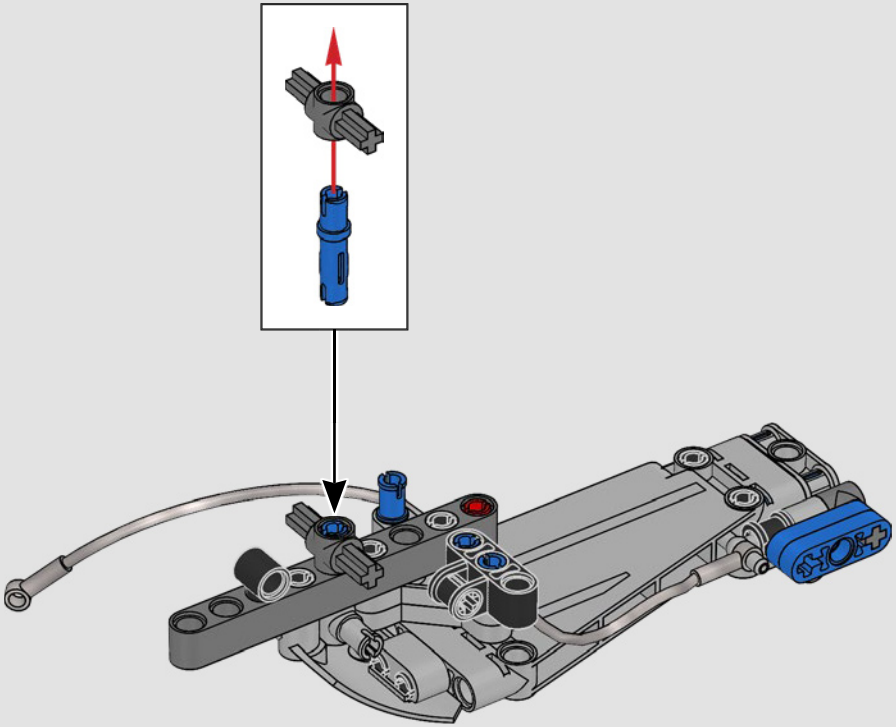

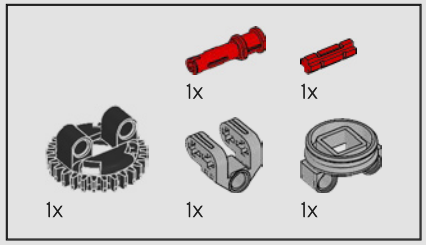

285

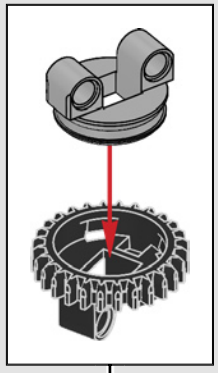

1

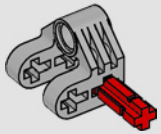

2

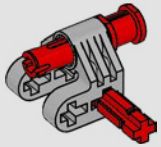

3

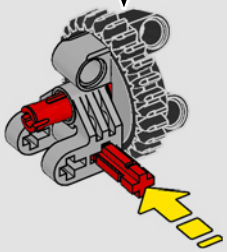

4

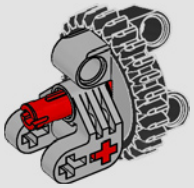

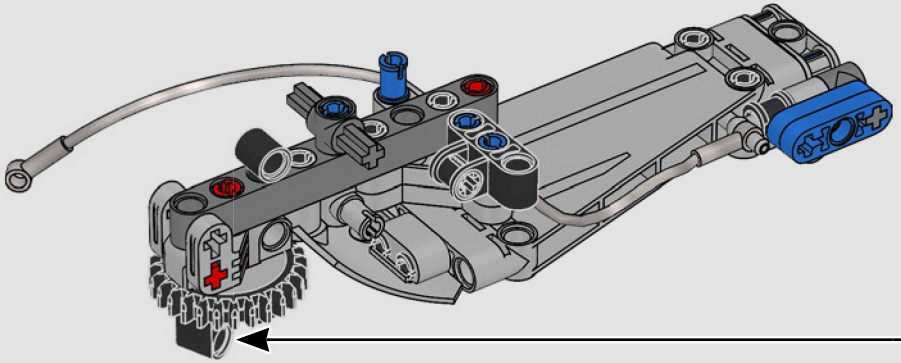

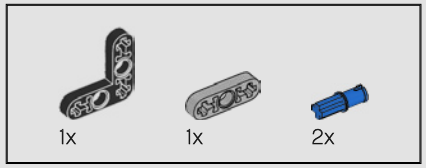

286

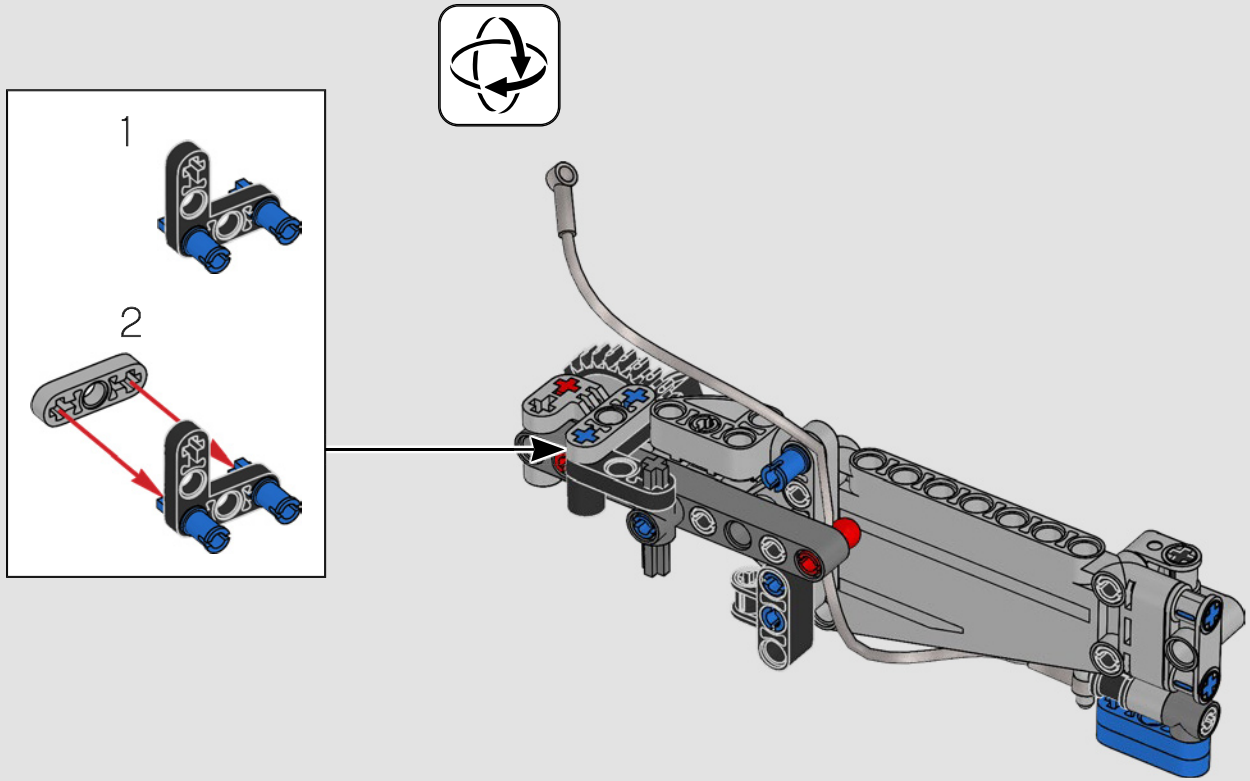

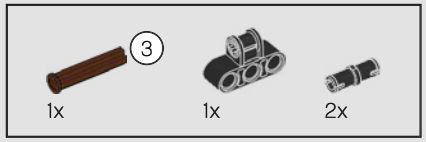

287

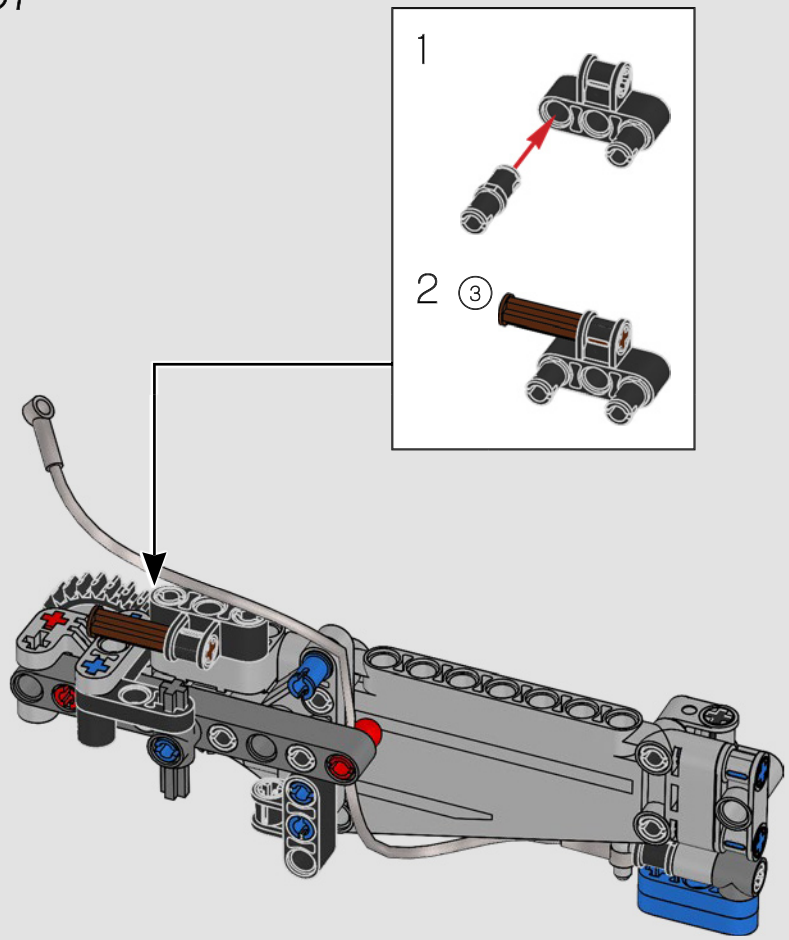

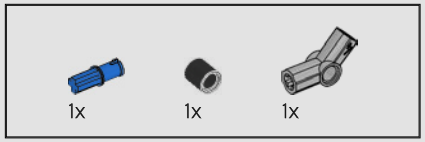

288

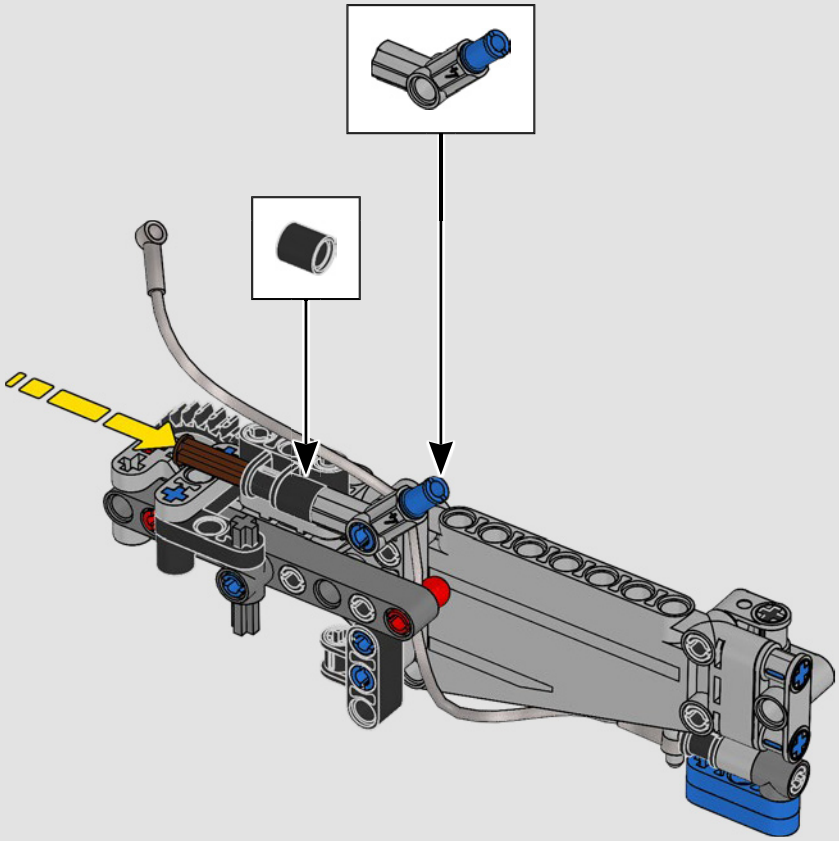

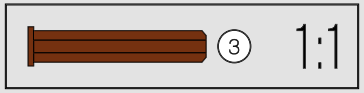

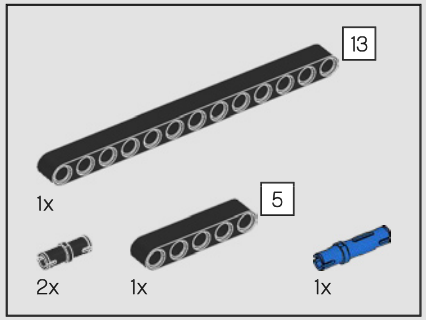

289

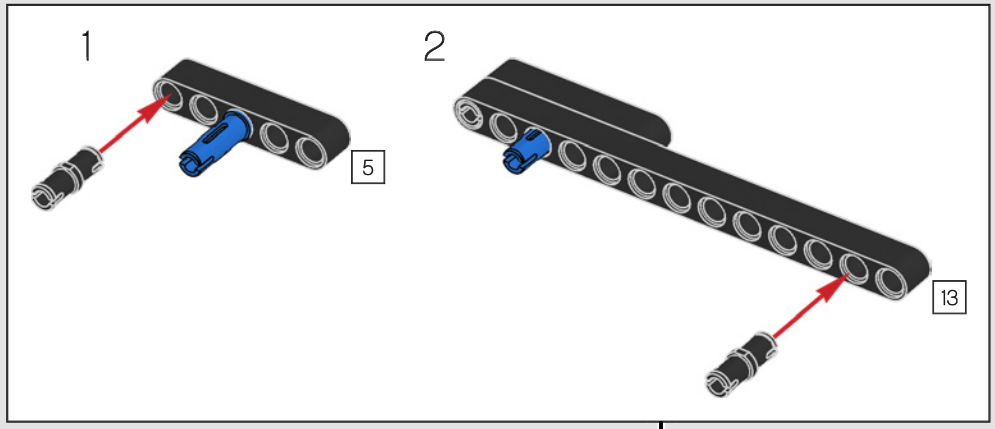

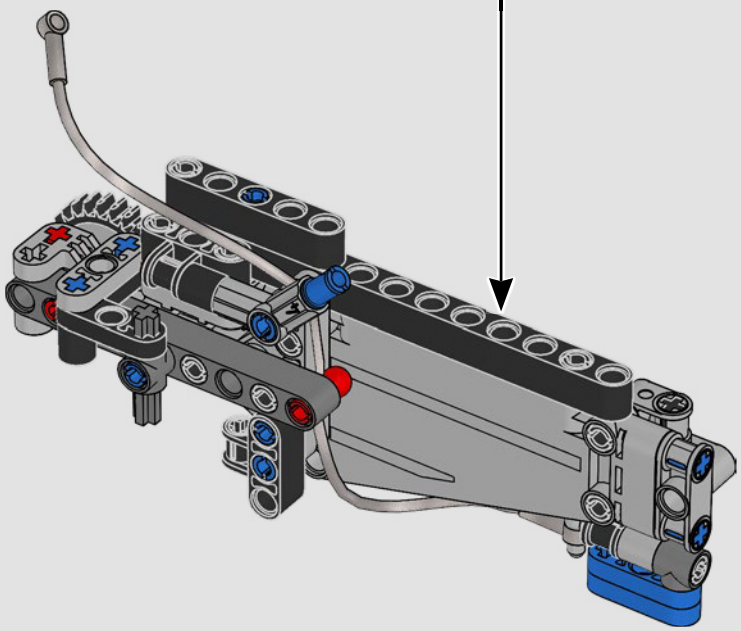

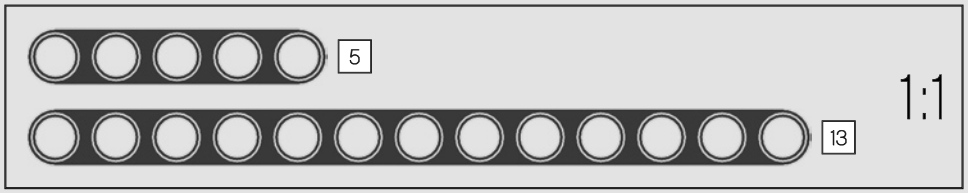

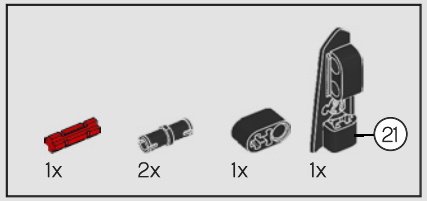

290

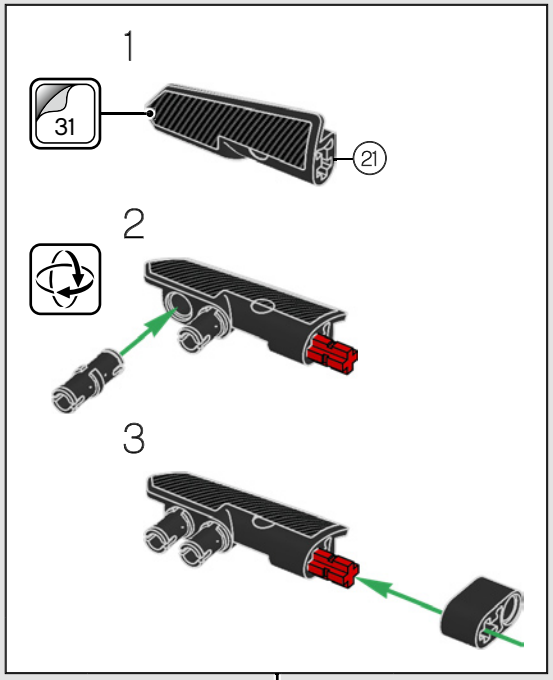

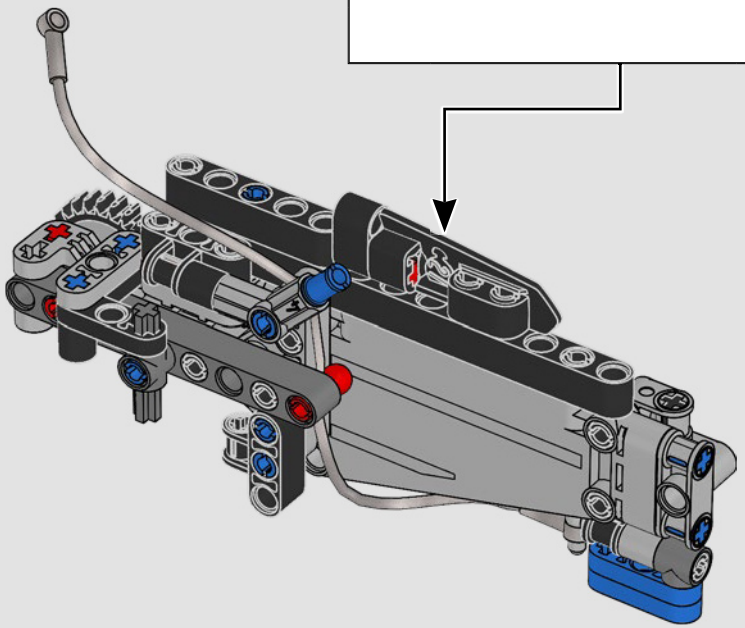

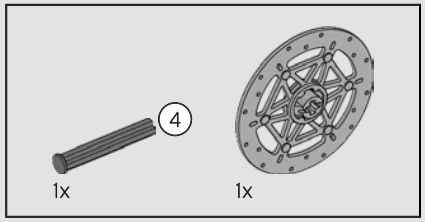

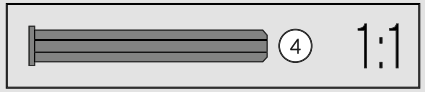

291

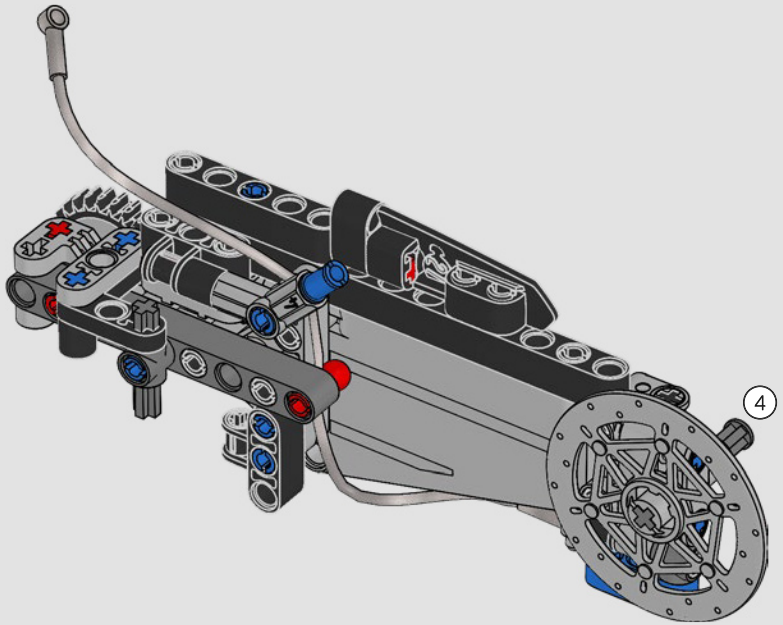

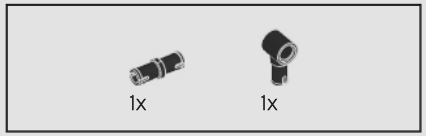

292

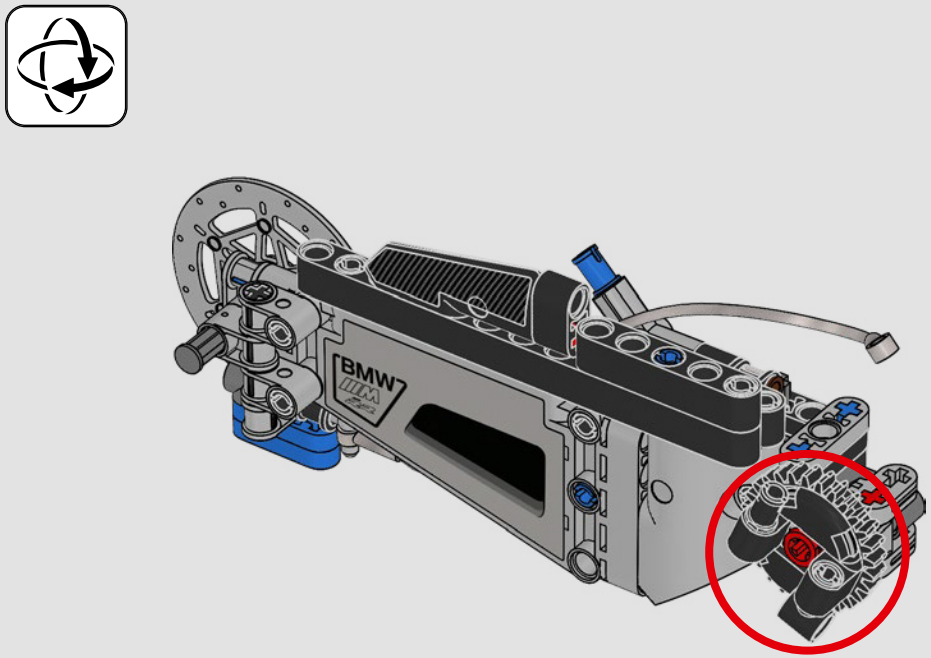

293

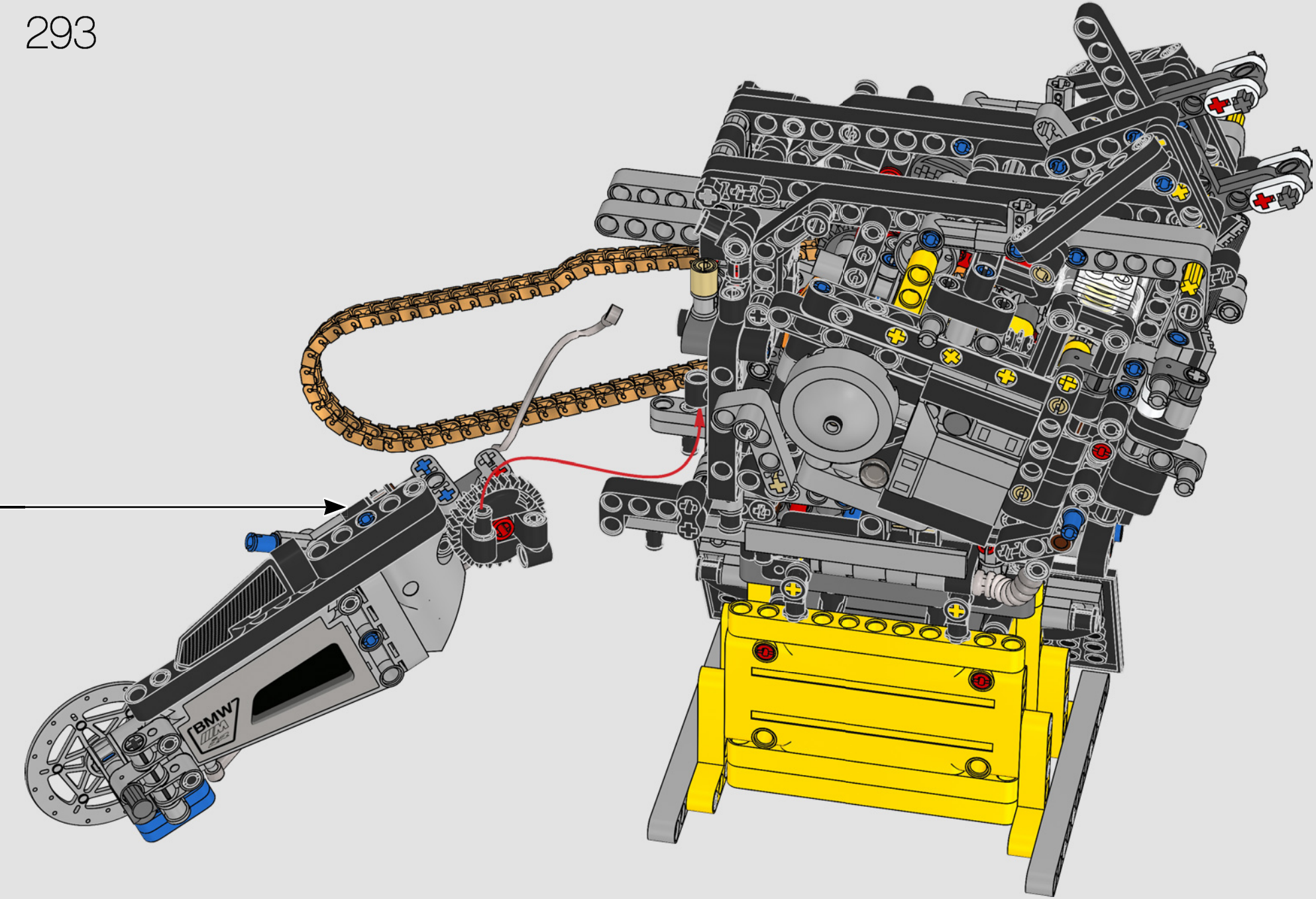

294

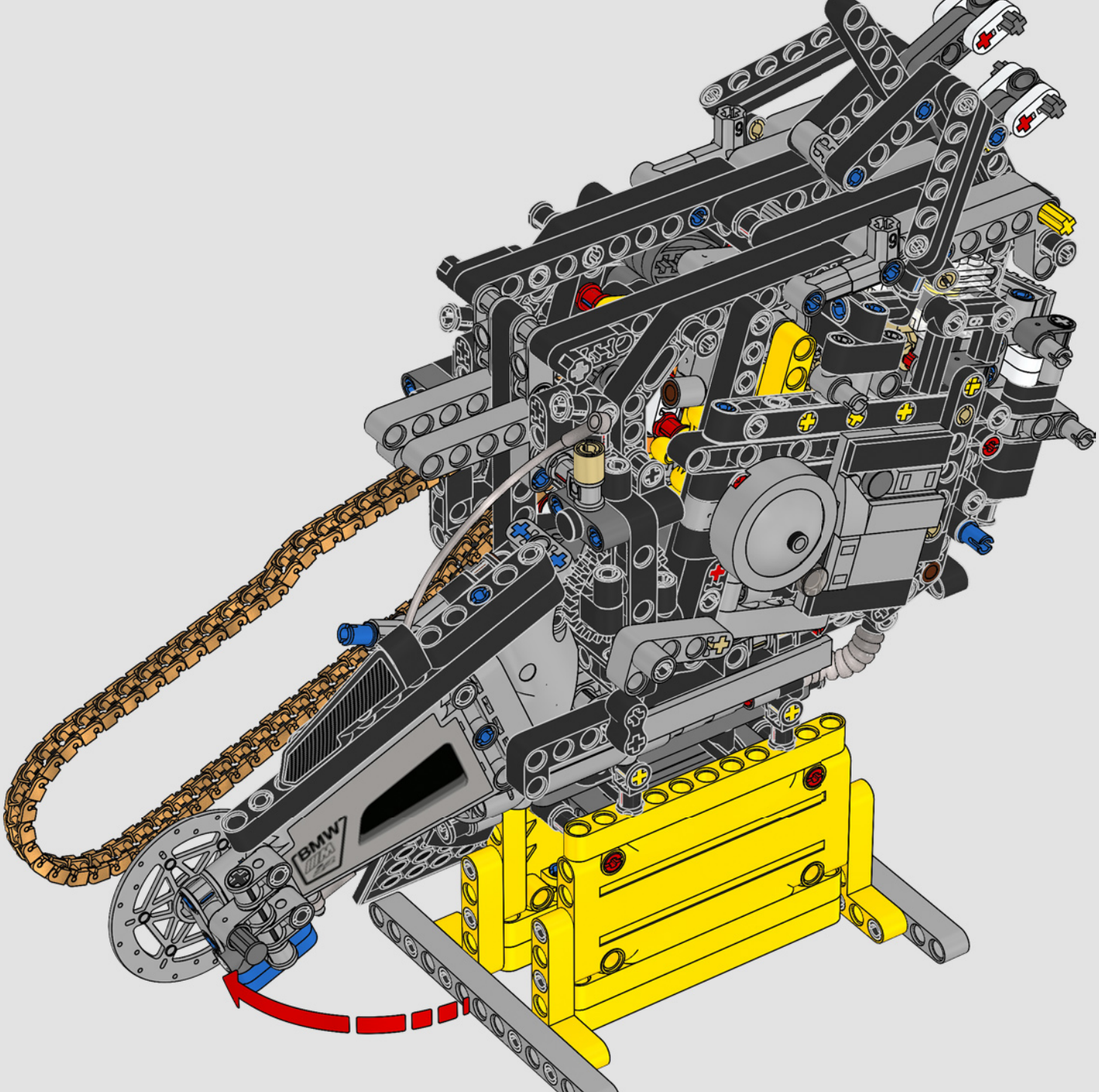

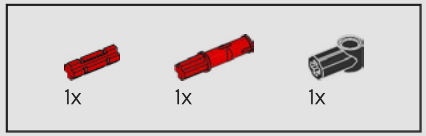

295

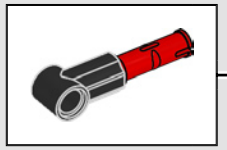

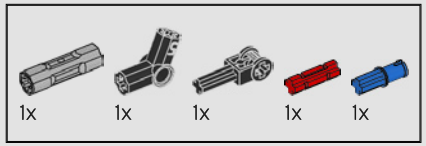

296

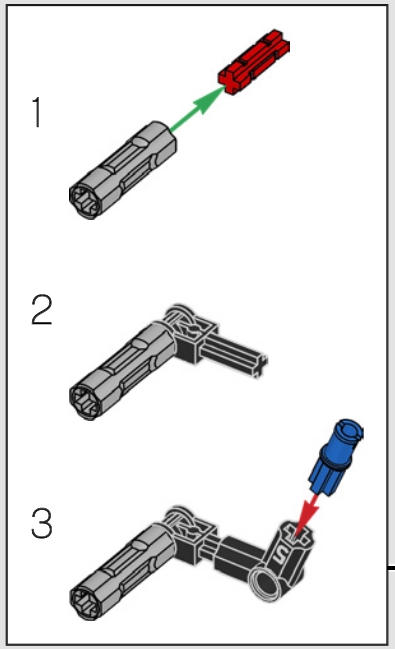

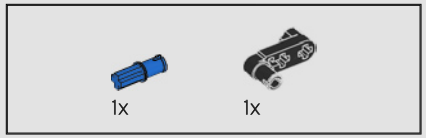

297

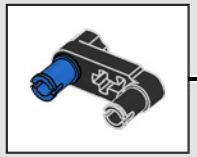

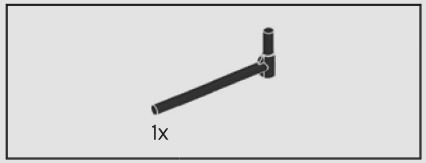

298

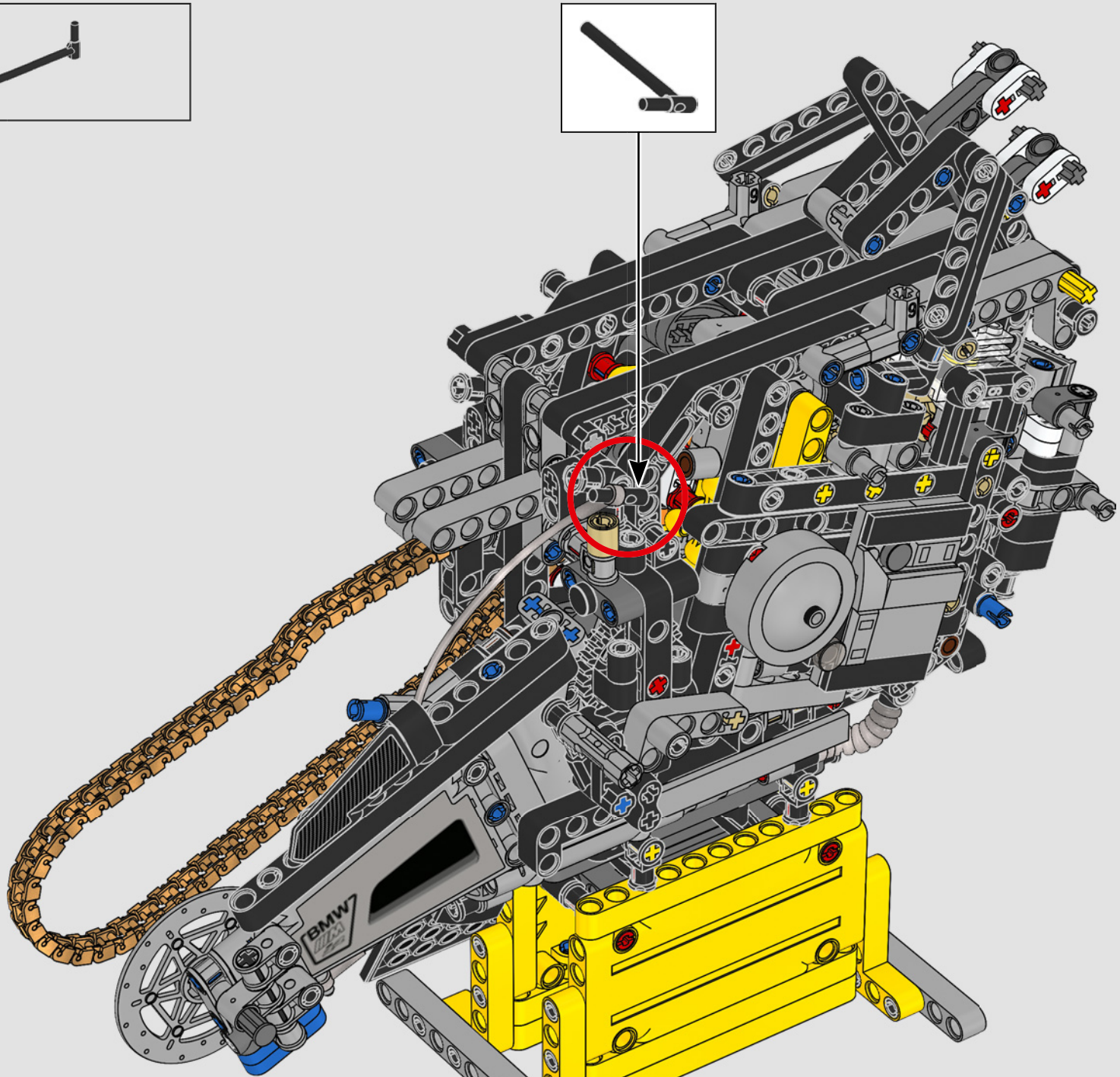

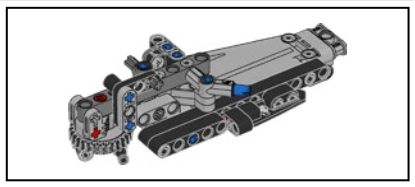

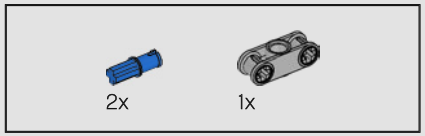

299

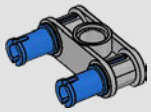

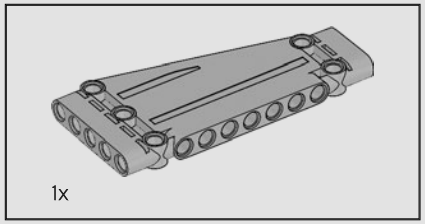

300

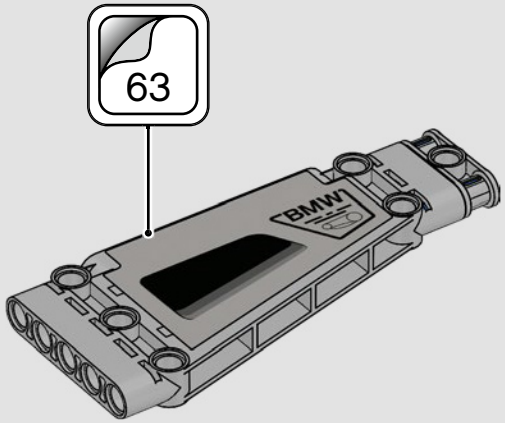

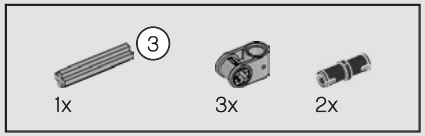

301

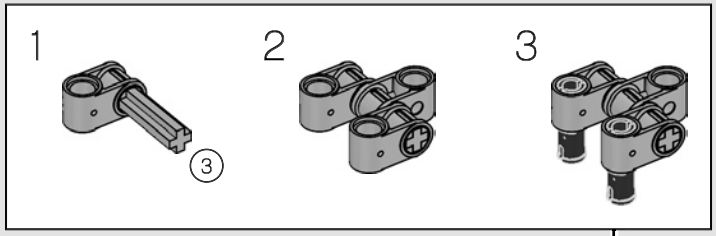

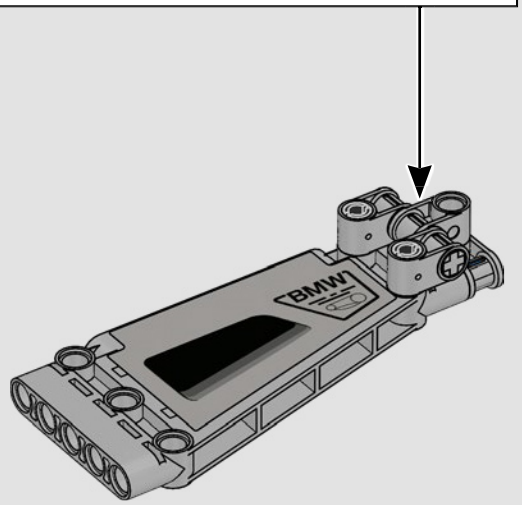

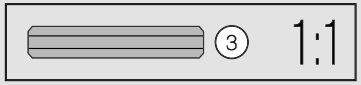

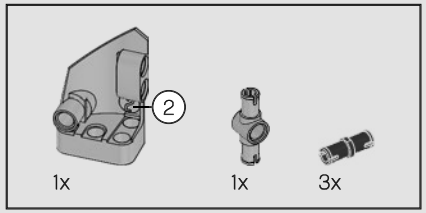

302

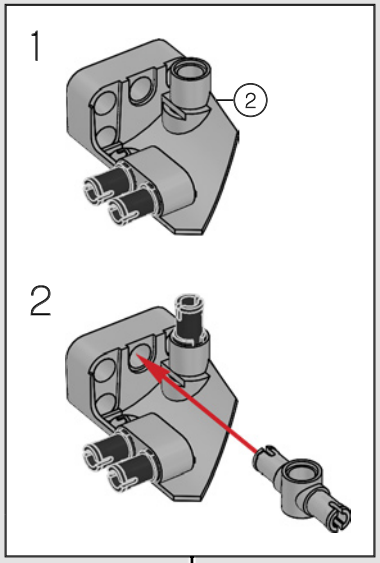

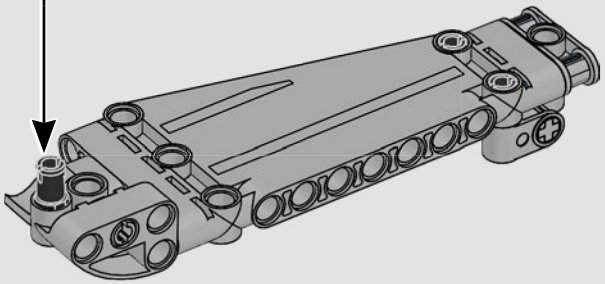

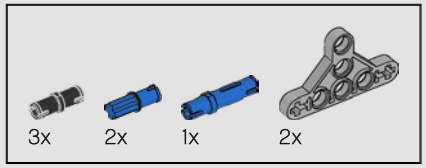

303

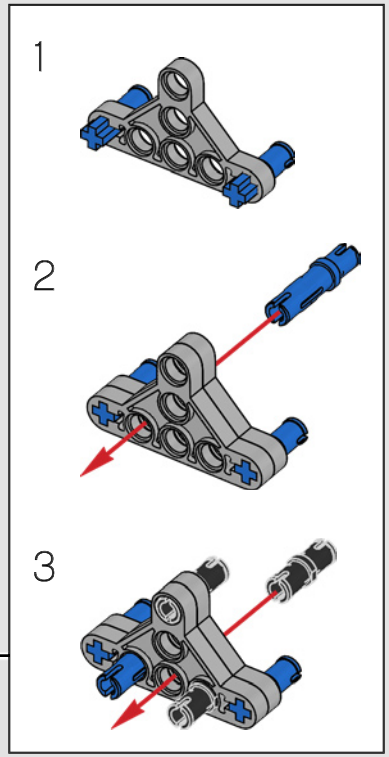

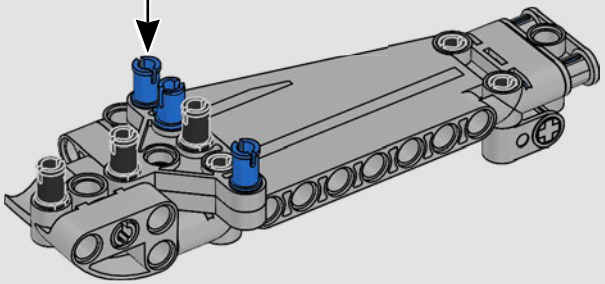

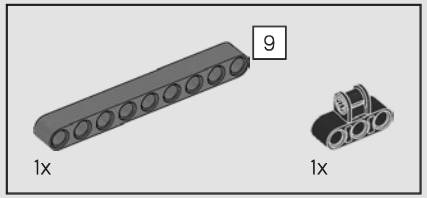

304

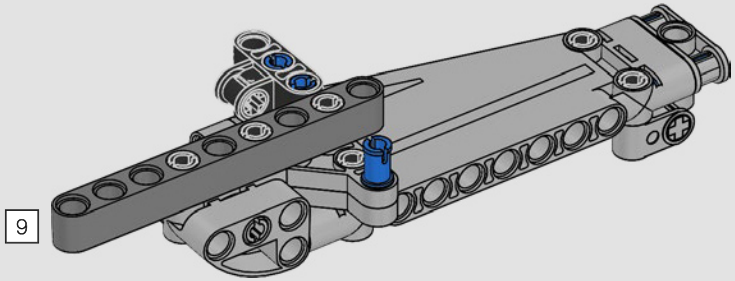

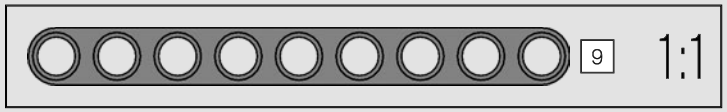

305

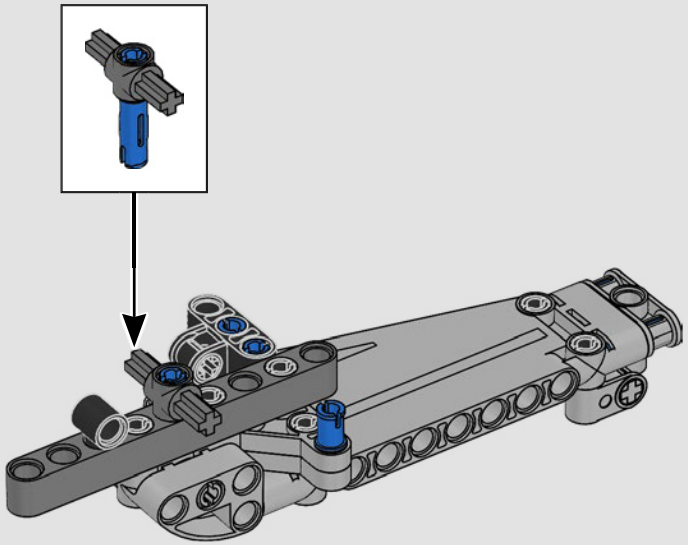

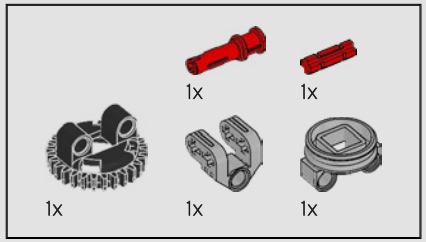

306

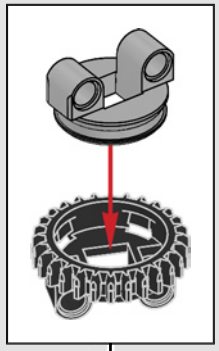

1

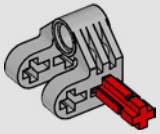

2

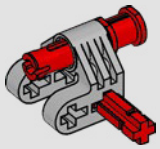

3

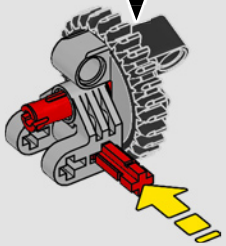

4

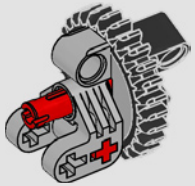

307

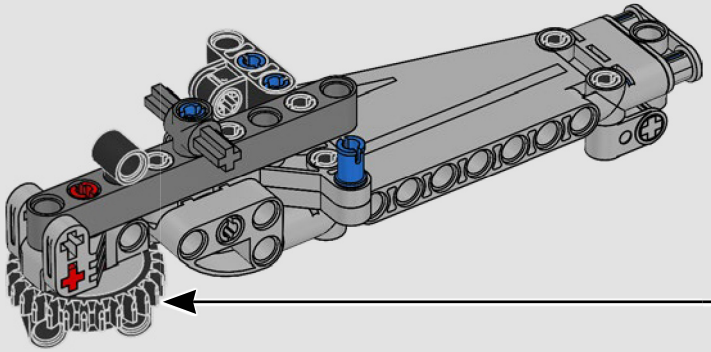

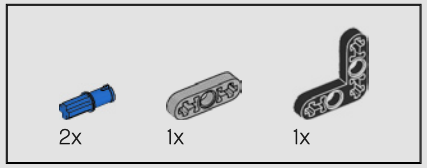

308

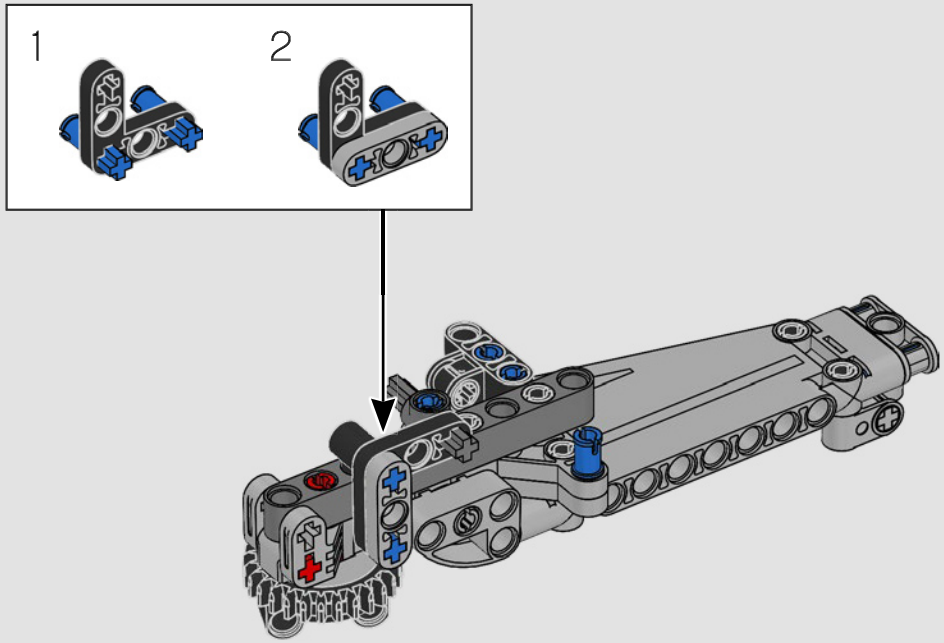

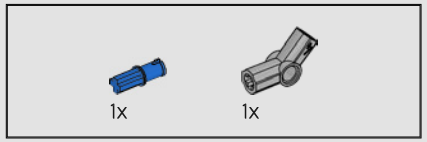

309

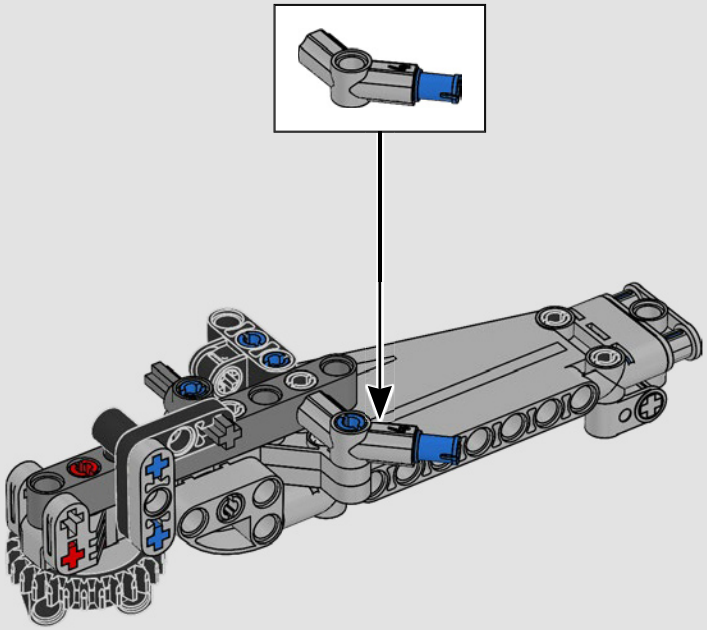

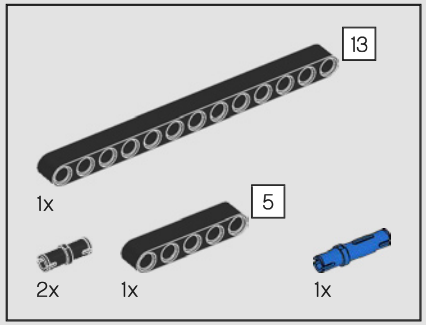

310

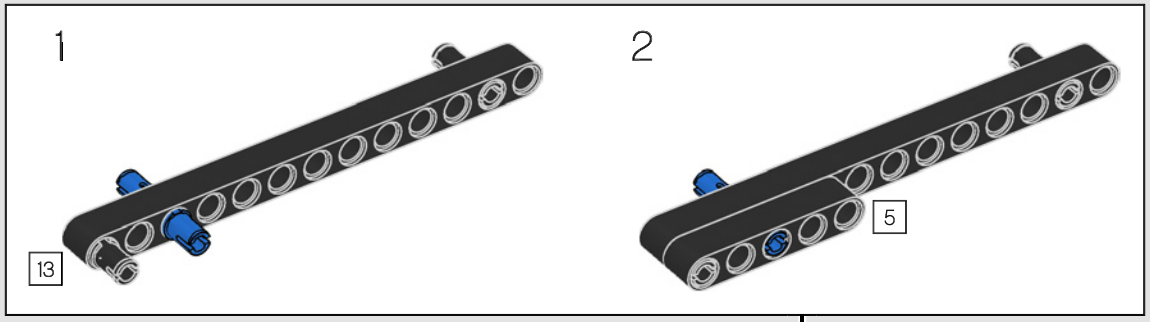

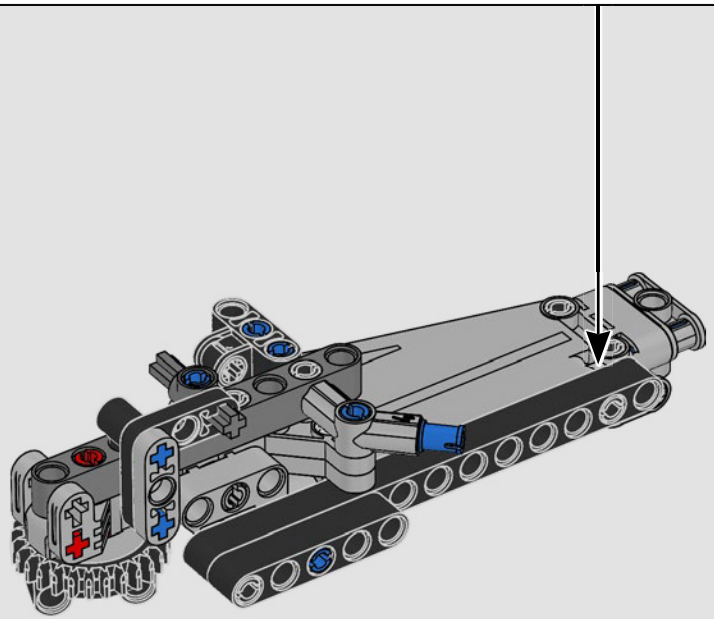

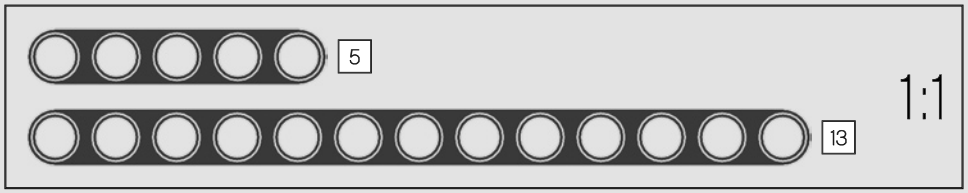

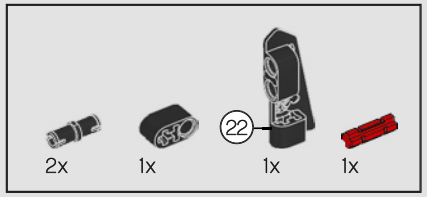

311

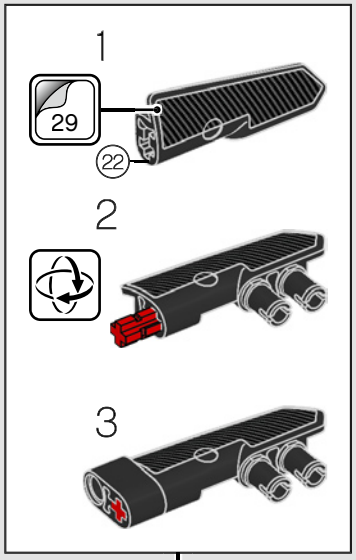

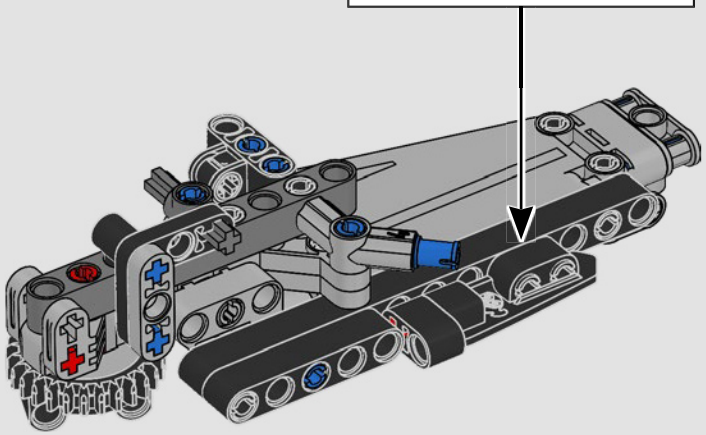

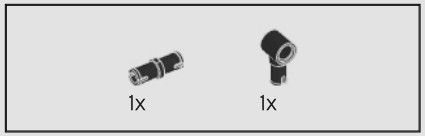

312

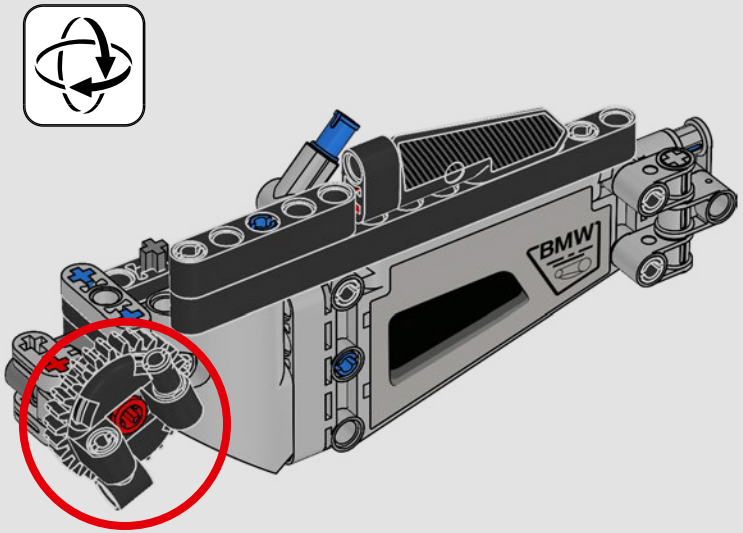

313

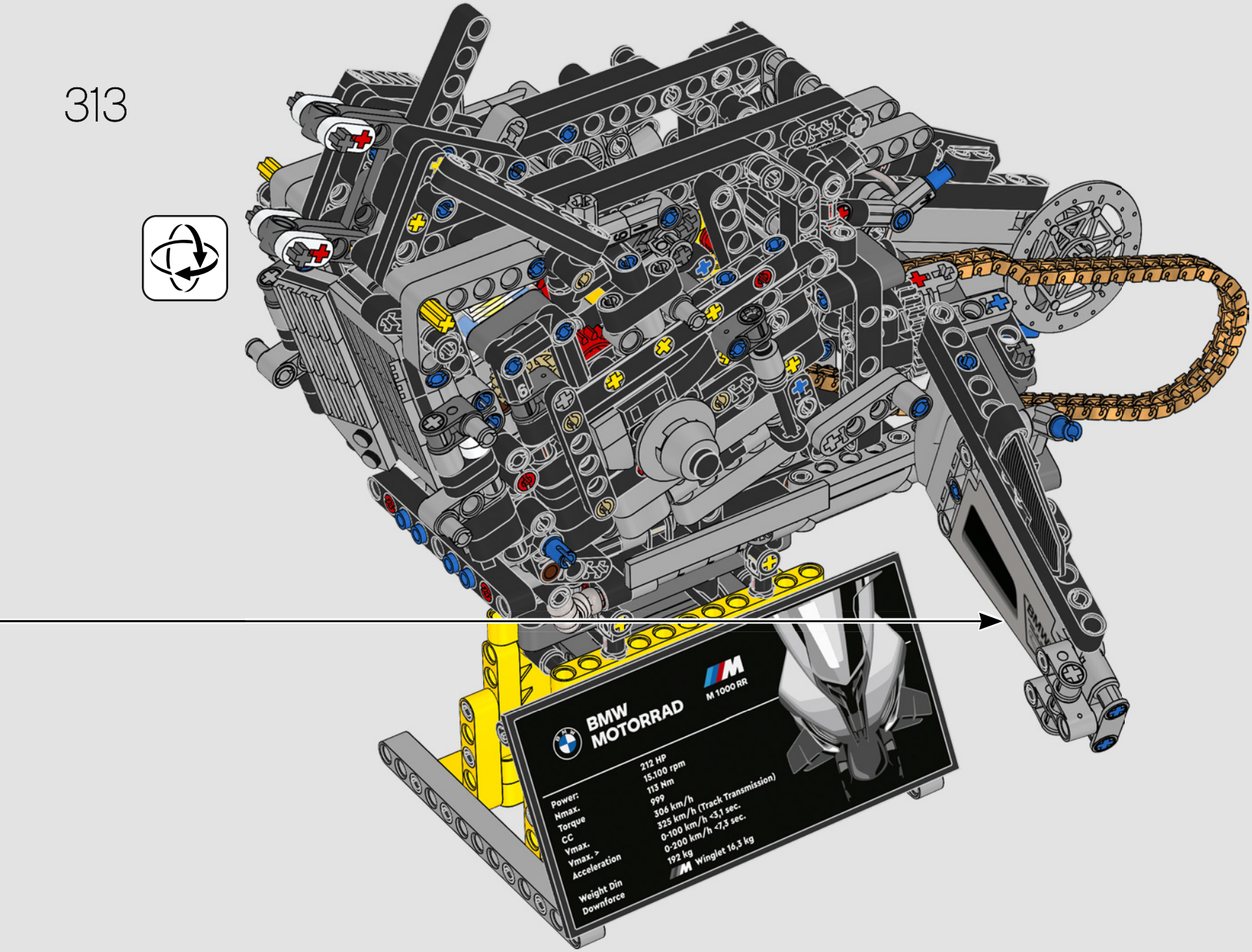
BMW
MOTORRAD
M
M 1000 RR
Power:
Nmax.
Torque
CC
Vmax.
Vmax. >
Acceleration
Weight Din
Downforce
212 HP
15.100 rpm
113 Nm
999
306 km/h
325 km/h (Track Transmission)
0-100 km/h <3,1 sec.
0-200 km/h <7,3 sec.
192 kg
M Winglet 16,3 kg

314

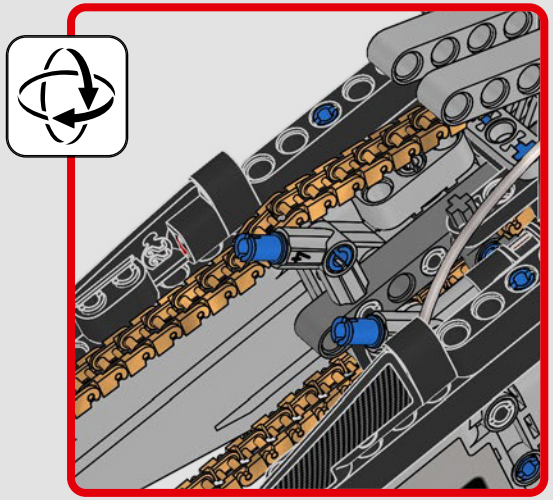

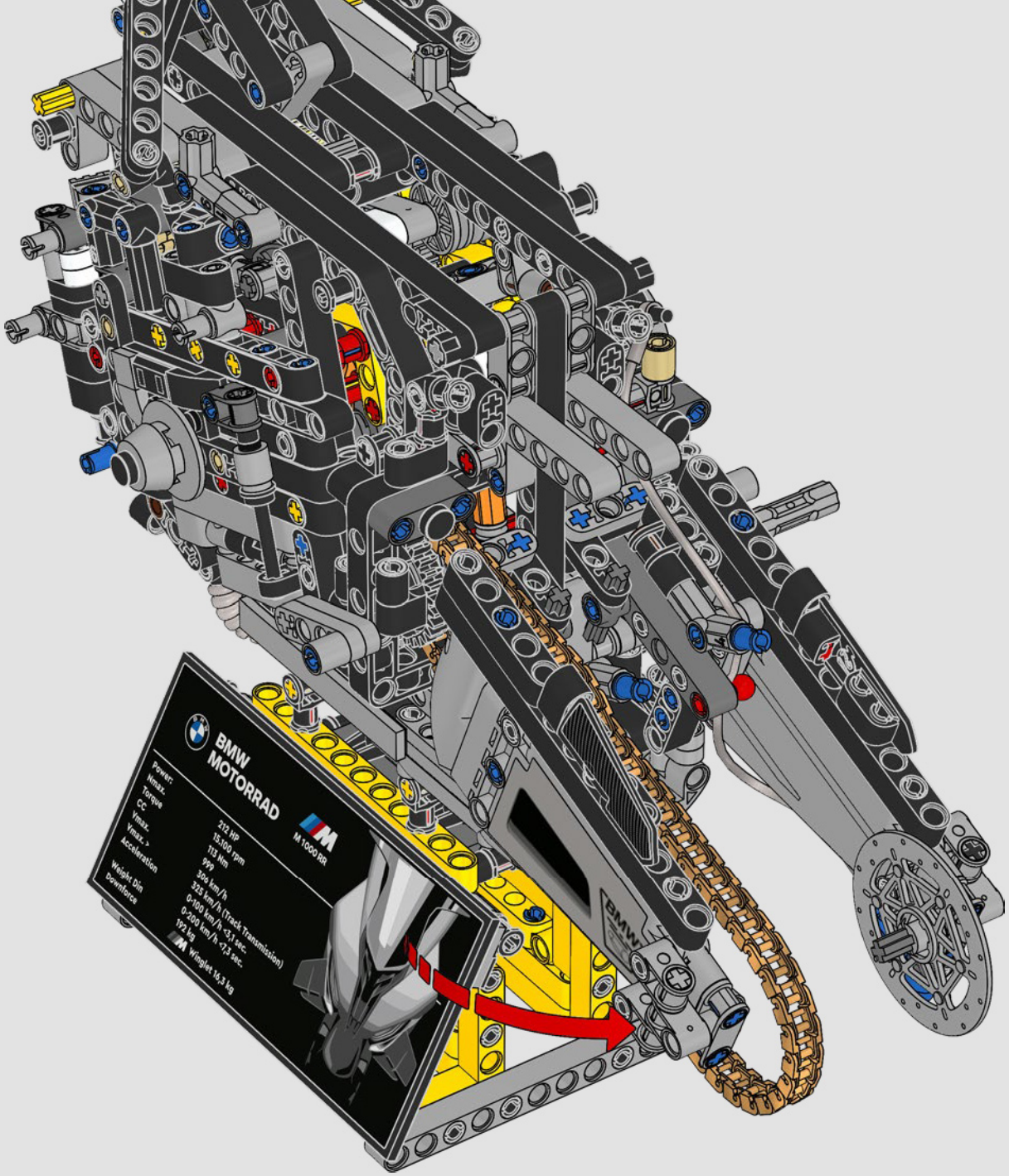
BMW
MOTORRAD
M 1000 RR
Power: 212 HP
Nmax. 15.100 rpm
Torque 113 Nm
CC 999
Vmax. 304 km/h
Vmax. > 325 km/h (Track Transmission)
Acceleration 0-100 km/h <3,1 sec.
0-200 km/h <7,3 sec.
Weight Din 192 kg
Downforce Winglet 16,3 kg

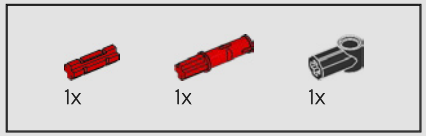
1x
1x
1x

315

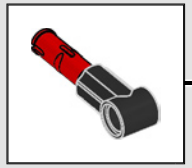

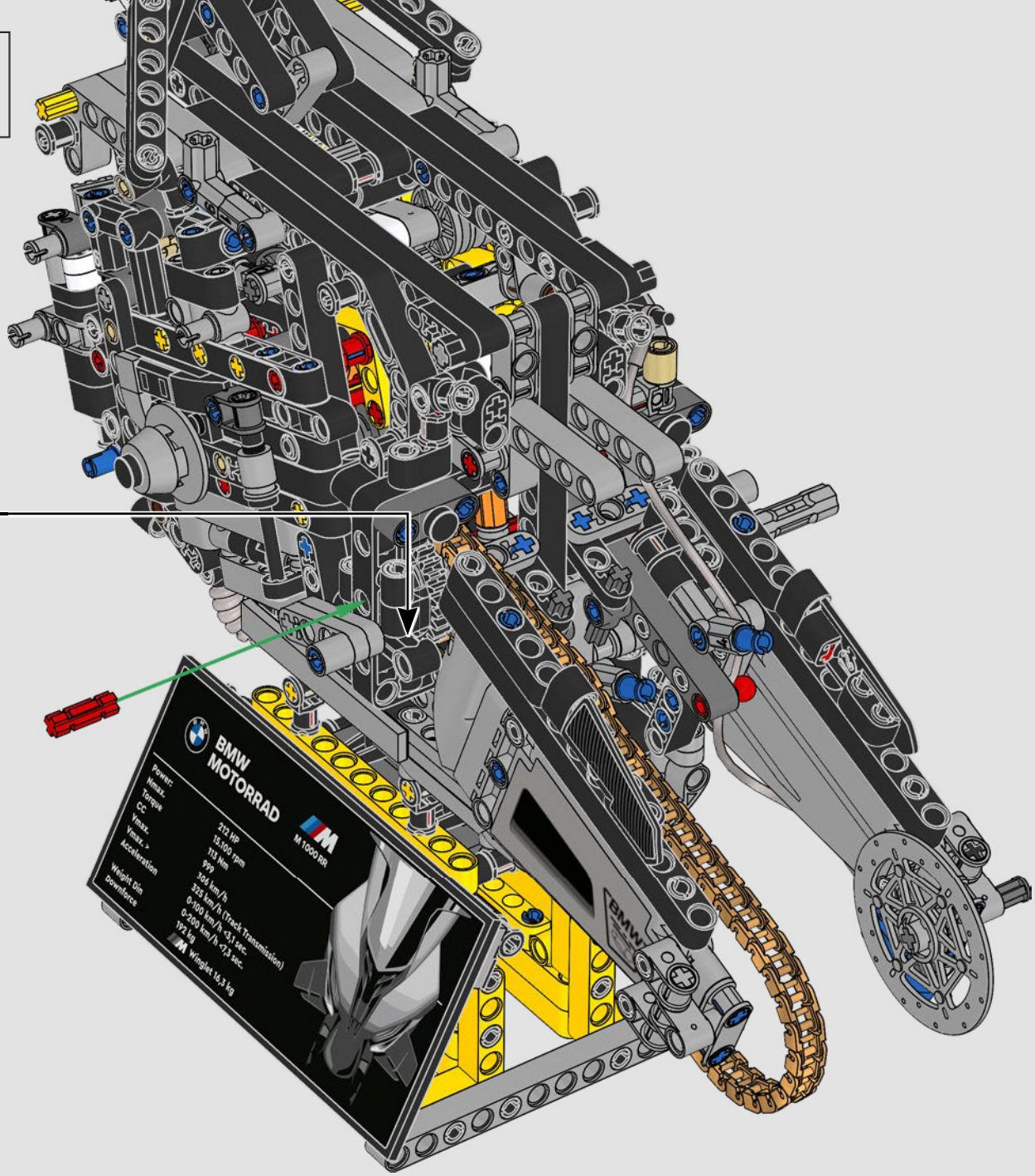
BMW
MOTORRAD
M
M 1000 RR
Power:
Nmax.
Torque
CC
Vmax.
Vmax. +
Acceleration
Weight Din
Downforce
212 HP
15.100 rpm
113 Nm
999
304 km/h
325 km/h (Track Transmission)
0-100 km/h <3,1 sec.
0-200 km/h <7,3 sec.
193 kg
M Winglet 16,3 kg
BMW

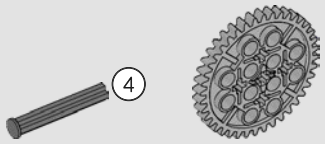
4
1x
1x

316

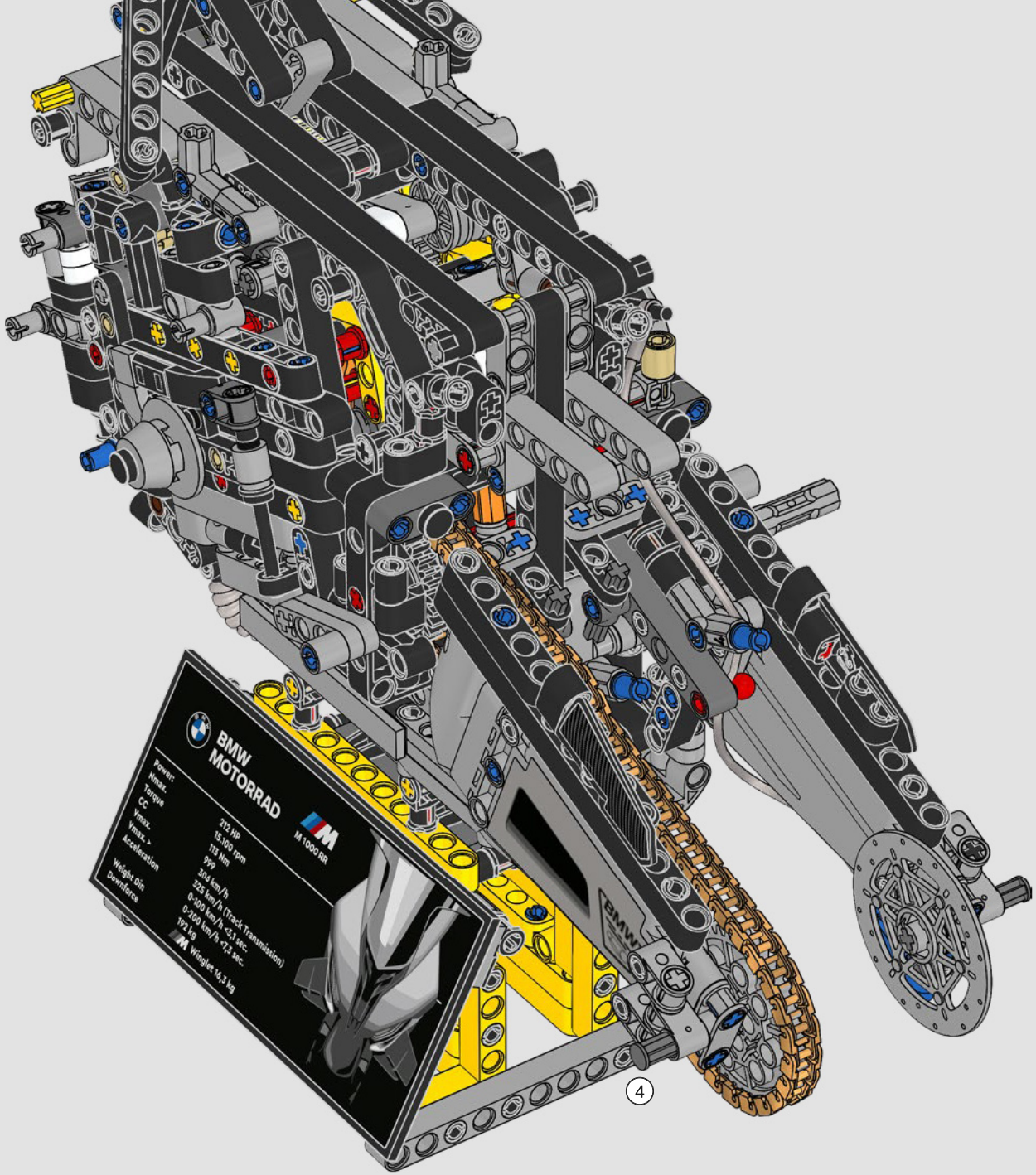
BMW
MOTORRAD
M
M 1000 RR
Power:
Nmax.
Torque
CC
Vmax.
Vmax. >
Acceleration
Weight Gin
Downforce
212 HP
15.100 rpm
113 Nm
999
304 km/h
323 km/h (Track Transmission)
0-100 km/h <3,1 sec.
0-200 km/h <7,1 sec.
193 kg
Winglet 14,3 kg
BMW
4

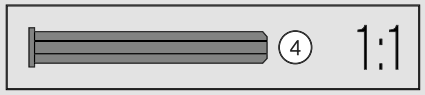
4
1:1

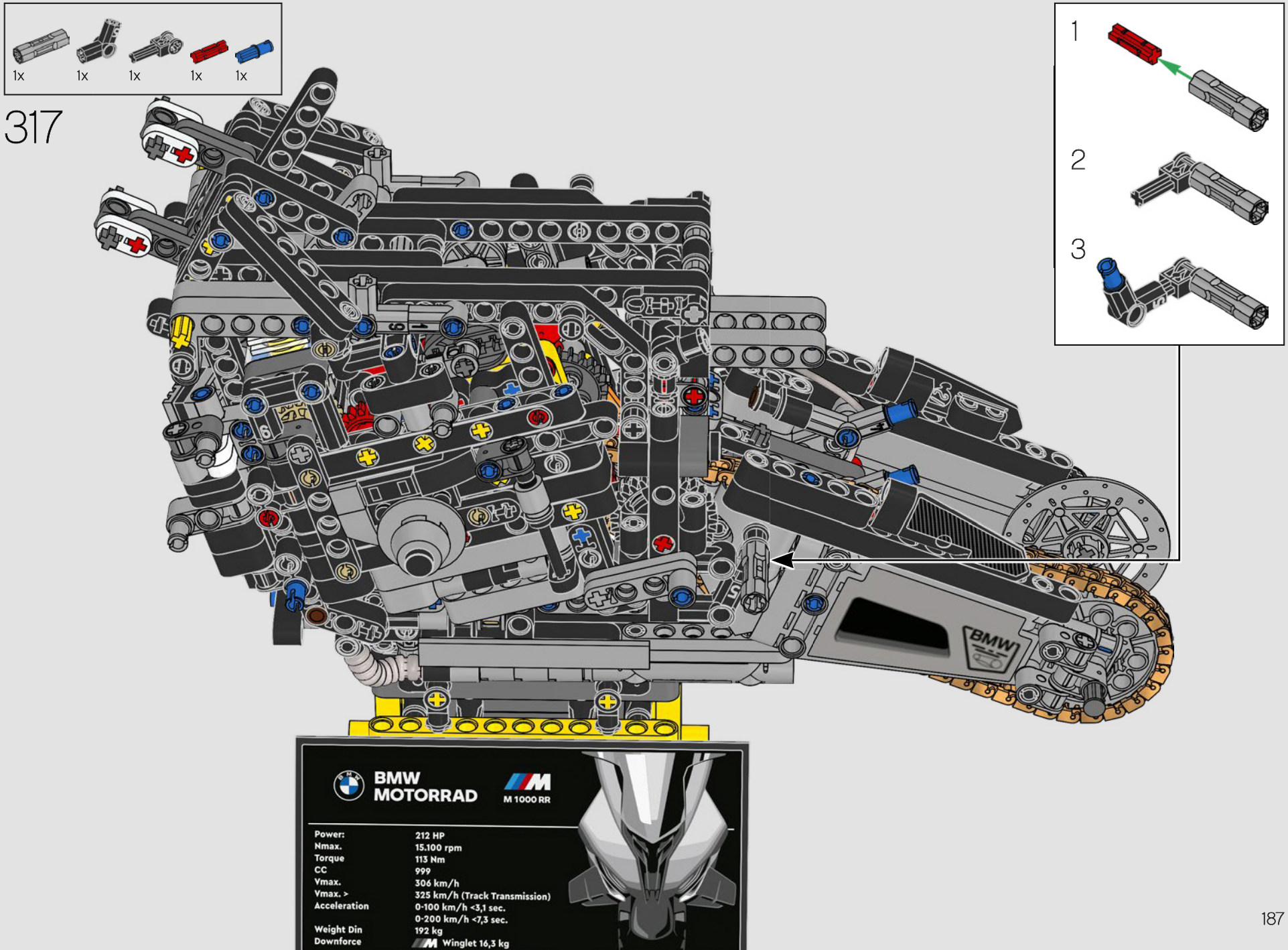
1x
1x
1x
1x
1x
317
1
2
3
BMW MOTORRAD
M 1000 RR
Power: 212 HP
Nmax. 15.100 rpm
Torque 113 Nm
CC 999
Vmax. 306 km/h
Vmax. > 325 km/h (Track Transmission)
Acceleration 0-100 km/h <3,1 sec.
0-200 km/h <7,3 sec.
Weight Din 192 kg
Downforce M Winglet 16,3 kg
BMW

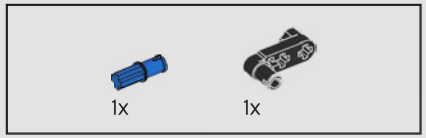
1x
1x

318

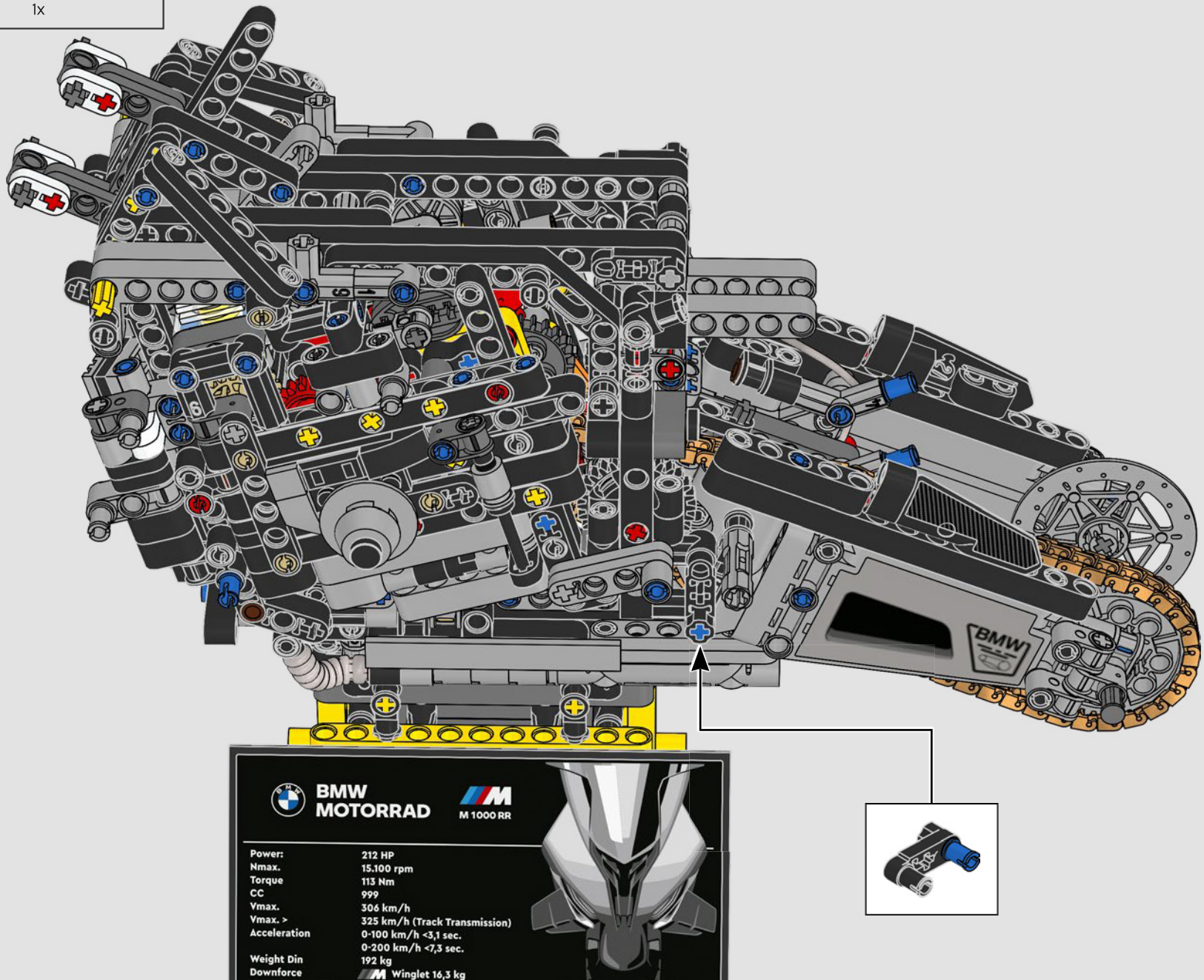
BMW
BMW MOTORRAD
M
M 1000 RR
Power: 212 HP
Nmax. 15.100 rpm
Torque 113 Nm
CC 999
Vmax. 306 km/h
Vmax. > 325 km/h (Track Transmission)
Acceleration 0-100 km/h <3,1 sec.
0-200 km/h <7,3 sec.
Weight Din 192 kg
Downforce M Winglet 16,3 kg

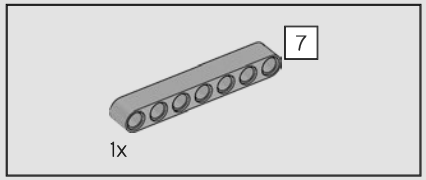

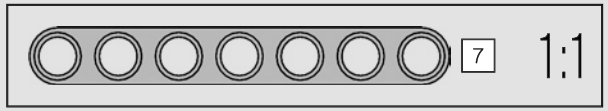

319

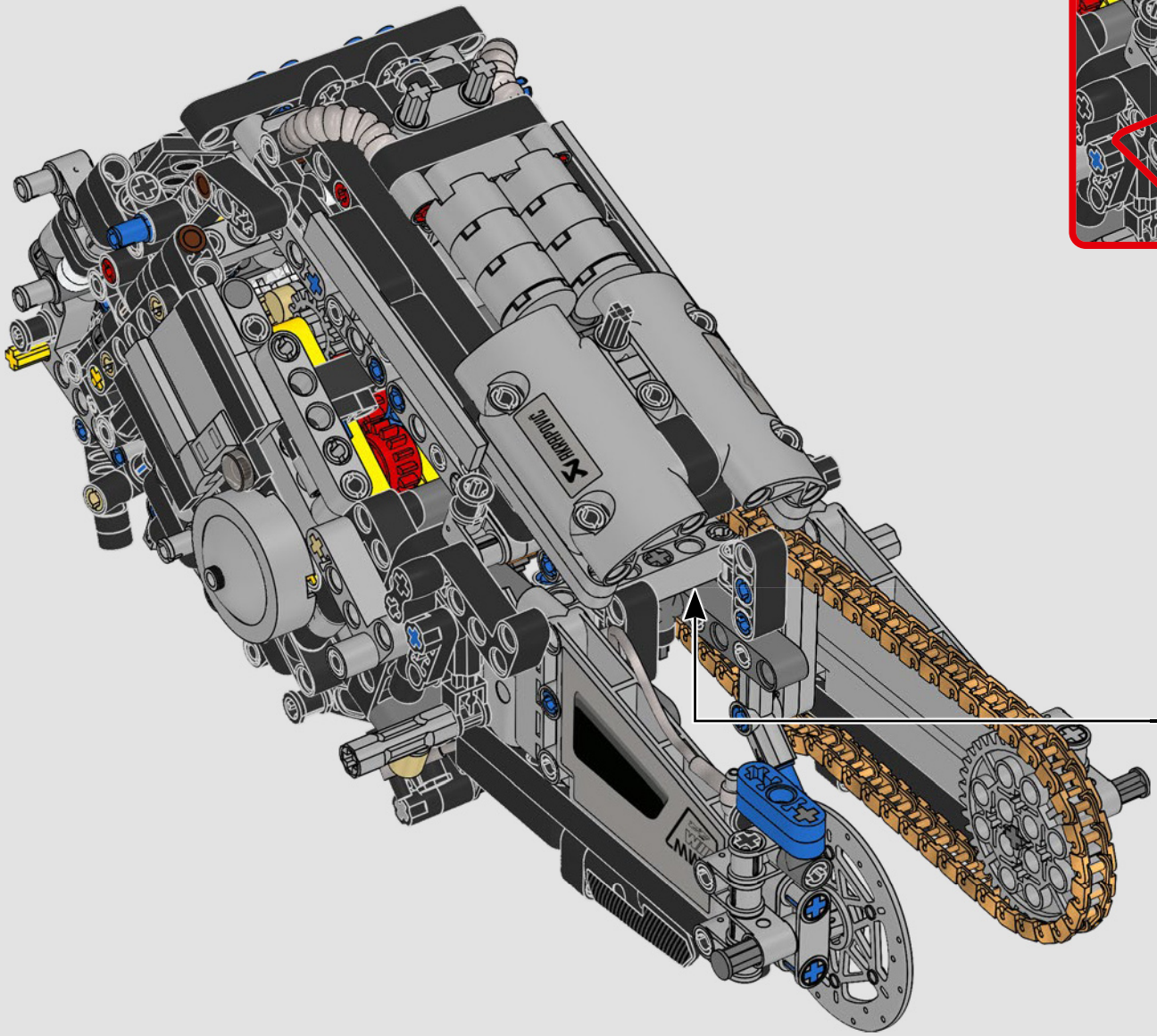

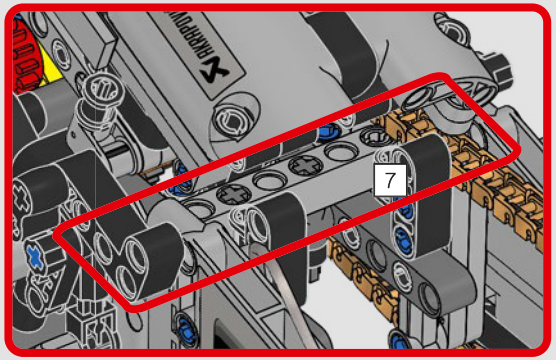

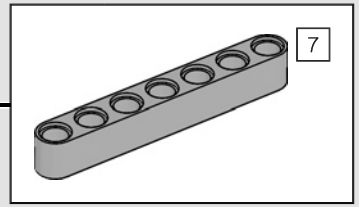

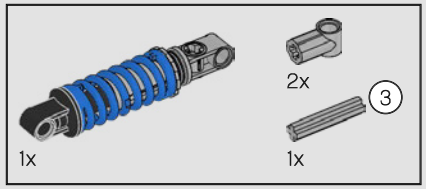

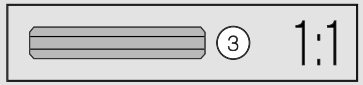

320

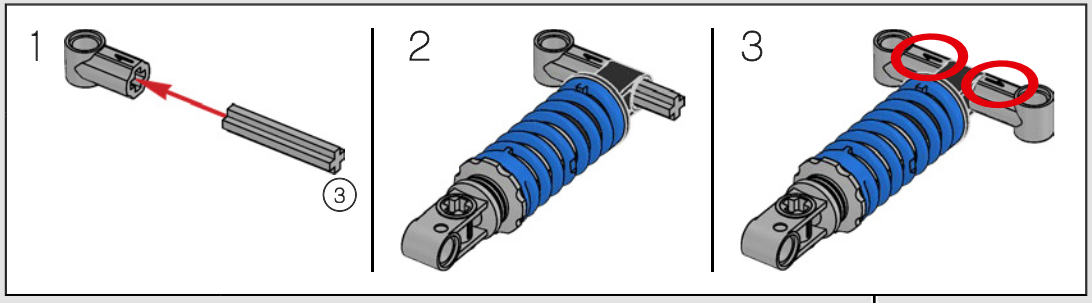

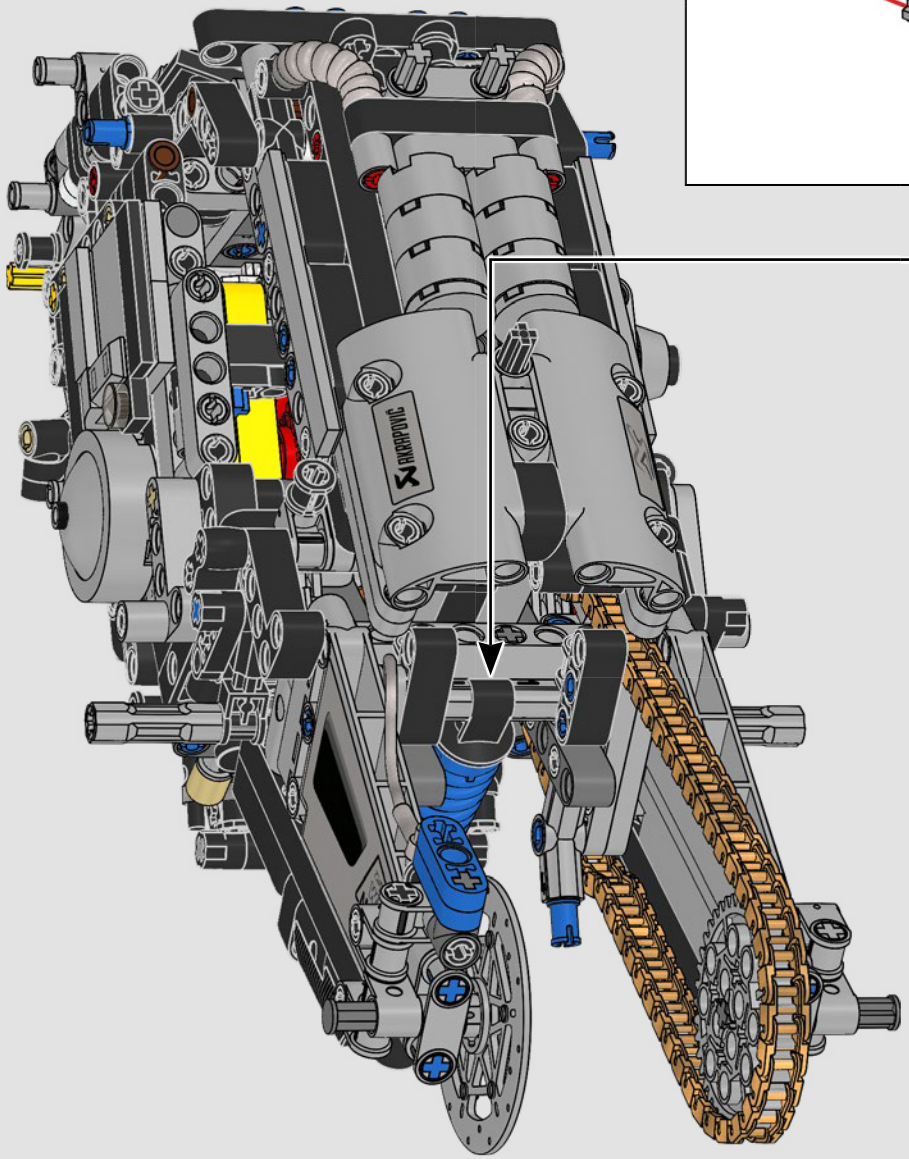

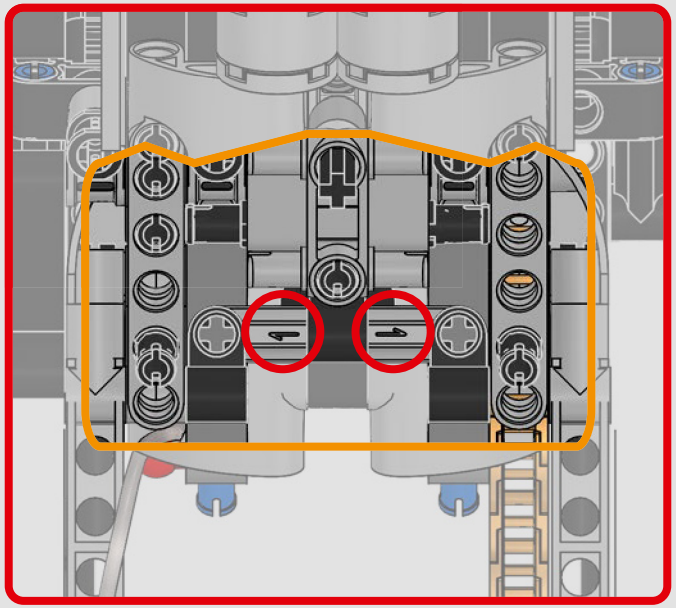

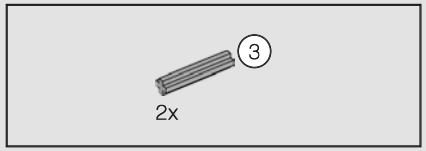

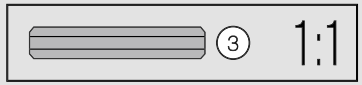

321

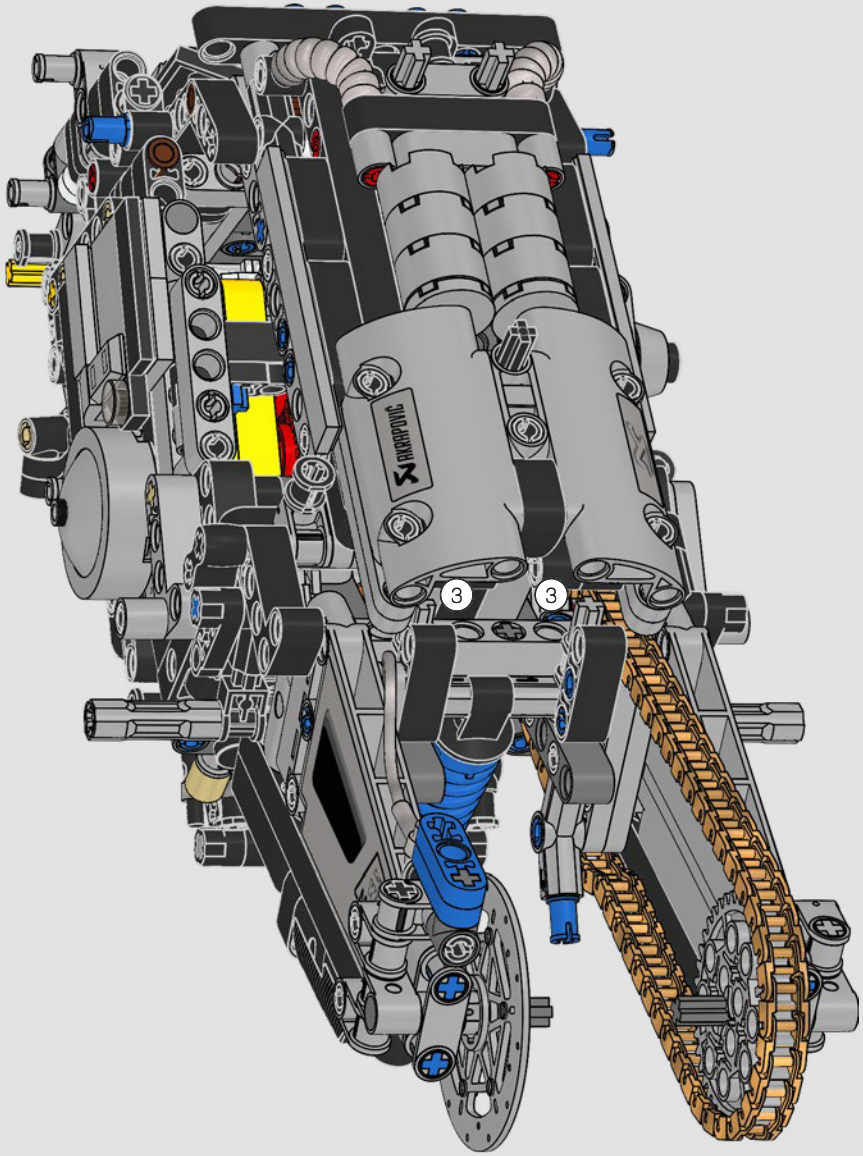

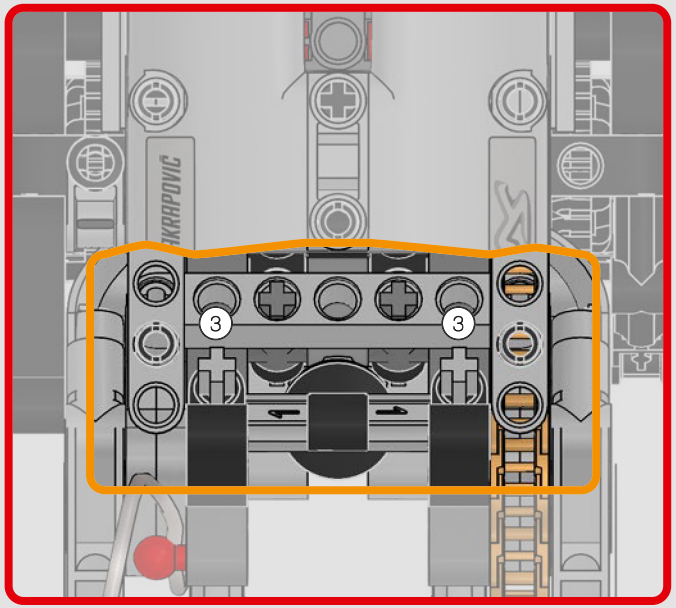

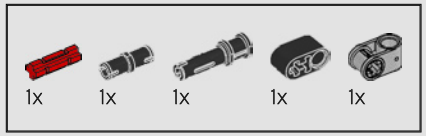

322

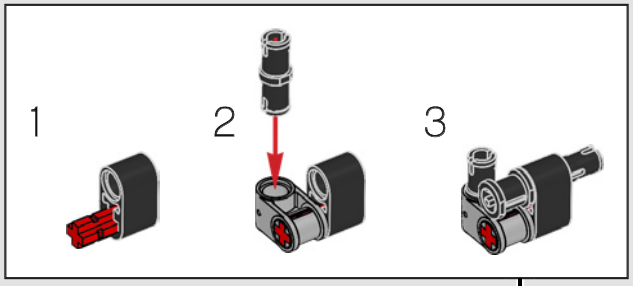

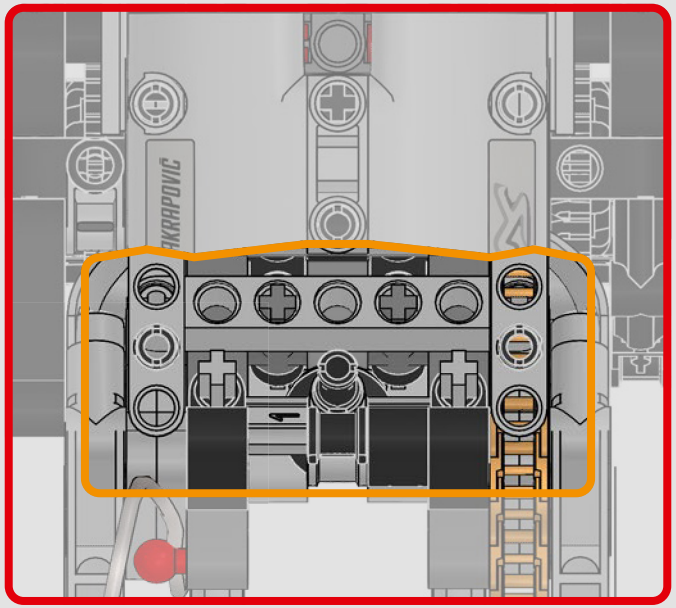

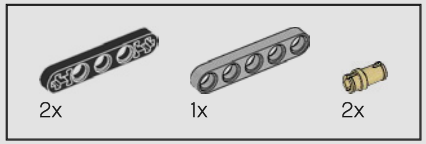

323

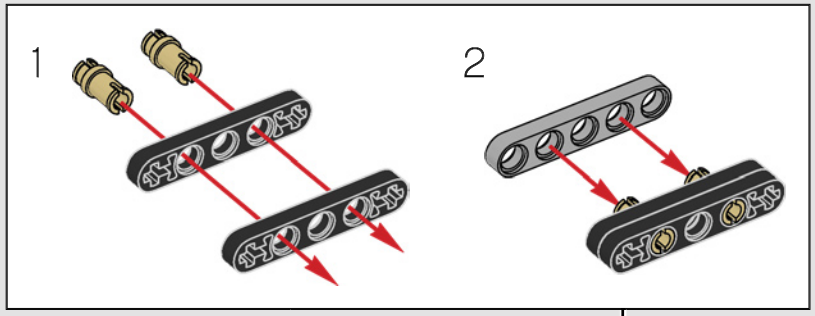

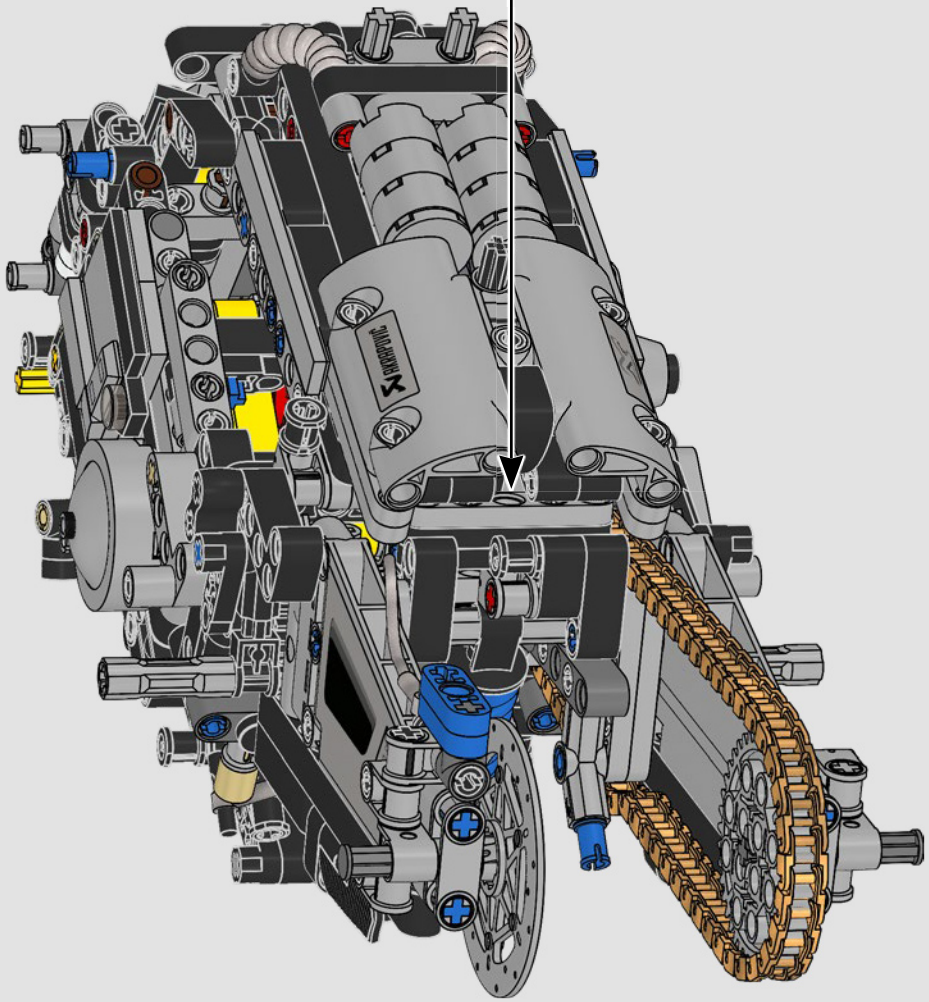

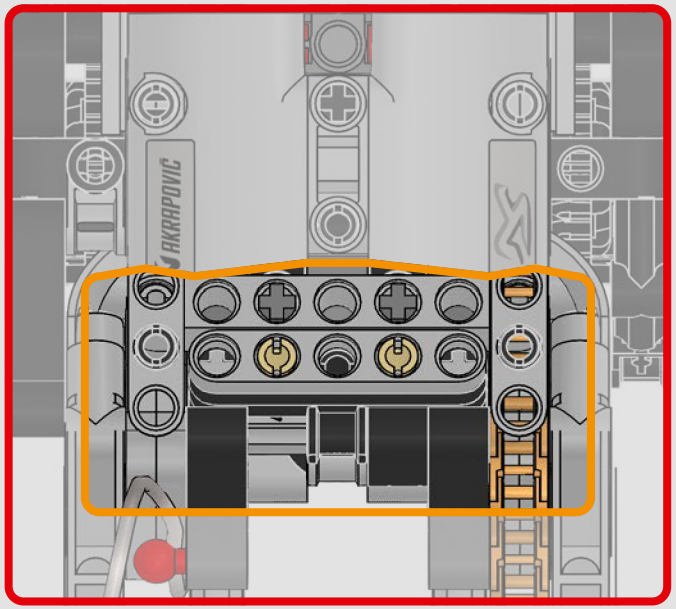

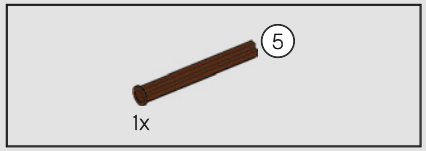

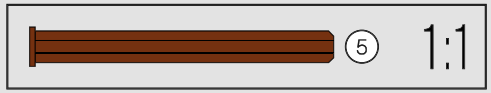

324

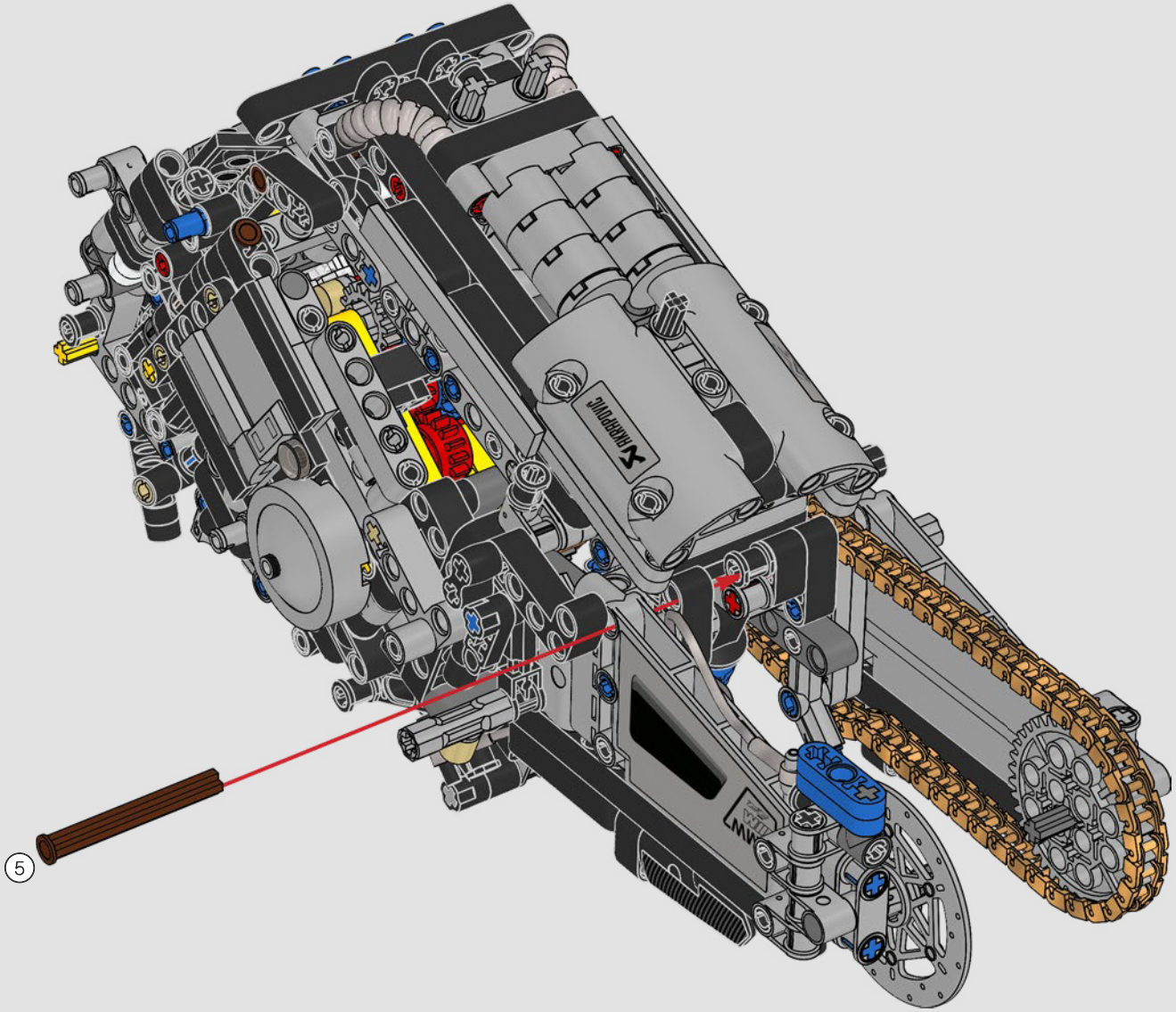

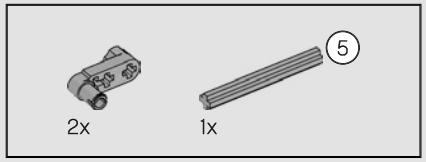

325

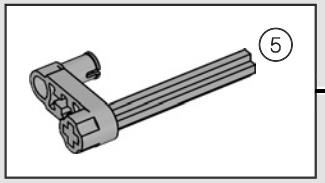

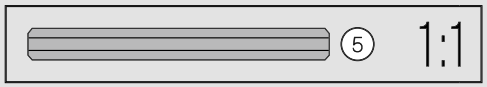

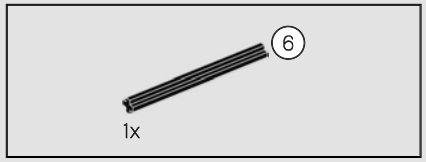
6
1x

326

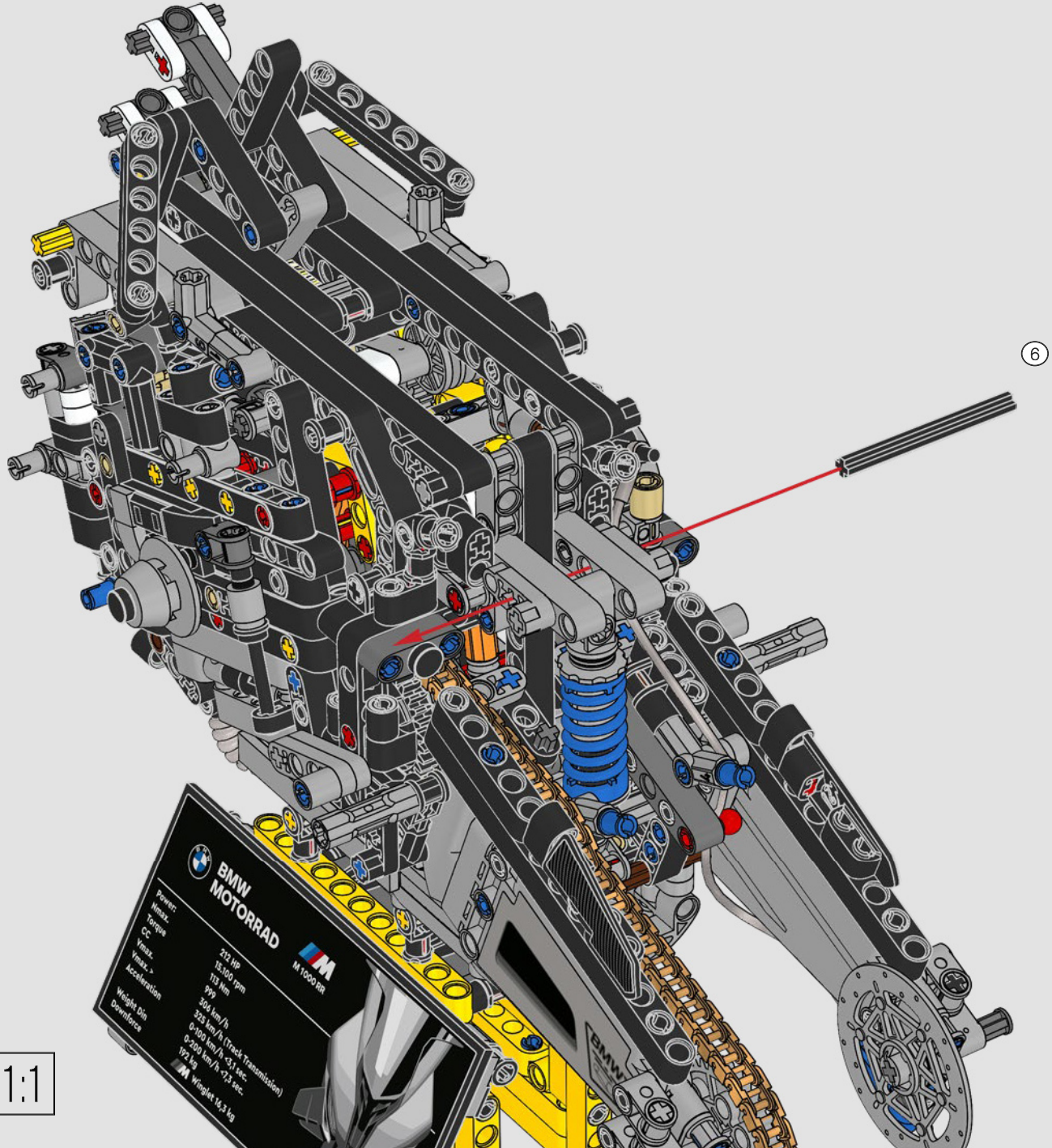
6
BMW
MOTORRAD
M 1000 RR
Power:
Mmax.
Torque
CC
Vmax.
Vmax.+
Acceleration
Weight Din
Downforce
212 HP
13.100 rpm
113 Nm
999
308 km/h
325 km/h (Track Transmission)
0-100 km/h <3,1 sec.
0-200 km/h <7,3 sec.
192 kg
Winglet 14,5 kg

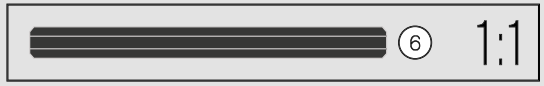
6
1:1

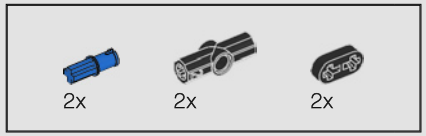
2x
2x
2x

327

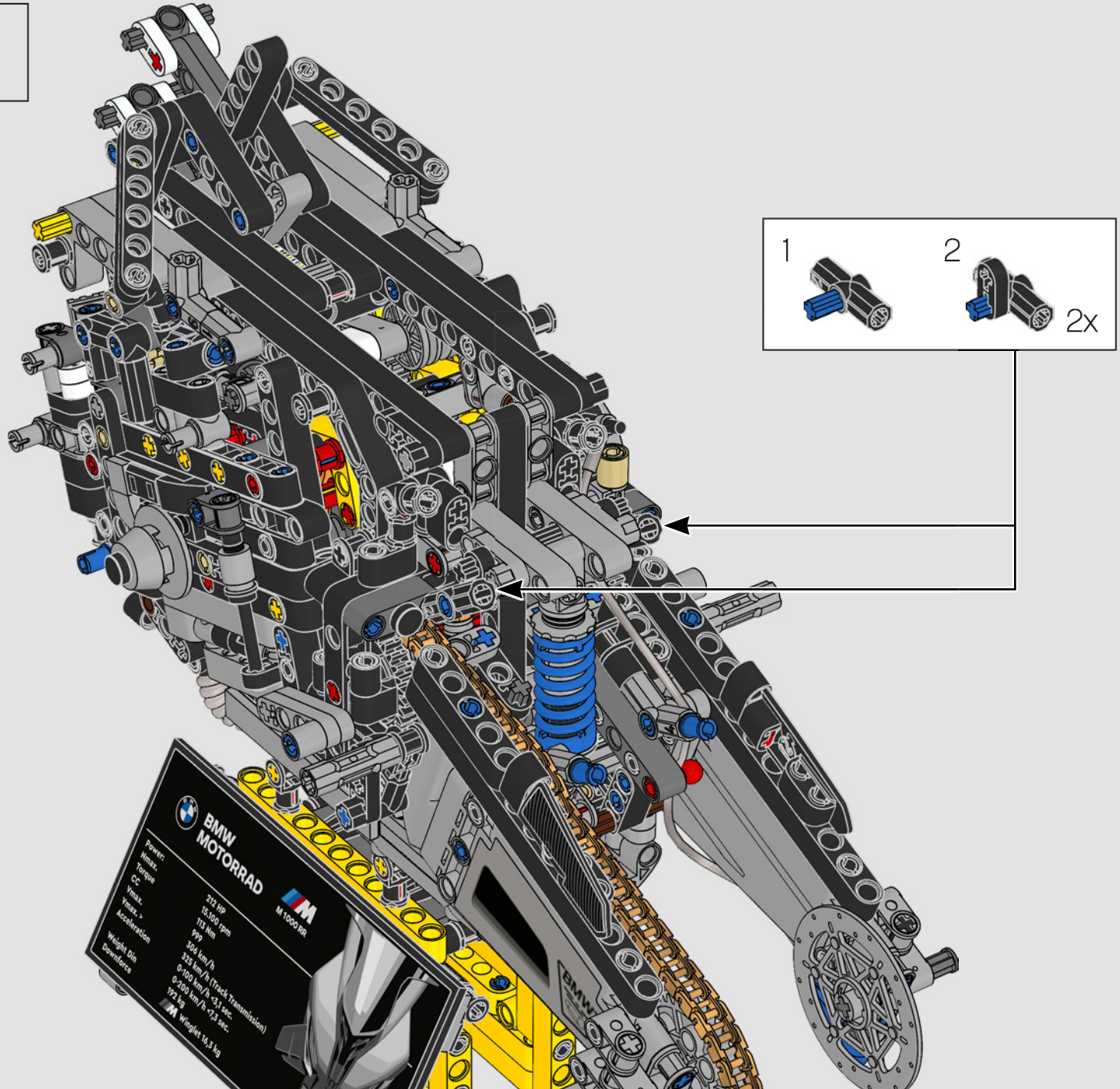
1
2
2x
BMW MOTORRAD
M 1000 RR
Power:
Nmax.
Torque
CC
Vmax.
Vmax. >
Acceleration
Weight Din
Downforce
212 HP
15.100 rpm
113 Nm
999
304 km/h
325 km/h (Track Transmission)
0-100 km/h <3,1 sec.
0-200 km/h <7,5 sec.
197 kg
Winglet 16,3 kg

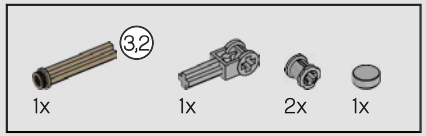
3,2
1x
1x
2x
1x

328

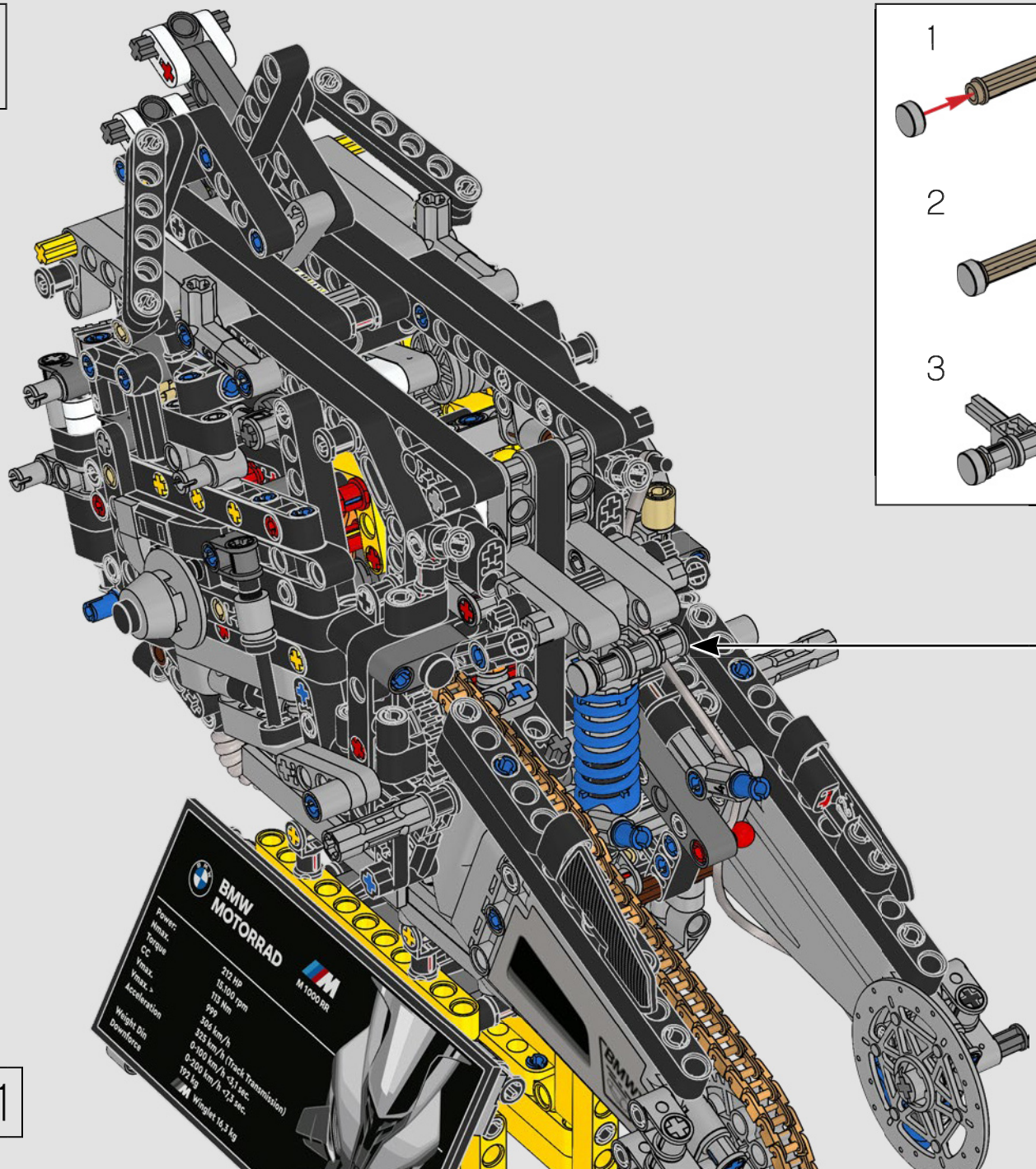
BMW
MOTORRAD
M 1000 RR
Power:
Nmax.
Torque
CC
Vmax.
Vmax. >
Acceleration
Weight Din
Downforce
212 HP
13.100 rpm
113 Nm
999
306 km/h
325 km/h (Track Transmission)
0-100 km/h <3,1 sec.
0-200 km/h <7,3 sec.
193 kg
Winglet 16,3 kg

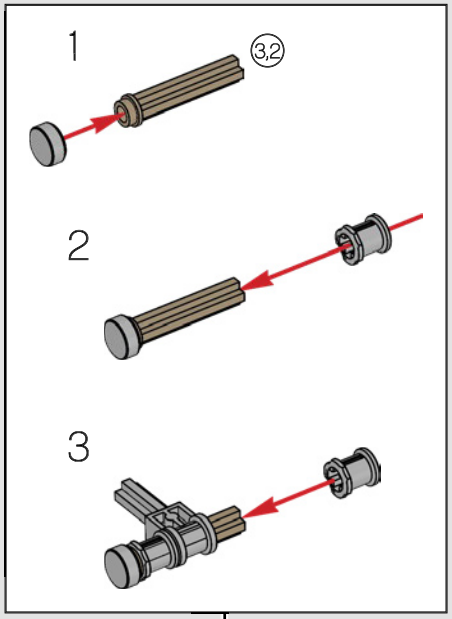
1
3,2
2
3

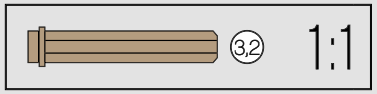
3,2
1:1

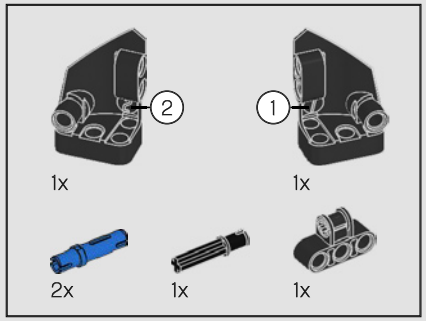
2
1
1x
1x
2x
1x
1x

329

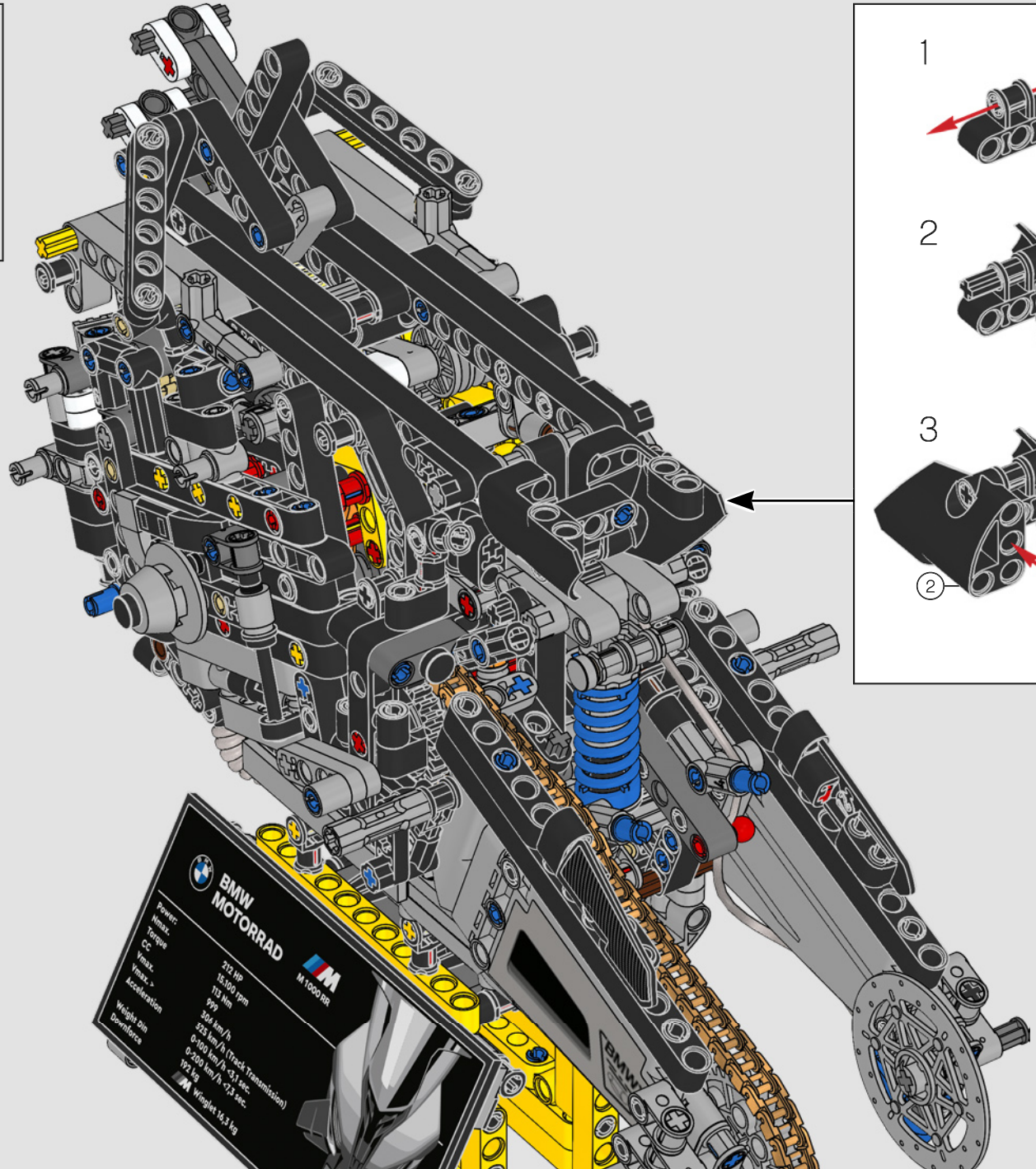
BMW
MOTORRAD
M 1000 RR
Power:
Hmax.
Torque
CC
Vmax.
Vmax. >
Acceleration
Weight Din
Downforce
212 HP
15.100 rpm
113 Nm
999
306 km/h
325 km/h (Track Transmission)
0-100 km/h <3,1 sec.
0-200 km/h <7,3 sec.
193 kg
Winglet 16,3 kg

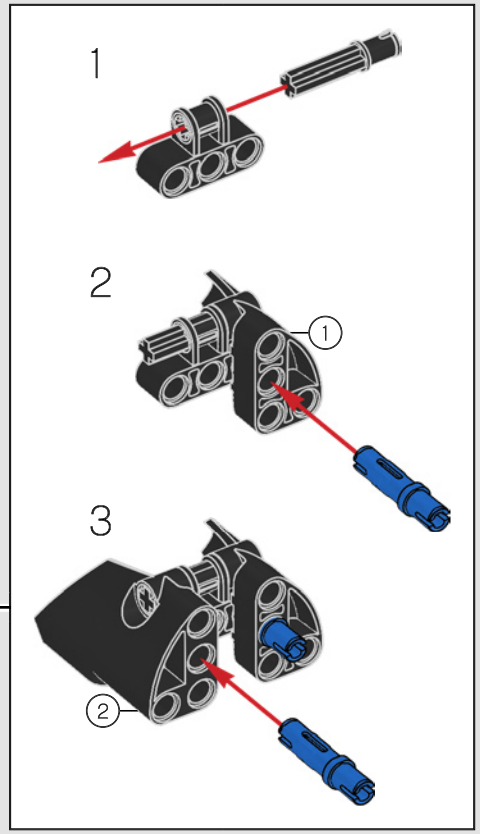
1
2
1
3
2

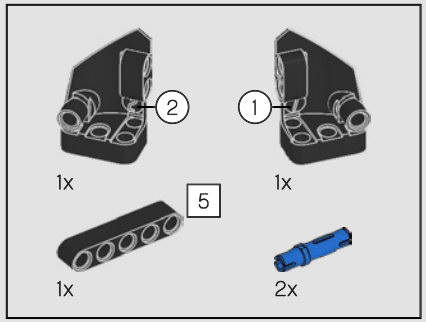

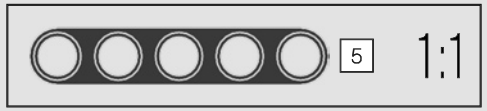

330

1

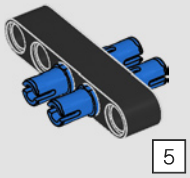

2

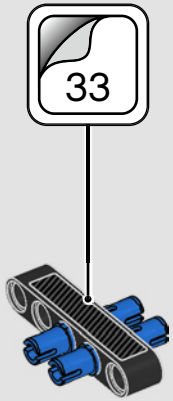

3

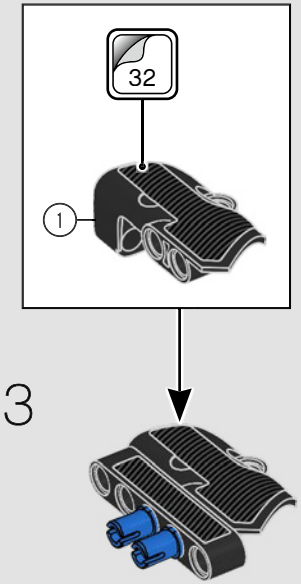

4

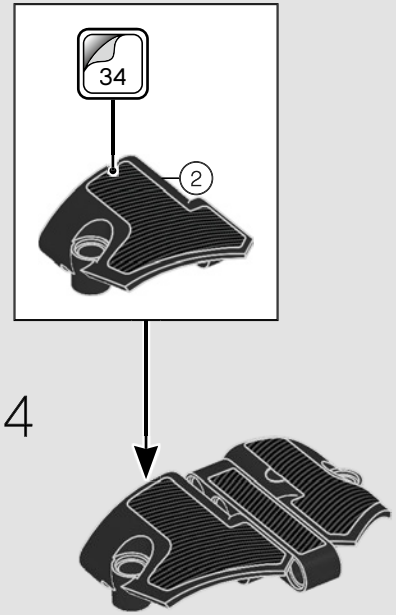

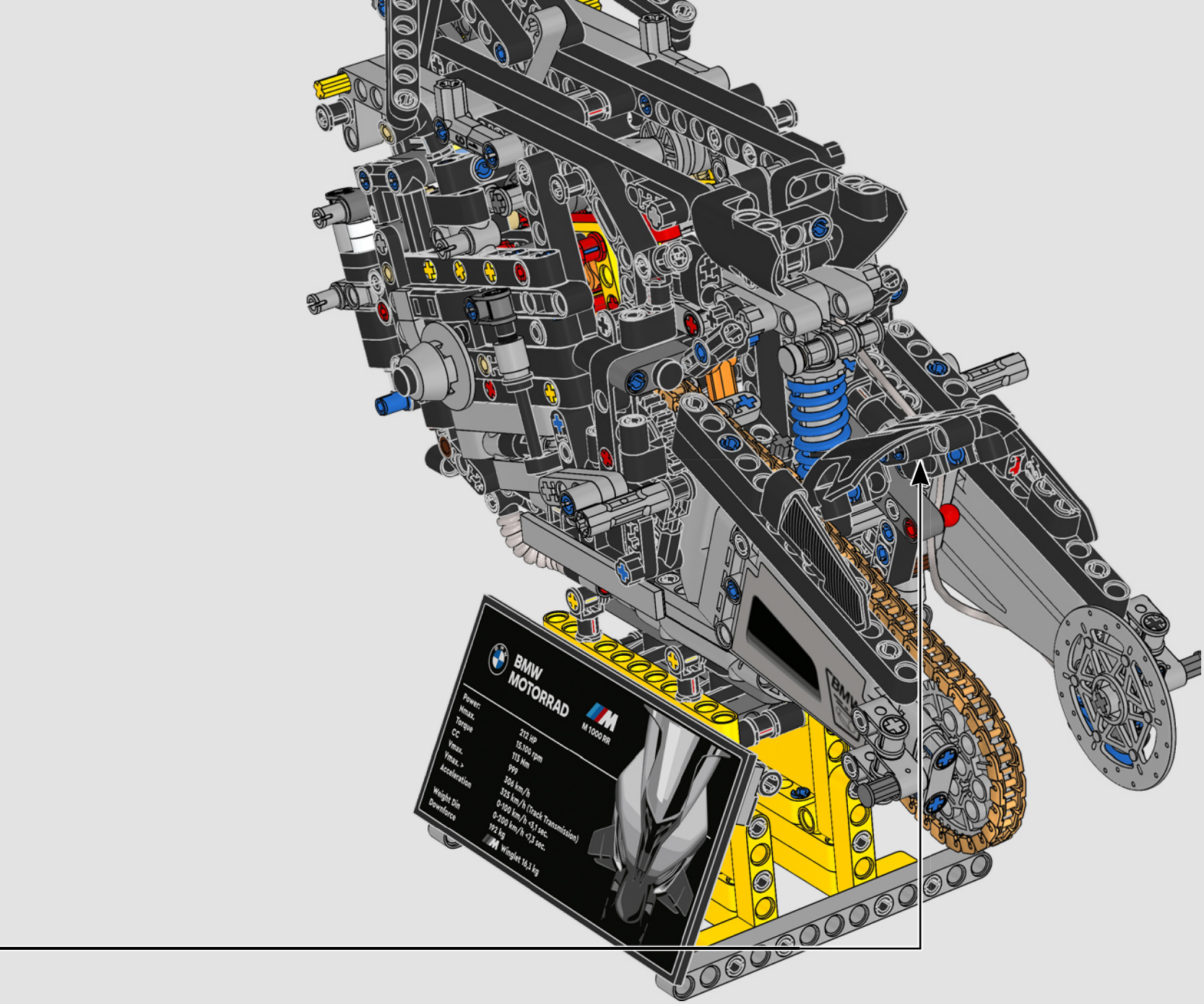
BMW
MOTORRAD
M
M 1000 RR
Power:
Hmax.
Torque
CC
Vmax.
Vmax. >
Acceleration
Weight Din
Downforce
210 HP
15.500 rpm
113 Nm
999
306 km/h
325 km/h (Track Transmission)
0-100 km/h <3,1 sec.
0-200 km/h <13 sec.
192 kg
M Winglet 16,3 kg

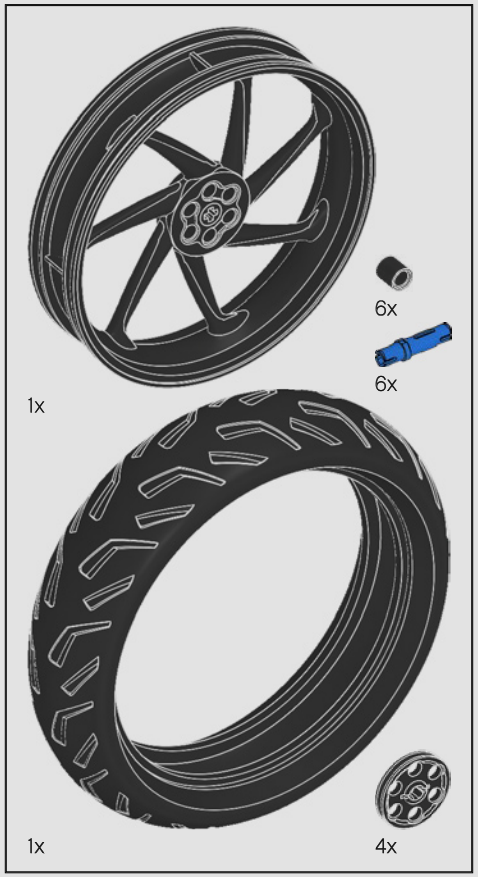

331

1

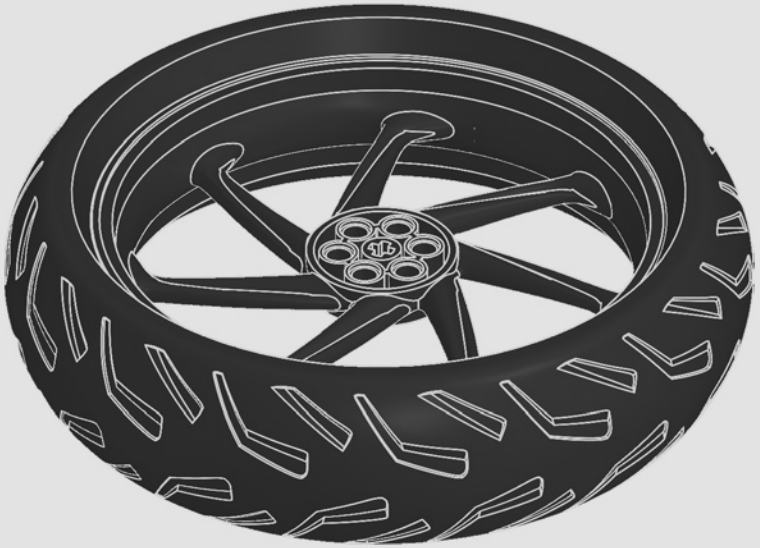

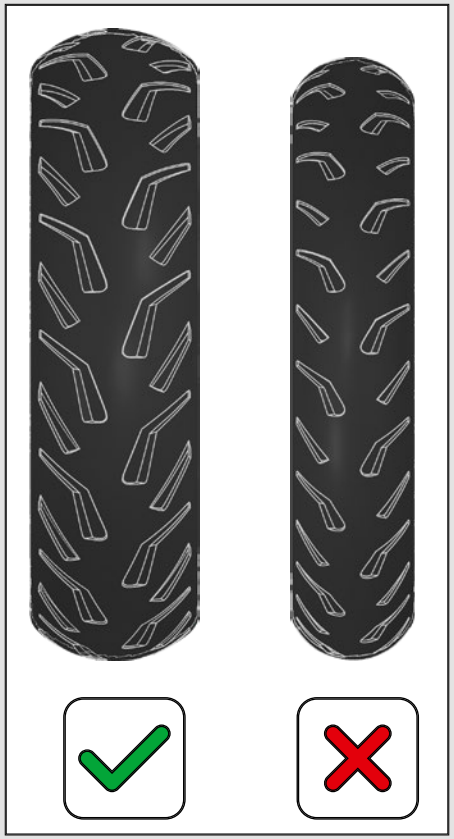

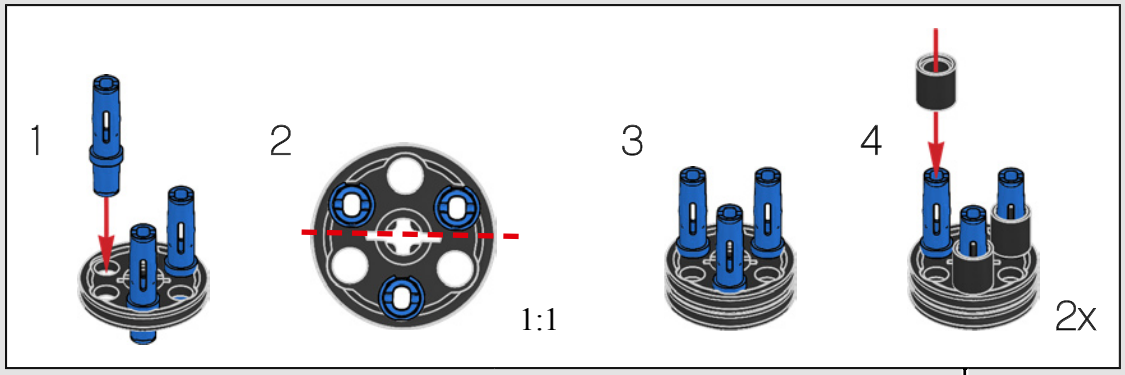

2

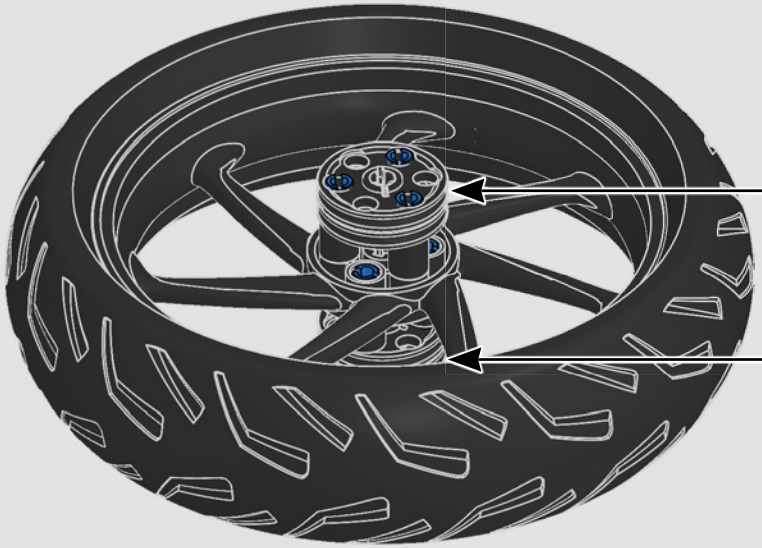

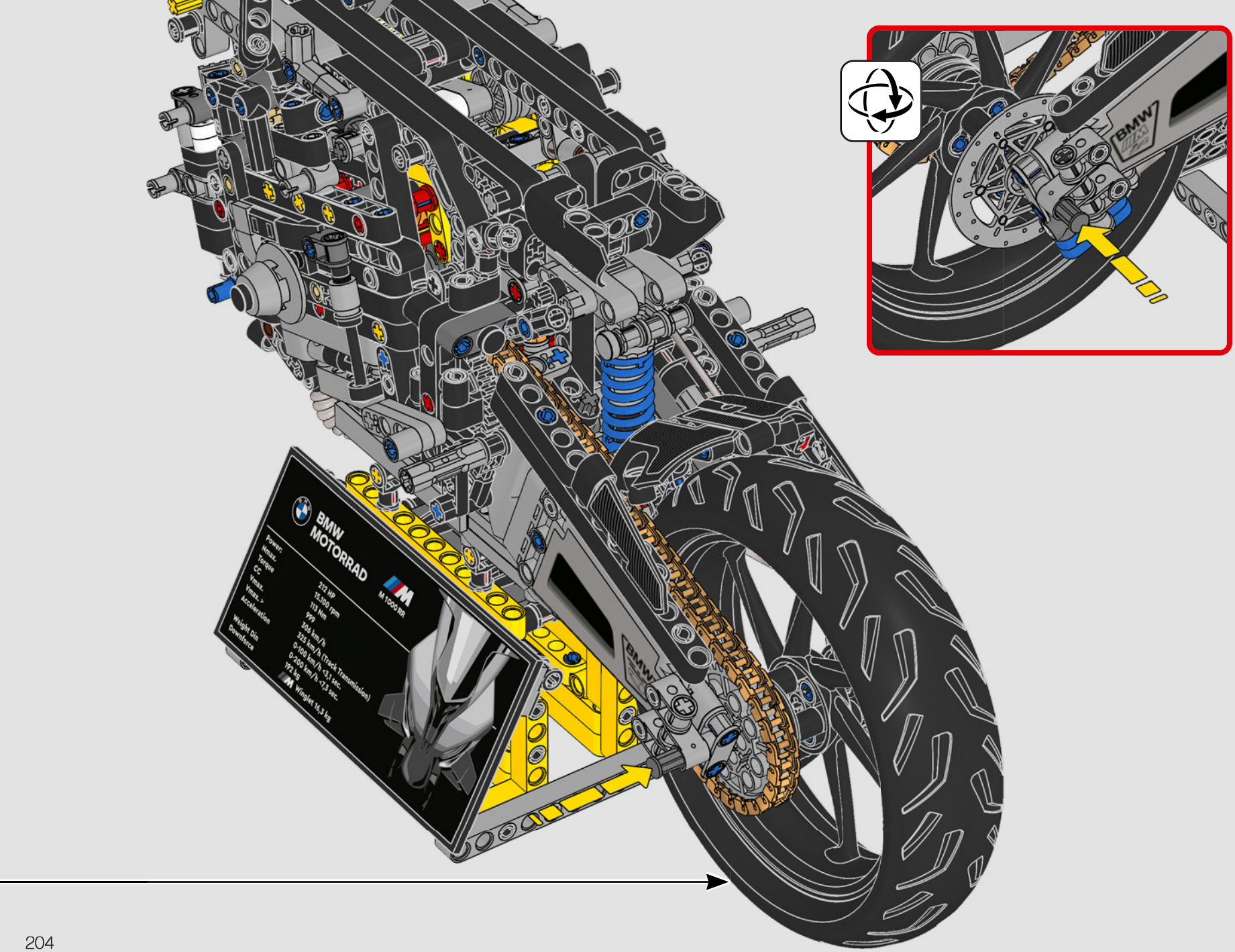
BMW MOTORRAD
M 1000 RR
Power: 212 HP
Nmax. 13.500 rpm
Torque 113 Nm
CC 999
Vmax. 304 km/h
Vmax.> 325 km/h (Track Transmission)
Acceleration 0-100 km/h <3,1 sec.
0-200 km/h <7,3 sec.
Weight Din 192 kg
Downforce Winglet 16,3 kg
BMW

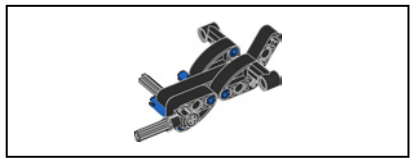

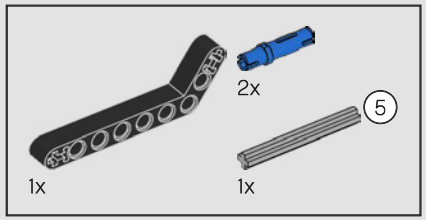

332

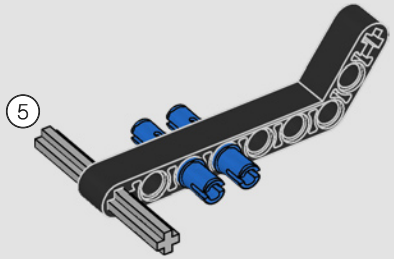

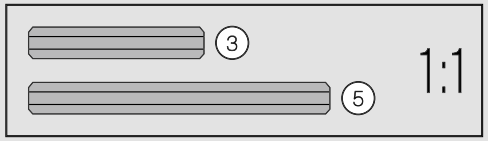

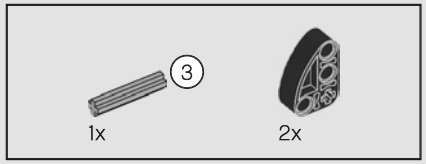

333

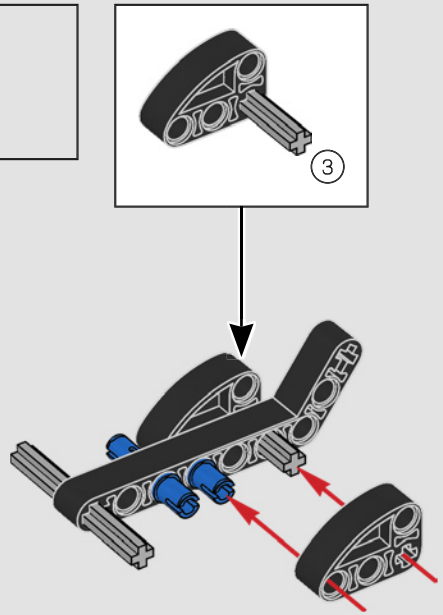

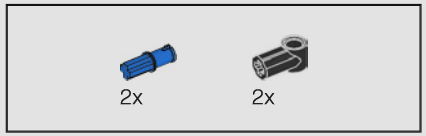

334

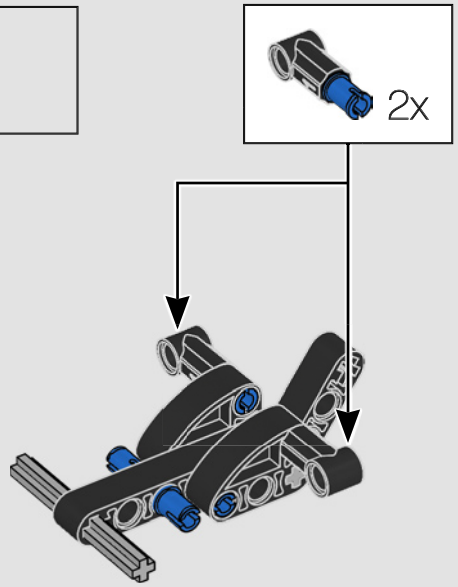

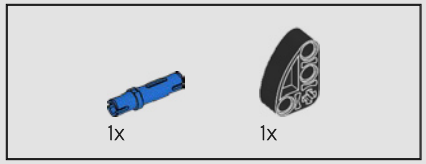

335

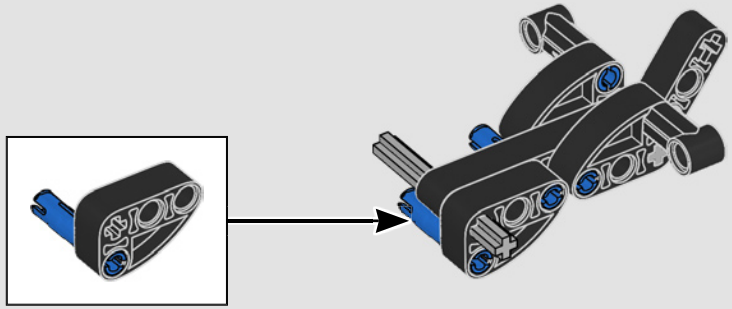

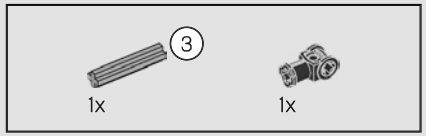

336

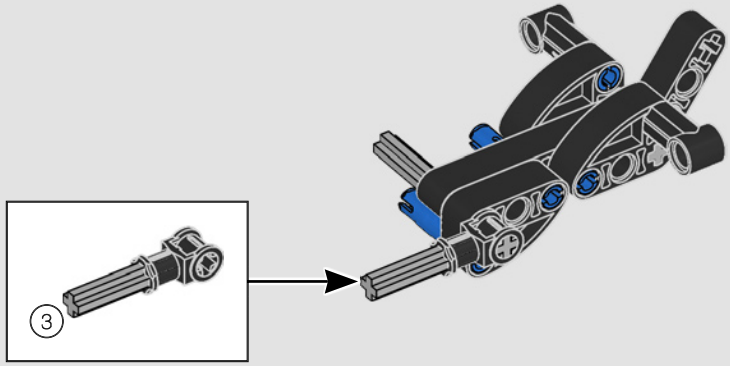

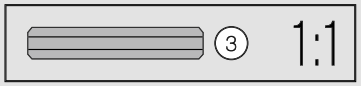

337

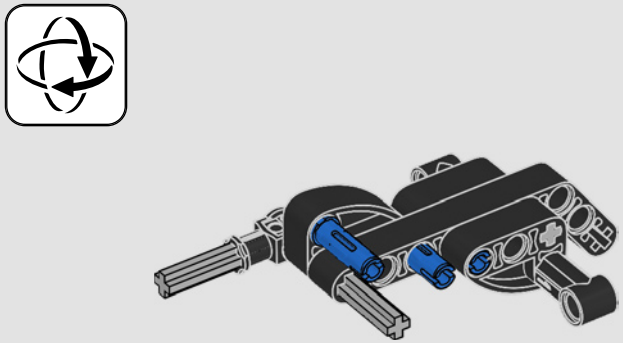

338

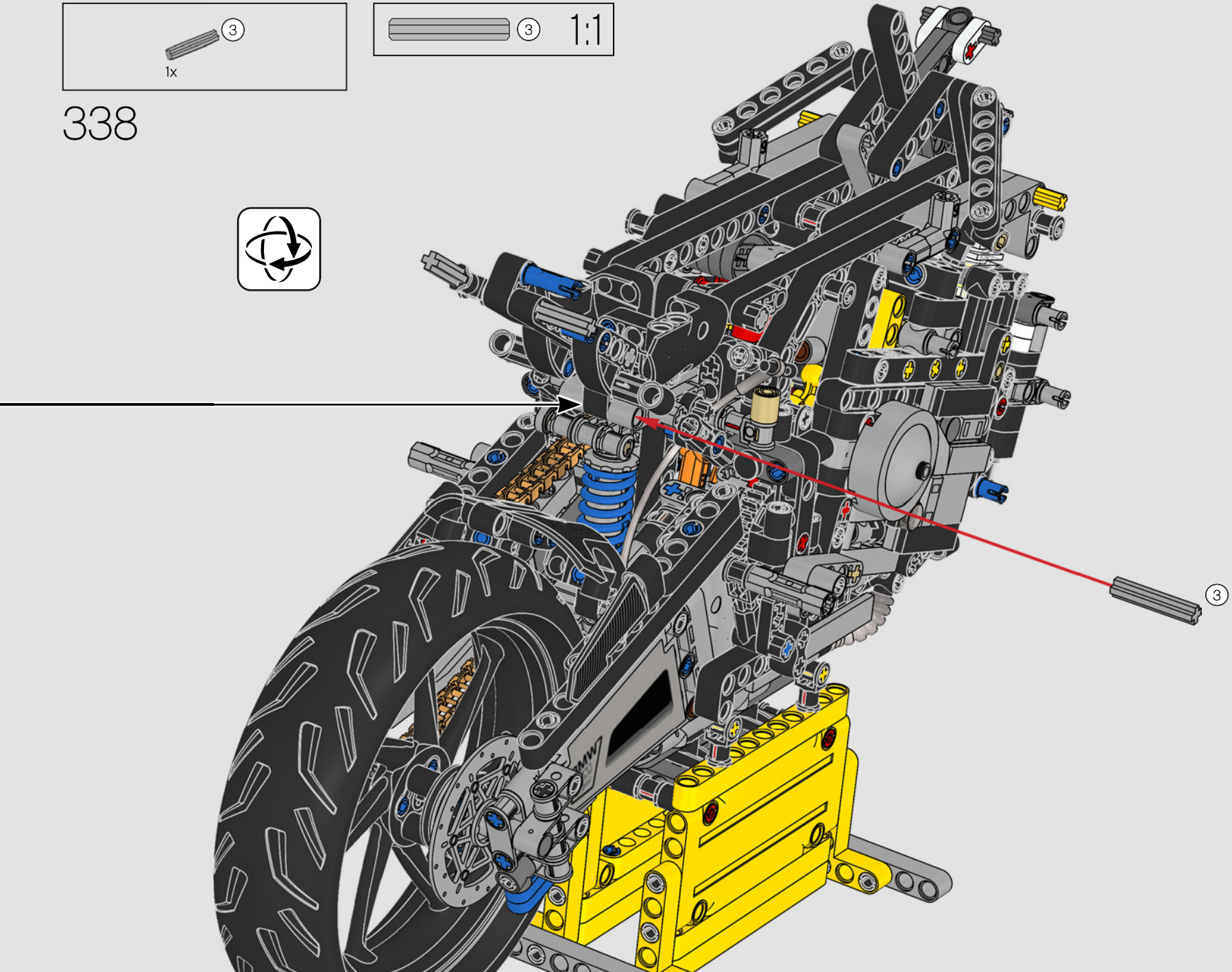

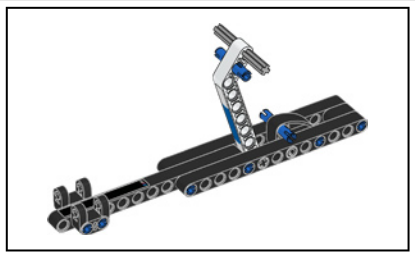

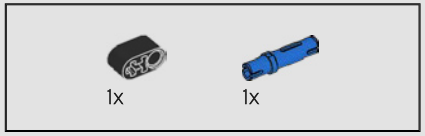

339

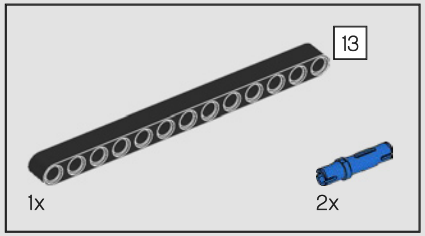

340

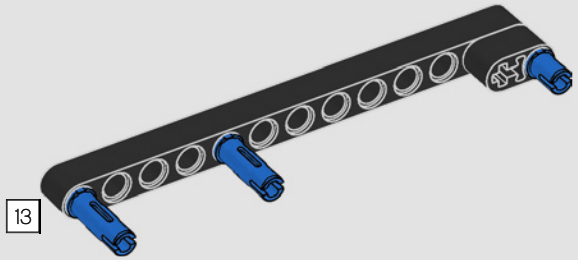

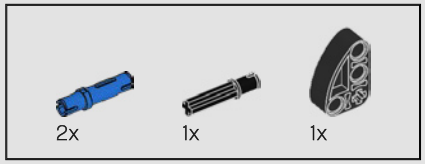

341

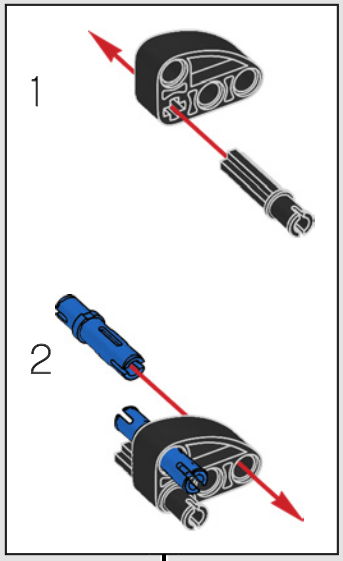

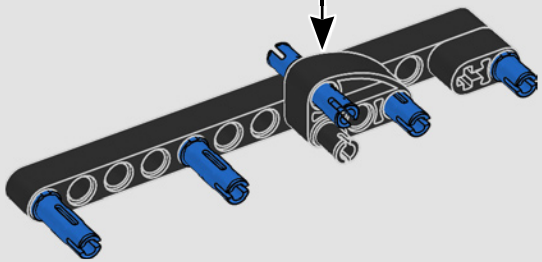

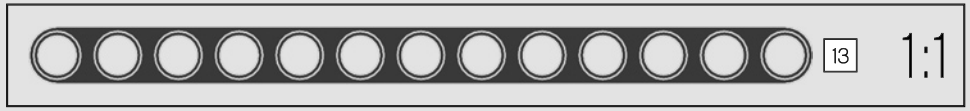

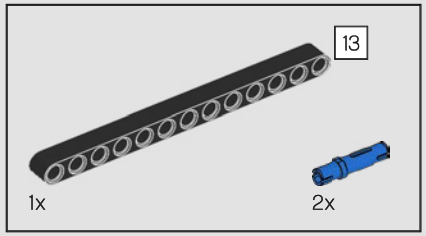

342

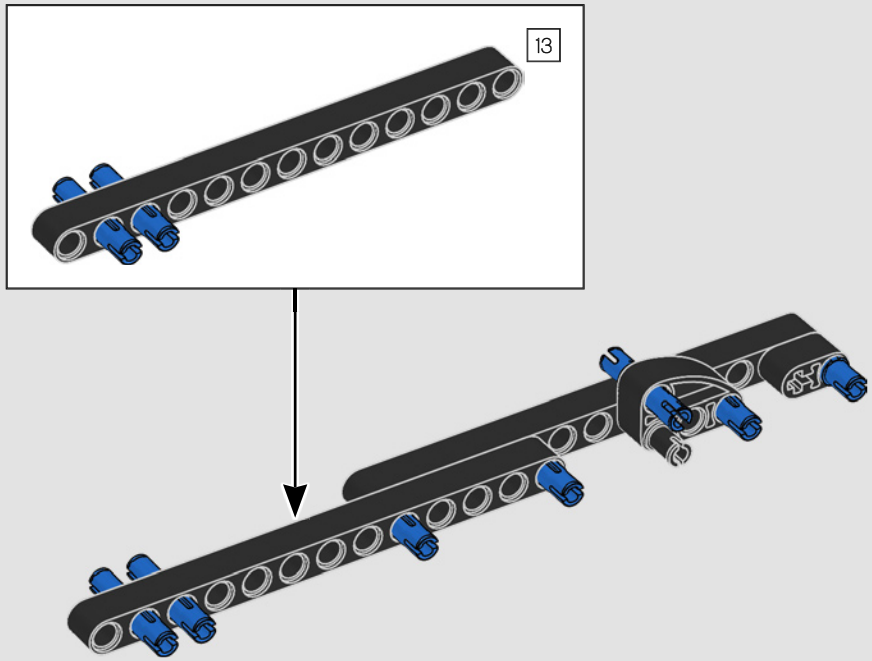

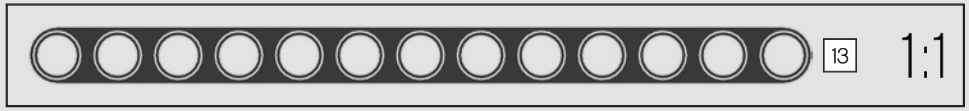

343

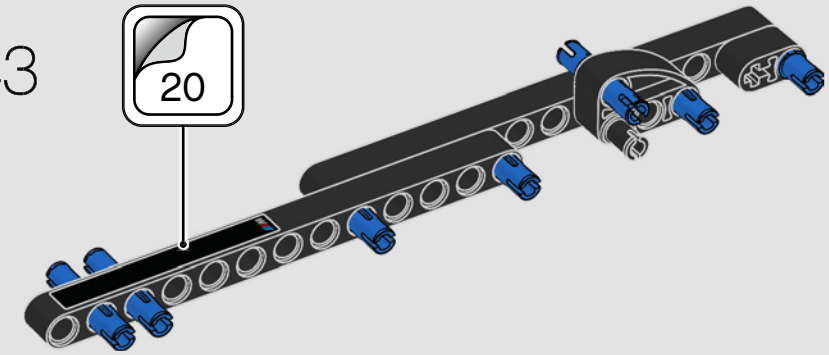

344

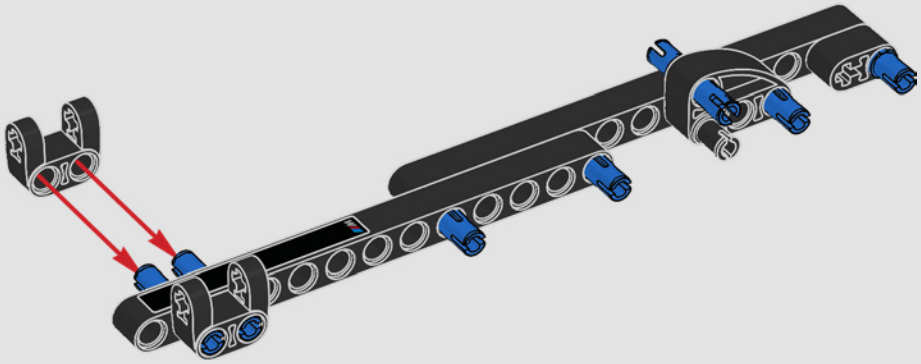

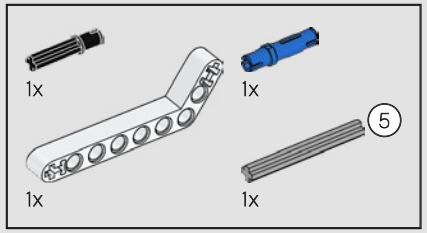

345

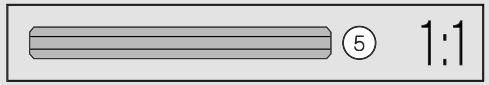

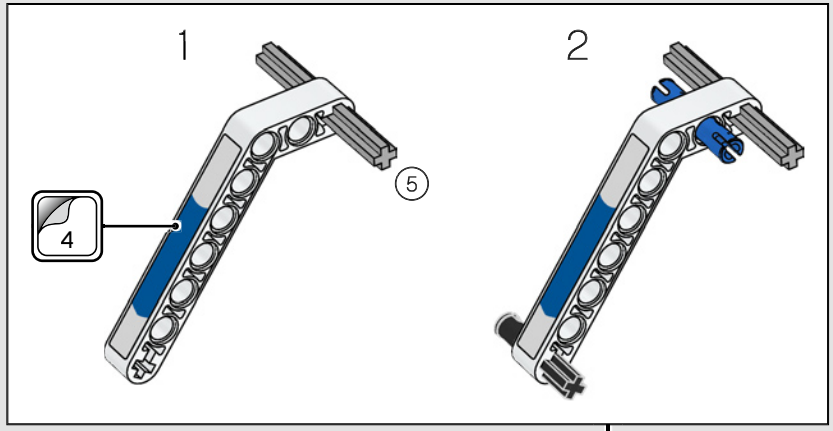

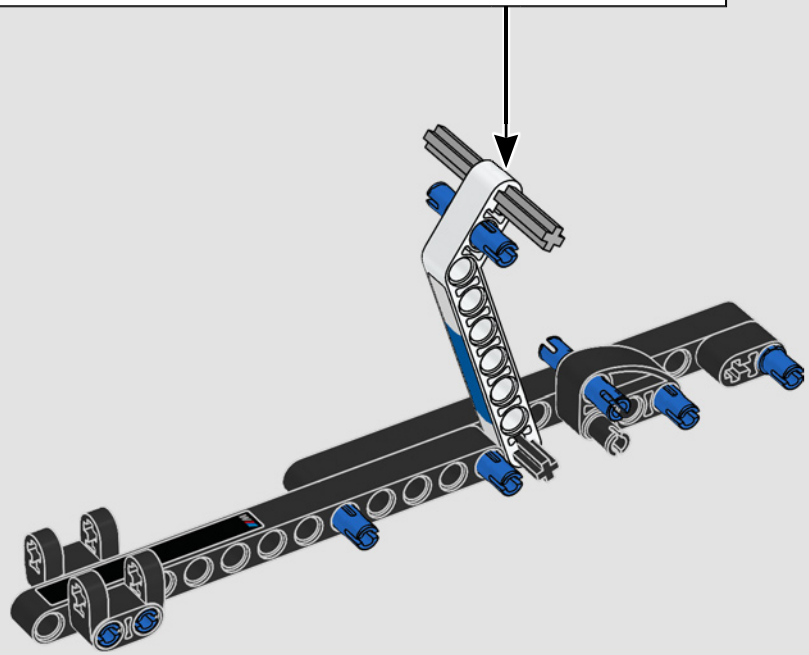

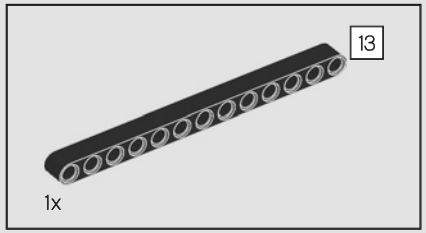

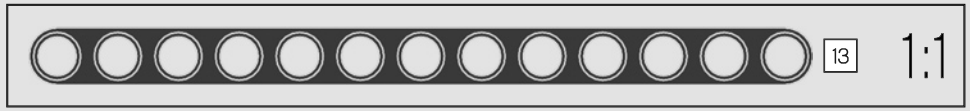

346

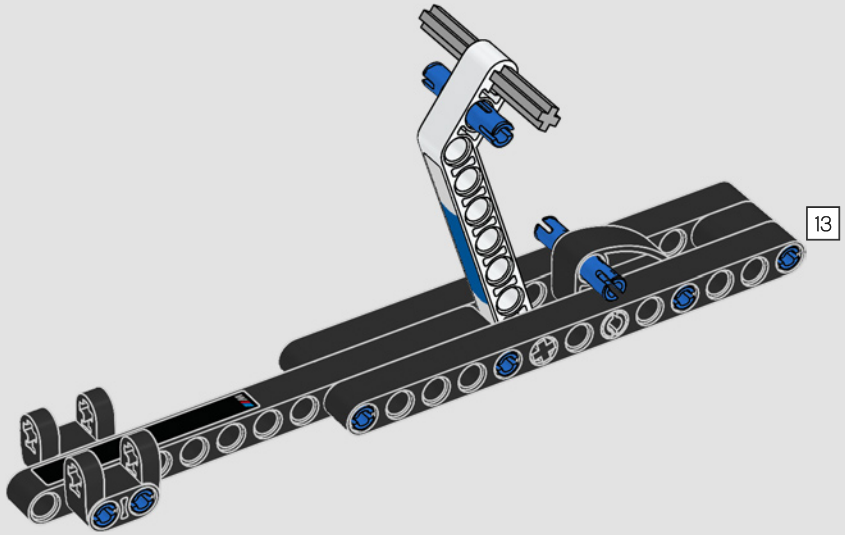

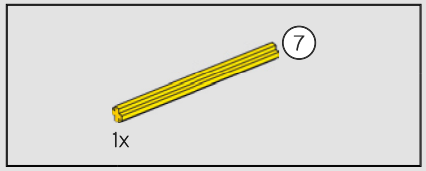

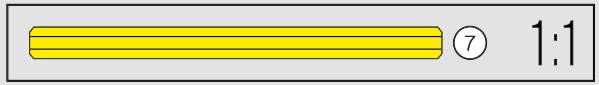

347

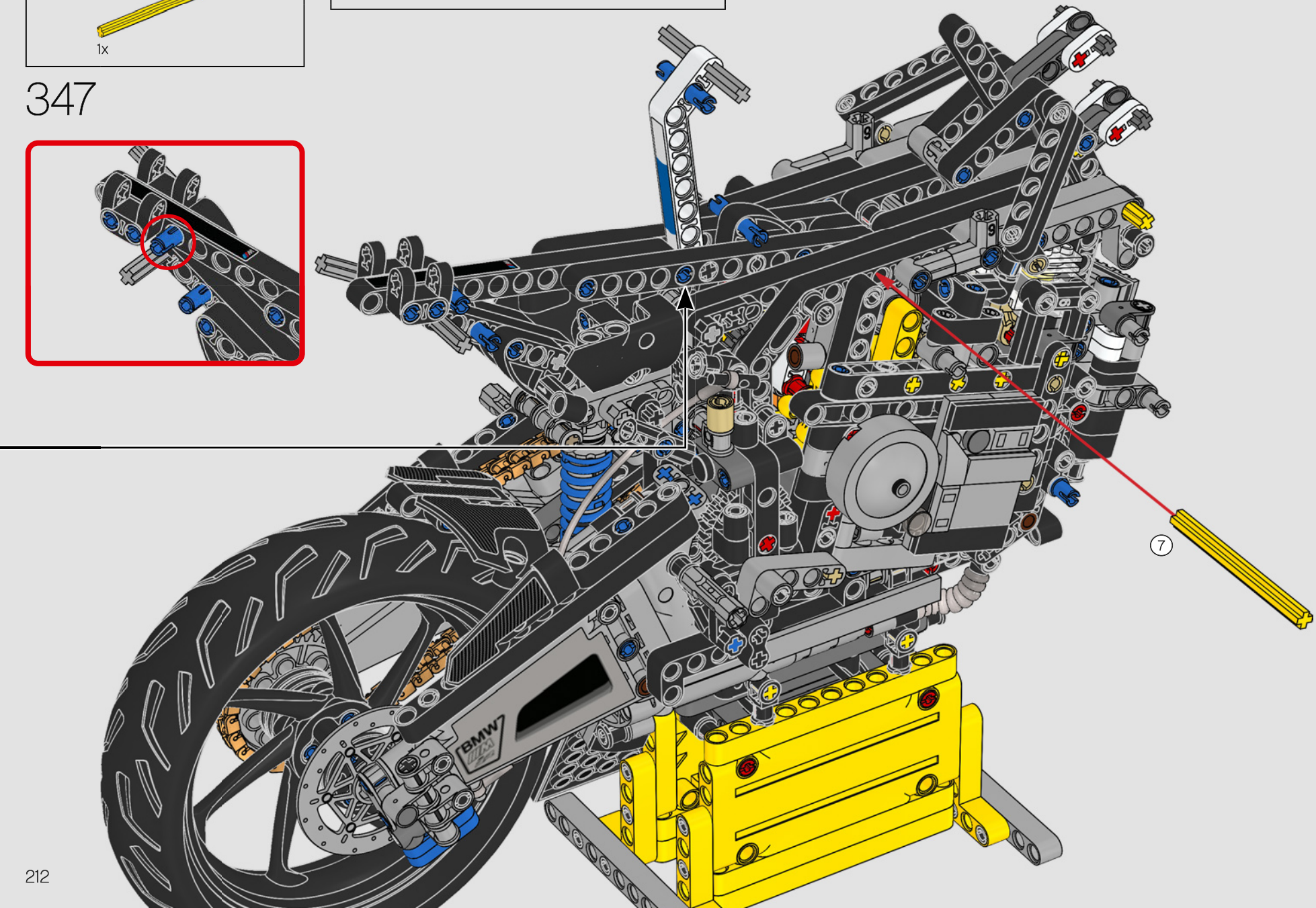

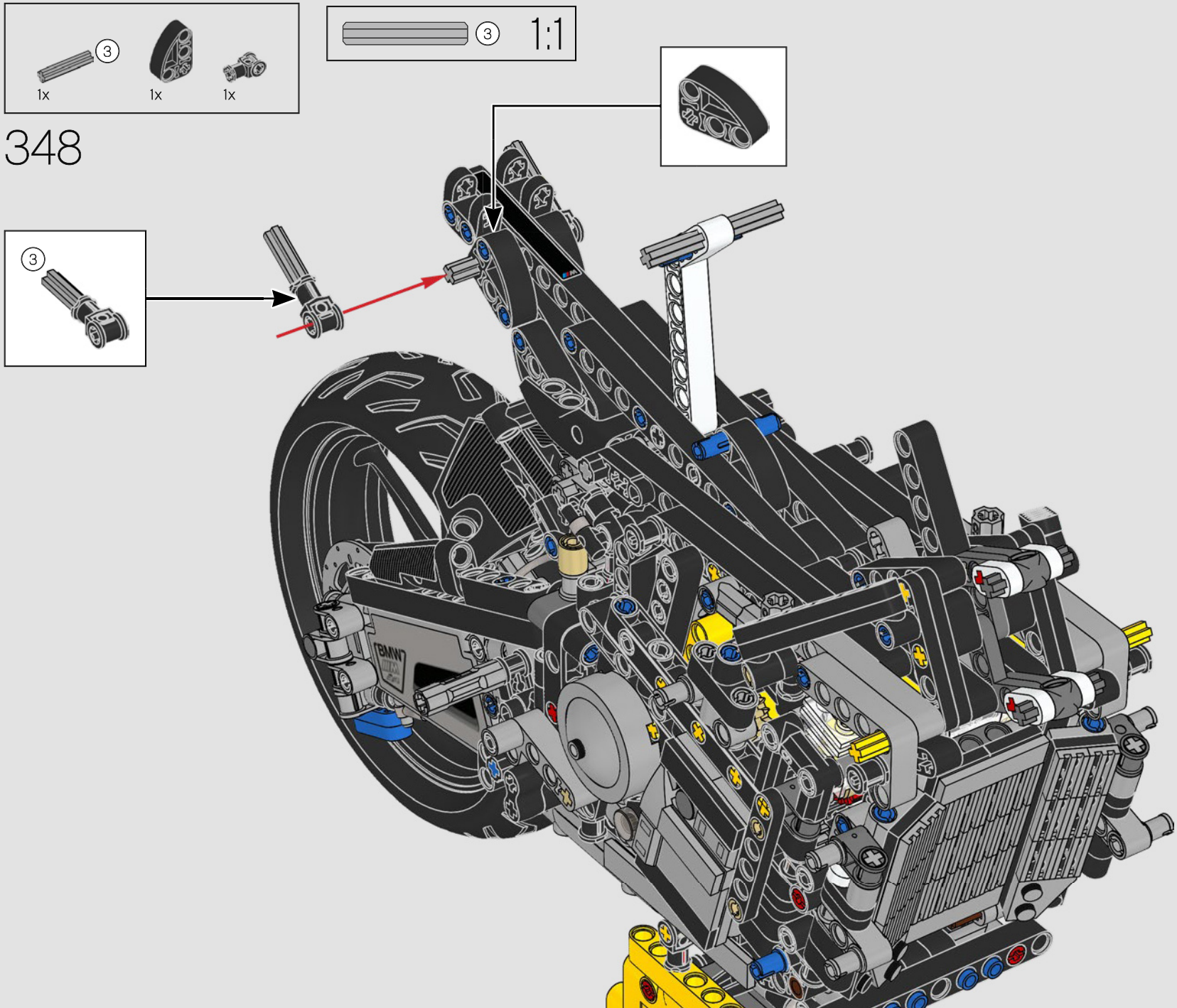
3
1x
1x
1x
3
1:1
348
3

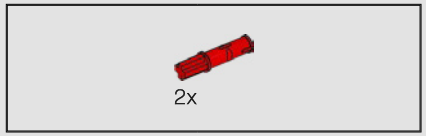

349

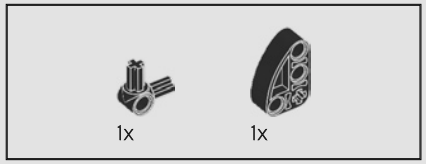

350

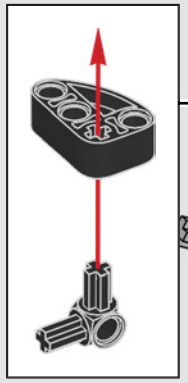

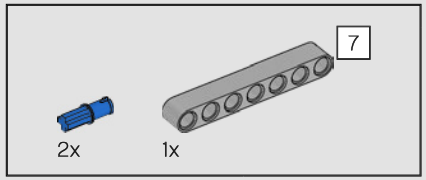

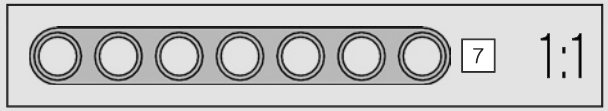

351

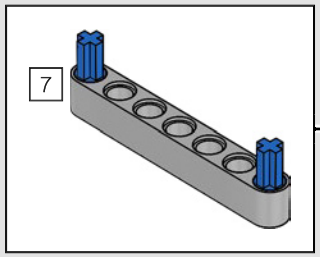

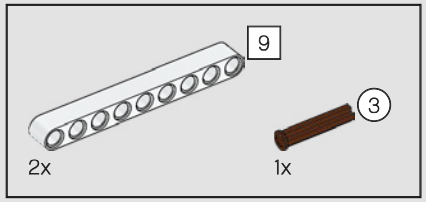

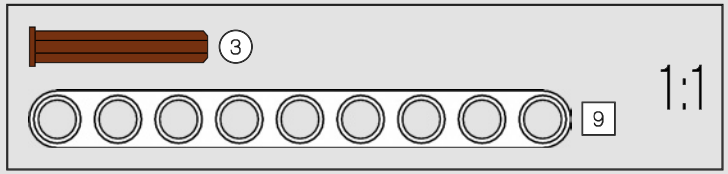

352

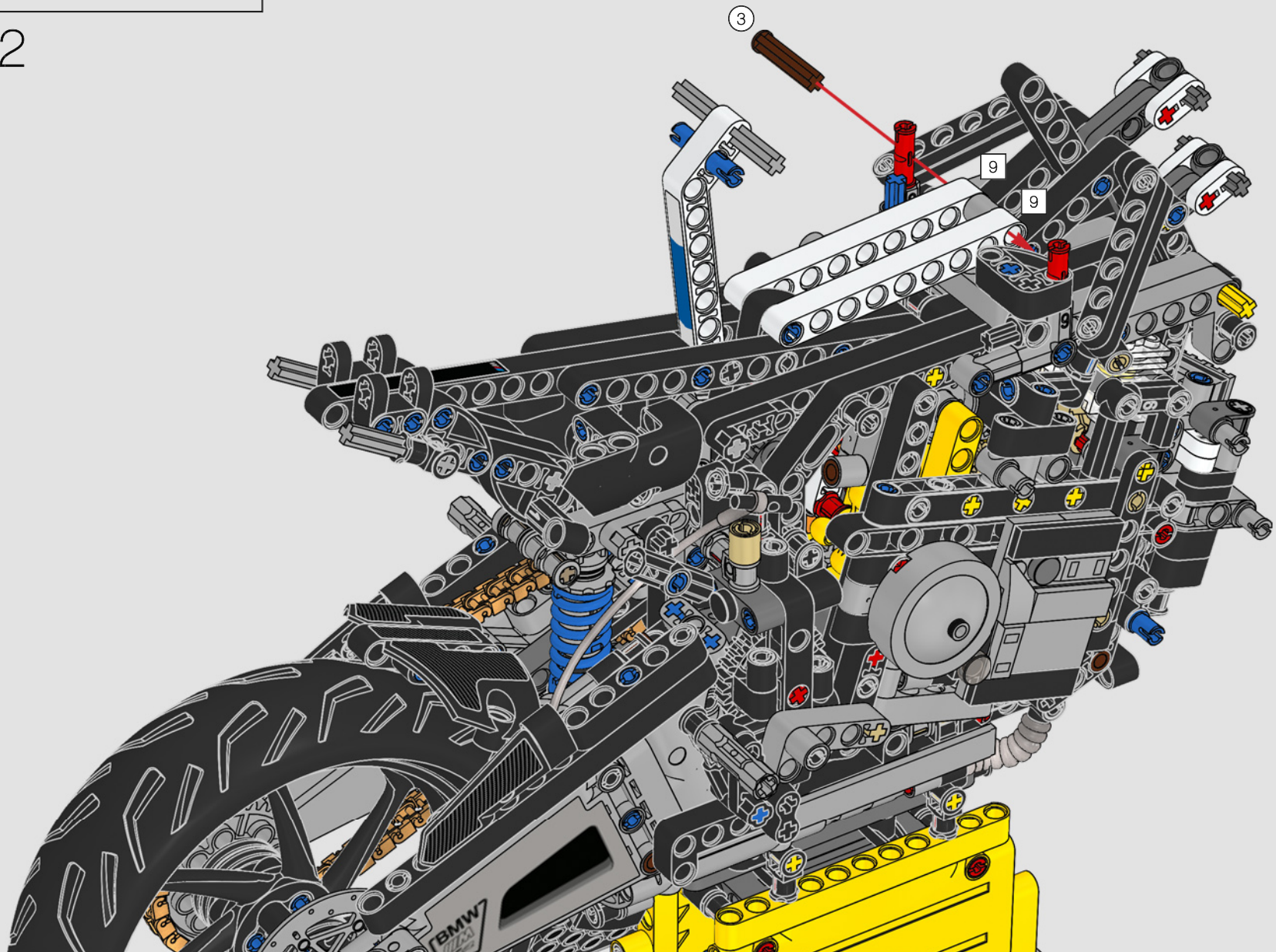

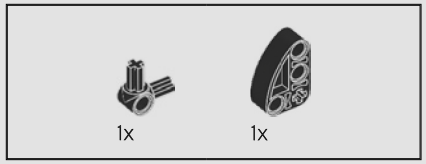

353

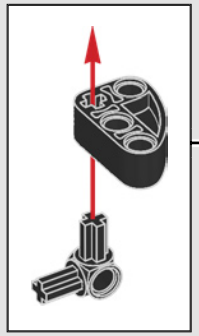

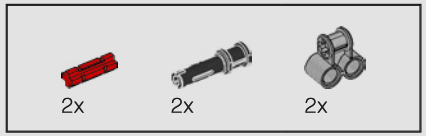

354

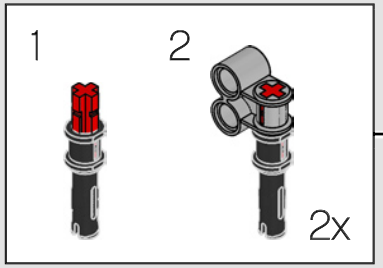

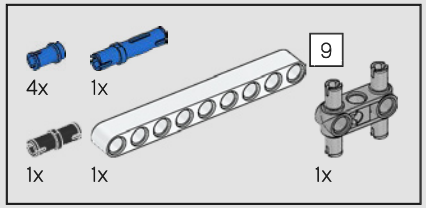

355

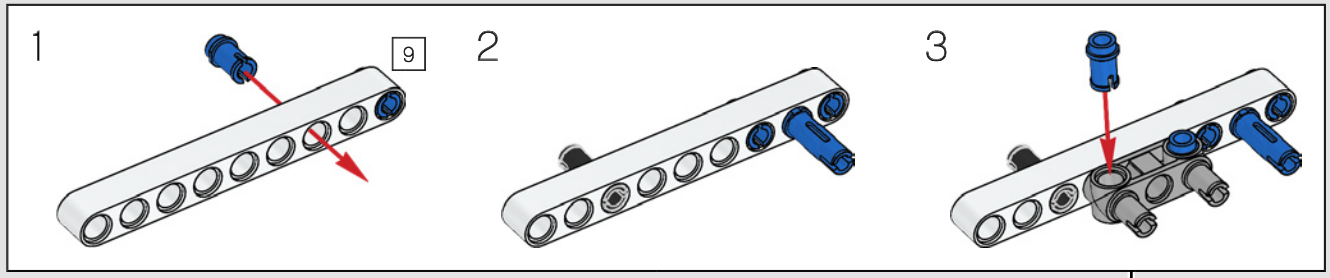

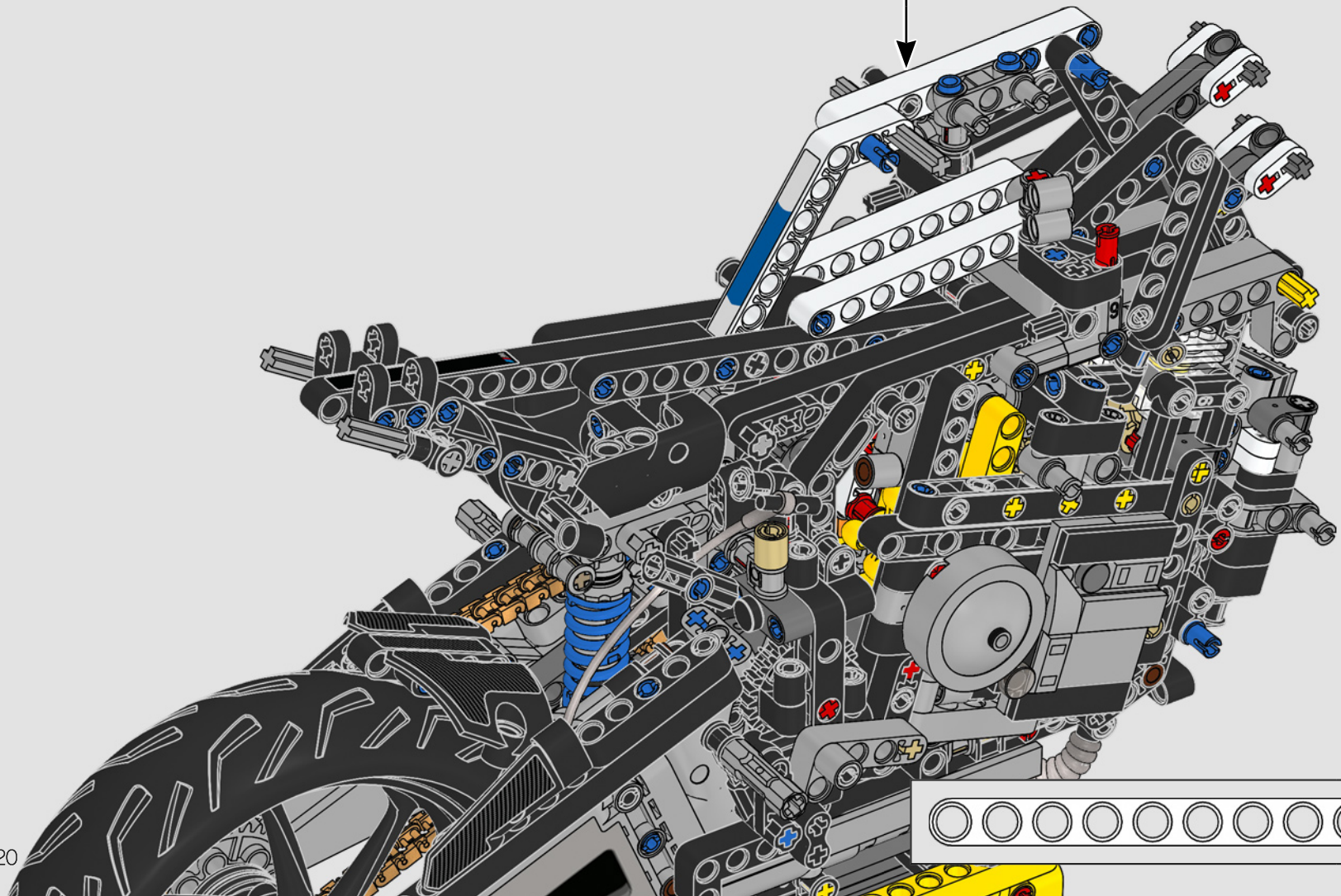

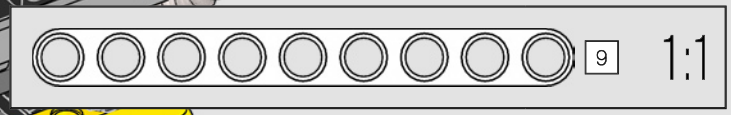

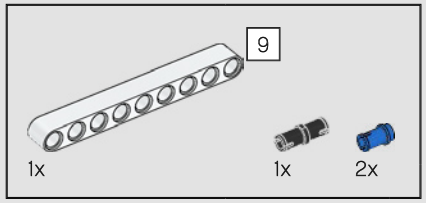

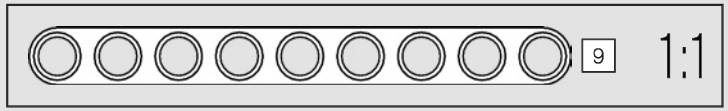

356

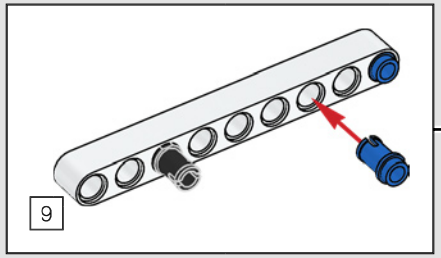

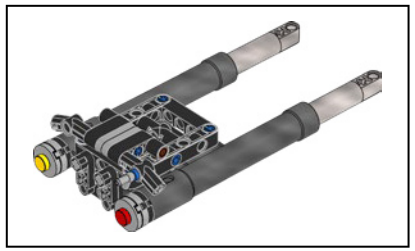

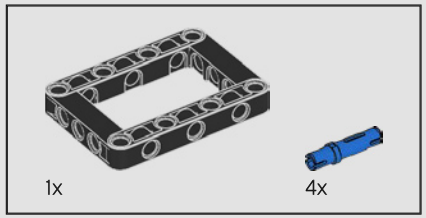

357

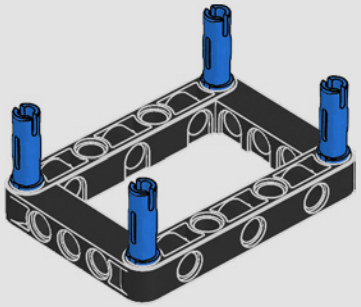

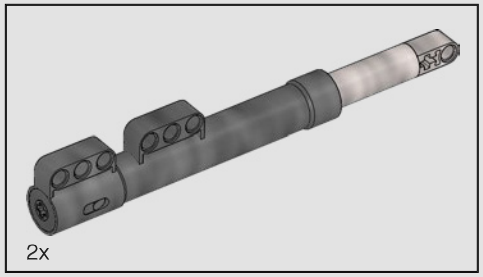

358

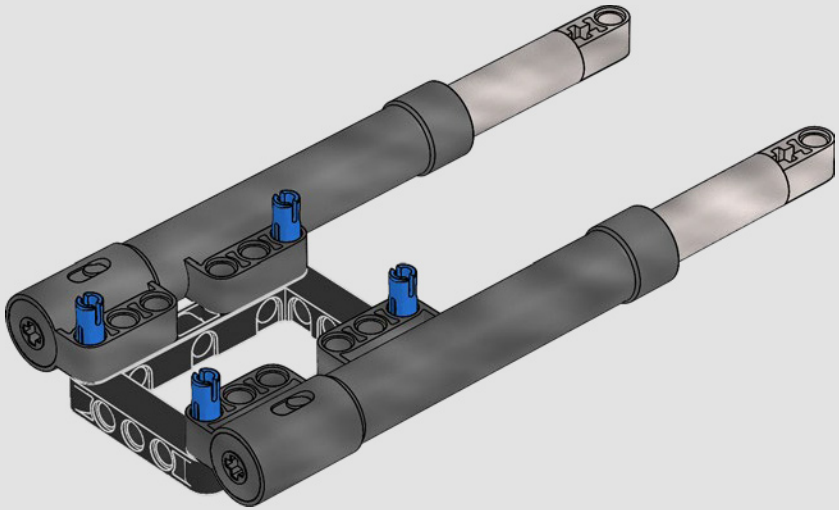

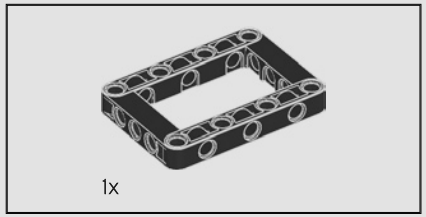

359

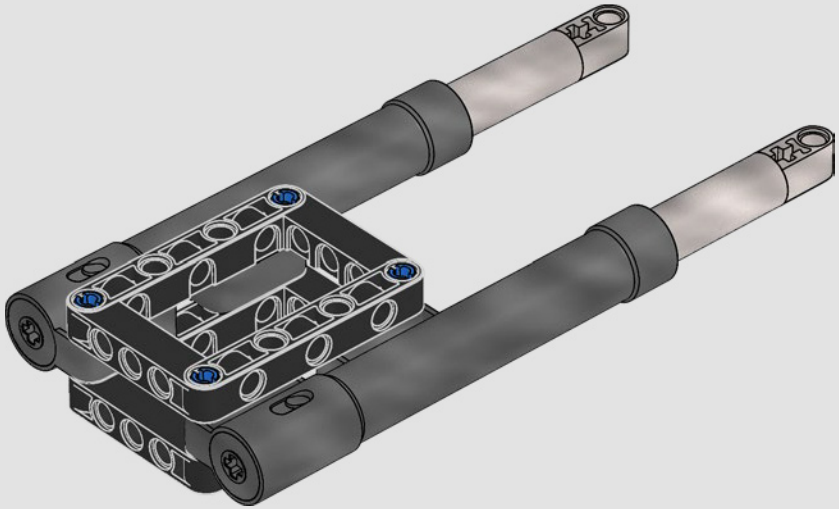

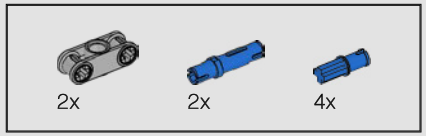

360

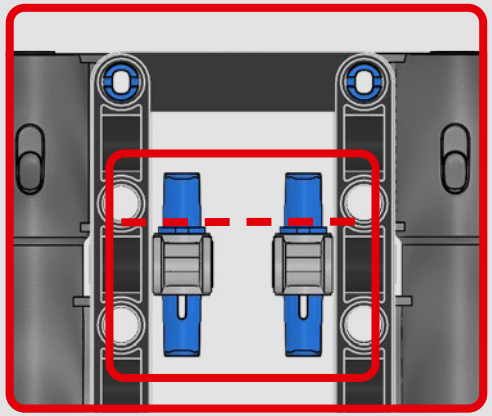

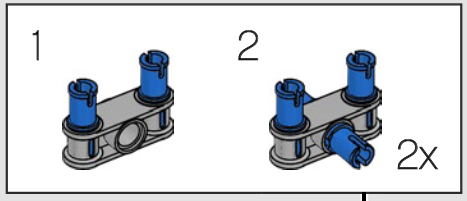

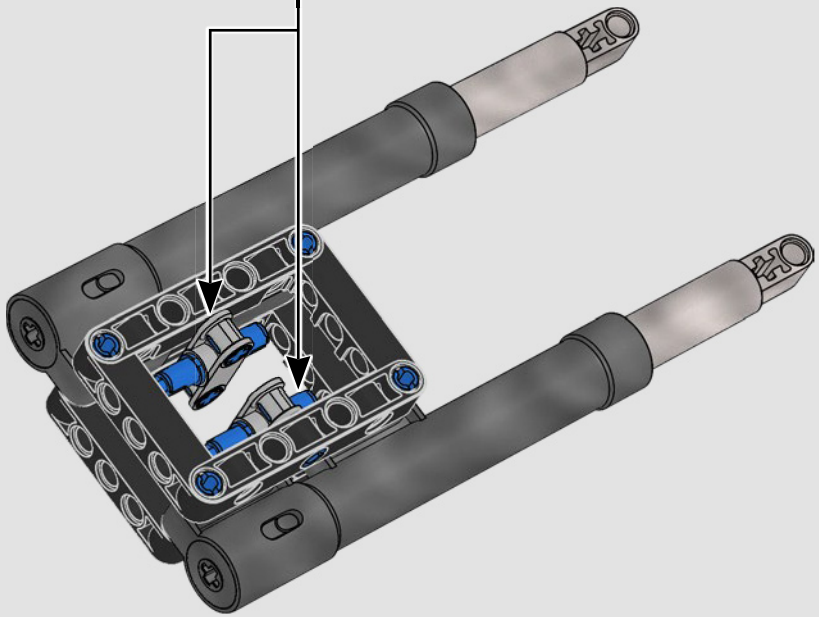

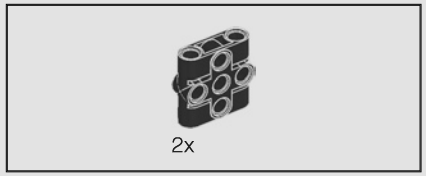

361

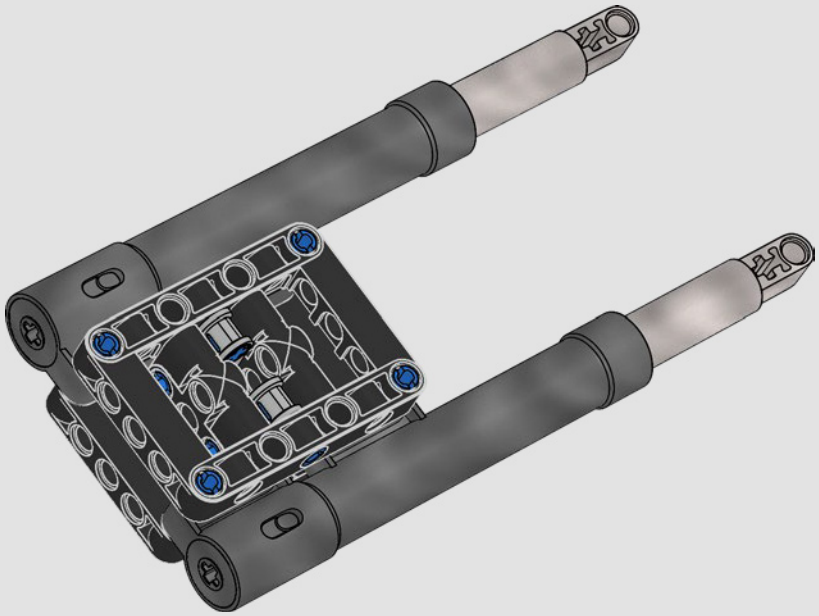

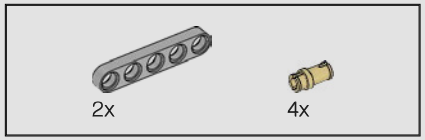

362

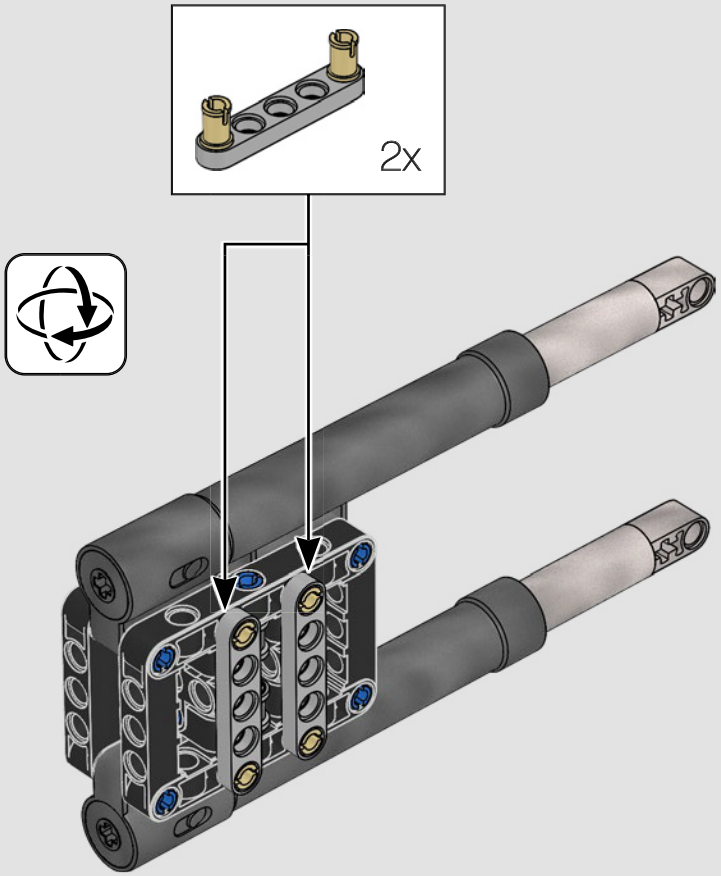

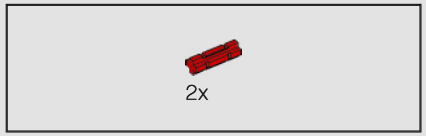

363

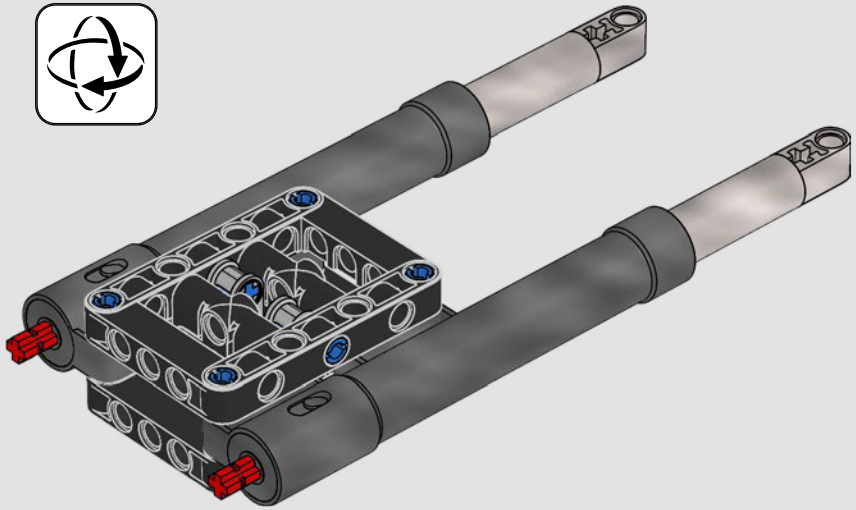

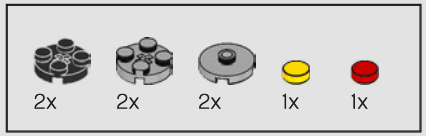

364

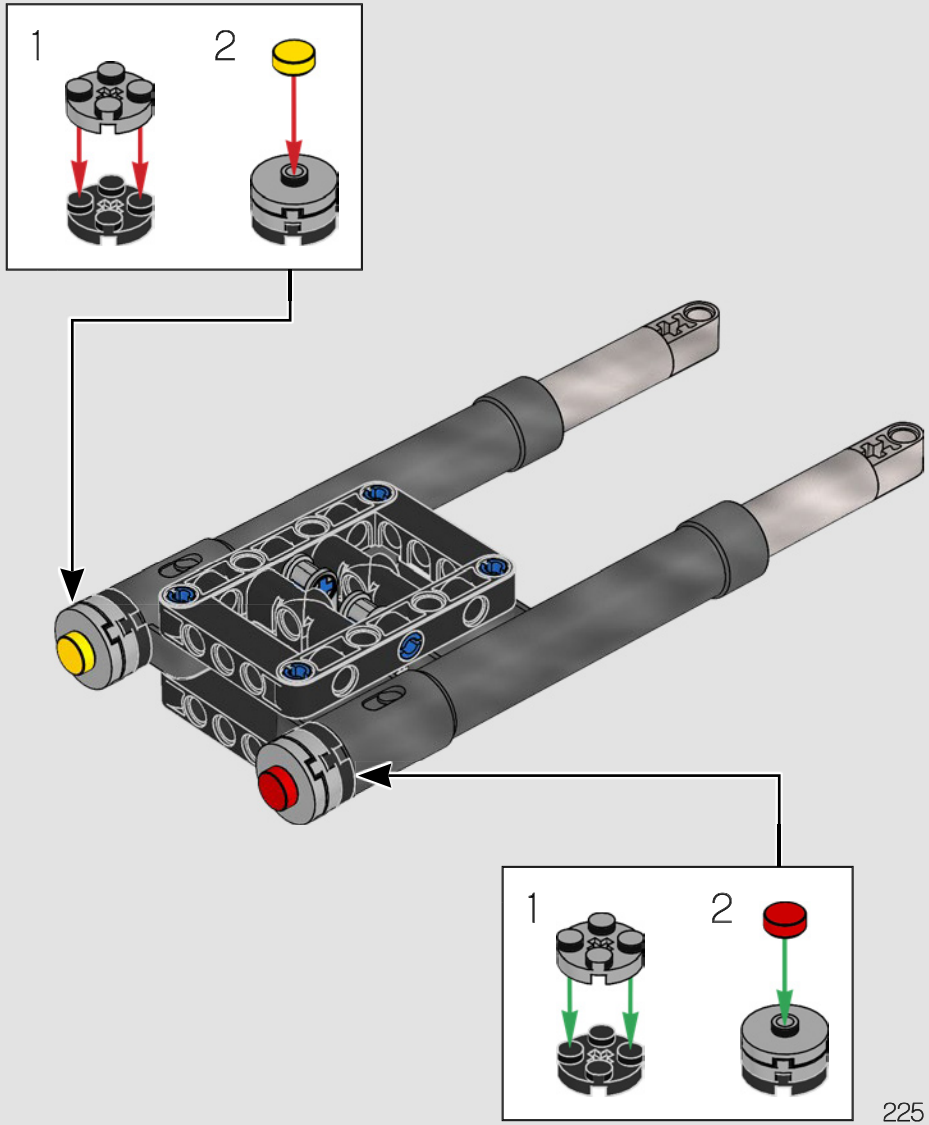

2x

365

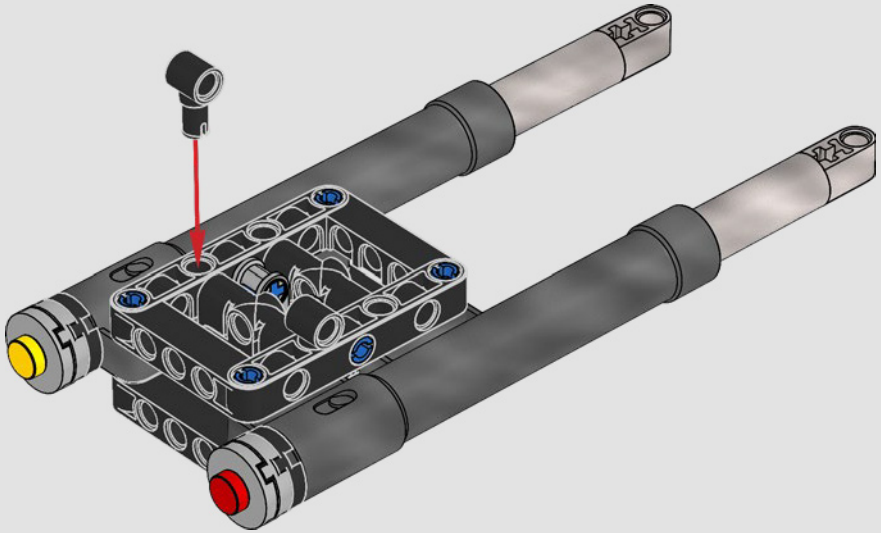

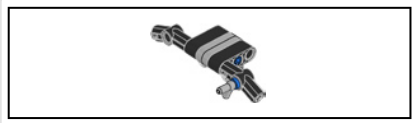

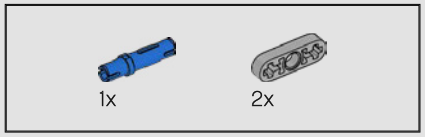

366

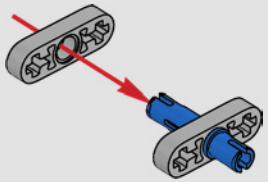

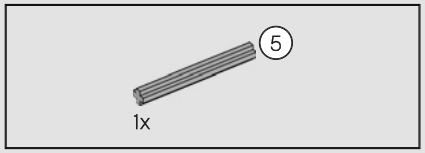

367

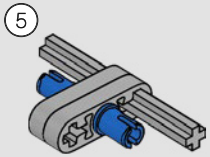

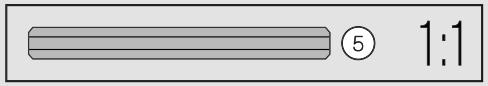

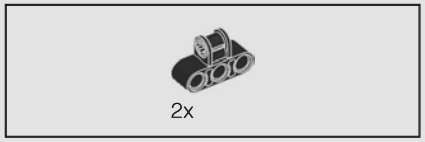

368

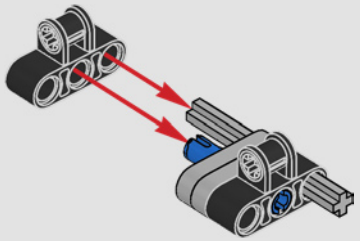

369

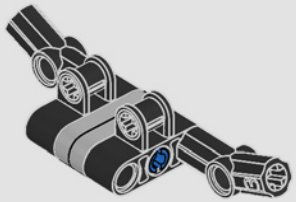

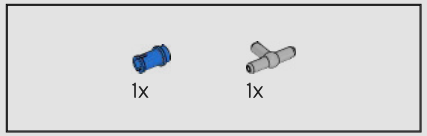

370

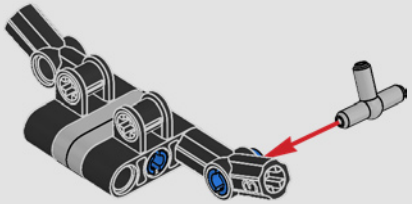

371

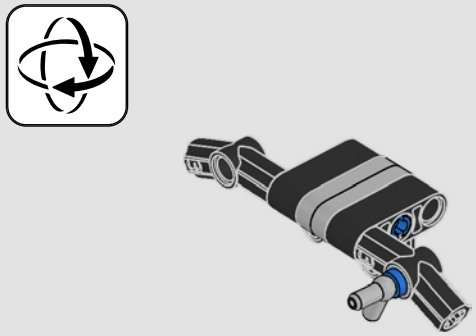

372

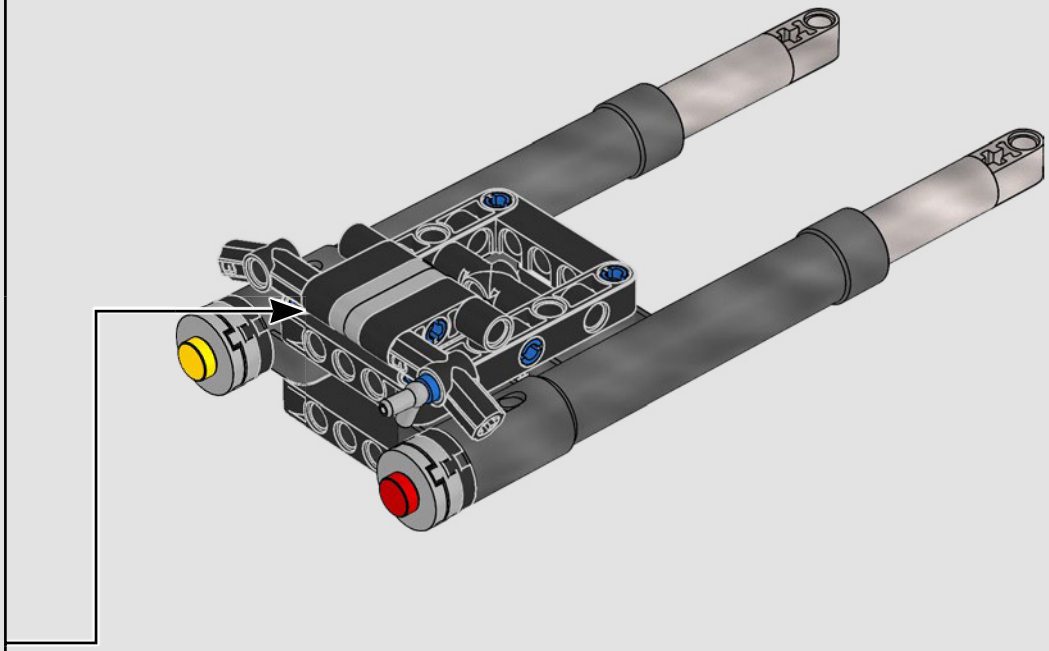

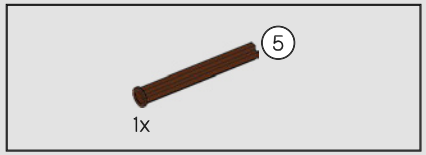

373

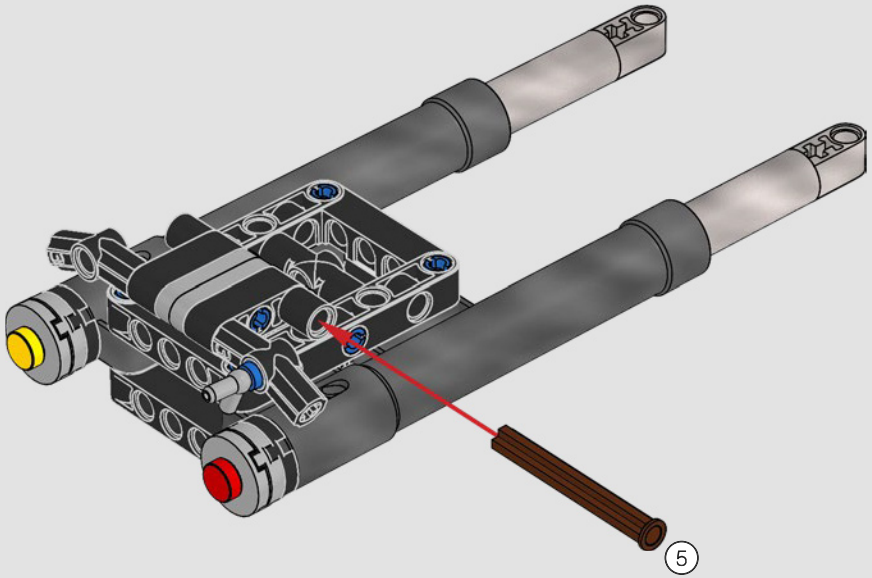

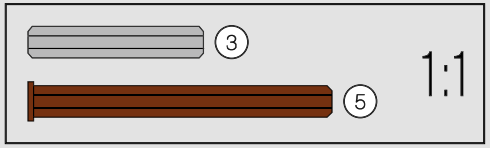

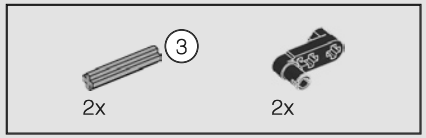

374

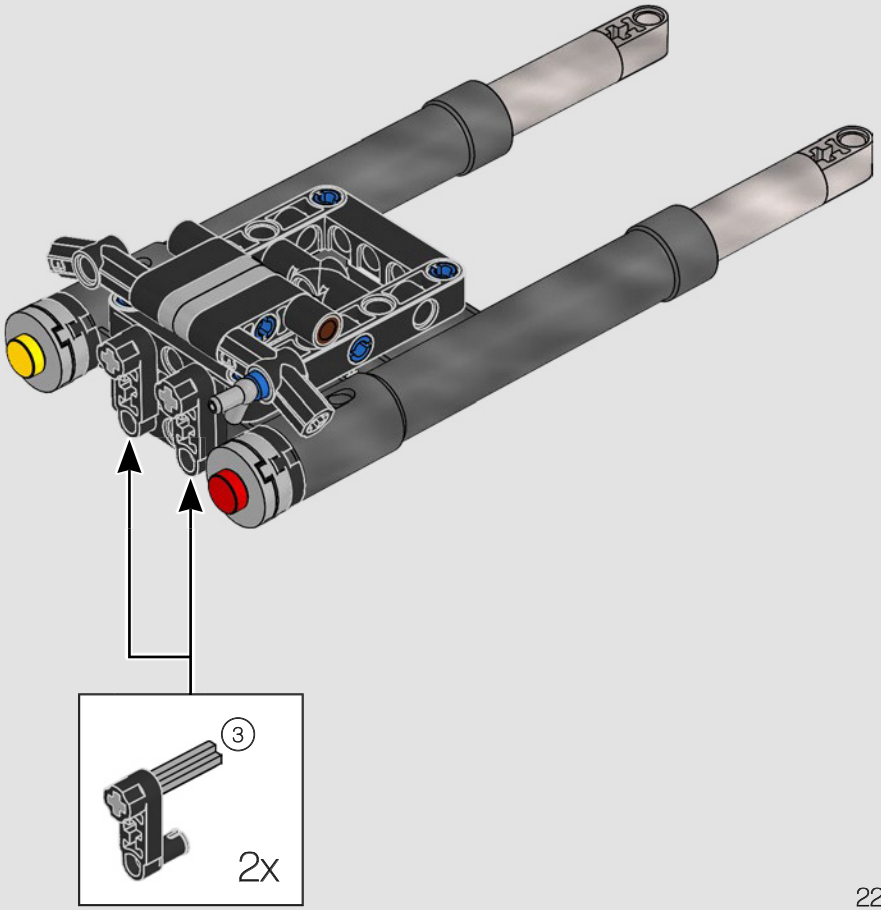

375

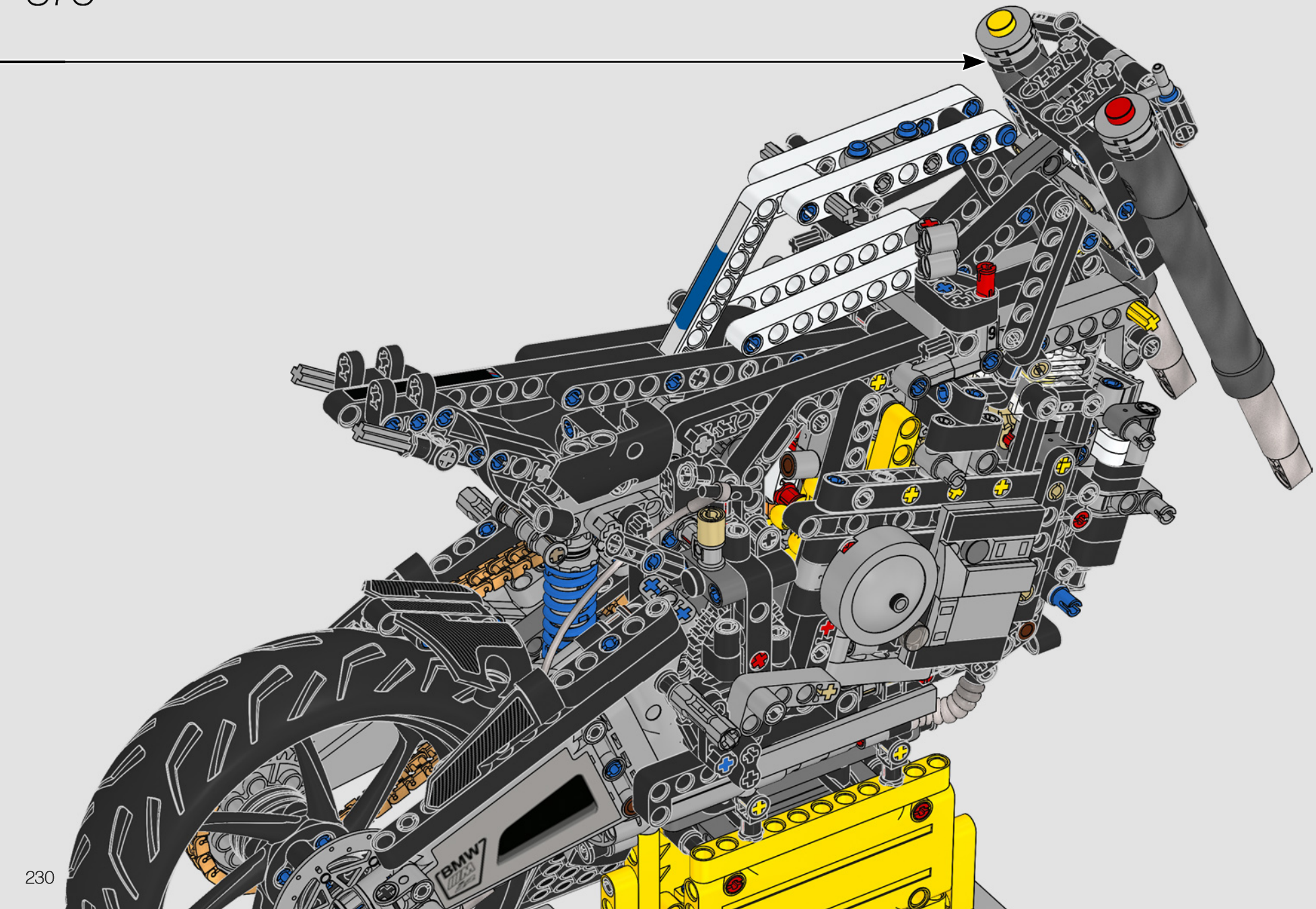

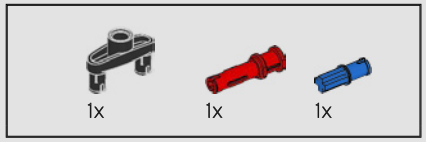

376

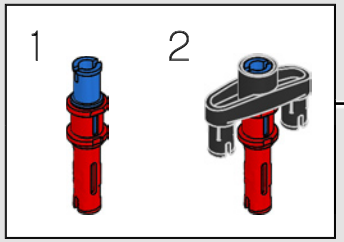

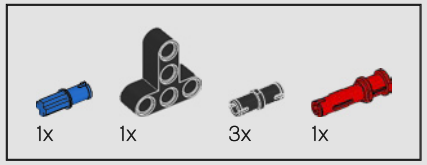

377

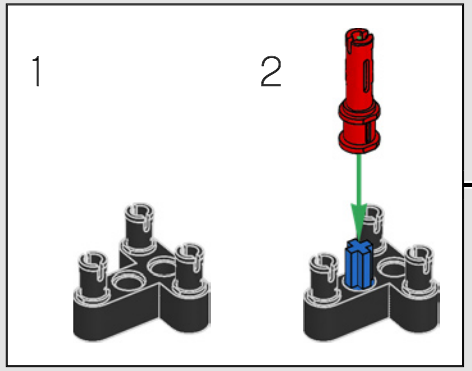

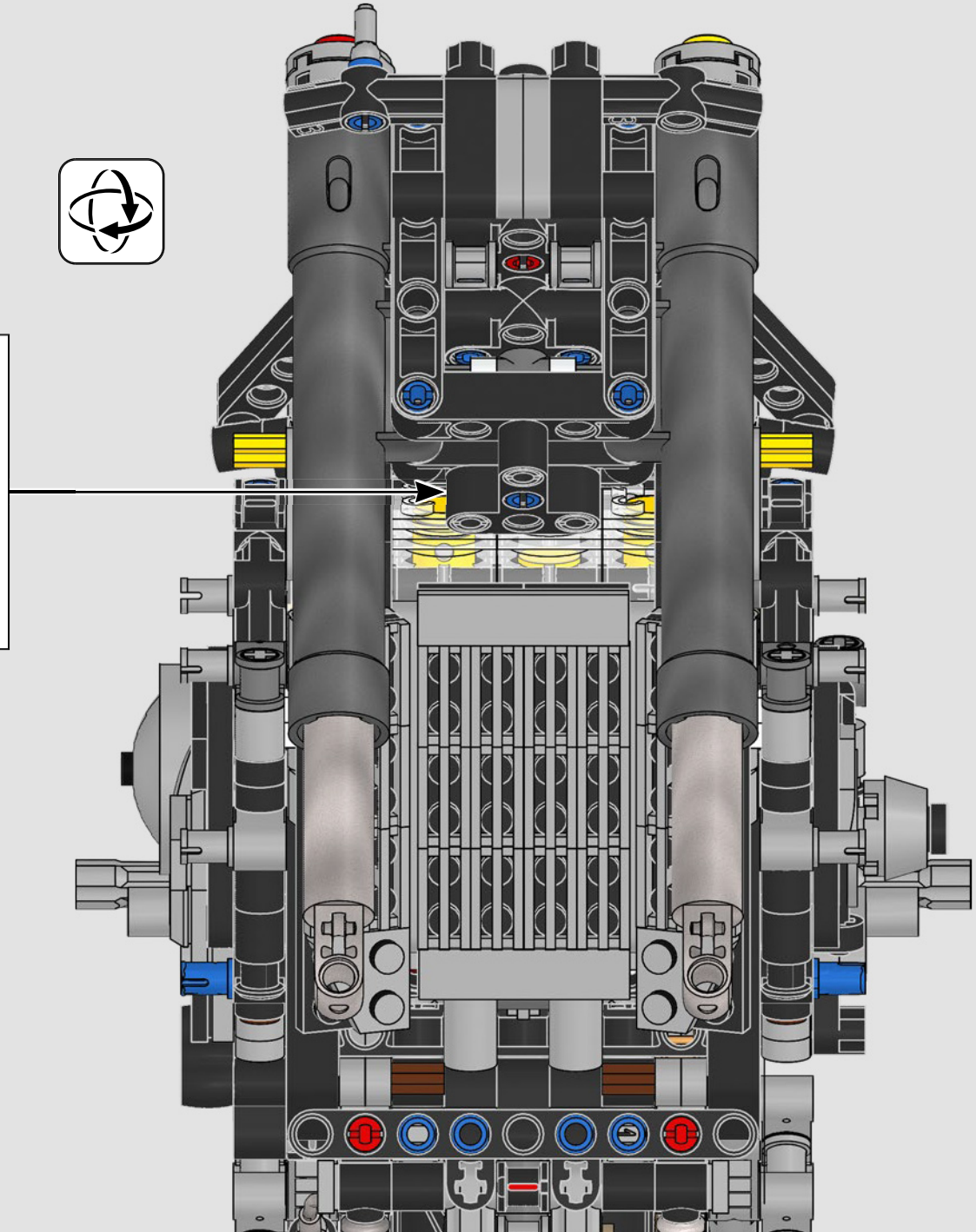

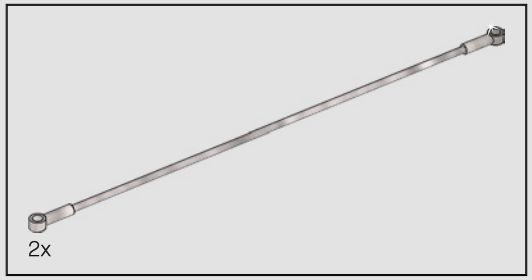

378

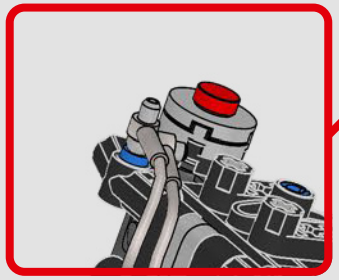

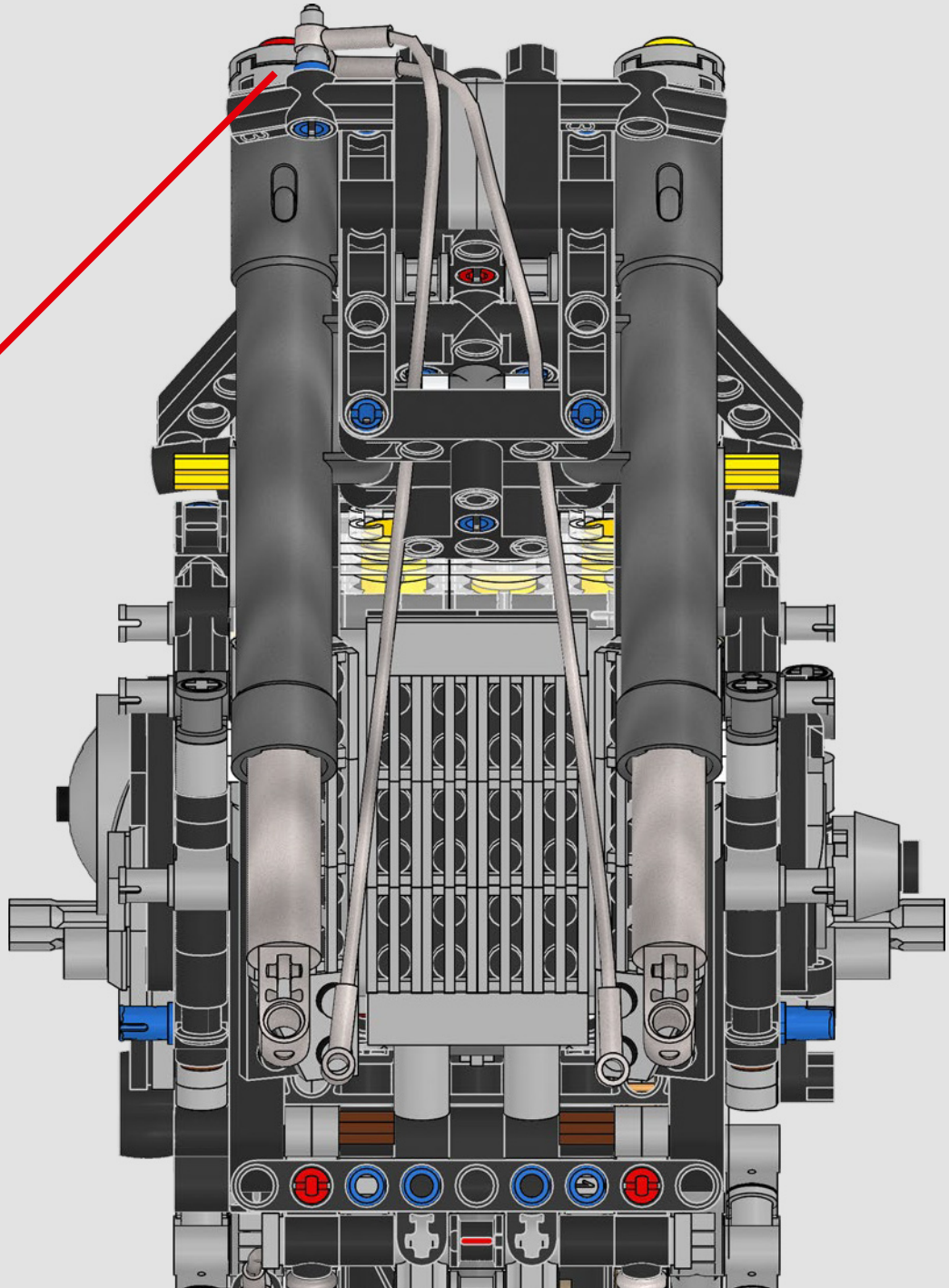

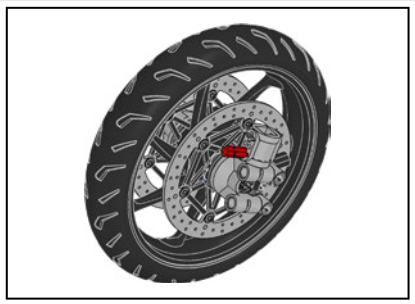

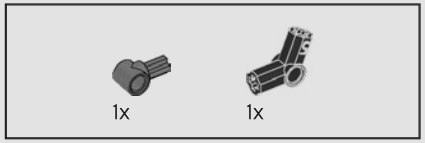

379

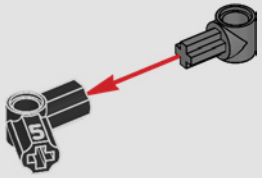

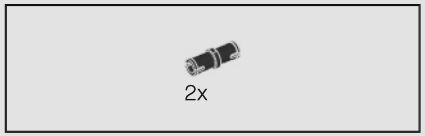

380

381

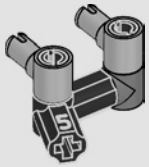

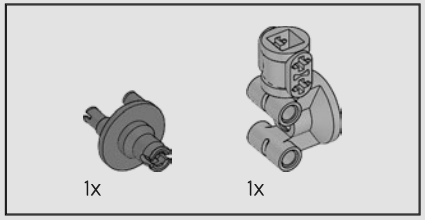

382

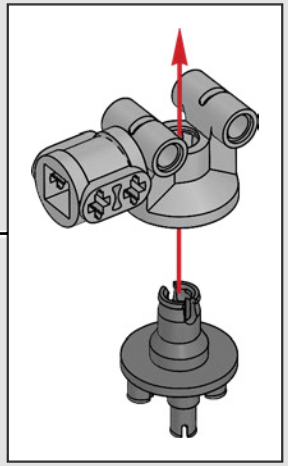

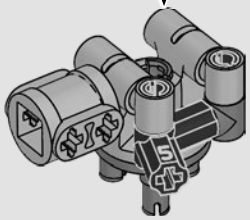

383

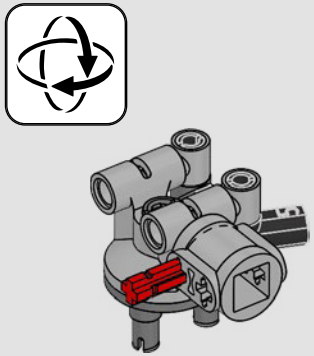

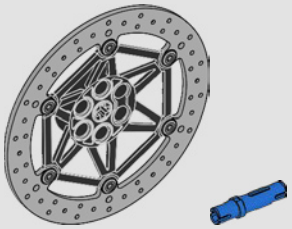

384

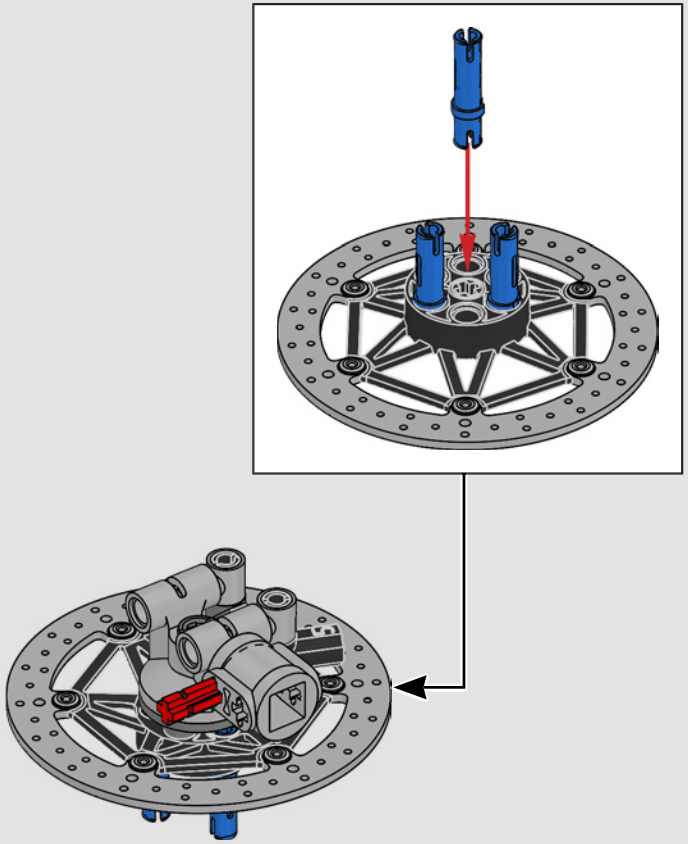

1x

1x

385

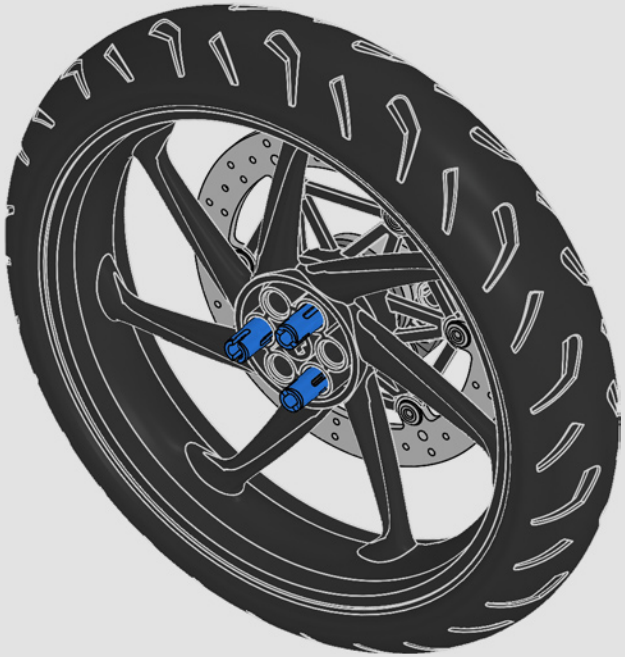

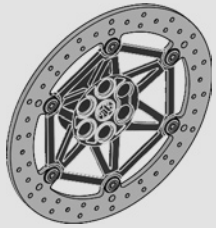

1x

386

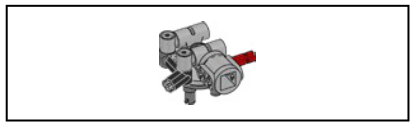

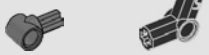

387

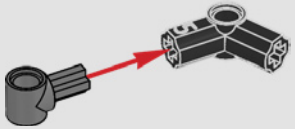

388

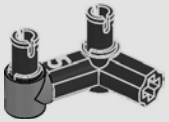

389

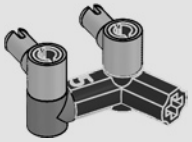

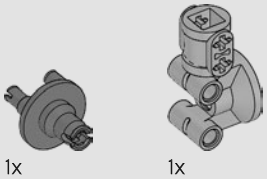

390

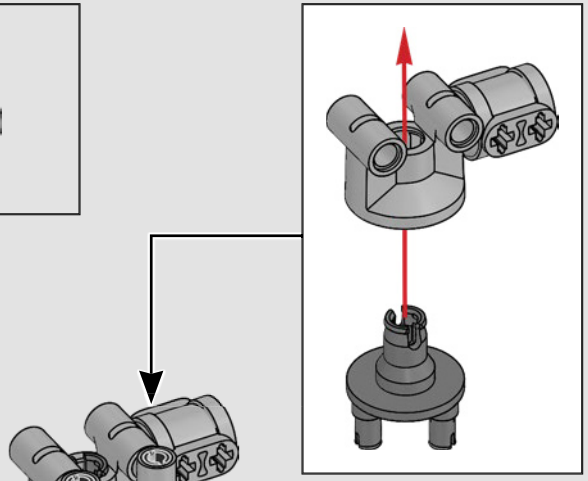

1x

391

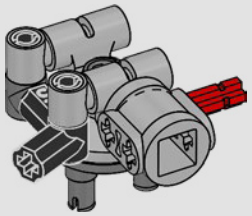

392

393

394

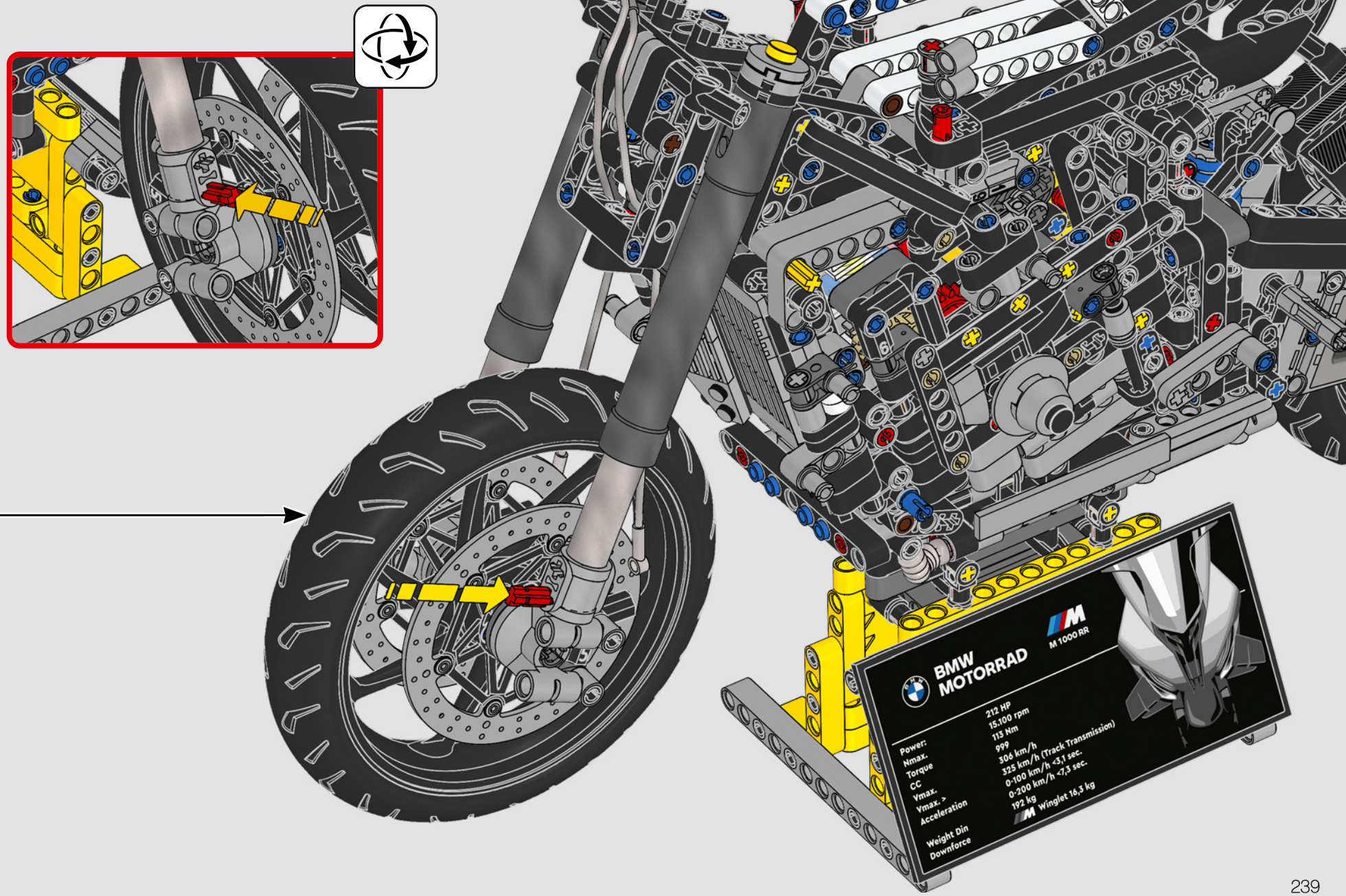
BMW
MOTORRAD
M 1000 RR
Power: 212 HP
Nmax. 15.100 rpm
Torque 113 Nm
CC 999
Vmax. 306 km/h
Vmax. > 325 km/h (Track Transmission)
Acceleration 0-100 km/h <3,1 sec.
0-200 km/h <7,3 sec.
Weight Din 192 kg
Downforce M Winglet 16,3 kg

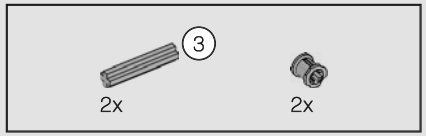
3
2x
2x

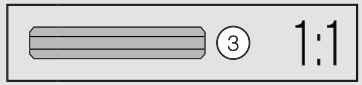
3
1:1

395

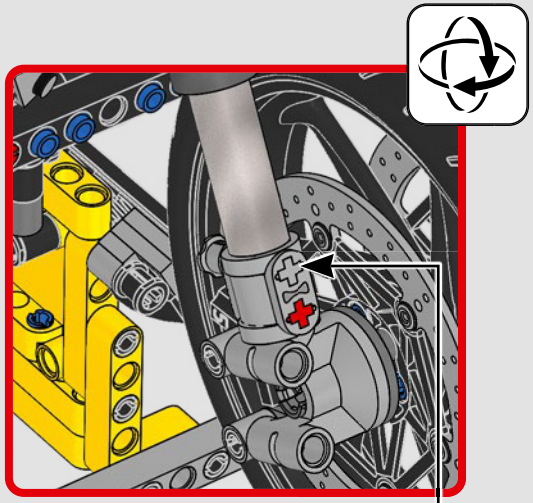

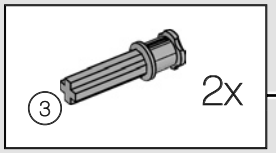
3
2x

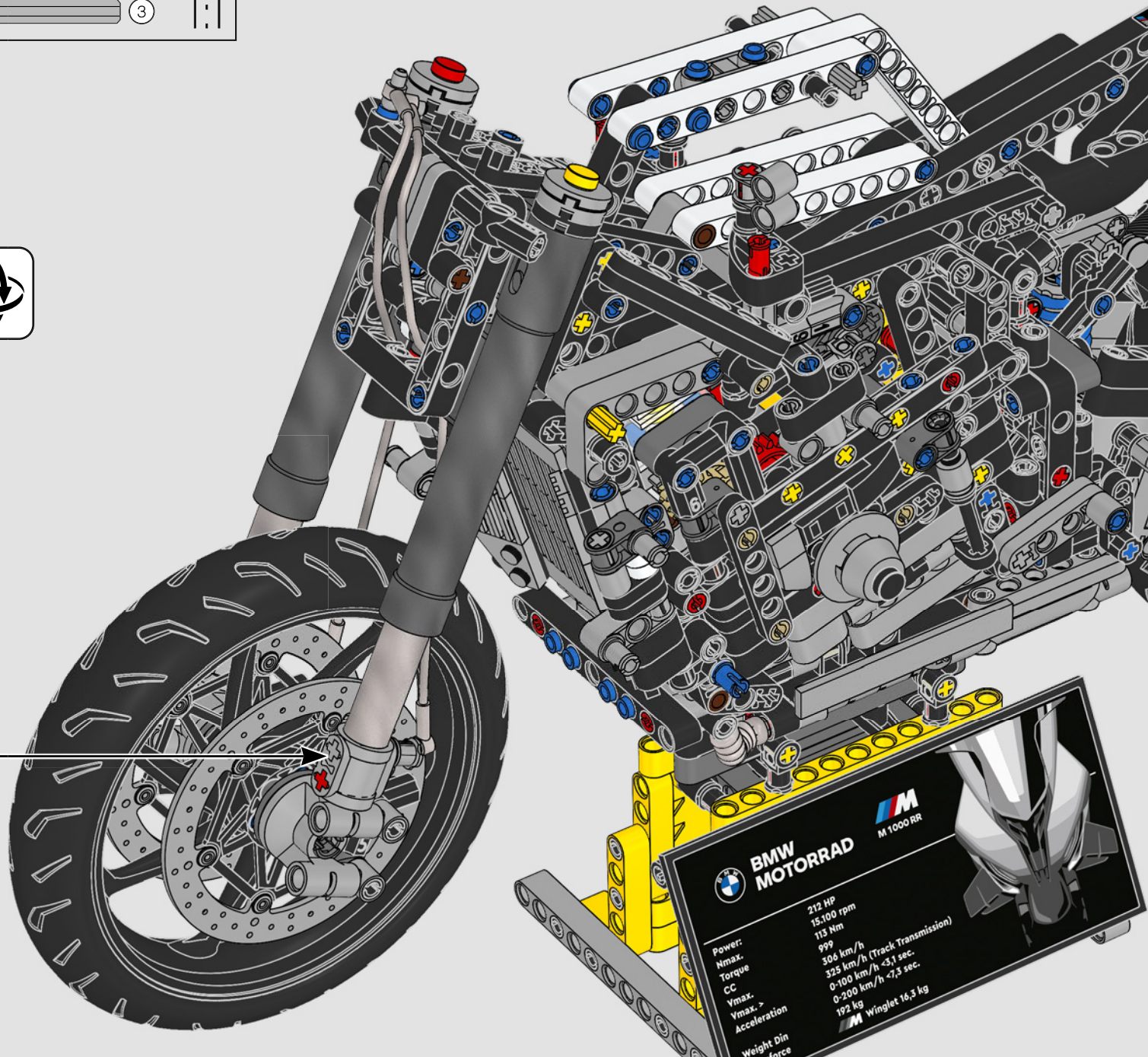
BMW MOTORRAD
M 1000 RR
Power: 212 HP
Nmax. 15.100 rpm
Torque 113 Nm
CC 999
Vmax. 306 km/h
Vmax. > 325 km/h (Track Transmission)
Acceleration 0-100 km/h <3,1 sec.
0-200 km/h <7,3 sec.
Weight Din 192 kg
force M Winglet 16,3 kg

396

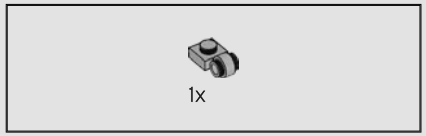

397

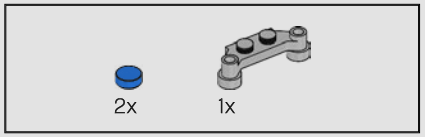

398

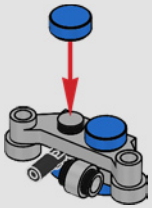

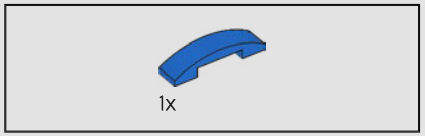

399

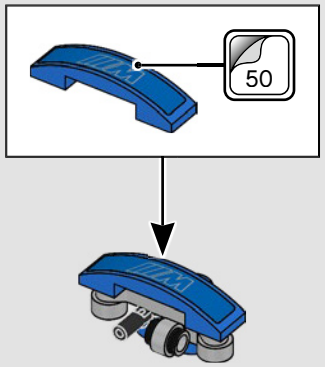

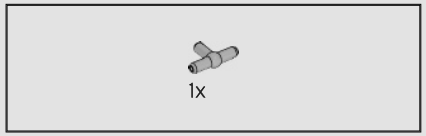

400

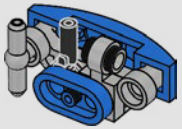

401

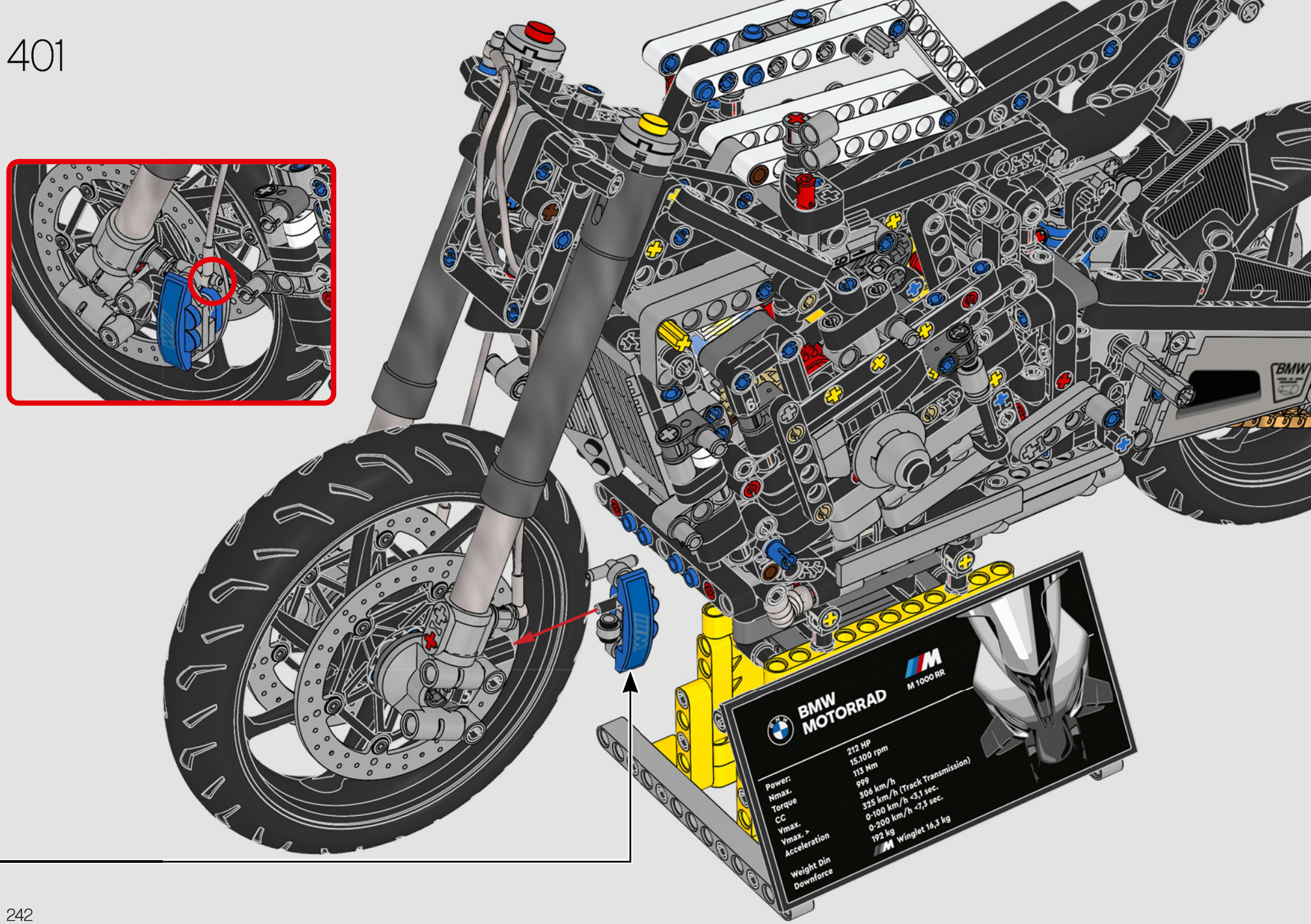
BMW MOTORRAD
M 1000 RR
Power: 212 HP
Nmax. 15.100 rpm
Torque 113 Nm
CC 999
Vmax. 306 km/h
Vmax. > 325 km/h (Track Transmission)
Acceleration 0-100 km/h <3,1 sec.
0-200 km/h <7,3 sec.
Weight Din 192 kg
Downforce M Winglet 16,3 kg

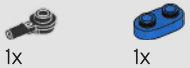

402

403

404

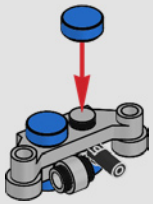

405

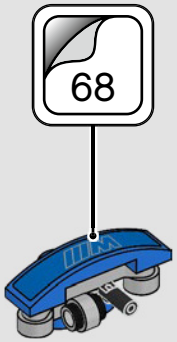

406

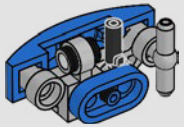

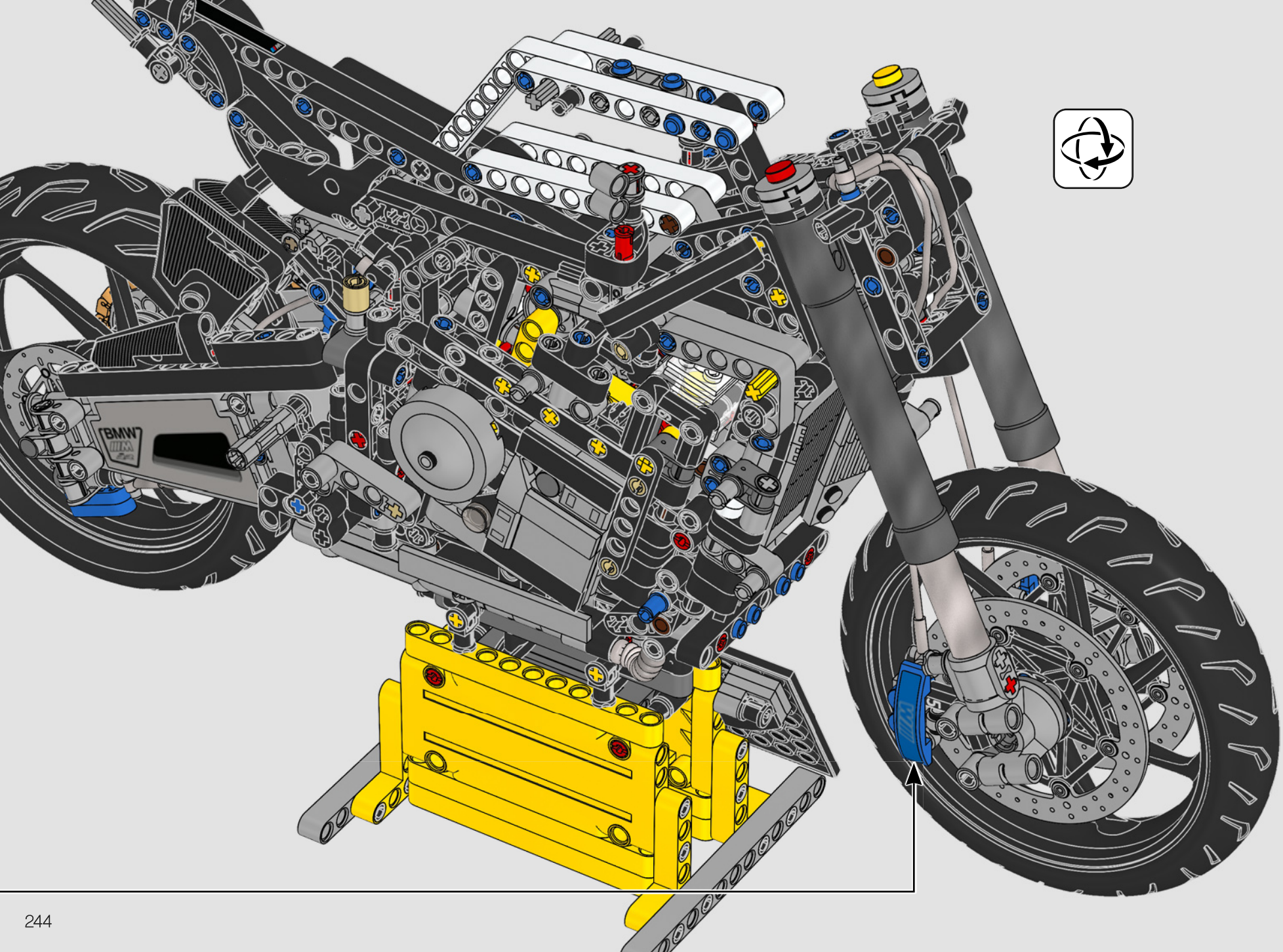
BMW

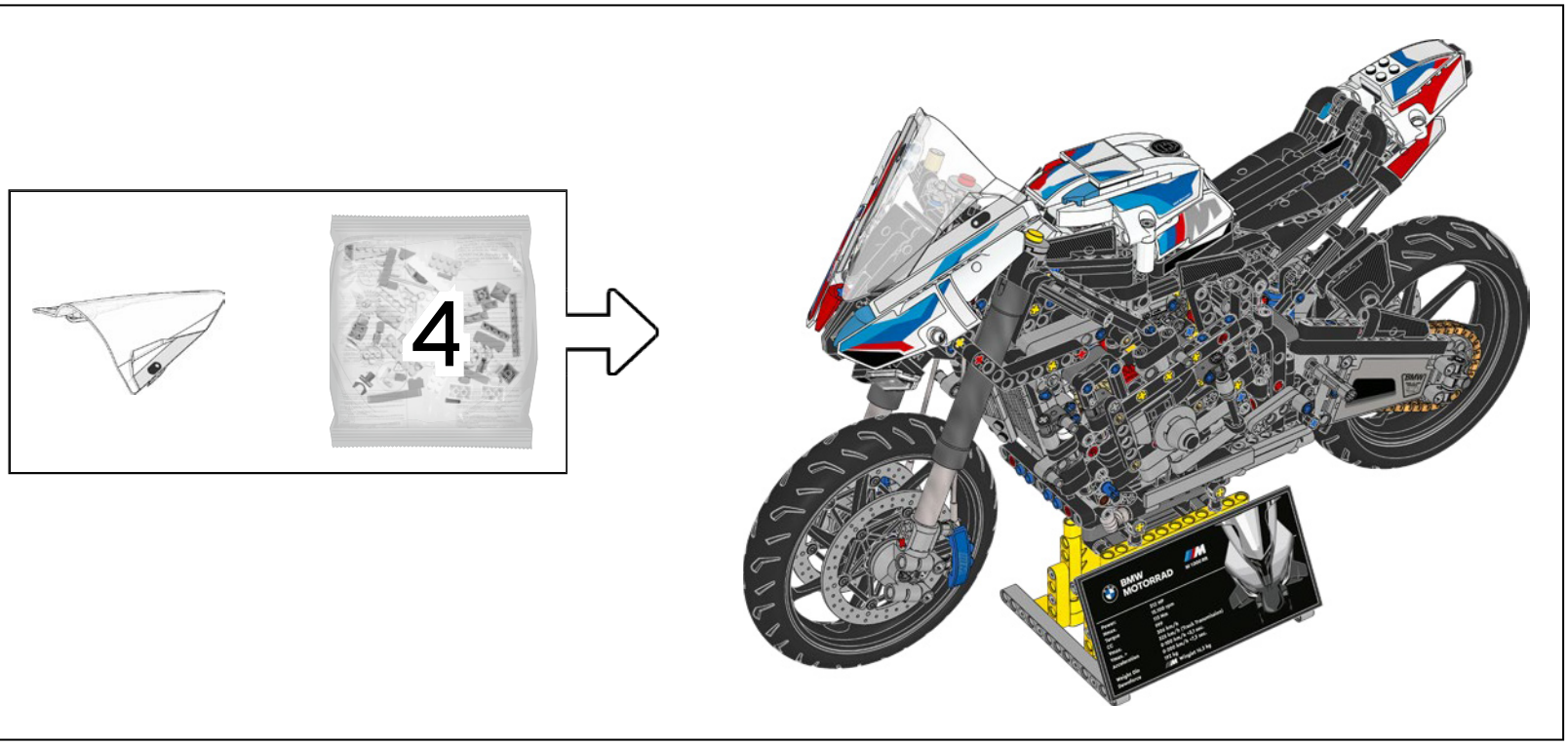
4
BMW
MOTORRAD

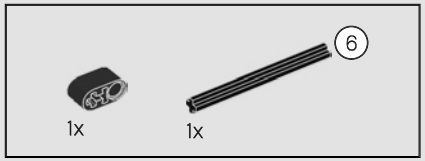

407

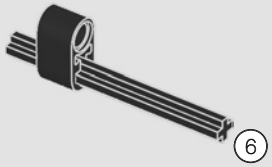

408

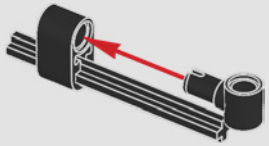

409

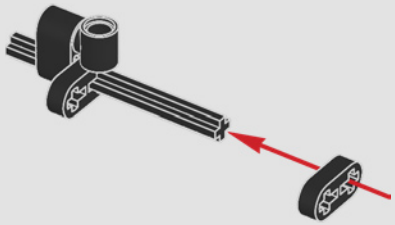

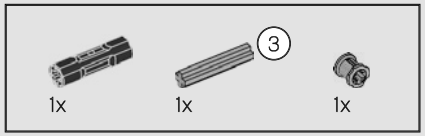

410

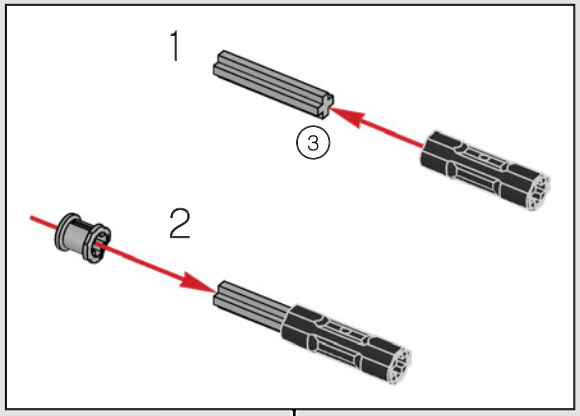

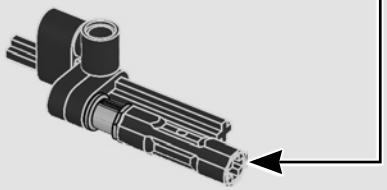

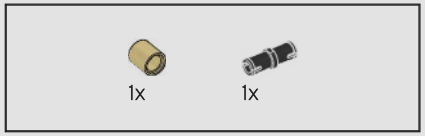

411

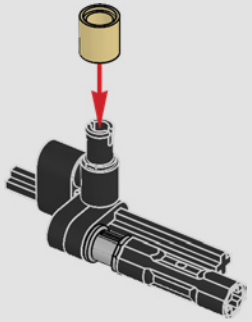

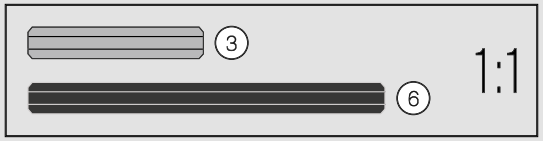

412

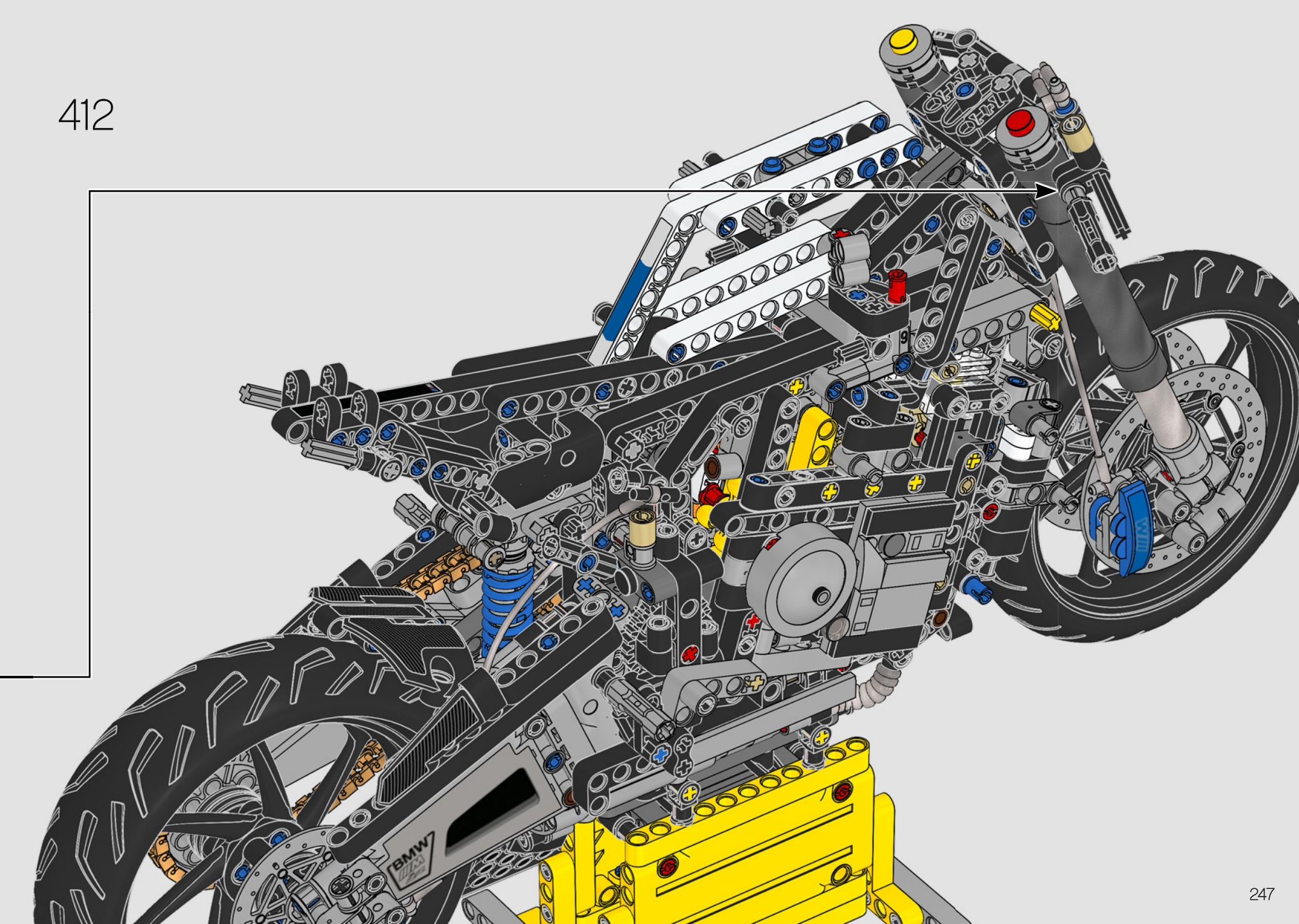

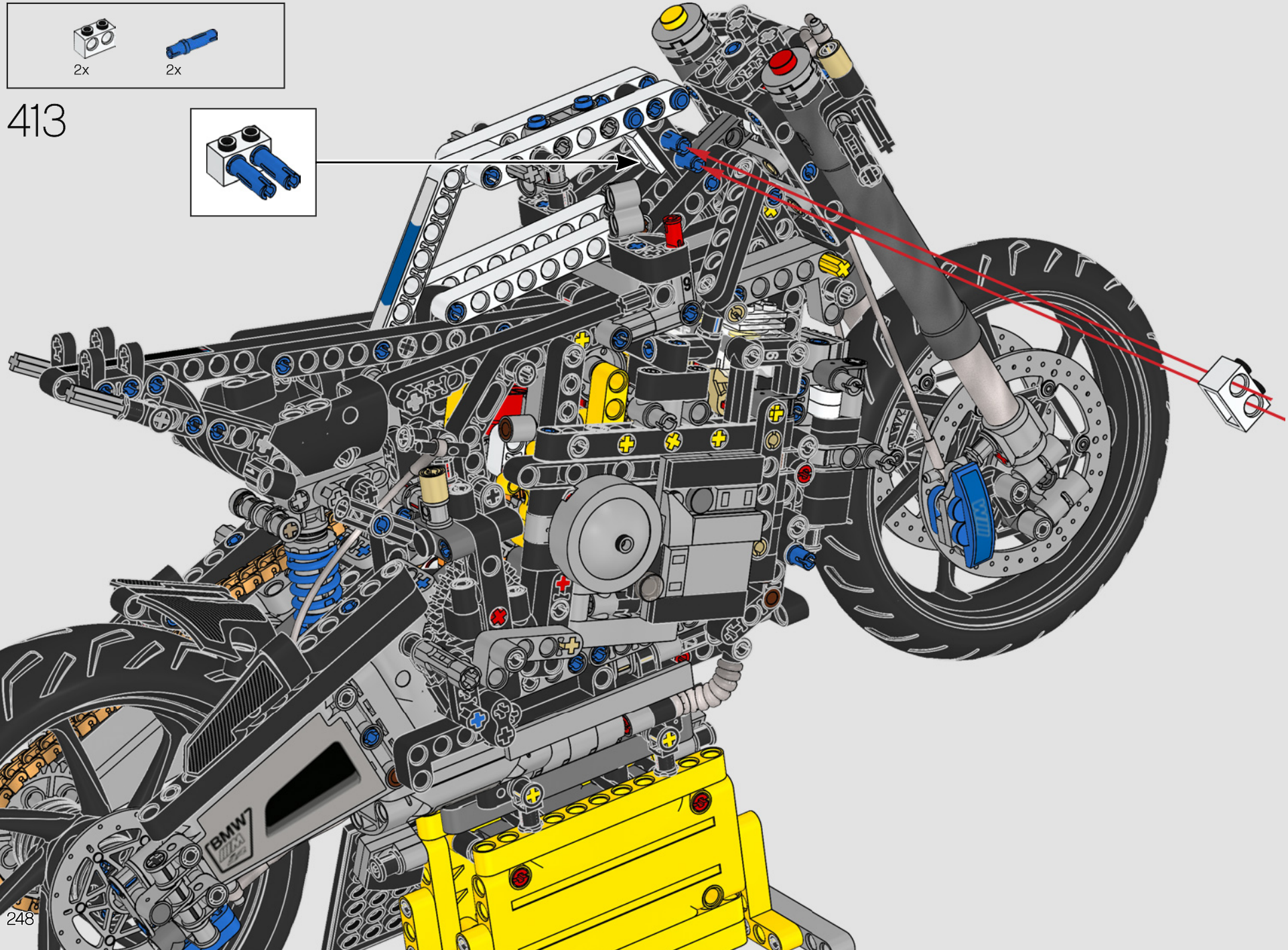
2x
2x
413

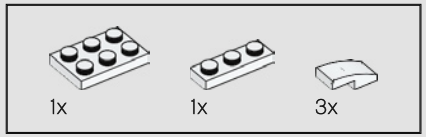

414

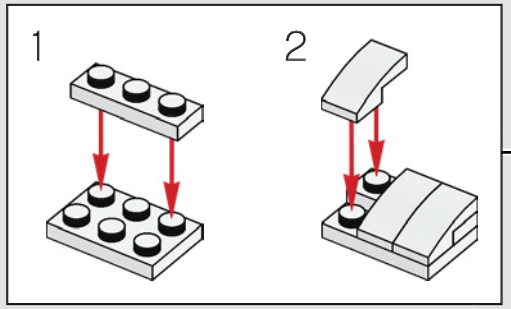

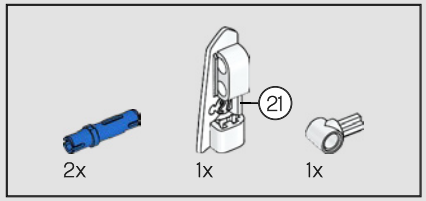

415

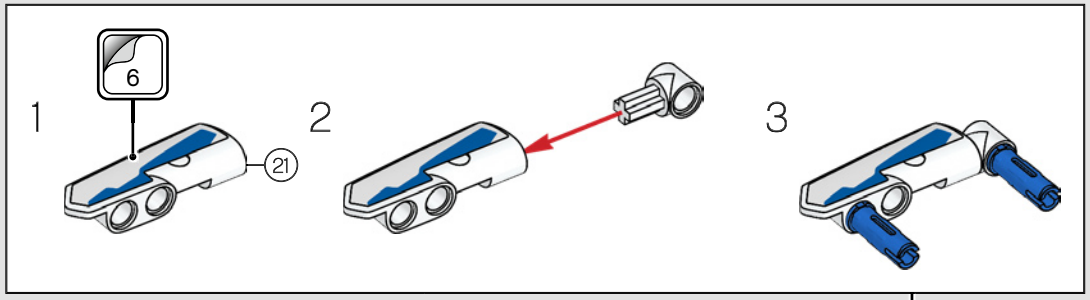

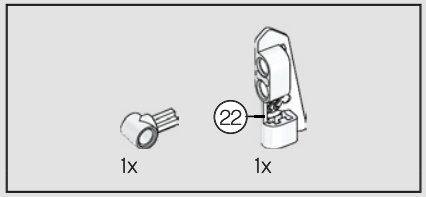

416

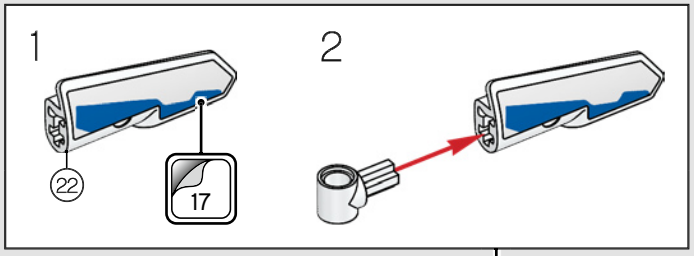

417

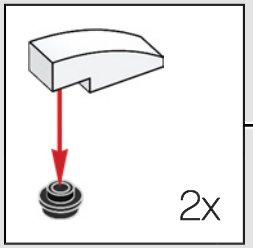

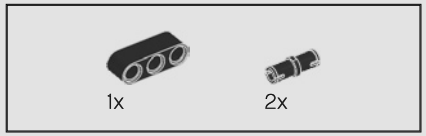

418

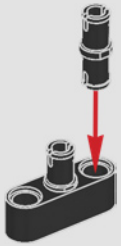

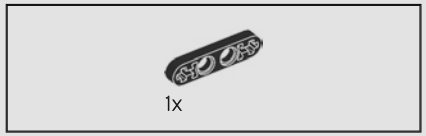

419

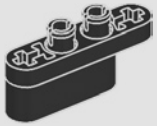

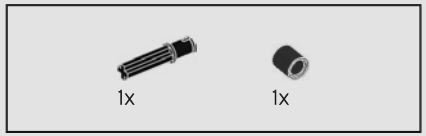

420

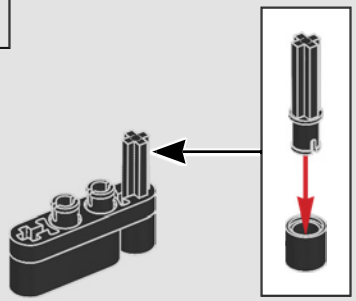

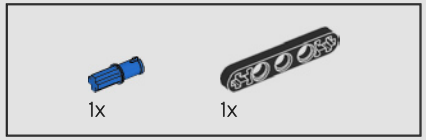

421

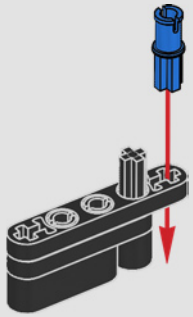

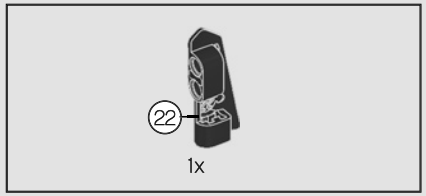

422

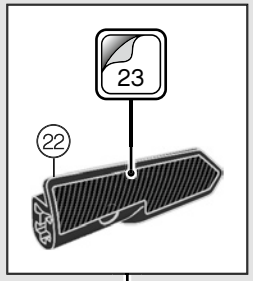

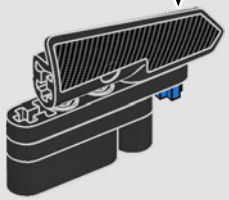

423

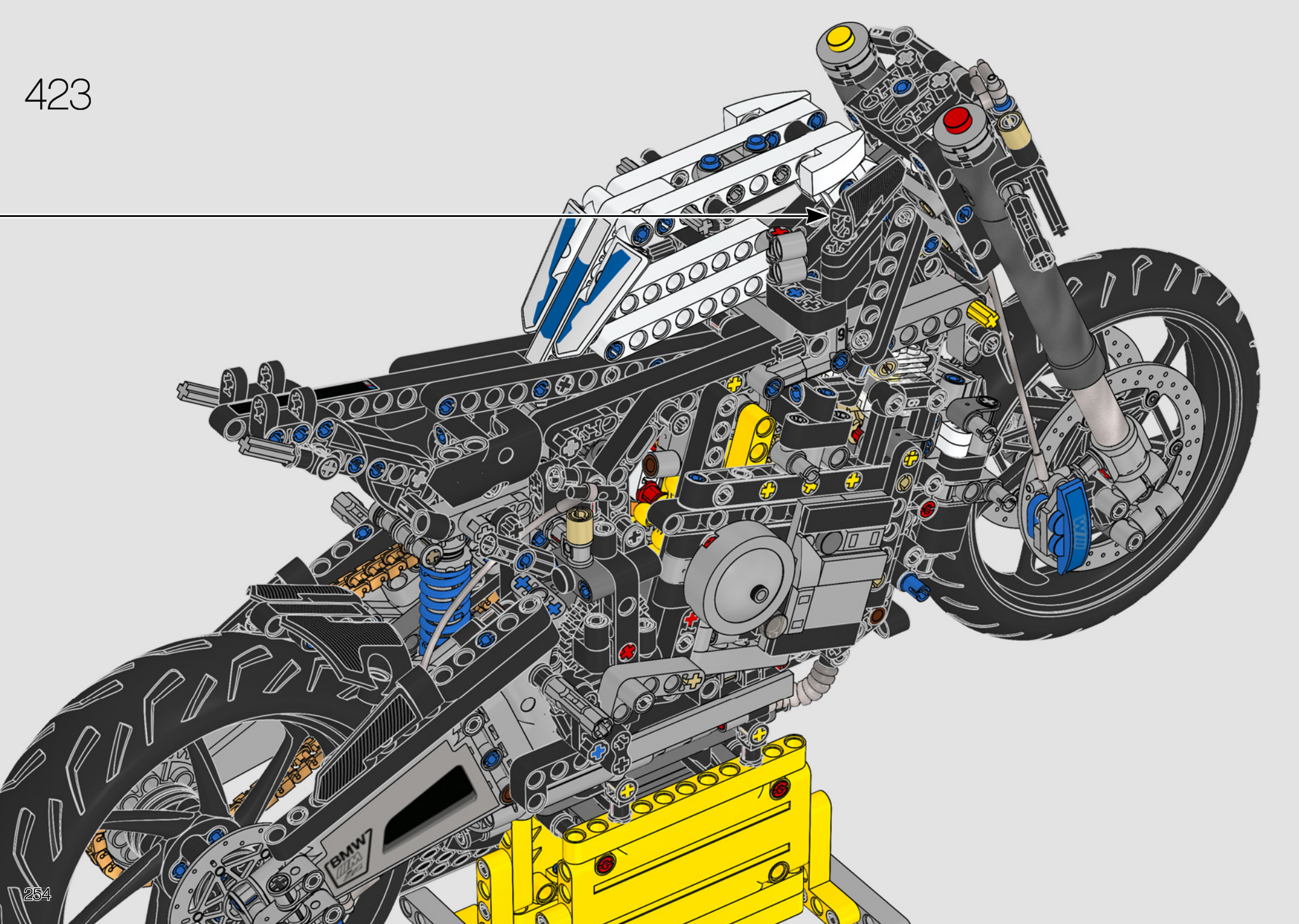

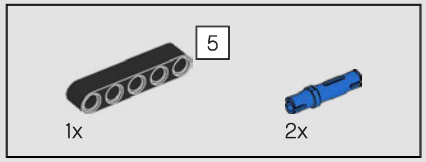

424

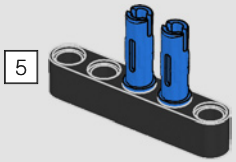

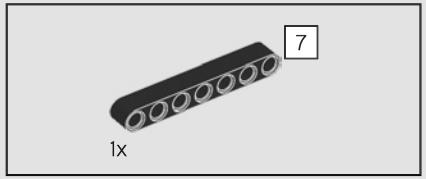

425

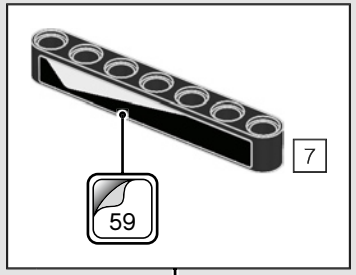

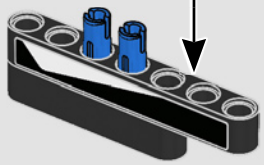

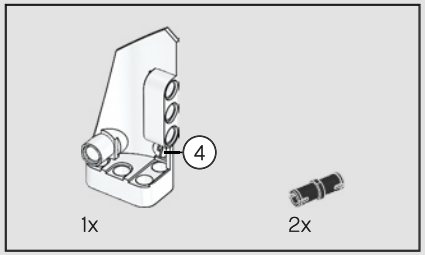

426

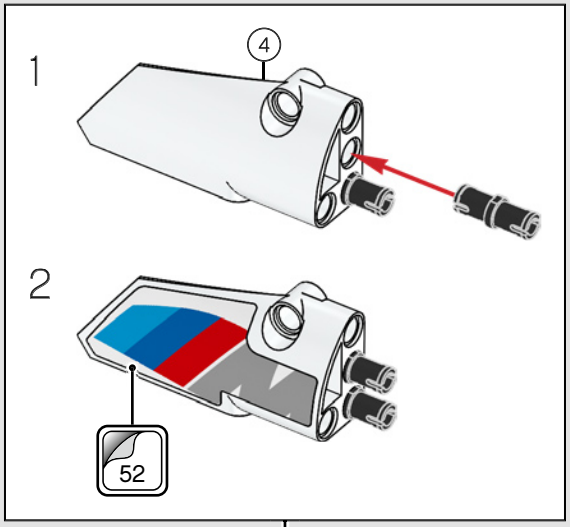

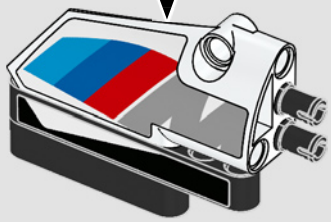

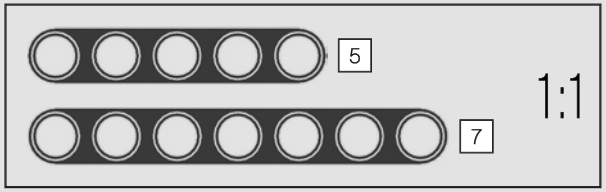

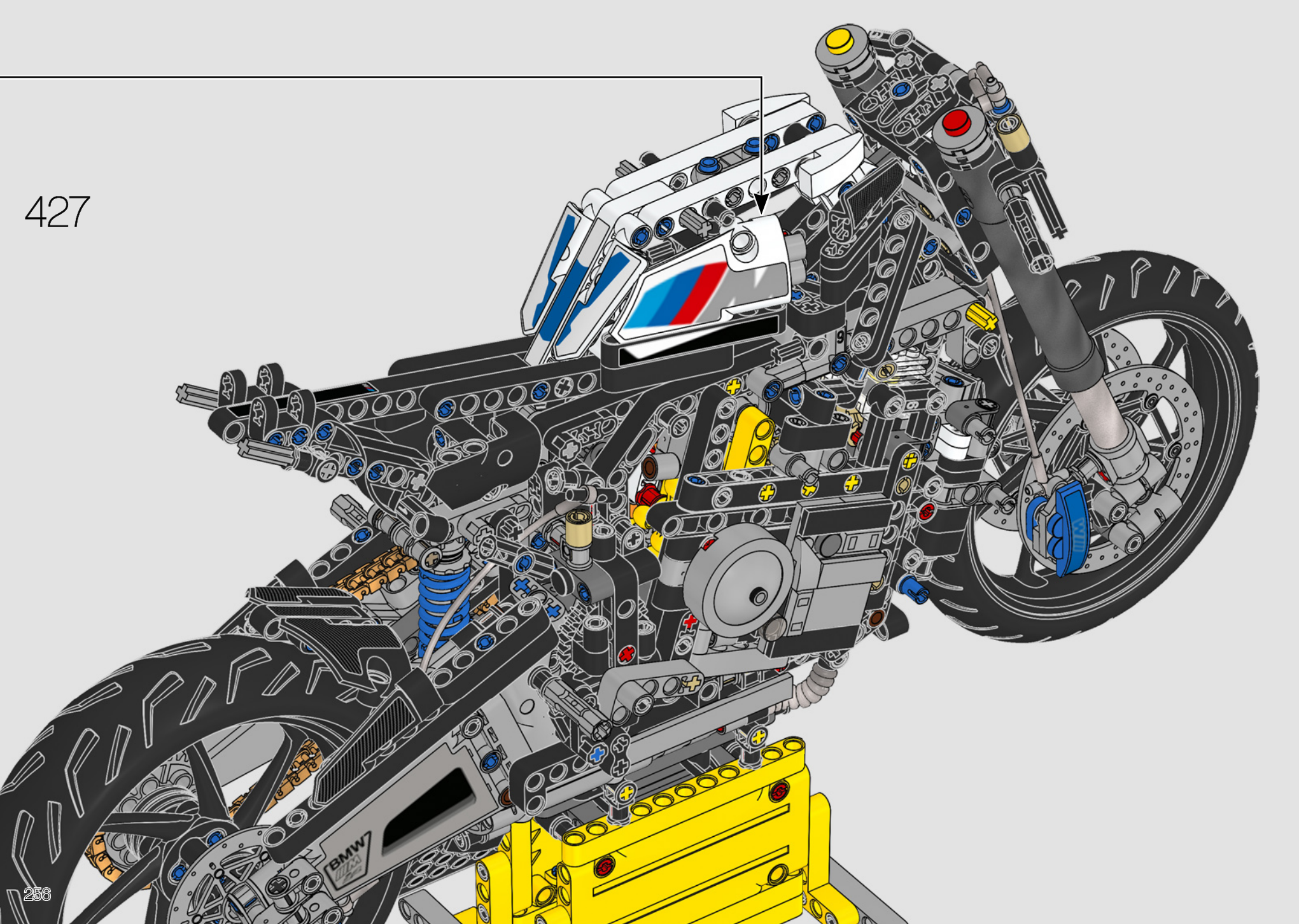
427

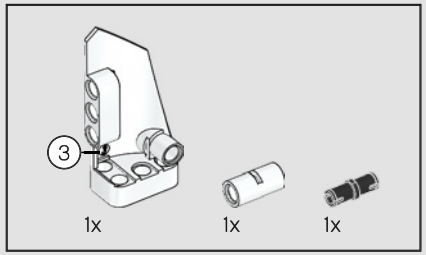

428

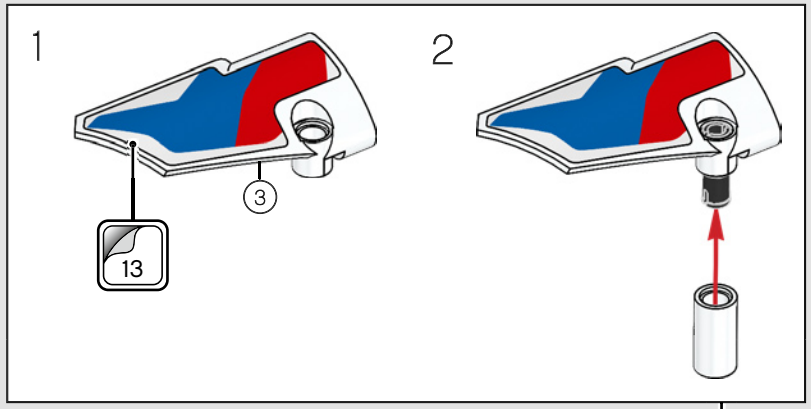

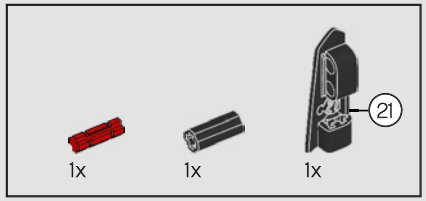

429

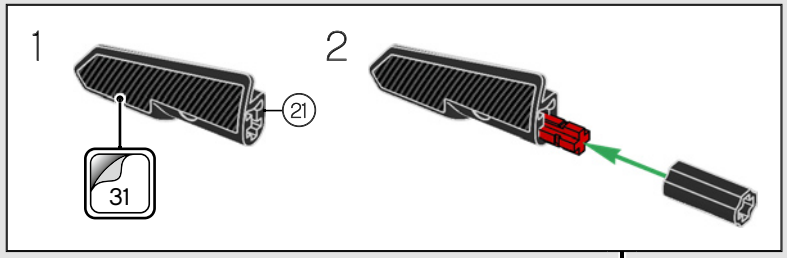

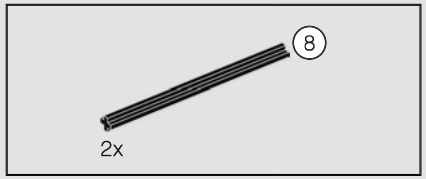

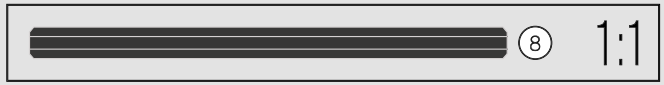

430

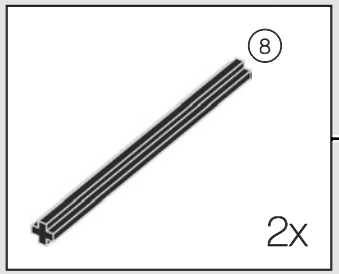

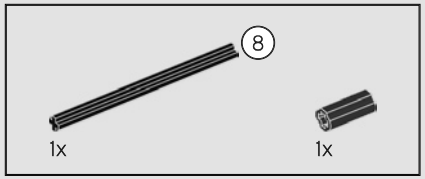

431

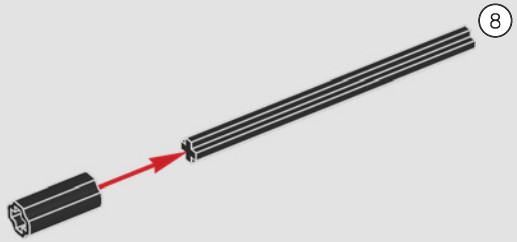

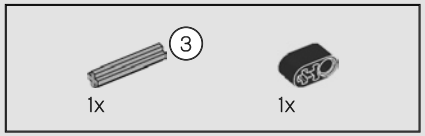

432

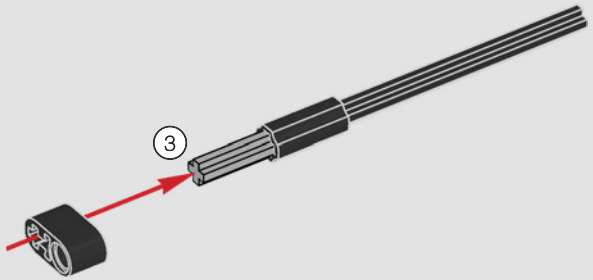

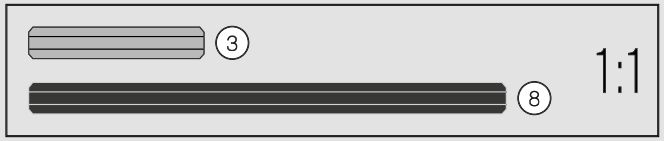

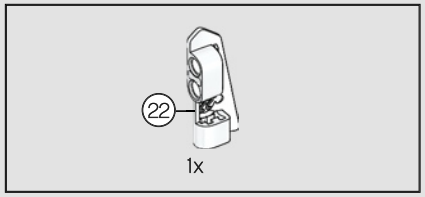

433

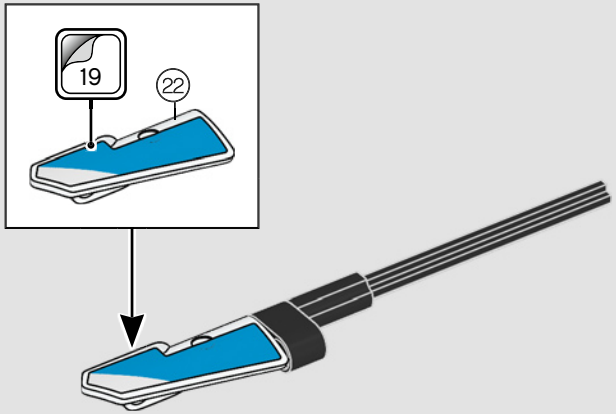

434

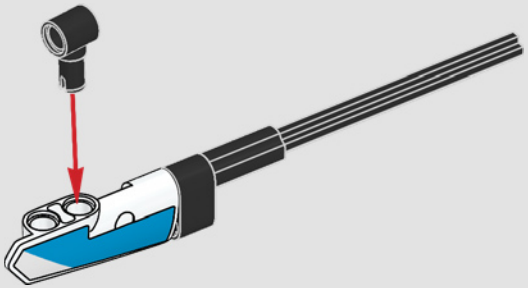

435

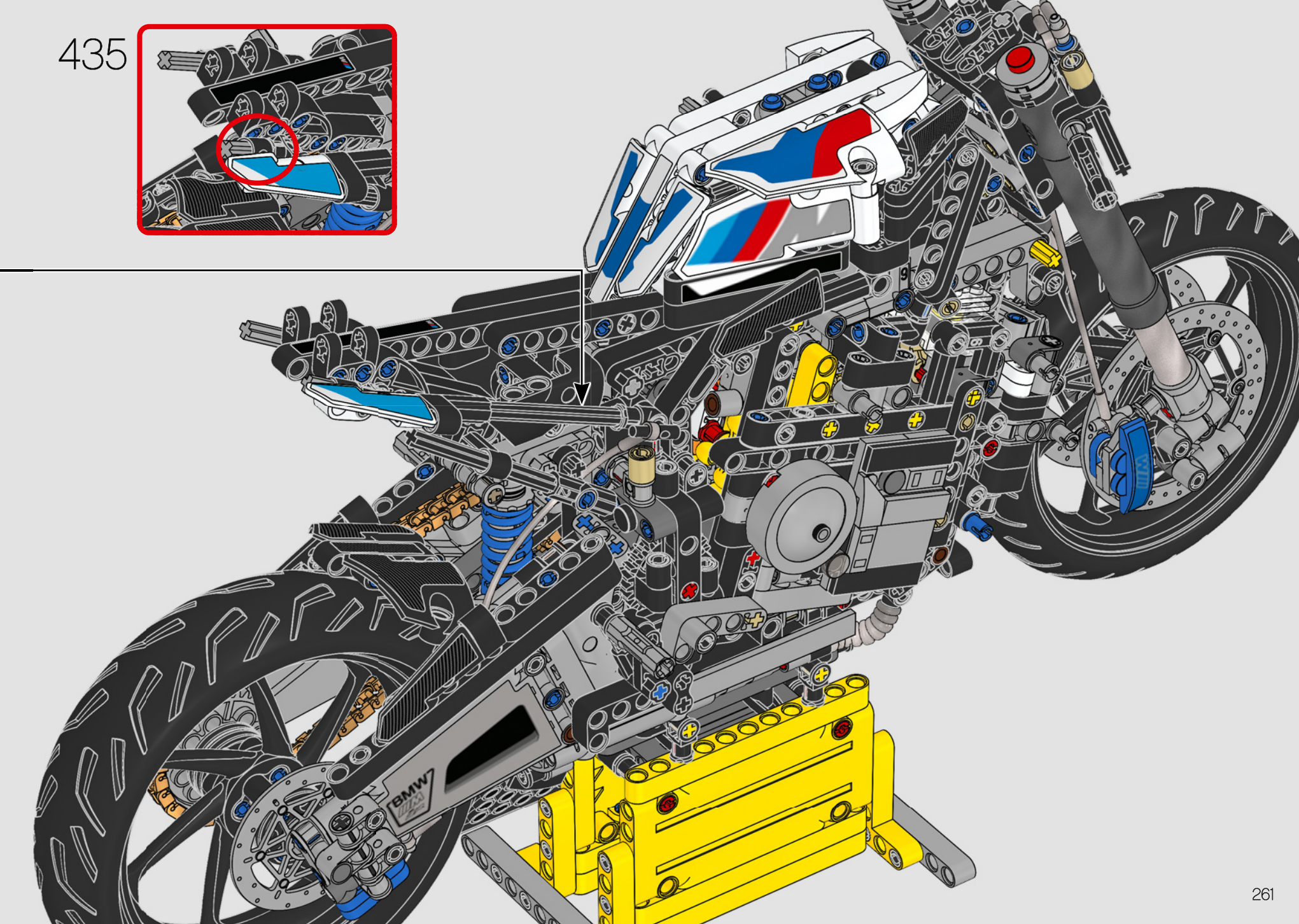

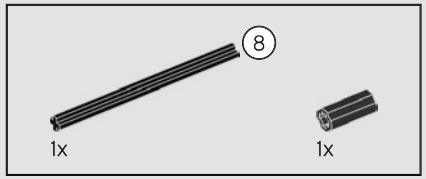

436

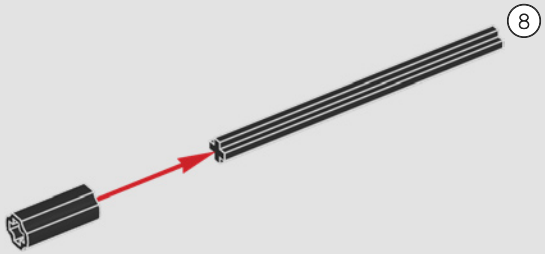

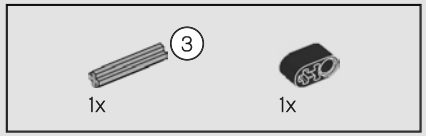

437

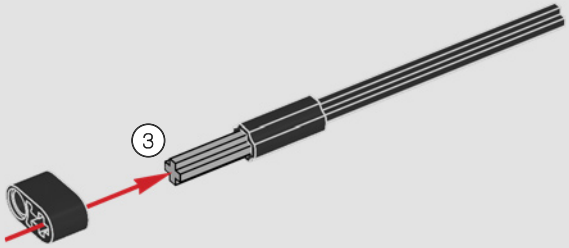

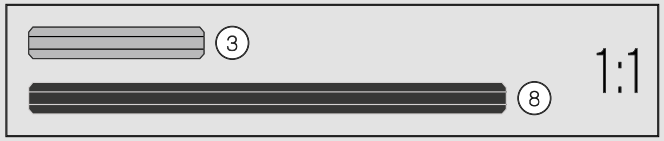

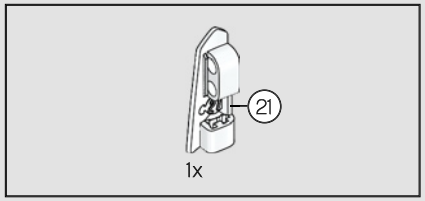

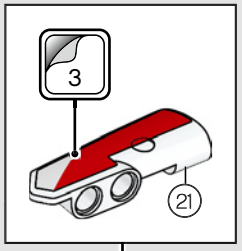

438

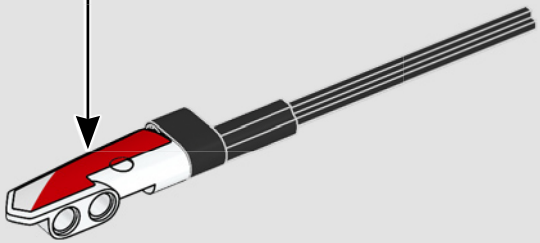

439

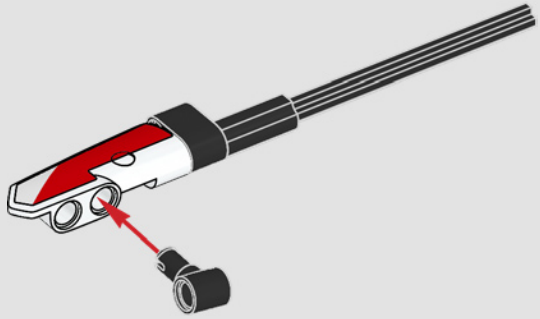

440

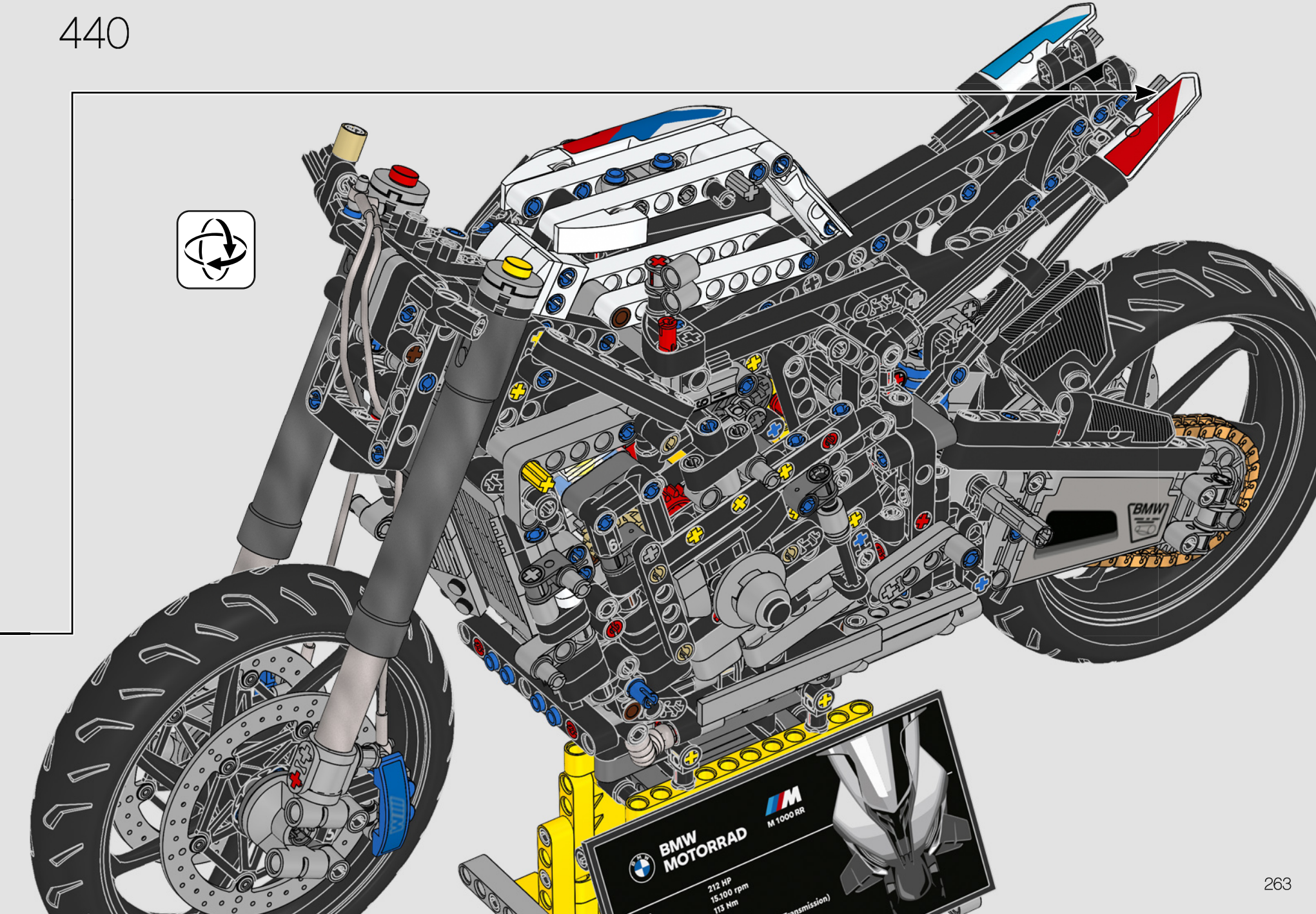

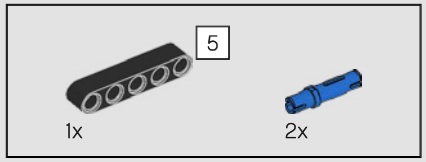

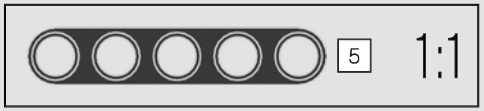

441

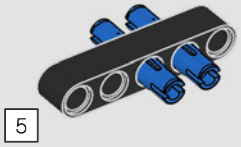

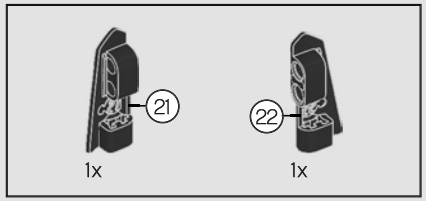

442

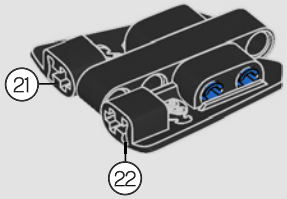

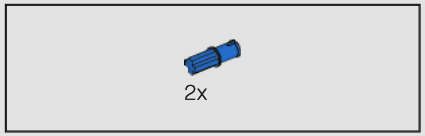

443

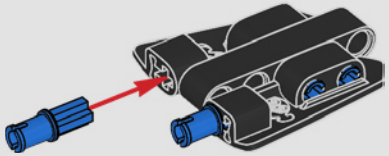

444

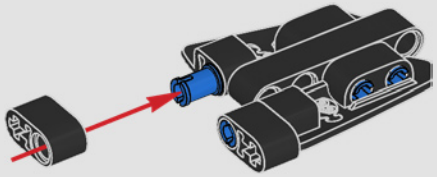

445

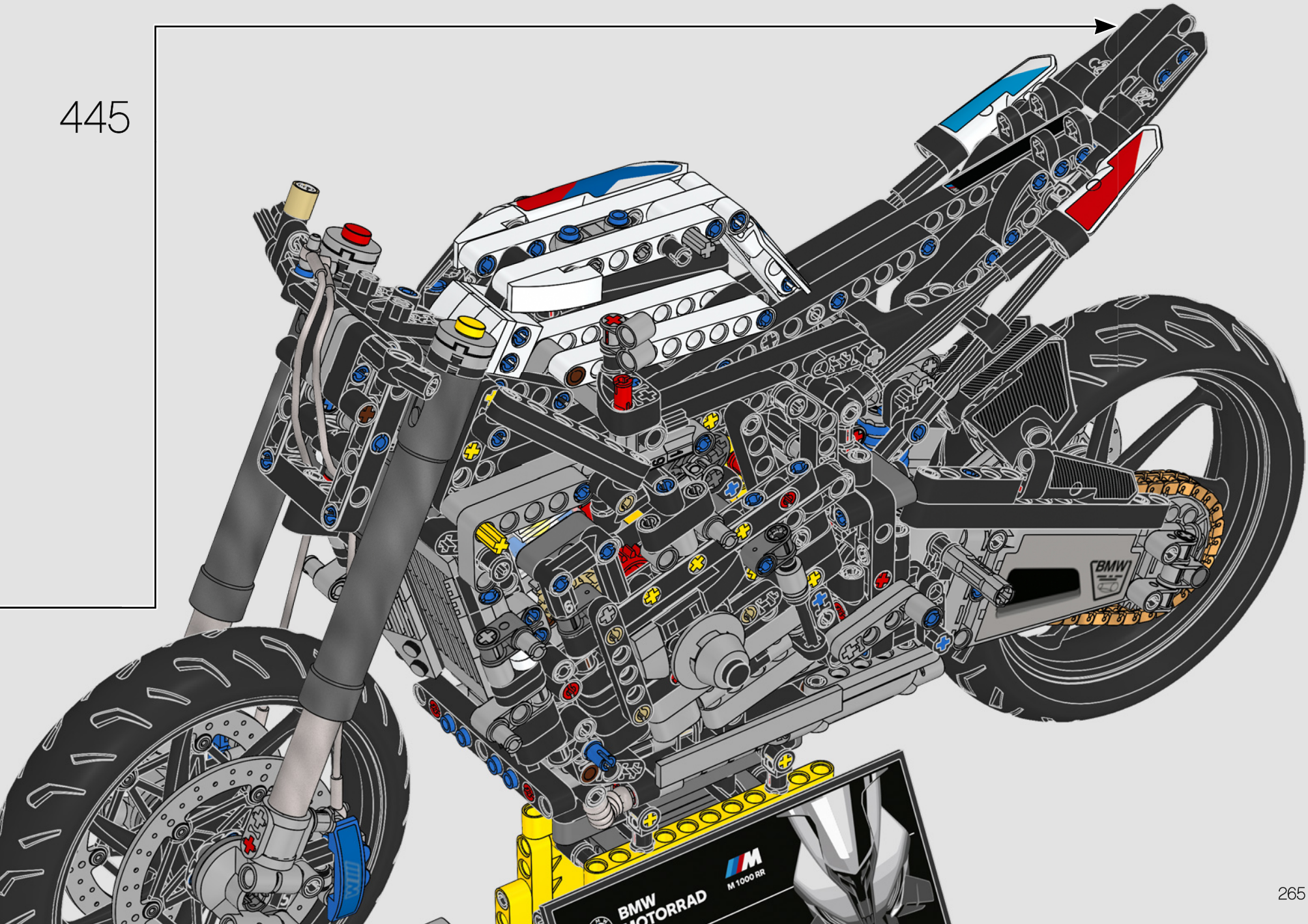

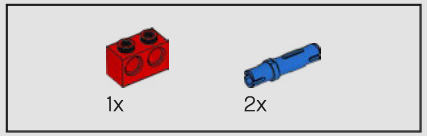

446

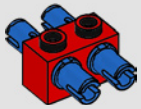

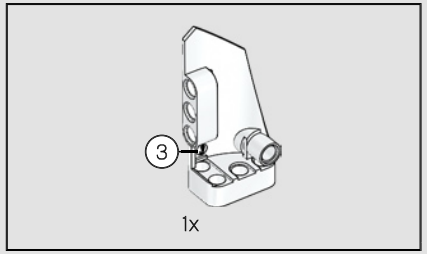

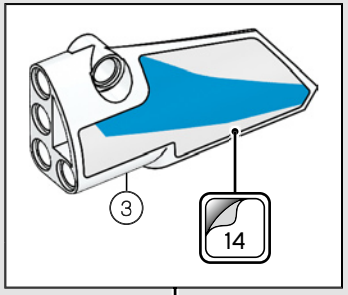

447

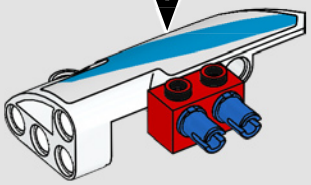

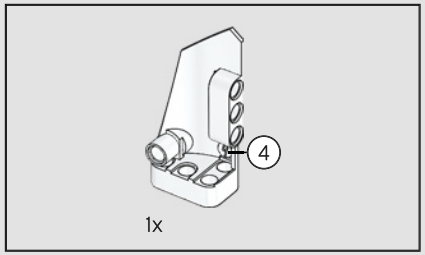

448

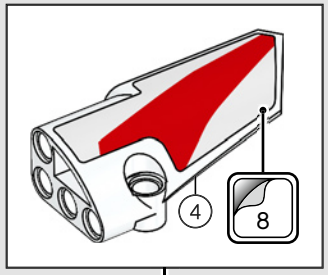

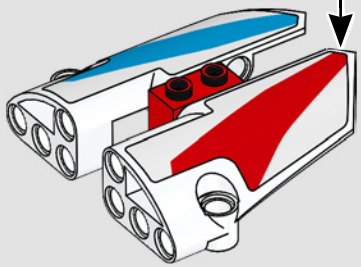

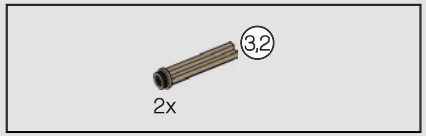

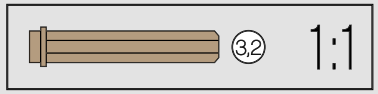

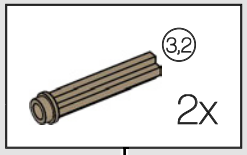

449

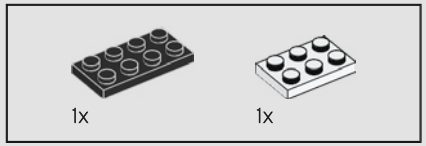

450

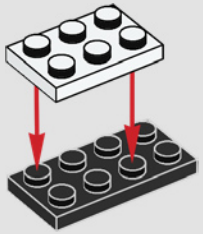

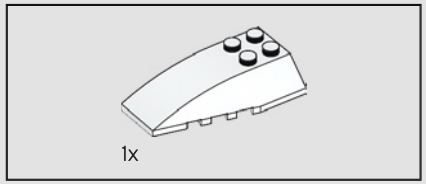

451

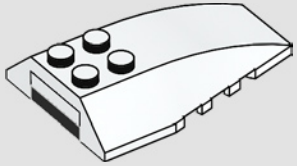

452

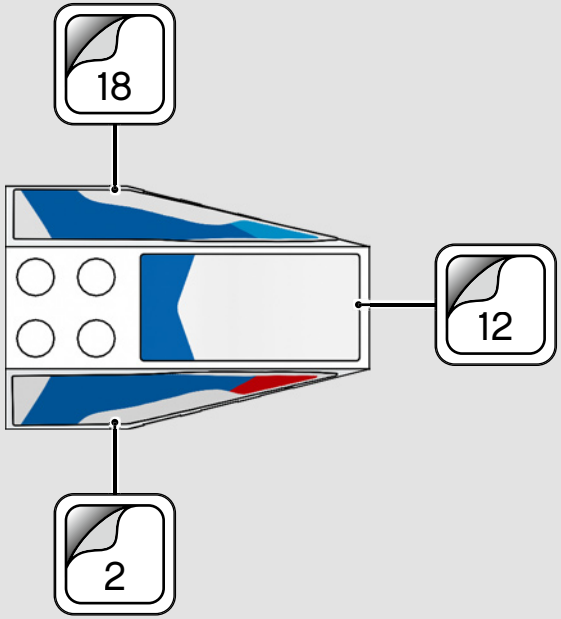

453

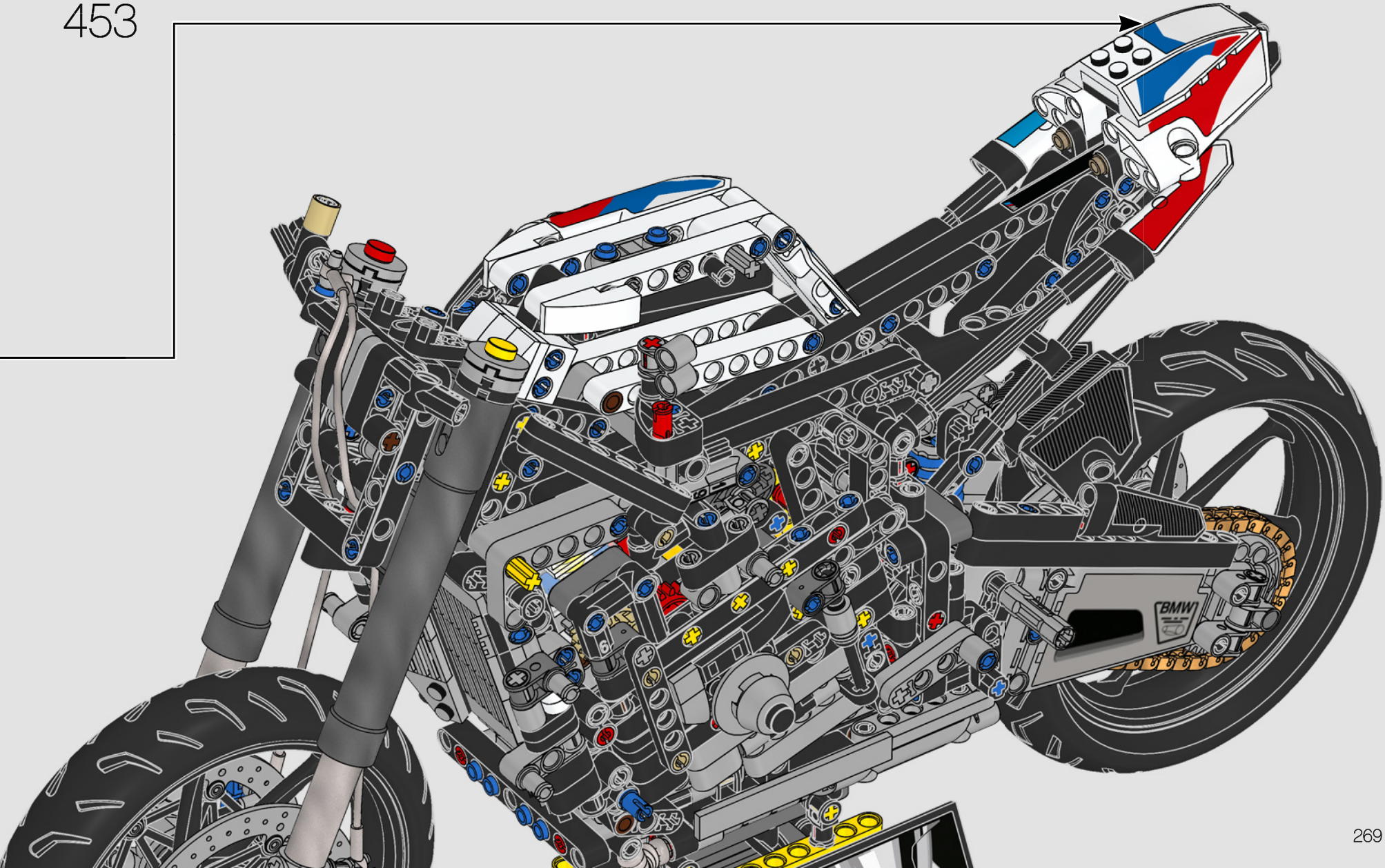

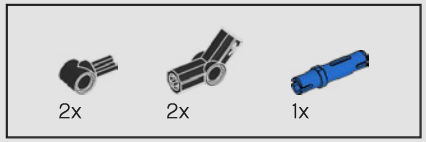

454

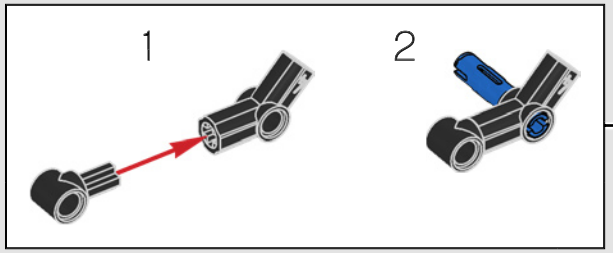

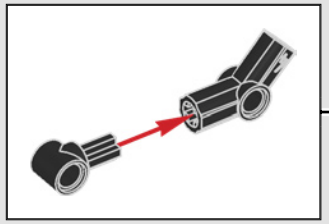

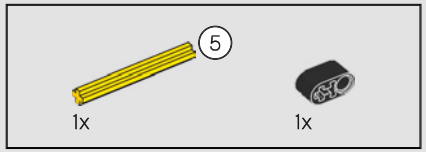

455

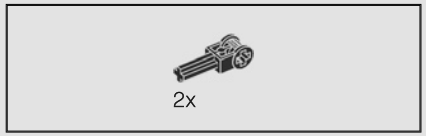

456

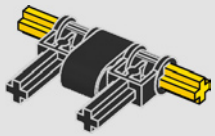

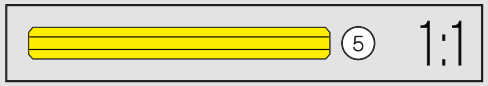

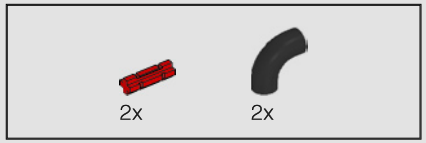

457

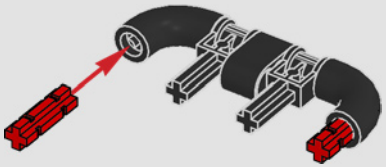

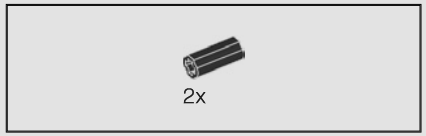

458

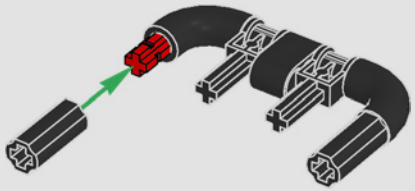

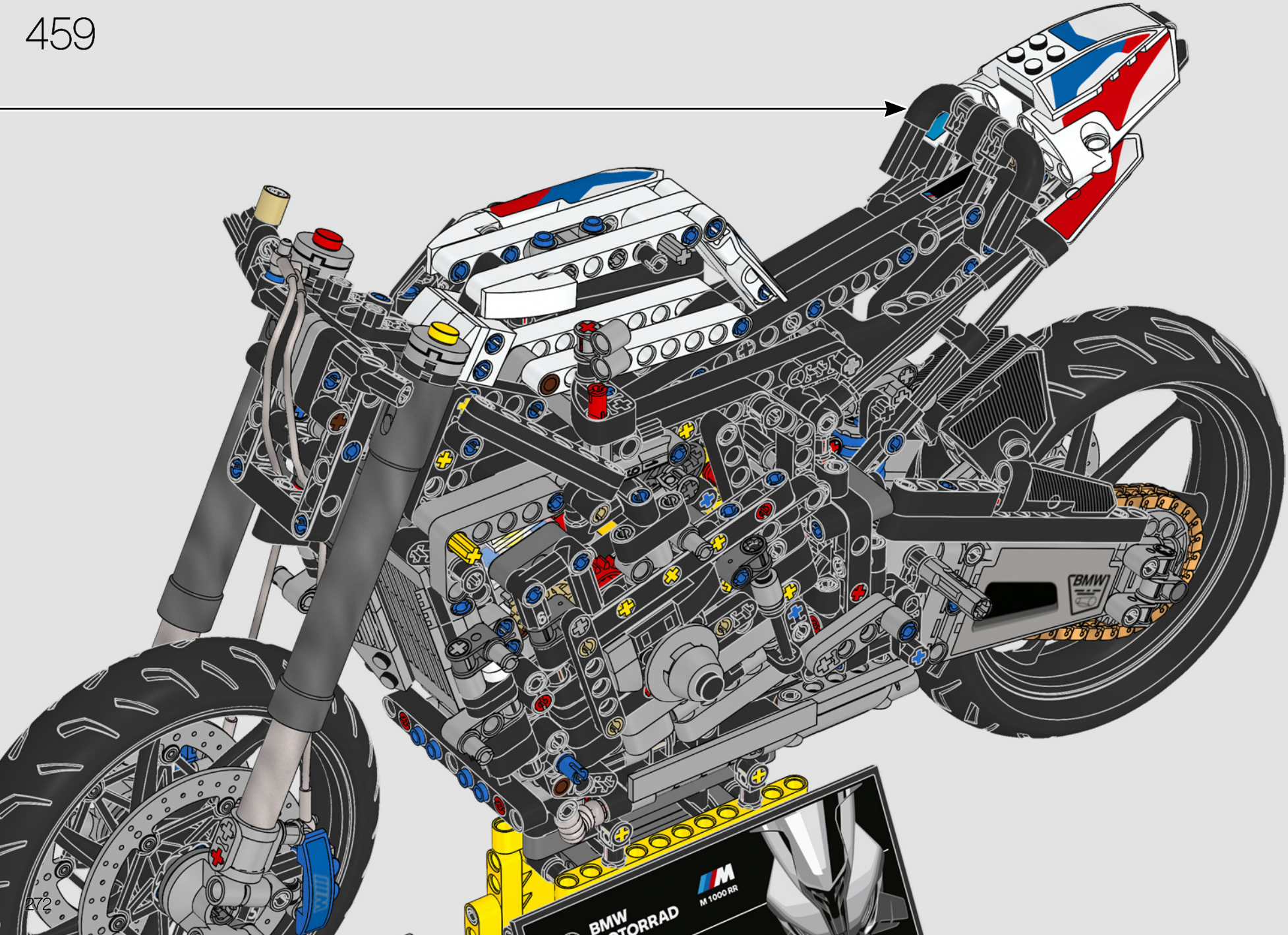
BMW
BMW
MOTORRAD
M
M 1000 RR

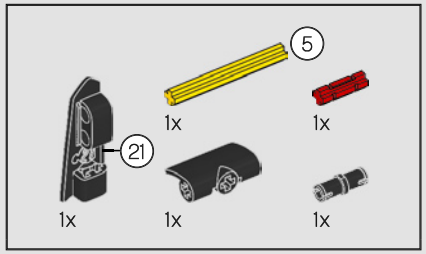

460

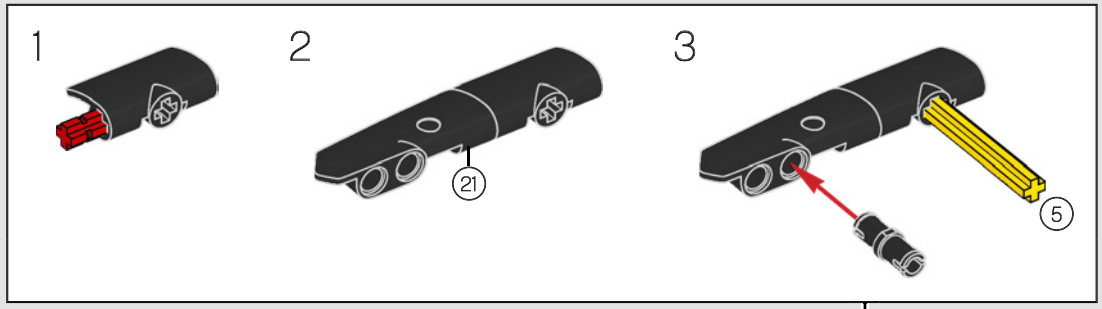

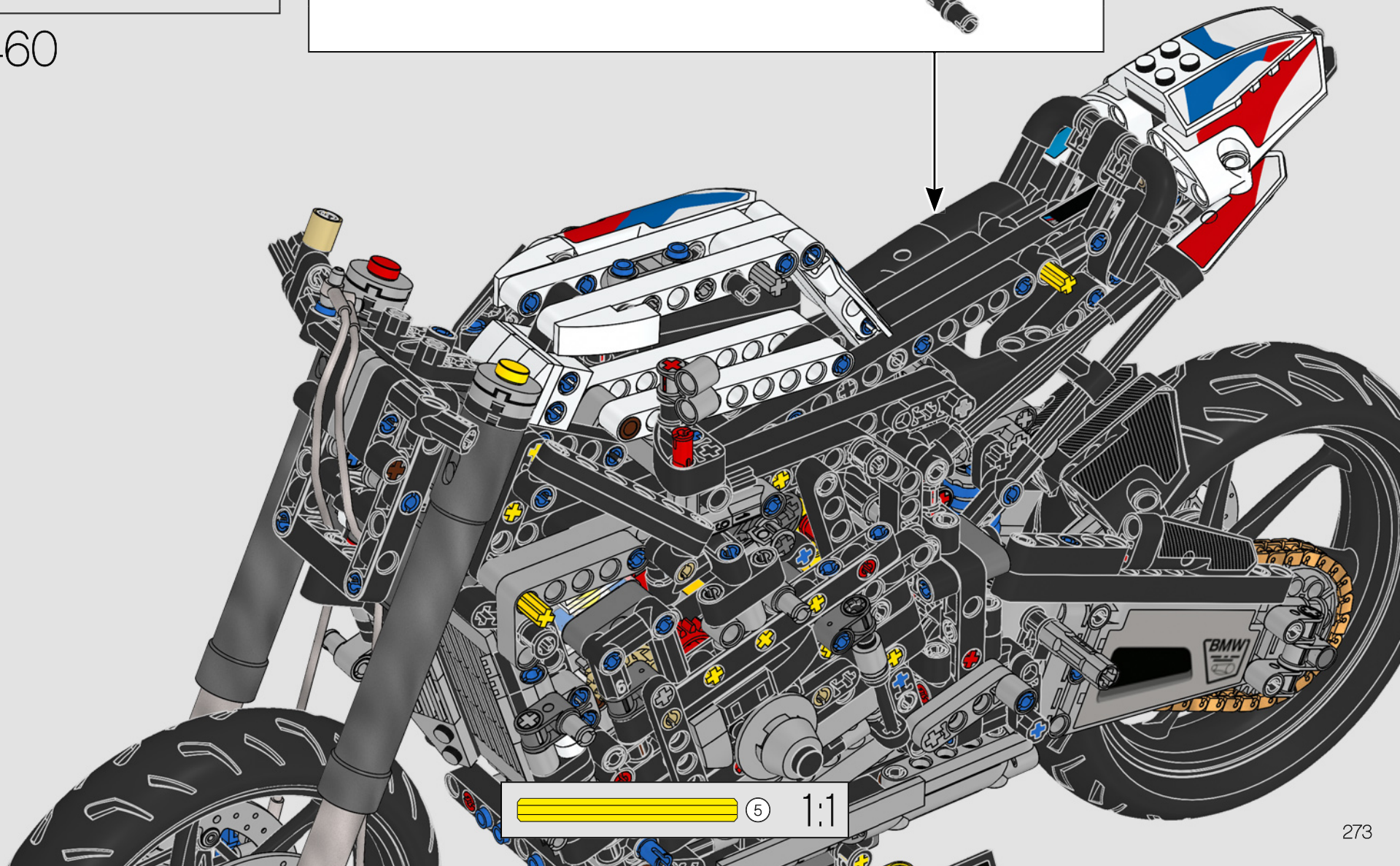

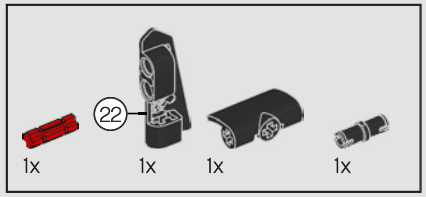

461

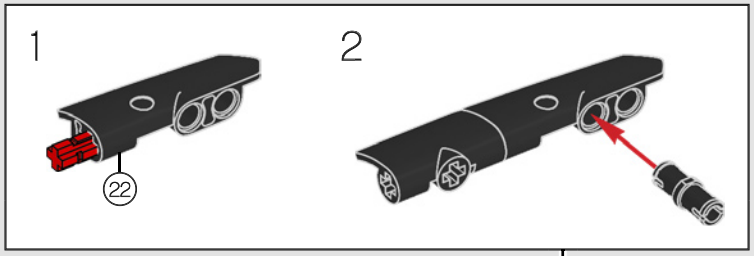

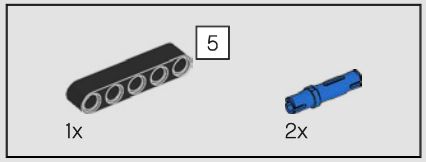

462

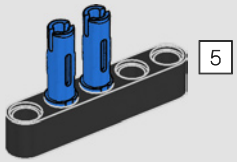

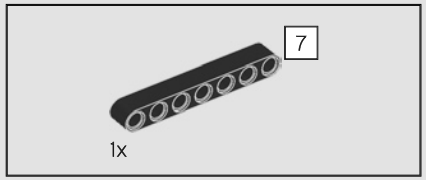

463

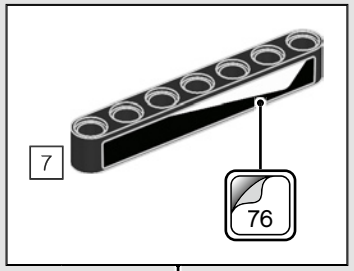

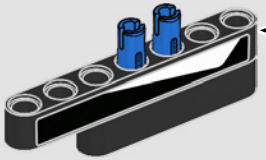

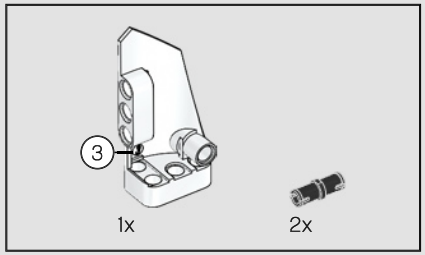

464

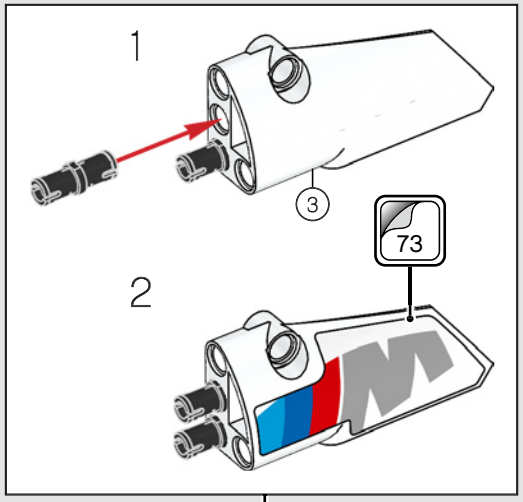

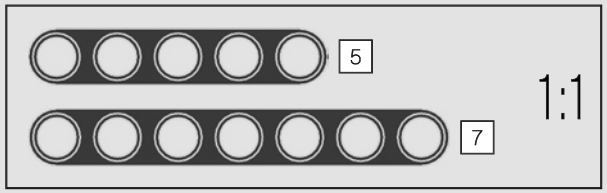

465

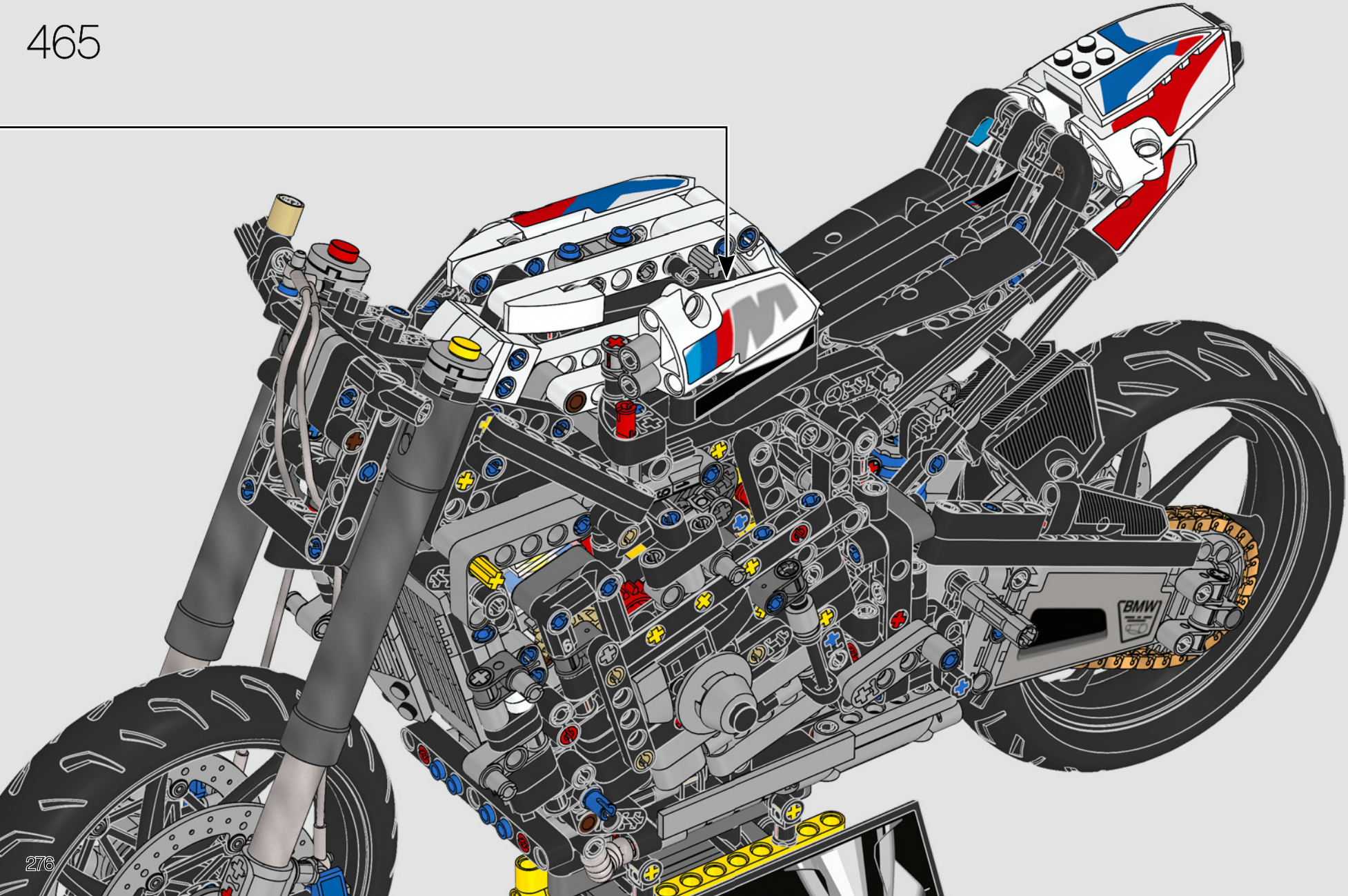

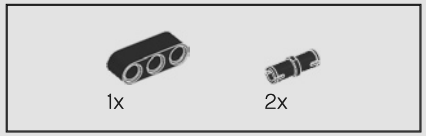

466

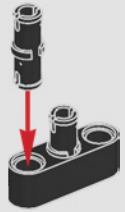

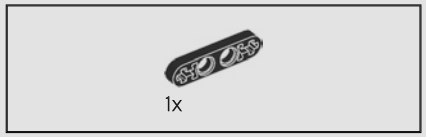

467

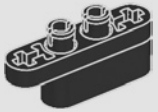

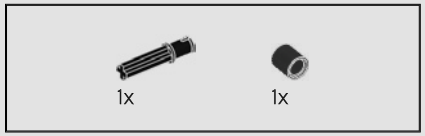

468

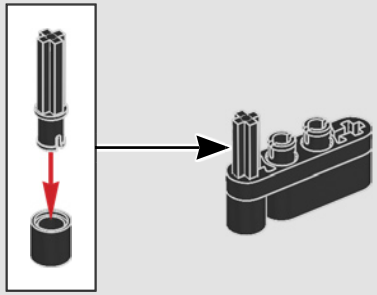

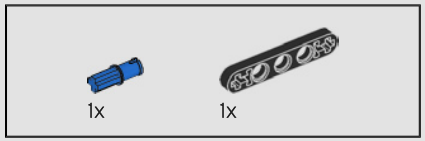

469

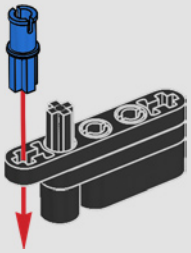

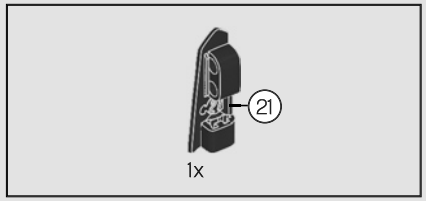

470

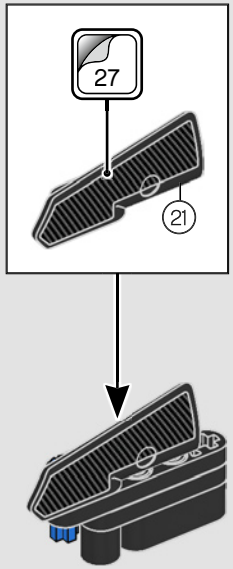

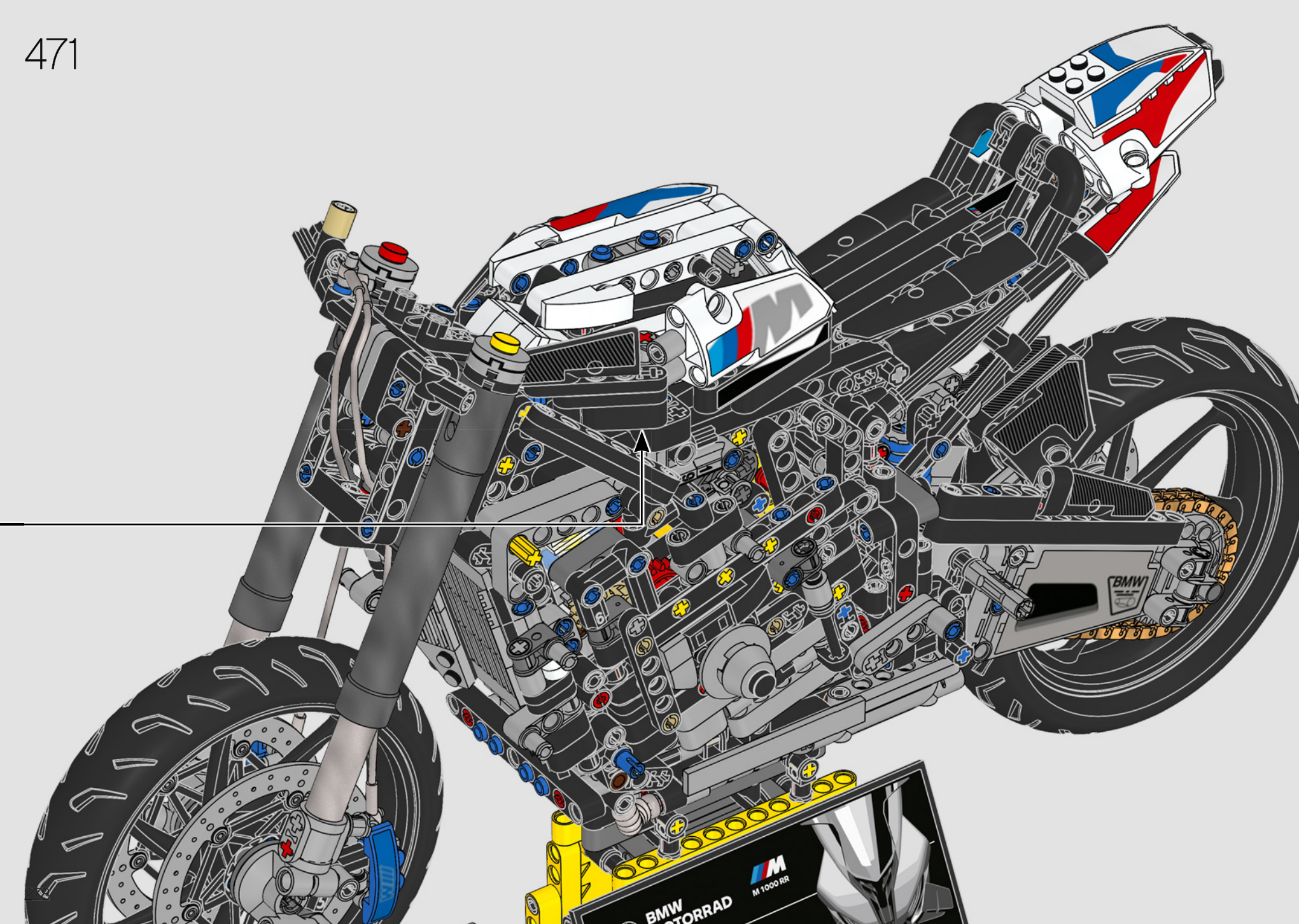
BMW
M 1000 RR
BMW

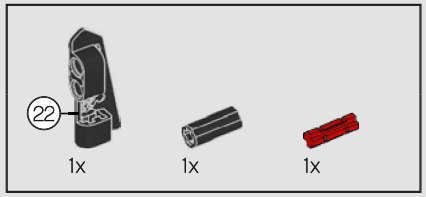

472

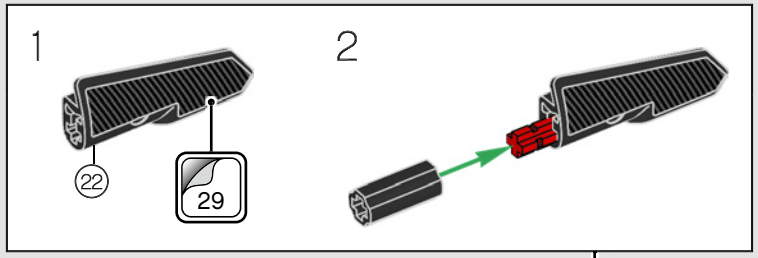

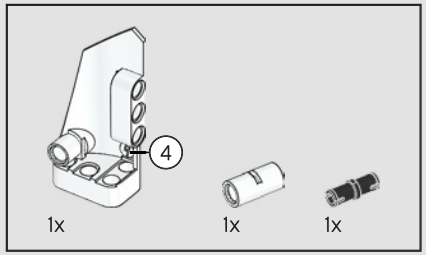

473

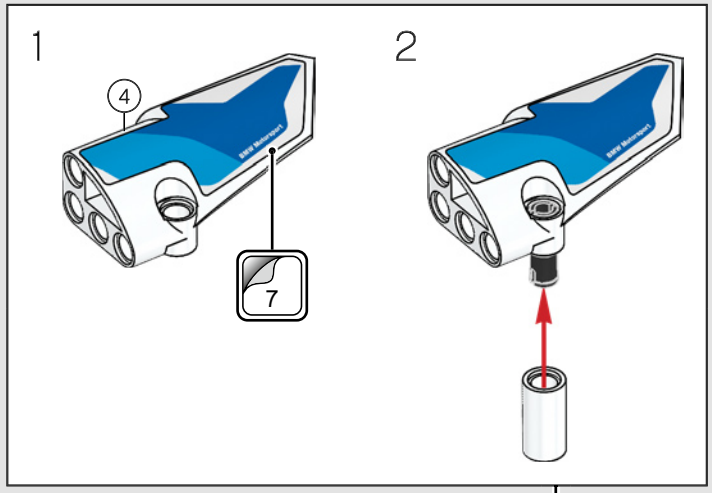

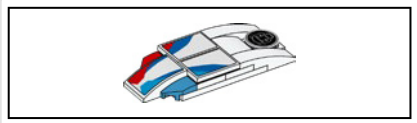

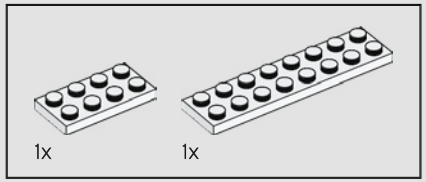

474

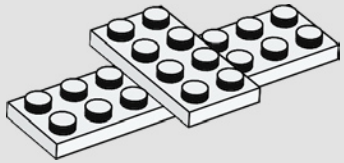

475

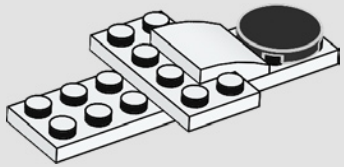

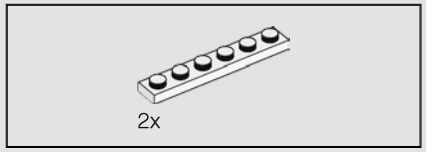

476

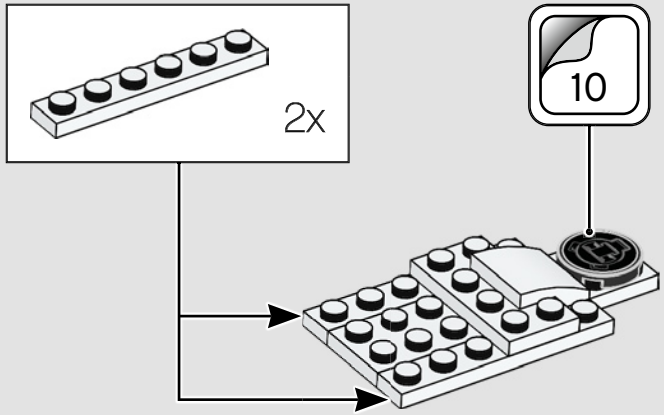

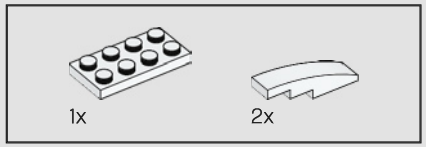

477

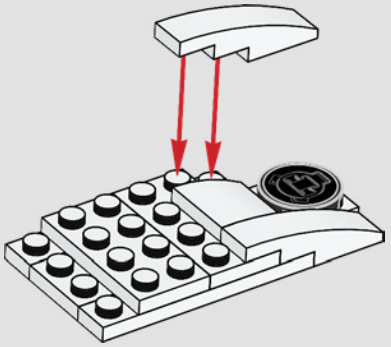

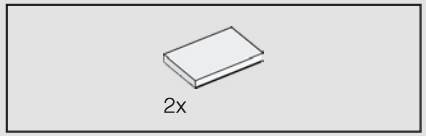

478

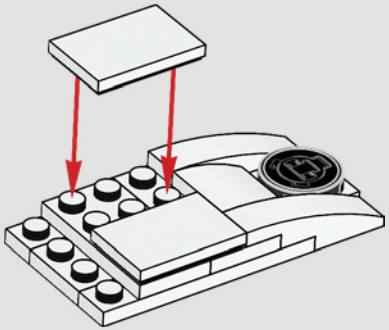

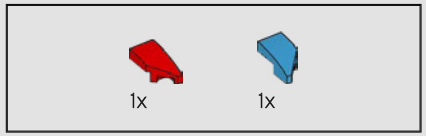

479

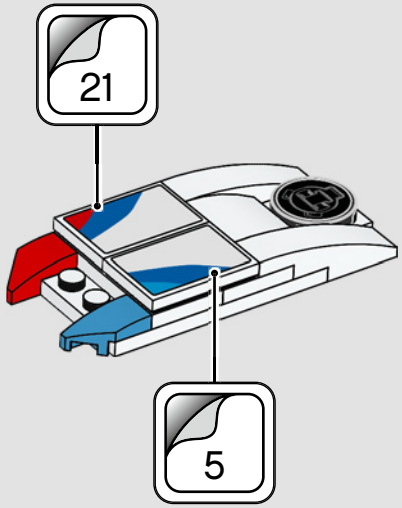

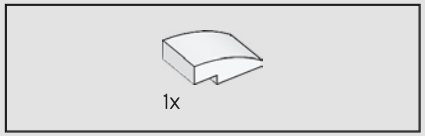

480

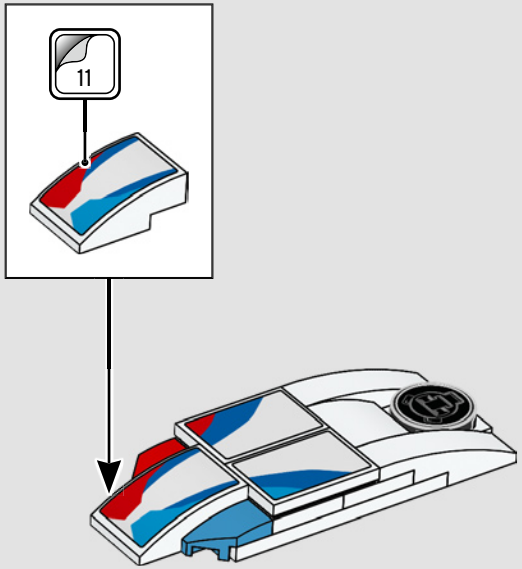

481

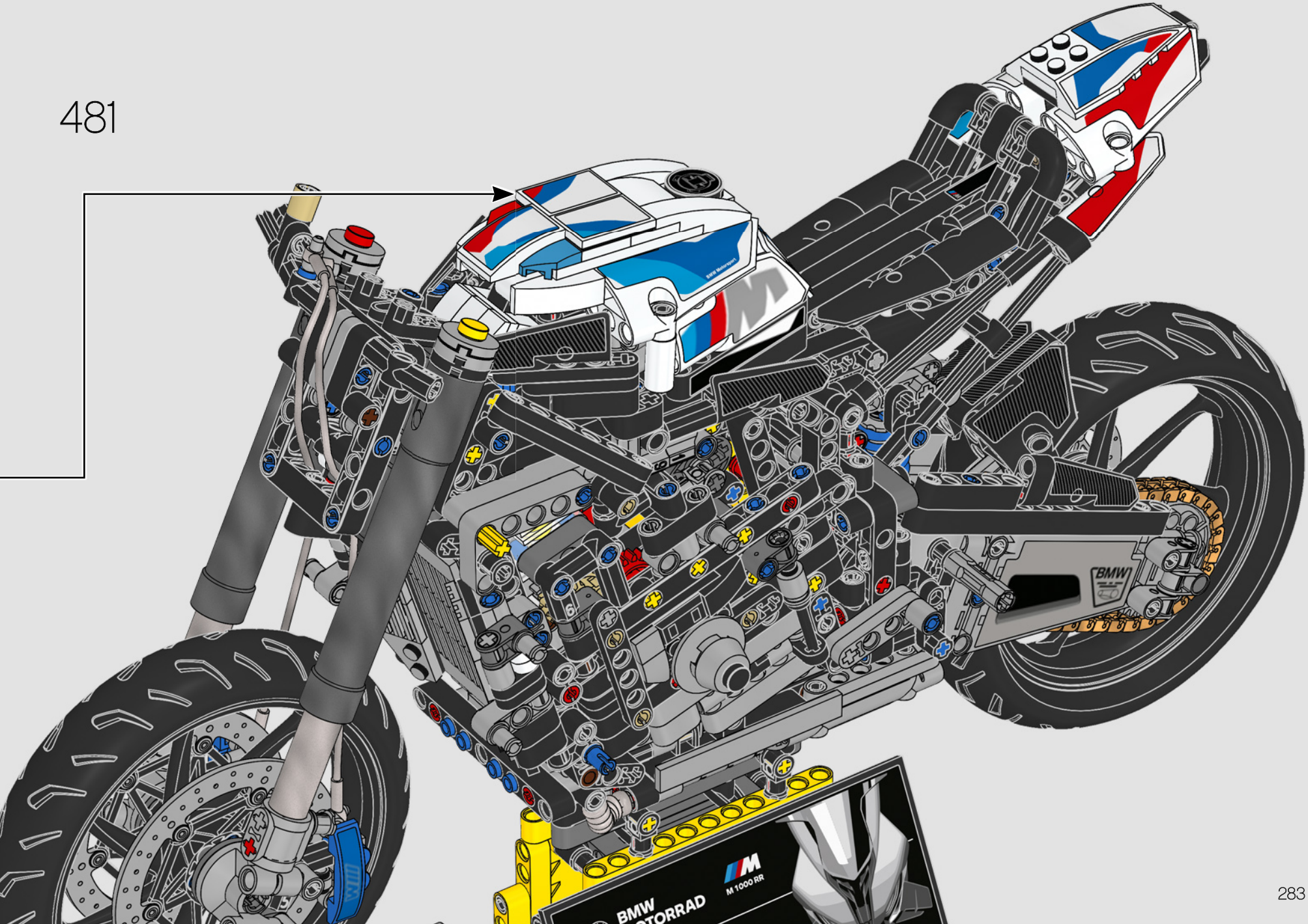

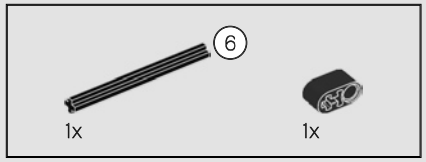

482

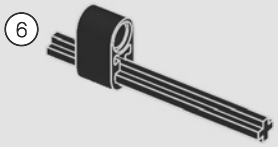

483

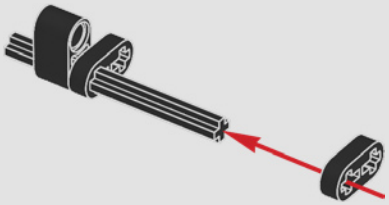

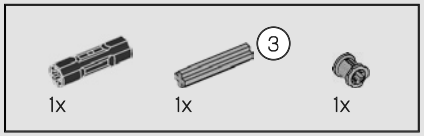

484

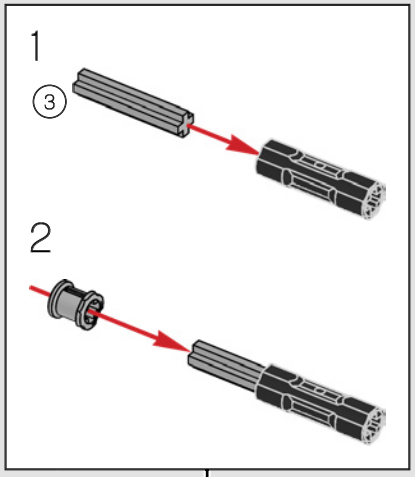

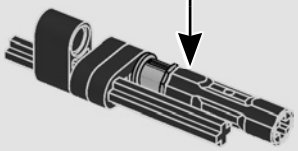

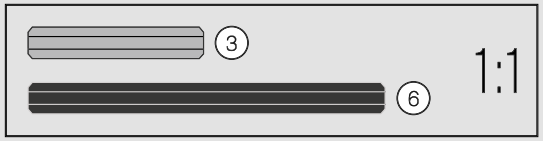

485

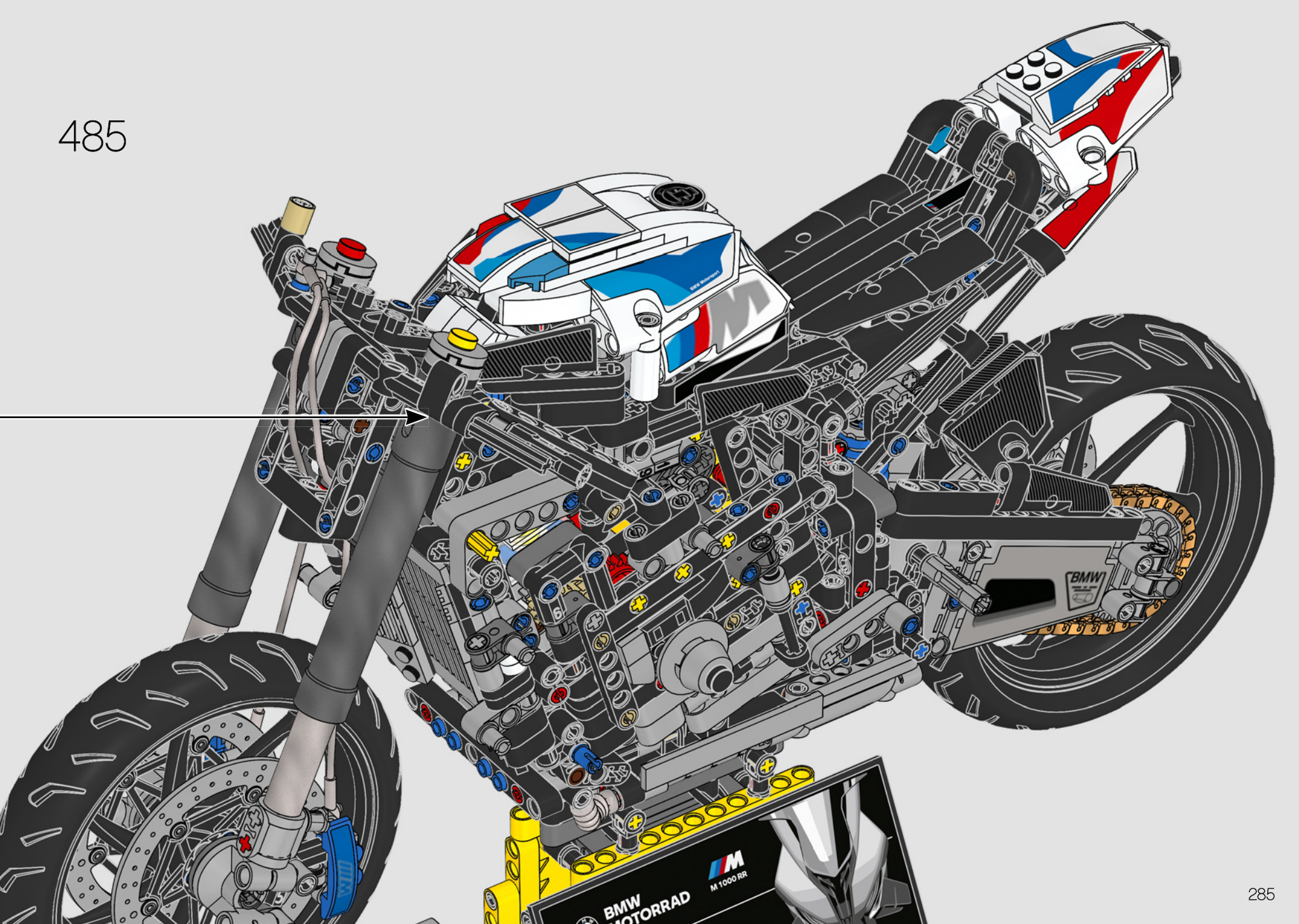

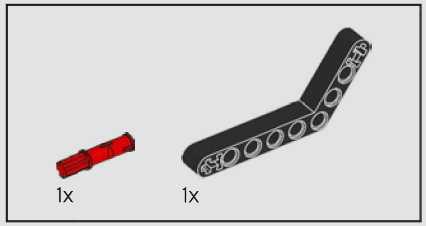

486

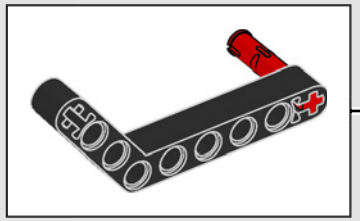

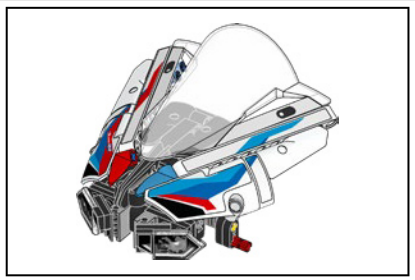

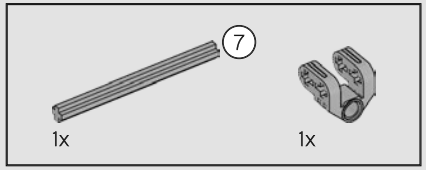

487

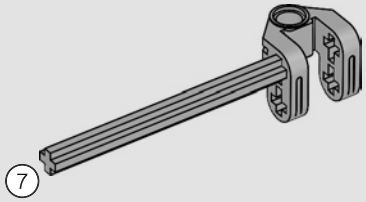

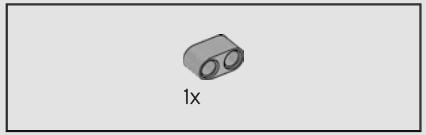

488

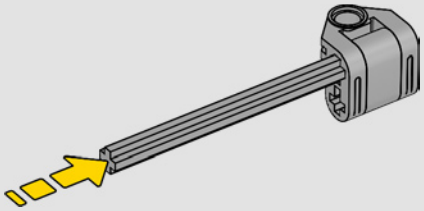

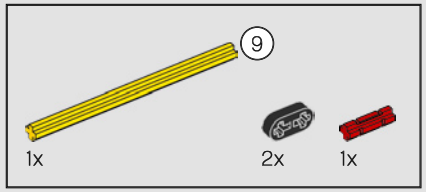

489

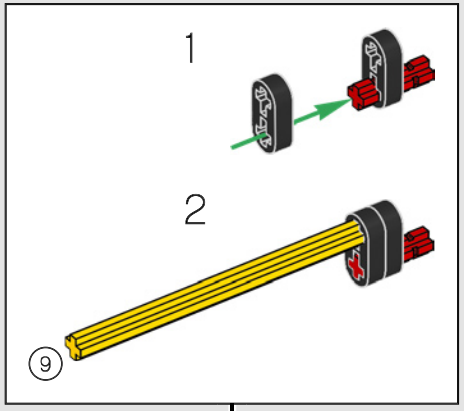

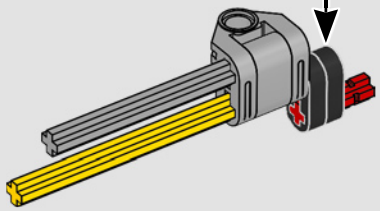

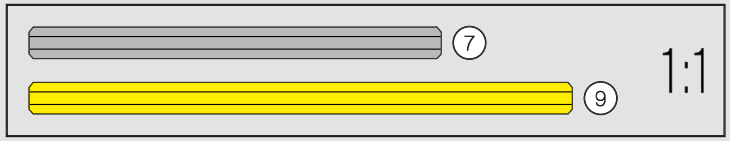

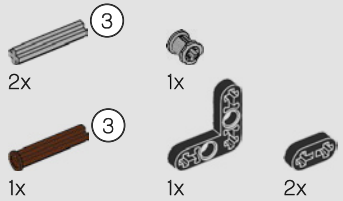

490

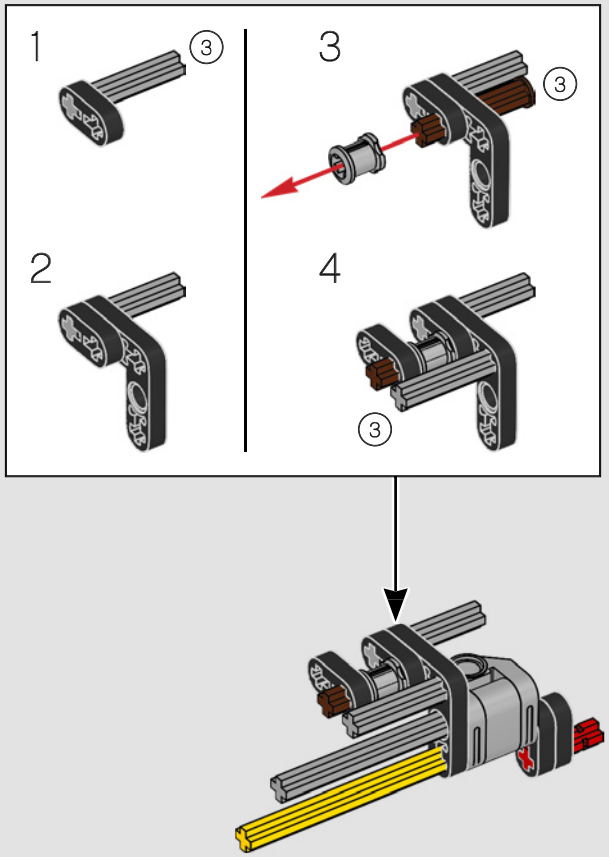

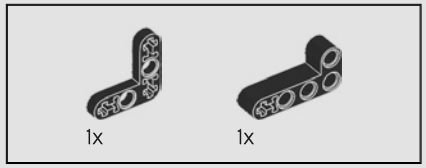

491

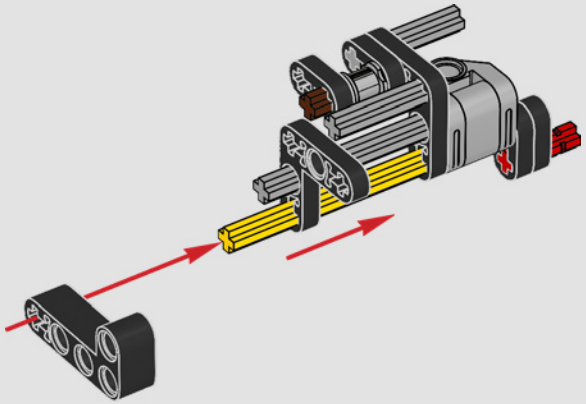

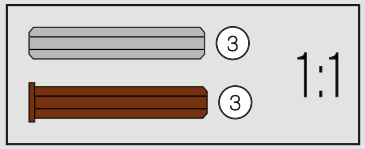

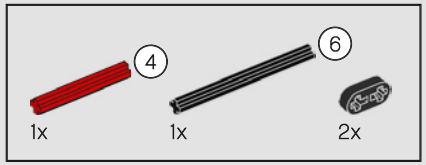

492

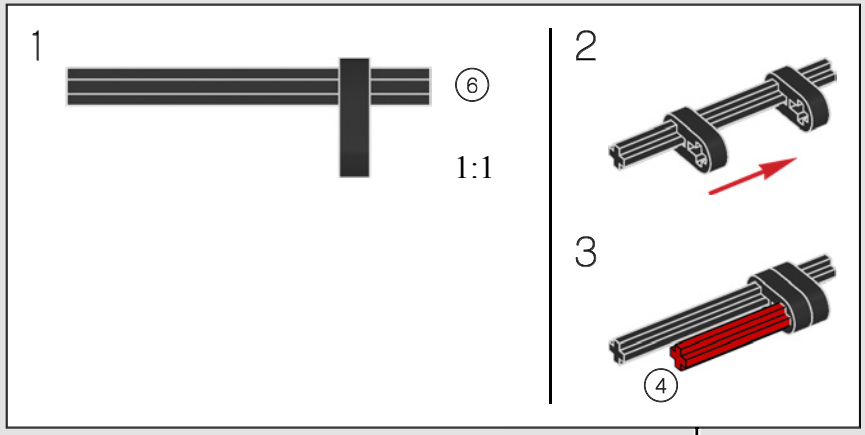

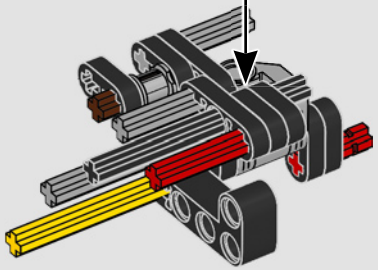

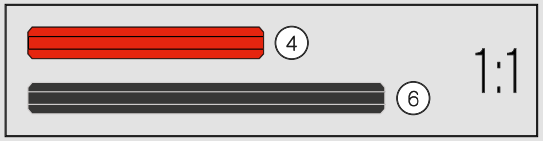

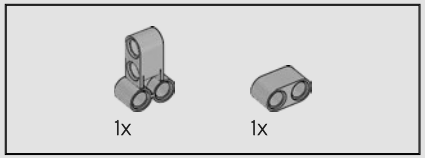

493

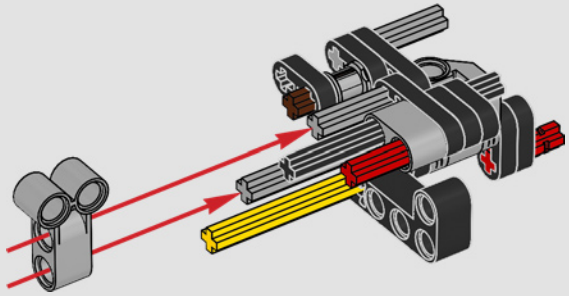

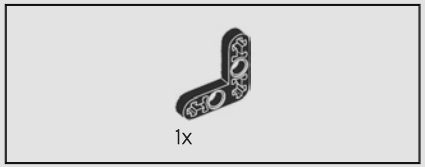

494

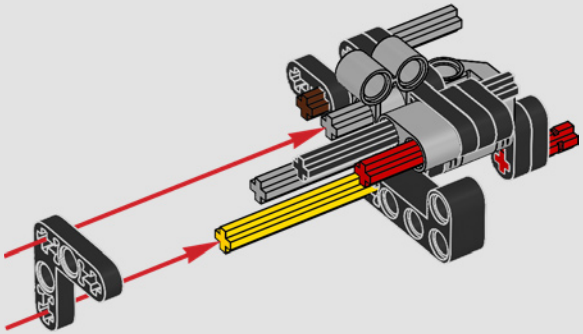

1x

495

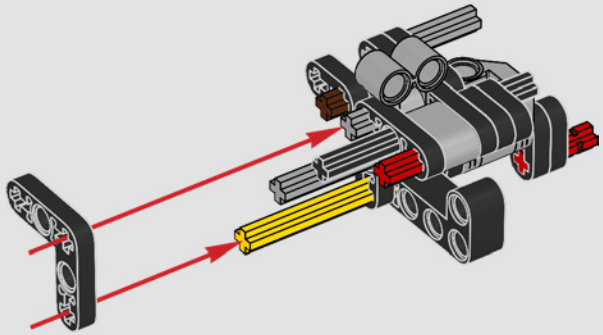

1x

496

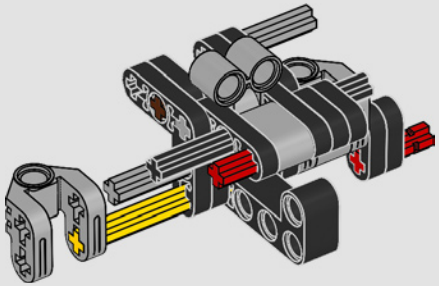

1x

497

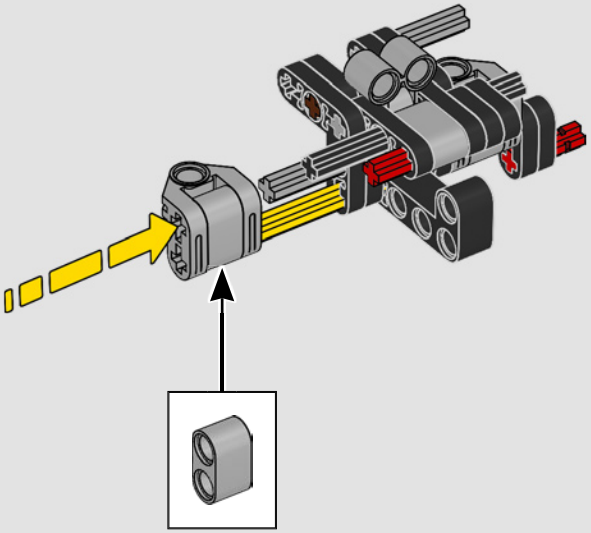

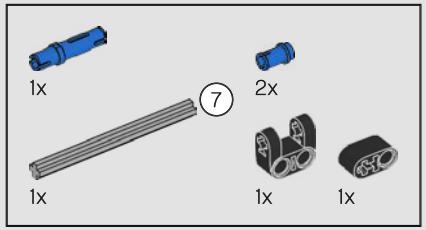

498

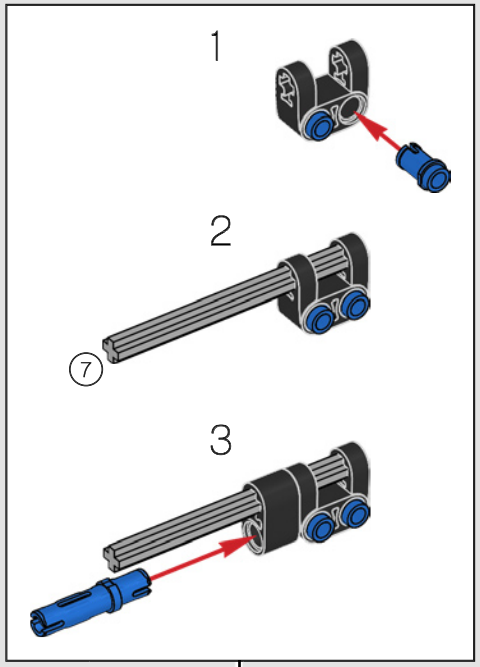

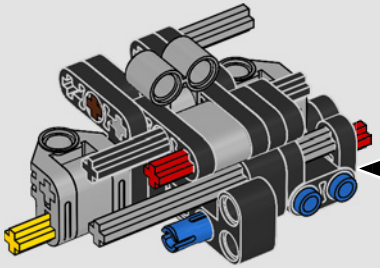

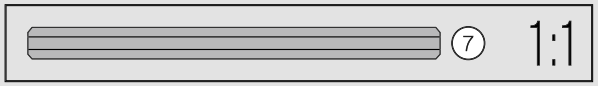

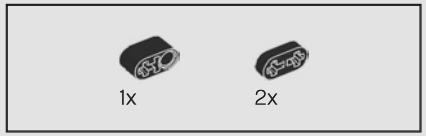

499

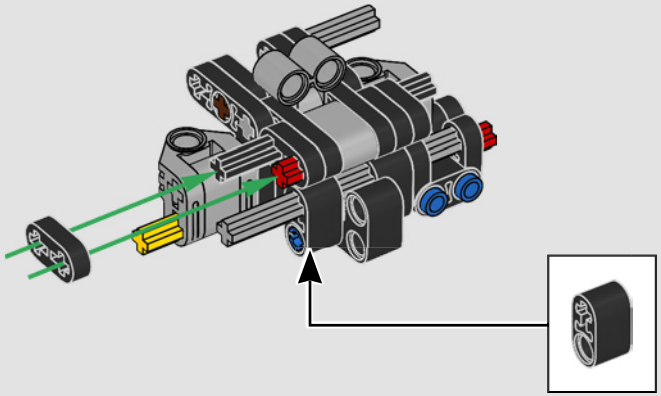

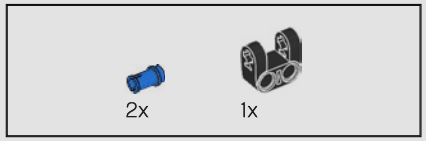

500

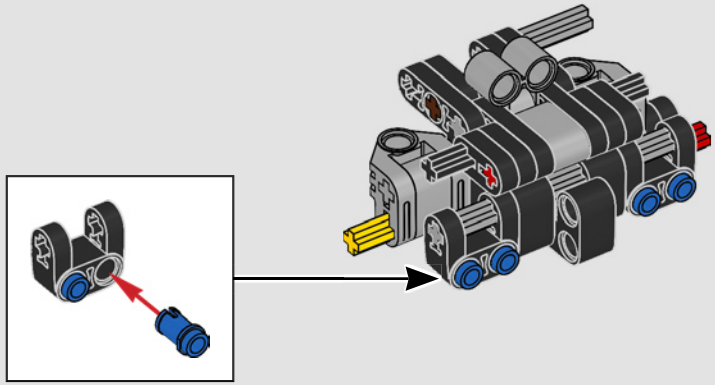

501

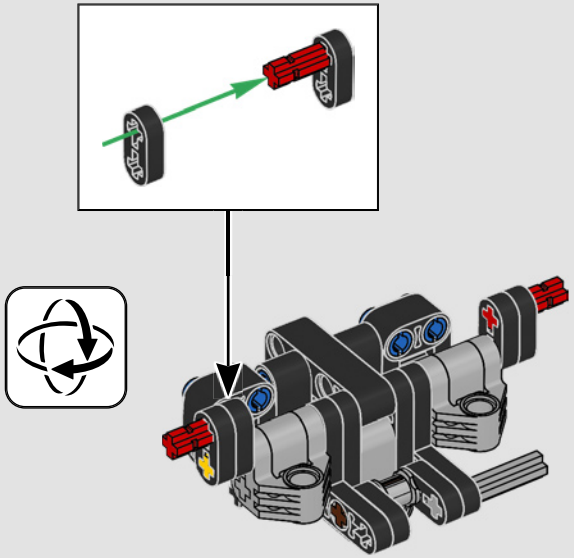

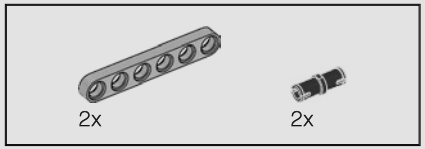

502

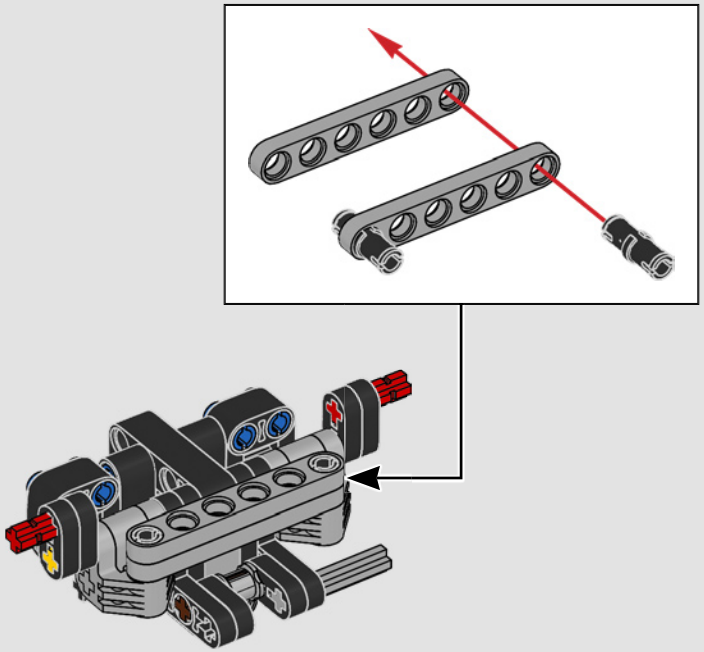

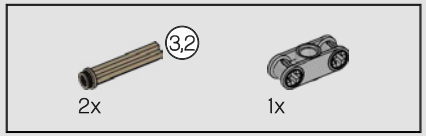

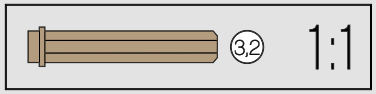

503

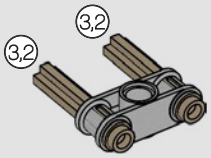

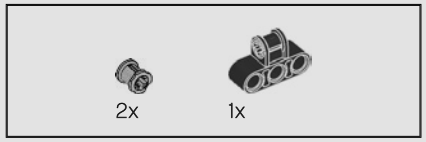

504

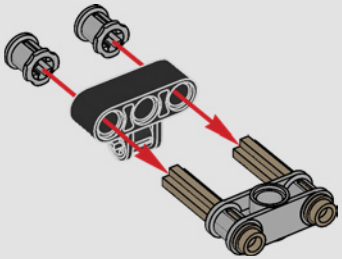

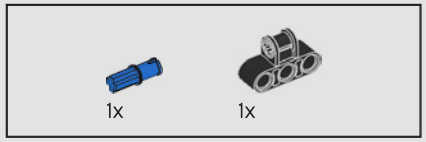

505

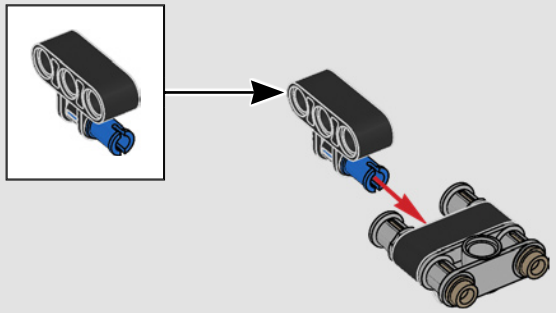

506

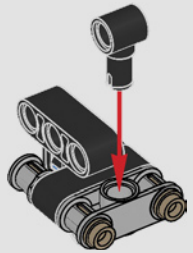

507

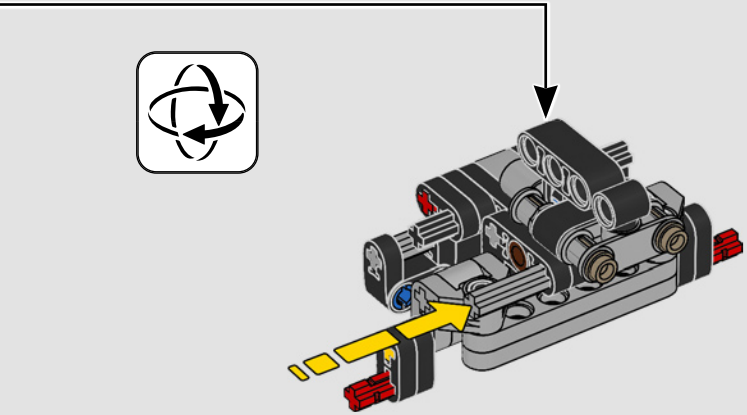

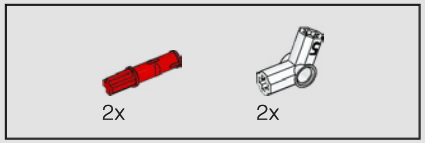

508

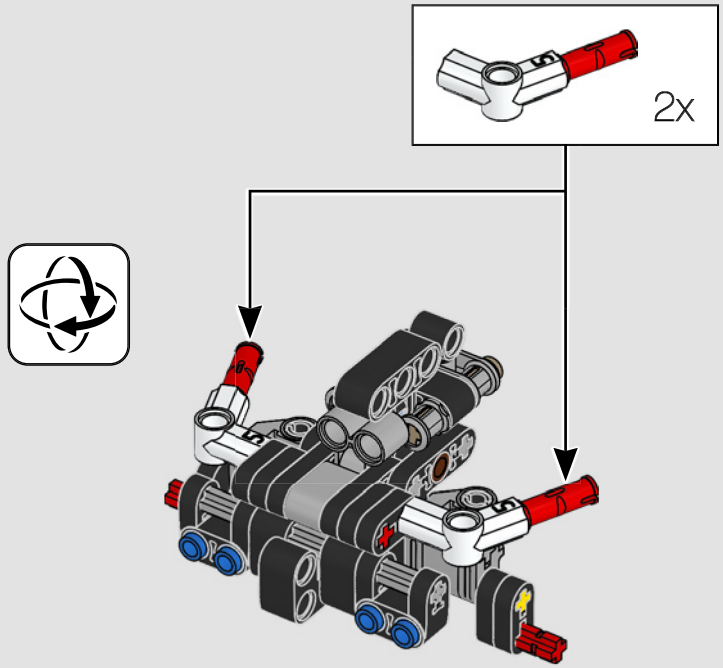

509

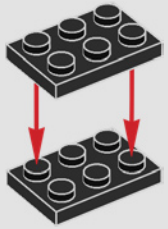

510

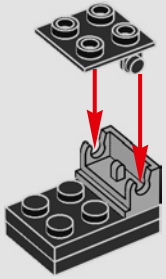

511

512

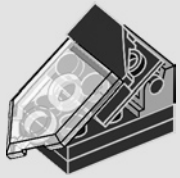

513

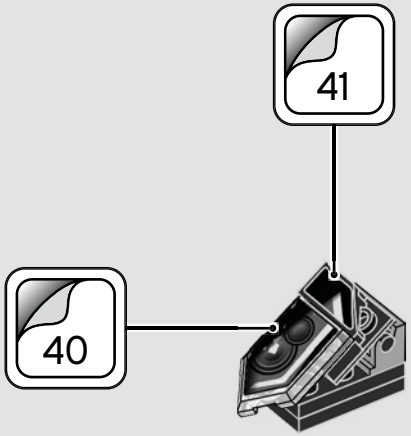

514

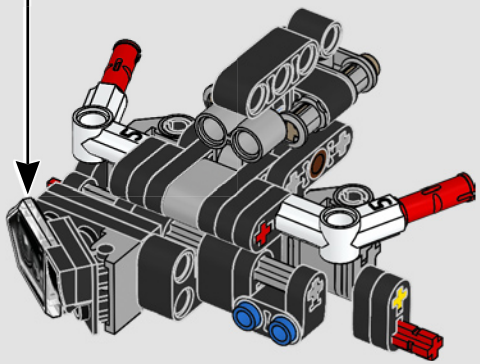

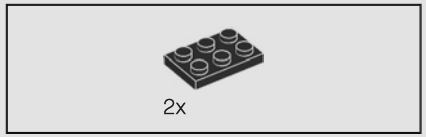

515

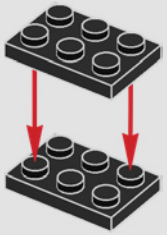

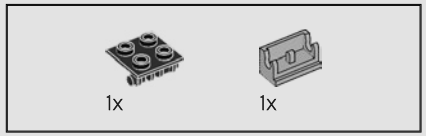

516

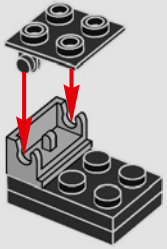

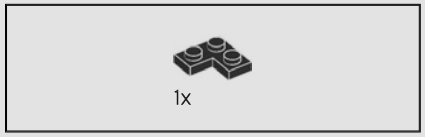

517

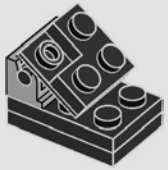

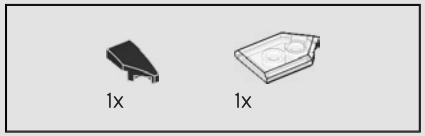

518

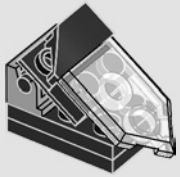

519

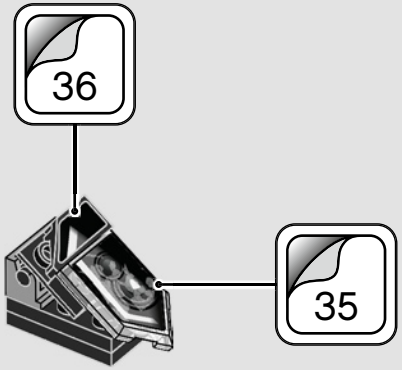

520

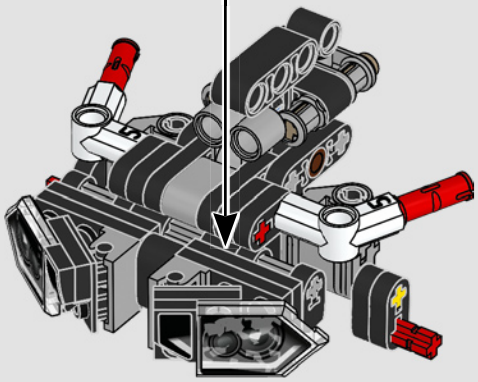

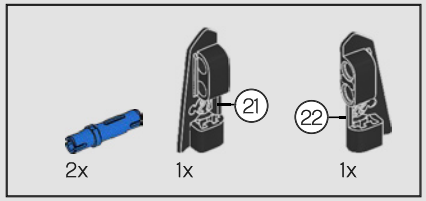

521

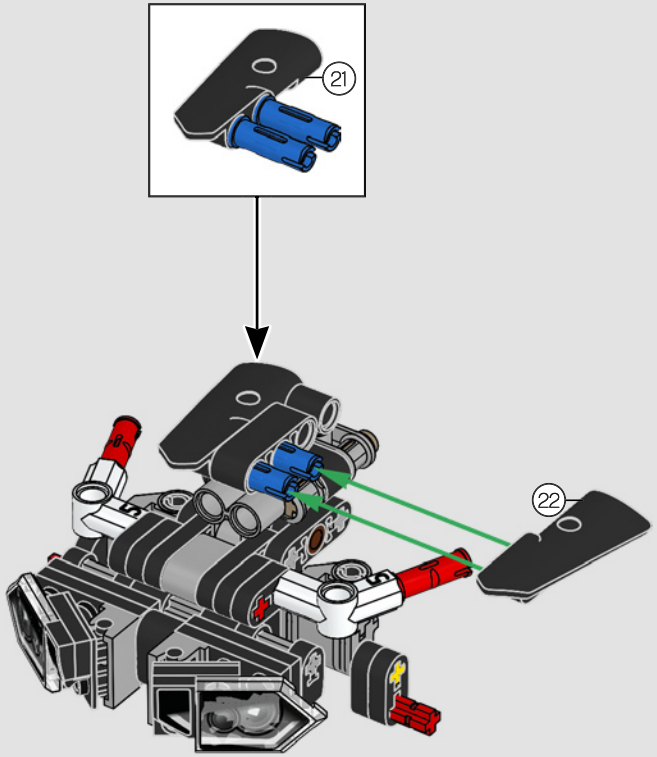

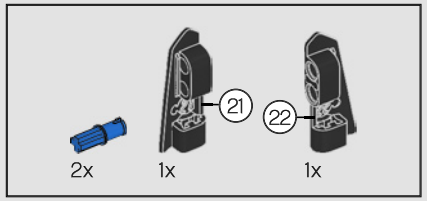

522

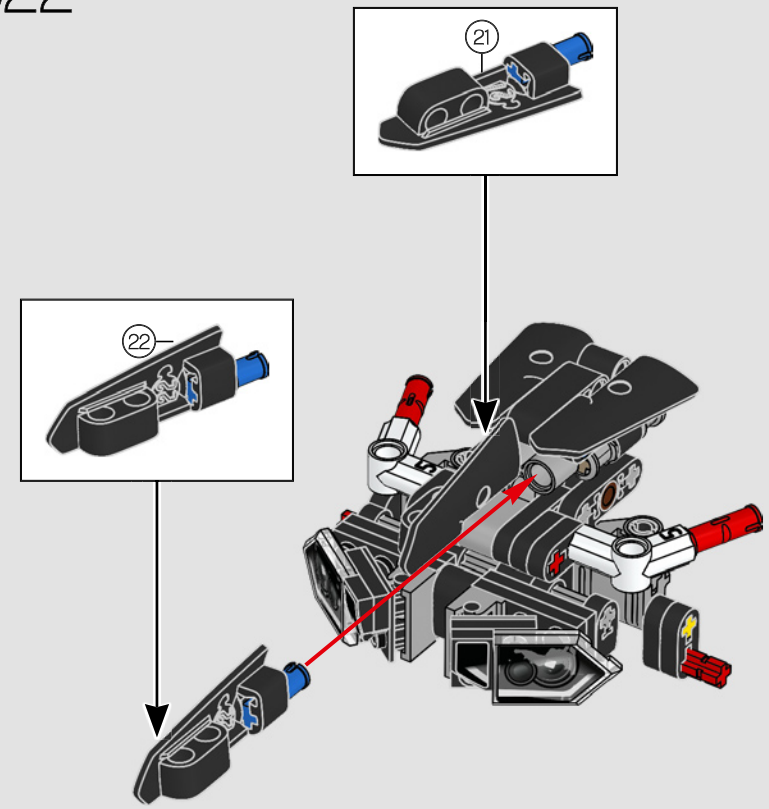

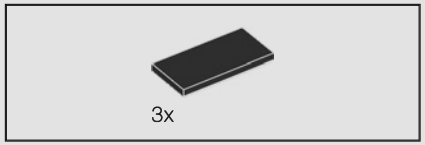

523

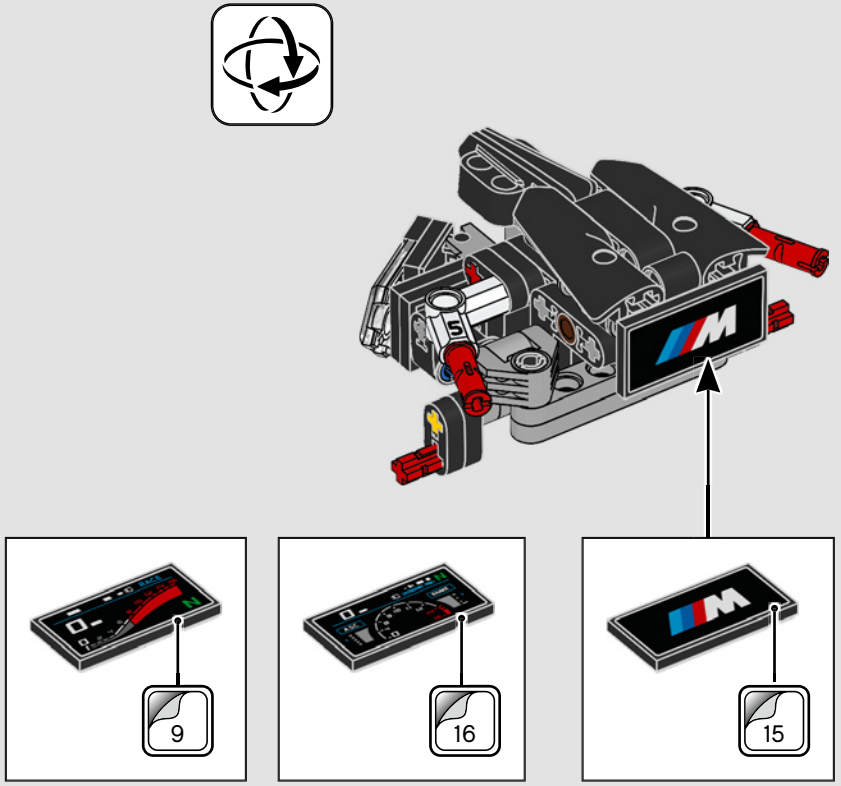

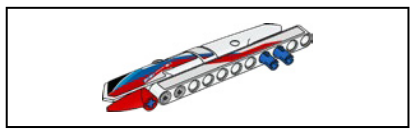

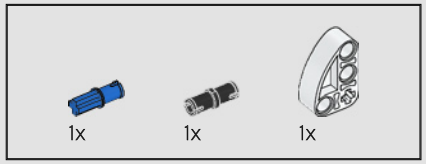

524

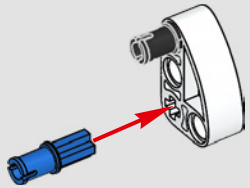

525

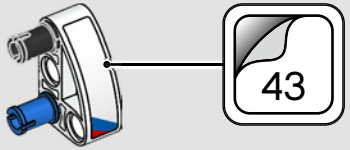

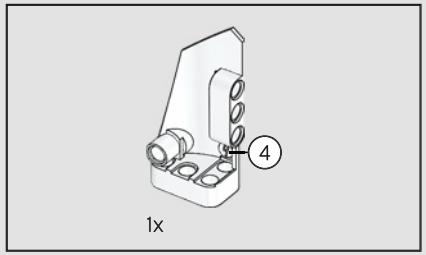

526

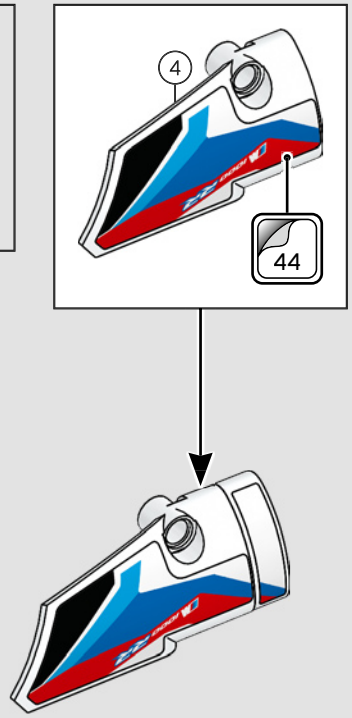

527

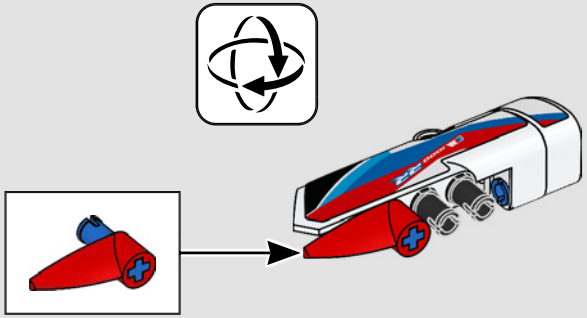

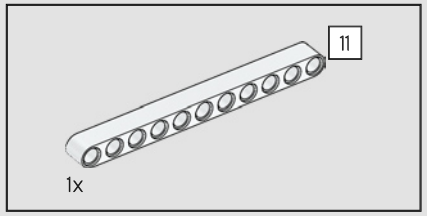

528

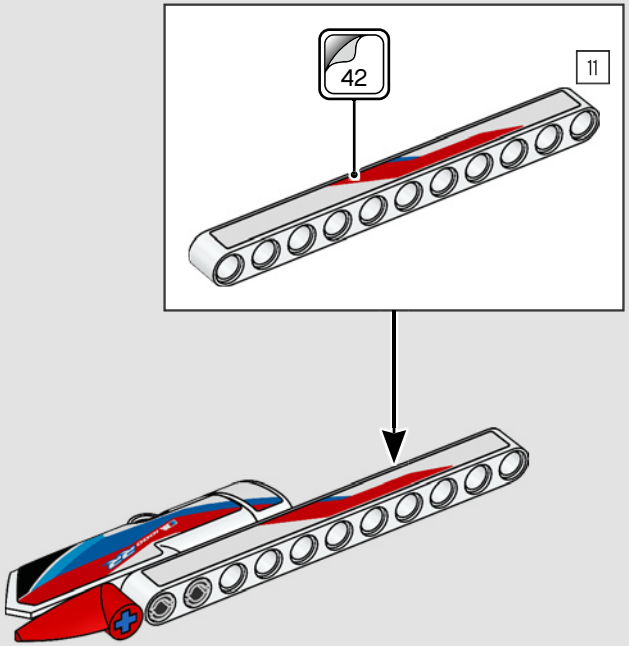

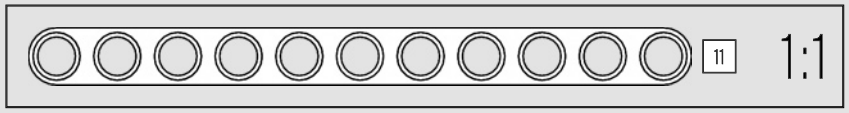

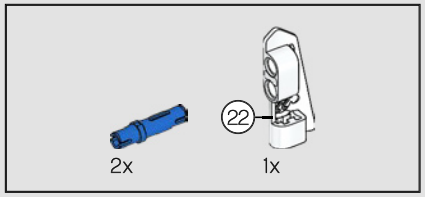

529

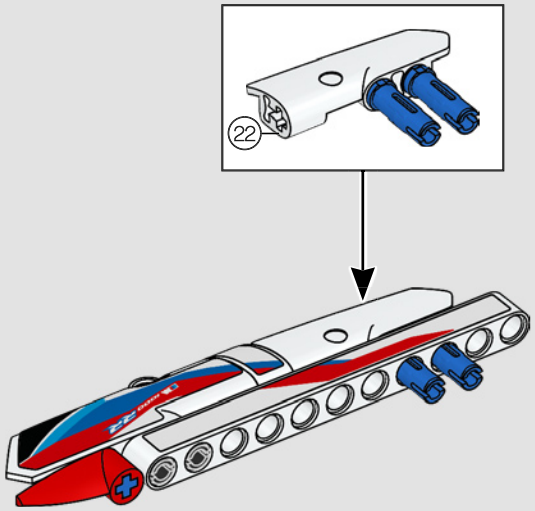

530

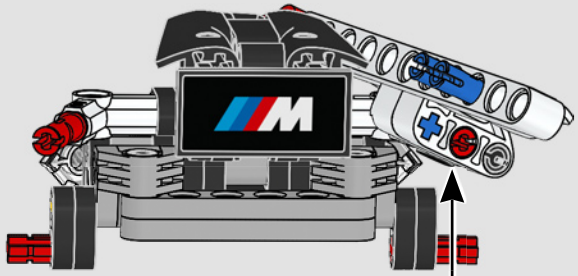

531

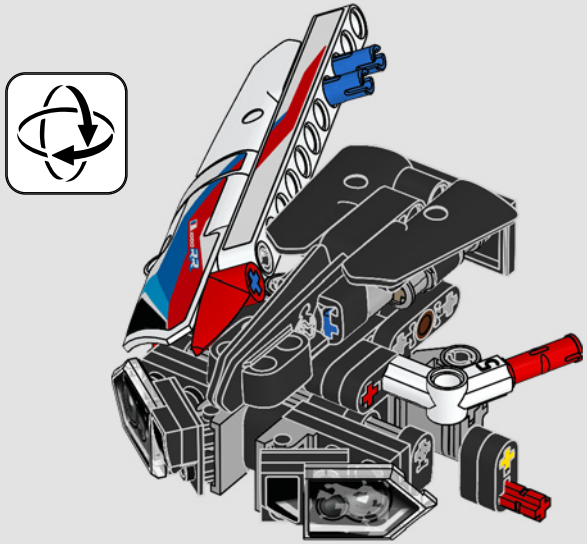

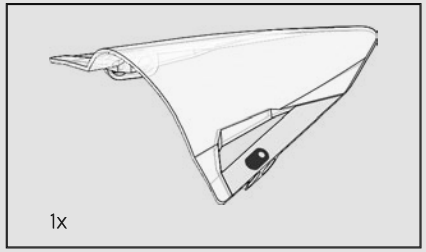

532

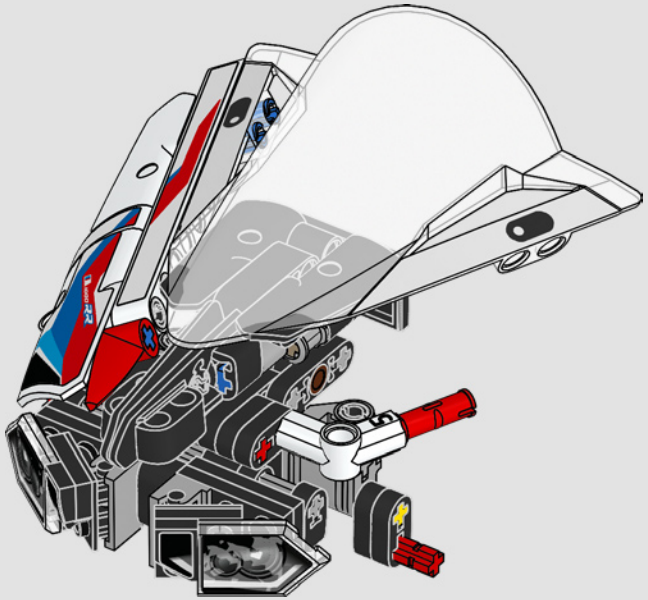

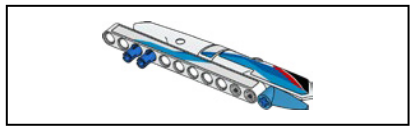

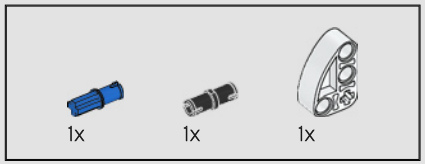

533

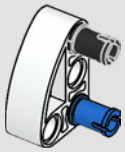

534

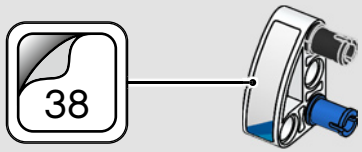

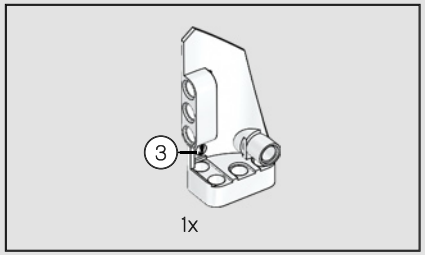

535

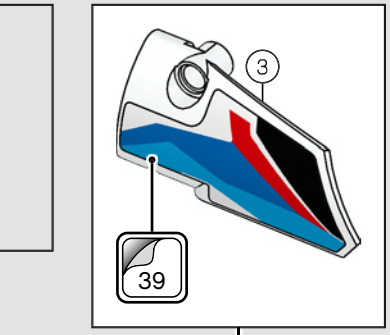

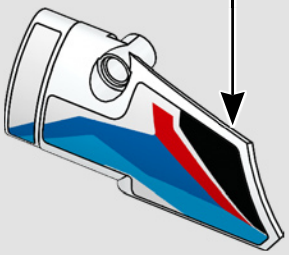

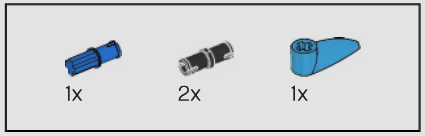

536

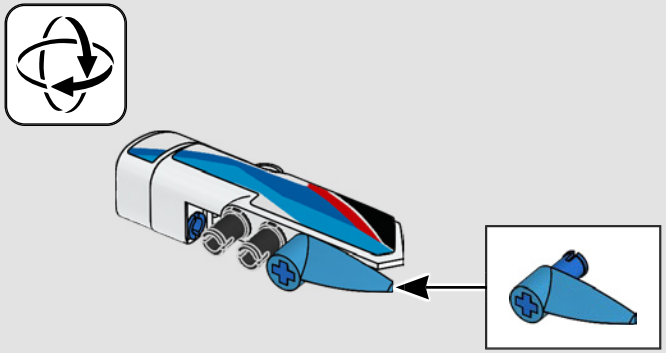

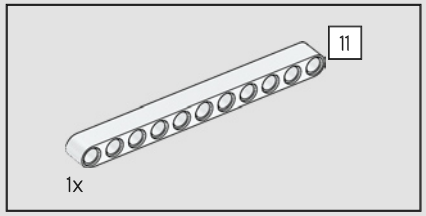

537

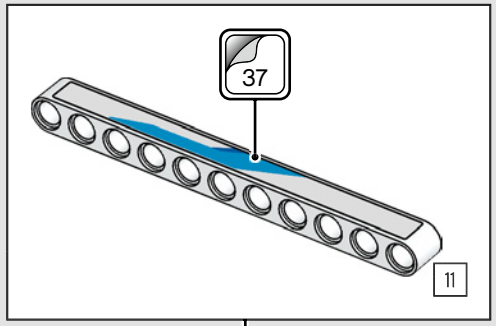

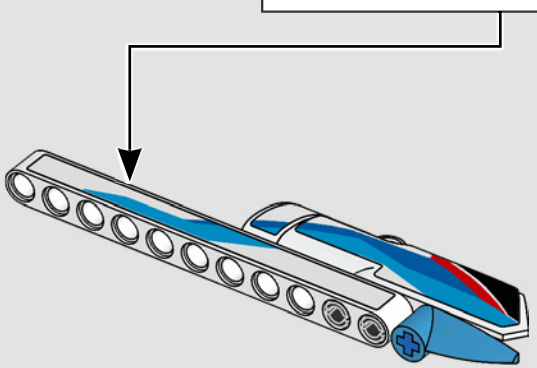

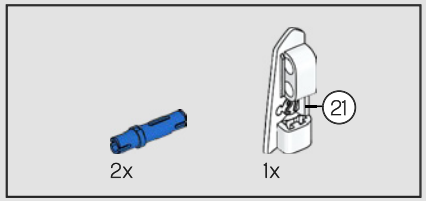

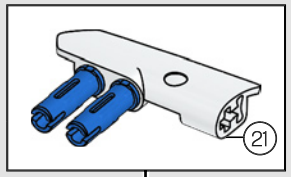

538

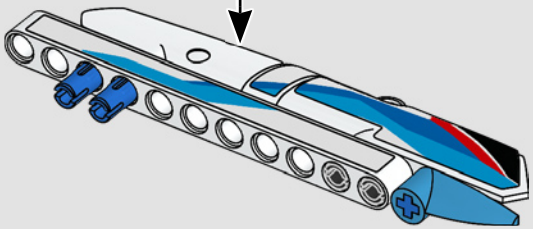

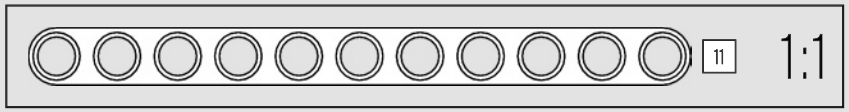

539

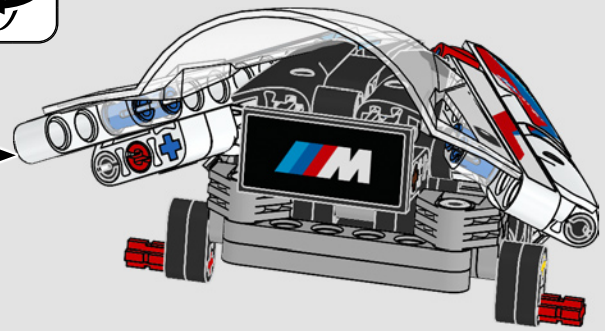

540

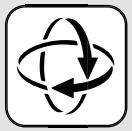

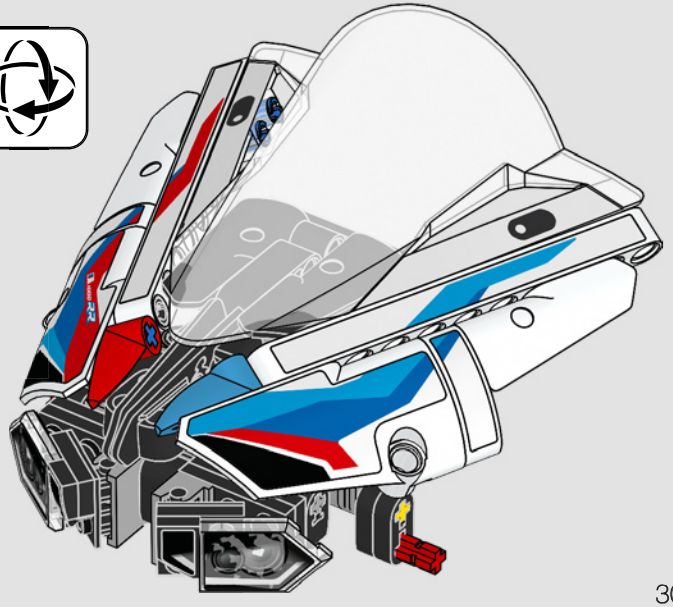

541

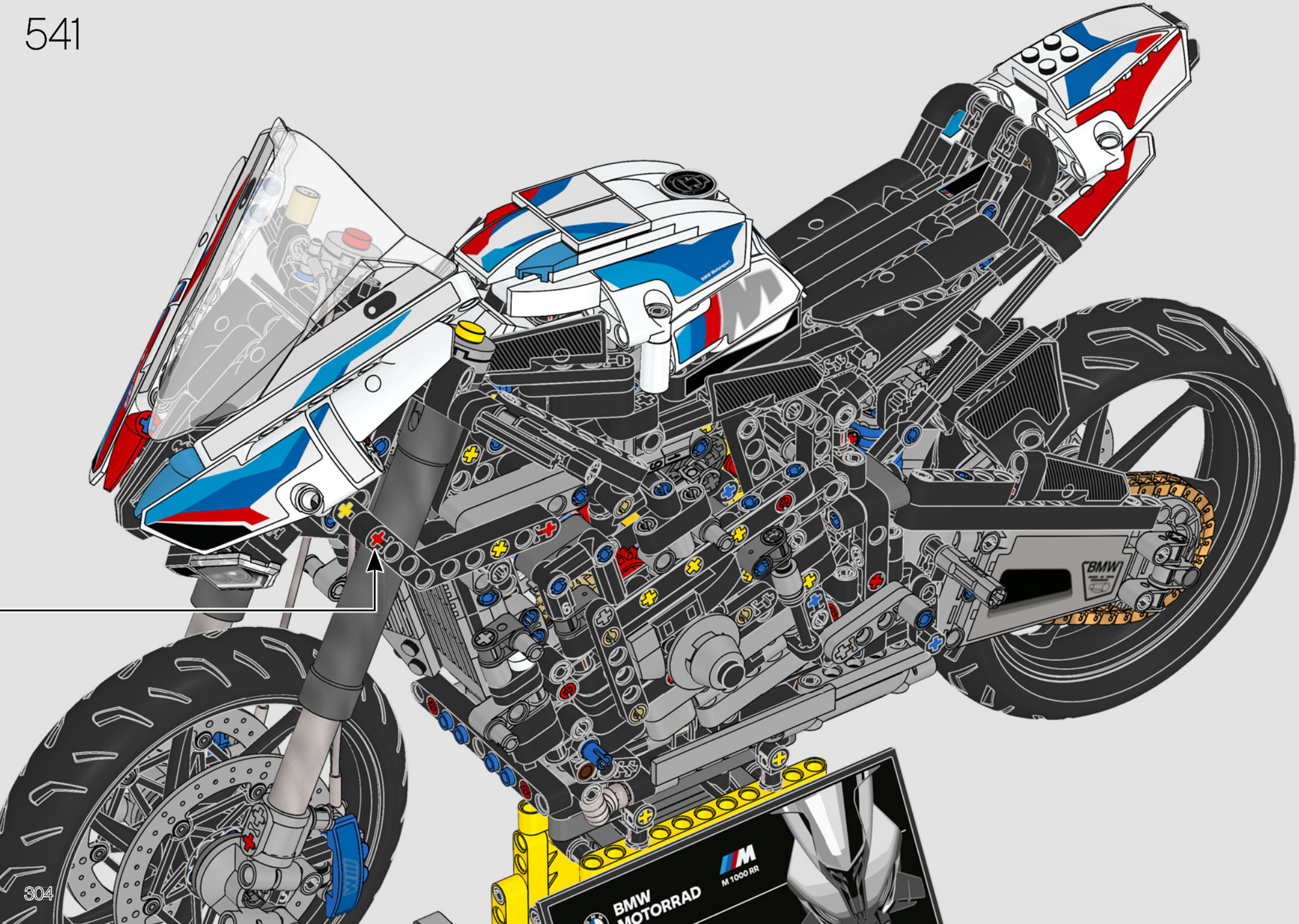

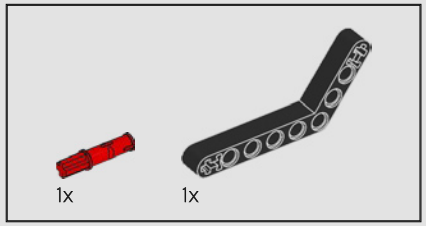

542

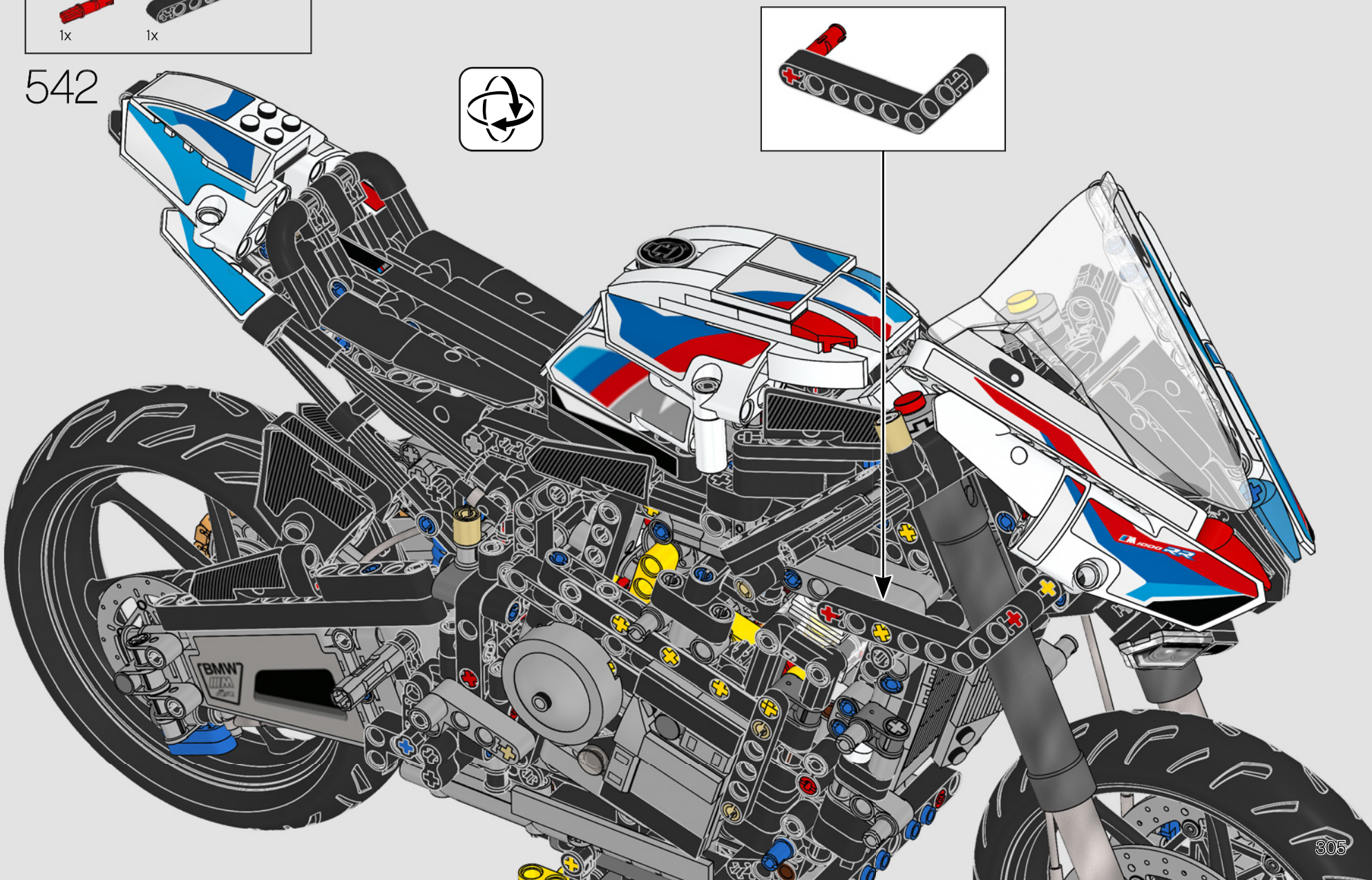

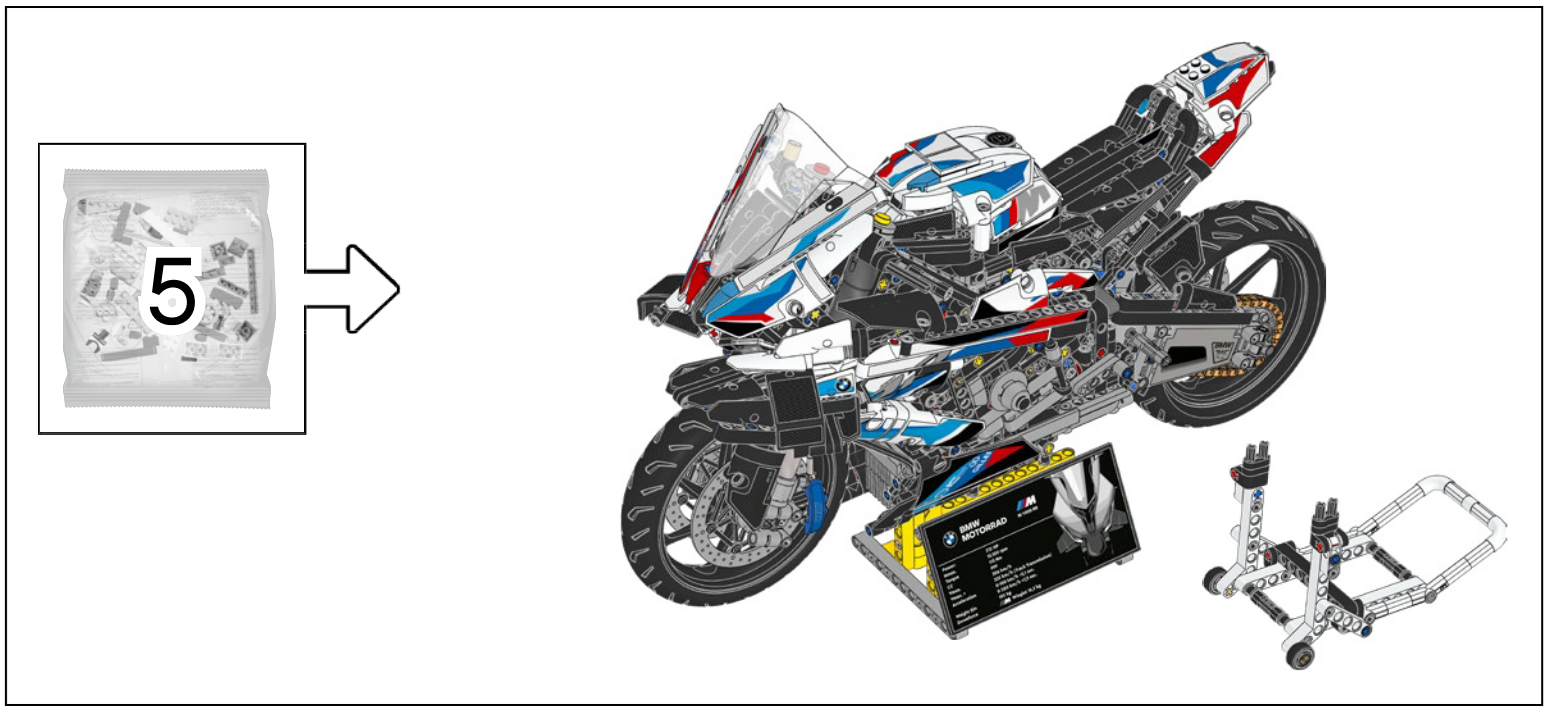
5
BMW
MOTORRAD

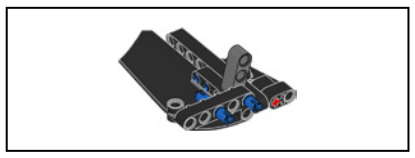

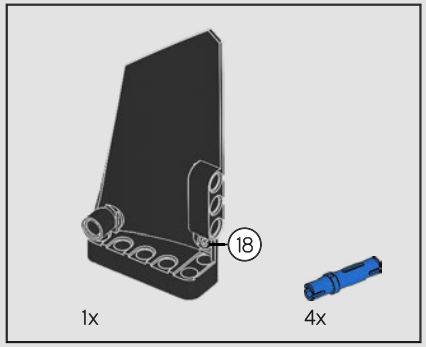

543

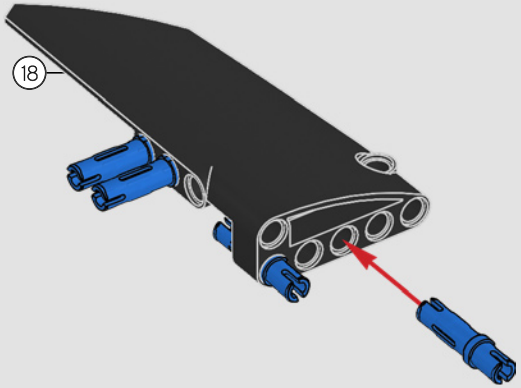

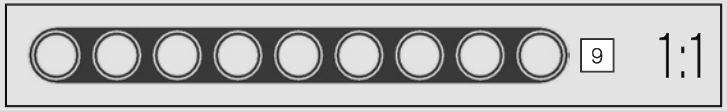

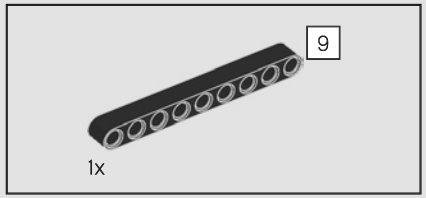

544

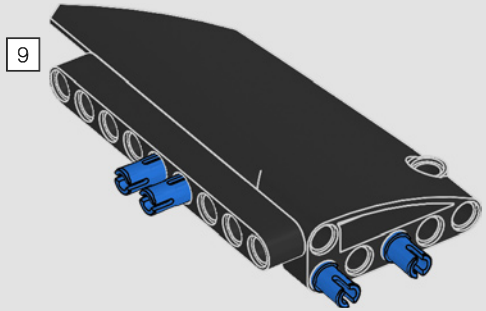

545

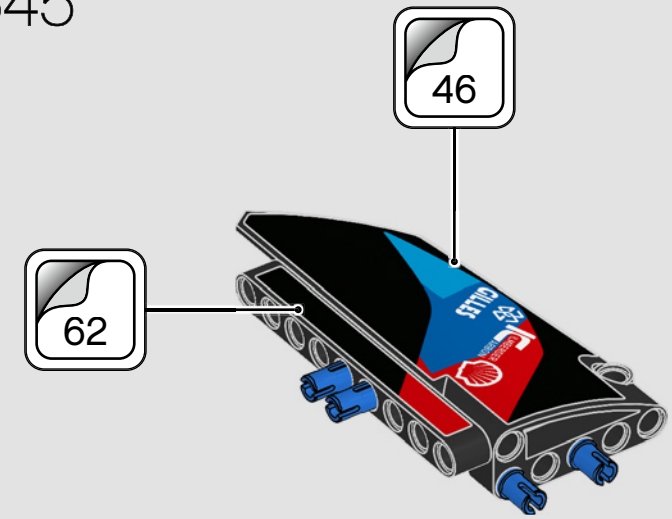

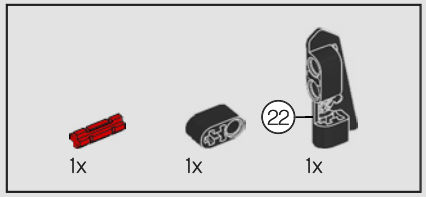

546

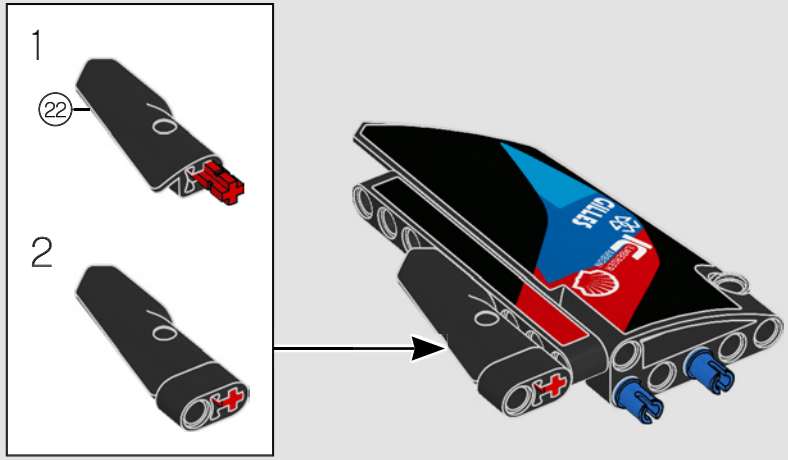

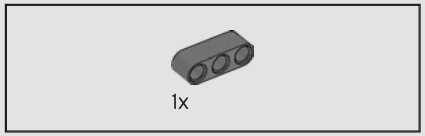

547

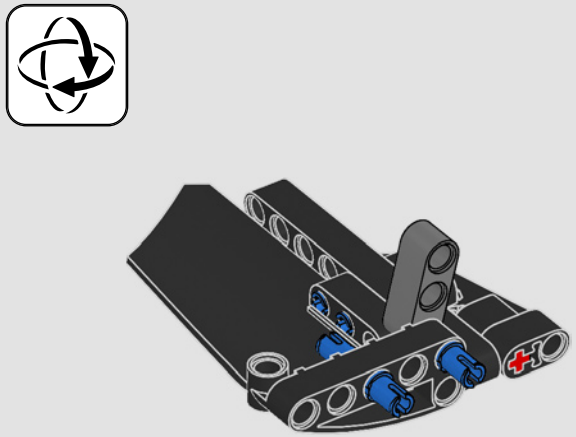

548

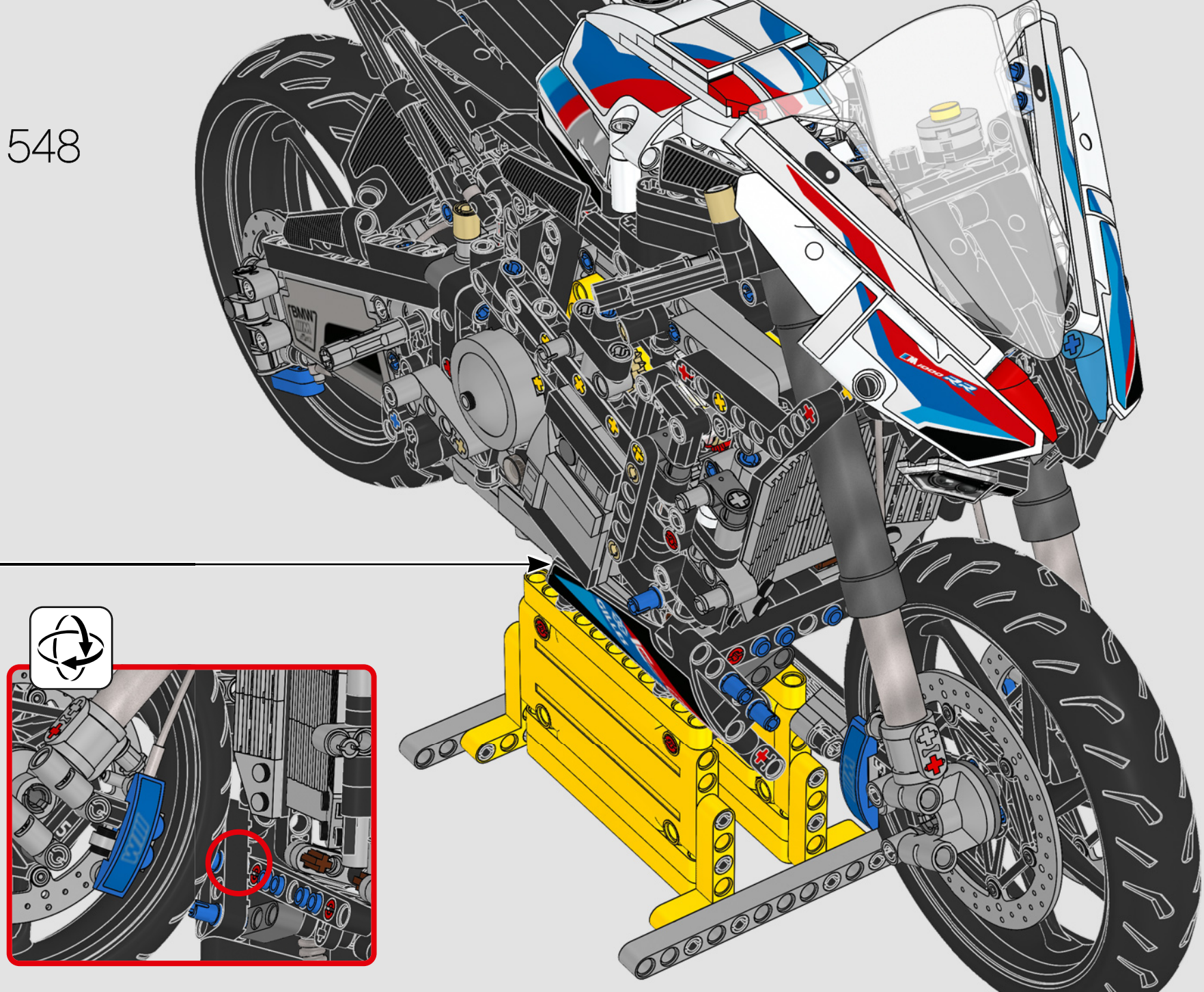

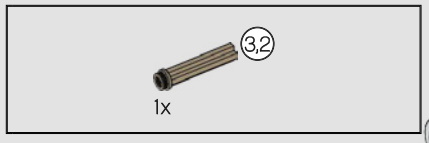

549

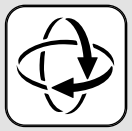

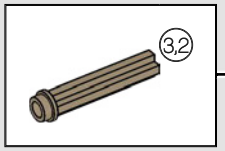

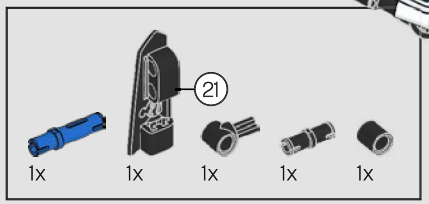

550

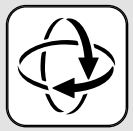

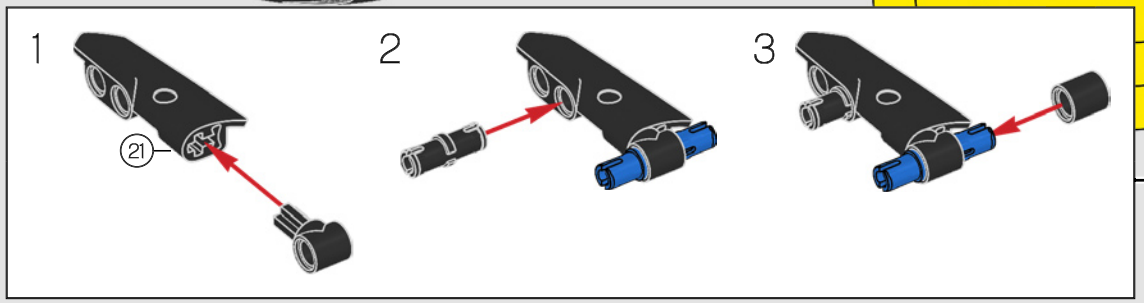

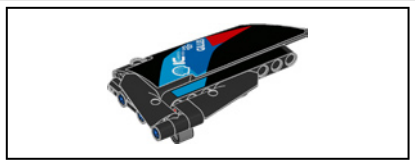

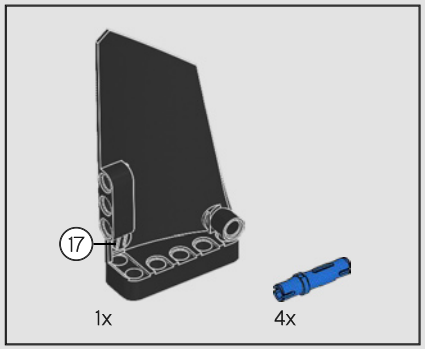

551

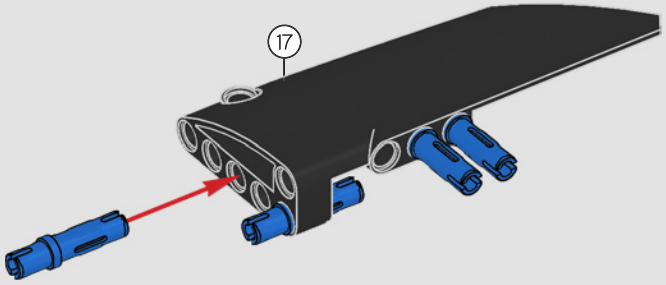

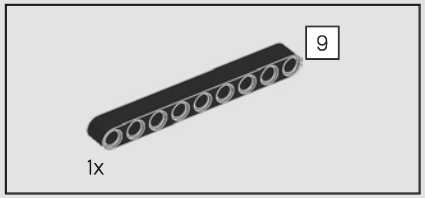

552

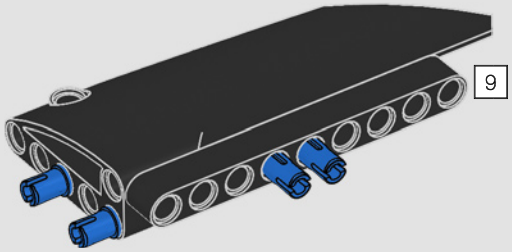

553

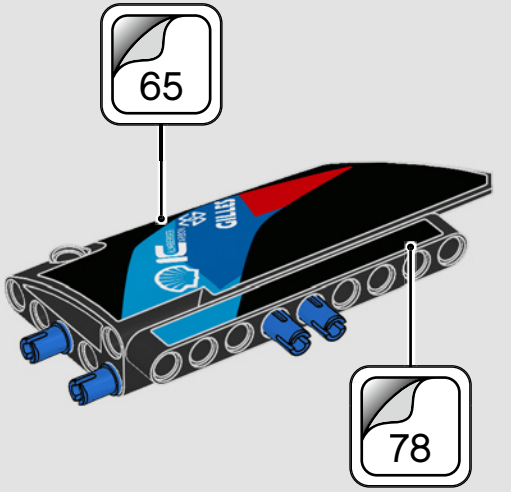

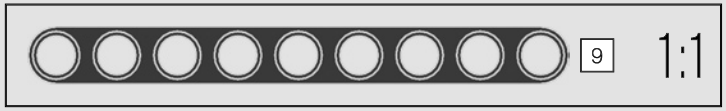

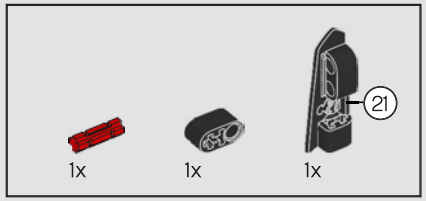

554

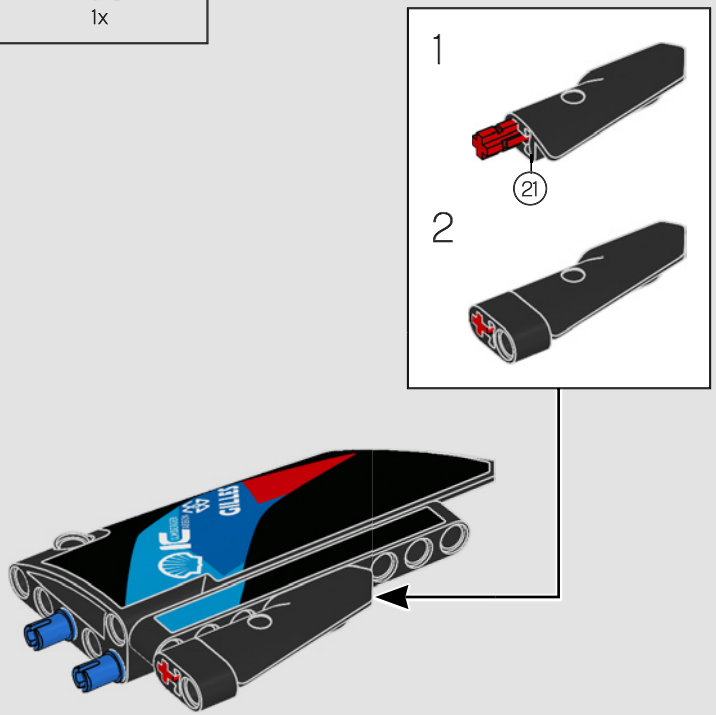

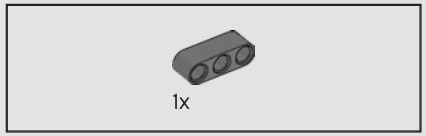

555

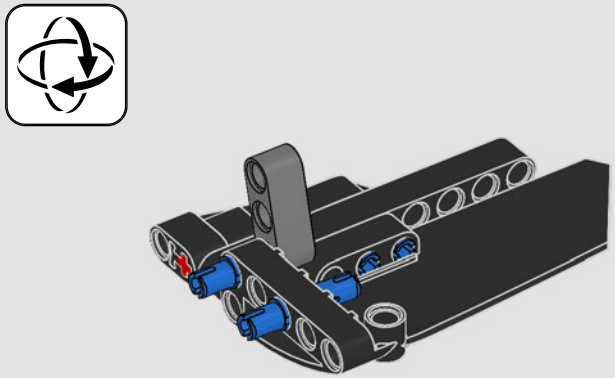

556

GILLES

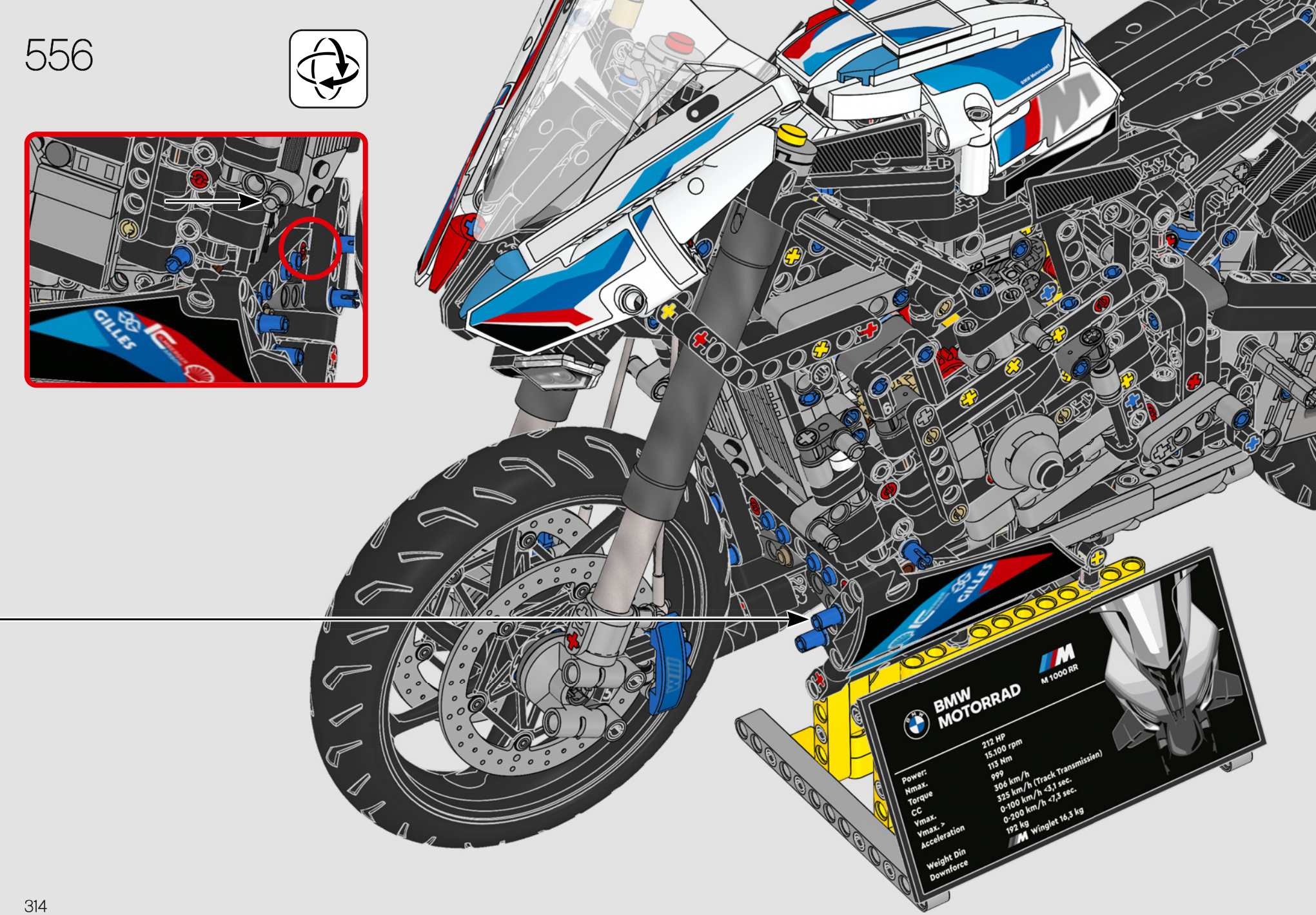
BMW MOTORRAD
M 1000 RR
Power: 212 HP
Nmax. 15.100 rpm
Torque 113 Nm
CC 999
Vmax. 306 km/h
Vmax. > 325 km/h (Track Transmissien)
Acceleration 0-100 km/h <3,1 sec.
0-200 km/h <7,3 sec.
Weight Din 192 kg
Downforce M Winglet 16,3 kg
GILLES

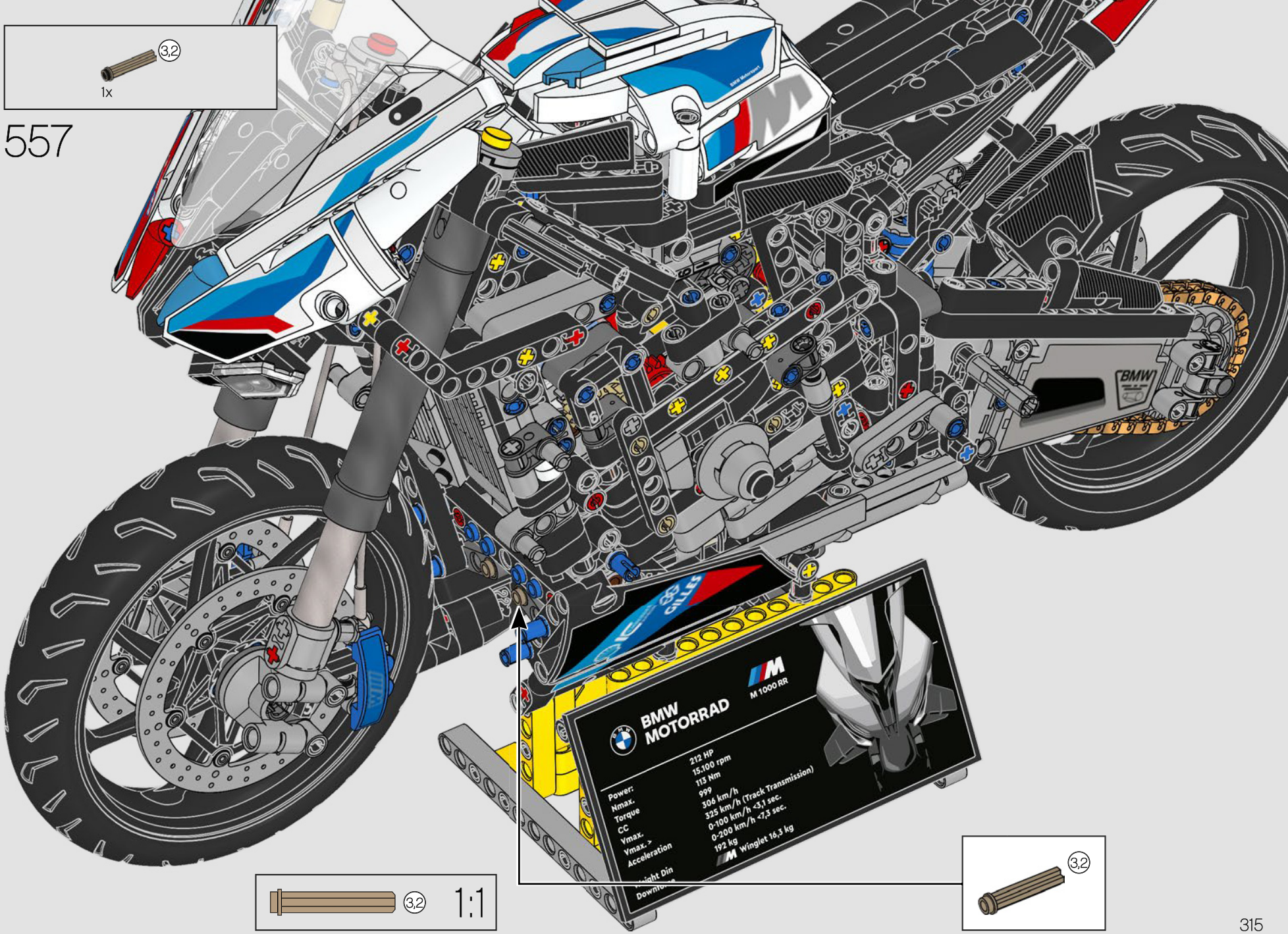
3,2
1x
557
BMW MOTORRAD
M 1000 RR
Power: 212 HP
Nmax. 15.100 rpm
Torque 113 Nm
CC 999
Vmax. 306 km/h (Track Transmission)
Vmax. > 325 km/h
Acceleration 0-100 km/h <3,1 sec.
0-200 km/h <7,3 sec.
192 kg
Winglet 16,3 kg
3,2
1:1
3,2

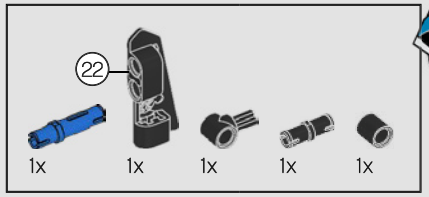

558

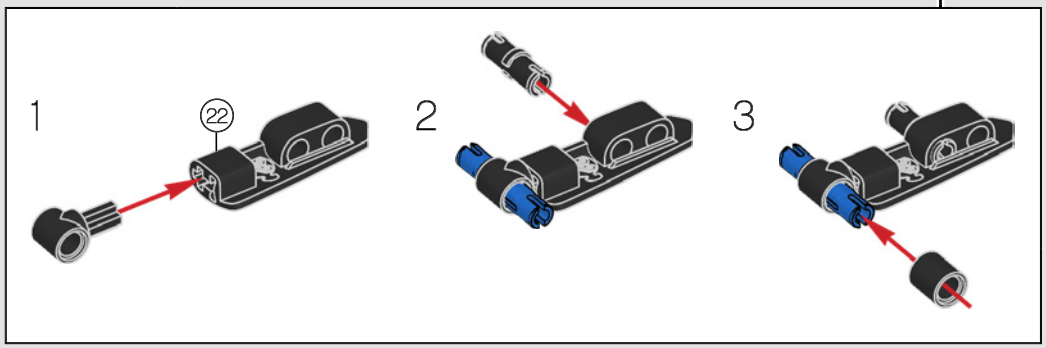

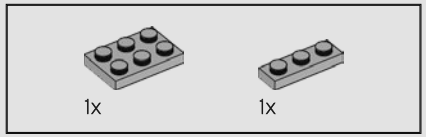

559

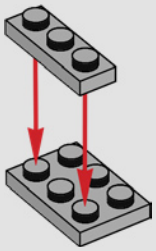

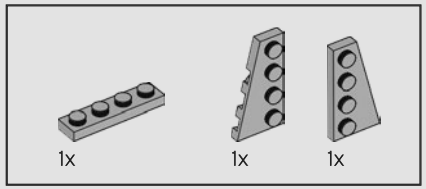

560

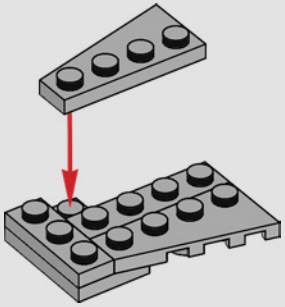

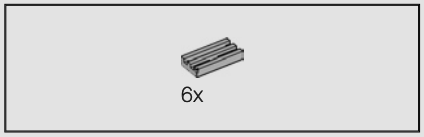

561

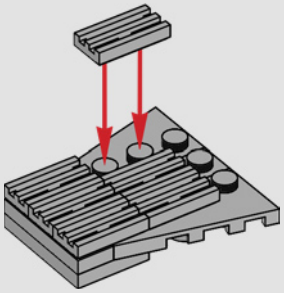

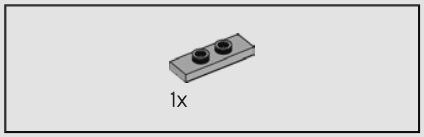

562

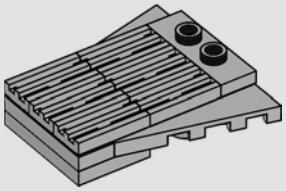

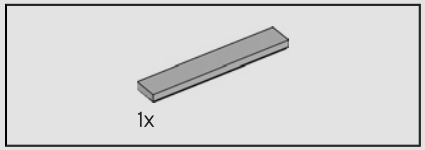

563

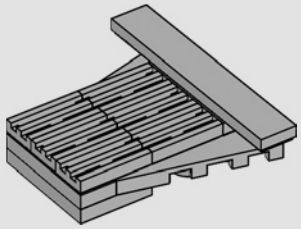

564

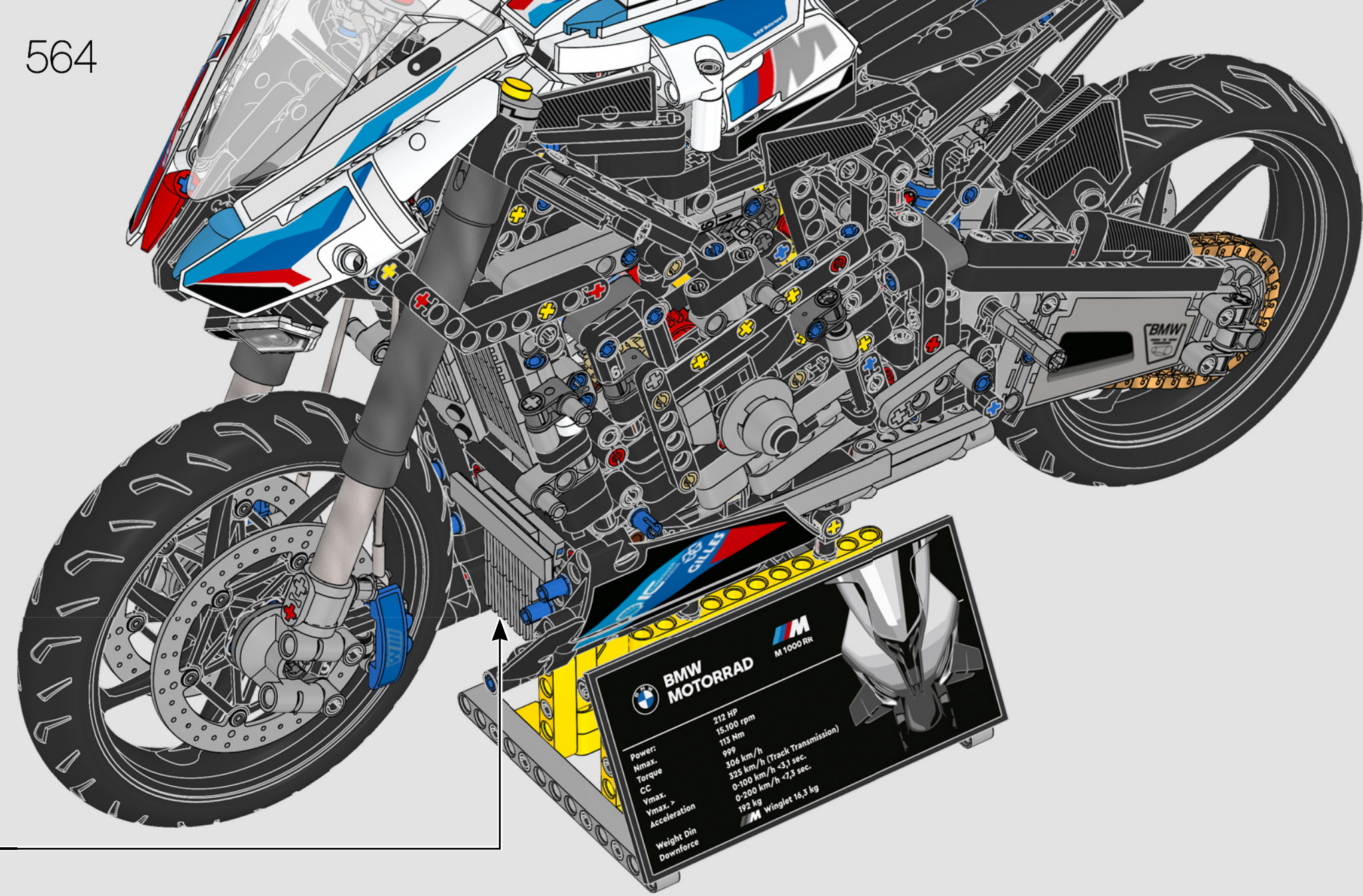
BMW MOTORRAD
M 1000 RR
Power: 212 HP
Nmax. 15.100 rpm
Torque 113 Nm
CC 999
Vmax. 306 km/h (Track Transmission)
Vmax. > 325 km/h <3,1 sec.
Acceleration 0-100 km/h <3,3 sec.
0-200 km/h <7,3 sec.
Weight Din 192 kg
Downforce Winglet 16,3 kg
BMW
GILLES

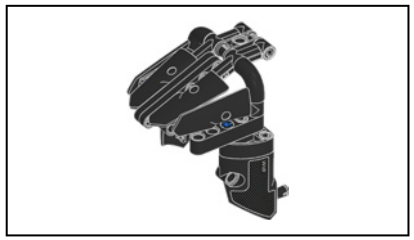

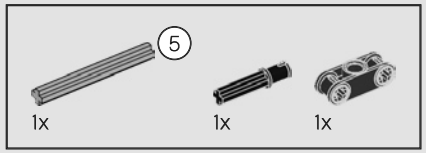

565

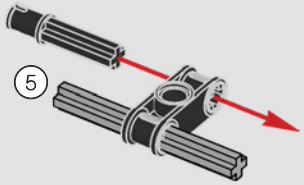

566

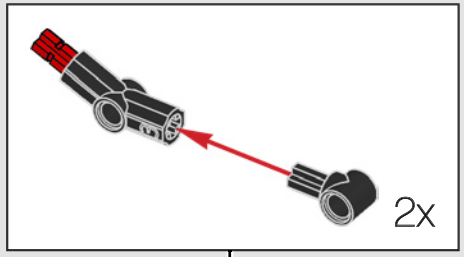

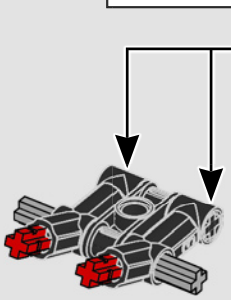

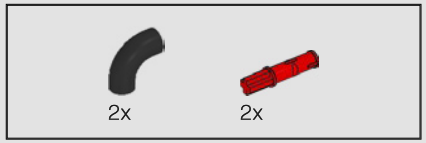

567

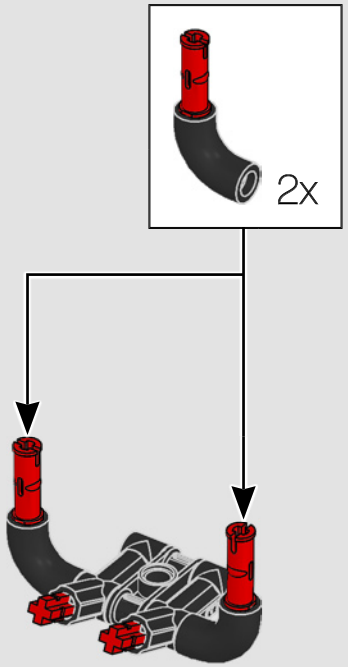

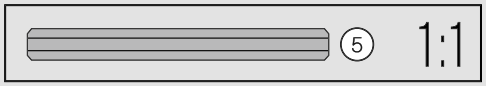

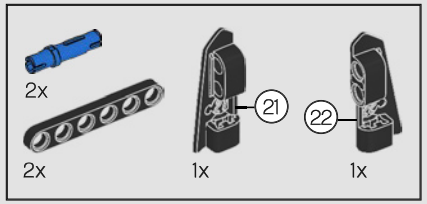

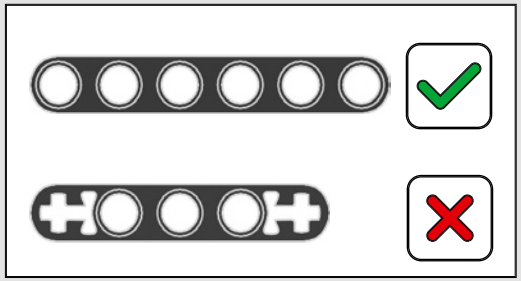

568

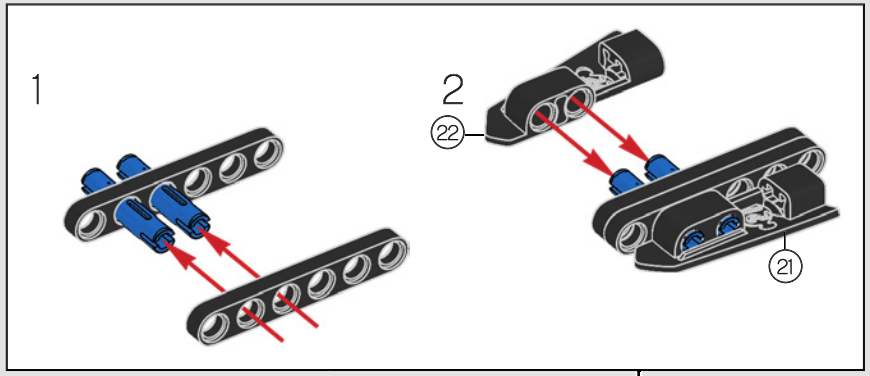

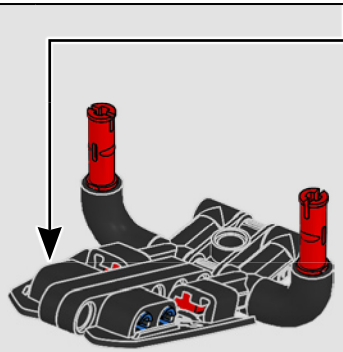

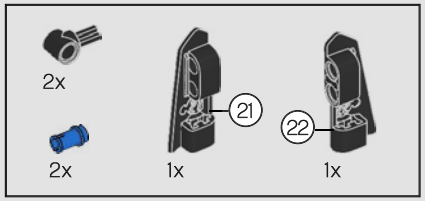

569

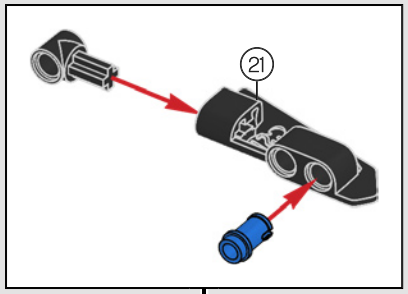

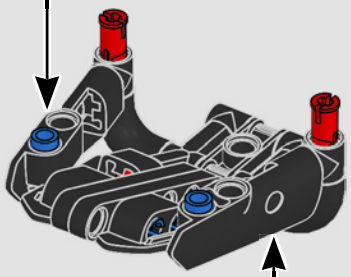

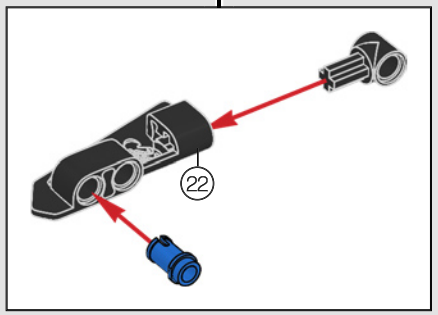

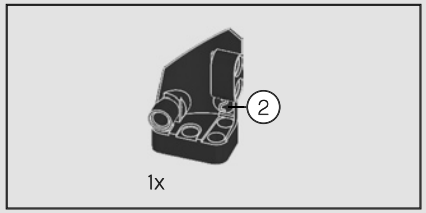

570

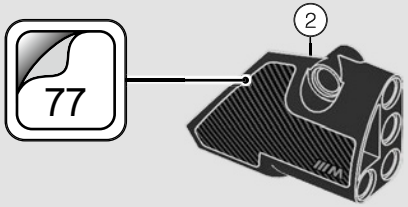

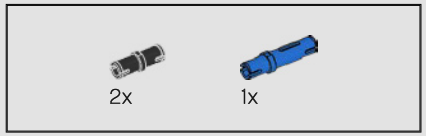

571

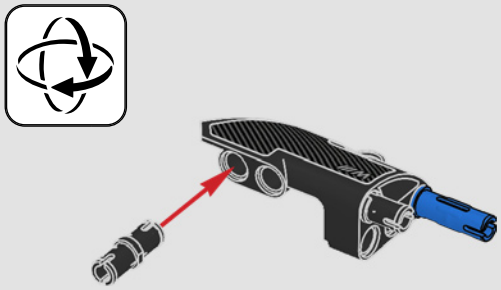

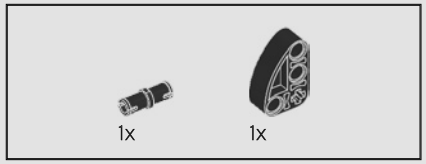

572

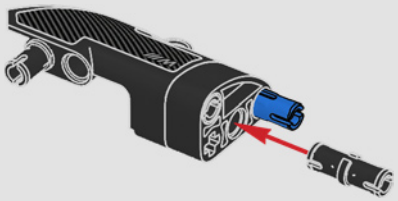

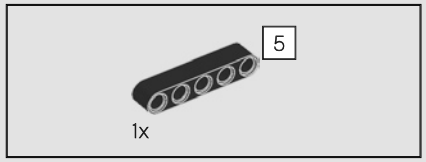

573

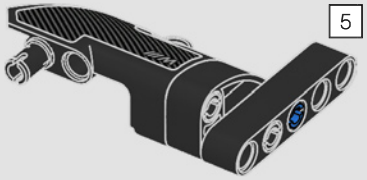

574

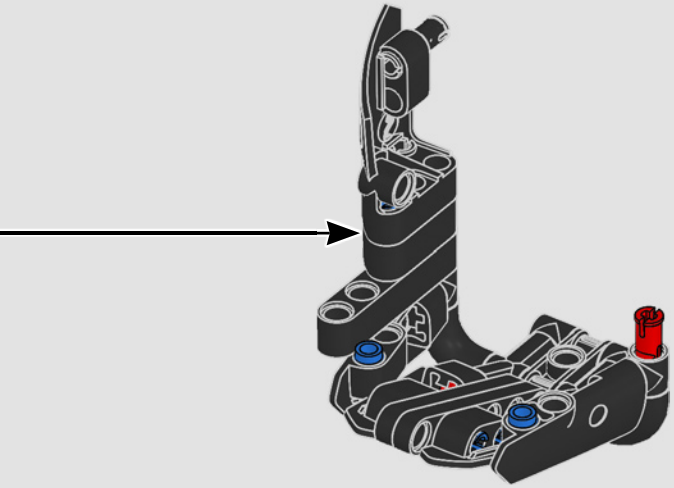

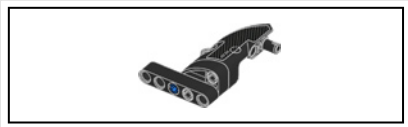

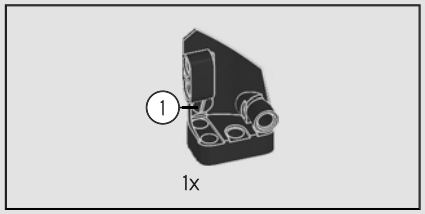

575

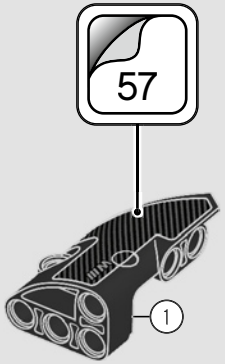

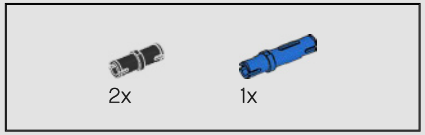

576

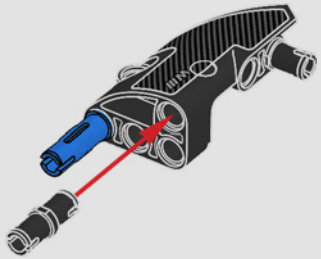

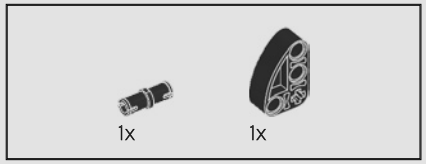

577

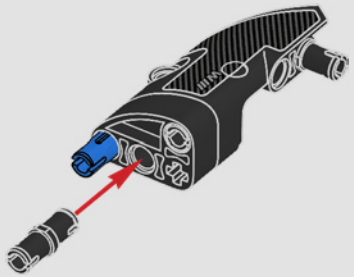

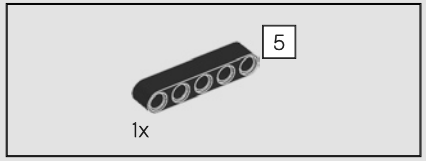

578

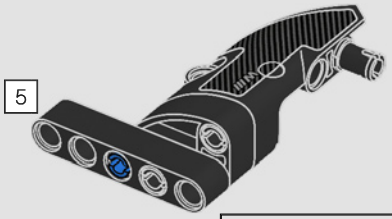

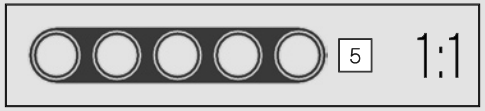

579

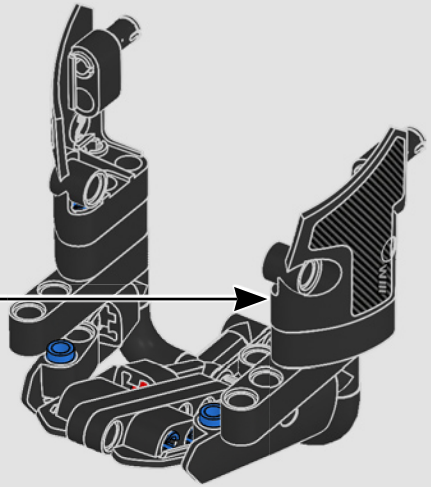

580

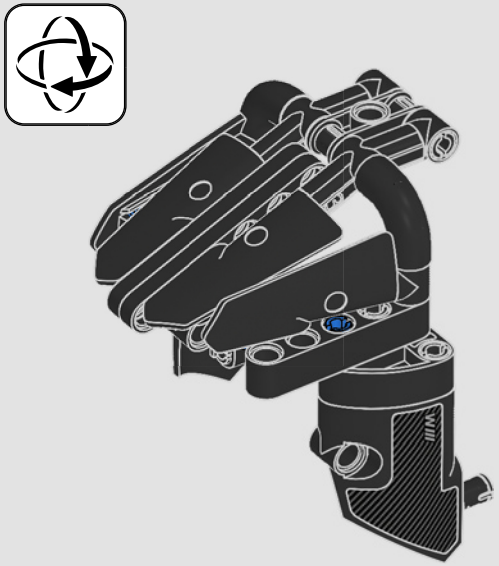

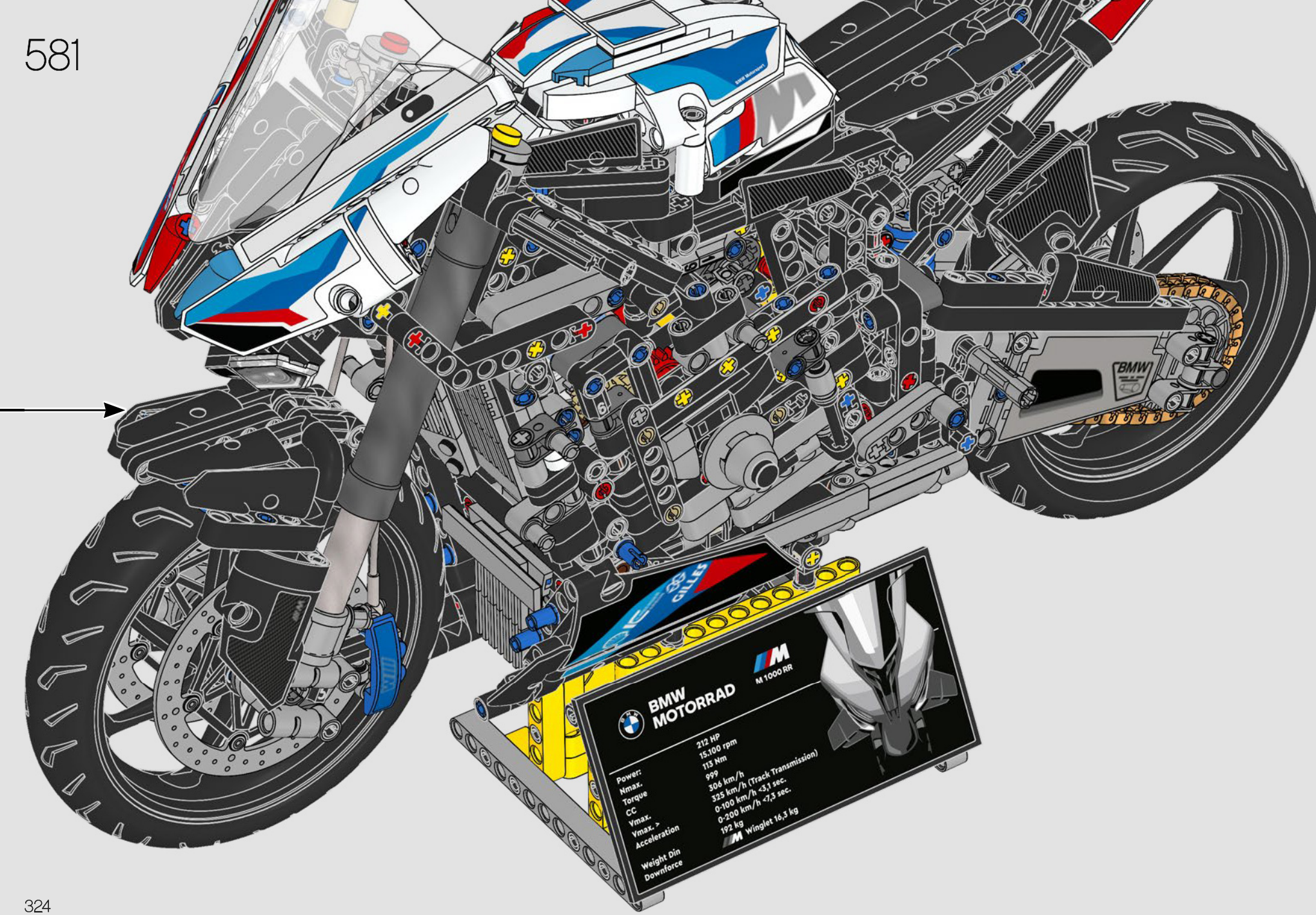
BMW MOTORRAD
M 1000 RR
Power: 212 HP
Nmax. 15.100 rpm
Torque 113 Nm
CC 999
Vmax. 306 km/h (Track Transmission)
Vmax. > 325 km/h <3,1 sec.
Acceleration 0-100 km/h <7,5 sec.
0-200 km/h
Weight Din 192 kg
Downforce Winglet 16,3 kg
BMW

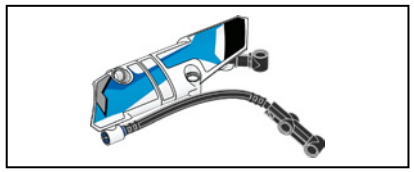

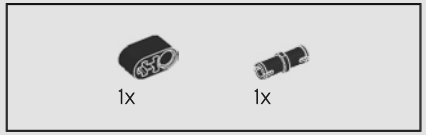

582

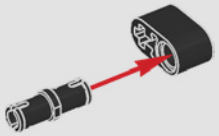

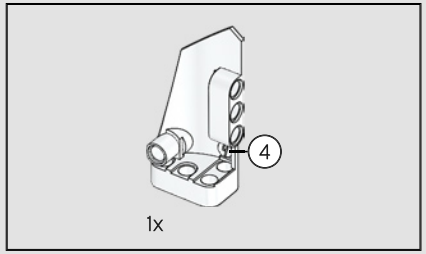

583

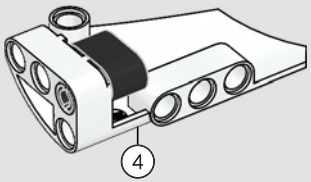

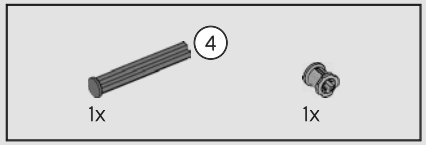

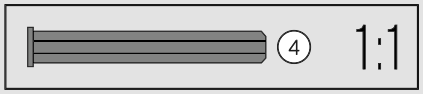

584

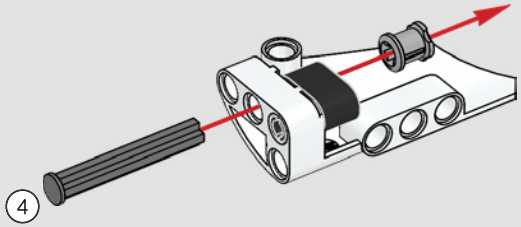

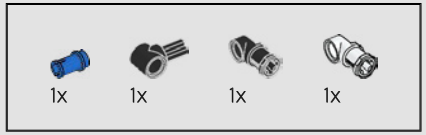

585

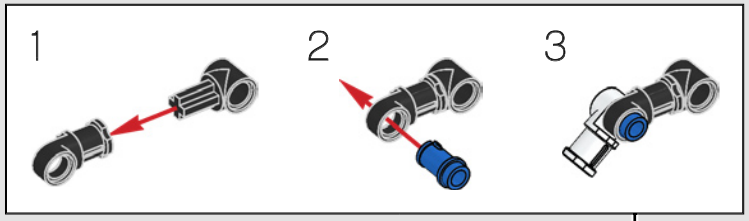

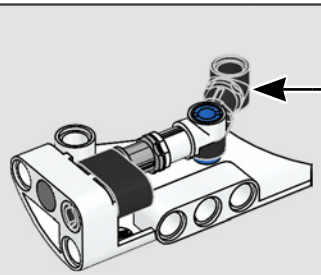

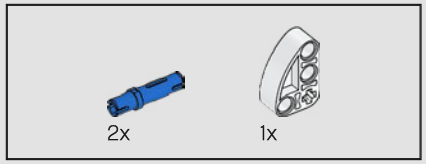

586

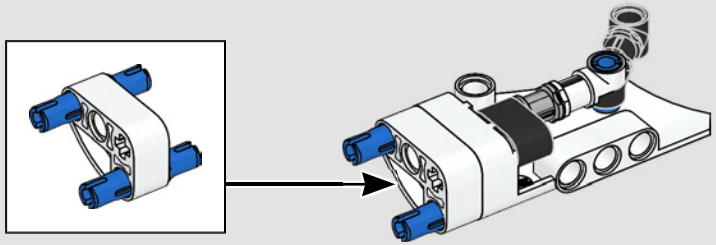

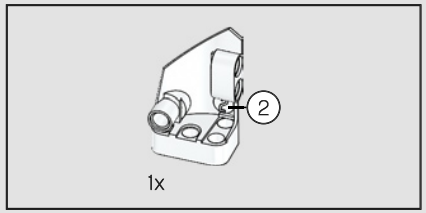

587

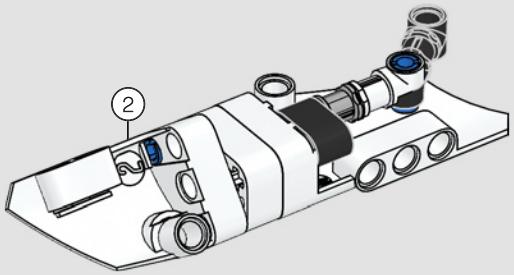

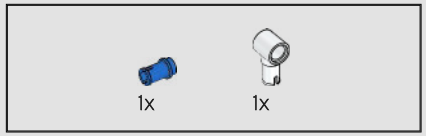

588

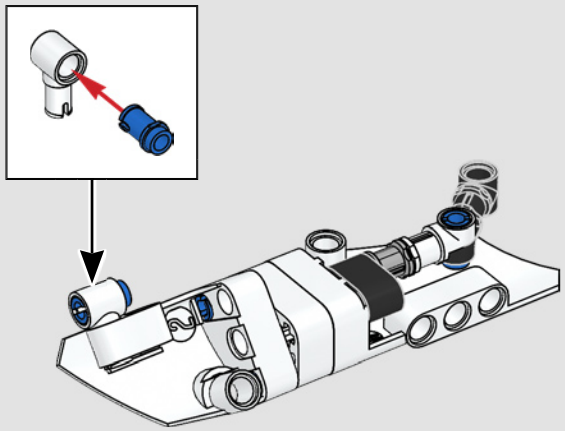

589

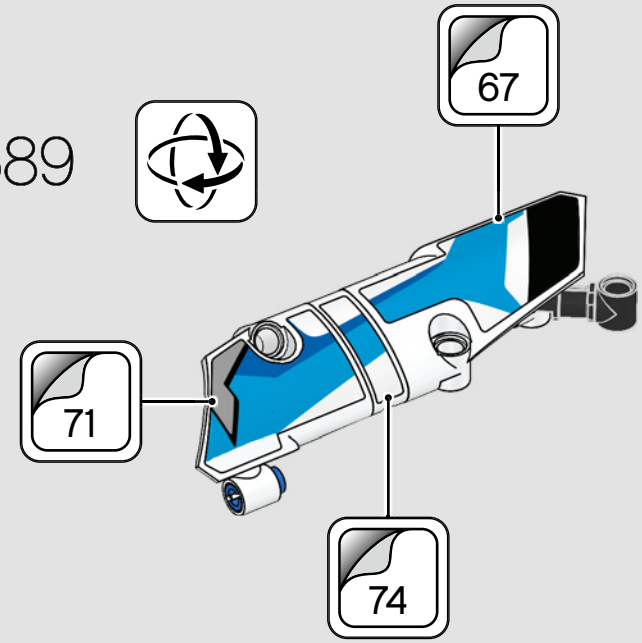

590

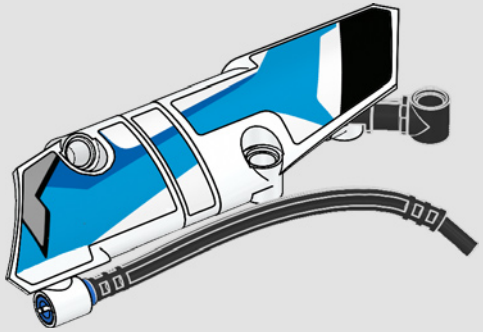

591

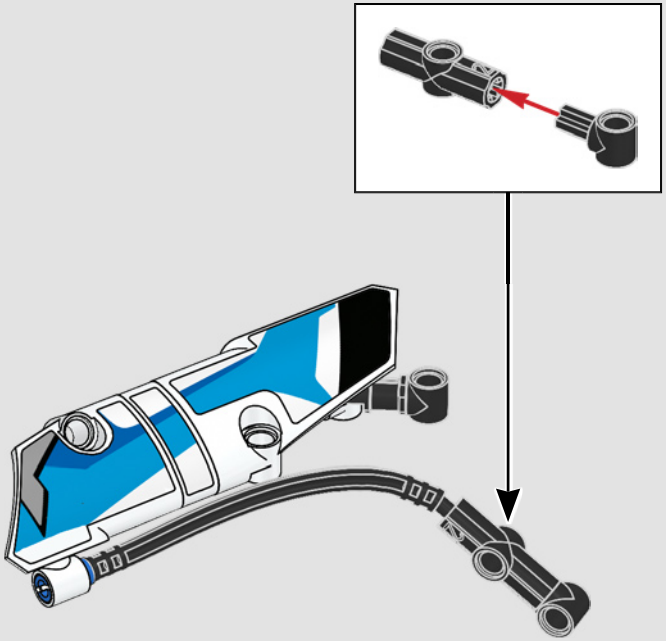

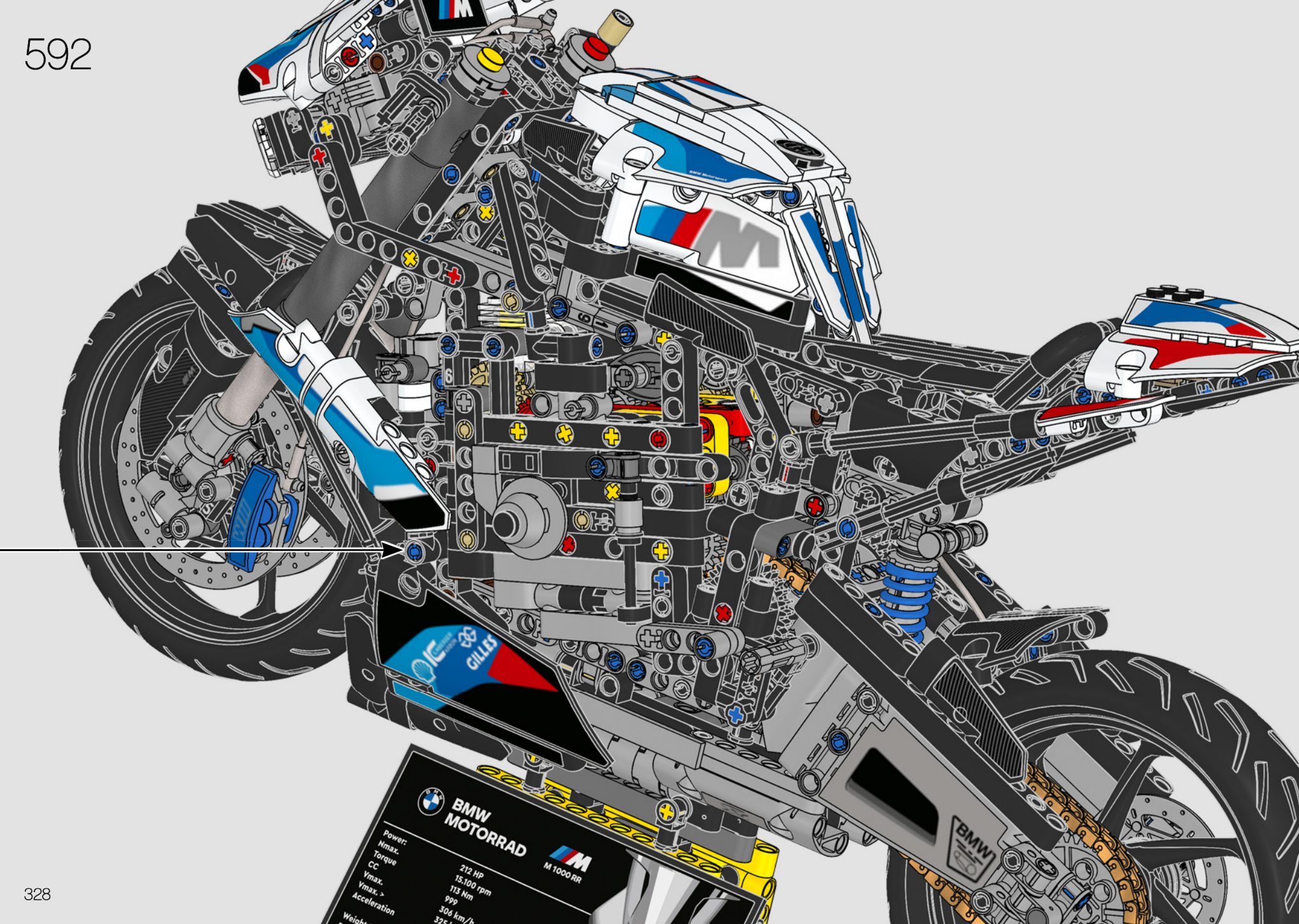
BMW MOTORRAD
M 1000 RR
Power: 212 HP
Nmax. 15.100 rpm
Torque 113 Nm
CC 999
Vmax. 306 km/h
Vmax. >
Acceleration
GILLES
BMW

593

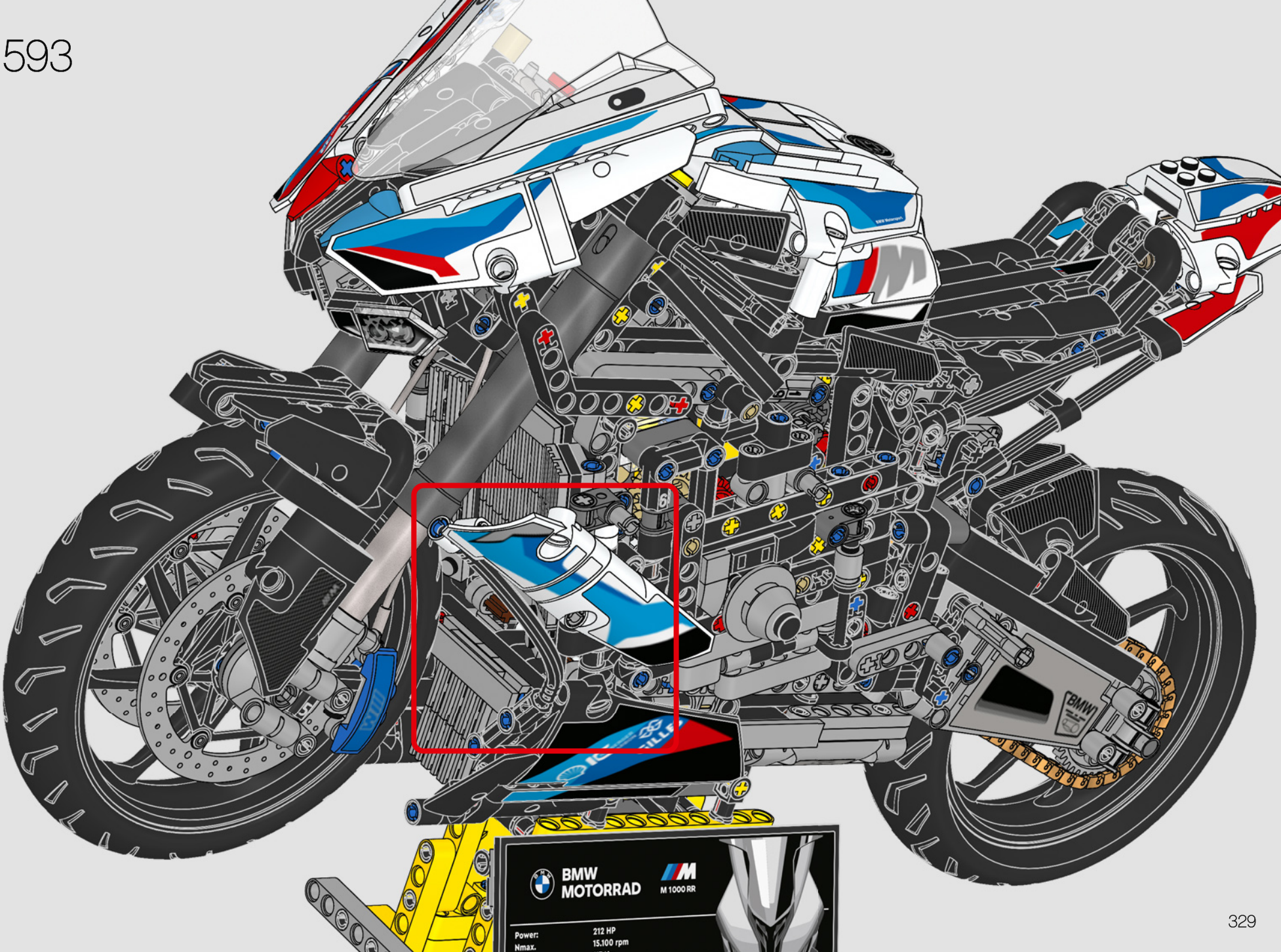

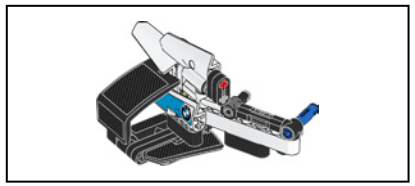

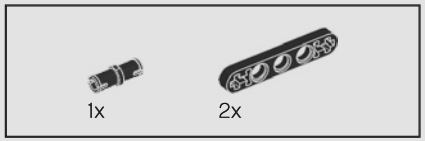

594

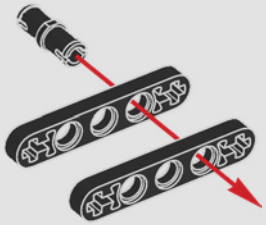

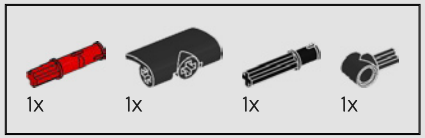

595

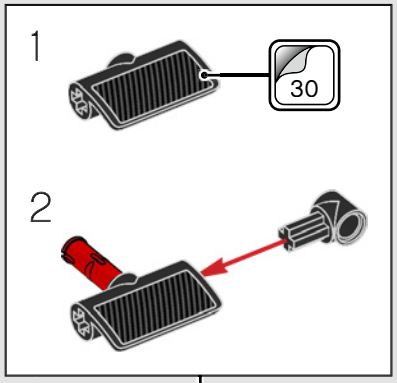

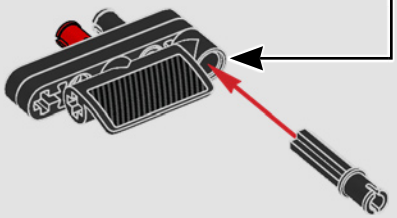

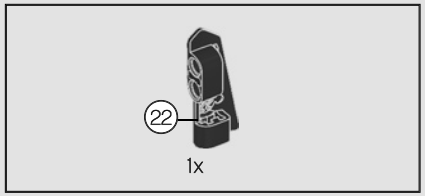

596

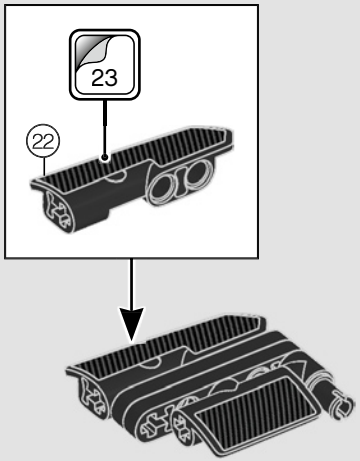

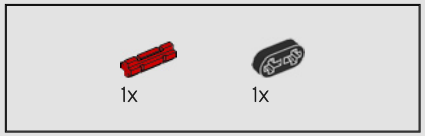

597

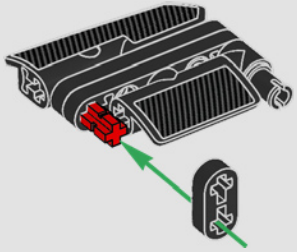

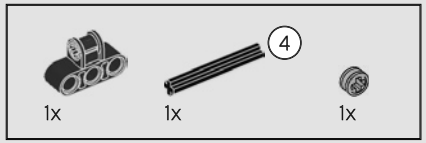

598

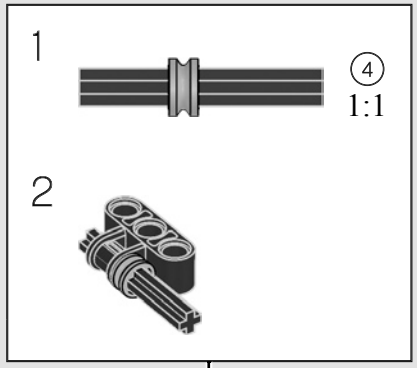

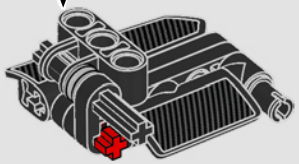

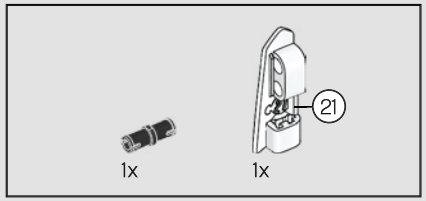

599

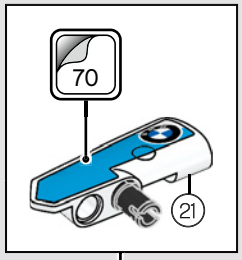

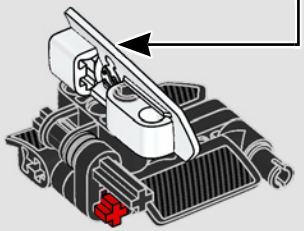

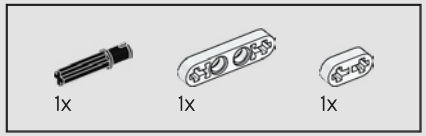

600

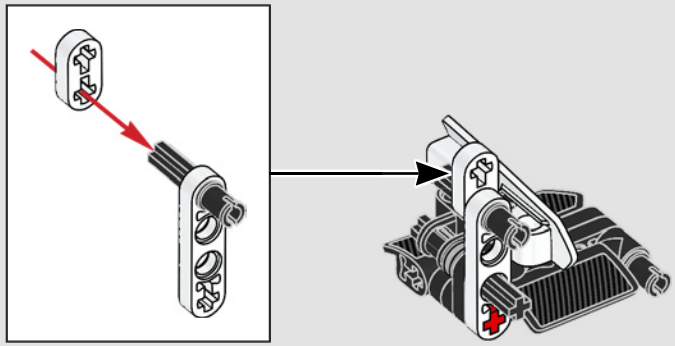

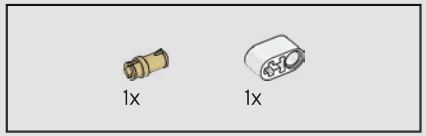

601

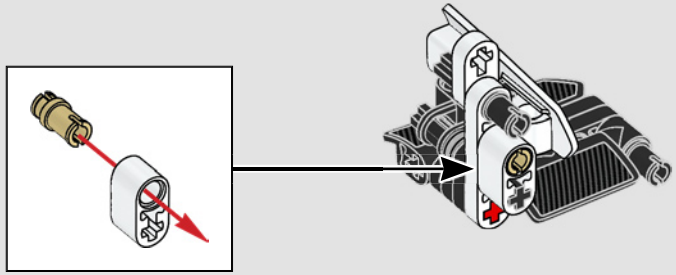

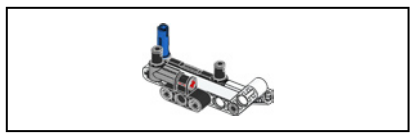

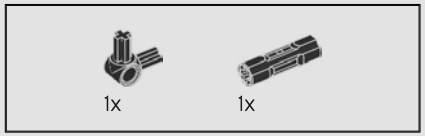

602

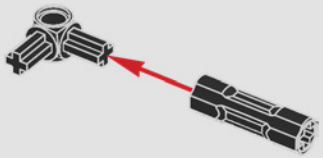

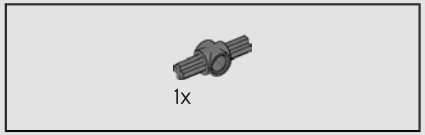

603

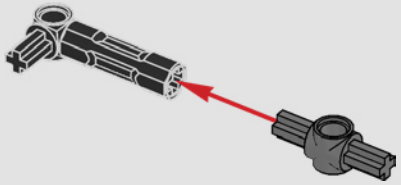

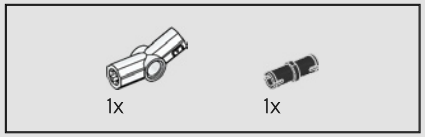

604

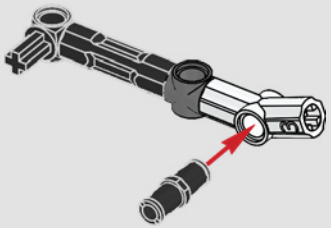

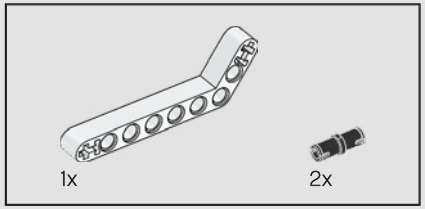

605

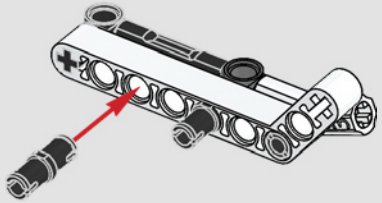

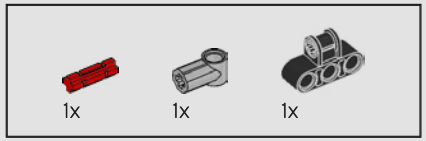

606

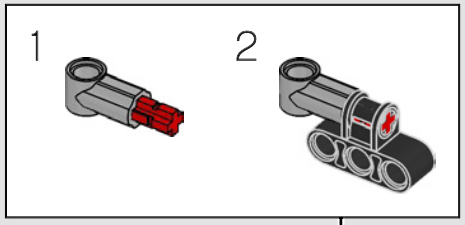

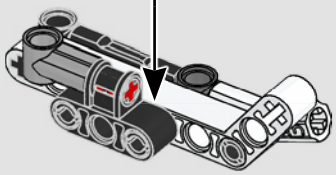

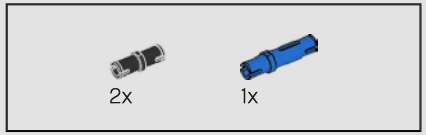

607

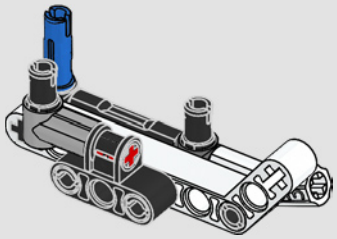

608

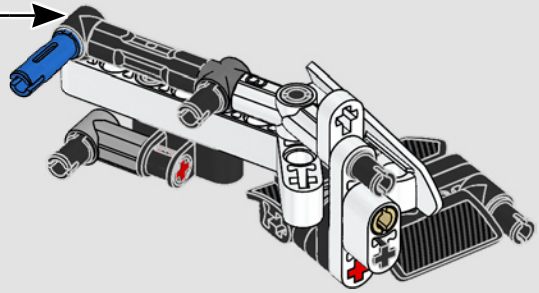

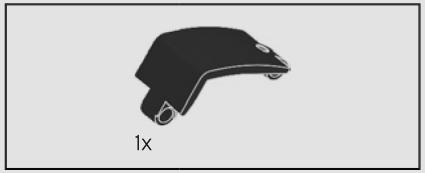

609

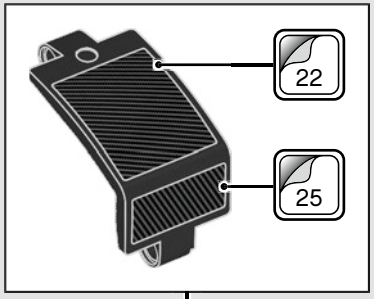

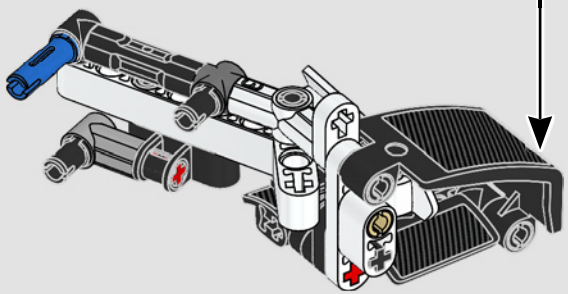

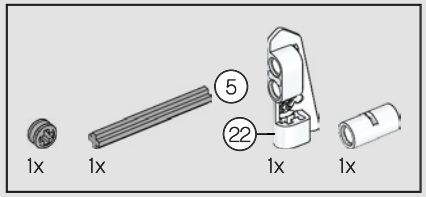

610

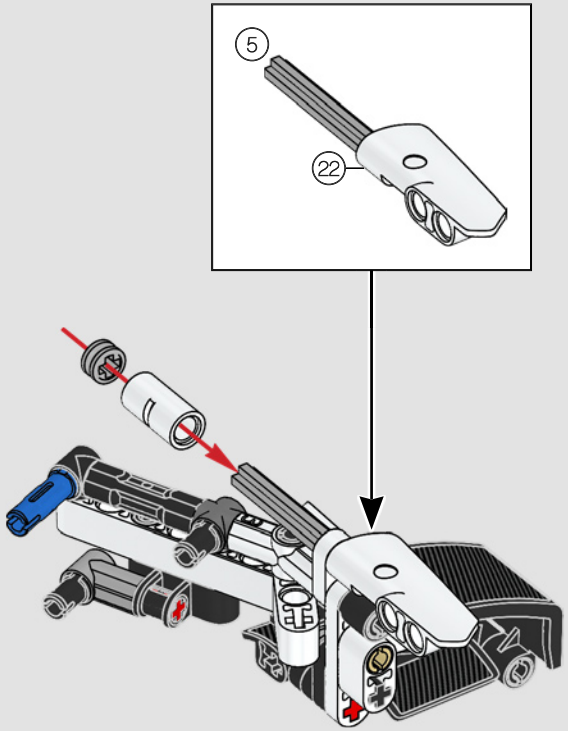

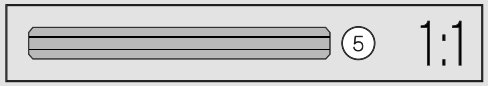

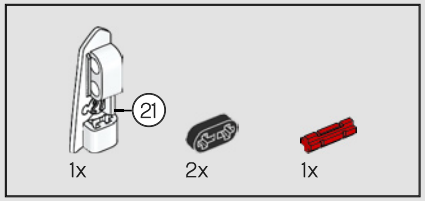

611

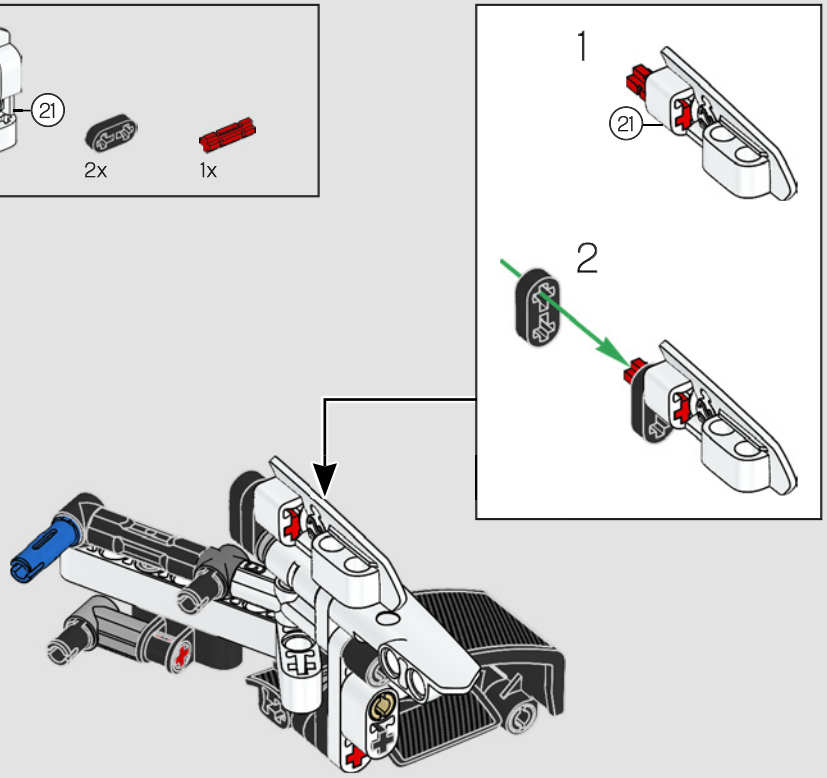

612

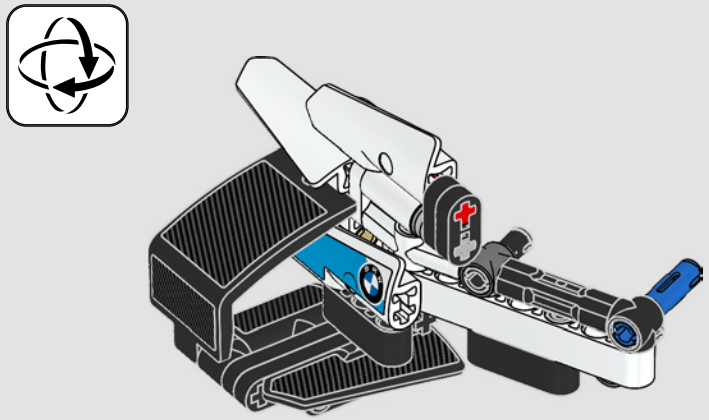

613

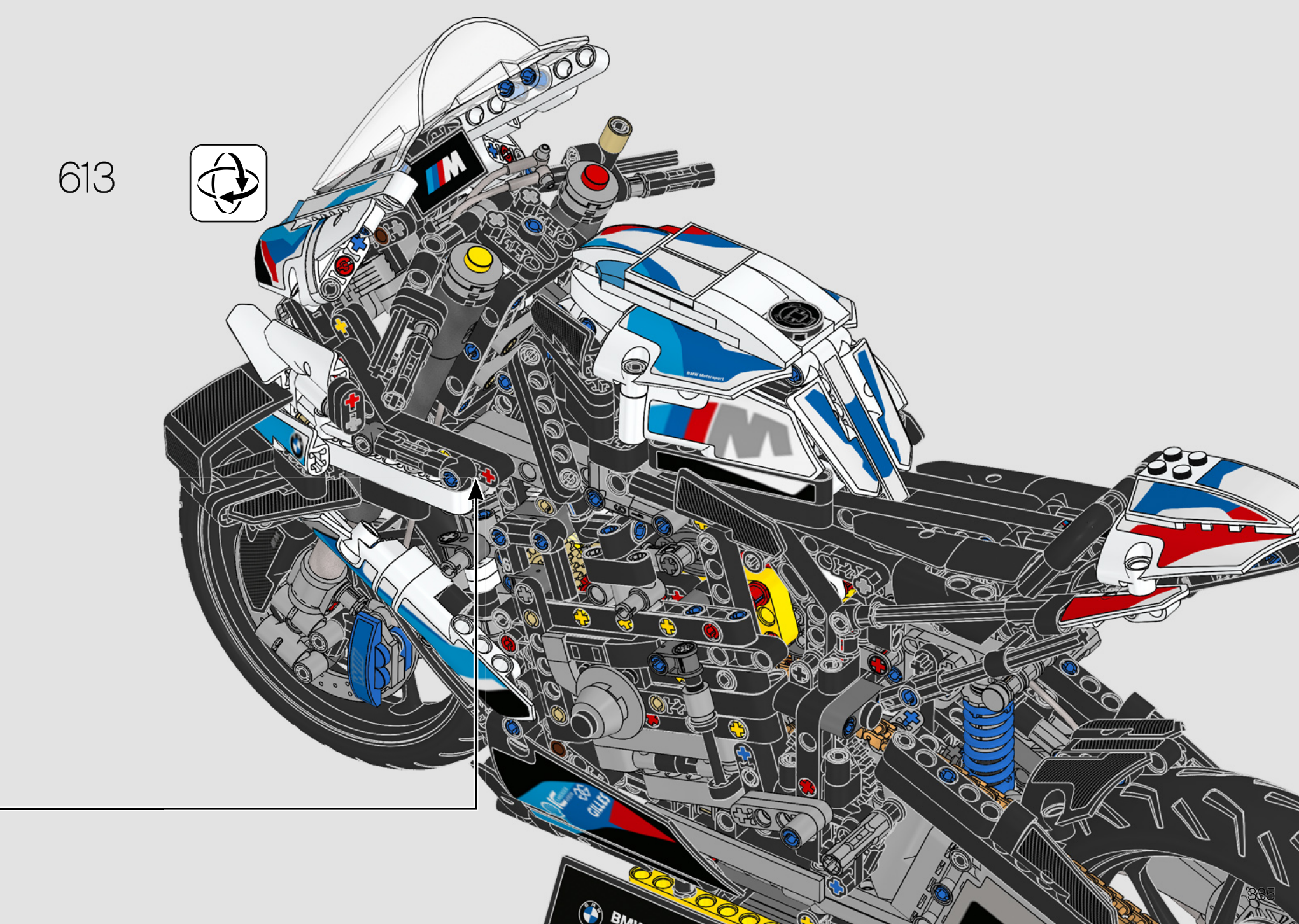

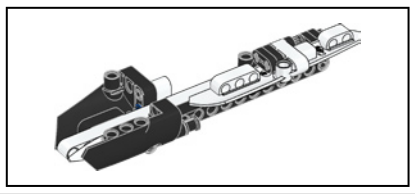

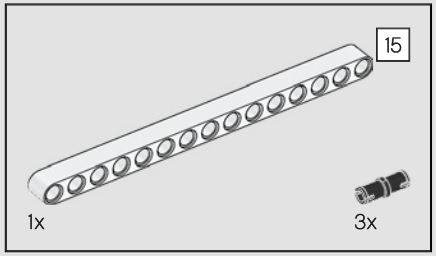

614

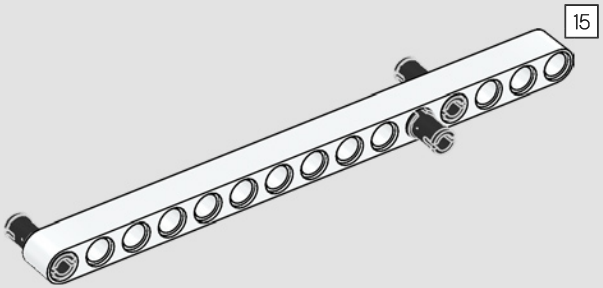

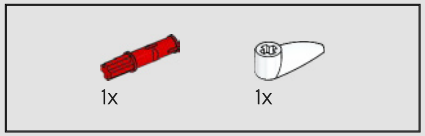

615

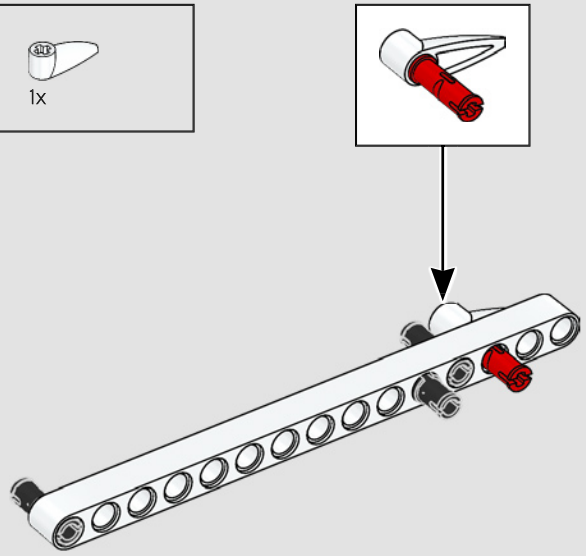

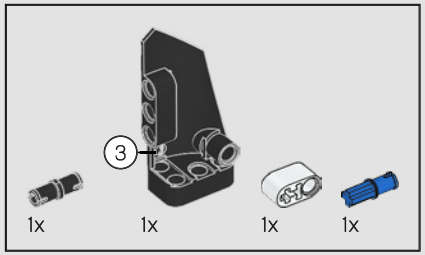

616

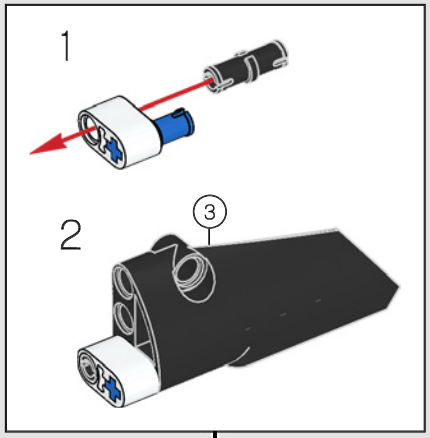

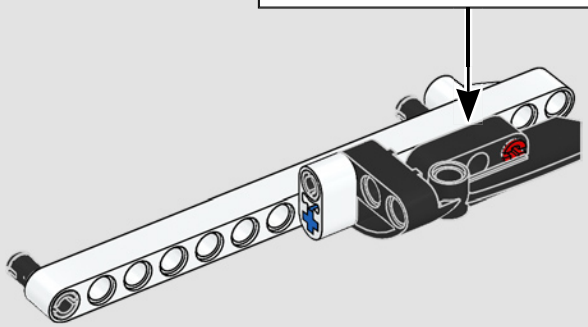

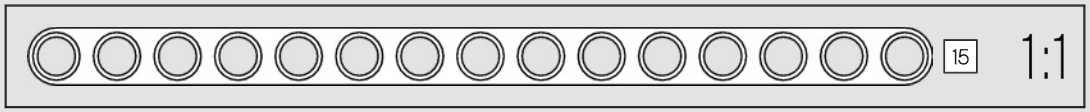

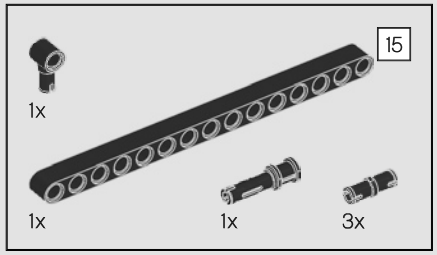

617

1

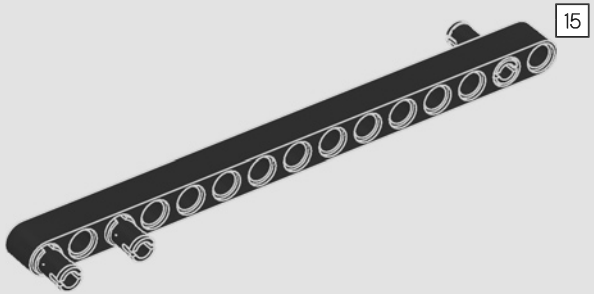

2

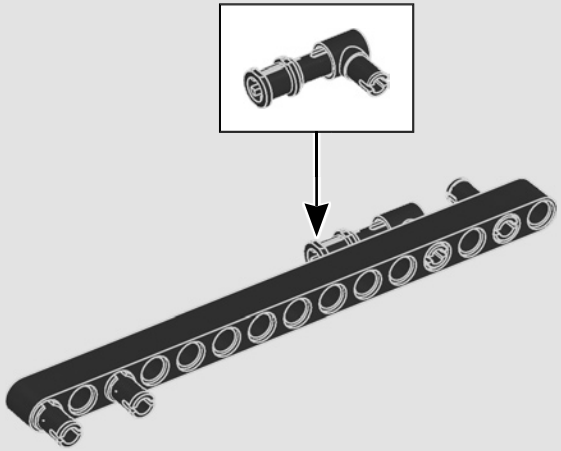

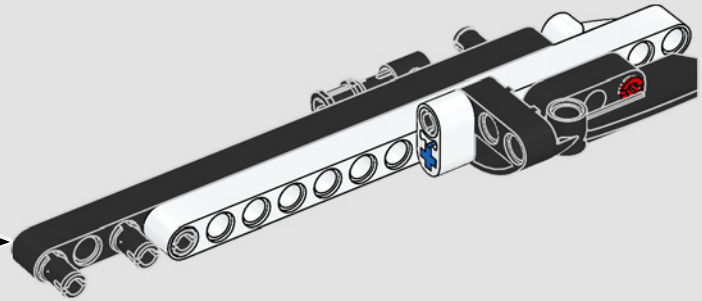

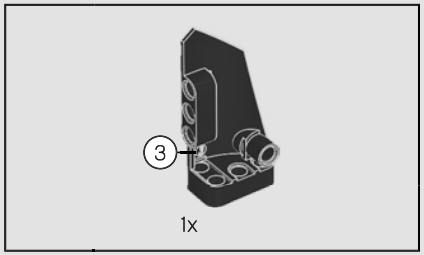

618

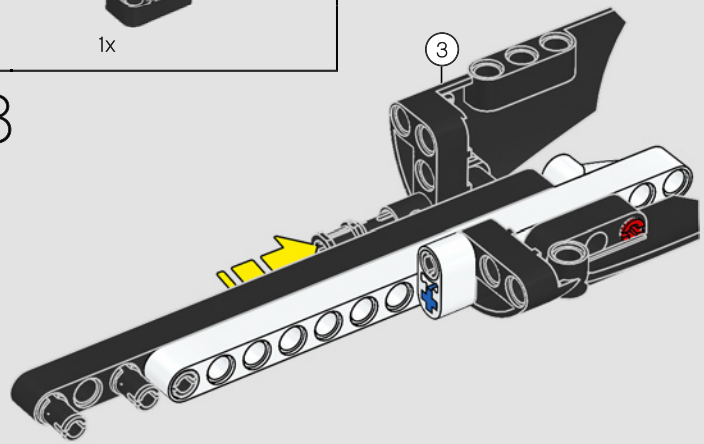

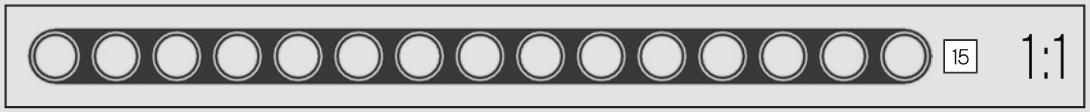

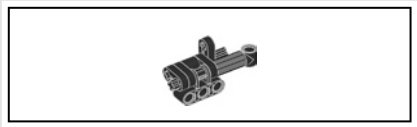

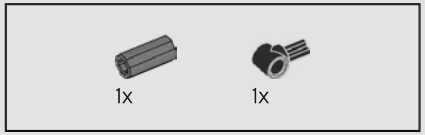

619

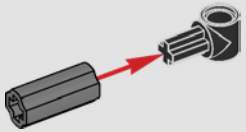

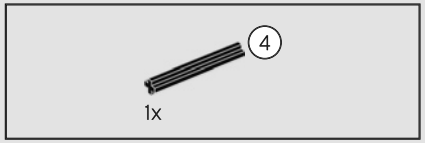

620

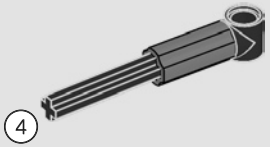

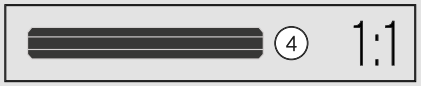

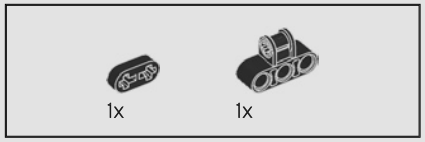

621

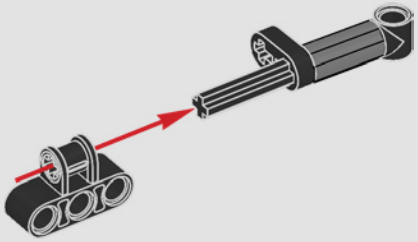

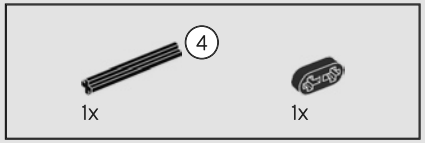

622

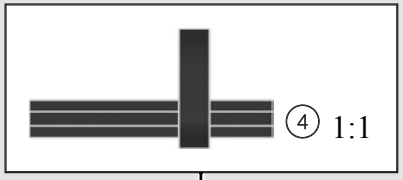

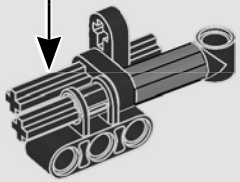

623

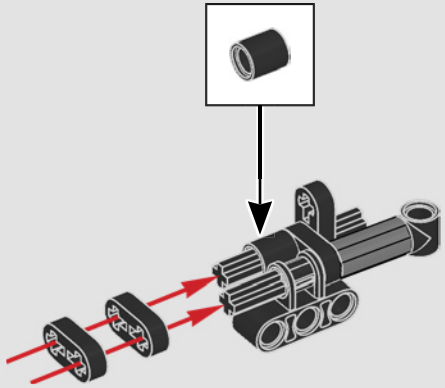

624

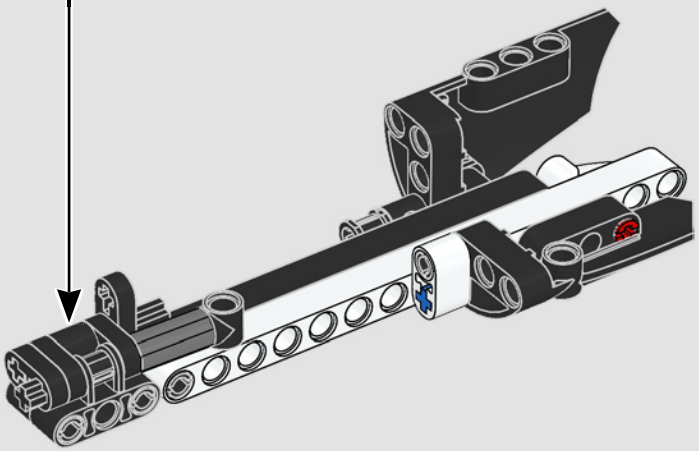

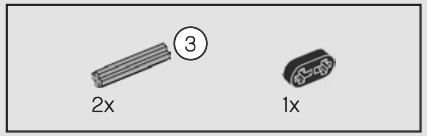

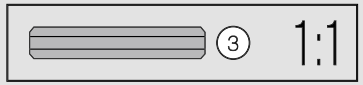

625

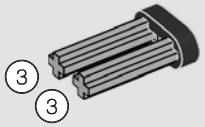

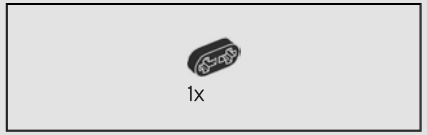

626

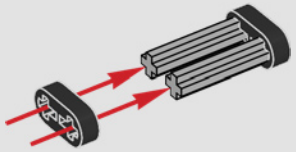

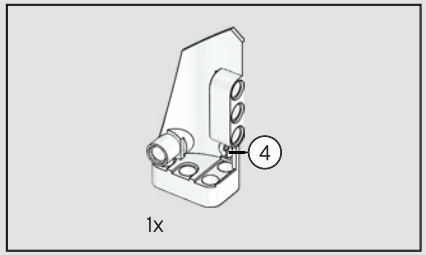

627

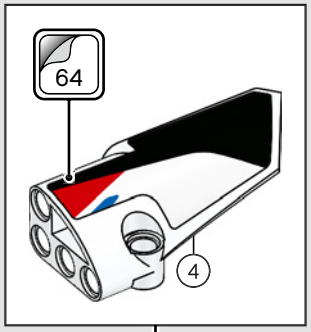

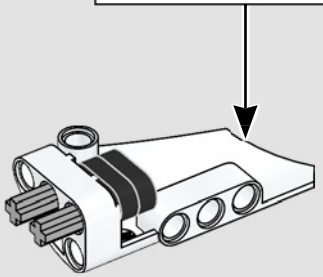

628

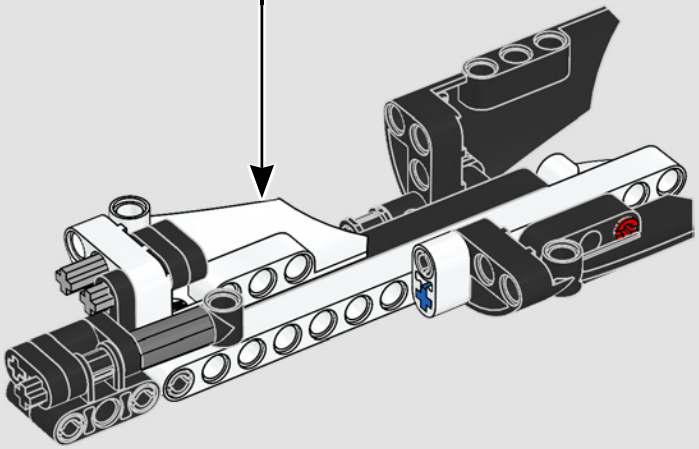

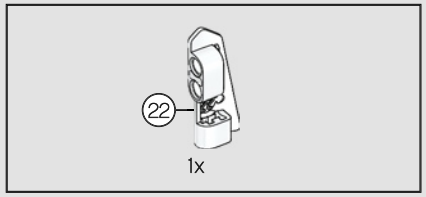

629

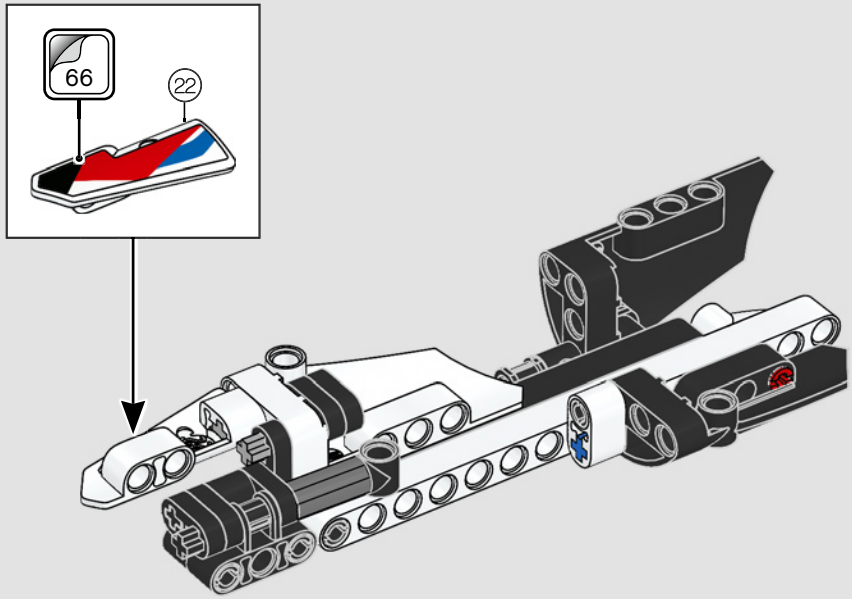

630

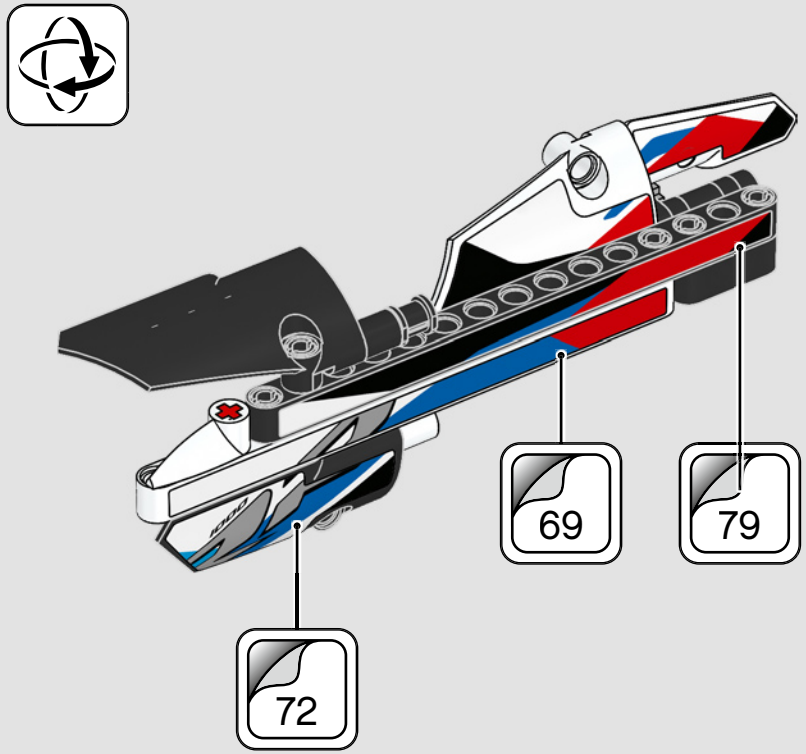

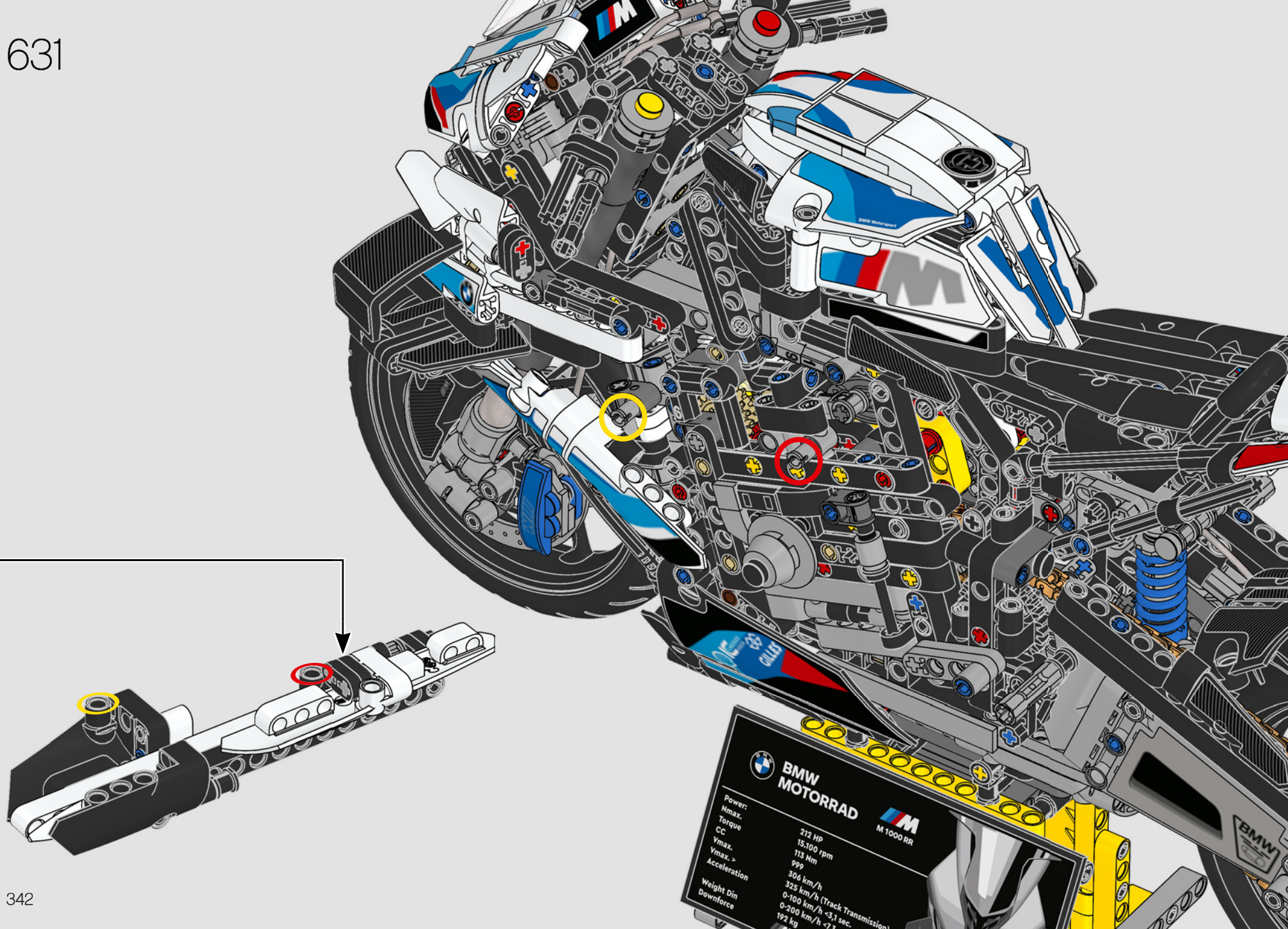
BMW MOTORRAD
M 1000 RR
Power: 212 HP
Nmax. 15.100 rpm
Torque 113 Nm
CC 999
Vmax. 306 km/h
Vmax. > 325 km/h (Track Transmission)
Acceleration 0-100 km/h <3,1 sec.
0-200 km/h <7,7
Weight Din 192 kg
Downforce
BMW Motorsport
BMW

632

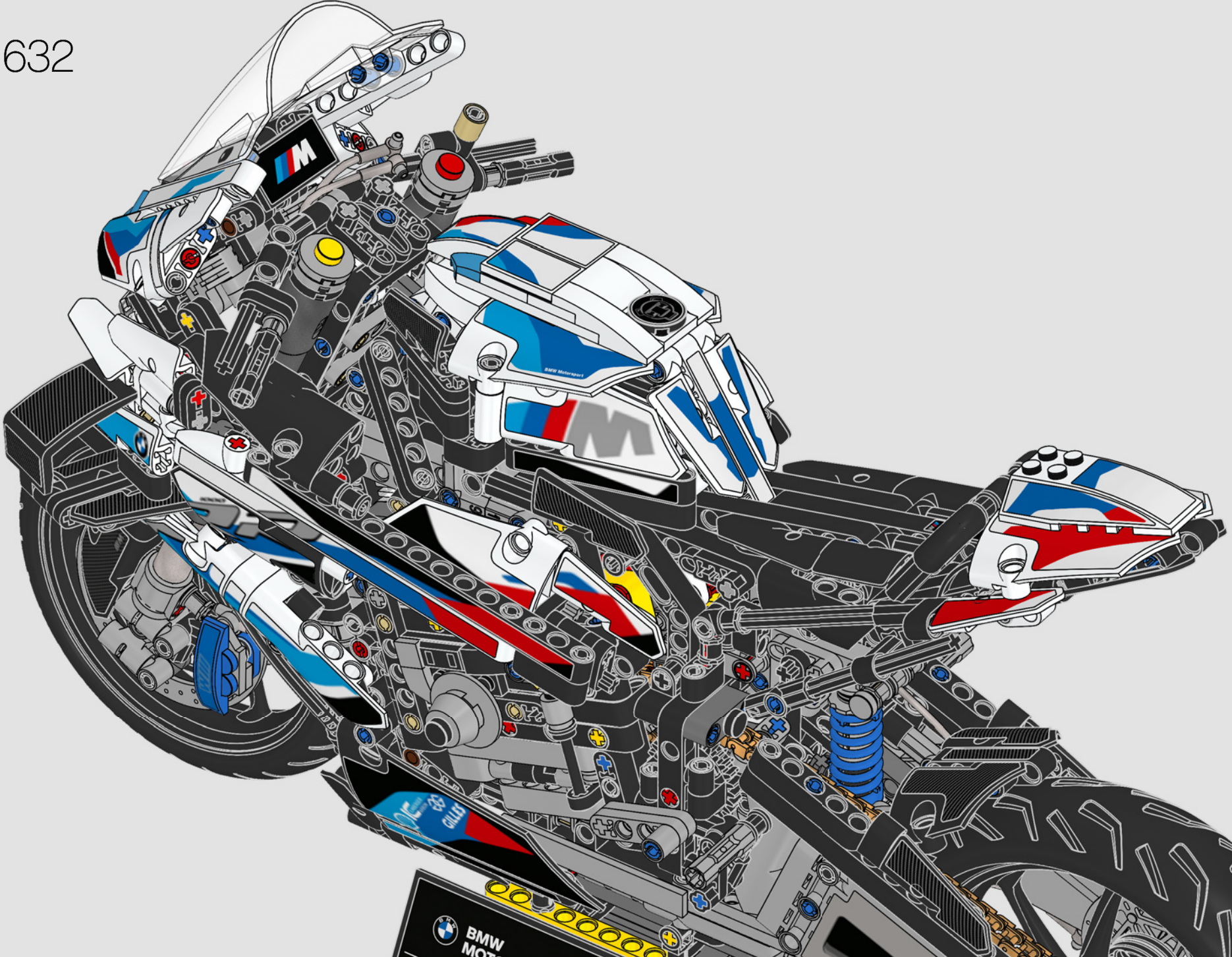

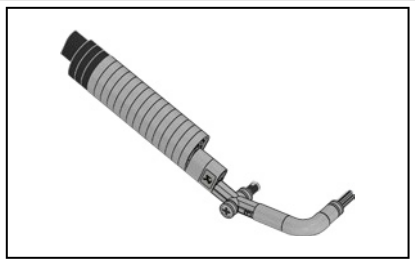

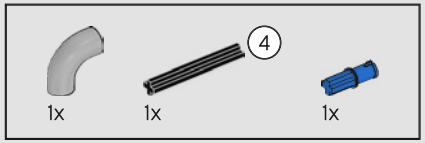

633

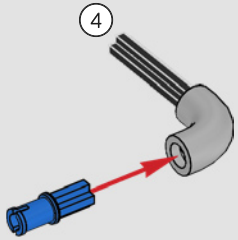

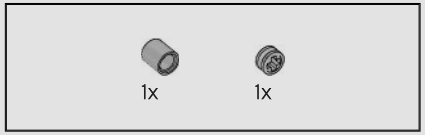

634

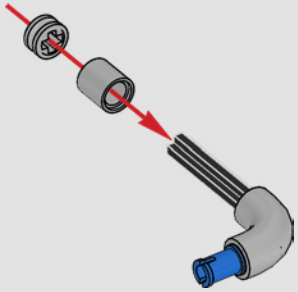

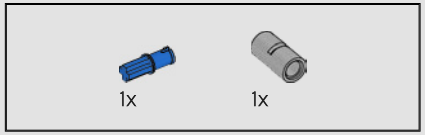

635

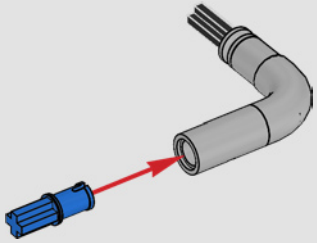

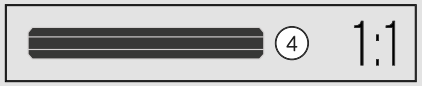

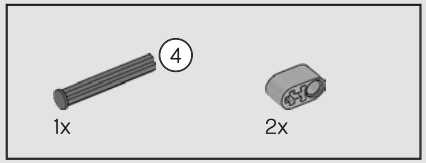

636

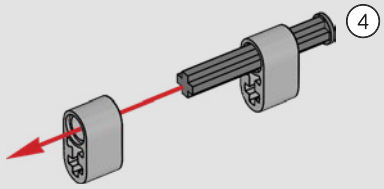

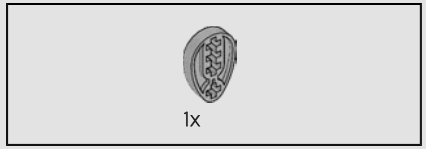

637

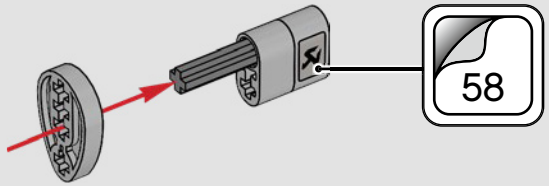

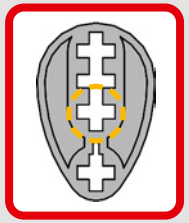

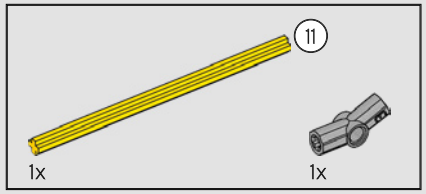

638

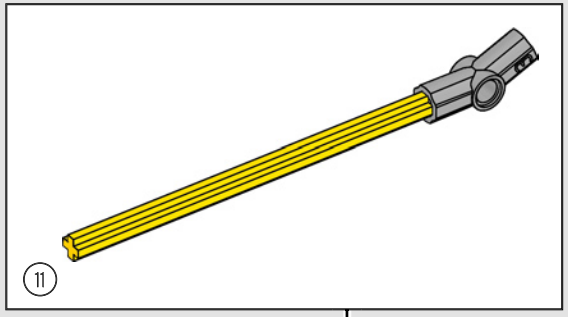

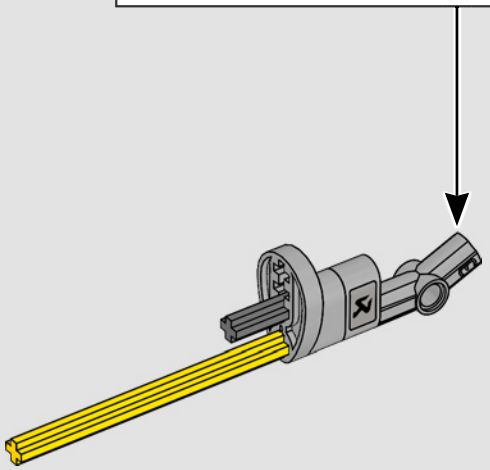

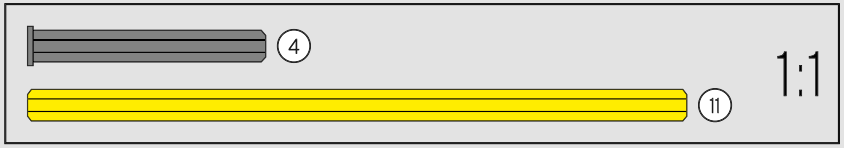

639

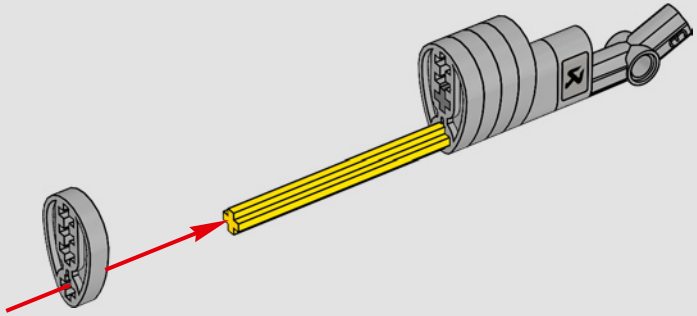

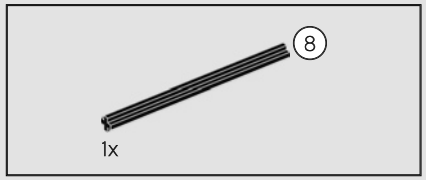

640

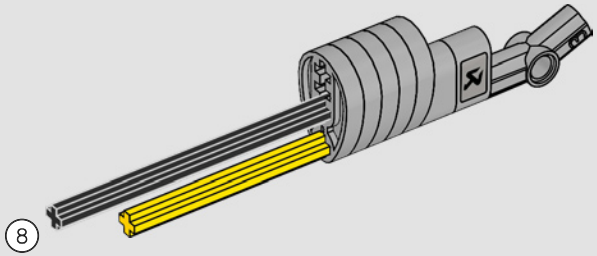

641

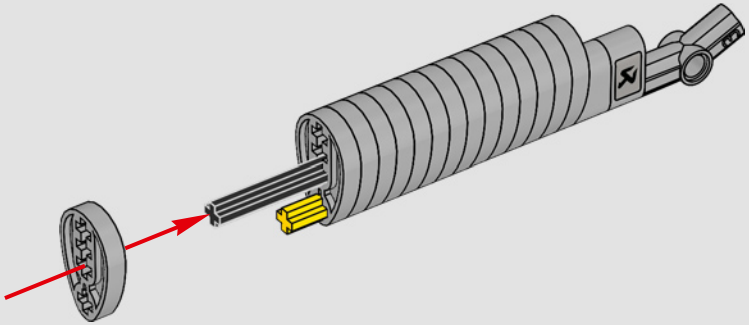

642

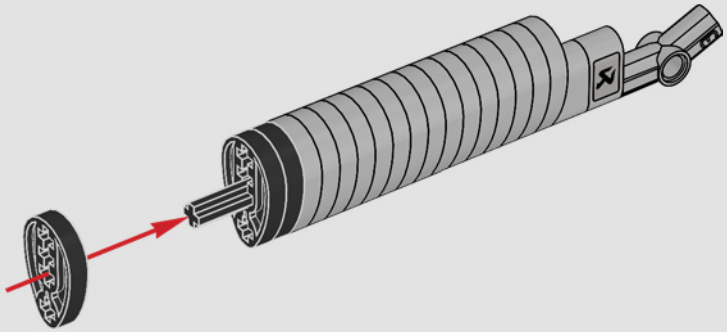

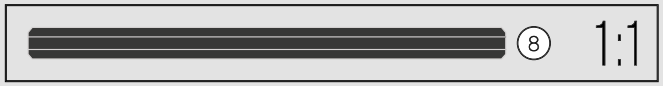

1x

643

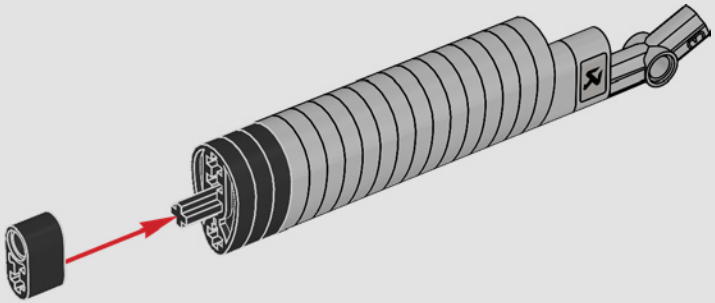

1x

2x

644

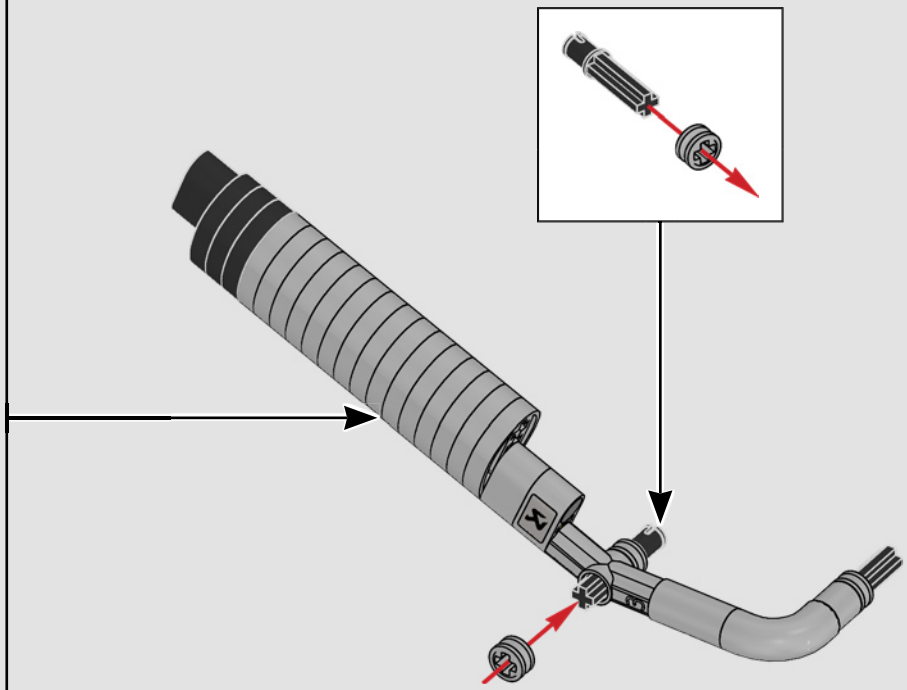

645

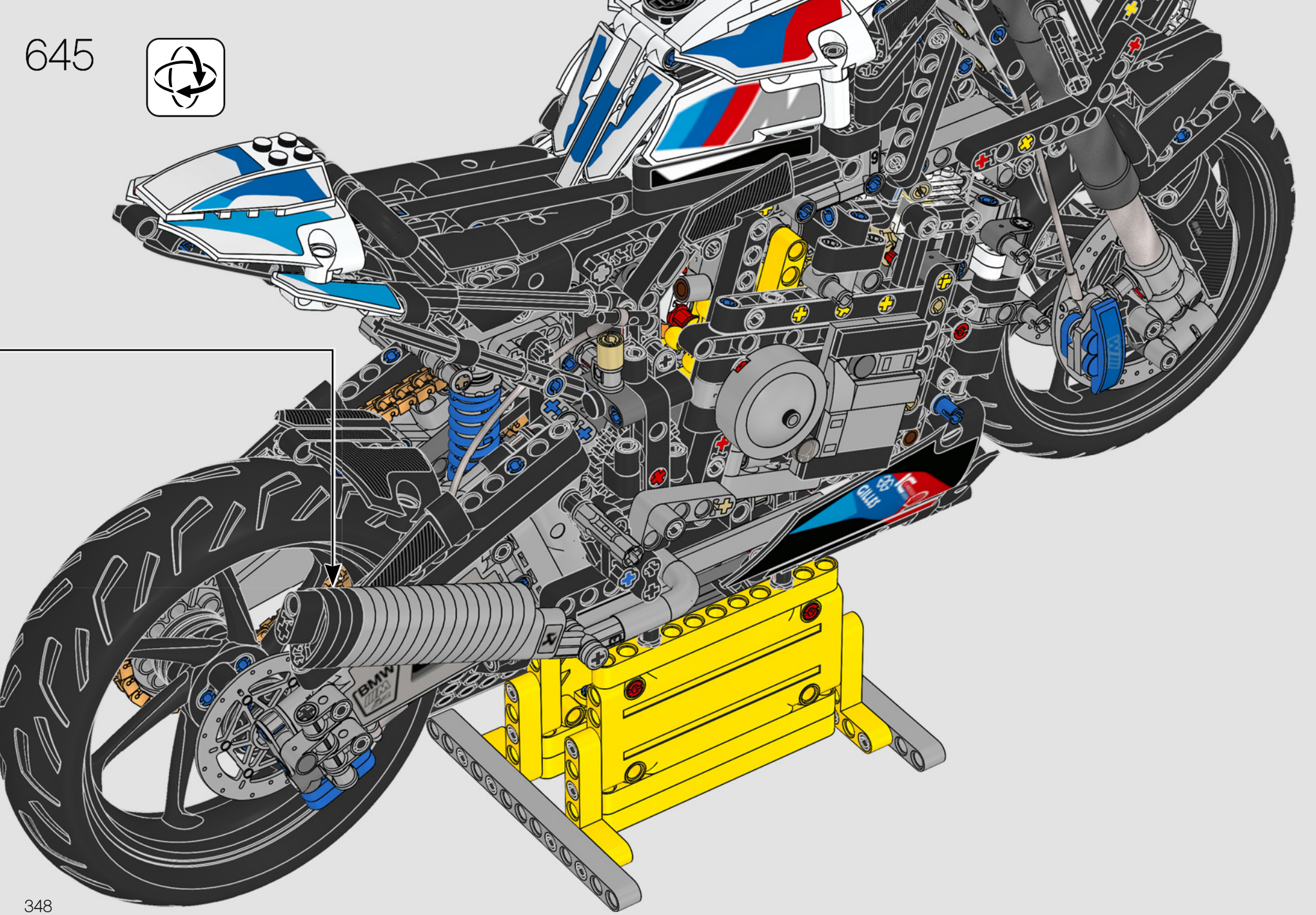

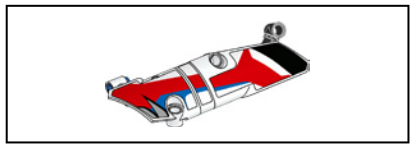

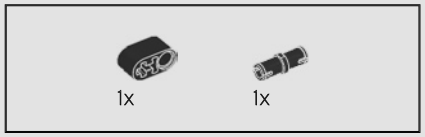

646

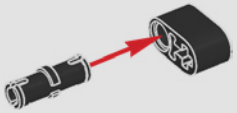

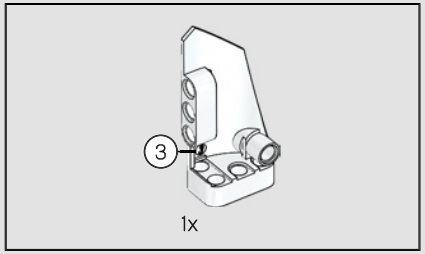

647

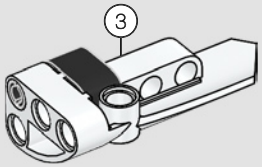

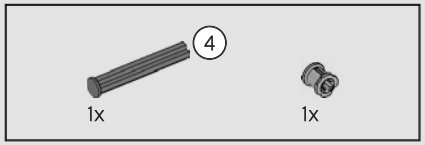

648

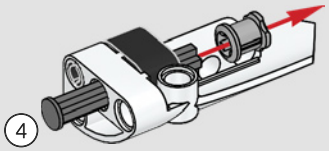

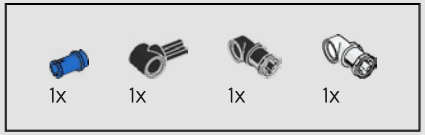

649

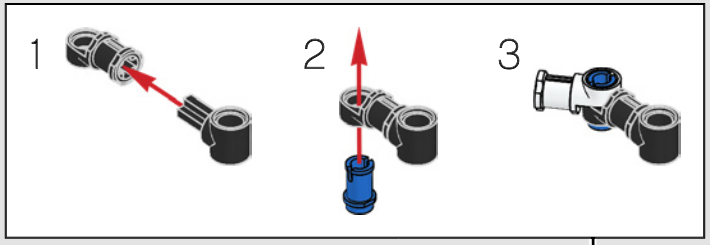

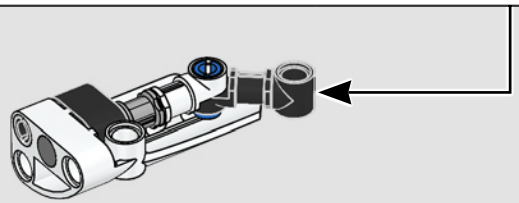

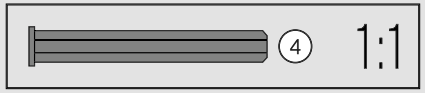

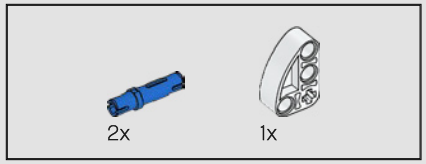

650

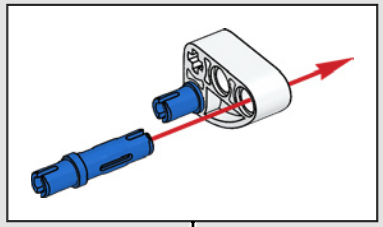

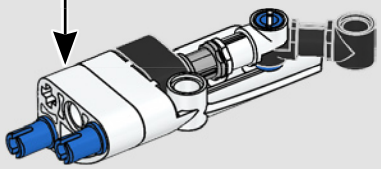

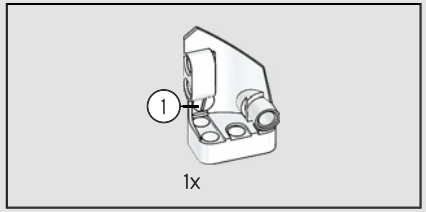

651

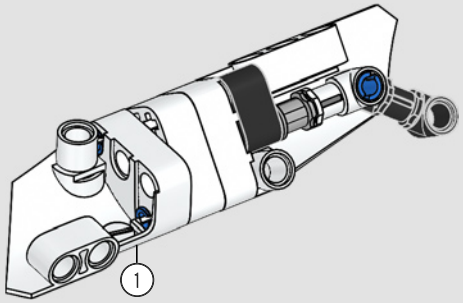

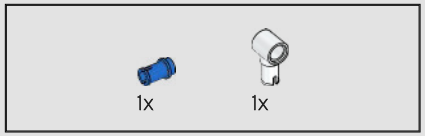

652

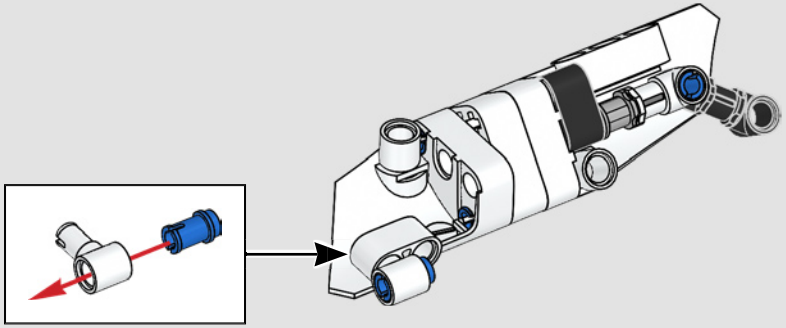

653

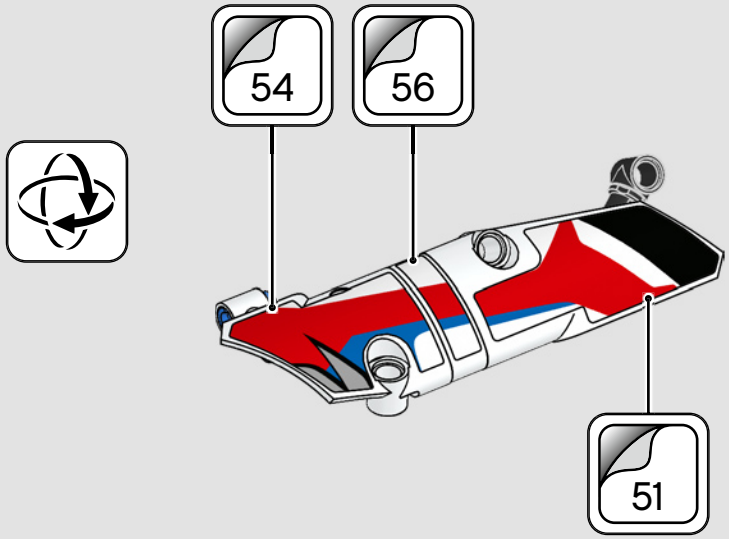

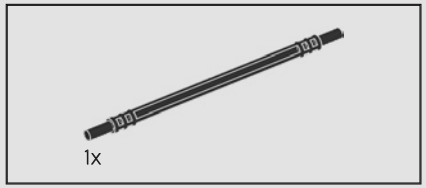

654

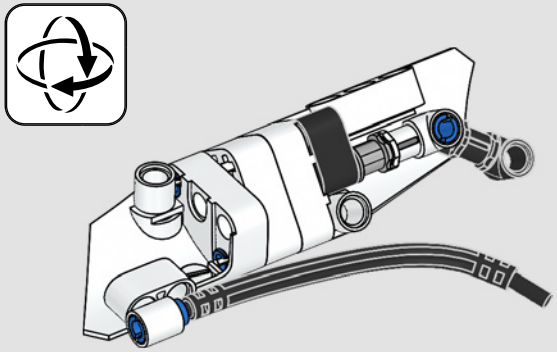

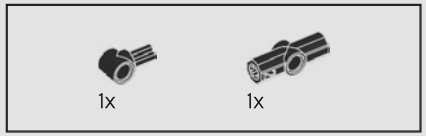

655

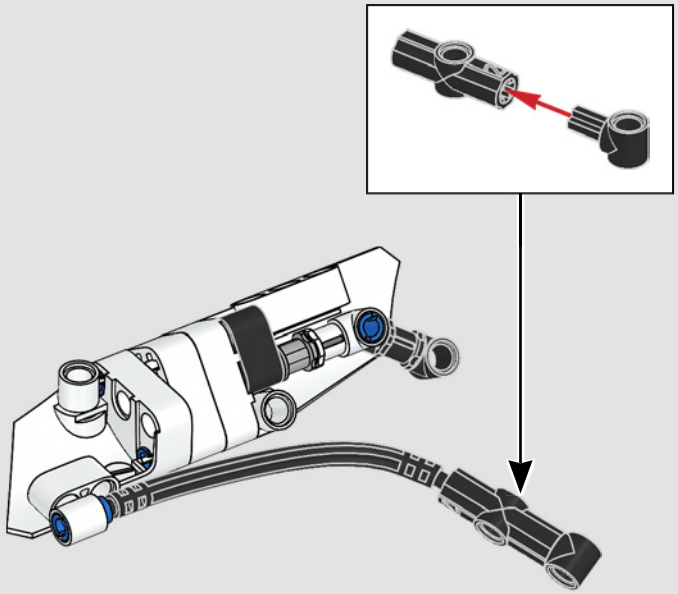

656

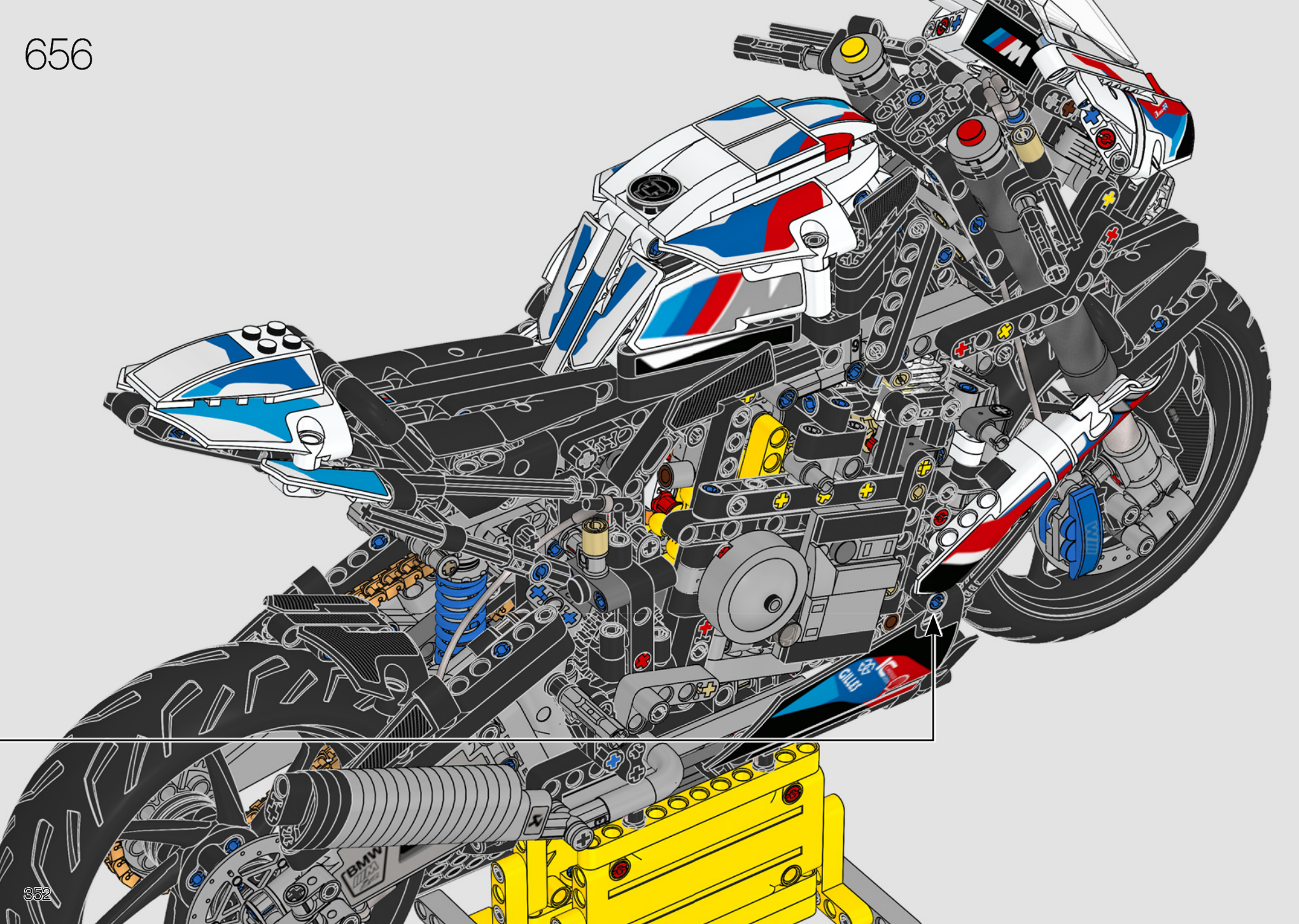

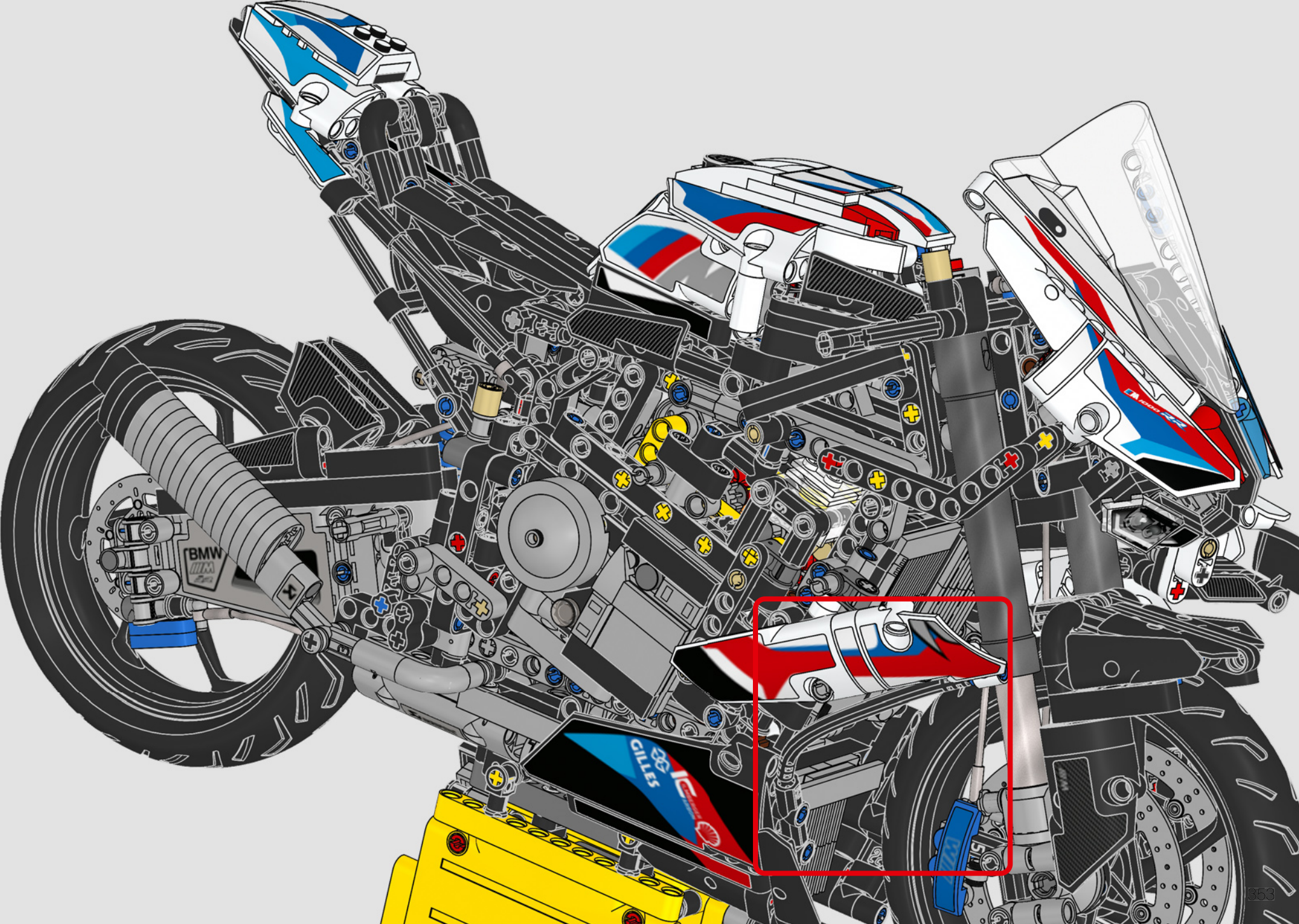
BMW
GILLES

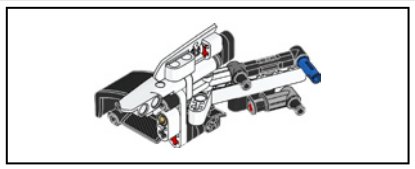

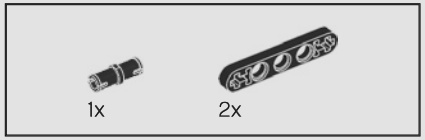

657

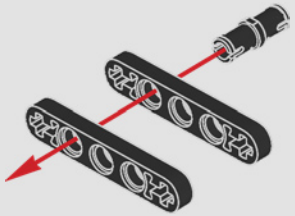

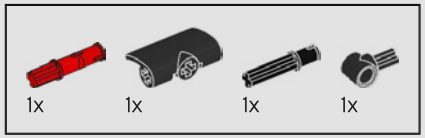

658

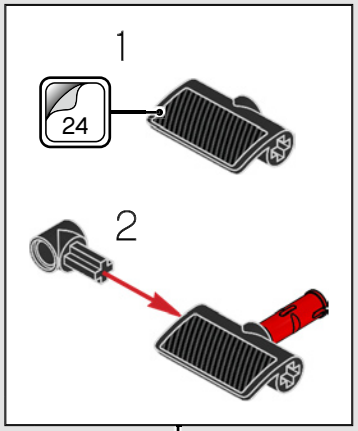

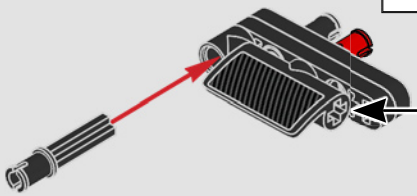

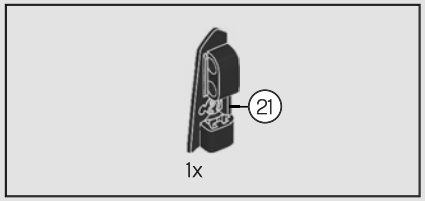

659

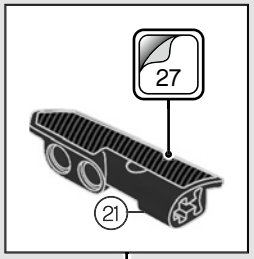

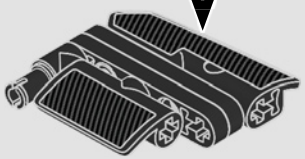

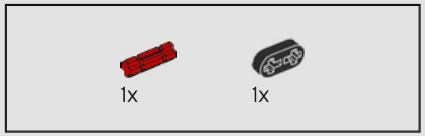

660

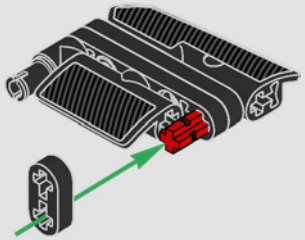

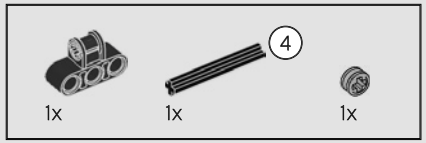

661

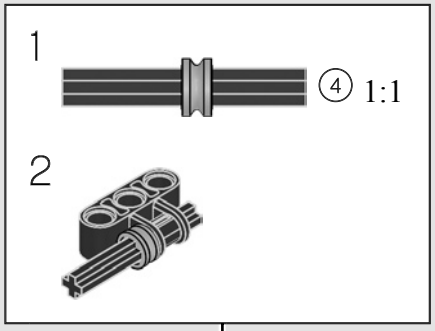

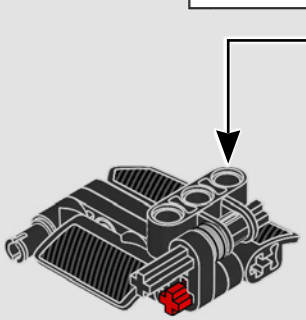

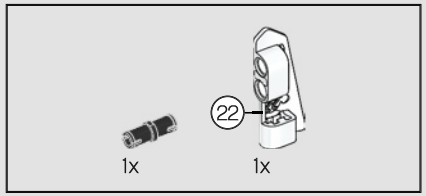

662

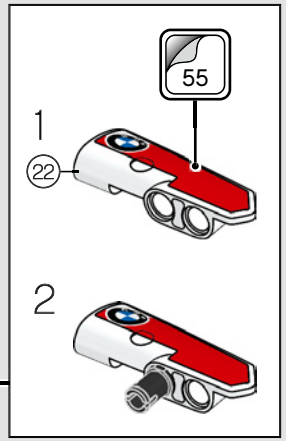

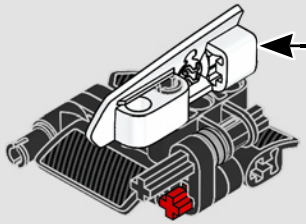

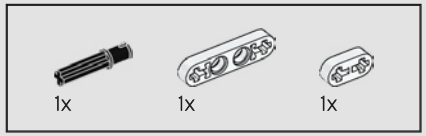

663

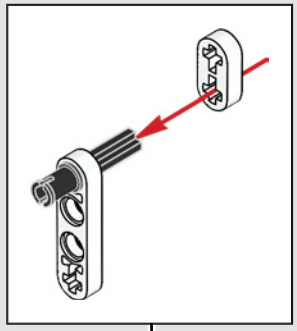

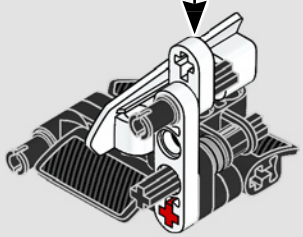

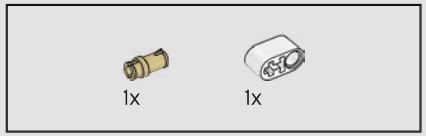

664

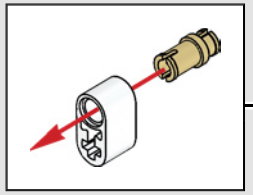

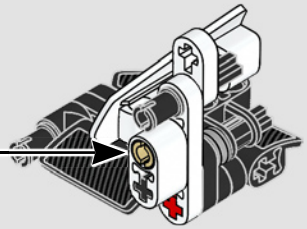

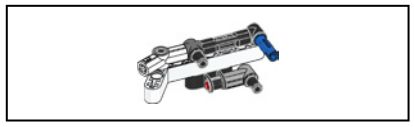

665

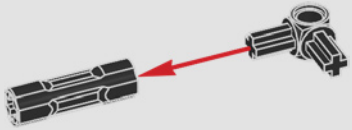

666

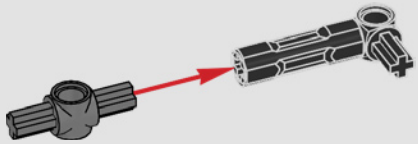

667

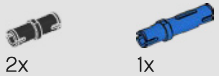

668

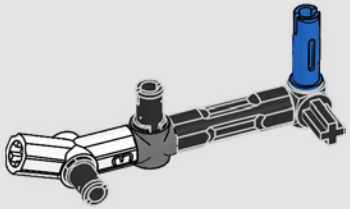

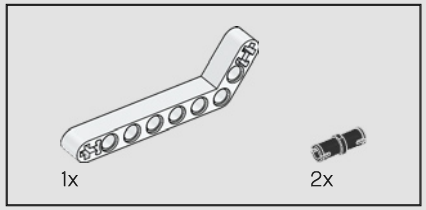

669

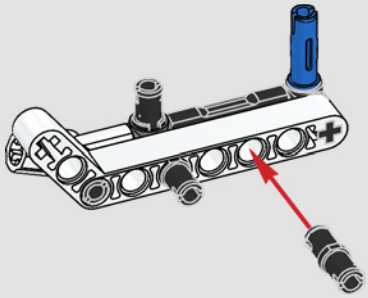

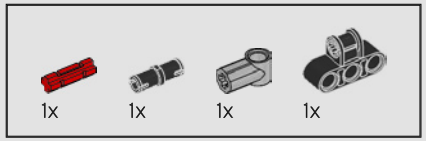

670

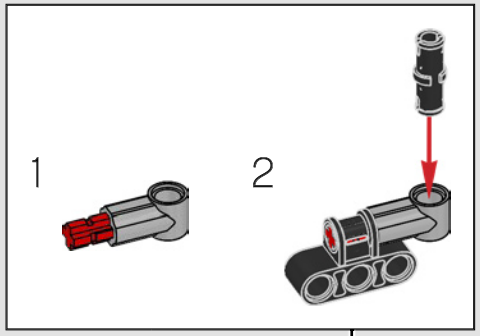

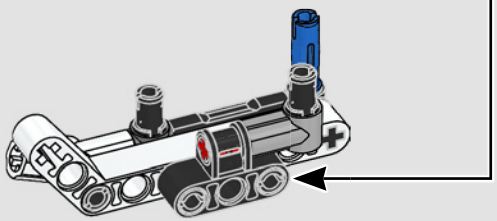

671

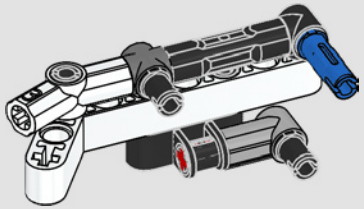

672

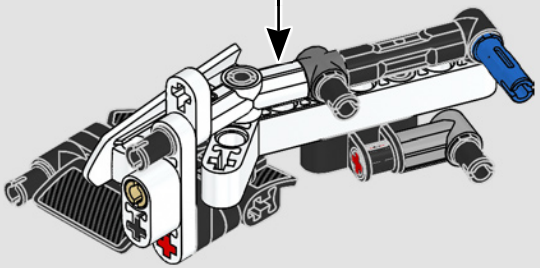

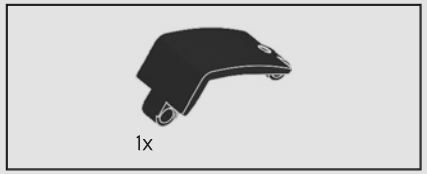

673

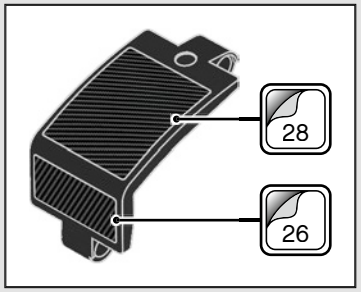

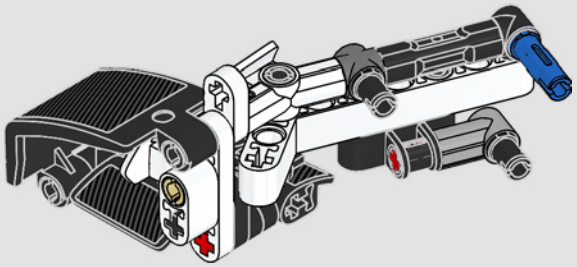

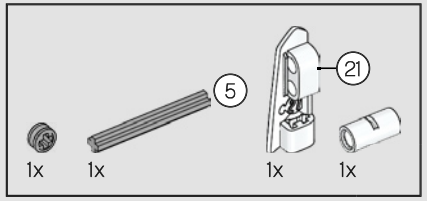

674

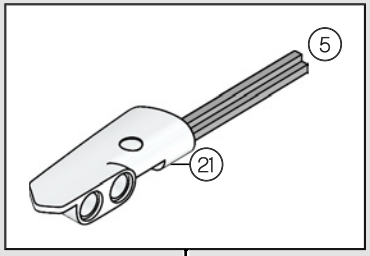

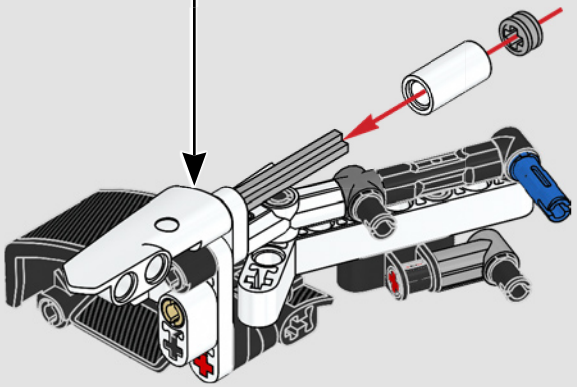

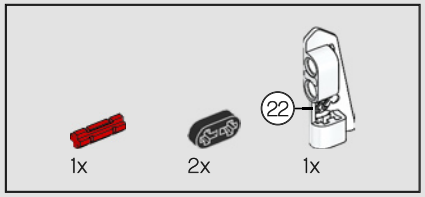

675

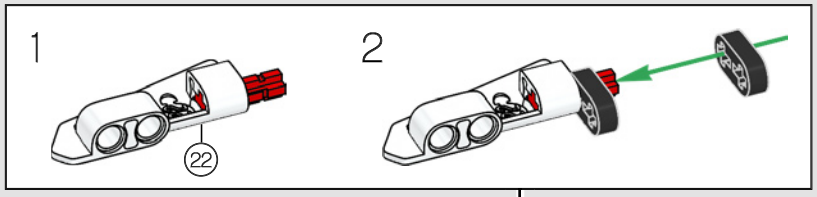

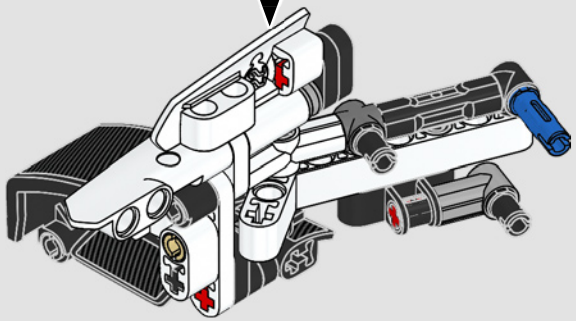

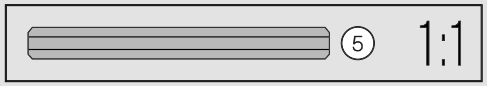

676

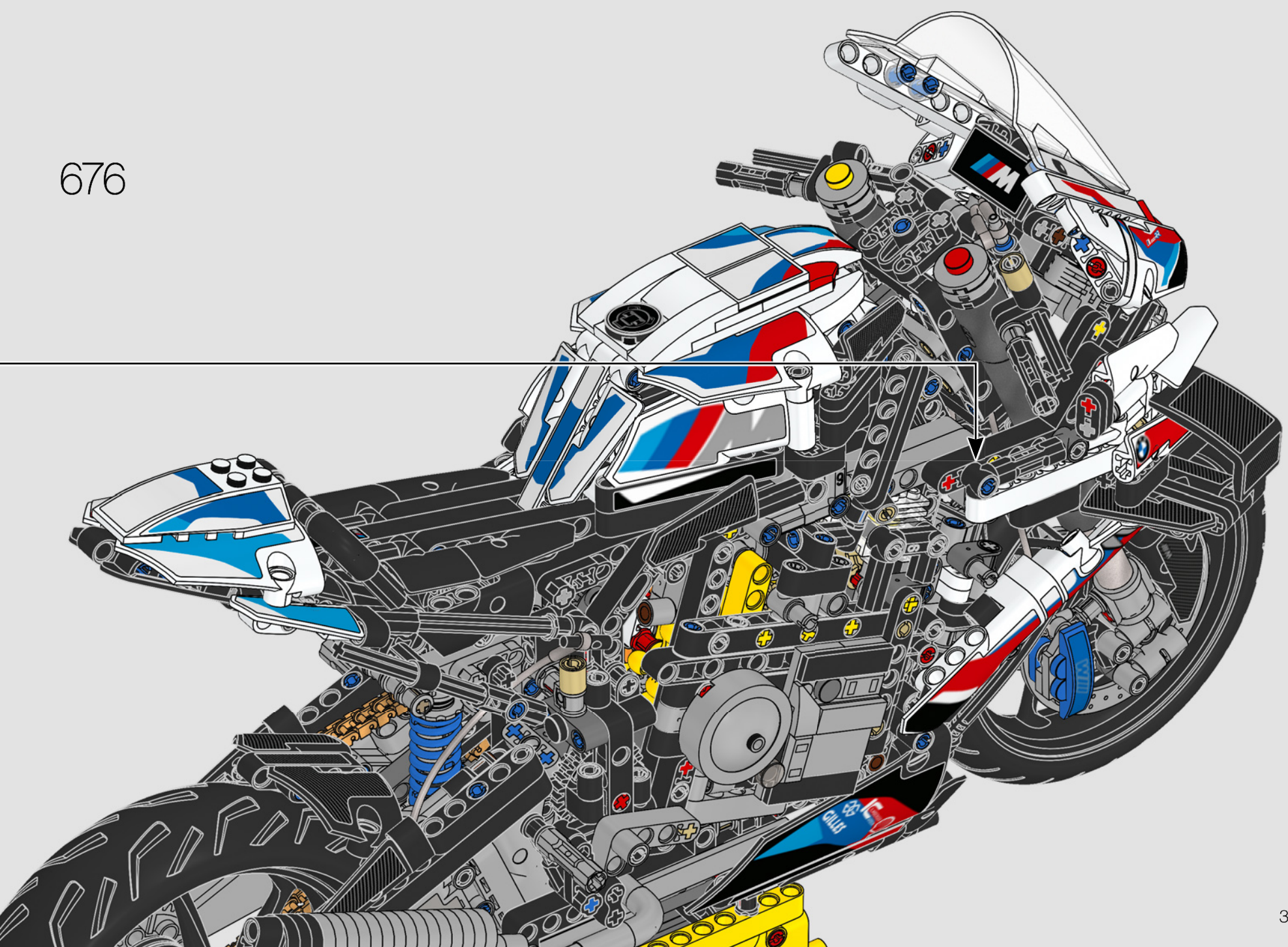

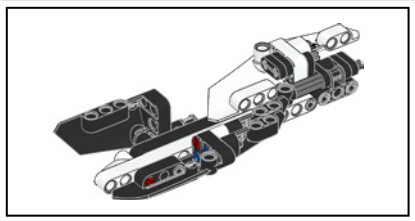

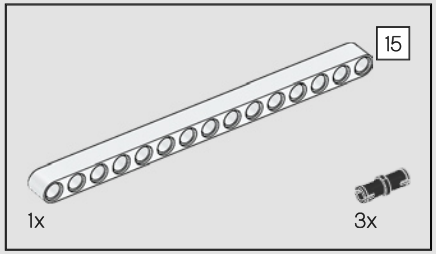

677

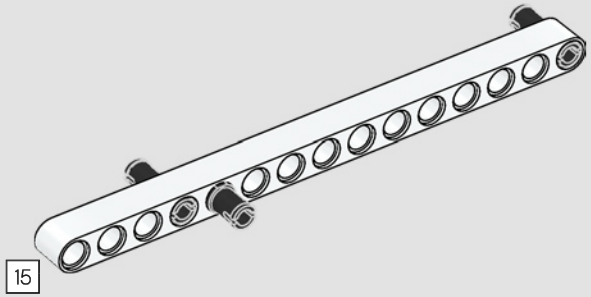

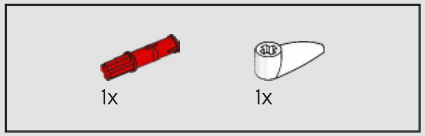

678

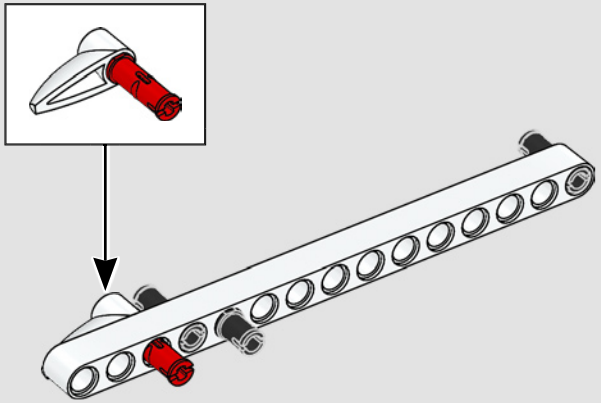

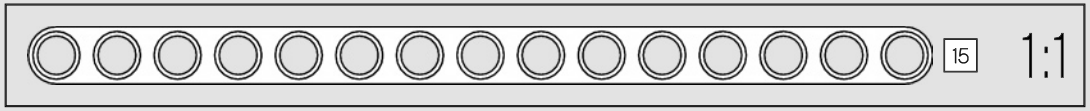

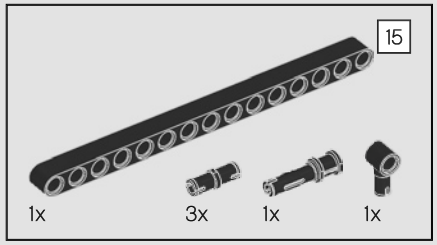

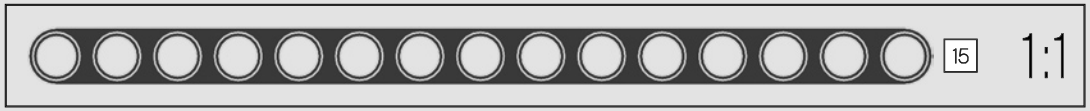

679

1

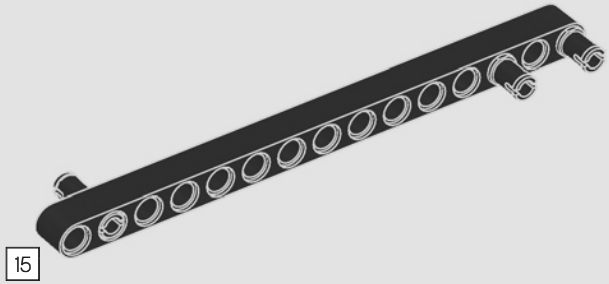

2

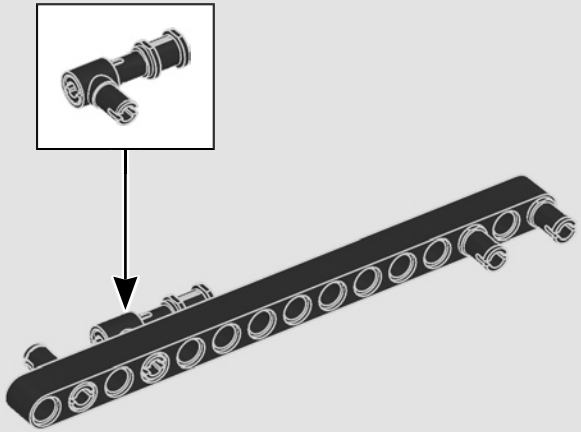

680

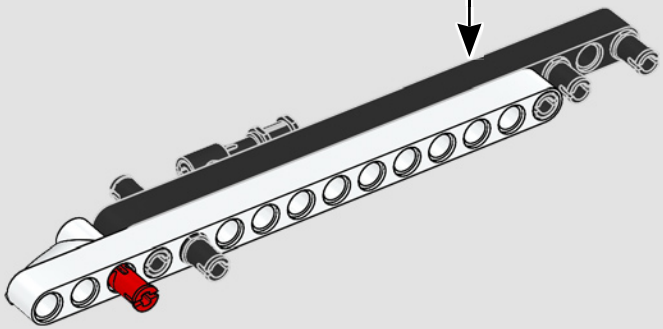

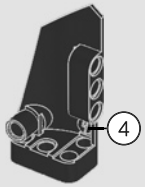

1x

681

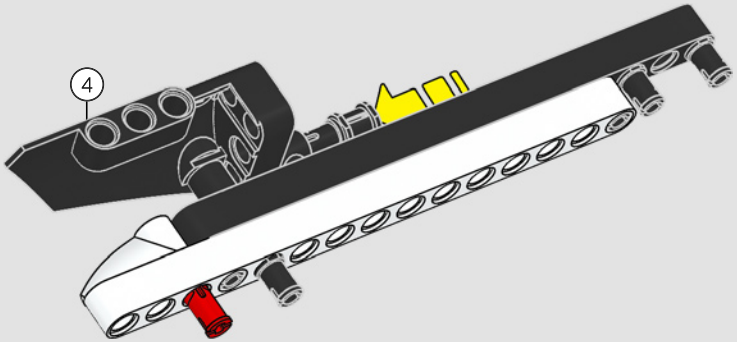

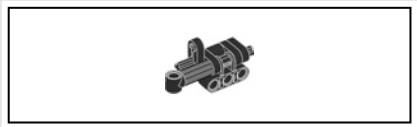

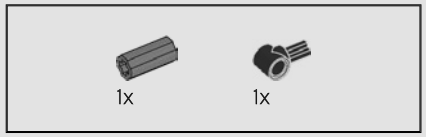

682

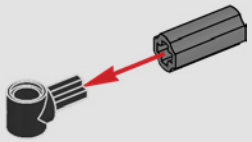

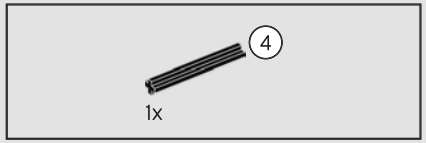

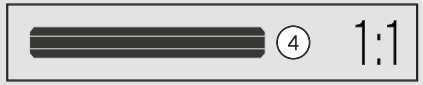

683

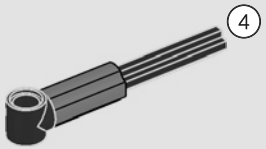

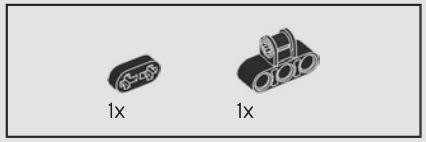

684

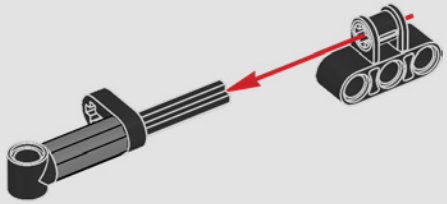

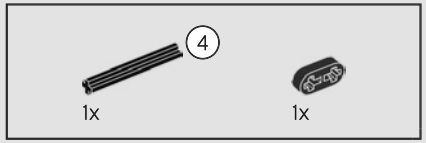

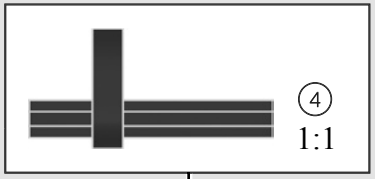

685

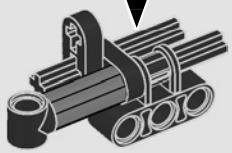

686

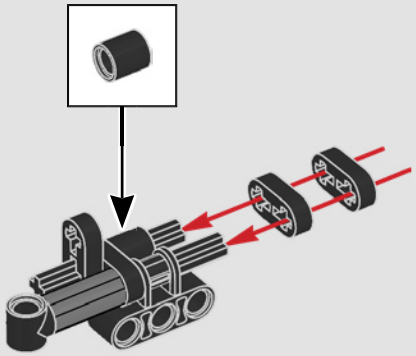

687

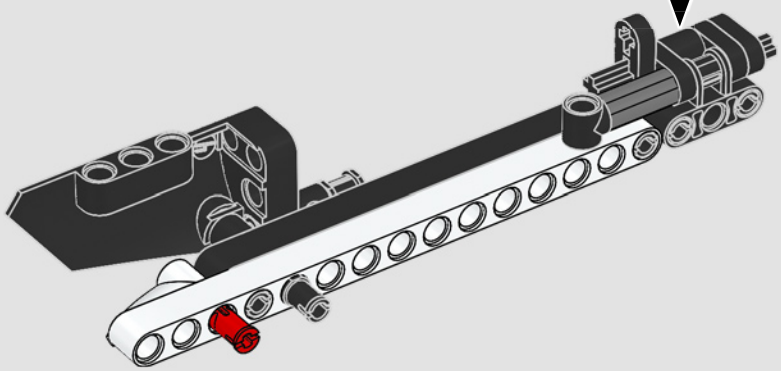

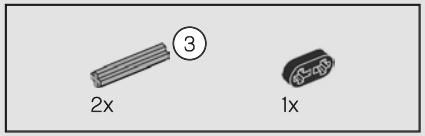

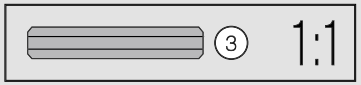

688

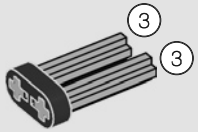

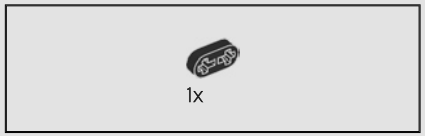

689

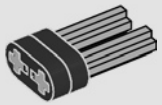

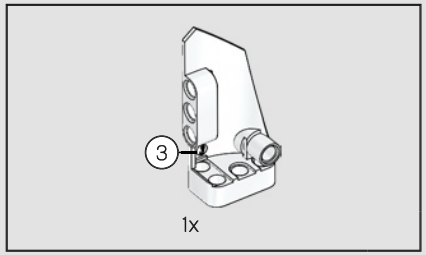

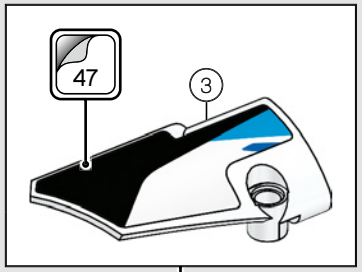

690

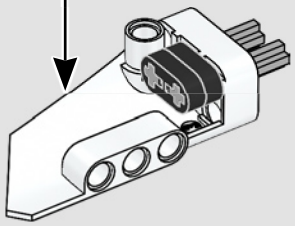

691

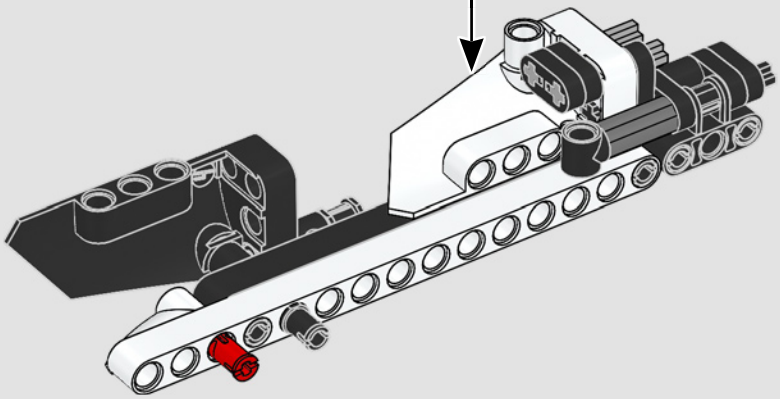

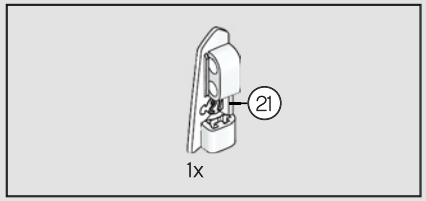

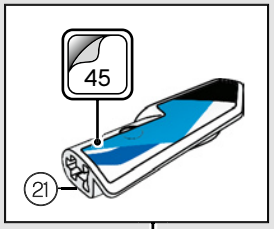

692

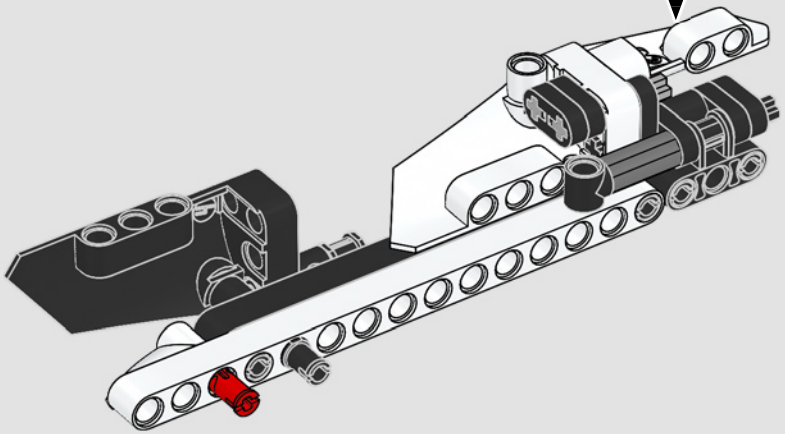

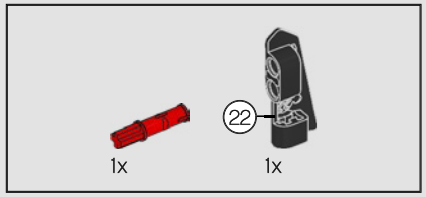

693

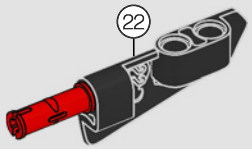

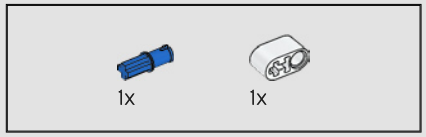

694

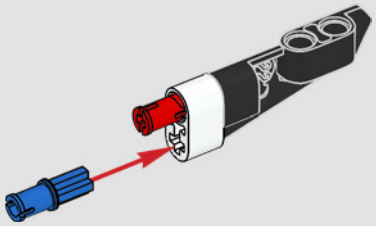

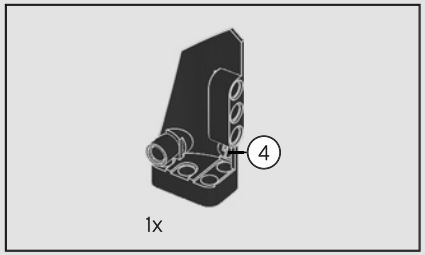

695

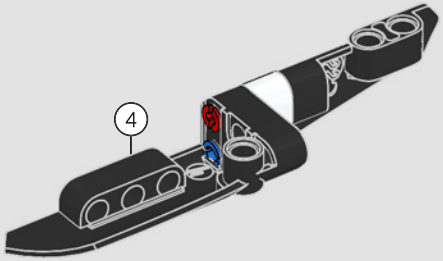

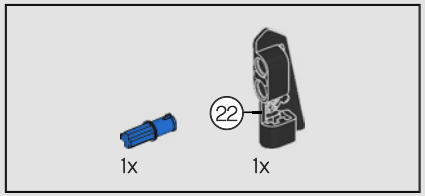

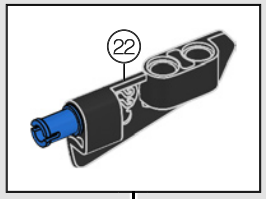

696

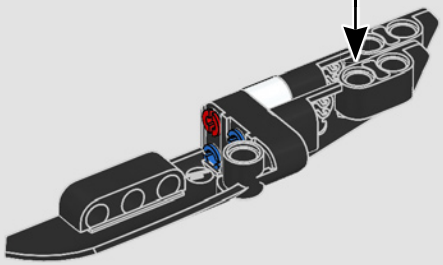

697

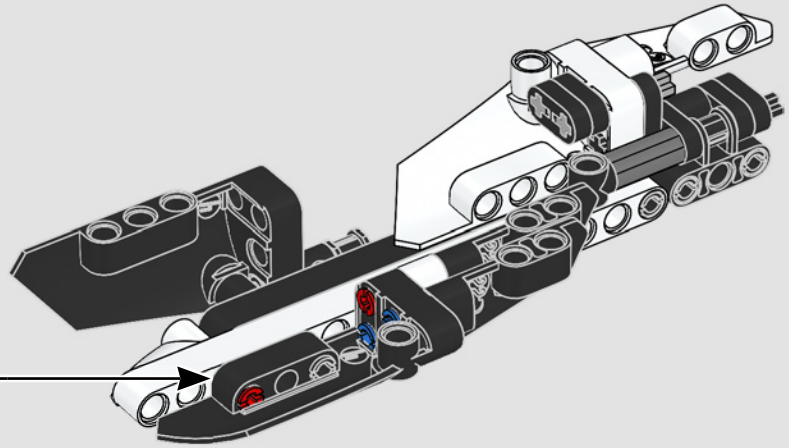

698

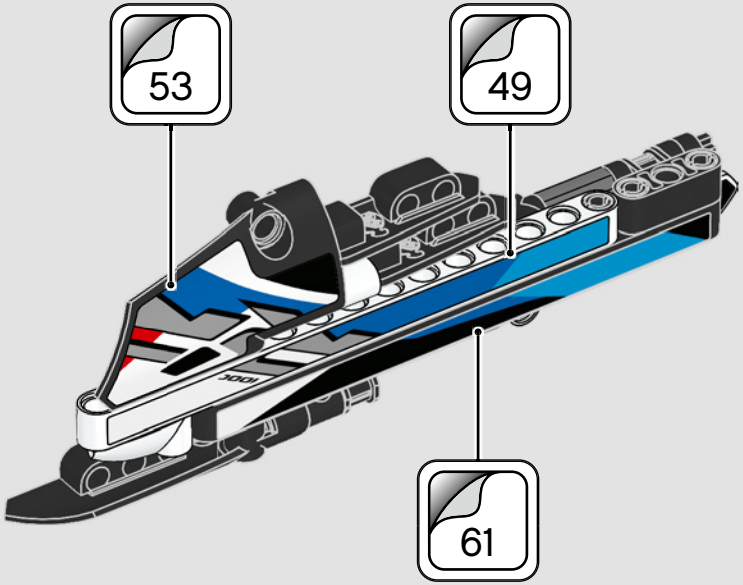

699

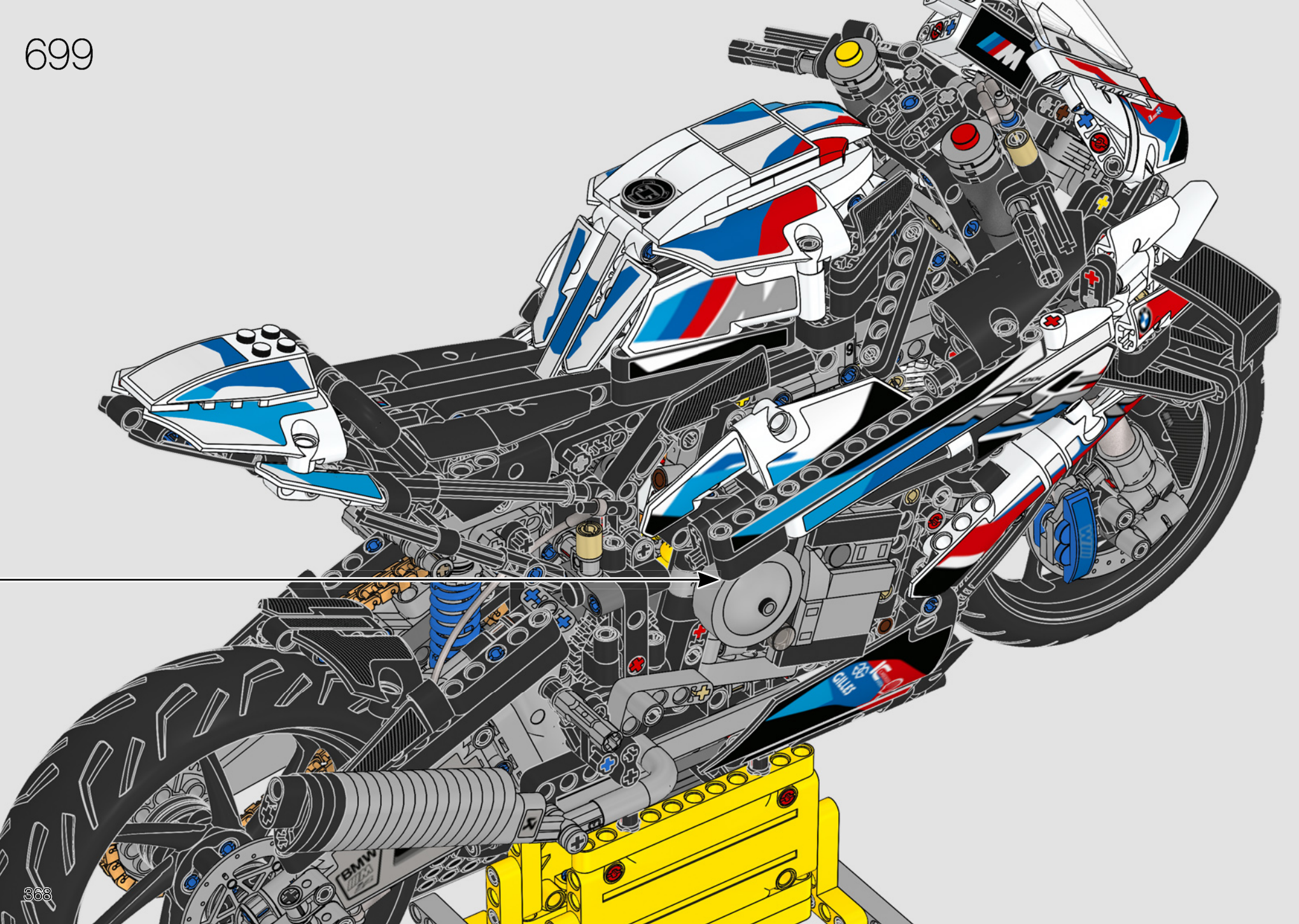

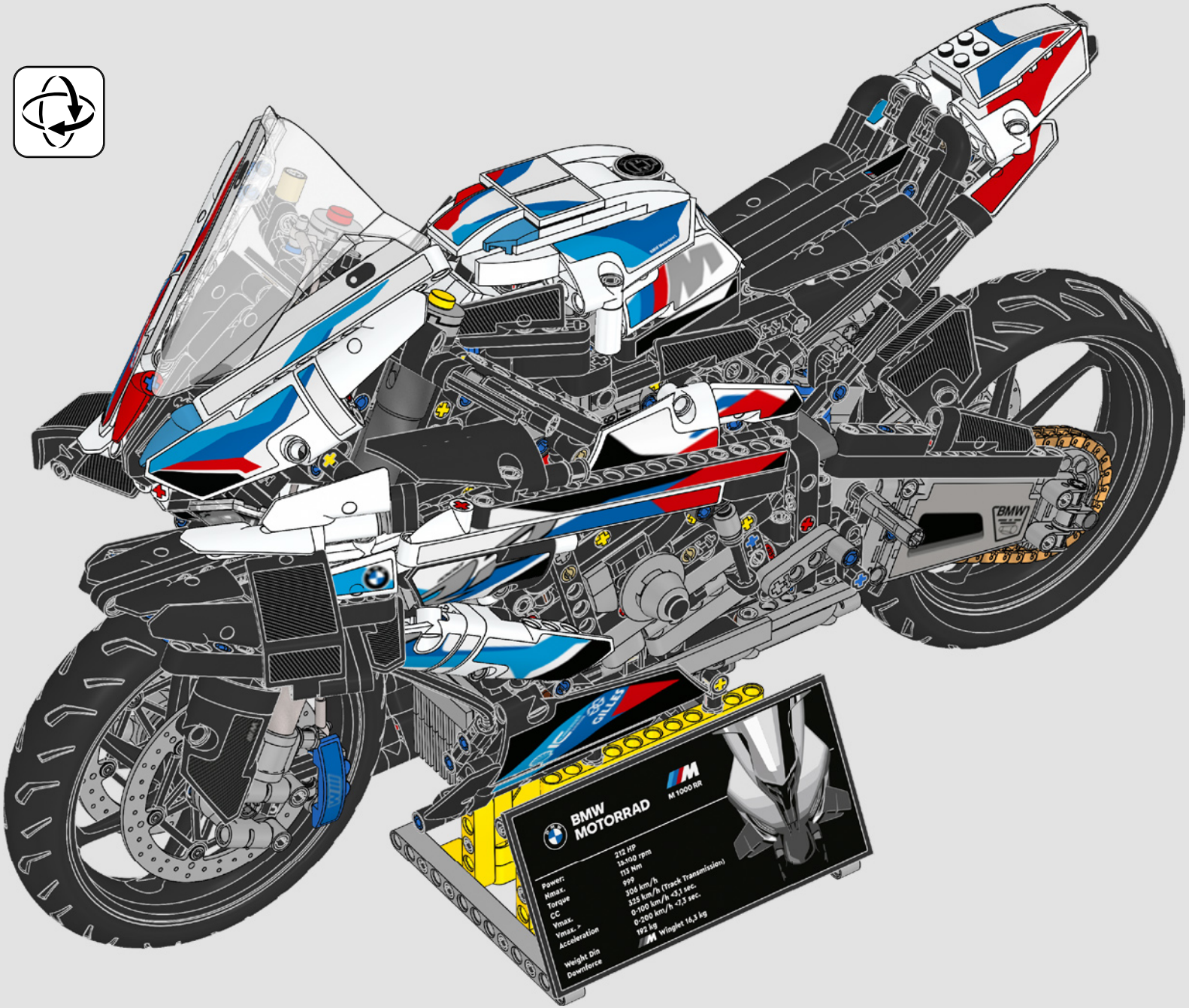
BMW MOTORRAD
M 1000 RR
Power: 212 HP
Nmax. 12-100 rpm
Torque 113 Nm
CC 999
Vmax. 306 km/h
Vmax. > 325 km/h (Track Transmission)
Acceleration 0-100 km/h <3,1 sec.
0-200 km/h <7,3 sec.
Weight Din 192 kg
Downforce M Winglet 16,3 kg

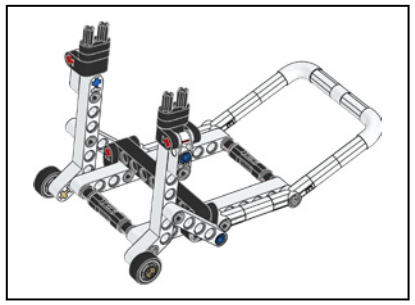

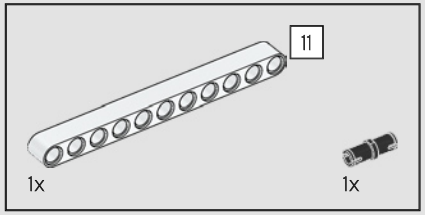

1

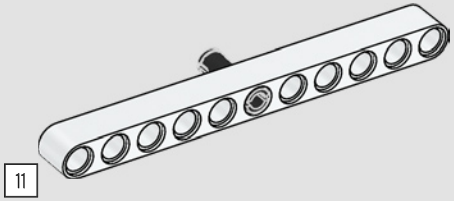

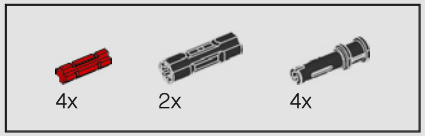

2

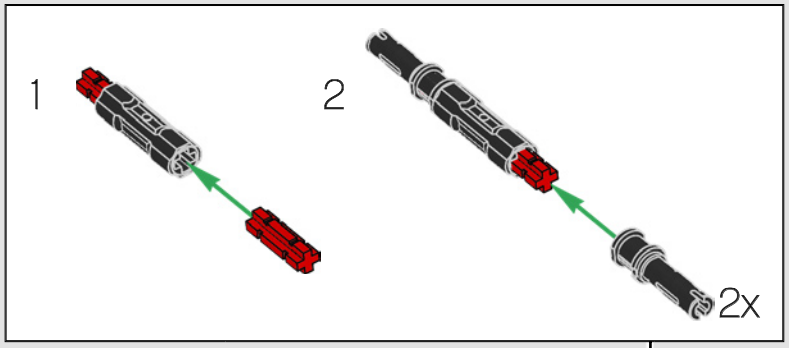

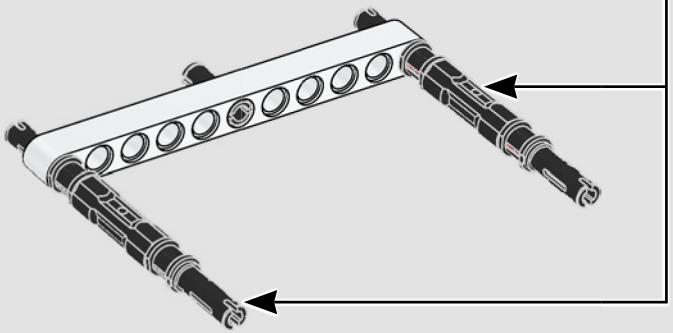

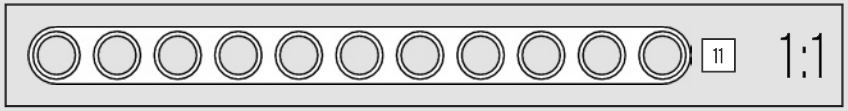

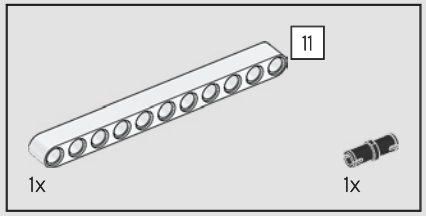

3

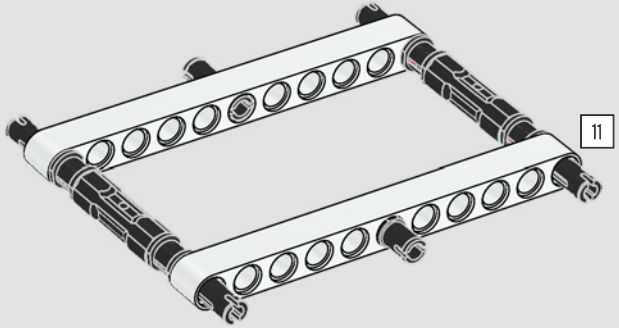

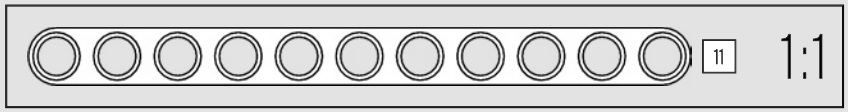

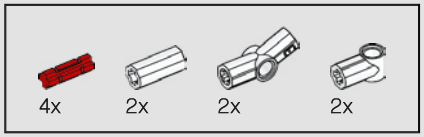

4

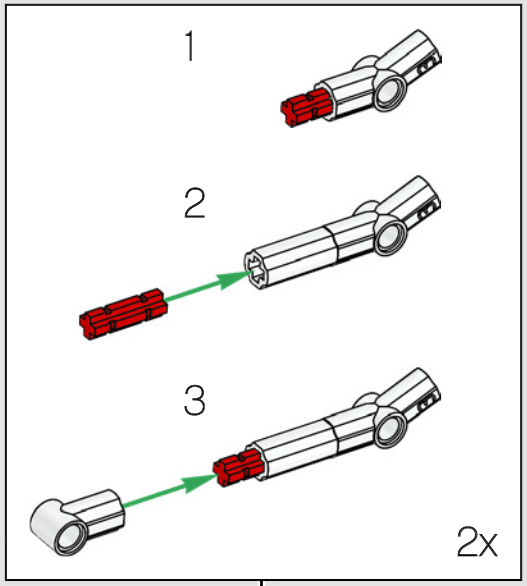

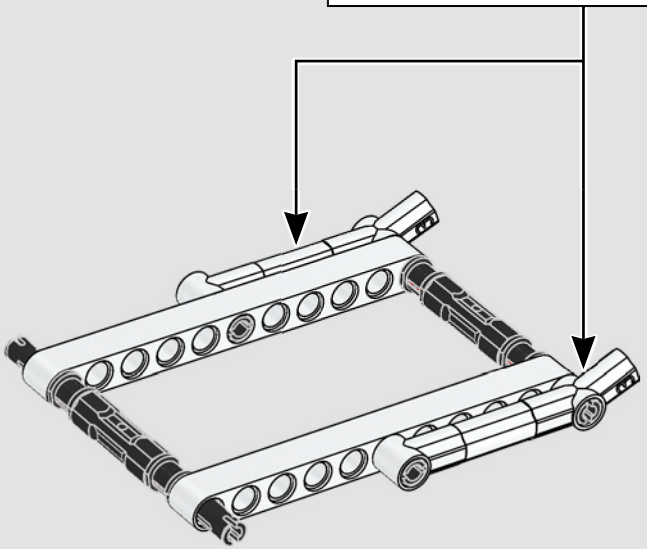

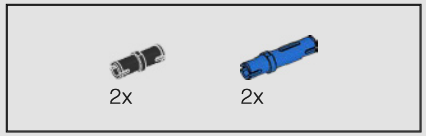

5

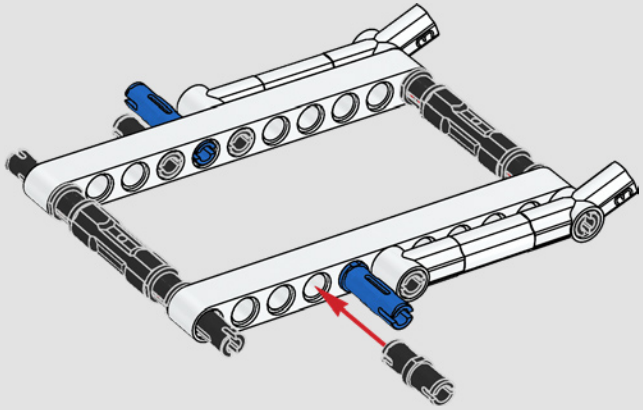

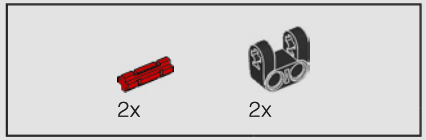

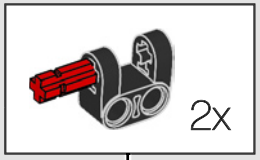

6

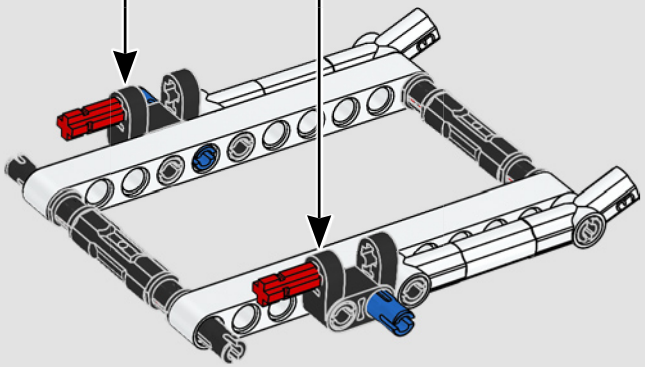

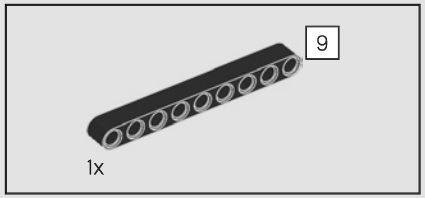

7

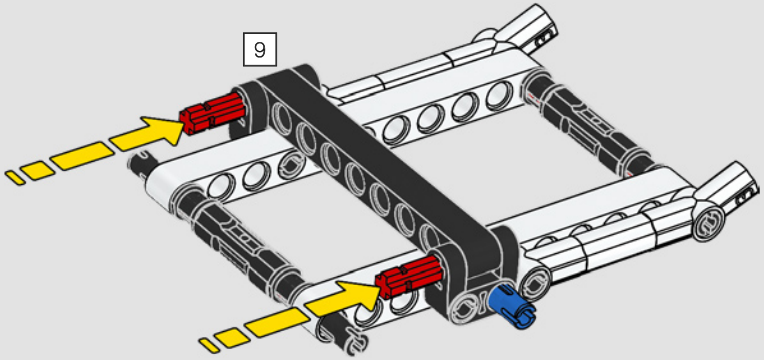

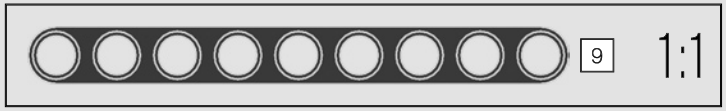

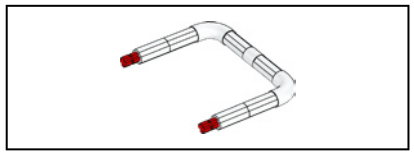

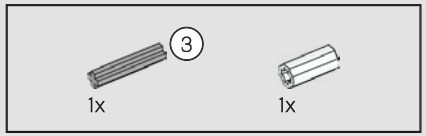

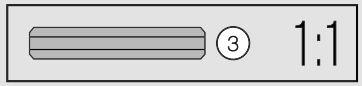

8

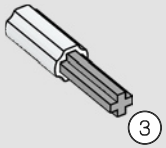

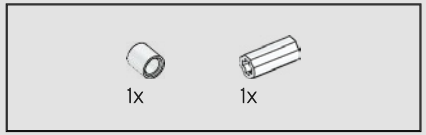

9

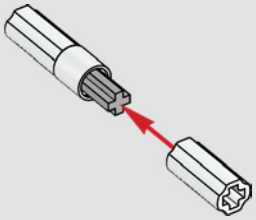

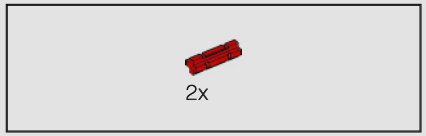

10

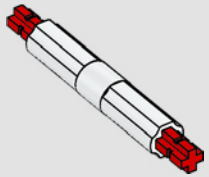

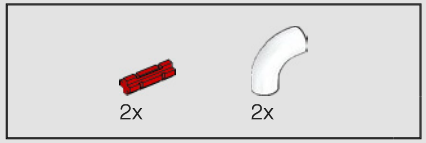

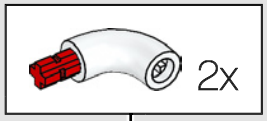

11

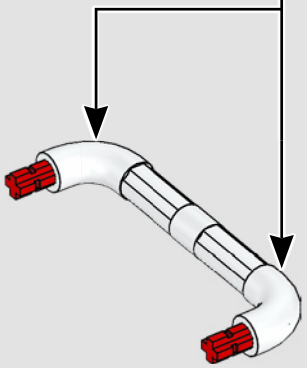

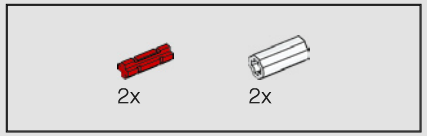

12

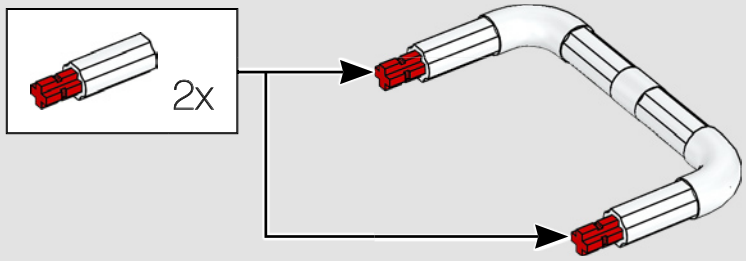

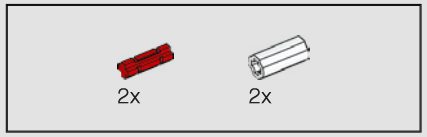

13

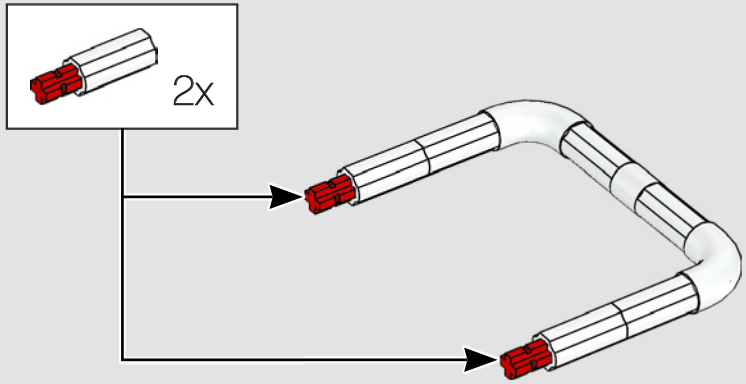

14

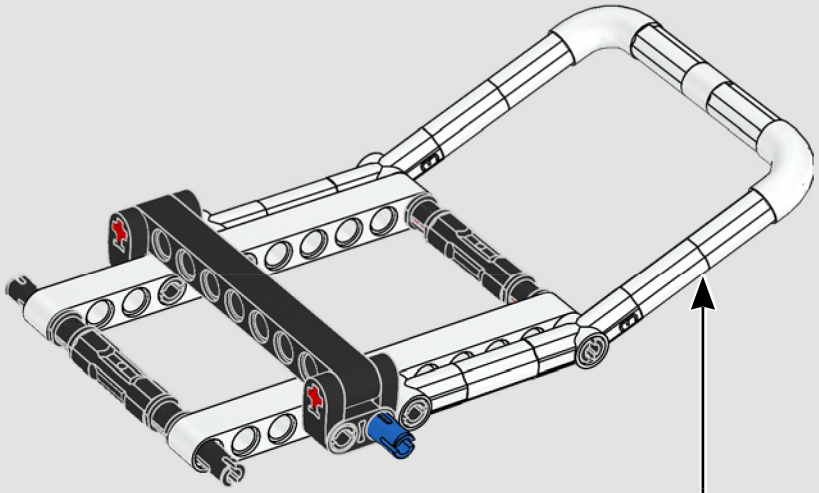

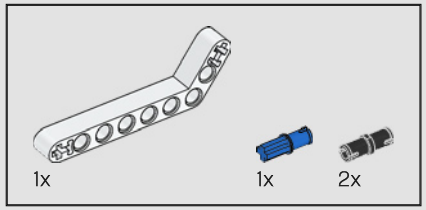

15

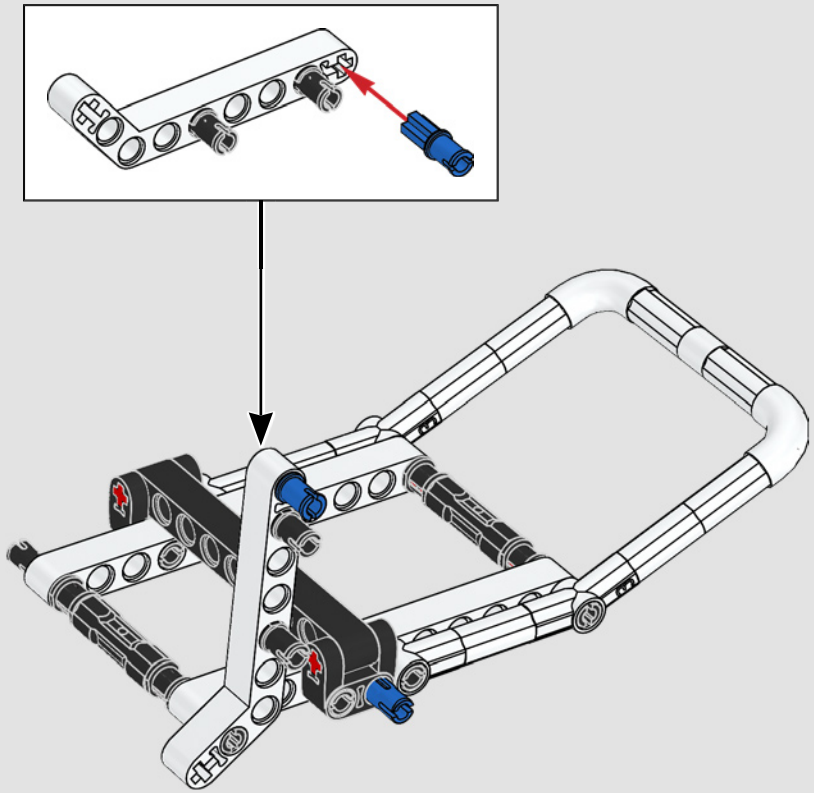

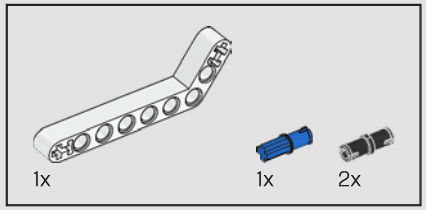

16

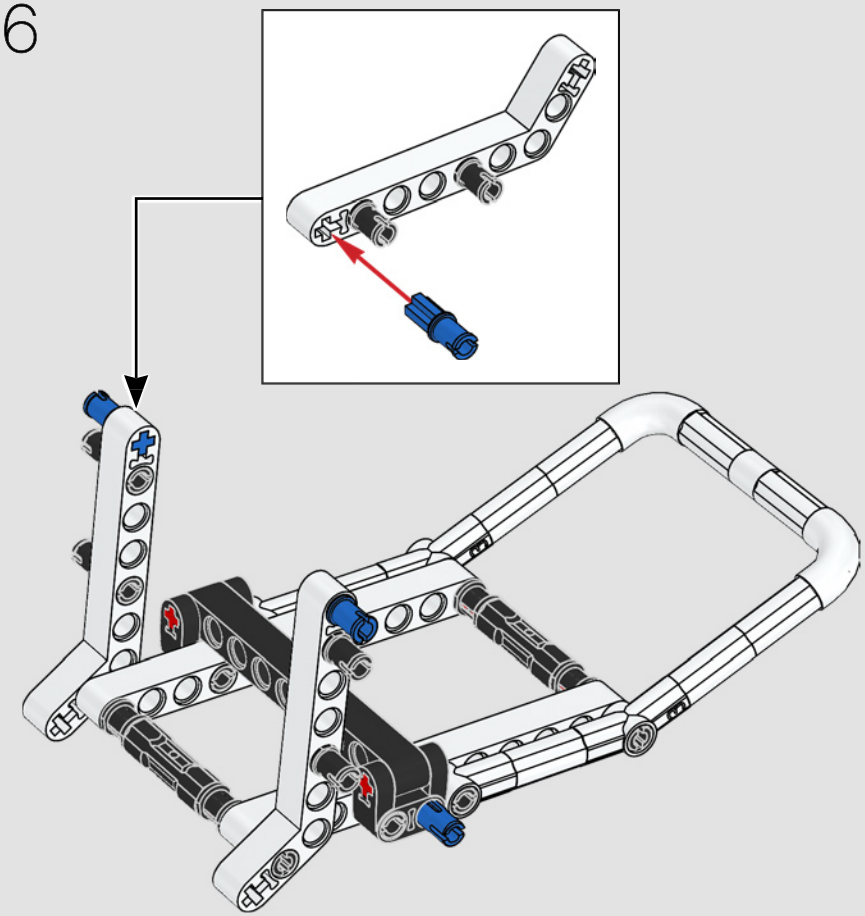

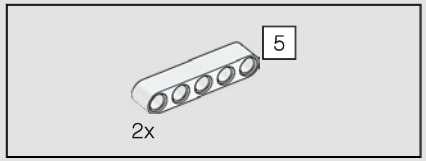

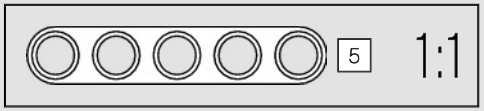

17

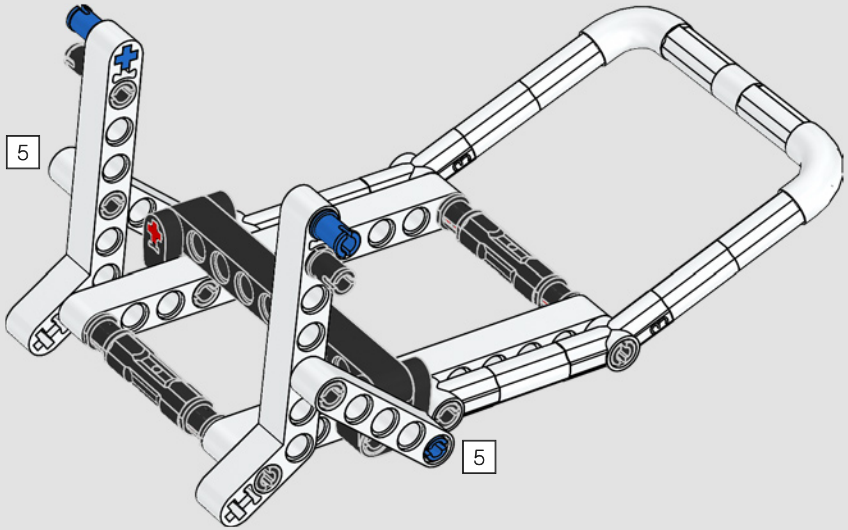

18

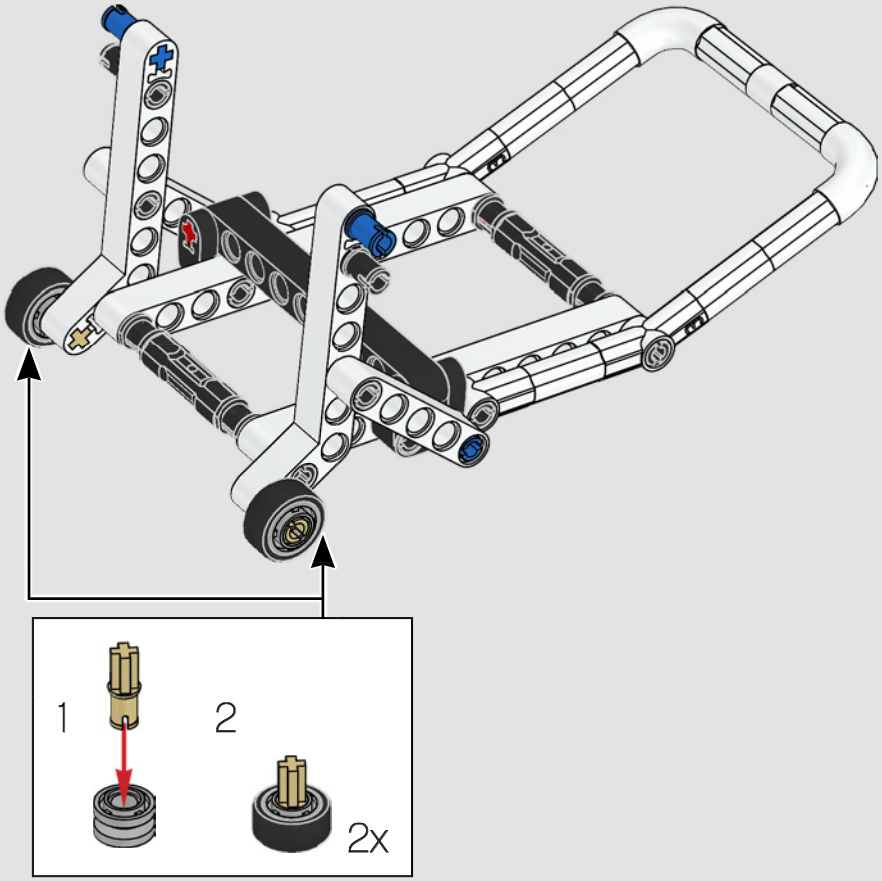

19

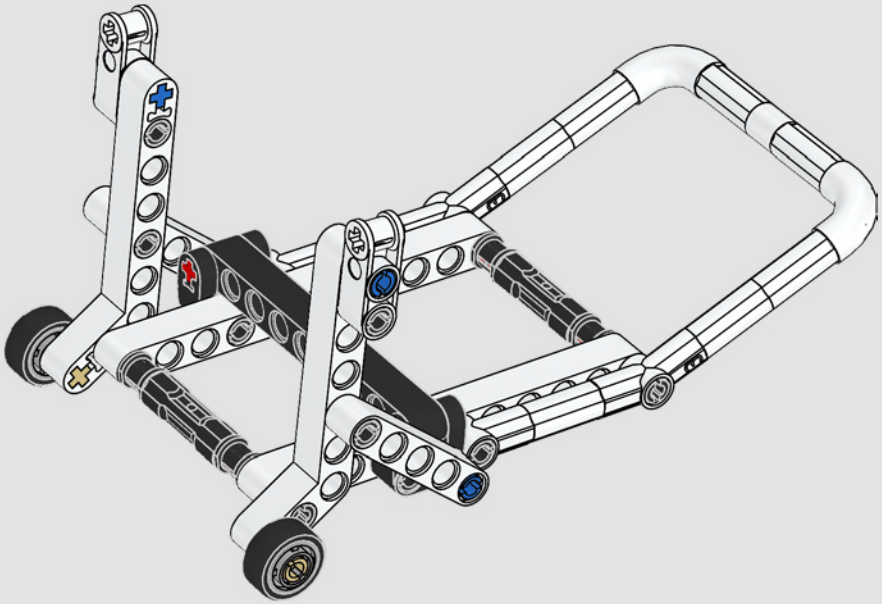

20

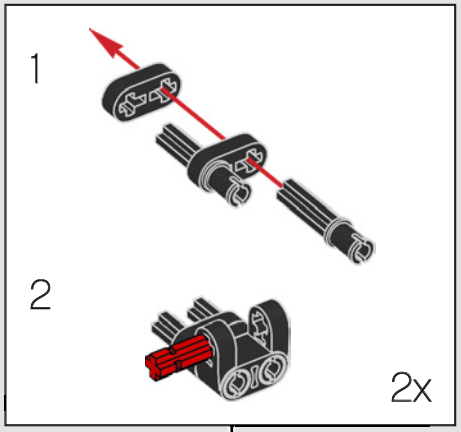

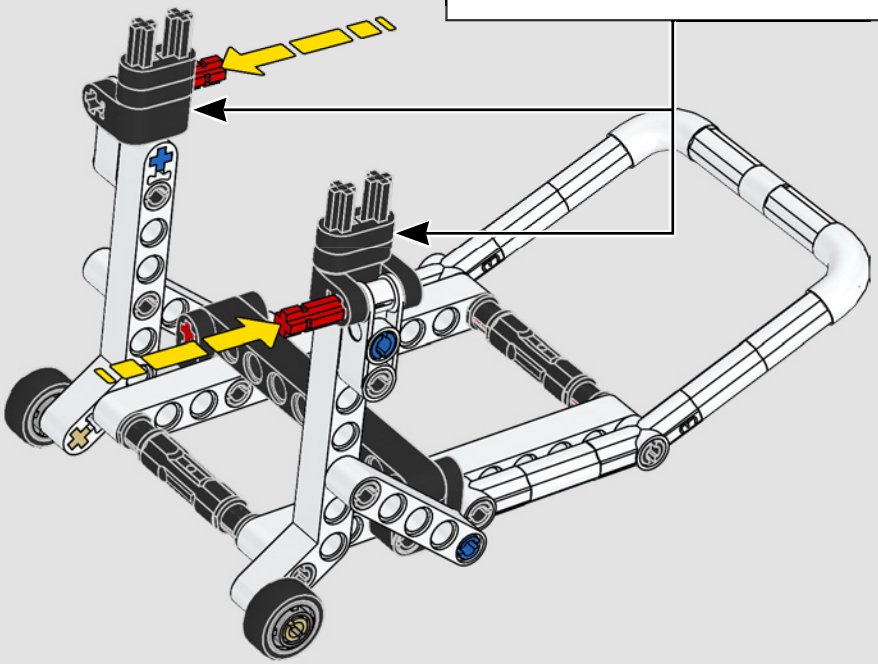

21

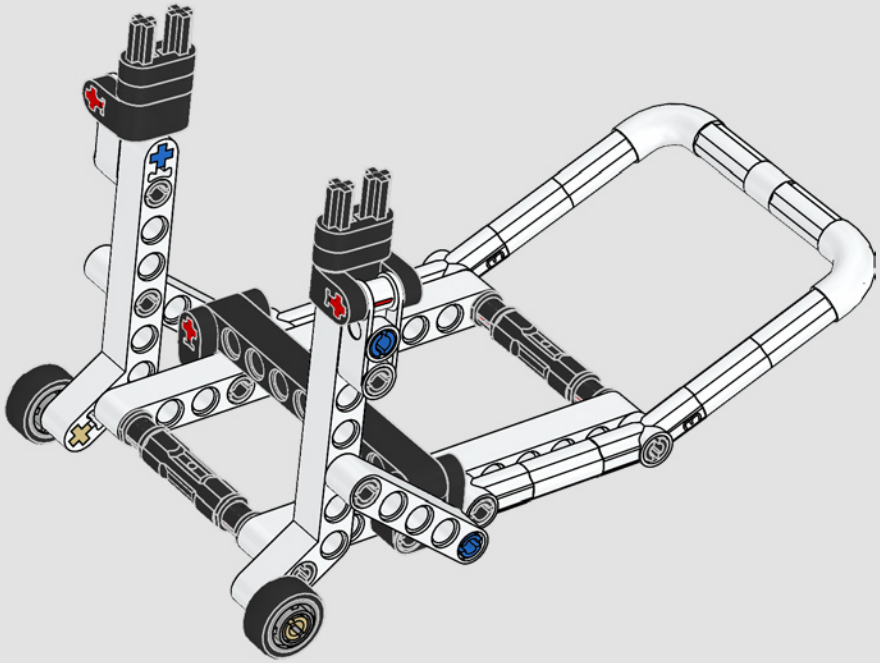

700

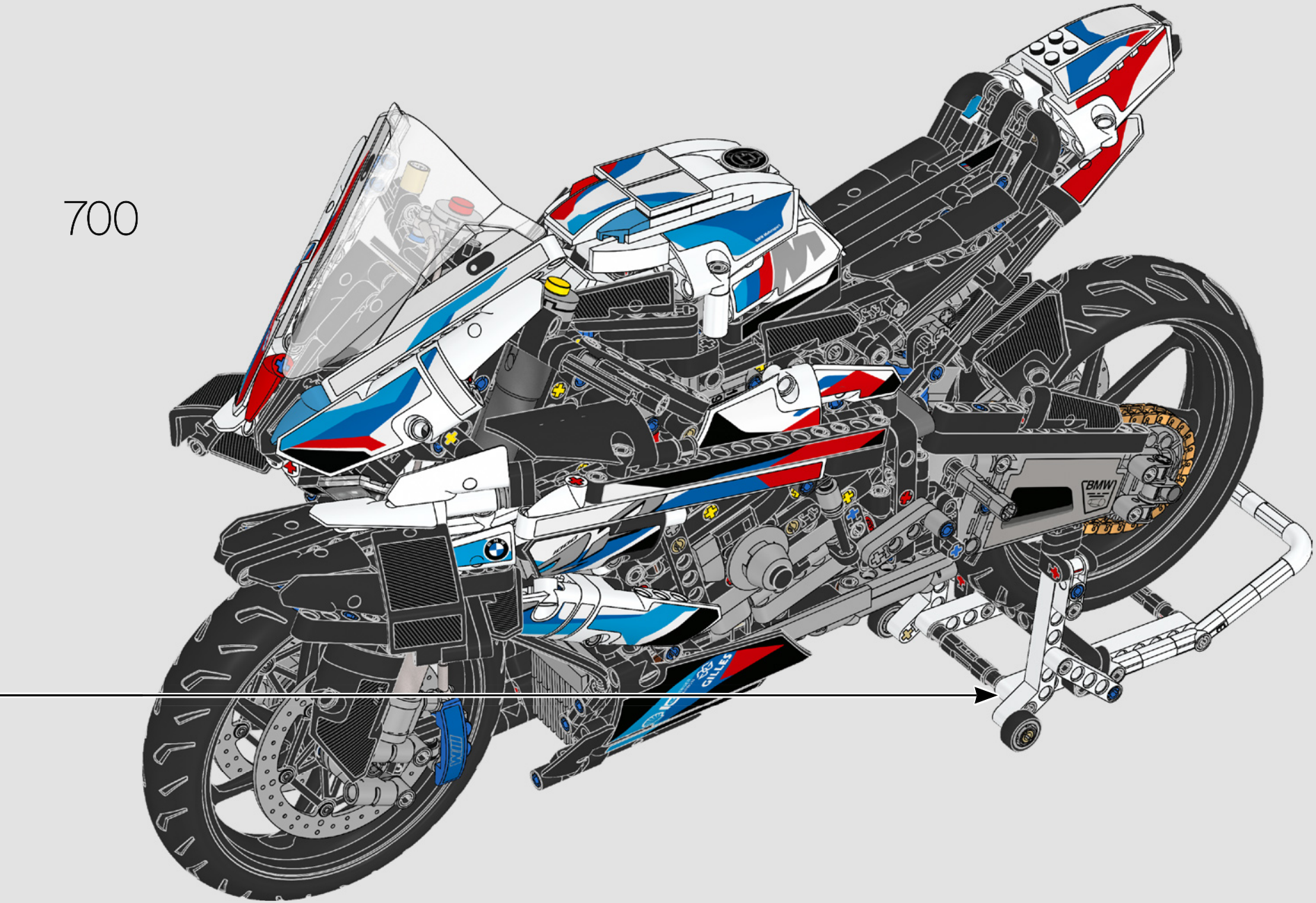

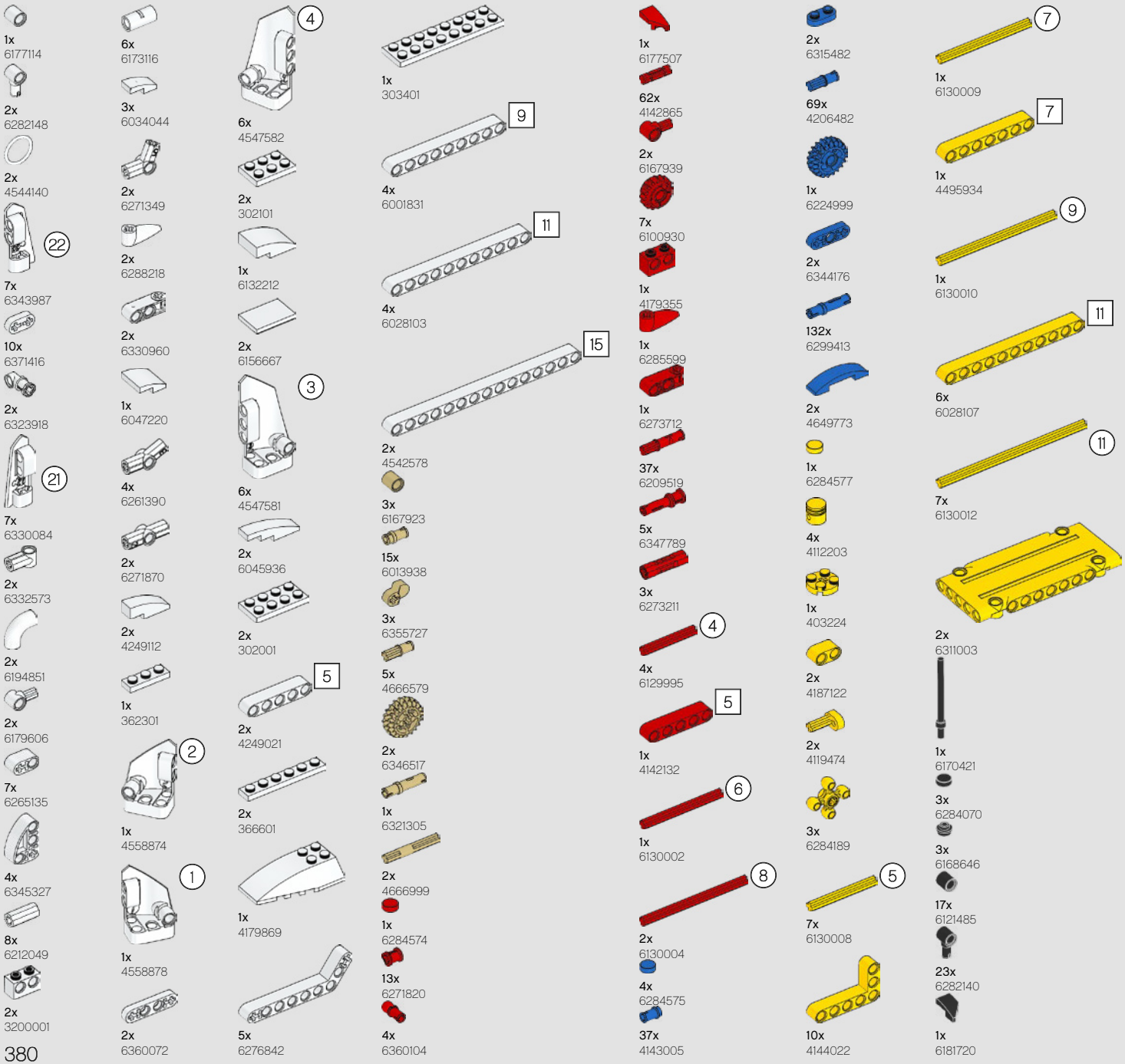
1x 6177114
2x 6282148
2x 4544140
22
7x 6343987
10x 6371416
2x 6323918
21
7x 6330084
2x 6332573
2x 6194851
2x 6179606
7x 6265135
4x 6345327
8x 6212049
2x 3200001
6x 6173116
3x 6034044
2x 6271349
2x 6288218
2x 6330960
1x 6047220
4x 6261390
2x 6271870
2x 4249112
1x 362301
2
1x 4558874
1
1x 4558878
2x 6360072
4
6x 4547582
2x 302101
1x 6132212
2x 6156667
3
6x 4547581
2x 6045936
2x 302001
5
2x 4249021
2x 366601
1x 4179869
5x 6276842
1x 303401
9
4x 6001831
11
4x 6028103
15
2x 4542578
3x 6167923
15x 6013938
3x 6355727
5x 4666579
2x 6346517
1x 6321305
2x 4666999
1x 6284574
13x 6271820
4x 6360104
1x 6177507
62x 4142865
2x 6167939
7x 6100930
1x 4179355
1x 6285599
1x 6273712
37x 6209519
5x 6347789
3x 6273211
4
4x 6129995
5
1x 4142132
6
1x 6130002
8
2x 6130004
4x 6284575
37x 4143005
2x 6315482
69x 4206482
1x 6224999
2x 6344176
132x 6299413
2x 4649773
1x 6284577
4x 4112203
1x 403224
2x 4187122
2x 4119474
3x 6284189
5
7x 6130008
10x 4144022
7
1x 6130009
7
1x 4495934
9
1x 6130010
11
6x 6028107
11
7x 6130012
2x 6311003
1x 6170421
3x 6284070
3x 6168646
17x 6121485
23x 6282140
1x 6181720
2x 4177431
22
14x 6319983
2x 6196548
1x 6181713
3x 4143187
2x 4246901
43x 6338428
6x 6322045
4x 6261371
21
12x 6316923
6x 6284699
207x 6279875
2x 403226
4x 6179182
1x 6070695
16x 6253260
8x 6099801
34x 6265091
10x 6326047
8x 4512363
4x 6280394
6x 6331716
10x 6349281
2x 6268905
1x 6174243
1x 6047276
1x 6156991
2x 6147050
4x 6271346
3x 6325521
8x 6313520
2x 6262897
10x 6271810
4x 6323668
3x 6273708
2x 242026
2x 4124096
25x 6089119
27x 6321745
4x 4107765
4x 6261386
1x 6276951
3x 4552347
2x 4142822

7x
6271869

19x
6362991

6x
6286381

2x
6265644

2x
4198367

2
3x
4566249

1
3x
4566251

4x
6331026

3x
6327548

4
2x
4541325

3
2x
4541924

4x
302126

4
10x
370526

2x
6326620

9x
6271825

2x
243126

12x
6327028

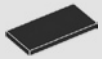
1x
4560182

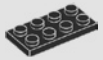
2x
302026

1x
4623113

5
13x
4142135

8x
6163980

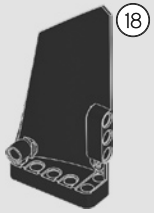
18
1x
4543490

6
9x
370626

17
1x
4541326

2x
6268012

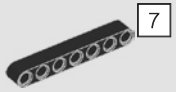
7
2x
4495935

8
5x
370726

2x
6279881

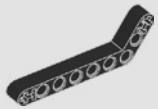
5x
6276835

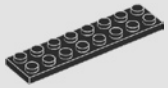
4x
303426

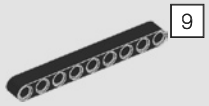
9
8x
4645732

2x
6271152

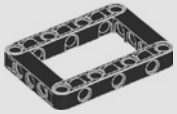
2x
6016154

10
1x
373726

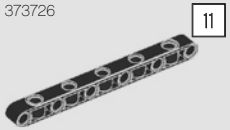
11
9x
6330585

2x
4234438

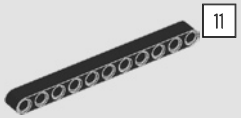
11
3x
6029578

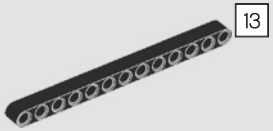
13
5x
4522933

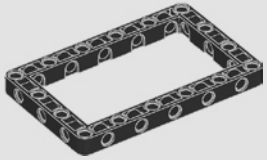
1x
6265643

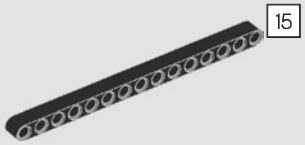
15
7x
4542573

2x
6330595

1x
6330607

1x
6330608

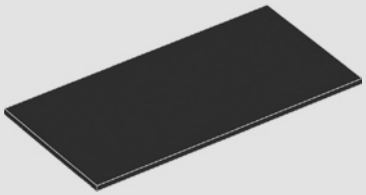
1x
4603646

2x
6299534

4x
6353017

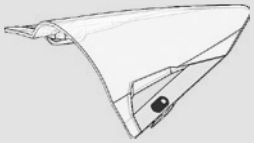
1x
6361895

1x
6227330

2x
6366185

1x
6274744

3,2
9x
6031821

3
7x
6135494

5
9x
6159763

1x
4211412

1x
6284071

10x
6271165

13x
6275844

19x
6183784

4x
6282142

13x
6321303

1x
4211415

3x
4211758

4x
4211508

2x
6281998

1x
6163477

1x
6163478

2x
6225142

1x
4211732

1x
4211735

15x
6345502

13x
6261375

10x
6296859

7x
6173127

1x
6028324

2x
4211475

3x
6179186

1x
6151349

12x
4211807

6x
4211526

2x
6183782

8x
4640536

2x
6265089

1x
4211714

4x
6380605

5x
4211862

2x
6349478

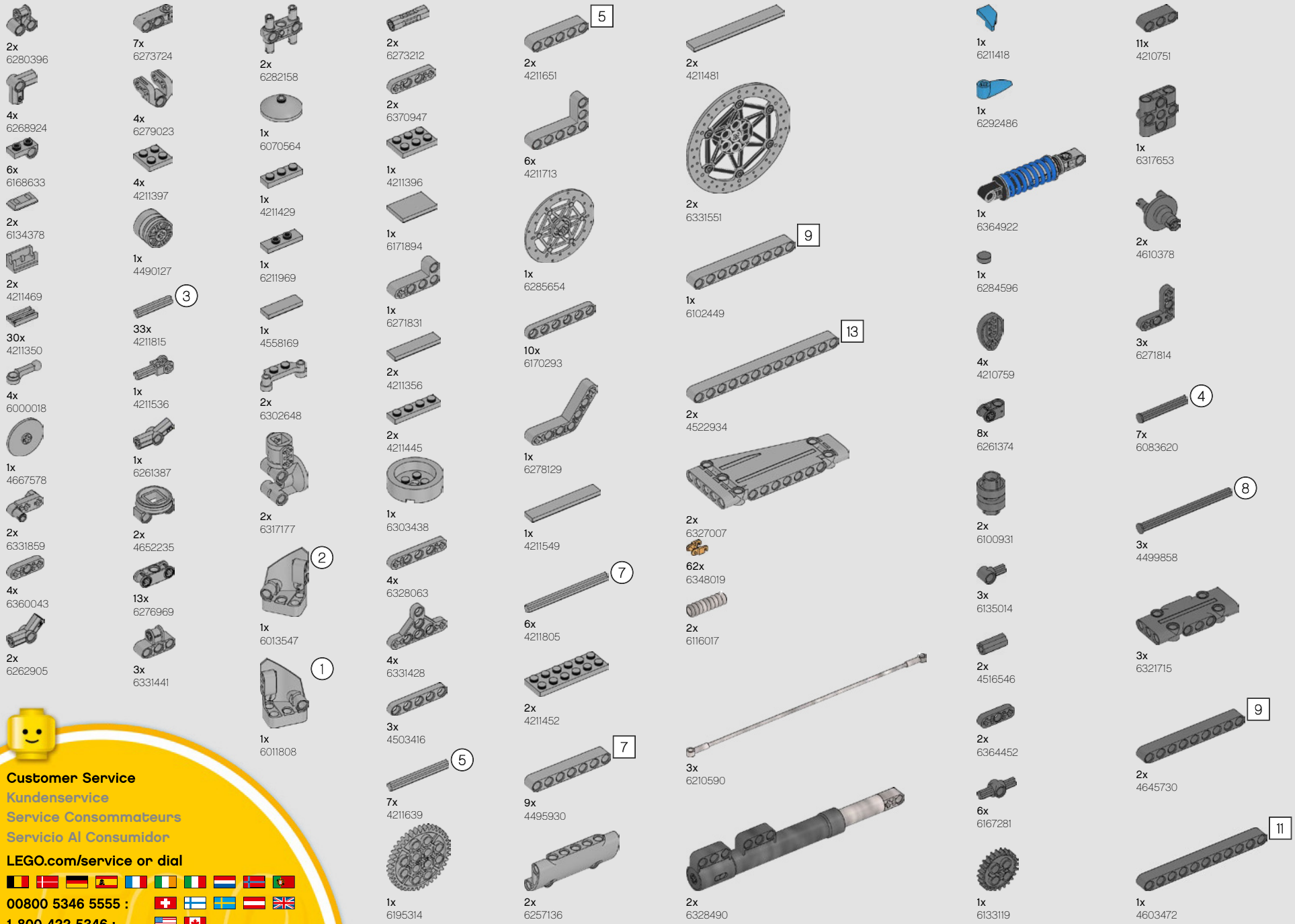

Customer Service
Kundenservice
Service Consommateurs
Servicio Al Consumidor

LEGO.com/service or dial

00800 5346 5555 :
1-800-422-5346 :

FEEDBACK AND WIN

FEEDBACK
AND **WIN**

Your feedback will help shape the future development of this product series.

Please visit:

FEEDBACK
UND **GEWINNEN**

Dein Feedback trägt zur Weiterentwicklung dieser Produktreihe bei.

Geh auf:

COMMENTEZ
ET **GAGNEZ**

Vos commentaires nous aideront à concevoir les futurs produits de cette gamme.

Rendez-vous sur :

COMENTA
Y **GANA**

Tu opinión nos ayudará a dar forma al desarrollo de esta serie de productos en el futuro.

Visita:

反馈有奖

您的反馈将有助于我们在今后改进本系列产品。

请访问：

LEGO.com/productfeedback

By completing, you will automatically enter a drawing to win a LEGO® set.

Terms & Conditions apply.

Durch Ausfüllen nimmst du automatisch an der Verlosung eines LEGO® Preises teil.

Es gelten die Teilnahmebedingungen.

En envoyant vos commentaires, vous serez automatiquement inscrit(e) à un tirage au sort qui vous permettra de remporter un prix LEGO®.

Offre soumise à conditions.

Al contestar, participarás automáticamente en el sorteo y podrás ganar un set LEGO®.

Sujeto a Términos y Condiciones.

完成我们的反馈调查，即可自动进入抽奖环节，赢取乐高®套装。

适用《条款和条件》。

LEGO and the LEGO logo are trademarks of the/sont des marques de commerce du/son marcas registradas de LEGO Group. ©2022 The LEGO Group.

The BMW logo, the BMW Motorrad word mark and the BMW Motorrad model designation are trademarks of BMW AG and are used under license.

M 1000 RR

6440537