LEGO TECHNIC

# 42115 LAMBORGHINI SIÁN FKP 37

**Copy writer:** Scott Selkirk Neillands
**Graphic design:** Henriette Solgaard. Kristian Nørby Larsen
**Packaging concept:** Dan Kjærsgaard. Natacha Héléne Marie Lesty
**Studio photography:** Tim Trøjborg. Syrine Maj Pallisby
**Location photography:** Büro Jantzen. Automobili Lamborghini

# BOOK TWO LIVRE DEUX

Videocasts only available in English
Balados vidéos disponibles uniquement en anglais

Booklet available in English on
Folleto disponible en español en

**LEGO.com/service/buildinginstructions**

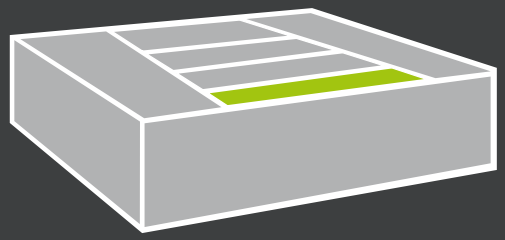

BOX THREE BOÎTE TROIS

# INTERIOR DETAILS & SEATS

*SIÈGES ET DÉTAILS INTÉRIEURS*

1

2

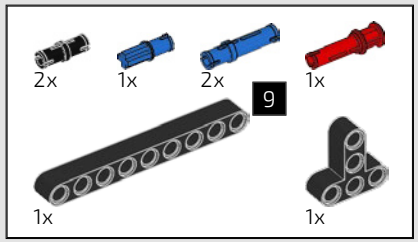


501

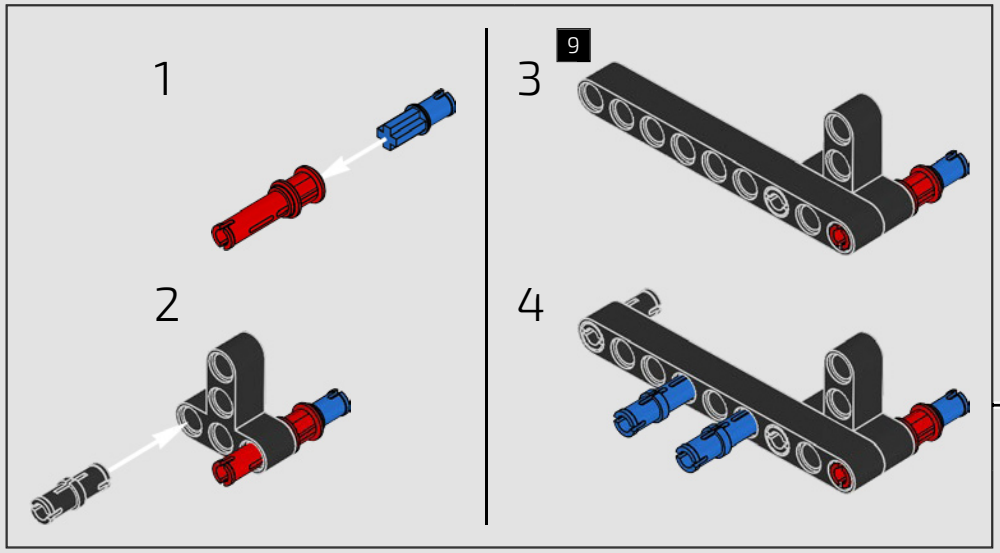


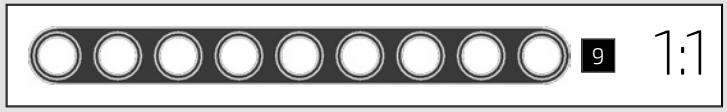

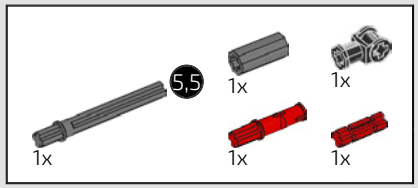


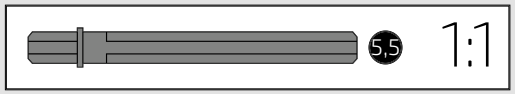


502

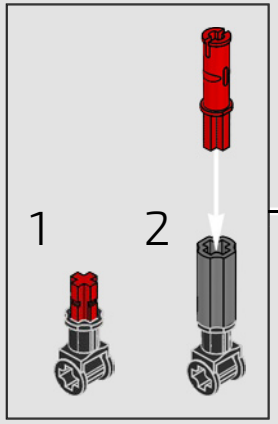


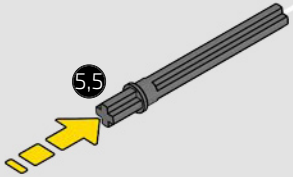

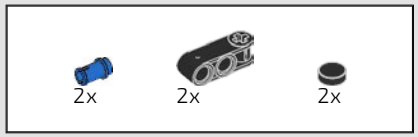


503

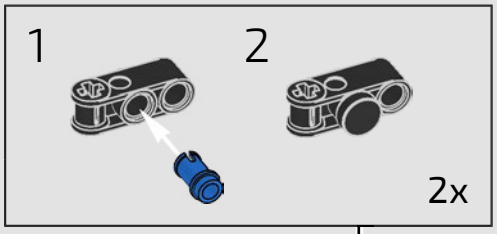

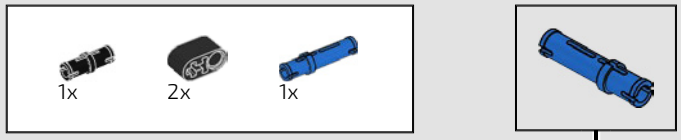


504

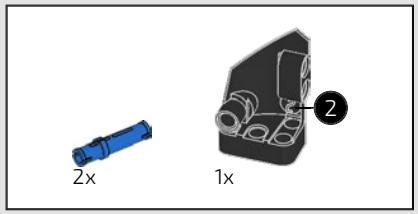


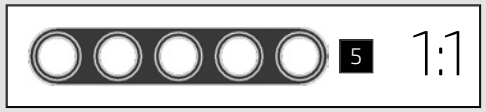


505

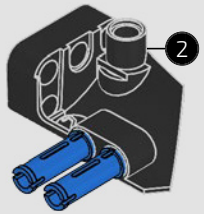


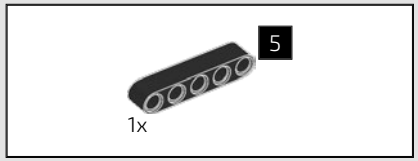


506

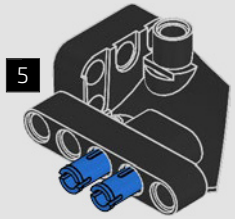


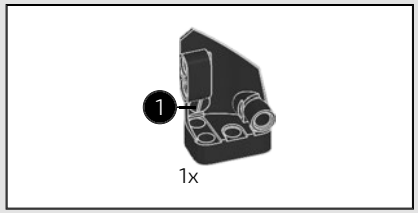


507

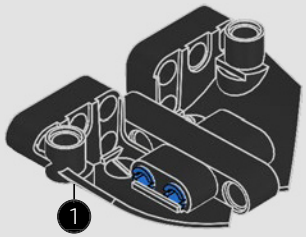


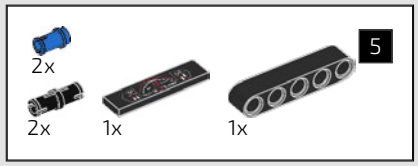


508

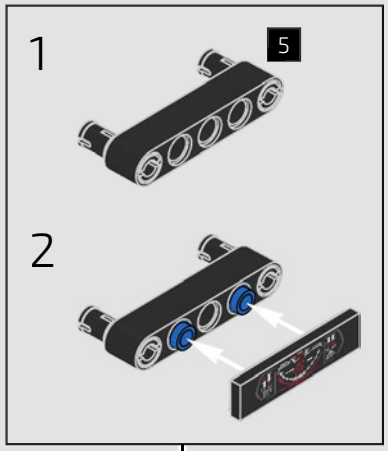


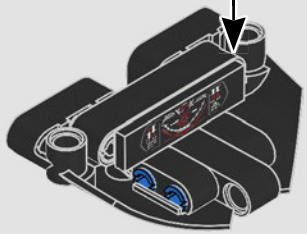

509

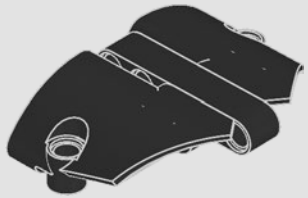

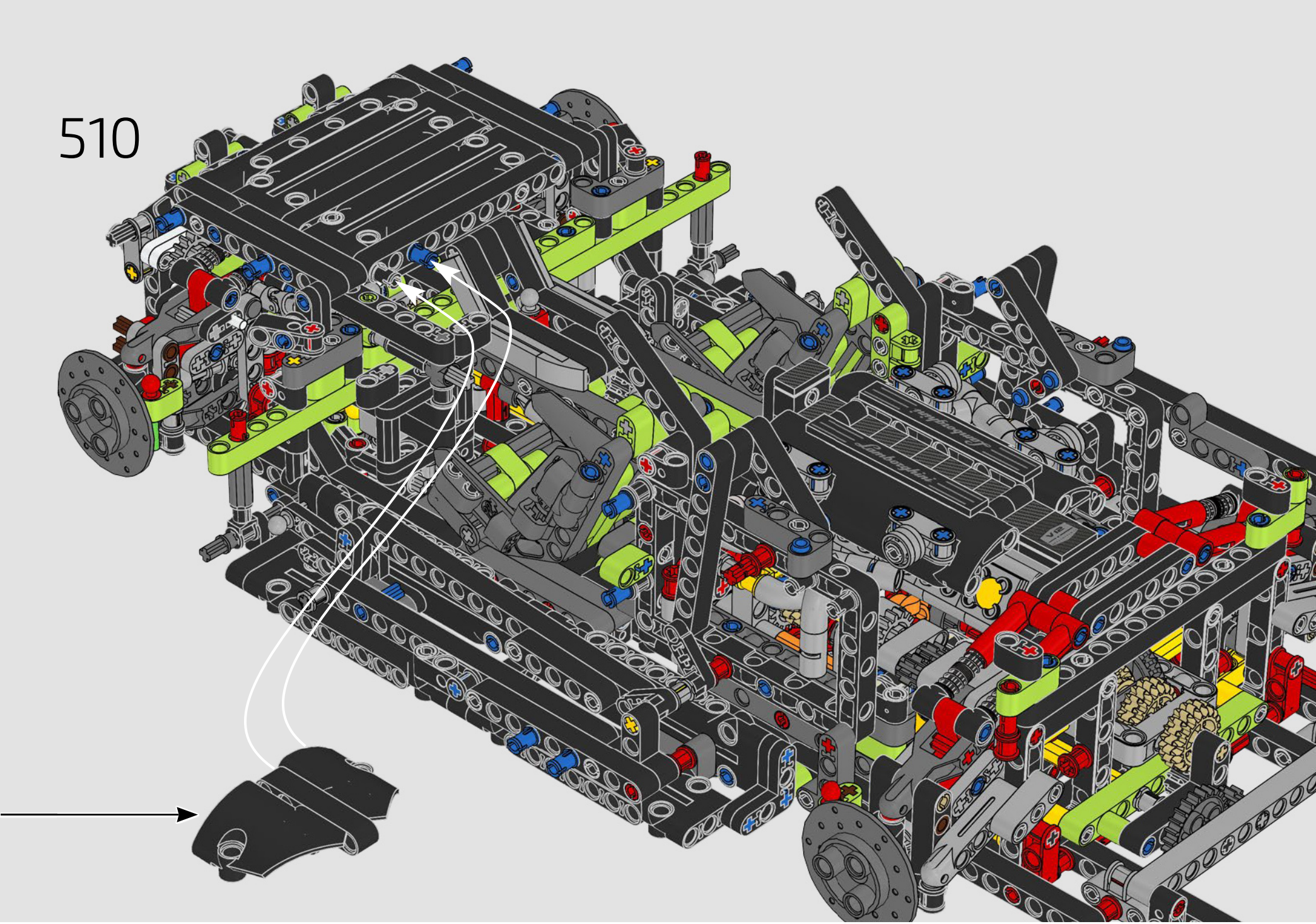
510

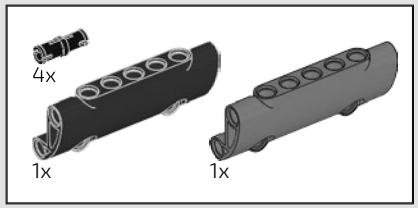


511

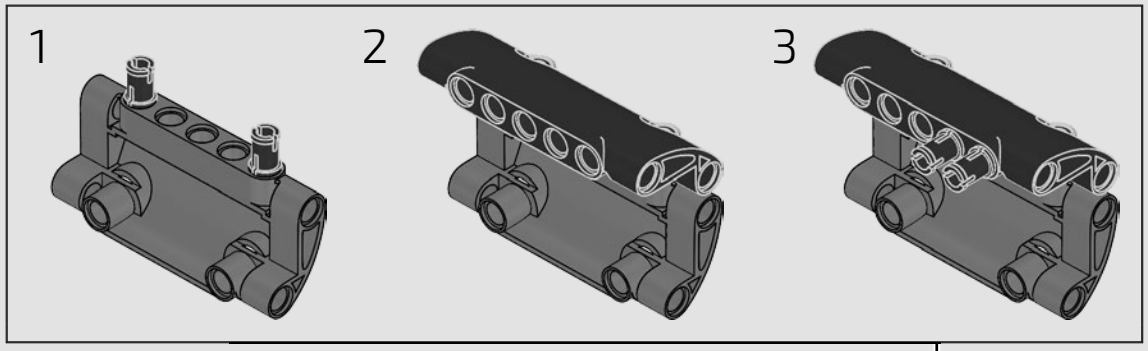

512

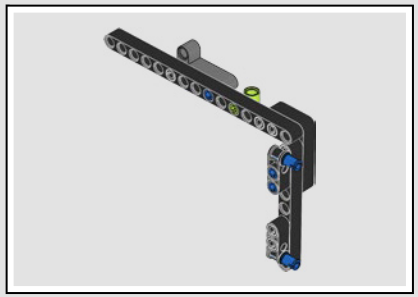

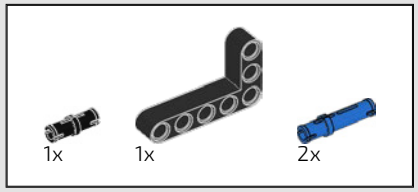


513

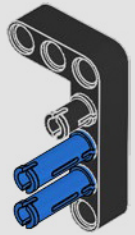

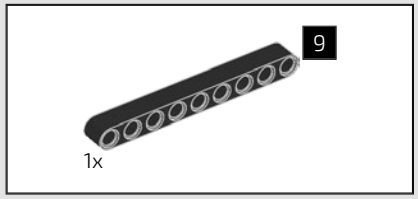


514

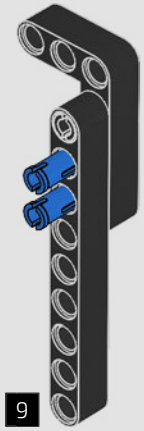


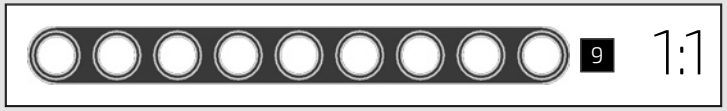

515

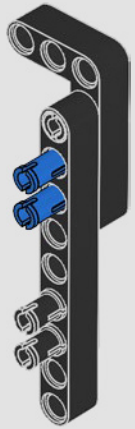

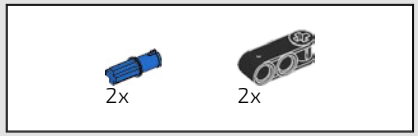


516

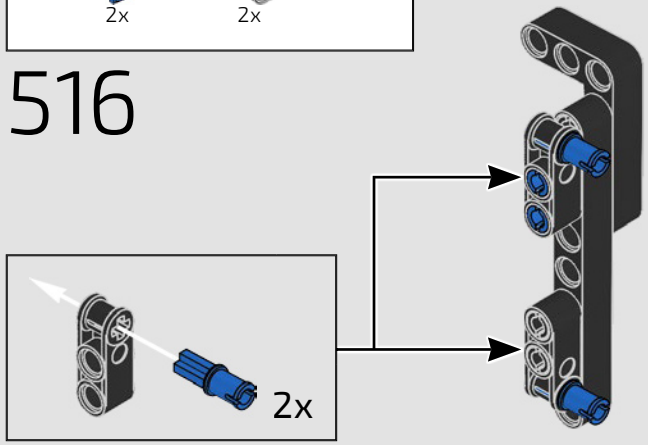

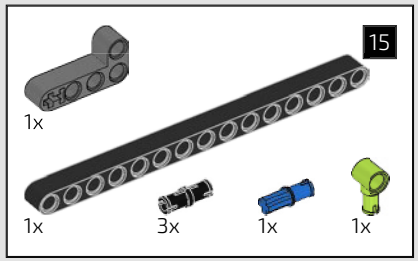


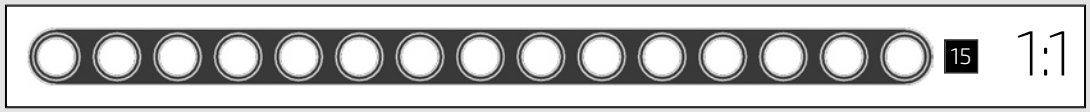


517

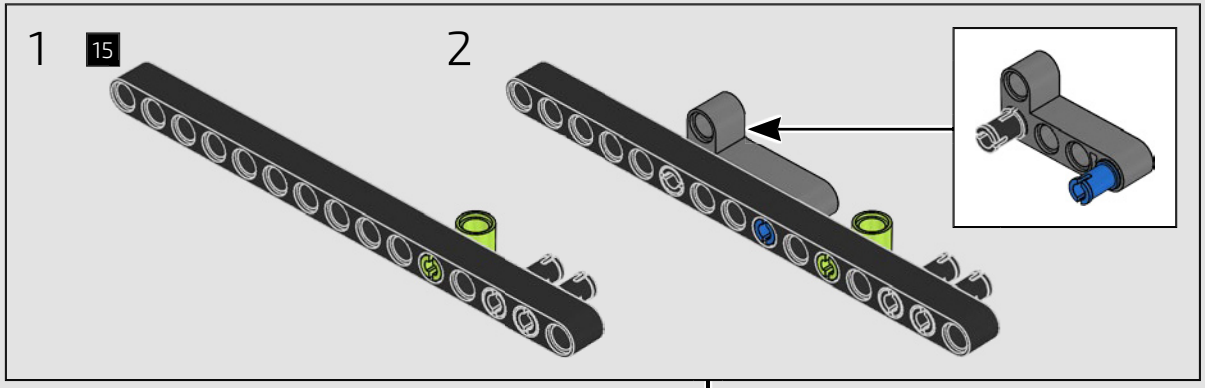


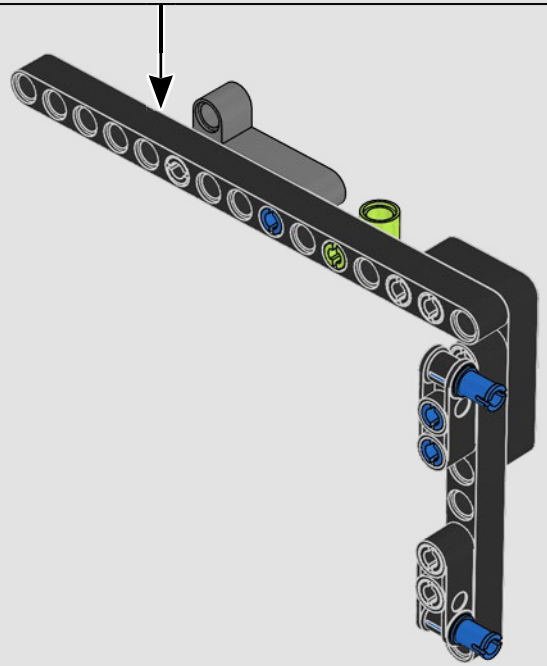

518

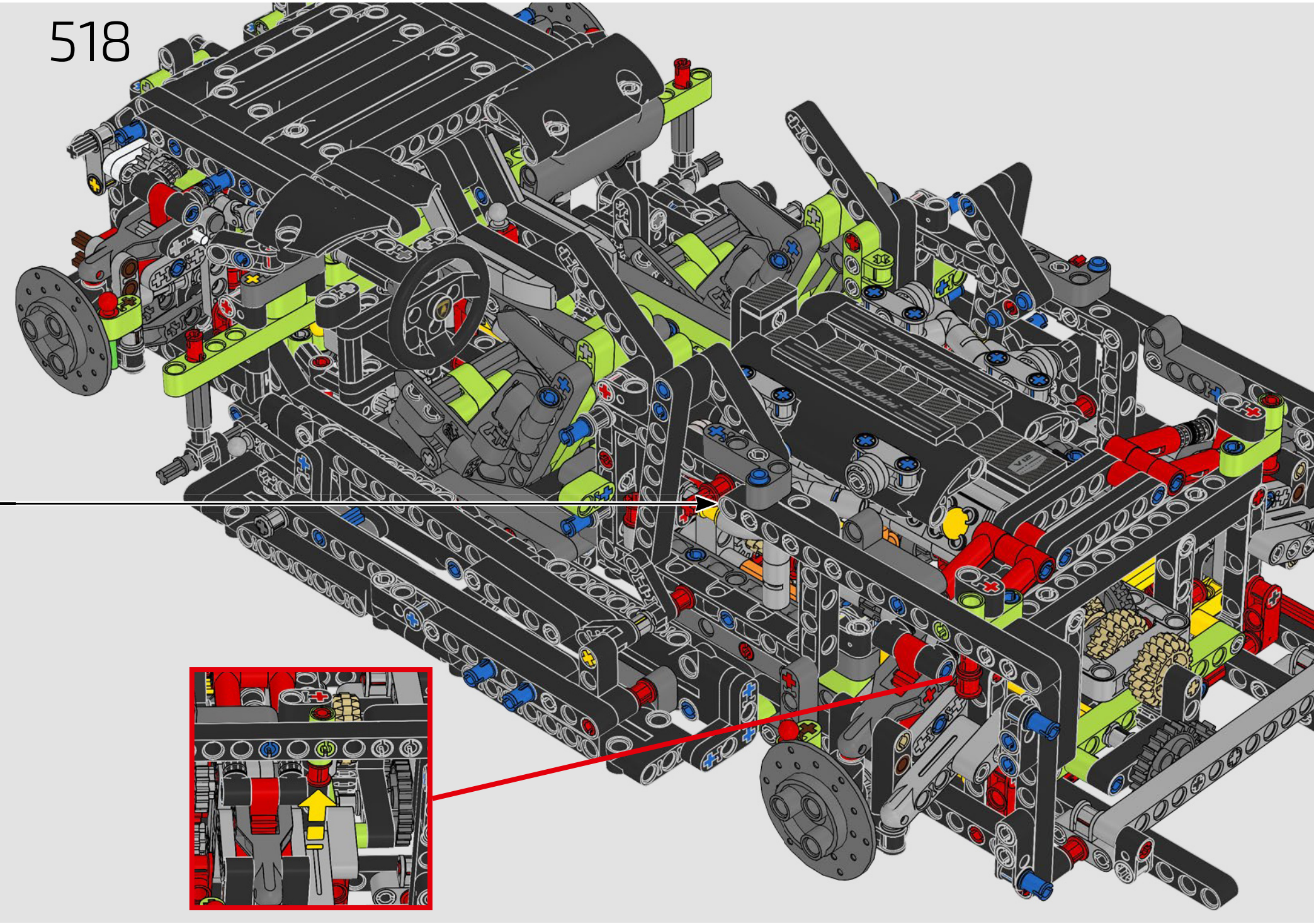

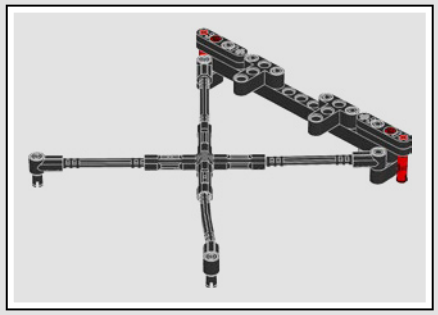

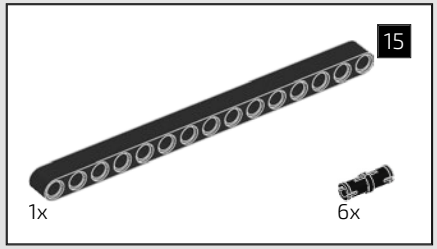


# 519

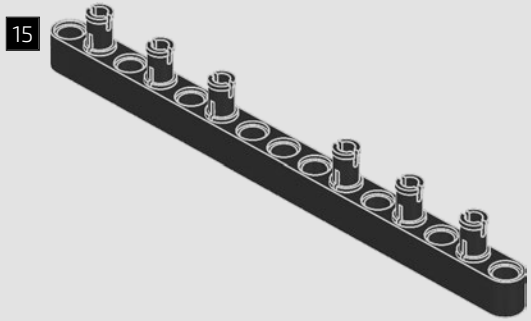


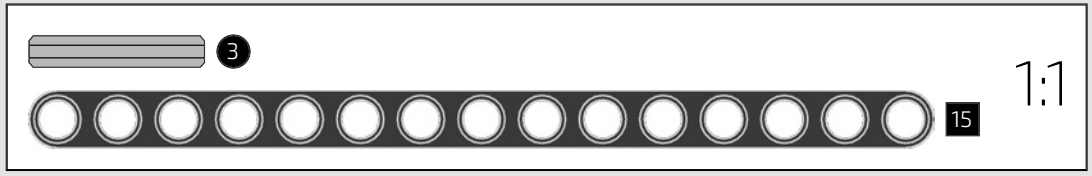


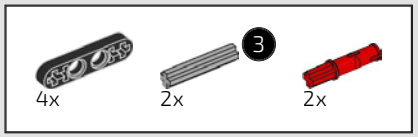


# 520

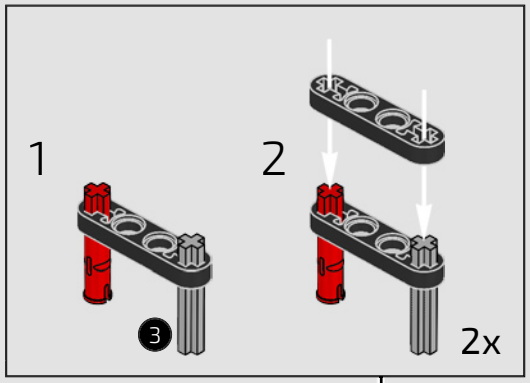


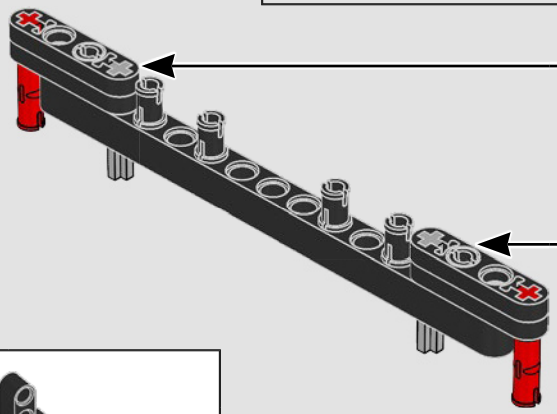

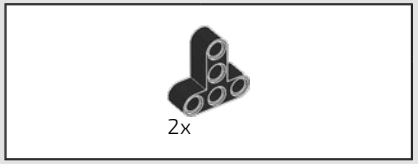


# 521

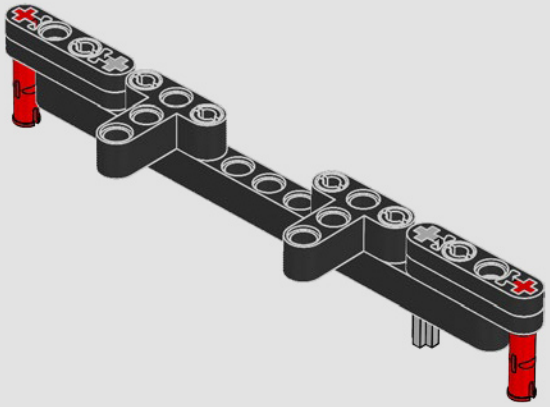

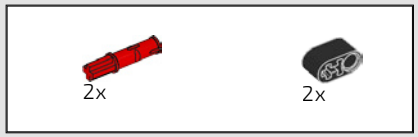


# 522

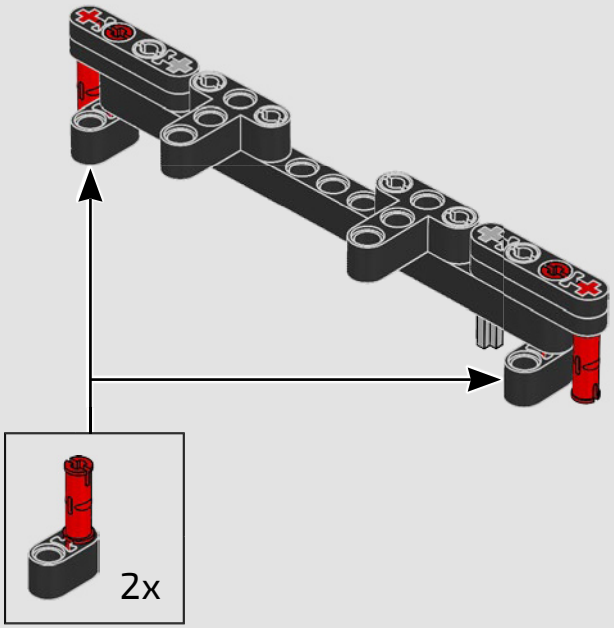


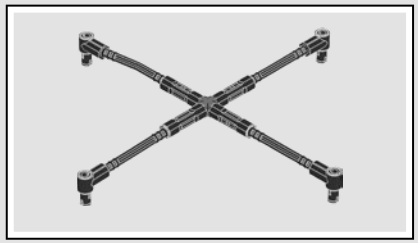

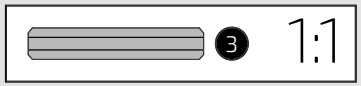


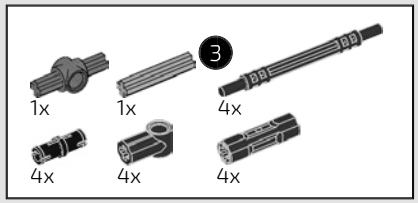


# 523

1

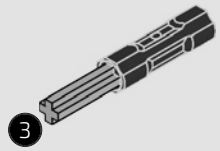


2

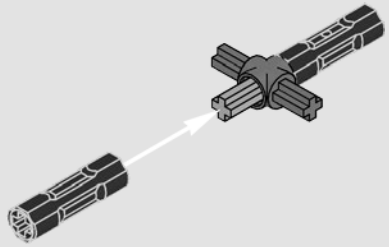

3

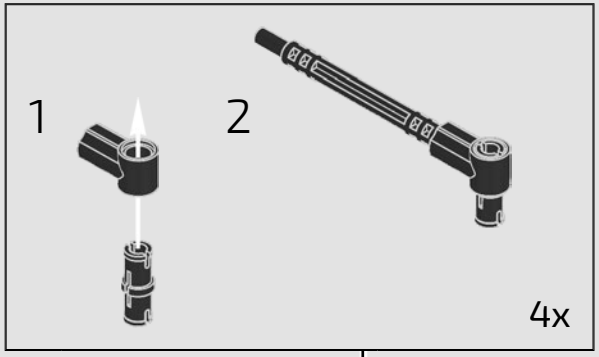


4

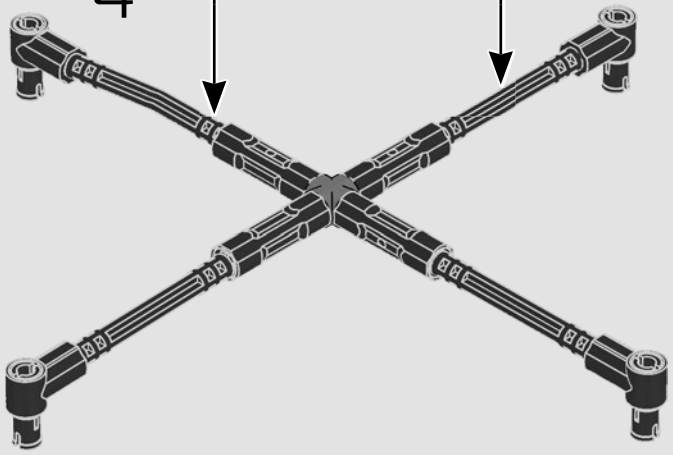

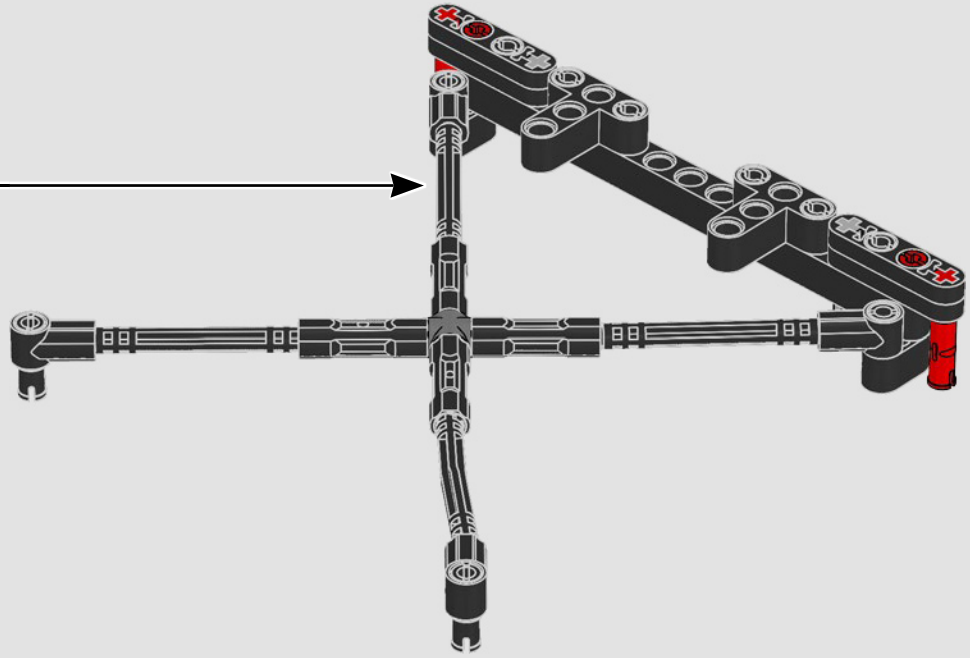

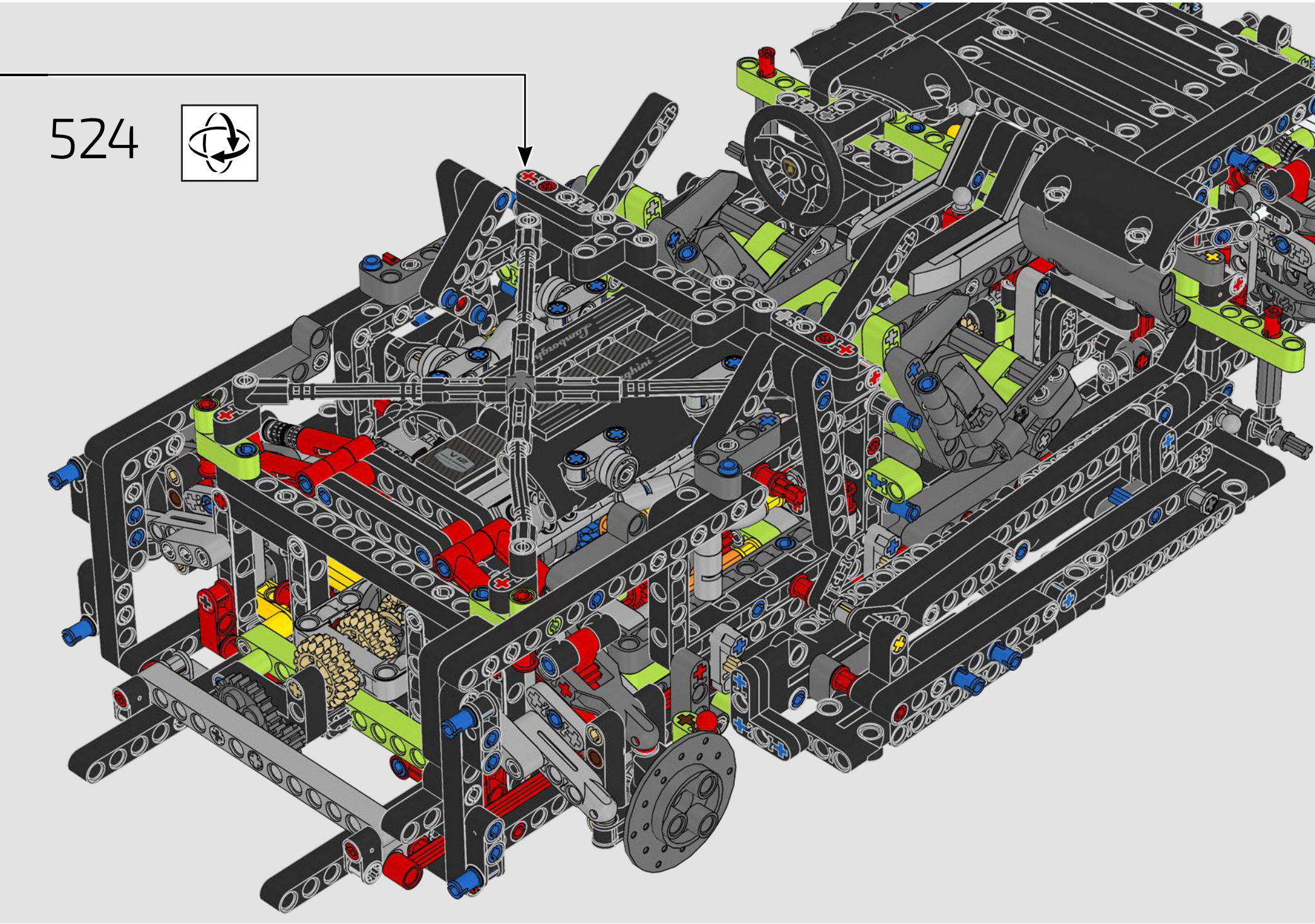
524

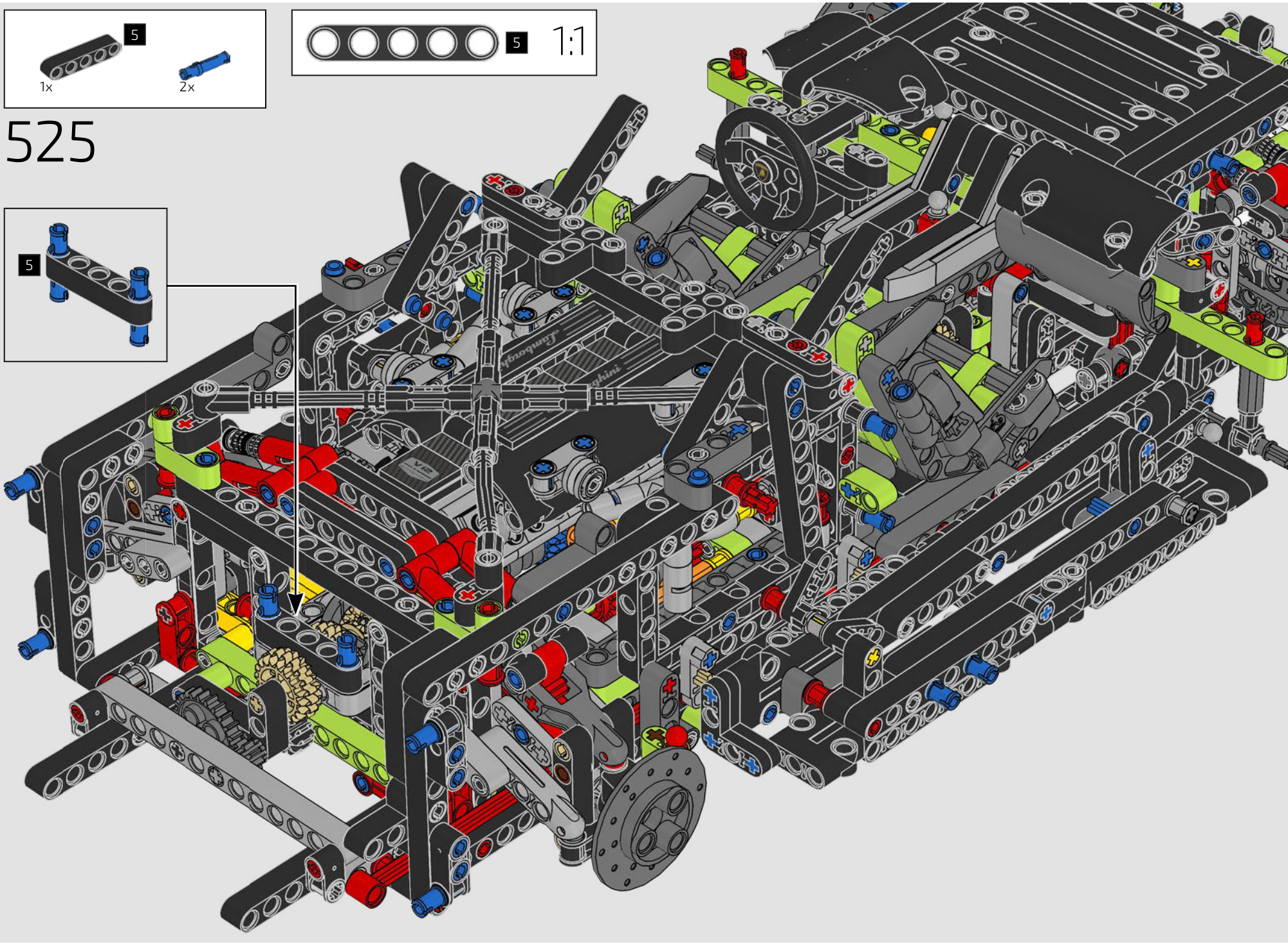
5
1x
2x
5
1:1
525
5

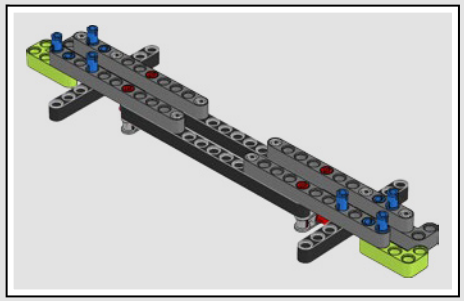

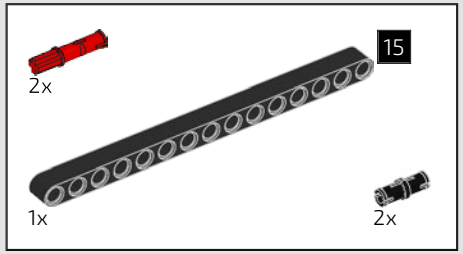


526

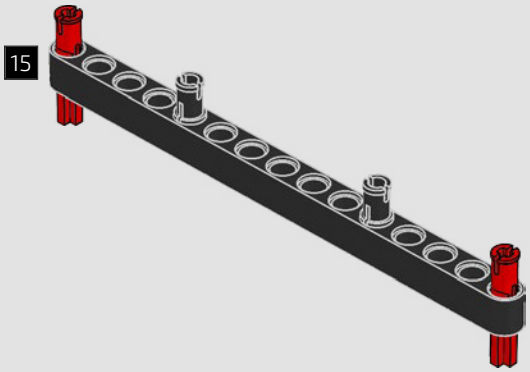


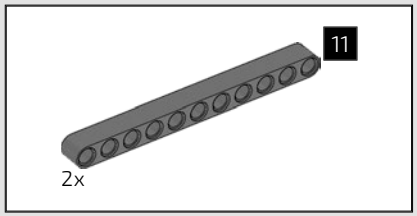


527

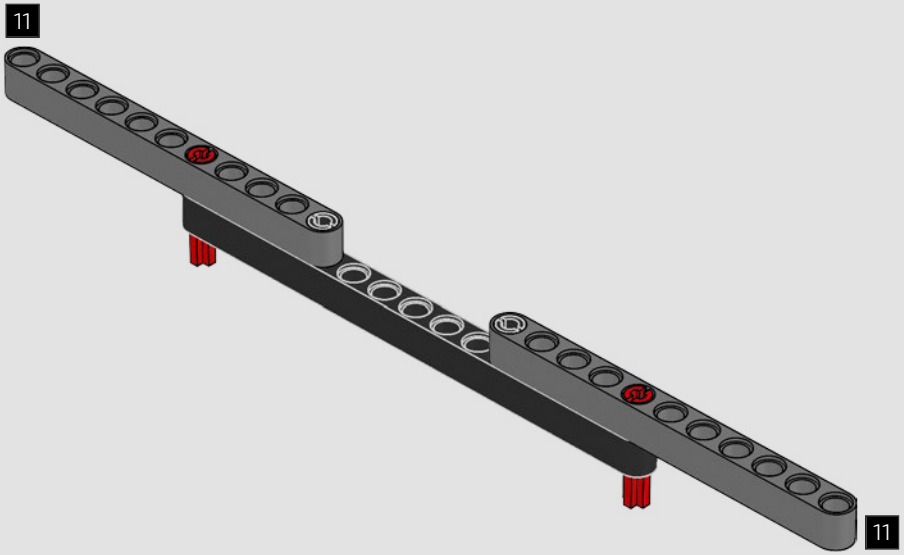


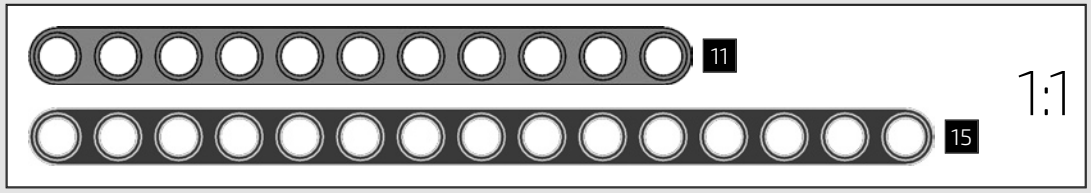

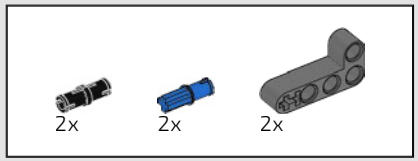


# 528

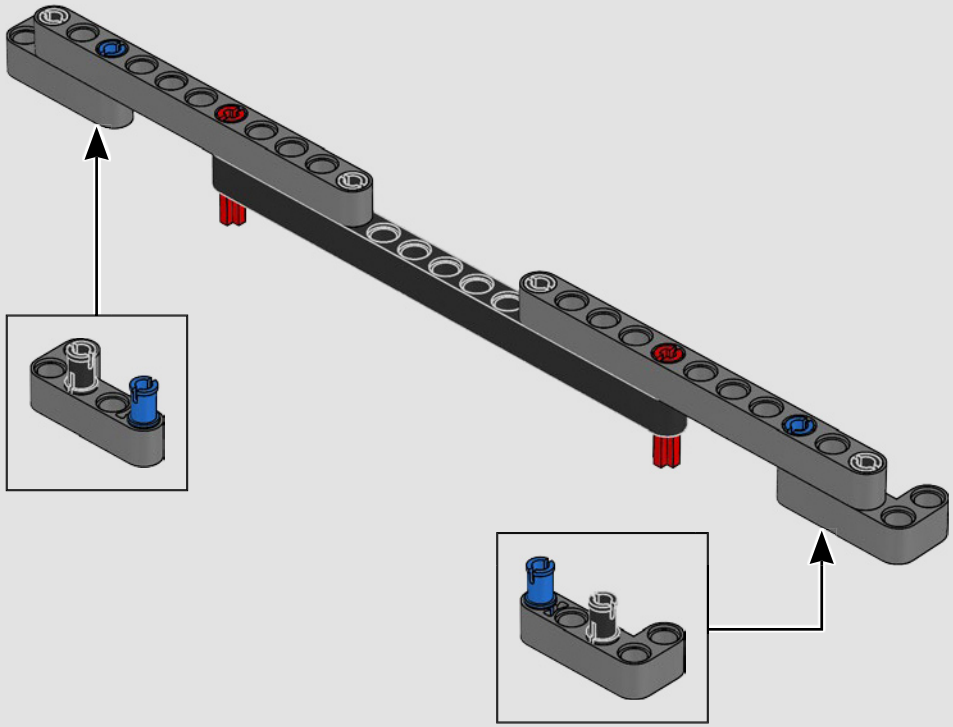

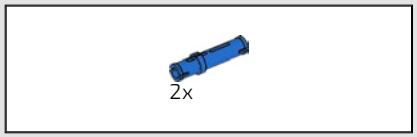


# 529

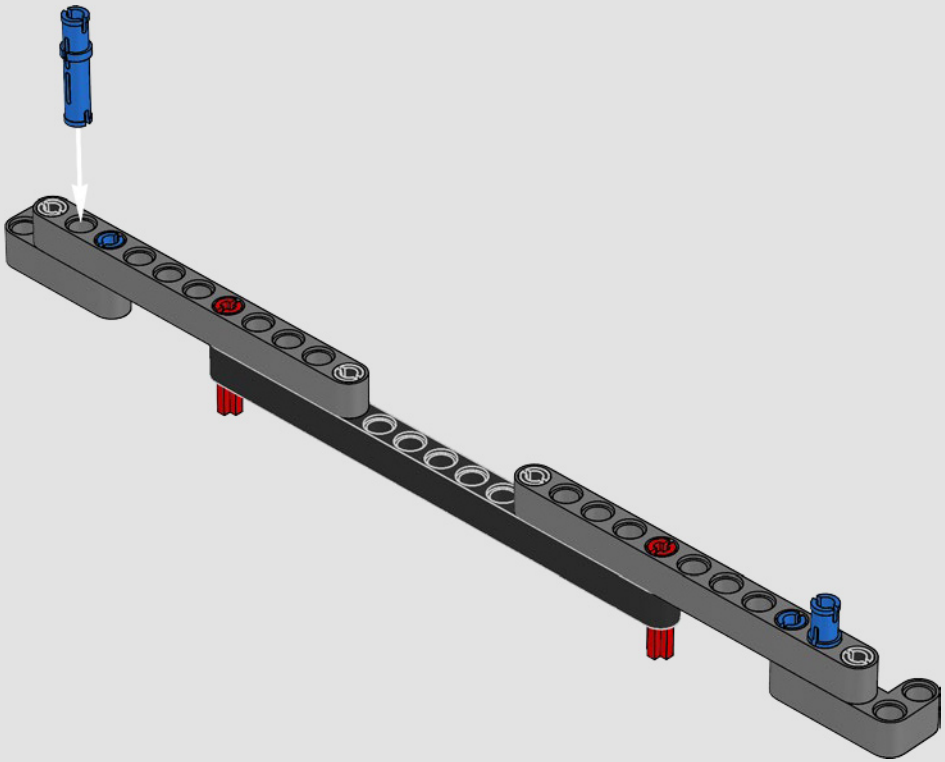

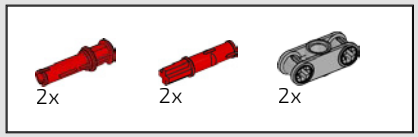


# 530

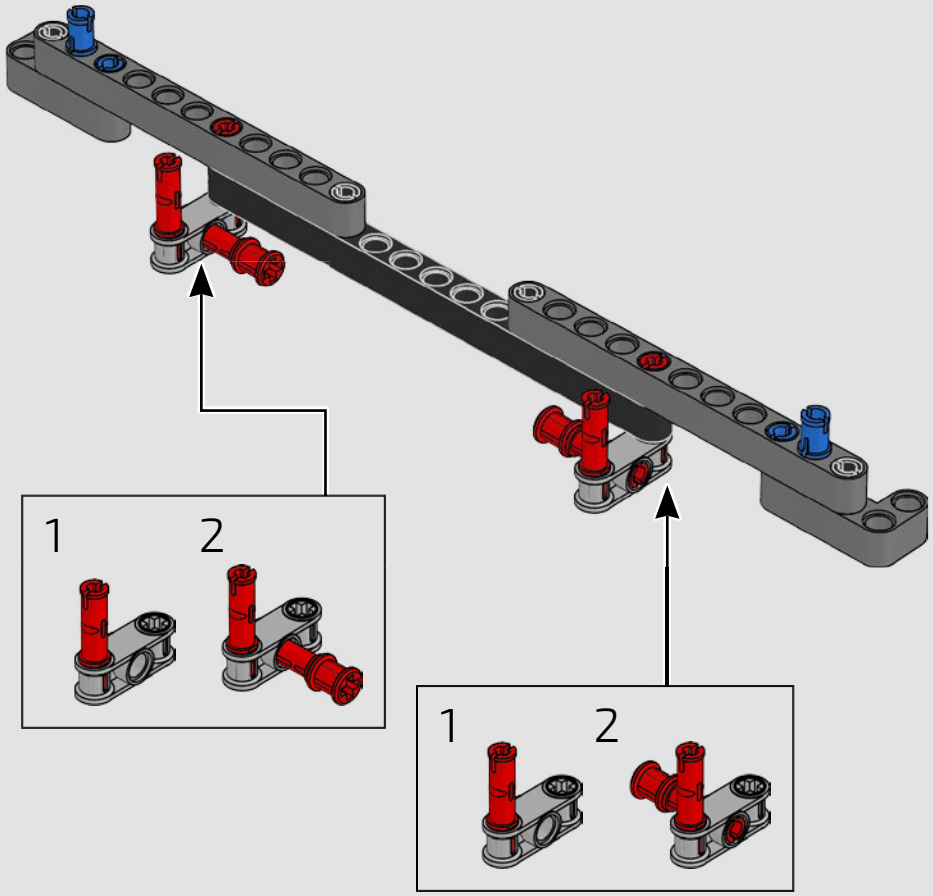


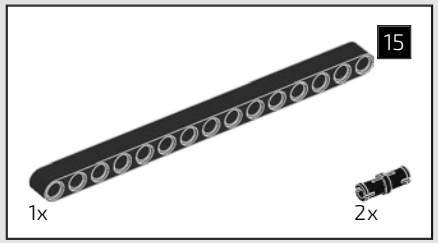


# 531

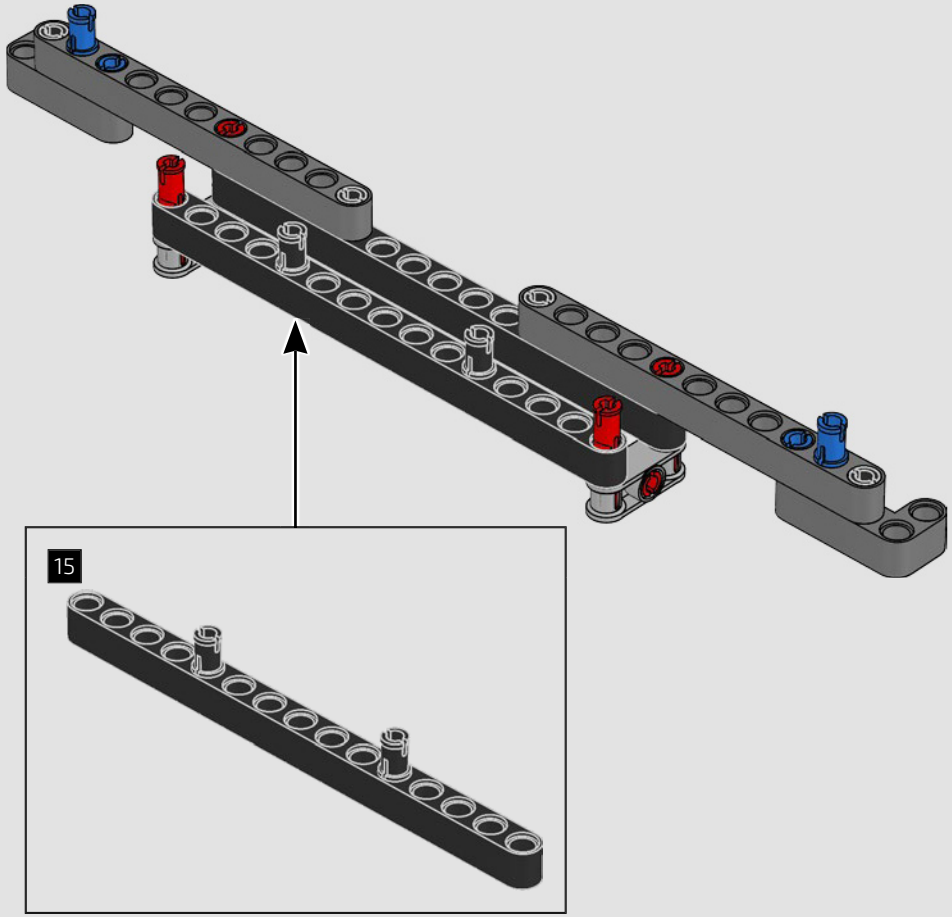


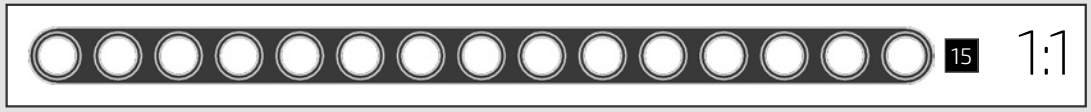

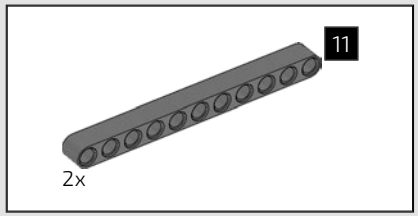


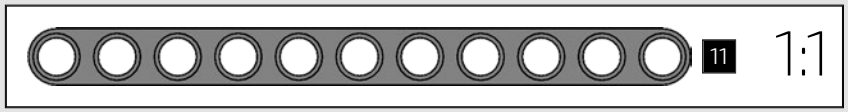


532

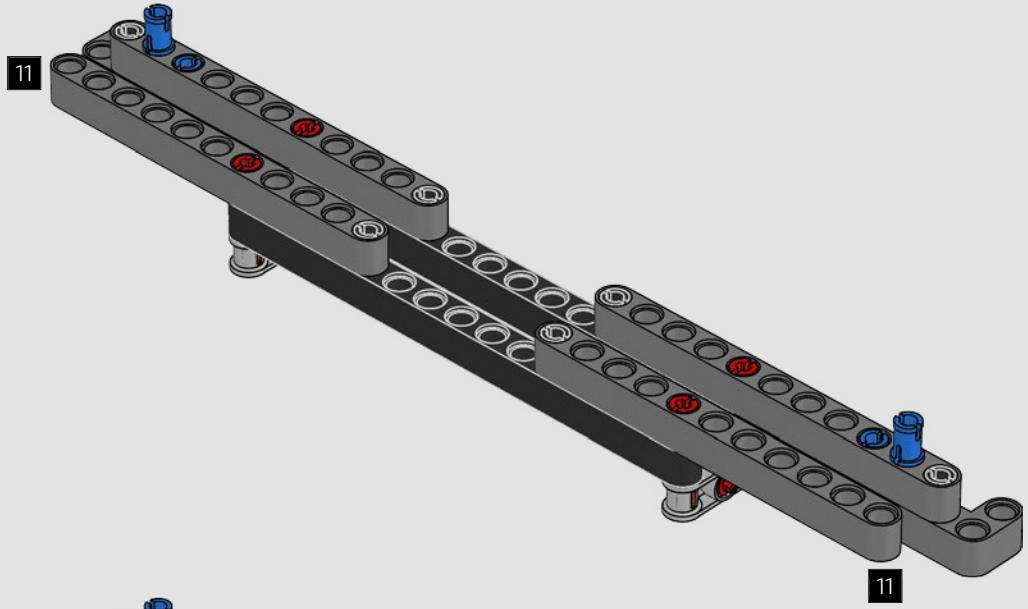


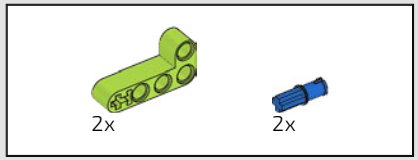


533

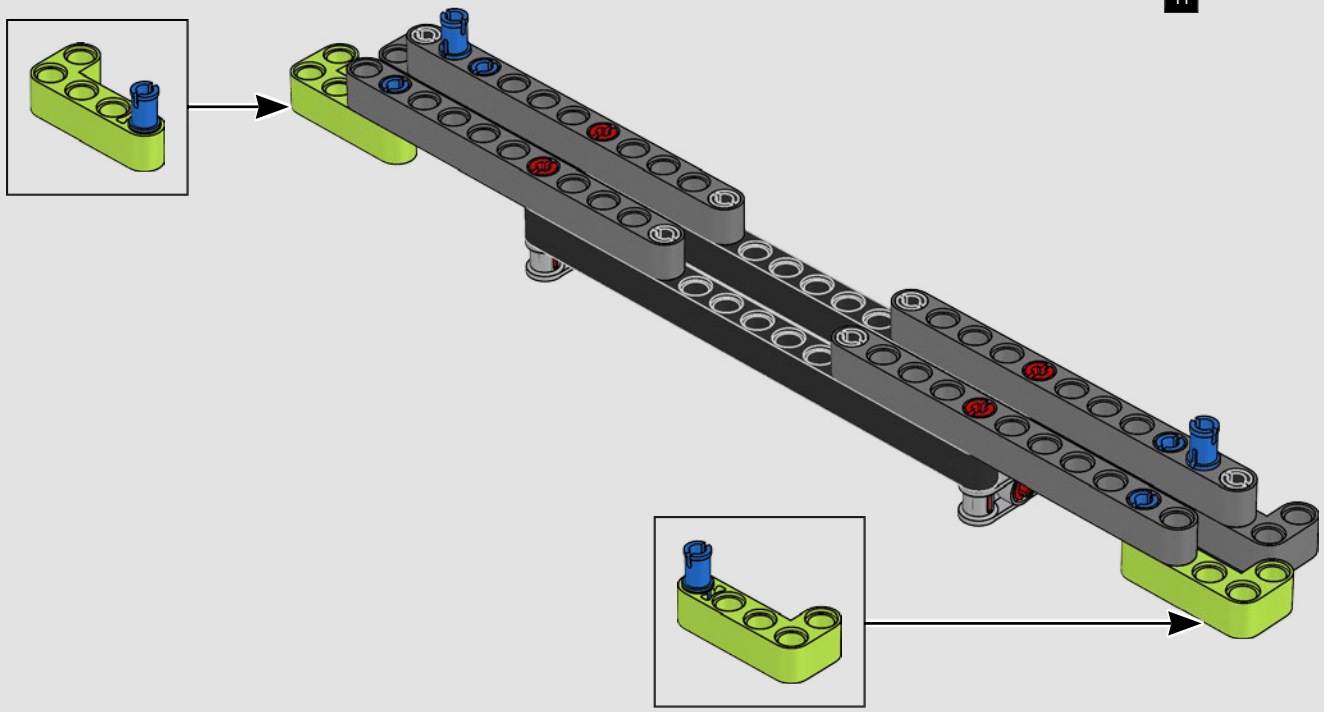

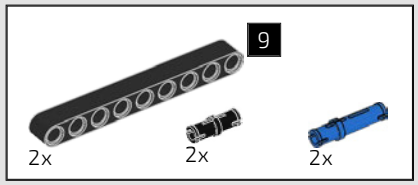


534

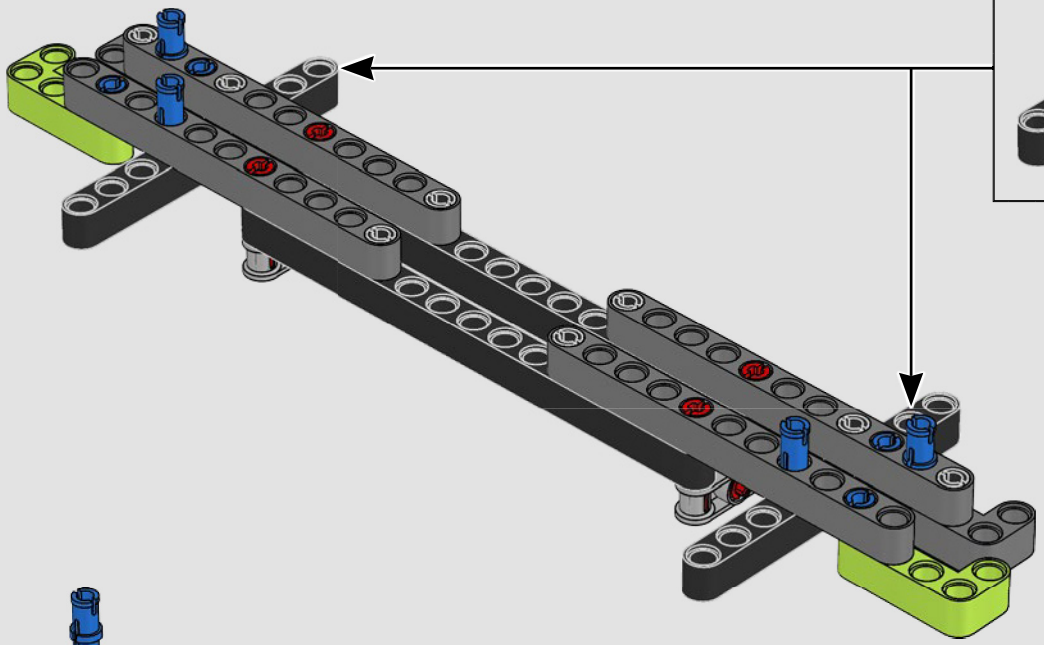

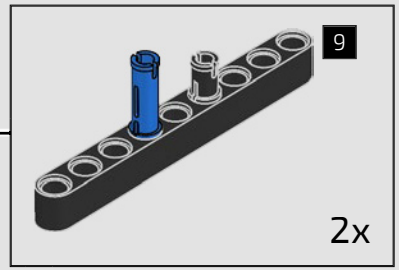


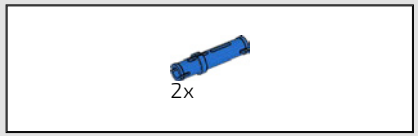


535

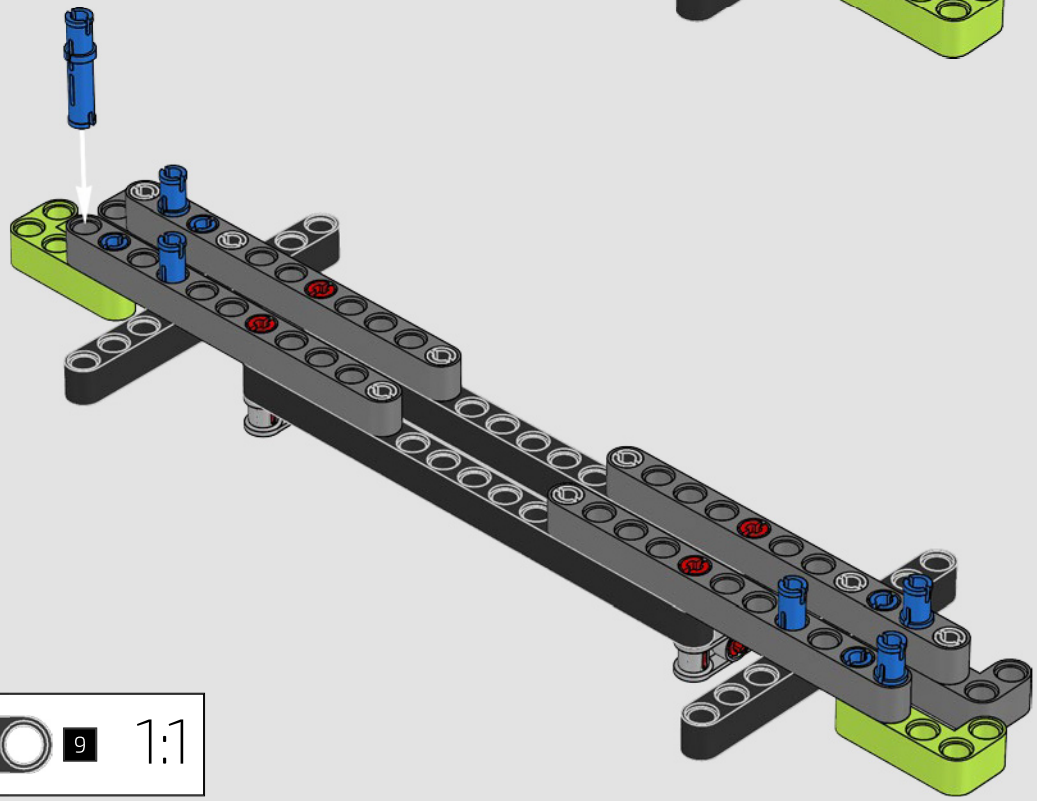

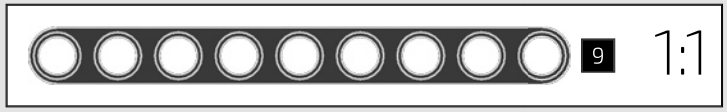

536

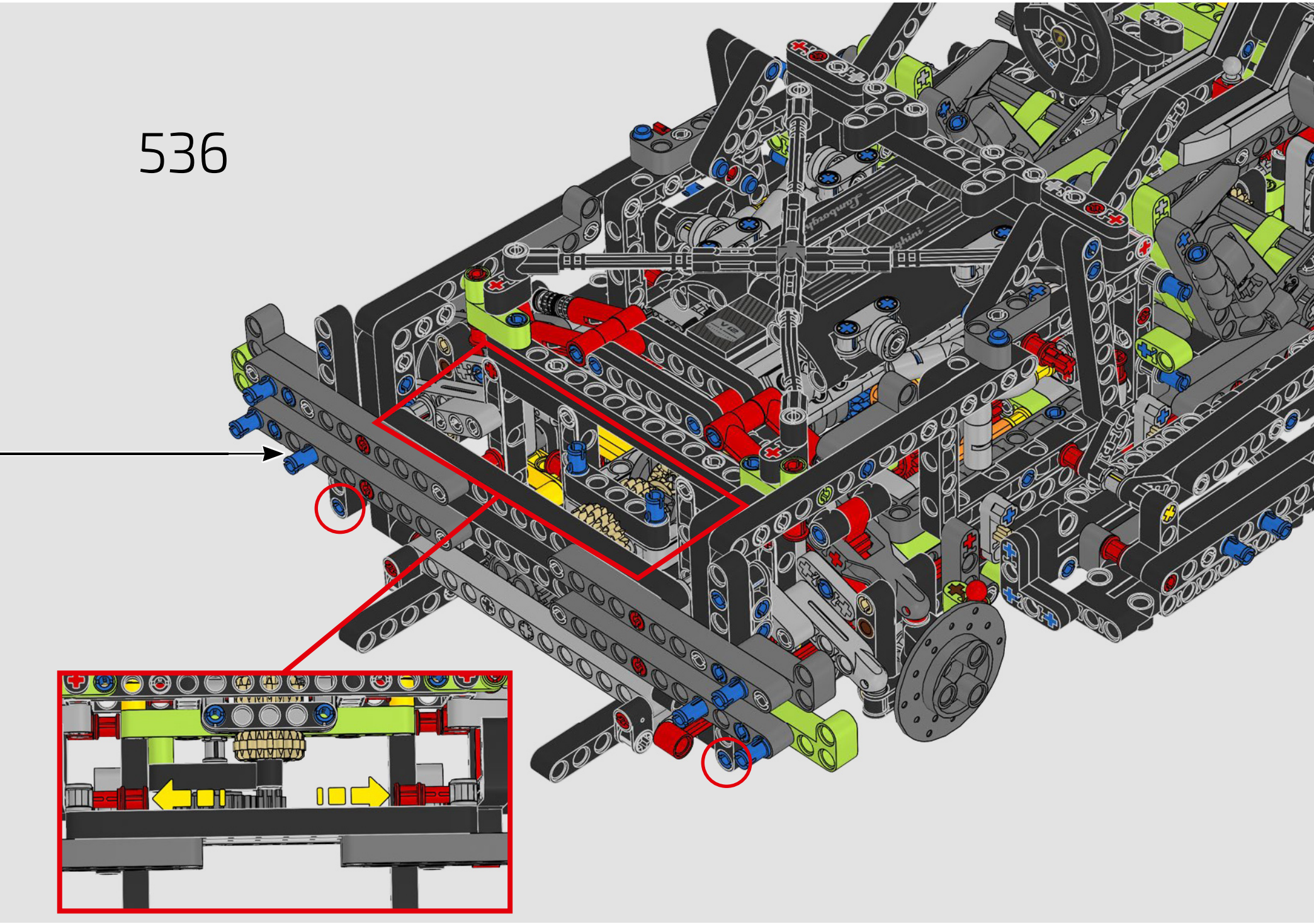

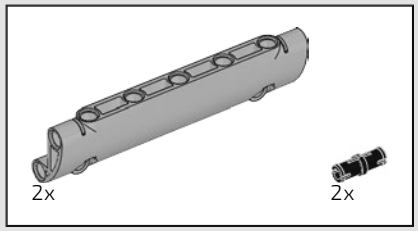


537

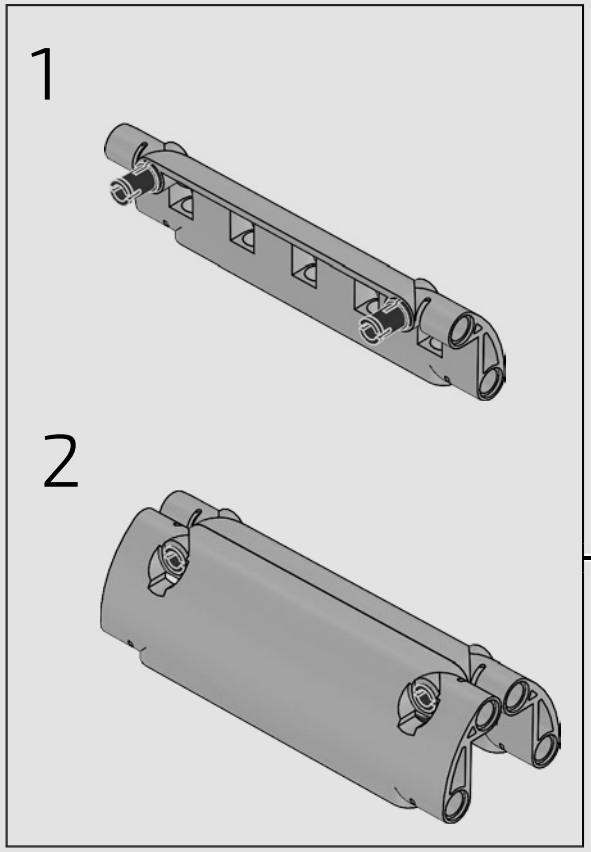


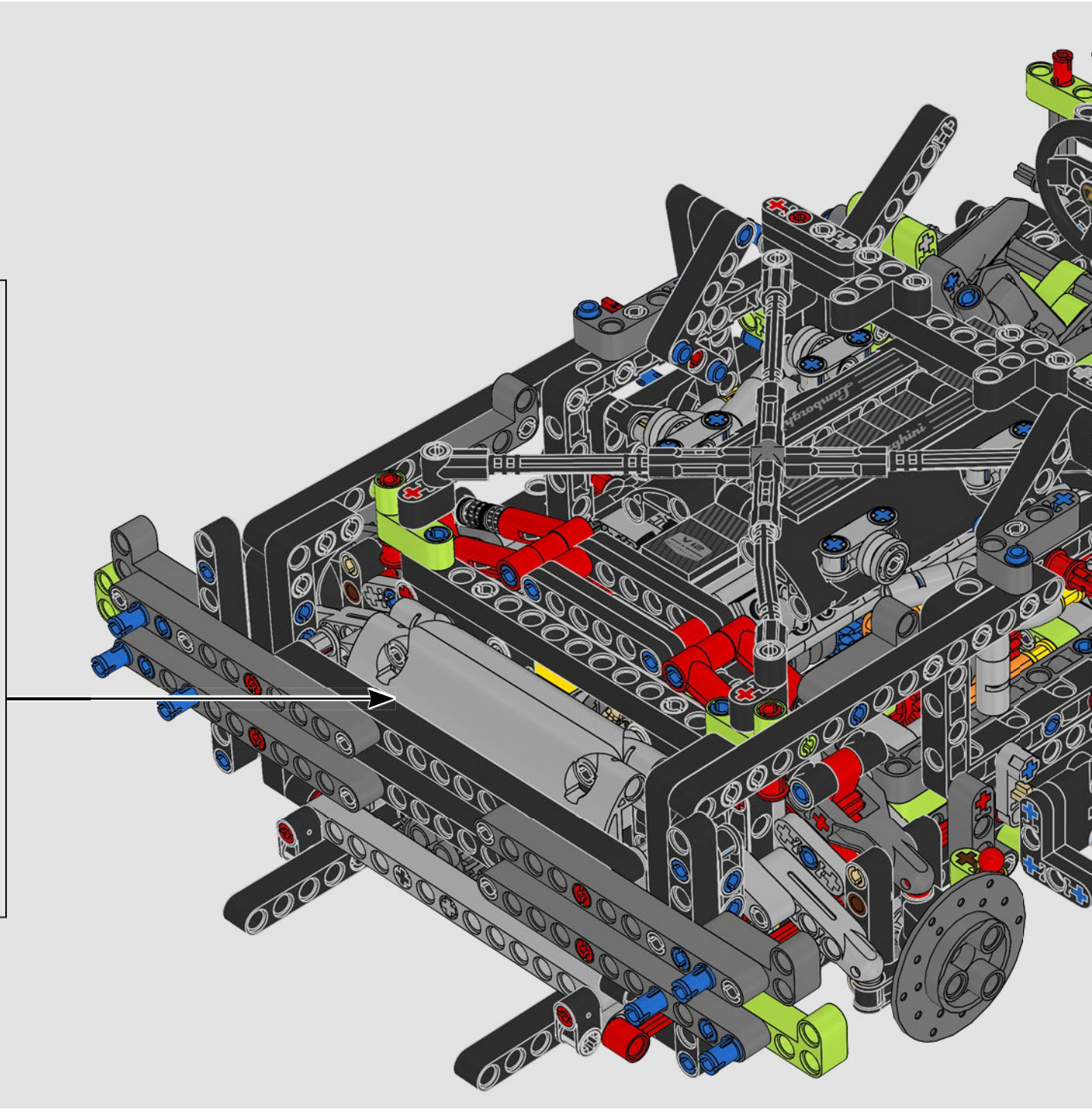

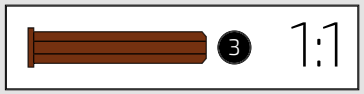


538

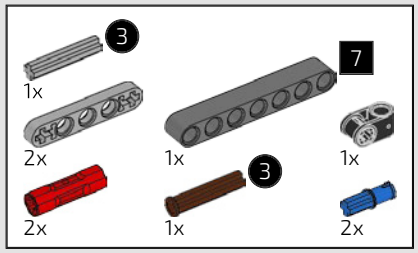


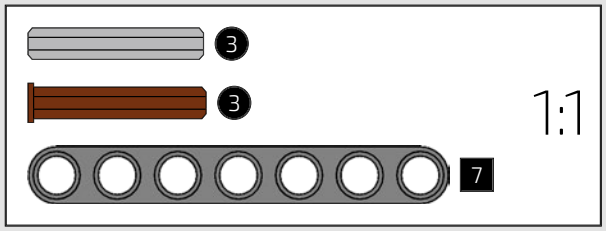


539

1

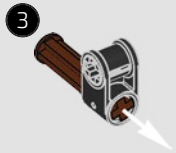


2

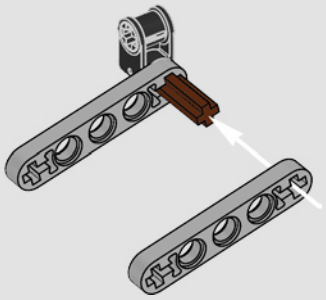

3

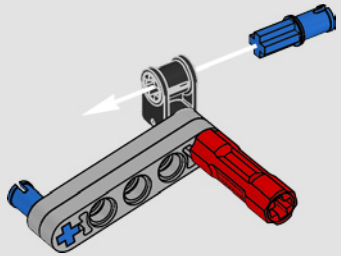

4

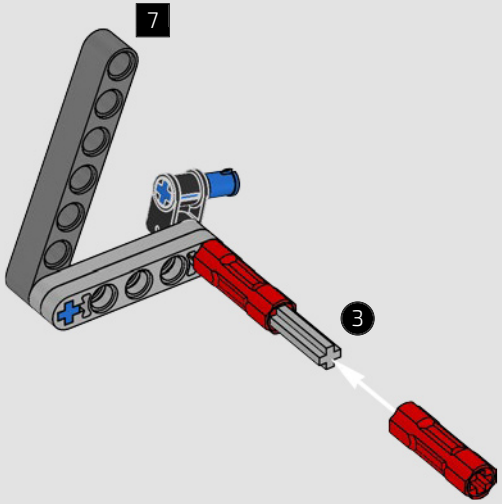

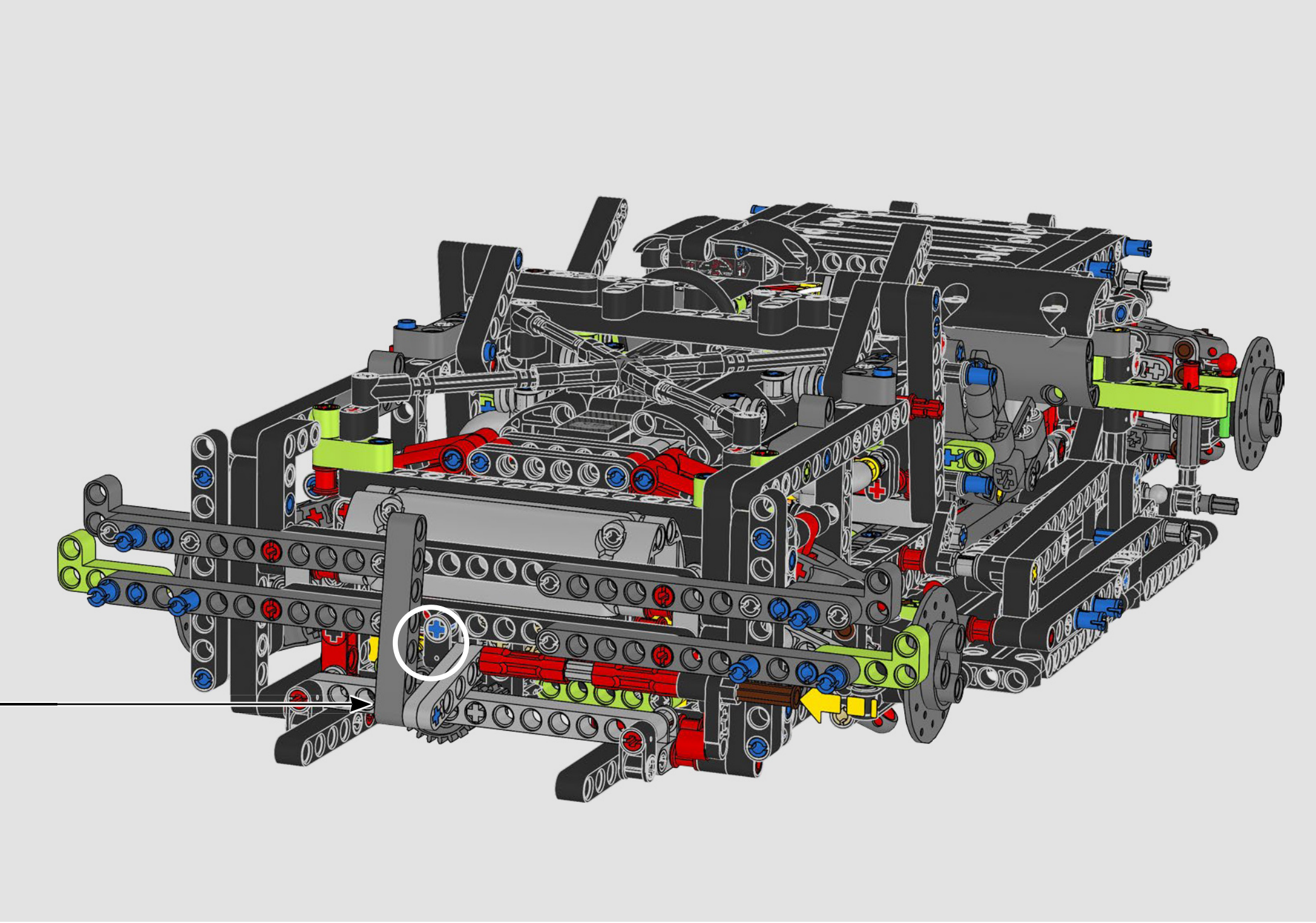

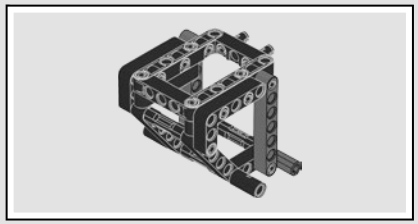

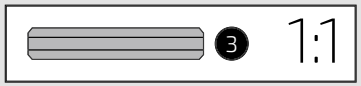


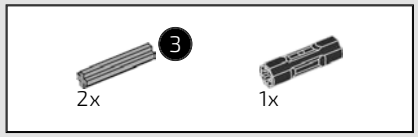


540

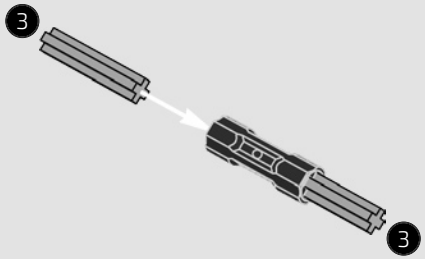


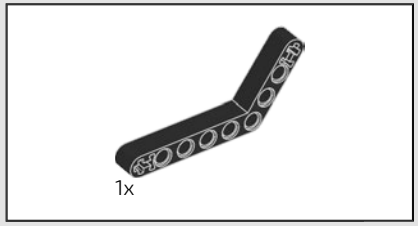


541

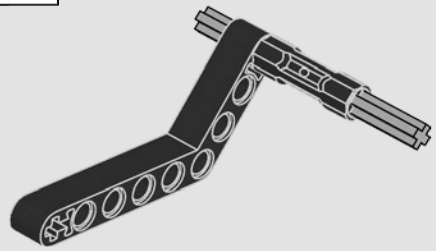

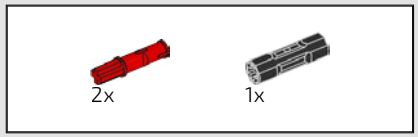


542

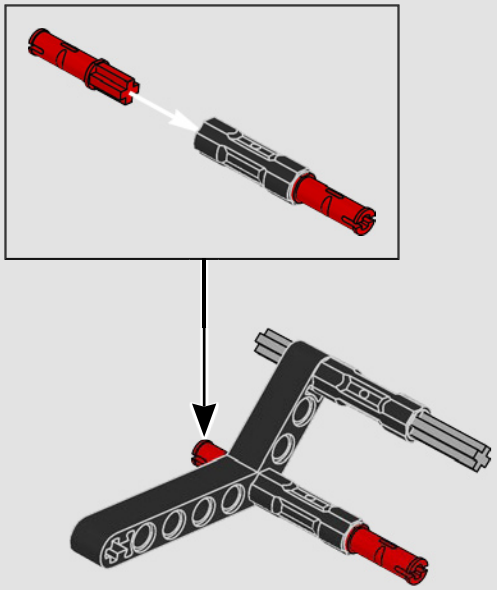

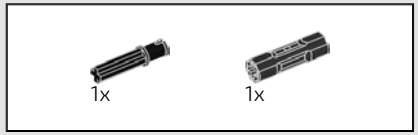


543

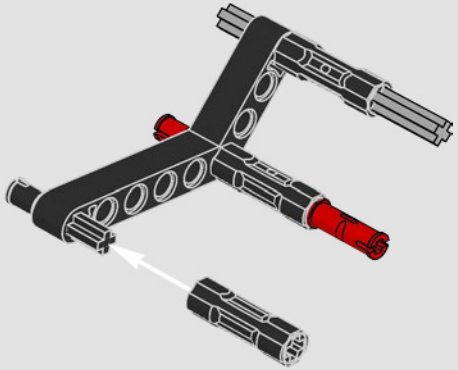

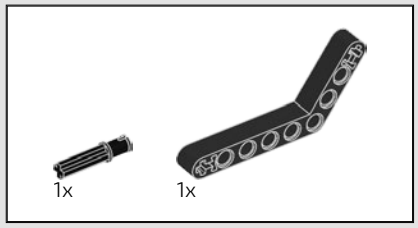


544

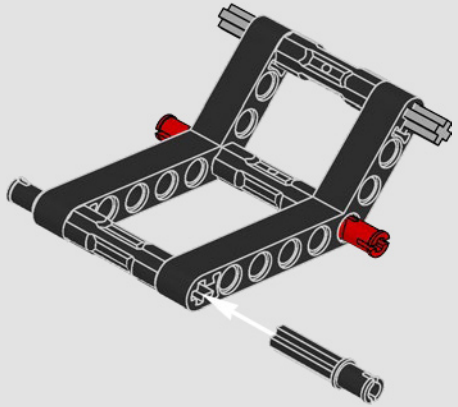

545

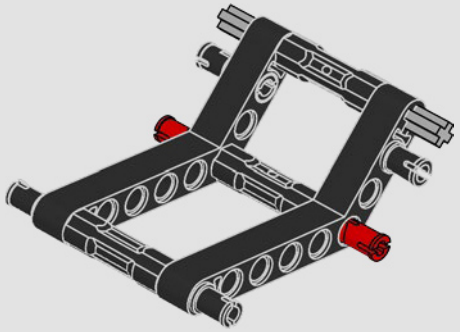

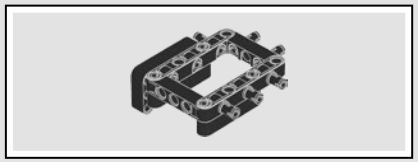

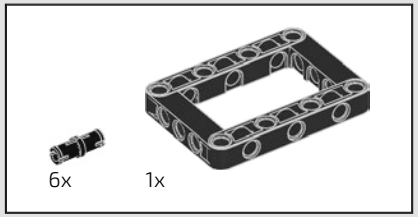


546

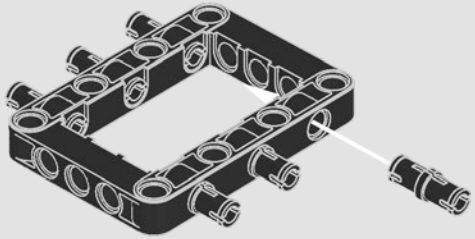

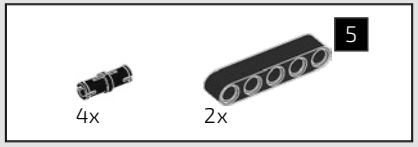


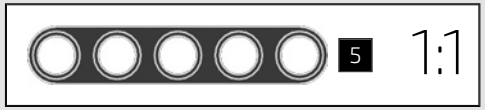


547

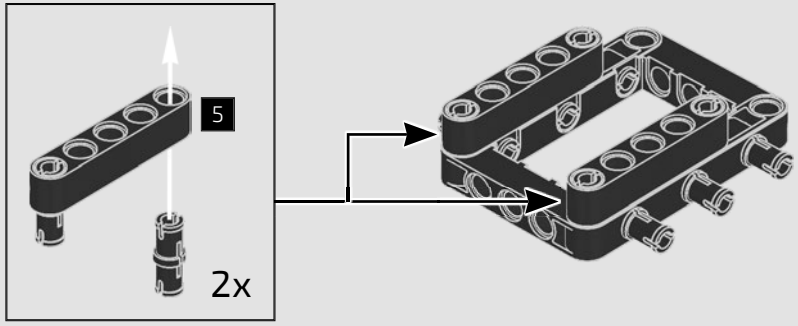

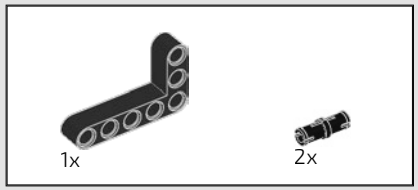


548

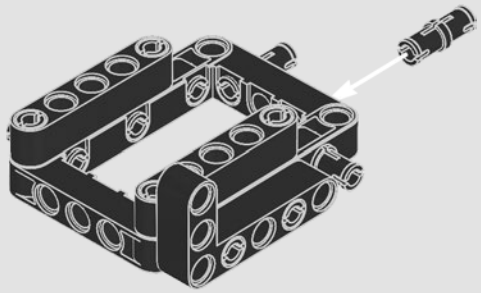

549

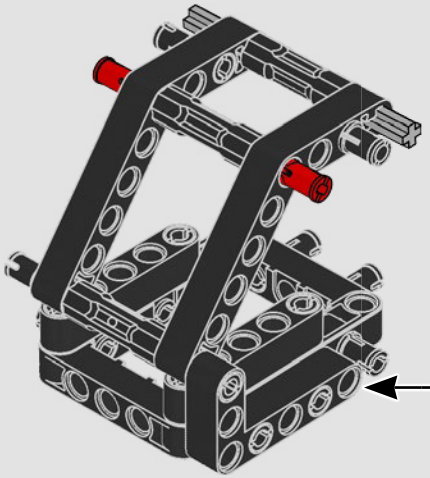

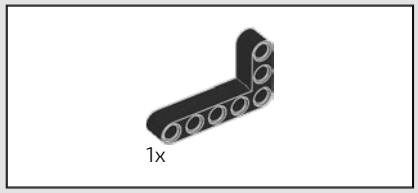


550

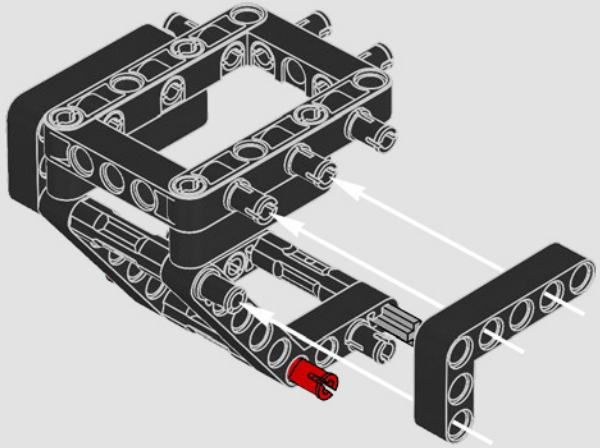

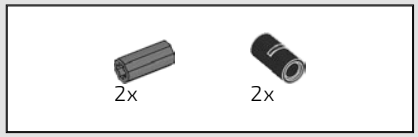


551

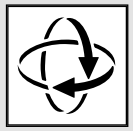

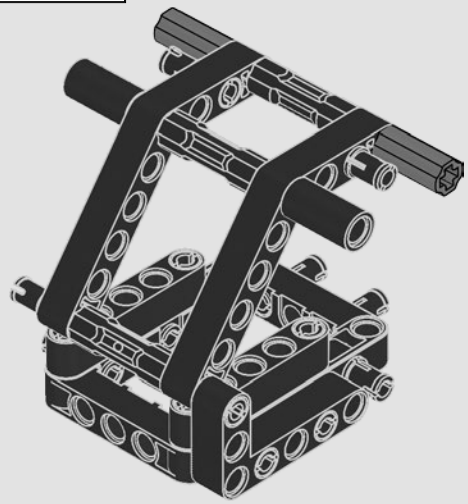

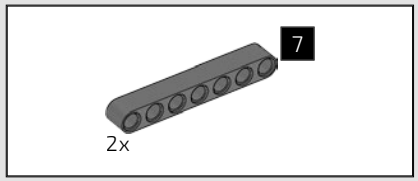


552

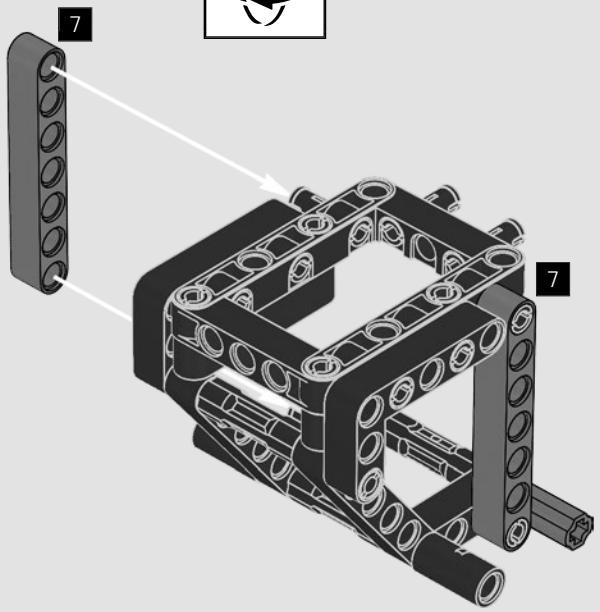


553

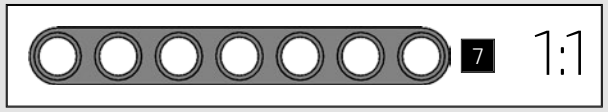

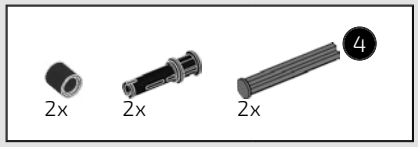


554

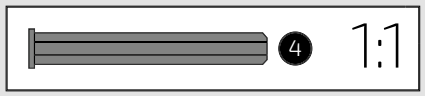


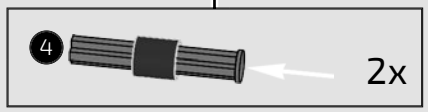

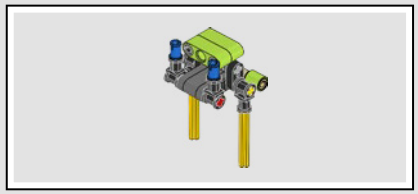

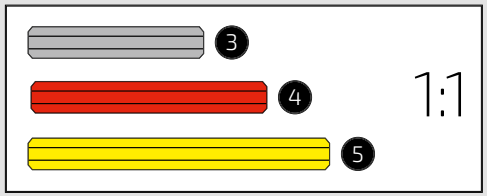


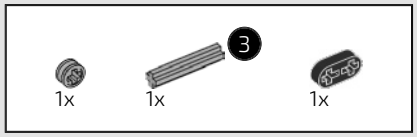


555

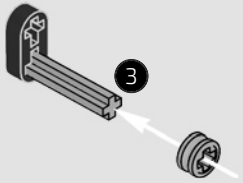


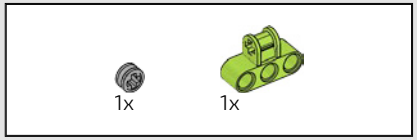


556

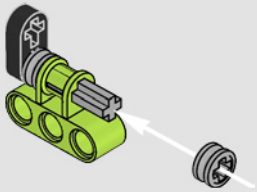

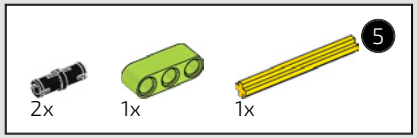


557

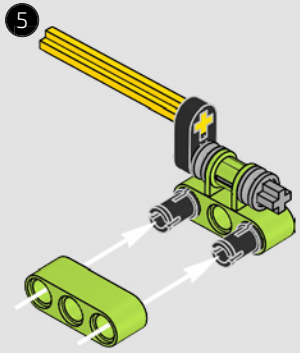


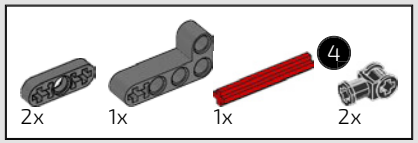


558

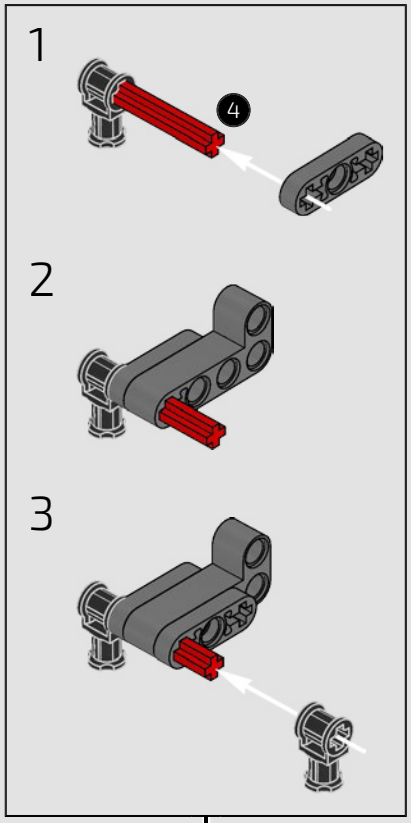


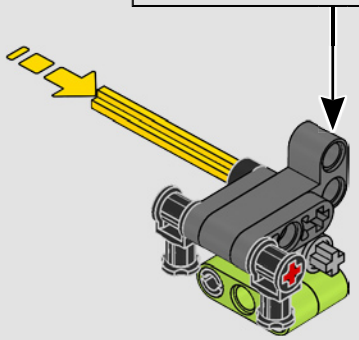

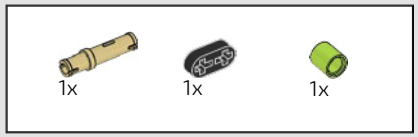


559

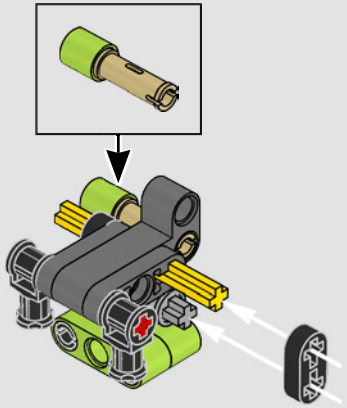

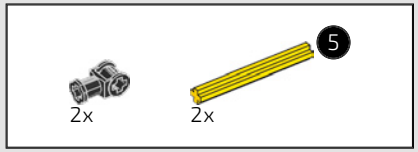


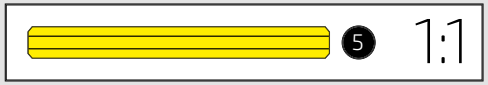


560

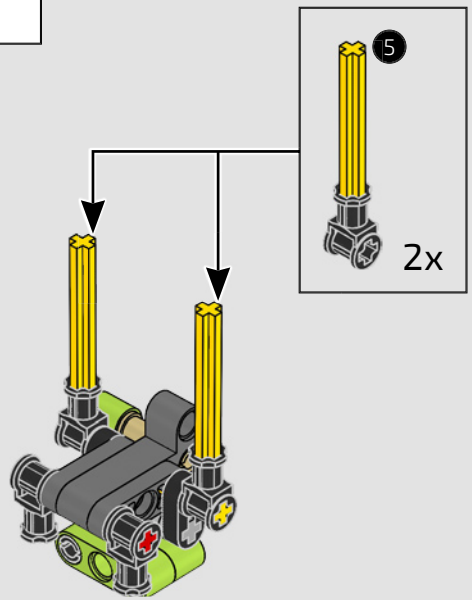


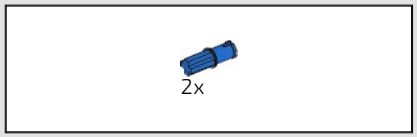


561

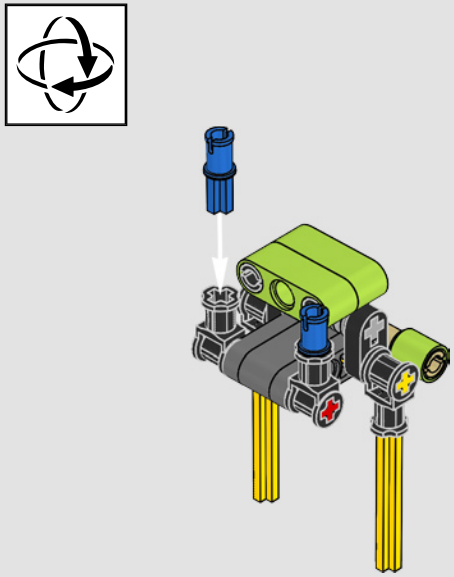

562

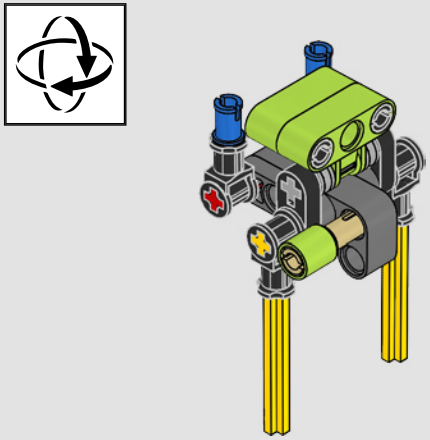

563

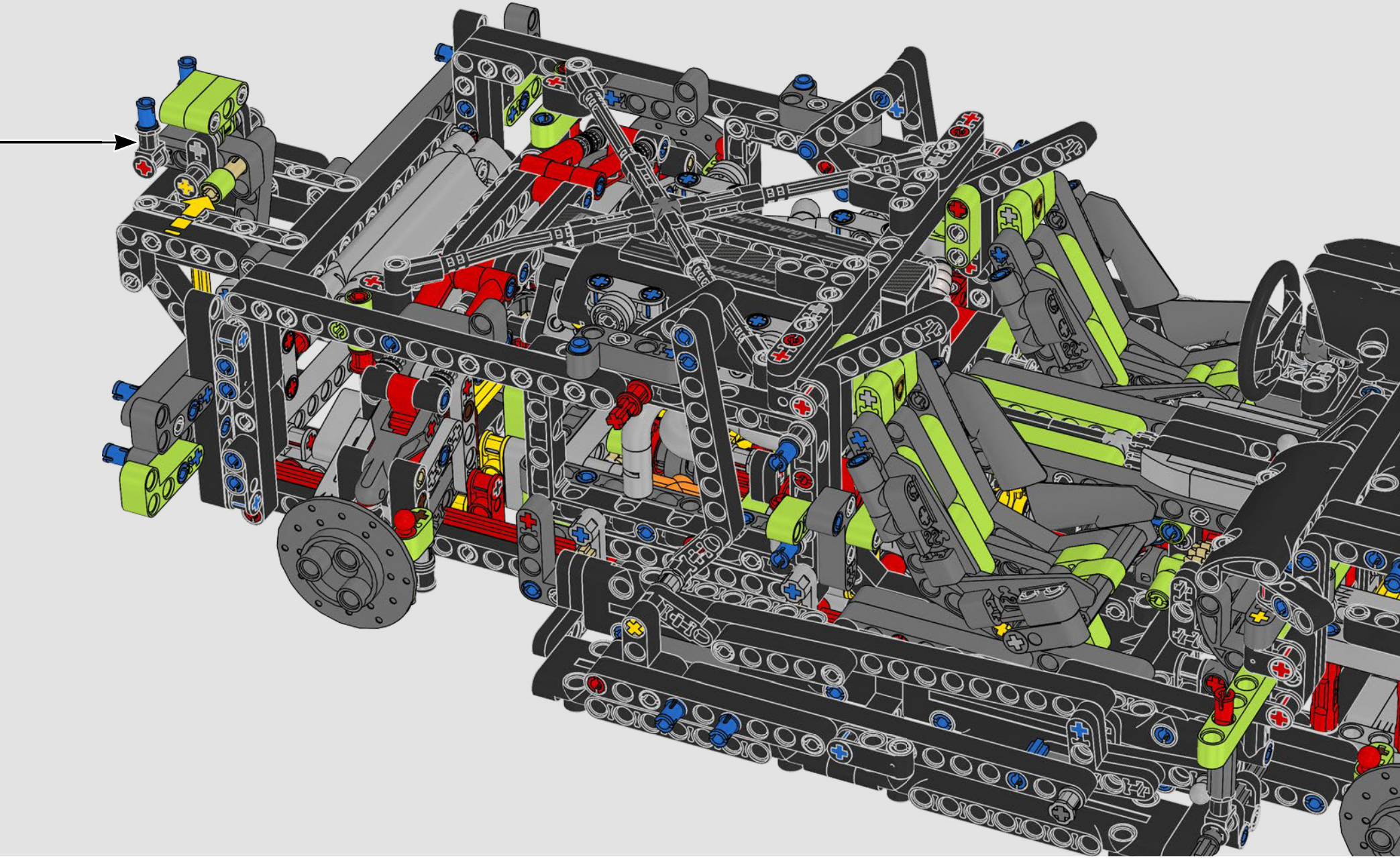

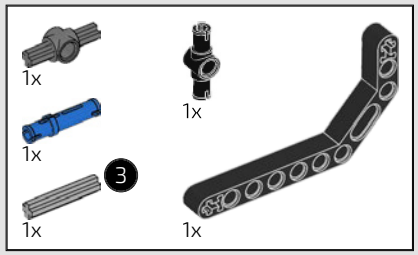


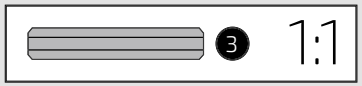


564

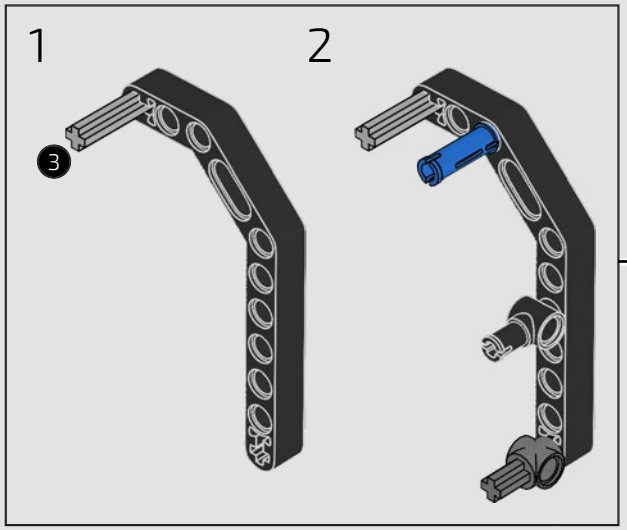

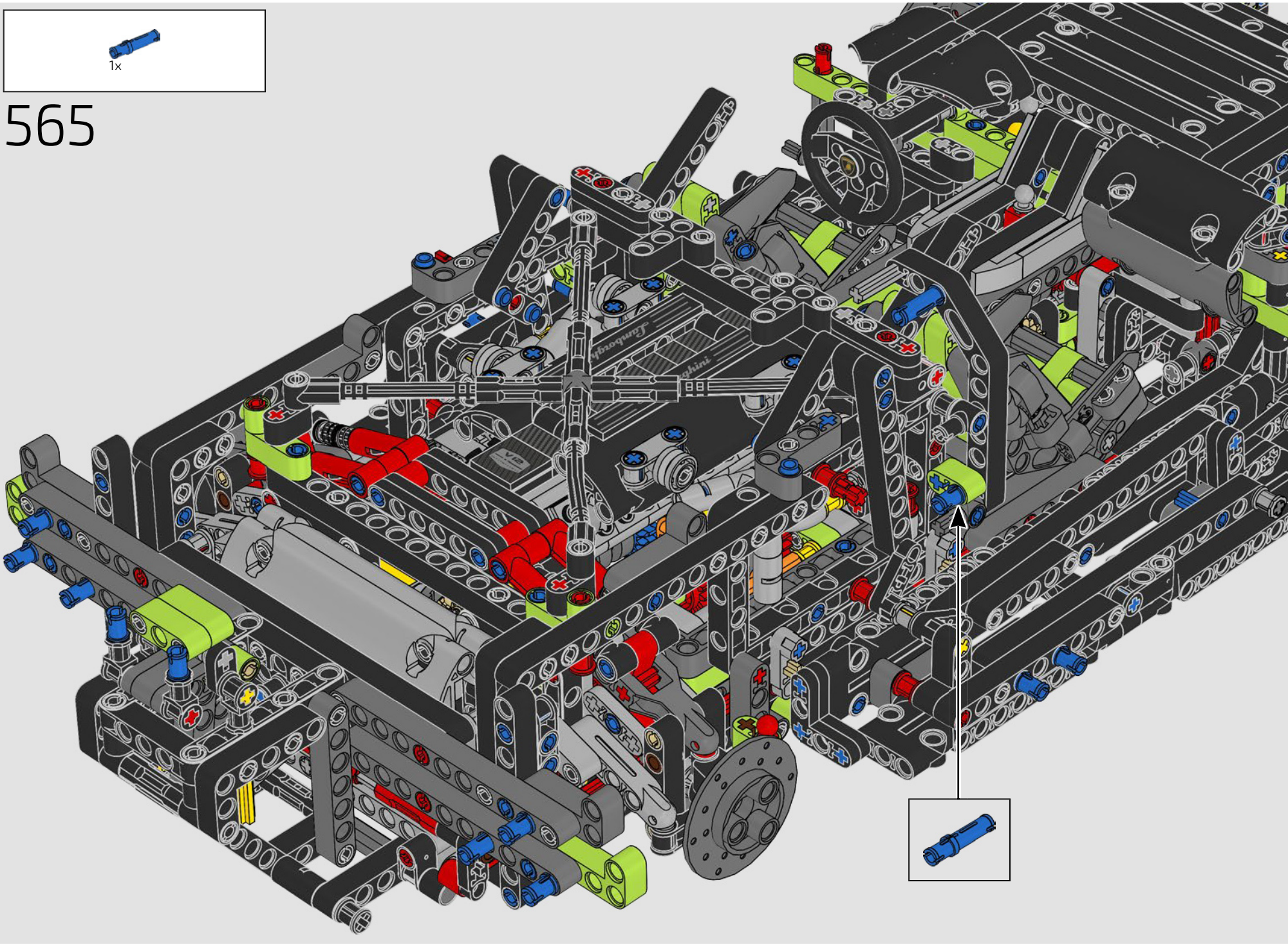
1x
565

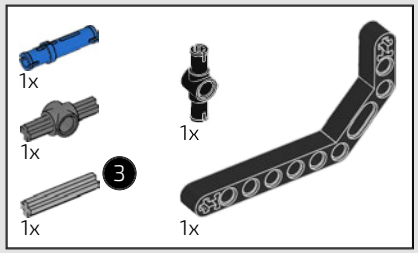


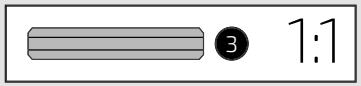


566

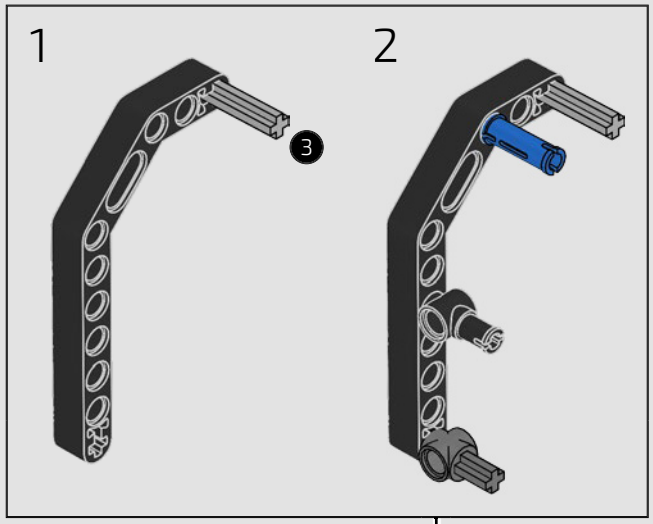

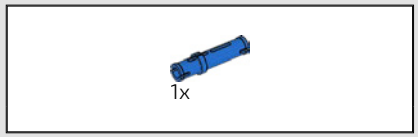


567

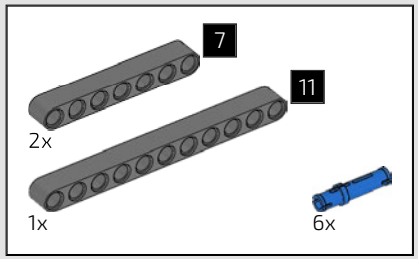


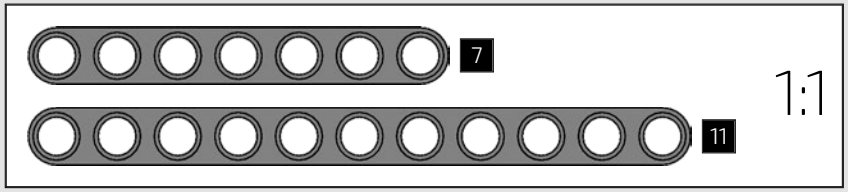


# 568

1

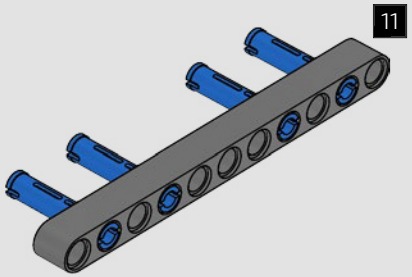


2

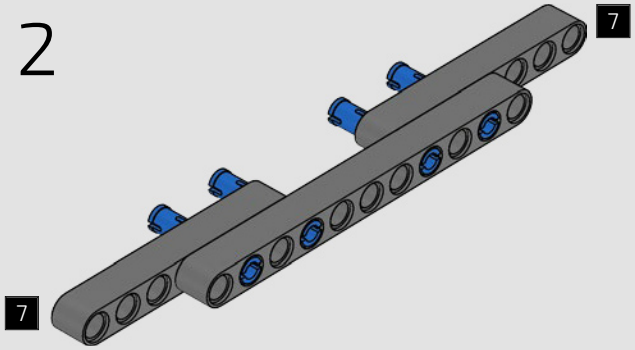


3

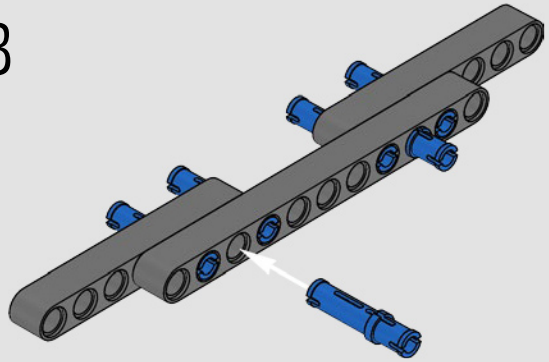

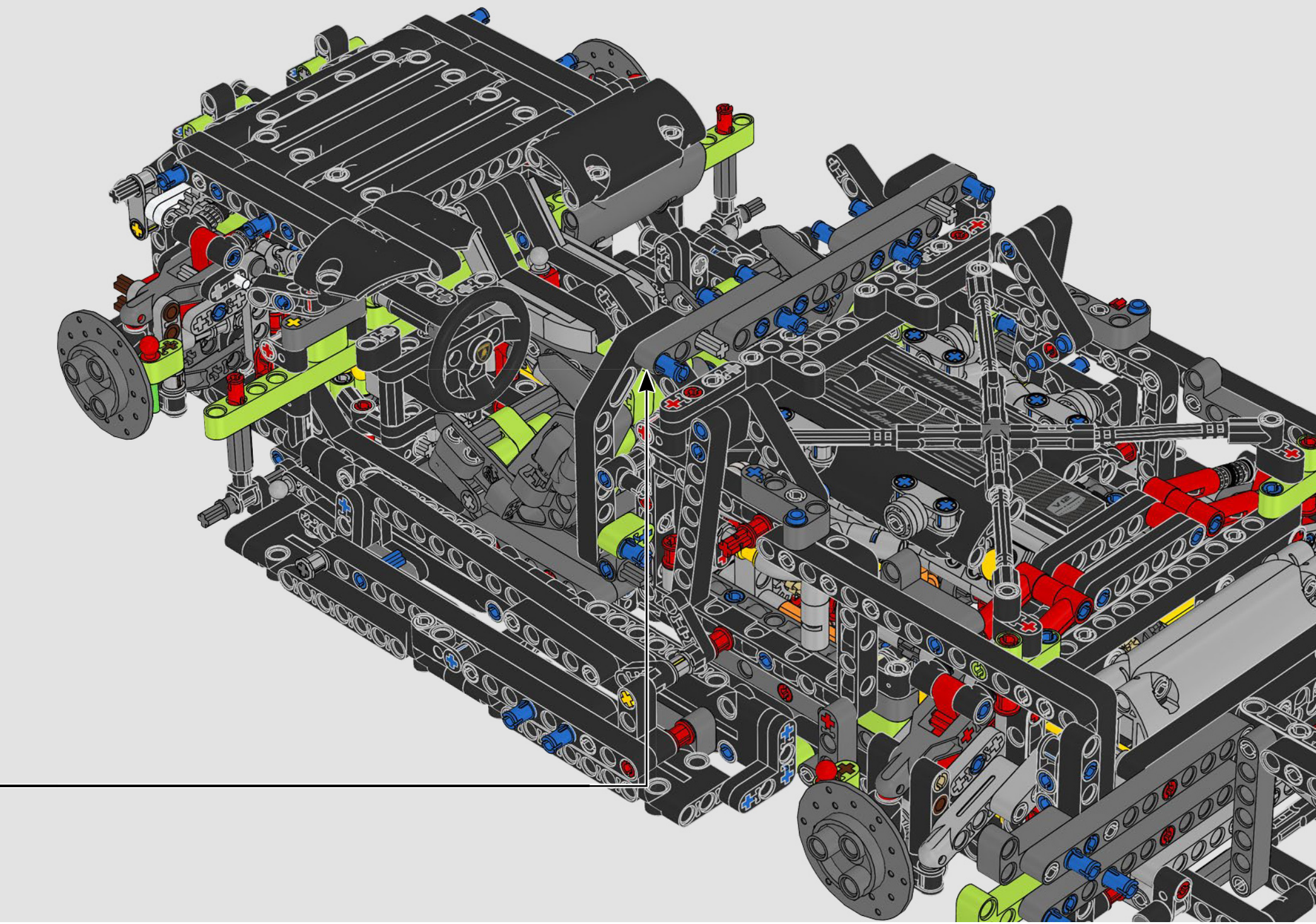

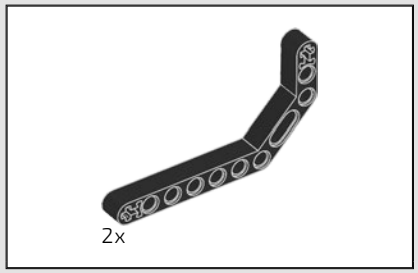


569

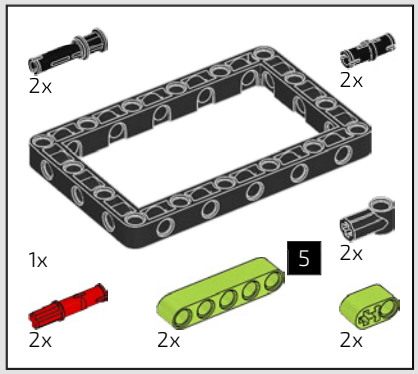


570

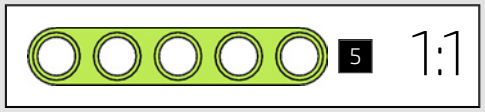


1

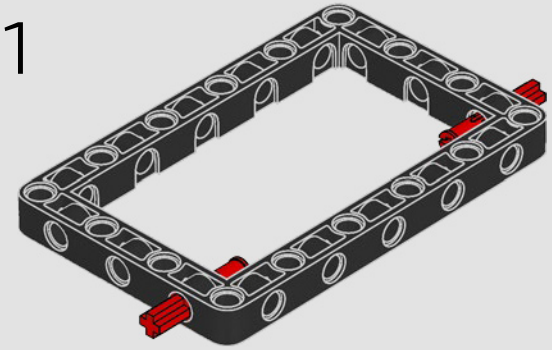

2

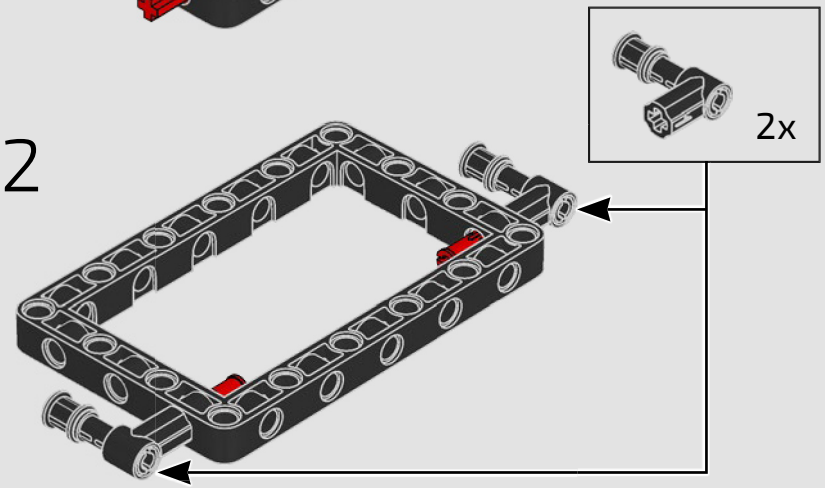


3

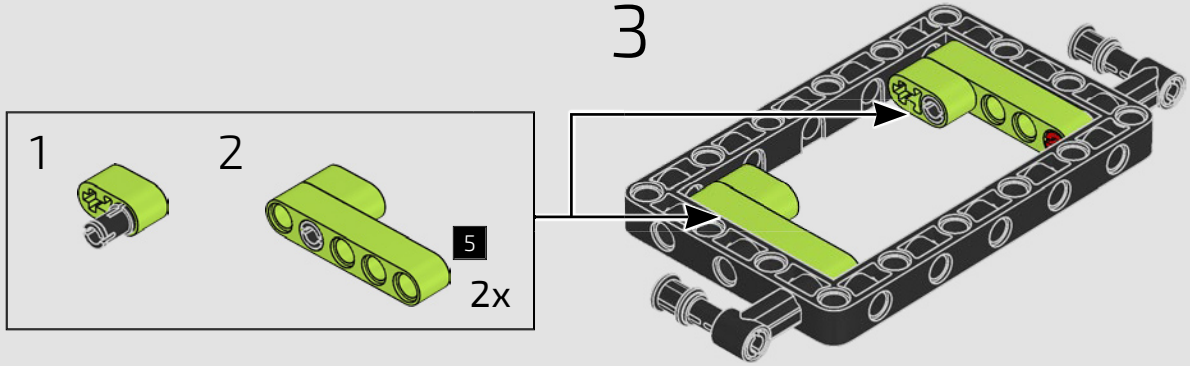

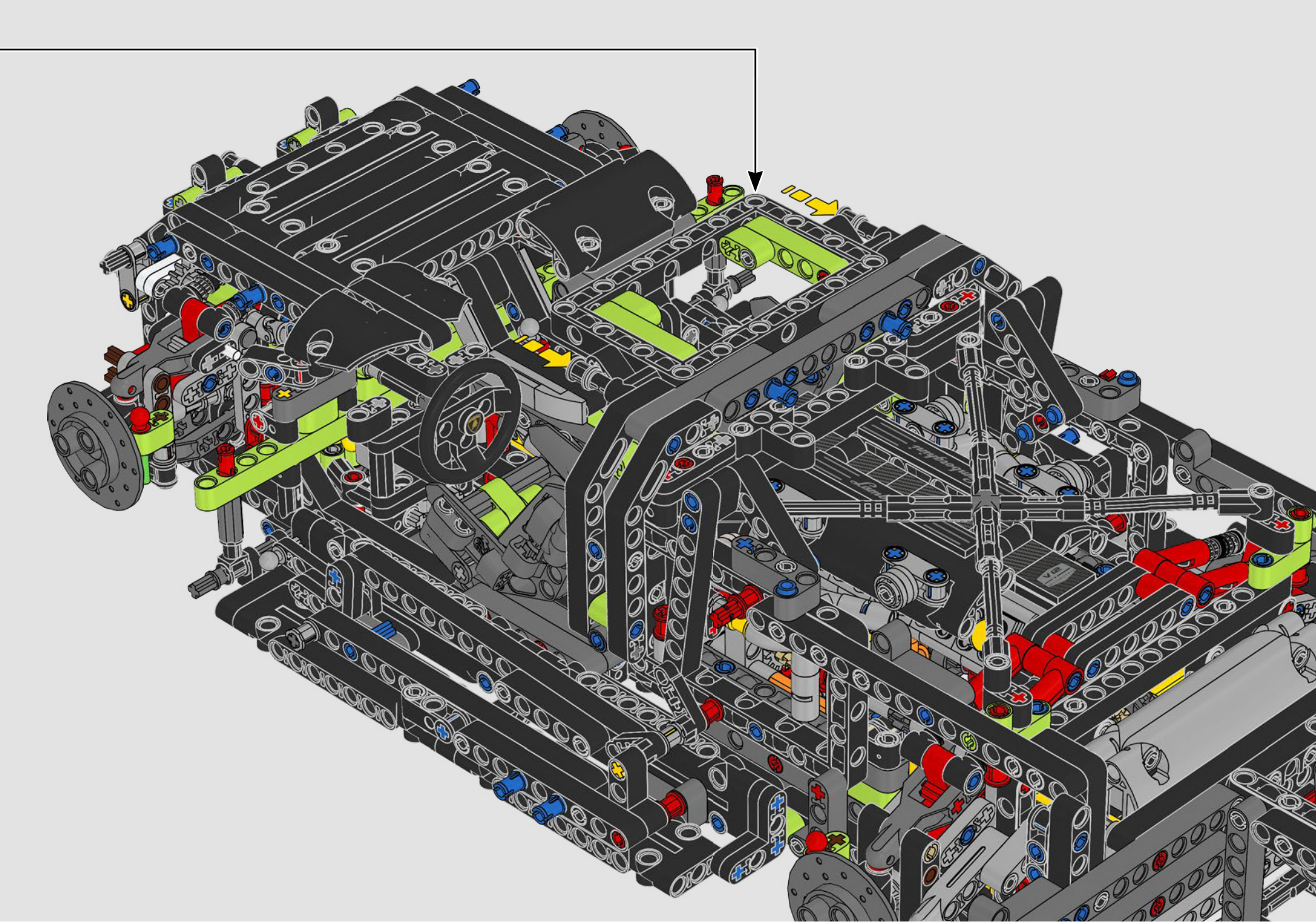

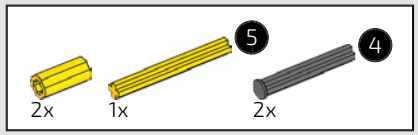


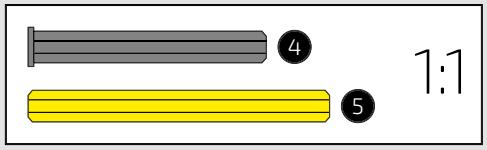


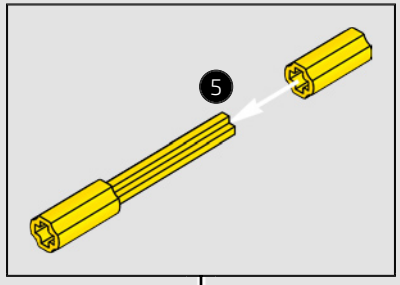


571

4

4

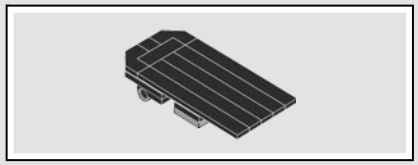

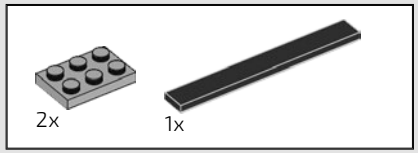


572

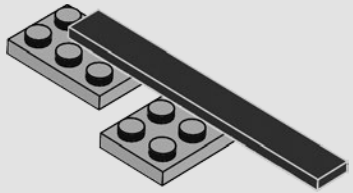

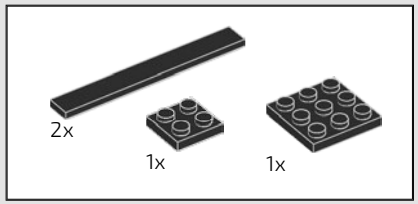


573

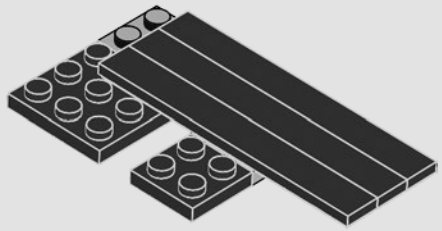

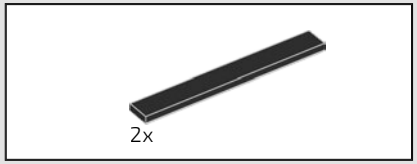


574

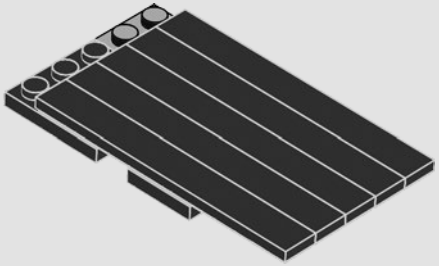

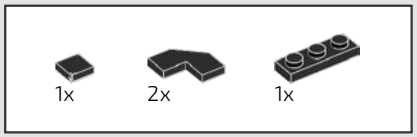


575

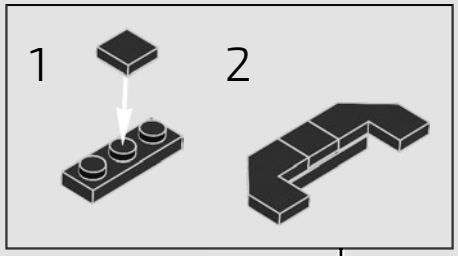


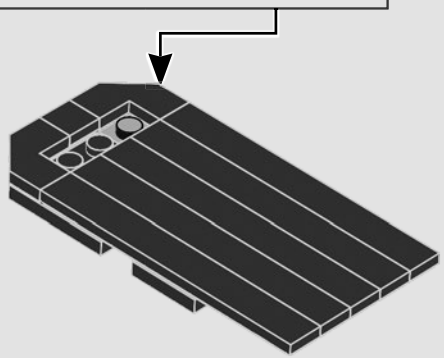

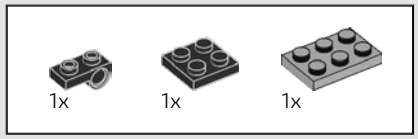


576

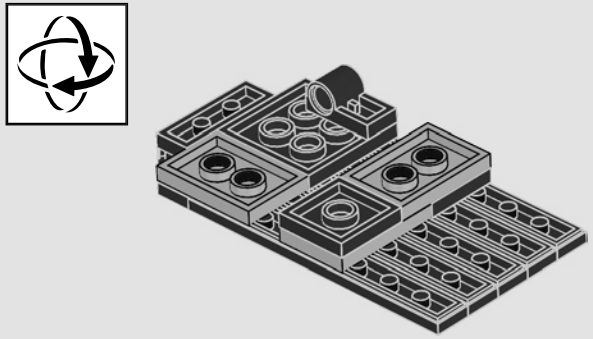

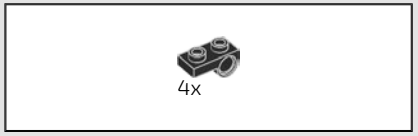


577

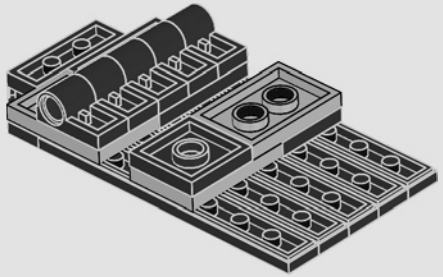

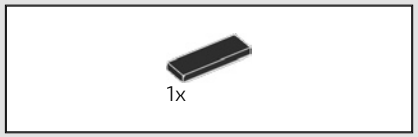


578

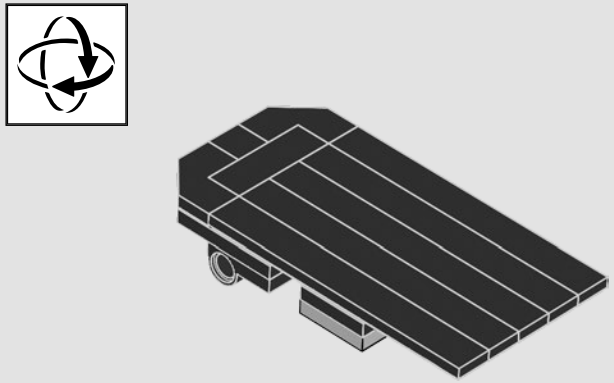

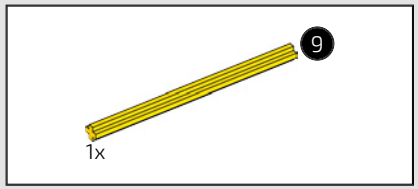

579

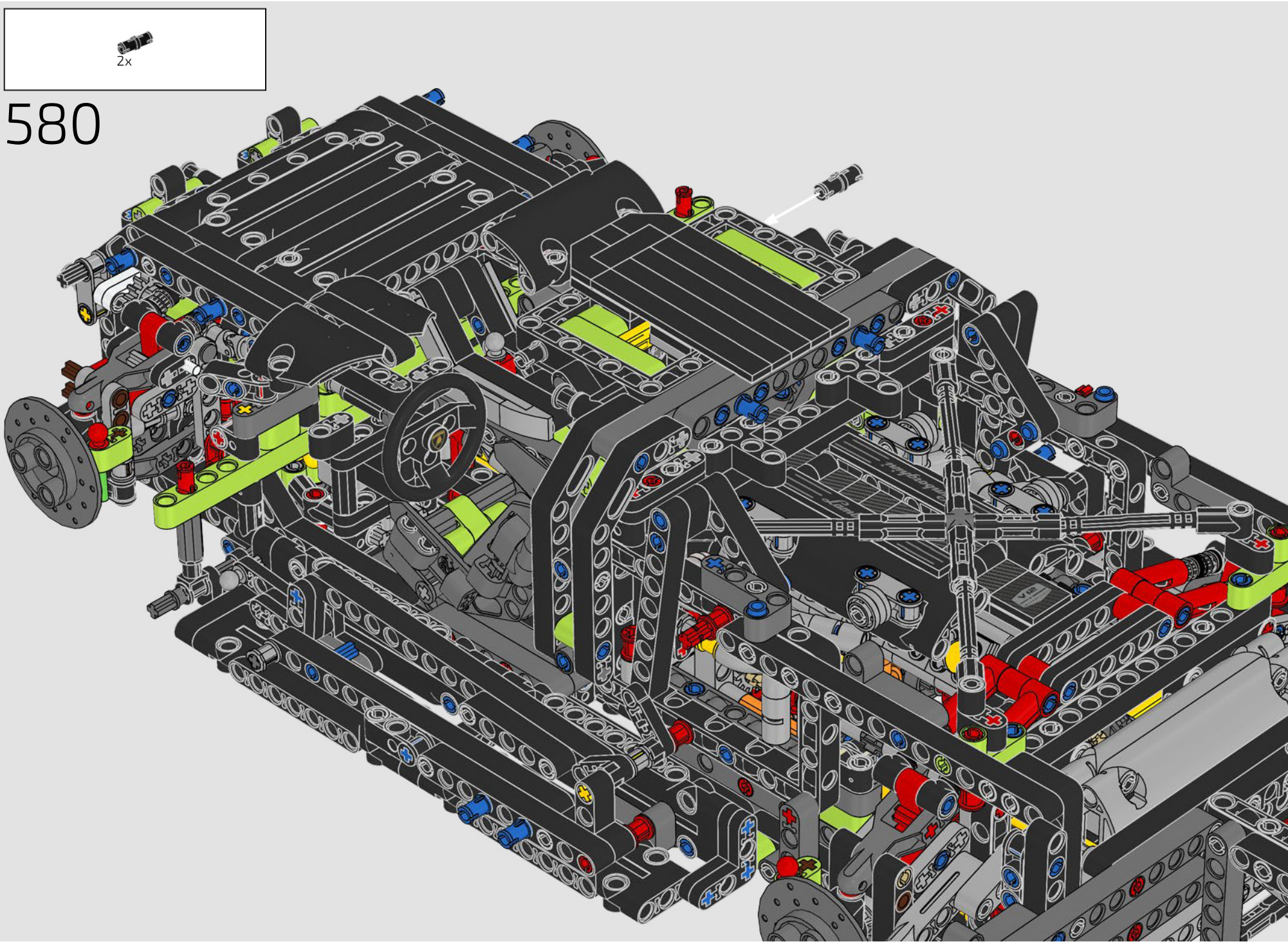
2x
580

LAMBORGHINI
Lamborghini
SIÁN

Lamborghini

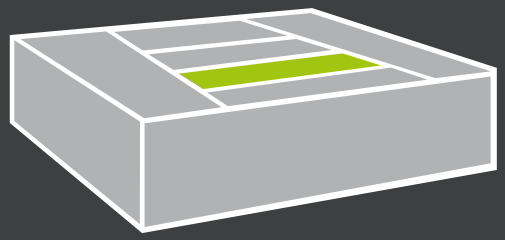

BOX FOUR > BOÎTE QUATRE

4

# REAR SPOILER
## *AILERON ARRIÈRE*

There is nothing that beats the drama of a rear spoiler moving elegantly into place on a supercar like the Lamborghini Sián FKP 37. Senior Designer Uwe Wabra was determined to recreate that movement, even if it did give him some serious design and mechanical challenges.

*Rien ne surpasse le spectacle d'un aileron arrière se mettant élégamment en place sur une super voiture comme la Lamborghini Sián FKP 37. Le concepteur principal Uwe Wabra était déterminé à recréer ce mouvement, même s'il lui posait d'importants défis de conception et de mécanique.*

> www.LEGO.com/lamborghini-sian/videocasts

Lamborghini

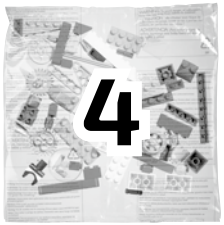
4

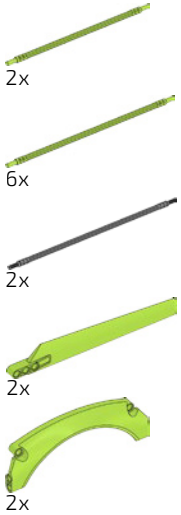
2x
6x
2x
2x
2x

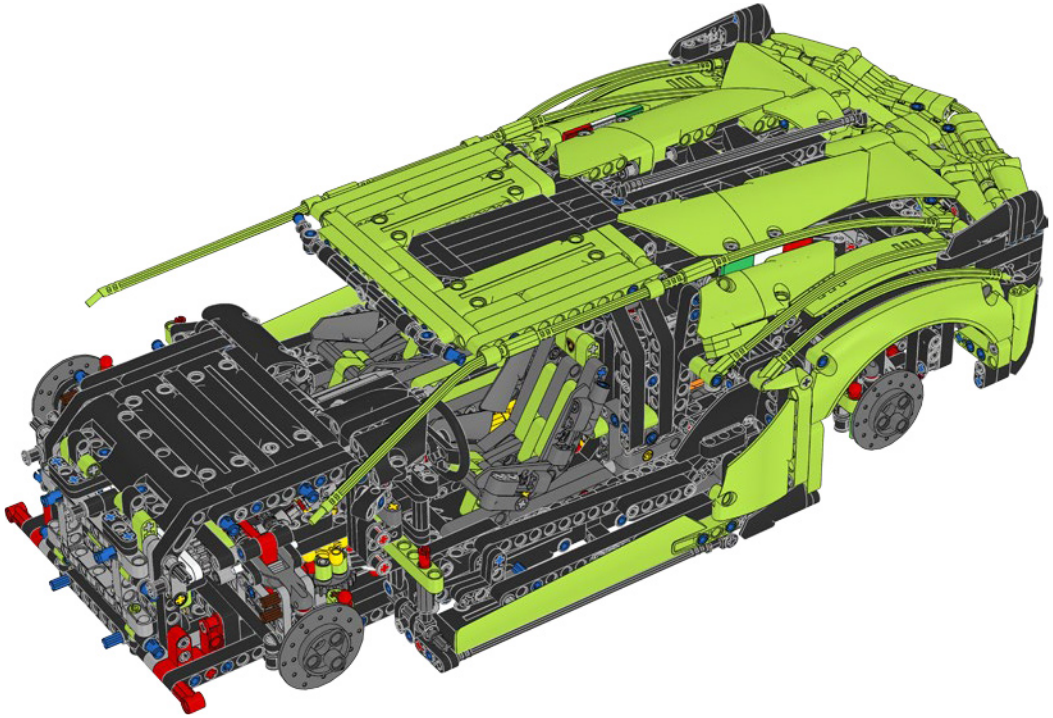

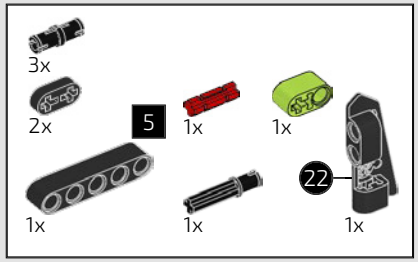


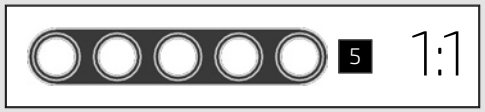


581

1

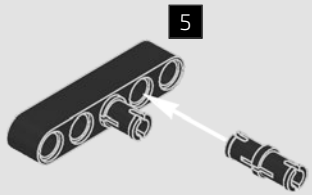


2

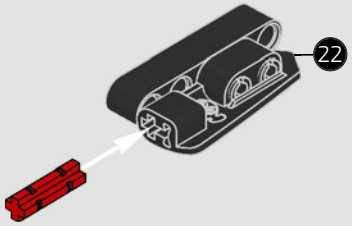


3

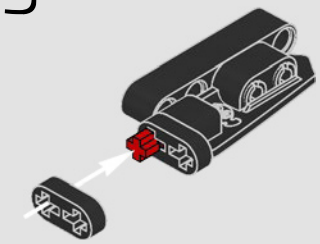

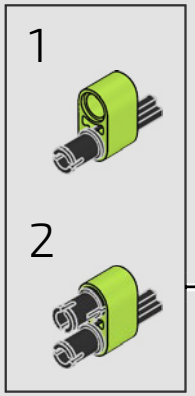


4

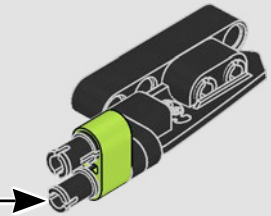

5

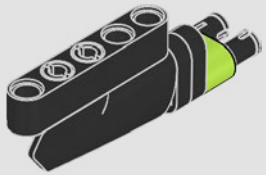

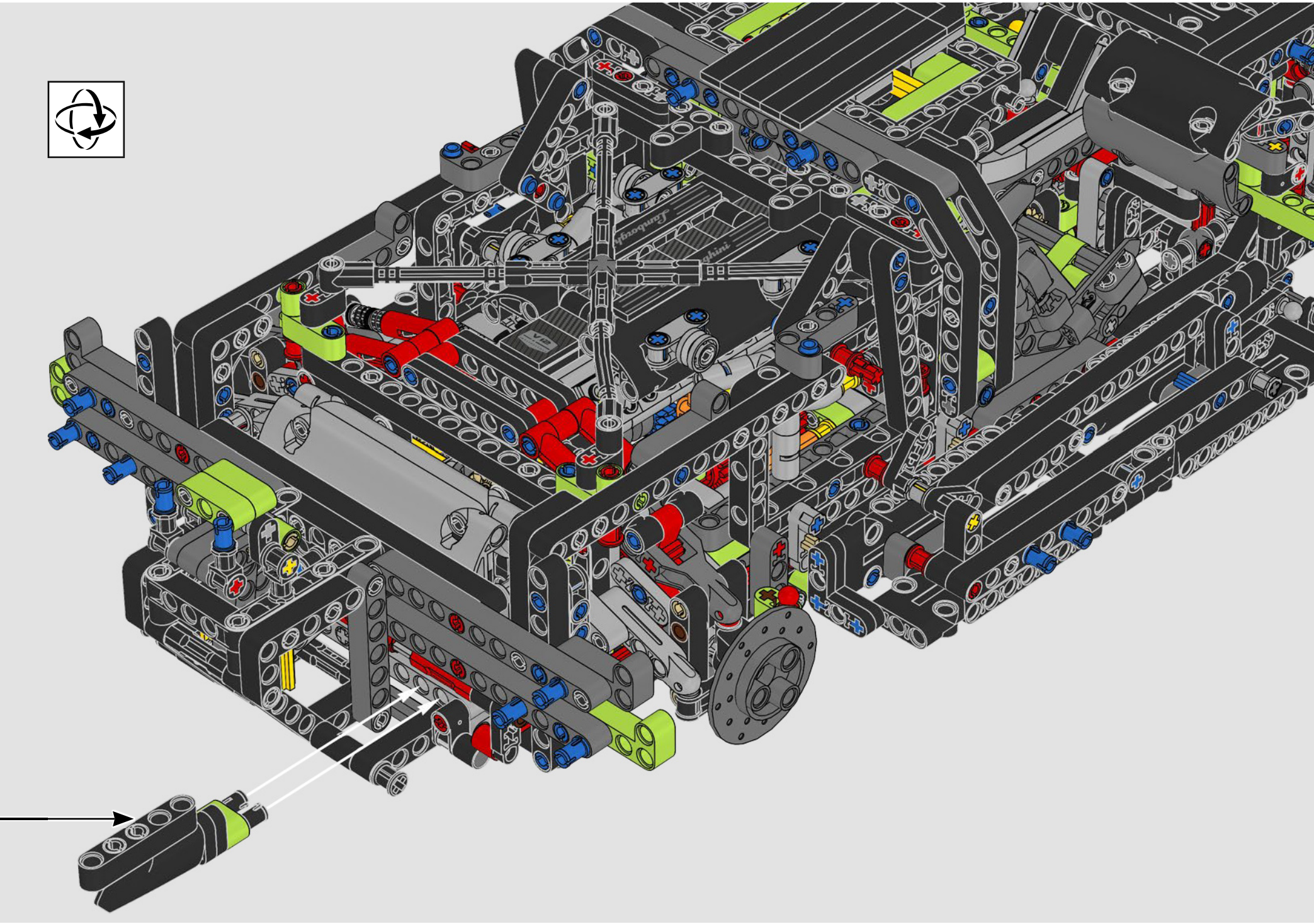

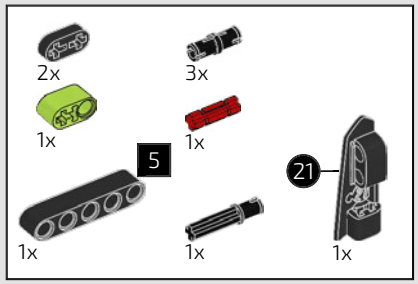


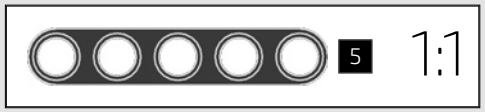


582

1

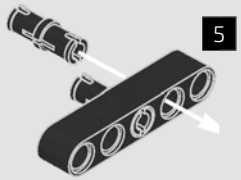


2

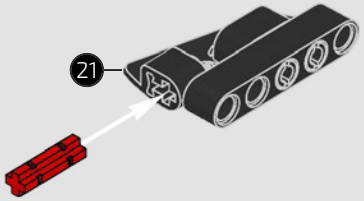


3

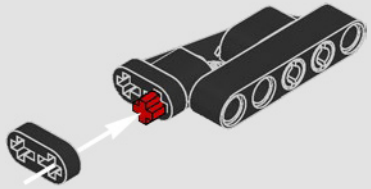

4

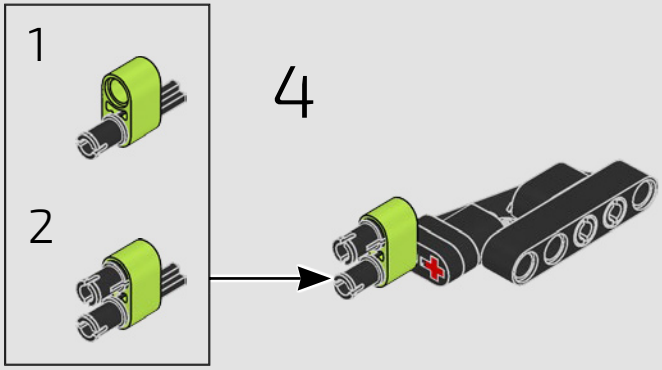


5

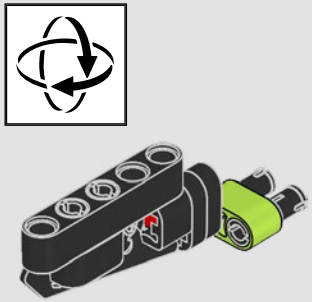

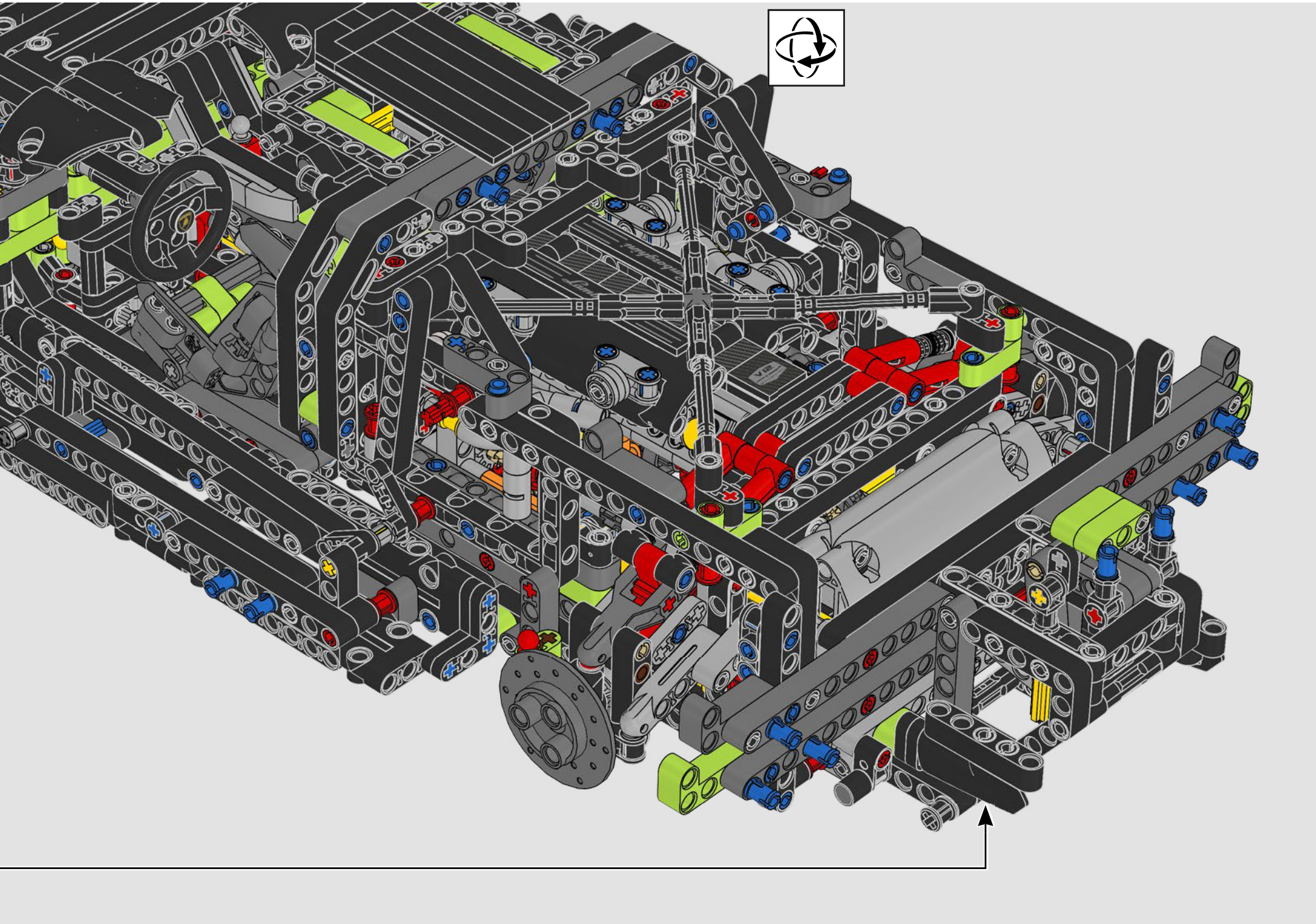

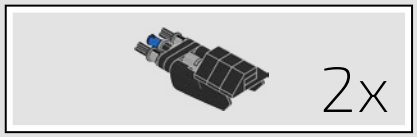

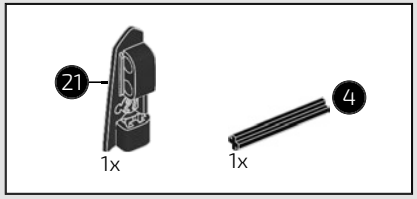


583

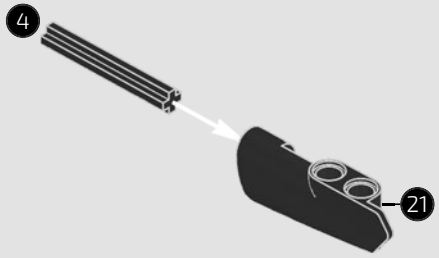

584

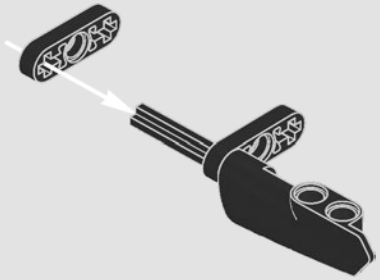

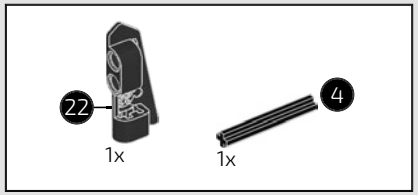


585

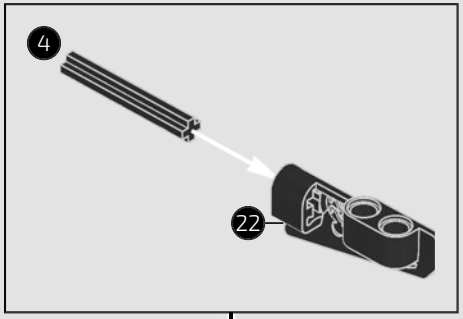


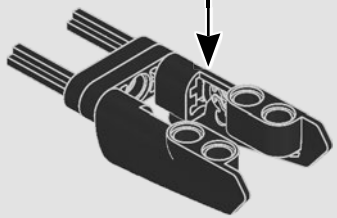

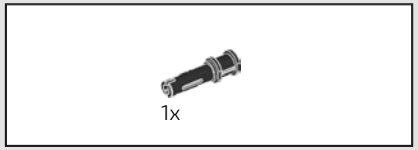


586

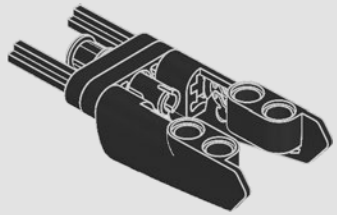

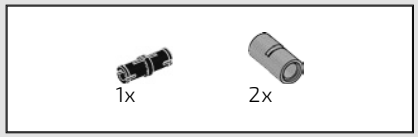


587

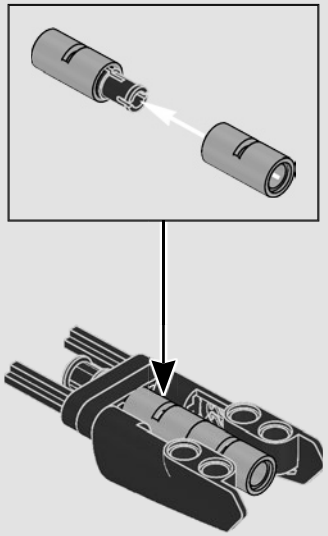

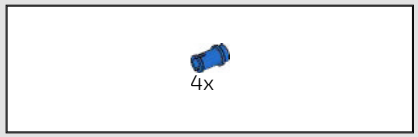


588

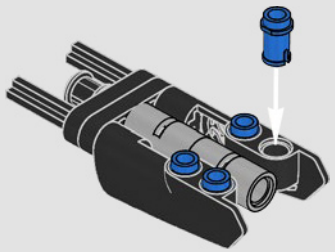

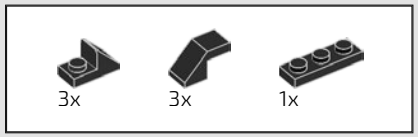


589

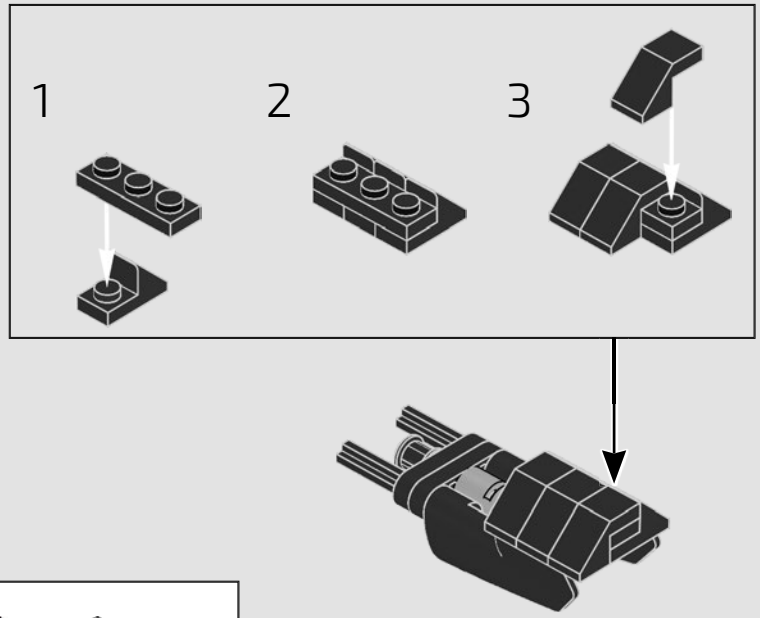


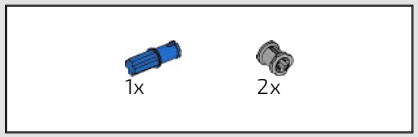


590

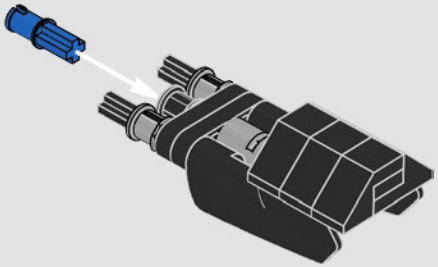

2x

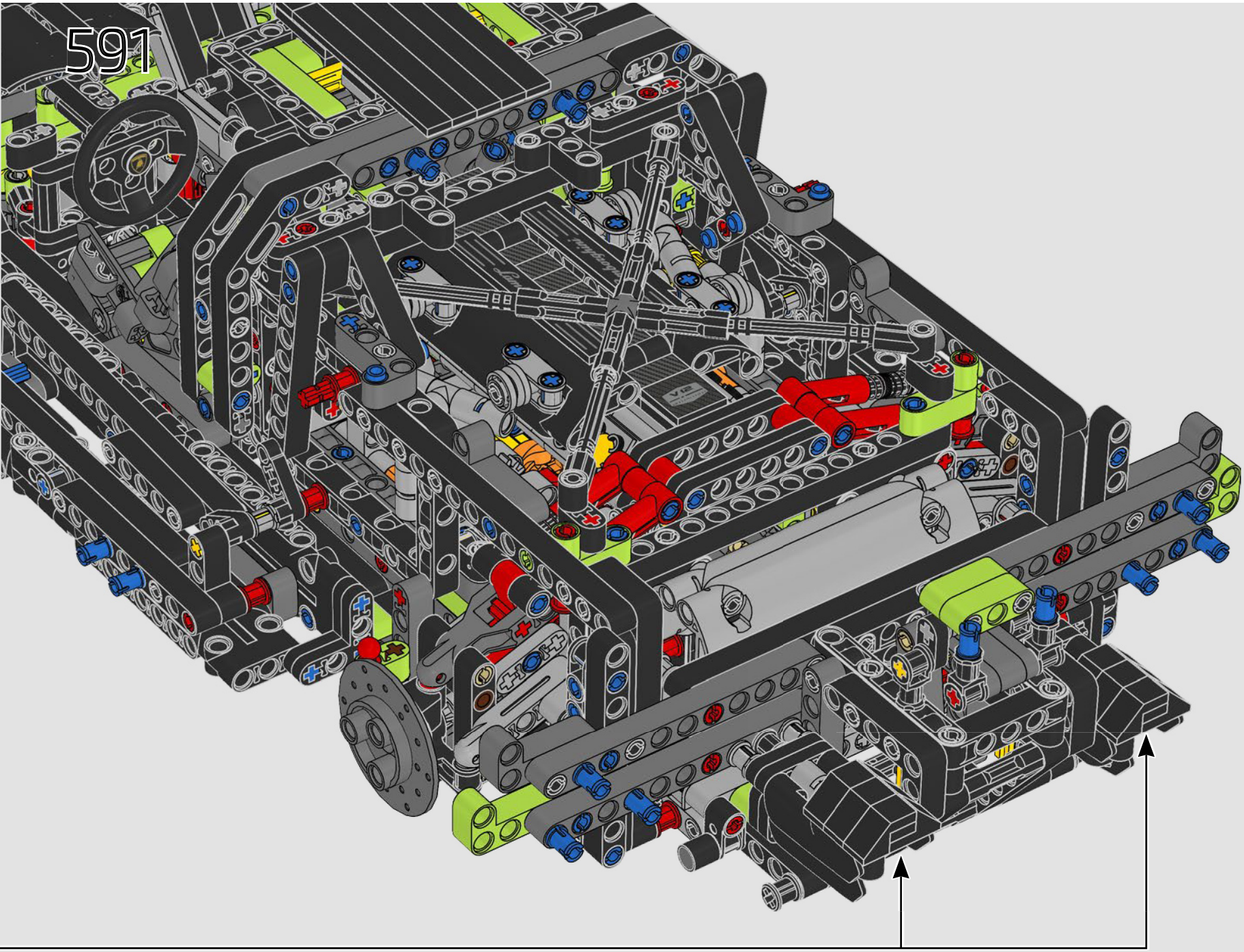
591

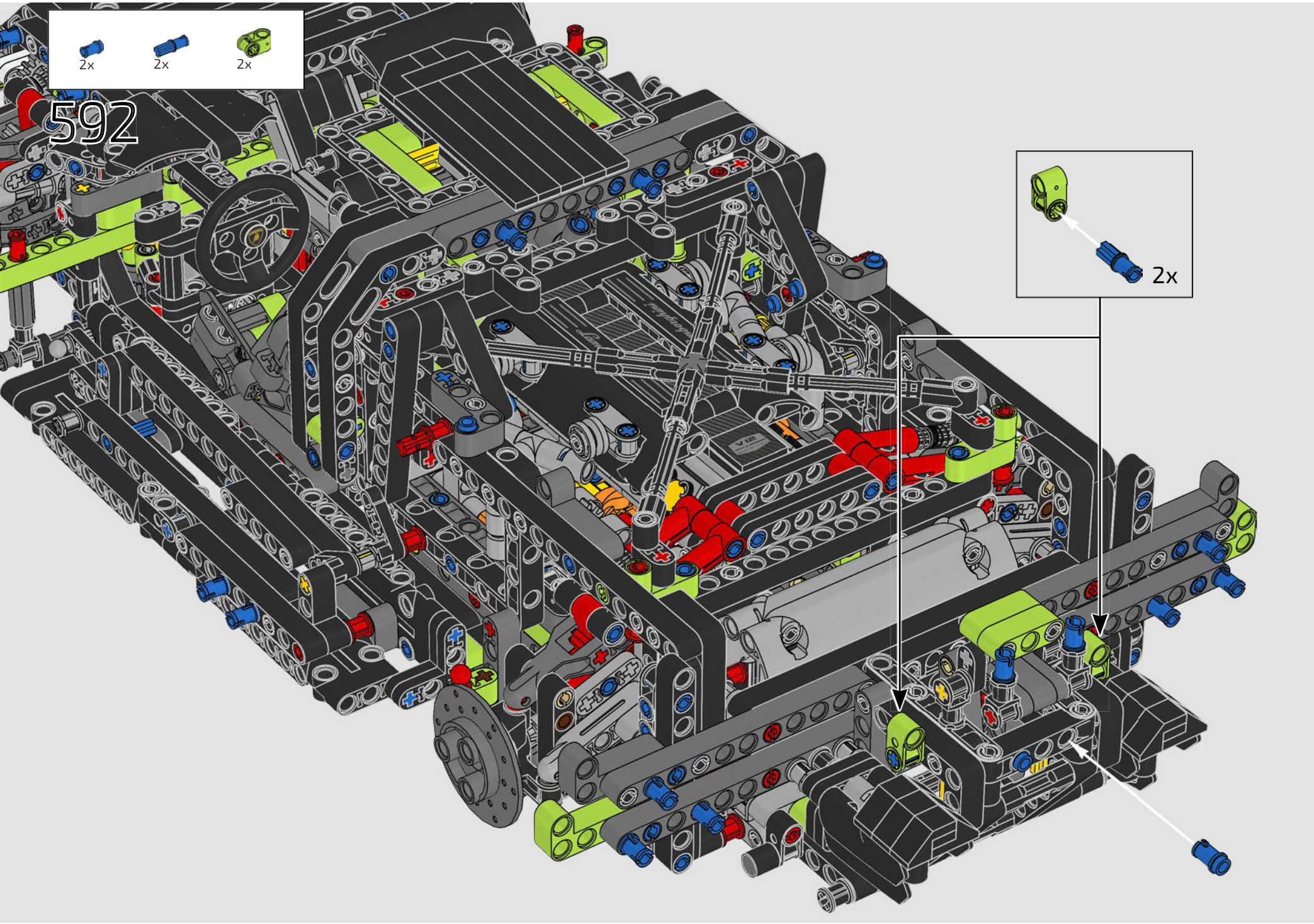
2x
2x
2x
592
2x

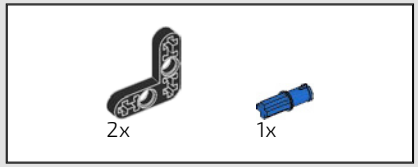


593

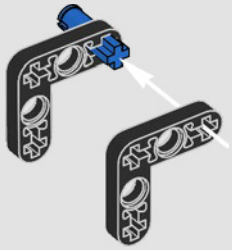

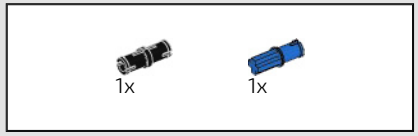


594

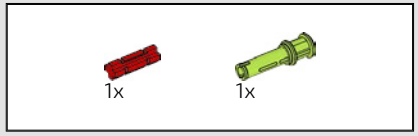


595

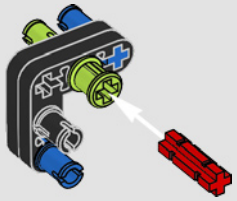

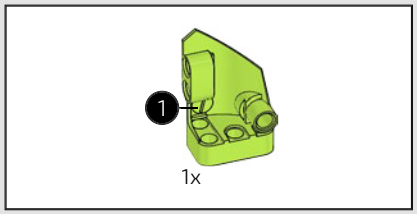


596

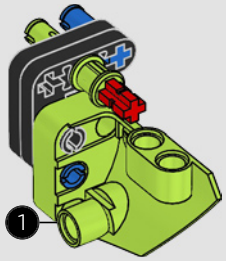


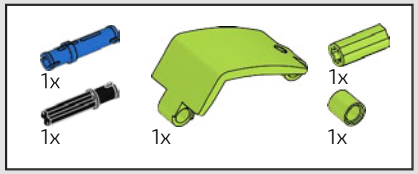


597

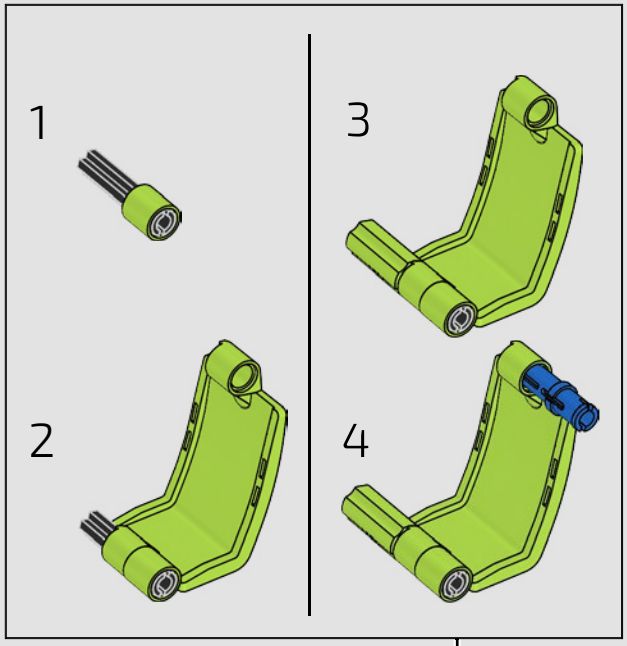


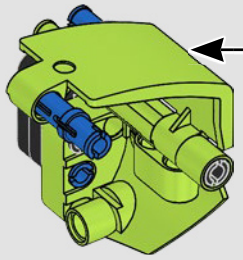

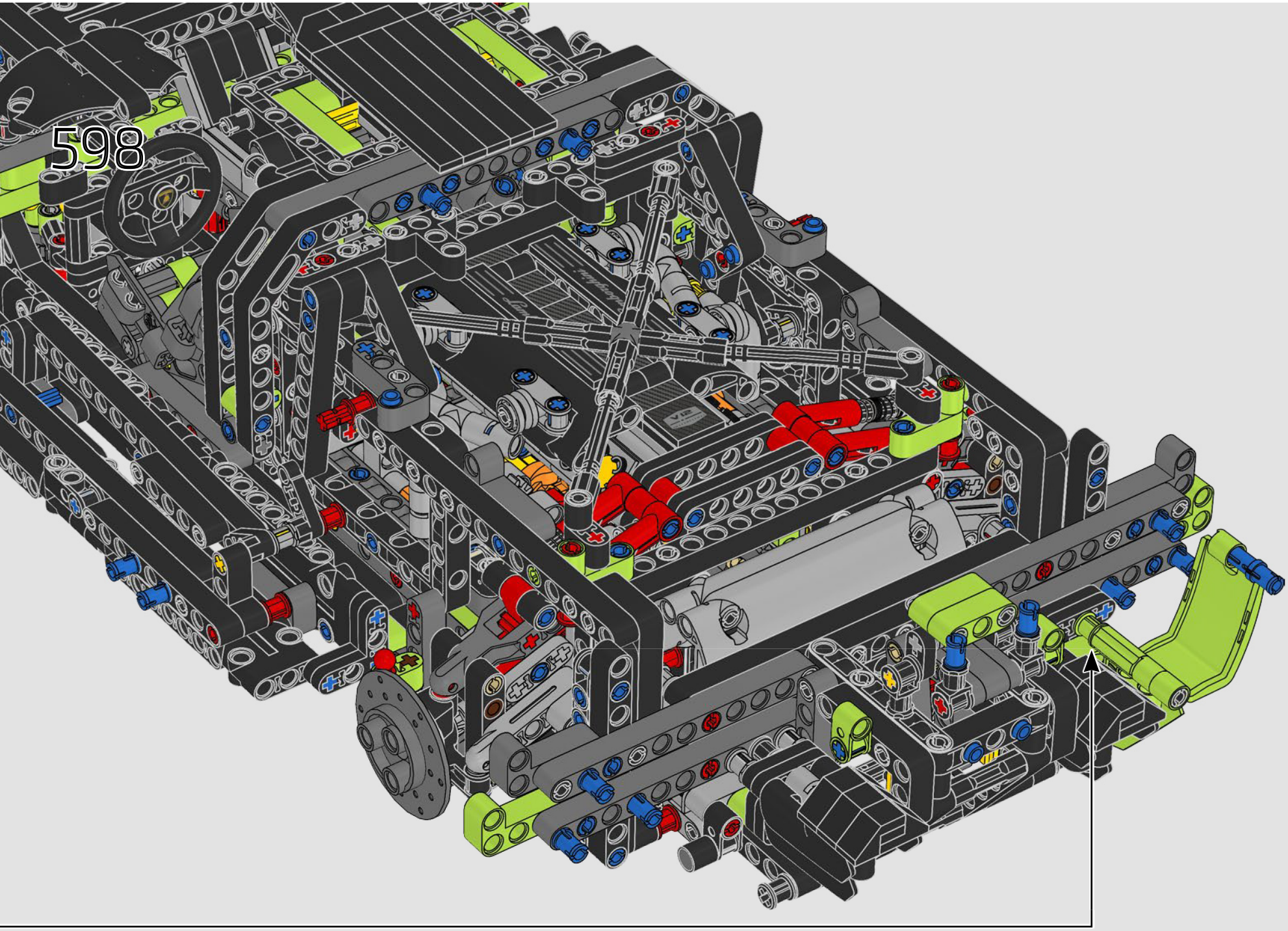
598

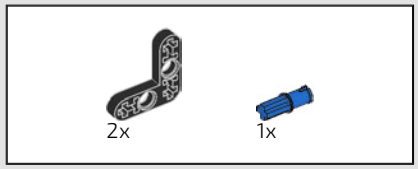


599

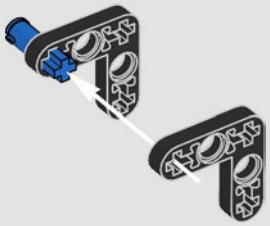

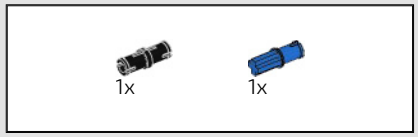


600

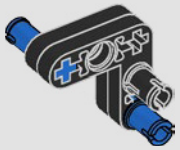

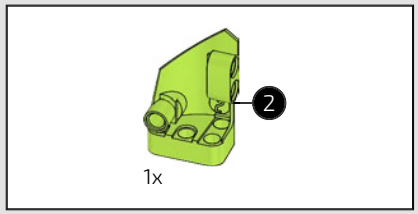


601

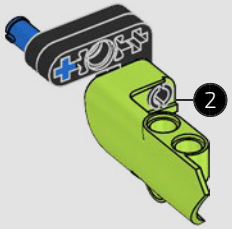


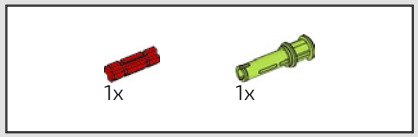


602

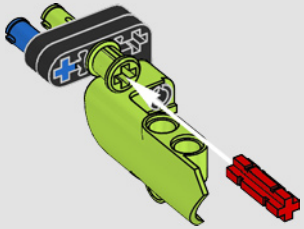

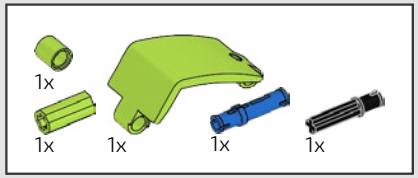


603

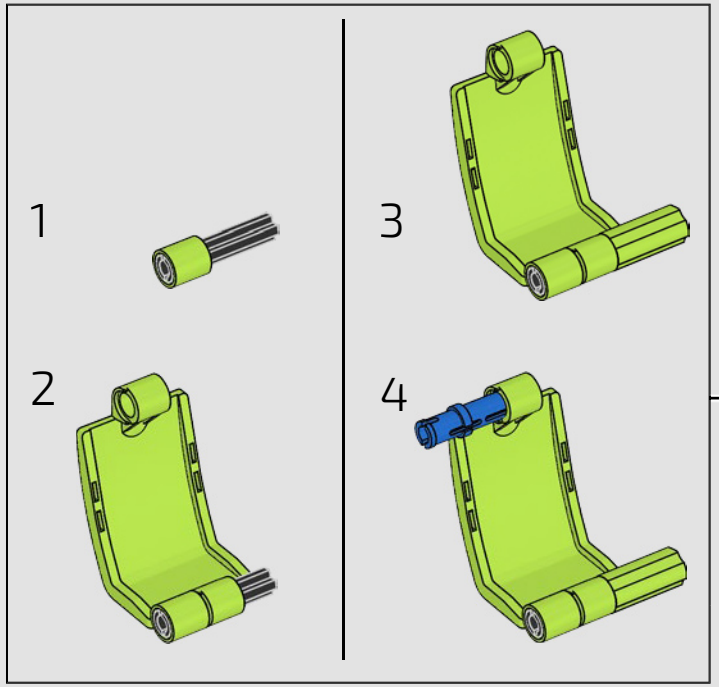


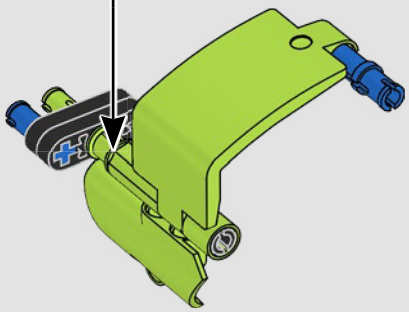

604

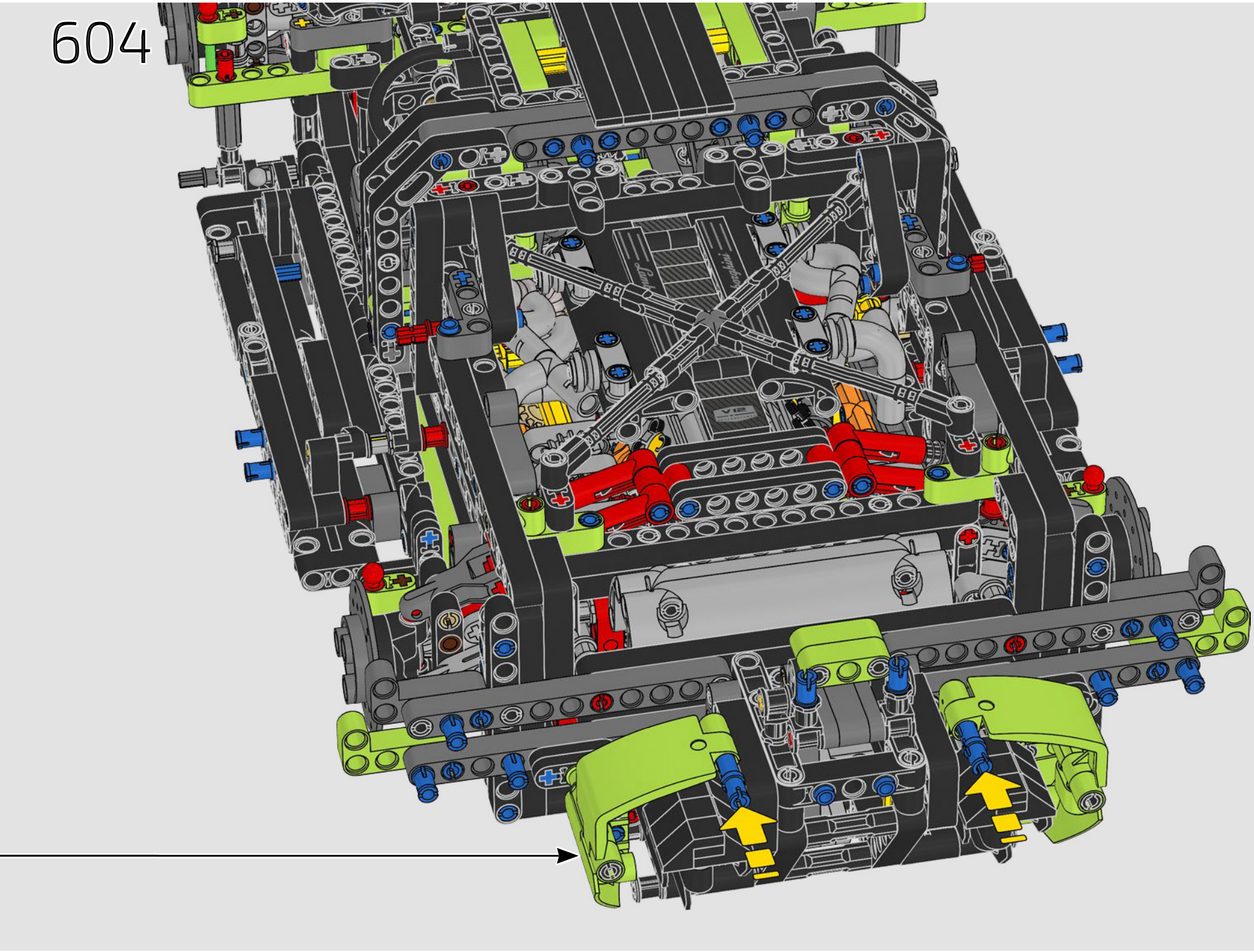

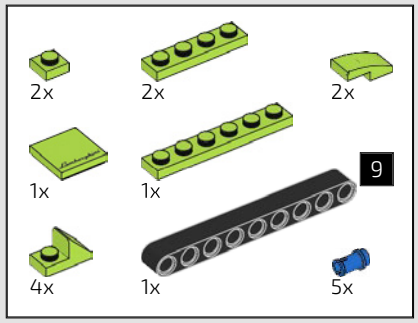


605

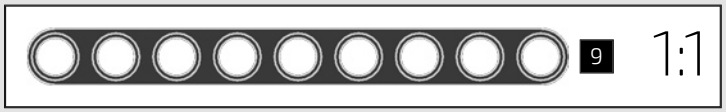


1

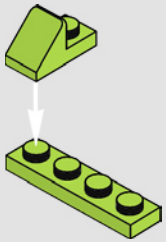

2

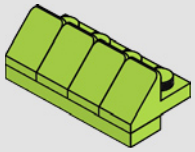

3

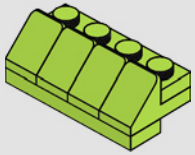

4

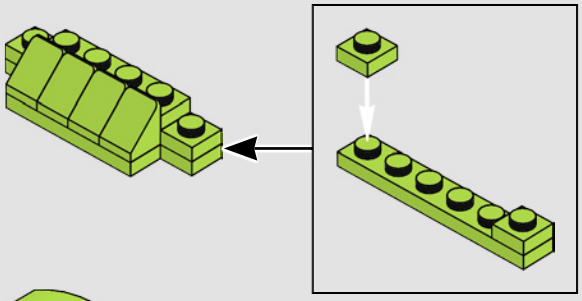

5

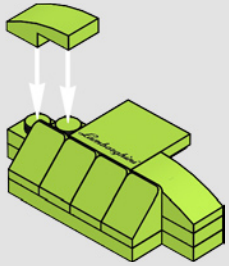

6

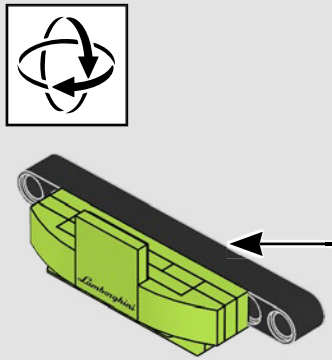

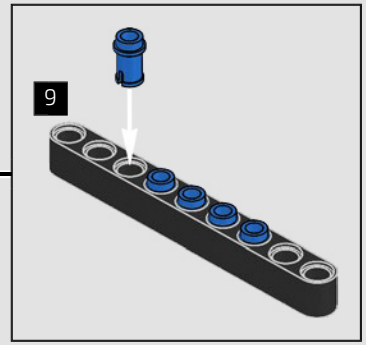

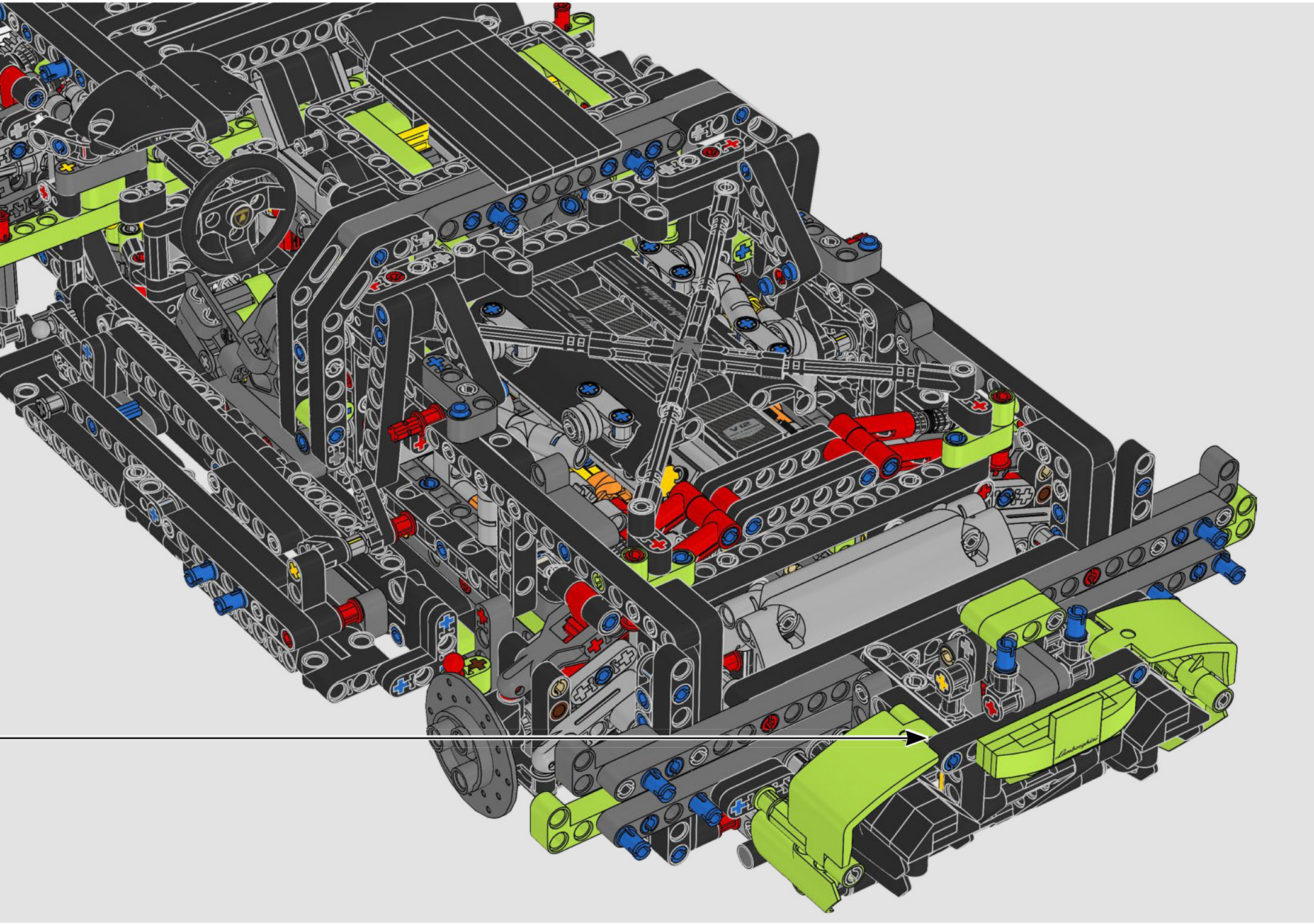

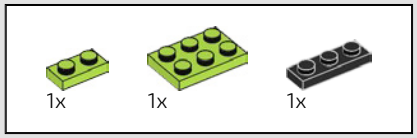


606

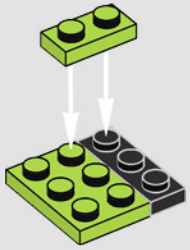

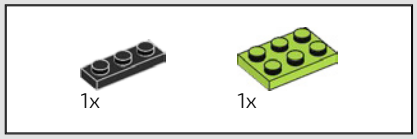


607

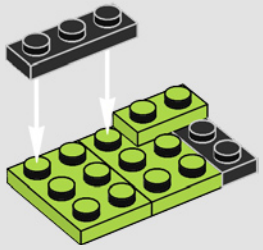

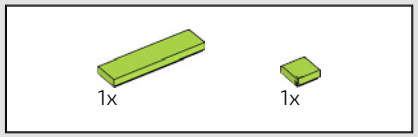


608

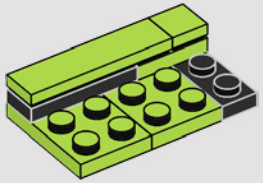

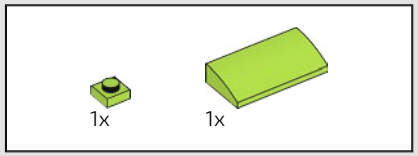


609

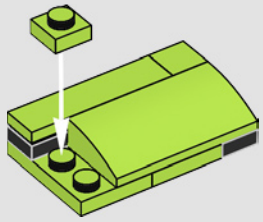

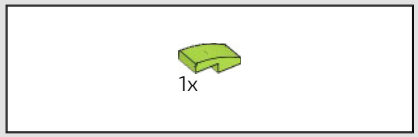


# 610

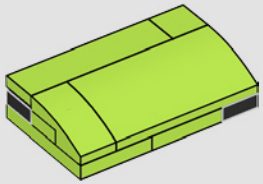

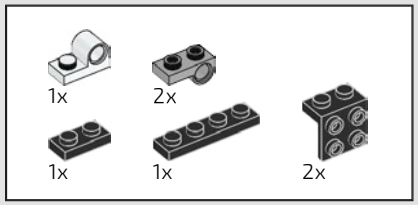


# 611

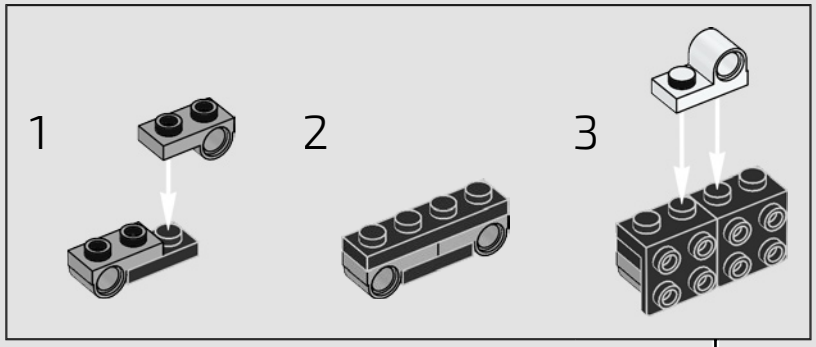

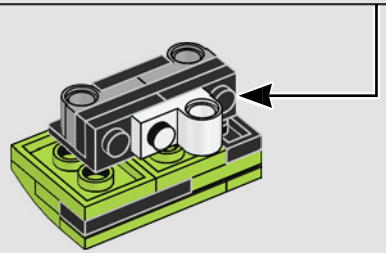

# 612

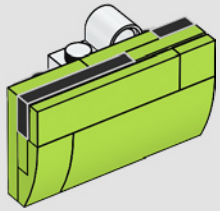

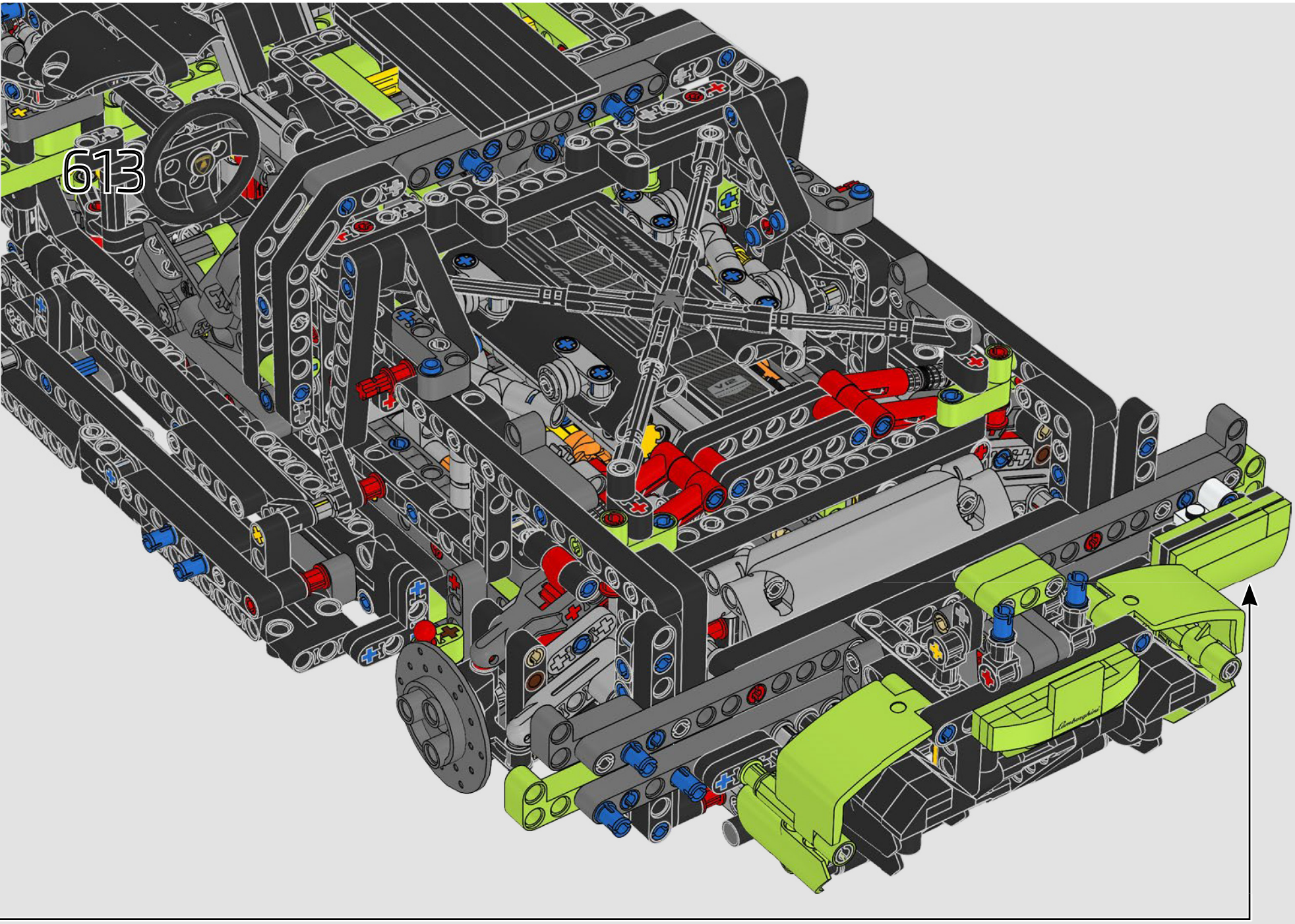
613

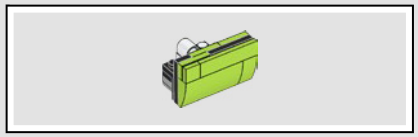

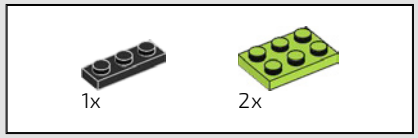


614

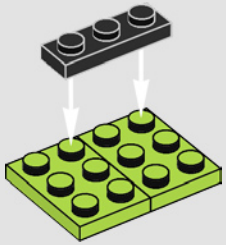

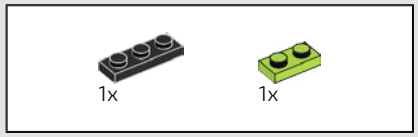


615

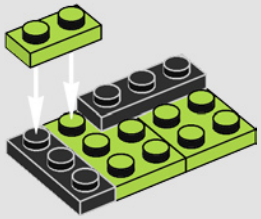

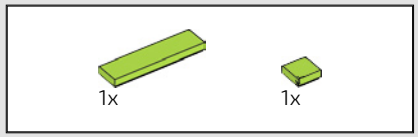


616

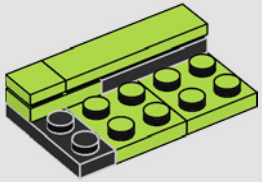

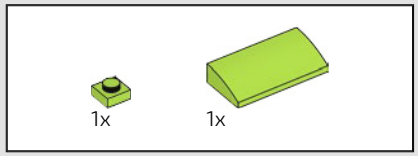


617

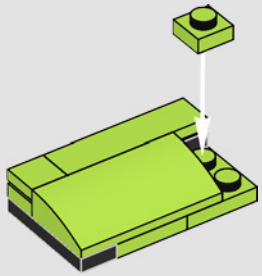

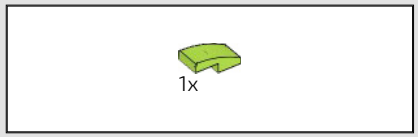


618

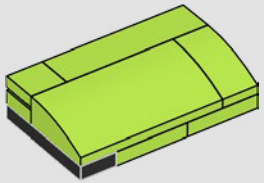

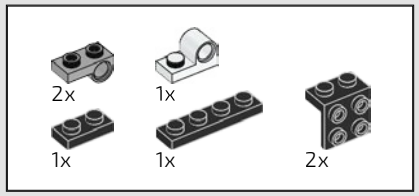


619

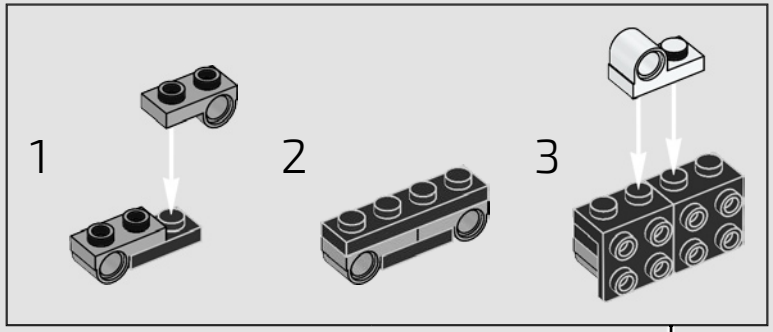

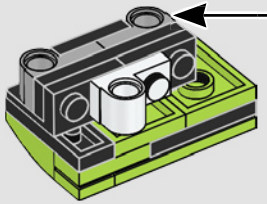

620

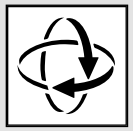

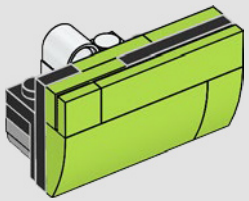

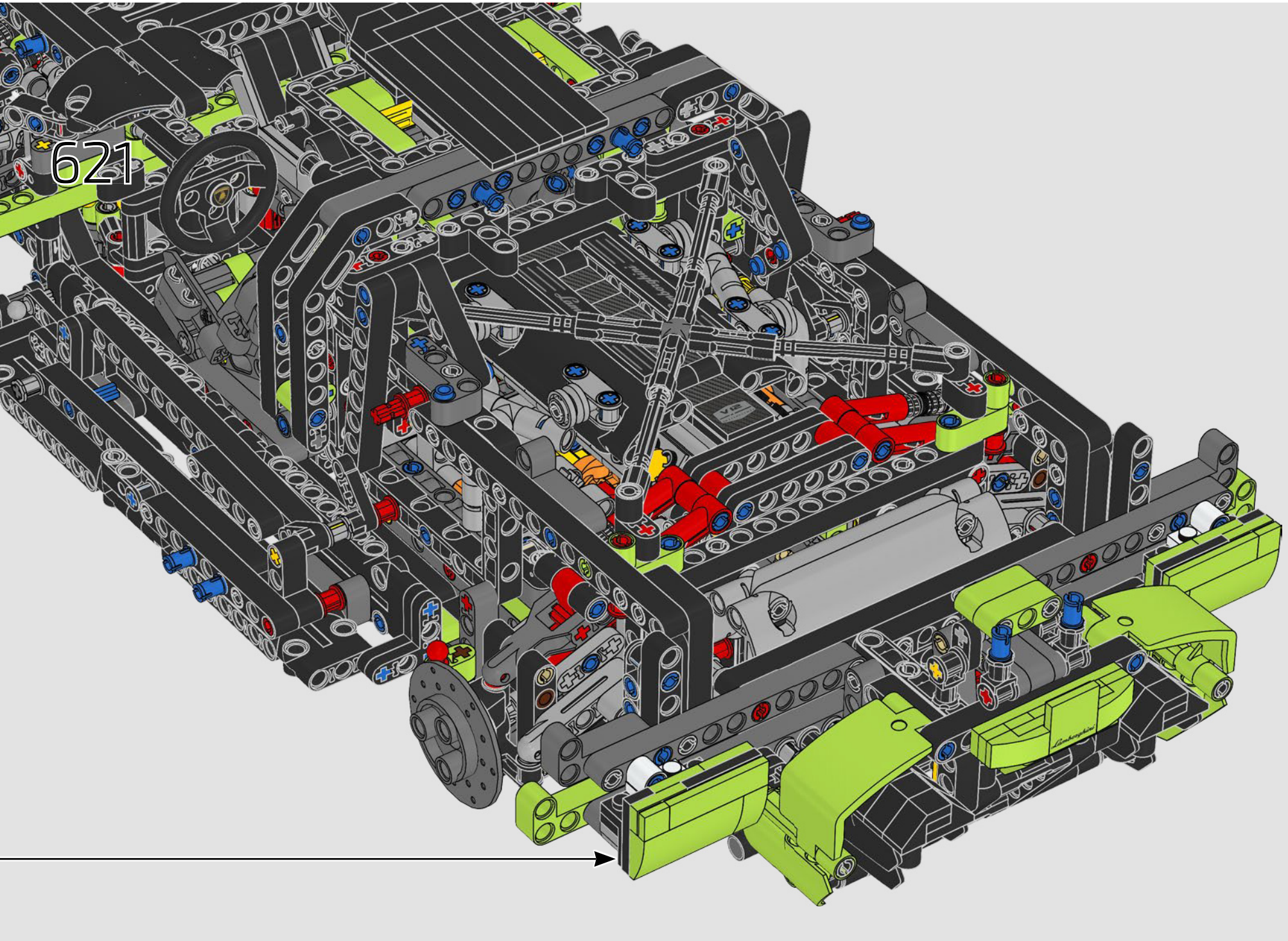
621

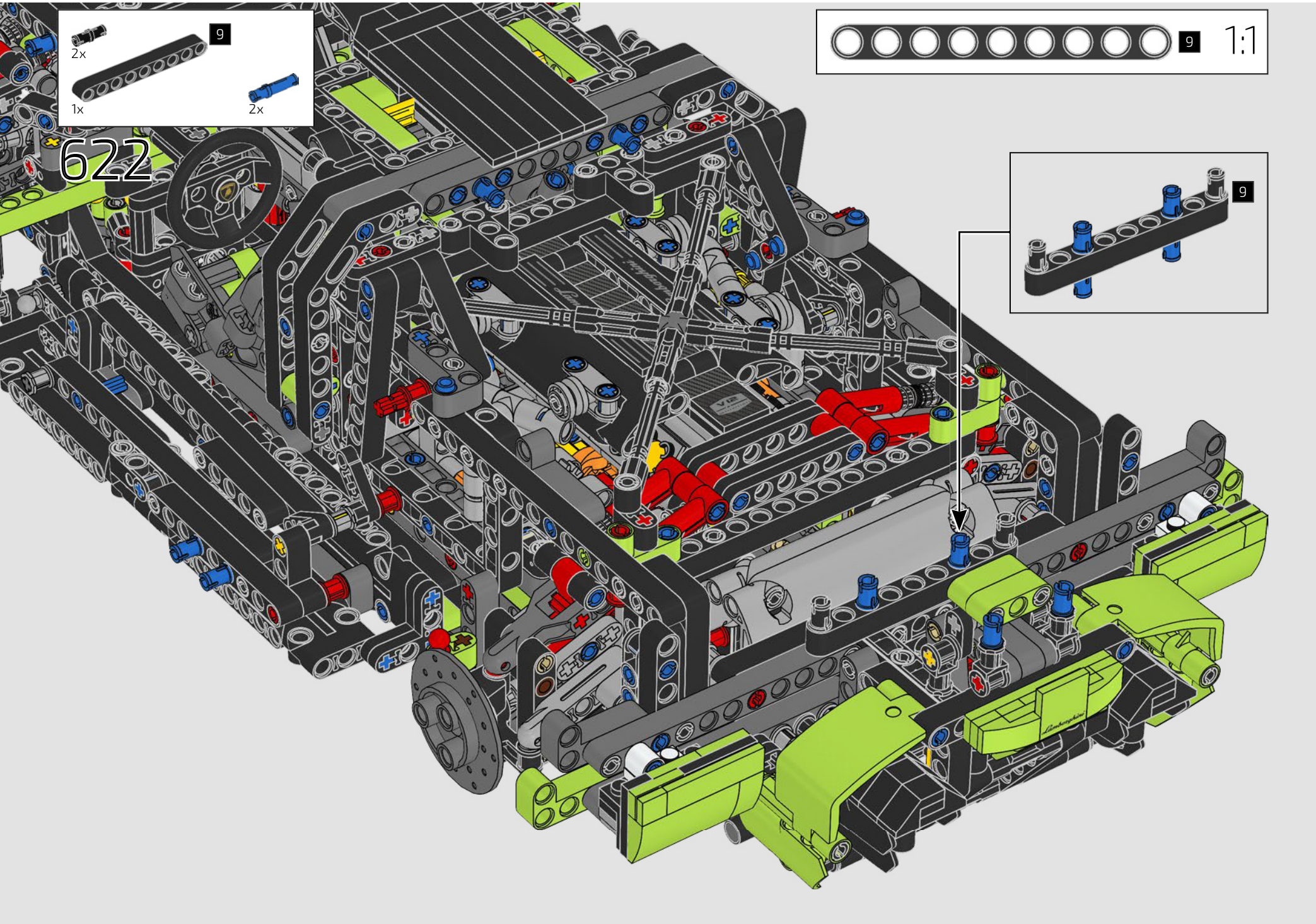
9
2x
1x
2x
622
9
1:1
9

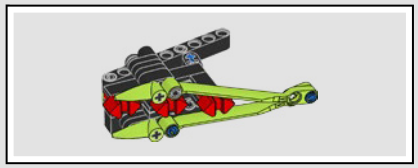

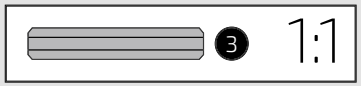


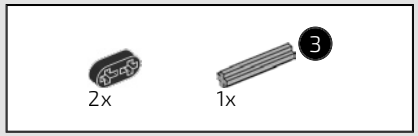


623

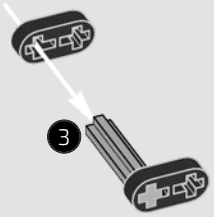


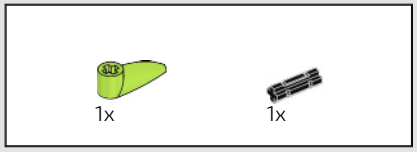


624

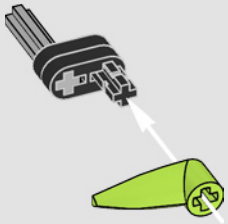

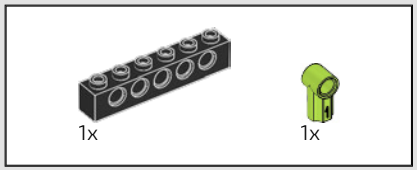


625

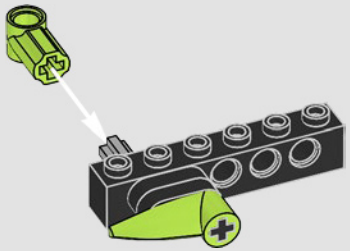

626

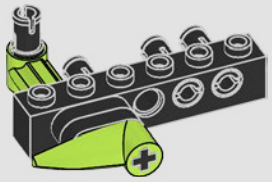

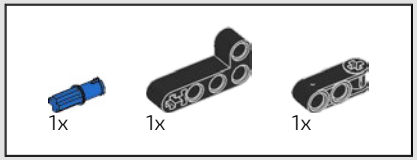


627

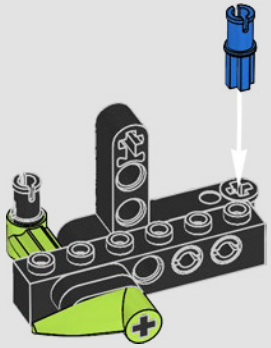

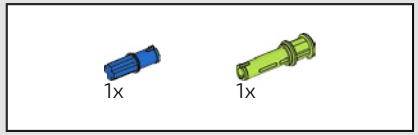


628

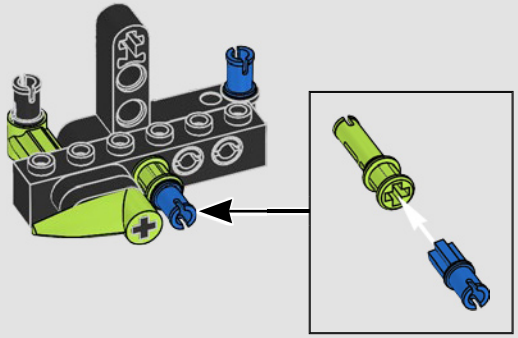

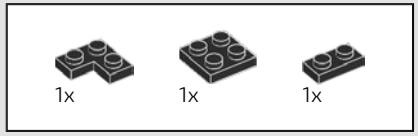


629

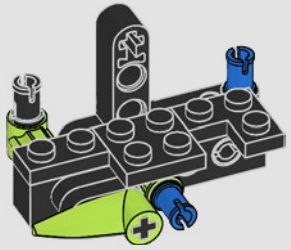

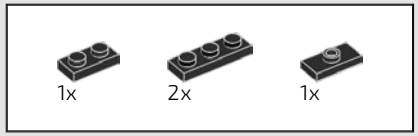


630

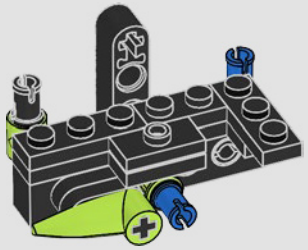

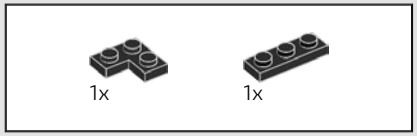


631

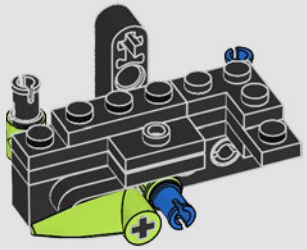

632

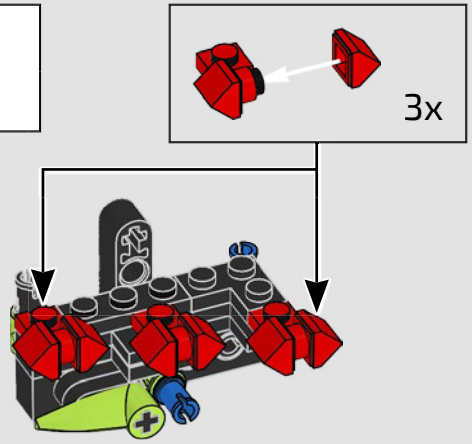

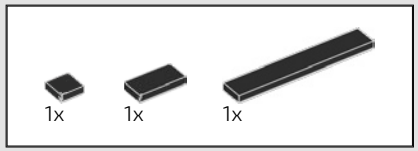


# 633

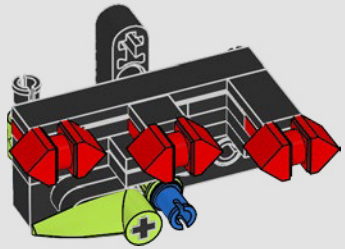

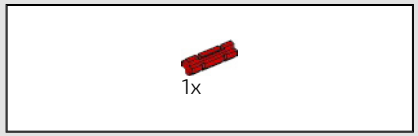


# 634

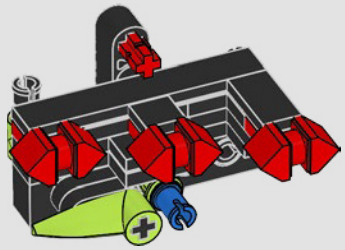

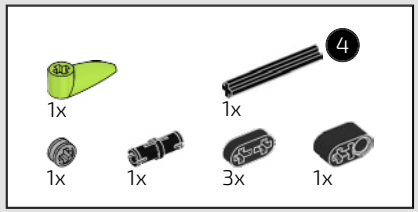

# 635

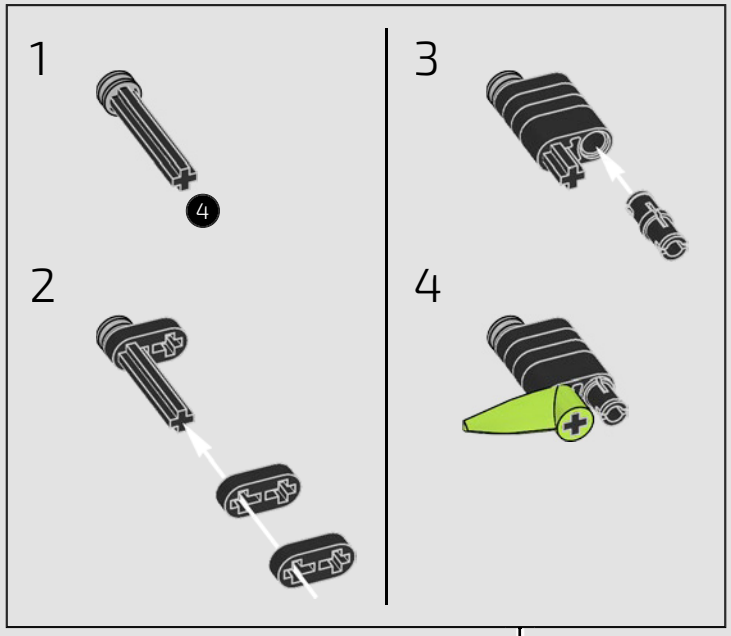


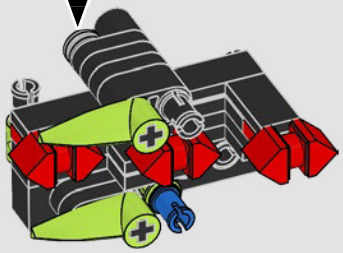

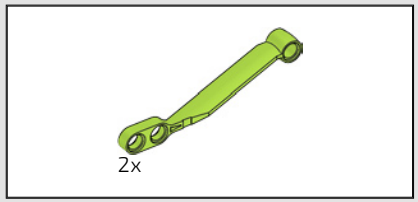


# 636

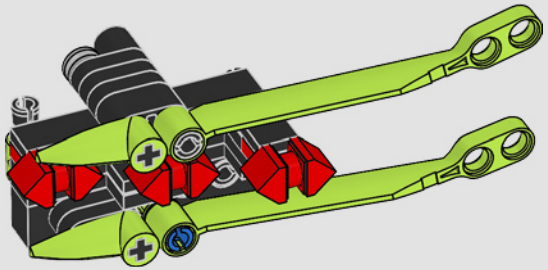

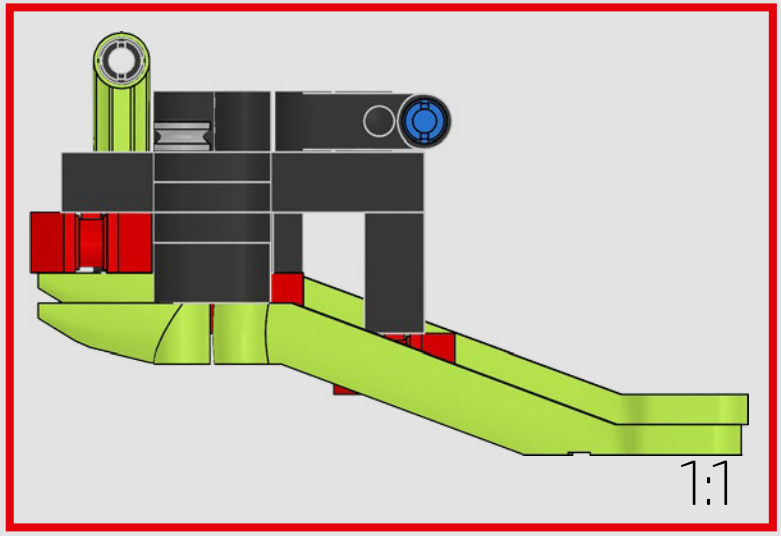


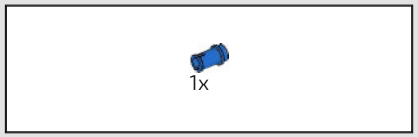


# 637

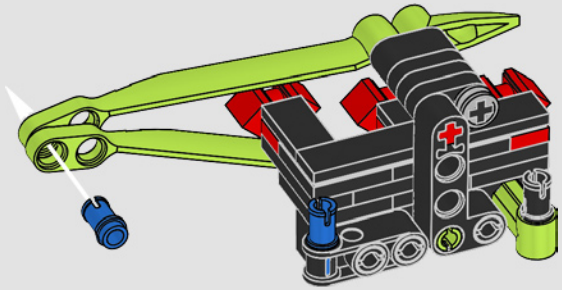

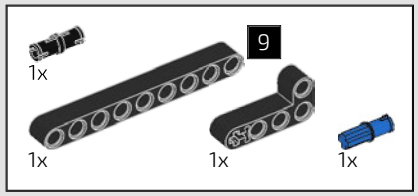


638

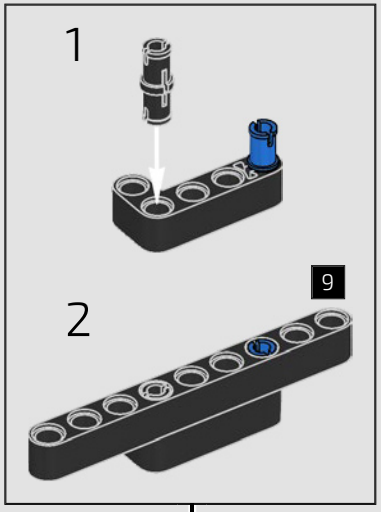


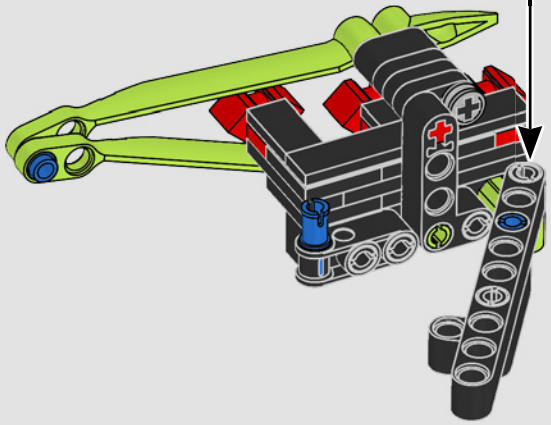

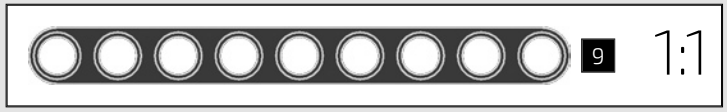


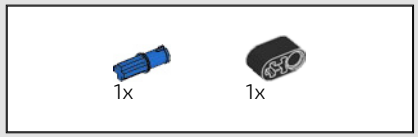


639

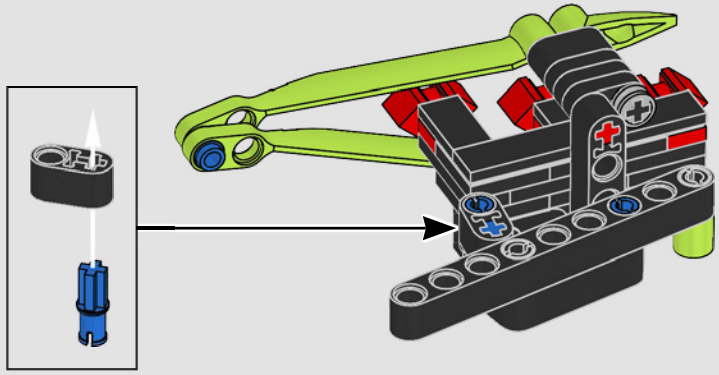

640

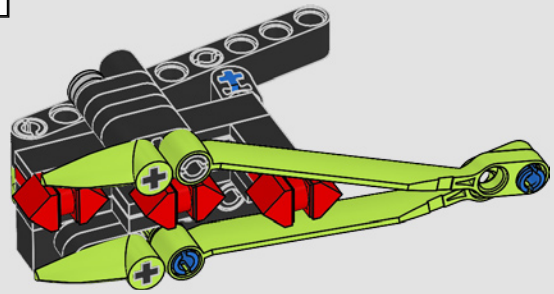

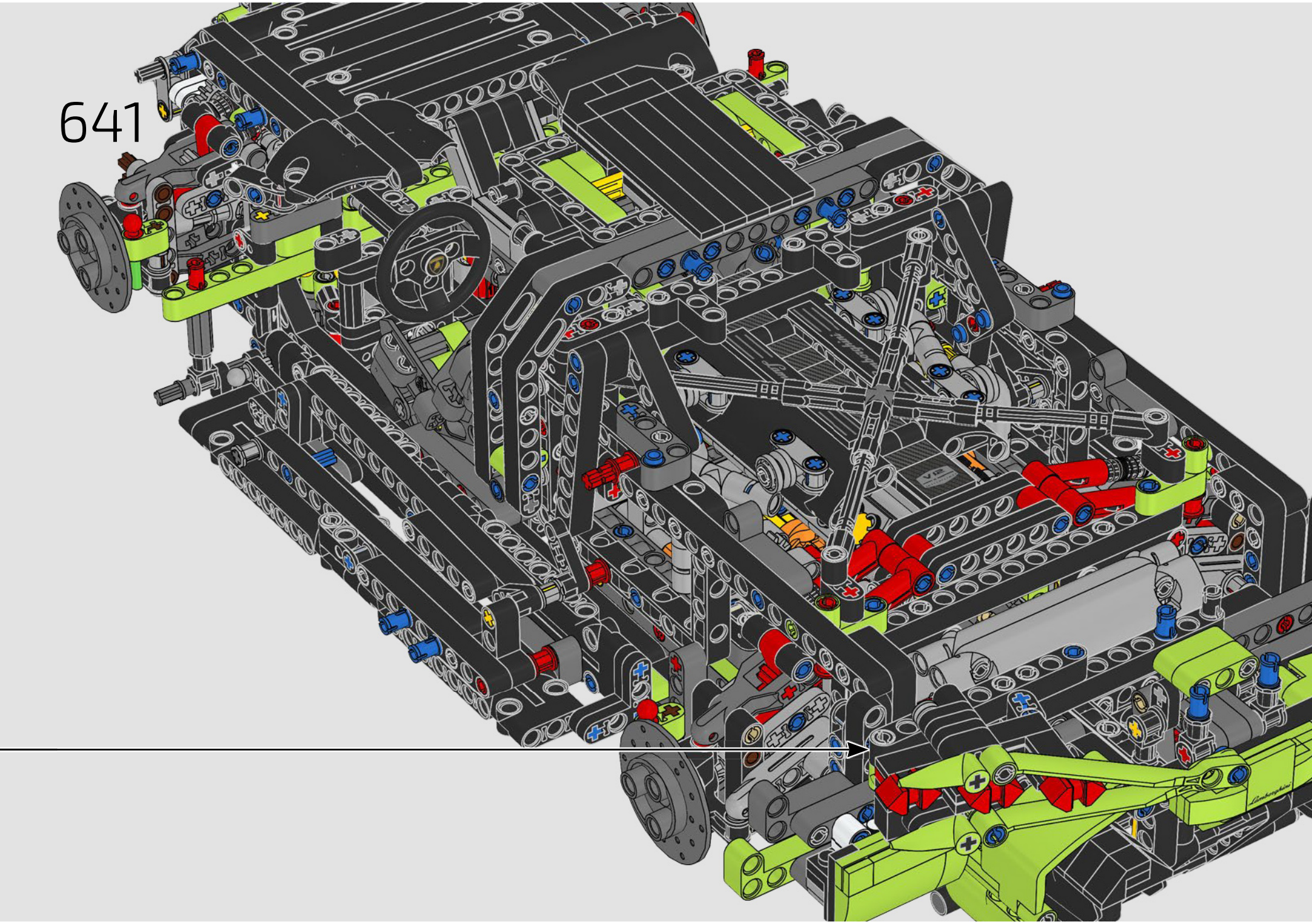
641

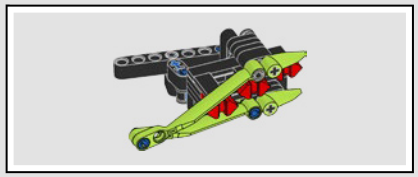

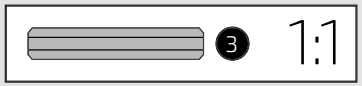


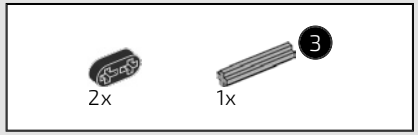


642

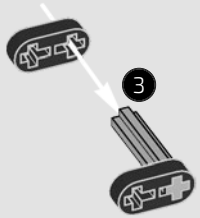


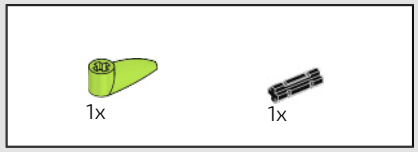


643

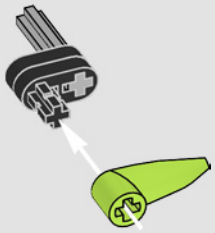

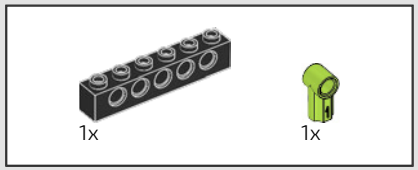


644

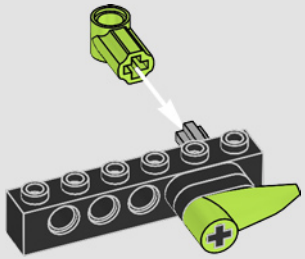

645

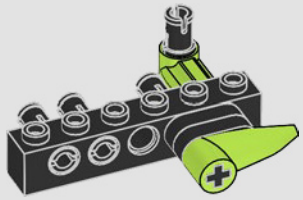

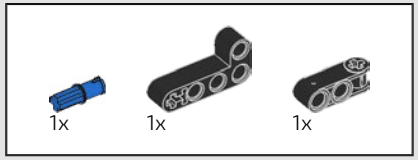


646

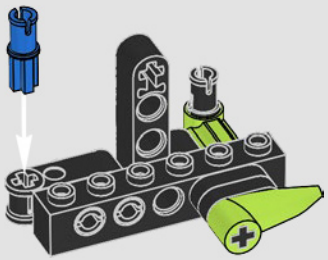

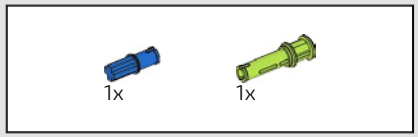


647

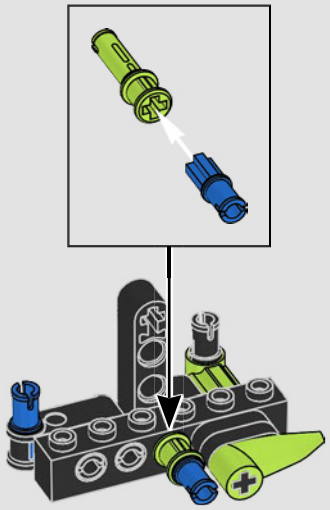

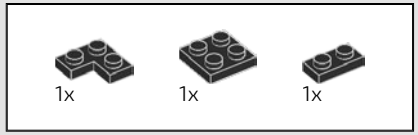


648

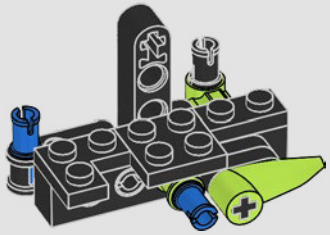

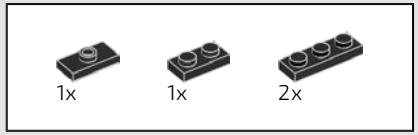


649

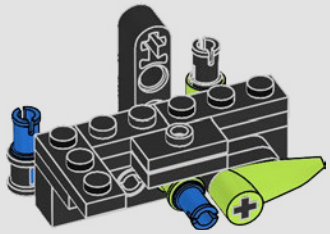

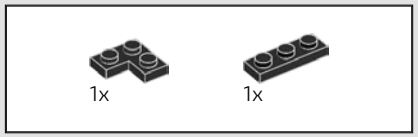


650

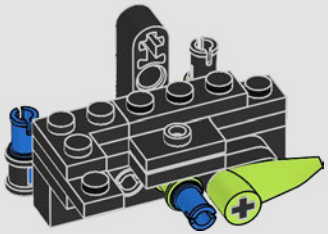

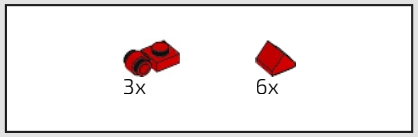


651

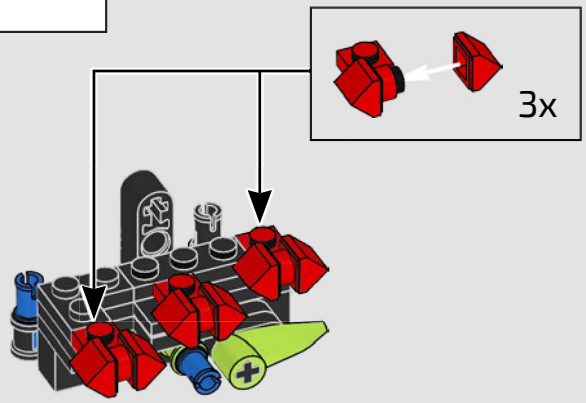

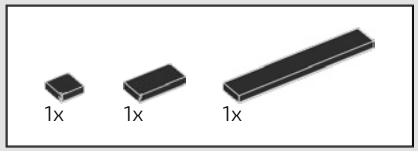


652

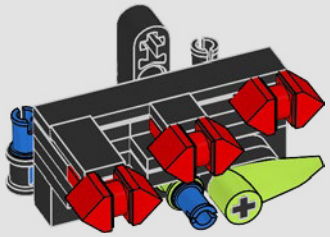

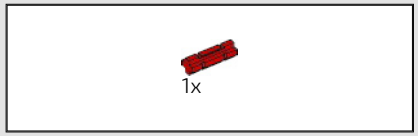


653

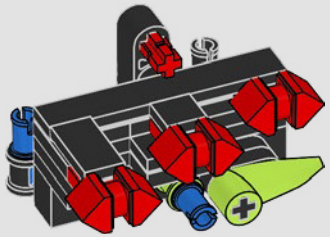

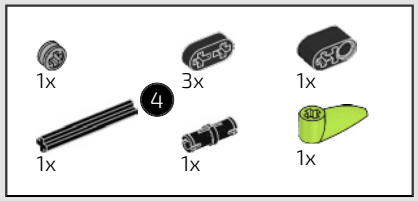

654

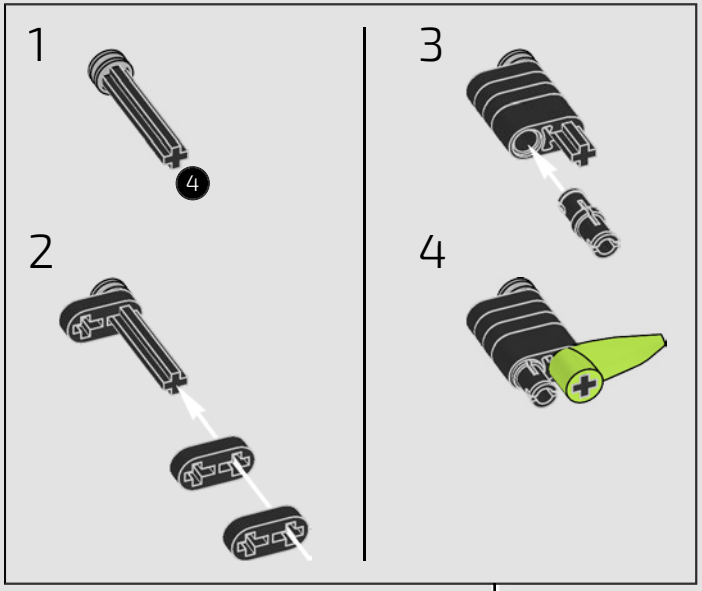


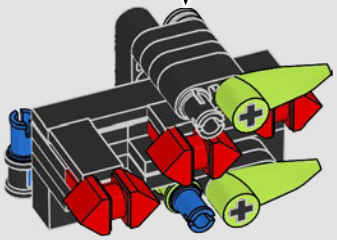

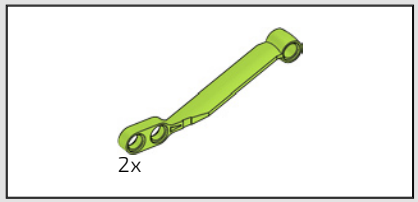


655

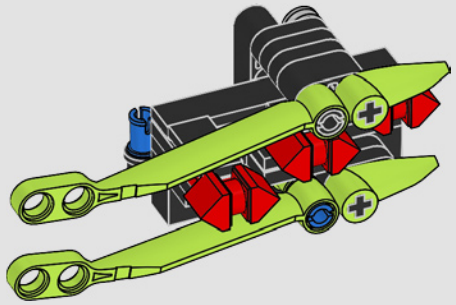

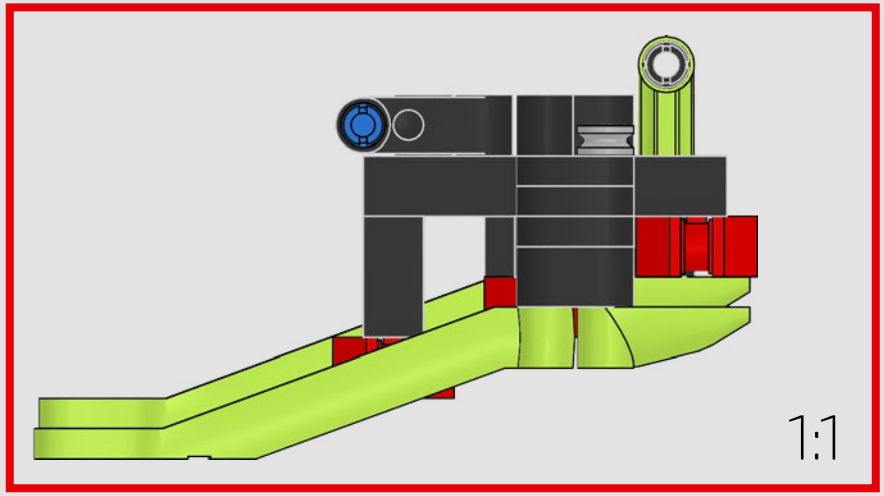


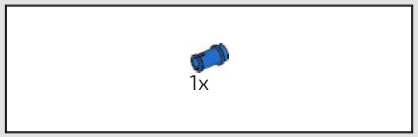


656

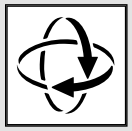

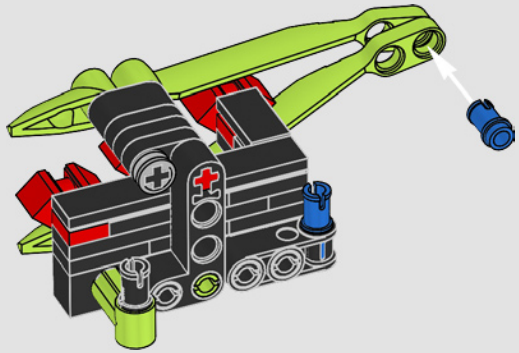

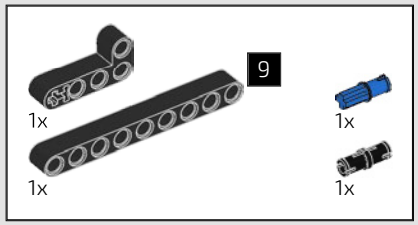


# 657

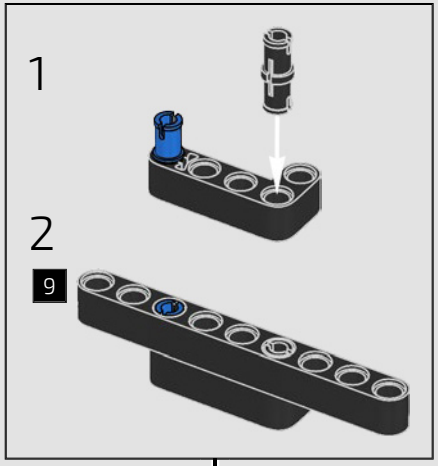


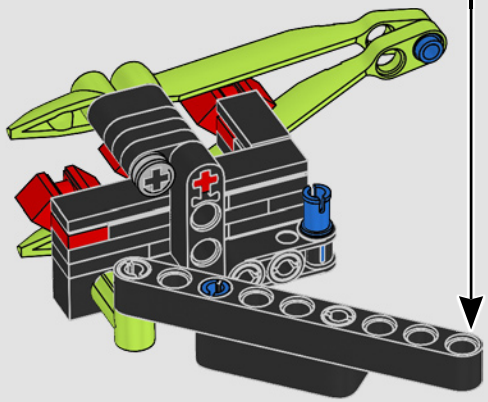

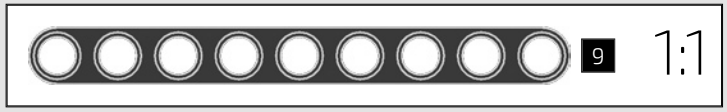


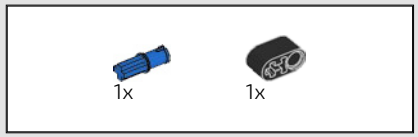


# 658

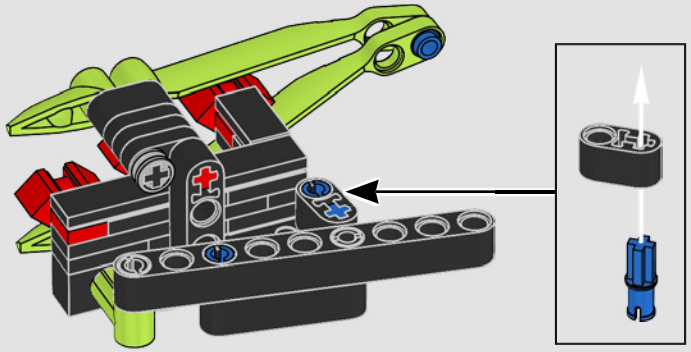

# 659

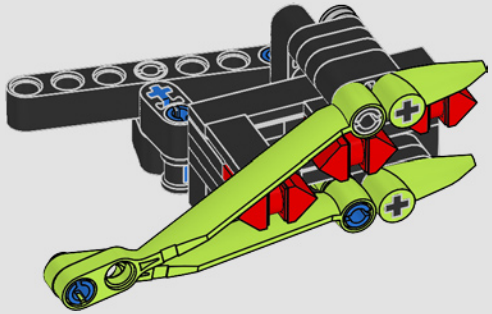

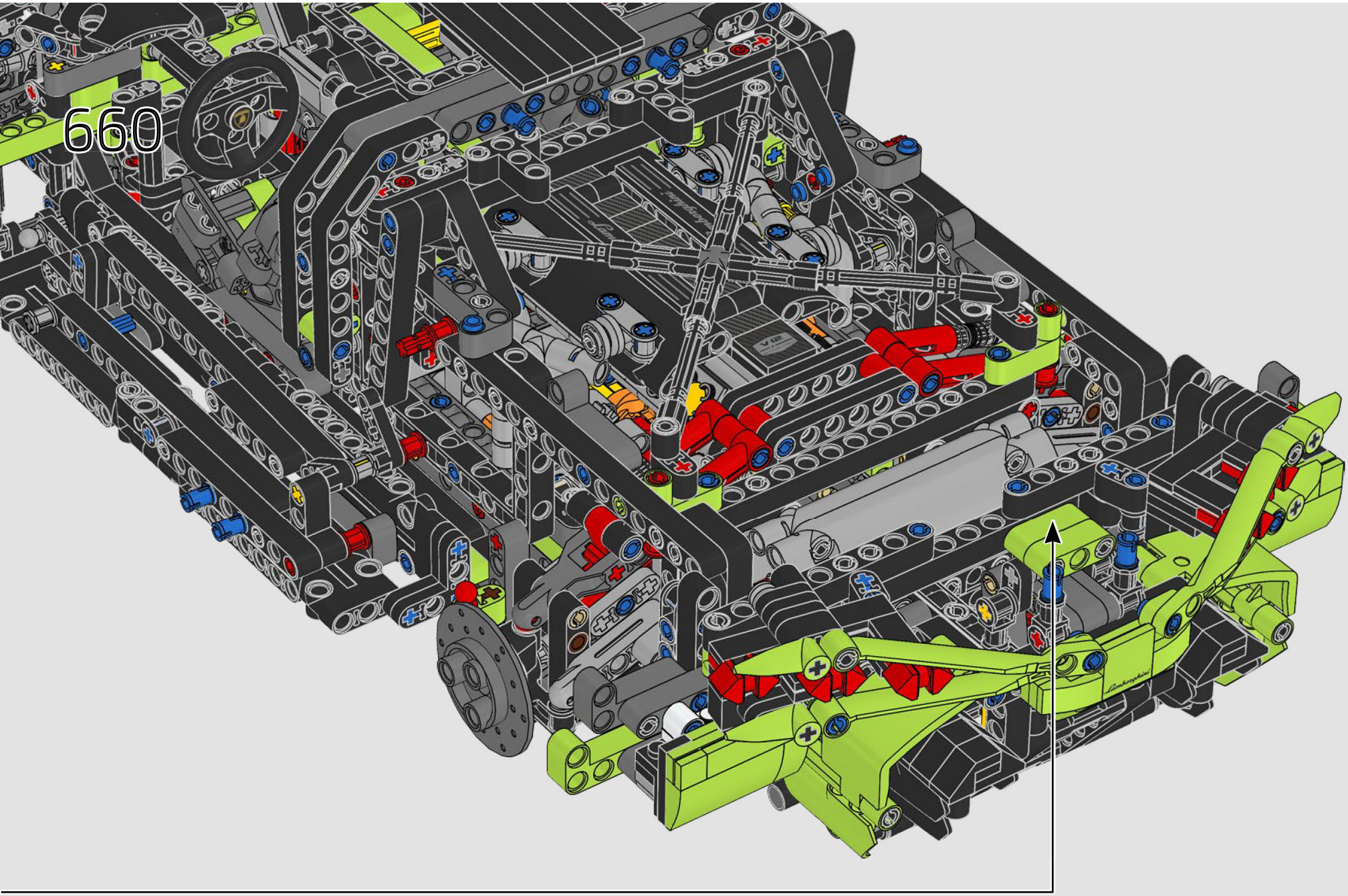
660

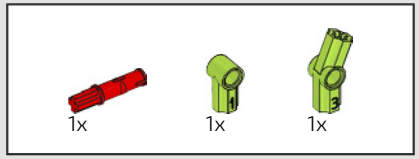


661

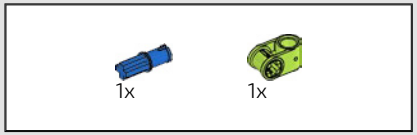


663

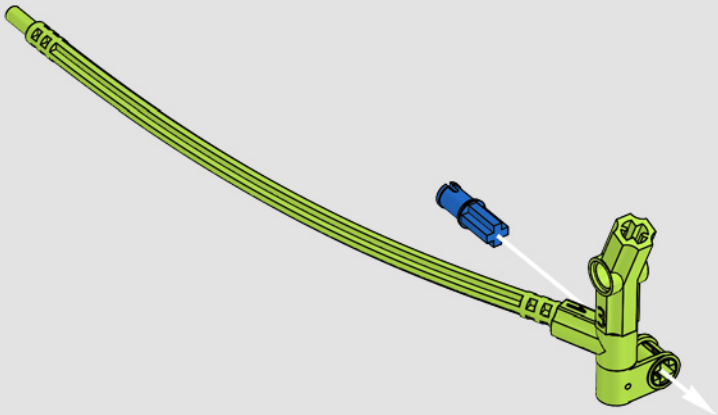

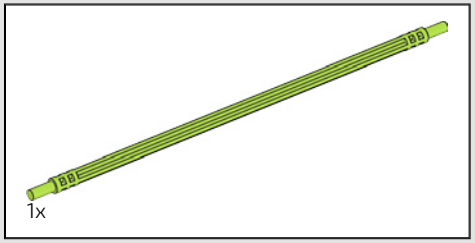


662

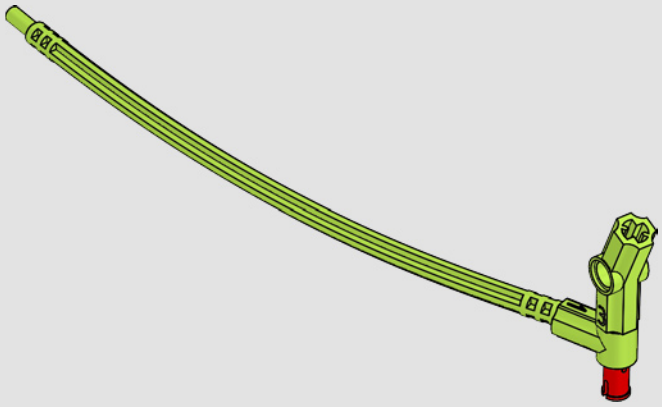

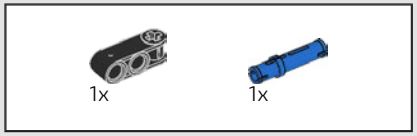


664

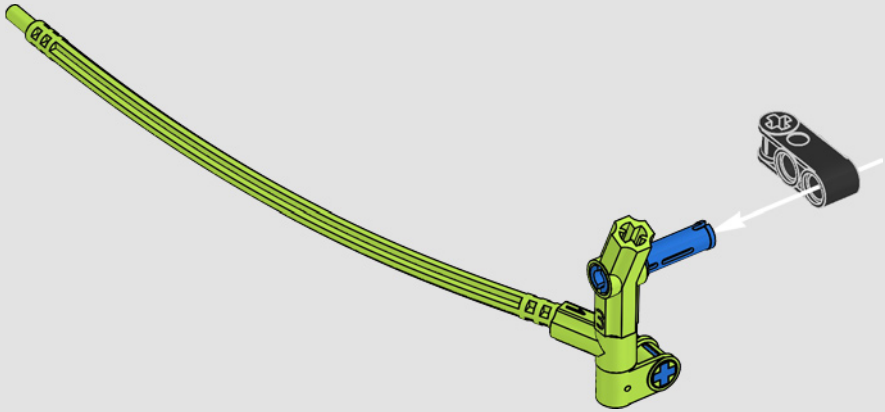

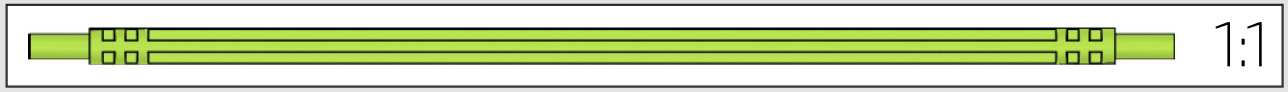

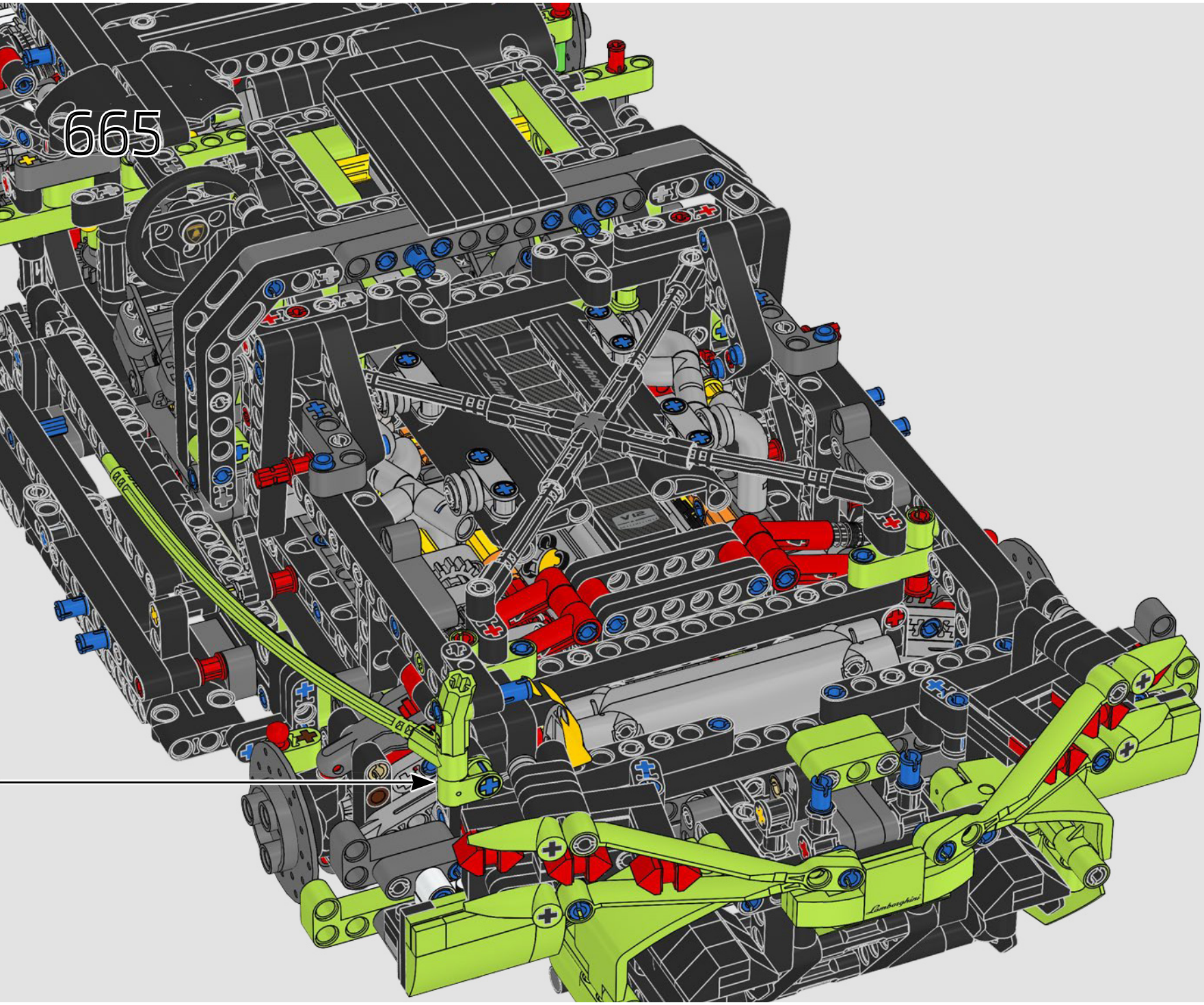
665

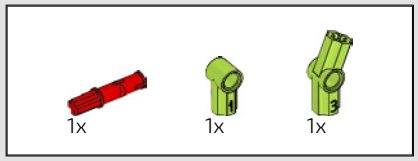


666

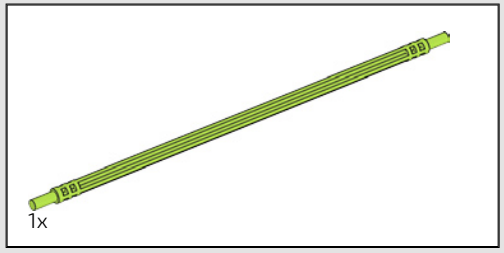


667

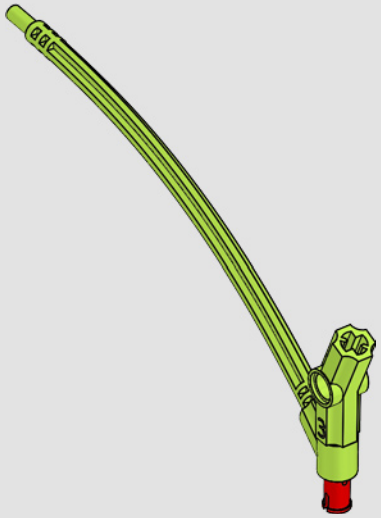

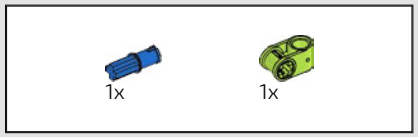


668

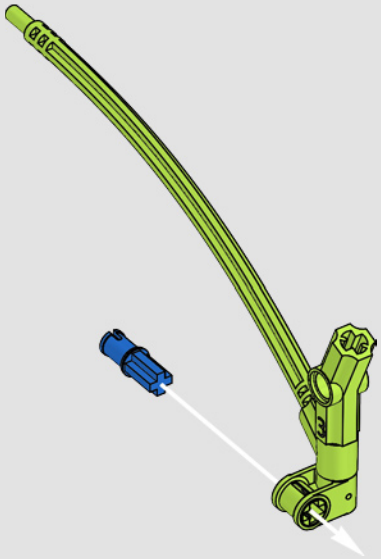

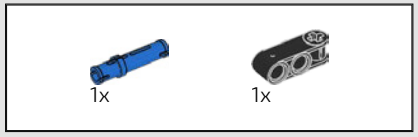


669

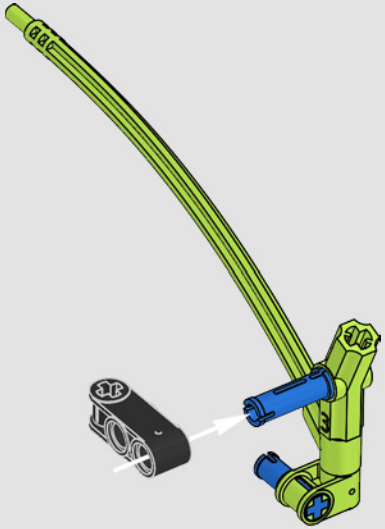

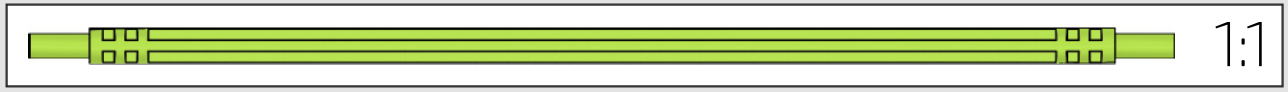

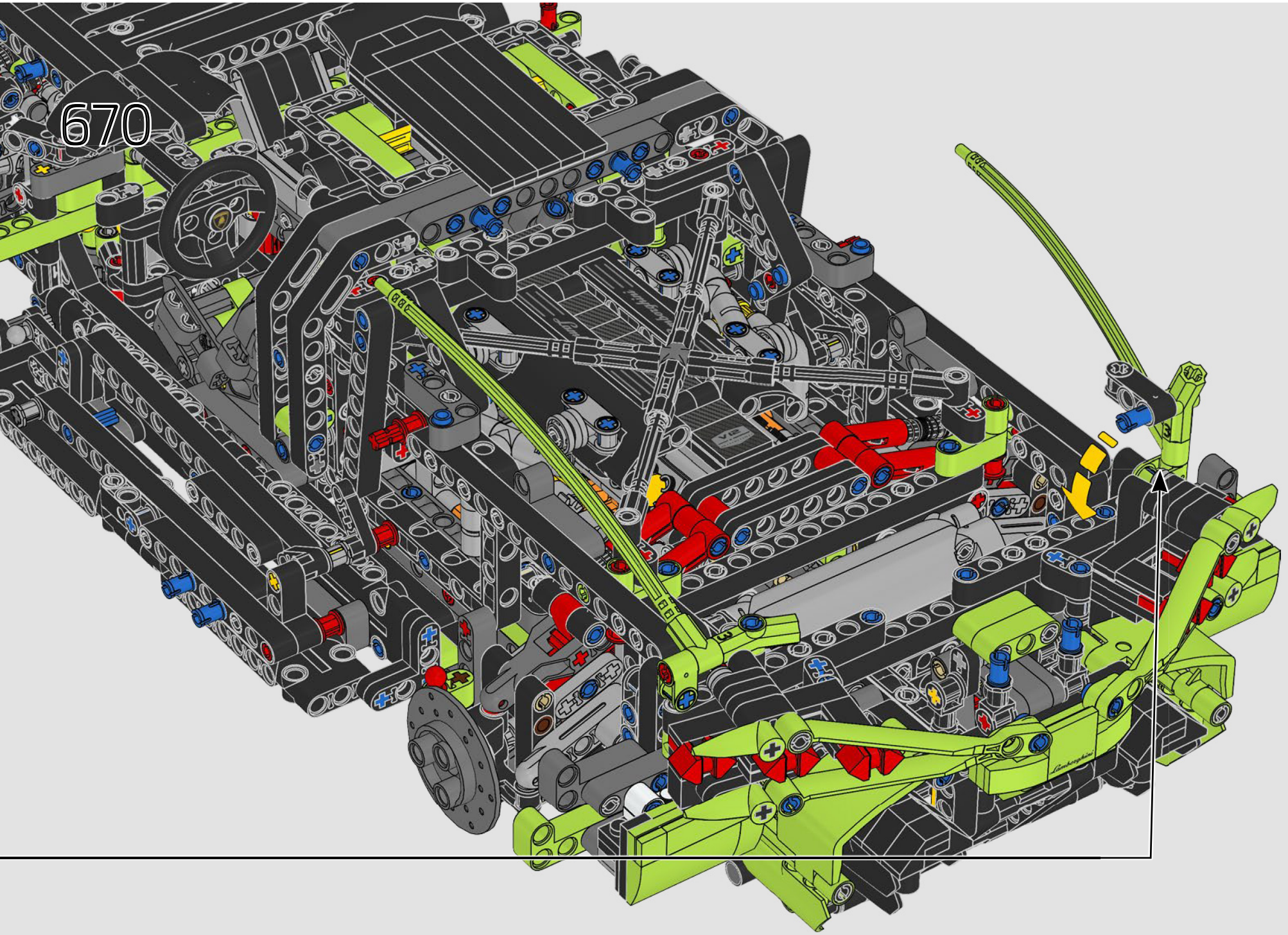
670

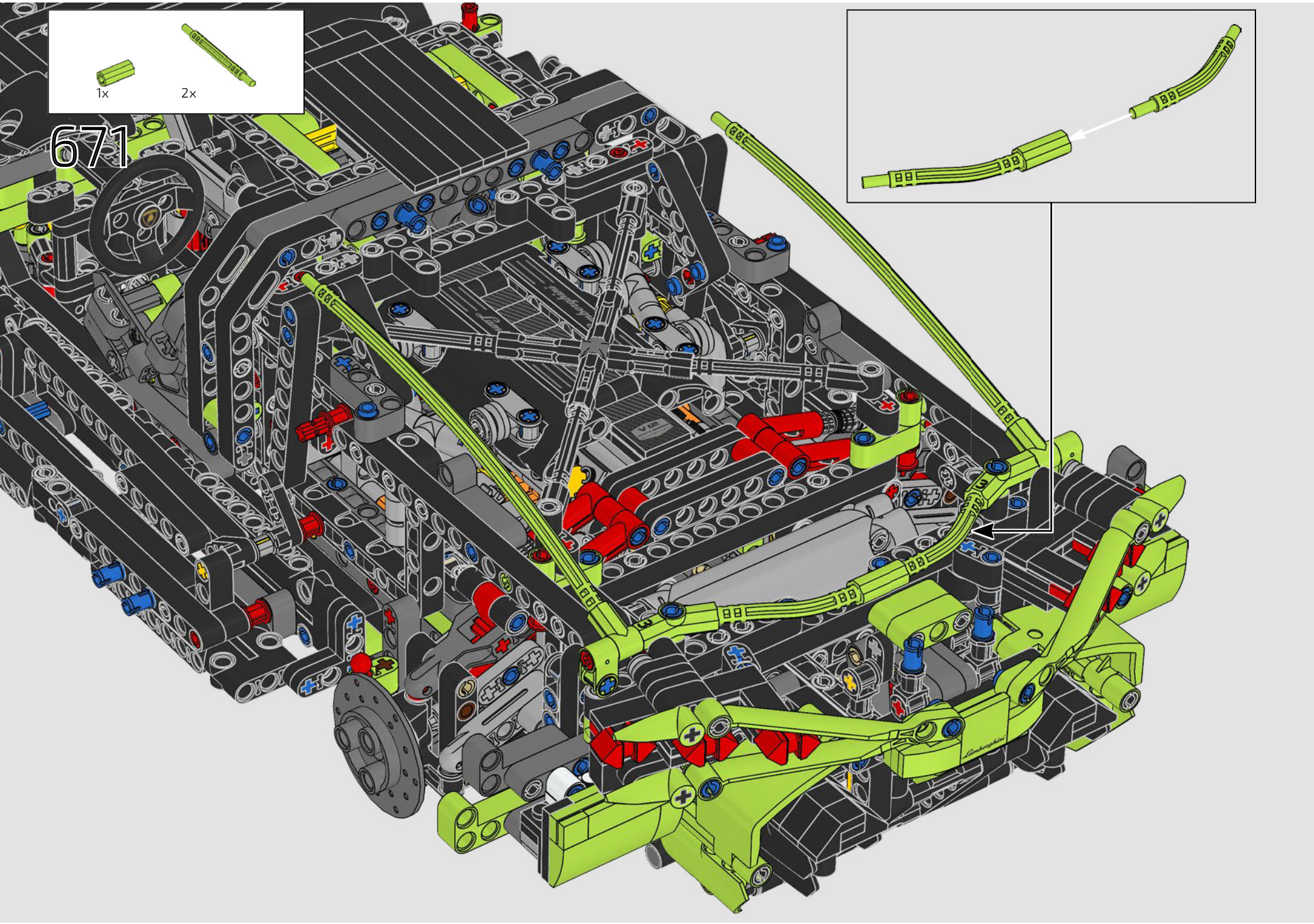
1x
2x
671

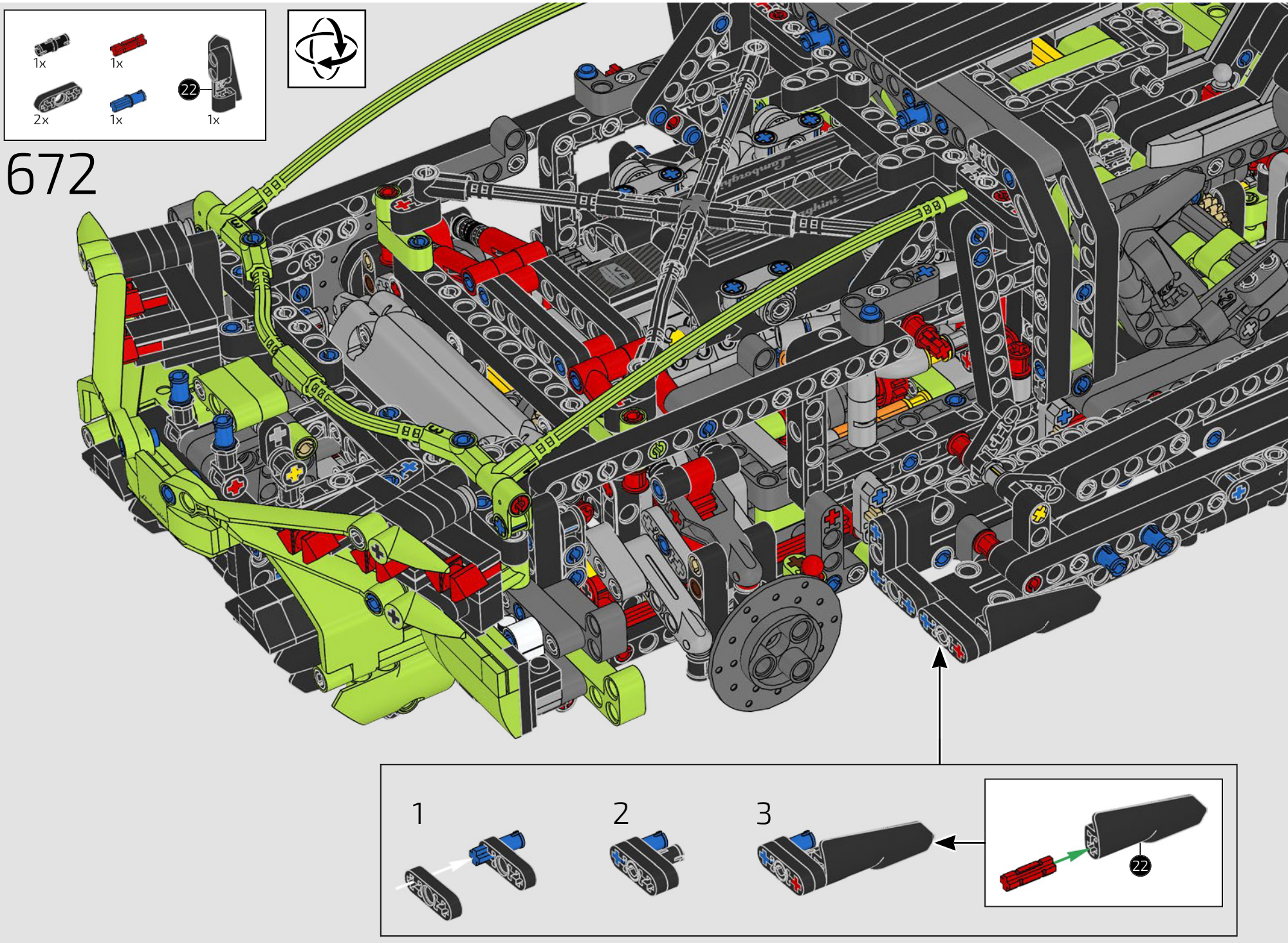
1x
1x
2x
1x
22
1x
672
1
2
3
22

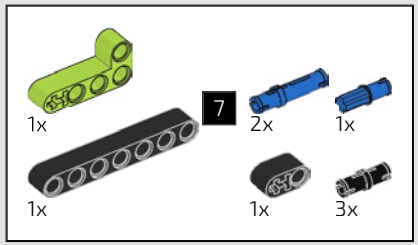


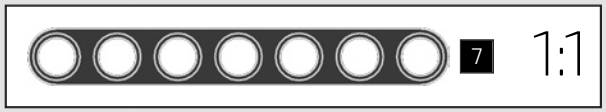


# 673

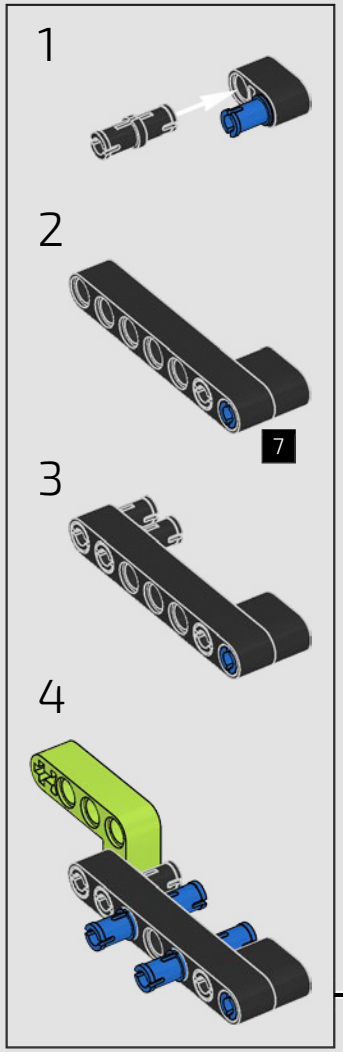

674

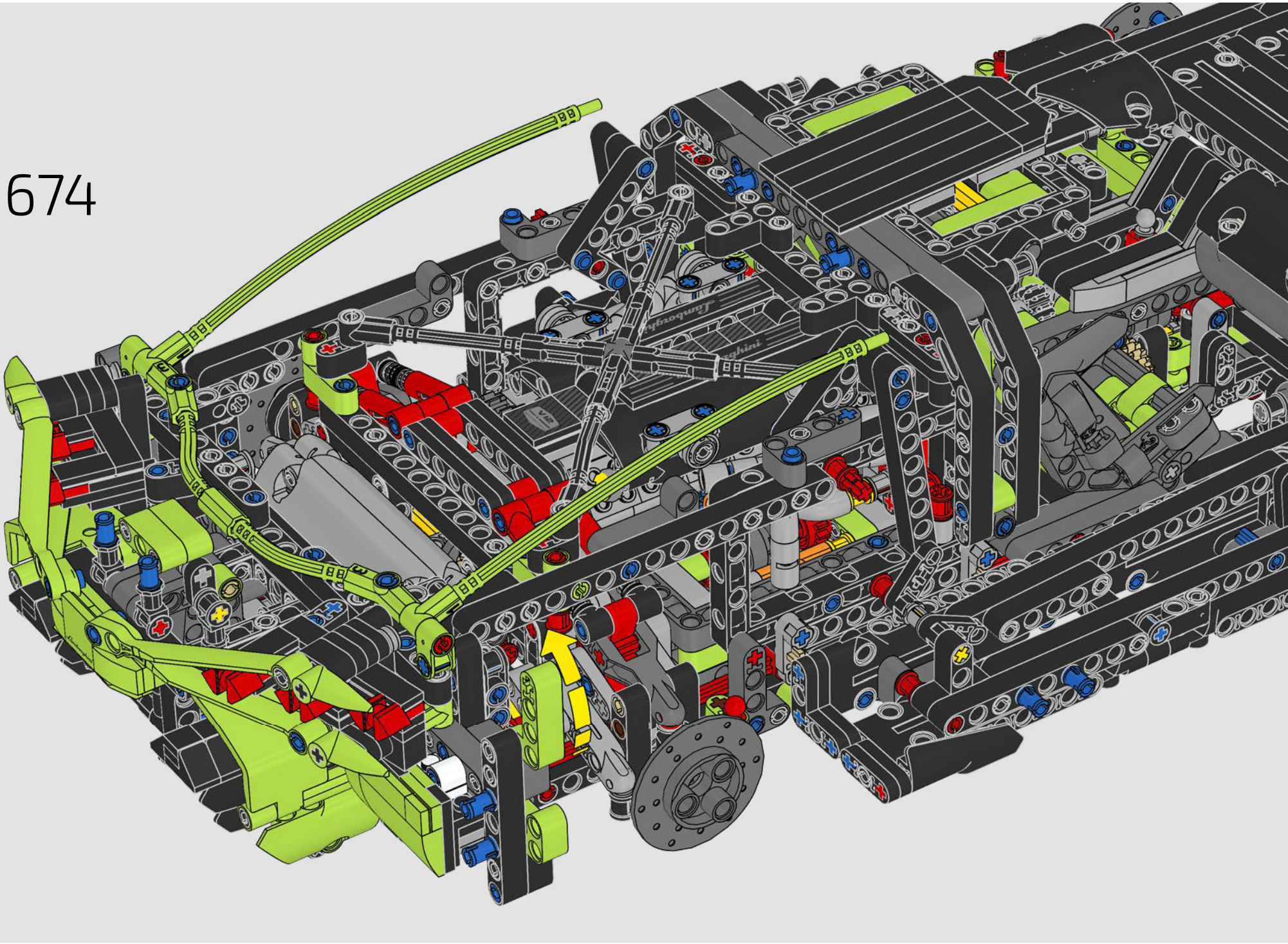

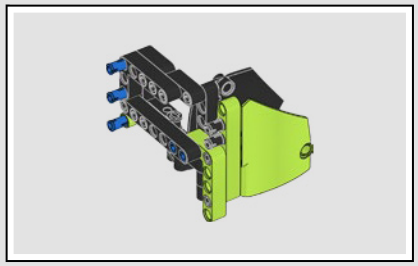

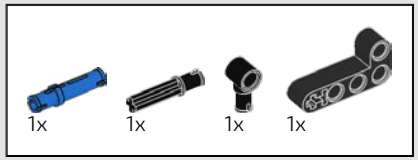


675

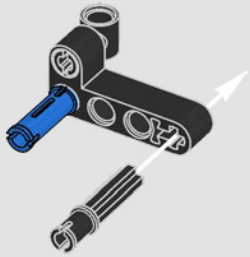

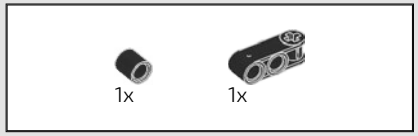


676

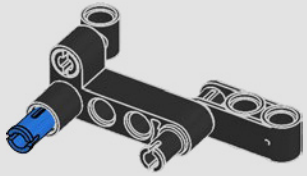

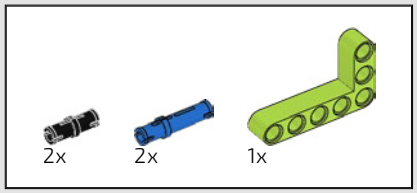


677

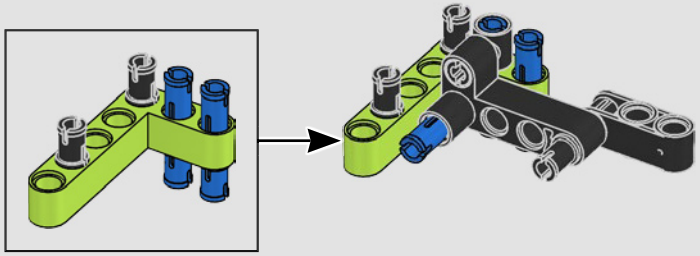

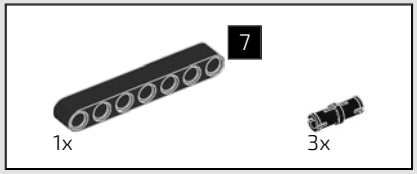


678

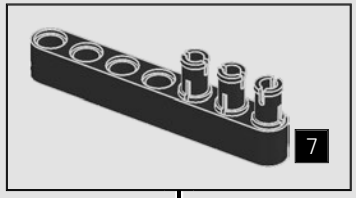


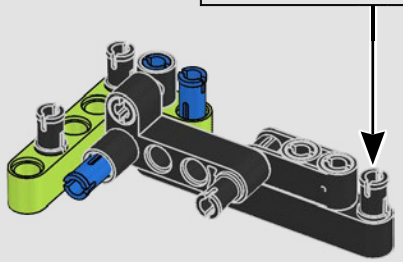

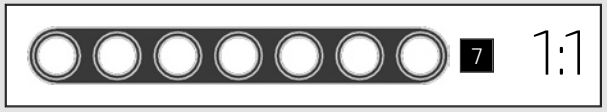

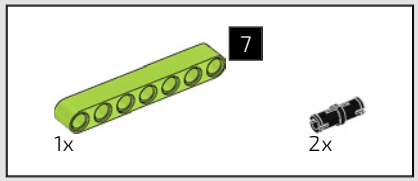


# 679

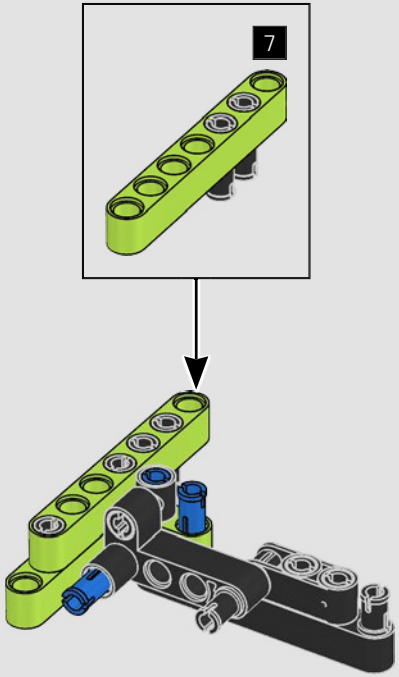


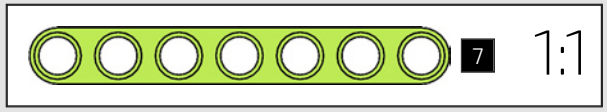


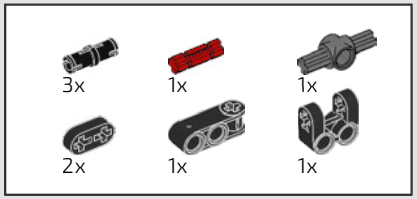


# 680

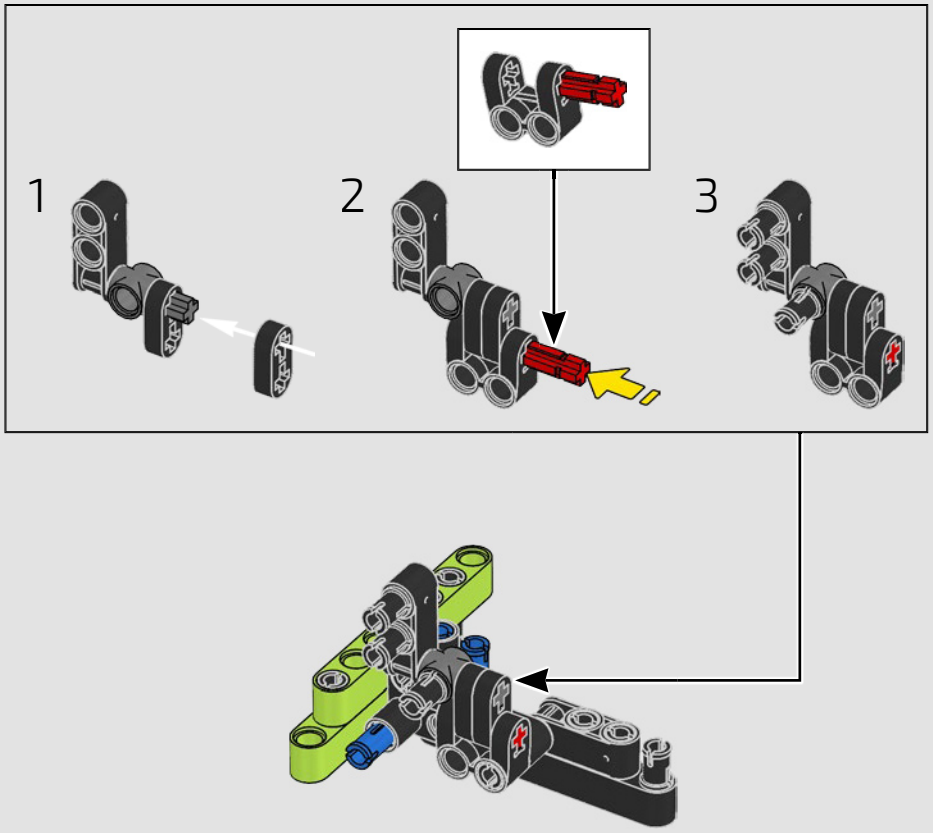

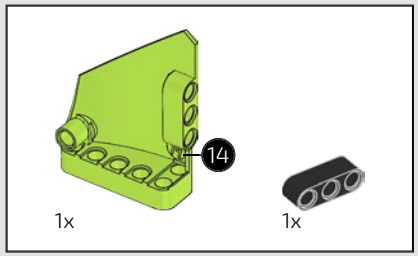


# 681

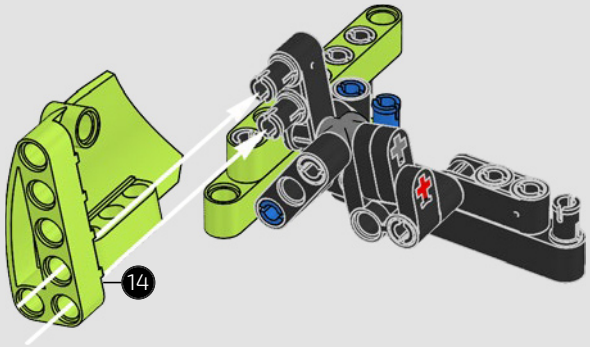


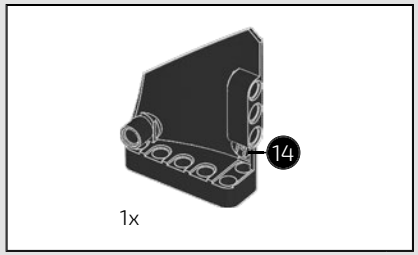


# 682

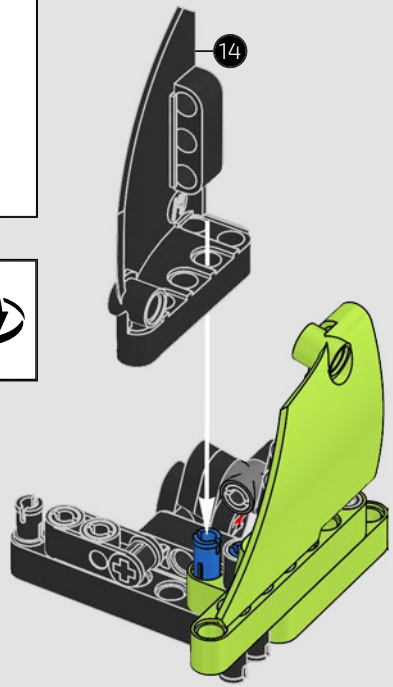


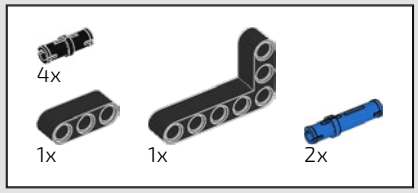


# 683

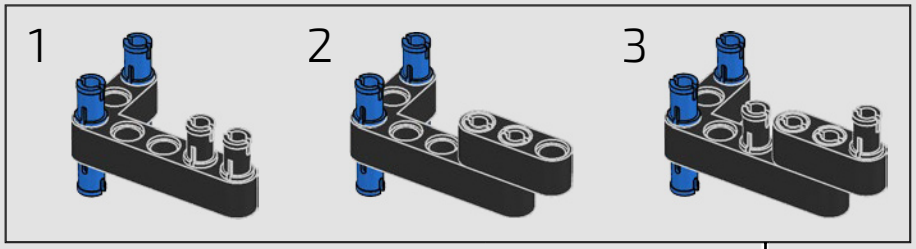


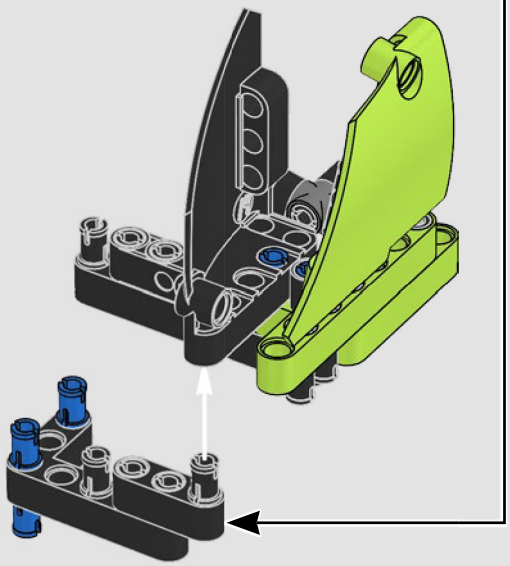

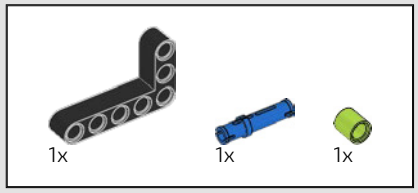


# 684

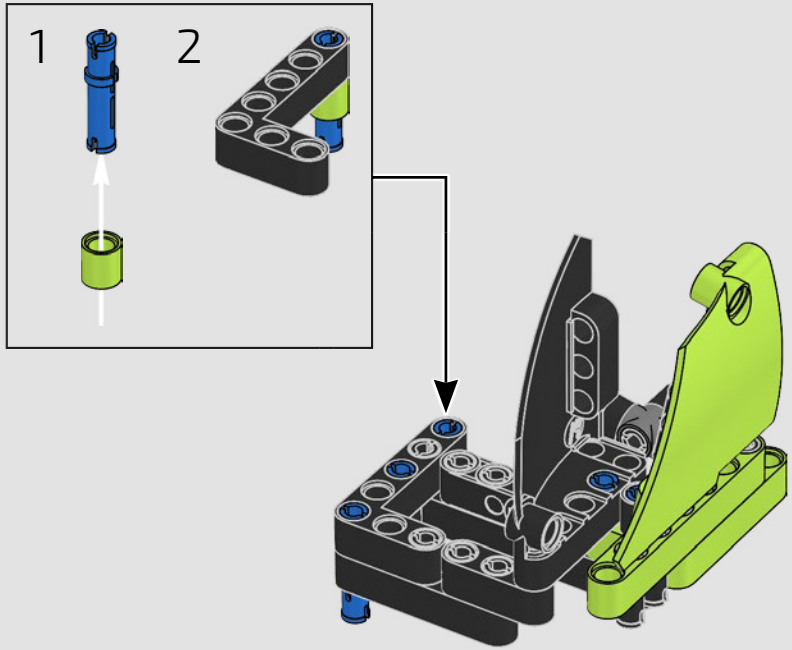


# 685

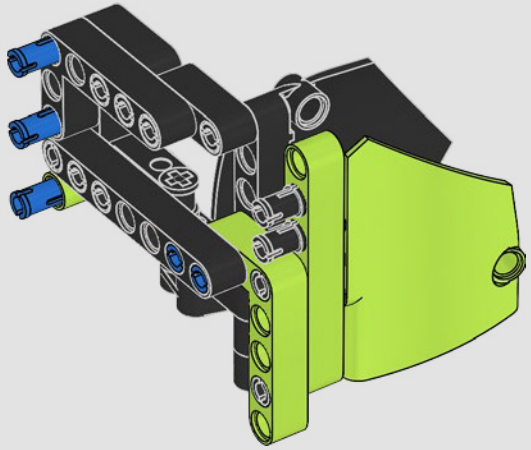

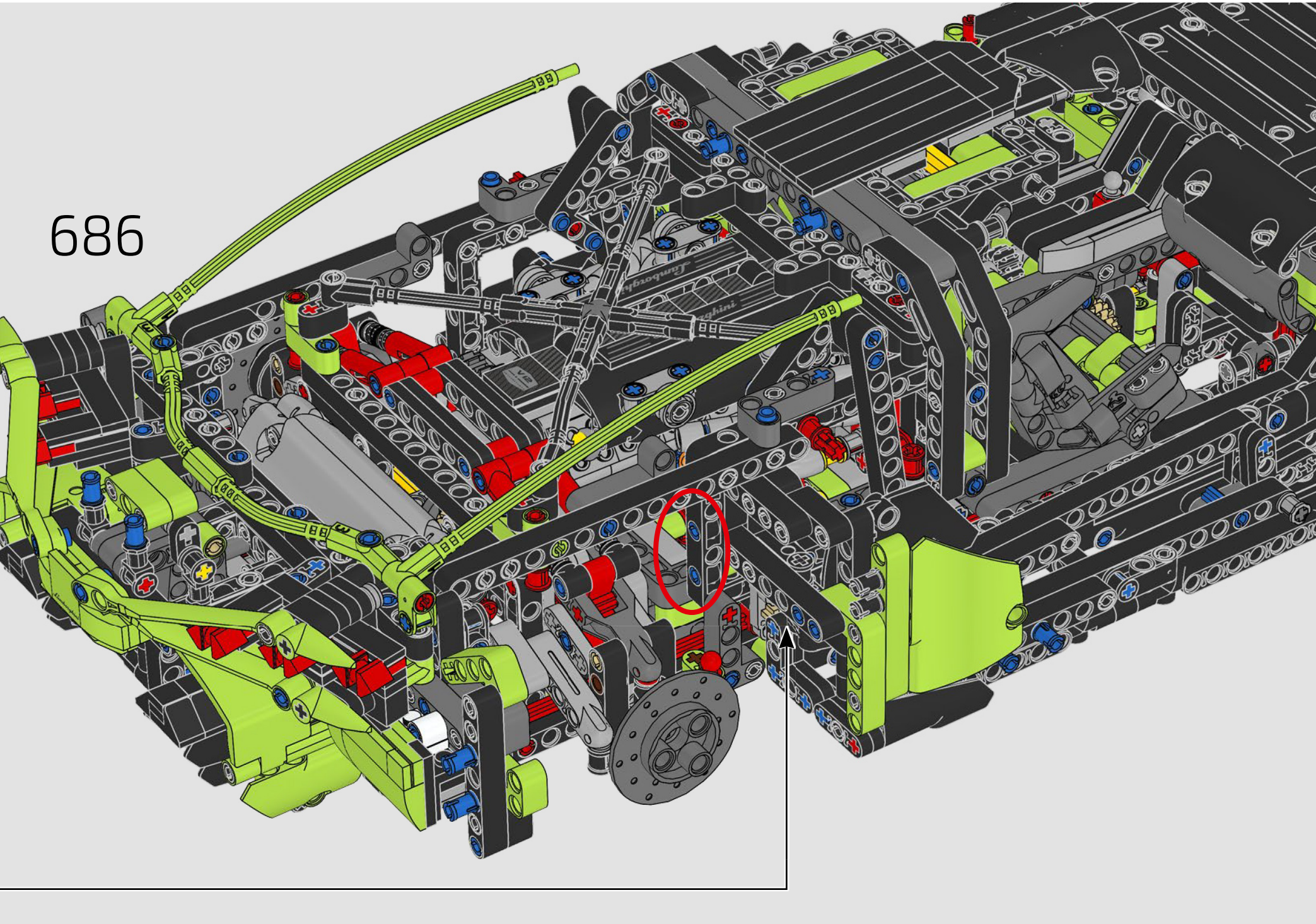
686

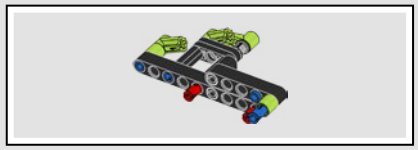

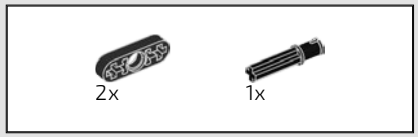


687

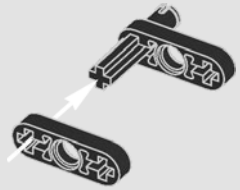

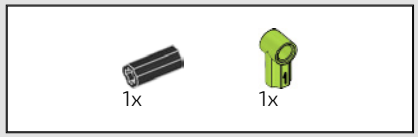


688

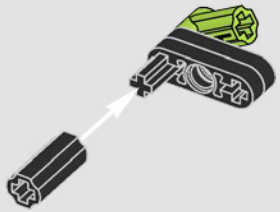

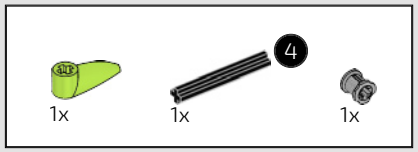

689

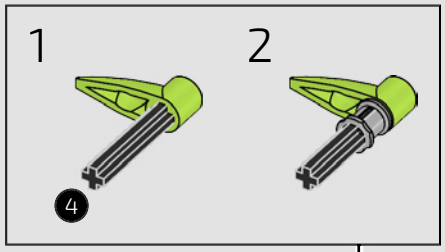

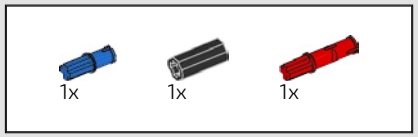


690

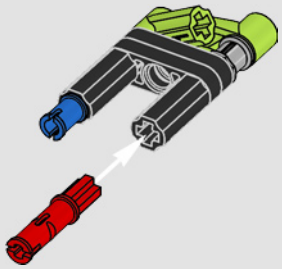

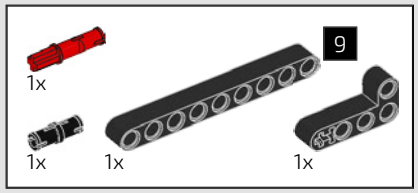


# 691

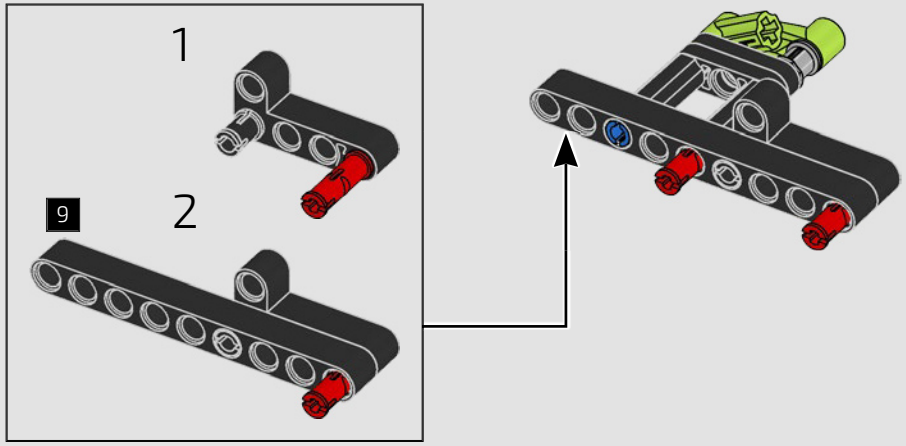

# 692

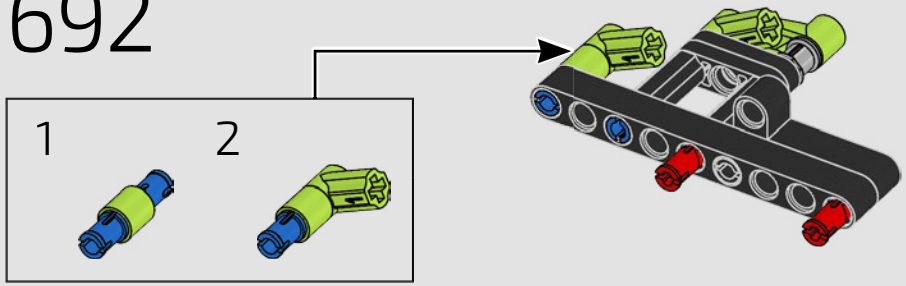


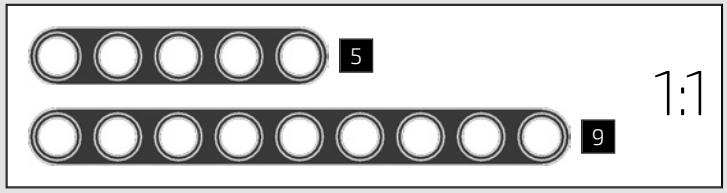


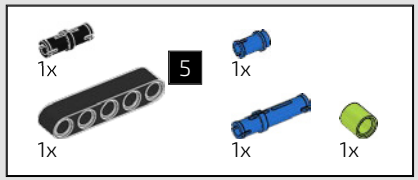


# 693

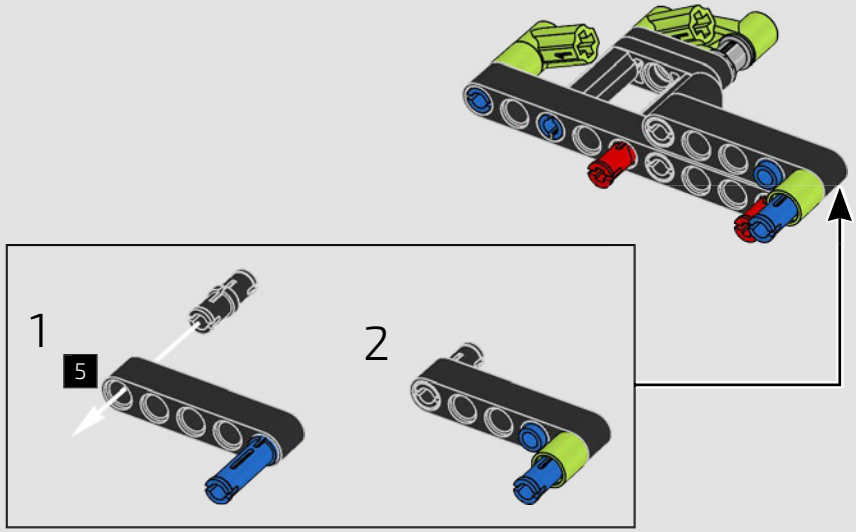


# 694

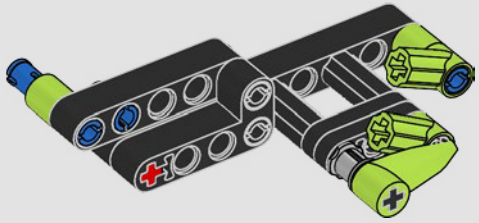

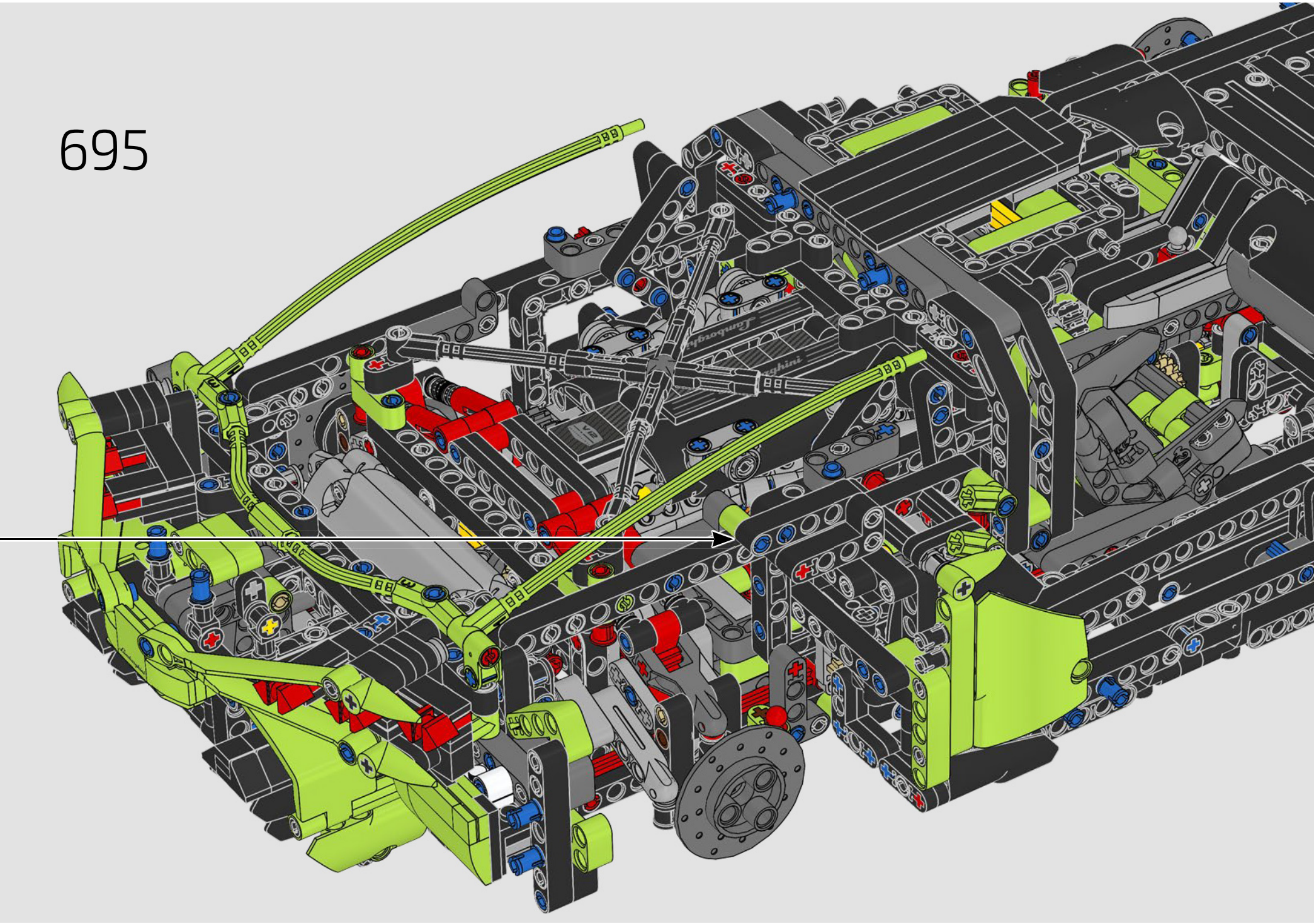
695

696

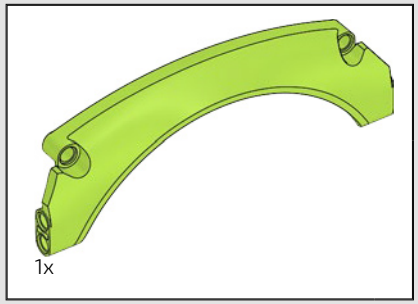


697

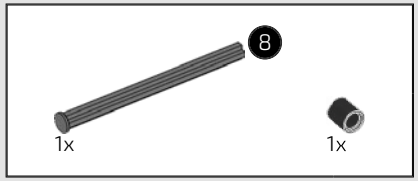


698

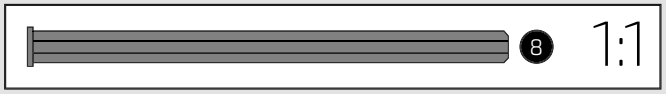


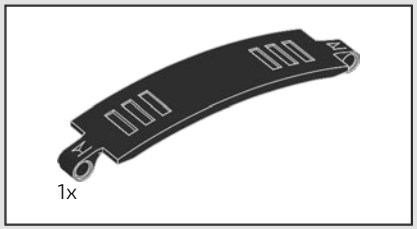


699

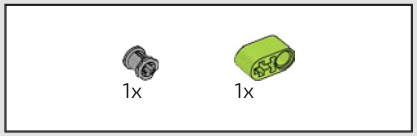


700

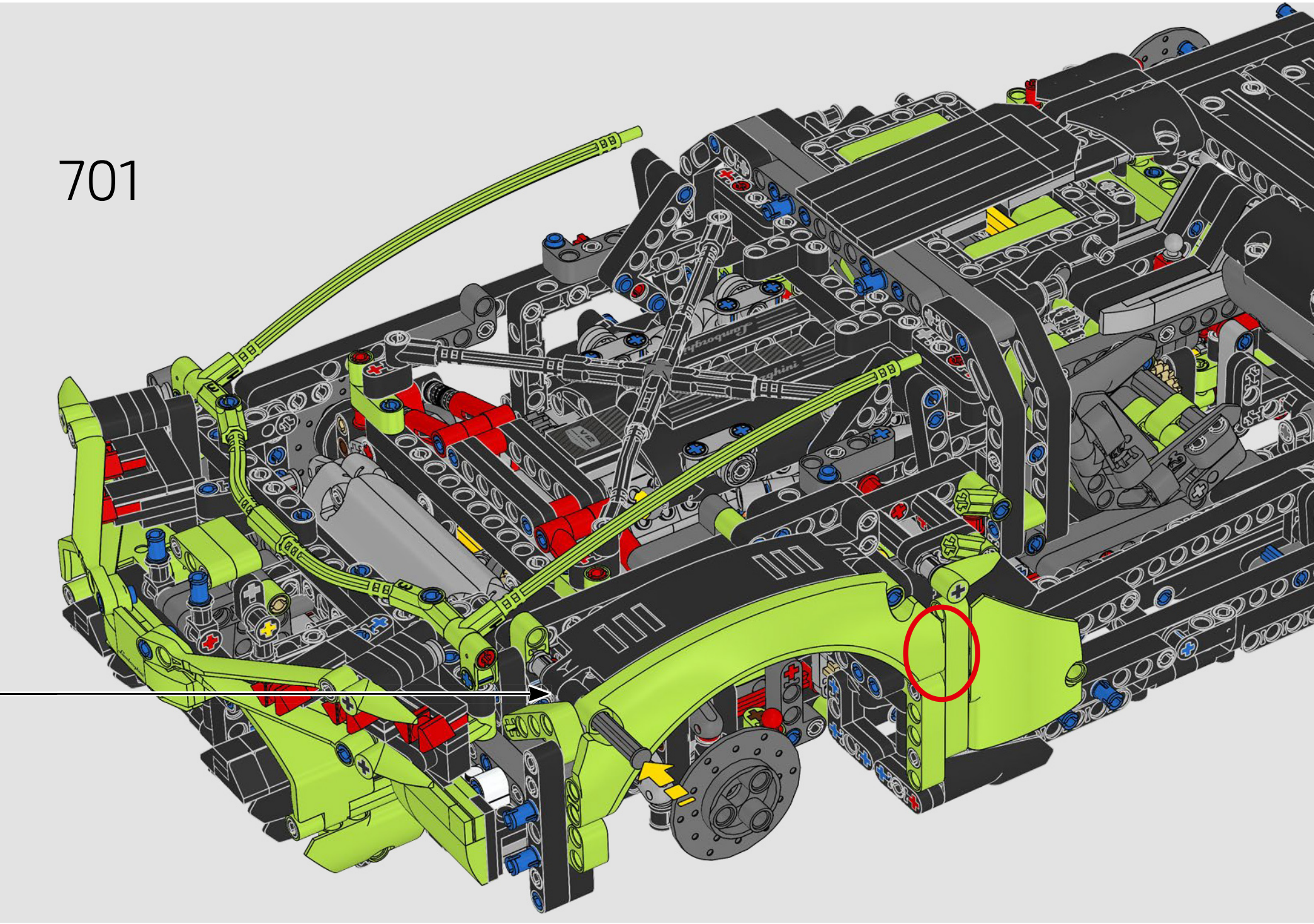
701

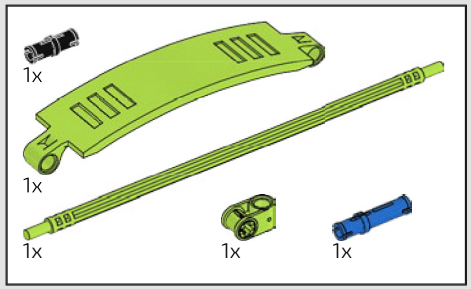


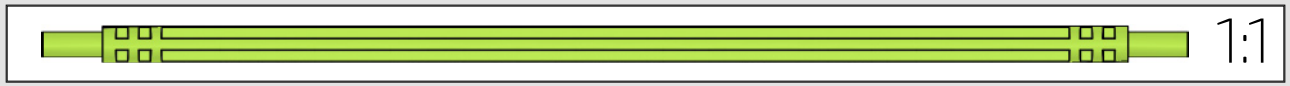


# 702

1

2

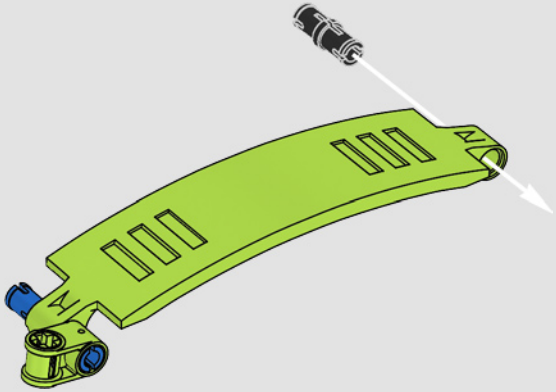

3

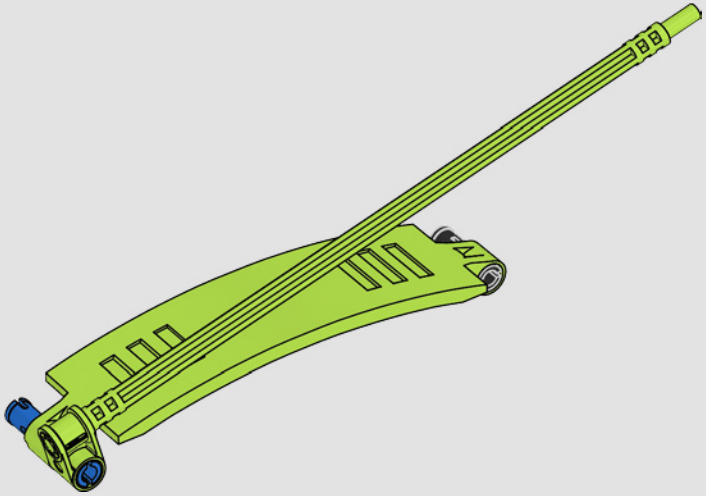

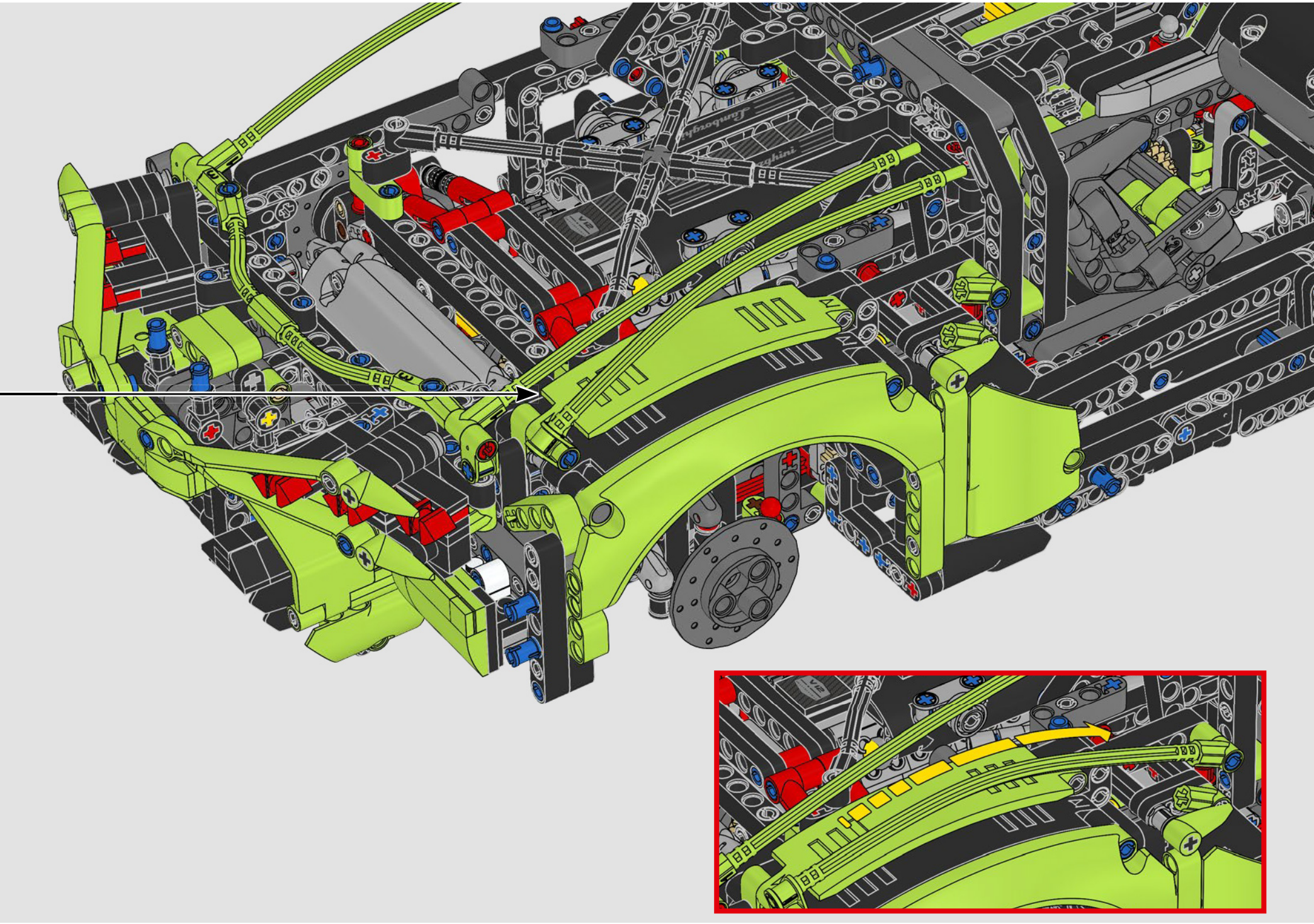

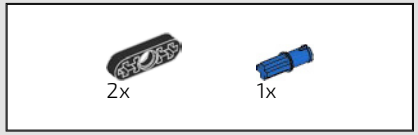


703

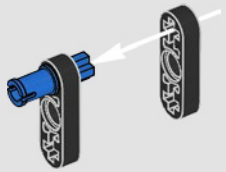

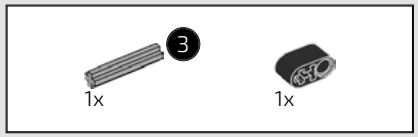


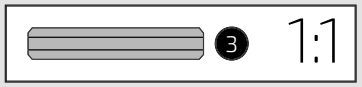


704

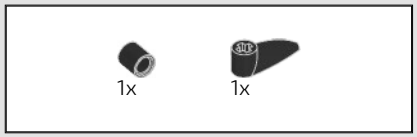


705

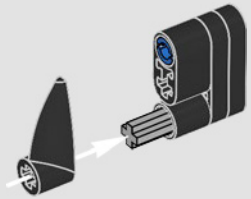

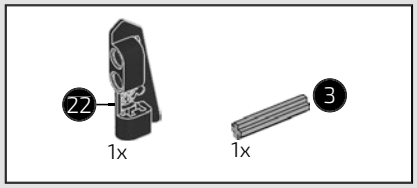


706

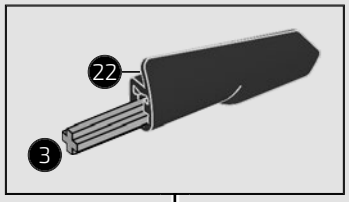


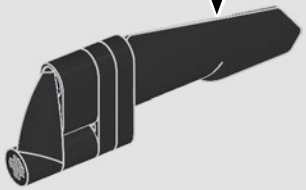

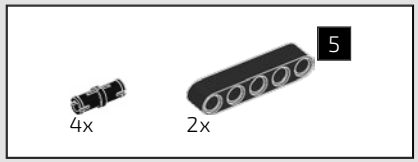


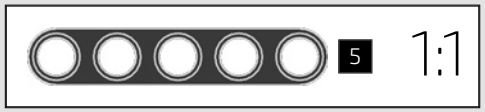


# 707

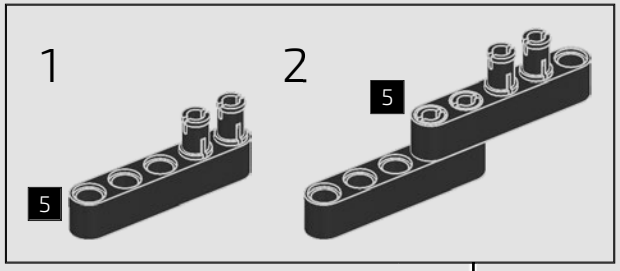


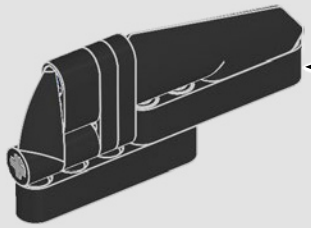

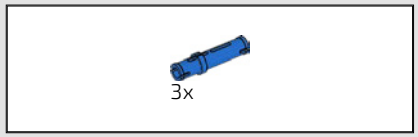


# 708

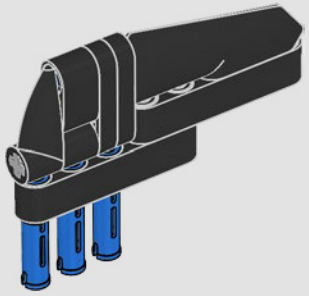

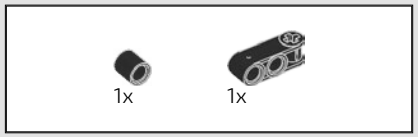


# 709

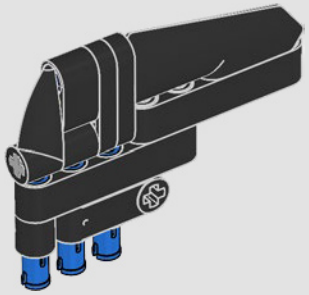

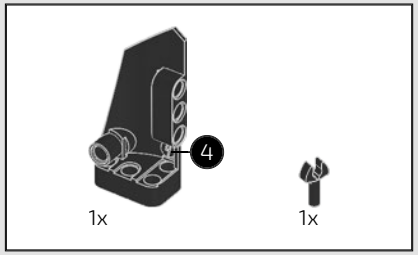


# 710

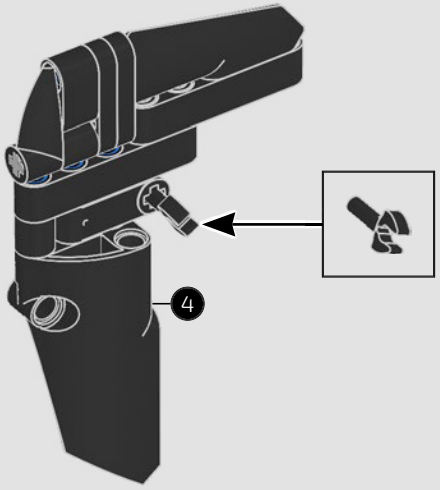

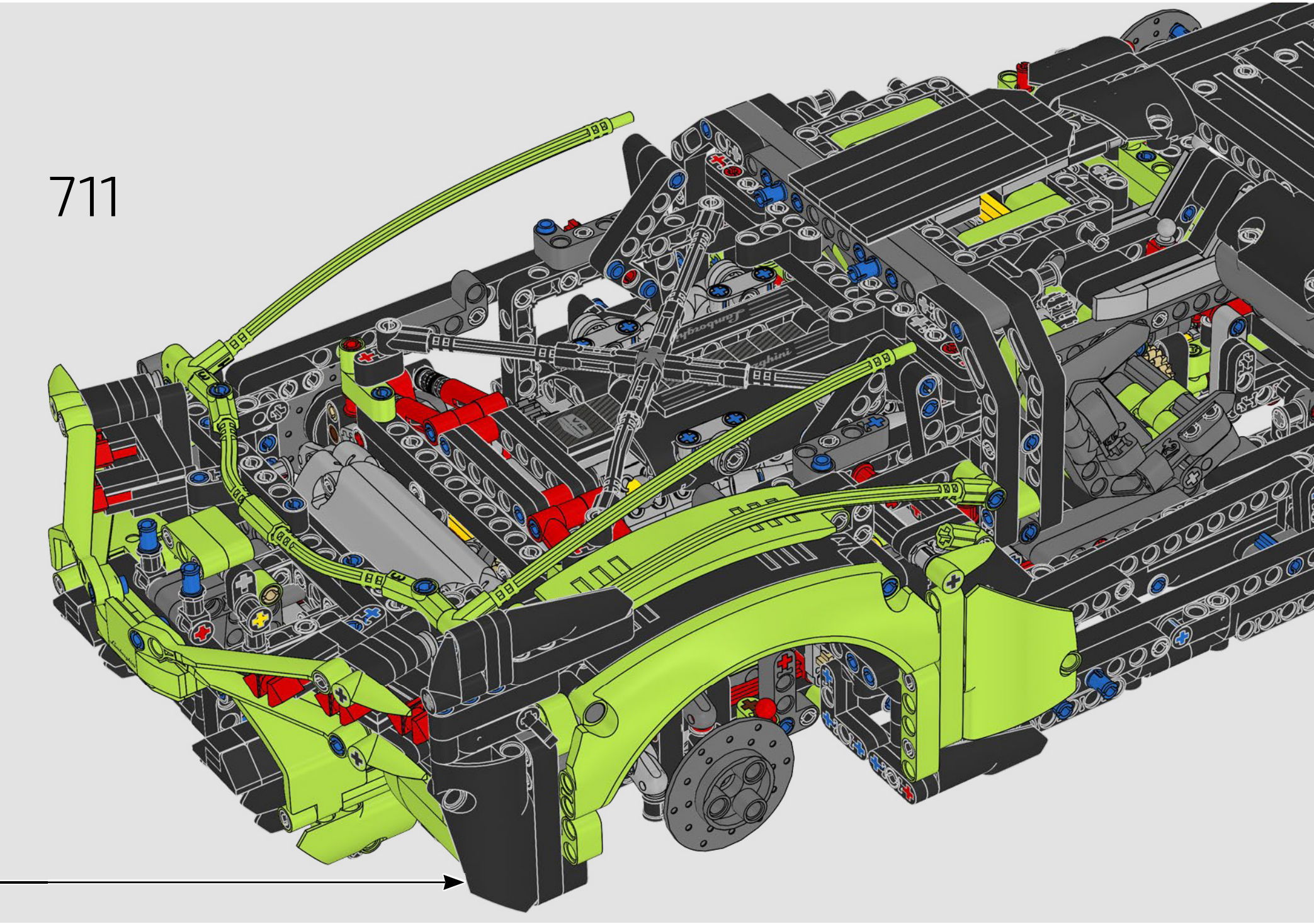
711

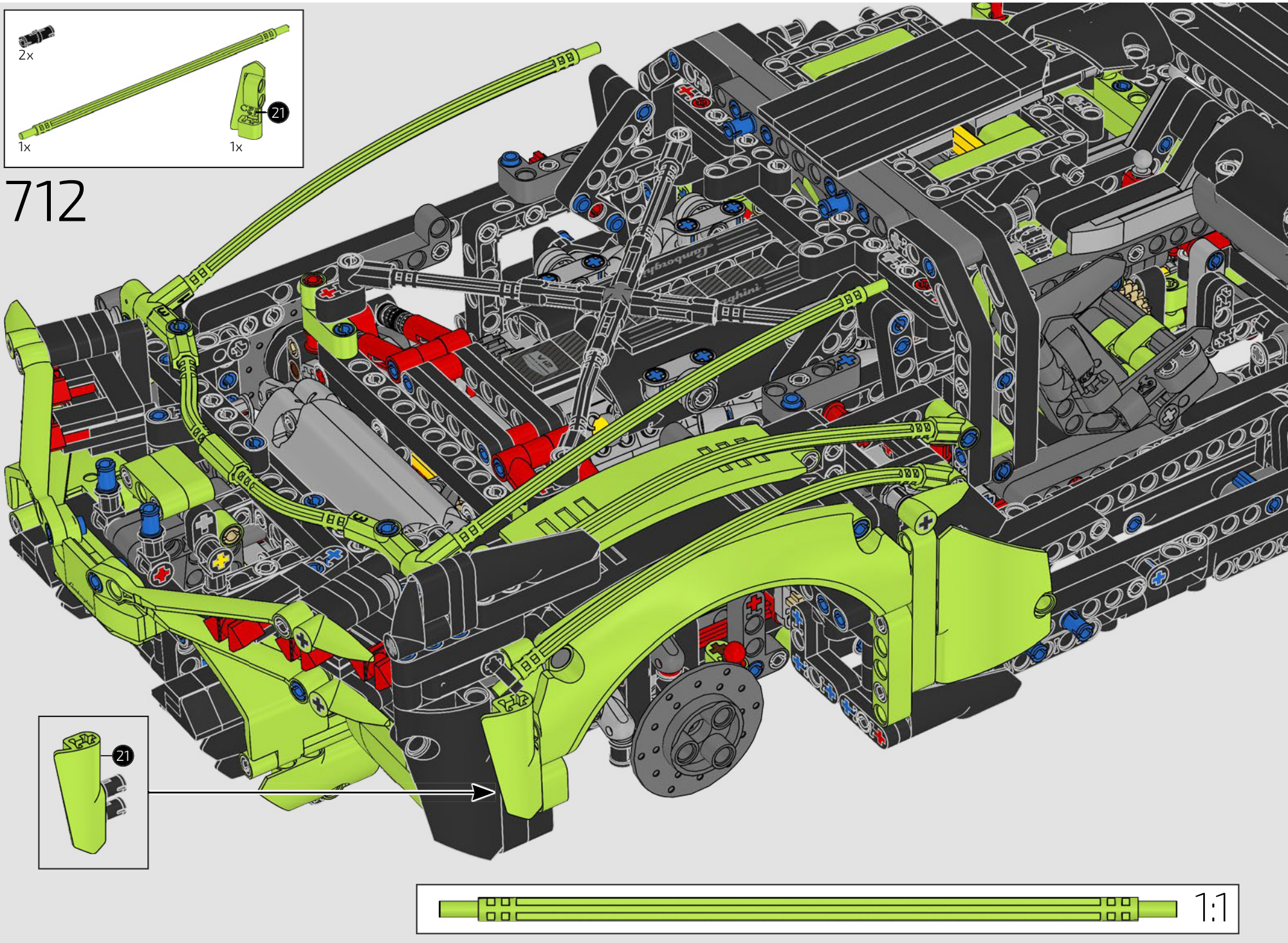
2x
1x
21
1x
712
21
1:1

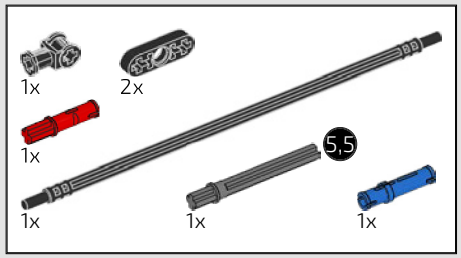


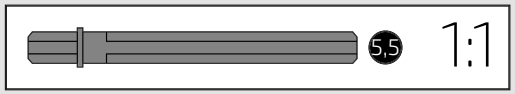


713

1

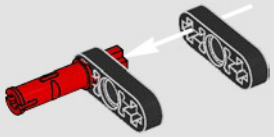

2

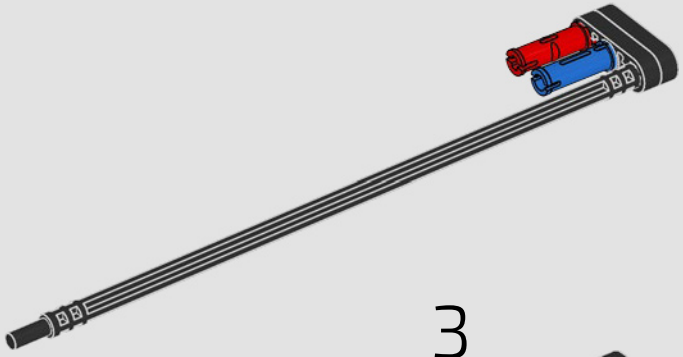

3

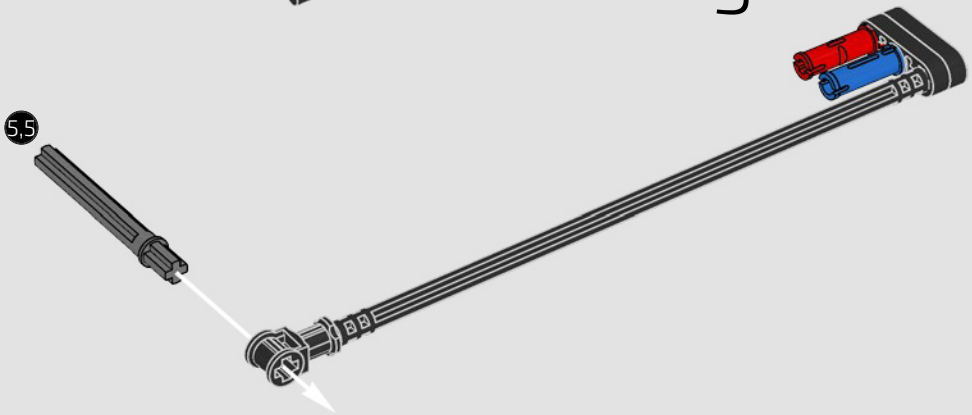

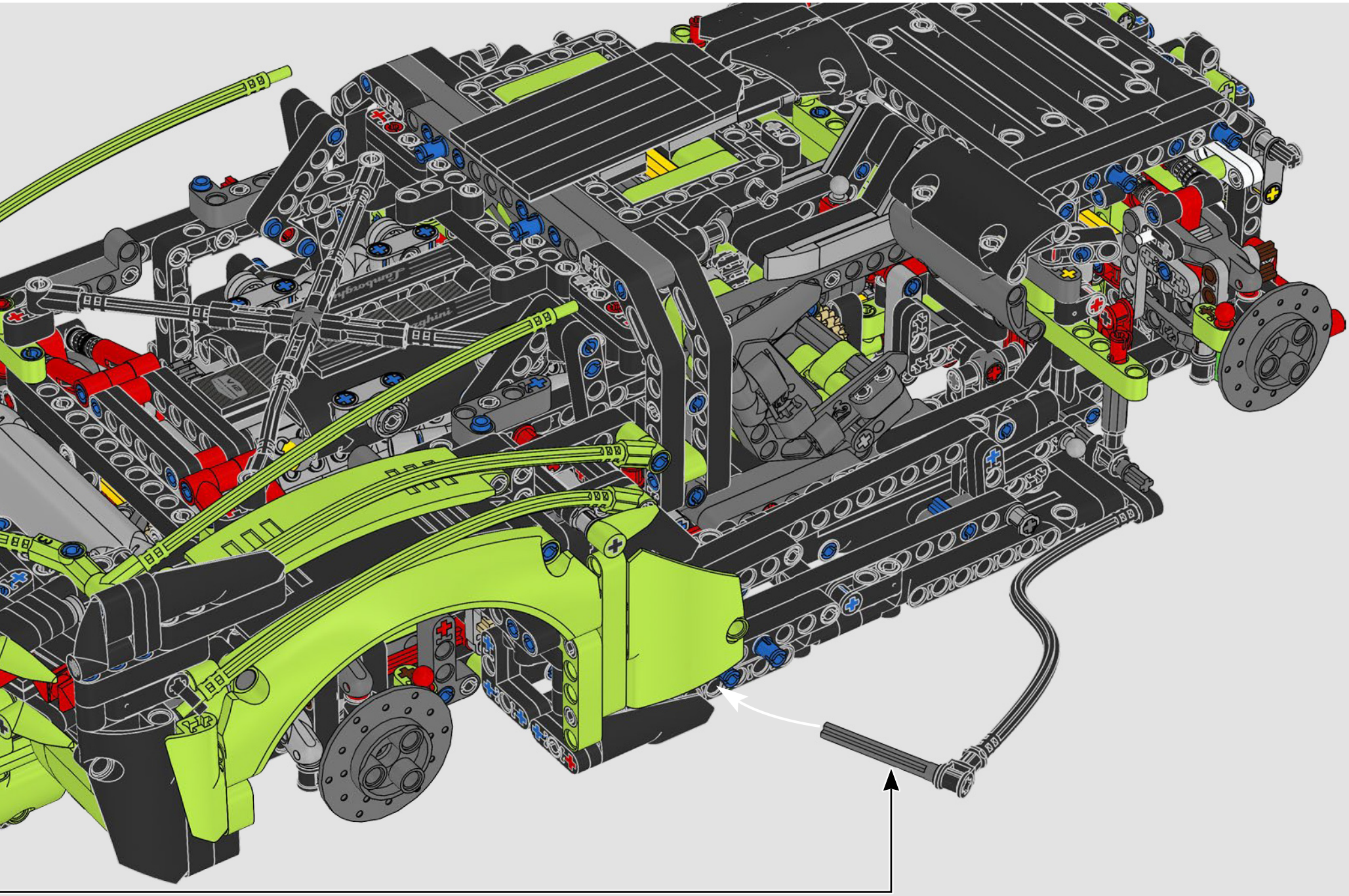

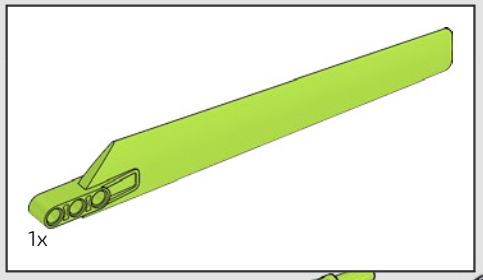


714

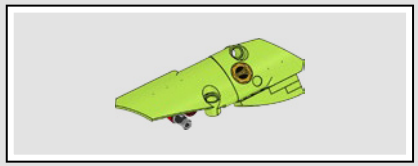

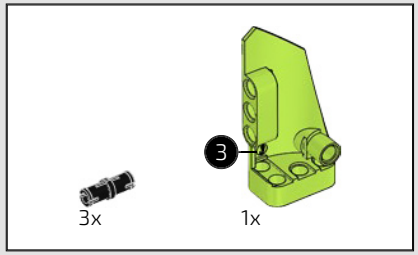


715

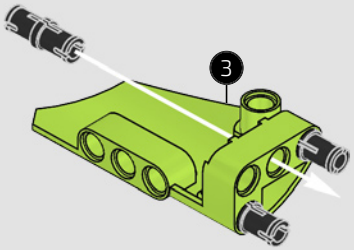


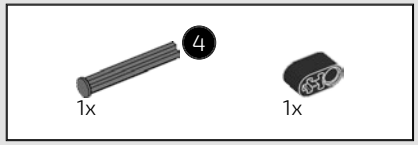


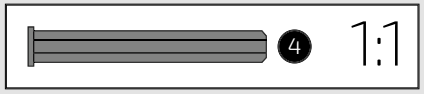


716

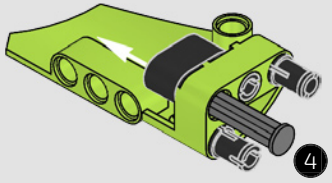


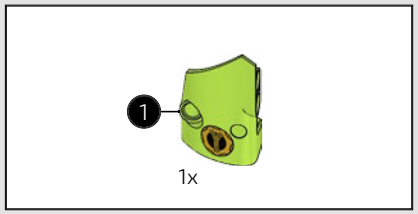


717

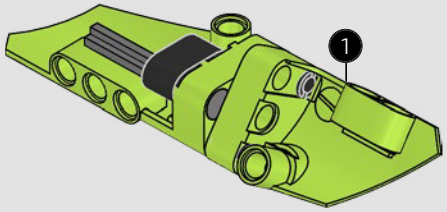


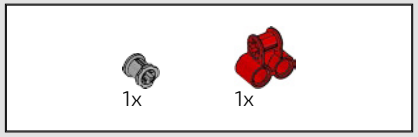


718

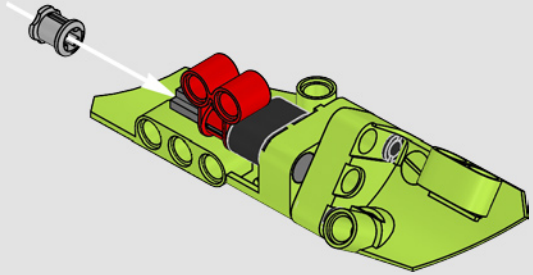

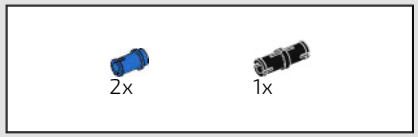


# 719

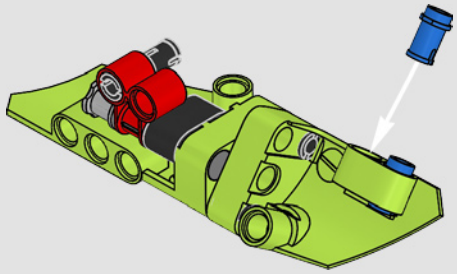

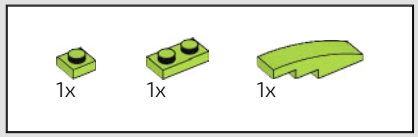


# 720

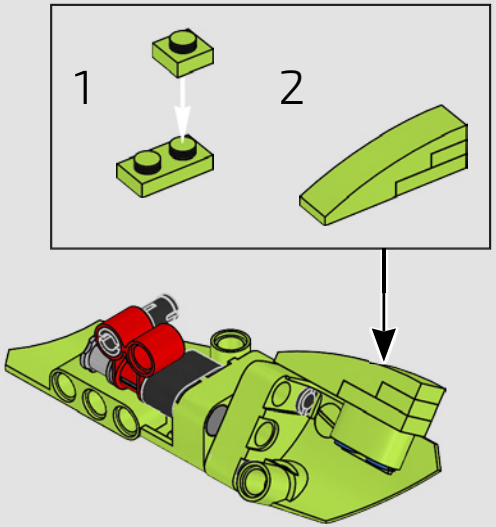


# 721

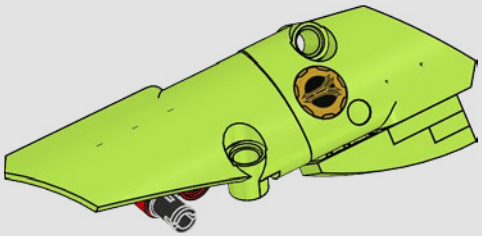

722

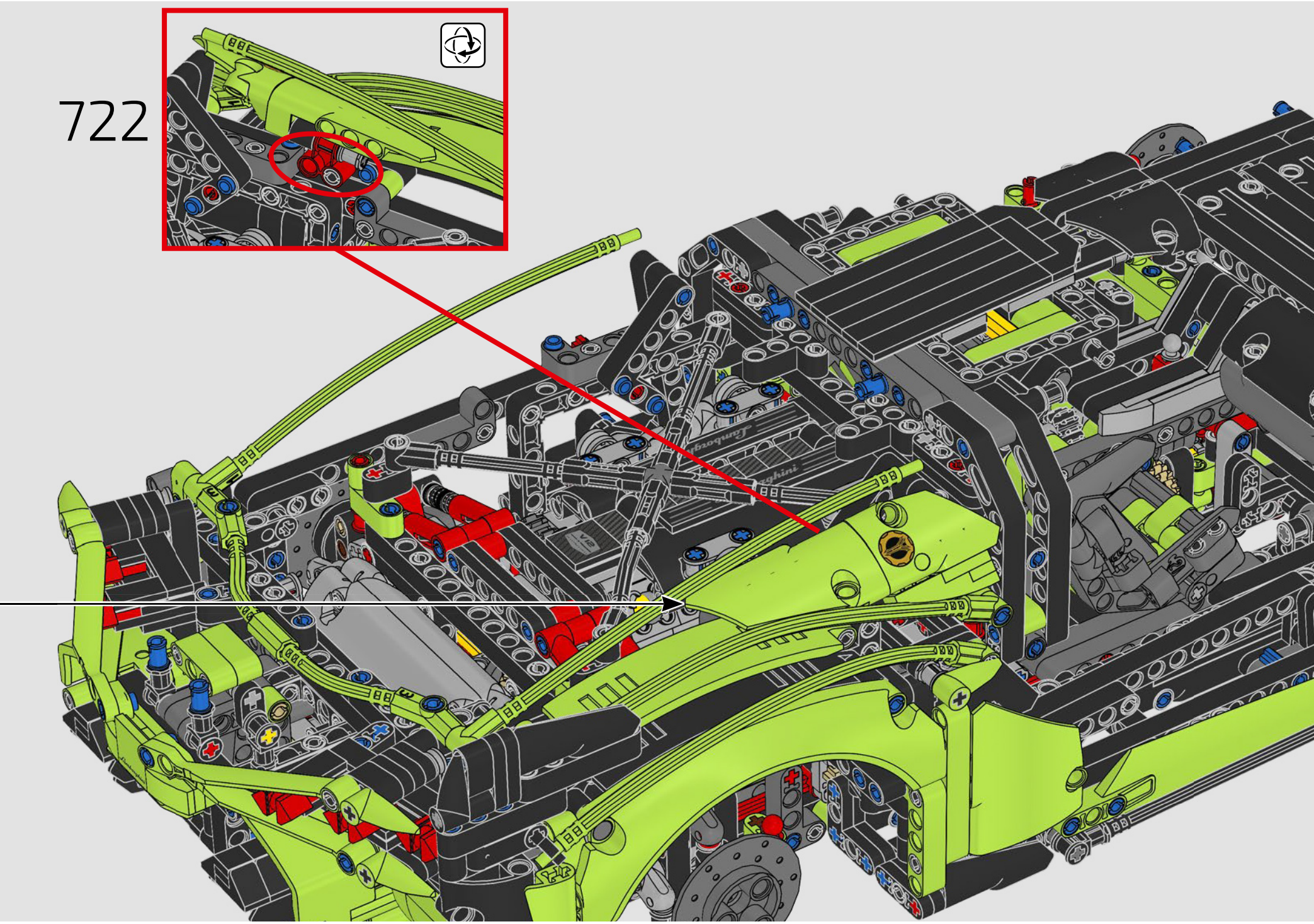

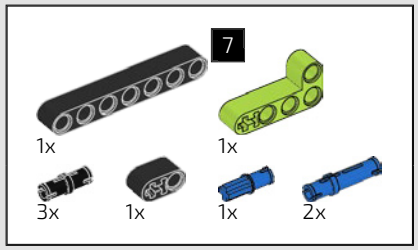


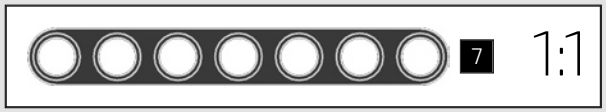


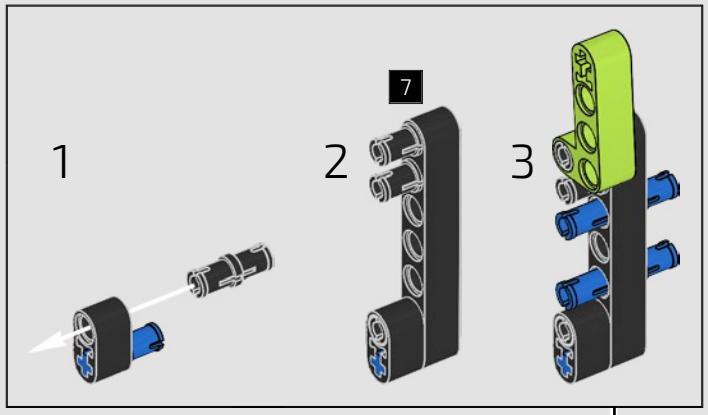


723

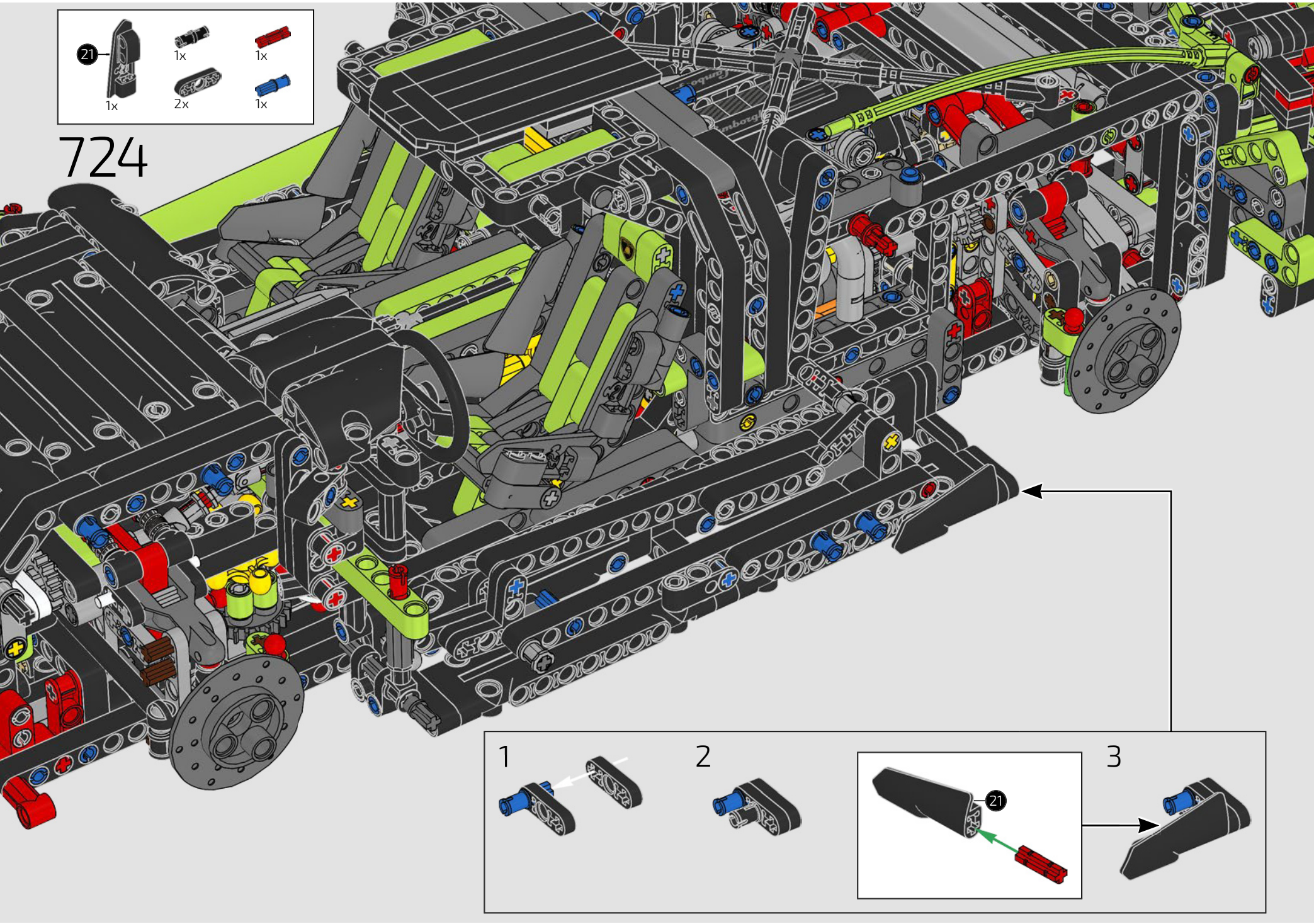
21
1x
1x
1x
2x
1x
724
1
2
21
3

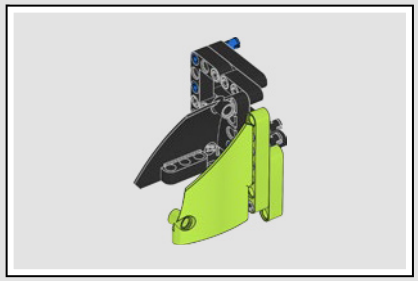

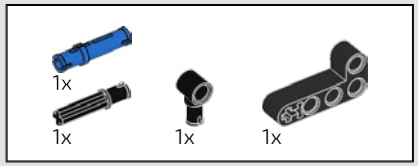


725

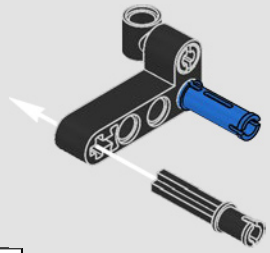

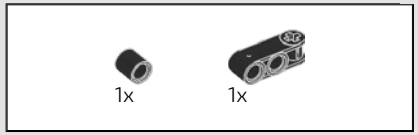


726

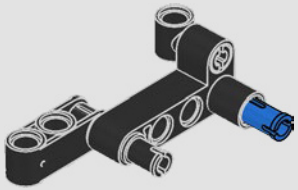

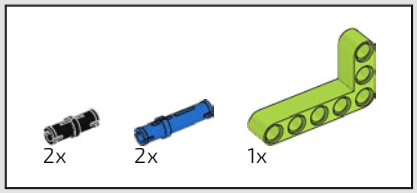


727

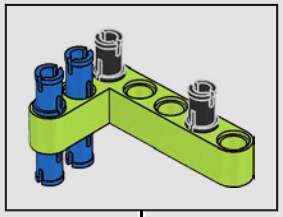

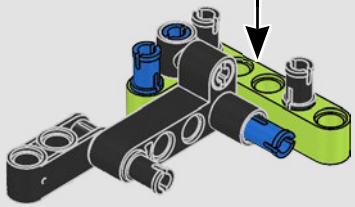

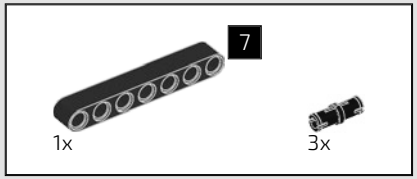


728

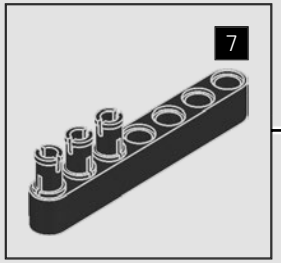


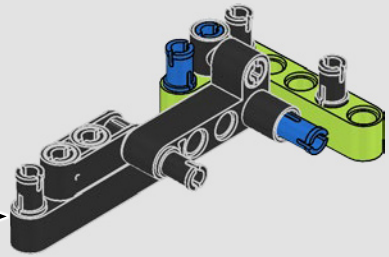

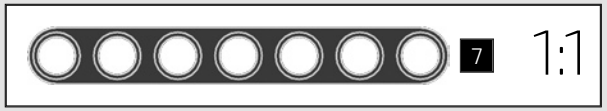

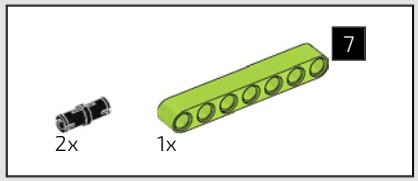


# 729

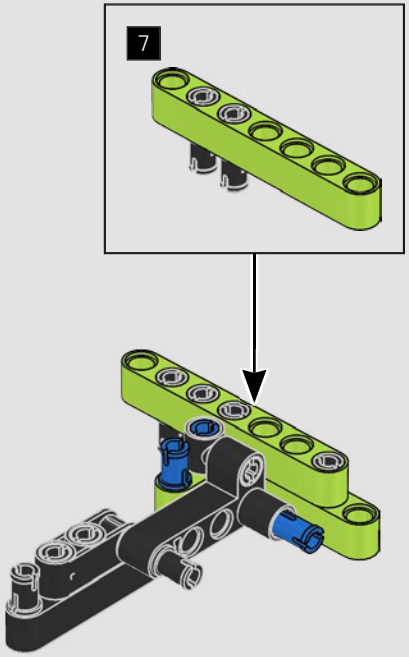


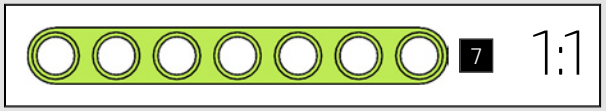


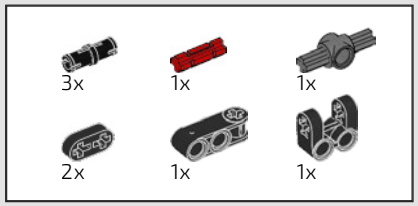


# 730

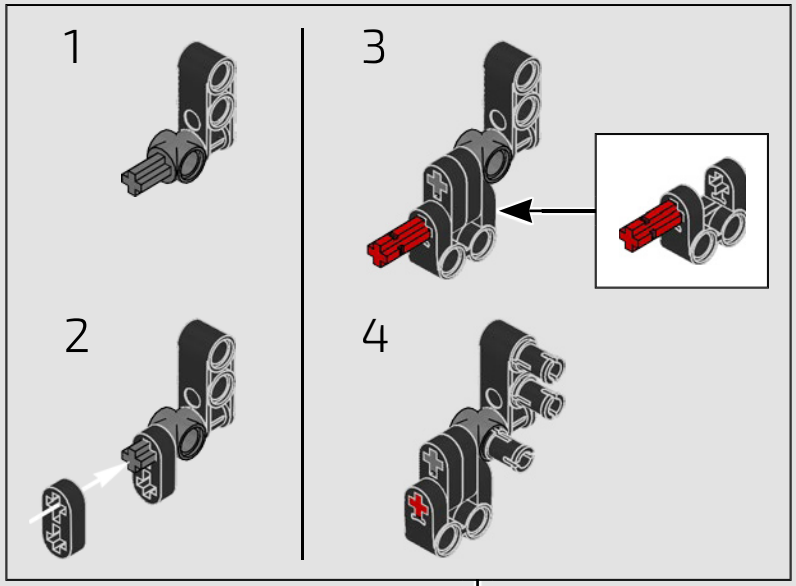


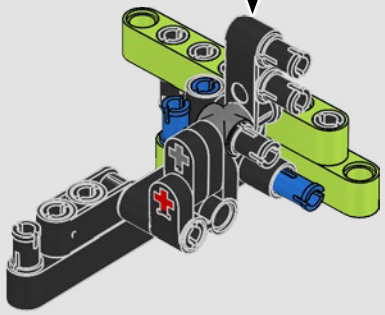

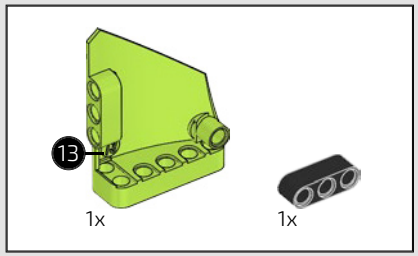


# 731

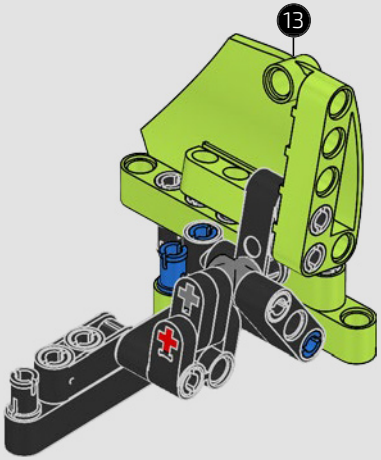


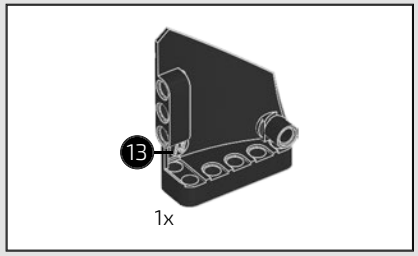


# 732

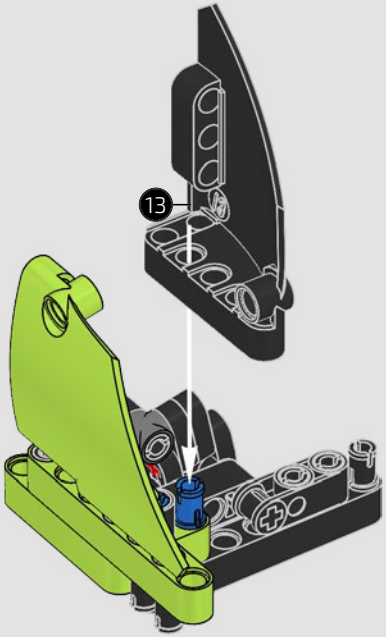


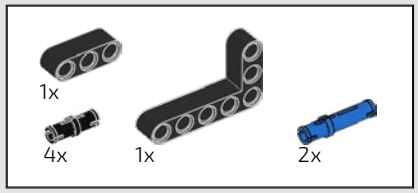


# 733

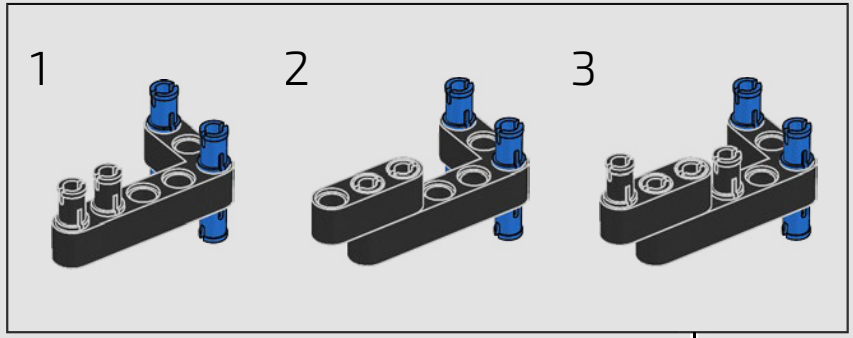


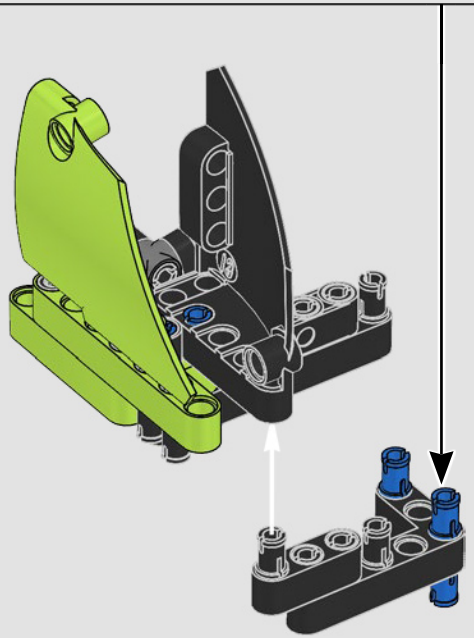

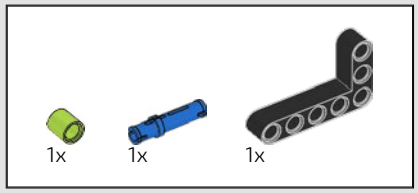


# 734

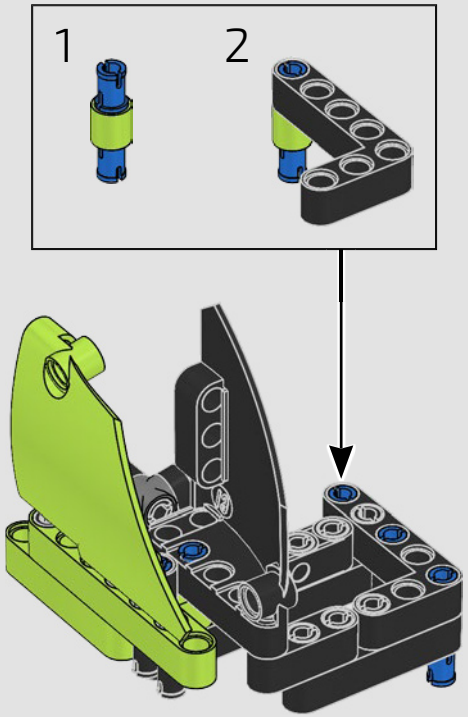


# 735

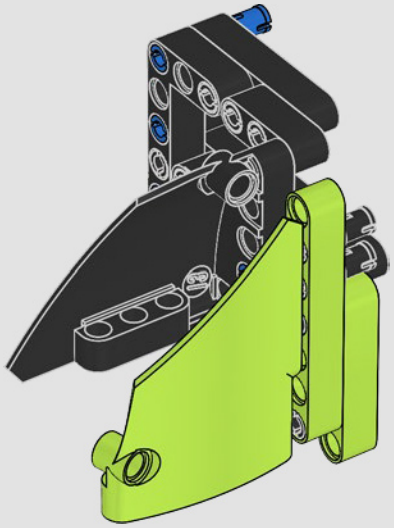

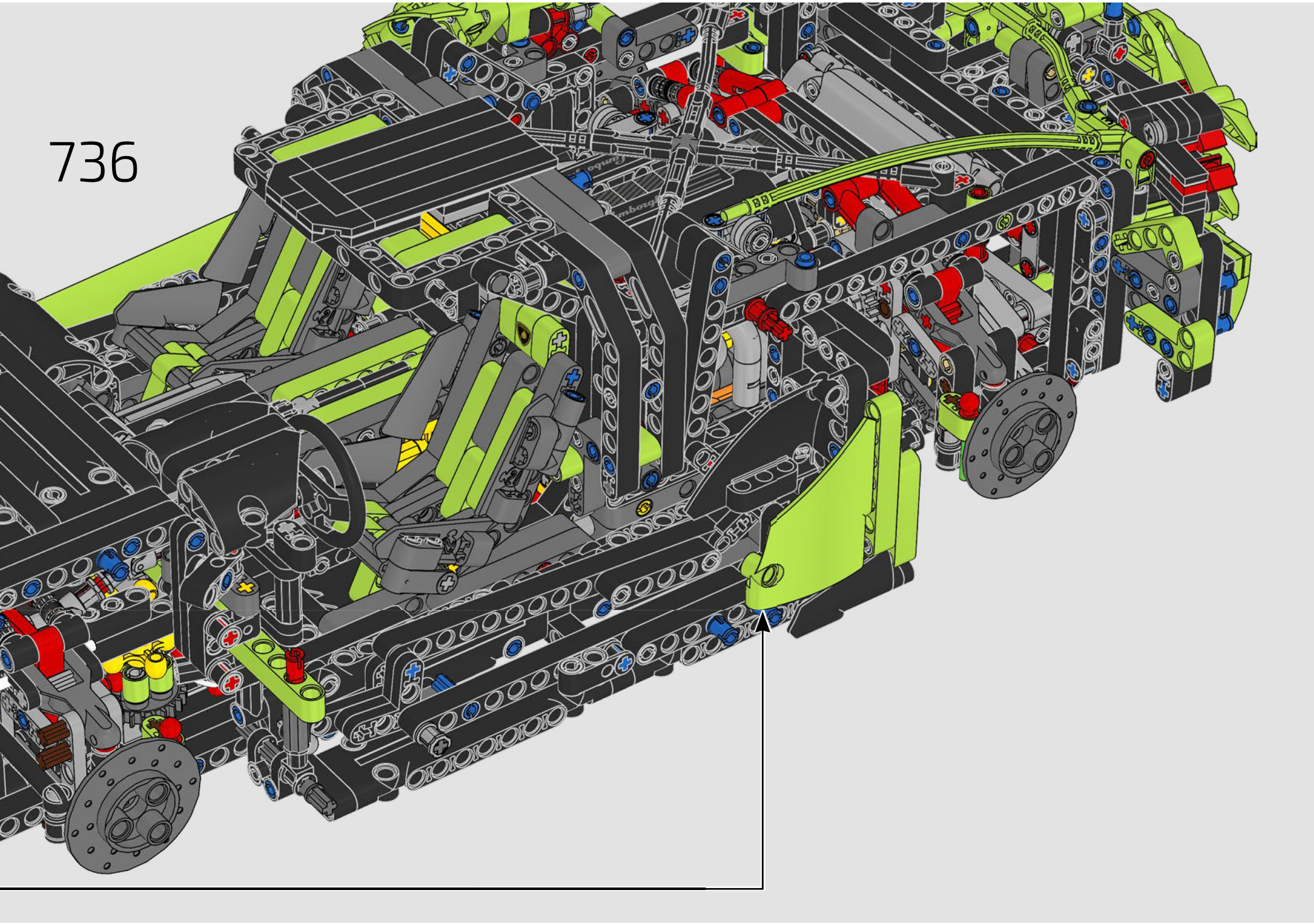
736

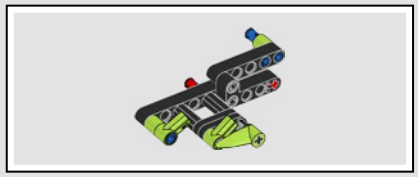

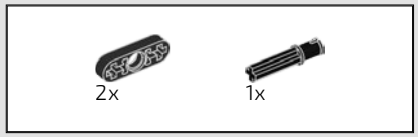


737

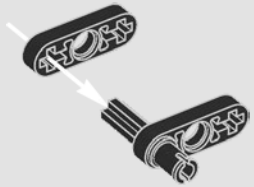

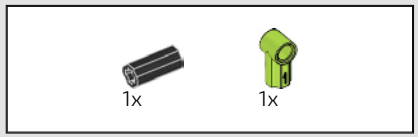


738

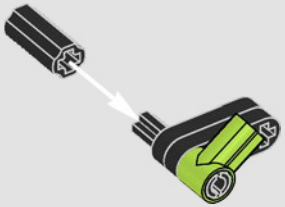

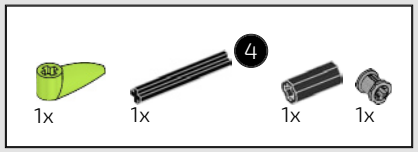


739

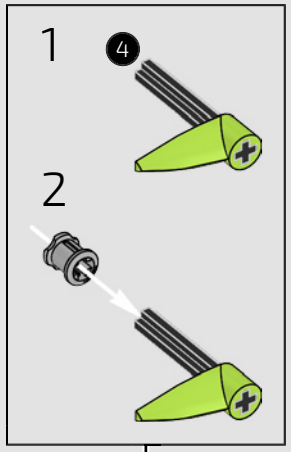


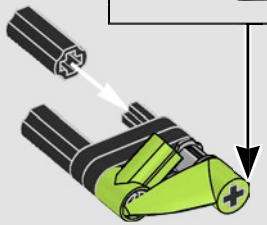

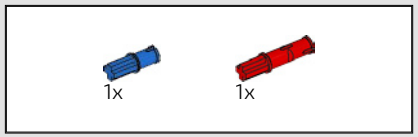


740

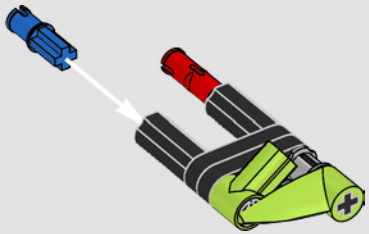

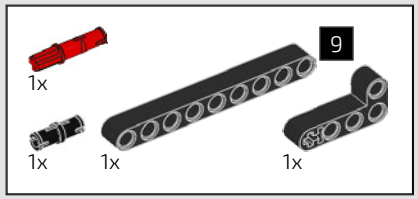


741

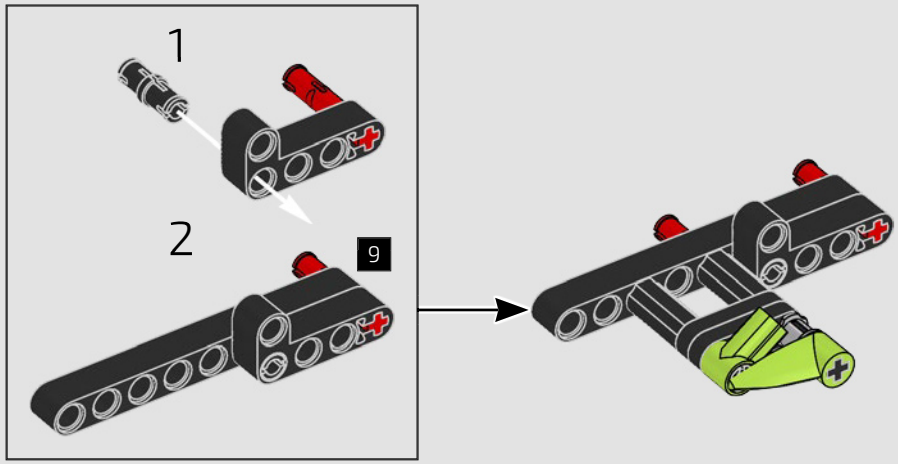


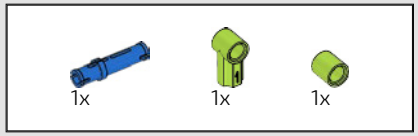


742

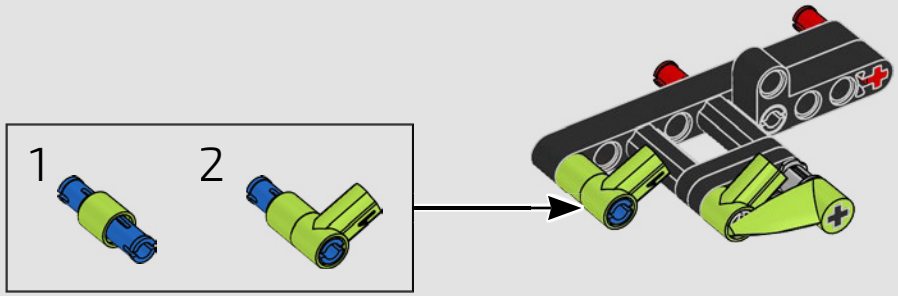


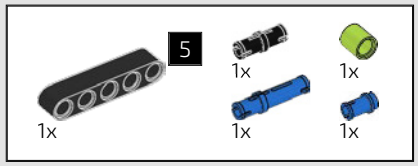


743

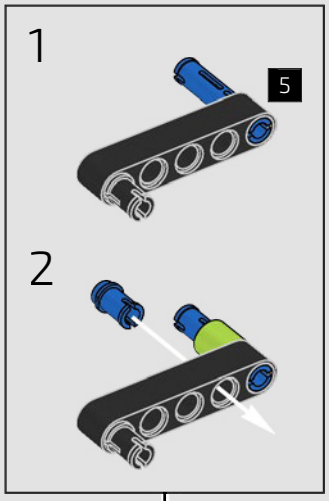


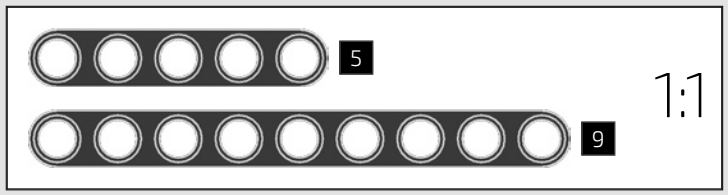

744

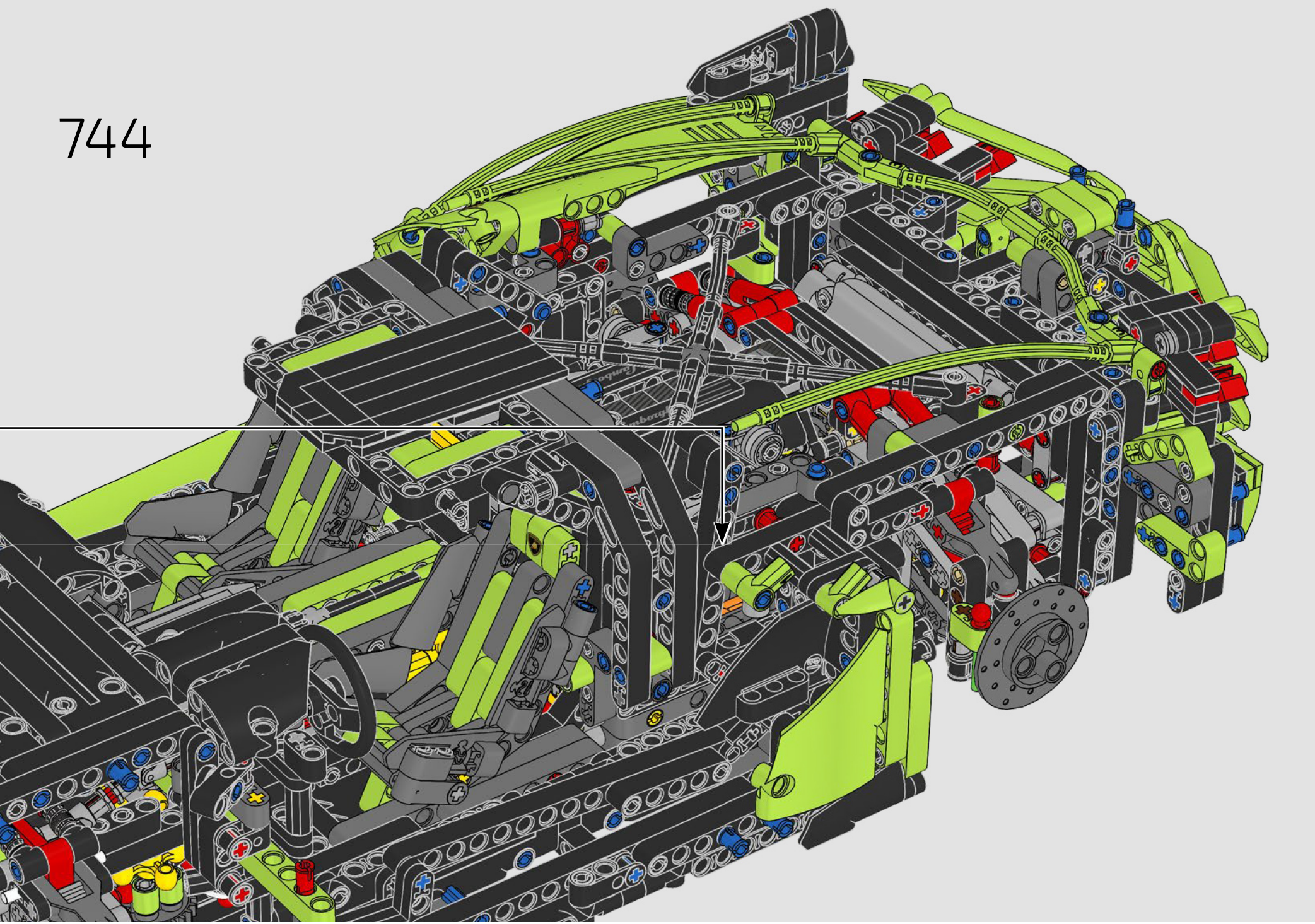

745

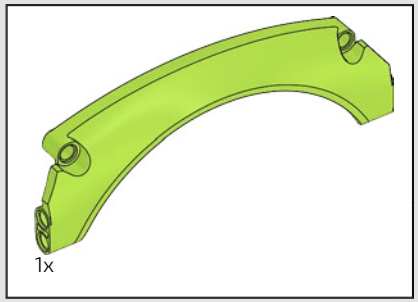


746

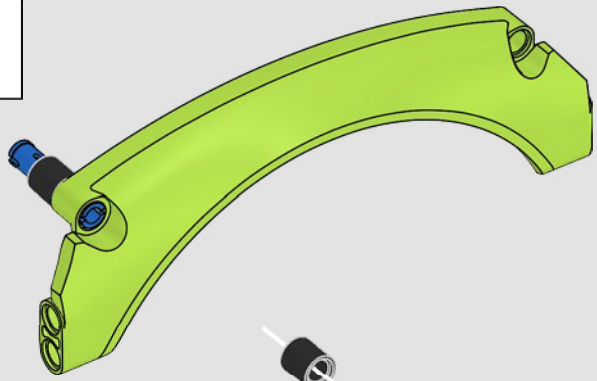

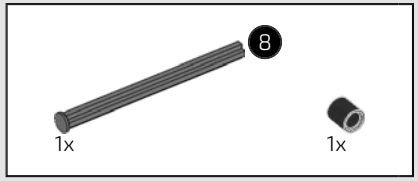


747

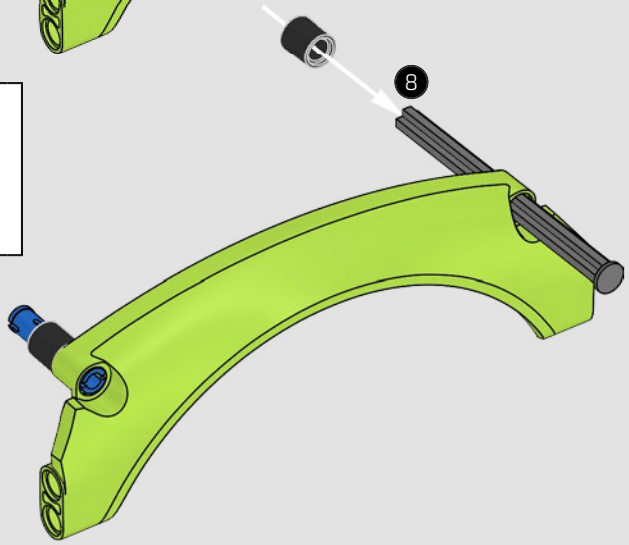


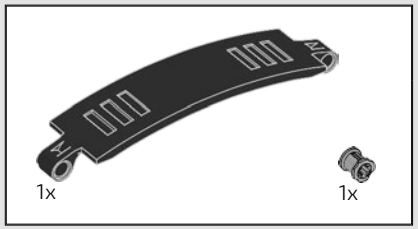


748

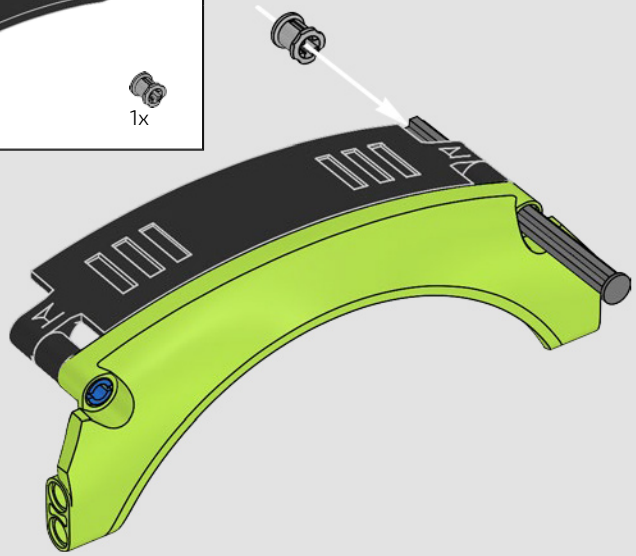

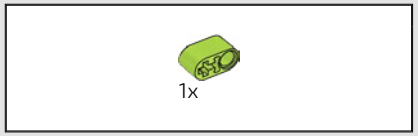


749

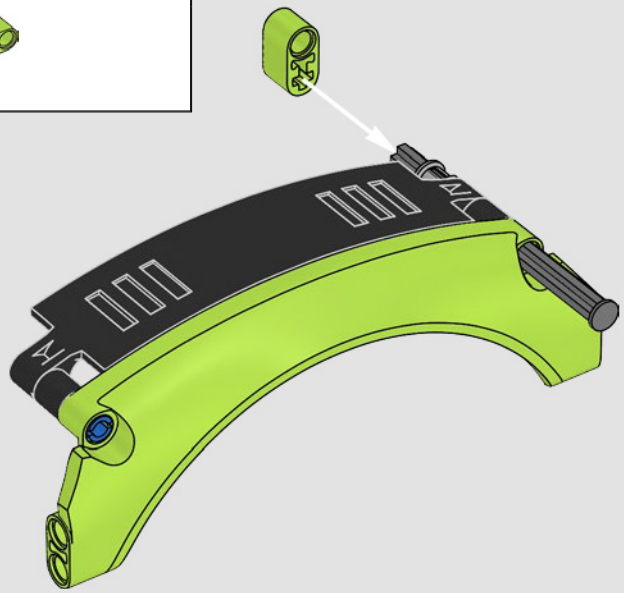

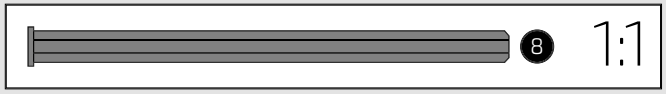

750

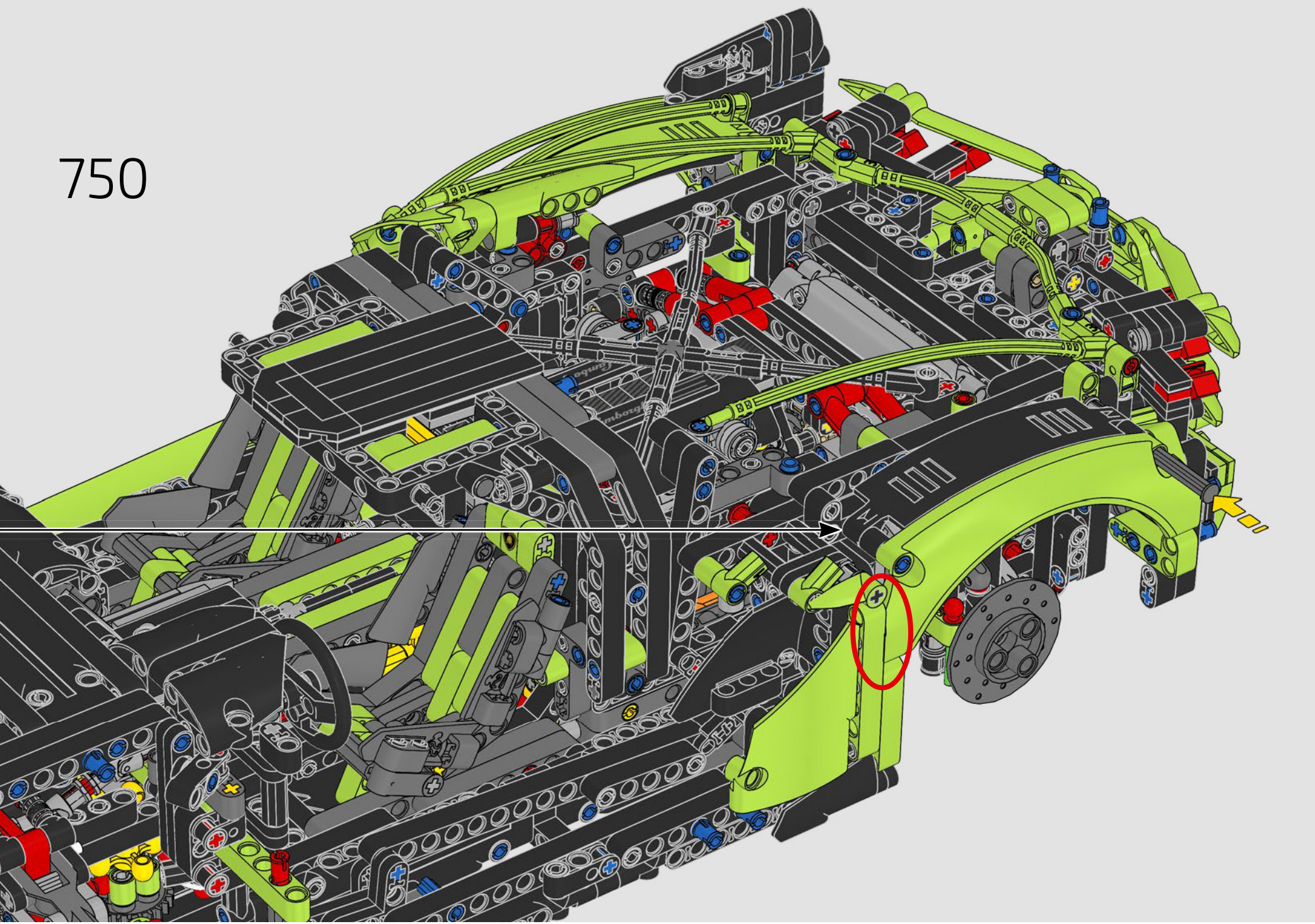

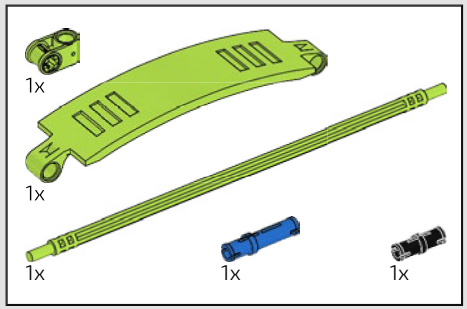


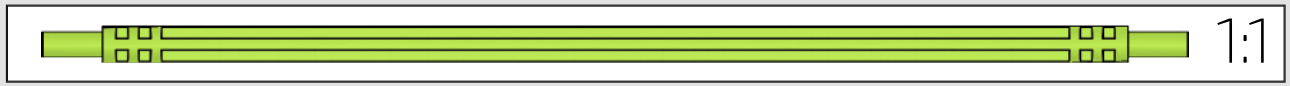


# 751

1

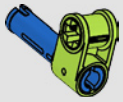

2

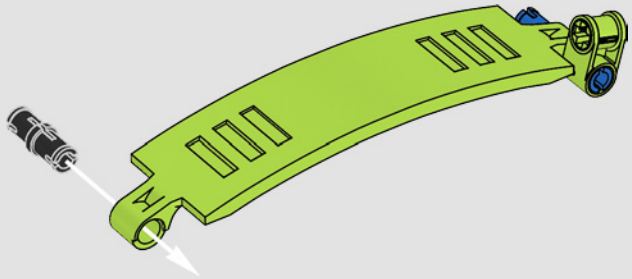

3

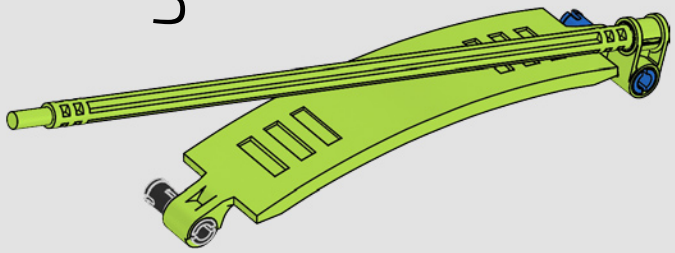

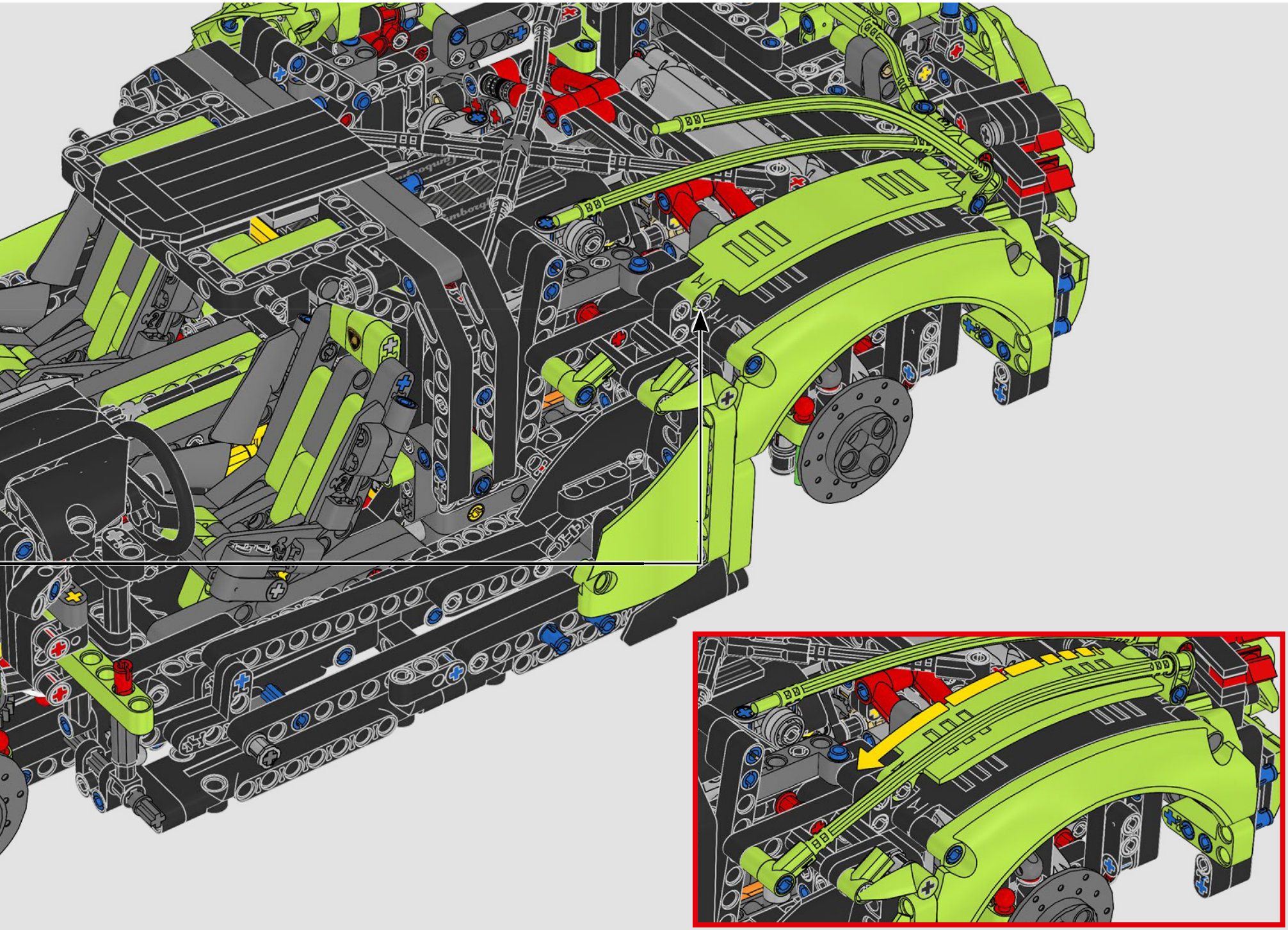

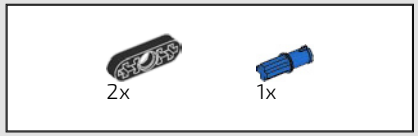


752

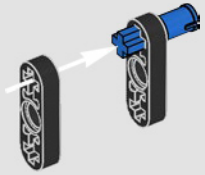

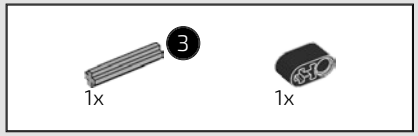


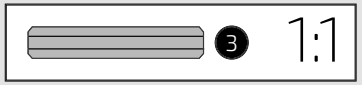


753

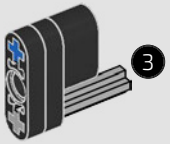


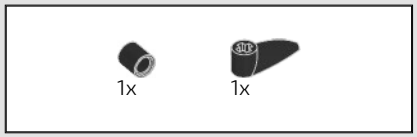


754

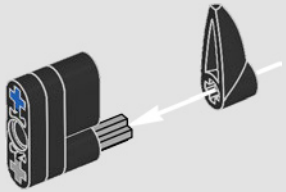

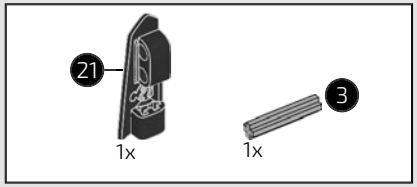


755

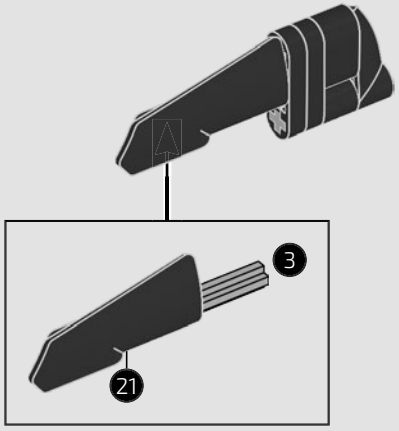

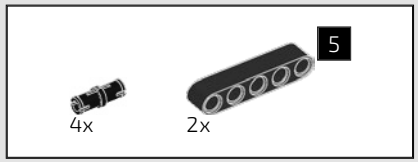


756

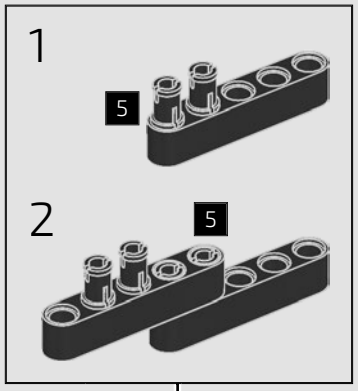


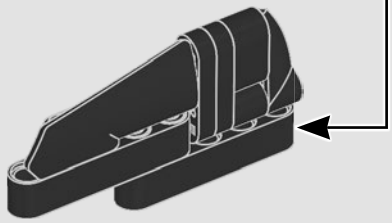

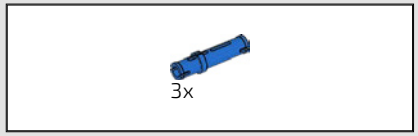


757

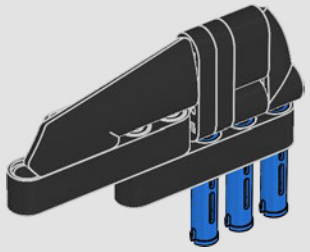

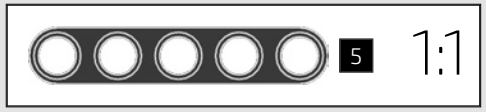


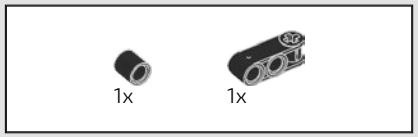


758

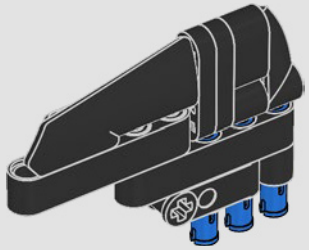

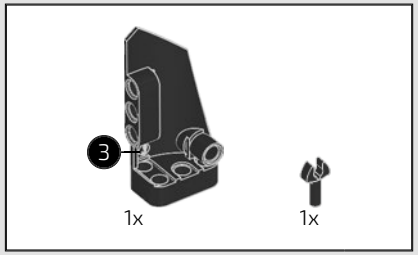


759

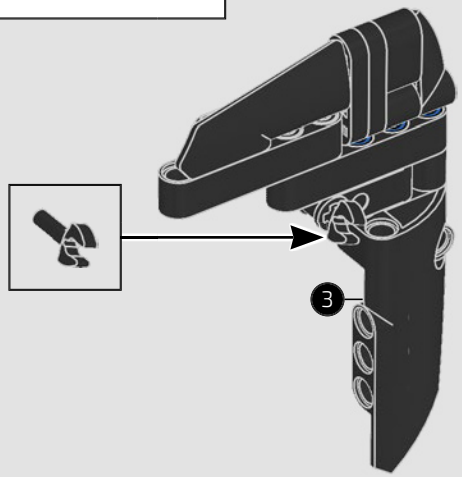

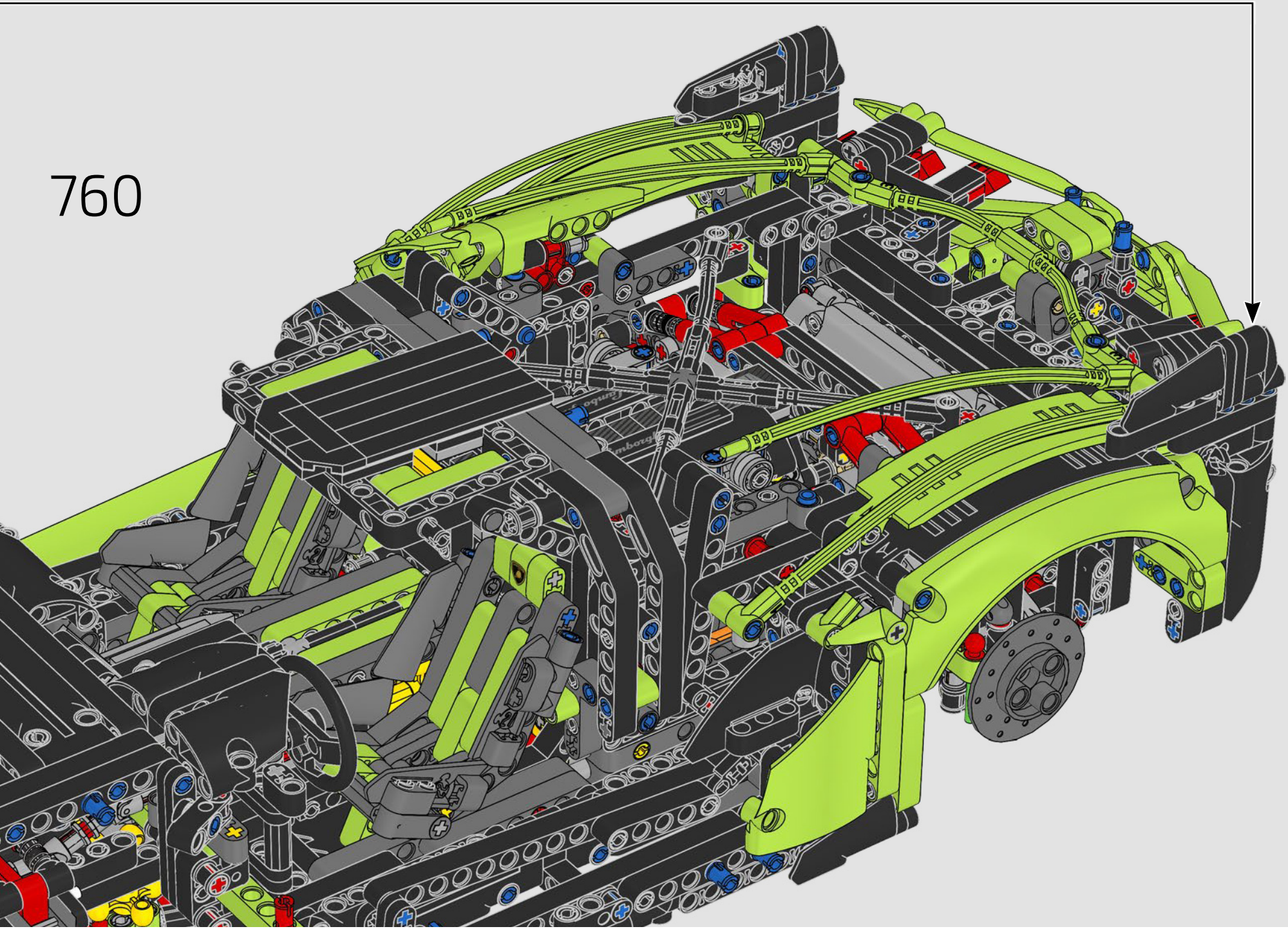
760

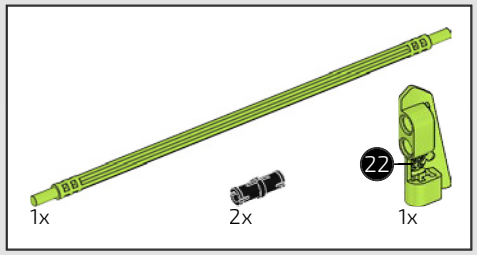


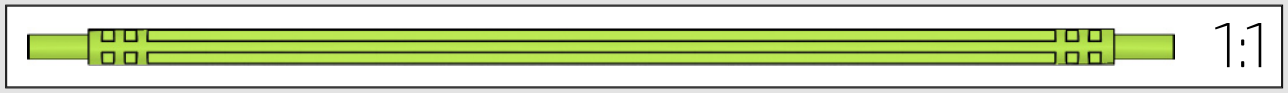


761

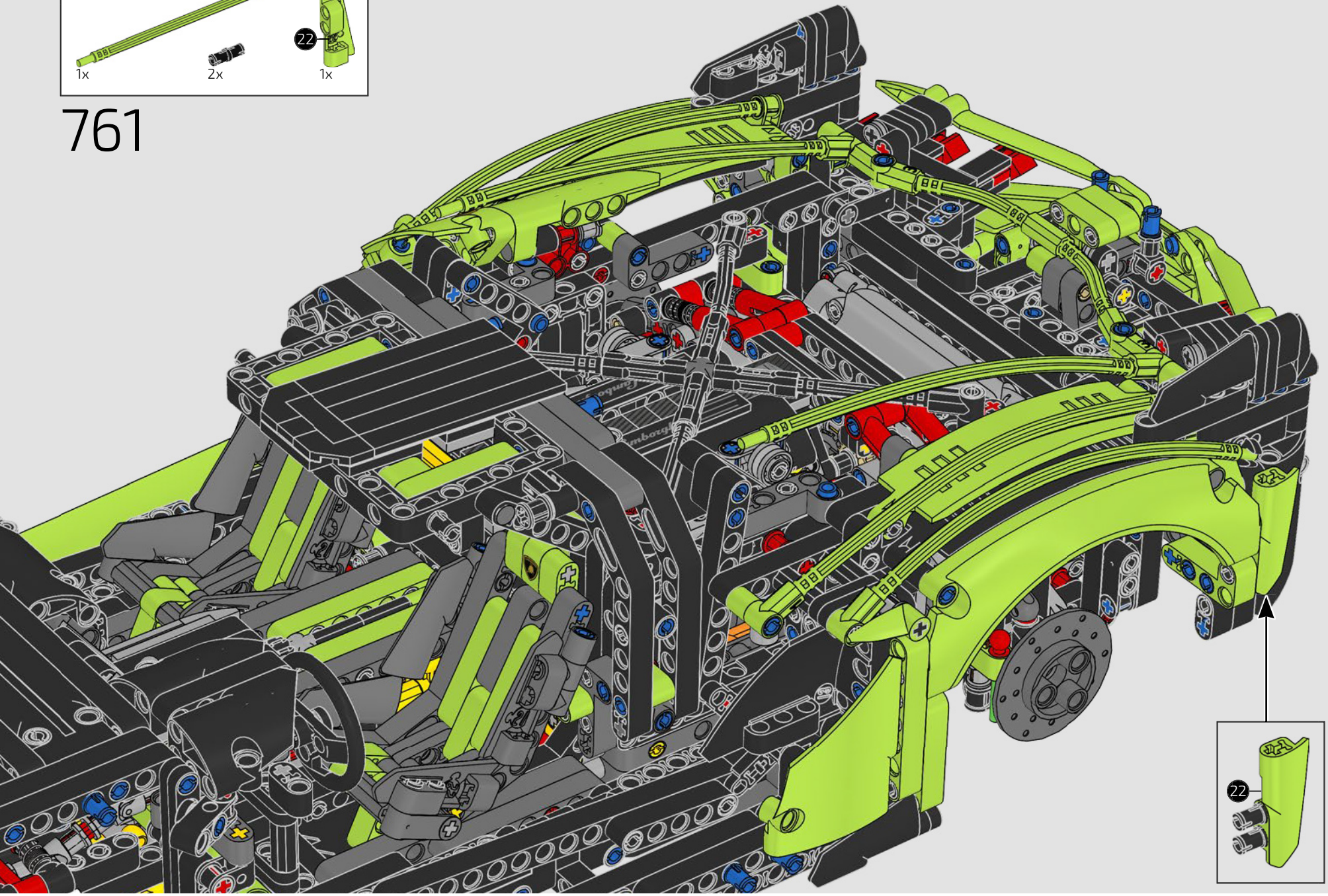

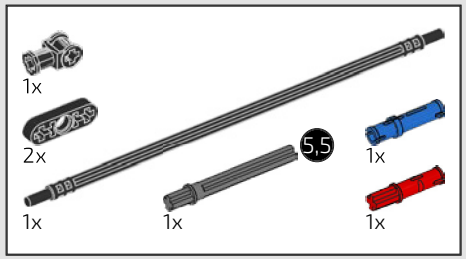


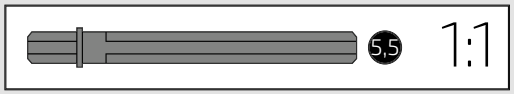


762

1

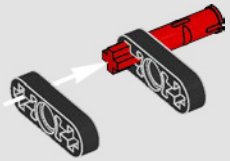

2

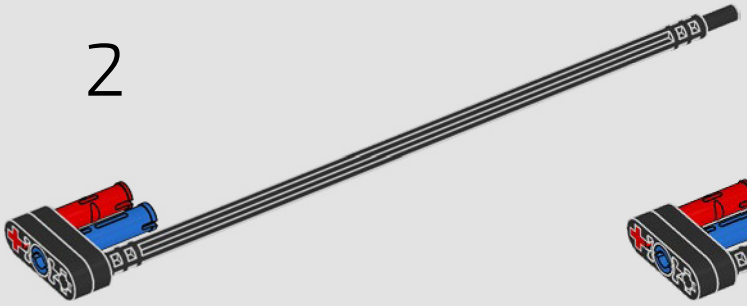

3

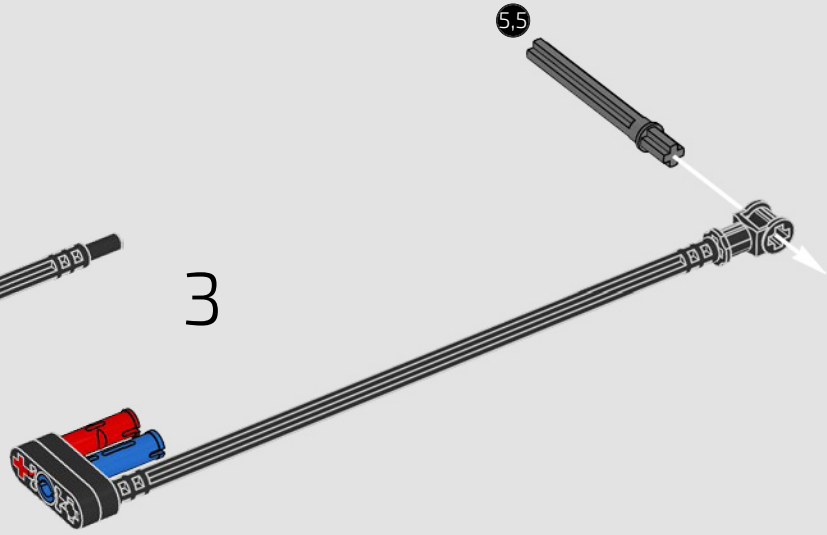

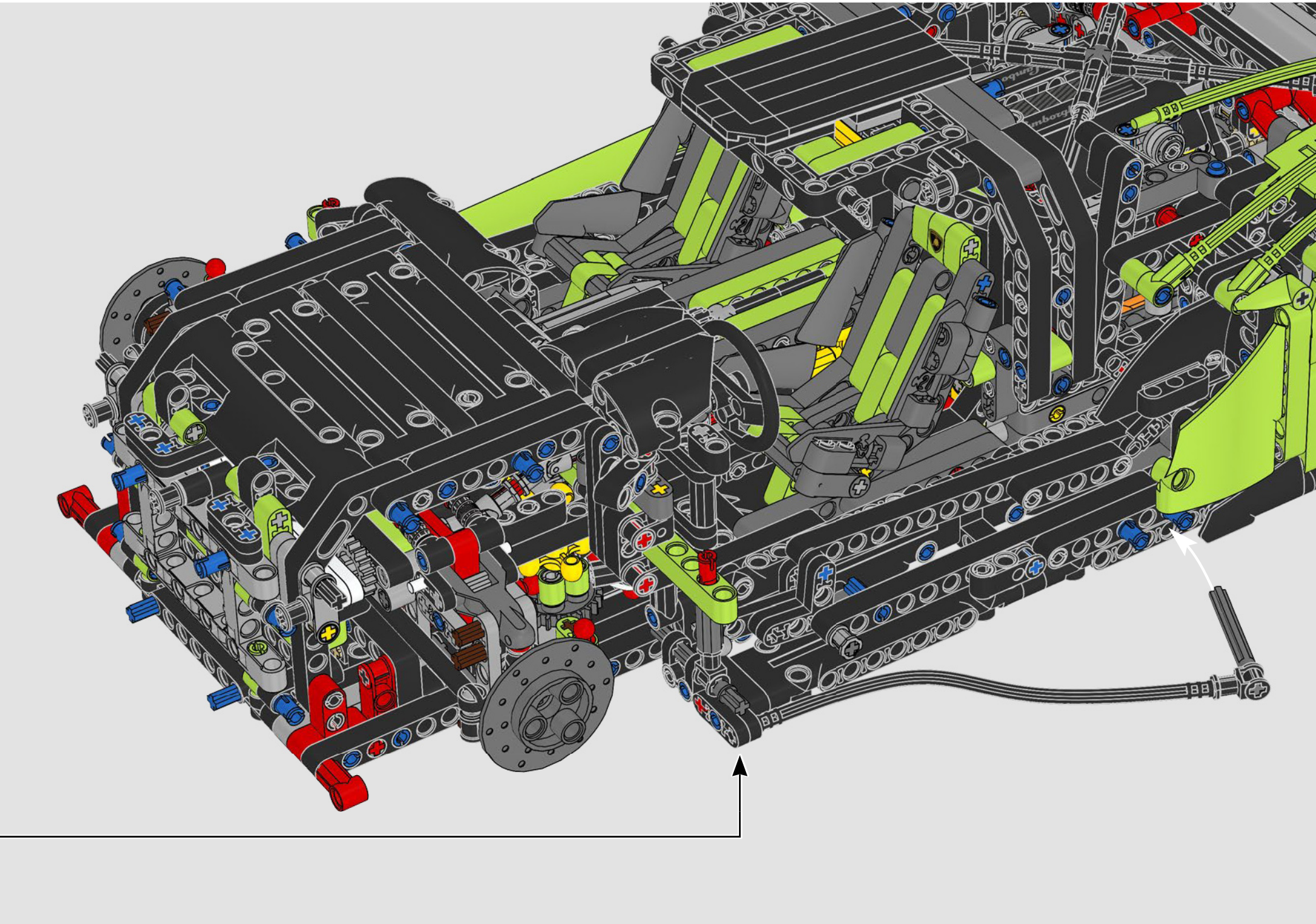

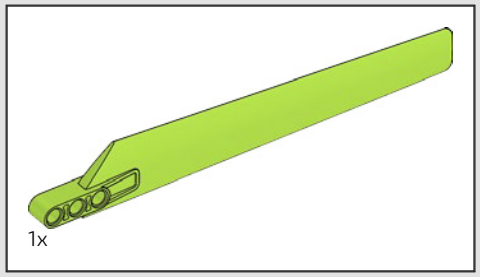


763

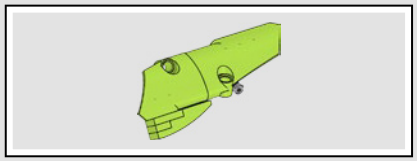

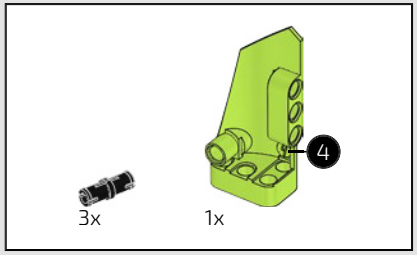


764

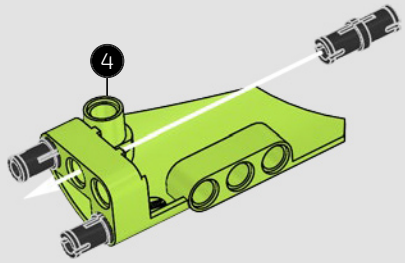


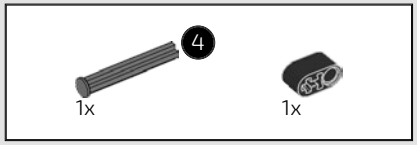


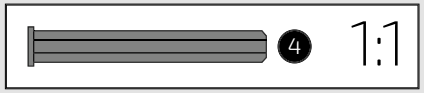


765

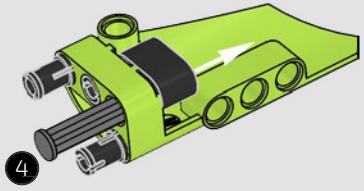


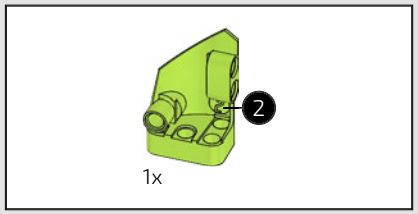


766

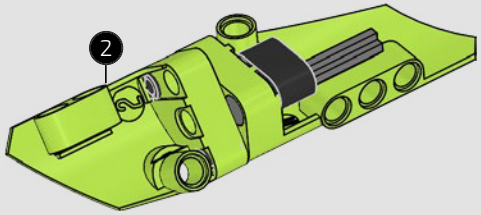


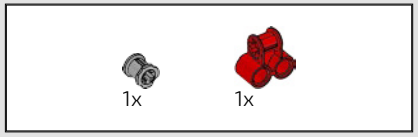


767

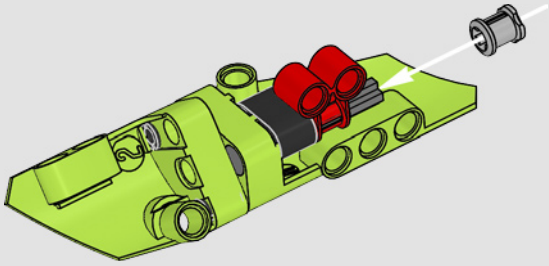

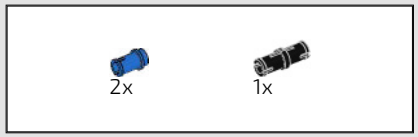


# 768

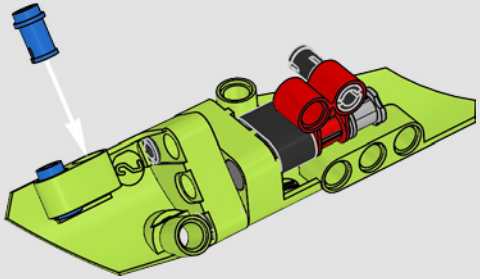

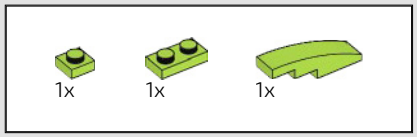


# 769

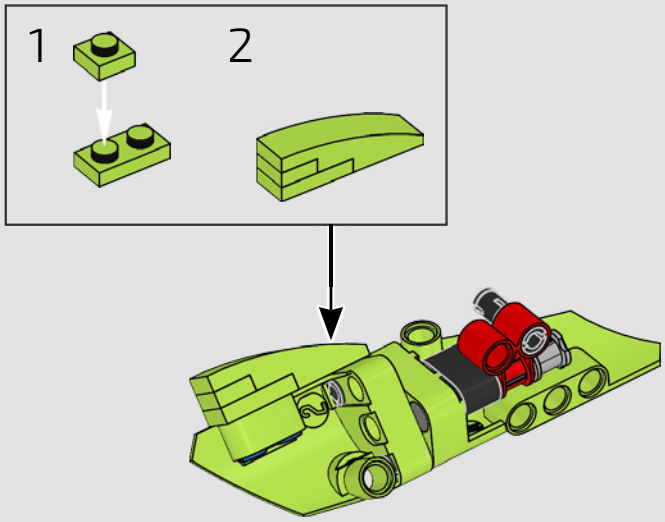


# 770

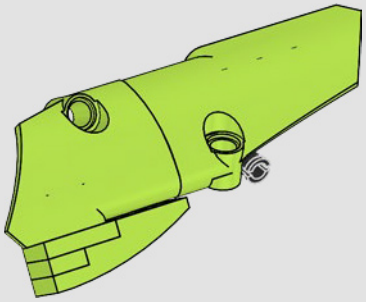

771

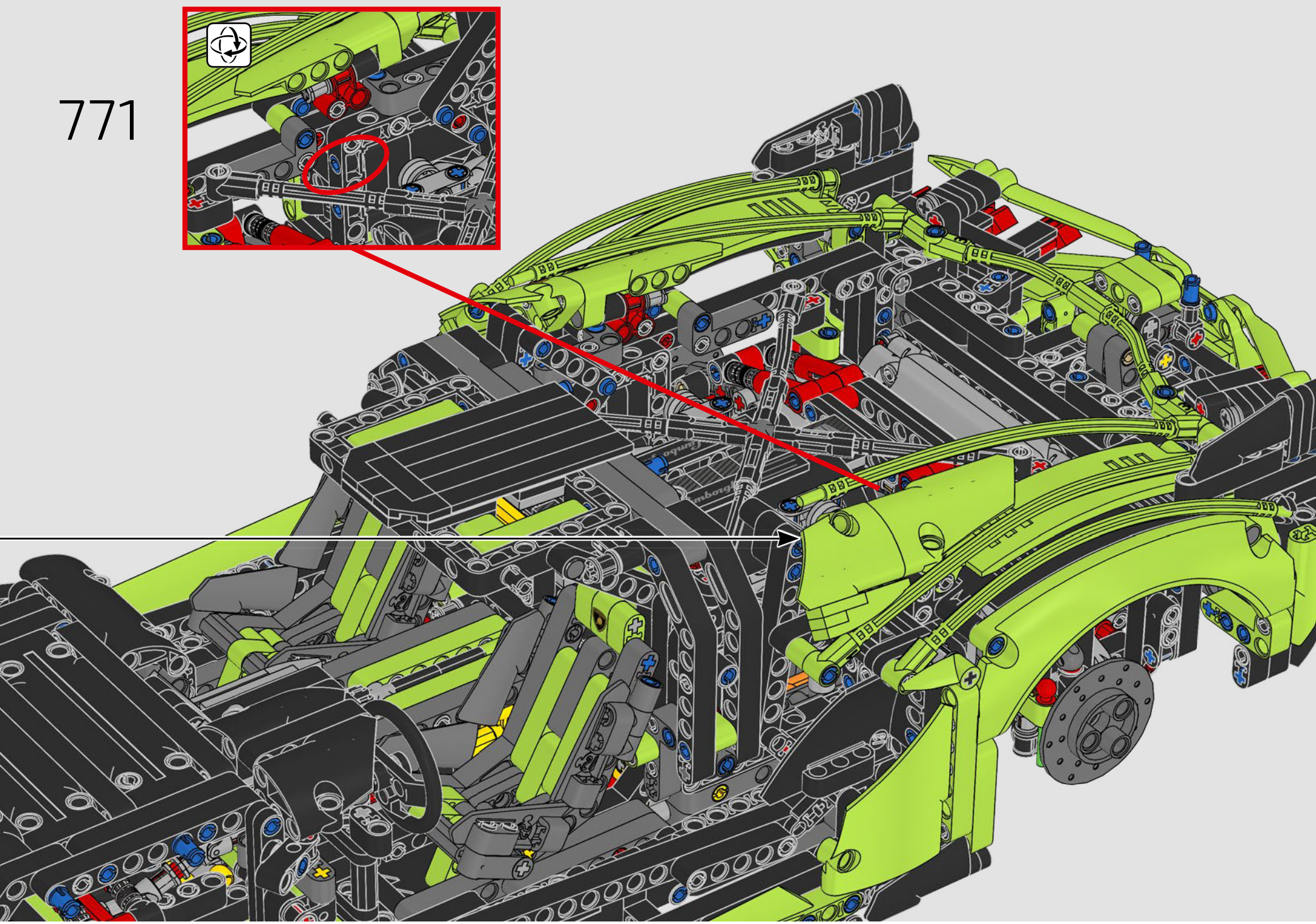

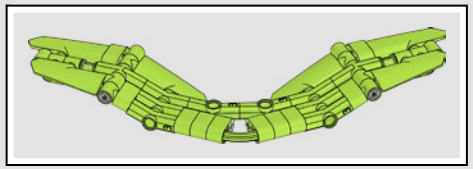

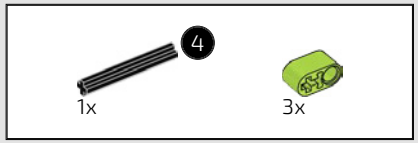


772

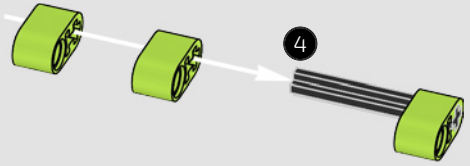


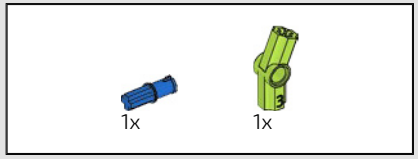


773

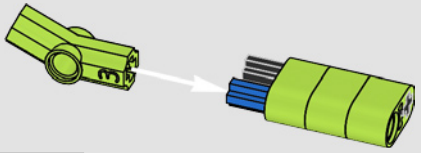

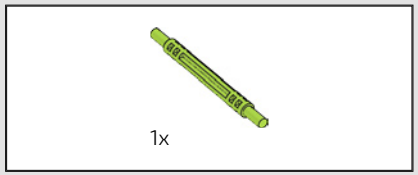


774

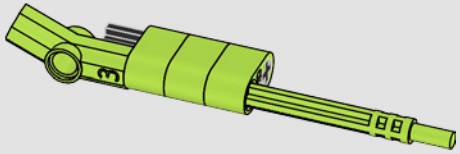

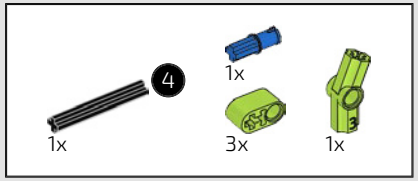


775

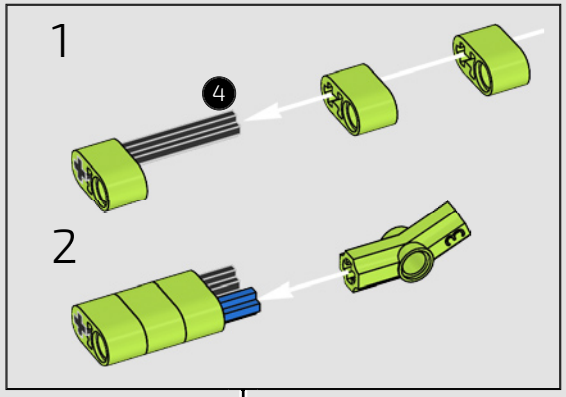


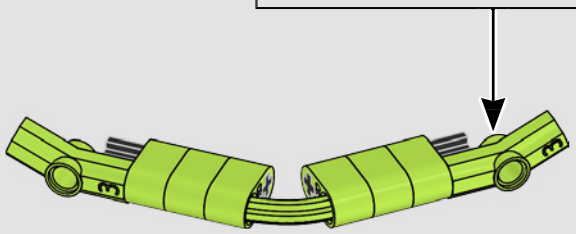

# 776

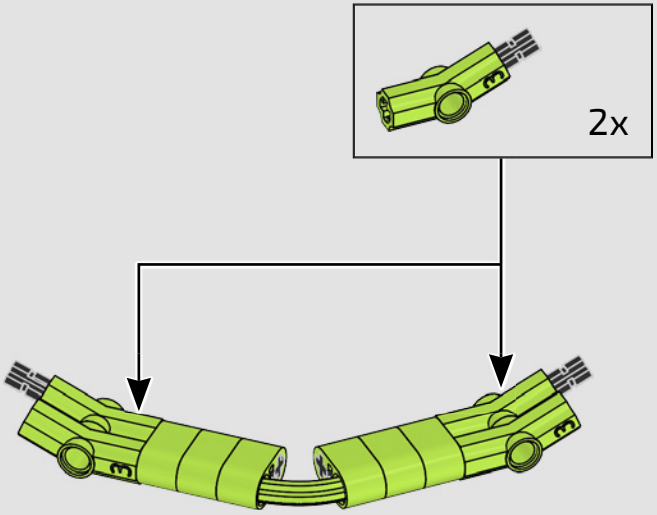


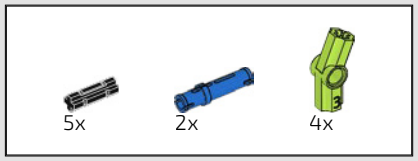


# 777

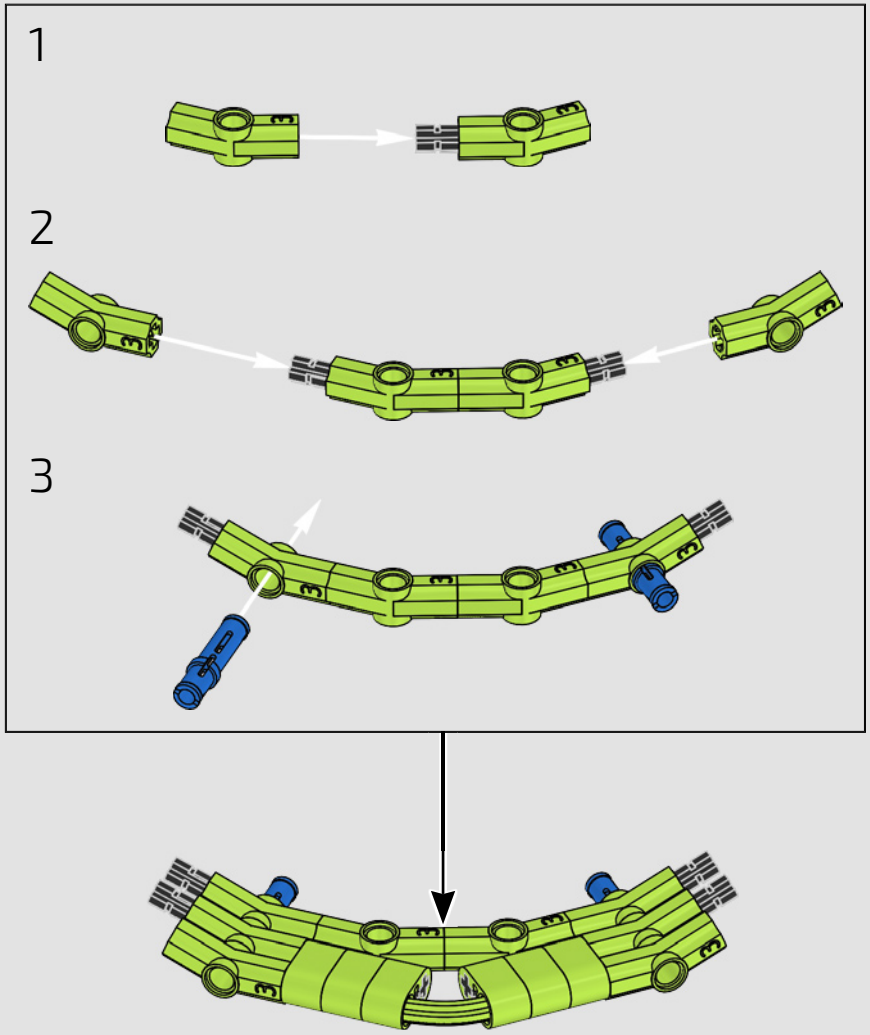

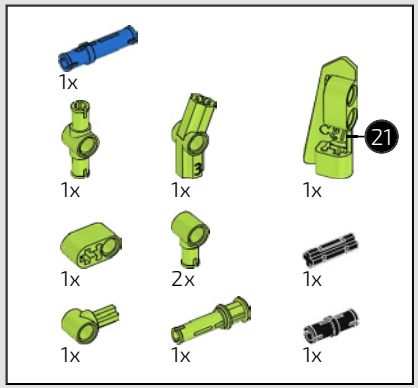


778

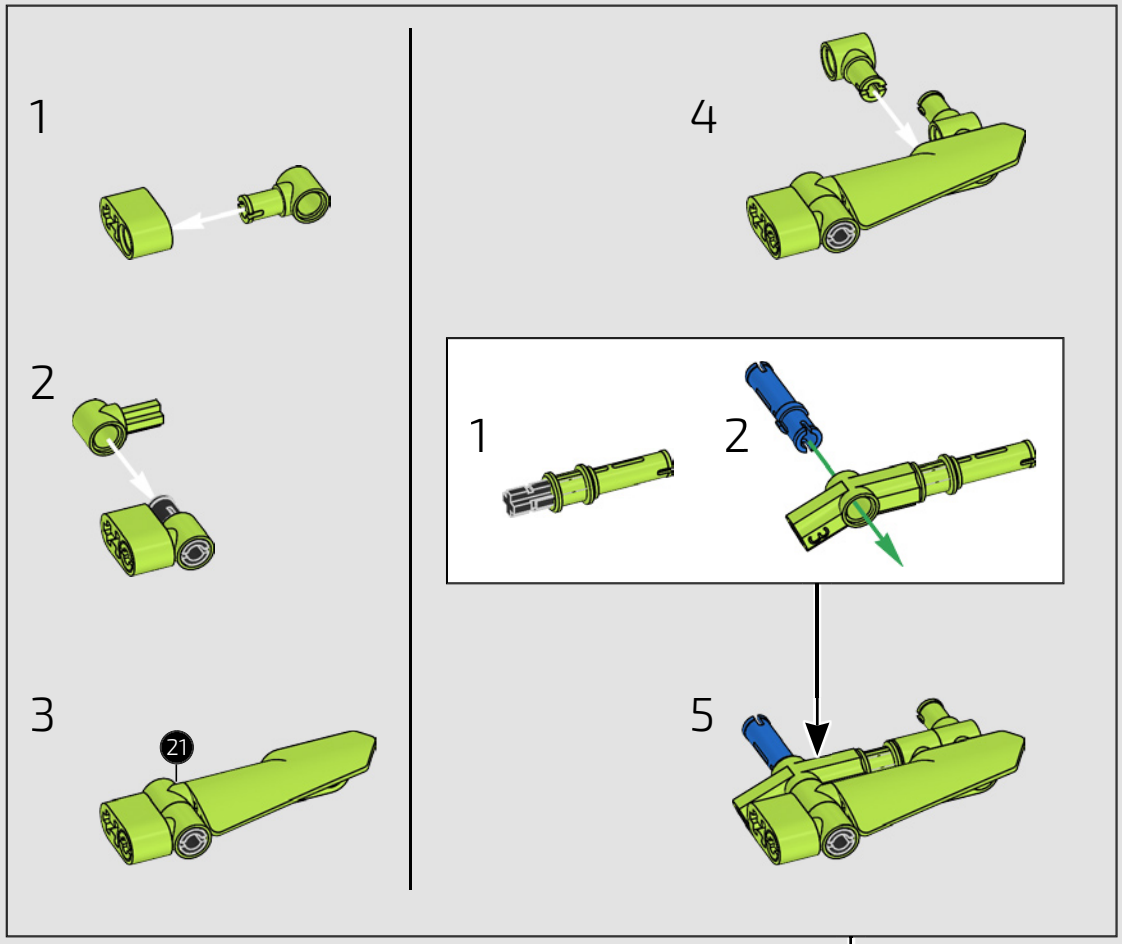


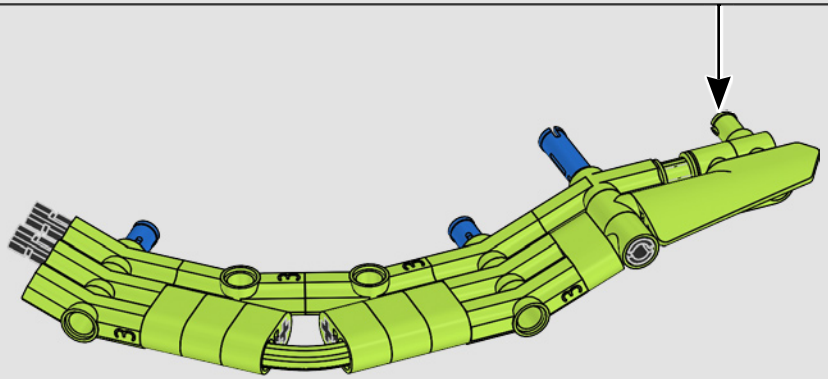

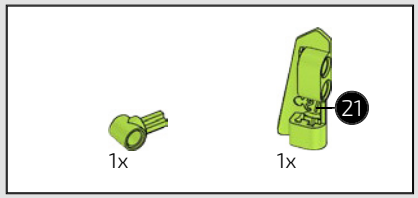


779

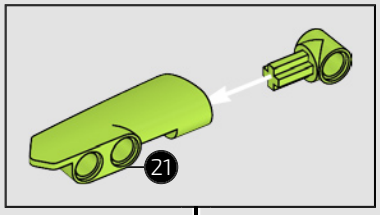


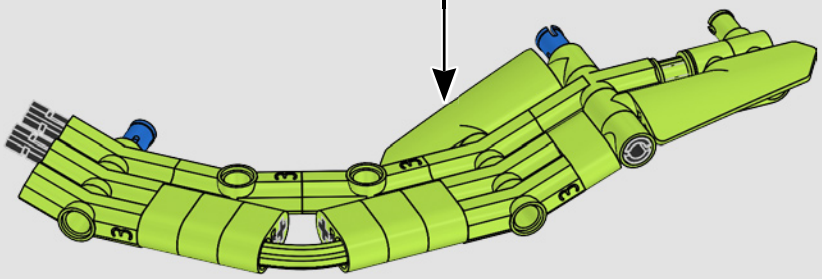

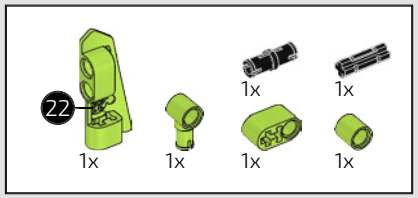


780

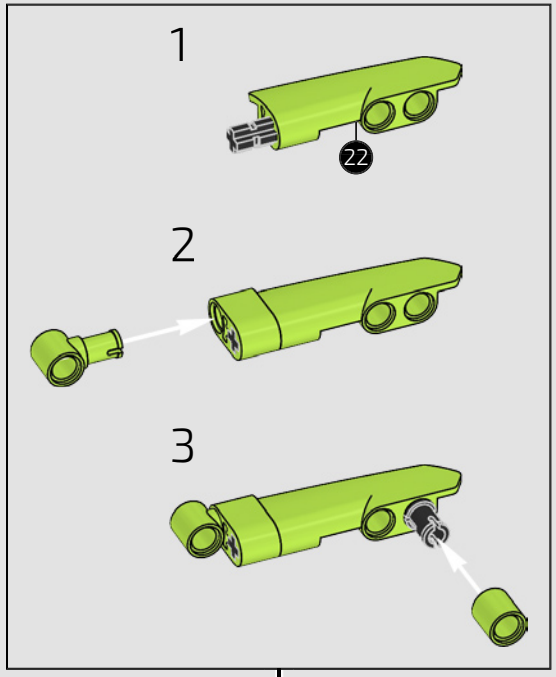


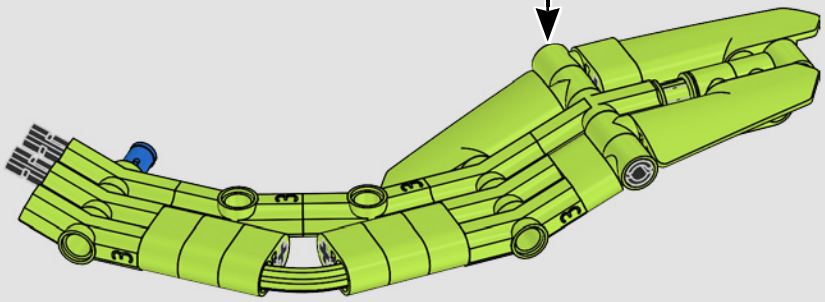

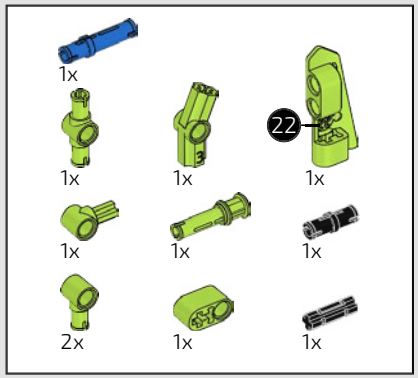


781

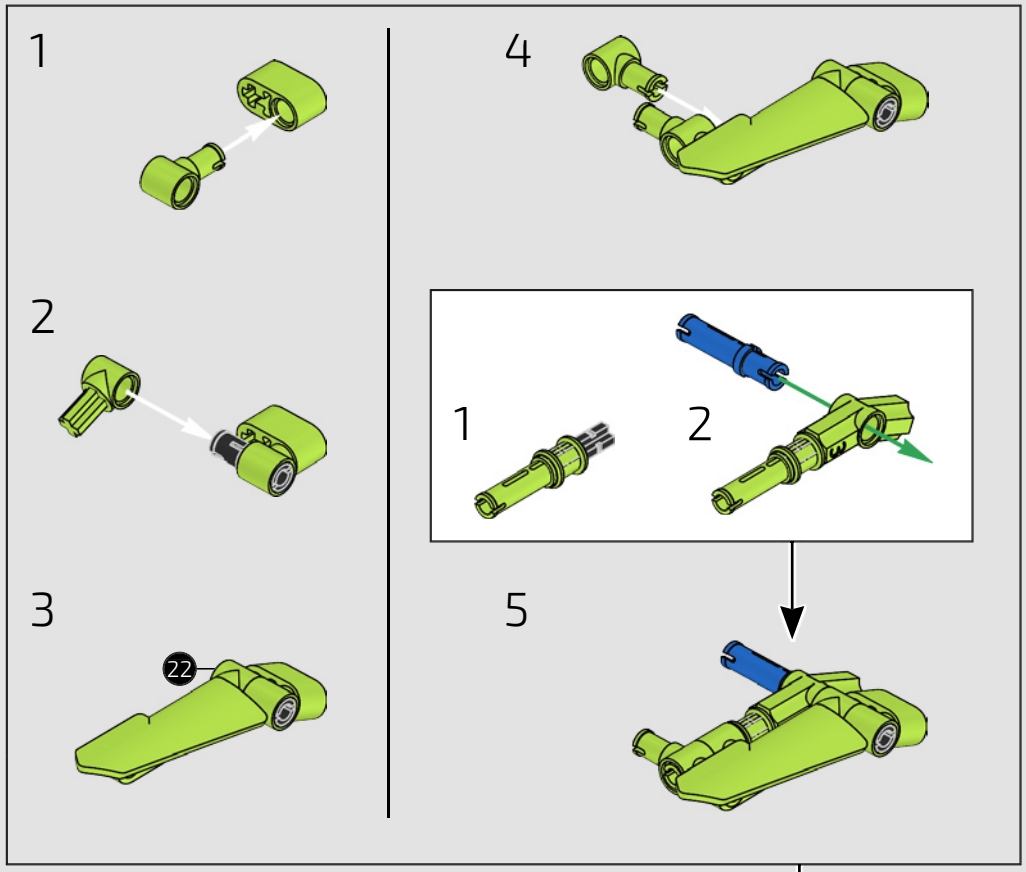


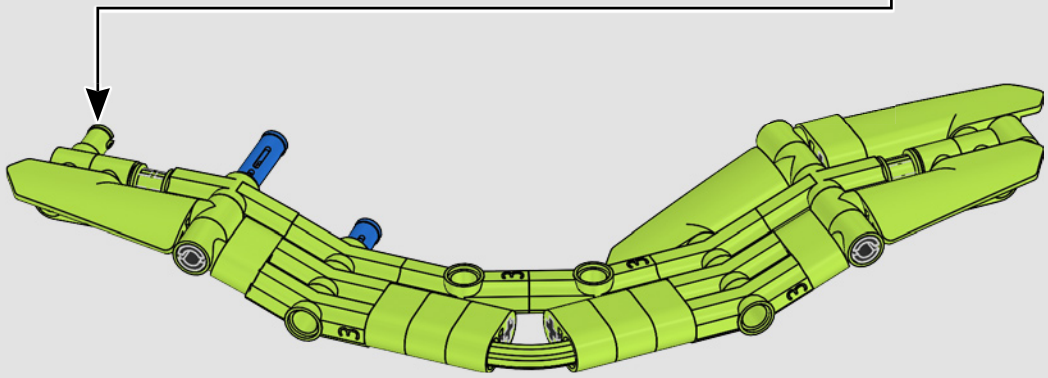

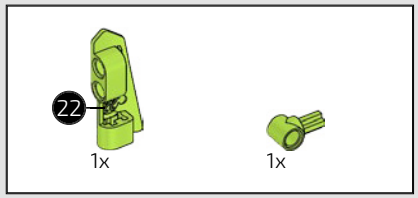


782

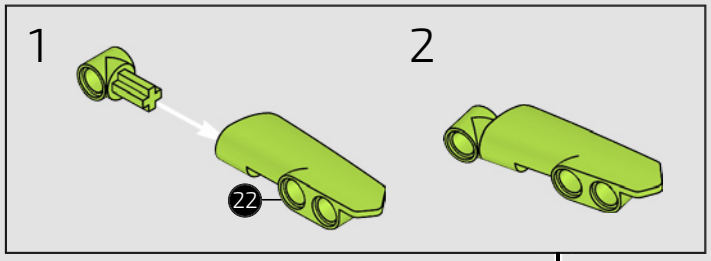


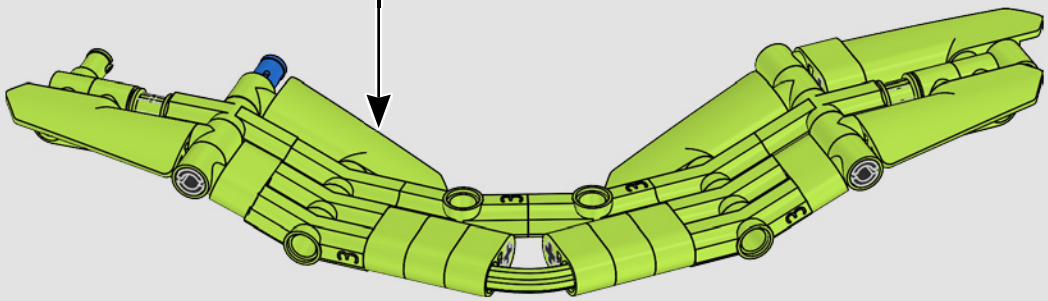

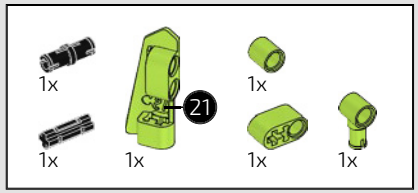


783

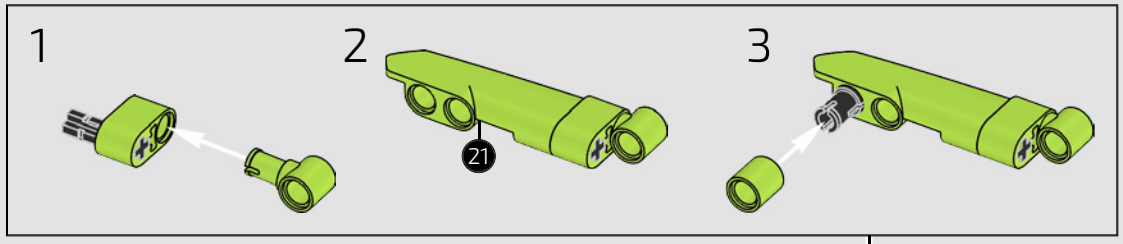


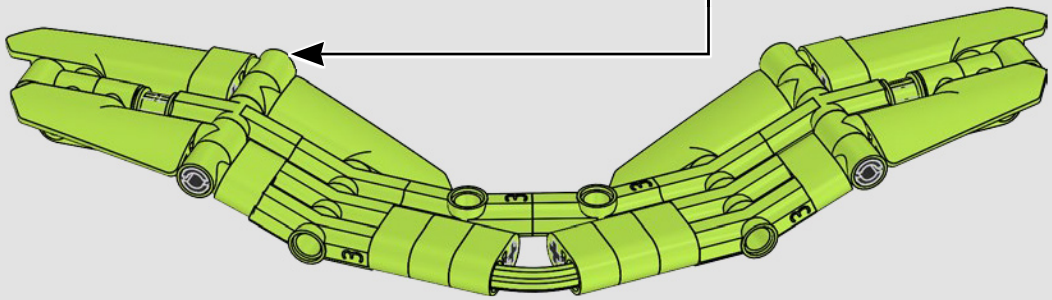

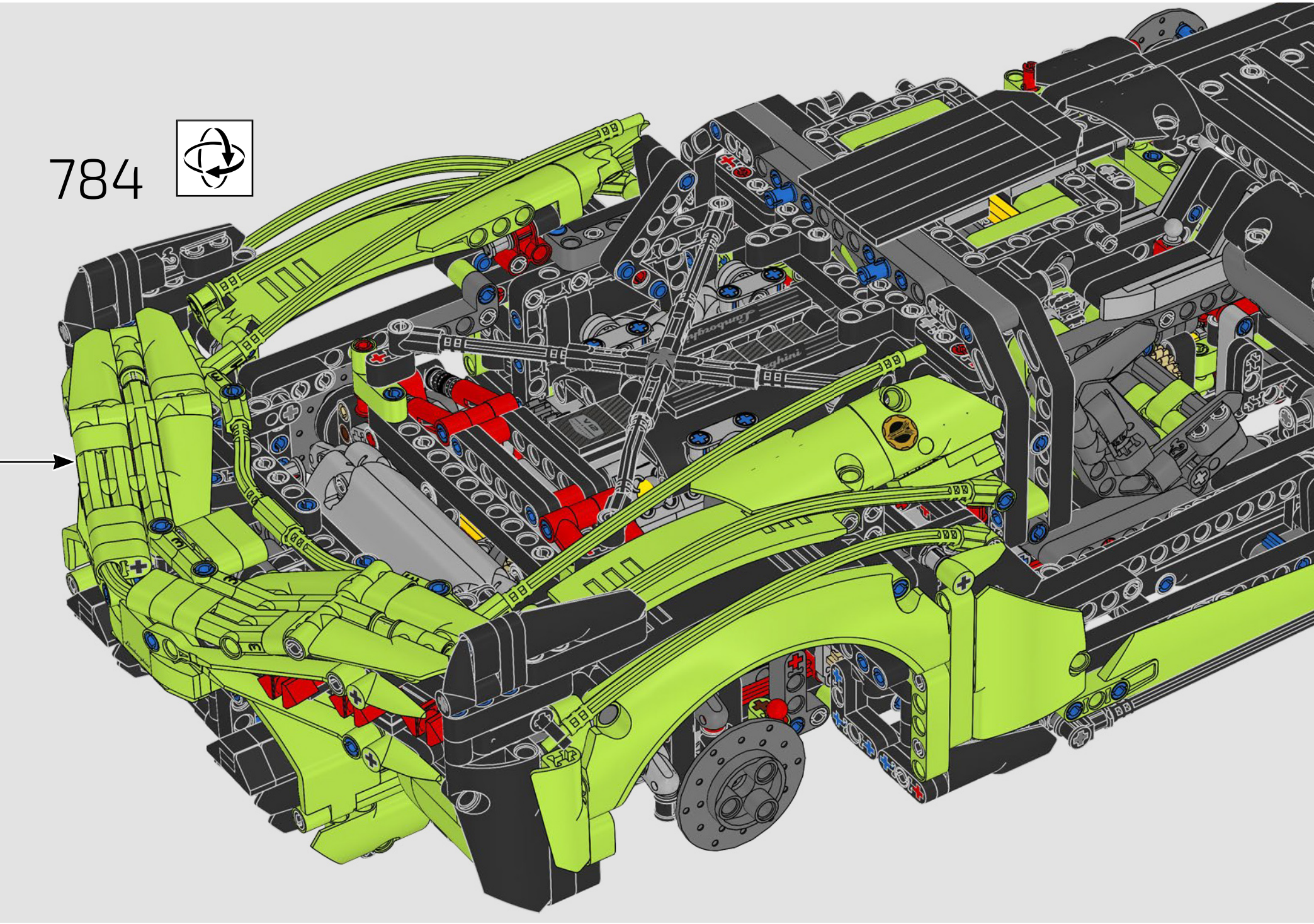
784

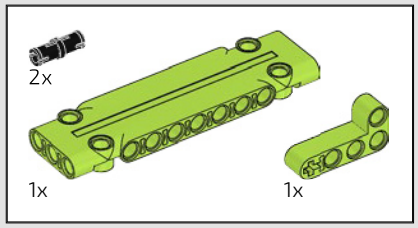


785

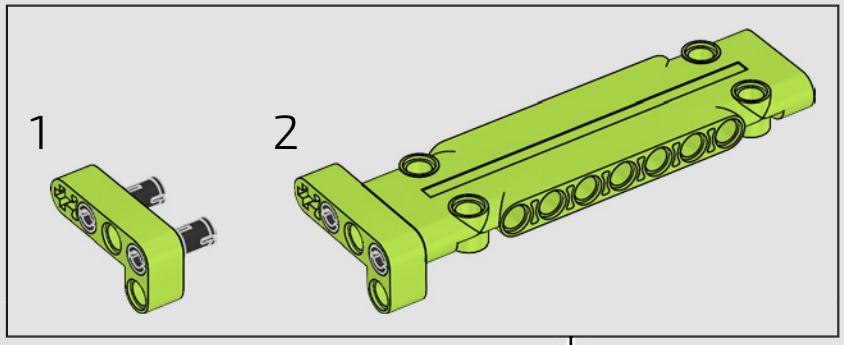

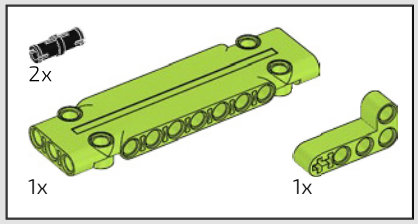


786

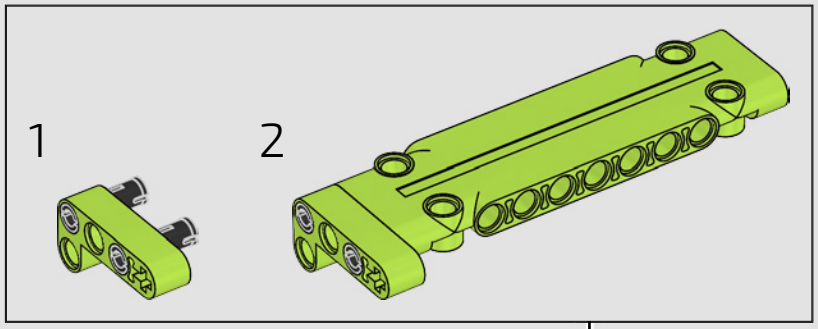

787

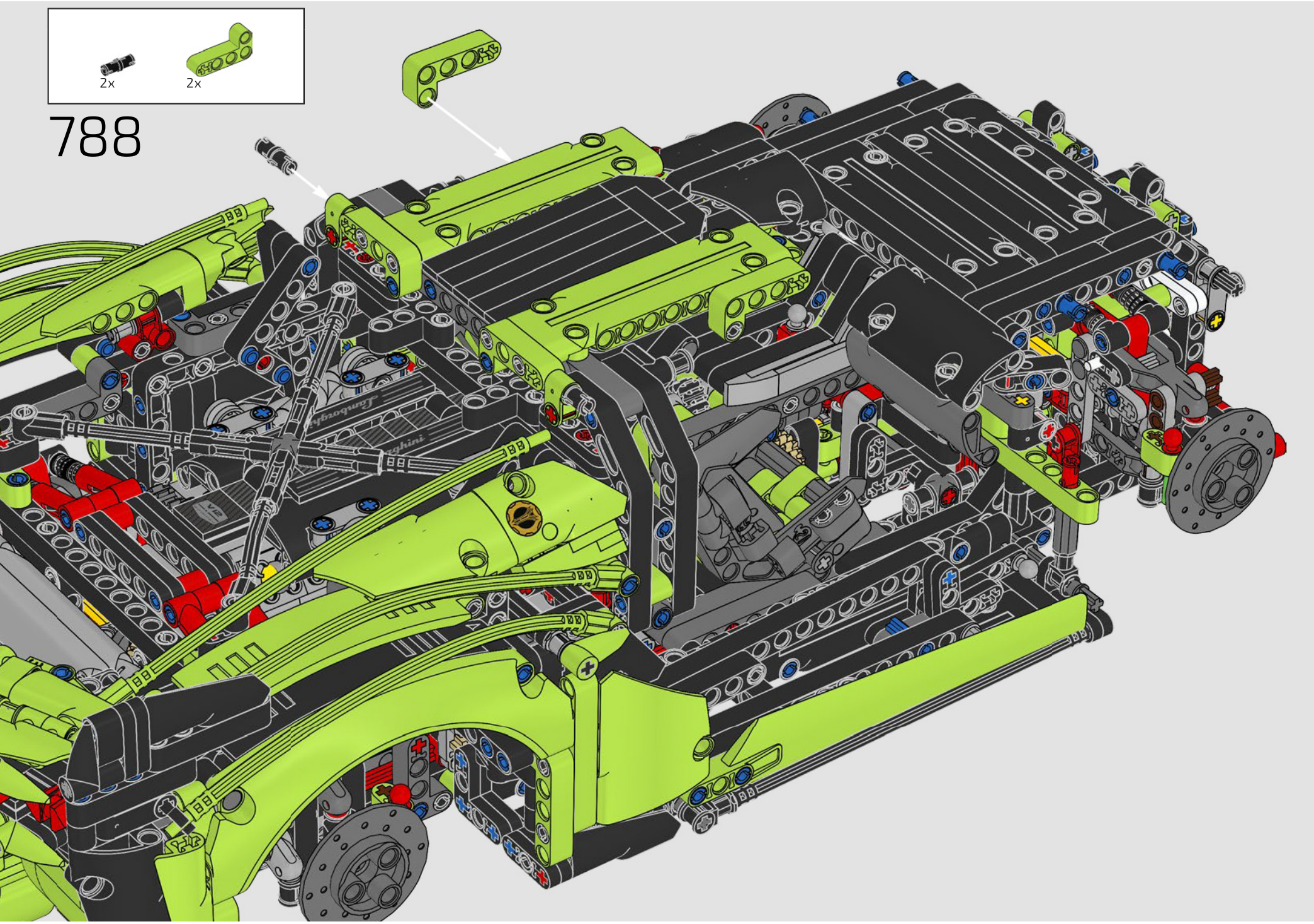
2x
2x
788

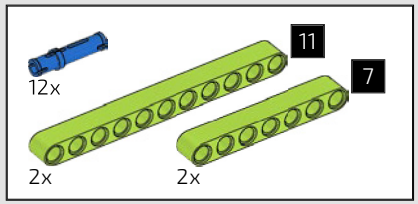


789

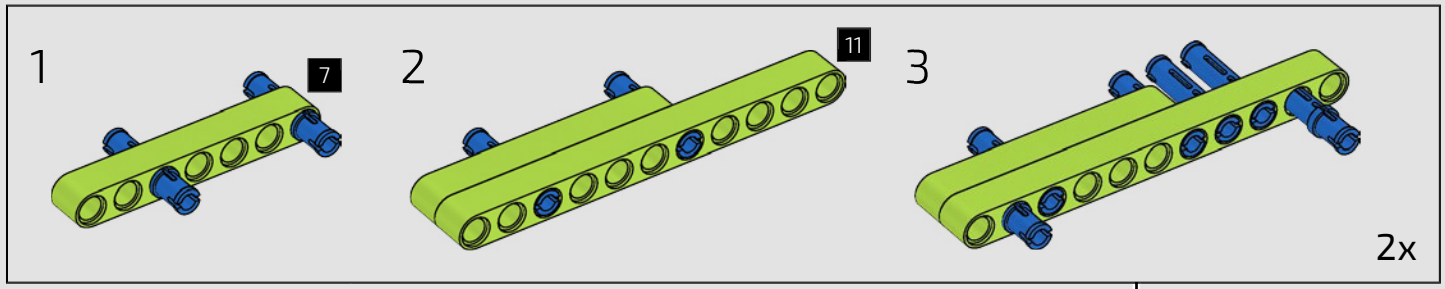


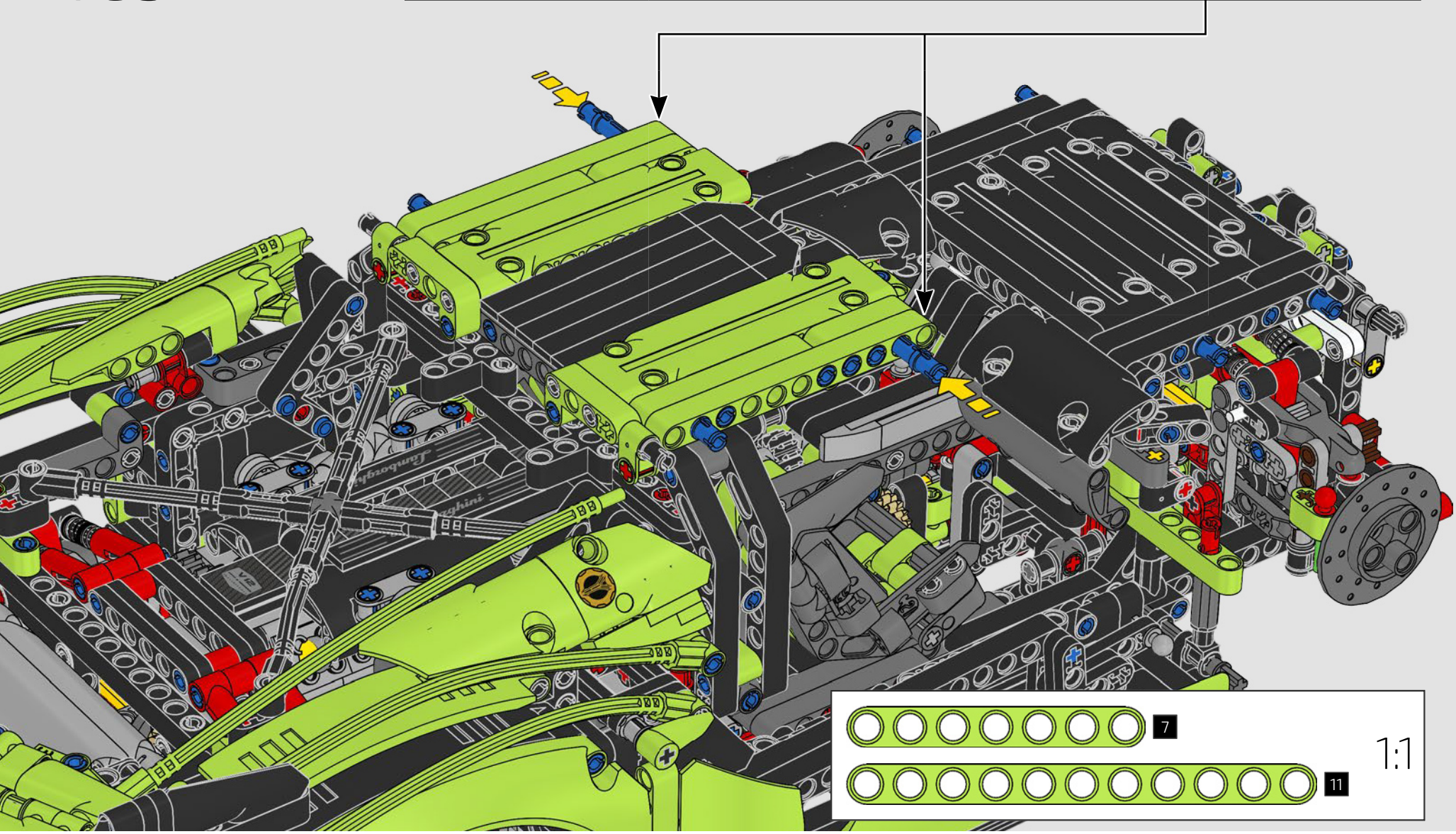

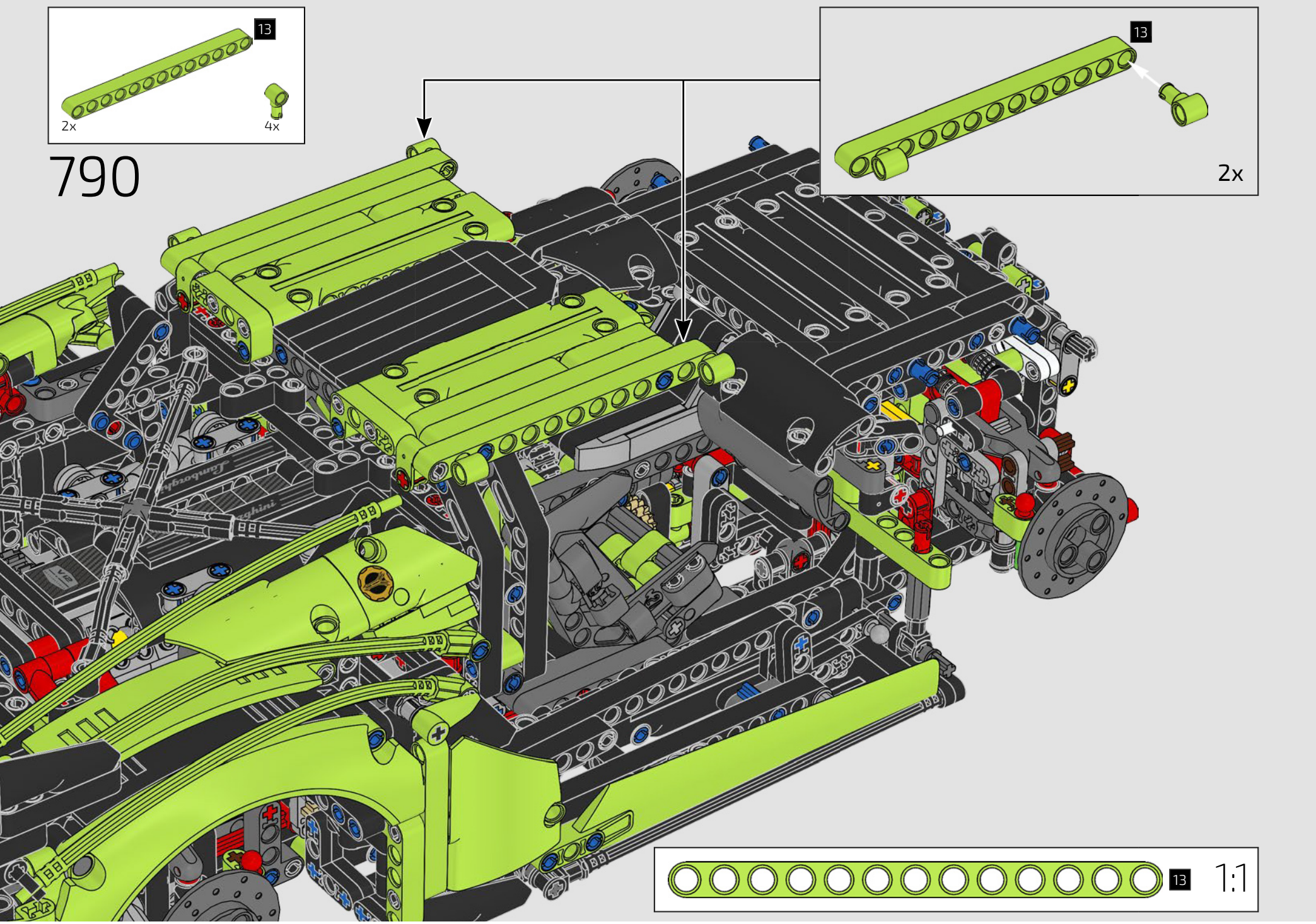
13
2x
4x
790
13
2x
13
1:1

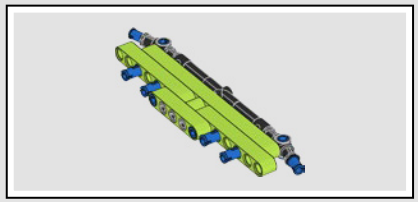

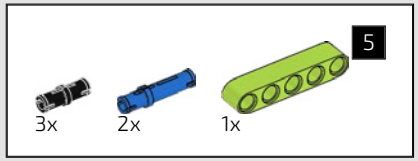


# 791

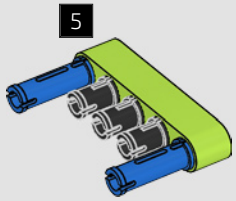


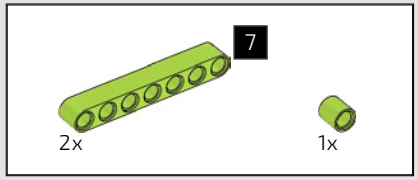


# 792

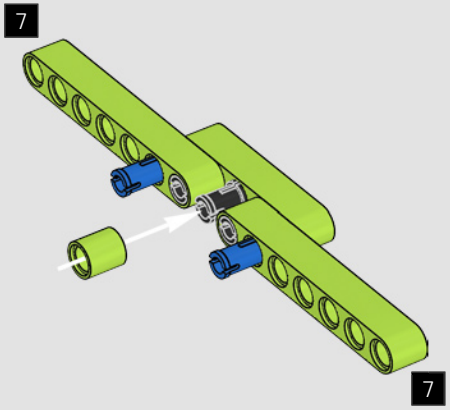


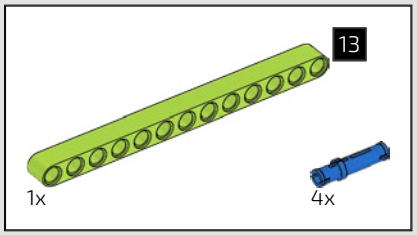


# 793

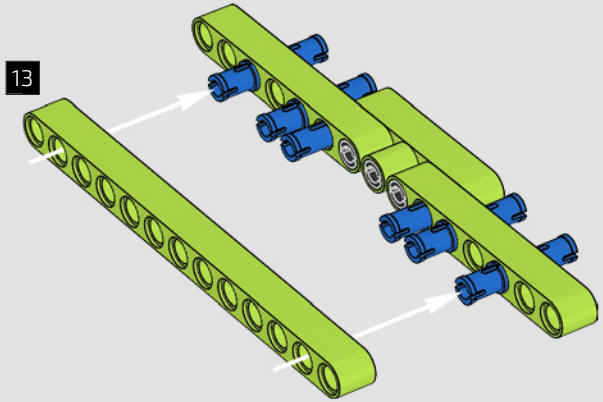


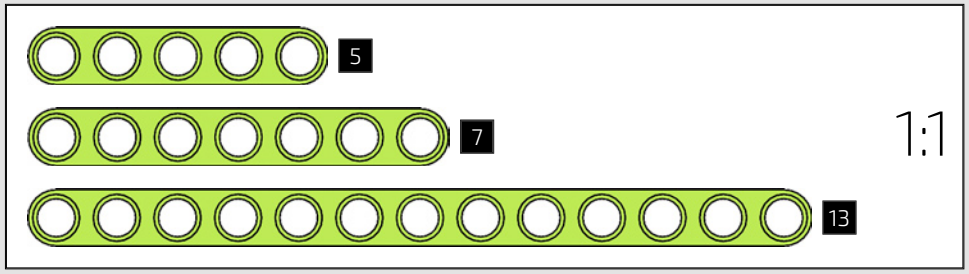

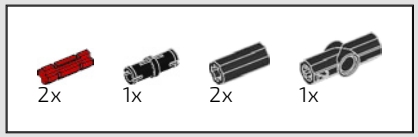


# 794

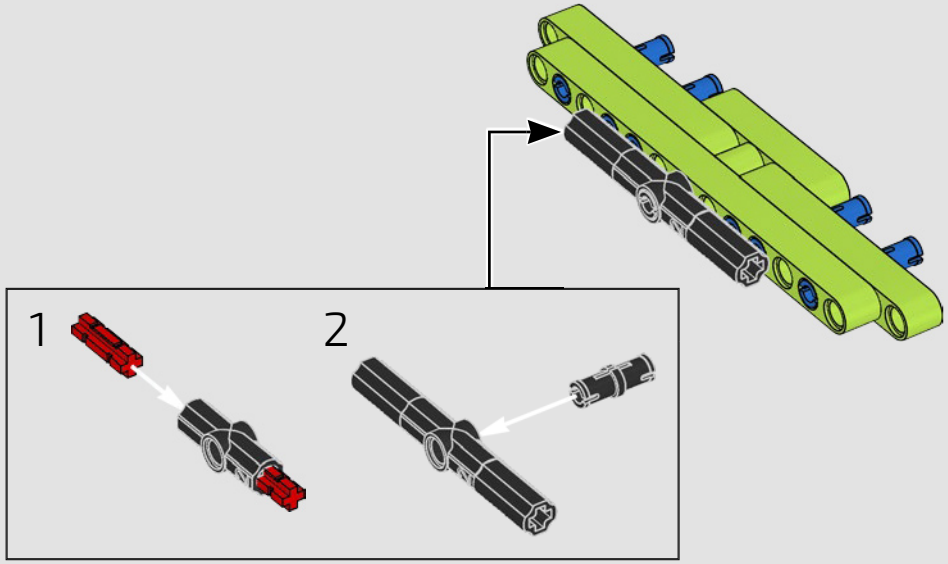

# 795

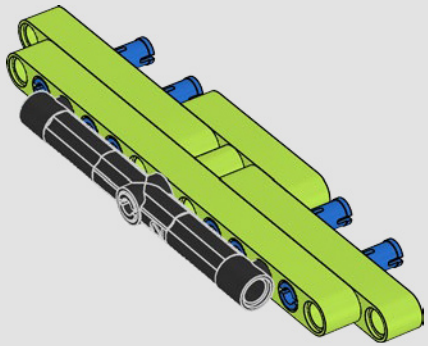

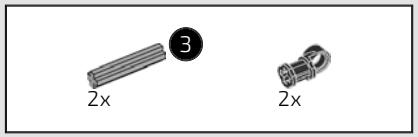


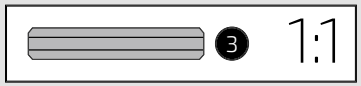


# 796

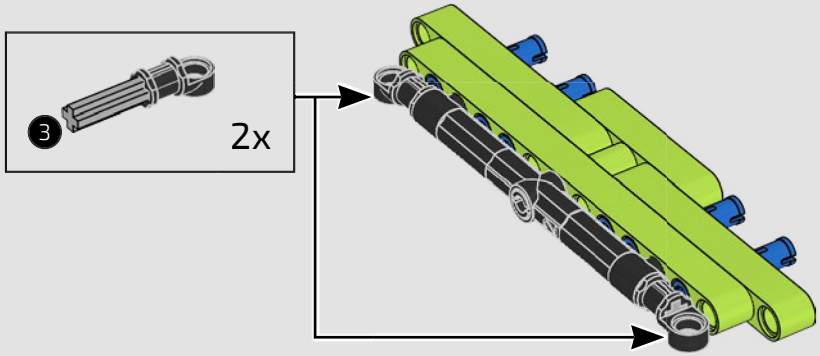


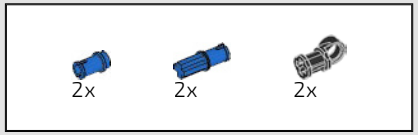


# 797

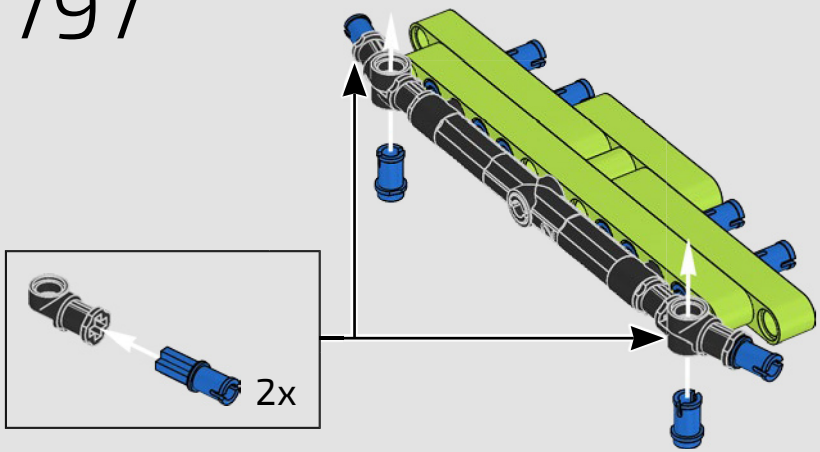

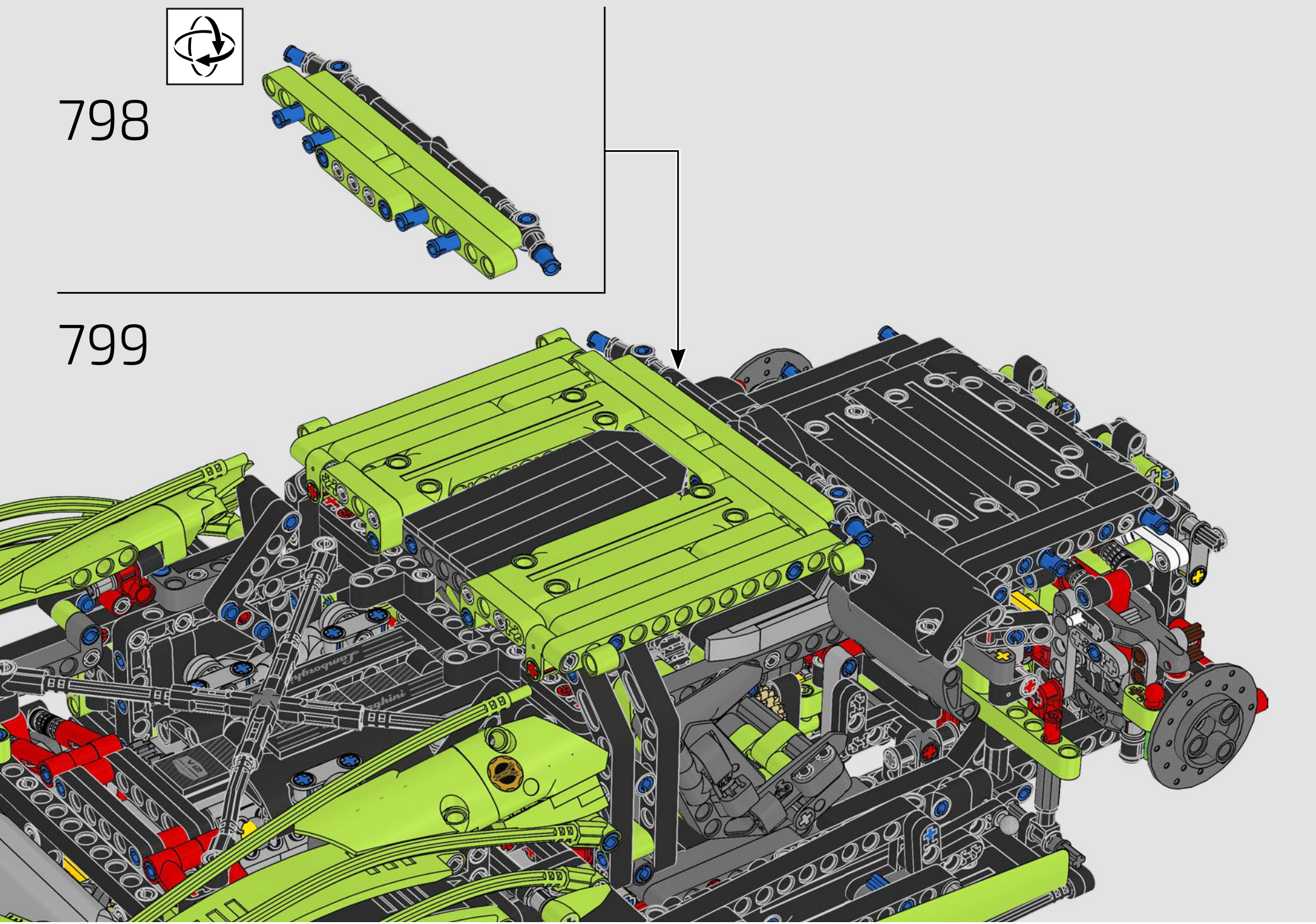
798
799

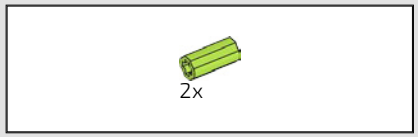


800

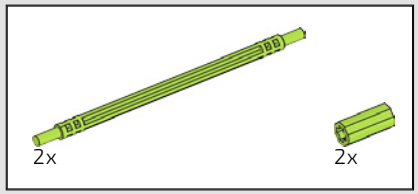


801

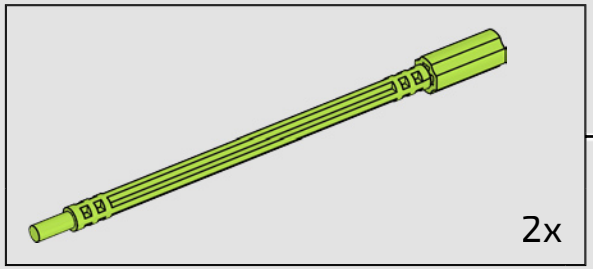

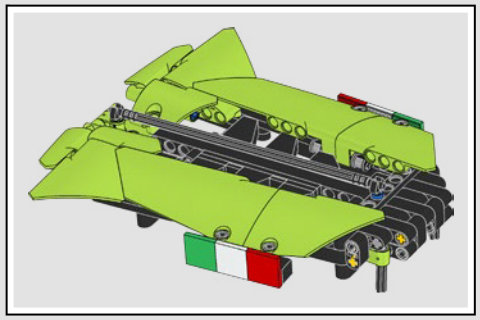

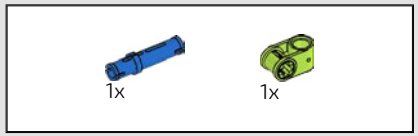


802

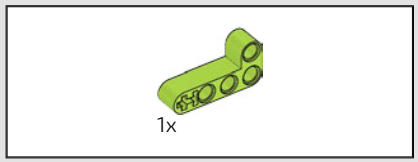


803

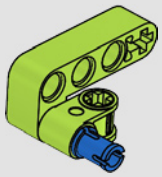

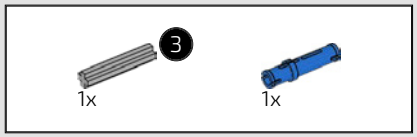


804

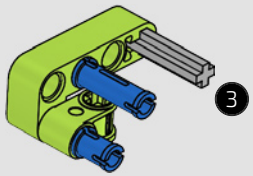


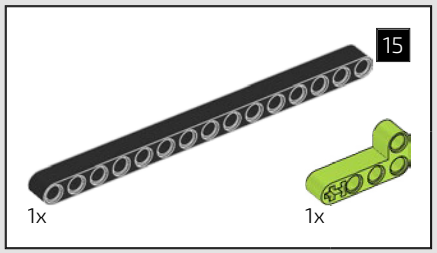


805

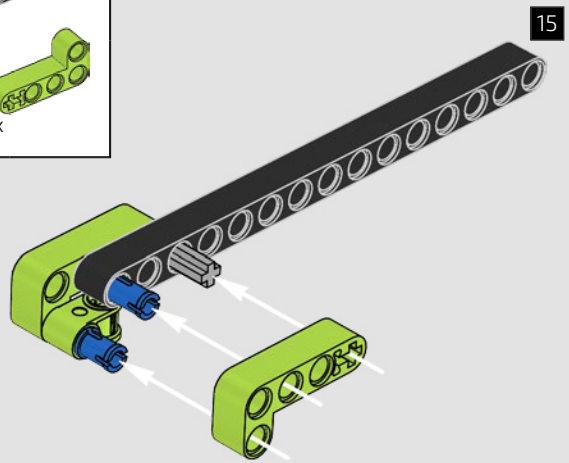


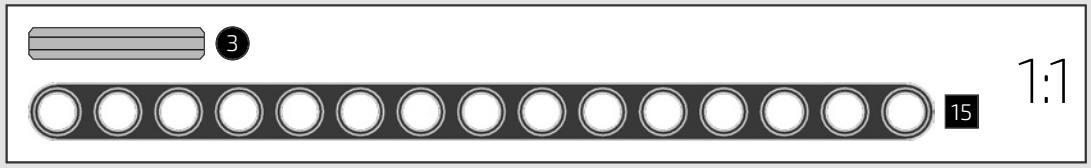

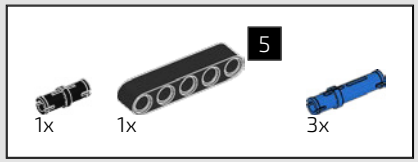


# 806

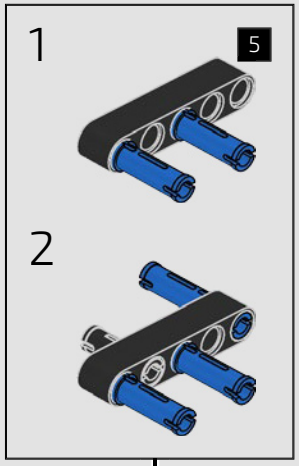


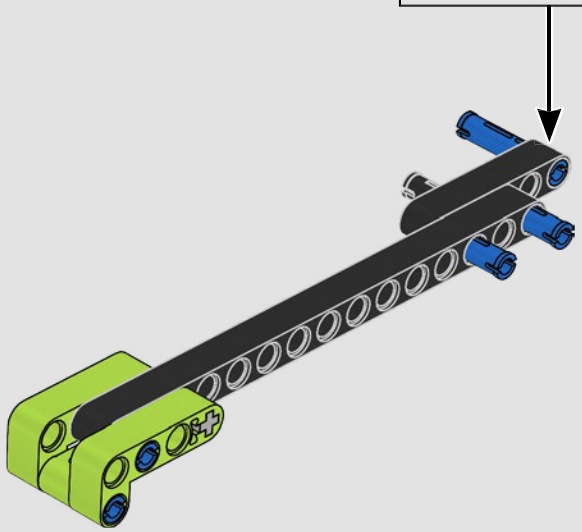

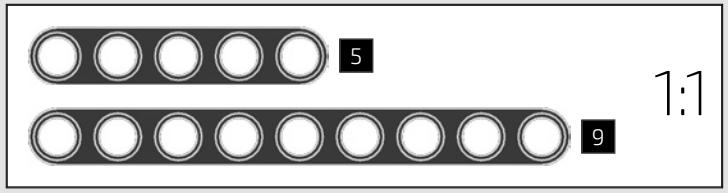


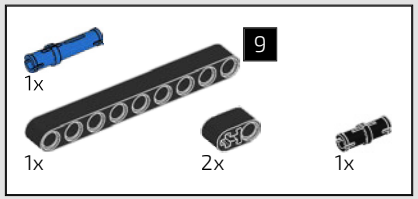


# 807

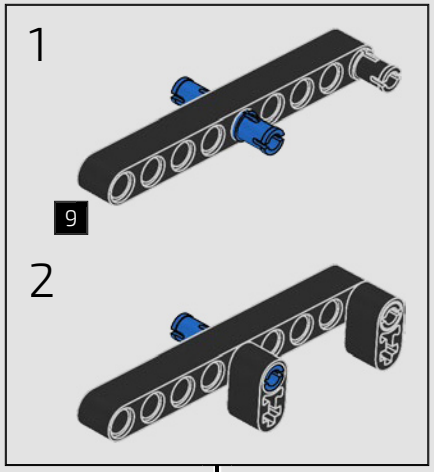


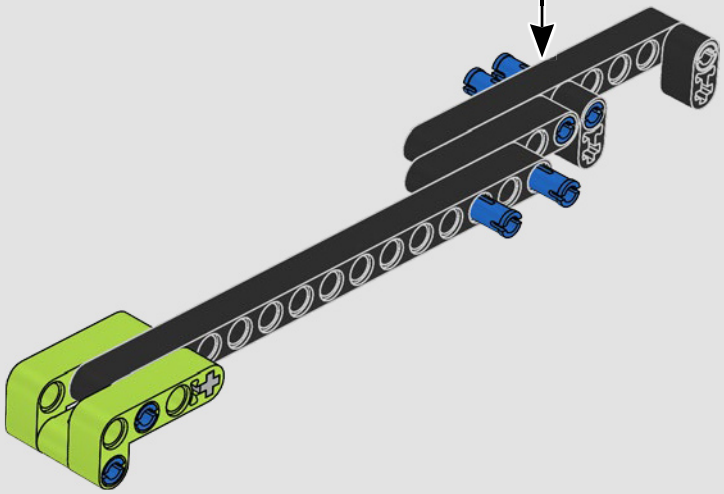

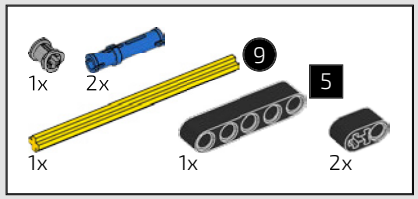


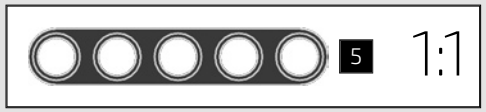


# 808

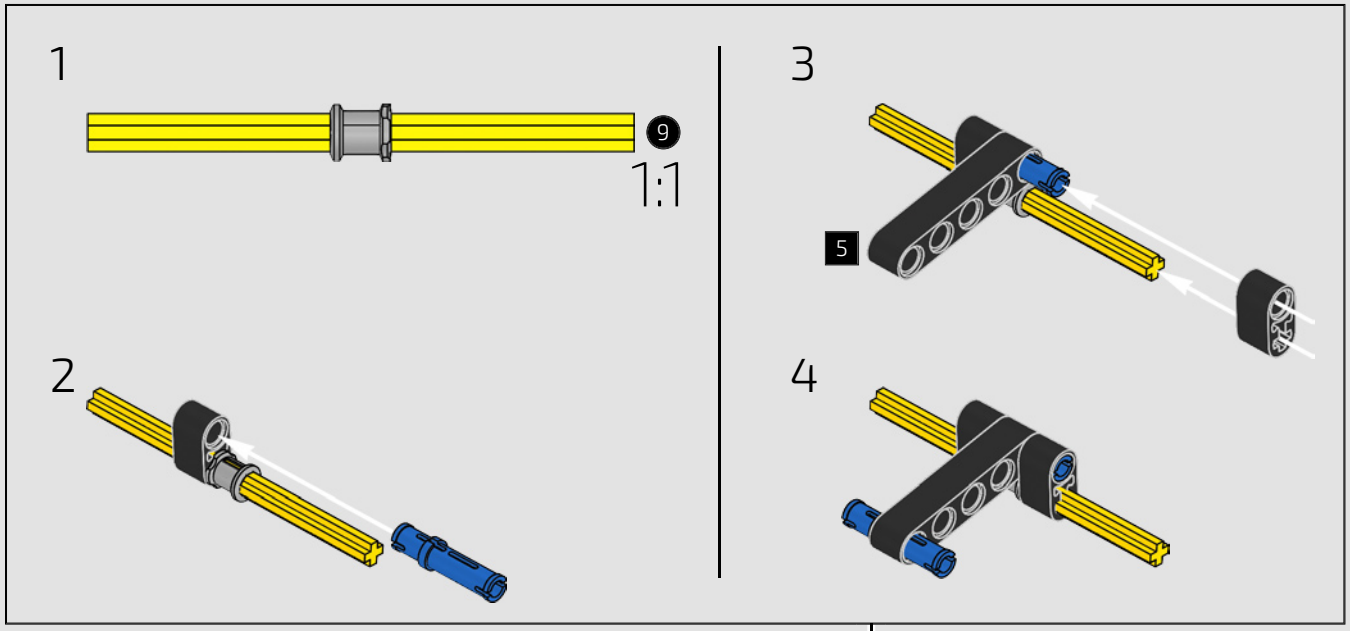


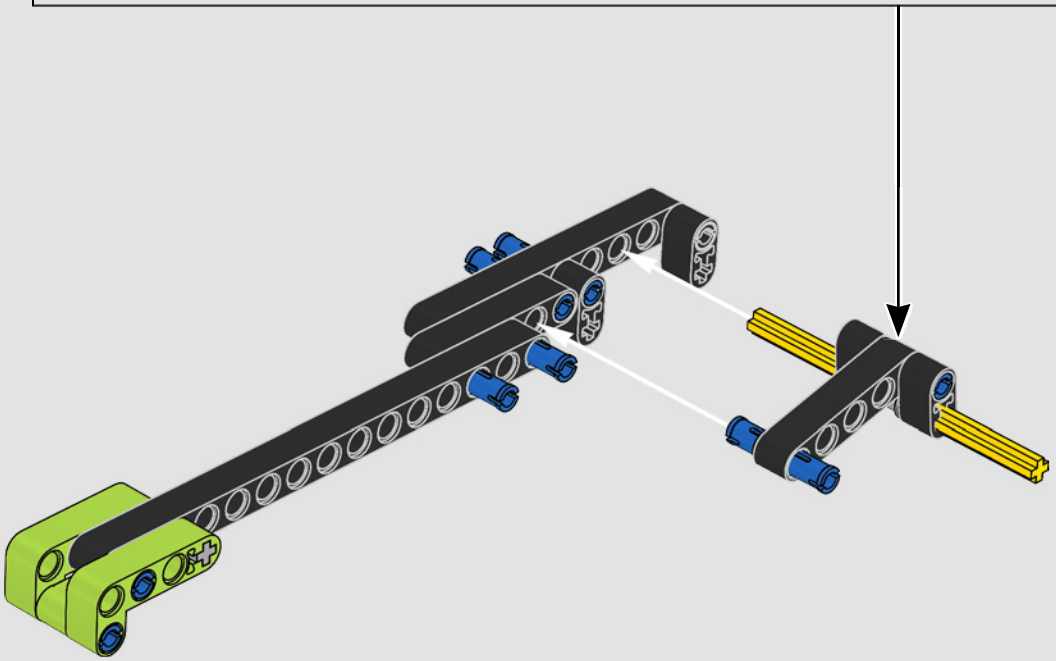

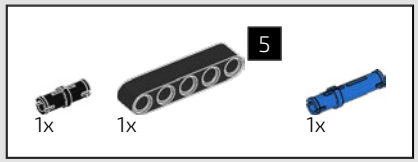


809

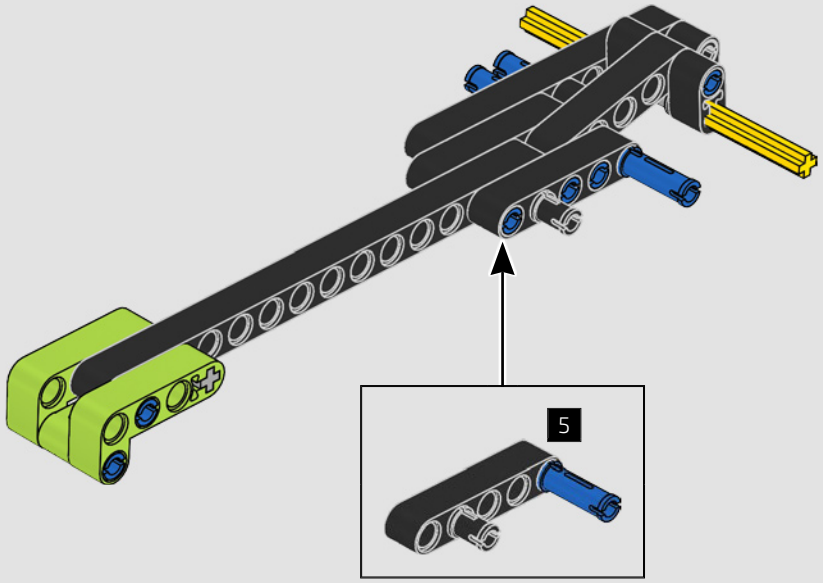


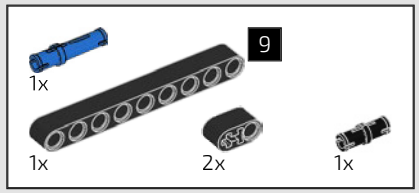


810

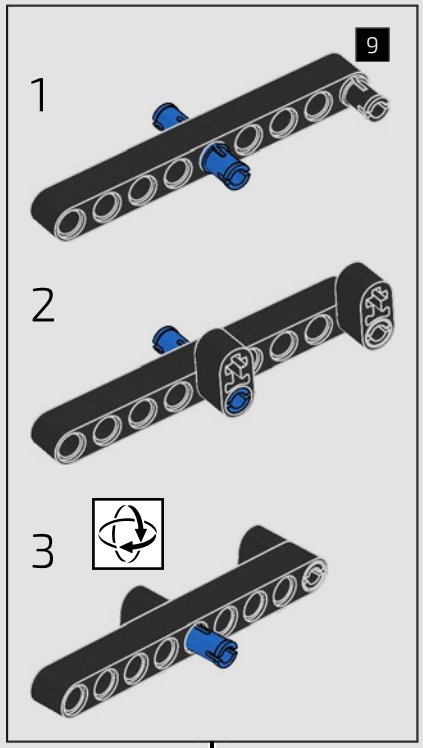


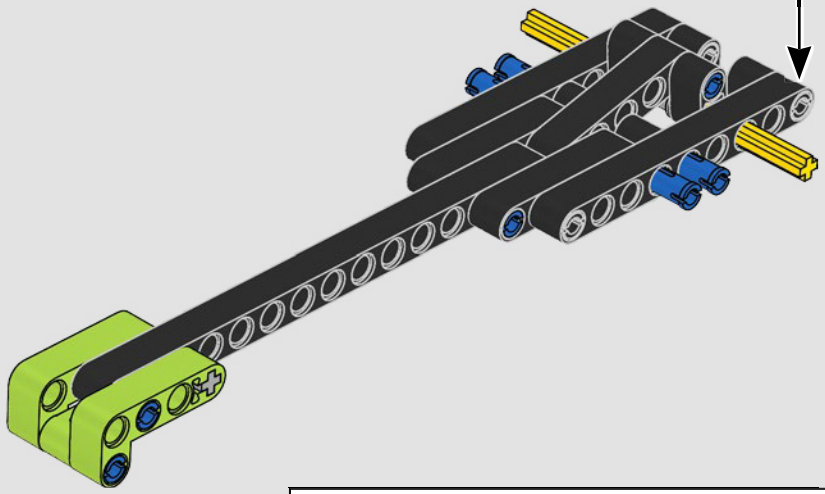

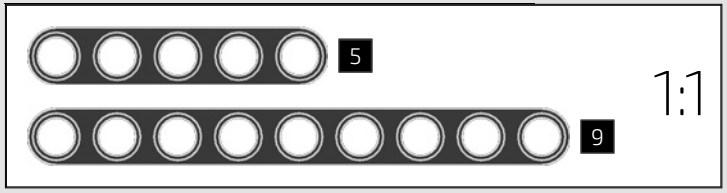

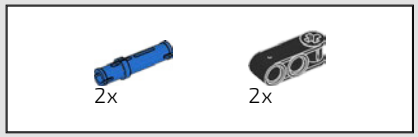


# 811

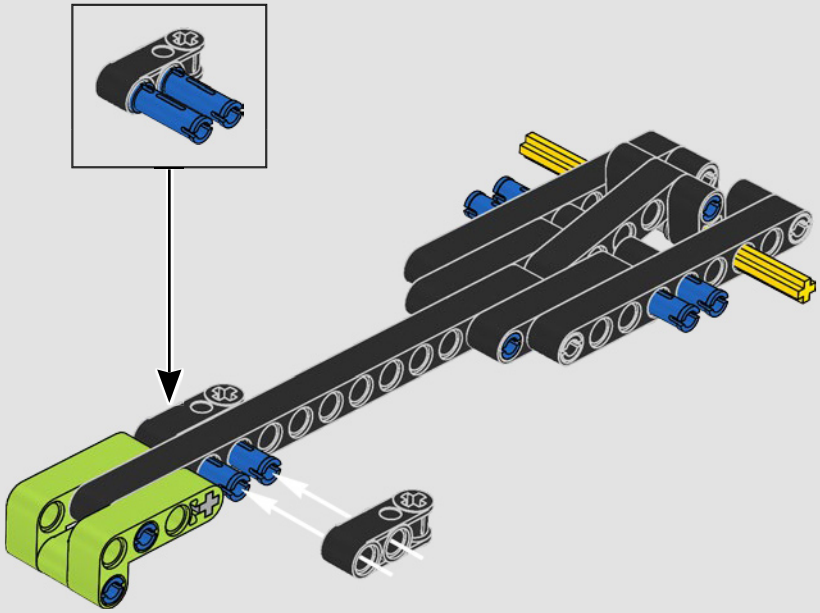

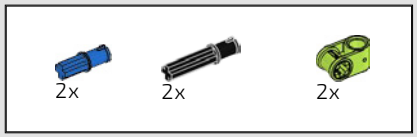


# 812

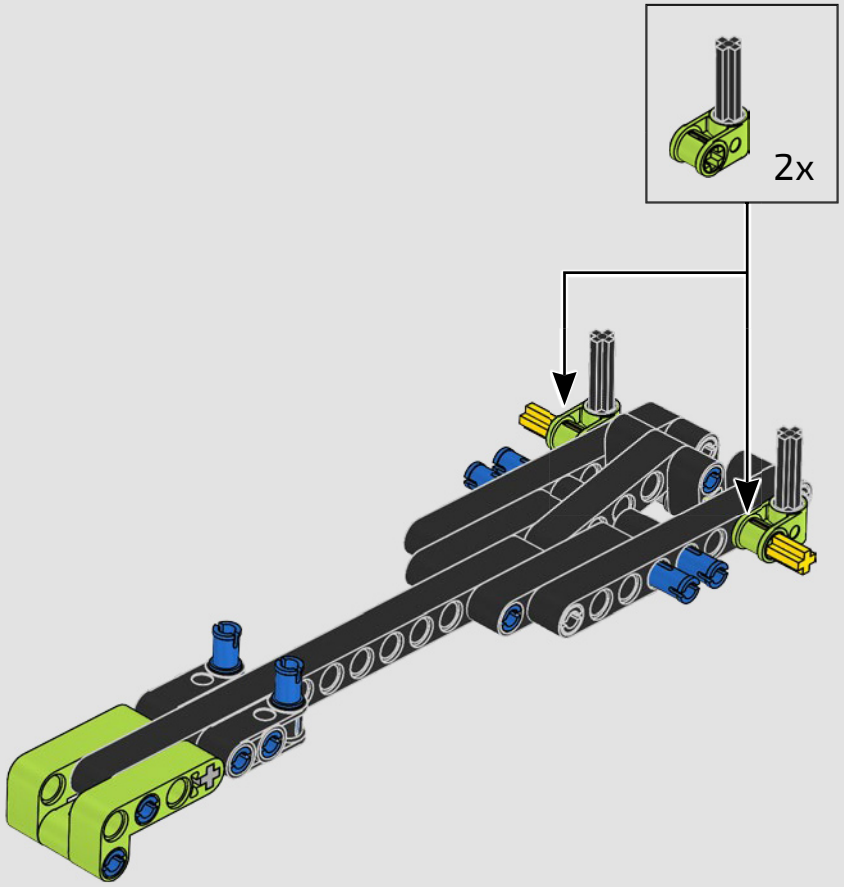

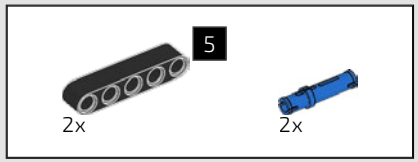


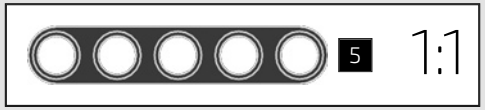


# 813

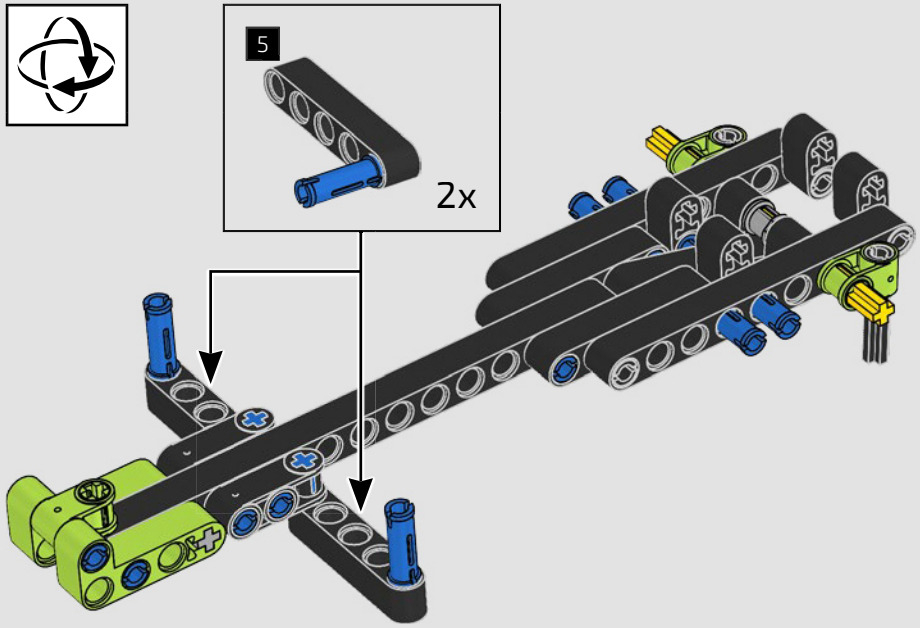


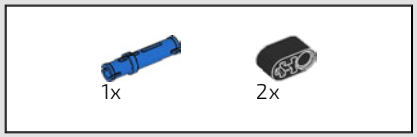


# 814

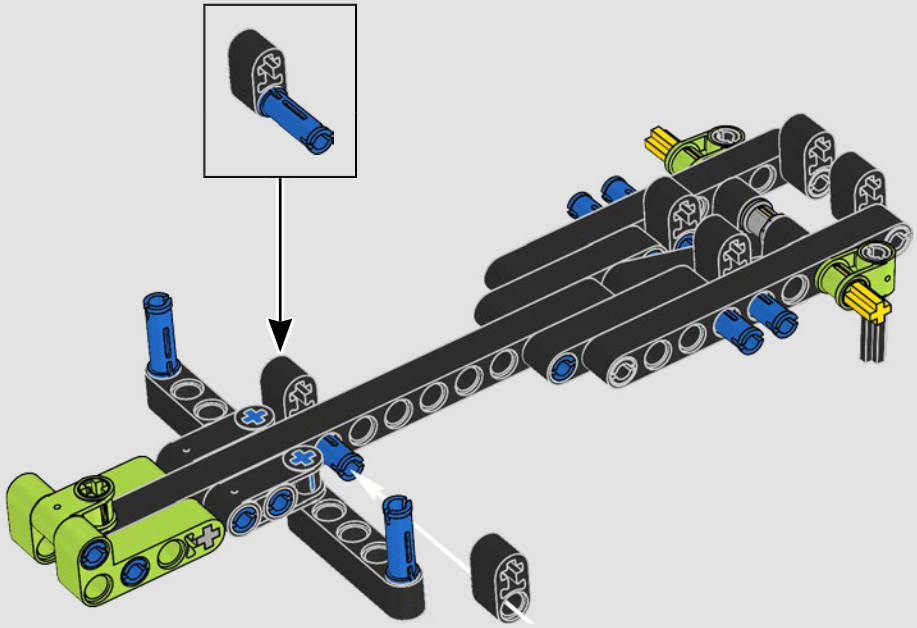

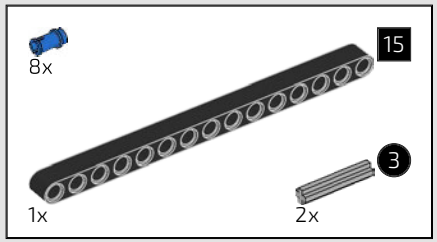


# 815

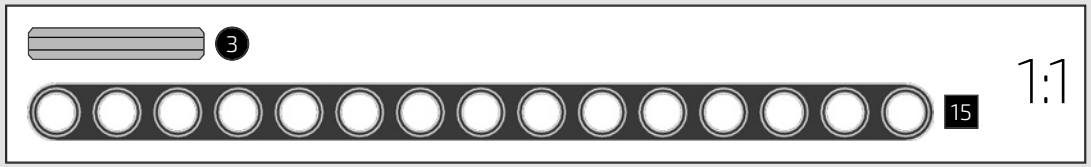


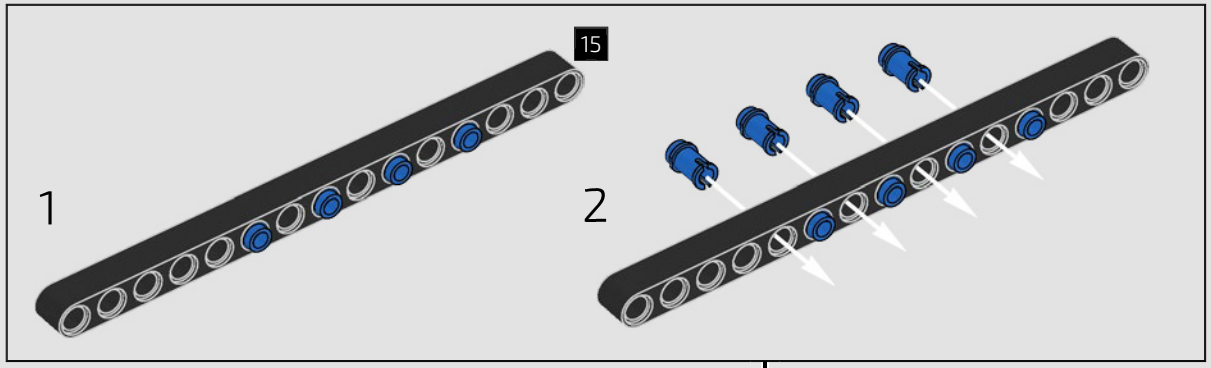


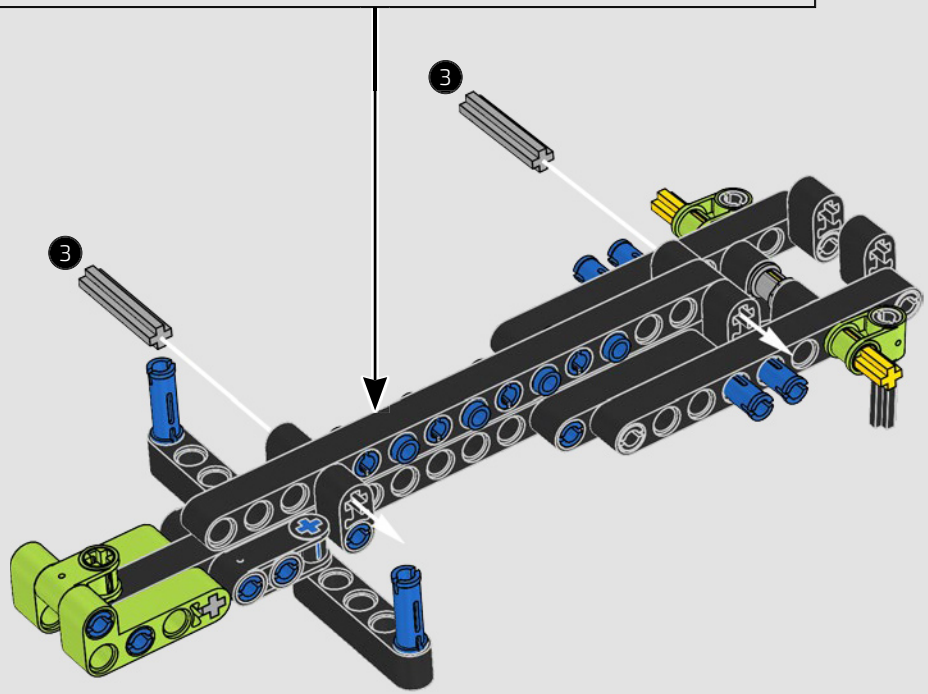

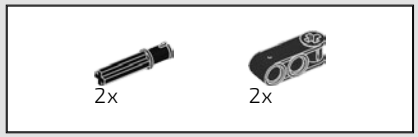


# 816

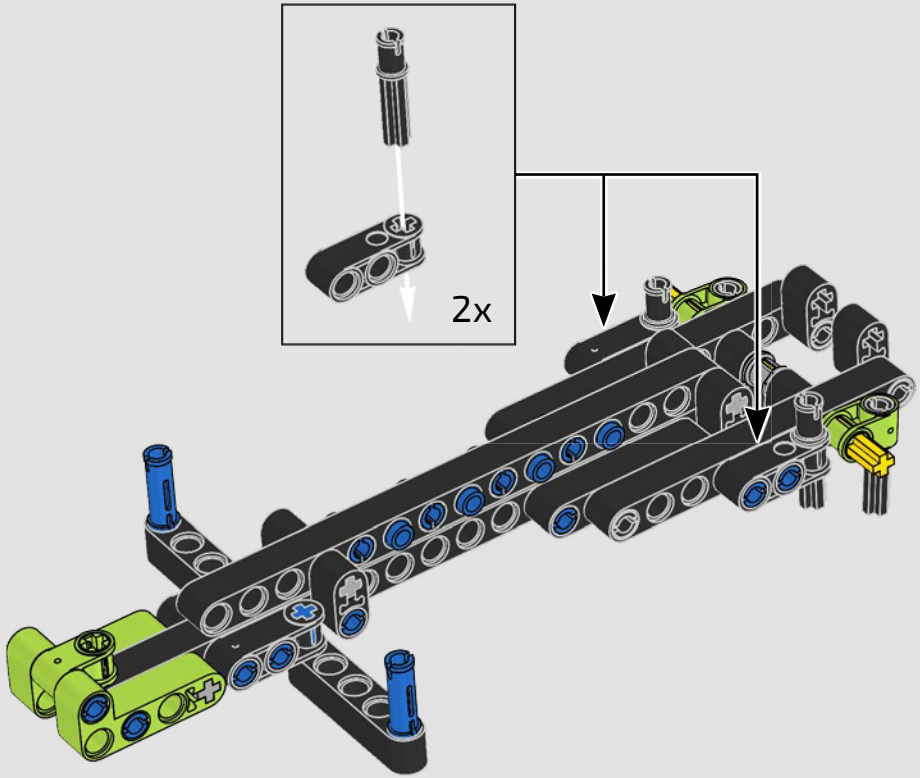

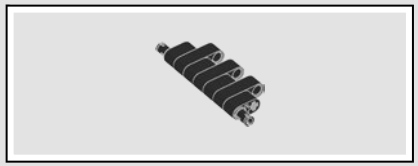

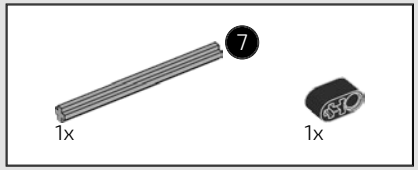


817

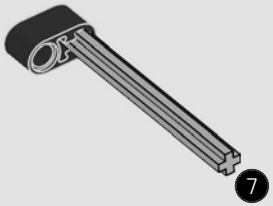


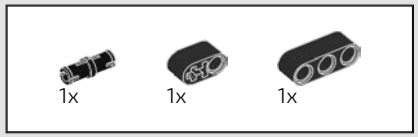


818

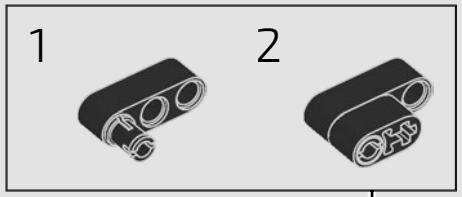


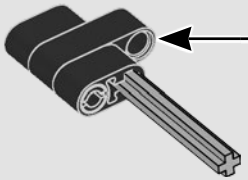

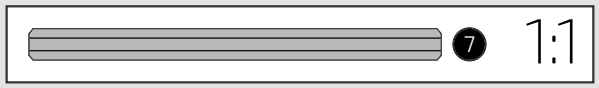


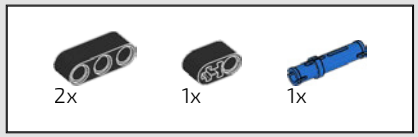


819

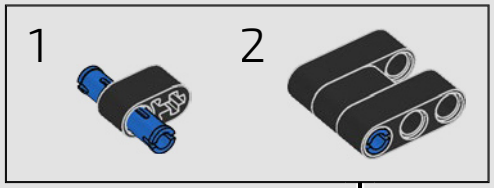


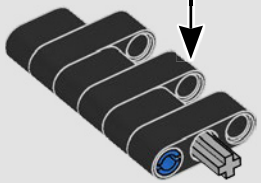

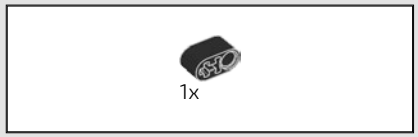


820

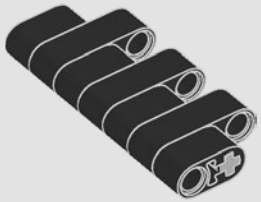

821

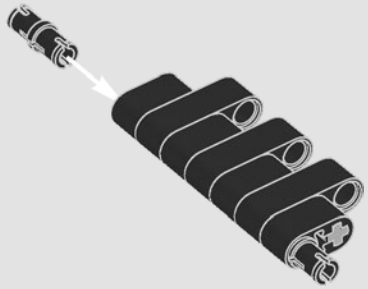

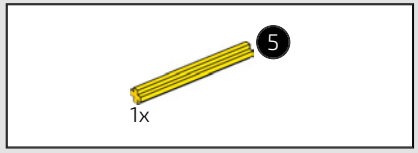


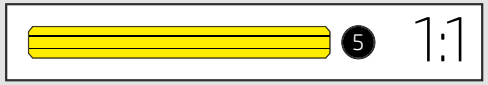


822

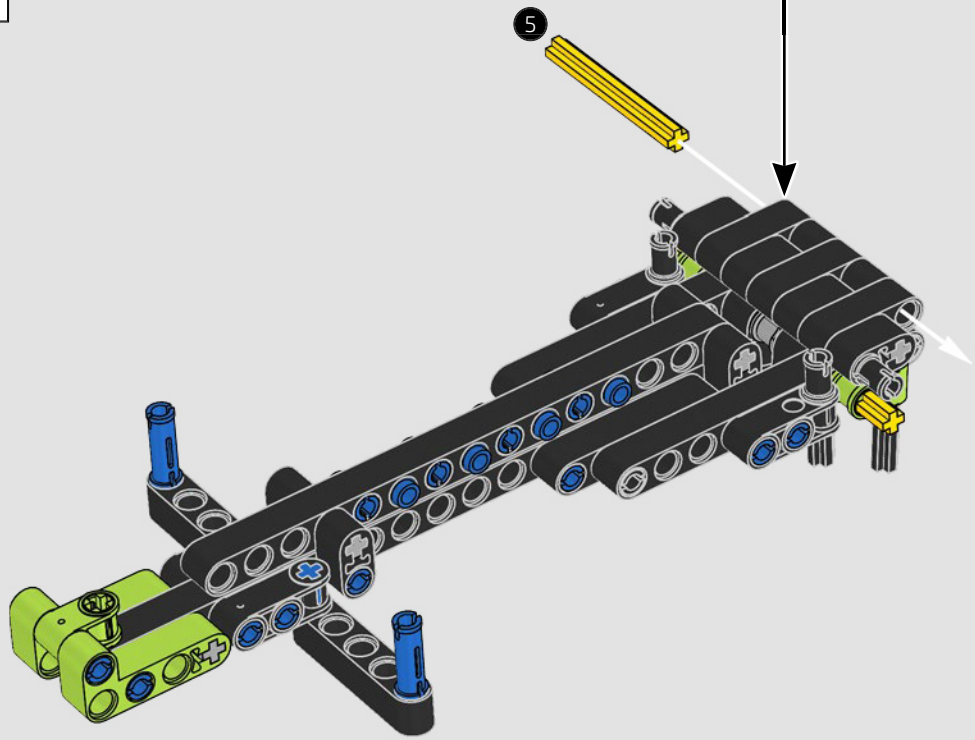

# 823

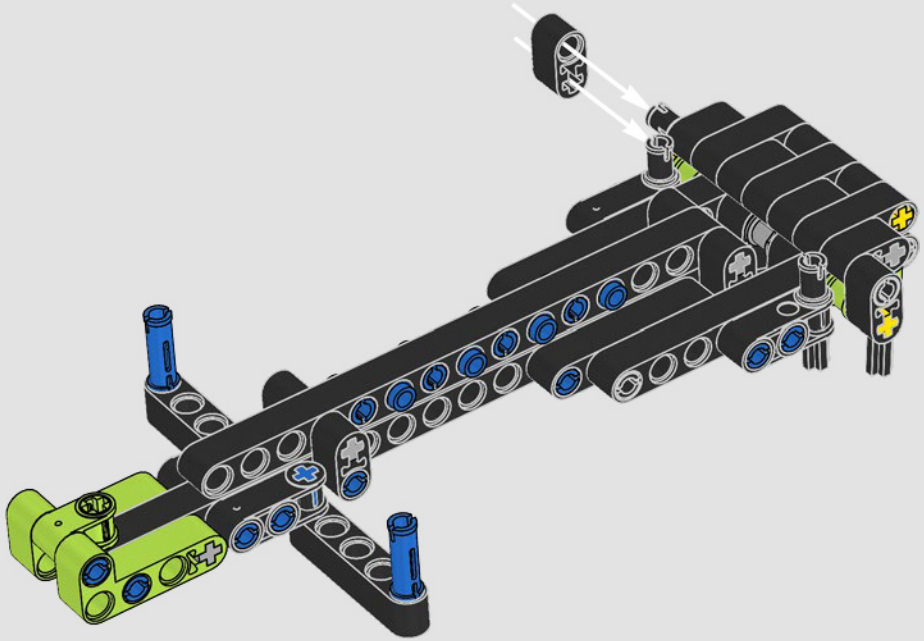

# 824

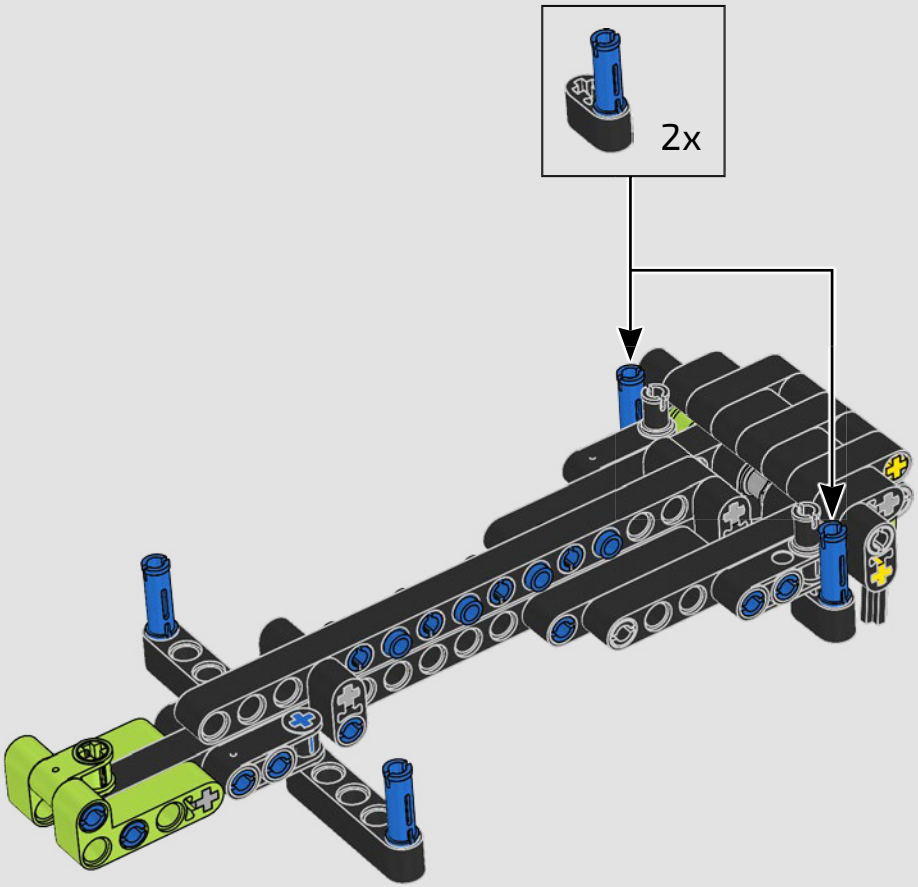

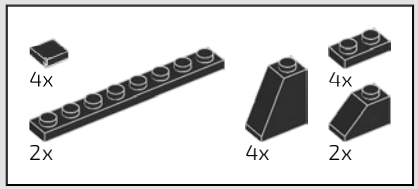


# 825

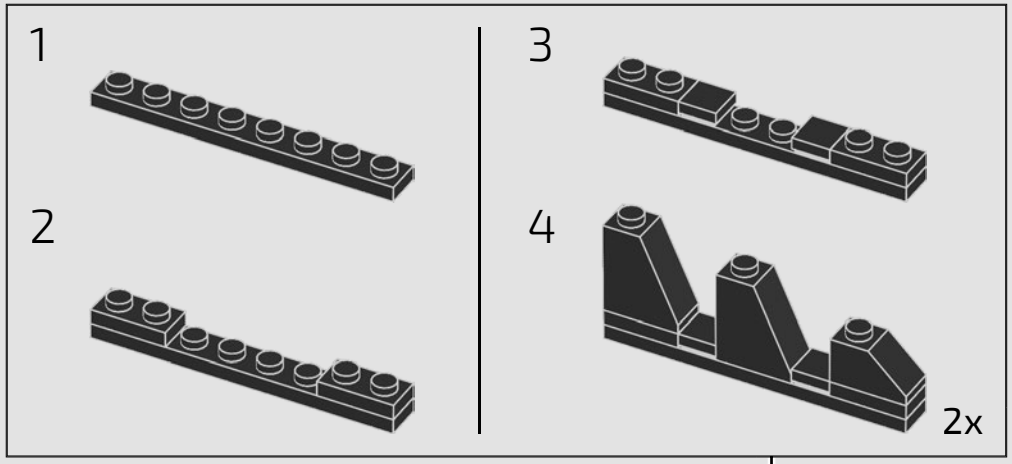


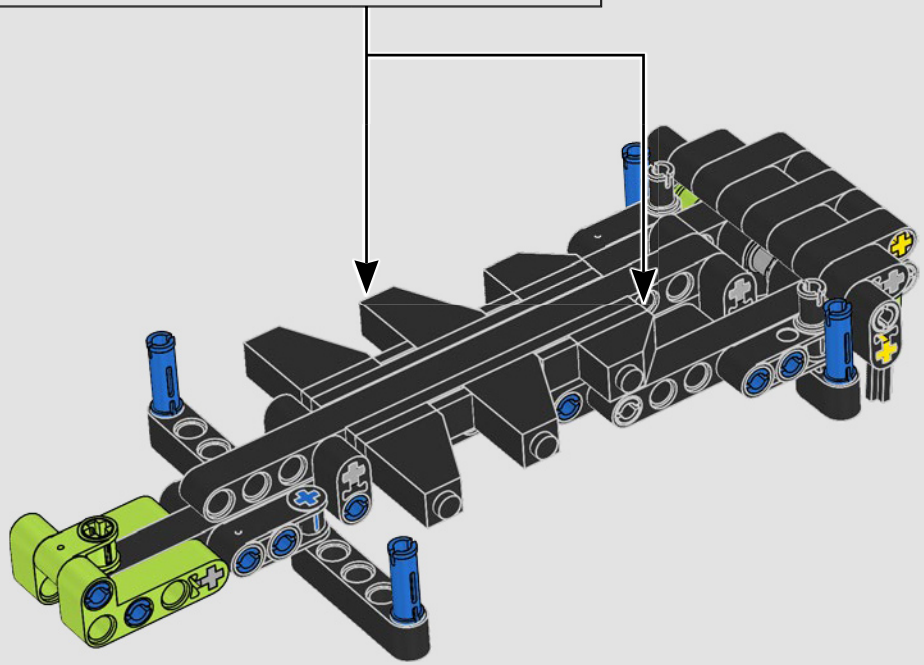

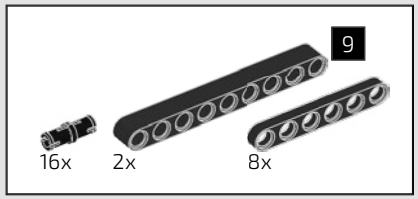


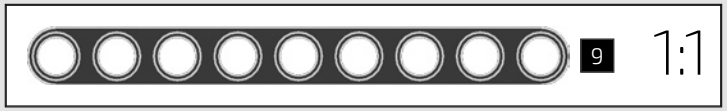


# 826

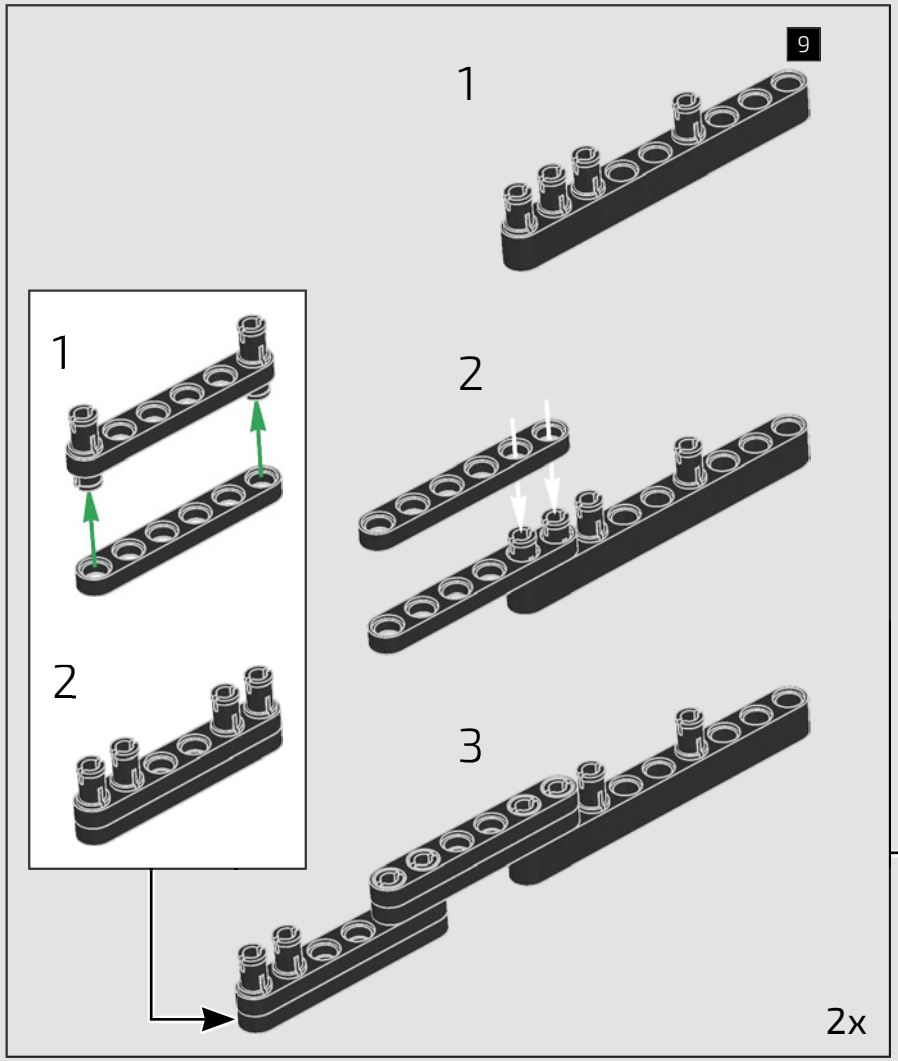


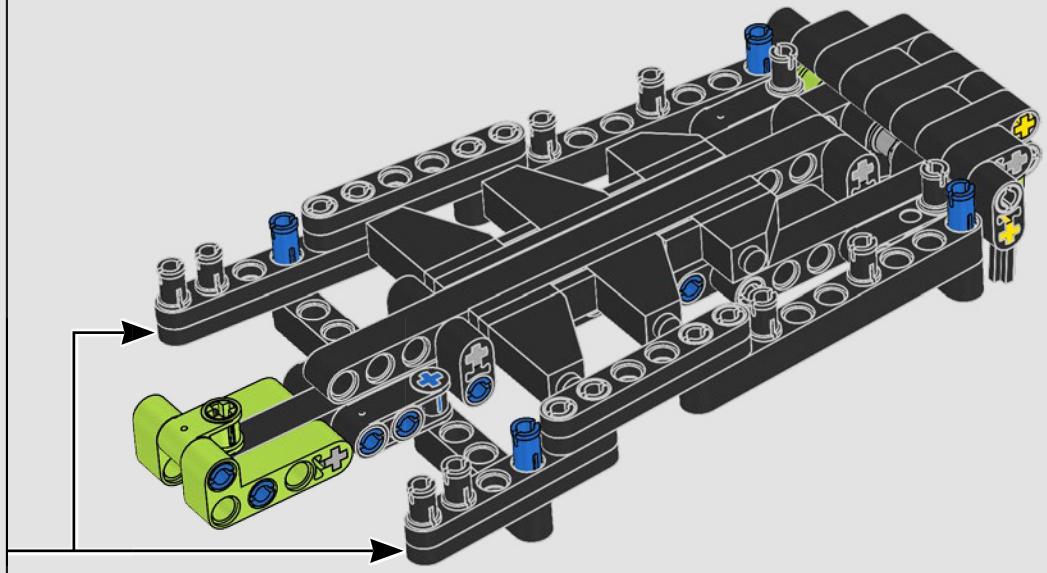

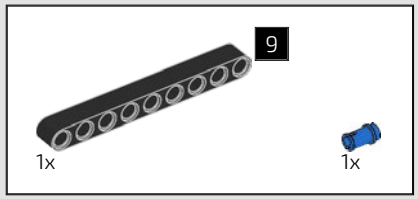


# 827

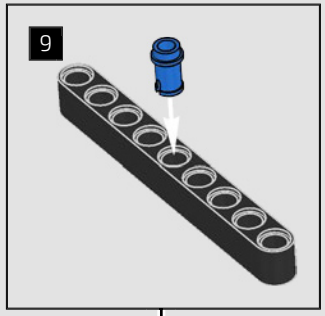


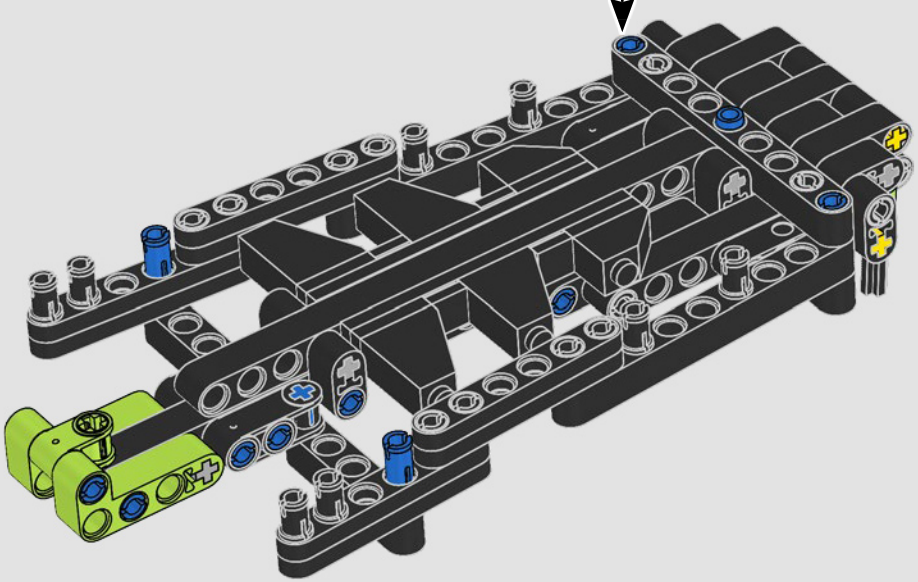

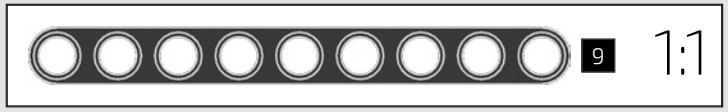

# 828

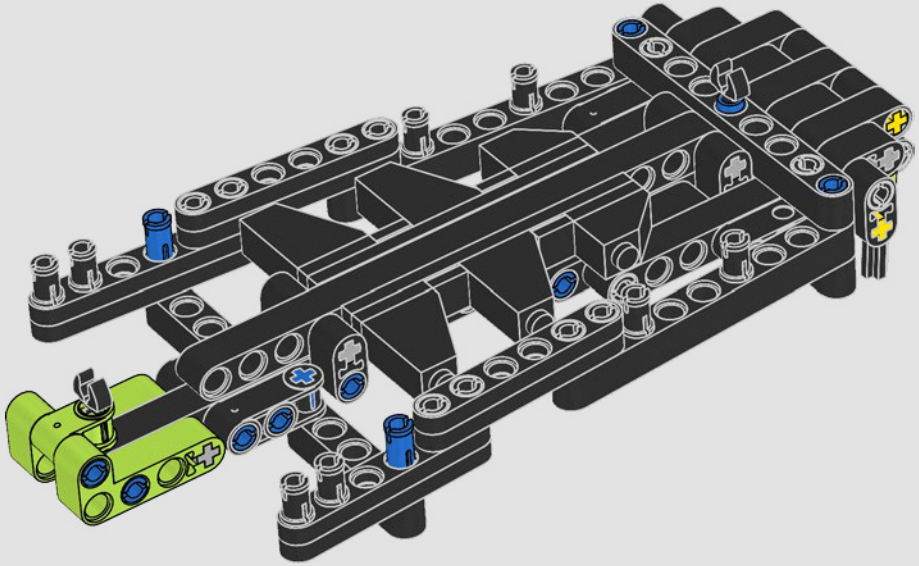

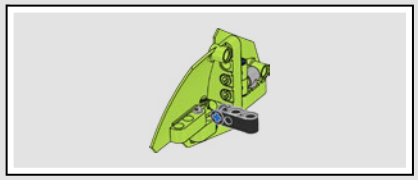

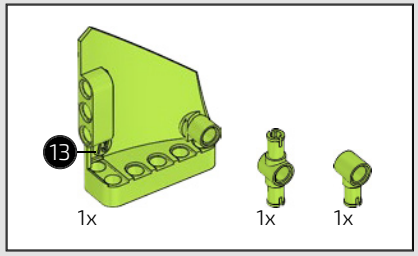


# 829

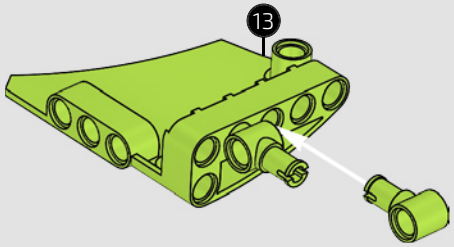


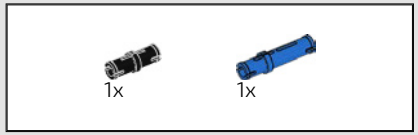


# 830

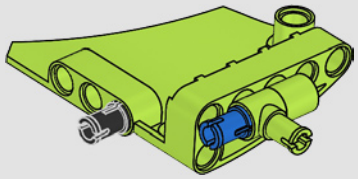

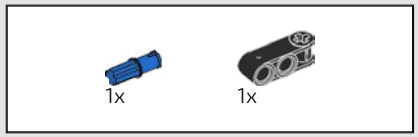


# 831

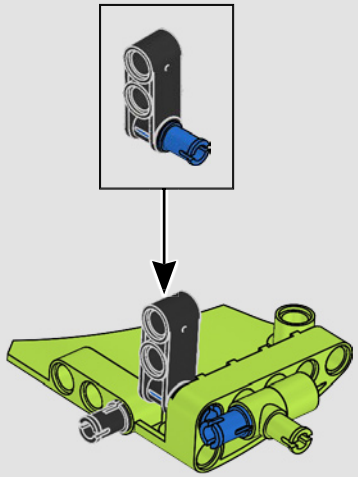

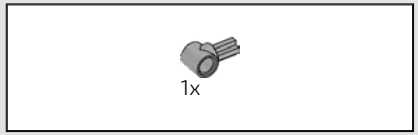


# 832

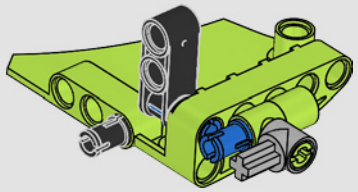

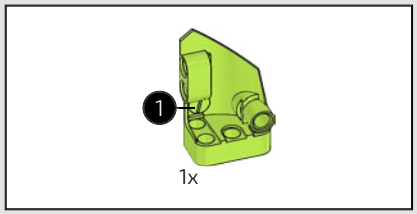


833

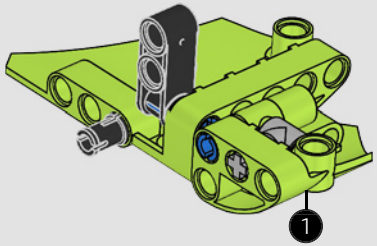


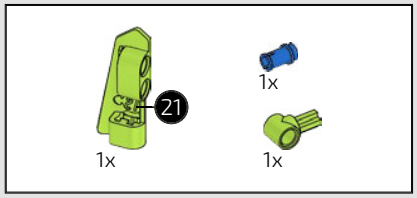


834

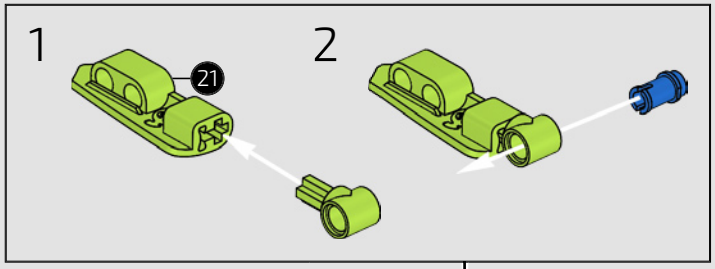


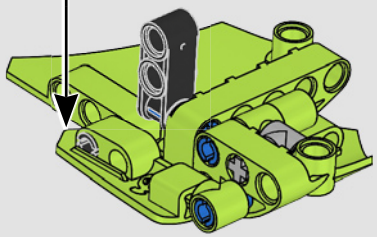

835

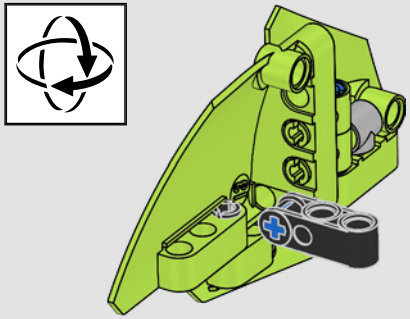

836

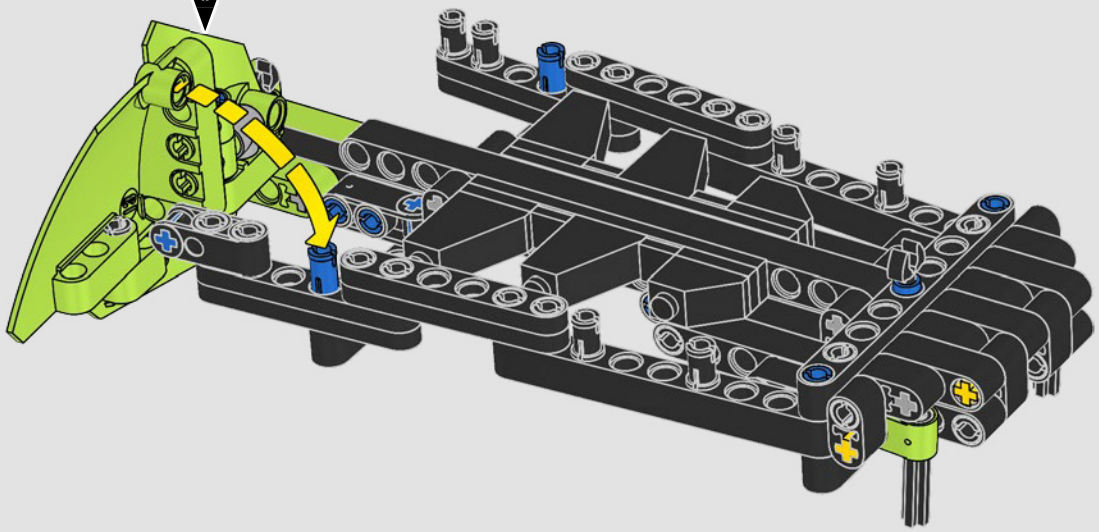

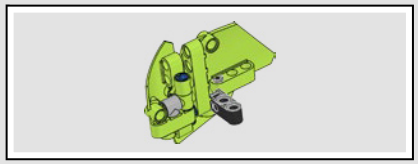

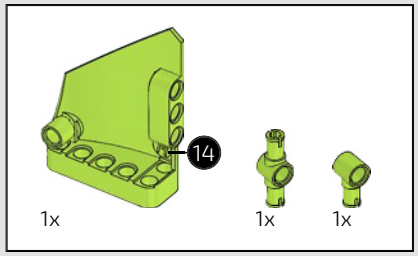


# 837

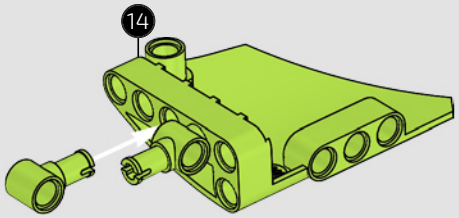


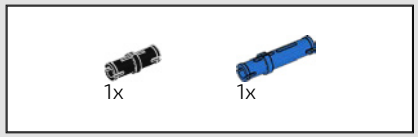


# 838

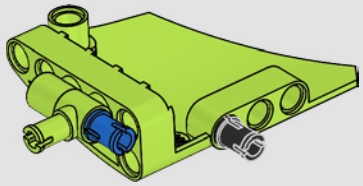

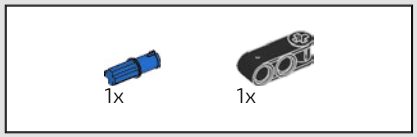


# 839

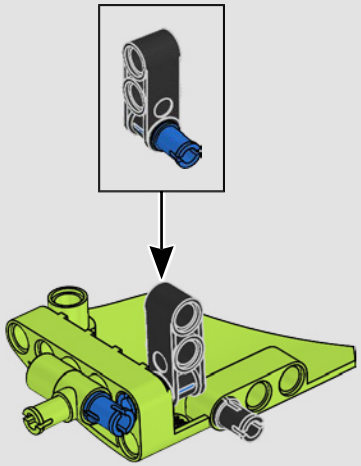

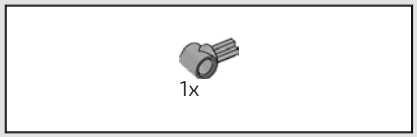


# 840

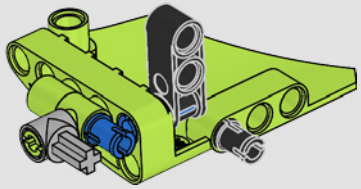

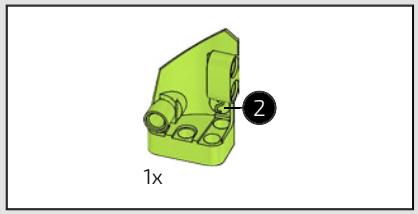


841

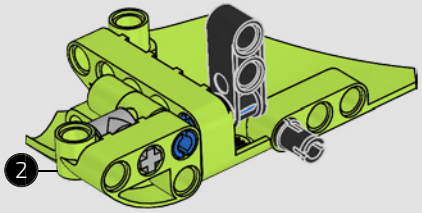


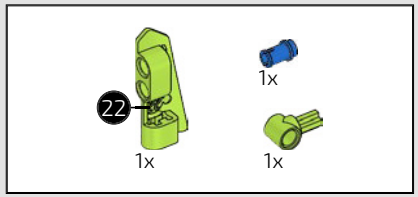


842

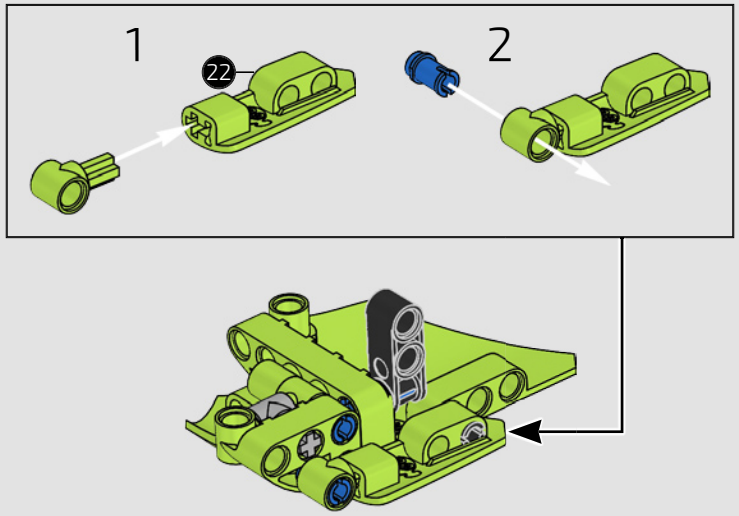


843

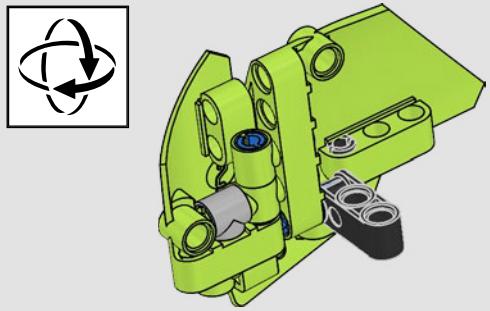

844

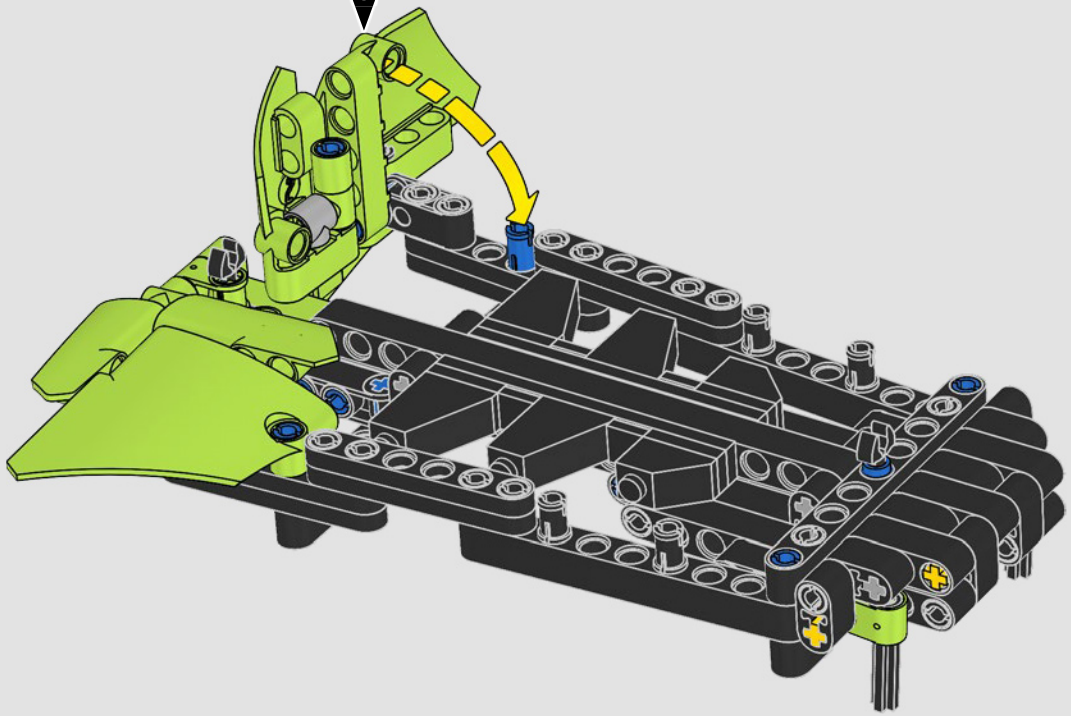

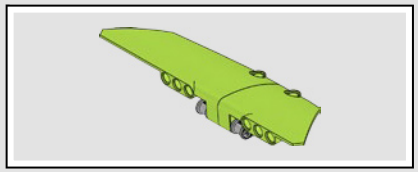

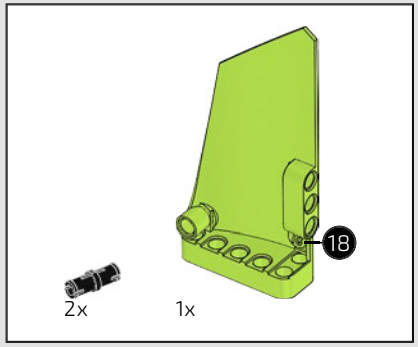


845

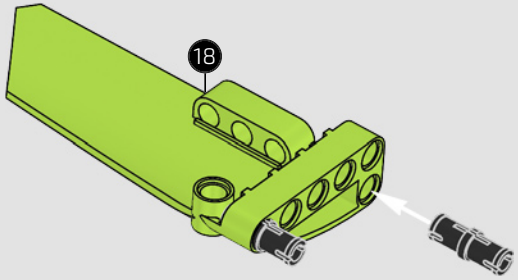


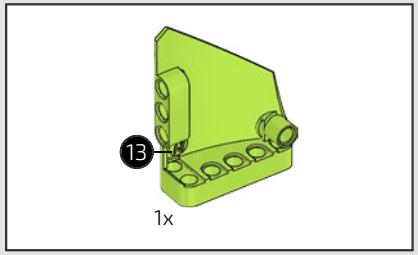


846

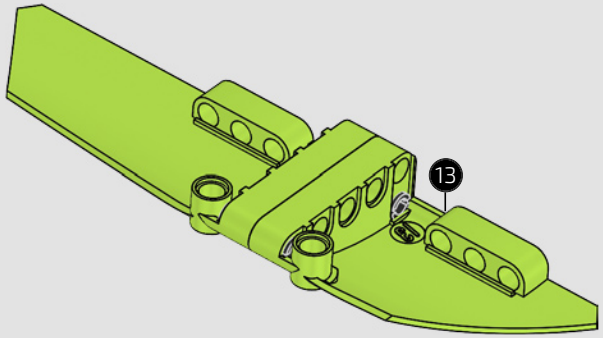


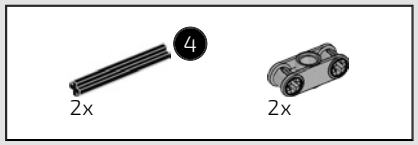


847

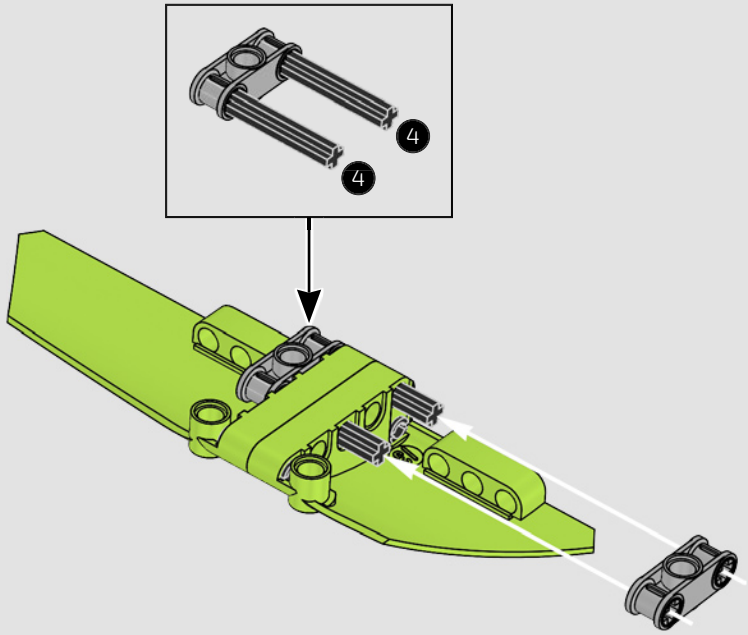


848

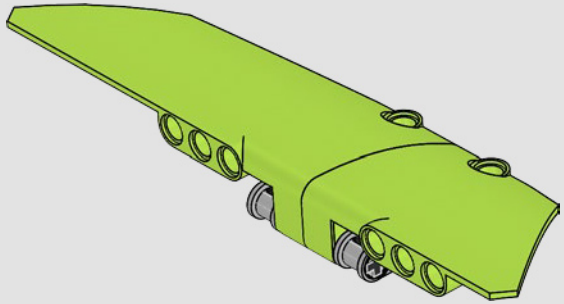

849

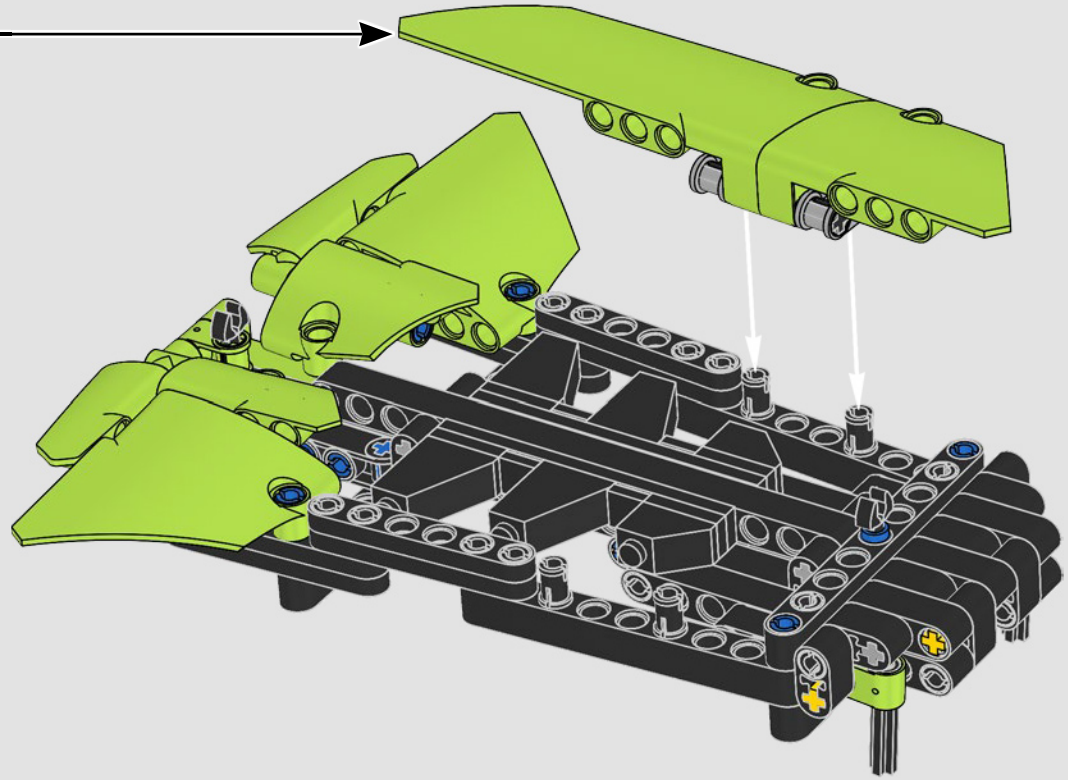

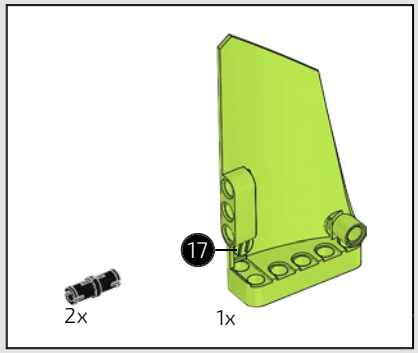


850

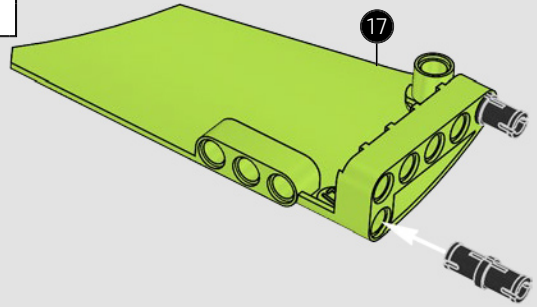


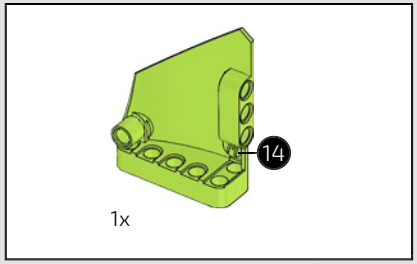


851

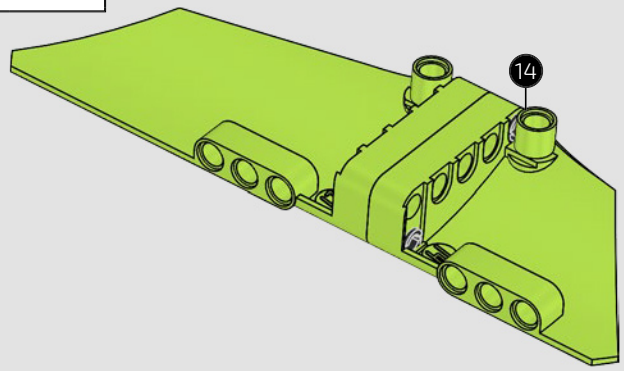

852

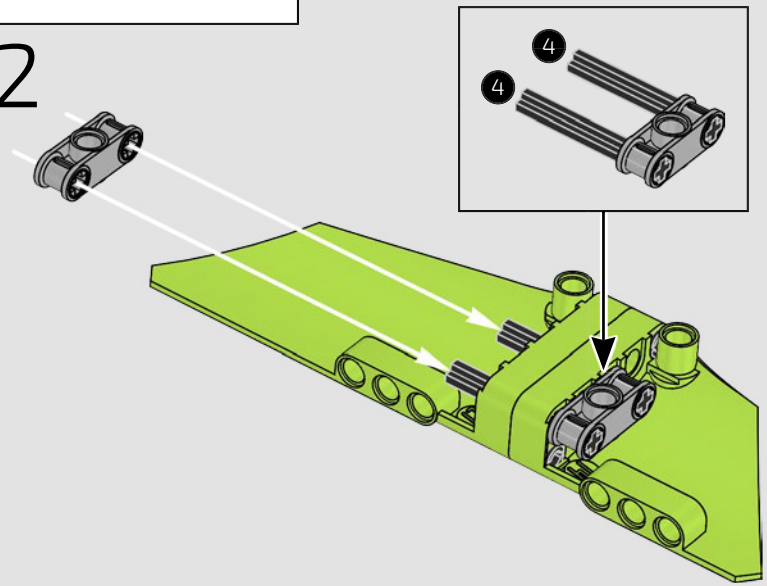


853

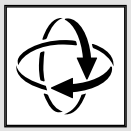

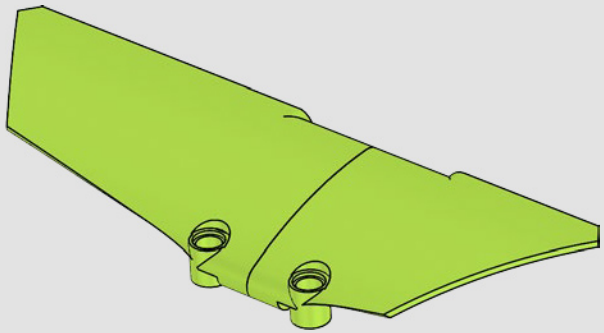

854

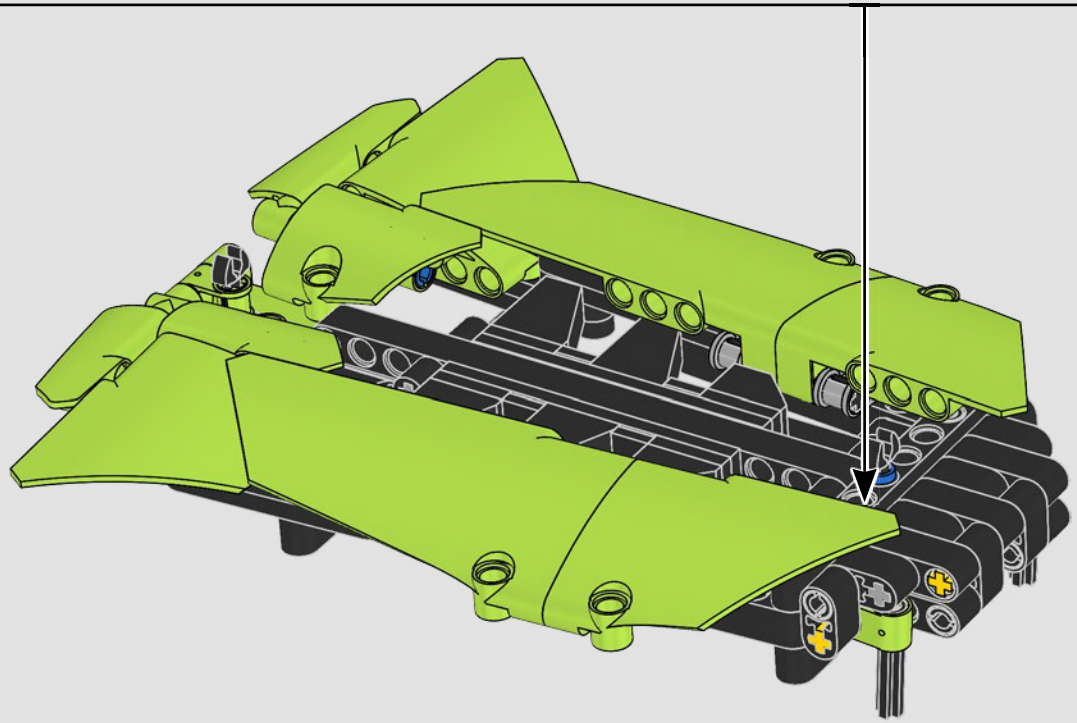

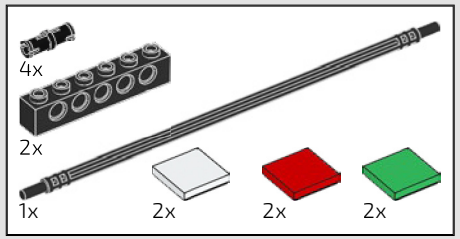


855

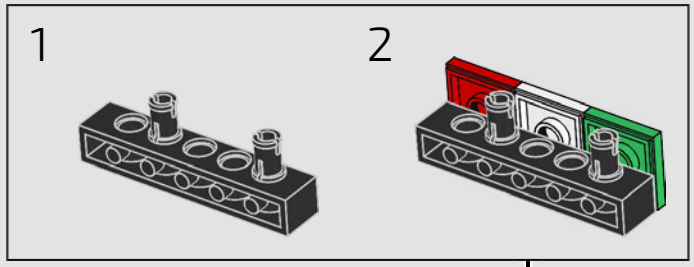


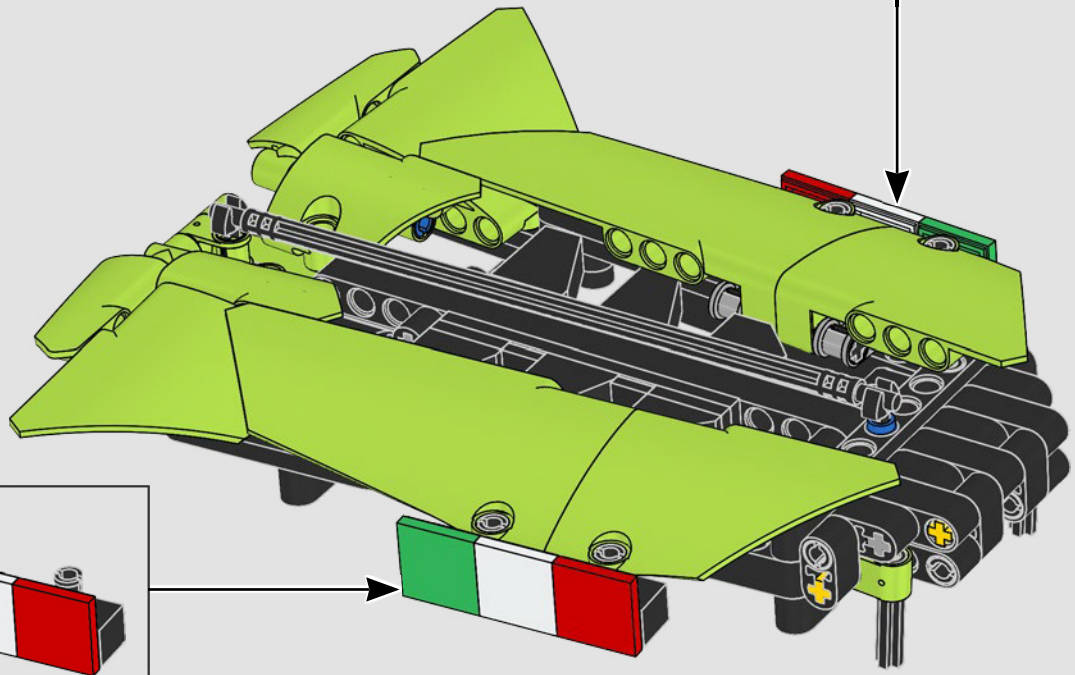

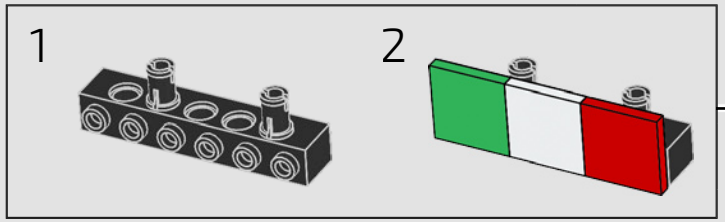

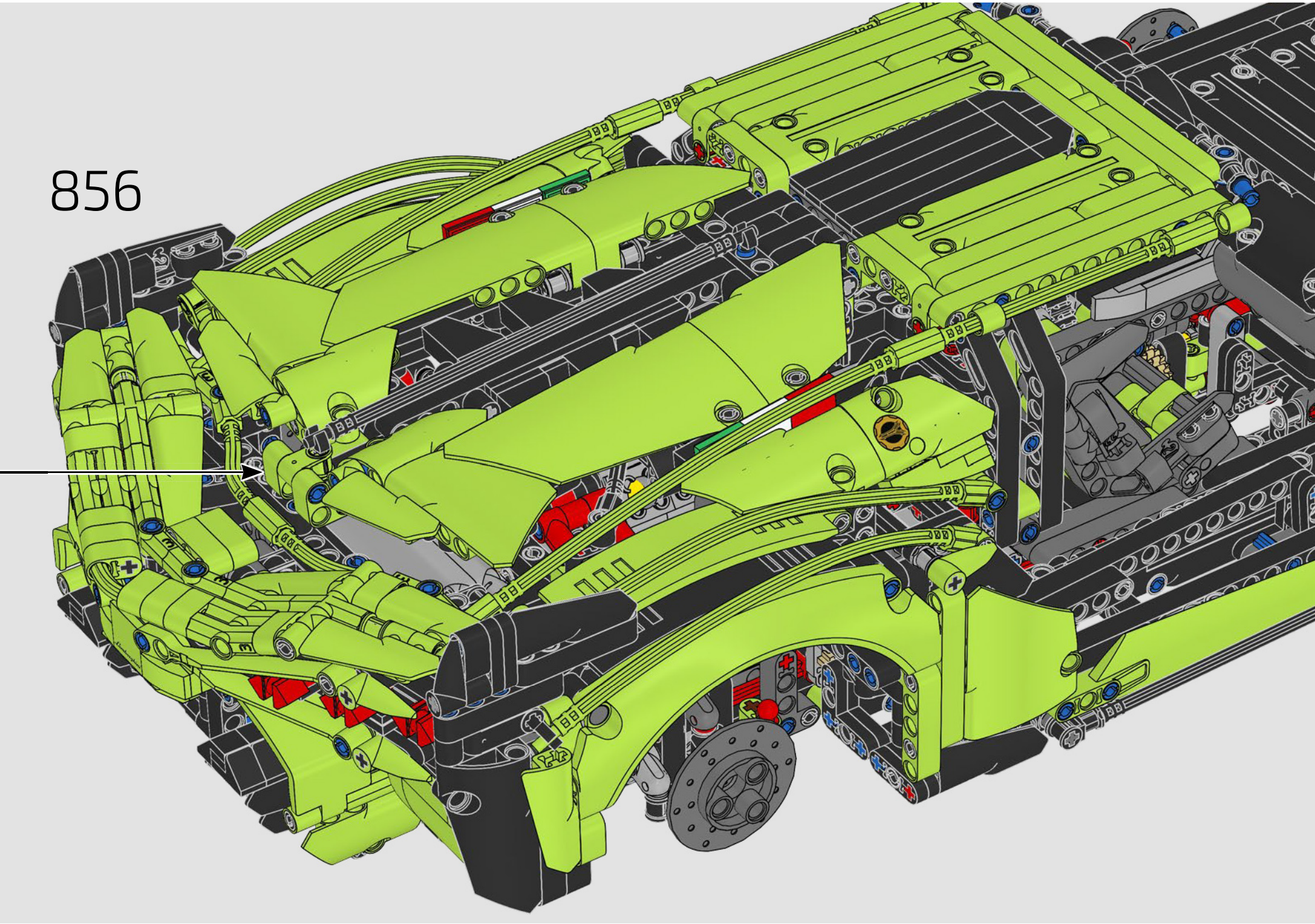
856

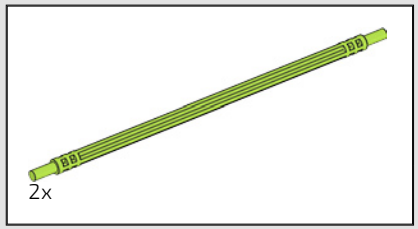


857

63
P ZERO

P ZERO

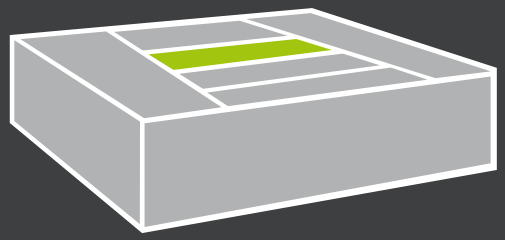

BOX FIVE > BOÎTE CINQ

# SCISSOR DOORS

## *PORTES EN CISEAUX*

It's difficult enough to replicate the iconic 'scissor' doors of a Lamborghini, but it's an even bigger challenge to create the mechanism that allows them to swing elegantly up, just like on the real Sián FKP 37. Watch as Senior Designer Uwe Wabra explains the hard work that went into these small but vital details on the LEGO® Technic™ model.

*Il est assez difficile de reproduire les portes « en ciseaux » emblématiques d'une Lamborghini, mais c'est un défi encore plus grand de créer le mécanisme qui leur permet de se balancer élégamment vers le haut, tout comme sur la vraie Sián FKP 37. Regardez le concepteur principal Uwe Wabra expliquer le travail acharné nécessaire pour recréer ces détails petits, mais essentiels, sur le modèle LEGO® Technic™.*

> www.LEGO.com/lamborghini-sian/videocasts

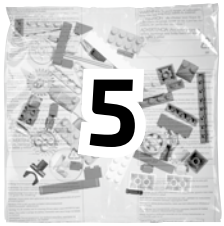
5

2x
2x

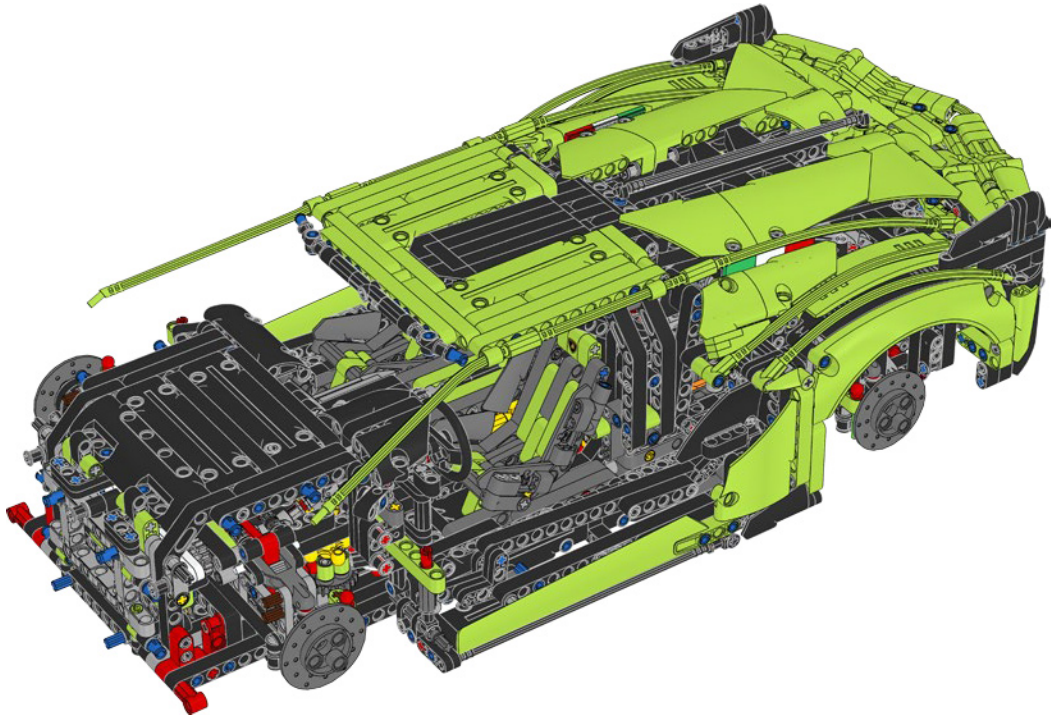

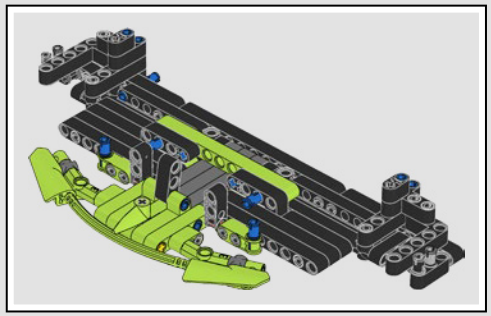

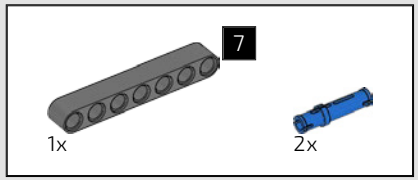


858

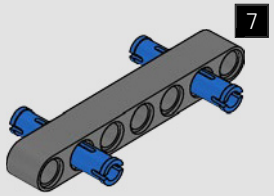


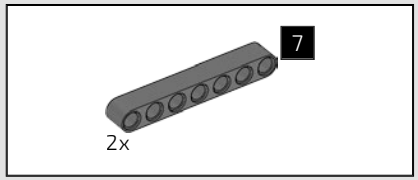


859

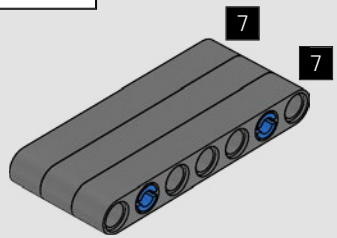


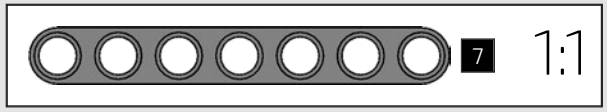

860

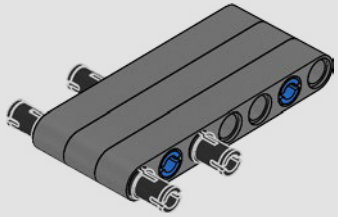

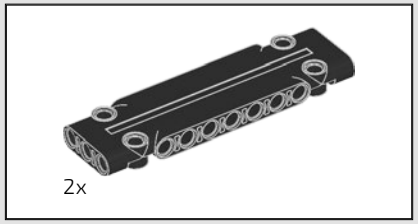


861

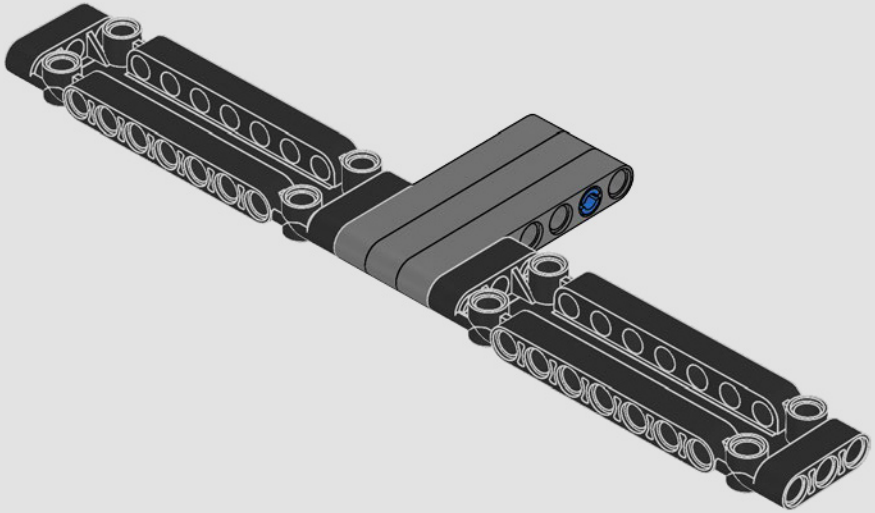

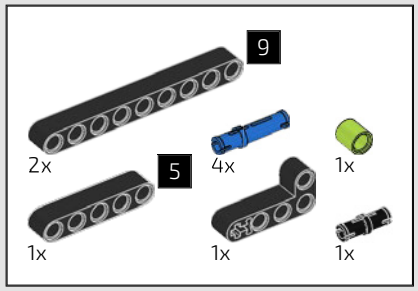


# 862

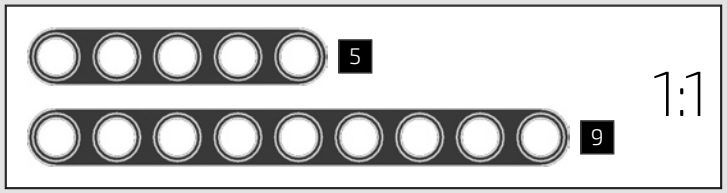


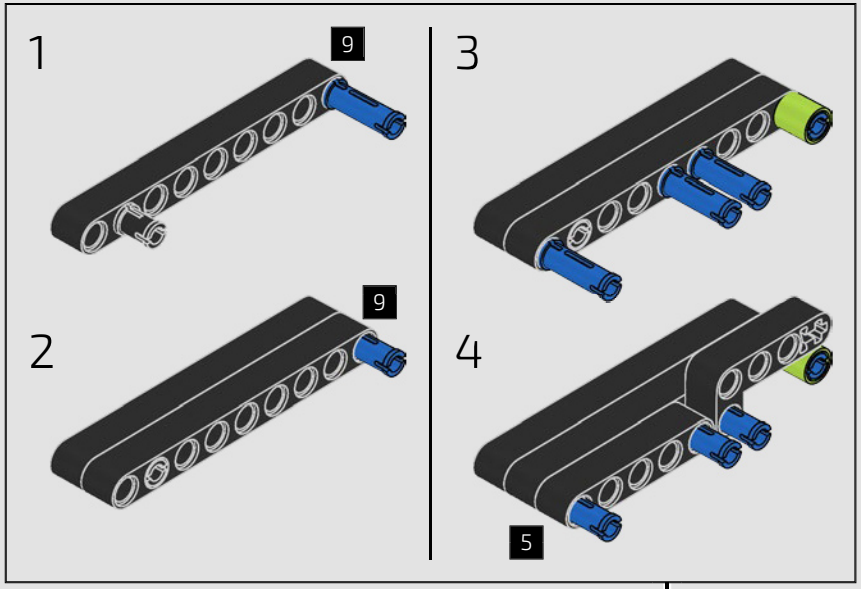


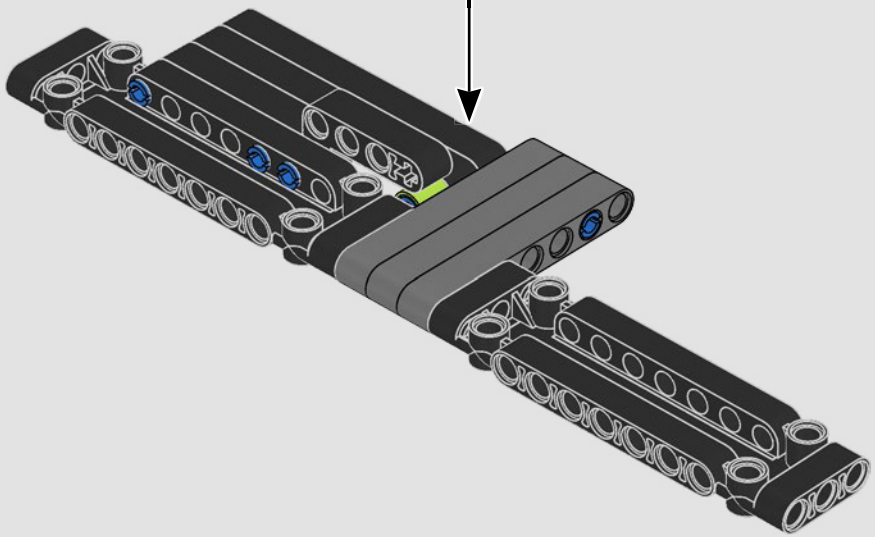

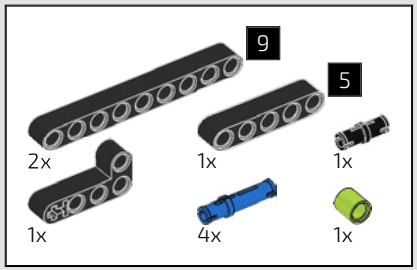


863

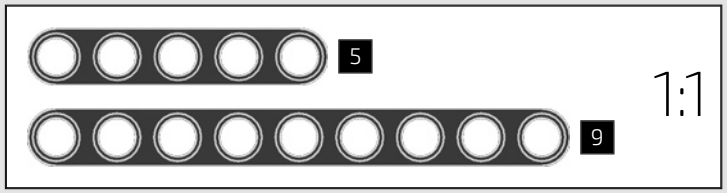


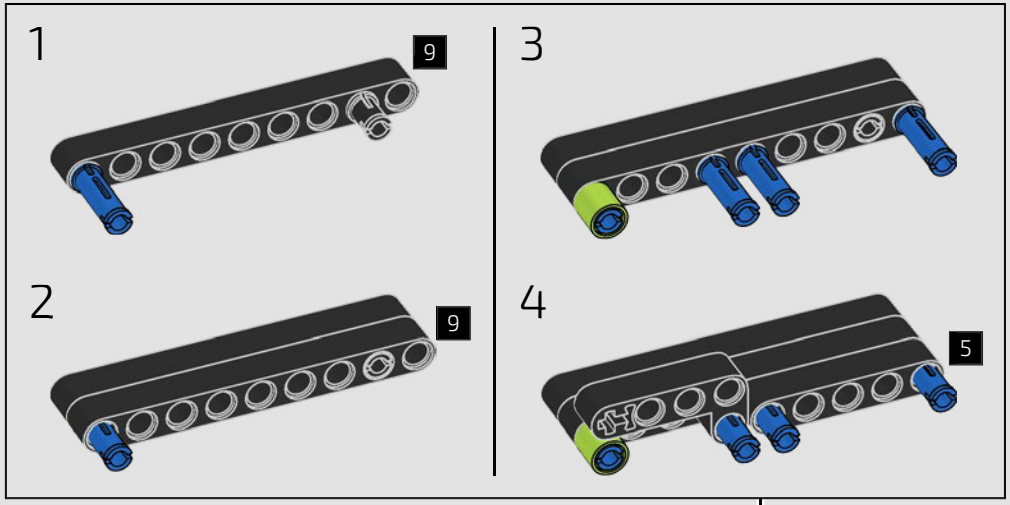


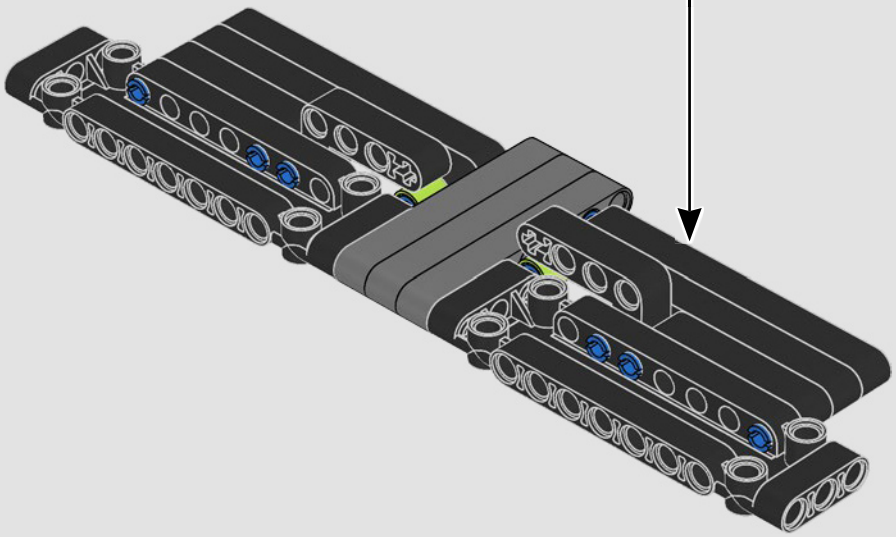

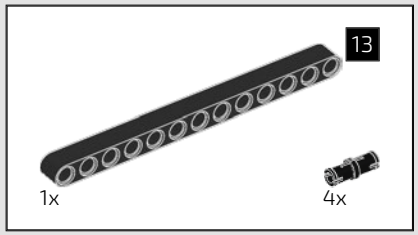


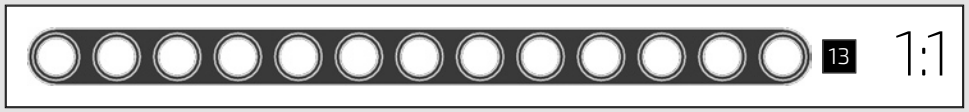


# 864

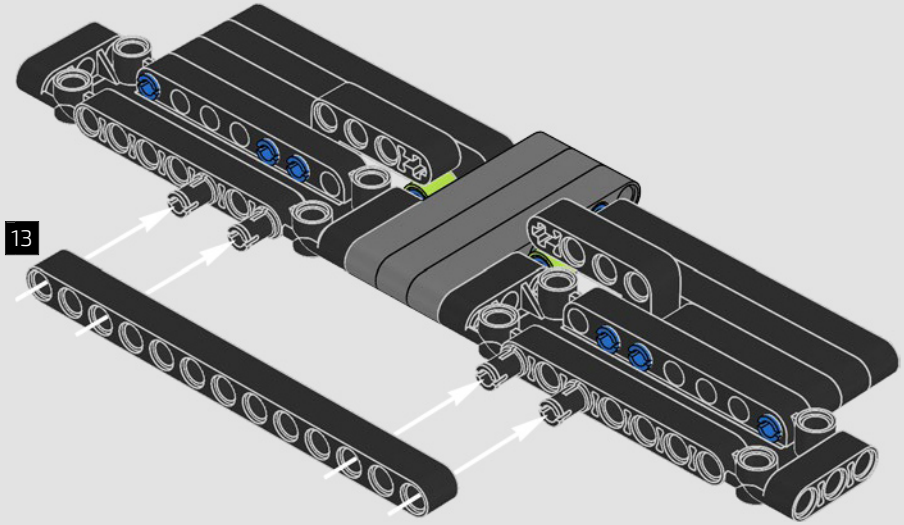


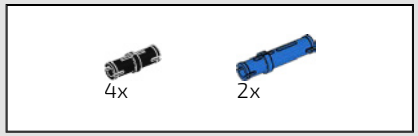


# 865

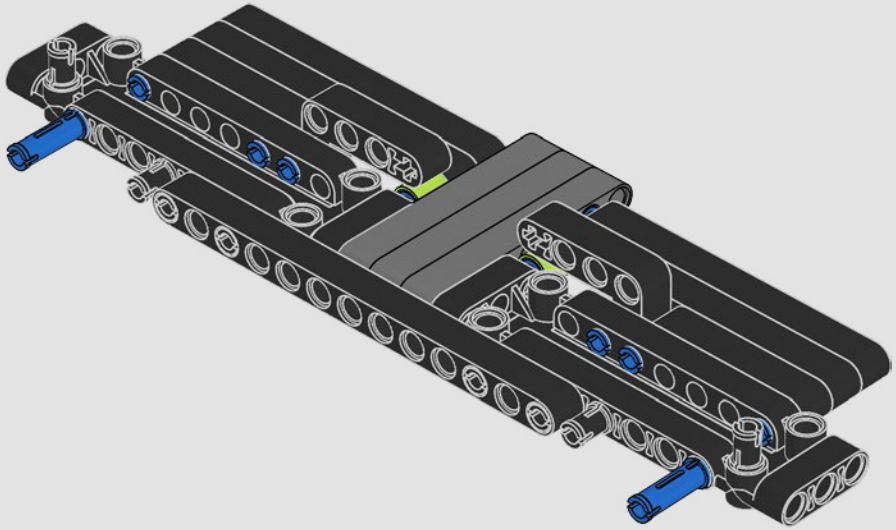

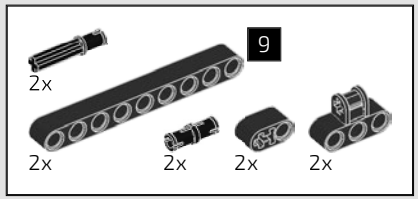


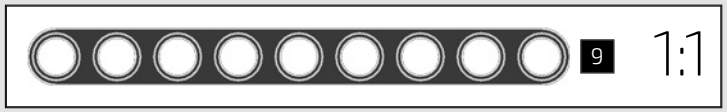


# 866

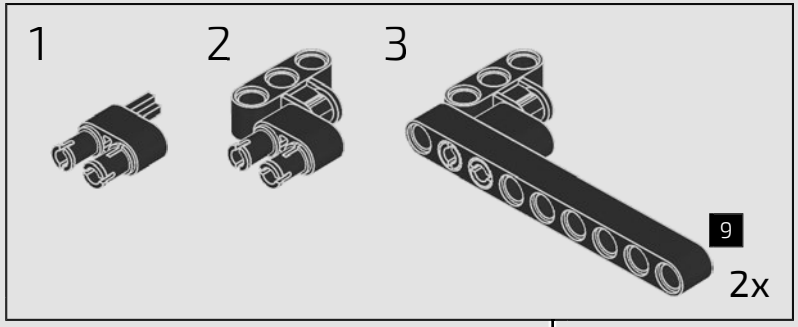


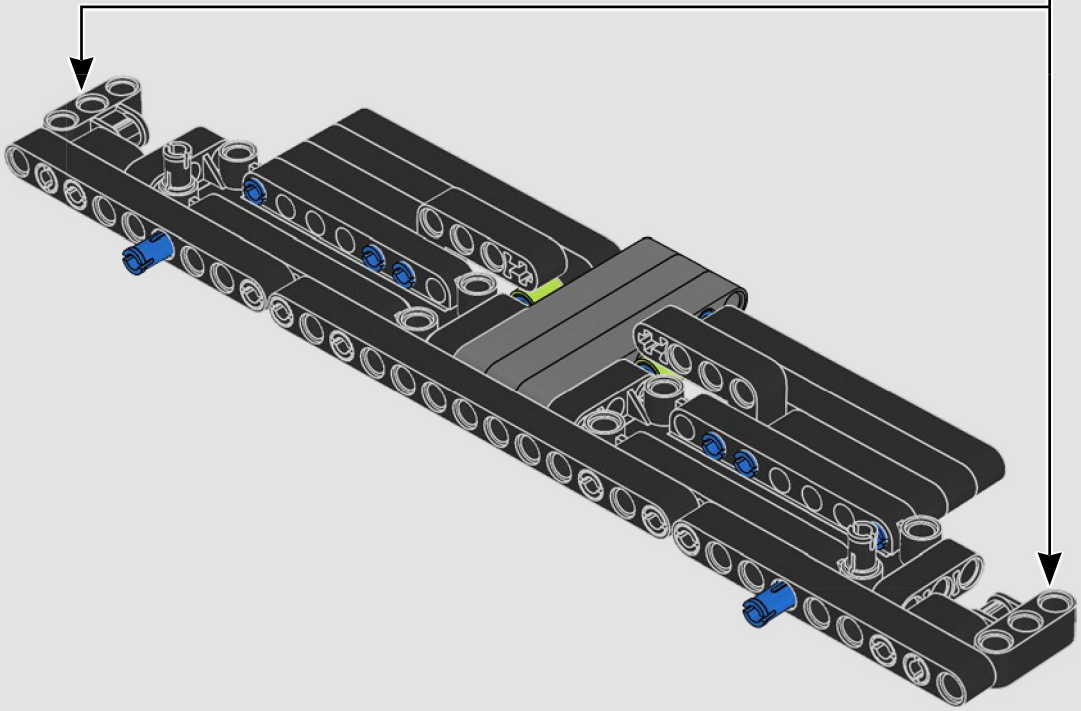

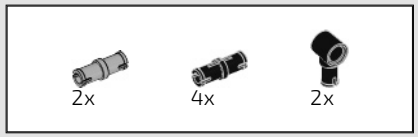


867

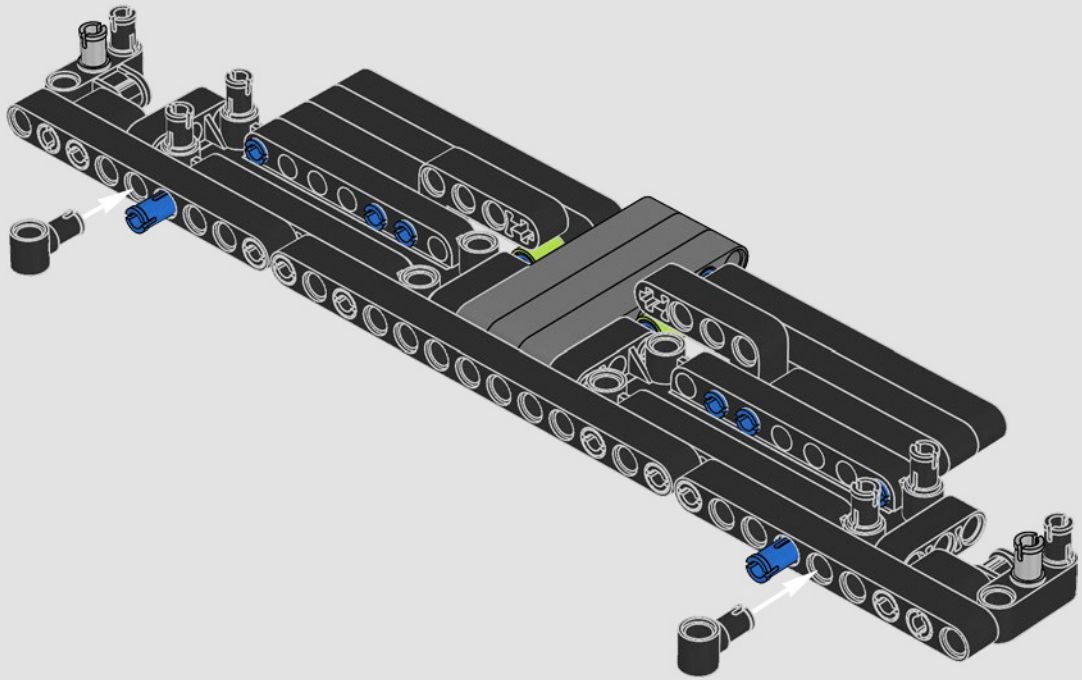

868

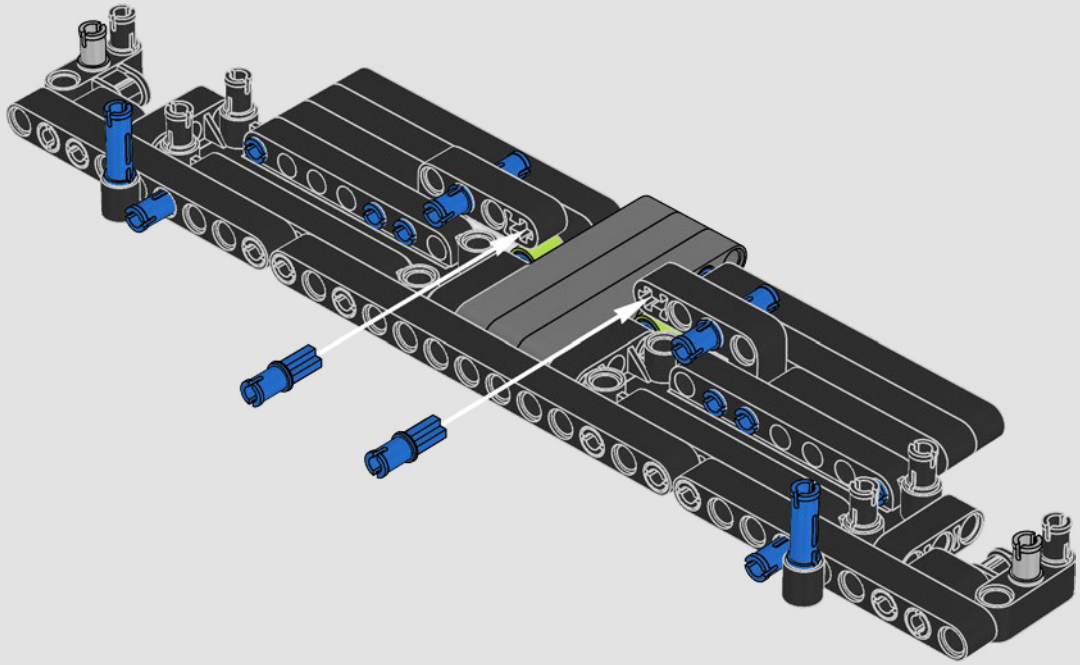

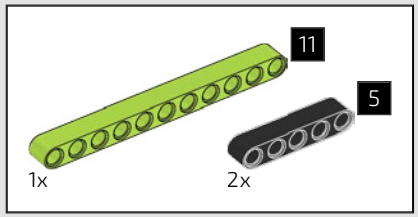


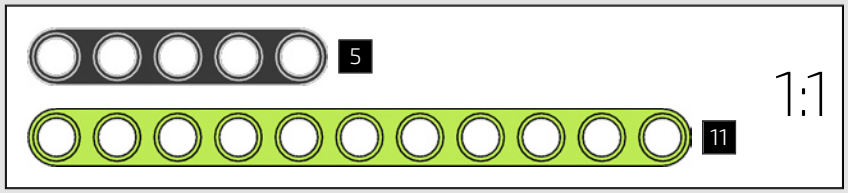


# 869

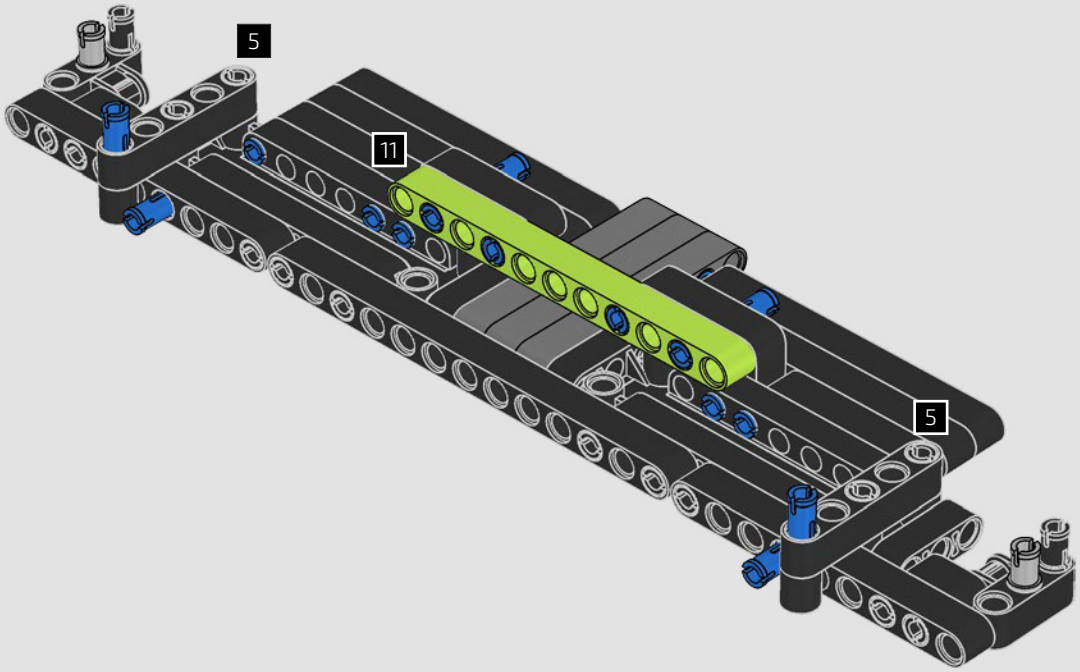

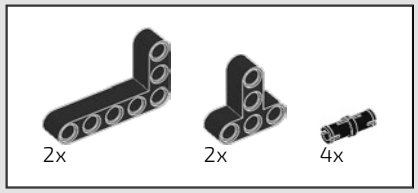


870

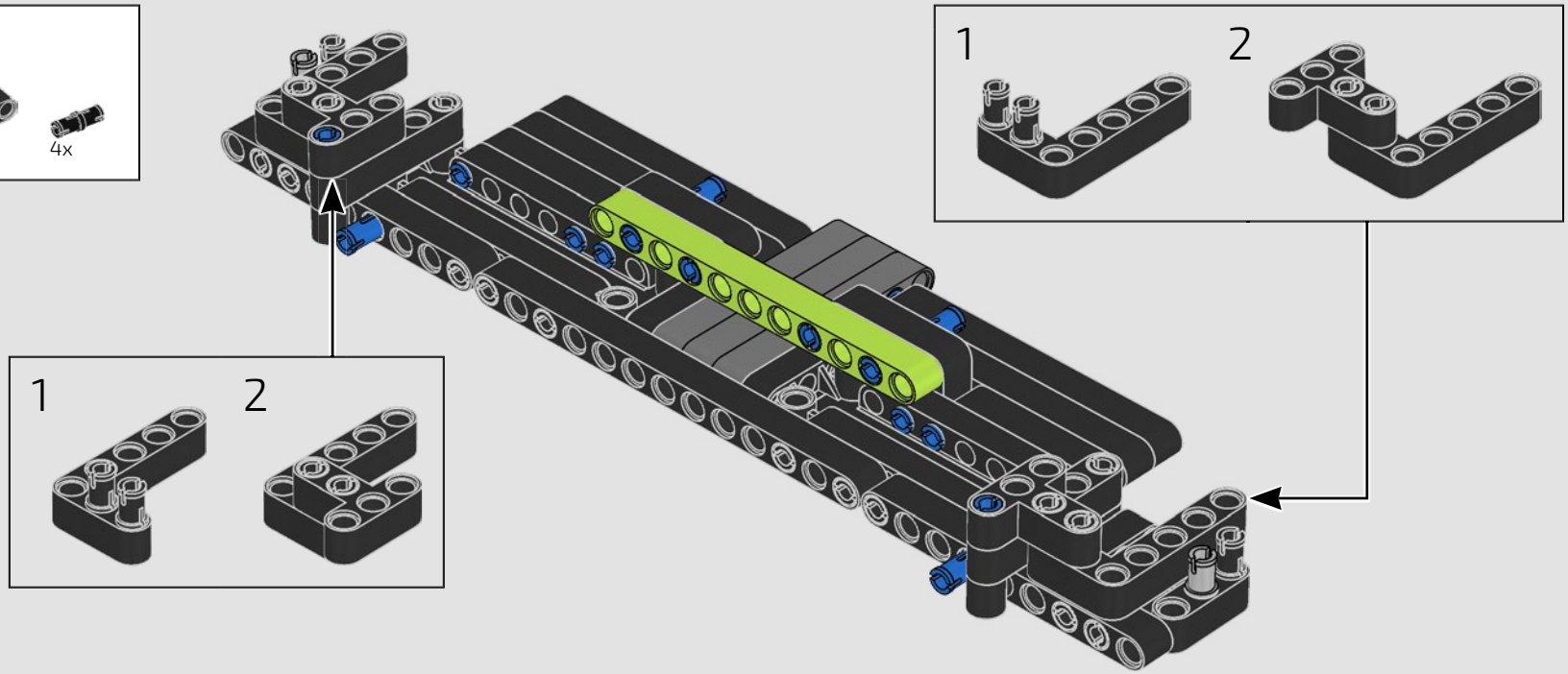


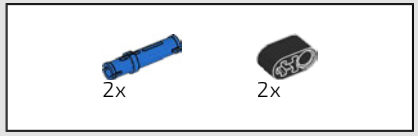


871

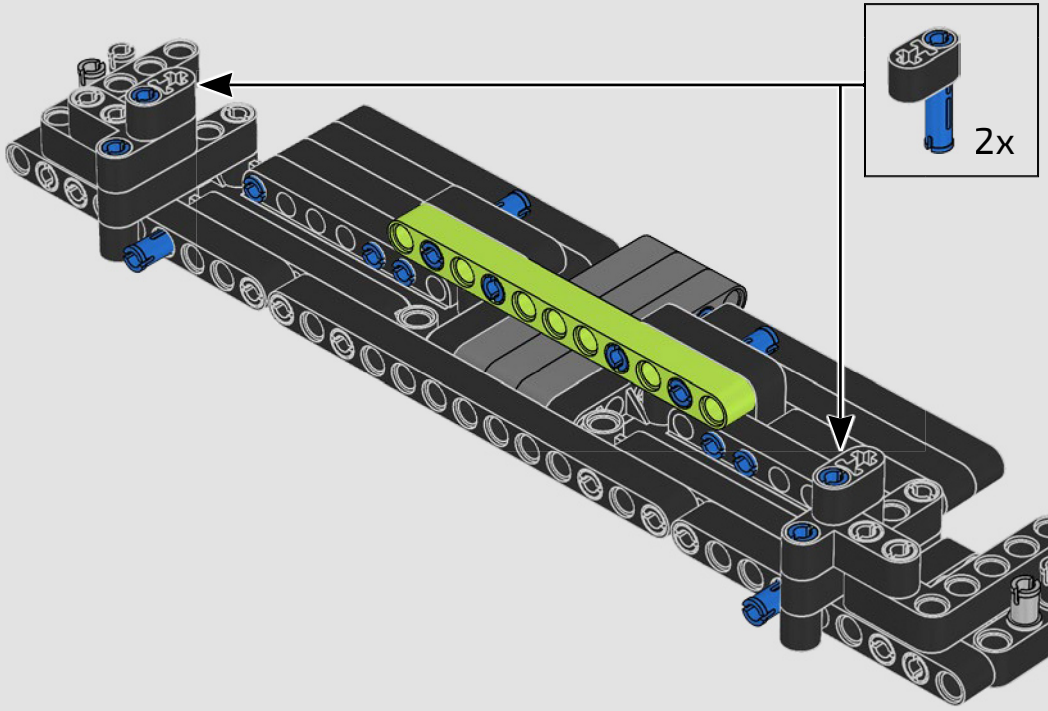

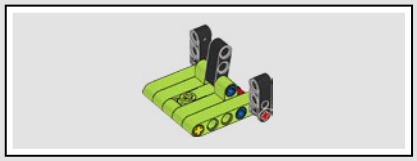

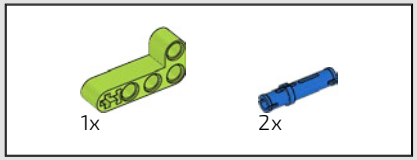


872

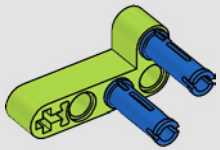

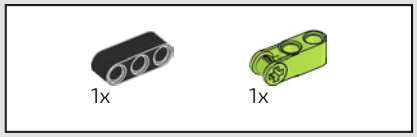


873

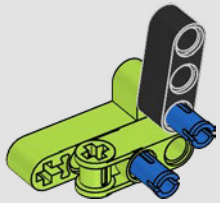

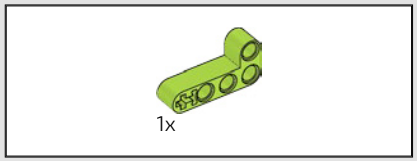


874

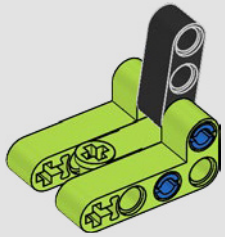

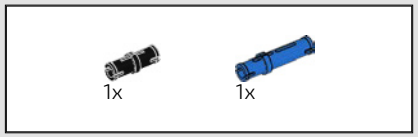


875

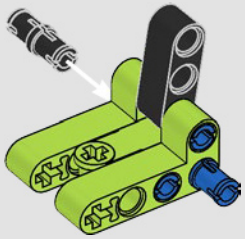

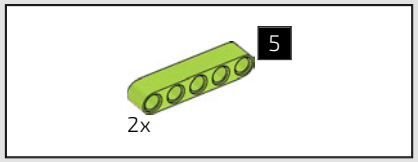


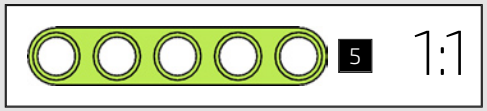


876

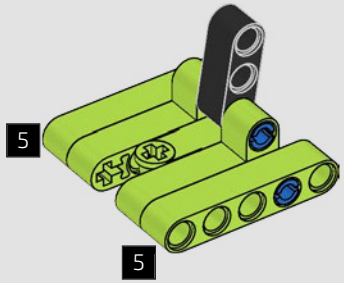

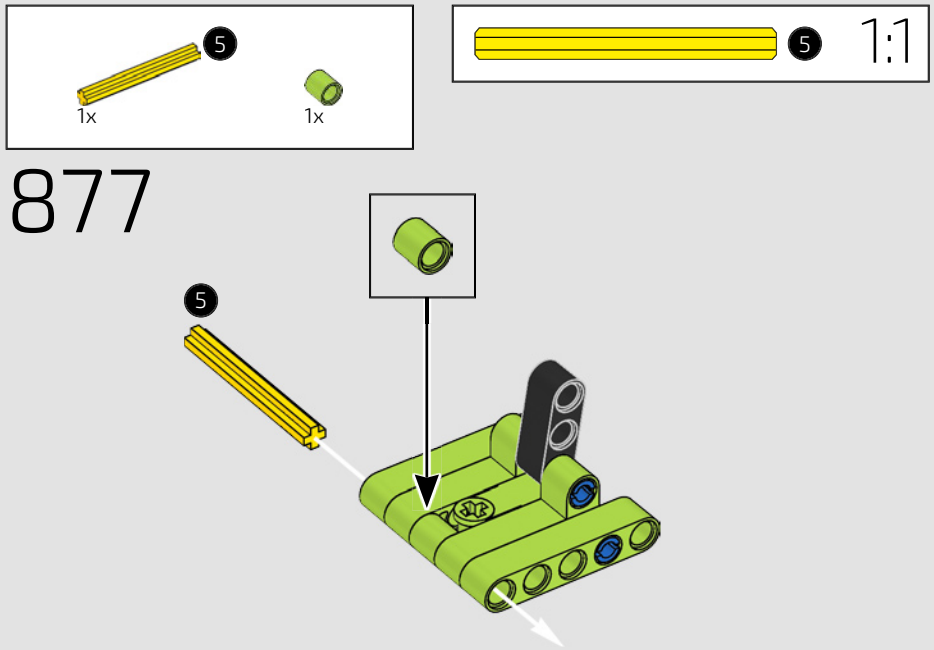
5
1x
1x
5
1:1
877
5

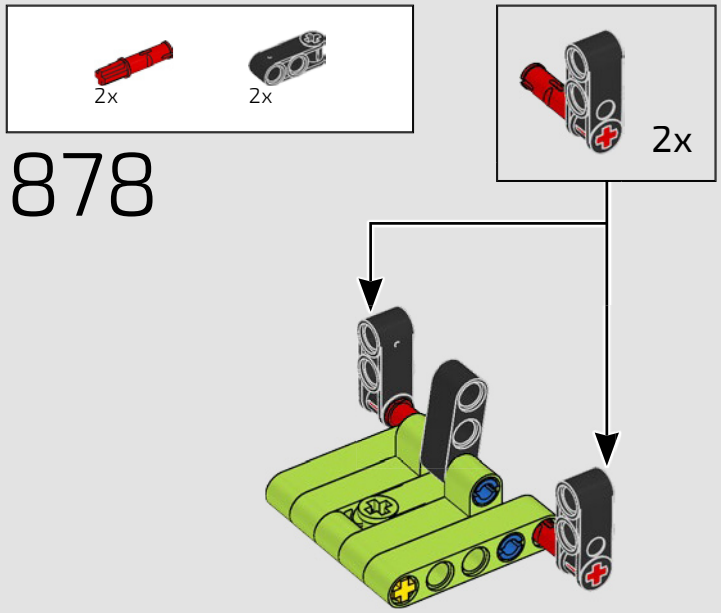
2x
2x
878
2x

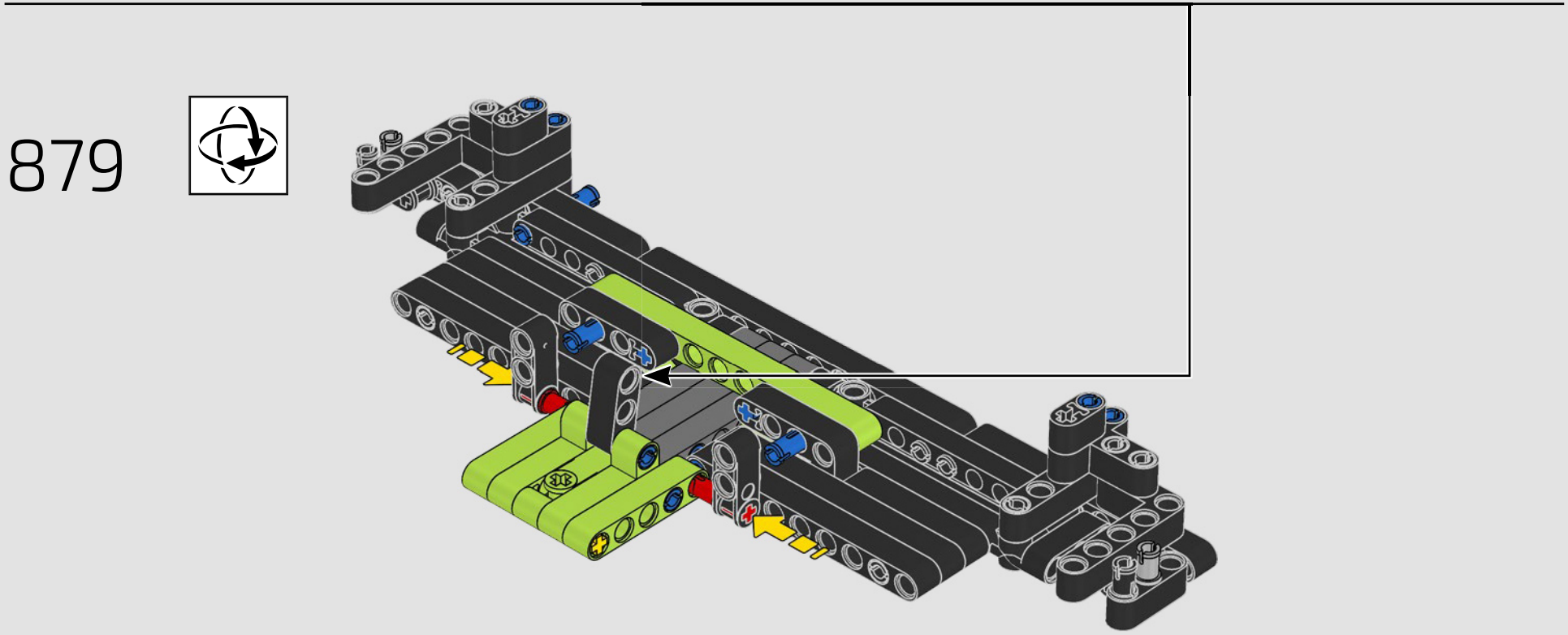
879

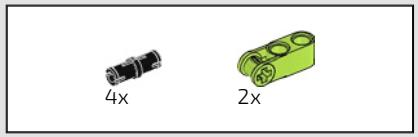


880

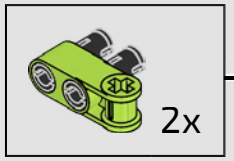


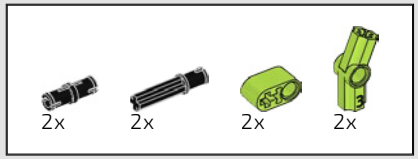


881

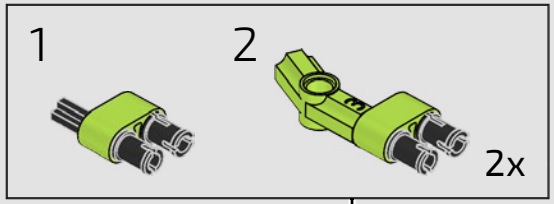

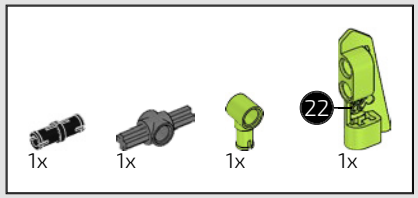


# 882

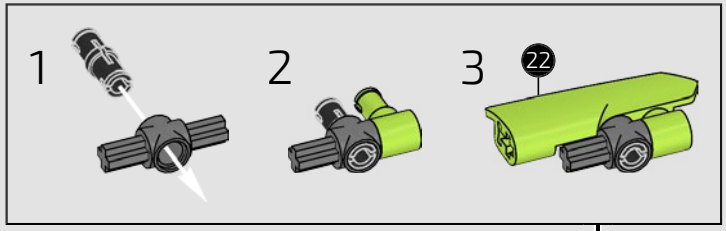


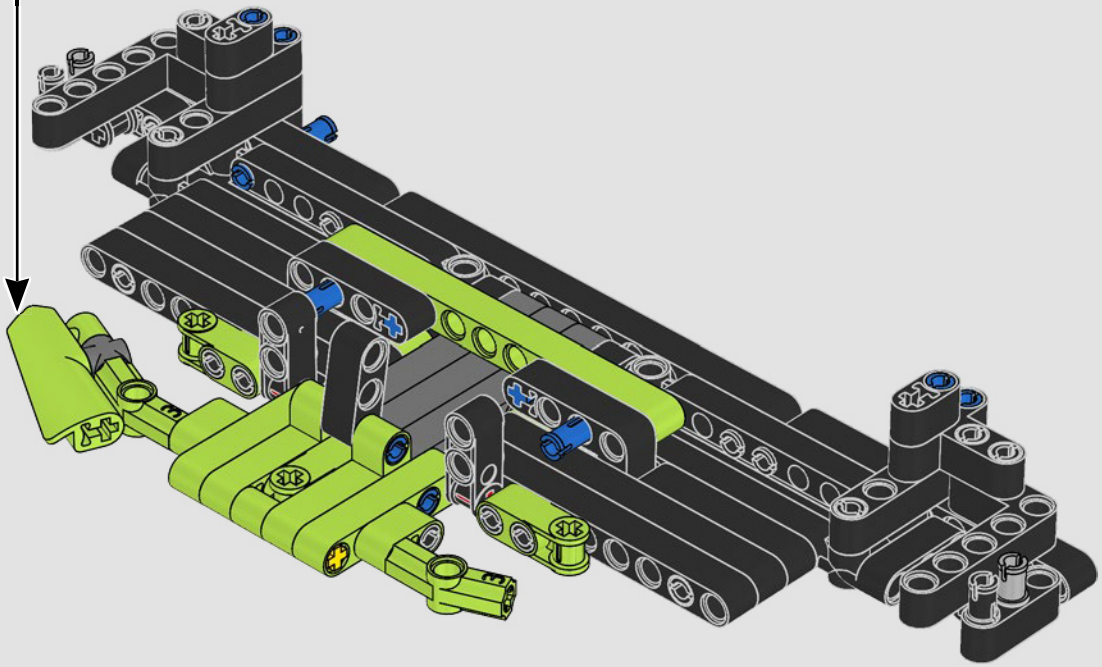

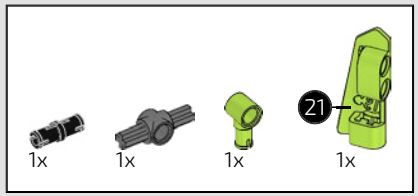


883

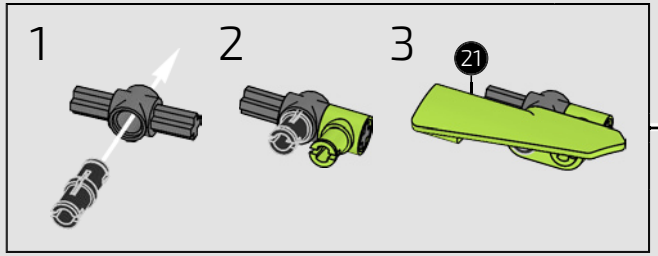


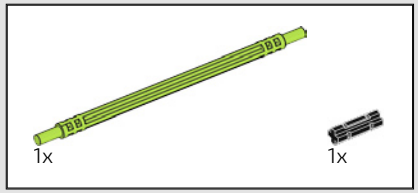


884

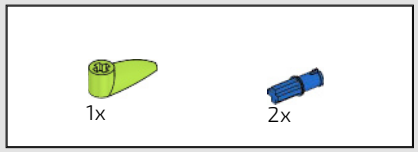


# 885

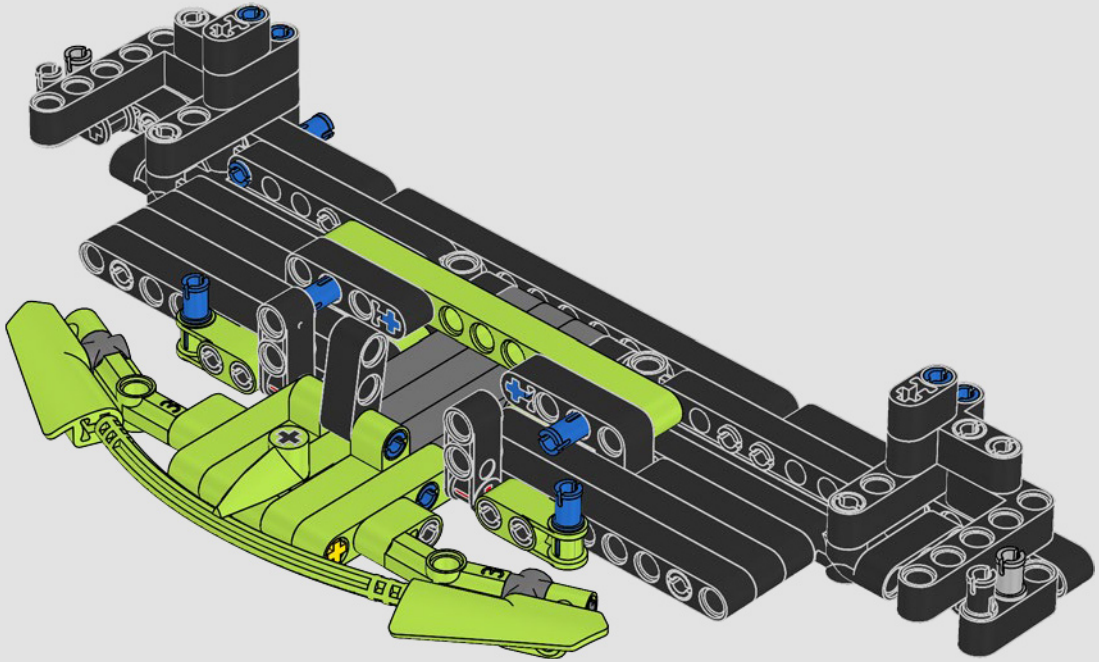

886

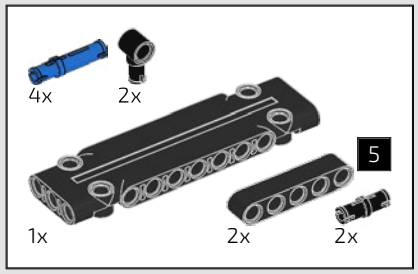


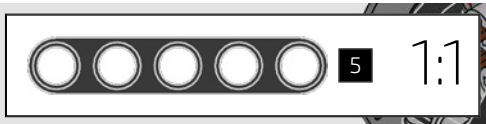


887

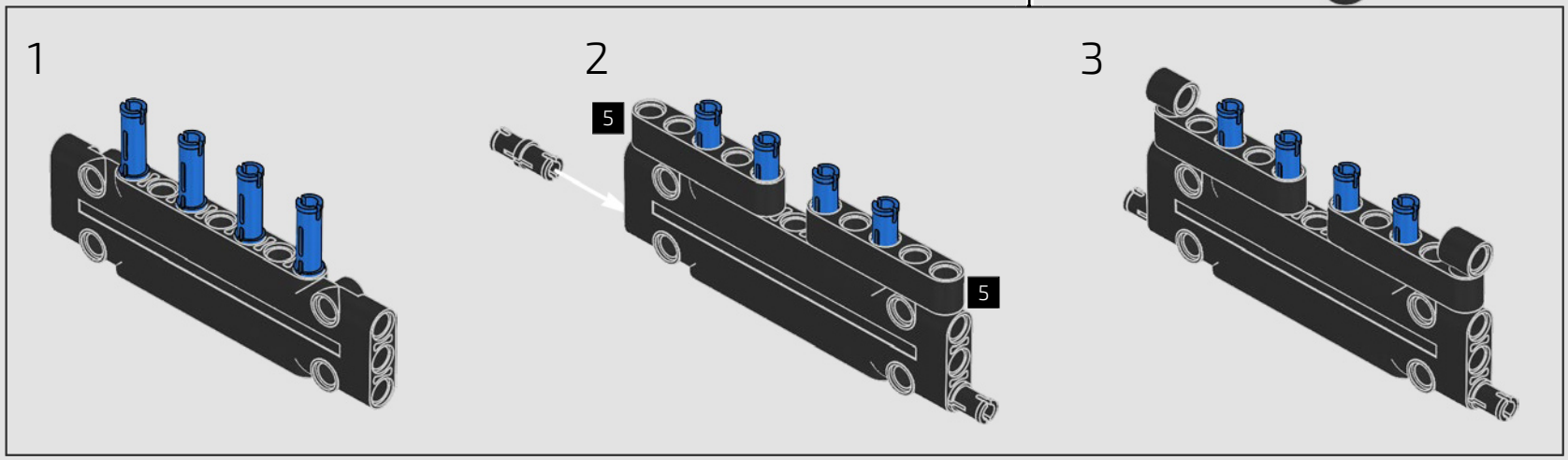

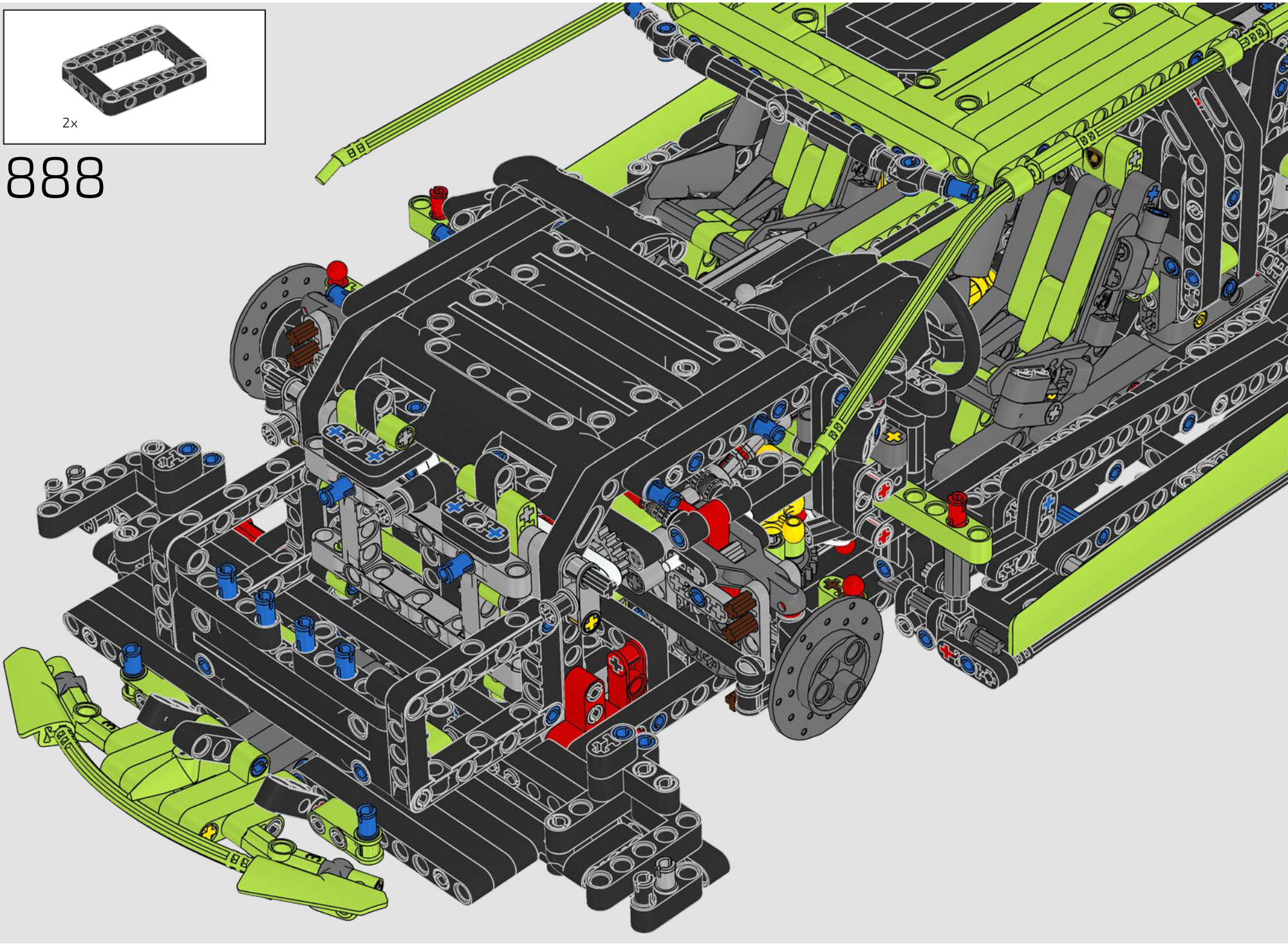
2x
888

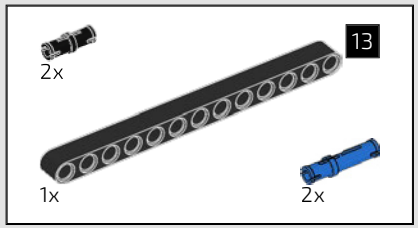


889

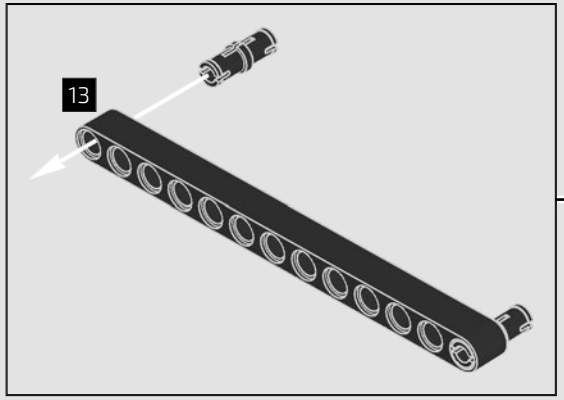


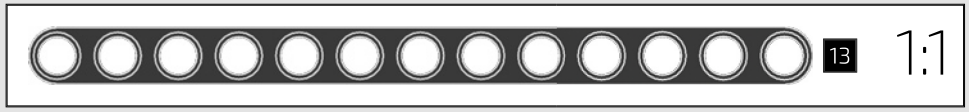

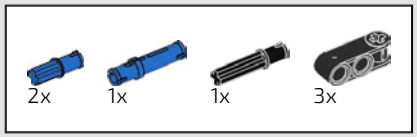


890

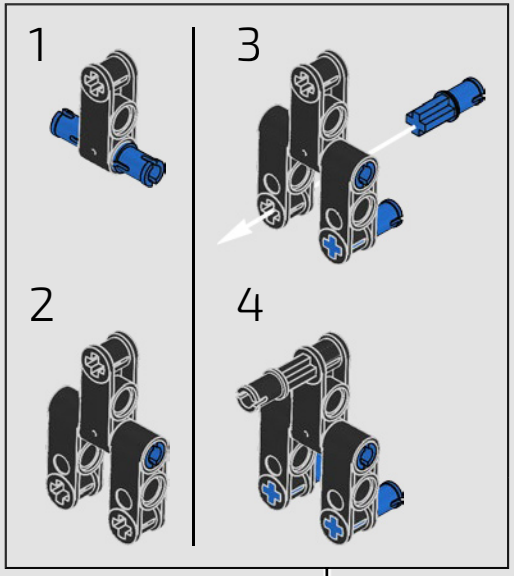

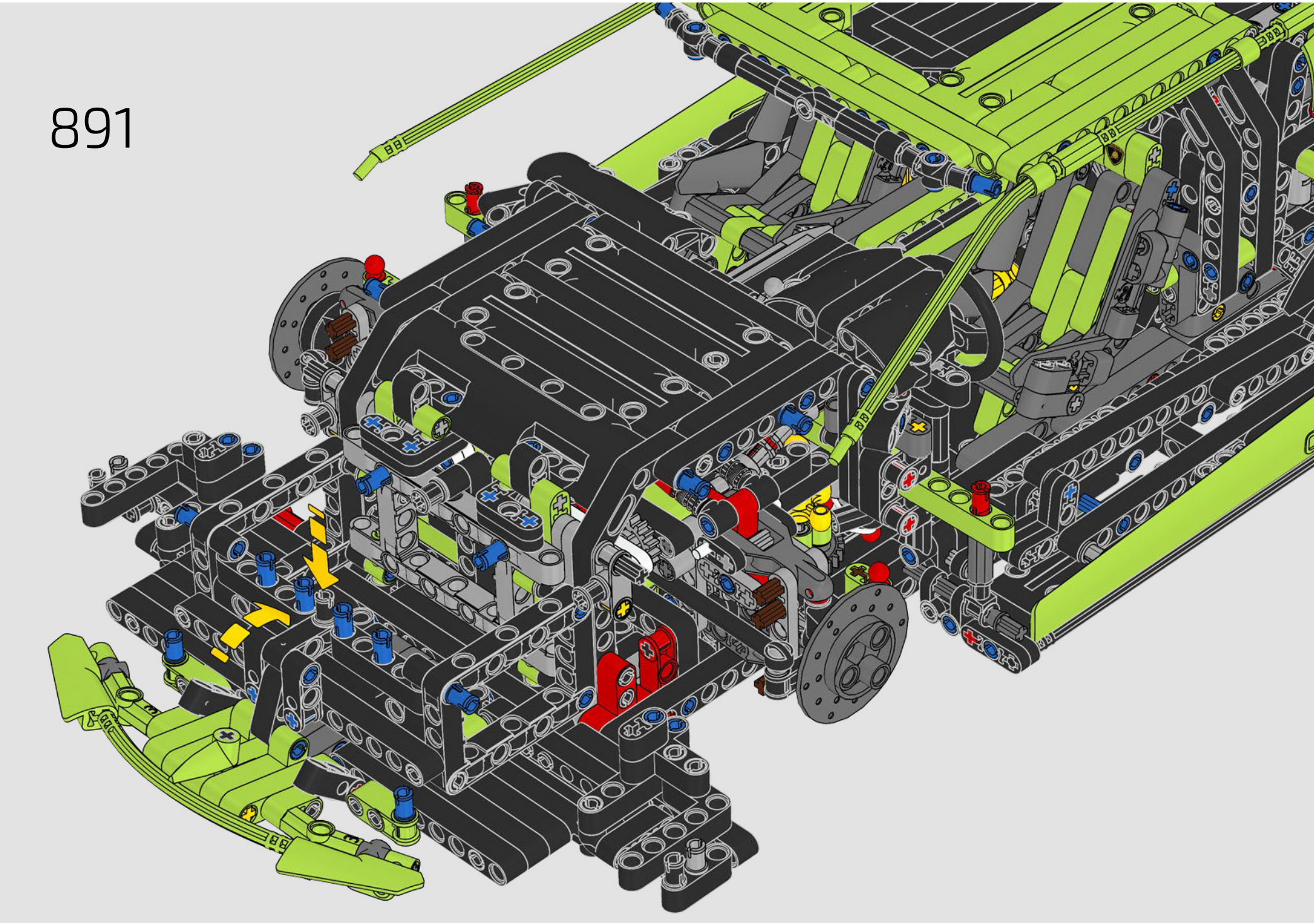
891

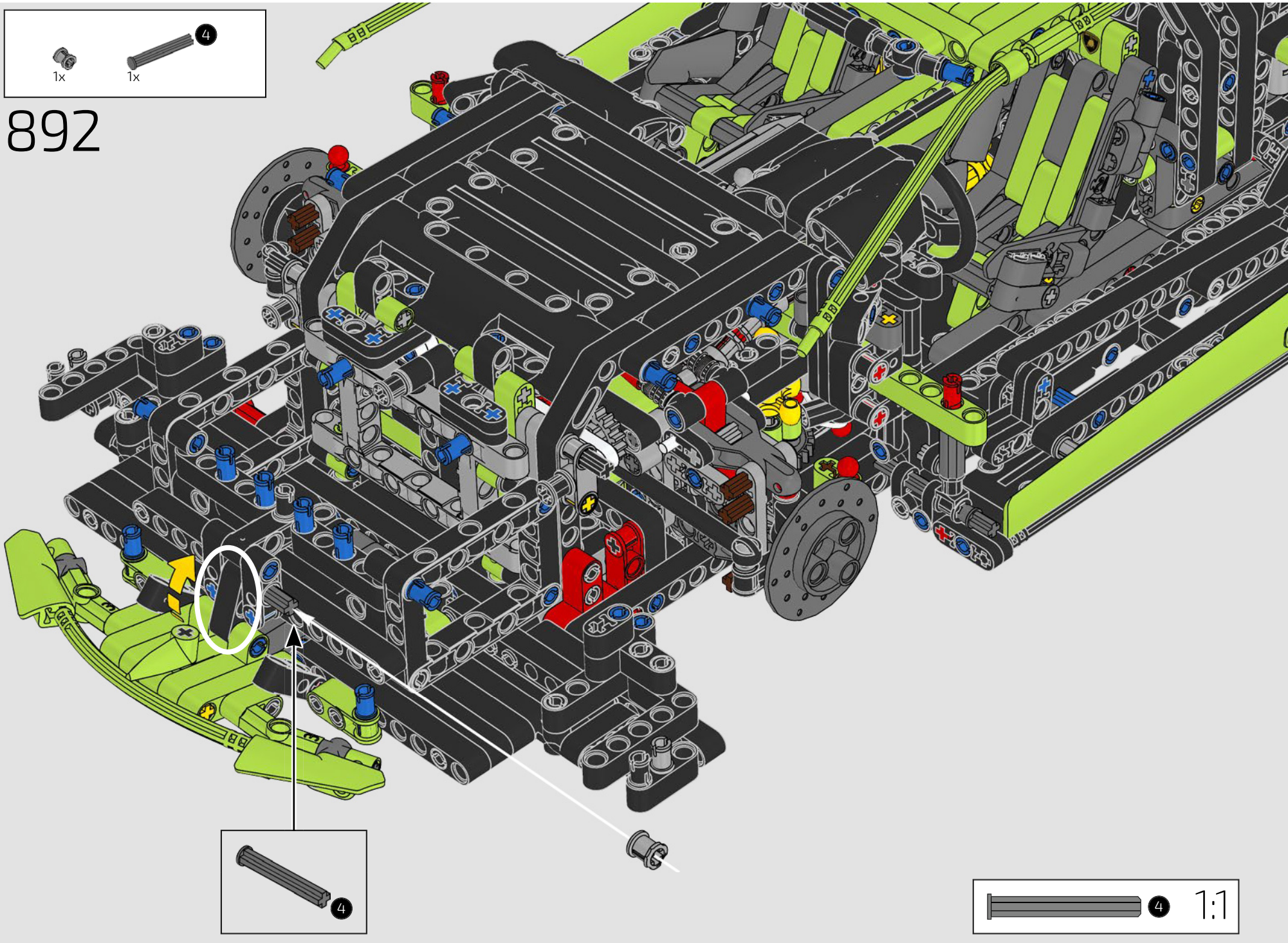
1x
1x
4
892
4
4
1:1

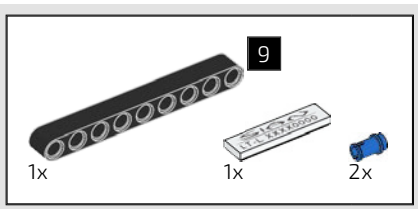


# 893

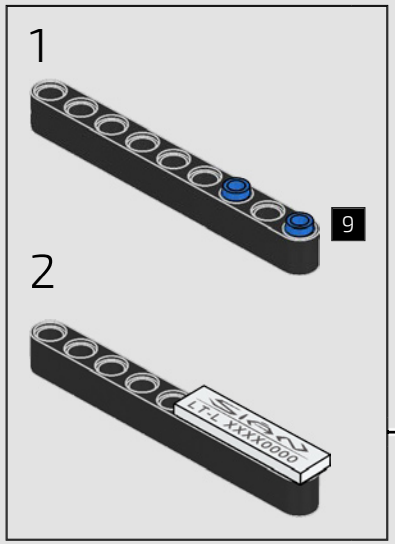


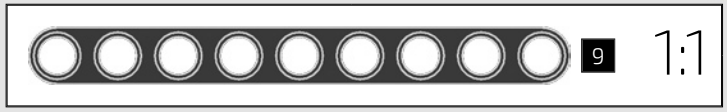

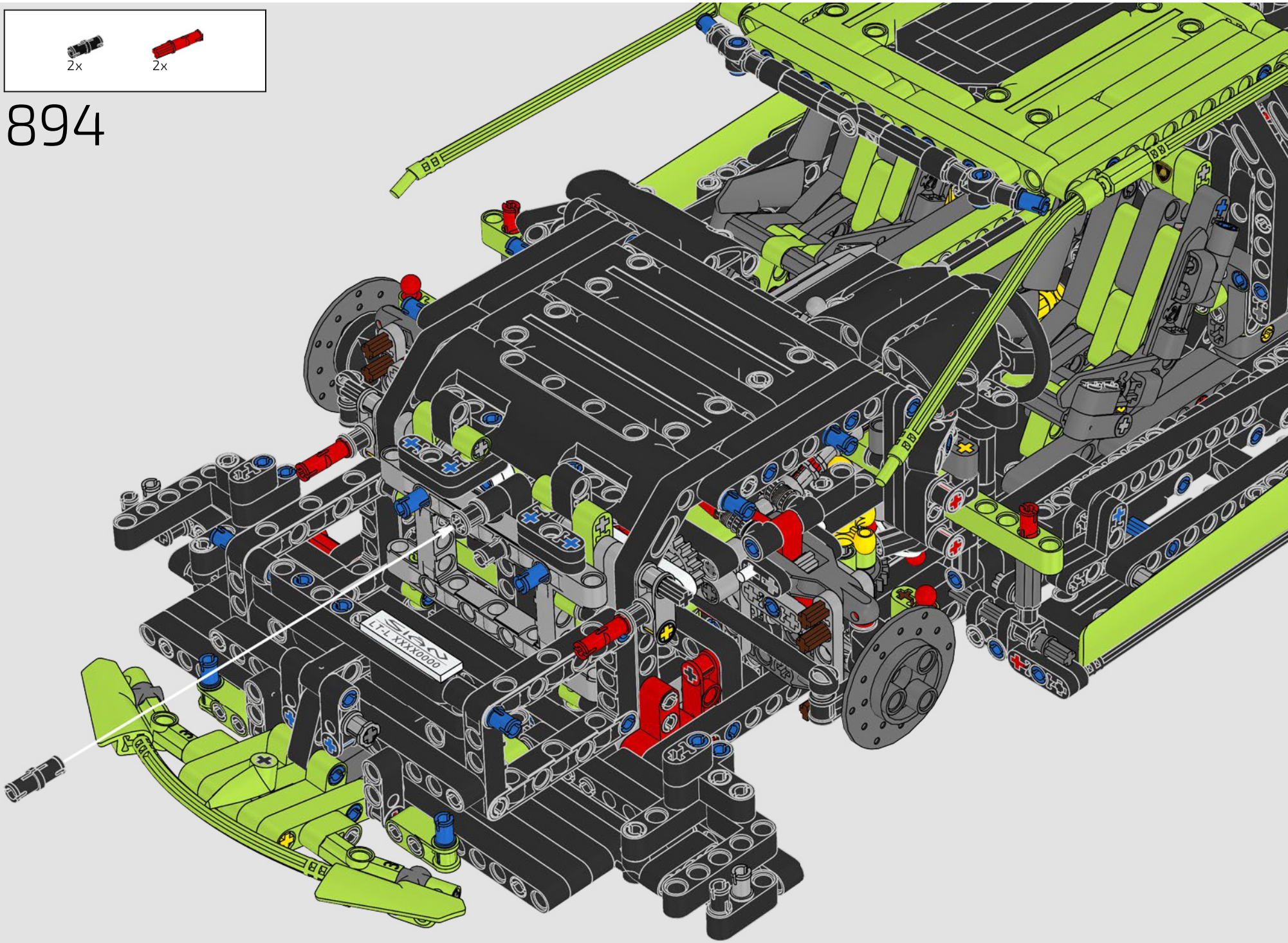
2x
2x
894
LT-L XXXX0000

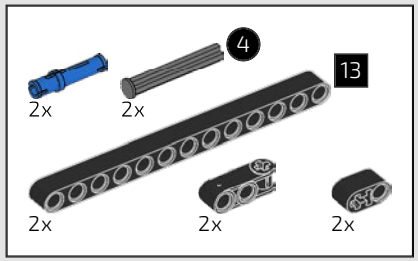


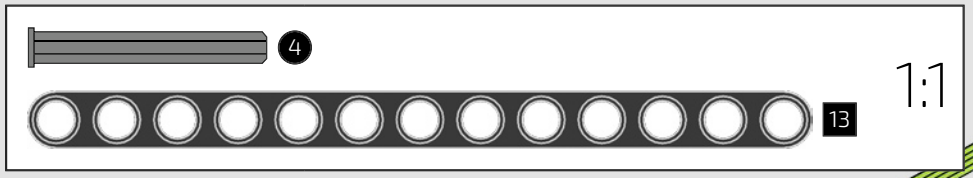


# 895

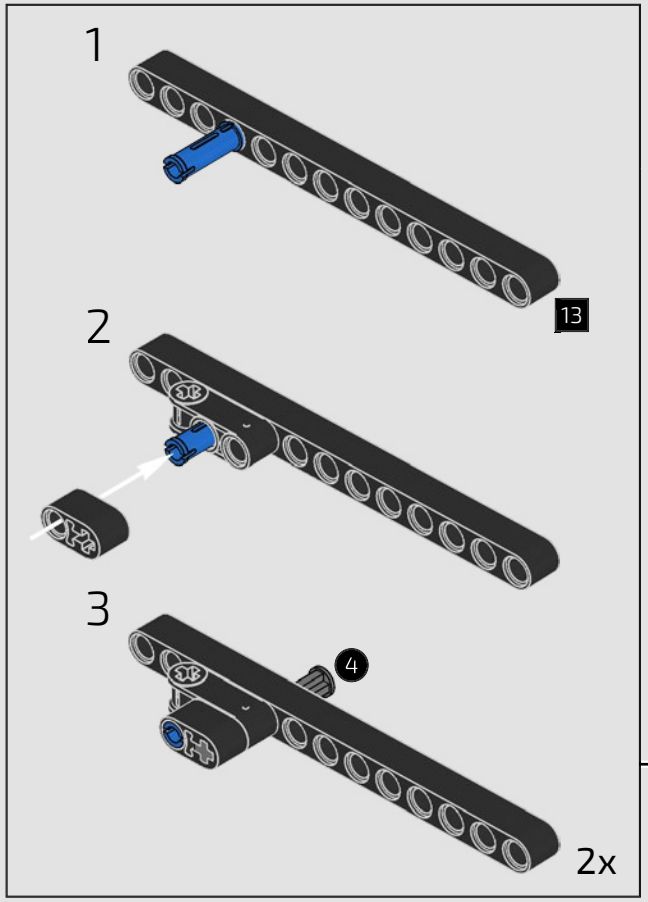

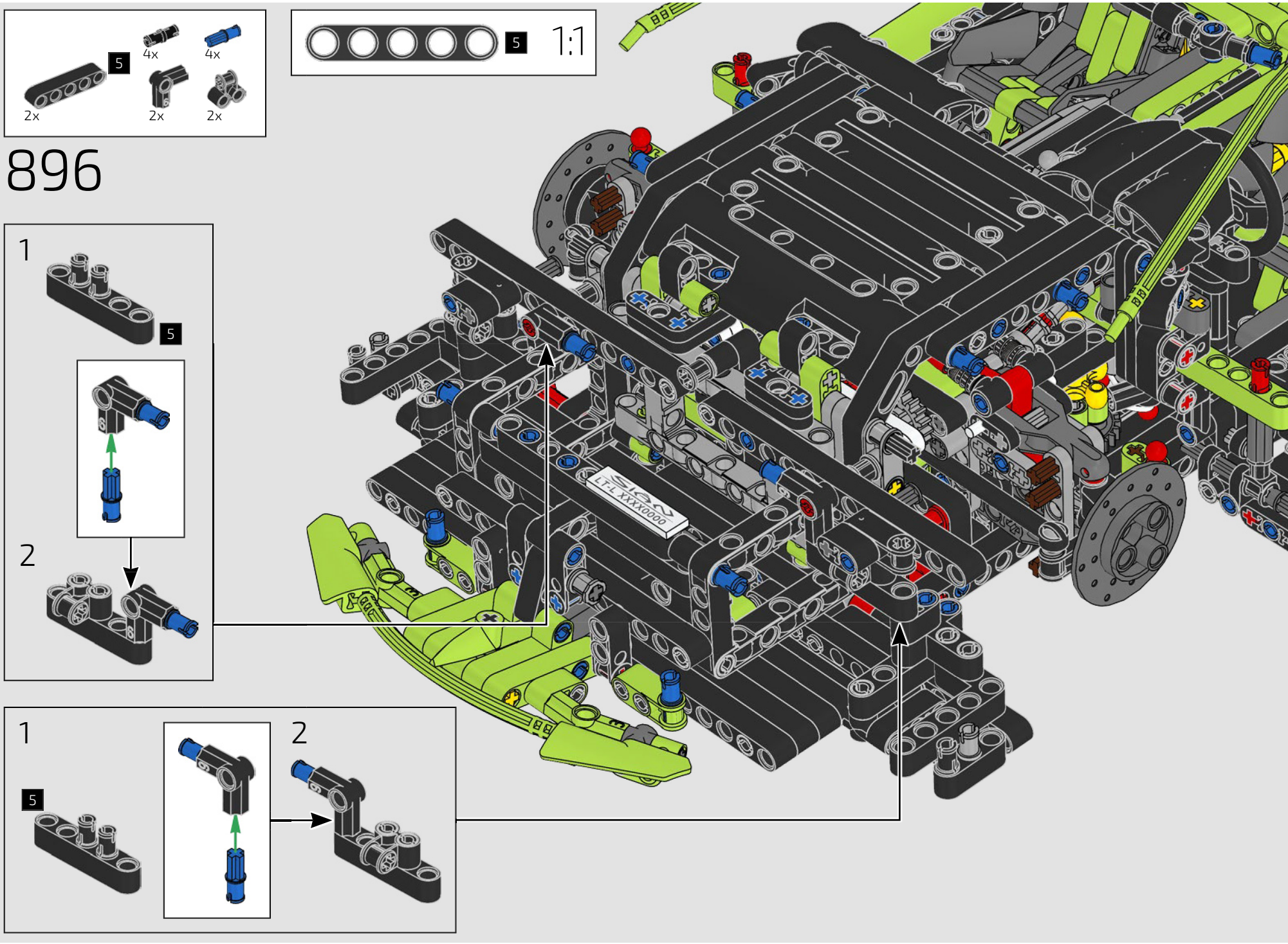
5
4x
4x
2x
2x
2x
5
1:1
896
1
5
2
1
5
2
LT-L XXXX0000

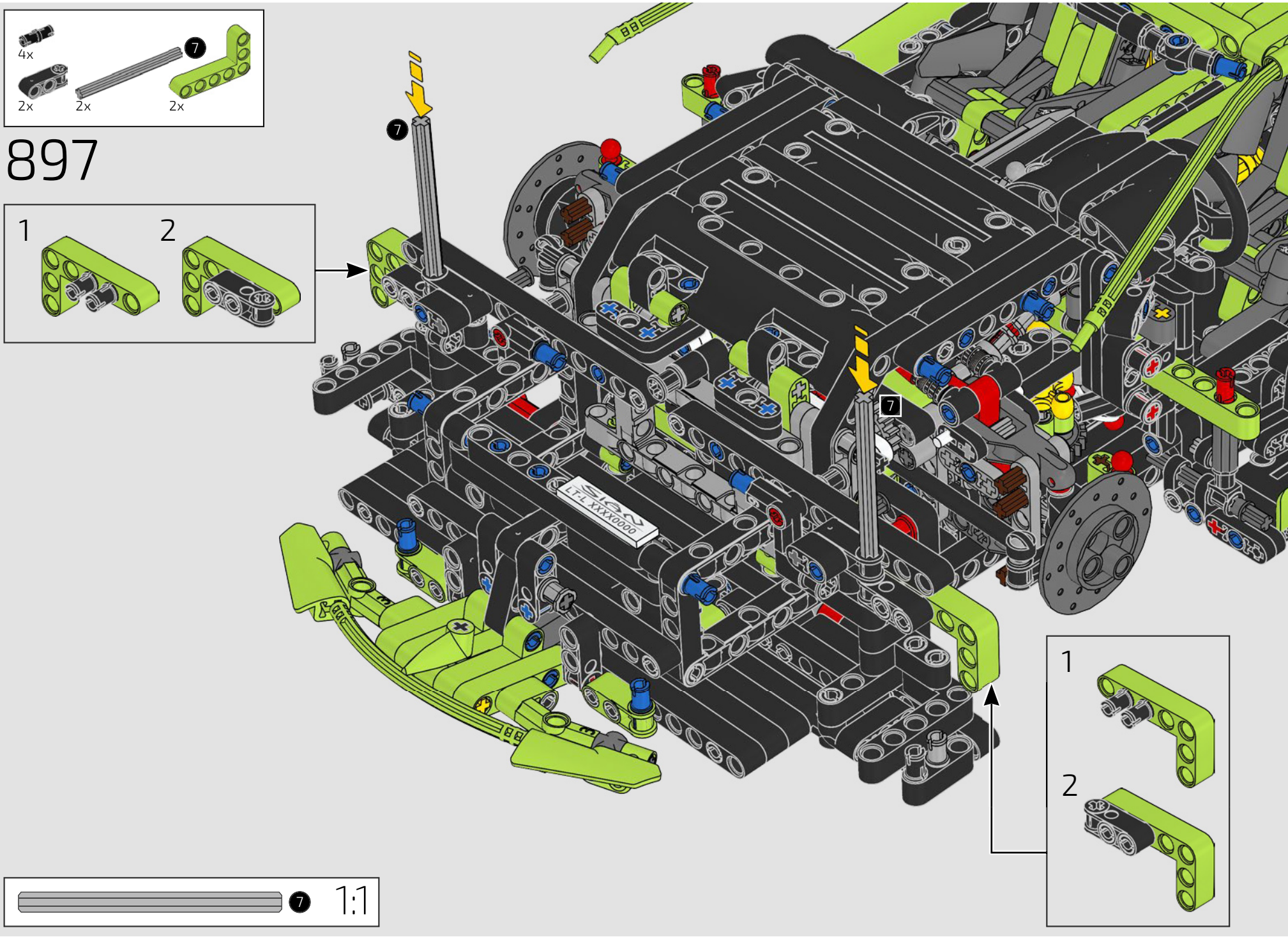
4x
2x
2x
2x
7
897
1
2
7
7
LT-L XXXX0000
1
2
7
1:1

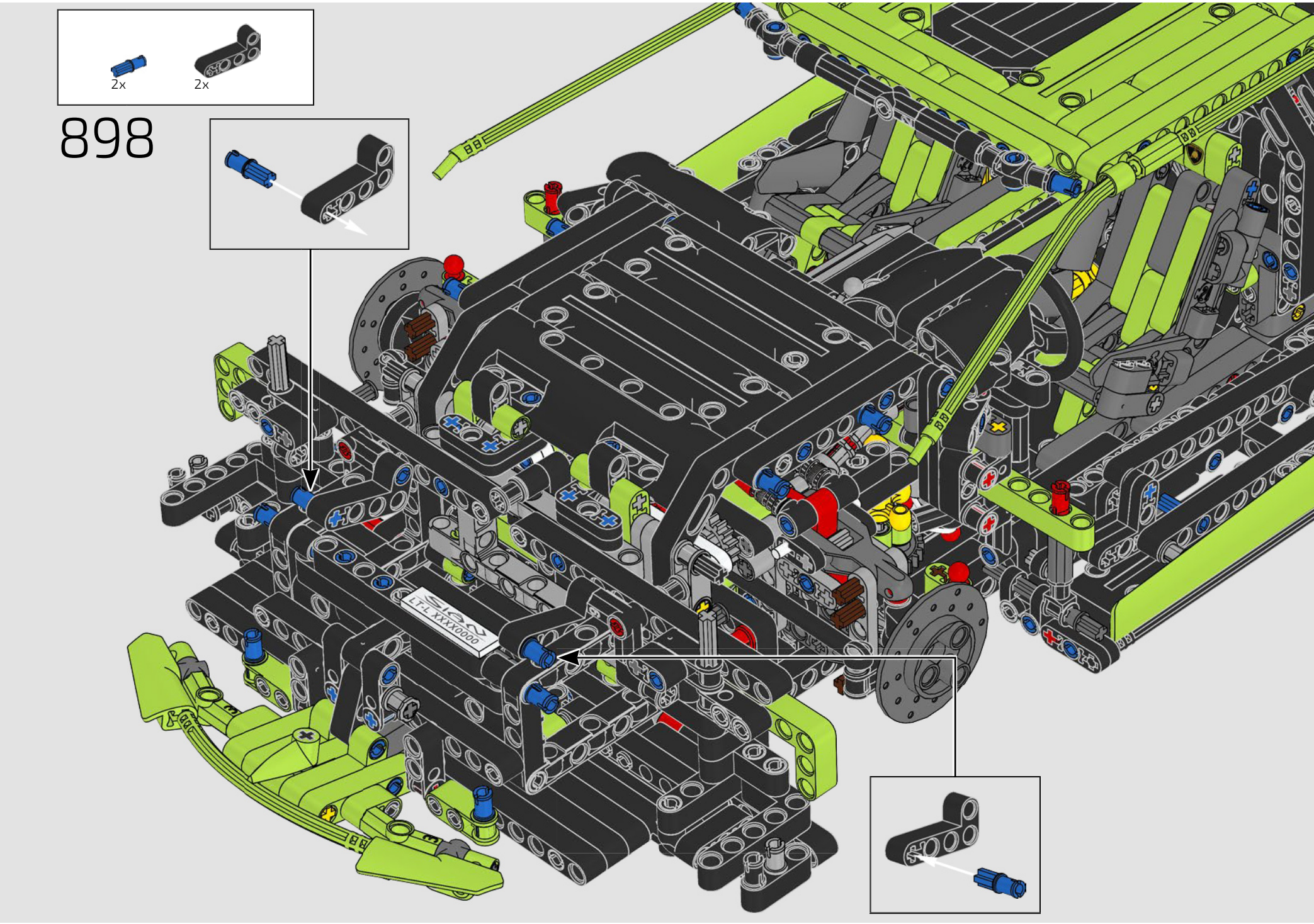
2x
2x
898
LT-L XXXX0000

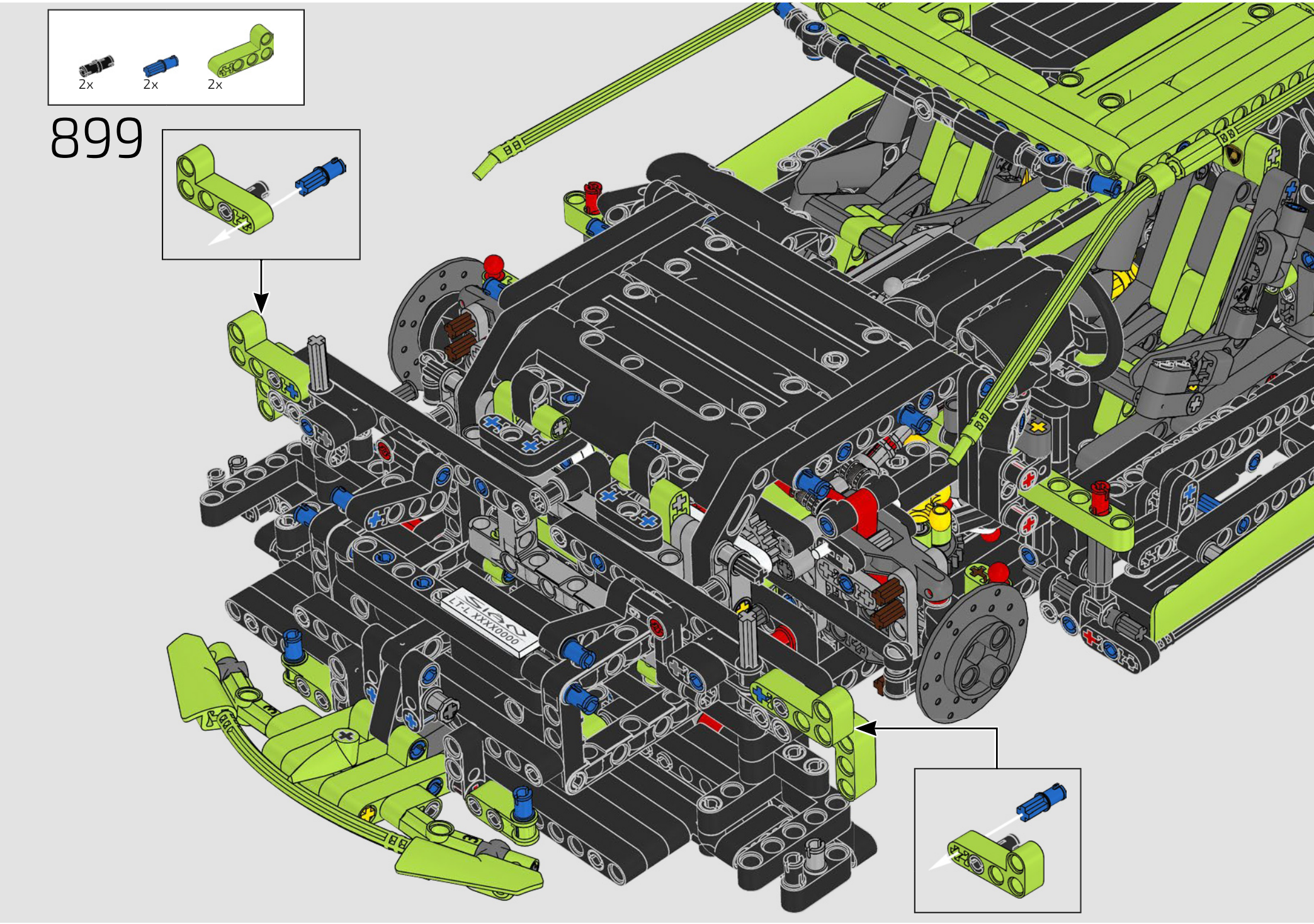
2x
2x
2x
899
LT-L XXXX0000

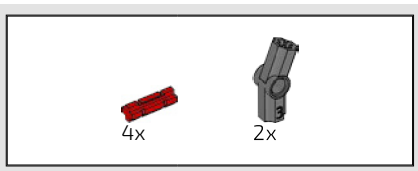


900

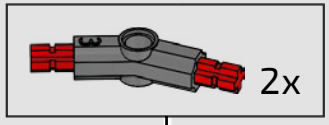

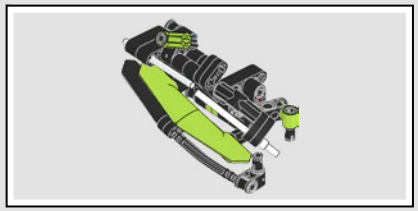

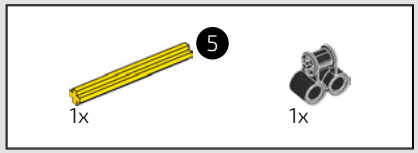


901

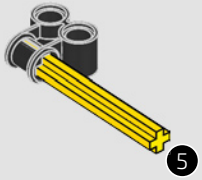


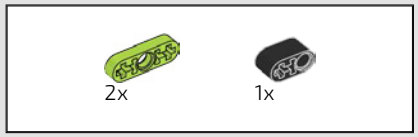


902

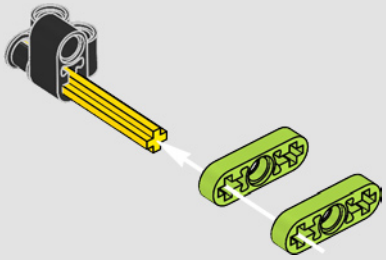

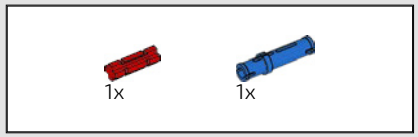


903

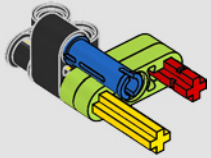

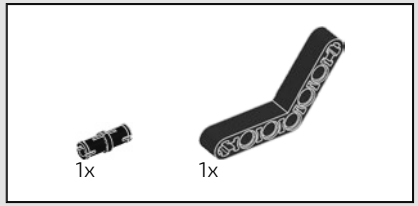


904

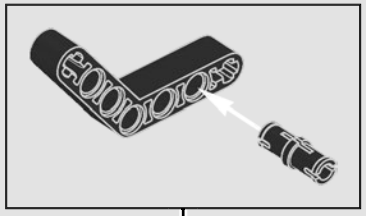

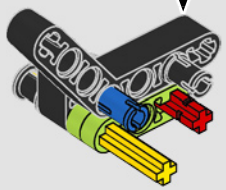

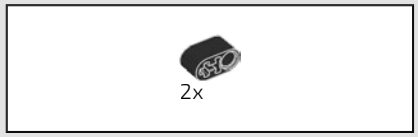


905

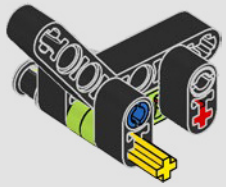

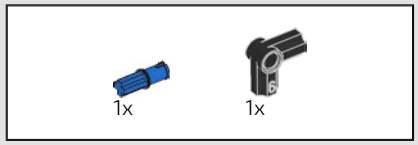


# 906

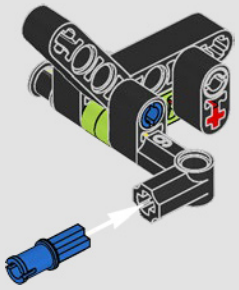

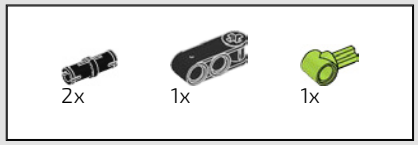


# 907

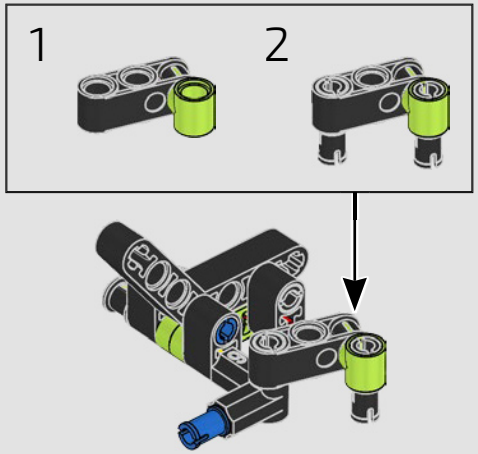


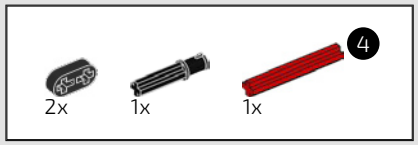

# 908

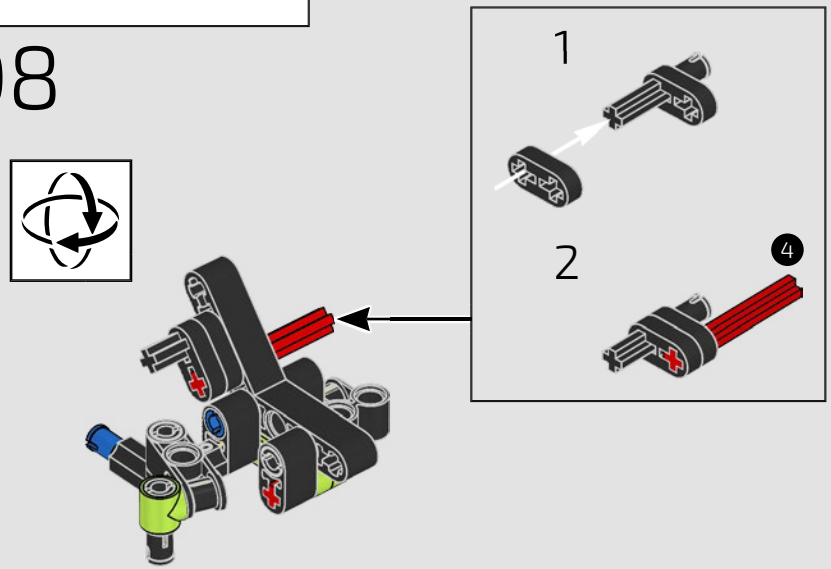


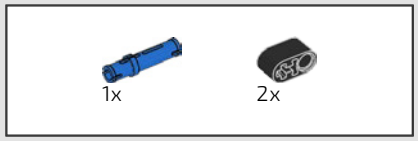


# 909

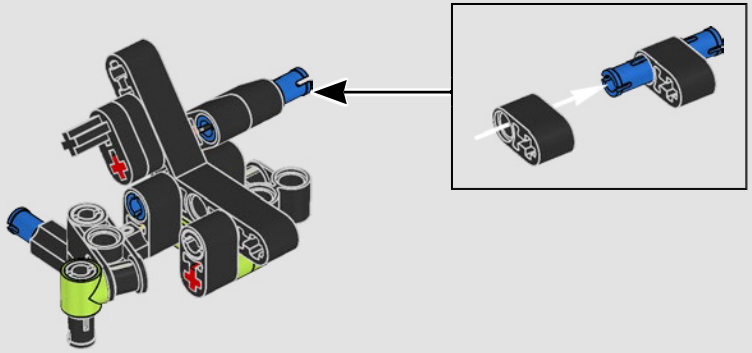

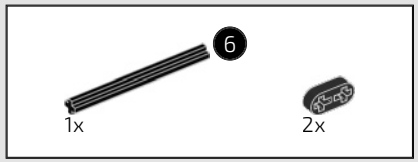


# 910

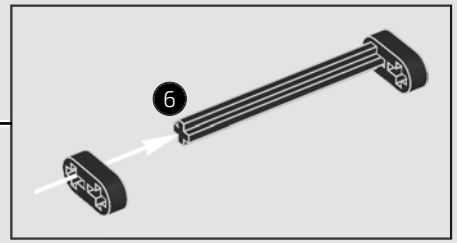


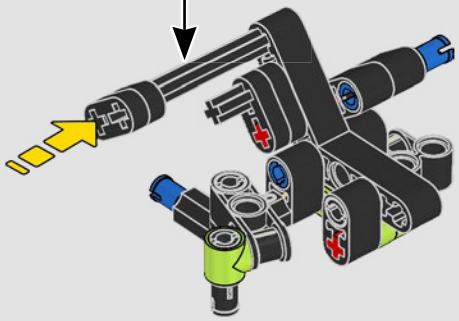

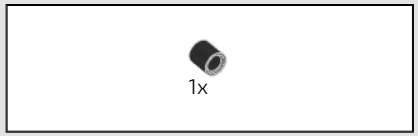


# 911

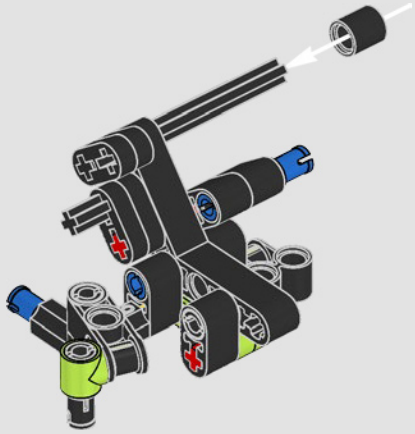

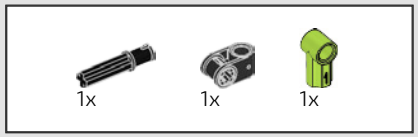


# 912

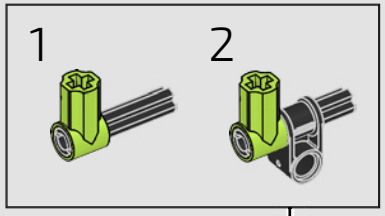


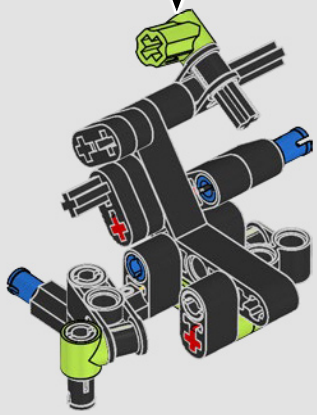

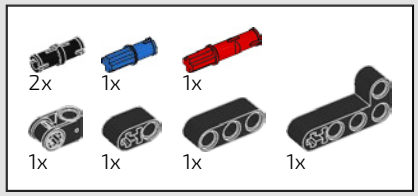


# 913

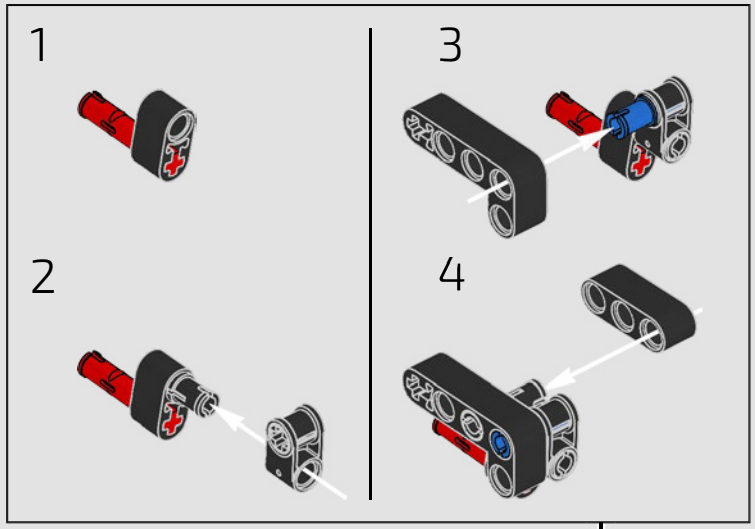


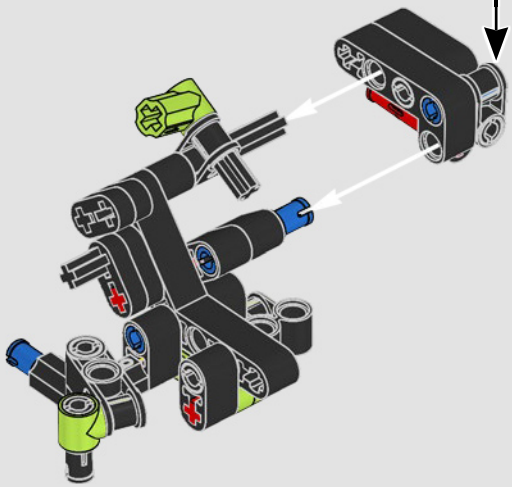

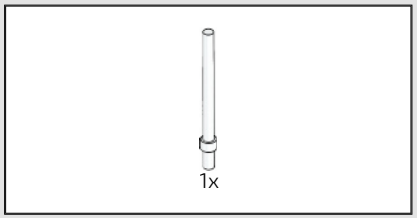


# 914

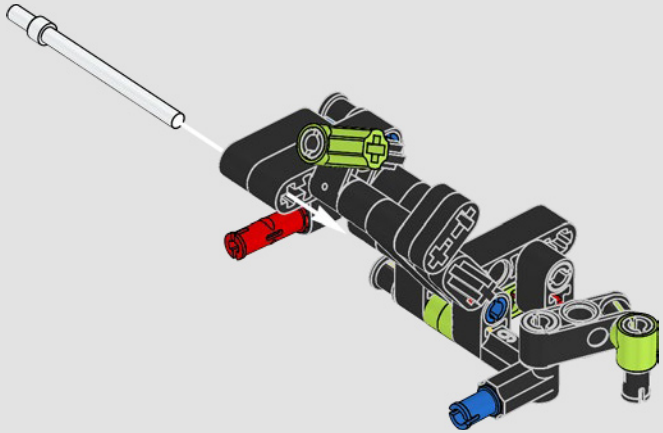

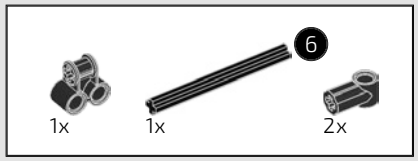

# 915

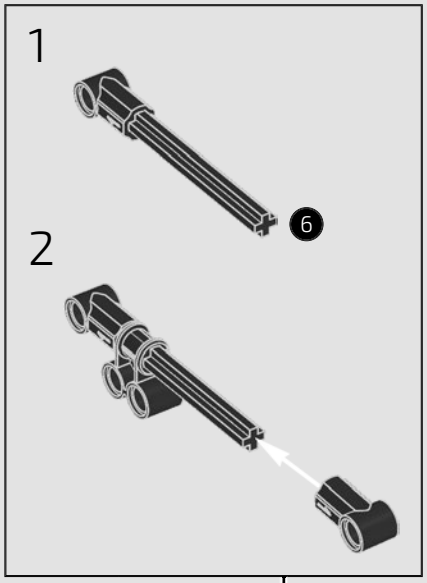


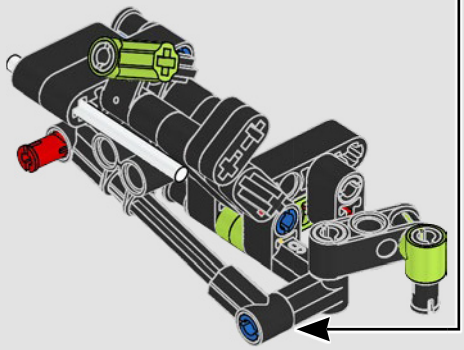

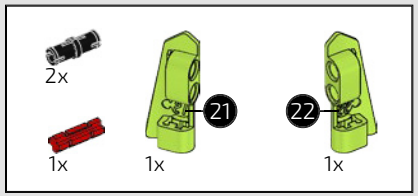


# 916

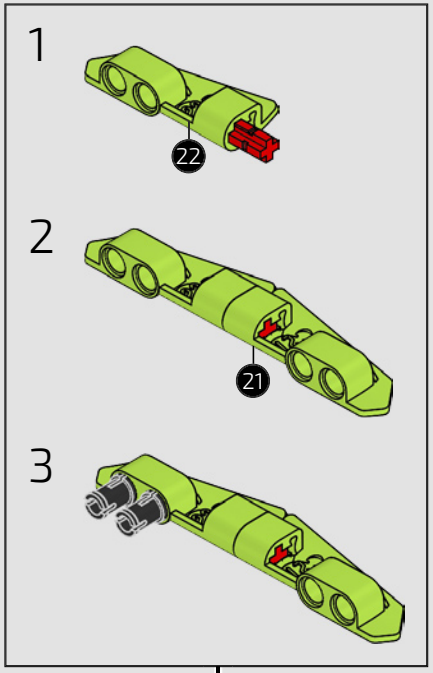


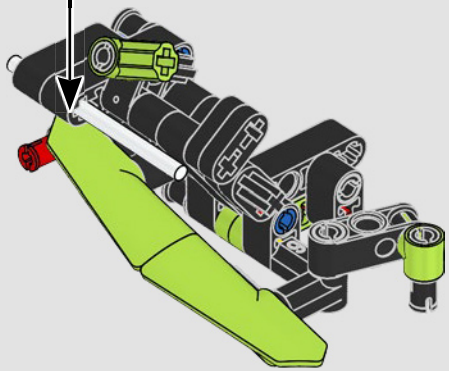

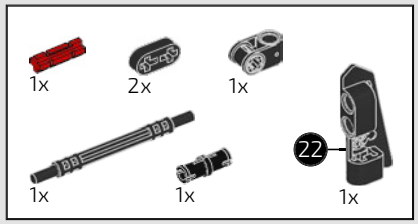


# 917

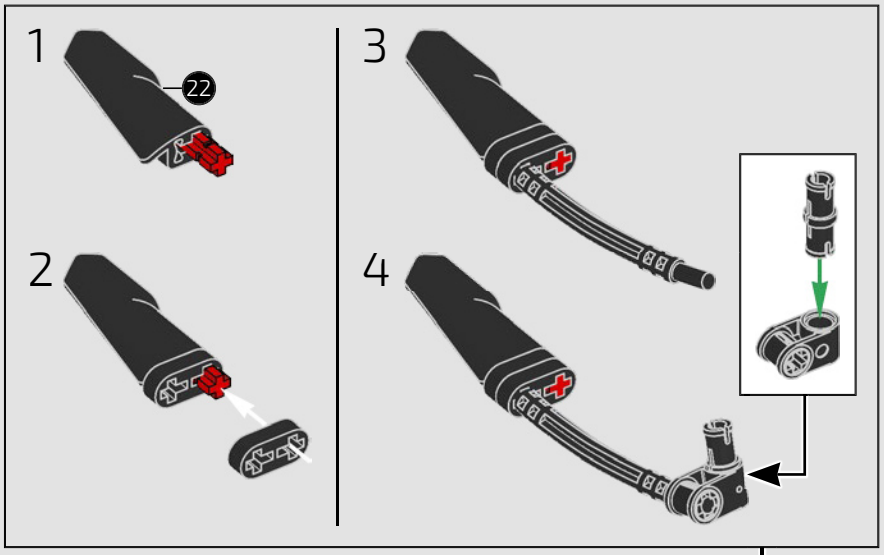


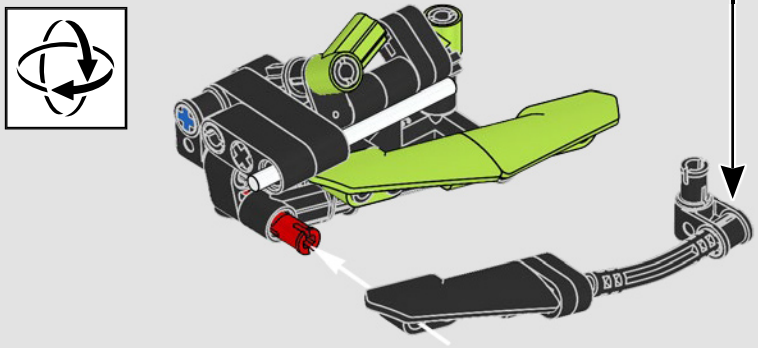

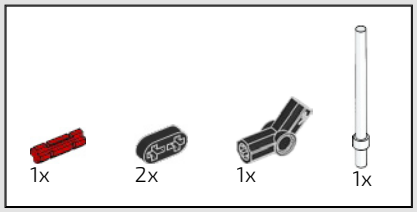


# 918

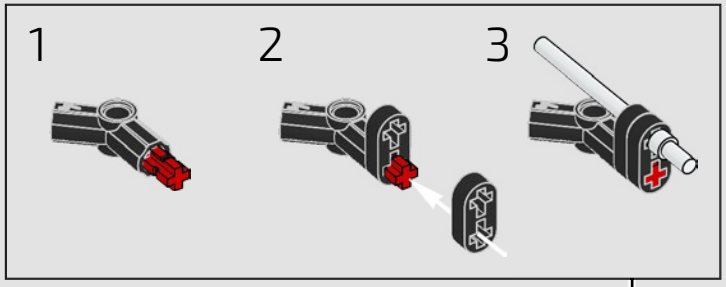


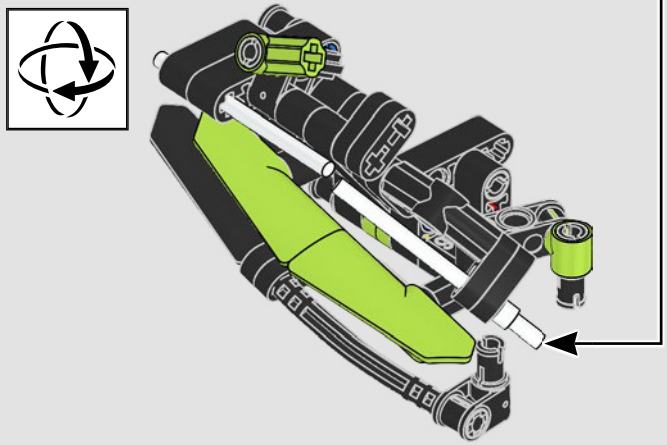

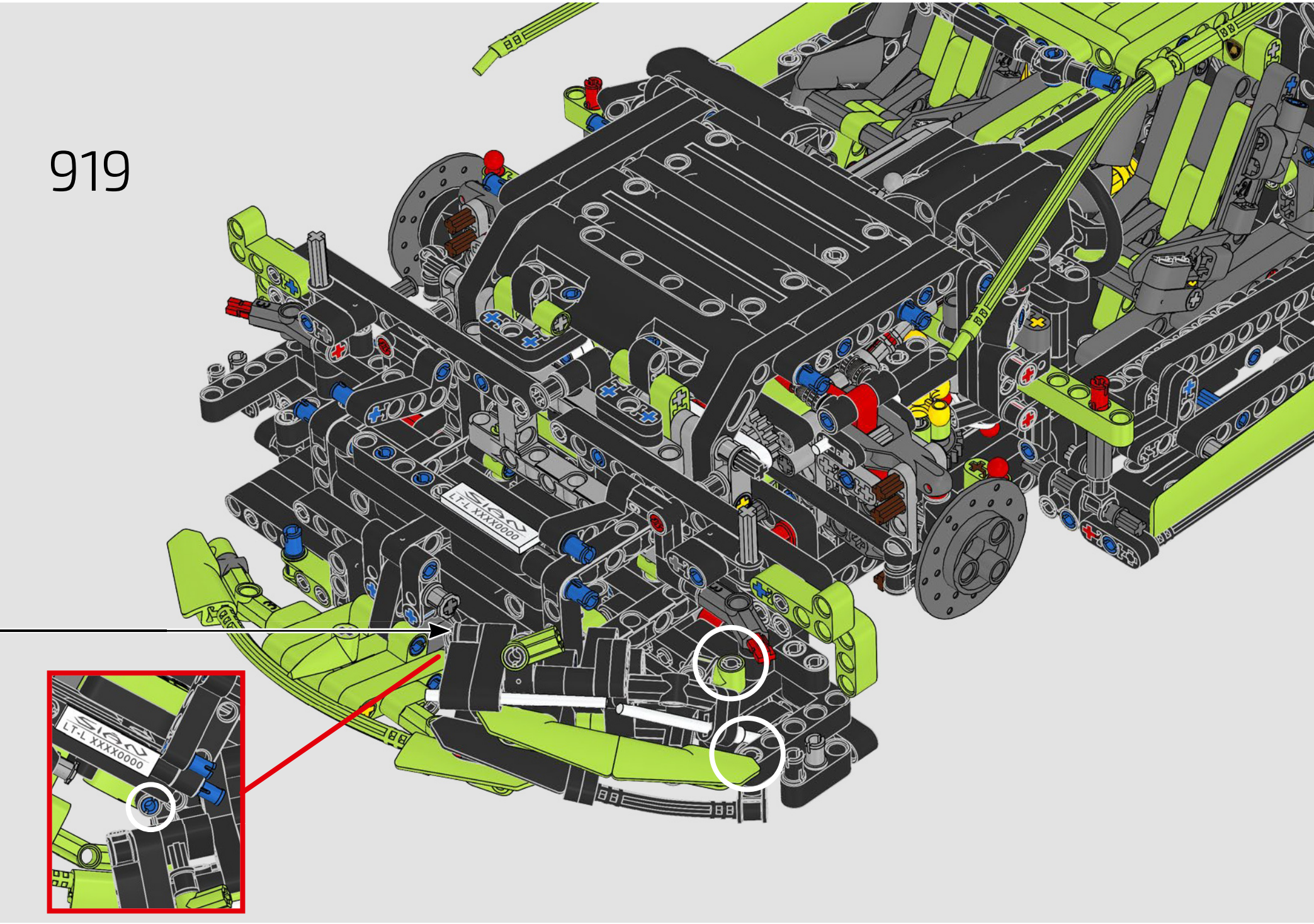
919
LT-L XXXX0000
LT-L XXXX0000

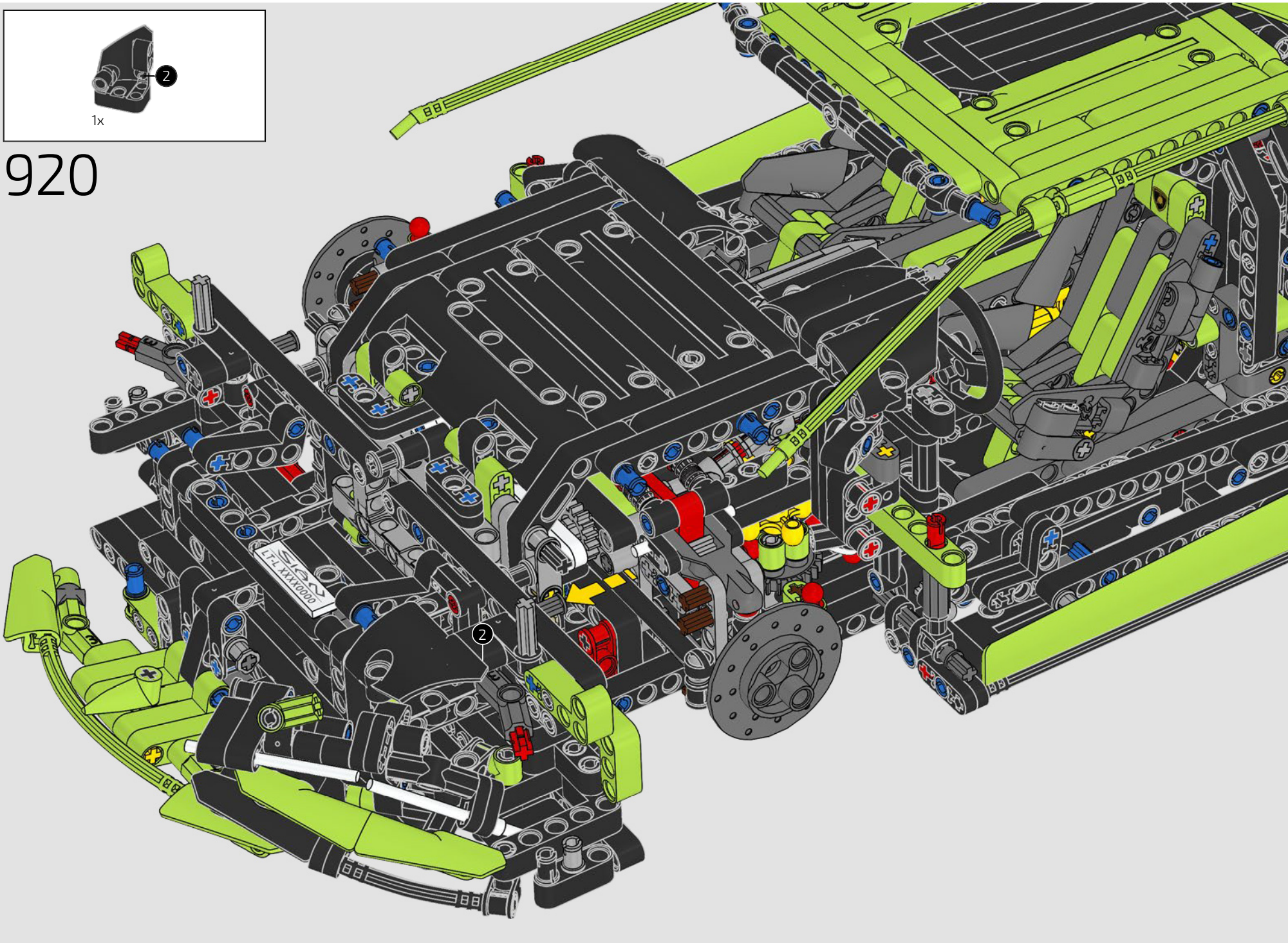
2
1x
920
2
LT-L XXXX0000

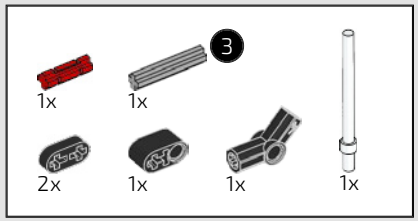


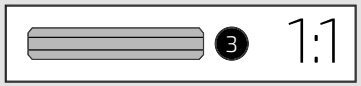


921

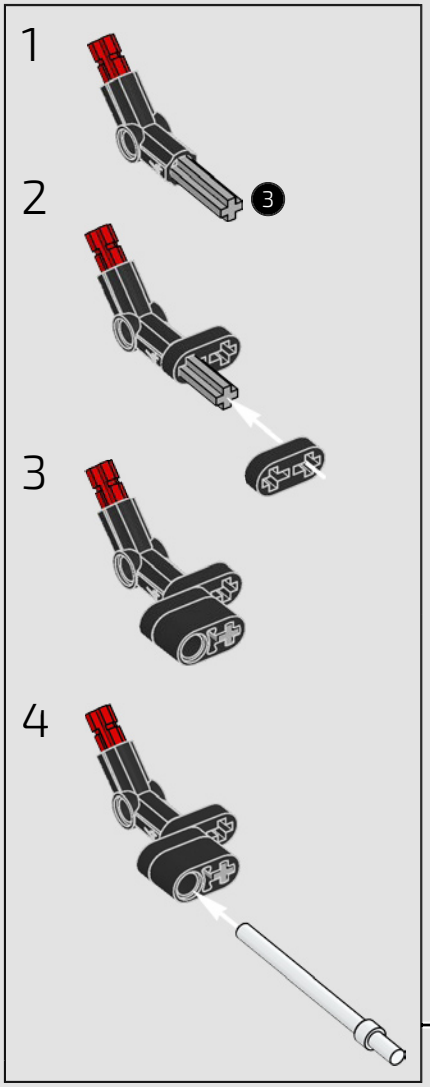

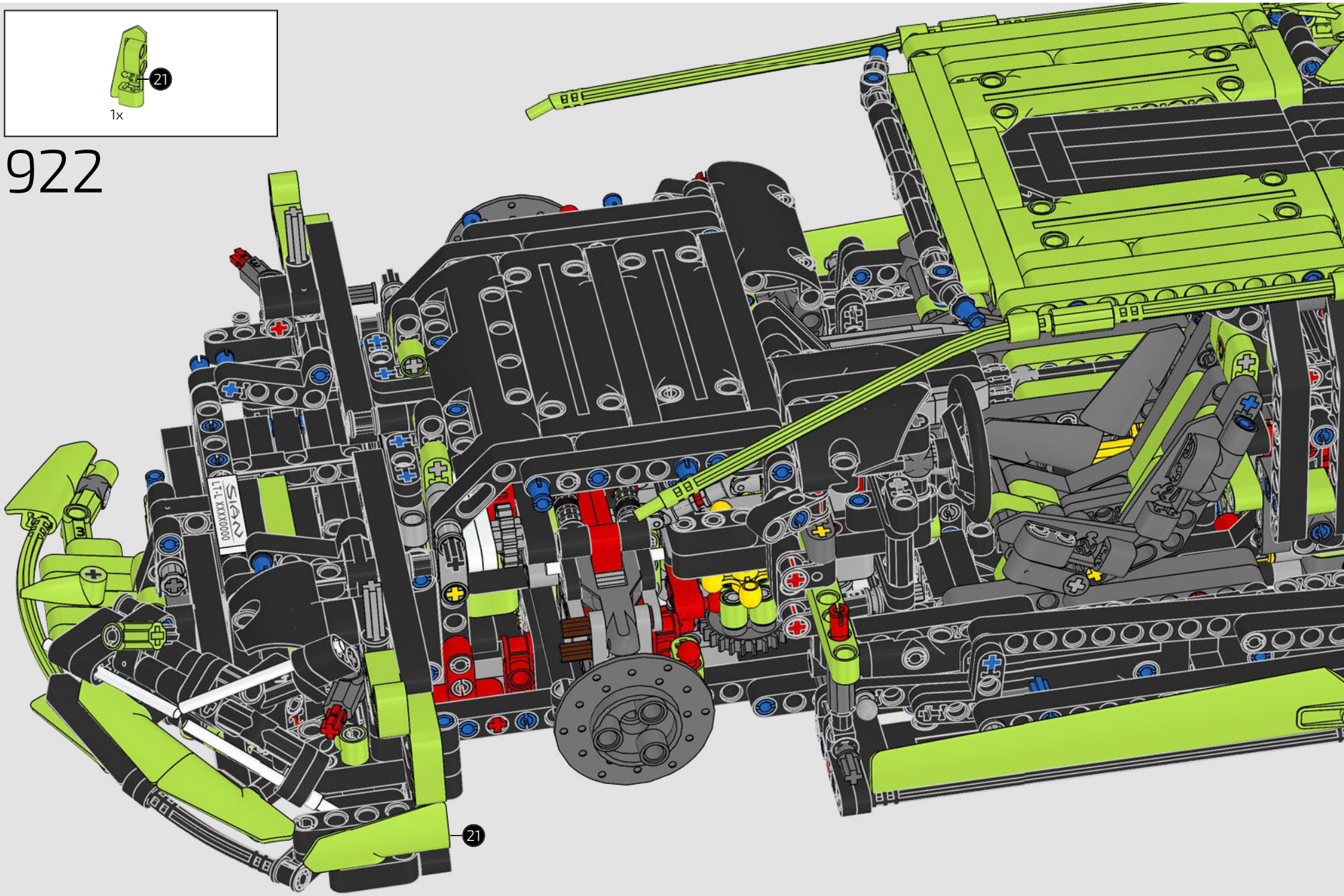
21
1x
922
21

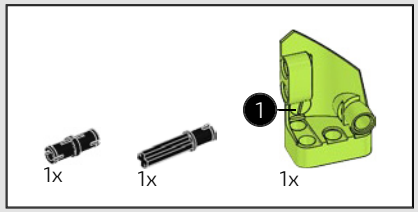


# 923

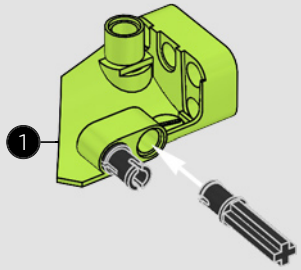


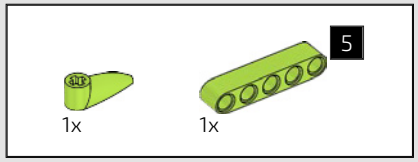


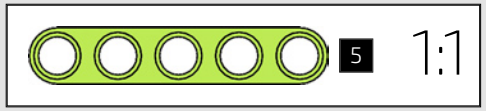


# 924

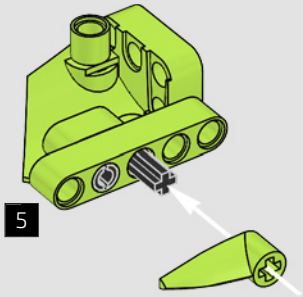


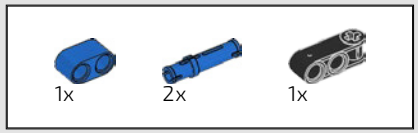


# 925

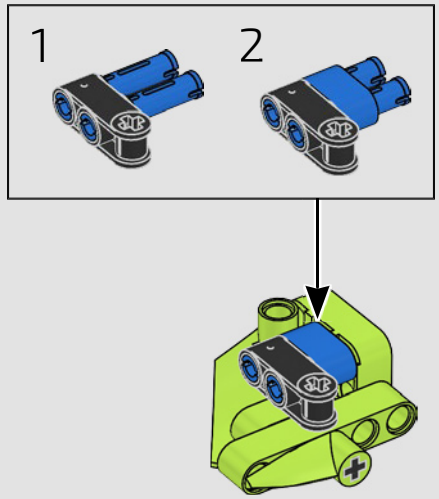


# 926

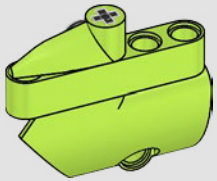

927

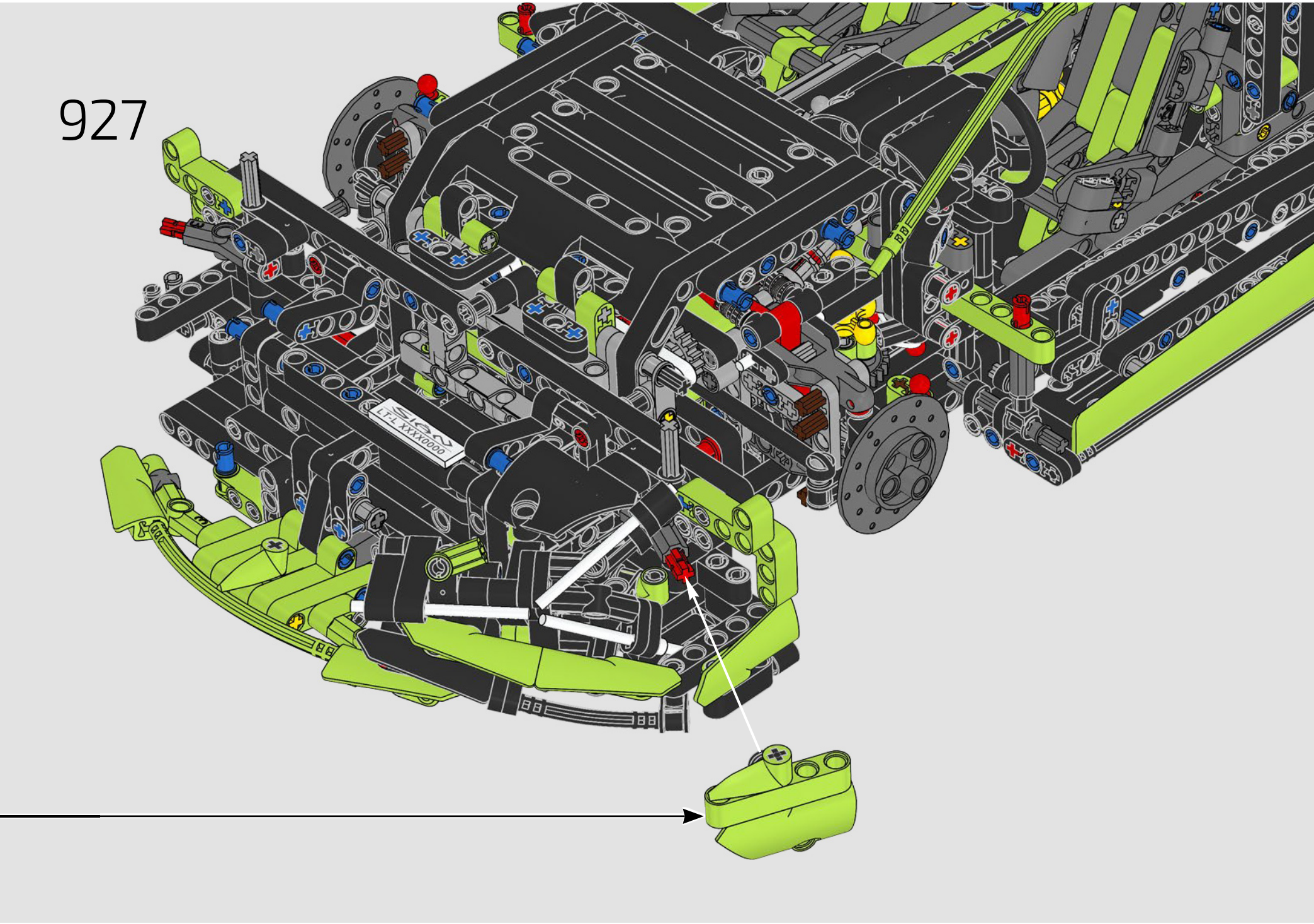

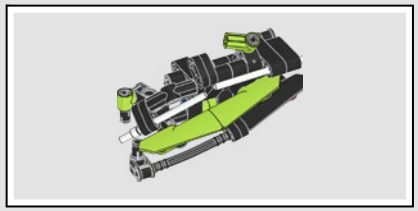

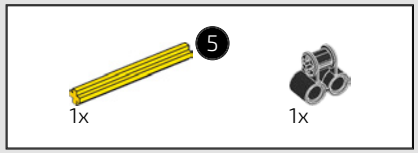


928

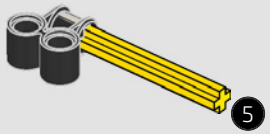


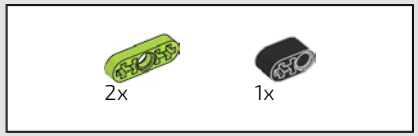


929

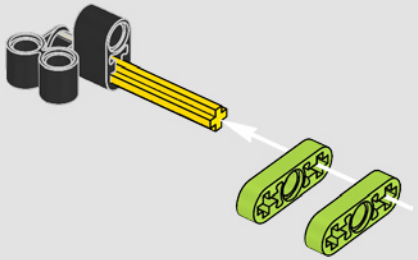

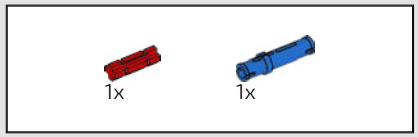


930

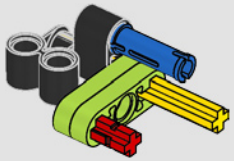

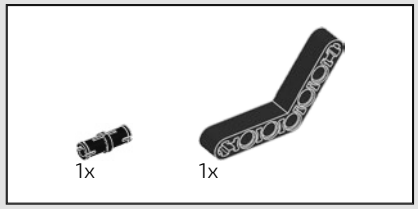


931

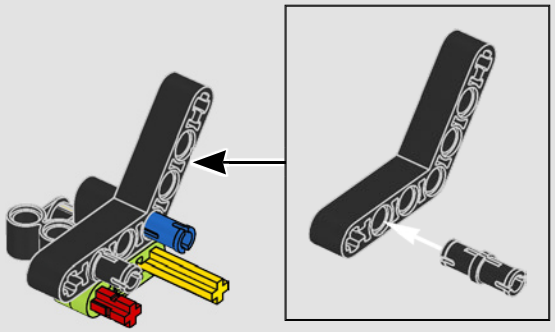

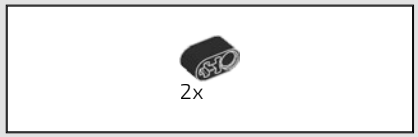


932

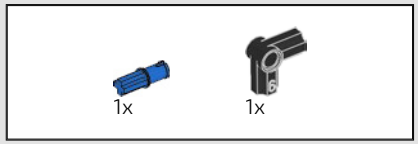


933

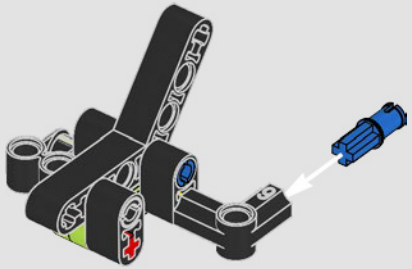

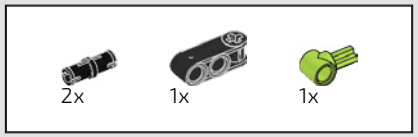


934

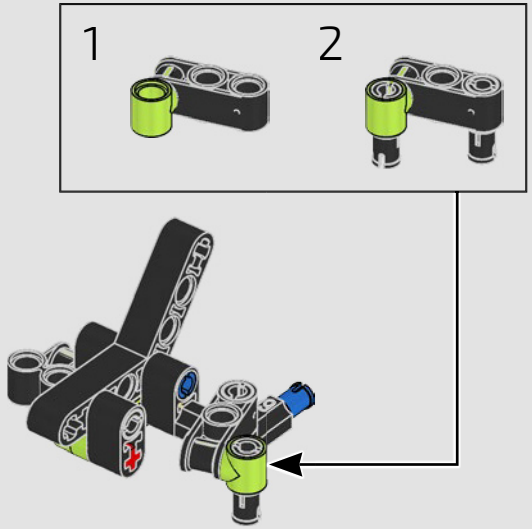


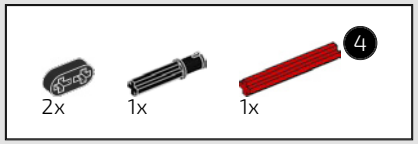

935

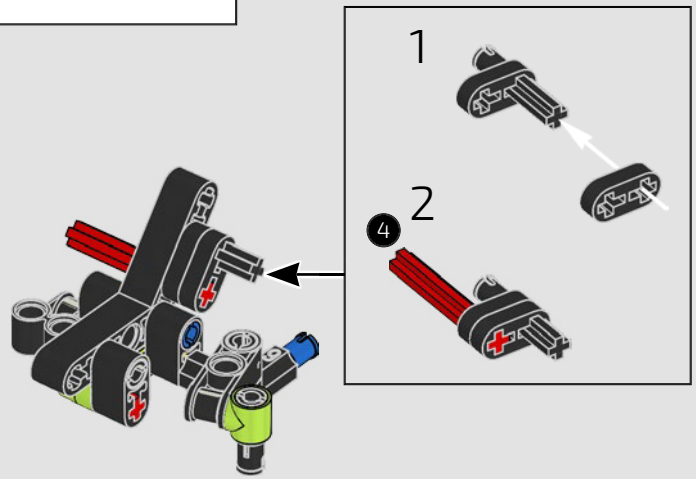

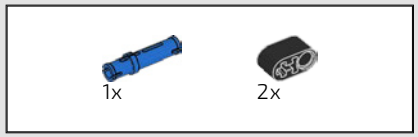


936

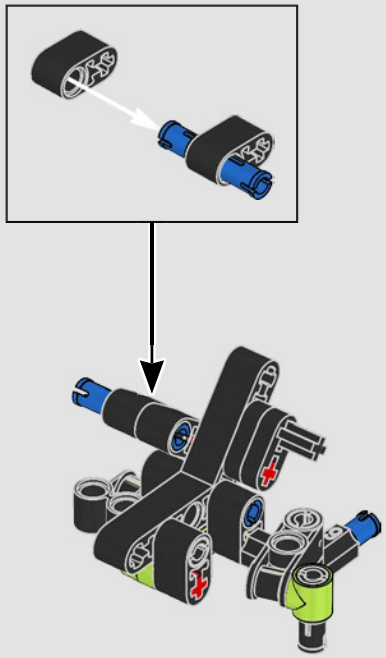

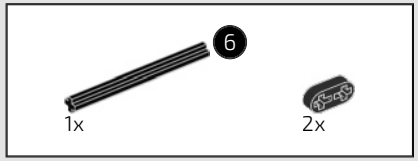


937

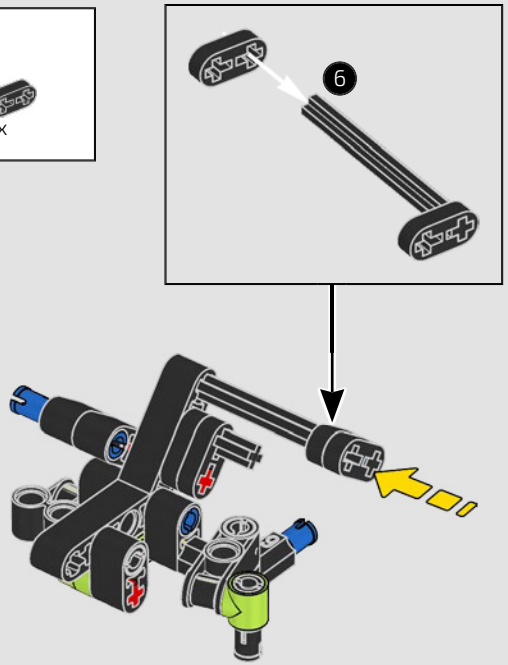


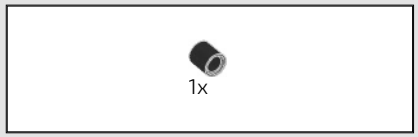


938

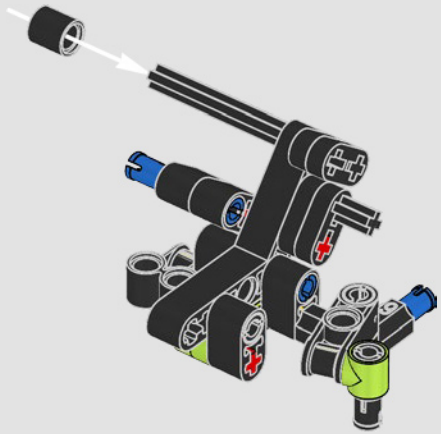

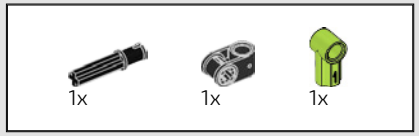


939

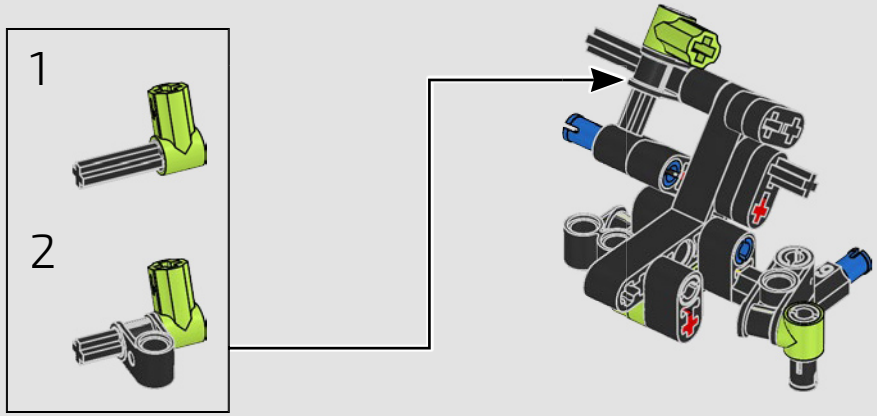


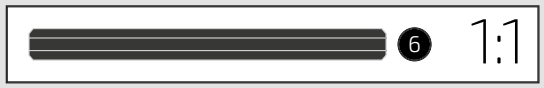

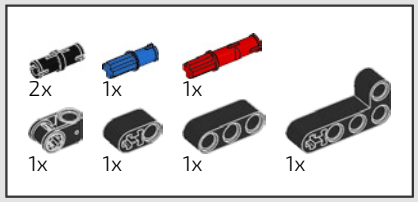


# 940

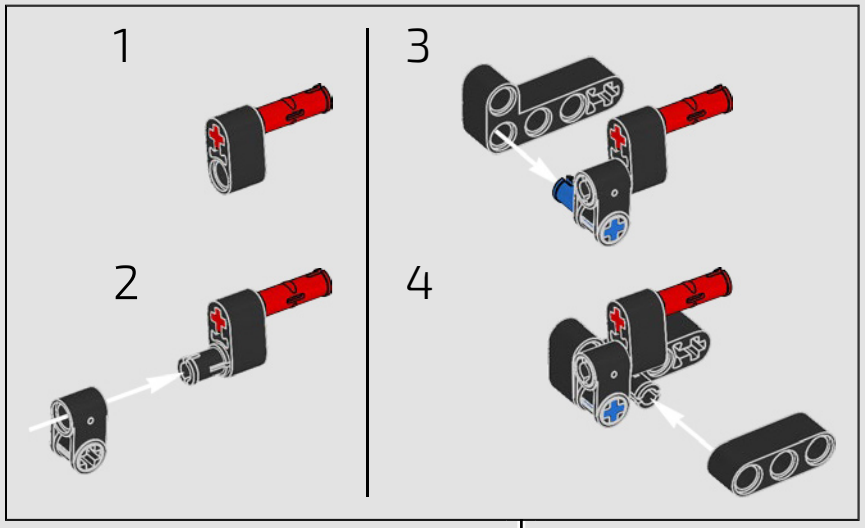


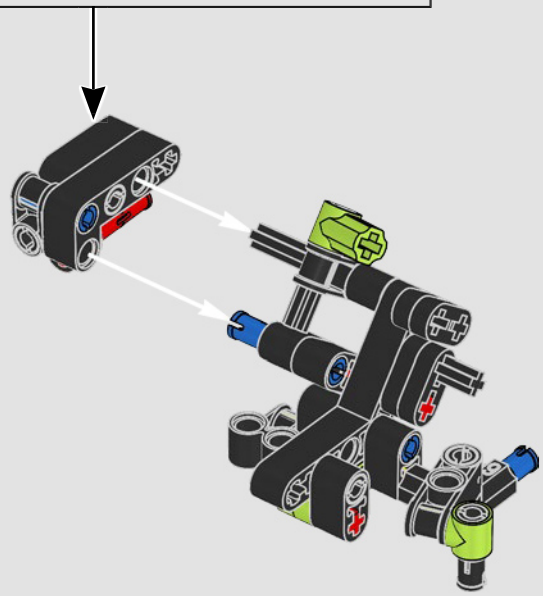

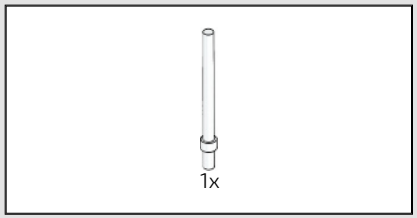


# 941

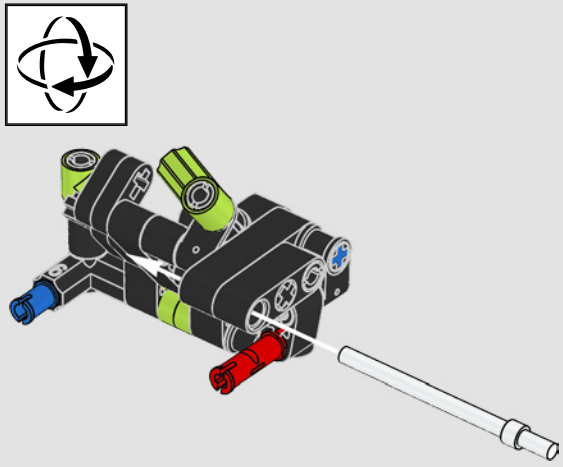

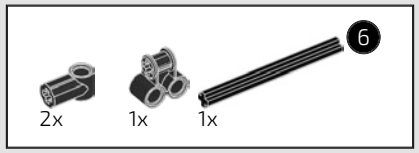


# 942

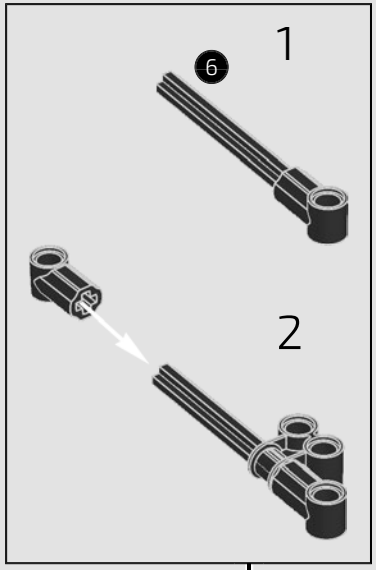


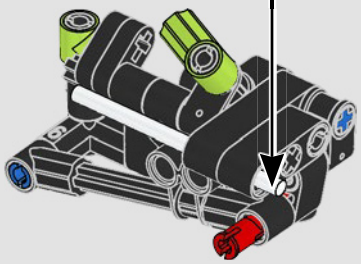

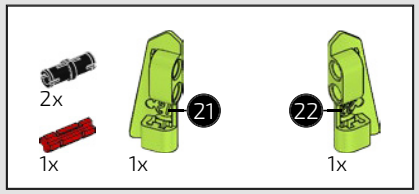


# 943

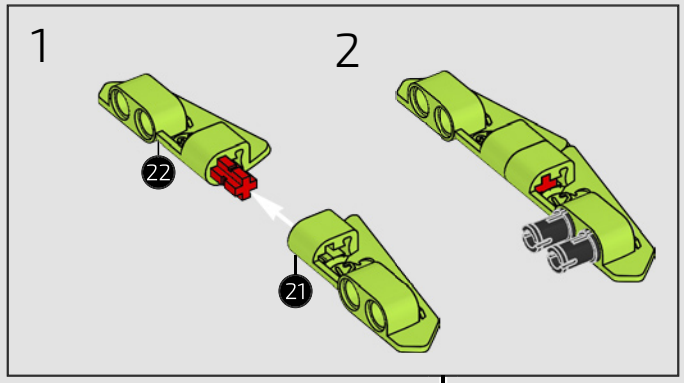


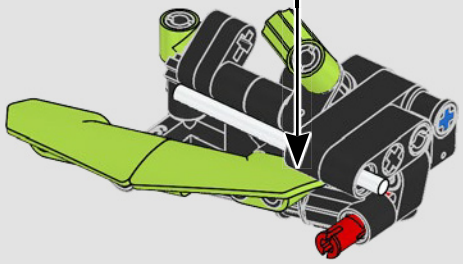

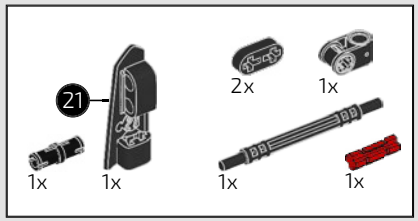


# 944

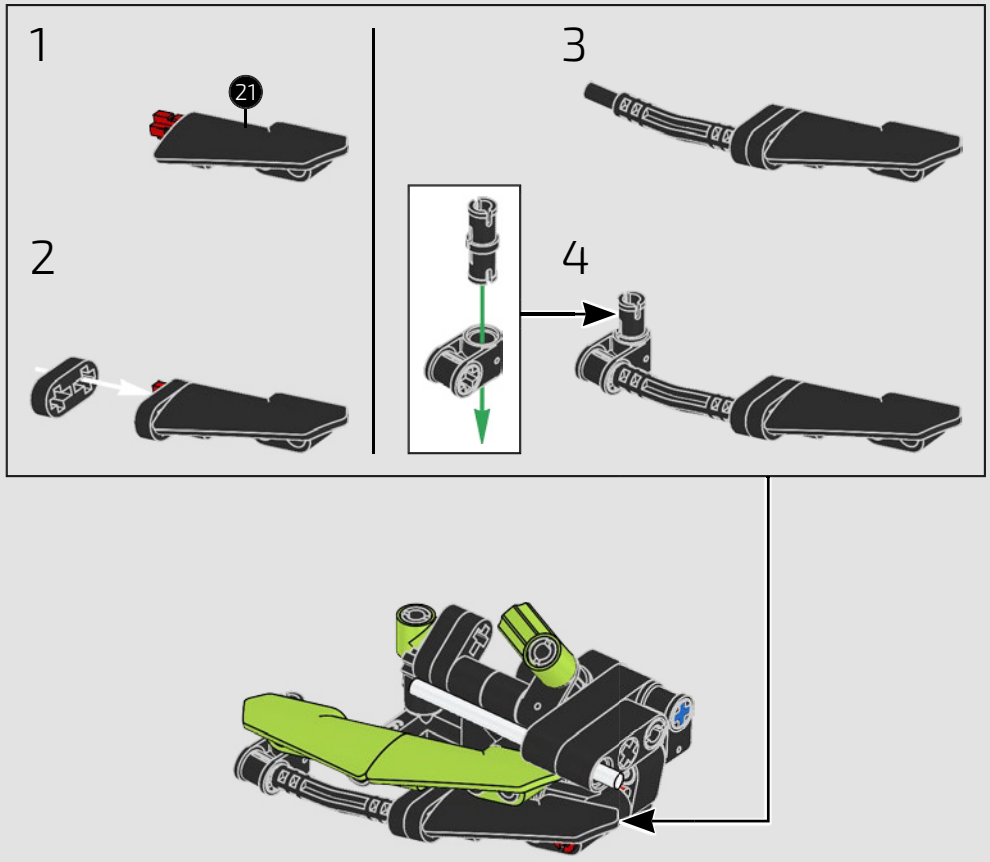


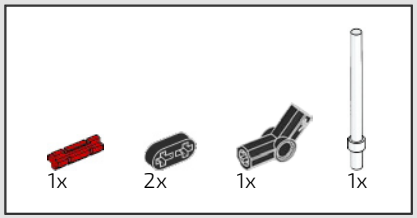


# 945

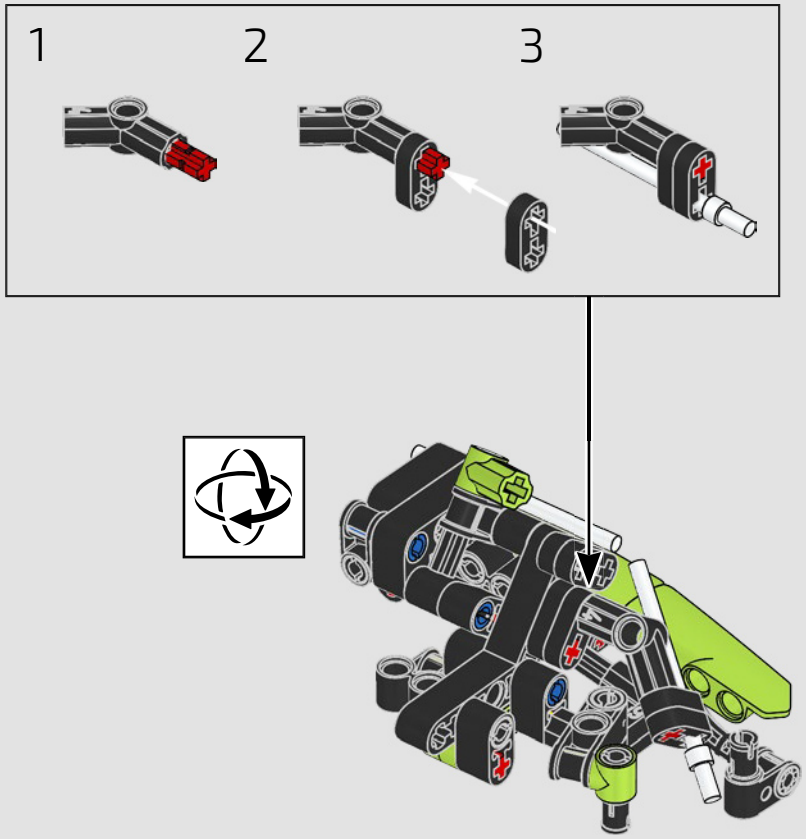

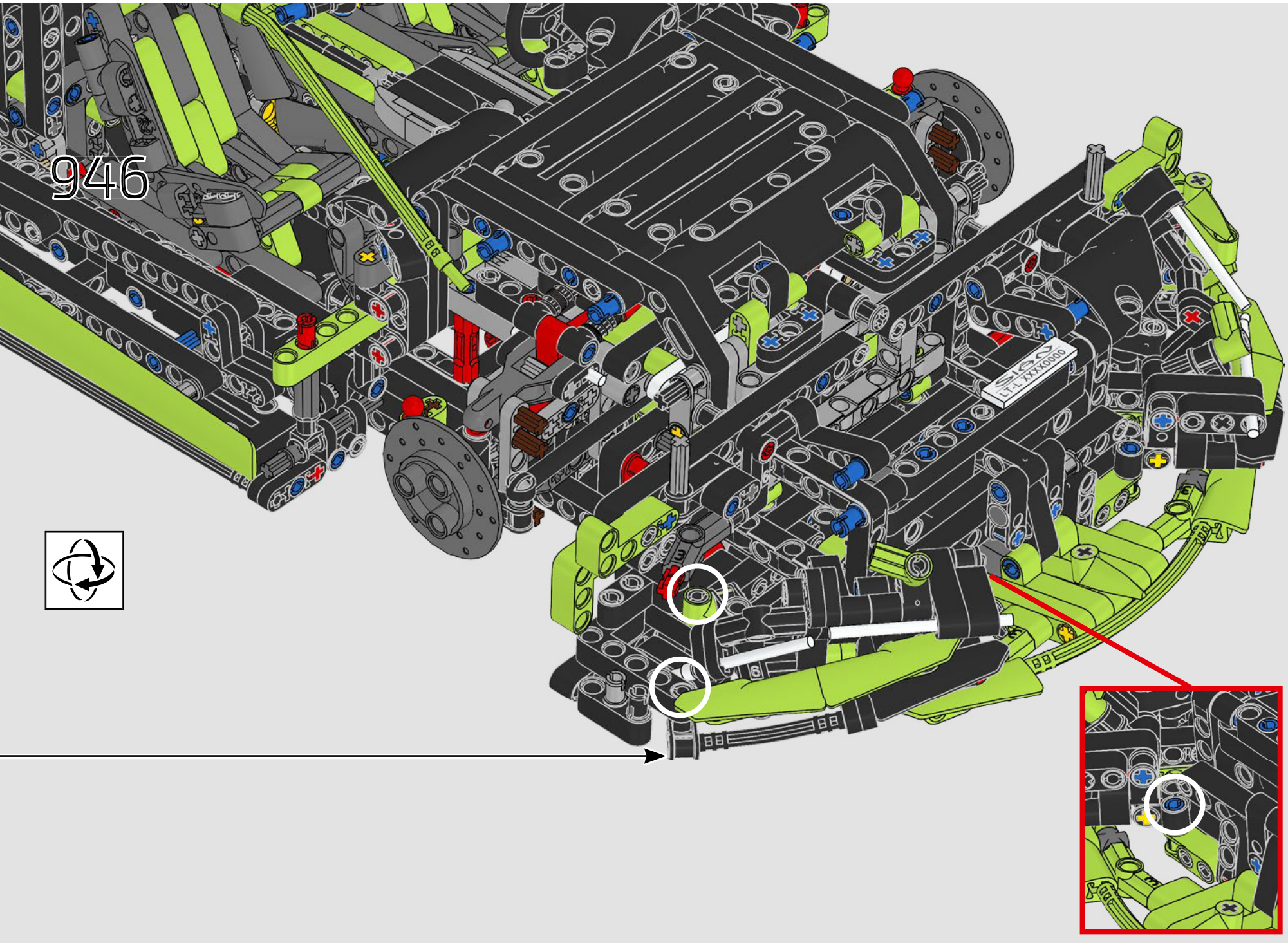
946

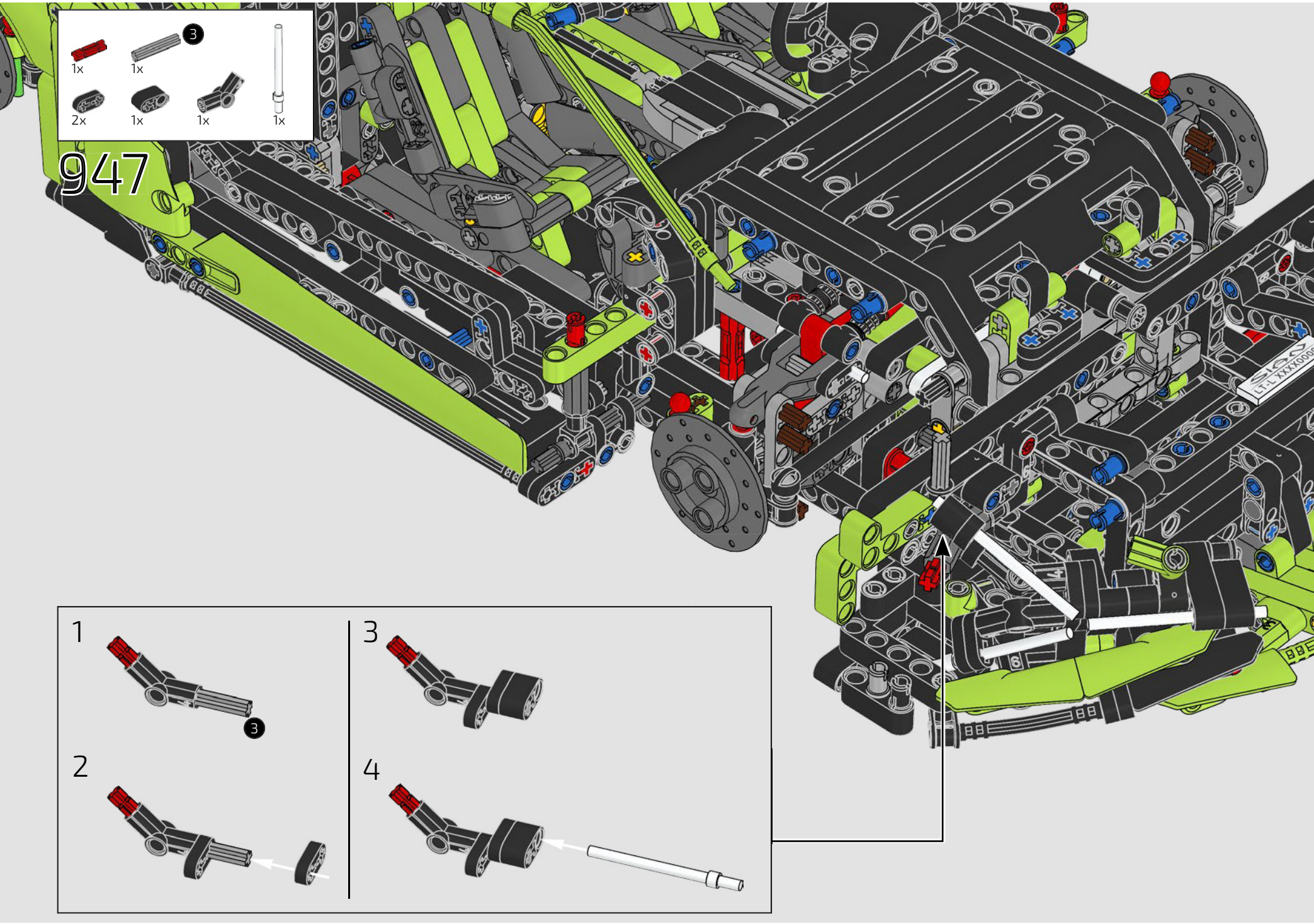
3
1x
1x
2x
1x
1x
1x
947
1
3
2
3
4

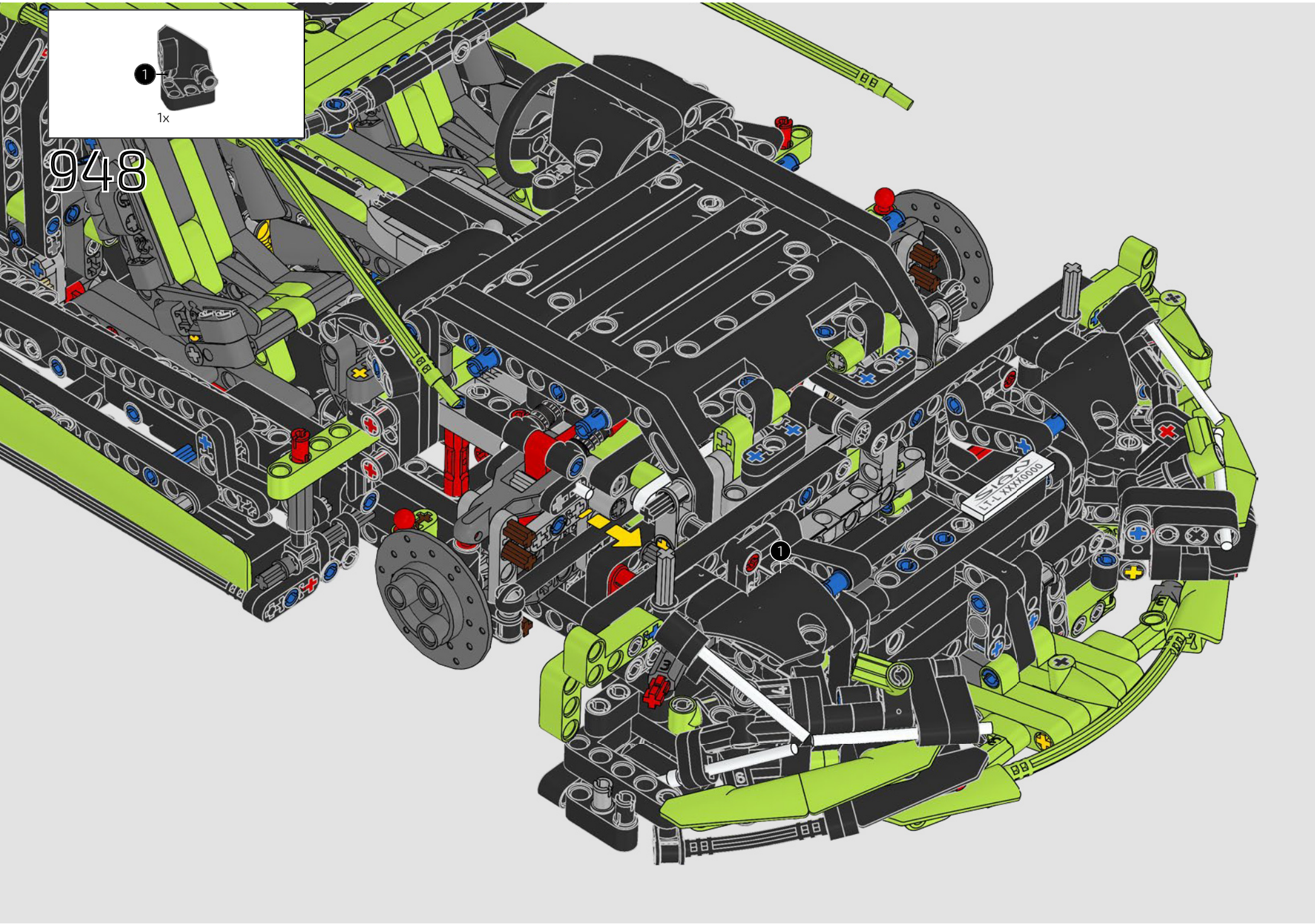
1
1x
948
1

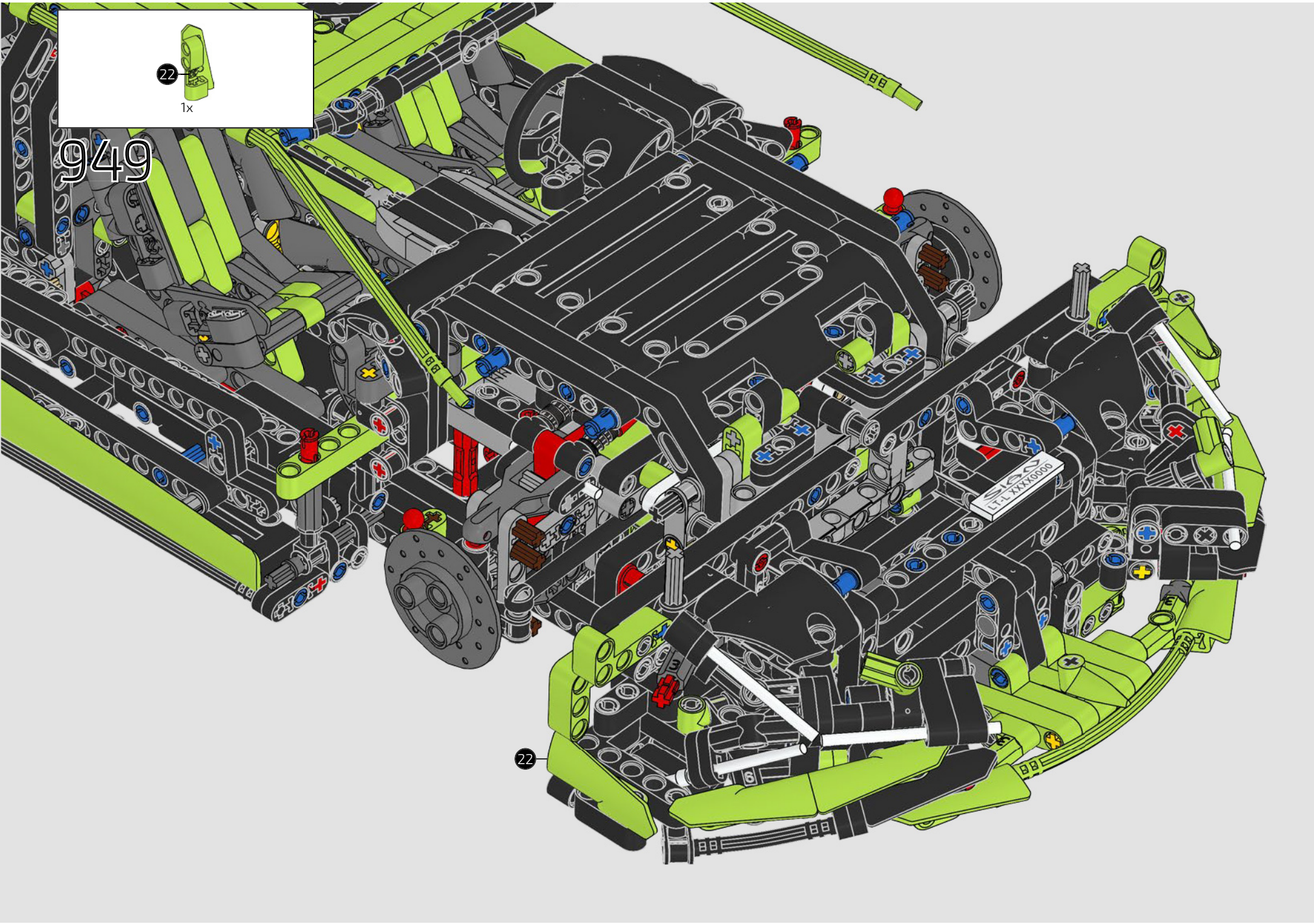
22
1x
949
22

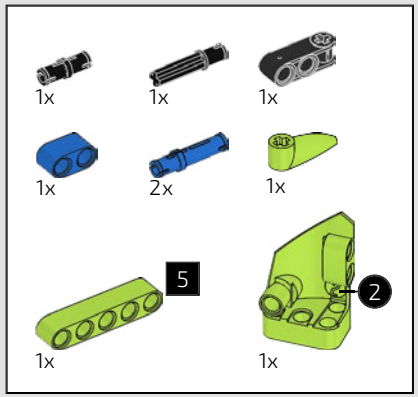


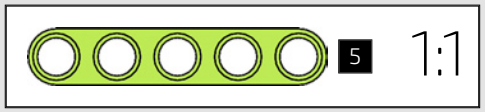


950

1

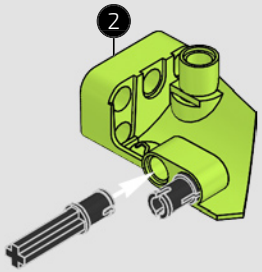


2

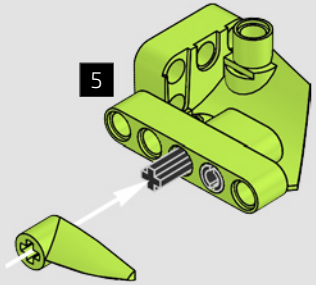


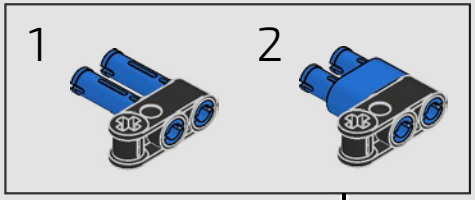


3

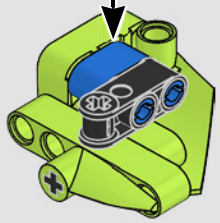

4

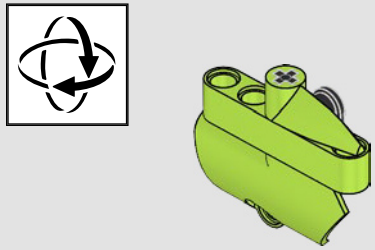

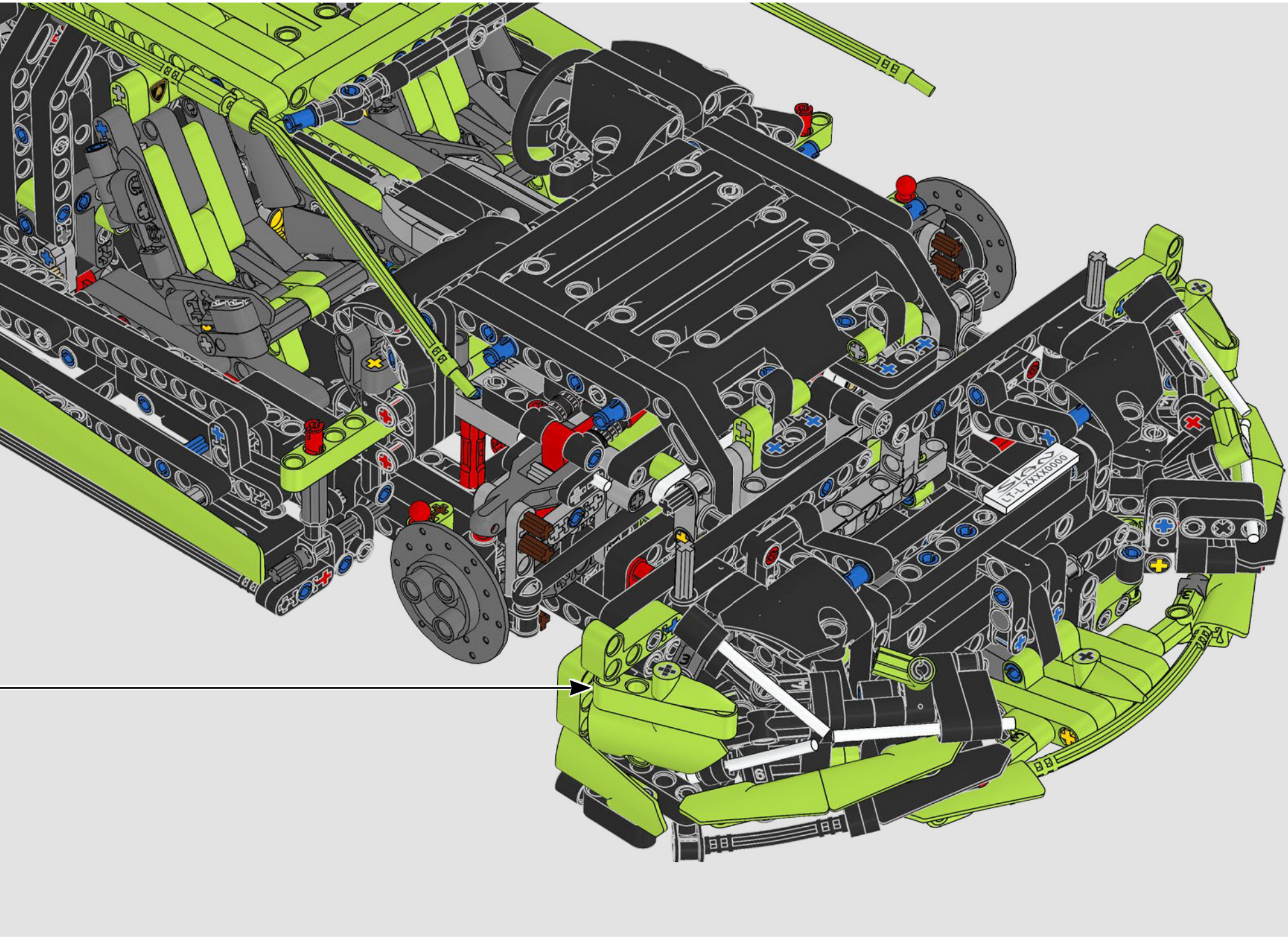
LT-L XXXX0000

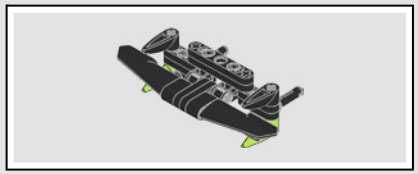

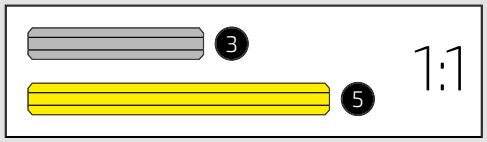


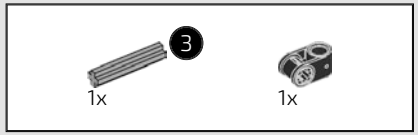


951

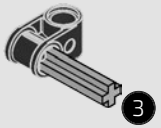

952

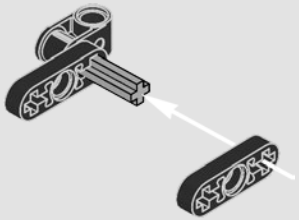

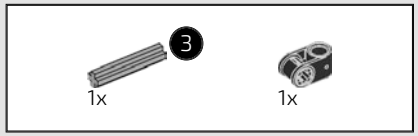


953

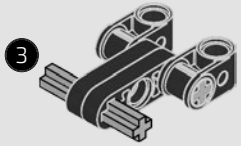


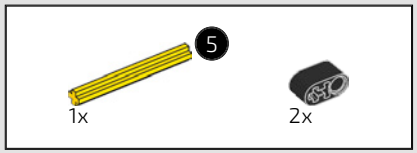


954

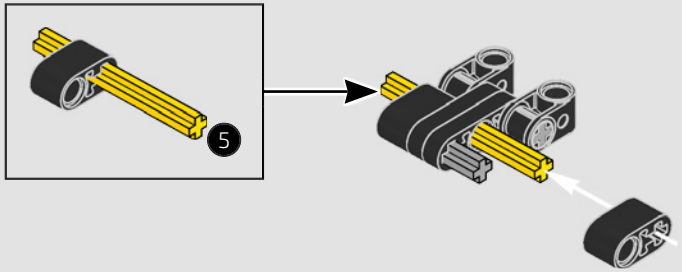


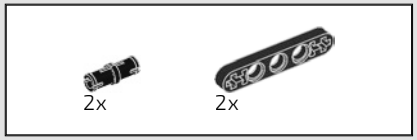


955

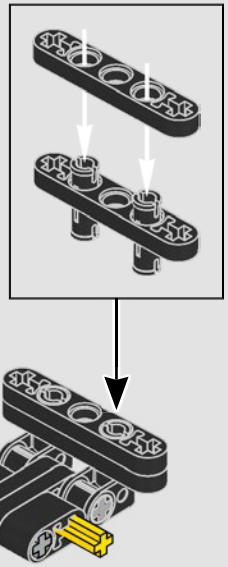

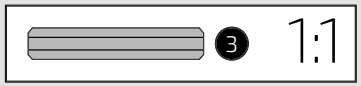


956

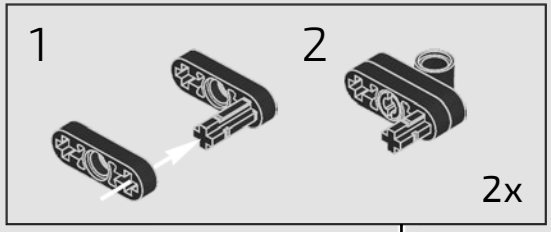


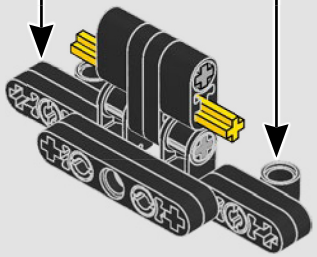

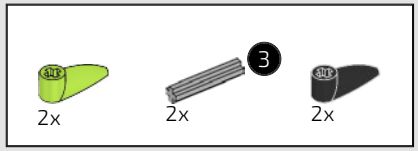


957

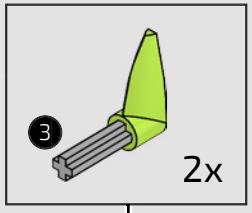


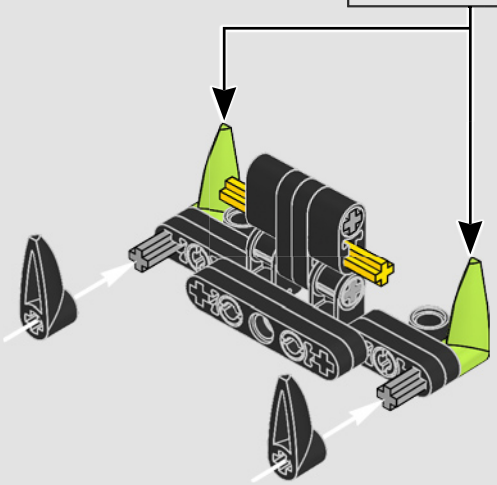

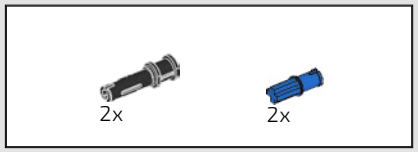


958

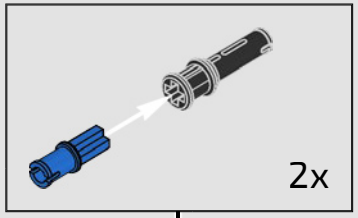


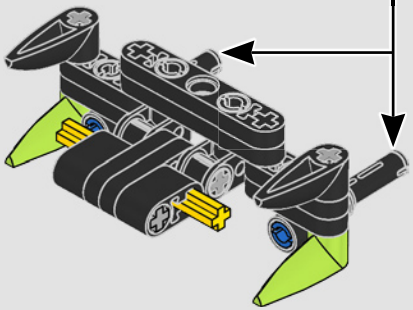

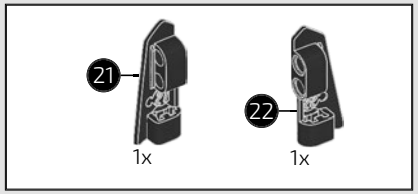


959

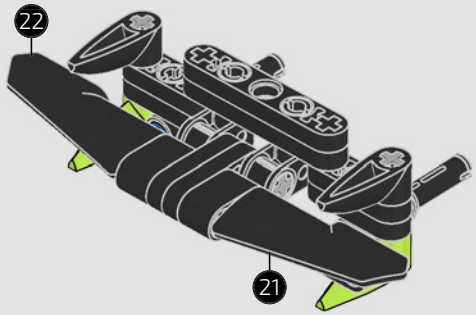

960



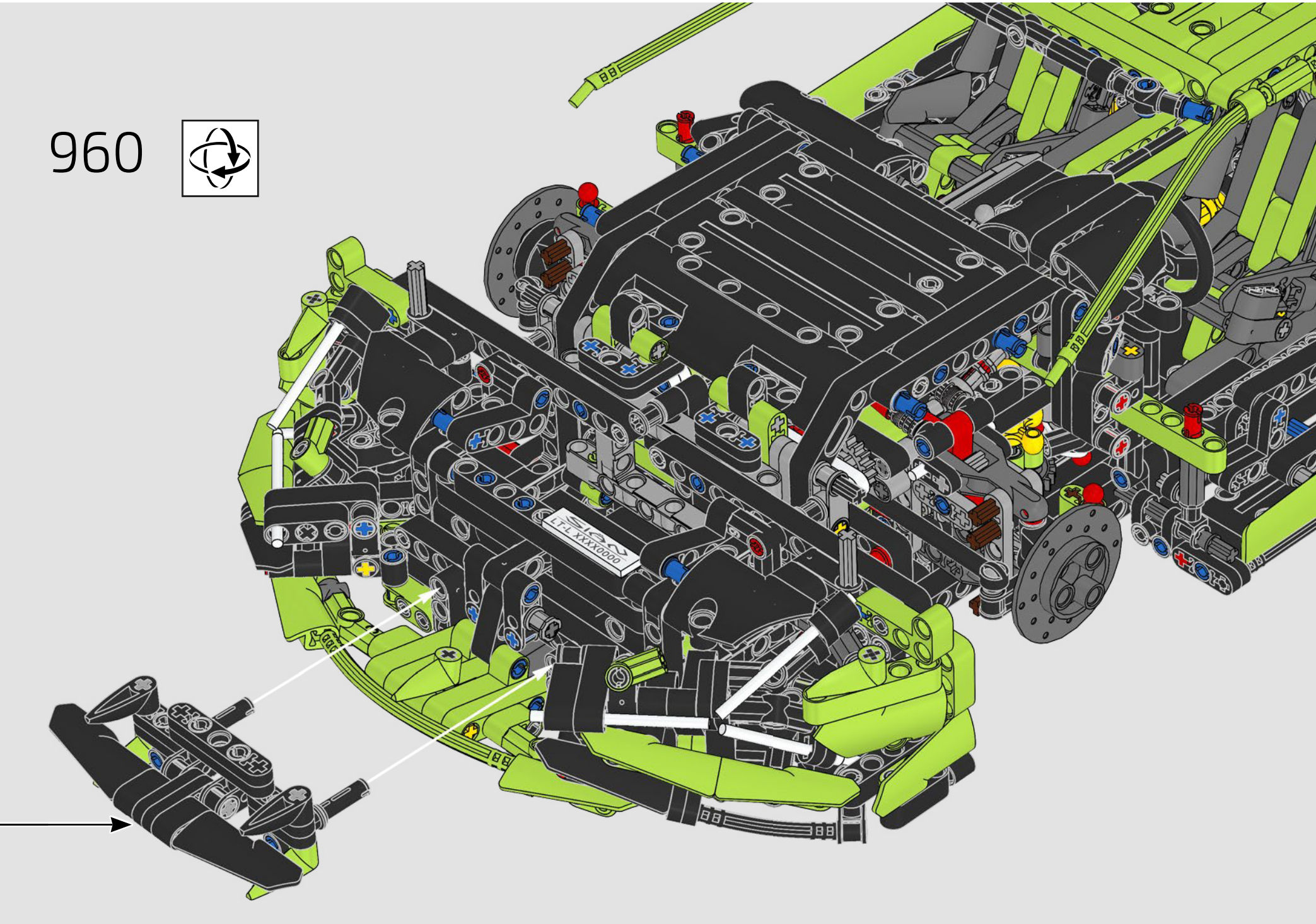

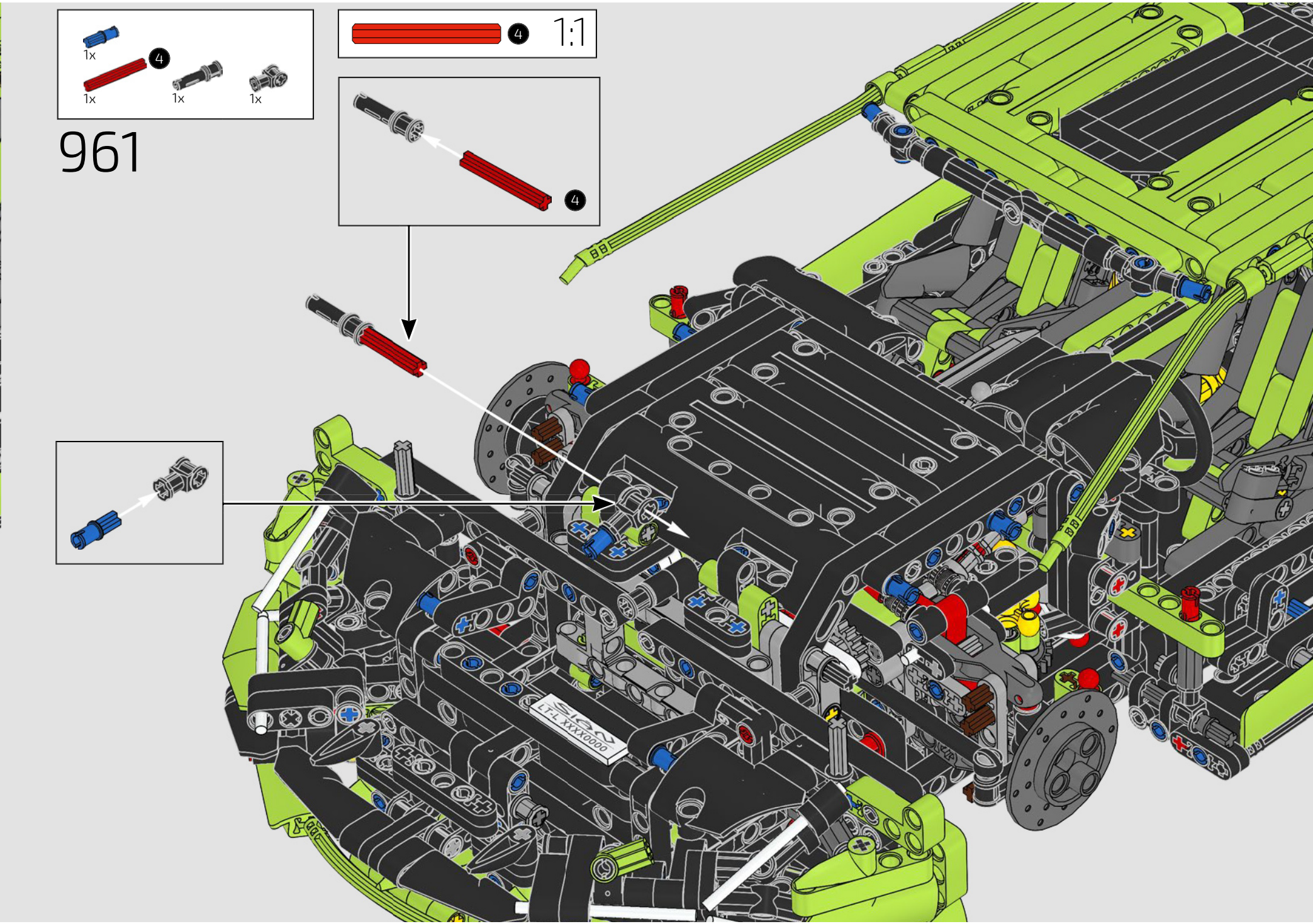
1x
4
1x
1x
1x
4
1:1
4
961
LT-L XXXX0000

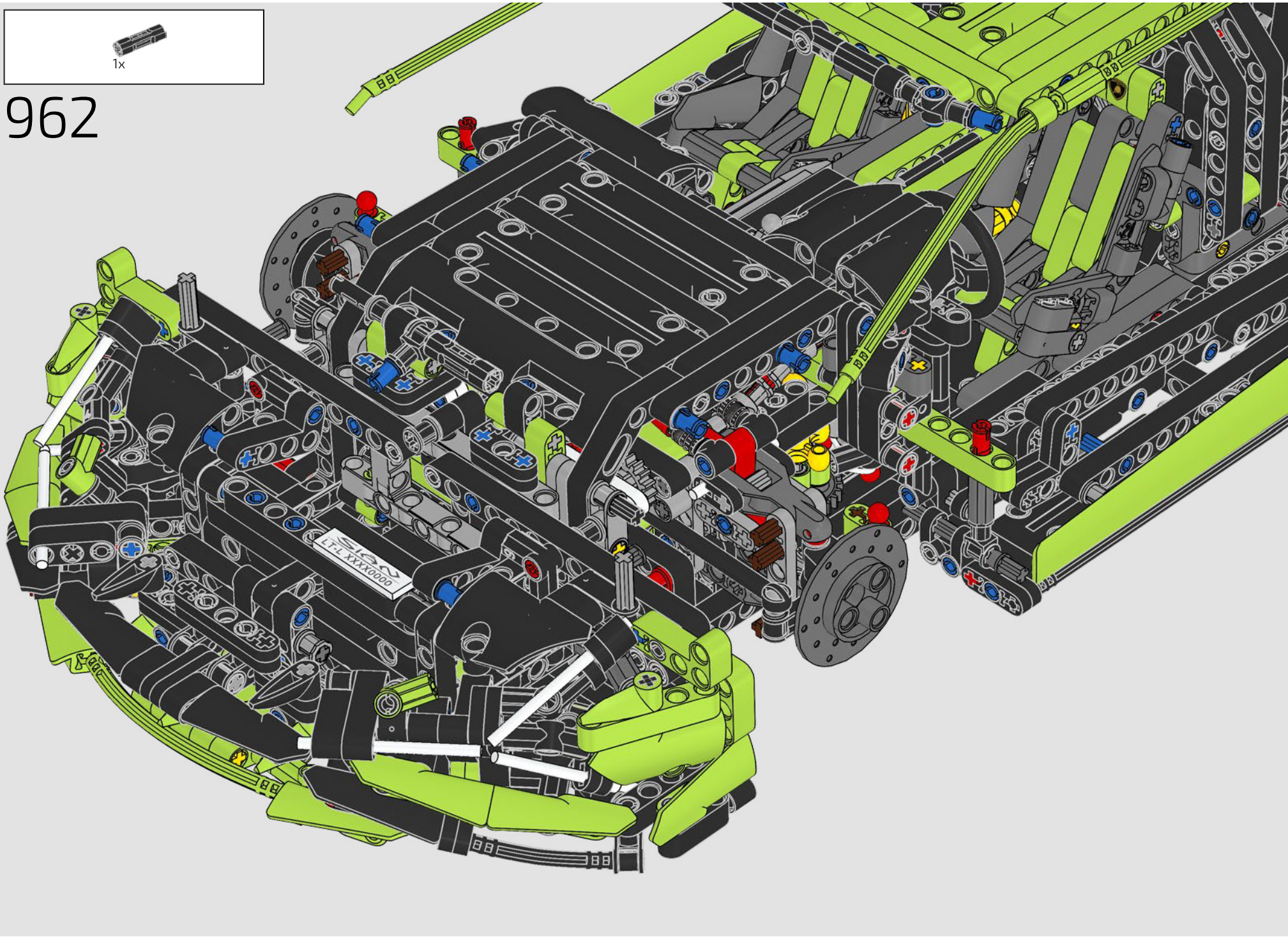
1x
962
LT-L XXXA0000

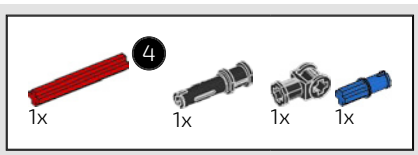


963






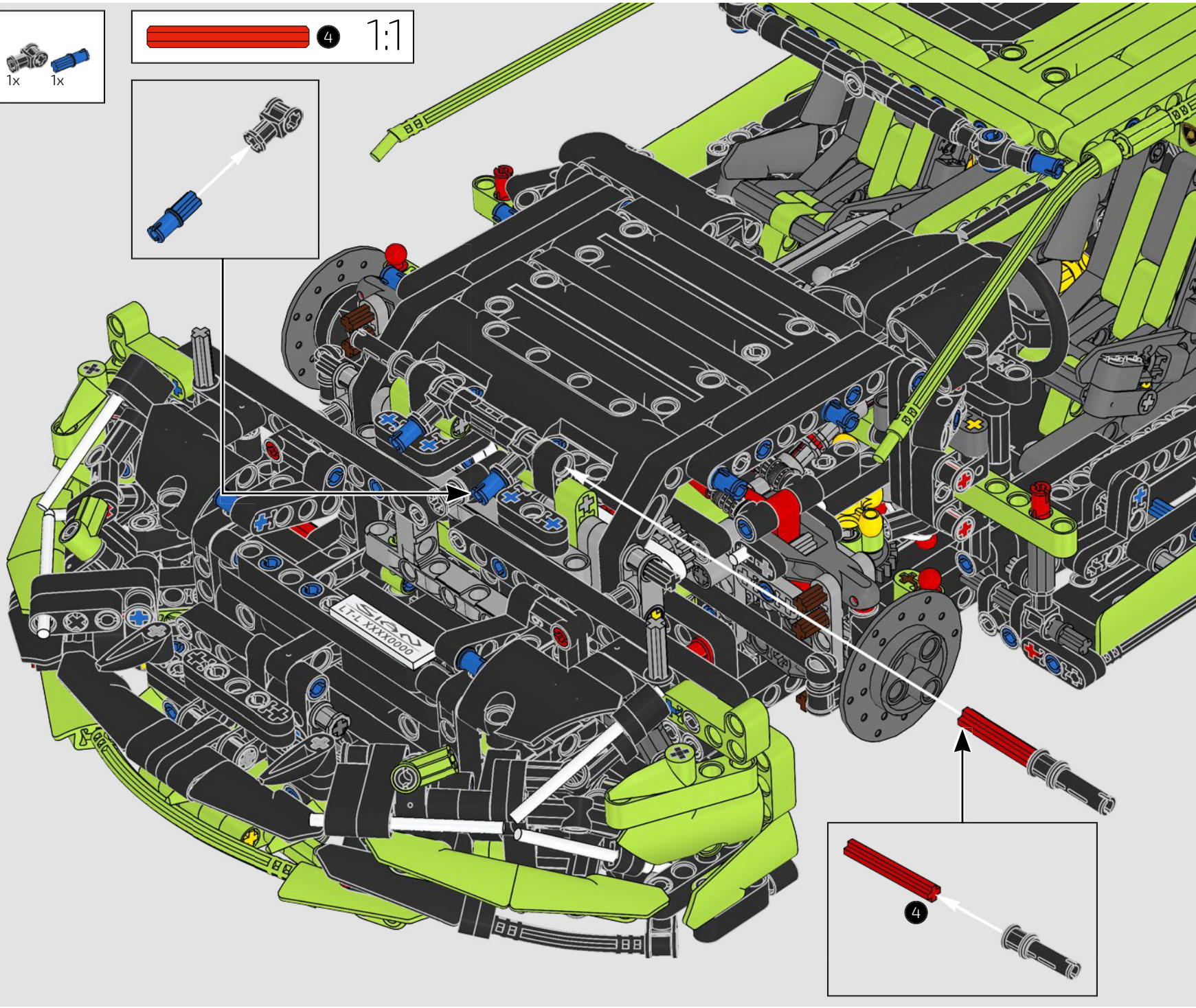

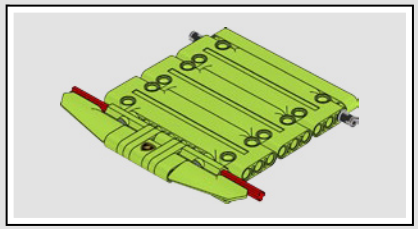

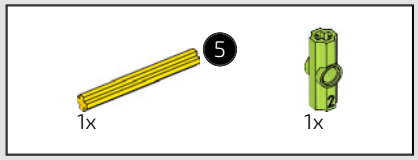


964

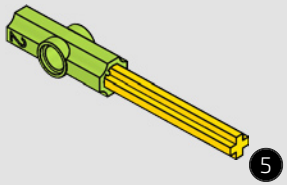


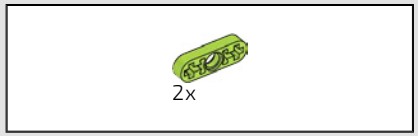


965

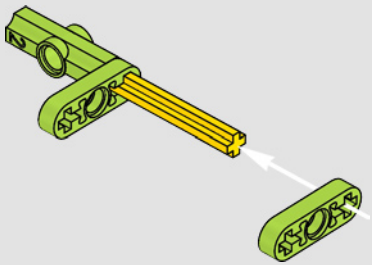

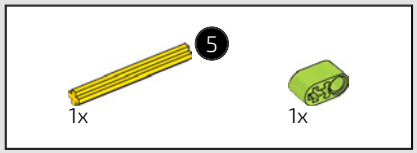


966

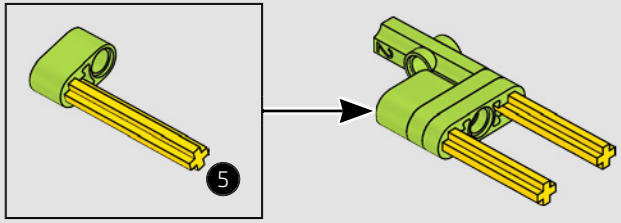


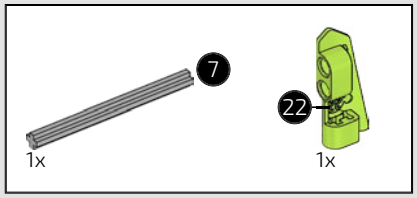


967

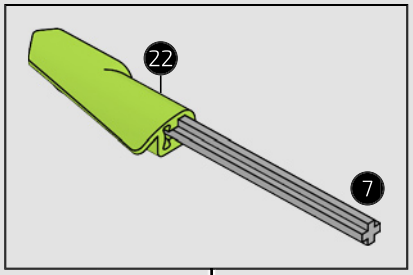


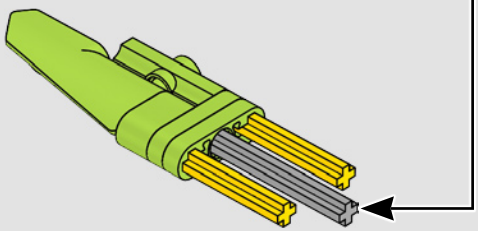

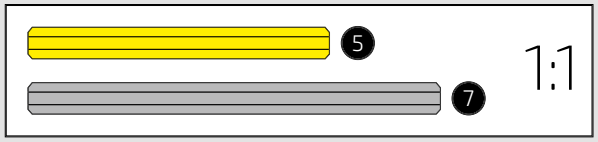

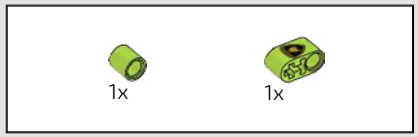


968

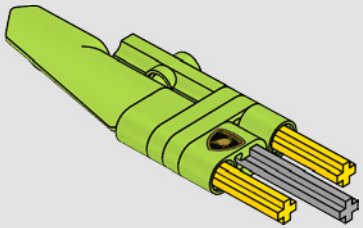

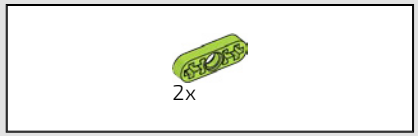


969

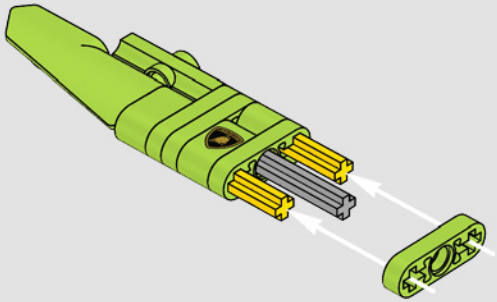

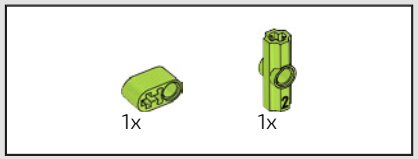


970

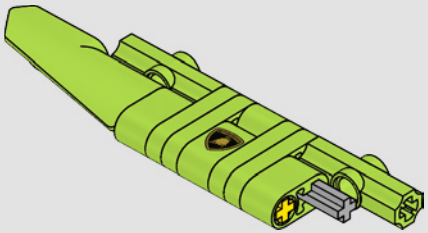

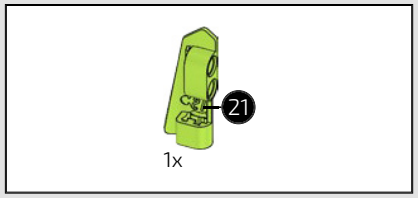


971

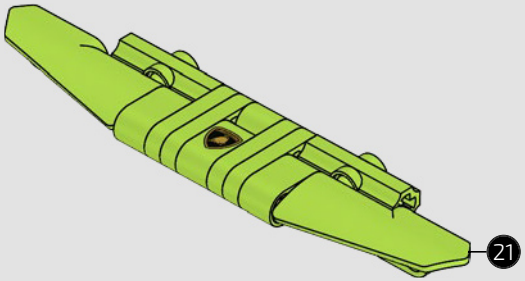

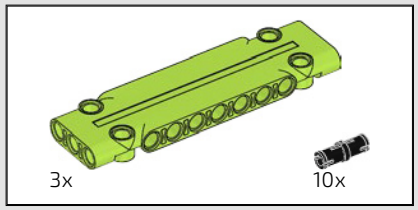


# 972

1

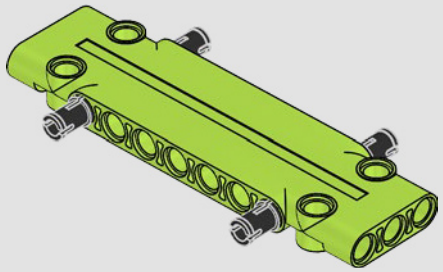

2

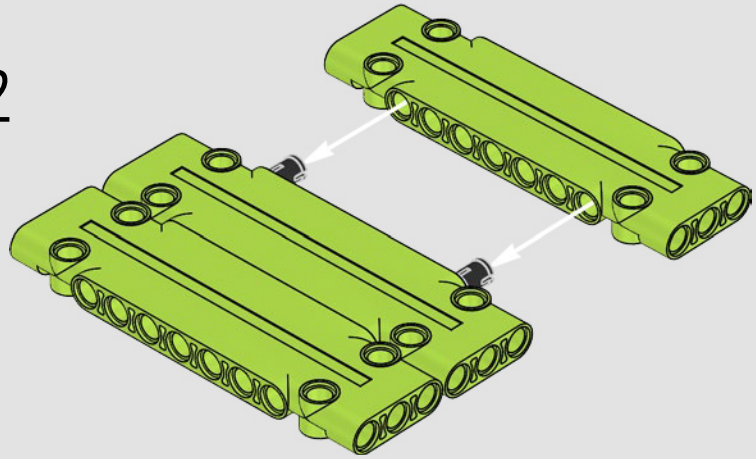

3

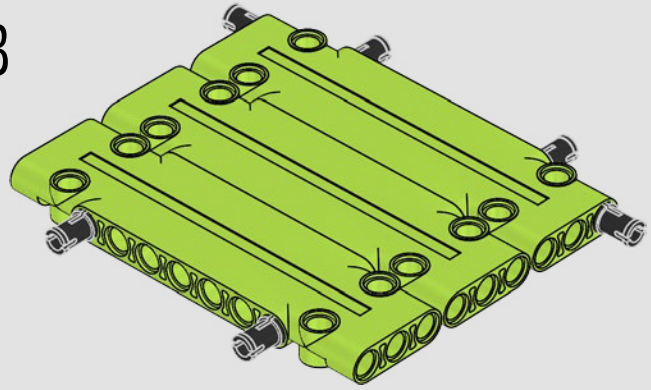

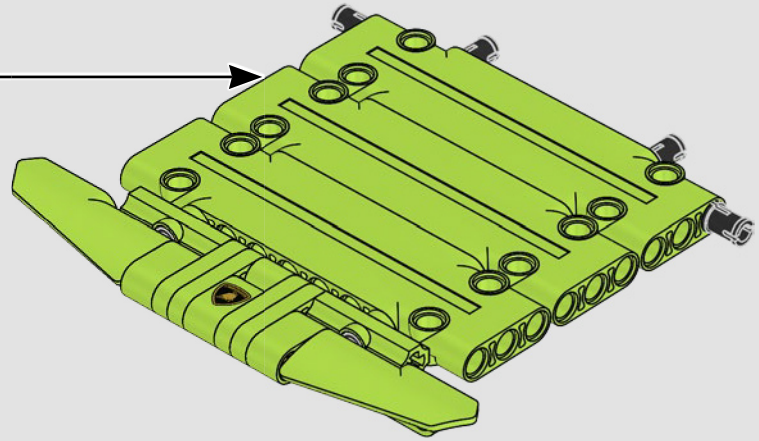

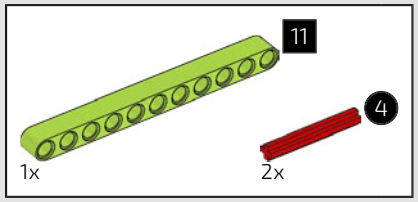


# 973

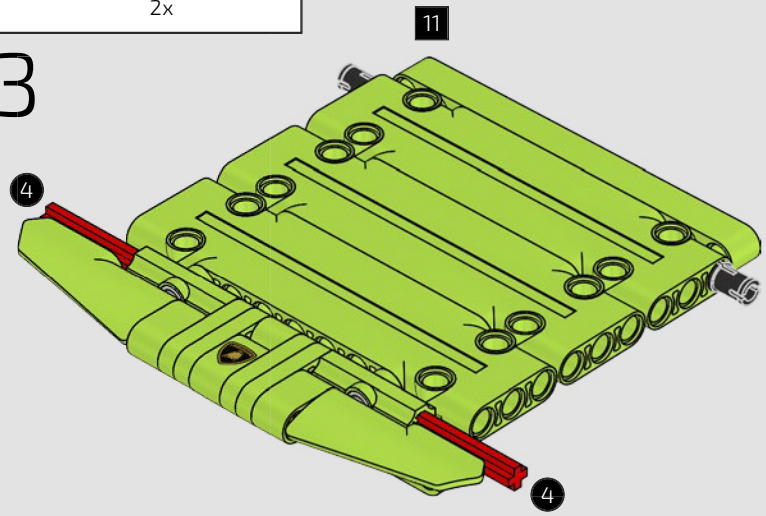


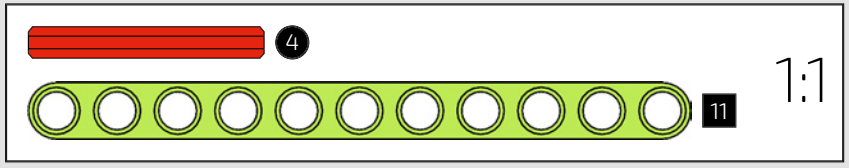

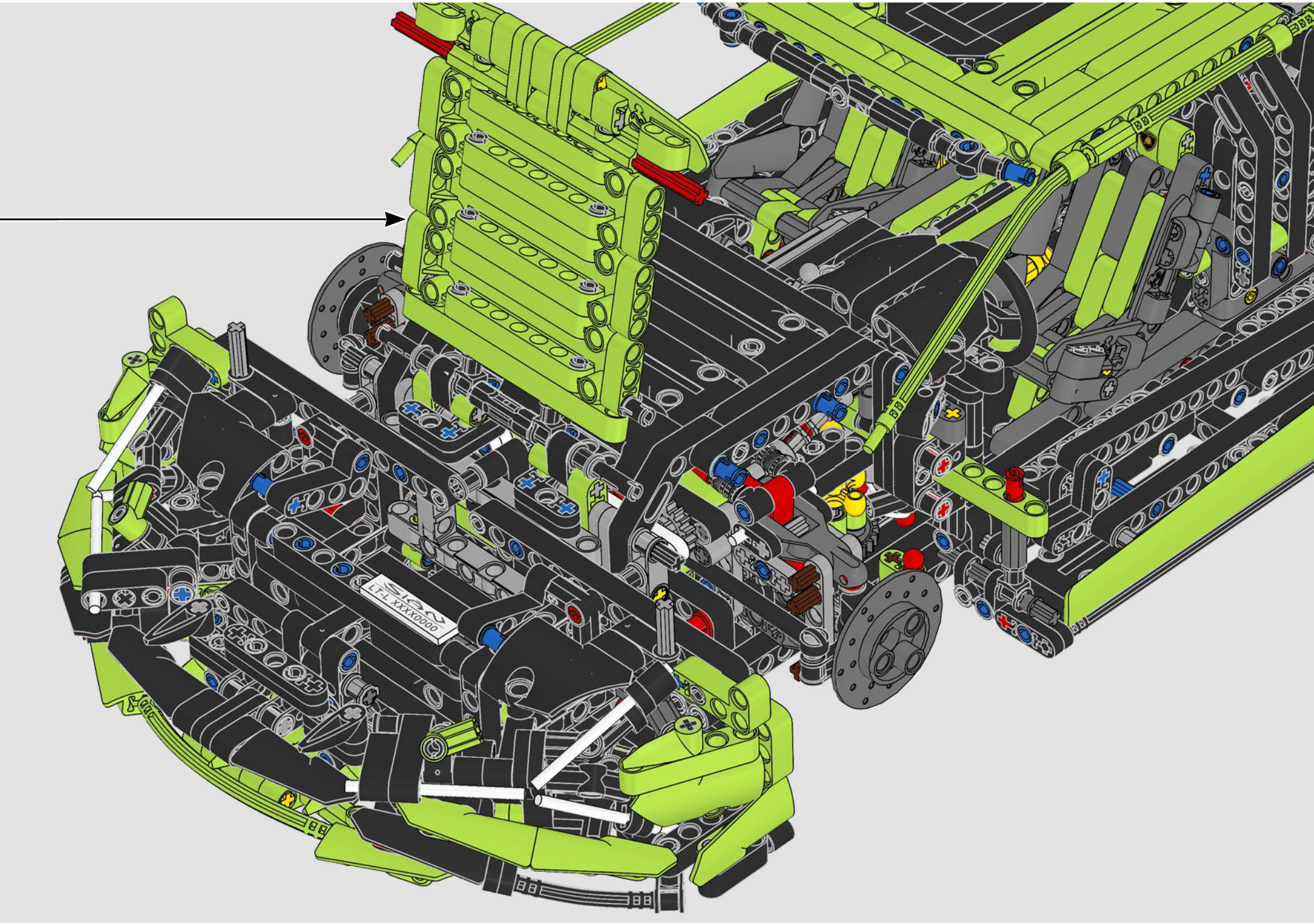
LT-L XXXX0000

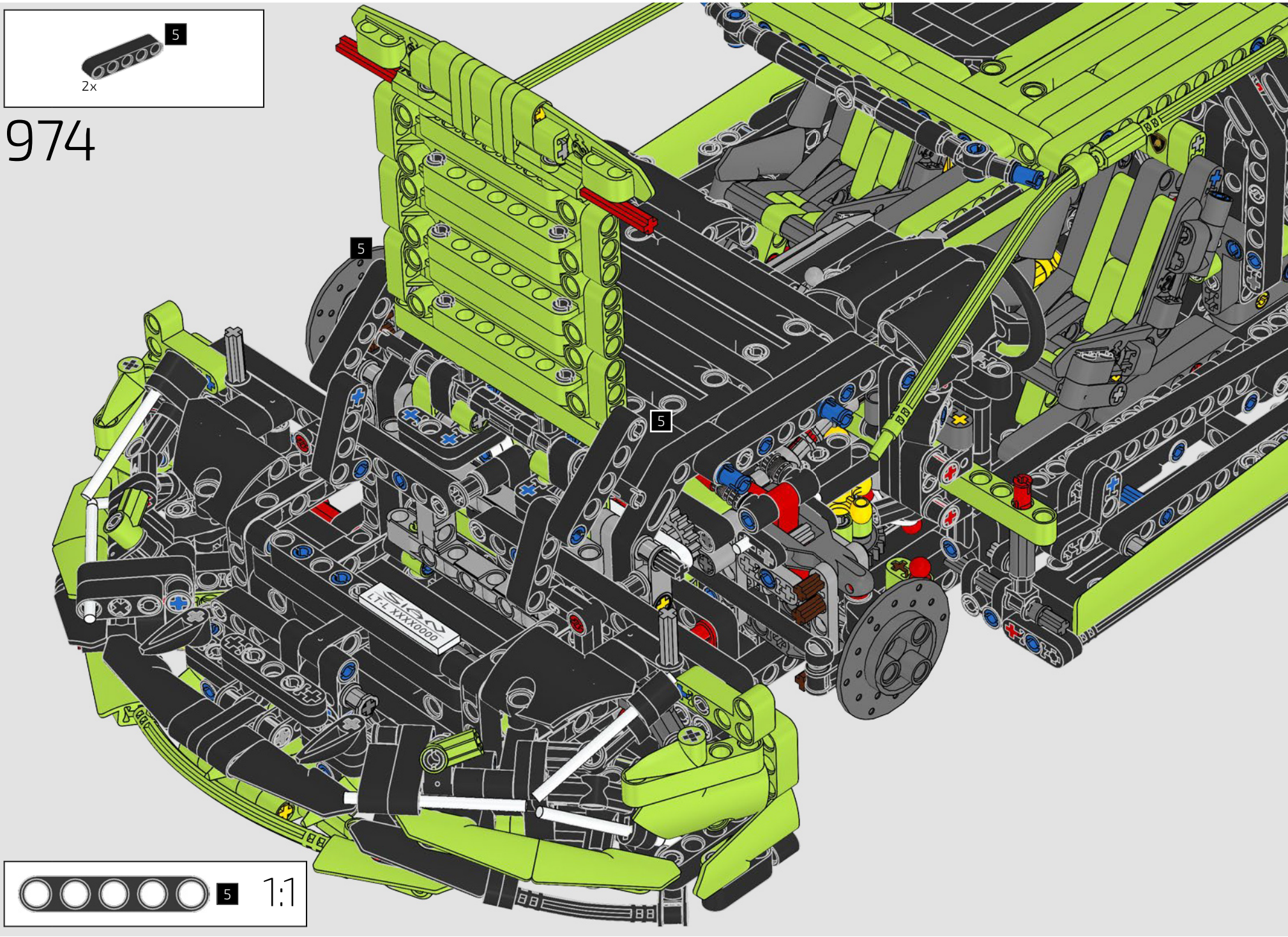
5
2x
974
5
5
LT-L XXXX0000
5
1:1

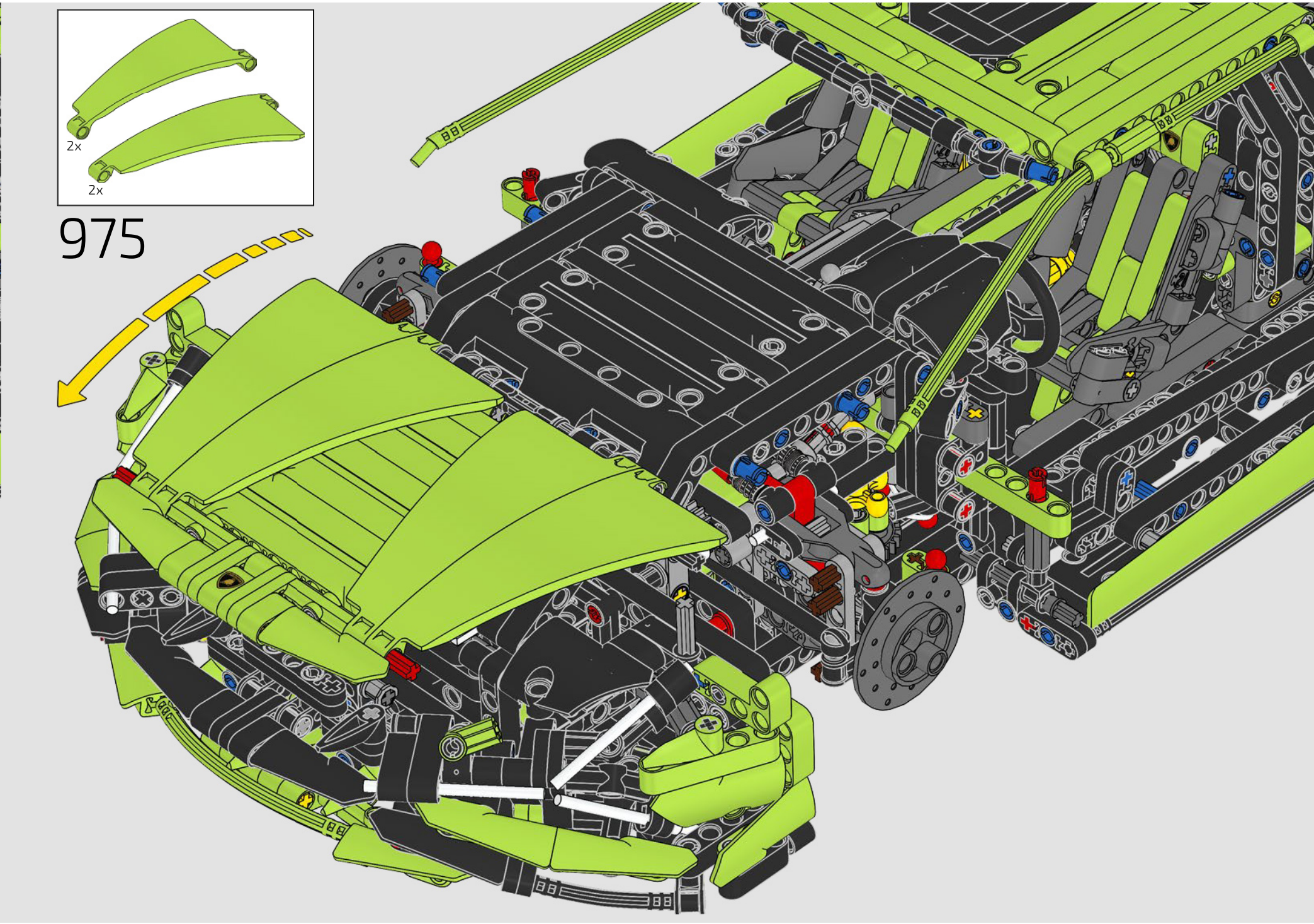
2x
2x
975

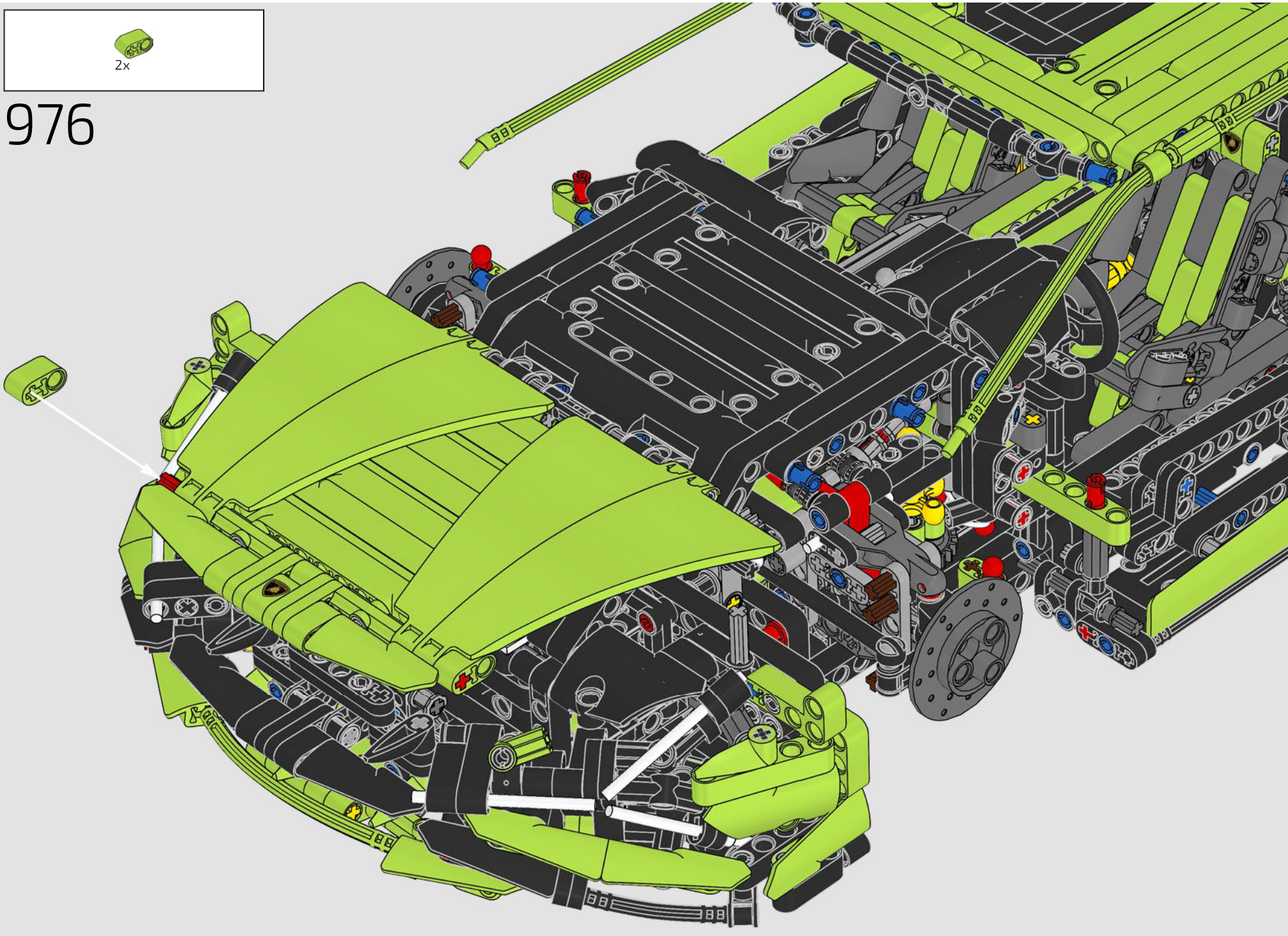
2x
976

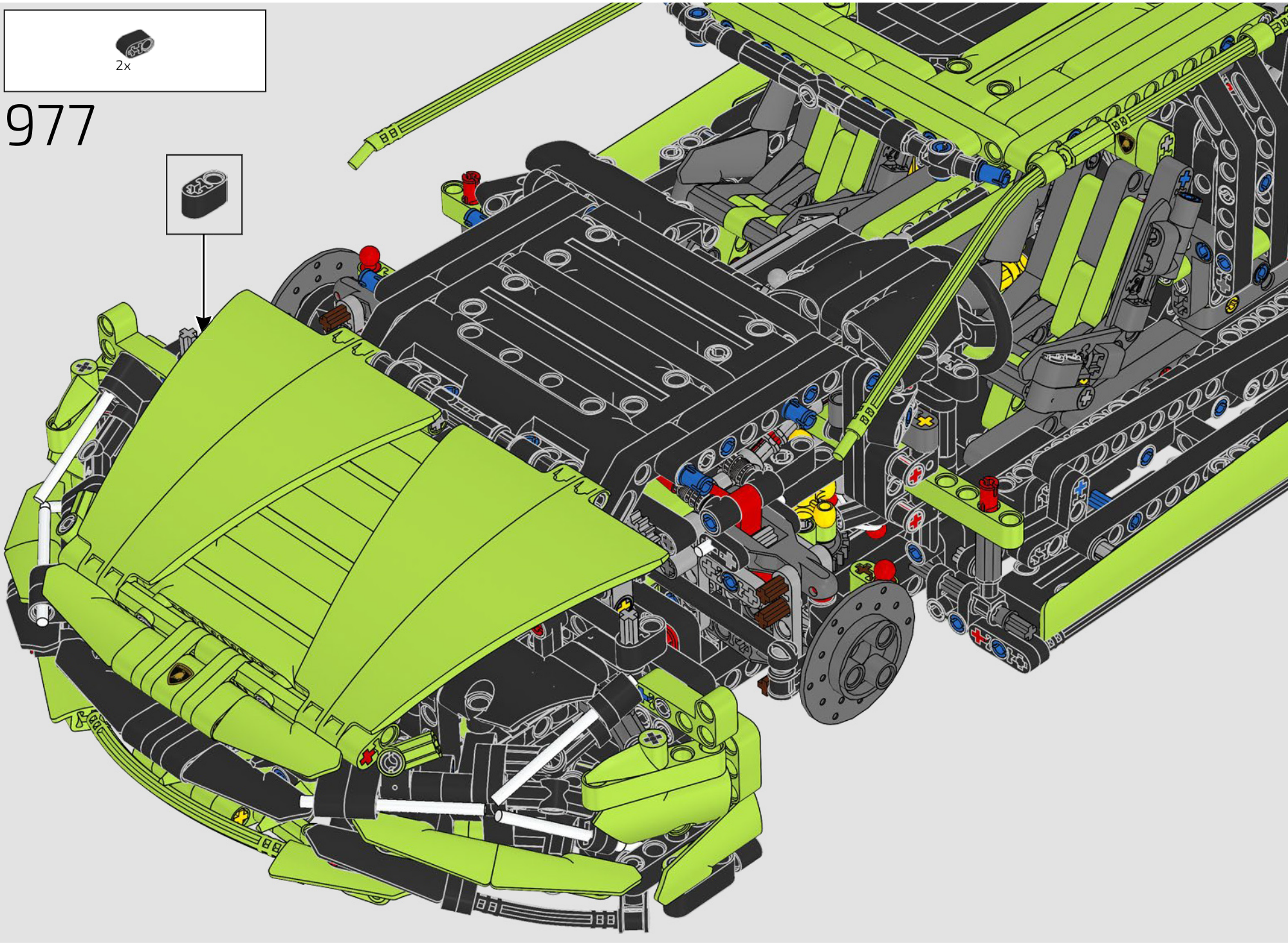
2x
977

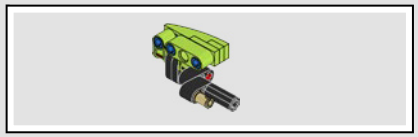

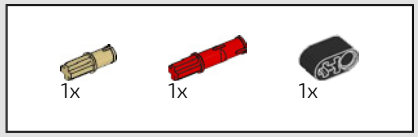


978

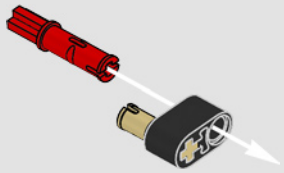

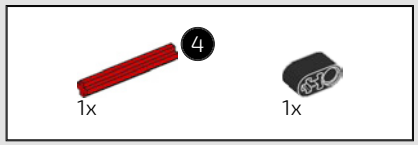

979

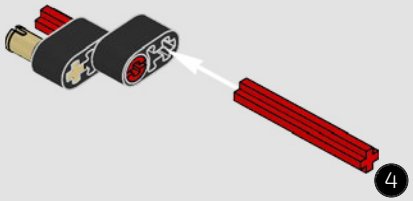


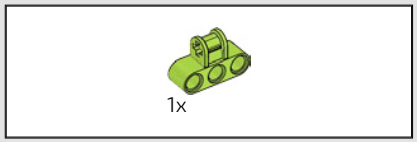


980

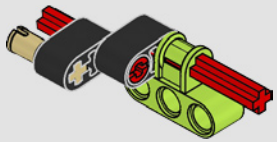

981

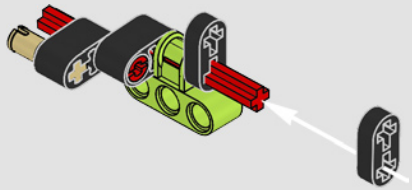

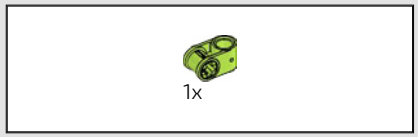


982

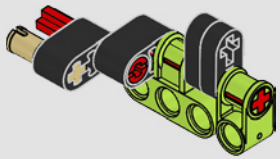

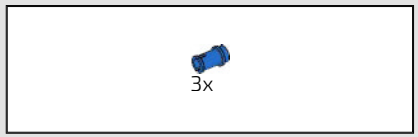


983

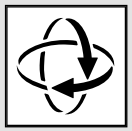

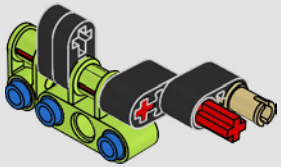

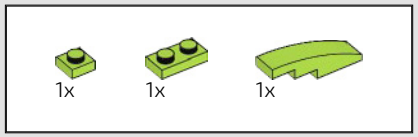


984

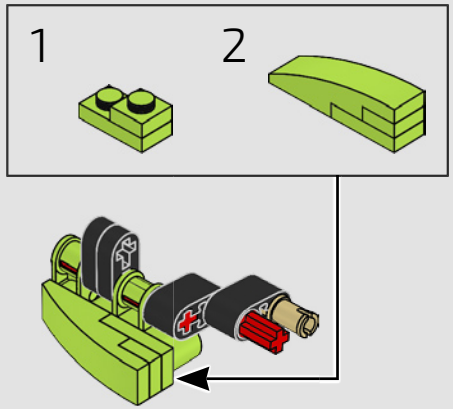


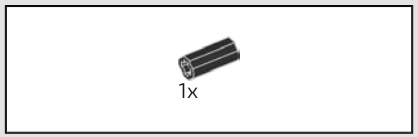


985

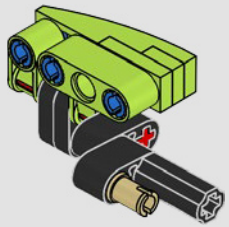

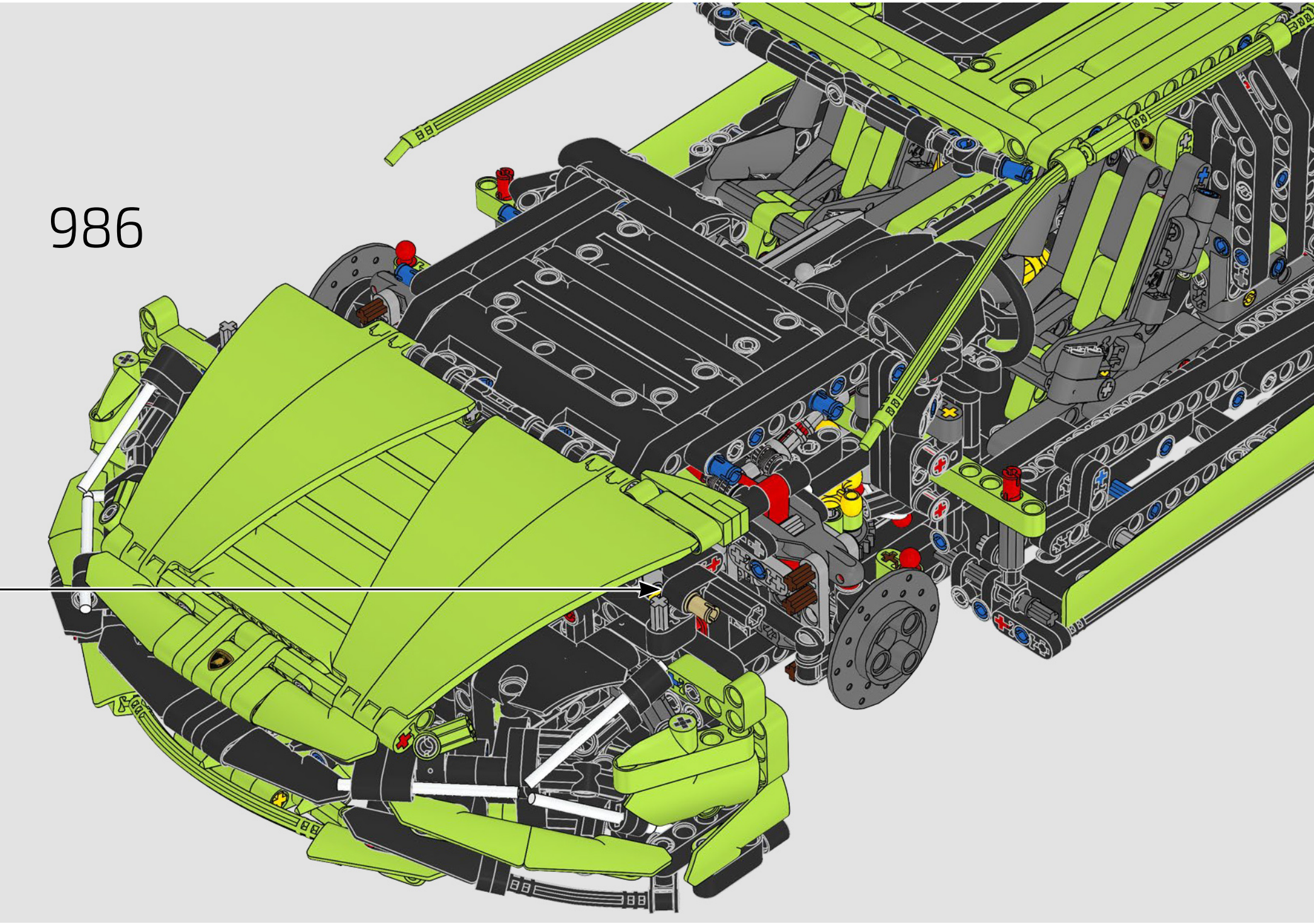
986

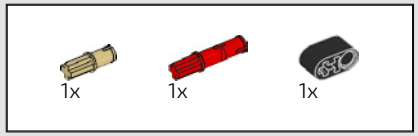


987

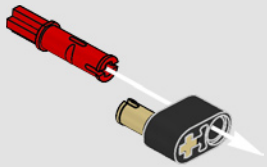

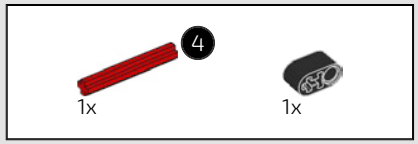

988

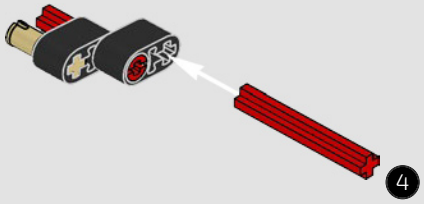


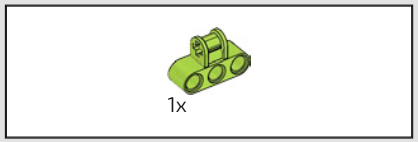


989

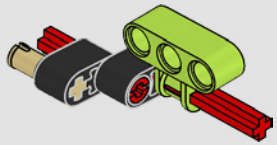

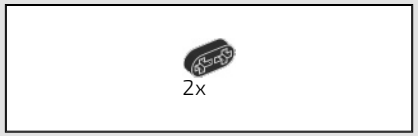


990

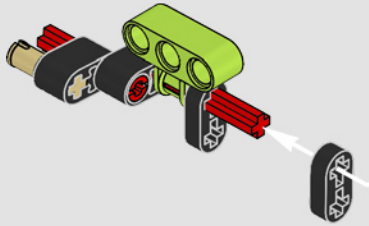

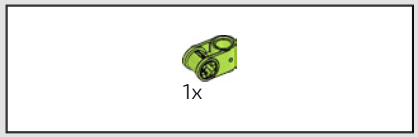


991

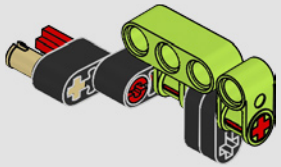

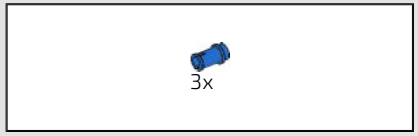


992

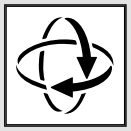

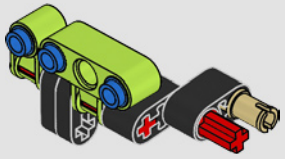

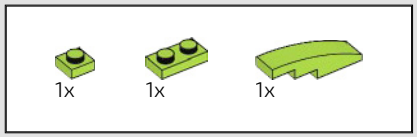


993

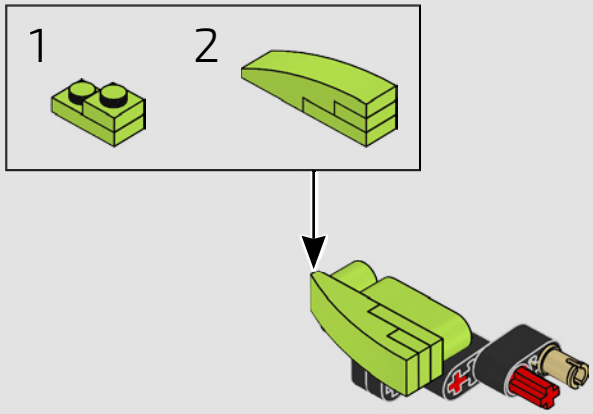


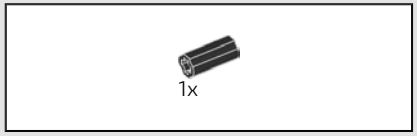


994

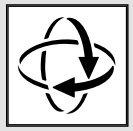

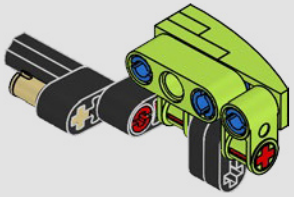

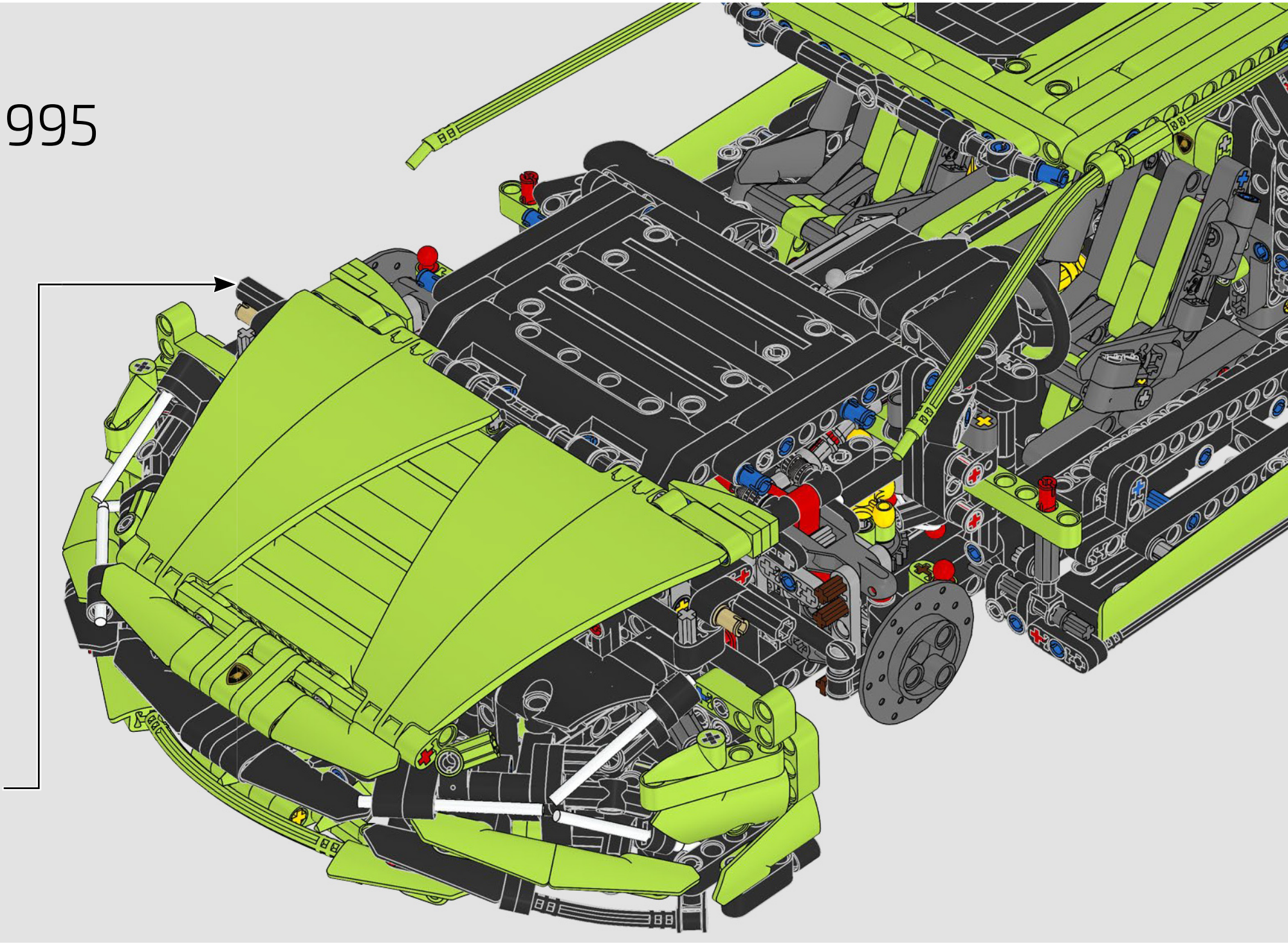
995

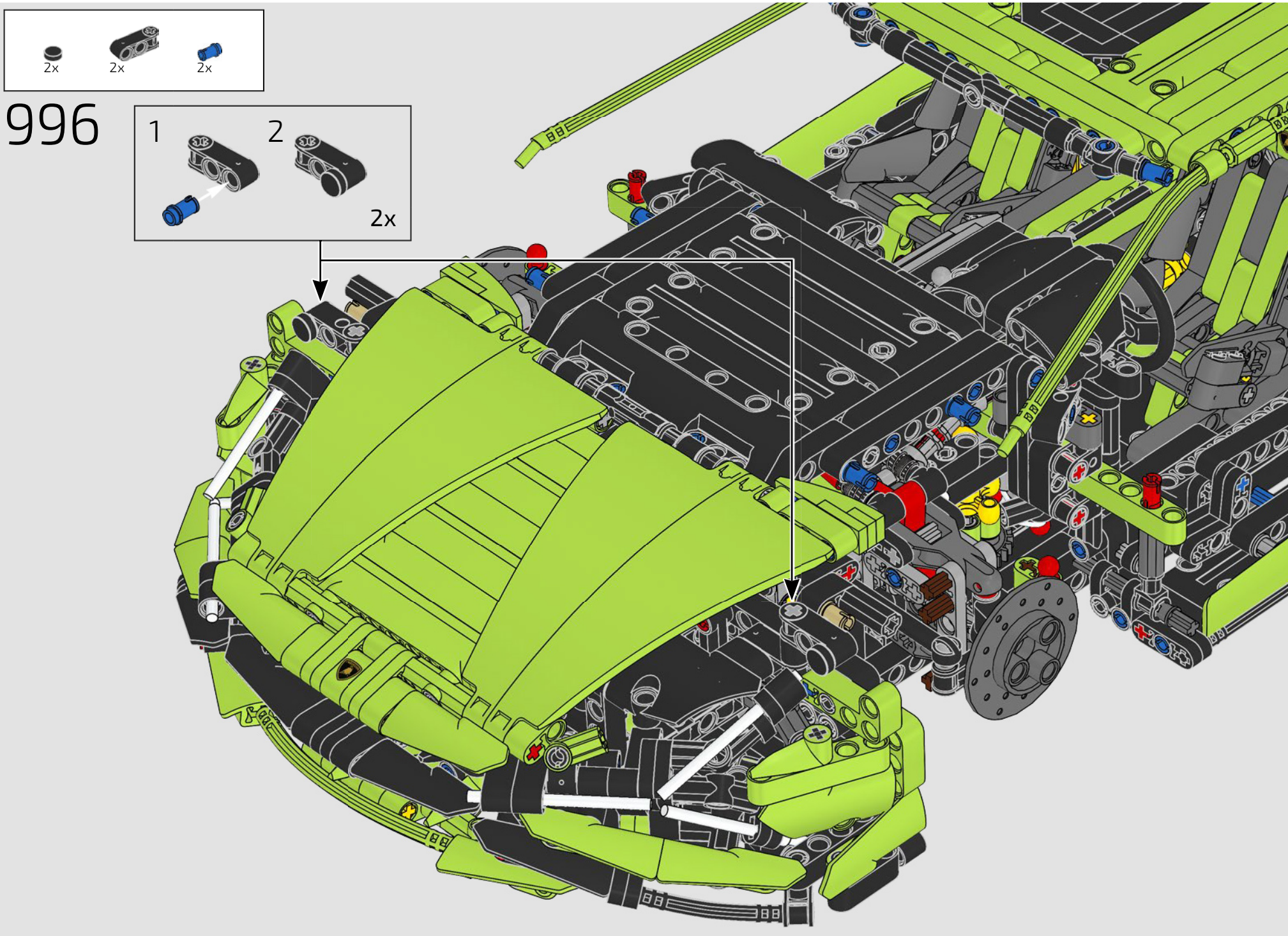
2x
2x
2x
996
1
2
2x

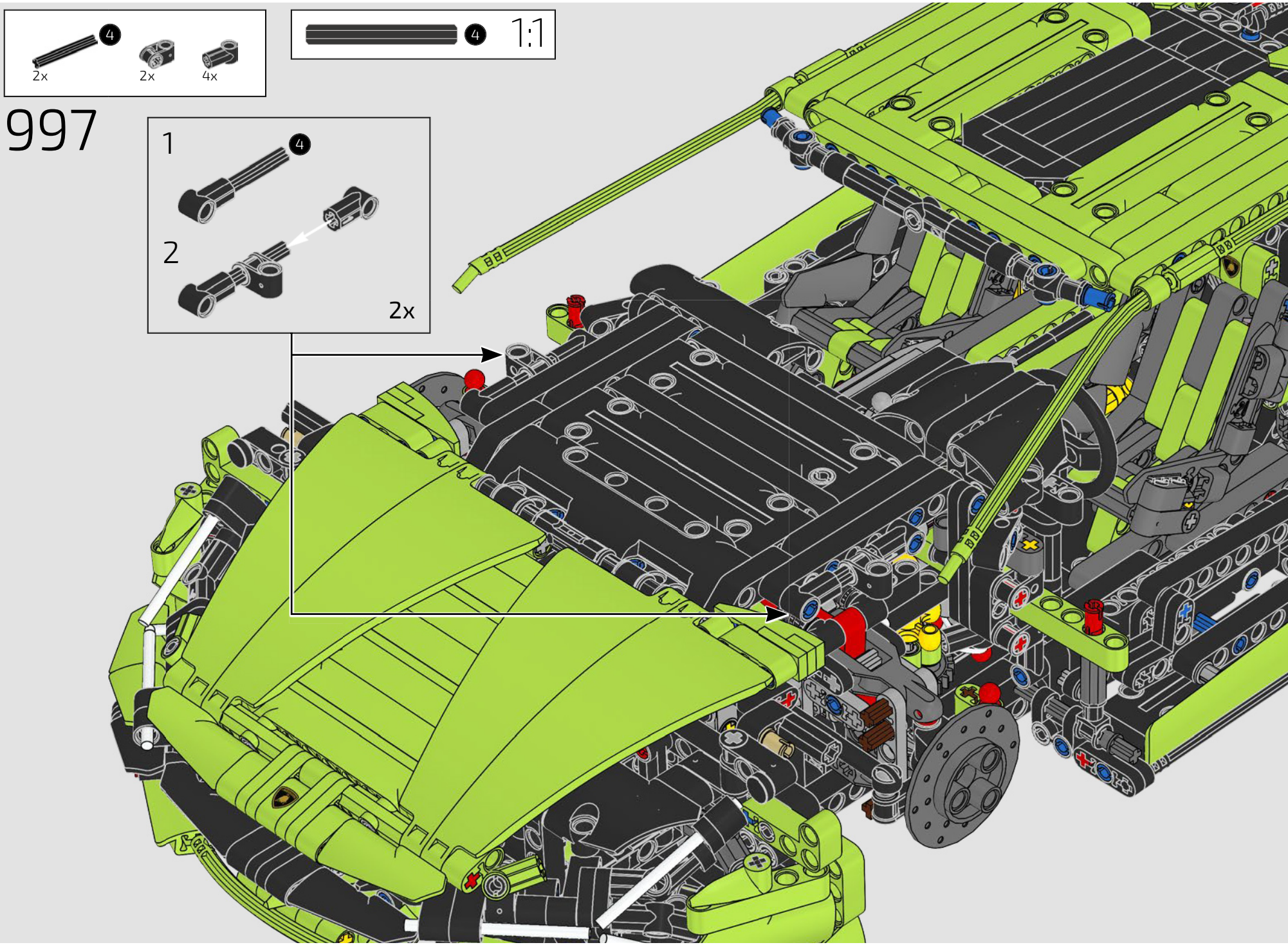
4
2x
2x
4x
4
1:1
997
1
4
2
2x

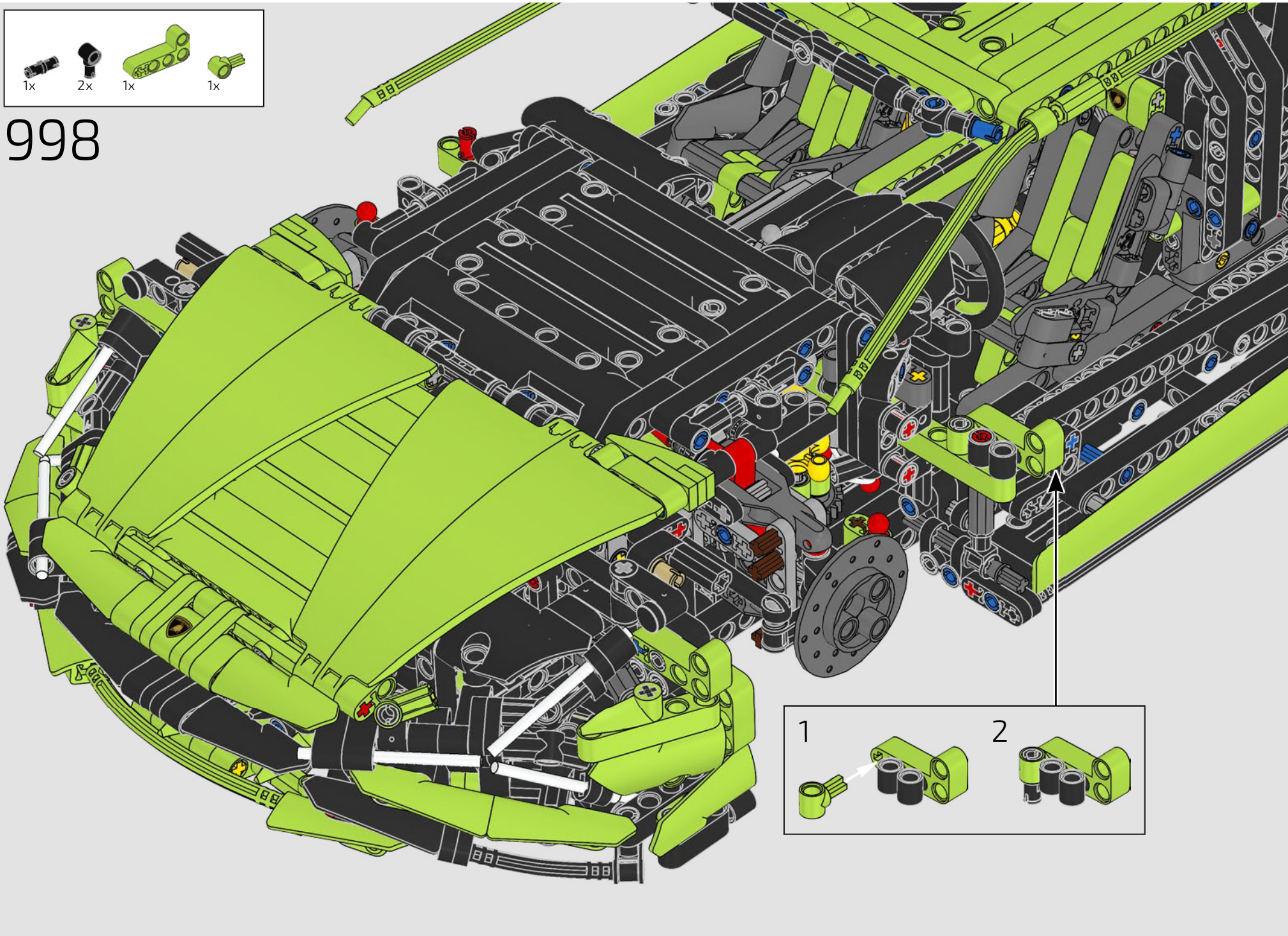
1x
2x
1x
1x
998
1
2

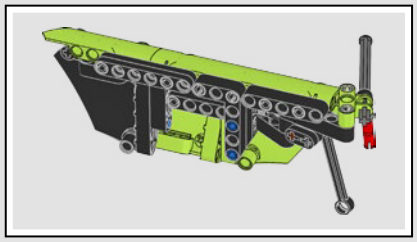

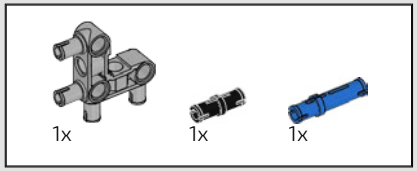


999

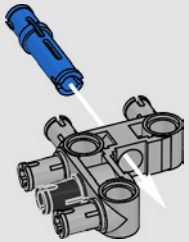

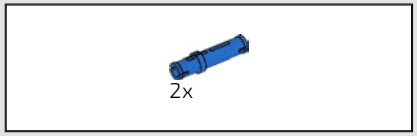


1000

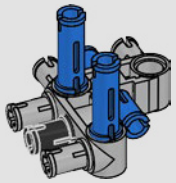

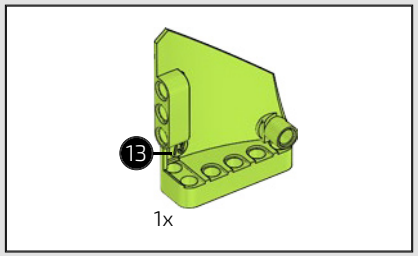


1001

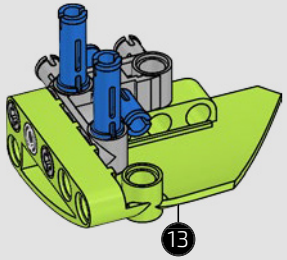

1002

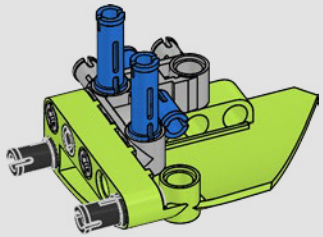

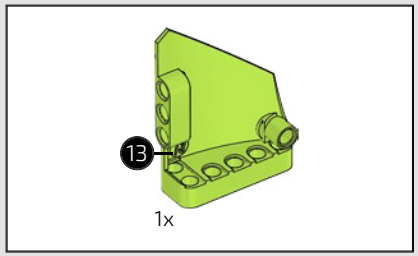


# 1003

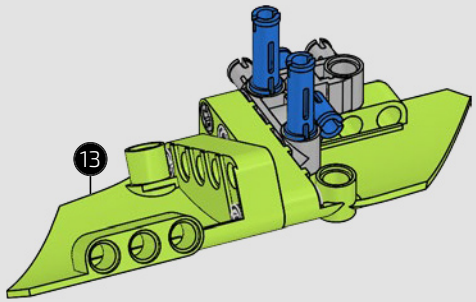


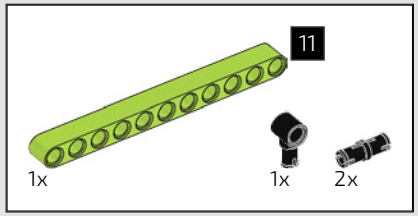


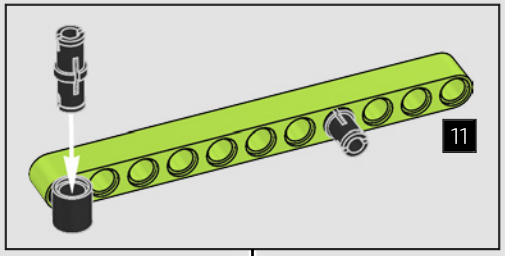


# 1004

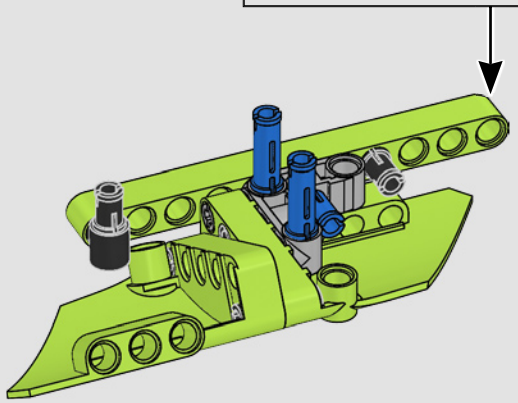

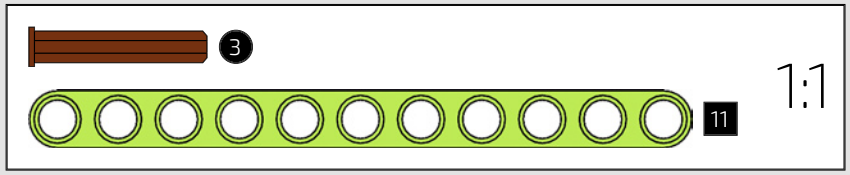


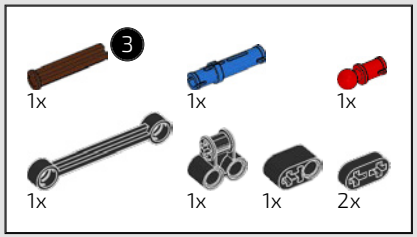


# 1005

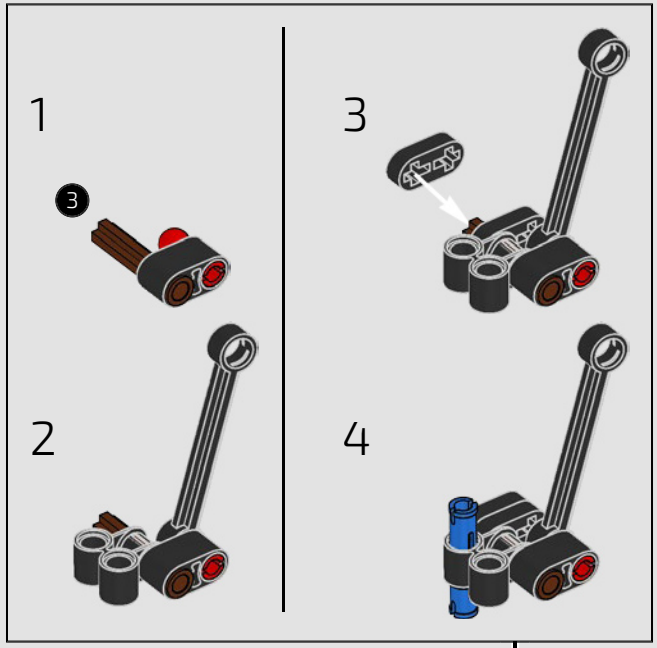


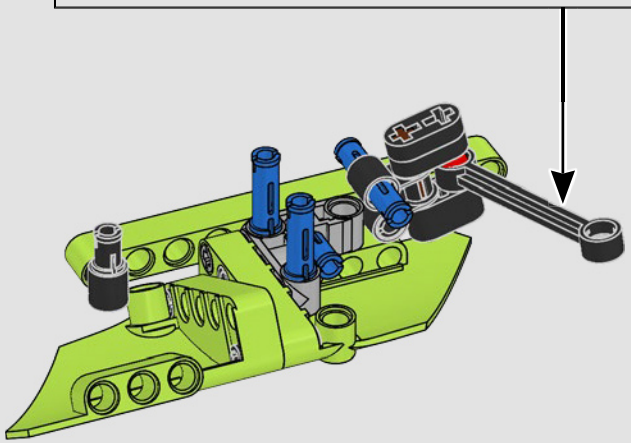

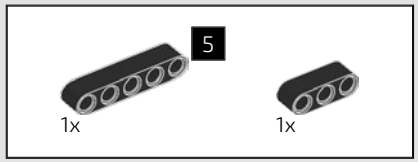


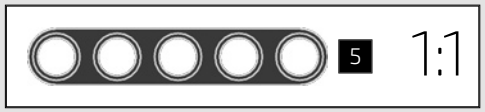


# 1006

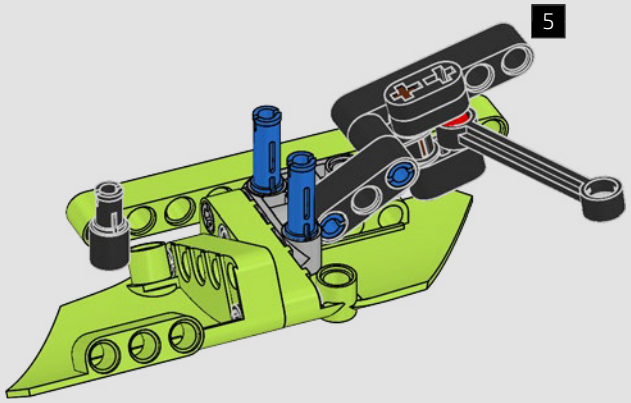


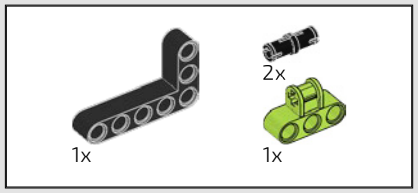


# 1007

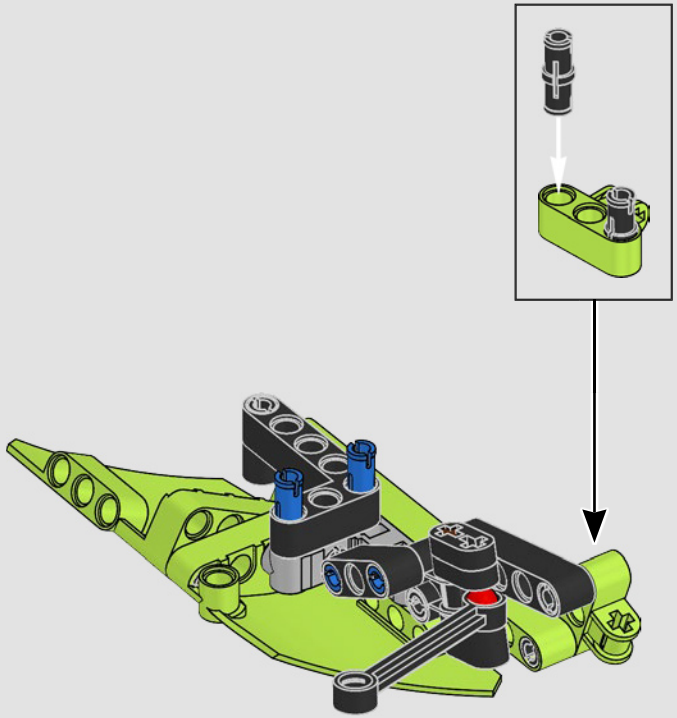

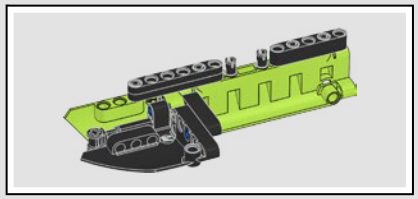

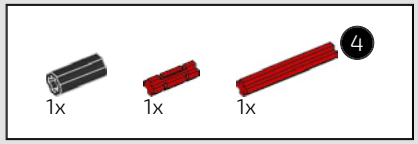


1008

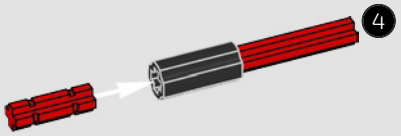


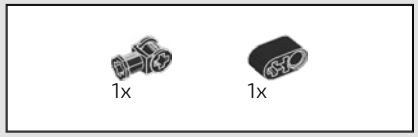


1009

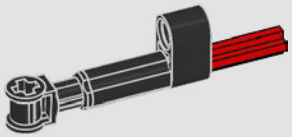

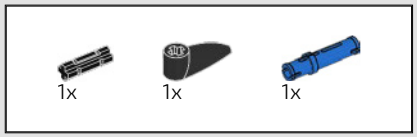


1010

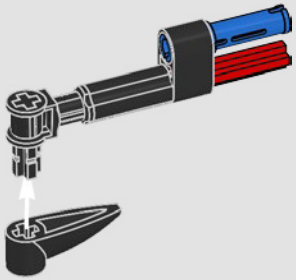

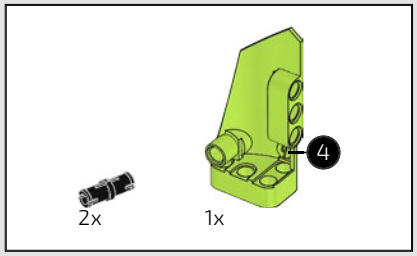


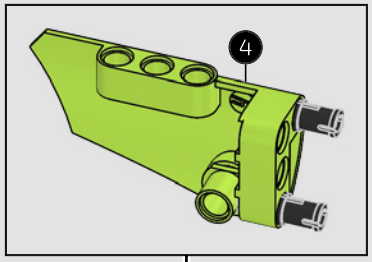


1011

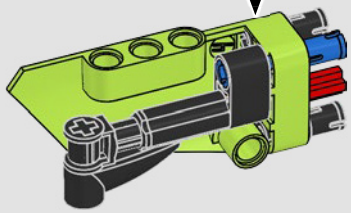

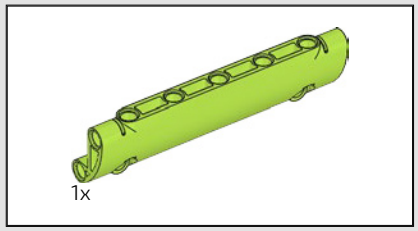


# 1012

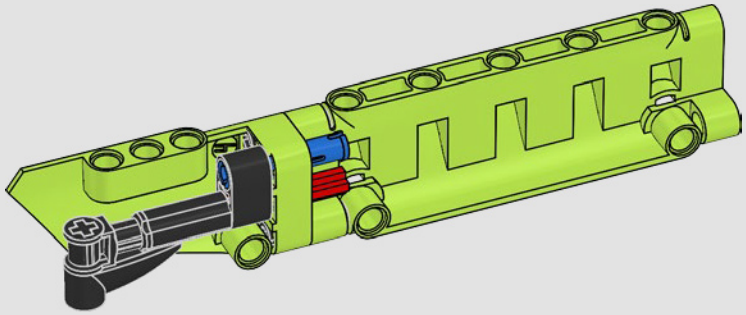

# 1013

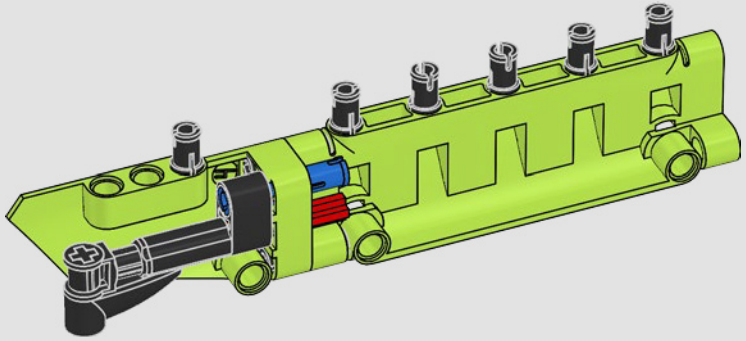

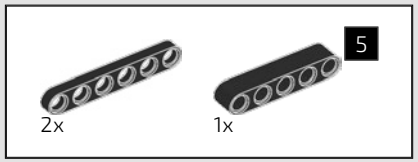


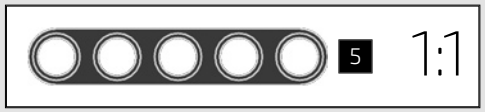


# 1014

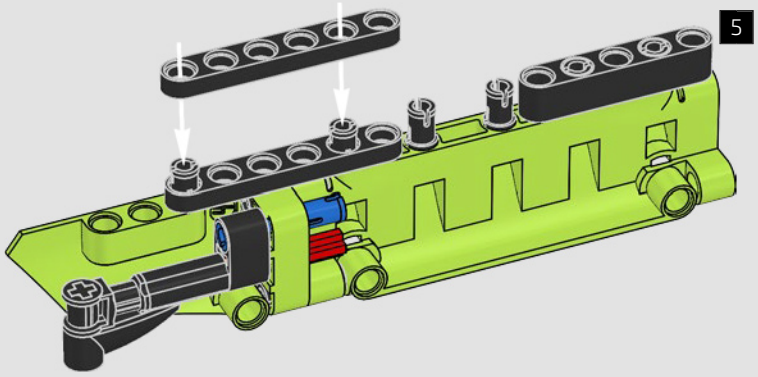

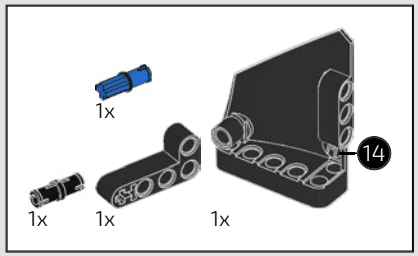


# 1015

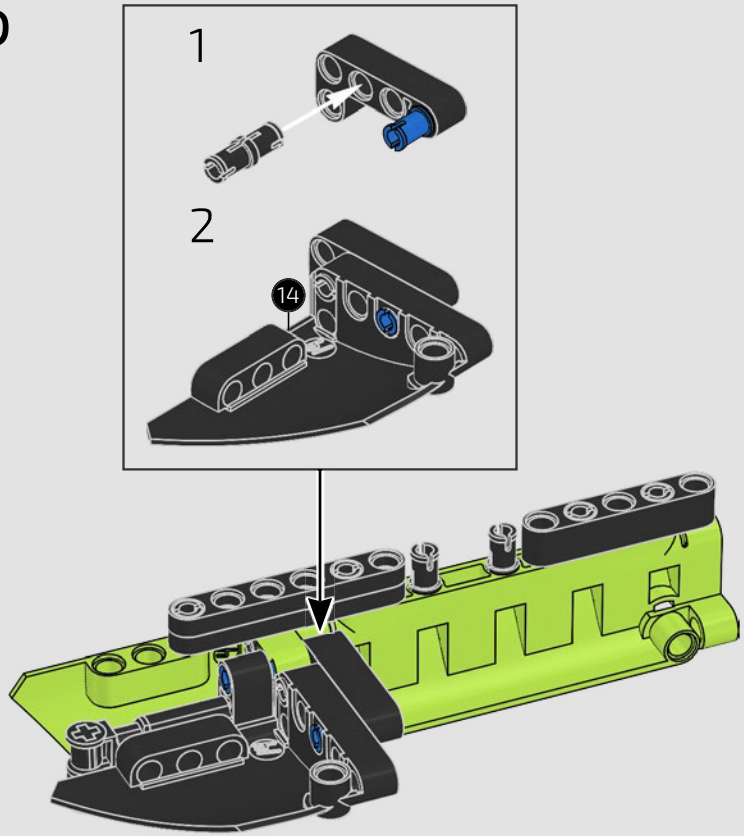


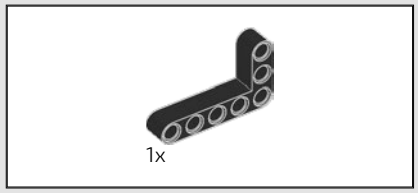


# 1016

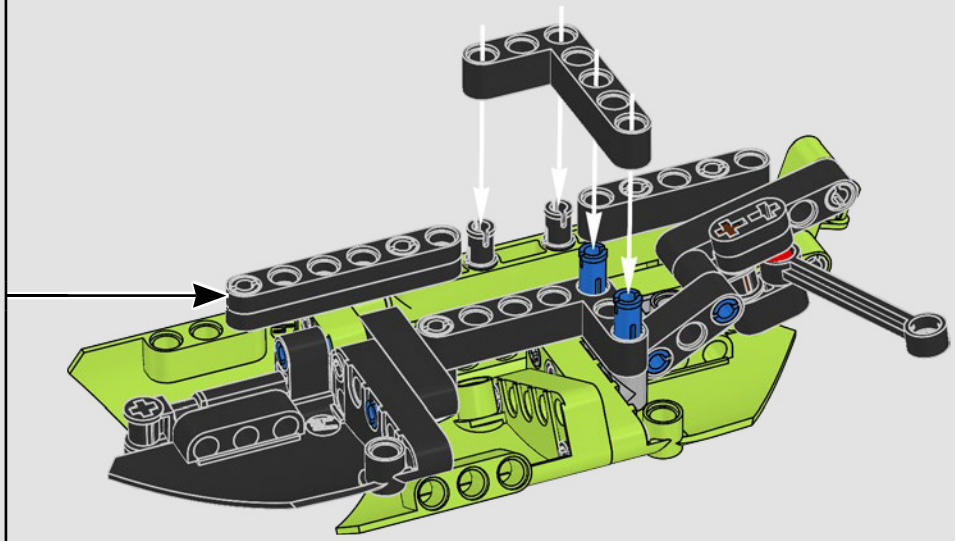

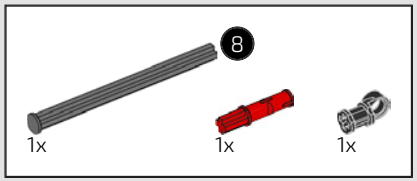


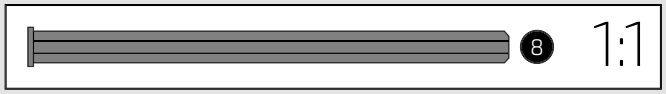


# 1017

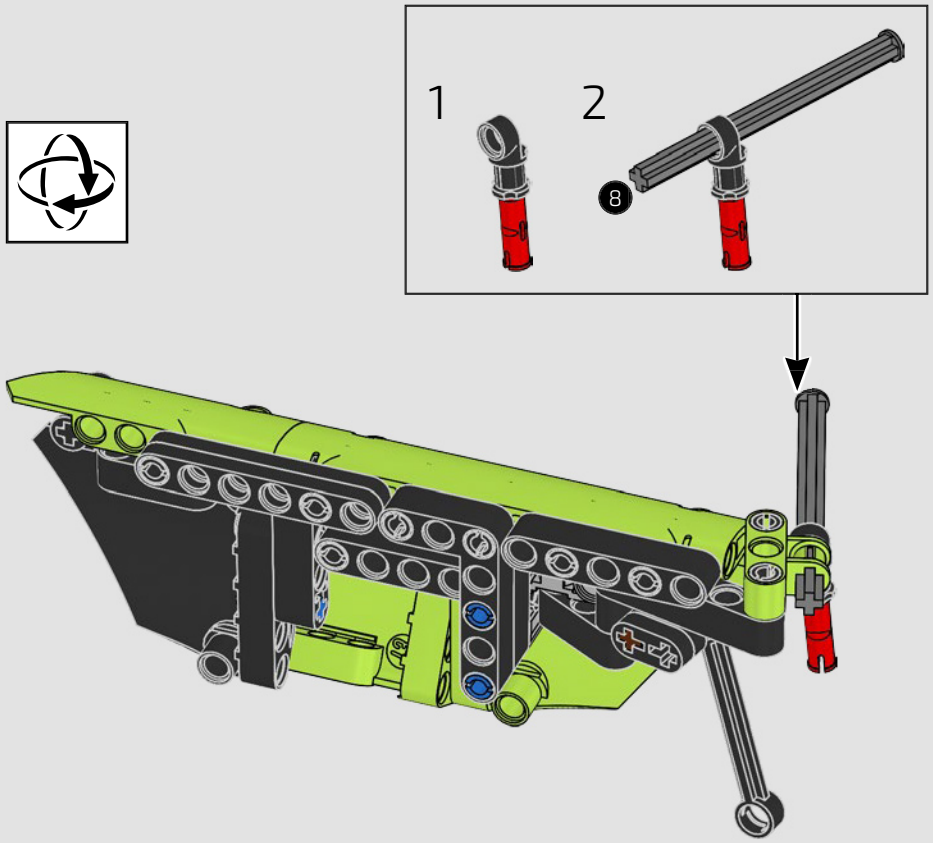

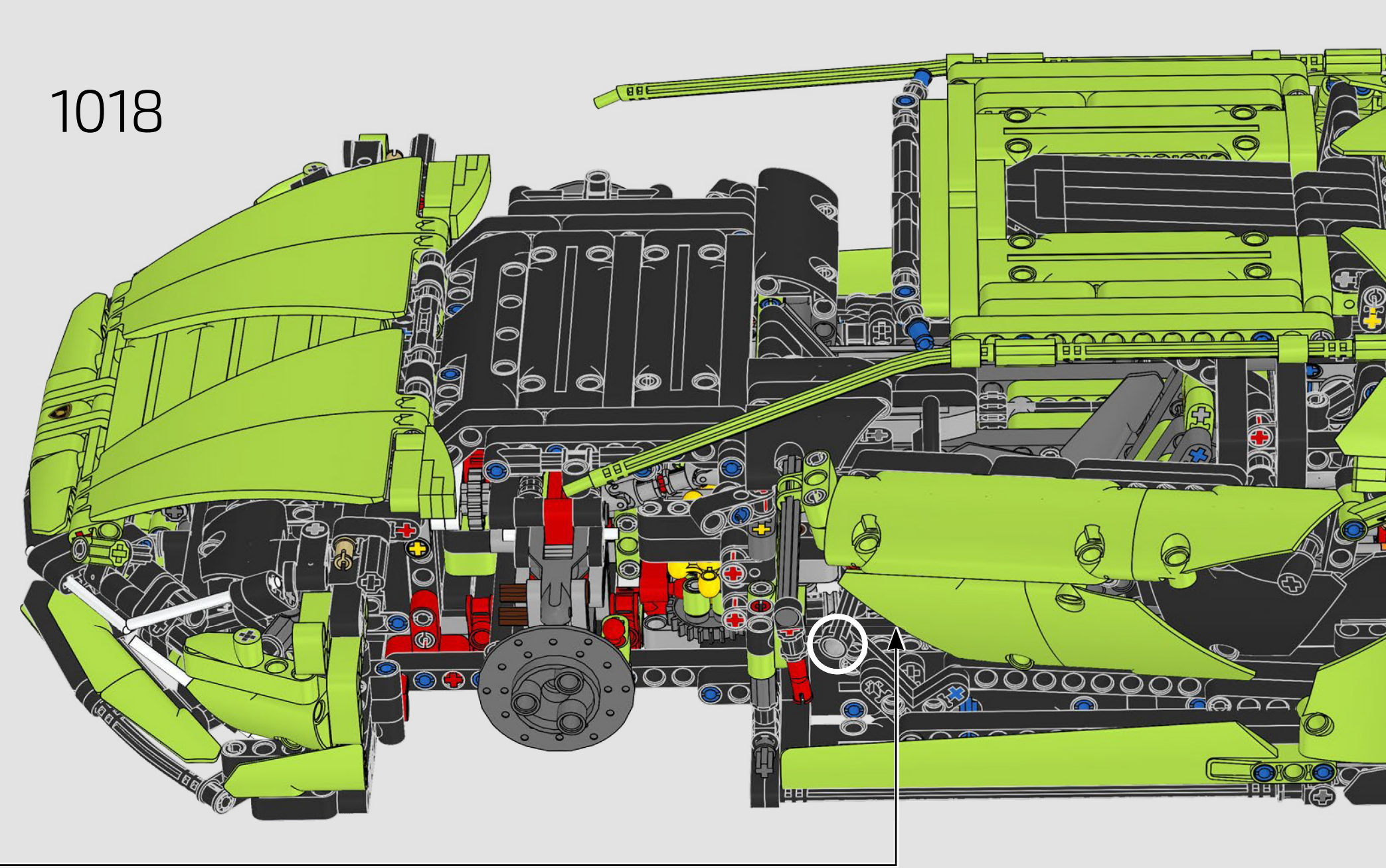
1018

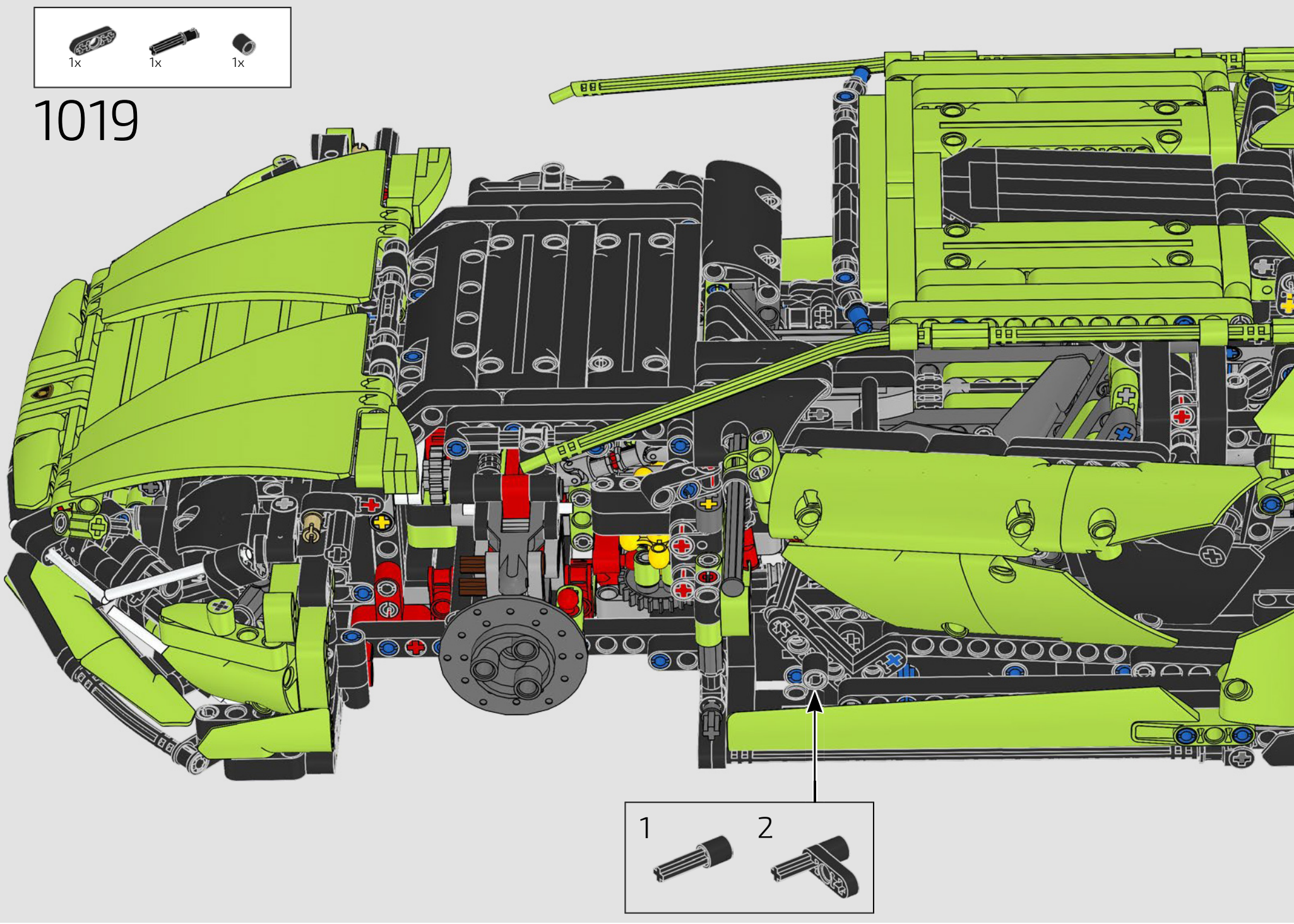
1x
1x
1x
1019
1
2

# 1020

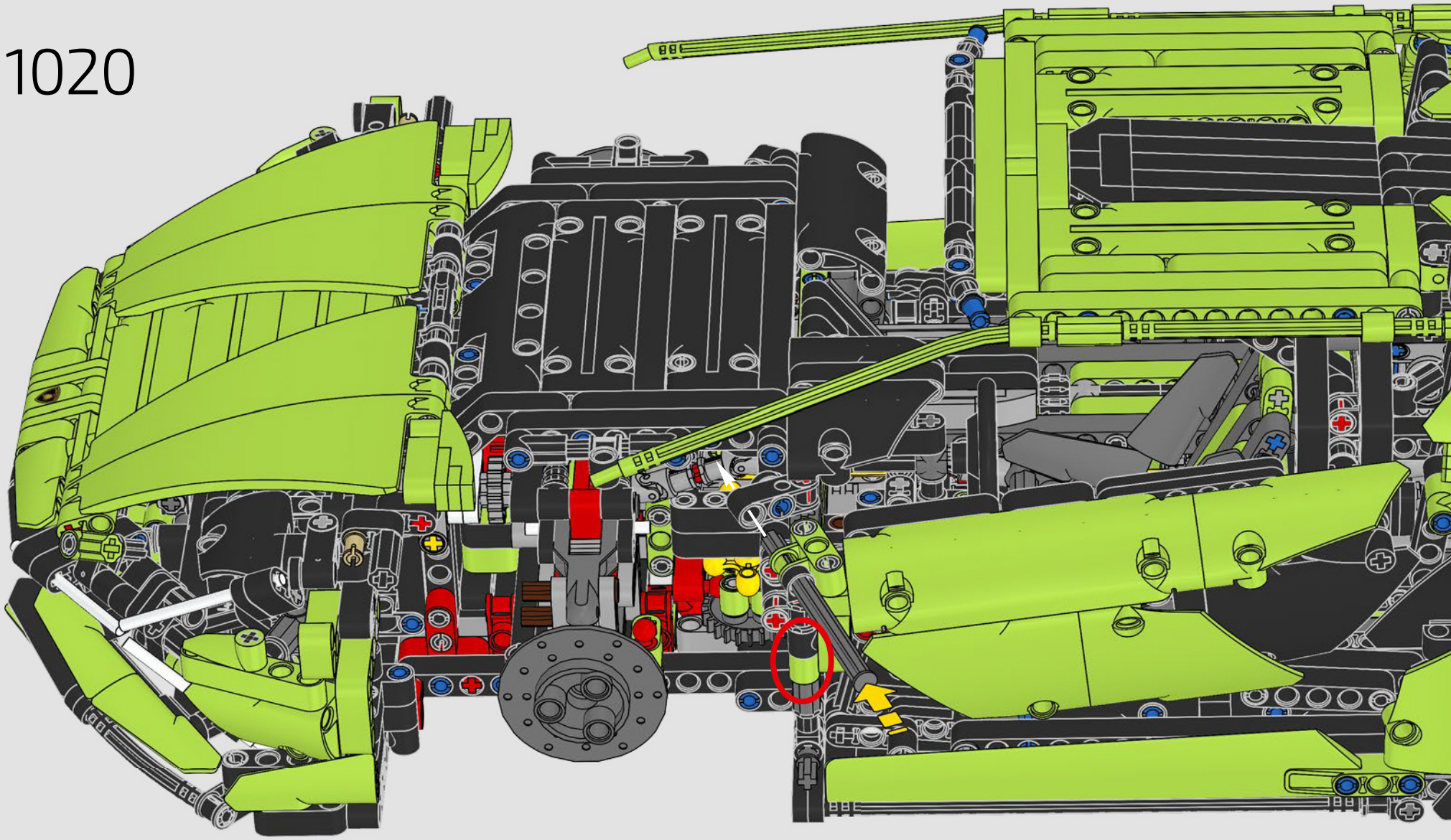

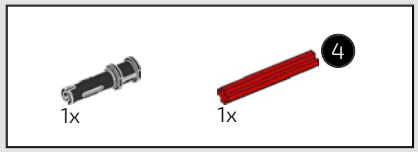


1021

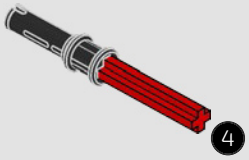


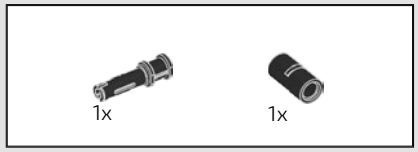


1022

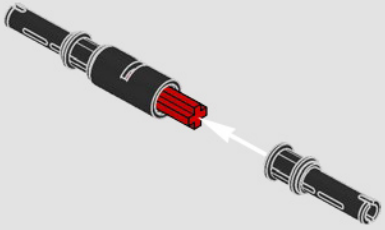

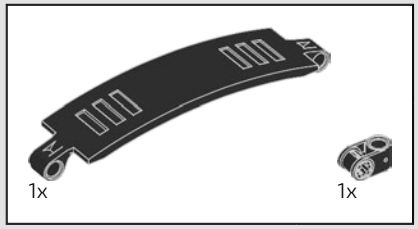


1023

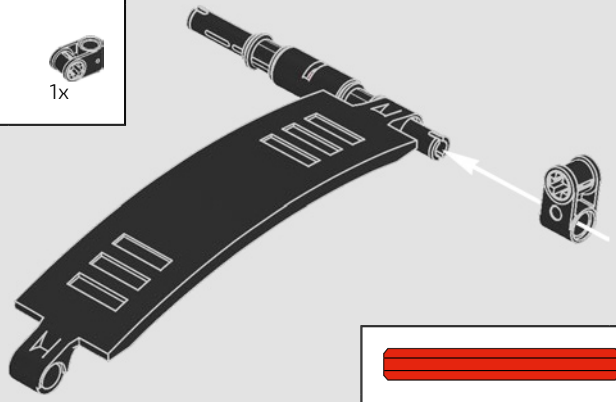

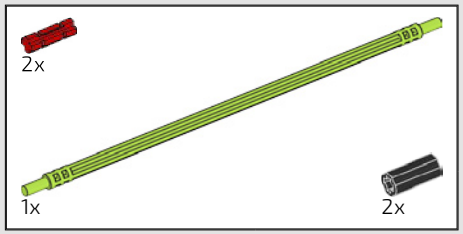


1024

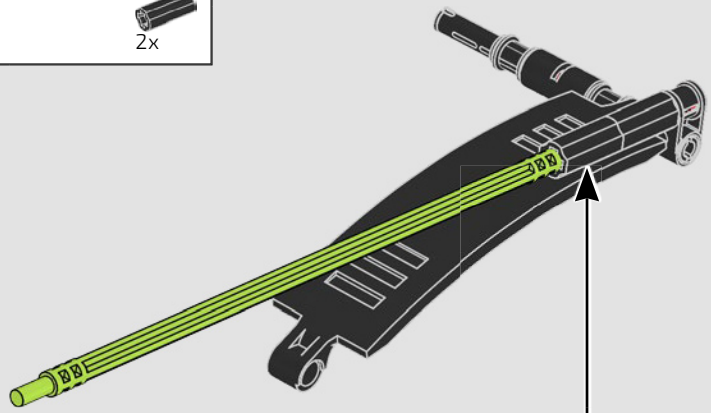

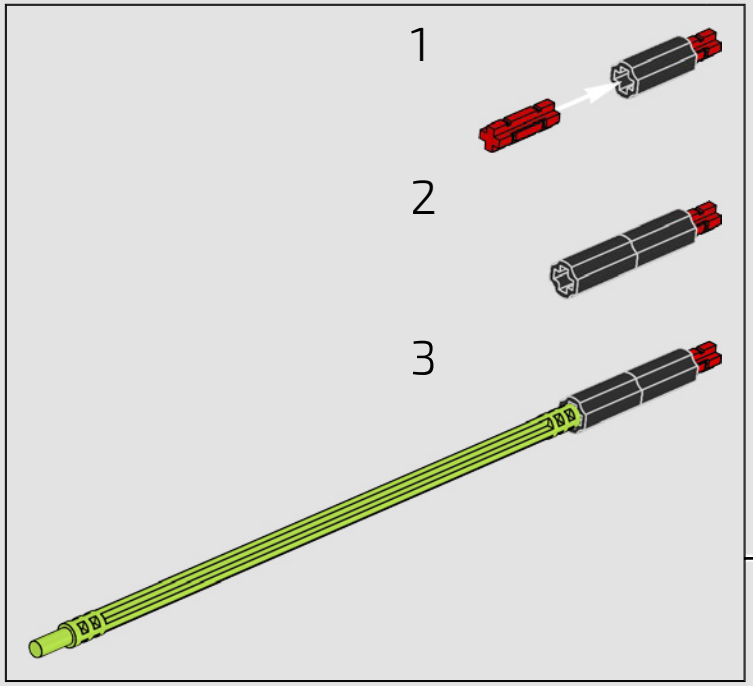


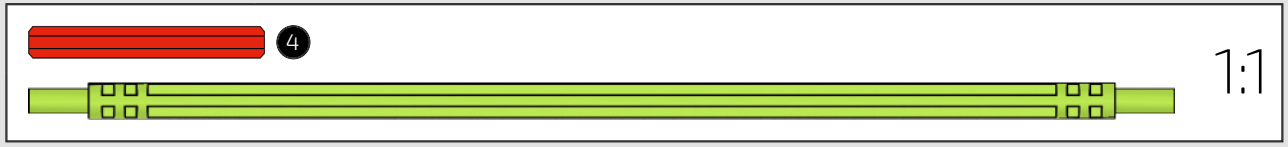

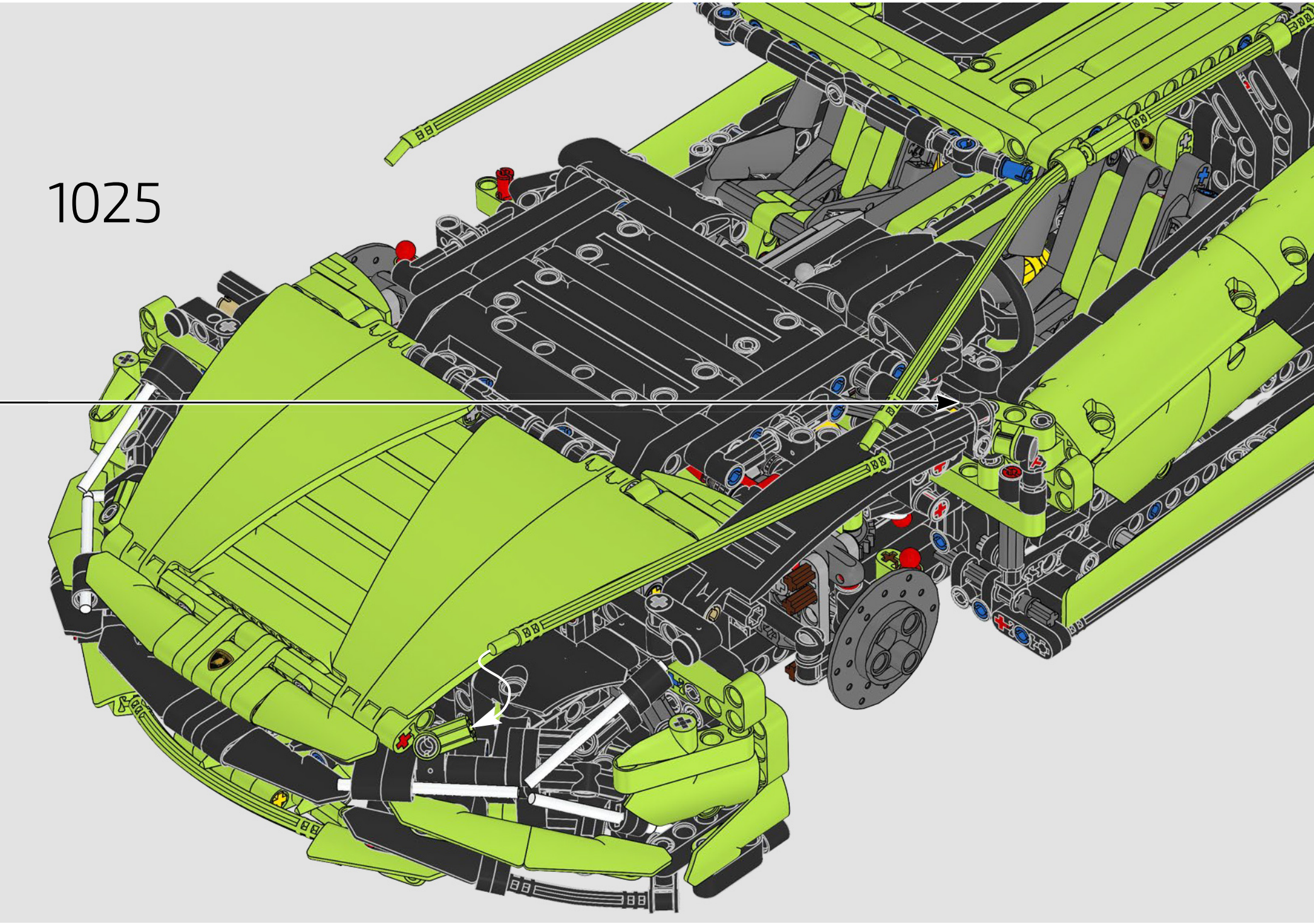
1025

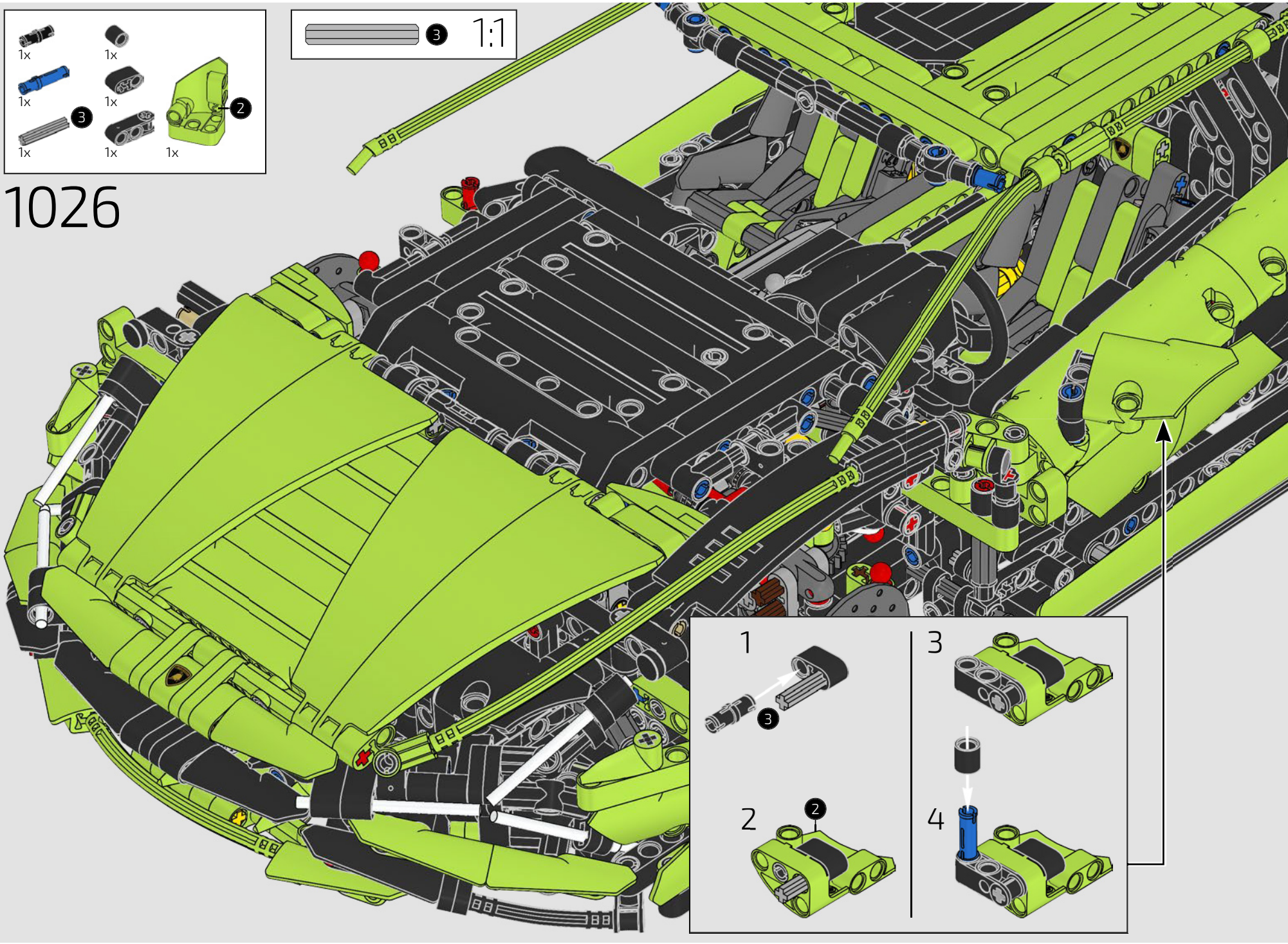
1x
1x
1x
1x
3
1x
1x
1x
2
3
1:1
1026
1
3
2
2
3
4

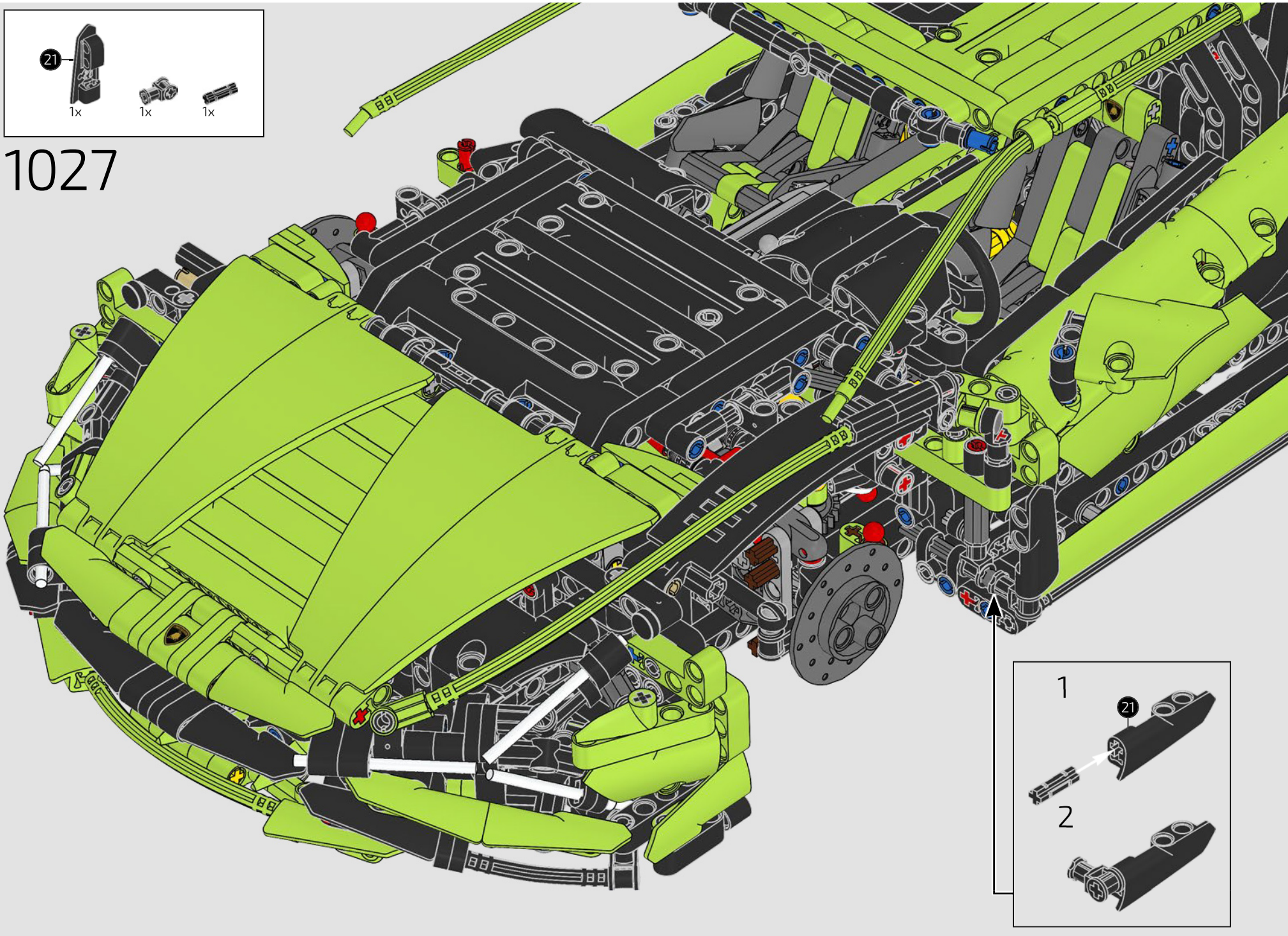
21
1x
1x
1x
1027
1
21
2

1028

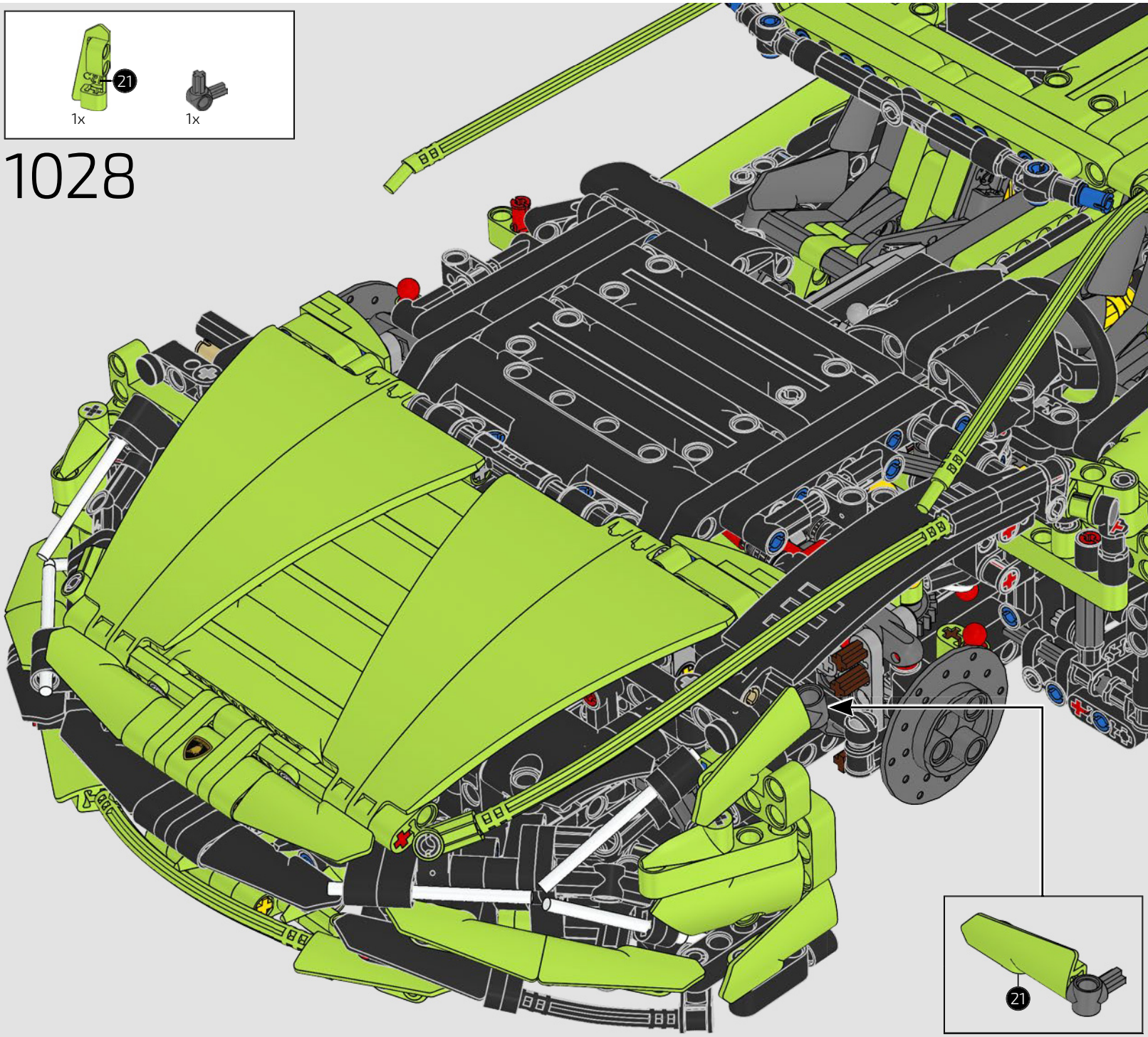

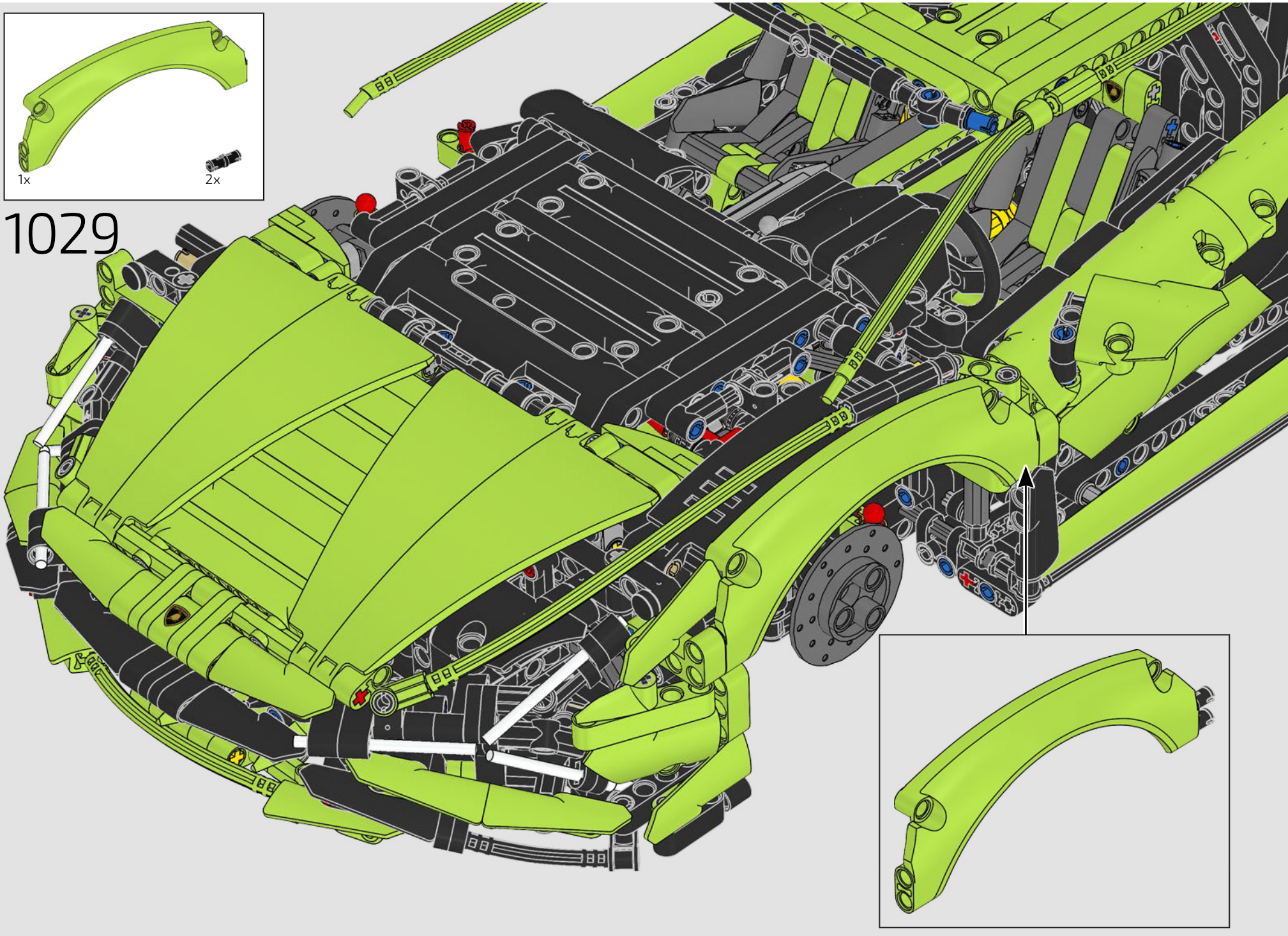
1x
2x
1029

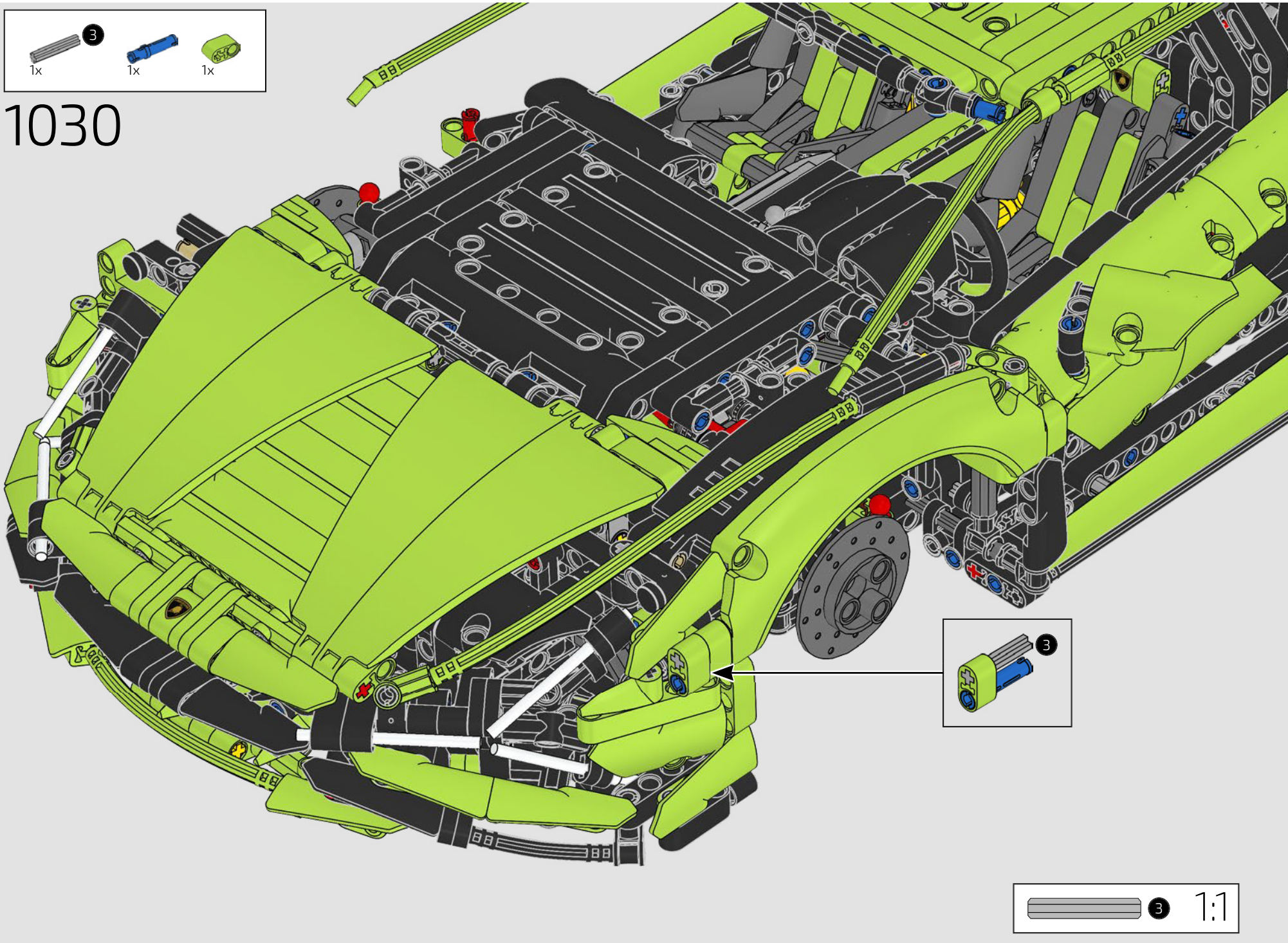
3
1x
1x
1x
1030
3
3
1:1

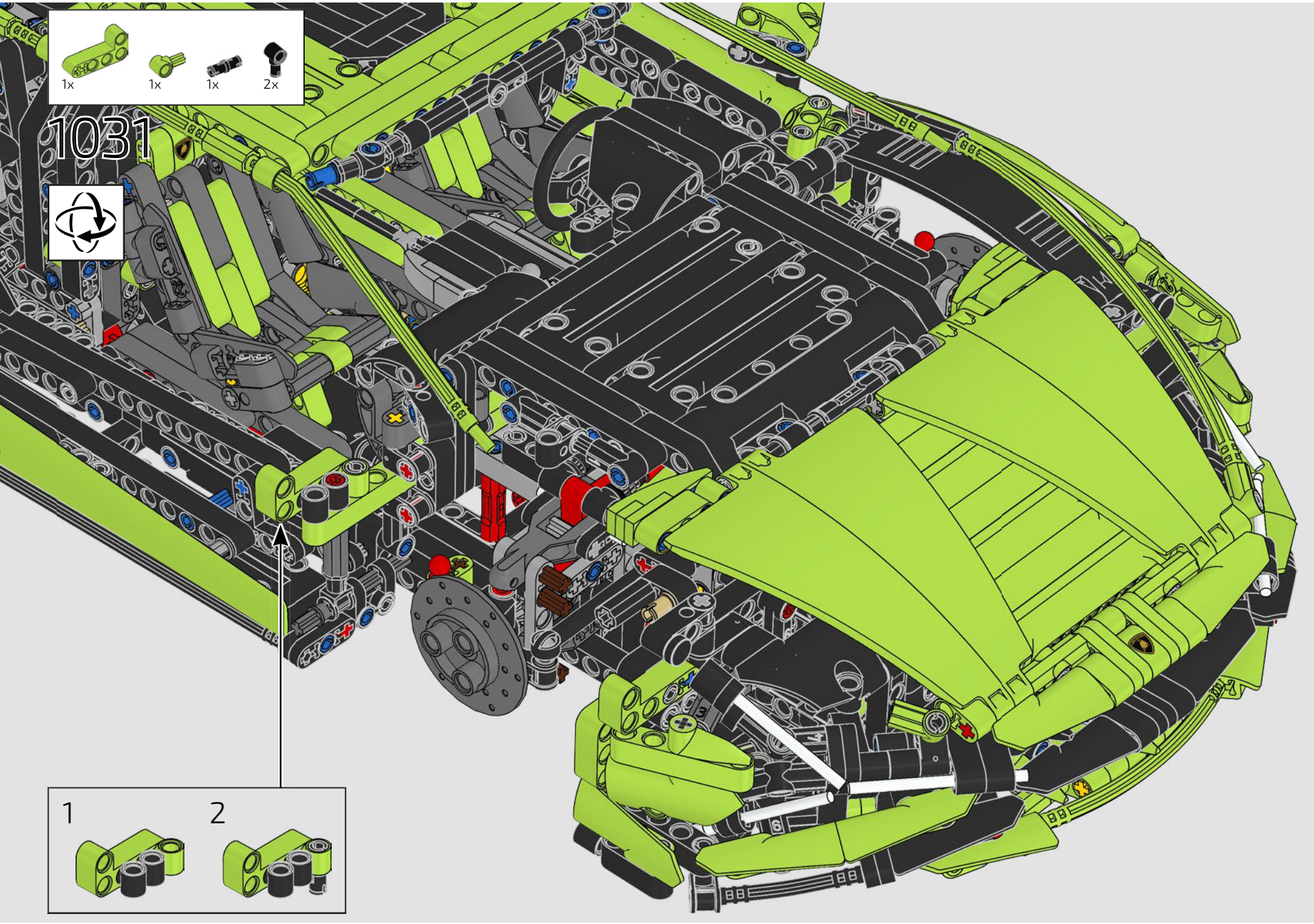
1x
1x
1x
2x
1031
1
2

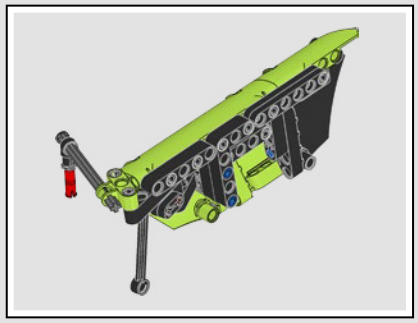

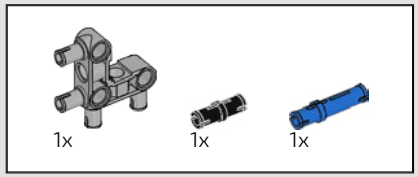


1032

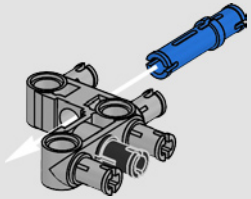

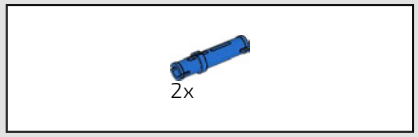


1033

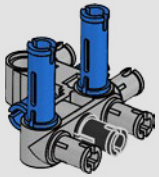

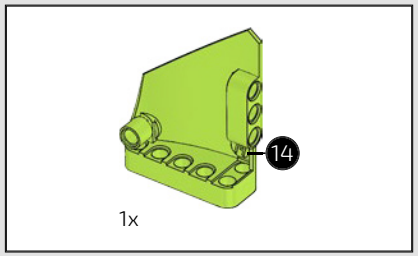


1034

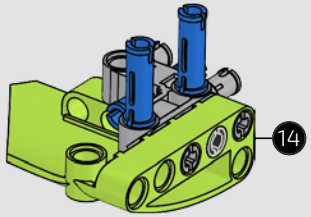

1035

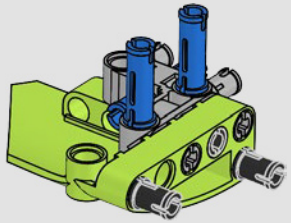

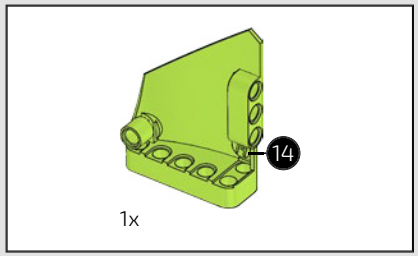


# 1036

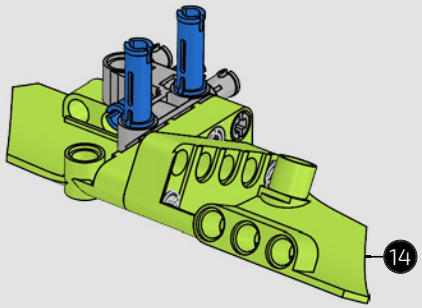


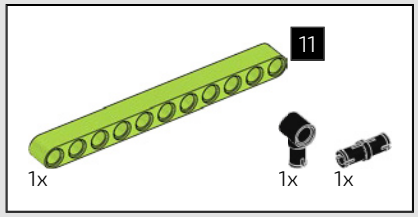


# 1037

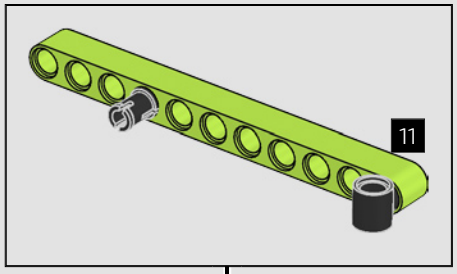


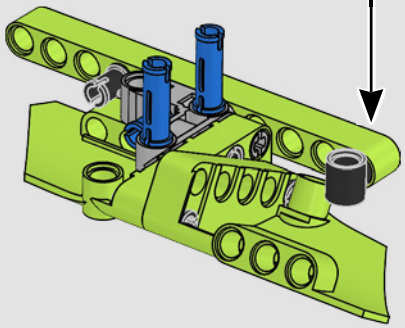

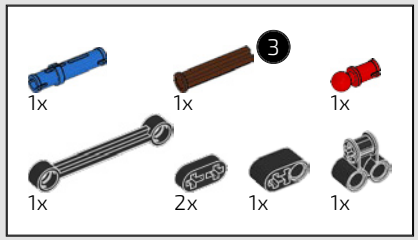


# 1038

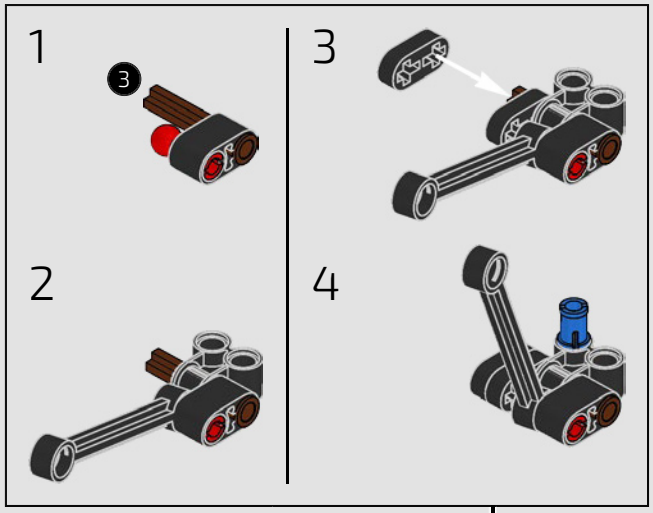


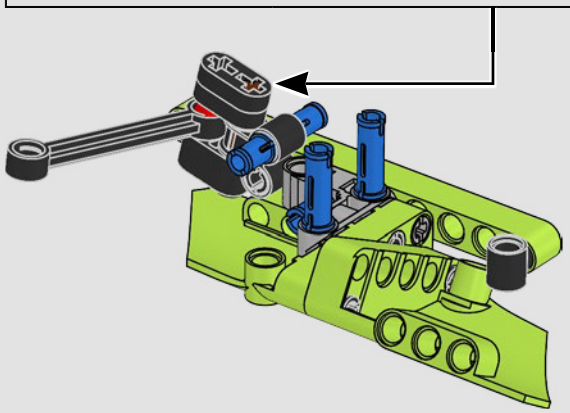

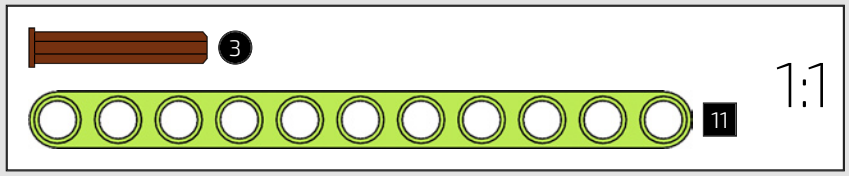

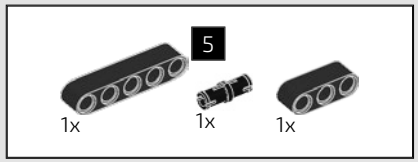


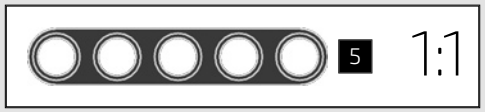


# 1039

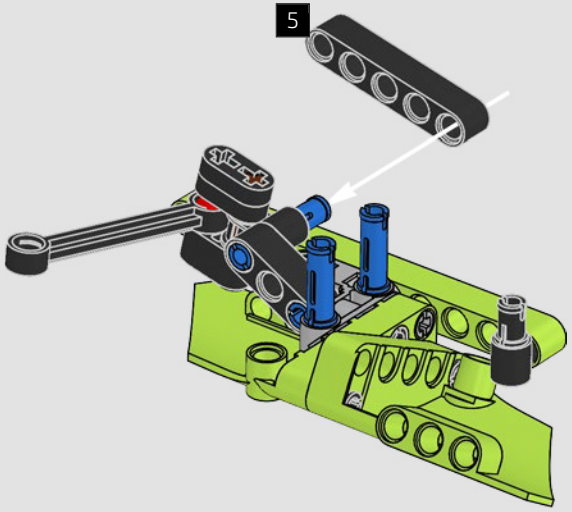


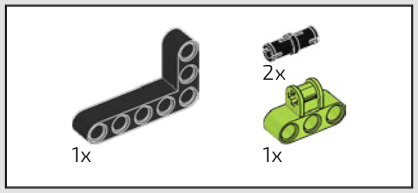


# 1040

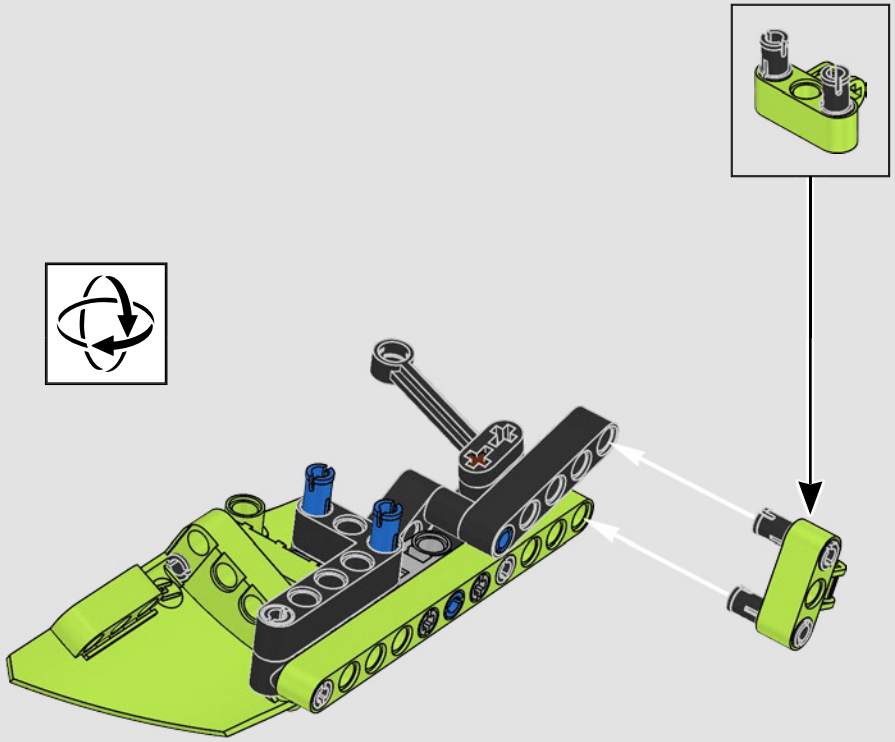

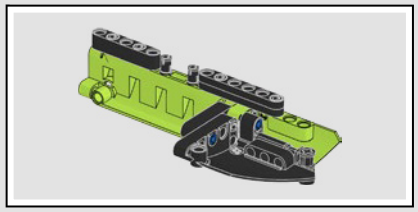

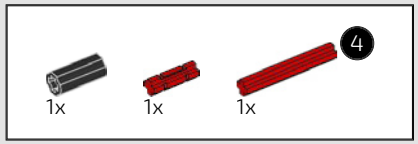


# 1041

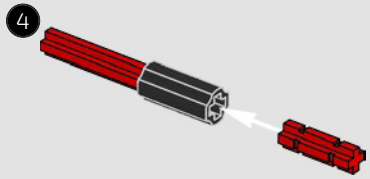


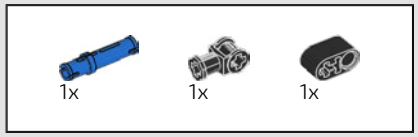


# 1042

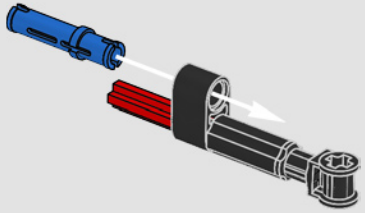

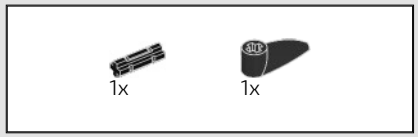


# 1043

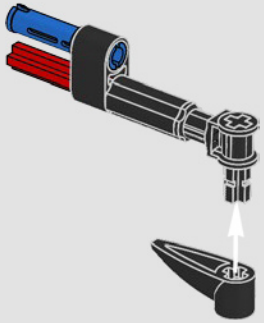

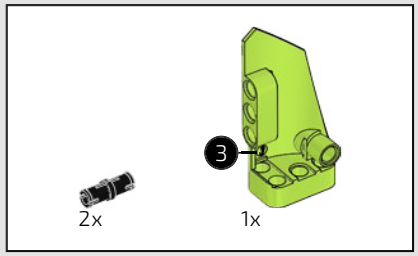


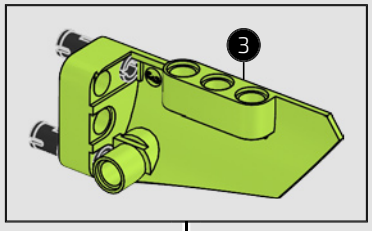


# 1044

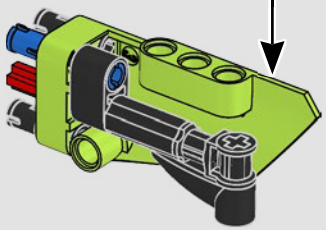

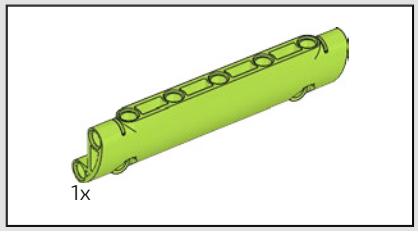


# 1045

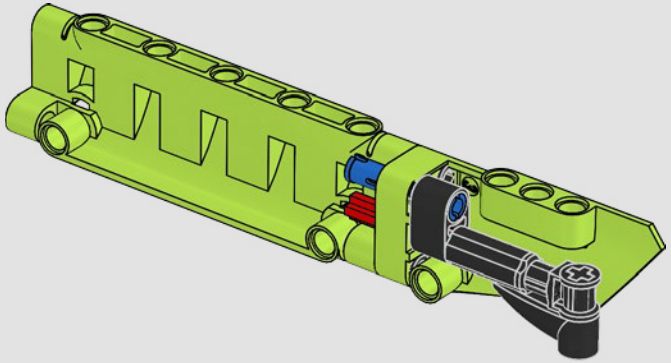

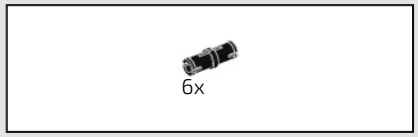


# 1046

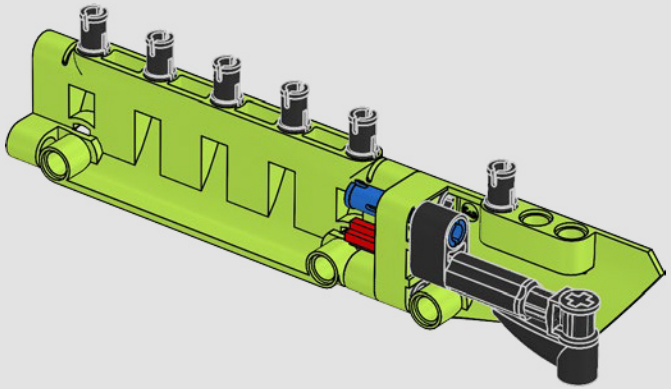

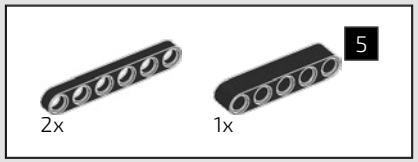


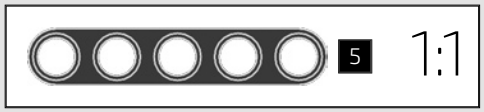


# 1047

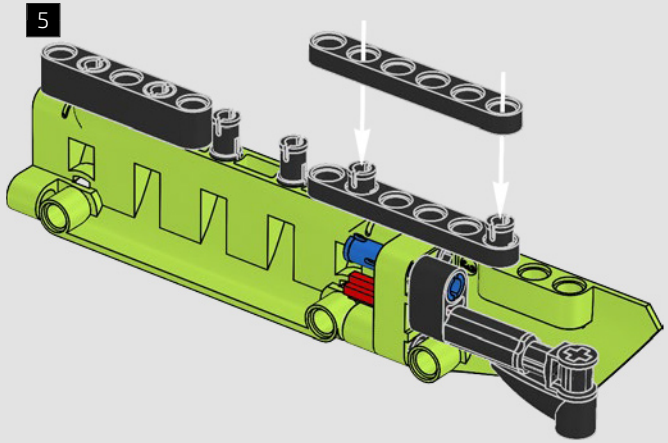

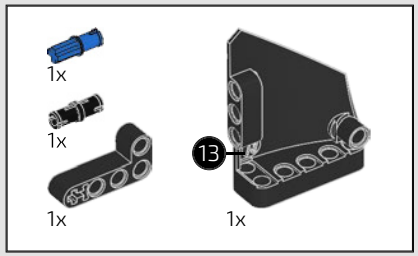


# 1048

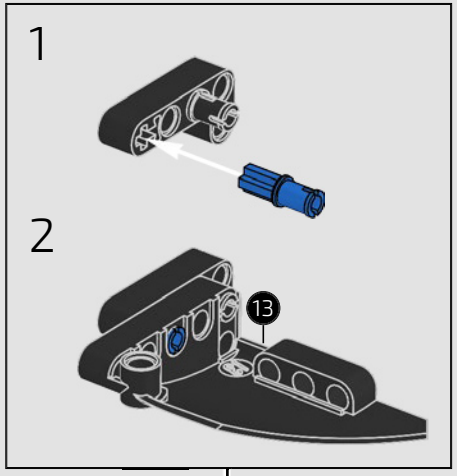


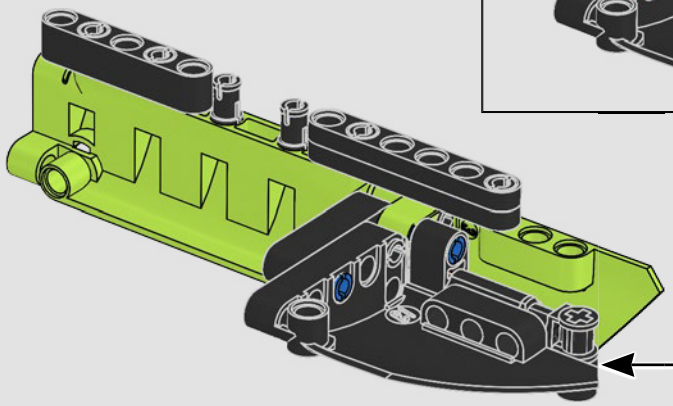

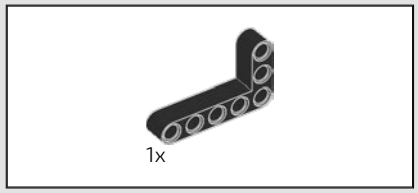


# 1049

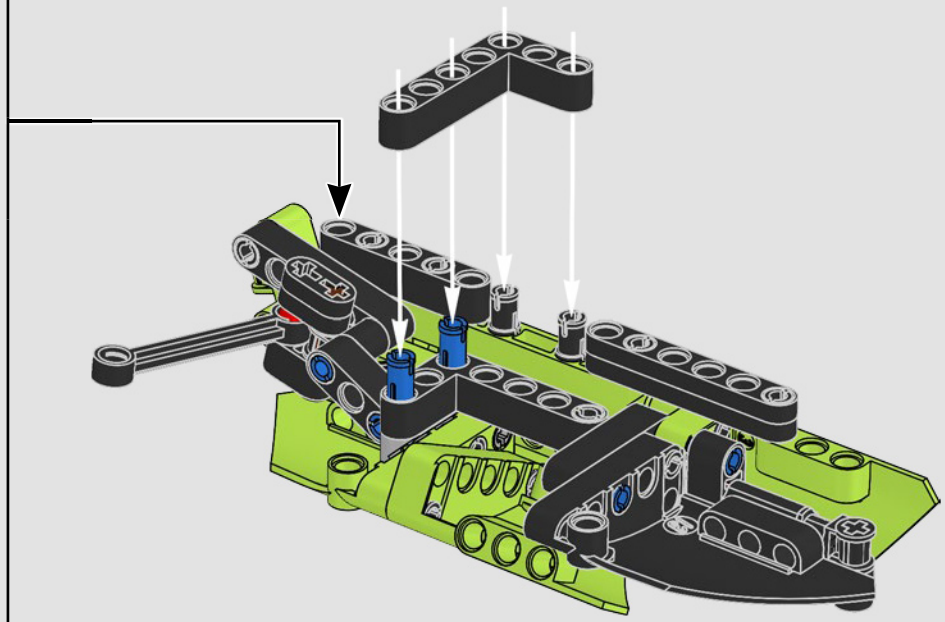

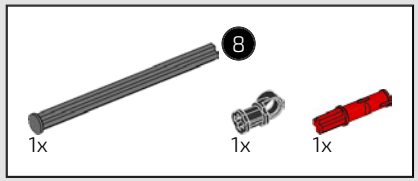


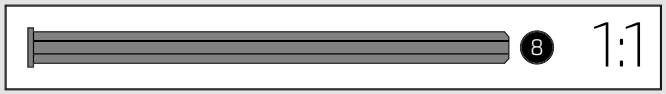


1050

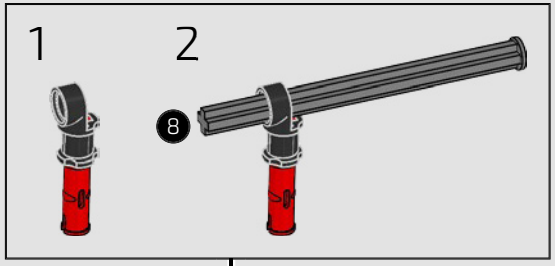

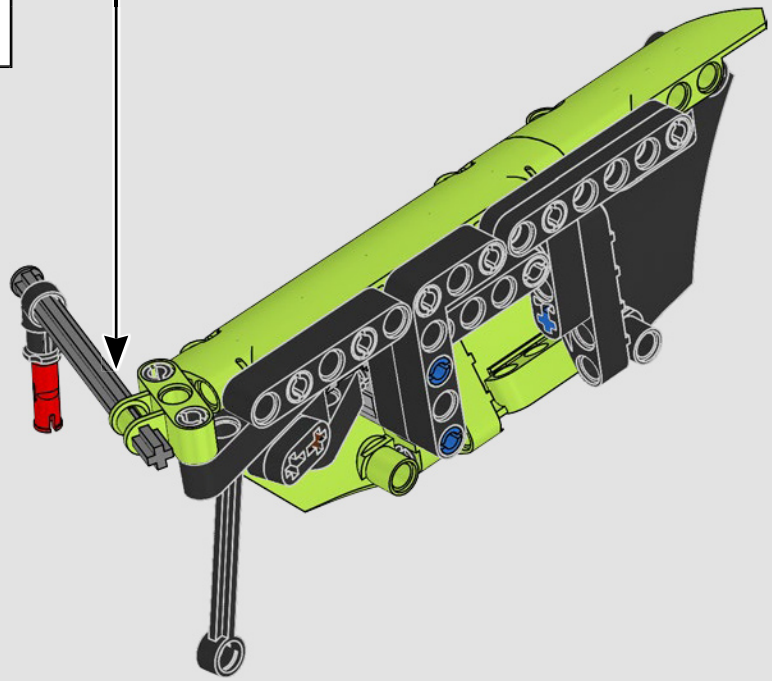

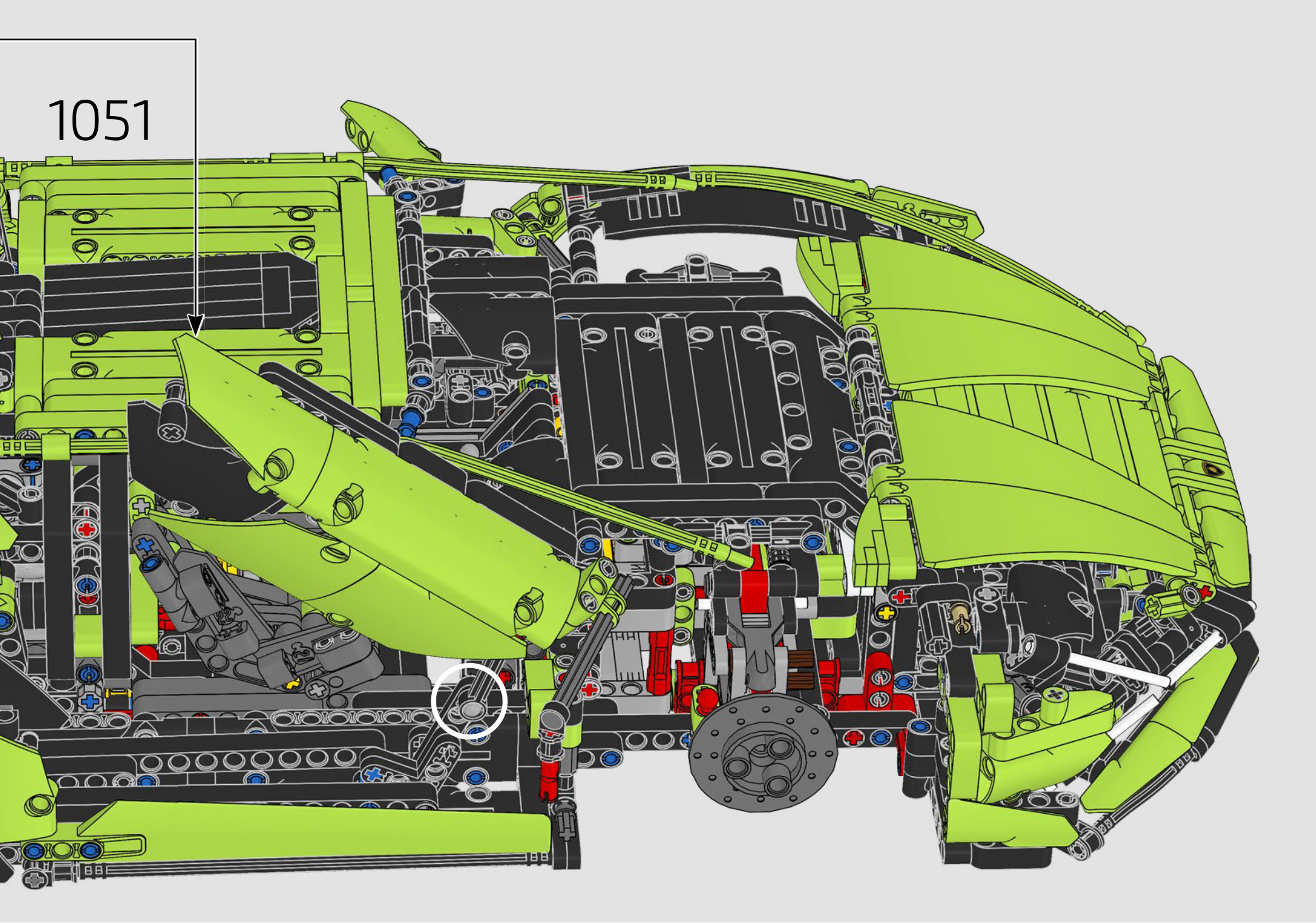
1051

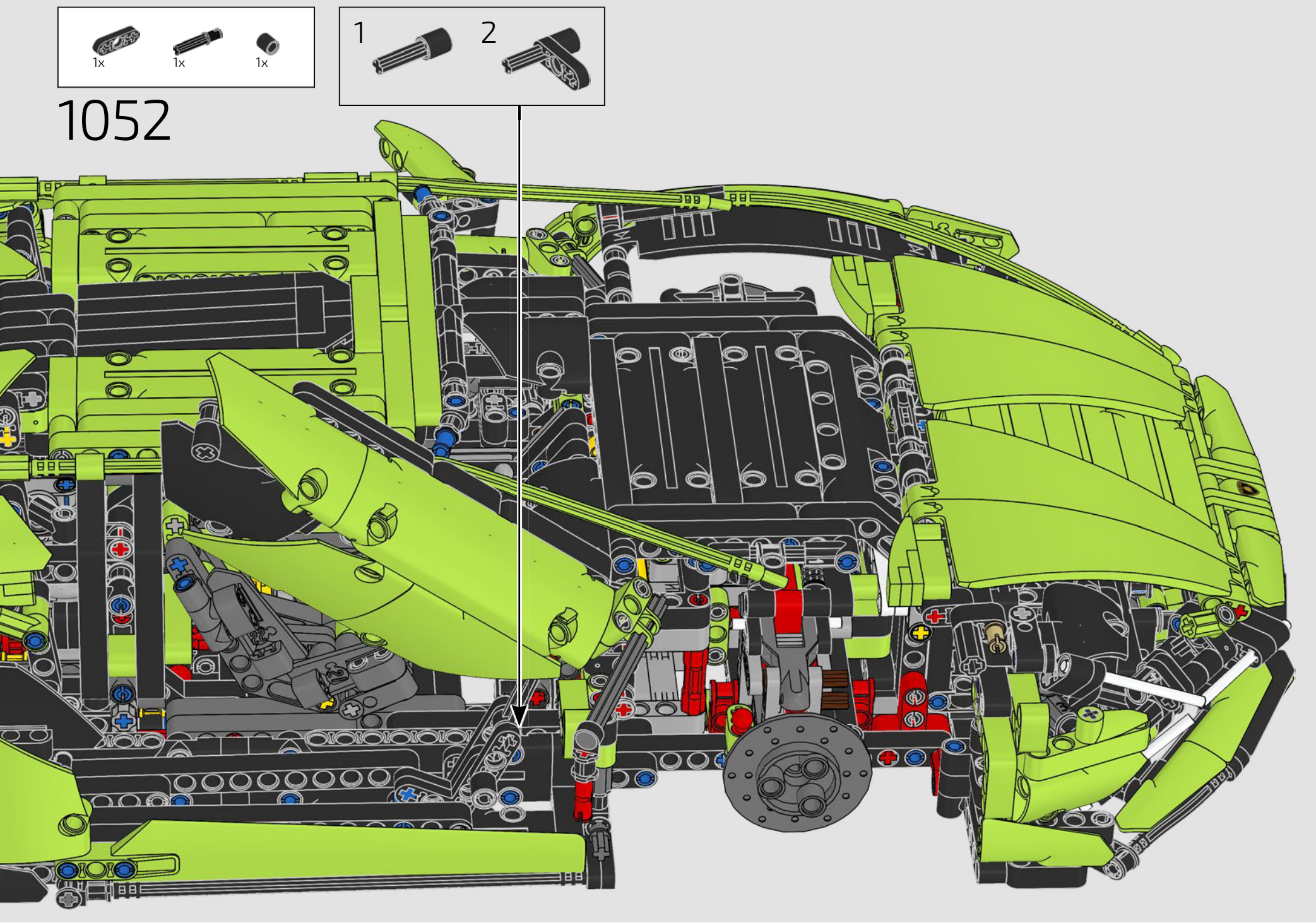
1x
1x
1x
1
2
1052

# 1053

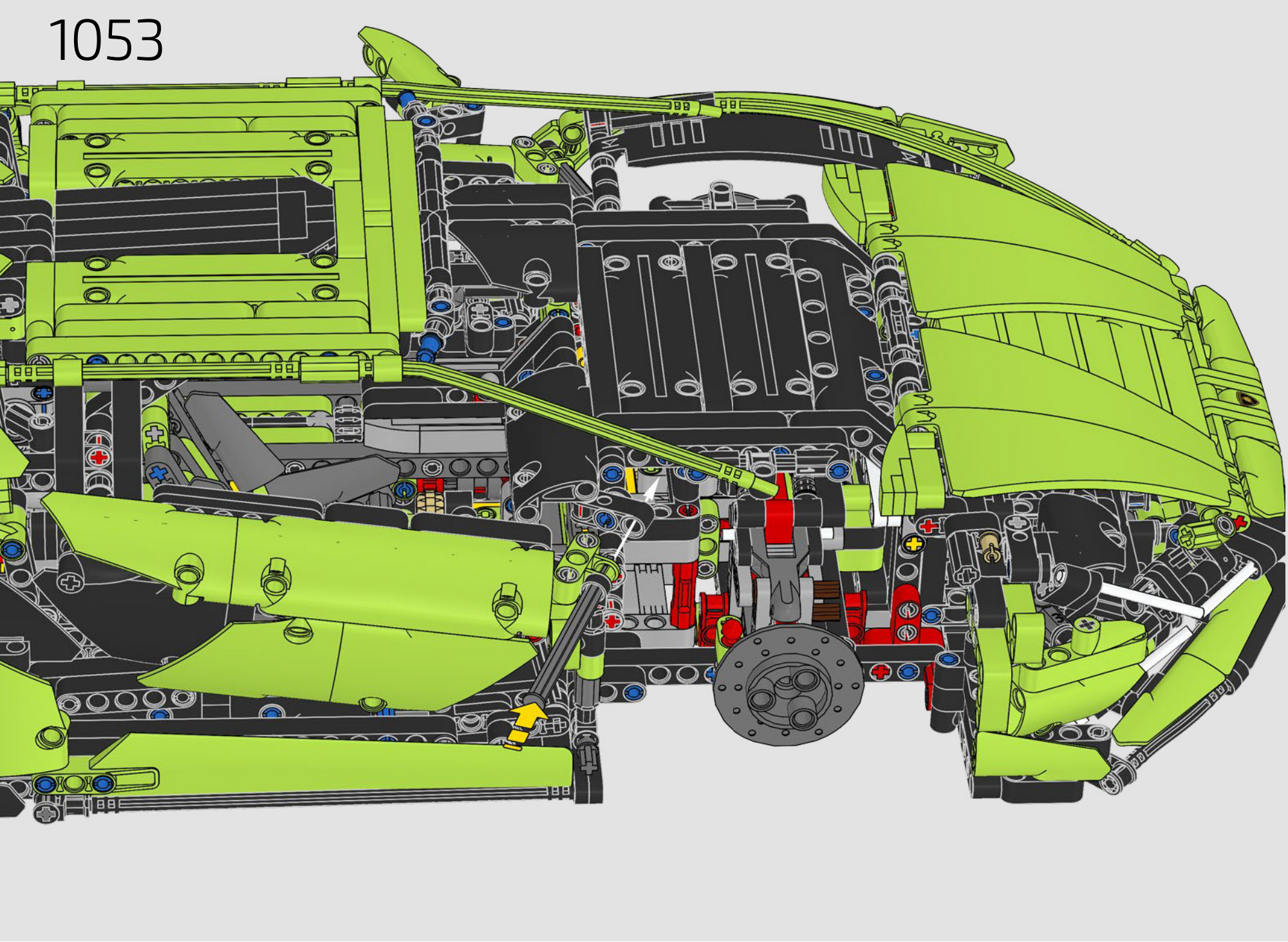

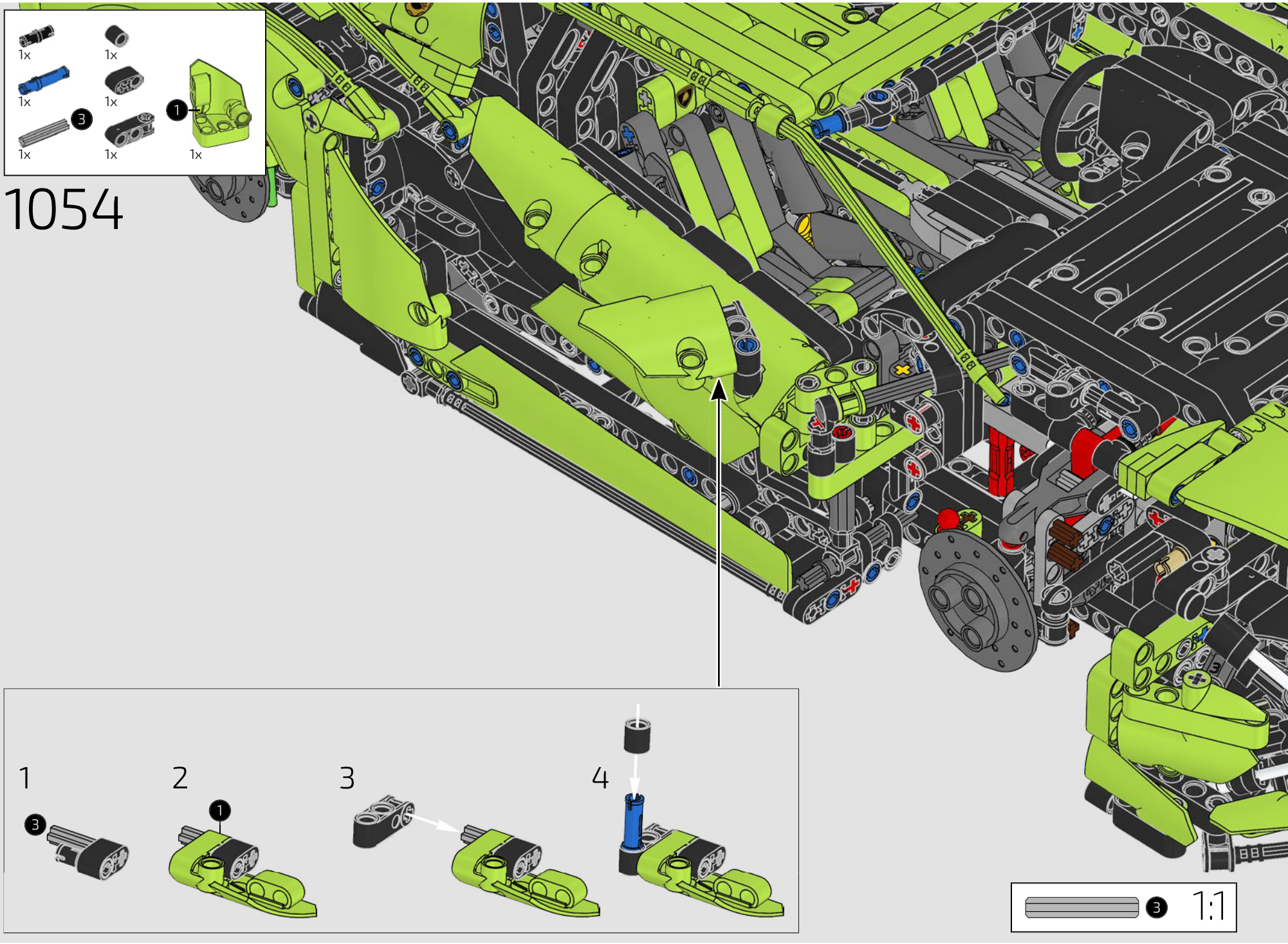
1x
1x
1x
1x
3
1
1x
1x
1x
1054
1
3
2
1
3
4
3
1:1

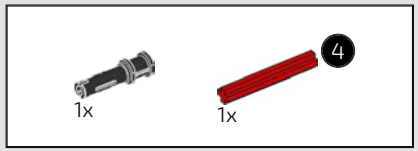


1055

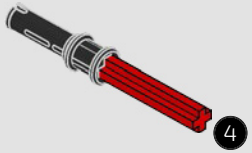


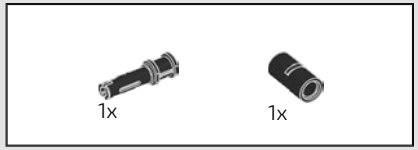


1056

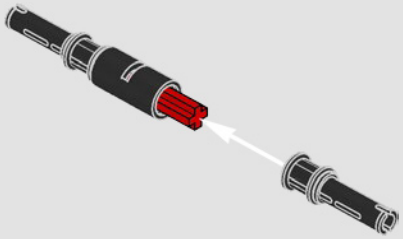

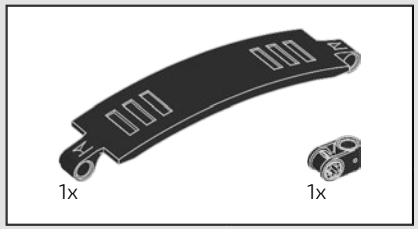


1057

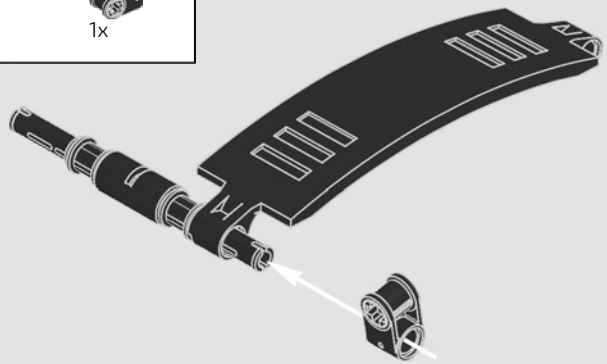

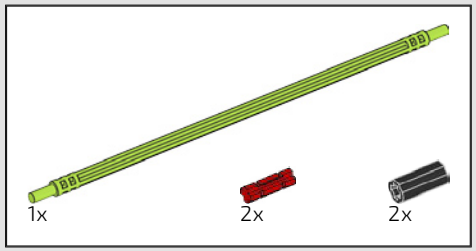


1058

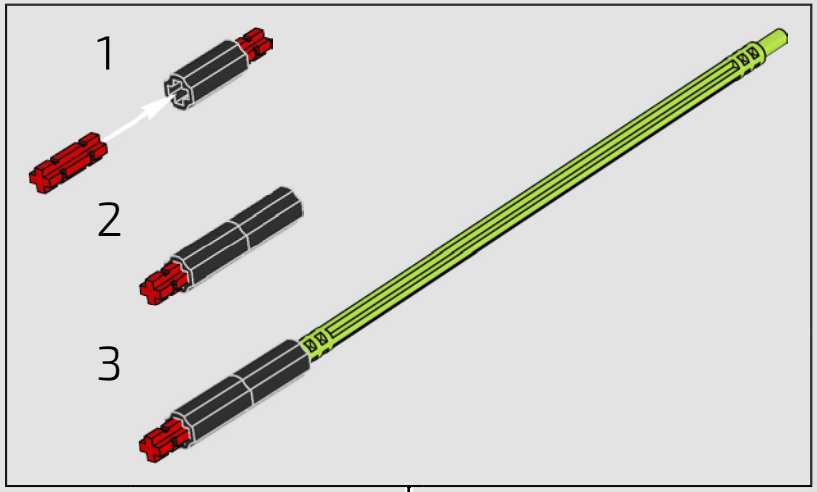


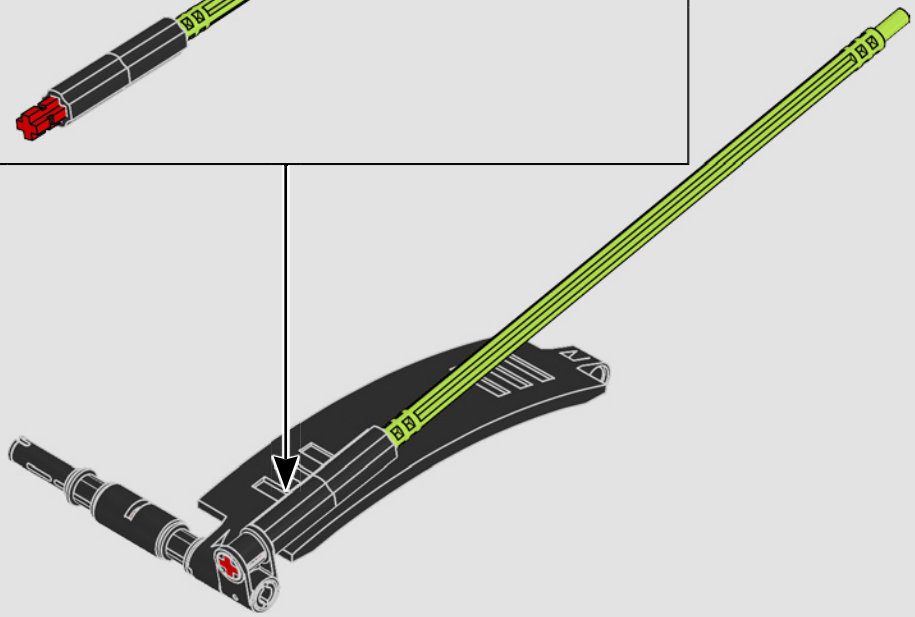

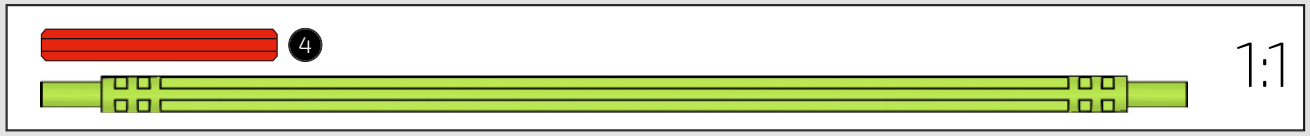

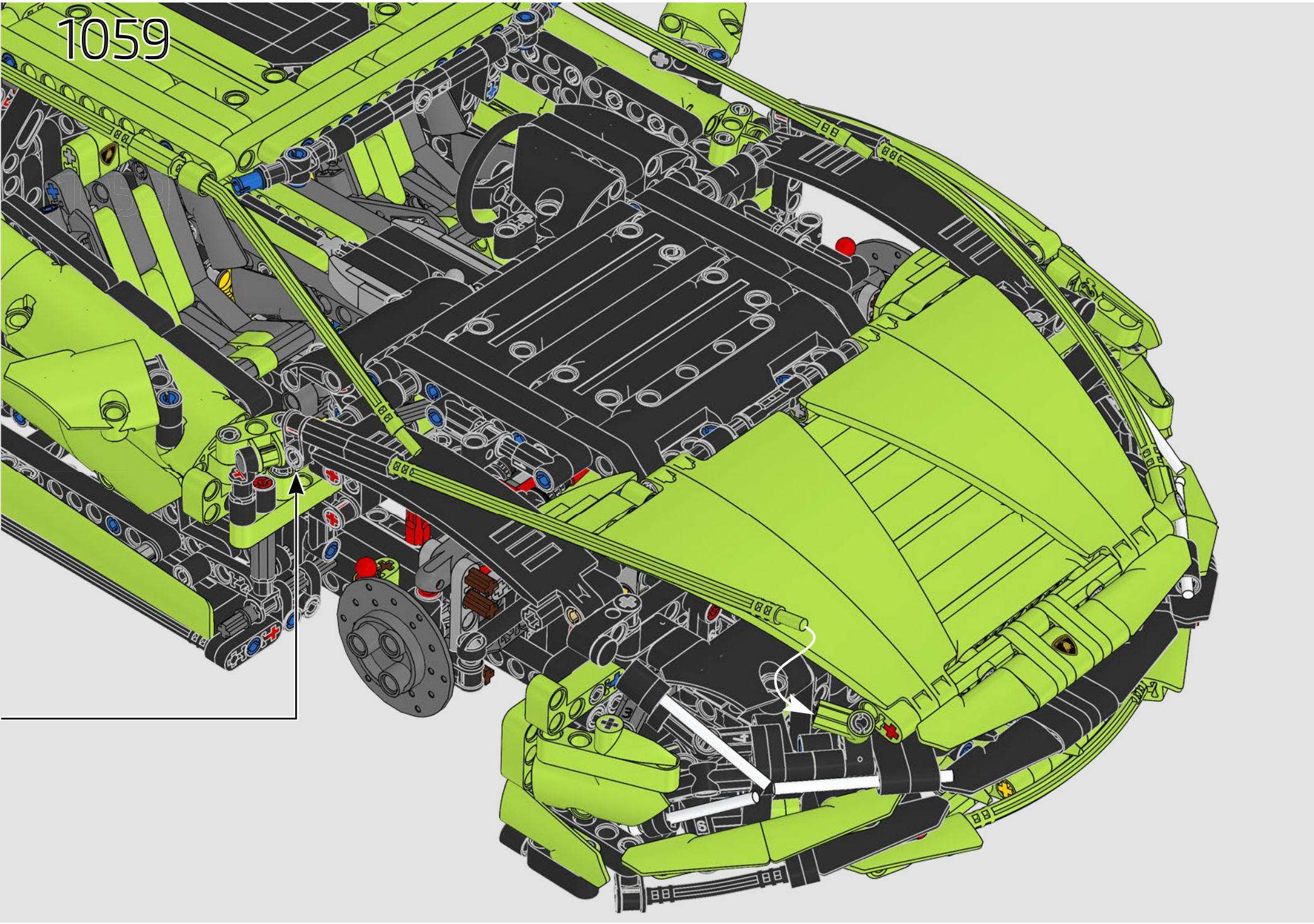
1059

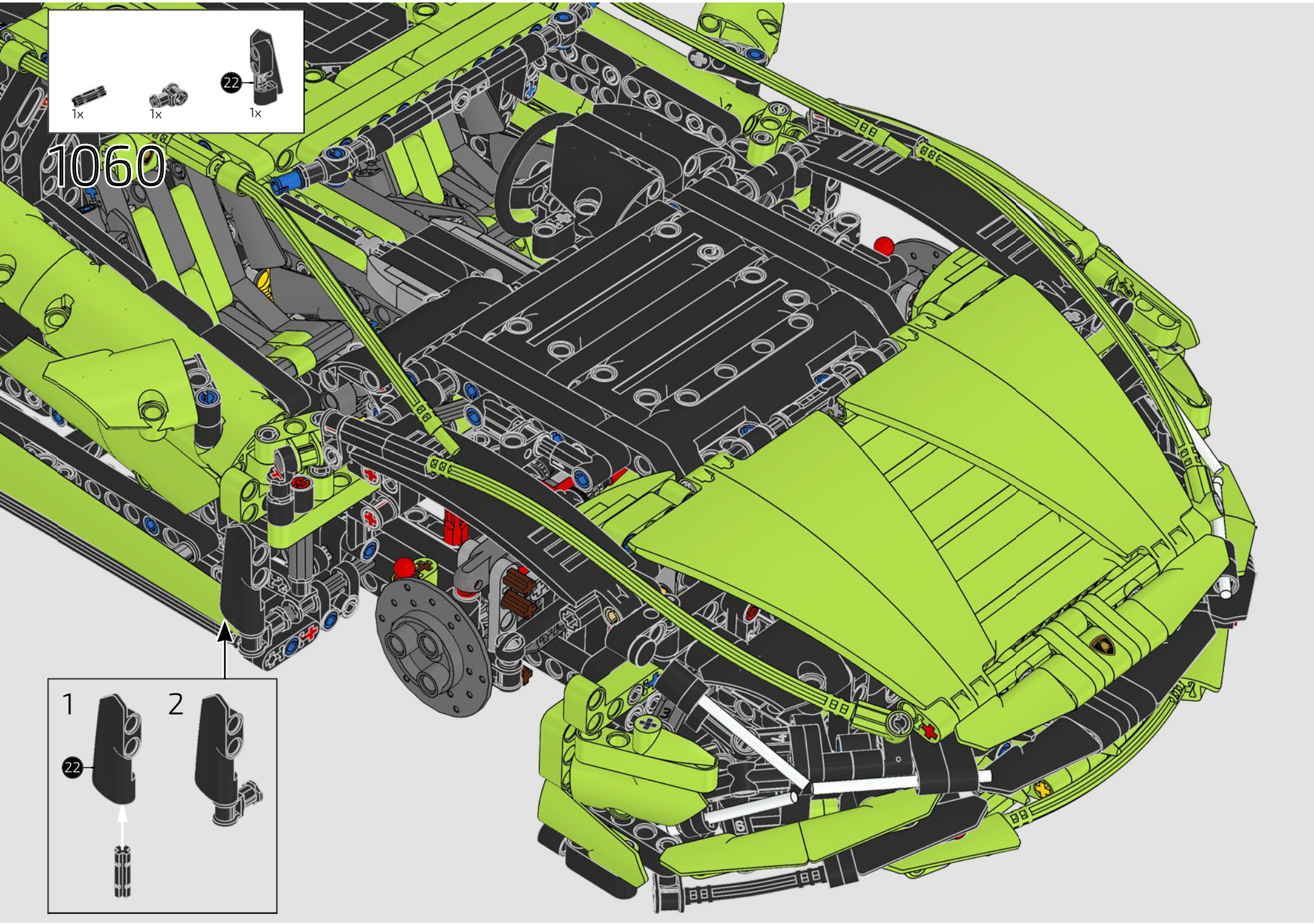
1x
1x
22
1x
1060
1
2
22

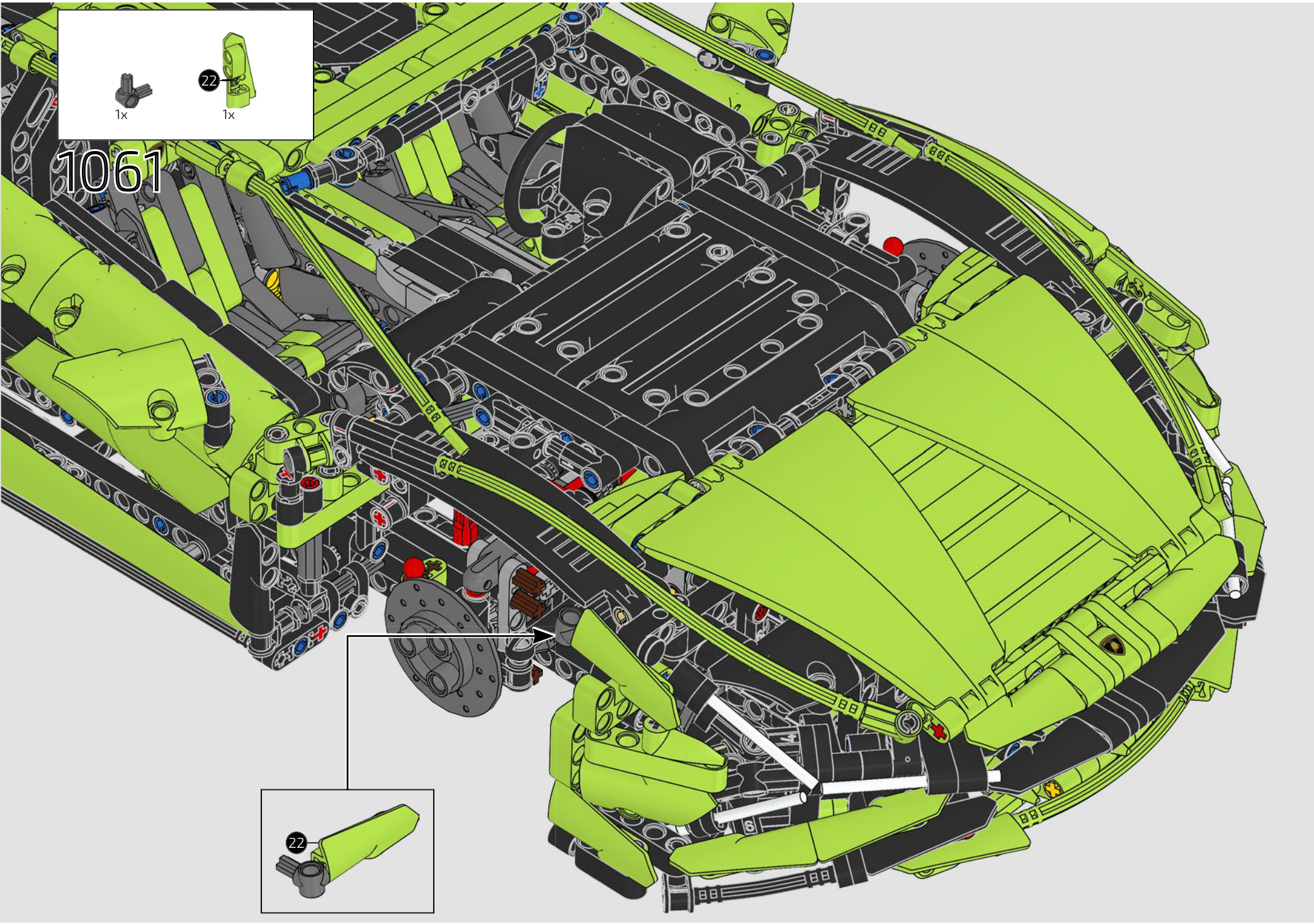
1061
22
1x
1x
22

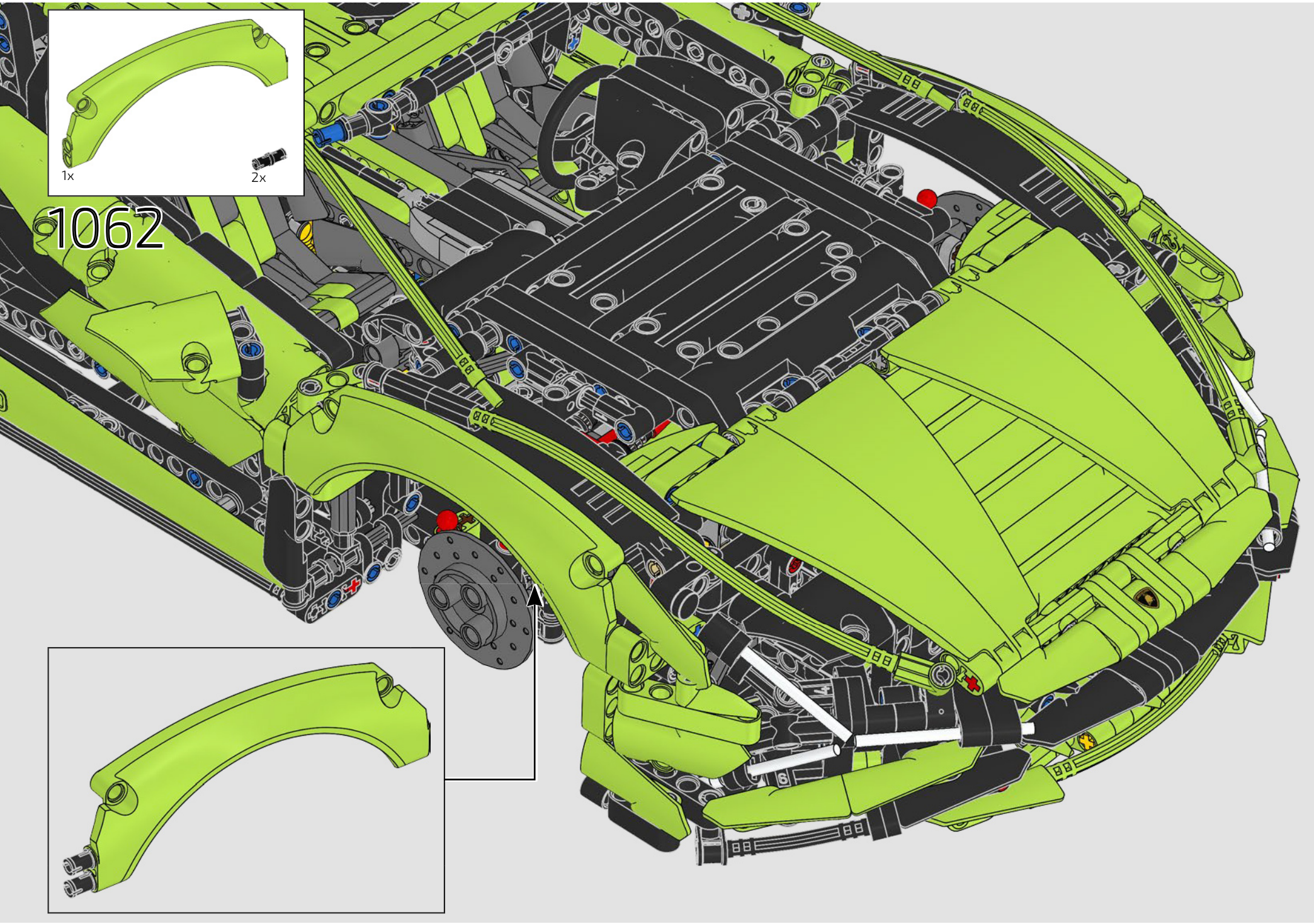
1x
2x
1062

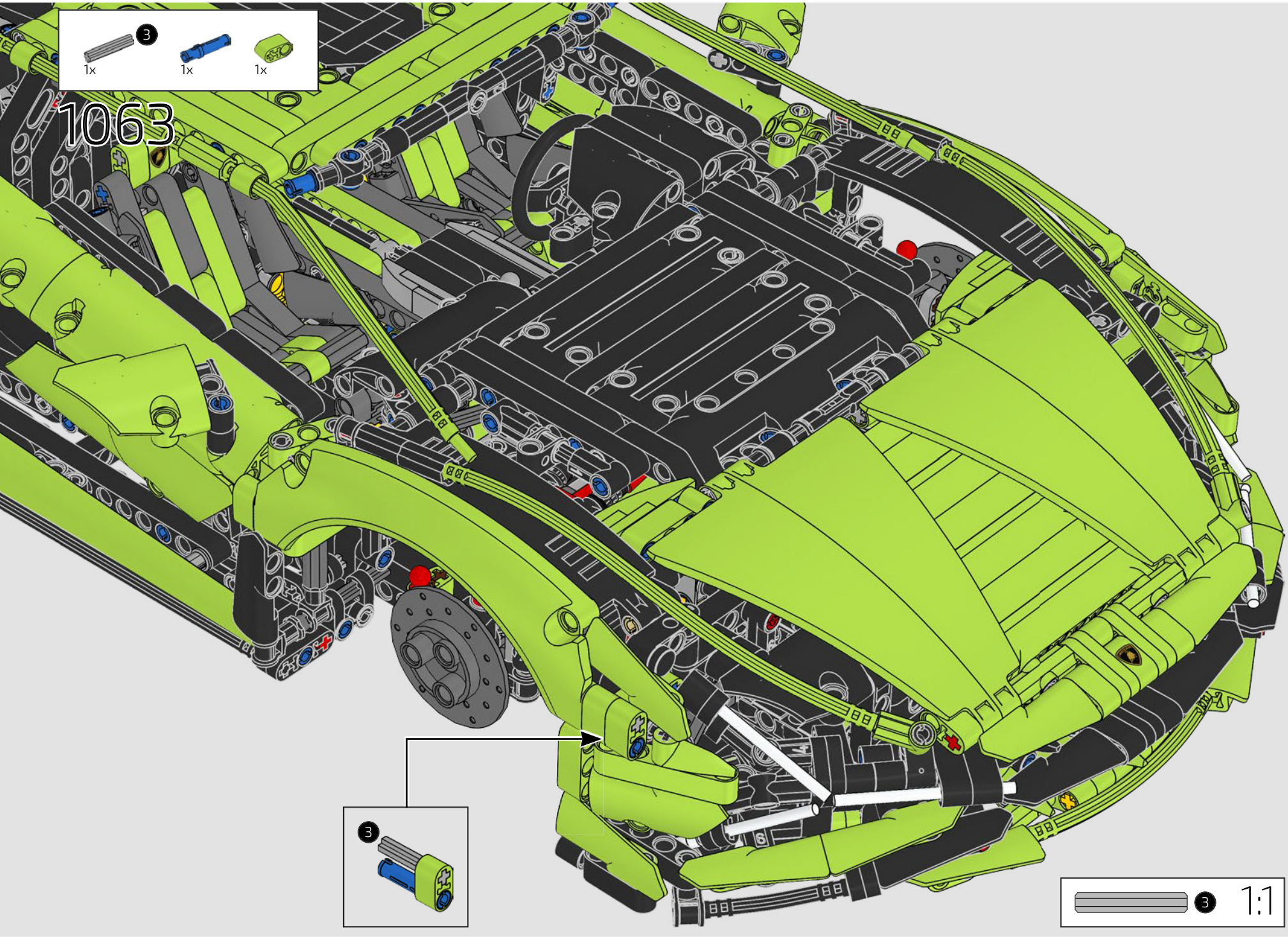
3
1x
1x
1x
1063
3
3
1:1

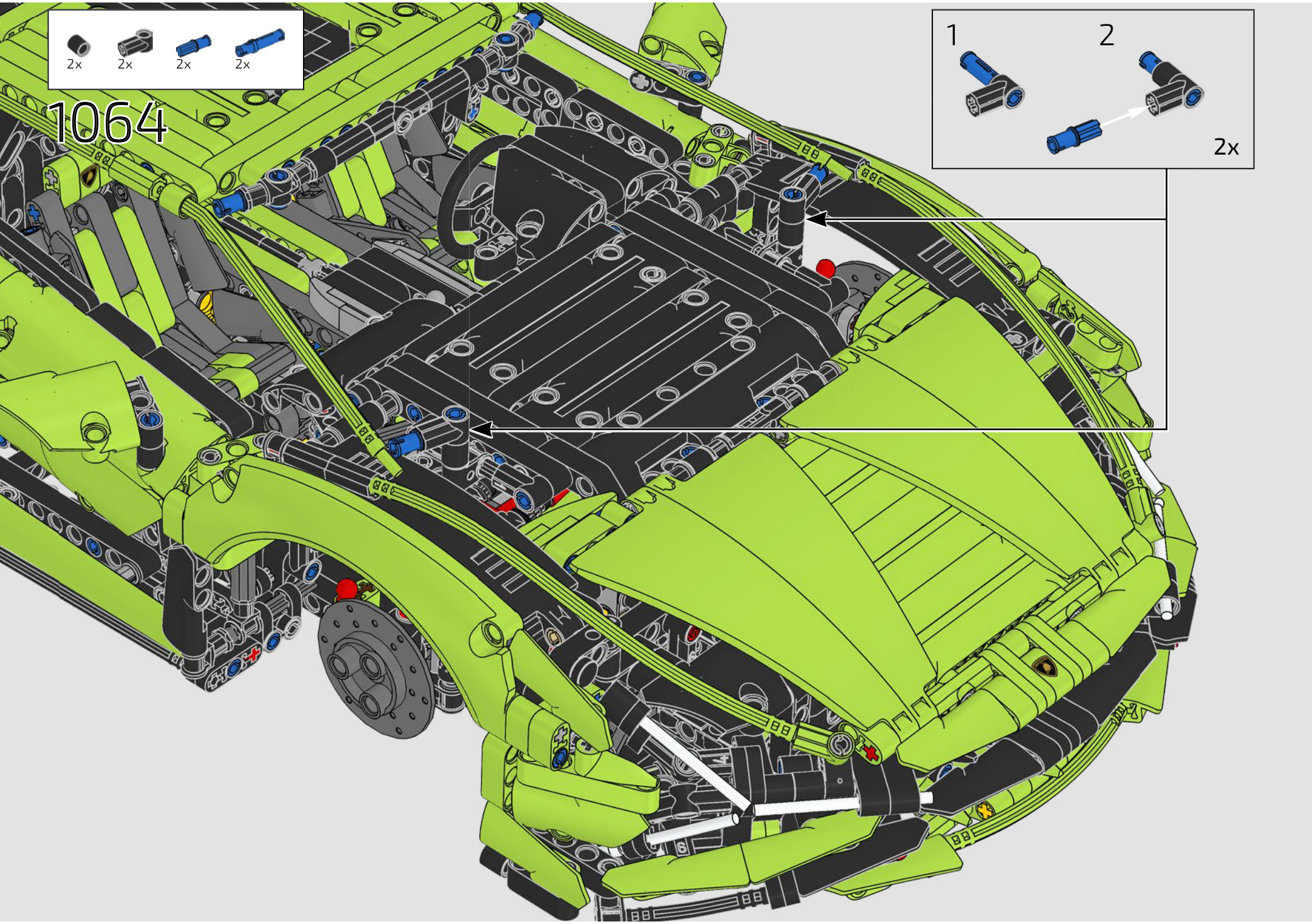
2x
2x
2x
2x
1064
1
2
2x

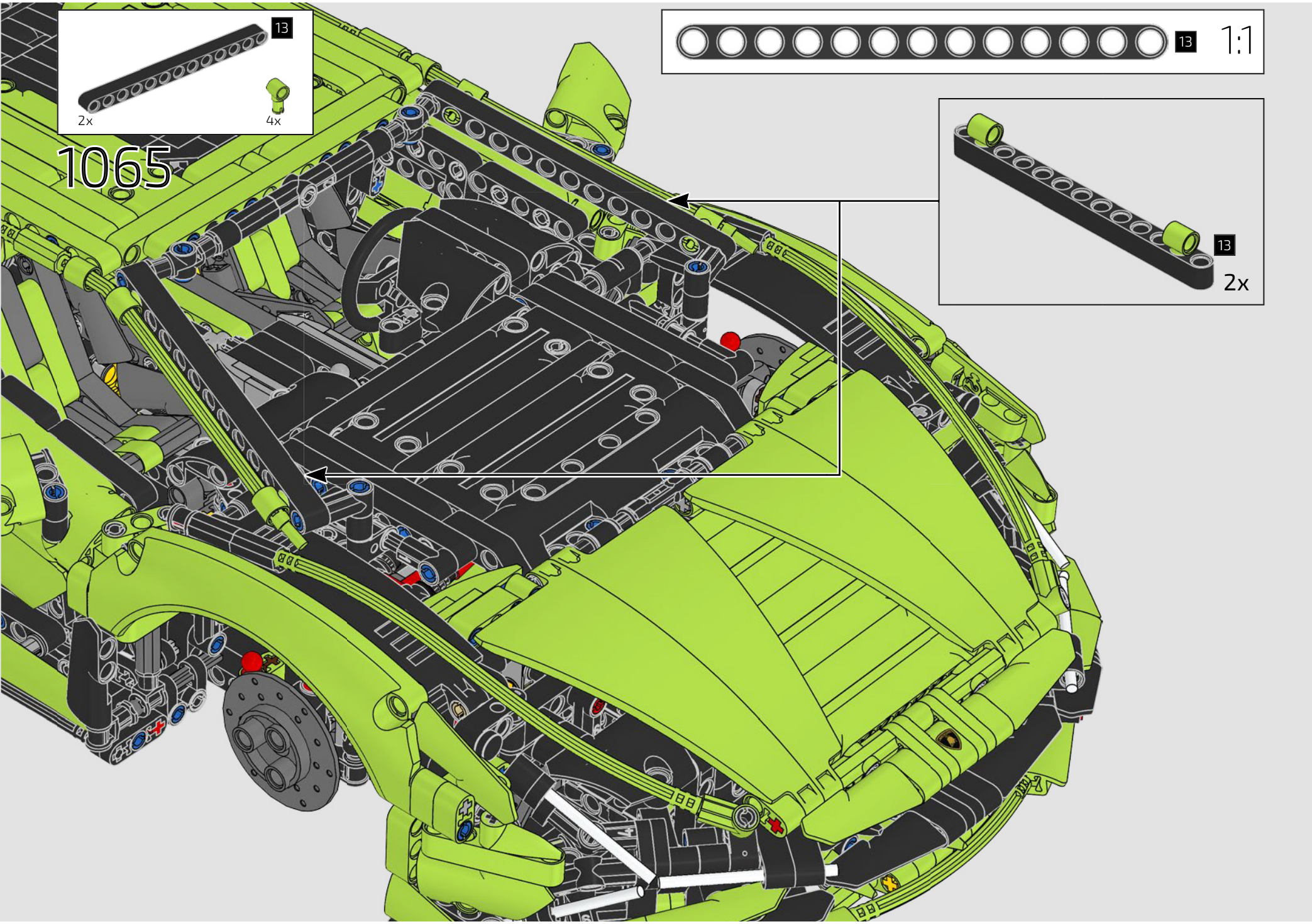
13
2x
4x
1065
13
1:1
13
2x

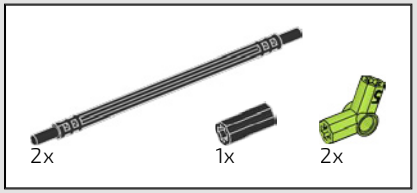


# 1066

1

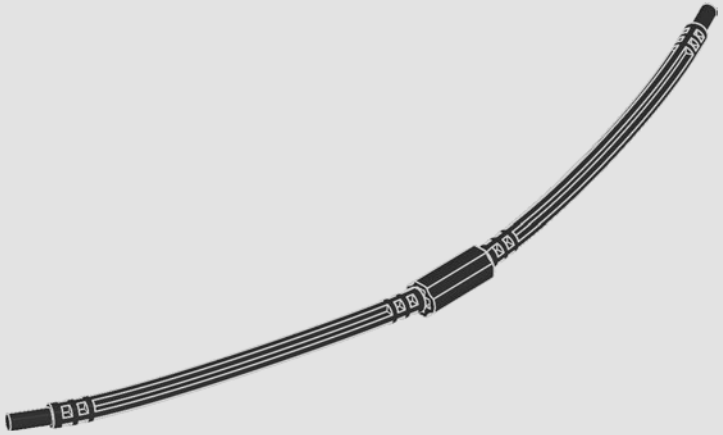

2

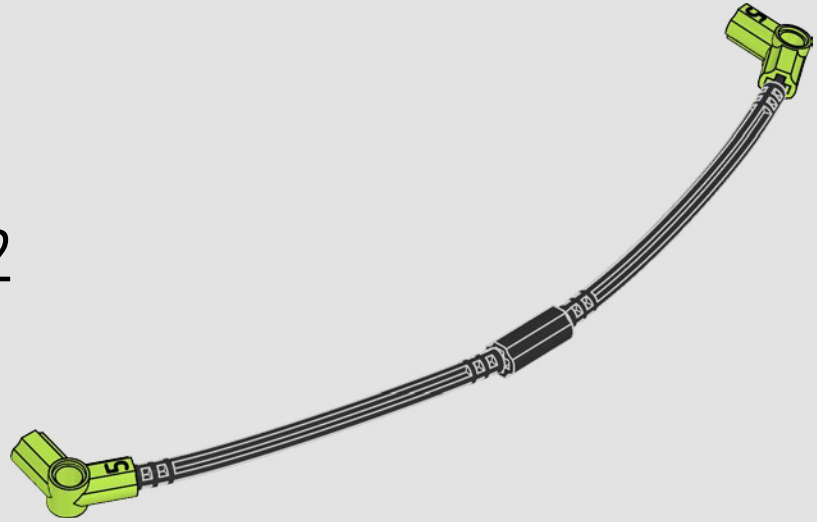

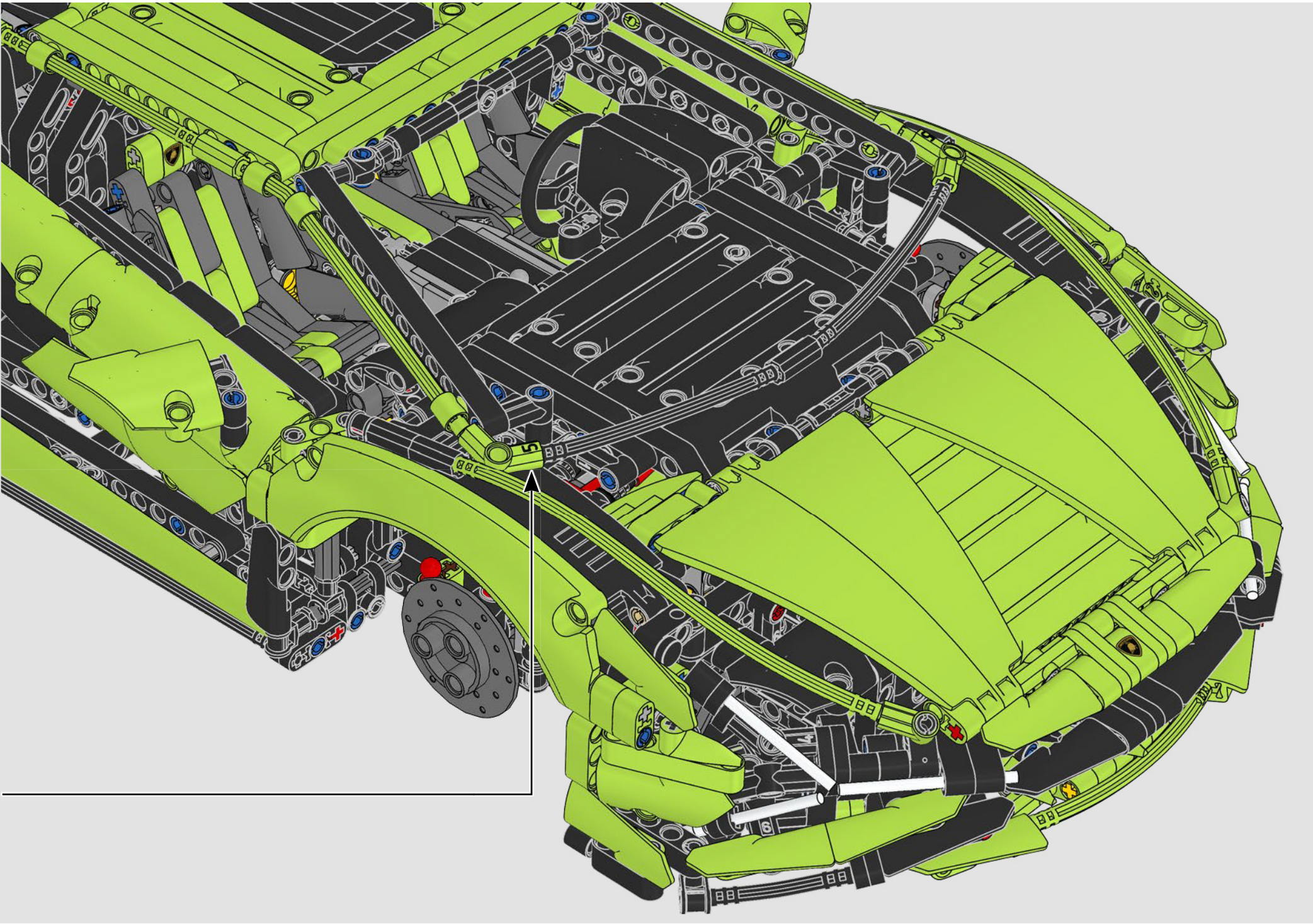

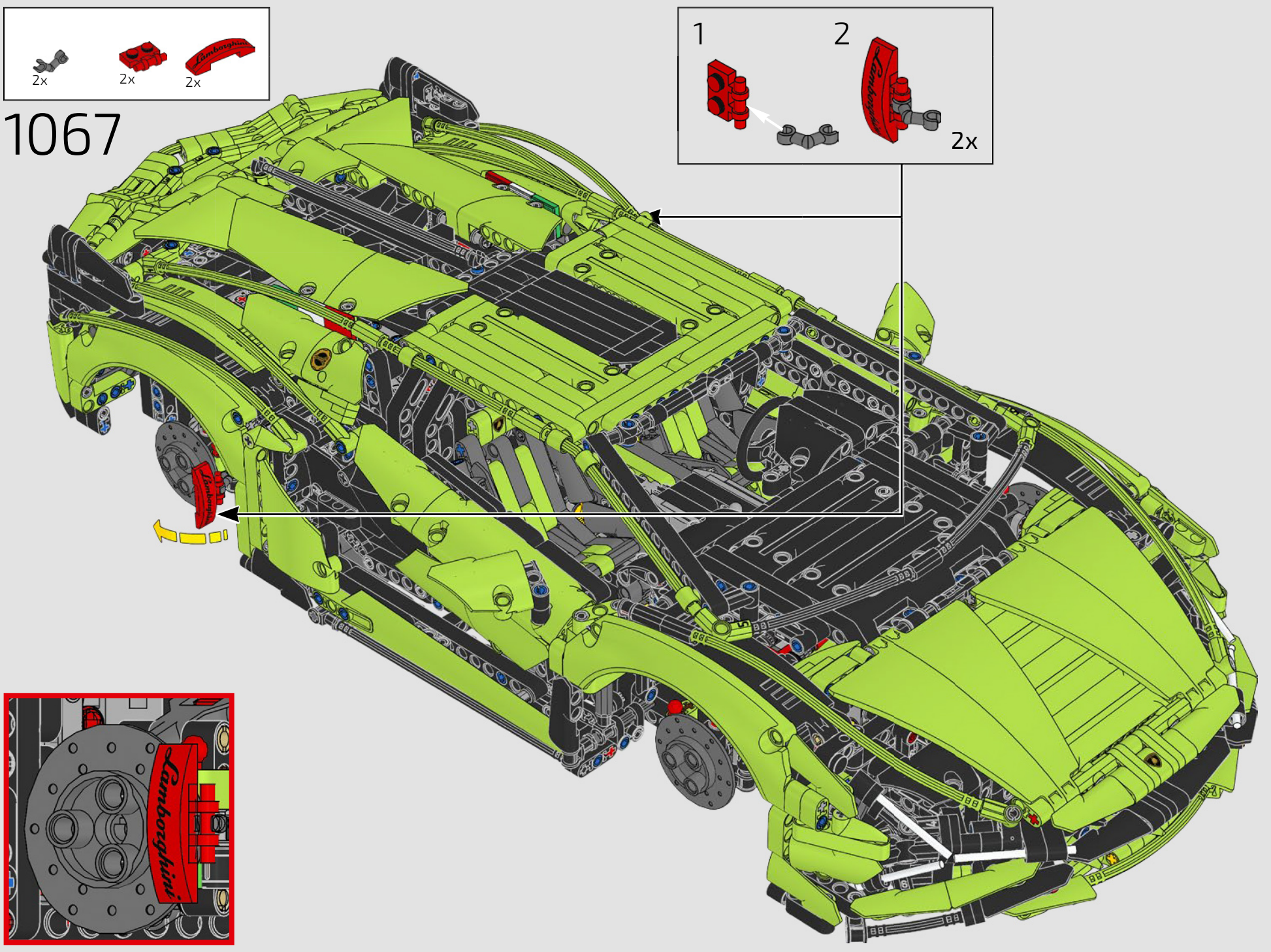
2x
2x
2x
1067
1
2
2x
Lamborghini

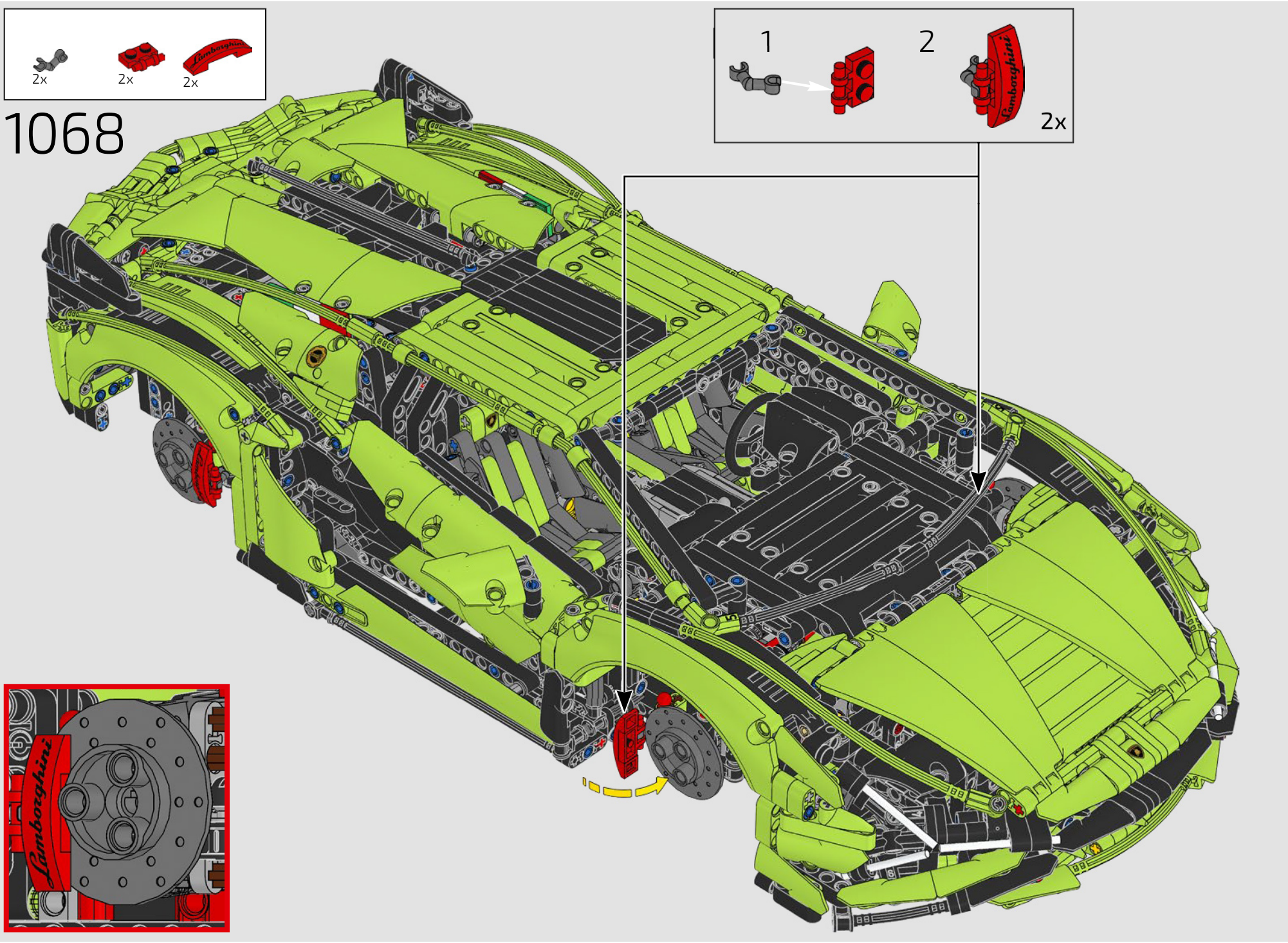
2x
2x
2x
1068
1
2
2x

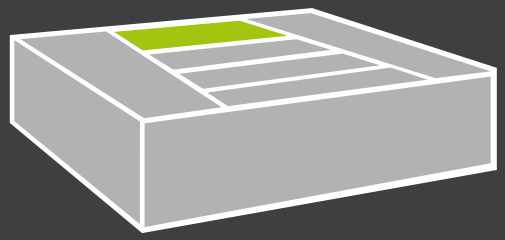

BOX SIX > BOÎTE SIX

# RIMS & TIRES

## *JANTES ET PNEUS*

The unique wheel rims are such an eye-catching part of the overall Sián FKP 37's design that the LEGO® Technic™ team knew they couldn't truly replicate the supercar if they didn't also recreate its rims. Daniel Sri Sudarsono, Element Designer, was the guy who made it happen, and he explains how challenging a process it was.

*Les jantes de roue uniques sont une partie si accrocheuse de la conception globale de la Sián que l'équipe LEGO® Technic™ savait qu'elle ne pouvait pas vraiment reproduire la super voiture sans recréer ses jantes. C'est Daniel Sri Sudarsono, concepteur d'éléments, qui a été chargé de ce projet et il explique à quel point le processus a été difficile.*

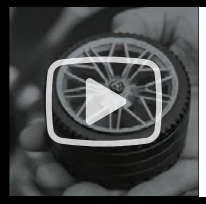

> www.LEGO.com/lamborghini-sian/videocasts

© LEGO Group 81.6×44ZR

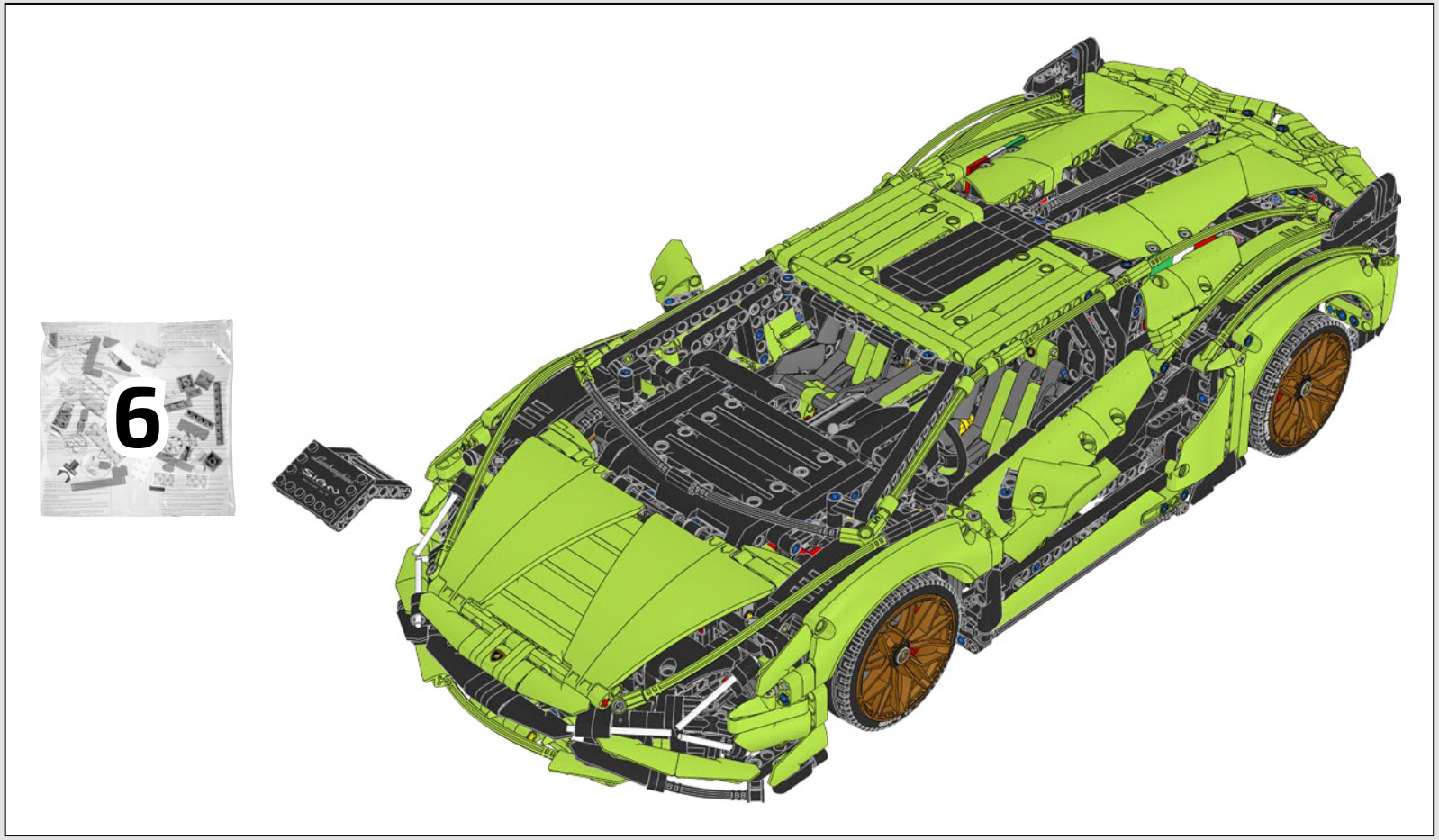
6

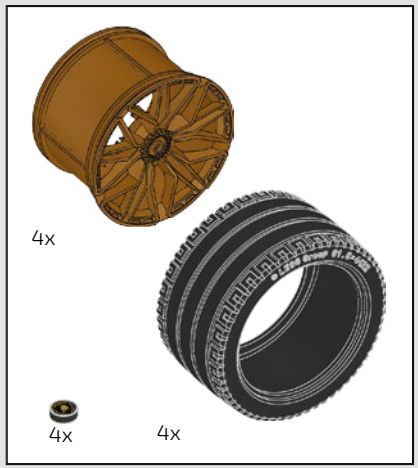


1069

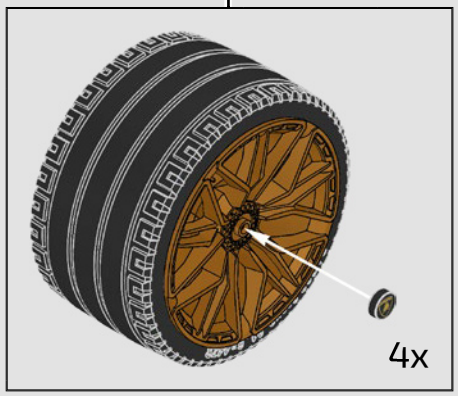

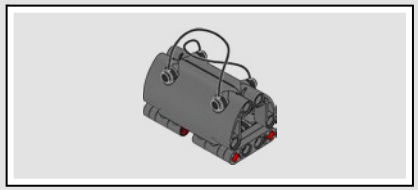

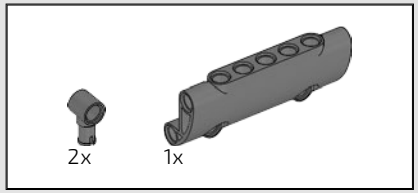


# 1070

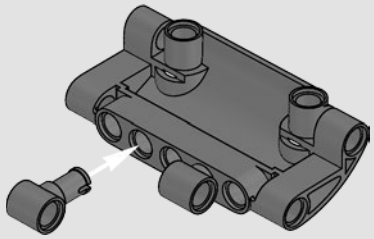

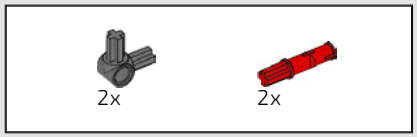


# 1071

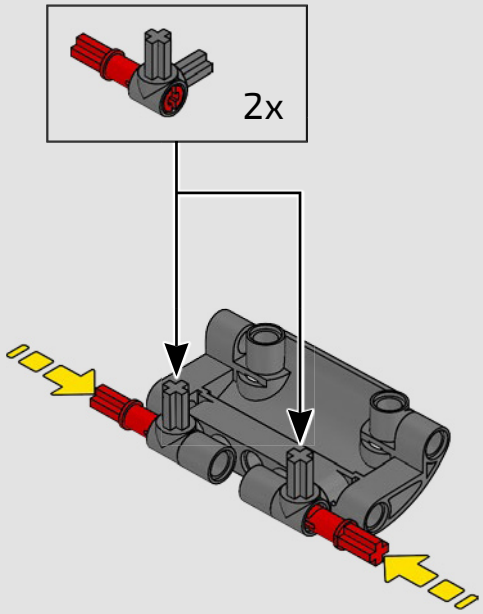

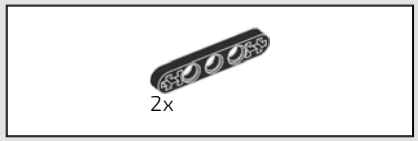


# 1072

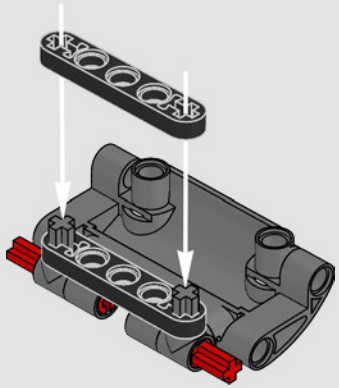

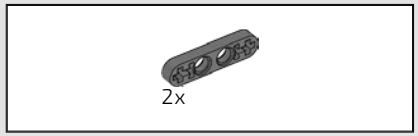


# 1073

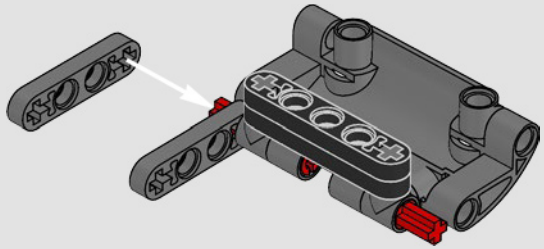

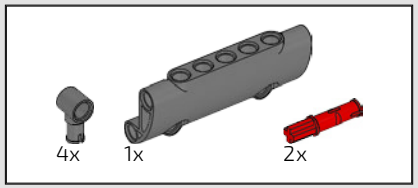


# 1074

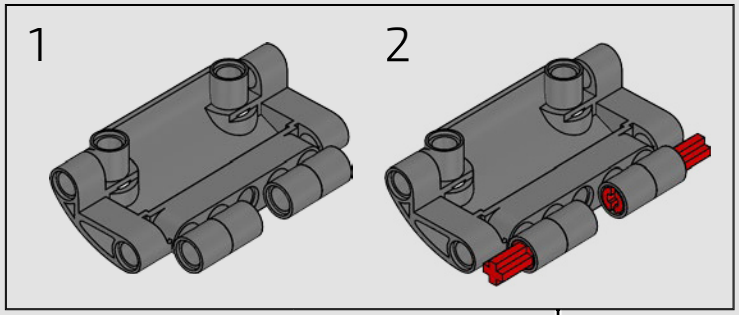

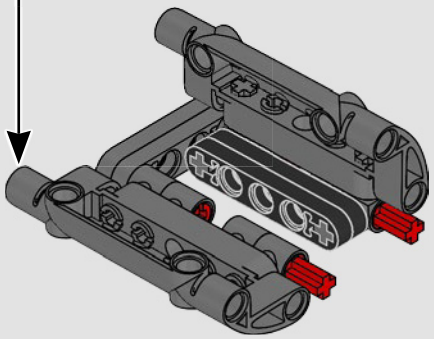

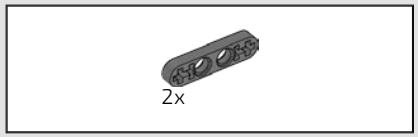


# 1075

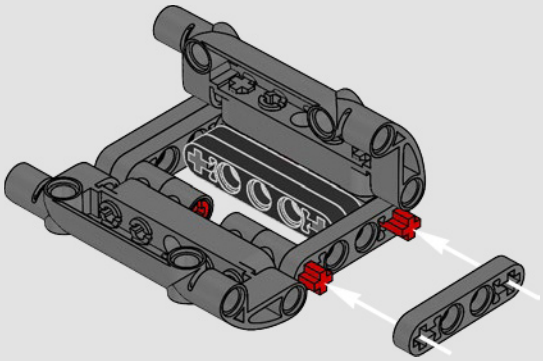

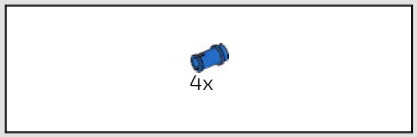


# 1076

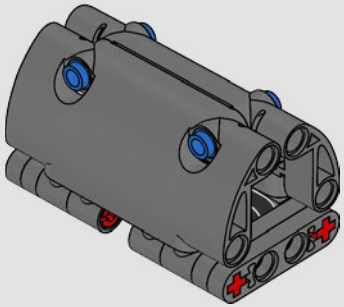

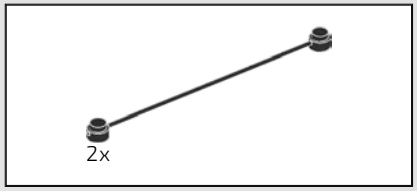


# 1077

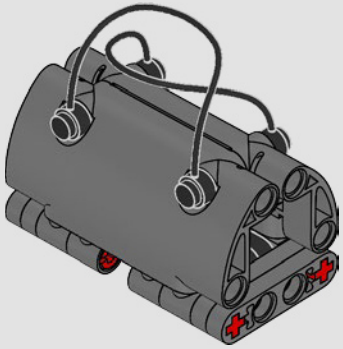

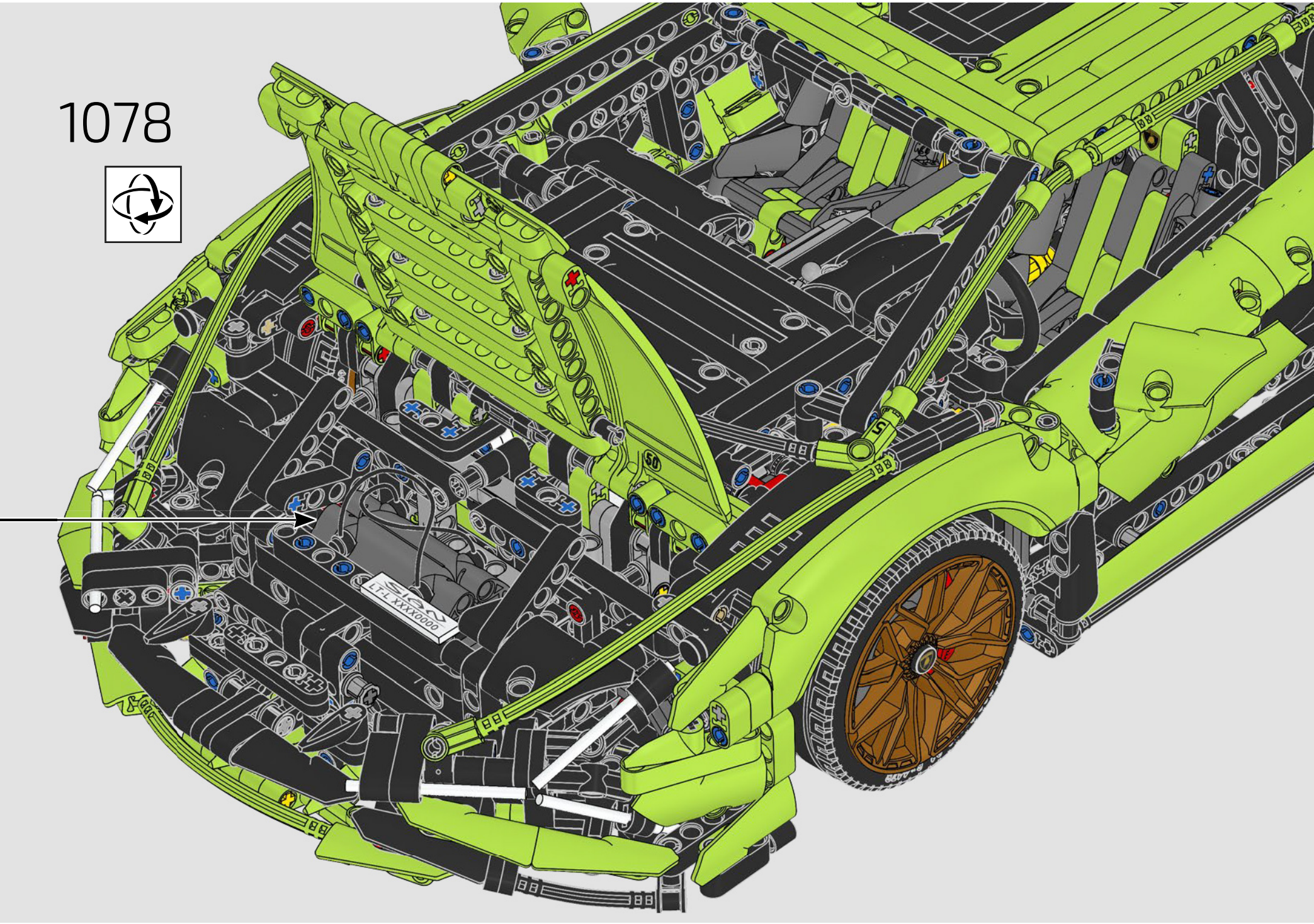
1078
LT-L XXXX0000

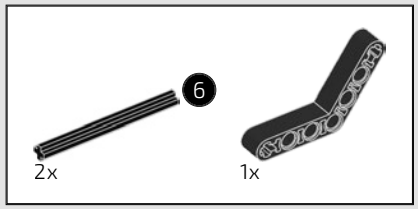

# 1079

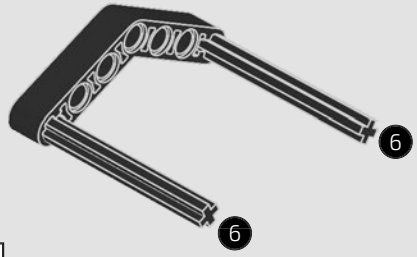


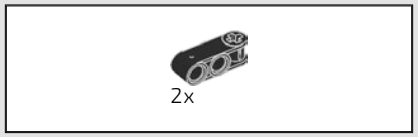


# 1080

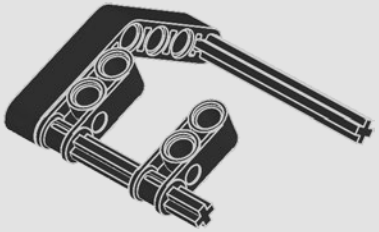

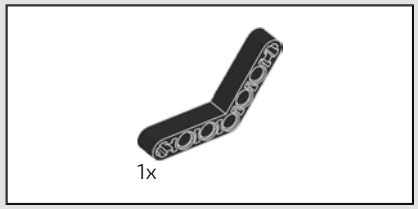


# 1081

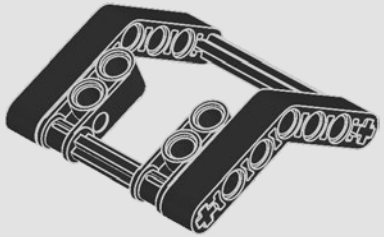

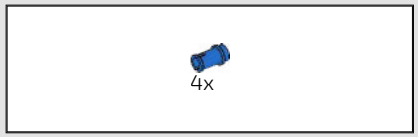


# 1082

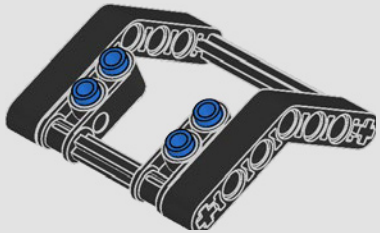

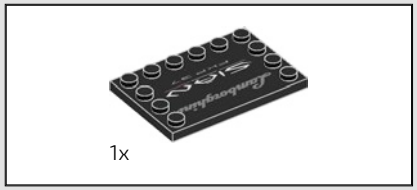


# 1083

1084

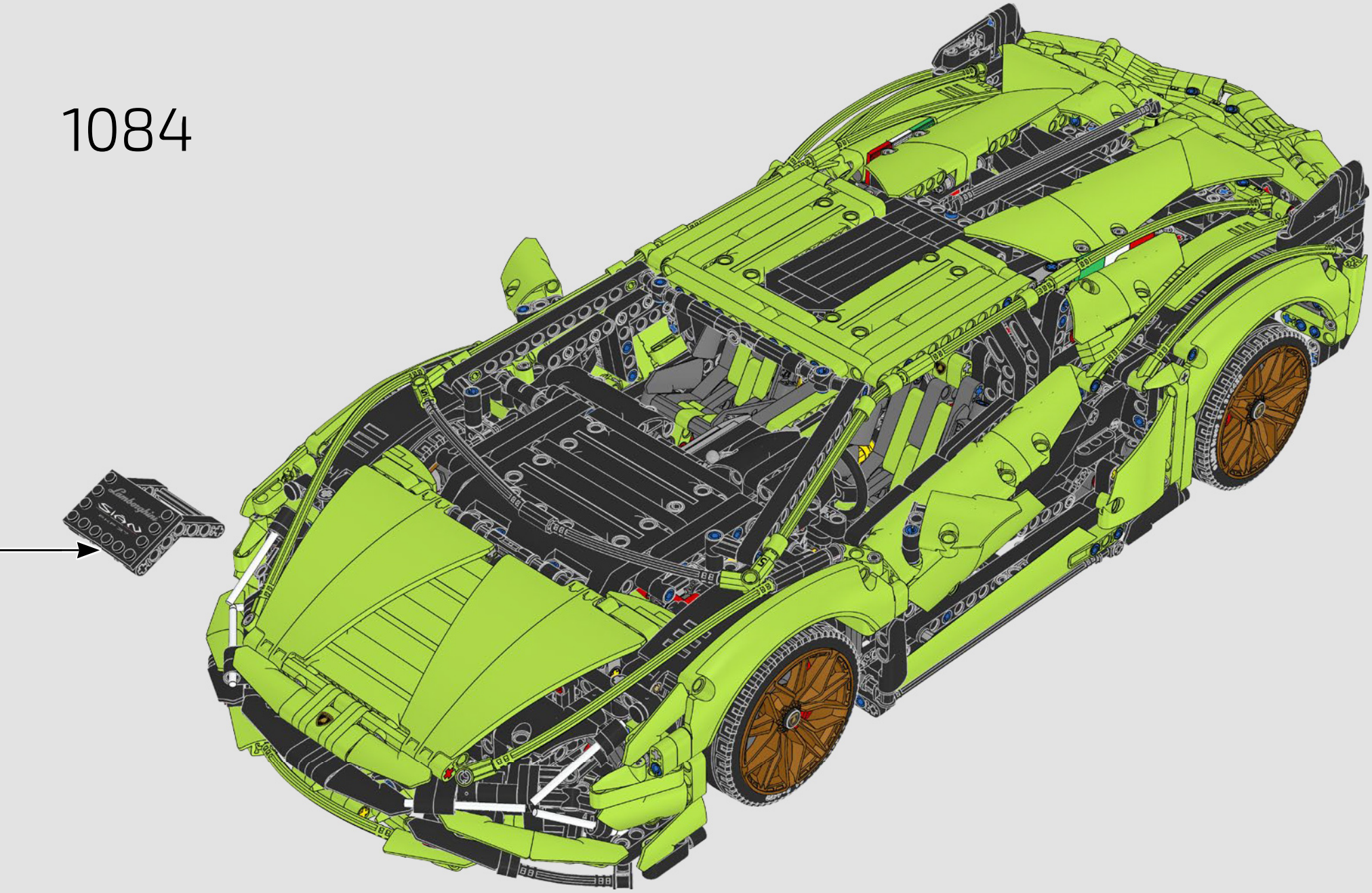

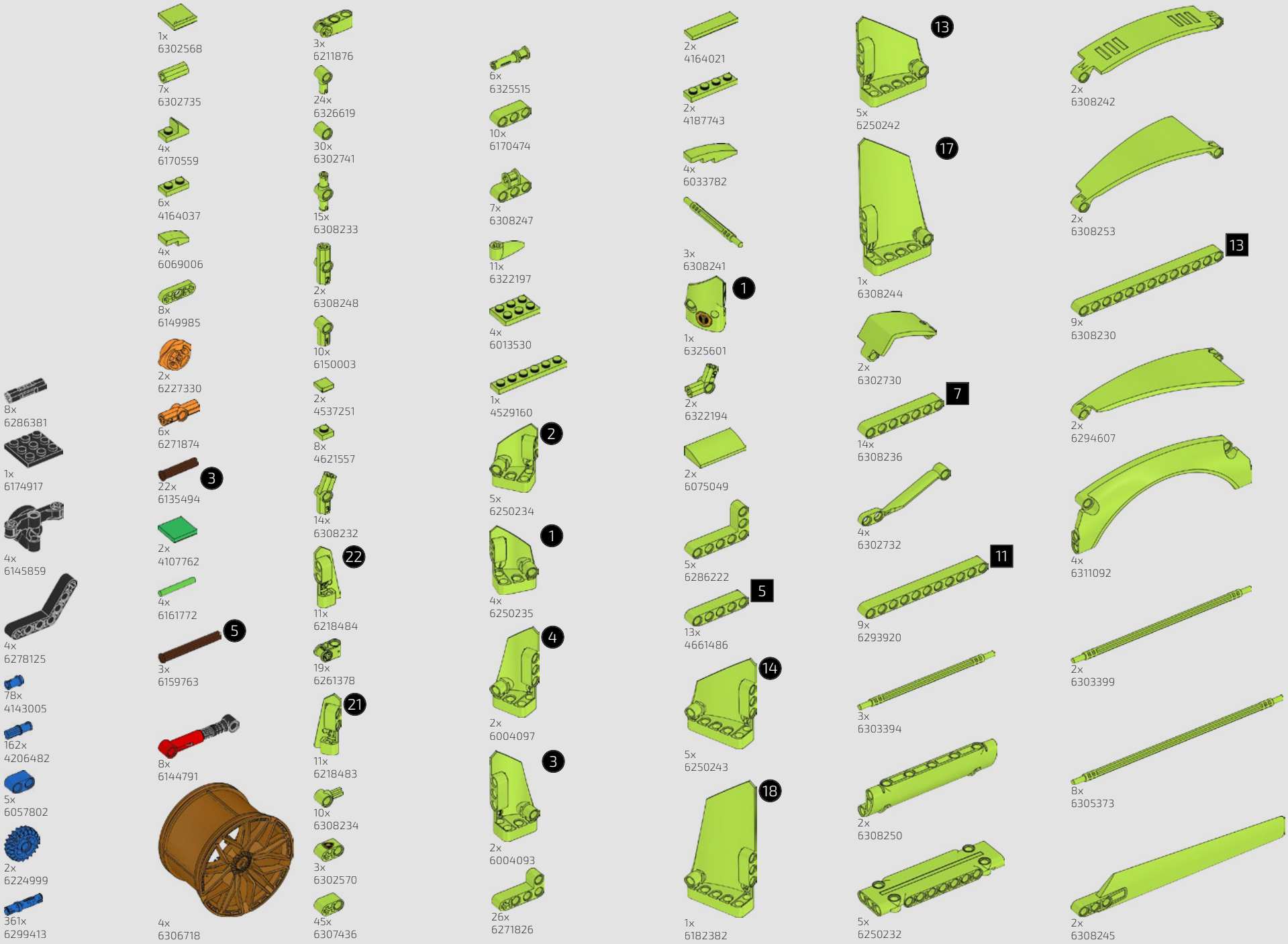
8x 6286381
1x 6174917
4x 6145859
4x 6278125
78x 4143005
162x 4206482
5x 6057802
2x 6224999
361x 6299413
1x 6302568
7x 6302735
4x 6170559
6x 4164037
4x 6069006
8x 6149985
2x 6227330
6x 6271874
3
22x 6135494
2x 4107762
4x 6161772
5
3x 6159763
8x 6144791
4x 6306718
3x 6211876
24x 6326619
30x 6302741
15x 6308233
2x 6308248
10x 6150003
2x 4537251
8x 4621557
14x 6308232
22
11x 6218484
19x 6261378
21
11x 6218483
10x 6308234
3x 6302570
45x 6307436
6x 6325515
10x 6170474
7x 6308247
11x 6322197
4x 6013530
1x 4529160
2
5x 6250234
1
4x 6250235
4
2x 6004097
3
2x 6004093
26x 6271826
2x 4164021
2x 4187743
4x 6033782
3x 6308241
1
1x 6325601
2x 6322194
2x 6075049
5x 6286222
5
13x 4661486
14
5x 6250243
18
1x 6182382
13
5x 6250242
17
1x 6308244
2x 6302730
7
14x 6308236
4x 6302732
11
9x 6293920
3x 6303394
2x 6308250
5x 6250232
2x 6308242
2x 6308253
13
9x 6308230
2x 6294607
4x 6311092
2x 6303399
8x 6305373
2x 6308245

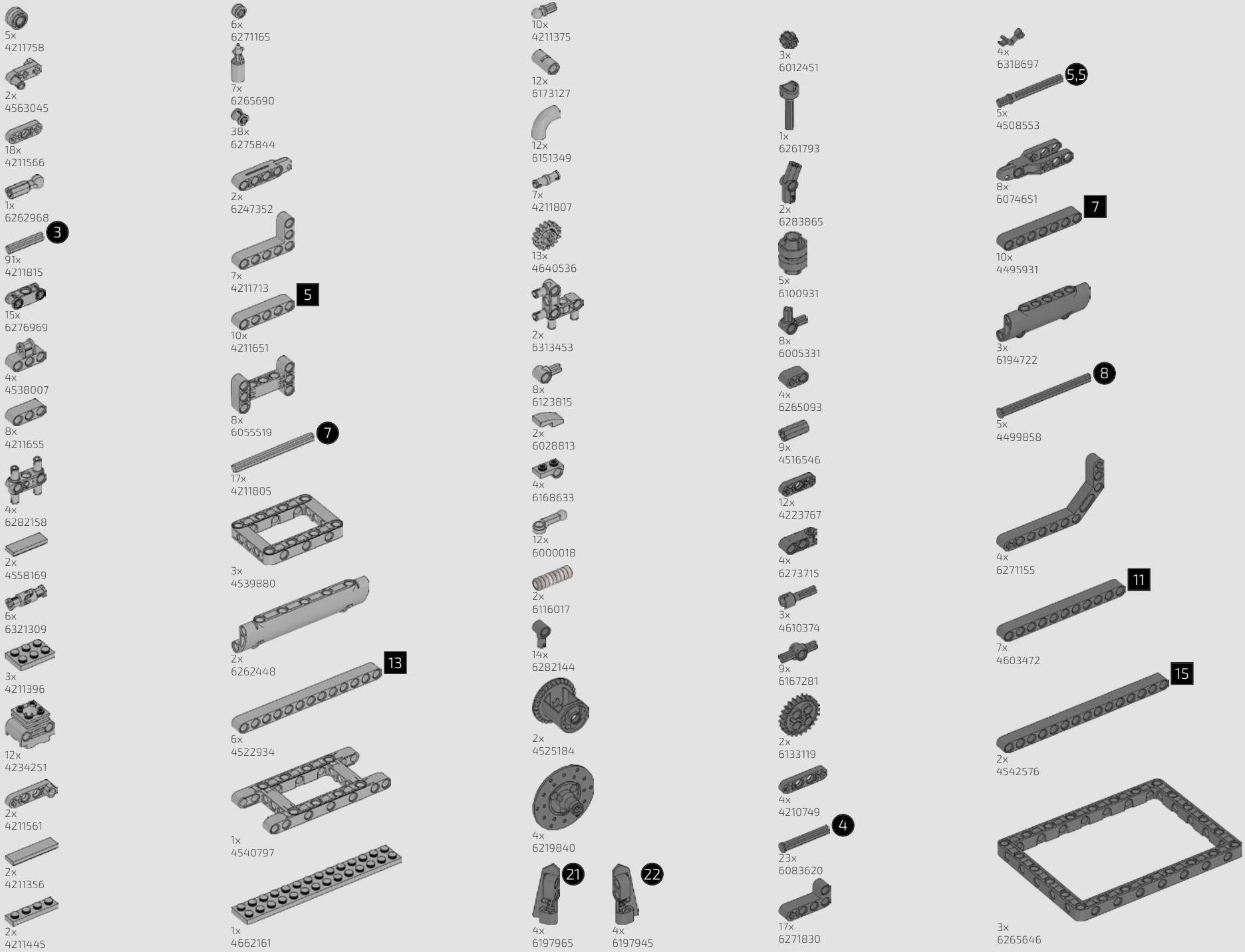
5x
4211758
2x
4563045
18x
4211566
1x
6262968
3
91x
4211815
15x
6276969
4x
4538007
8x
4211655
4x
6282158
2x
4558169
6x
6321309
3x
4211396
12x
4234251
2x
4211561
2x
4211356
2x
4211445
6x
6271165
7x
6265690
38x
6275844
2x
6247352
7x
4211713
5
10x
4211651
8x
6055519
7
17x
4211805
3x
4539880
2x
6262448
13
6x
4522934
1x
4540797
1x
4662161
10x
4211375
12x
6173127
12x
6151349
7x
4211807
13x
4640536
2x
6313453
8x
6123815
2x
6028813
4x
6168633
12x
6000018
2x
6116017
14x
6282144
2x
4525184
4x
6219840
21
4x
6197965
22
4x
6197945
3x
6012451
1x
6261793
2x
6283865
5x
6100931
8x
6005331
4x
6265093
9x
4516546
12x
4223767
4x
6273715
3x
4610374
9x
6167281
2x
6133119
4x
4210749
4
23x
6083620
17x
6271830
4x
6318697
5,5
5x
4508553
8x
6074651
7
10x
4495931
3x
6194722
8
5x
4499858
4x
6271155
11
7x
4603472
15
2x
4542576
3x
6265646

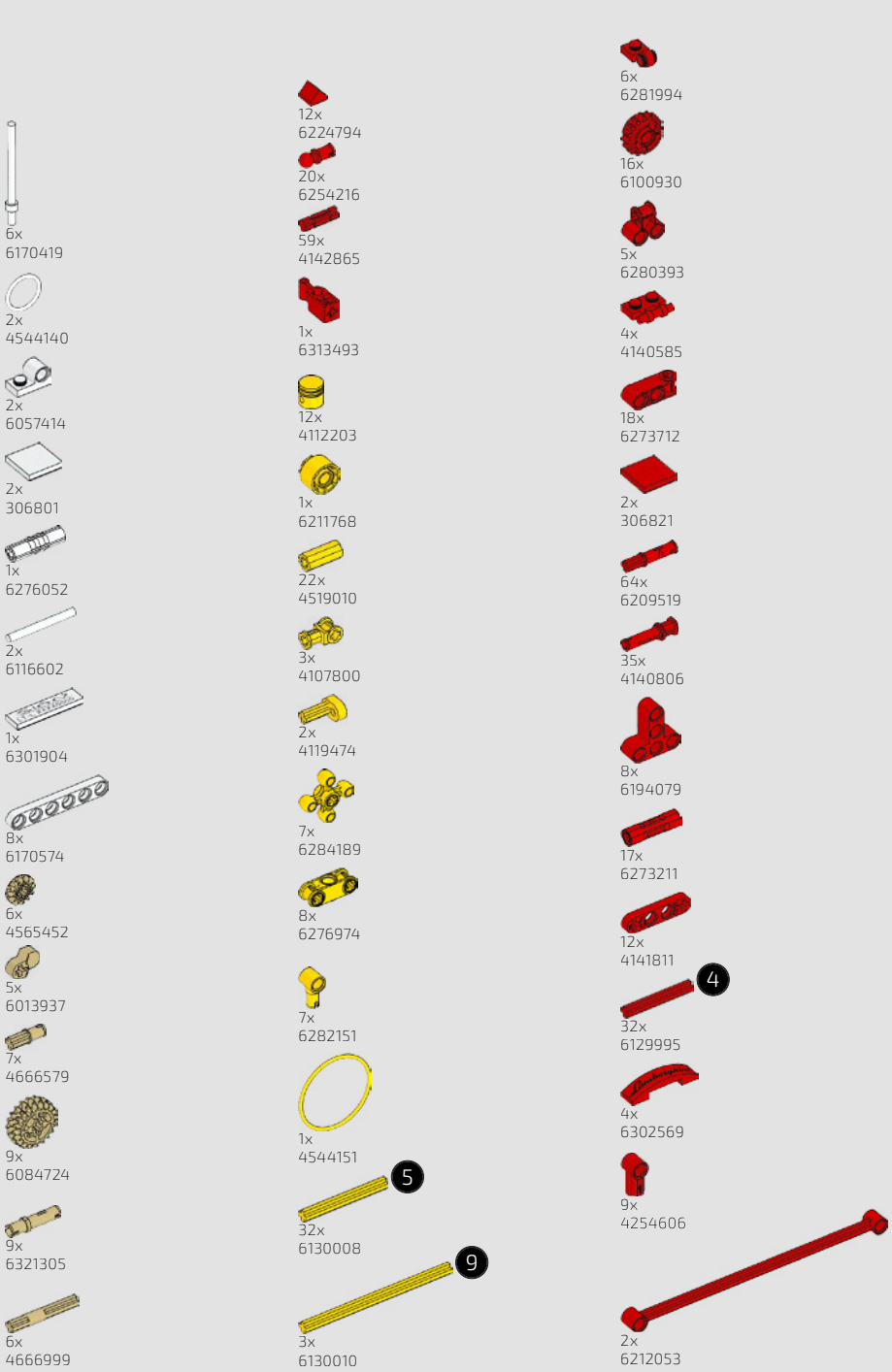


20x
4512363

4x
6284070

5x
6323635

4x
6278152

20x
6121485

2x
4560174

7x
307026

9x
4177431

68x
4164133

6x
6322045

37x
6261371

18x
6284699

4x
6173119

20x
4109810

511x
6279875

73x
6265091

14x
4107081

1x
4198367

8x
6280394

7x
4162857

4x
6268905

6x
6267487

2x
4121966

4x
6114987

5x
6192309

2x
306926

10x
302326

2x
6092585

6x
6069000

4x
4515373

1x
370026

10x
6302572

4x
6117973

6x
6288220

28x
4107828

28x
4112287

4x
6262897

43x
6273708

6x
302226

1x
6302571

4x
242026

2x
6166859

1x
6315899

37x
6089119

2x
6261386

8x
4552347

2x
6007966

18x
4142822

1x
6271869

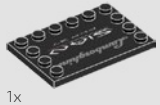
1x
6302573

4x
6208345

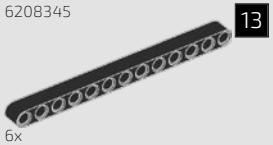
13
6x
4522933

4x
6139227

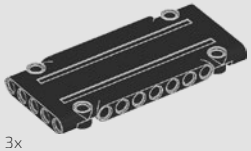
3x
4566243

3x
6265643

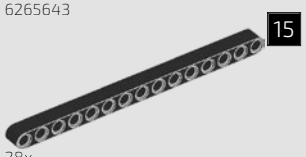
15
28x
4542573

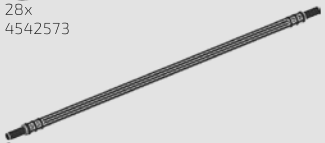
3x
6139205

6x
6313520

13x
362326

1x
4558170

30x
6321745

4x
4142236

21
8x
6316923

22
8x
6319983

4
16x
370526

16x
6271825

2x
371026

1x
6323613

19x
6282140

26x
6030286

5
41x
4142135

32x
4142823

2x
6271358

1x
4125213

24x
4114634

2
2x
4566249

1
2x
4566251

4
1x
4541325

3
1x
4541924

14
2x
4558740

13
2x
4558775

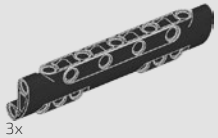
3x
6031916

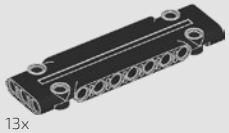
13x
6080356

2x
4629921

2x
663626

4x
389426

1x
4562009

6x
6132744

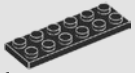
1x
379526

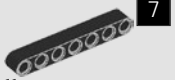
7
11x
4495935

1x
6150082

6x
6279881

2x
6302574

2x
346026

5x
416226

6
22x
370626

2x
6244698

9
33x
4645732

11x
6271152

7x
6016154

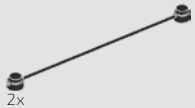
2x
6096955

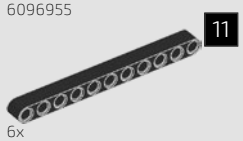
11
6x
6029578

2x
4501290


Customer Service
Kundenservice
Service Consommateurs
Servicio Al Consumidor
LEGO.com/service or dial
: 00800 5346 5555
: 1-800-422-5346

# LET'S MAKE THE BEST EVEN BETTER

## SURPASSONS L'INÉGALABLE

**TELL US WHAT YOU THINK...**

We are always looking to improve the LEGO® Technic™ sets we create, so we invite you to tell us your opinion. What do you think of the model itself? How was the building experience? Did you enjoy the small videos that explained the story behind the model?

When you complete the short feedback survey, you will automatically be entered into a draw to win a LEGO prize. Terms and conditions apply.

***DITES-NOUS CE QUE VOUS EN PENSEZ...***

*Nous cherchons toujours à améliorer les ensembles LEGO® Technic™ que nous créons, nous vous invitons donc à nous donner votre avis. Que pensez-vous du modèle ? Comment s'est passée l'expérience de construction ? Avez-vous apprécié les vidéos qui expliquent l'histoire derrière le modèle ?*

*Lorsque vous remplissez ce court sondage, vous êtes automatiquement inscrit à un tirage au sort pour gagner un prix LEGO. Des conditions générales s'appliquent.*

LEGO.com/productfeedback

*See website for official rules and details. Open to all countries where not prohibited. LEGO and the LEGO logo are trademarks of the LEGO Group. ©2020 The LEGO Group.*
*Consultez le site Web pour obtenir le règlement officiel et les détails. Ouvert à tous les résidents des pays autorisés.*
*LEGO and the LEGO logo are trademarks of the/sont des marques de commerce du LEGO Group. ©2020 The LEGO Group.*

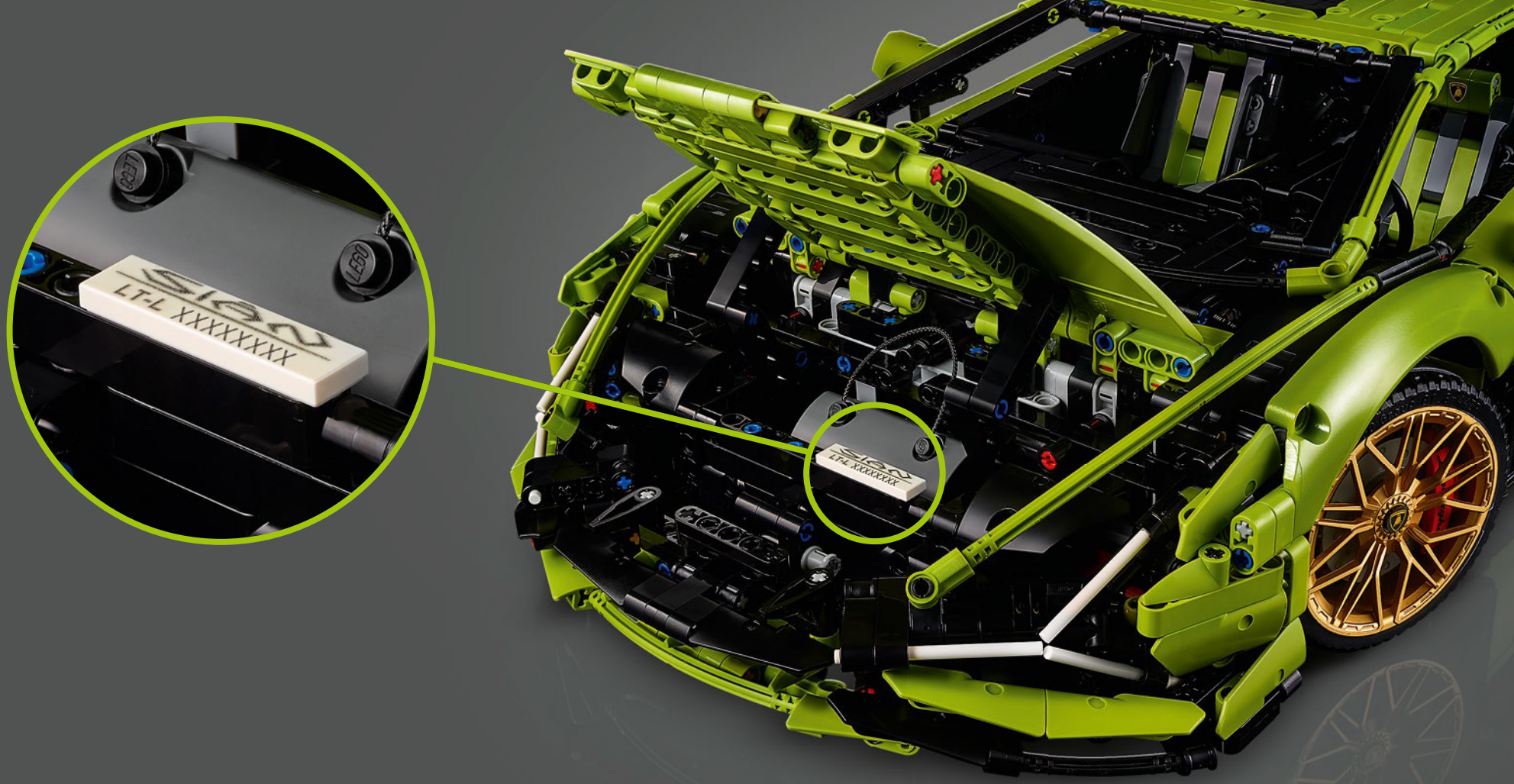


## USE YOUR UNIQUE SERIAL NUMBER TO ENTER THE 'OWNERS-ONLY AREA'

UTILISEZ VOTRE NUMÉRO DE SÉRIE UNIQUE POUR ENTRER DANS LA « ZONE RÉSERVÉE AUX PROPRIÉTAIRES »

Purchasing and owning a real Lamborghini is a memorable experience. We would also like to try and replicate this with your LEGO® Technic™ model. Therefore, we invite you to visit our special 'owners-only area'. Use the unique serial number to gain access and enjoy the unique content that we've placed there for the owners of our model.

*Acheter et posséder une vraie Lamborghini est une expérience mémorable, que nous aimerions essayer de reproduire avec votre modèle LEGO® Technic™. Par conséquent, nous vous invitons à visiter notre « zone réservée aux propriétaires ». Utilisez votre numéro de série unique pour accéder au contenu que nous avons conçu spécialement pour les propriétaires de notre modèle.*

LEGO.com/technic

6341337

LEGO and the LEGO logo are trademarks of the/sont des marques de commerce du/son marcas registradas de LEGO Group. ©2020 The LEGO Group.
The “Lamborghini” and “Lamborghini Bull and Shield” trademarks, copyrights, designs and models are used under license from Automobili Lamborghini S.p.A, Italy.