LEGO TECHNIC

LIEBHERR

42100



2

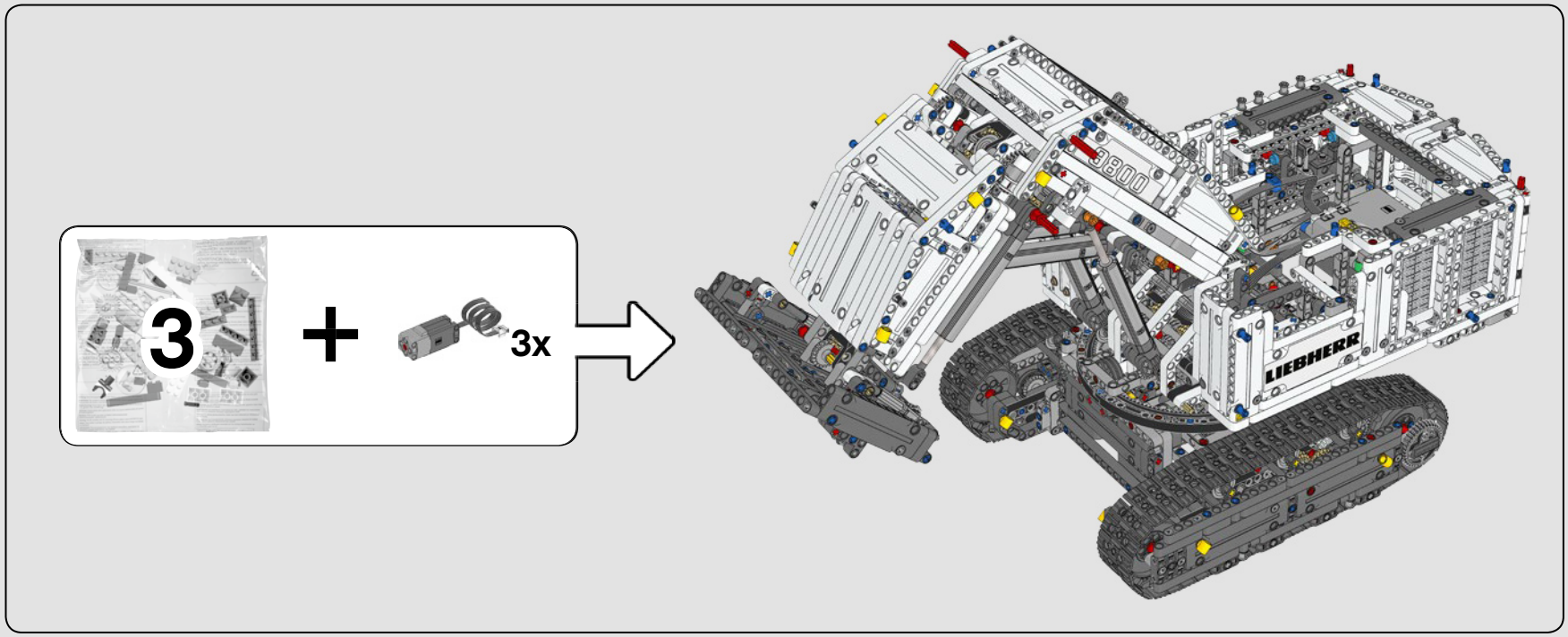
3
3x
LIEBHERR

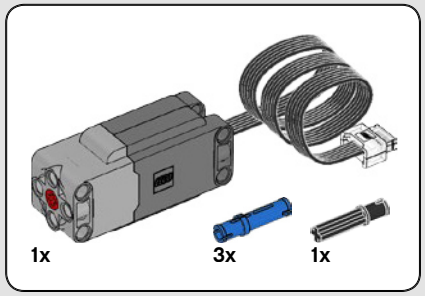

486

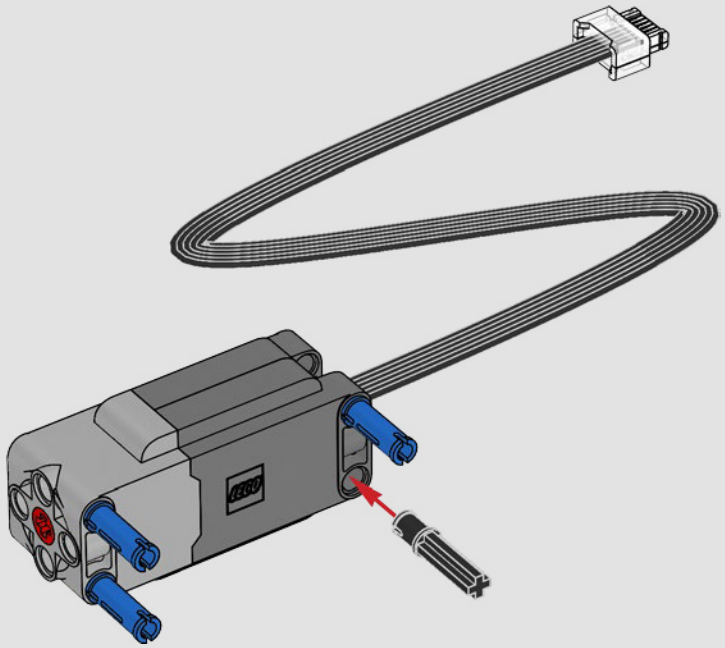



487

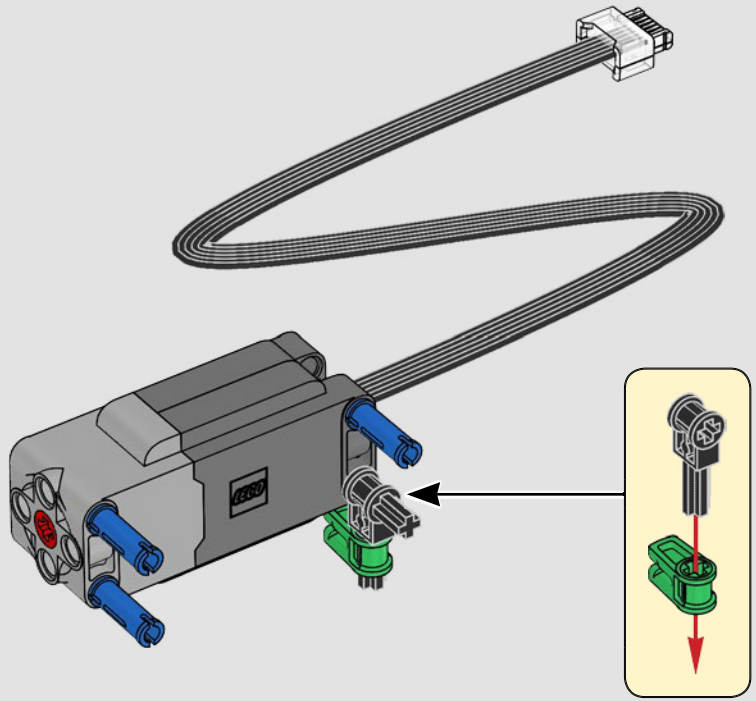

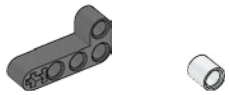

488

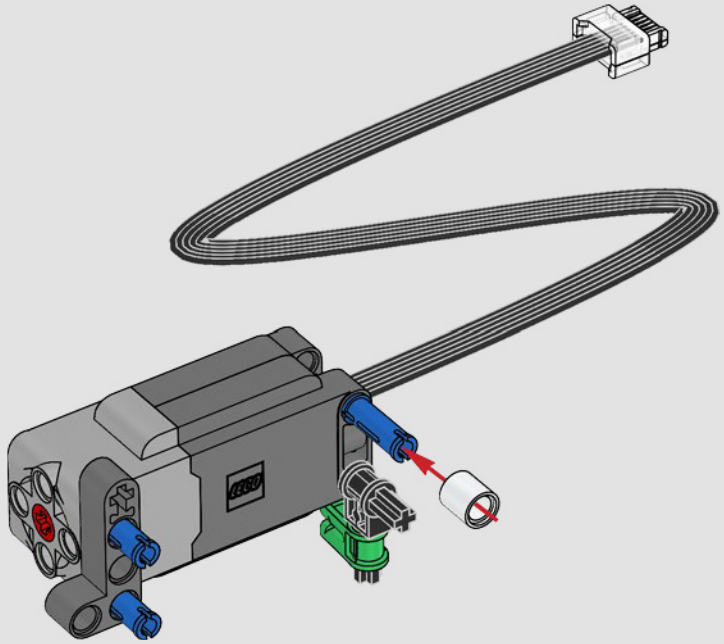

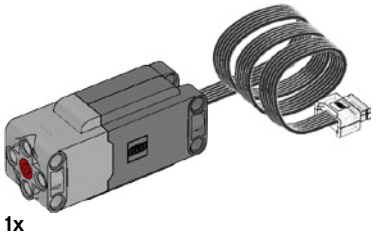

1x

489

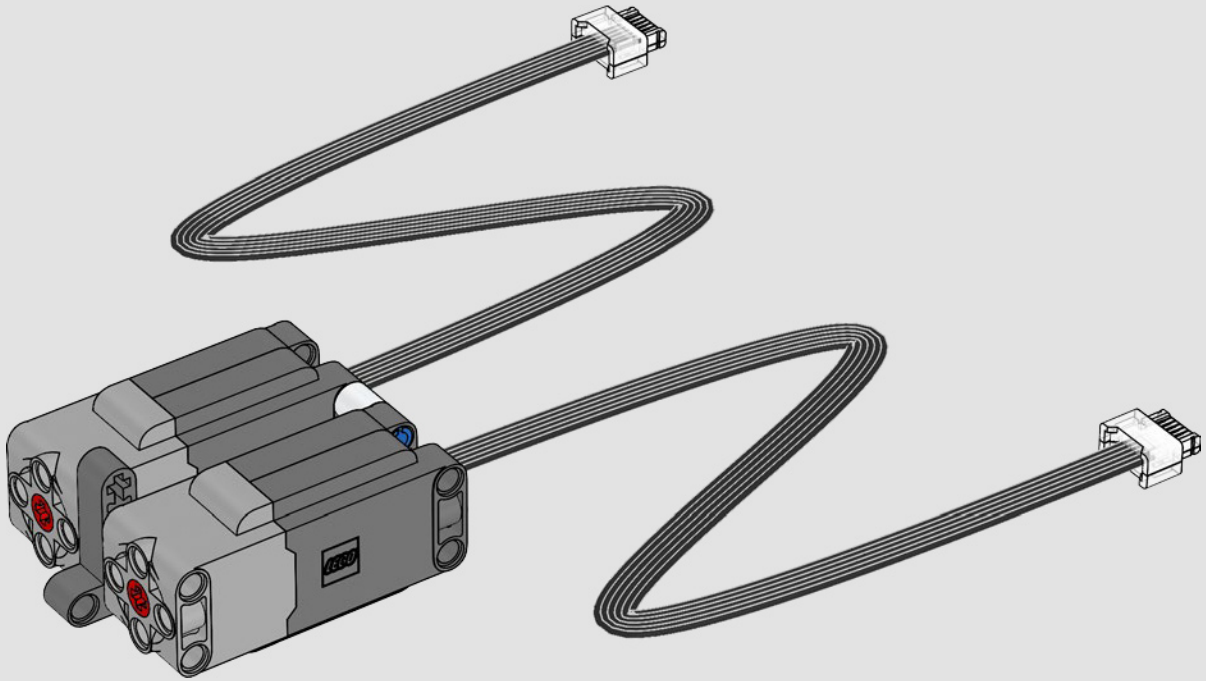

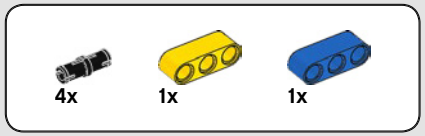

490

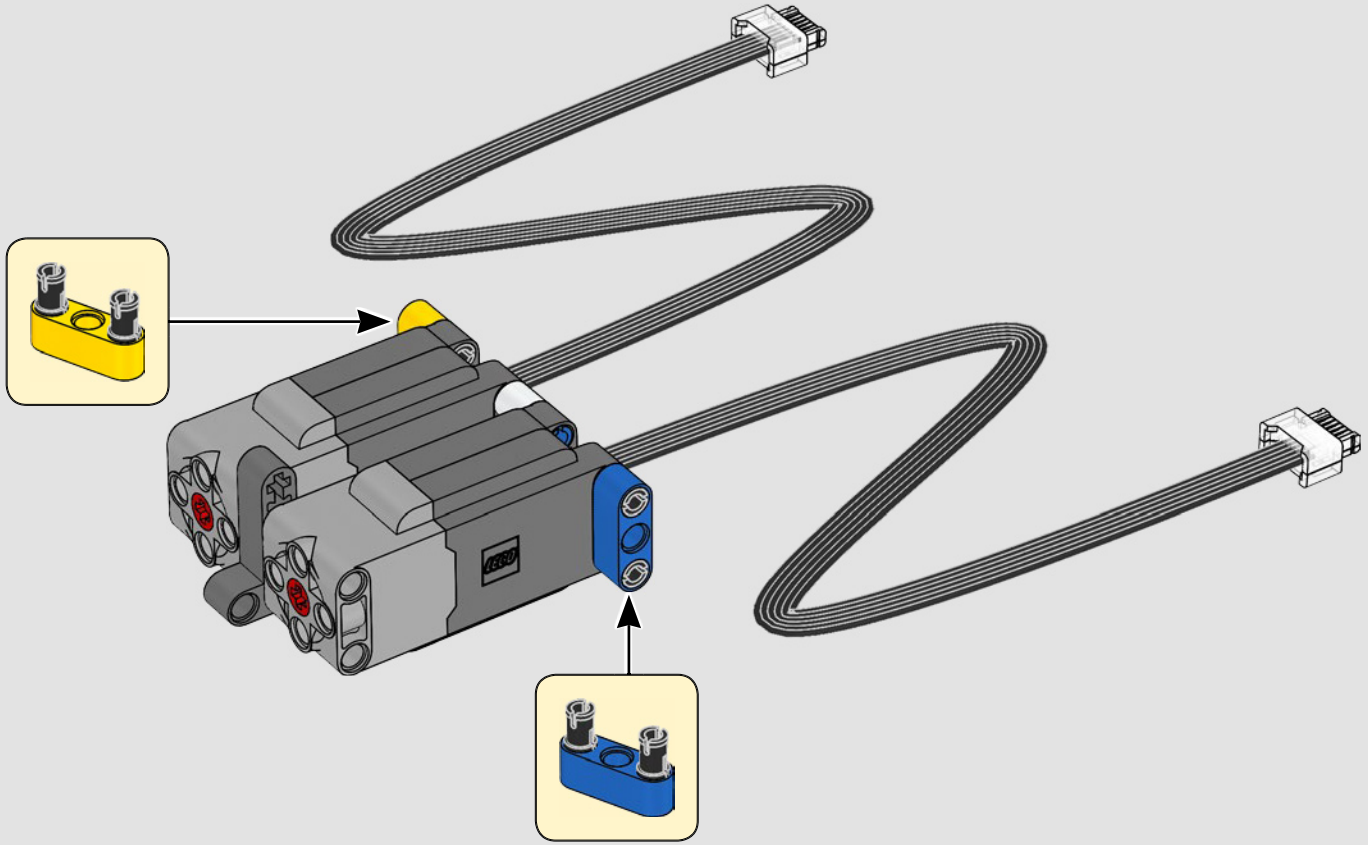

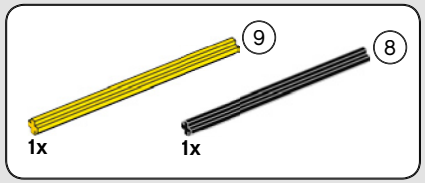

491

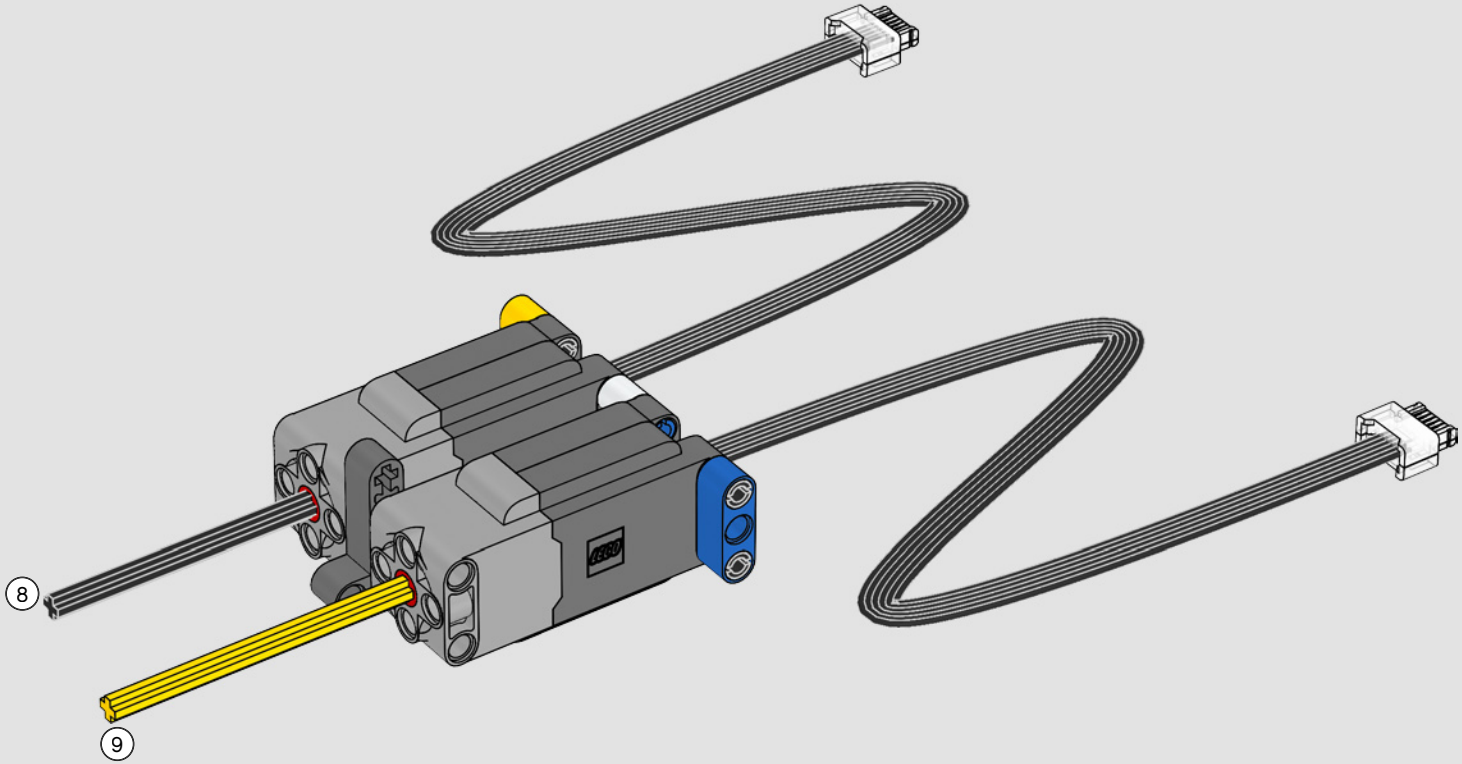

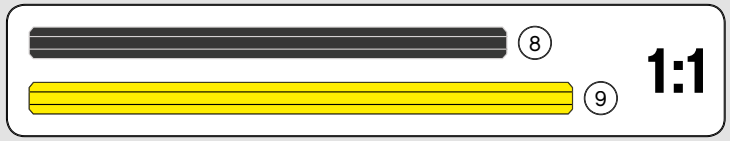



1x

492

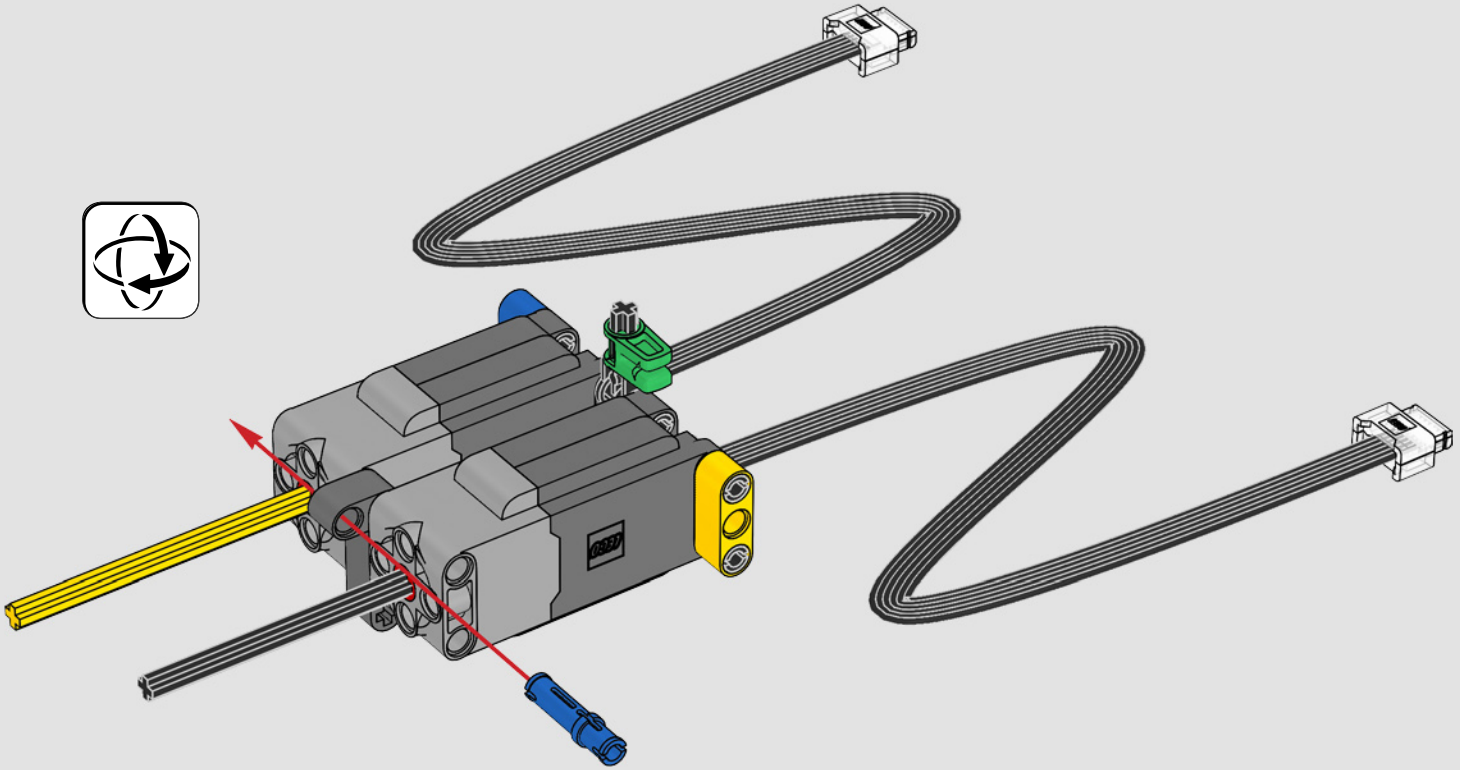

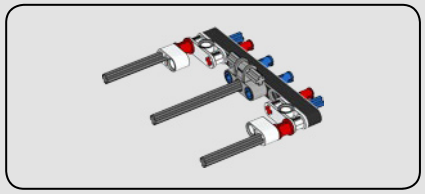

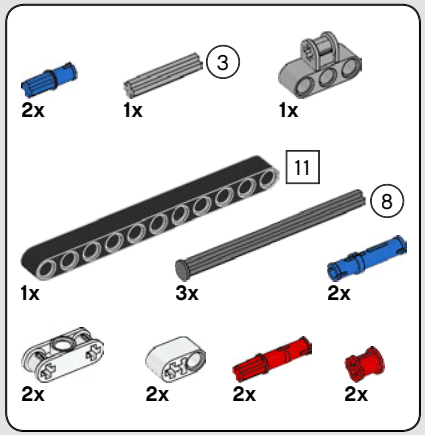

493

1

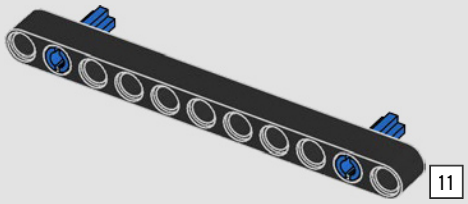

2

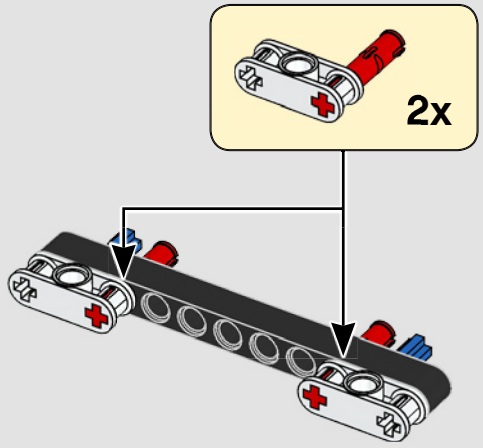

3

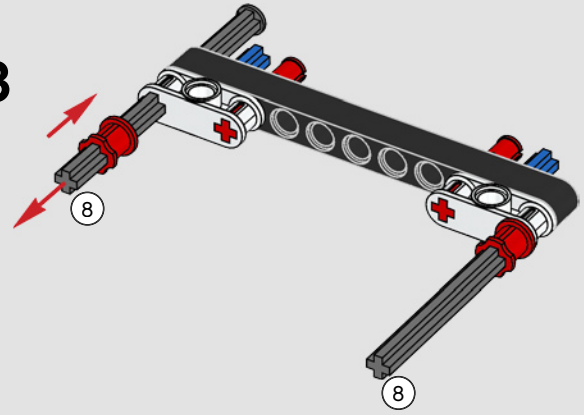

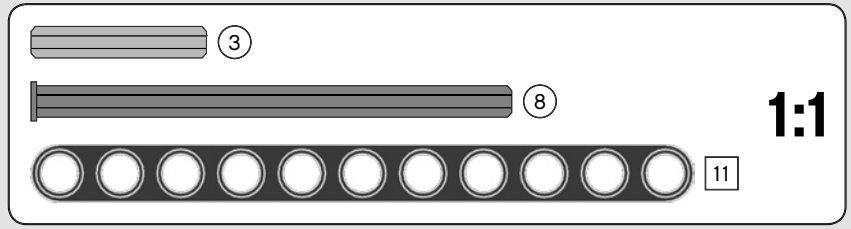

4

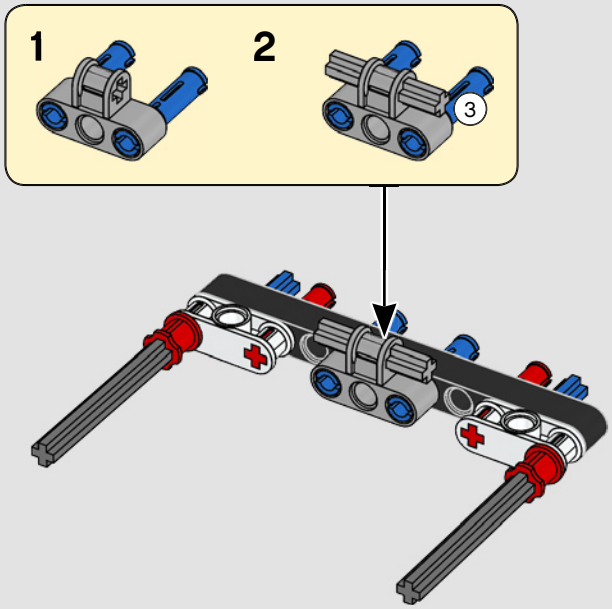

5

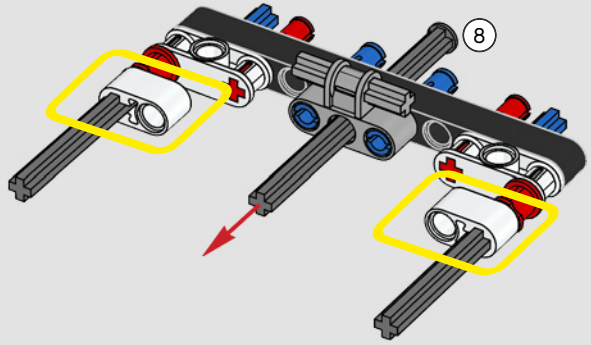

494

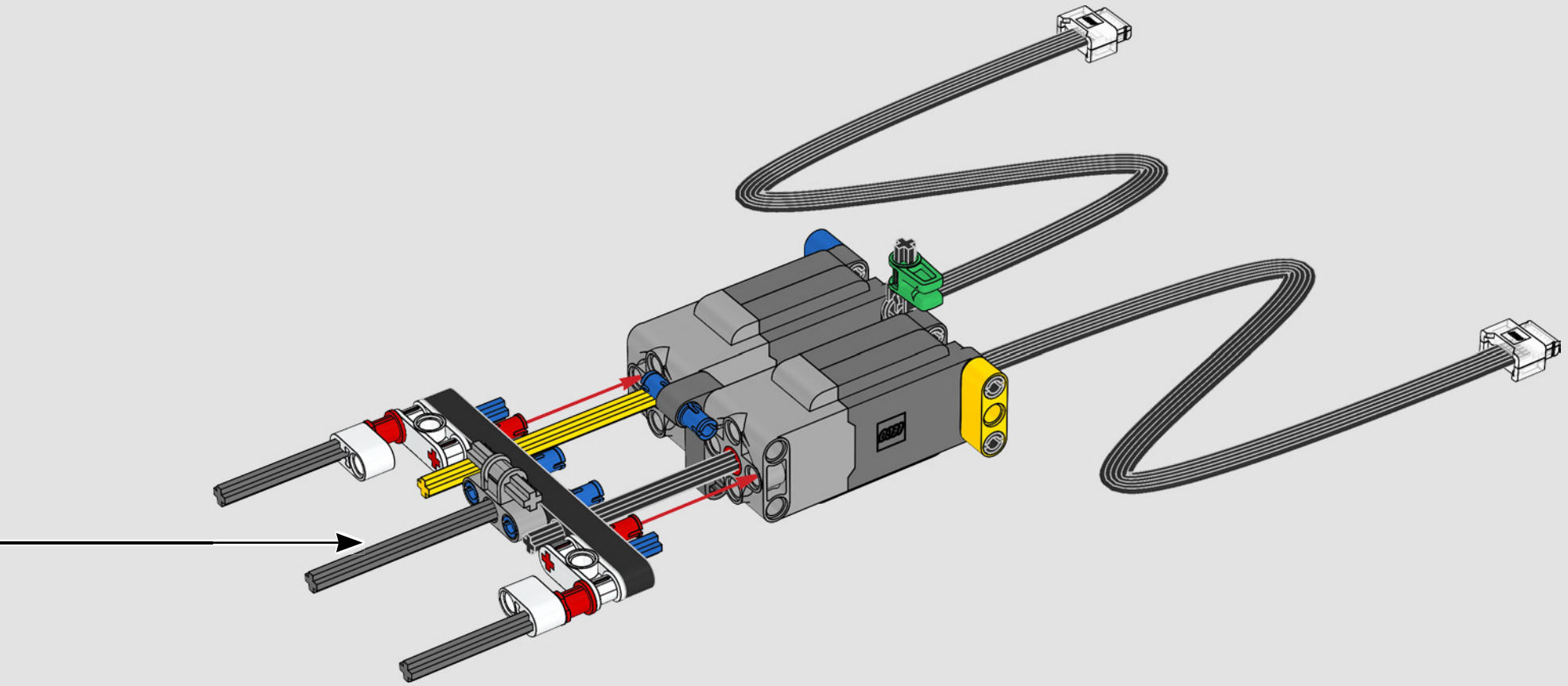



2x

495

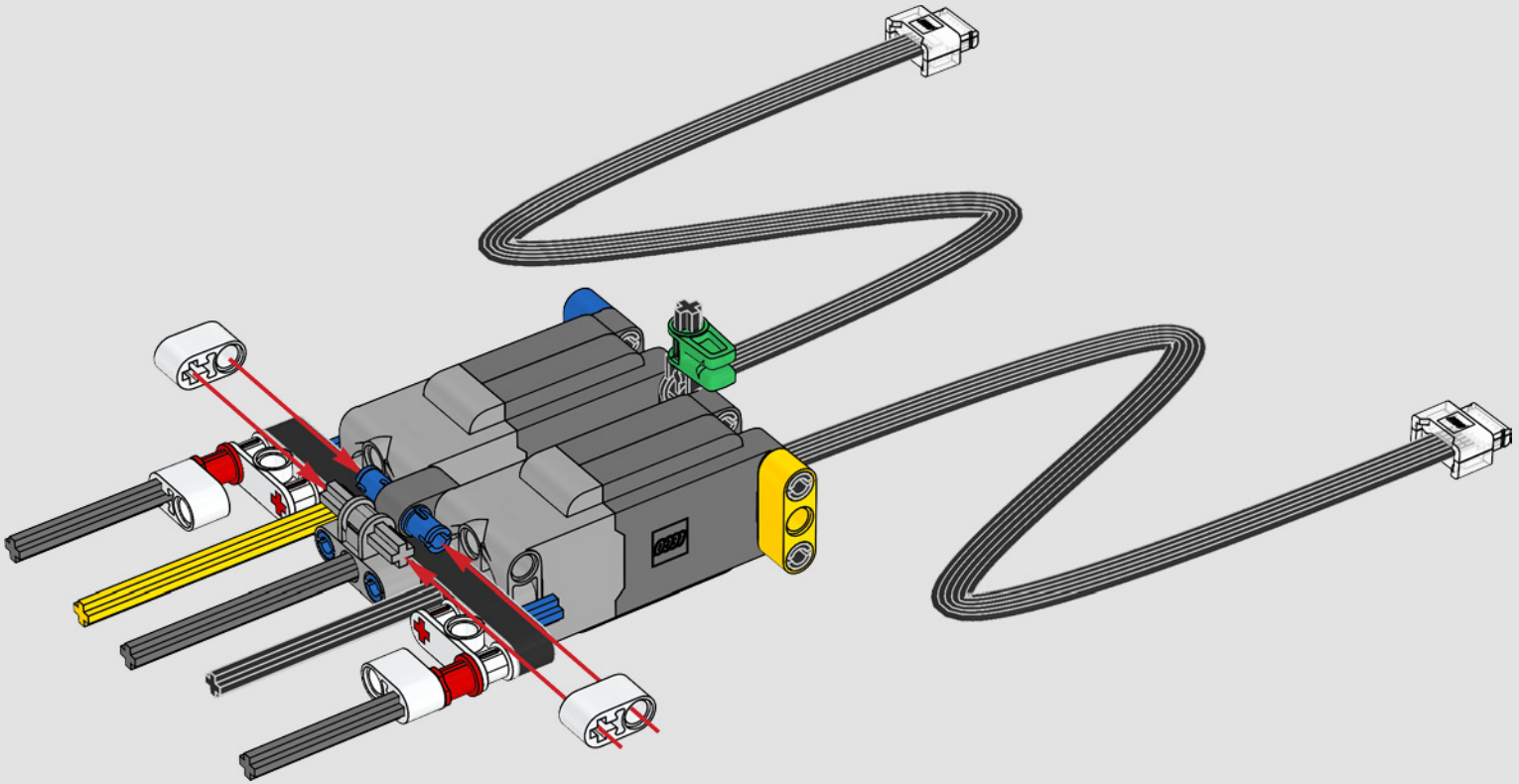

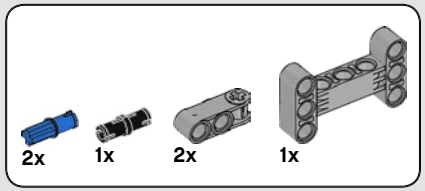

496

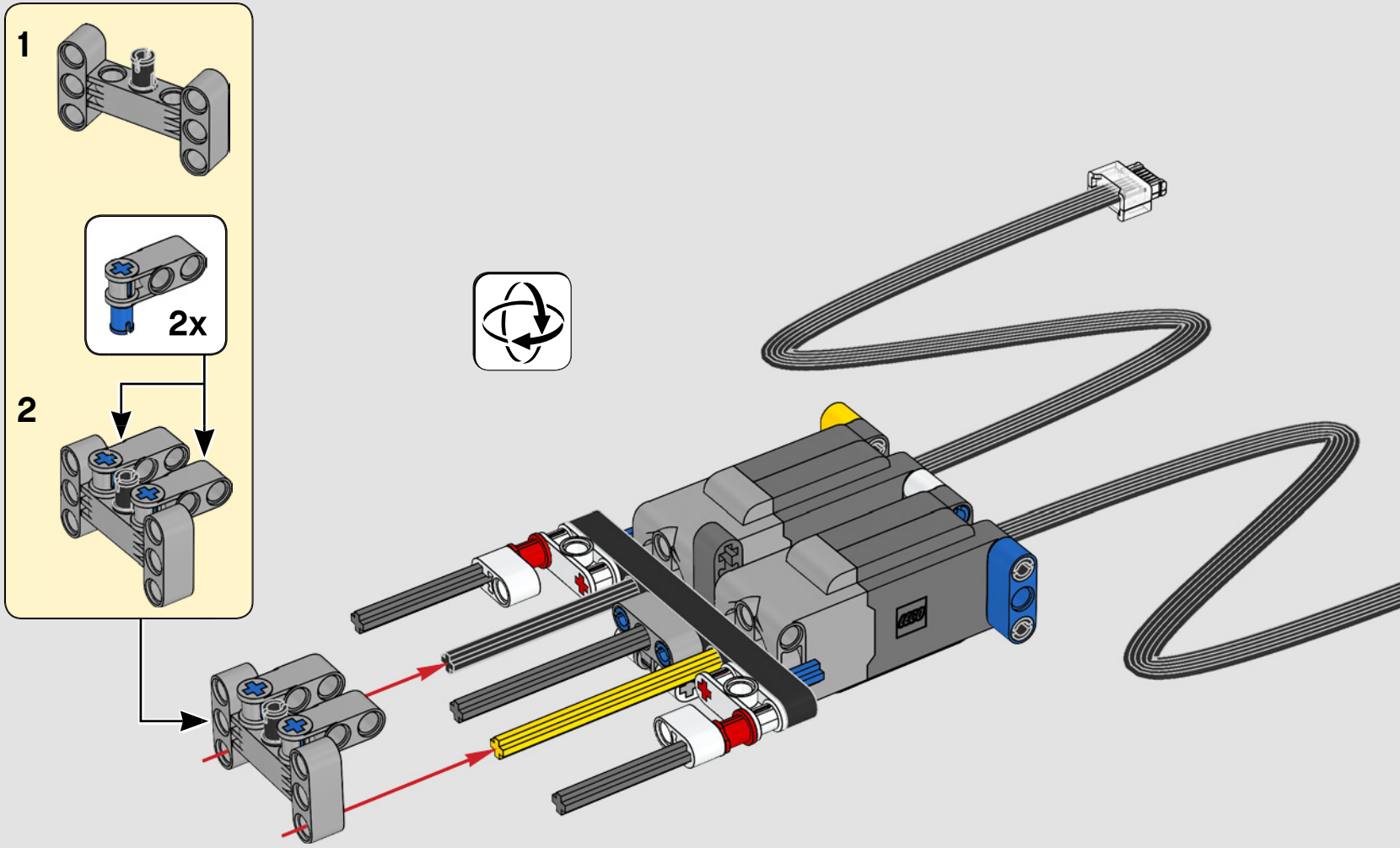

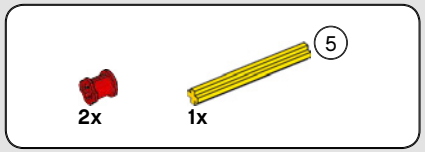

497

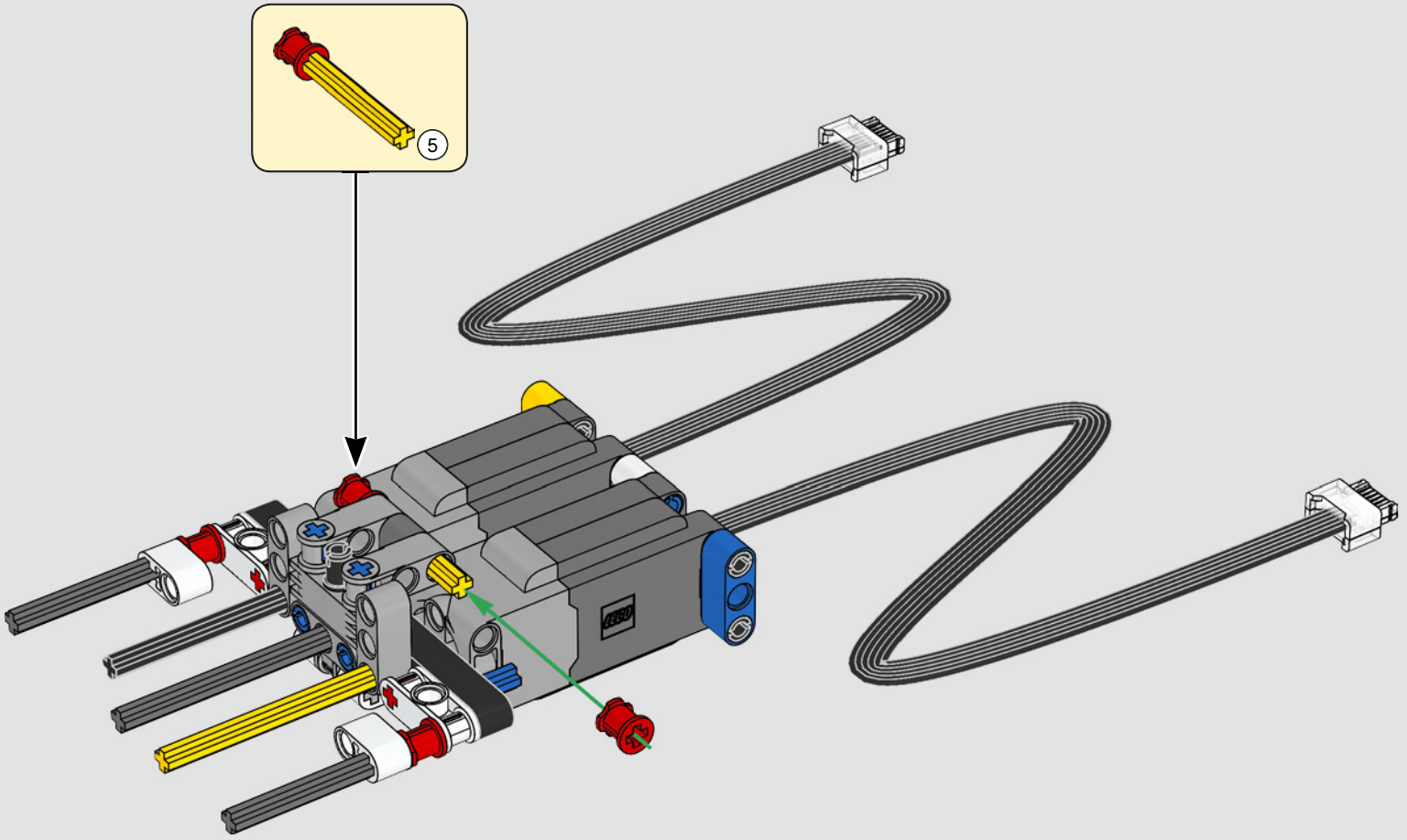

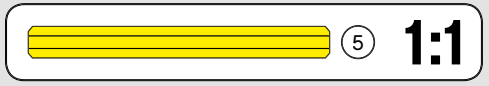



498

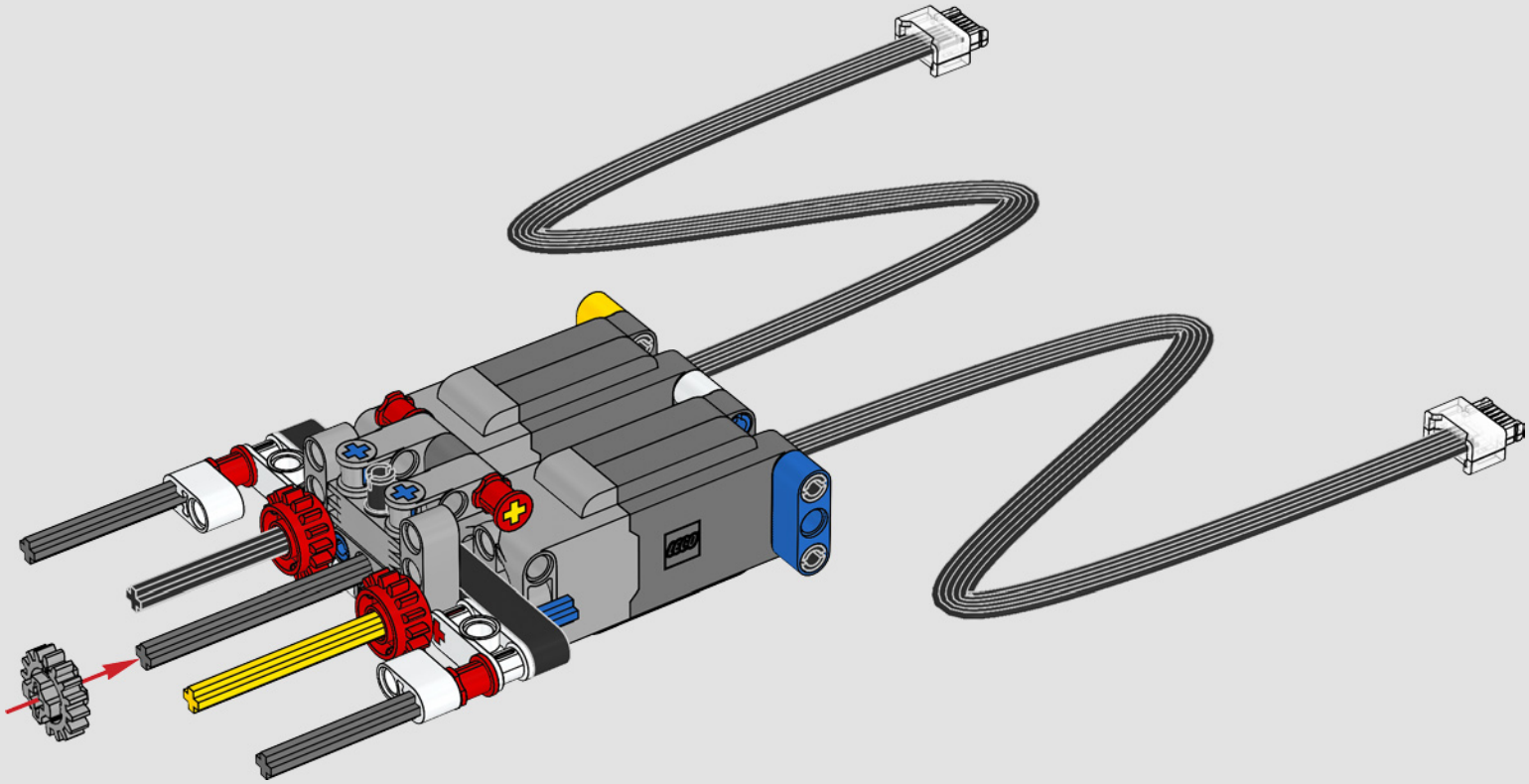

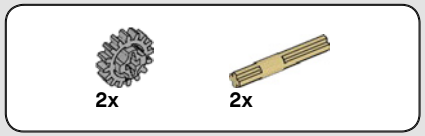

499

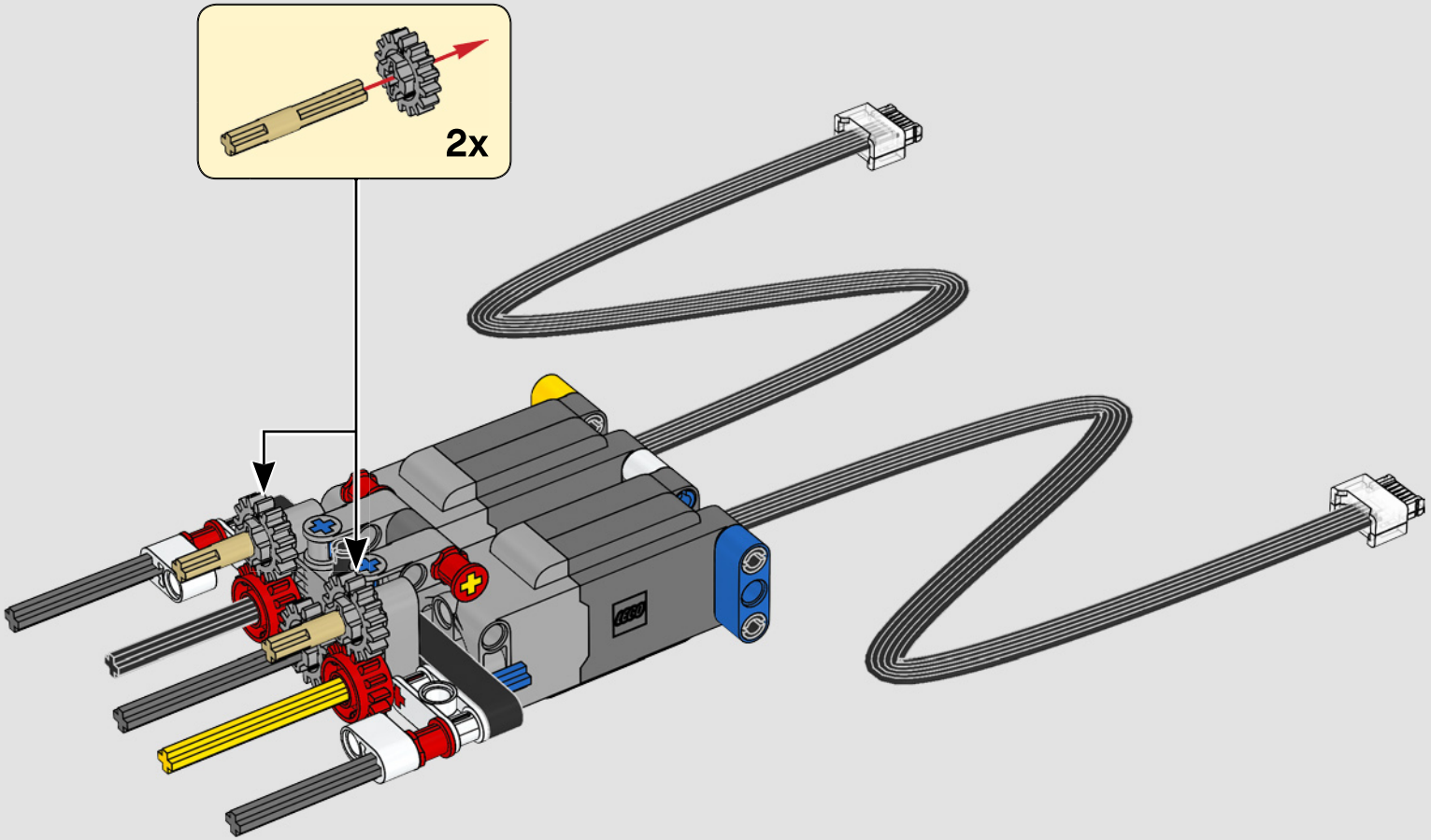

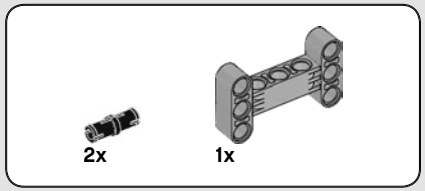

500

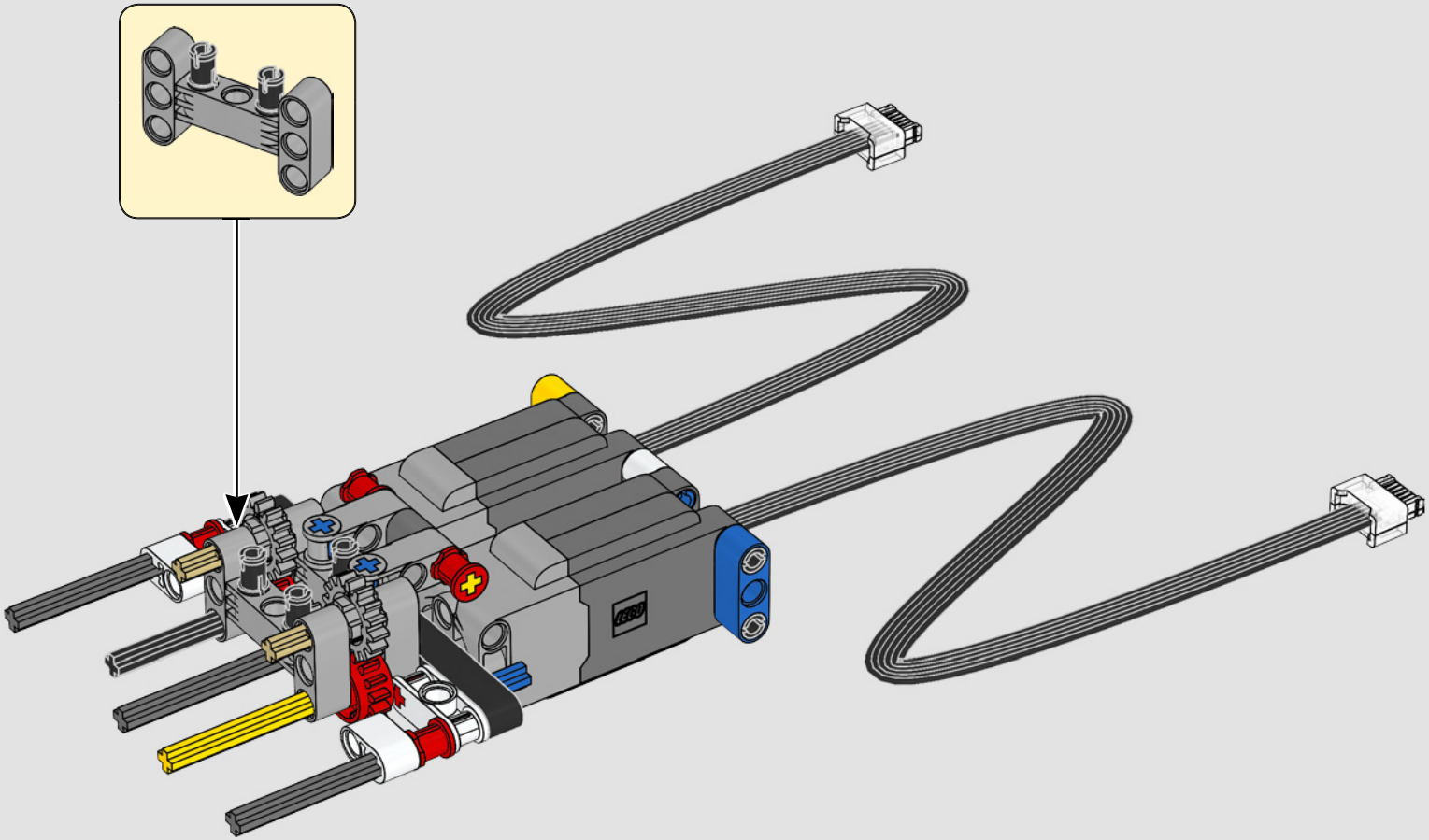



1x

501

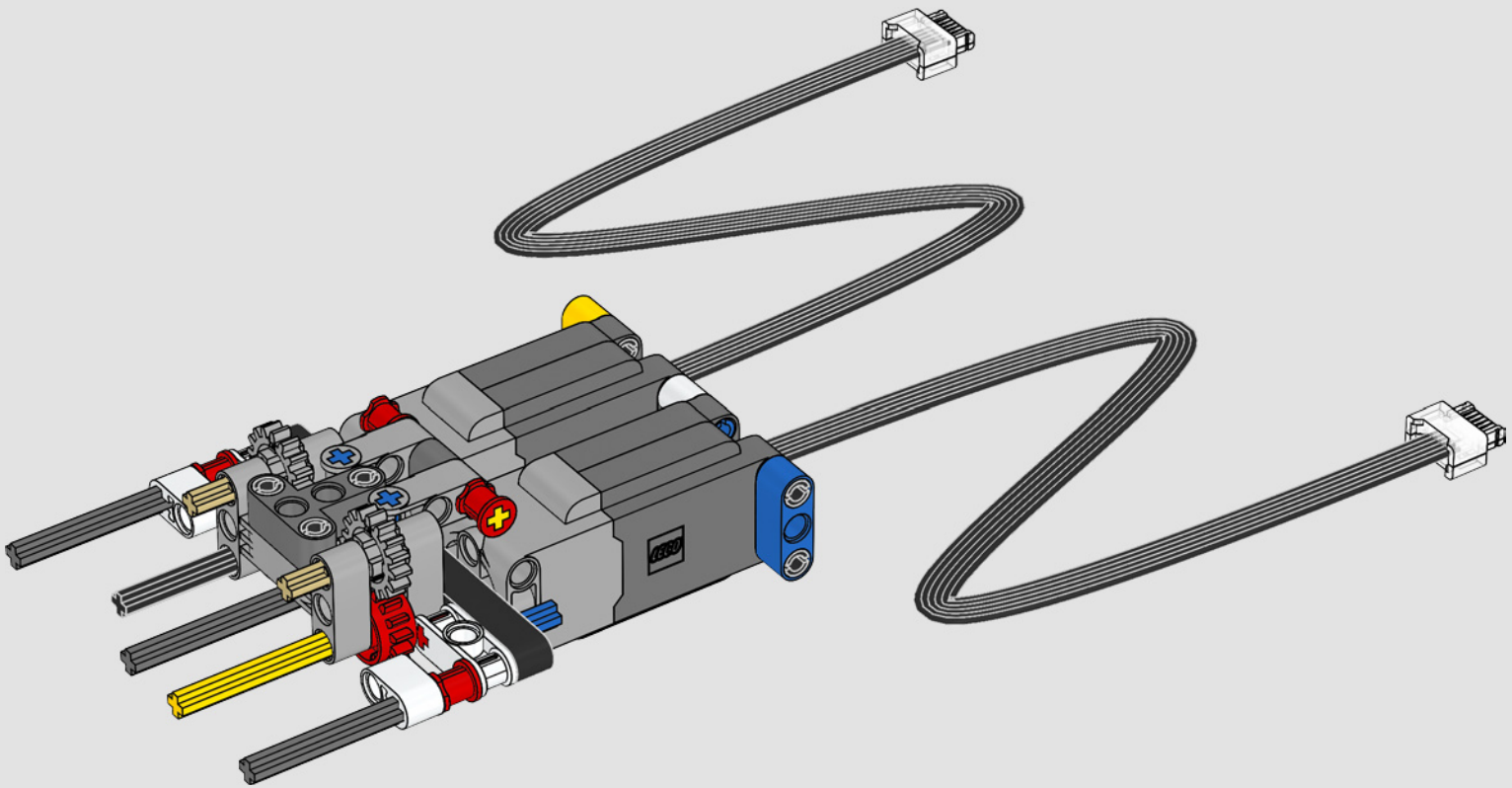

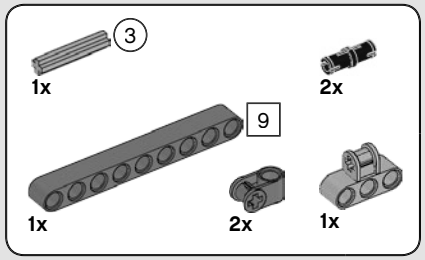

502

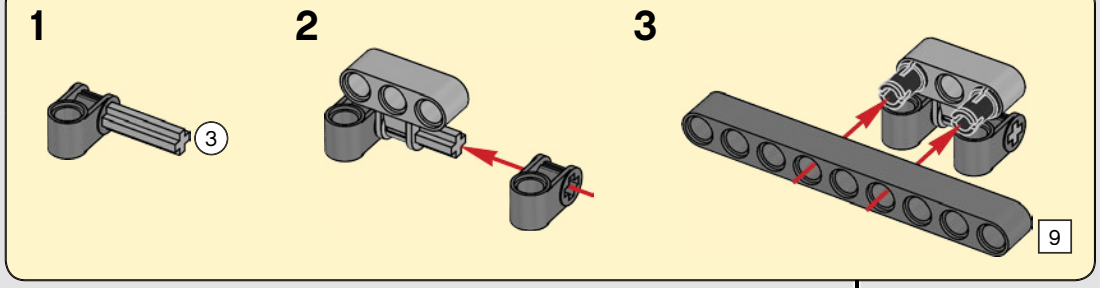

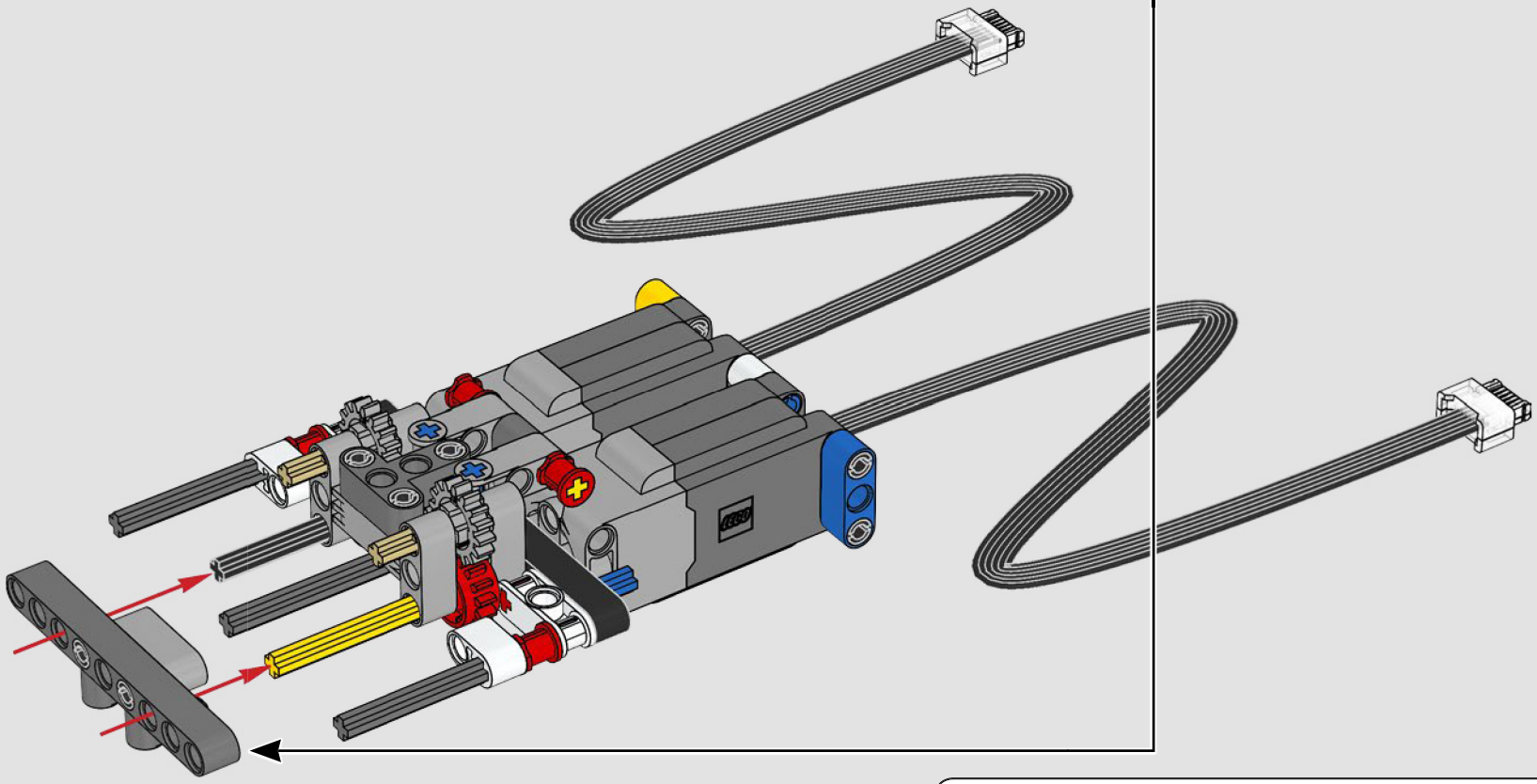

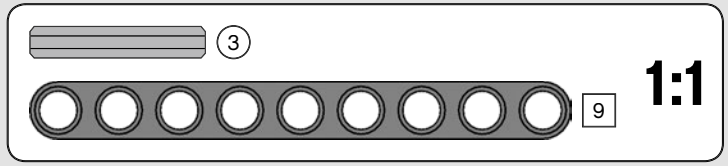

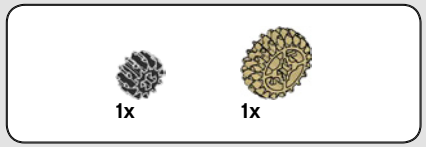

503

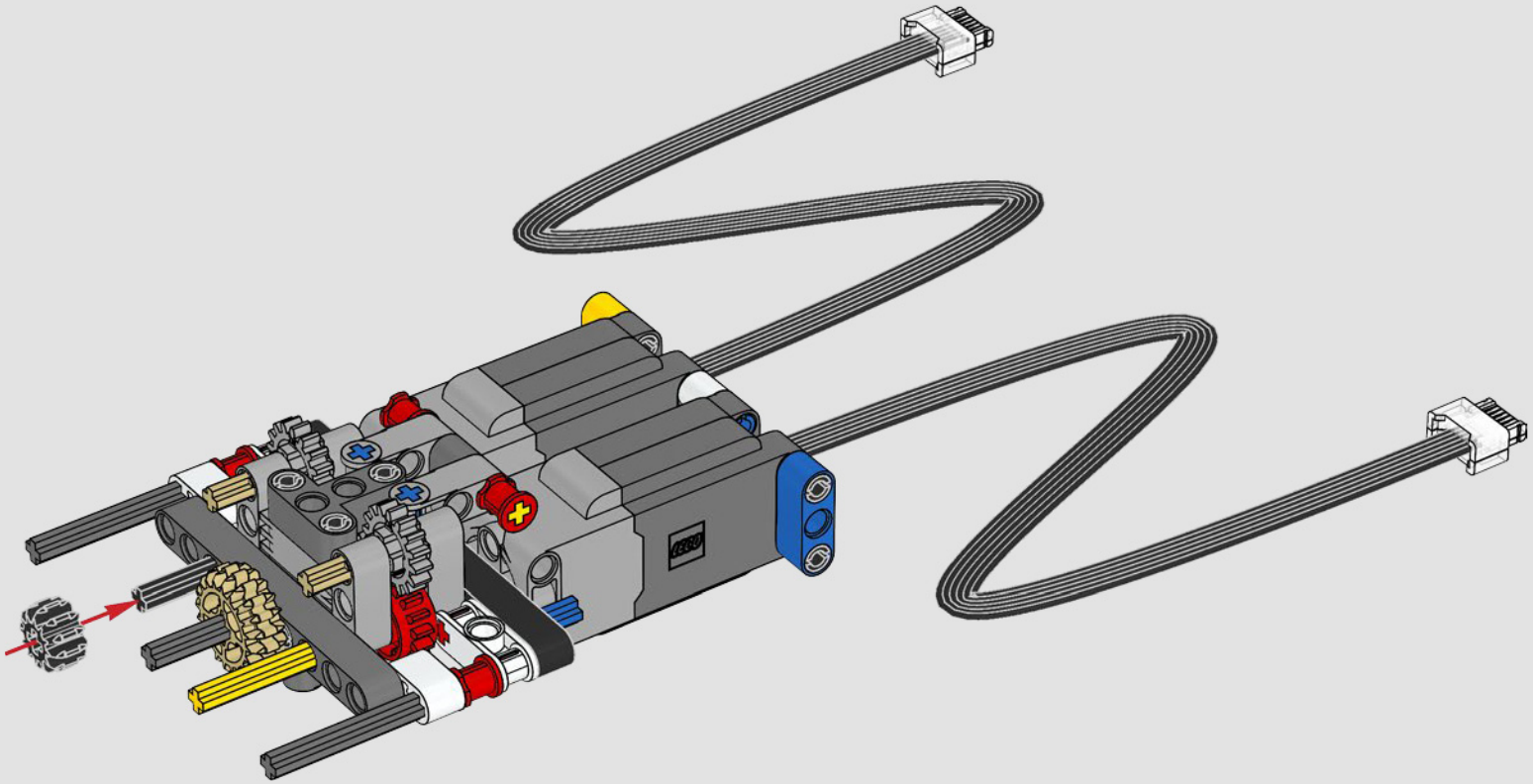



2x

504

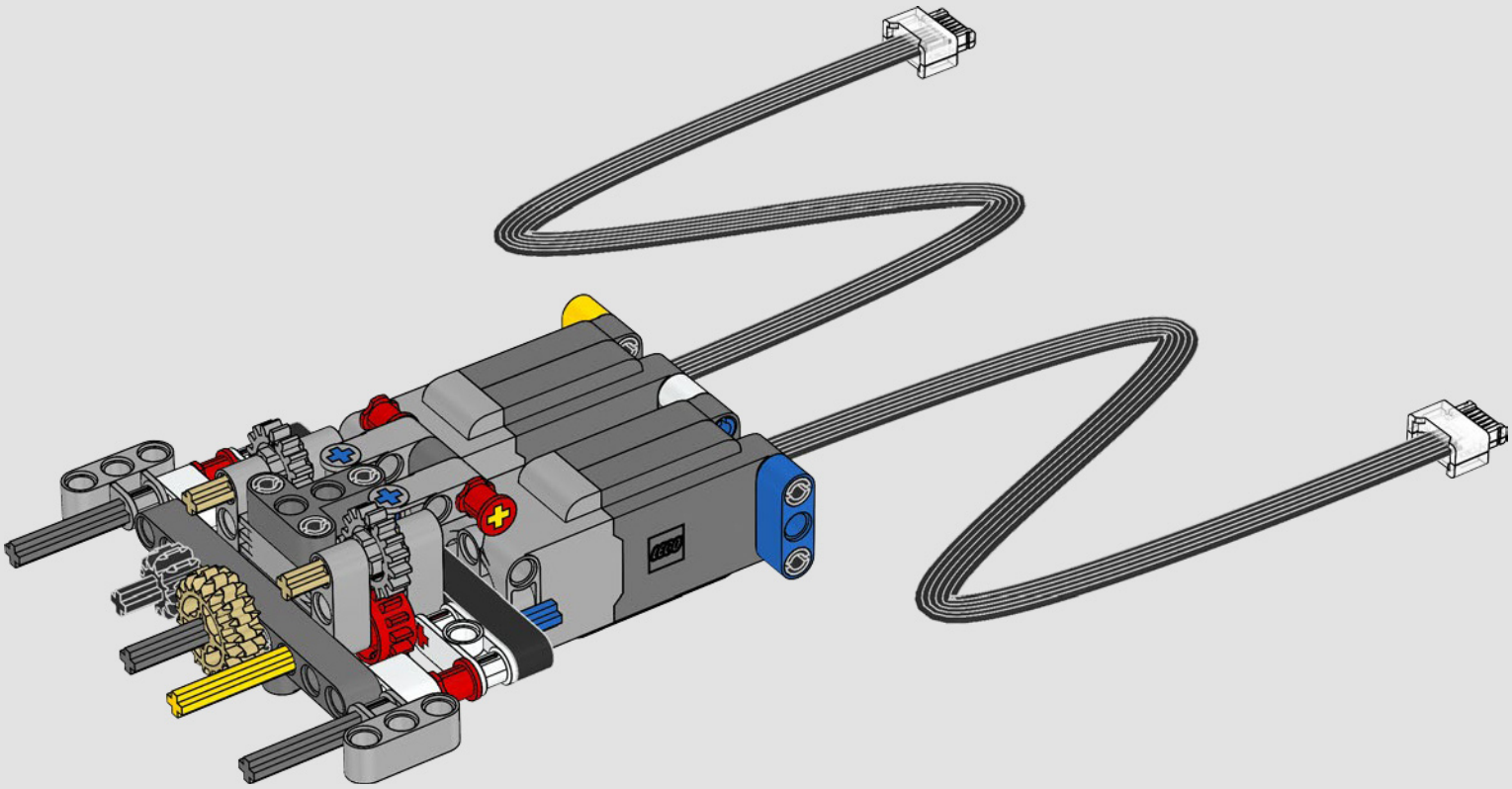

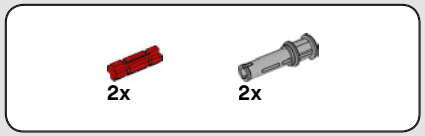

505

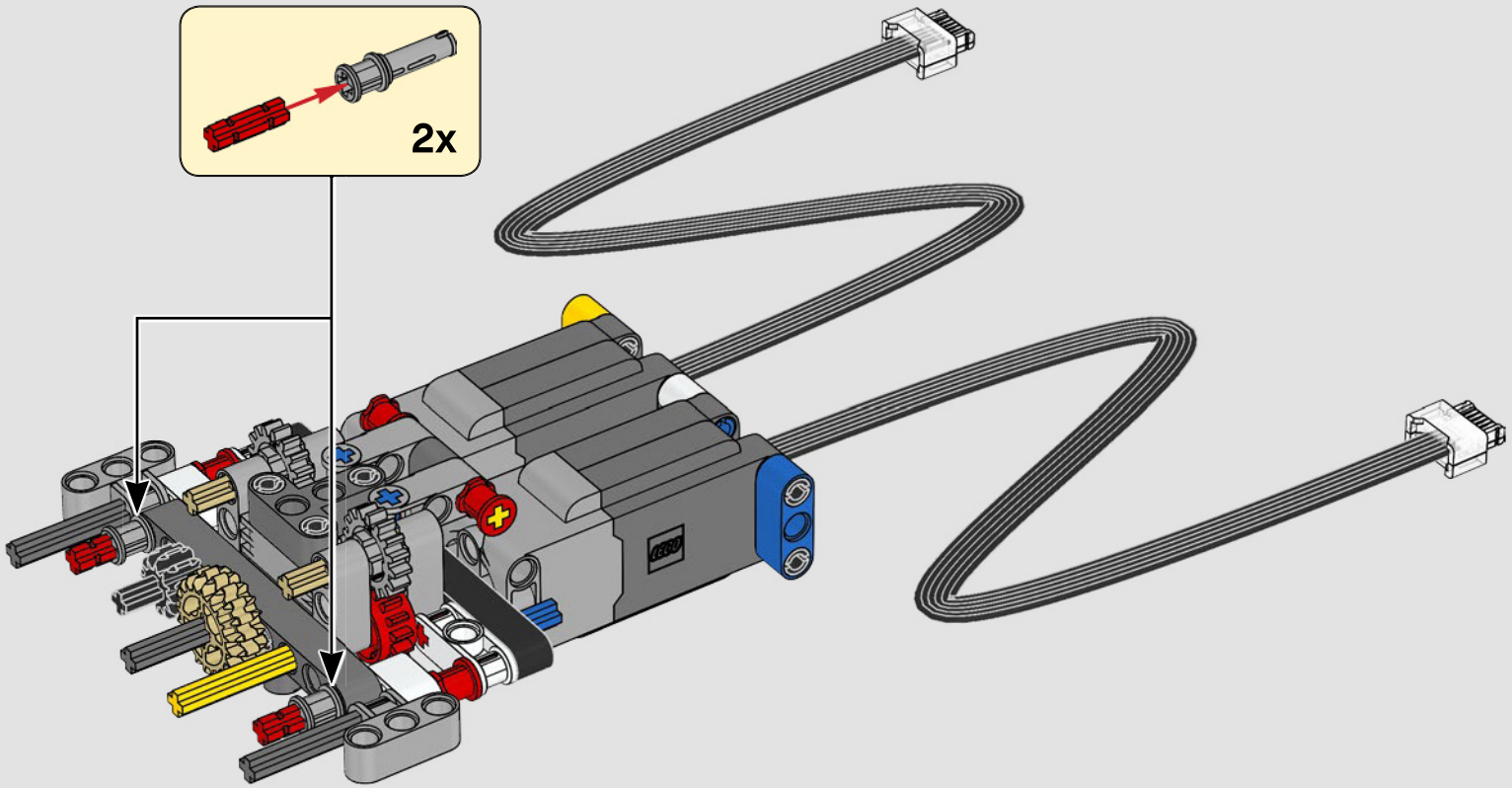



2x

506

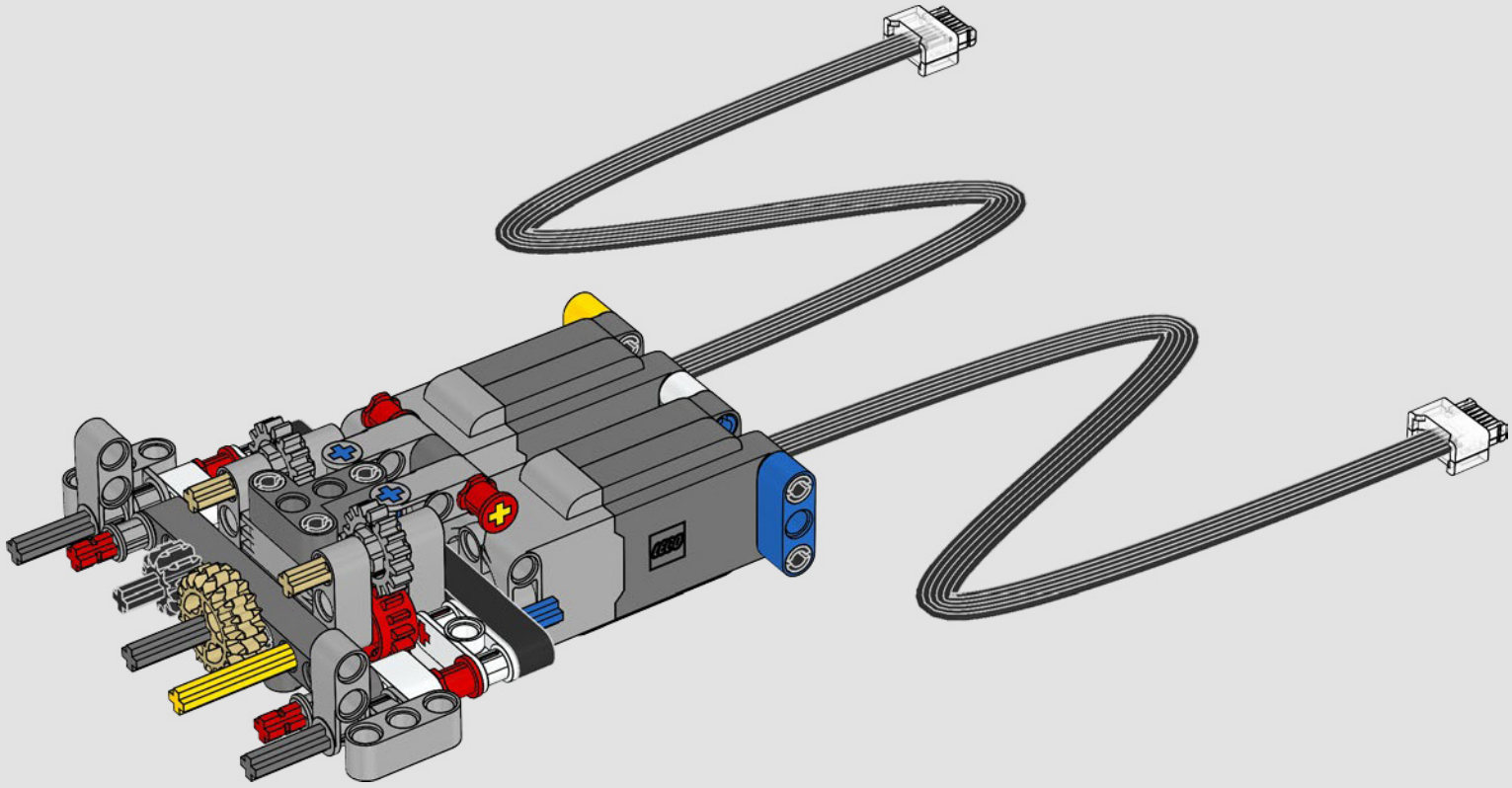

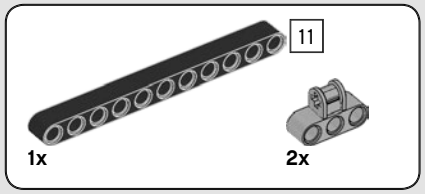

507

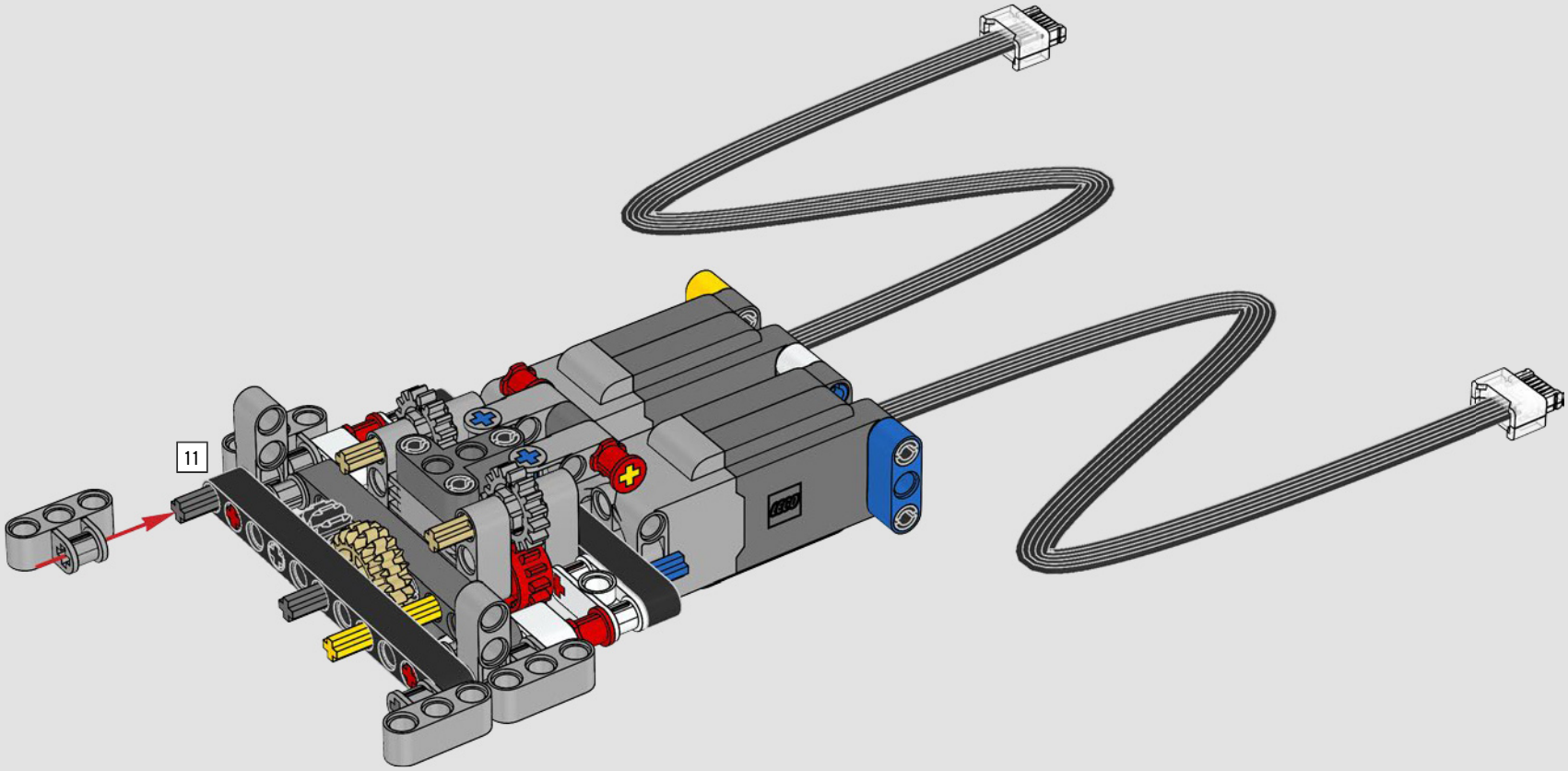

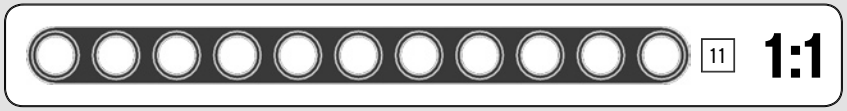

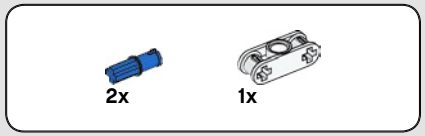

508

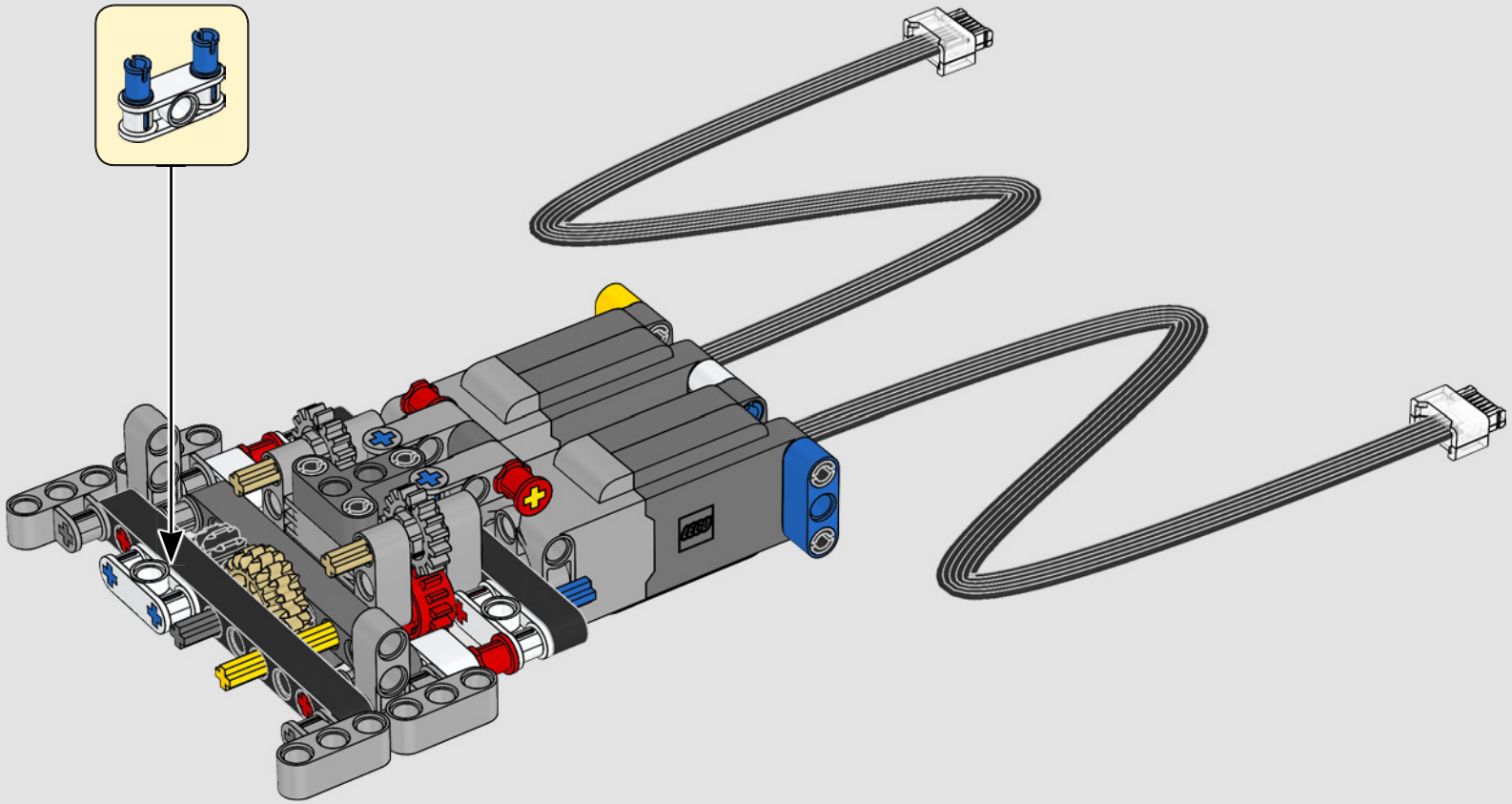

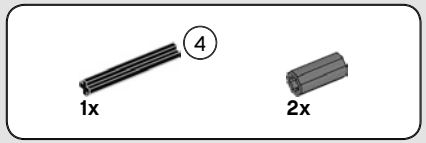

509

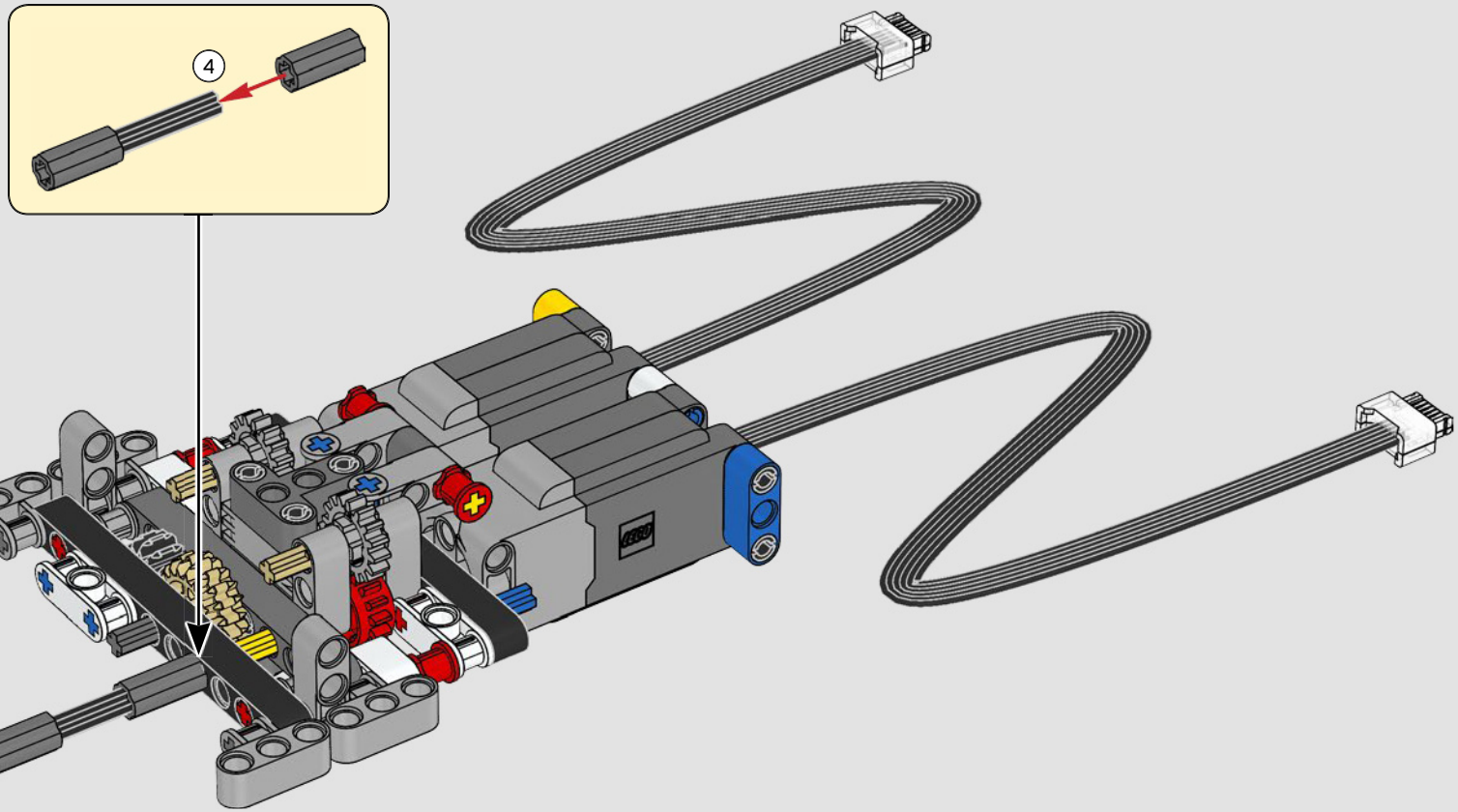



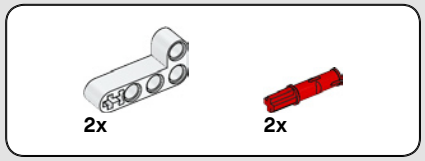

510

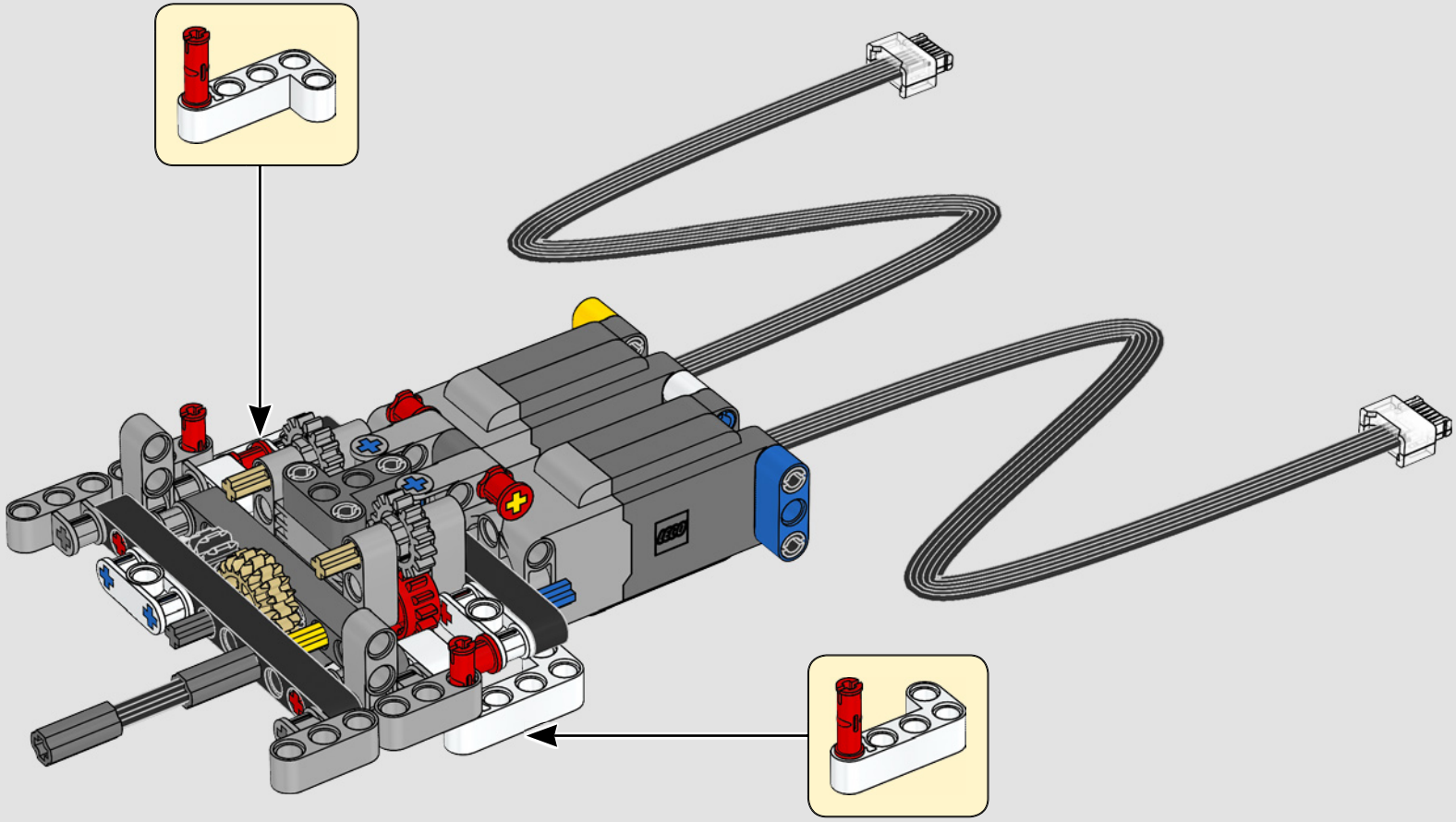

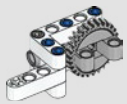

2x



2x



8x



2x



4x



2x



2x

511

1

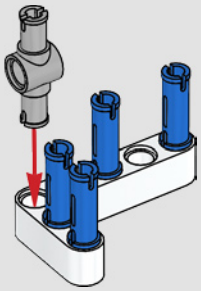

2

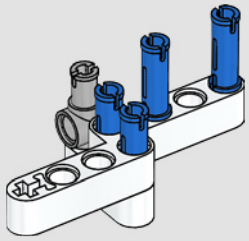

3

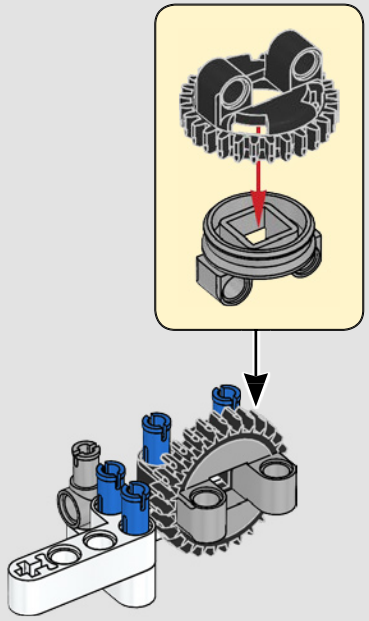

4

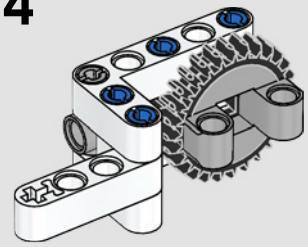

2x

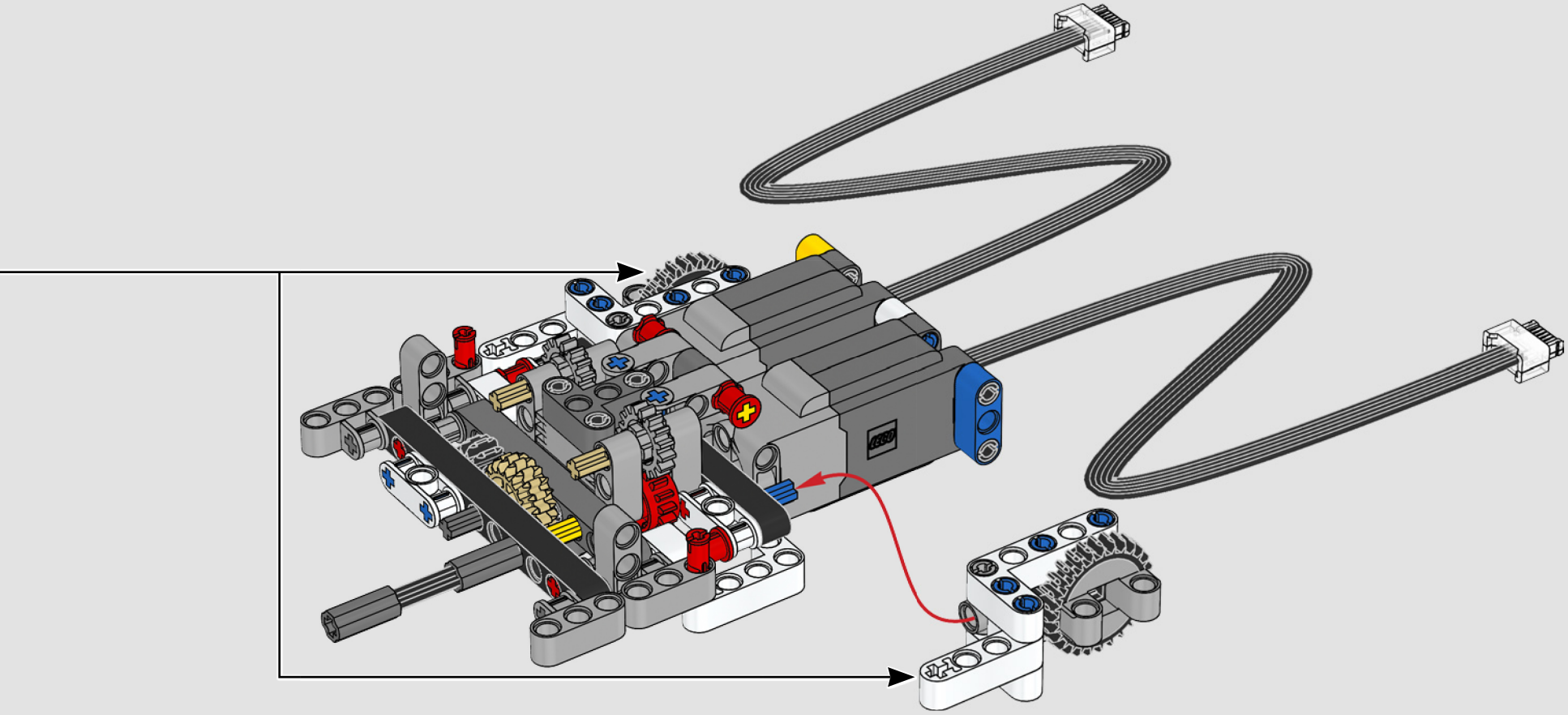

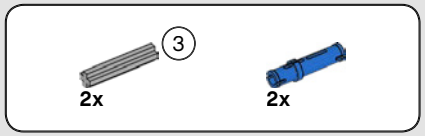

512

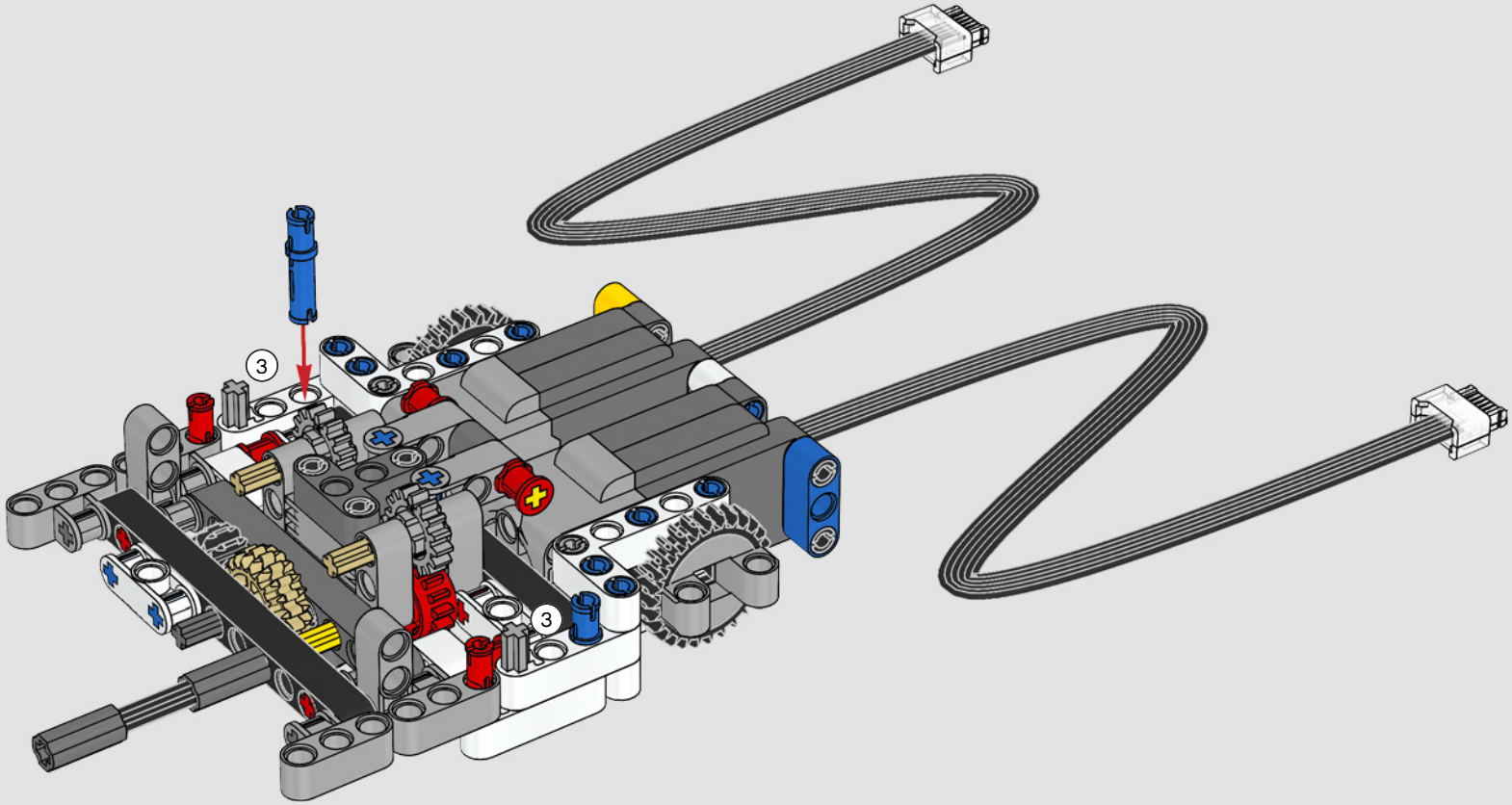

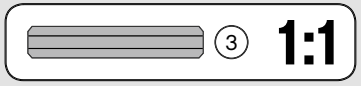



8x

513

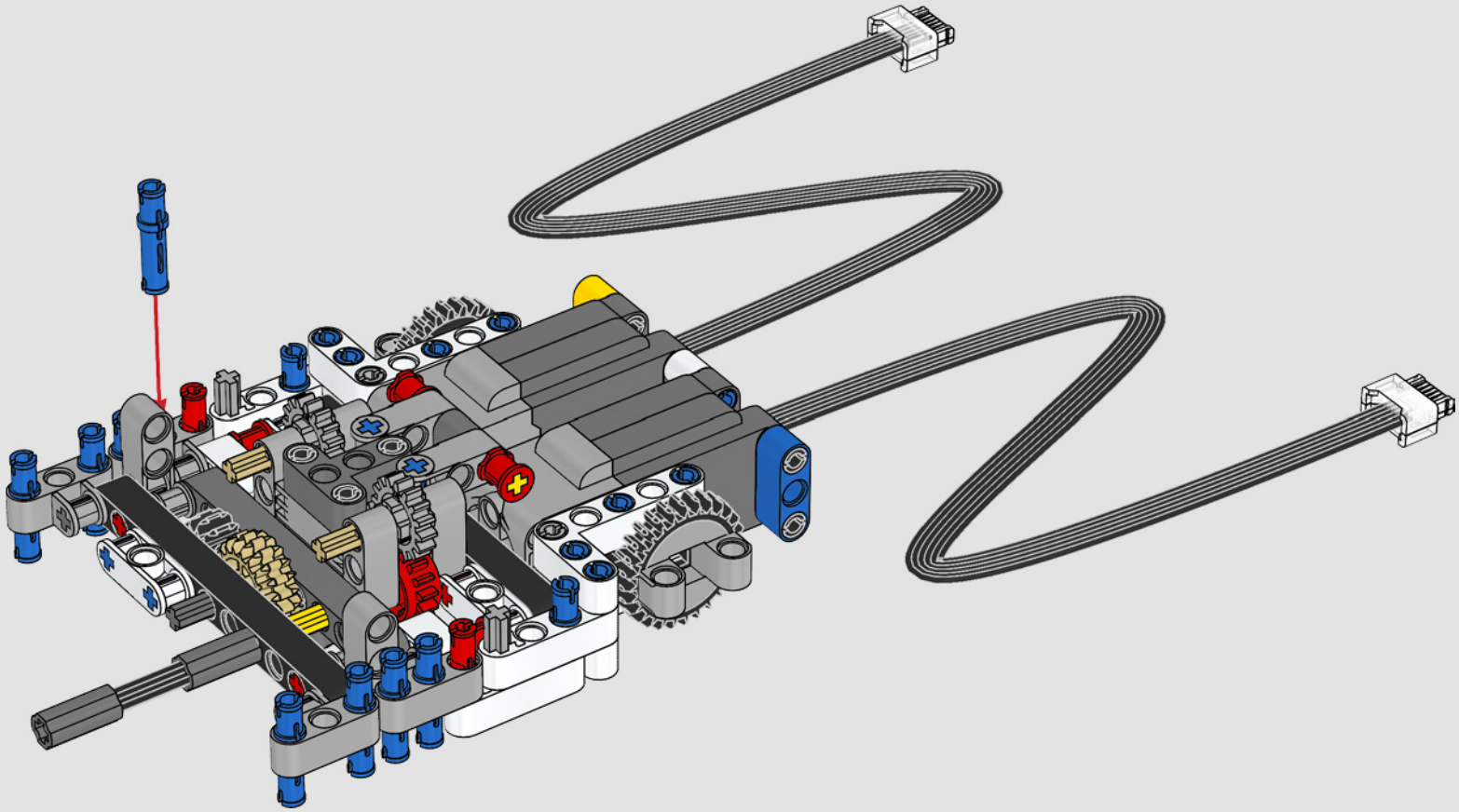

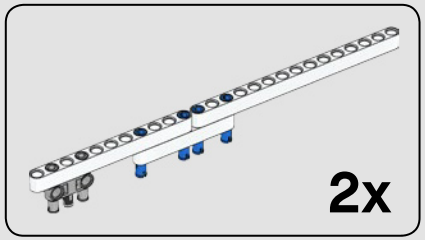

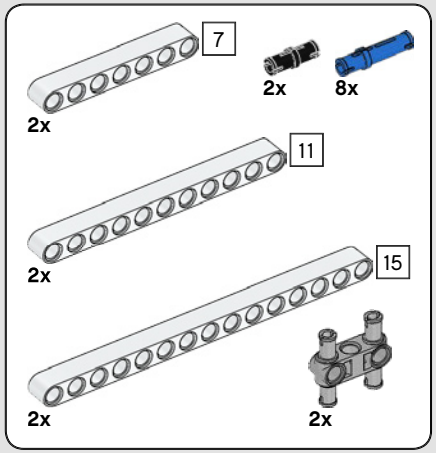

514

1

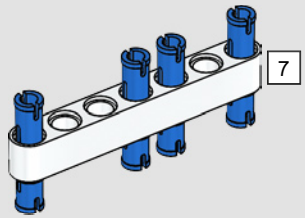

2

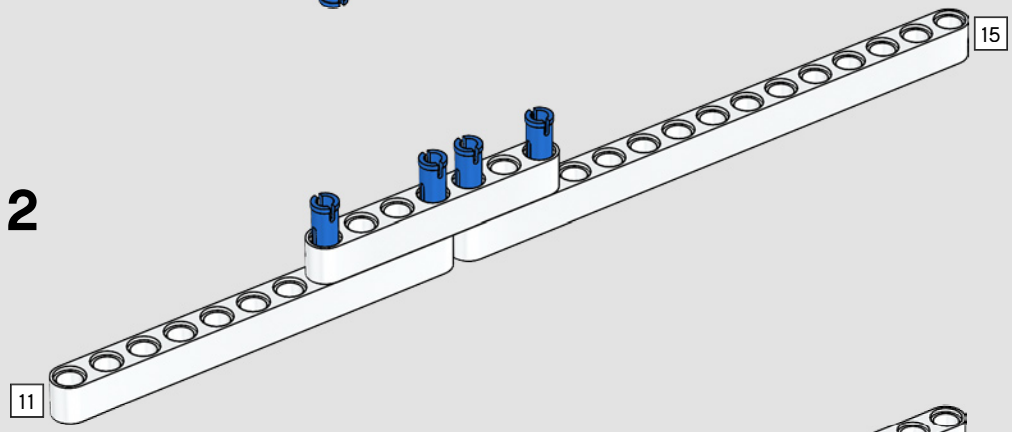

3

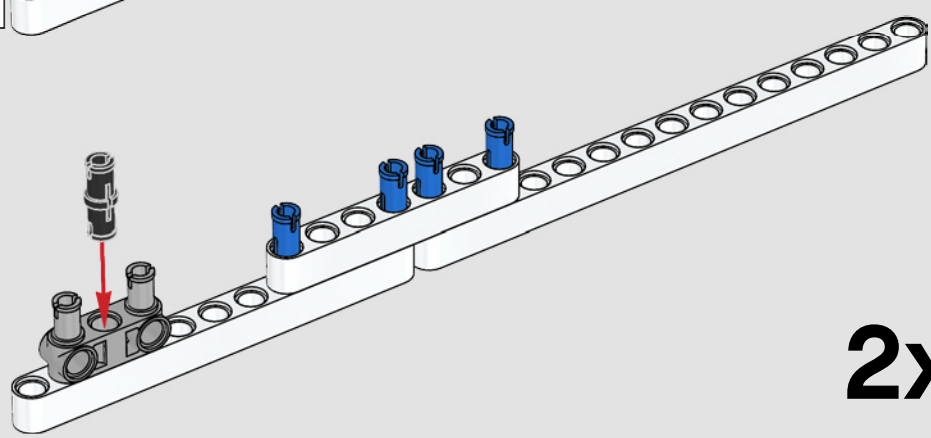

2x

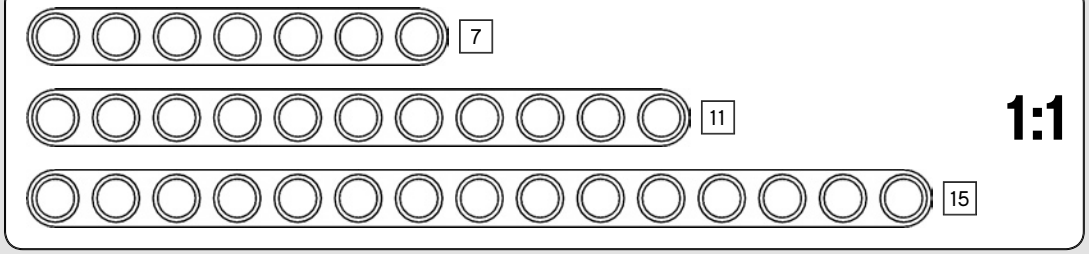

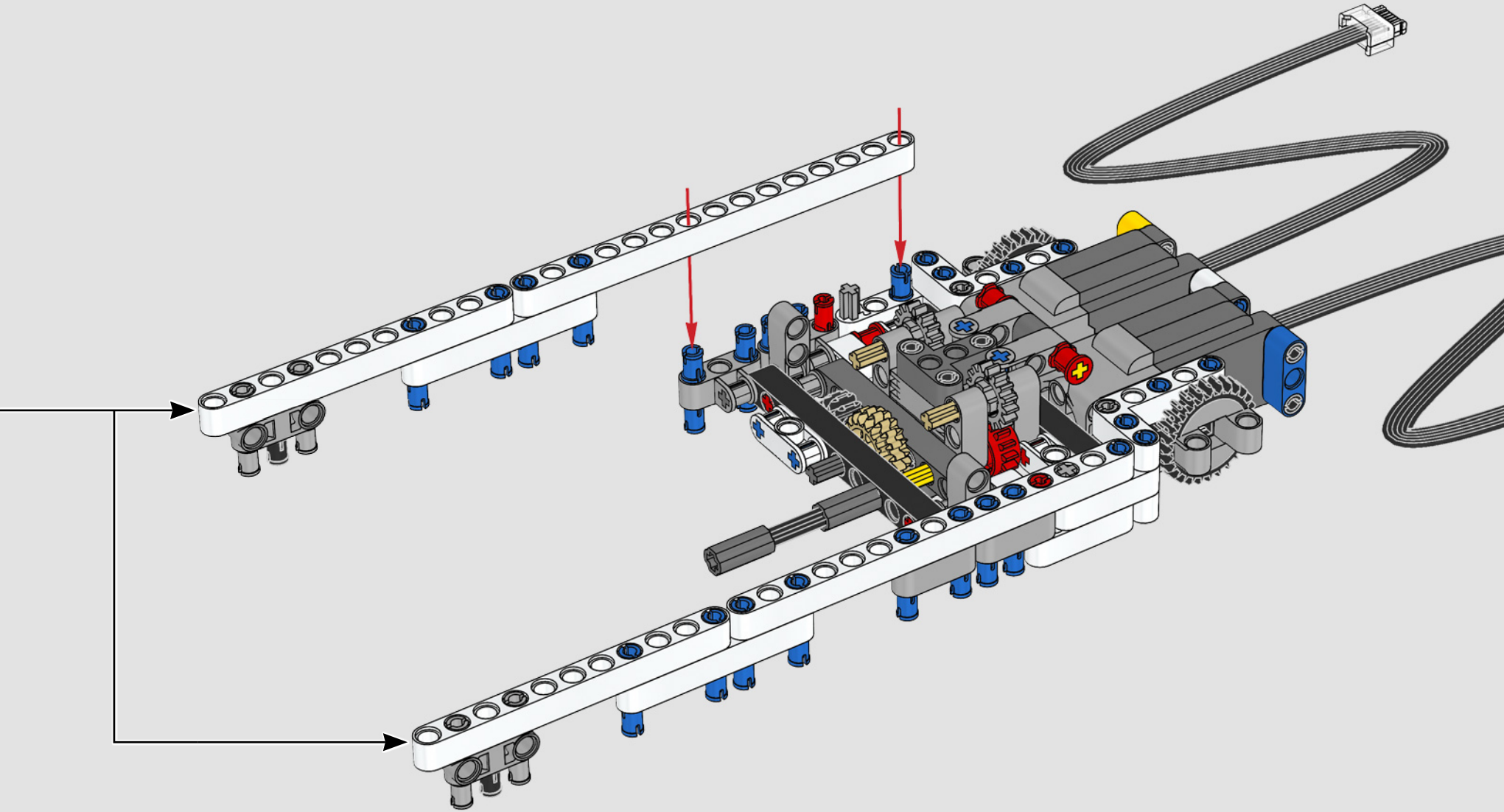

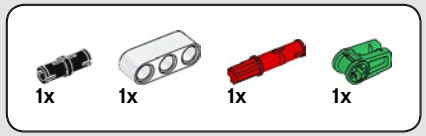

515

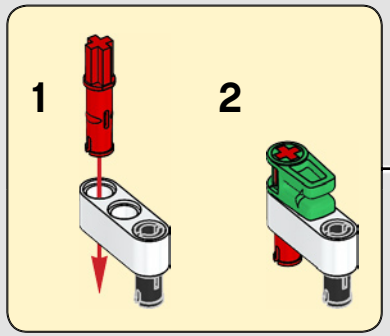



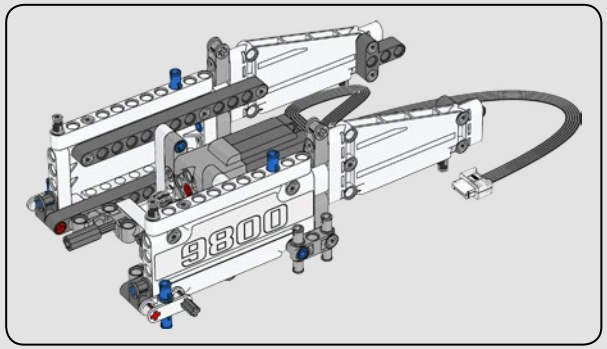

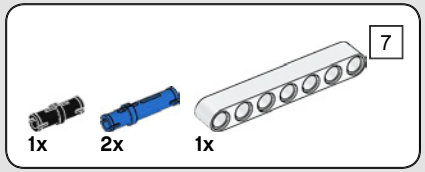

516

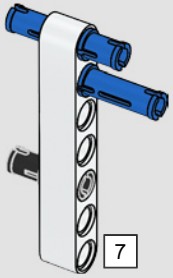

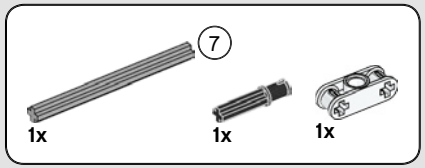

517

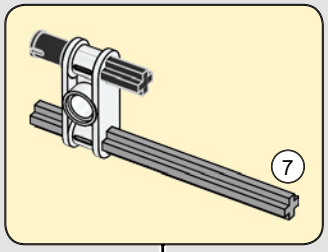

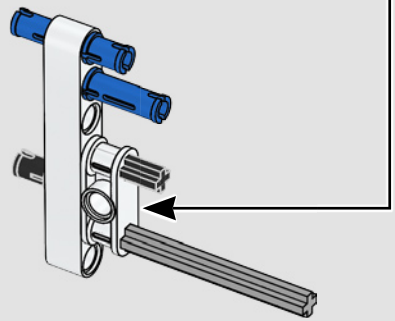

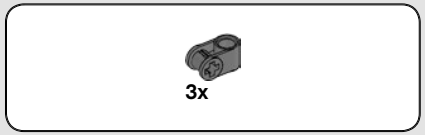

518

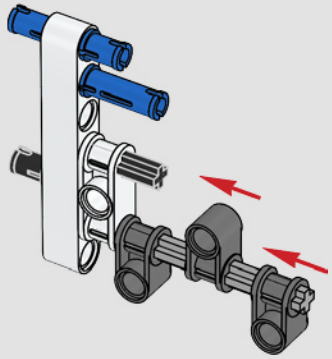

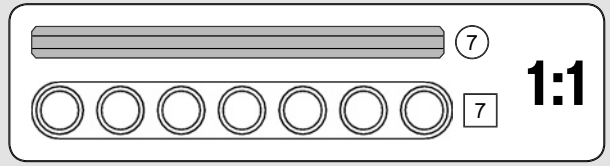



519

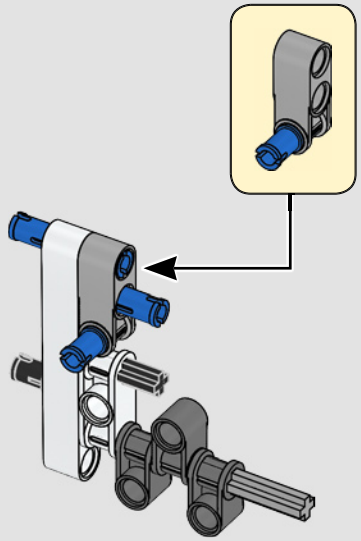

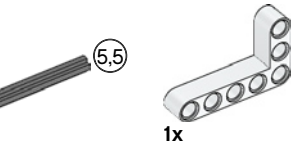

520

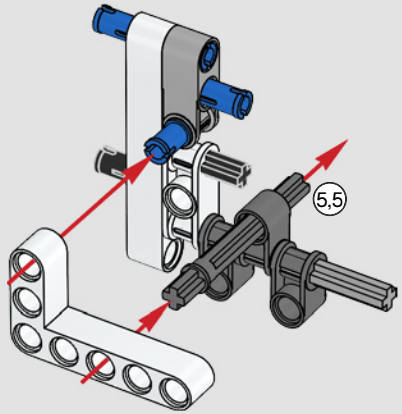

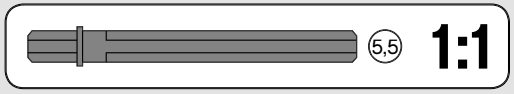

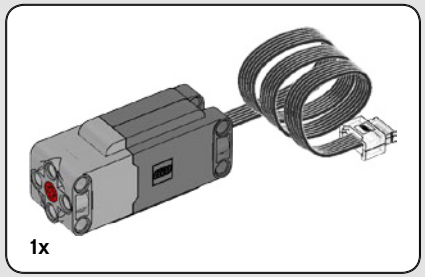

521



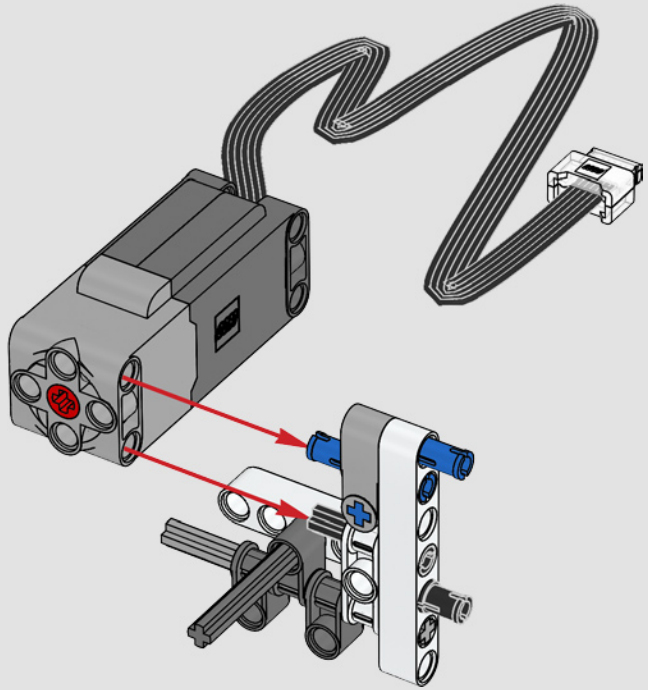

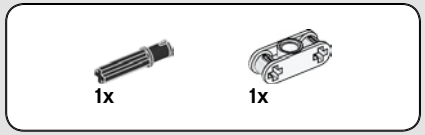

522

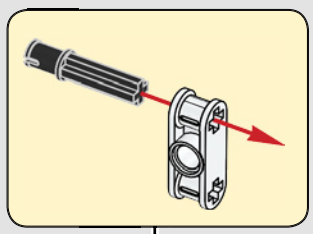

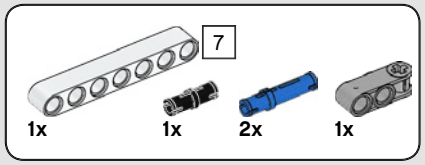

523

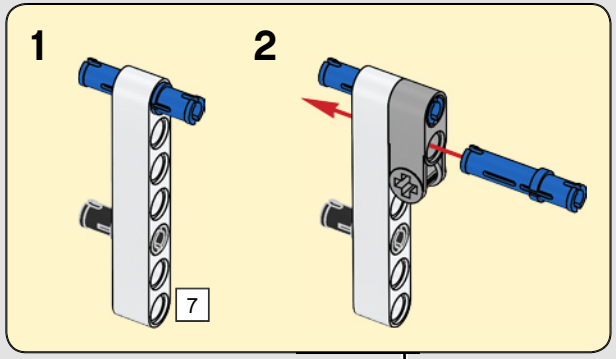

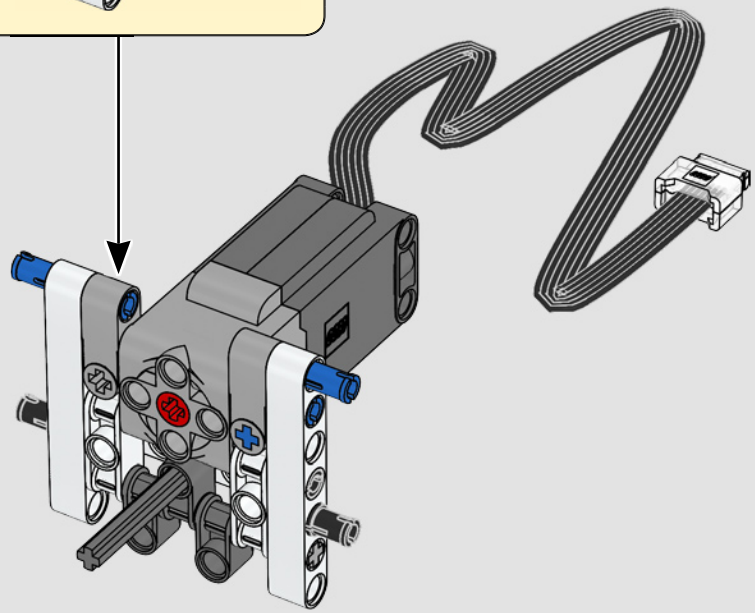

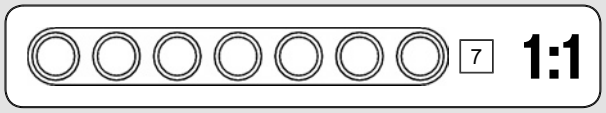



524

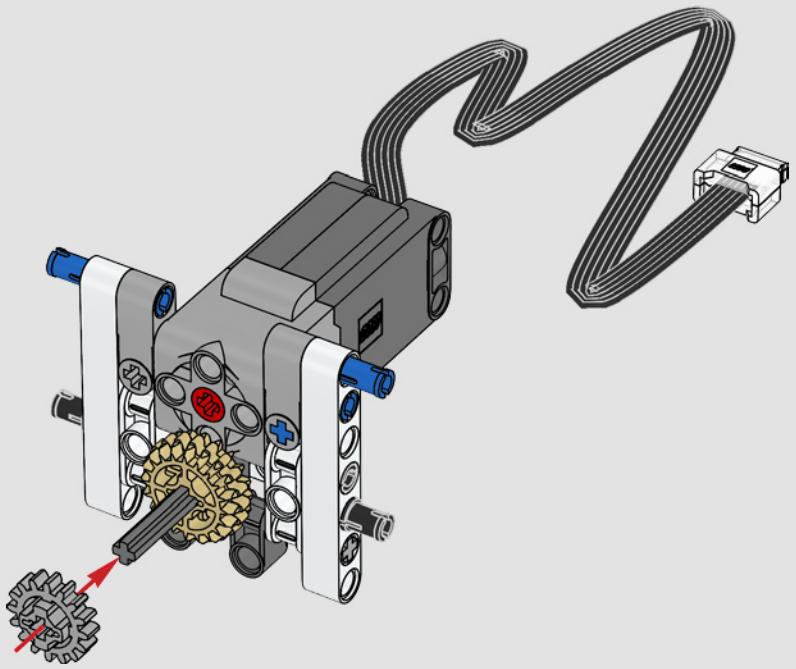

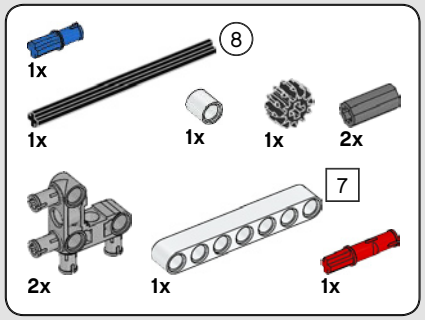

525

1

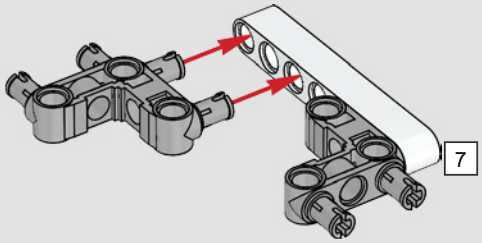

2

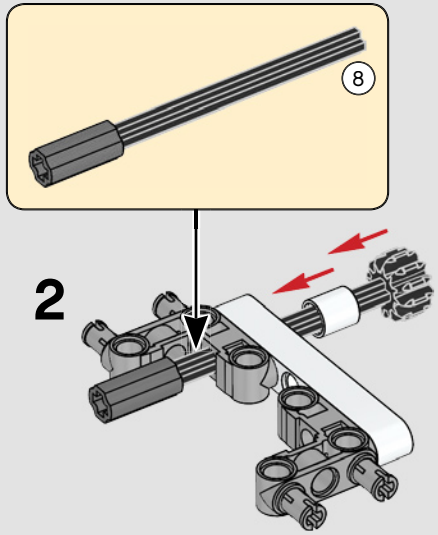

3

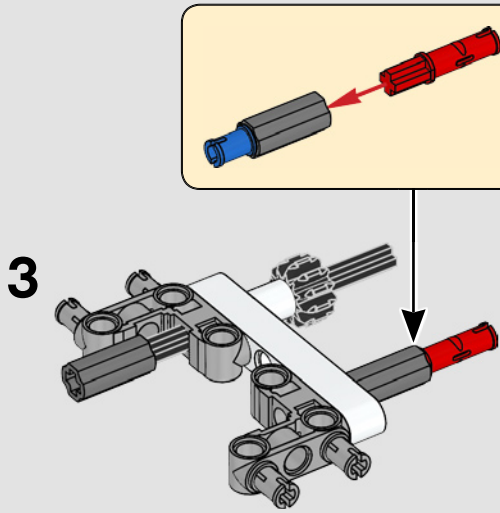

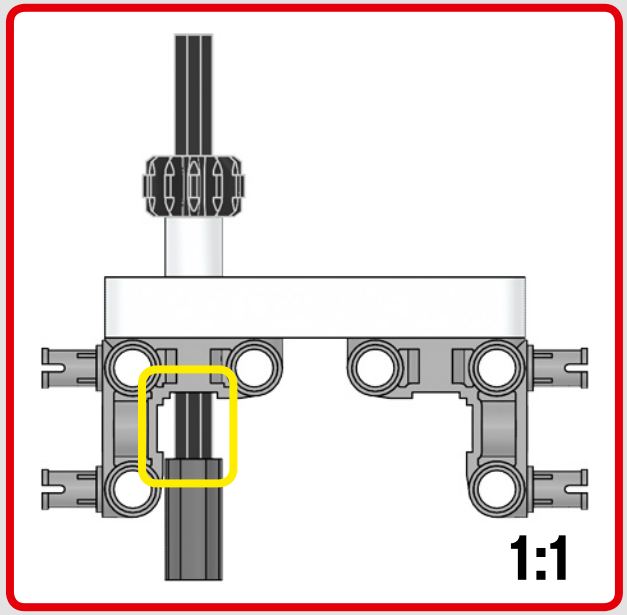

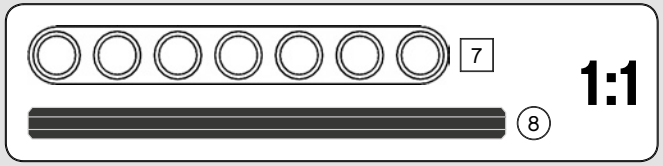

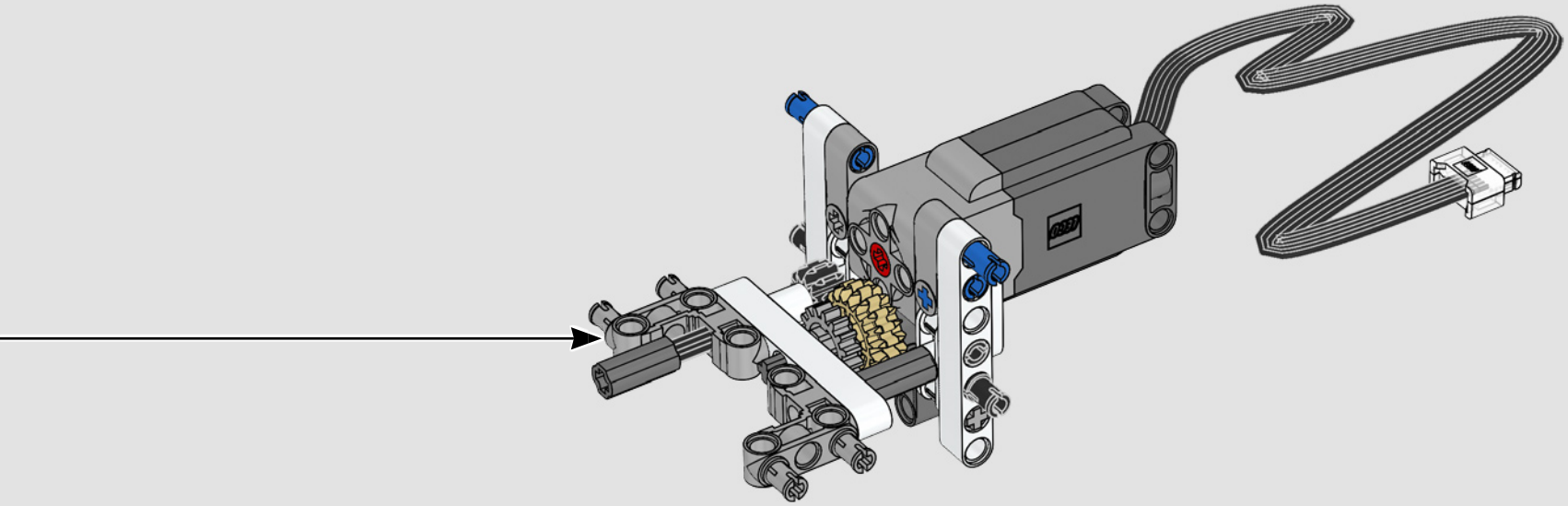

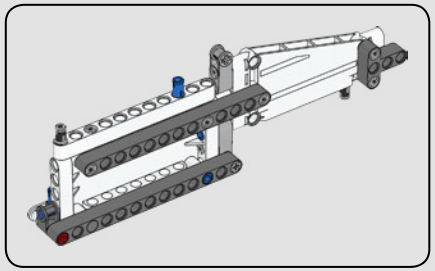

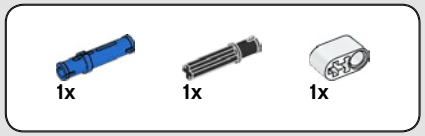

526

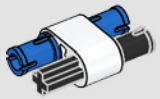

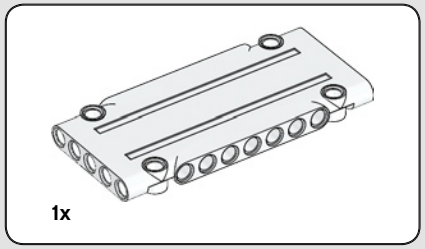

527

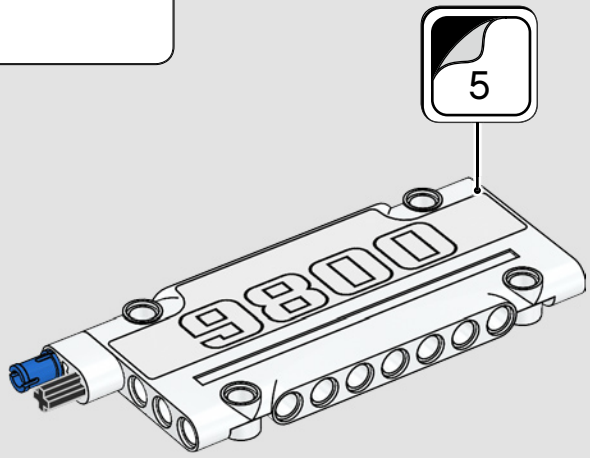

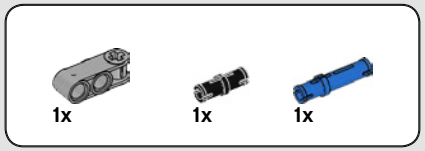

528

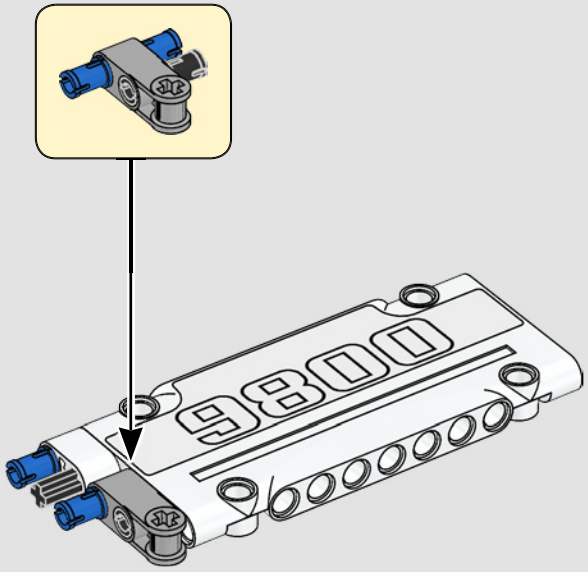

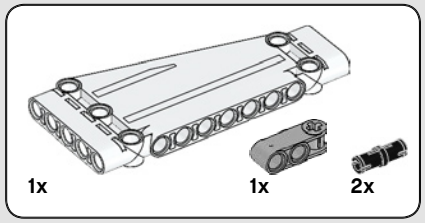

529

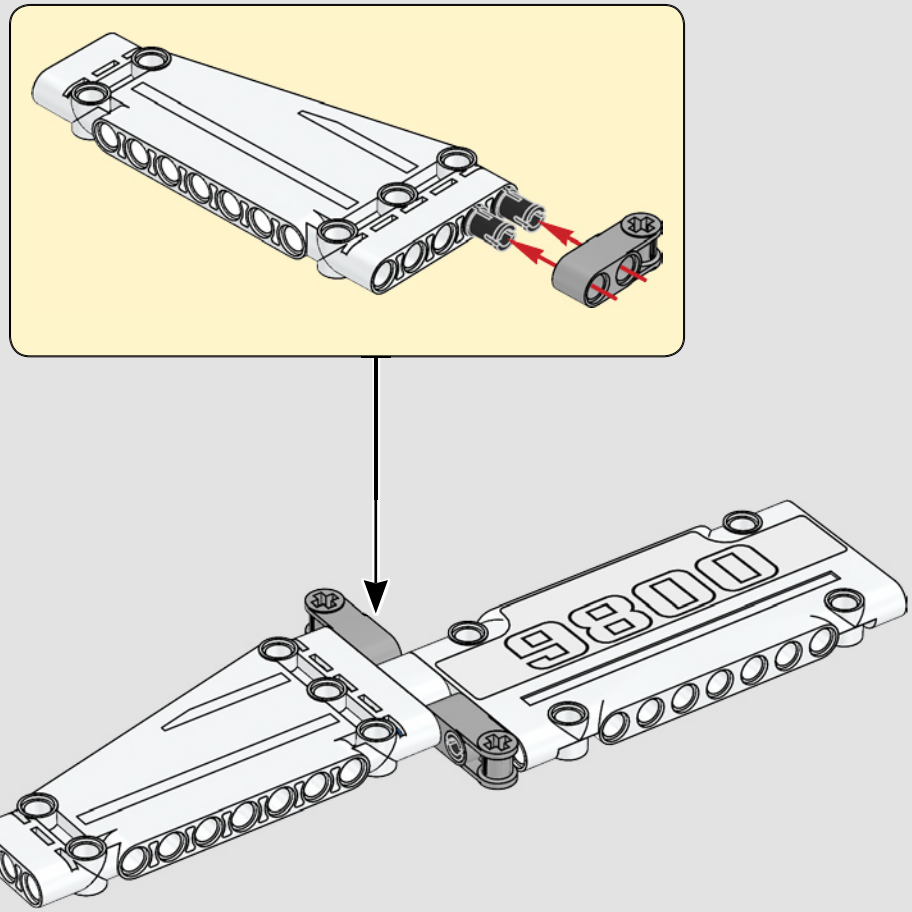

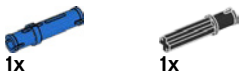

530

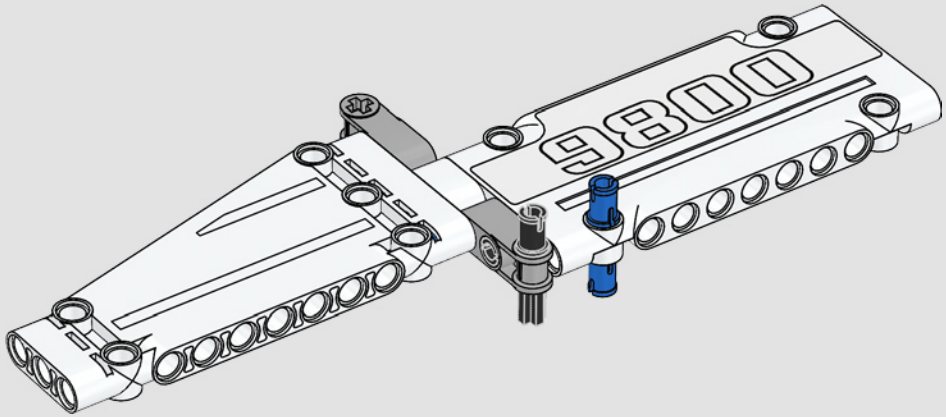



531

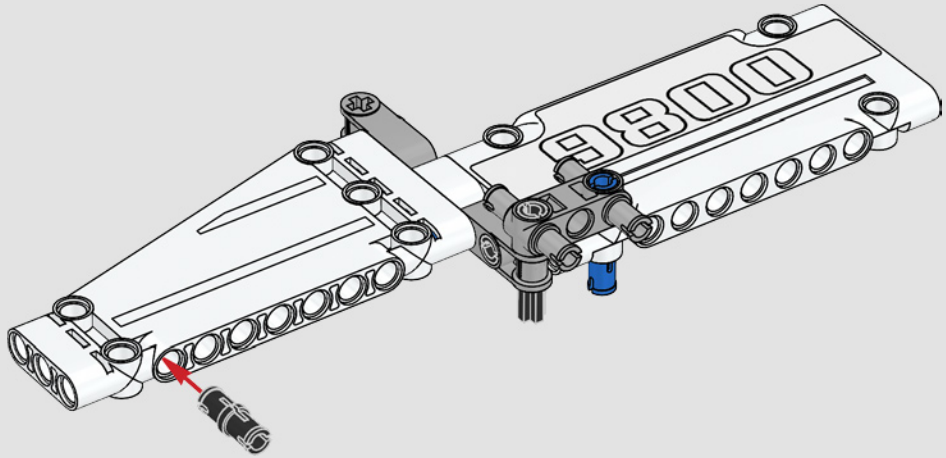



532

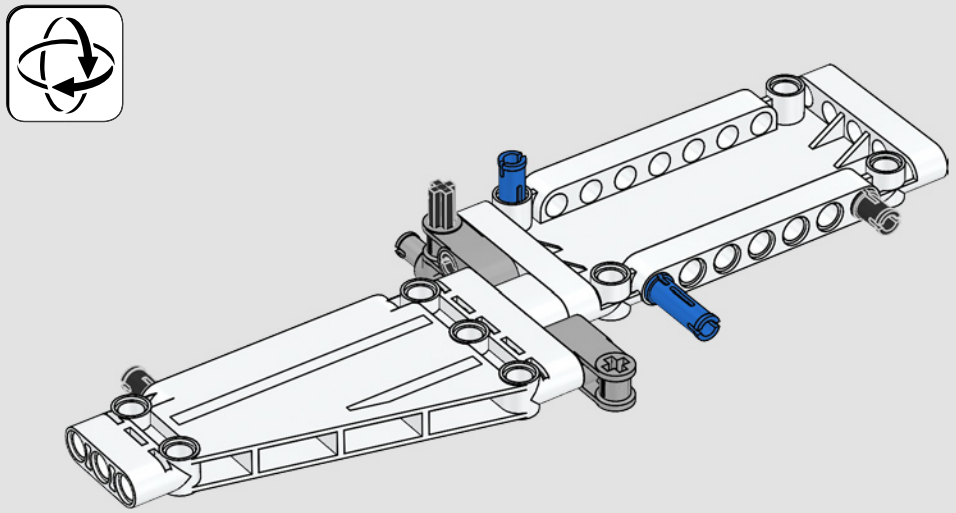

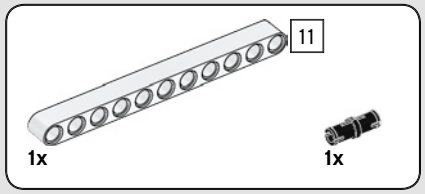

533

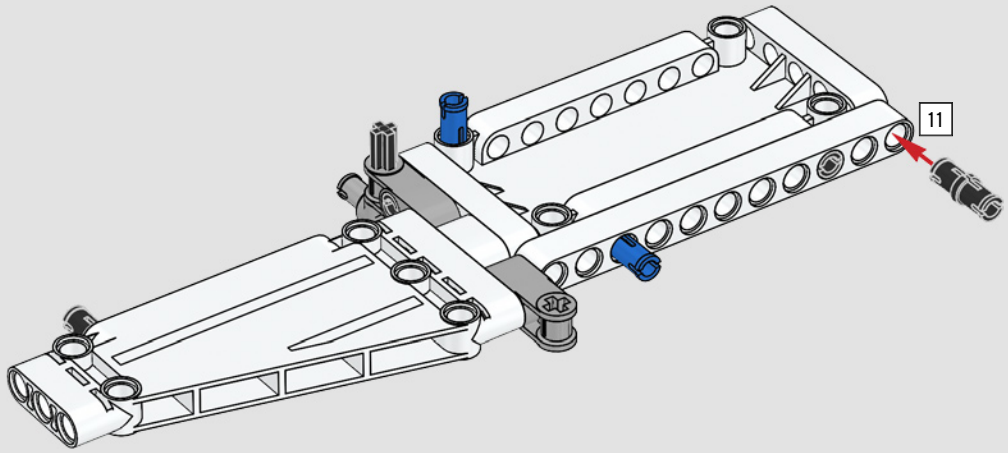

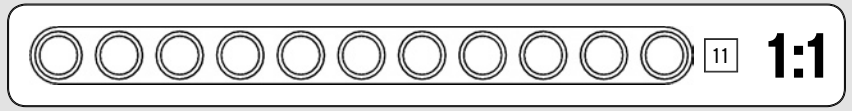



534

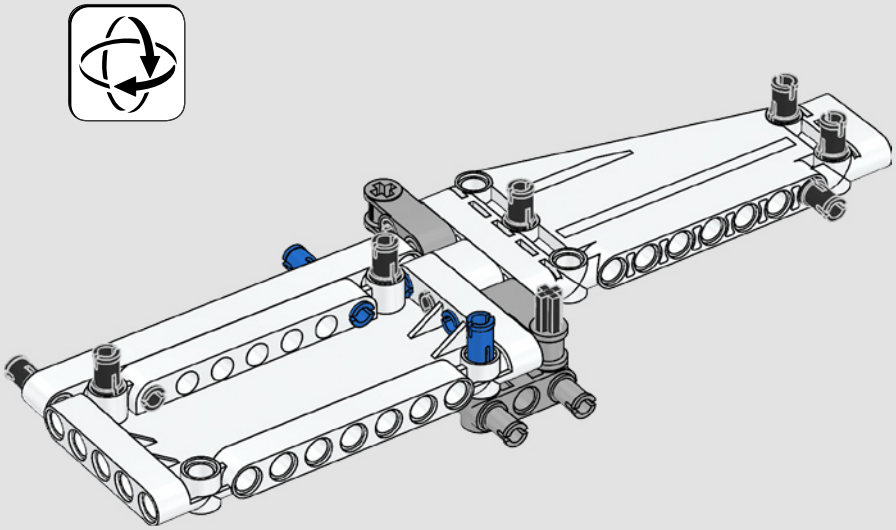

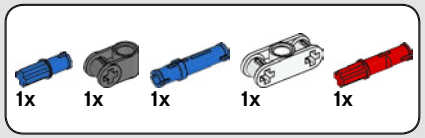

535

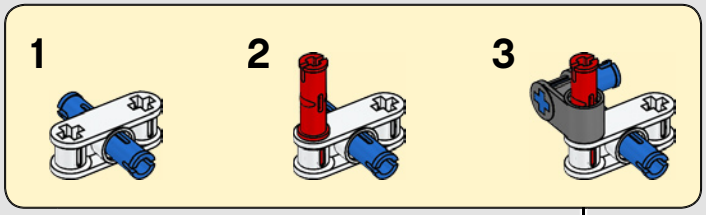

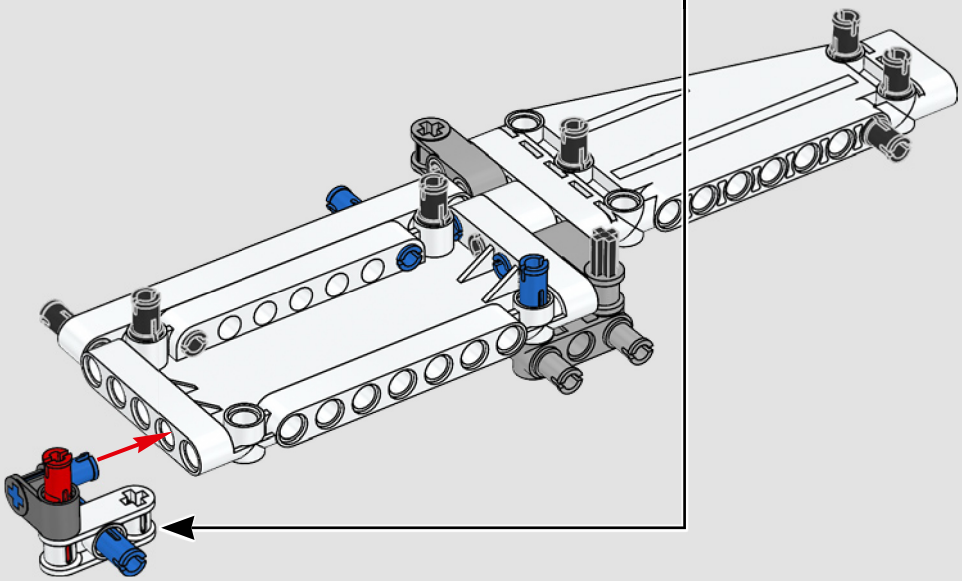

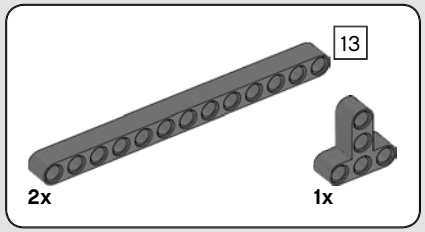

536

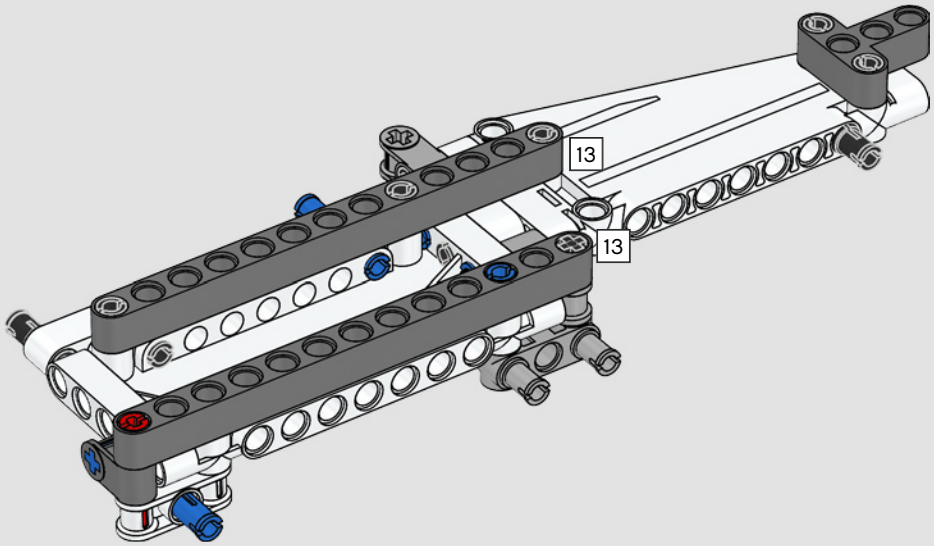

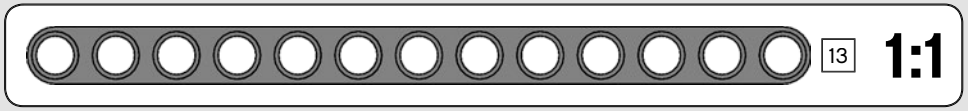

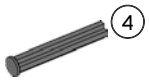

537

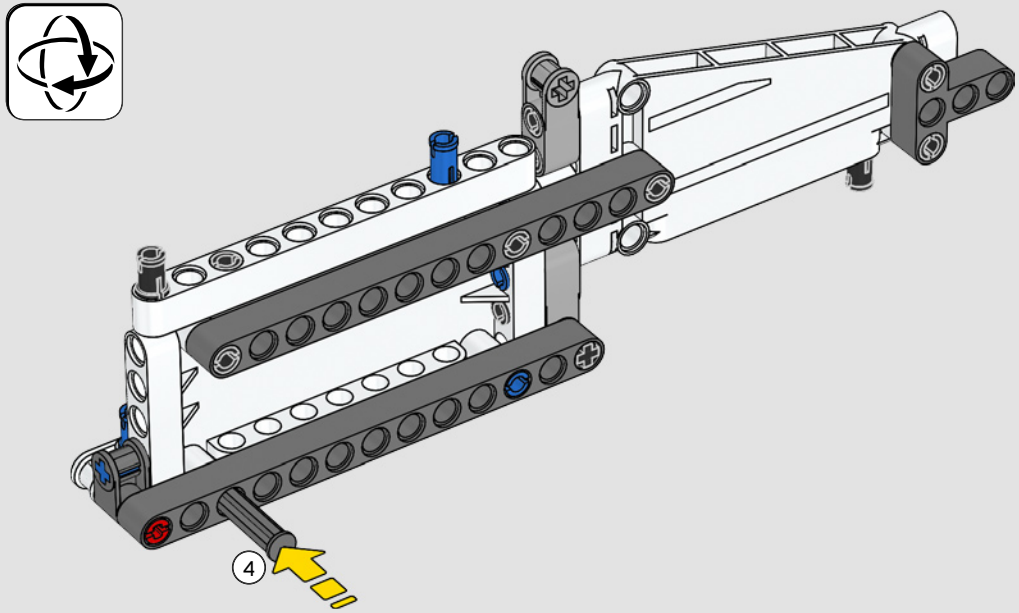



538

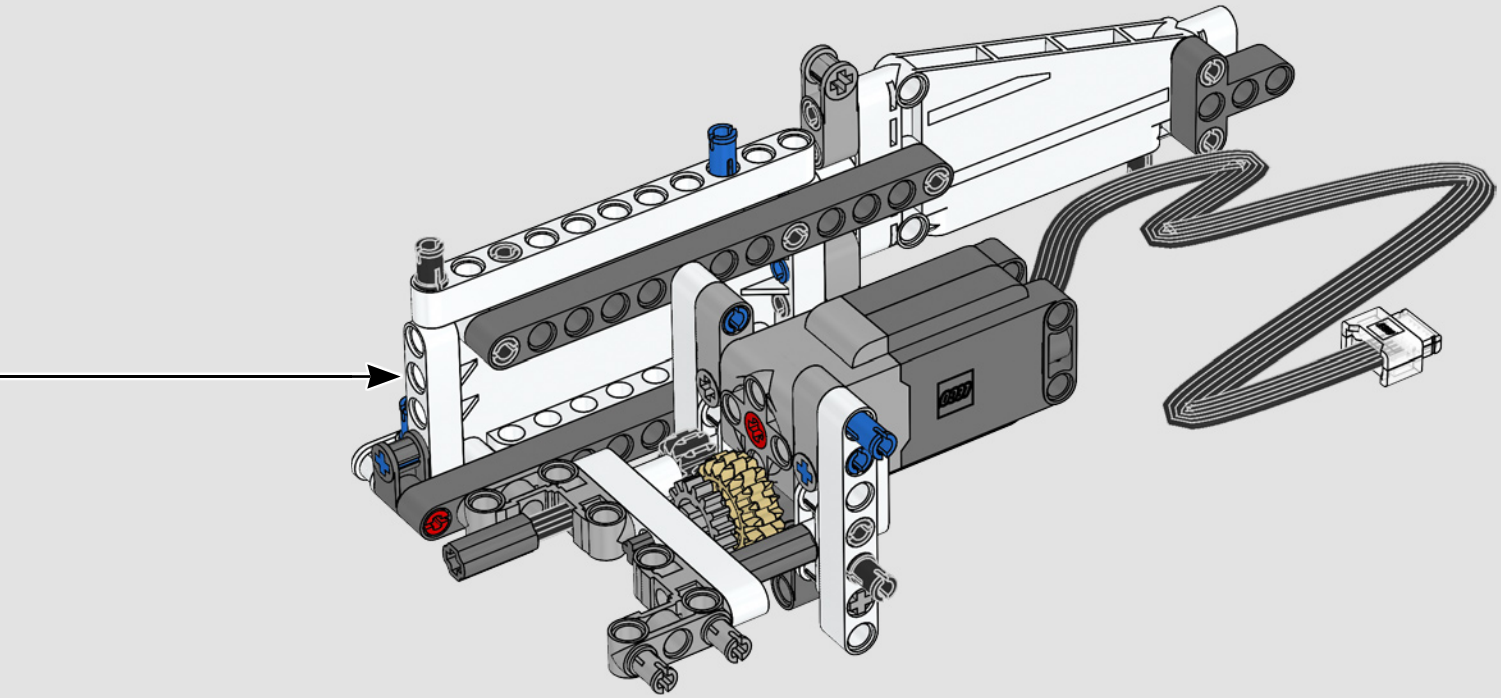

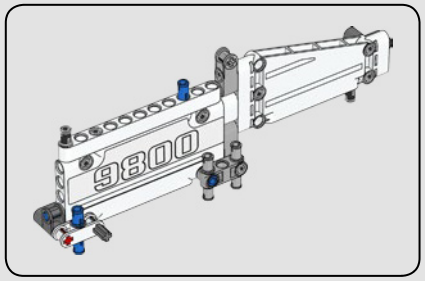



539

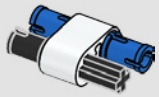

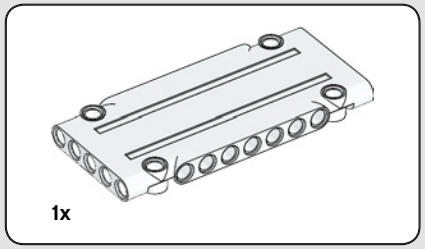

540

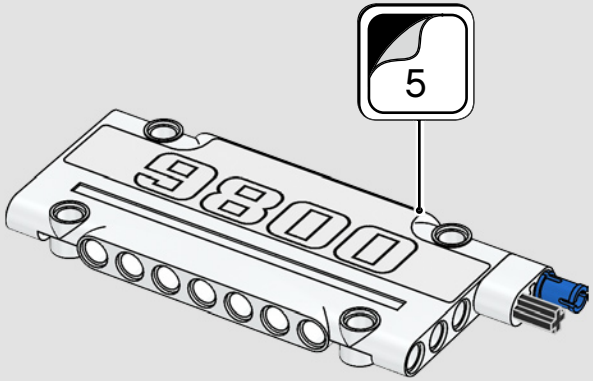

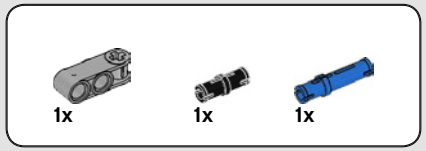

541

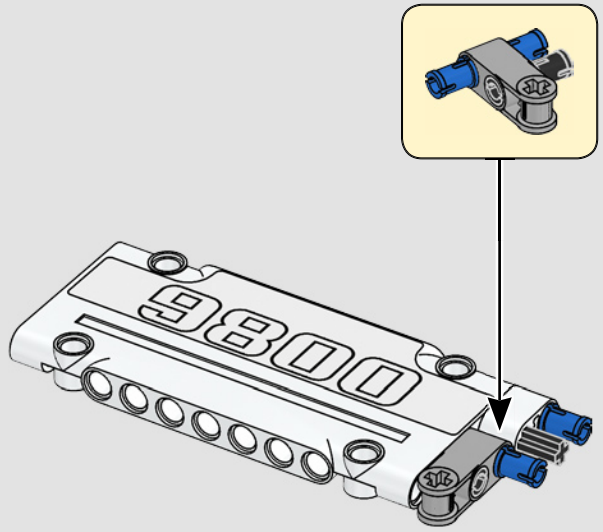

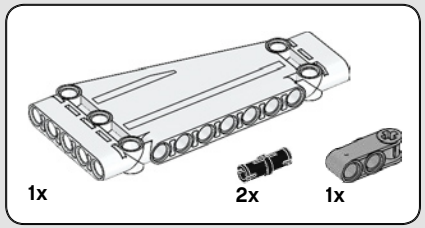

542

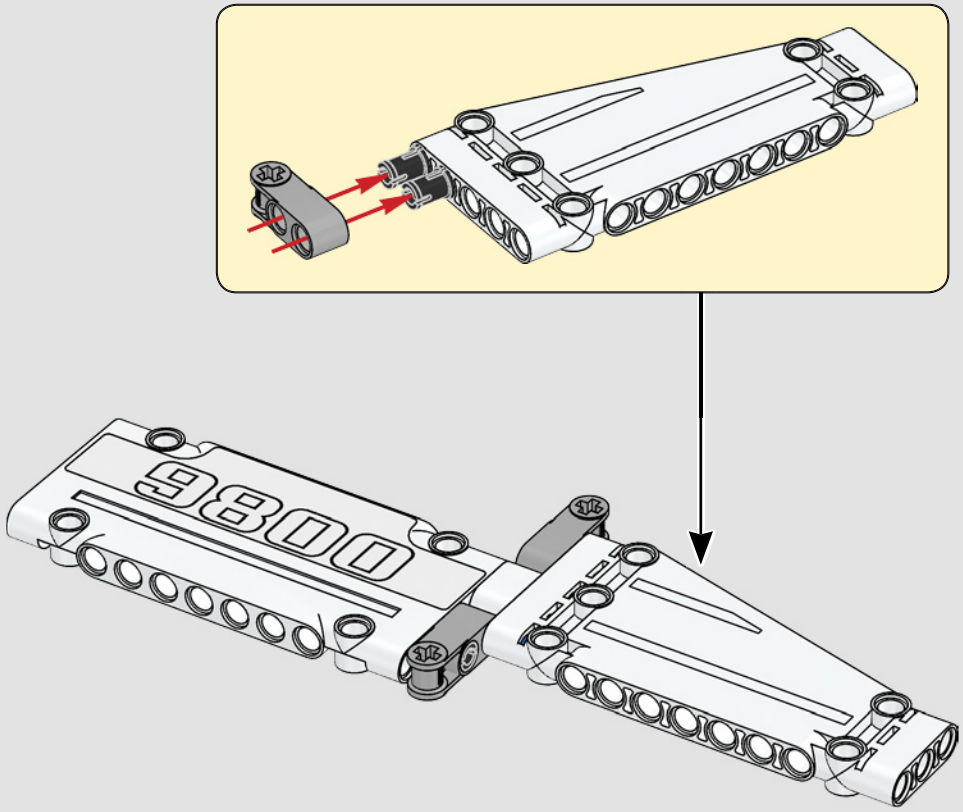

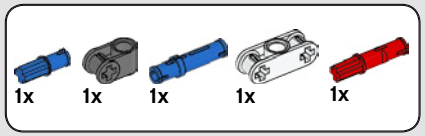

543

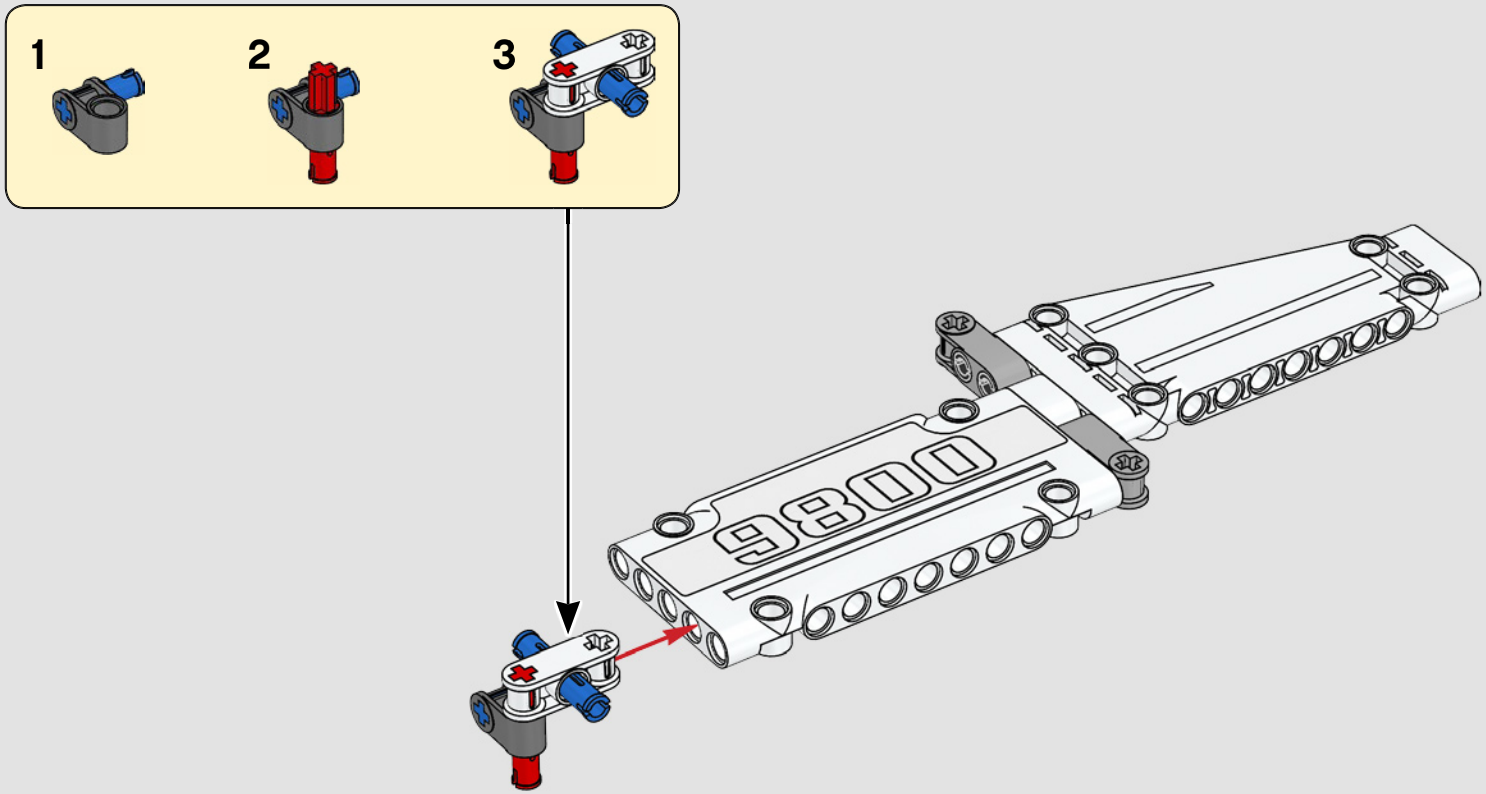

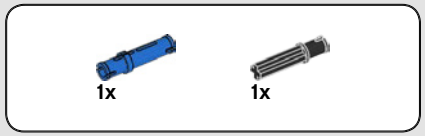

544

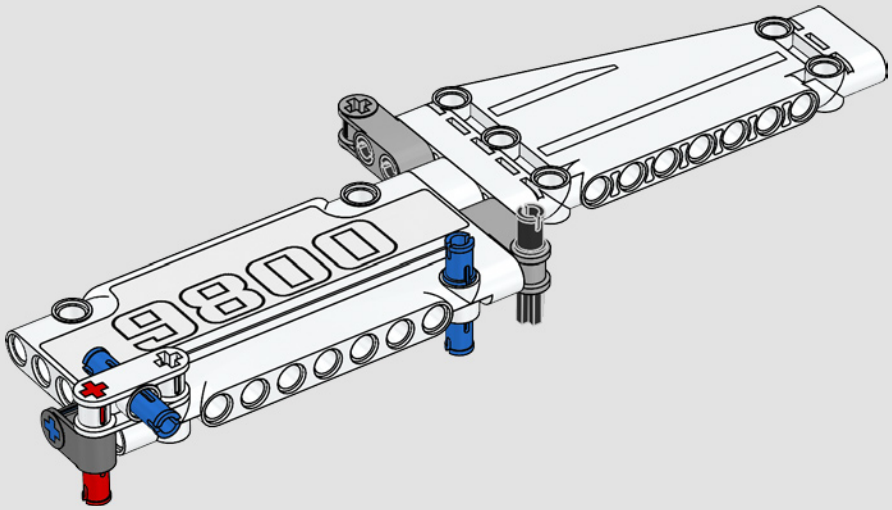

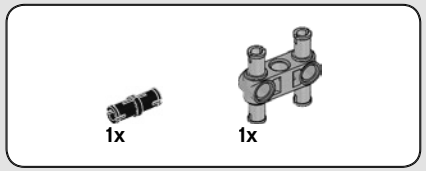

545

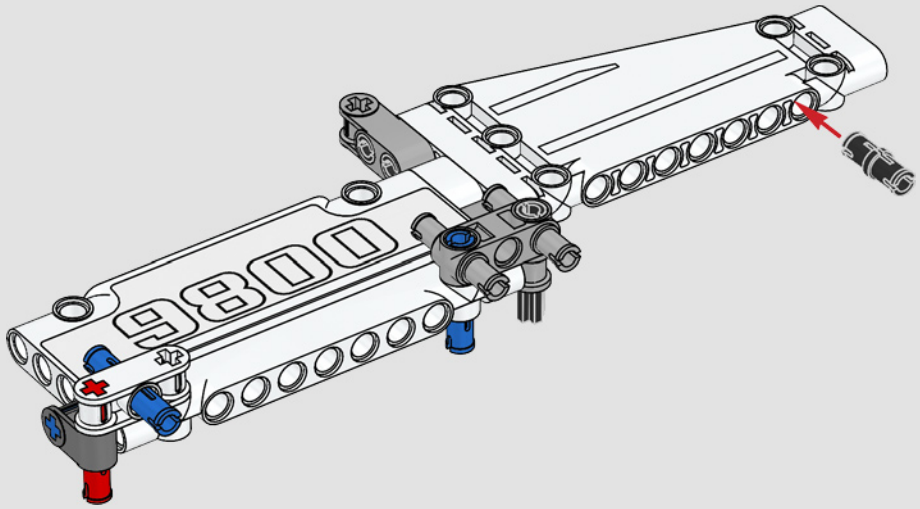



5x

546

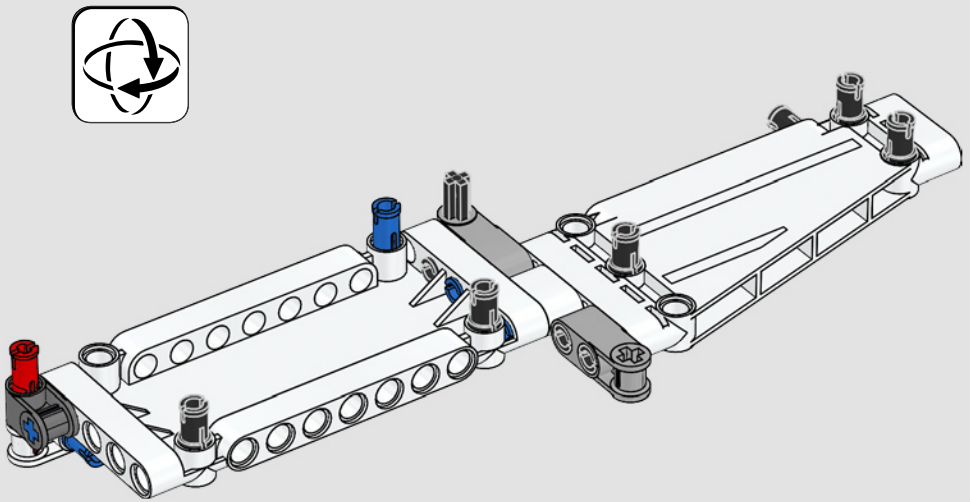

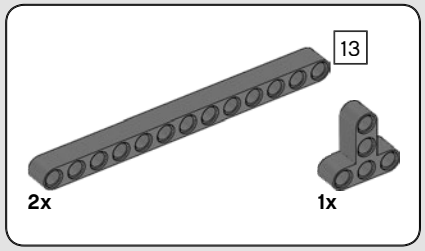

547

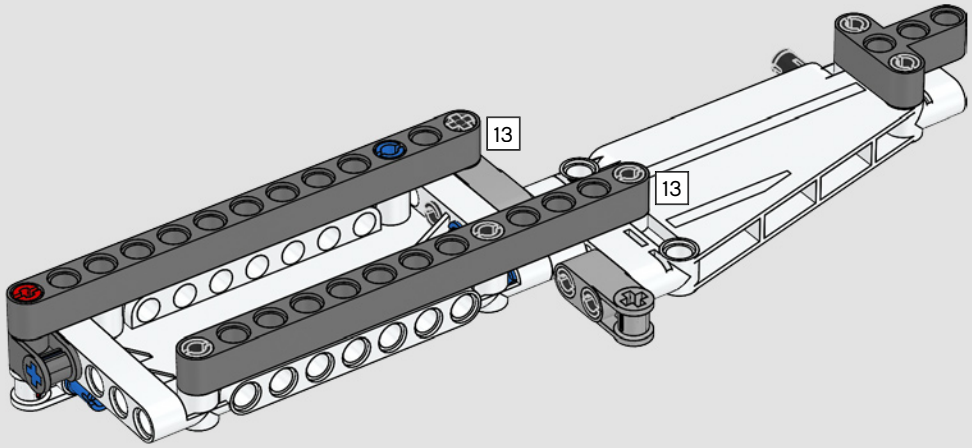

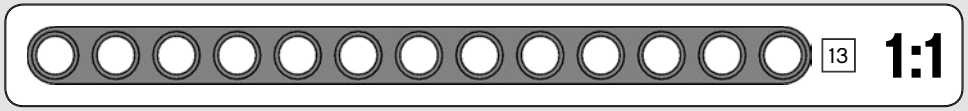

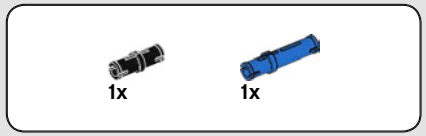

548

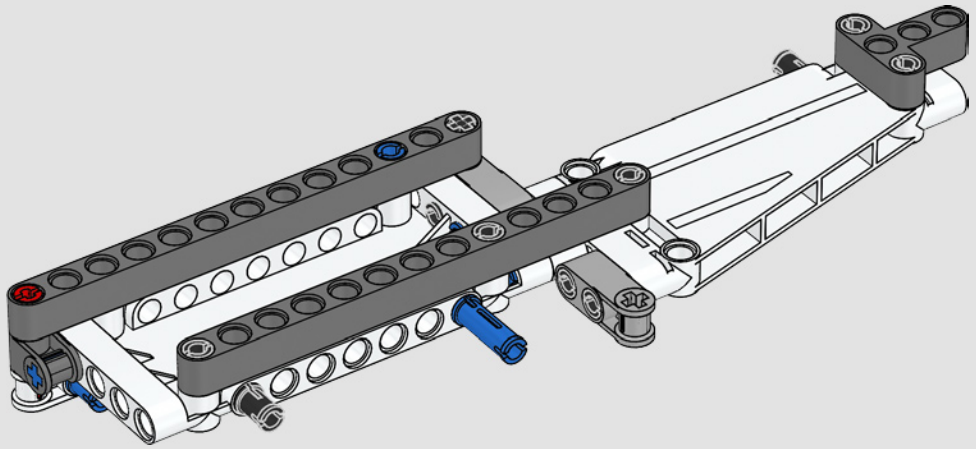

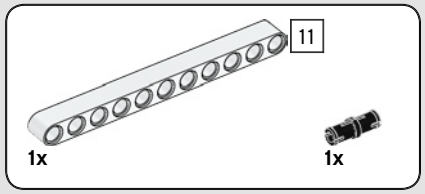

549

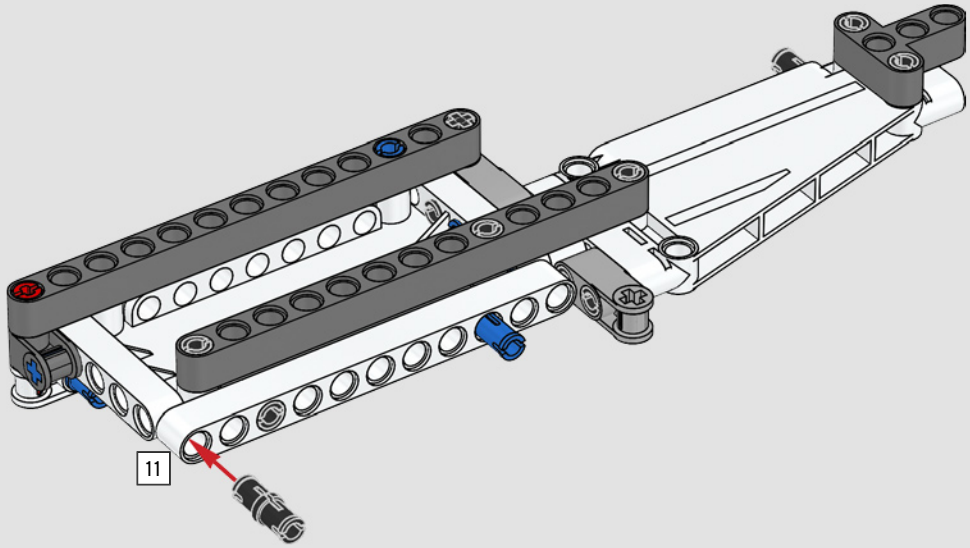

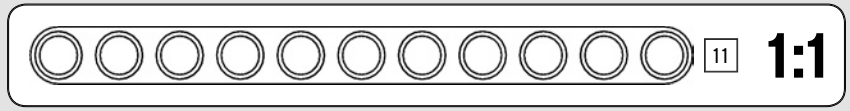

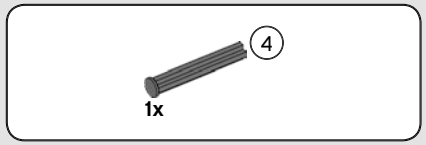

550

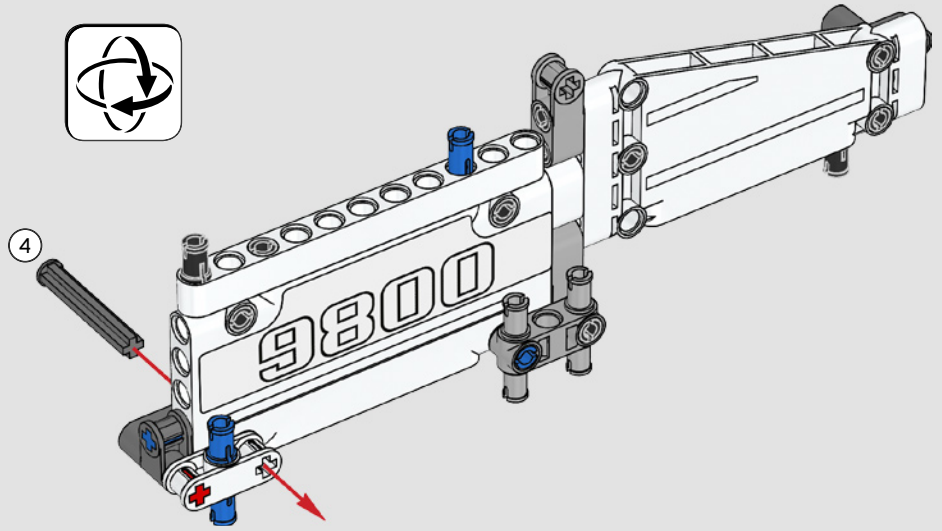

551

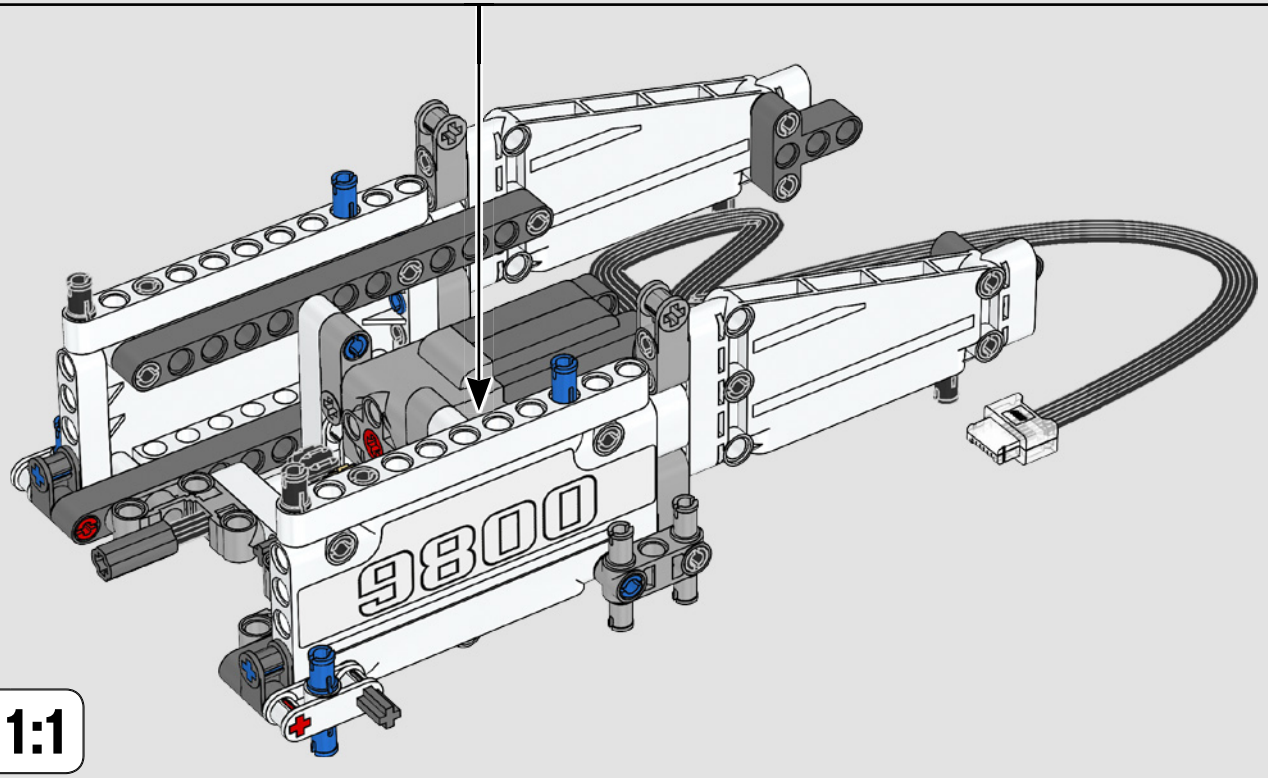

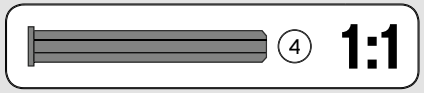

552

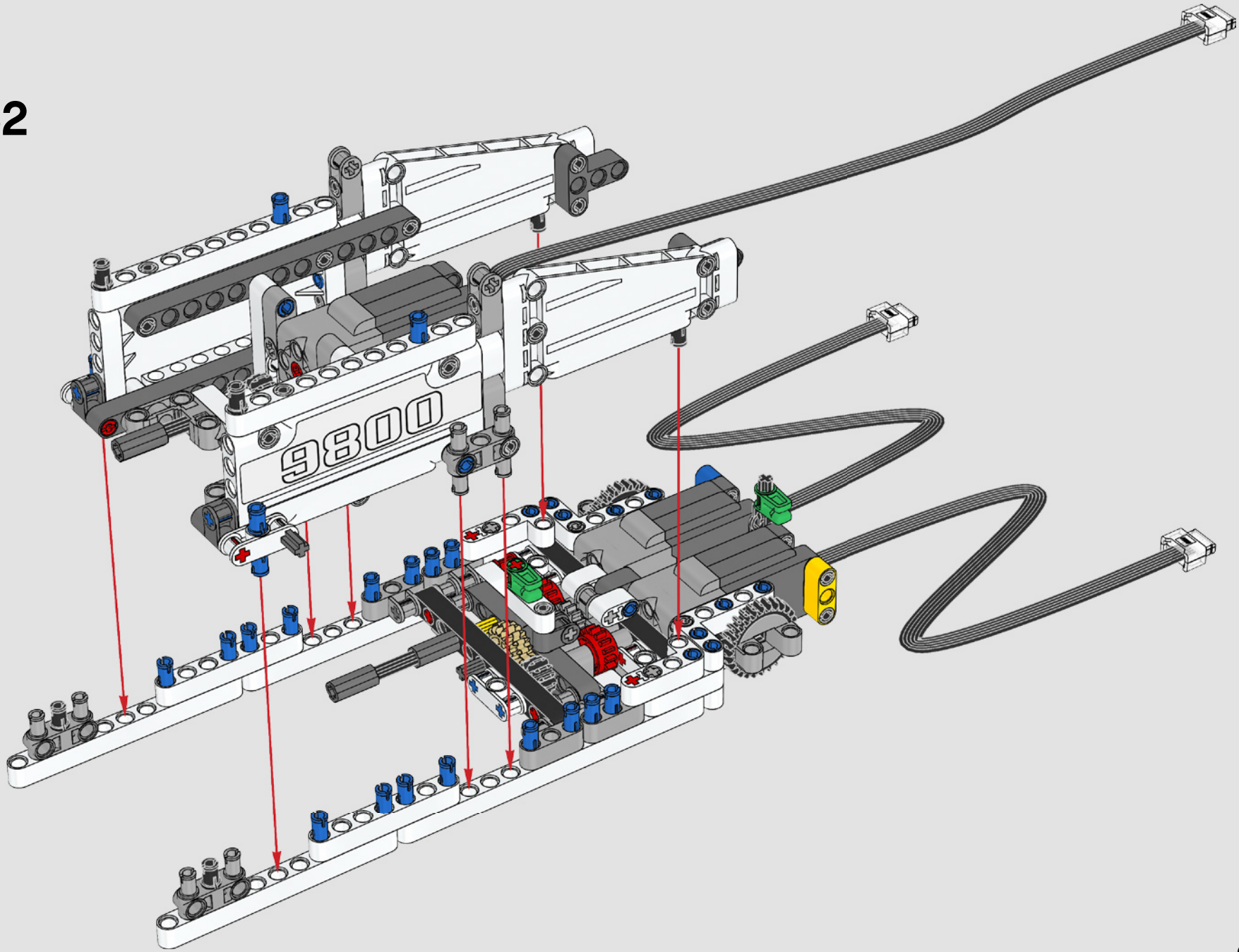

553

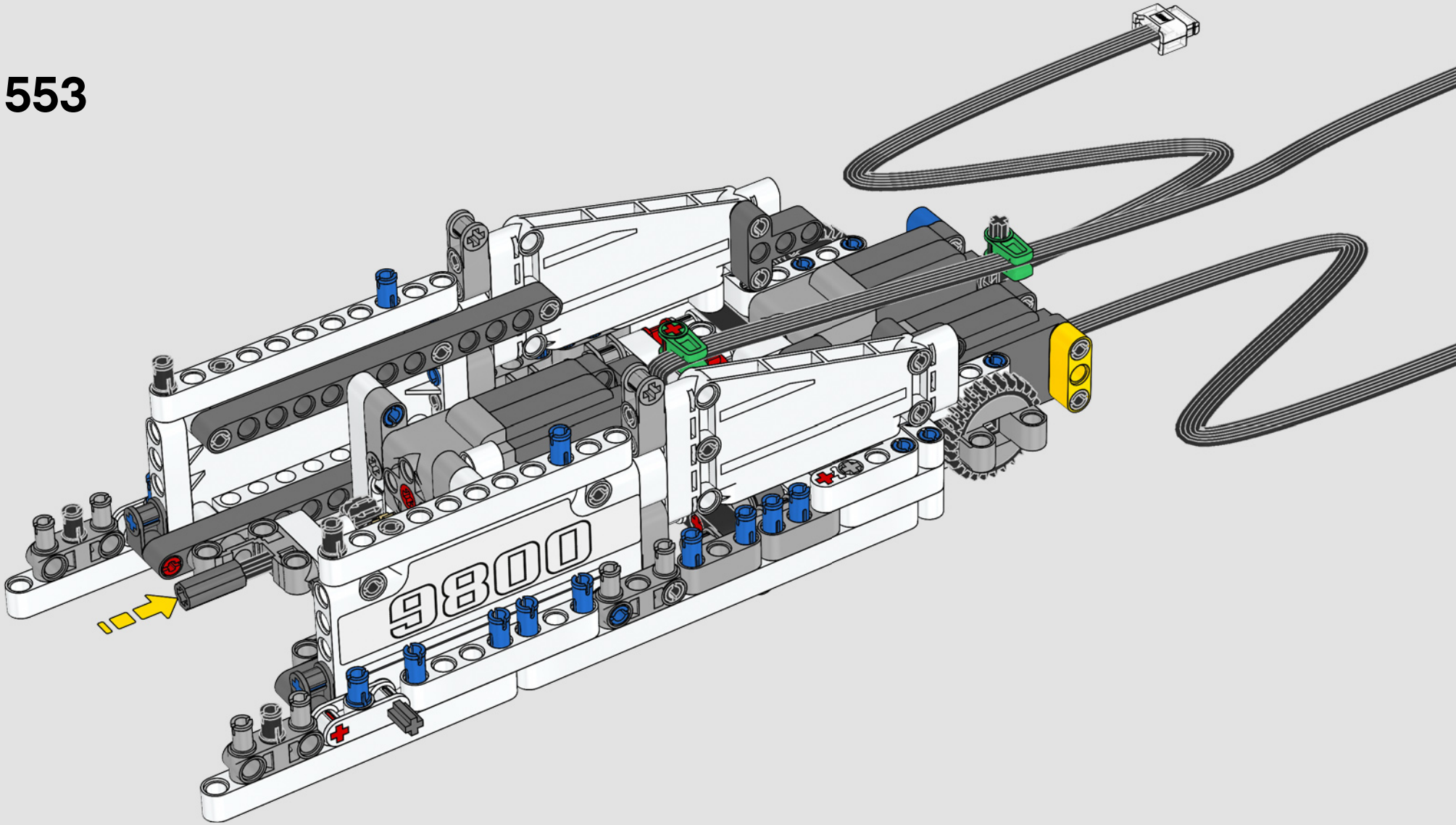

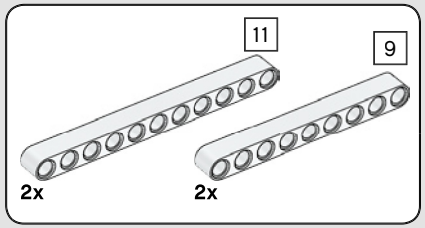

554

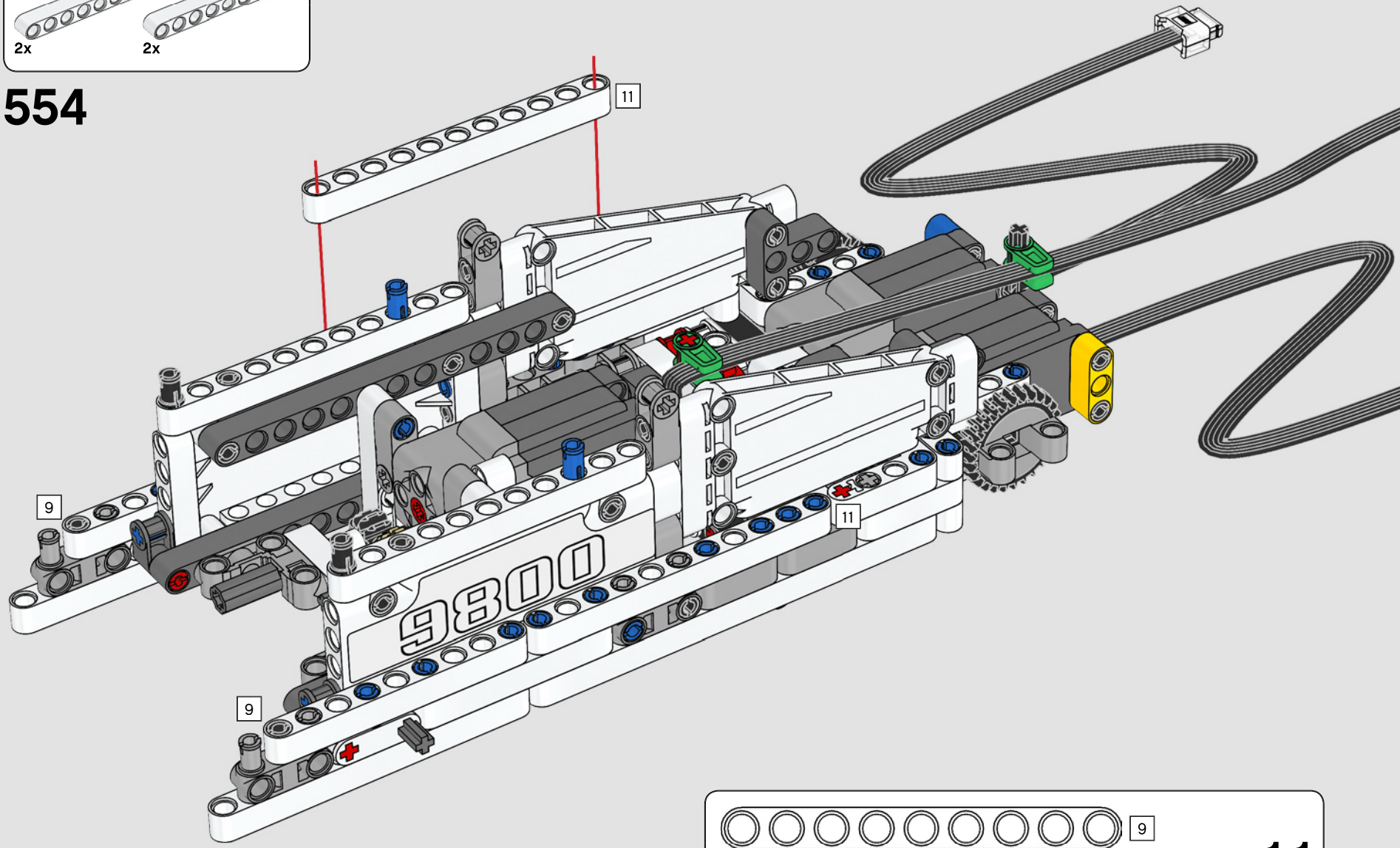

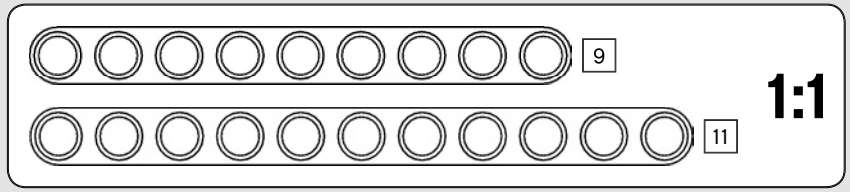

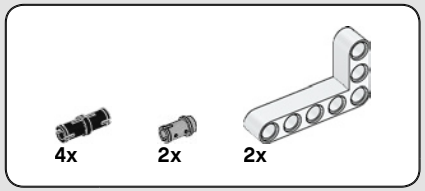

555

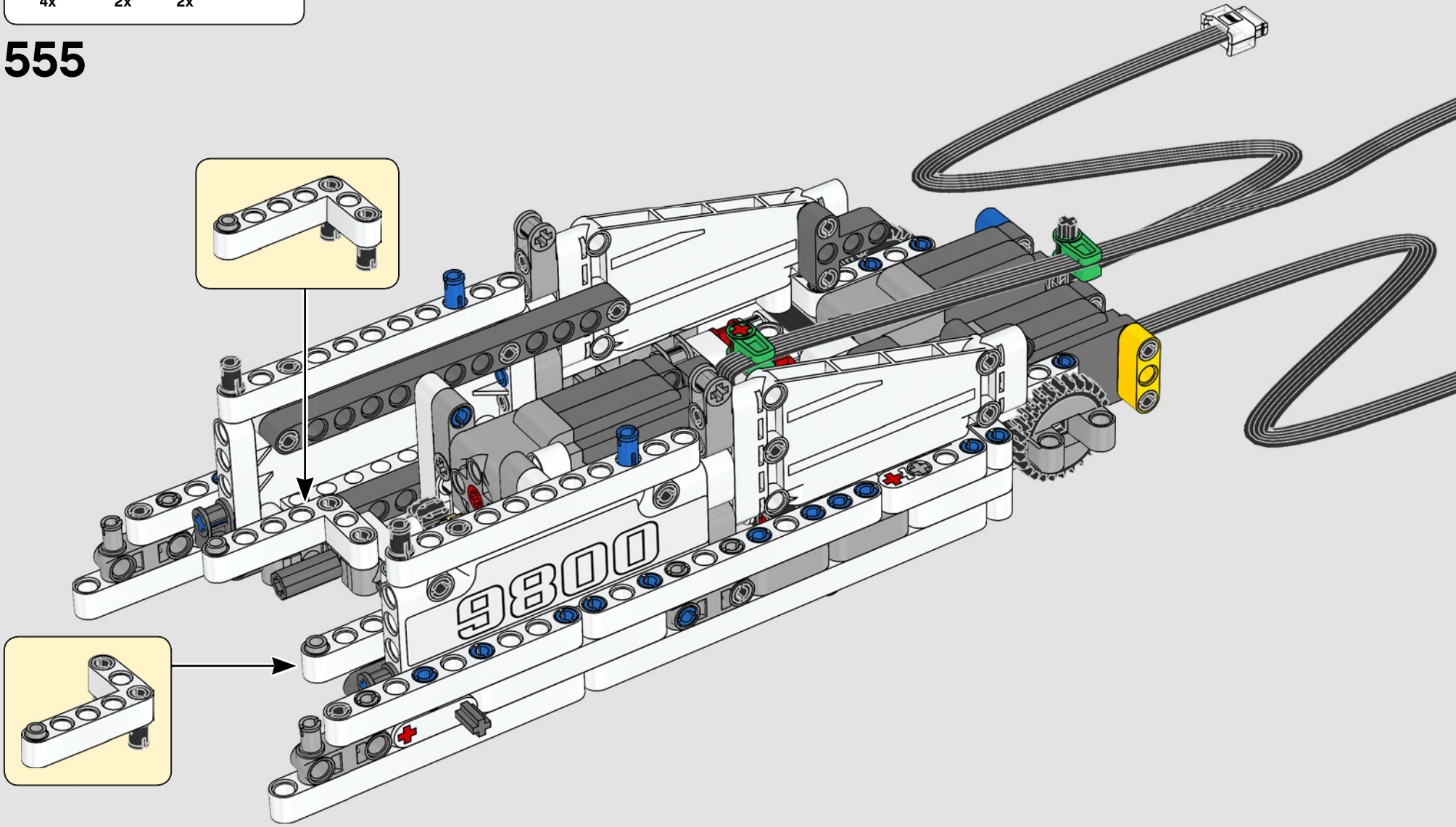

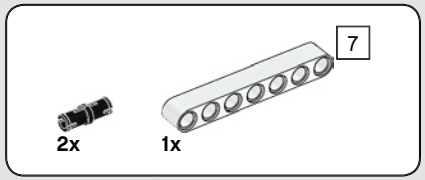

556

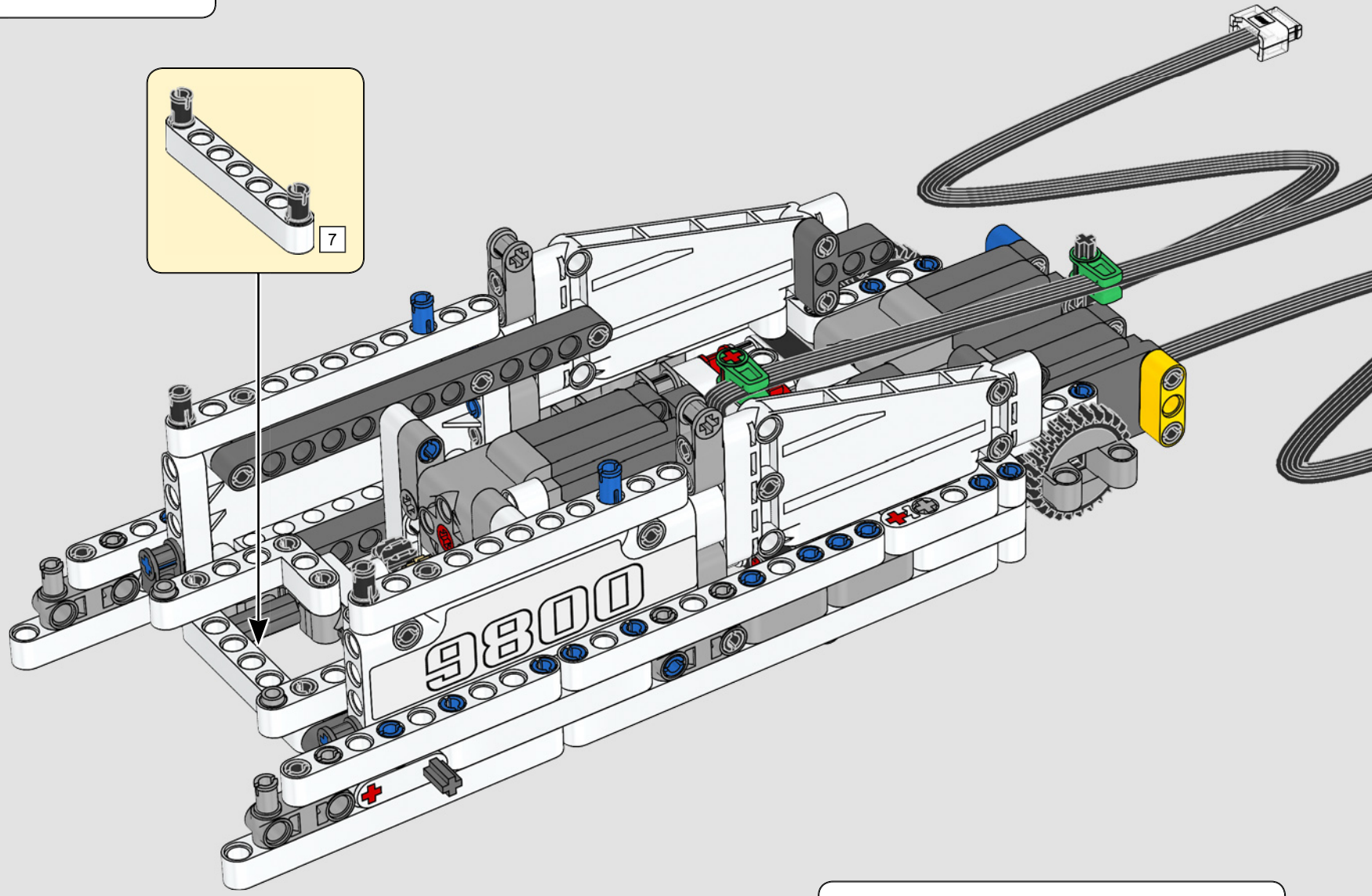

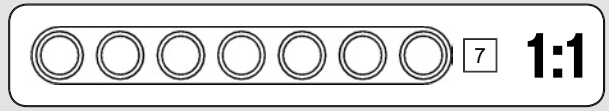

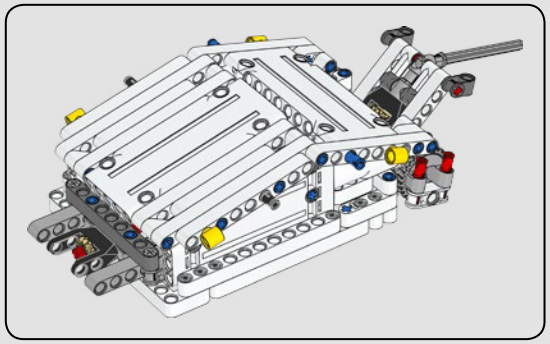

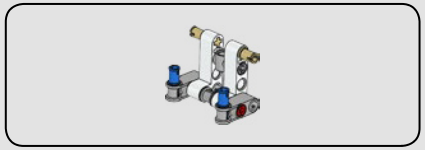

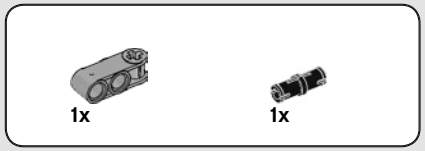

557



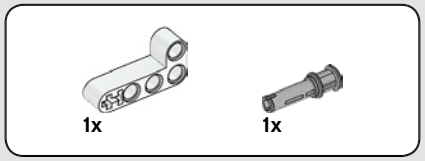

558

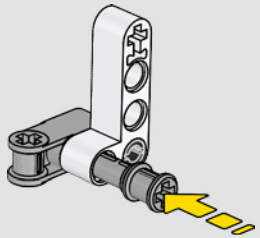

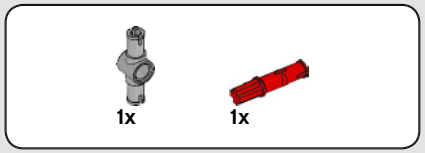

559

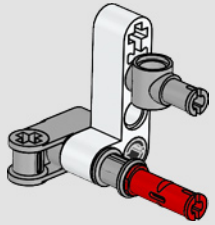

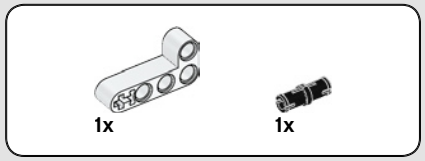

560

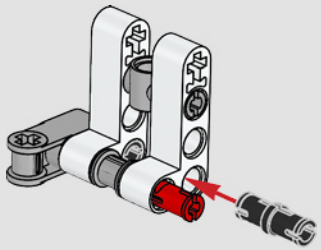

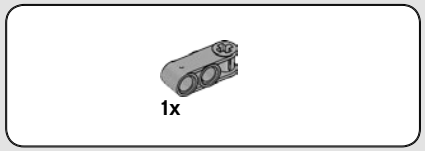

561

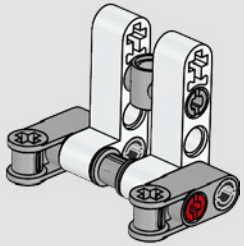

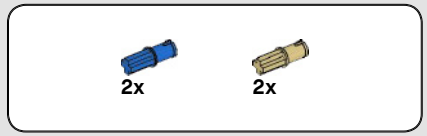

562

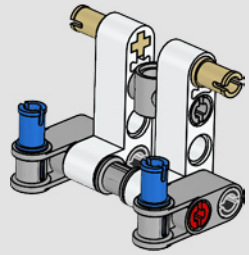

563



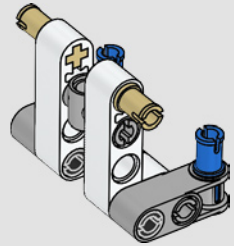

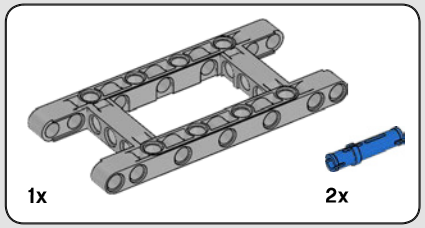

564

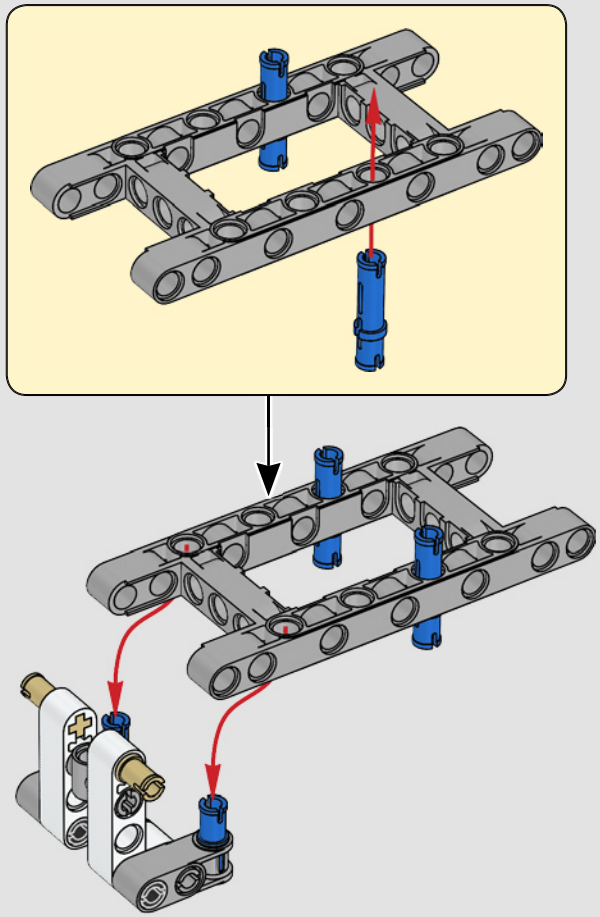



565

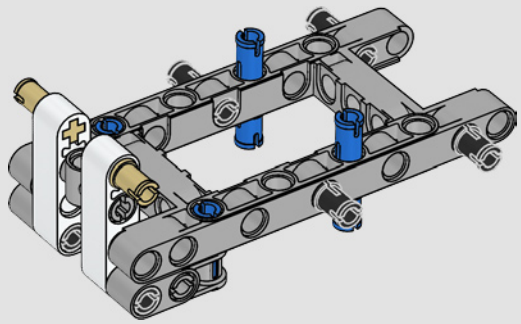

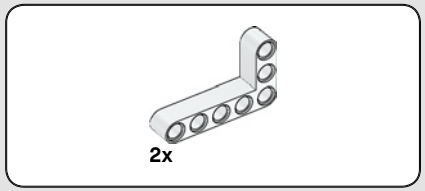

566

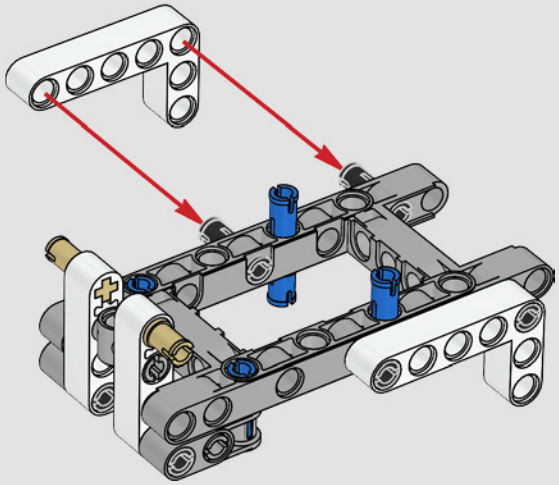

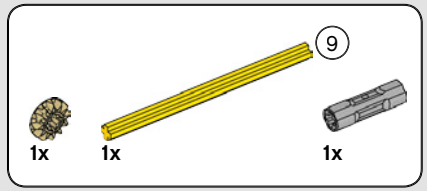

567

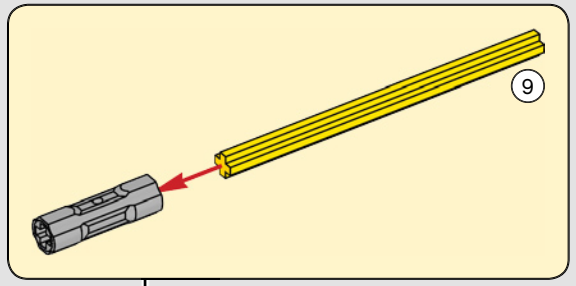

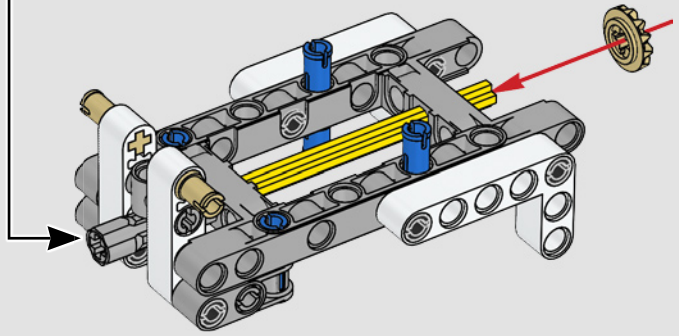



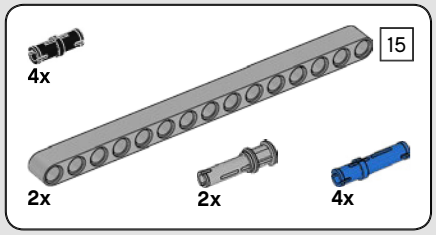

568

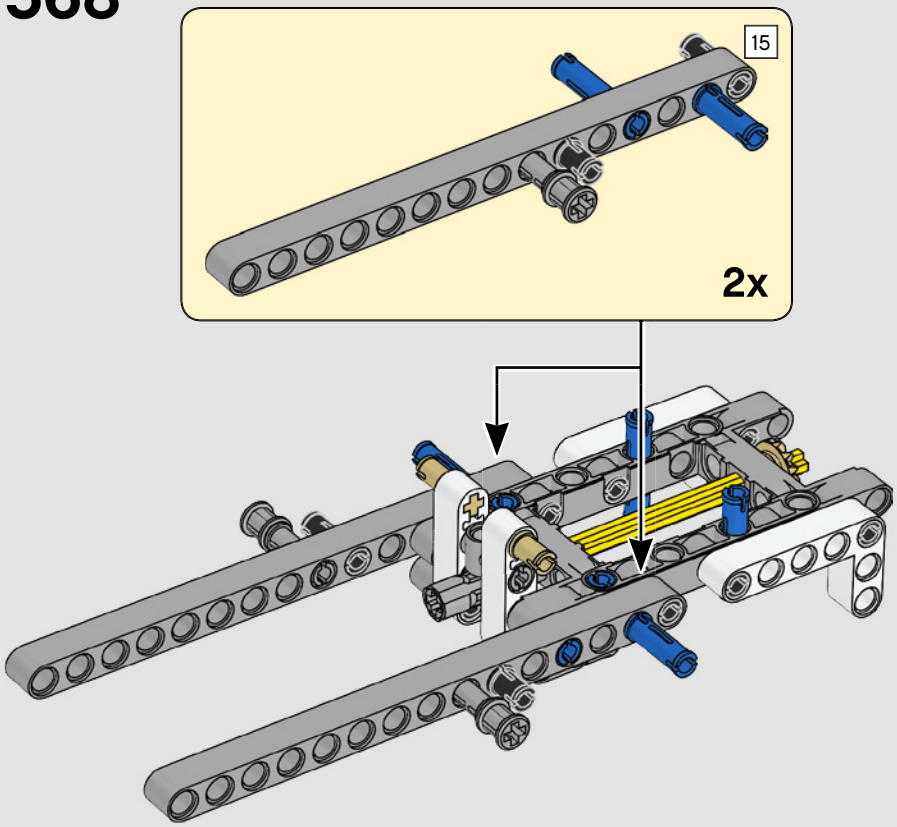

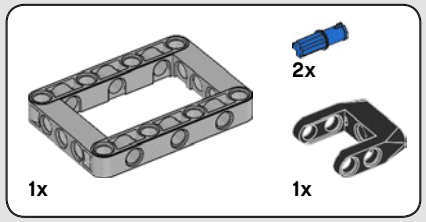

569

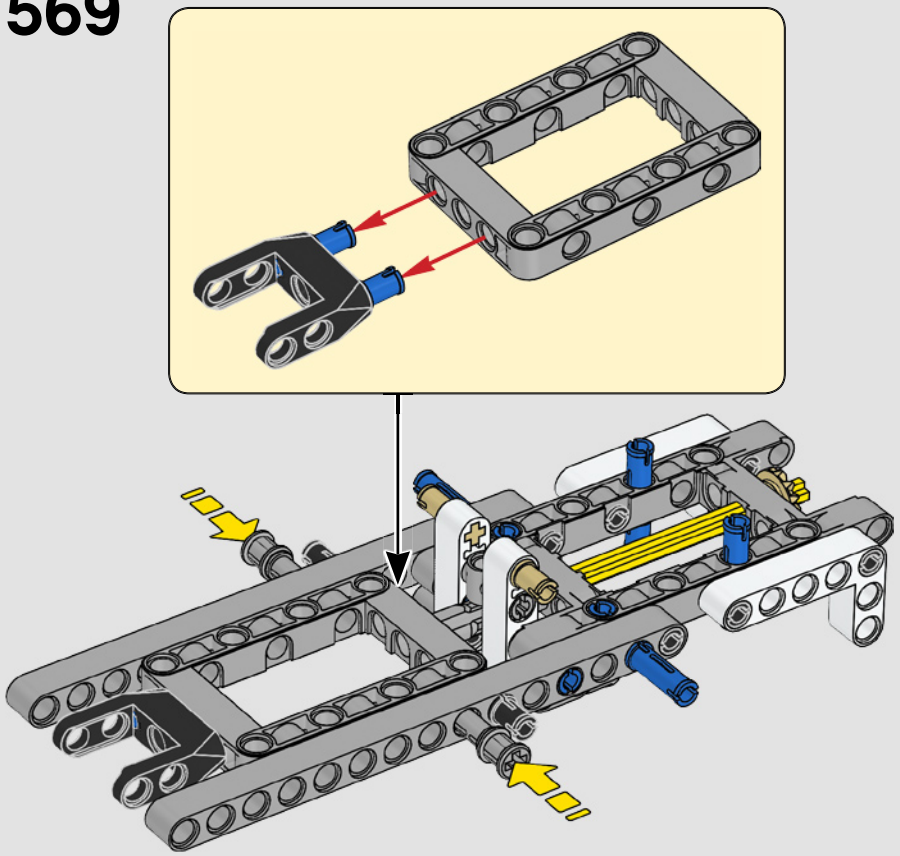

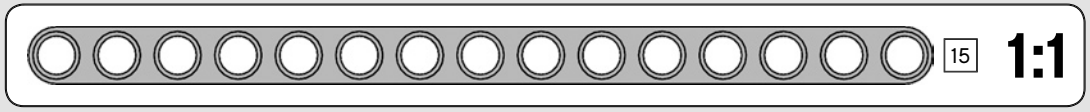

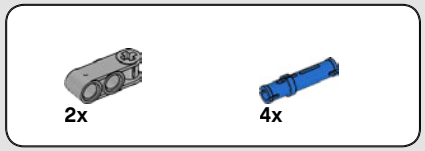

570

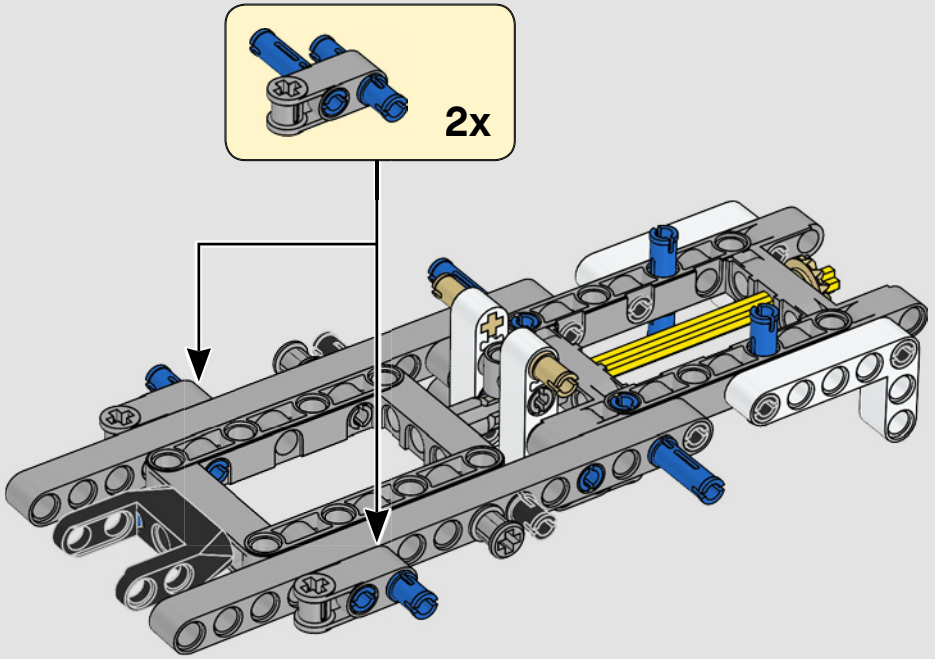

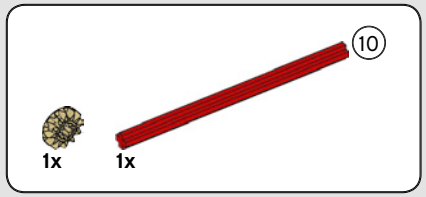

571

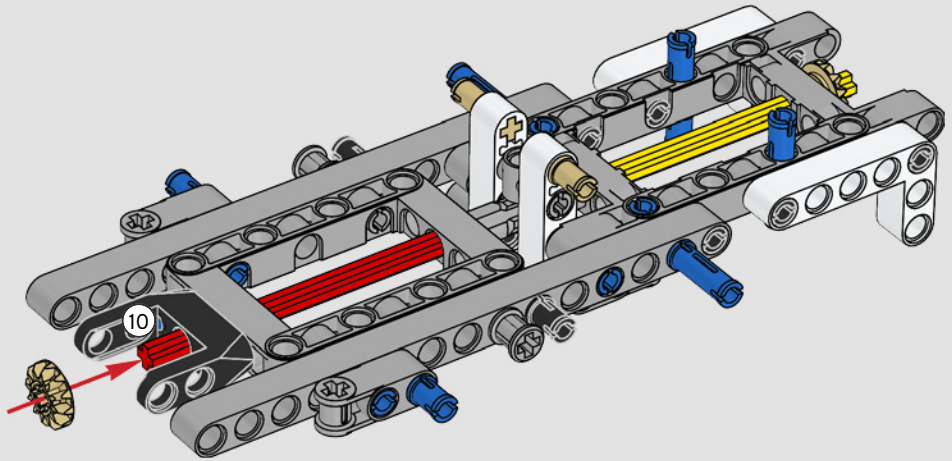



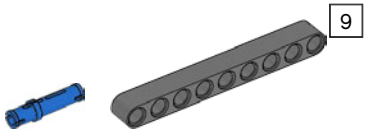

572

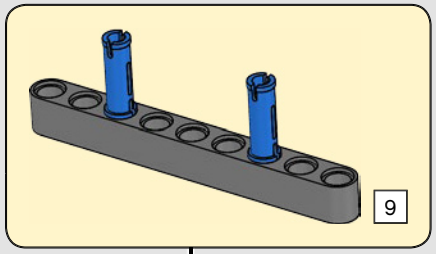

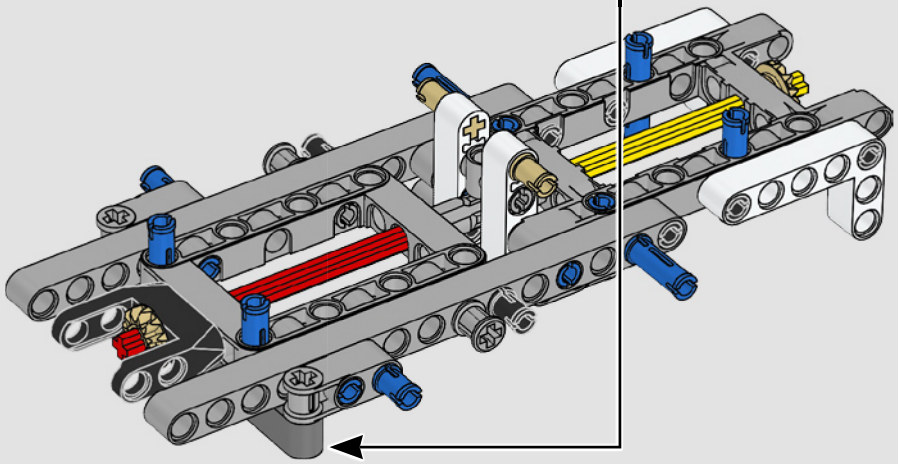

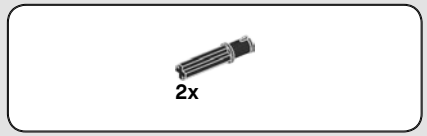

573

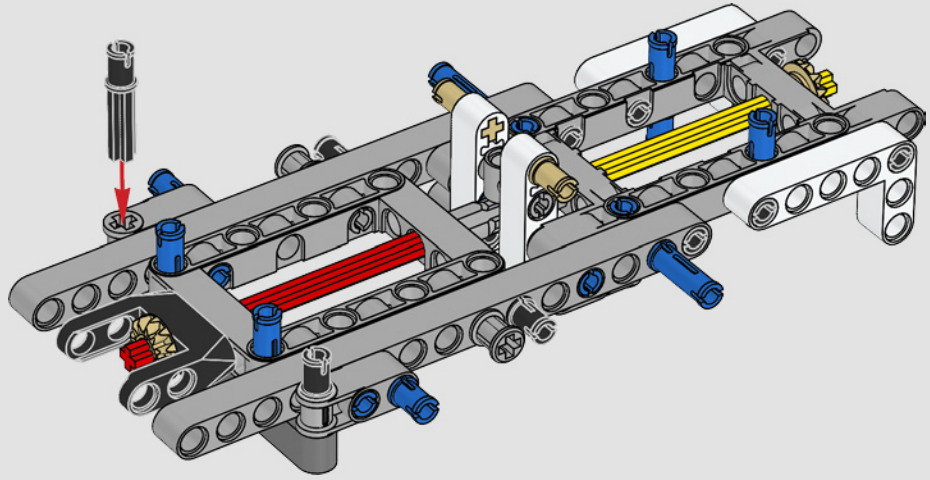

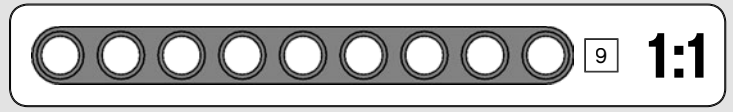

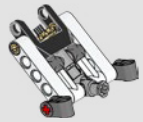



574

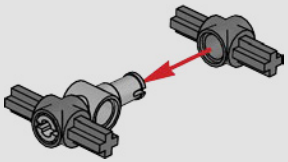



575







576

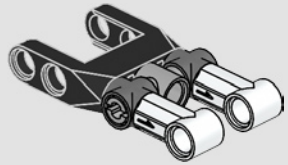

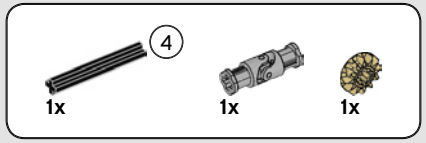

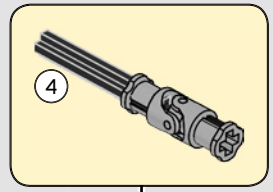

577

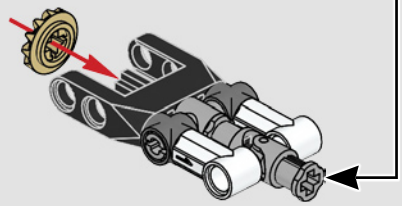

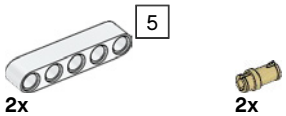

578

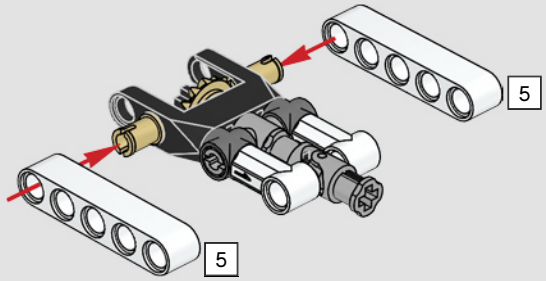



579

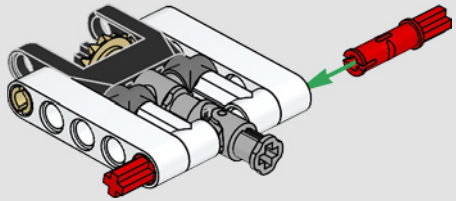



580

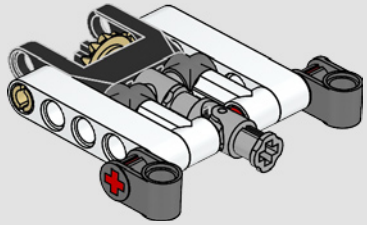

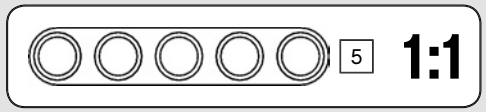

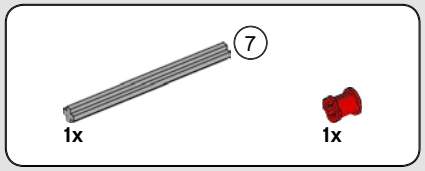

581

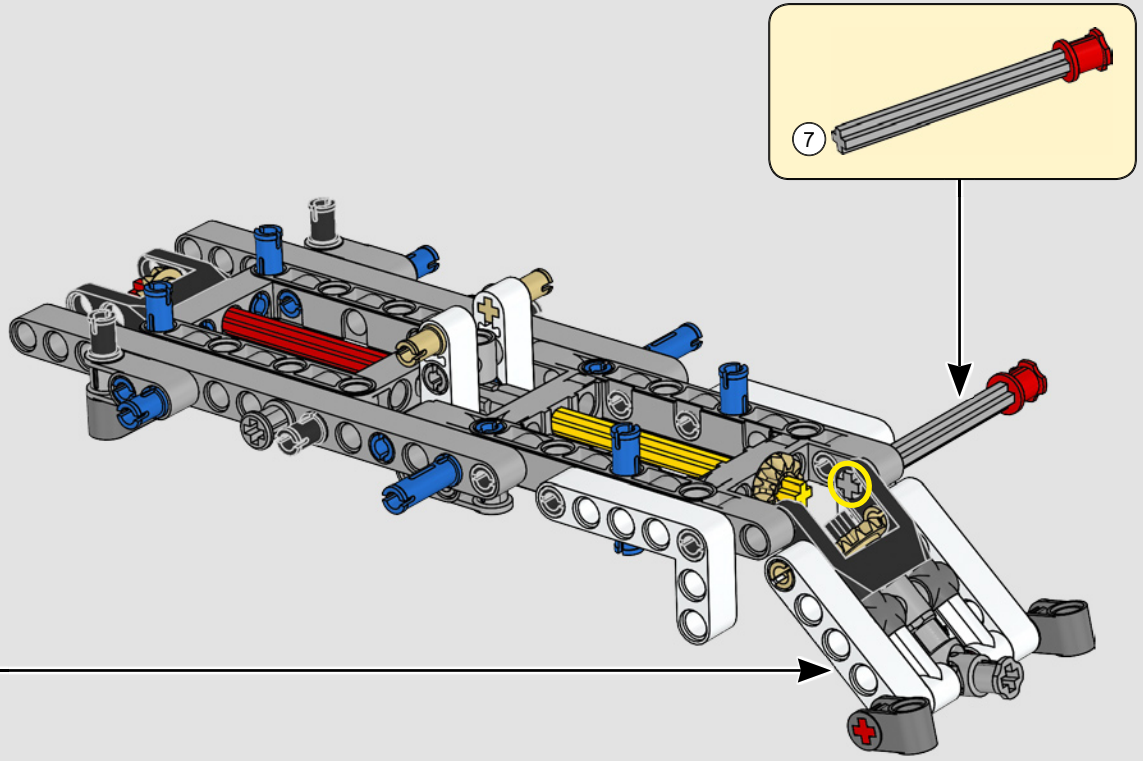

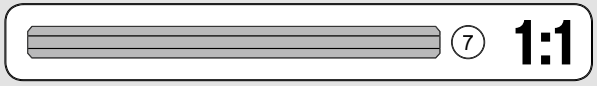

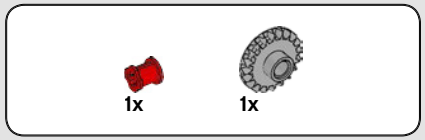

582

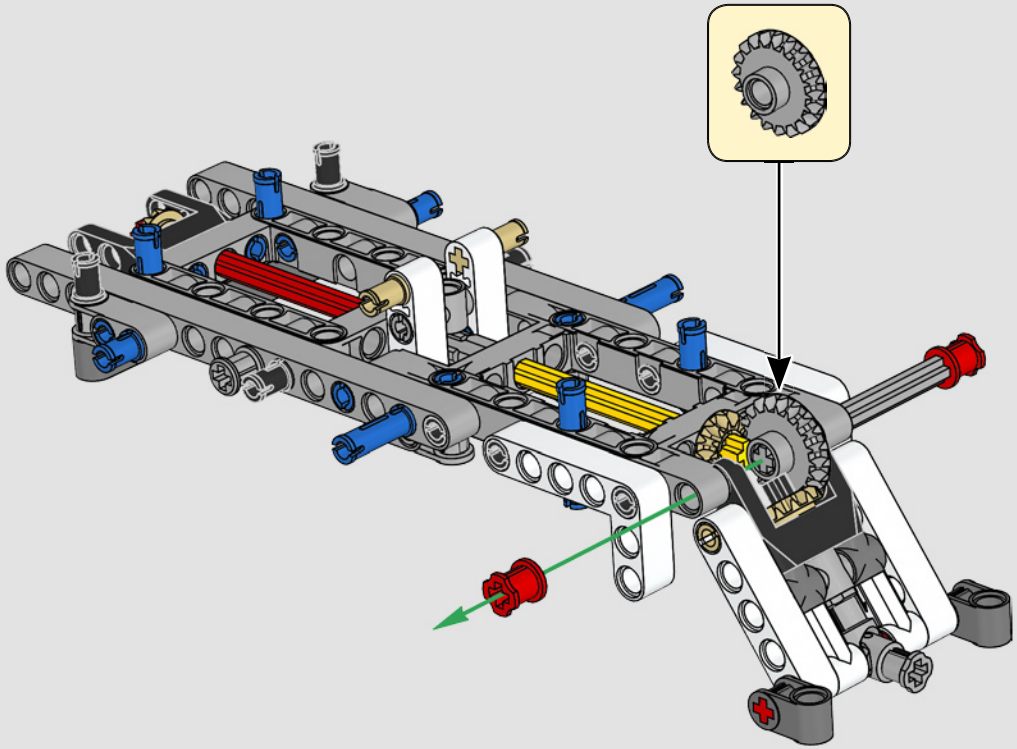

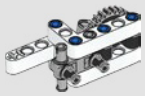
2x


4x


1x

583

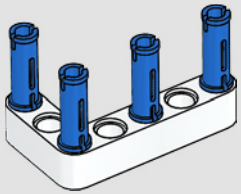


1x


1x

584

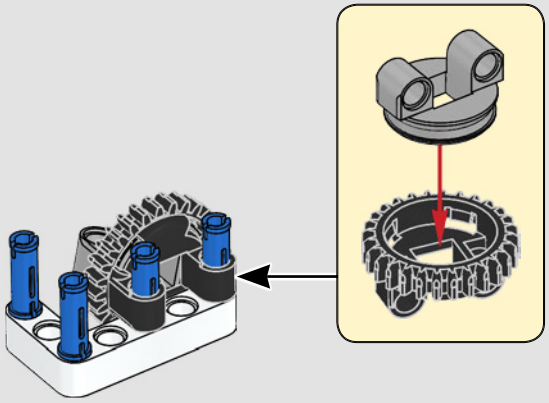

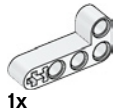
1x


1x

585

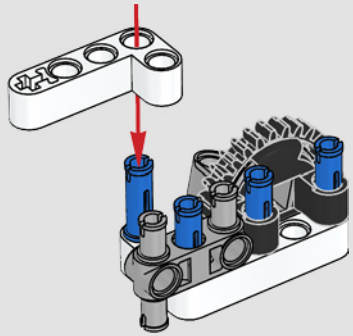

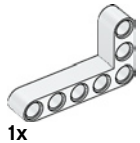
1x

586

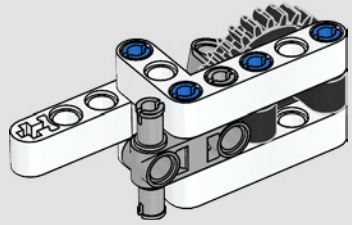



587

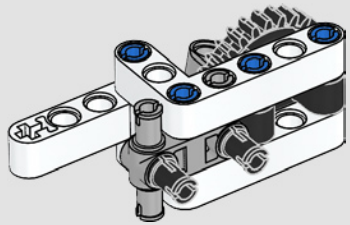

2x

588

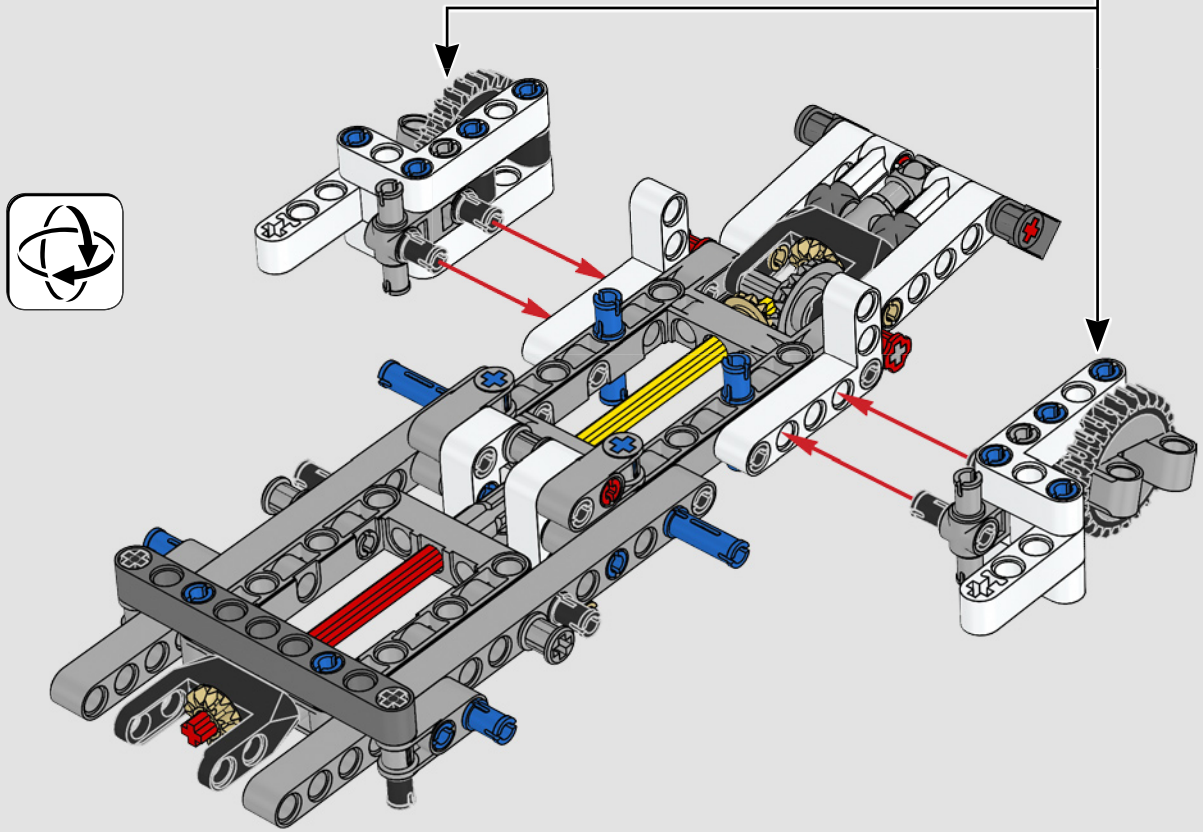



589

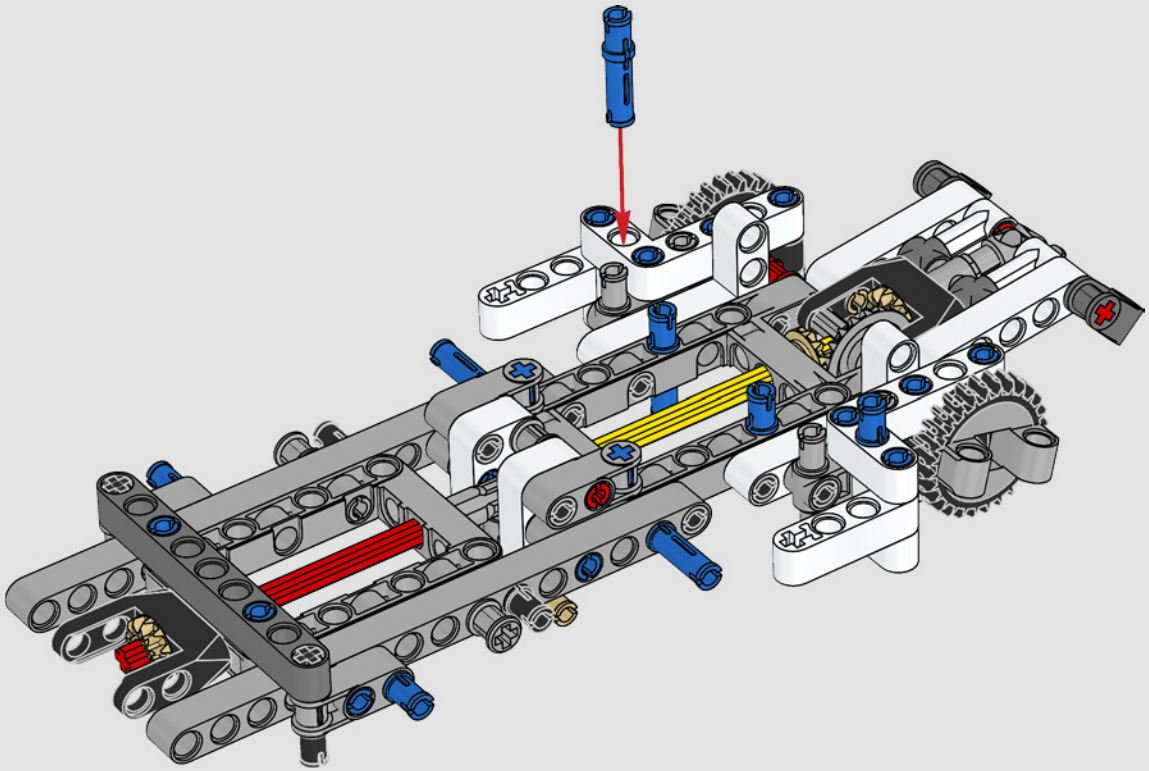

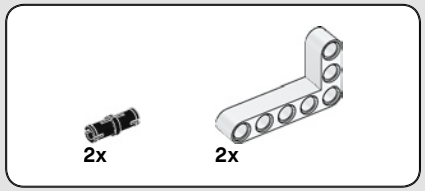

590

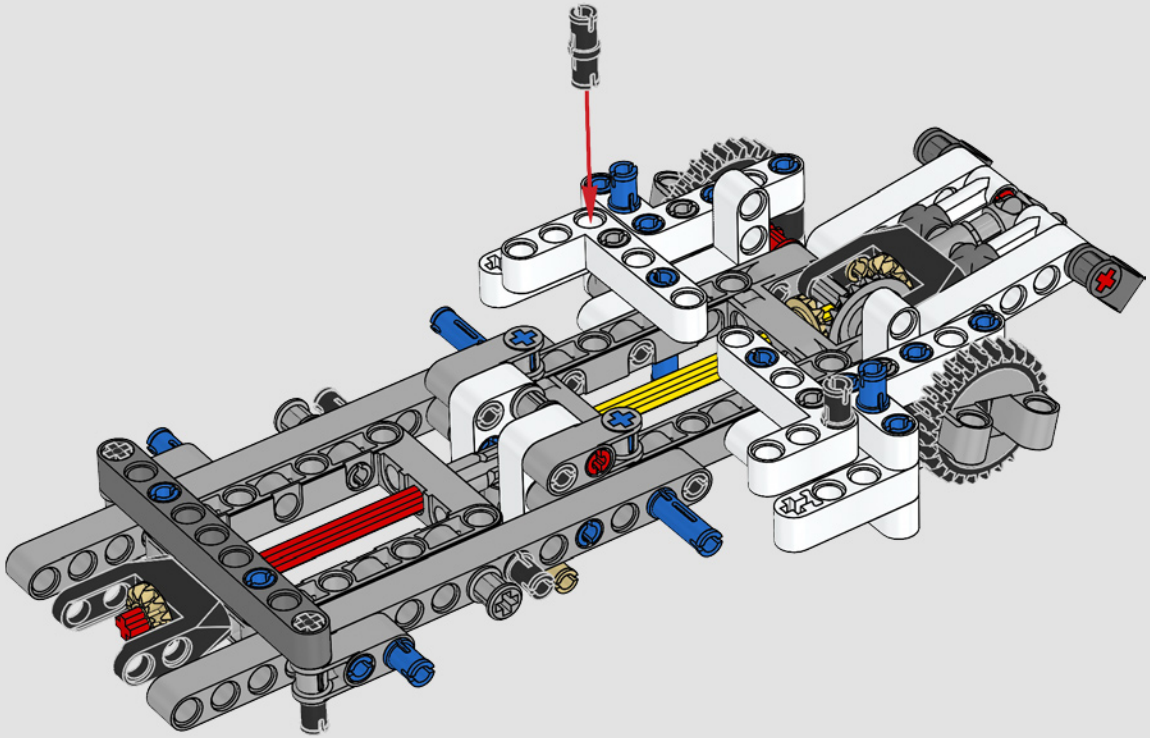

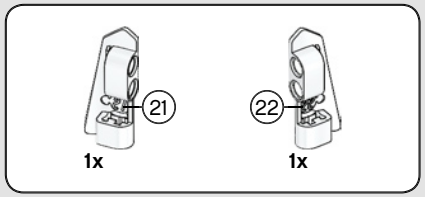

591

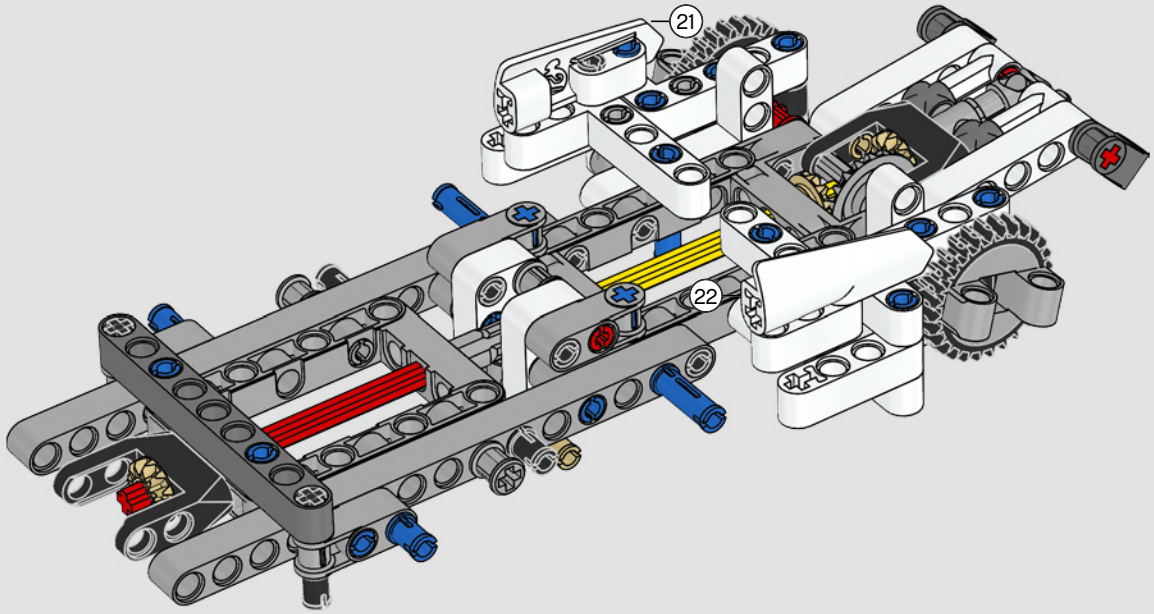

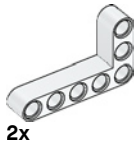

592

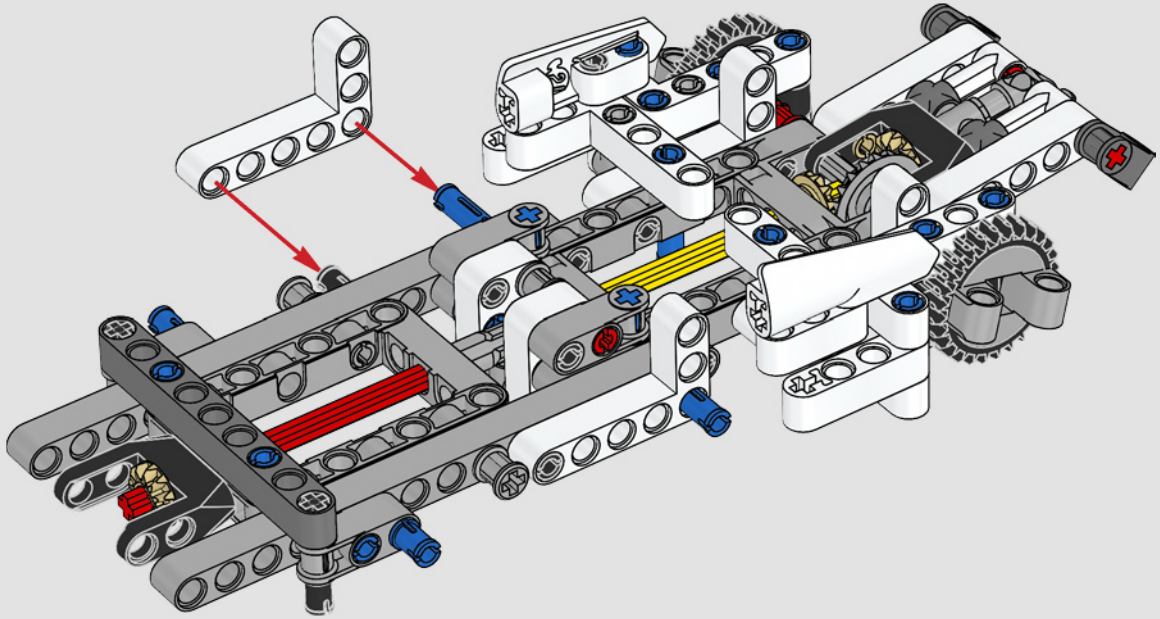



2x

593

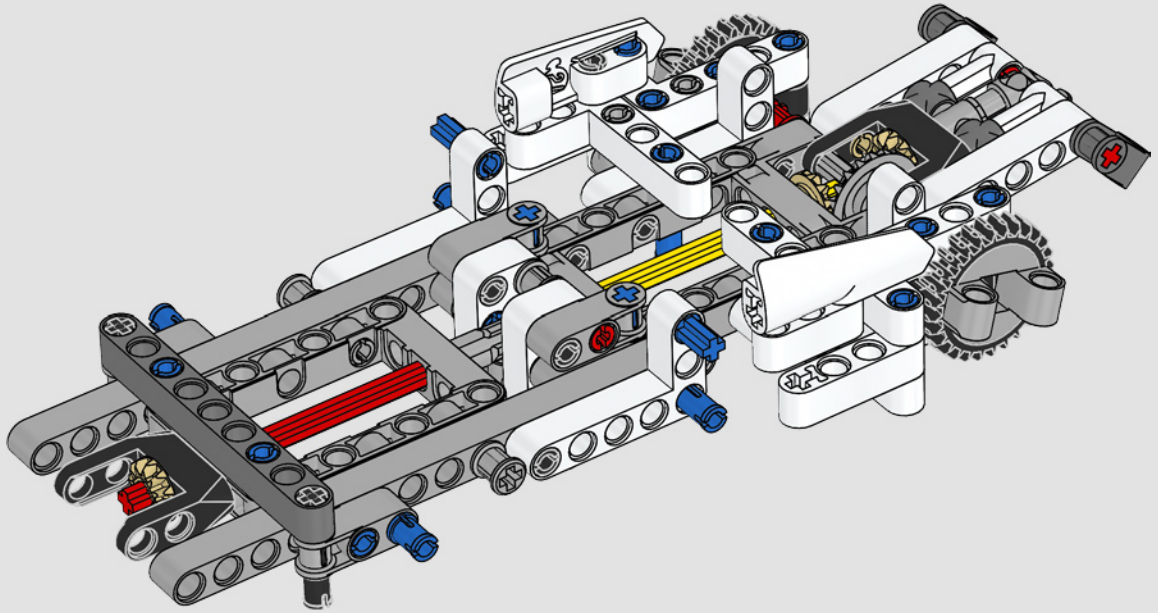

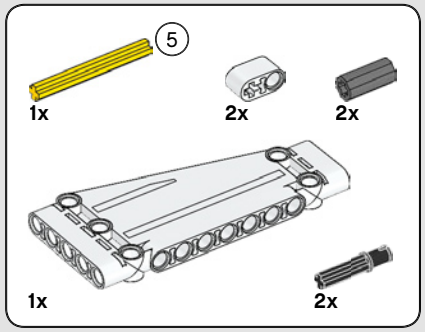

594

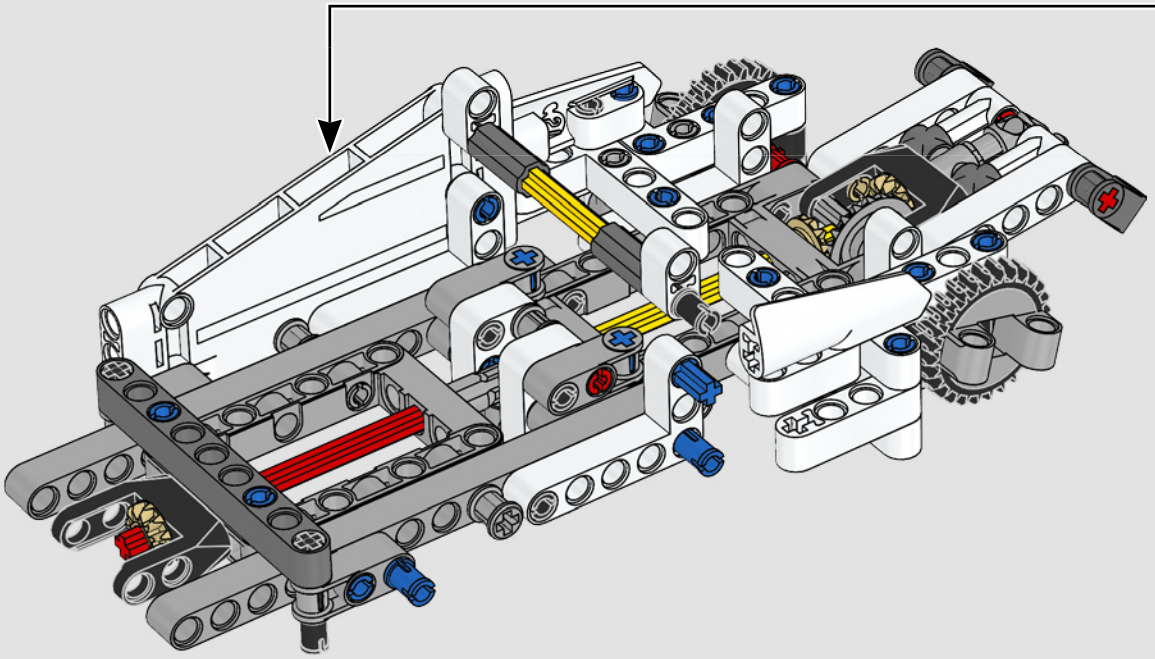

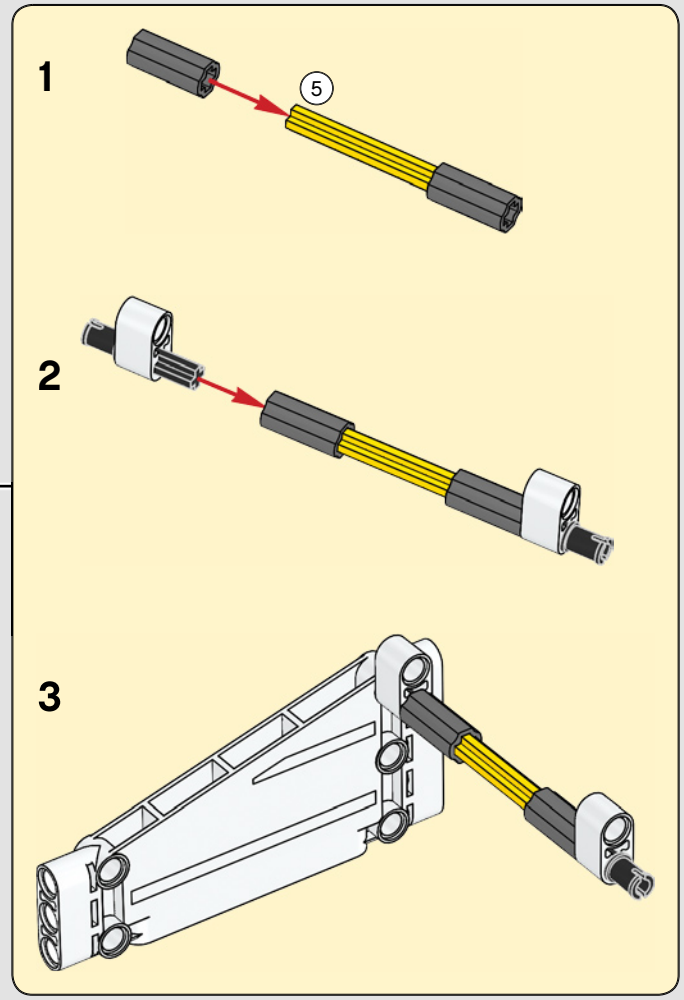

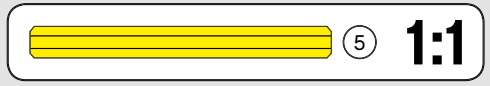

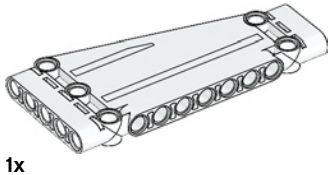

1x

595

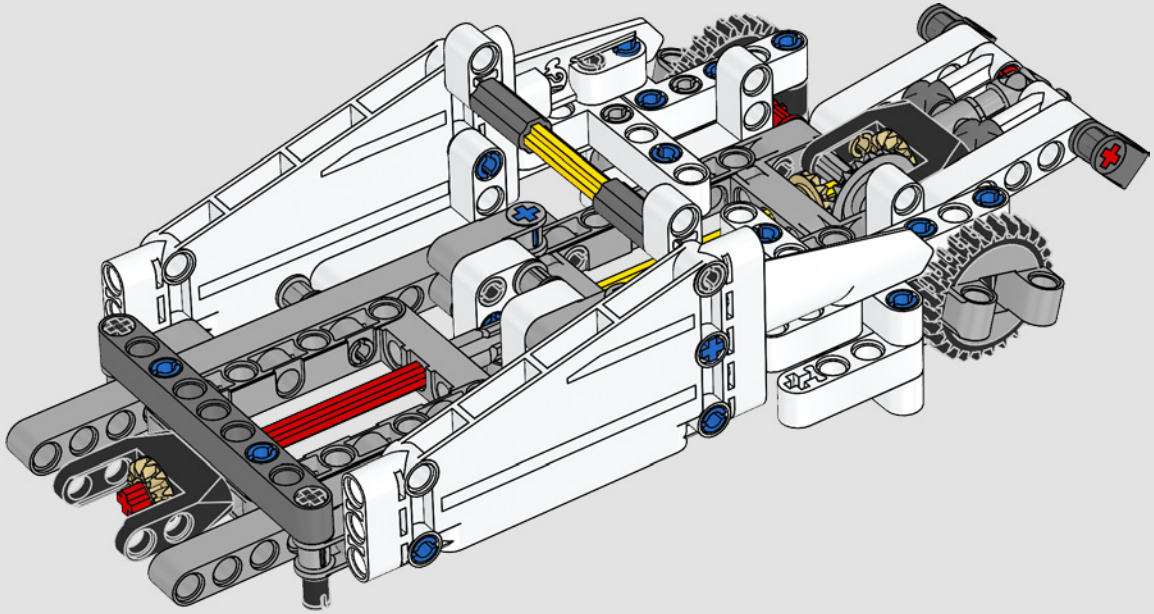

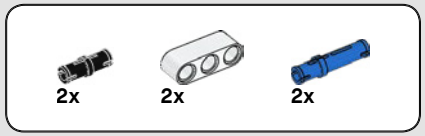

596

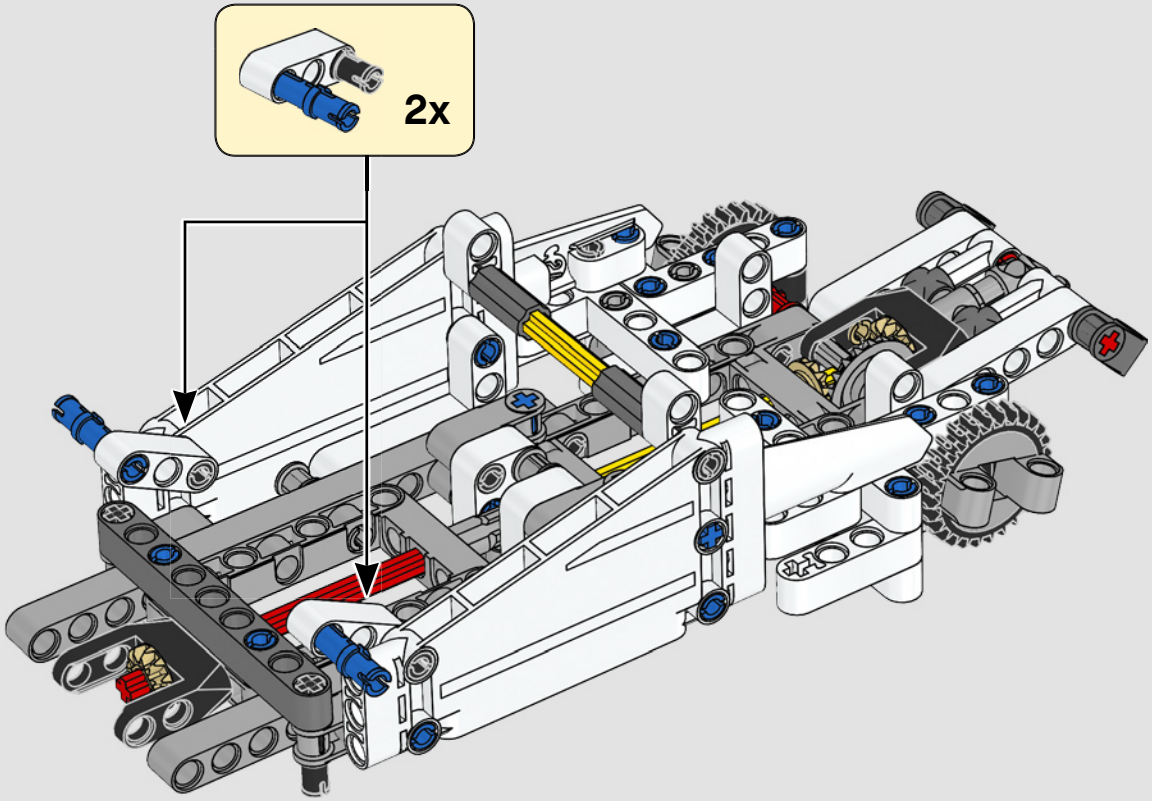

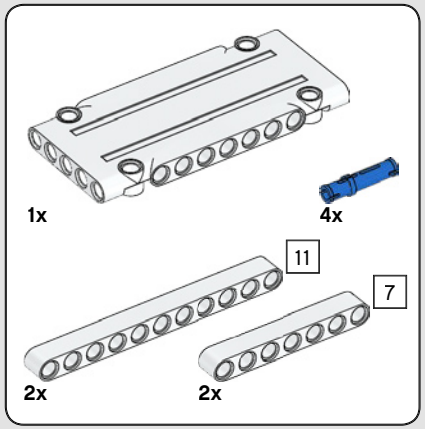

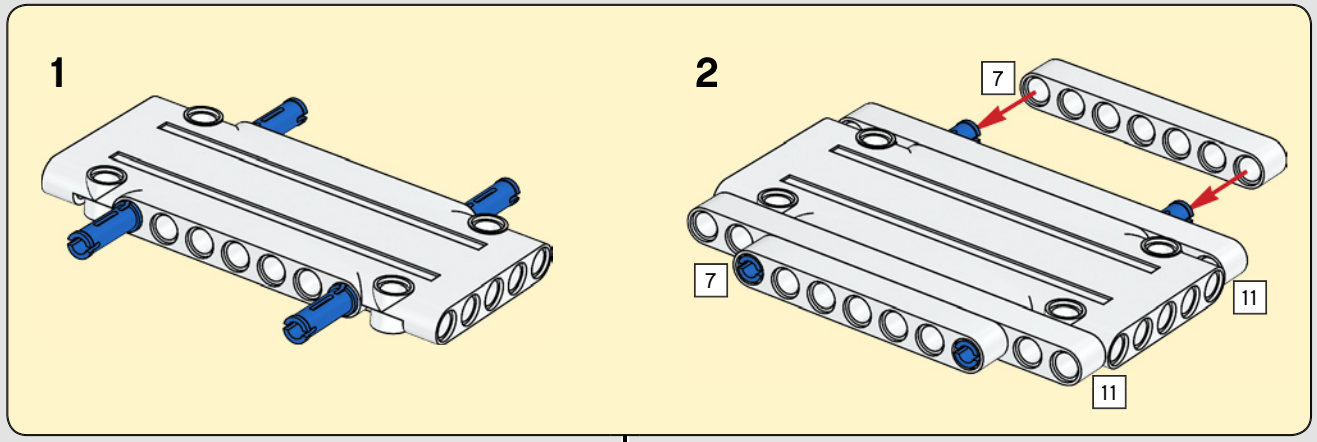

597

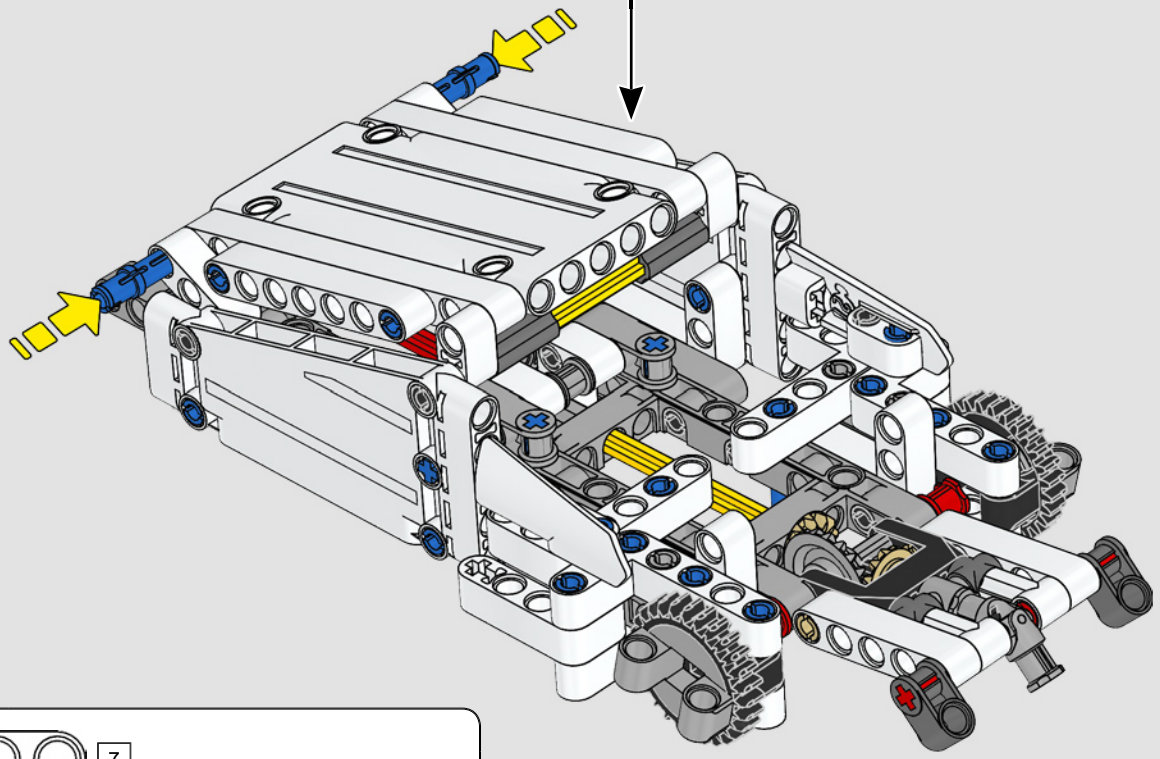

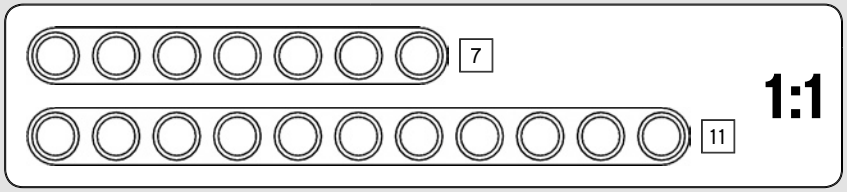

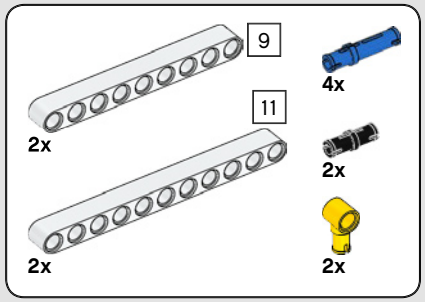

598

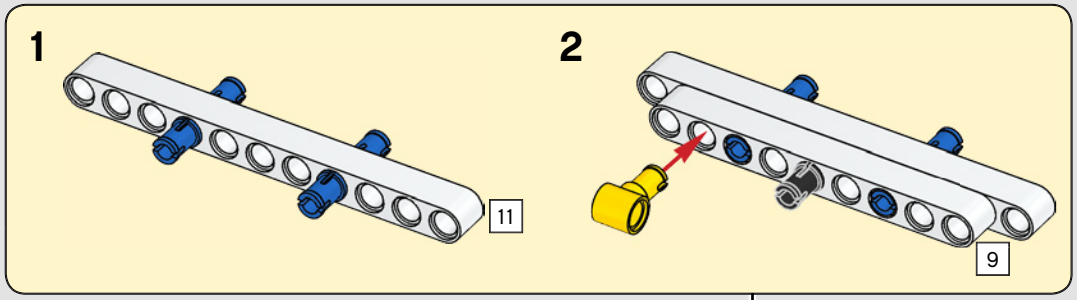

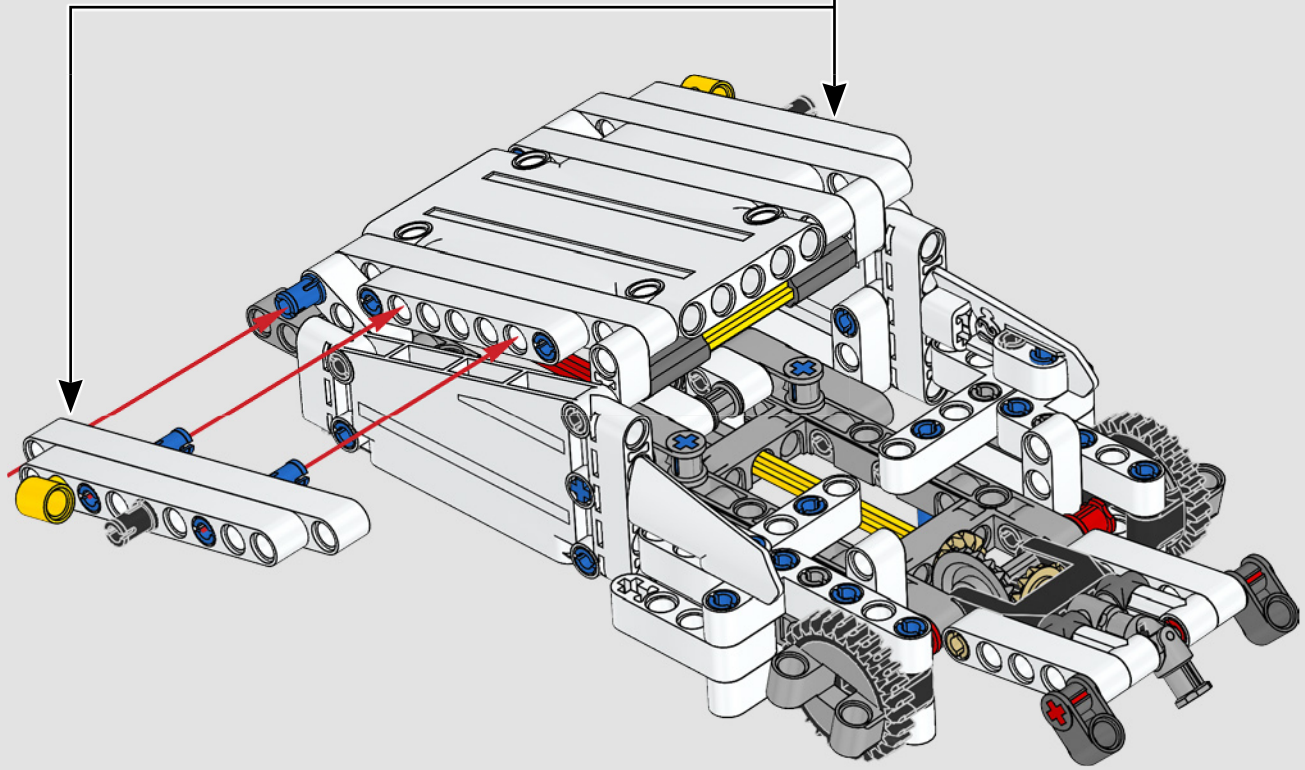

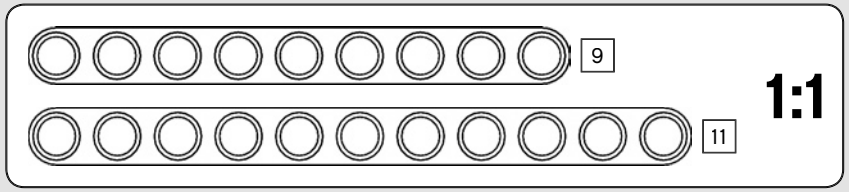



2x

599

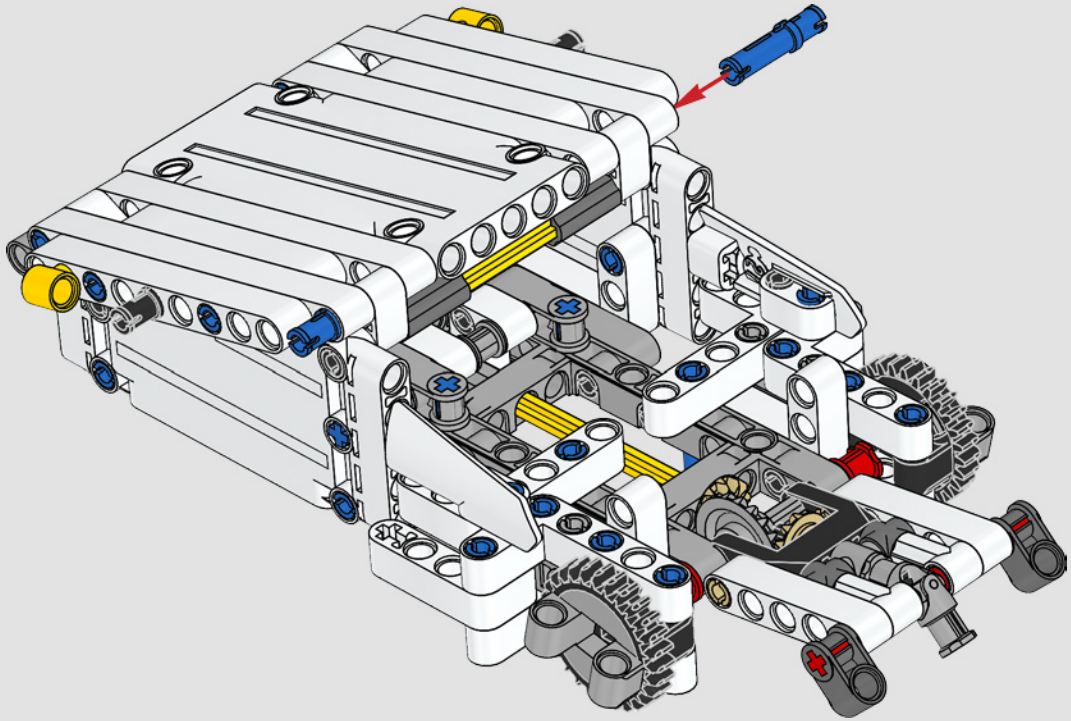

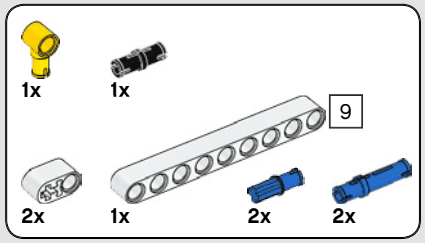

600

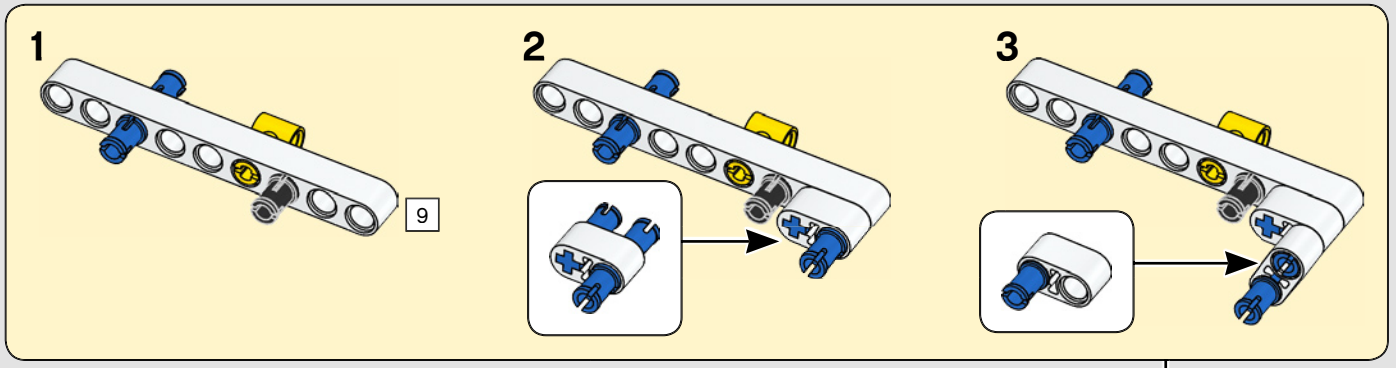

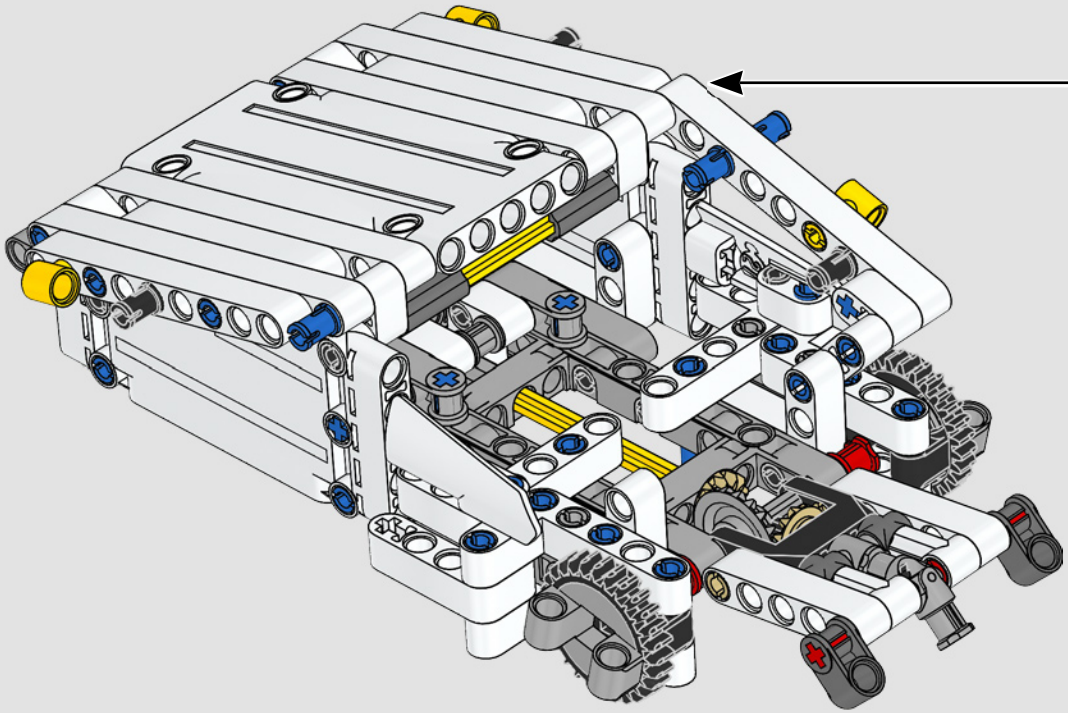

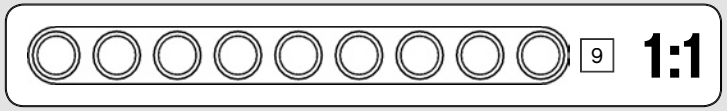

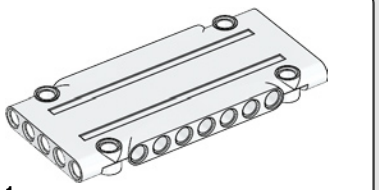

1x

601

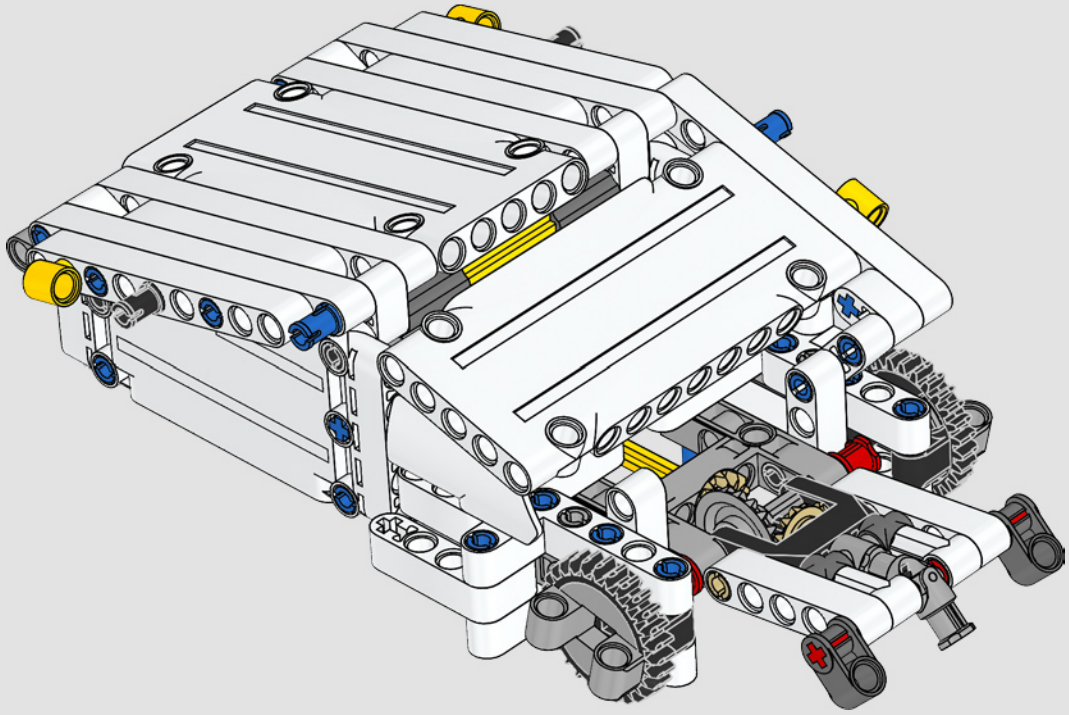

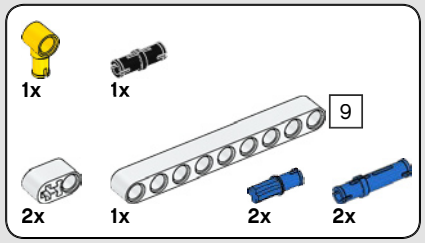

602

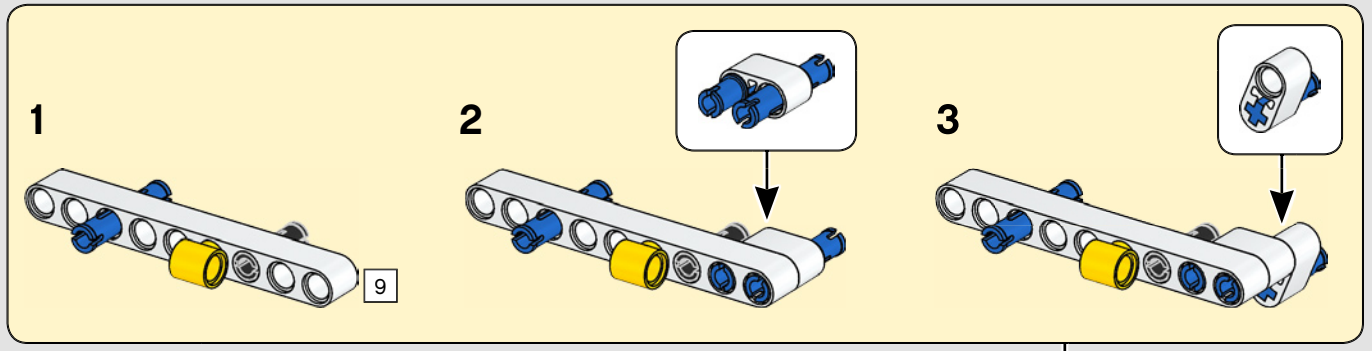

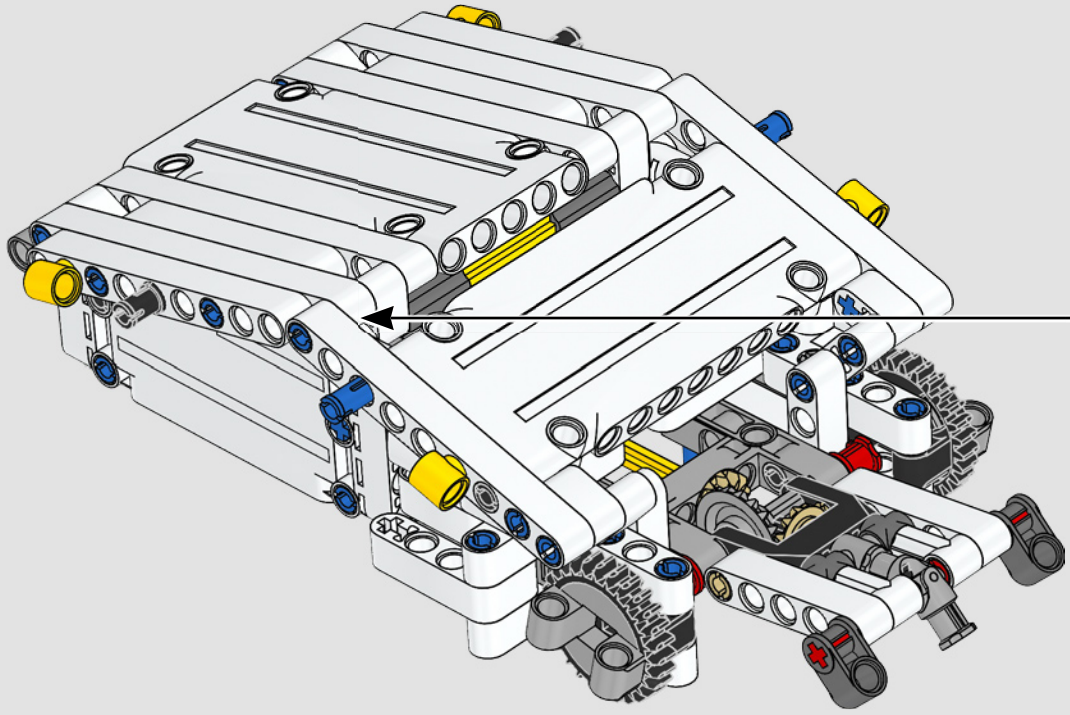

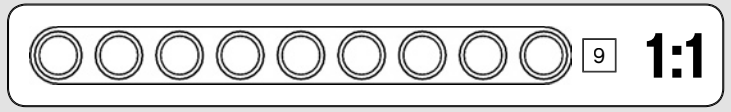

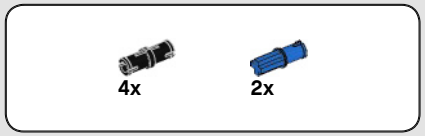

603

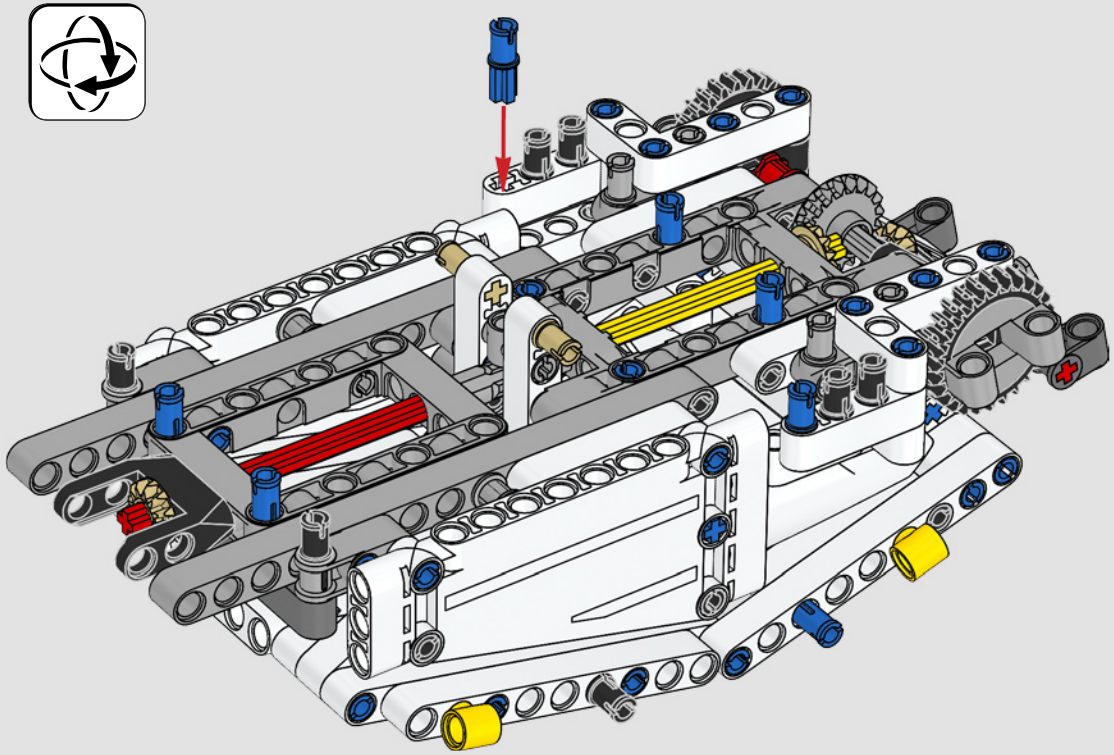

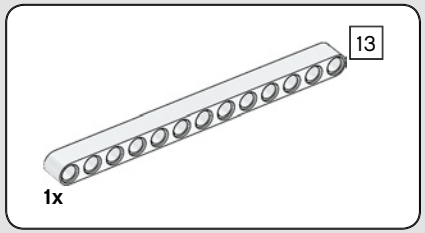

604

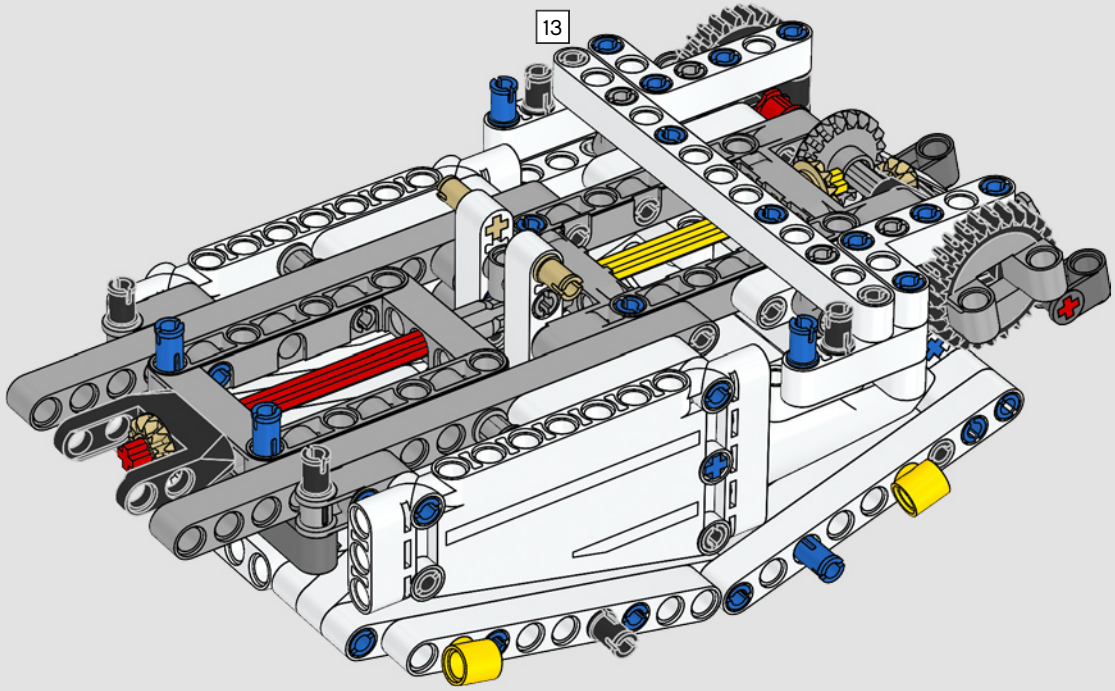

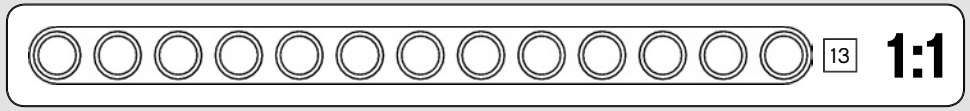

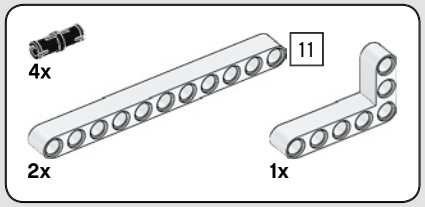

605

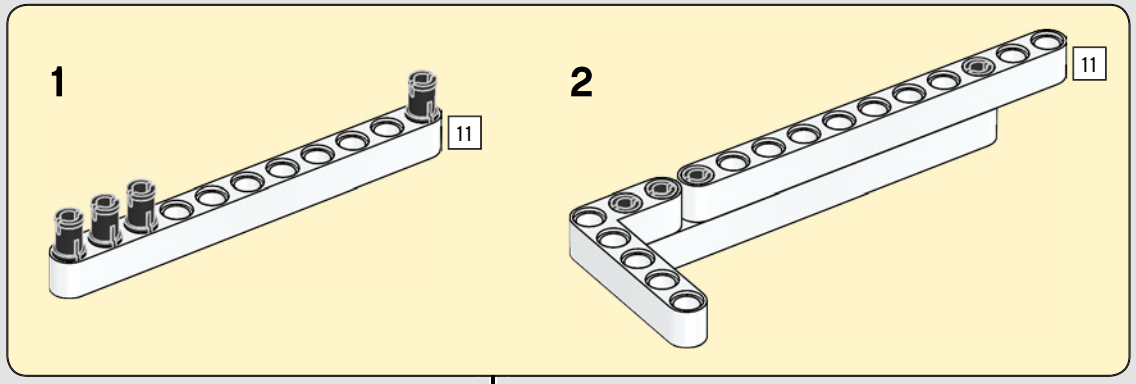

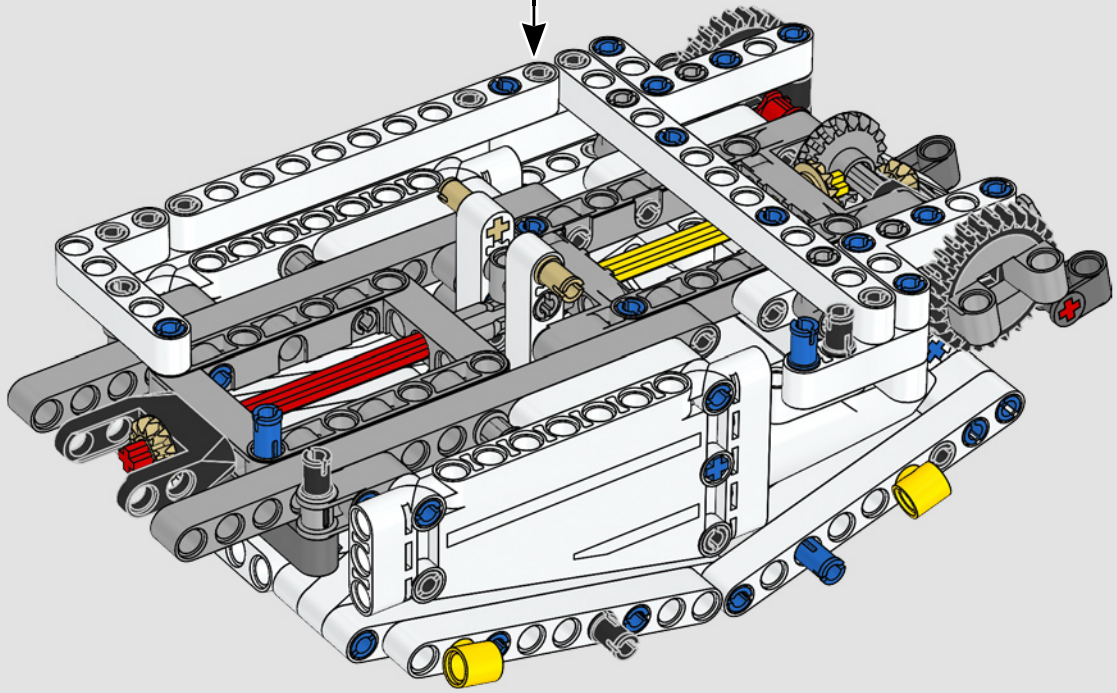

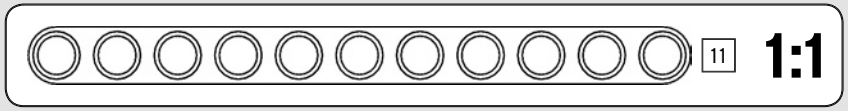

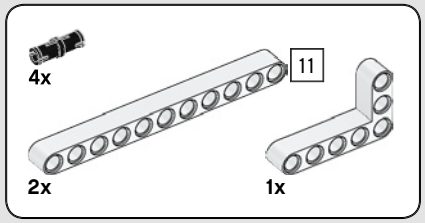

606

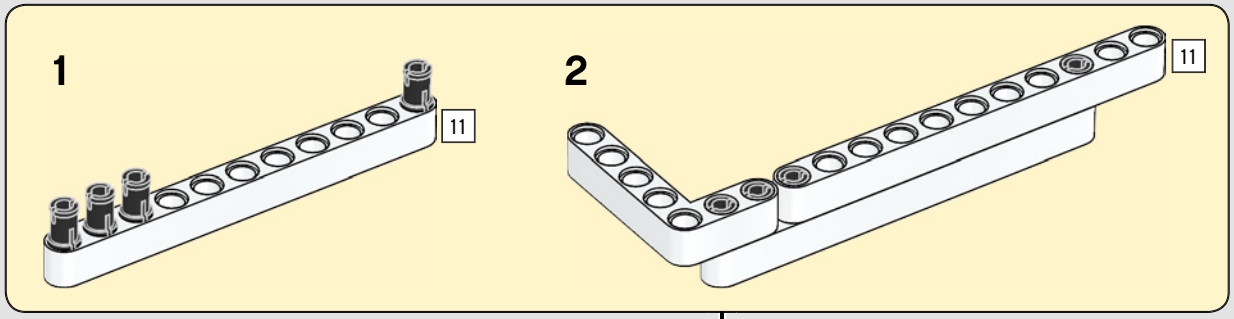

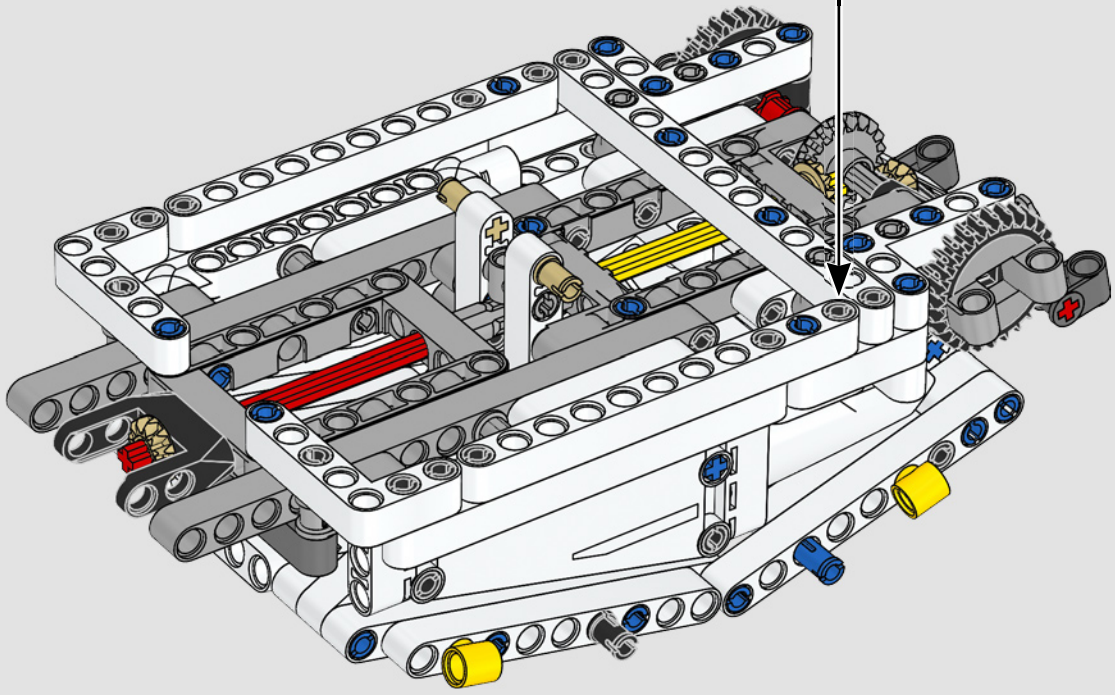

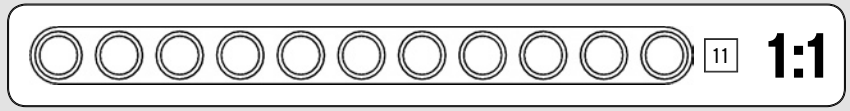

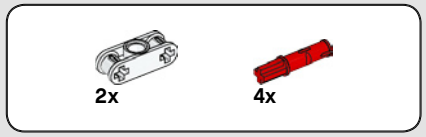

607

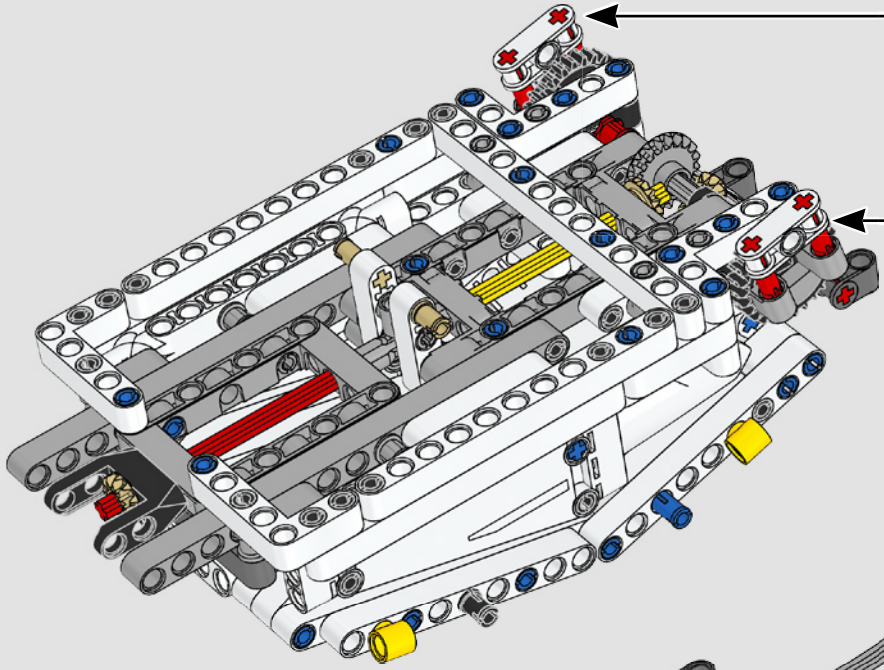

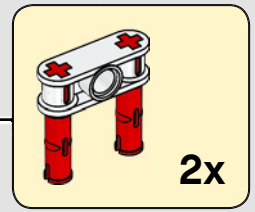

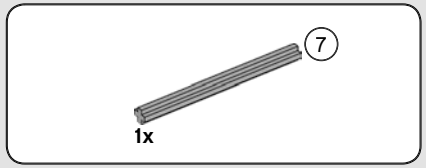

608



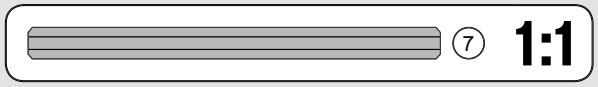

609

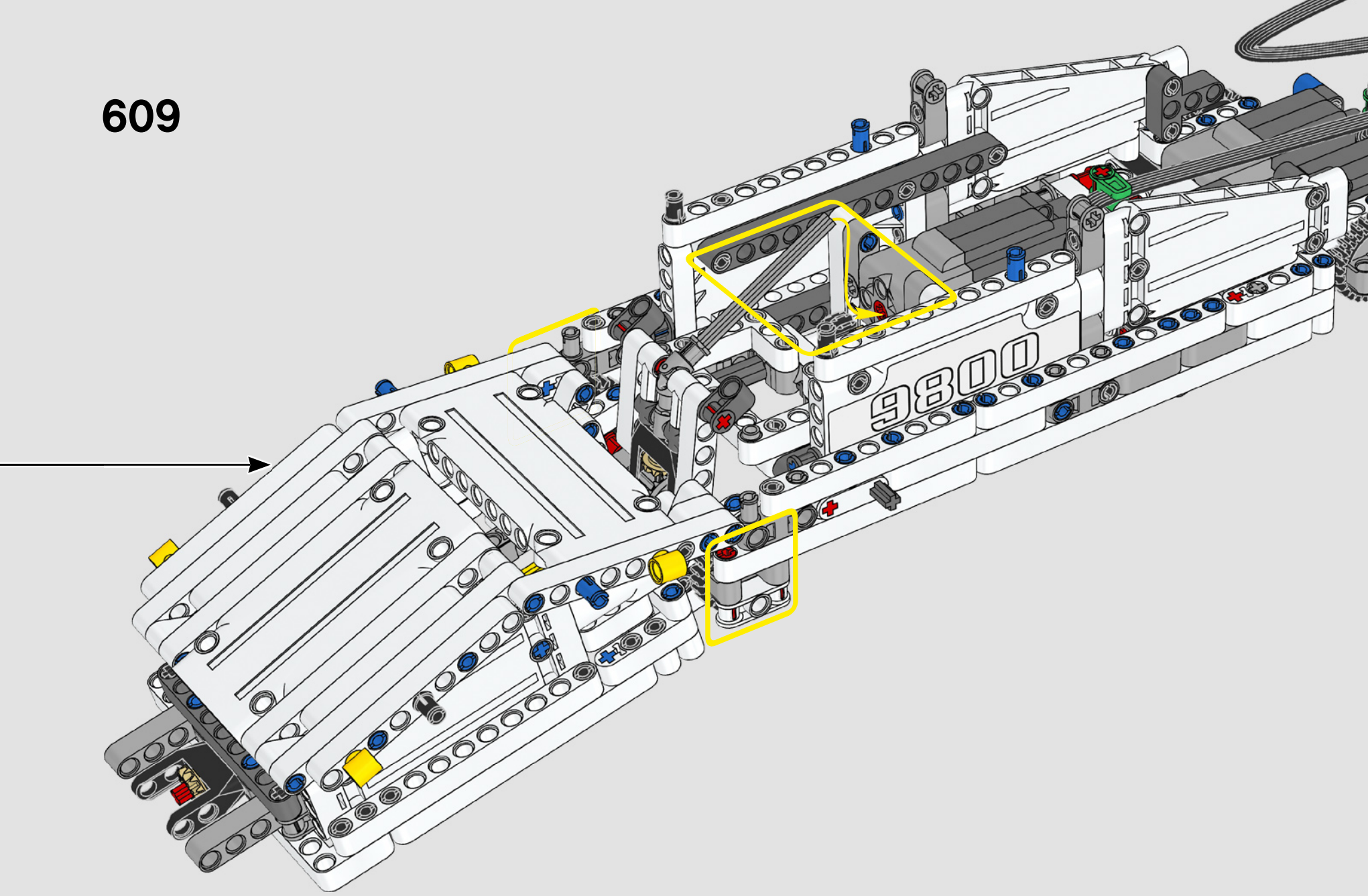



610

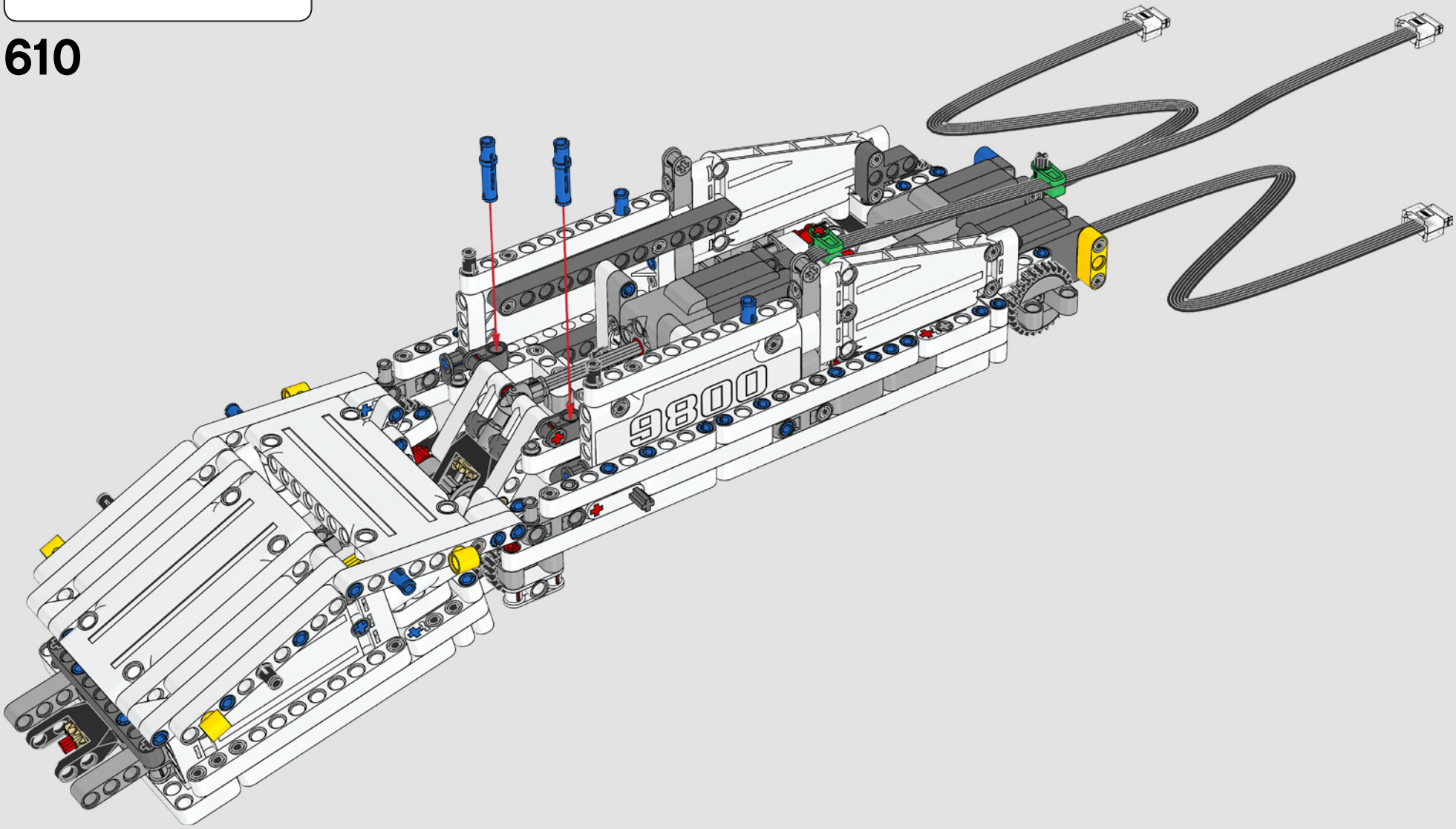

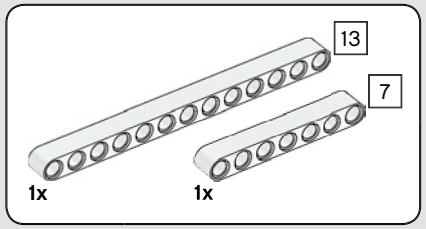

611

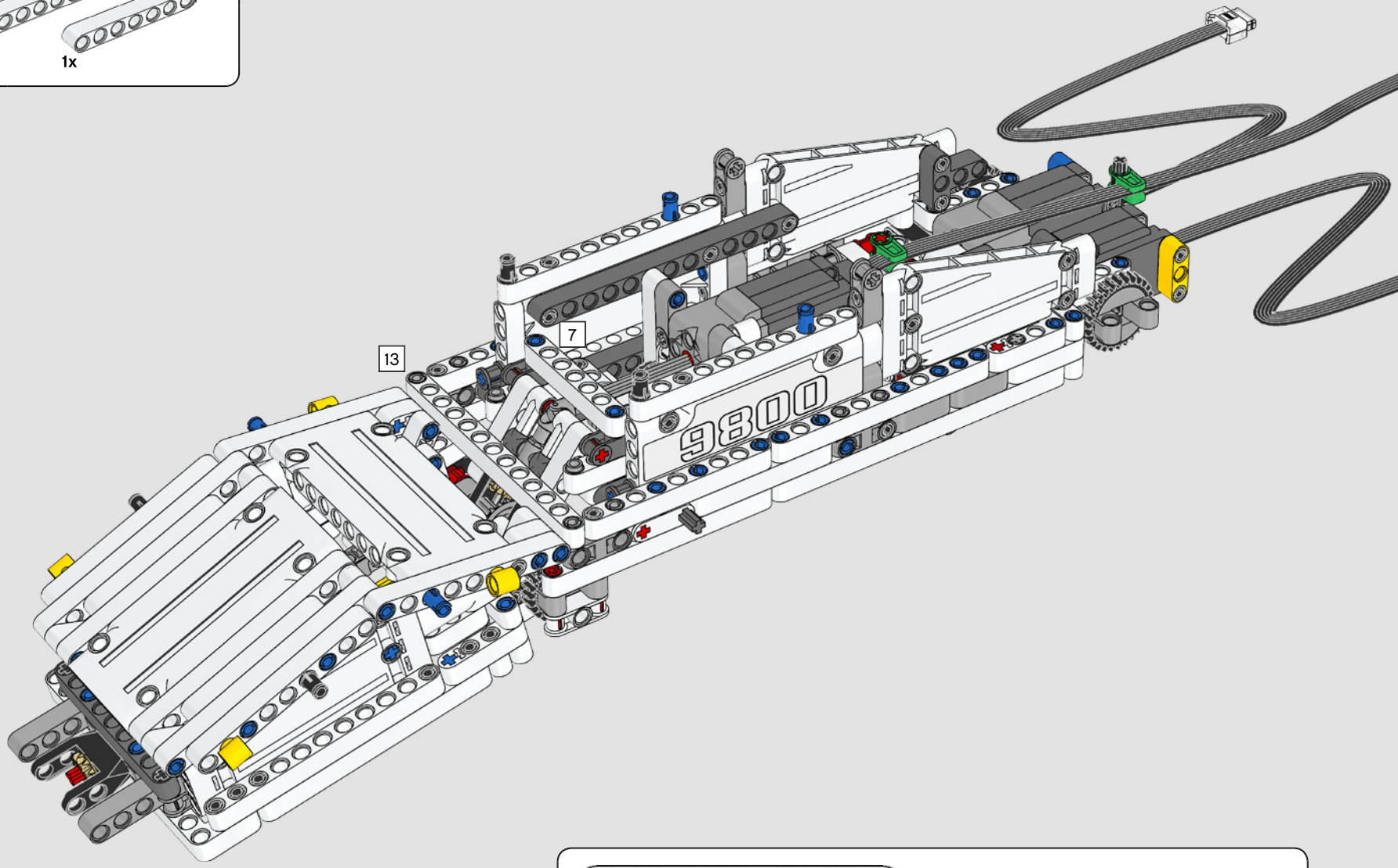

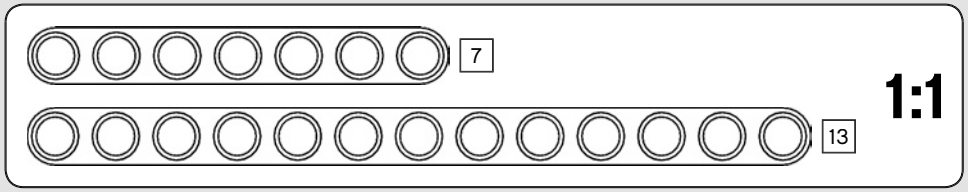

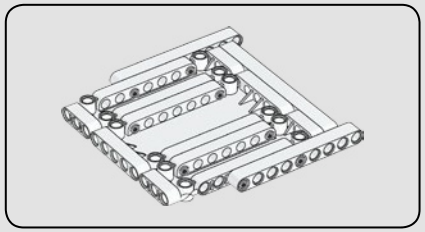

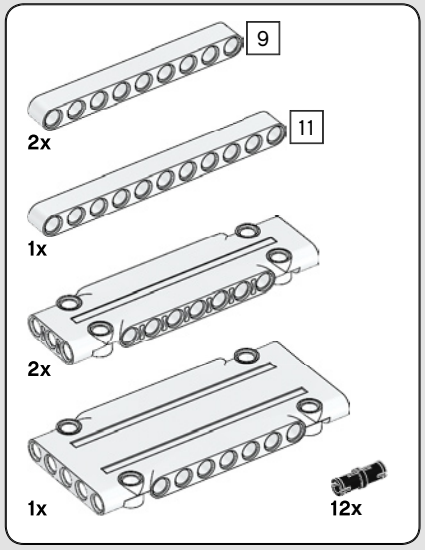

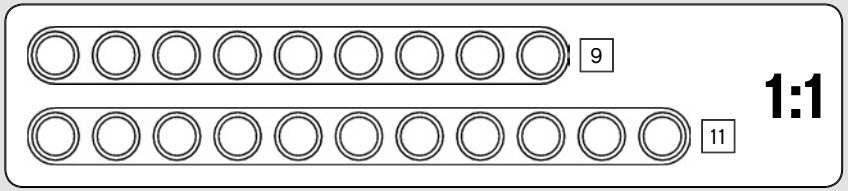

612

1

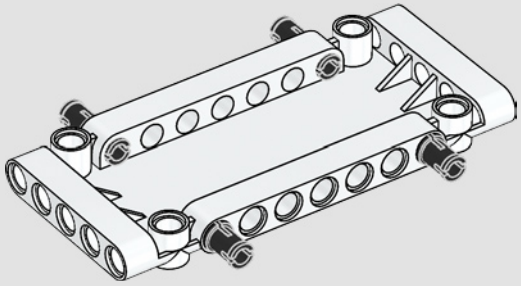

2

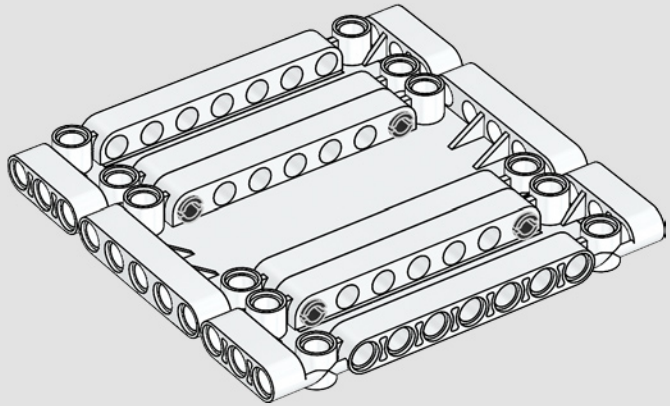

3

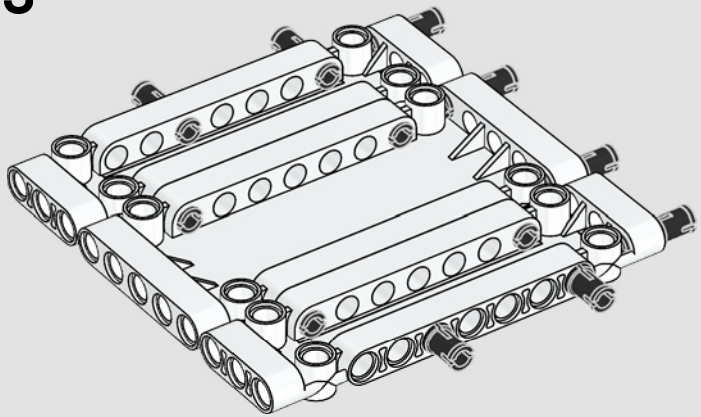

4

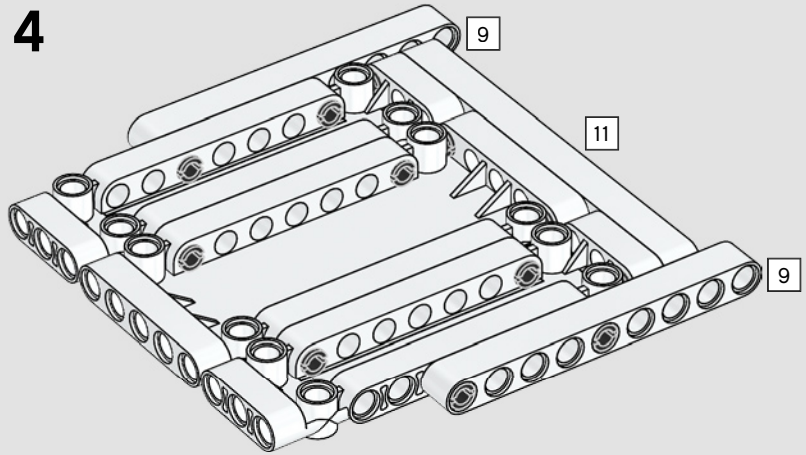

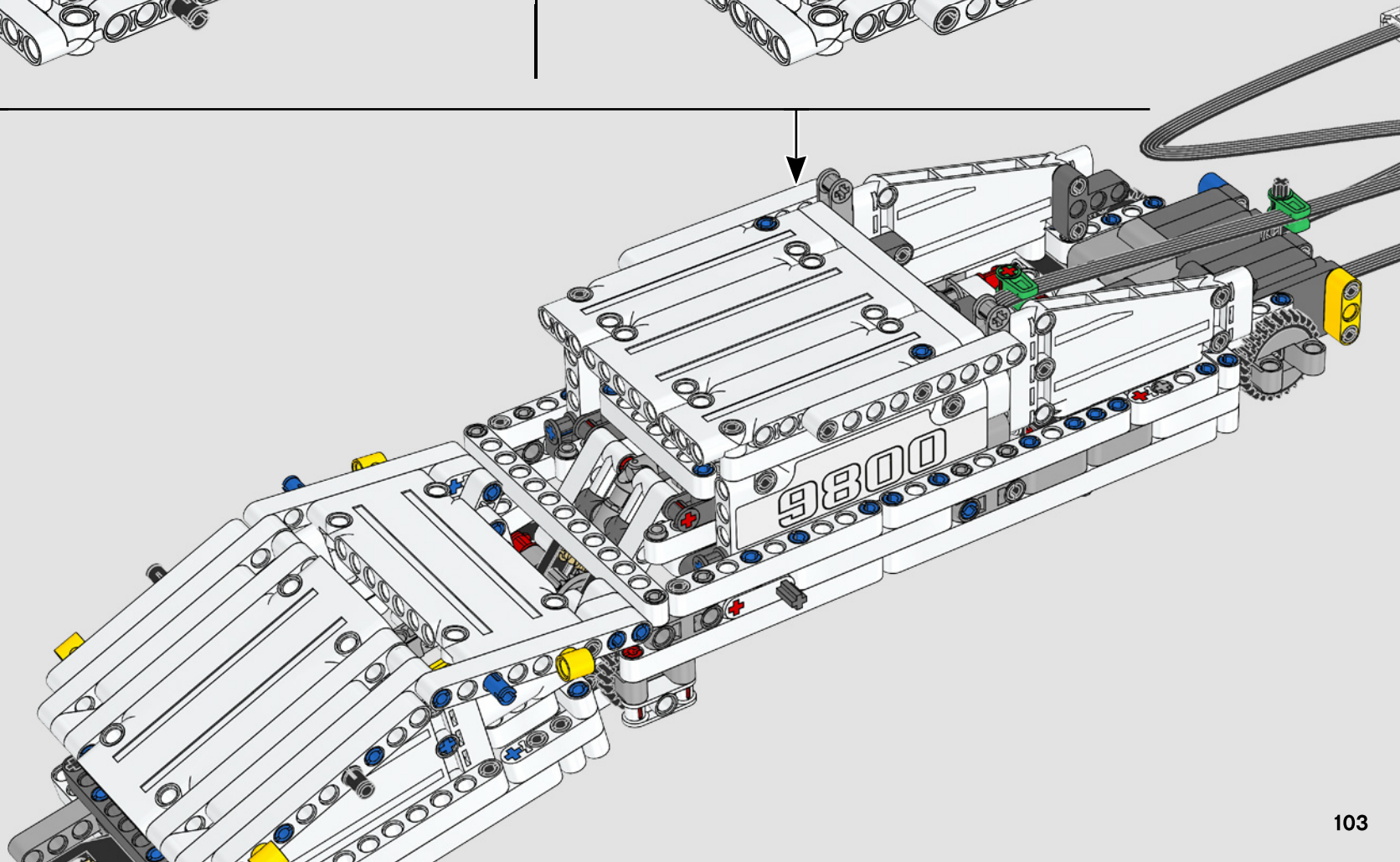

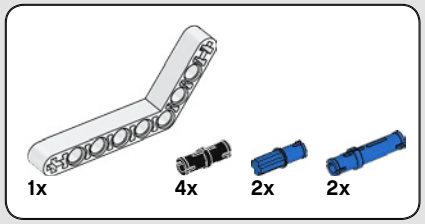

613

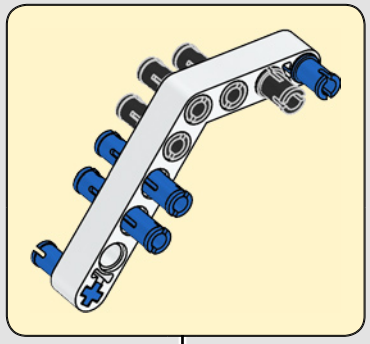

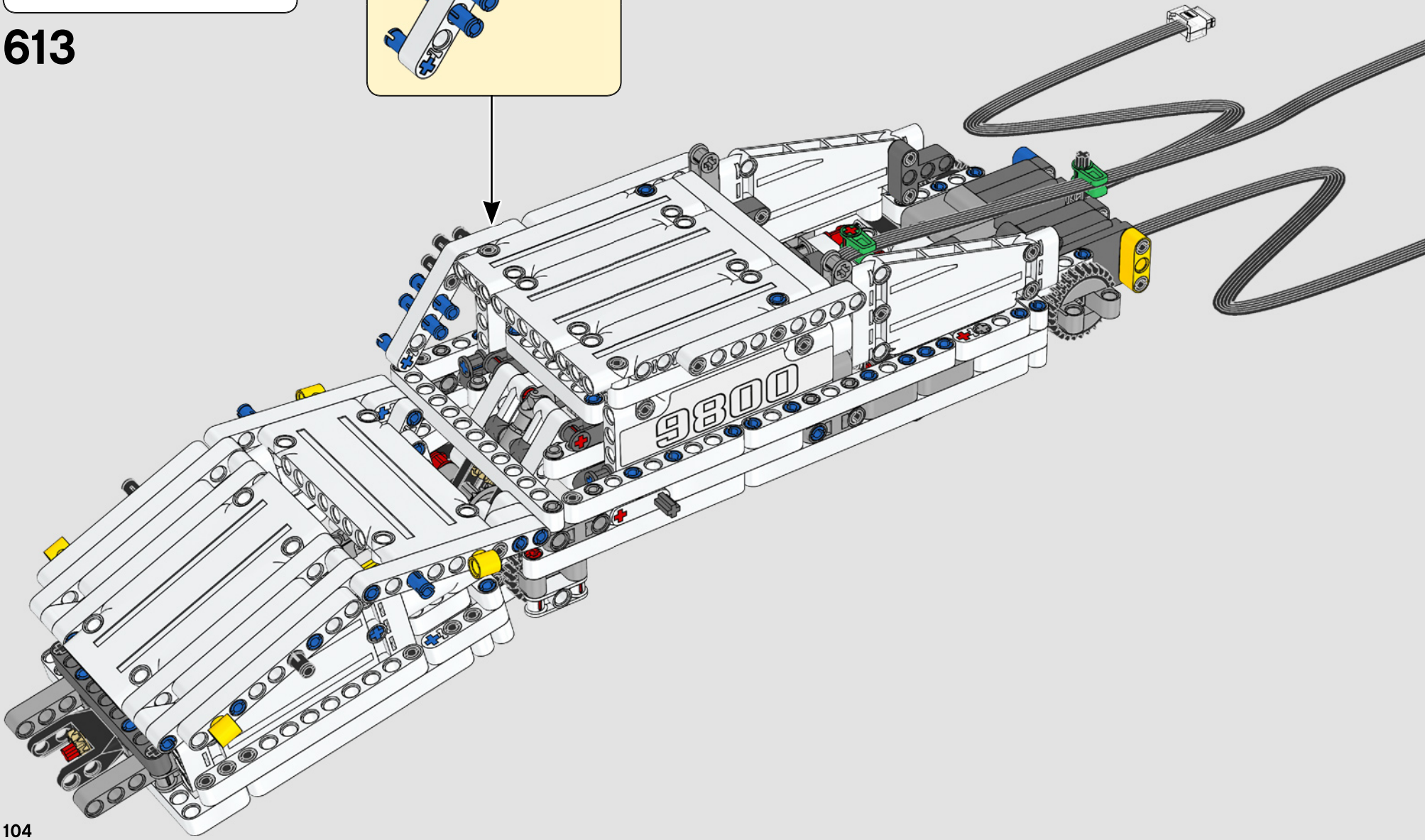

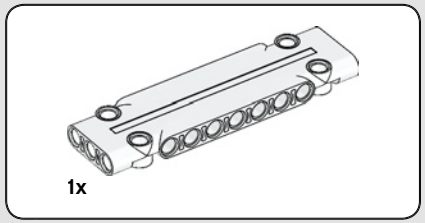

614

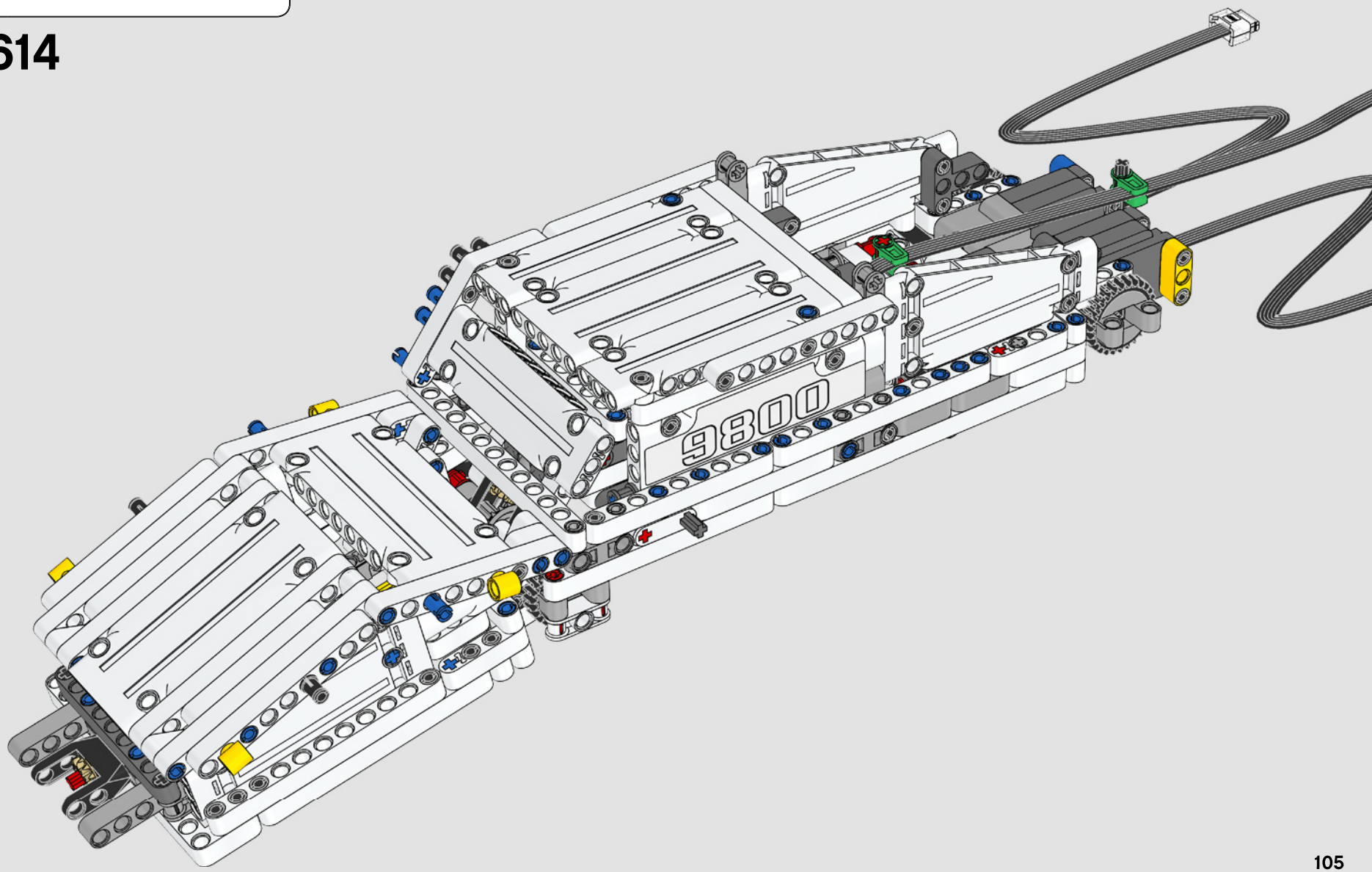

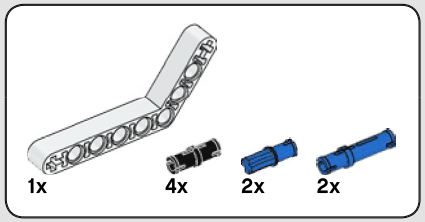

615



4x

616

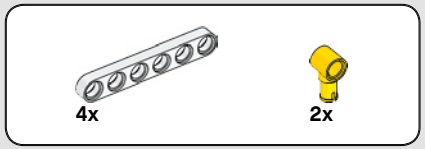

617

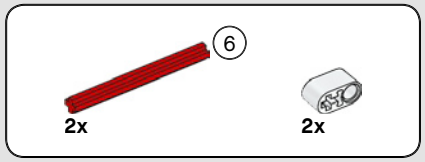

618

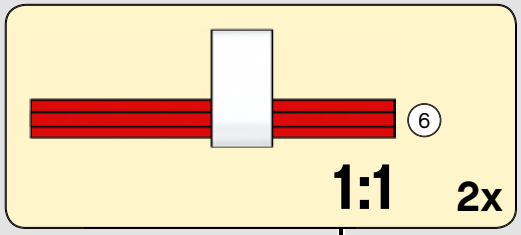

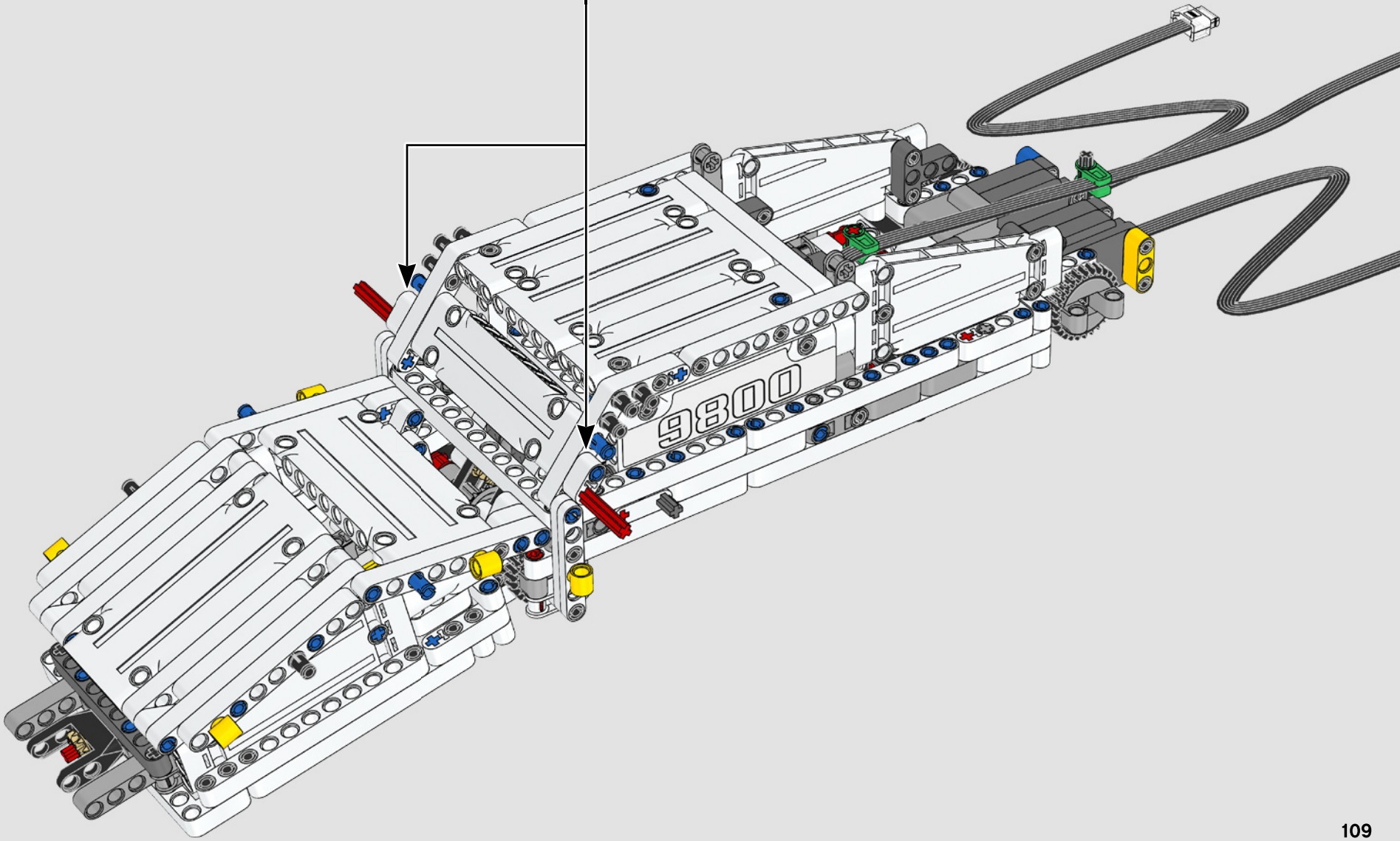

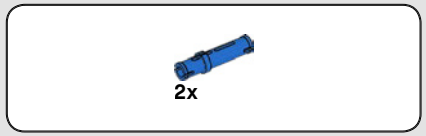

619

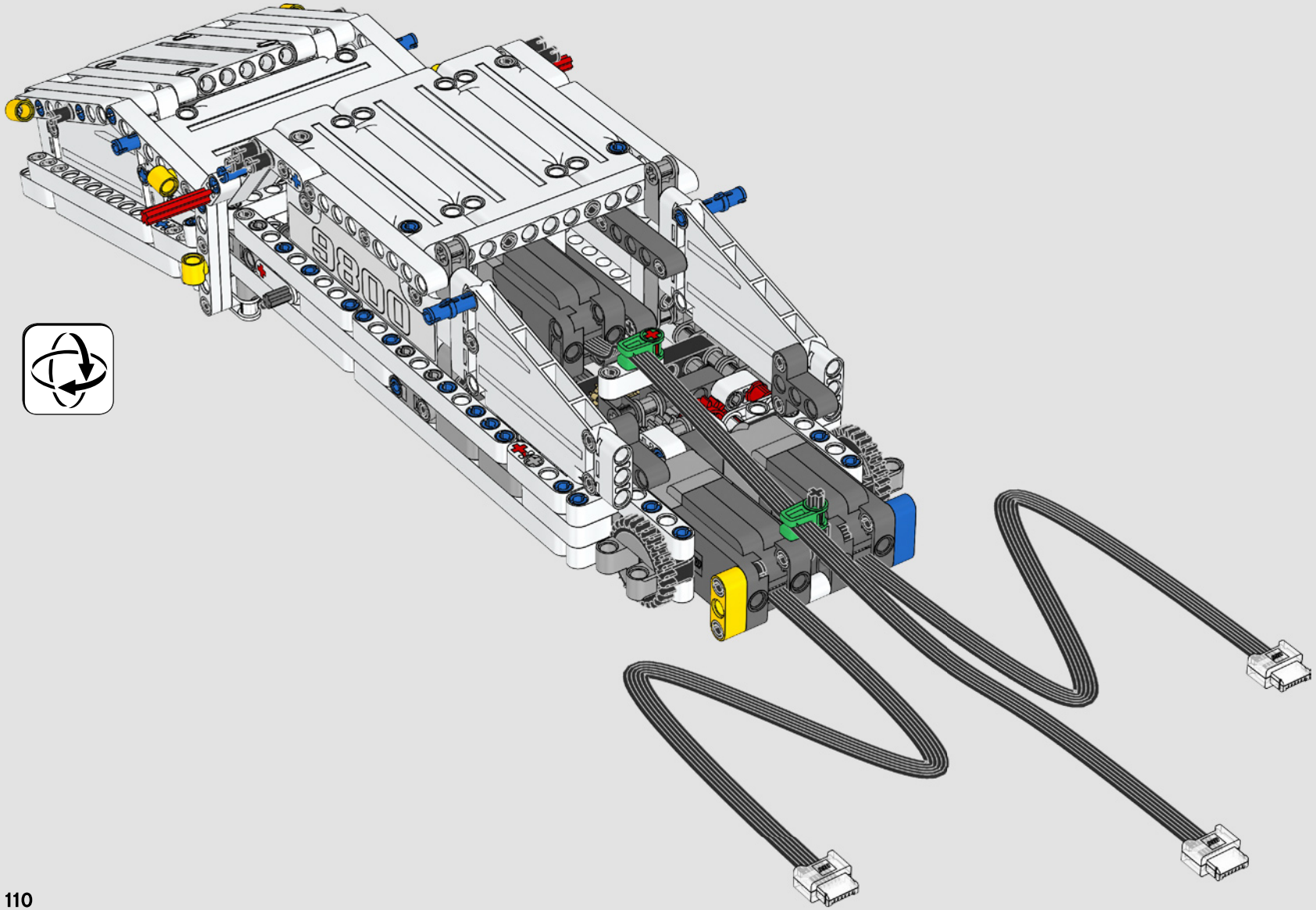

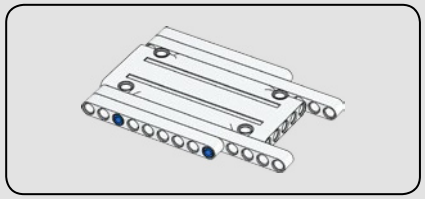

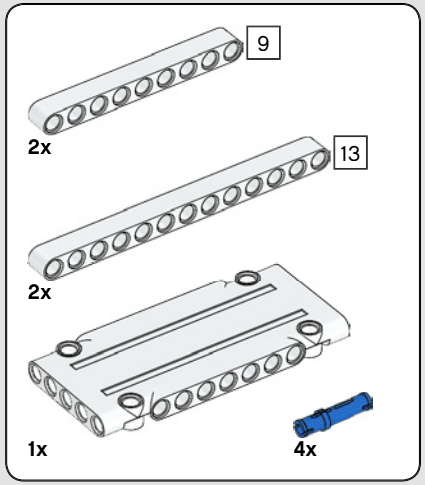

620

1

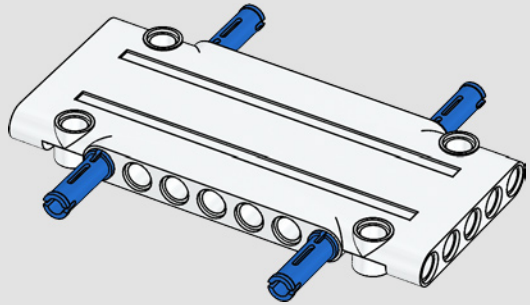

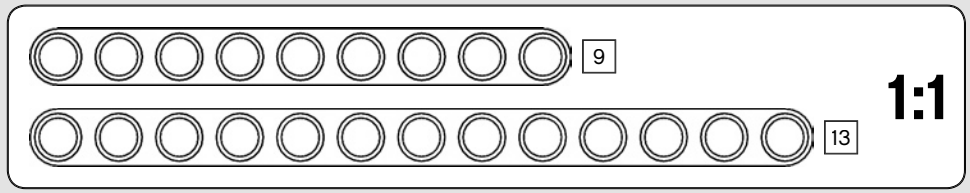

2

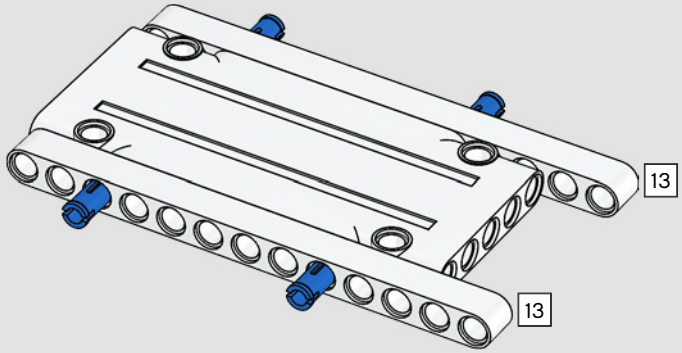

3

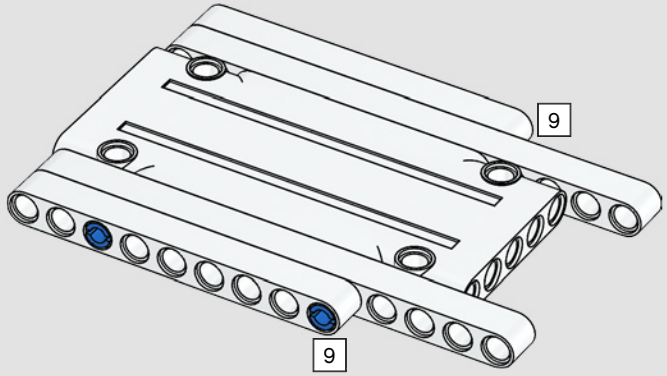

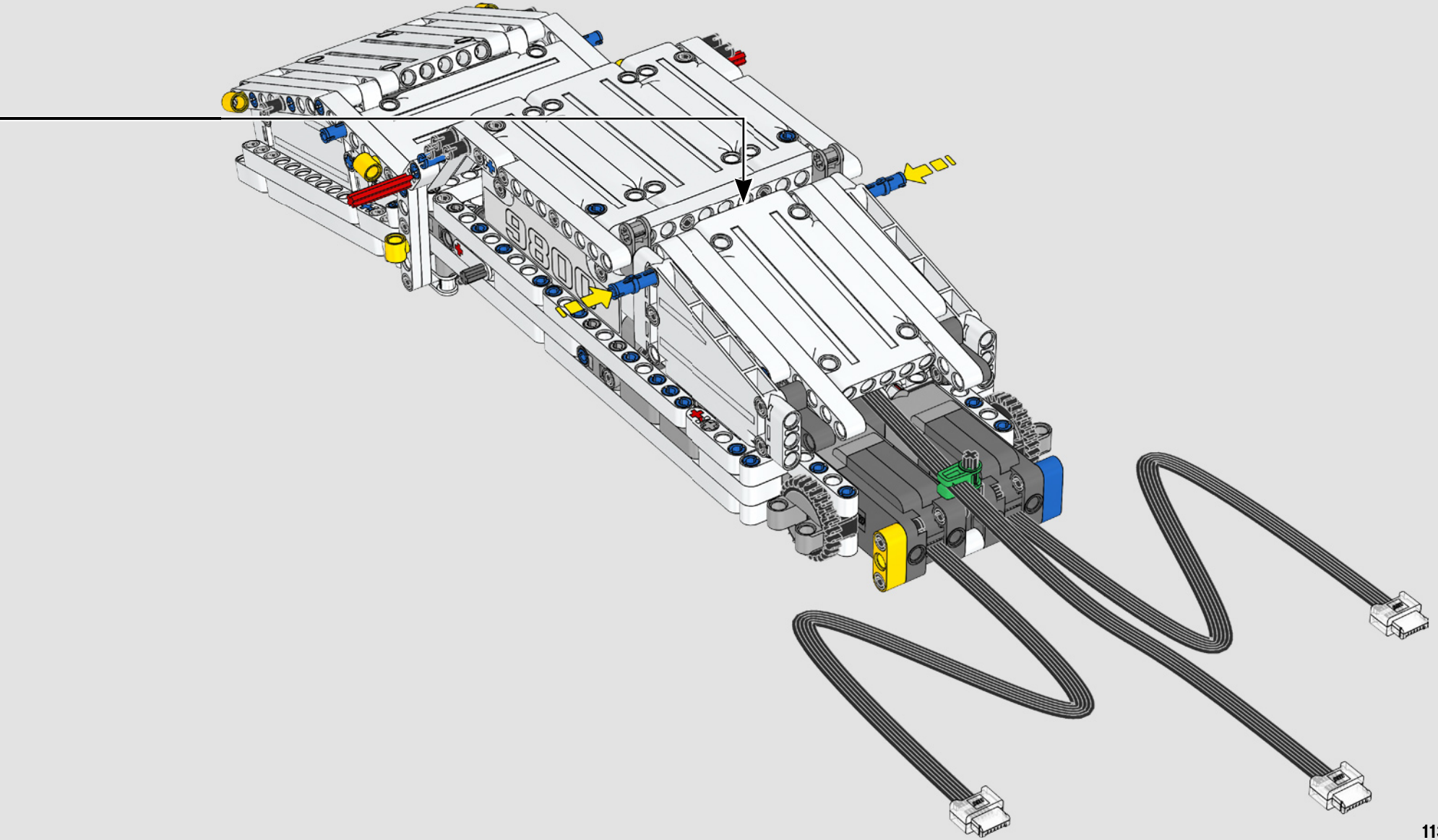
9800

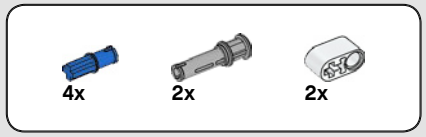

621

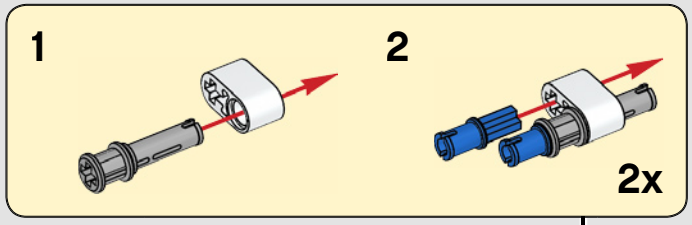

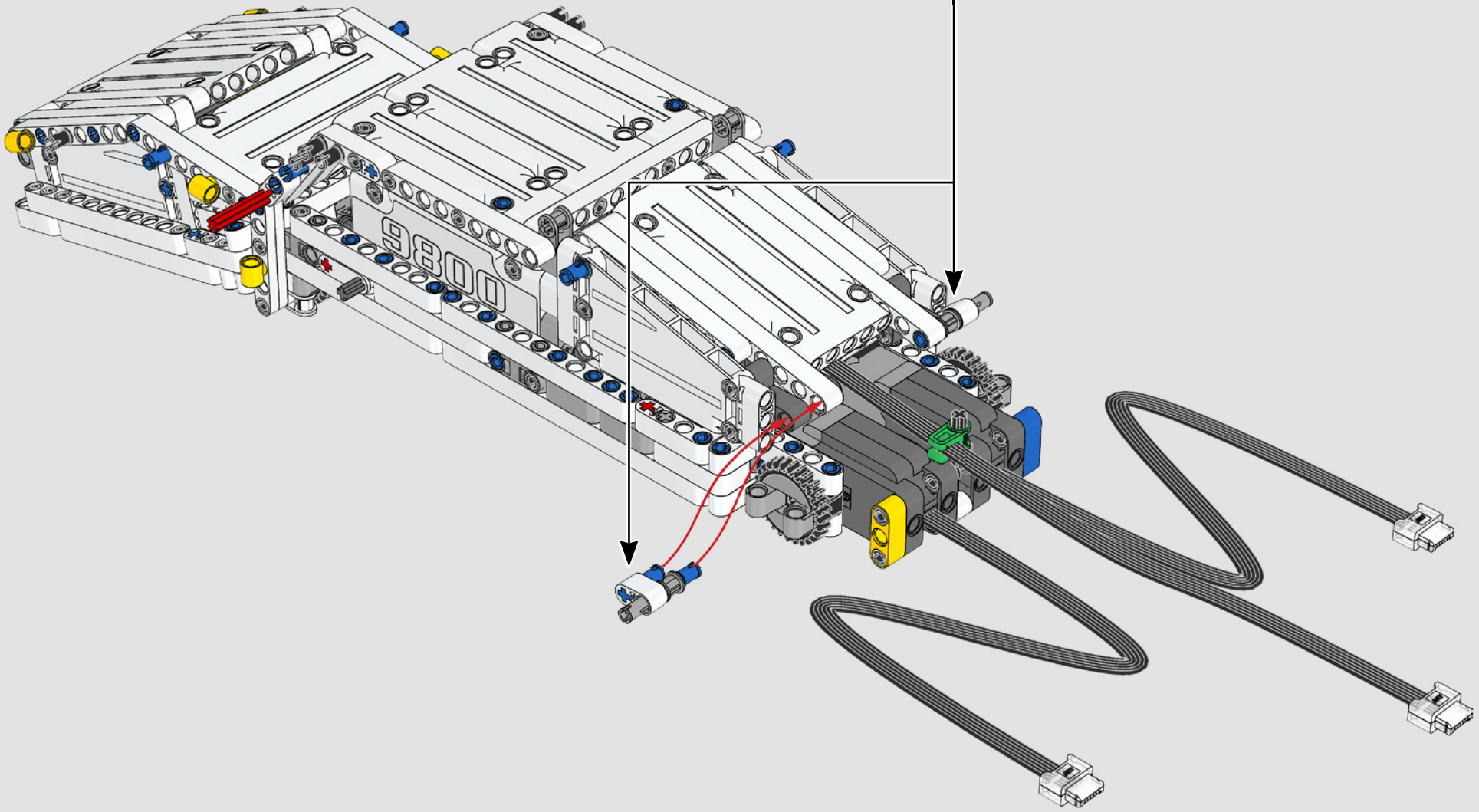

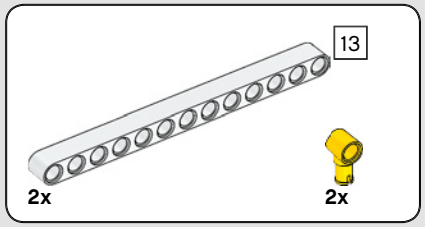

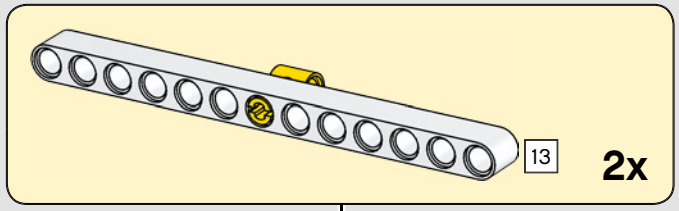

622

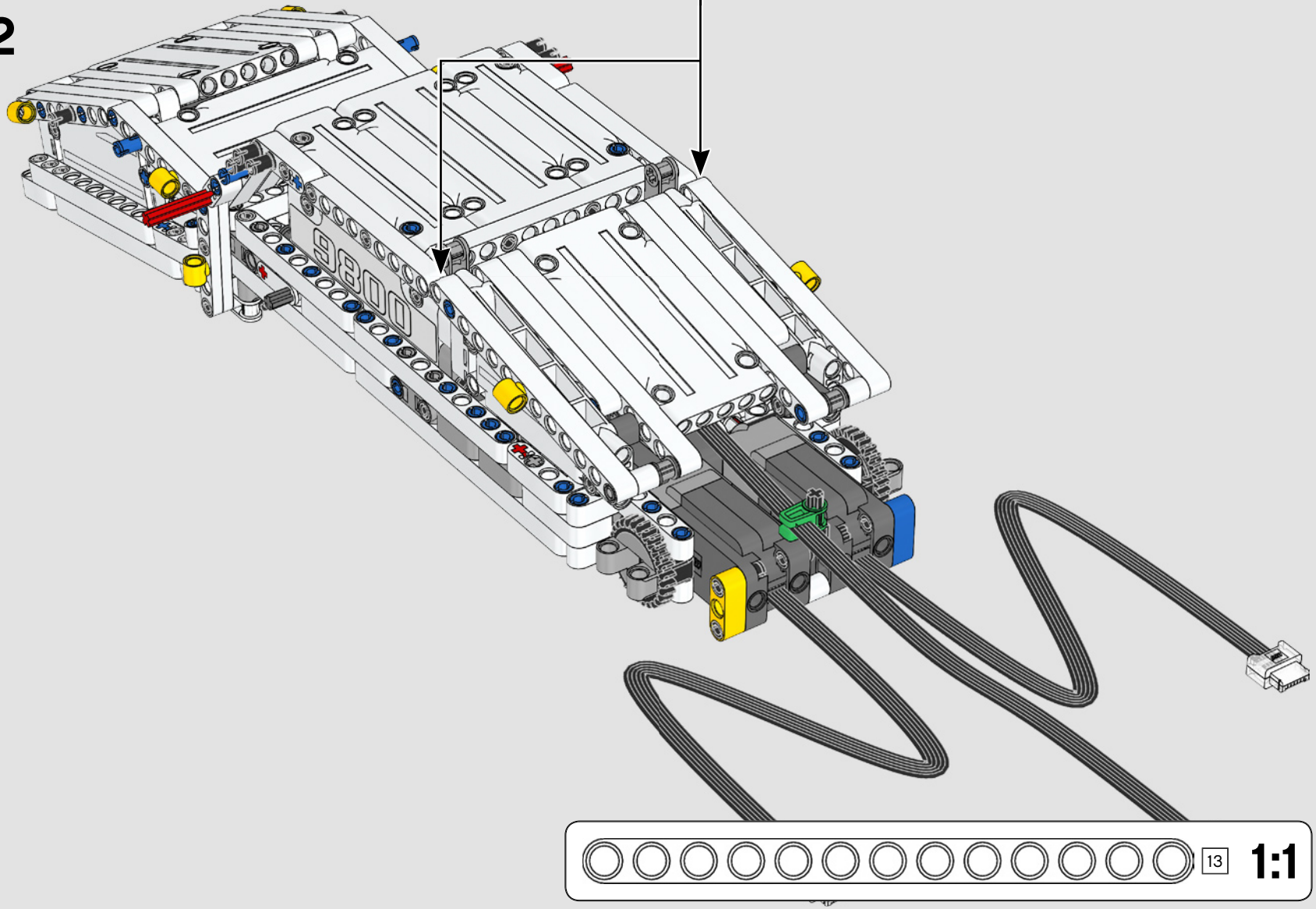

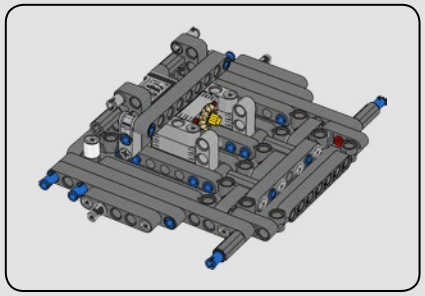

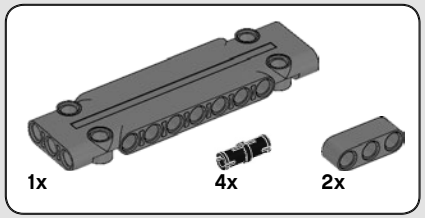

623

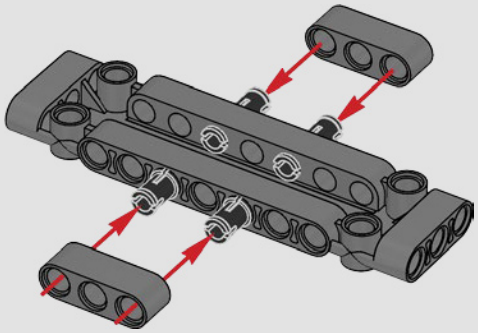



624

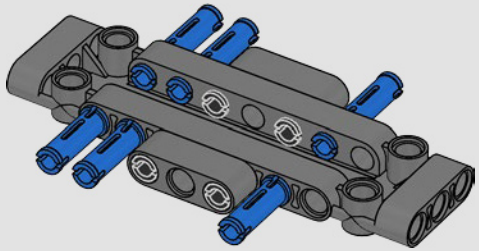

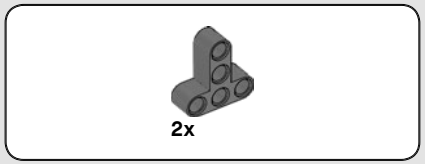

625

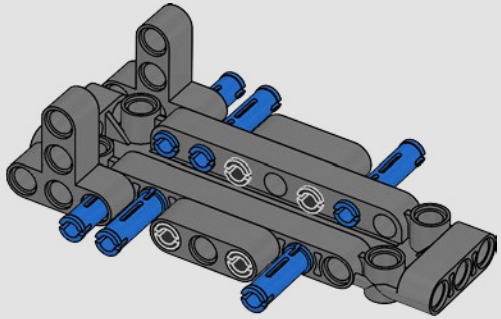

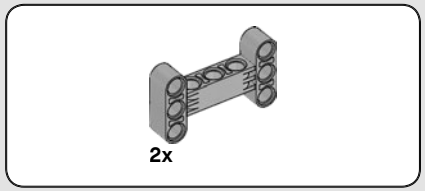

626

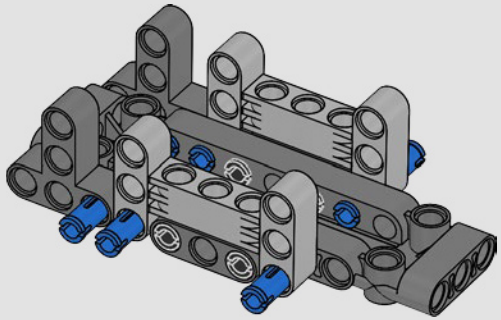

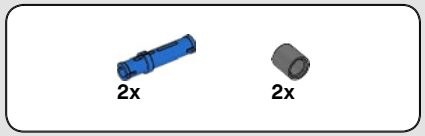

627

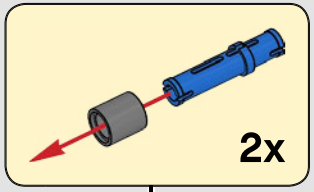

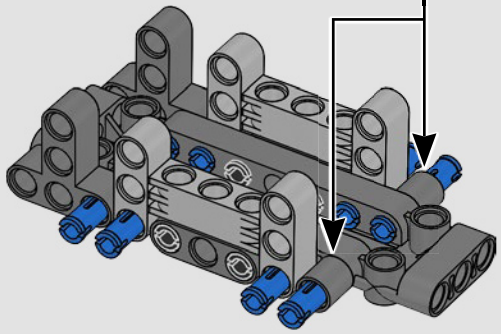

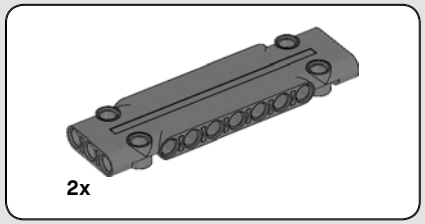

628

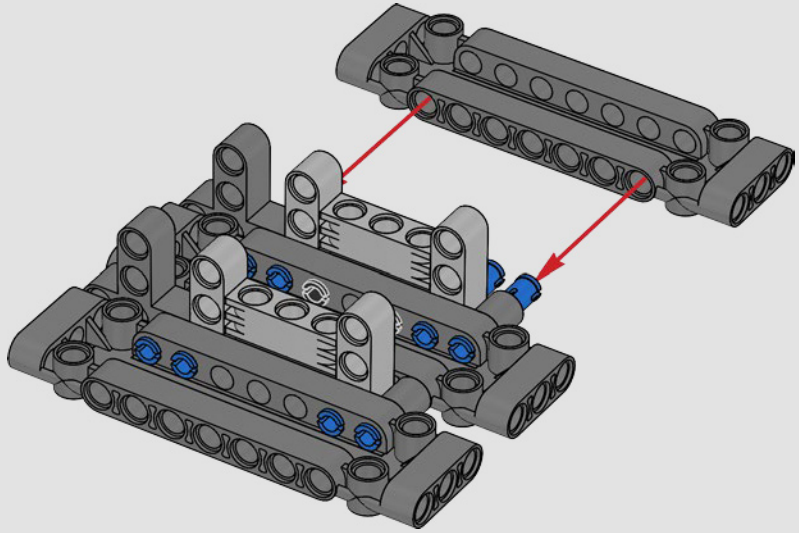



629

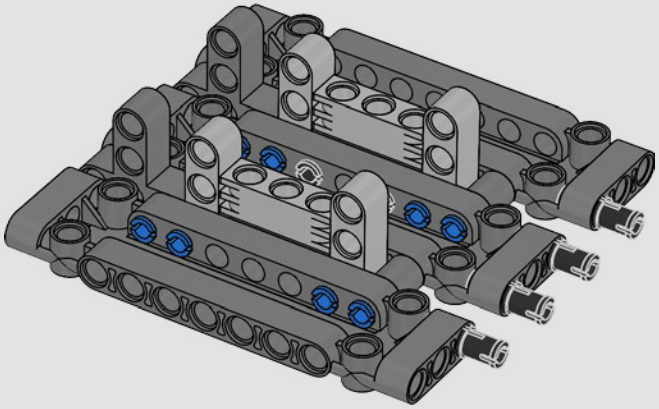

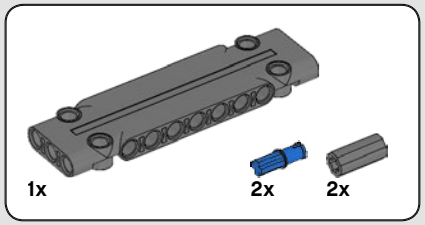

630

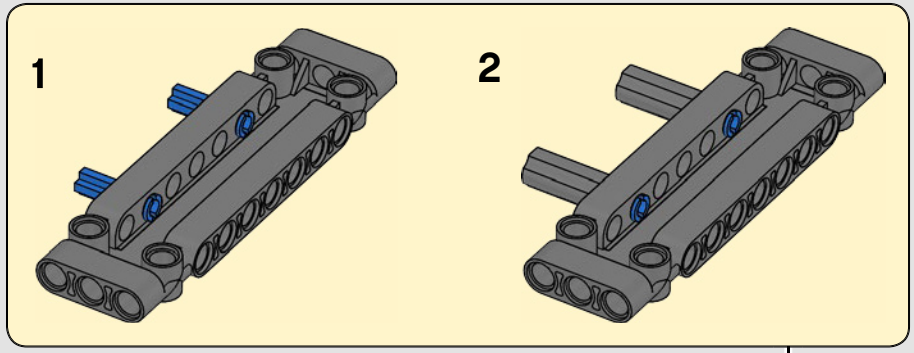

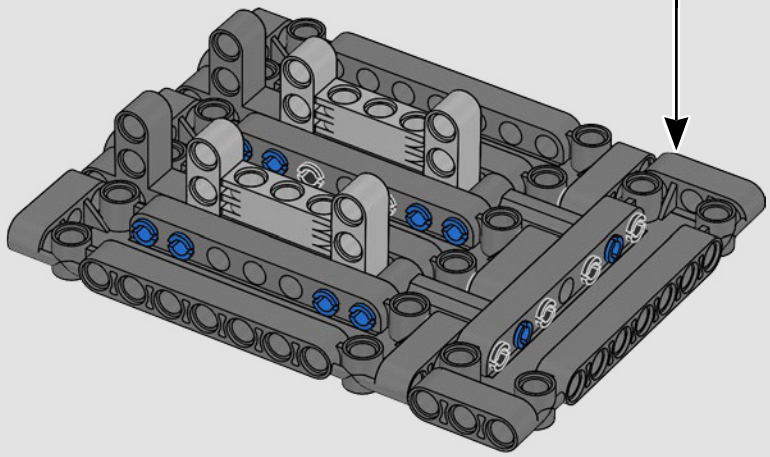

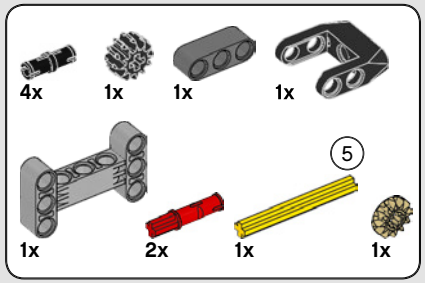

631

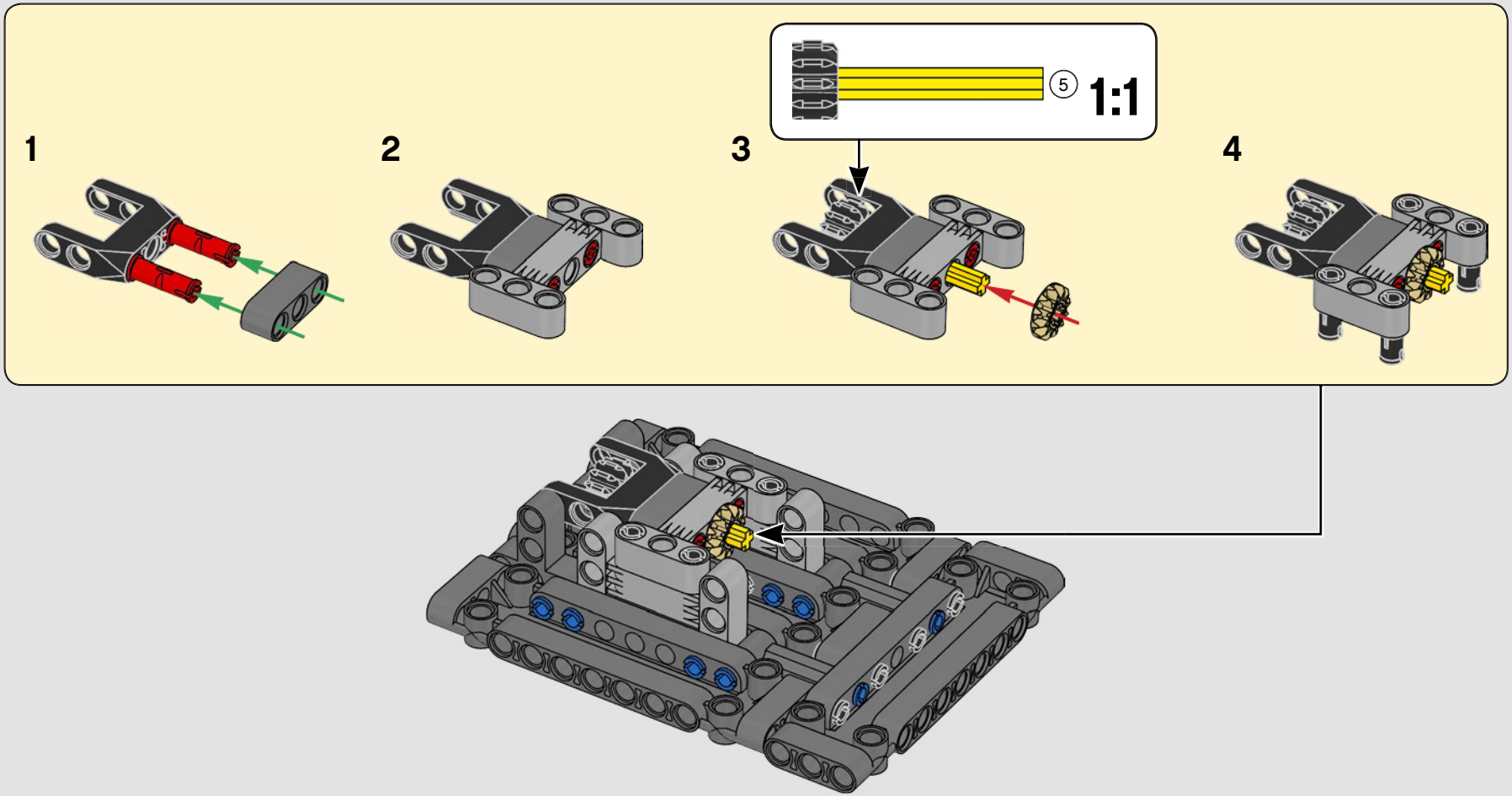

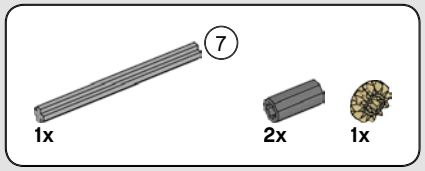

632

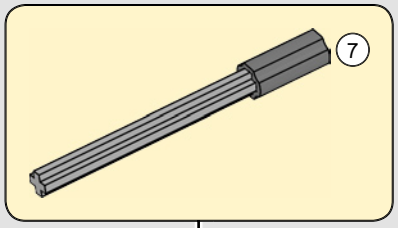

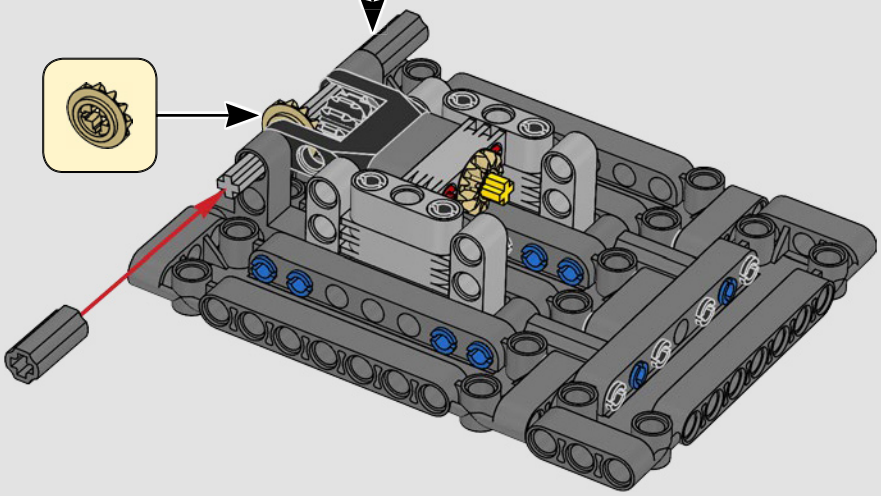

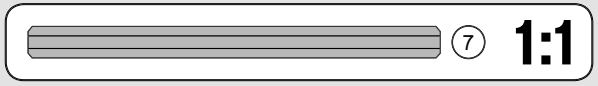

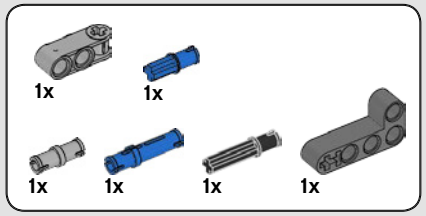

633

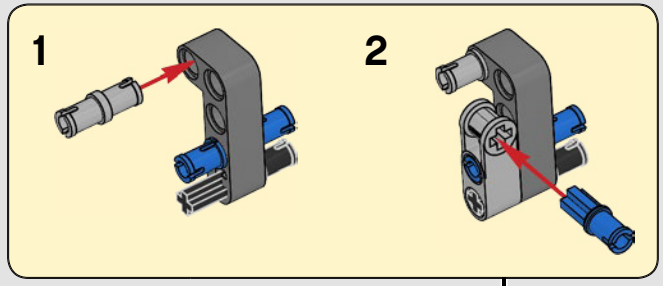

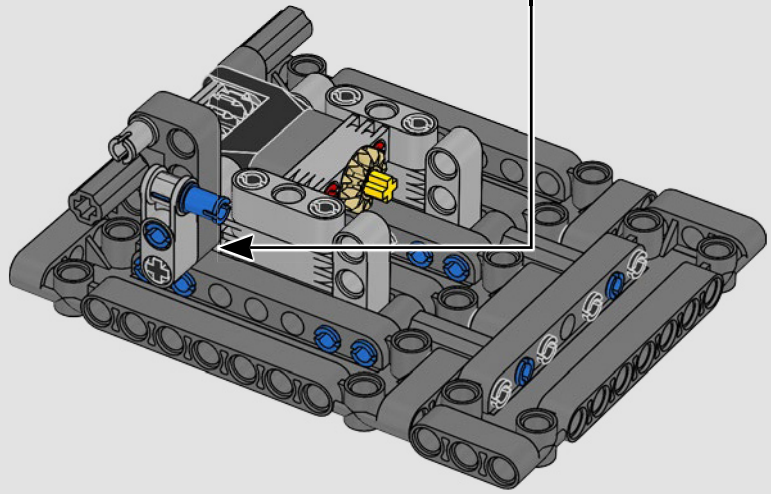

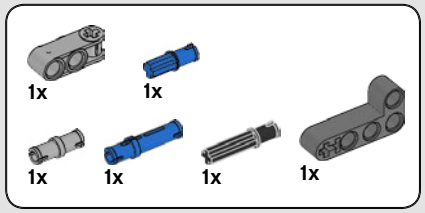

634

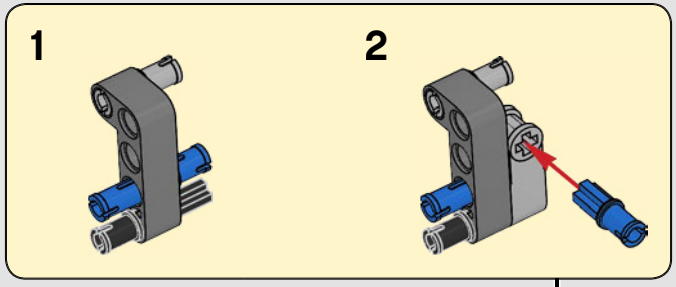

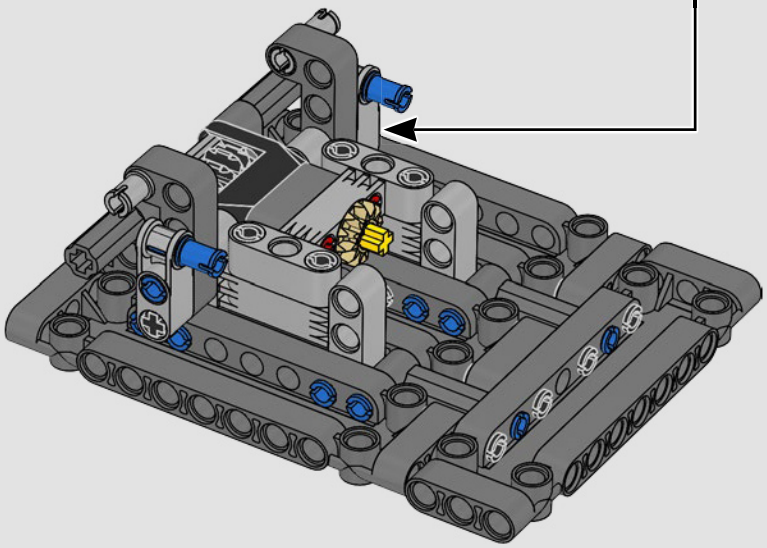

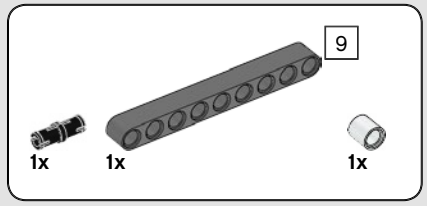

635

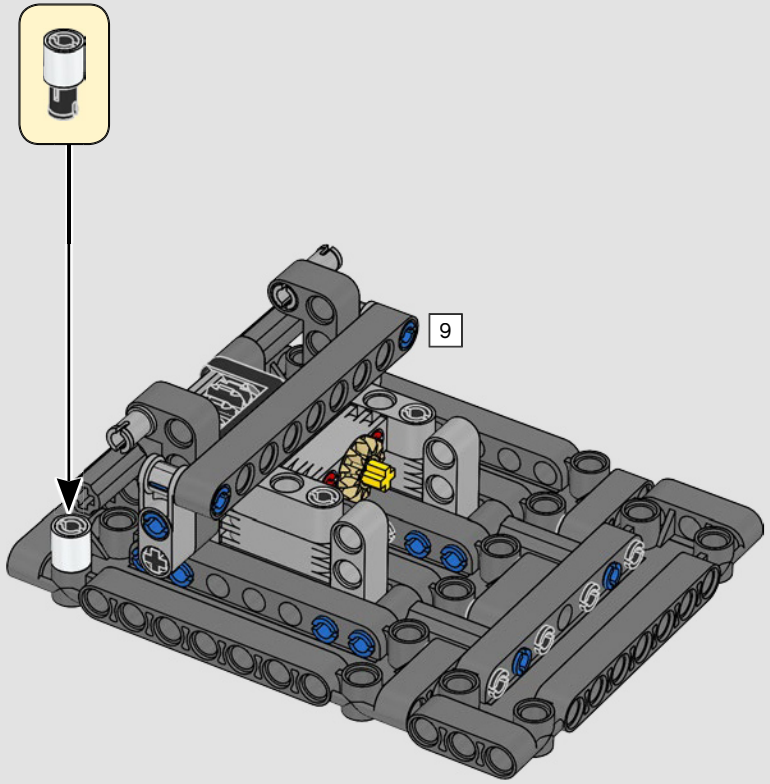

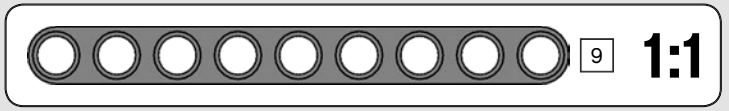

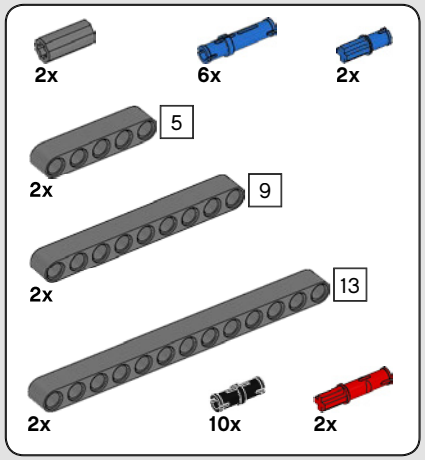

636

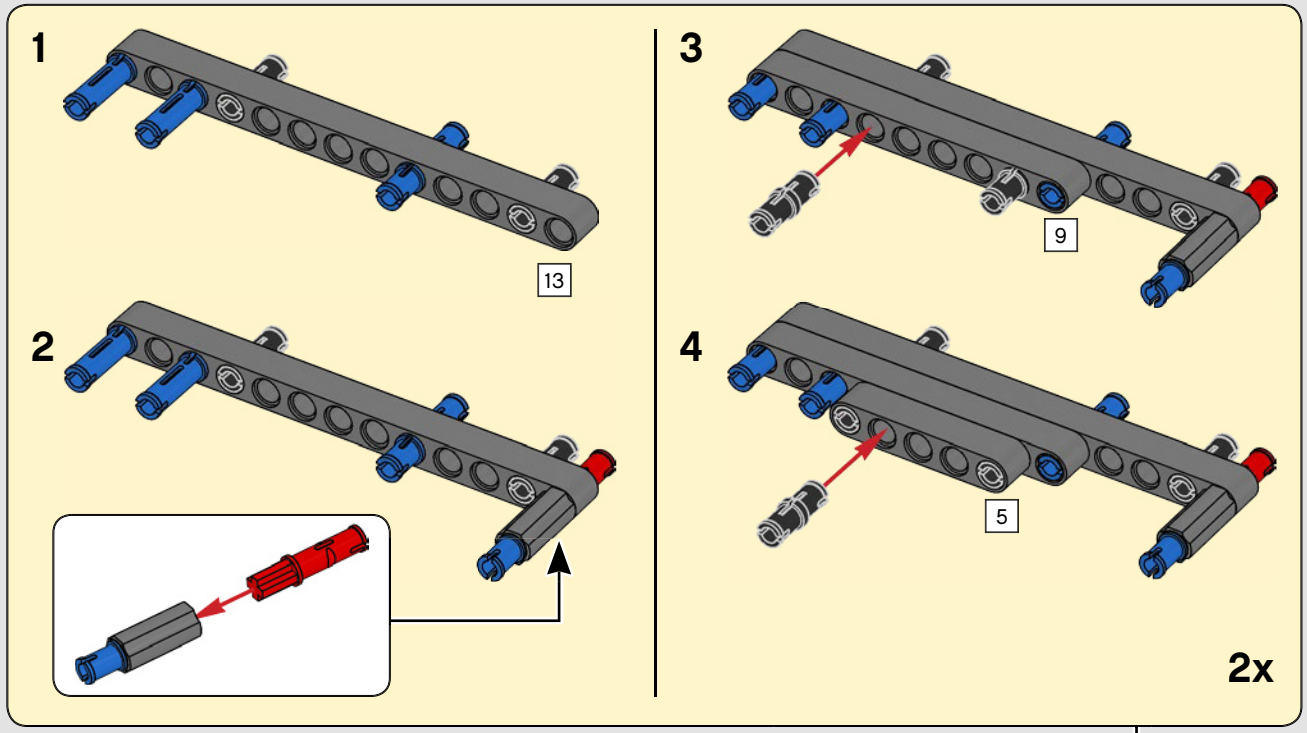

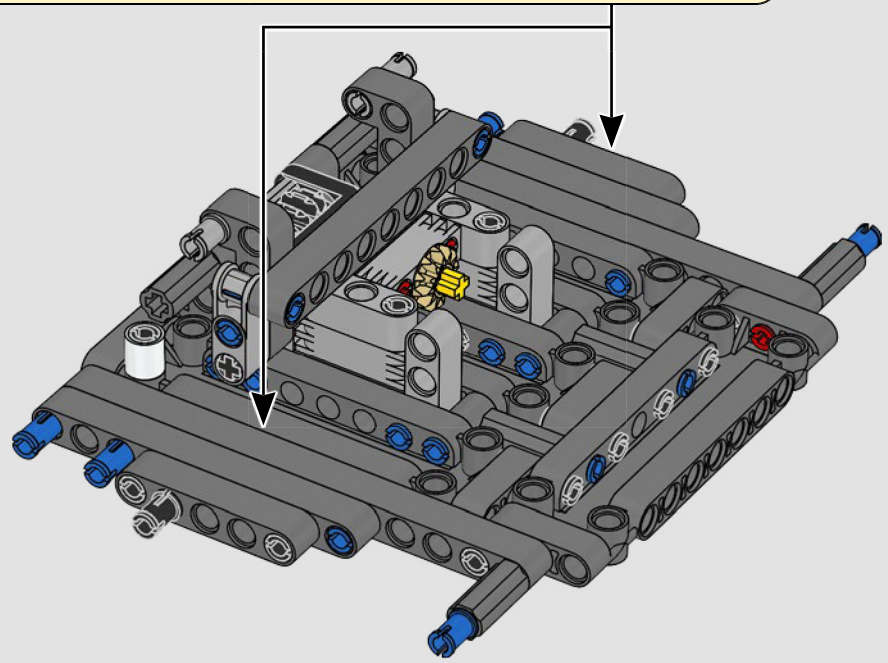

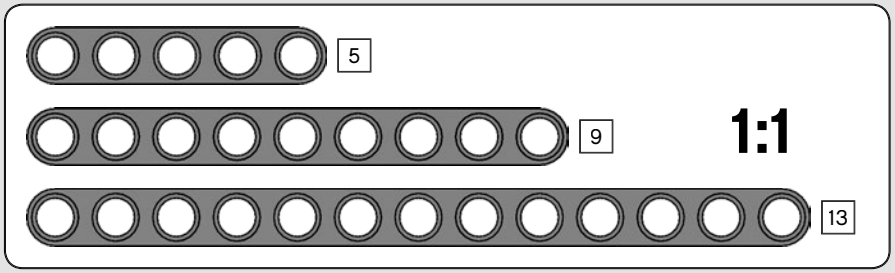

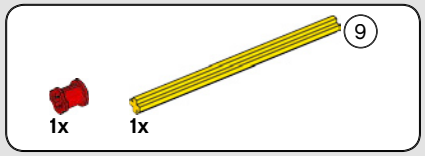

637

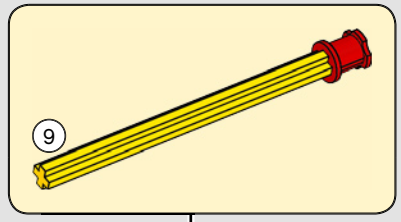





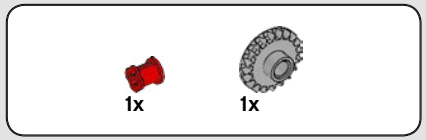

638

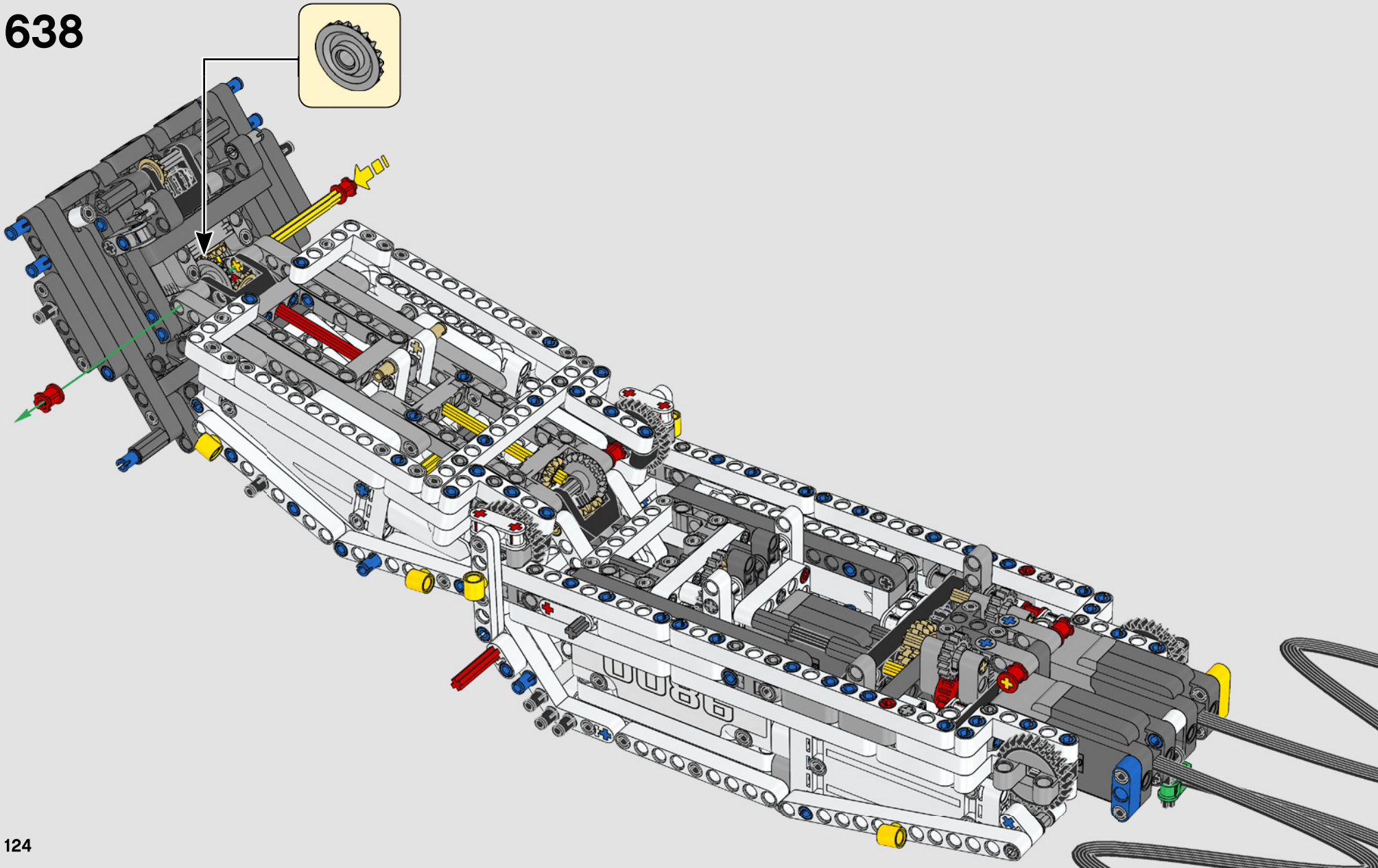

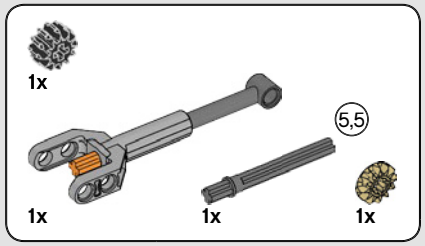

639

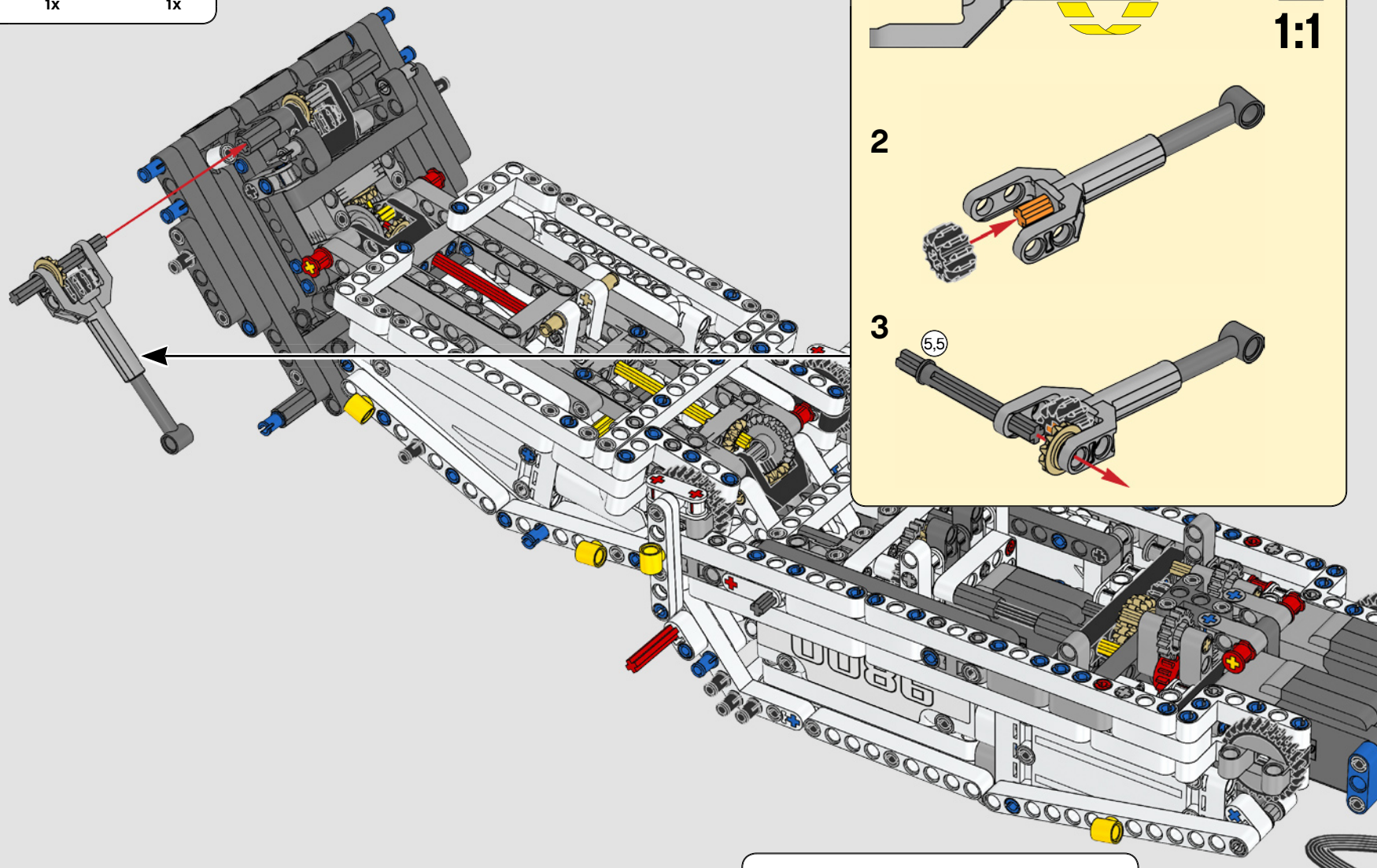

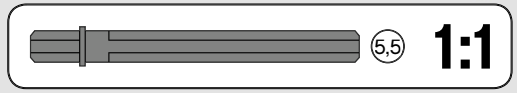

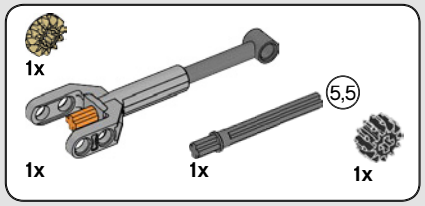

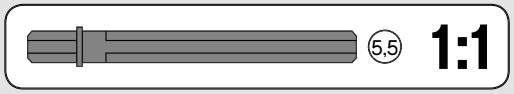

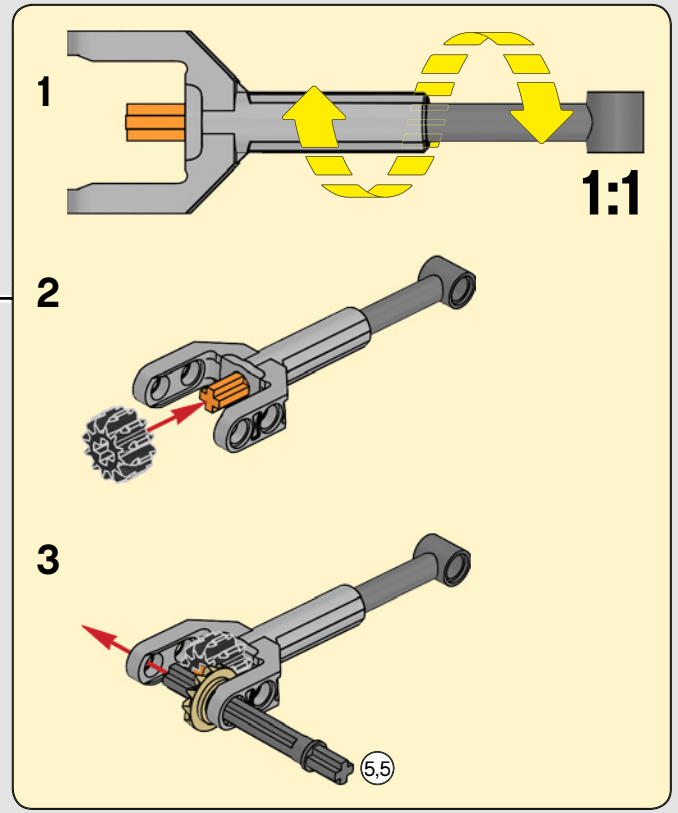

640

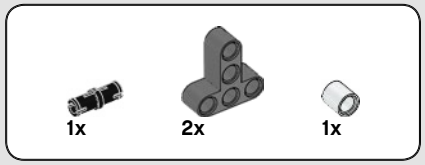

641

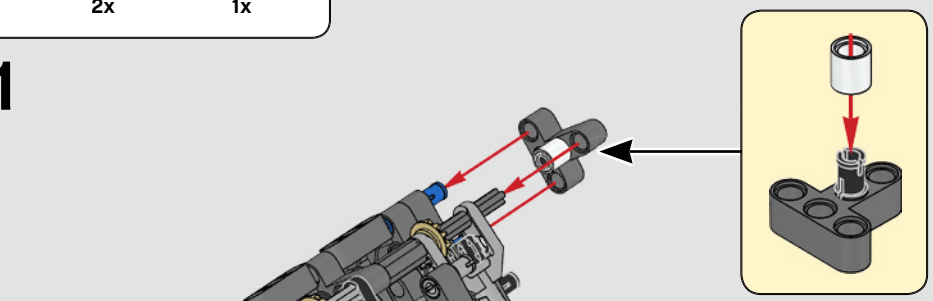

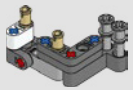



642





643

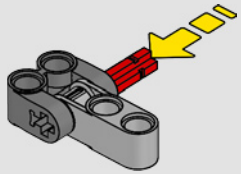

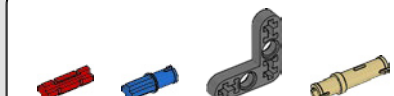

644

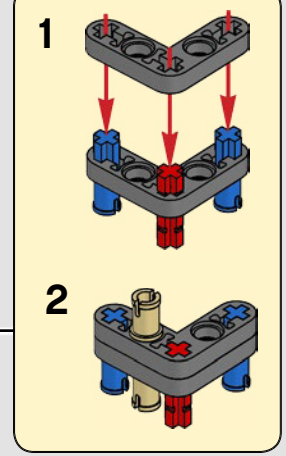

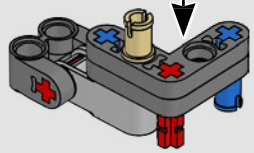



645

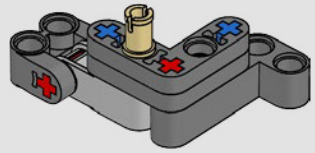



646

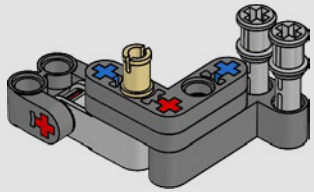



647

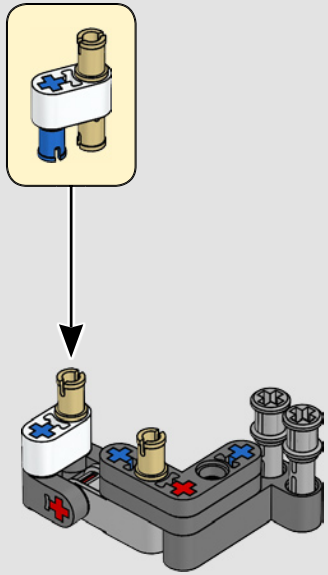

648

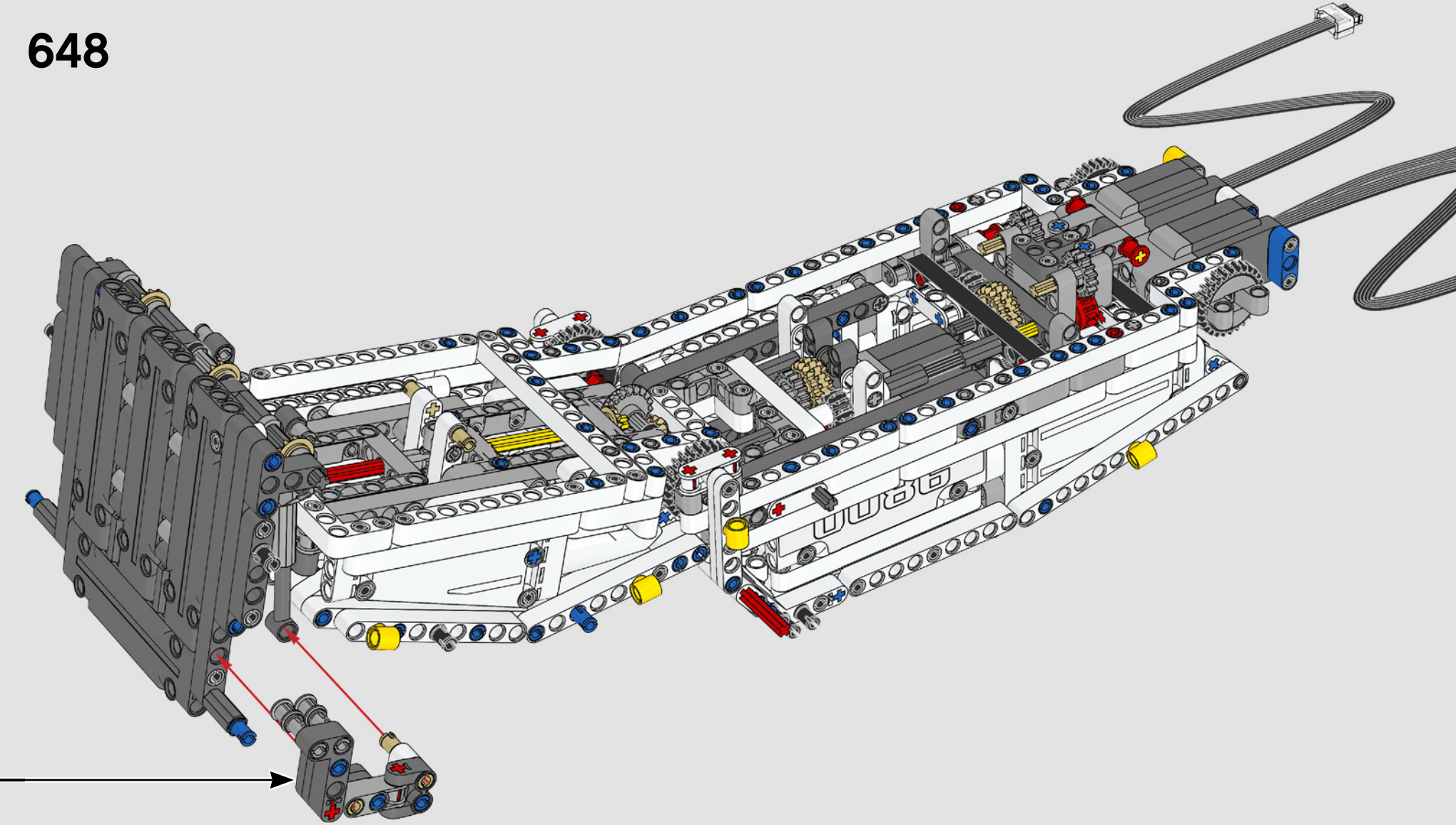

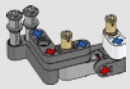



649

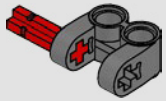



650

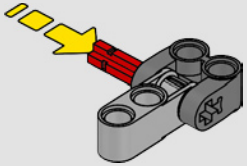

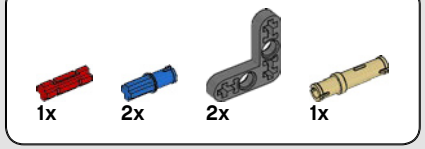

651

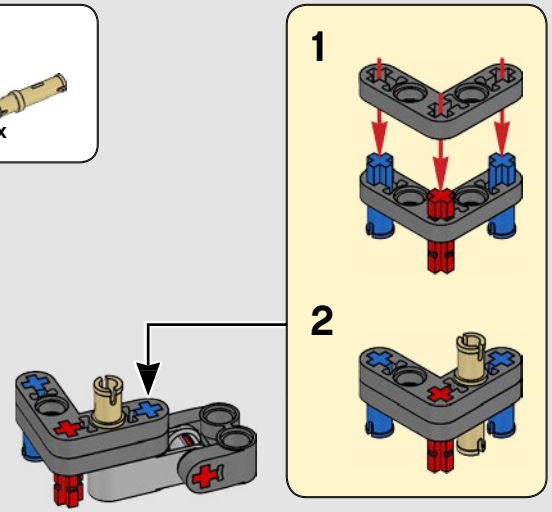

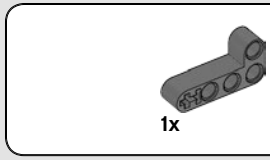

652

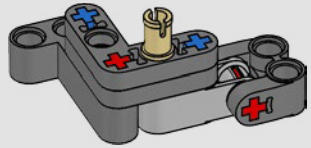



653

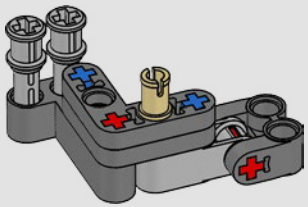



654

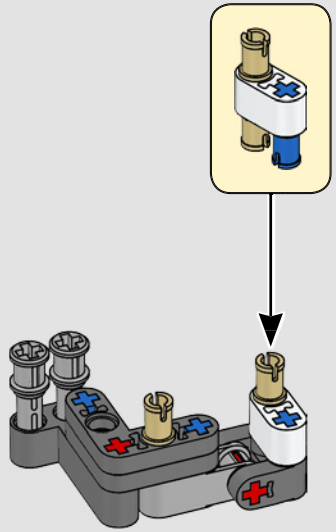

655

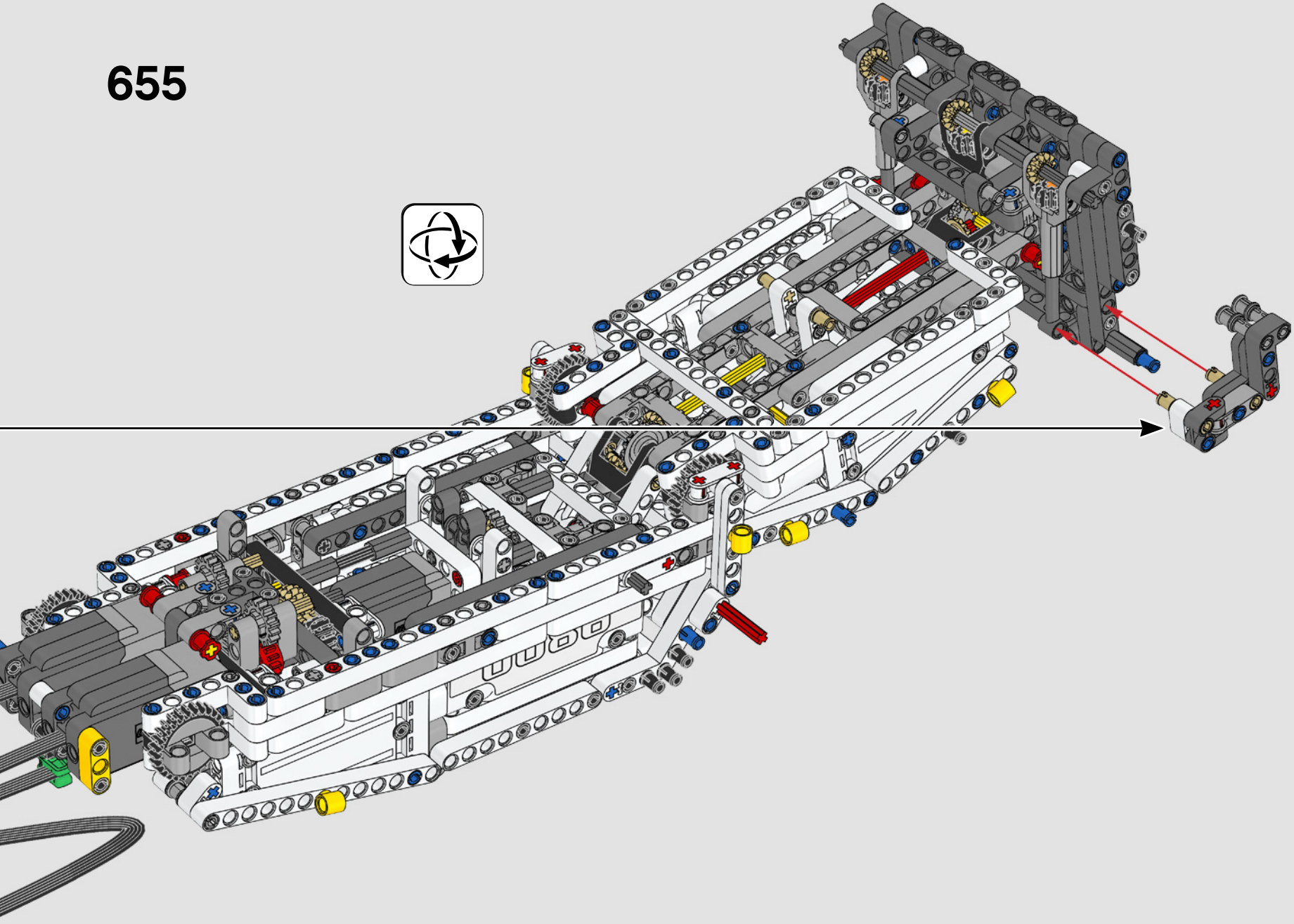

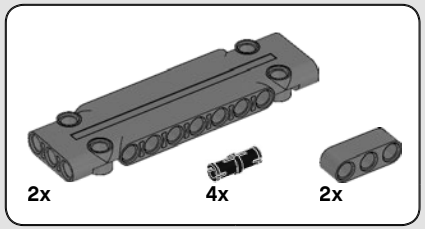

656

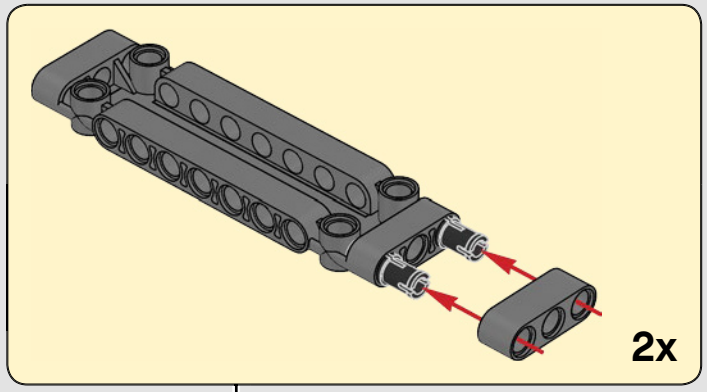

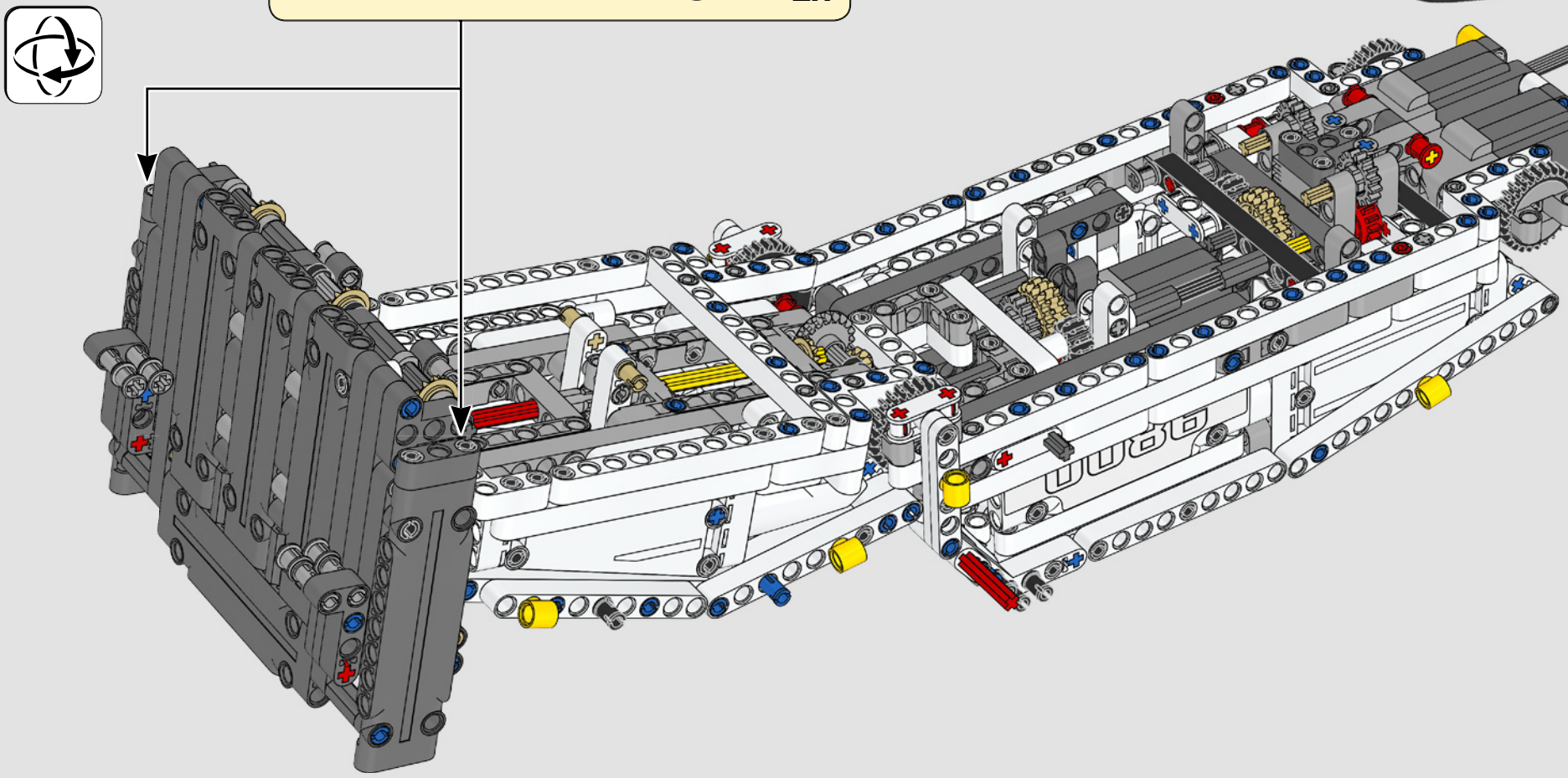

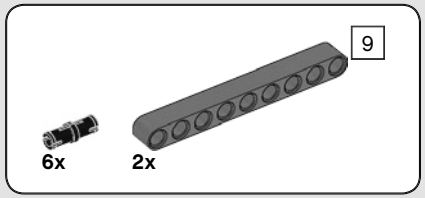

657

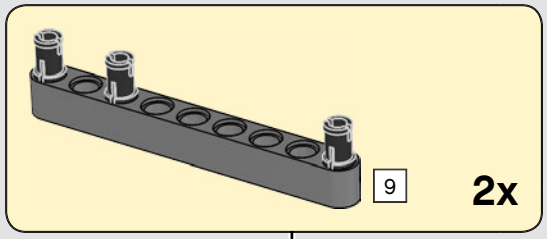

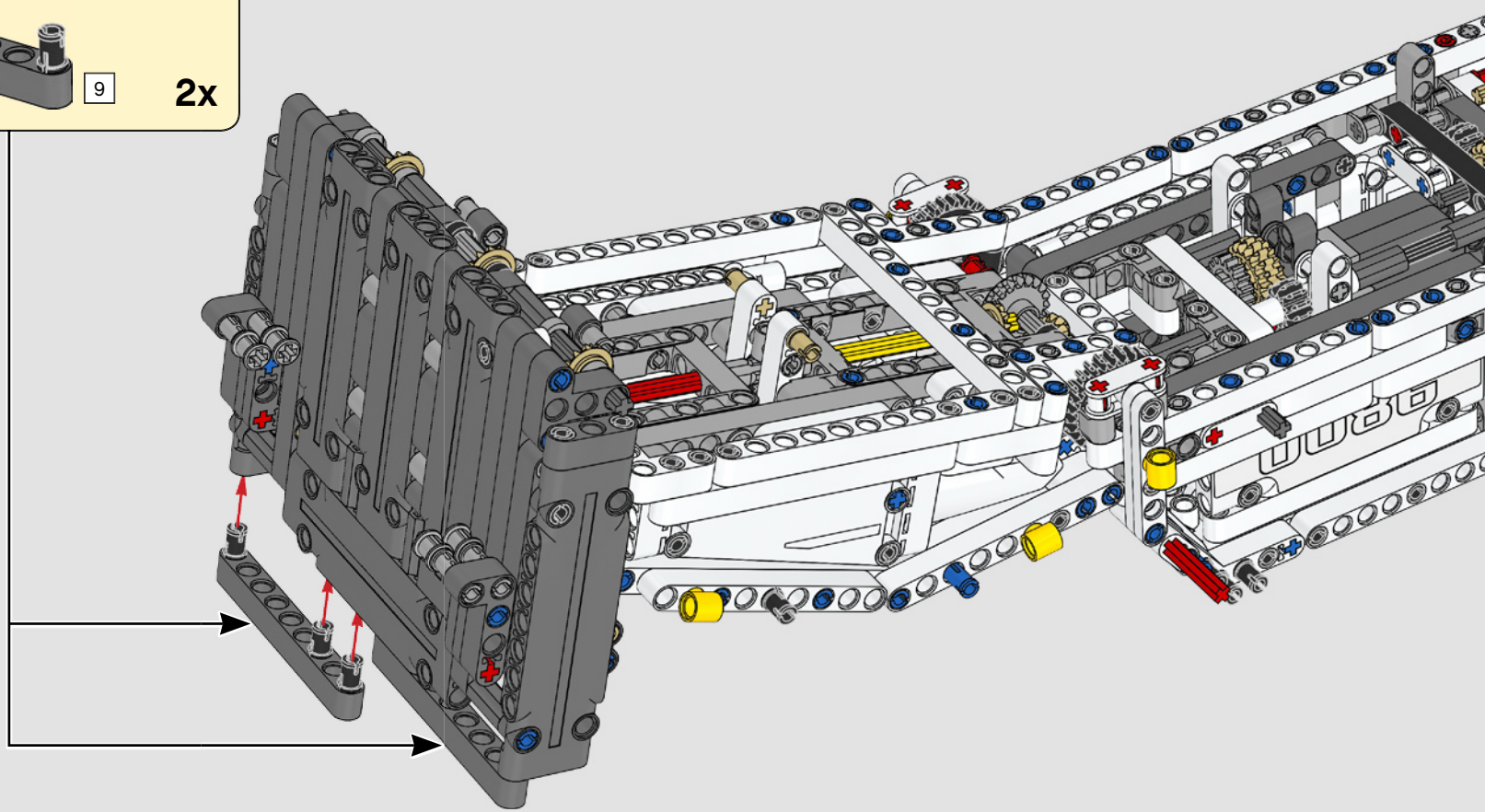

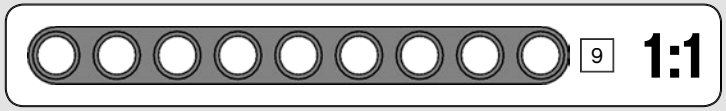

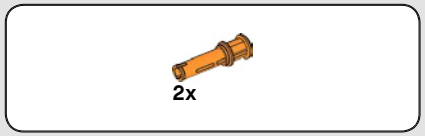

658

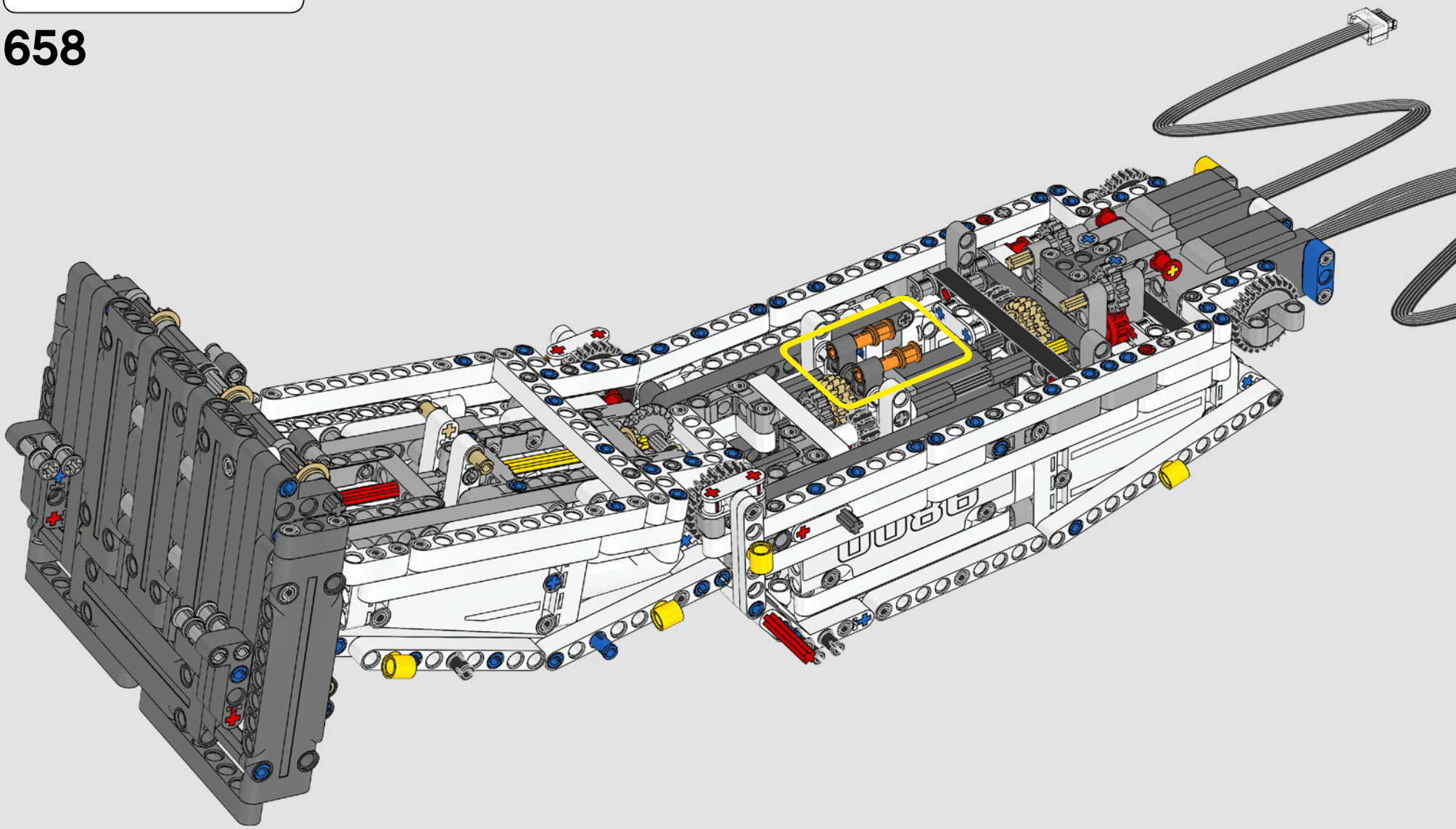

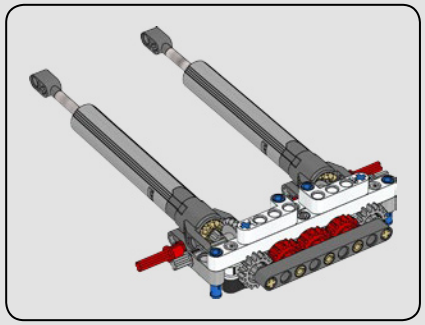

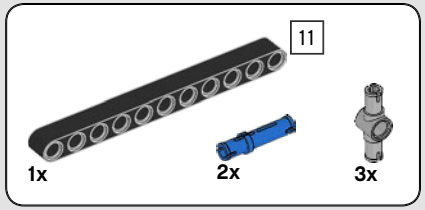

659

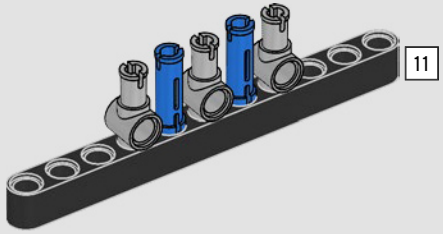

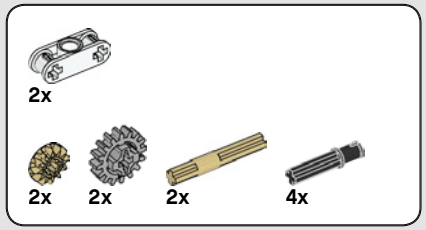

660

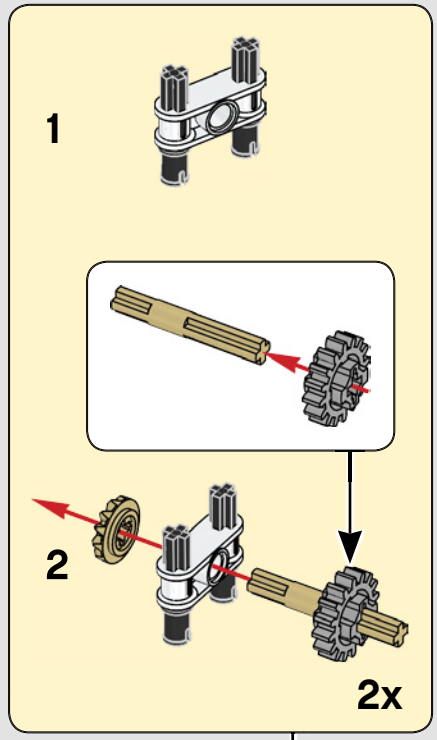

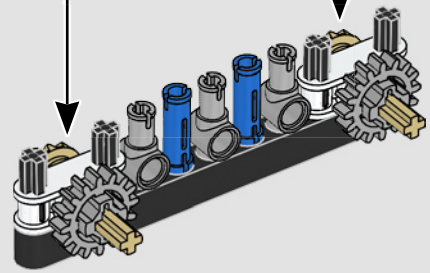

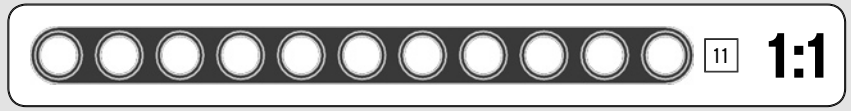



661

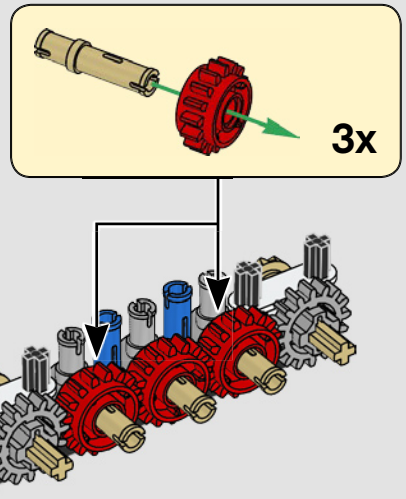

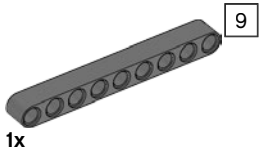

662

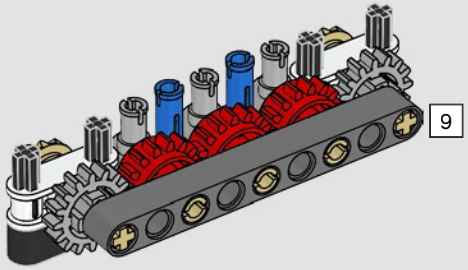

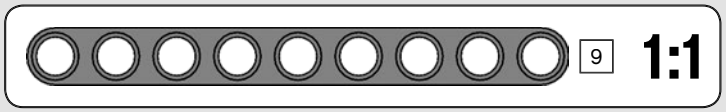

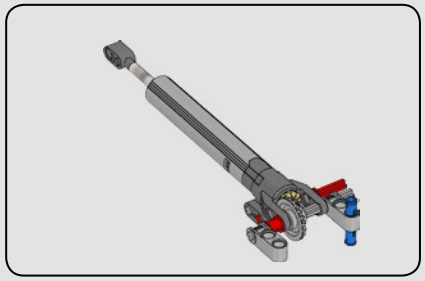

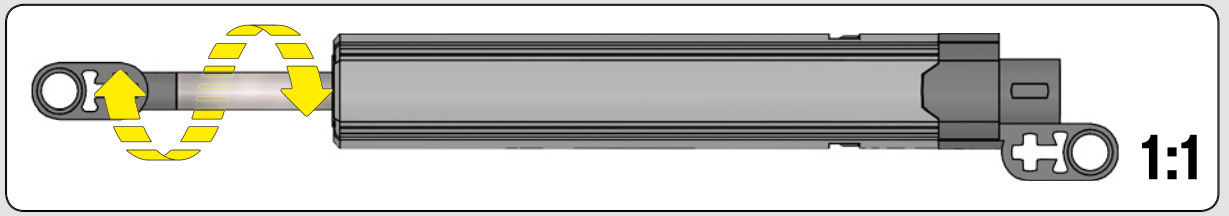

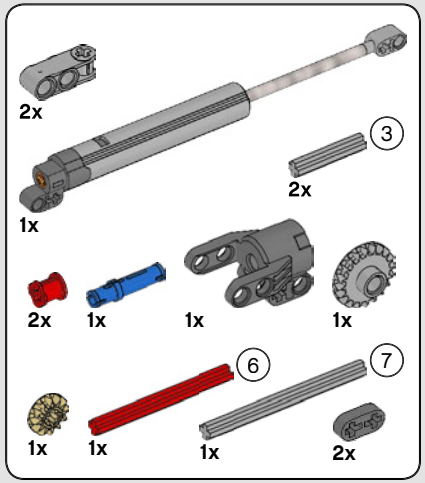

663

1

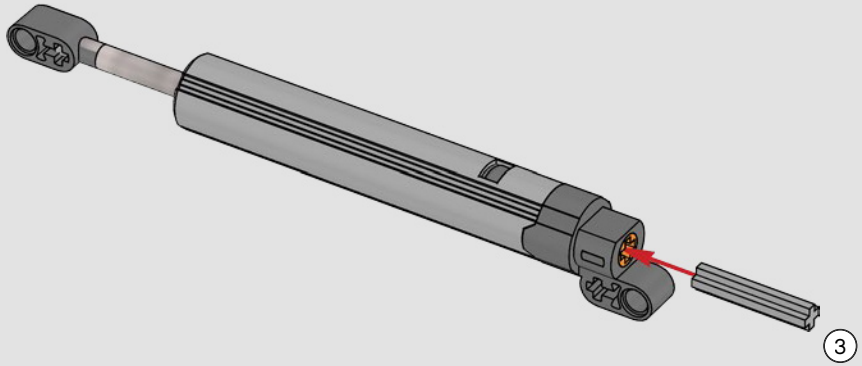

2

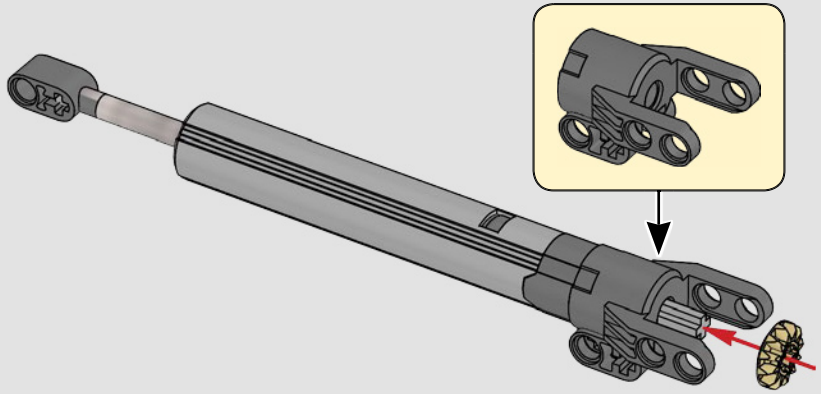

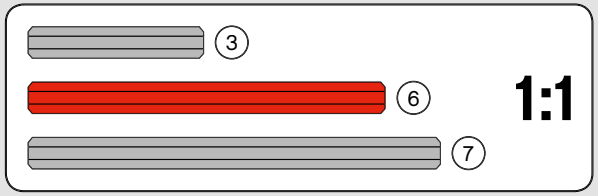

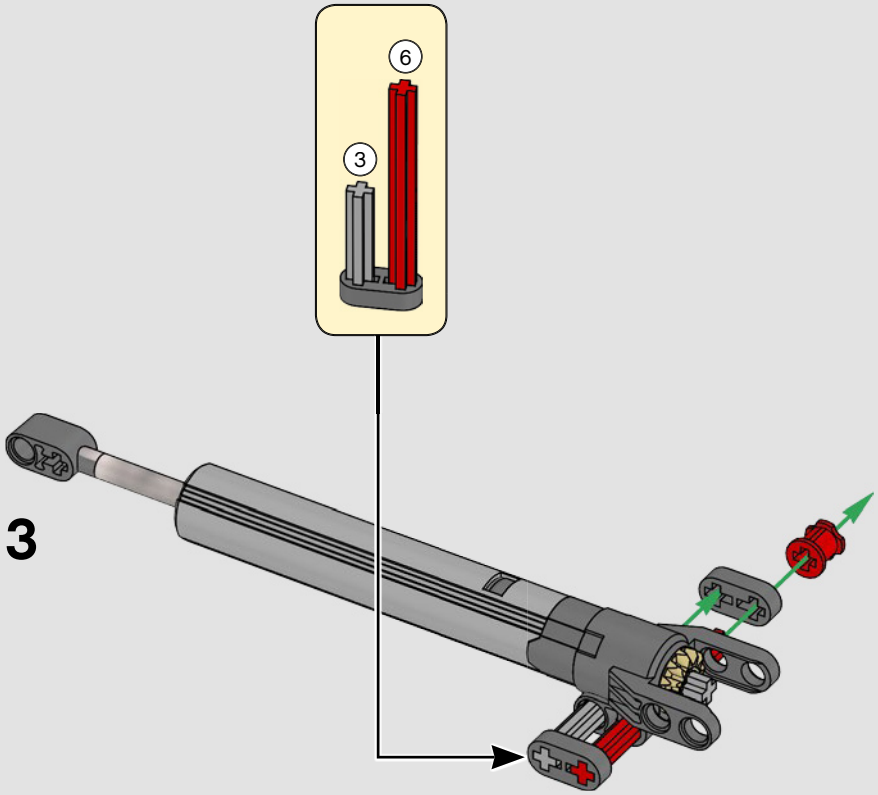
6
3
3

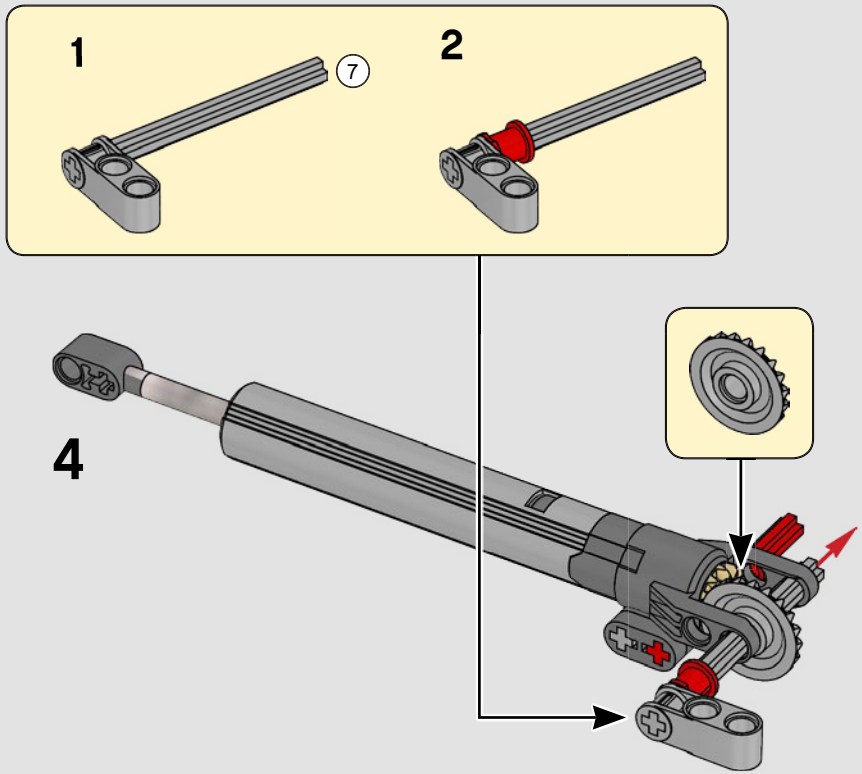
1
7
2
4

5

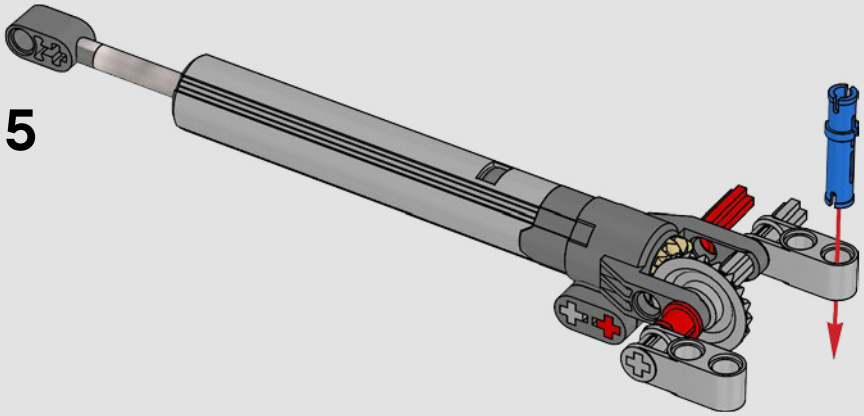

6

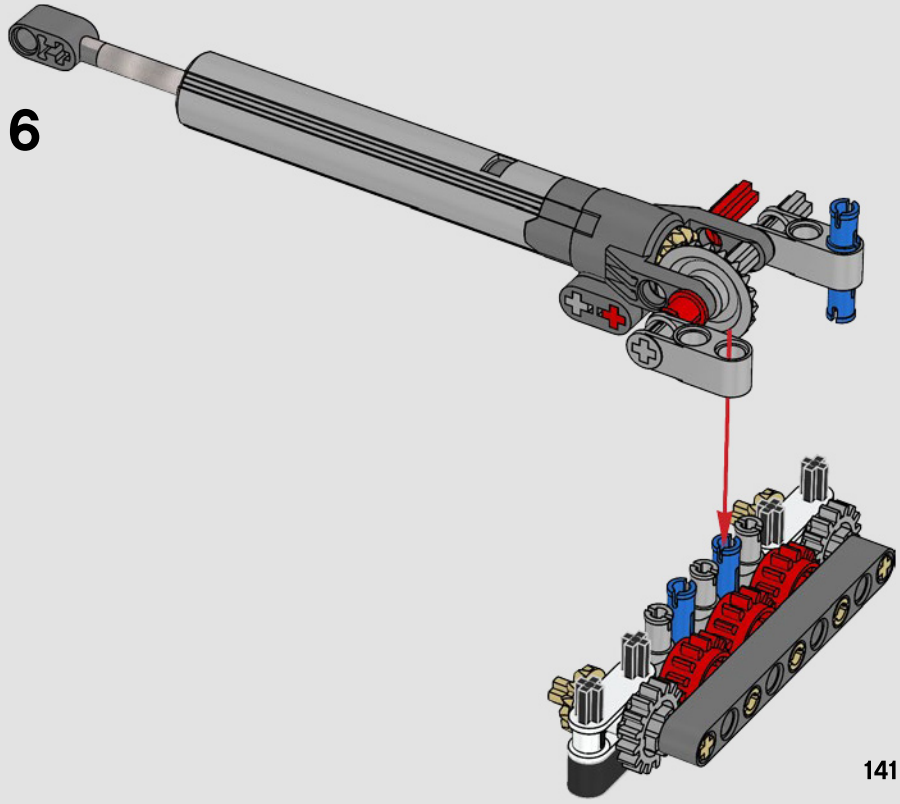

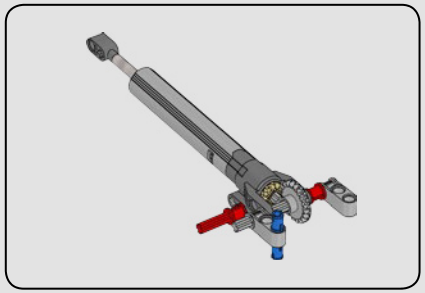

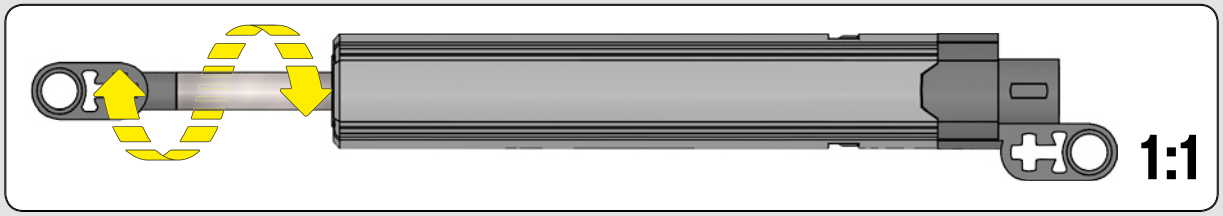

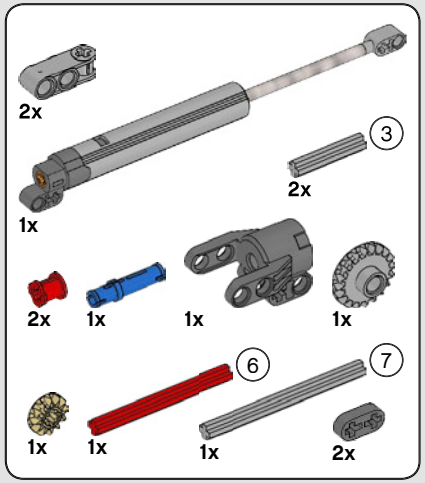

664

1

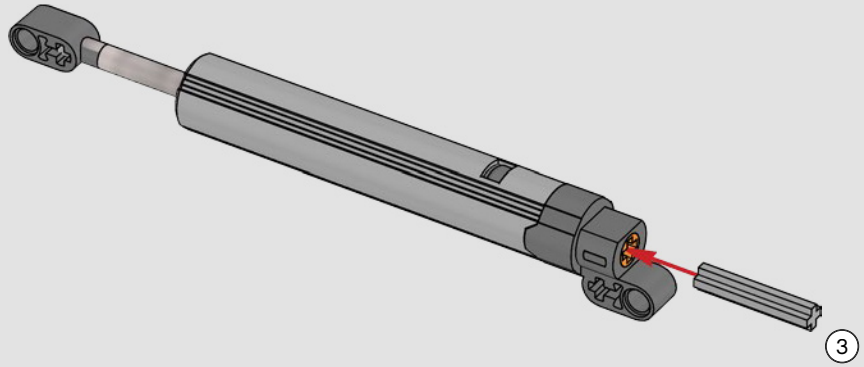

2

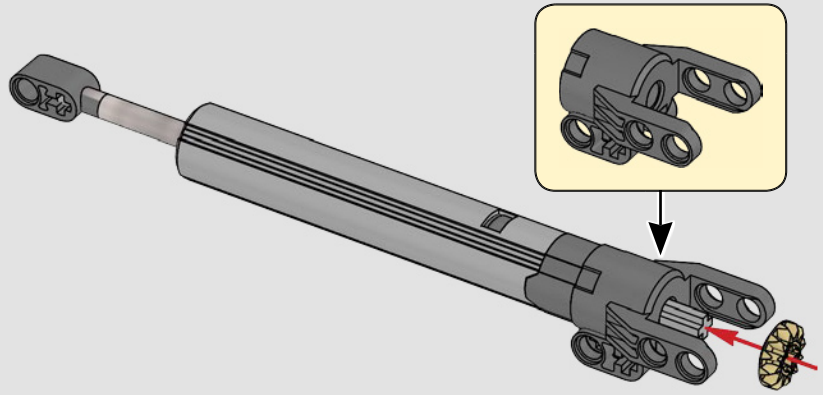

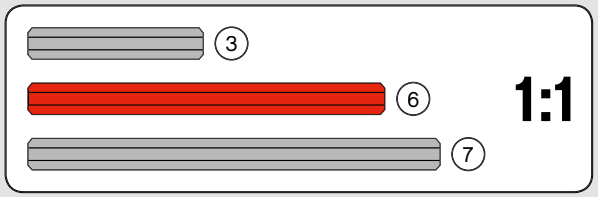

3

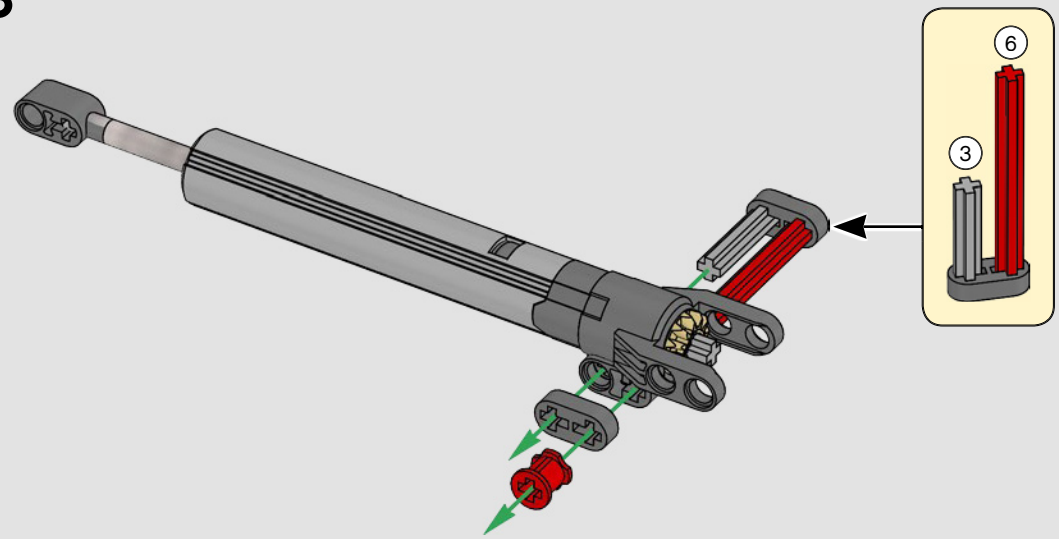

4

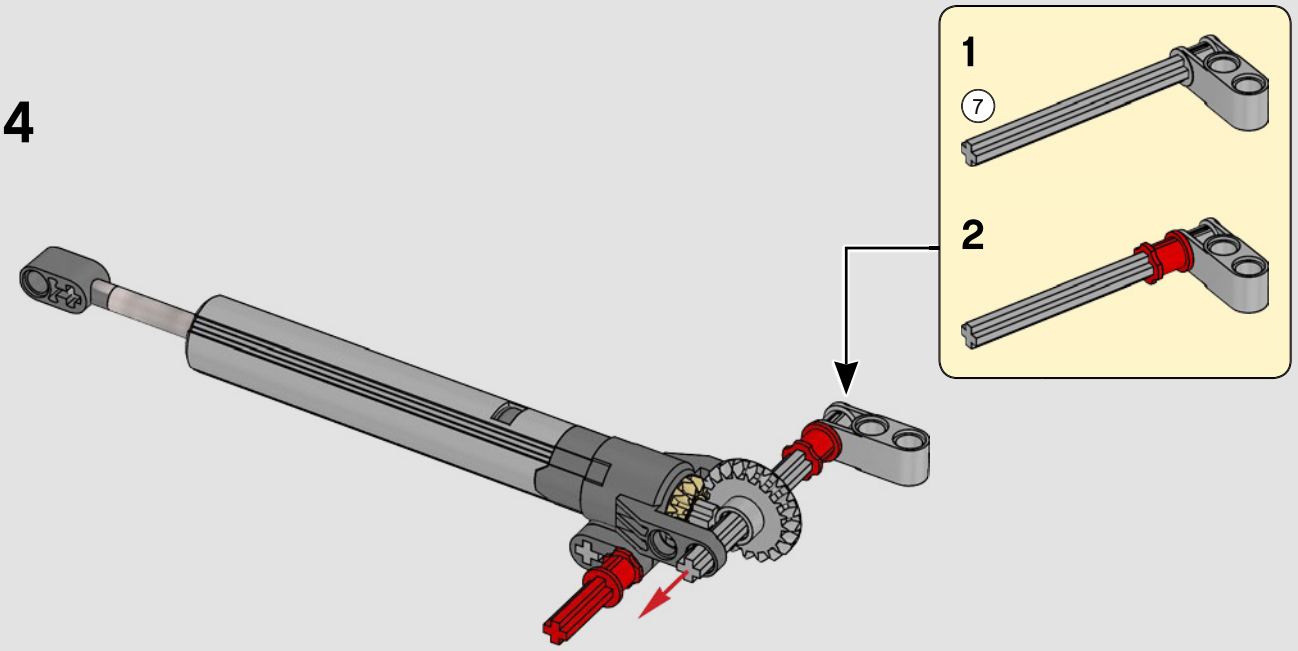

5

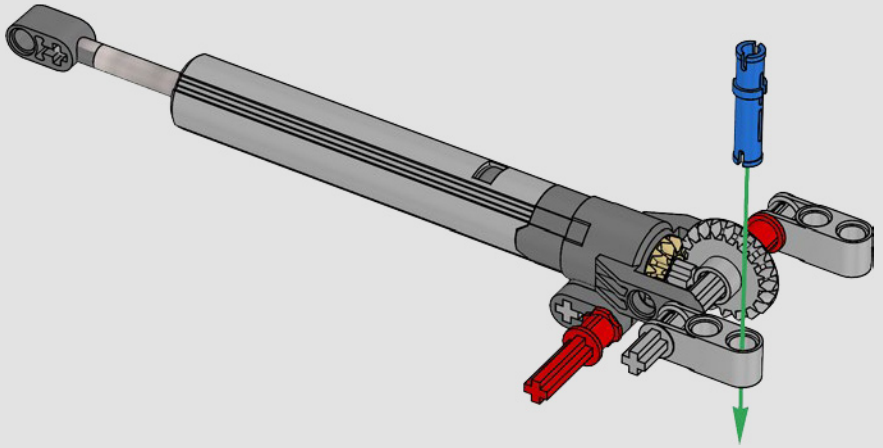

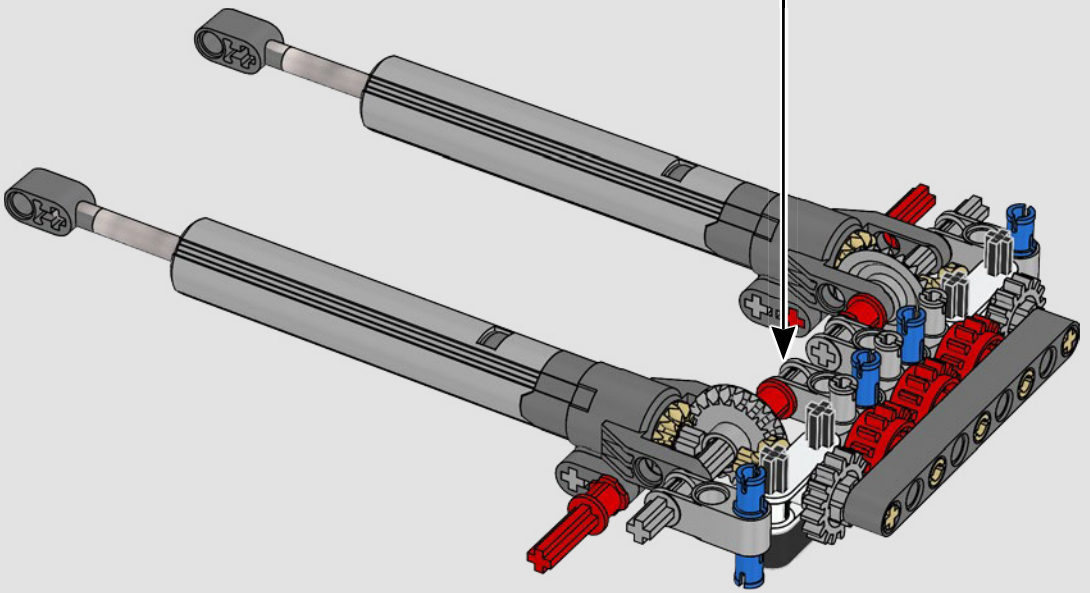

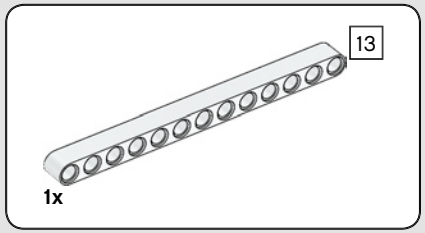

665

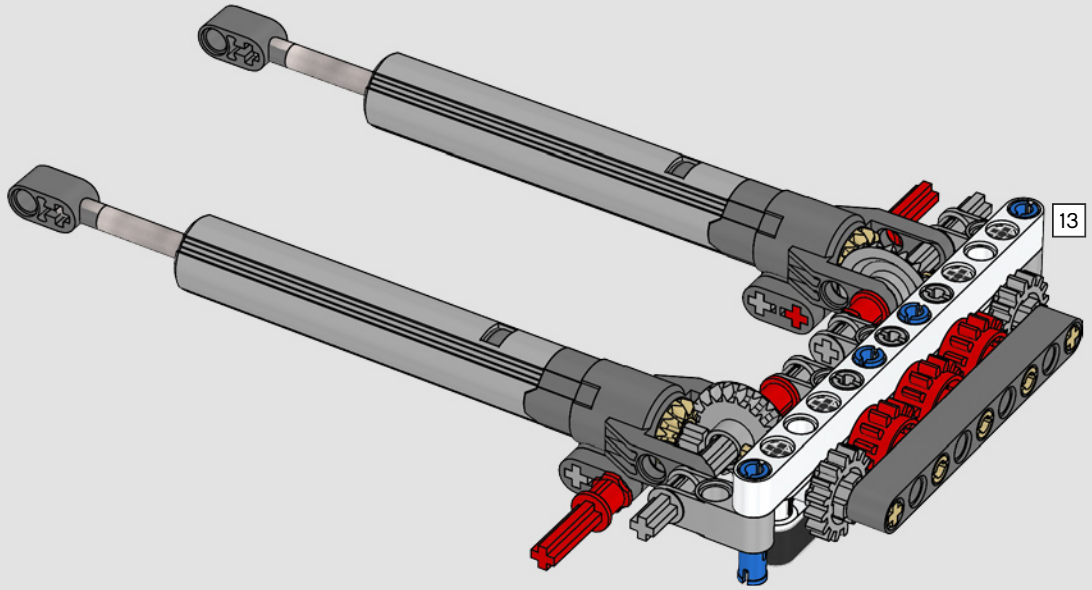

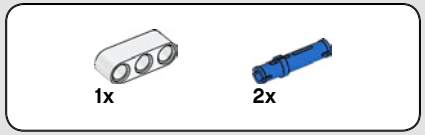

666

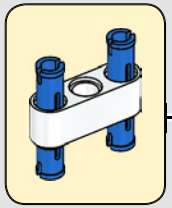

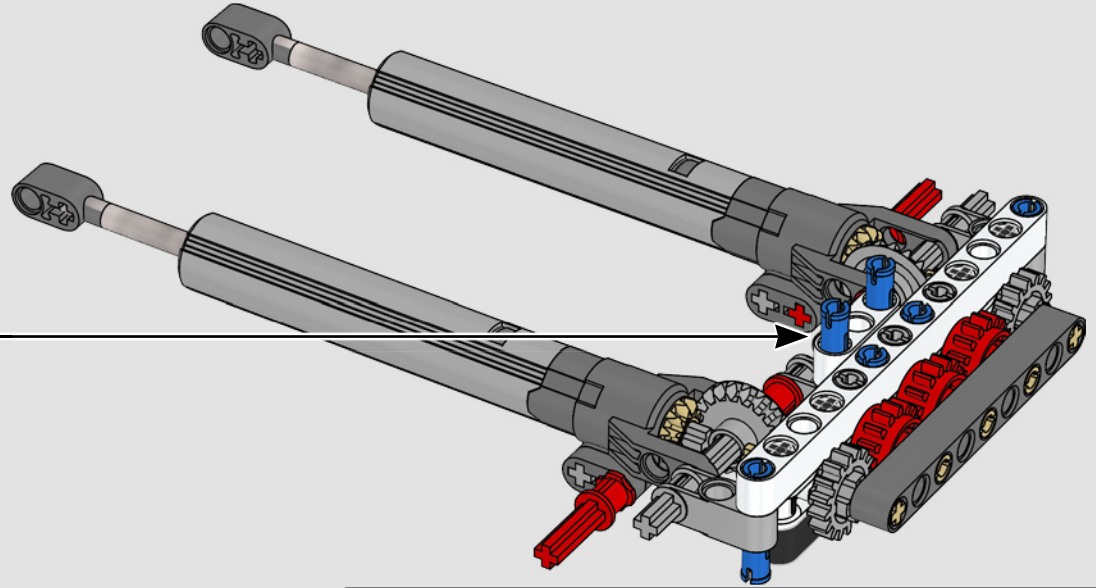

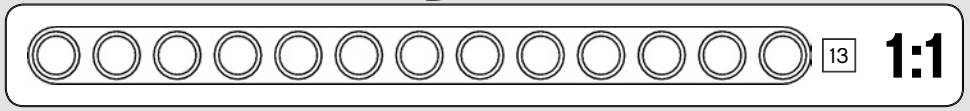

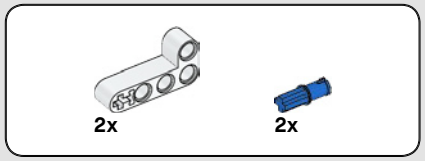

667

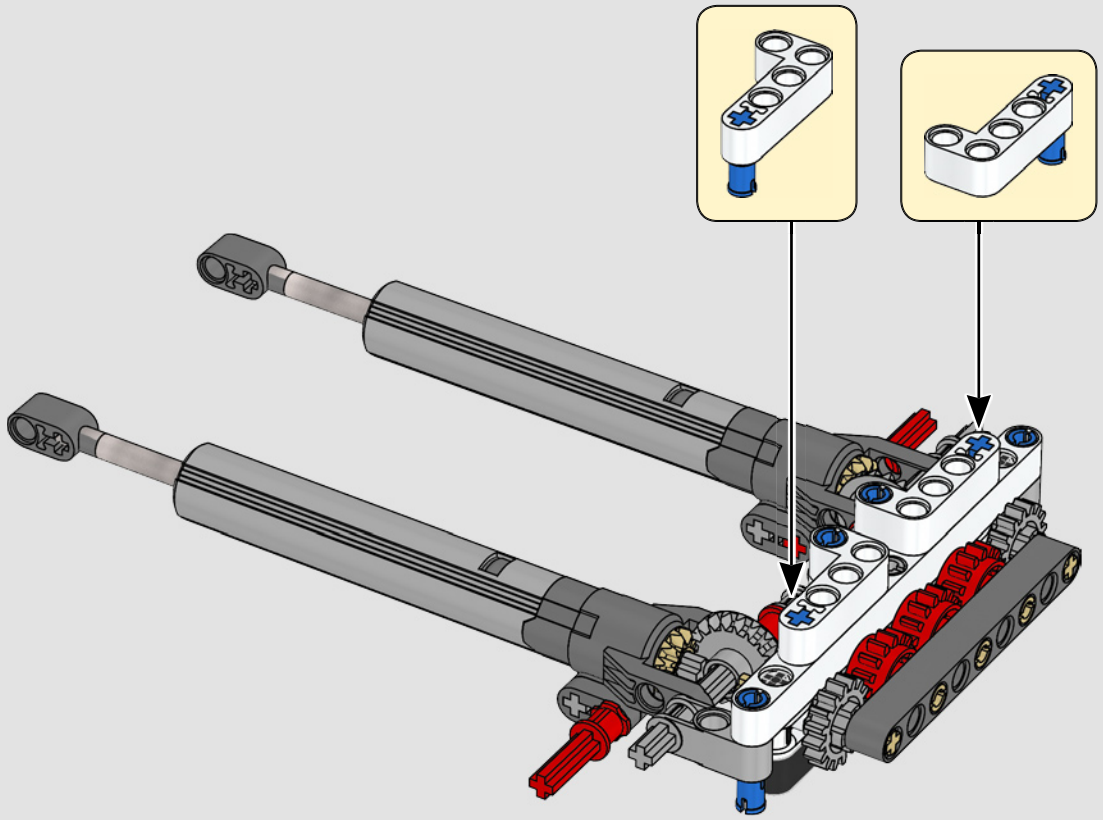

668

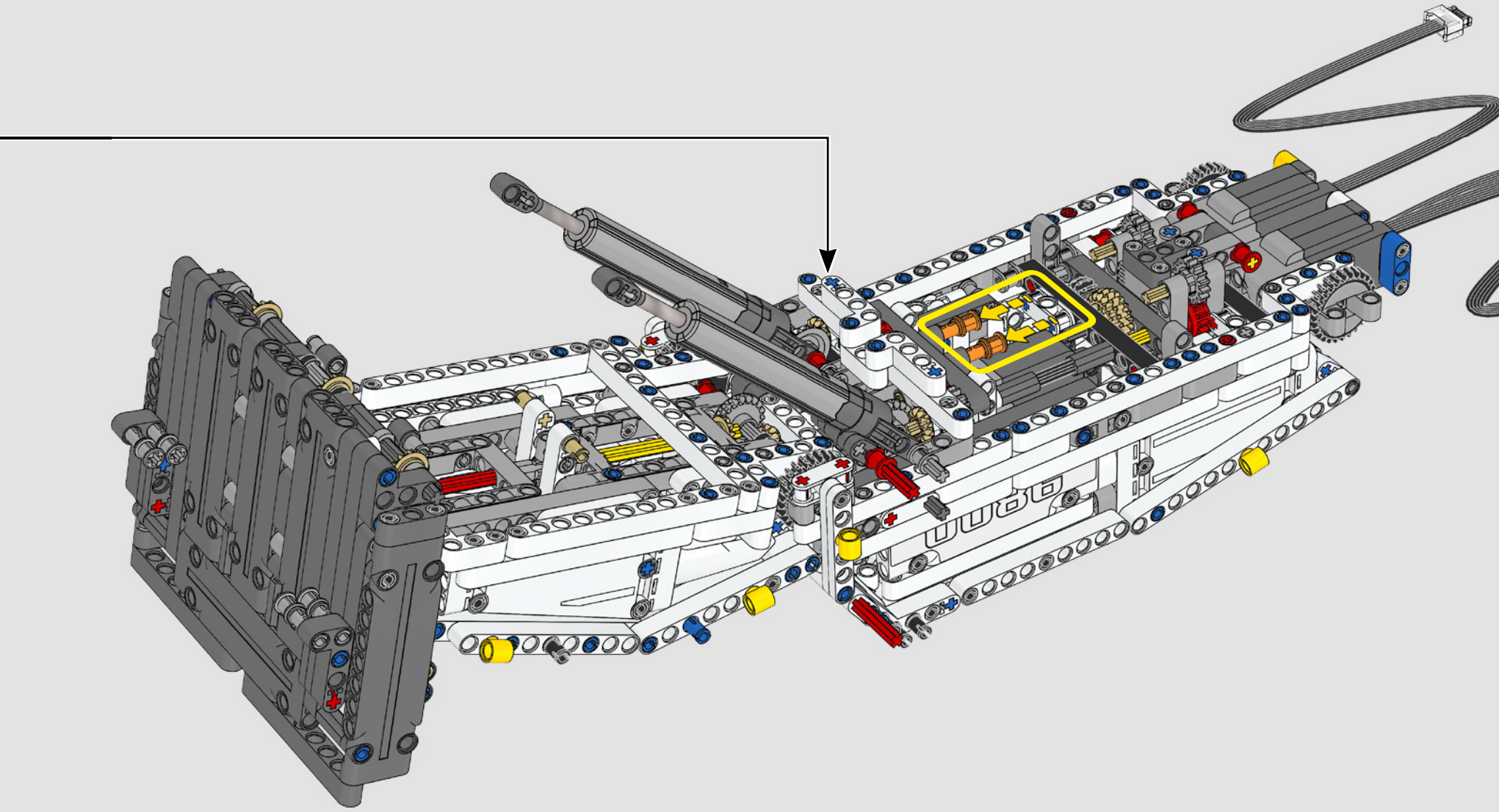



2x

669



670

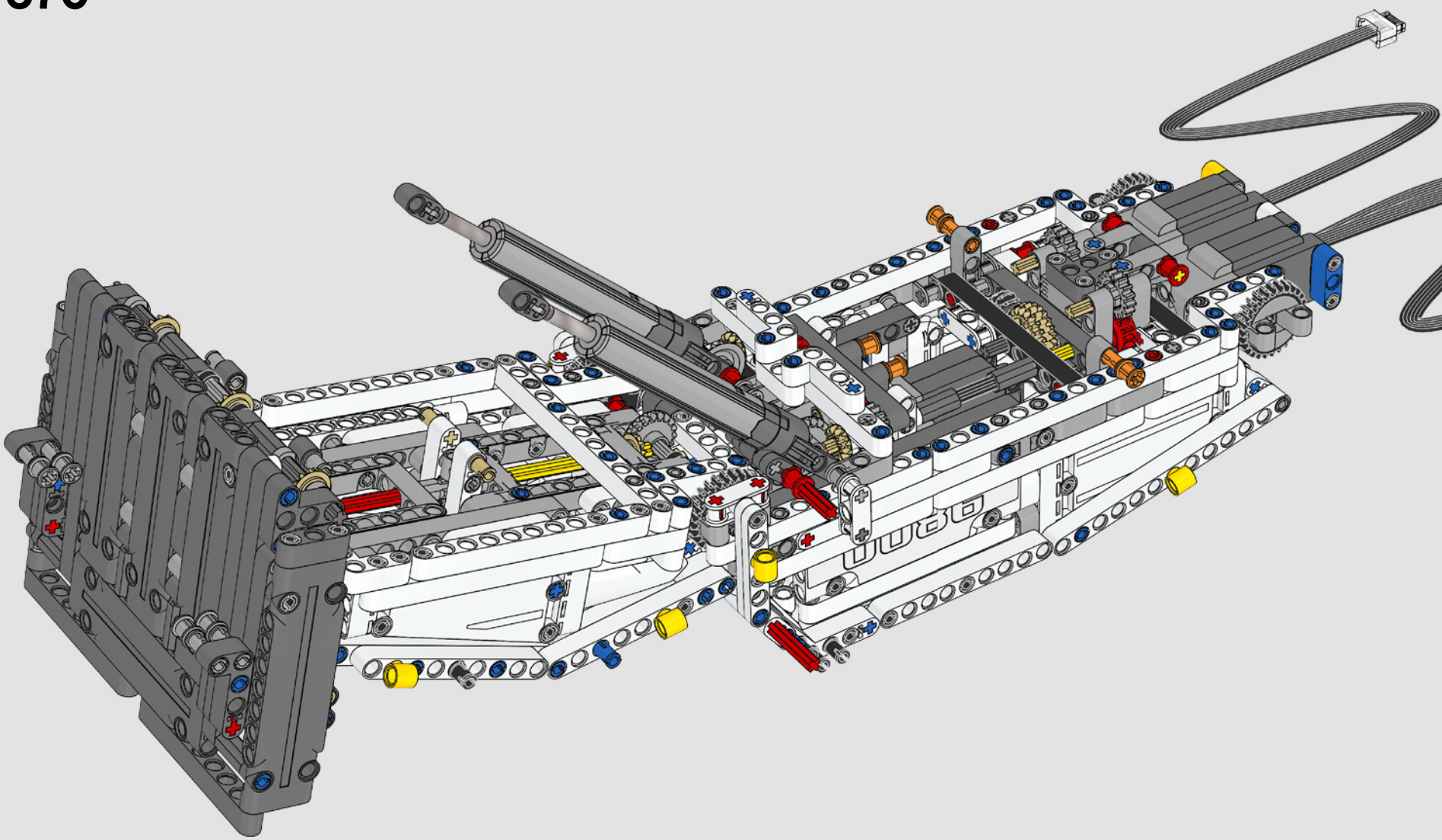

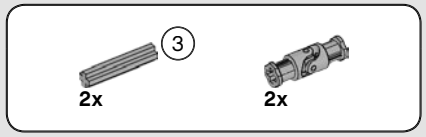

671

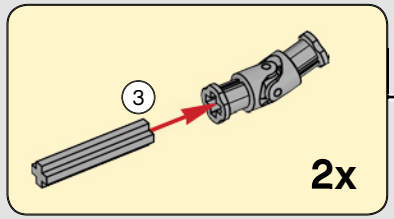

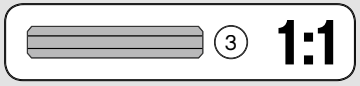

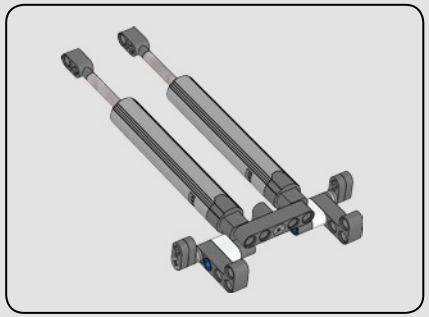

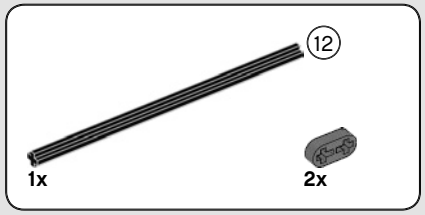

672

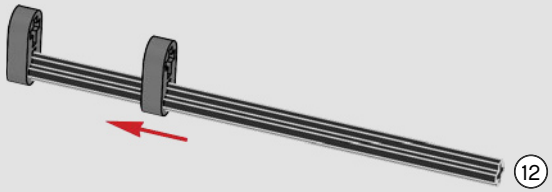

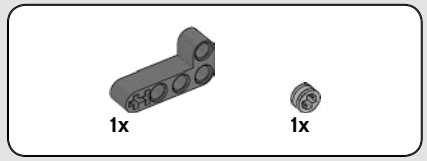

673

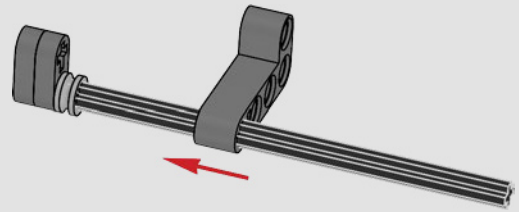

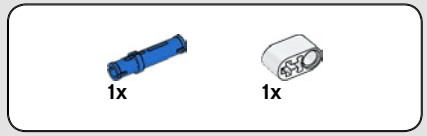

674

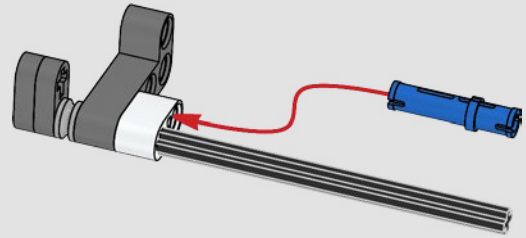



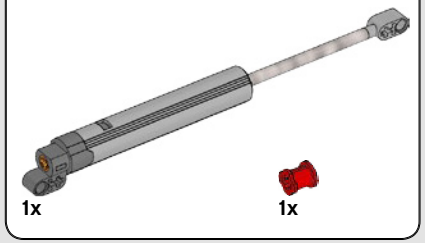

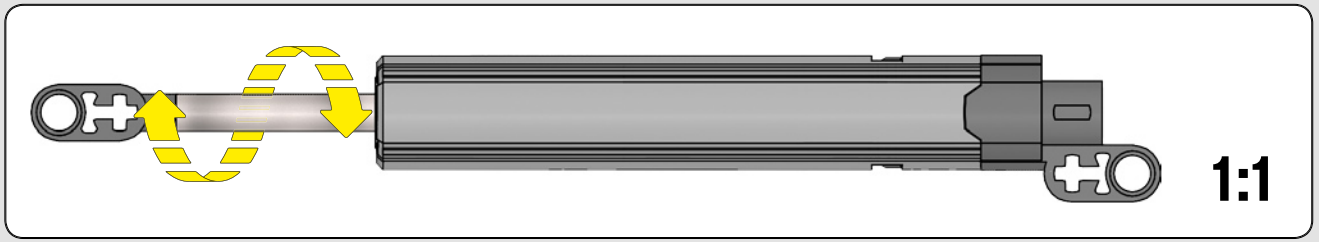

675

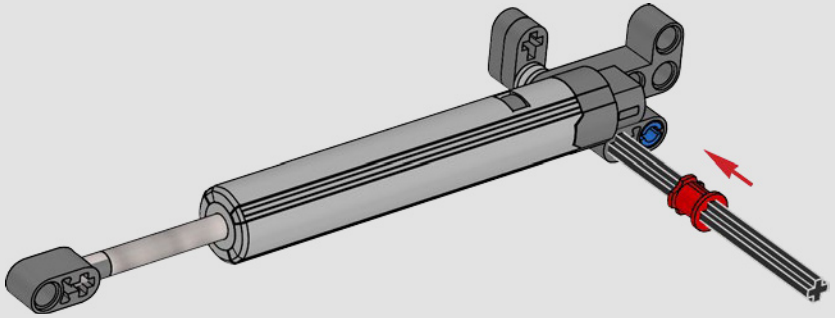

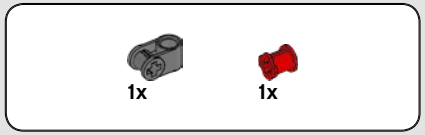

676

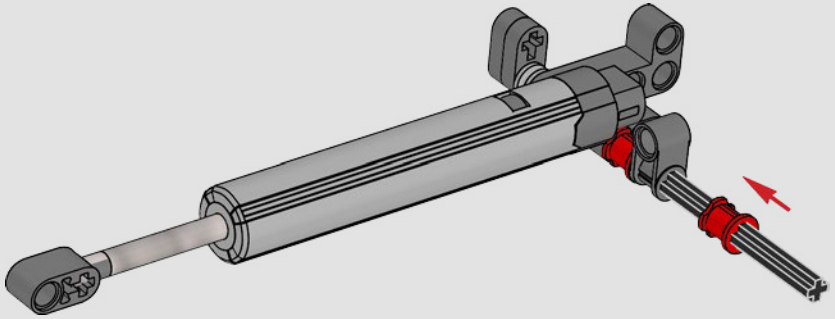

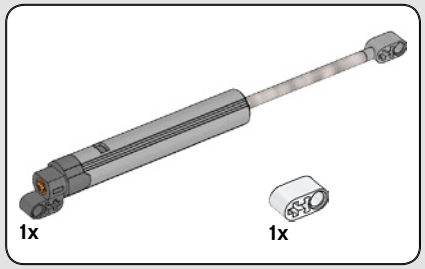

677

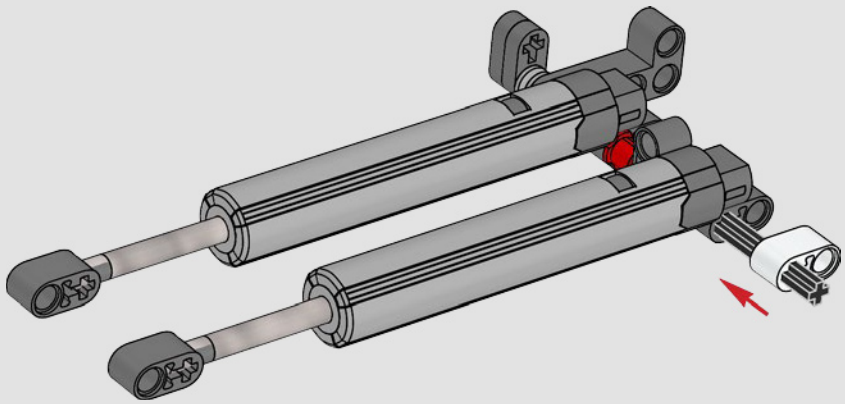

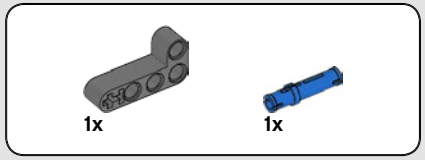

678

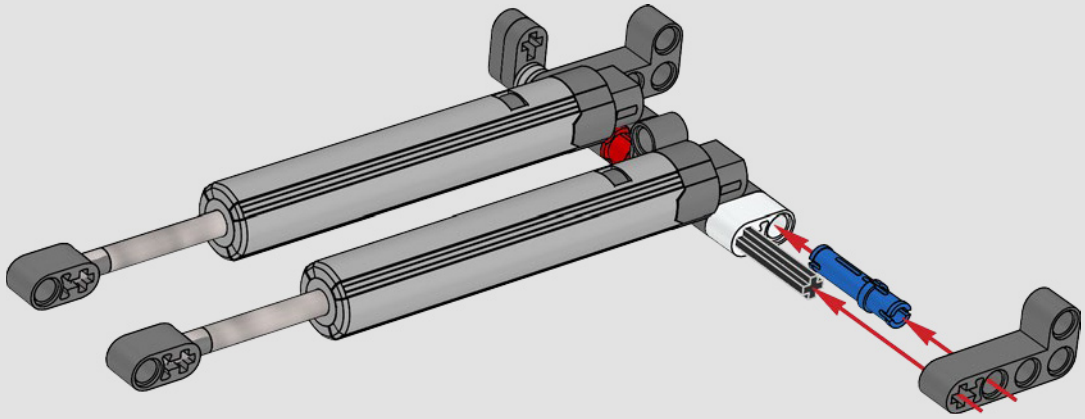



679

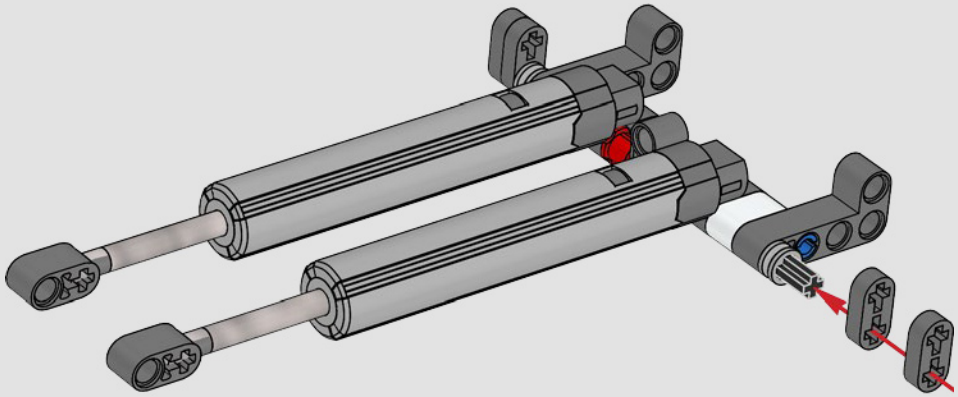

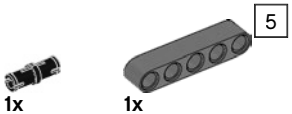

680

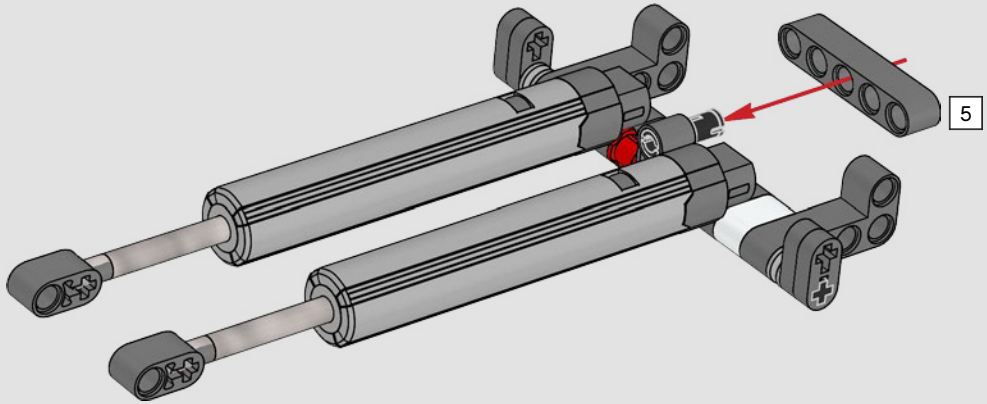

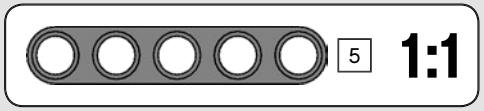

681

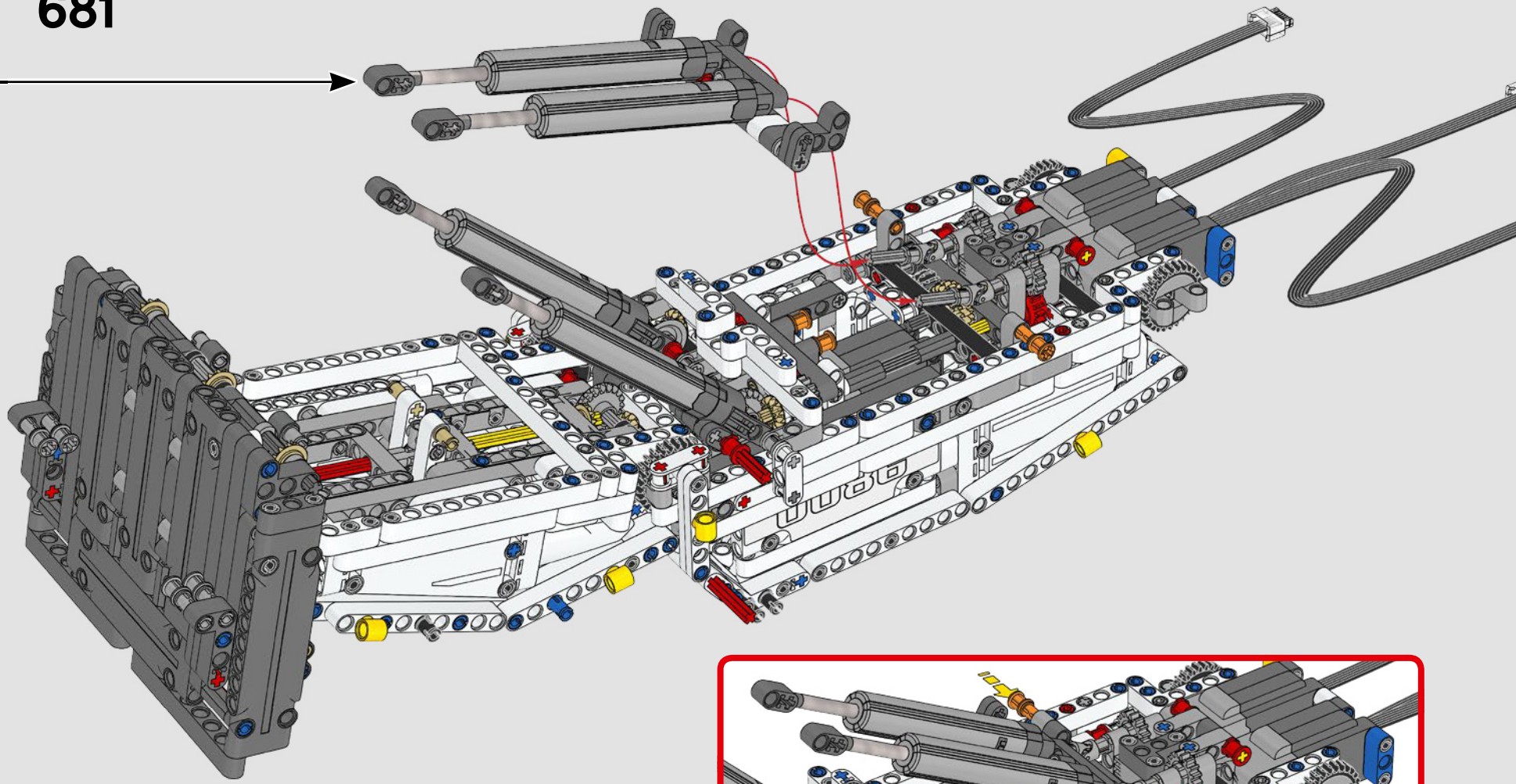

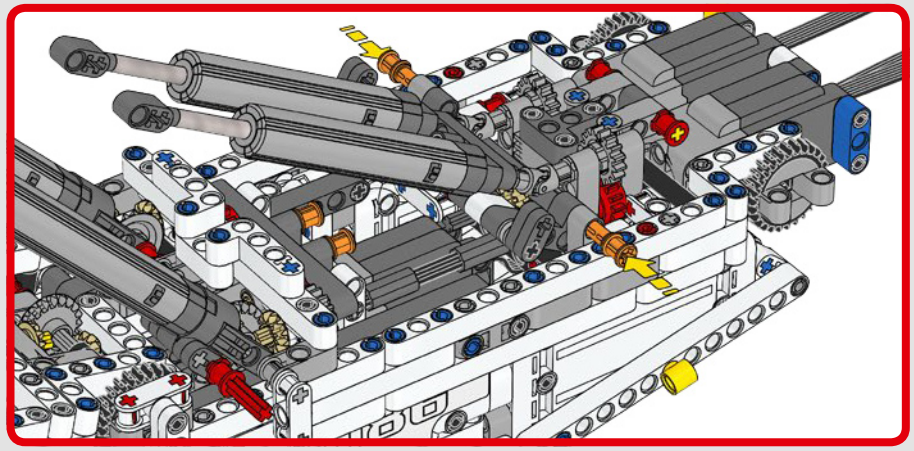

682

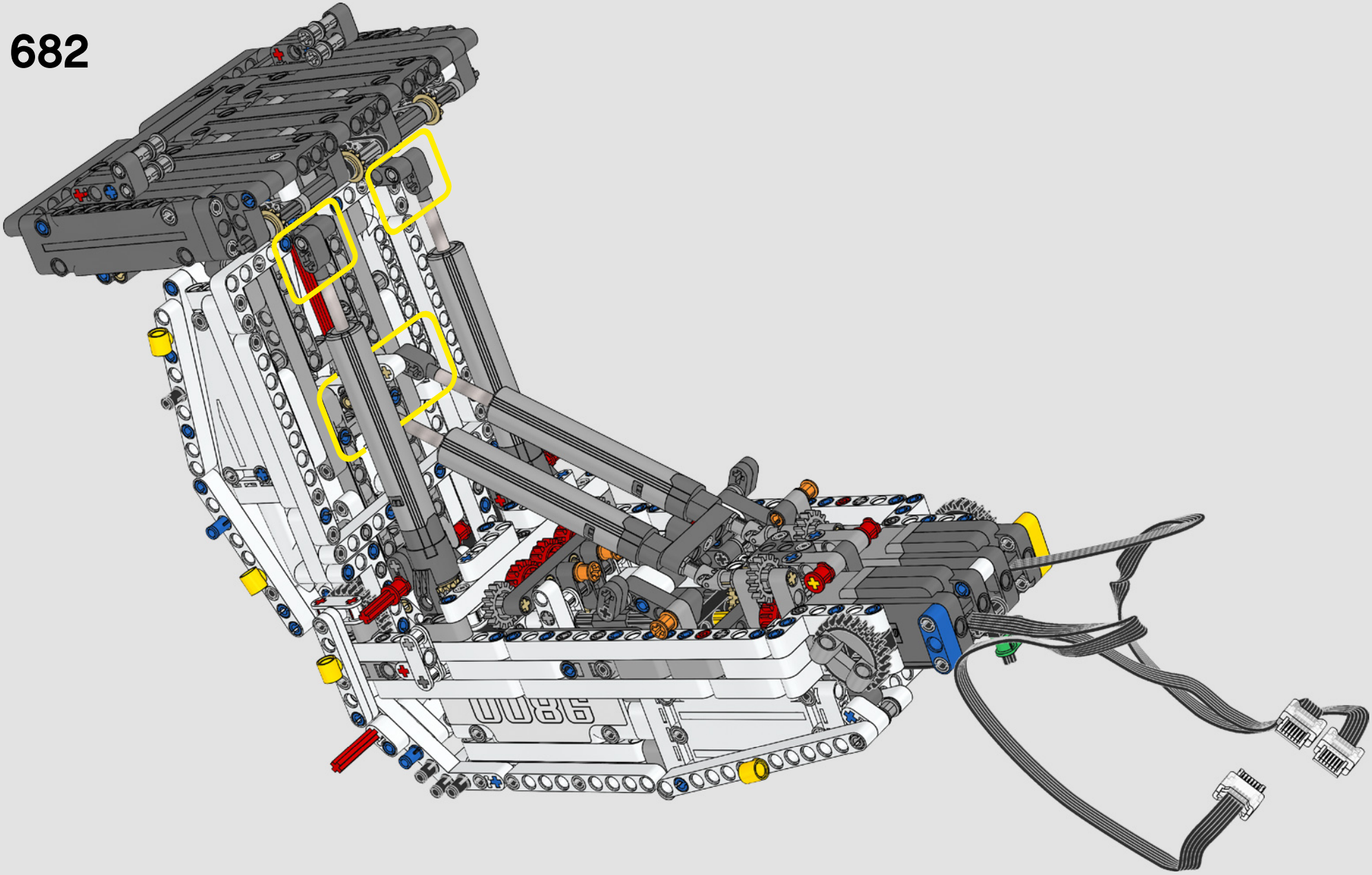

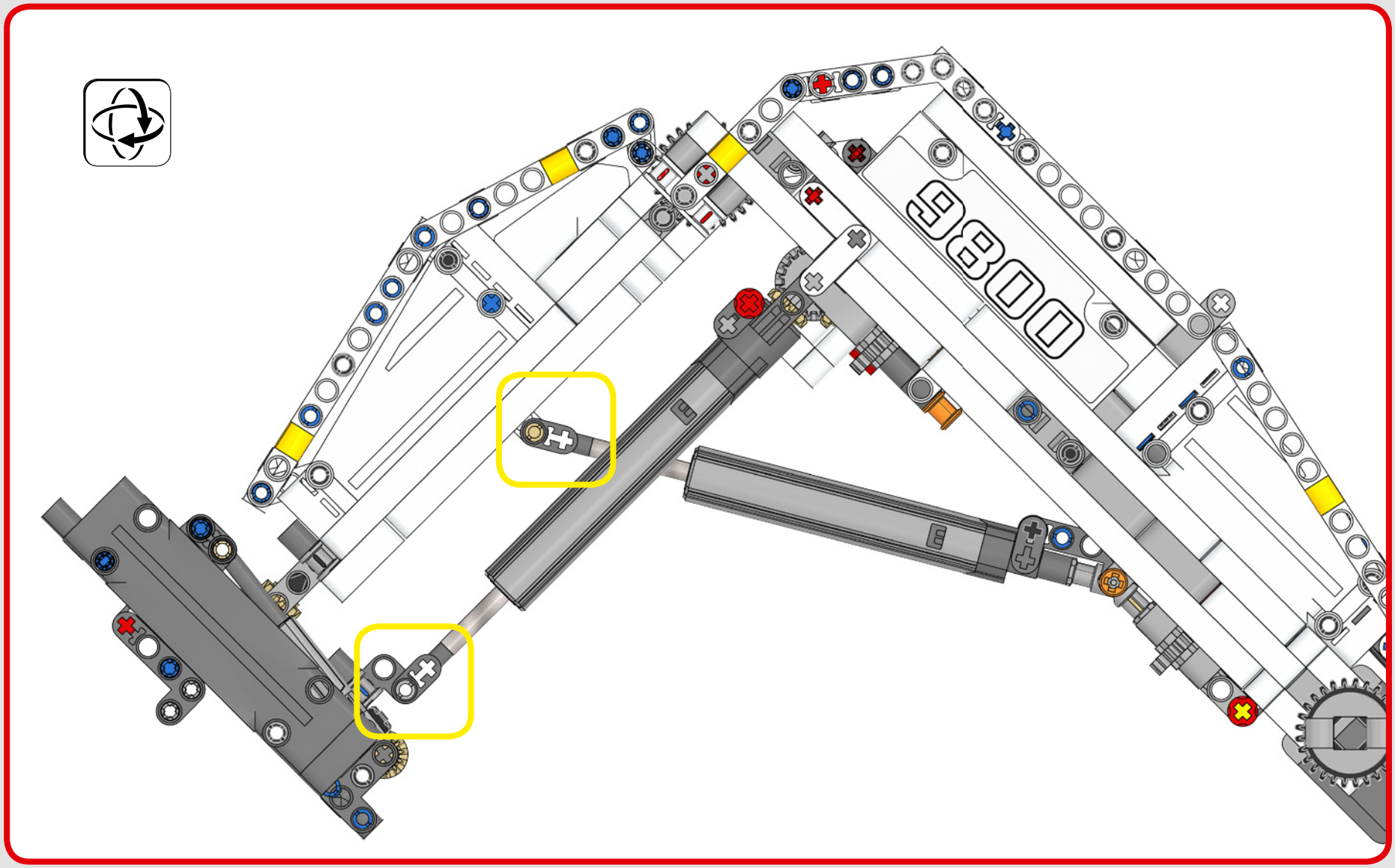
9800

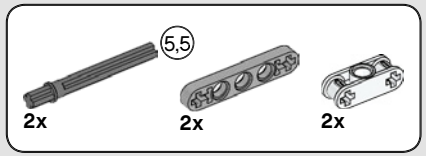

683



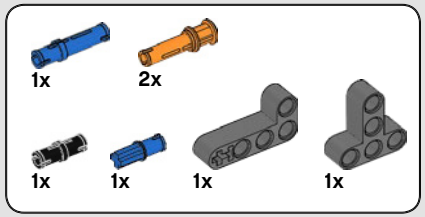

684

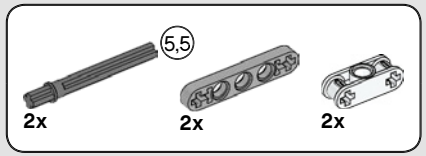

685



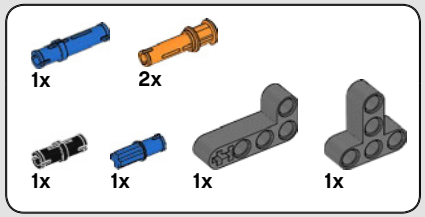

686

687

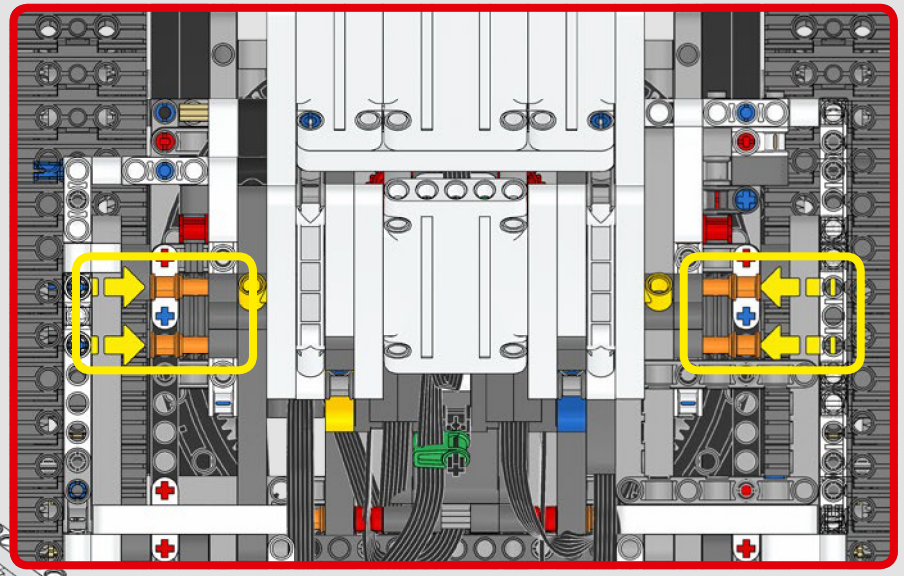

688

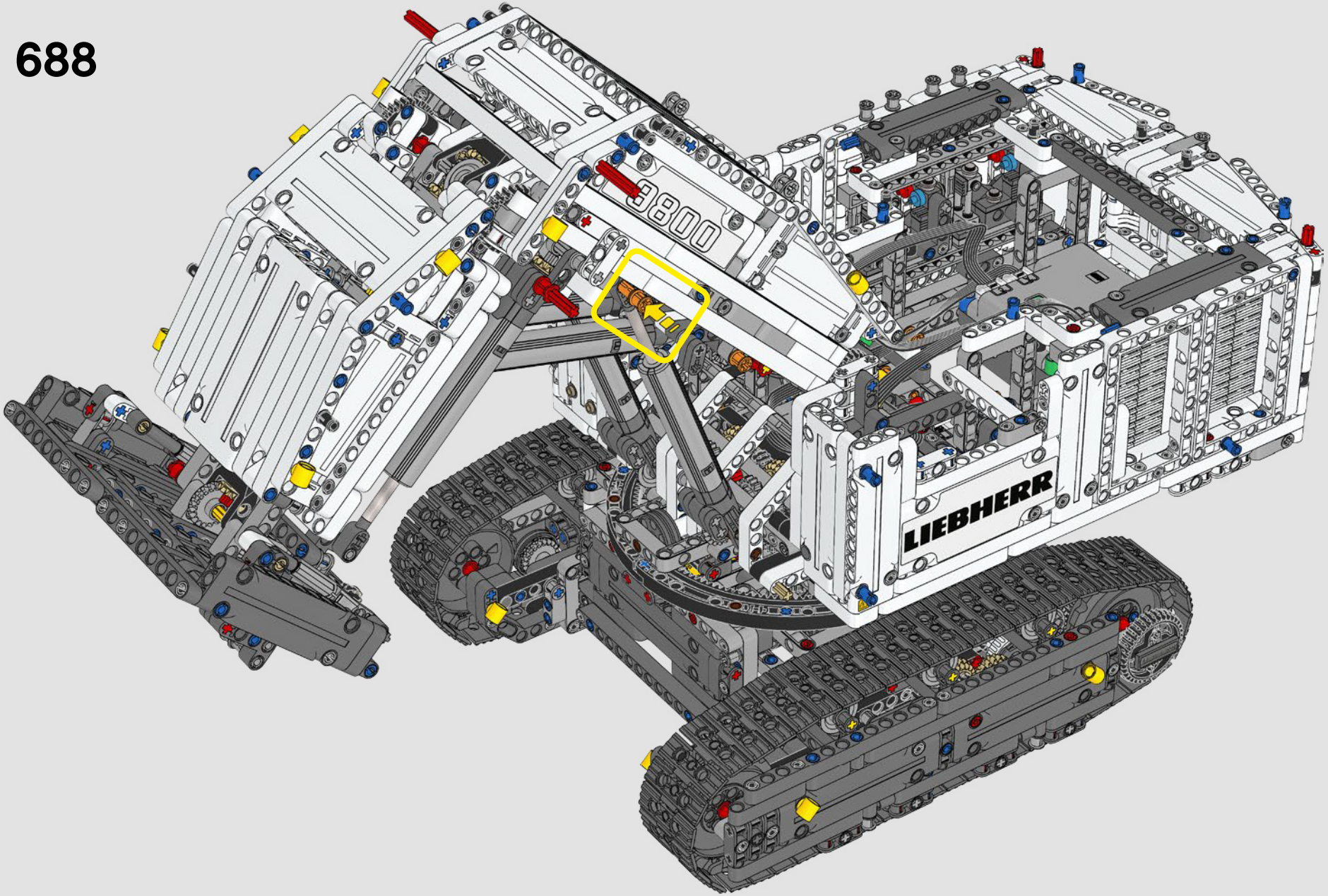

689

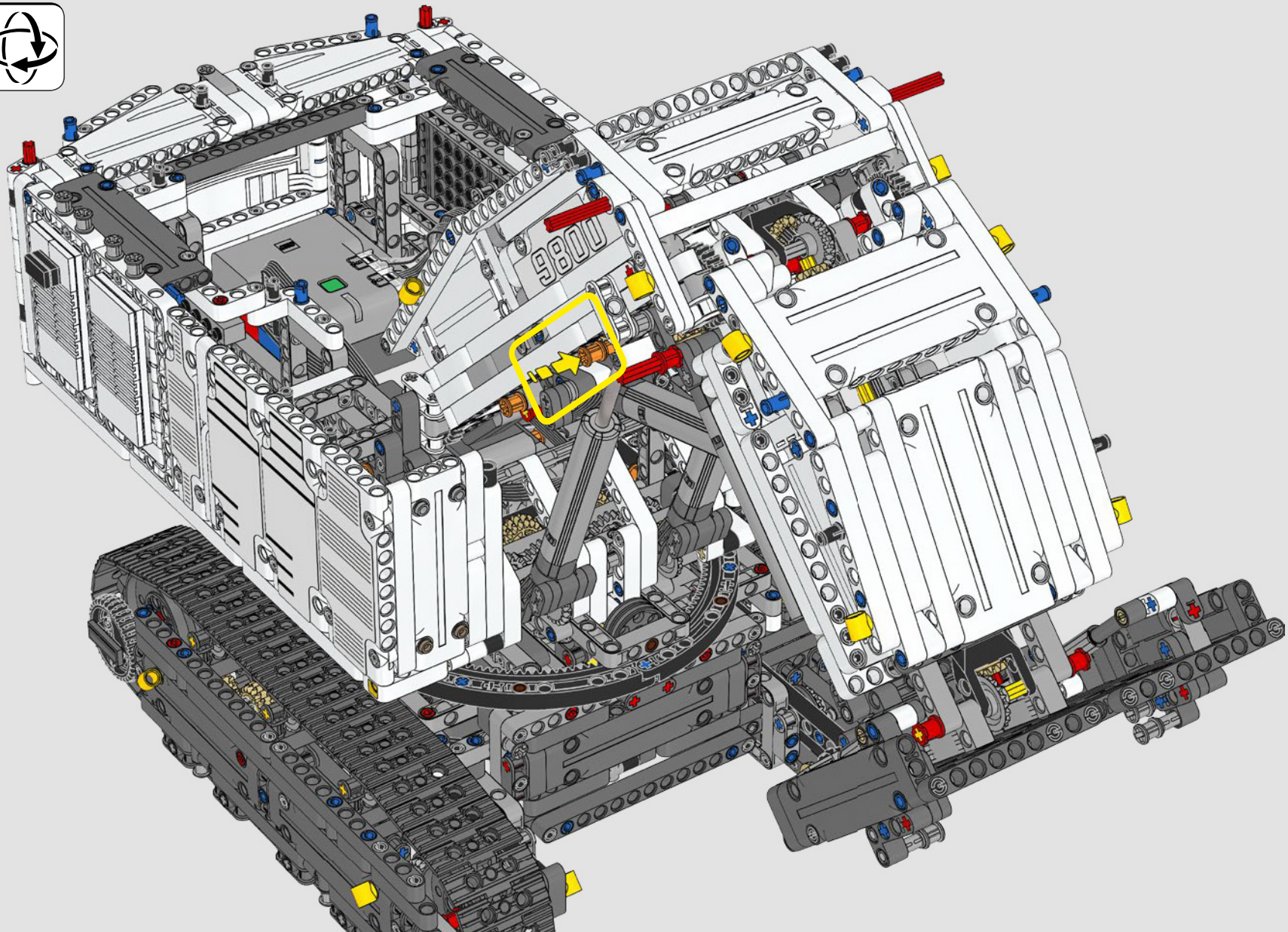

690

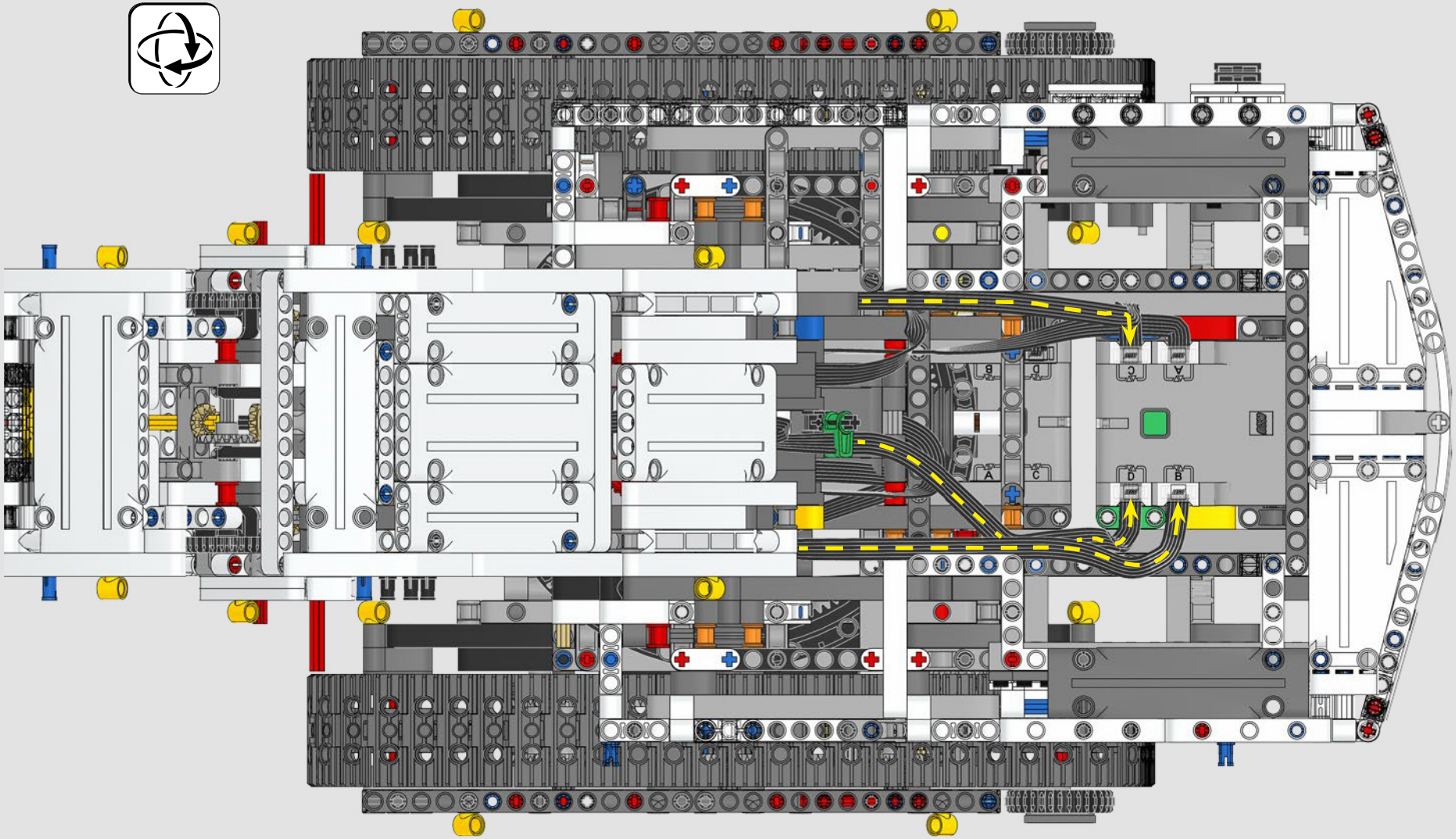

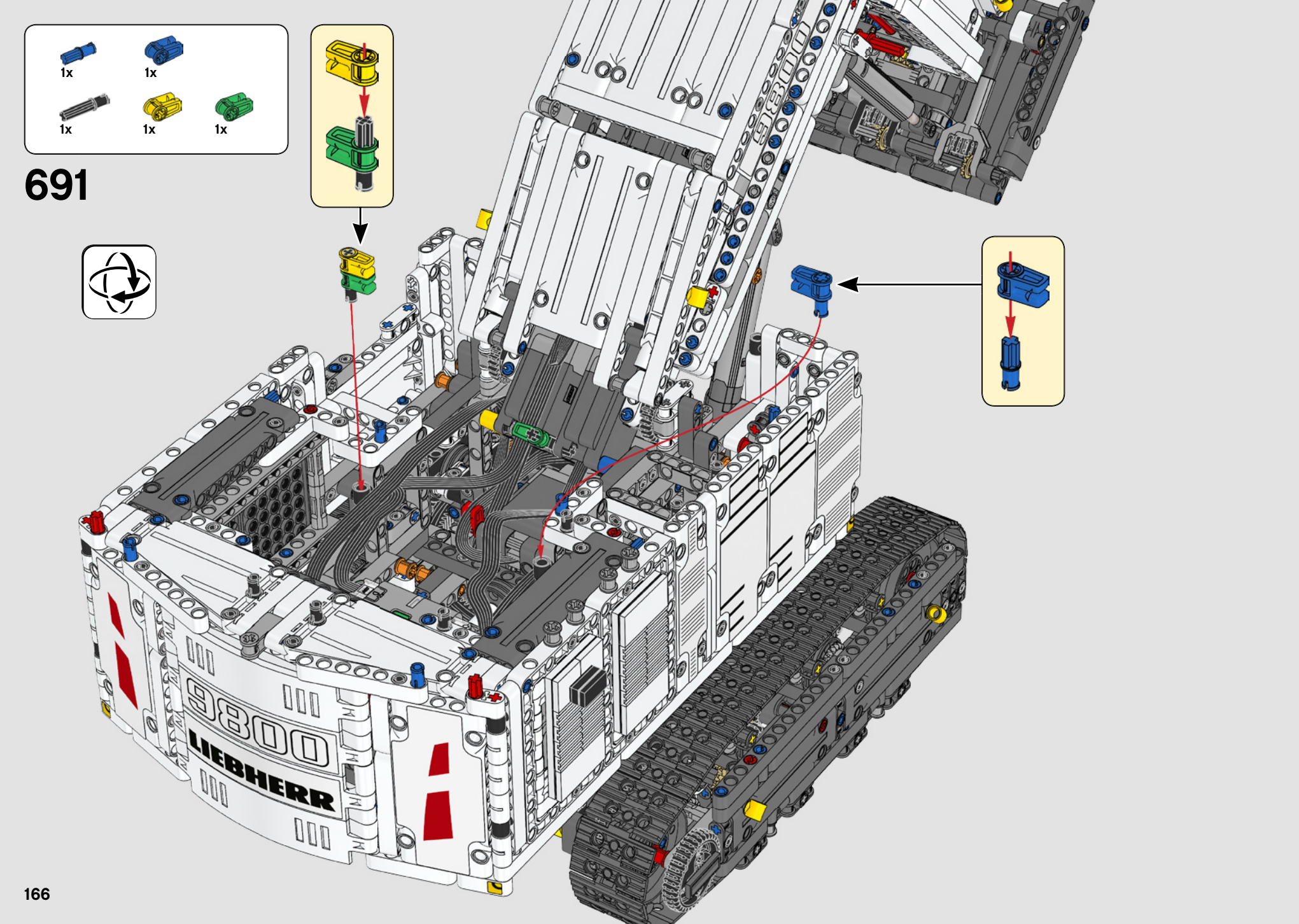
1x
1x
1x
1x
1x
691
9800
LIEBHERR

692

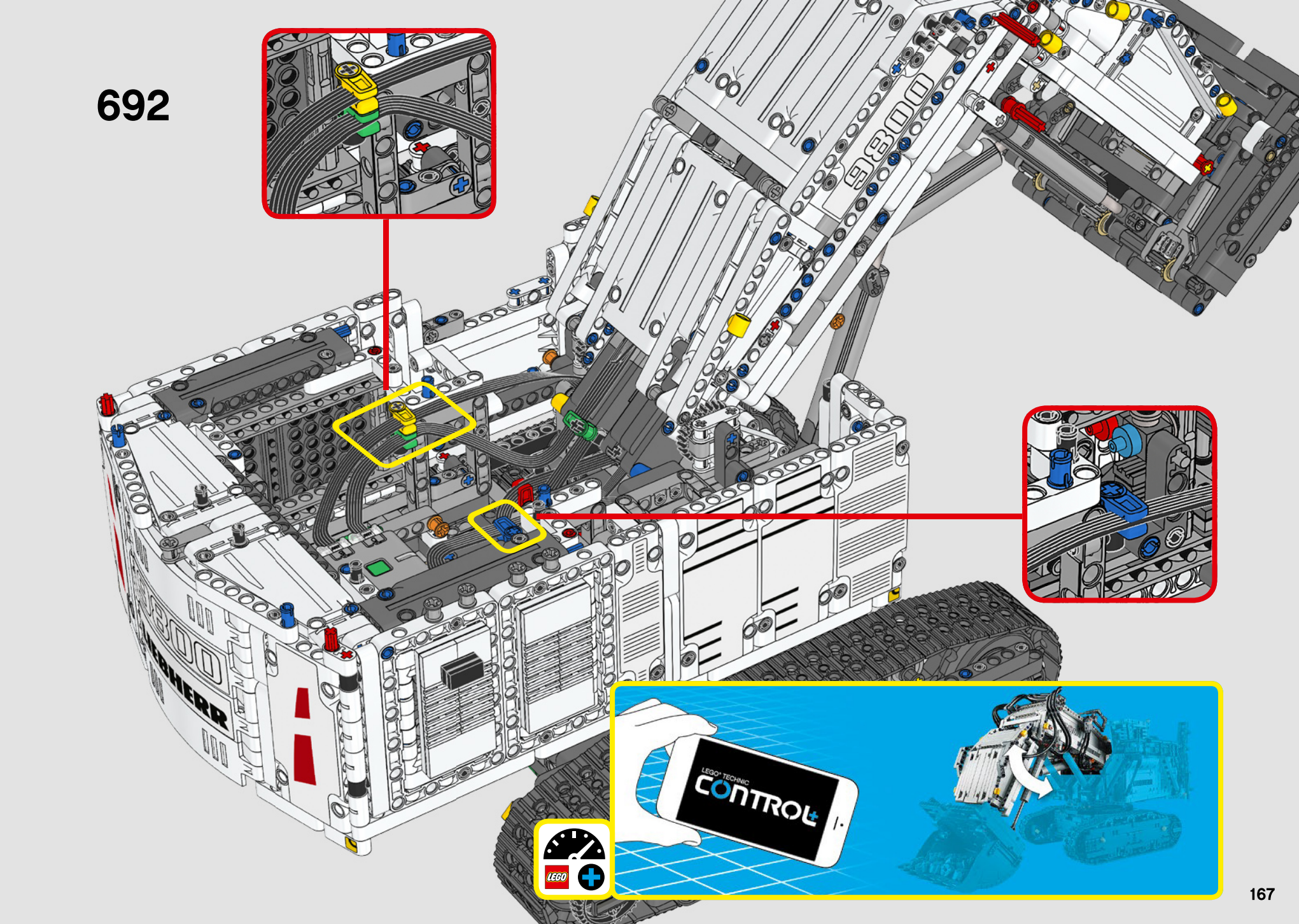

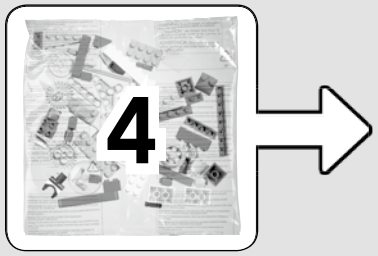
4

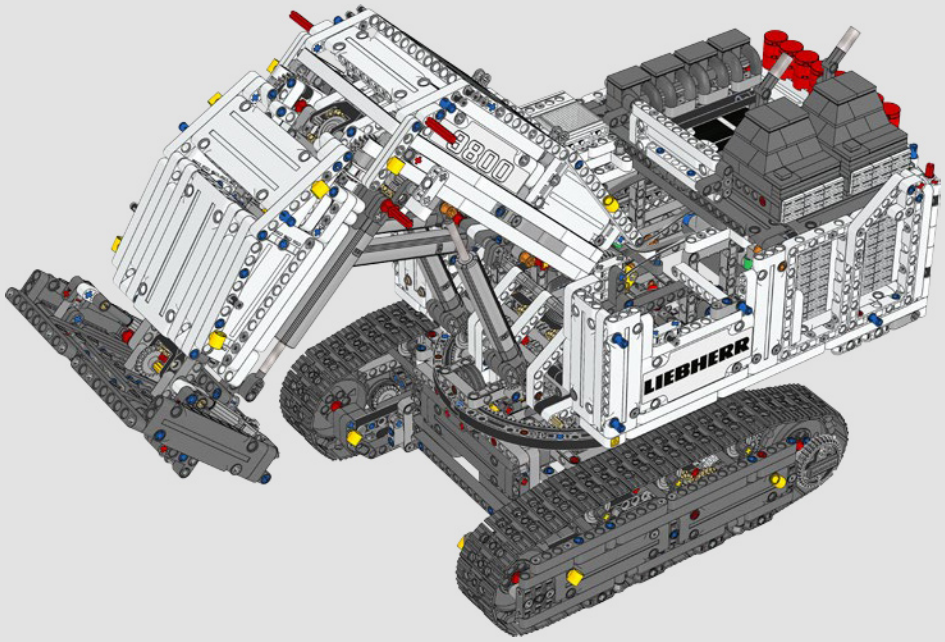
LIEBHERR

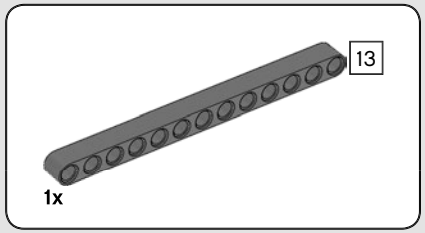

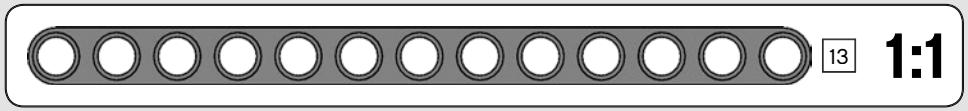

693

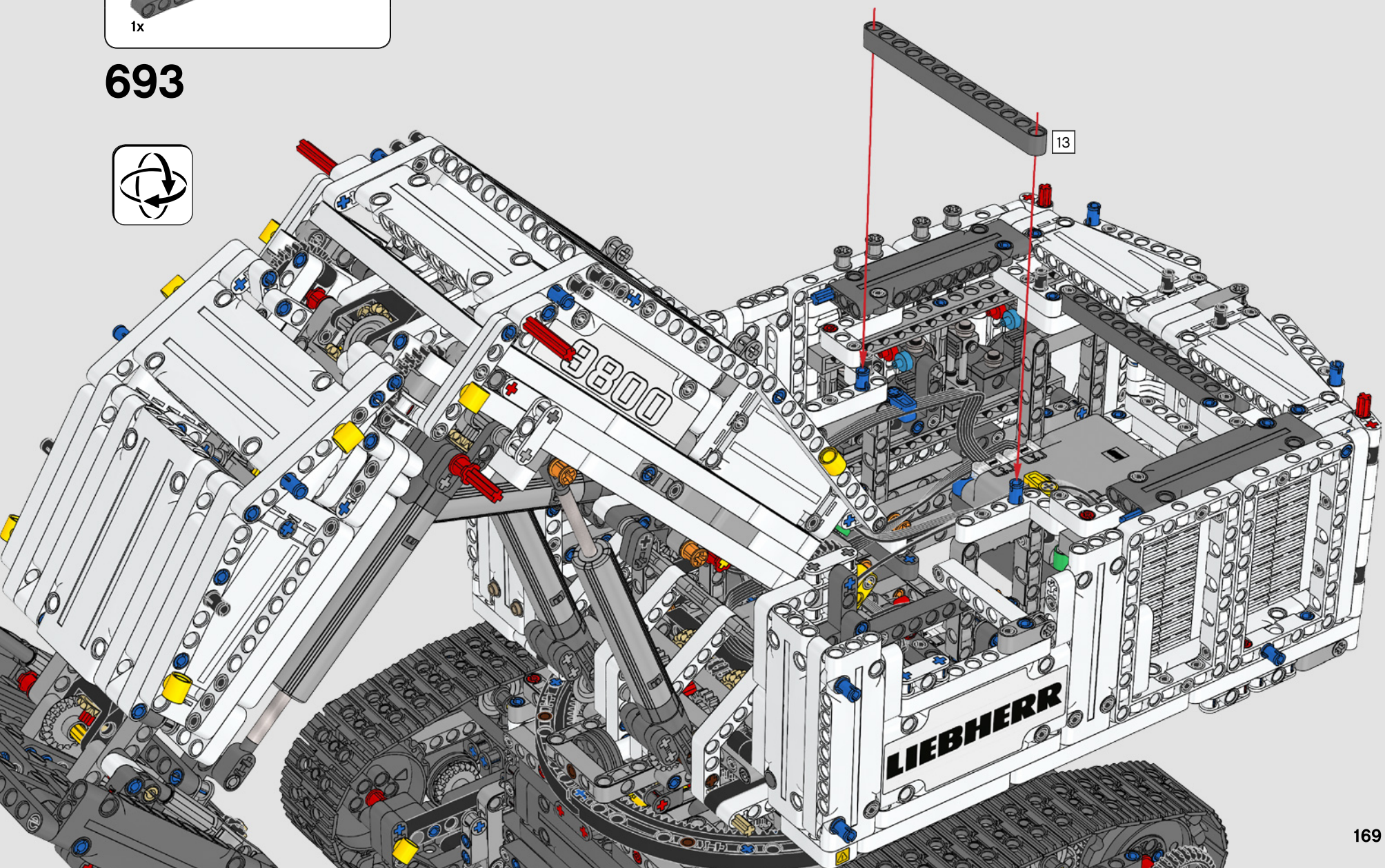

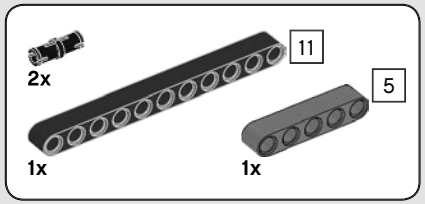

694

1

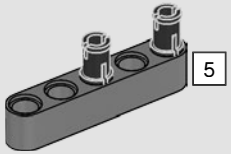

2

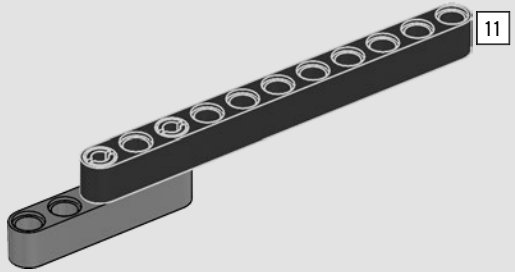

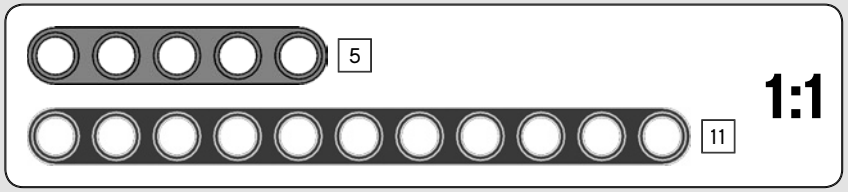

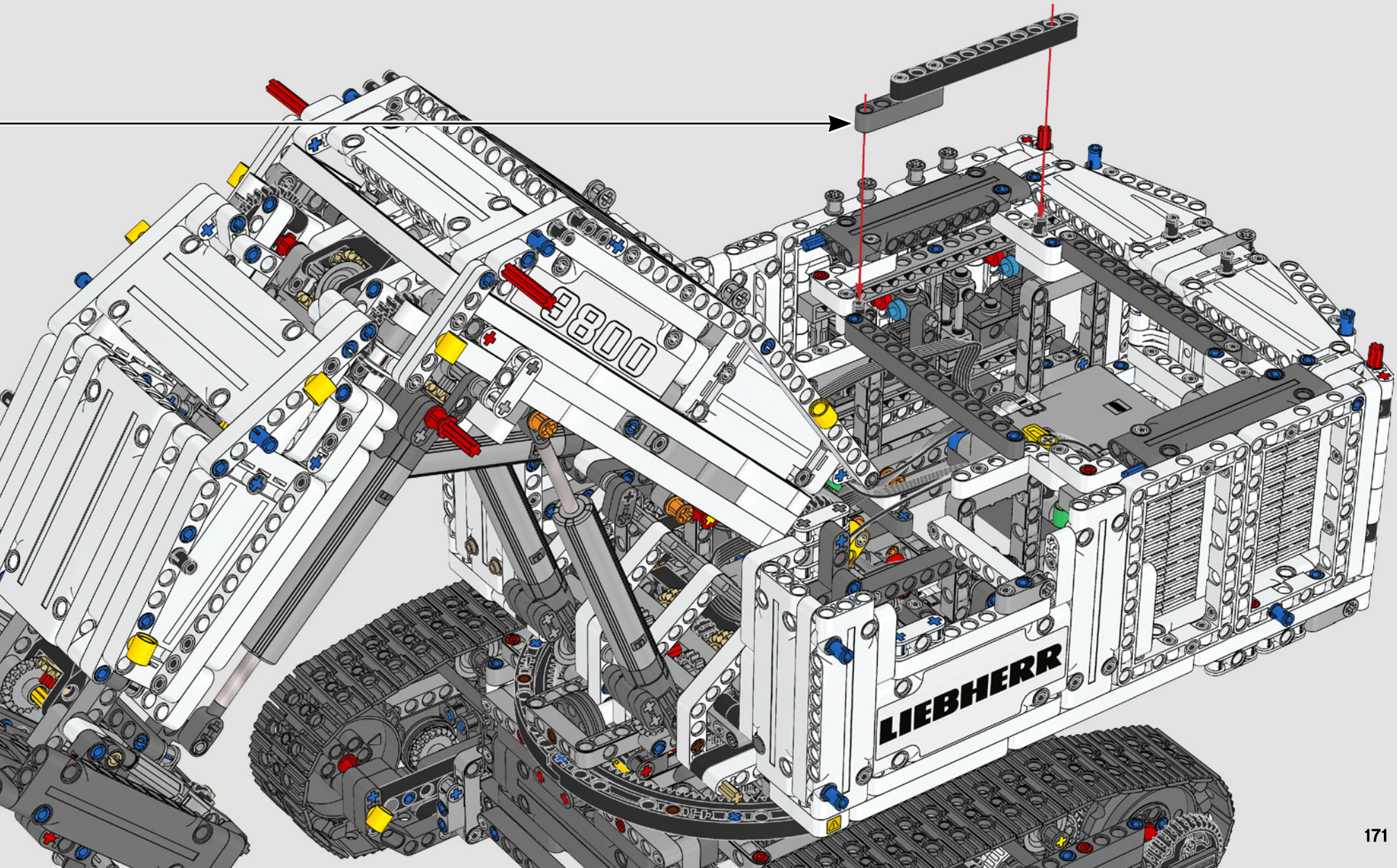
9800
LIEBHERR

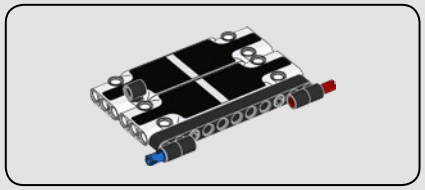

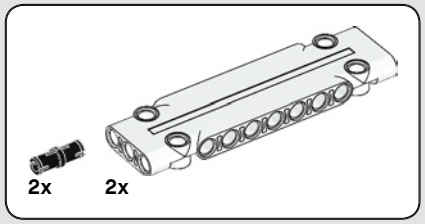

695

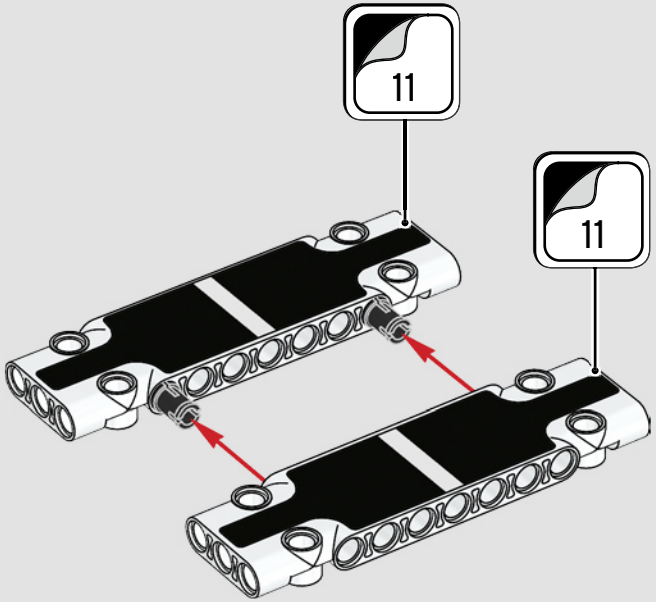

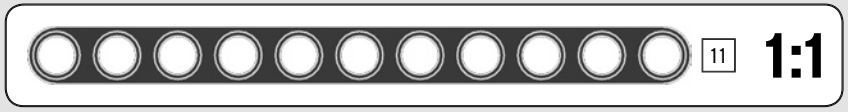

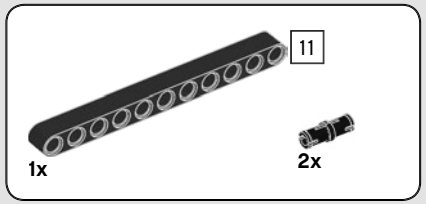

696

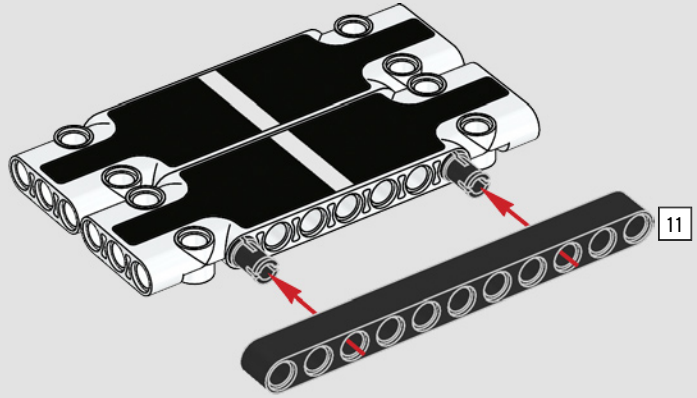


4x

697

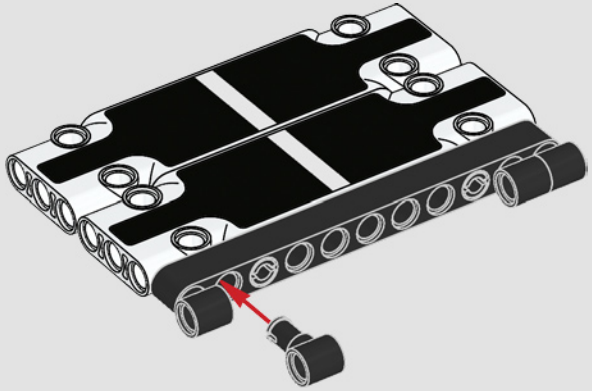


1x


1x


1x

698

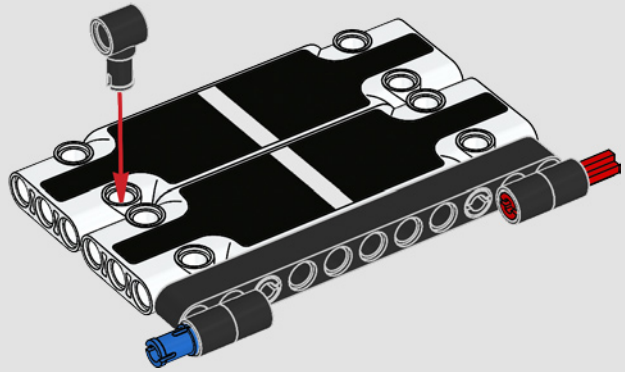

699

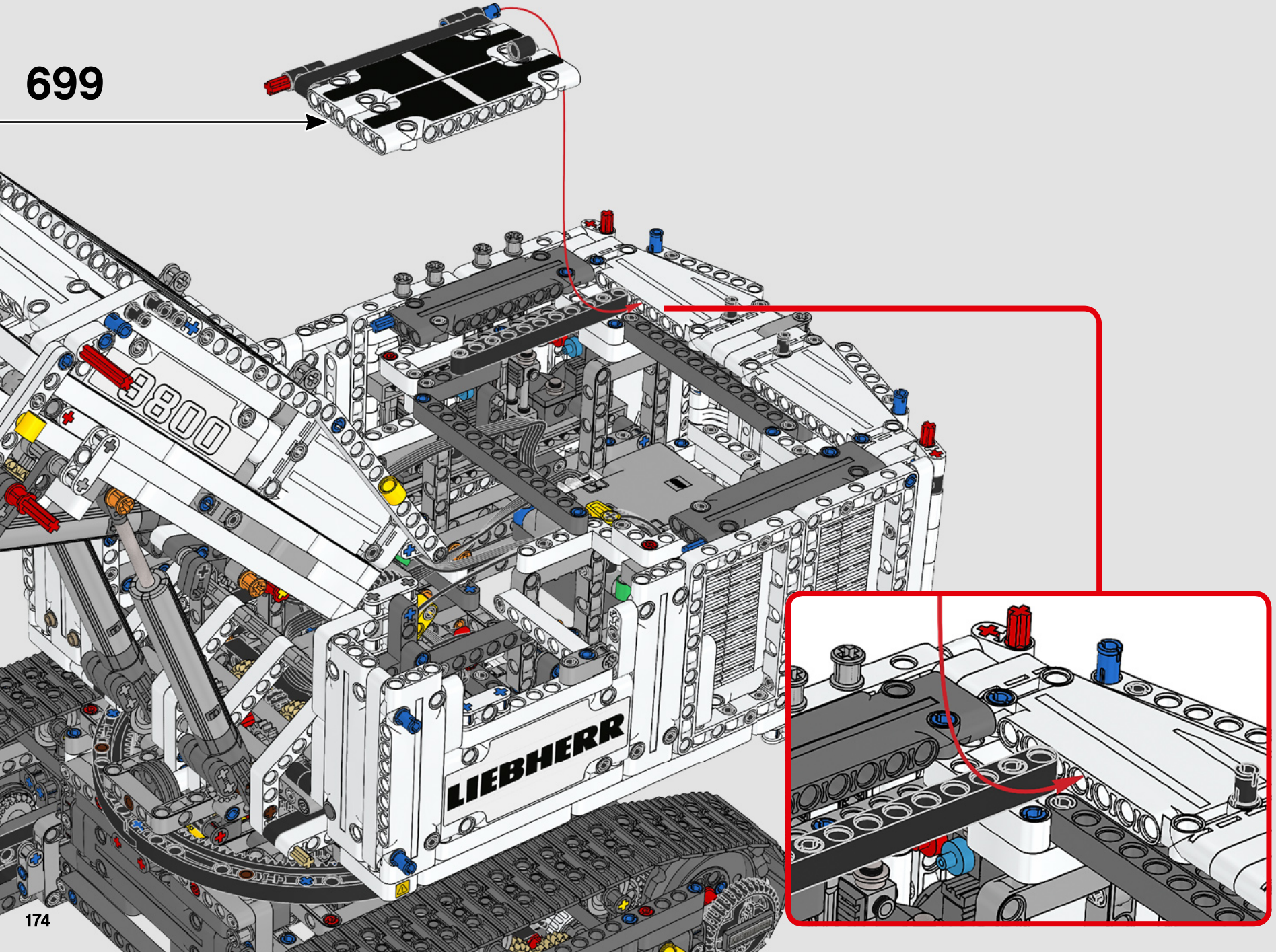

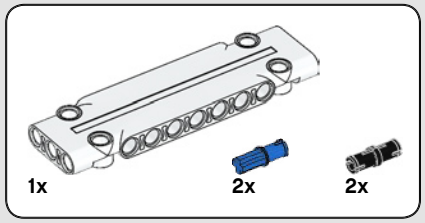

700

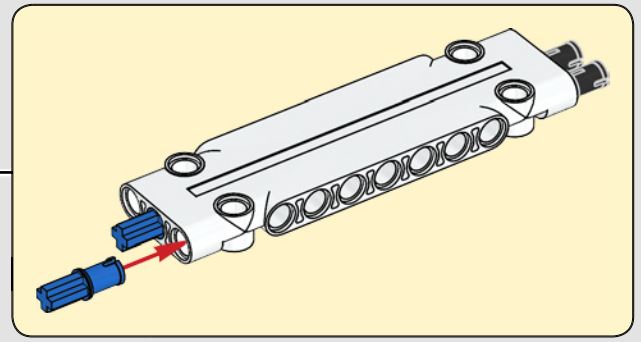

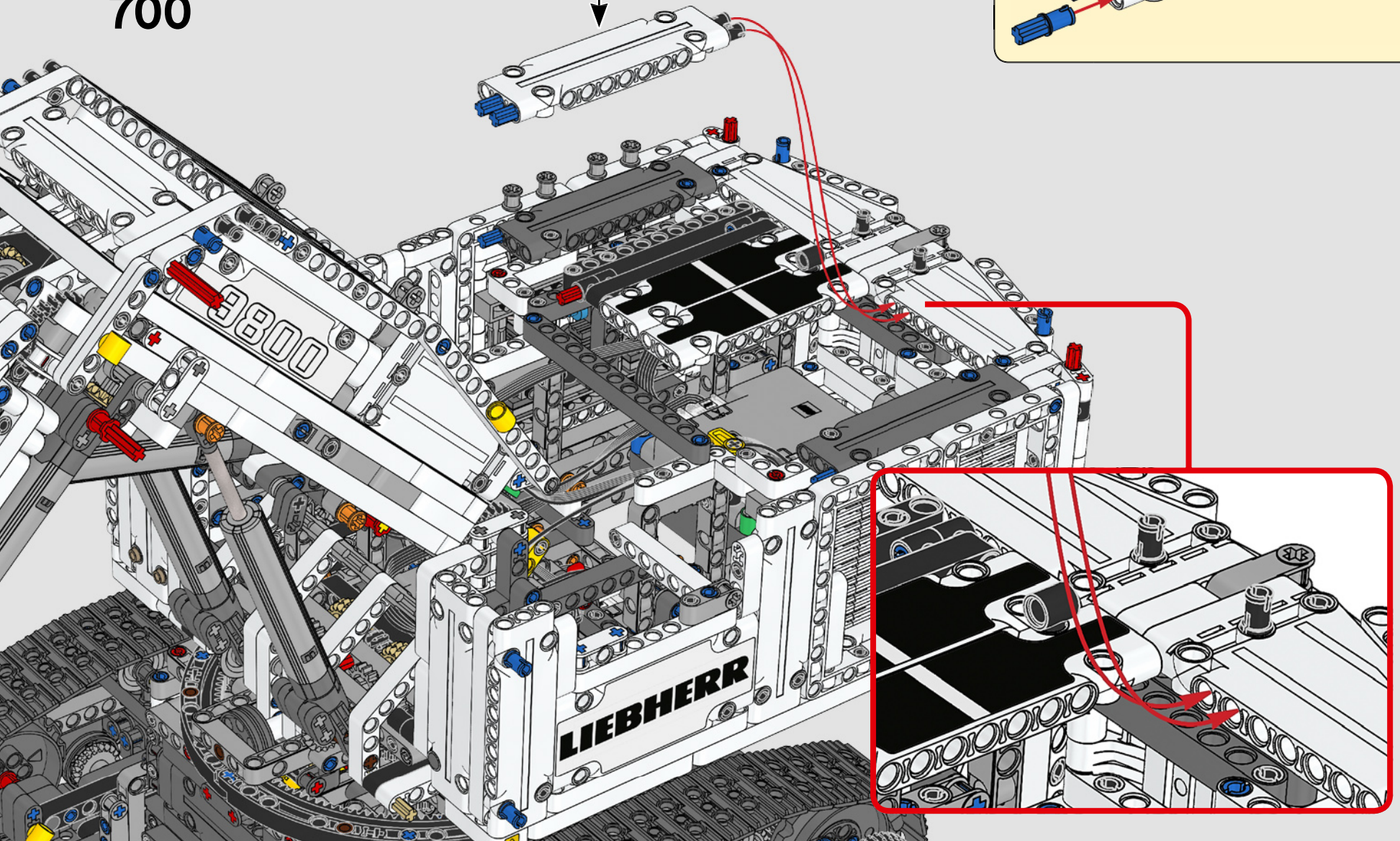

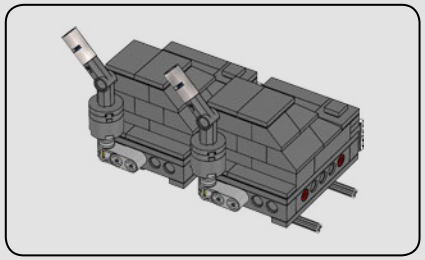

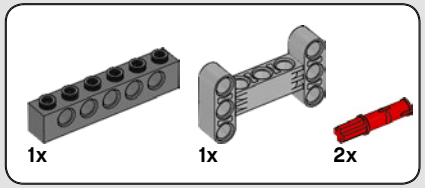

701

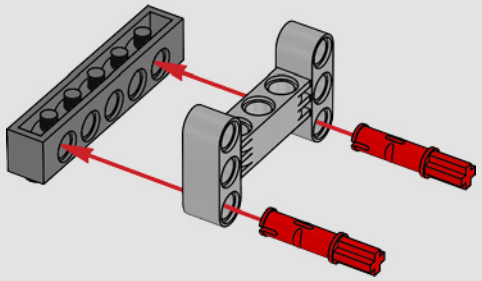

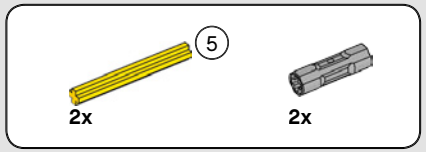

702

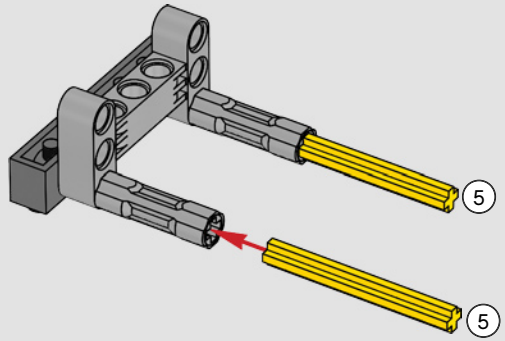

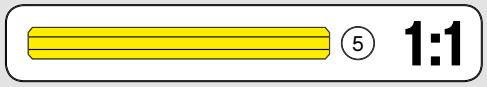

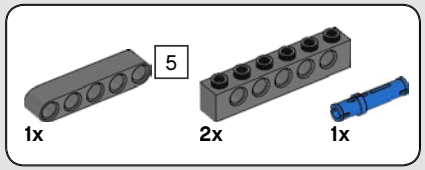

703

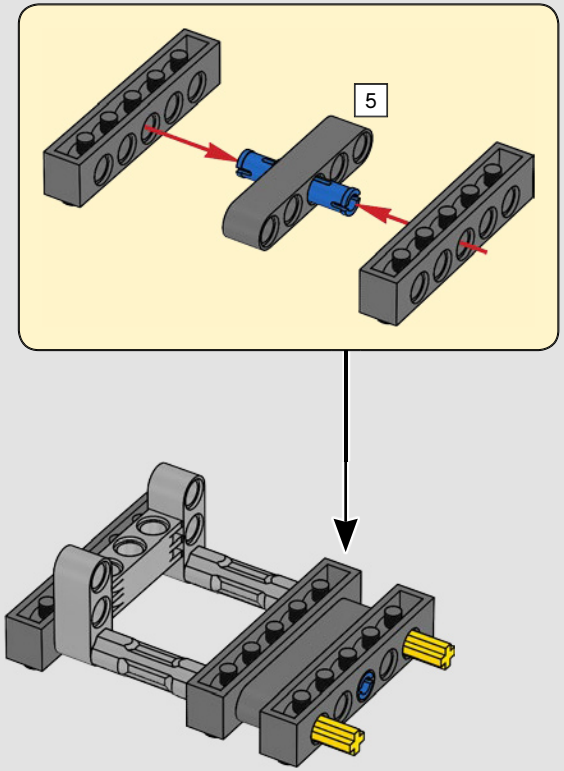

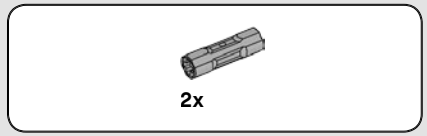

704

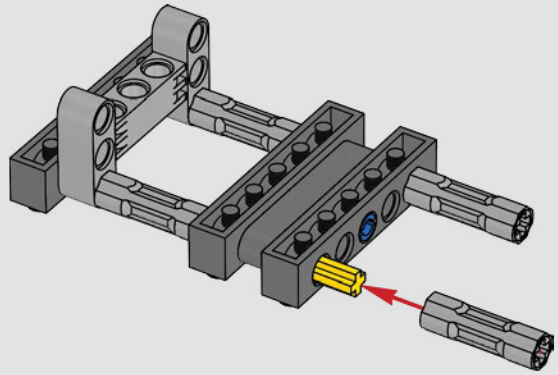

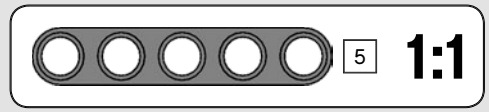

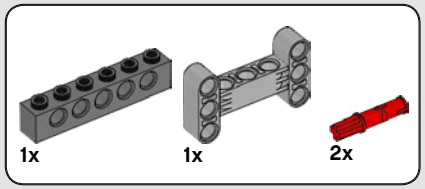

705

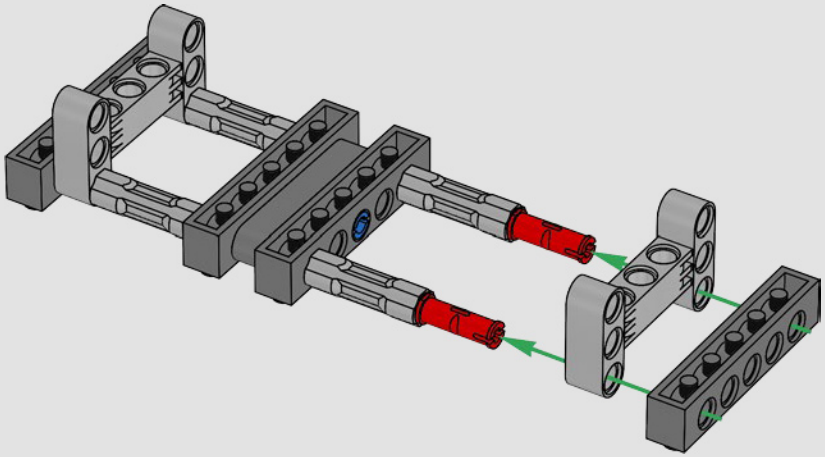

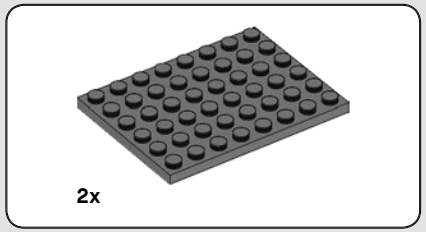

706

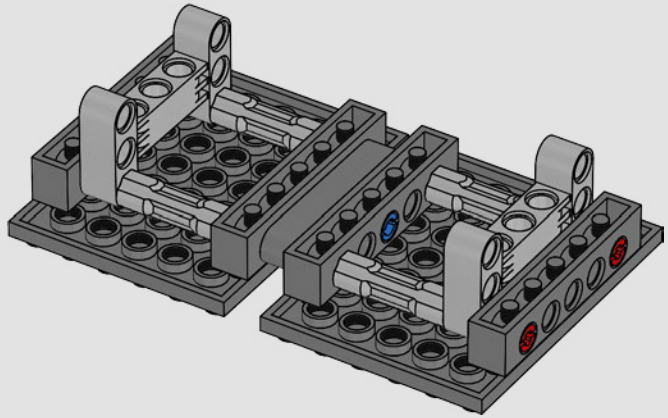



707

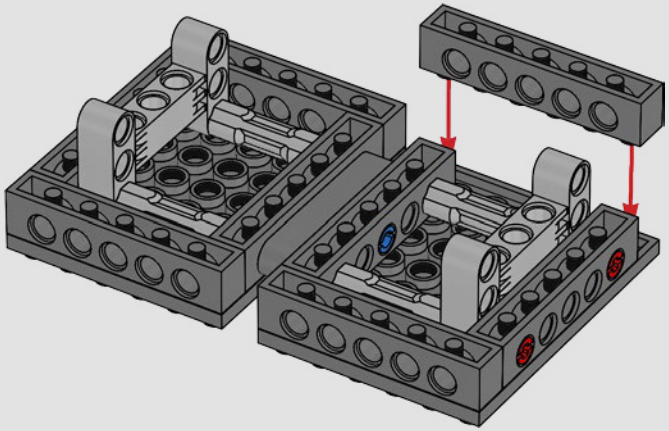



708

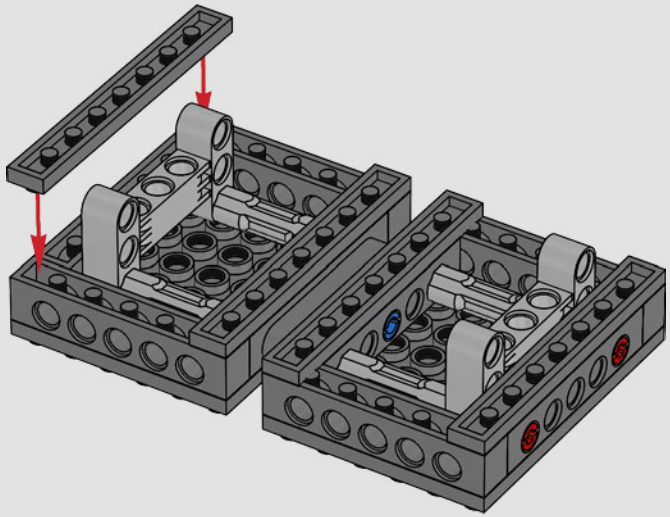



709

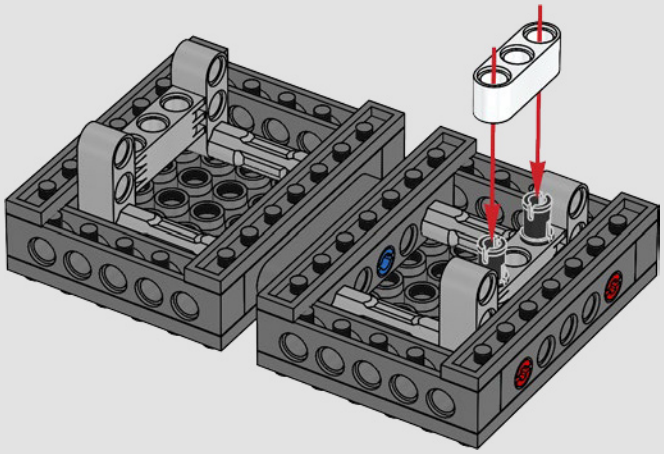



710

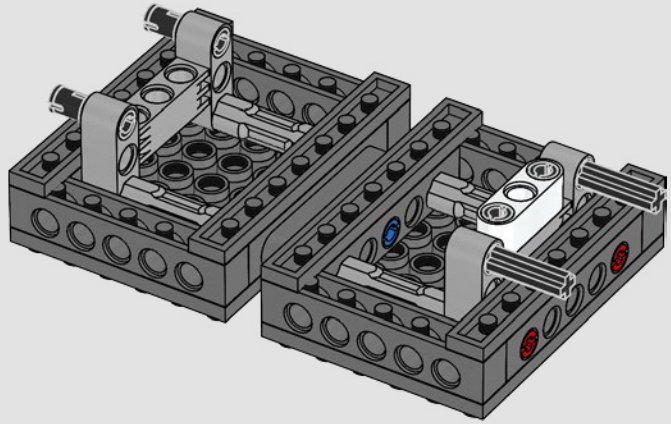

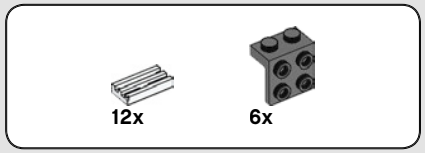

711

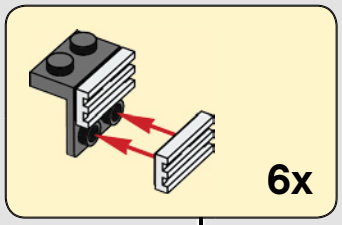

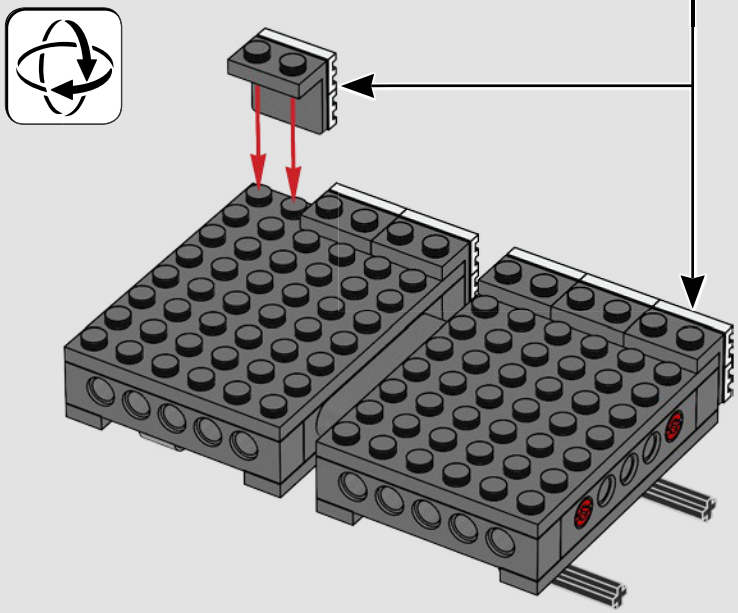

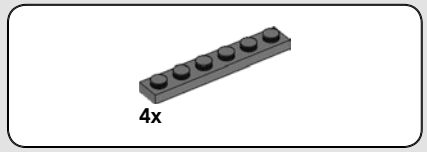

712

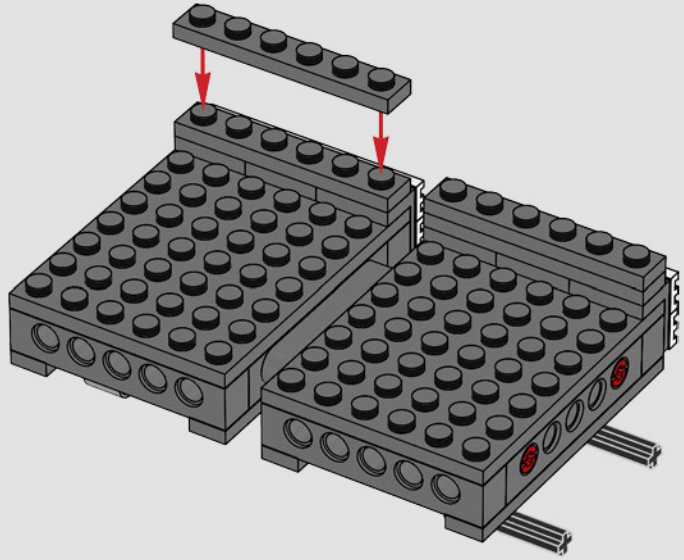

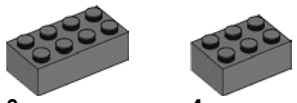

713

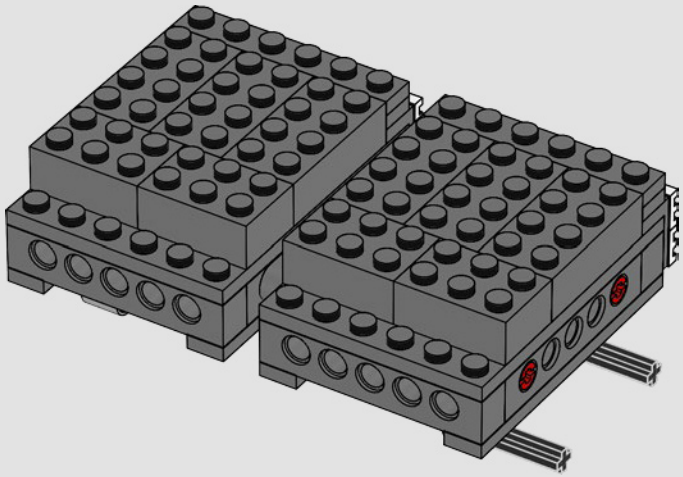

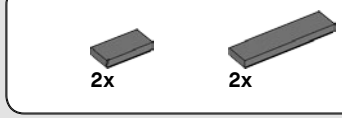

714

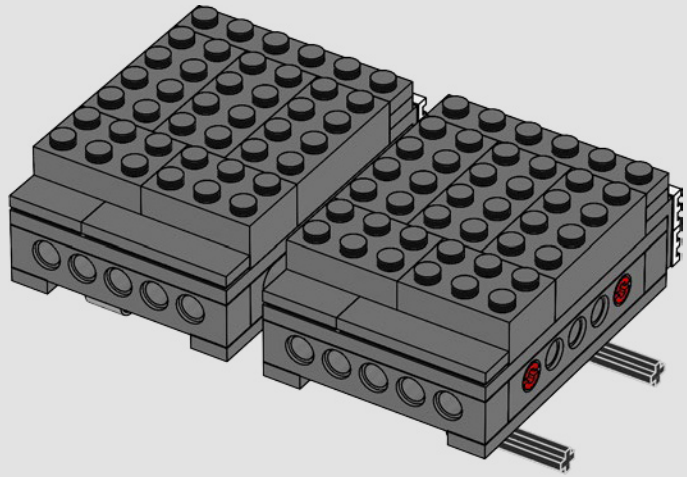

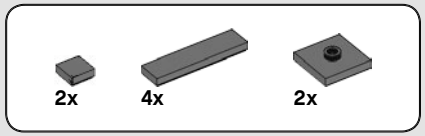

715

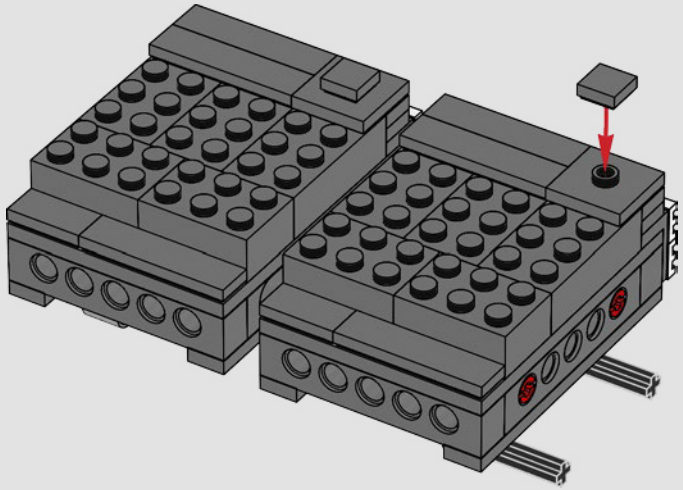

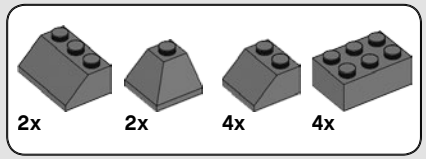

716

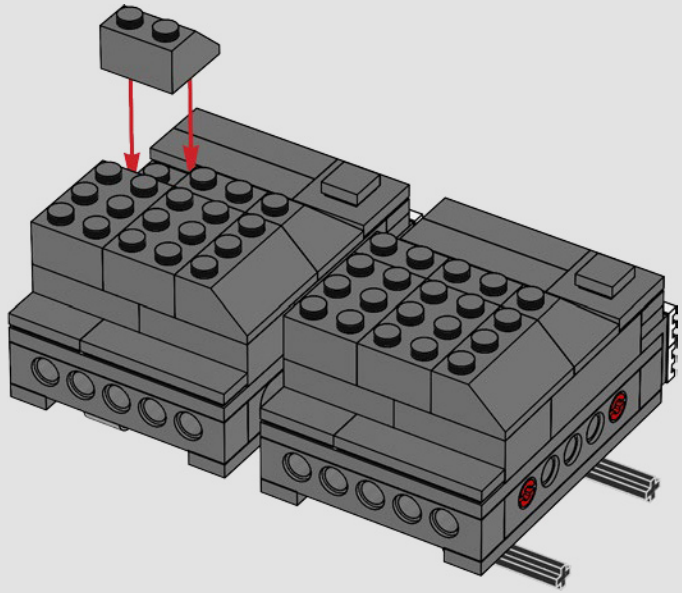

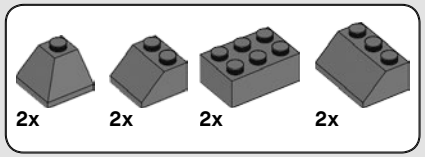

717

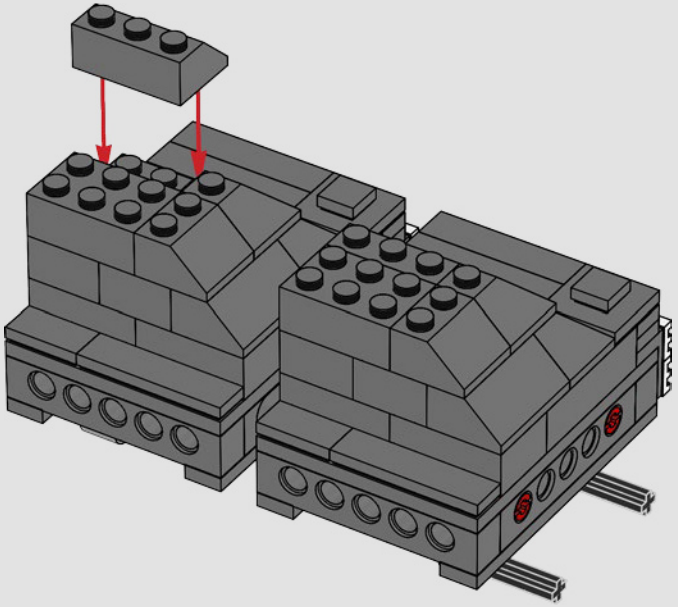

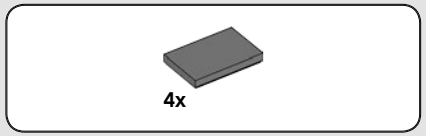

718

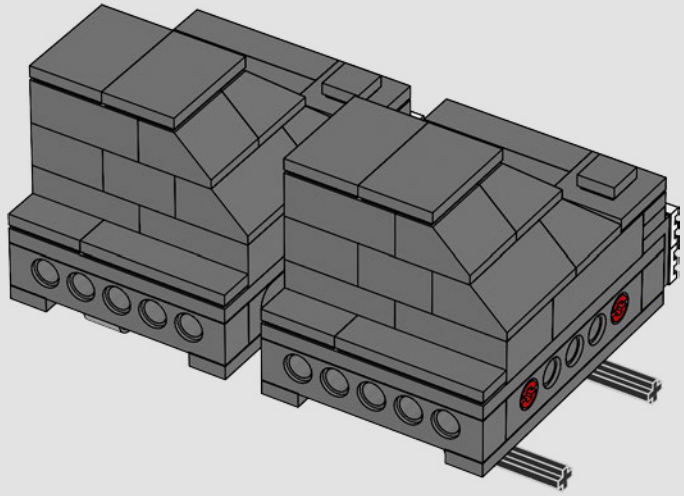



719

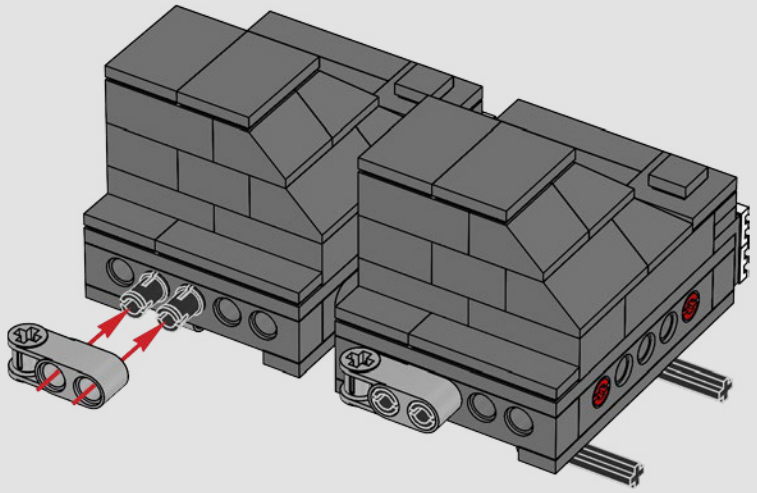

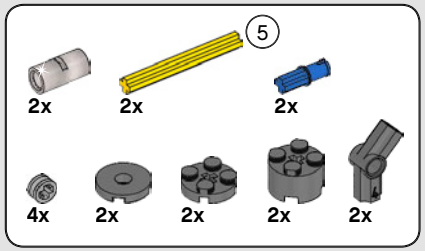

720

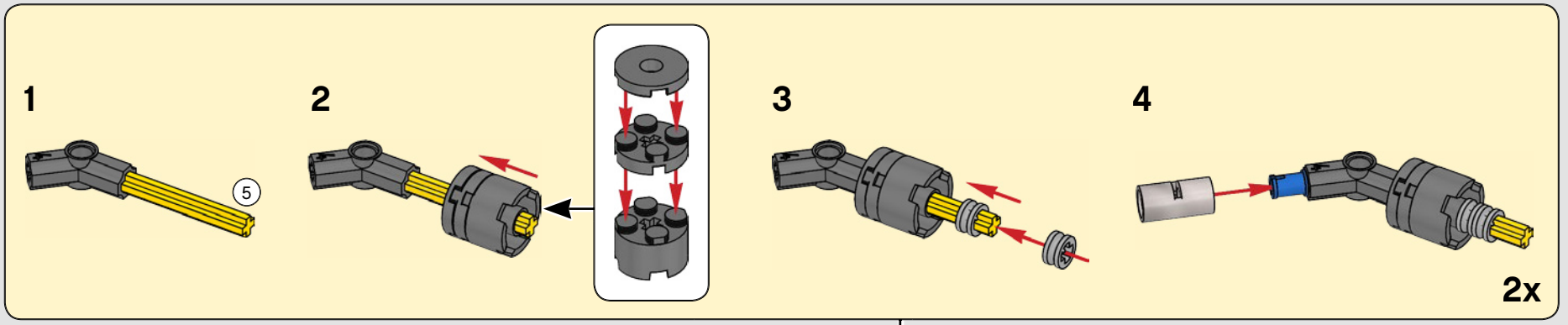

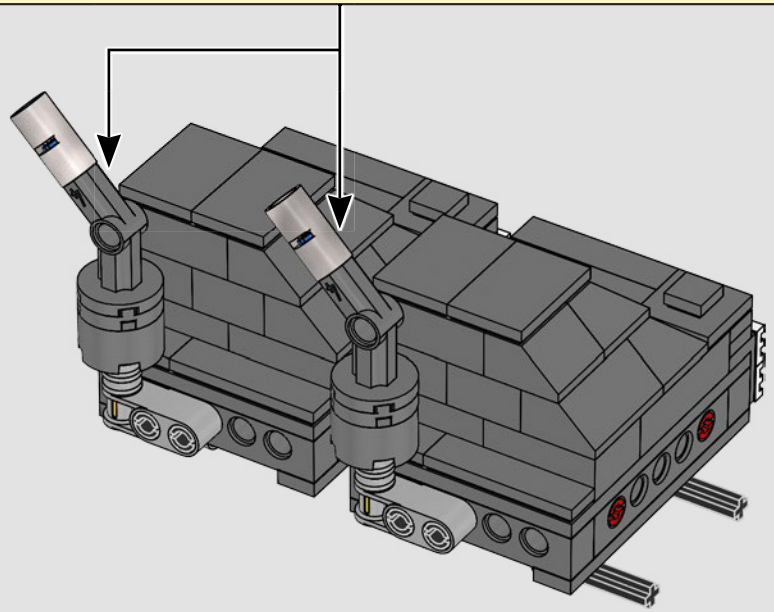



721

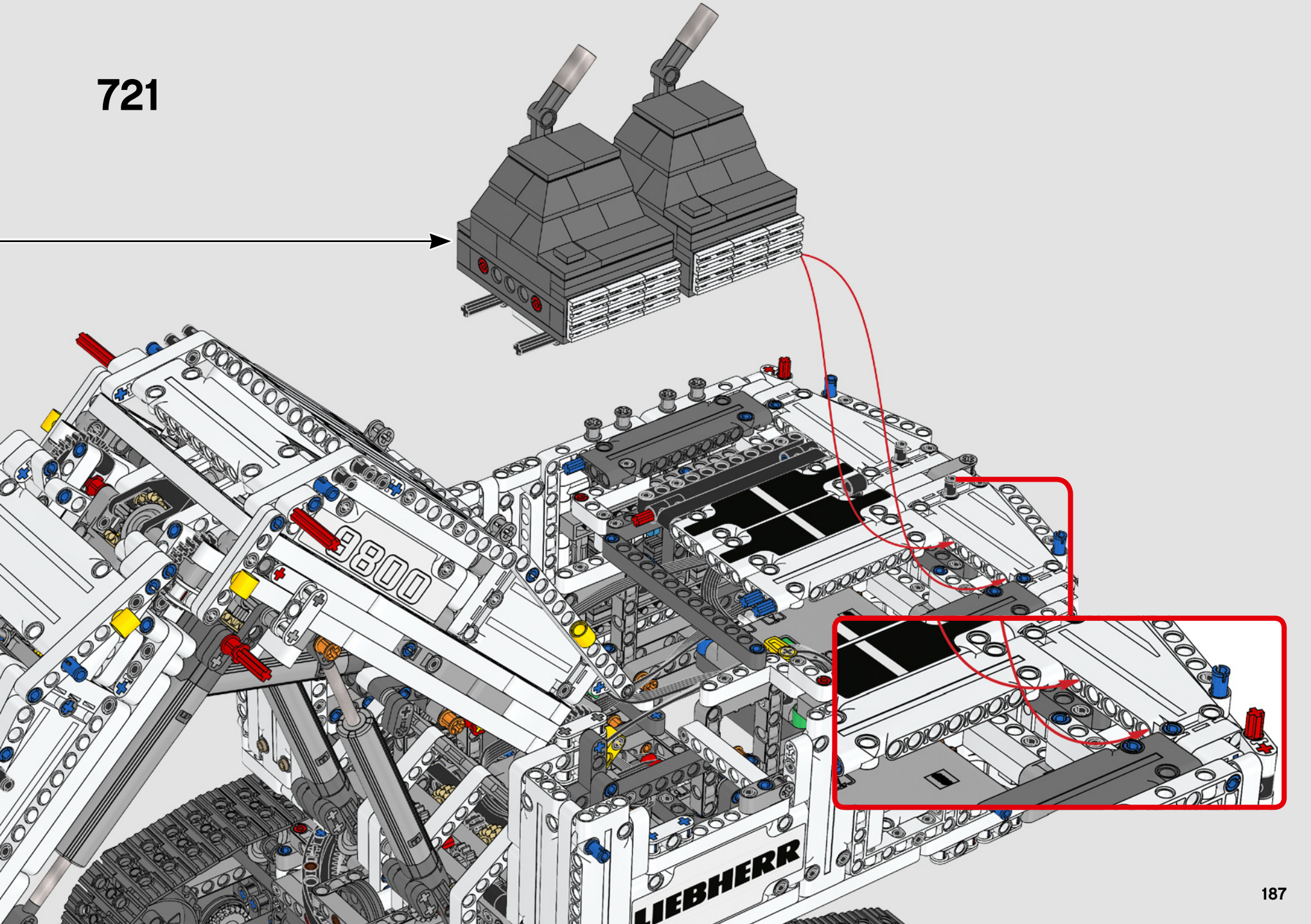

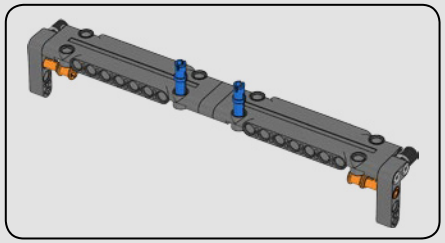

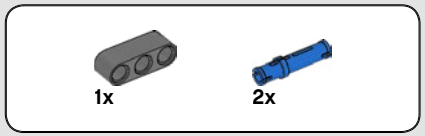

722

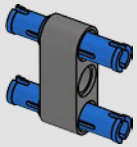

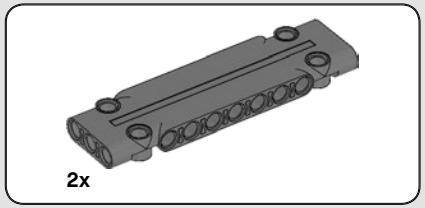

723

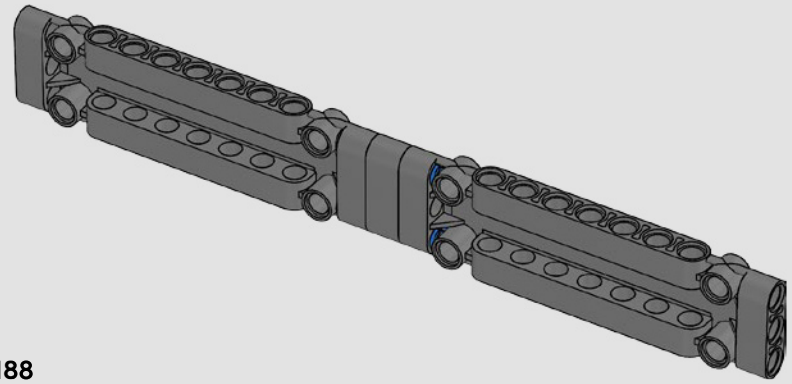



724

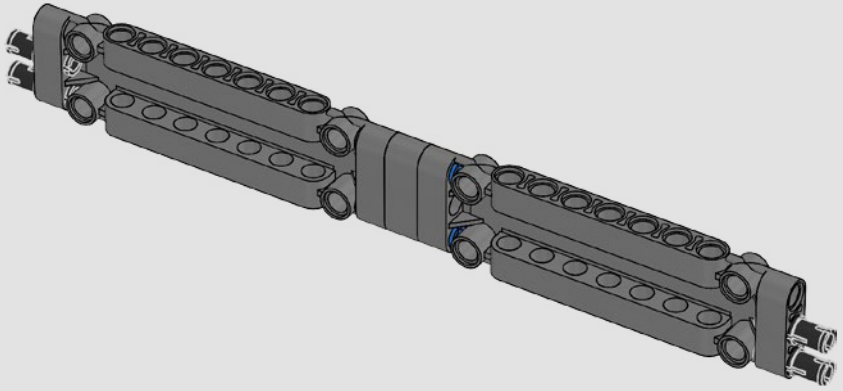

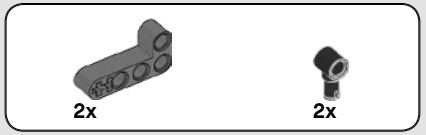

725

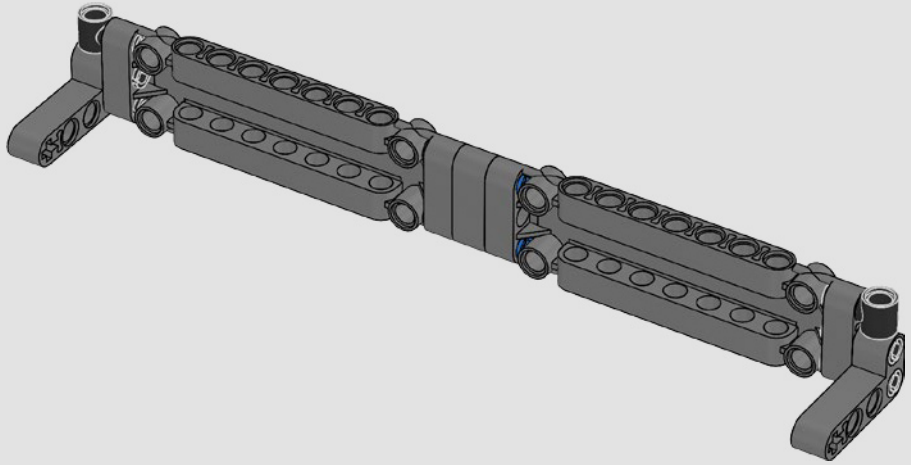



2x

726

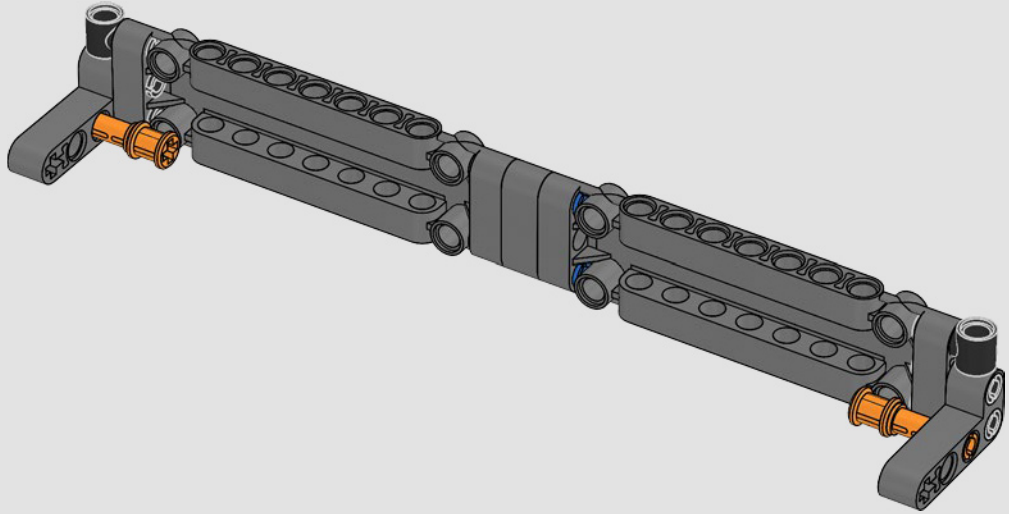



2x

727



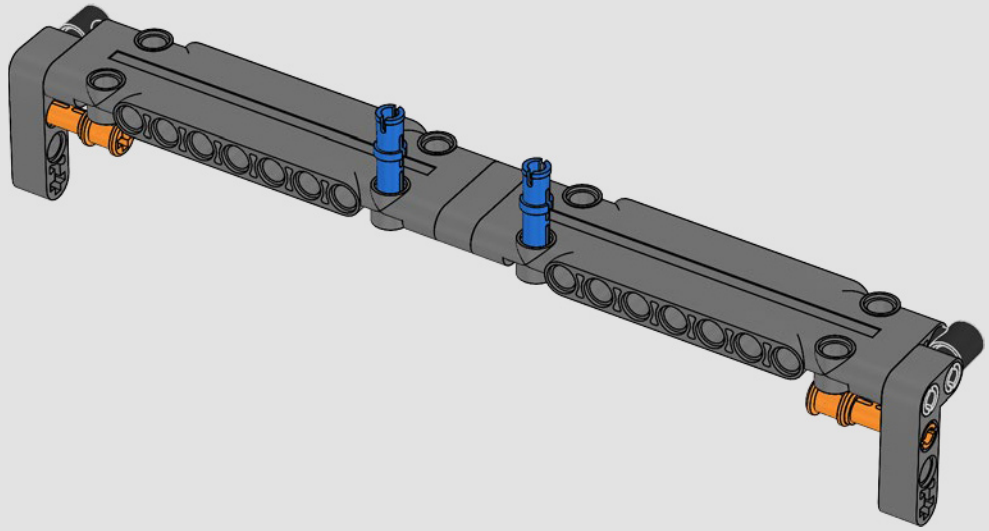

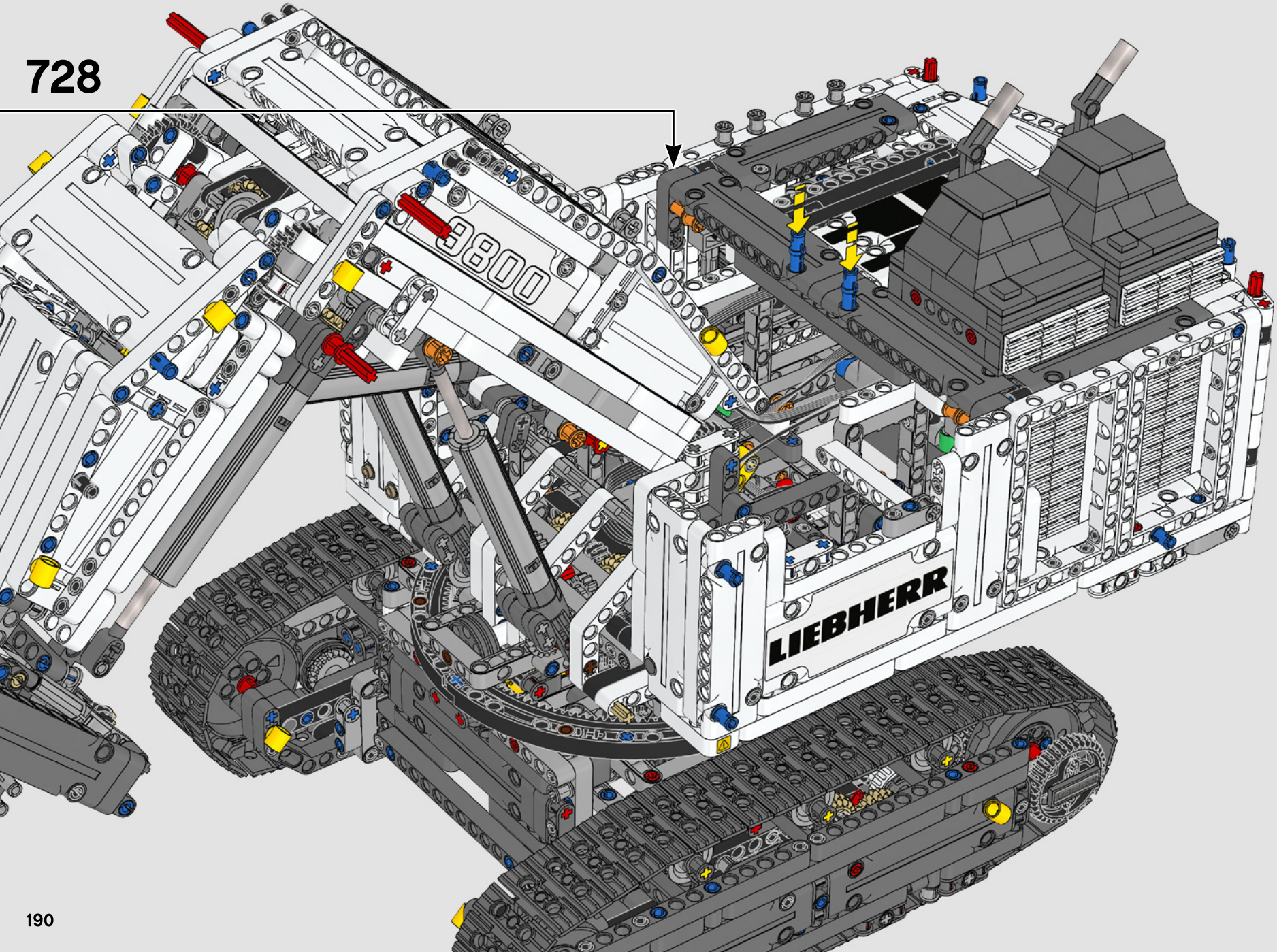
728
9800
LIEBHERR

729

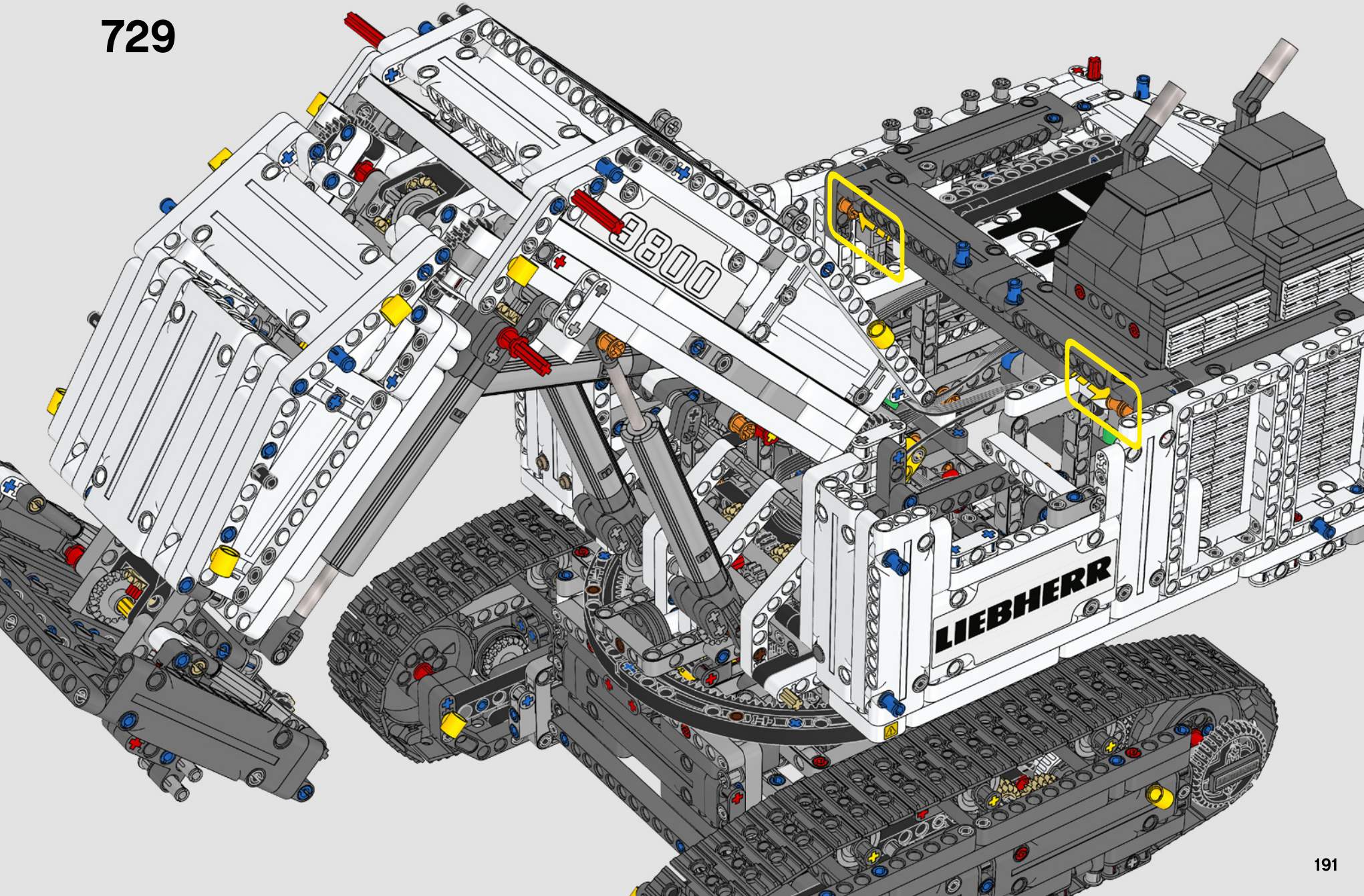

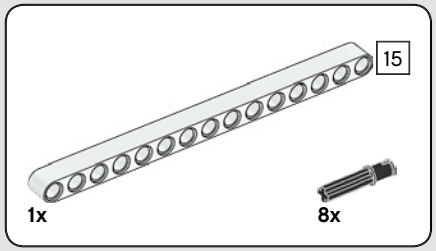

730

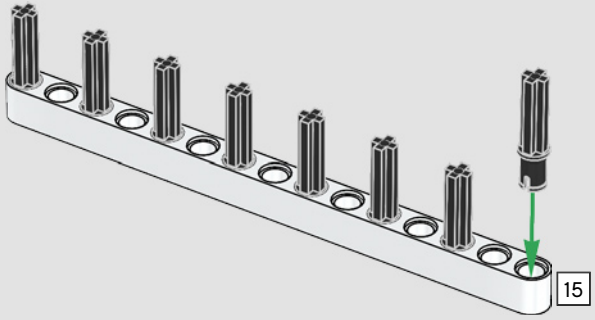

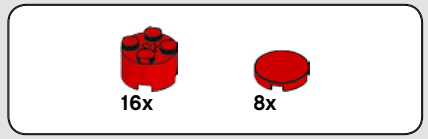

731

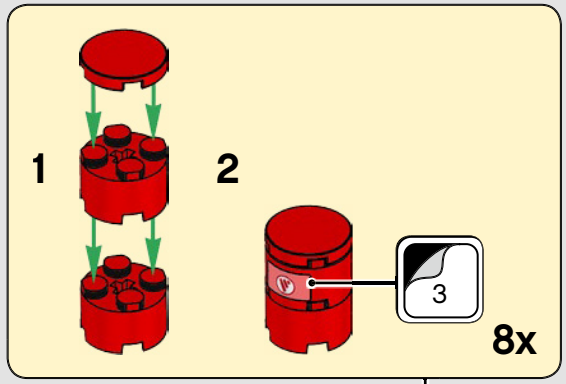

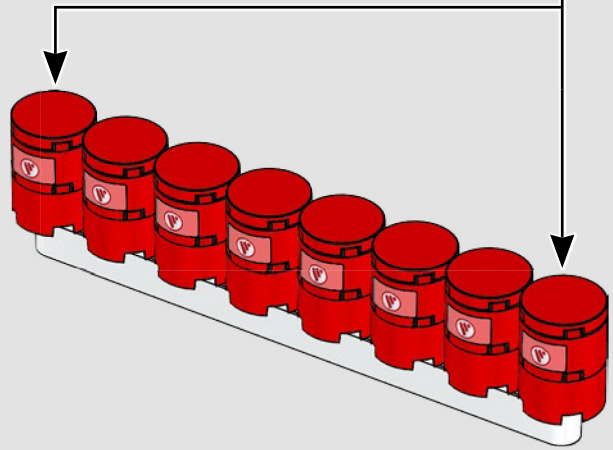

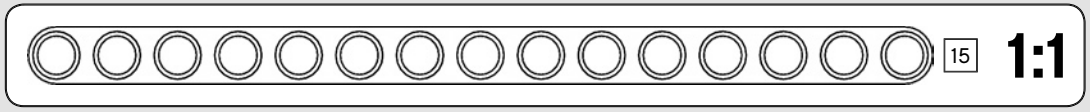

732

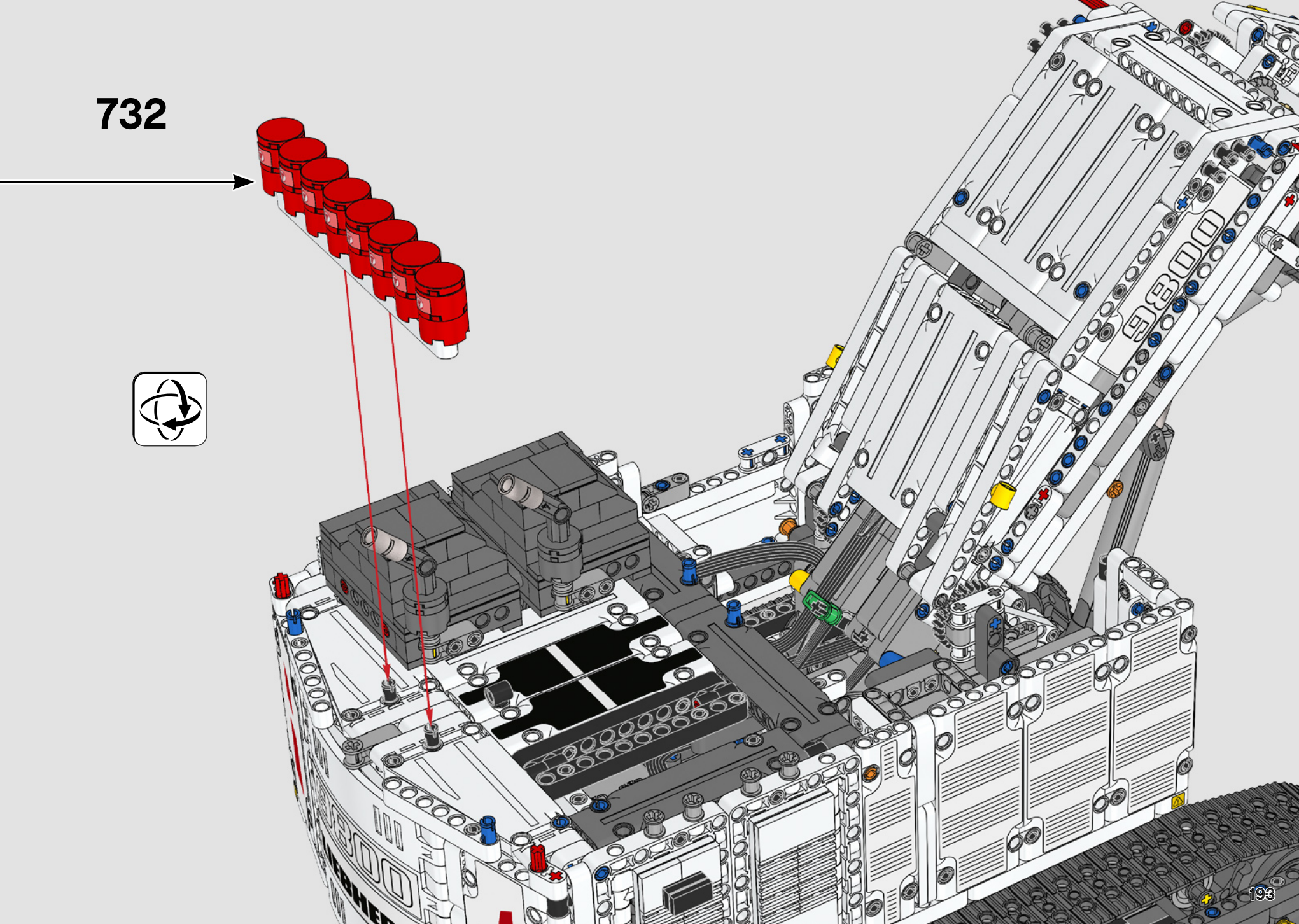

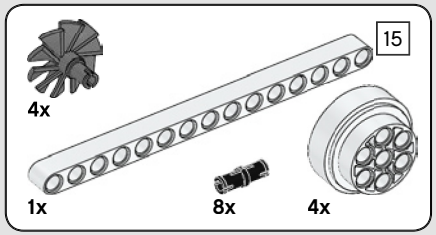

733

1

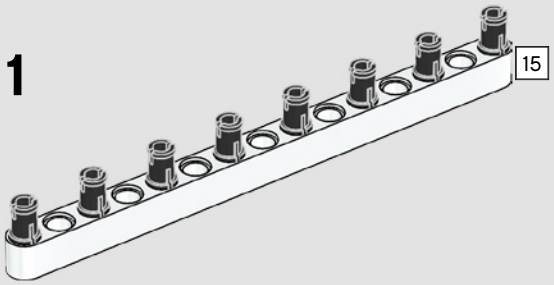

2

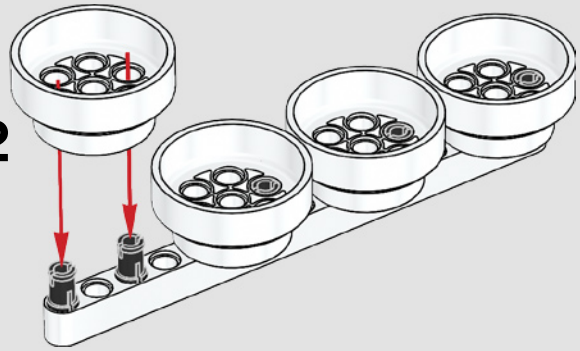

3

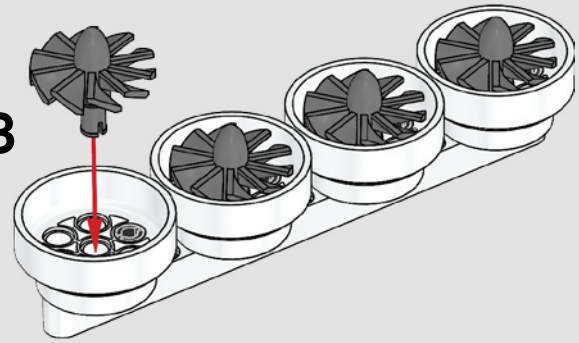

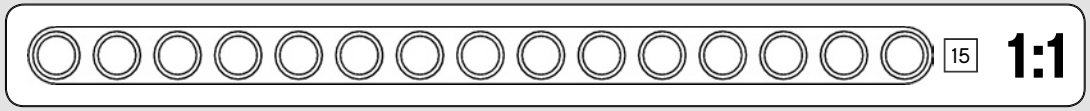

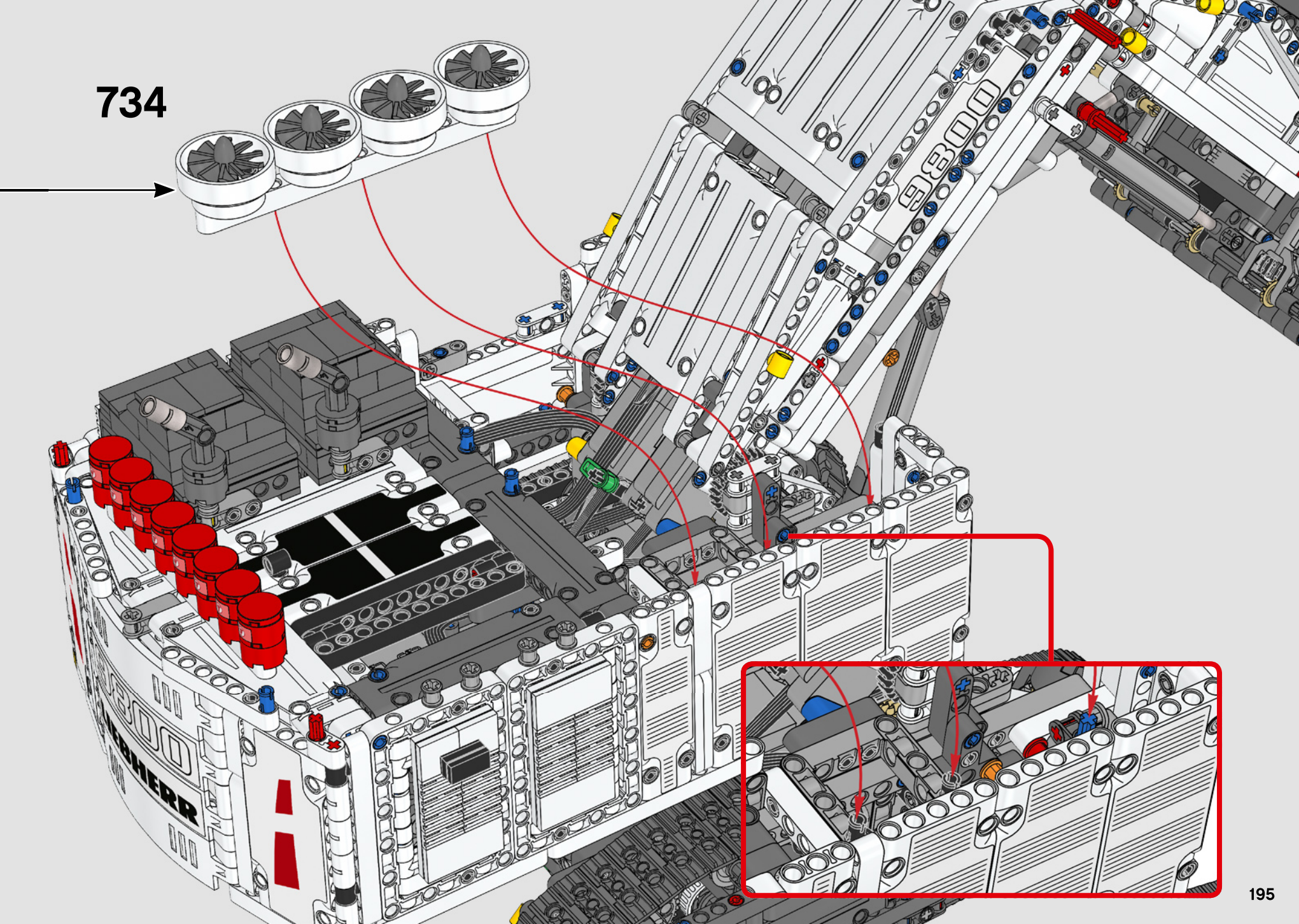
734
9800
LIEBHERR



735

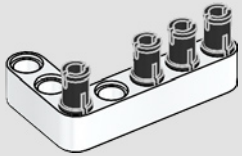

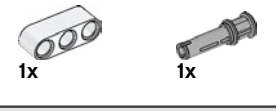

736

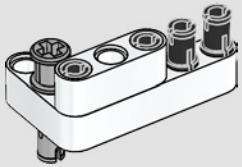

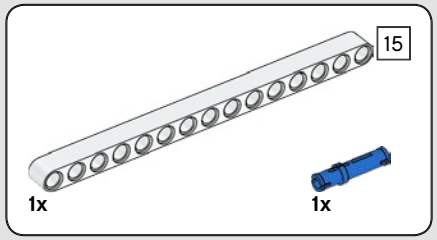

737

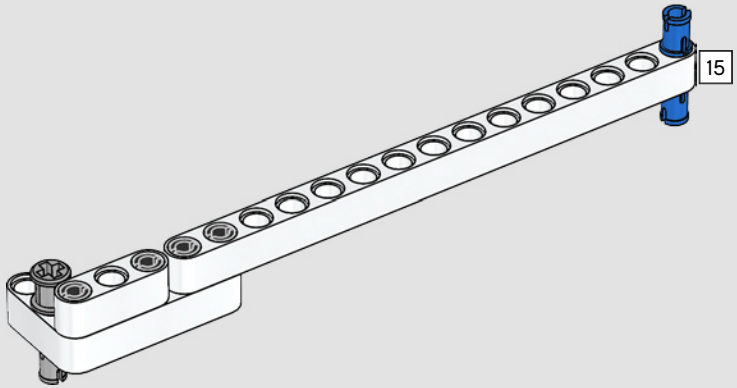

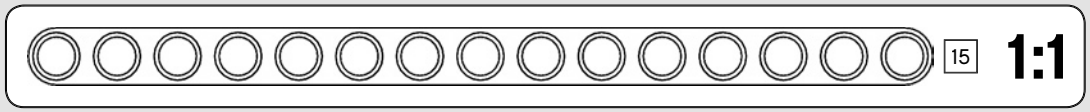

738

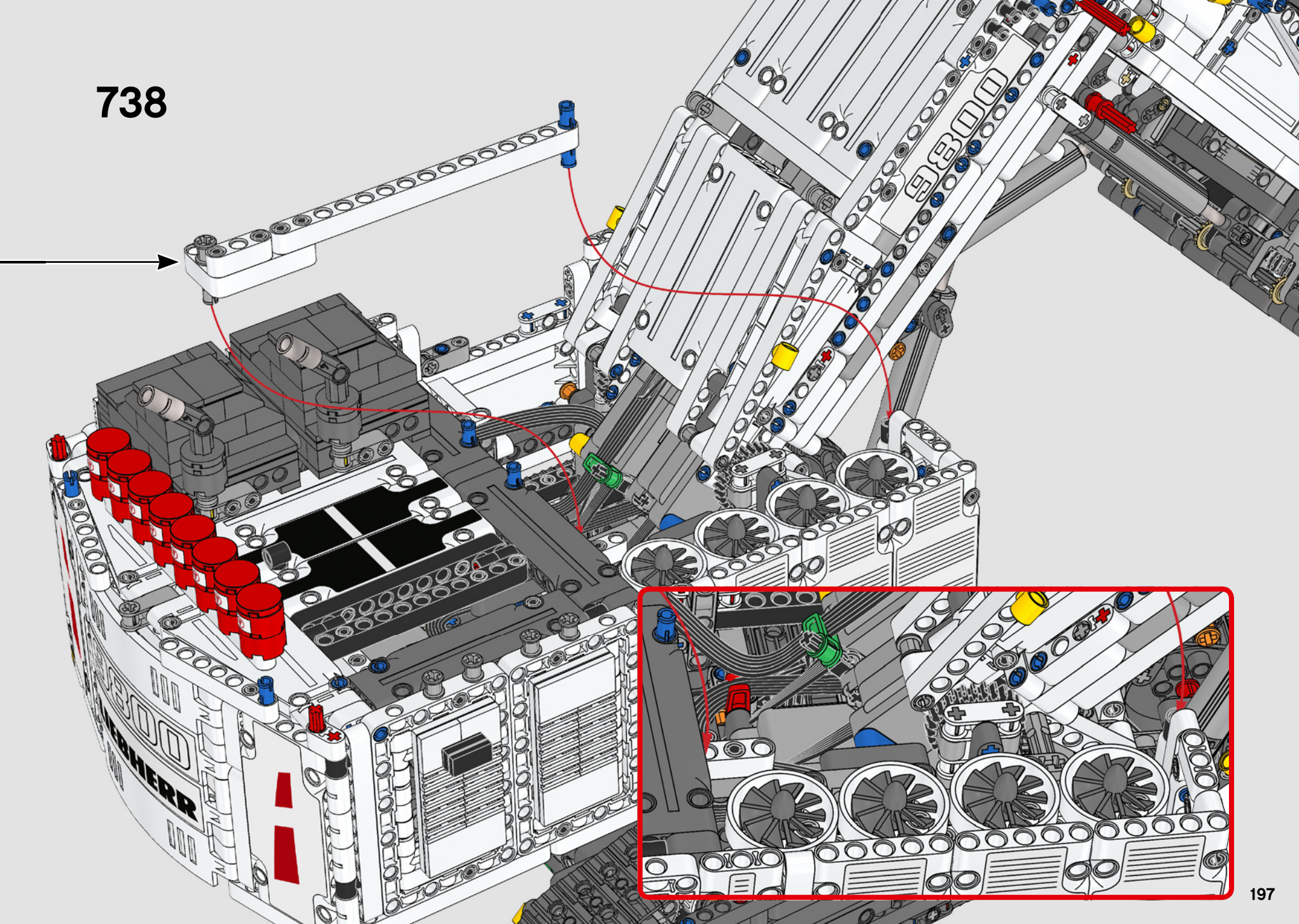

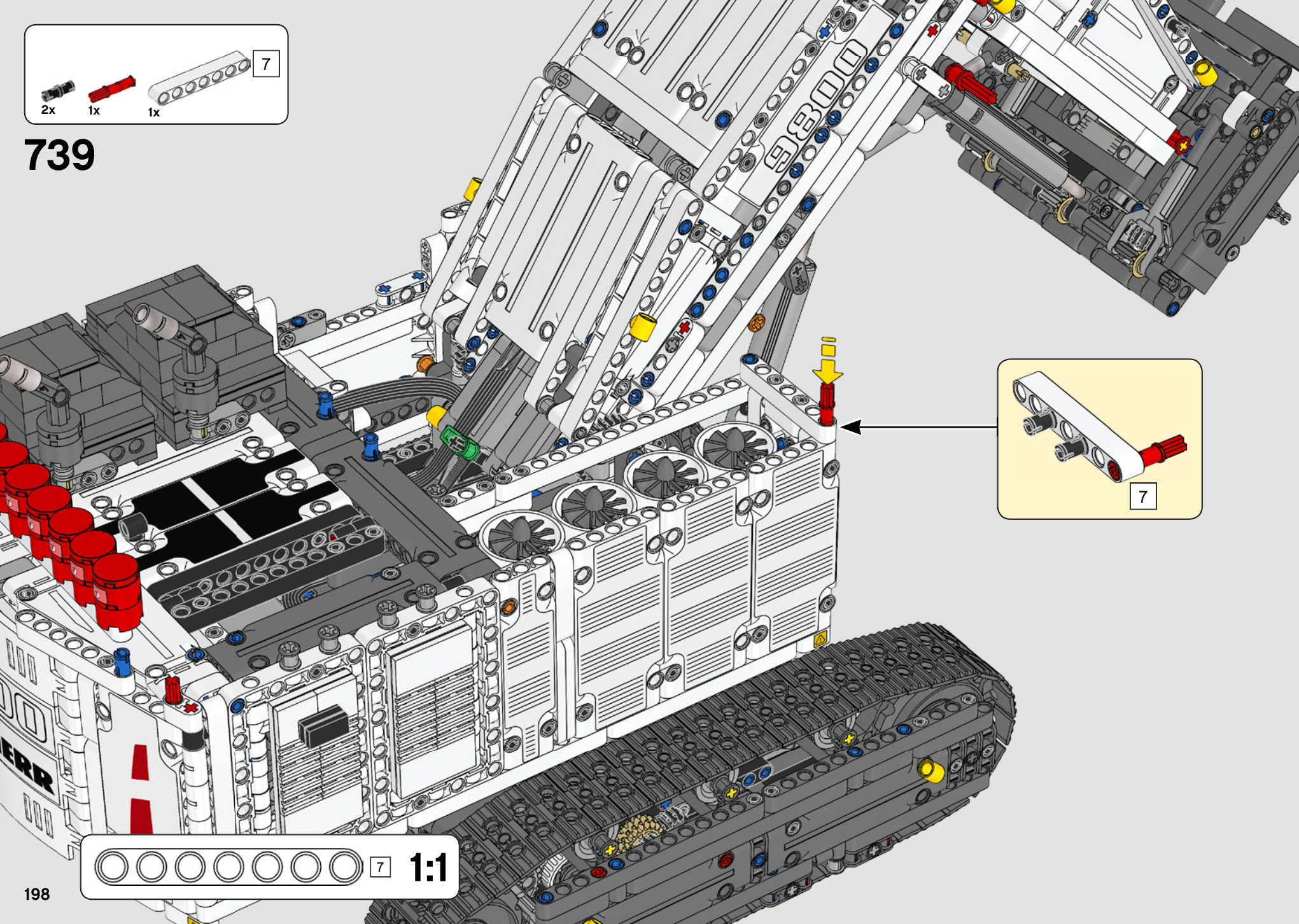
2x
1x
1x
7
739
7
7
1:1

6x

740

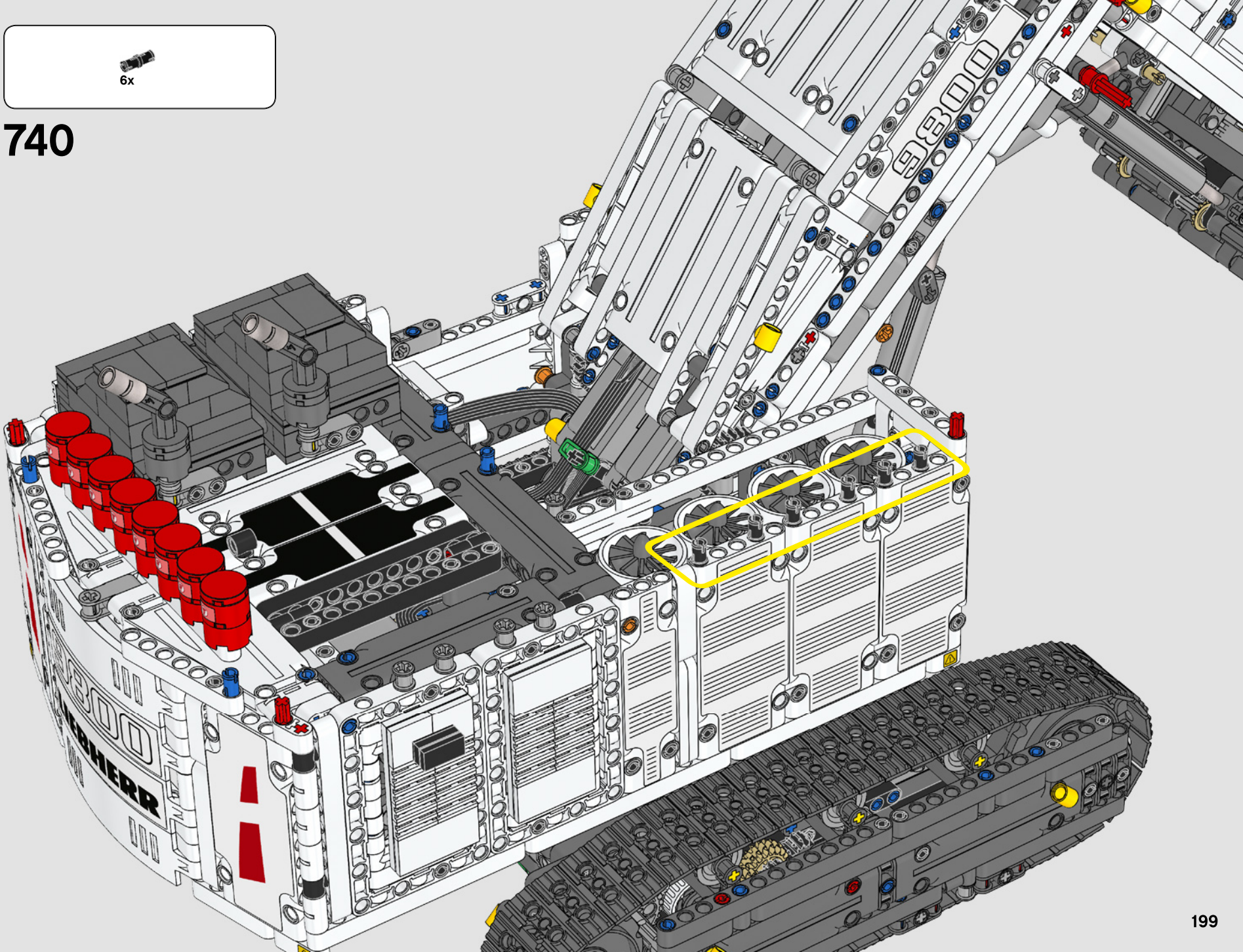

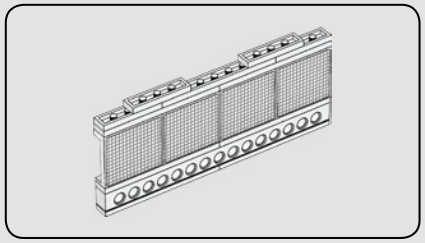

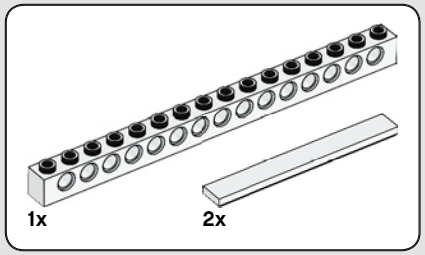

741

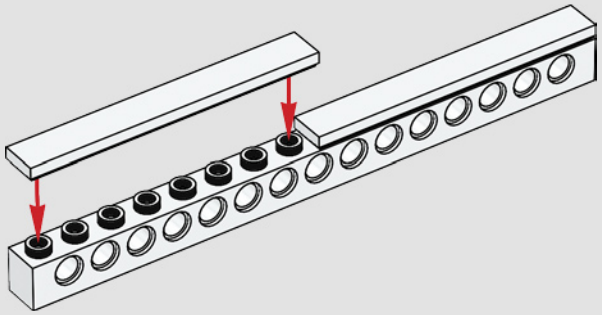

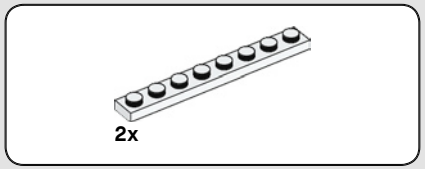

742



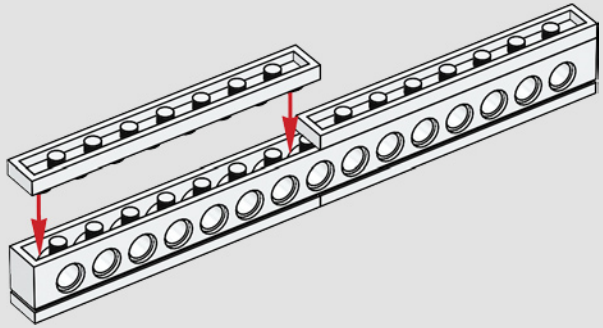



743

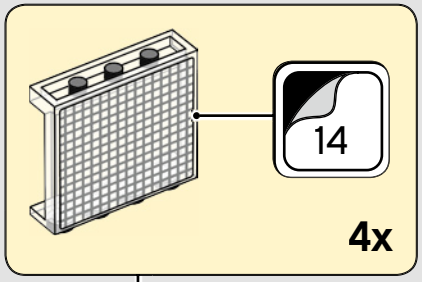

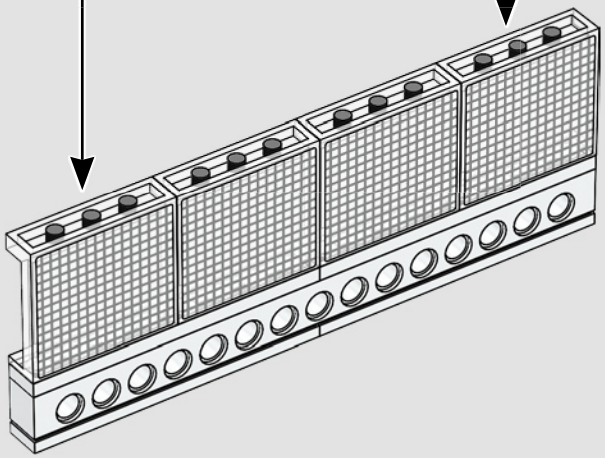



744

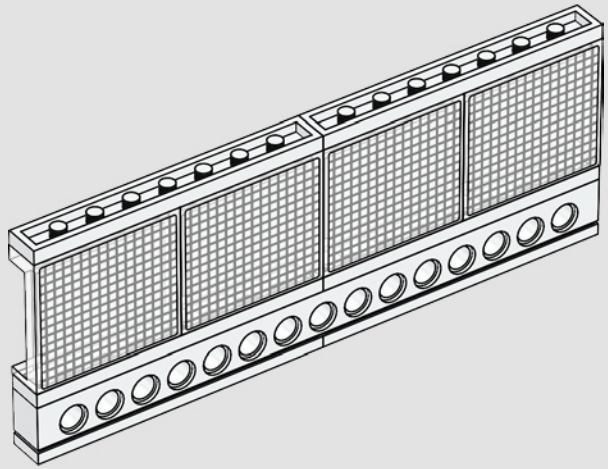

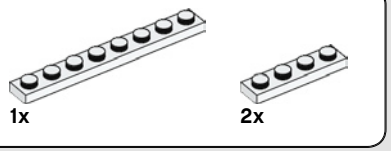

745

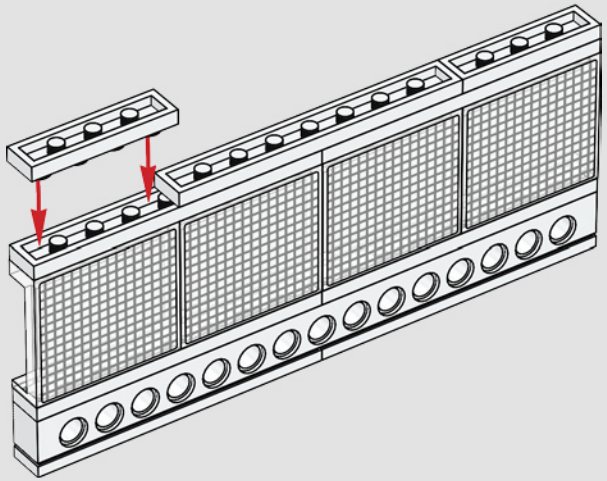

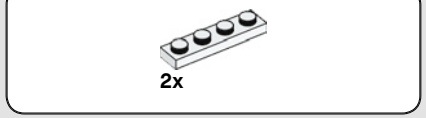

746

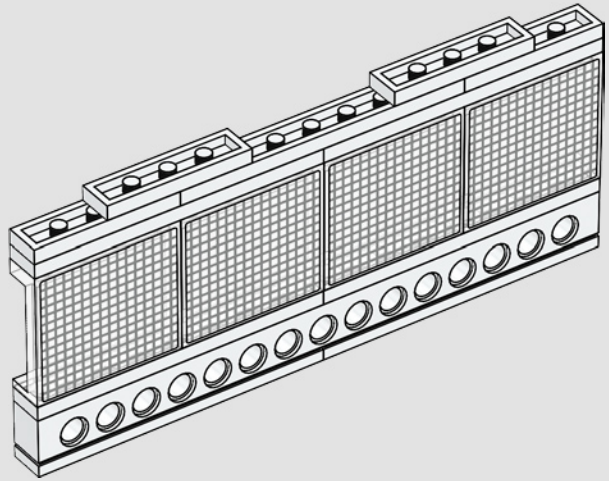

747

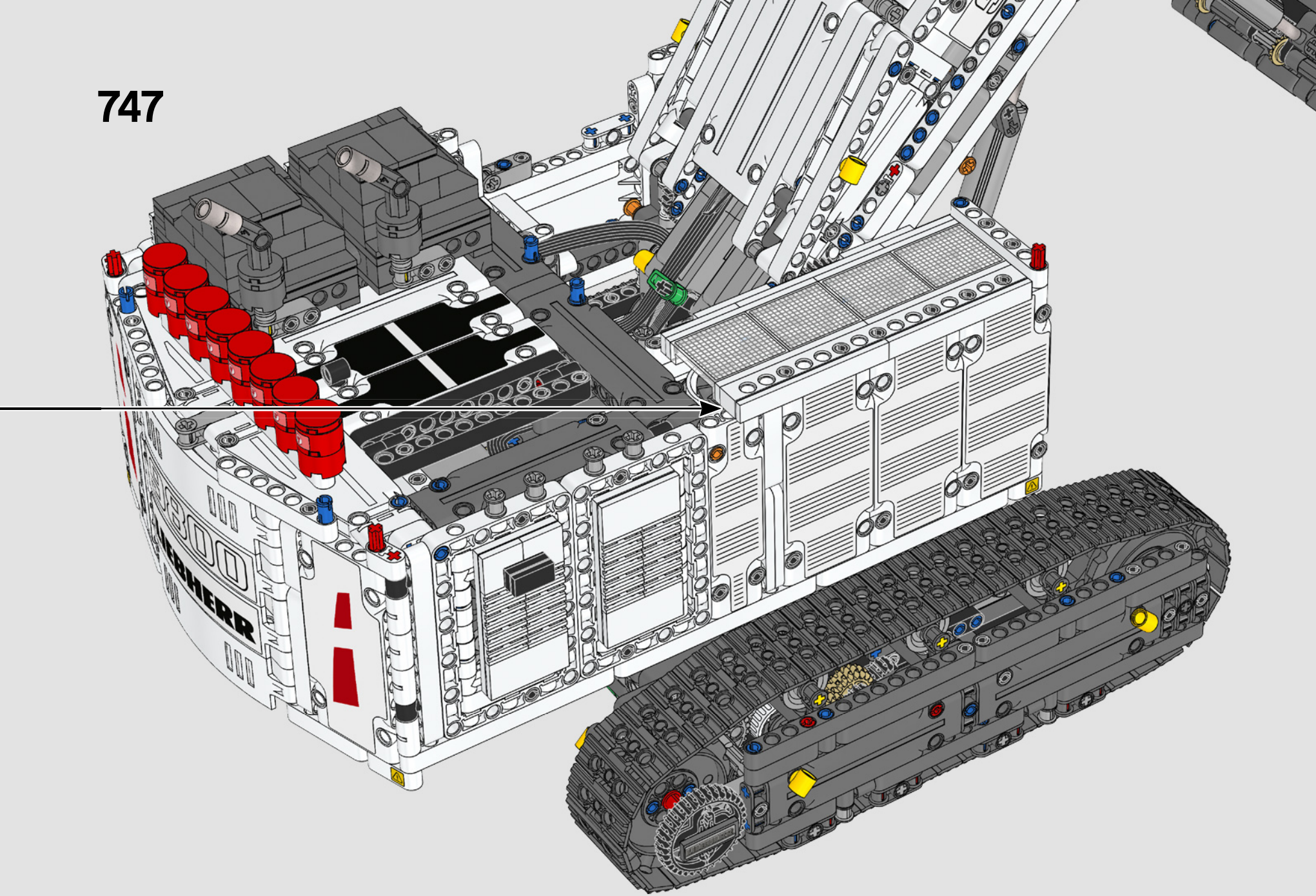

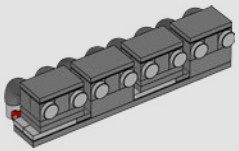

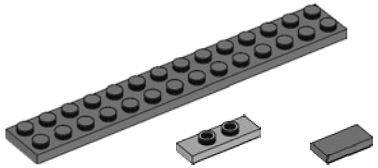

748

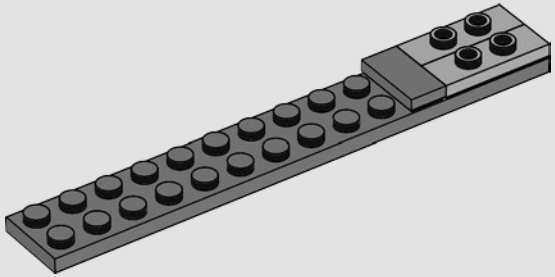

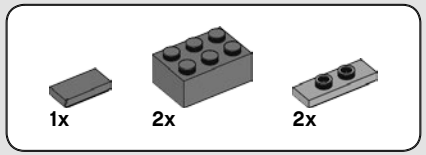

749

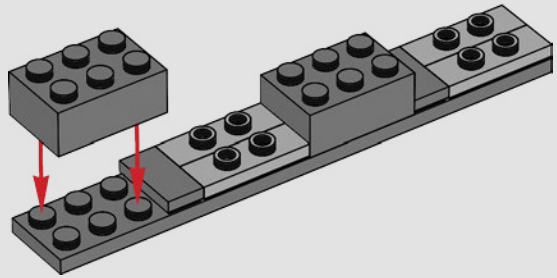

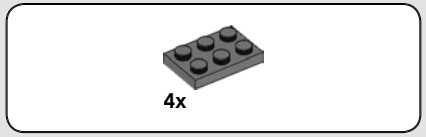

750

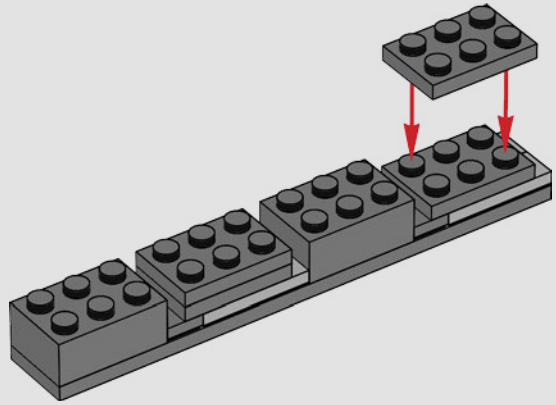



4x

751

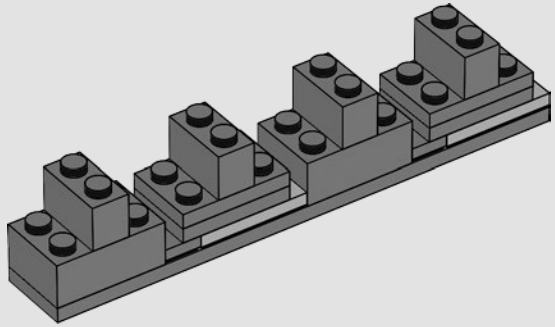



8x

752

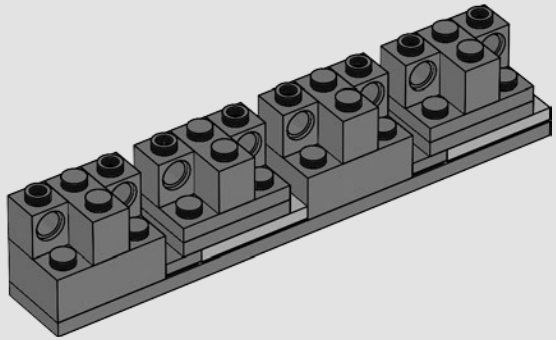

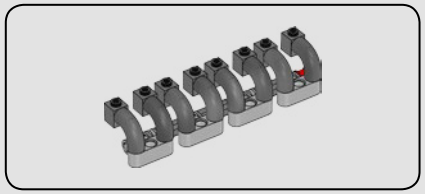

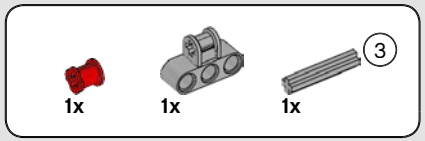

753

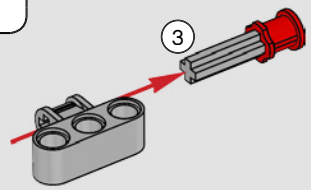

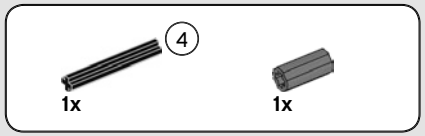

754

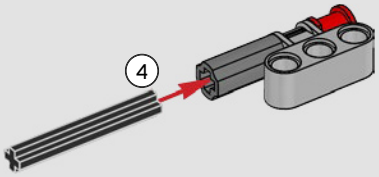

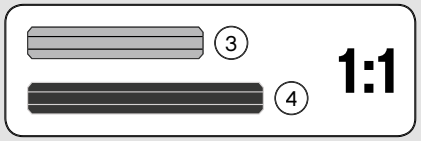



755

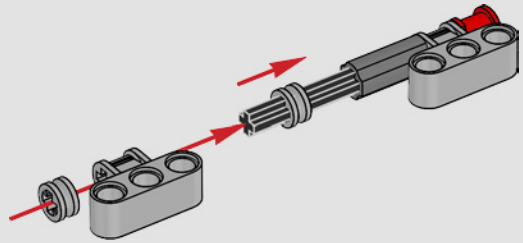

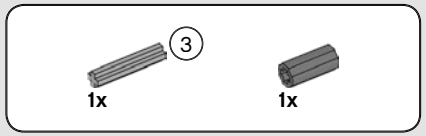

756

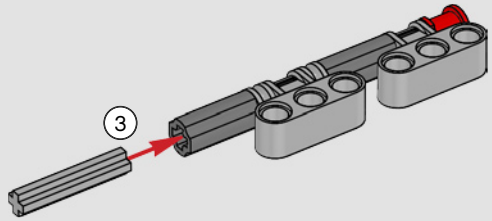

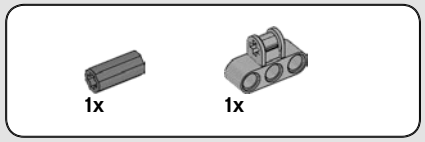

757

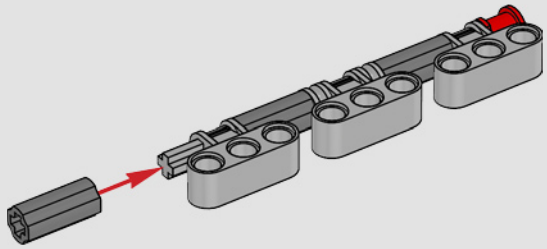

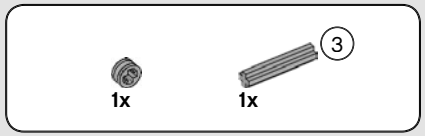

758

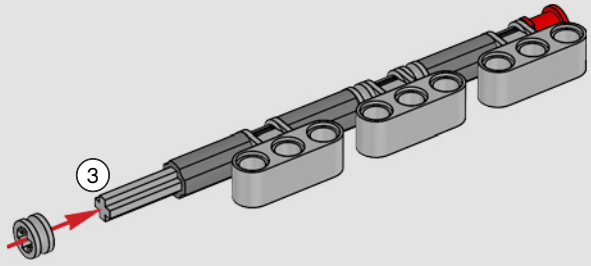



759

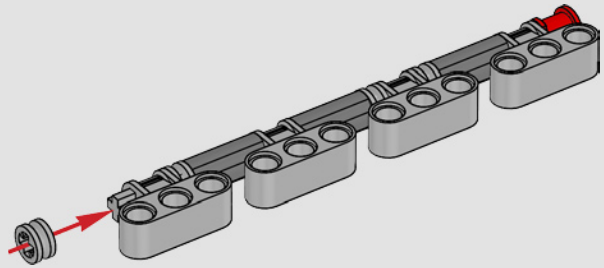

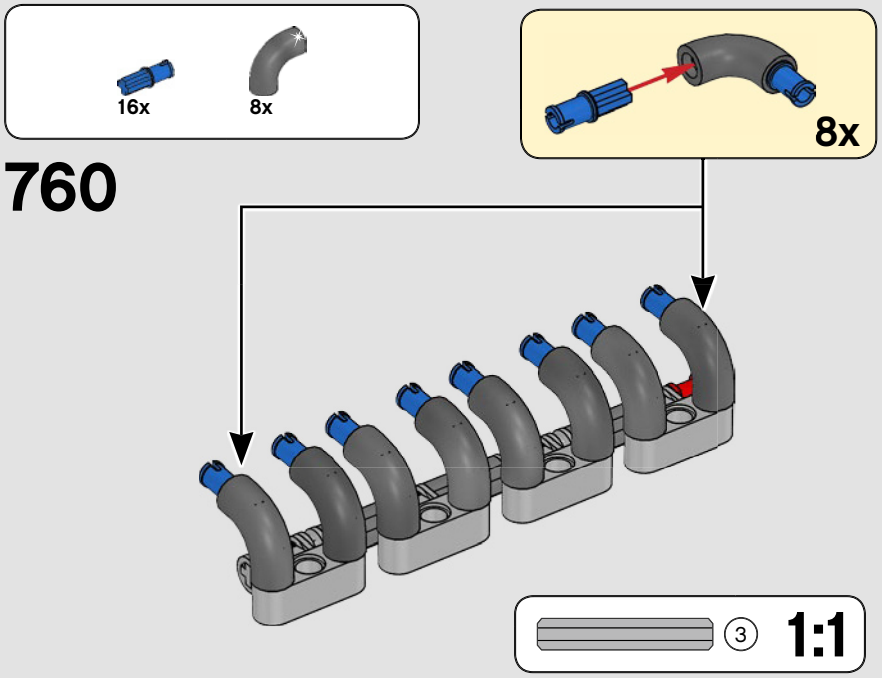

760

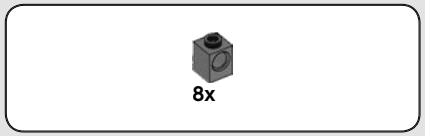

761

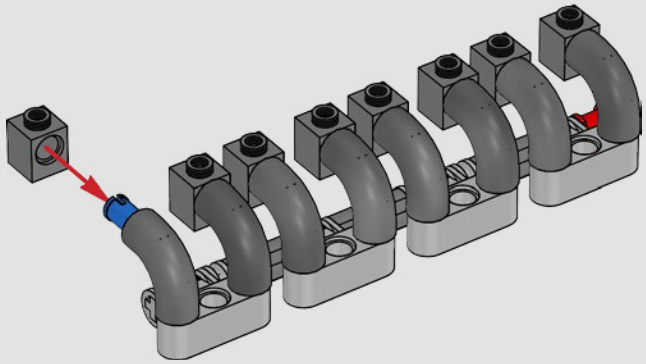

762

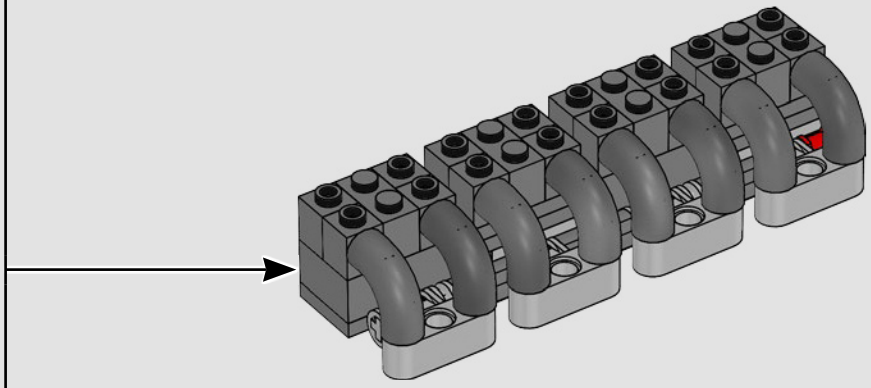



2x

763

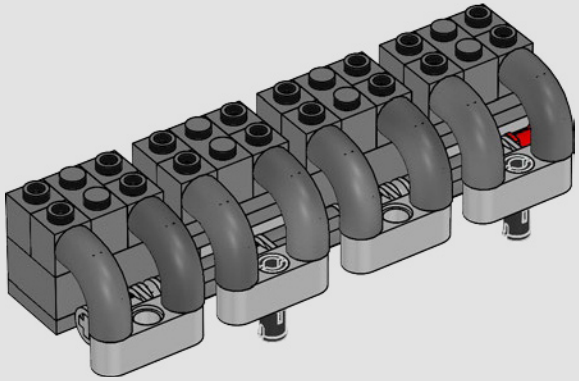

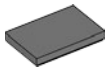

4x

764

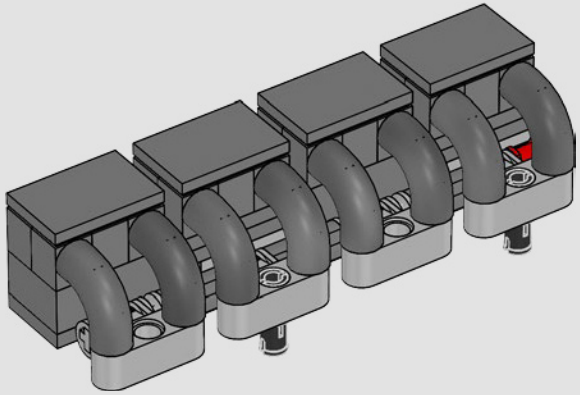



765

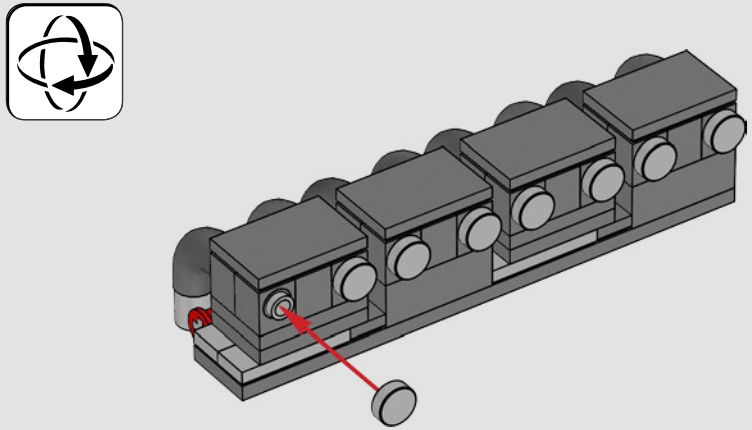

766

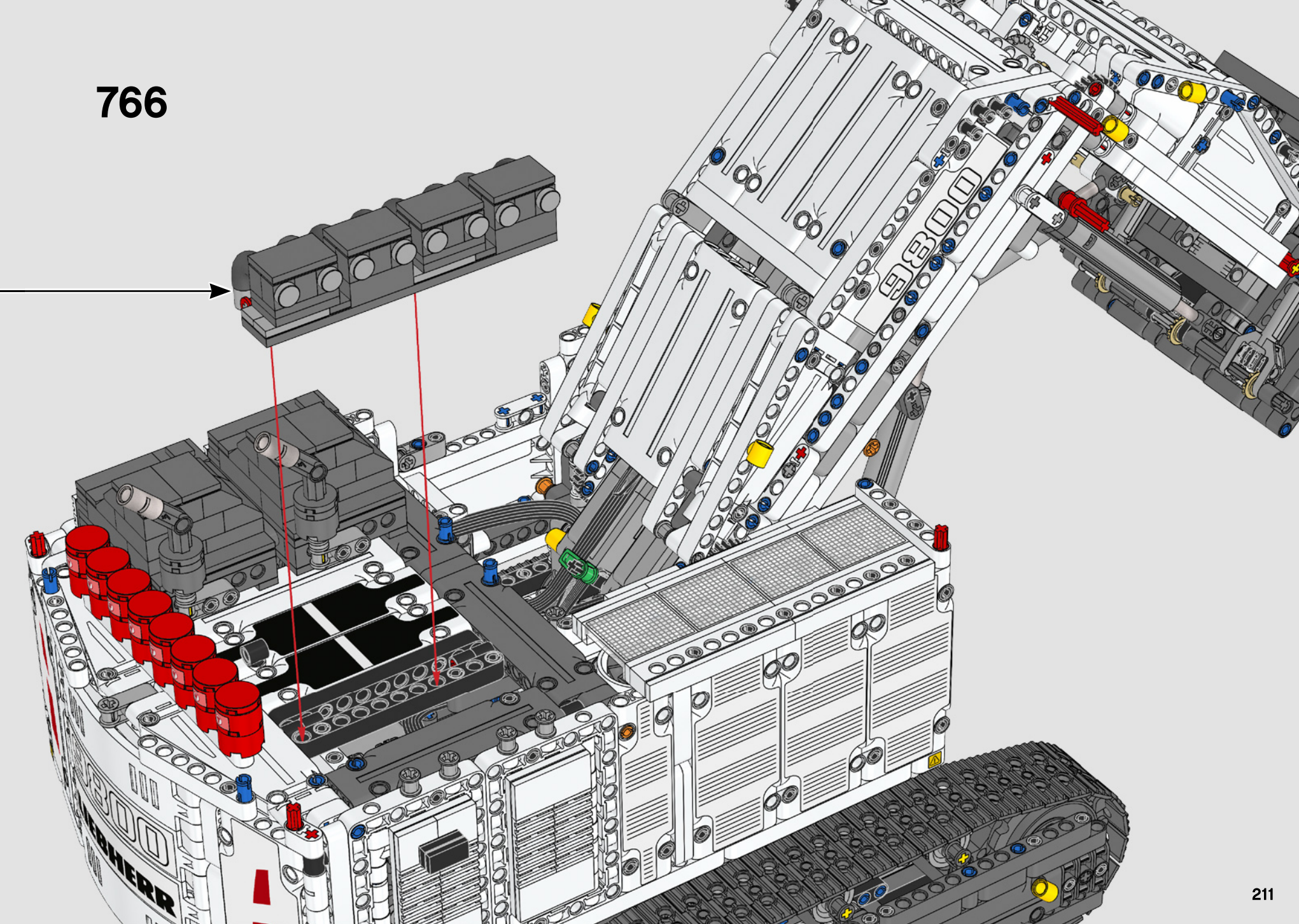

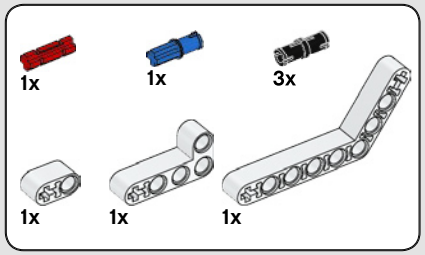

767

1

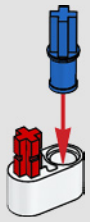

2

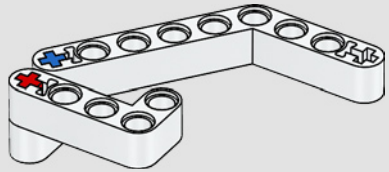

3

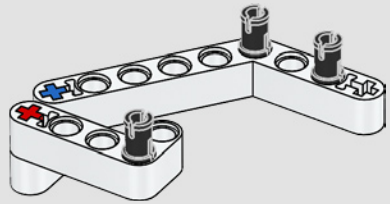

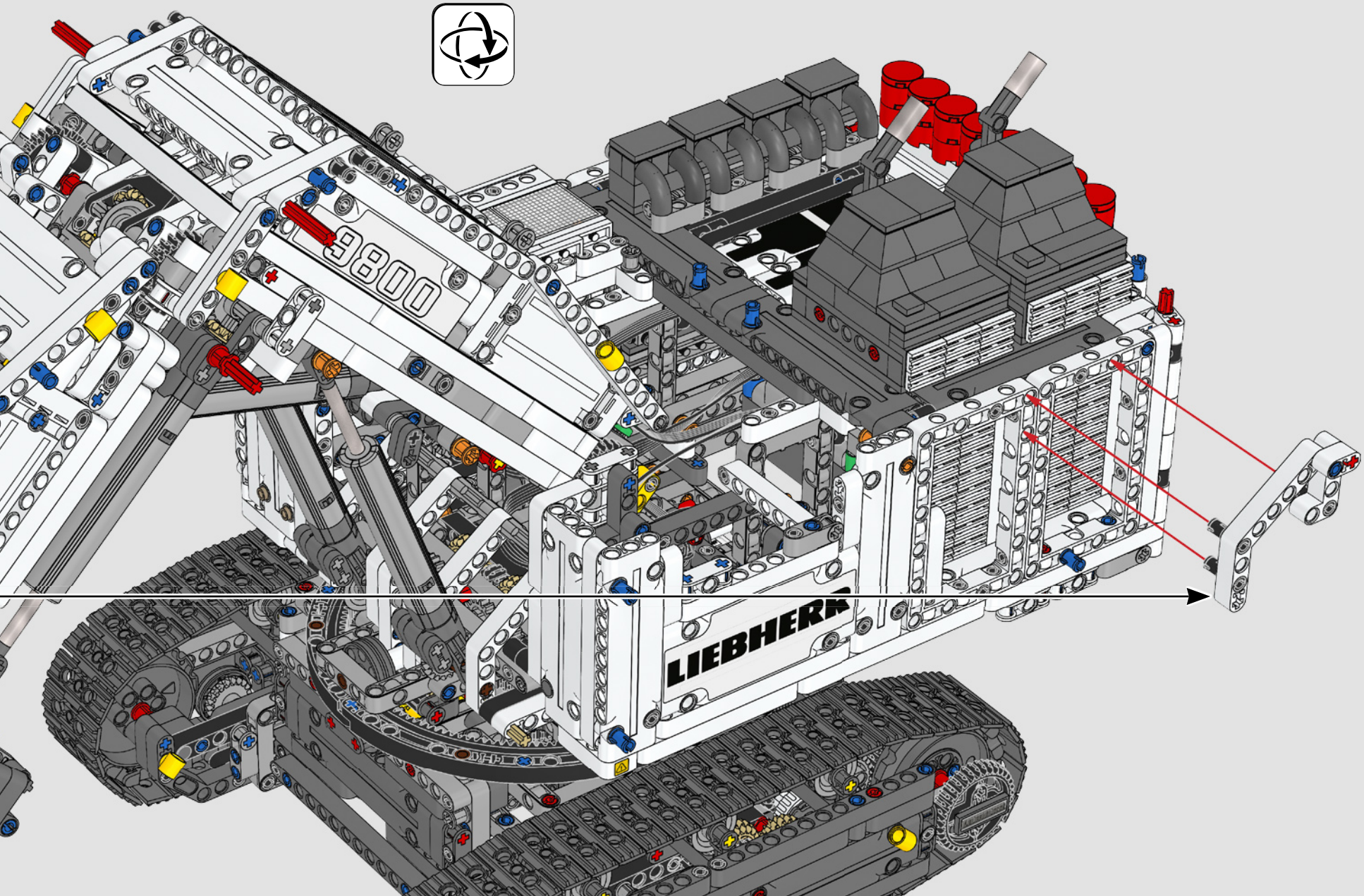
9800
LIEBHERR

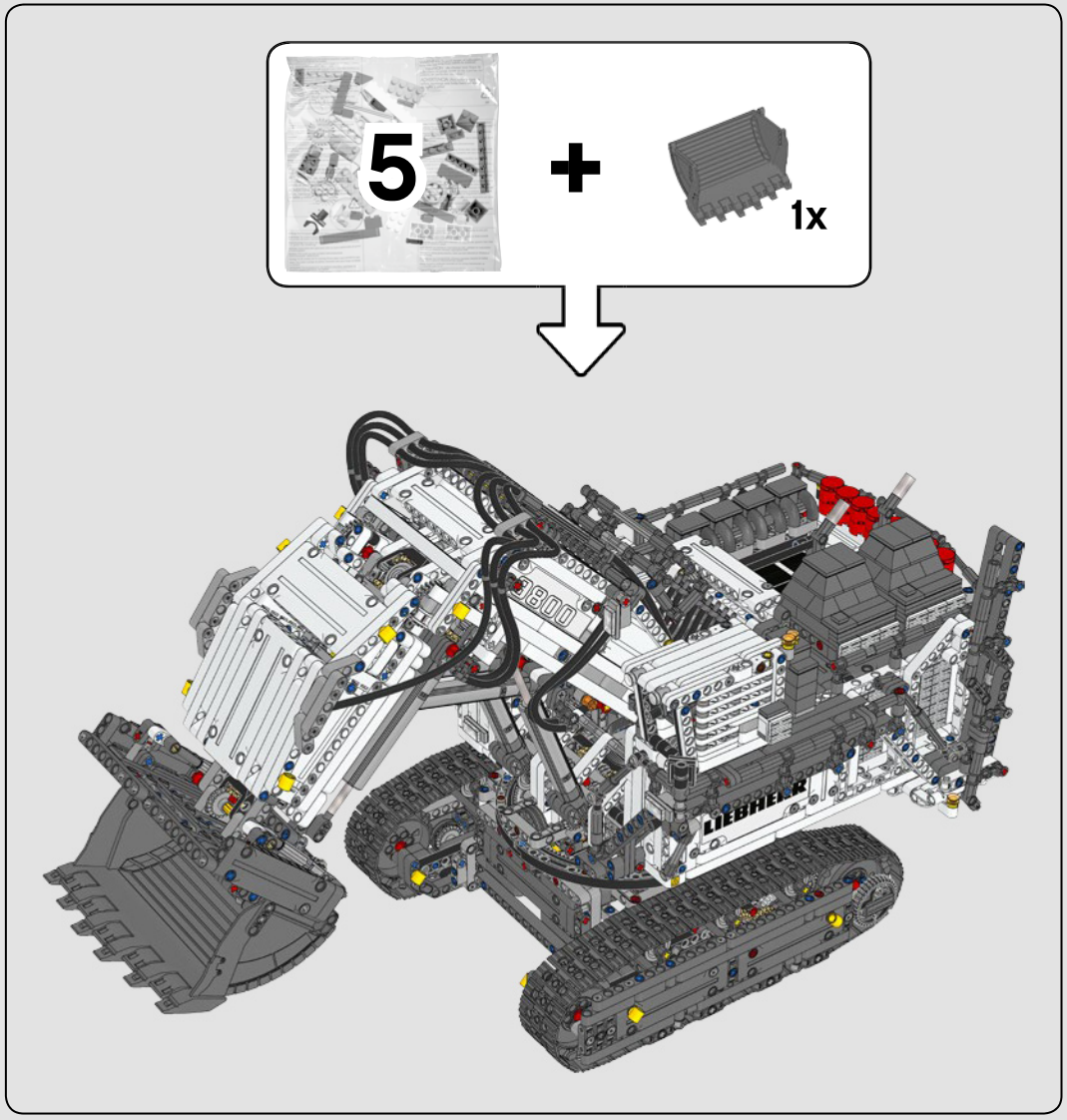
5
1x
LIEBHERR

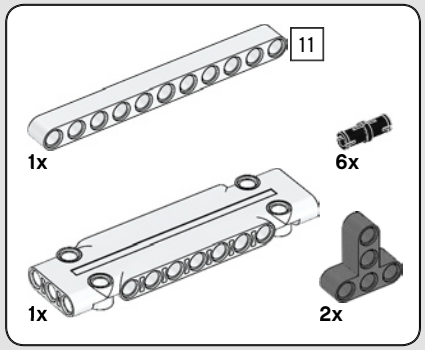

768

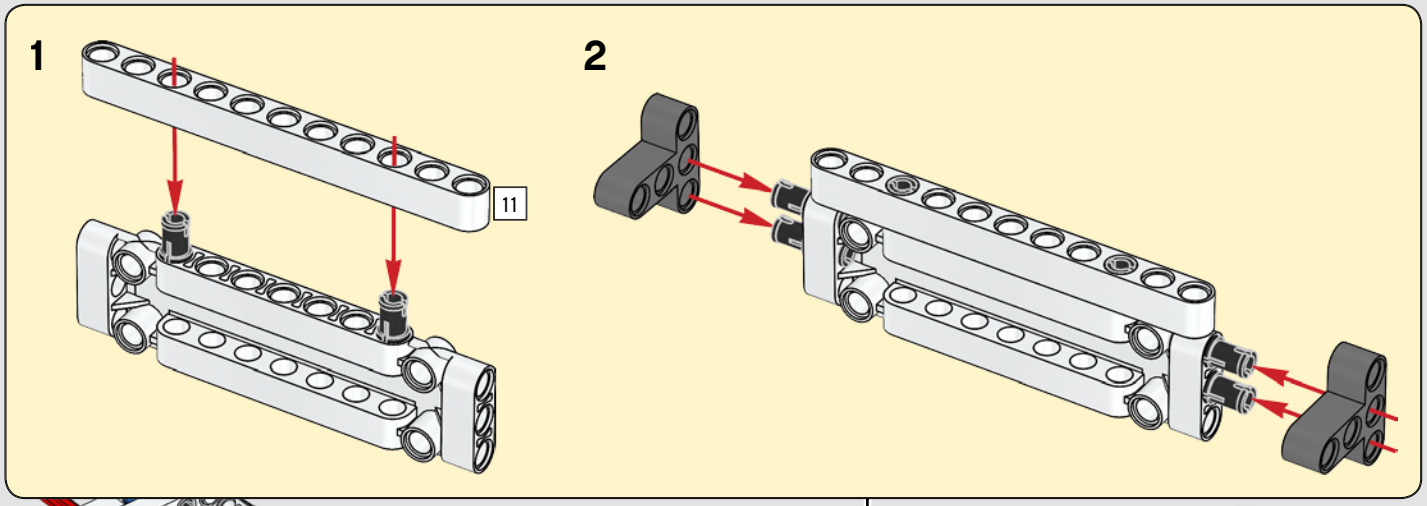

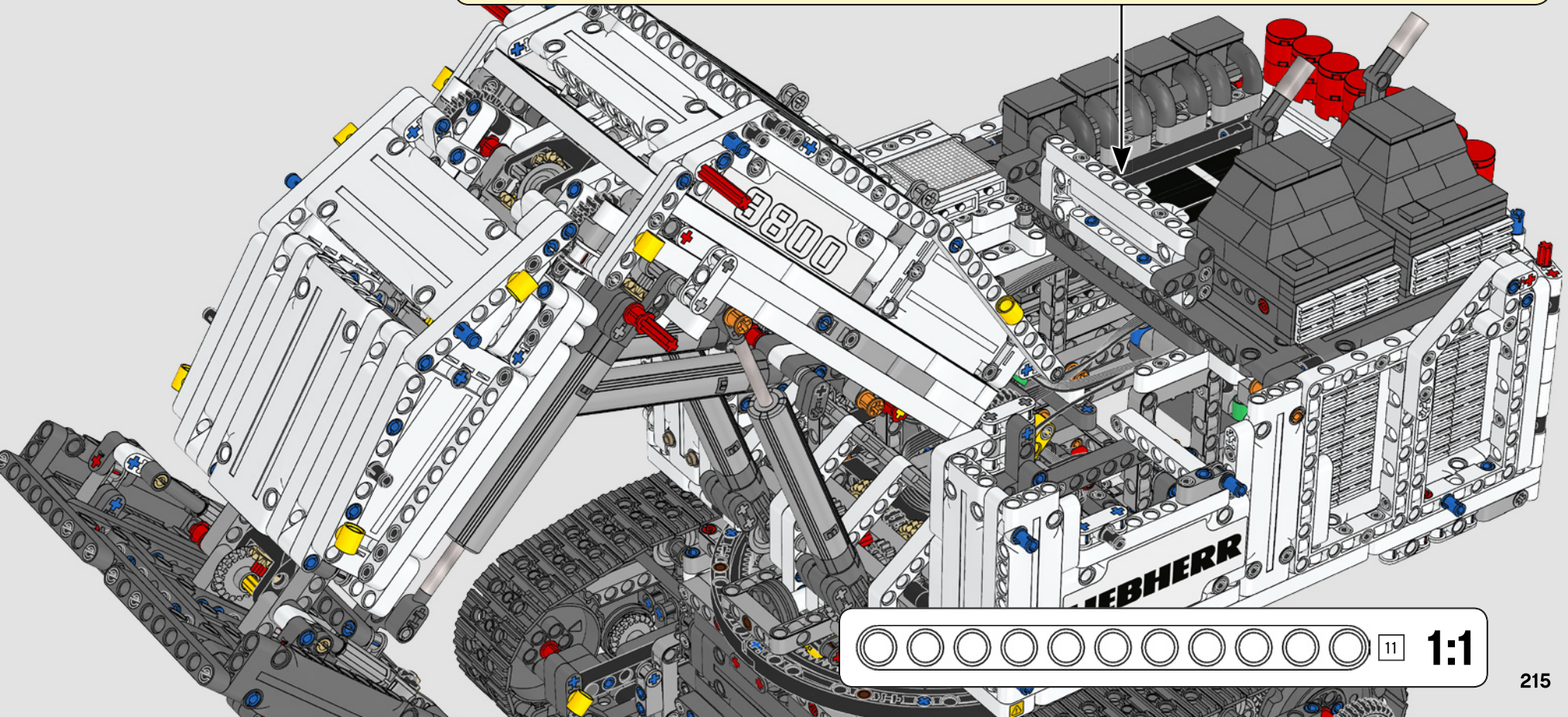

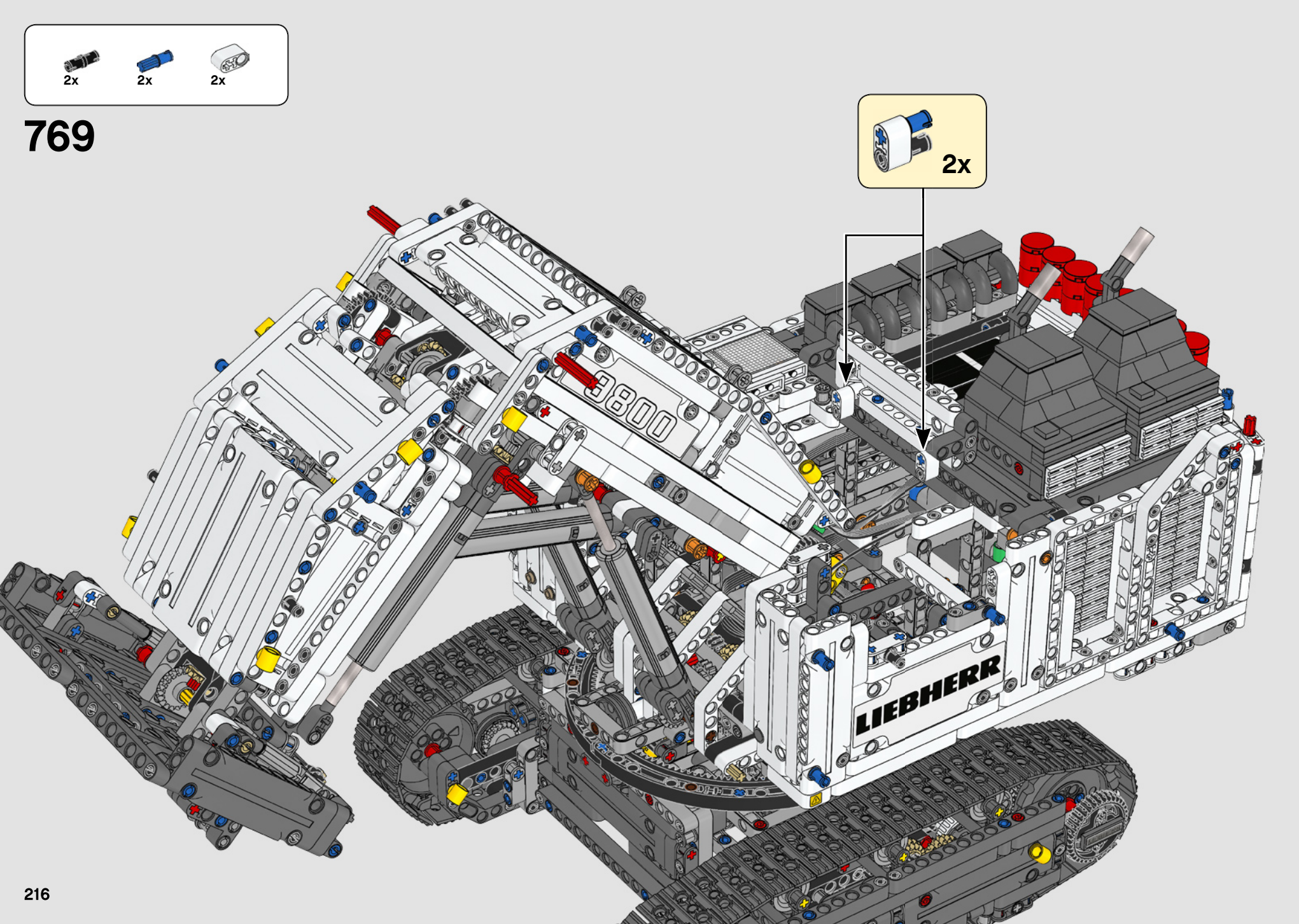
2x
2x
2x
769
2x
9800
LIEBHERR

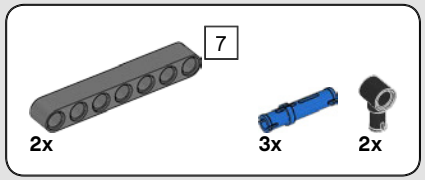

770

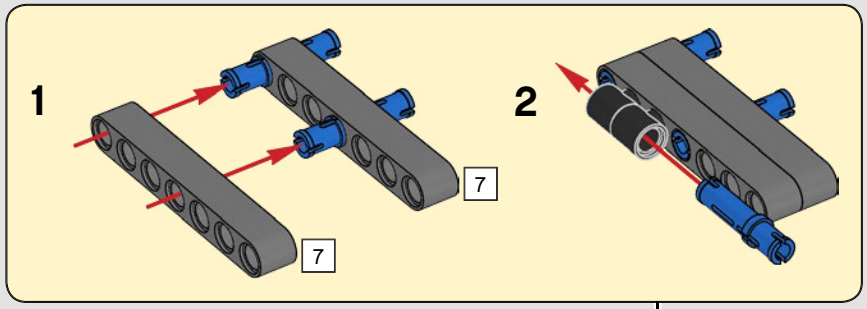

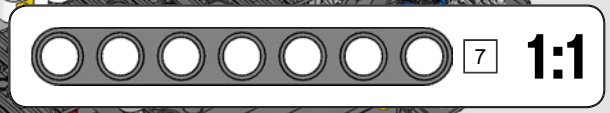

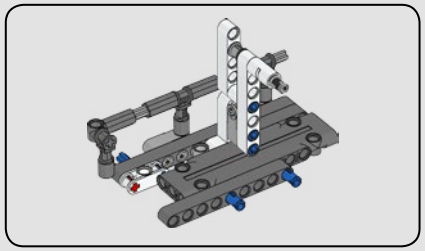

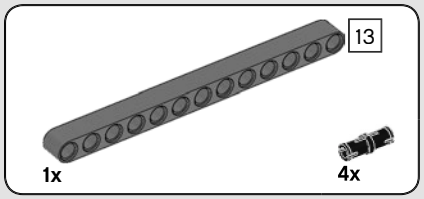

771

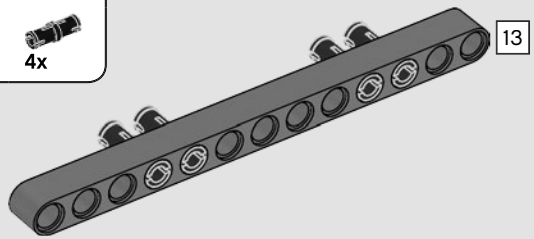

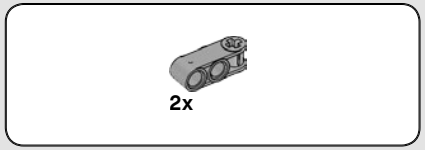

772

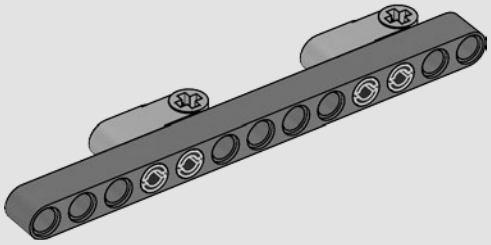

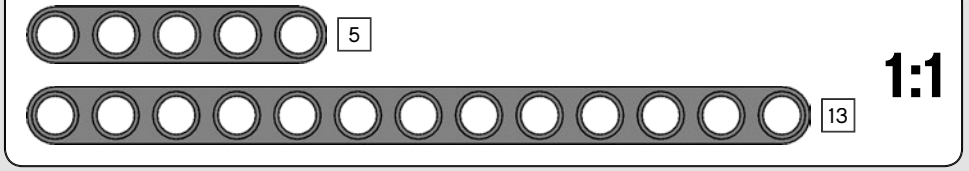

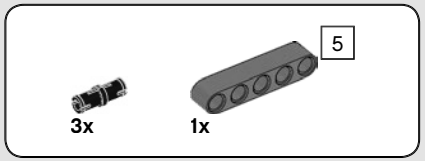

773

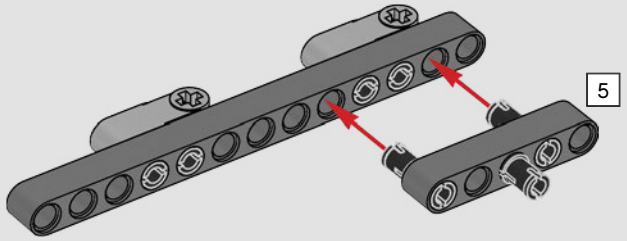

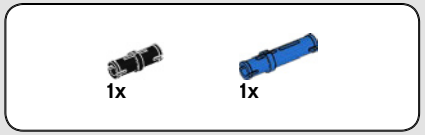

774

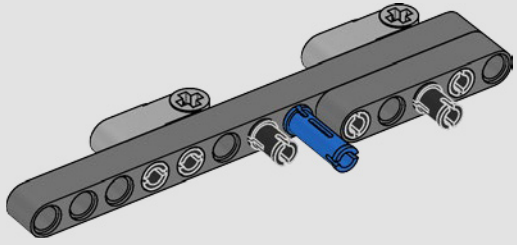

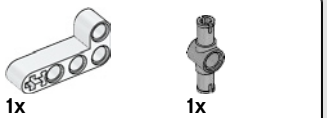

775

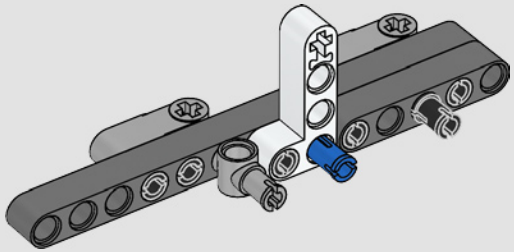

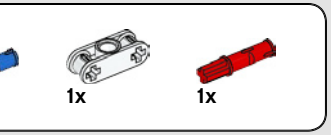

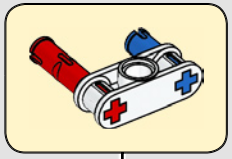

776

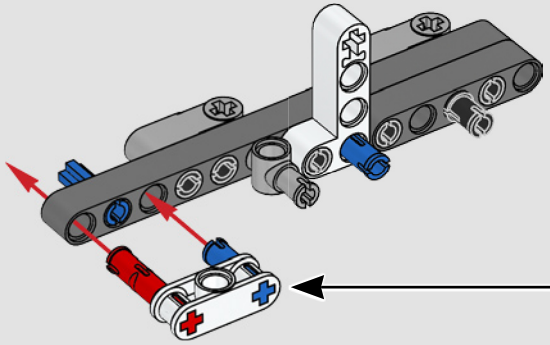

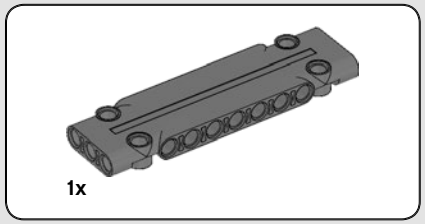

777

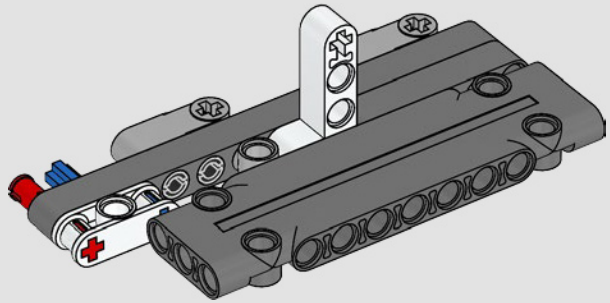

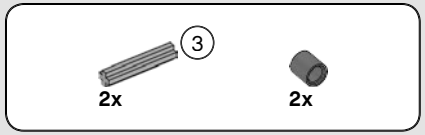

778

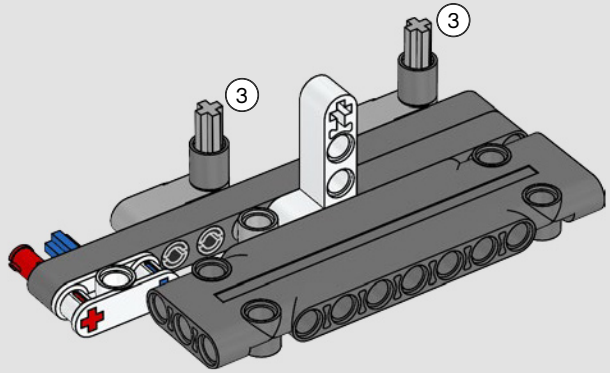

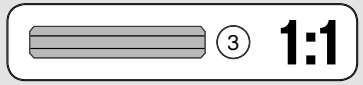

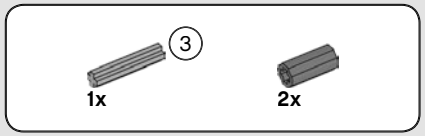

779

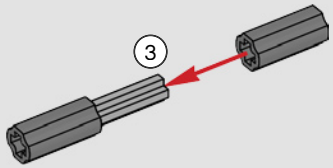

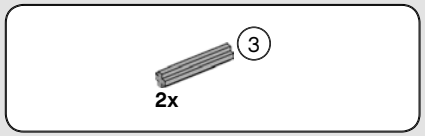

780

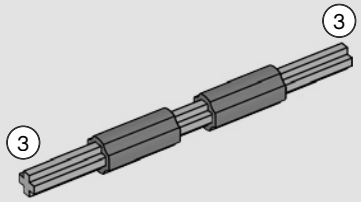

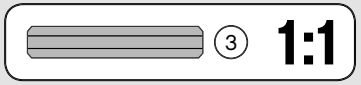

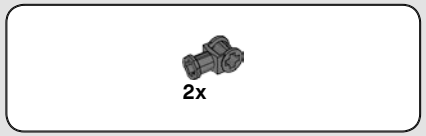

781

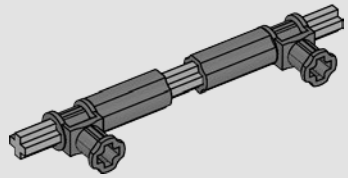

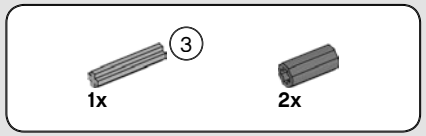

782

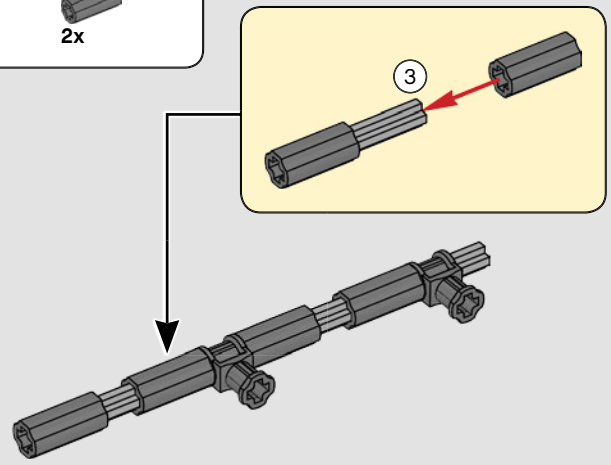



783

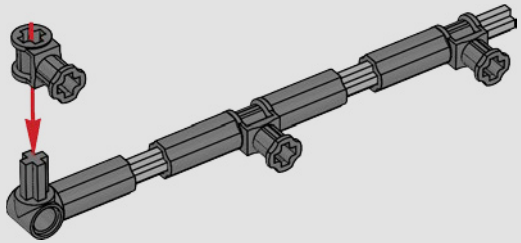



784

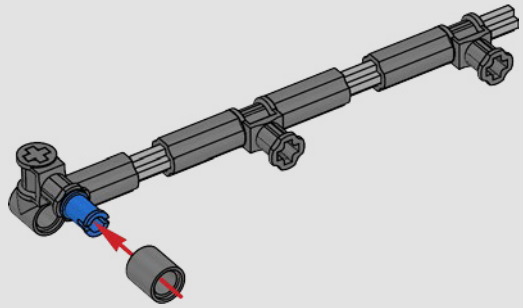

785

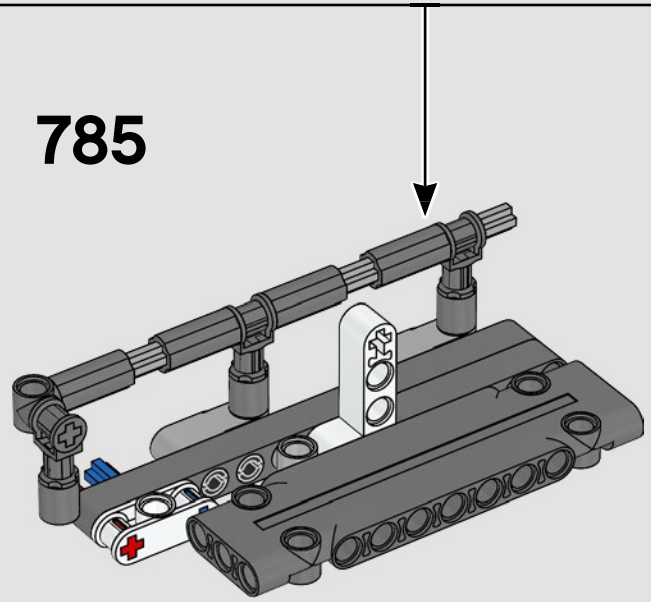

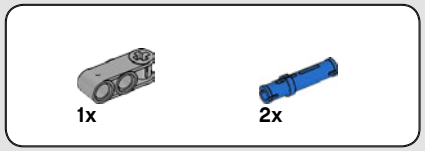

786

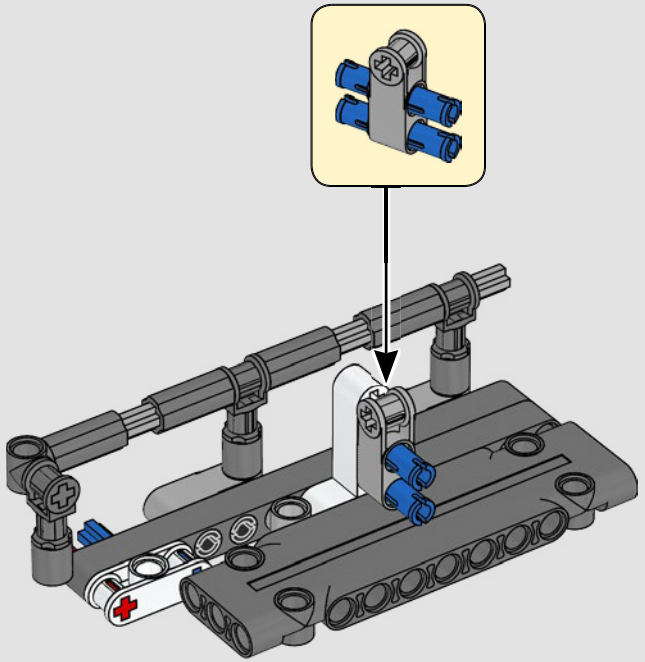

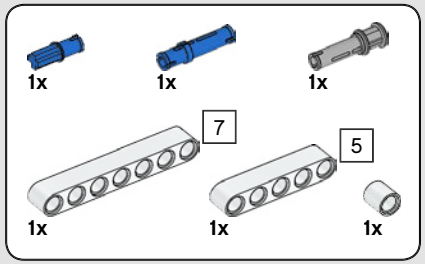

787

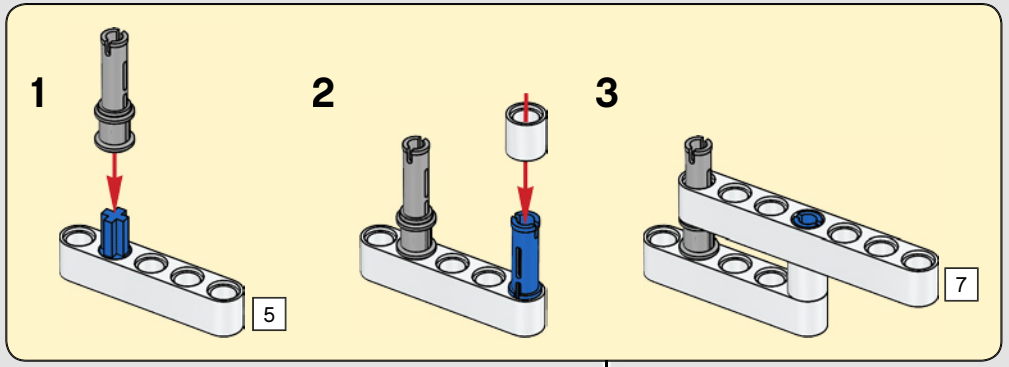

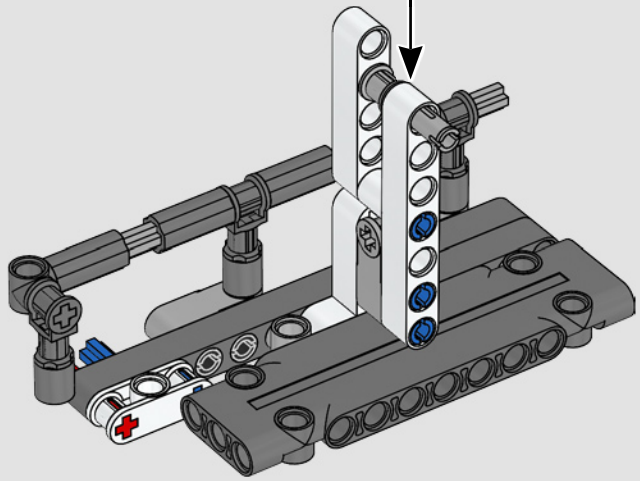

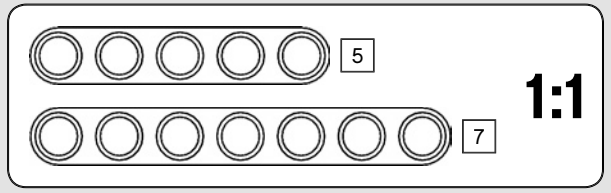



788

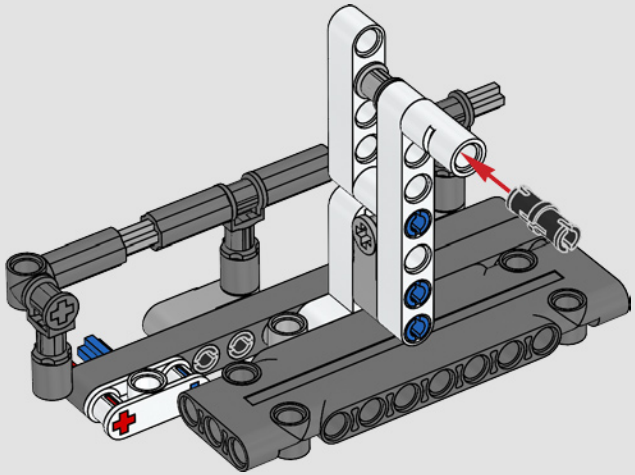

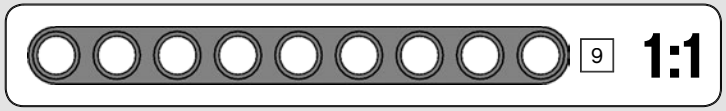

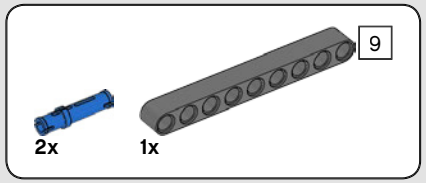

789

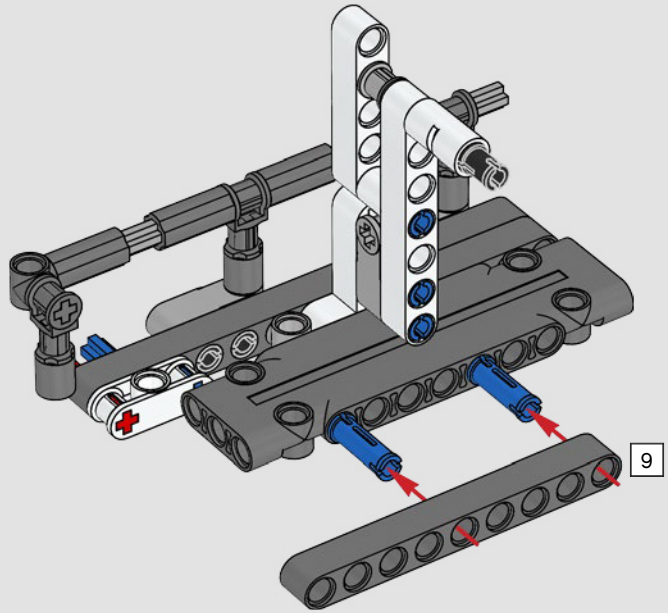

790

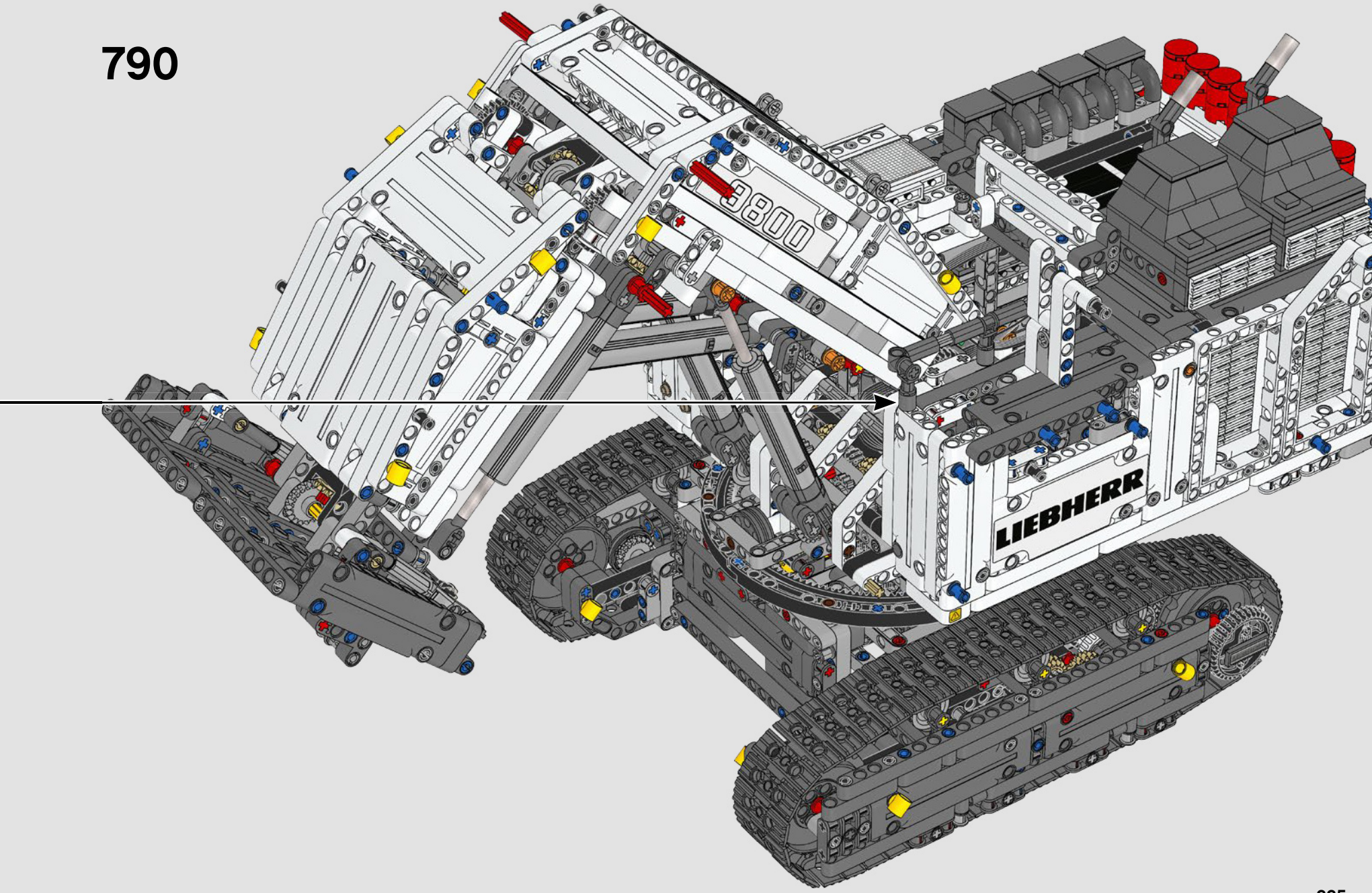

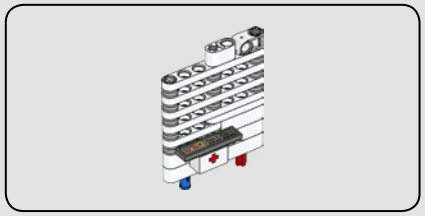

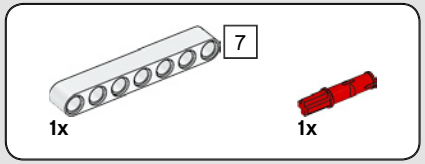

791

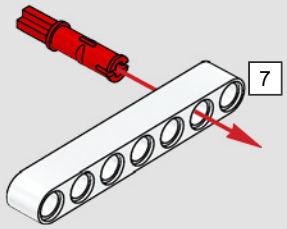

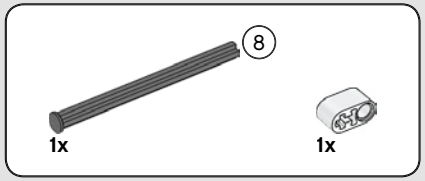

792

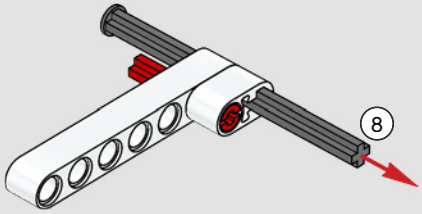

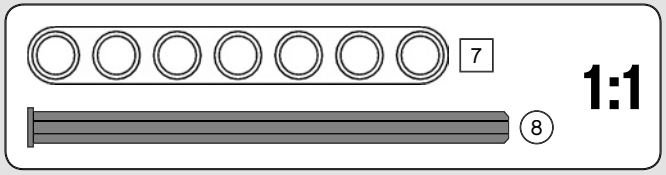

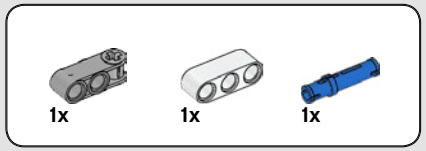

793

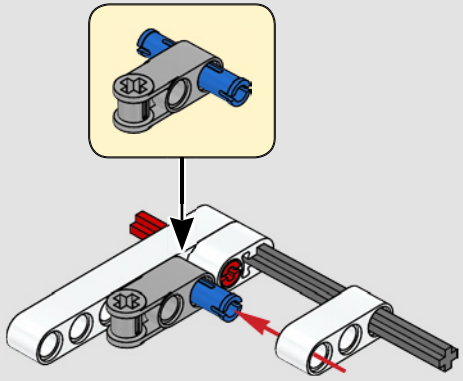

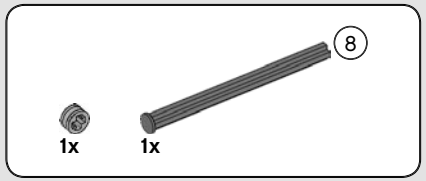

794

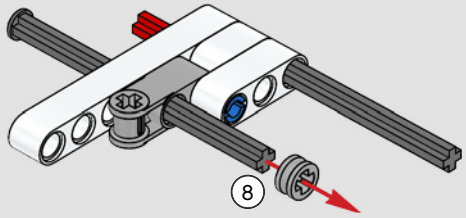

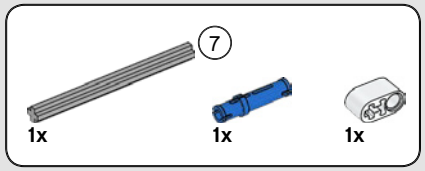

795

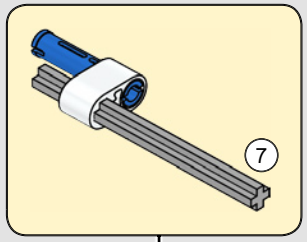

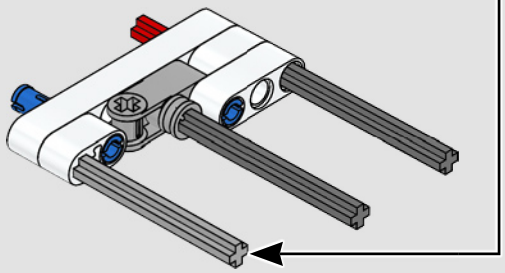

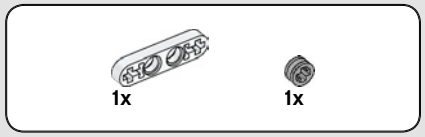

796

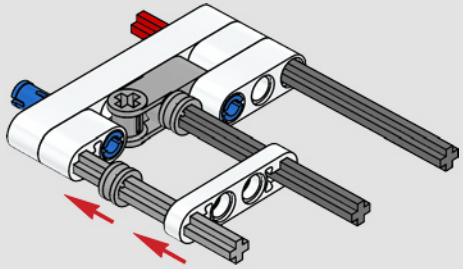

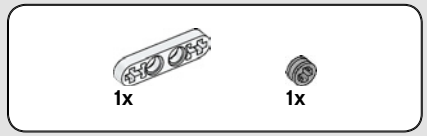

797

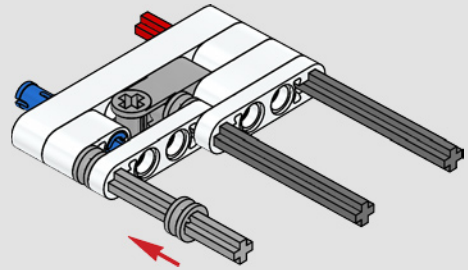

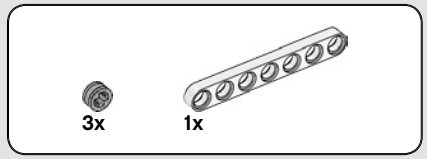

798

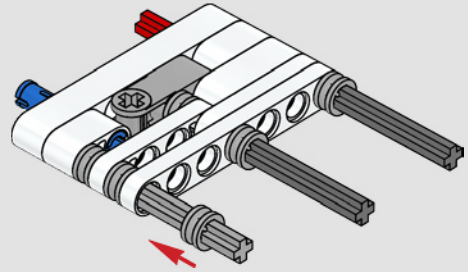

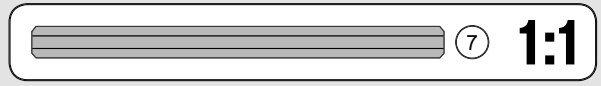

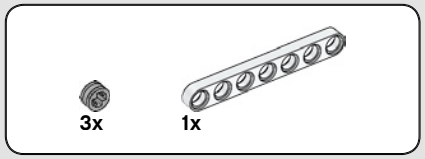

799

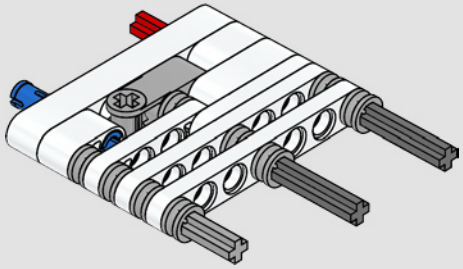

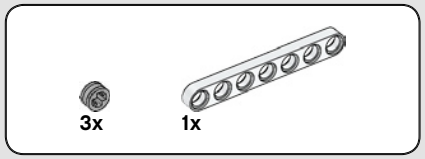

800

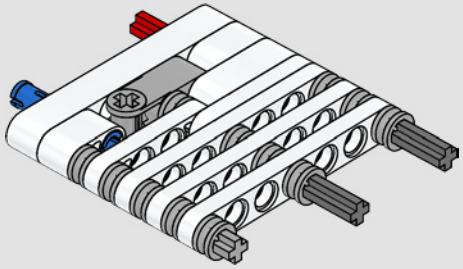

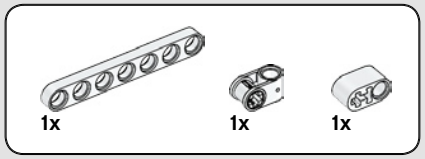

801

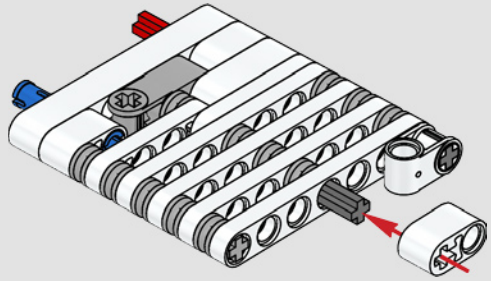

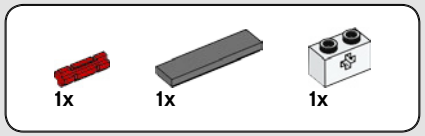

802

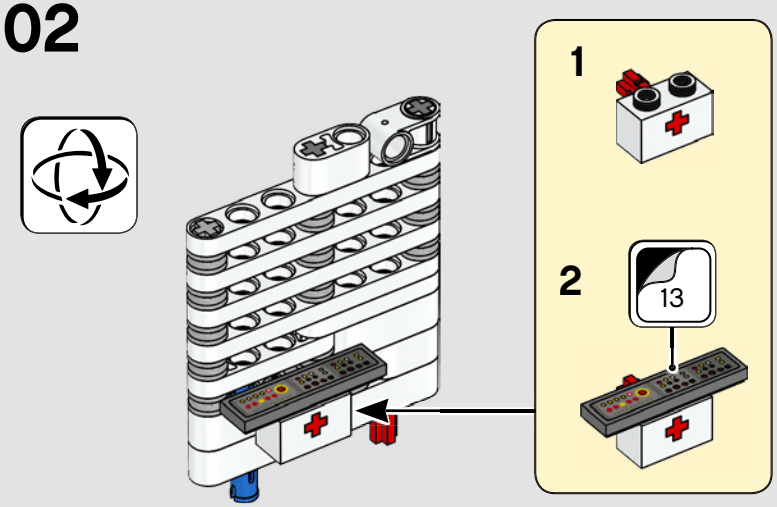

803

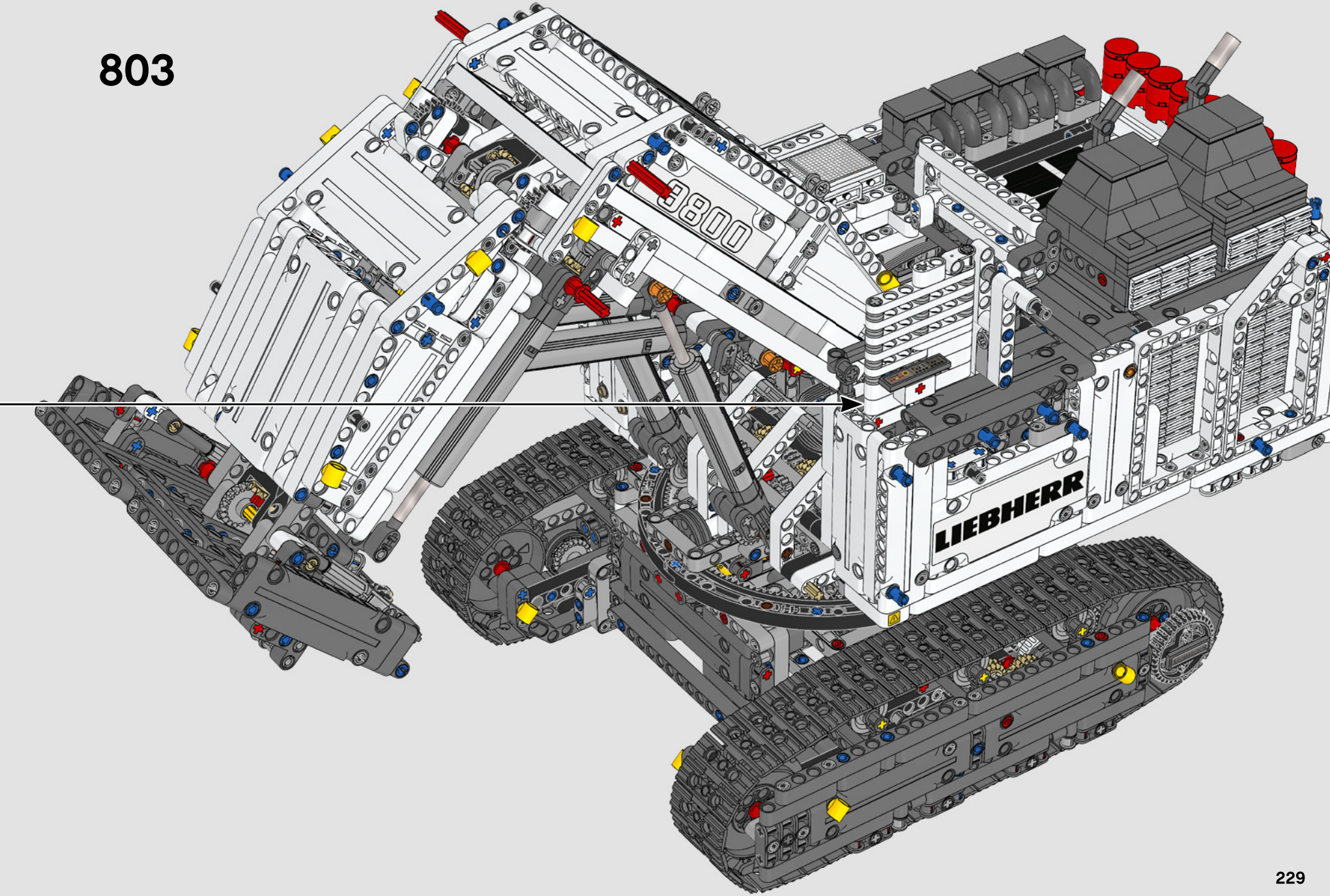

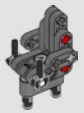



804

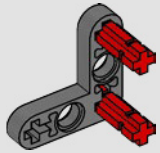



805

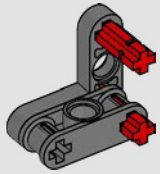





806

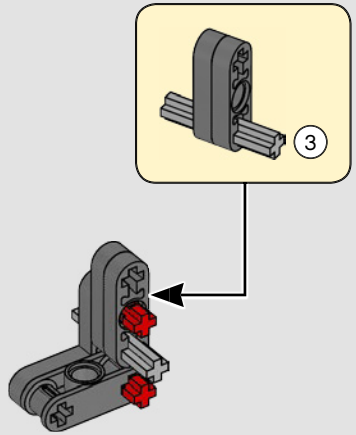



807

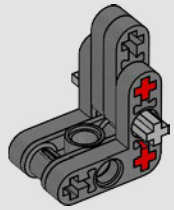



808

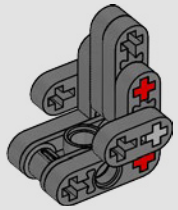





809

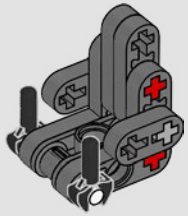





810

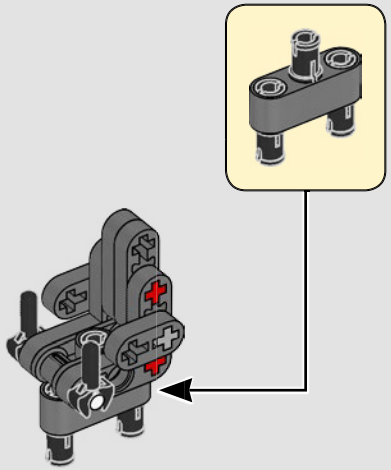

811

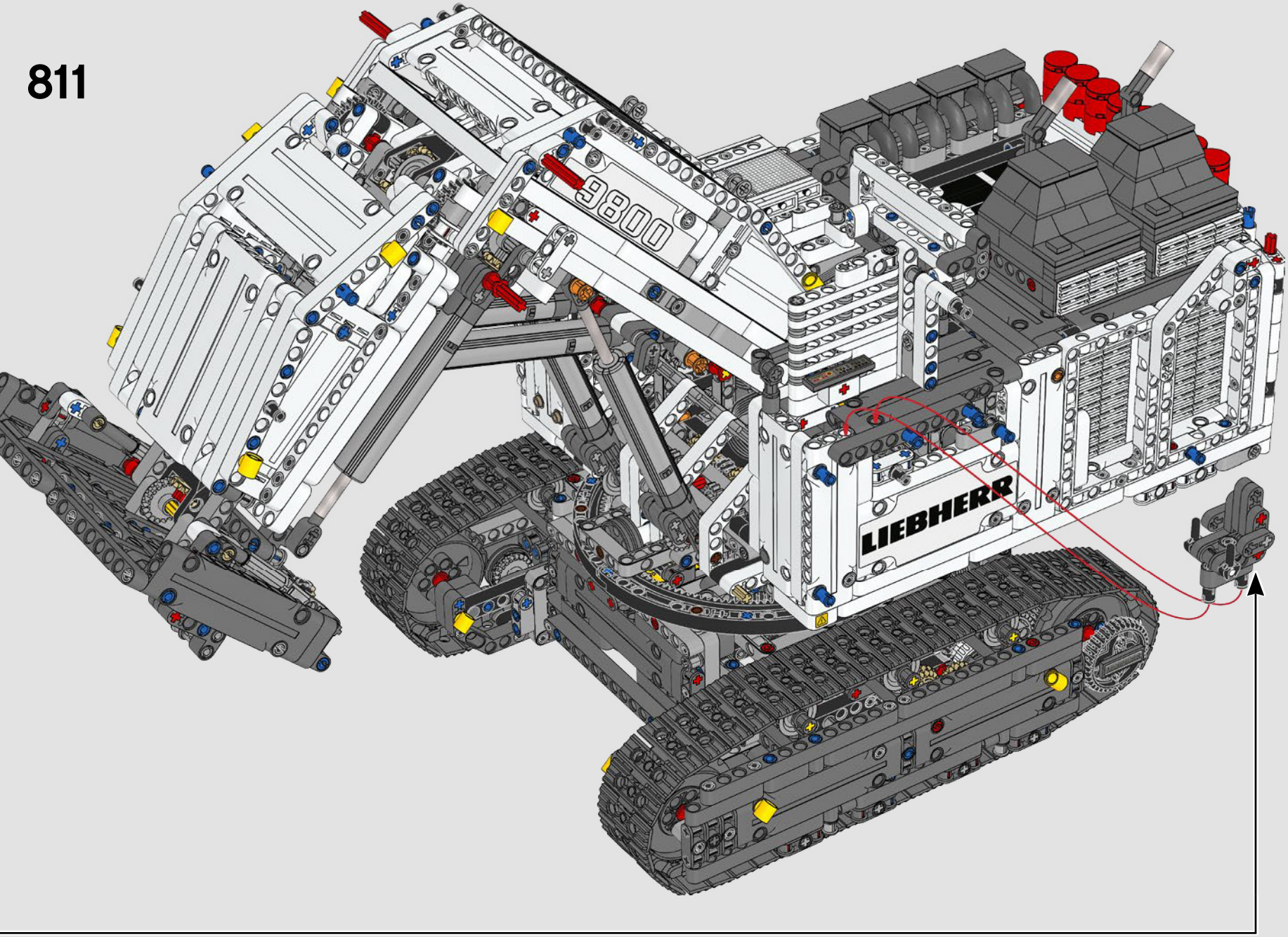

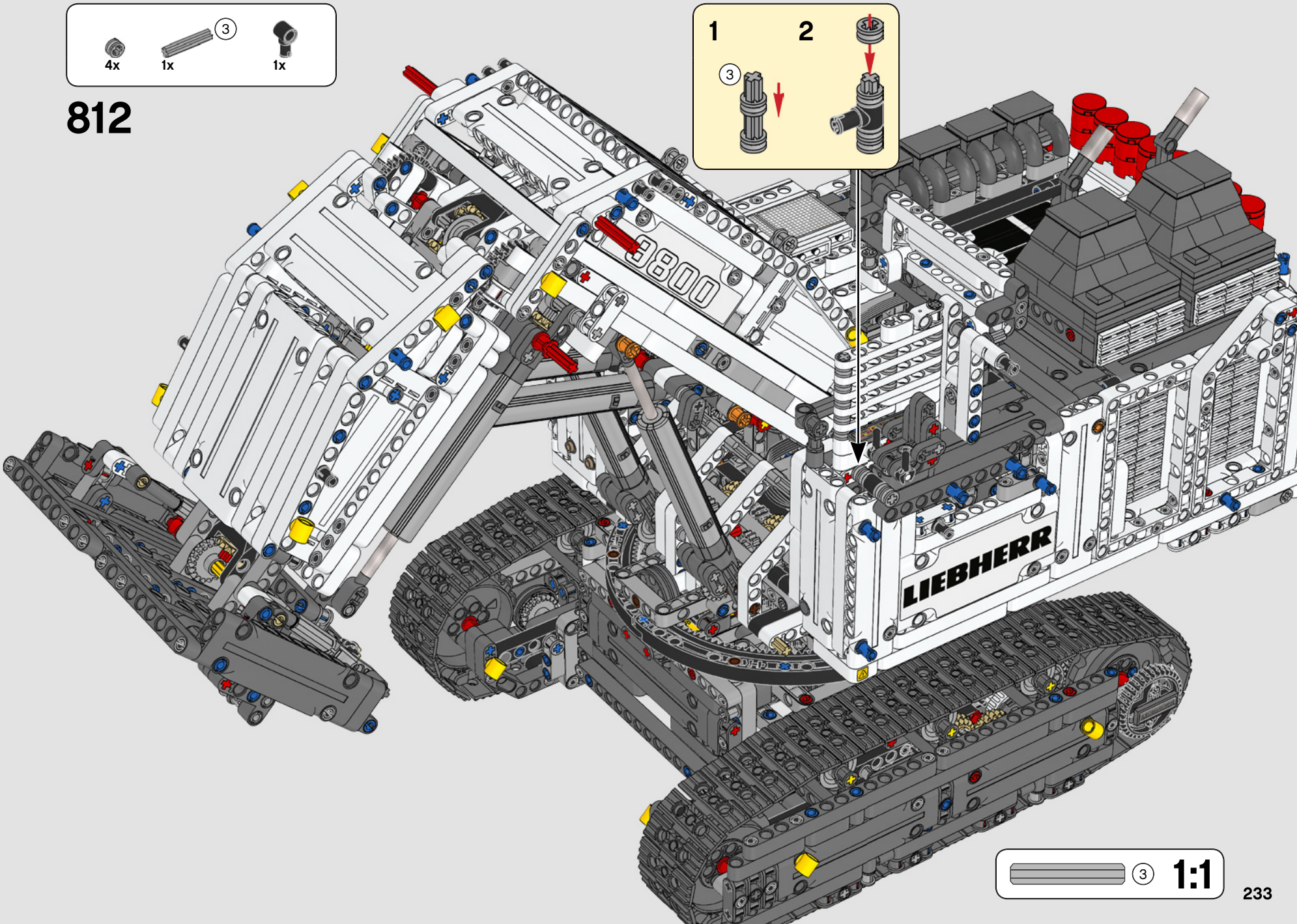
4x
3
1x
1x
812
1
2
3
9800
LIEBHERR
3
1:1

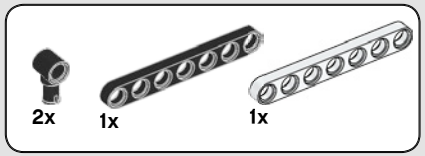

813

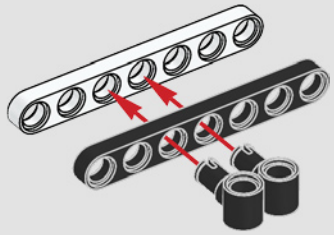



814

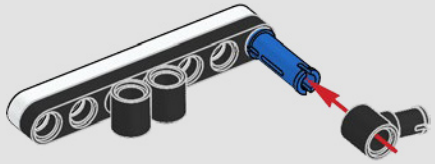

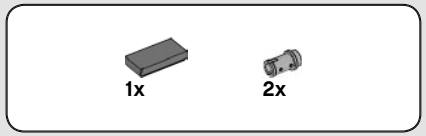

815

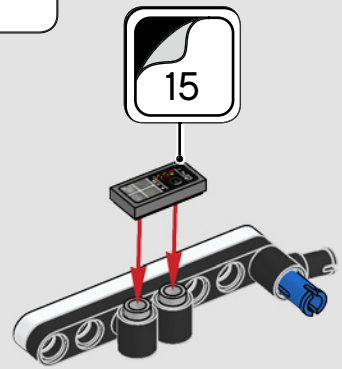

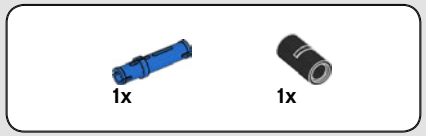

816

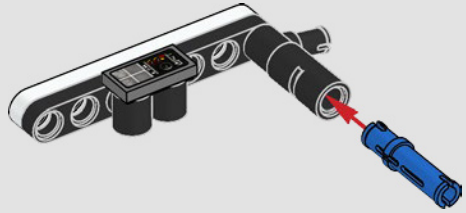

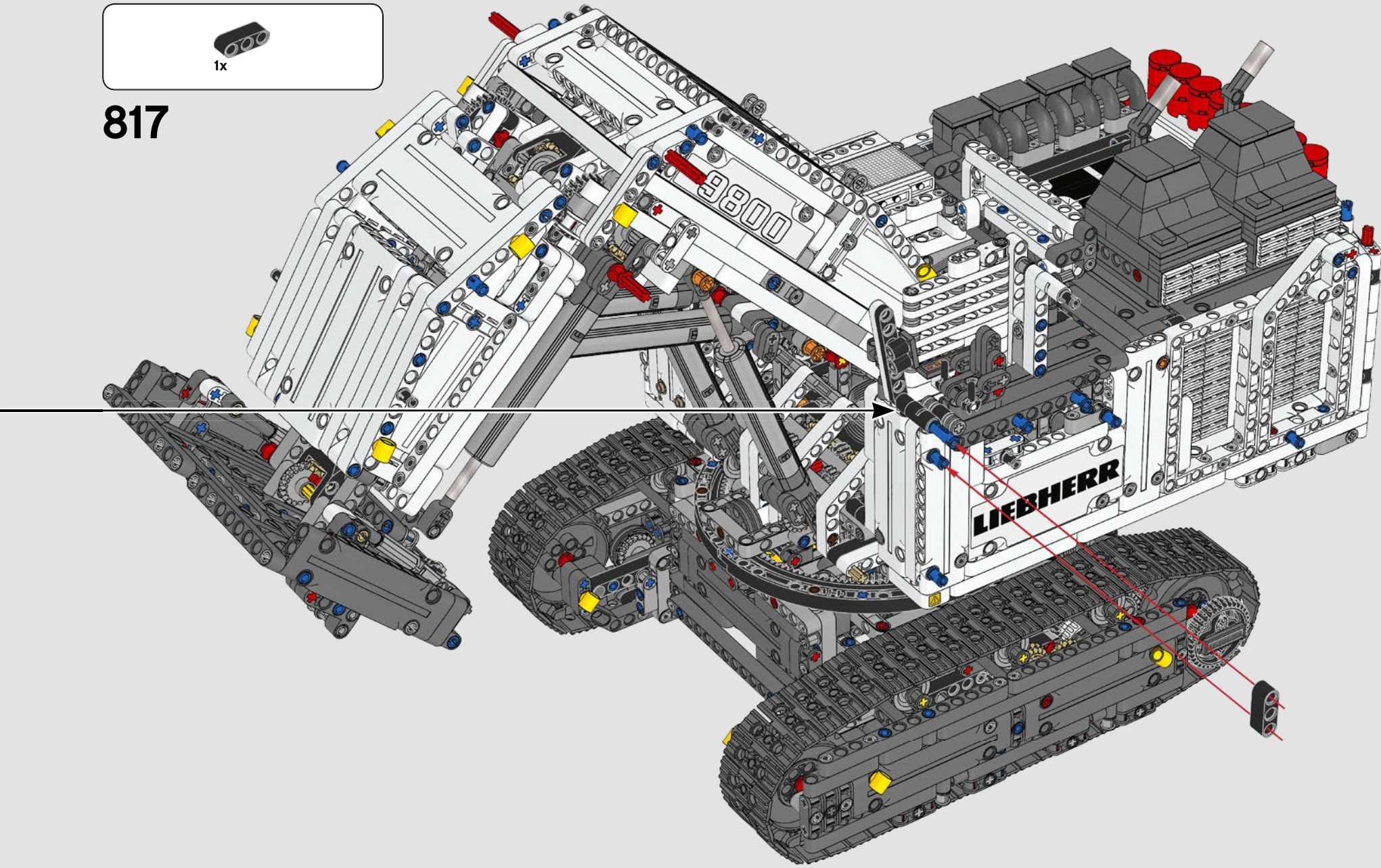
1x
817
9800
LIEBHERR

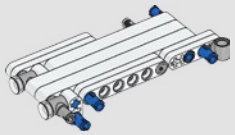



818

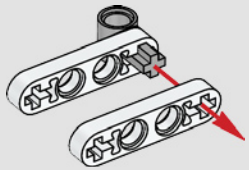



819

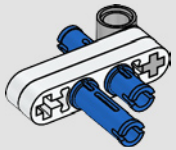

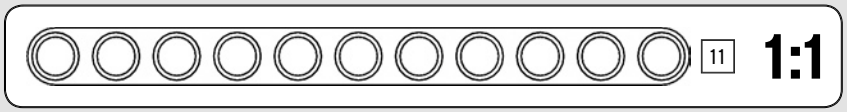

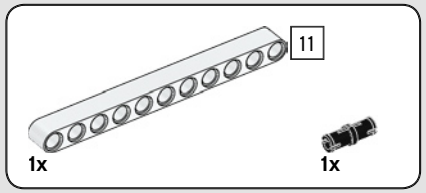

820

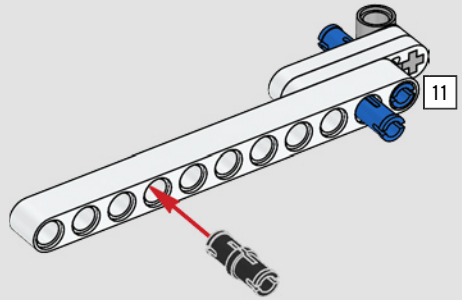

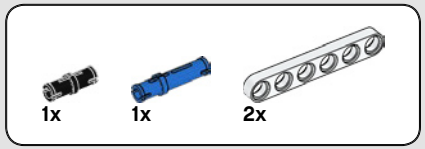

821

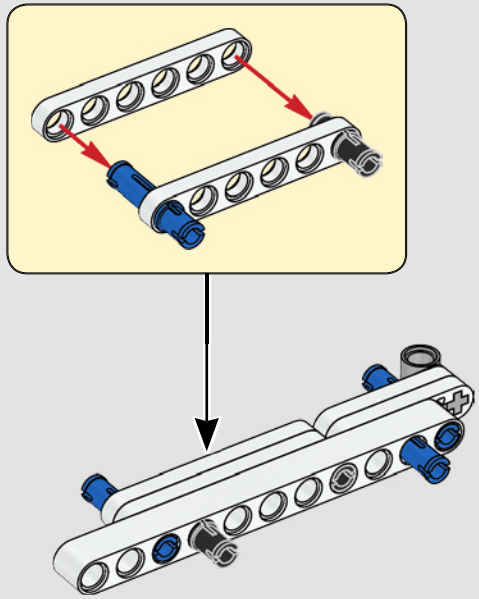

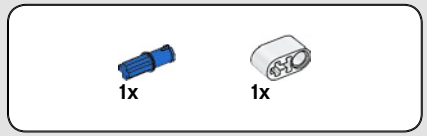

822

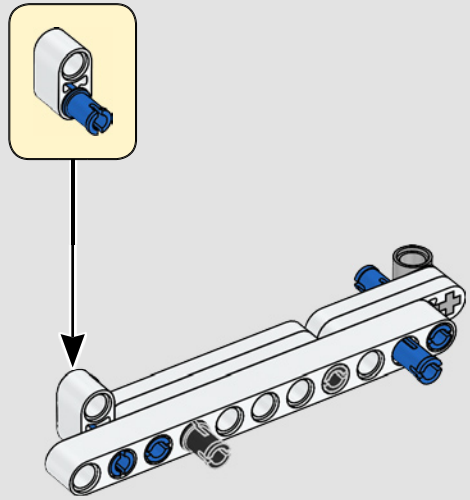

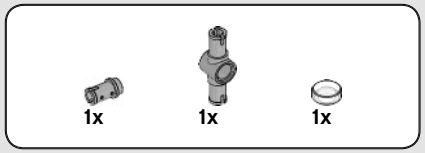

823

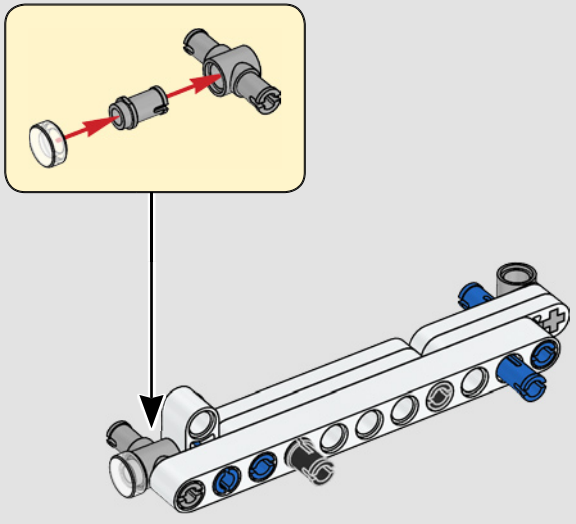

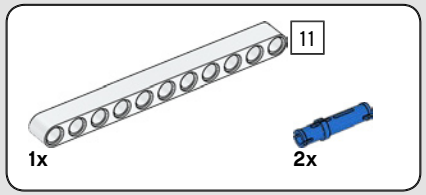

824

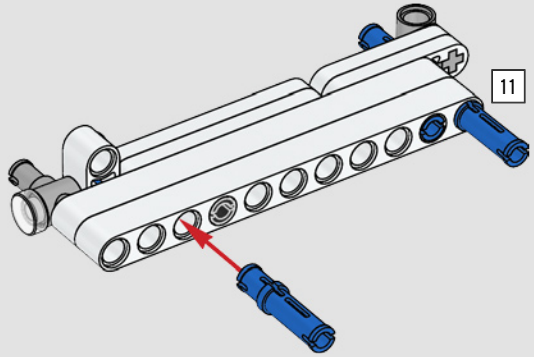

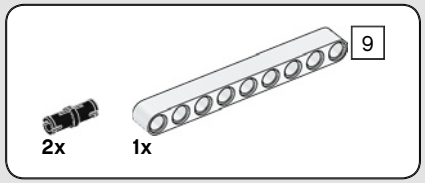

825

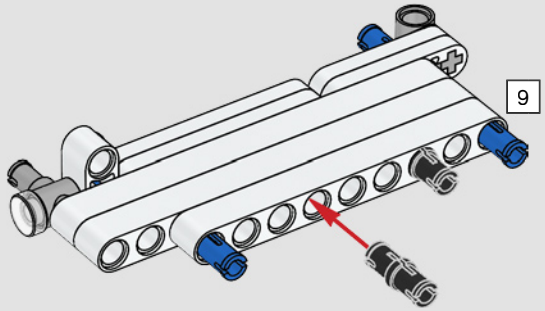

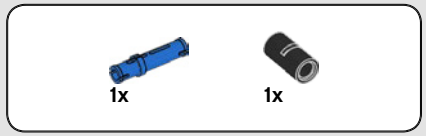

826

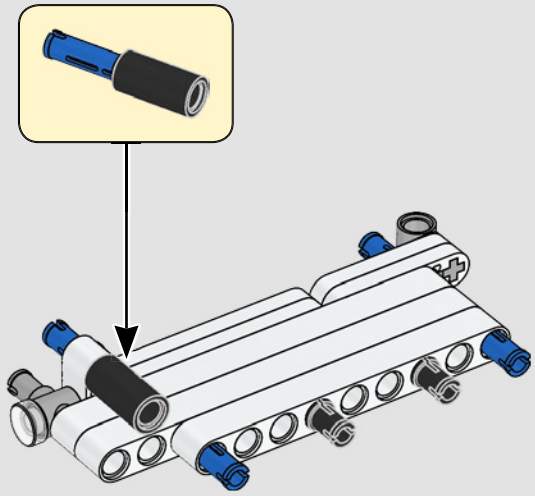

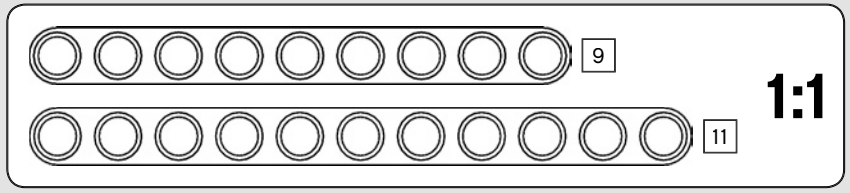



827

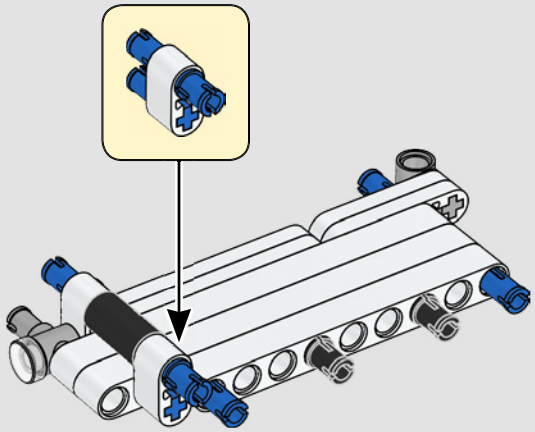

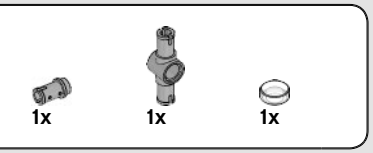

828

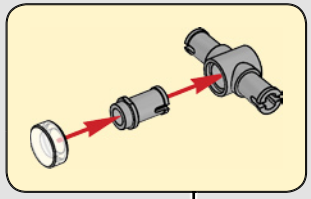

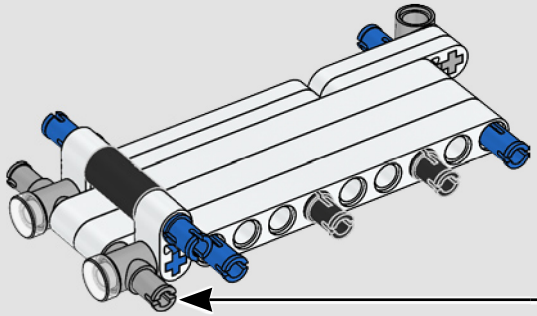

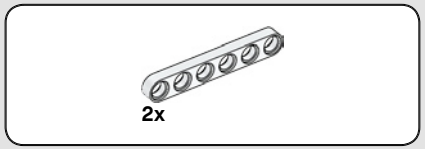

829

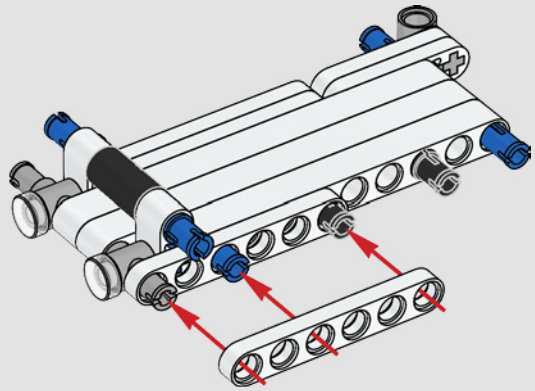

830

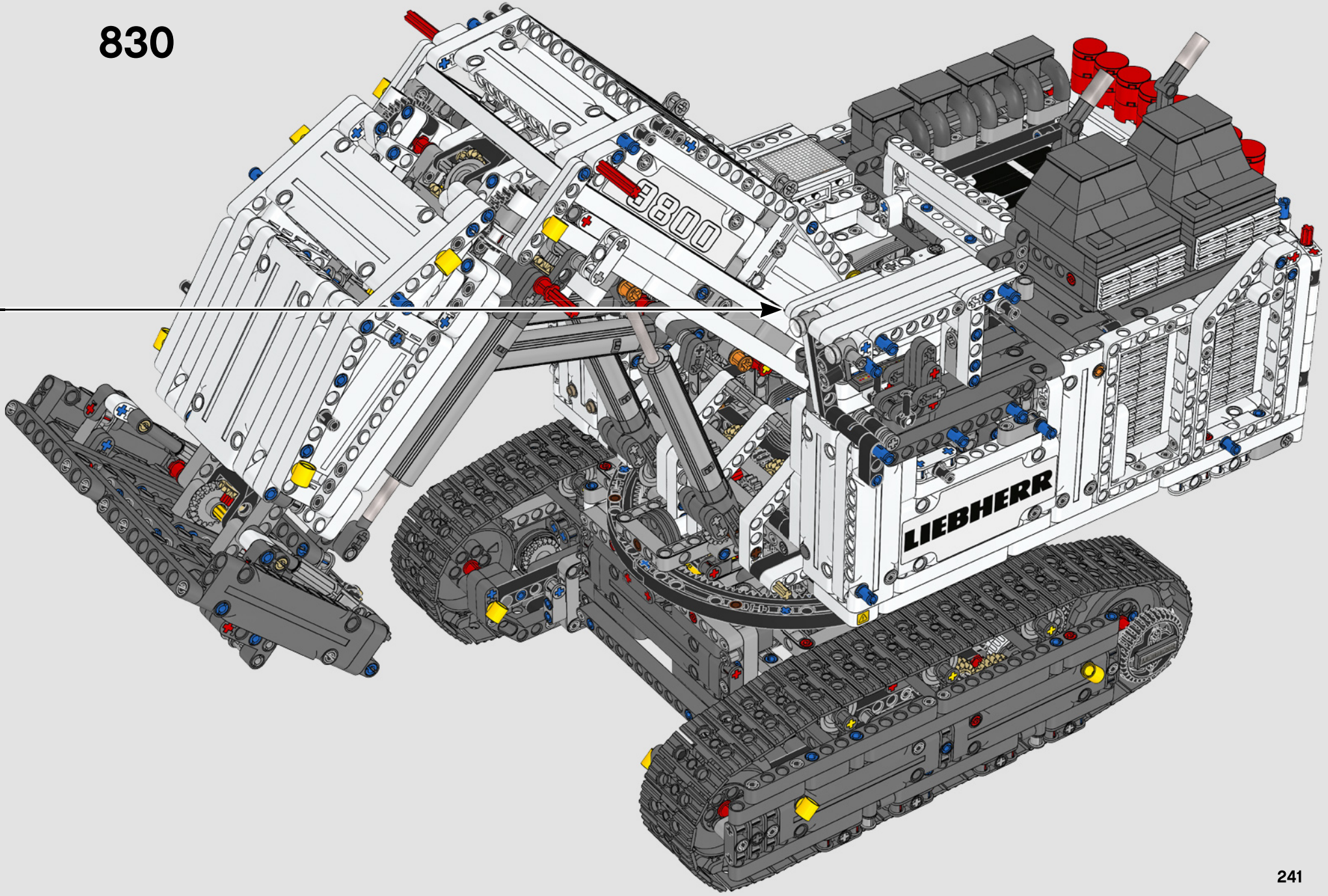

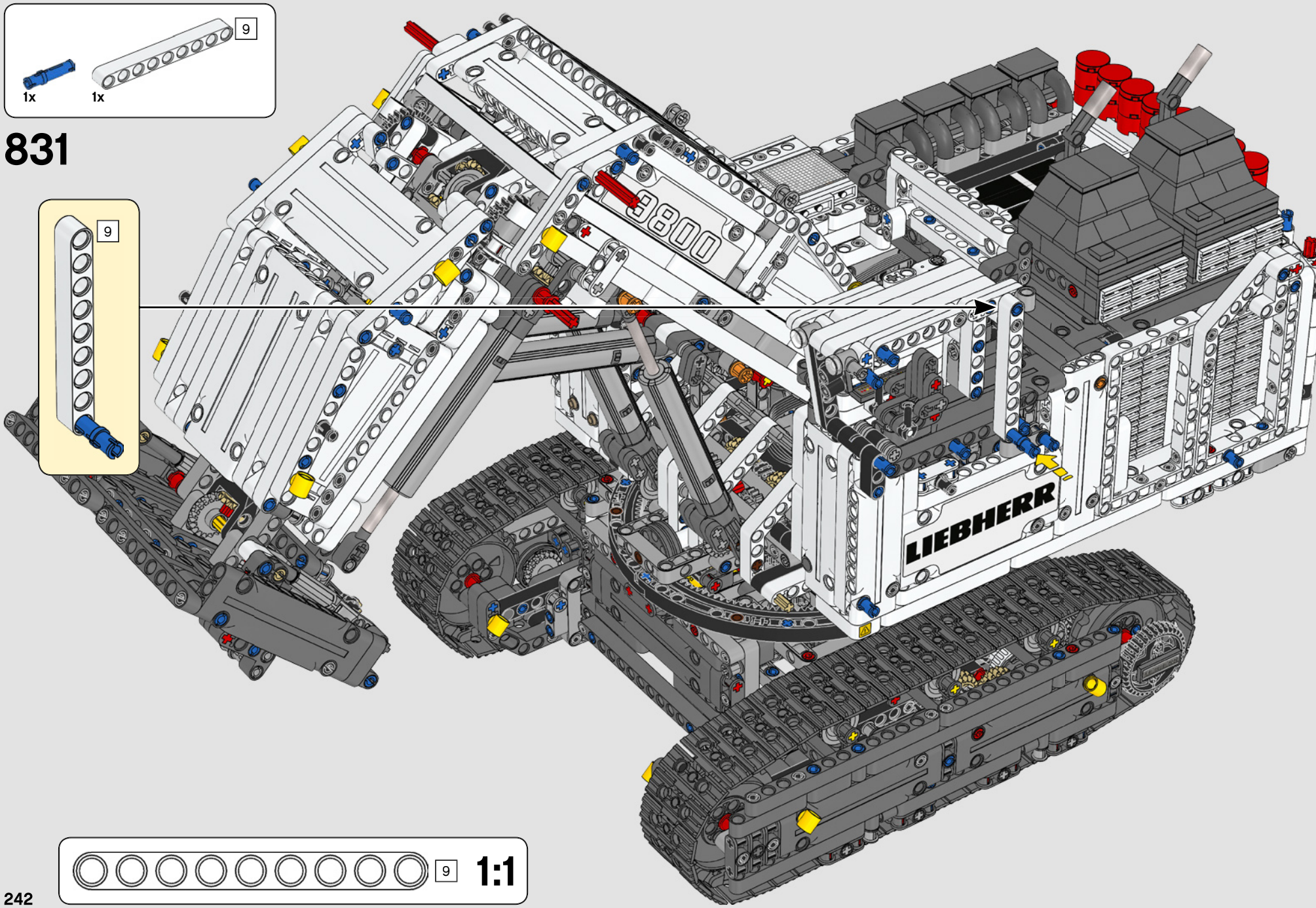
1x
1x
9
831
9
3800
LIEBHERR
9
1:1

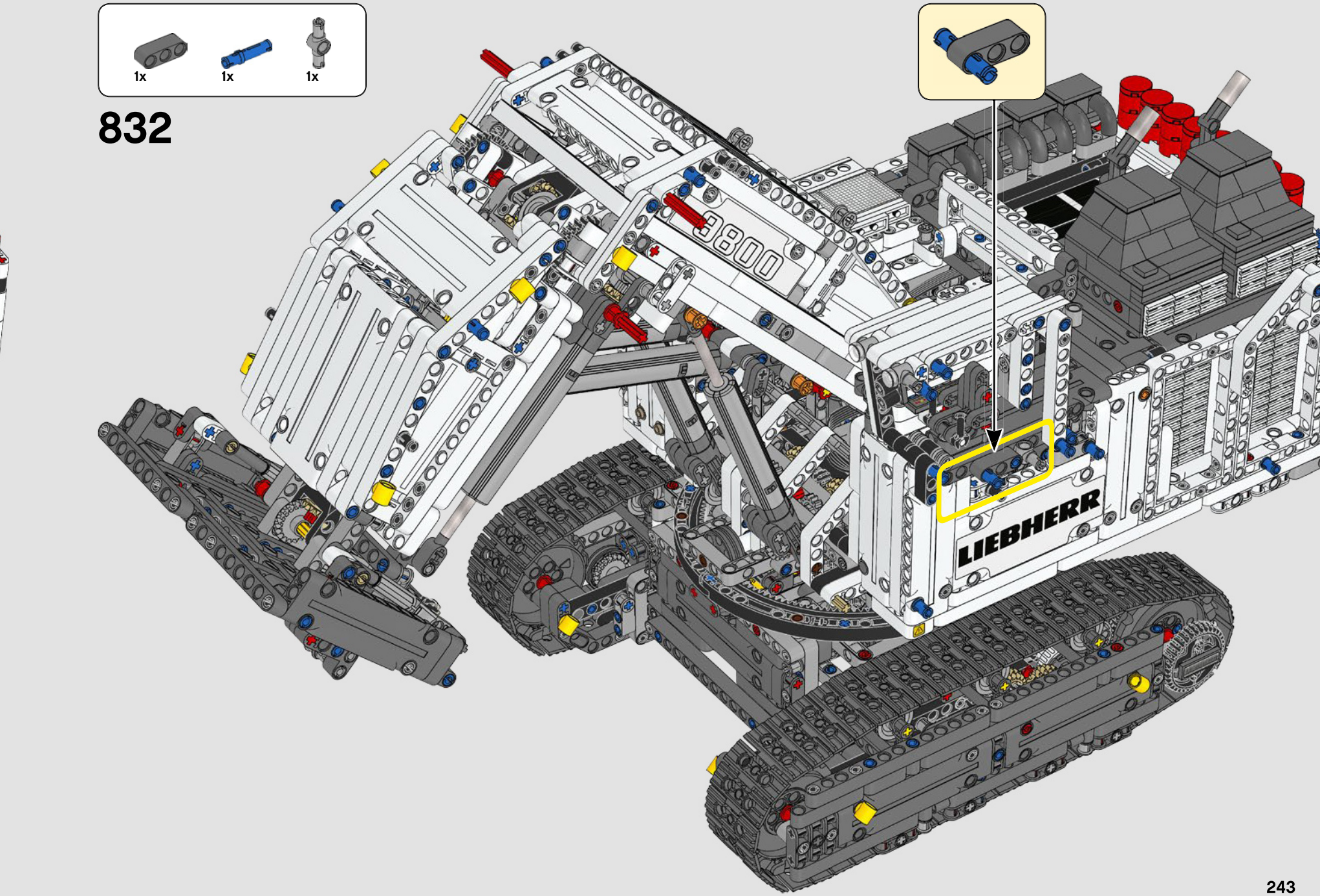
1x
1x
1x
832
9800
LIEBHERR

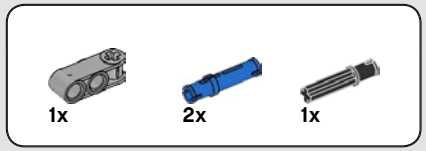

833

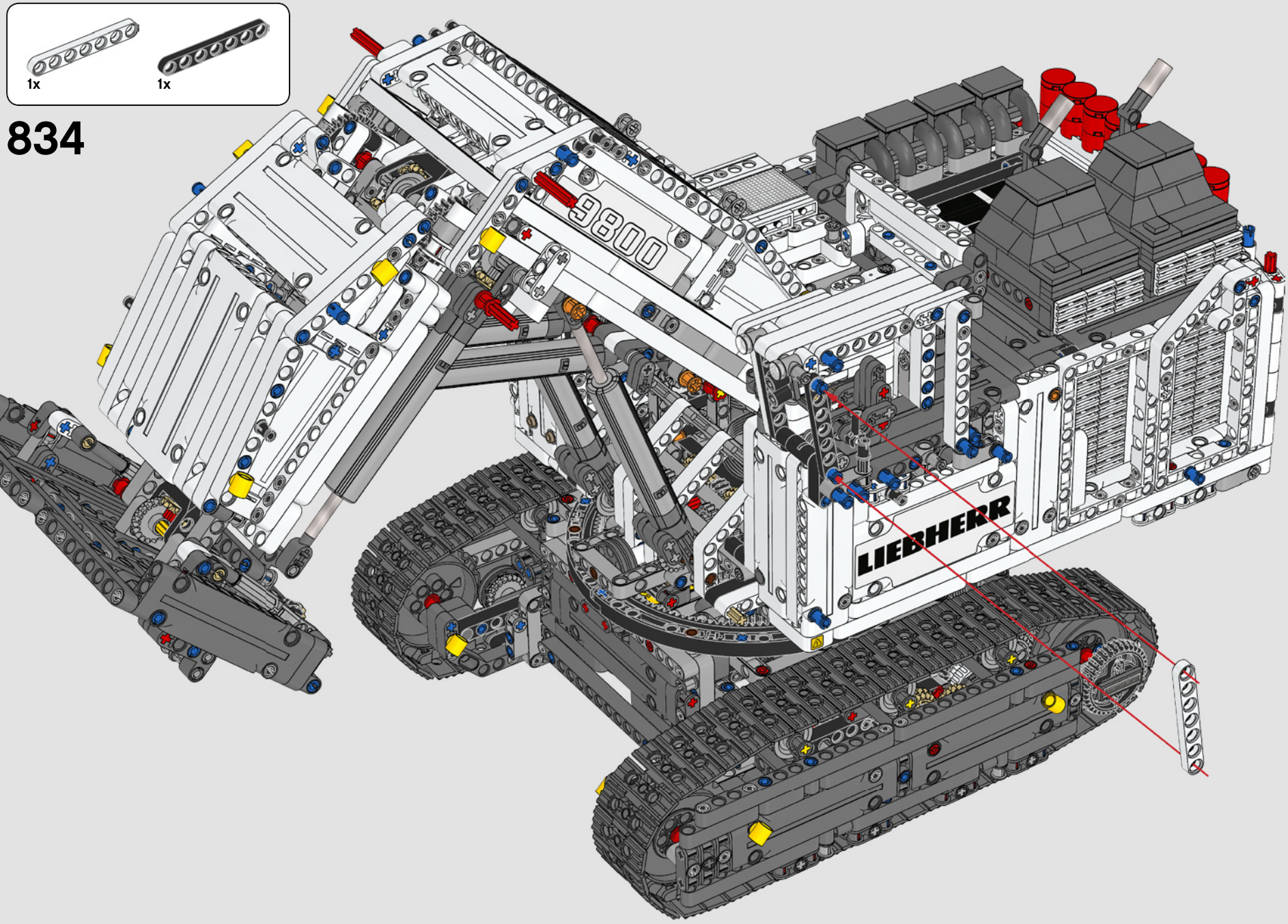
1x
1x
834
9800
LIEBHERR



835

1

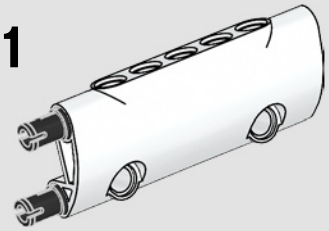

2

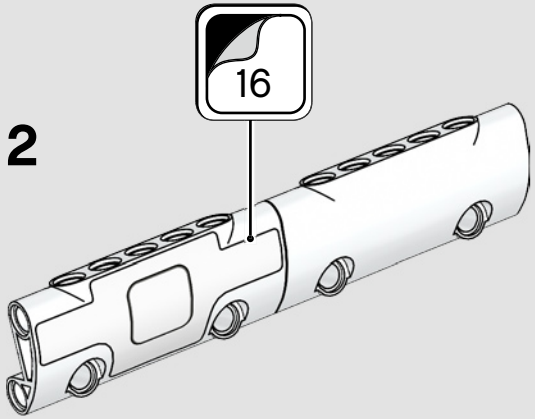

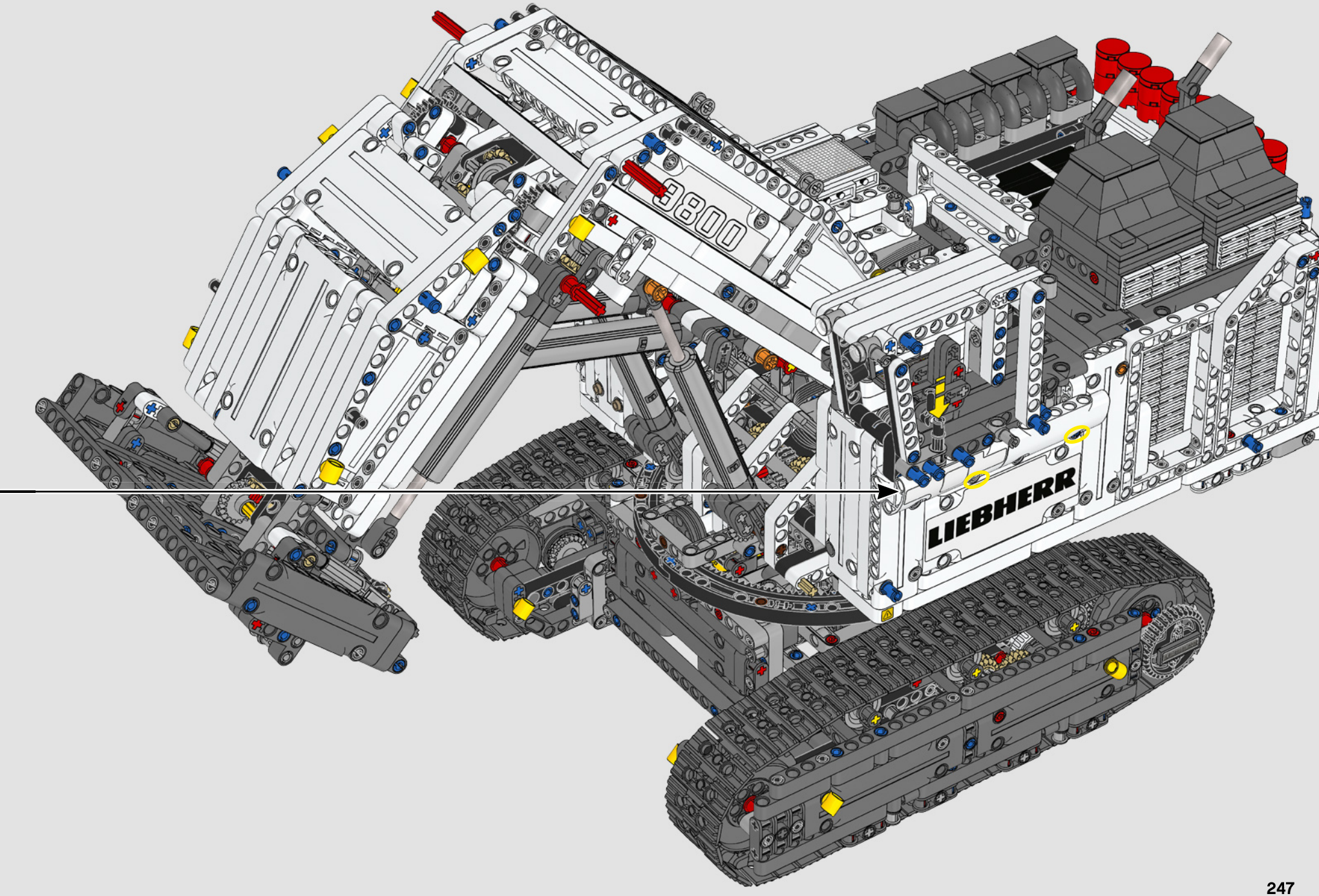
9800
LIEBHERR

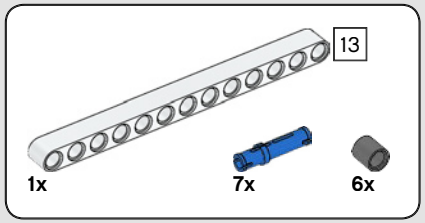

836

1

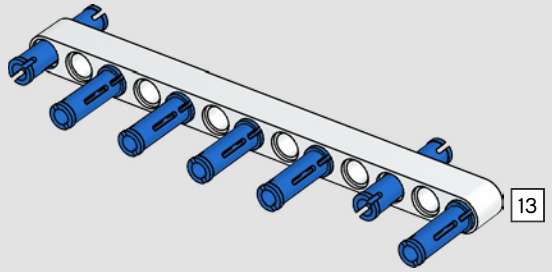

2

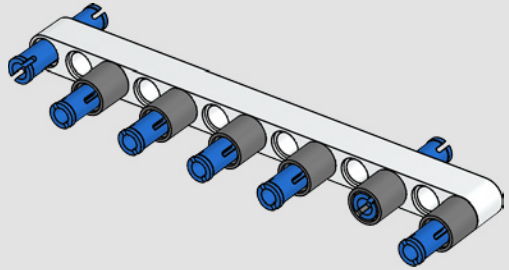

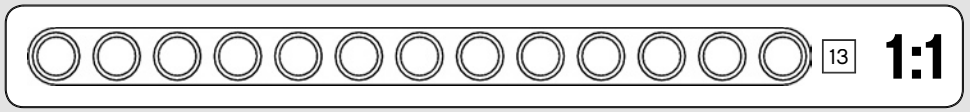

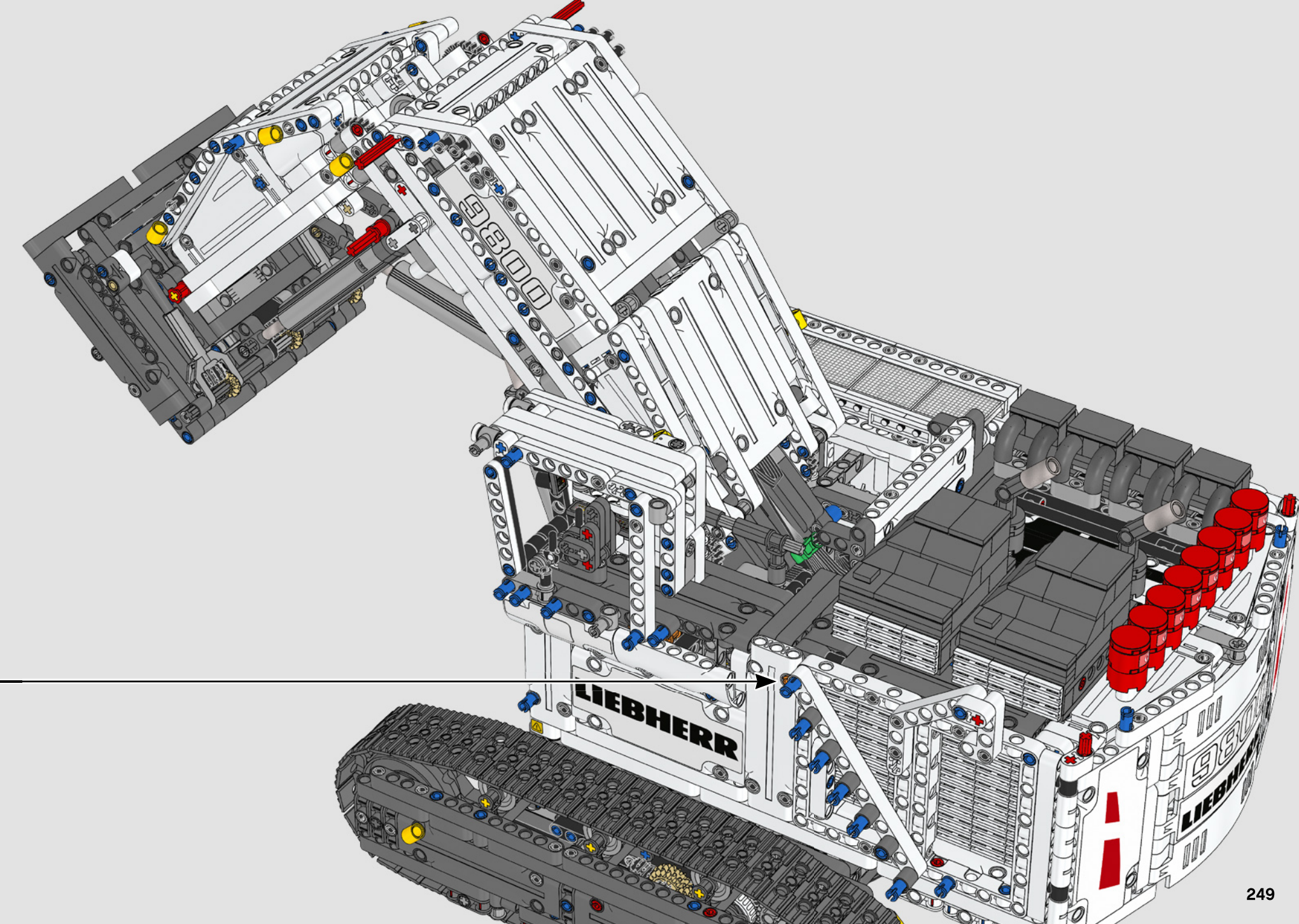
9800
LIEBHERR
LIEBHERR

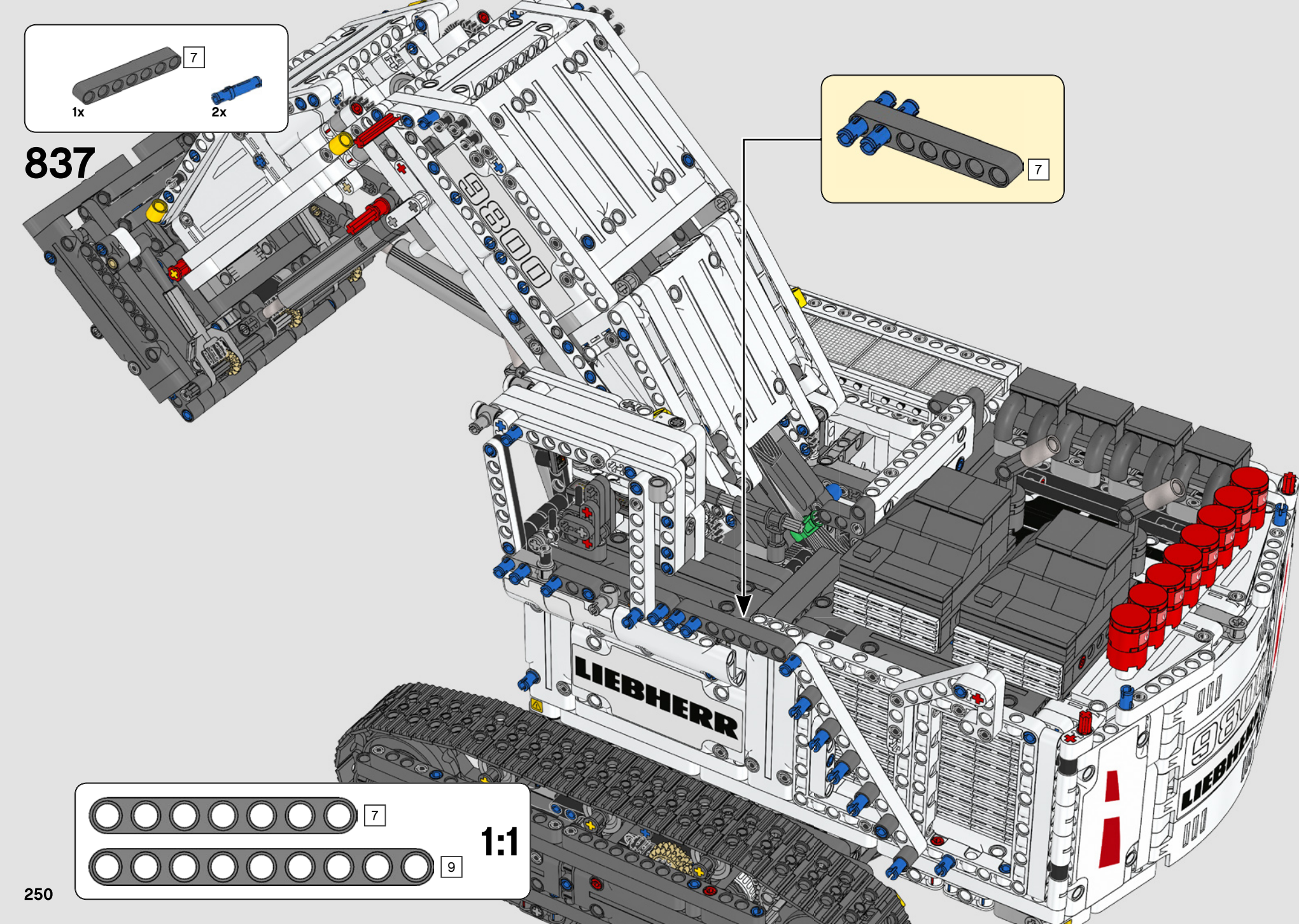
7
1x
2x
837
7
9800
LIEBHERR
7
9
1:1

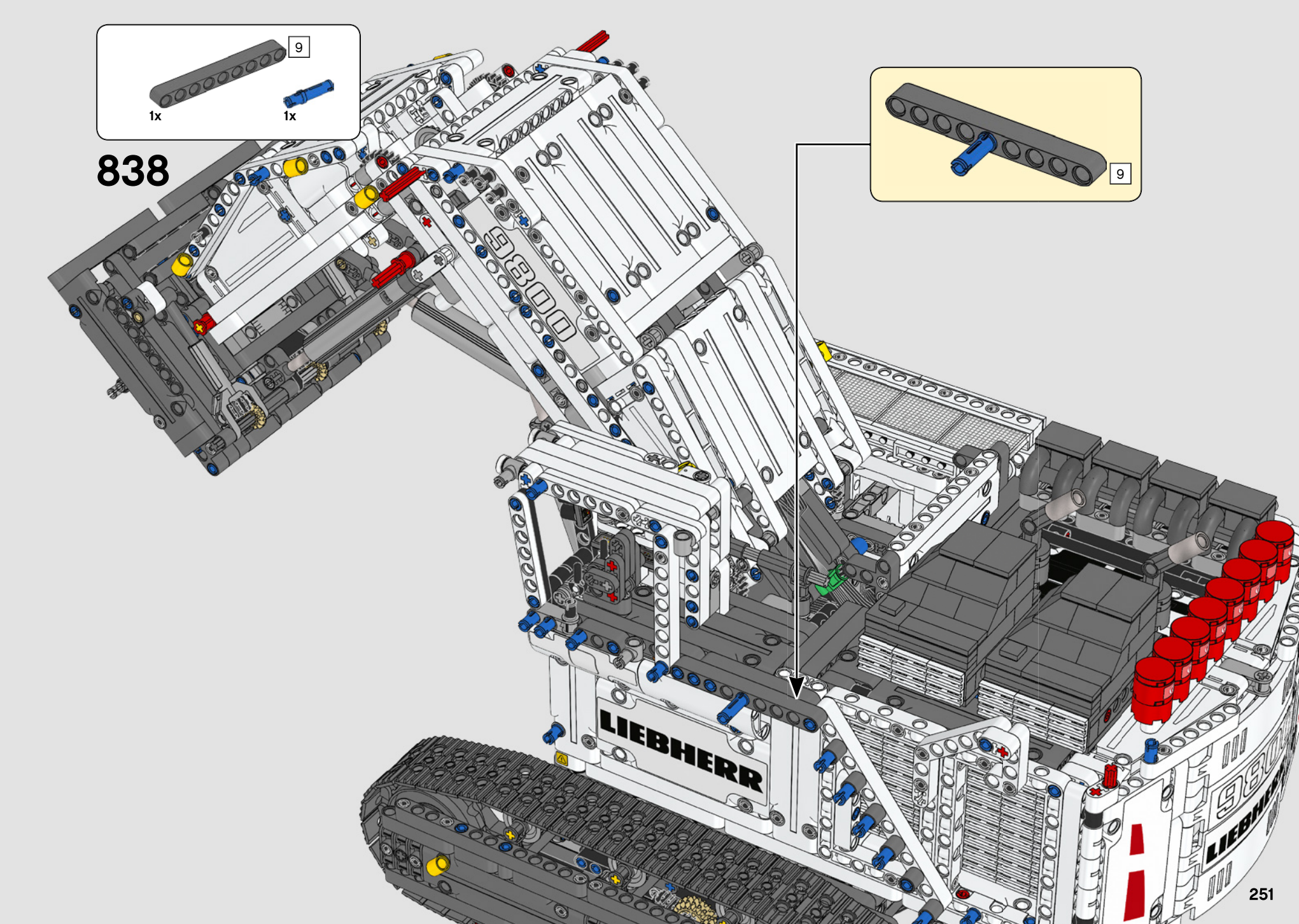
9
1x
1x
838
9
LIEBHERR
LIEBHERR

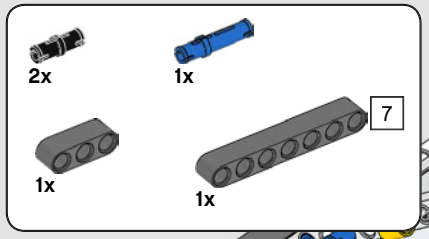

839

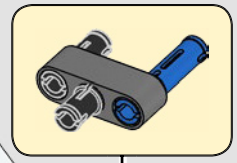

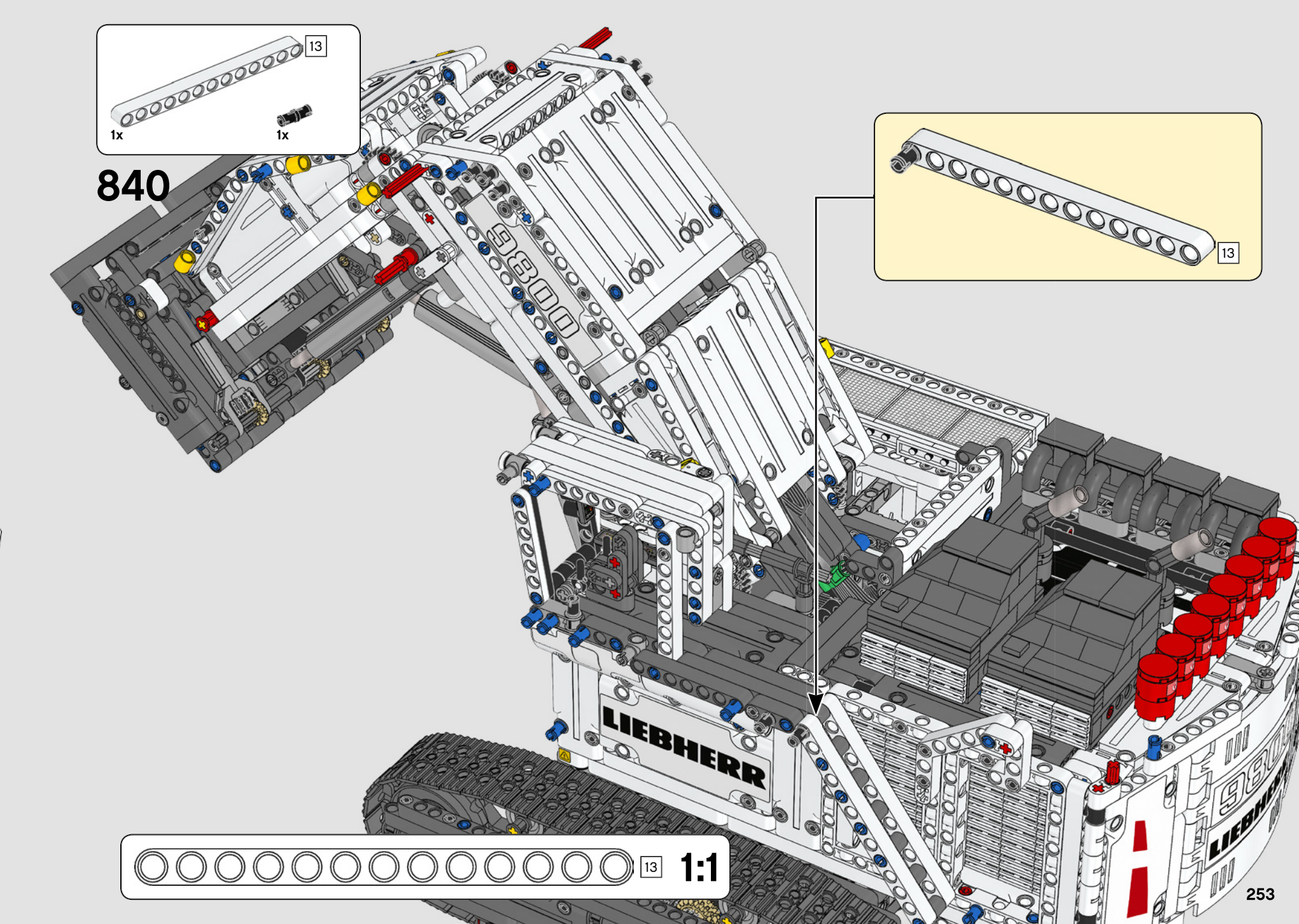
13
1x
1x
840
13
LIEBHERR
13
1:1

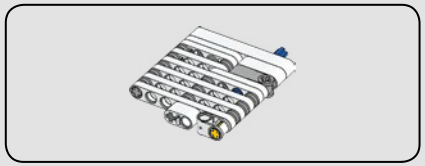

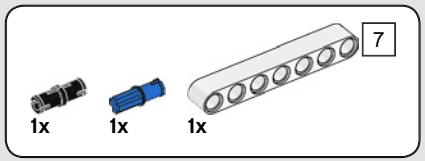

841

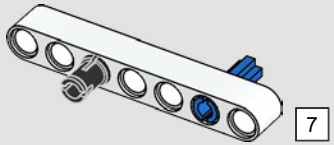

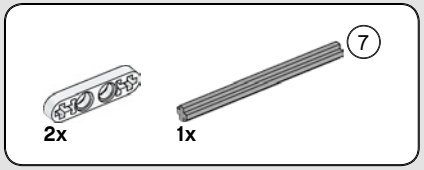

842

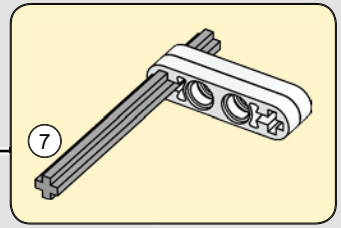

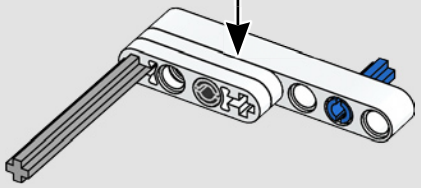

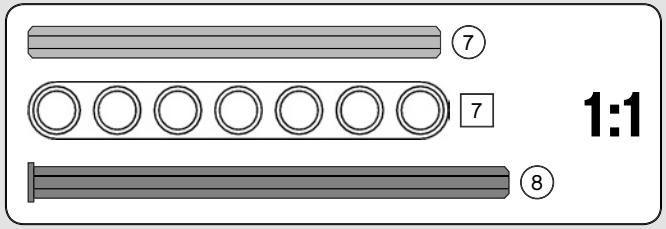

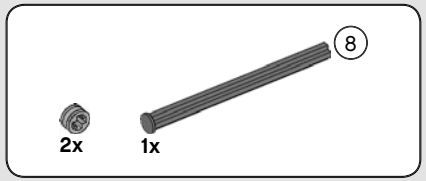

843

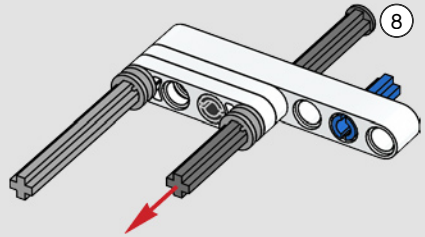

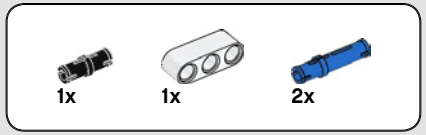

844

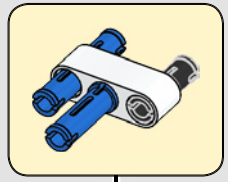

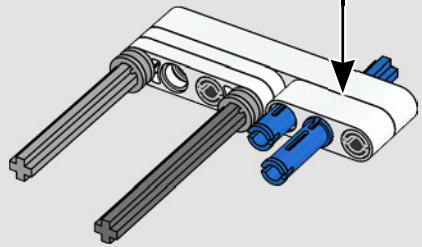

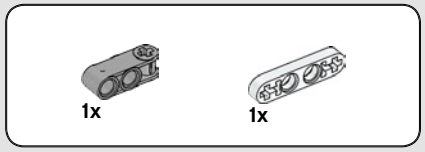

845

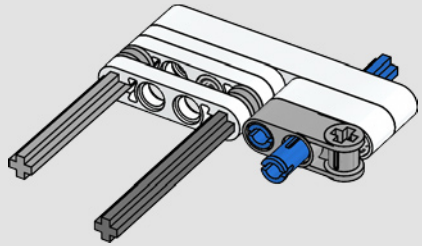

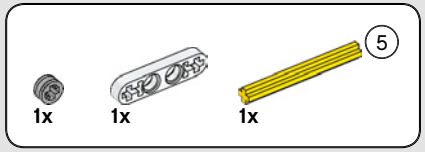

846

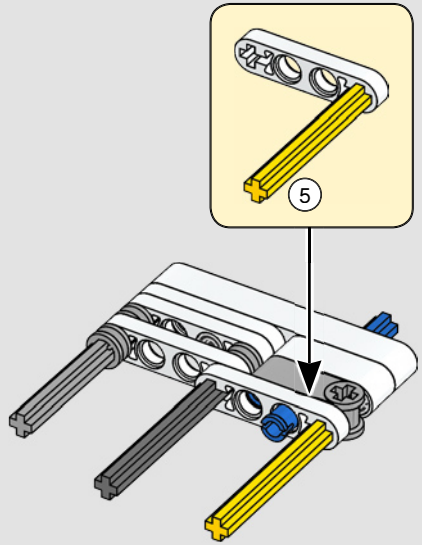



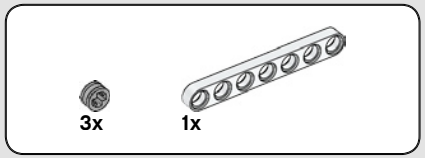

847

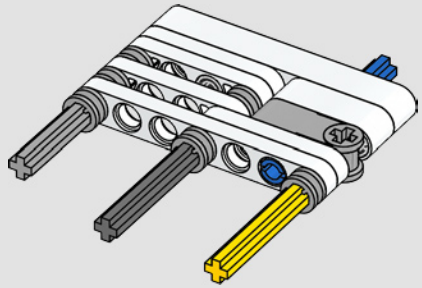

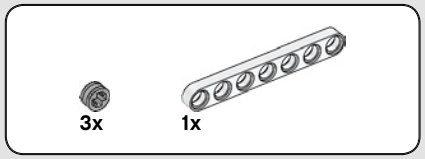

848

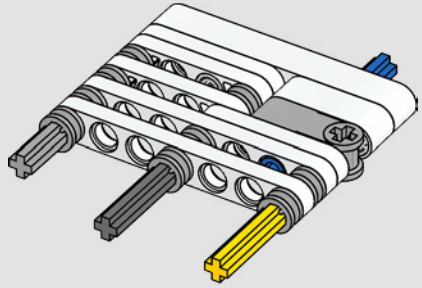

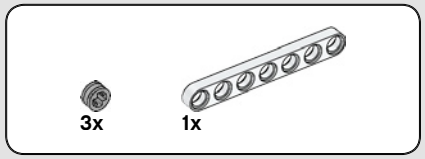

849

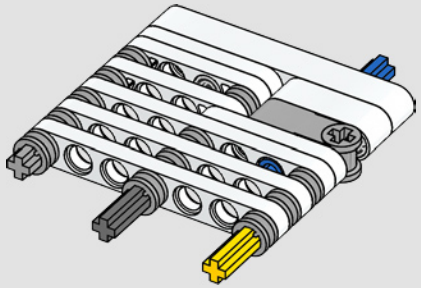

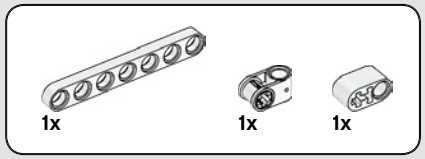

850

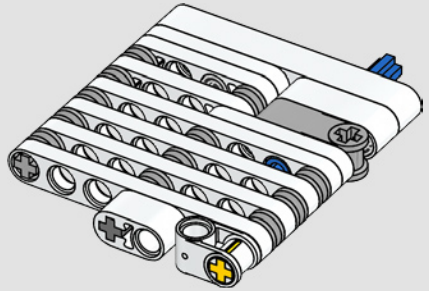

851

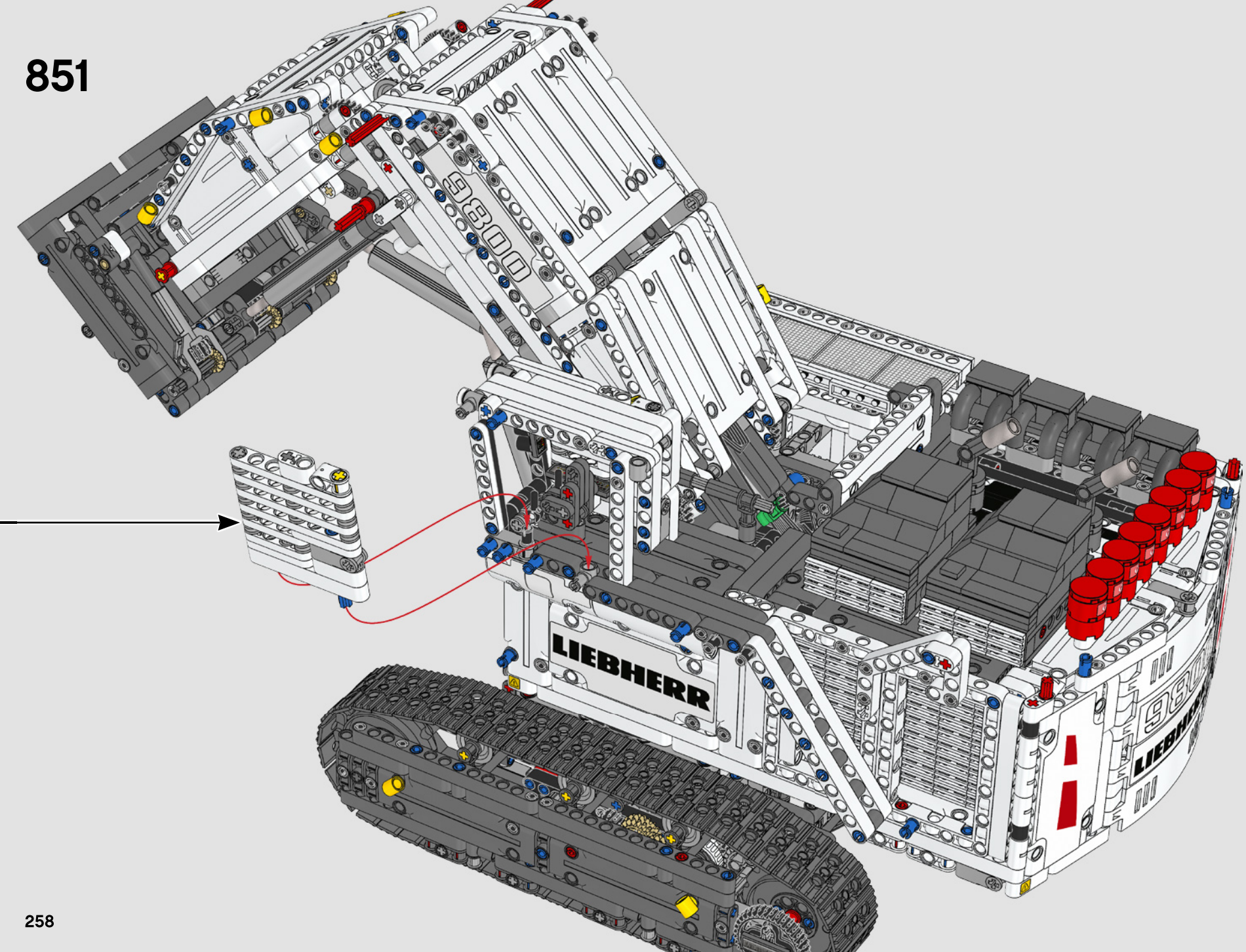

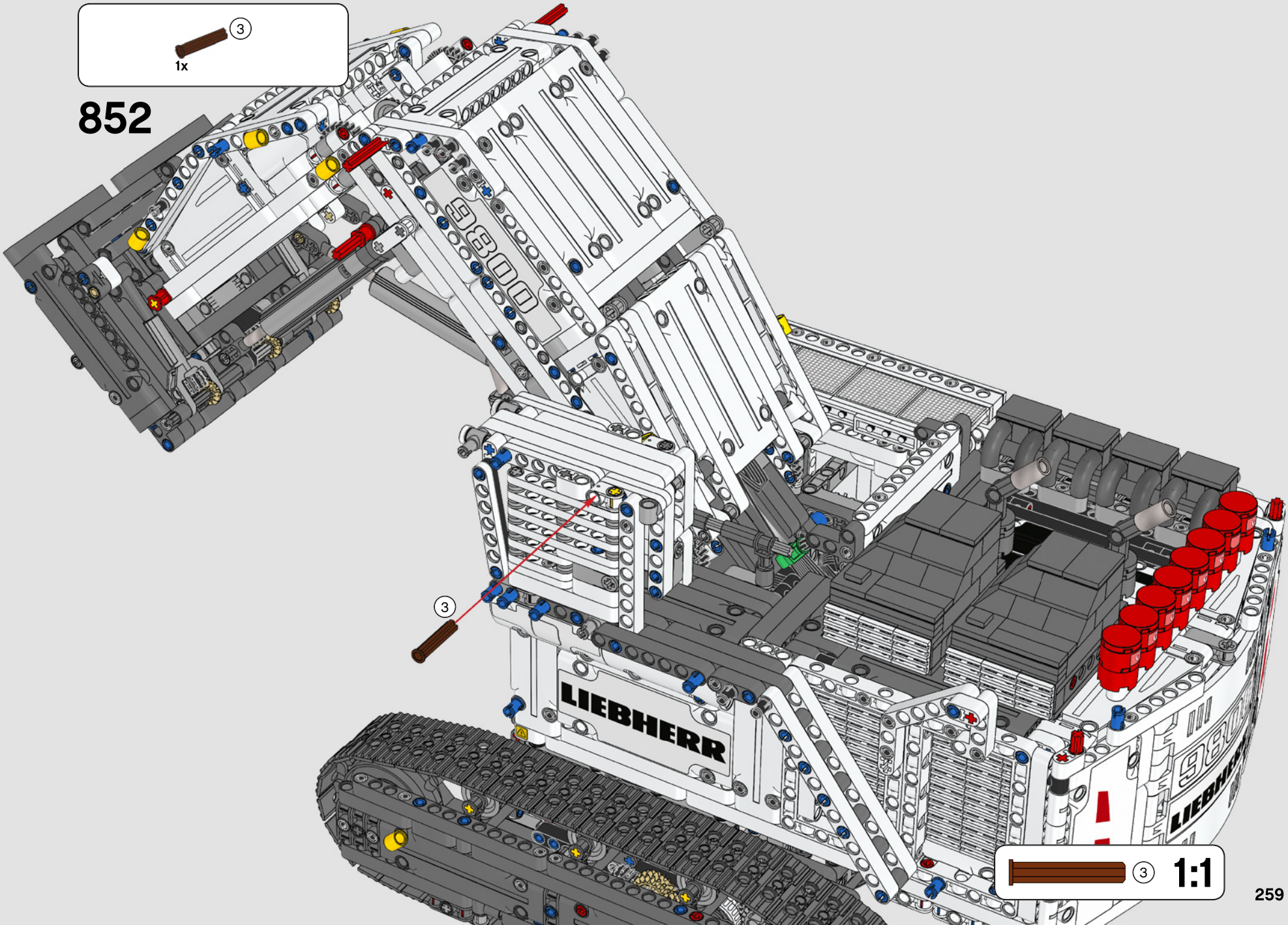
3
1x
852
9800
3
LIEBHERR
3
1:1

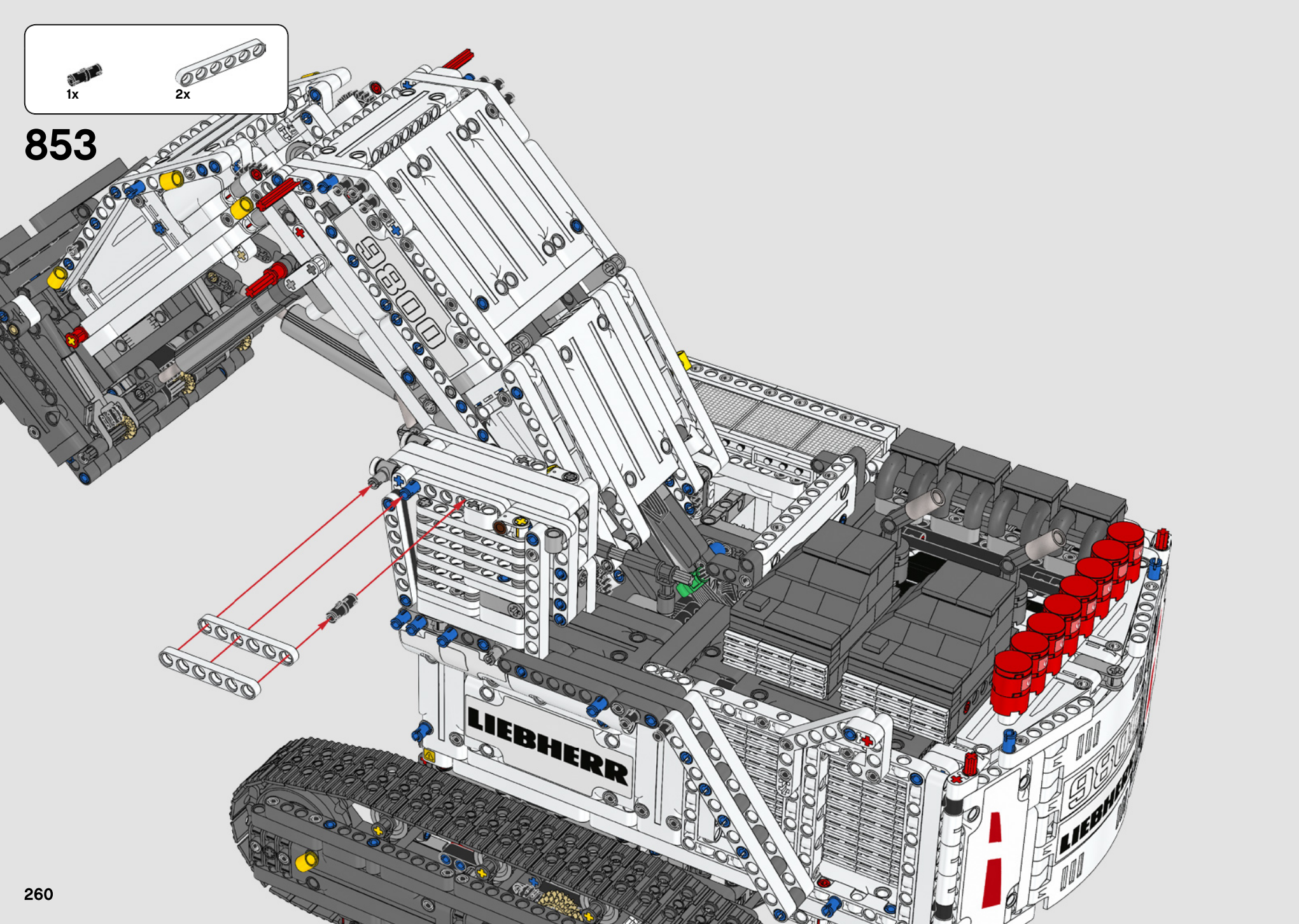
1x
2x
853
9800
LIEBHERR

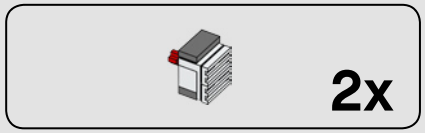

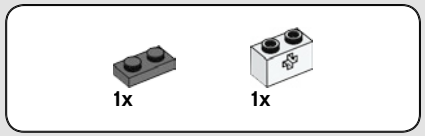

854

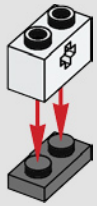

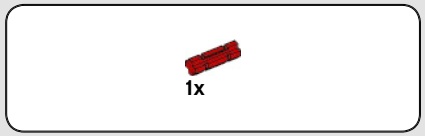

855



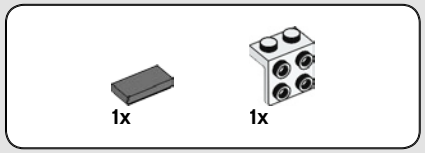

856

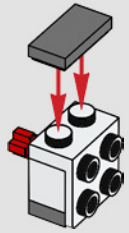

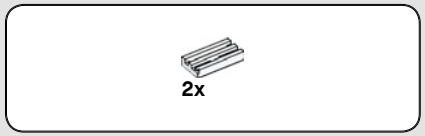

857

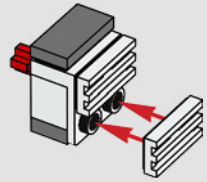

2x

858

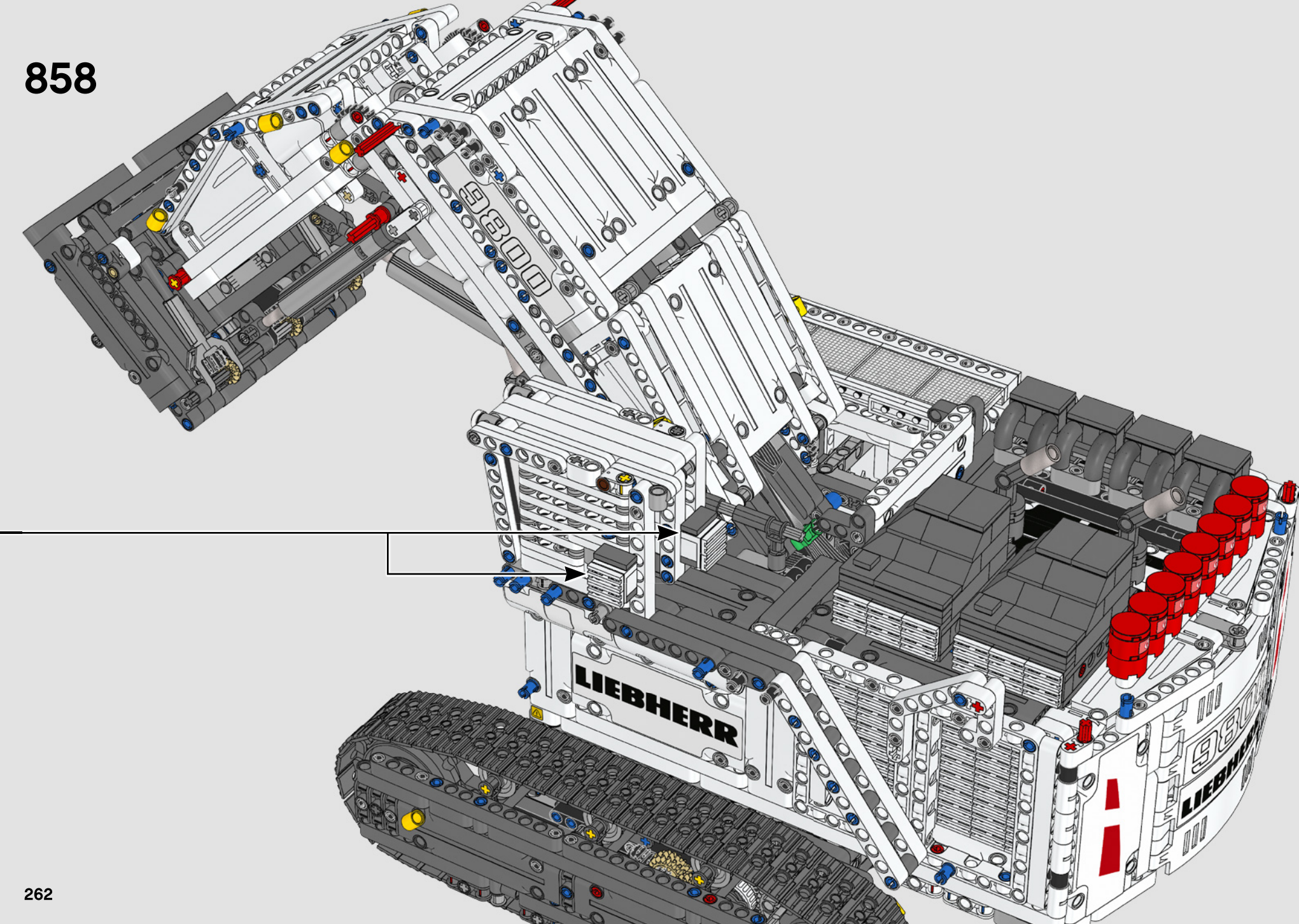







859

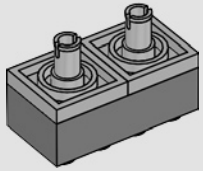



860



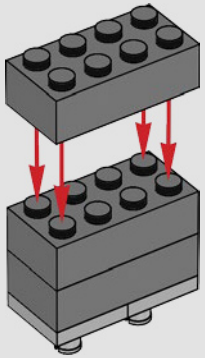





861

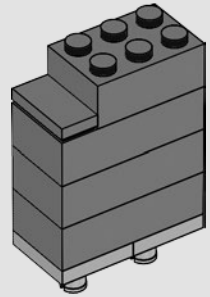





862

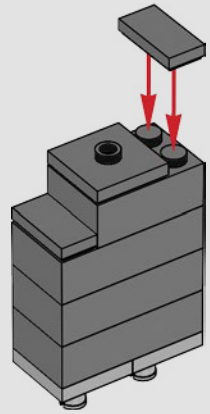



863

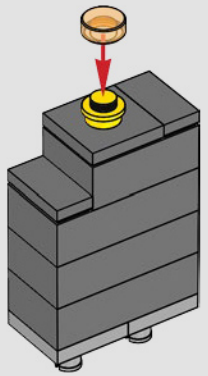

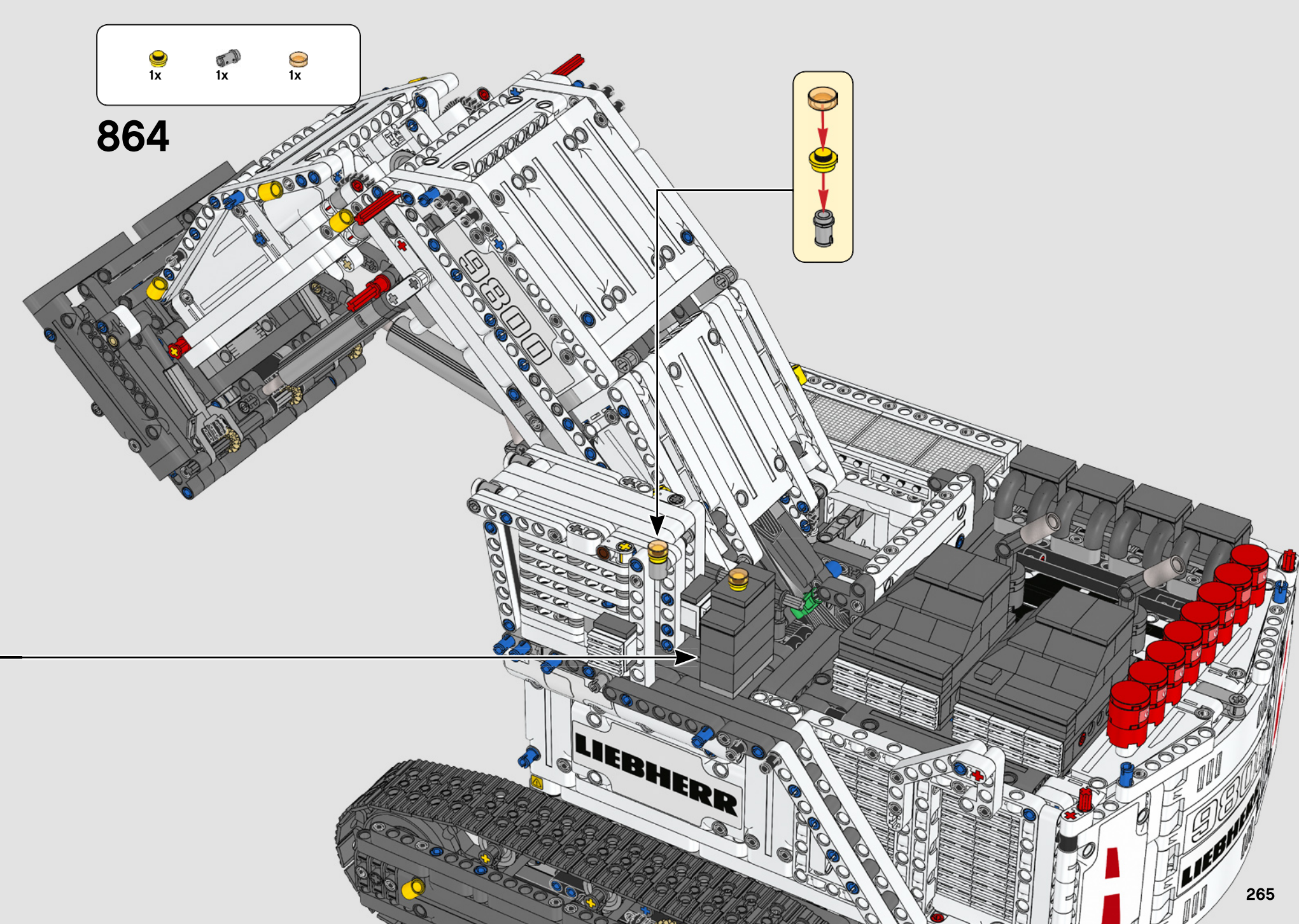
1x
1x
1x
864
LIEBHERR
LIEBHERR

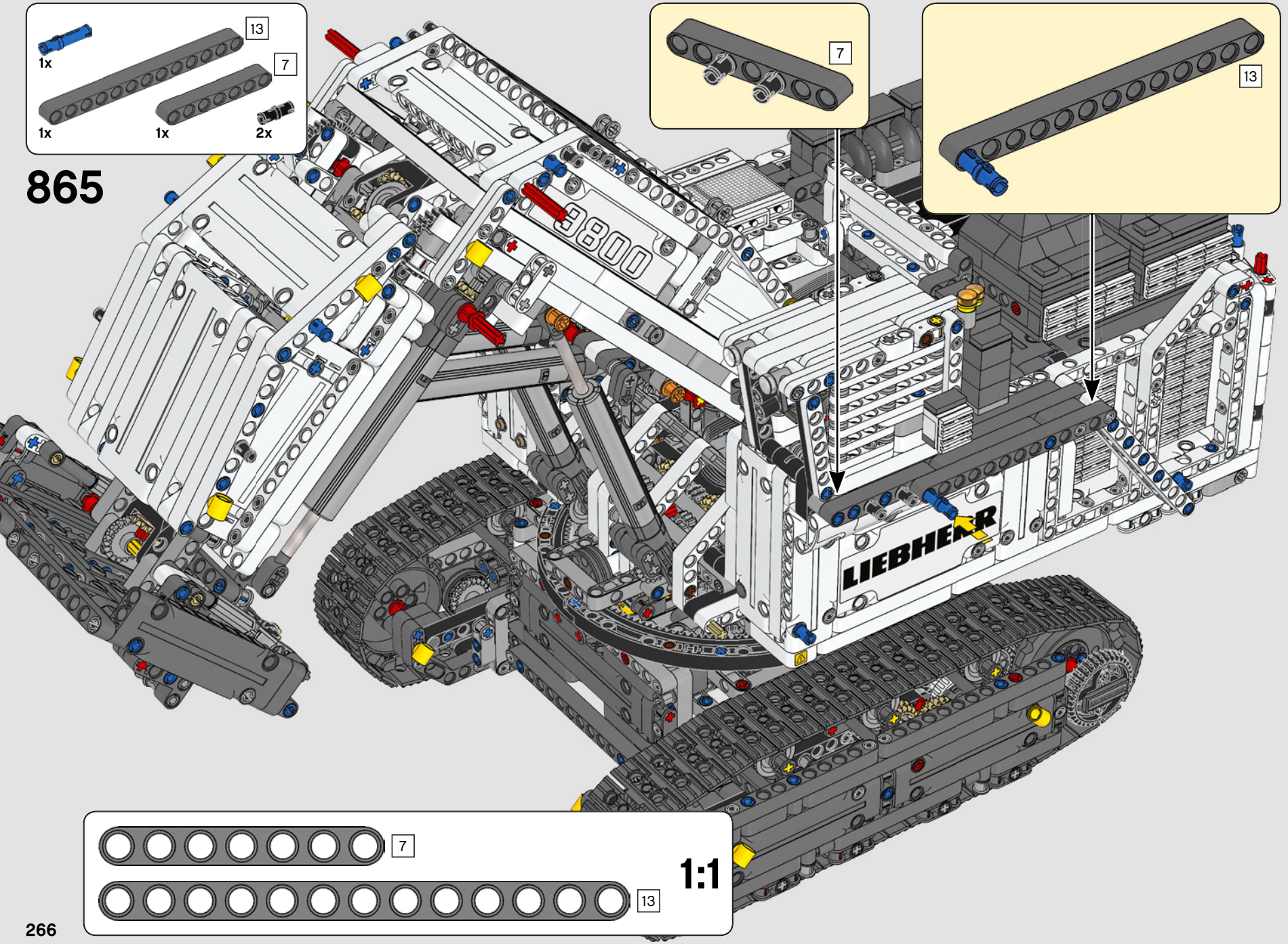
13
1x
7
1x
1x
2x
7
13
865
9800
LIEBHERR
7
13
1:1

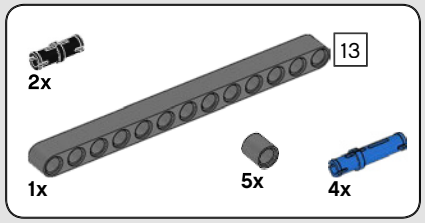

866

1

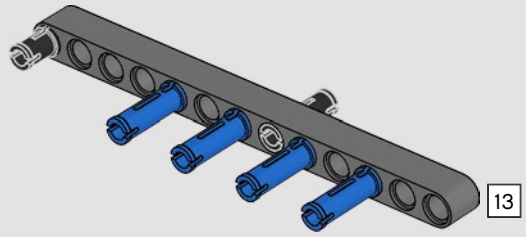

2

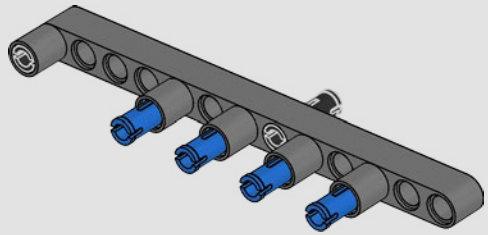

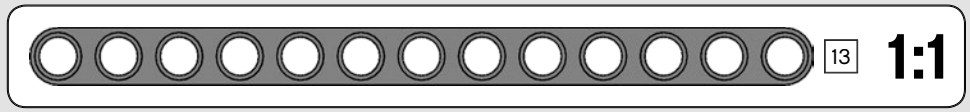

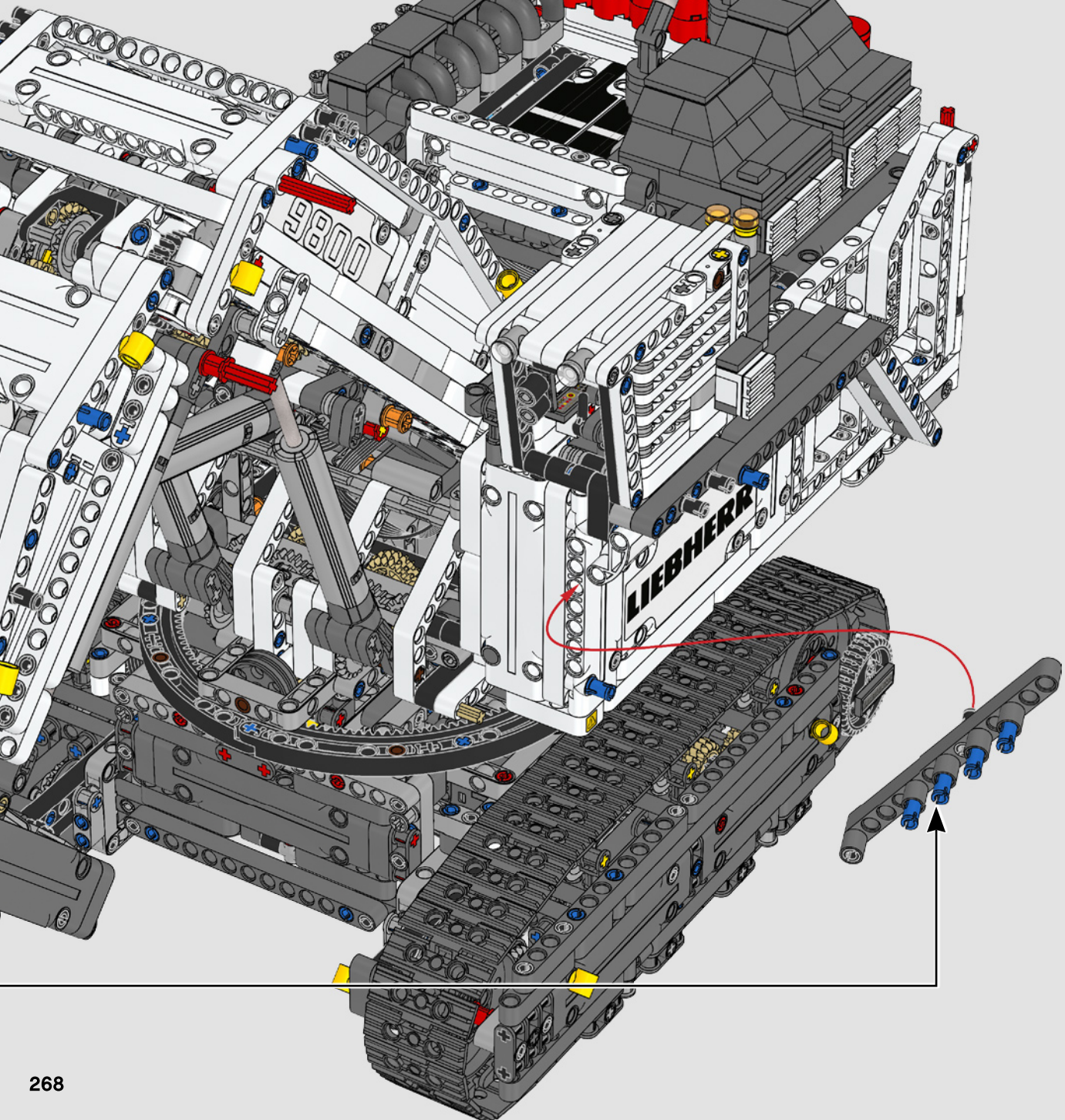
9800
LIEBHERR

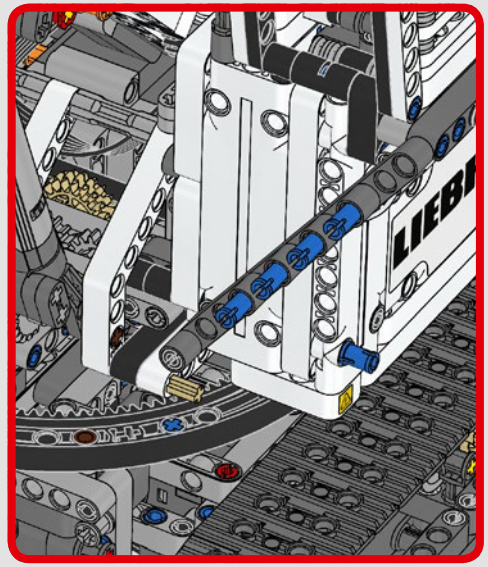
LIEBH

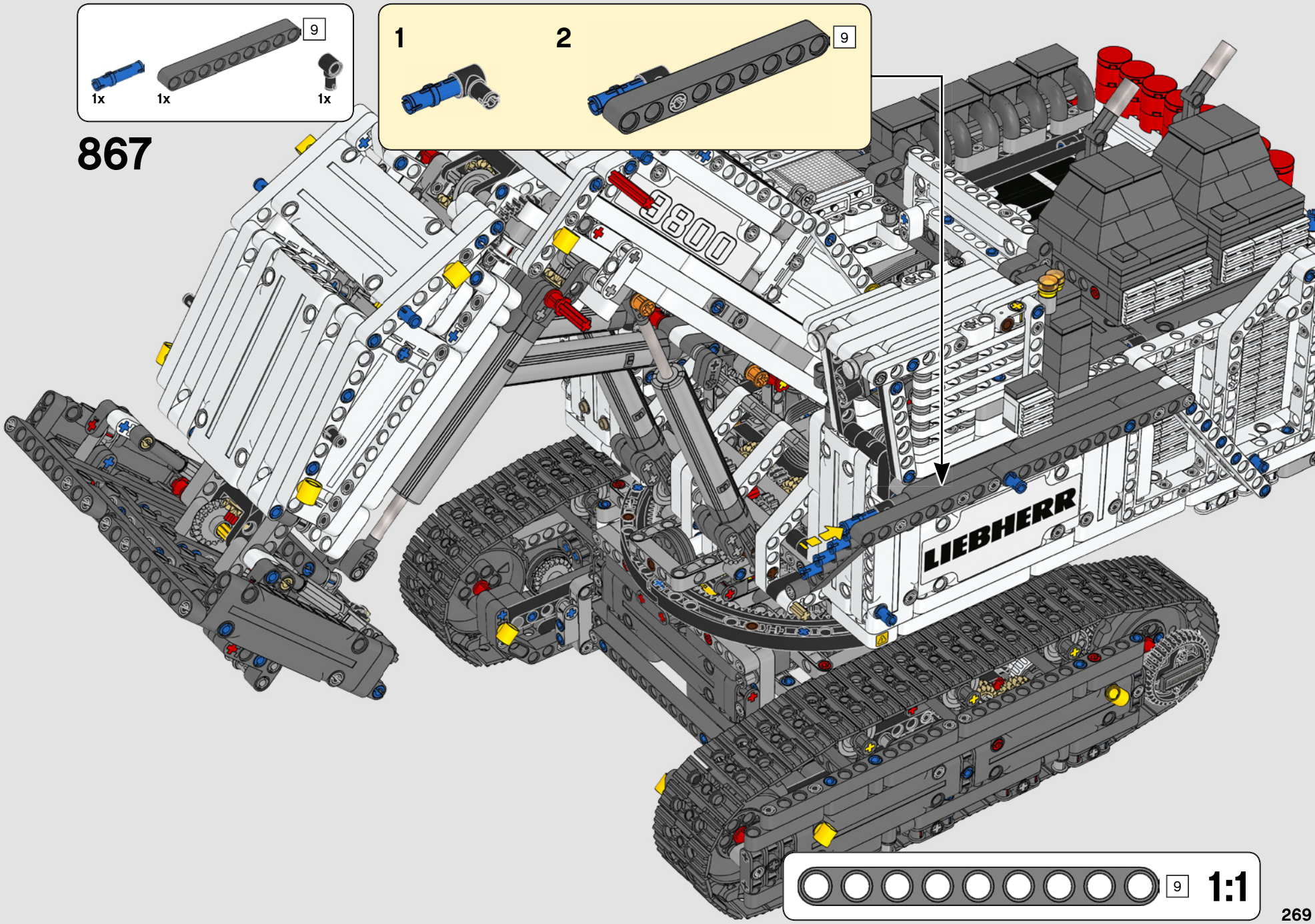
9
1x
1x
1x
867
1
2
9
LIEBHERR
9
1:1



868





869

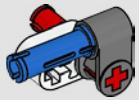



870

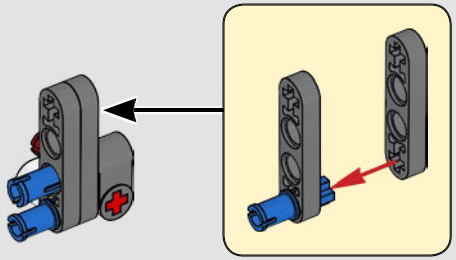



871

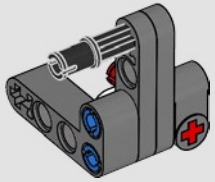



872

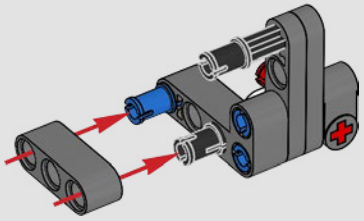

873

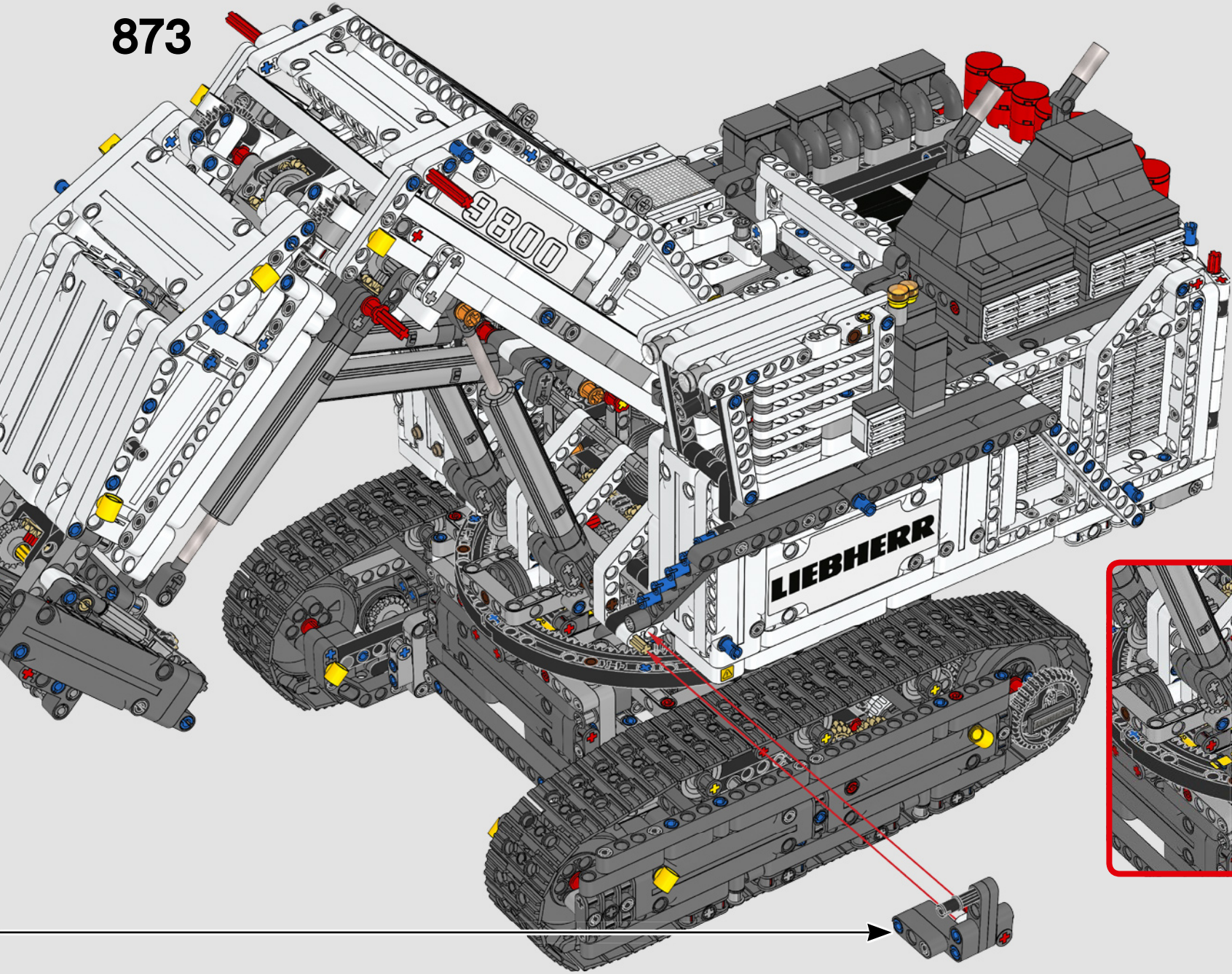

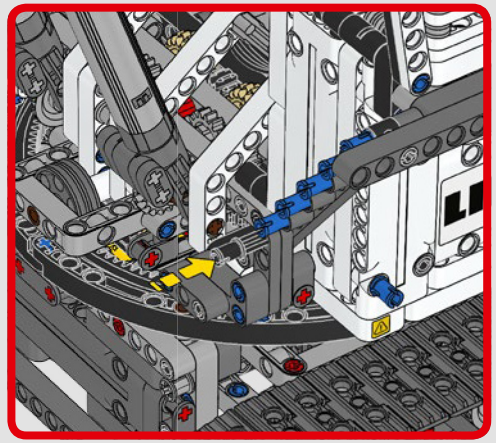

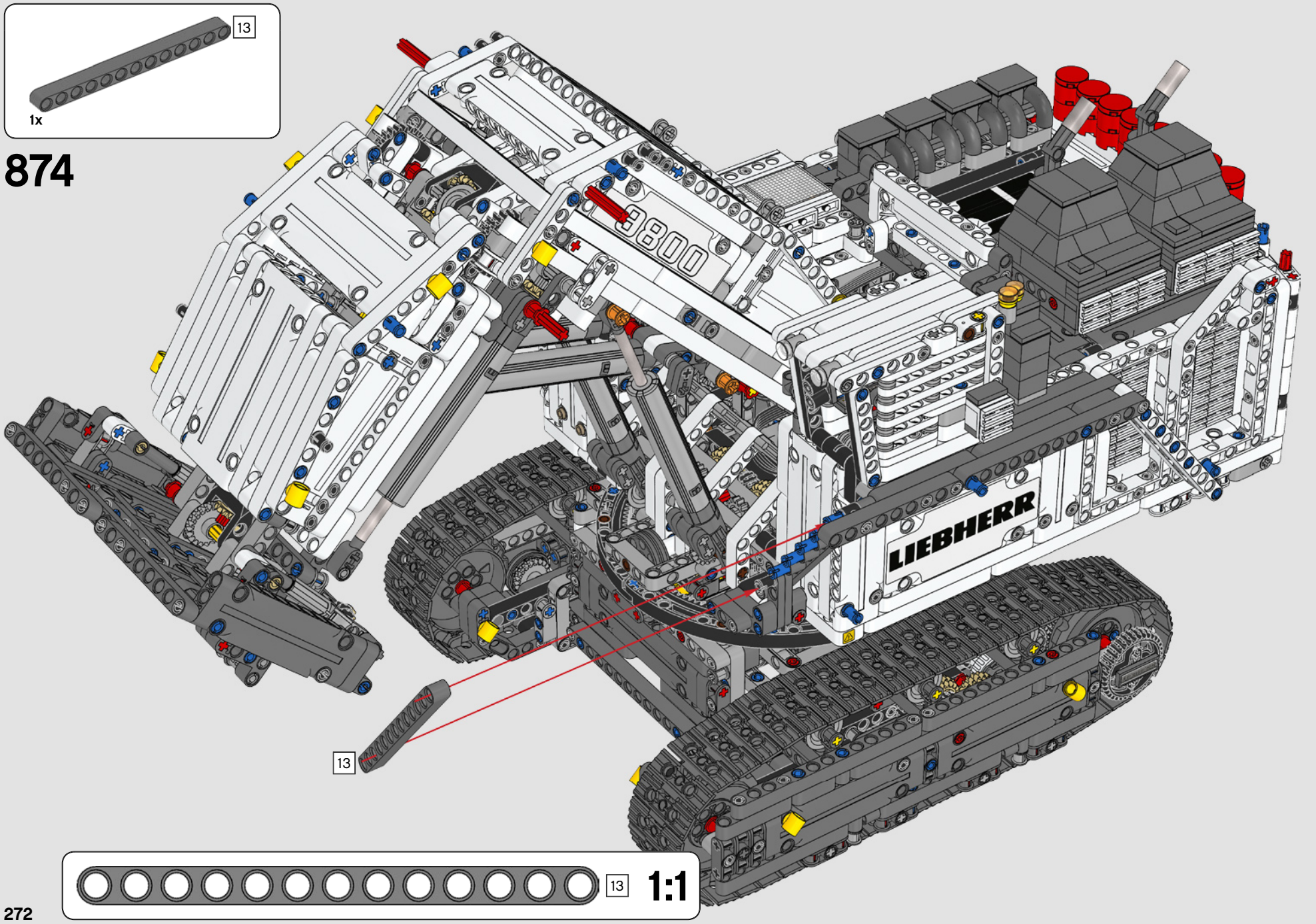
13
1x
874
9800
LIEBHERR
13
13
1:1

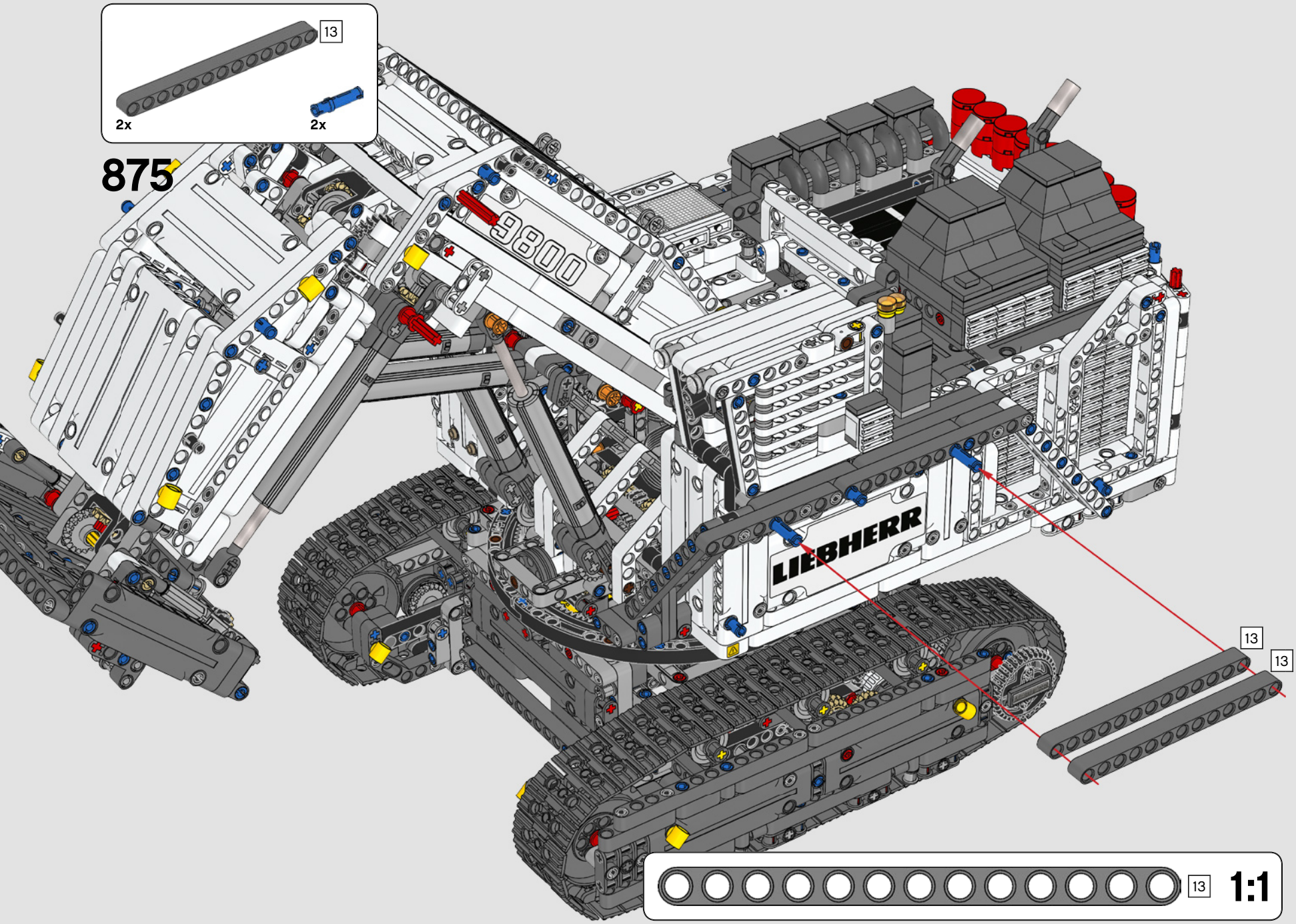
13
2x
2x
875
9800
LIEBHERR
13
13
13
1:1

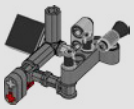


1x


1x

876

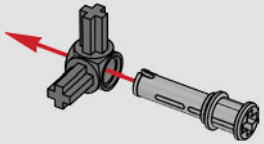


1x


1x

877

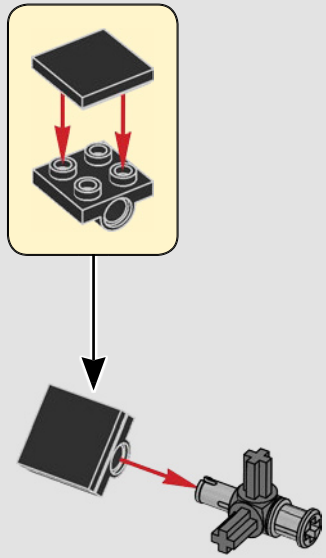

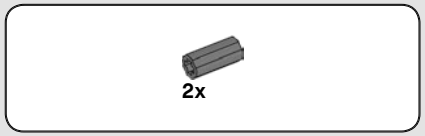

878

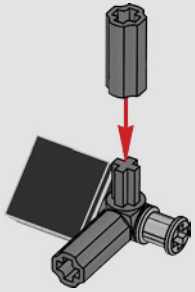

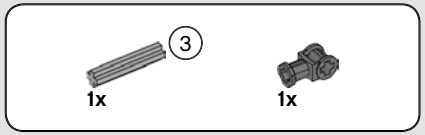

879

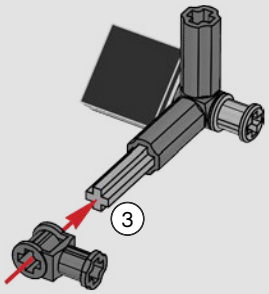

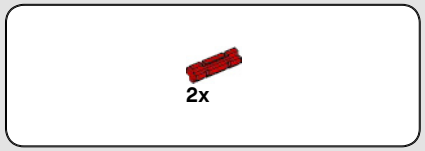

880

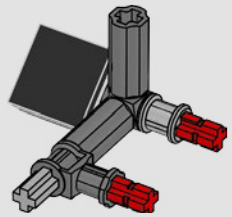

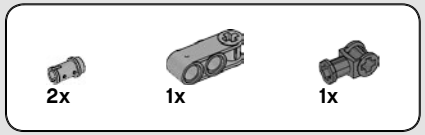

881

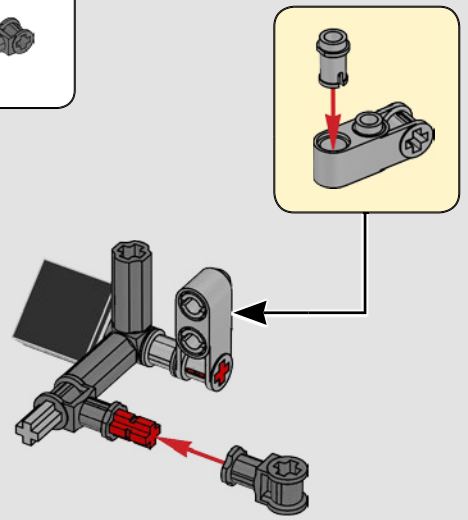

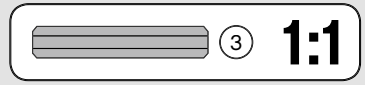

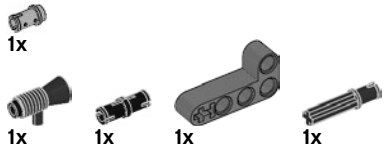

882

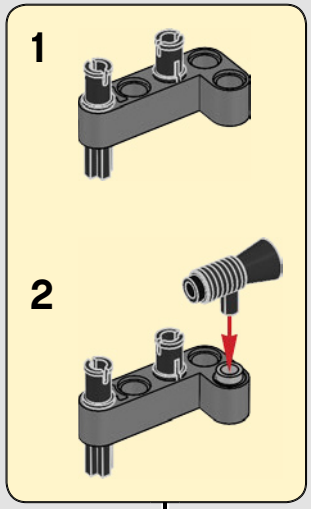

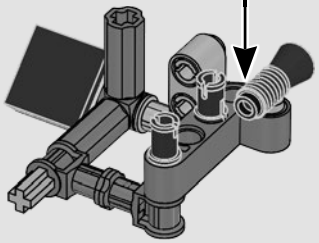

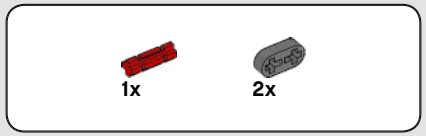

883

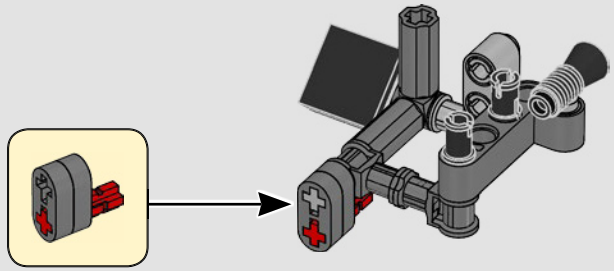

884

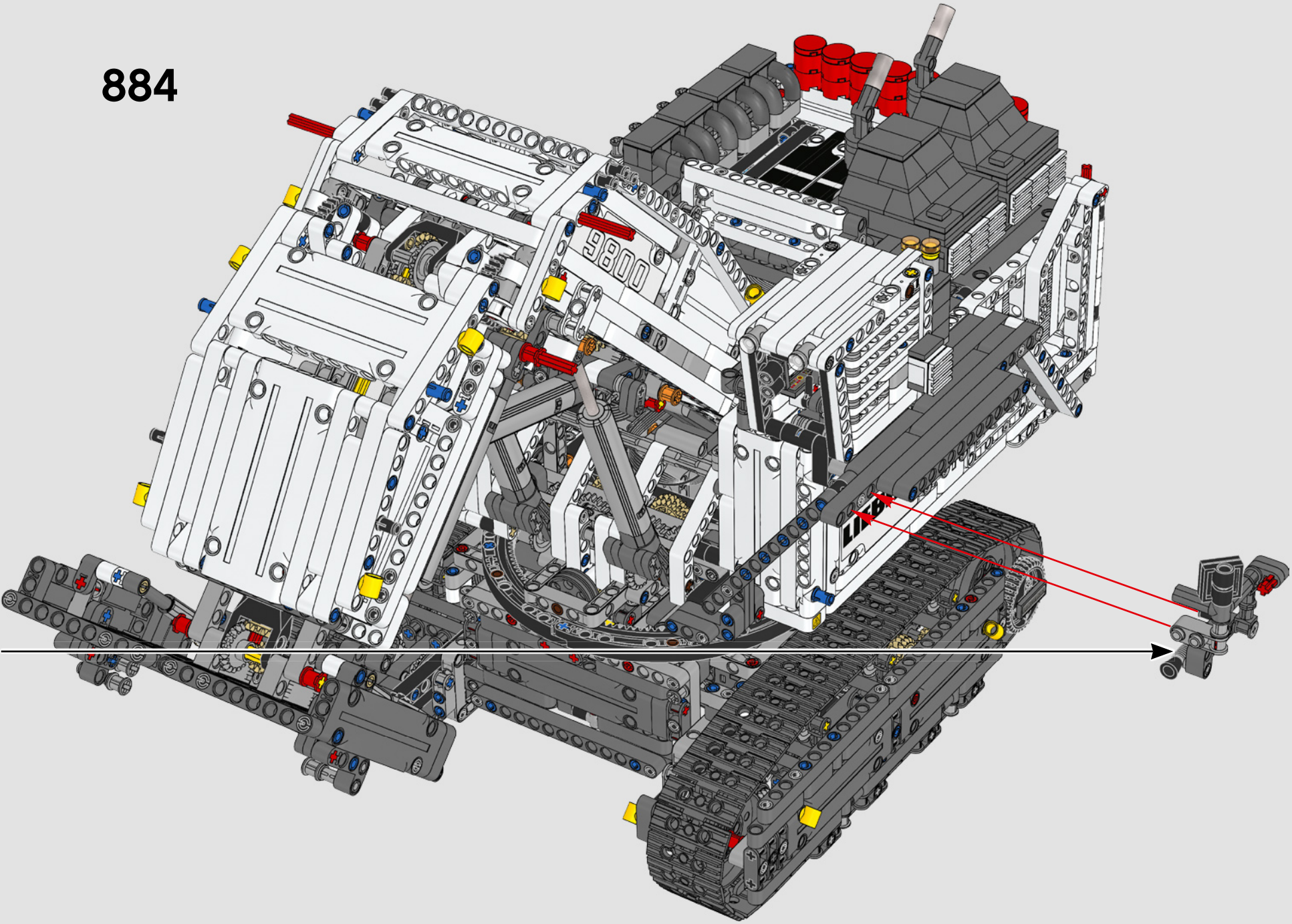

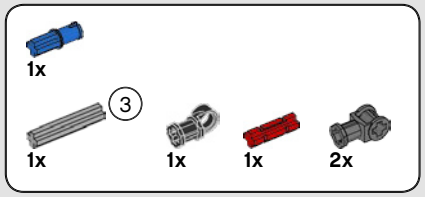

885

1

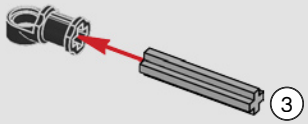

2

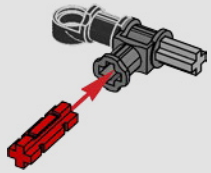

3

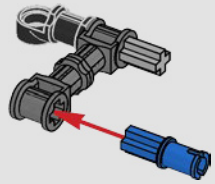

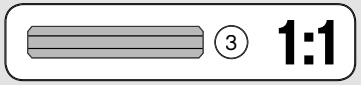

886

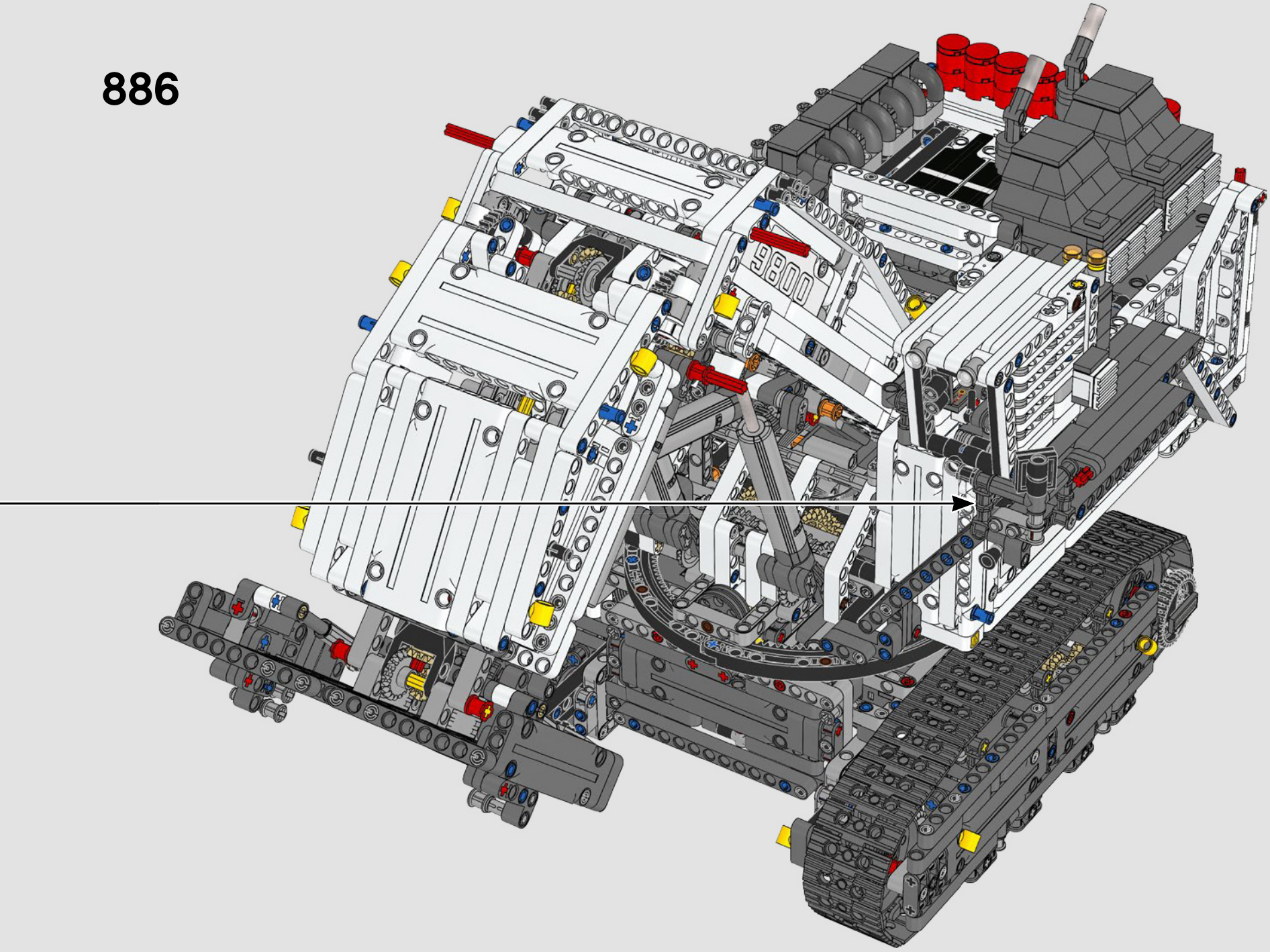

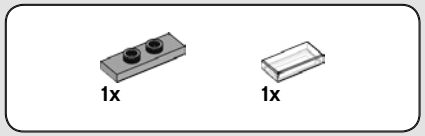

887

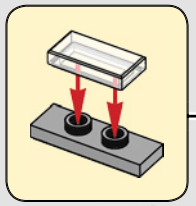

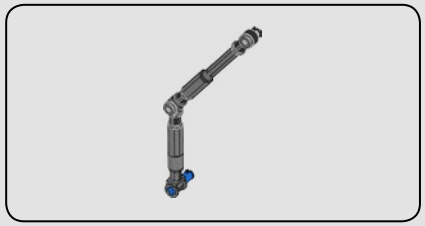

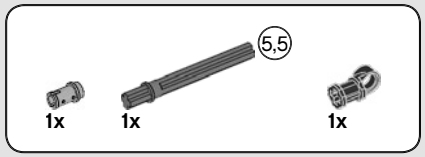

888

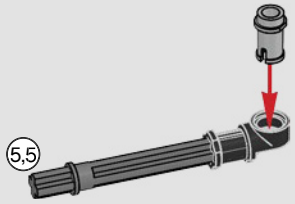

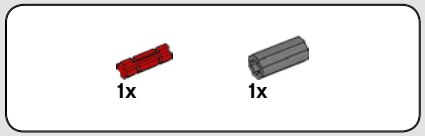

889

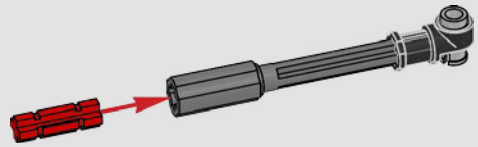

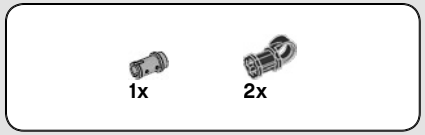

890

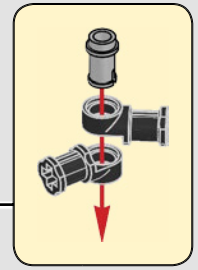

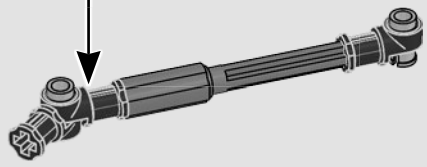

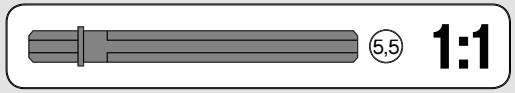

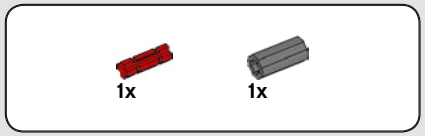

891

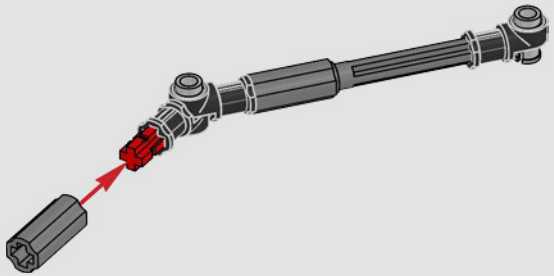

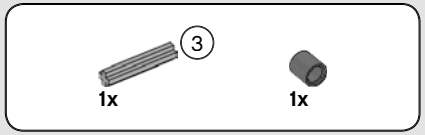

892

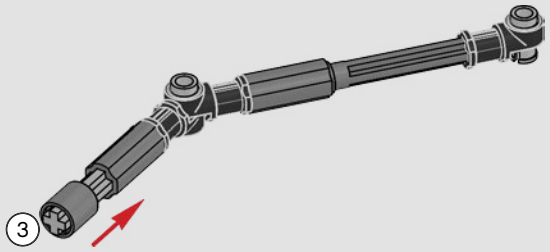

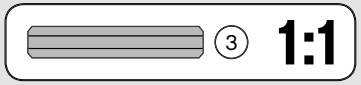

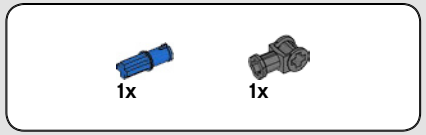

893

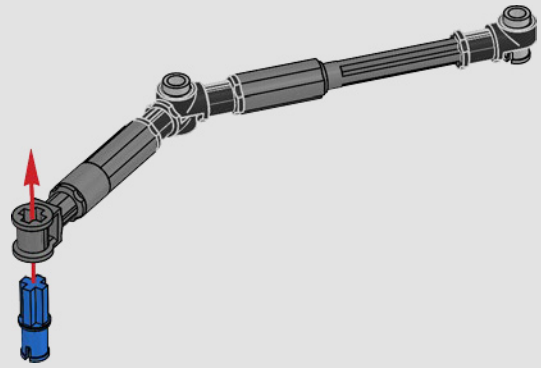

894

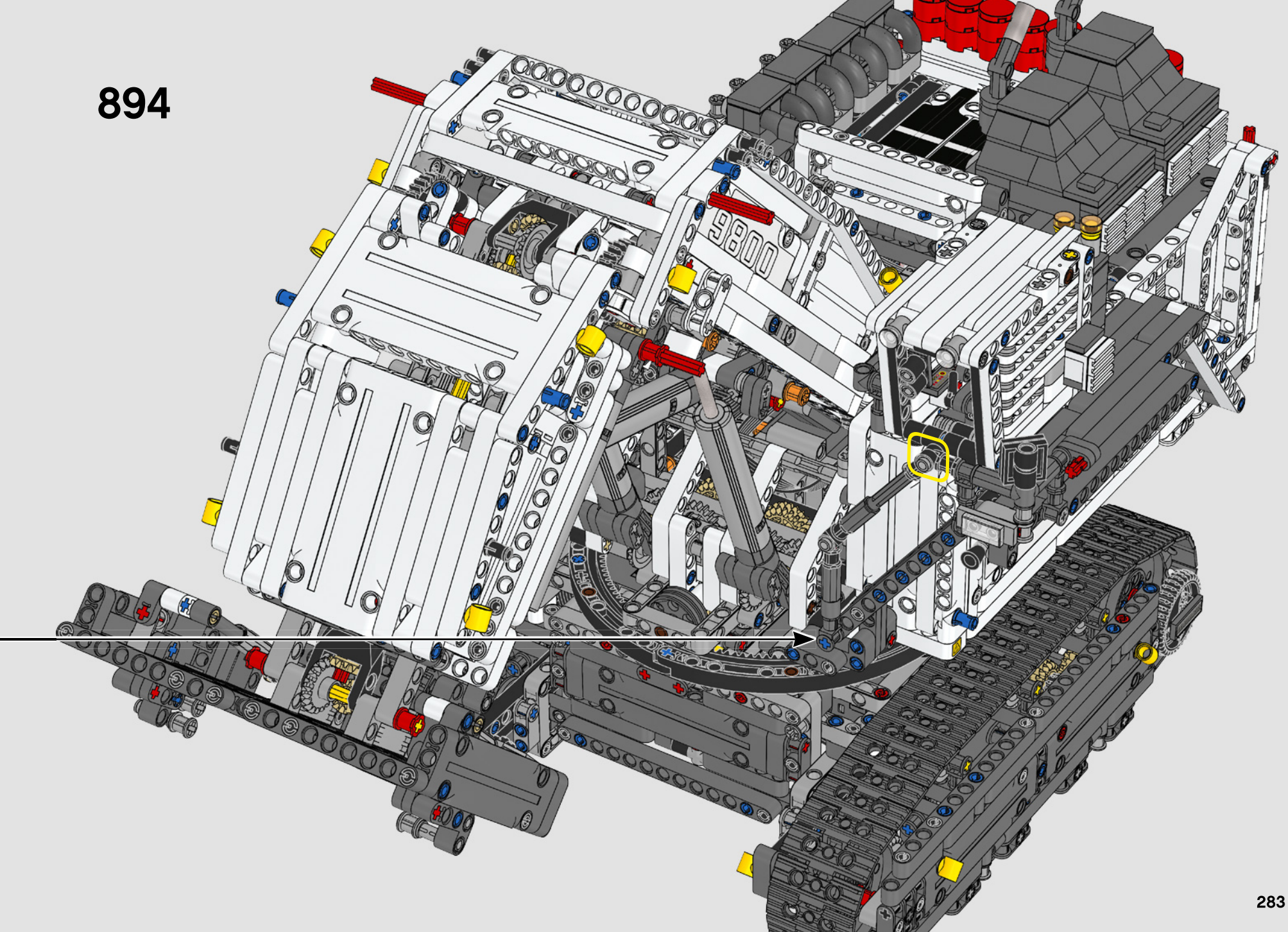

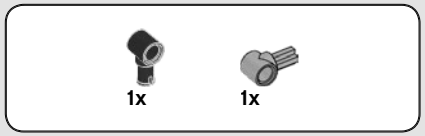

895



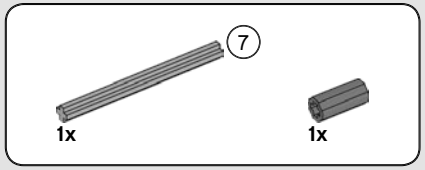

896

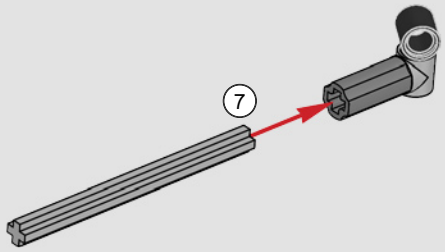

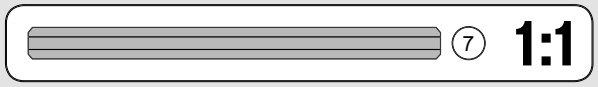

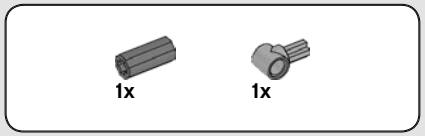

897

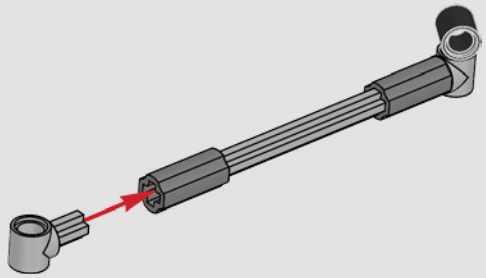

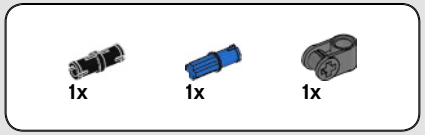

898

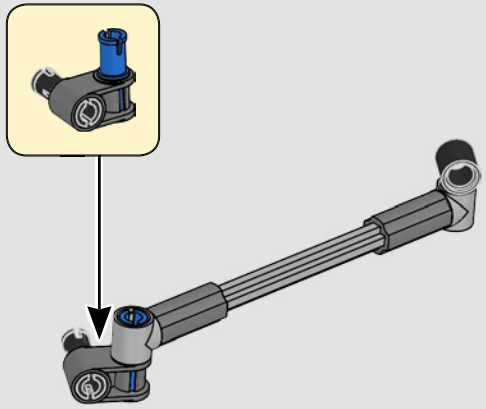

899

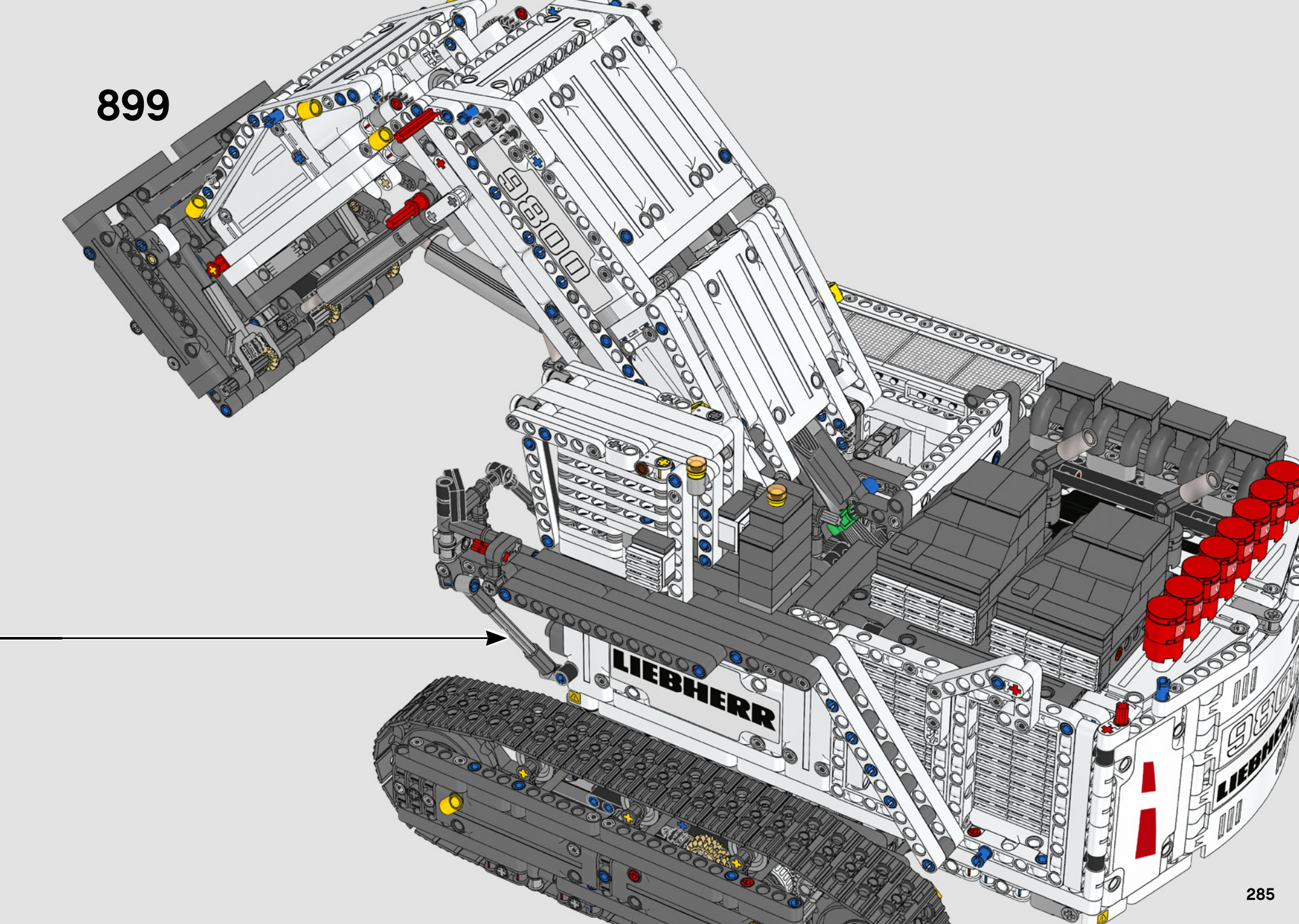

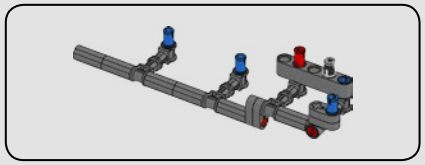

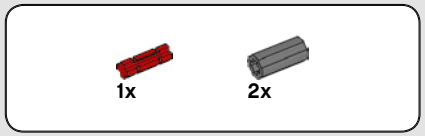

900

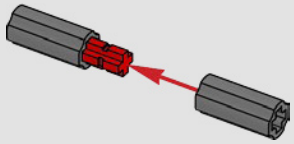

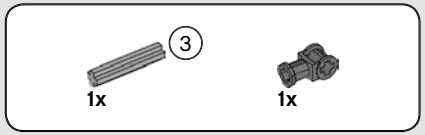

901

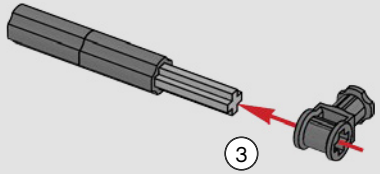

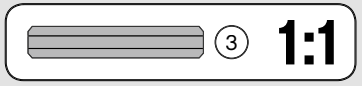

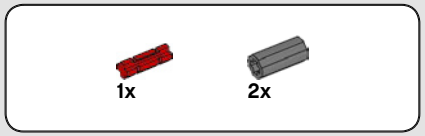

902

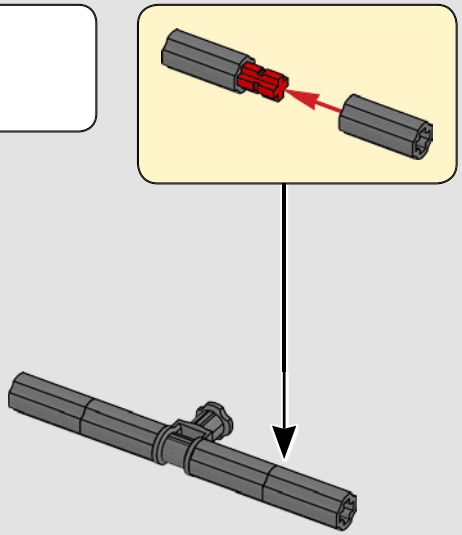

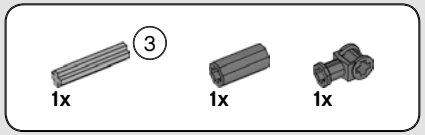

903

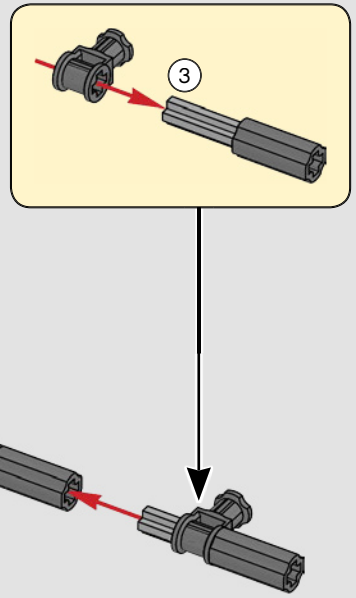

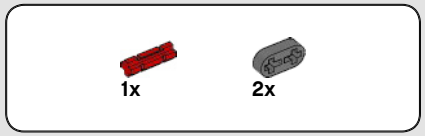

904

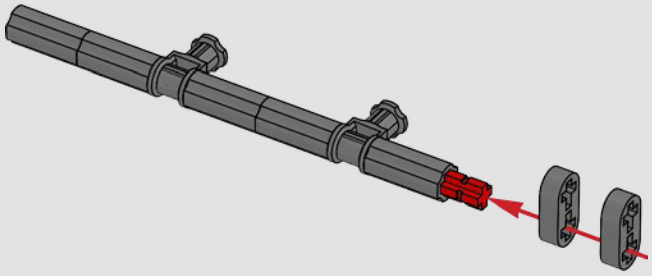

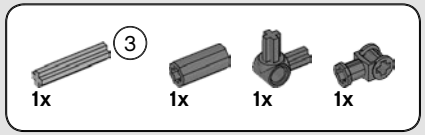

905

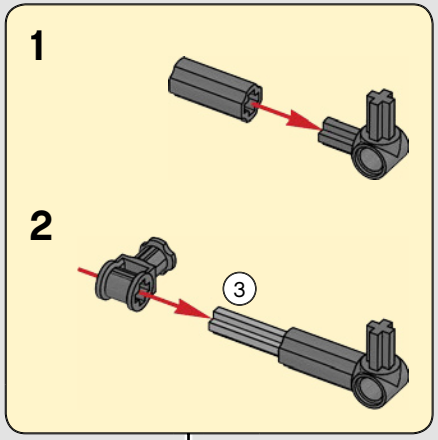

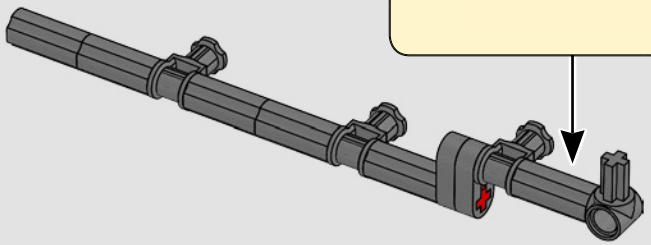

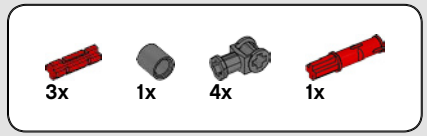

906

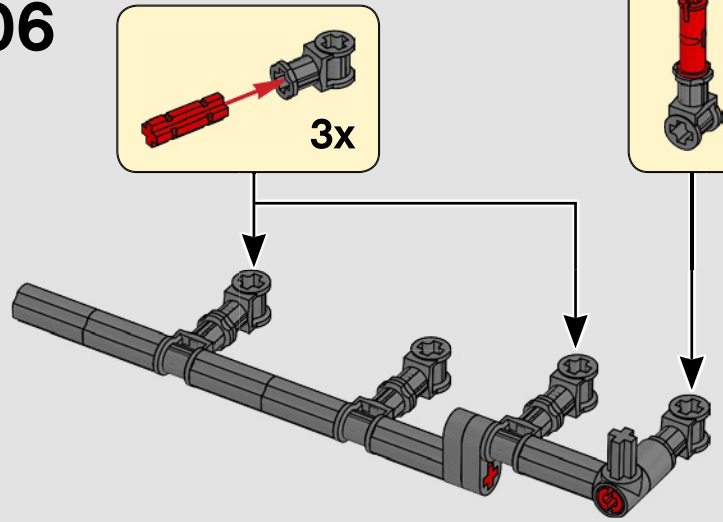

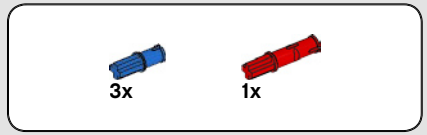

907

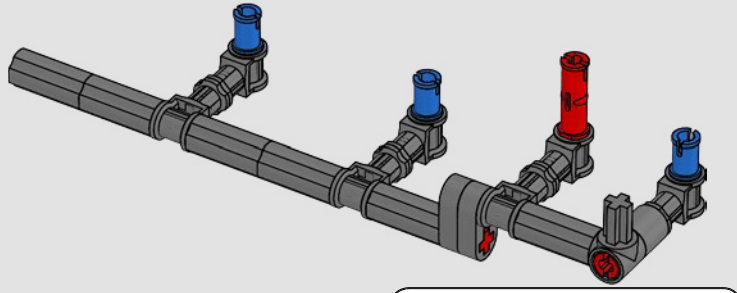

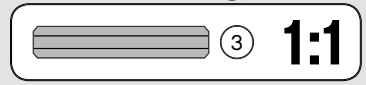

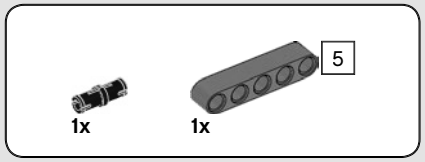

908

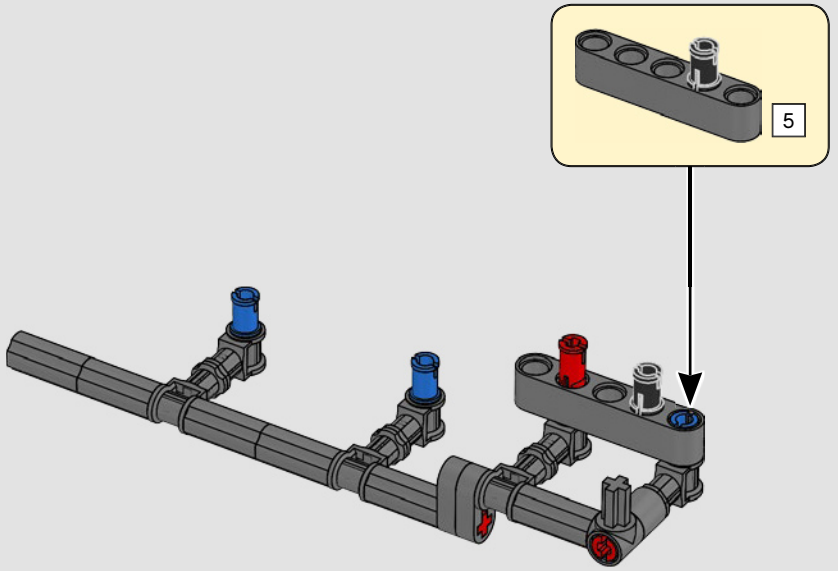

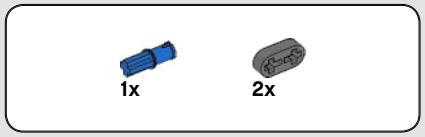

909

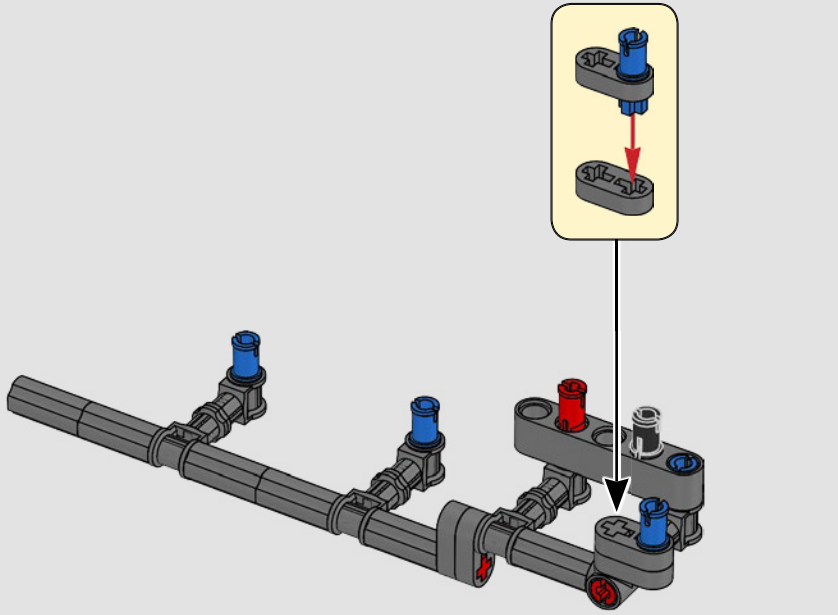

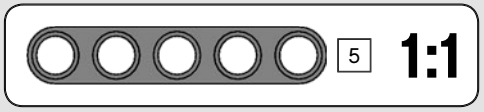

910

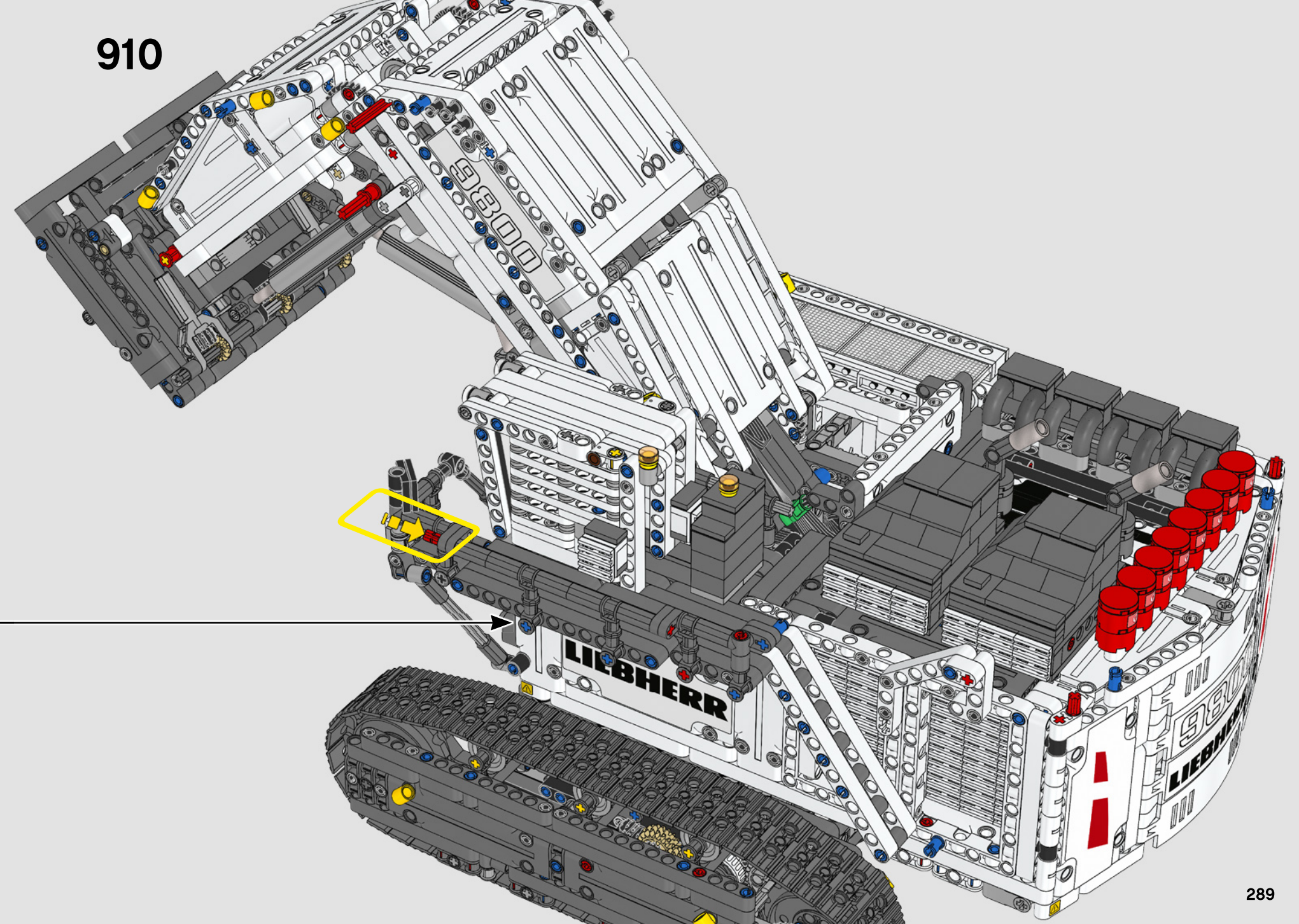

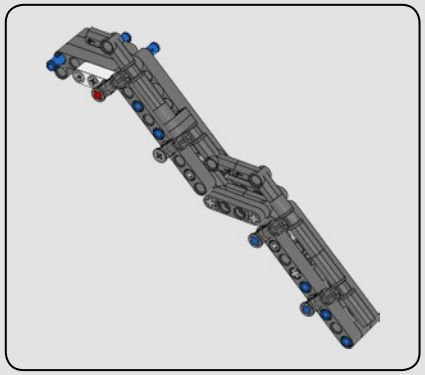

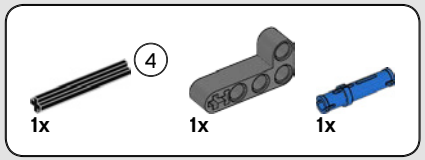

911

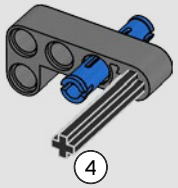

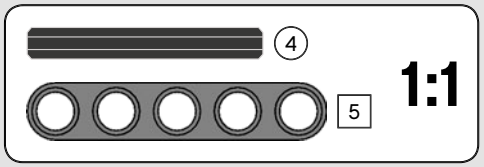

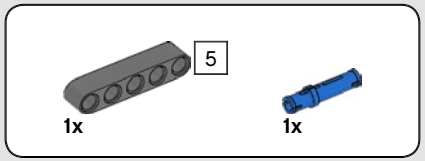

912

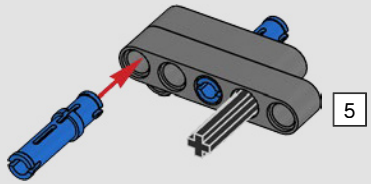

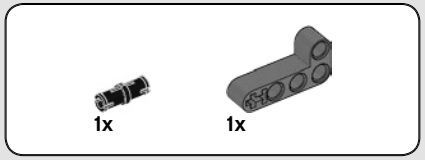

913

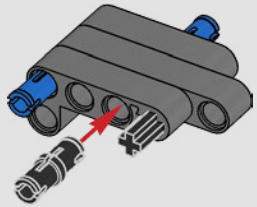

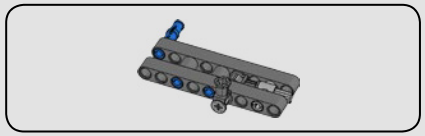

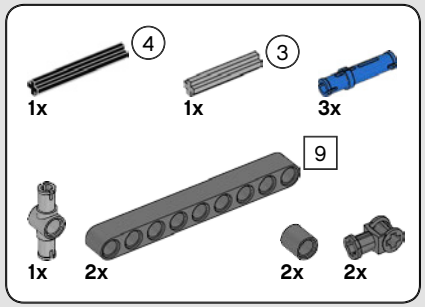

914

1

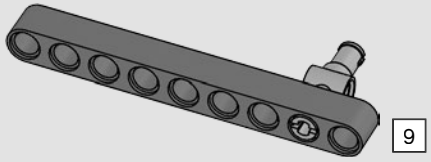

2

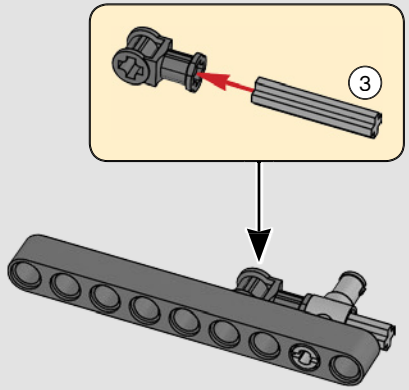

3

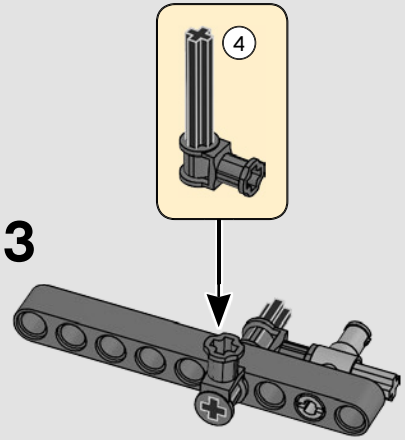

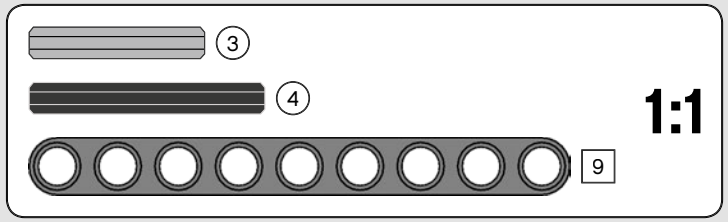

4

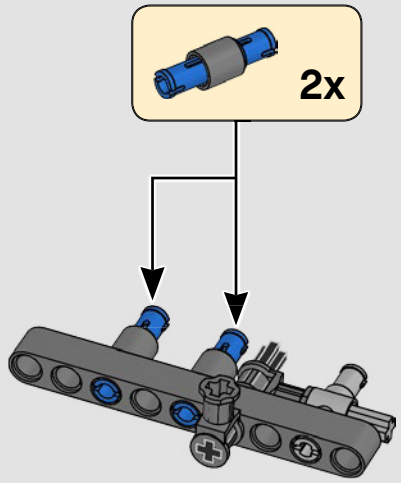

5

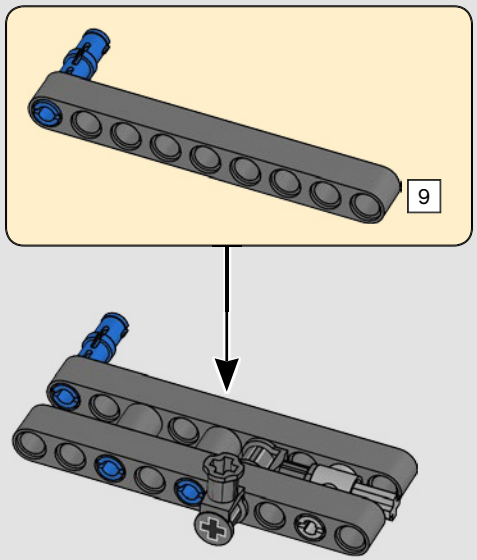

915

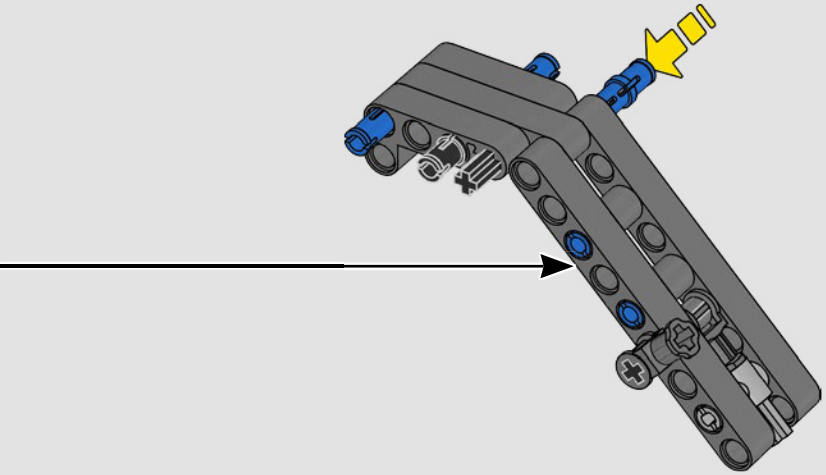

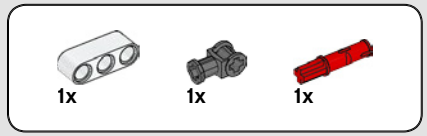

916

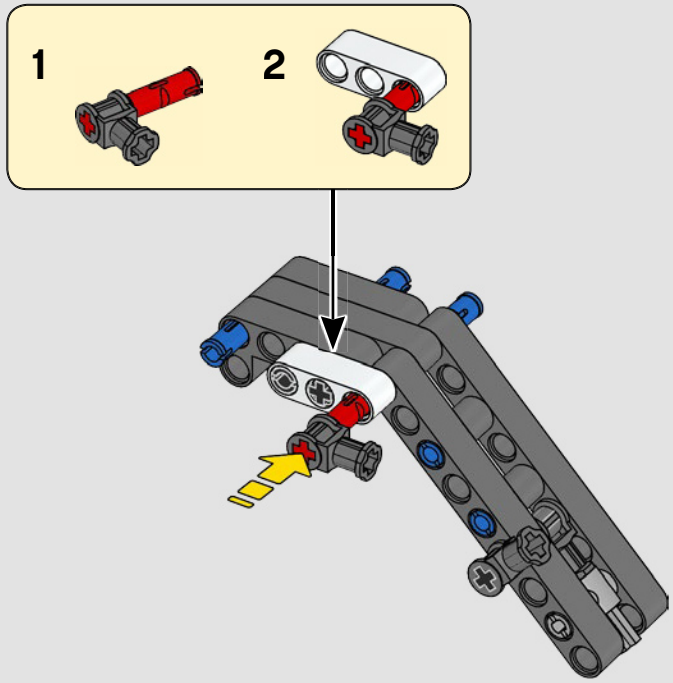

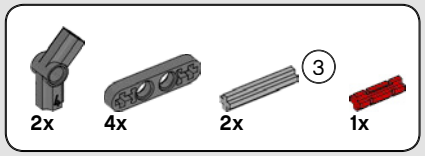

917

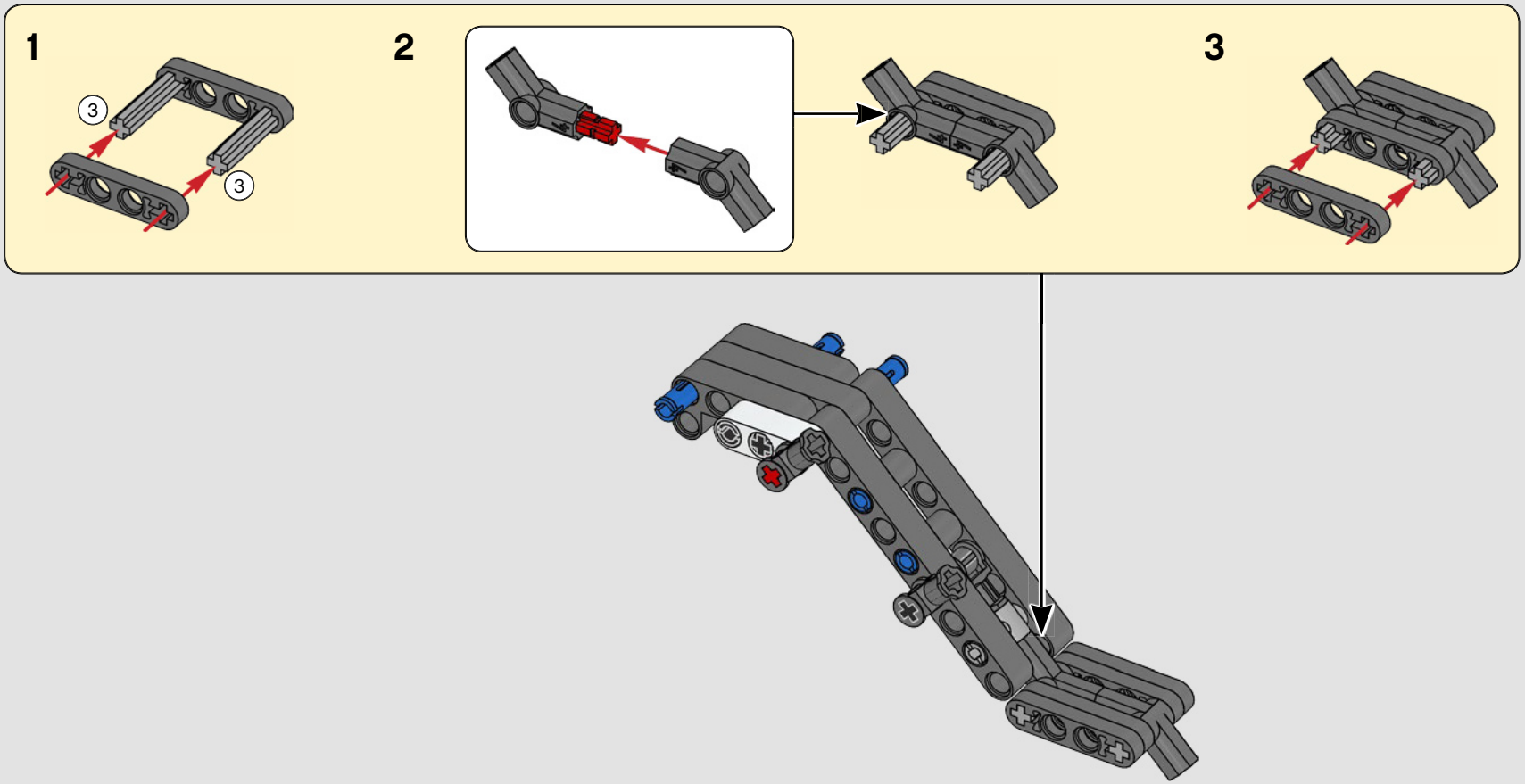

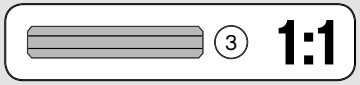

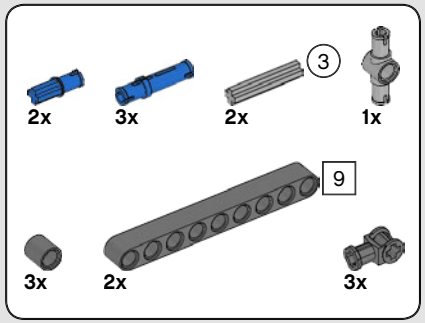

918

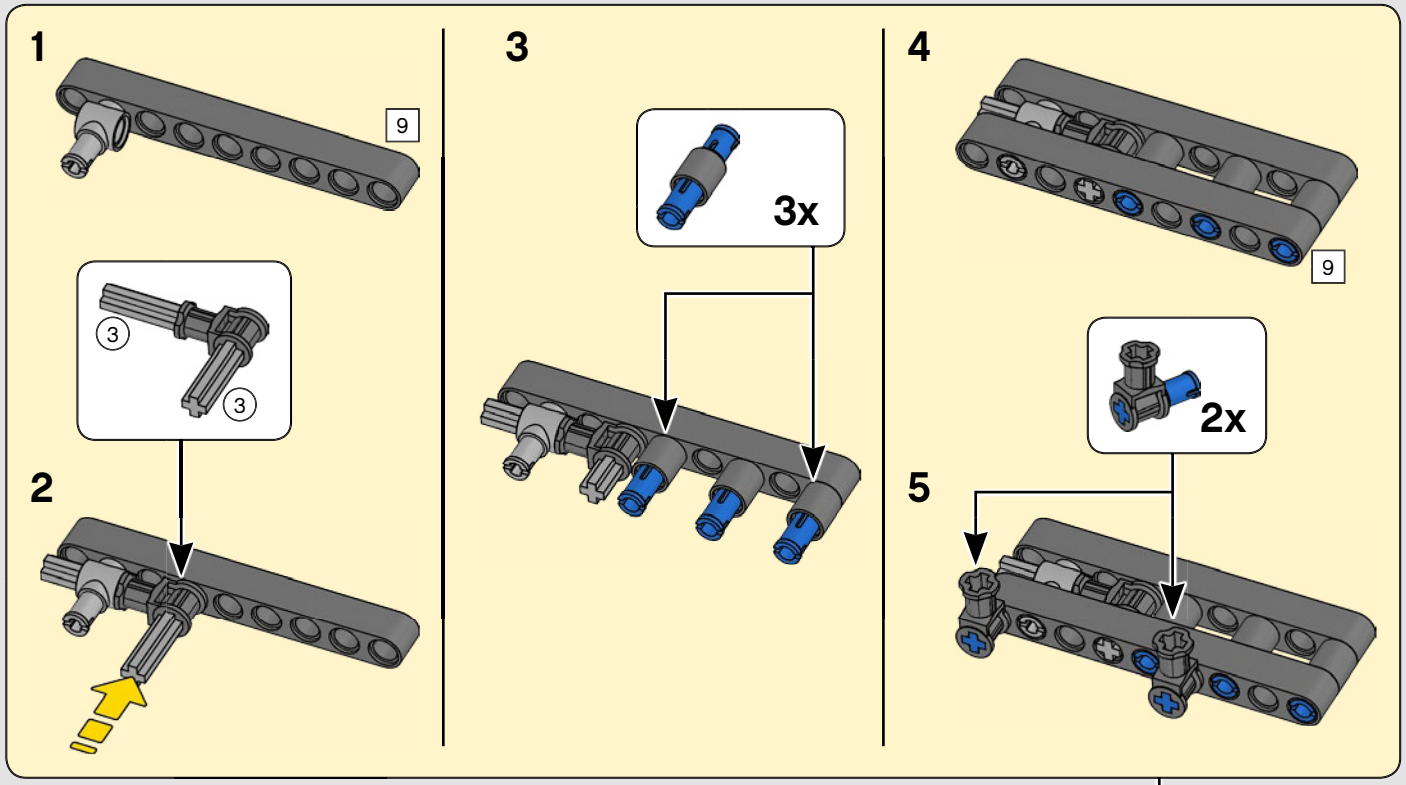

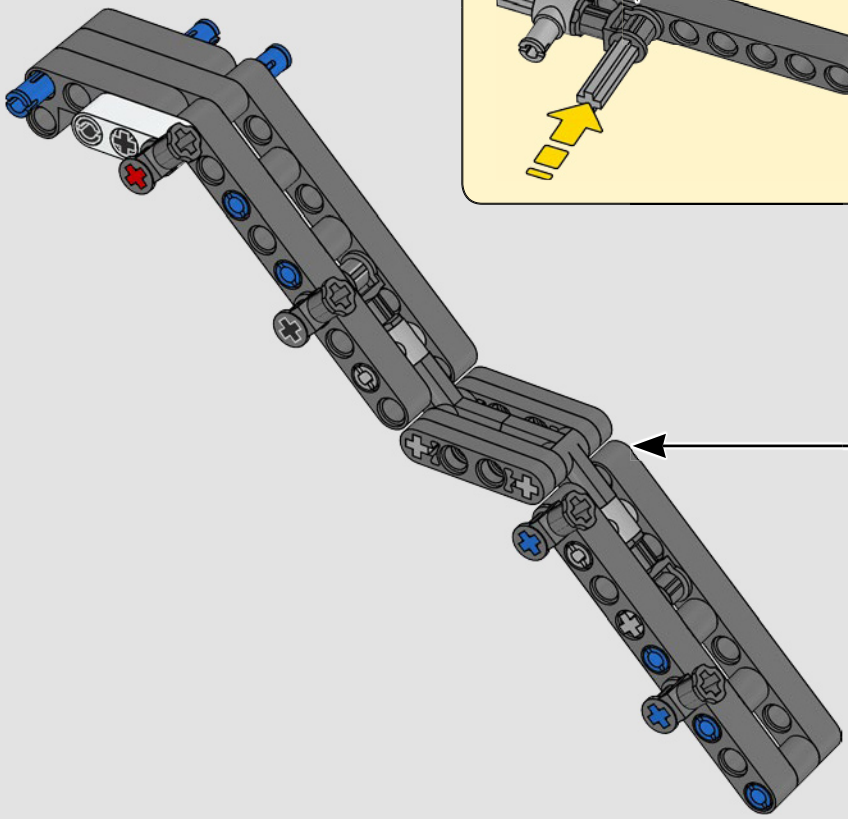

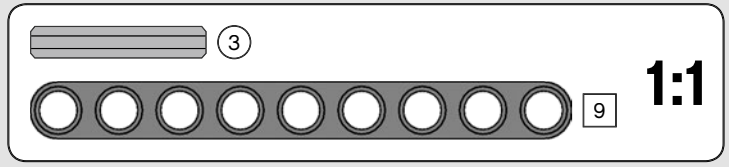

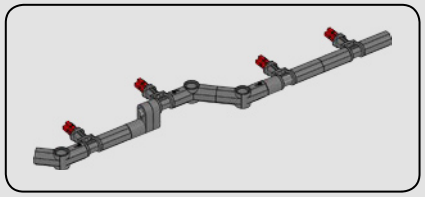

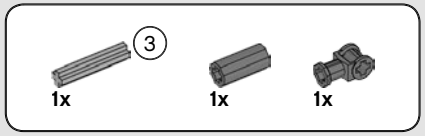

919

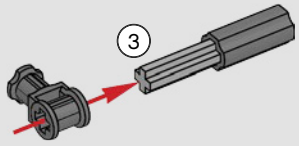

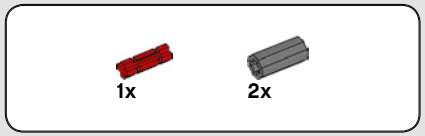

920

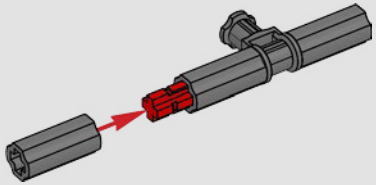

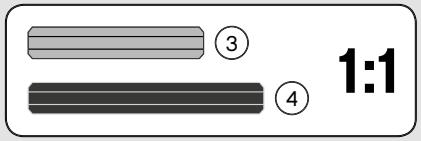

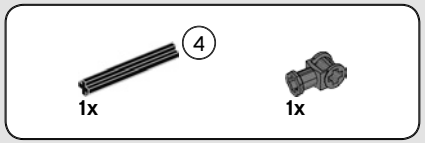

921

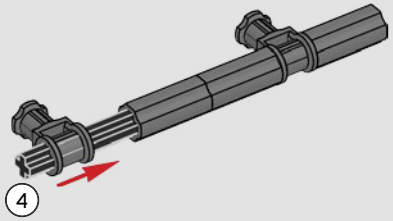

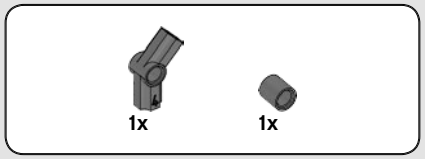

922

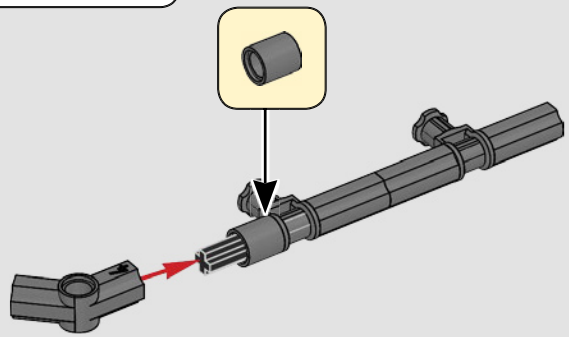

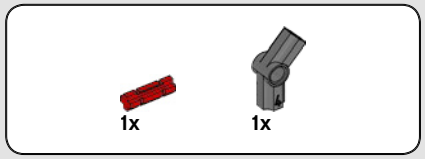

923

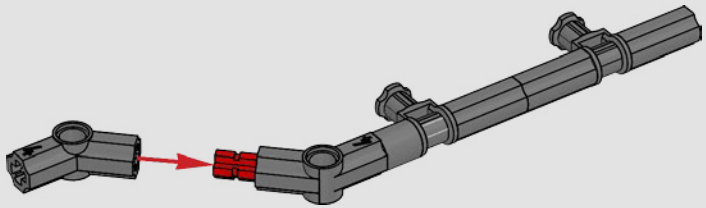

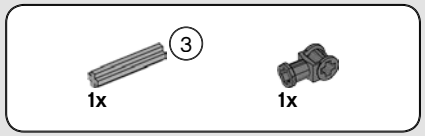

924

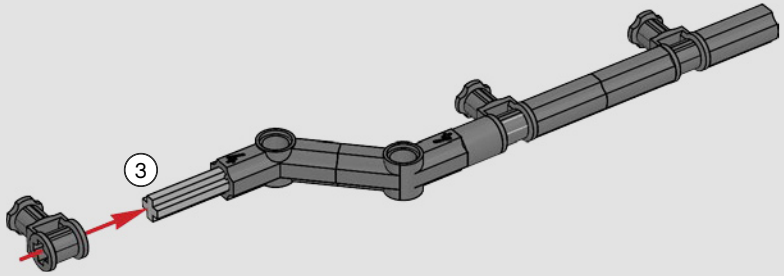

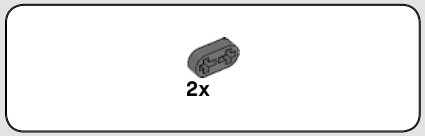

925

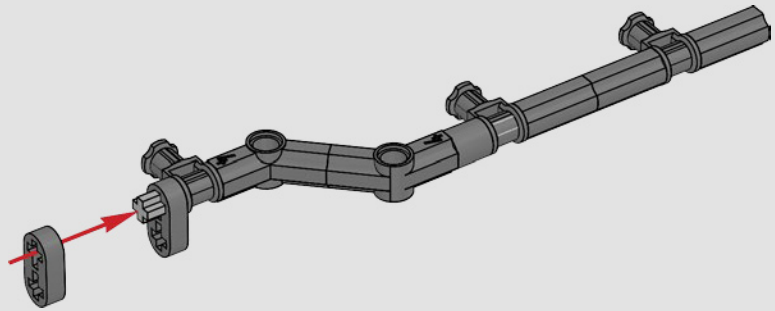

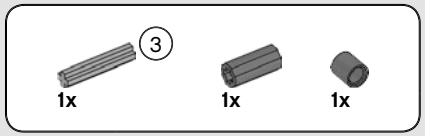

926

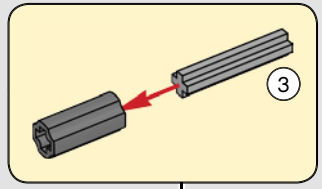

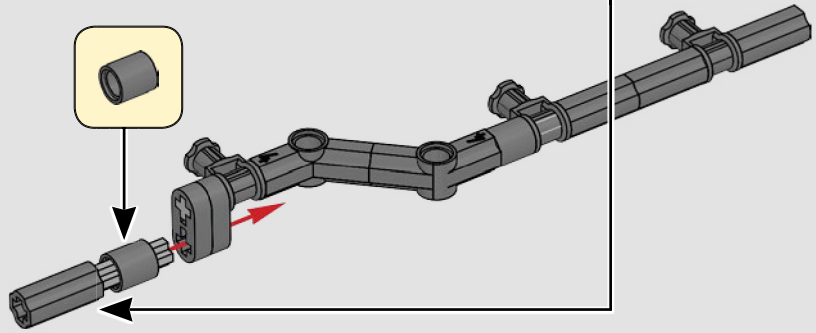

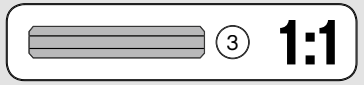

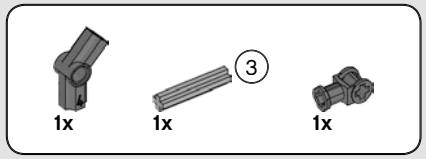

927

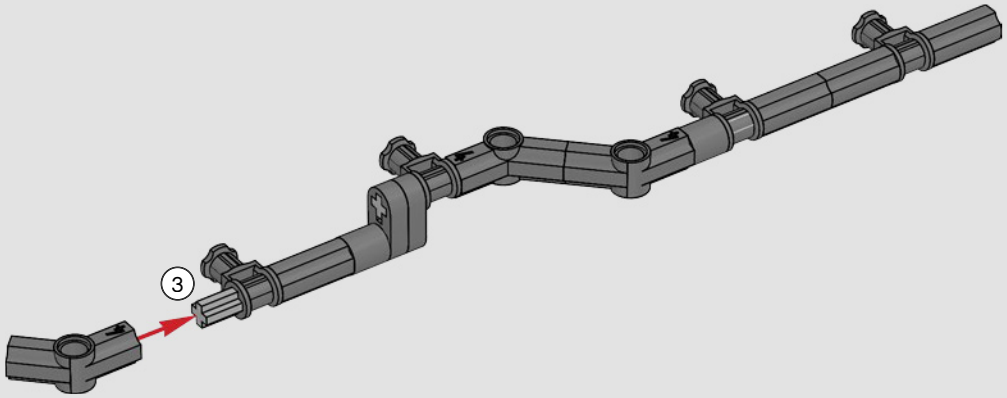

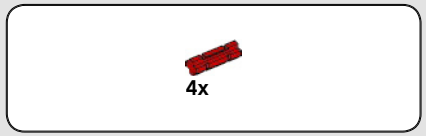

928

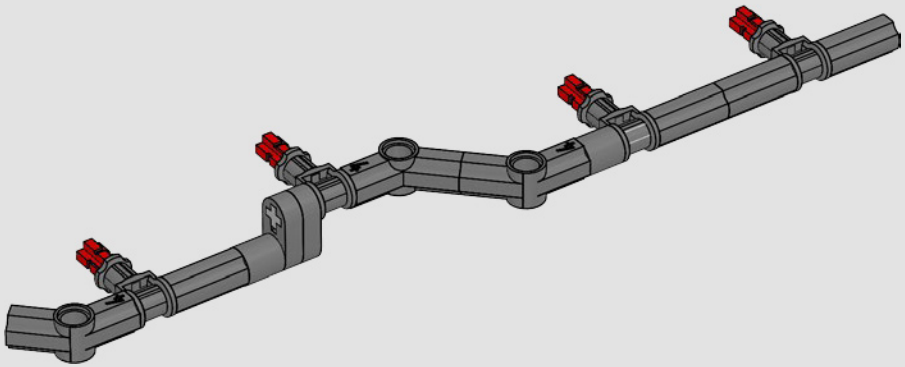

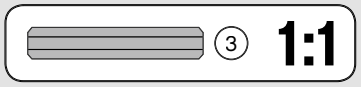

929

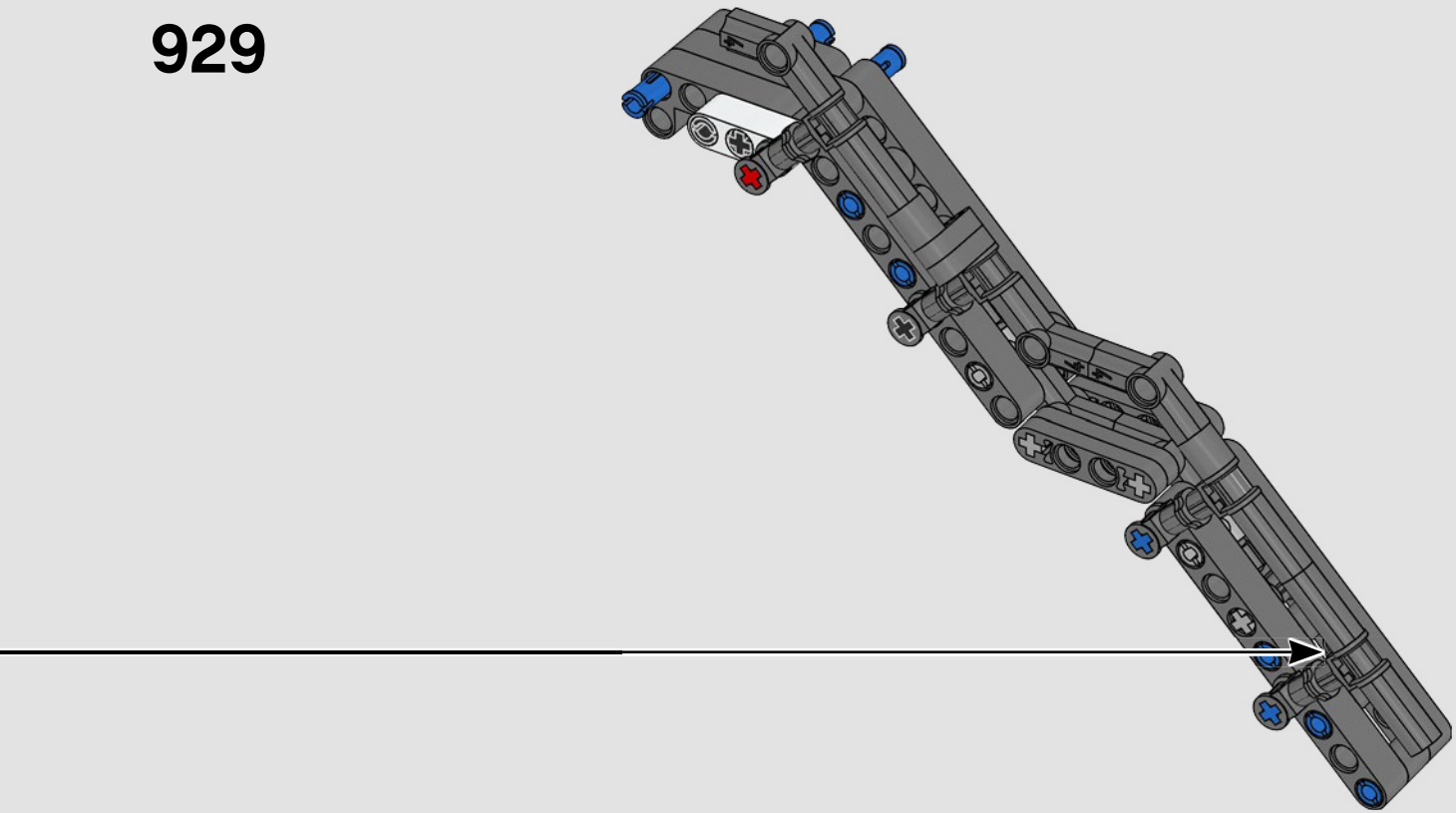

930

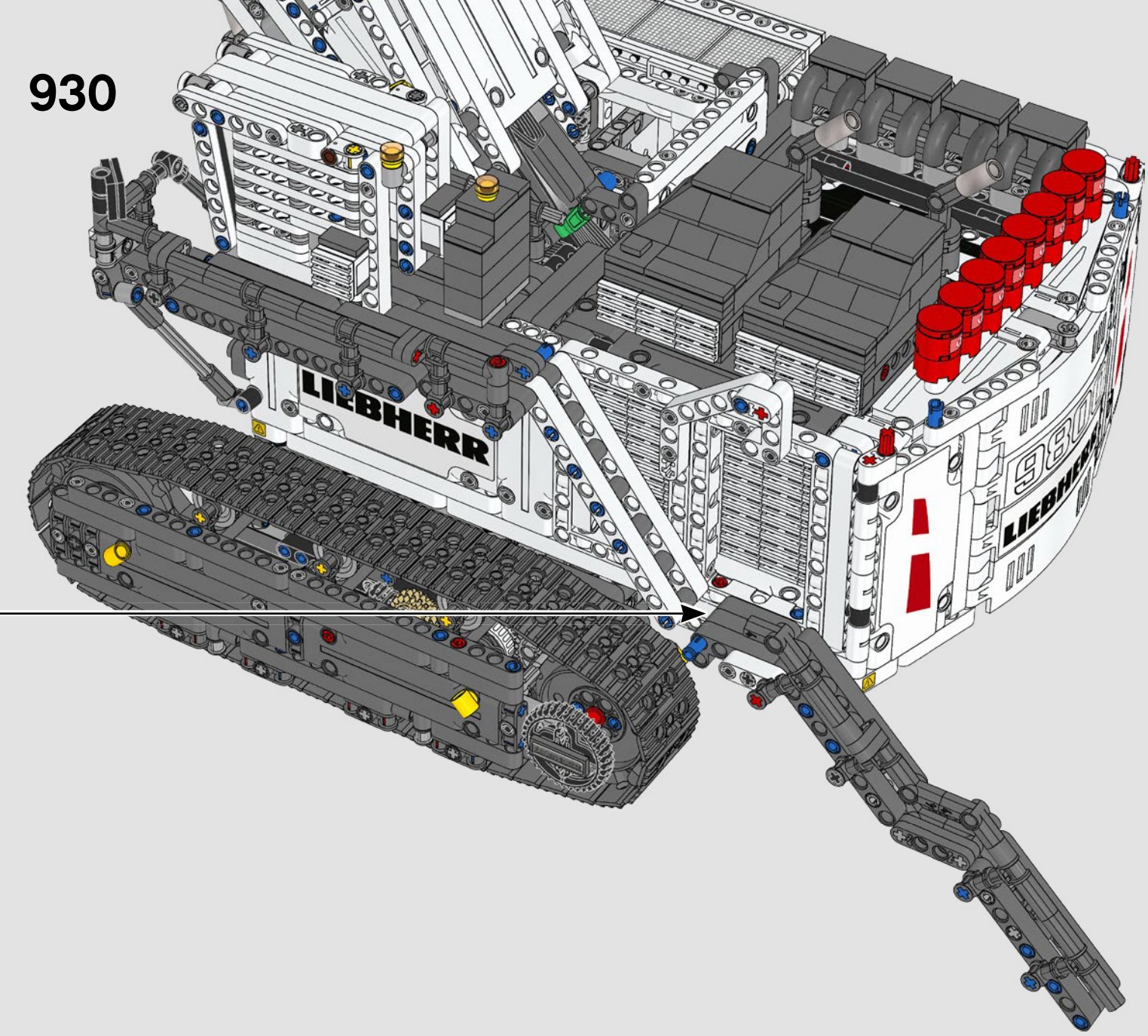

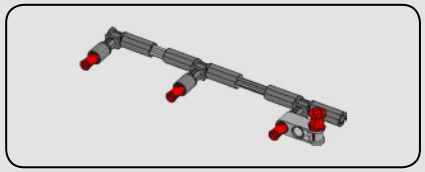

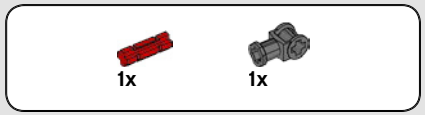

931

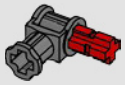

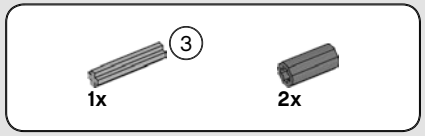

932

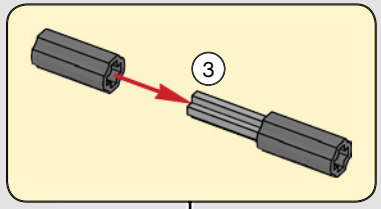

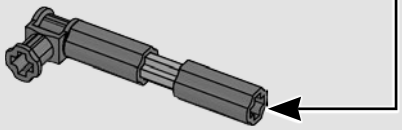

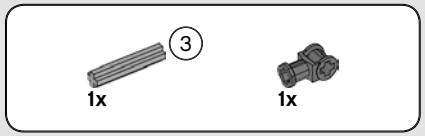

933

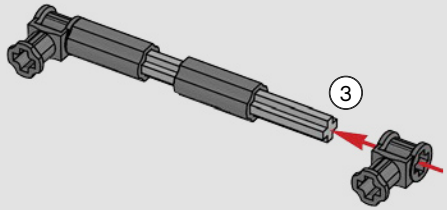

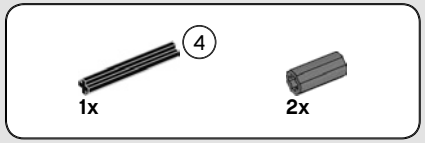

934

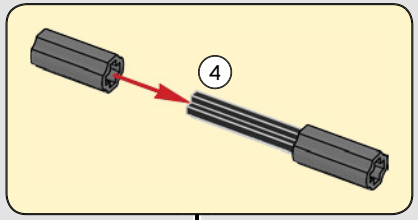

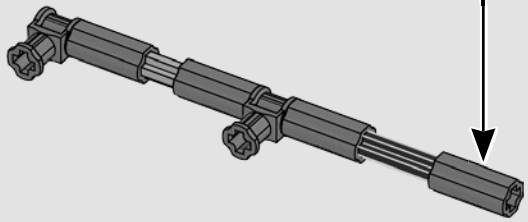

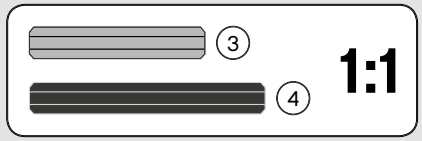

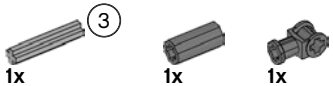

935

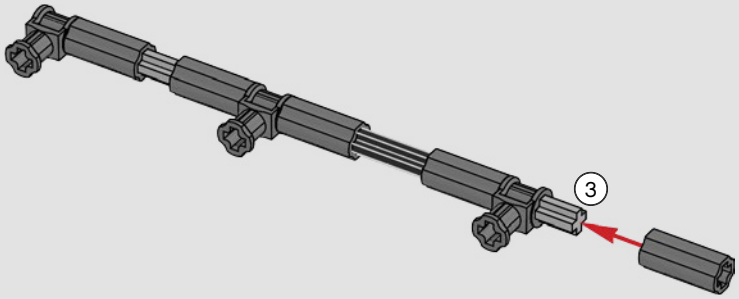



936

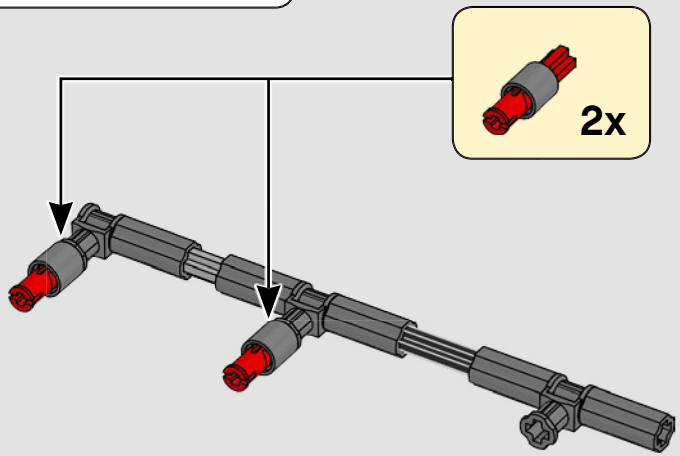



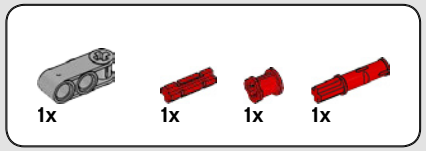

937

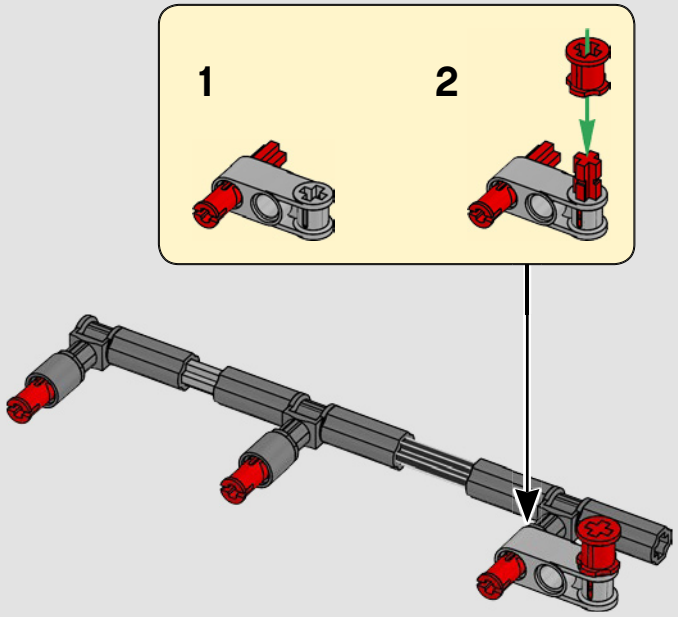

938

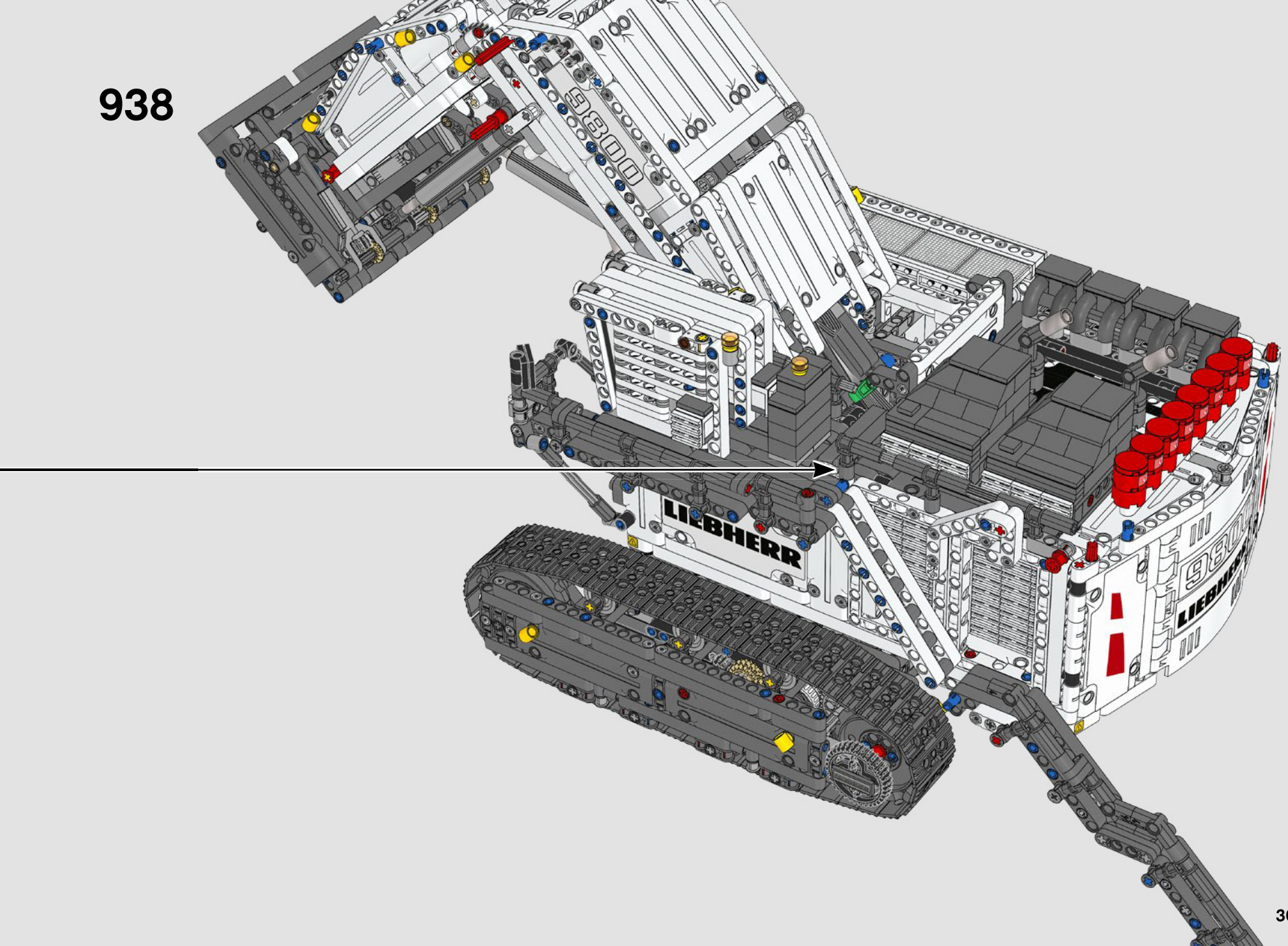

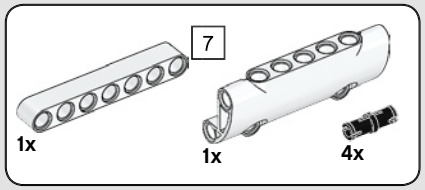

939

1

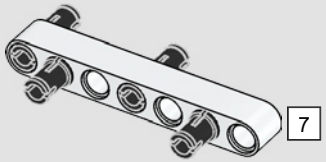

2

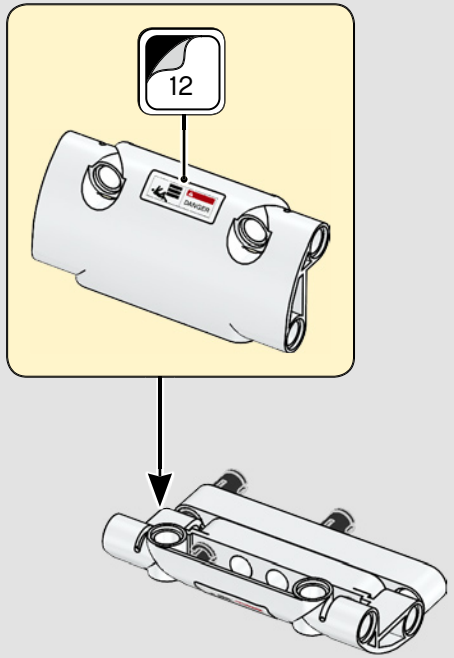

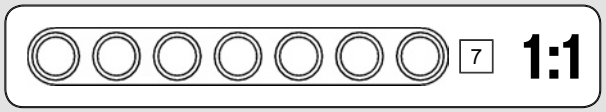

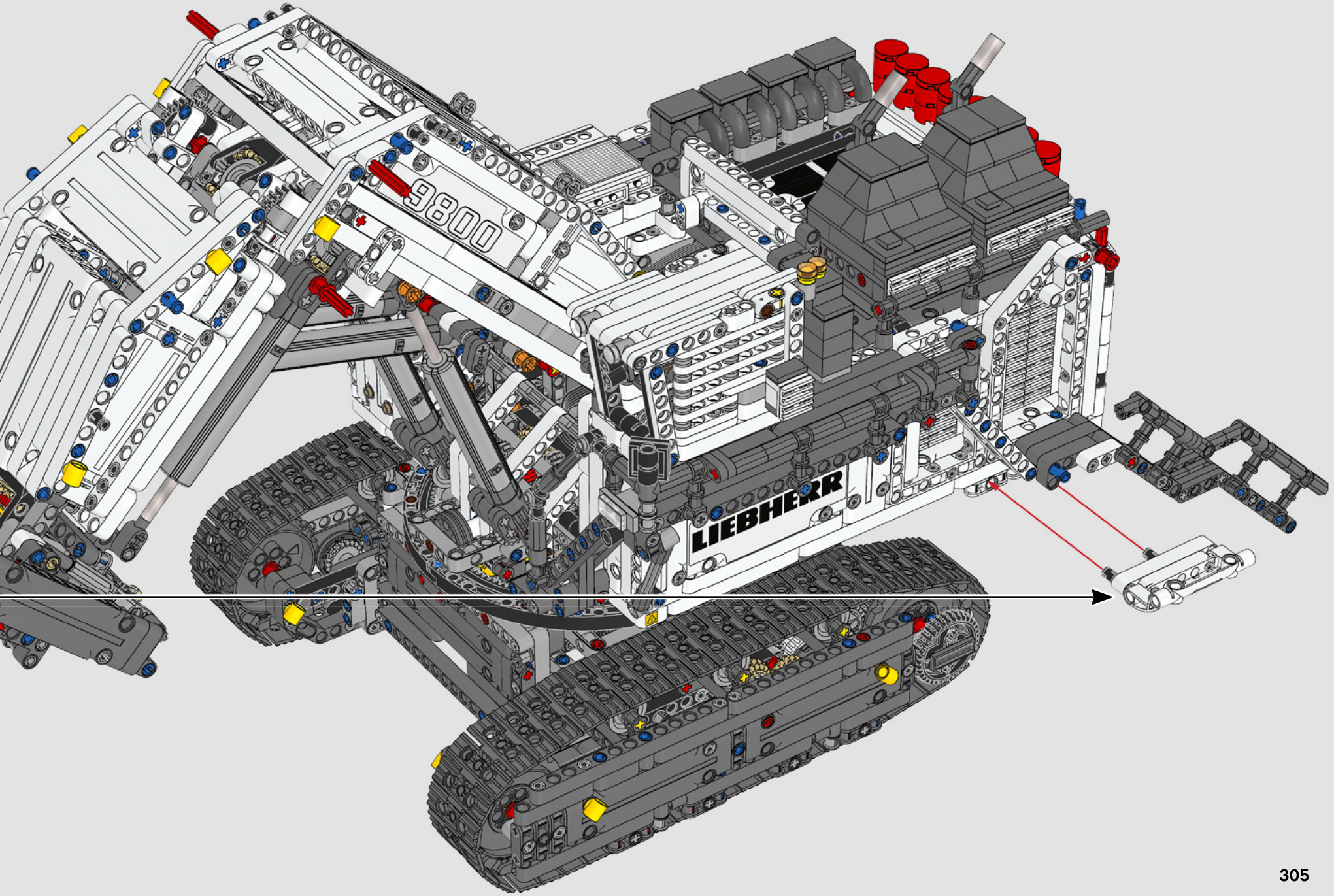
9800
LIEBHERR

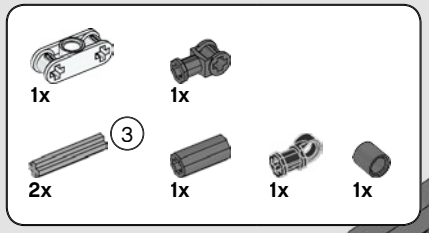

940

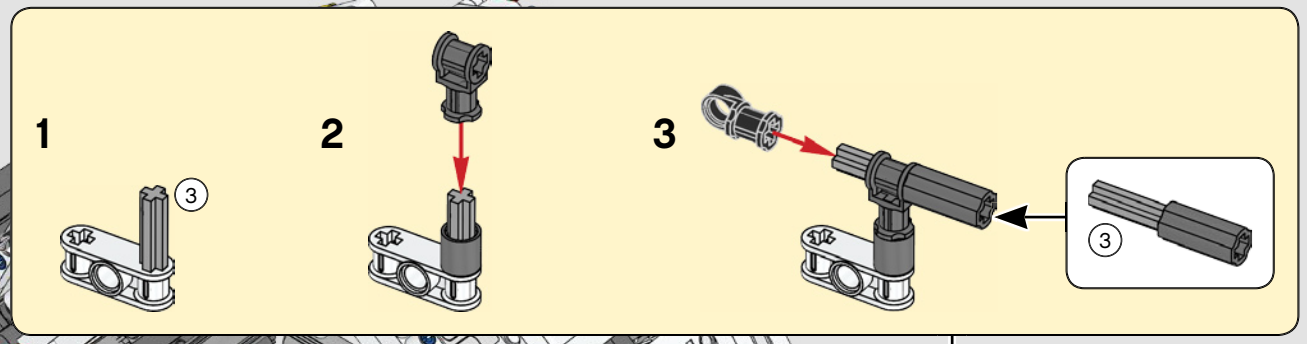

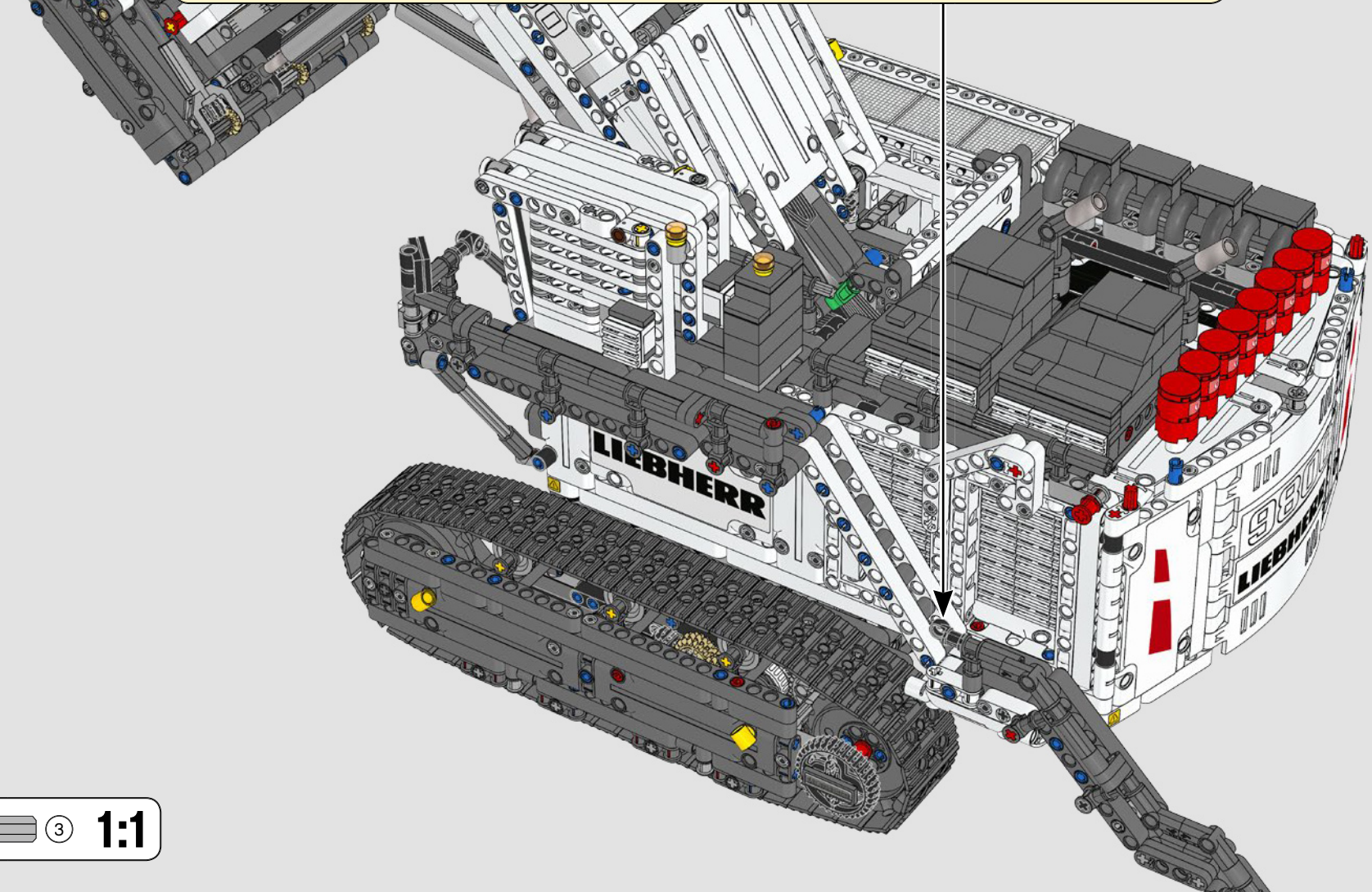

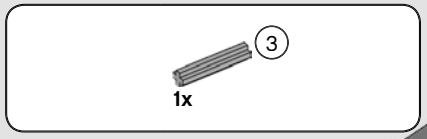

941

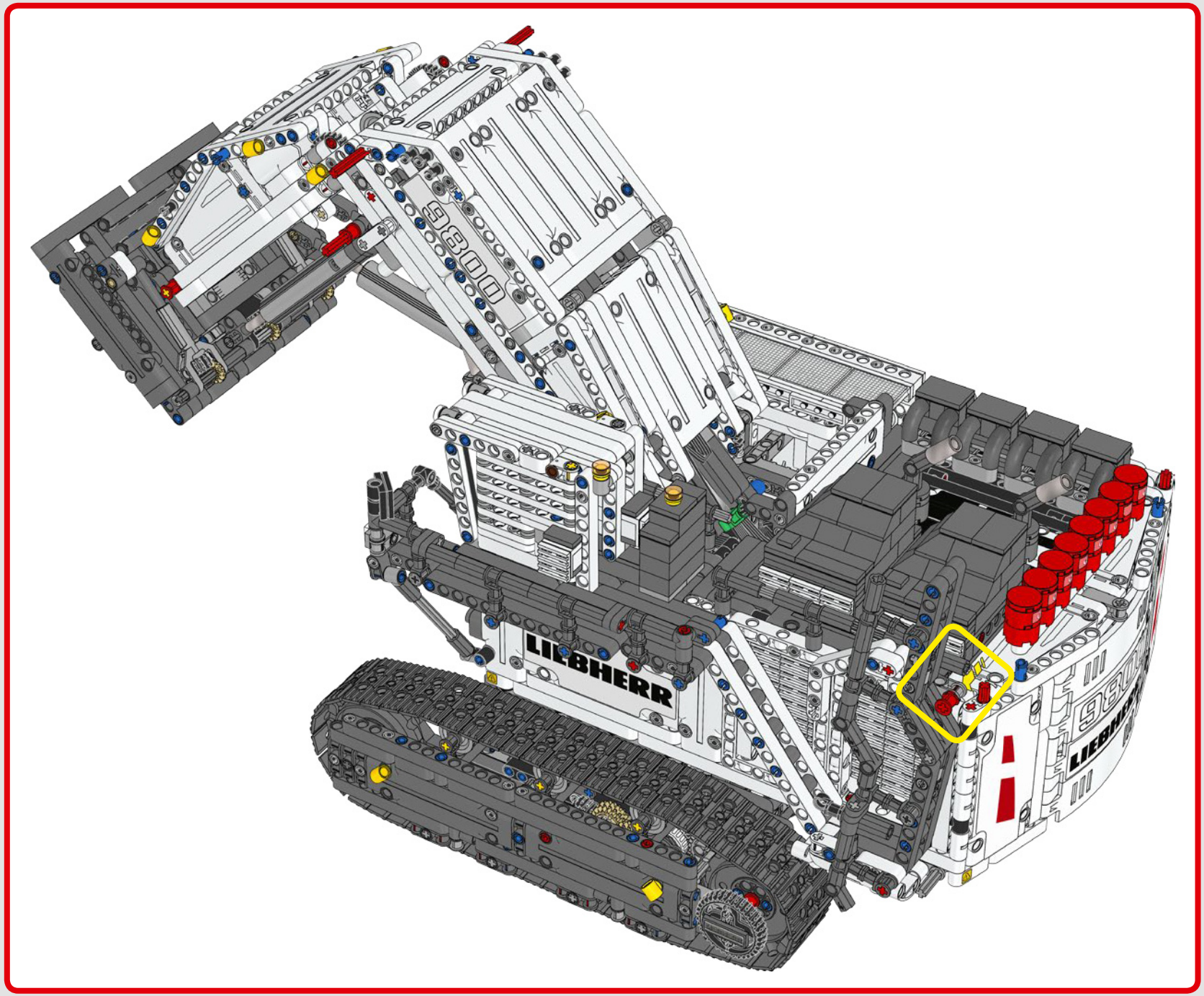
9800
LIEBHERR
LIEBHERR
9800

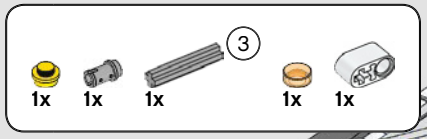

942

6x

943

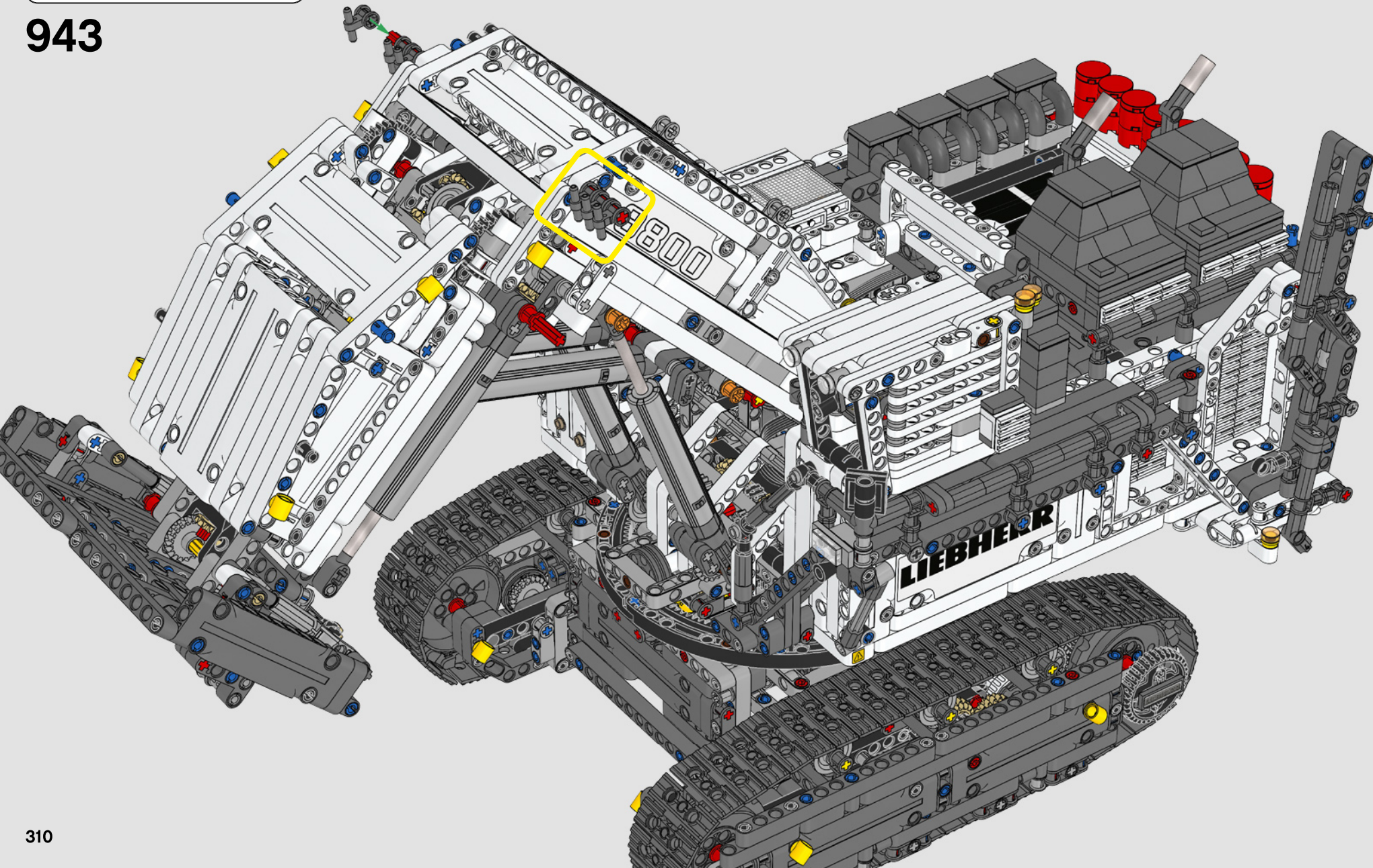

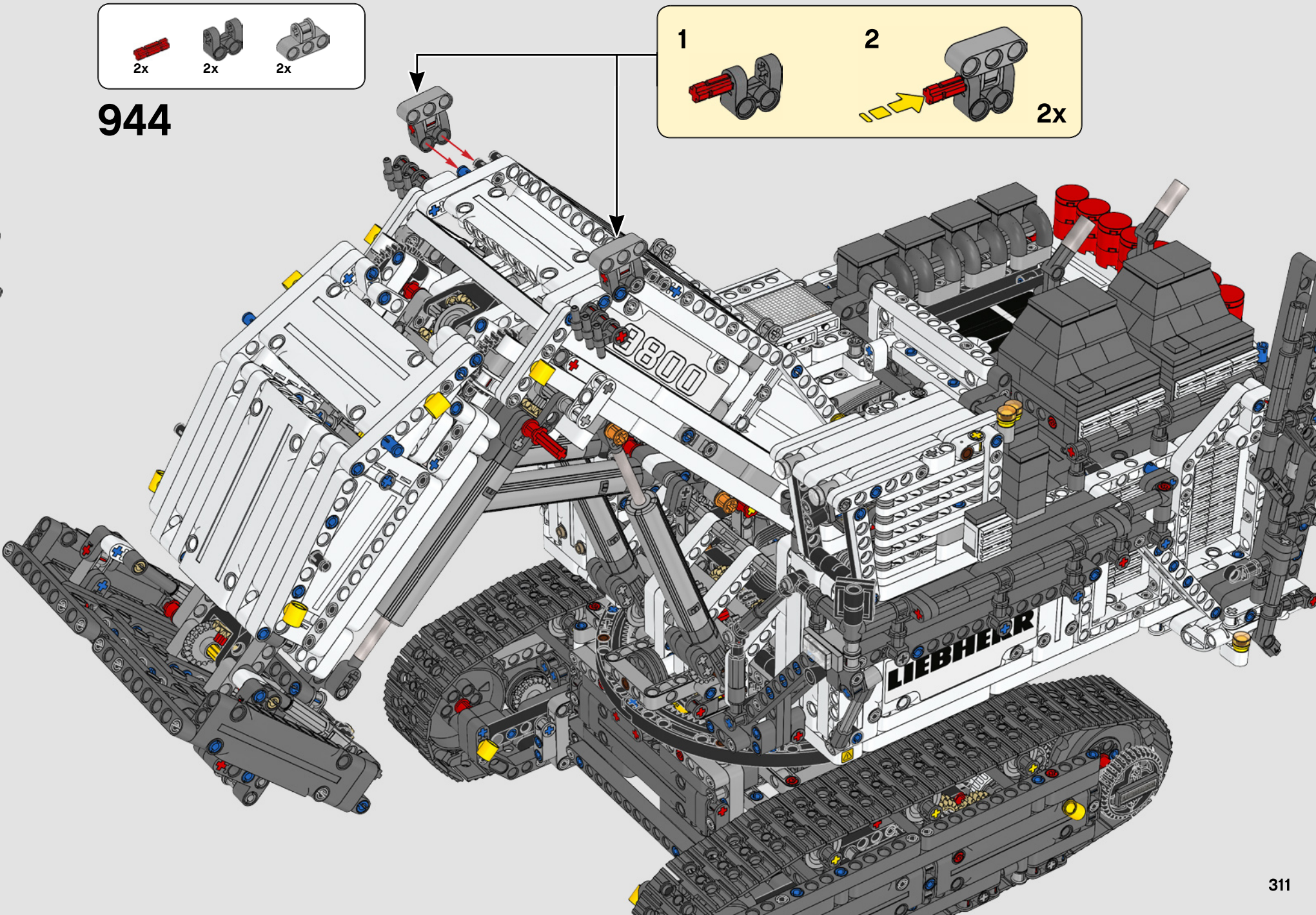
2x
2x
2x
944
1
2
2x
9800
LIEBHERR

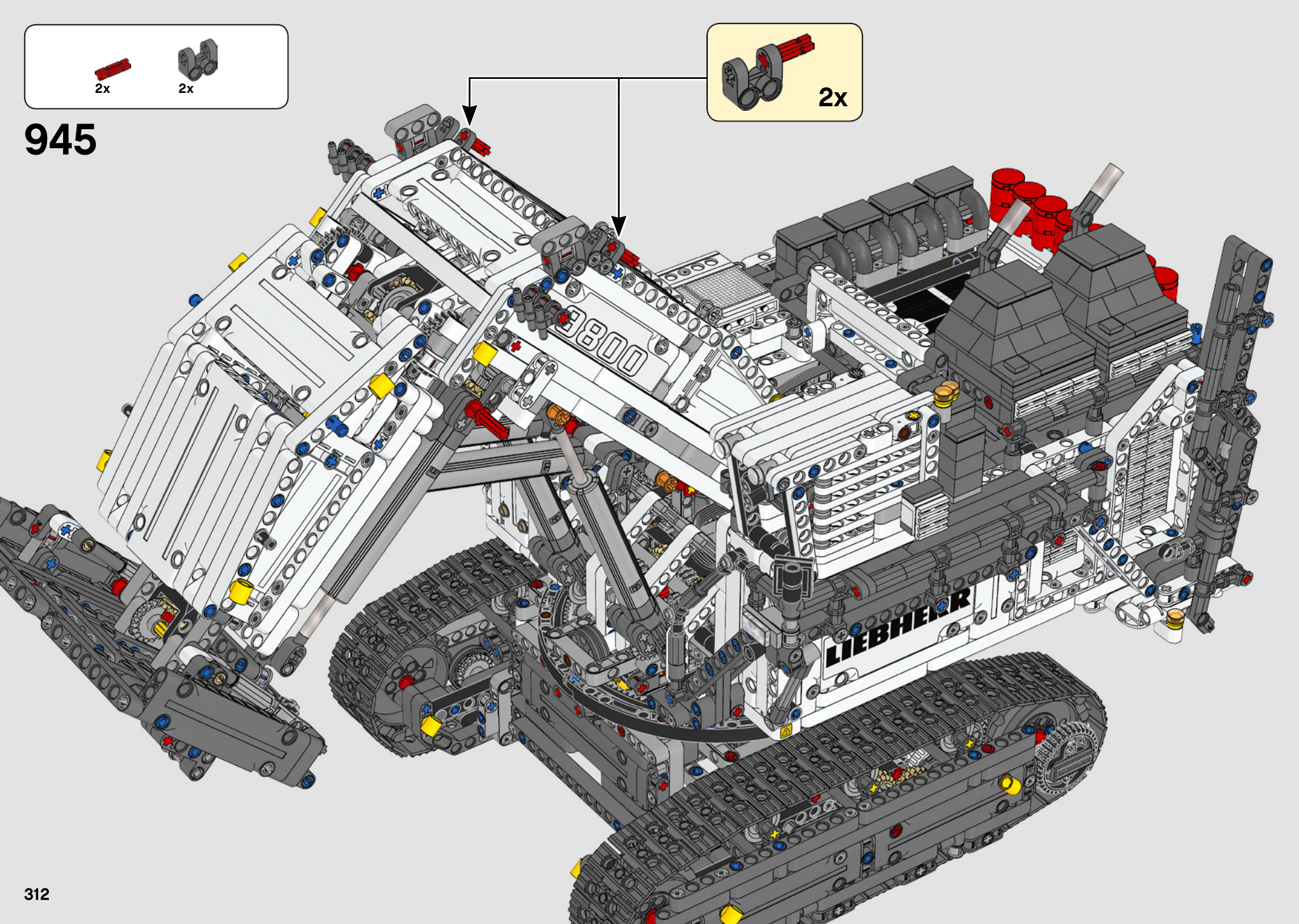
2x
2x
2x
945
9800
LIEBHERR

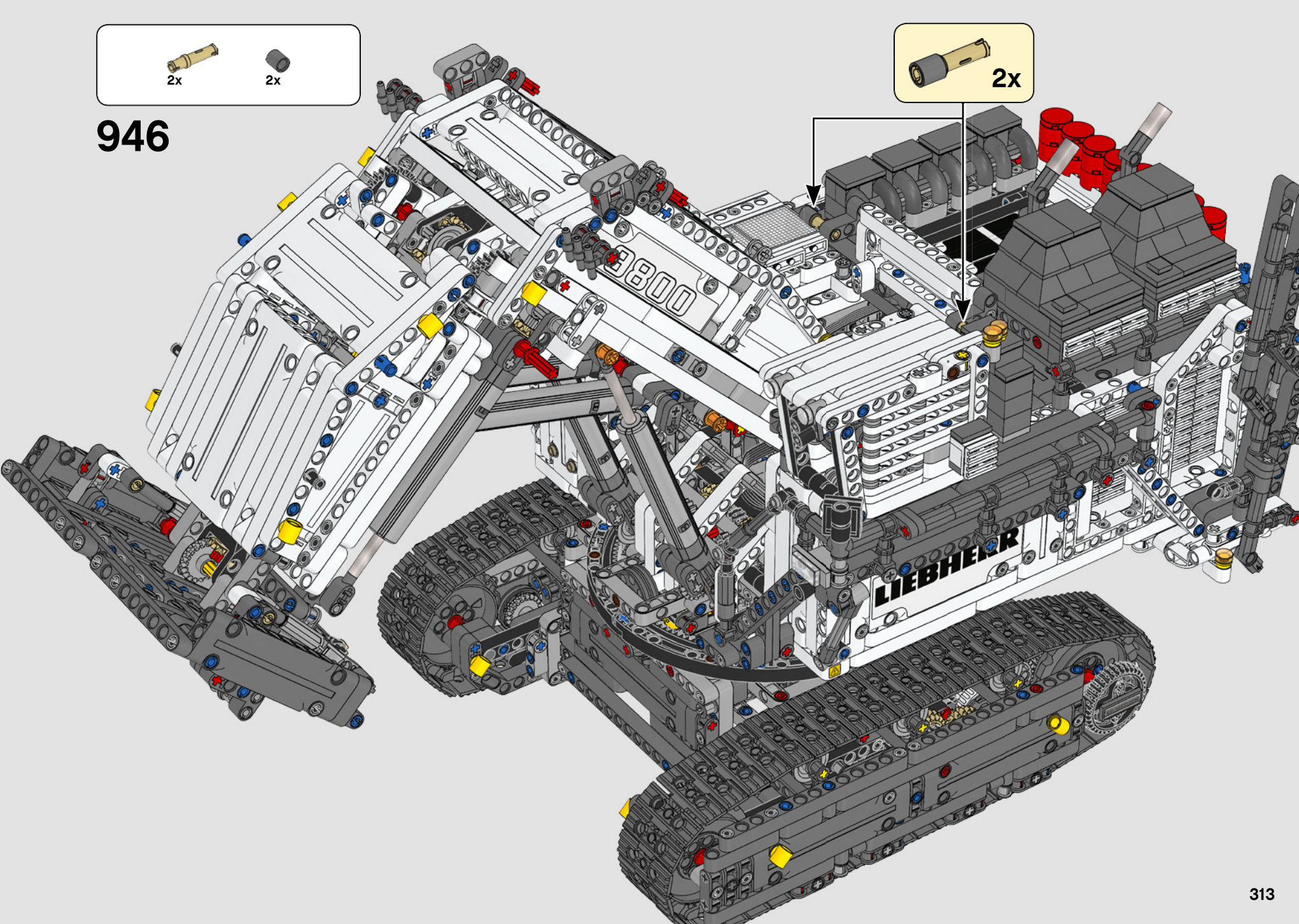
2x
2x
946
2x
LIEBHERR

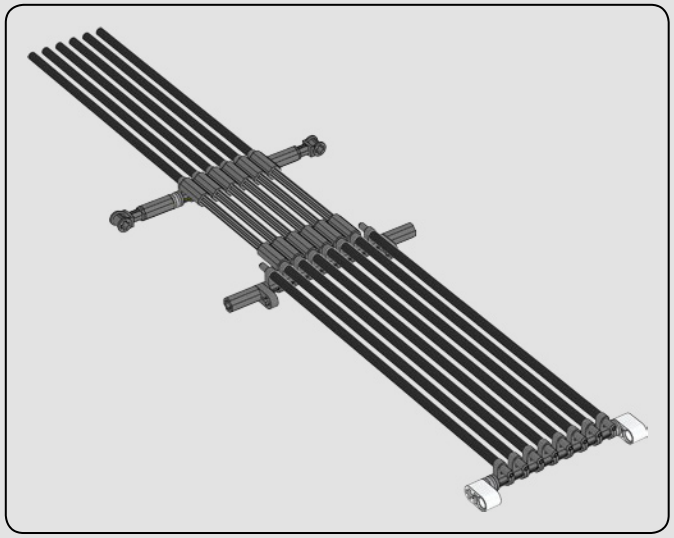

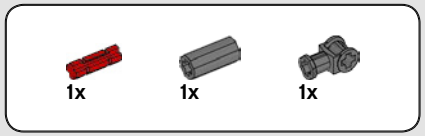

947

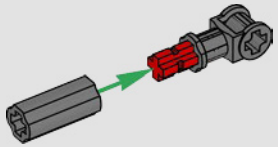

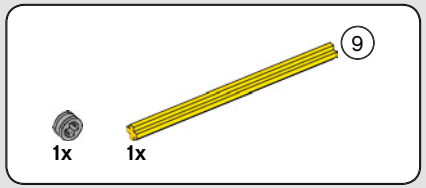

948

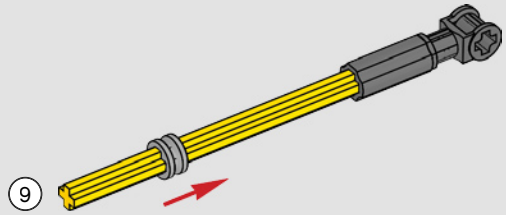



949

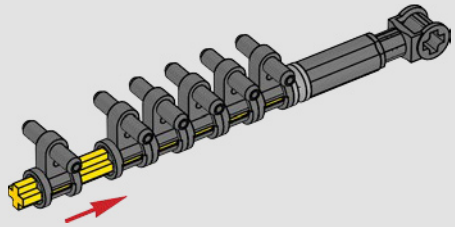



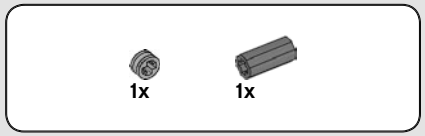

950

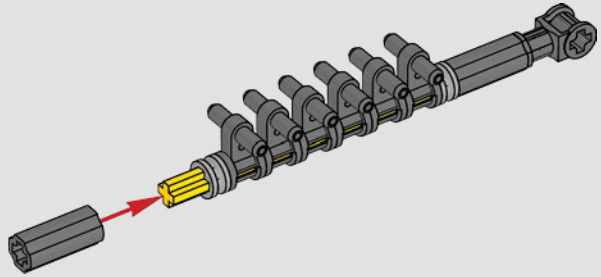

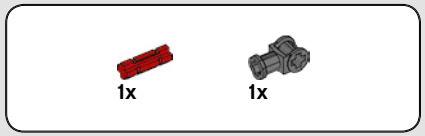

951

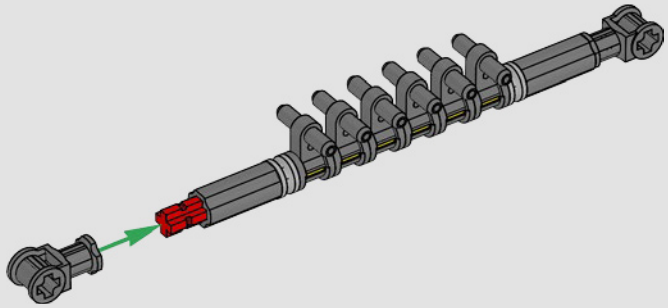

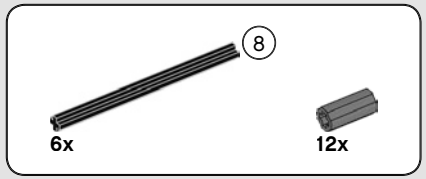

952

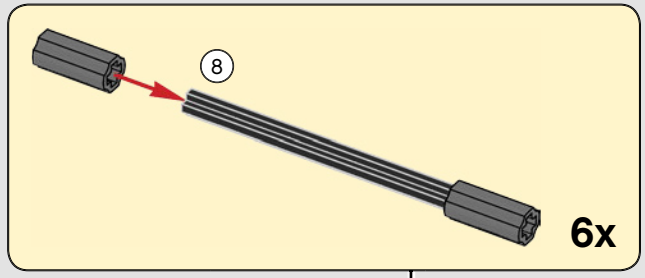

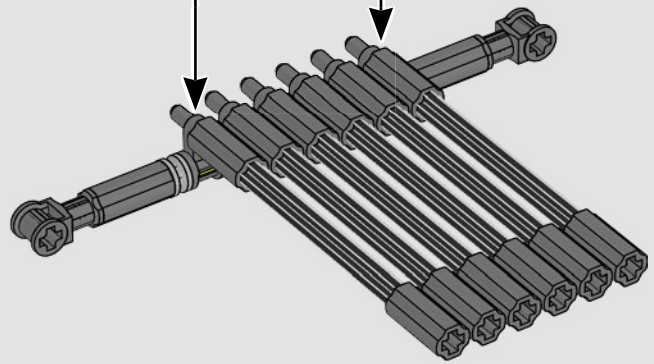



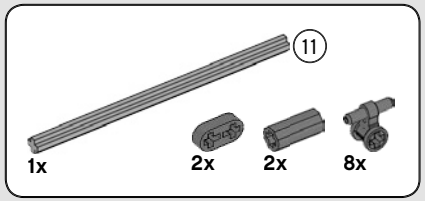

953

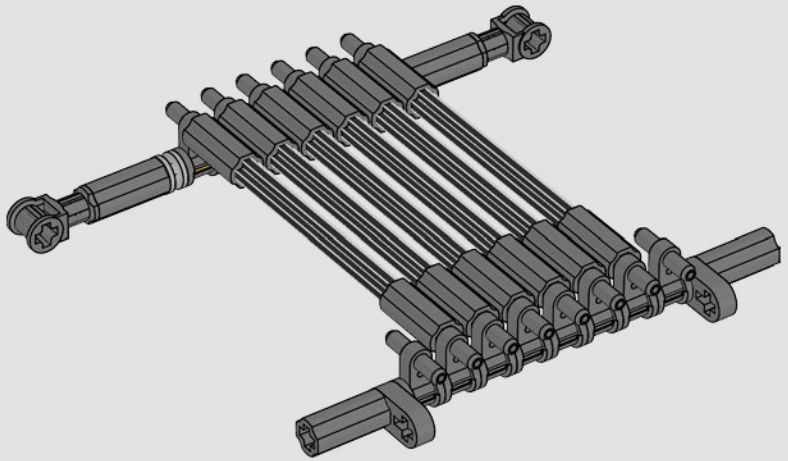

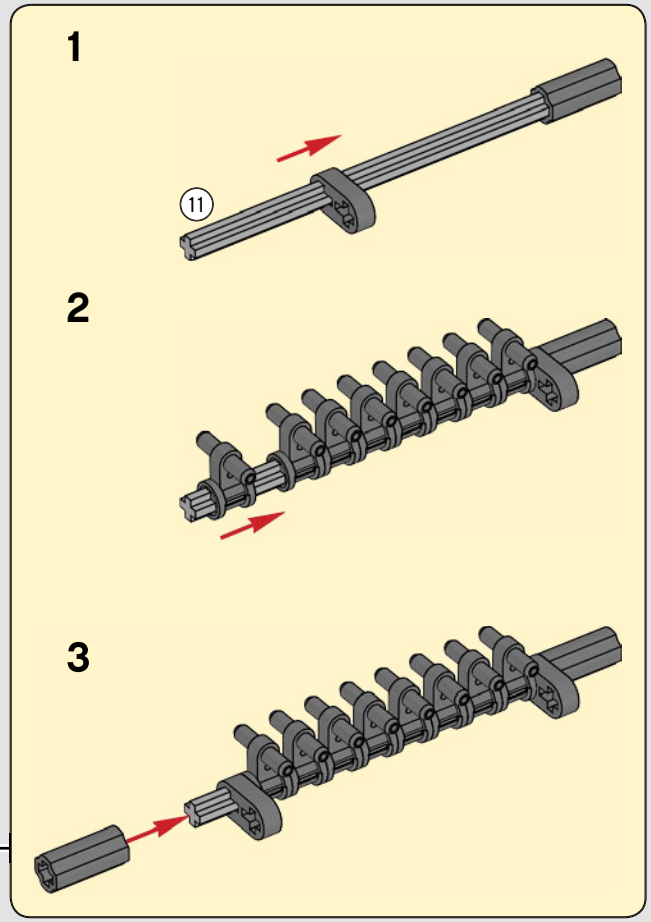

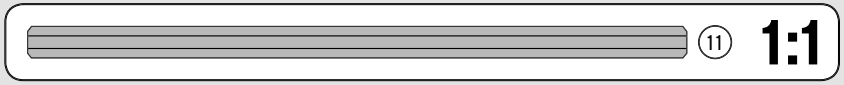

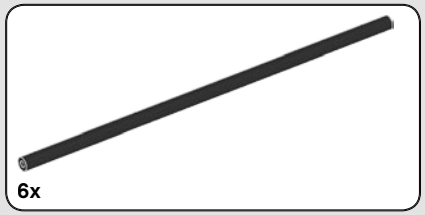

954

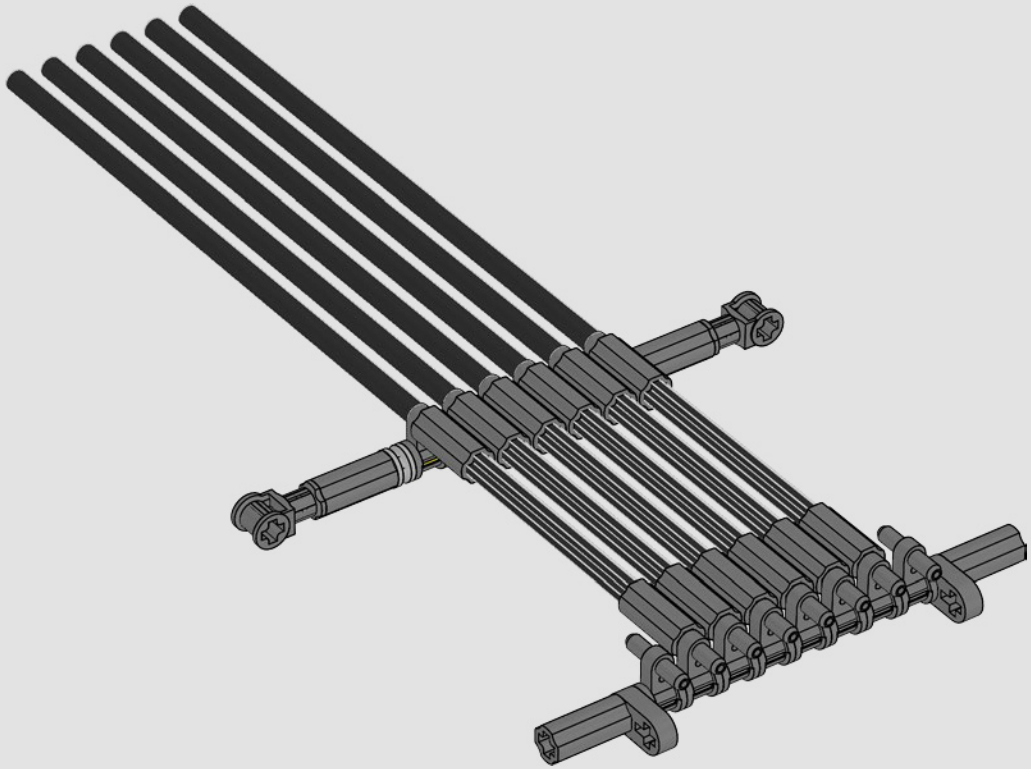

1:1



1:1

955

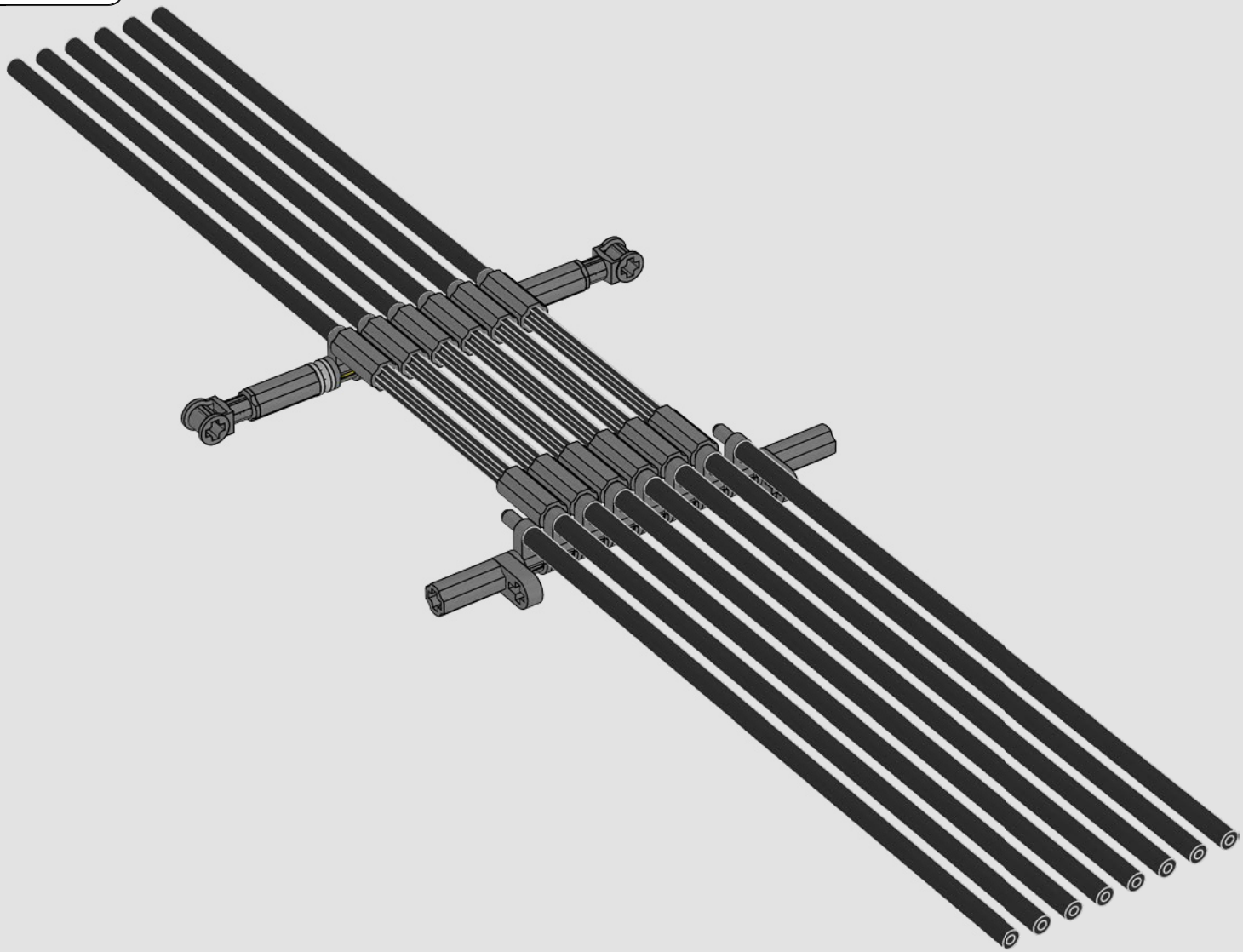

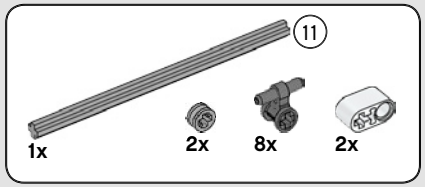

956

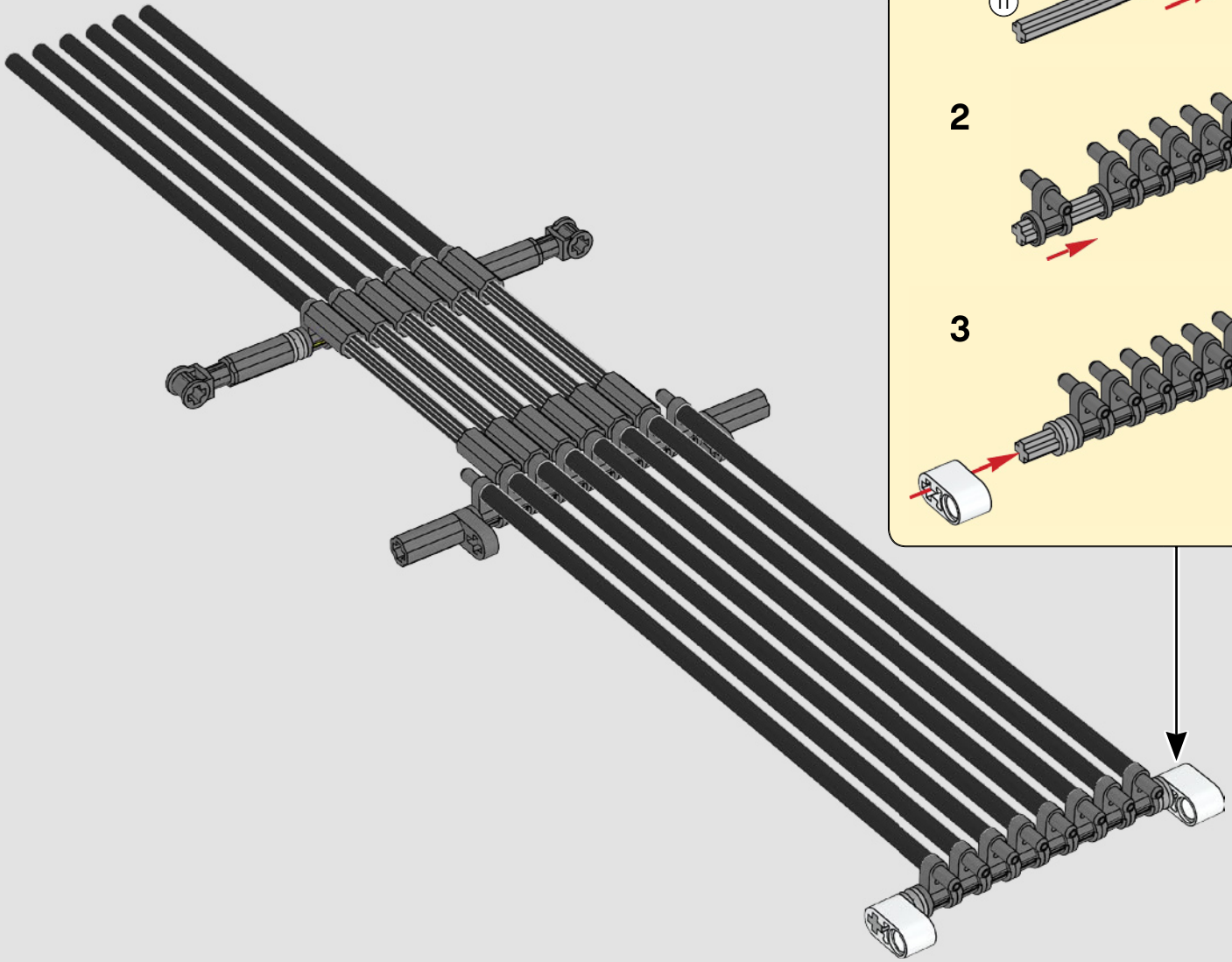

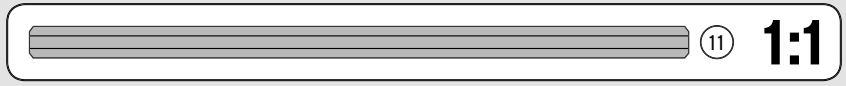

957

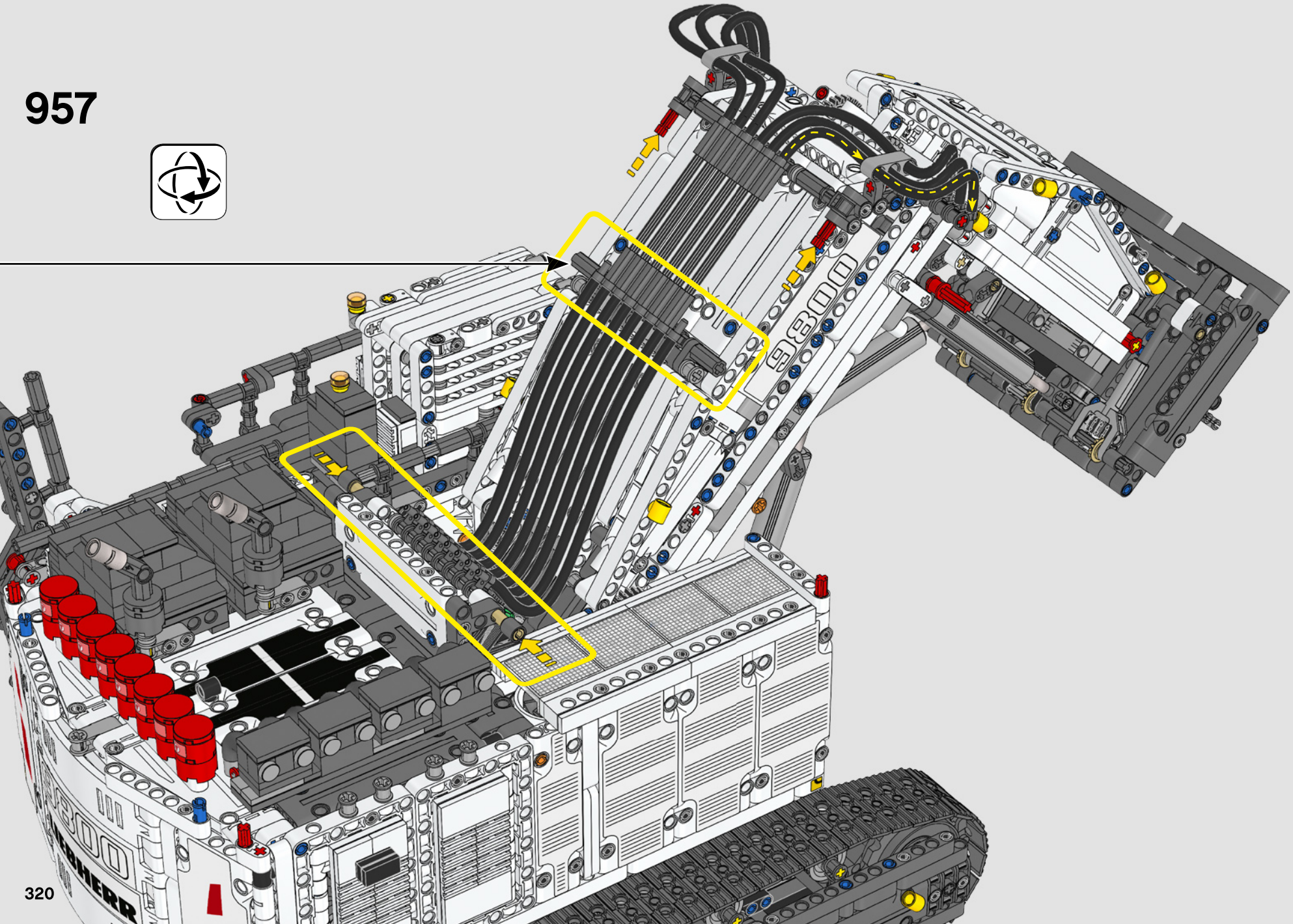

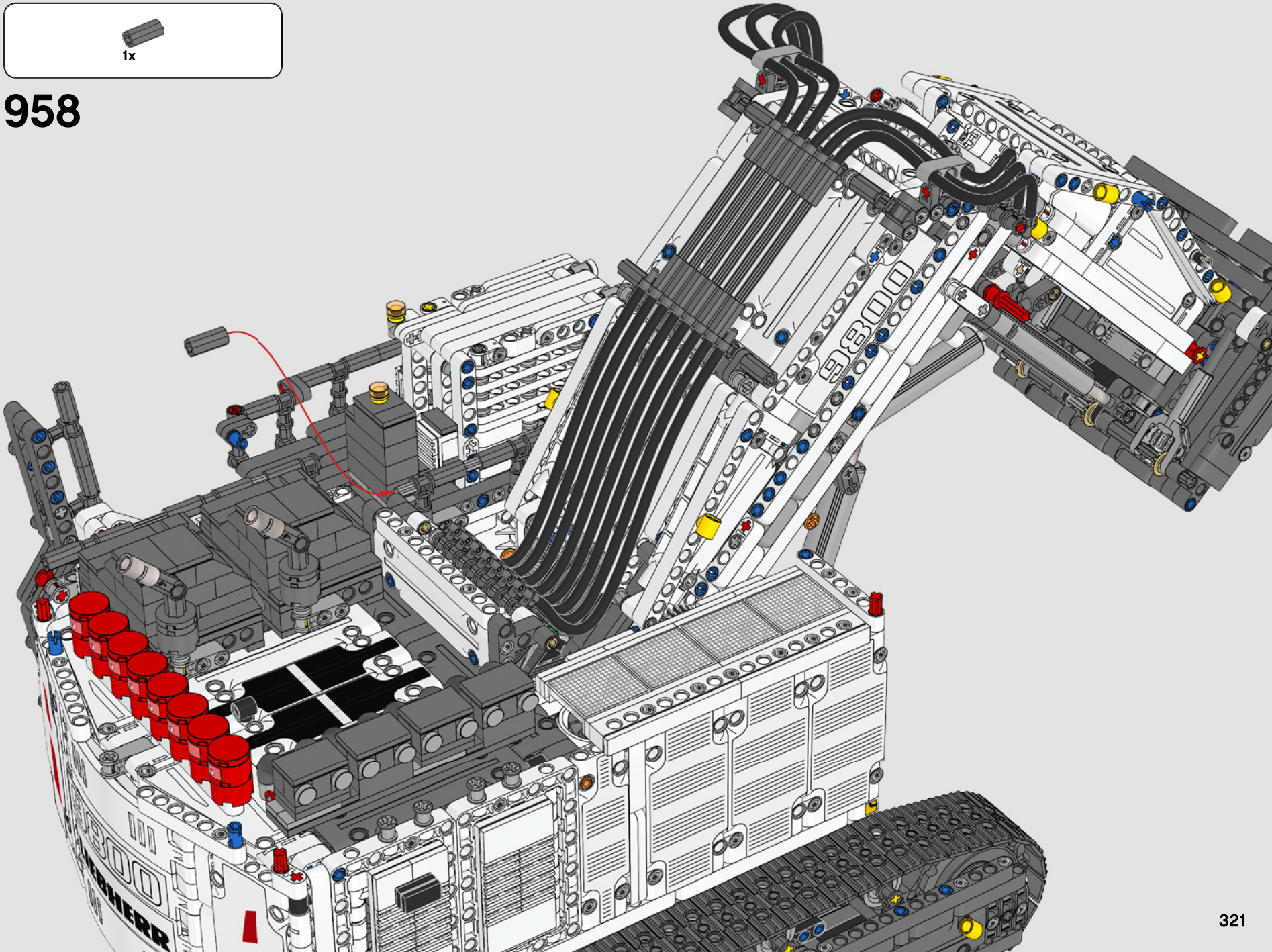
1x
958
9800
LIEBHERR

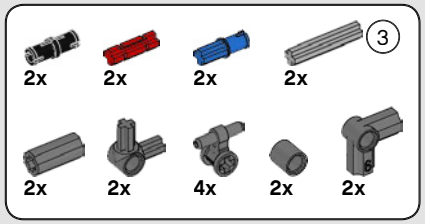

959

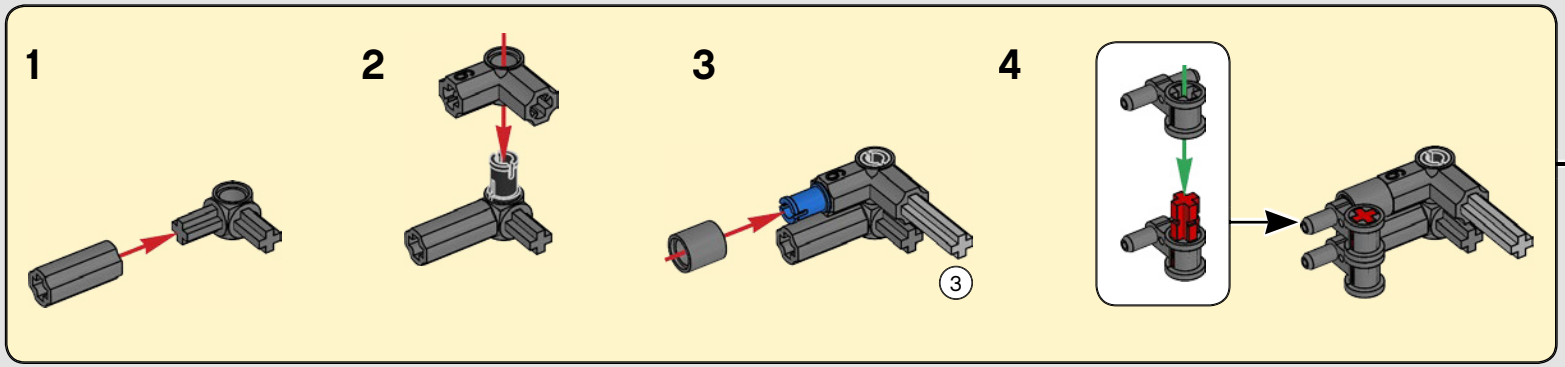

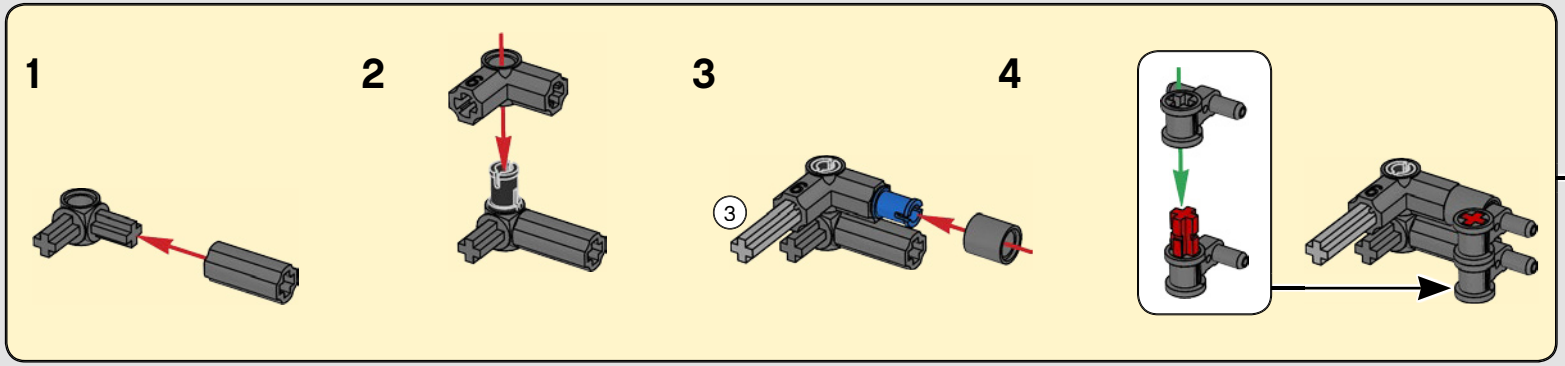

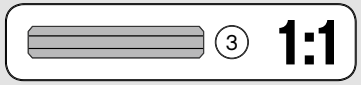

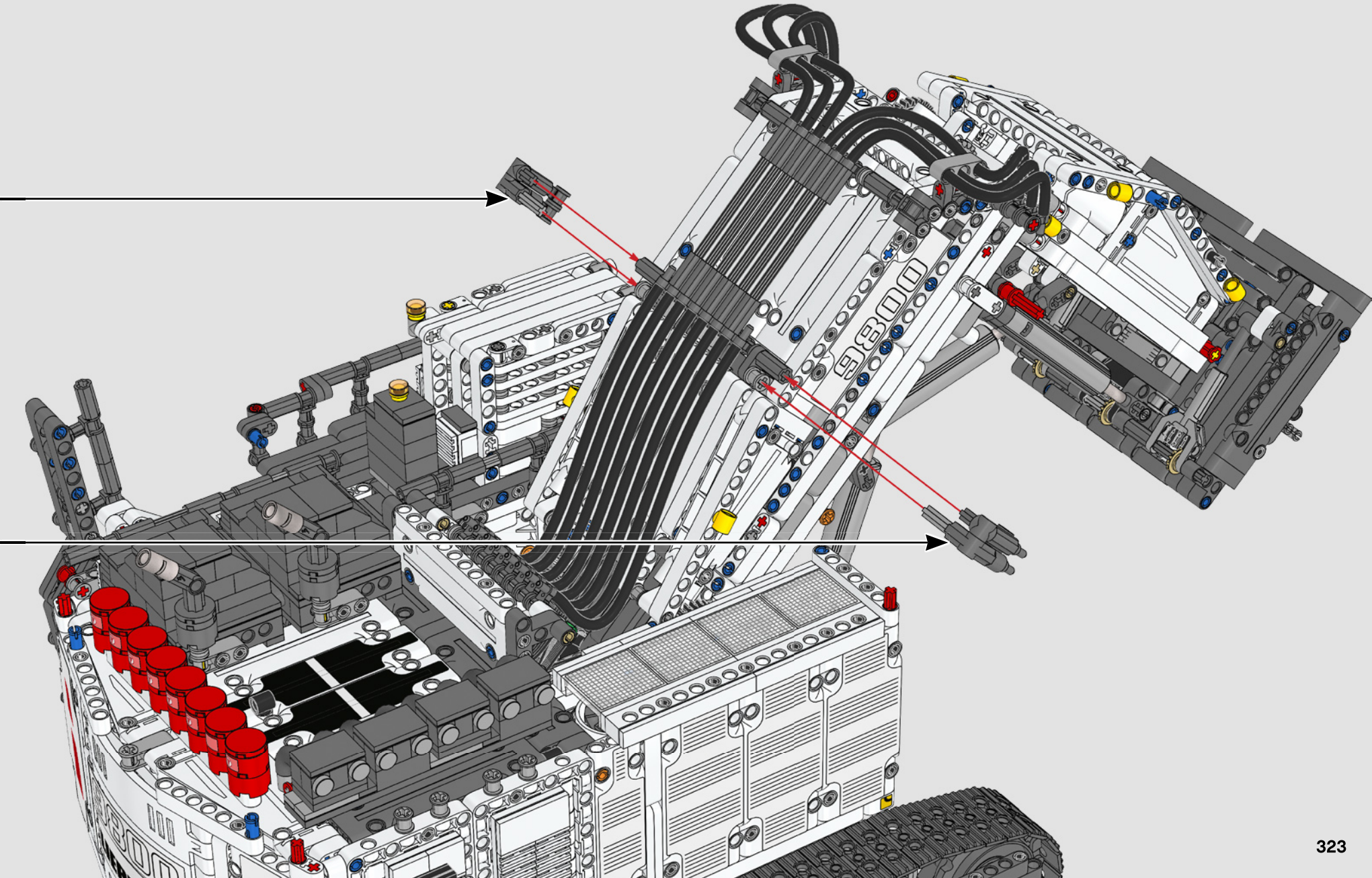
9800

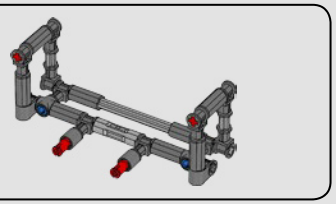

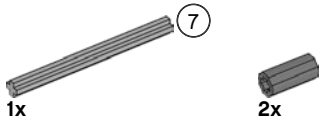

960

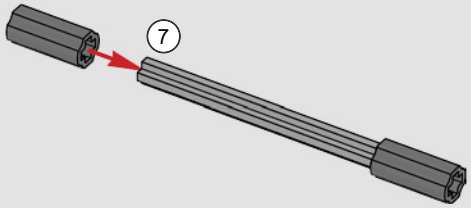

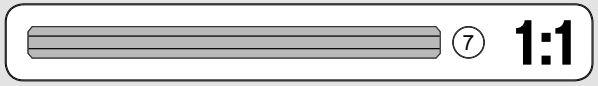

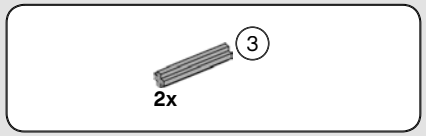

961

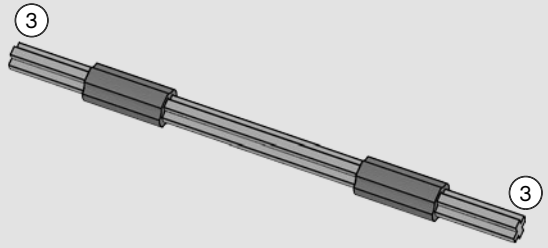

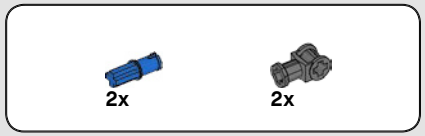

962

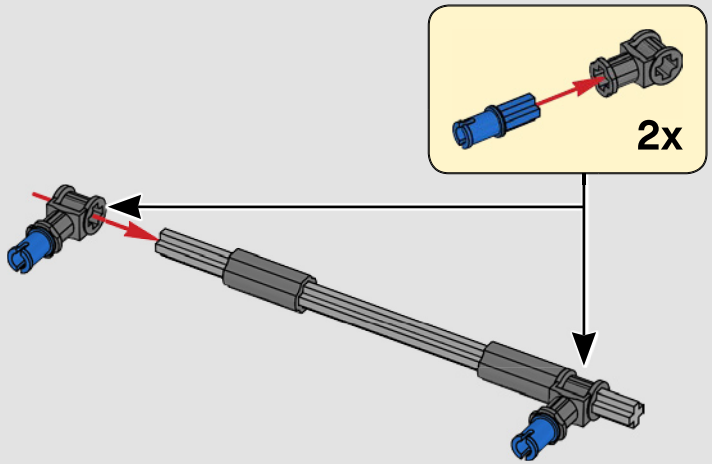

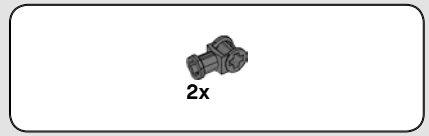

963

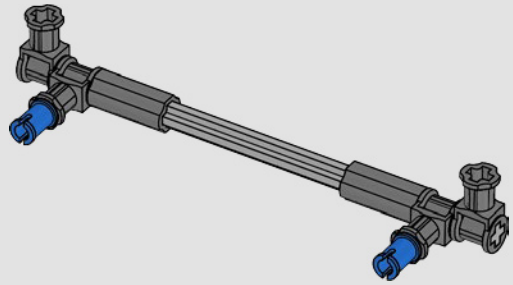

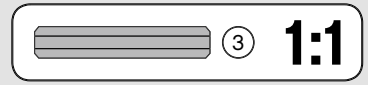

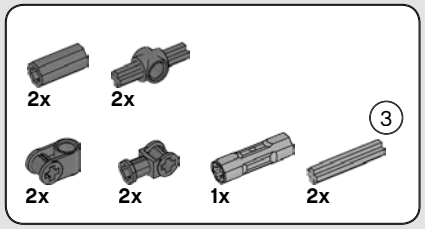

964

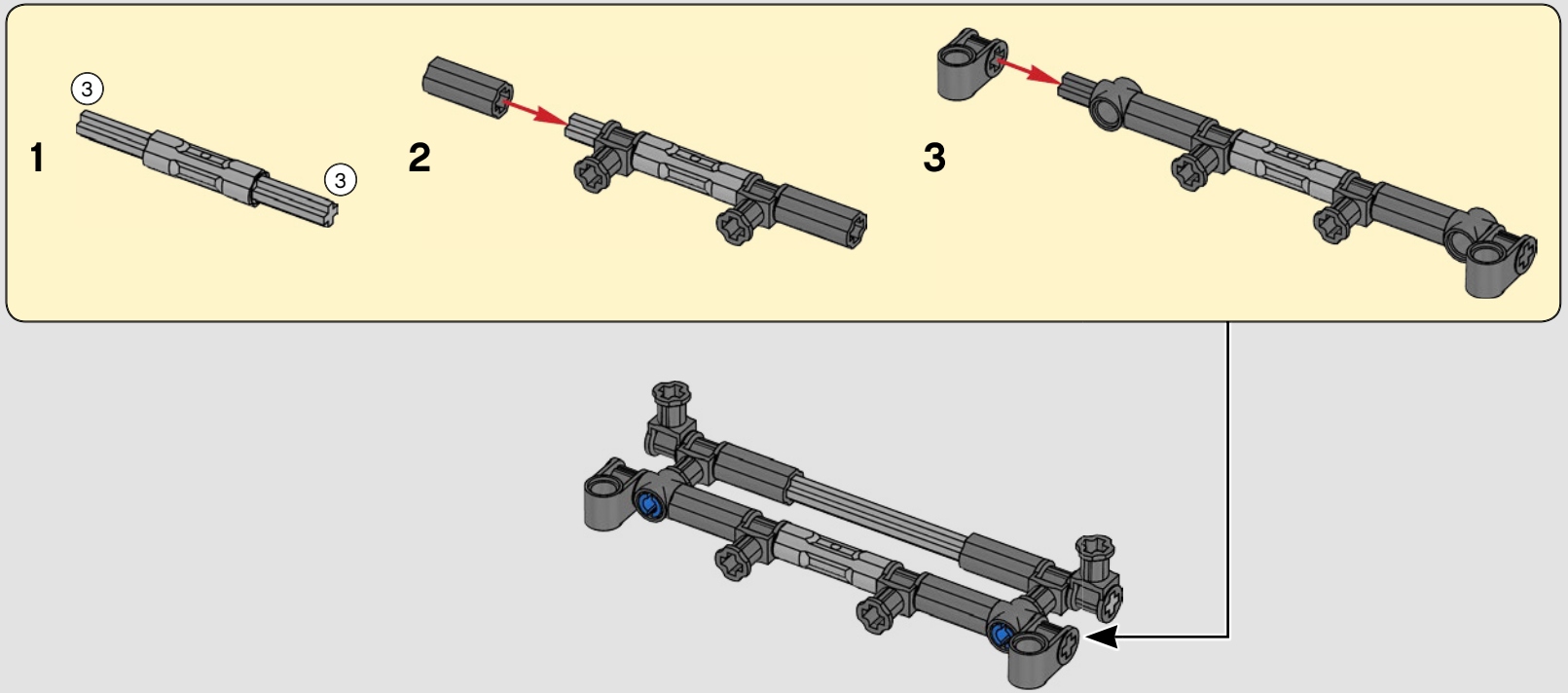

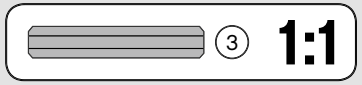

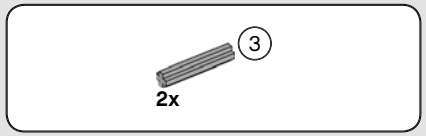

965

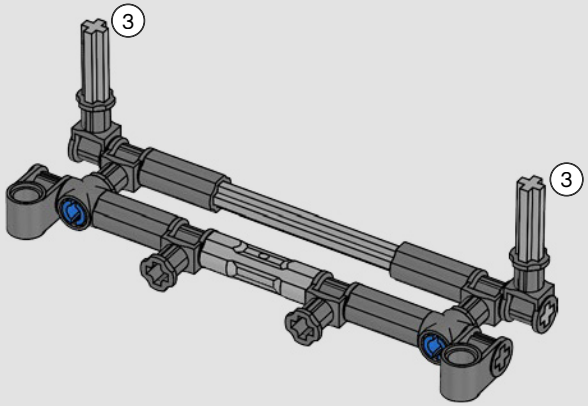

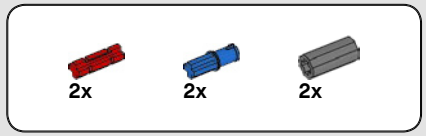

966

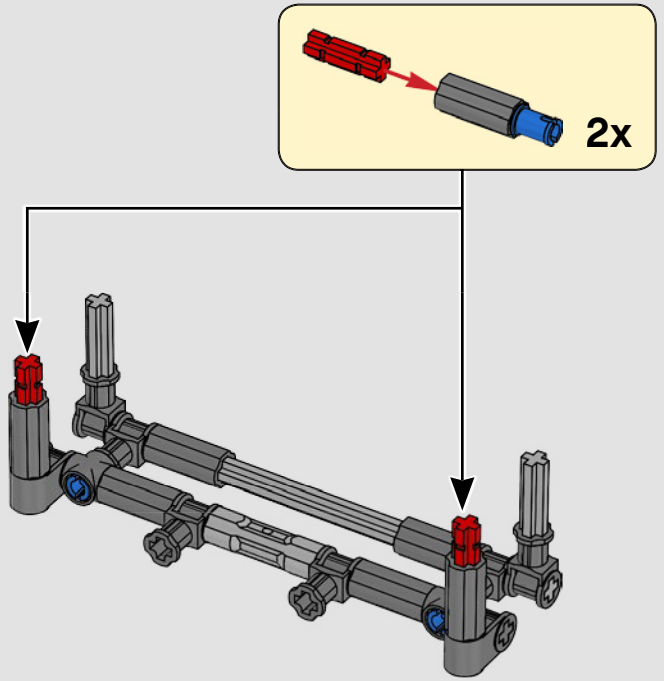

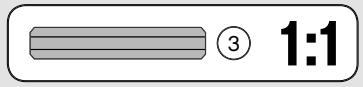

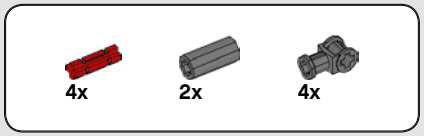

967

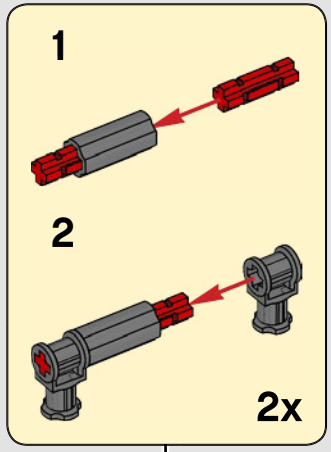

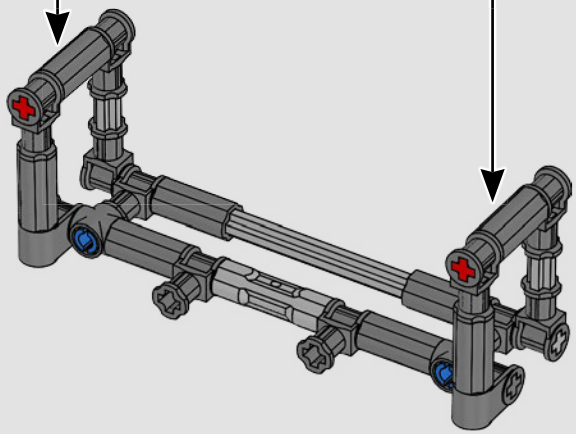

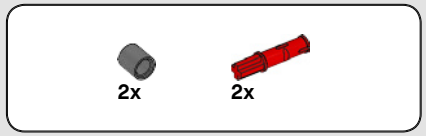

968

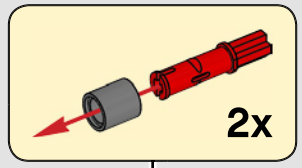

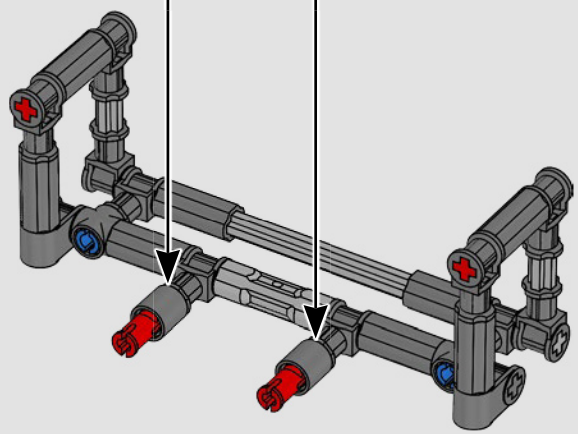

969

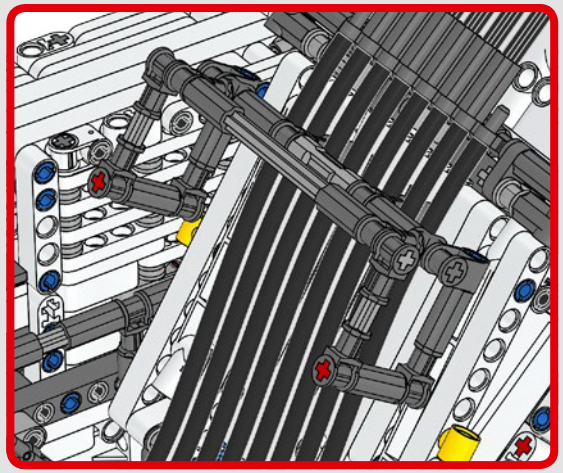

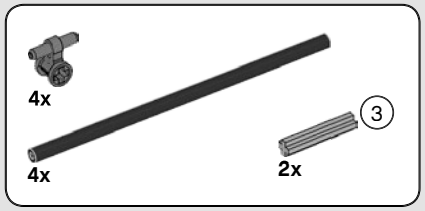

970

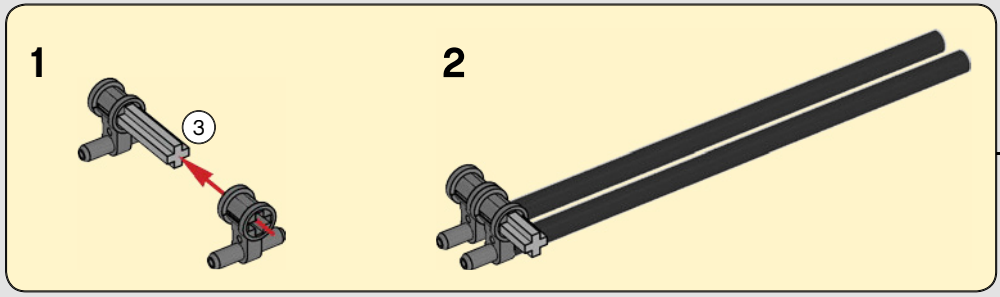

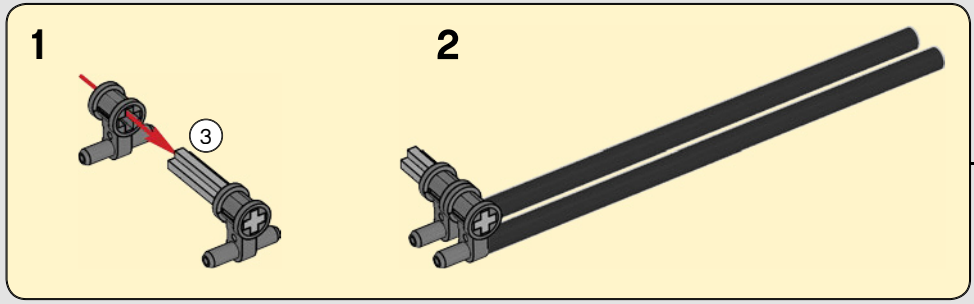

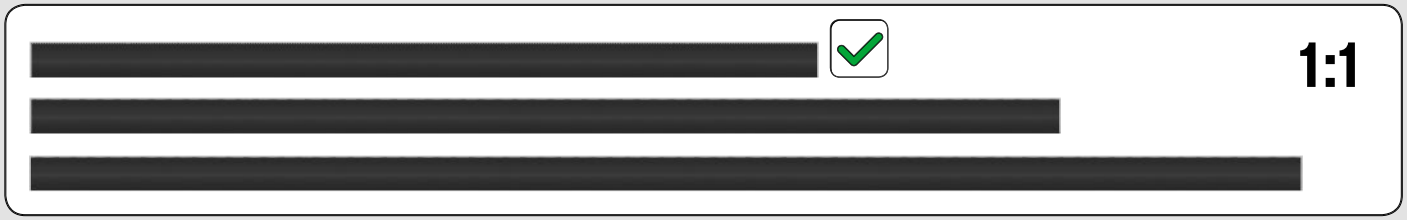

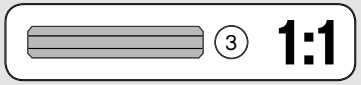

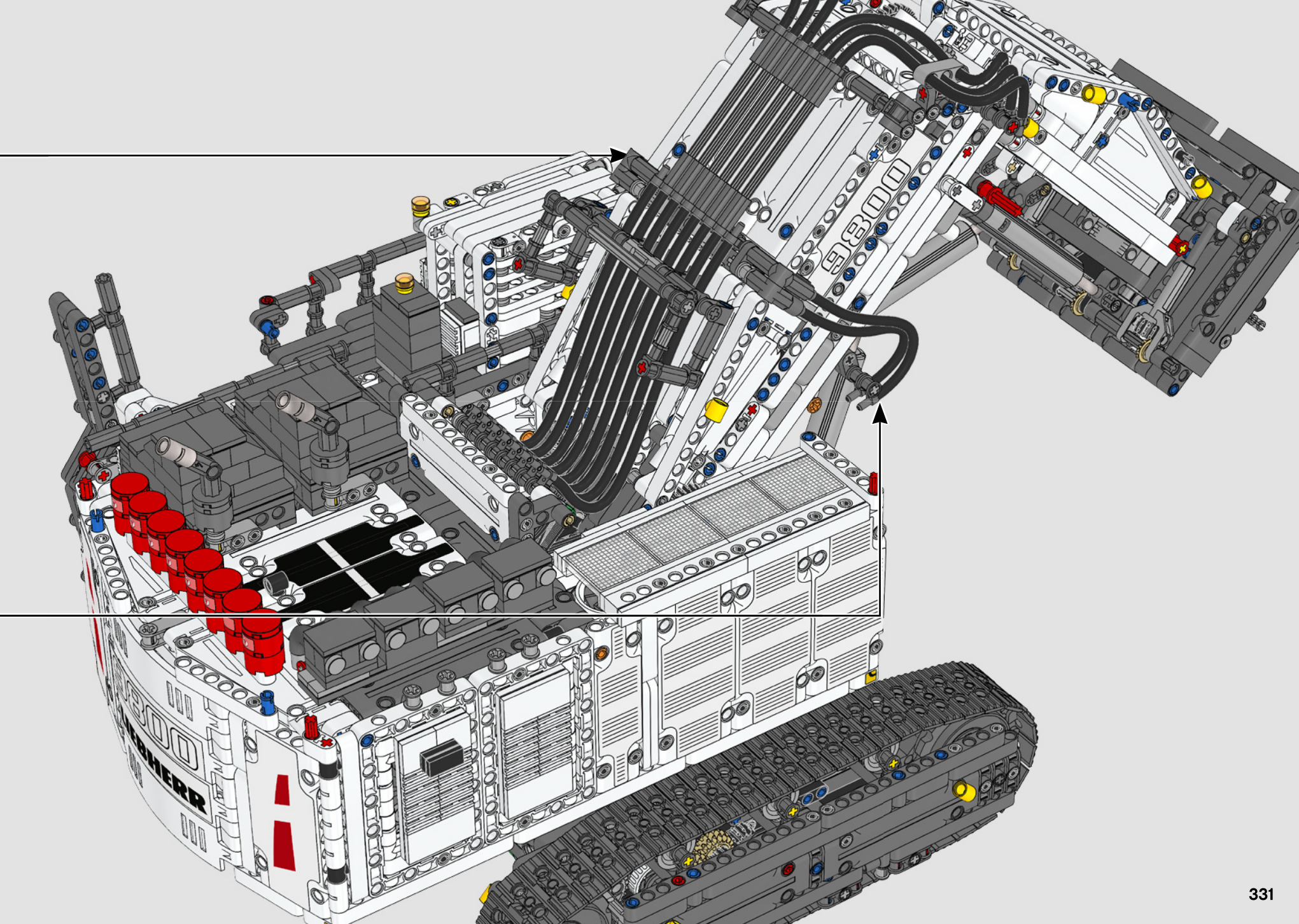
9800
LIEBHERR

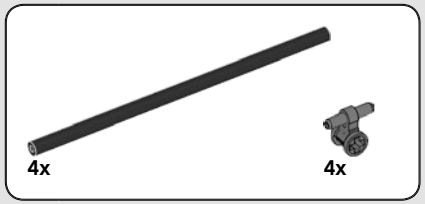

971

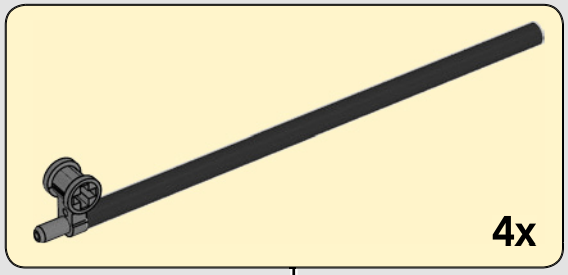

1:1

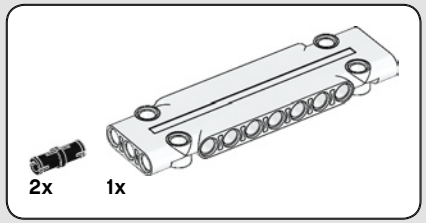

972

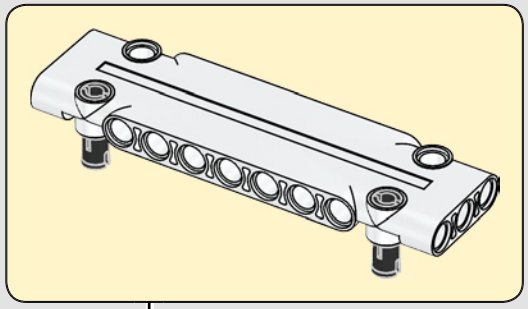

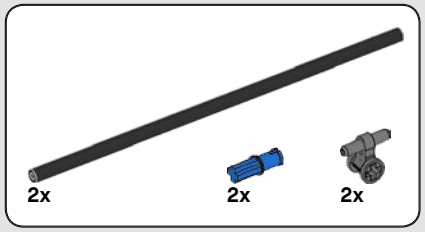

973

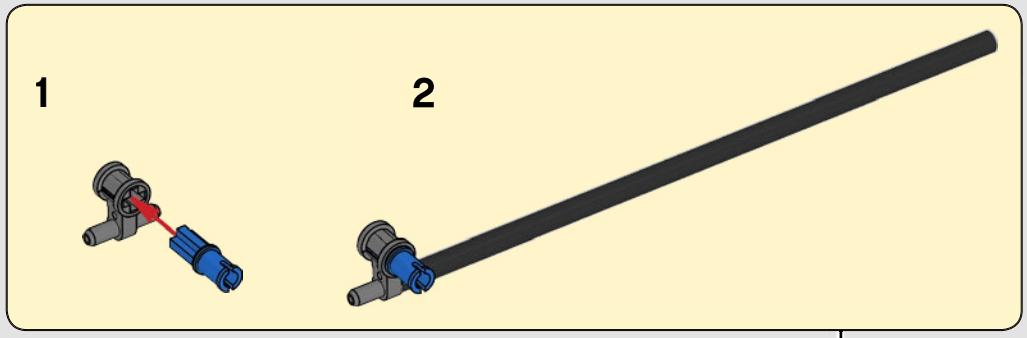

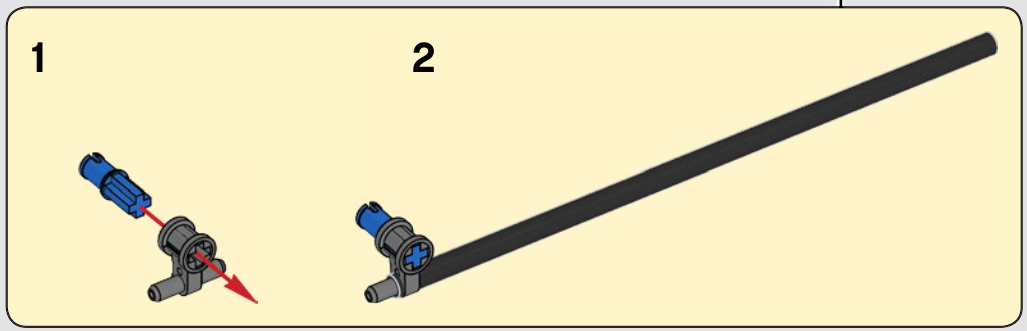

1:1

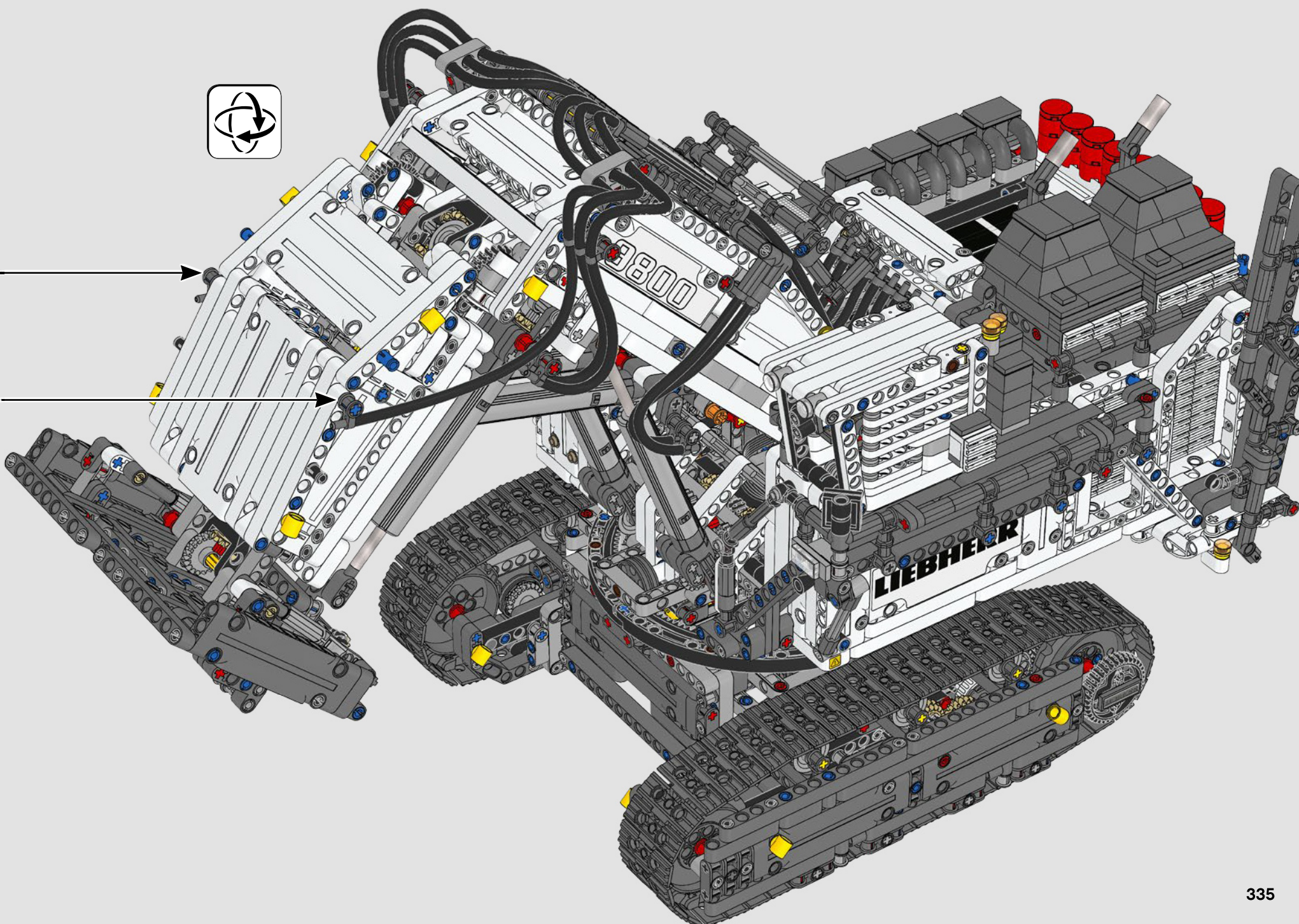
9800
LIEBHERR

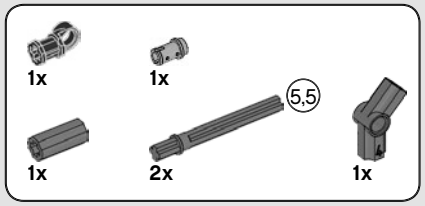

974

1

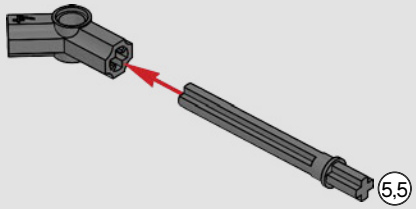

2

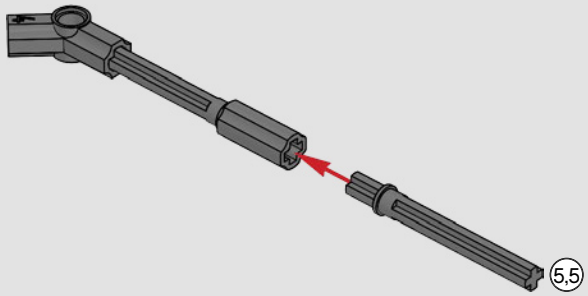

3

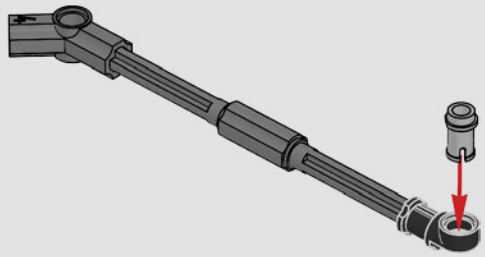

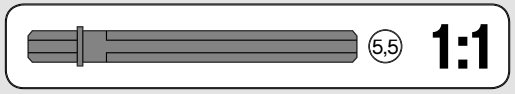

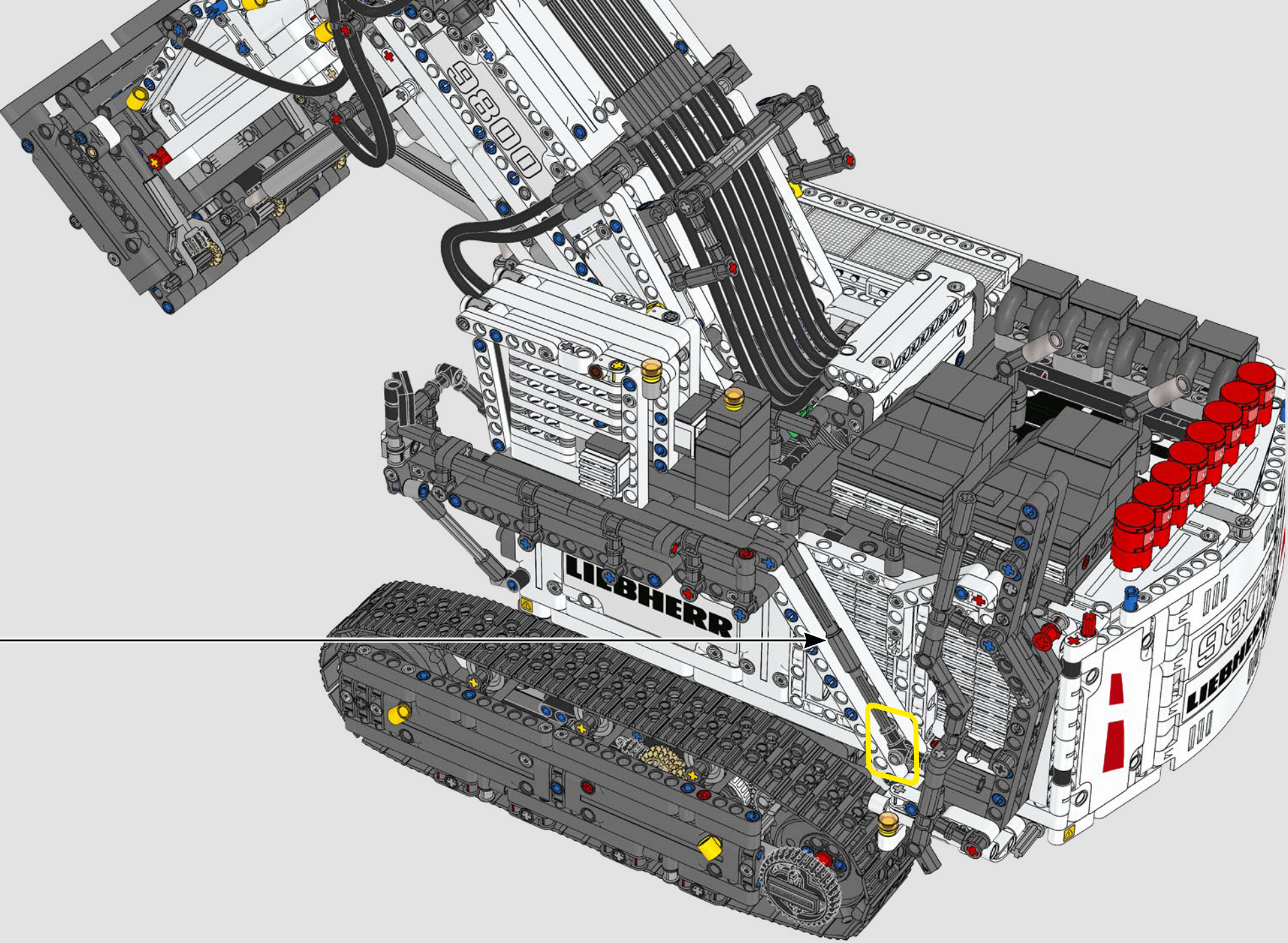
9800
LIEBHERR

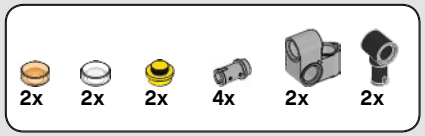

975

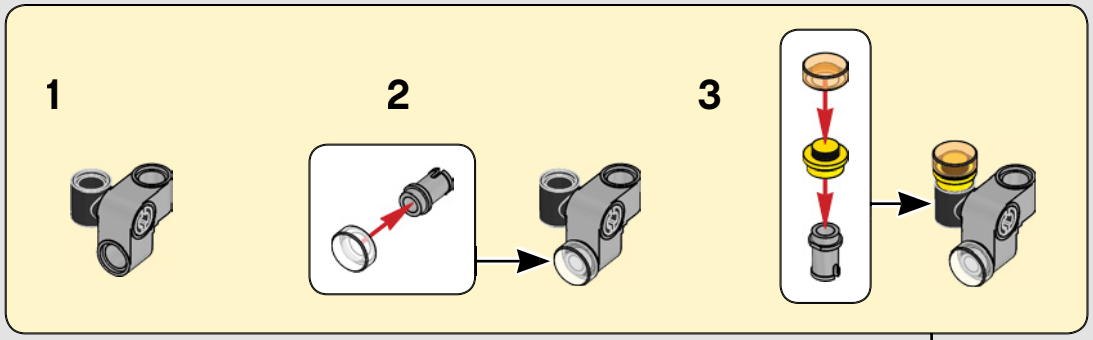

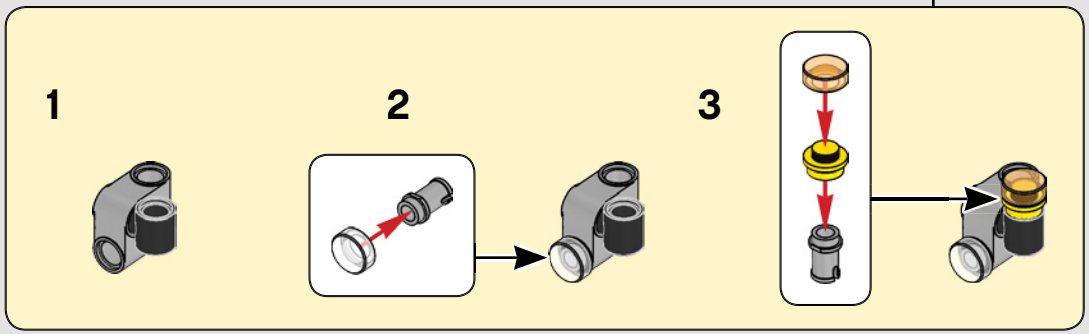

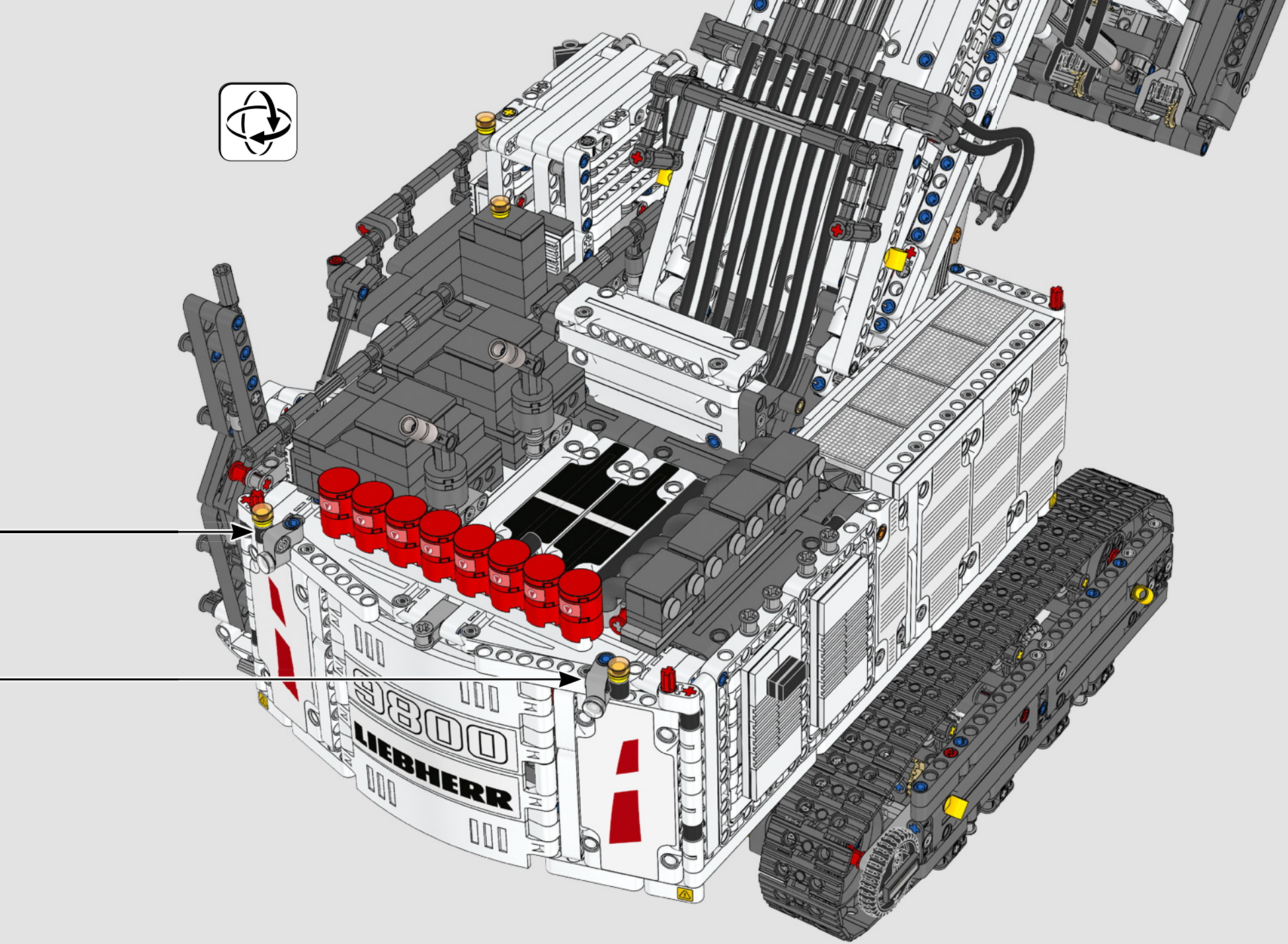
9800
LIEBHERR

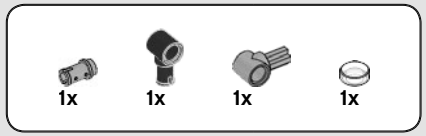

976

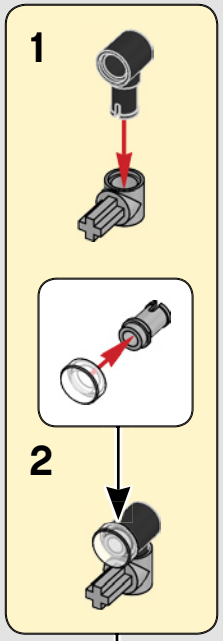

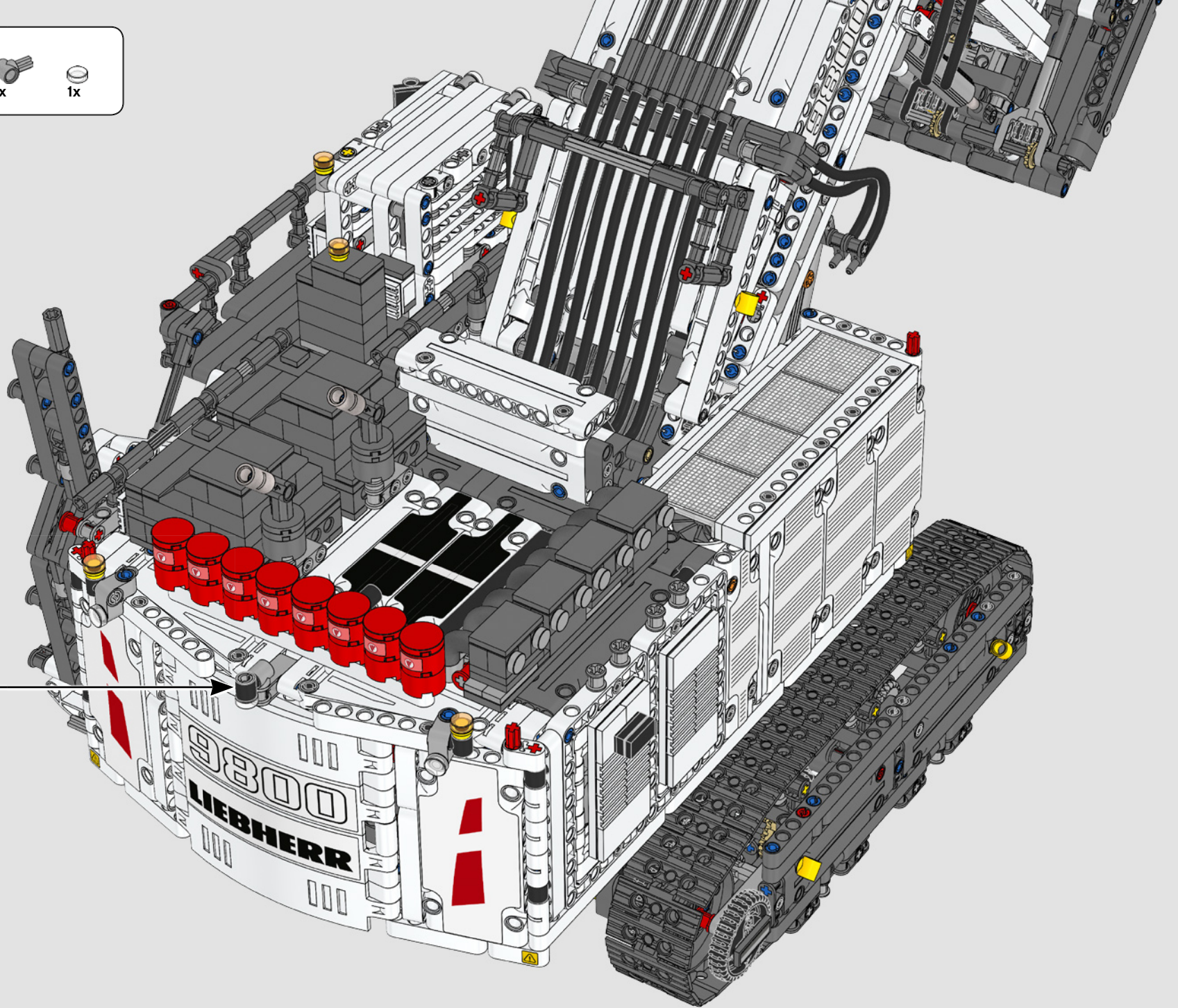

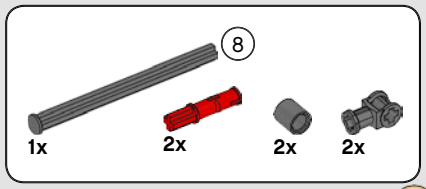

977

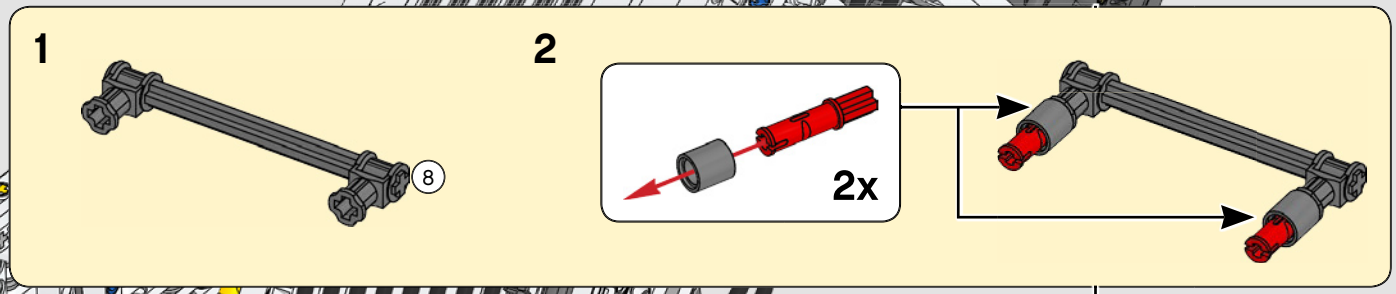

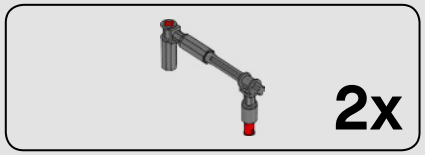

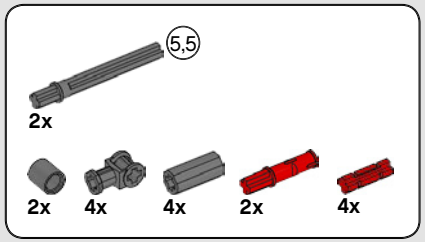

978

1

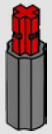

2

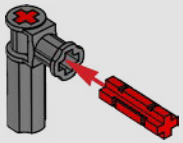

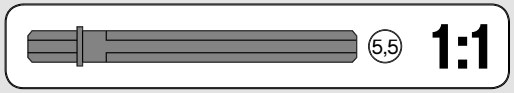

3

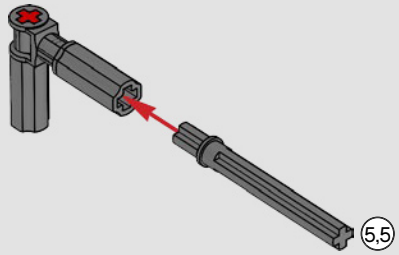

4

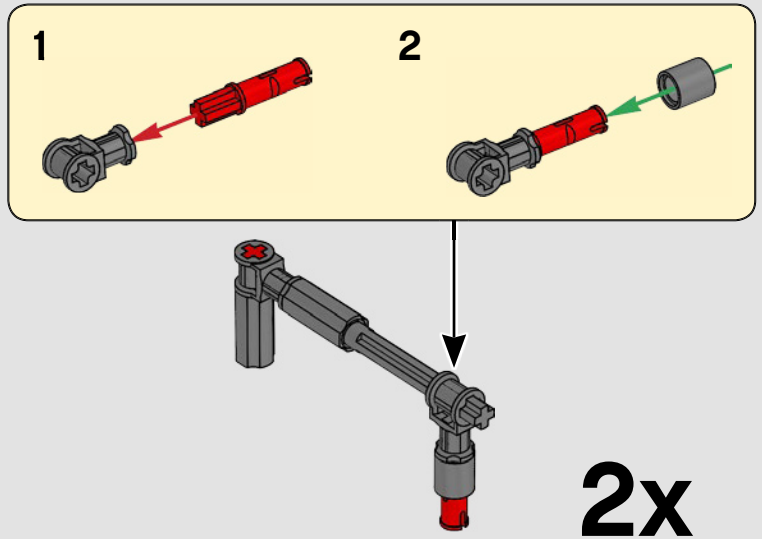

2x

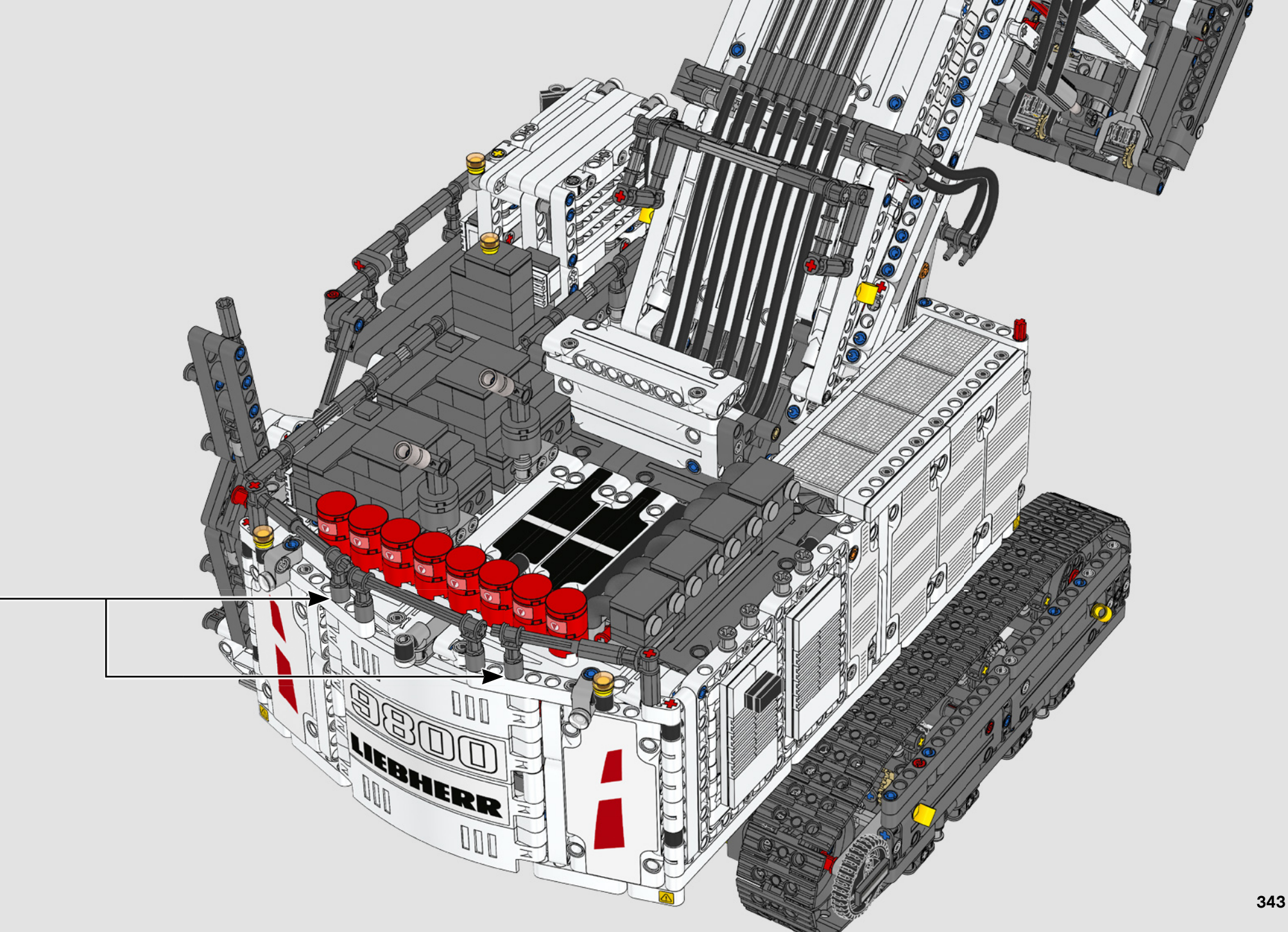
9800
LIEBHERR

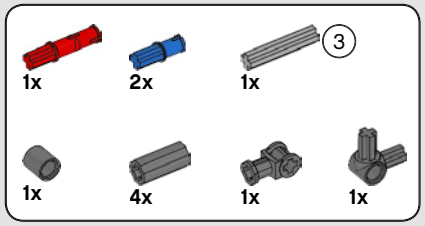

979

1

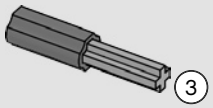

2

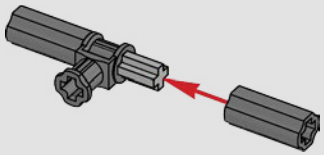

3

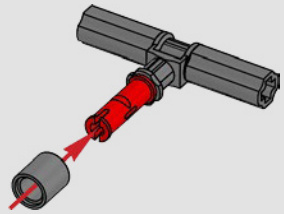

4

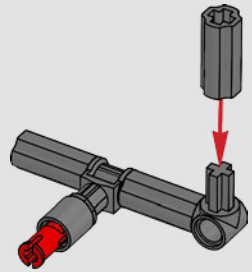

5

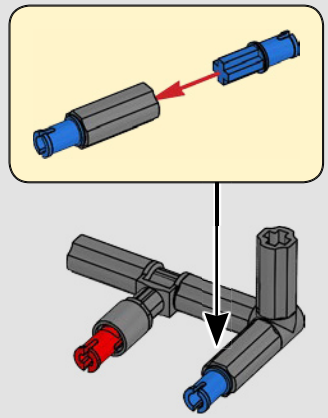

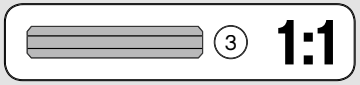

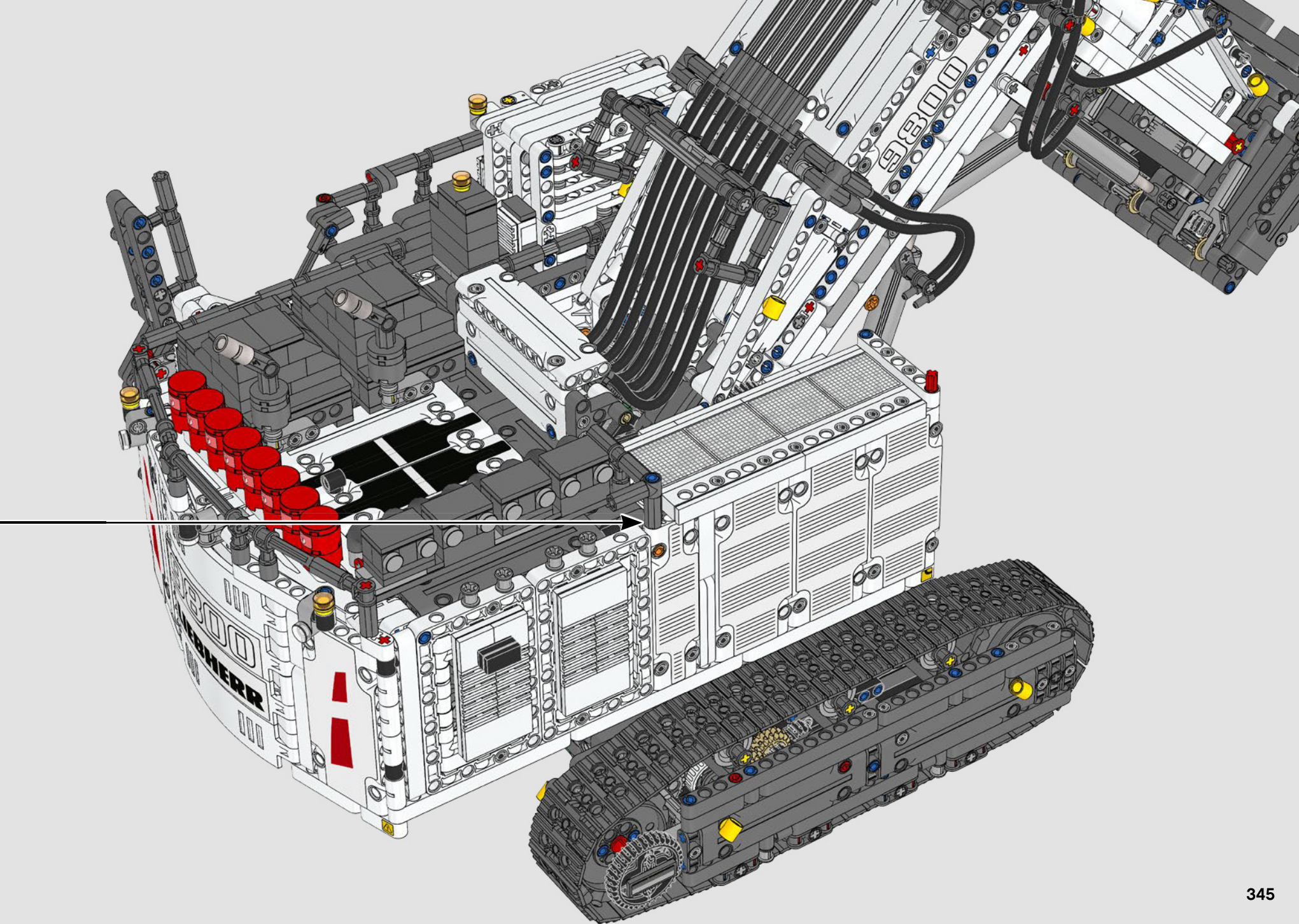
9800
LIEBHERR

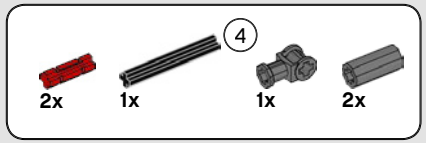

980

1

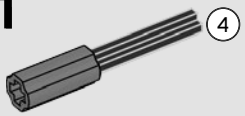

2

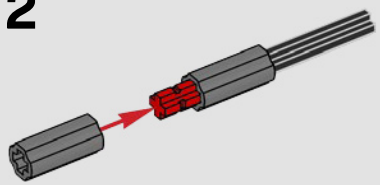

3

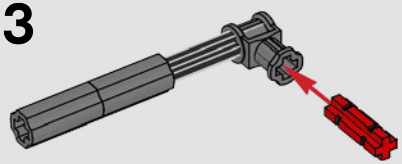



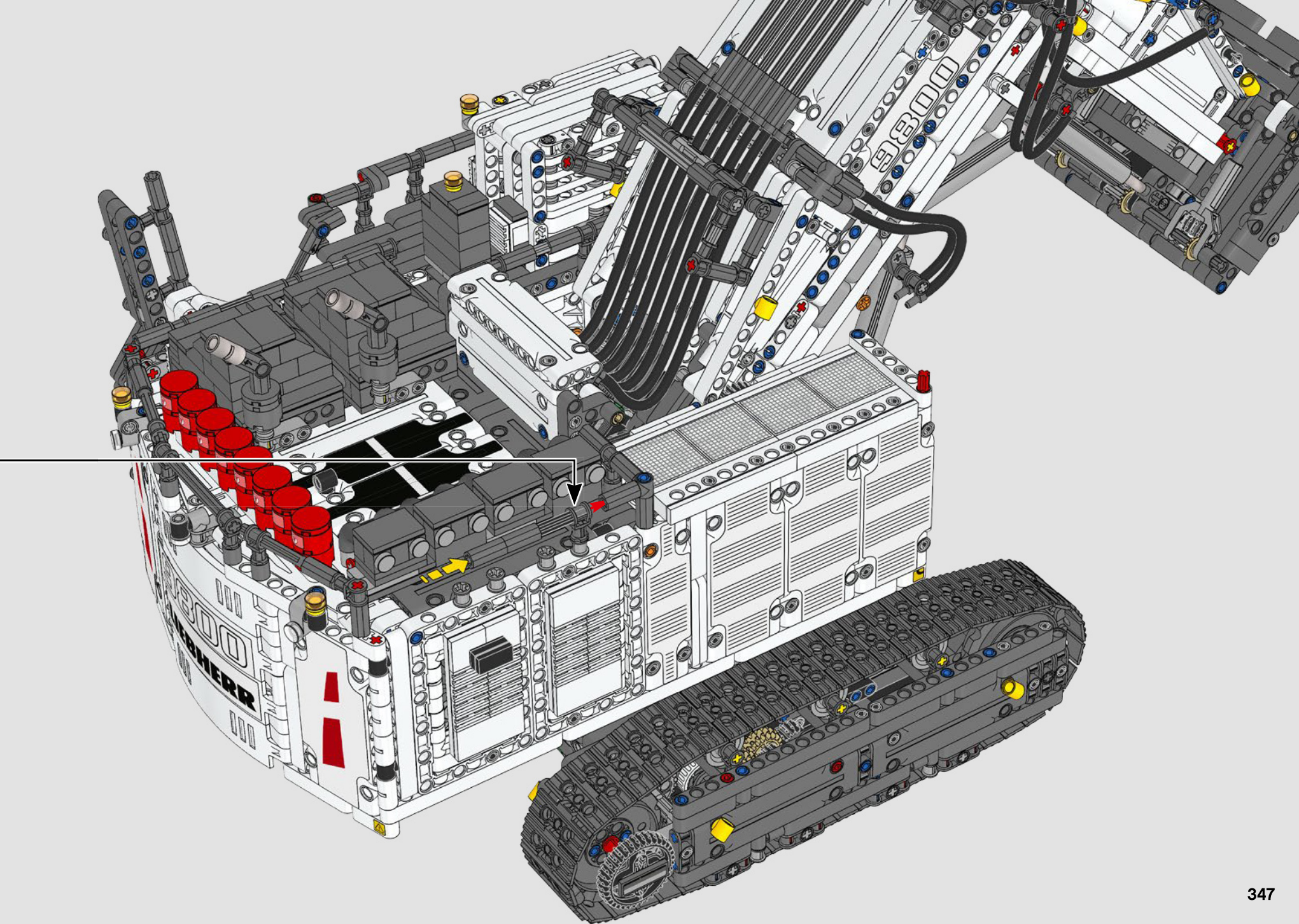
9800
LIEBHERR

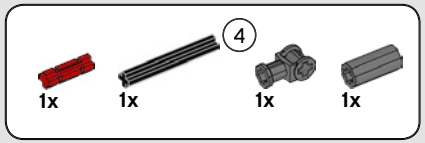

981

1

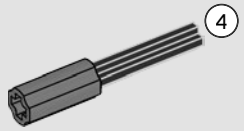

2

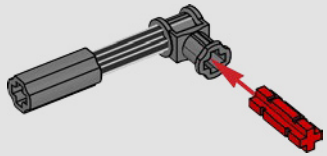



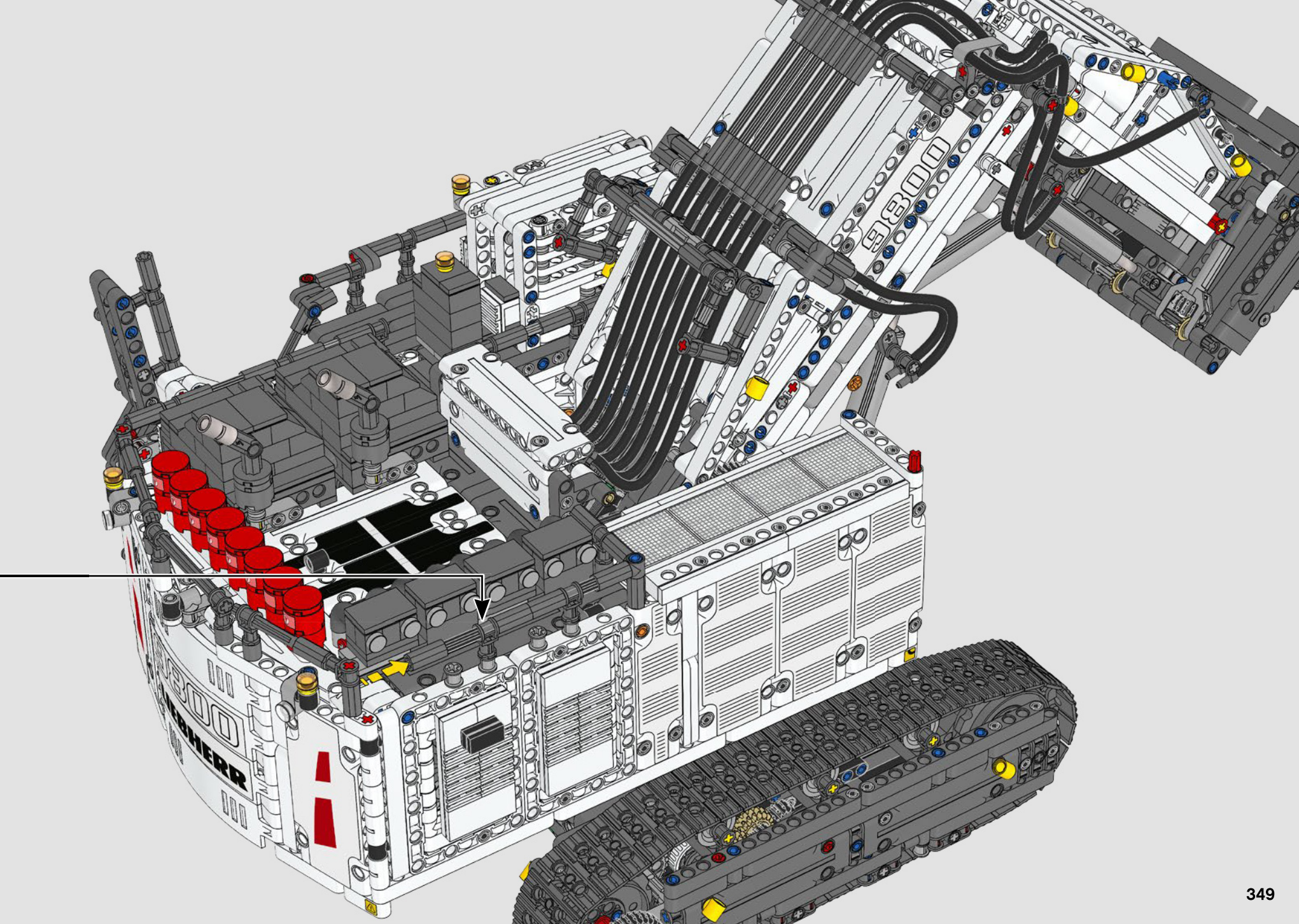
9800
LIEBHERR

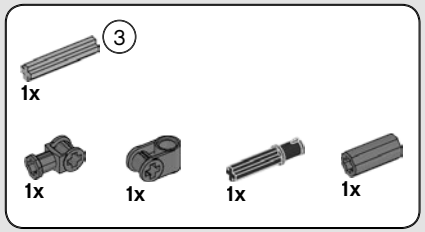

982

1



2

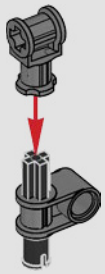

3

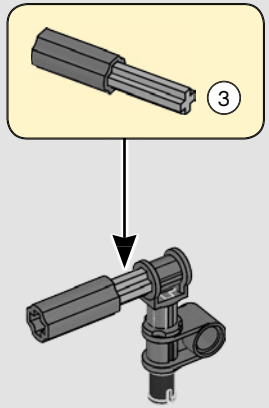

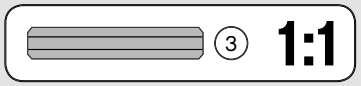

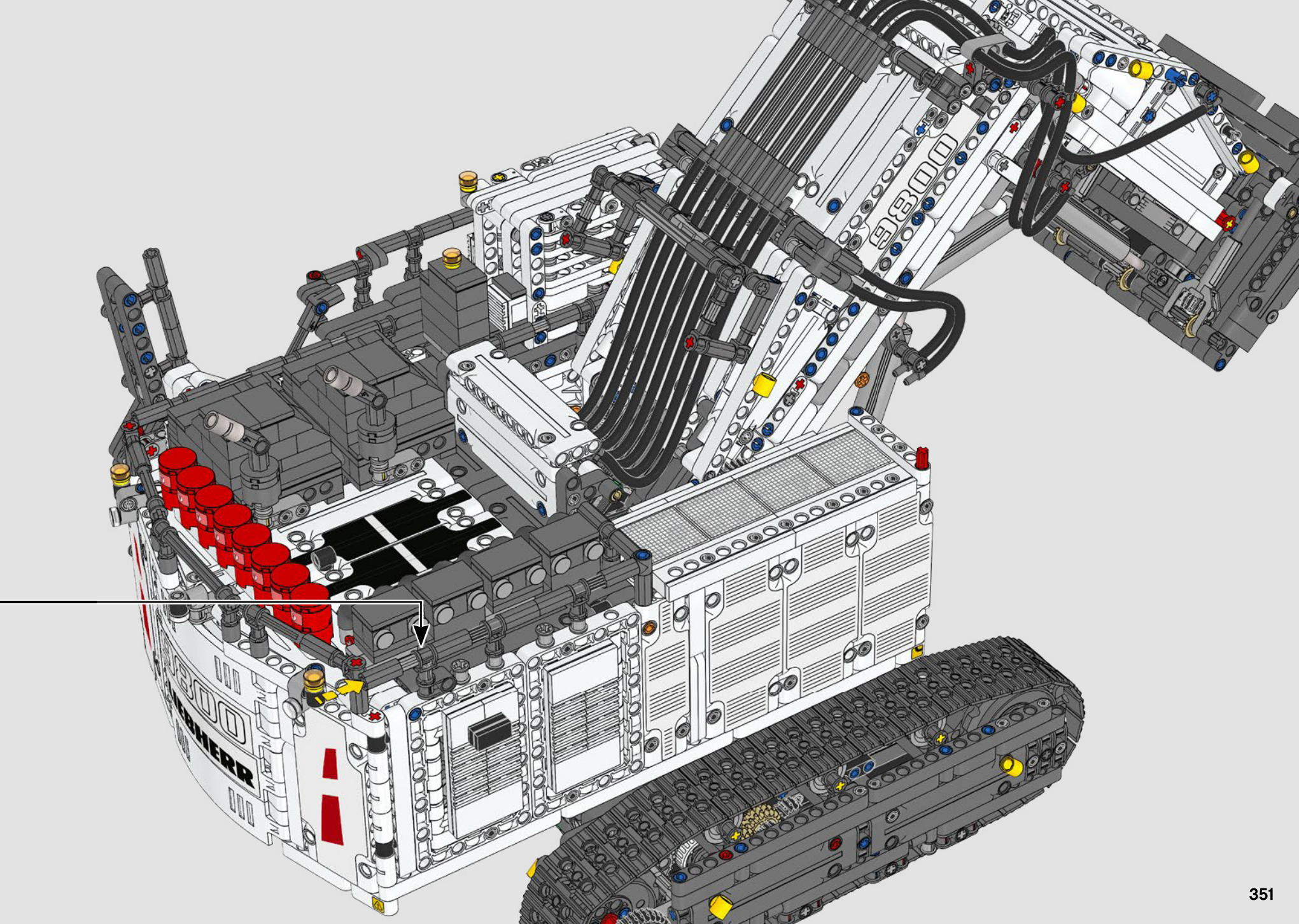
9800
9800
LIEBHERR



983

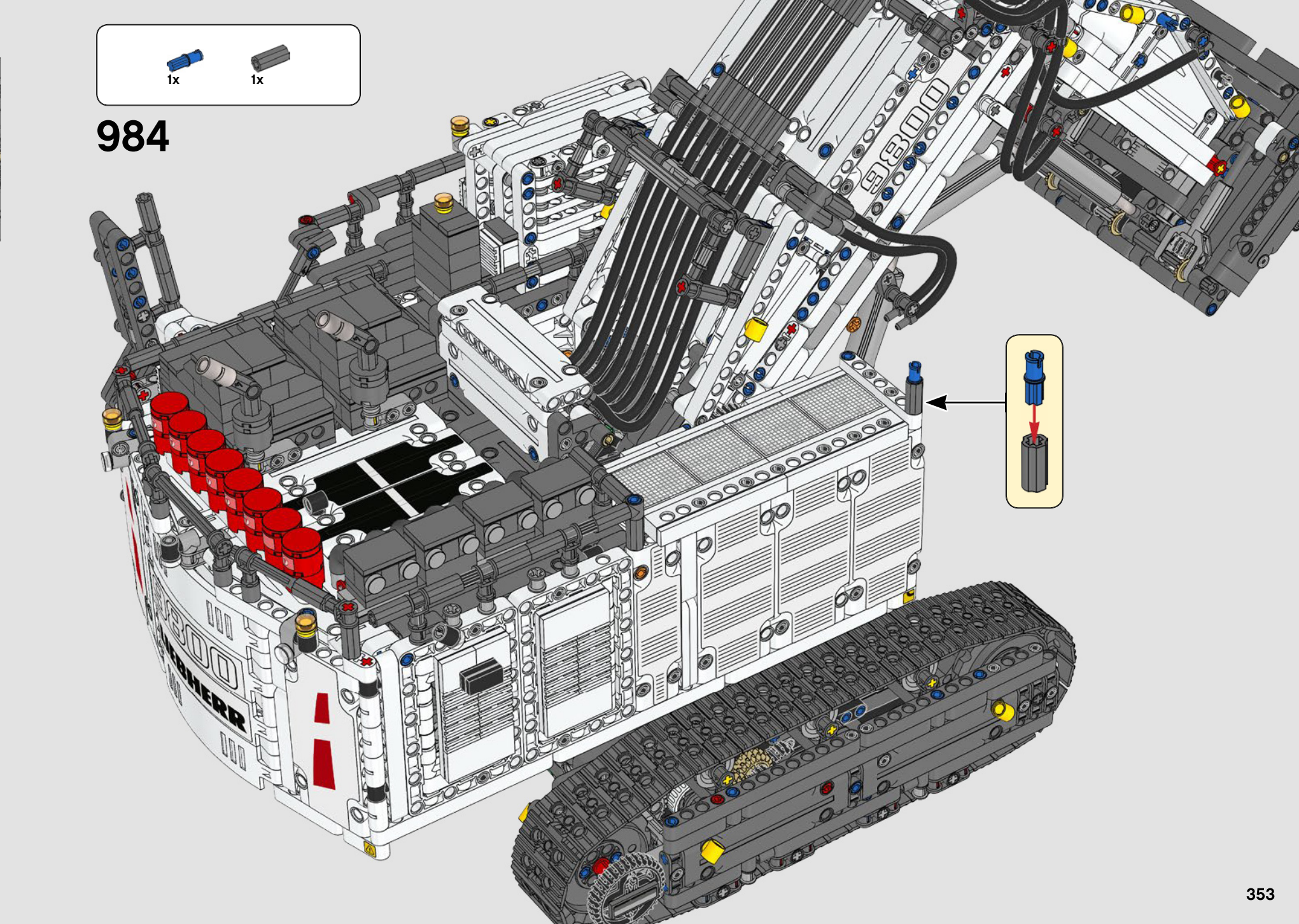
1x
1x
984
9800
LIEBHERR

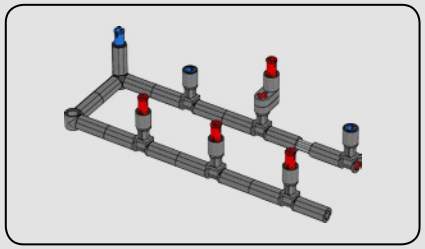

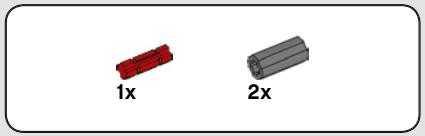

985

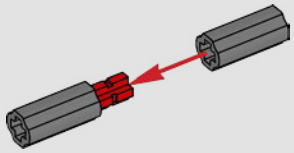

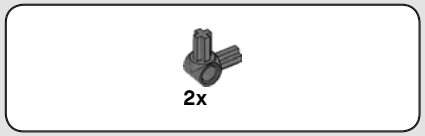

986

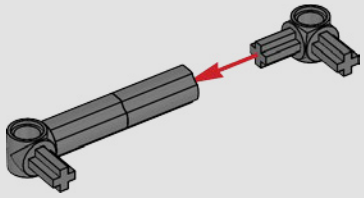

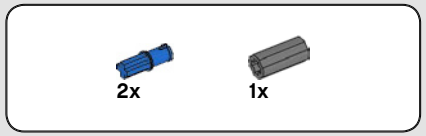

987

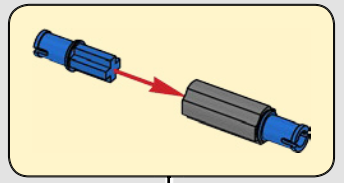

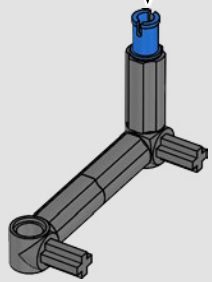

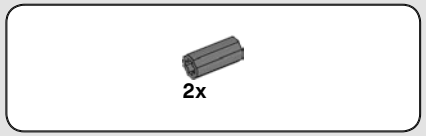

988

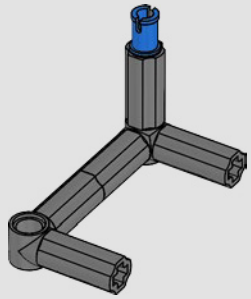

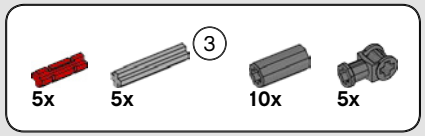

989

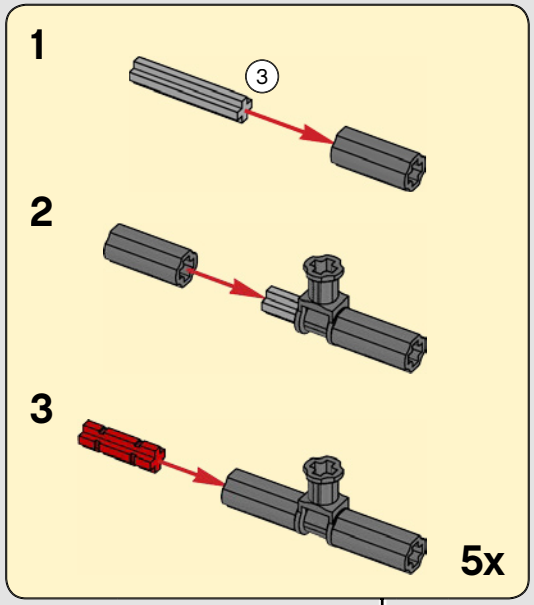

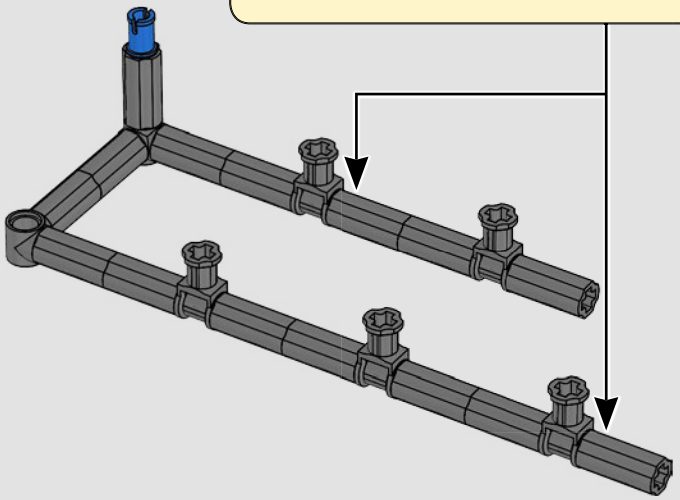

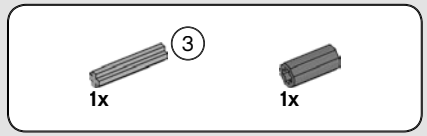

990

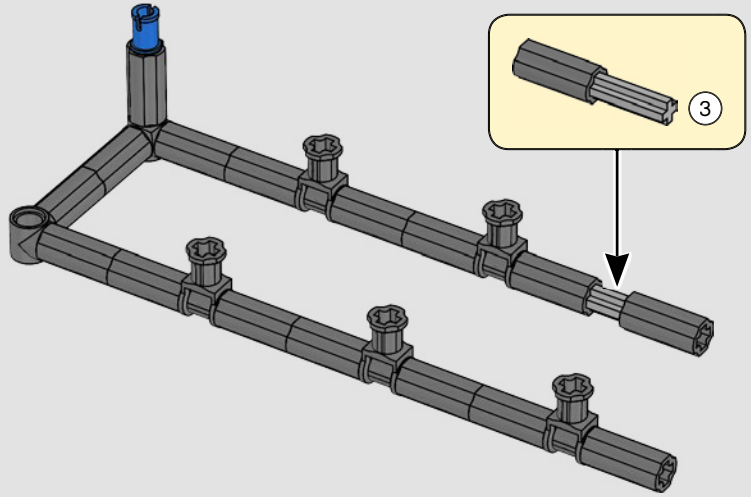

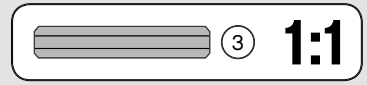

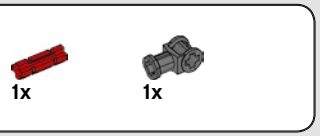

991

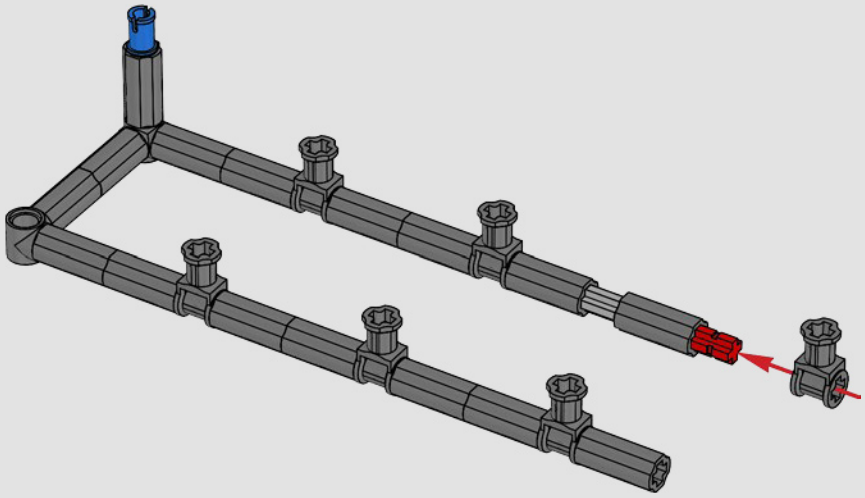

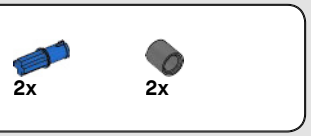

992

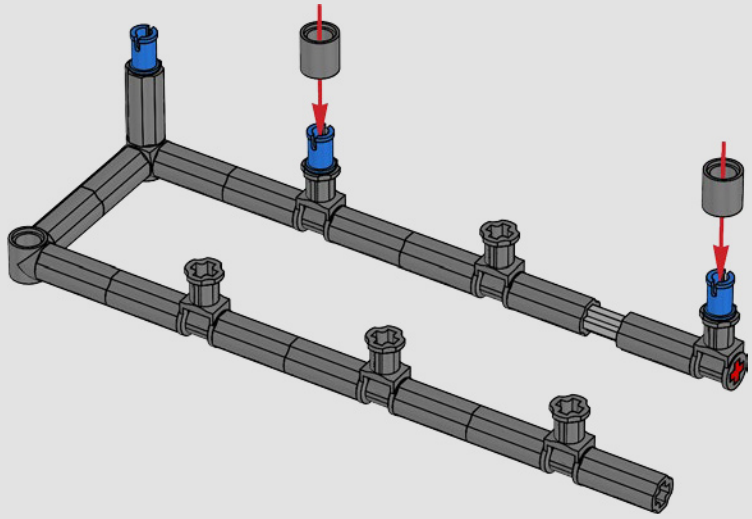

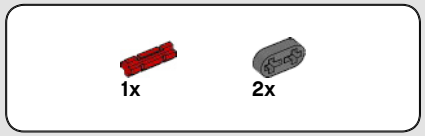

993

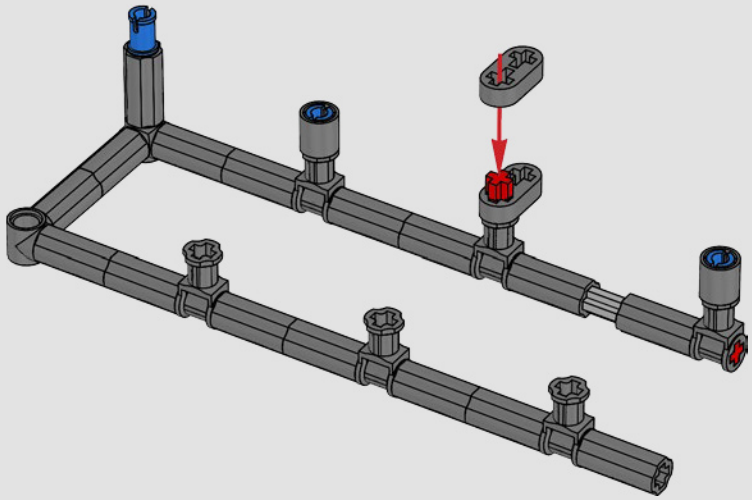

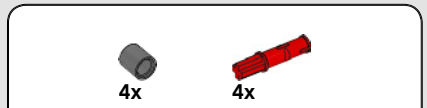

994

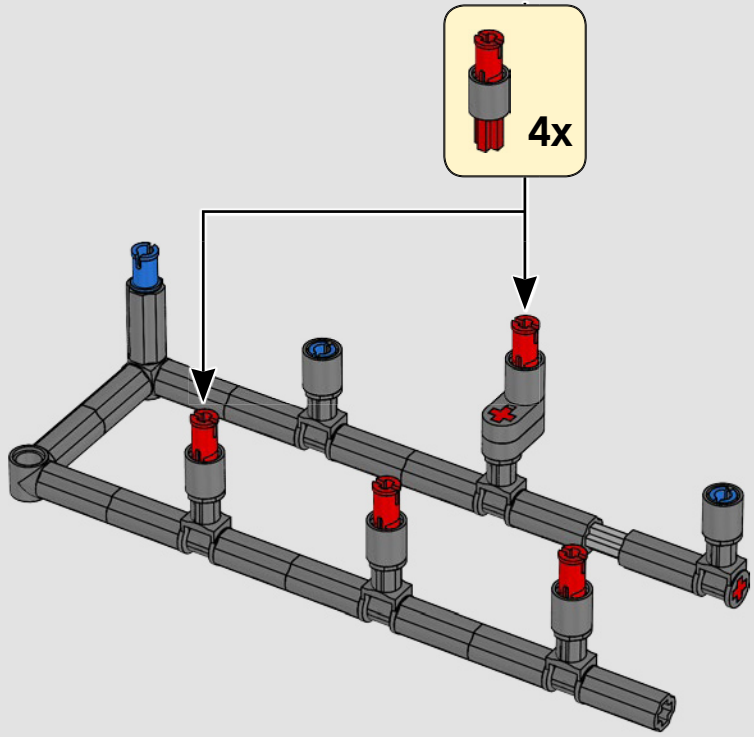

995

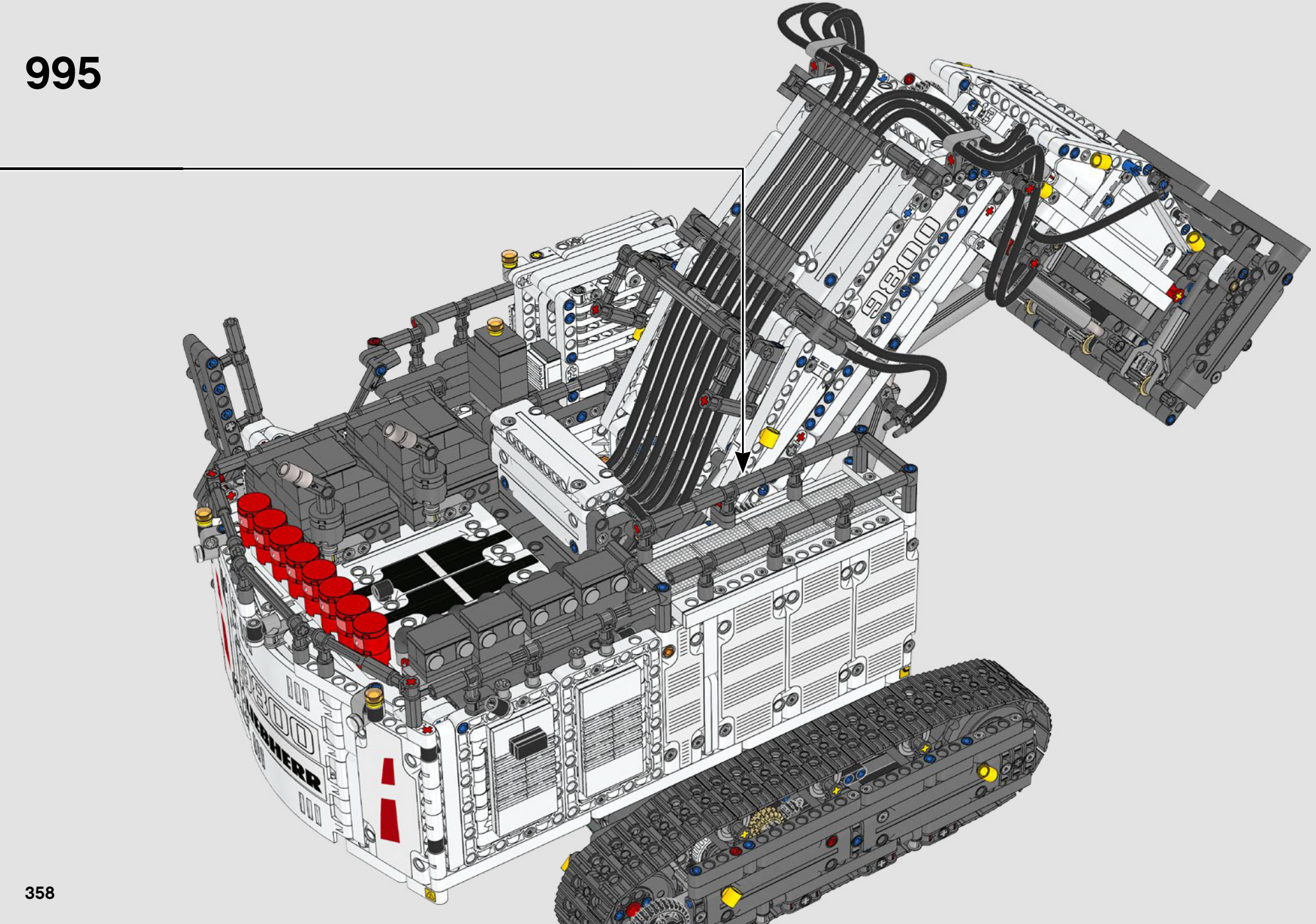

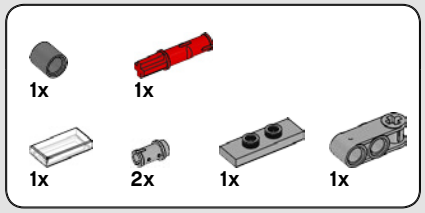

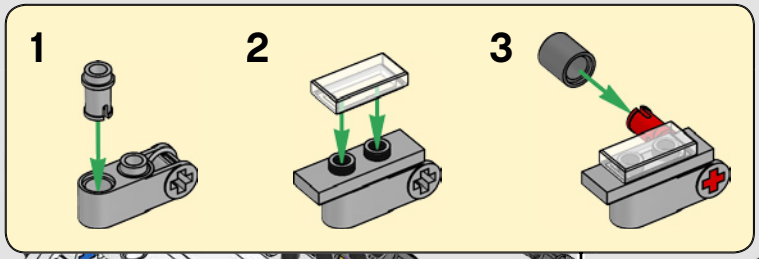

996



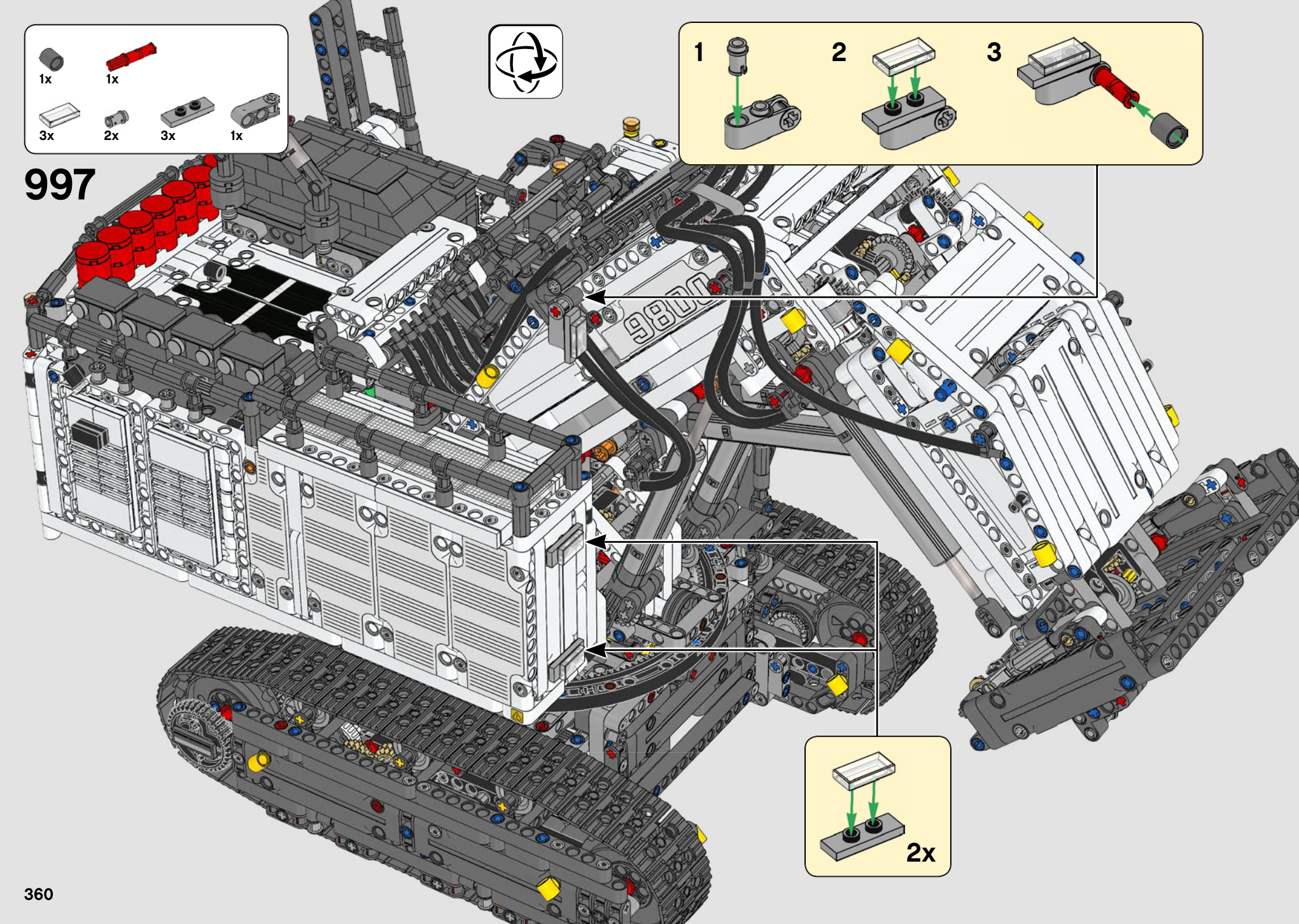
1x
1x
3x
2x
3x
1x
997
1
2
3
2x

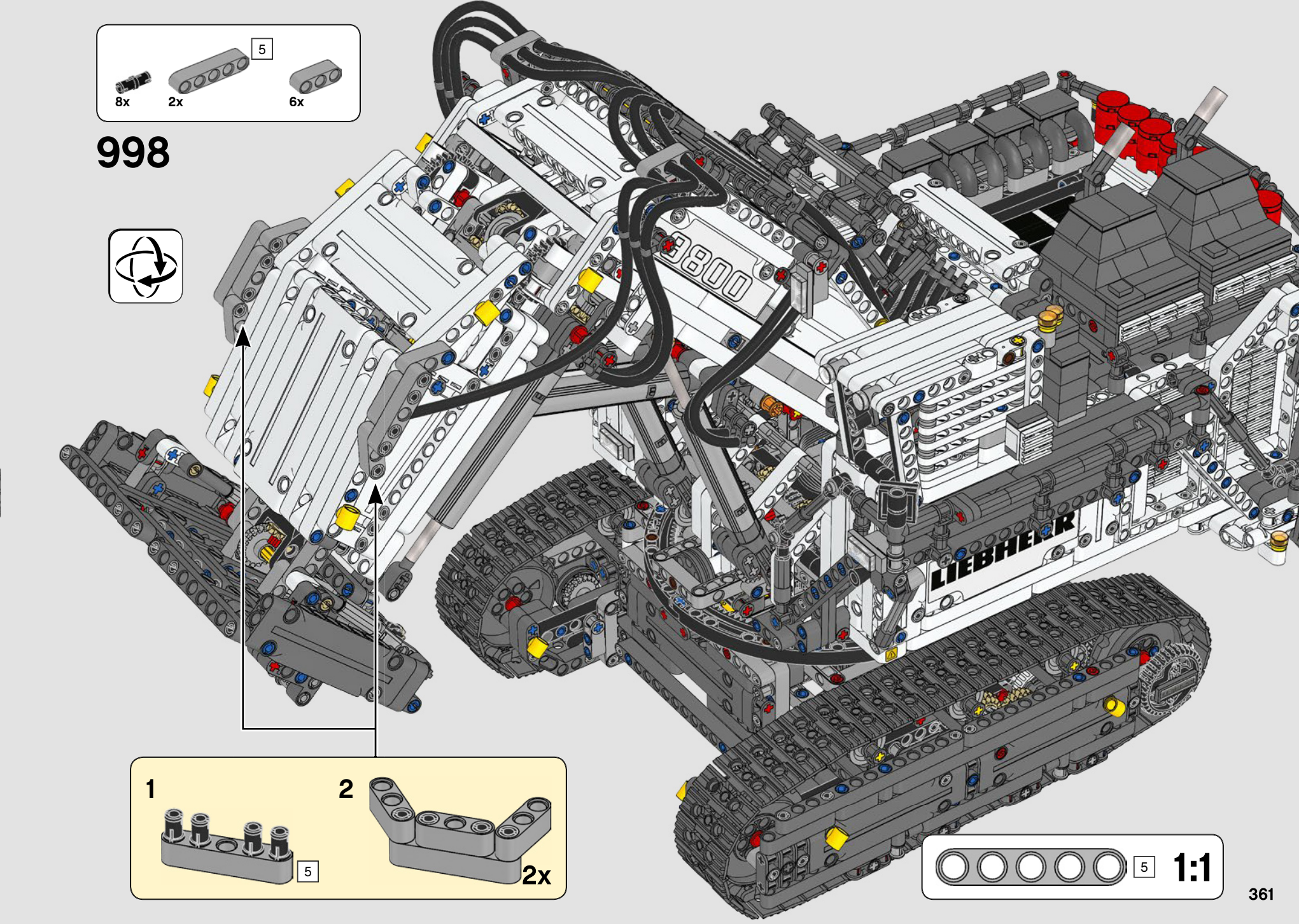
5
8x
2x
6x
998
9800
LIEBHERR
1
5
2
2x
5
1:1

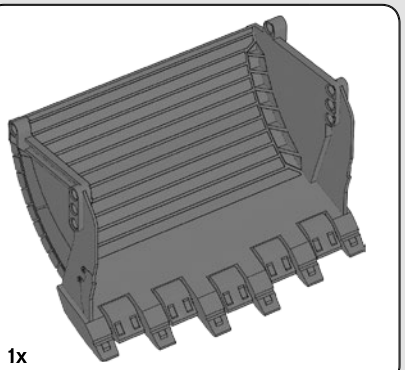

1x

999

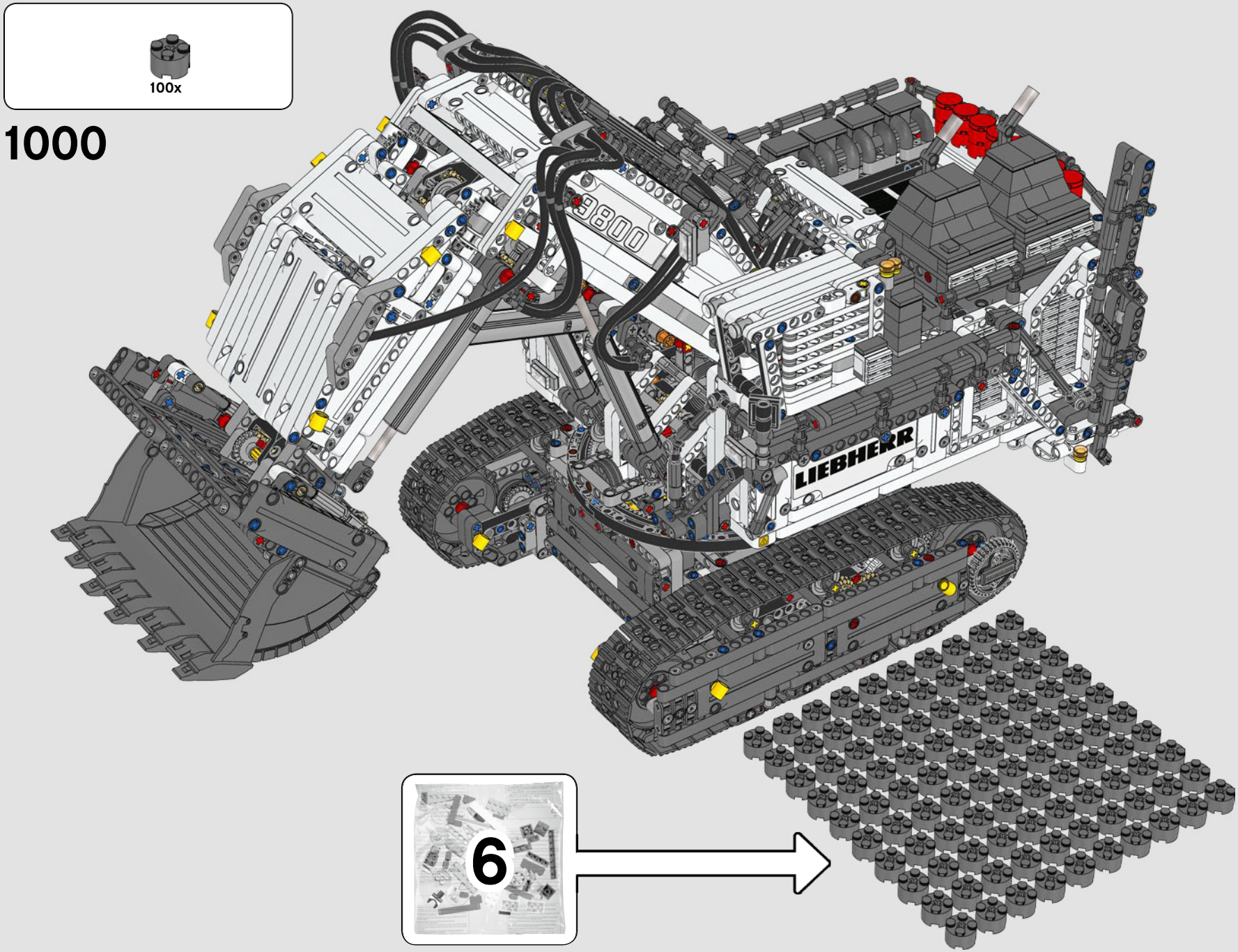
100x
1000
9800
LIEBHERR
6

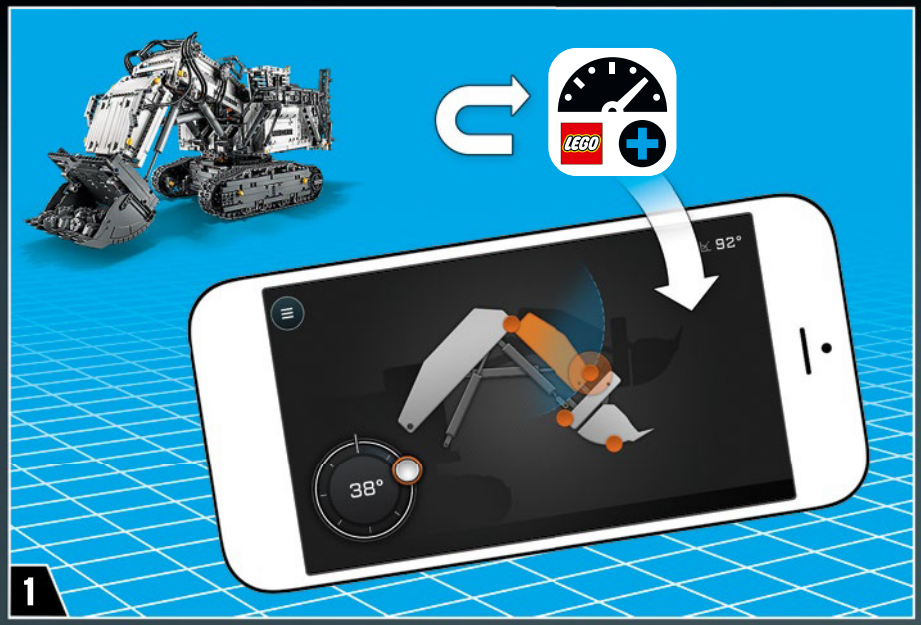
92°
38°
1

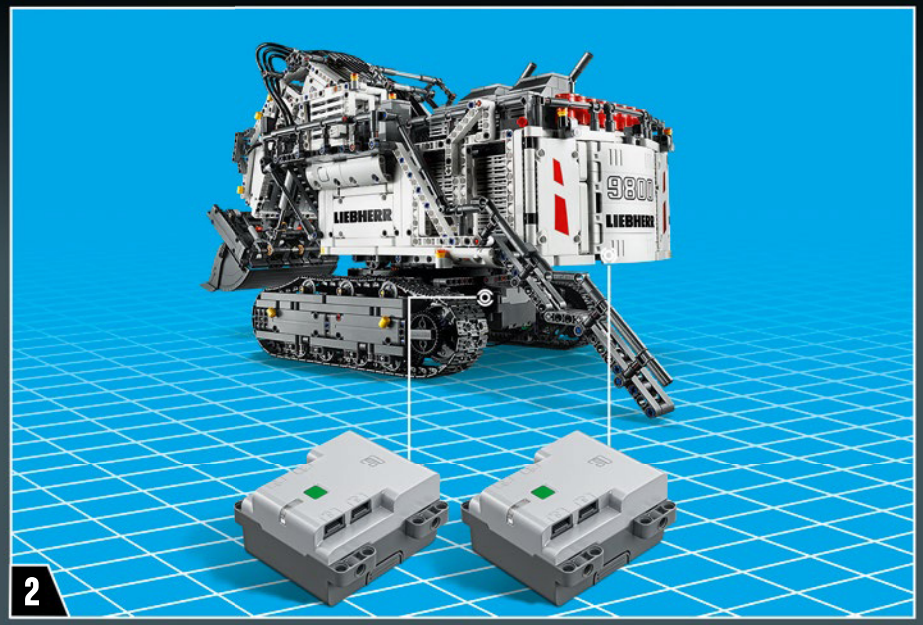
LIEBHERR
LIEBHERR
2

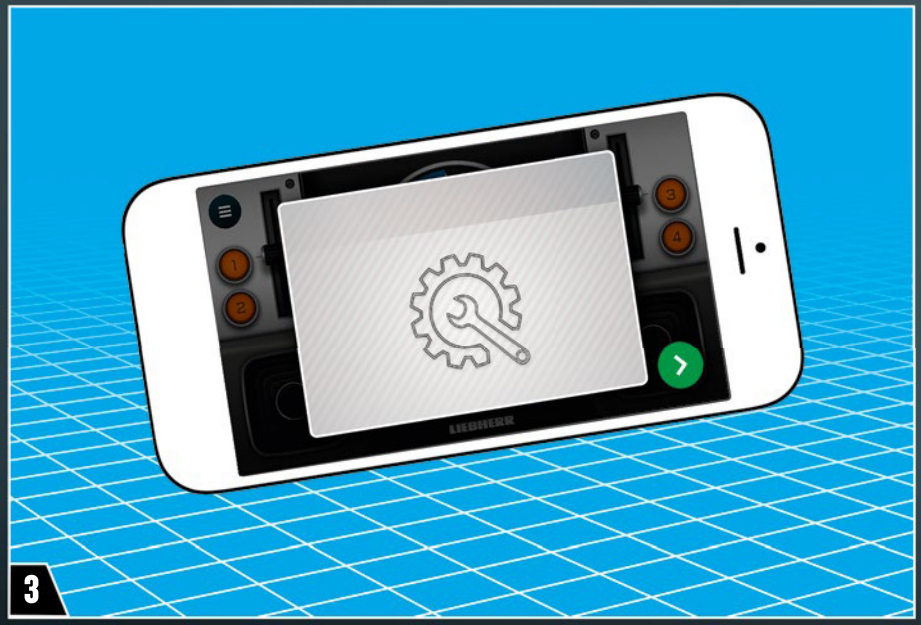
LIEBHERR
3

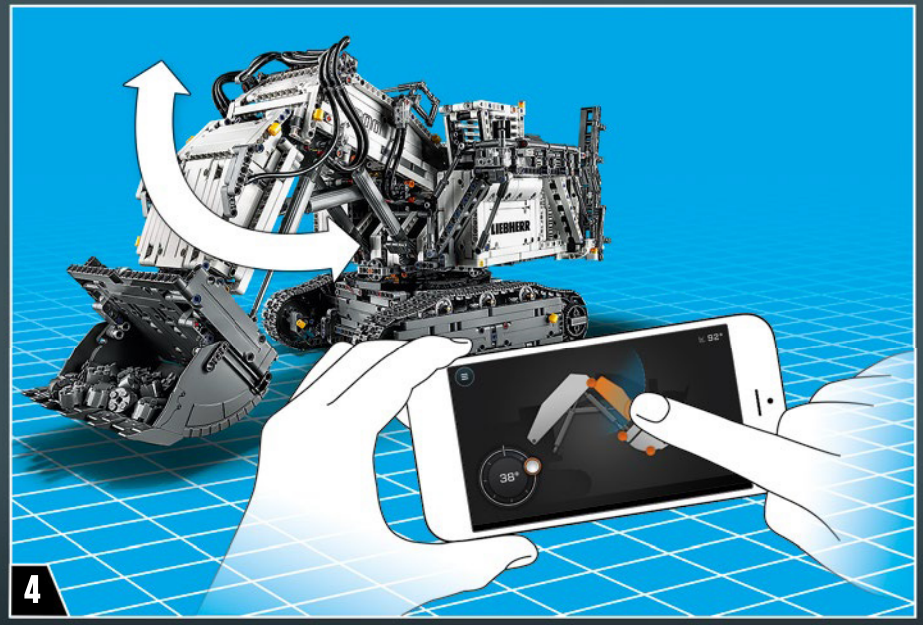
LIEBHERR
38°
4

LEGO TECHNICTM

LIEBHERR

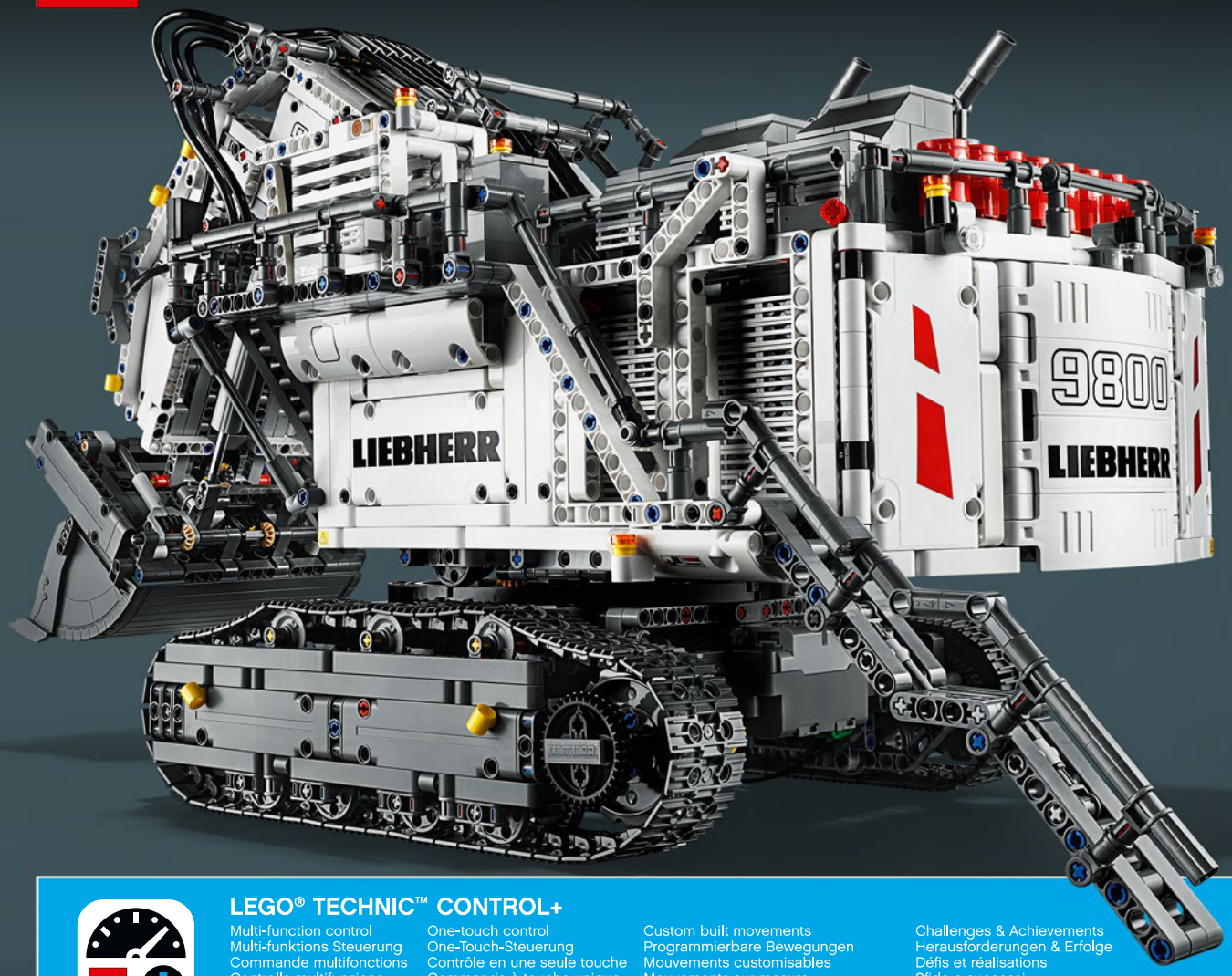



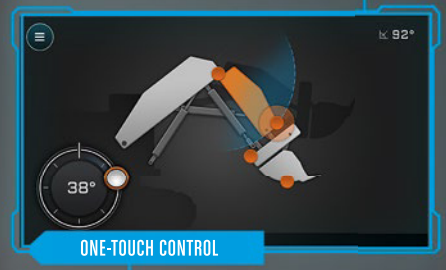







LEGO® TECHNIC™ CONTROL+

Multi-function control
Multi-funktions Steuerung
Commande multifonctions
Controllo multifunzione
Control multifunción
Comando multifuncional
Többfunkciós irányítás
Daudzfunkciju vadība
多功能控制

One-touch control
One-Touch-Steuerung
Contrôle en une seule touche
Commande à touche unique
Controllo One-touch
Control con un toque
Comando de um toque
Egyérintéses vezérlés
Vadība ar vienu pieskārienu
单触式控制

Custom built movements
Programmierbare Bewegungen
Mouvements customisables
Mouvements sur mesure
Movimenti personalizzati
Movimientos para construir a medida
Construa movimentos personalizados
Egyénileg kialakítható mozgások
Pielāgotas kustības
定制式运动

Challenges & Achievements
Herausforderungen & Erfolge
Défis et réalisations
Sfide e successi
Desafíos y logros
Desafios e Proezas
Kihívások és eredmények
Izaicinājumi un sasniegumi
挑战与成绩

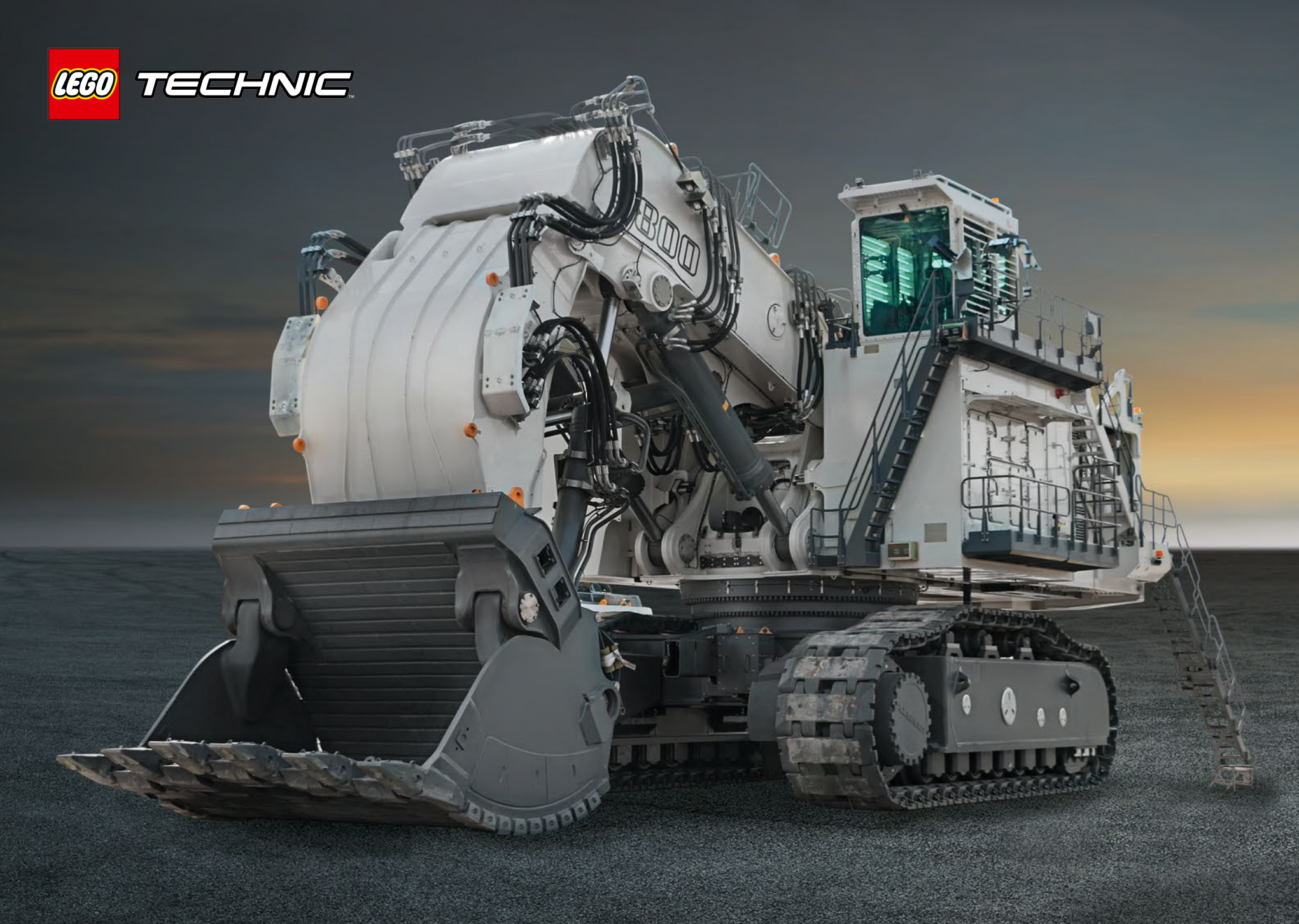
LEGO
TECHNIC
800

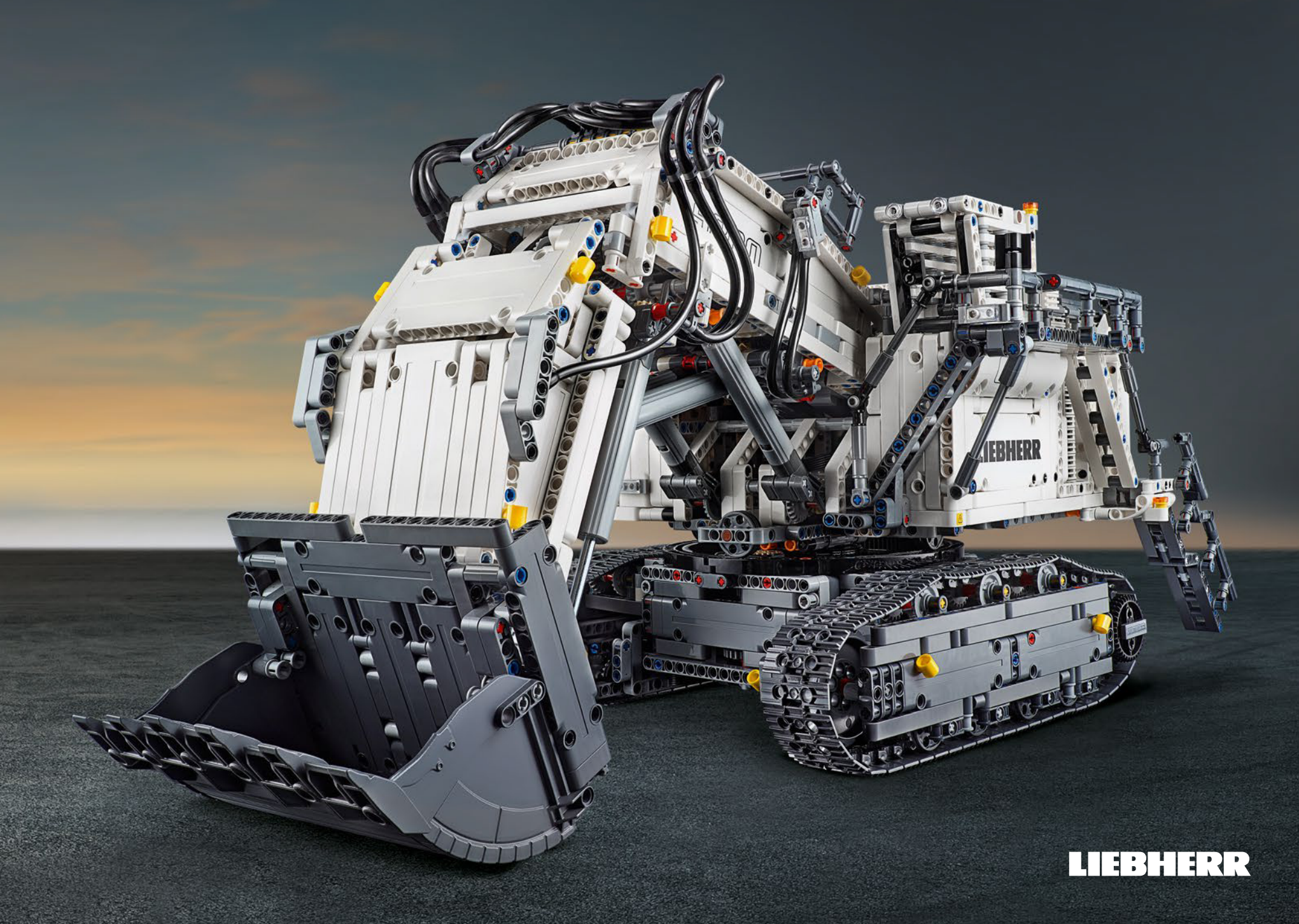
LIEBHERR

LEGO TECHNIC



42098

42097

LEGO TECHNICTM

LIEBHERR



42100



42099





LEGO® TECHNIC™ CONTROL+
Check for compatibility and FAQ
Kompatibilitätsprüfung und häufig gestellte Fragen
Vérifier la compatibilité et FAQ
Vérification de la compatibilité et FAQ
Controlla la compatibilità e le FAQ
Información sobre compatibilidad y P+F
Verificar a compatibilidade e FAQ
Ellenőrizd a kompatibilitást és a GYIK-et
Informācija par saderību un bieži uzdotie jautājumi
查看兼容性与常见问题
LEGO.com/devicecheck

LEGO.com/technic

7x 6177114

6x 4118981

22 1x 6114583

2x 6261372

21 1x 6114580

46x 6177268

80x 241201

25x 6173116

3x 6178921

2x 6117940

3x 6257336

1x 6093526

2x 6058329

20x 4208160

31x 6114940

8x 4144138

20x 4118980

4x 371001

4x 4512751

3x 4560178

5 12x 4249021

39x 4585040

12x 6170574

10x 6176554

7 22x 4495927

3x 6246996

7x 6063839

5x 346001

5x 416201

9 15x 6001831

2x 303501

11 28x 6028103

15x 6055627

4x 6253262

13 12x 4620671

12x 6004135

6x 6097440

4x 6247435

15 5x 4542578

1x 4508661

15x 4565452

2x 6013938

2x 4666579

11x 6084724

9x 4514554

11x 4666999

2x 6215539

38x 4227155

80x 4142865

8x 6066342

16x 614321

5x 6100930

4x 6263067

105x 6209519

3x 4153718

6 8x 6130002

2x 4113858

2x 366621

10 1x 6130005

2x 6223733

229x 4206482

1x 6263071

380x 4514553

2x 4509376

5x 614124

16x 6259269

3x 6263069

4x 4153707

2x 6252654

5 17x 6130008

9 4x 6130010

2x 6278152

34x 6073231

16x 4177431

6x 4660886

2x 6173119

629x 4121715

2x 4140430

1x 306926

2x 302326

1x 434926

1x 306826

1x 281726

38x 6089119

1x 4107765

1x 4142822

4 25x 370526

4x 4652236

3x 4558692

7x 4255563

2x 6253293

8 8x 370726

1x 6109283

4x 6224911

11 22x 6029578

12 1x 370826

8x 6218209

8x 6263168

8x 6263171

1x 6271869

3,2 2x 6031821

5x 4646865

3 8x 6135494

5 6x 6159763

16x 6284071

58x 4211573

20x 4560175

72x 4211483

2x 4211880

2x 4211807

12x 4640536

4x 6123815

34x 4558690

23x 6273212

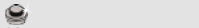
14x
4633691


2x
6245499


5x
6263072


1x
6007973


5x
6251294


4x
6245269


33x
6143033

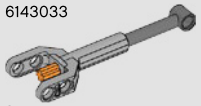
2x
6221464

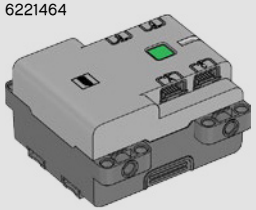
2x
6142536

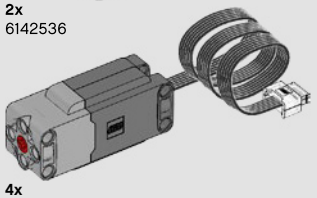
4x
6214085

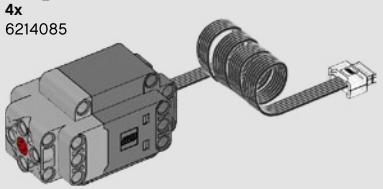
3x
6214088


71x
6273724


2x
4237084


3
73x
4211815


34x
4211865


4x
4211502


4x
4652235


18x
4538007


6x
4211655


13x
4225033


3x
4525904


13x
6211969


2x
6259270


6x
6116608


4x
4296059


8x
6029206

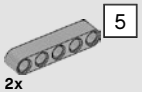
5
2x
4211651

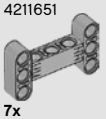
7x
6055519


2x
4211452

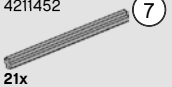
7
21x
4211805

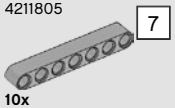
7
10x
4495930

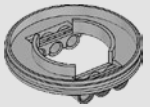
1x
6109285

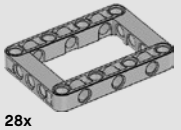
28x
4539880

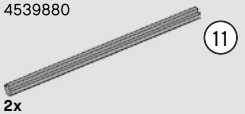
11
2x
6178172

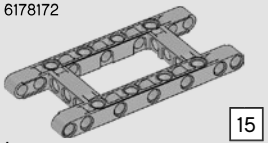
1x
4540797

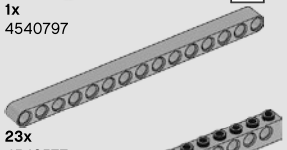
15
23x
4542577

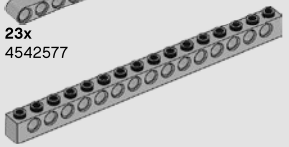
4x
4211443


47x
6100030


2x
6012451


8x
4504378

2x
4210848

16x
4210639

4x
4210700

42x
6020189

26x
4210980

8x
4210688

32x
4210851

2x
6055313

2x
4211042

3x
6257337

2x
4211063

10x
6117972

2x
4223767

4x
6115080

102x
4249139

8x
6005331

69x
6184977

98x
4516546

2x
4210636

6x
4234599

2x
6268923

4x
4211088

6x
6092572

9x
4211052

8x
4210631

30x
6257335

26x
4210751

2x
4568734

21x
4552349

6x
4210659

4x
6100596

24x
4587275

3x
6126083

4x
4210646

6x
4211054

6x
6167281

2x
4210665

4x
6133119

51x
4210667

12x
4210753

5
22x
4210686

4x
4528038

4x
4218188

6x
4210749

8x
6187008

4x
4211043

13x
4211105

4
9x
6083620

7x
4211053

4x
4213607

9x
4211085

104x
4566742

5,5
13x
4508553

8x
4210917

4x
4211056

4x
6254781

7
5x
4495931

8
11x
4499858

7x
4210998

9
41x
4645730

4x
4210668

6x
6240630

1x
6257338

4x
4210794

13
29x
4522937

1x
6000970

16x
6127205

8x
6156875

6x
6274738

Customer Service
Kundenservice
Service Consommateurs
Servicio Al Consumidor
LEGO.com/service or dial
: 00800 5346 5555
: 1-800-422-5346



LEGO.com/productfeedback

GEWINNE

Erzähle uns auf www.LEGO.com/productfeedback

etwas über die Erfahrungen, die du mit diesem LEGO® Set gemacht hast, und sichere dir die Chance auf einen coolen LEGO Preis!

Es gelten die Teilnahmebedingungen

GAGNE

Rends-toi sur www.LEGO.com/productfeedback

et donne-nous quelques commentaires sur ce produit LEGO® pour avoir une chance de gagner un prix LEGO !

Voir Conditions Générales

GANA

Visita www.LEGO.com/productfeedback

y envíanos tu opinión acerca de este set LEGO®. ¡Participarás en el sorteo de un premio LEGO!

Términos y Condiciones aplicables

获取奖品

登录 *www.LEGO.com/productfeedback*

给出关于此乐高®套装的简短反馈，就有机会获得炫酷乐高奖品

《条款及条件》适用

경품 당첨 기회

www.LEGO.com/productfeedback

페이지로 이동하여 이 레고® 세트에 대한 간략한 피드백을 보내 주시고 멋진 레고 경품을 탈 수 있는 기회도 잡으십시오

약관 적용

ЗАПОЛНИ АНКЕТУ И ПОЛУЧИ ПРИЗ

Перейди по ссылке www.LEGO.com/productfeedback

ответь всего на несколько вопросов об этом наборе LEGO®, и у тебя появится шанс выиграть замечательный приз от компании LEGO.

Применяются Условия и правила участия

LEGO and the LEGO logo are trademarks of the/sont des marques de commerce du/son marcas registradas de LEGO Group. ©2019 The LEGO Group.

"Liebherr" is a trademark of Liebherr-International AG, used under license by LEGO System A/S.

The Bluetooth® word mark and logos are registered trademarks owned by Bluetooth SIG, Inc. and any use of such marks by LEGO System A/S is under license. Other trademarks and trade names are those of their respective owners.