LEGO

CREATOR™

31091

3 in 1
3 en 1
3 em 1
3 az 1-ben
Trīs vienā
3 合 1




1


2

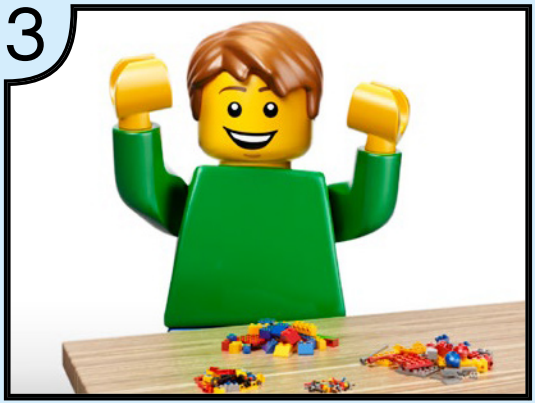
3


4

1

2



3

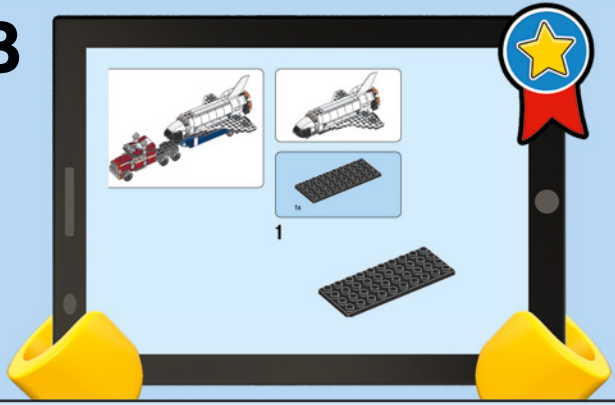

LEGO.com/apps

Check for compatibility
Kompatibilität prüfen
Vérifier la compatibilité
Controlla la compatibilità
Comprueba tu compatibilidad
Verificar a compatibilidade
Ellenőrizd a kompatibilitást
Pārbaudīt saderību
检查兼容性

LEGO® CREATOR™

3 IN 1



31086



31087



31088



31089



31090



31091

LEGO.com/creator

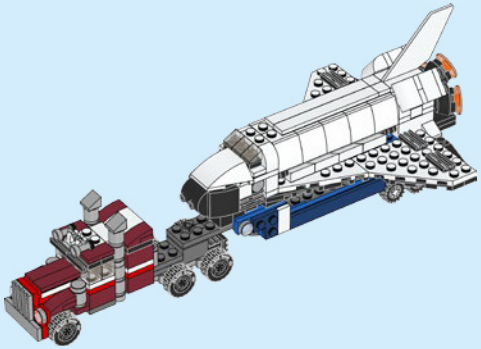

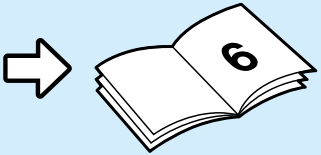
6

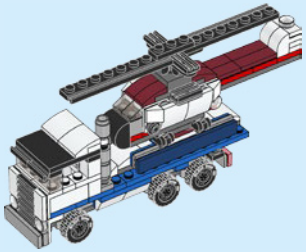


98

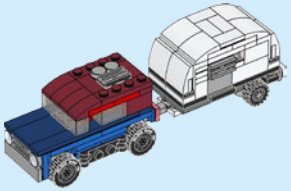


152

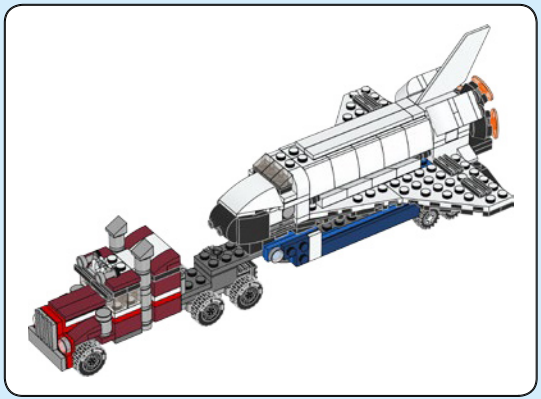

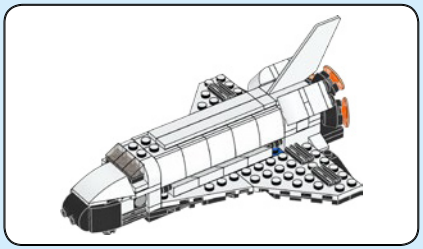

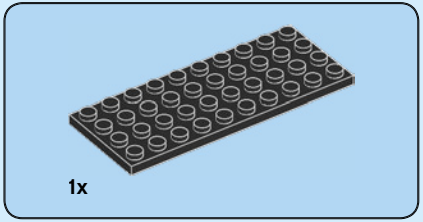

1

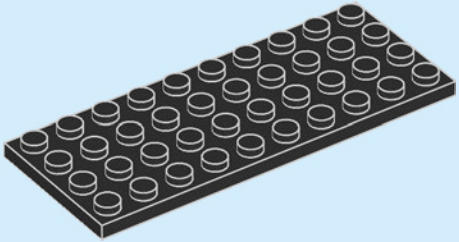

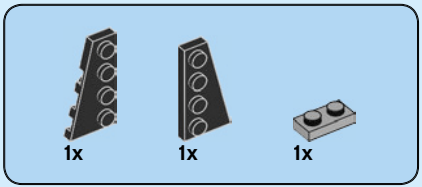

2

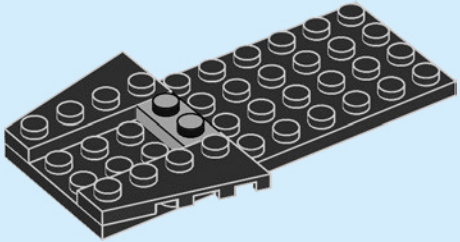

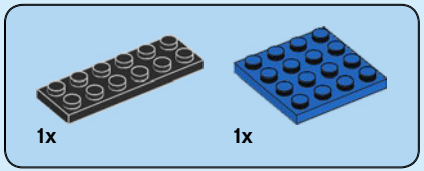

3

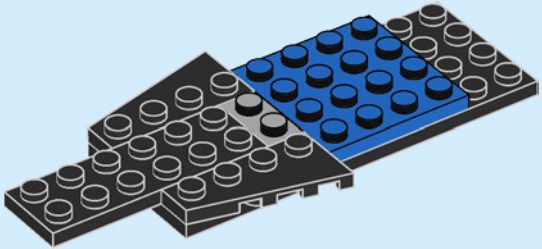

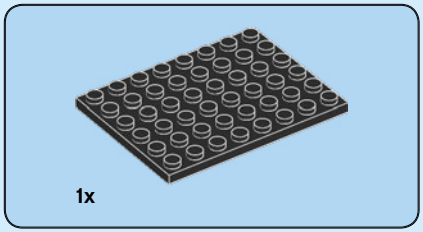

4

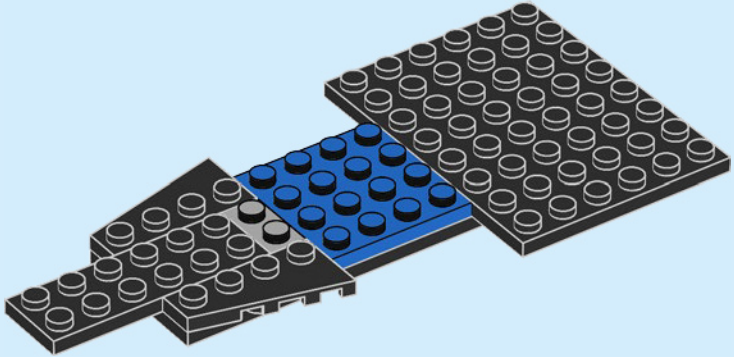

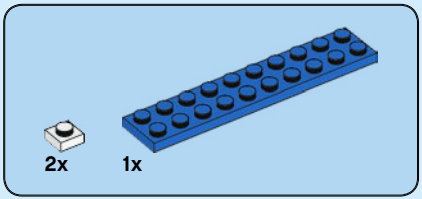

5

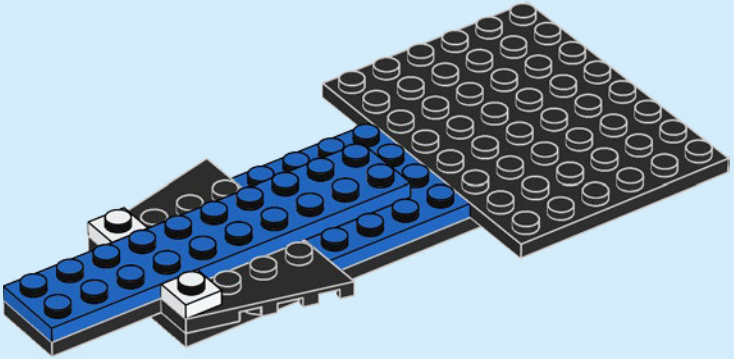

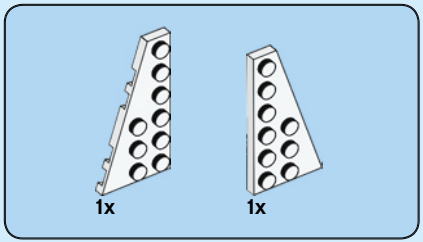

6

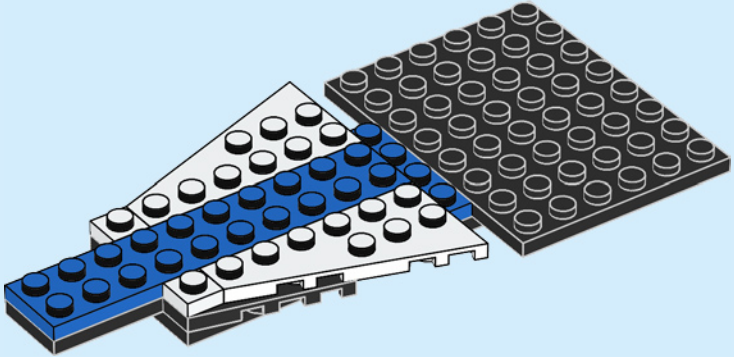

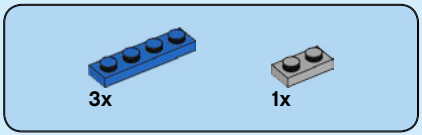

7

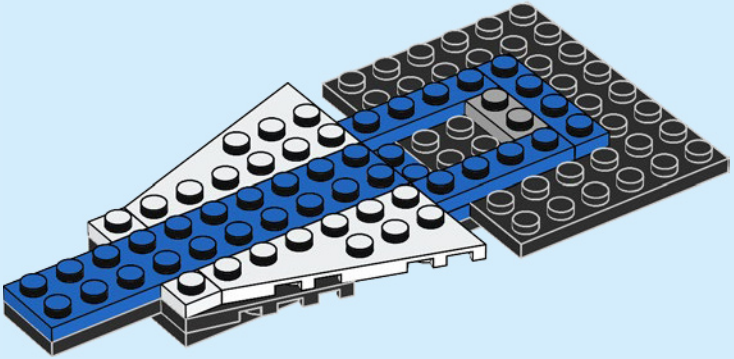

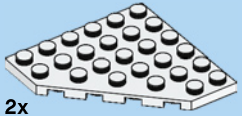

8

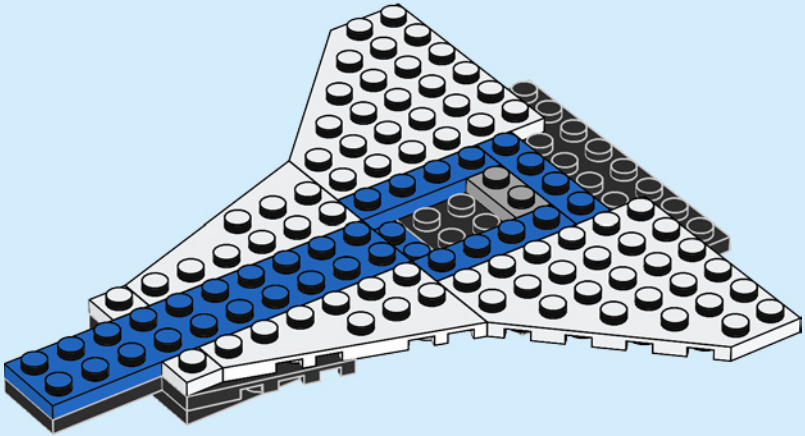

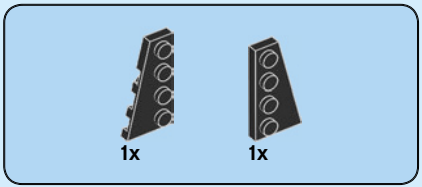

9

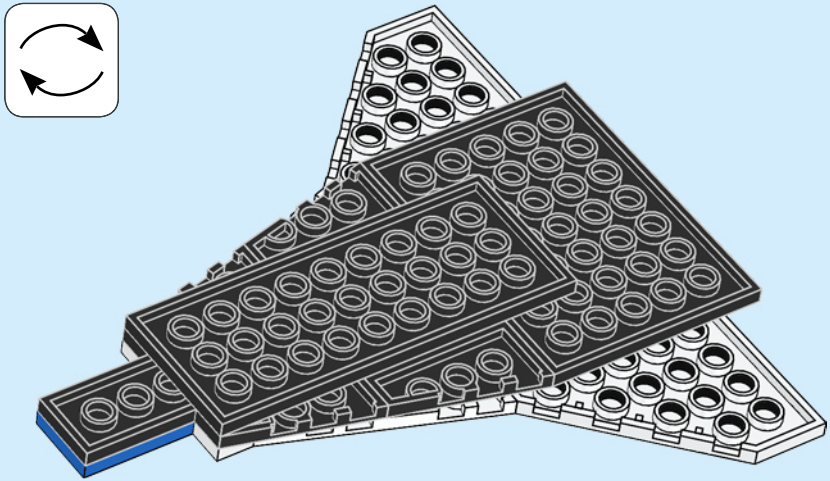

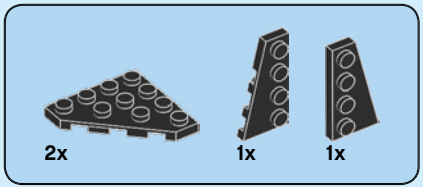

10

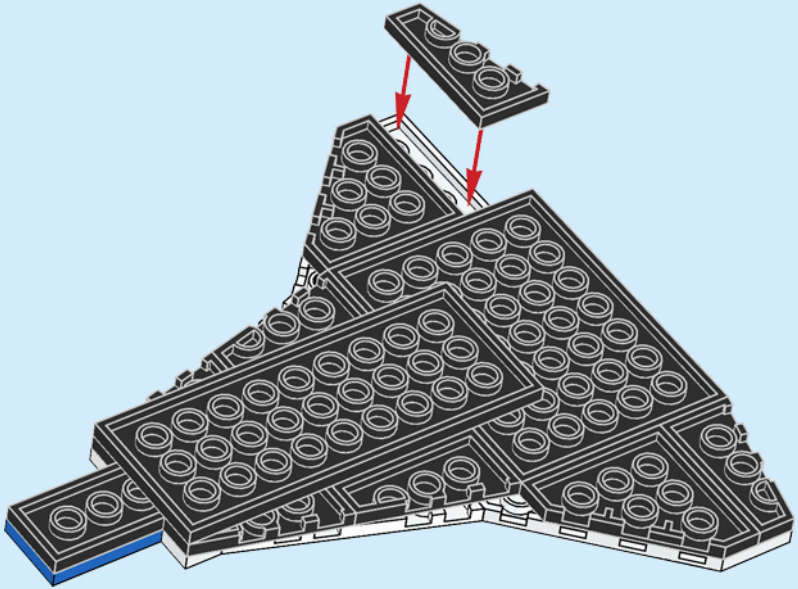


2x


2x

11

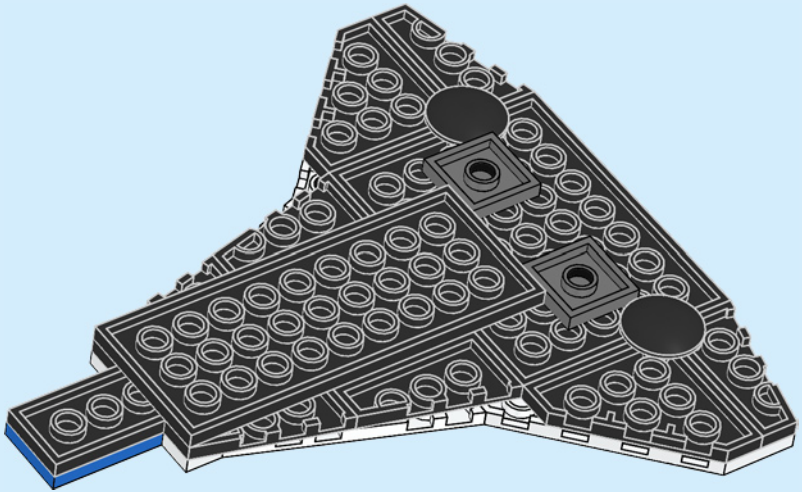

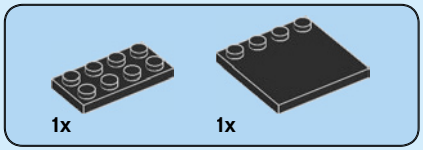

12

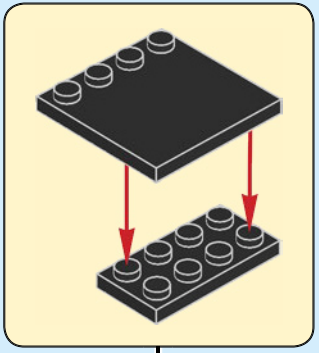

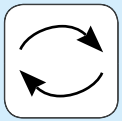

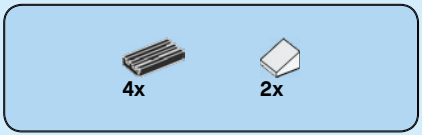

13

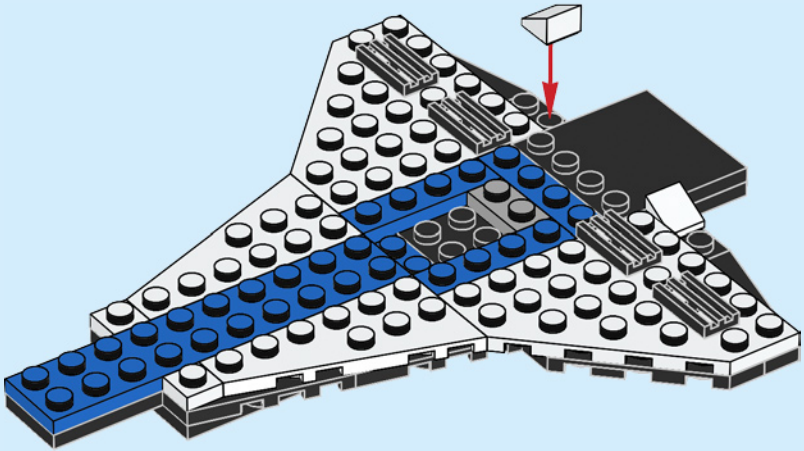

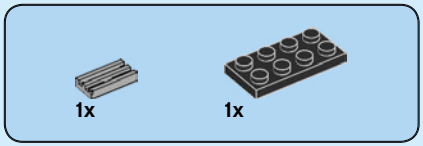

14

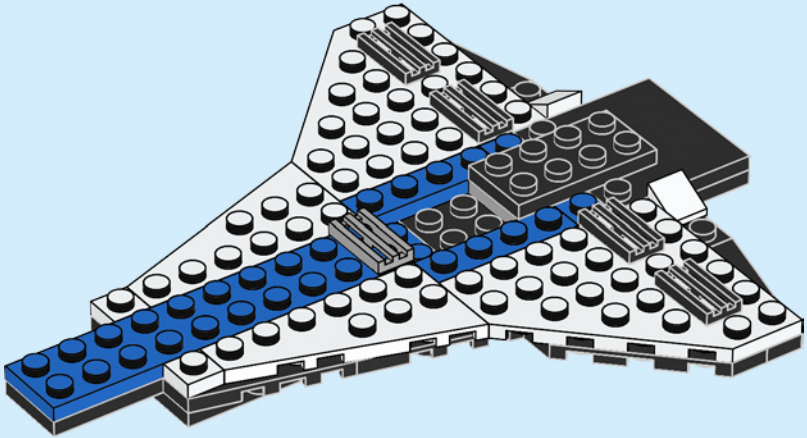

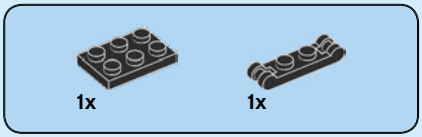

15

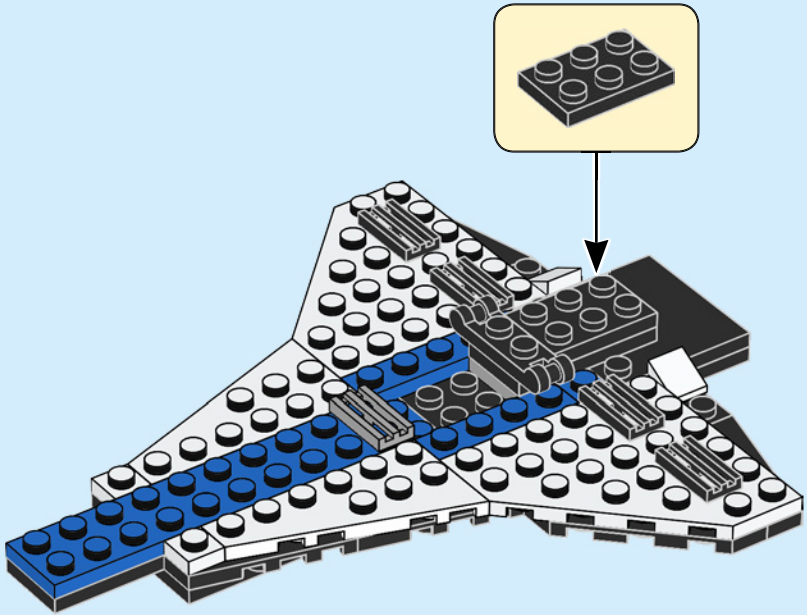



16

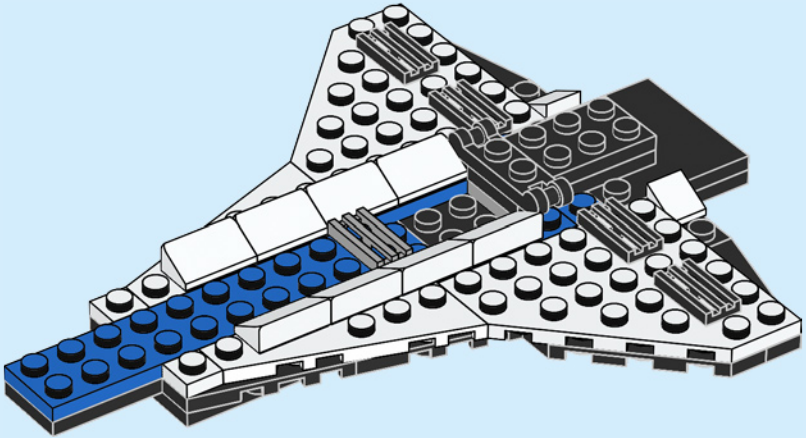

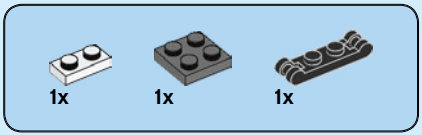

17

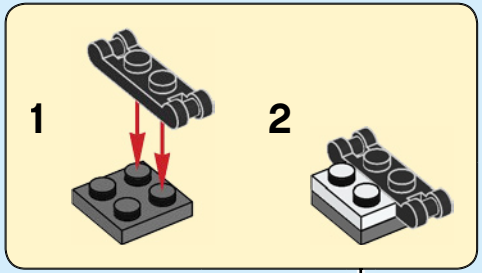

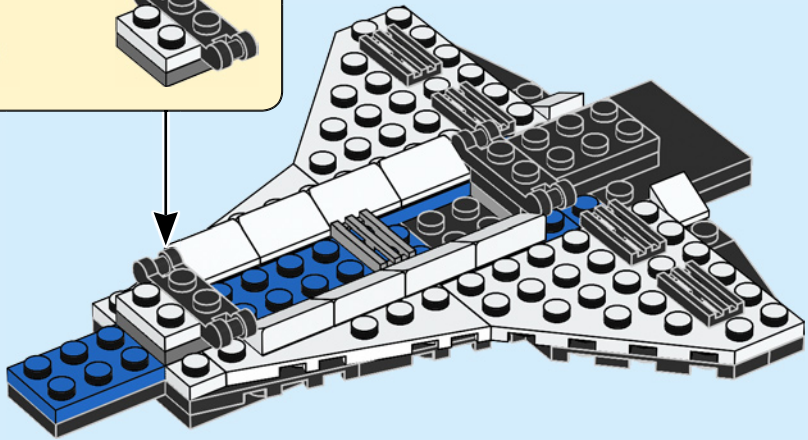

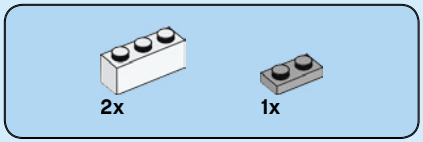

18

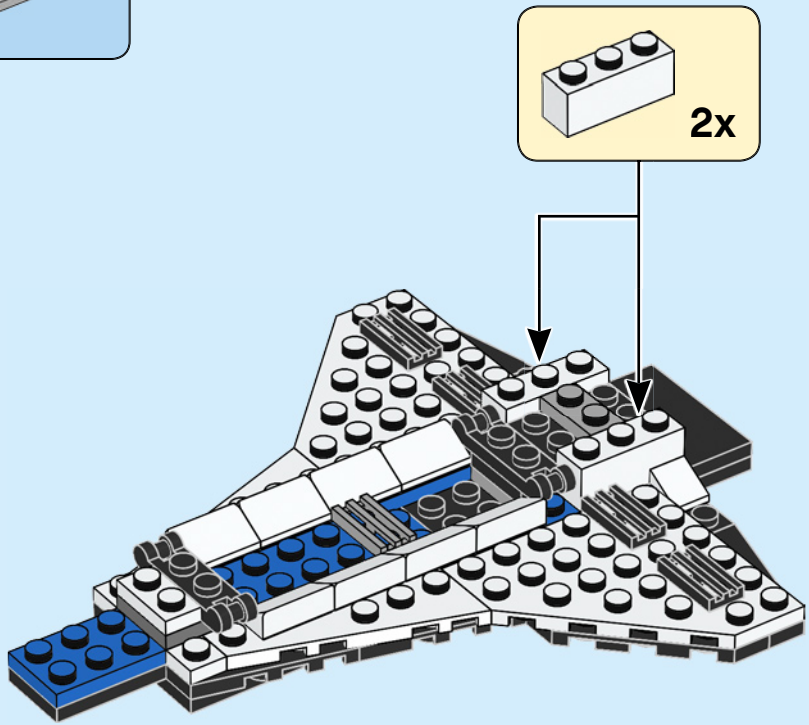



19

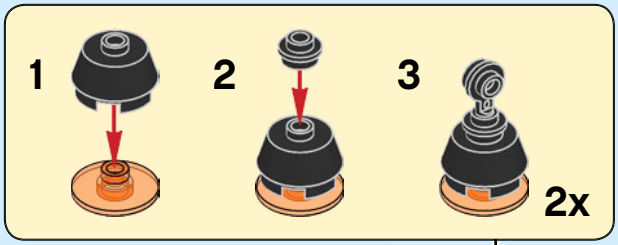

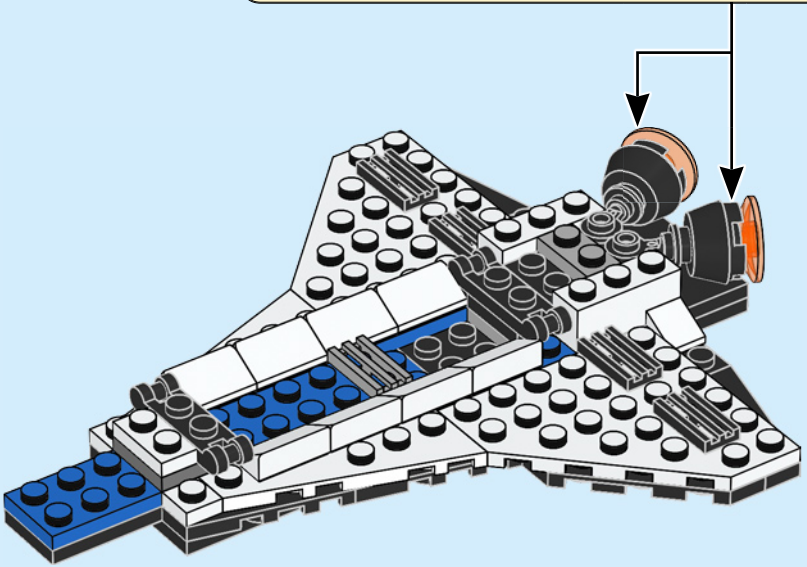

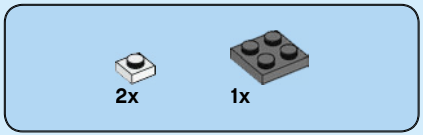

20

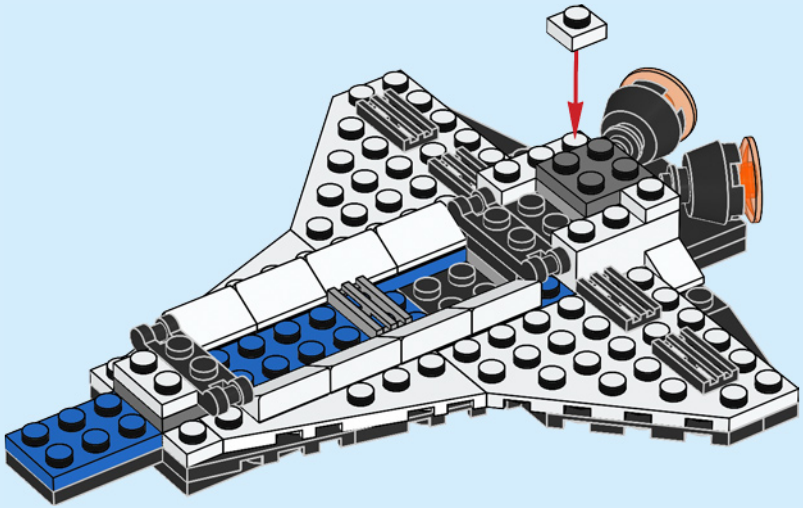



21

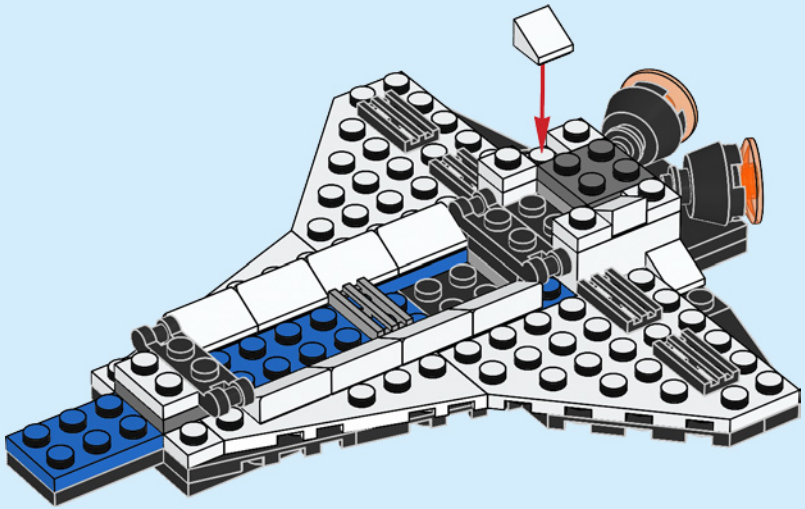

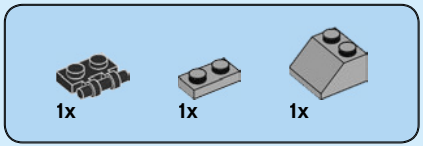

22

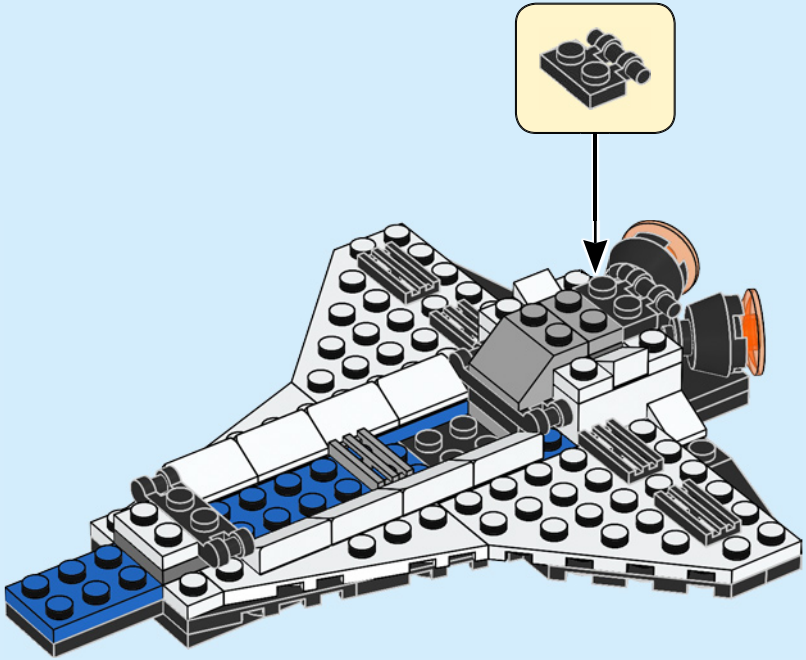

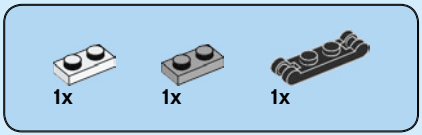

23

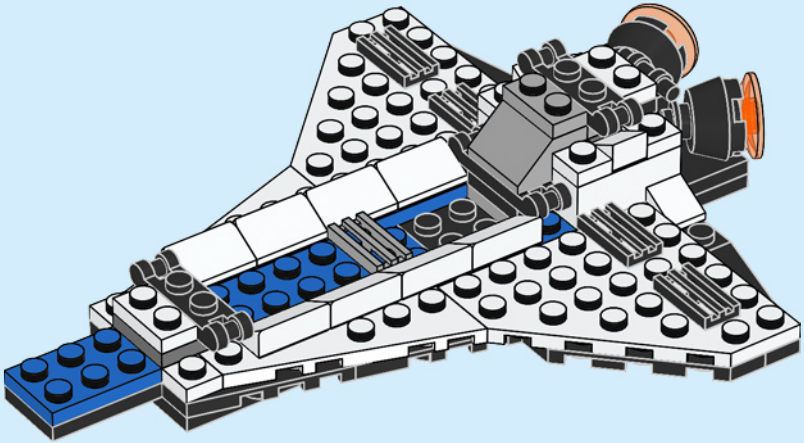

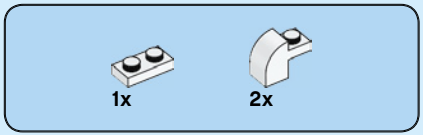

24

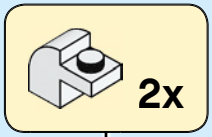

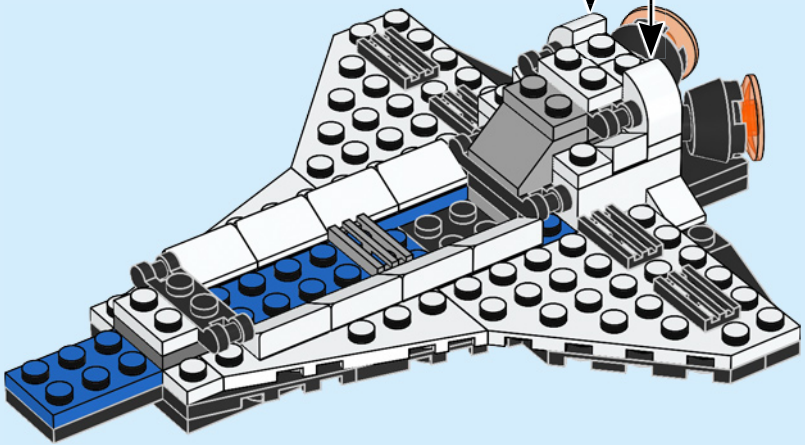



25

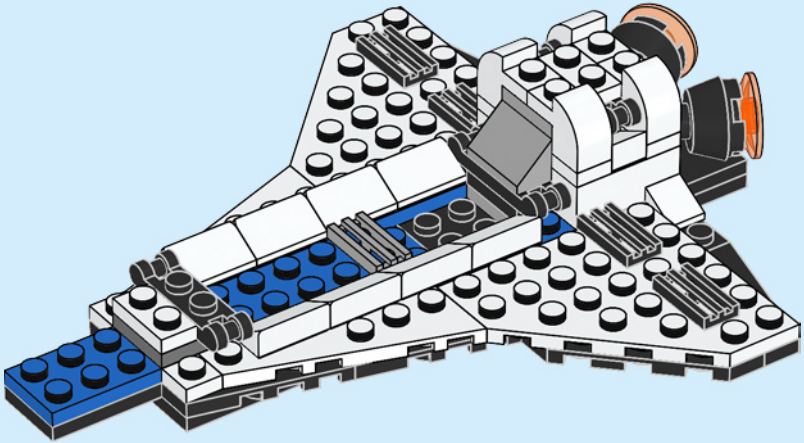



1x

26

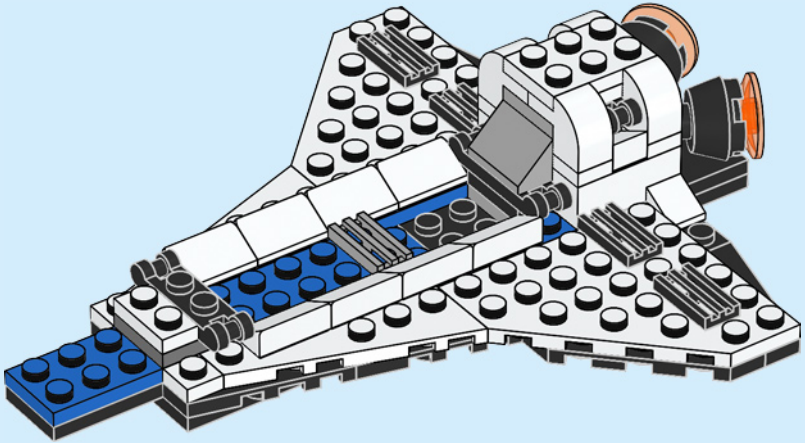

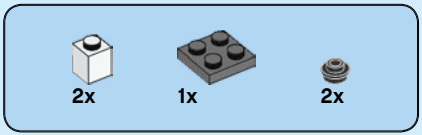

27

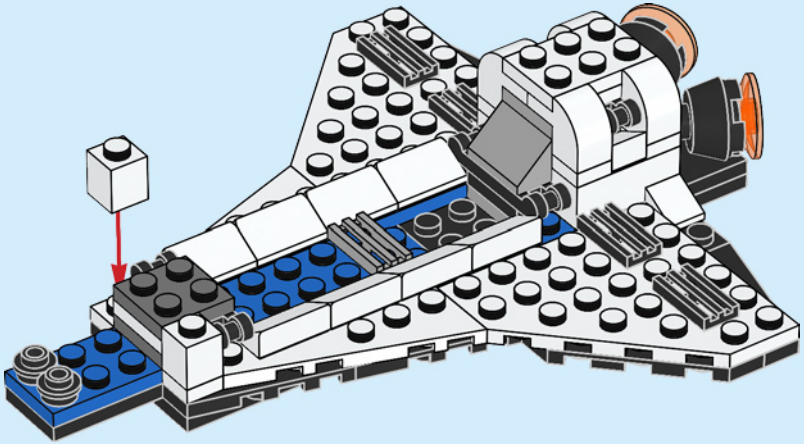

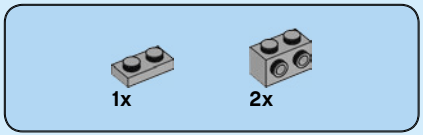

28

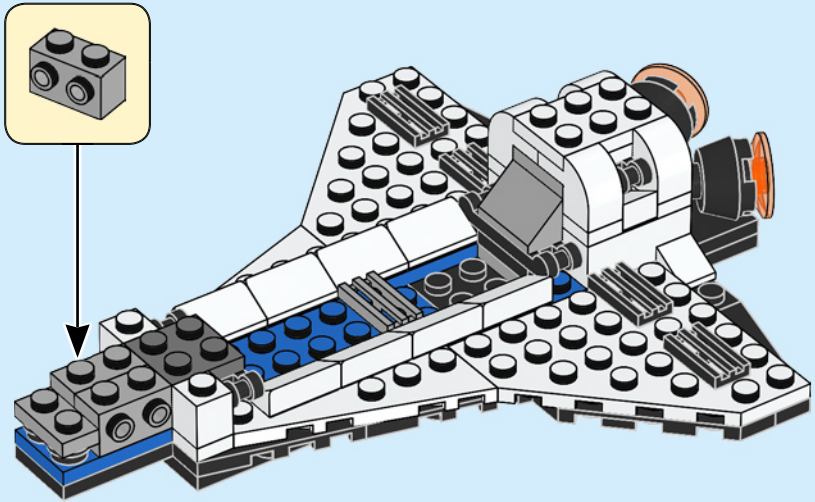



1x

29

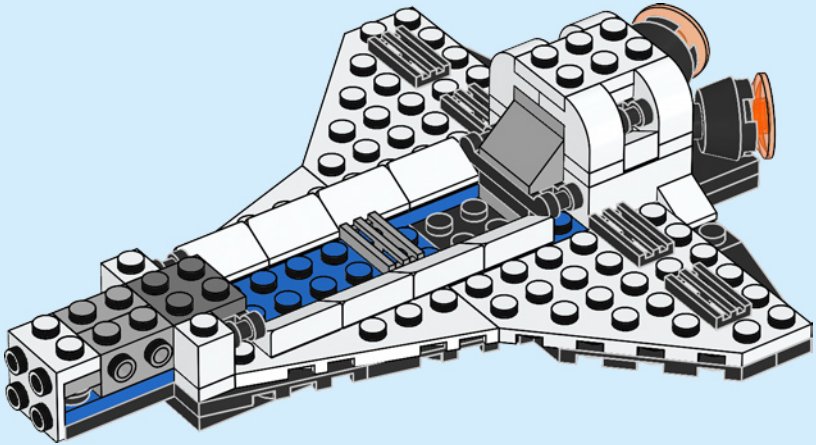

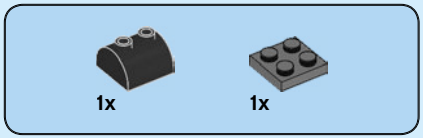

30

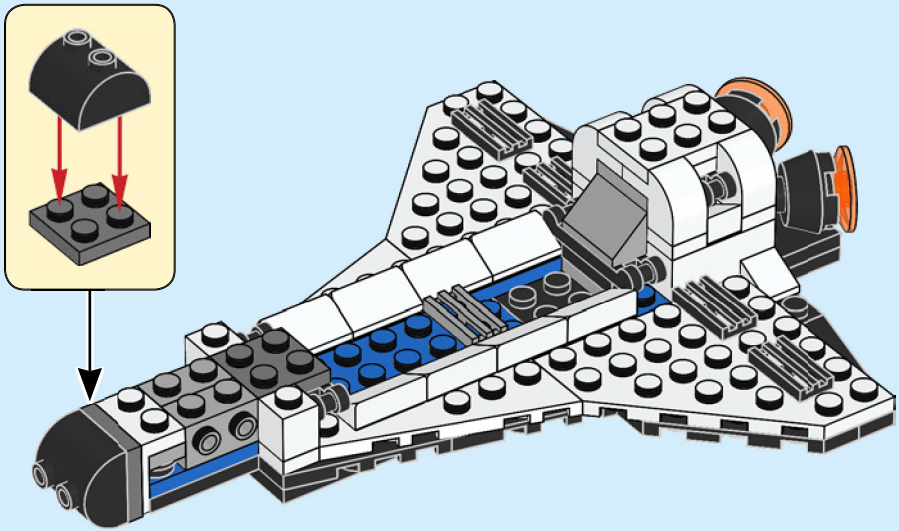

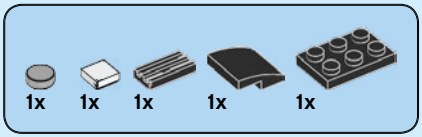

31

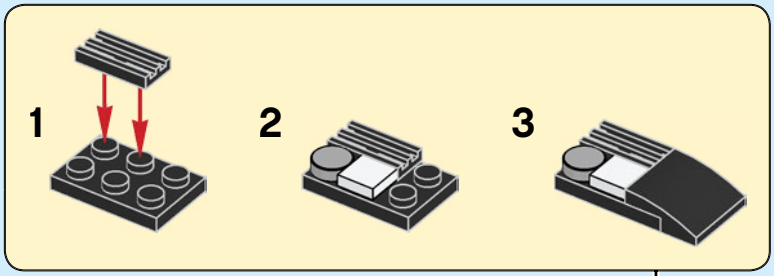

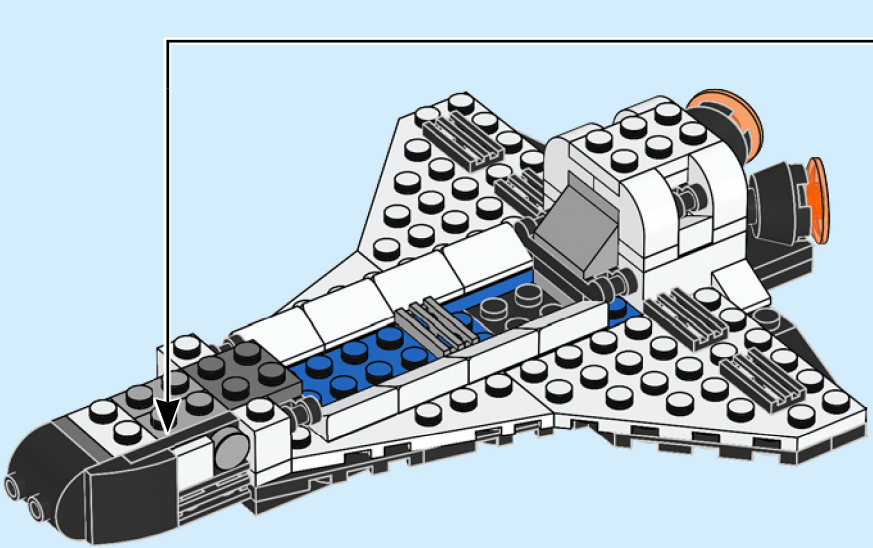

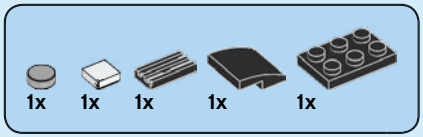

32

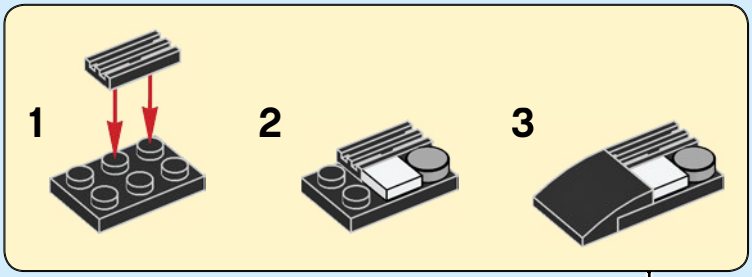

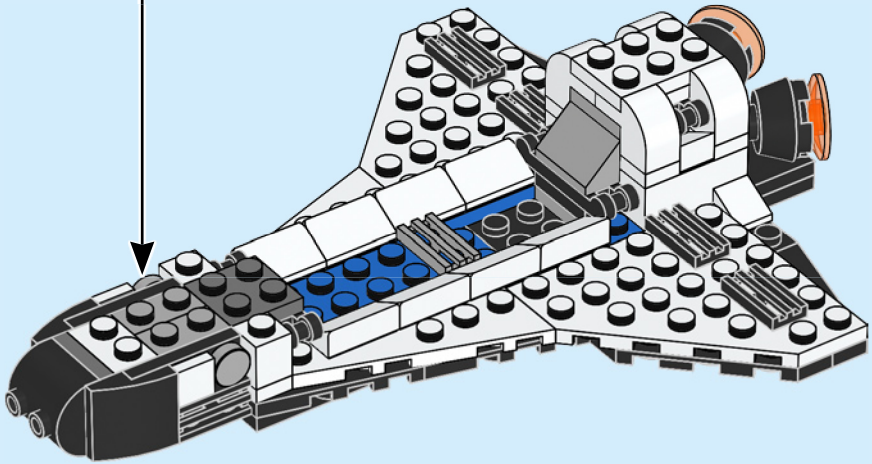

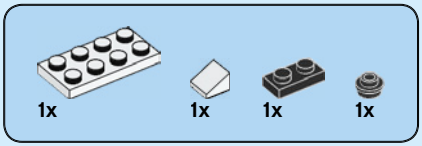

33

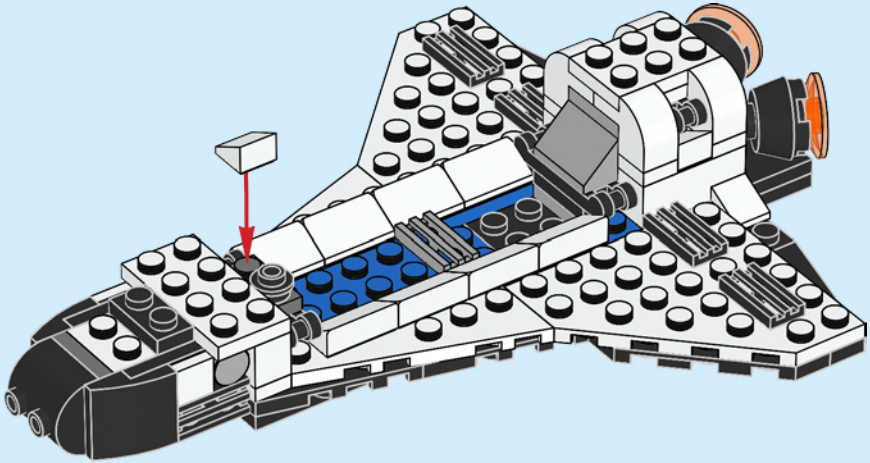



34

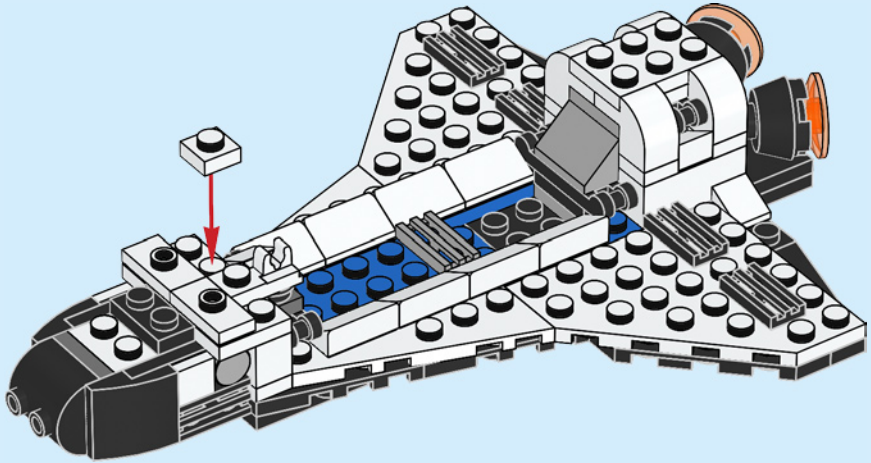

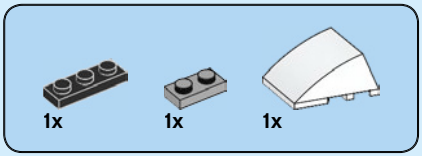

35

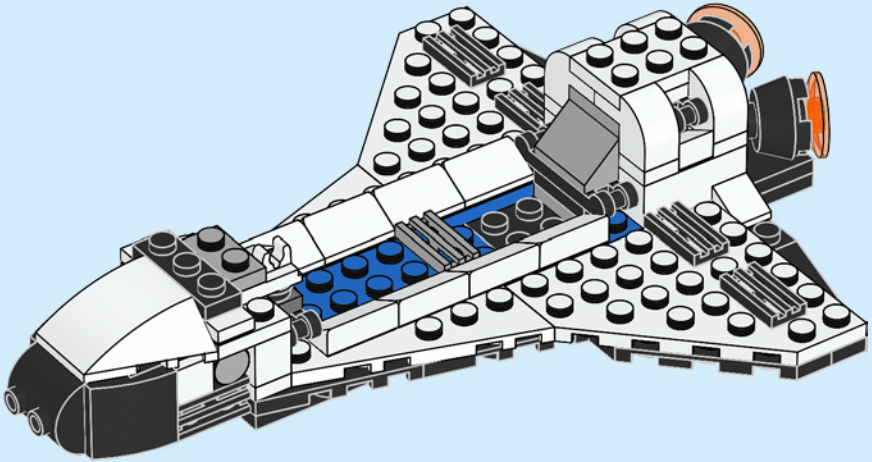



36

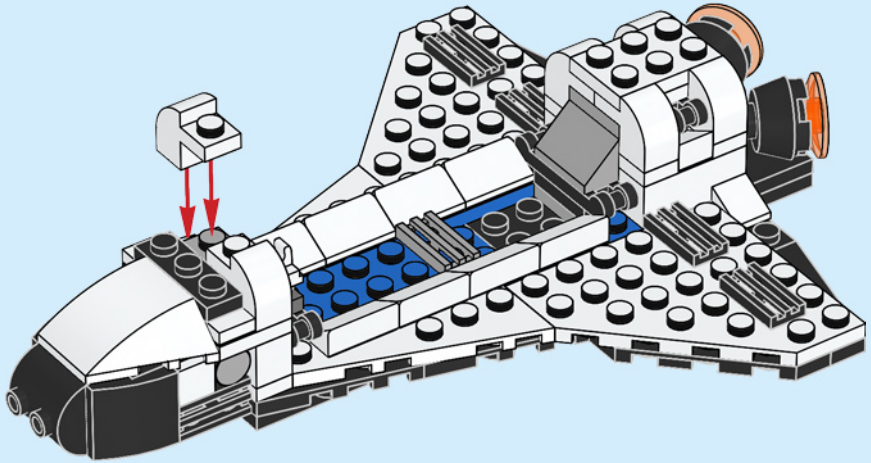



37

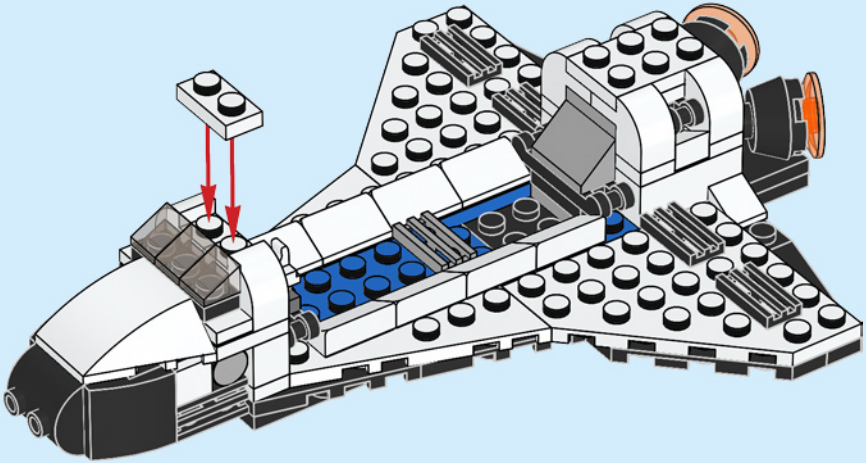



2x

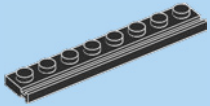

1x

38

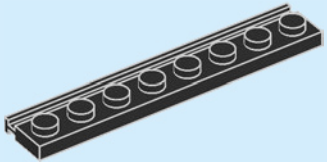



1x

39

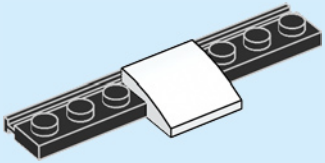



40

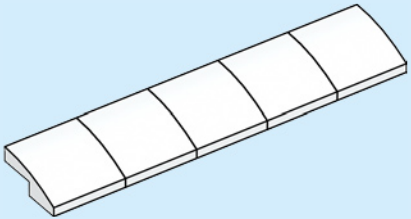



41

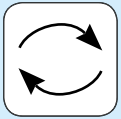

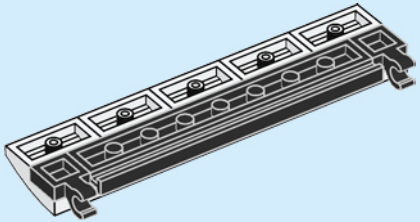

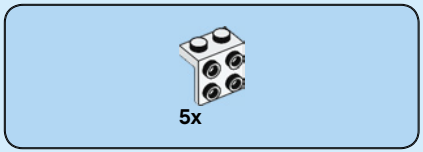

42

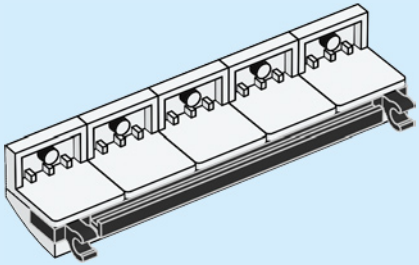

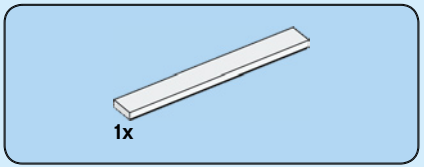

43

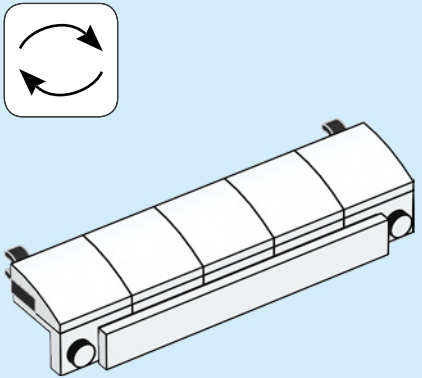

2x

44

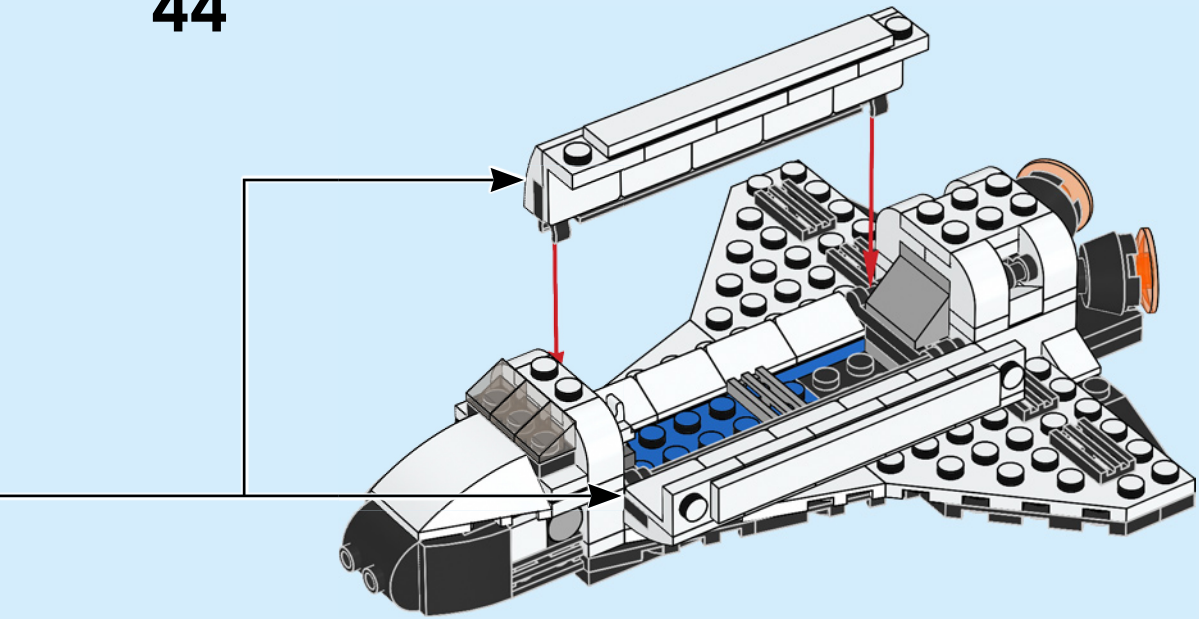



2x

45

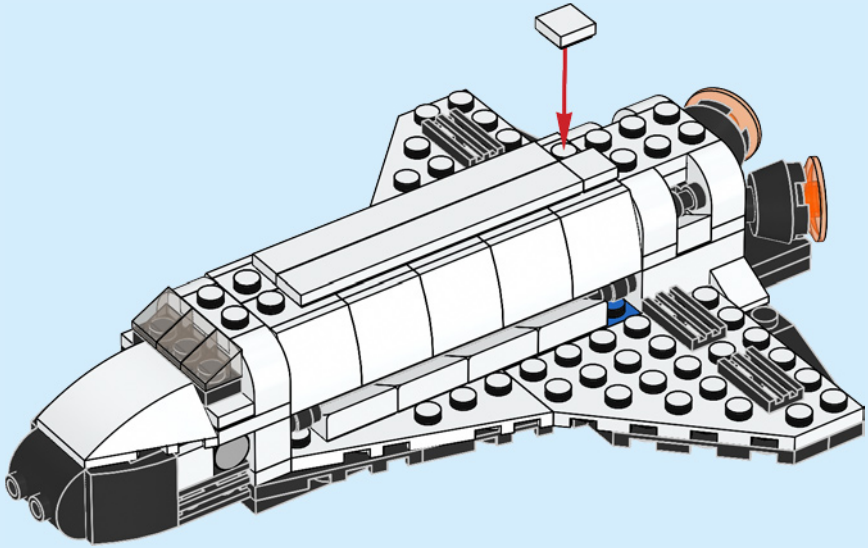

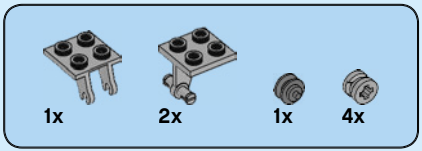

46

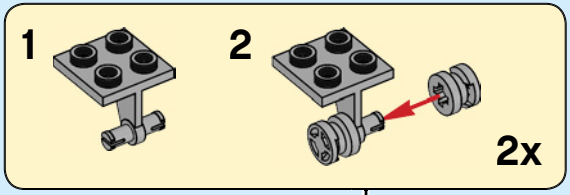

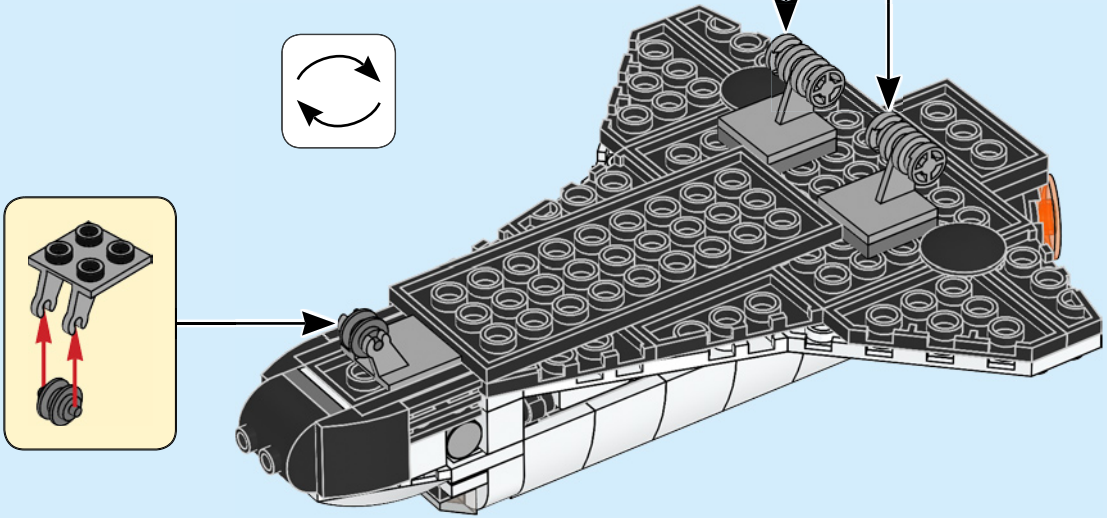



47

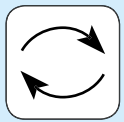

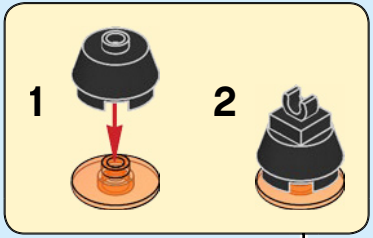

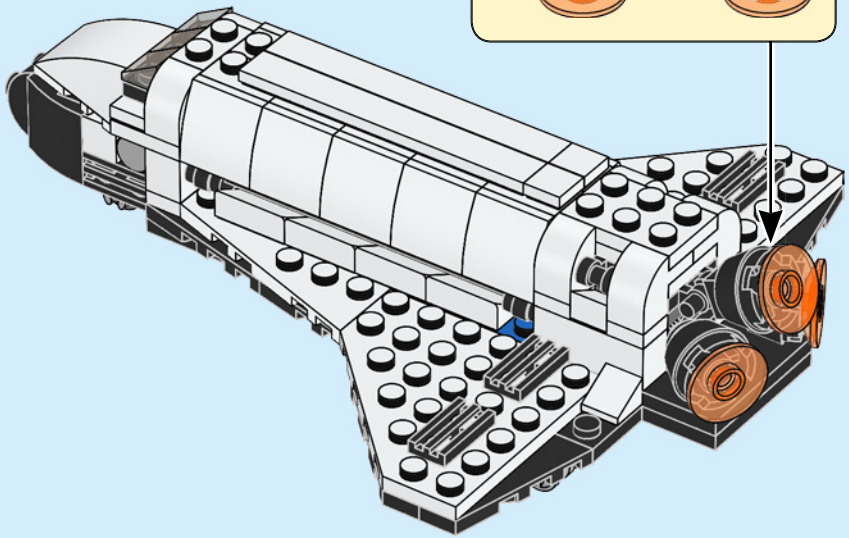

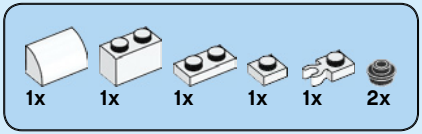

48

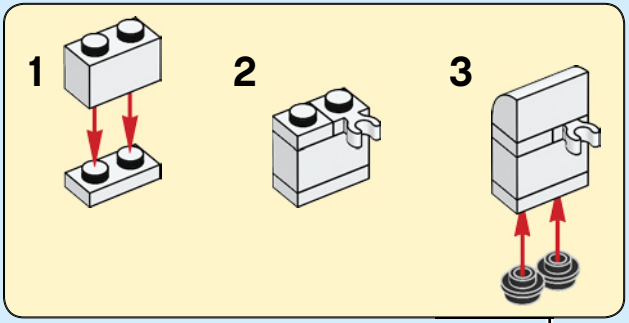

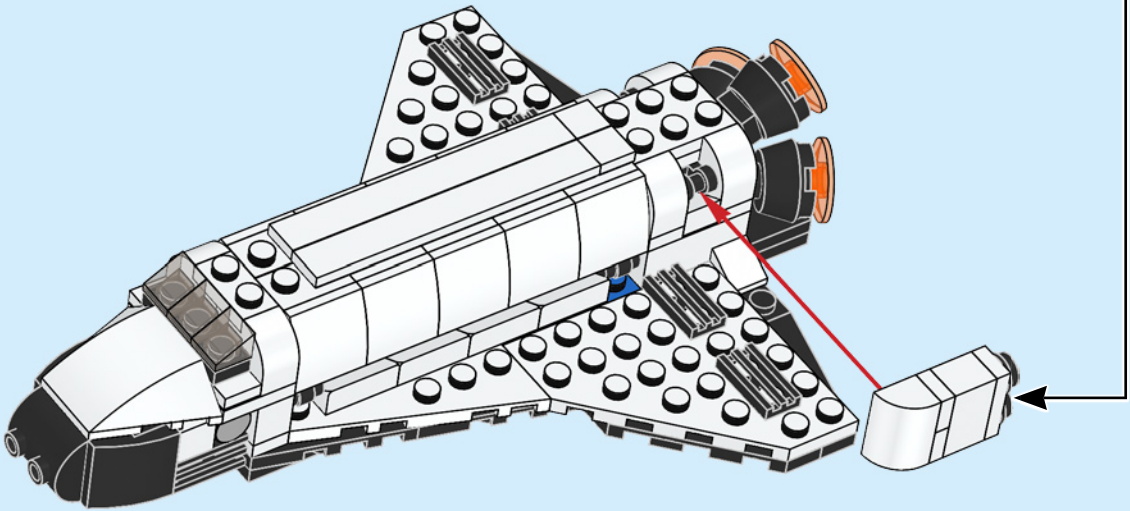

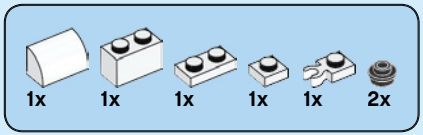

49

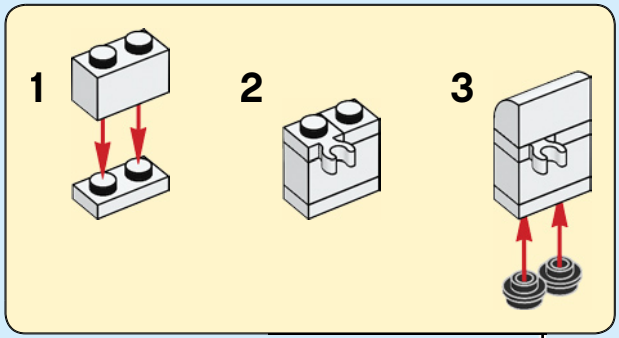

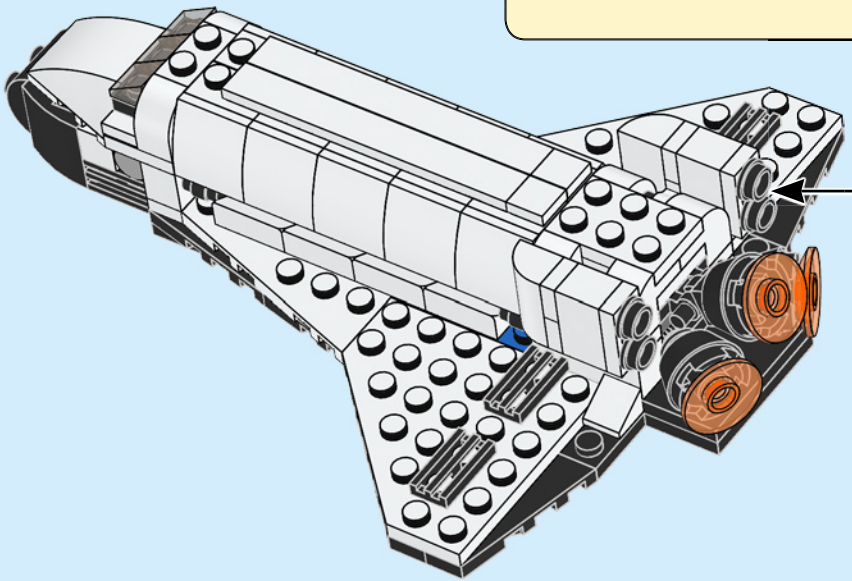

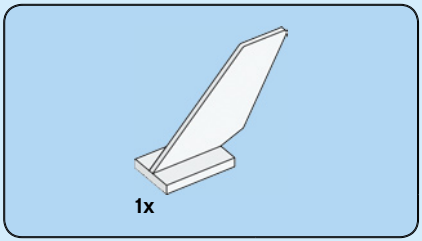

50

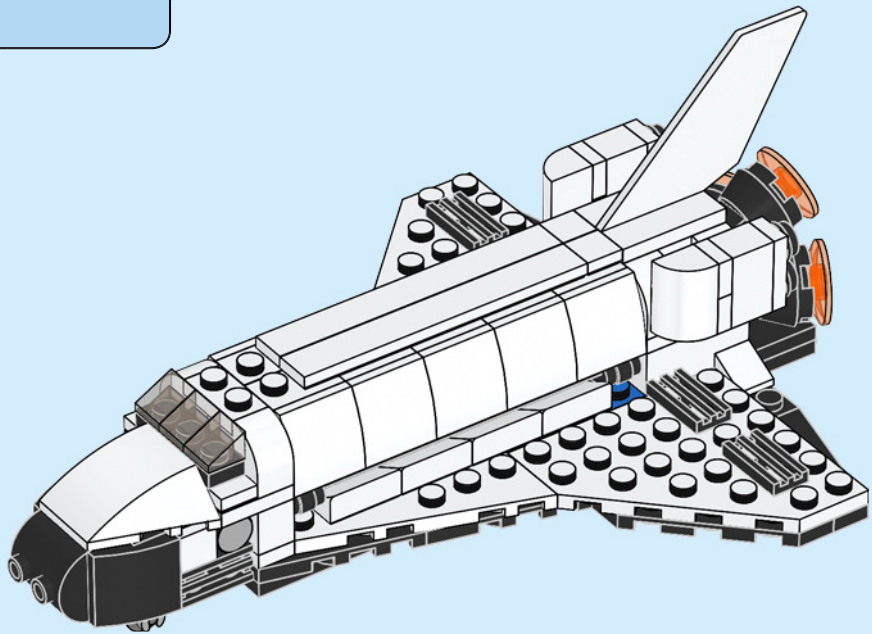




1x


1x

51

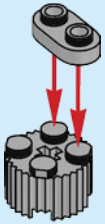


1x

52

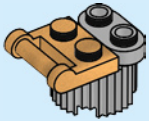



53

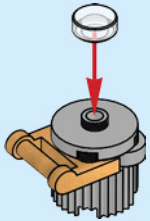

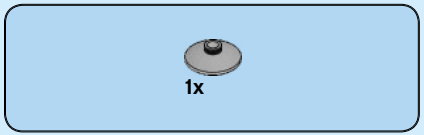

54

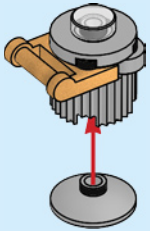

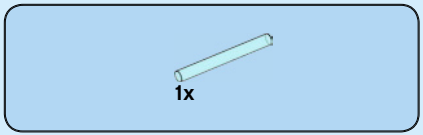

55

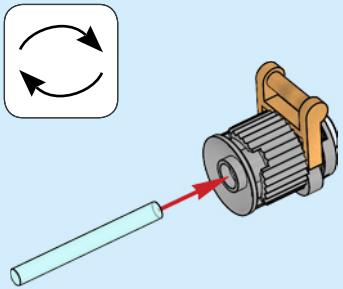

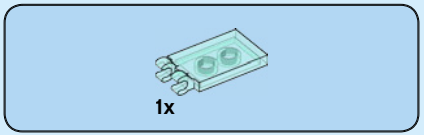

56

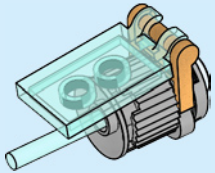

57

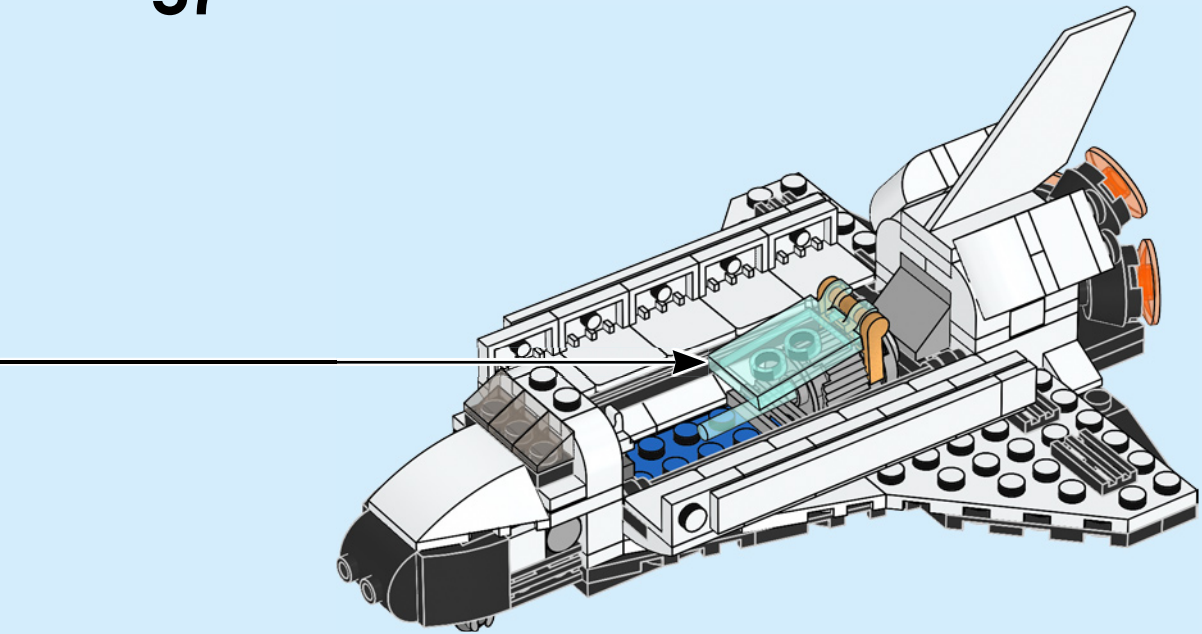

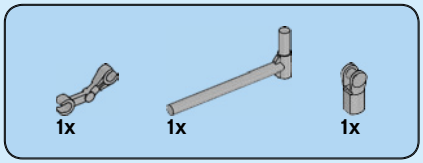

58

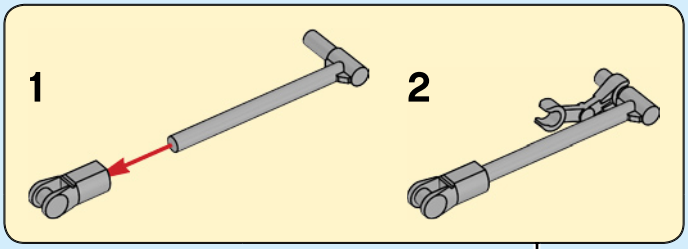

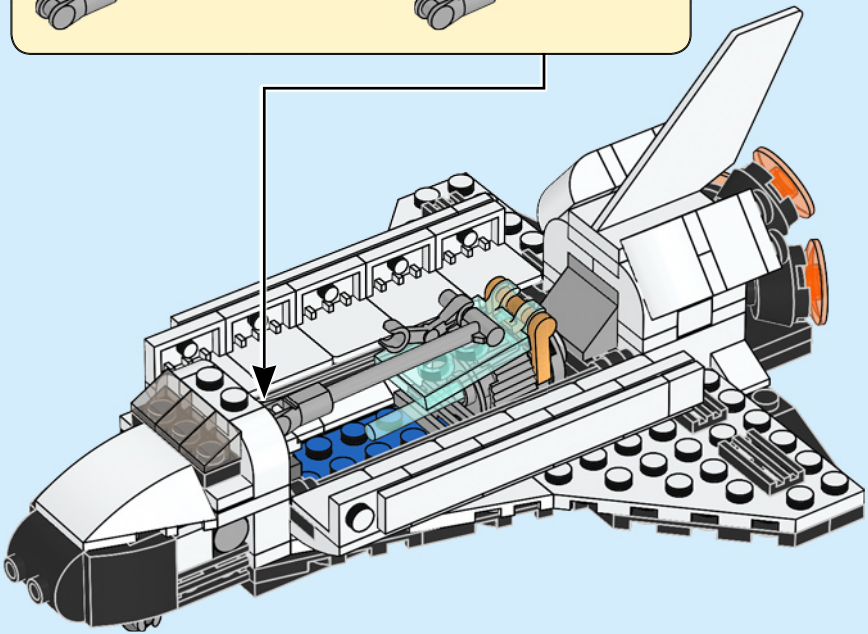

59

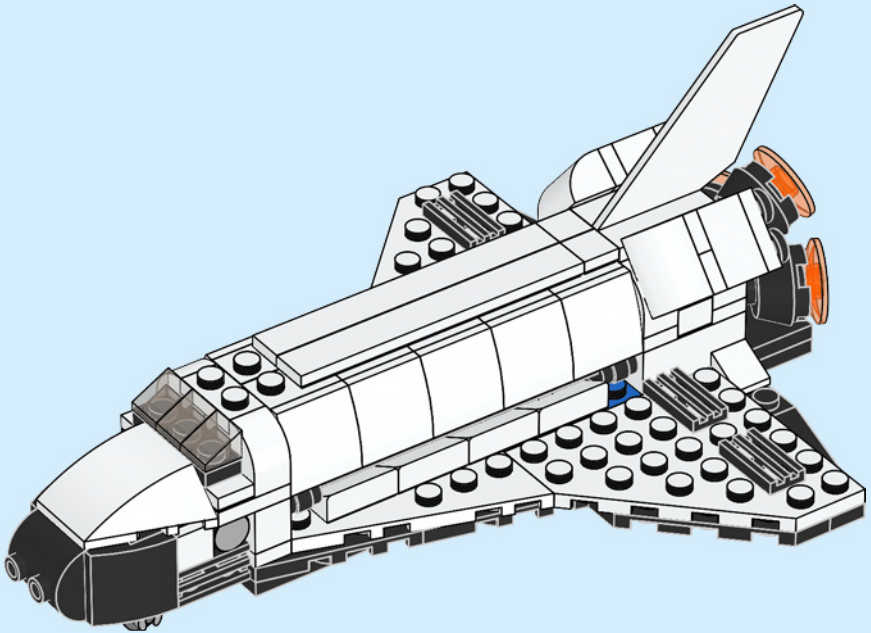

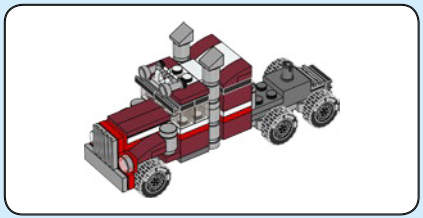

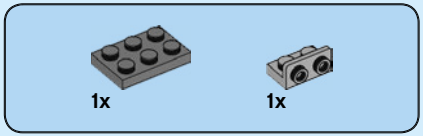

1

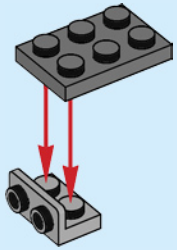

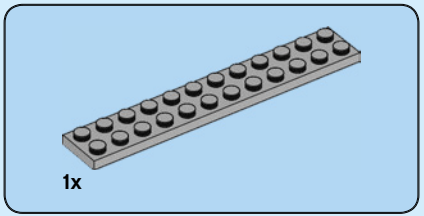

2

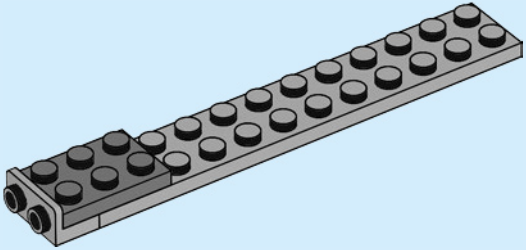



3

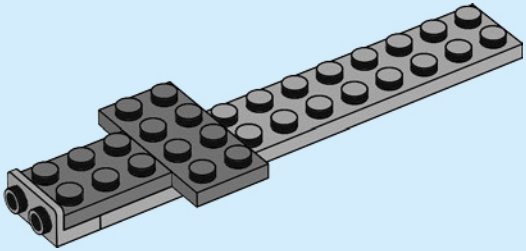



4

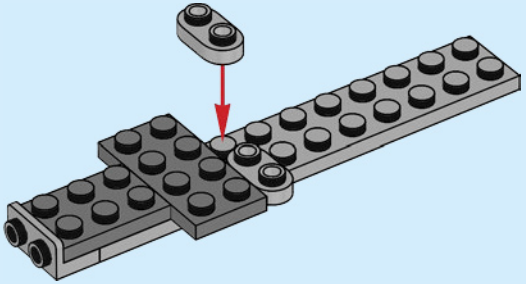



1x

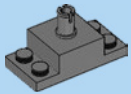

1x

5

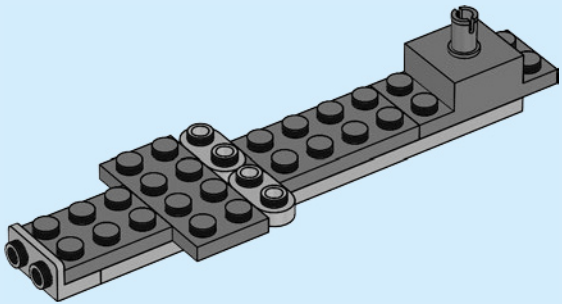

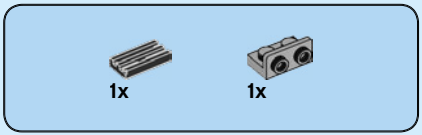

6

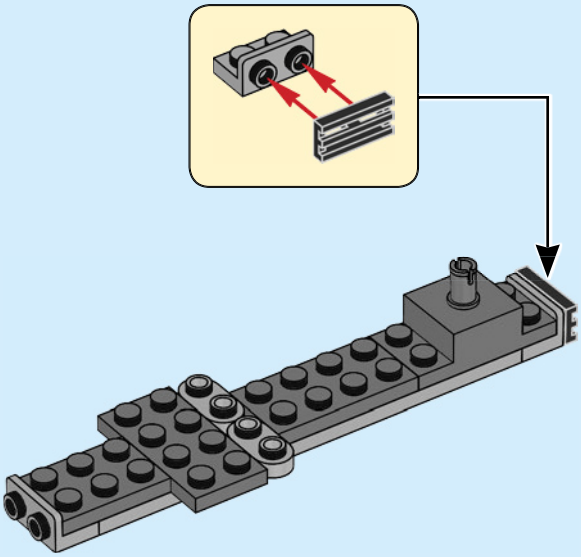

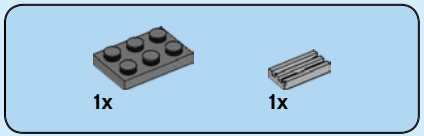

7

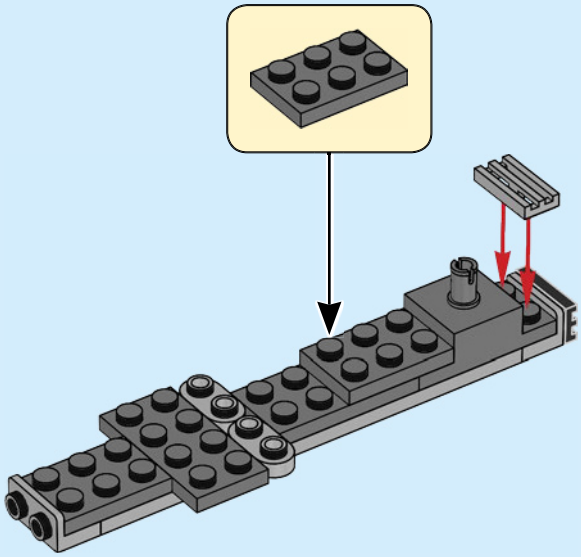

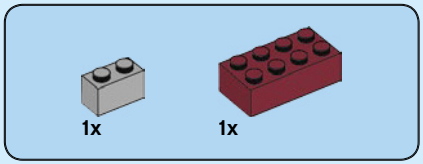

8

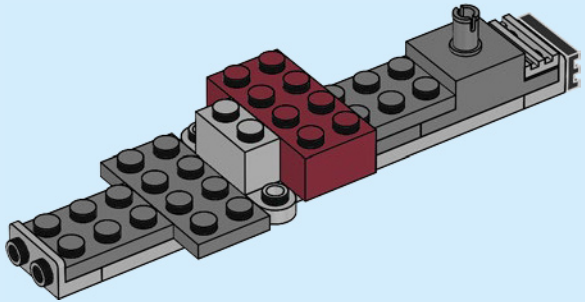

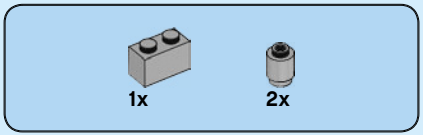

9

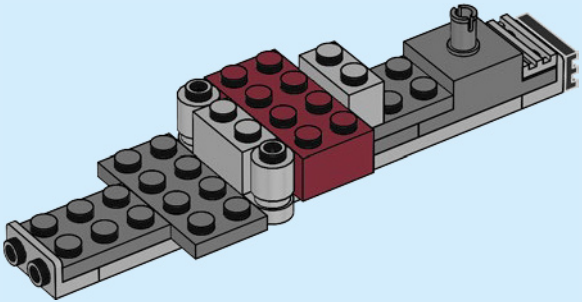

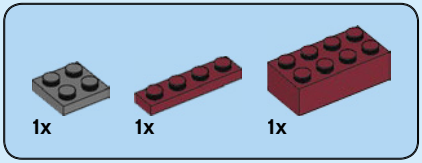

10

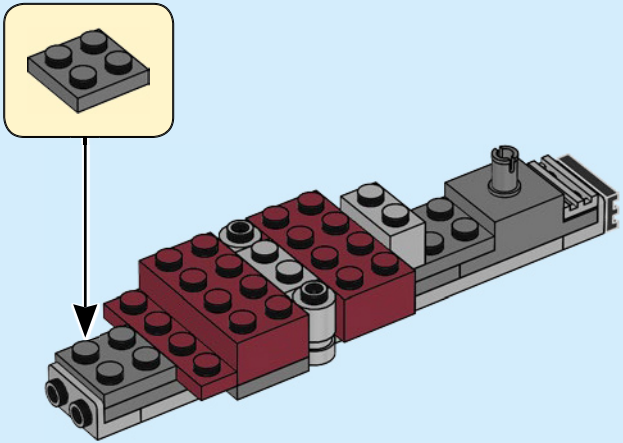

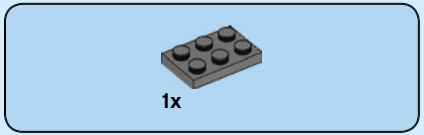

11

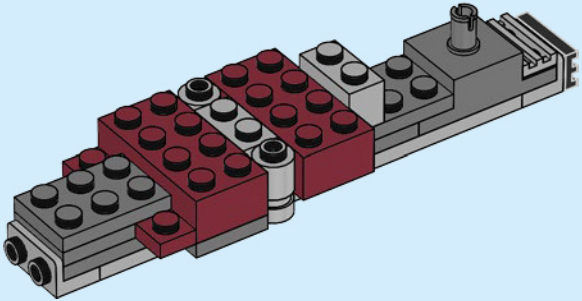

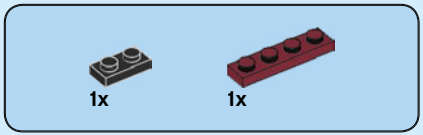

12

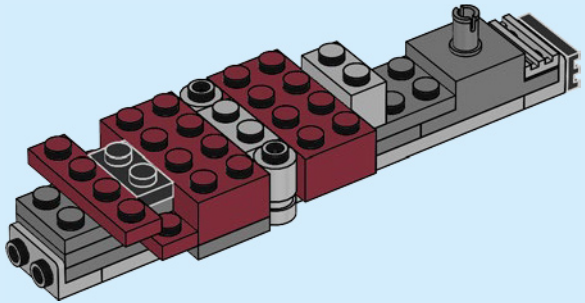

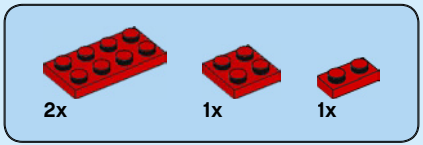

13

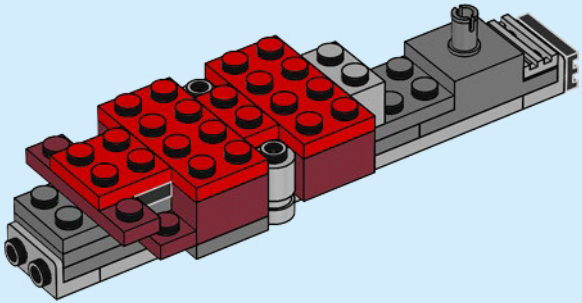

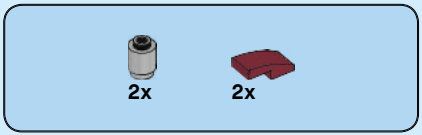

14

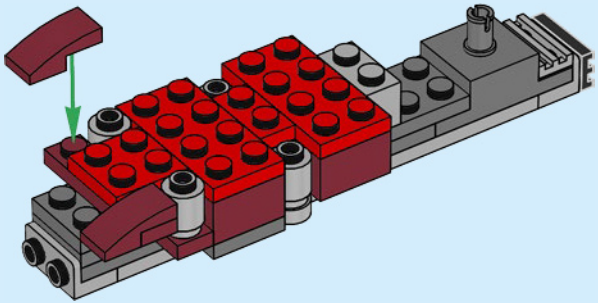

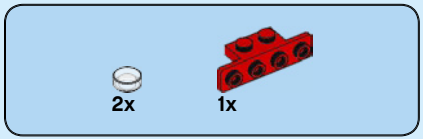

15

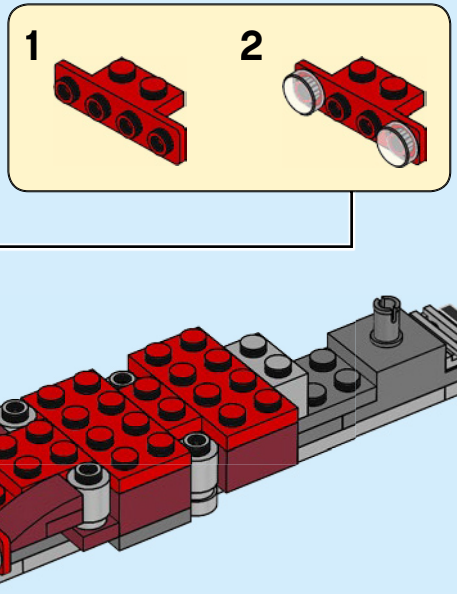

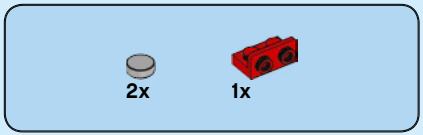

16

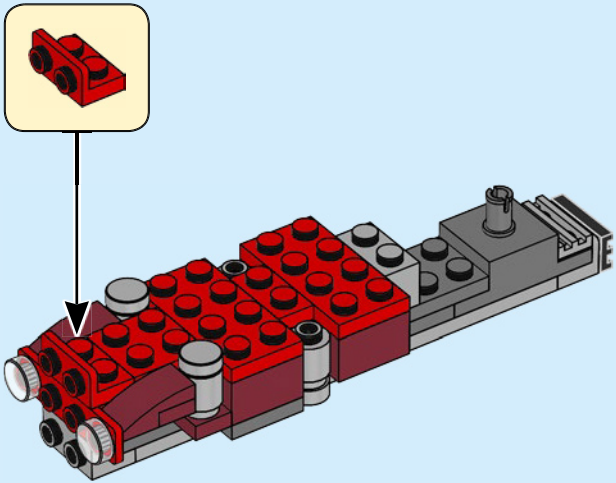

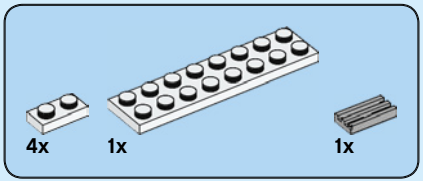

17

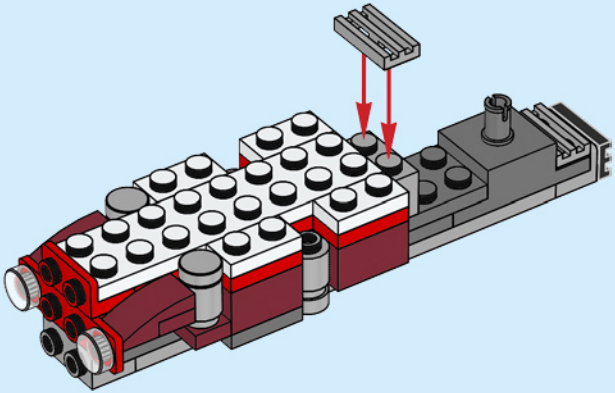

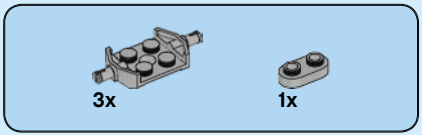

18

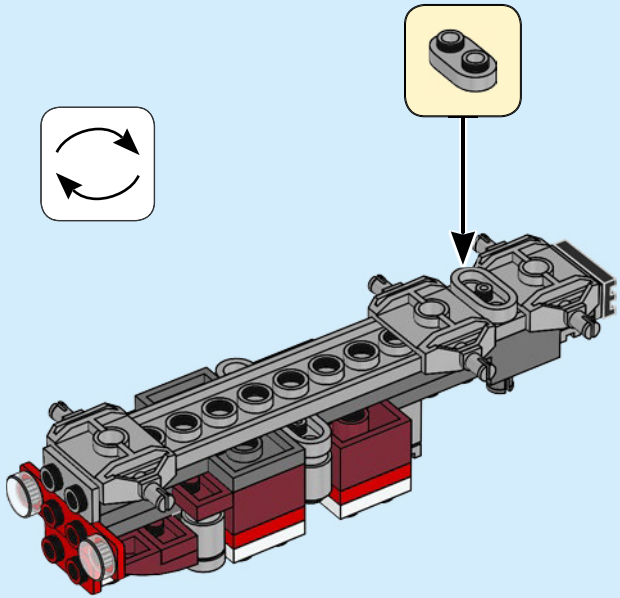

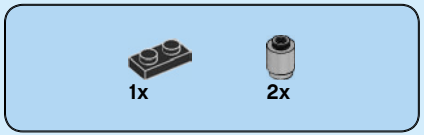

19

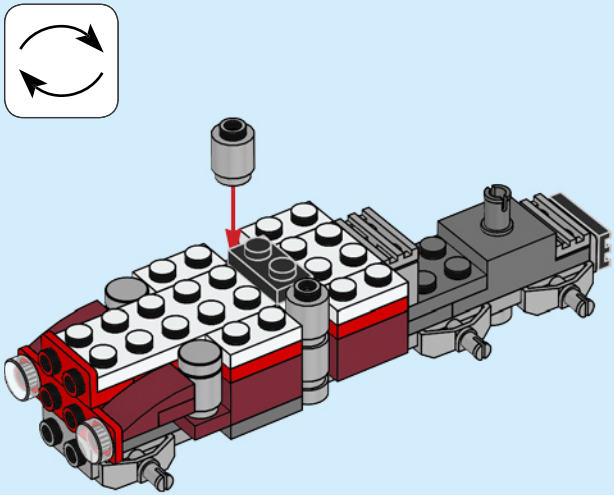

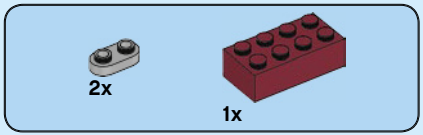

20

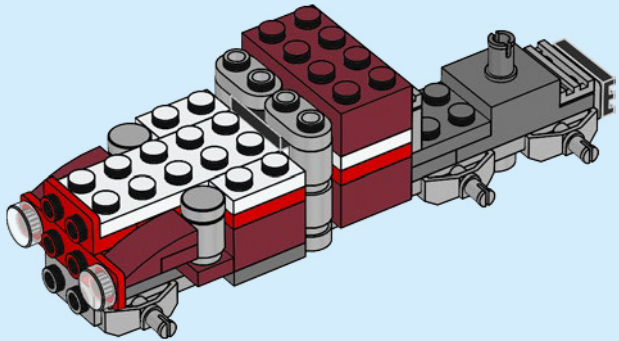

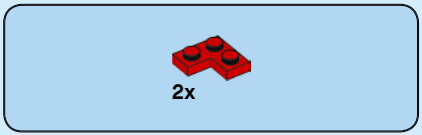

21

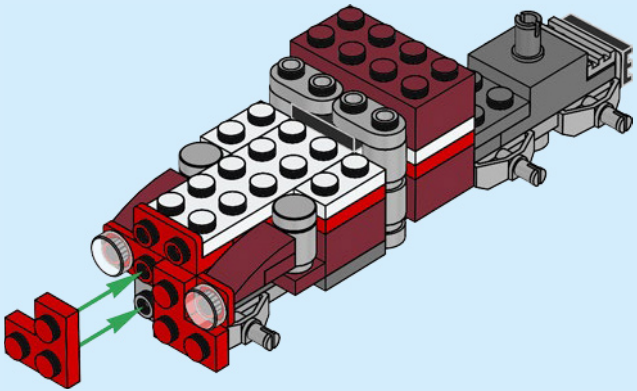

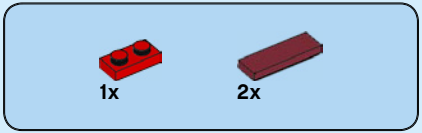

22

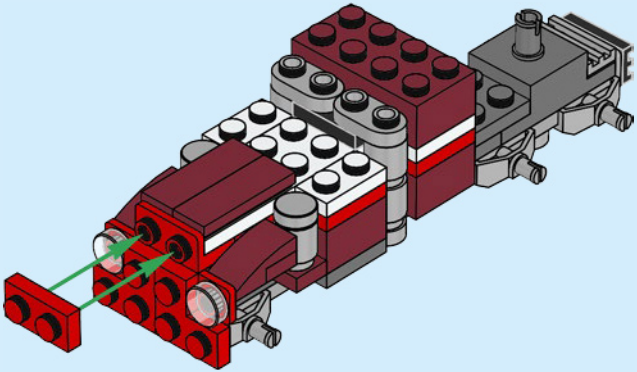



23

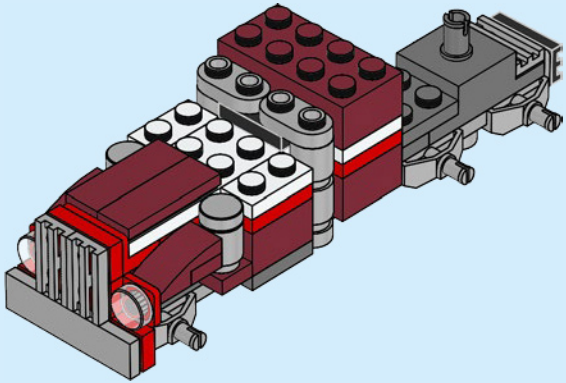

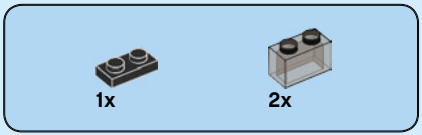

24

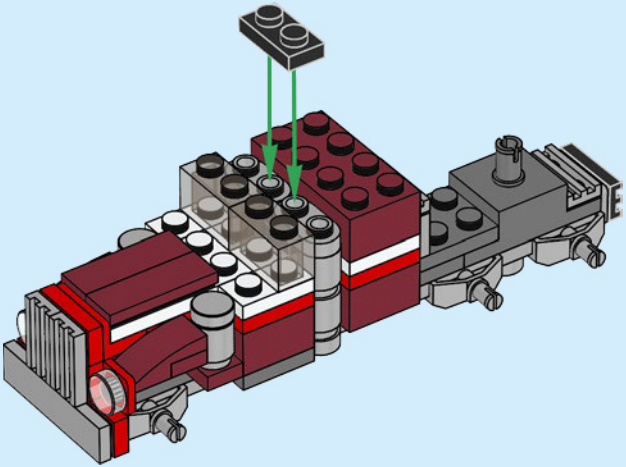

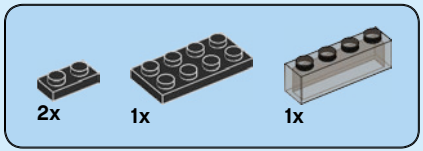

25

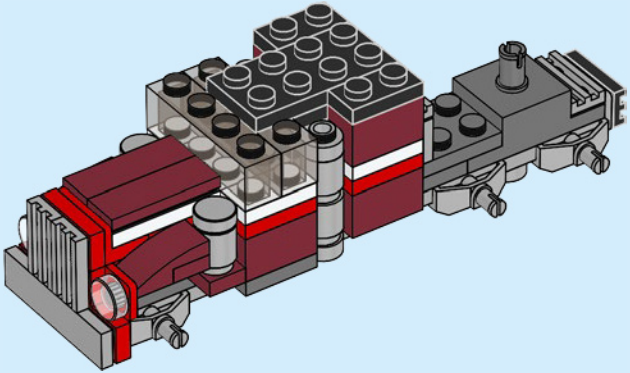



26

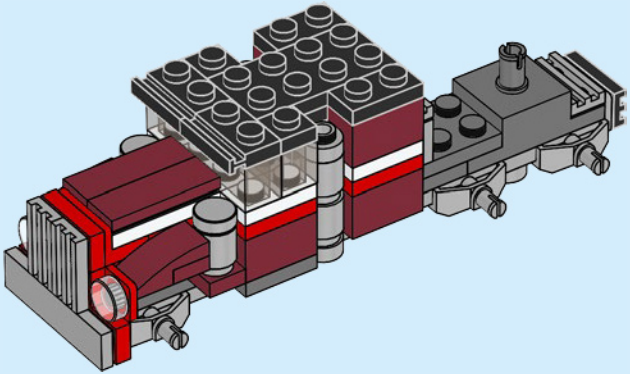

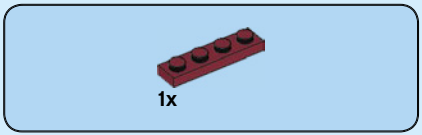

27

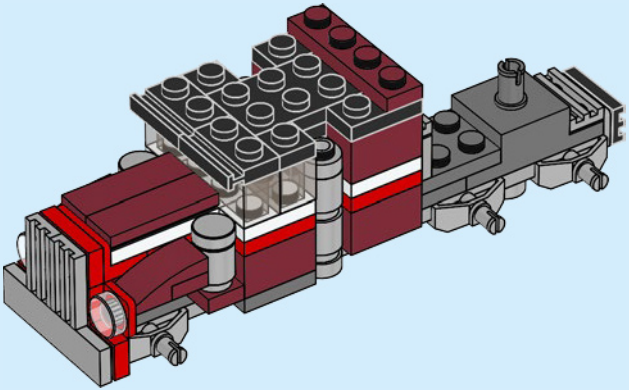

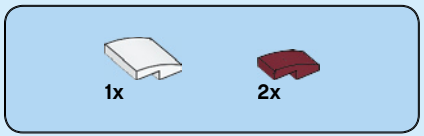

28

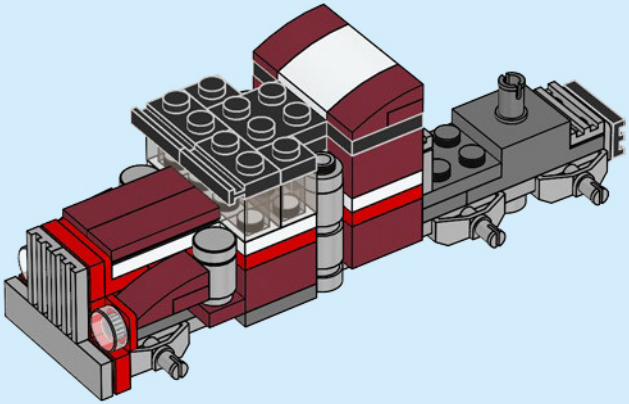


1x


2x

29

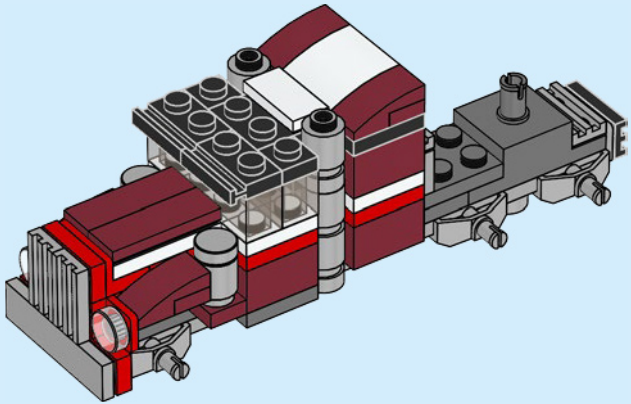


2x


2x

30

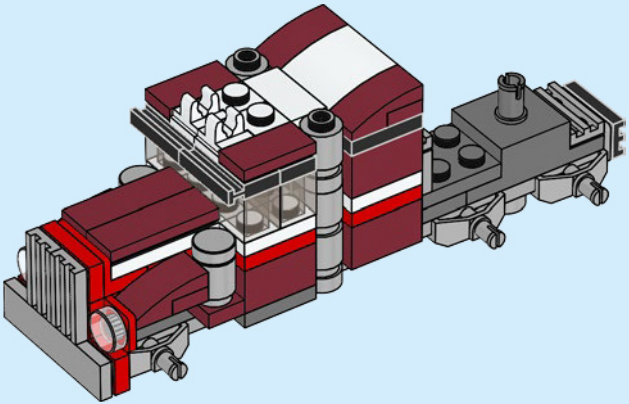


2x

31

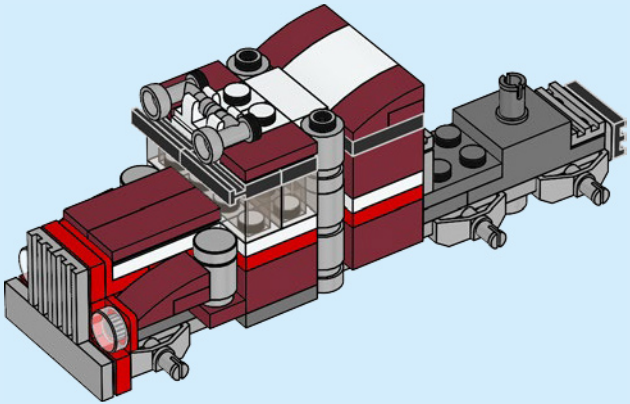

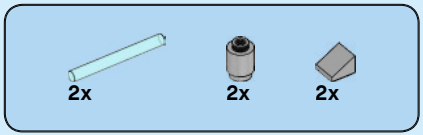

32

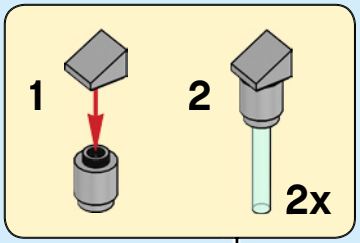

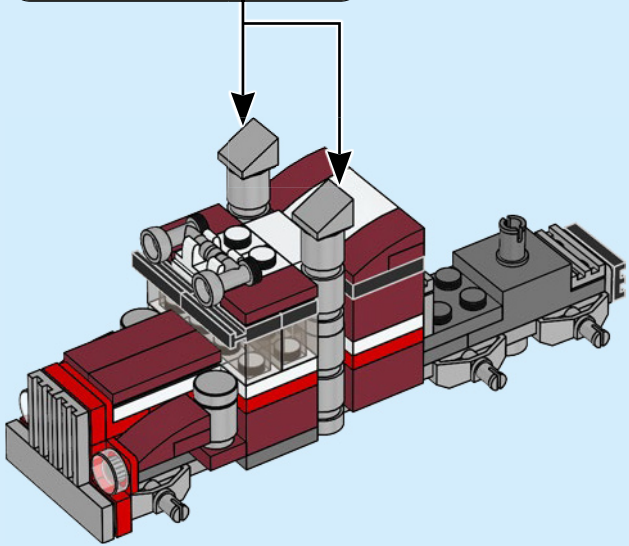

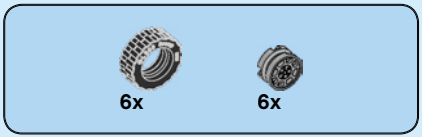

33

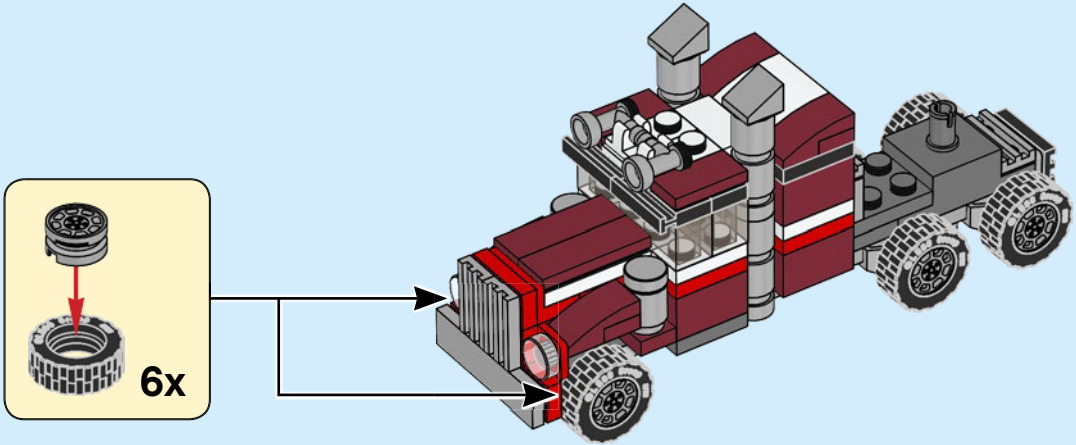

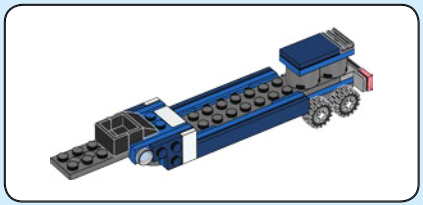

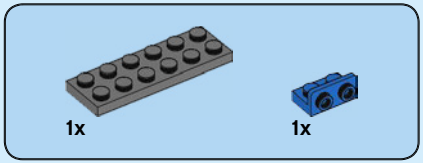

34

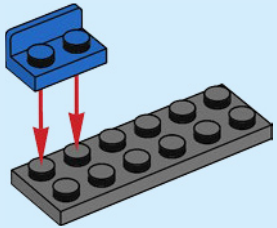

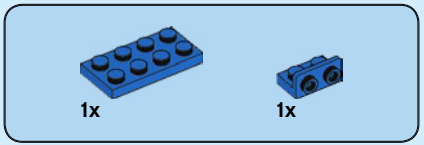

35

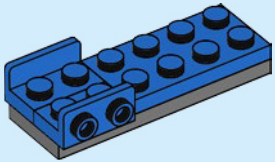

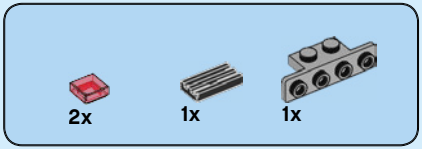

36

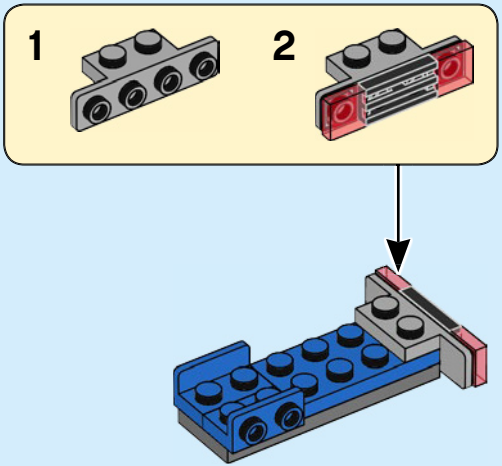

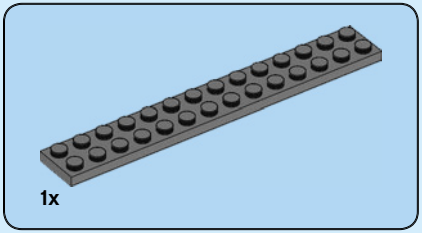

37

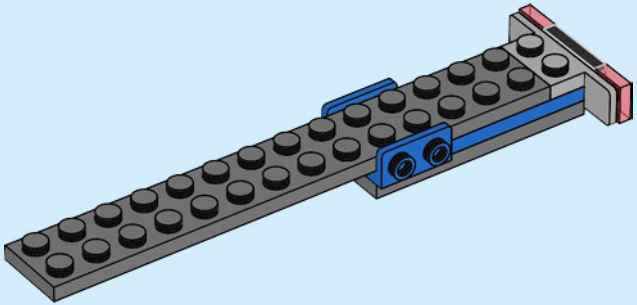



38



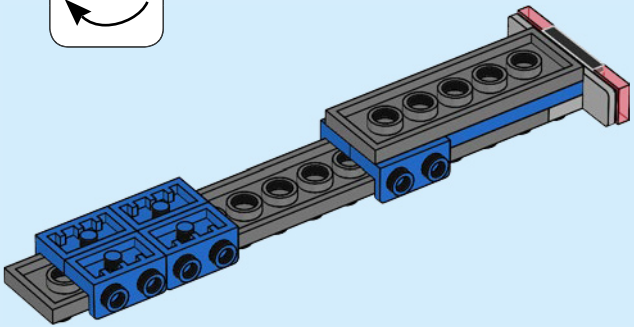



39

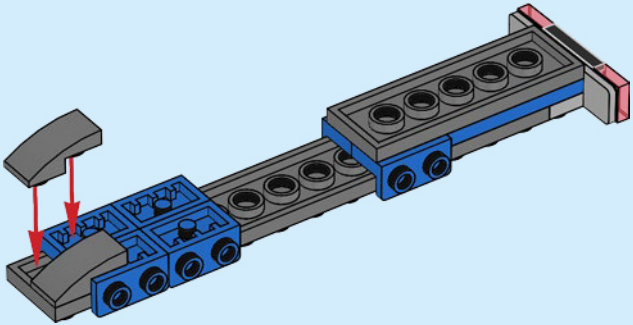

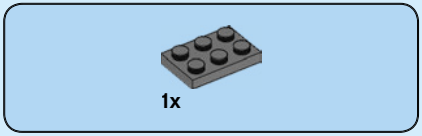

40

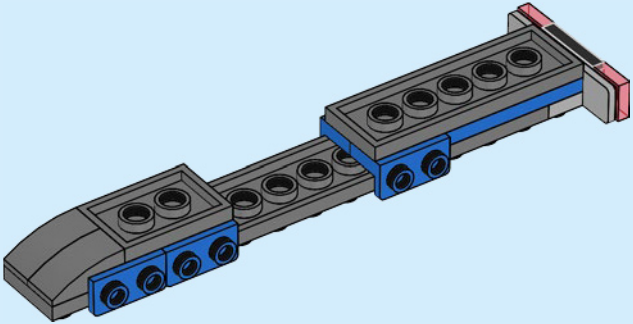

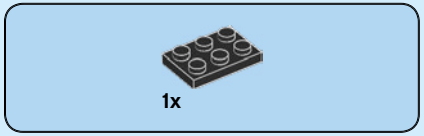

41

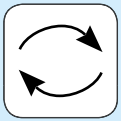

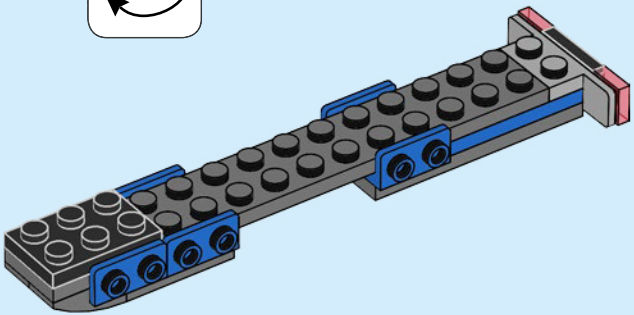

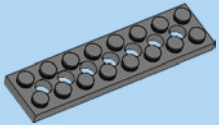

1x

42

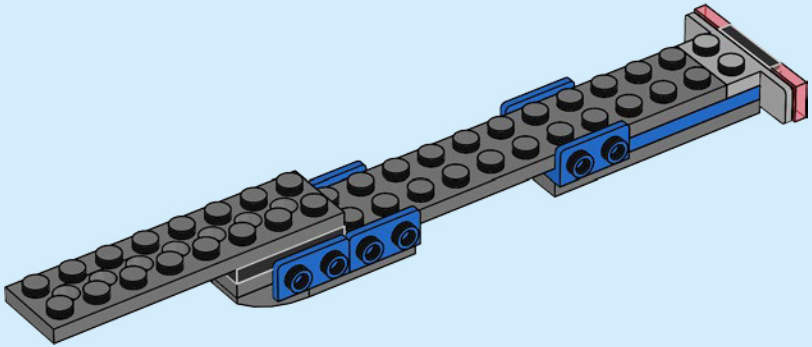



43

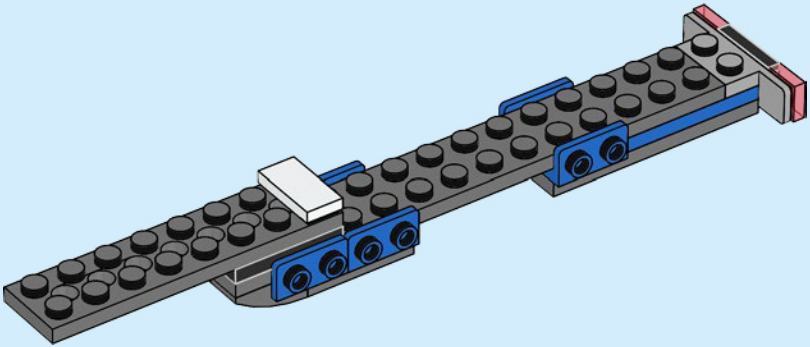

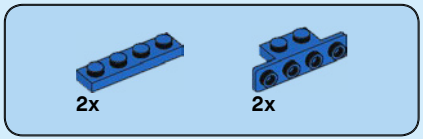

44

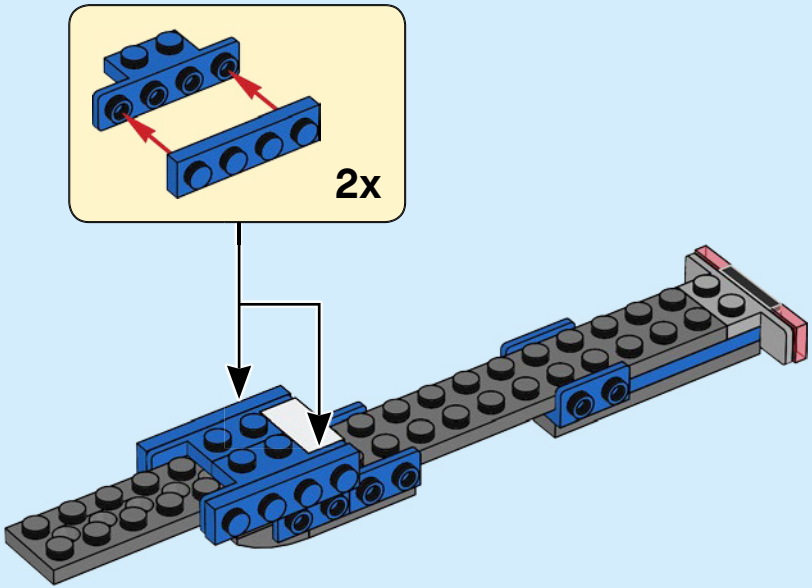



45

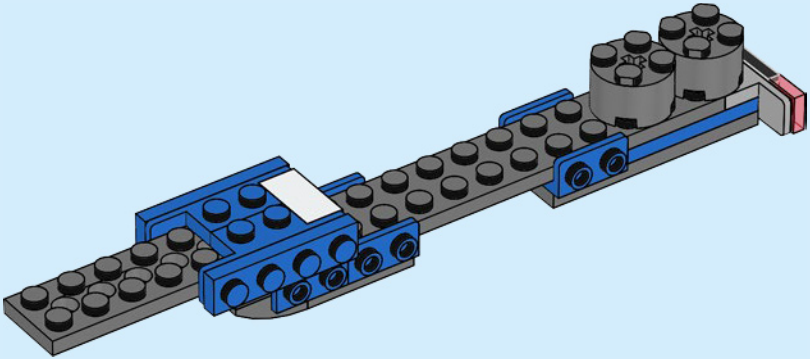



1x

46

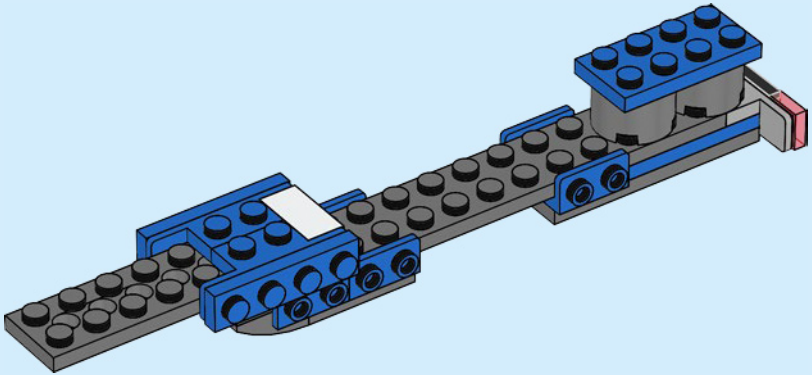

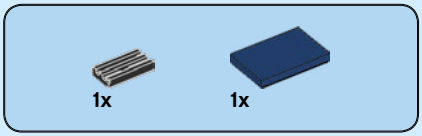

47

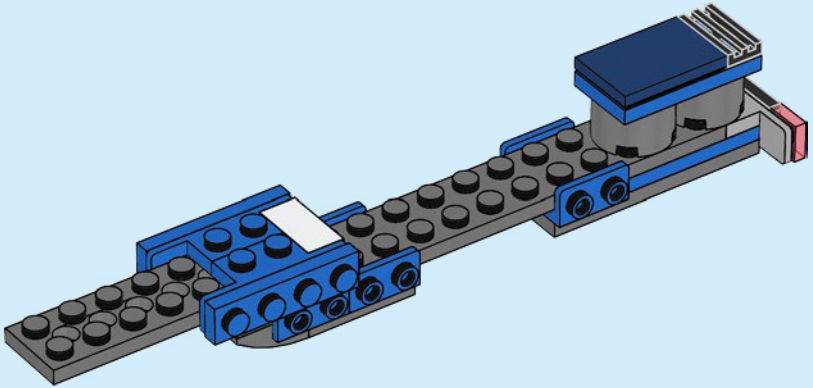

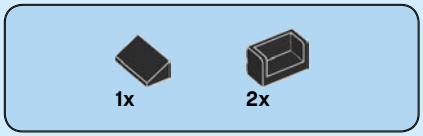

48

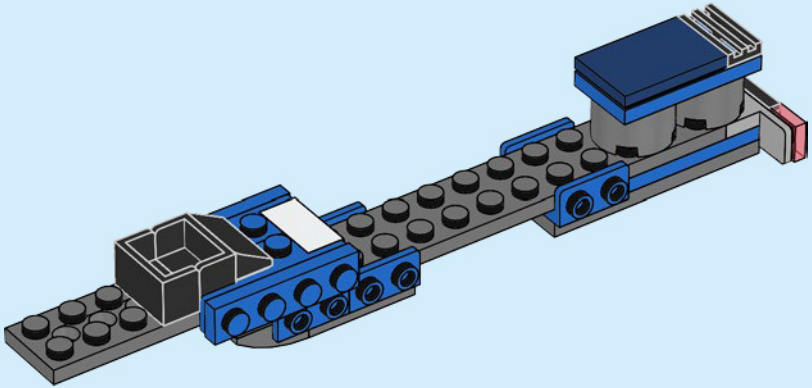

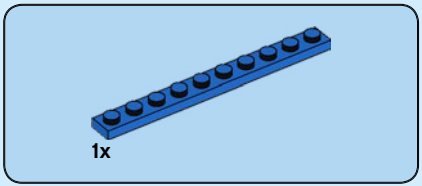

49

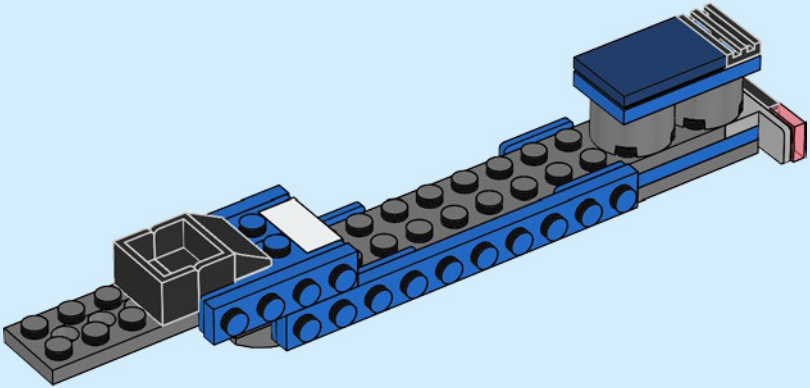

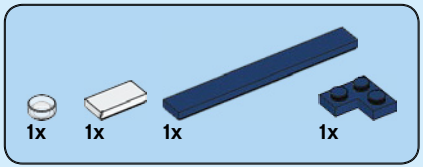

50

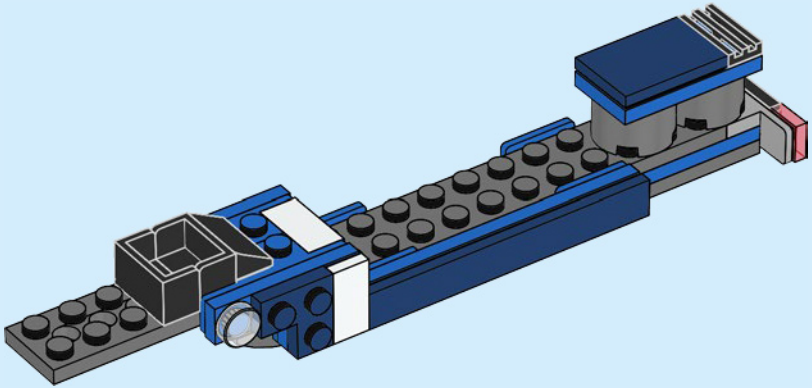

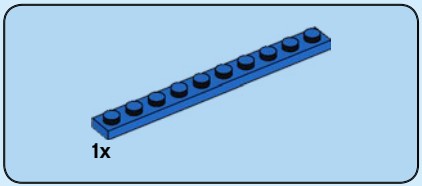

51

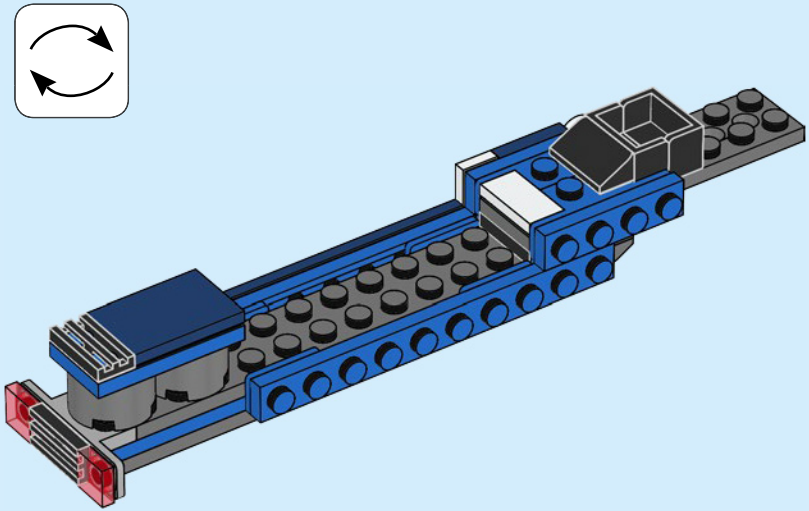

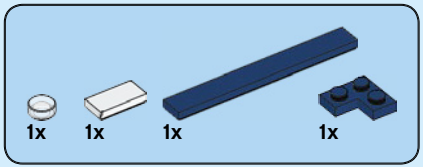

52

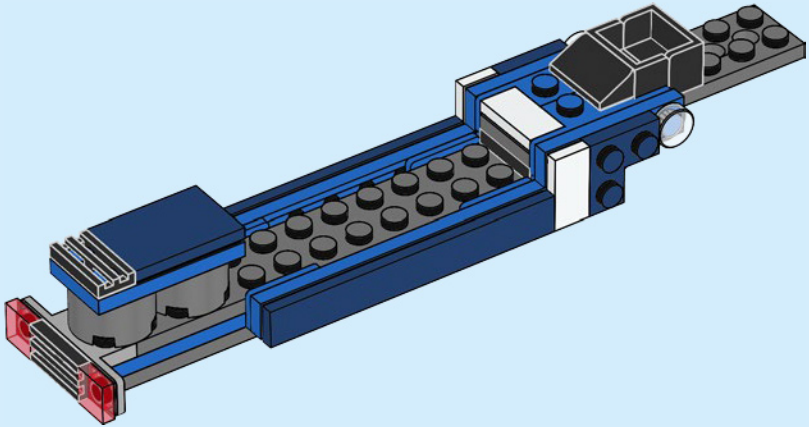



2x

53

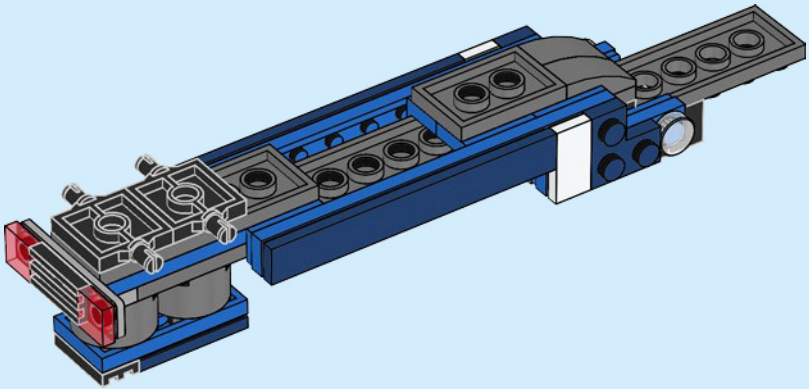

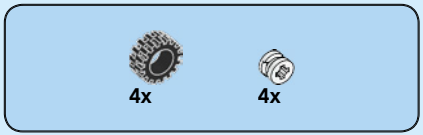

54

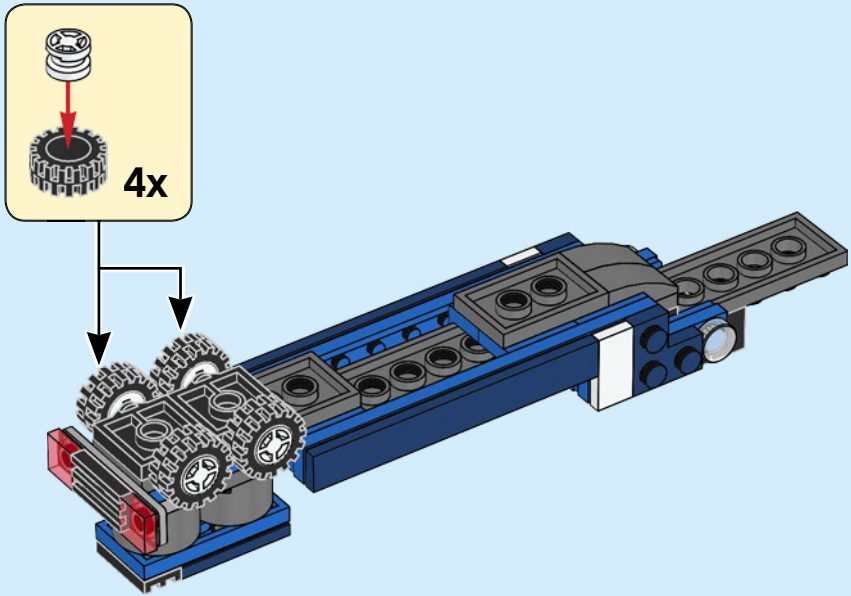

55

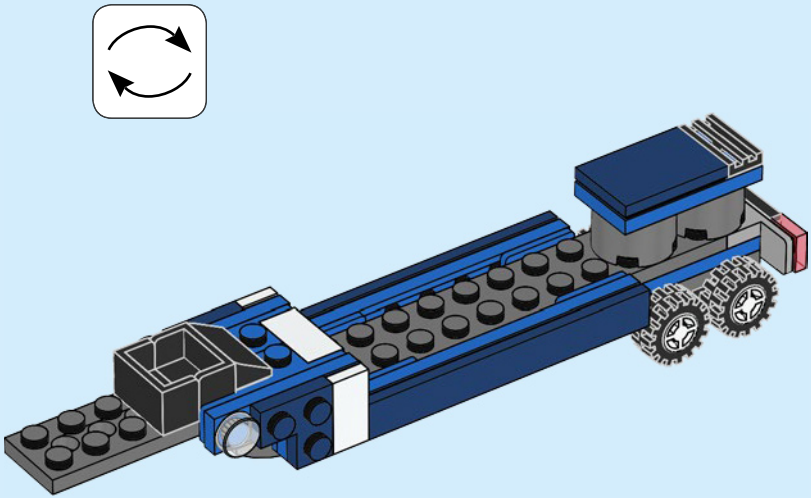

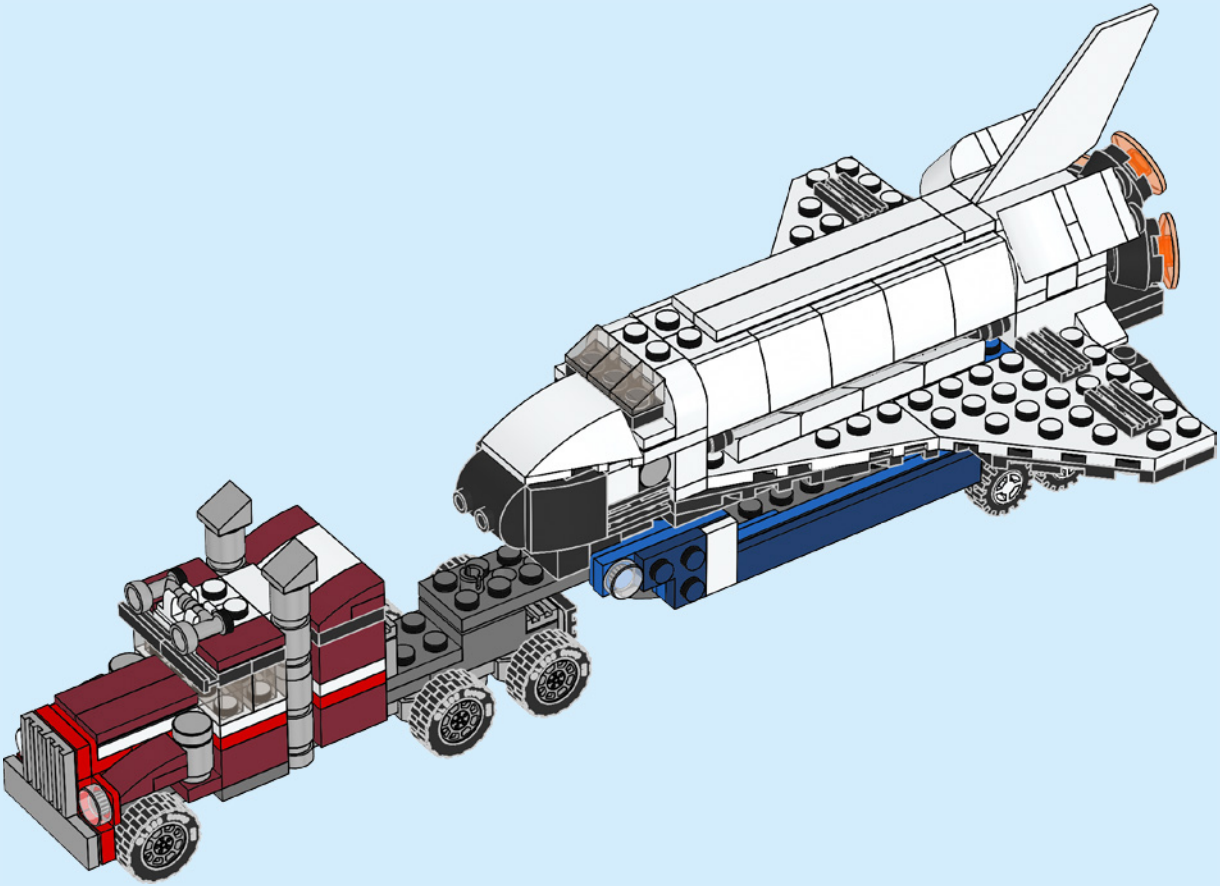

1



2

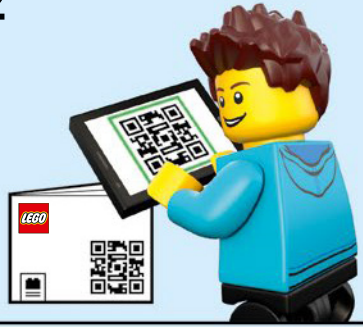

3

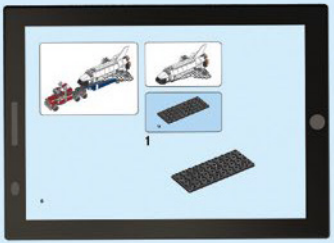

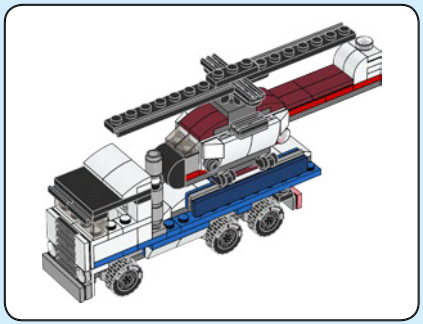

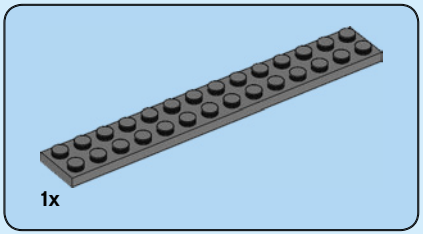

1

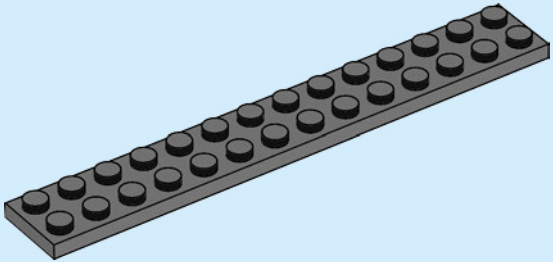

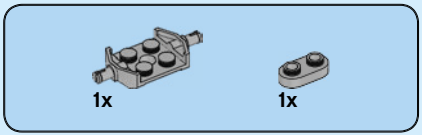

2

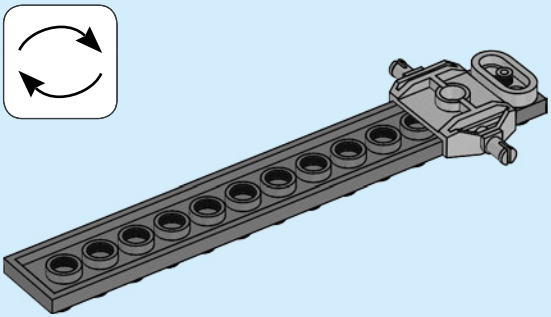

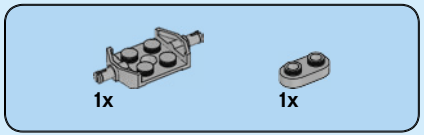

3

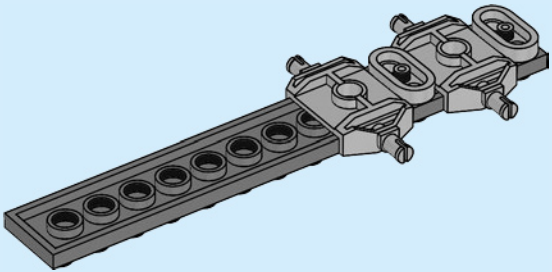


1x


1x

4

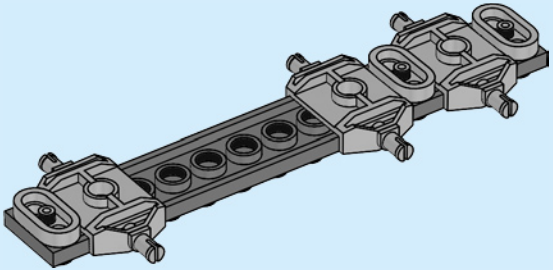

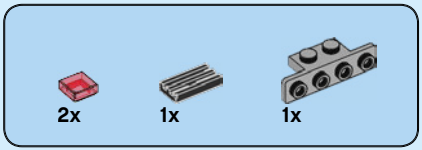

5

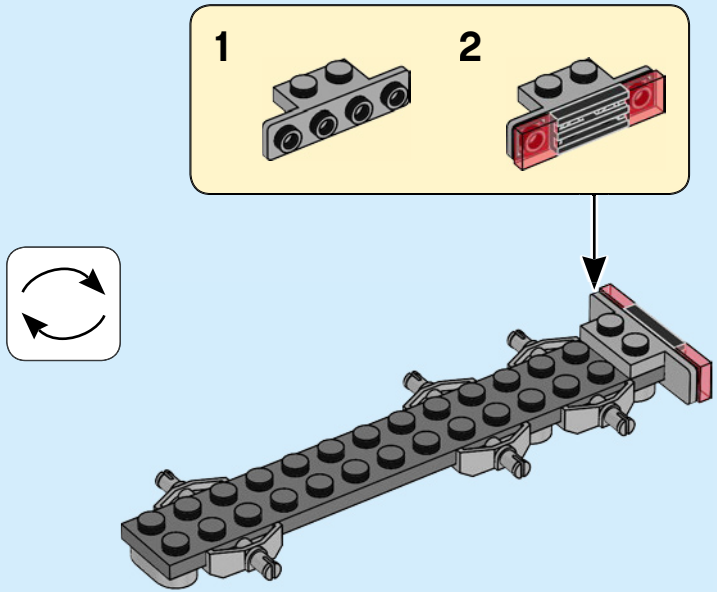

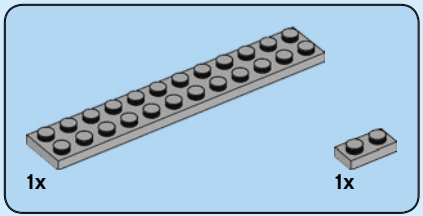

6

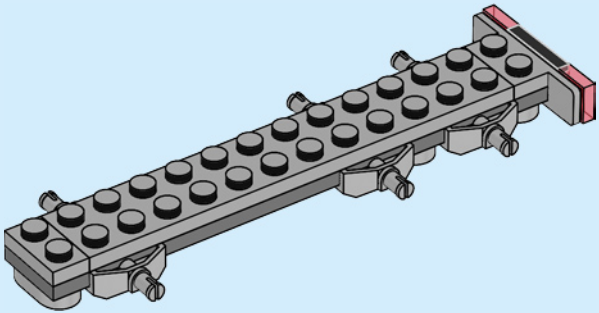

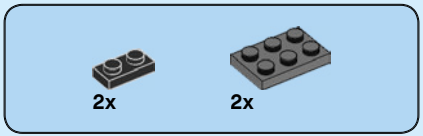

7

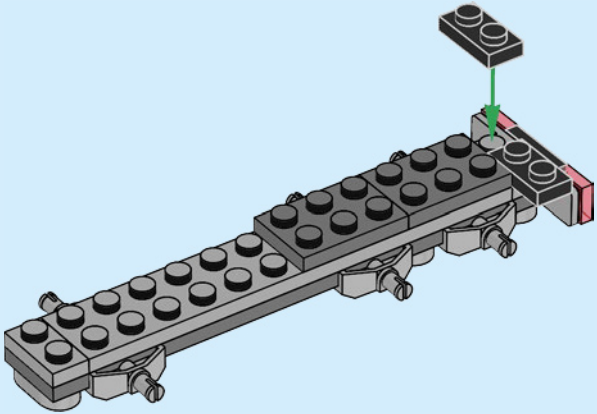

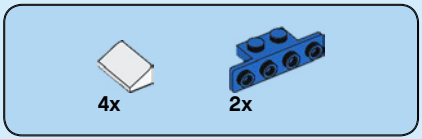

8

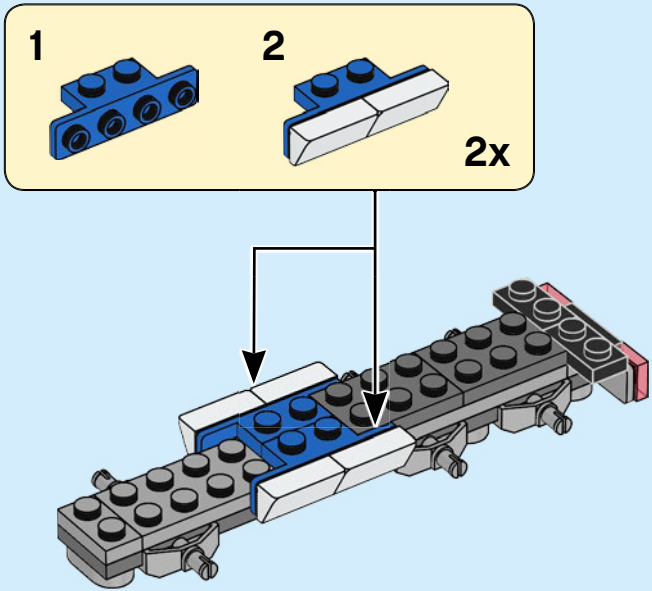



9

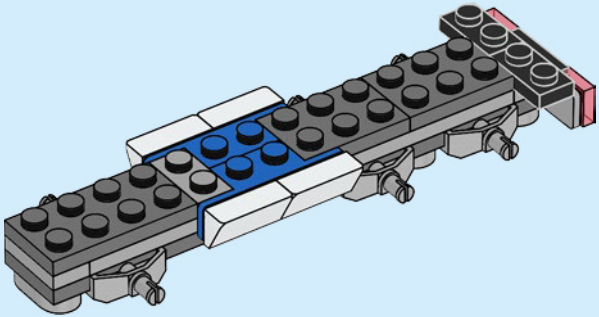

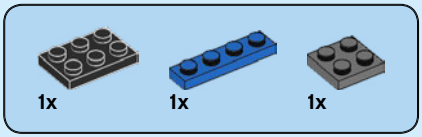

10

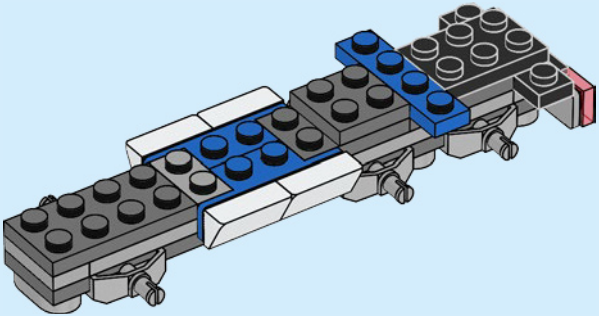

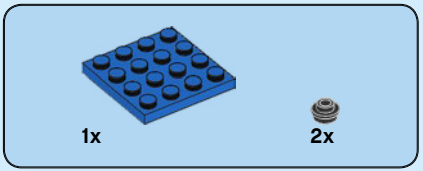

11

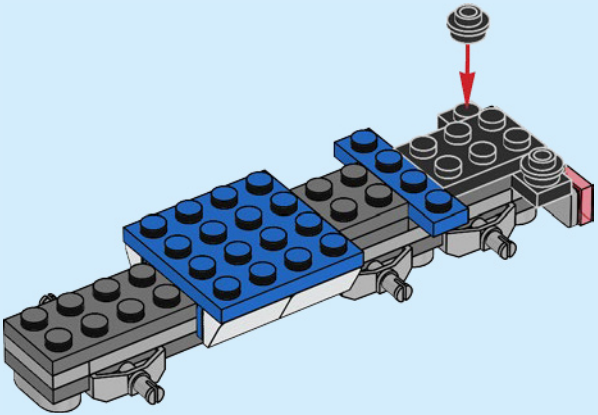

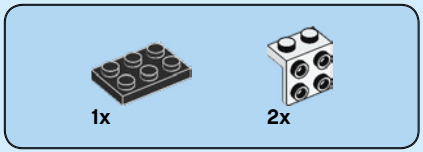

12

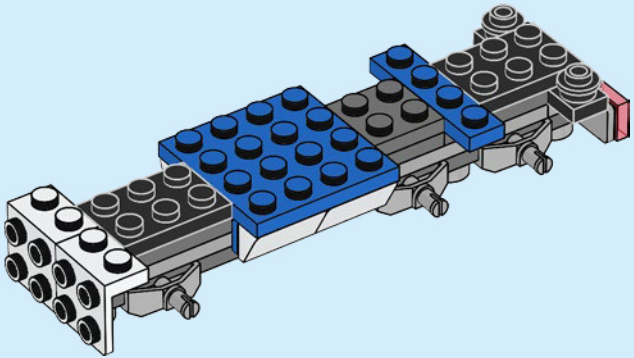

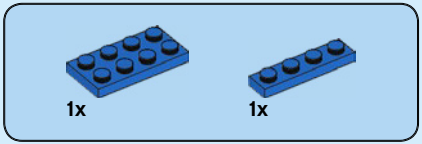

13

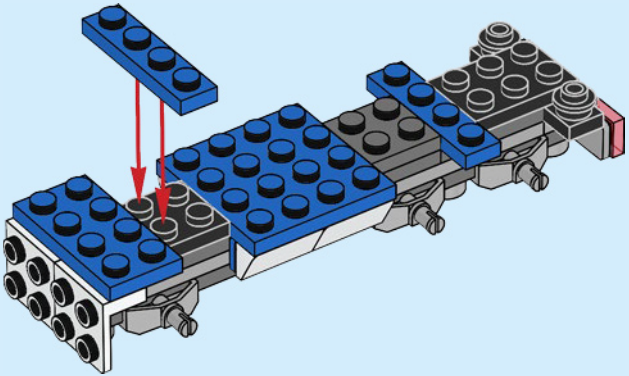

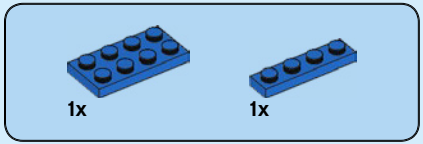

14

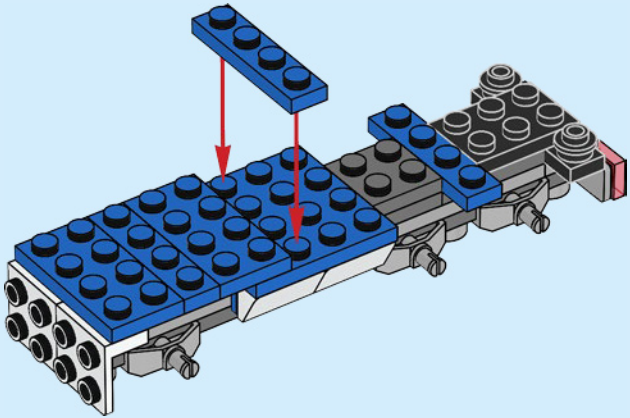

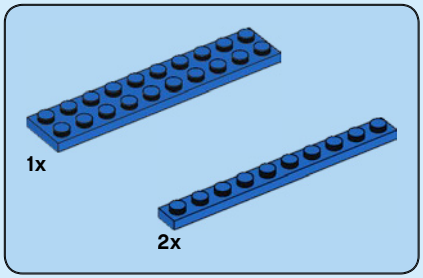

15

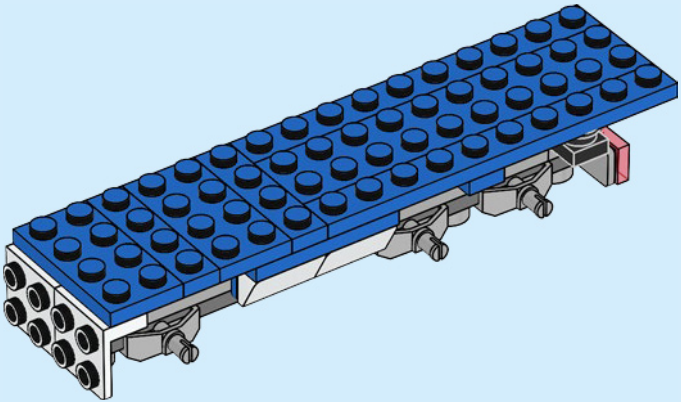

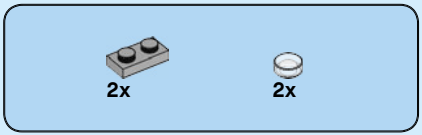

16

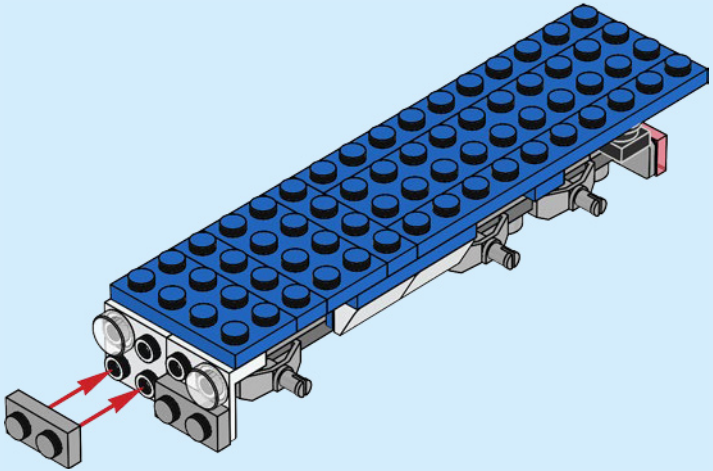

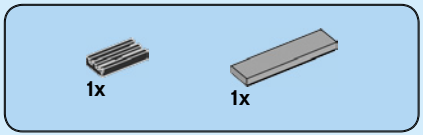

17

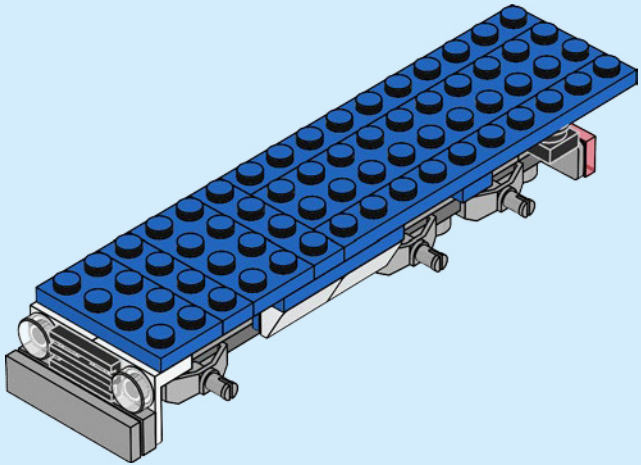

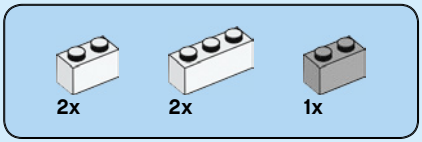

18

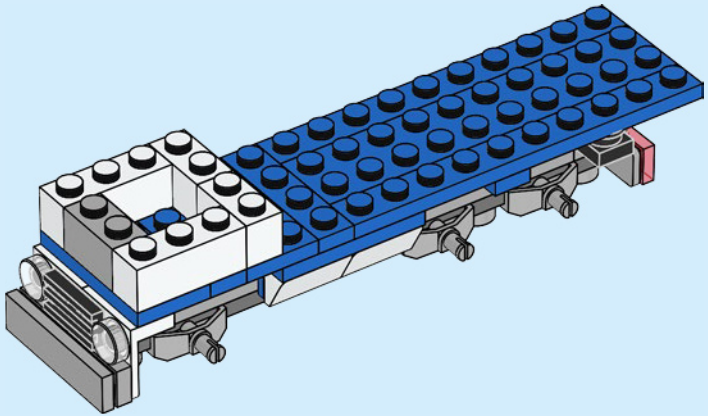



2x

19

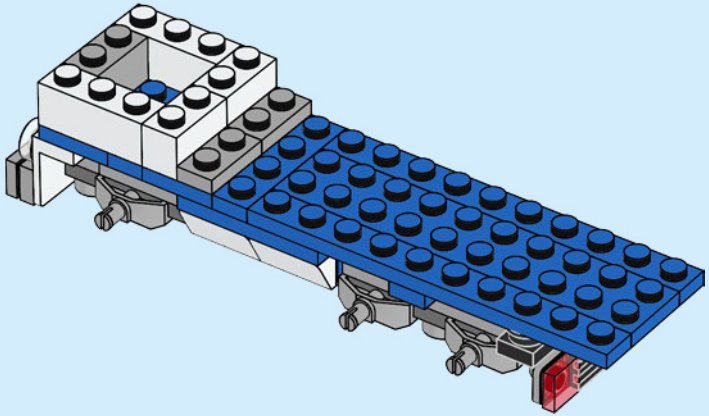

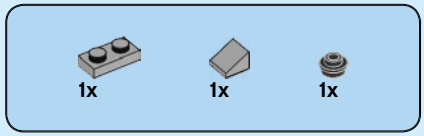

20

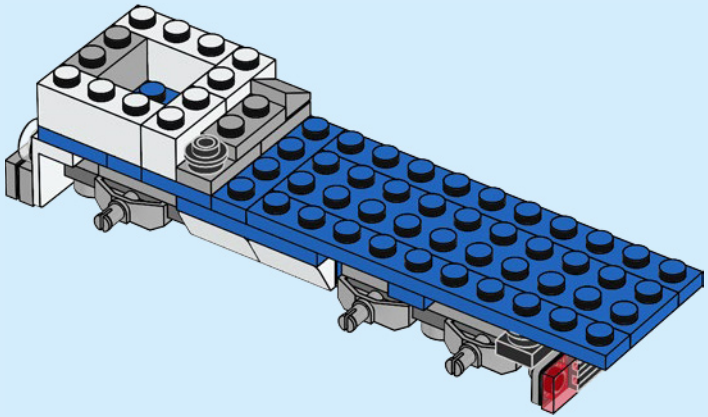

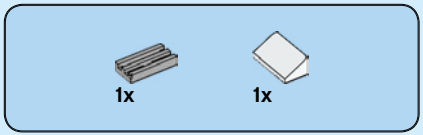

21

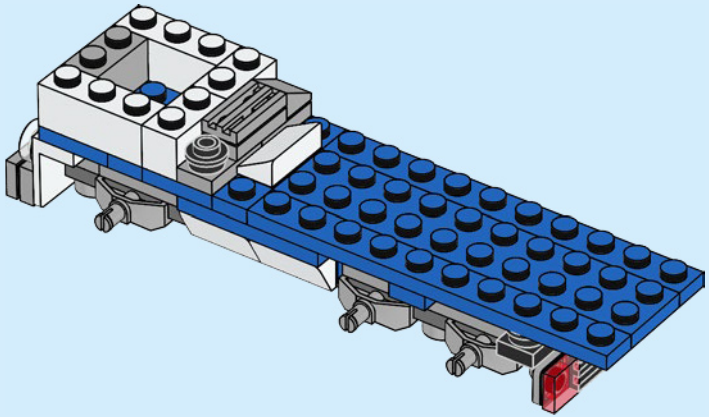

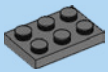

2x

22

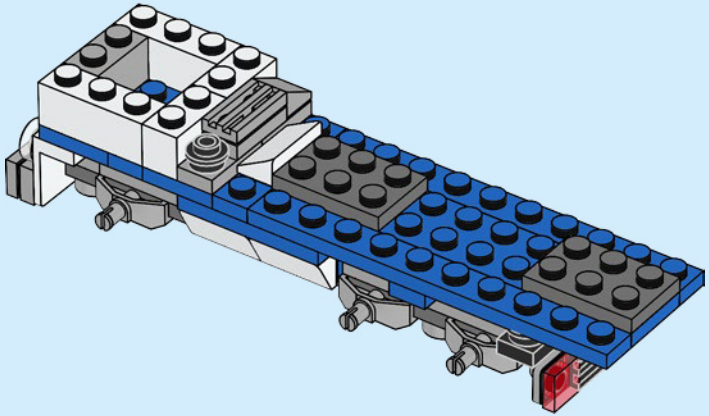



4x

23

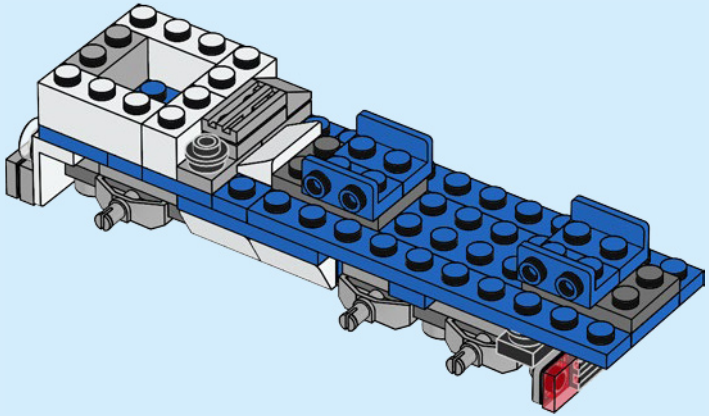

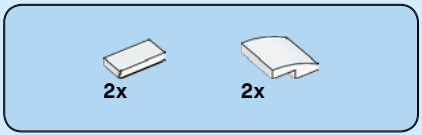

24

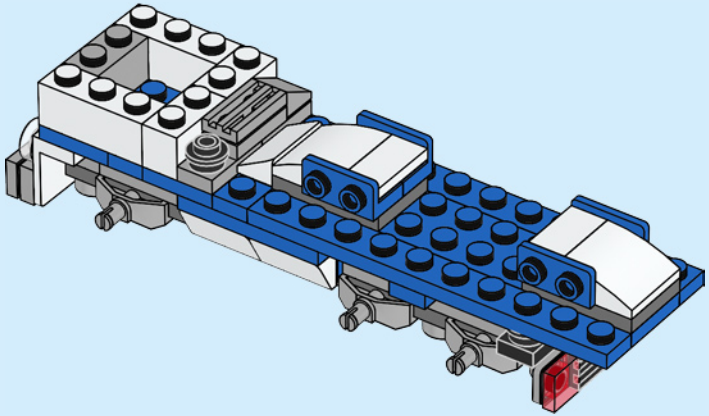

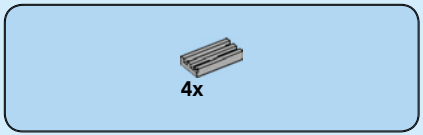

25

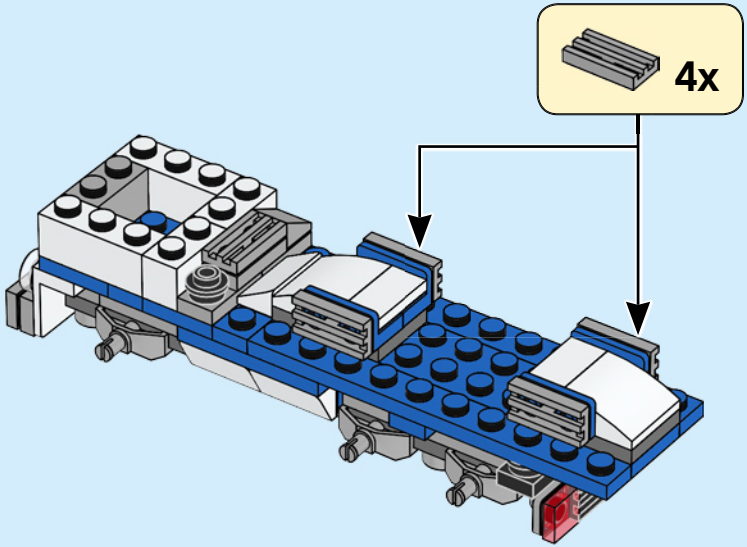



26

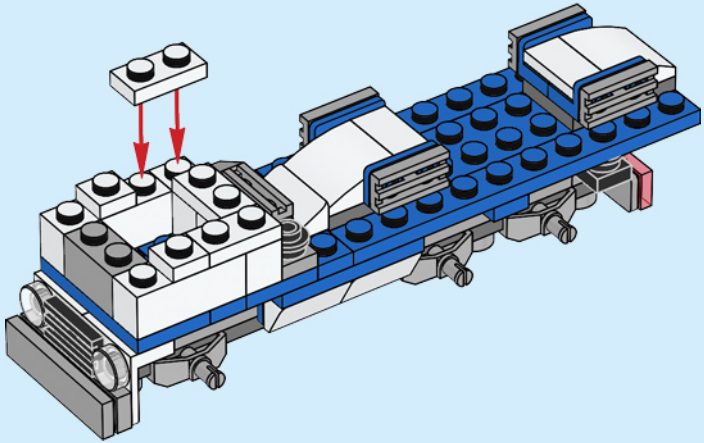

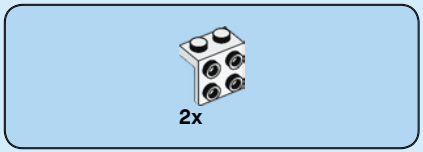

27

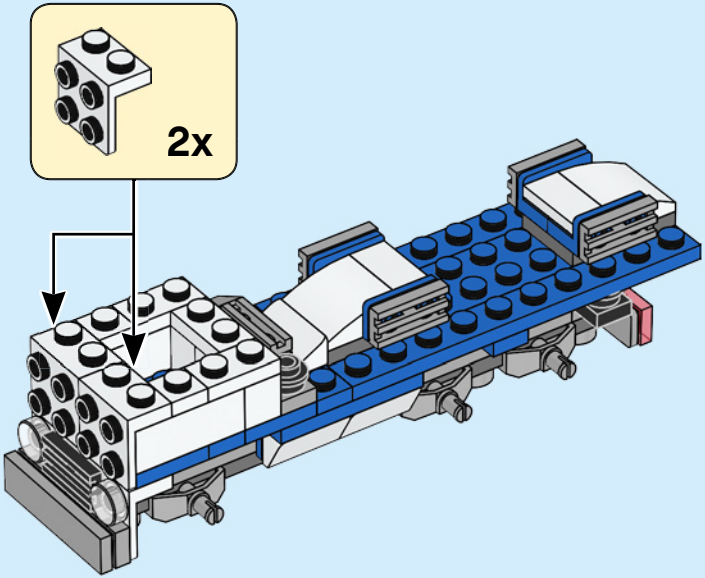

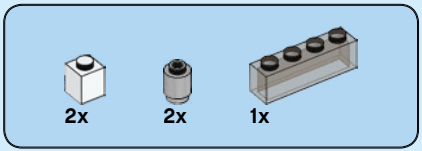

28

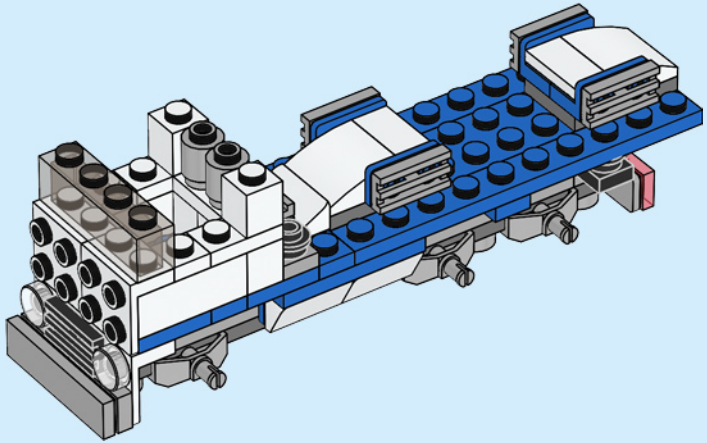



29

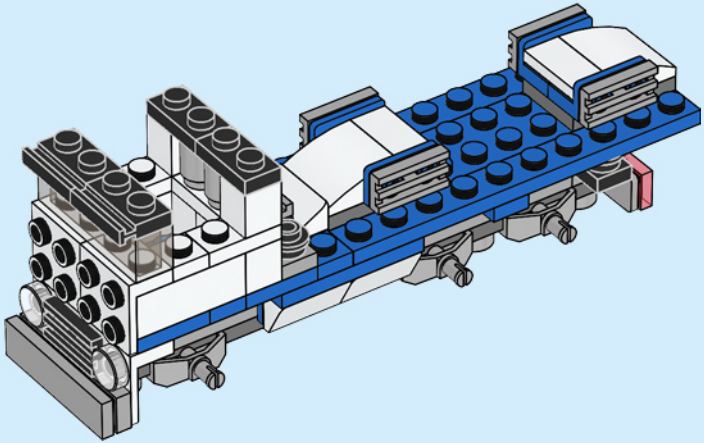

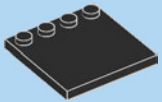

1x

30

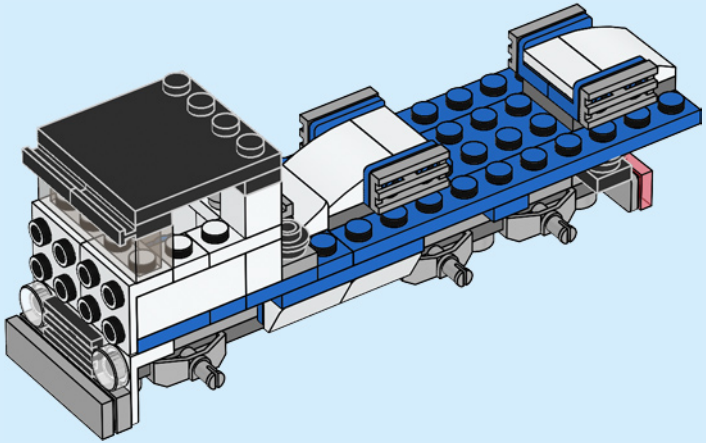

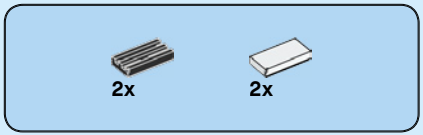

31

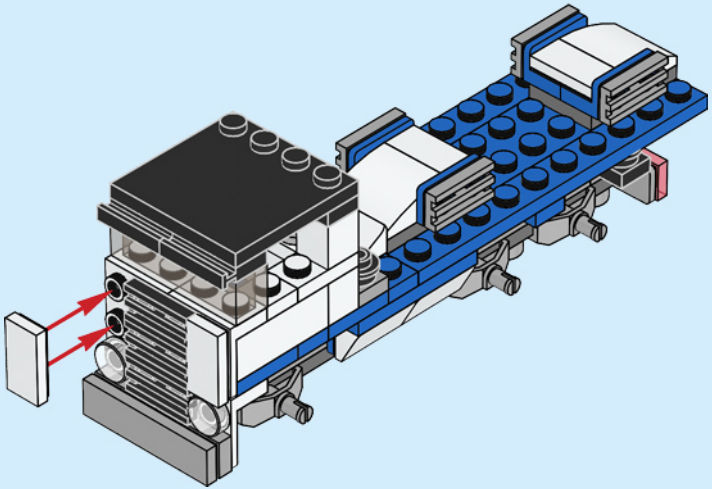

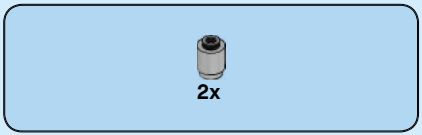

32

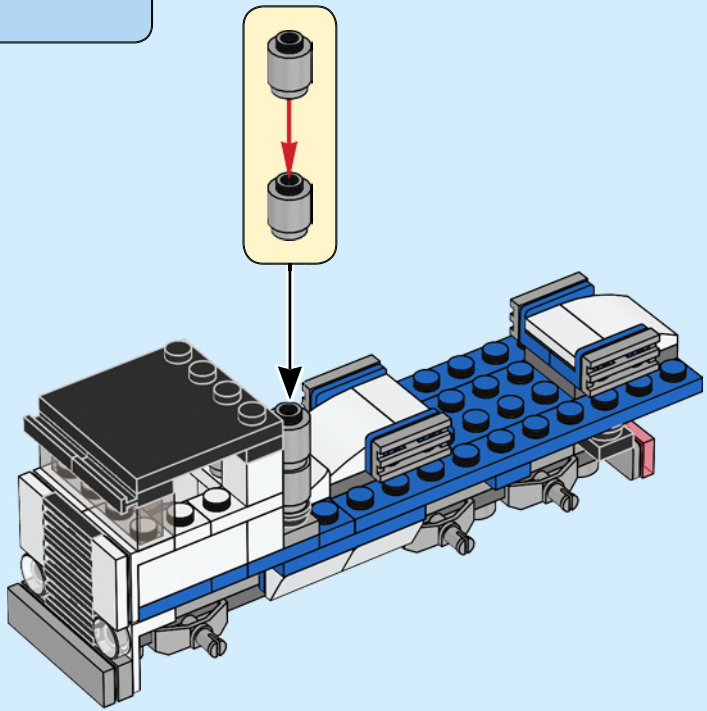



33

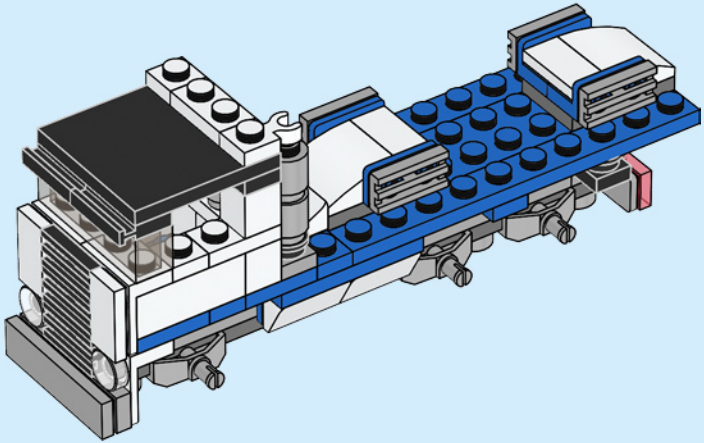



34

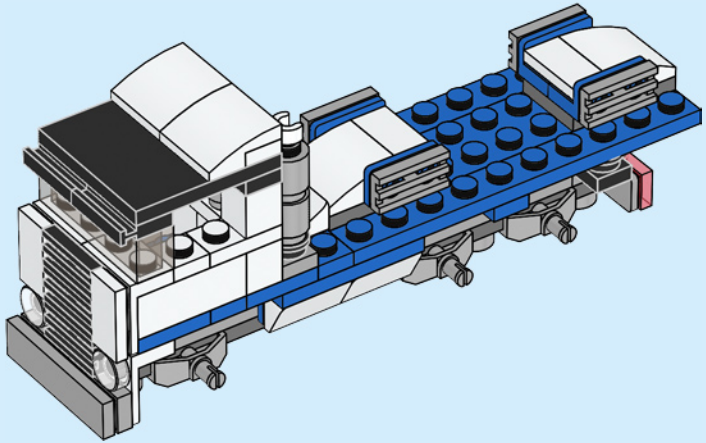

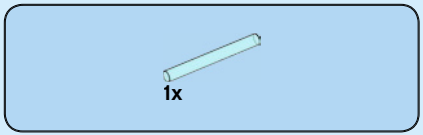

35

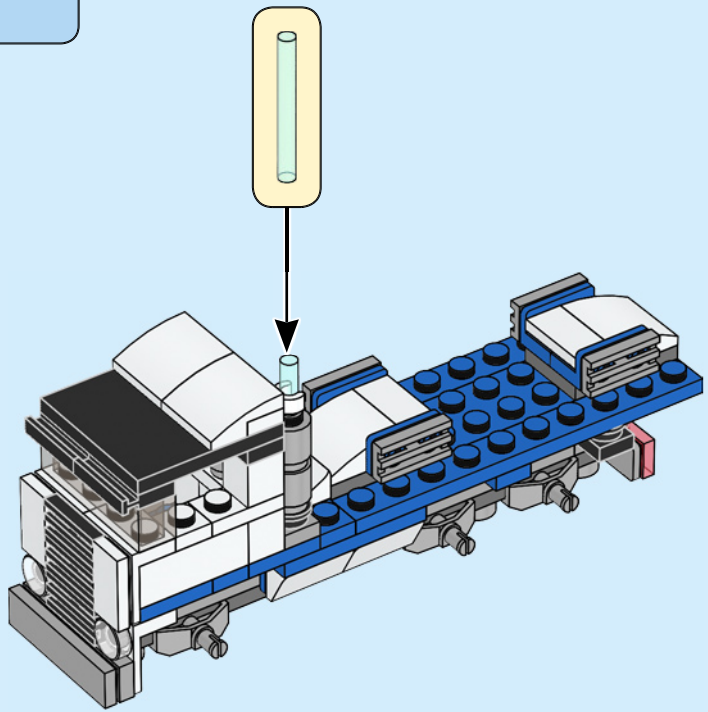

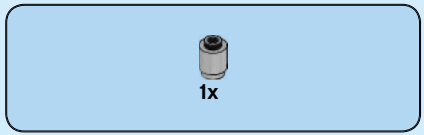

36

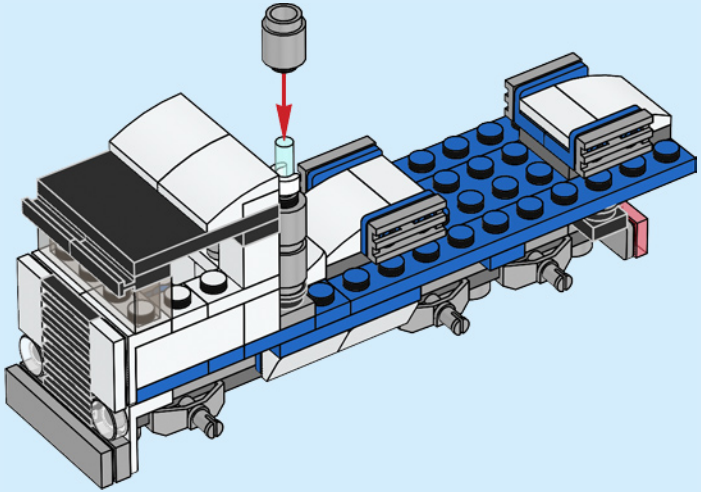

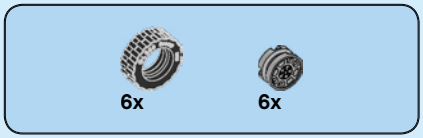

37

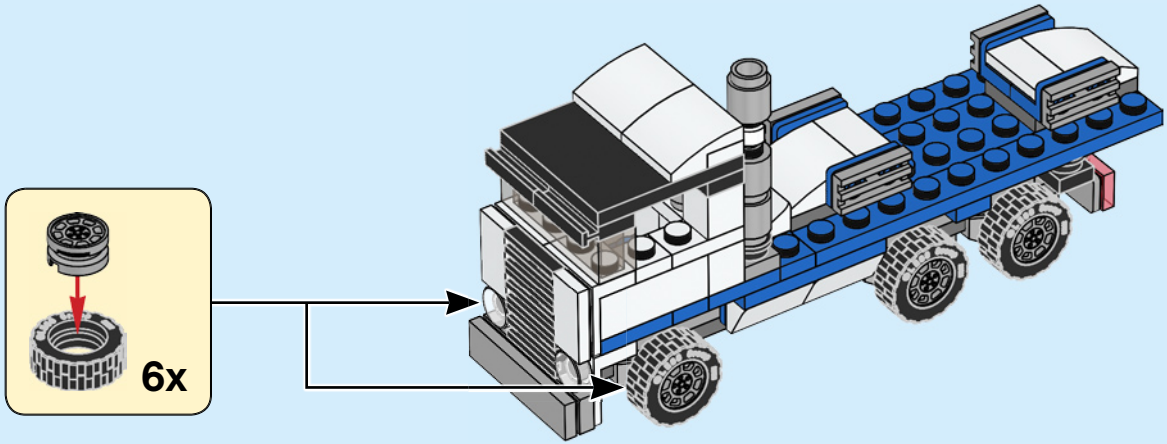

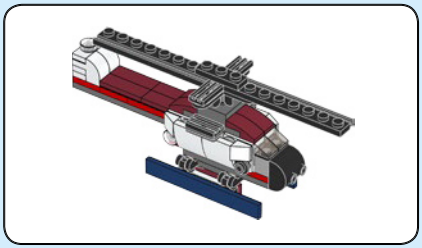

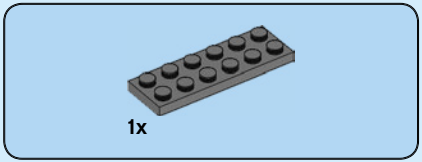

1

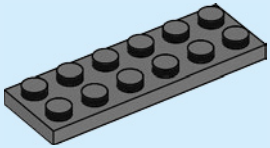

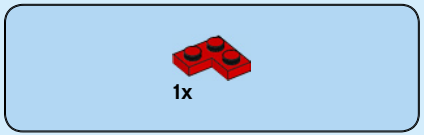

2

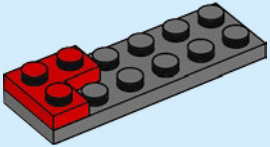

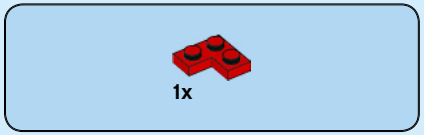

3

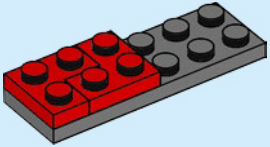



4

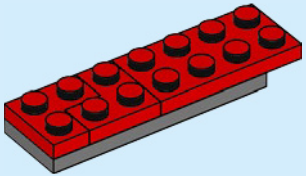

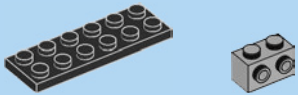

5

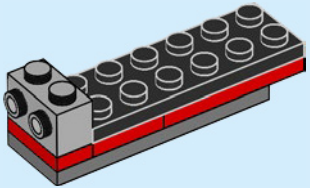

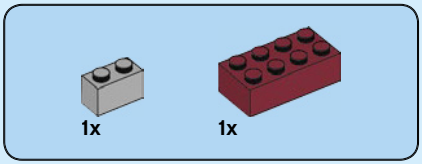

6

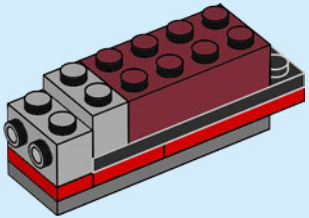



7

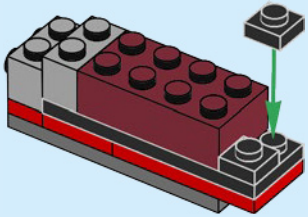

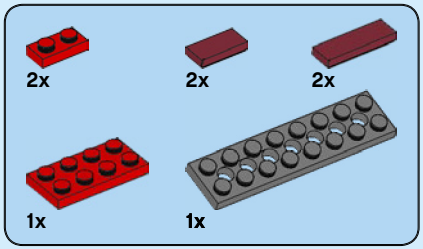

8

1

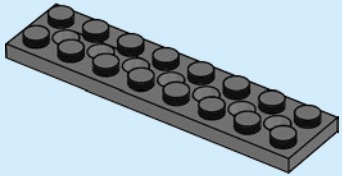

2

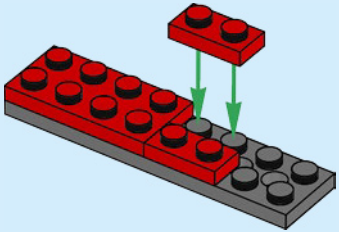

3

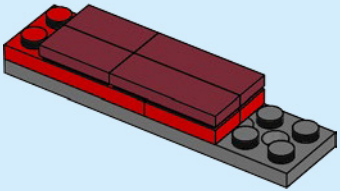

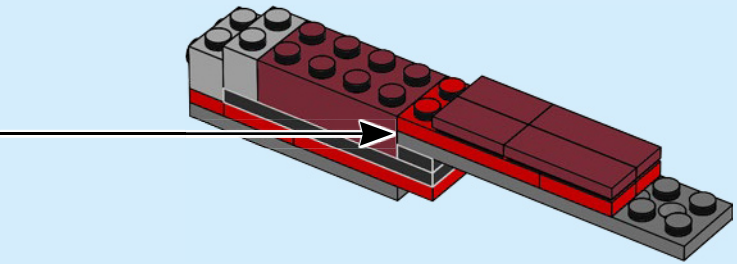



9

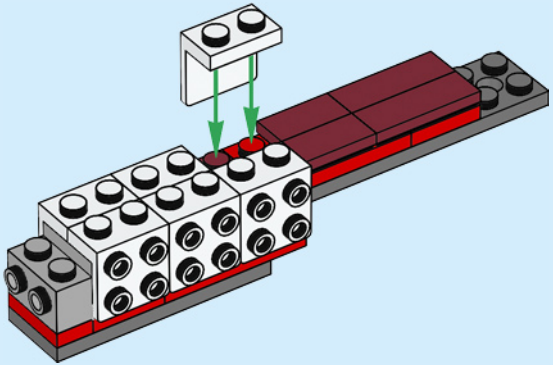



10

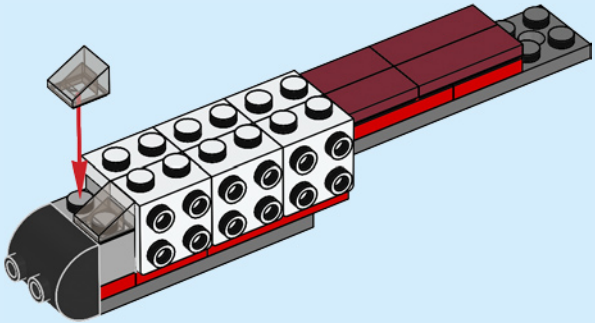

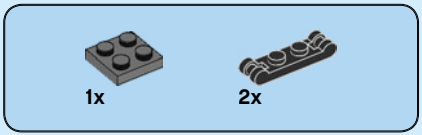

11

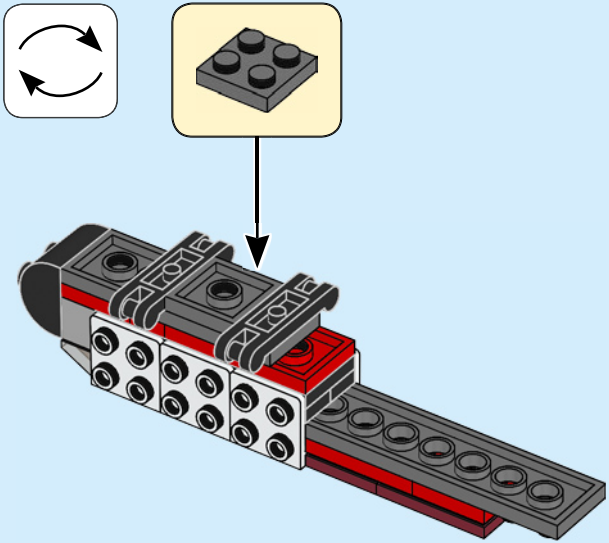

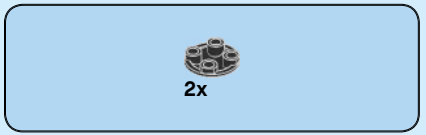

12

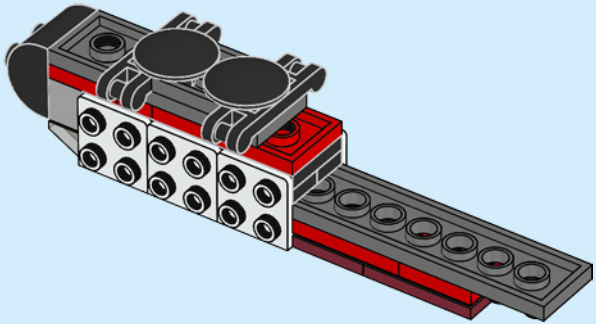

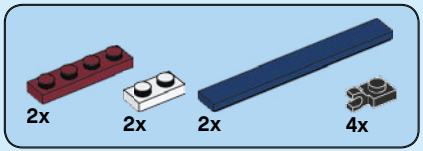

13

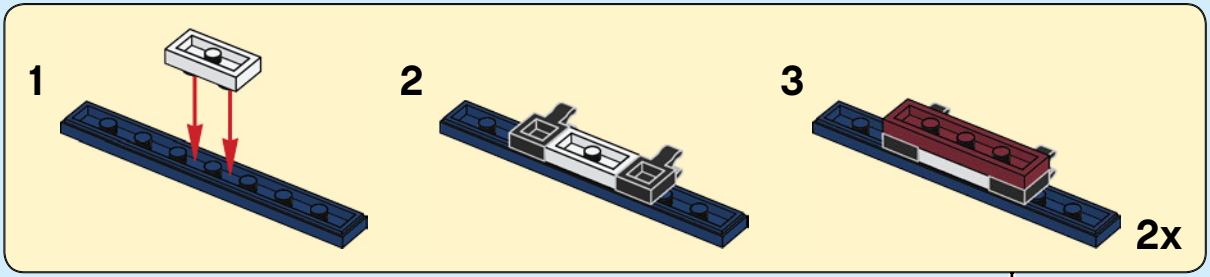

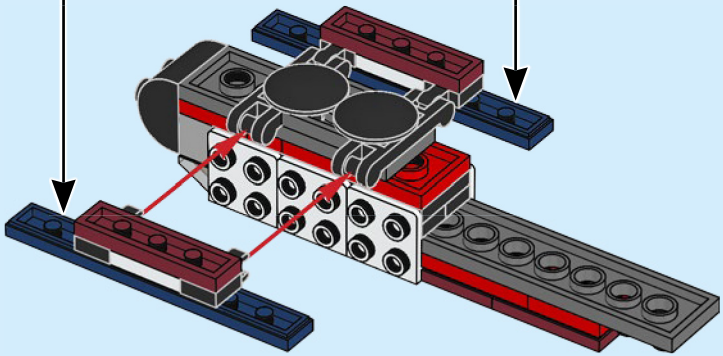

14

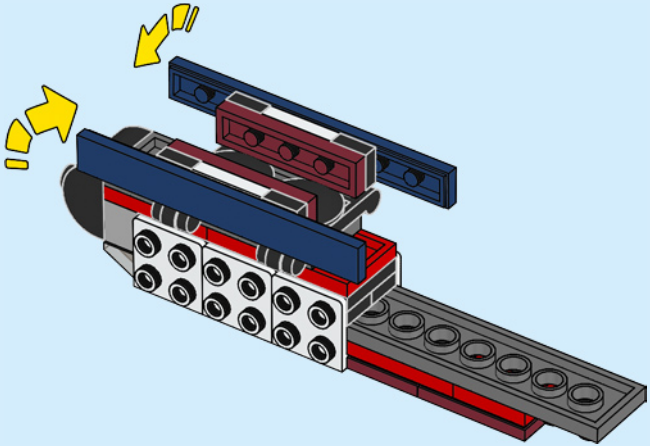

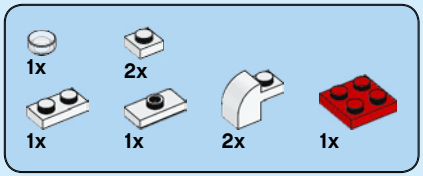

15

1

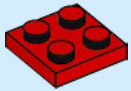

2

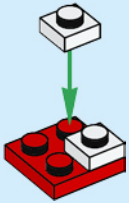

3

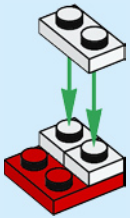

4



5

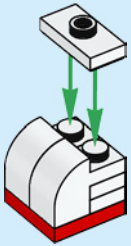

6

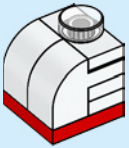

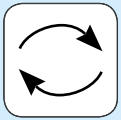

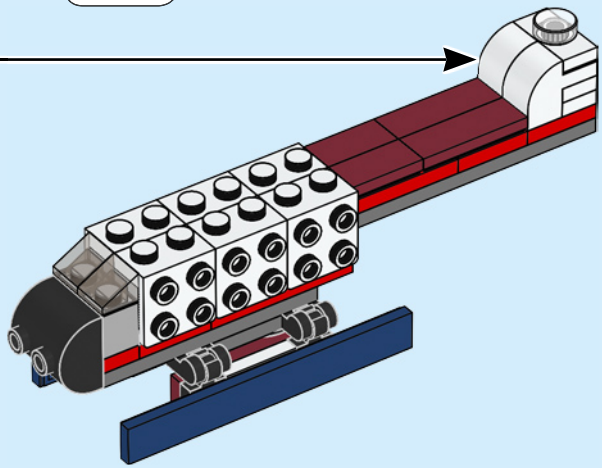

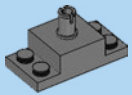

1x

16

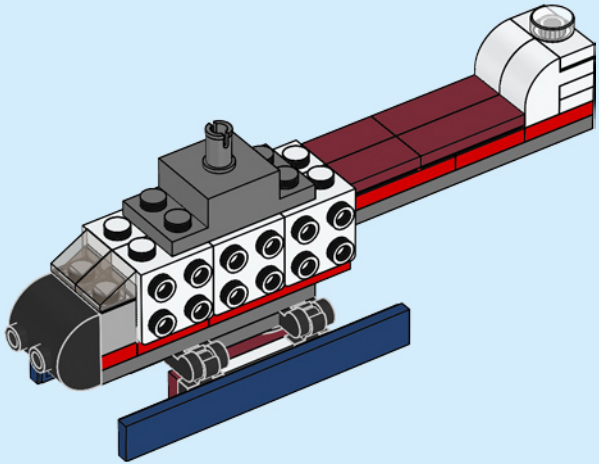

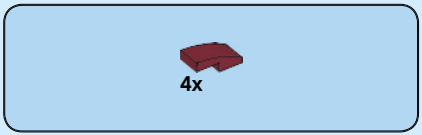

17

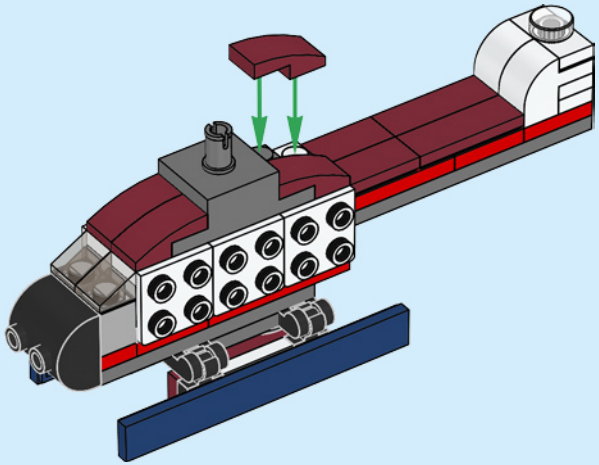

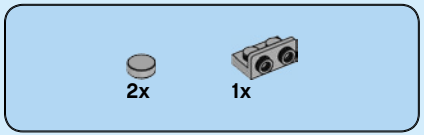

18

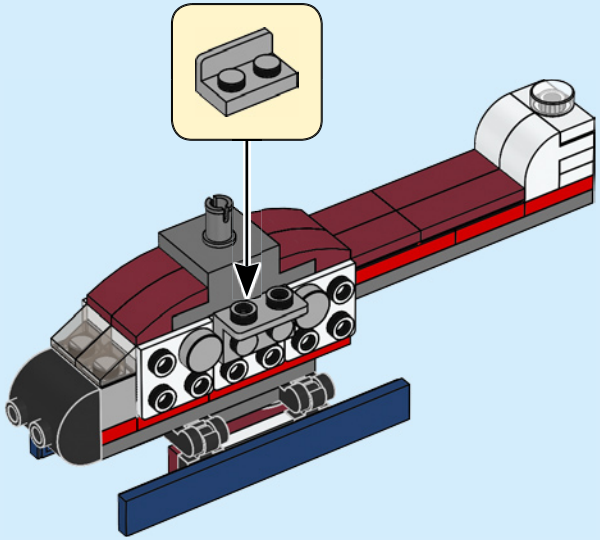

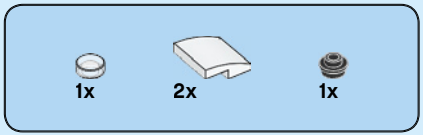

19

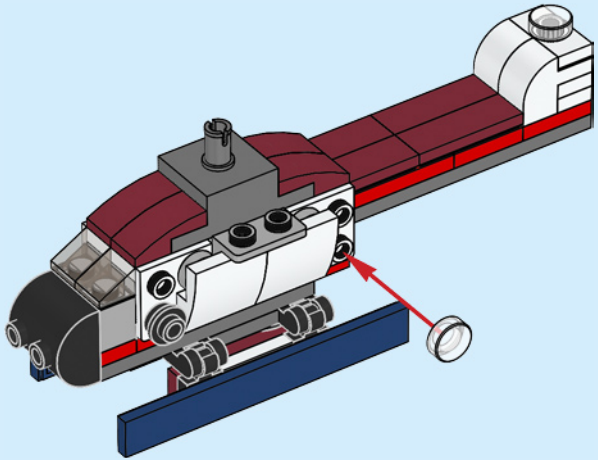

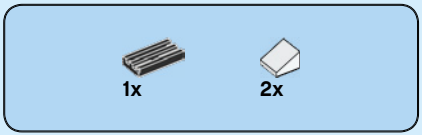

20

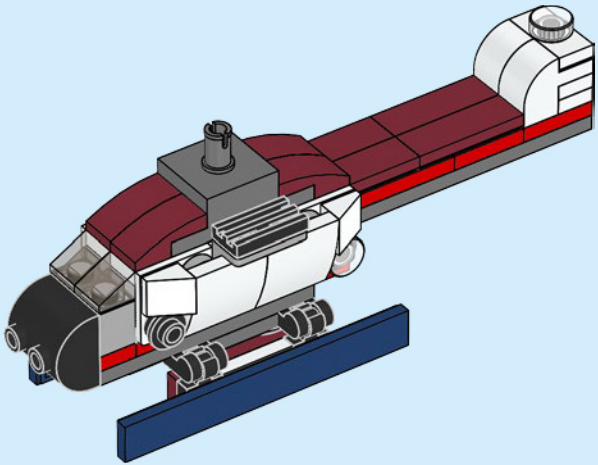

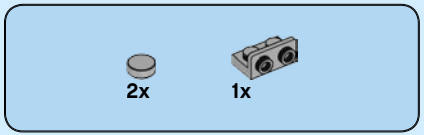

21

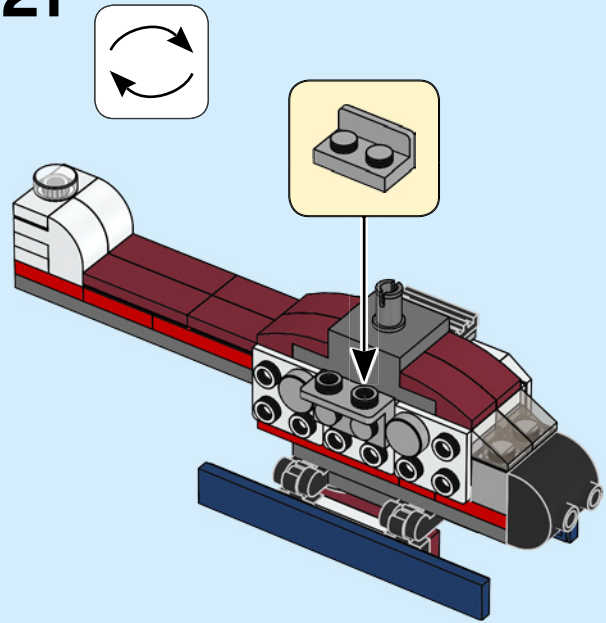

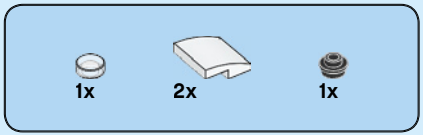

22

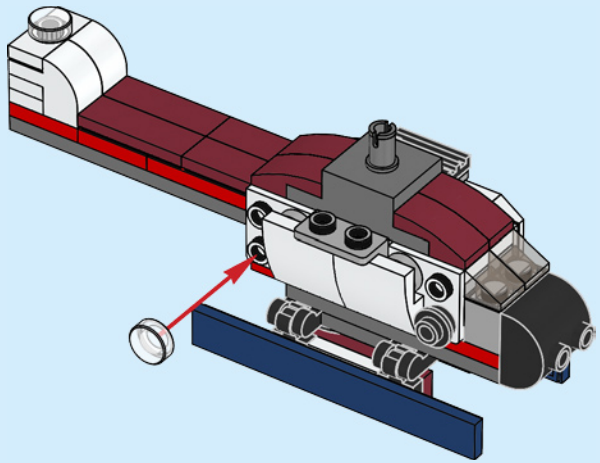

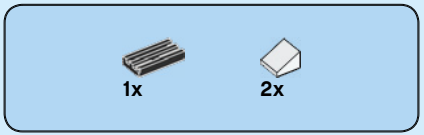

23

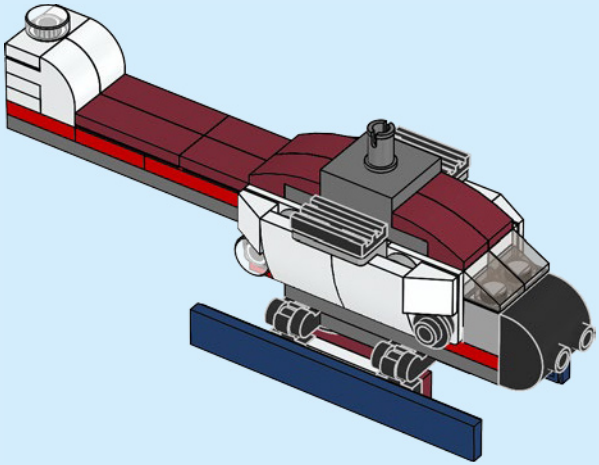





1x

24

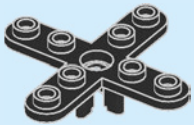



2x

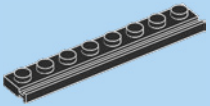

2x

25

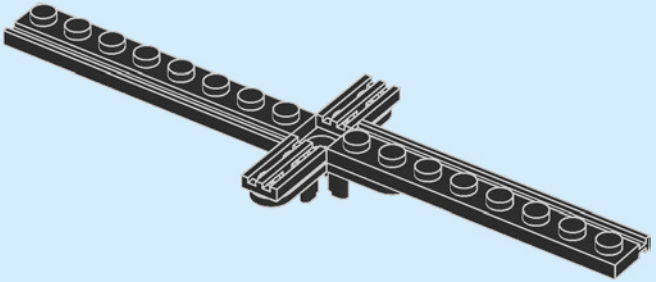



1x

26

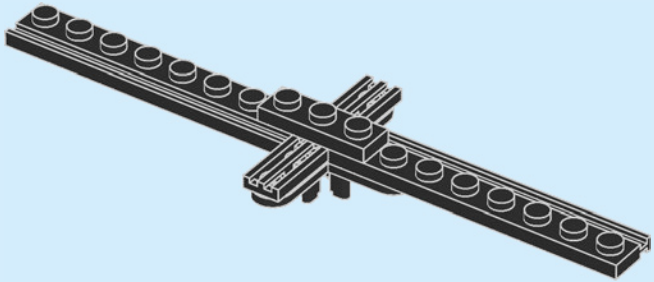

27

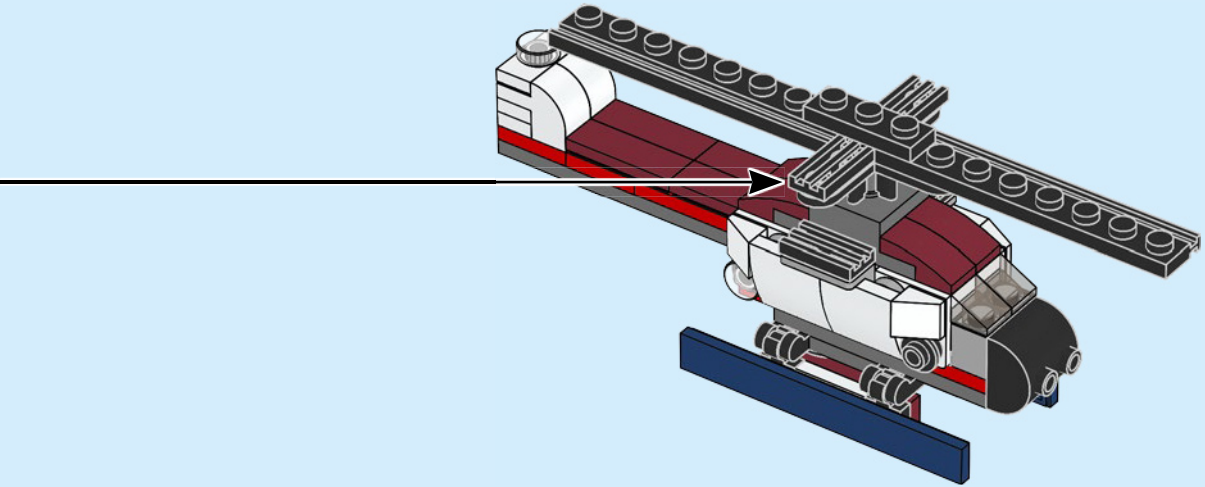

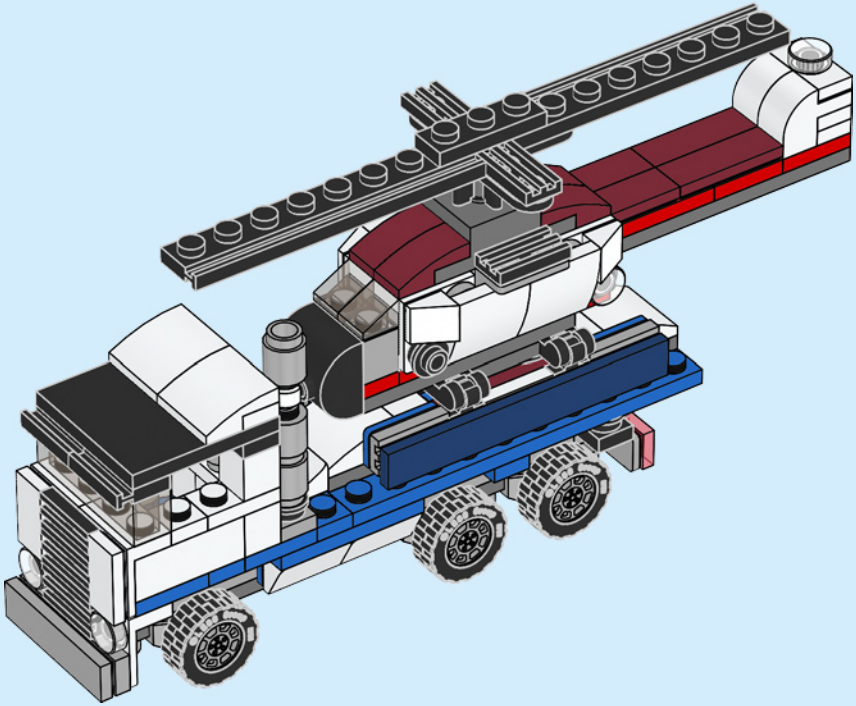

LEGO CREATOR™



LEGO.com/creator

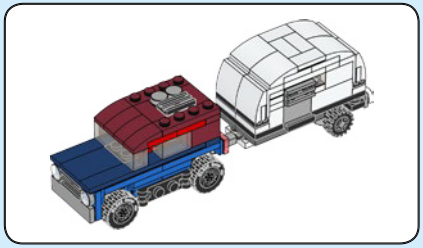

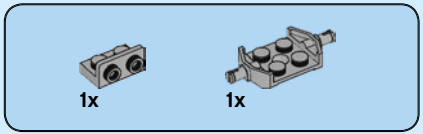

1

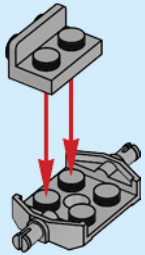

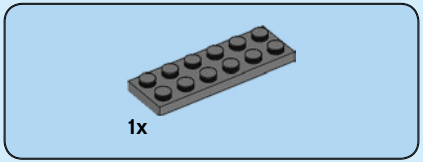

2

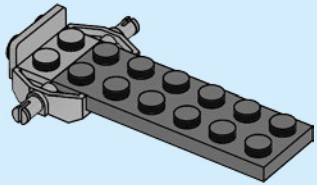

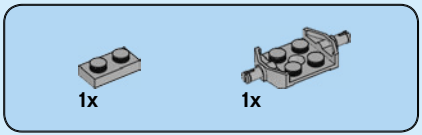

3

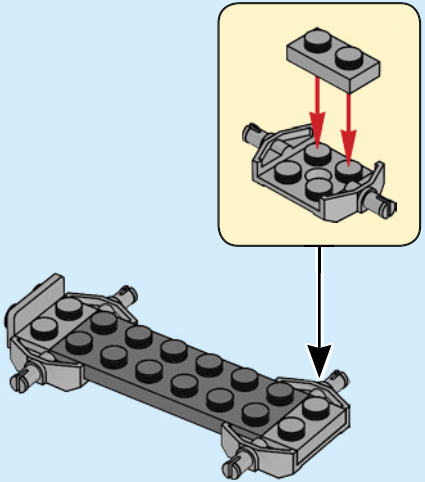

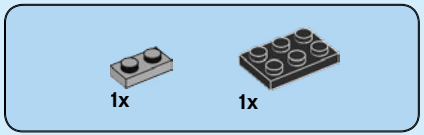

4

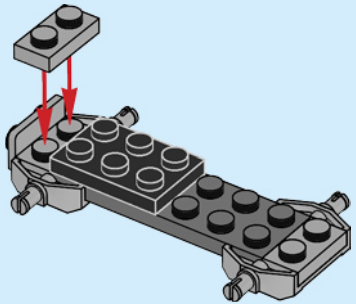



5

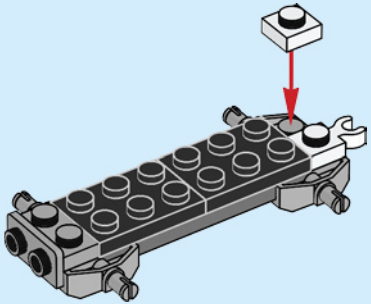

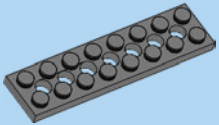

6

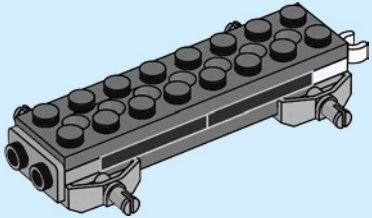

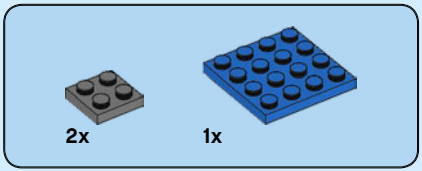

7

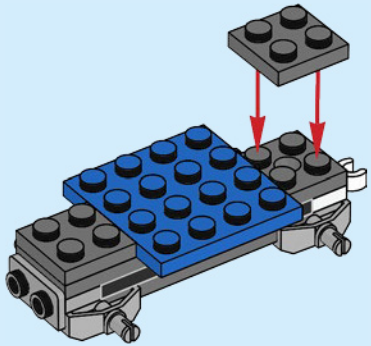

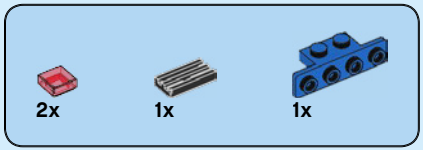

8

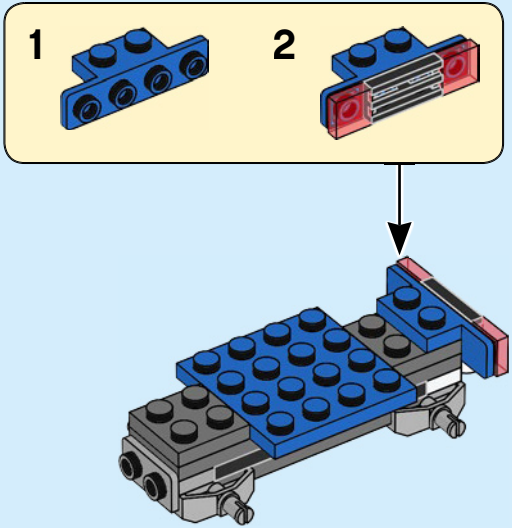

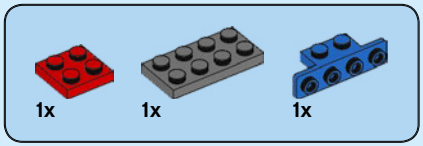

9

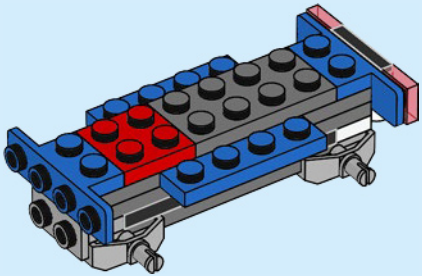

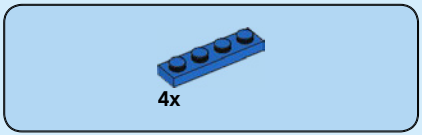

10

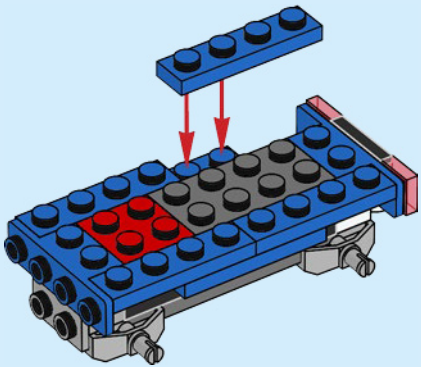

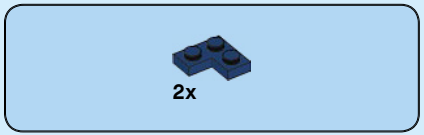

11

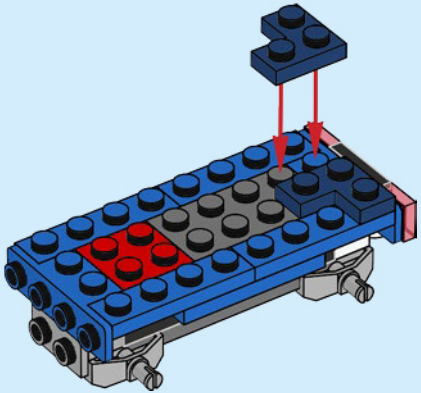



12

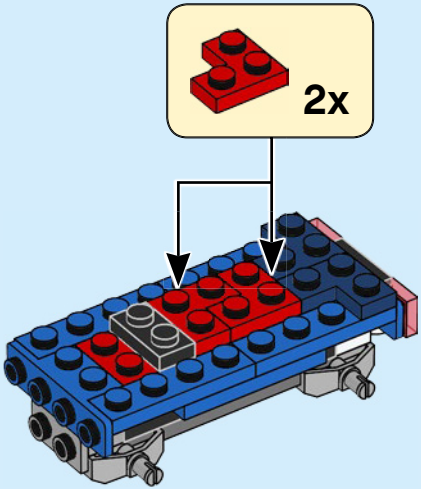

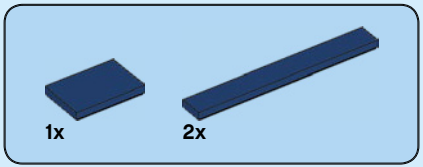

13

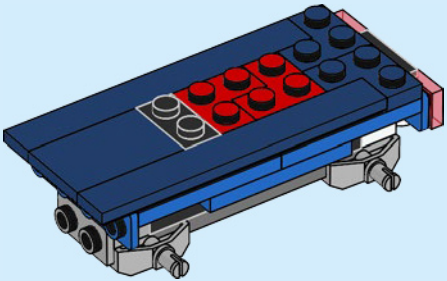

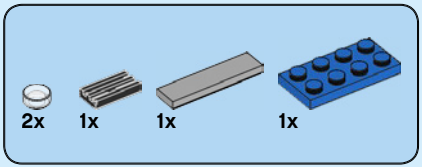

14

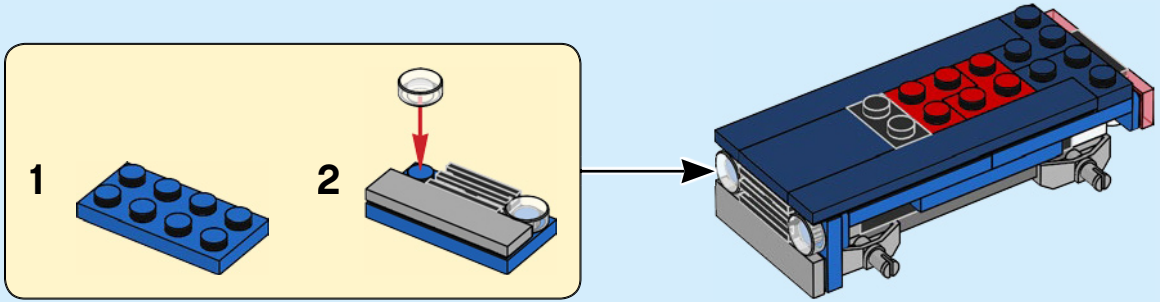

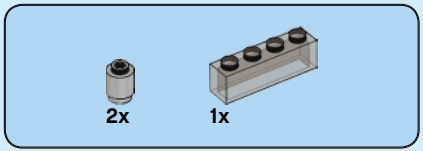

15

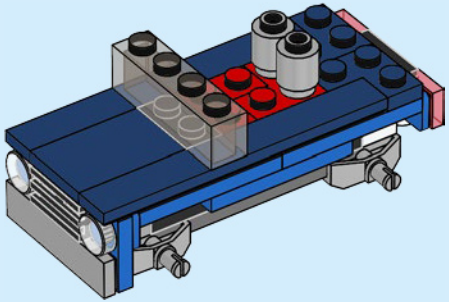



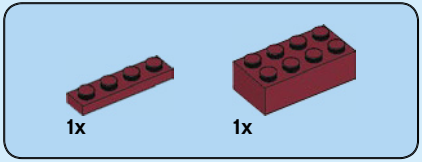

16

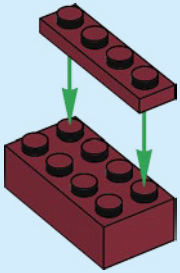

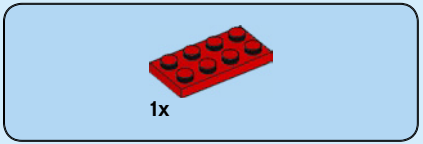

17

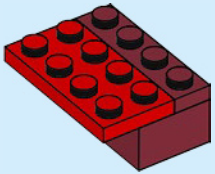



18

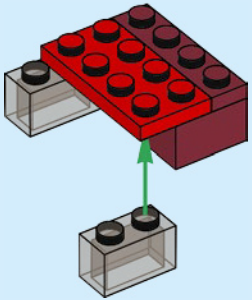



19

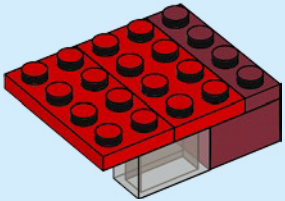

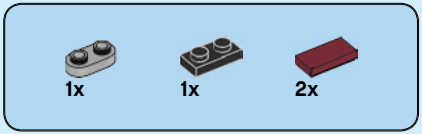

20

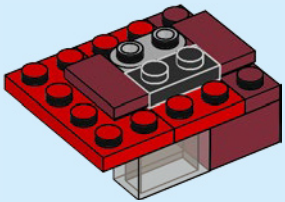

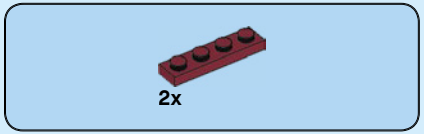

21

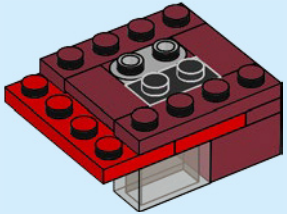

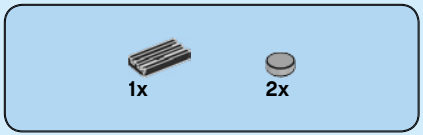

22

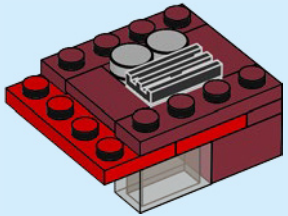

23

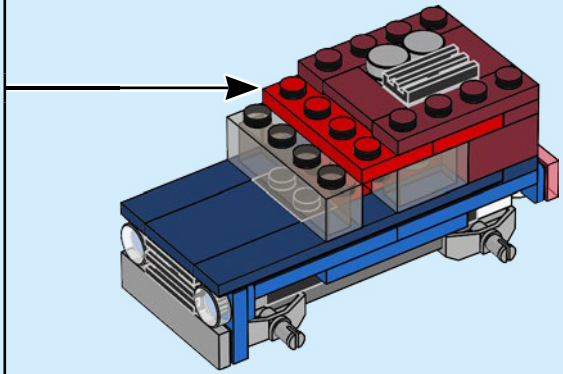



24

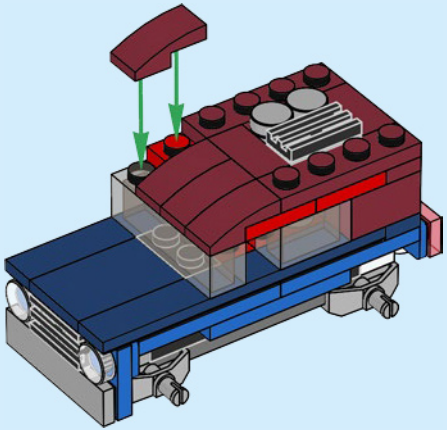

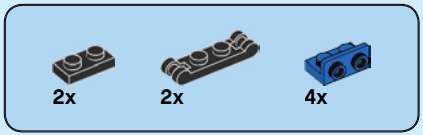

25

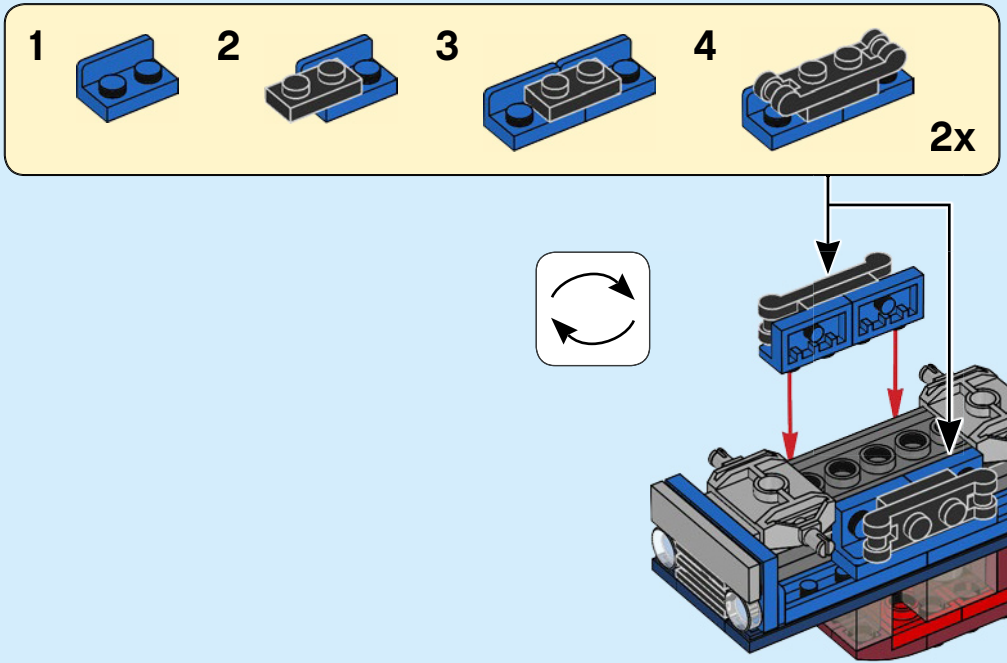

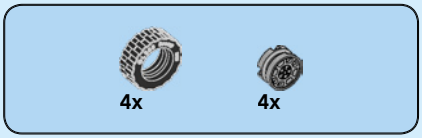

26

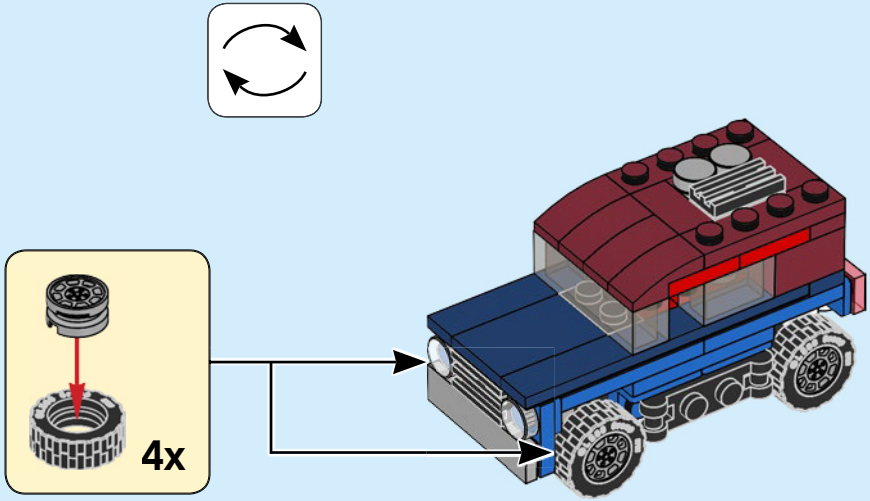

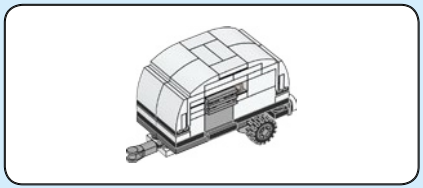

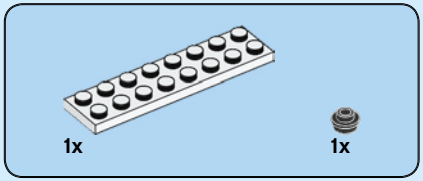

27

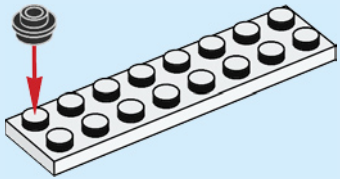

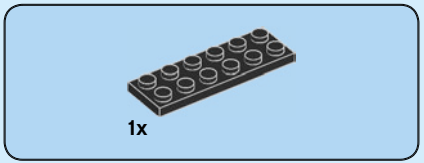

28

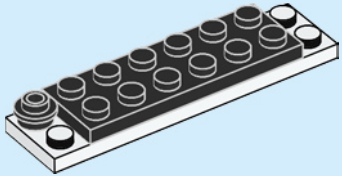

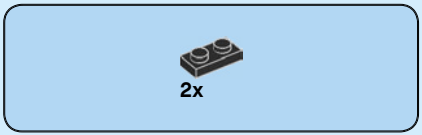

29

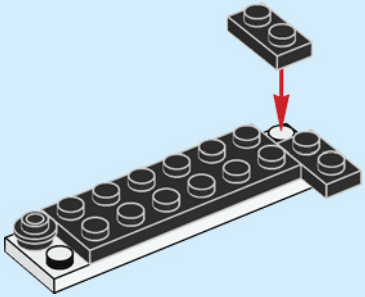

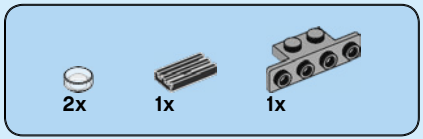

30

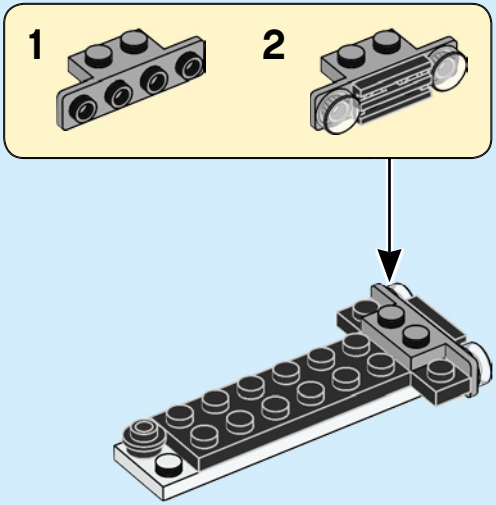



31

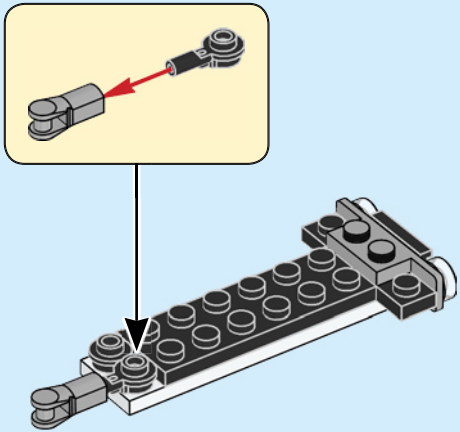

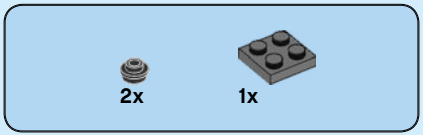

32

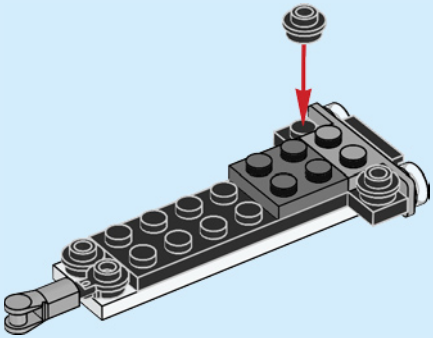

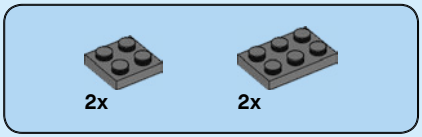

33

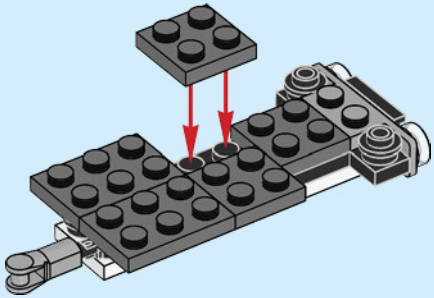

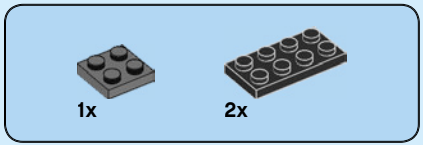

34

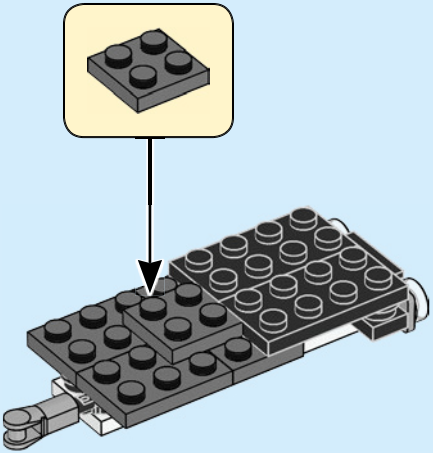

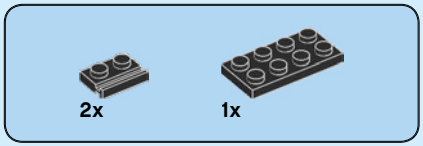

35

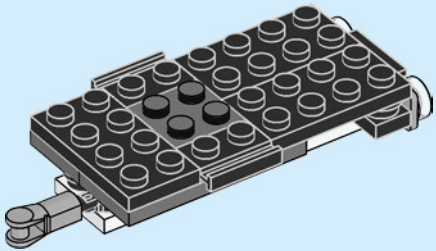

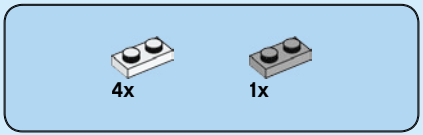

36

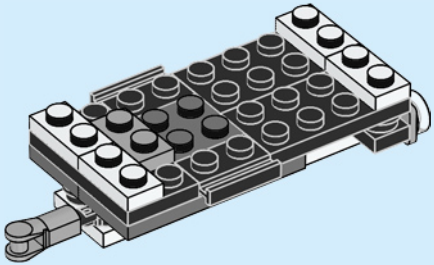



37

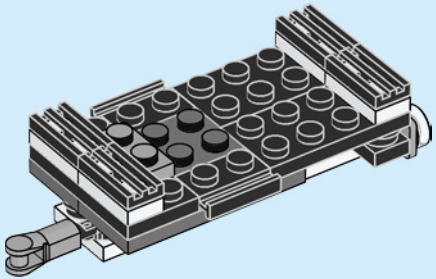



38

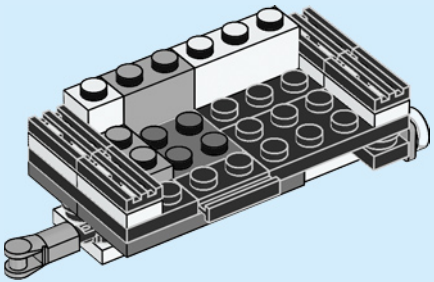



39

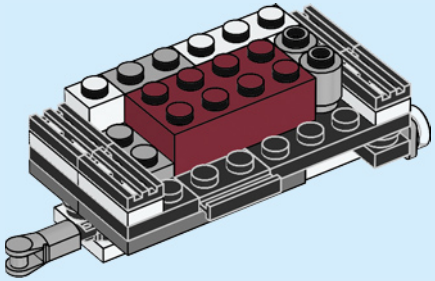

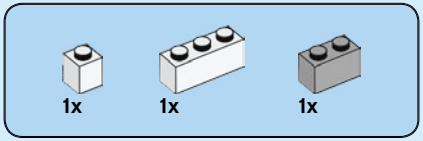

40

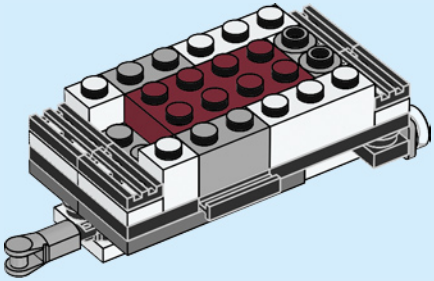

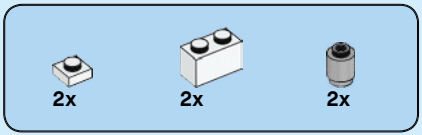

41

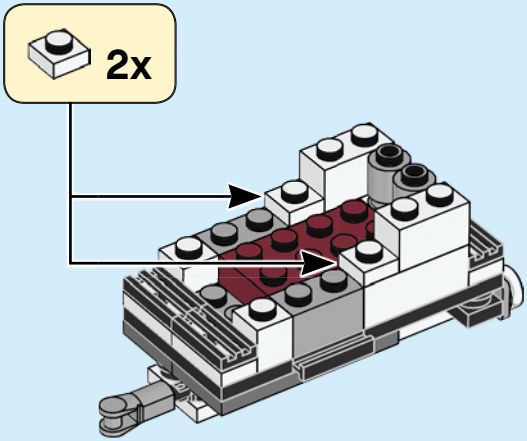

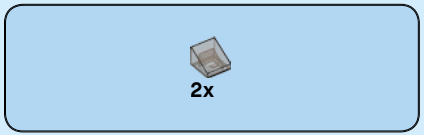

42

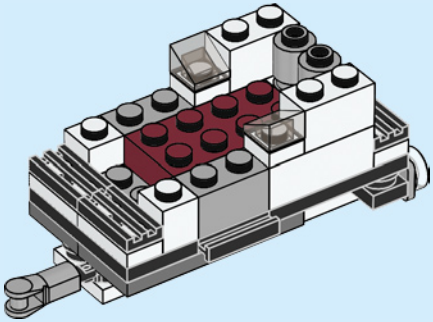

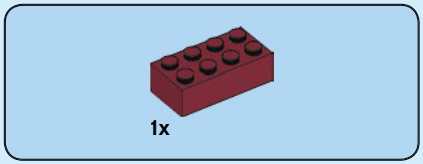

43

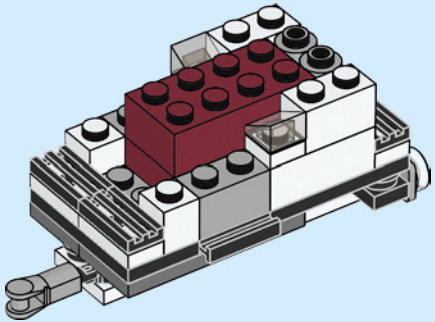

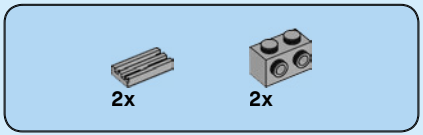

44

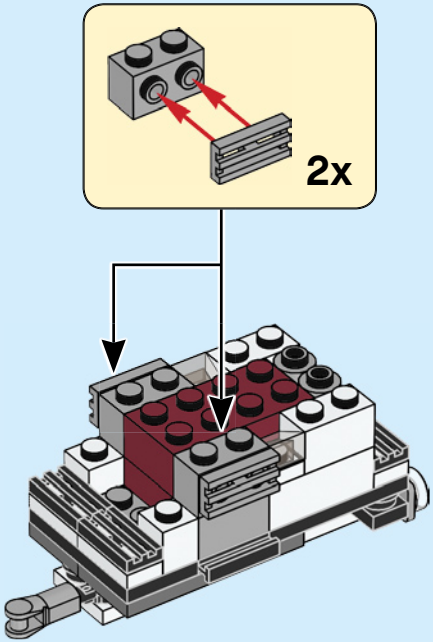

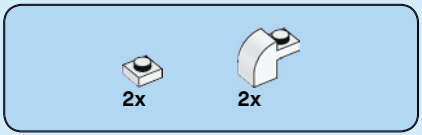

45

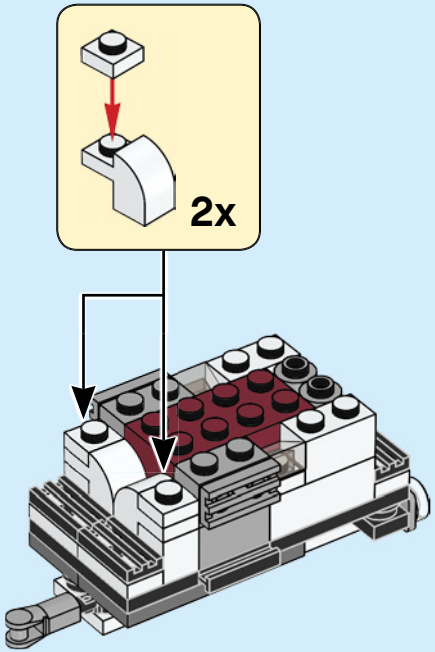

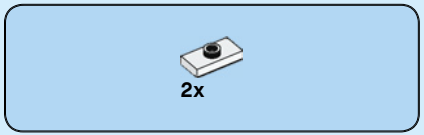

46

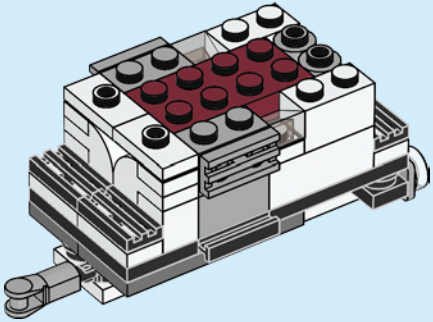

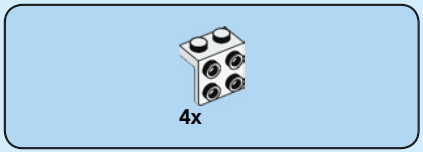

47

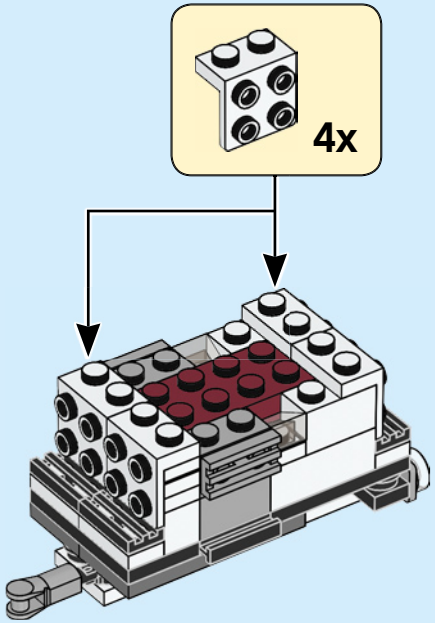

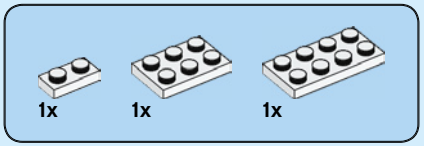

48

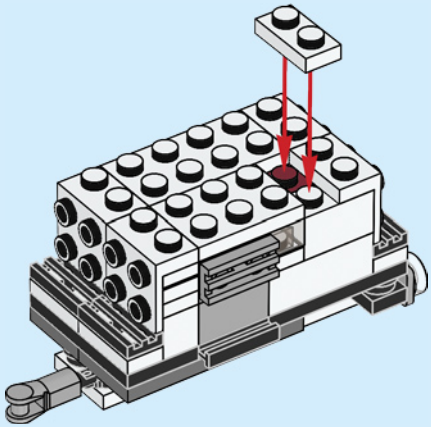

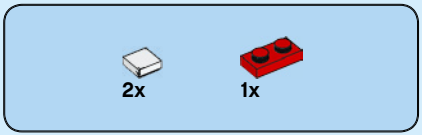

49

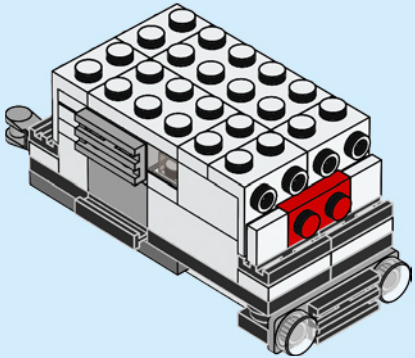

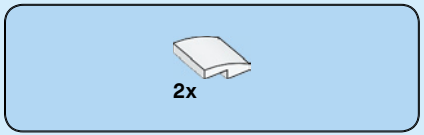

50

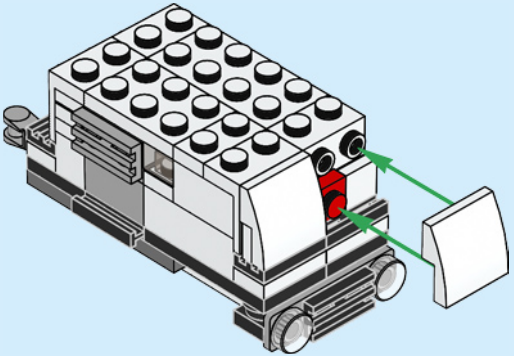

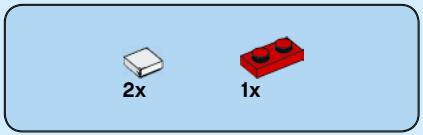

51

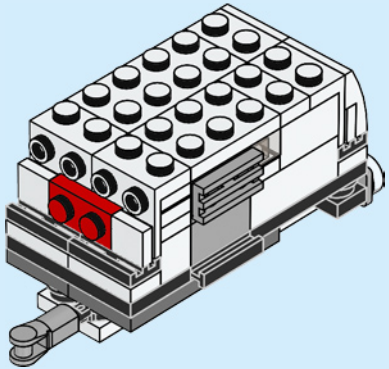

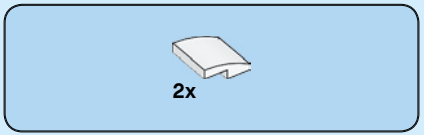

52

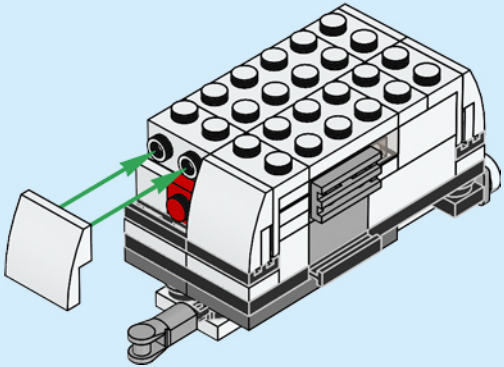

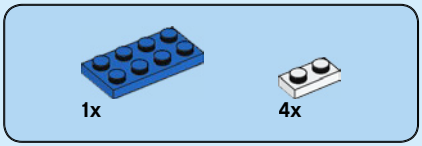

53

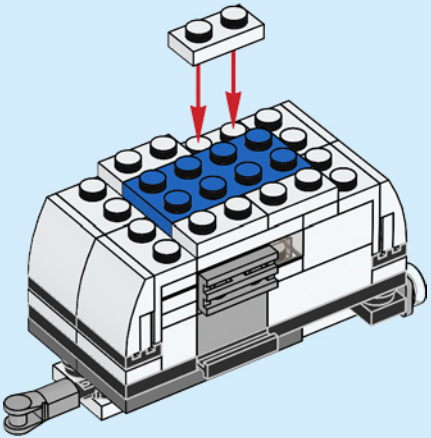

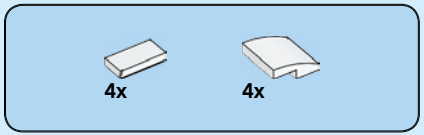

54

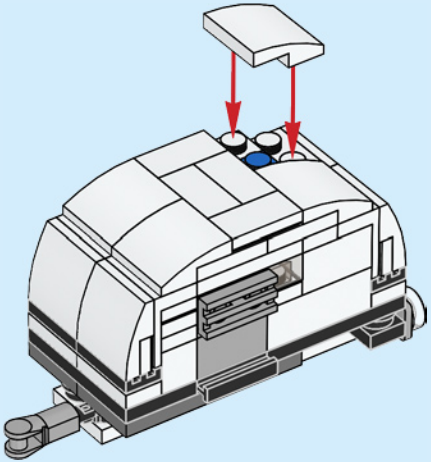

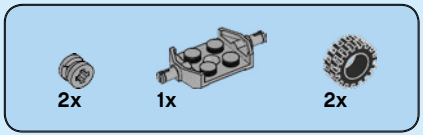

55

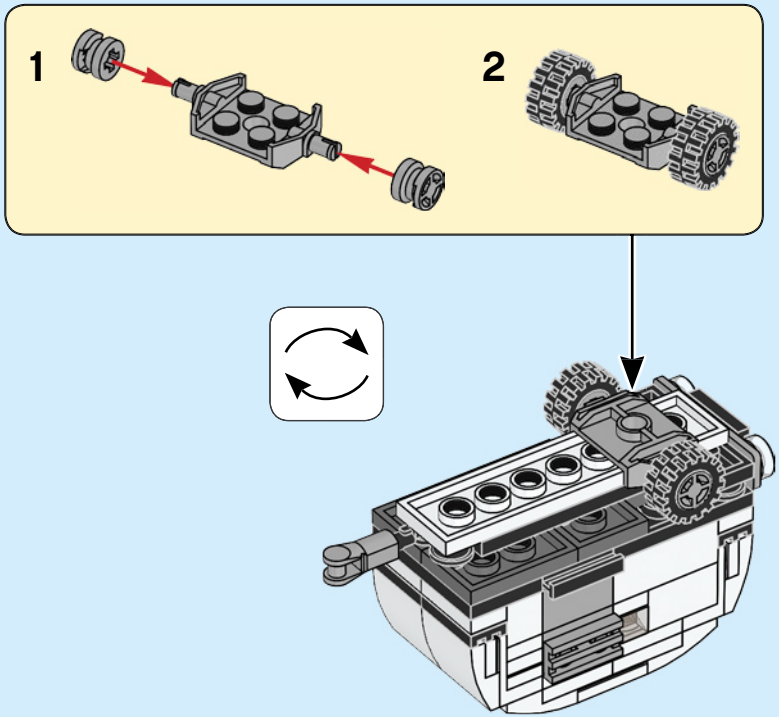

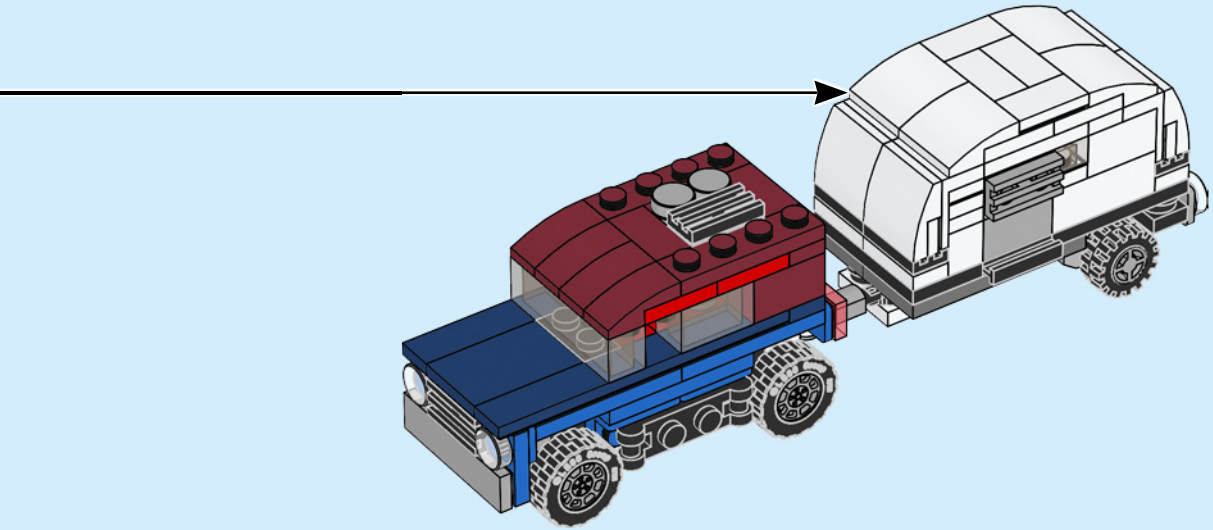

1



2



3

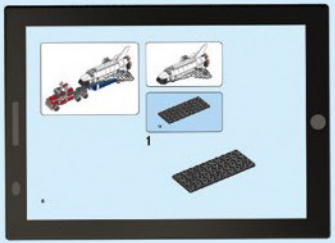


LEGO
CREATOR
3 IN 1
3 EN 1
LEGO
CREATOR
3 in 1
9-14
31084
923
31084


4x
6194809


5x
4504369


9x
302401


2x
300501


4x
307001


2x
4613256


8x
4547489


2x
6051511


6x
609101


4x
306901


10x
302301


2x
300401


2x
6248827


11x
6047220


11x
6117940


2x
362201


1x
4287707


1x
4287708


3x
4598527


1x
302101


1x
4567878


1x
302001


1x
623901

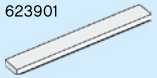
2x
416201

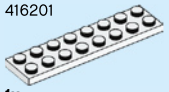
1x
303401

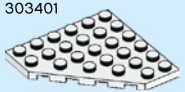
2x
6107667


2x
302426


4x
4517925


2x
6196548


4x
4578677


2x
4278359


1x
4548180


3x
4653822


2x
6248496


9x
241226


4x
302126


6x
302326


6x
4617848


2x
4107761


1x
4140588

2x
6053077

1x
4200023

1x
362326

2x
460026

3x
6099483

9x
6168646

1x
6066102

3x
4161332

3x
4160869

1x
247926

3x
302026

1x
617926

2x
4160025

1x
379526

2x
4286009

1x
303626

1x
303026

2x
302023

1x
4243815

2x
447723

1x
383223

2x
302321

1x
6089698

1x
302221

2x
242021

1x
6089576

2x
302021

6x
6133721

2x
6119159

5x
371023


5x
4650498


2x
6254248


3x
4124073


1x
4603191


3x
6245295


3x
6245263


2x
6244909


1x
6245290


1x
4585493


2x
4528482


1x
6186974


2x
4507080


4x
6173168


2x
4539090


2x
4583299


3x
4539061


3x
6117418


10x
4211412


4x
4650260


4x
6194808


2x
4211503


2x
4521921


6x
4621178


6x
6248890


1x
4650645


1x
4211512


1x
6183782

1x
6152107


5x
4211350


2x
4211388


1x
4211658


2x
6015344


2x
6004990


1x
4211351


2x
4211516


1x
4211410


1x
6014615


7x
4211398


1x
4211356


3x
4211569

1x
4565433

1x
4211360

1x
6005463

2x
4249139

2x
6215212

7x
4211094

4x
4211043

1x
4239373

2x
4211065

1x
4211002

1x
4260707

1x
6000970

Customer Service
Kundenservice
Service Consommateurs
Servicio Al Consumidor

LEGO.com/service or dial

: 00800 5346 5555
: 1-800-422-5346



LEGO.com/productfeedback

GEWINNE

Erzähle uns auf www.LEGO.com/productfeedback

etwas über die Erfahrungen, die du mit diesem LEGO® Set gemacht hast, und sichere dir die Chance auf einen coolen LEGO Preis!

Es gelten die Teilnahmebedingungen

GAGNE

Rends-toi sur www.LEGO.com/productfeedback

et donne-nous quelques commentaires sur ce produit LEGO® pour avoir une chance de gagner un prix LEGO !

Voir Conditions Générales

GANA

Visita www.LEGO.com/productfeedback

y envíanos tu opinión acerca de este set LEGO®. ¡Participarás en el sorteo de un premio LEGO!

Términos y Condiciones aplicables

获取奖品

登录 *www.LEGO.com/productfeedback*

给出关于此乐高®套装的简短反馈，就有机会获得炫酷乐高奖品

《条款及条件》适用

LEGO and the LEGO logo are trademarks of the/sont des marques de commerce du/son marcas registradas de LEGO Group. ©2019 The LEGO Group.