LEGO CREATOR

10241

2

EXPERT

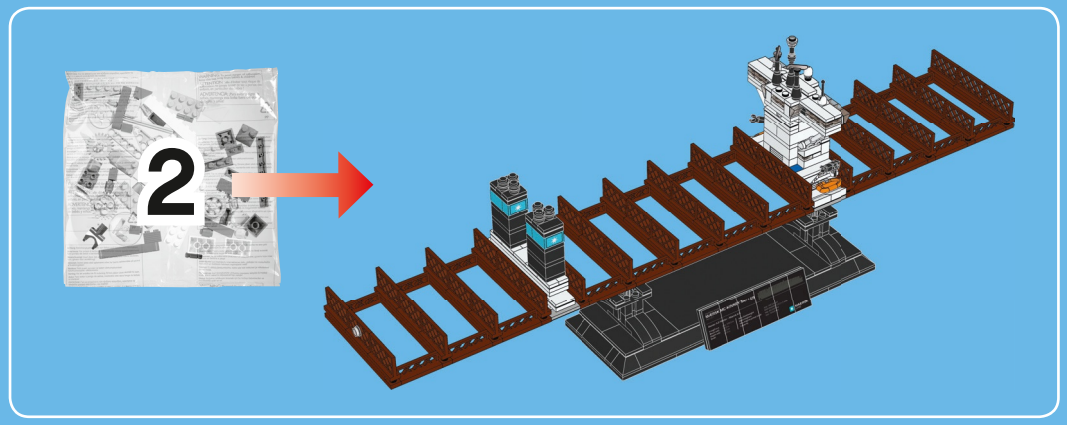

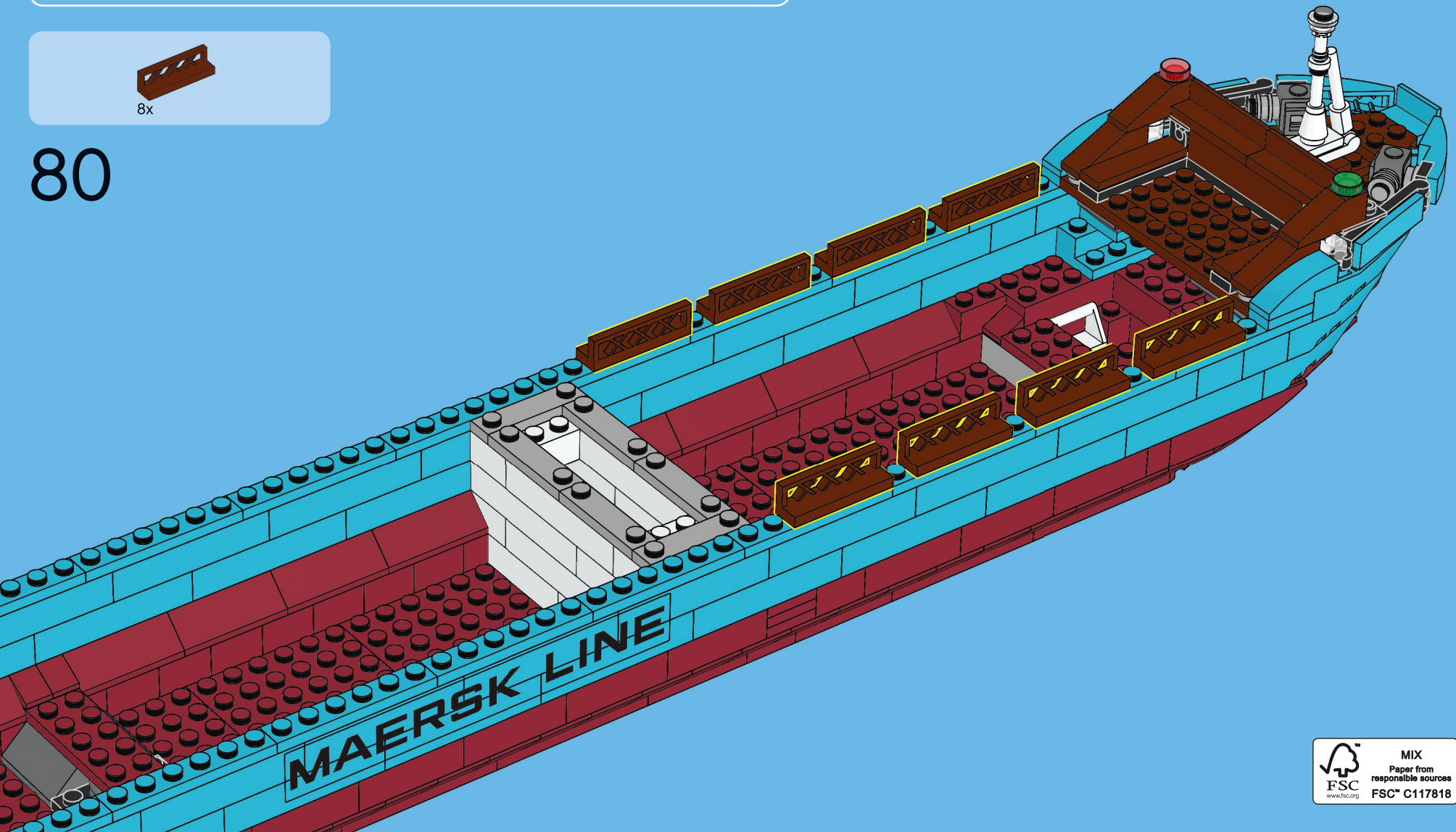

FSC
www.fsc.org
MIX
Paper from
responsible sources
FSC™ C117818

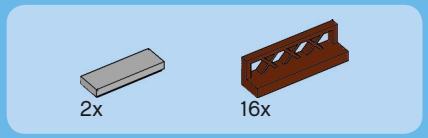

81

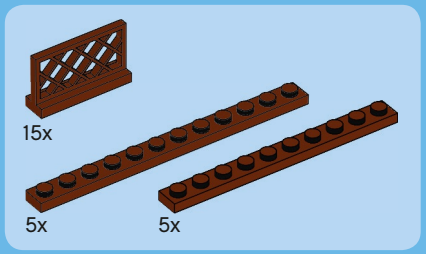

82

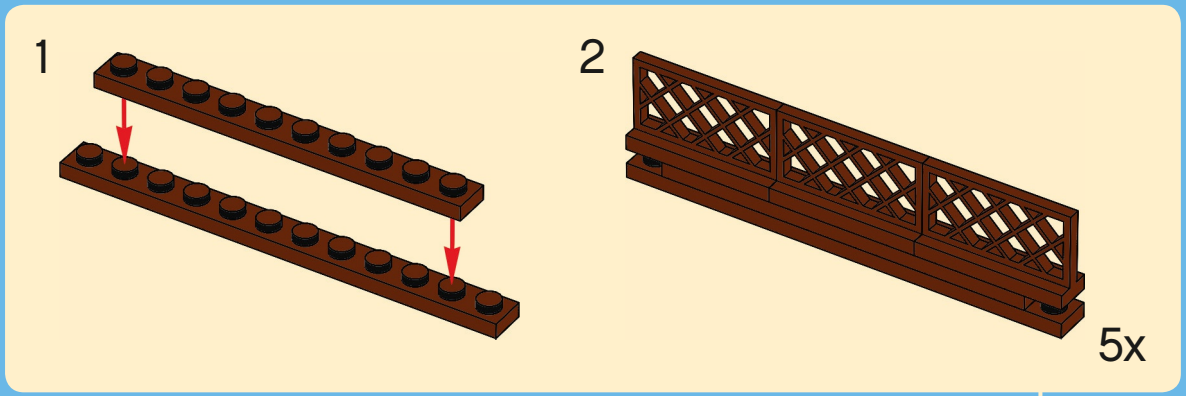

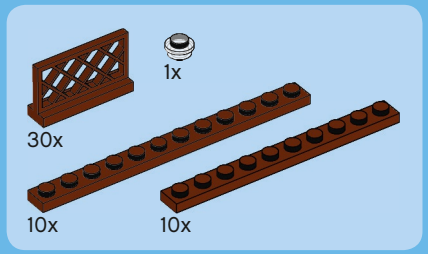

83

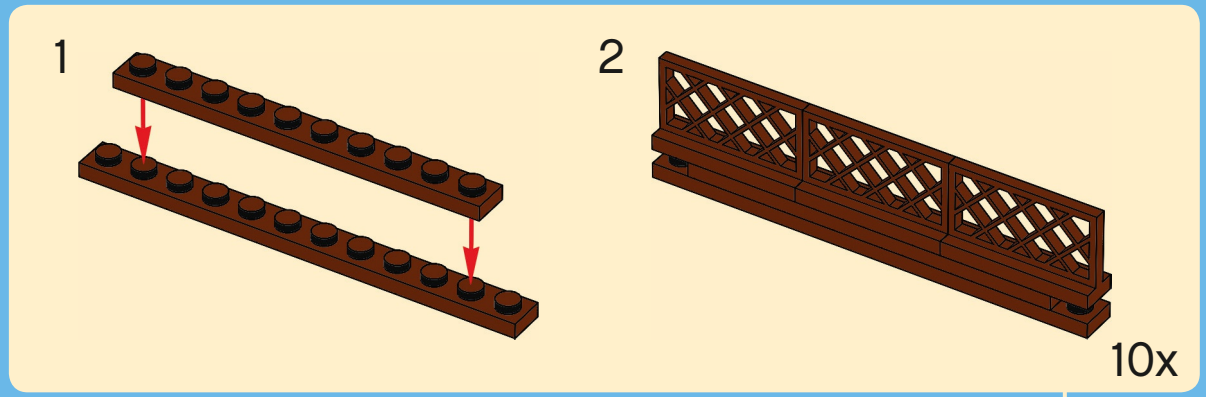

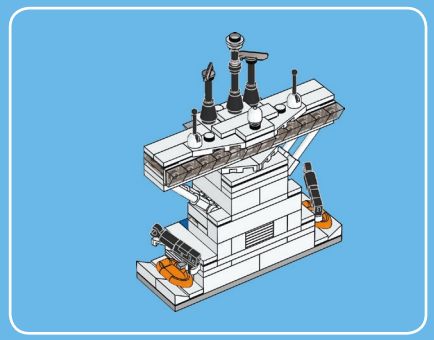

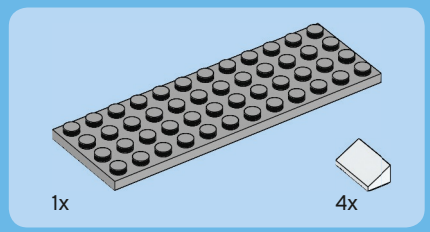

1

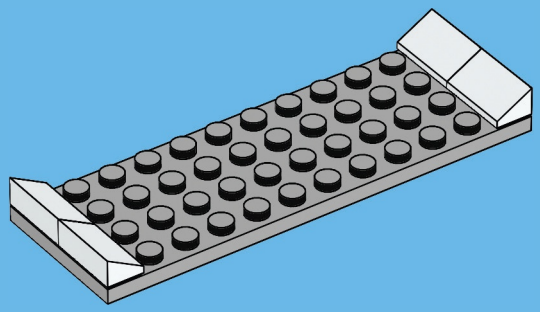

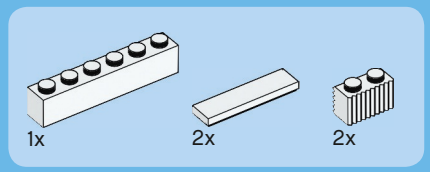

2

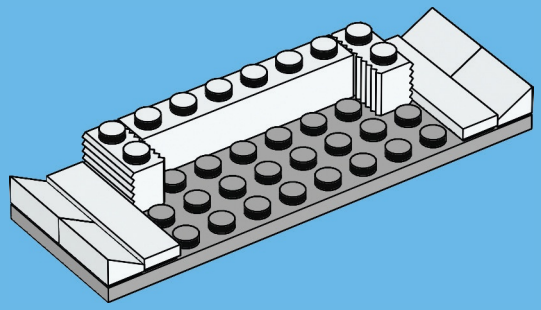

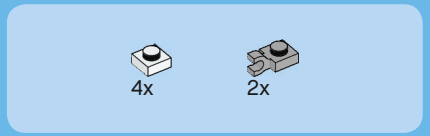

3

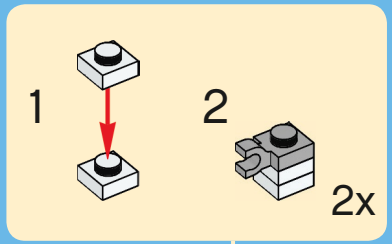

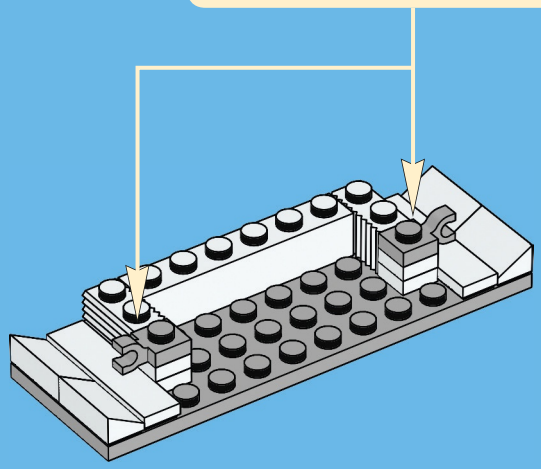

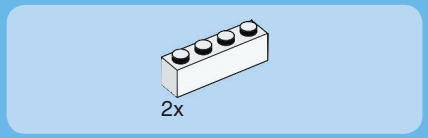

4

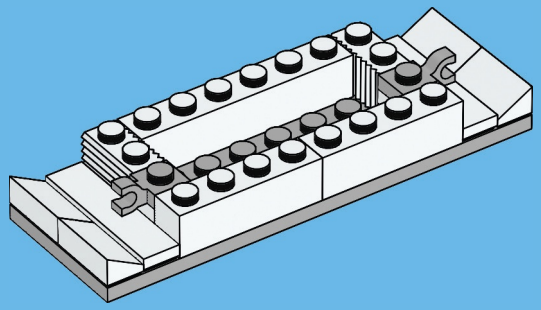

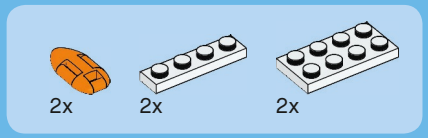

5

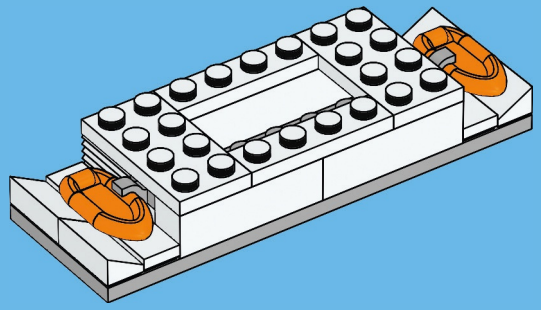

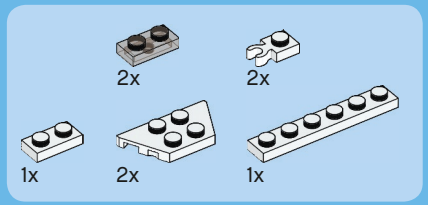

6

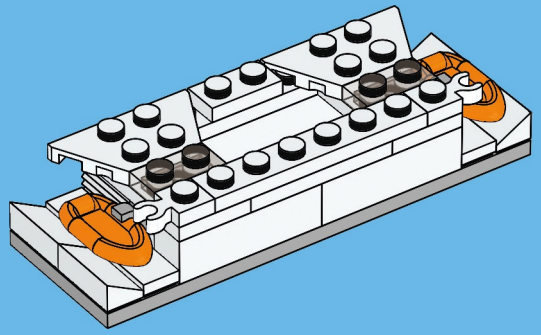

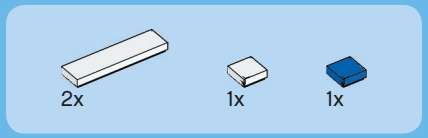

7

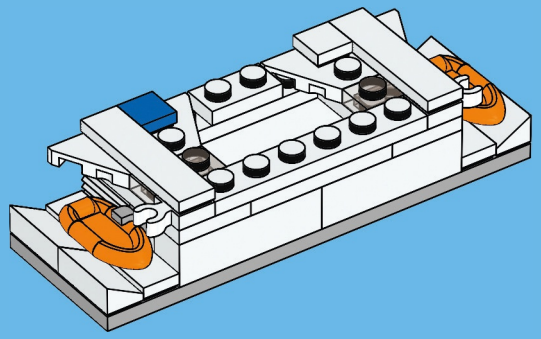

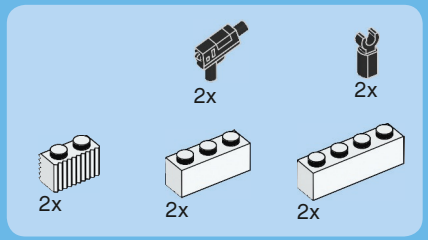

8

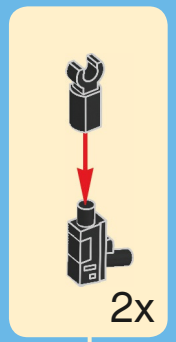

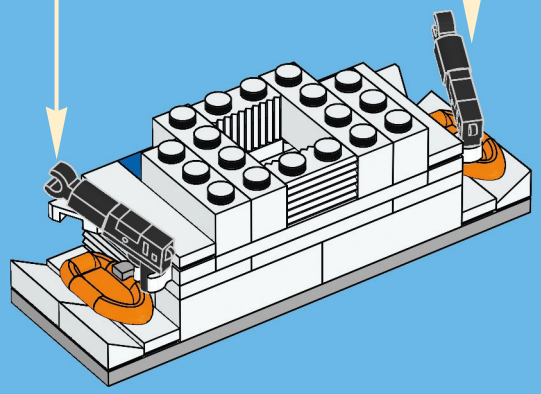

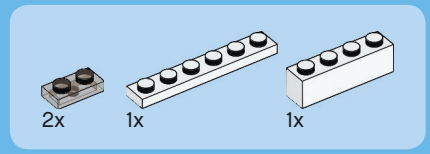

9

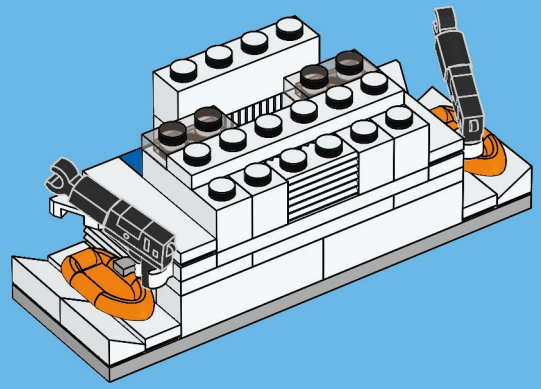

10

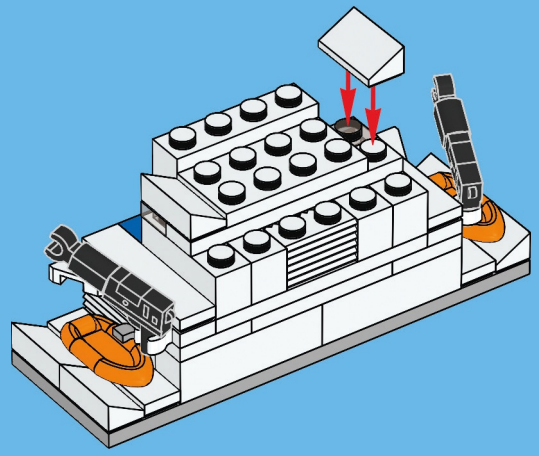

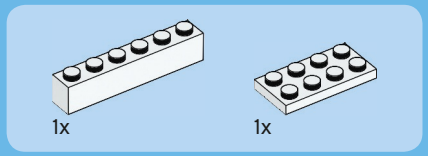

11

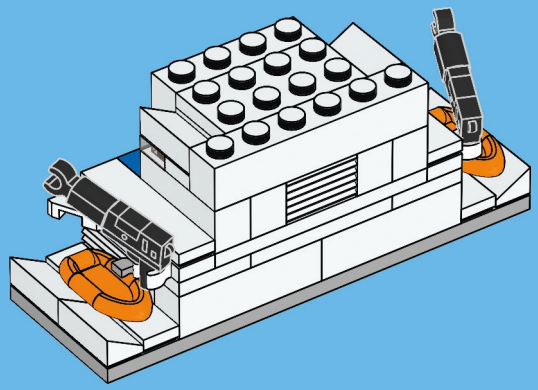

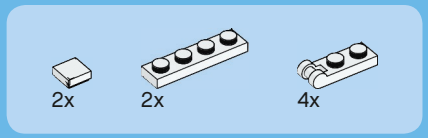

12

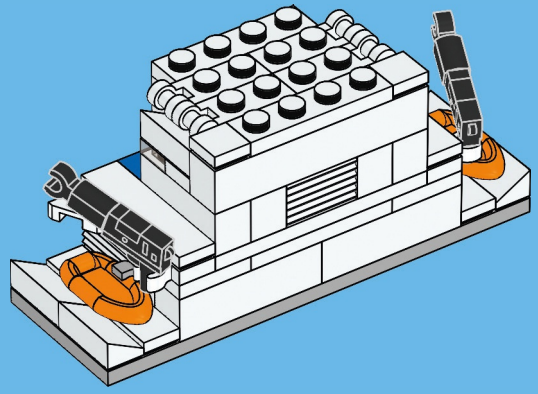

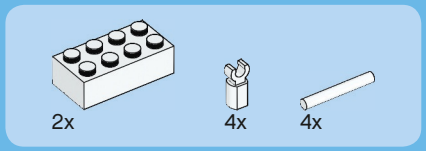

13

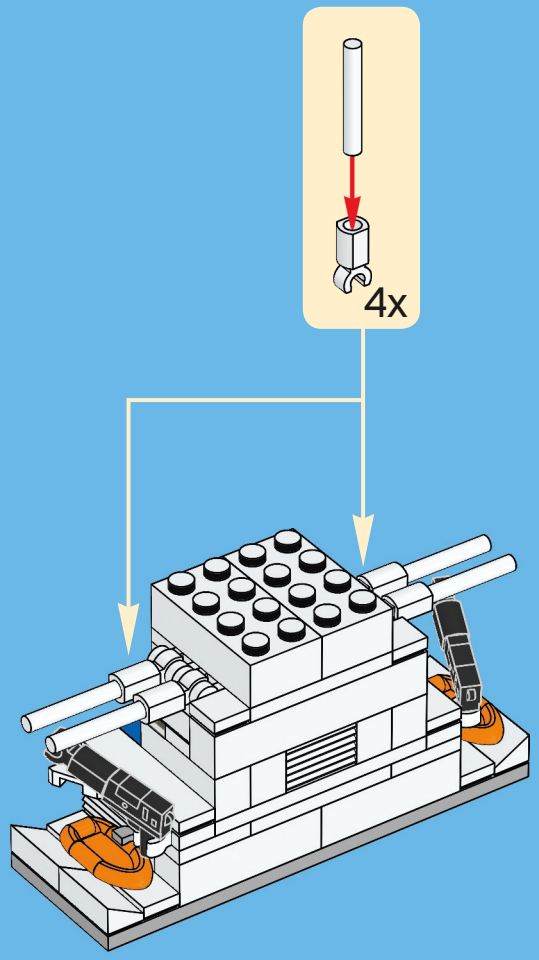

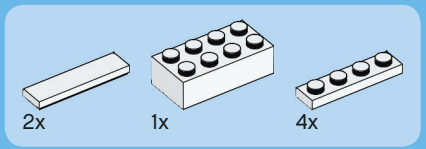

14

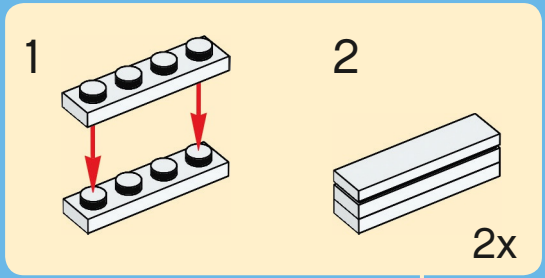

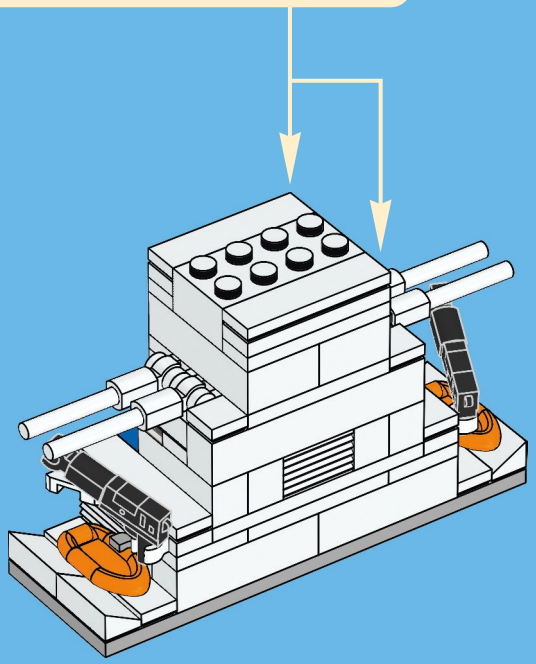

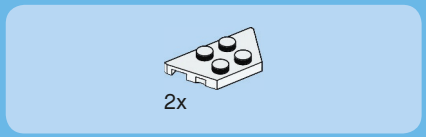

15

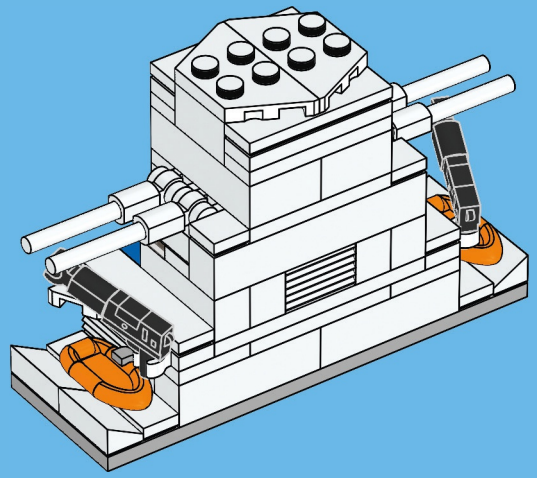

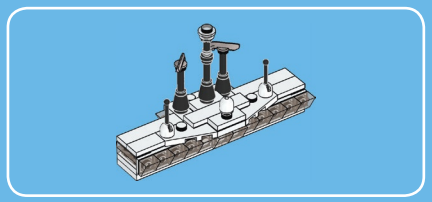

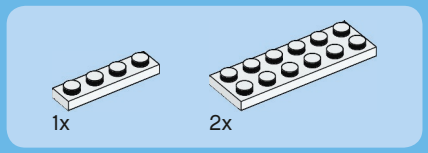

1

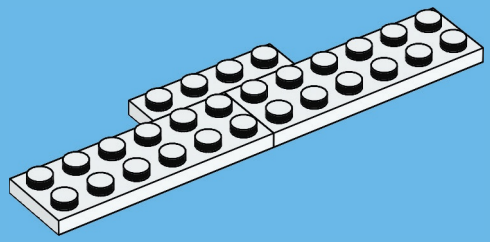

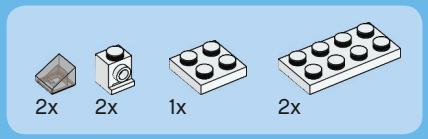

2

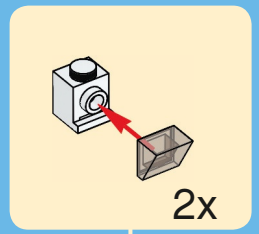

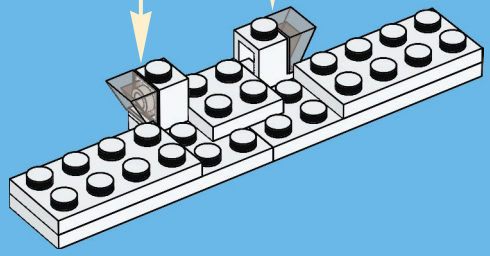

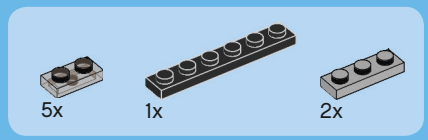

3

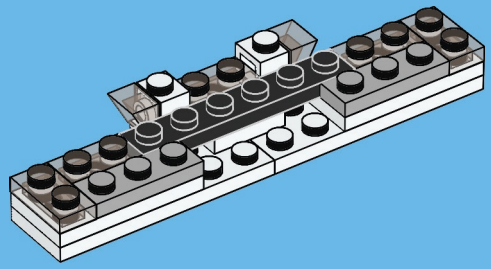

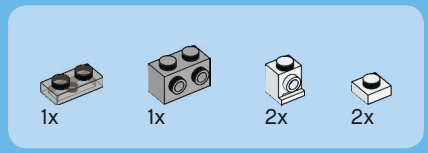

4

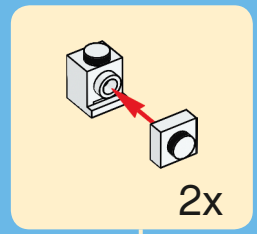

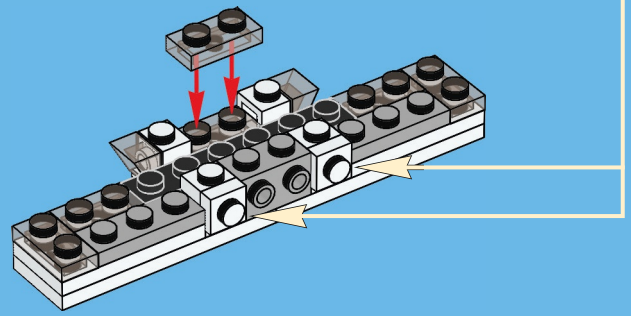

5

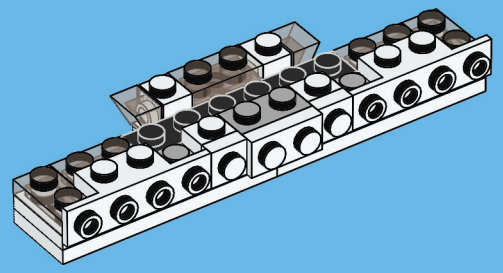

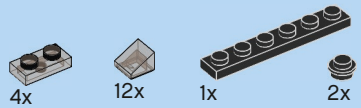

6

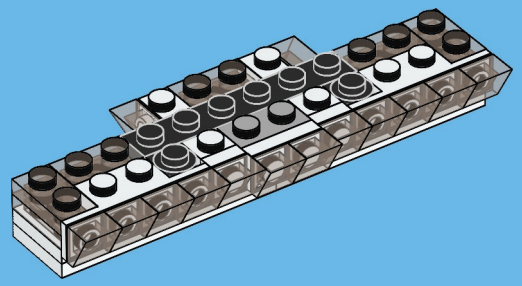

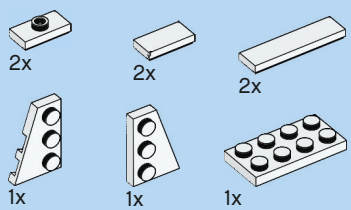

7

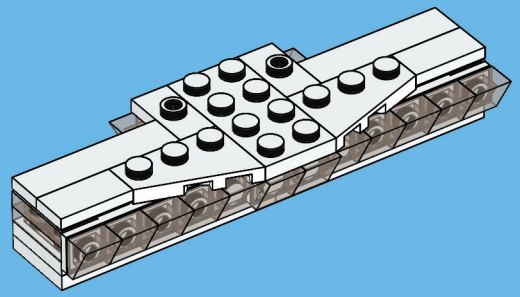

8

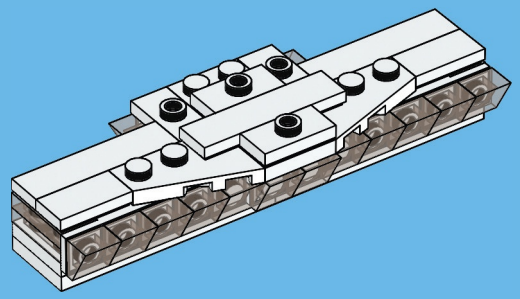

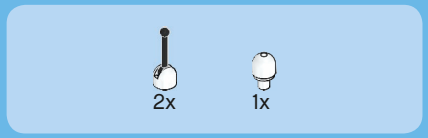

9

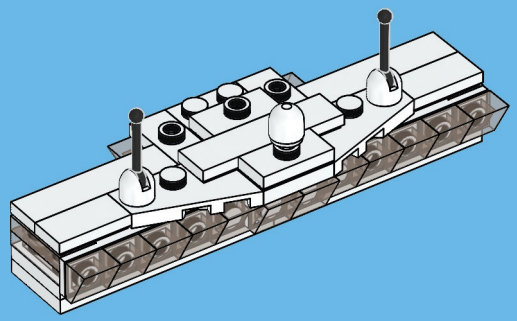

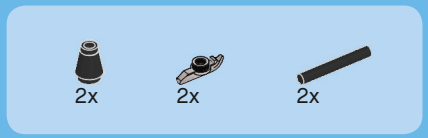

10

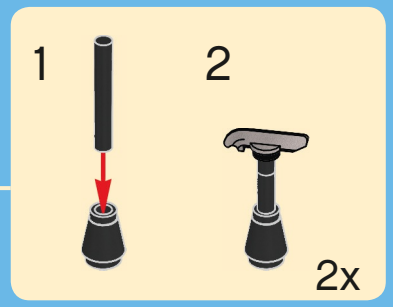

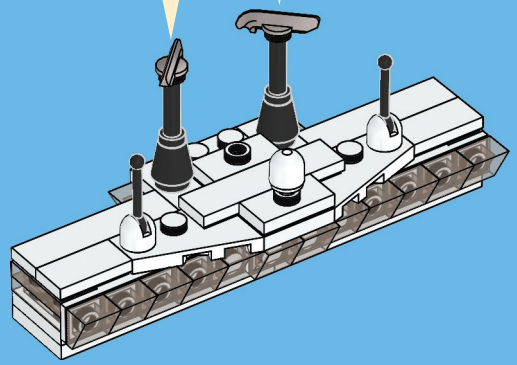

11

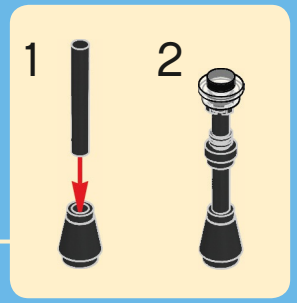

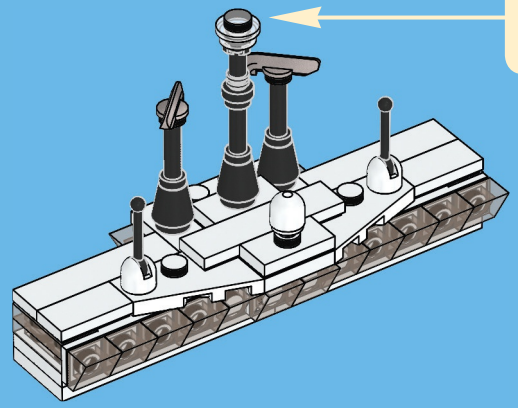

16

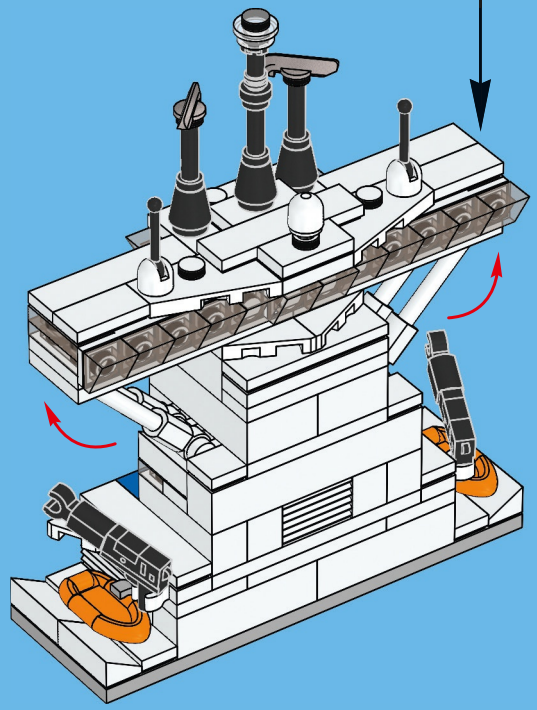

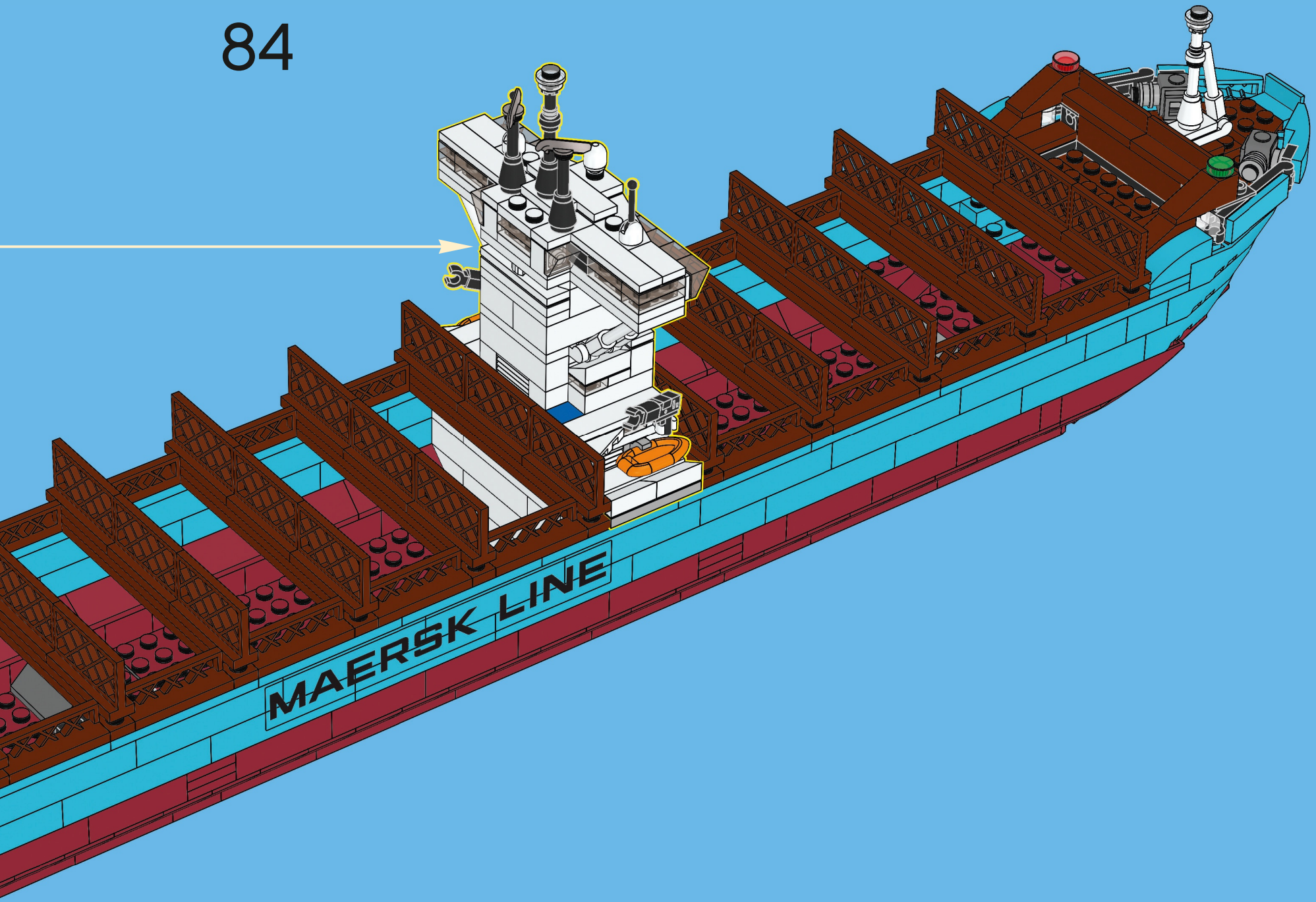
MAERSK LINE

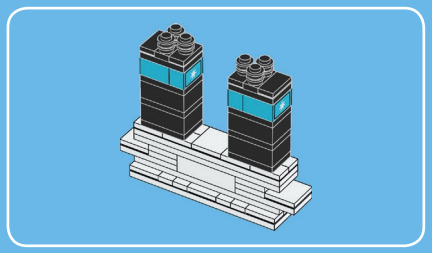

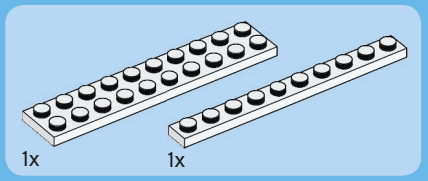

1

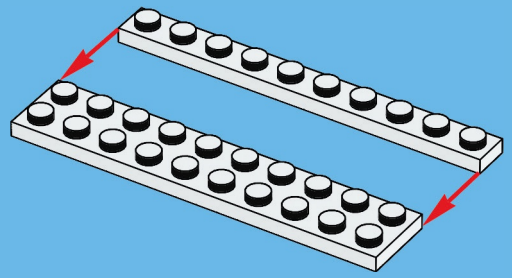

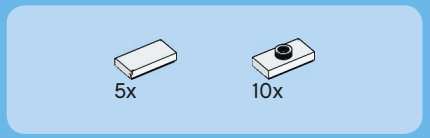

2

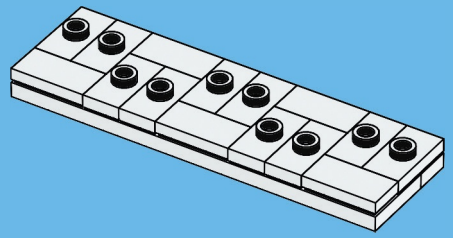

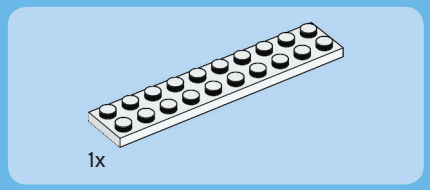

3

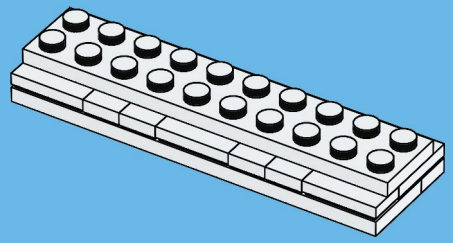

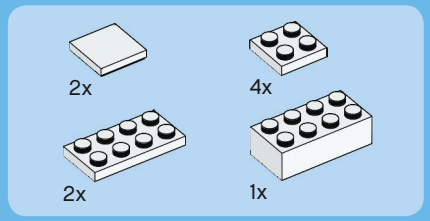

4

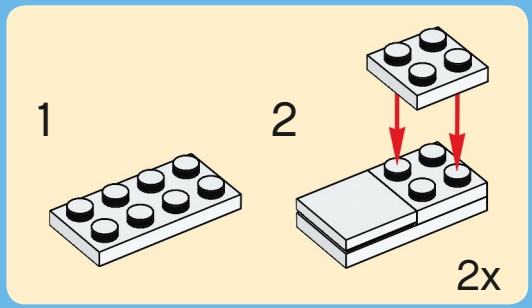

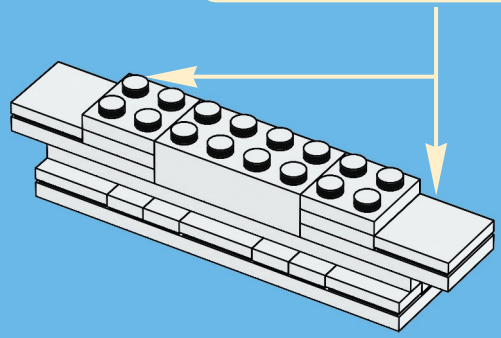

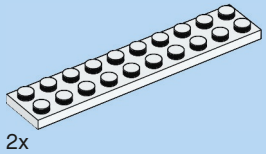

5

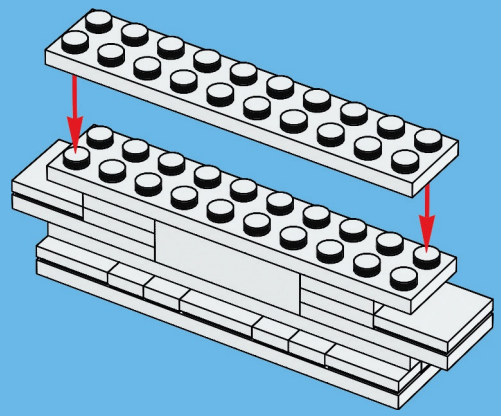

6

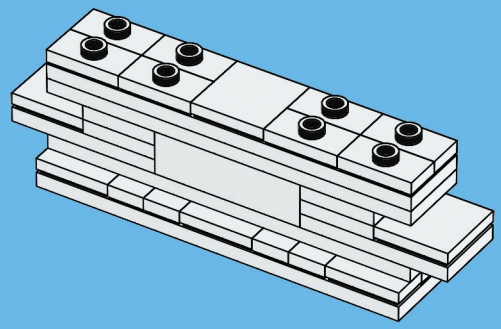

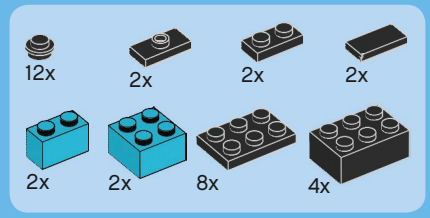

7

1

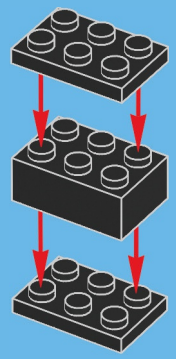

2

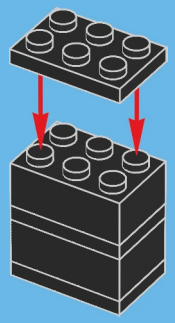

3

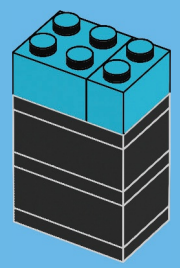

4

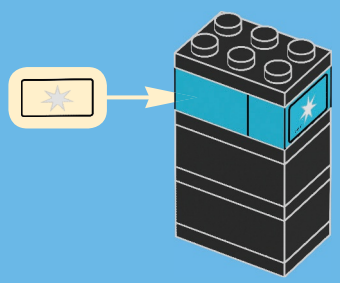

5

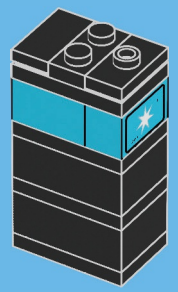

6

2x

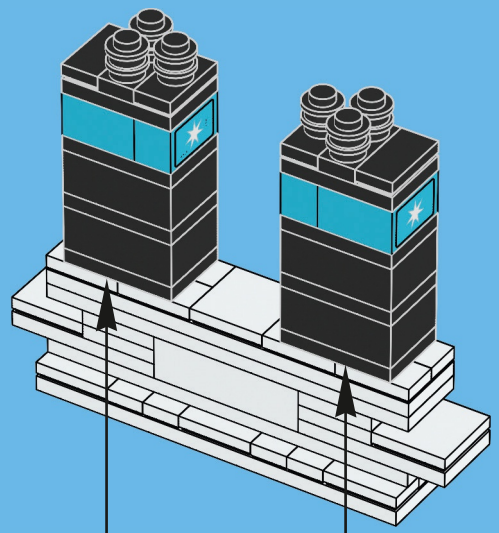

85

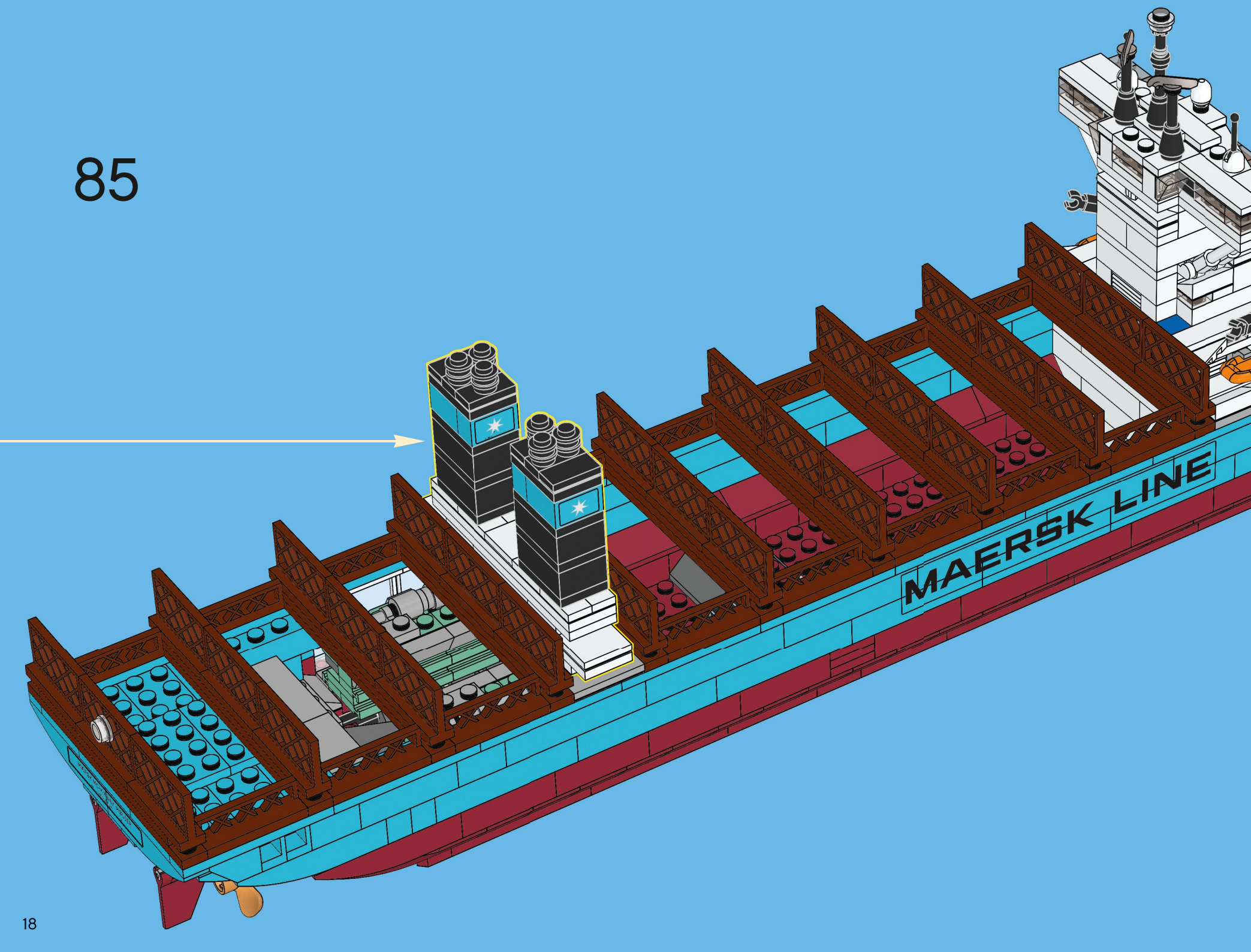

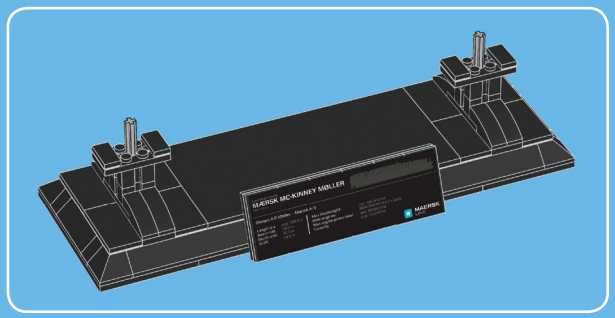

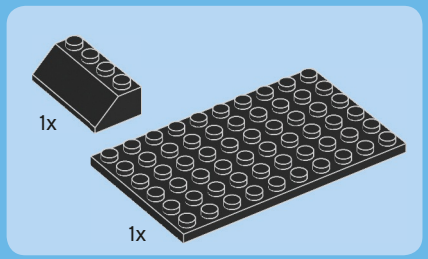

1

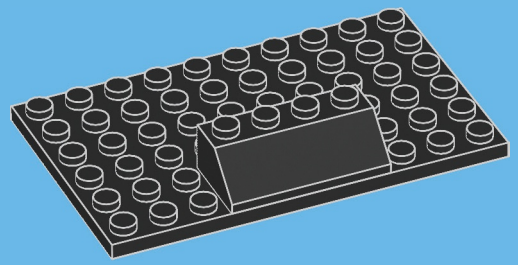

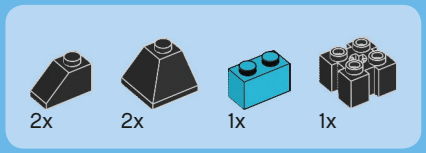

2

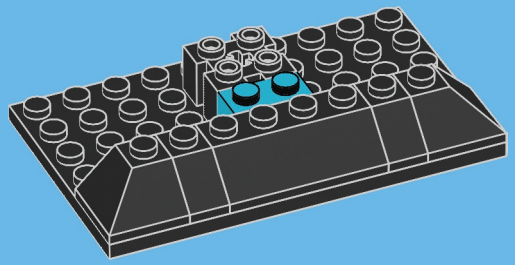

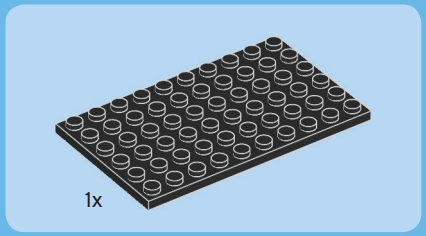

3

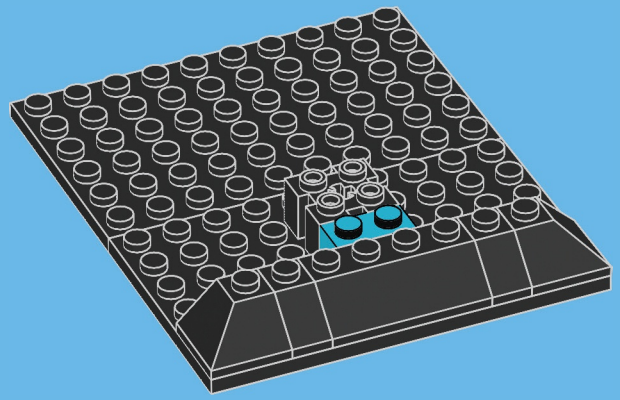

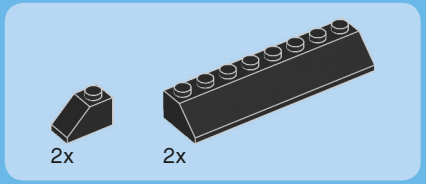

4

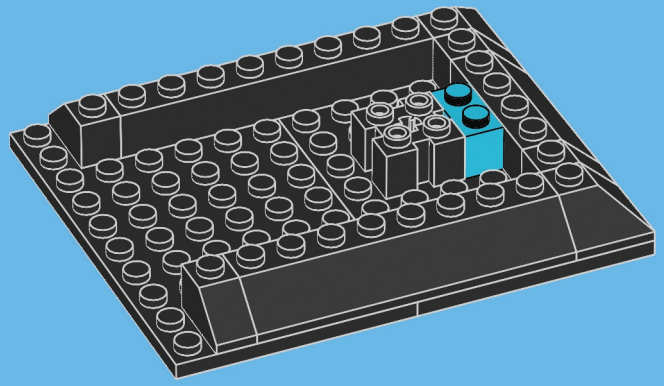

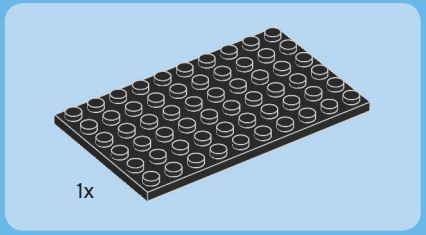

5

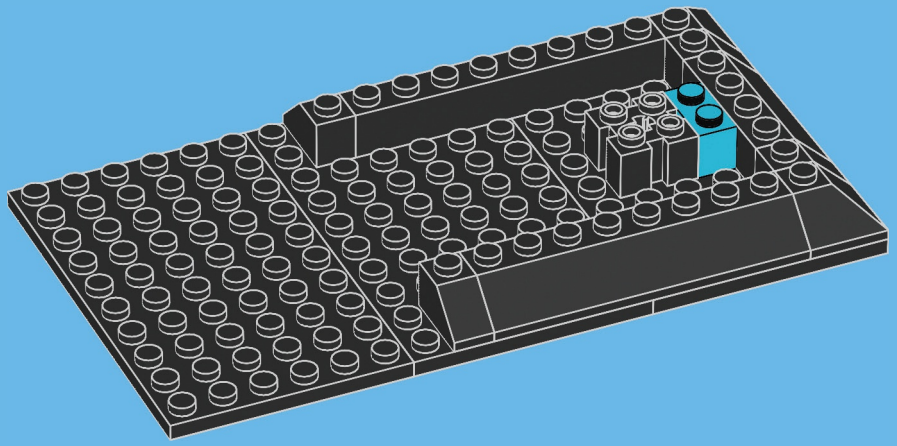

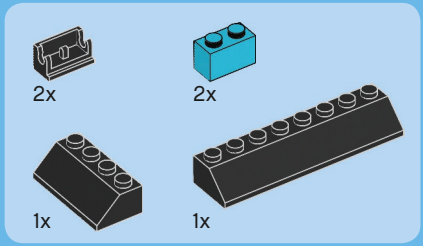

6

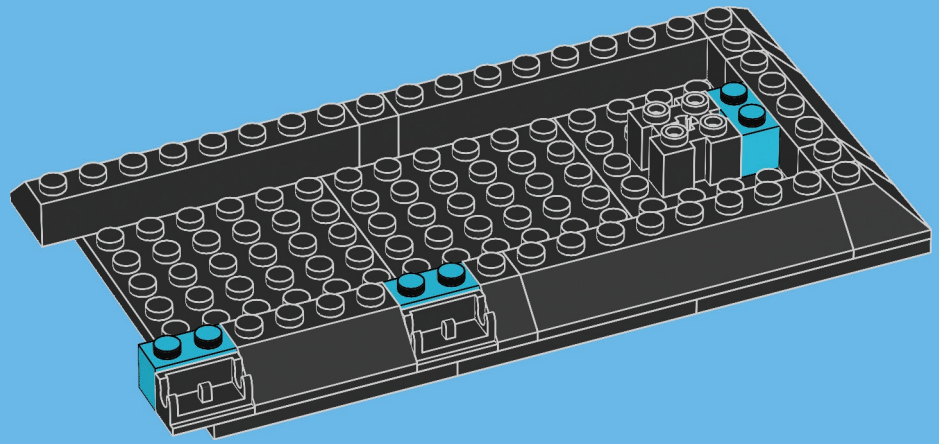

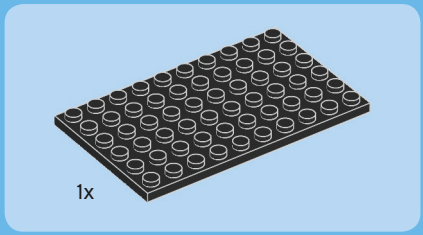

7

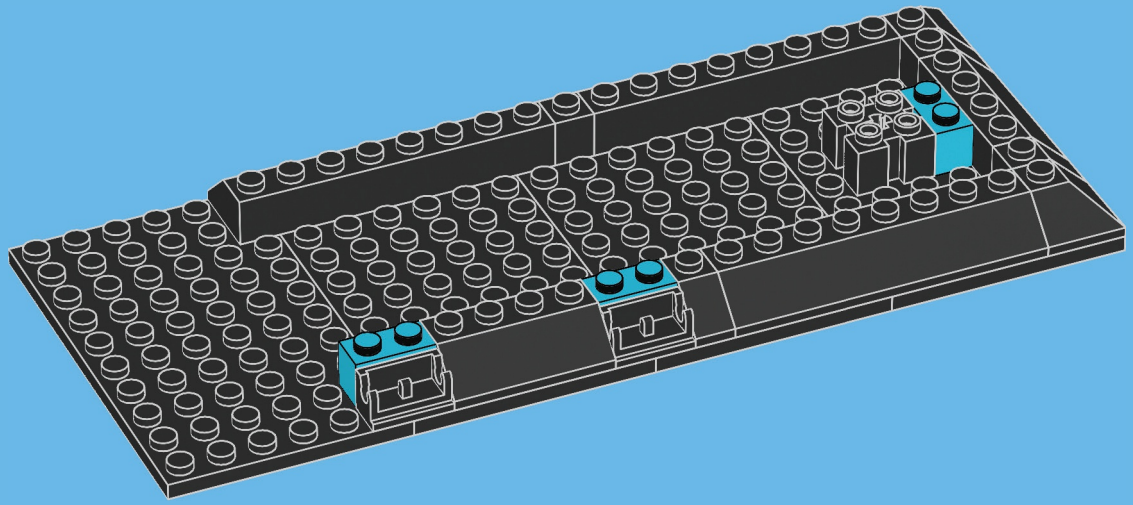

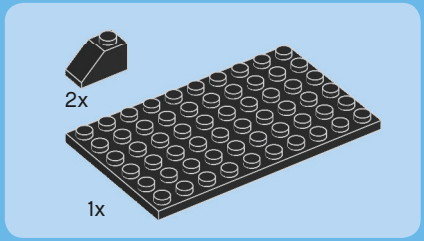

8

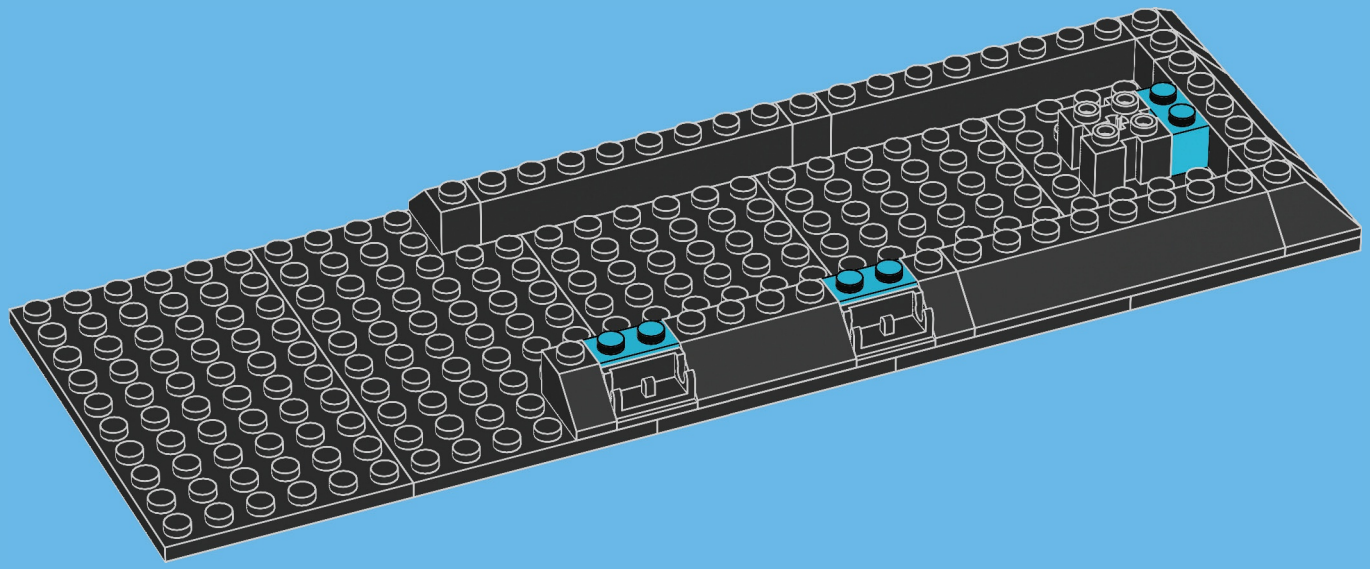

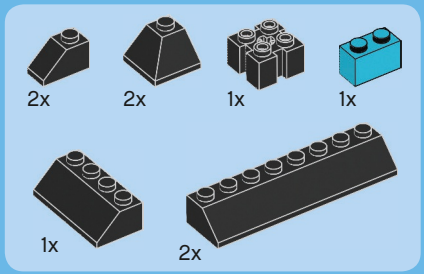

9

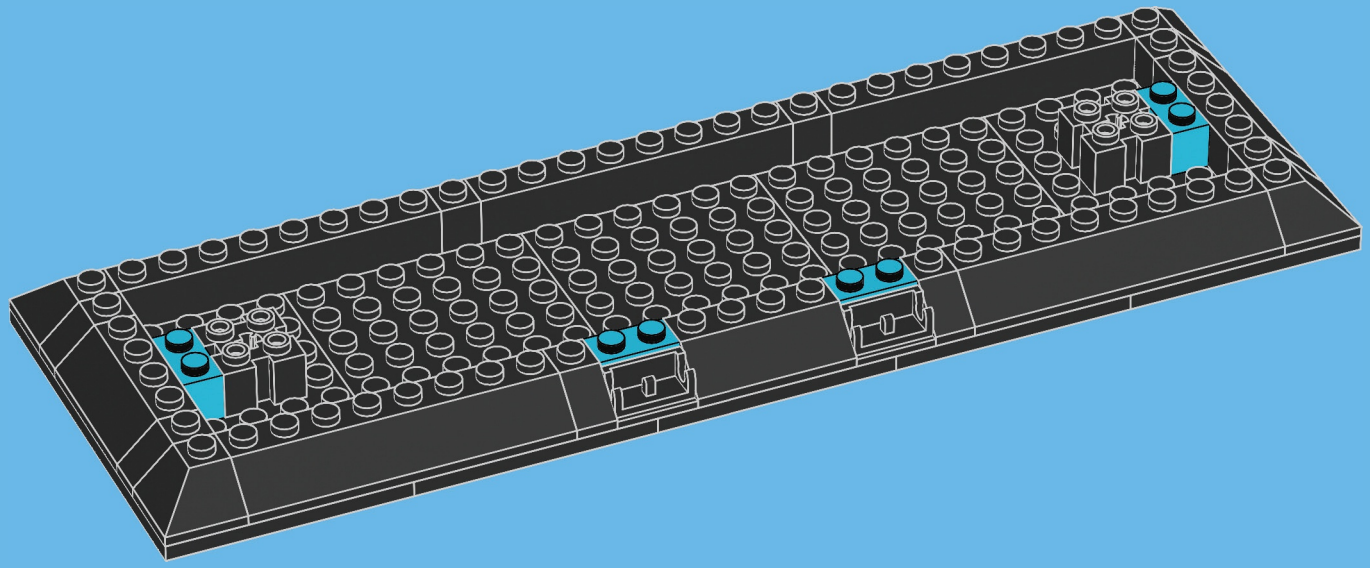

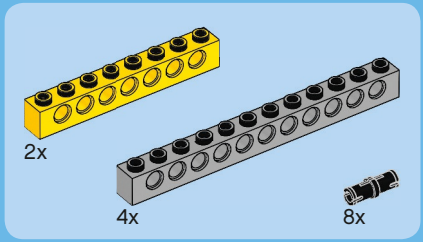

10

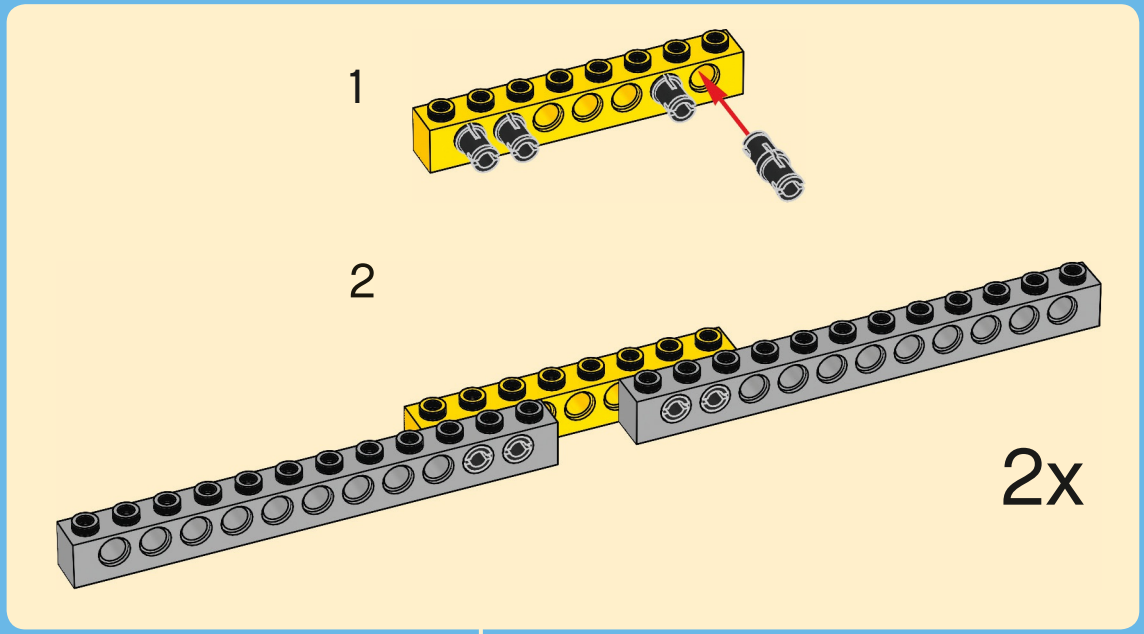

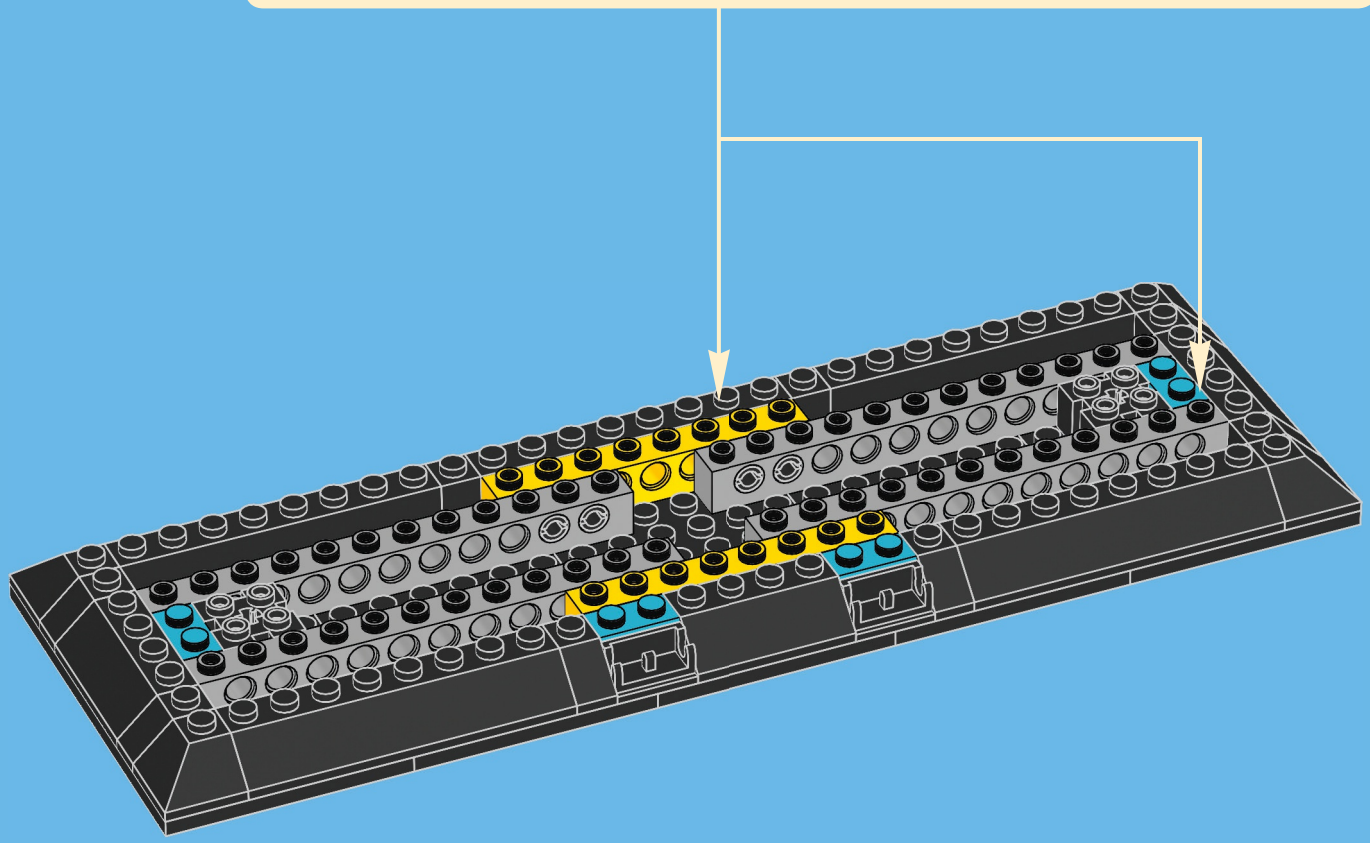

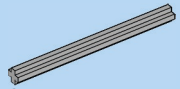

11

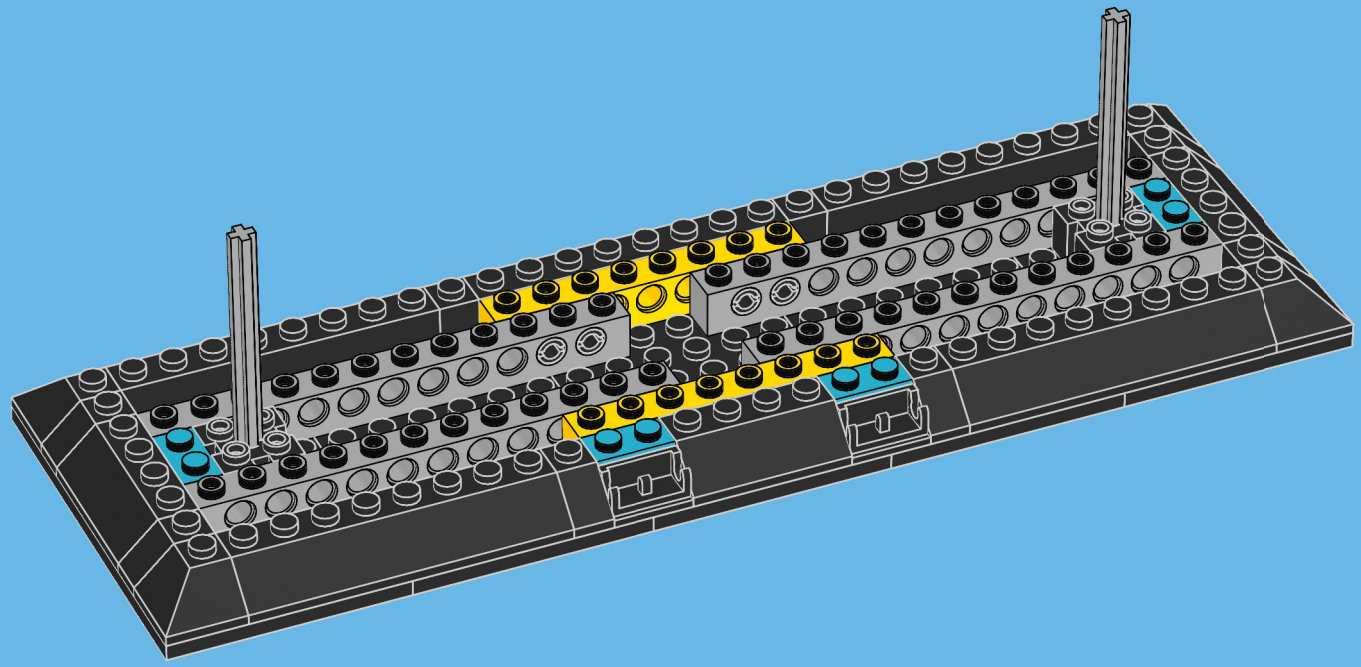

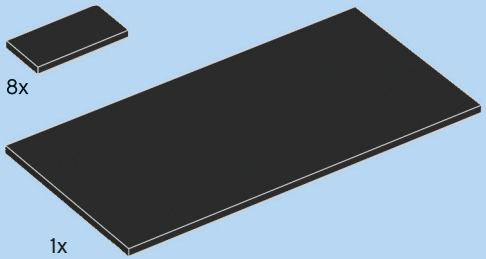

12

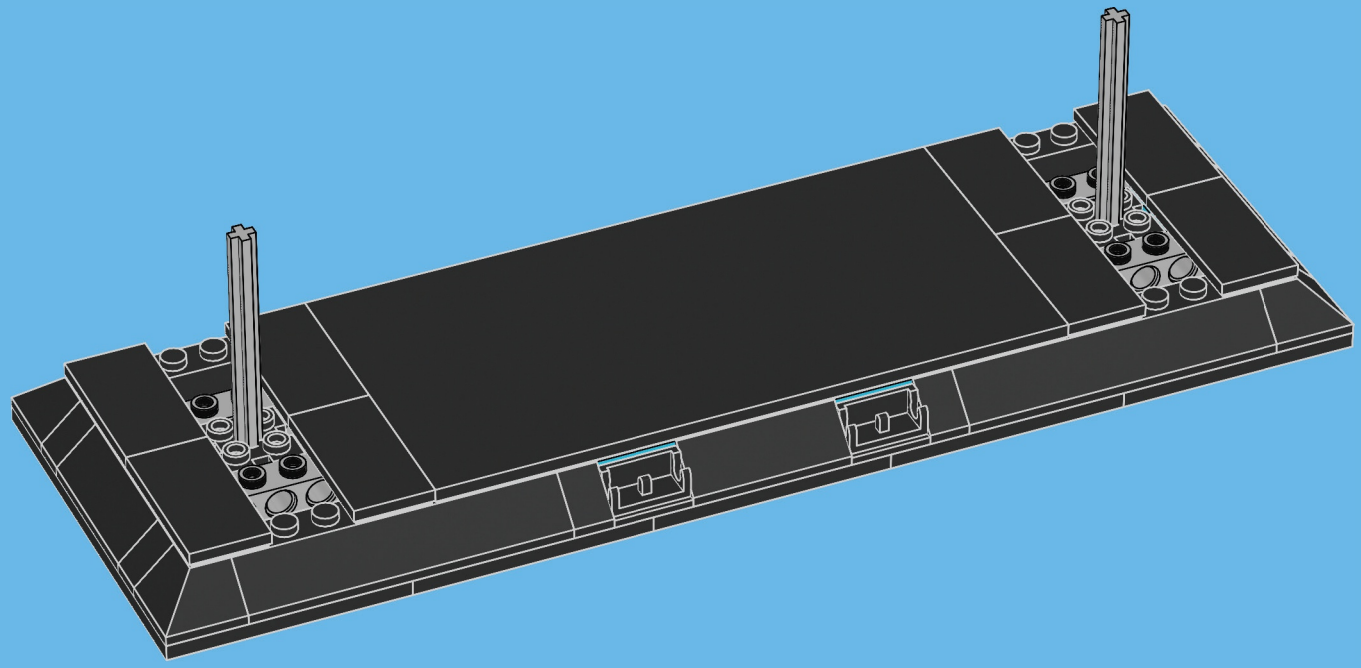

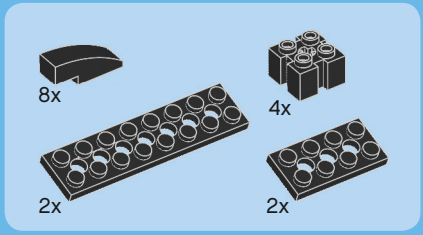

13

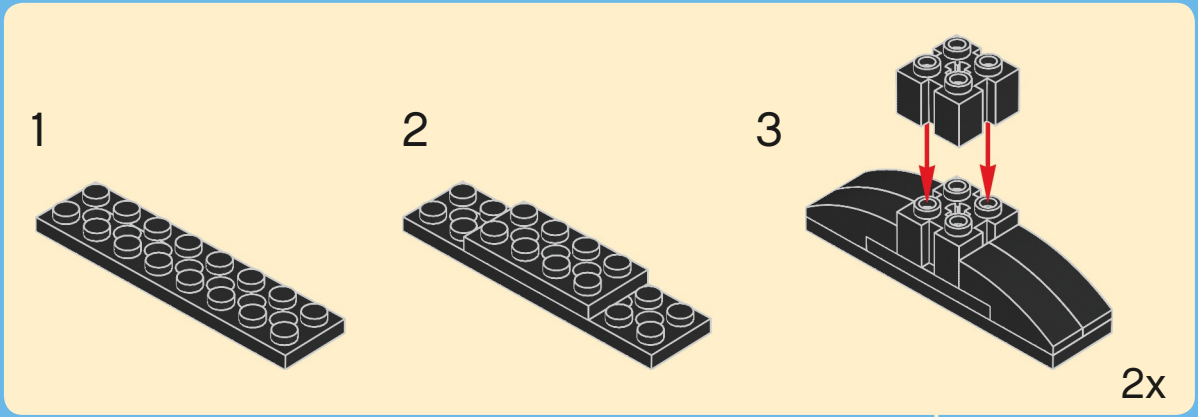

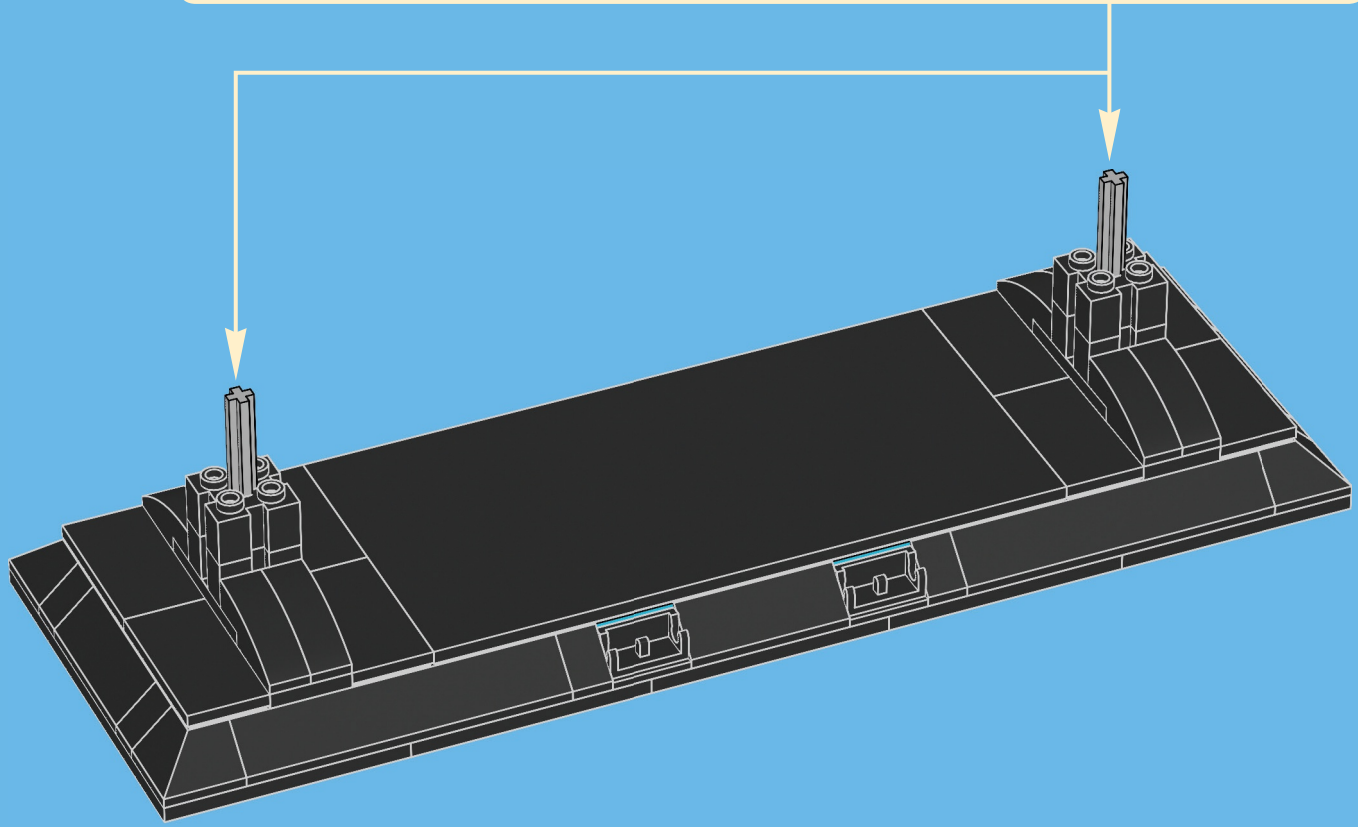

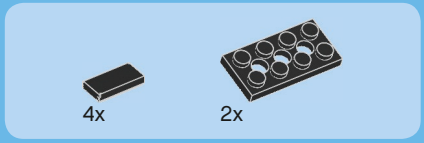

14

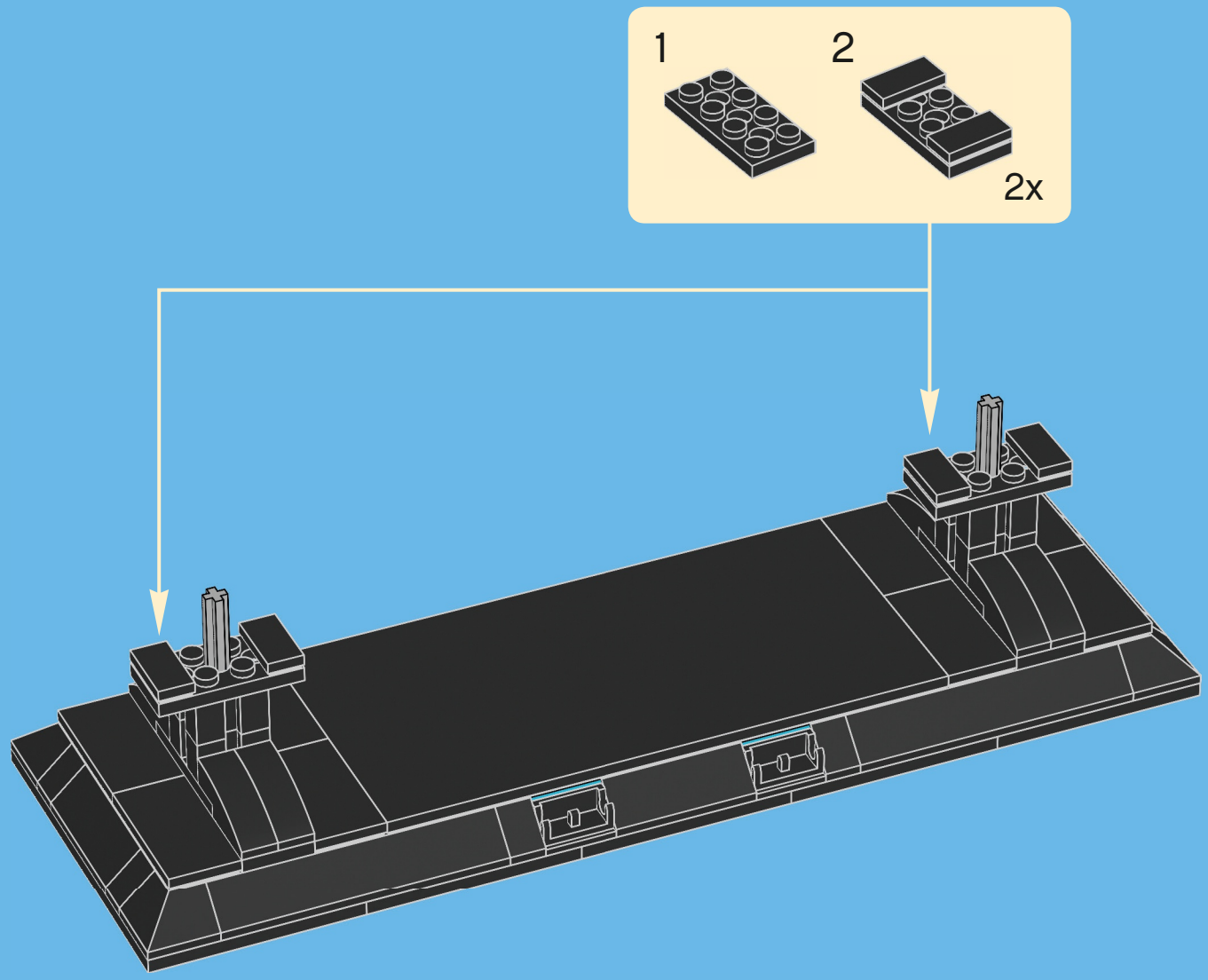

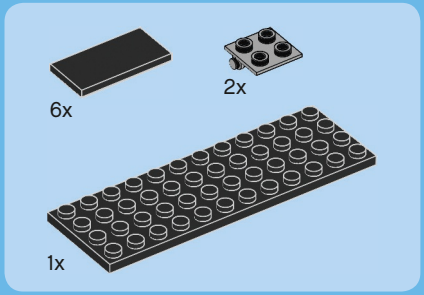
6x
2x
1x

15

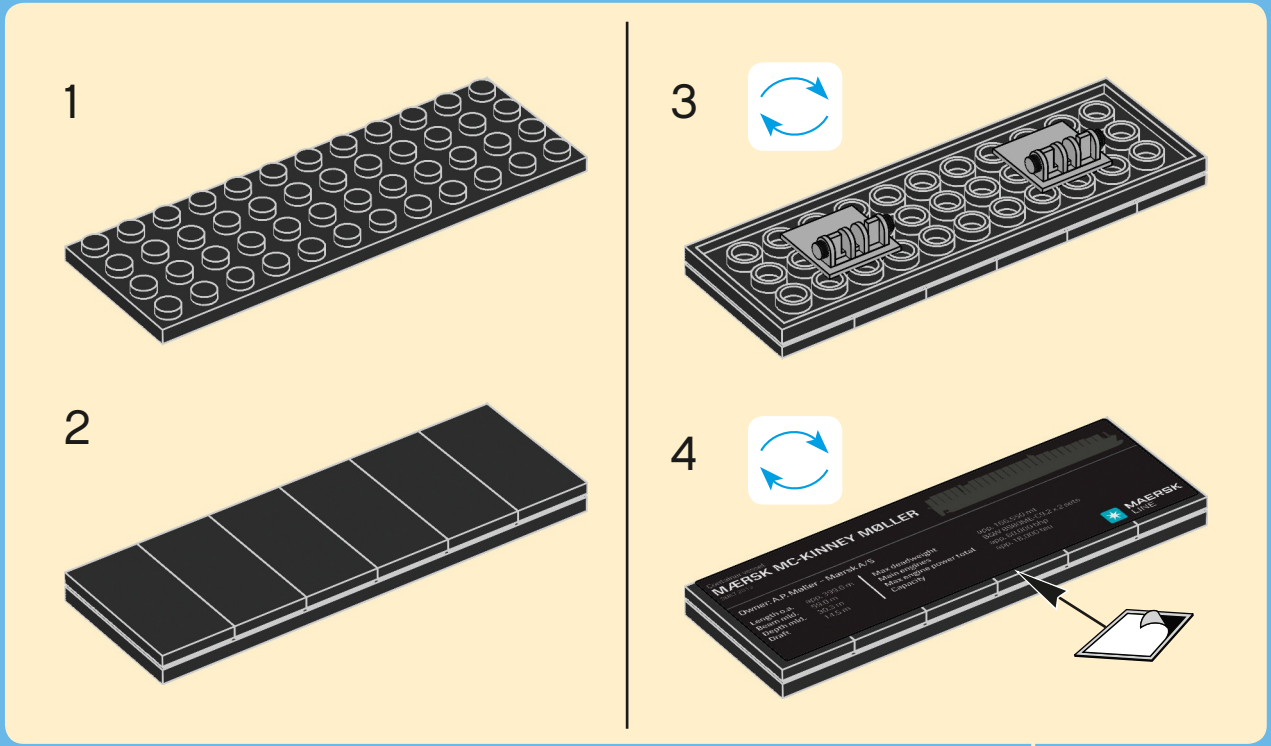
1
2
3
4
MÆRSK MC-KINNEY MØLLER
MAERSK LINE

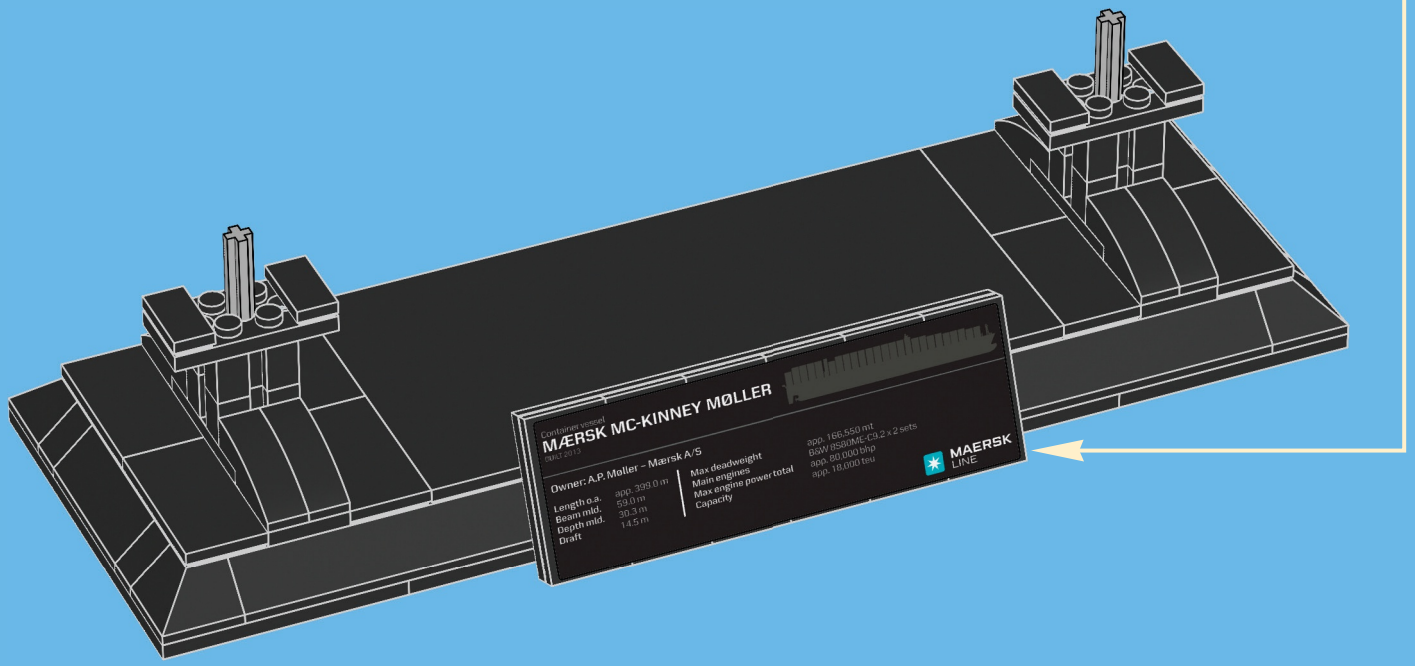
MÆRSK MC-KINNEY MØLLER
Owner: A.P. Møller – Mærsk A/S
MAERSK LINE

86

MAERSK LINE
MÆRSK MC-KINNEY MØLLER
Owner: A.P. Møller – Mærsk A/S
Length o.a. app. 399.0 m
Beam mld. 59.0 m
Depth mld. 30.2 m
Draft 14.5 m
Max deadweight app. 166,550 mt
Main engines B&W 8S90ME-C8.2 x 2 sets
Max engine power total app. 80,020 bhp
Capacity app. 18,000 TEU
MAERSK LINE

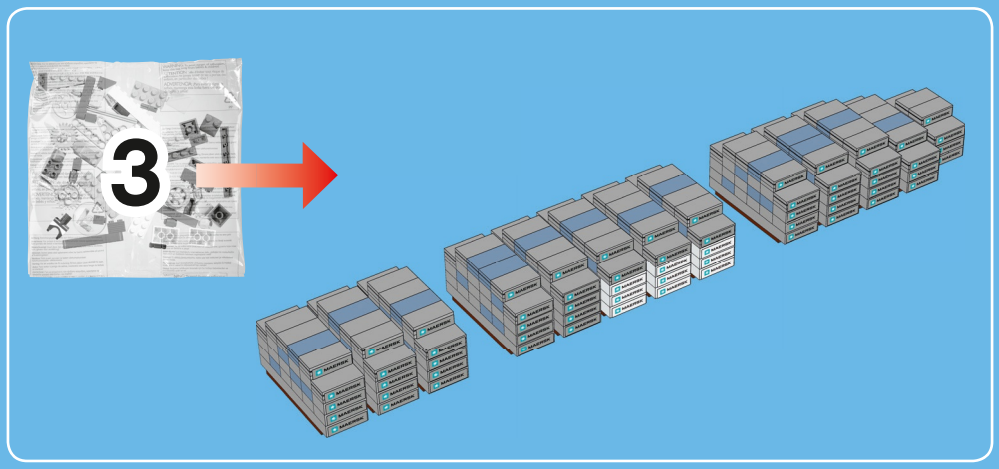

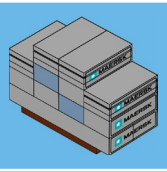

1

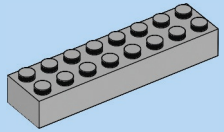

2

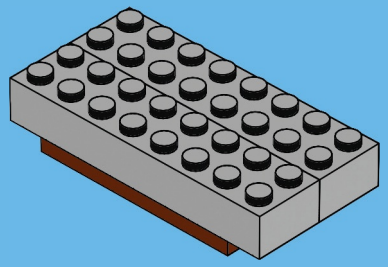

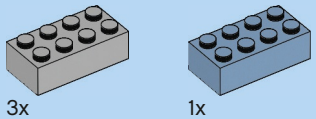

3

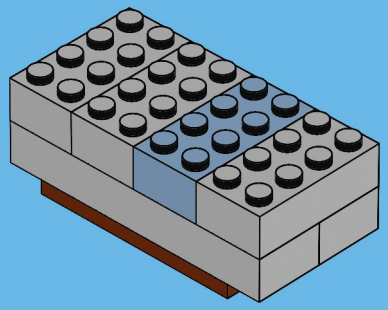

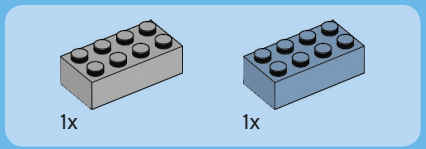
1x
1x

4

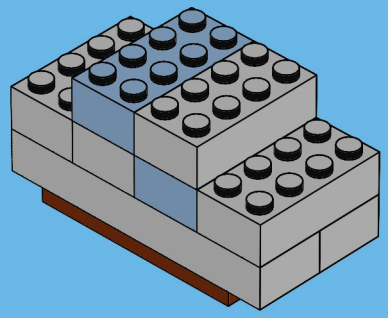

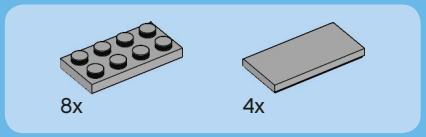
8x
4x

5

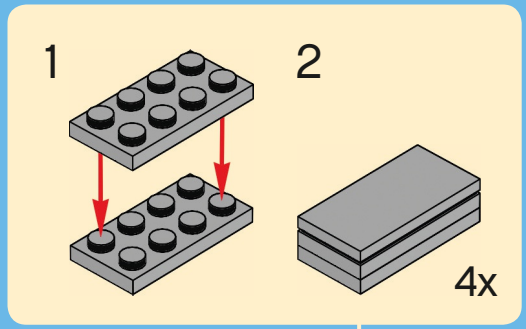
1
2
4x

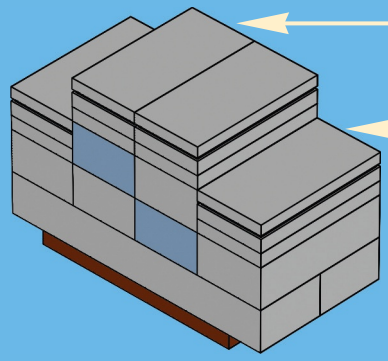

6

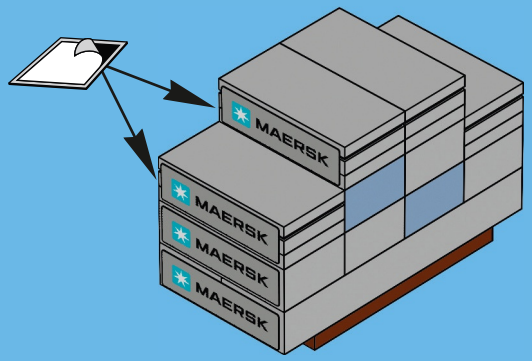
MAERSK
MAERSK
MAERSK
MAERSK

7

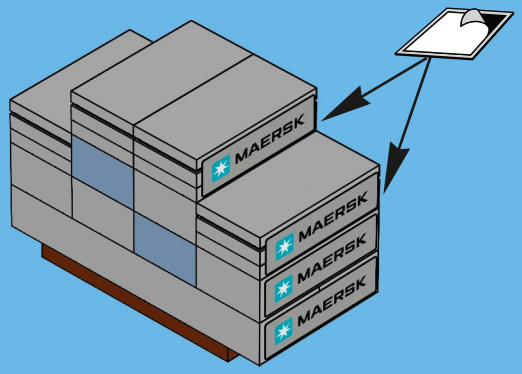
MAERSK
MAERSK
MAERSK
MAERSK

87

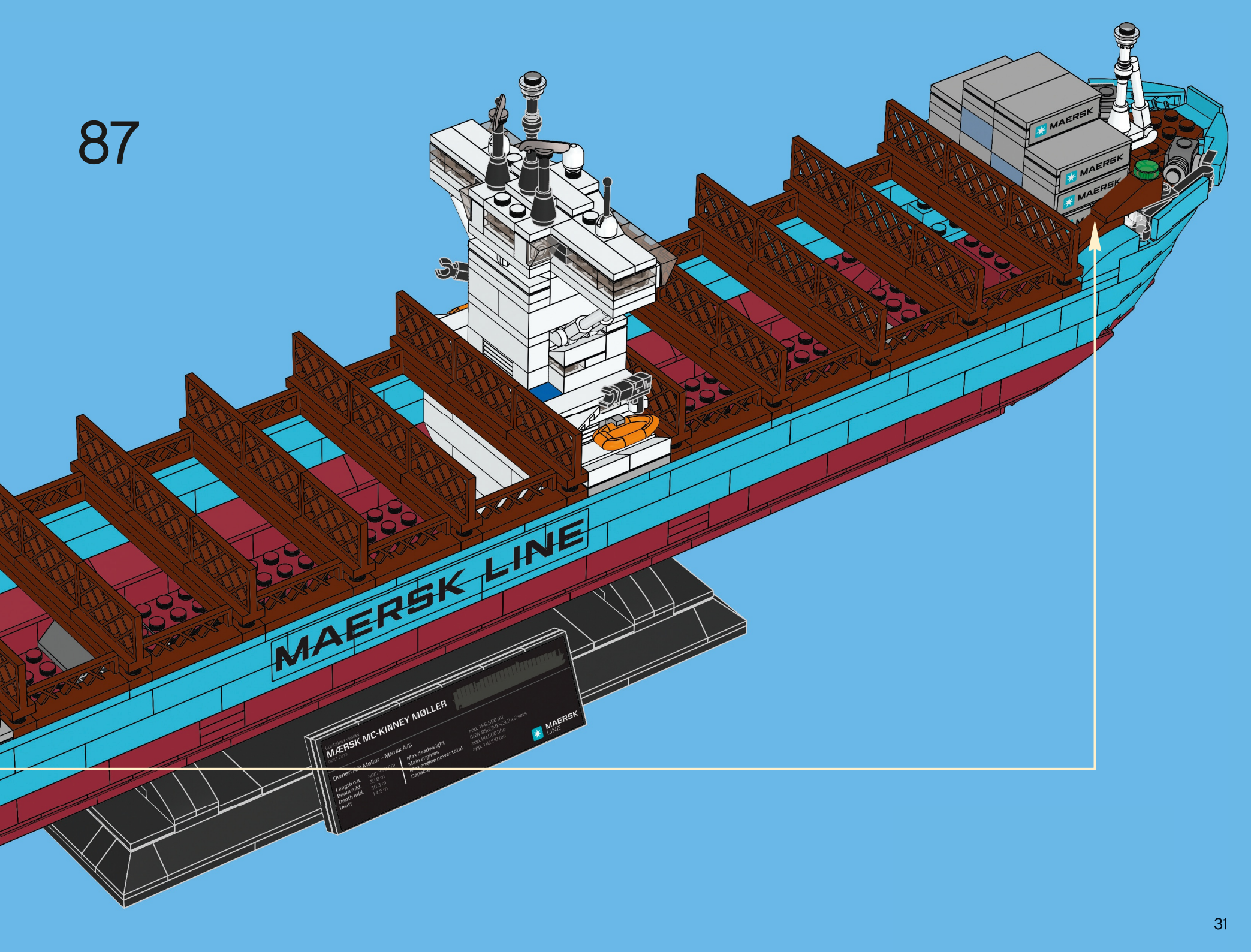
MAERSK
MAERSK
MAERSK
MAERSK LINE
Container vessel
MÆRSK MC-KINNEY MØLLER
Owner: A.P. Møller – Mærsk A/S
Length o.a. app. 366.0 m
Beam mld. 59.0 m
Depth mld. 30.3 m
Draft 14.5 m
Max deadweight app. 166 550 mt
Main engines 8(6)K 80MC-C9.2 x 2 sets
Max engine power total app. 80,000 bhp
Capacity app. 18,000 teu
MAERSK
LINE

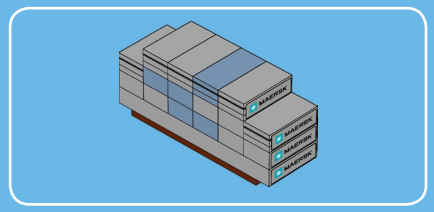

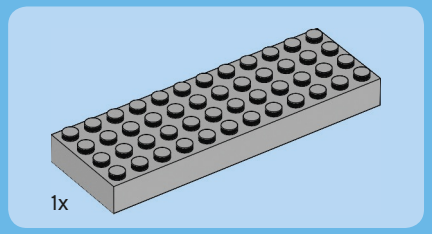

1

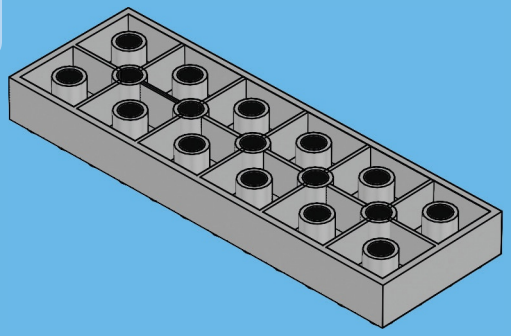

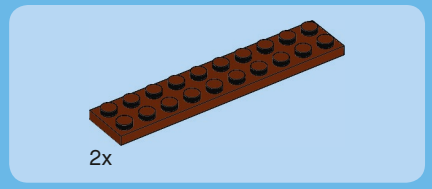

2

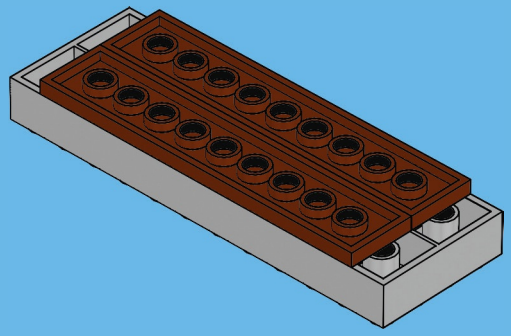

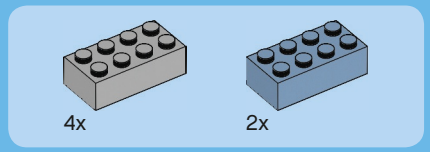

3

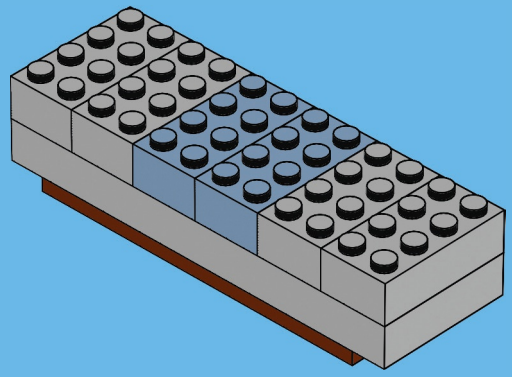

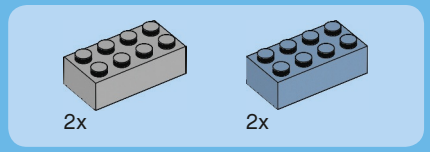

4

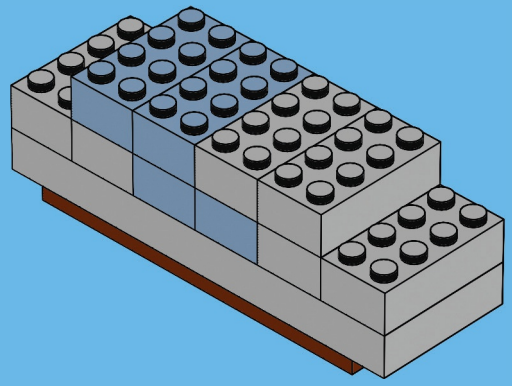

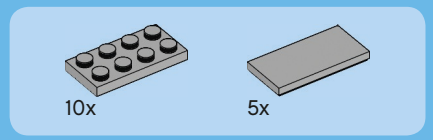
10x
5x

5

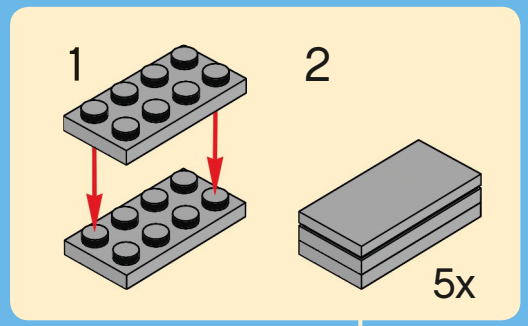
1
2
5x

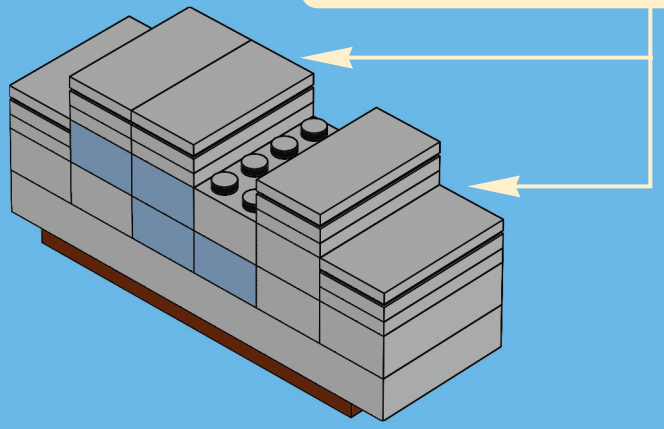

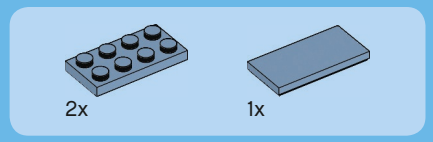
2x
1x

6

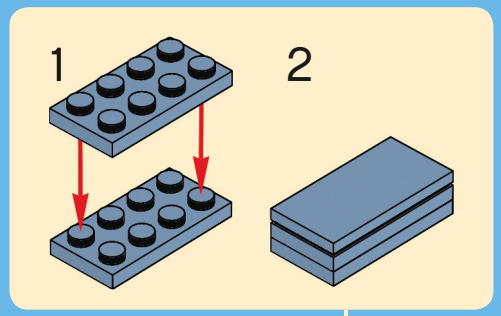
1
2

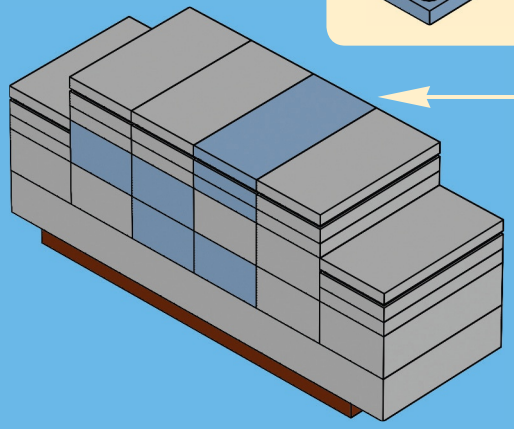

7

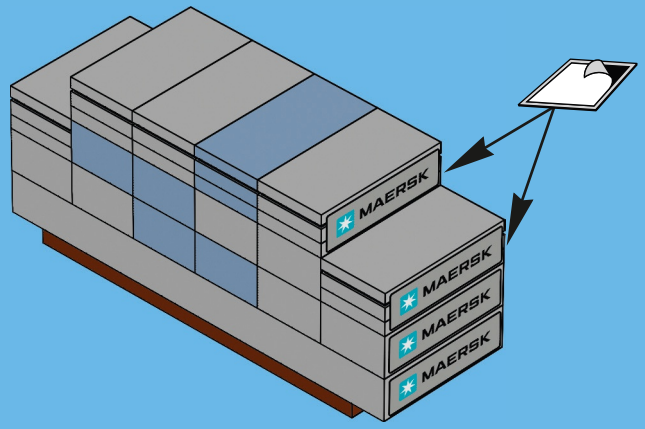
MAERSK
MAERSK
MAERSK
MAERSK

8

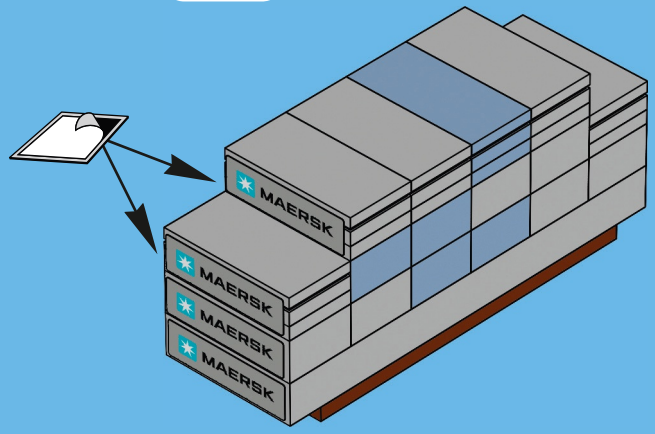
MAERSK
MAERSK
MAERSK
MAERSK

88

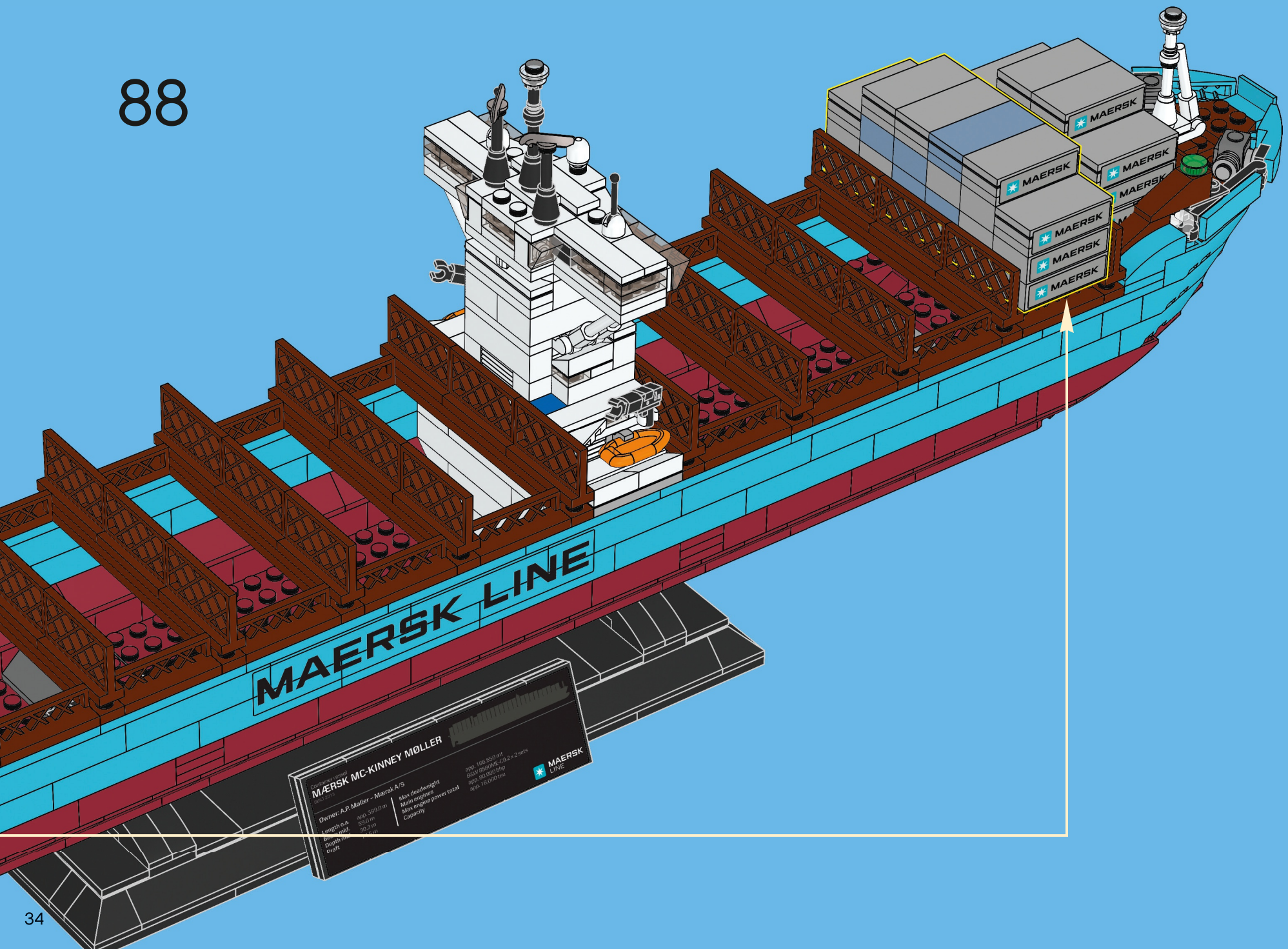
MAERSK LINE
MAERSK
MAERSK
MAERSK
MAERSK
MAERSK
MAERSK
Container vessel
MÆRSK MC-KINNEY MØLLER
Owner: A.P. Møller – Mærsk A/S
Length o.a. app. 399.0 m
59.0 m
30.5 m
Max deadweight app. 166,550 mt
Main engines B&W 8S90ME-C9.2 x 2 sets
Max engine power total app. 80,080 bhp
Capacity app. 18,000 teu
MAERSK LINE

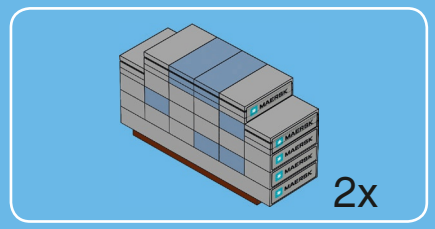

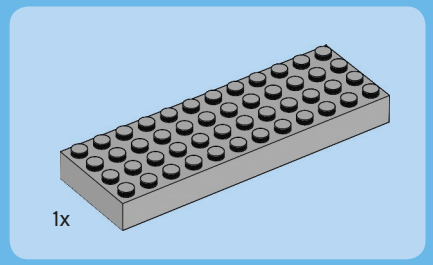

1

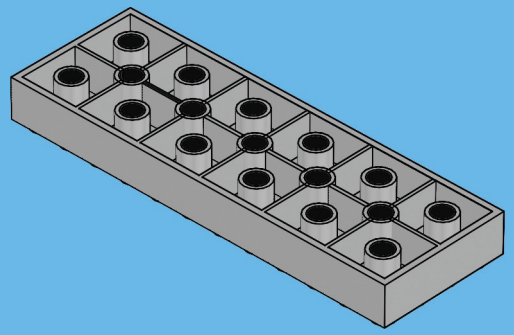

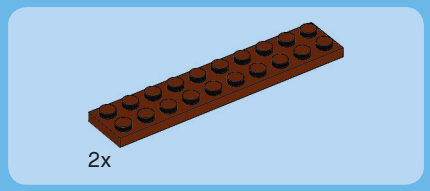

2

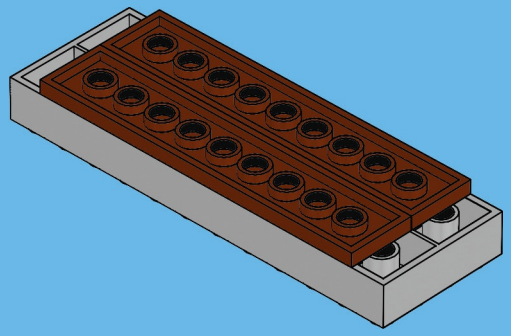

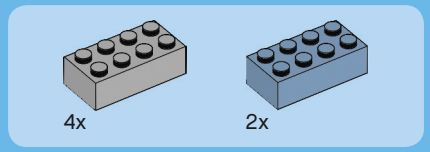

3

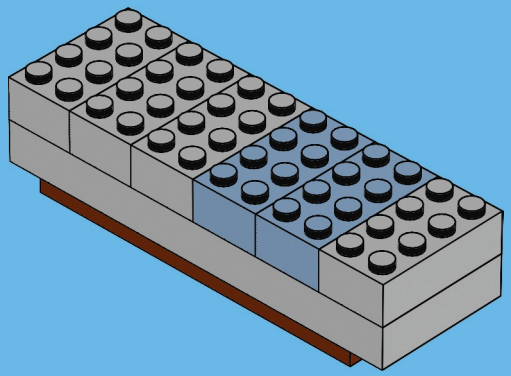

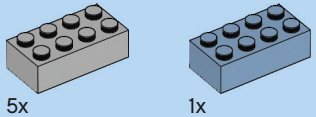

4

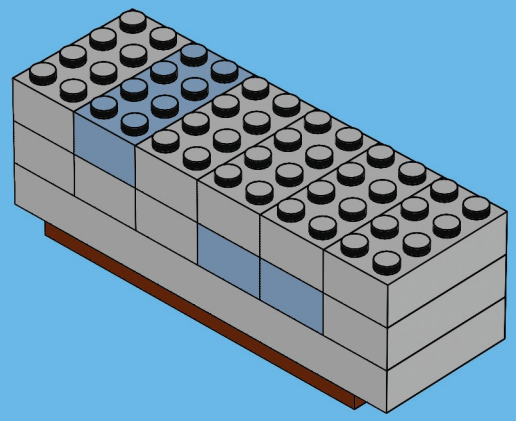

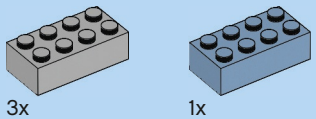

5

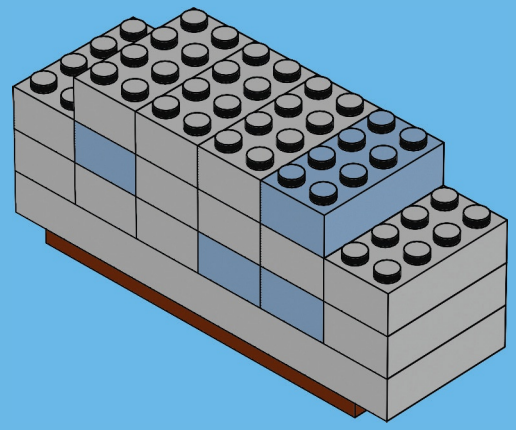

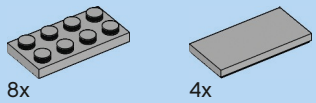

6

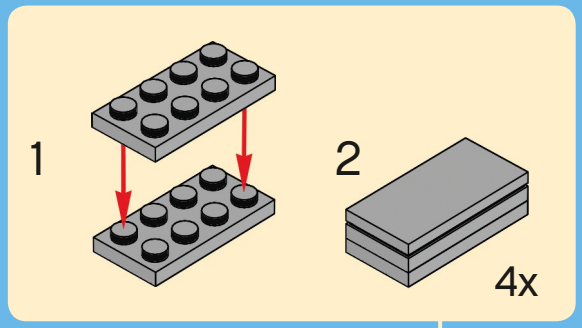

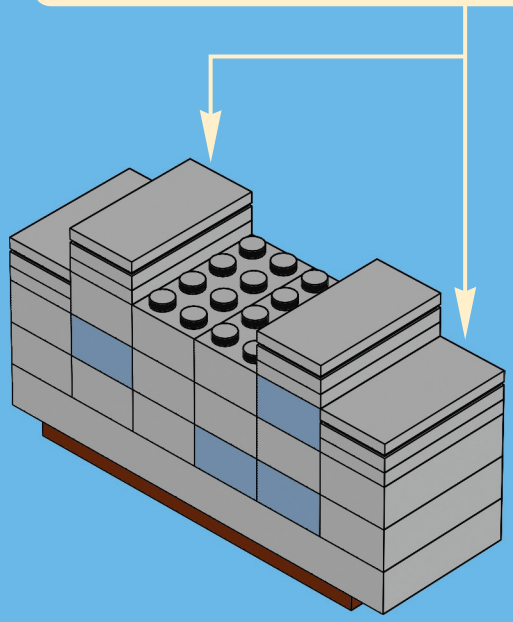

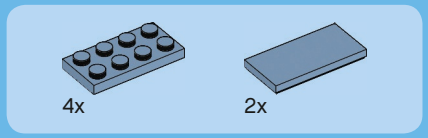
4x
2x

7

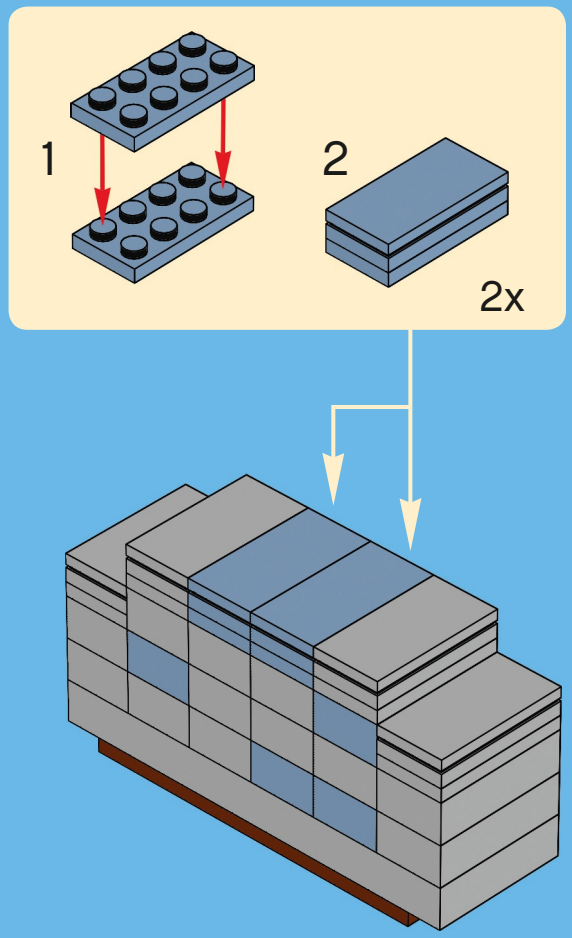
1
2
2x

8

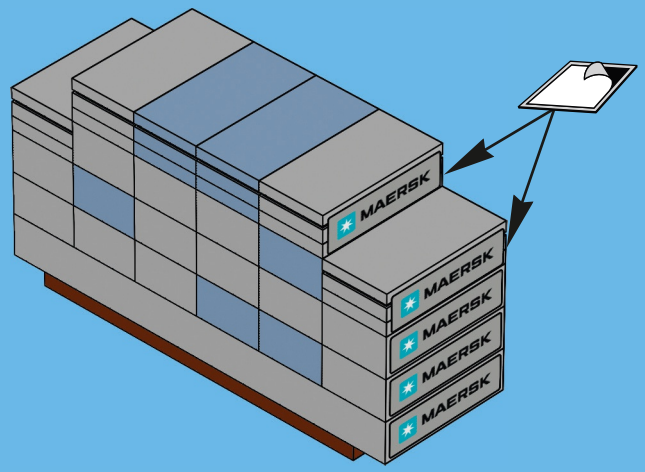
MAERSK
MAERSK
MAERSK
MAERSK
MAERSK

9

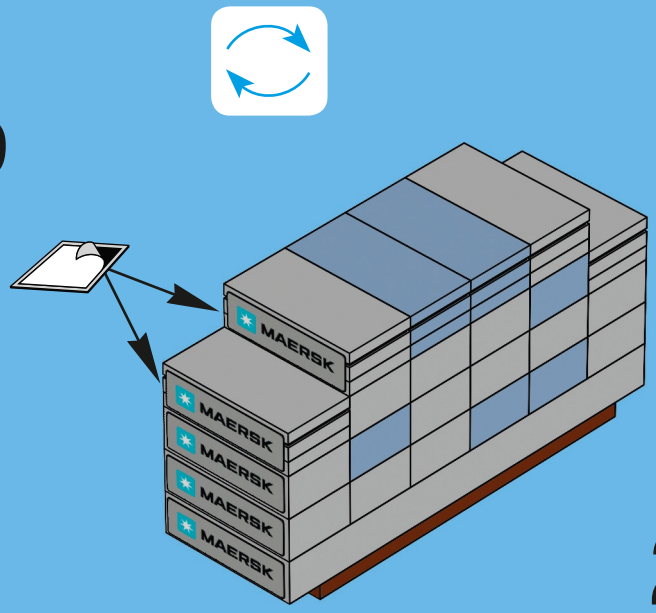
MAERSK
MAERSK
MAERSK
MAERSK
MAERSK

2x

89

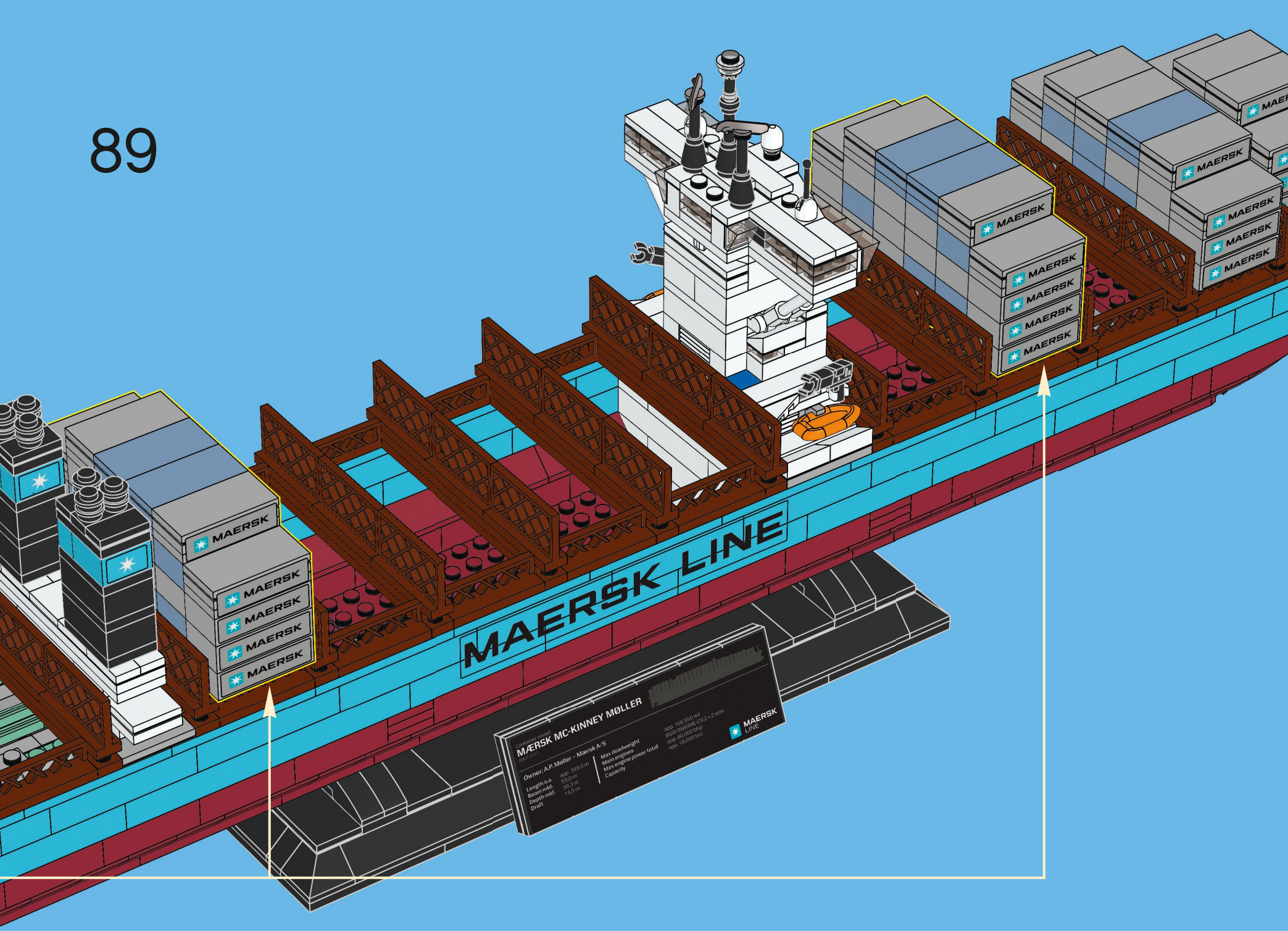
MAERSK LINE
MAERSK
Container vessel
MÆRSK MC-KINNEY MØLLER
(MM 2013)
Owner: A.P. Møller – Mærsk A/S
Length o.a. app. 399.0 m
Beam mld. 59.0 m
Depth mld. 30.3 m
Draft 14.5 m
Max deadweight app. 166,550 mt
Main engines 8S90ME-C9.2 x 2 sets
Max engine power total app. 80,000 bhp
Capacity app. 18,000 teu
MAERSK LINE

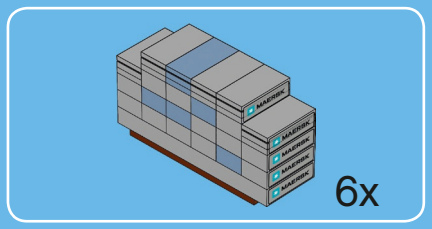

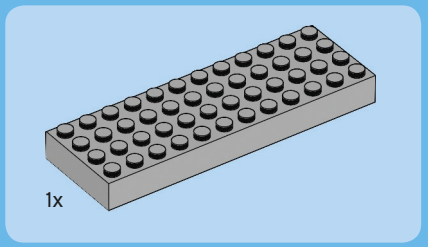

1

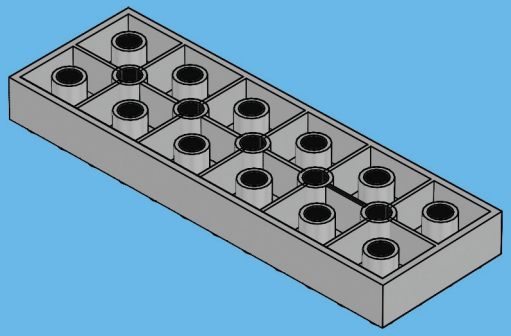

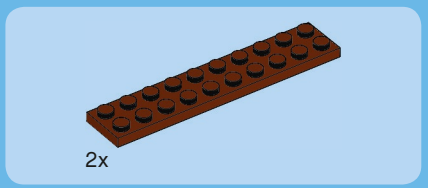

2

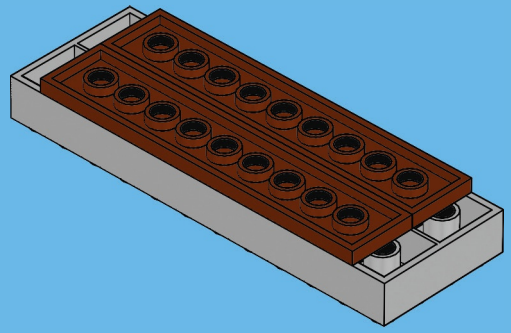

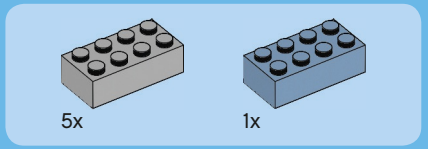

3

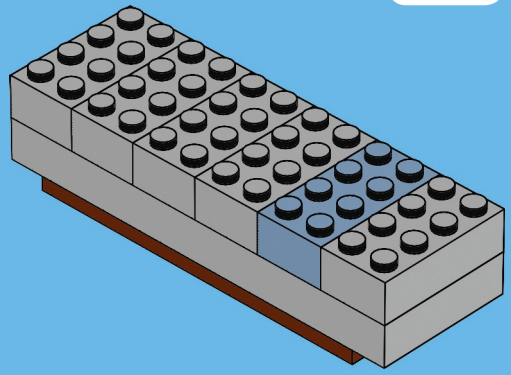

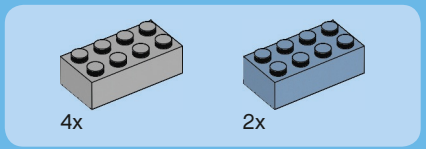

4

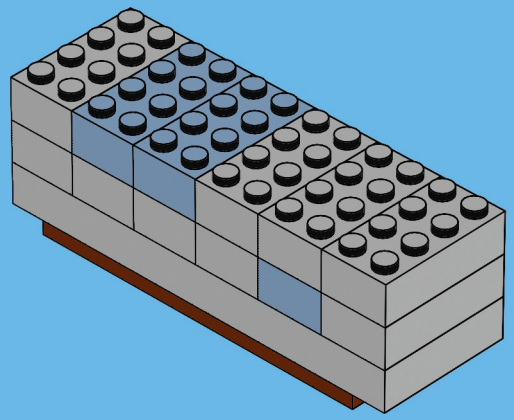

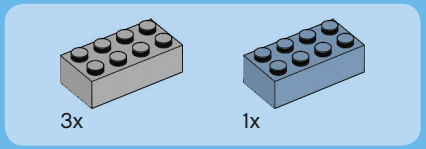

5

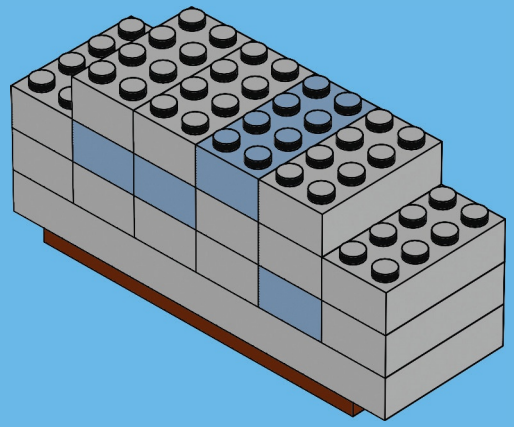

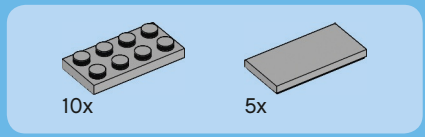

6

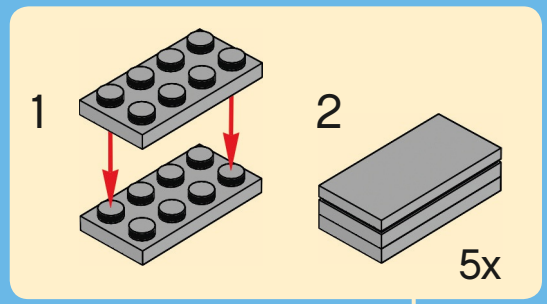

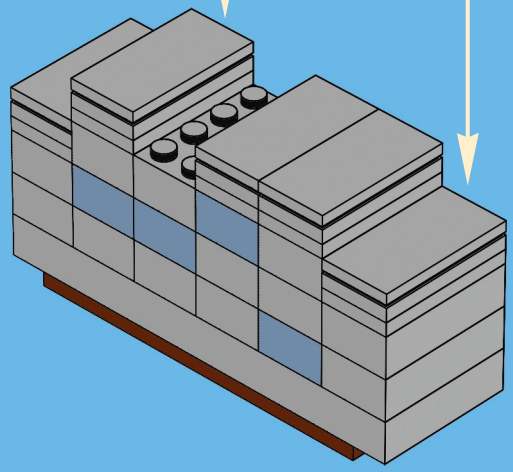

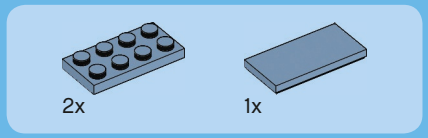
2x
1x

7

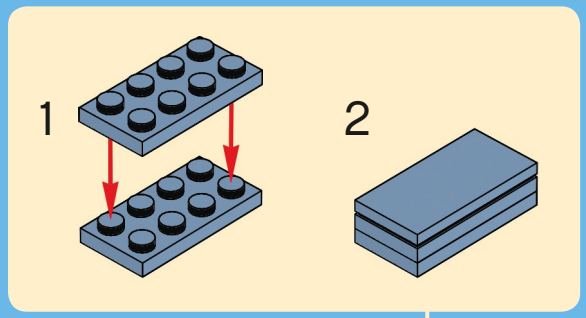
1
2

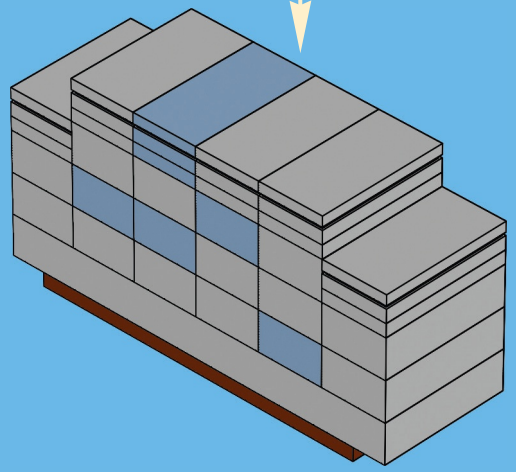

8

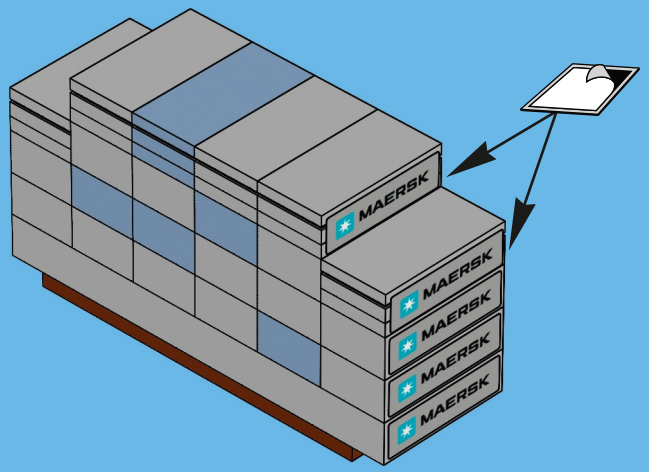
MAERSK
MAERSK
MAERSK
MAERSK
MAERSK

9

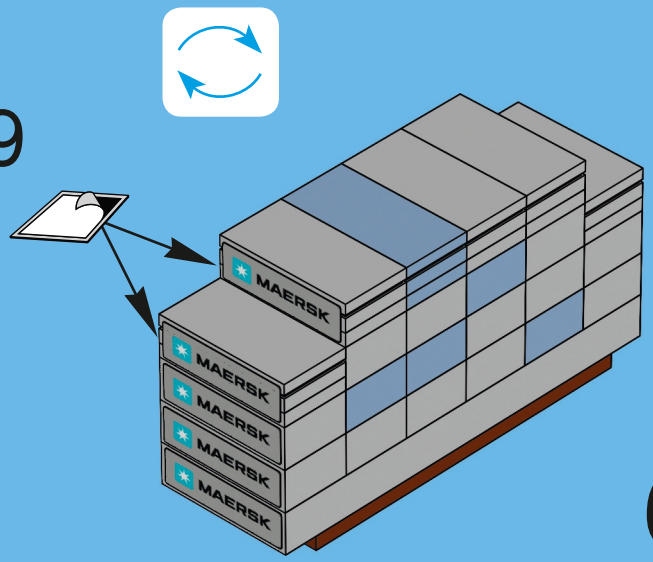
MAERSK
MAERSK
MAERSK
MAERSK
MAERSK

6x

90

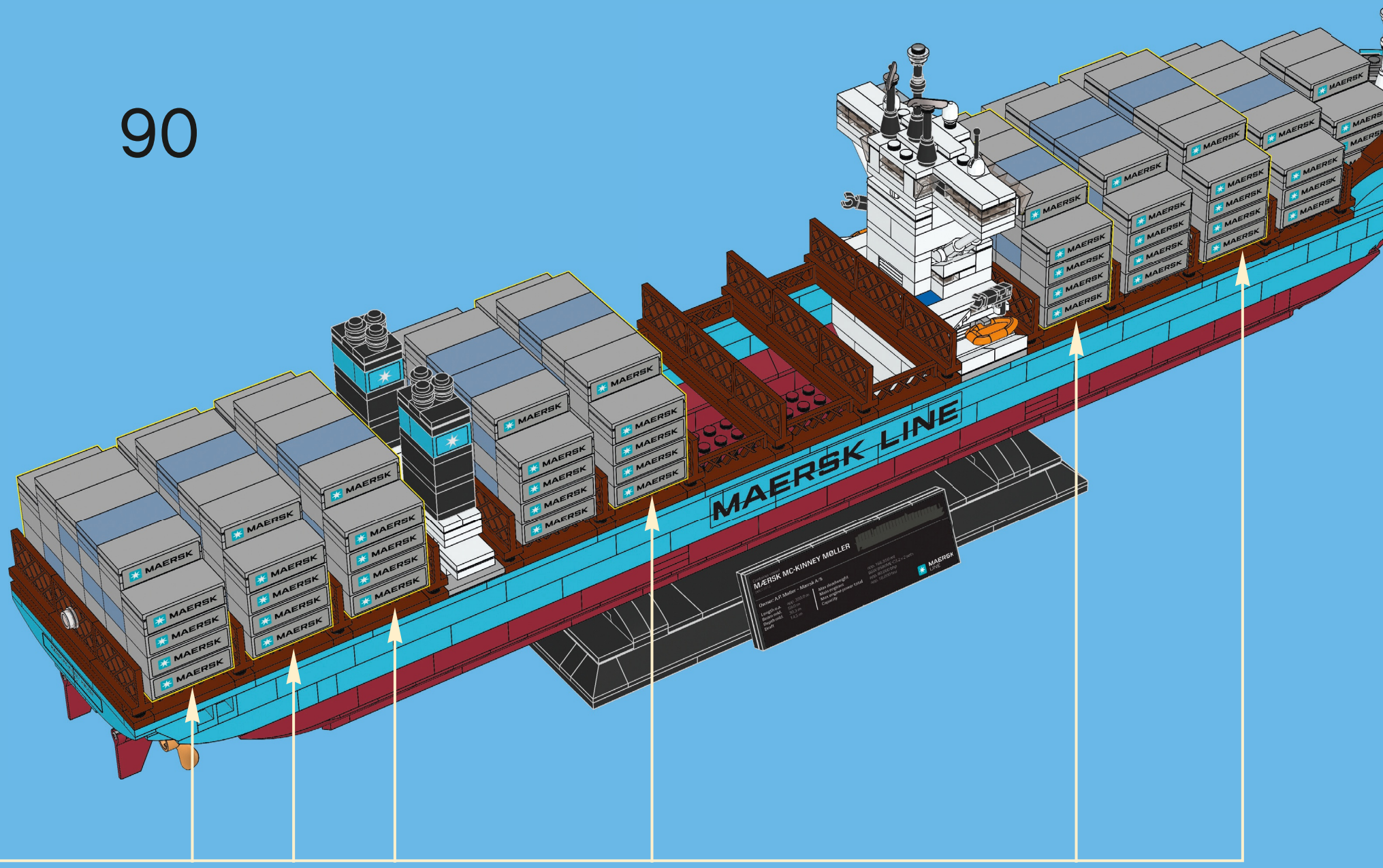
MAERSK LINE
MAERSK
MÆRSK MC-KINNEY MØLLER
Owner: A.P. Møller - Mærsk A/S
Length o.a. 365.39 m
Beam mld. 56.4 m
Draft 14.5 m
Max draftweight
Main engines
Max engine power total
Capacity
MAERSK LINE

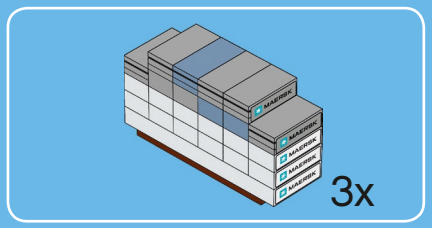

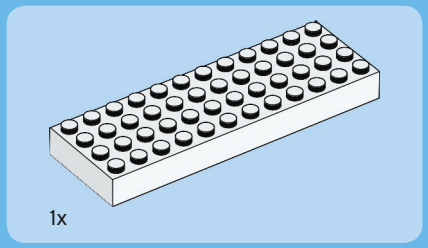

1

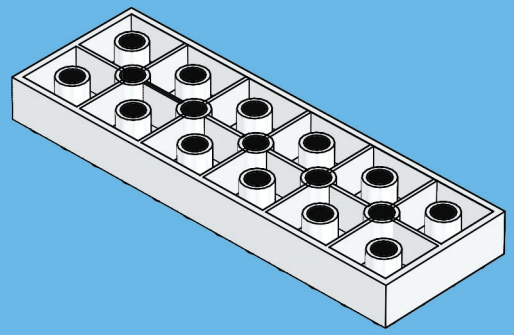

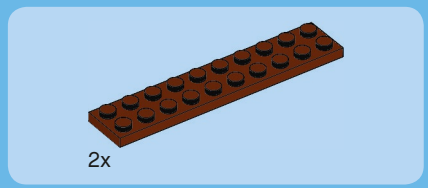

2

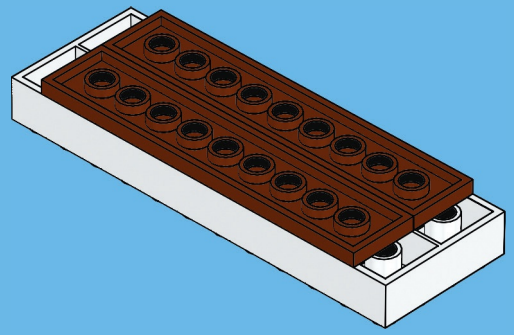

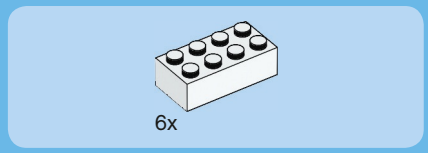

3

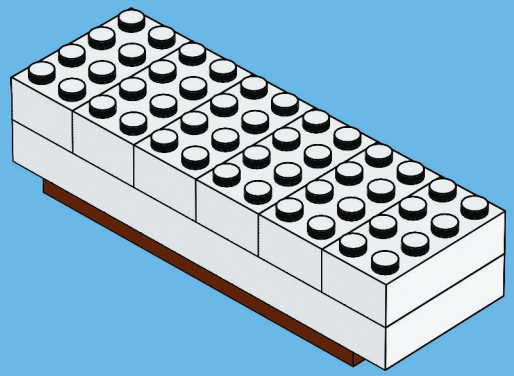

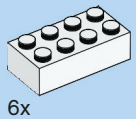

4

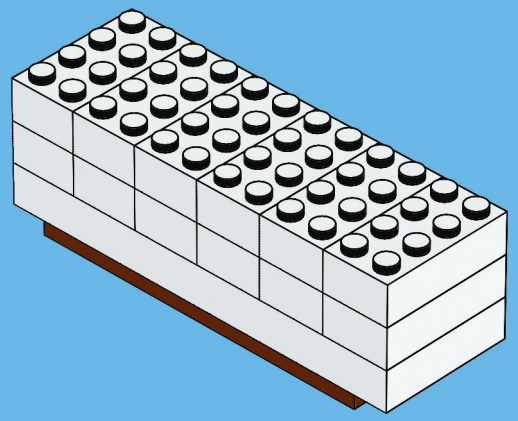

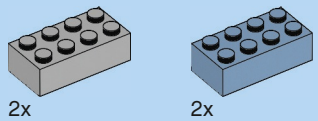

5

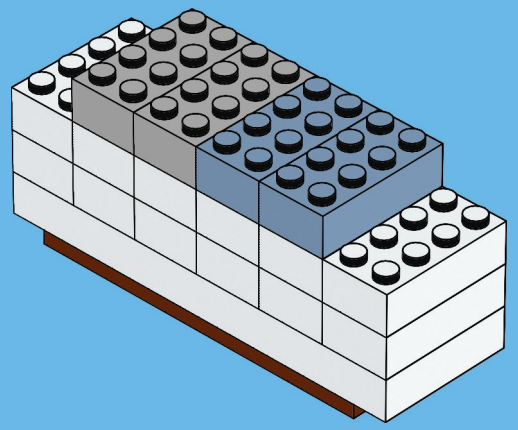

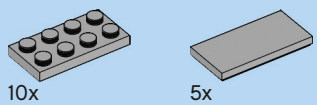

6

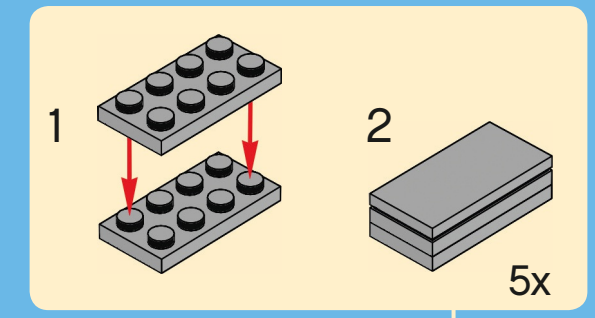

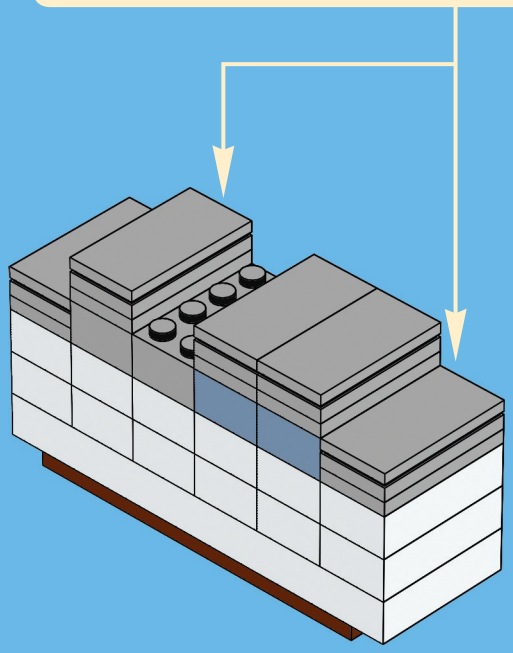

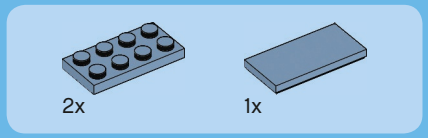
2x
1x

7

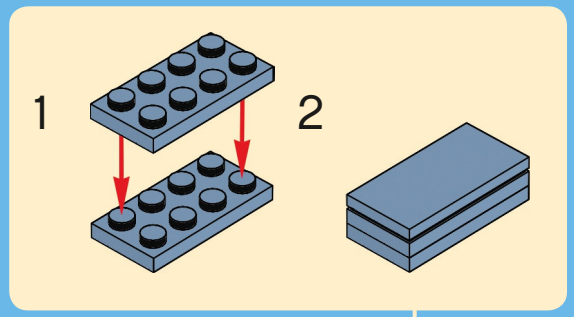
1
2

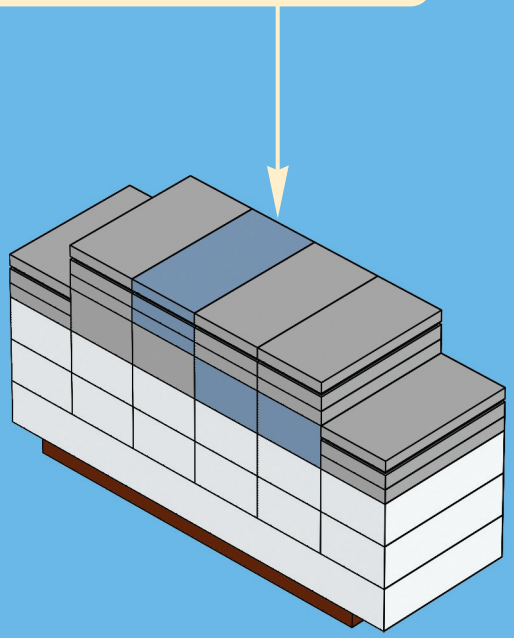

8

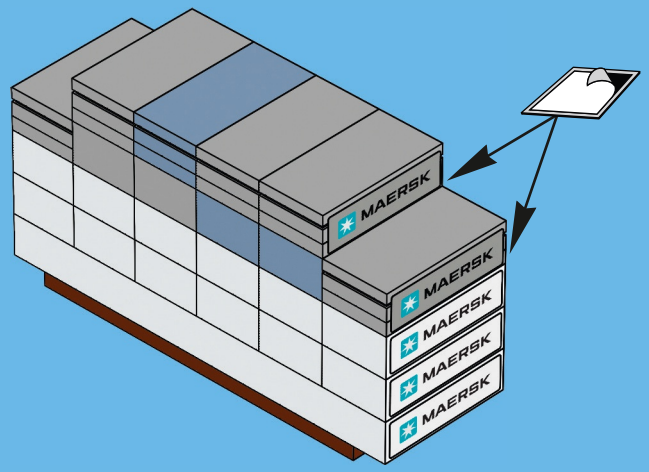
MAERSK
MAERSK
MAERSK
MAERSK
MAERSK

9

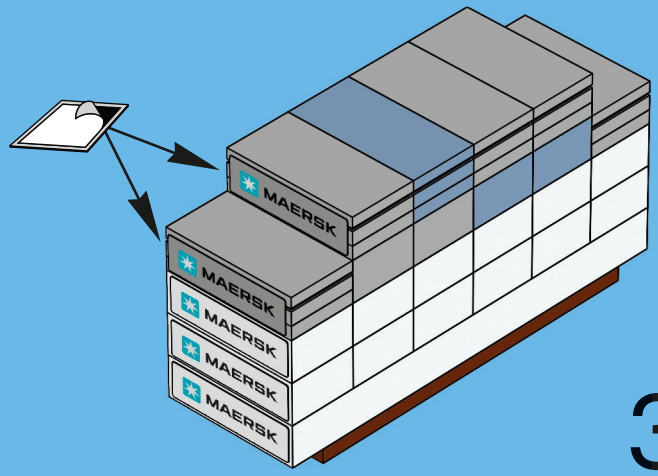
MAERSK
MAERSK
MAERSK
MAERSK
MAERSK

3x

91

MAERSK LINE
MAERSK
MÆRSK MC-KINNEY MØLLER
Owner: A.P. Møller - Mærsk A/S

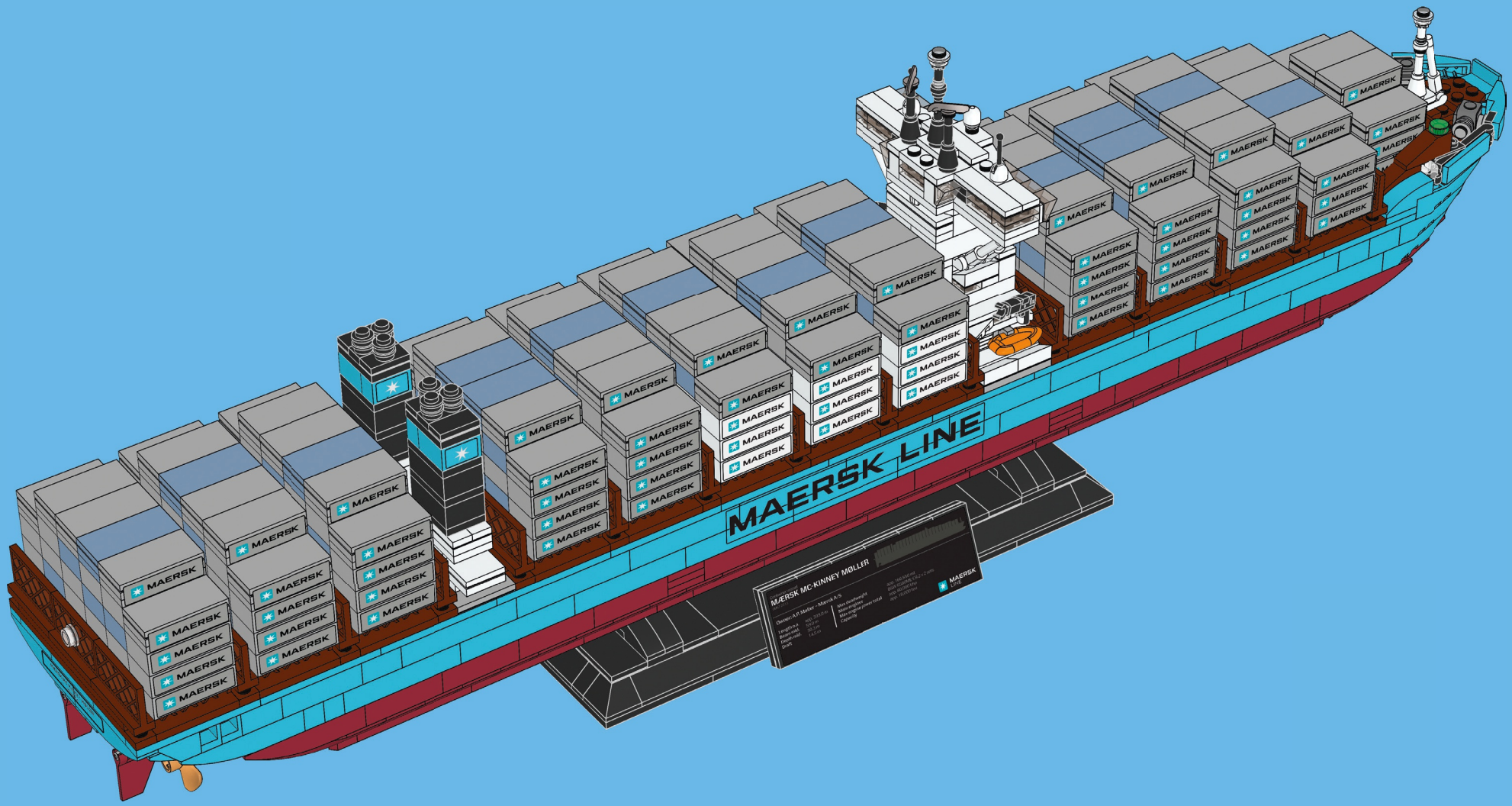
MAERSK LINE
MAERSK
MÆRSK MC-KINNEY MØLLER
Owner: A.P. Møller - Mærsk A/S
Length o.a. 397,70 m
Beam mld. 56,4 m
Draft mld. 30,2 m
Draft 14,5 m
Main Jacketing/4
Main engine
Main engine power total
Capacity
RD: 165,343 m
Bore 0,0900 m, Stk 2 zylin
max 97,00 t/min
RD: 16,00 t/min
MÆRSK
LINE

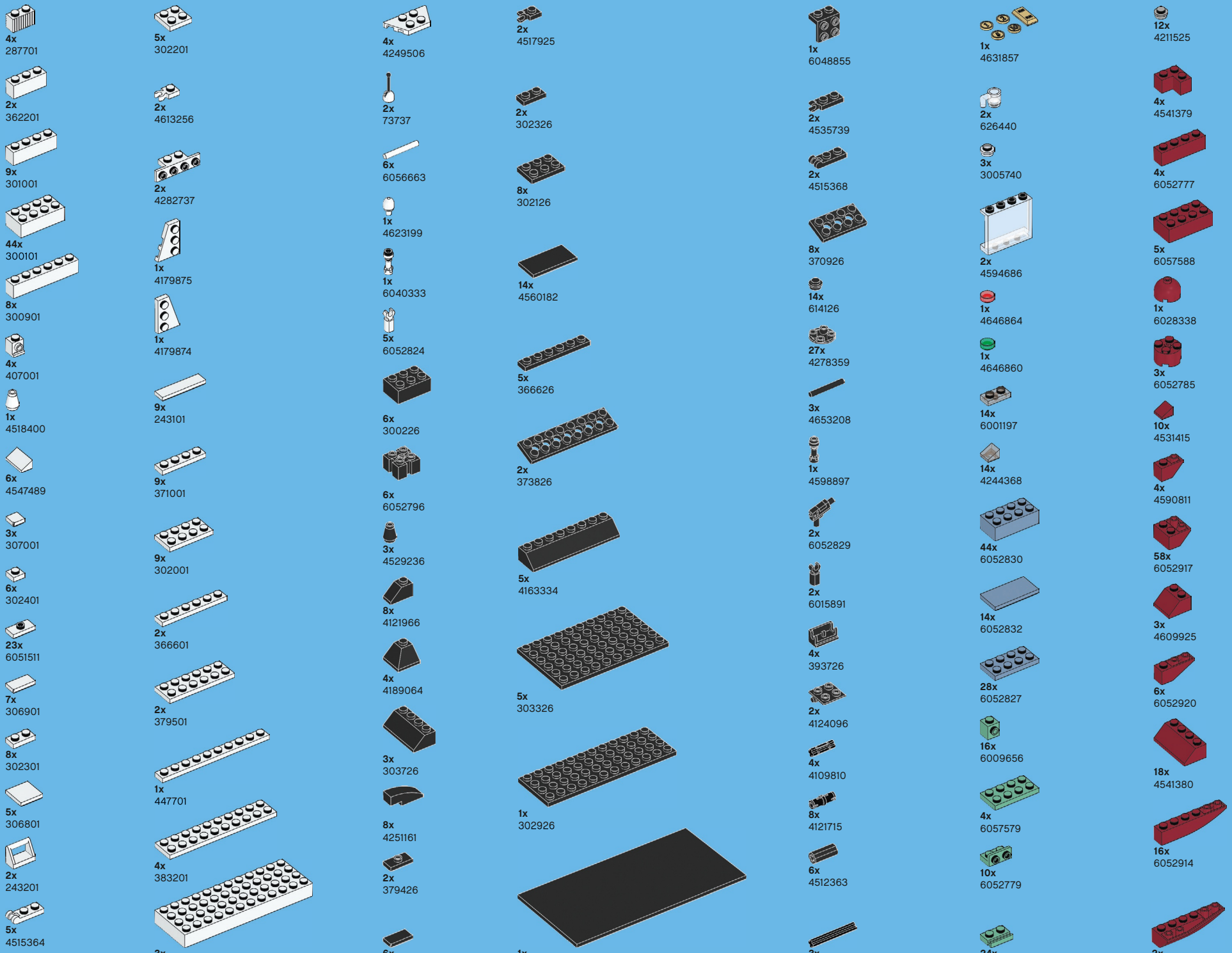
4x 287701
2x 362201
9x 301001
44x 300101
8x 300901
4x 407001
1x 4518400
6x 4547489
3x 307001
6x 302401
23x 6051511
7x 306901
8x 302301
5x 306801
2x 243201
5x 4515364
5x 302201
2x 4613256
2x 4282737
1x 4179875
1x 4179874
9x 243101
9x 371001
9x 302001
2x 366601
2x 379501
1x 447701
4x 383201
3x 6052797
4x 4249506
2x 73737
6x 6056663
1x 4623199
1x 6040333
5x 6052824
6x 300226
6x 6052796
3x 4529236
8x 4121966
4x 4189064
3x 303726
8x 4251161
2x 379426
6x 306926
2x 4517925
2x 302326
8x 302126
14x 4560182
5x 366626
2x 373826
5x 4163334
5x 303326
1x 302926
1x 4603646
1x 6048855
2x 4535739
2x 4515368
8x 370926
14x 614126
27x 4278359
3x 4653208
1x 4598897
2x 6052829
2x 6015891
4x 393726
2x 4124096
4x 4109810
8x 4121715
6x 4512363
3x 370526
1x 4631857
2x 626440
3x 3005740
2x 4594686
1x 4646864
1x 4646860
14x 6001197
14x 4244368
44x 6052830
14x 6052832
28x 6052827
16x 6009656
4x 6057579
10x 6052779
24x 6057585
12x 4211525
4x 4541379
4x 6052777
5x 6057588
1x 6028338
3x 6052785
10x 4531415
4x 4590811
58x 6052917
3x 4609925
6x 6052920
18x 4541380
16x 6052914
2x 6052768

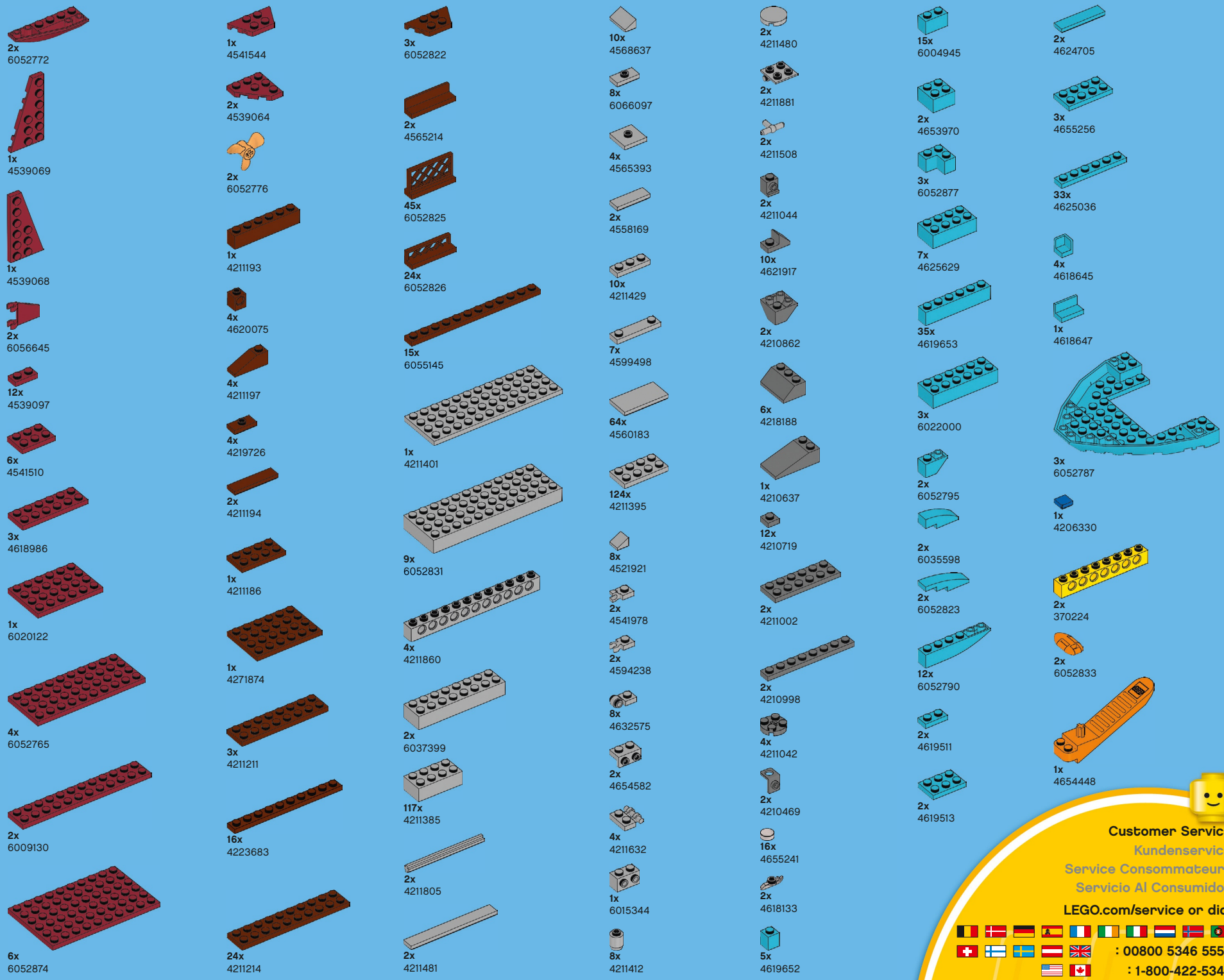

Customer Service
Kundenservice
Service Consommateurs
Servicio Al Consumidor
LEGO.com/service or dial
: 00800 5346 5555
: 1-800-422-5346

Join the LEGO® VIP Loyalty Program!
Nehmen Sie am LEGO® VIP-Programm teil!
Rejoignez le programme de fidélité LEGO® VIP !

Earn points towards valuable rewards every time you shop!

$1 = 1 POINT

100 POINTS = $5

Get 1 VIP Point for every Dollar, Pound or Euro spent!*

*For other exchange rates, please see VIP.LEGO.com

For every 100 Points you earn, enjoy a $5 / £5 / 5€ reward!

Sammeln Sie bei jedem Einkauf Punkte für wertvolle Prämien!

1€ = 1 PUNKT

100 PUNKTE = 5€

Erhalten Sie 1 VIP-Punkt für jeden Euro, Pfund oder Dollar, den Sie ausgeben!*

*Den Umrechnungsfaktor für andere Währungen erhalten Sie auf VIP.LEGO.com

Für 100 VIP-Punkte erhalten Sie eine Prämie von 5€ / £5 / $5!

Gagnez des points à chaque achat et obtenez de formidables récompenses !

1€ = 1 POINT

100 POINTS = 5€

Gagnez 1 point VIP pour chaque euro, livre ou dollar dépensé !*

*Pour d'autres taux de change, veuillez visiter VIP.LEGO.com

Par tranche de 100 points gagnés, bénéficiez d'une récompense de 5 € / 5 £ / 5 $!

Redeem your rewards in LEGO Stores and **shop.LEGO.com**.

Lösen Sie Ihre Prämien in den LEGO Stores und auf **LEGO.com/shop** ein.

Utilisez vos récompenses dans les LEGO Stores et sur **LEGO.com/shop**.

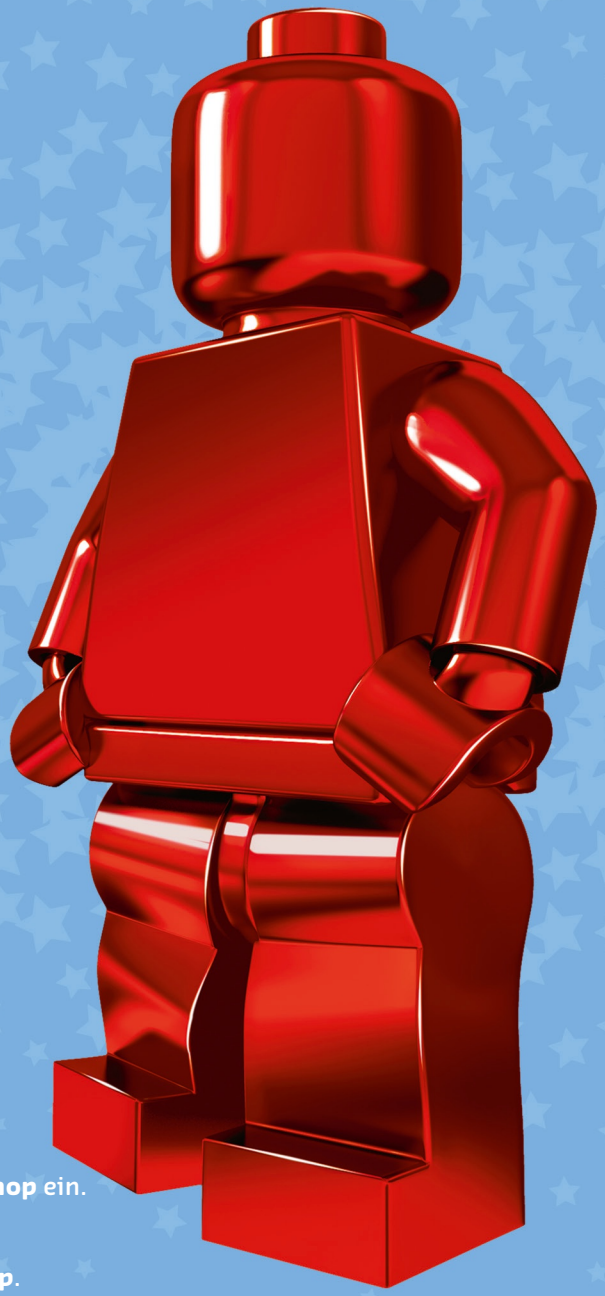

- Enjoy early access to new LEGO products and promotions!
- Access special LEGO sets and goodies not available for anyone else!

Plus much, much more!

- Kaufen Sie neue exklusive LEGO Produkte, noch vor dem eigentlichen Verkaufsstart!
- Erhalten Sie Zugang zu besonderen LEGO Sets und Vorteilen, die es nur für LEGO VIPs gibt!

Und vieles mehr!

- Bénéficiez d'un accès en avant-première à des nouveautés et promotions LEGO !
- Accédez à des cadeaux et ensembles LEGO spéciaux réservés aux membres !

Et bien d'autres choses encore !

Visit **VIP.LEGO.com** for more information!

Besuchen Sie **VIP.LEGO.com** für weitere Informationen!

Rendez-vous sur **VIP.LEGO.com** pour en savoir plus !

VIP

VIP.LEGO.com

LEGO CREATOR

LEGO CREATOR

LEGO.com/creator

YOUR OPINION COUNTS!
VOTRE OPINION NOUS INTÉRESSE !

Answer a few questions about your new LEGO® product and you could **win** a prize!
Please visit:

LEGO.com/productfeedback

No purchase necessary. Open to all residents where not prohibited.

DEINE MEINUNG ZÄHLT!
Beantworte einige Fragen über unser neues LEGO® Produkt und gewinne mit etwas Glück einen Preis!
Besuche uns auf:
LEGO.com/productfeedback

Die Teilnahme ist nicht an einen Einkauf gebunden.
Teilnahme in allen nicht ausgeschlossenen Ländern möglich.

VOTRE OPINION NOUS INTÉRESSE !
Répondez à quelques questions sur notre nouveau produit LEGO® et vous gagnerez peut-être un prix !
Rendez-vous sur :
LEGO.com/productfeedback

Sans obligation d'achat.
Ouvert à tous les résidents des pays autorisés.

GEEF JE MENING!
Beantwoord een paar vragen over je nieuwe LEGO® product en maak kans op een prijs!
Ga naar:
LEGO.com/productfeedback

Geen koopverplichting.
Deelname toegestaan waar geen enquêteverbod geldt.

みなさまのご意見をお聞かせください!
レゴ®新製品について、いくつかの質問にお答えください。お答え頂いた方には抽選でプレゼントをお渡しします。
以下のサイトをご覧ください:
LEGO.com/productfeedback

お買い上げ頂く必要はありません。
どなたでもご利用いただけます。
(法律で禁止されている国を除く)

EXPERT

LEGO and the LEGO logo are trademarks of the/sont des marques de commerce de/son marcas registradas de LEGO Group. ©2014 The LEGO Group. 6104038 / 6104042