LEGO

THE LEGO MOVIE

70816

1

LEGO.com

IMPORTANT: Never modify the elements or use other projectiles than provided with this toy.
IMPORTANT : Ne jamais modifier les éléments ni utiliser d'autres projectiles que ceux fournis avec ce jouet.
IMPORTANTE: No modifique los elementos ni utilice otros proyectiles diferentes a los suministrados junto con este juguete.

1

2

3

4

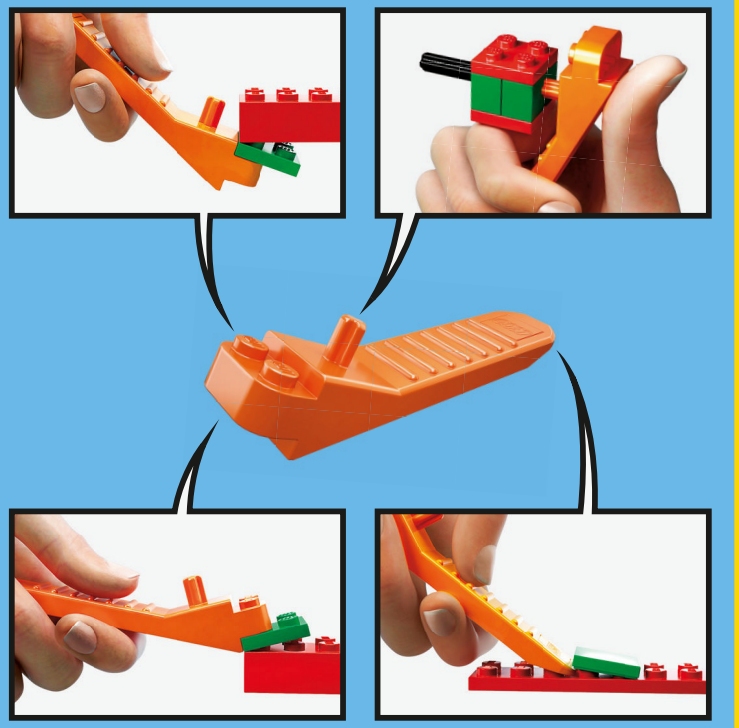

LEGO.com/brickseparator

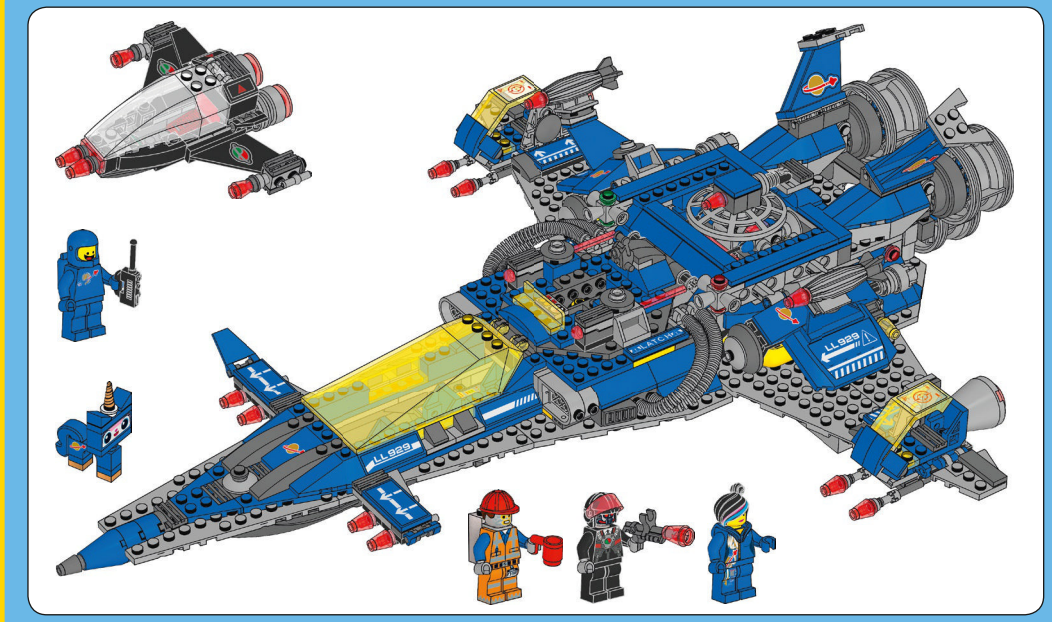

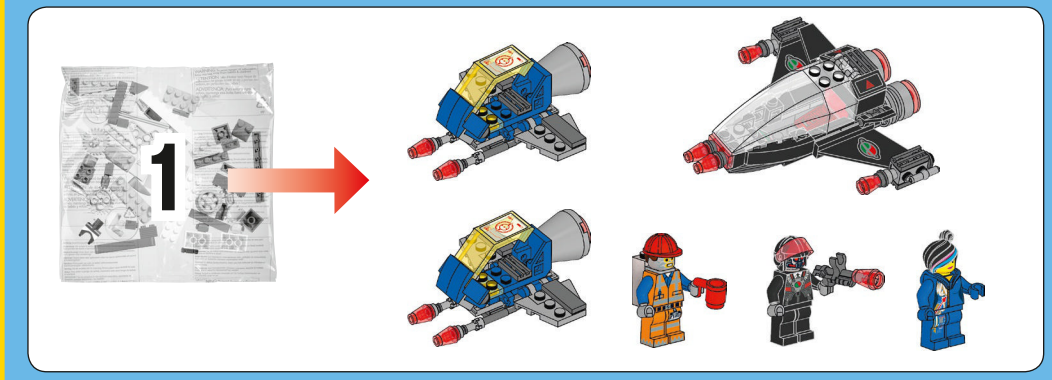
1

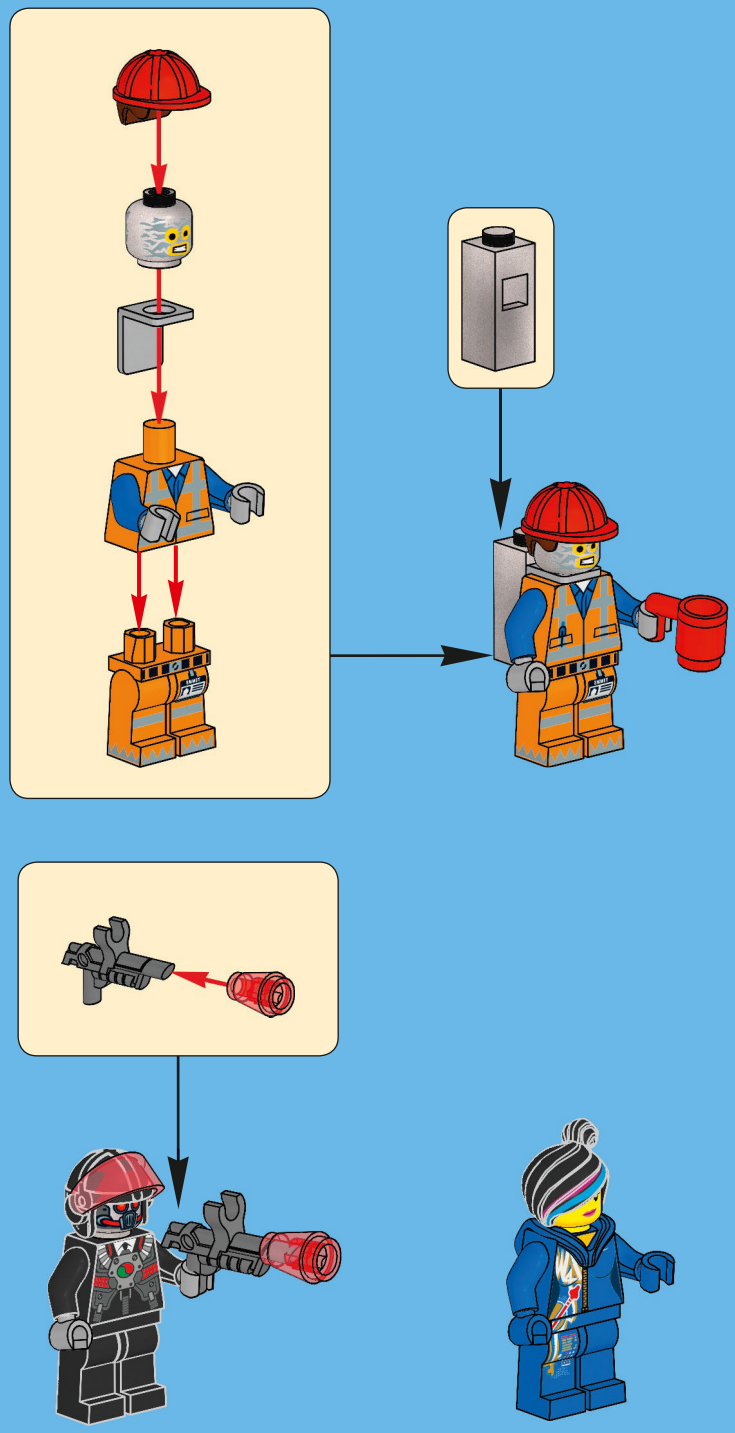

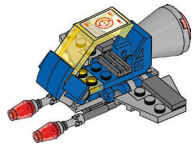

2x

1x 2x

1

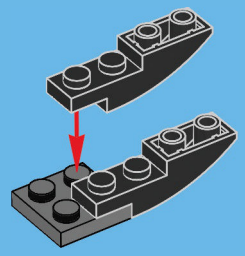

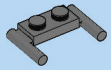

1x

2

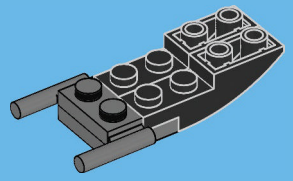

1x 2x

3

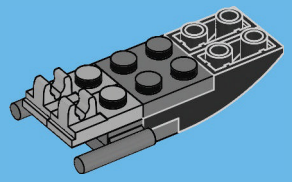

2x 2x

4

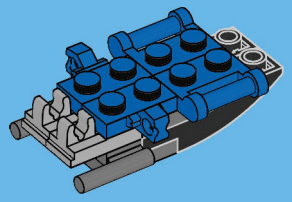

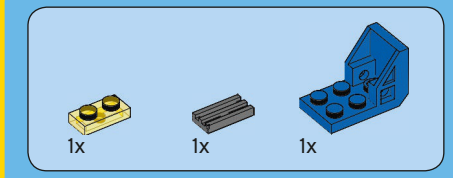

5

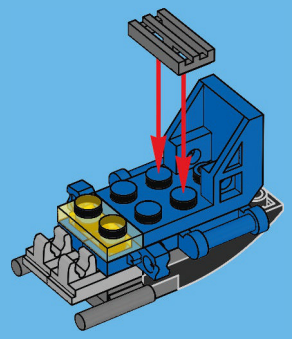

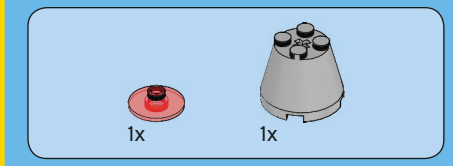

6

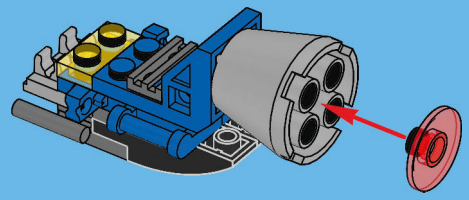

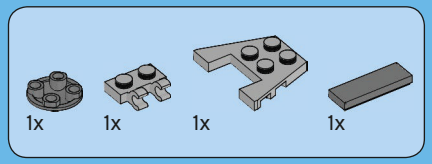

7

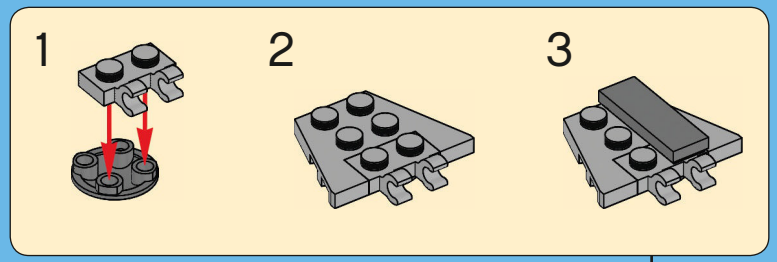

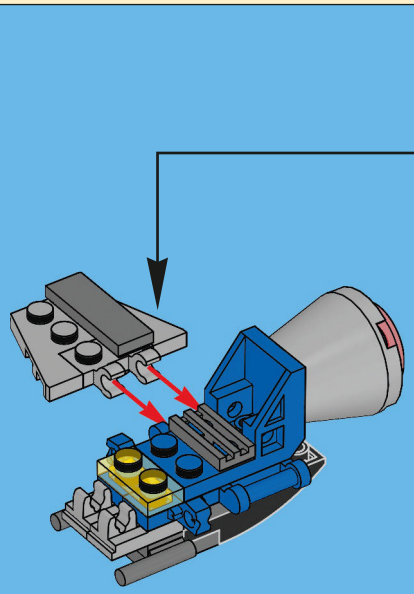

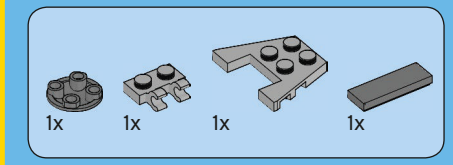

8

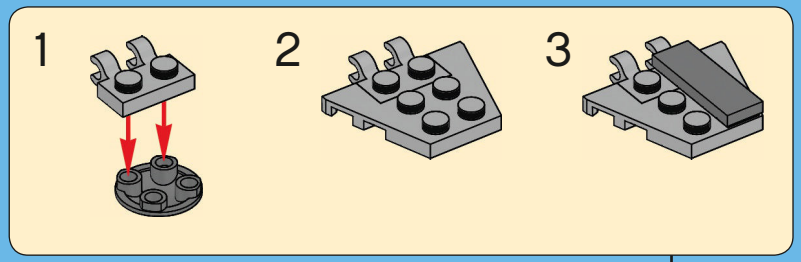

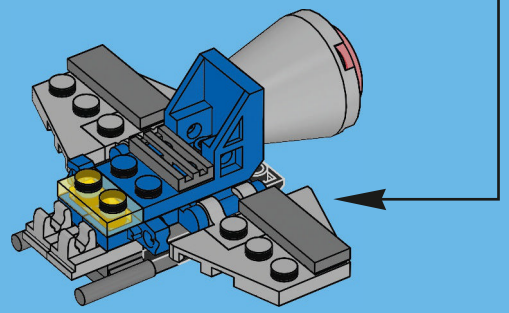

9

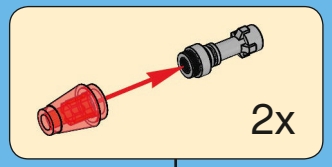

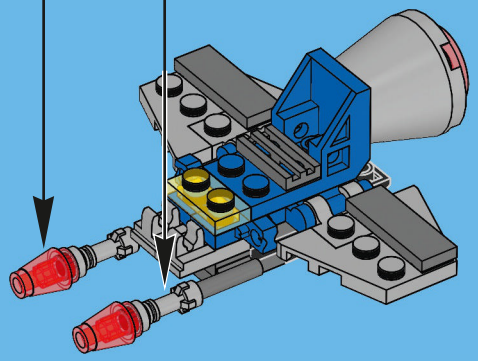

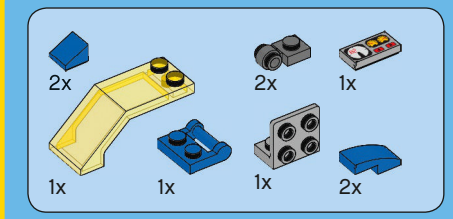

10

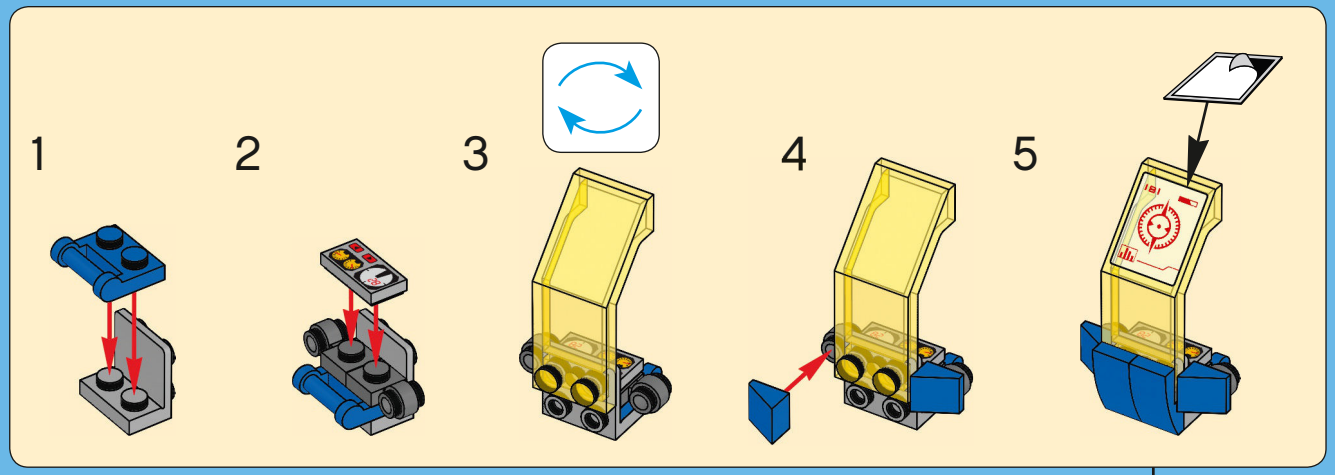

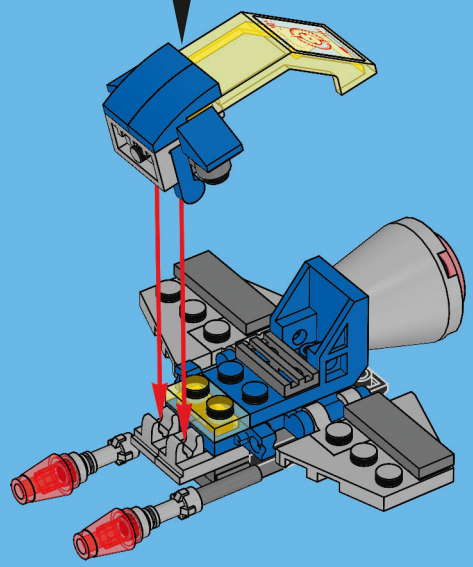

2x

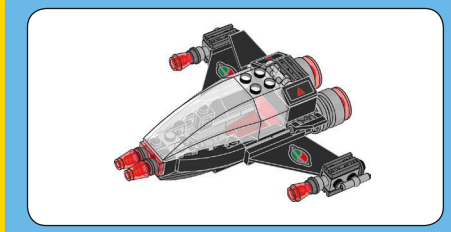

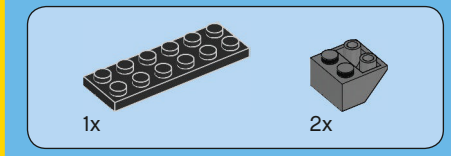

1

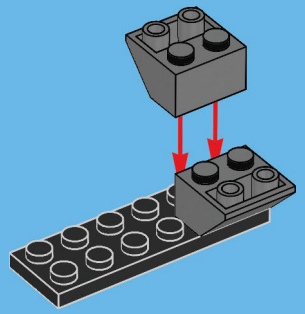

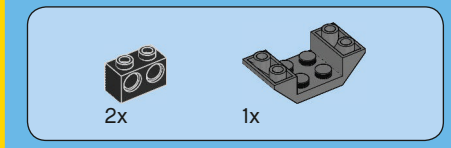

2

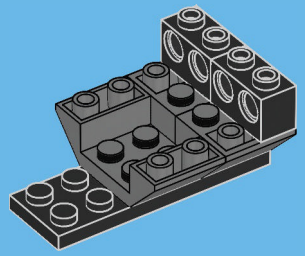

3

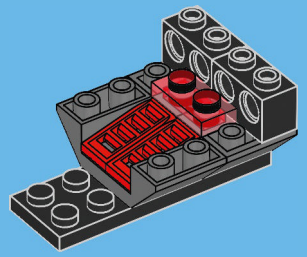

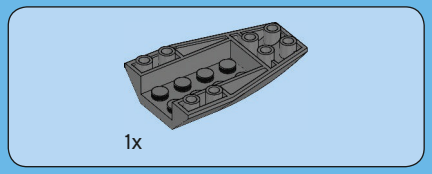

4

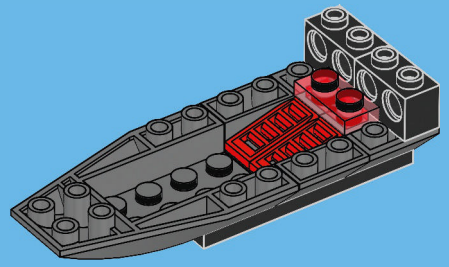

5

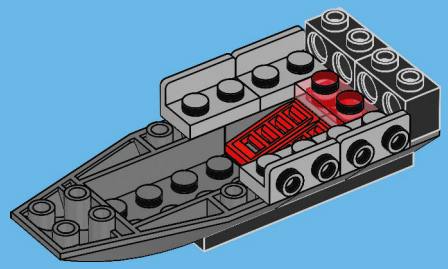

6

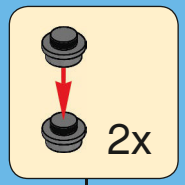

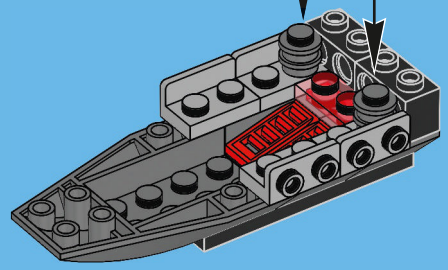

7

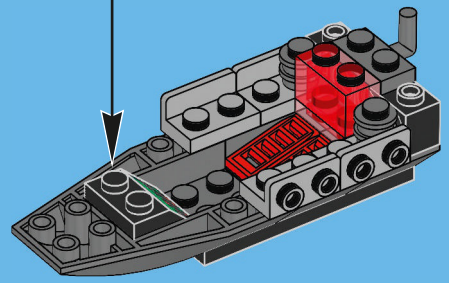

8

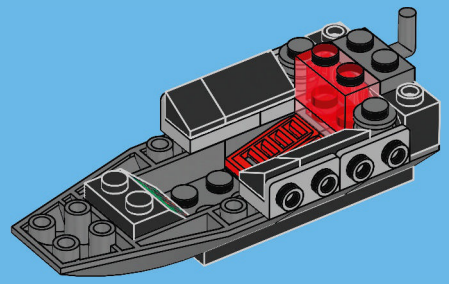

9

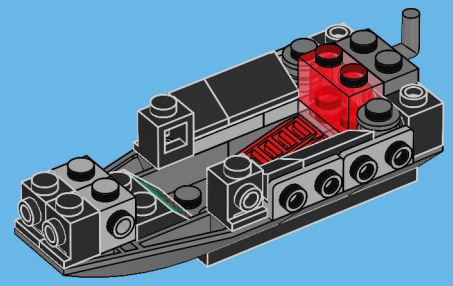

10

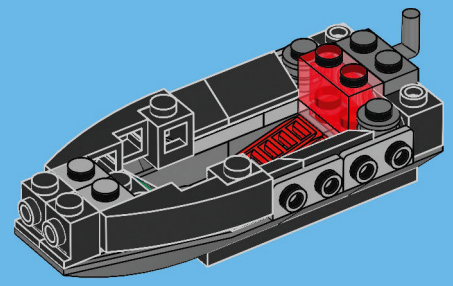

11

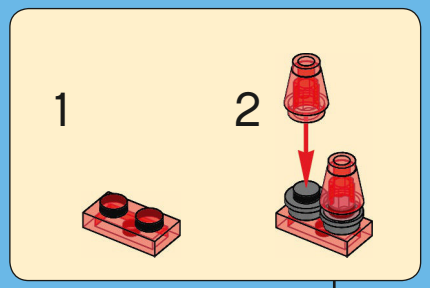

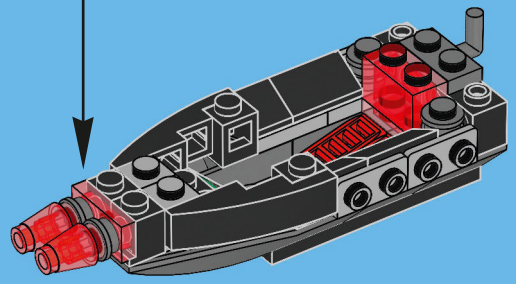

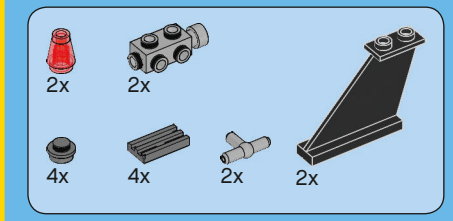

12

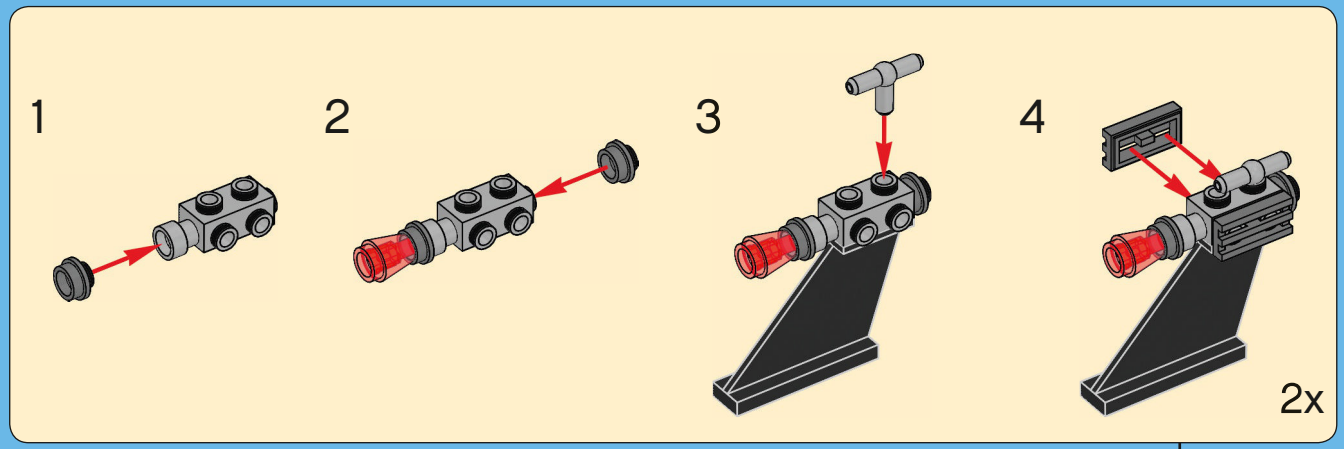

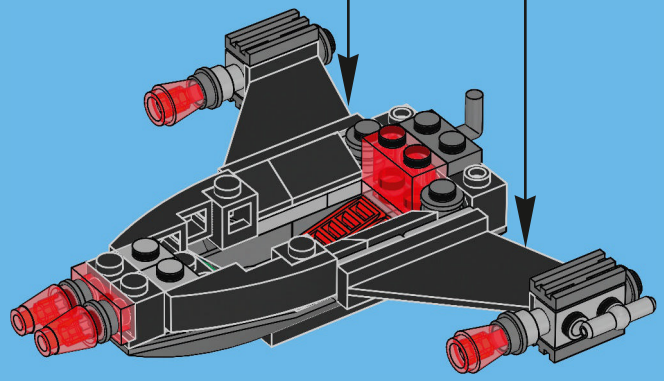

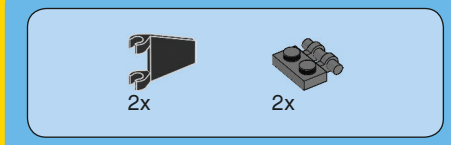

13

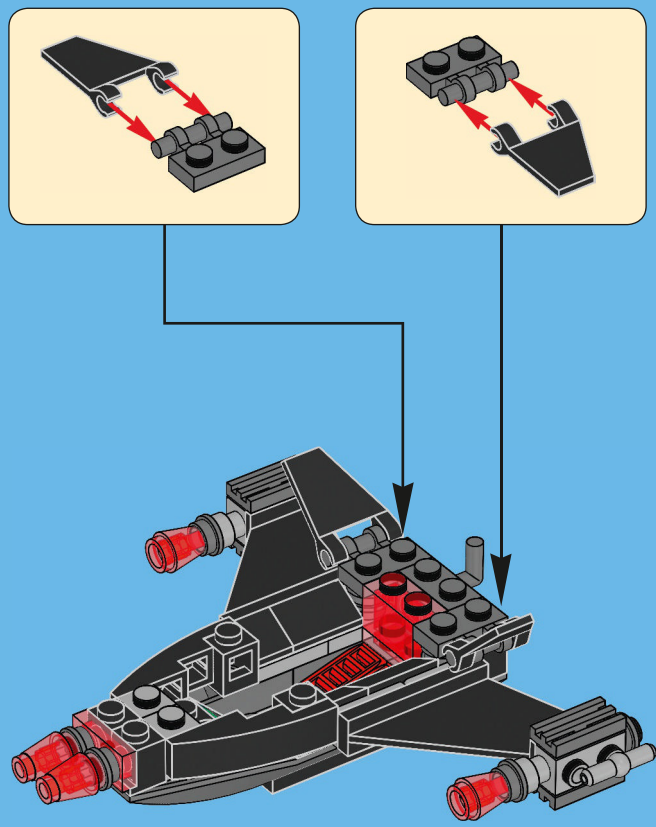

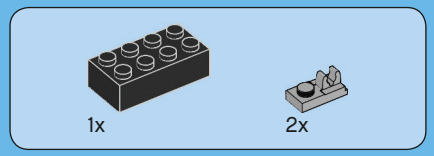

14

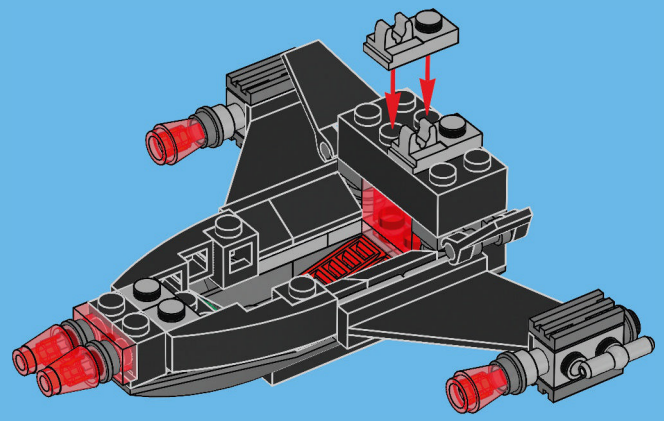

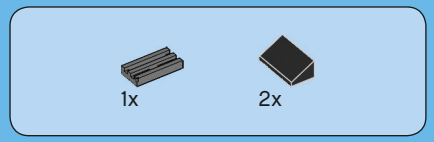

15

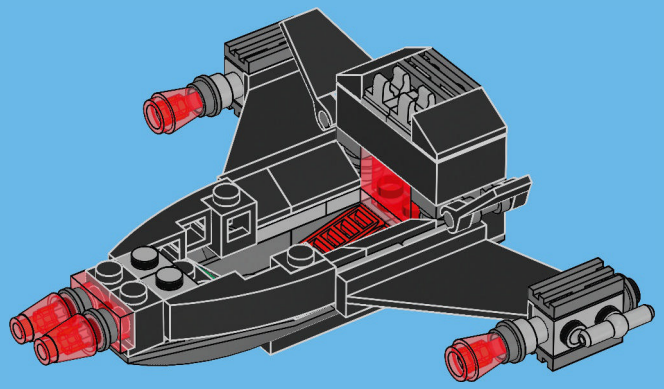

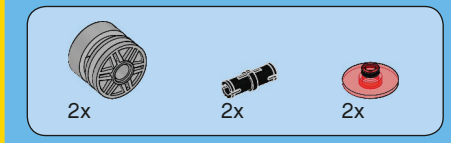

16

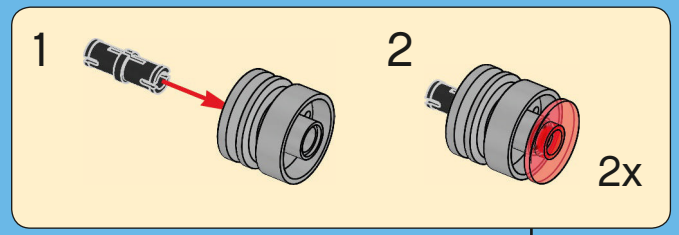

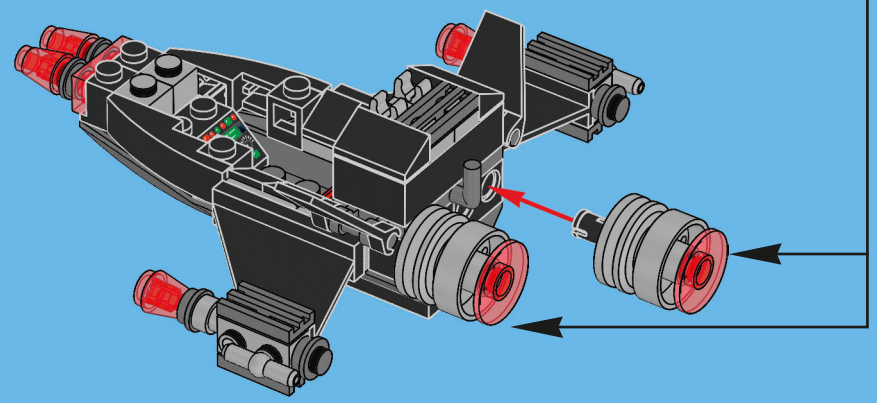

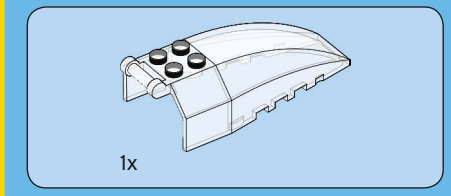

17

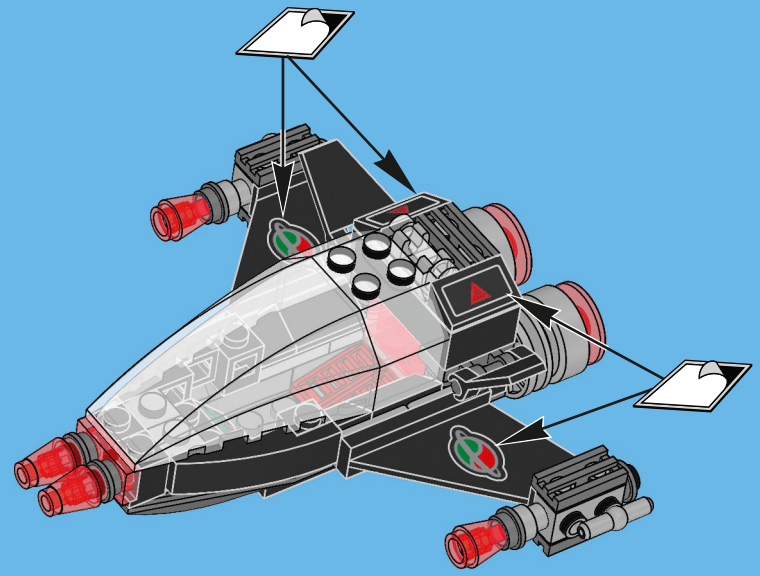

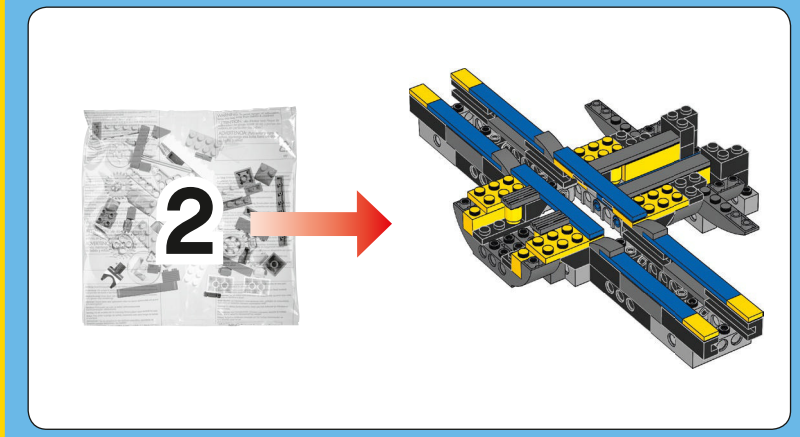

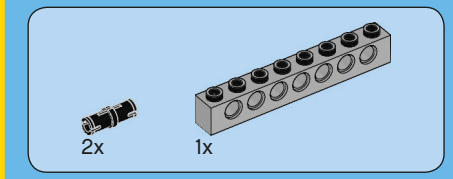

1

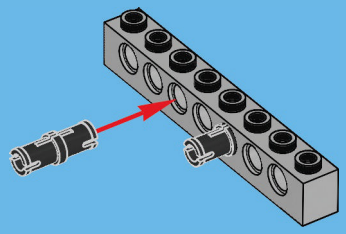

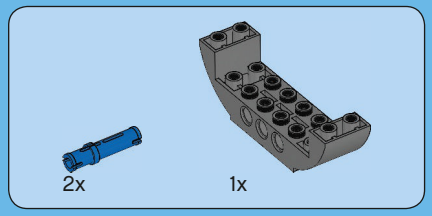

2

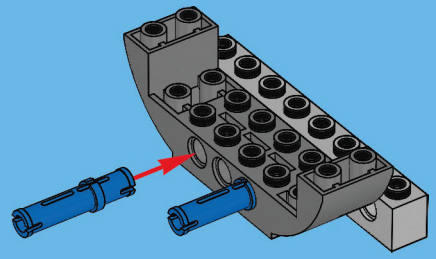

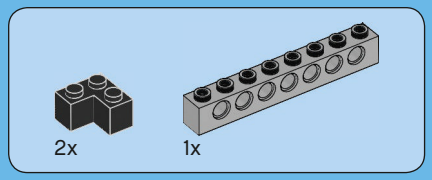

3

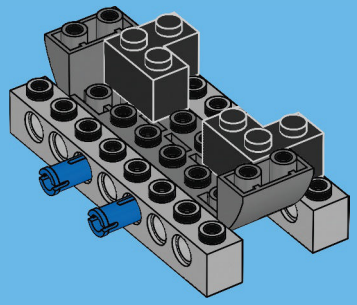

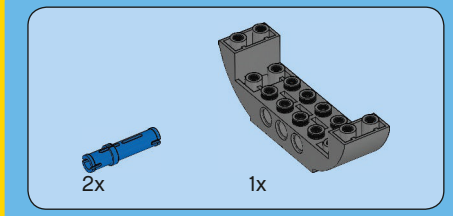

4

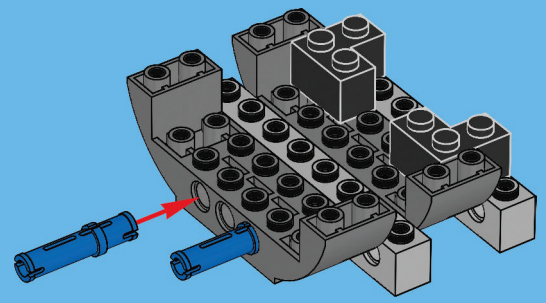

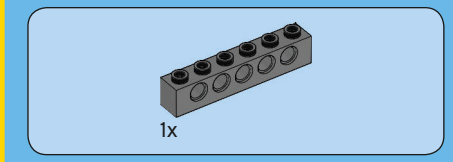

5

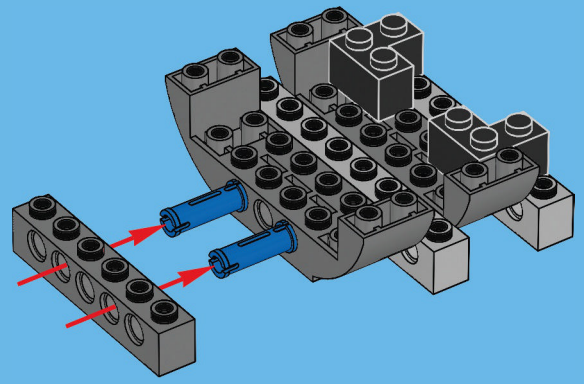

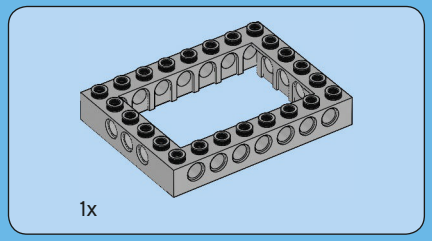

6

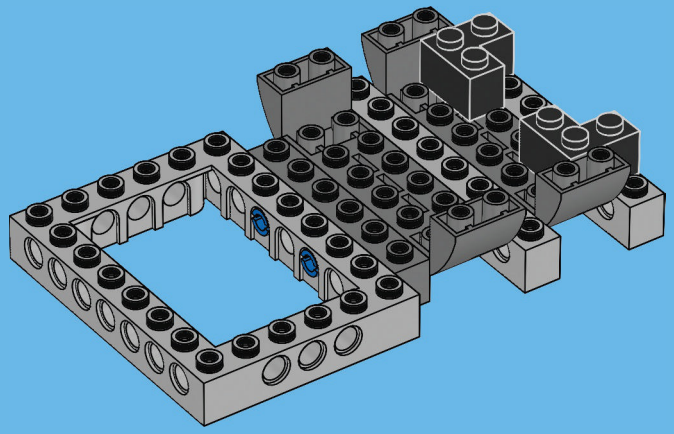

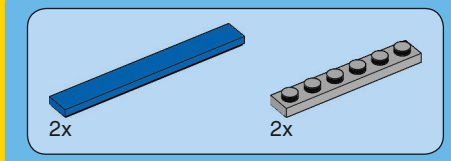

7

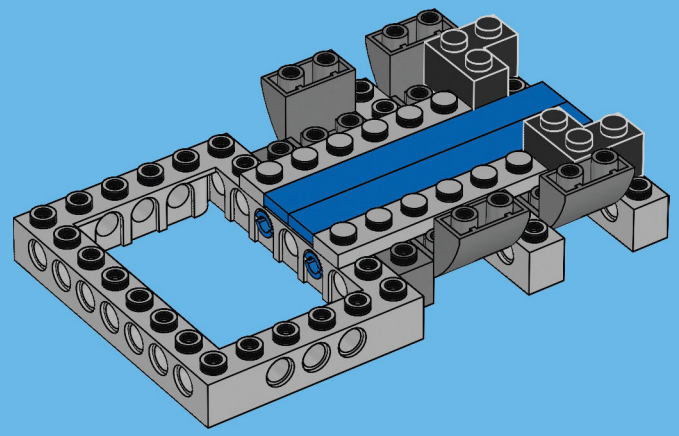

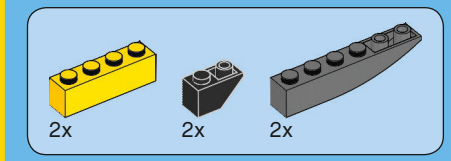

8

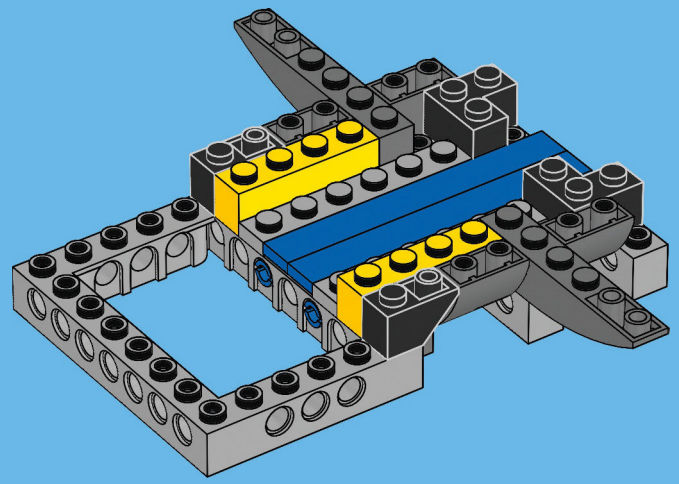

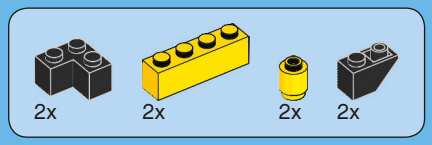

9

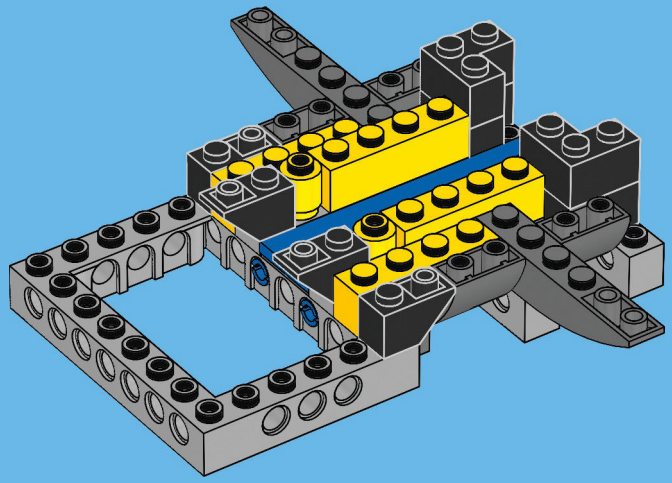

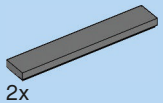

10

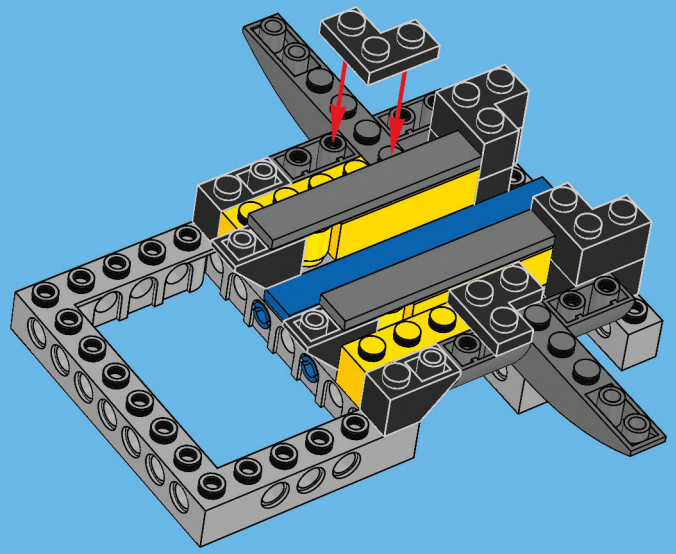

11

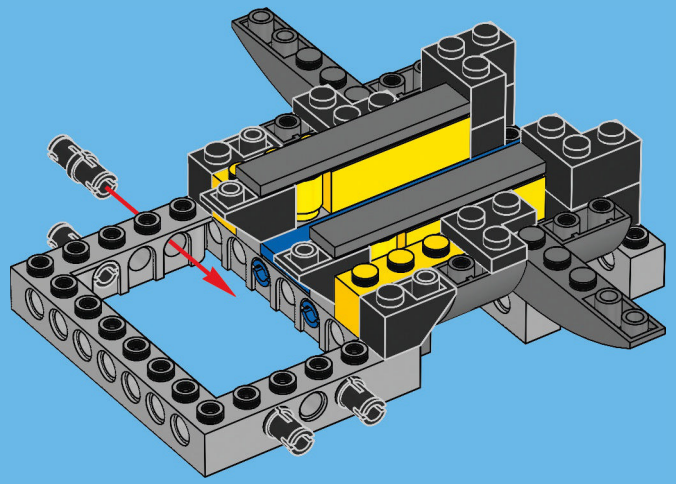

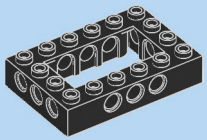

12

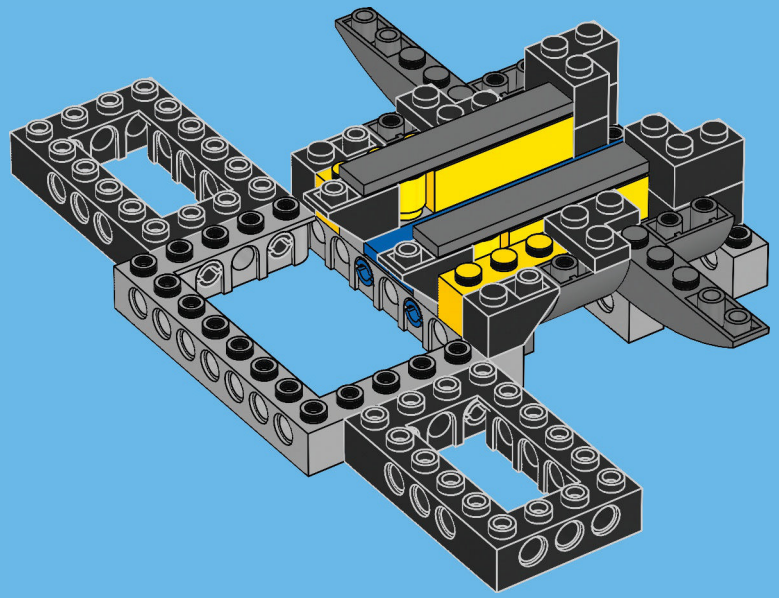

4x

13

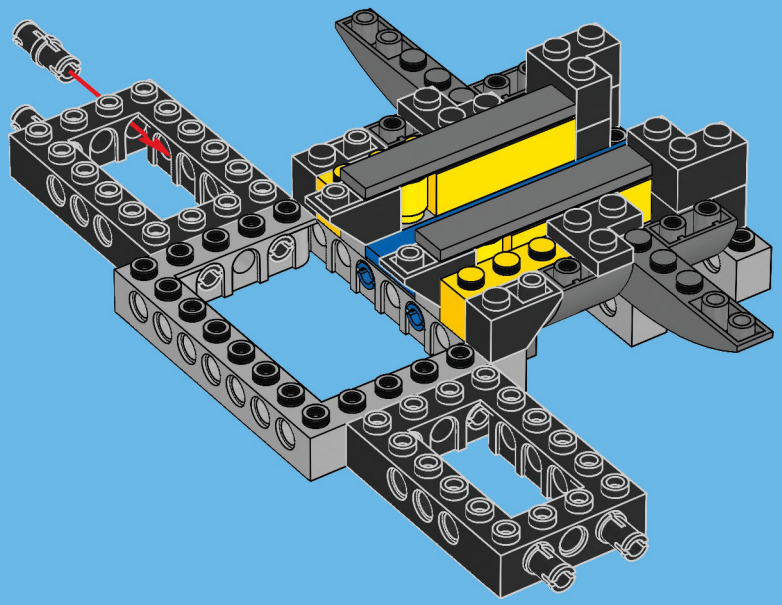

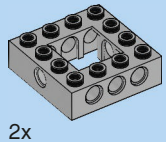

2x

14

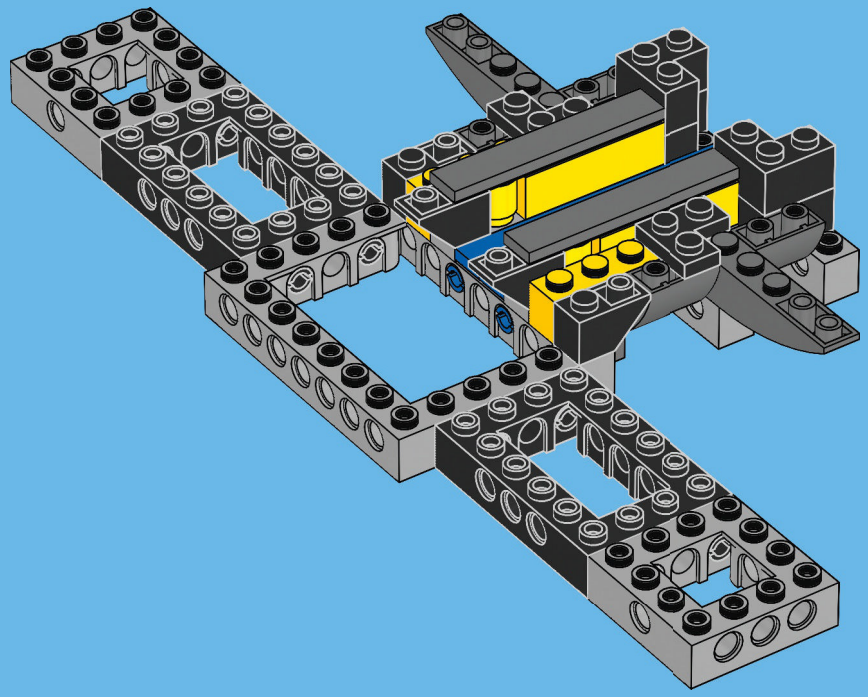

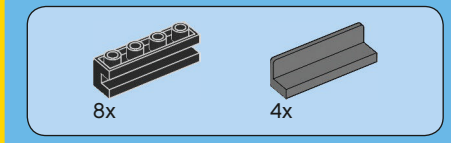

15

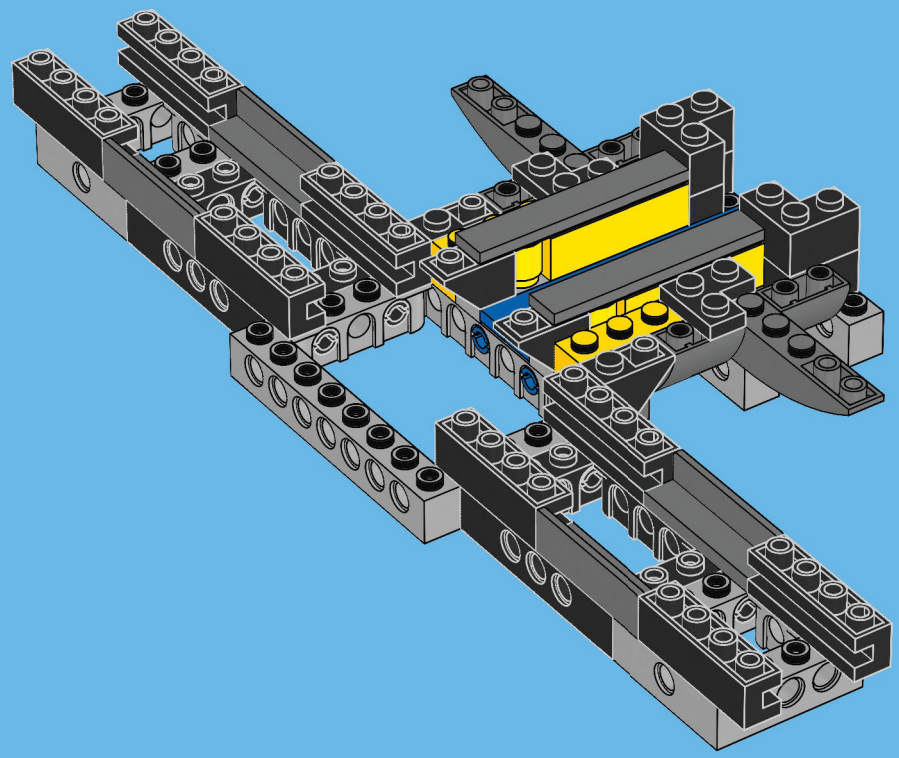

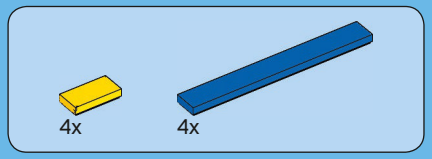

16

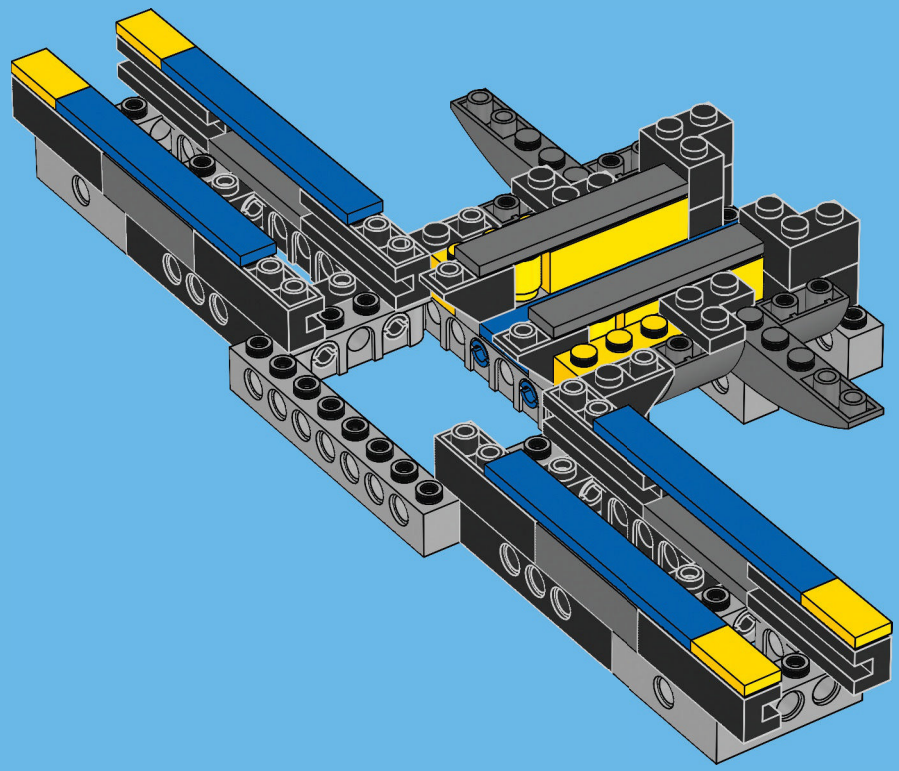

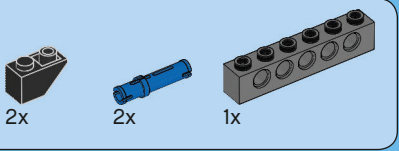

17

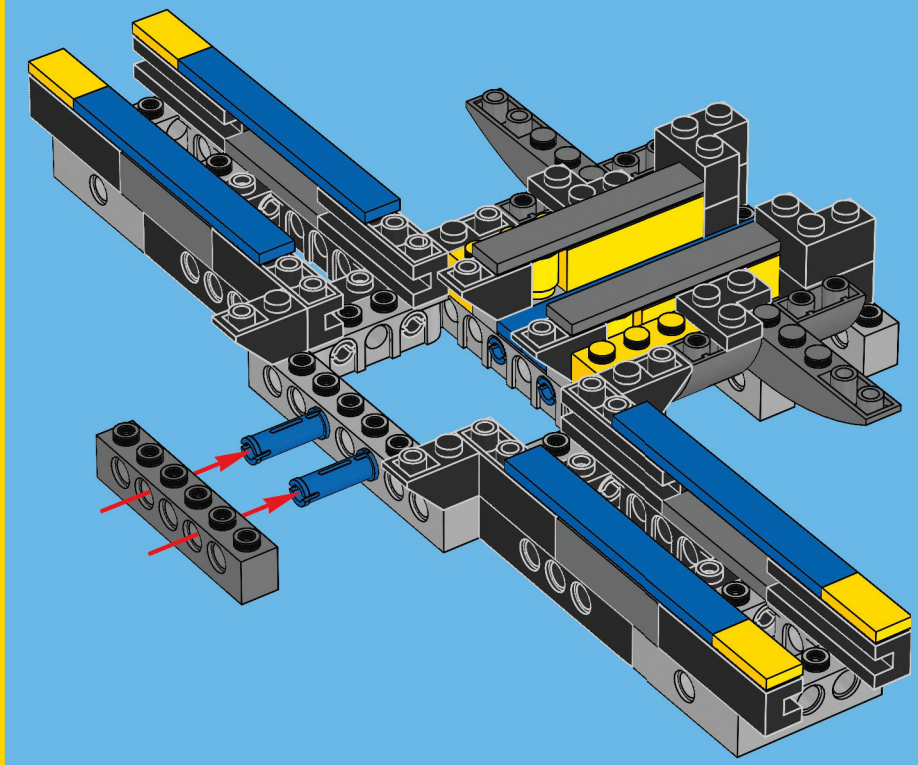

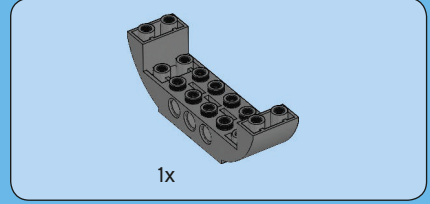

18

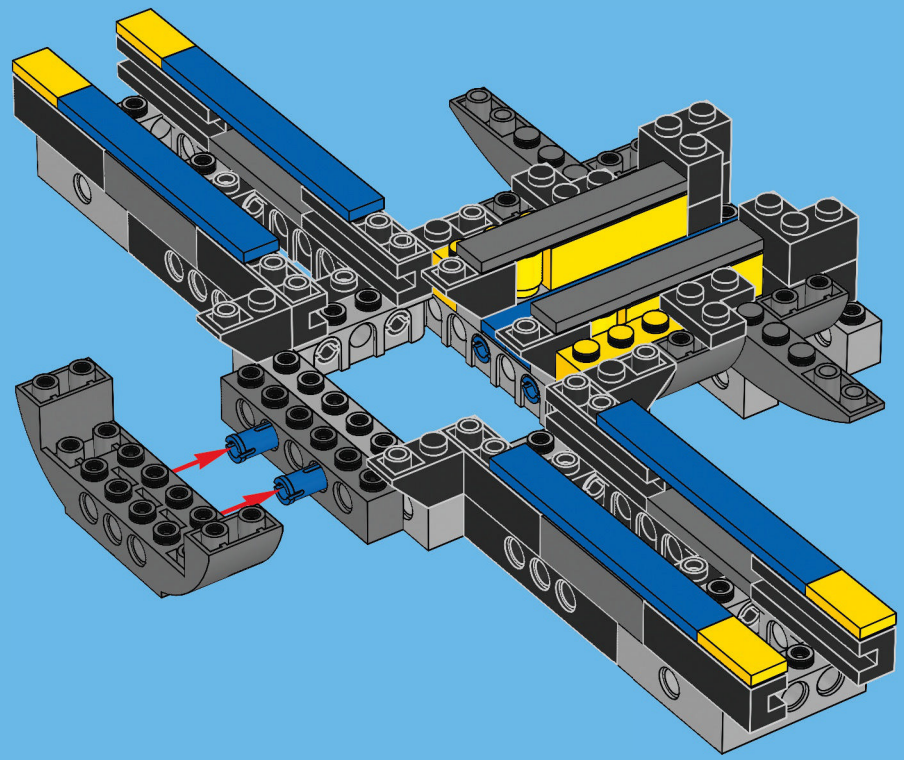

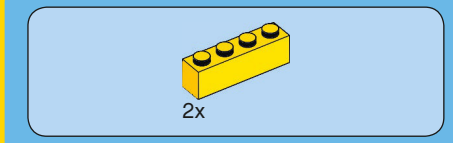

19

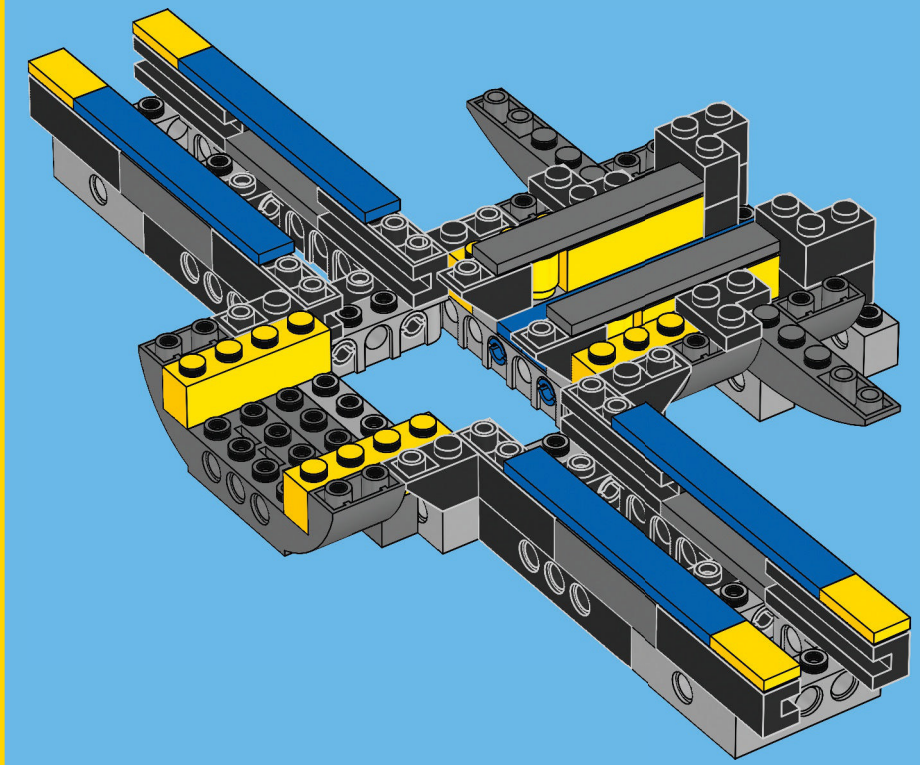

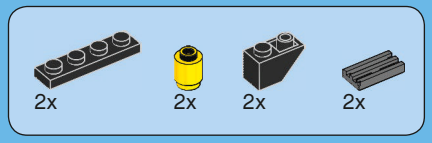

20

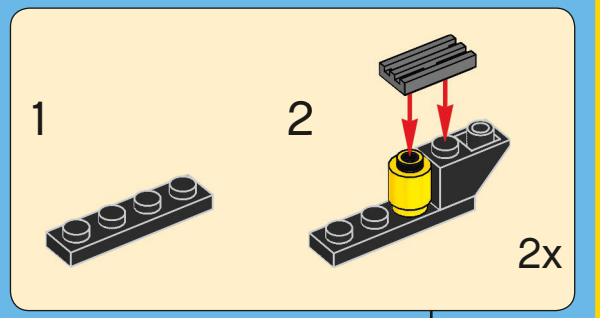

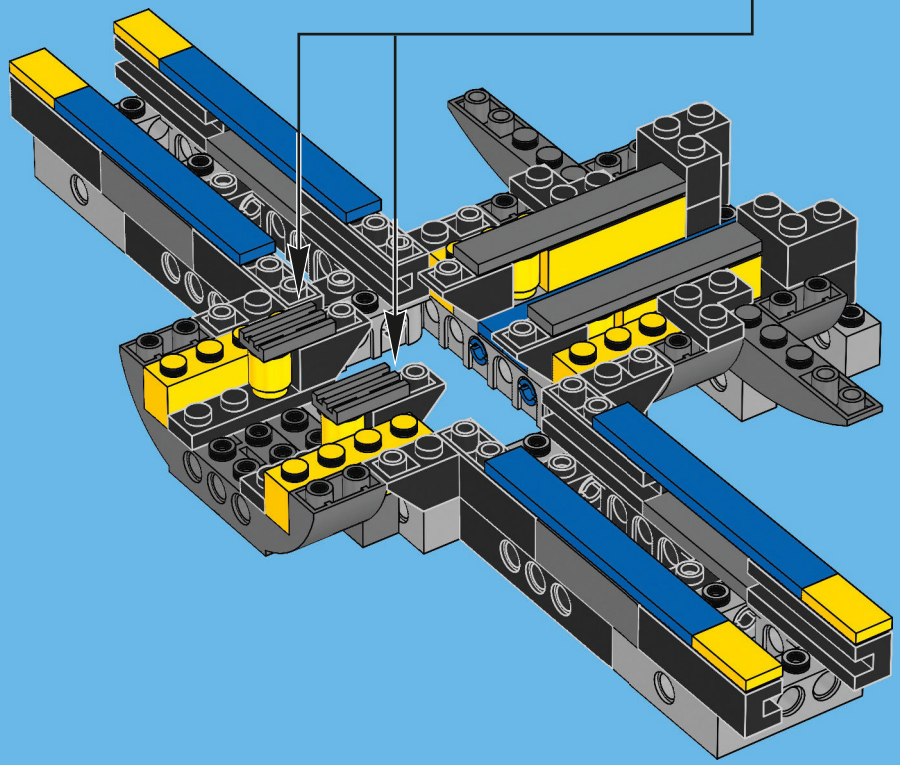

21

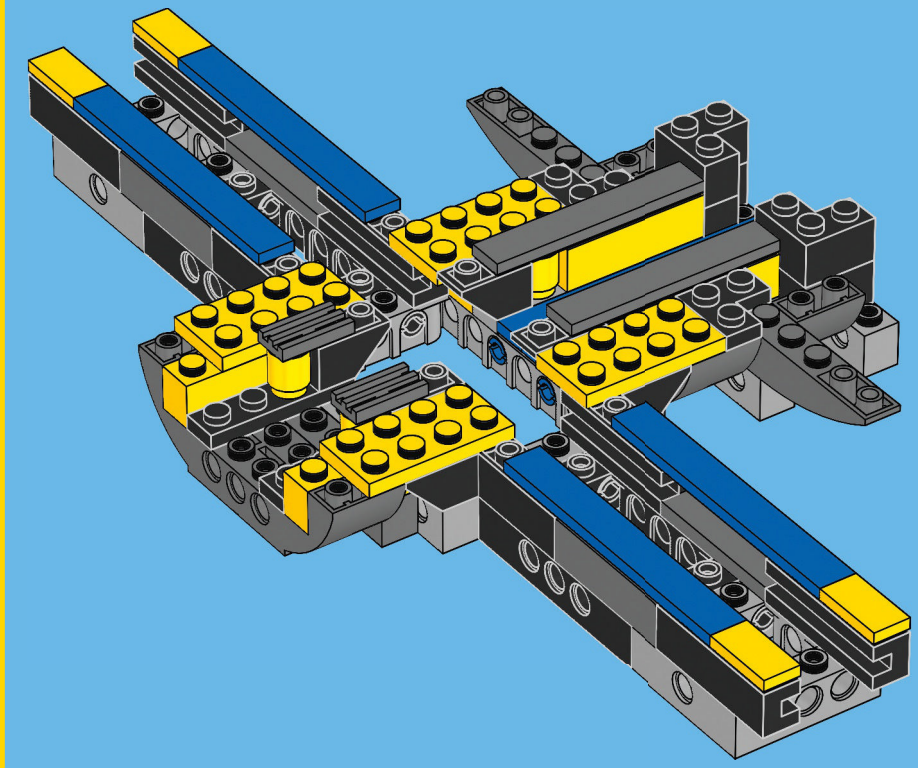

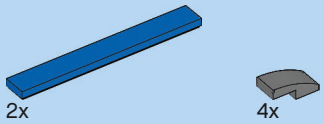

22

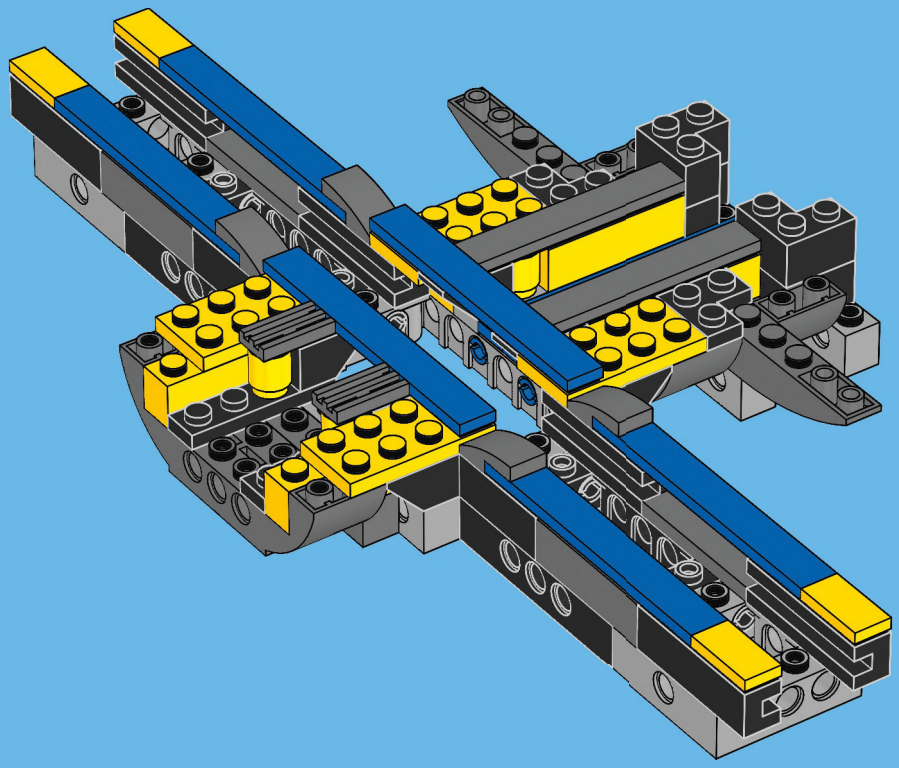

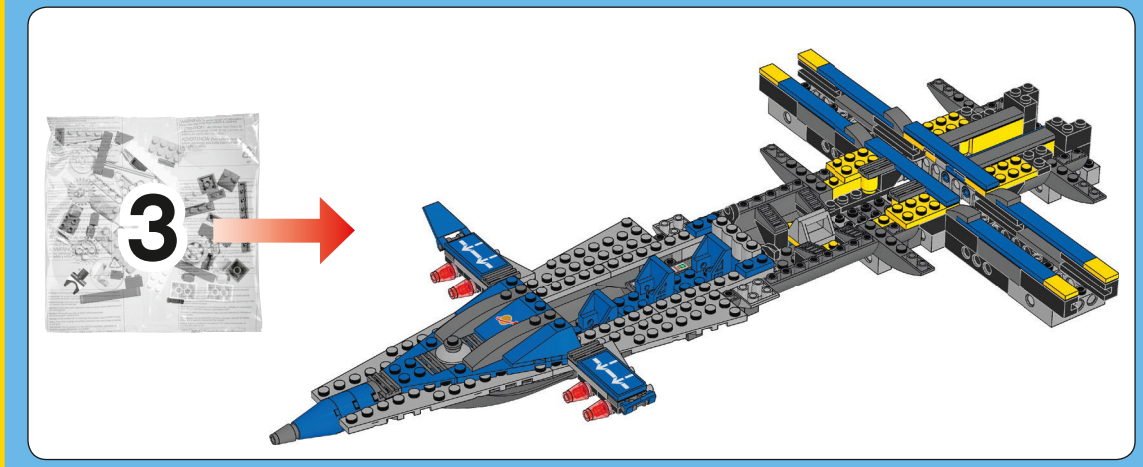

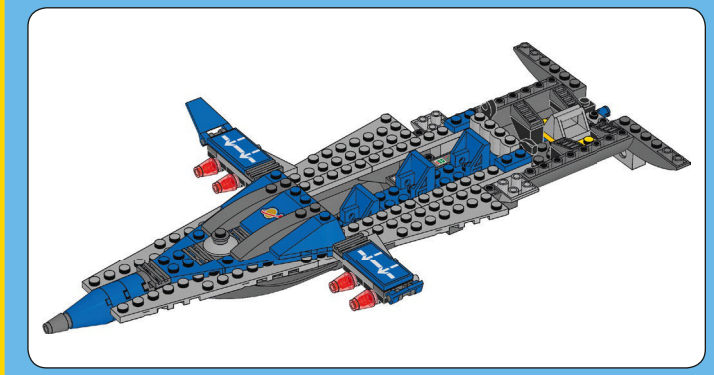

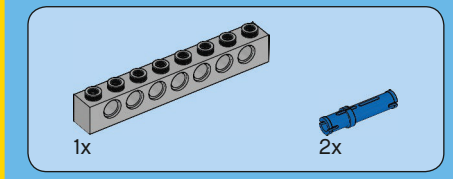

1

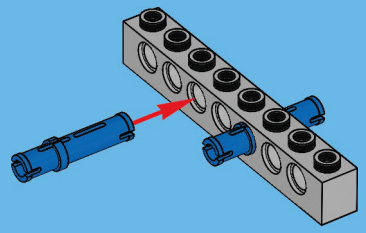

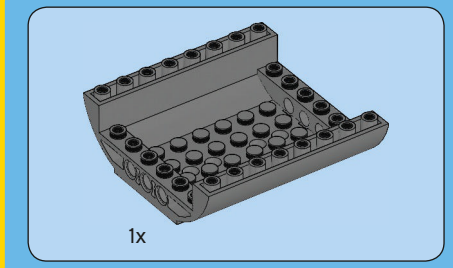

2

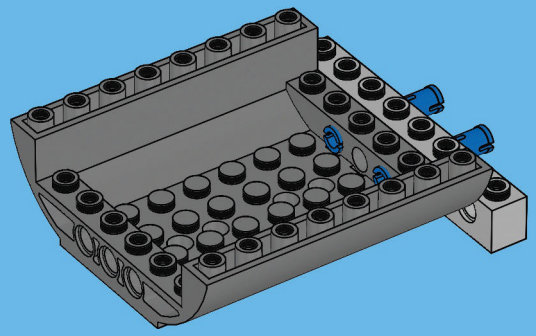

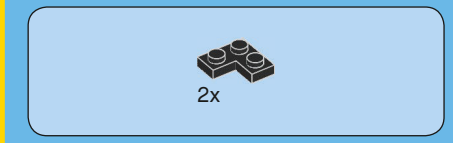

3

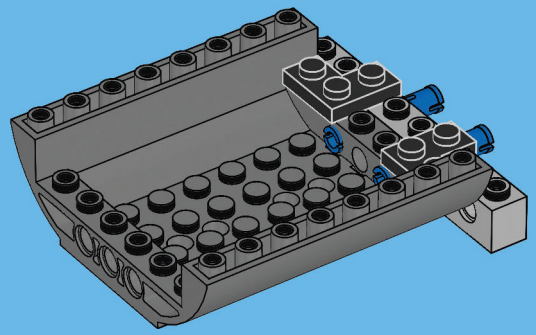

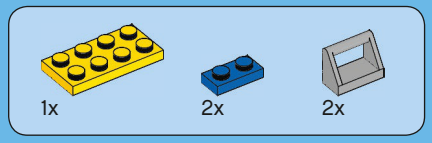

4

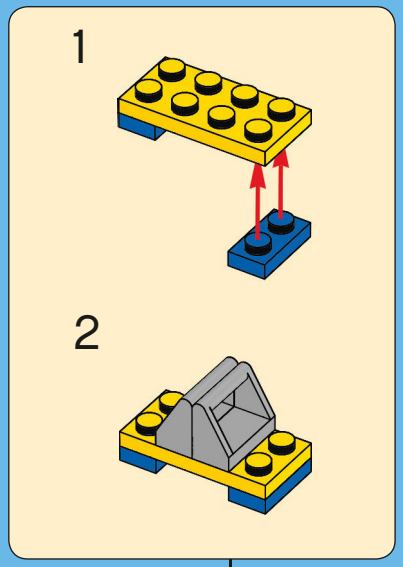

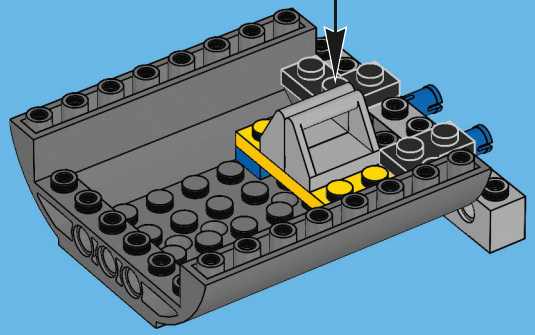

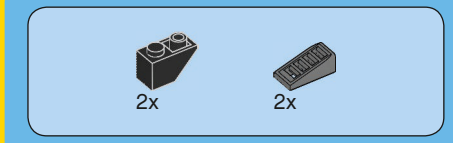

5

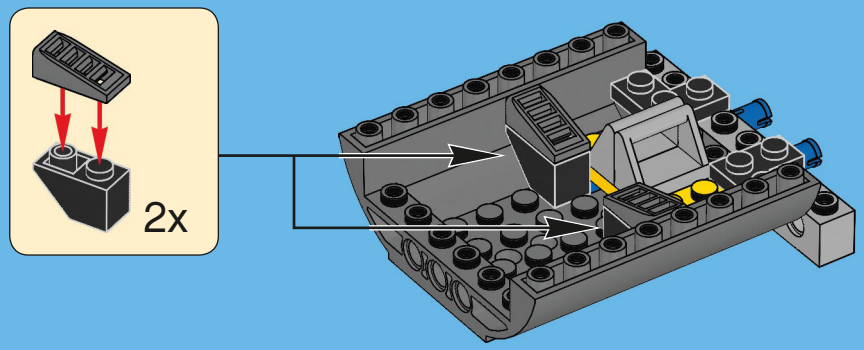

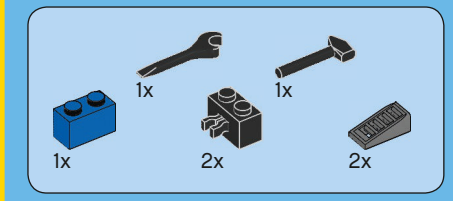

6

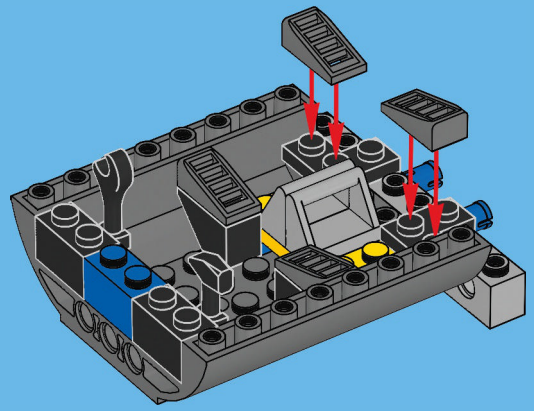

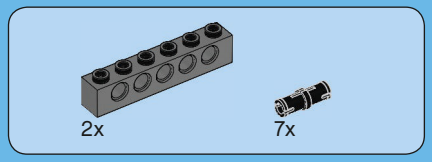

7

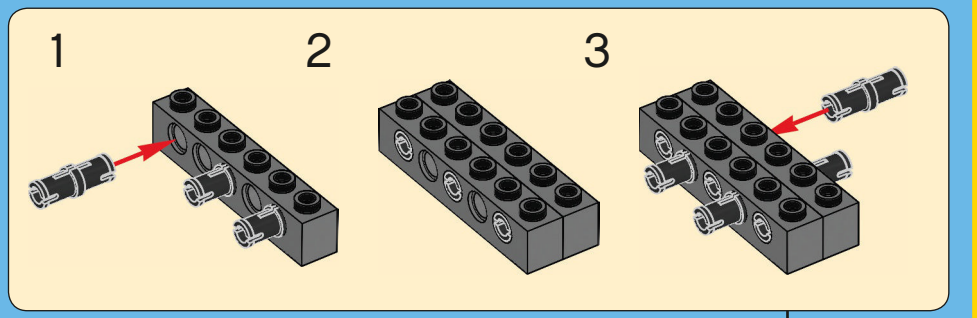

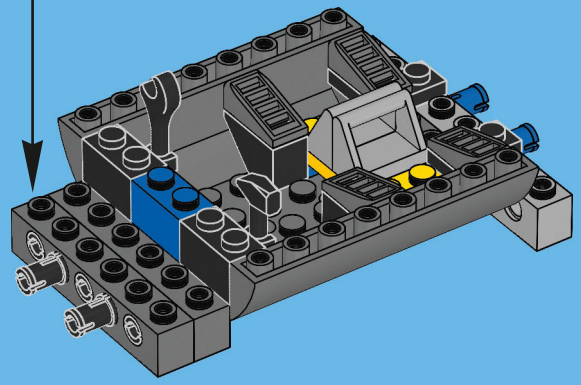

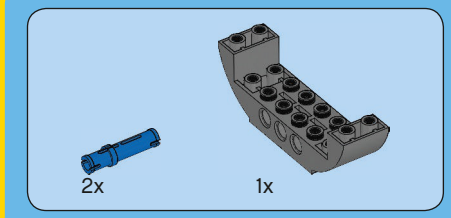

8

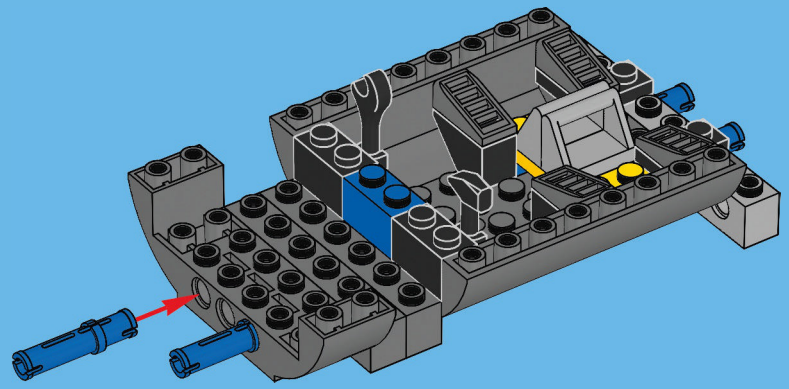

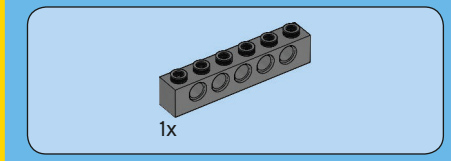

9

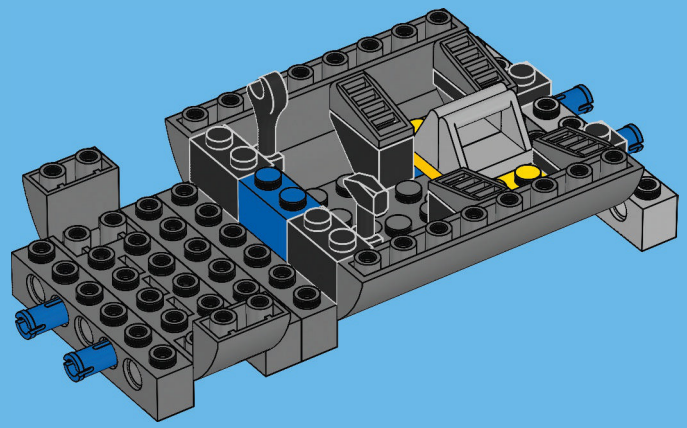

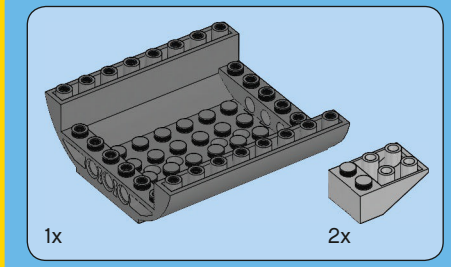

10

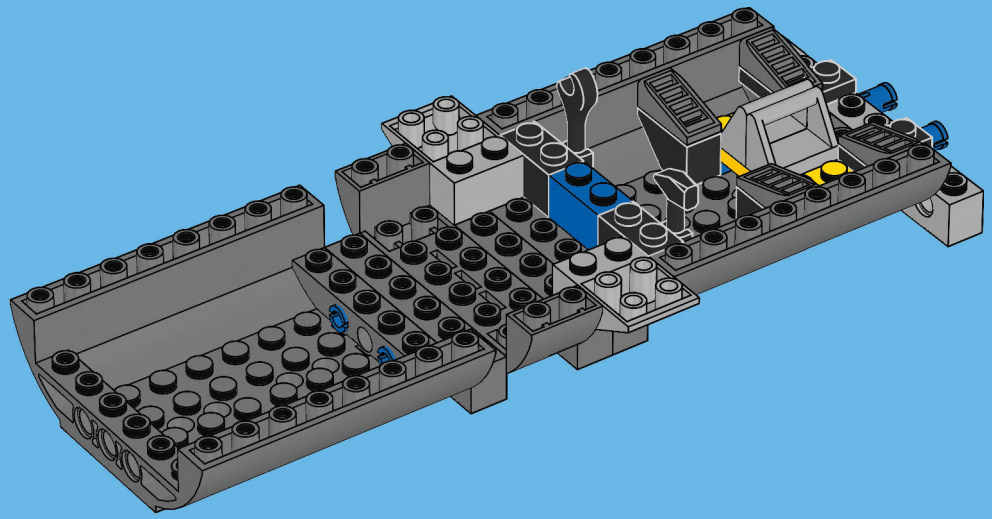

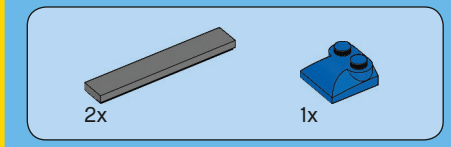

11

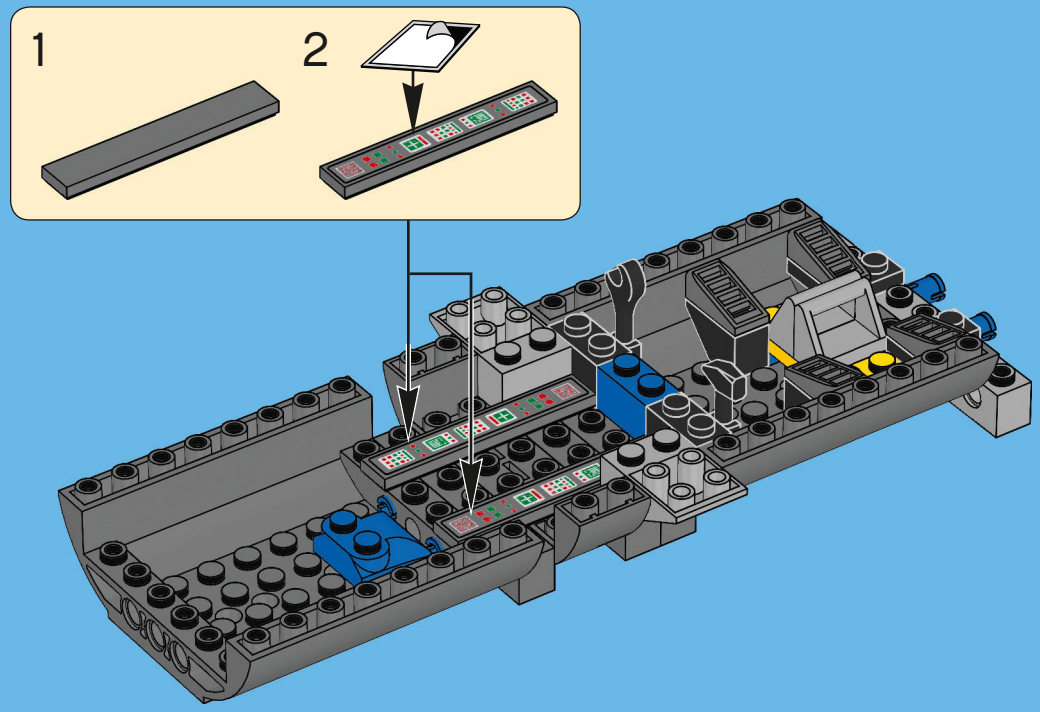

4x

12

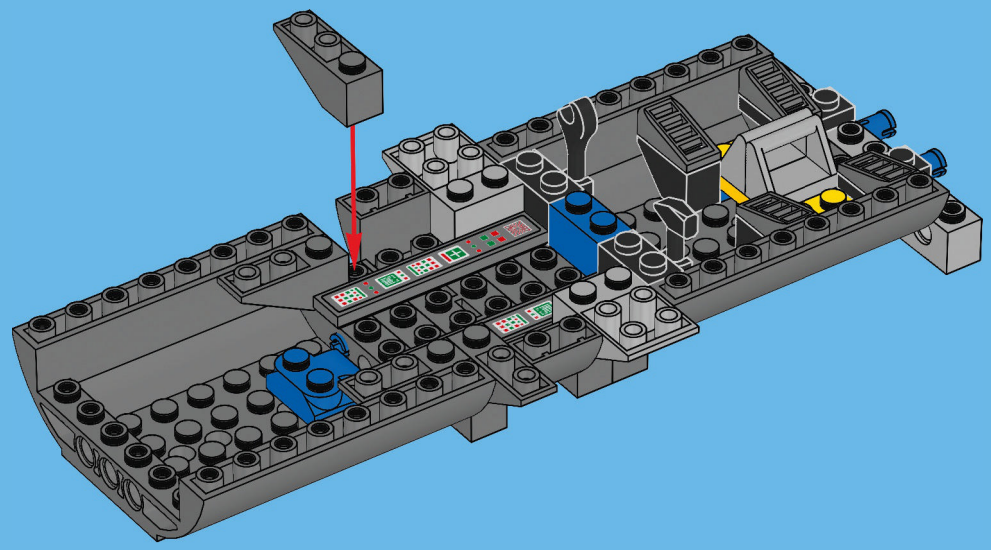

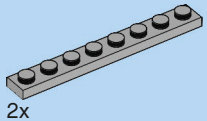

2x

13

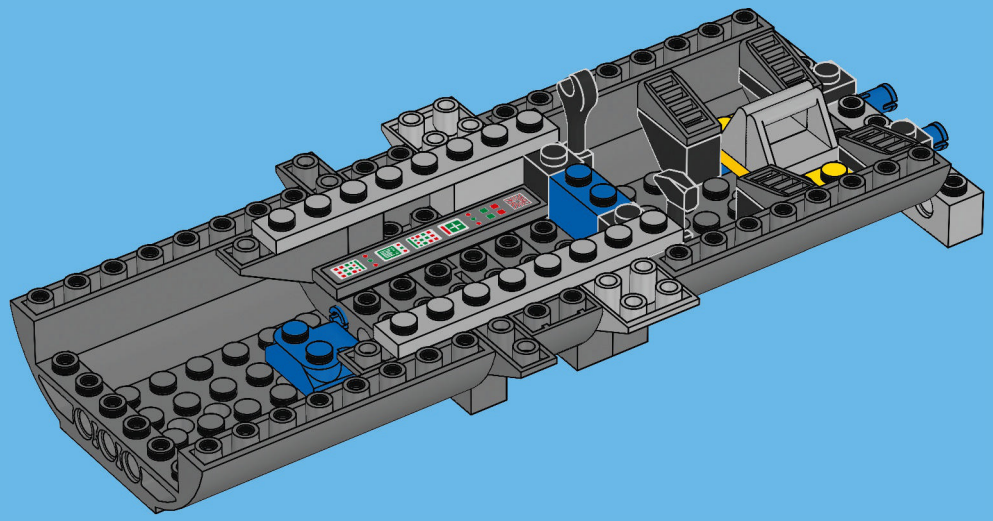

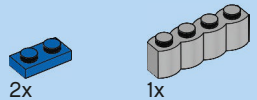

14

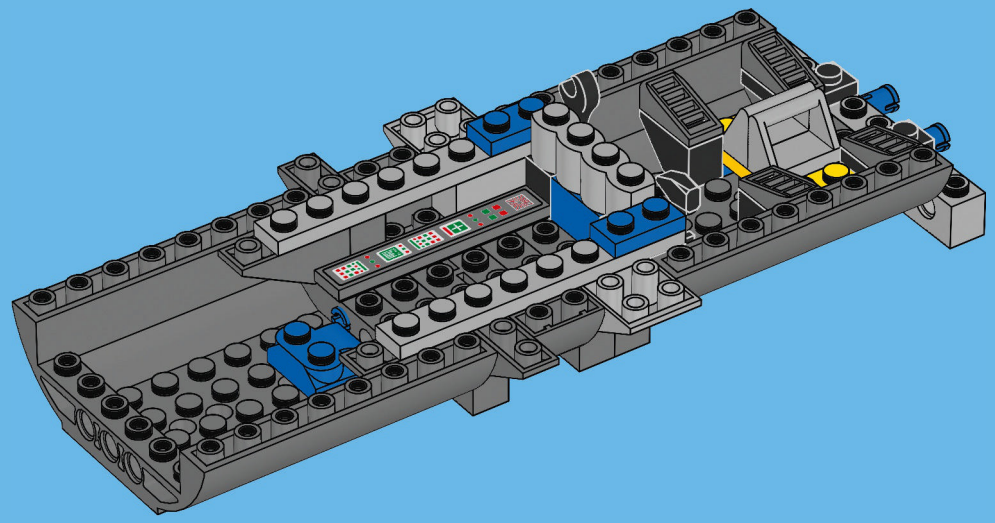

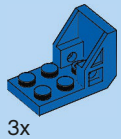

15

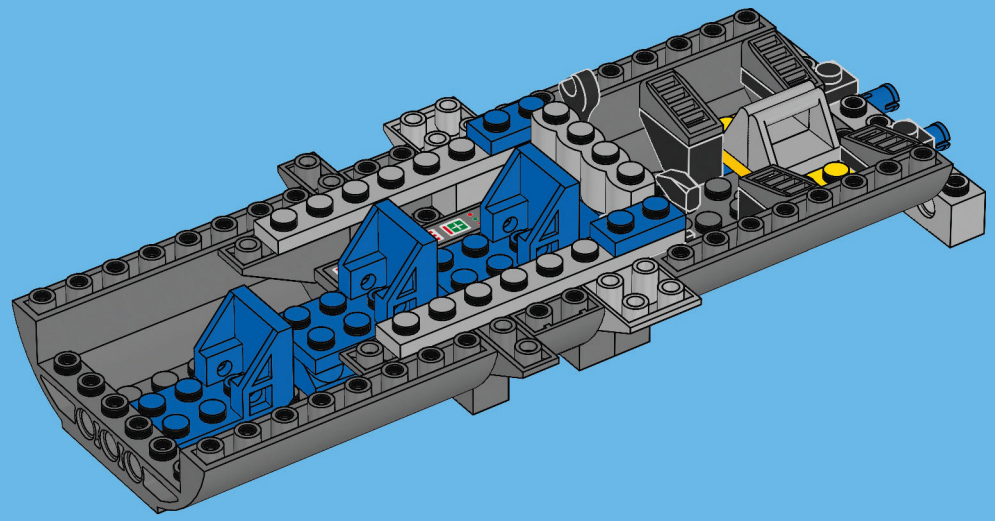

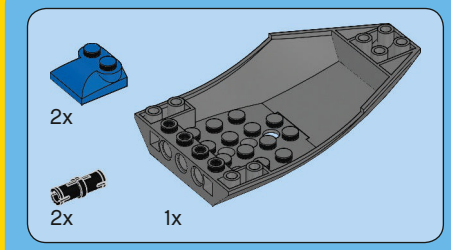

16

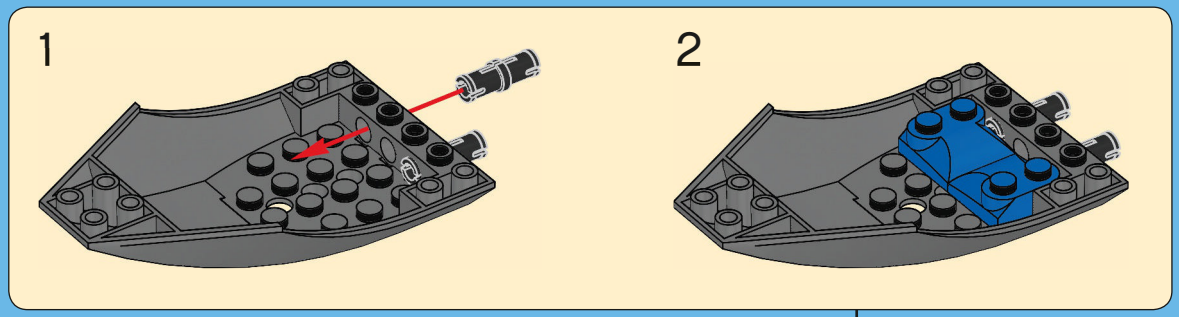

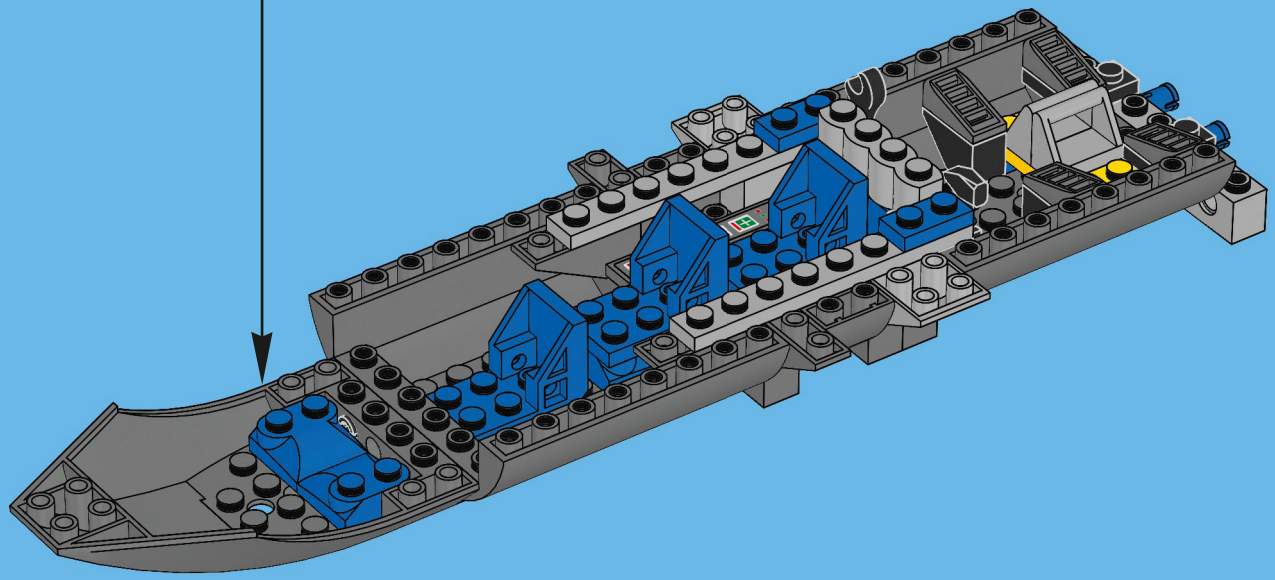

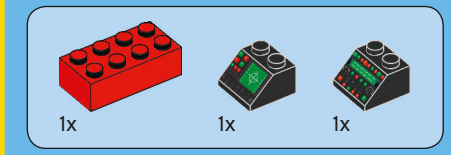

17

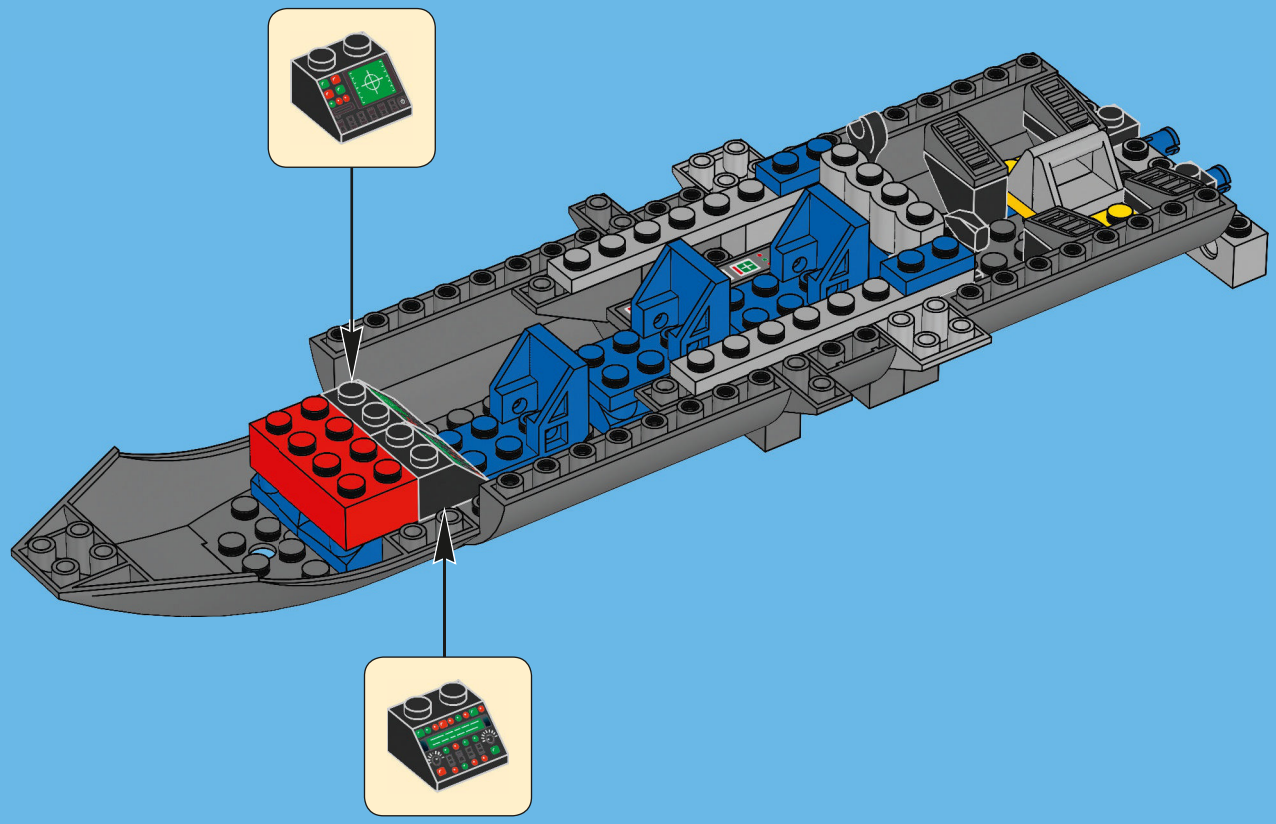

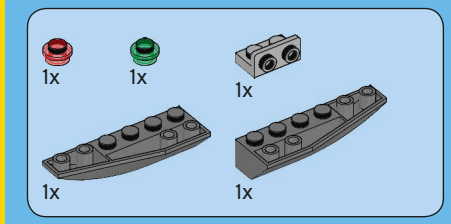

18

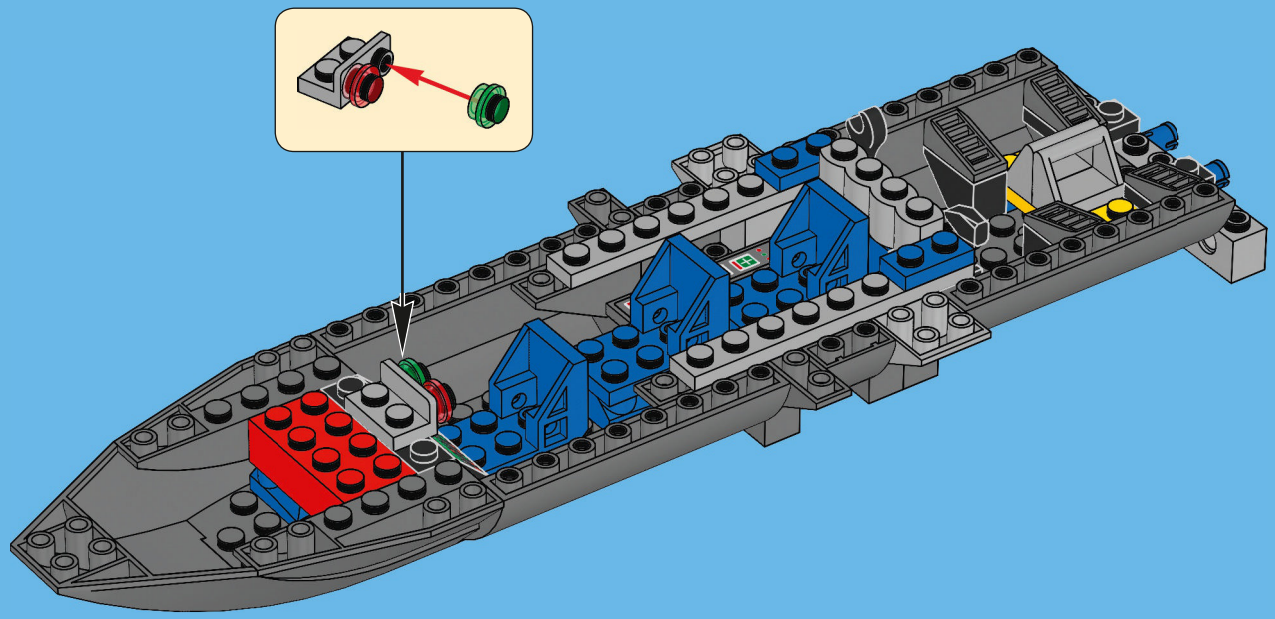

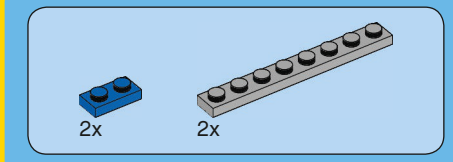

19

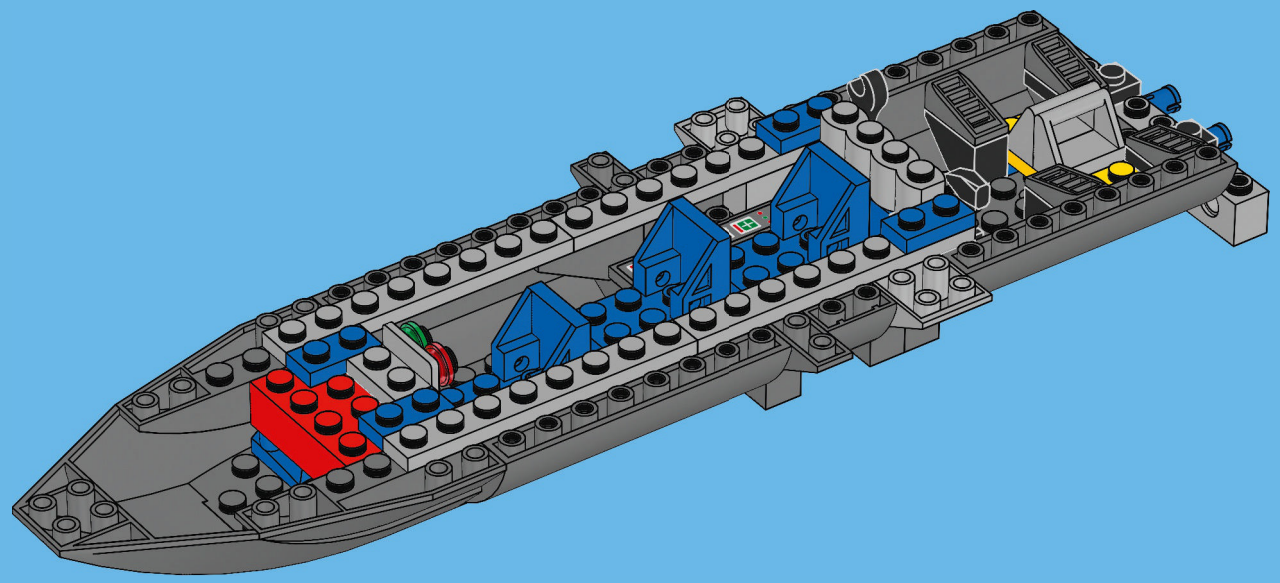

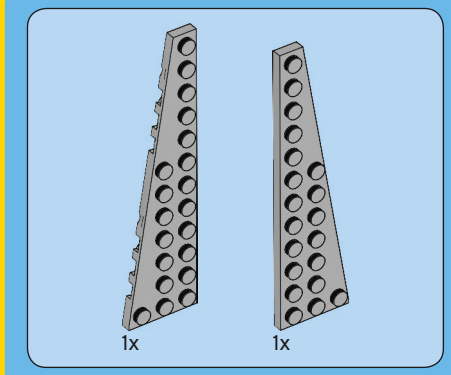

20

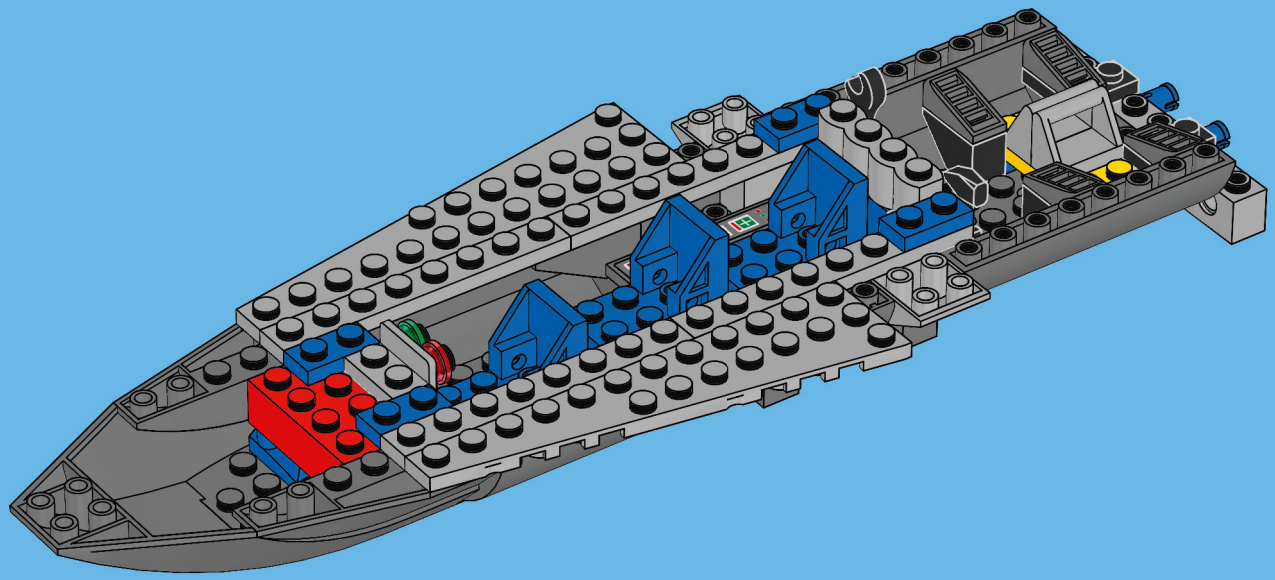

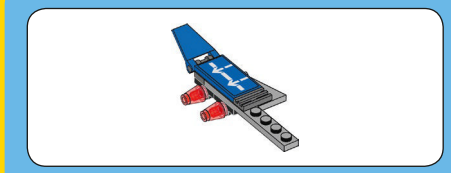

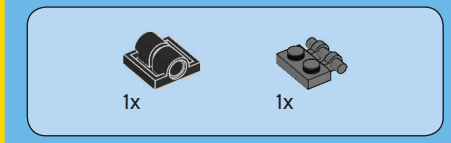

1

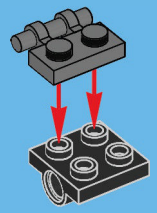

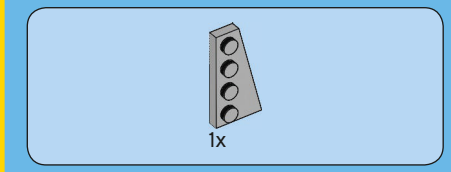

2

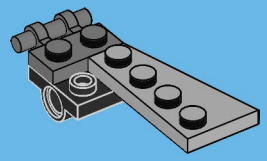

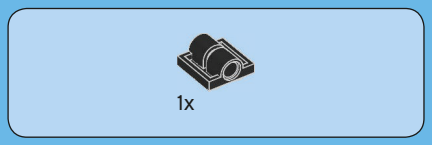

3

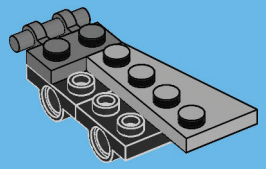

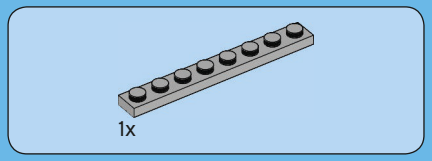

4

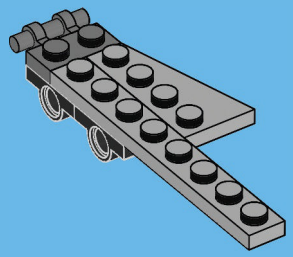

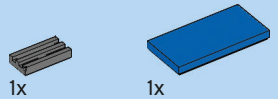

5

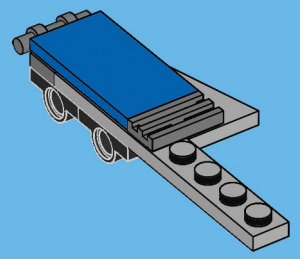

6

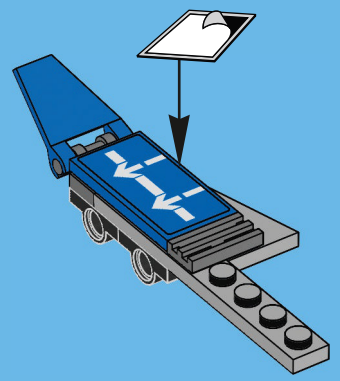

7

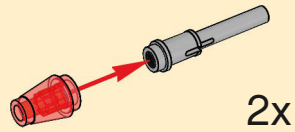

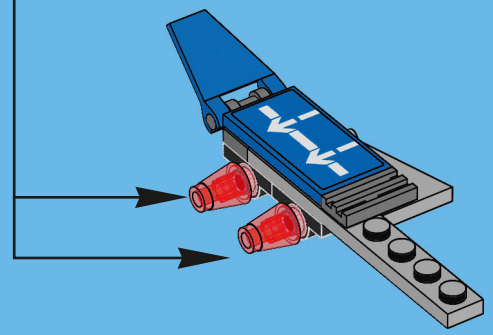

21

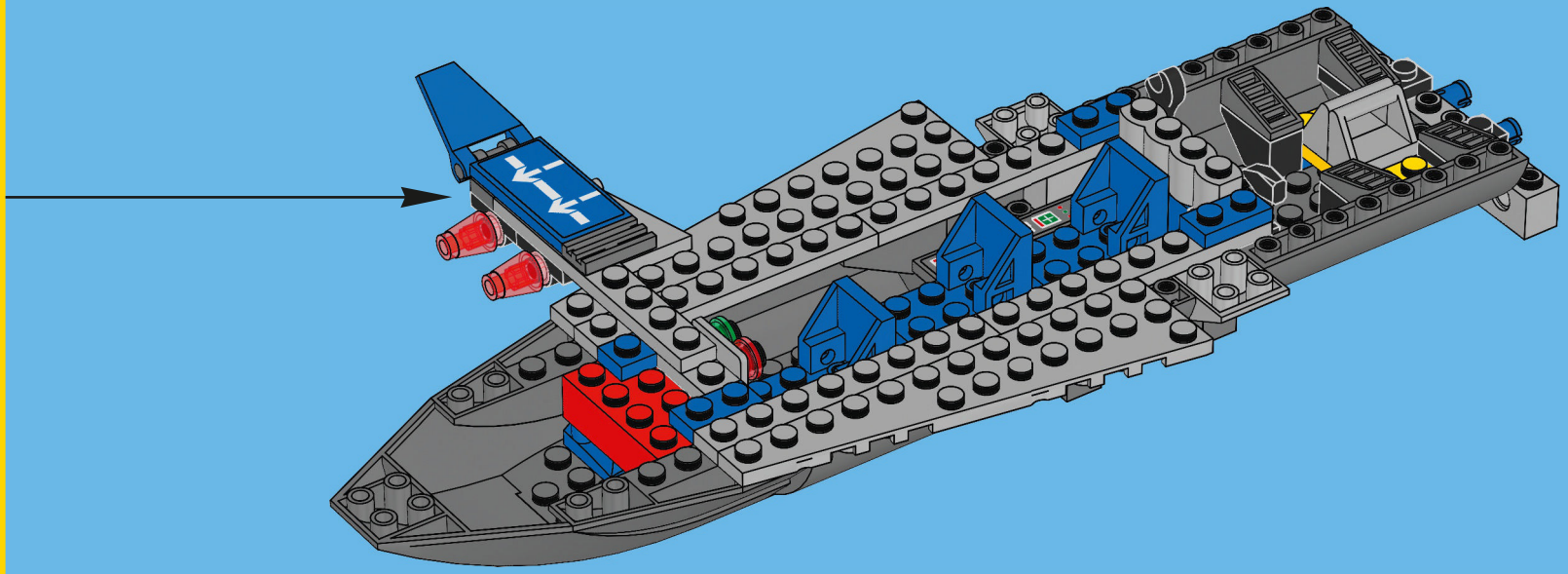

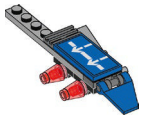

1x

1x

1

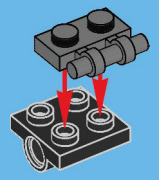

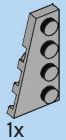
1x

2

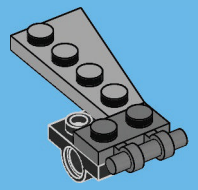

1x

3

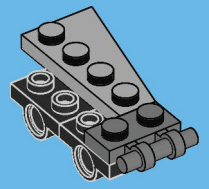

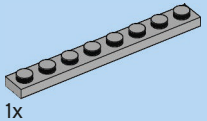
1x

4

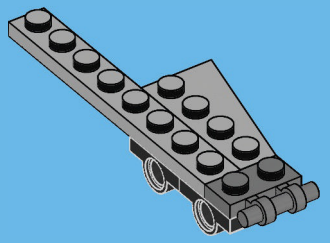

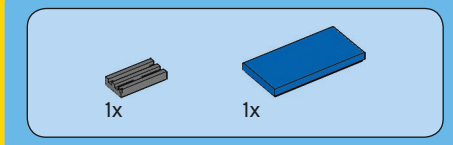

5

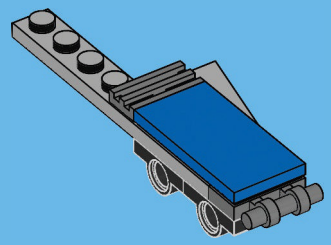

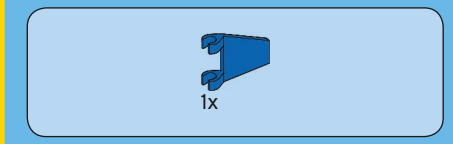

6

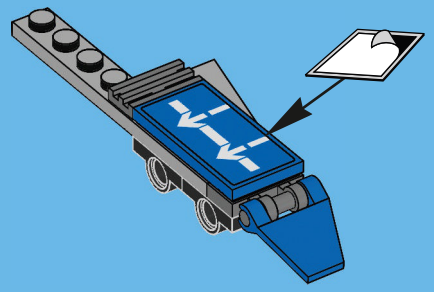

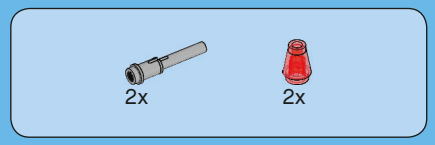

7

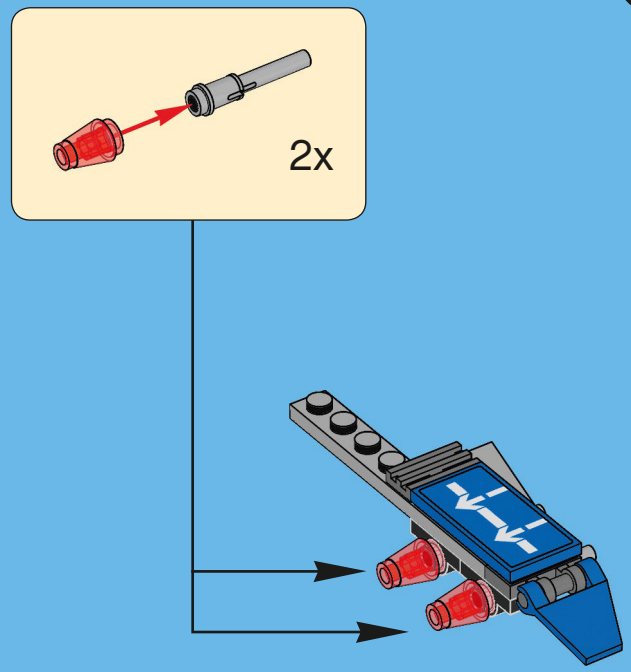

22

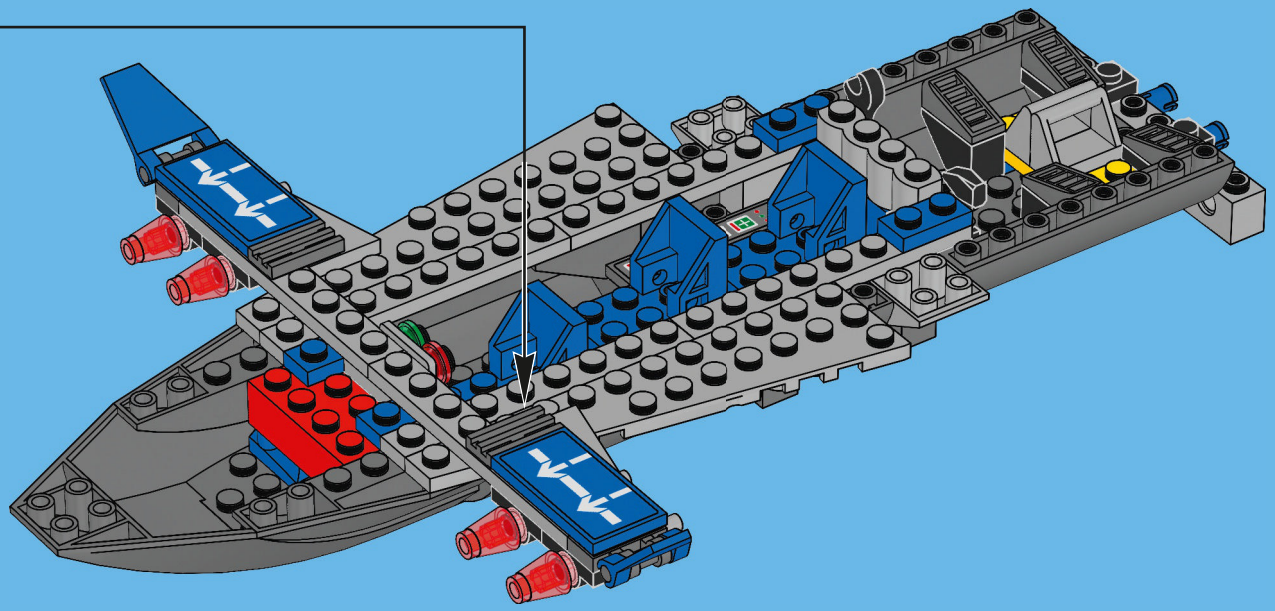

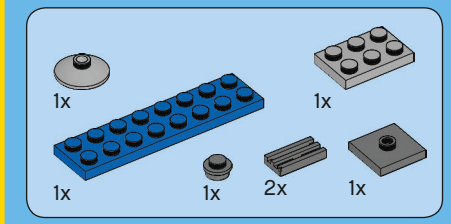

23

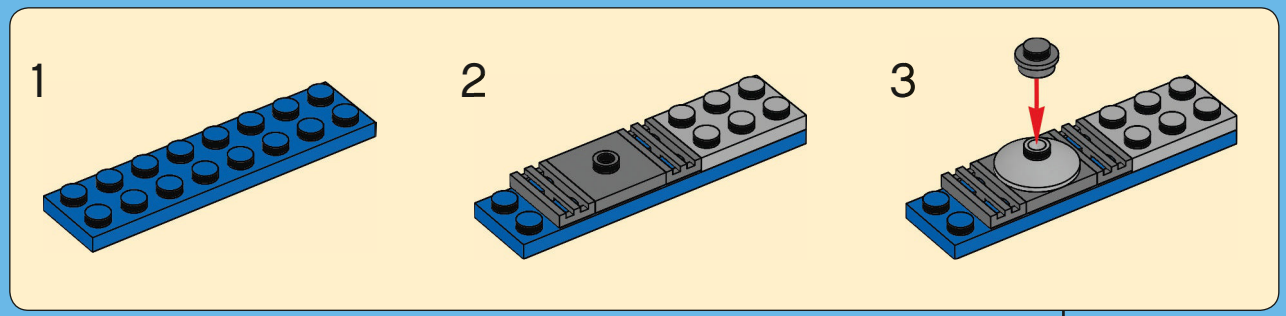

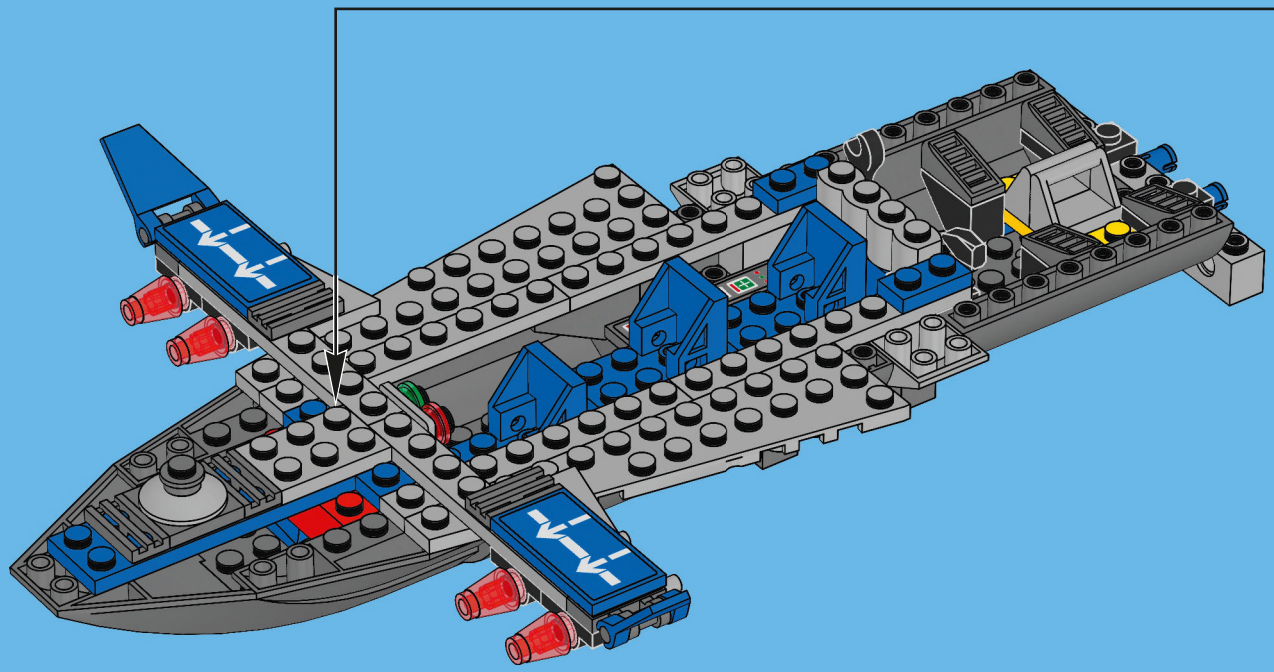

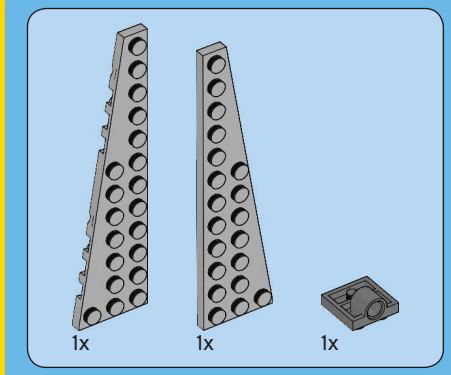

24

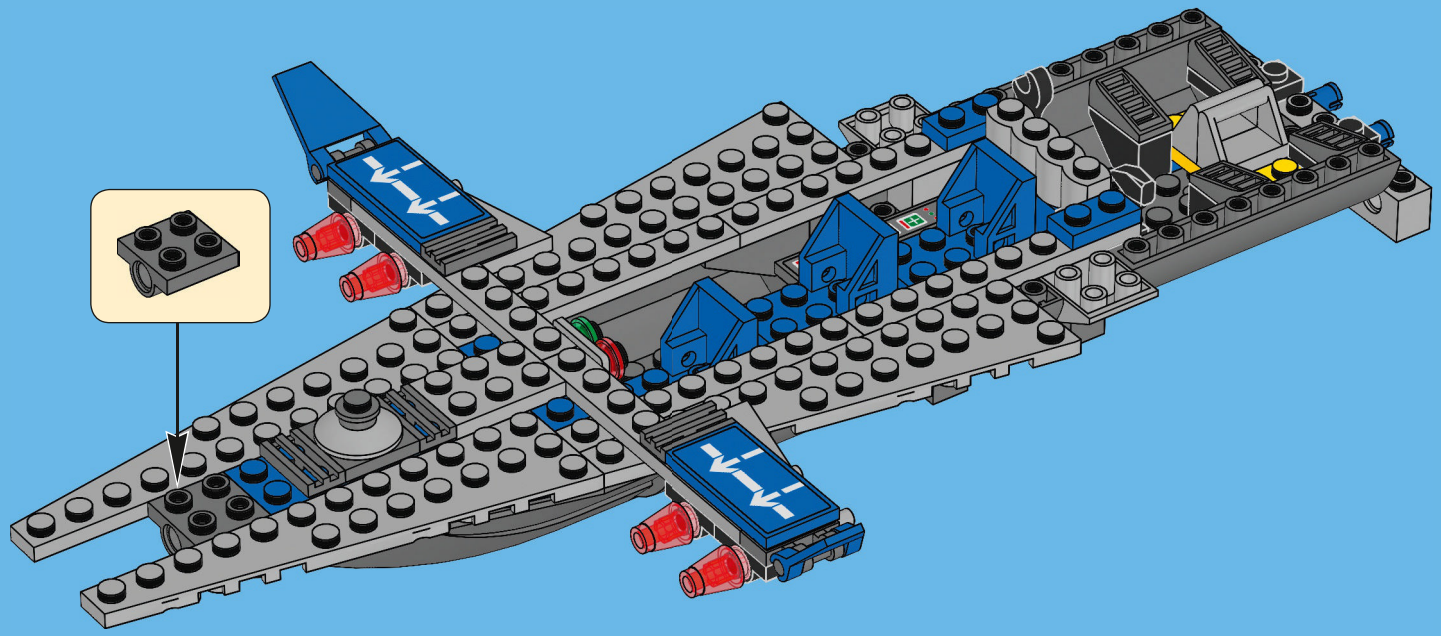

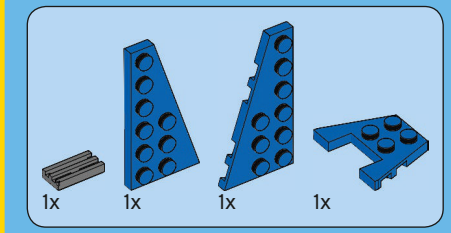

25

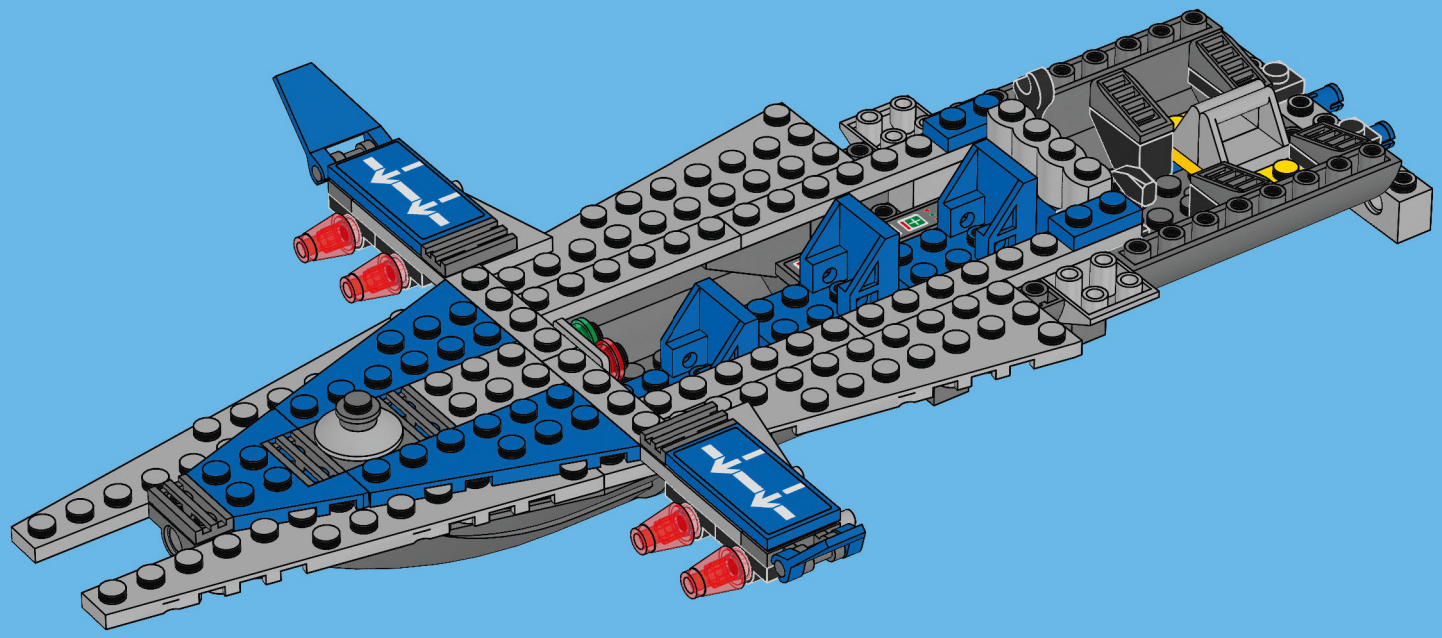

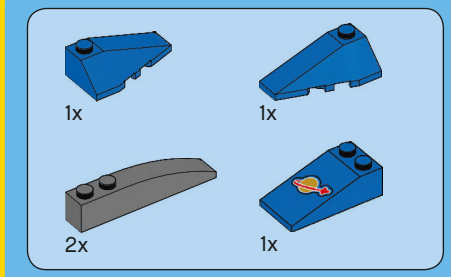

26

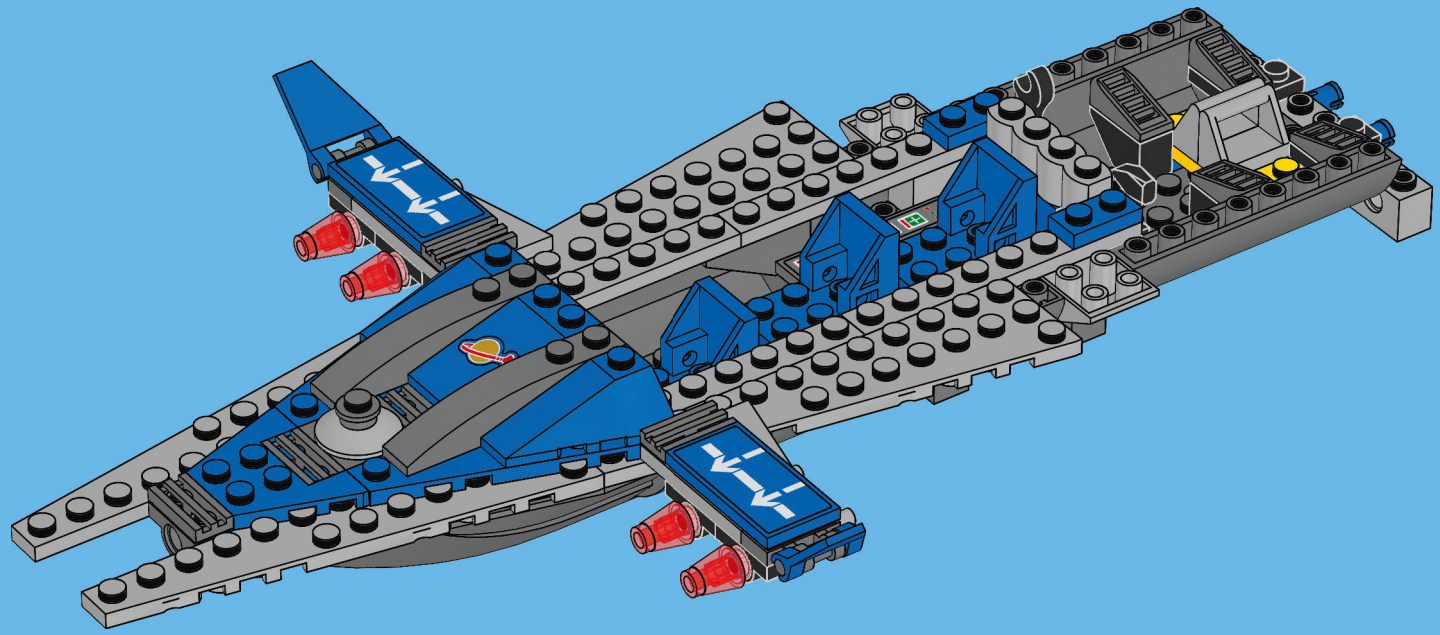

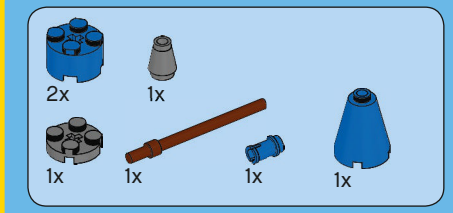

27

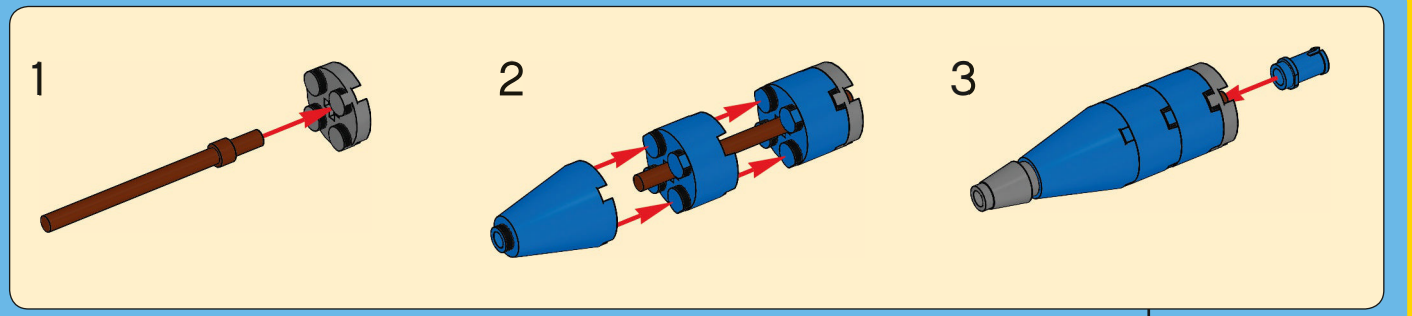

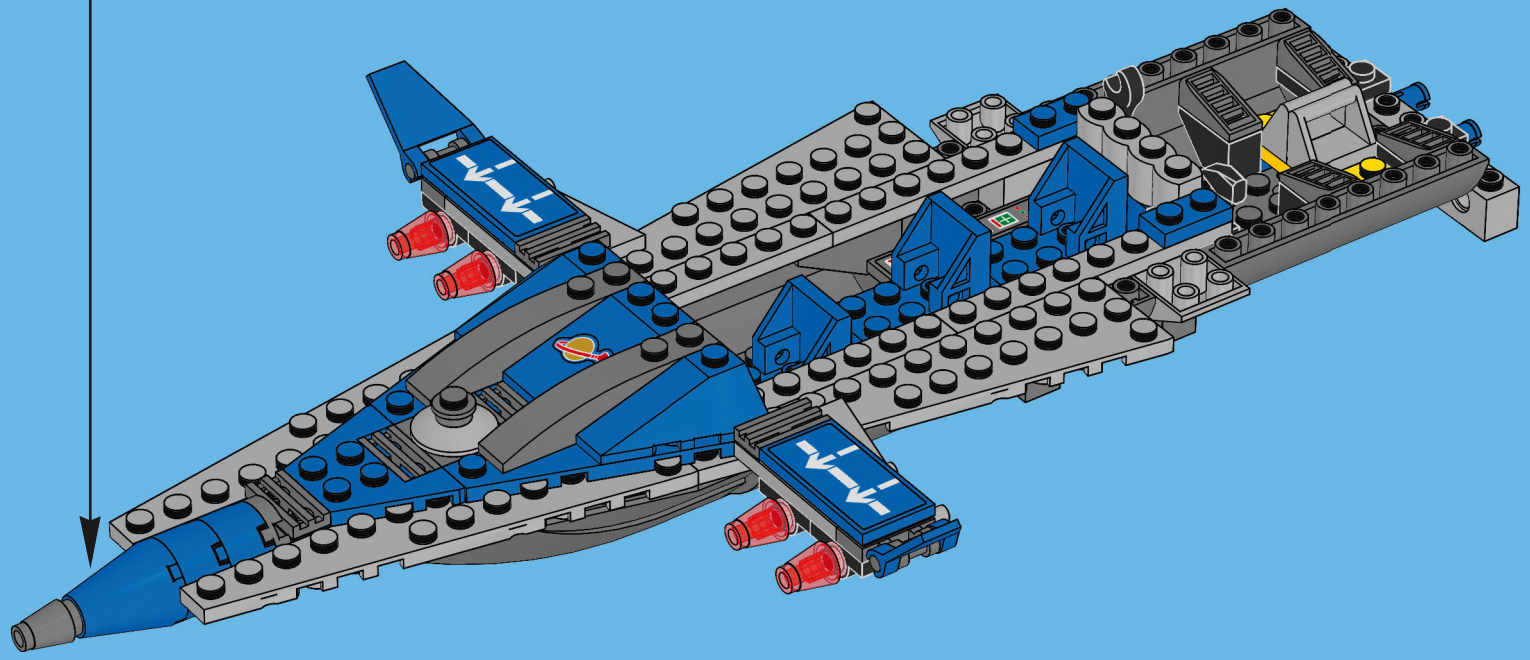

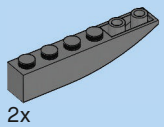

28

29

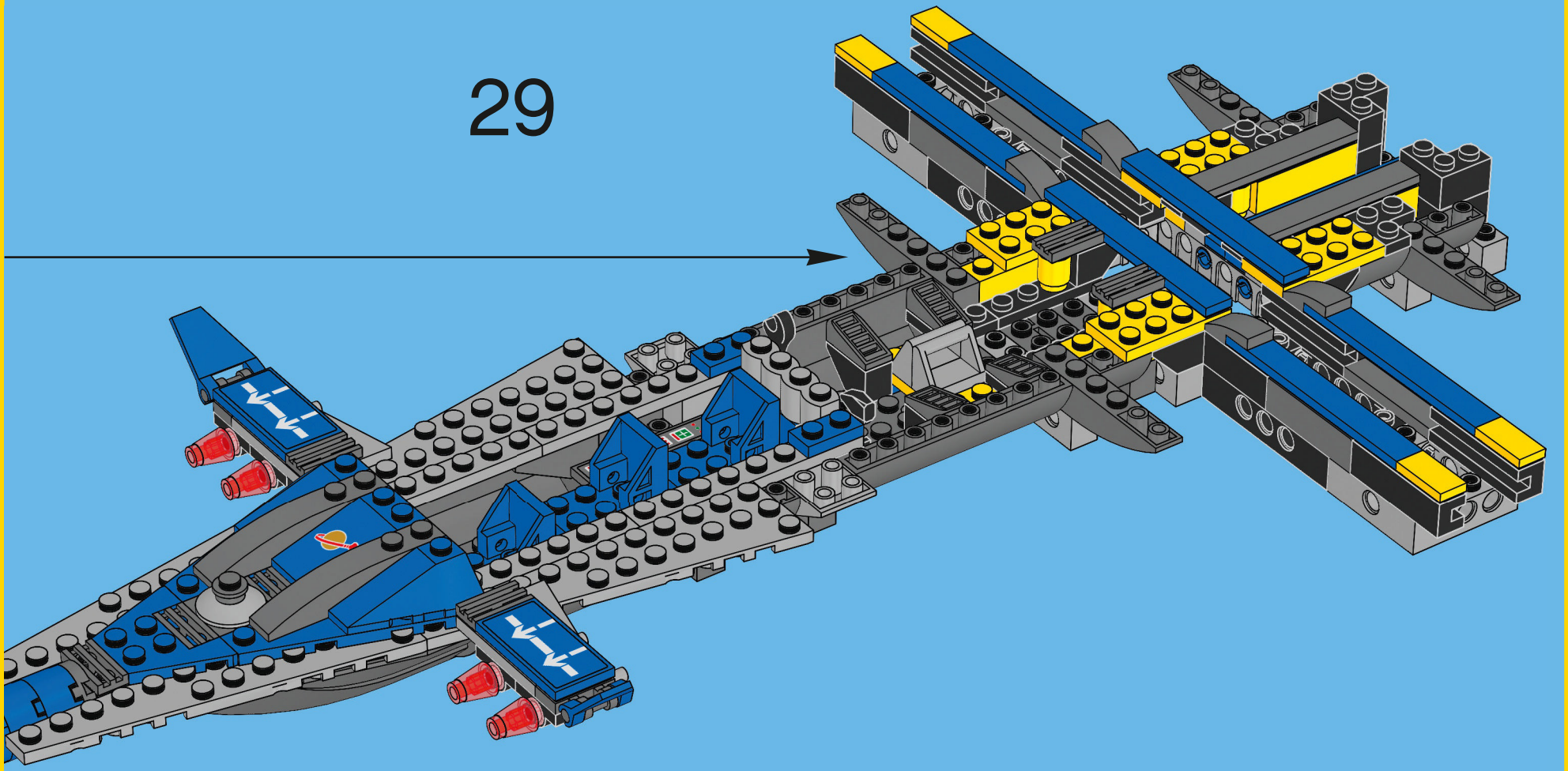

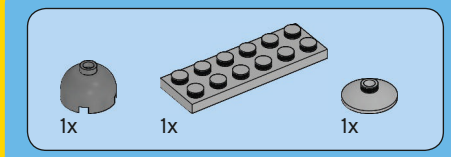

30

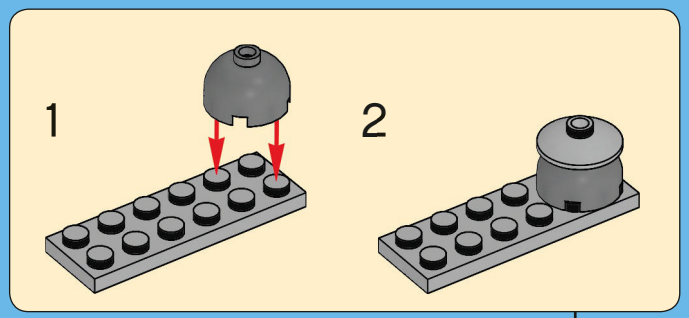

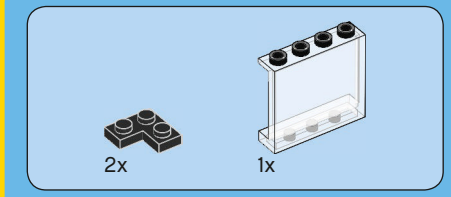

31

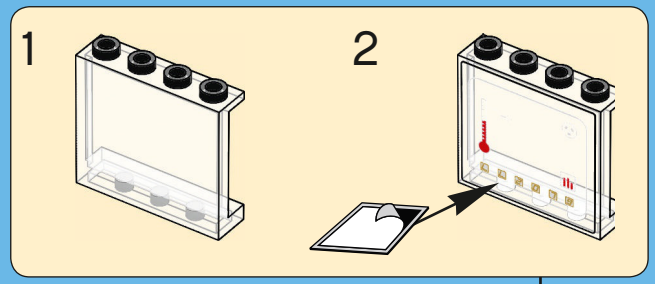

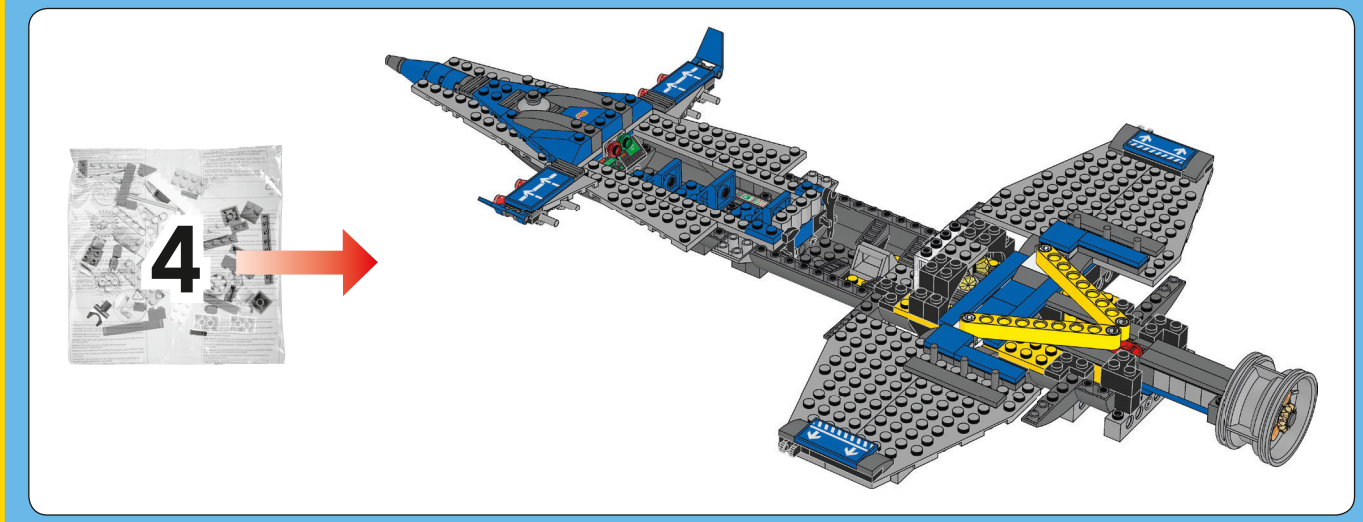

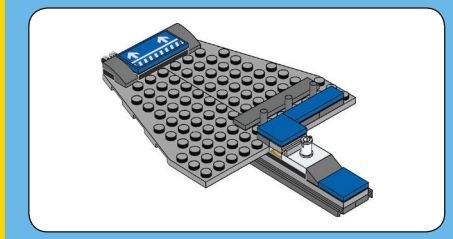

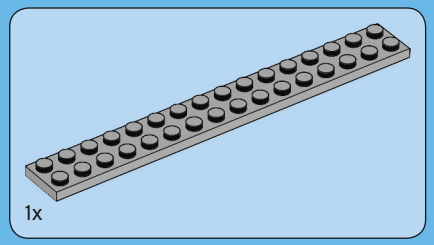

1

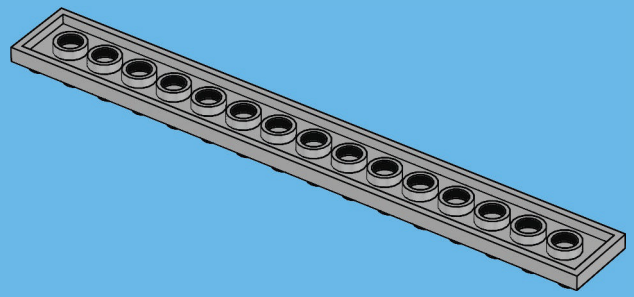

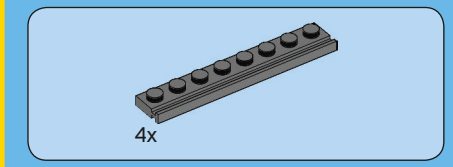

2

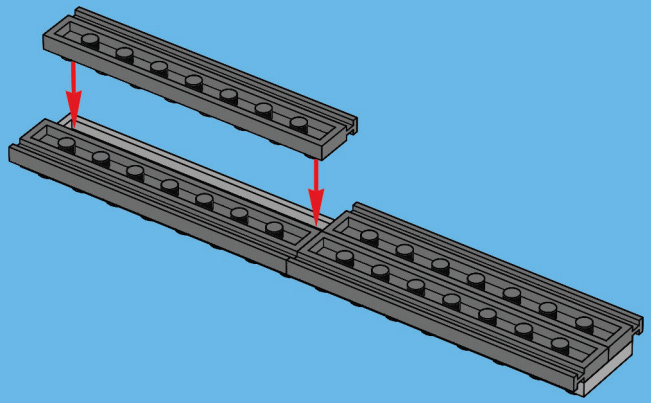

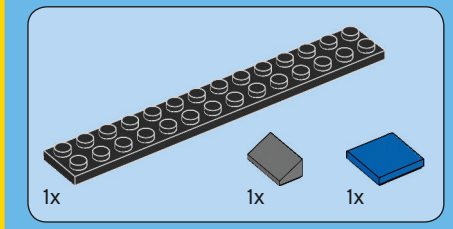

3

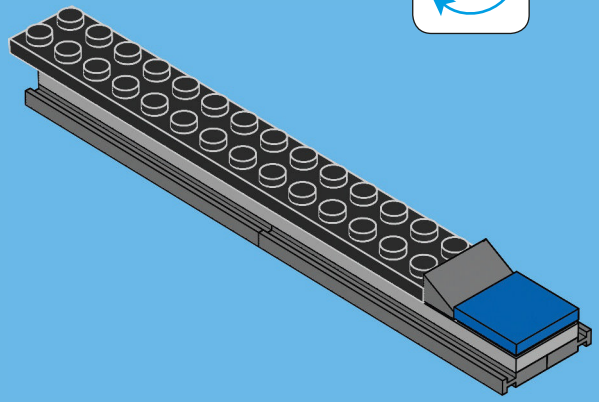

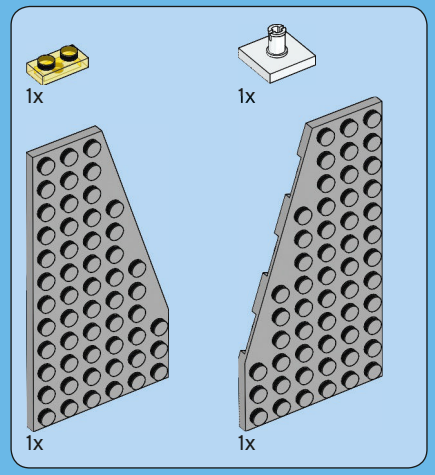

4

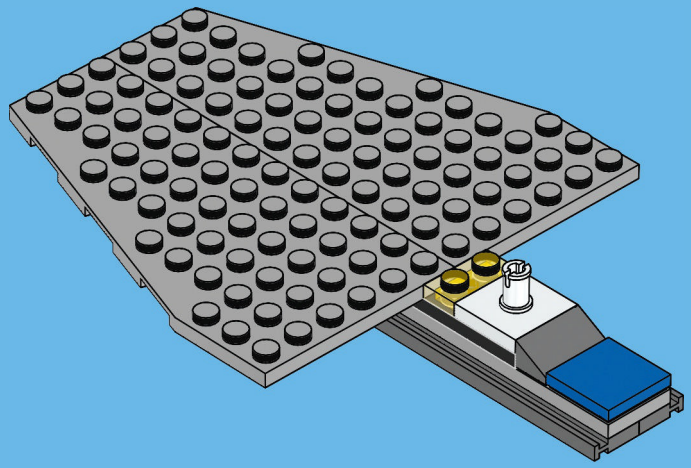

5

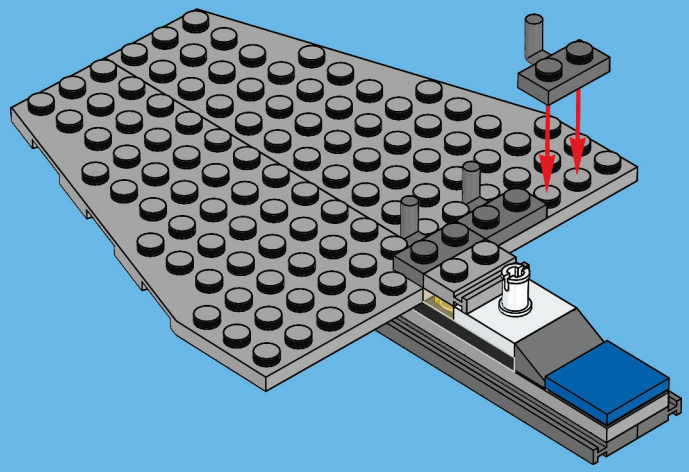

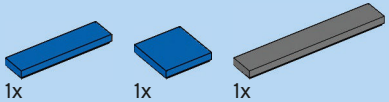

6

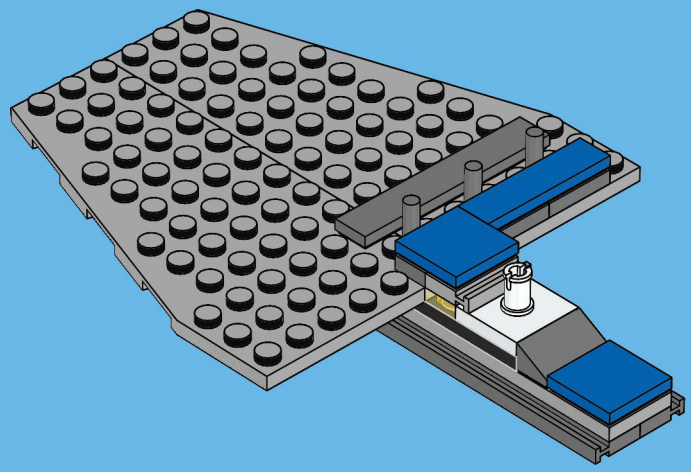

7

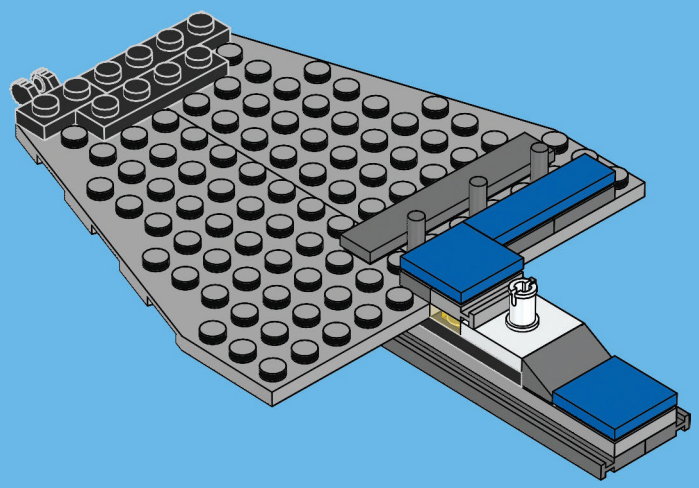

8

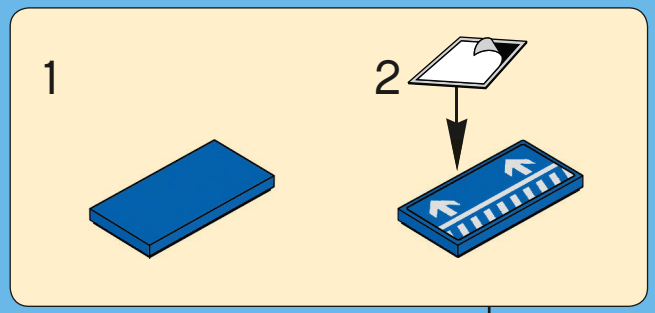

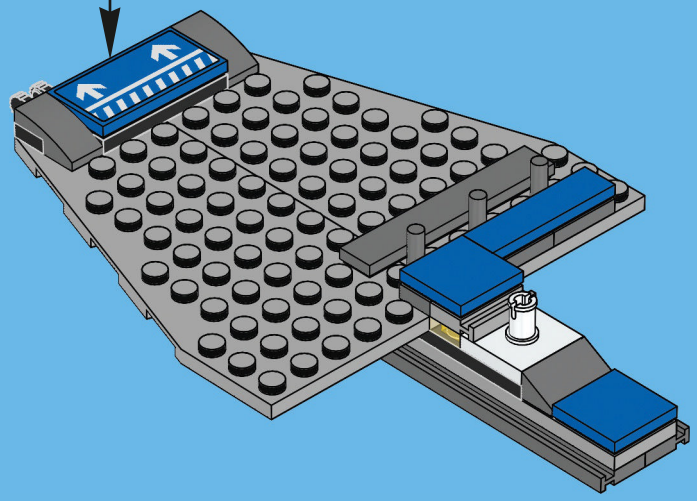

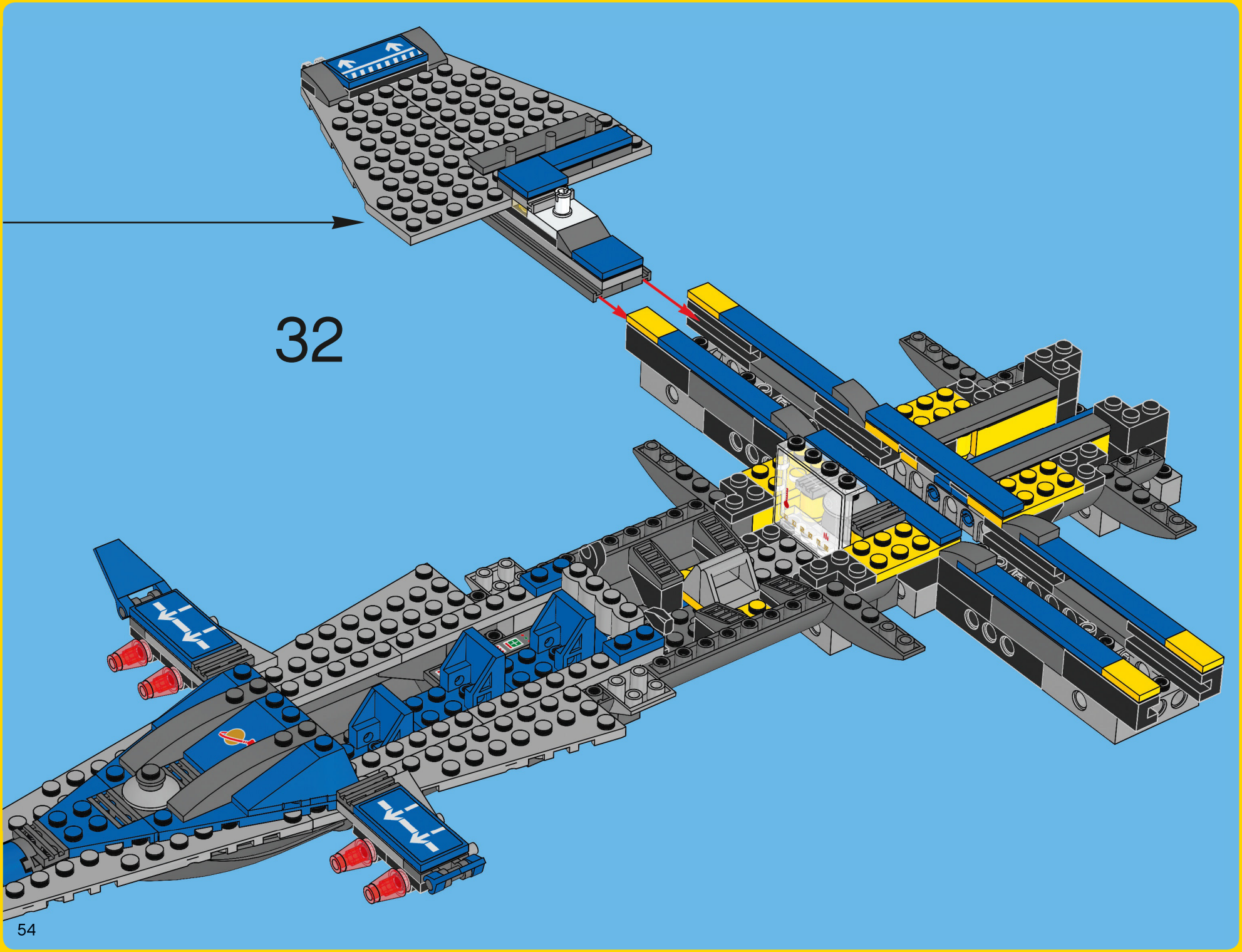
32

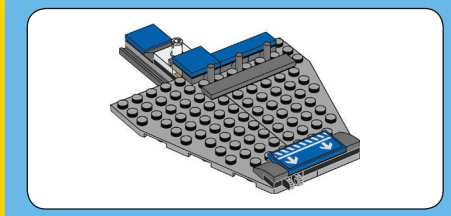

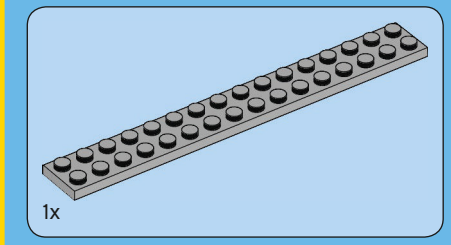

1

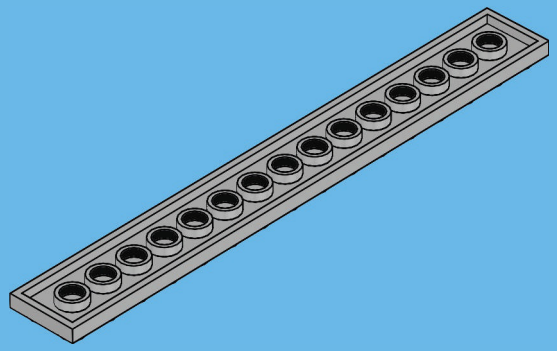

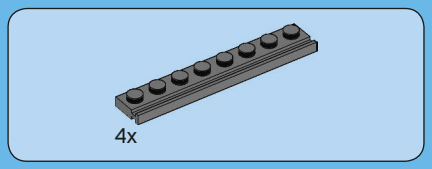

2

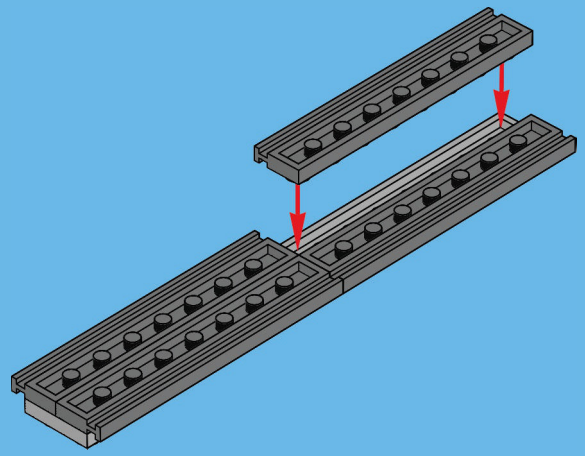

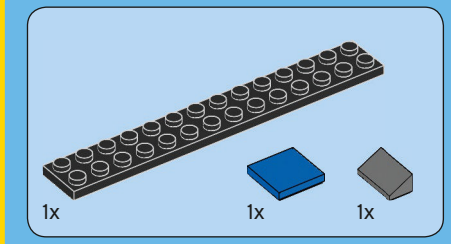

3

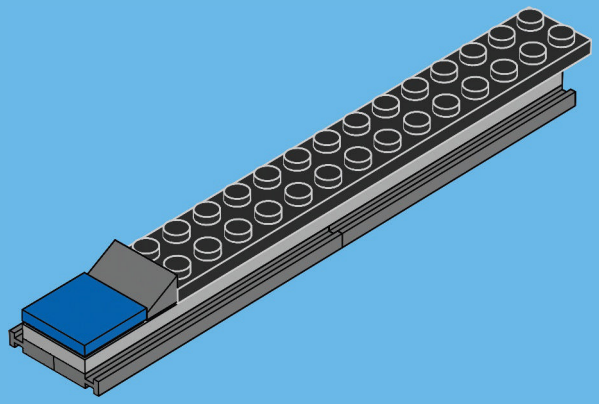

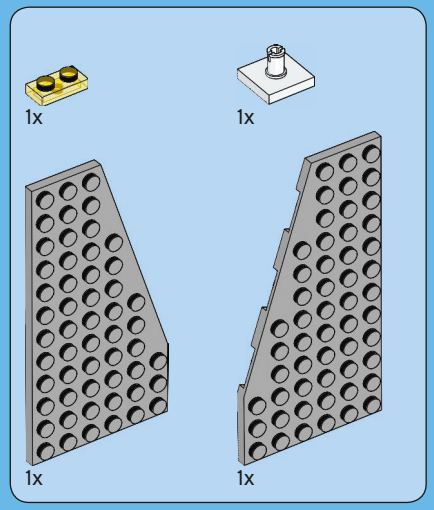

4

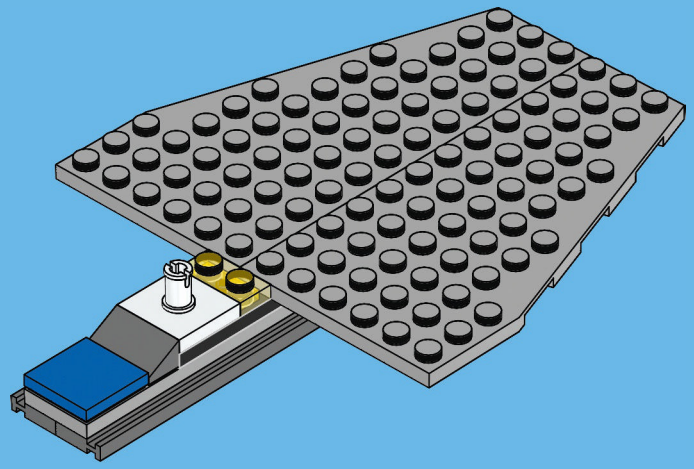

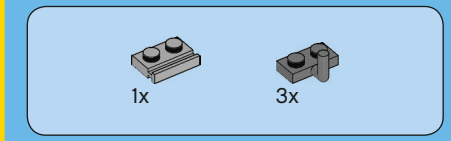

5

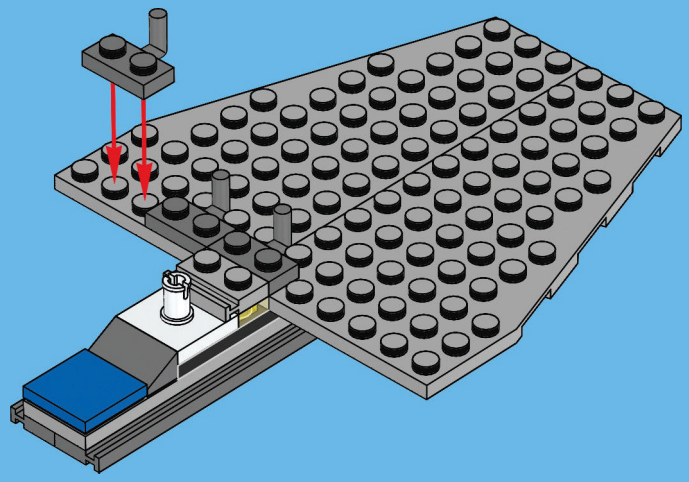

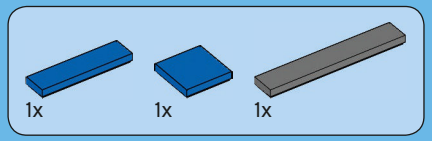

6

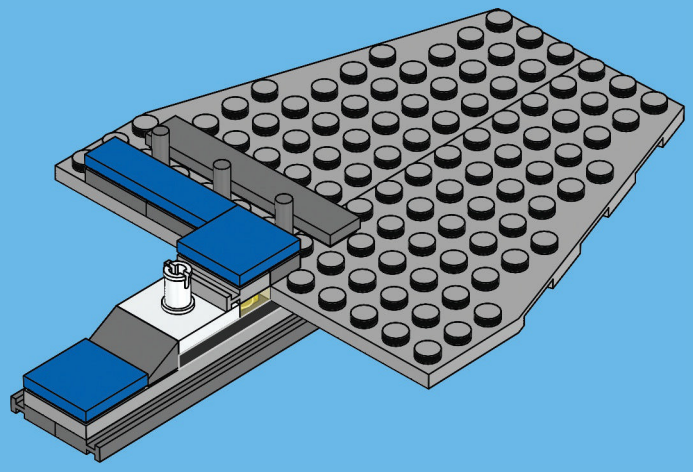

7

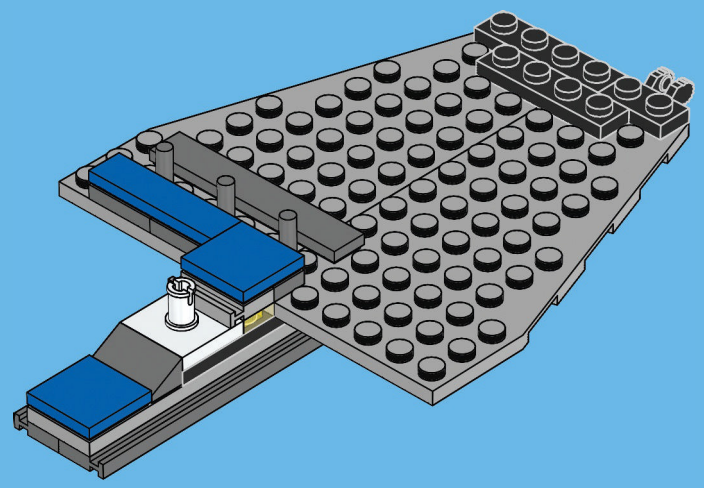

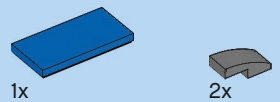

8

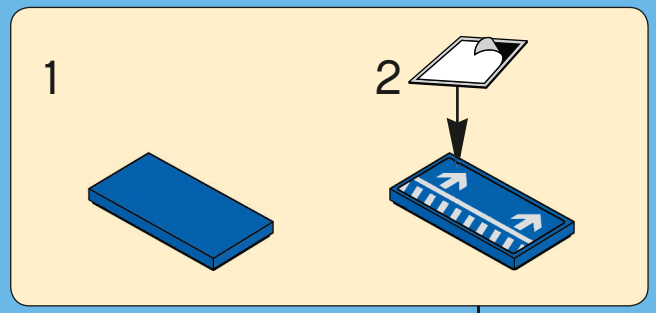

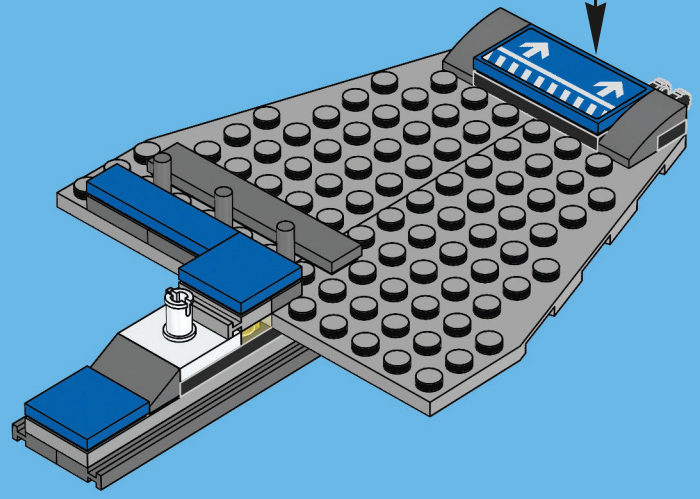

33

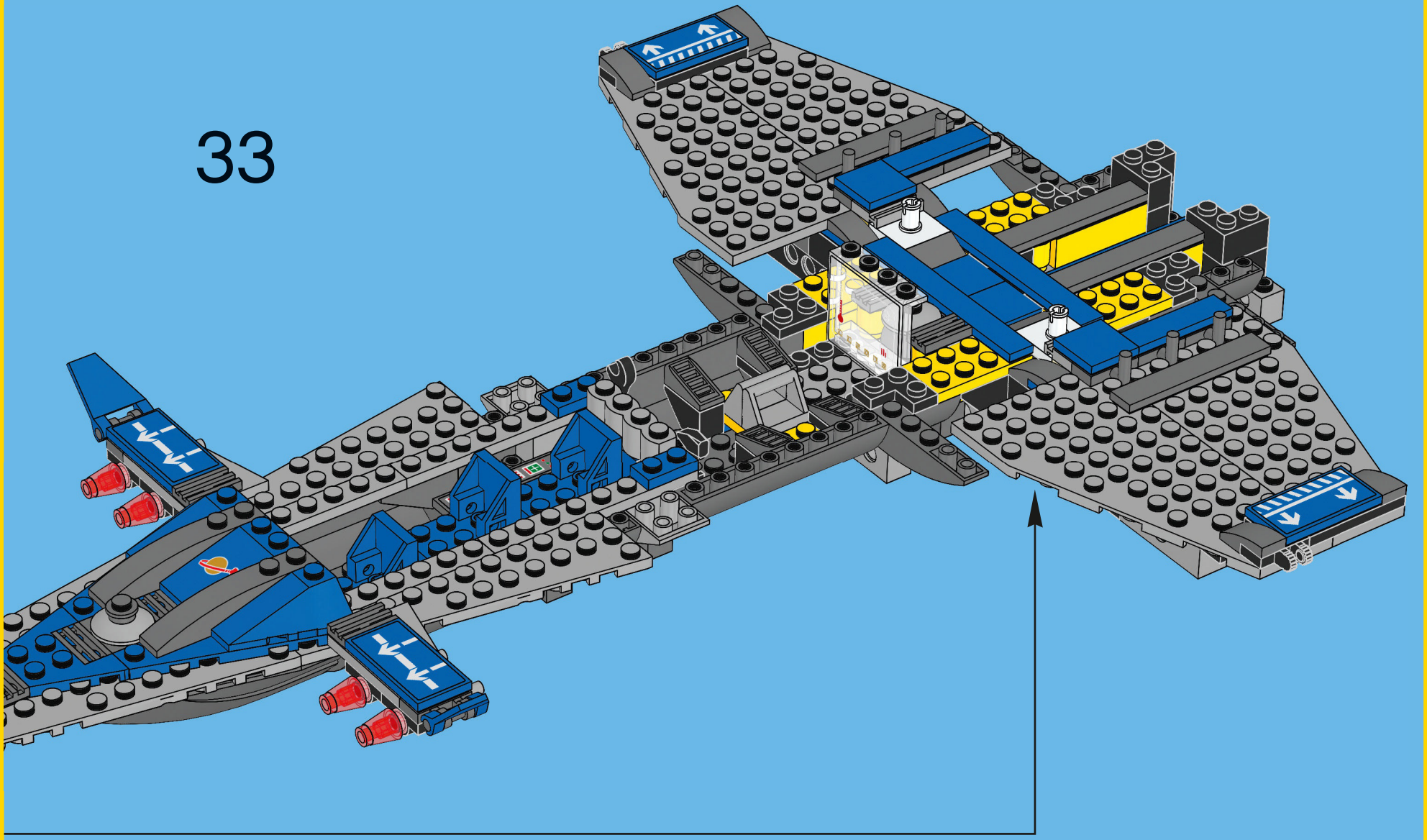

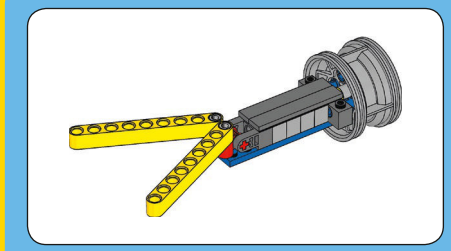

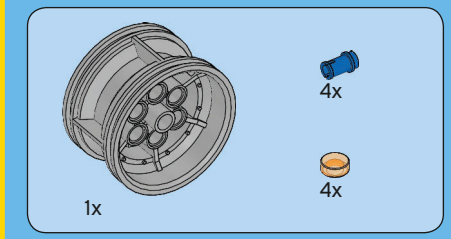

1

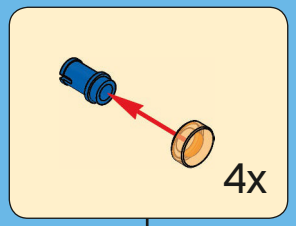

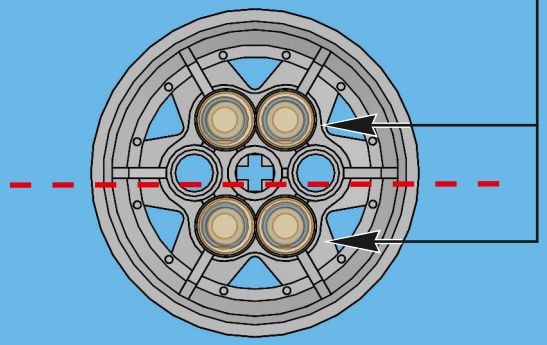

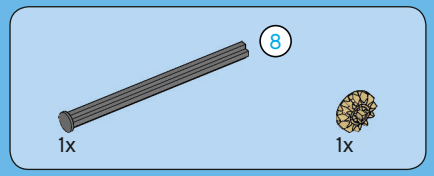

2

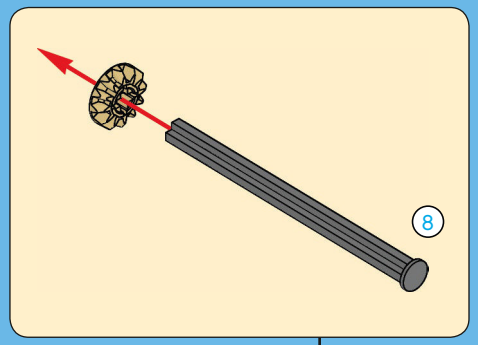

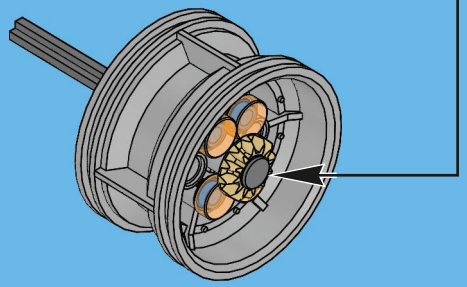

3

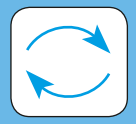

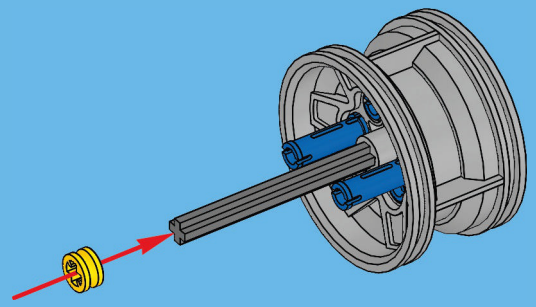

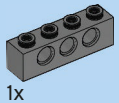

4

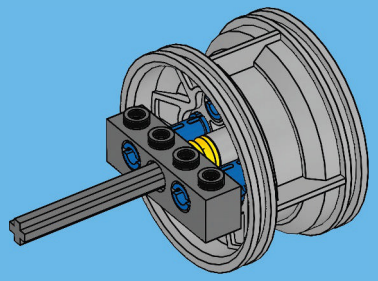

5

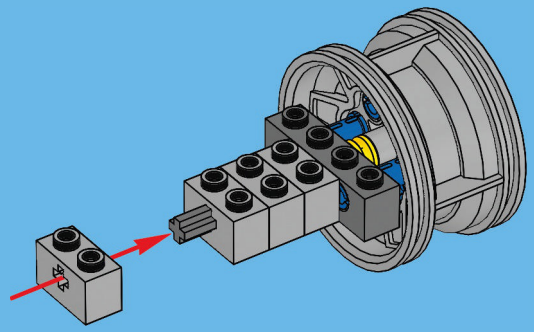

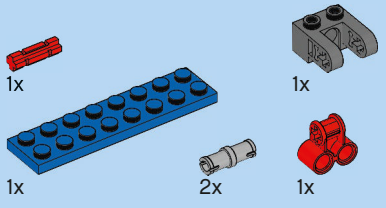

6

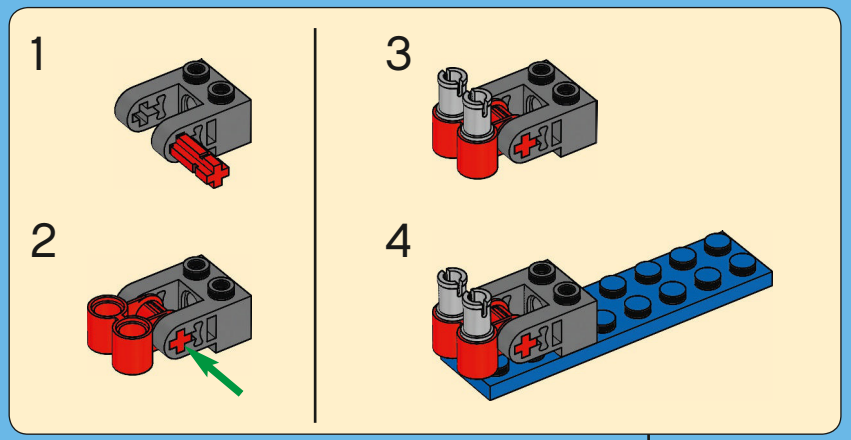

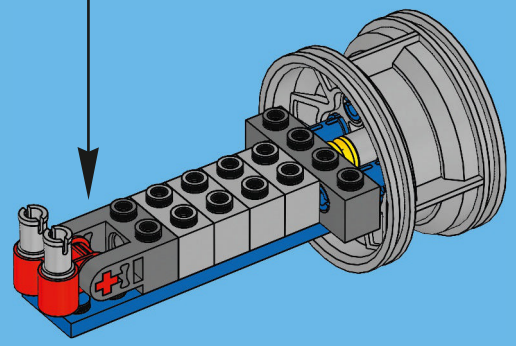

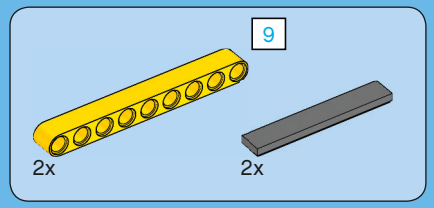

7

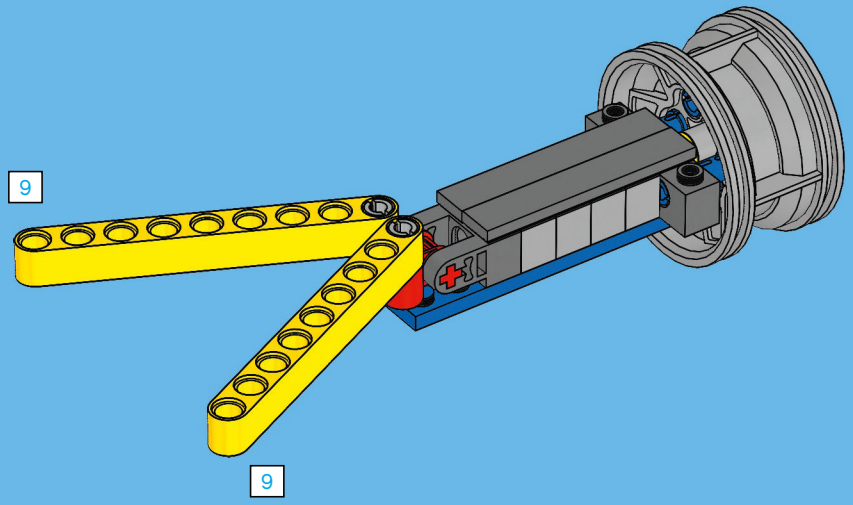

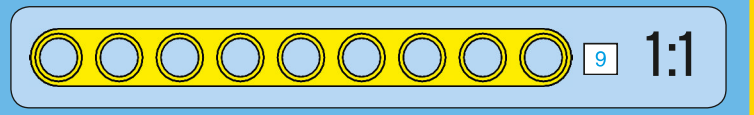

34

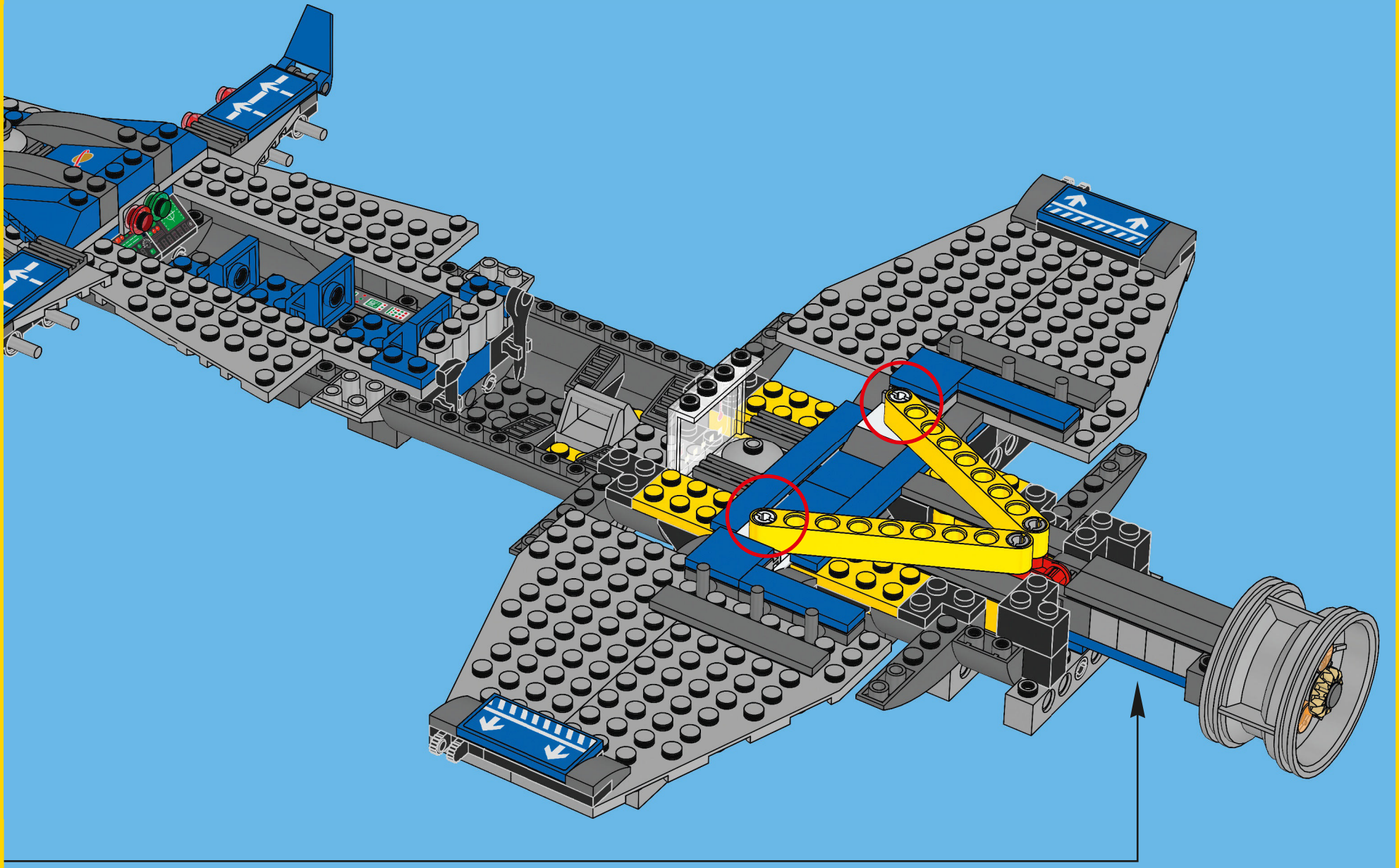

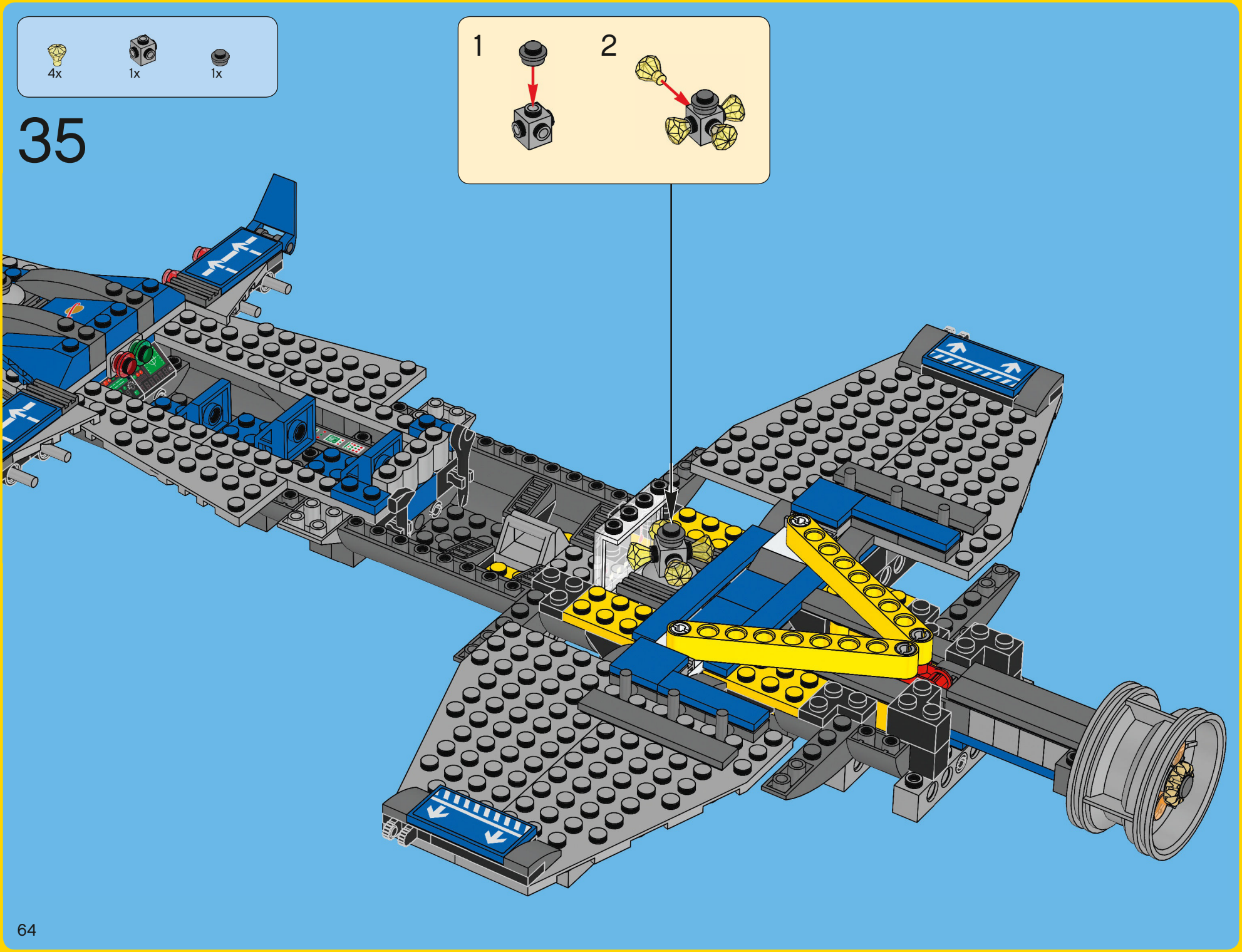
4x
1x
1x
35
1
2

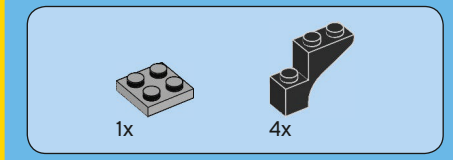

36

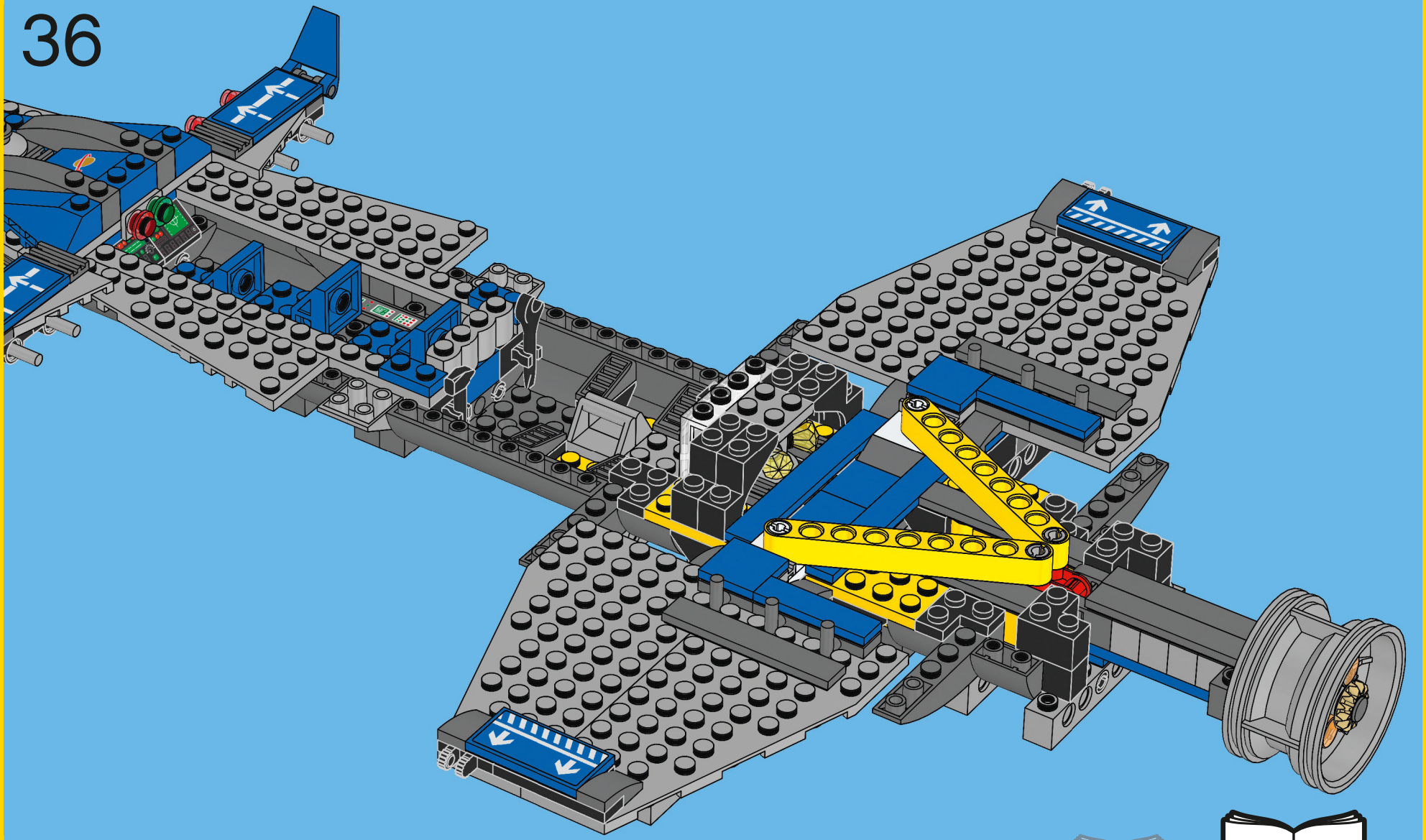

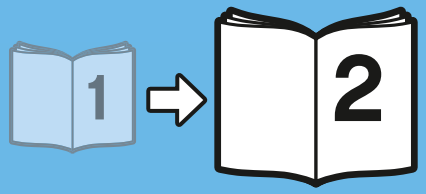

PS3 PS4 PSVITA XBOX ONE XBOX 360 PC Wii U NINTENDO 3DS NINTENDO DS Nintendo eShop

The LEGO Movie Videogame software © 2014 TT Games Publishing Ltd. Produced by TT Games under license from the LEGO Group. LEGO, the LEGO logo, the Brick and the Knob configurations and the Minifigure are trademarks of the LEGO Group. © 2014 The LEGO Group. THE LEGO MOVIE © The LEGO Group & Warner Bros Entertainment Inc. The "PS" Family logo and "PS3" are registered trademarks of Sony Computer Entertainment Inc. The "PS4" and "PSVITA" logos are trademarks of the same company. Wii U and Nintendo 3DS are trademarks of Nintendo. © 2012 Nintendo. All other trademarks and copyrights are the property of their respective owners. All rights reserved./Logiciel de jeu vidéo LE FILM LEGO © 2014 TT Games Publishing Ltd. Produit par TT Games sous licence du LEGO Group. LEGO, le logo LEGO, les configurations de briques et de tenons et la figurine sont des marques de commerce du LEGO Group. ©2014 The LEGO Group. LE FILM LEGO © The LEGO Group & Warner Bros. Entertainment Inc. Le logo de la gamme « PS » et le logo « PS3 » sont des marques déposées de Sony Computer Entertainment Inc. Les logos « PS4 » et « PSVITA » sont des marques de commerce de la même entreprise. Wii U et Nintendo 3DS sont des marques de commerce de Nintendo. © 2012 Nintendo. Les autres marques de commerce et copyrights appartiennent à leurs propriétaires respectifs. Tous droits réservés./Software del videojuego LA GRAN AVENTURA LEGO © 2014 TT Games Publishing Ltd. Editado por TT Games con licencia de The LEGO Group. LEGO, el logotipo de LEGO, el brick y la configuración de las espigas, así como la minifigura, son marcas comerciales de The LEGO Group. ©2014 The LEGO Group. LA GRAN AVENTURA LEGO © The LEGO Group y Warner Bros. Entertainment Inc. El logotipo de la familia "PS" y "PS3" son marcas comerciales registradas de Sony Computer Entertainment Inc. Los logotipos de "PS4" y "PSVITA" son marcas comerciales de la misma compañía. Wii U y Nintendo 3DS son marcas comerciales de Nintendo. © 2012 Nintendo. El resto de marcas comerciales y derechos de autor pertenecen a sus respectivos propietarios. Todos los derechos reservados.

WB GAMES LOGO, WB SHIELD: ™ & © Warner Bros. Entertainment Inc. (s14)

RATING PENDING
COTE EN ATTENTE
RP
CONTENT RATED BY
CONTENU ÉVALUÉ PAR
ESRB

Visit www.esrb.org for rating information

Visiter www.esrb.org pour les classifications

LEGO club™

Free*! Gratuit !

* Paid subscription in Australia and New Zealand.
Abonnement payant en Australie et Nouvelle-Zélande.

LEGO.com/club

LEGO.com/productfeedback

GEWINNE

Erzähle uns auf www.LEGO.com/productfeedback

etwas über die Erfahrungen, die du mit diesem LEGO® Set gemacht hast, und sichere dir die Chance auf einen coolen LEGO Preis!

GAGNE

Rends-toi sur www.LEGO.com/productfeedback

et donne-nous quelques commentaires sur ce produit LEGO® pour avoir une chance de gagner un prix LEGO !

GANA

Visita www.LEGO.com/productfeedback

y envíanos tu opinión acerca de este set LEGO®. ¡Participarás en el sorteo de un premio LEGO!

获取奖品

登录
www.LEGO.com/productfeedback

给出关于此乐高®套装的简短反馈，就有机会获得炫酷乐高奖品

경품 당첨 기회

www.LEGO.com/productfeedback

페이지로 이동하여 이 레고® 세트에 대한 간략한 피드백을 보내 주시고 멋진 레고 경품을 탈 수 있는 기회도 잡으십시오

ЗАПОЛНИ АНКЕТУ И ПОЛУЧИ ПРИЗ

Перейди по ссылке www.LEGO.com/productfeedback

ответь всего на несколько вопросов об этом наборе LEGO®, и у тебя появится шанс выиграть замечательный приз от компании LEGO.

LEGO and the LEGO logo are trademarks of the/sont des marques de commerce de/son marcas registradas de LEGO Group. ©2014 The LEGO Group.
THE LEGO MOVIE © The LEGO Group & Warner Bros. Entertainment Inc./LE FILM LEGO © Le Groupe LEGO et Warner Bros. Entertainment Inc./LA GRAN AVENTURA LEGO © The LEGO Group y Warner Bros. Entertainment Inc.
(s14)
BATMAN: TM & © DC Comics. © Warner Bros. Entertainment Inc.
(s14)

6092422