LEGO
GALAXY SQUAD
70709
2

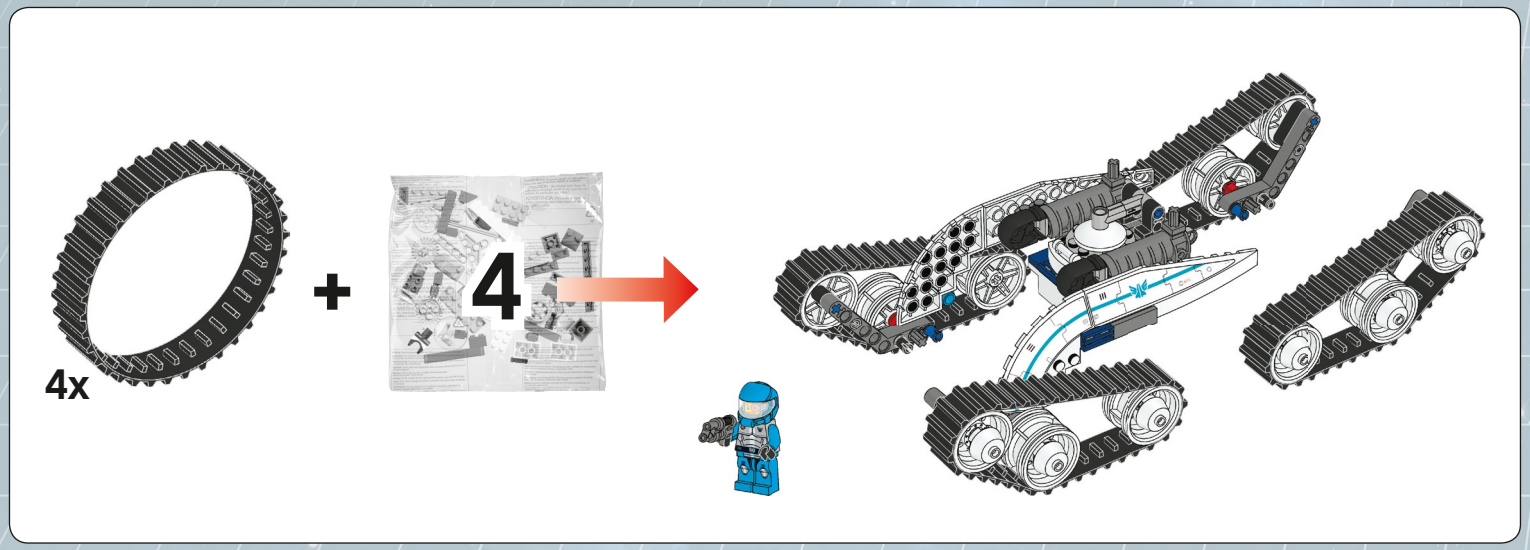
4x
+
4

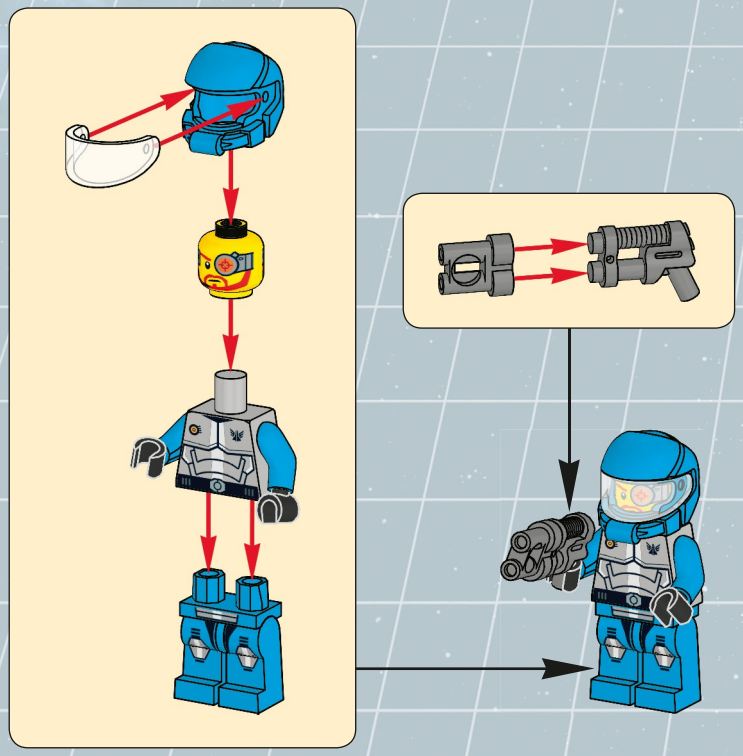

43

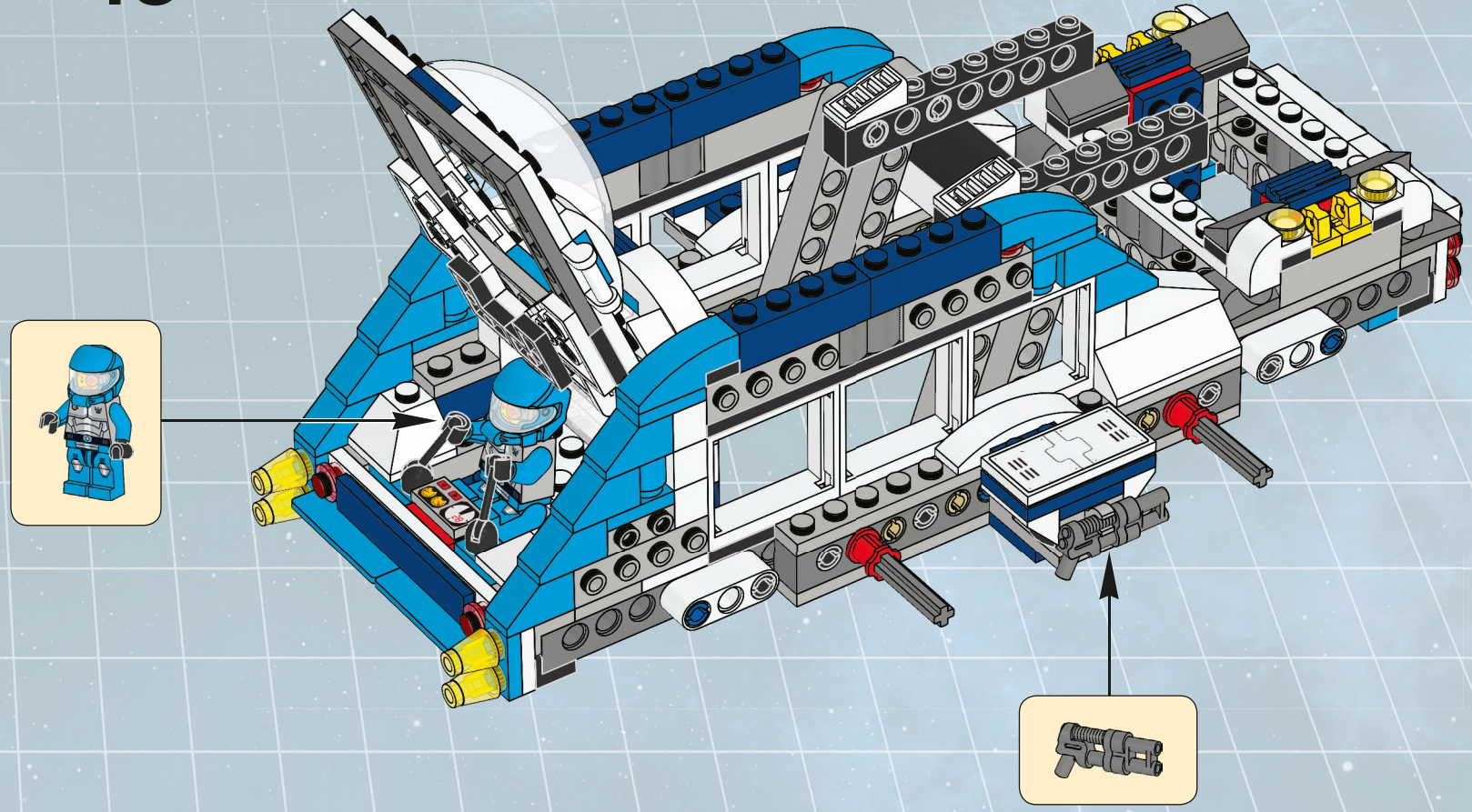

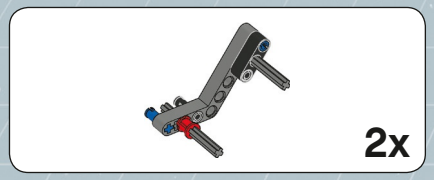

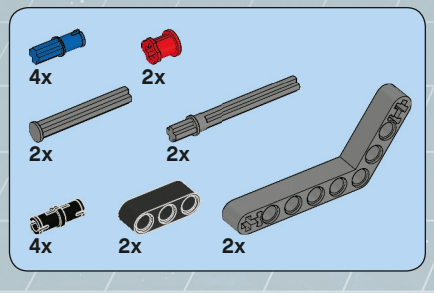

44

1

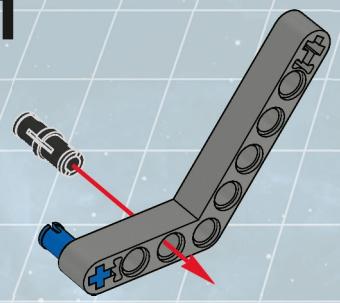

2

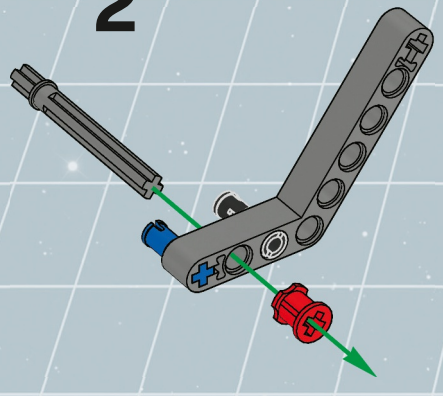

3

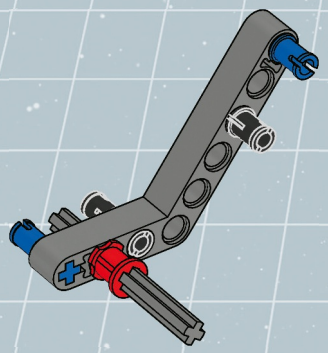

4

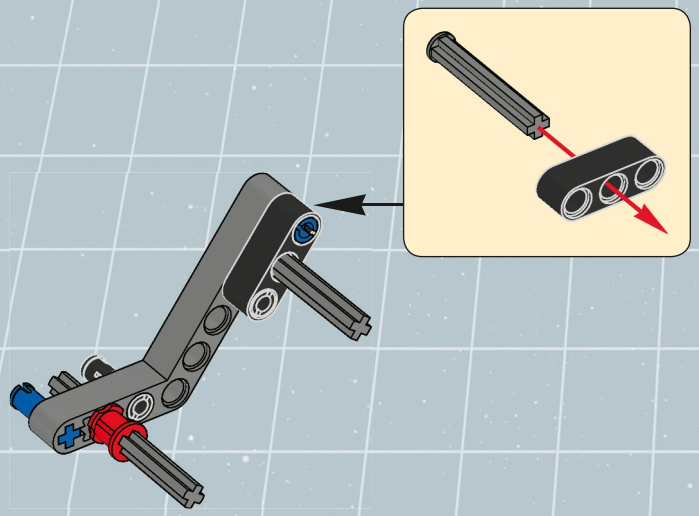

2x

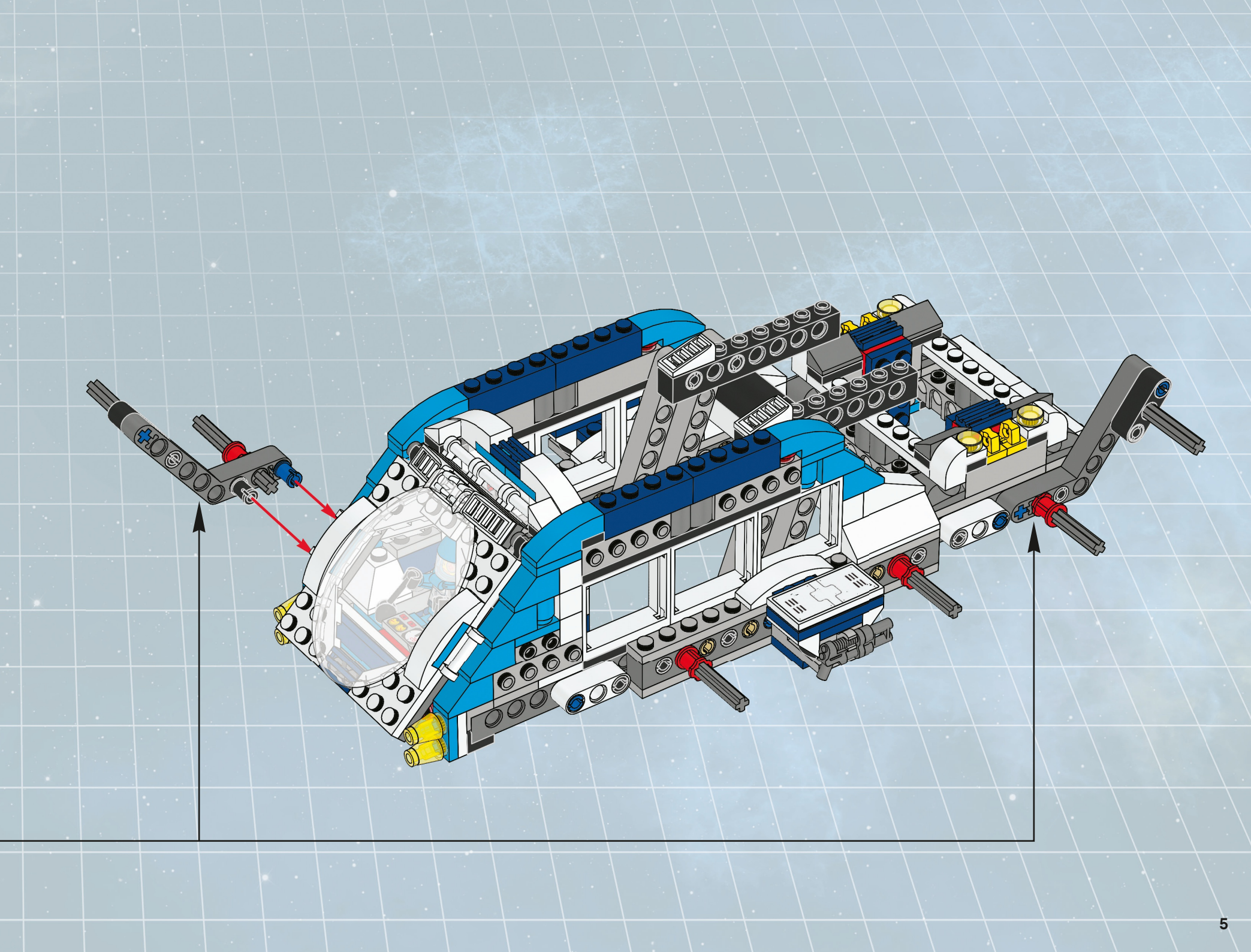

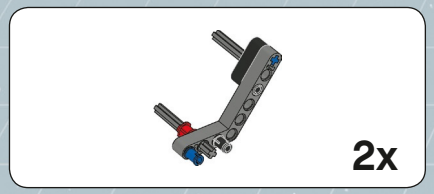

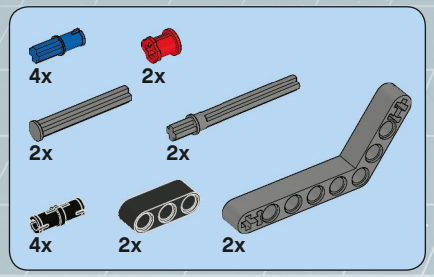

45

1

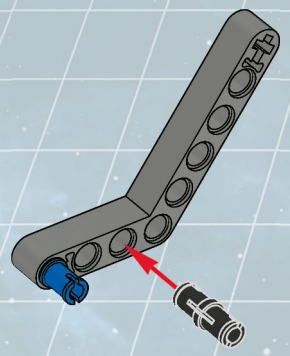

2

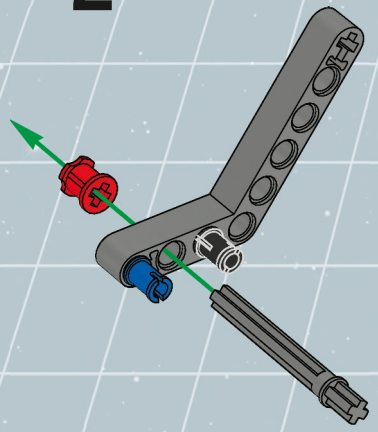

3

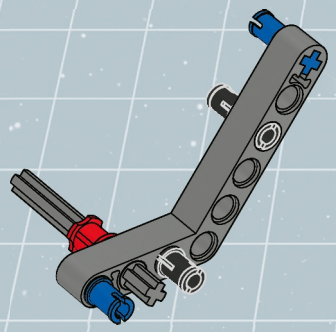

4

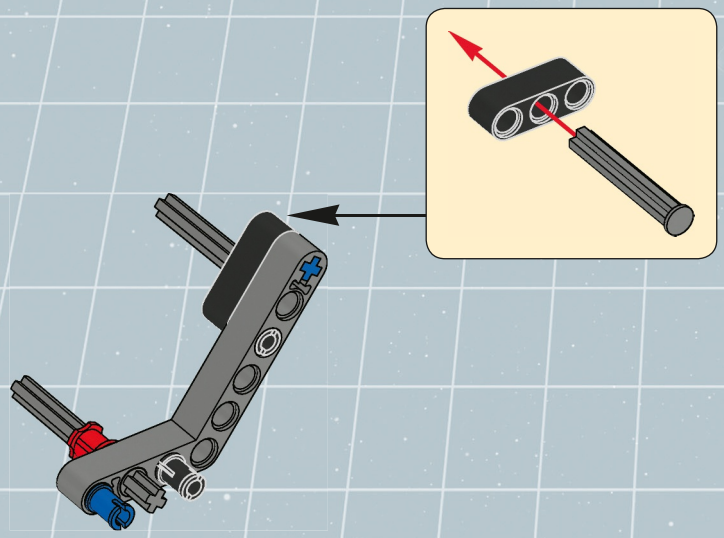

2x

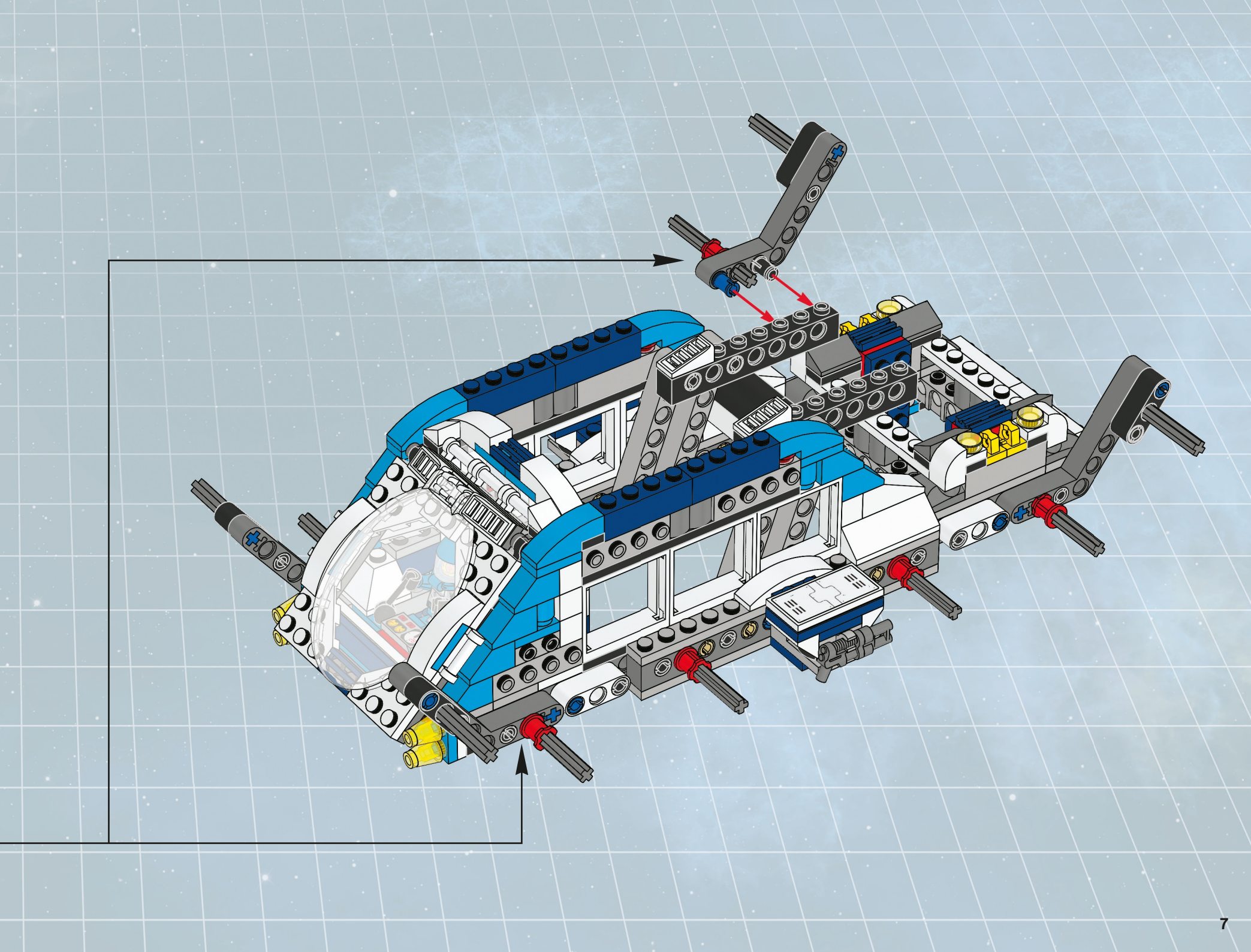

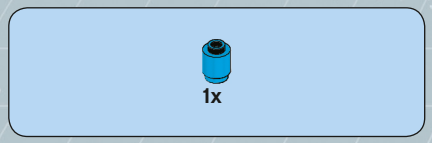

46

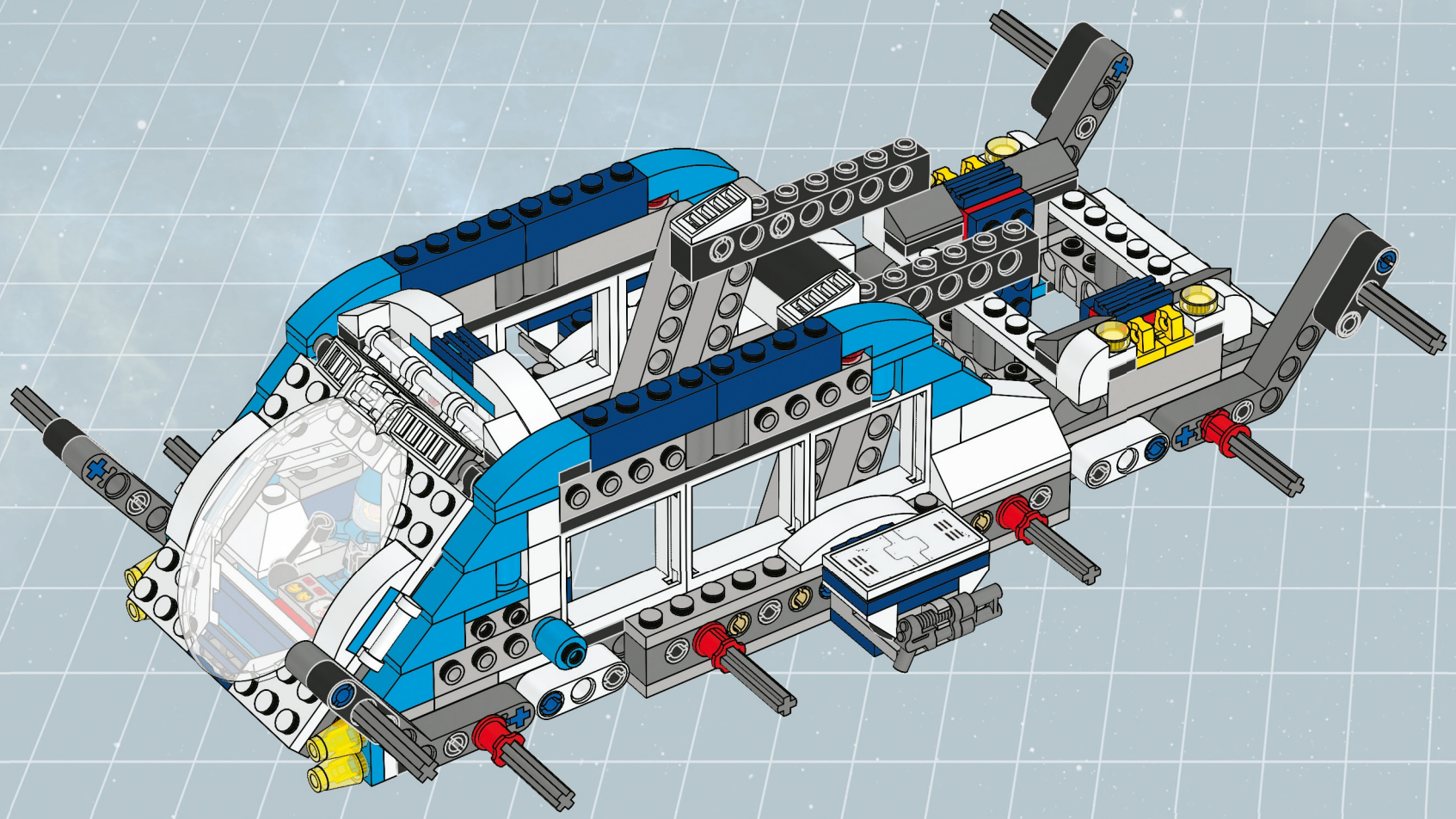

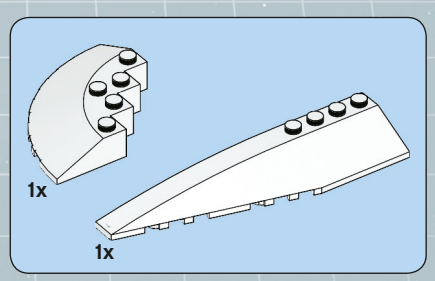

47

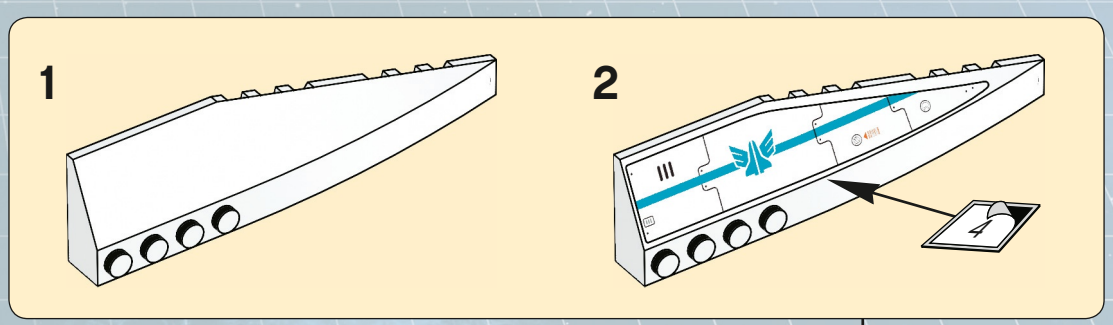

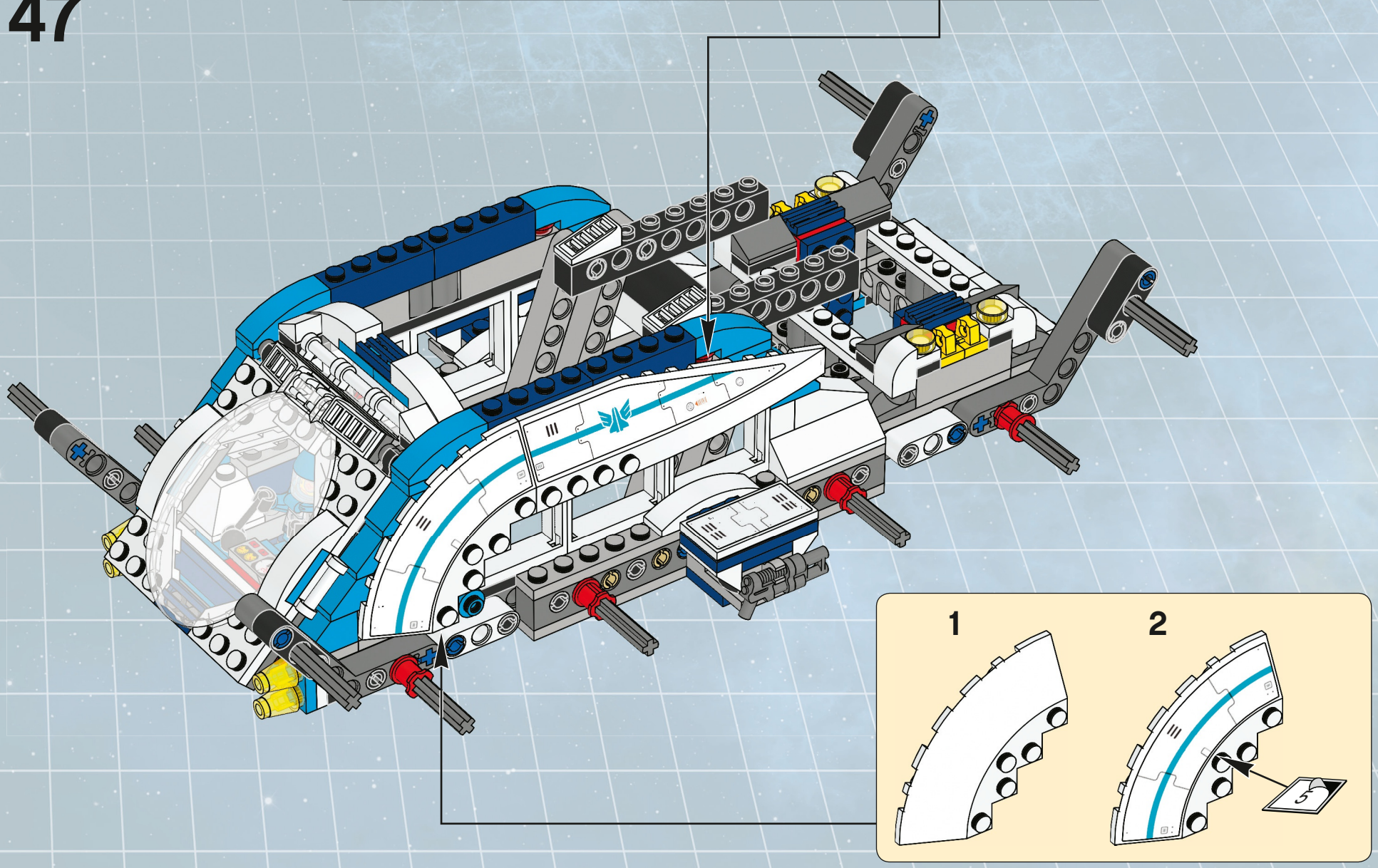

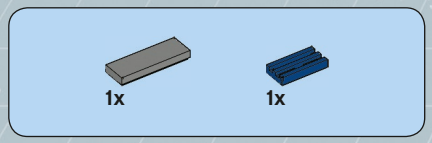

48

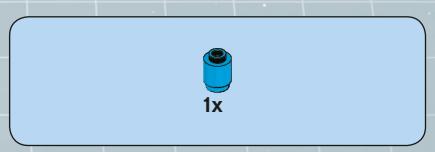

49

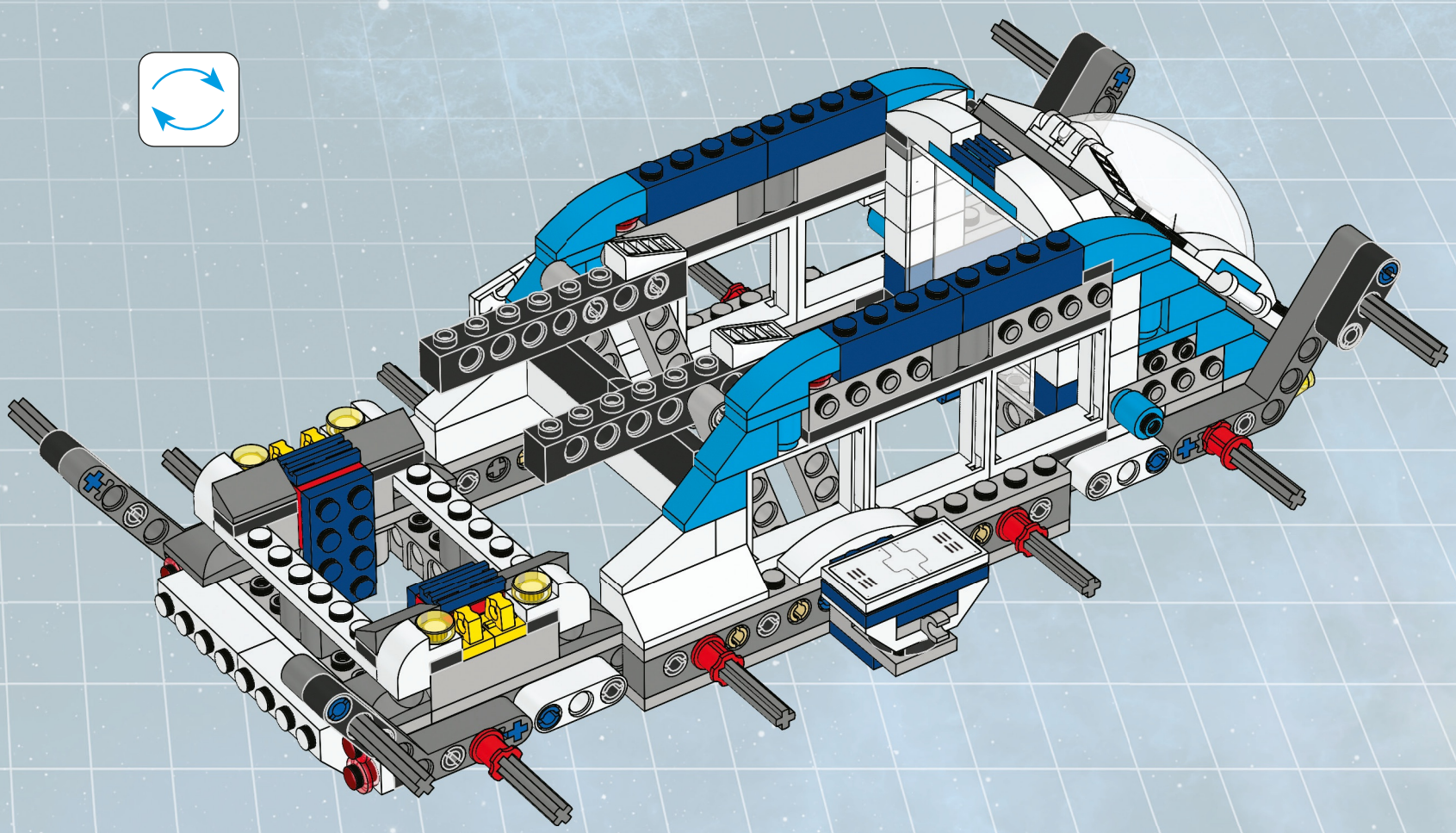

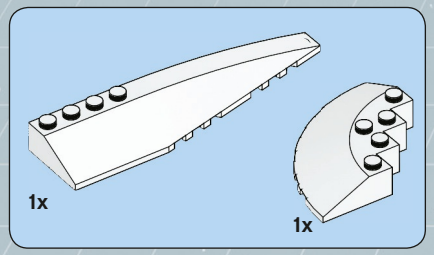

50

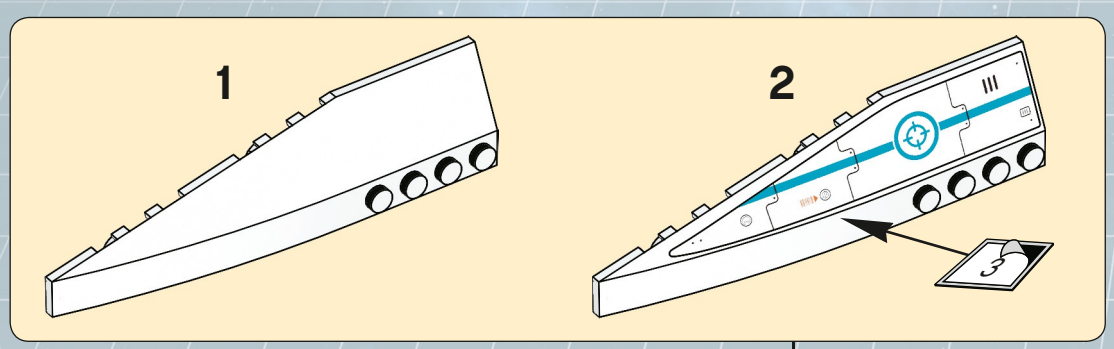

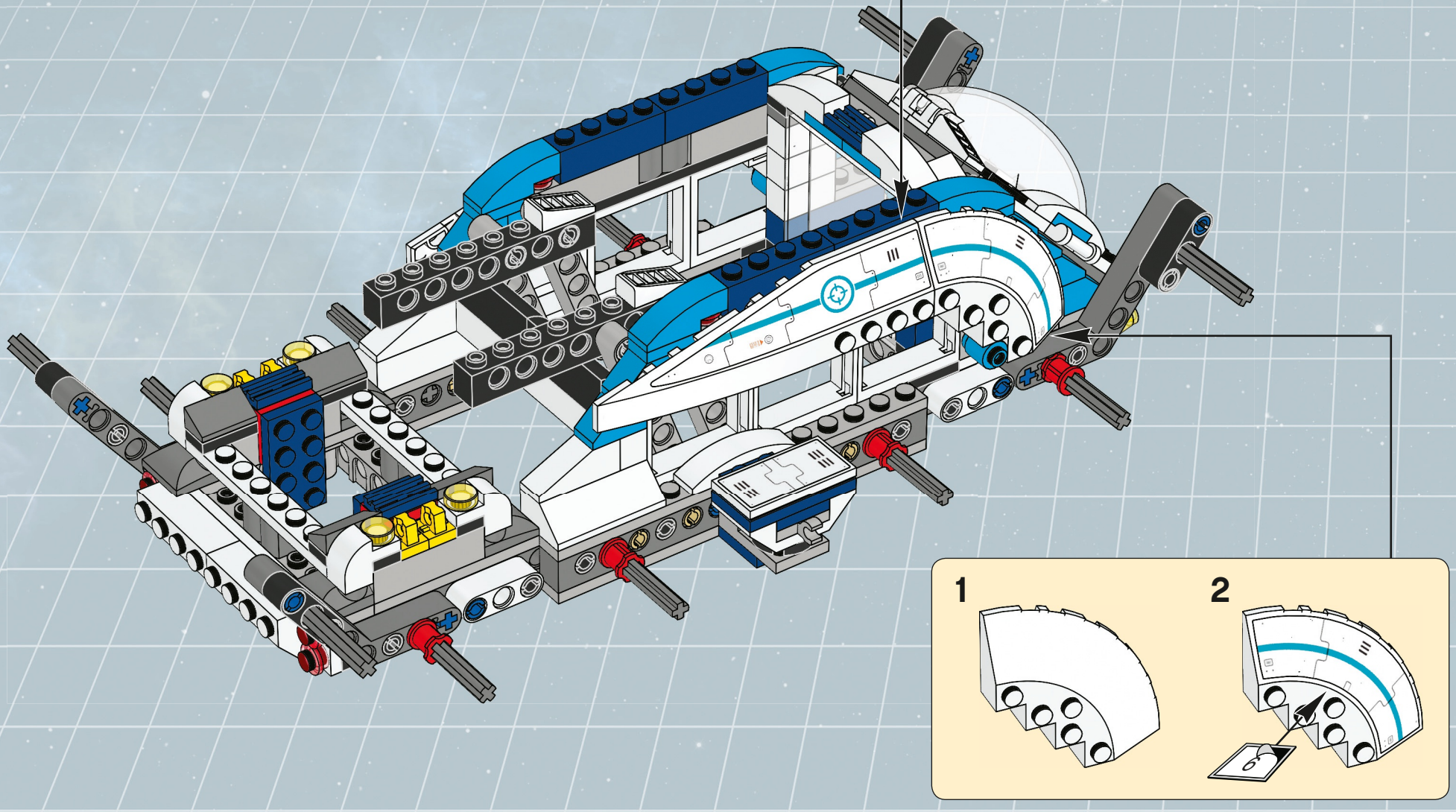

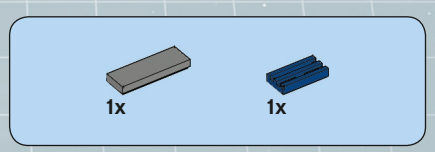

51

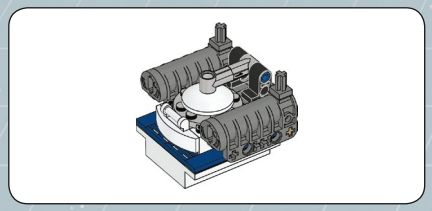

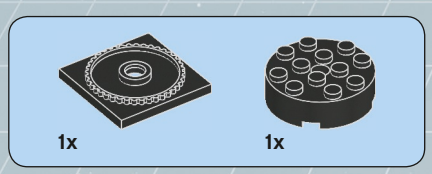

1

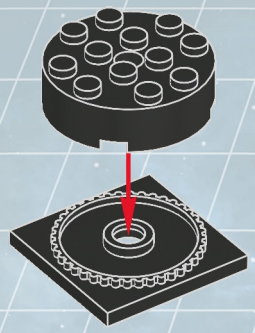

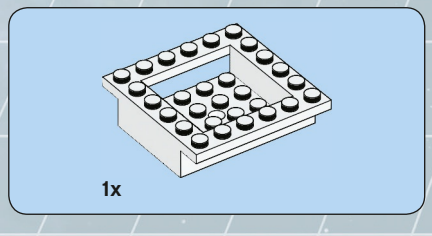

2

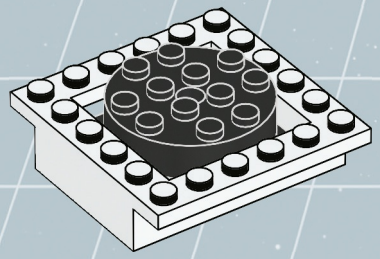

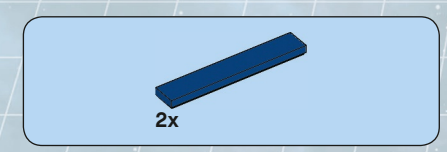

3

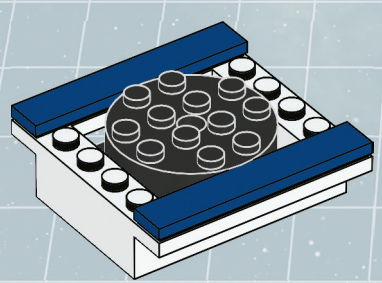

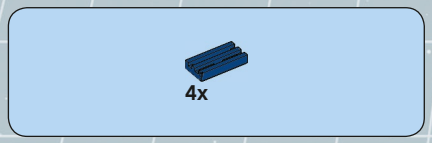

4

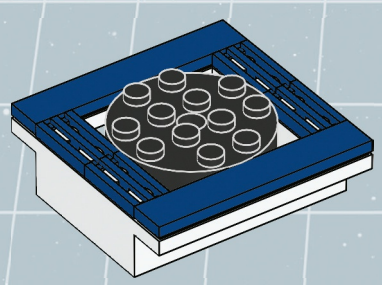

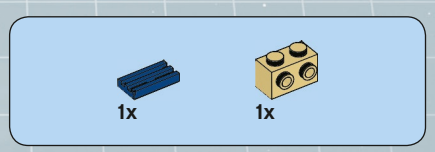

5

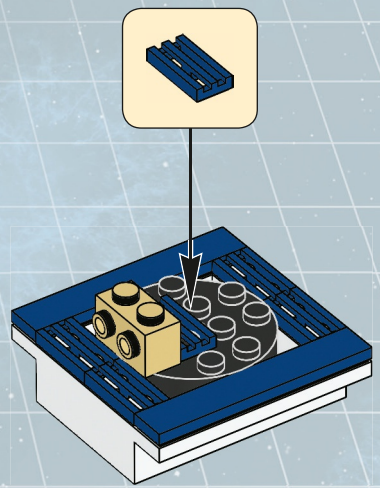

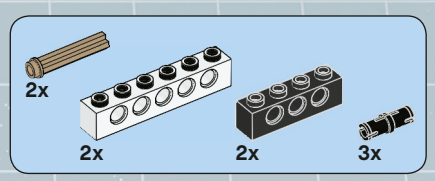

6

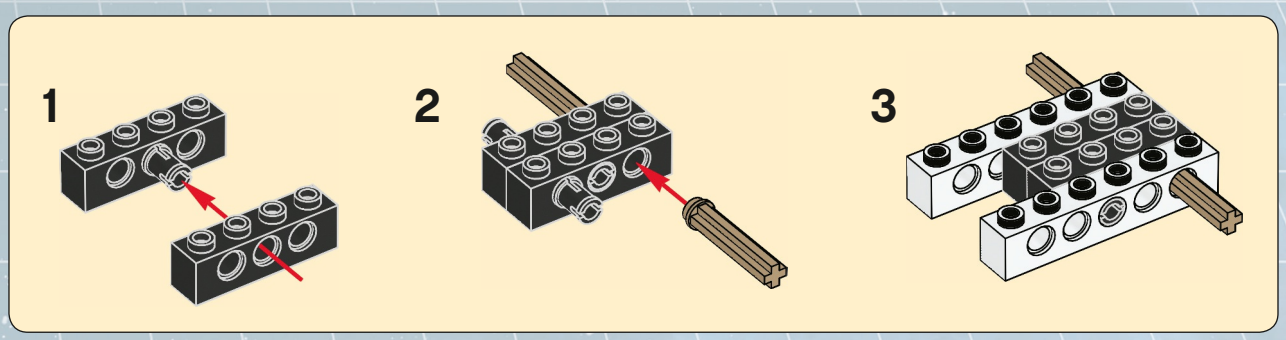

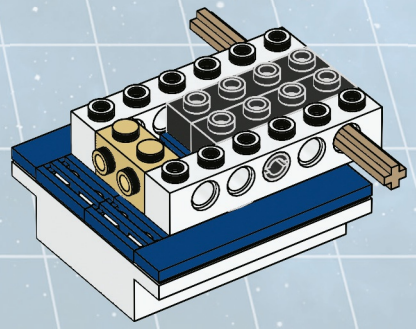

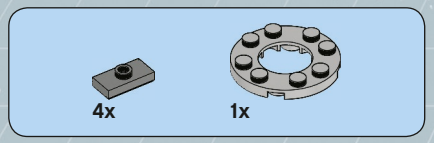

7

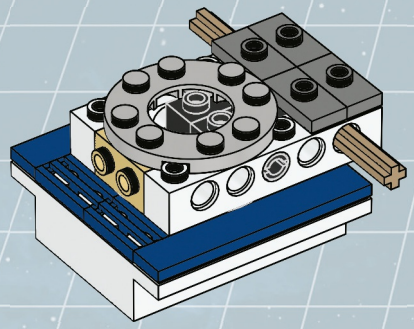

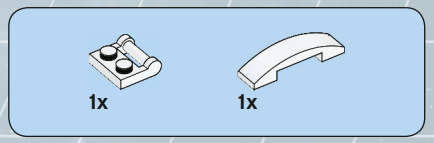

8

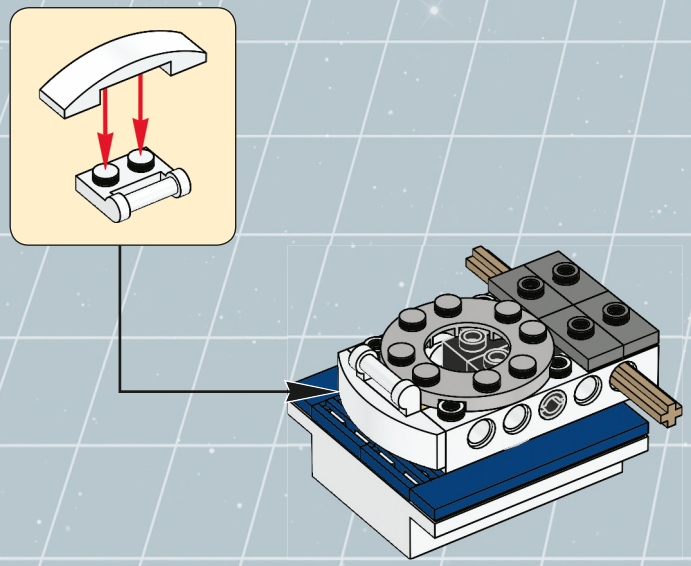

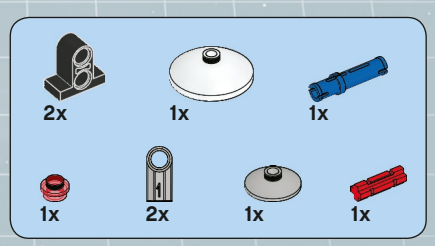

9

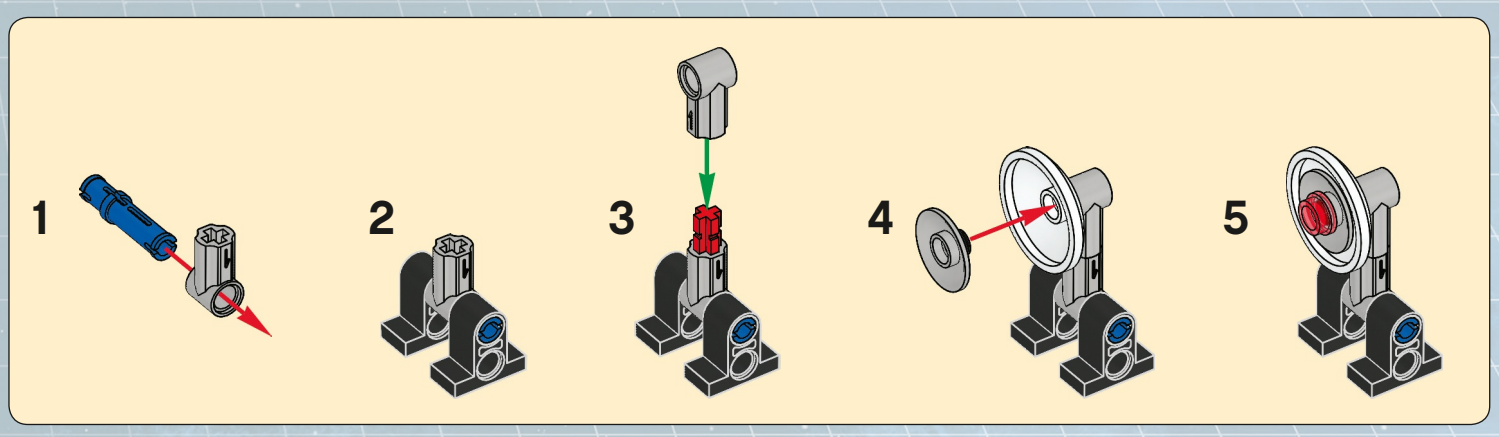

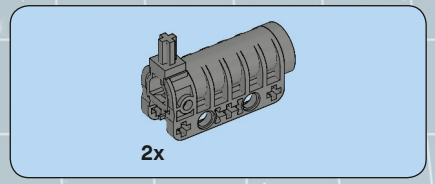

10

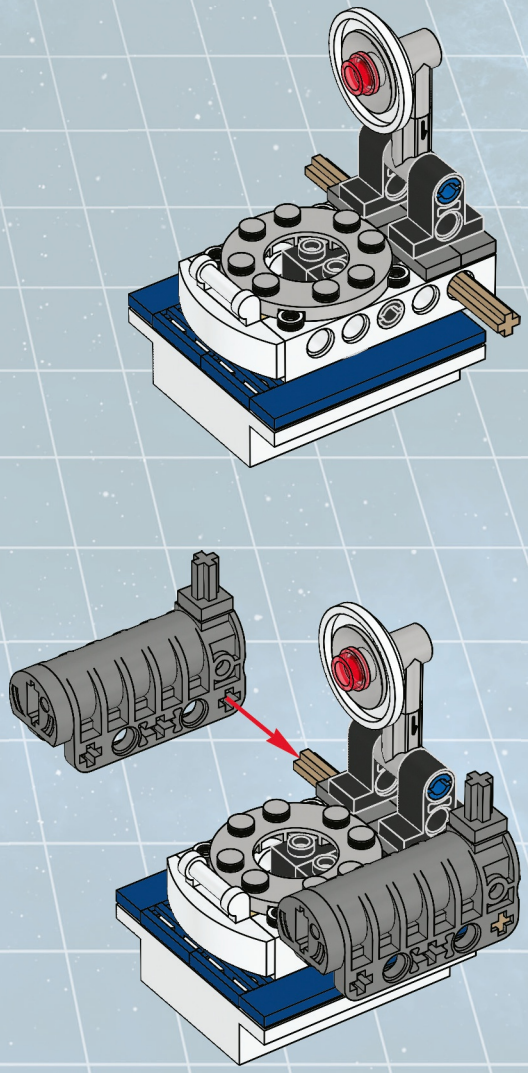

52

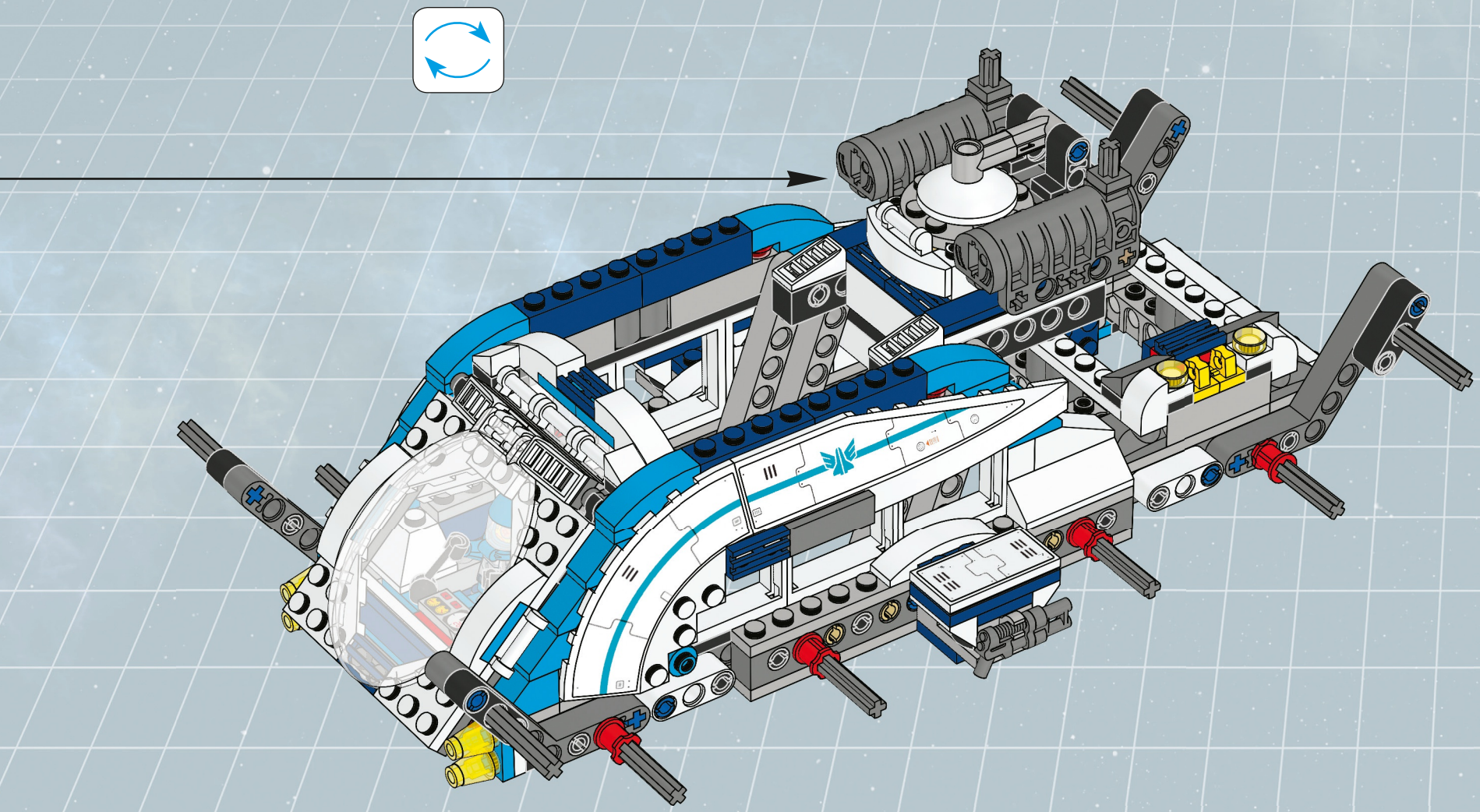

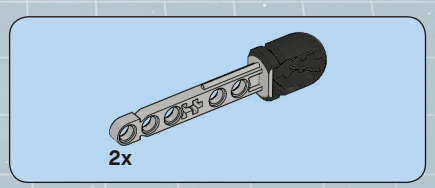

53

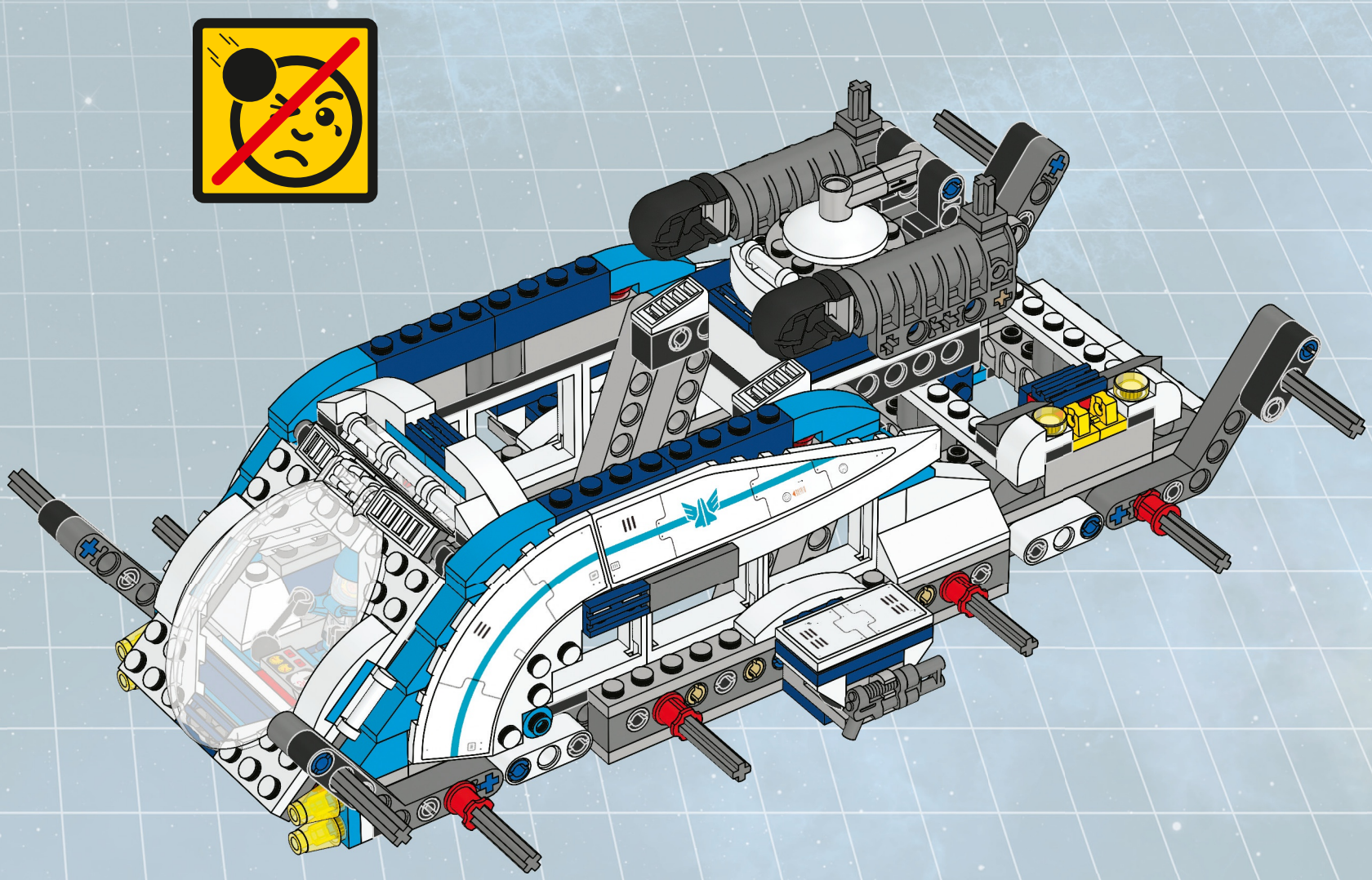

54

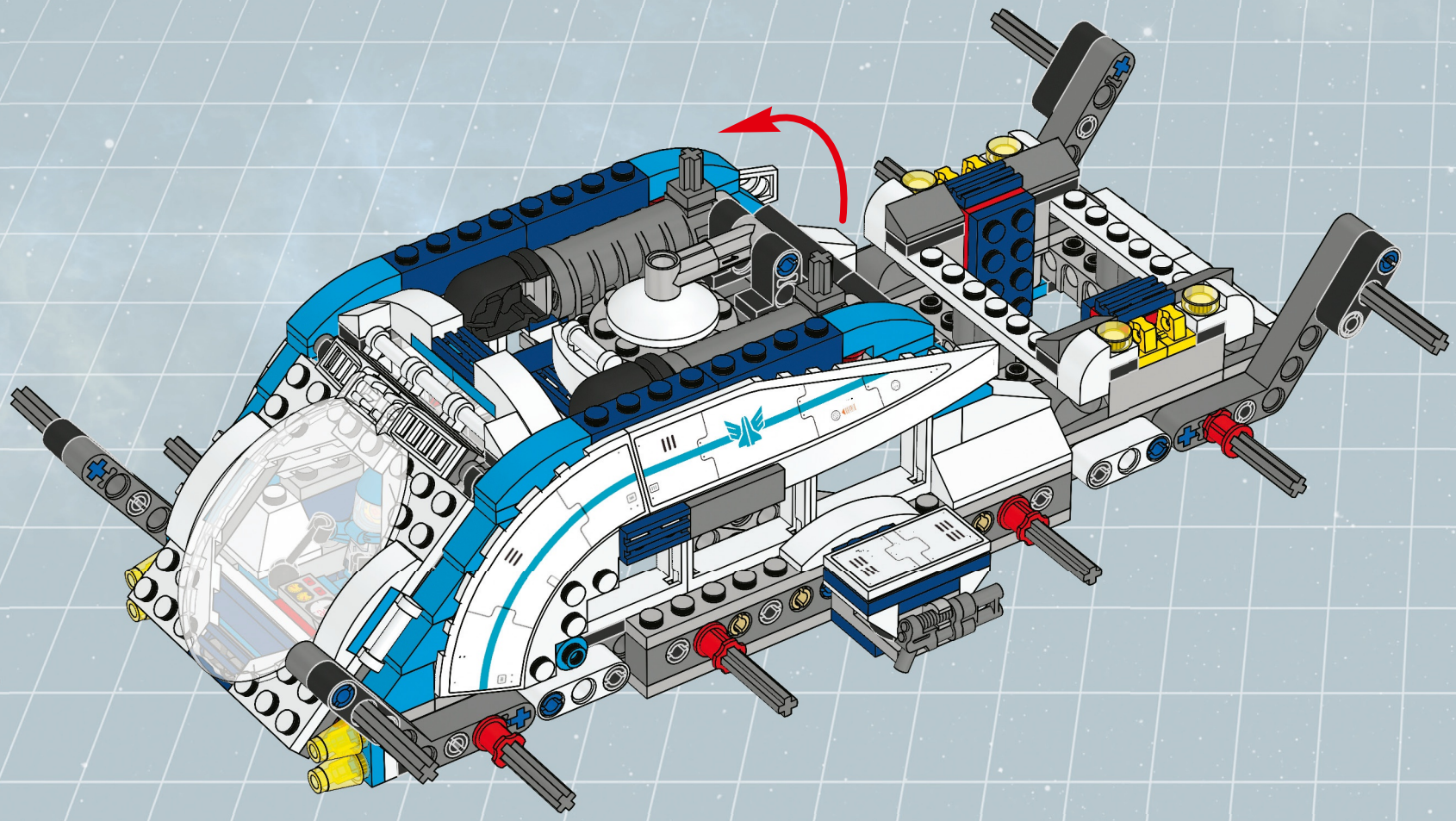

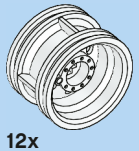

12x

55

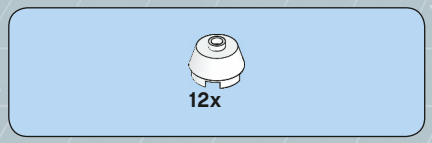

56

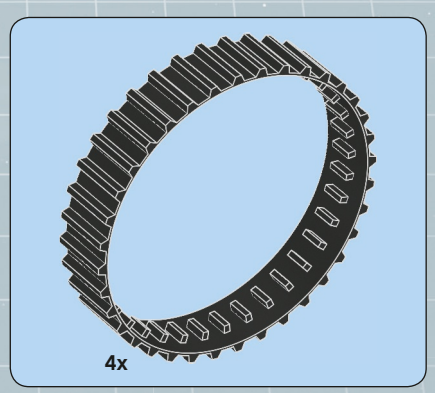

57

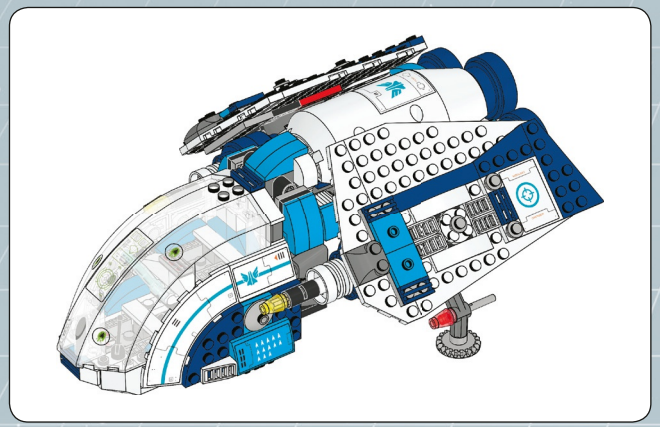

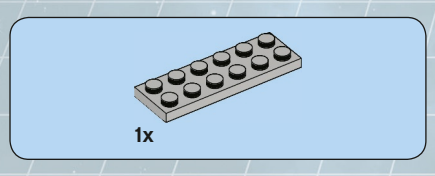

1

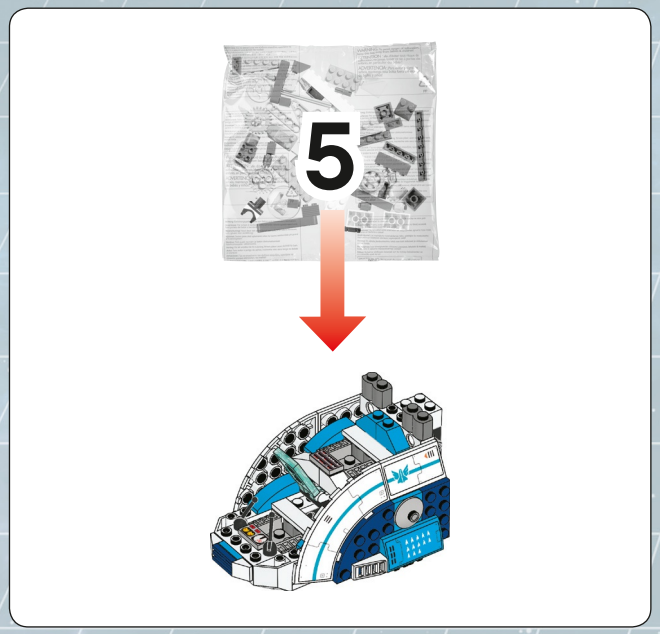

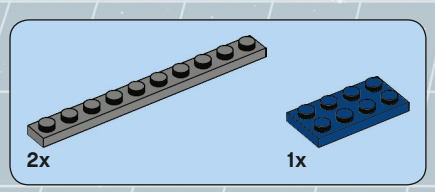

2

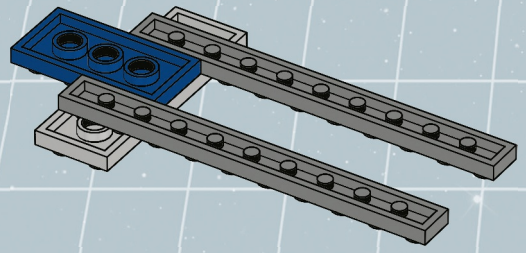

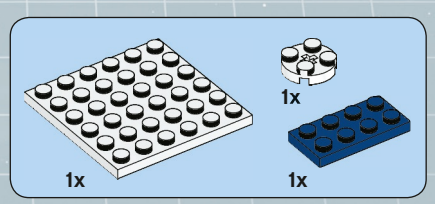

3

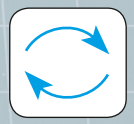

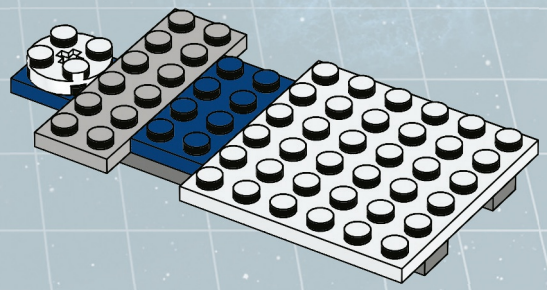

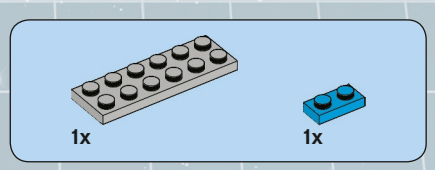

4

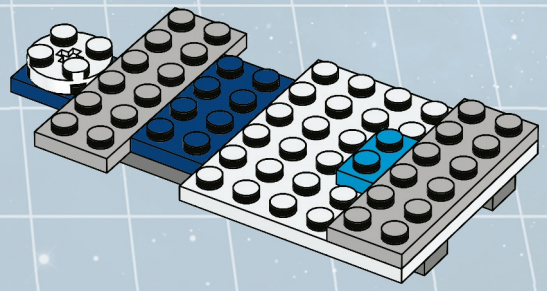

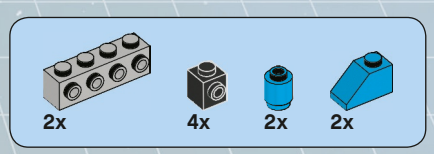

5

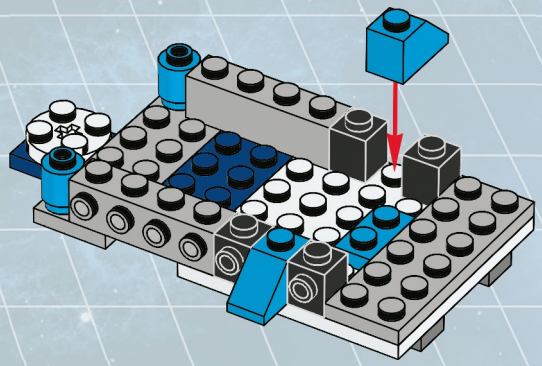

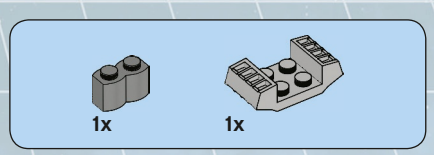

6

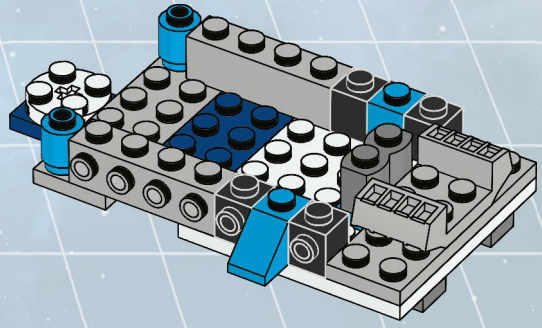

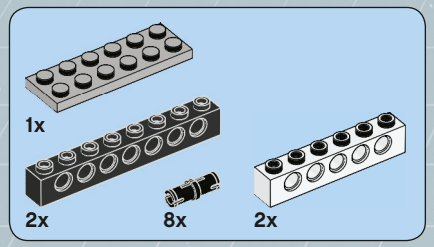

7

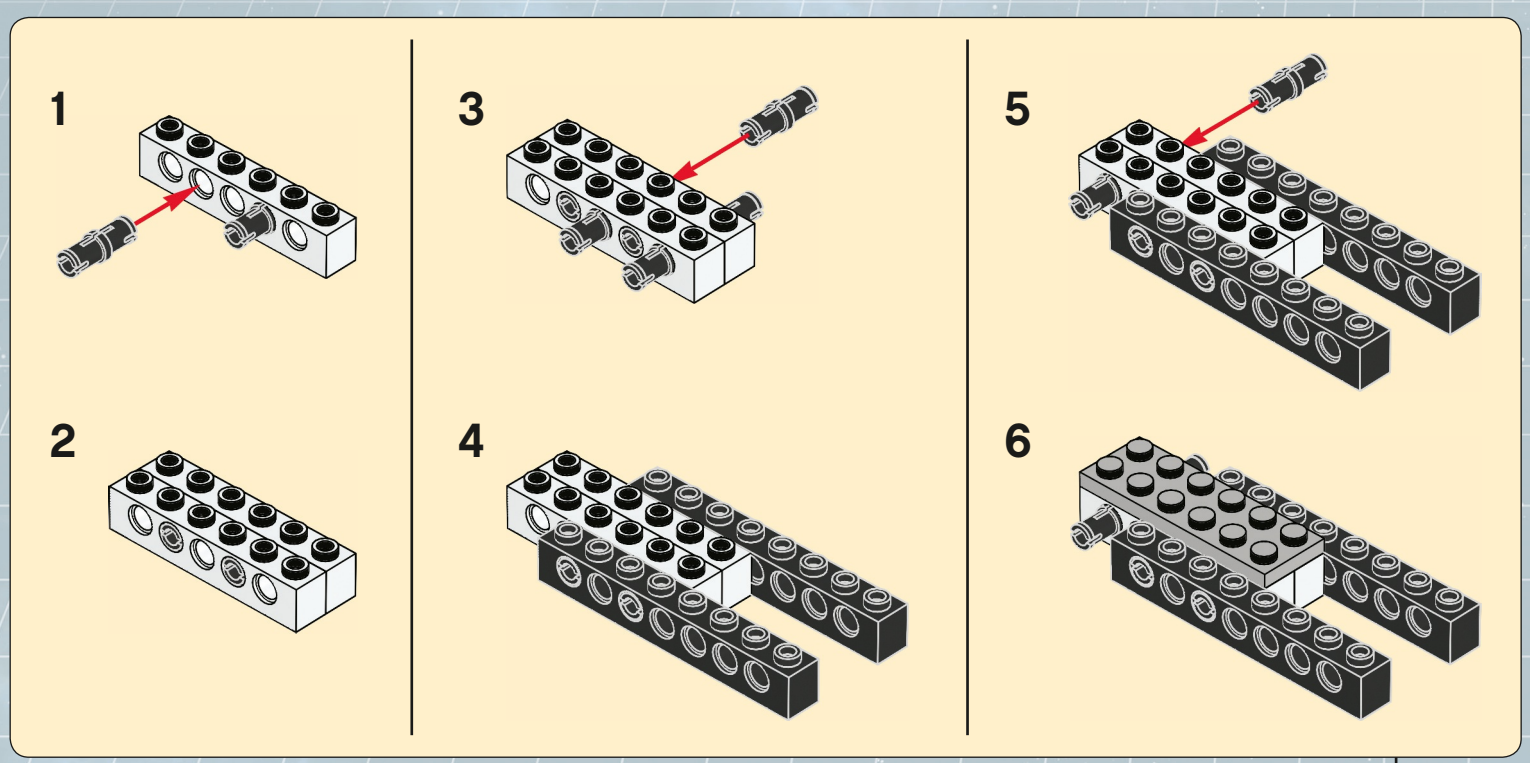

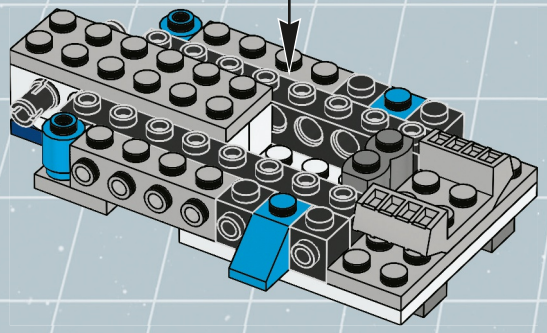

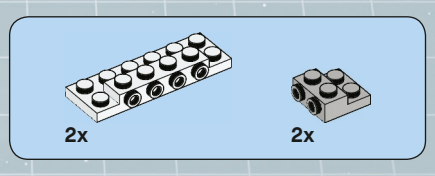

8

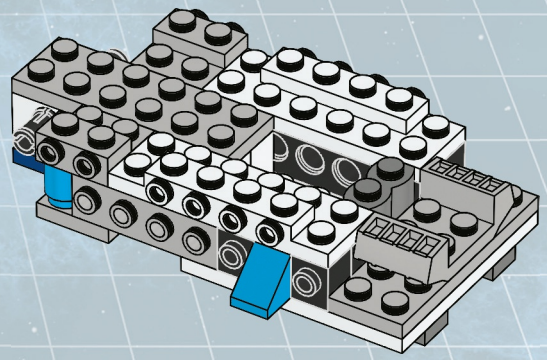

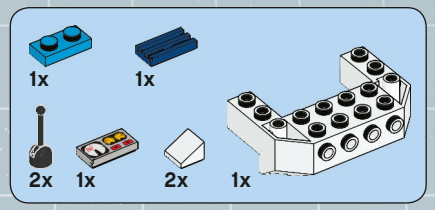

9

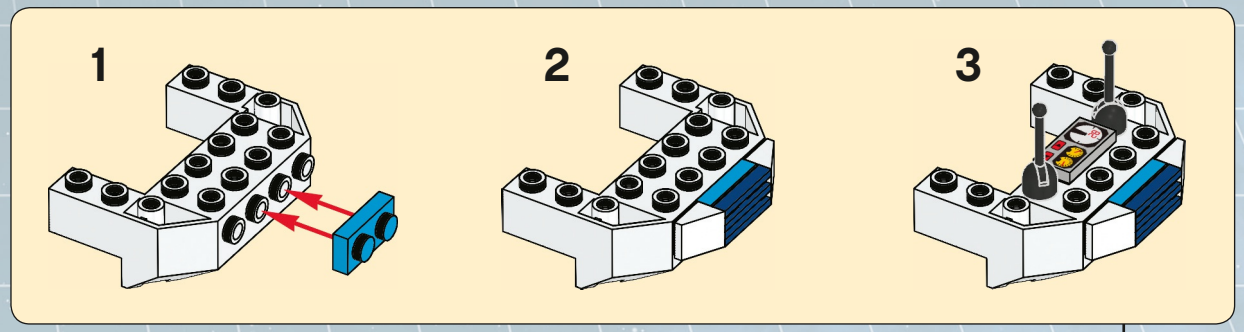

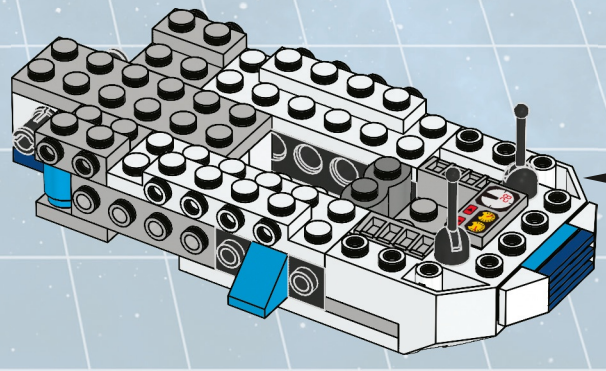

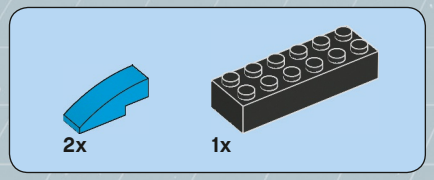

10

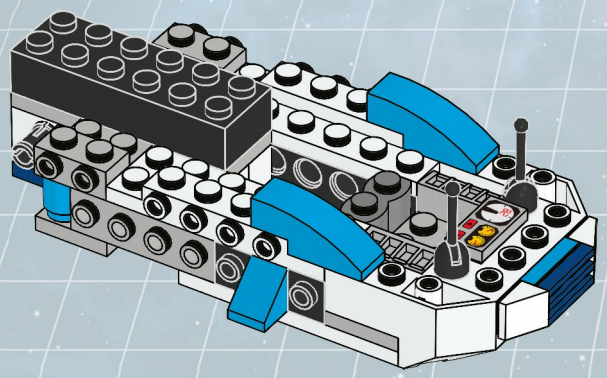

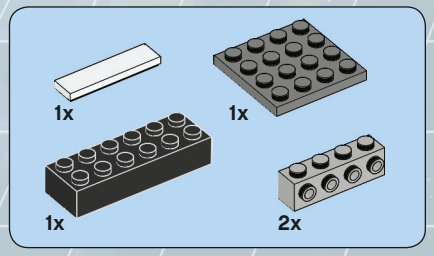

11

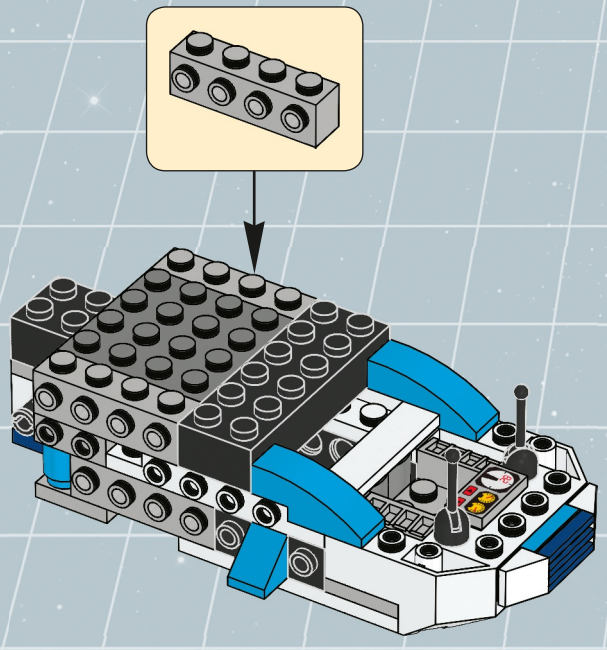

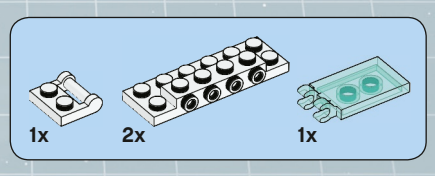

12

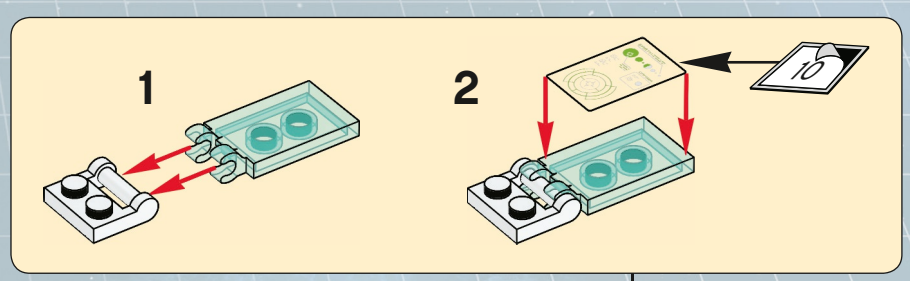

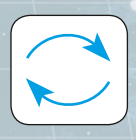

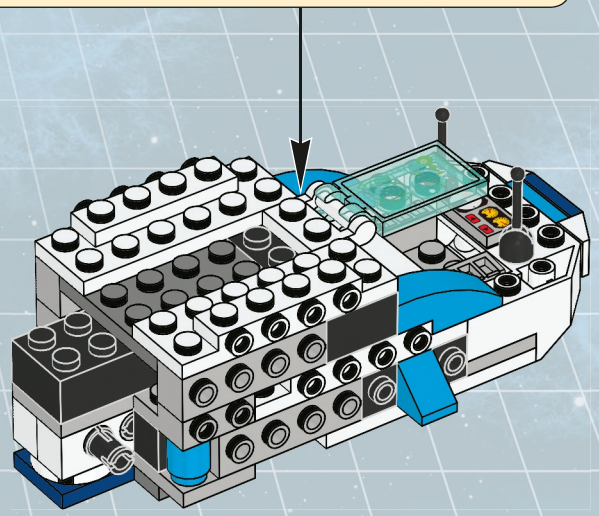

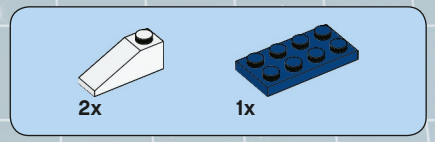

13

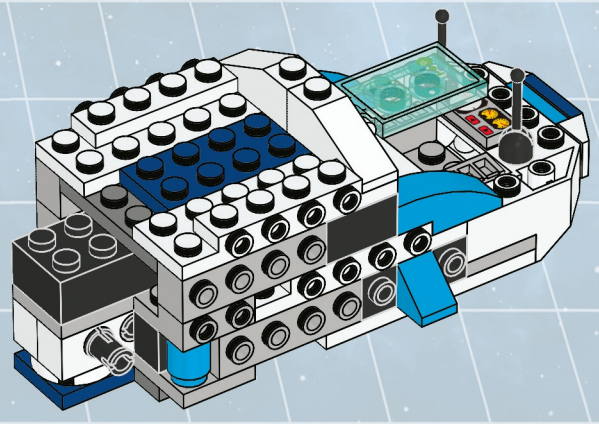

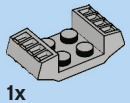

14

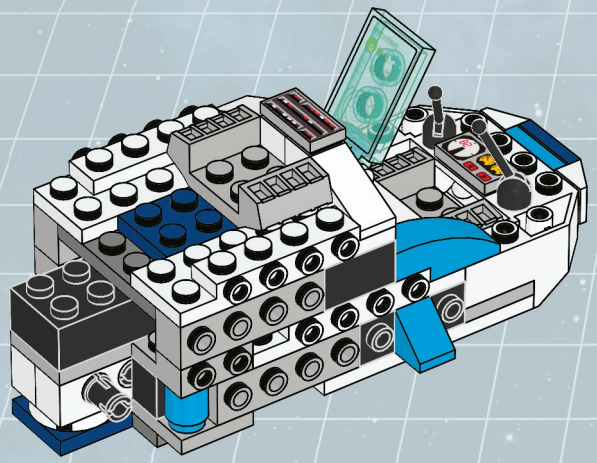

15

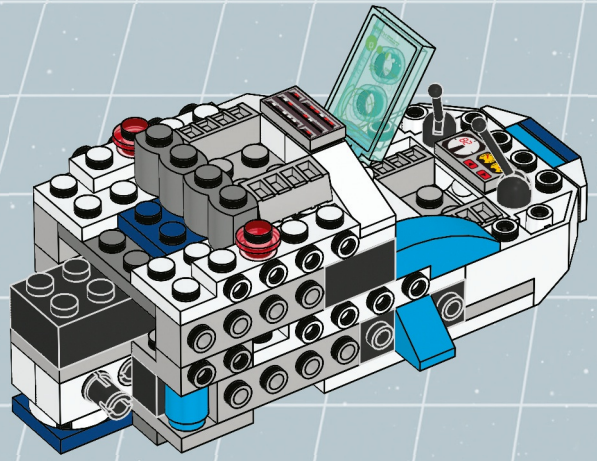

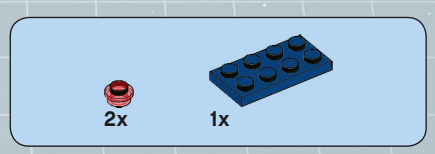

16

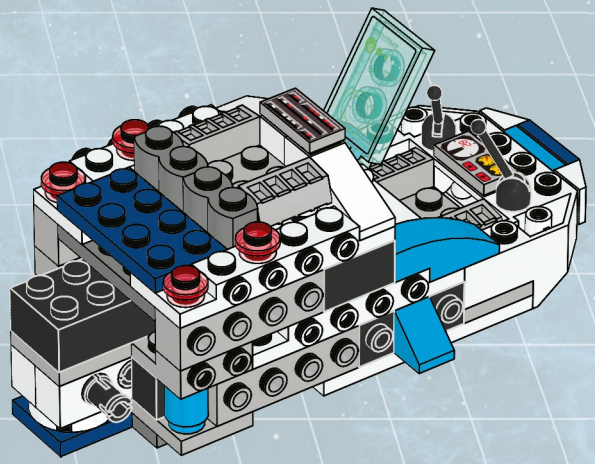

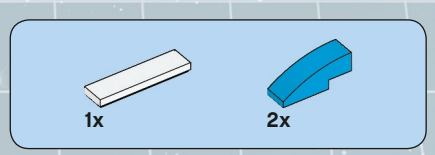

17

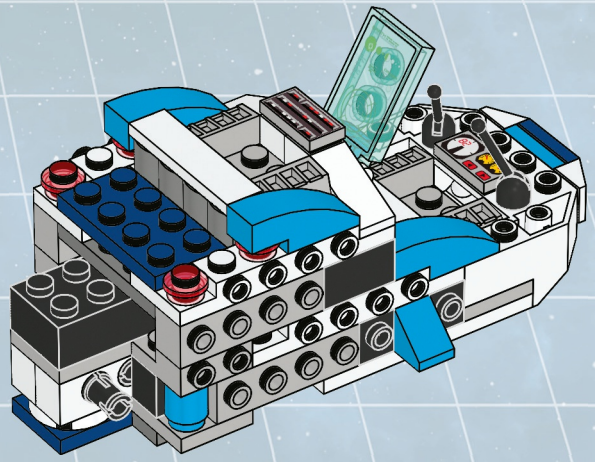

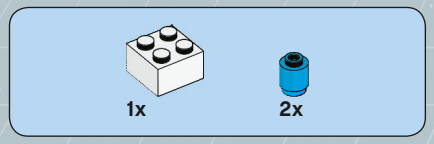

18

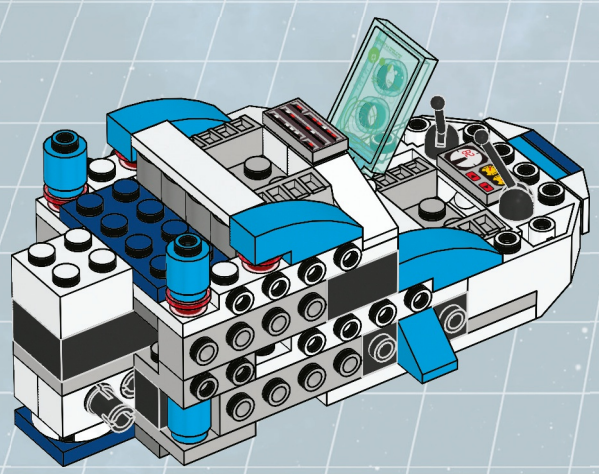

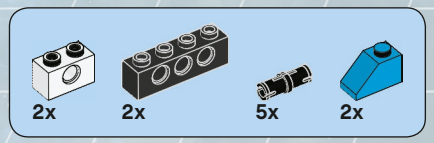

19

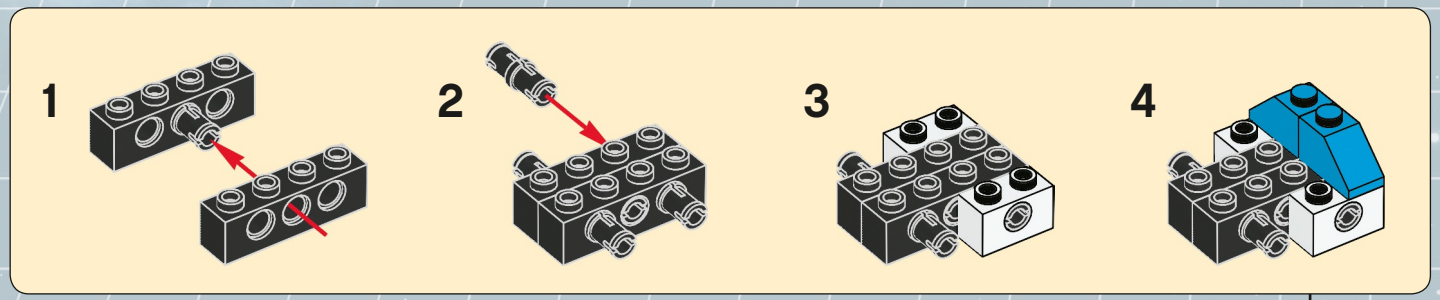

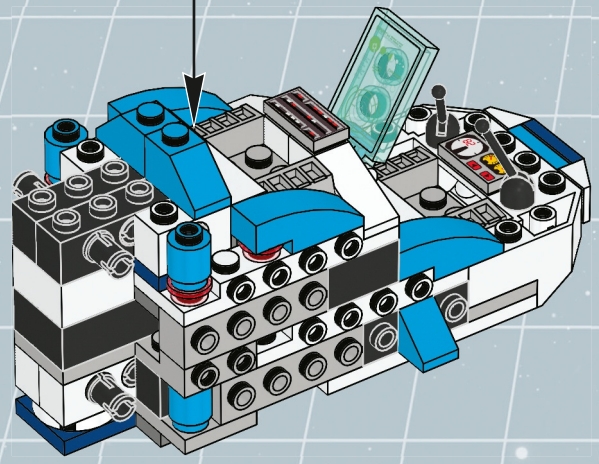

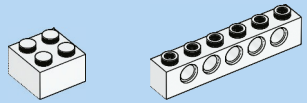

20

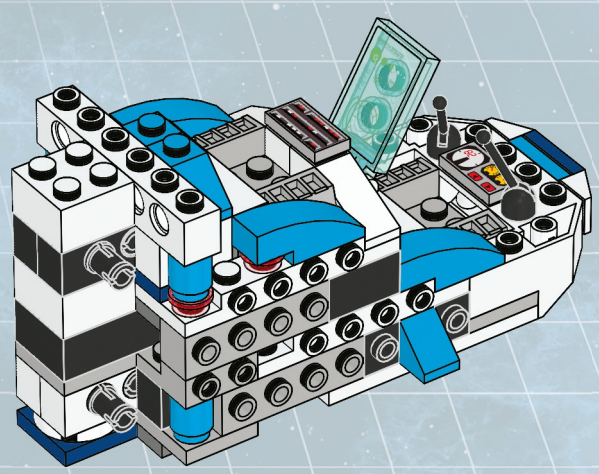

21

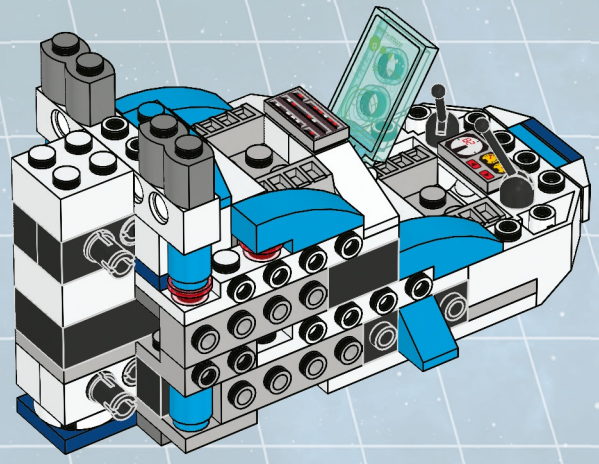

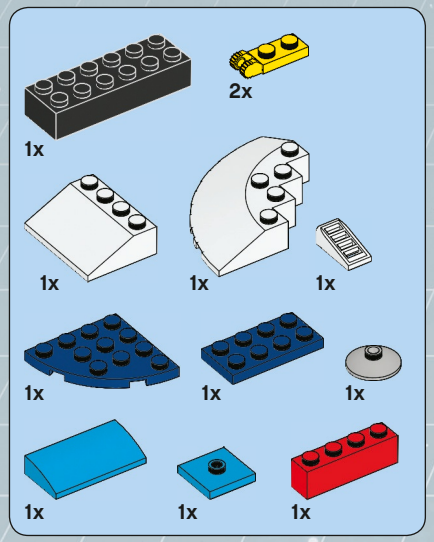

22

1

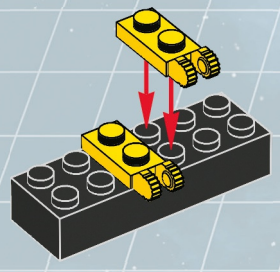

2

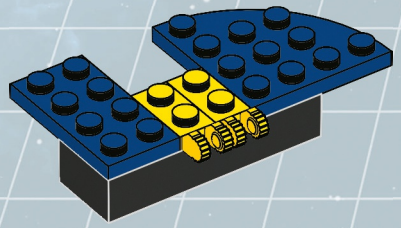

3

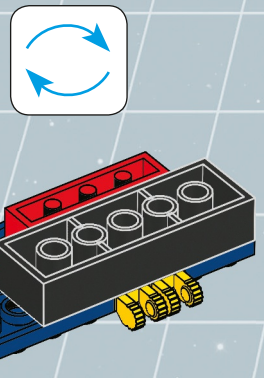

4

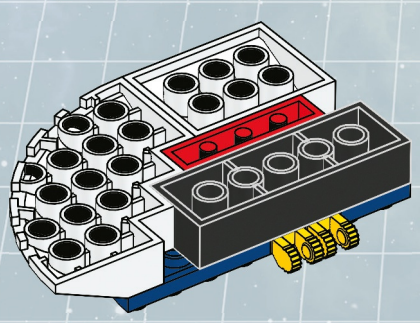

5

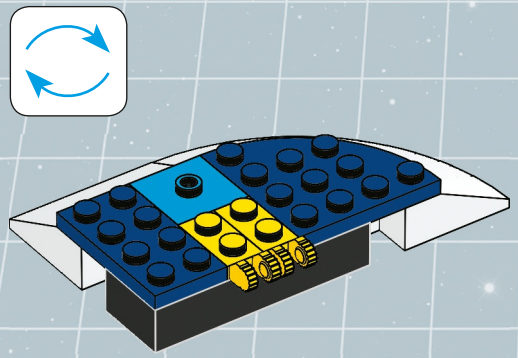

6

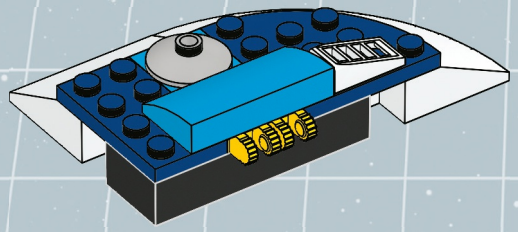

7

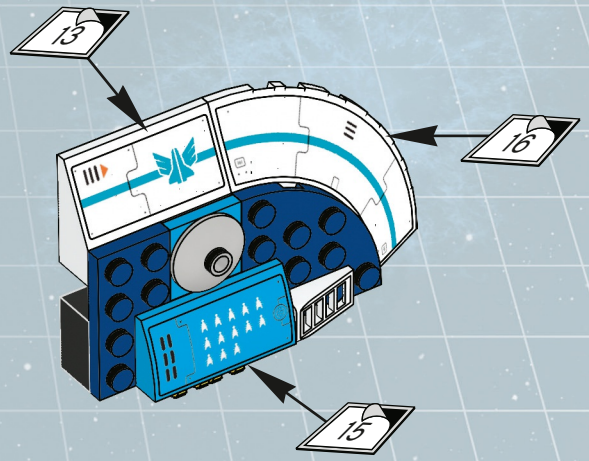

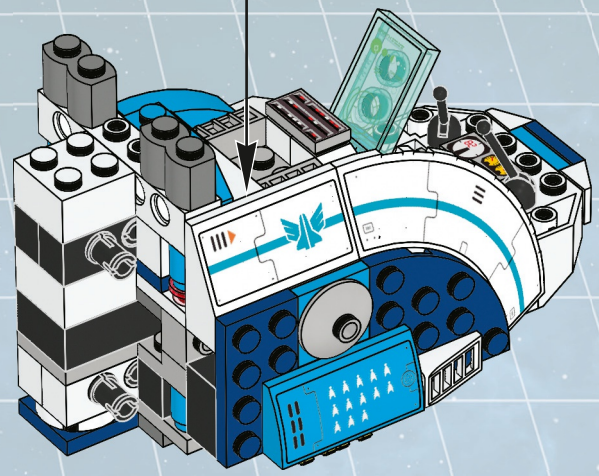

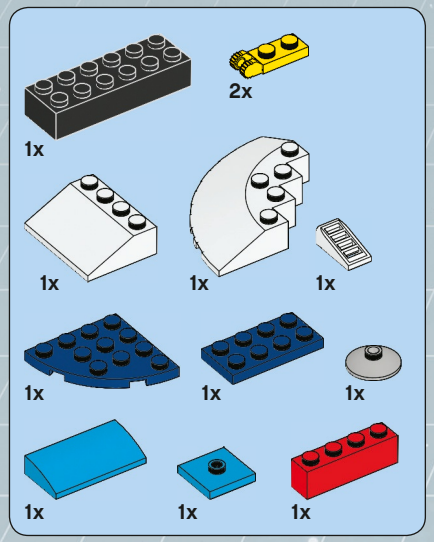

23

1

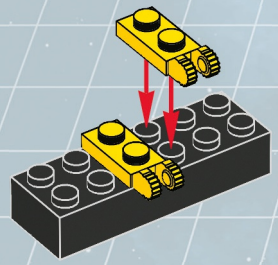

2

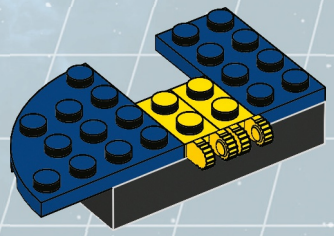

3

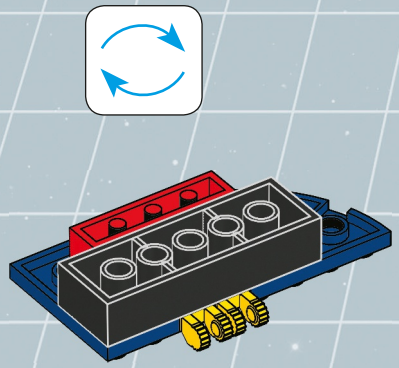

4

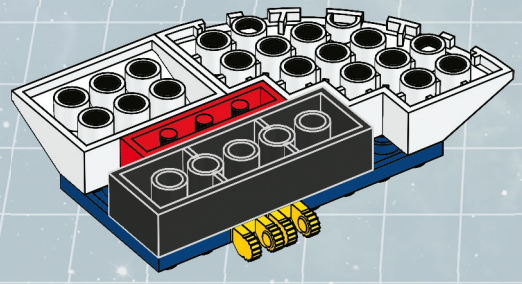

5

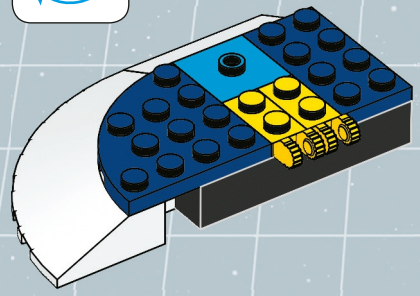

6

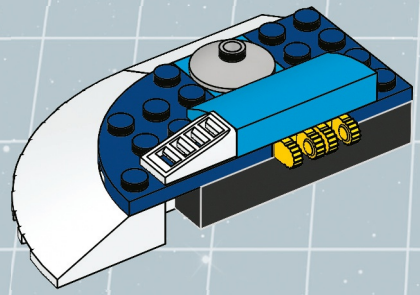

7

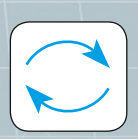

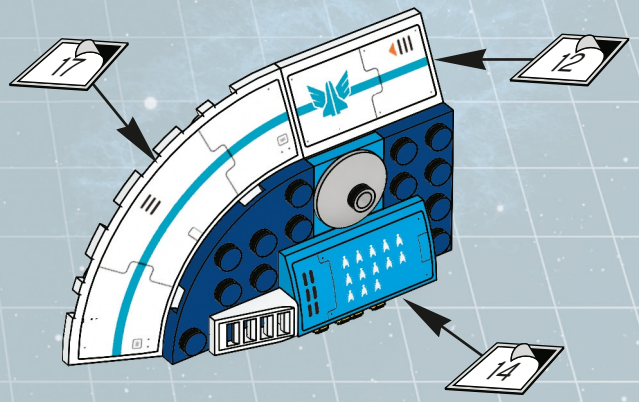

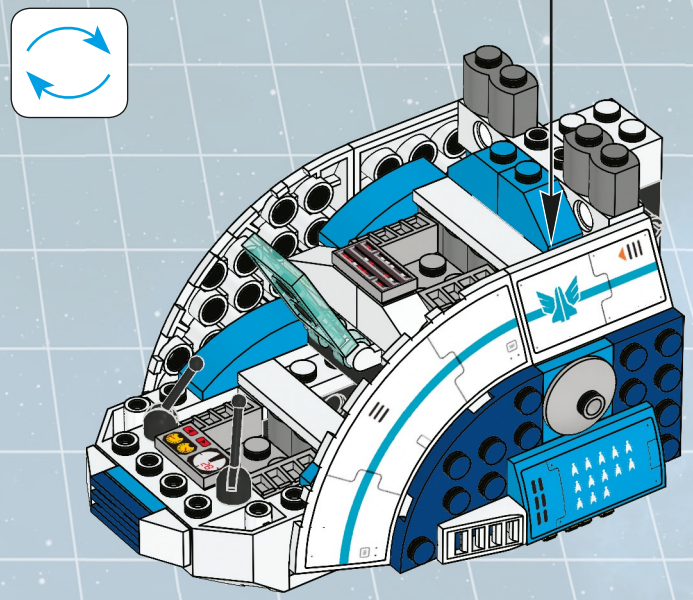

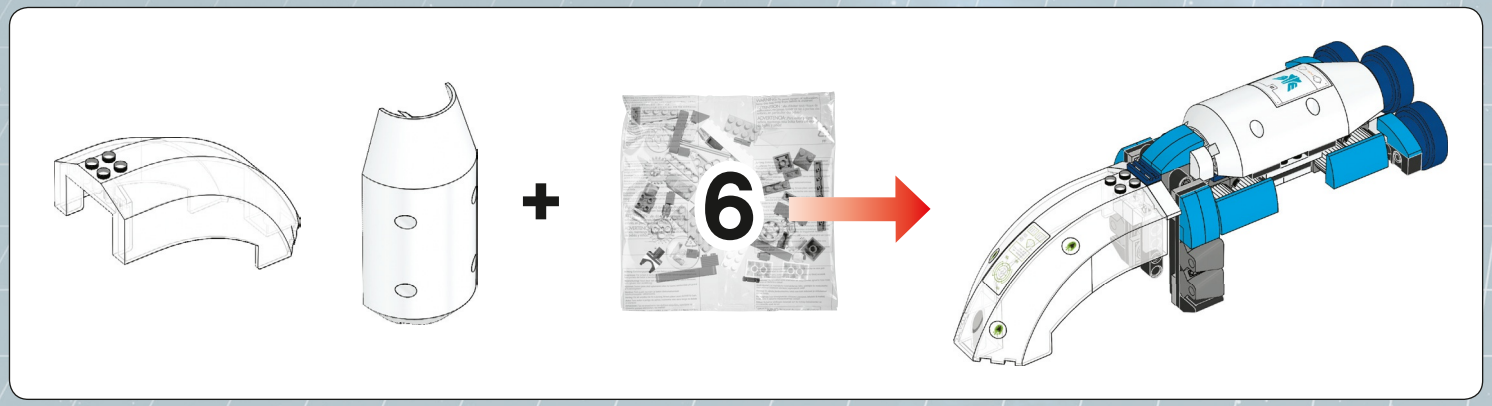

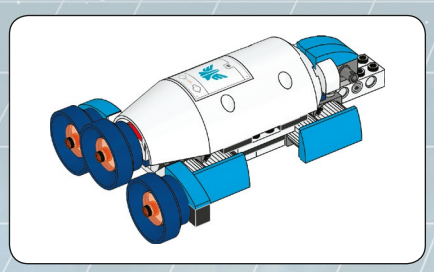

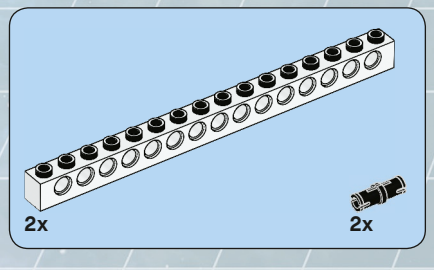

1

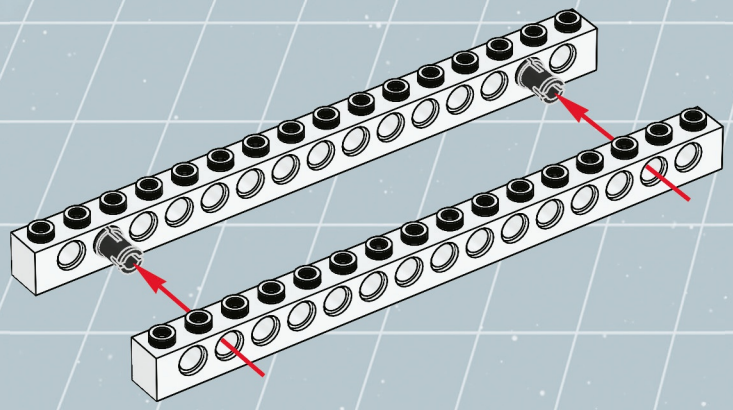

2

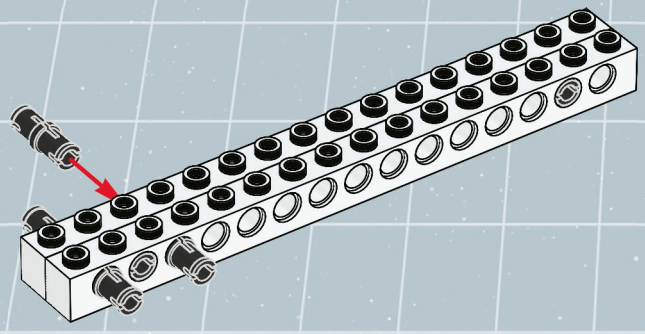

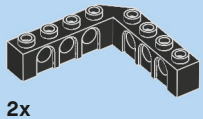

3

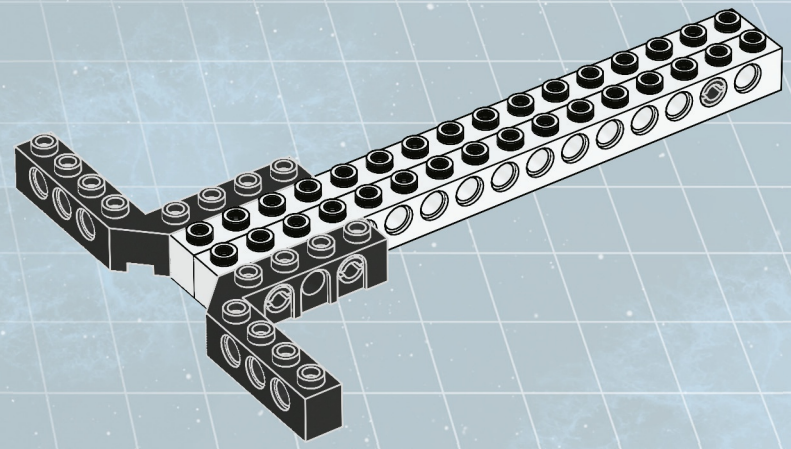

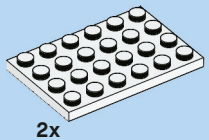

4

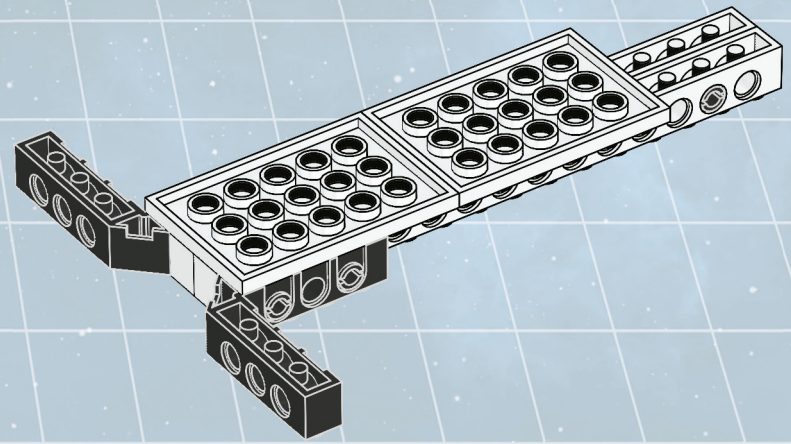

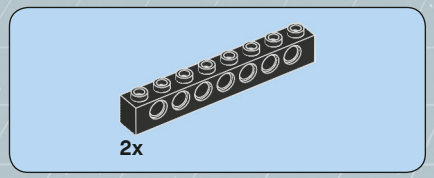

5

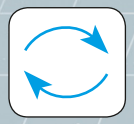

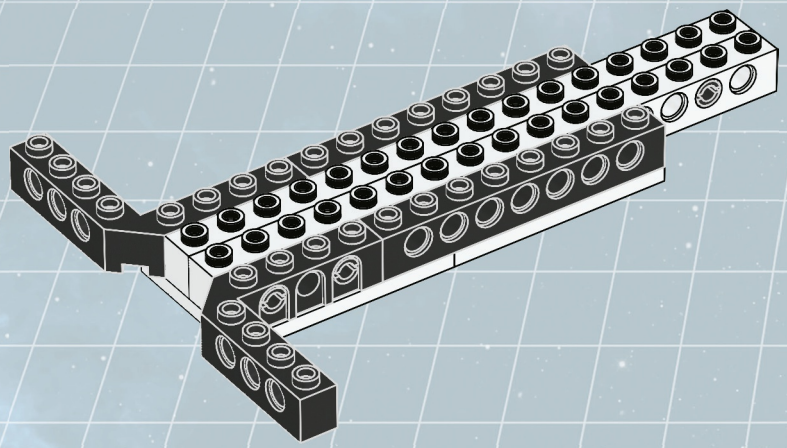

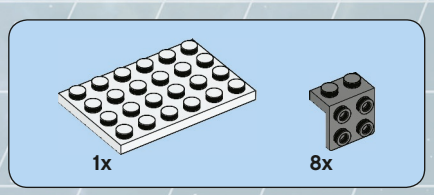

6

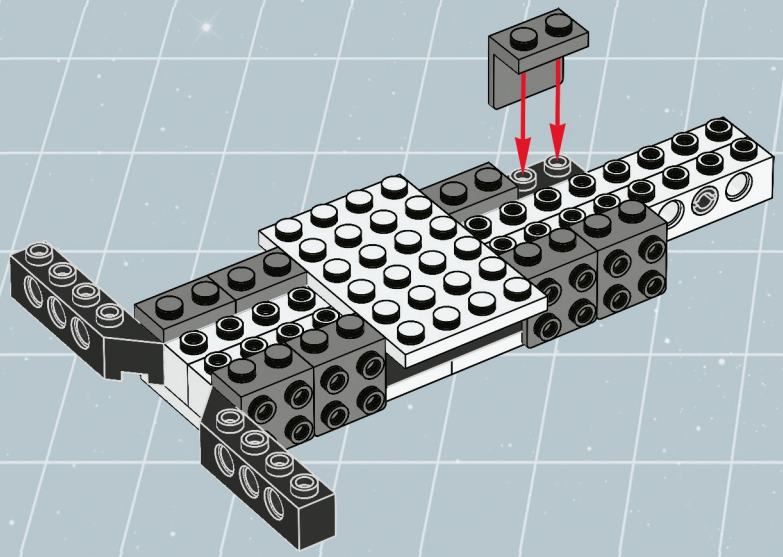

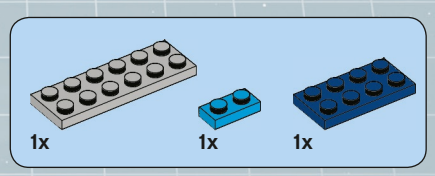

7

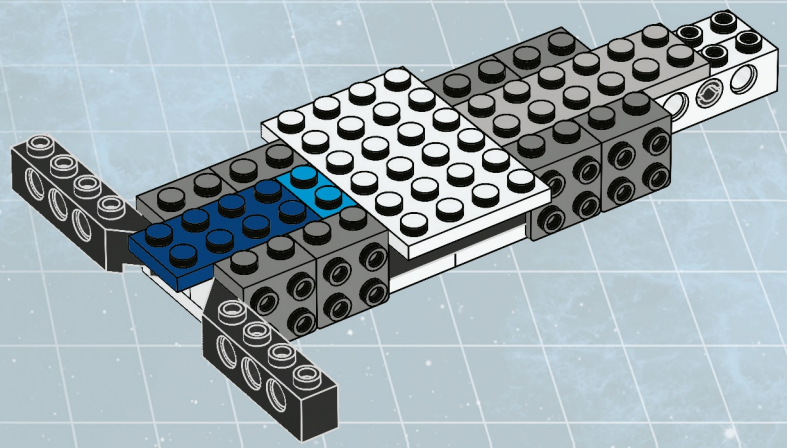

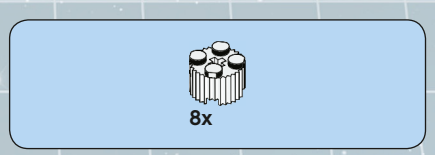

8

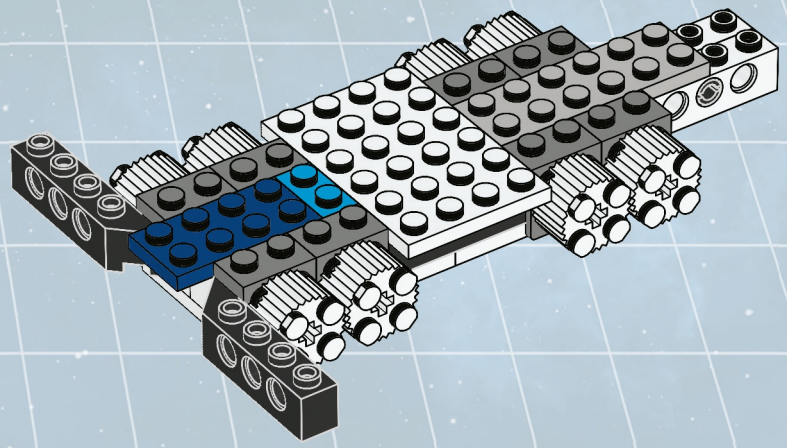

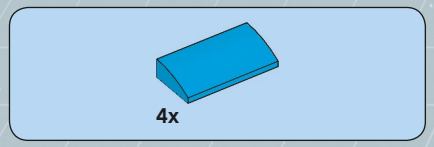

9

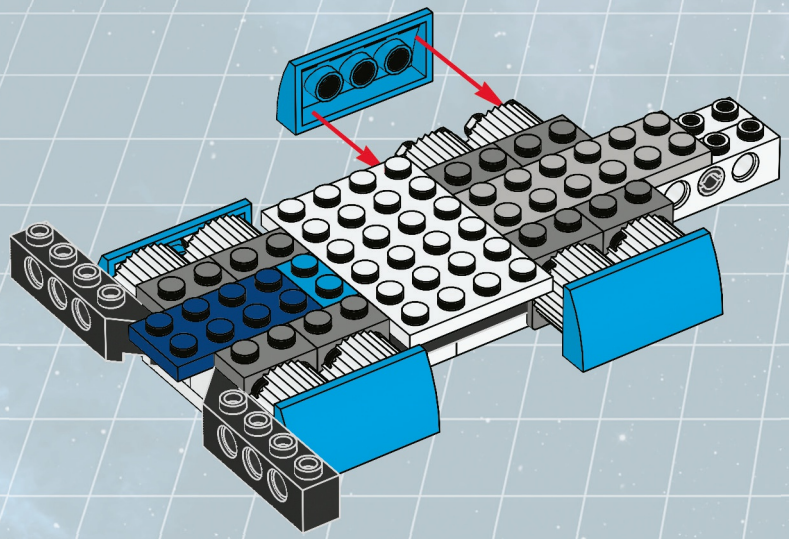

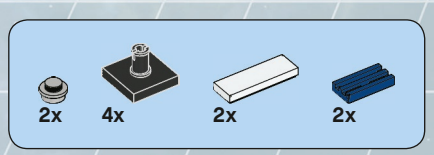

10

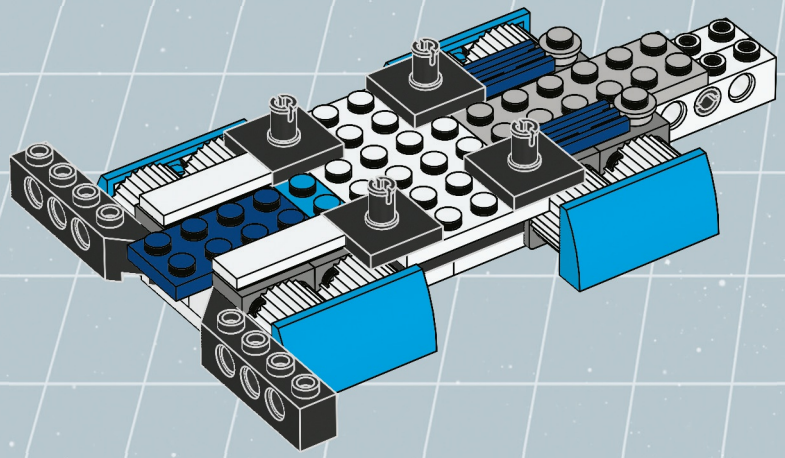

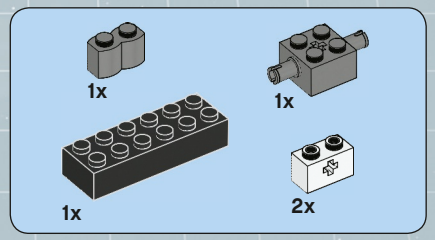

11

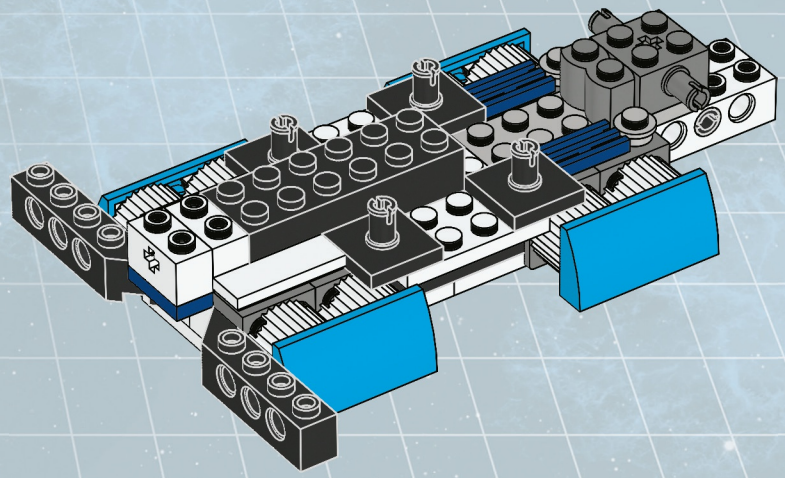

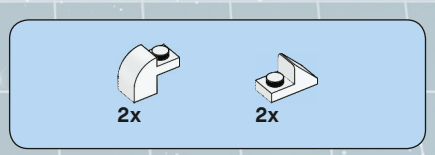

12

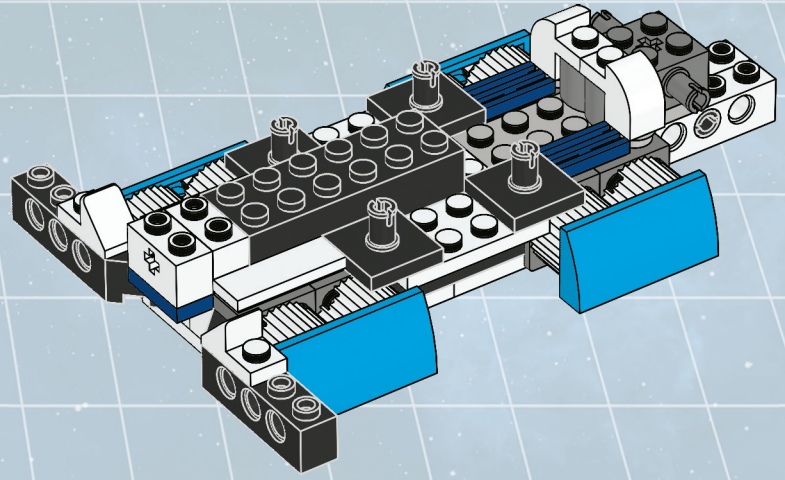

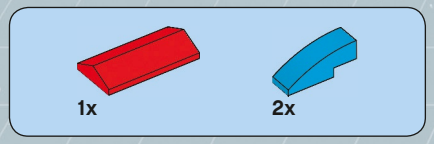

13

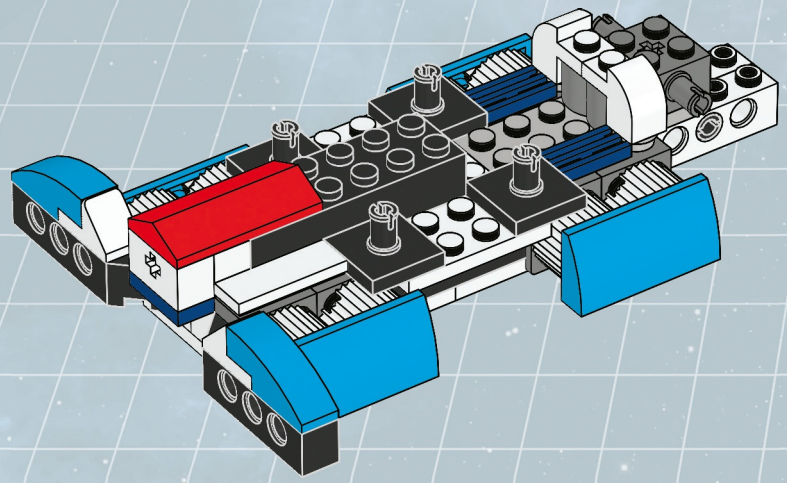

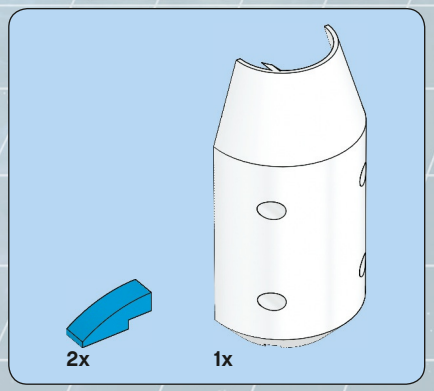

14

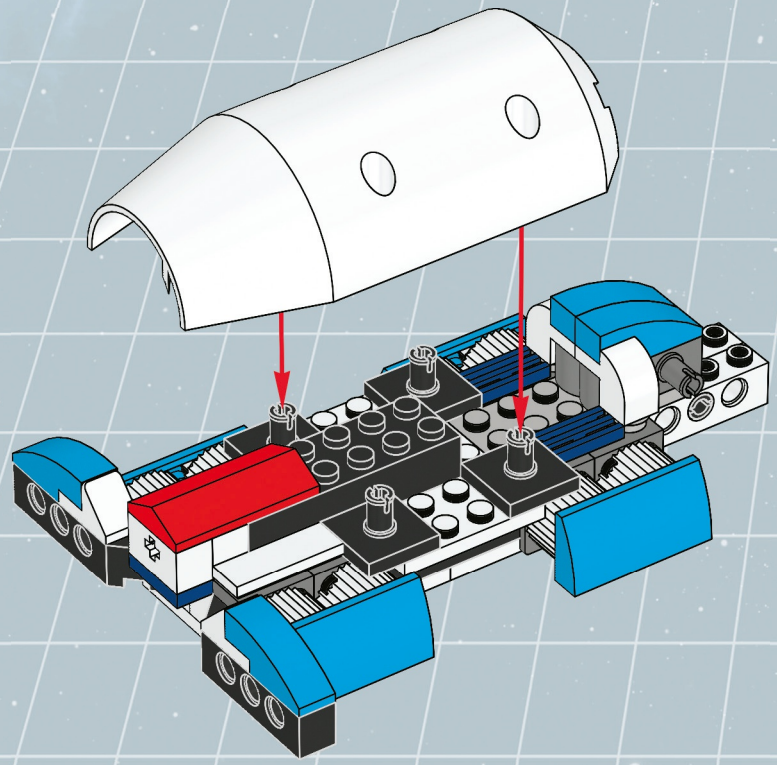

4x

15

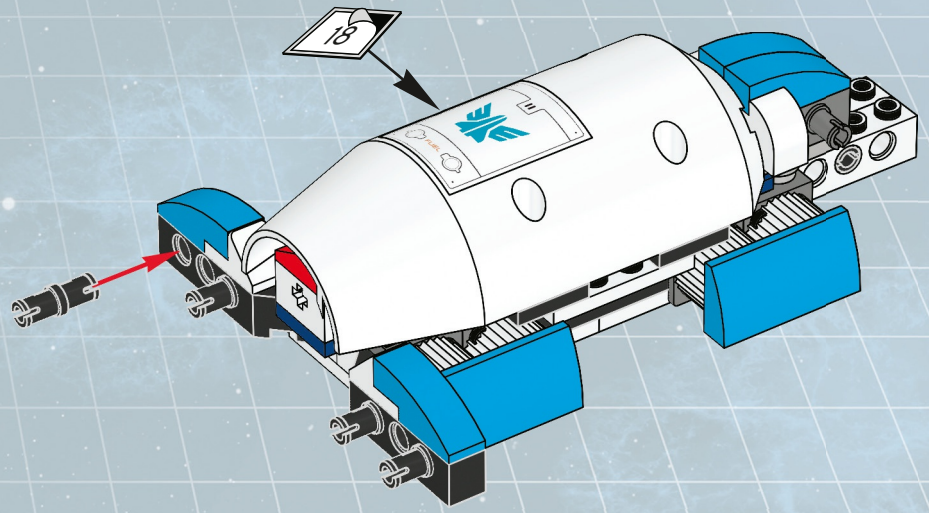

2x

16

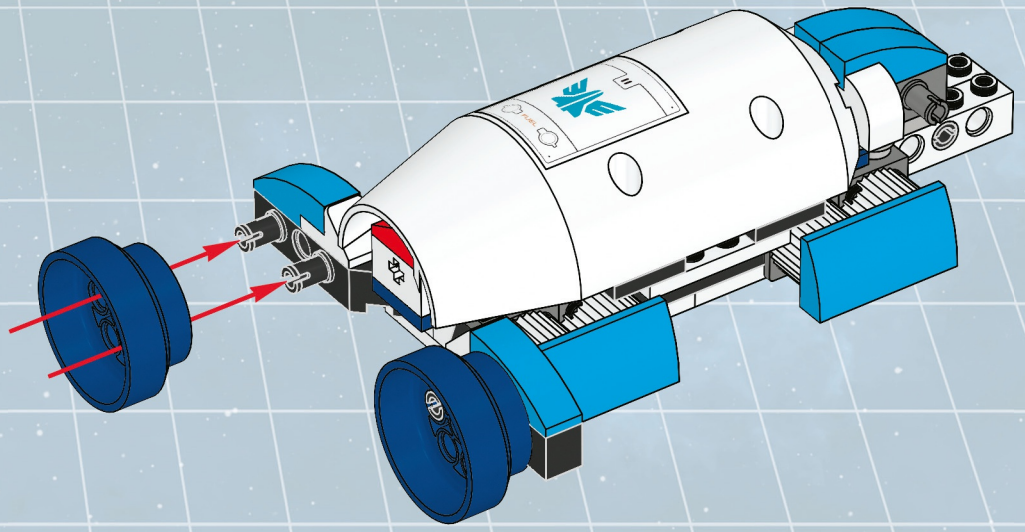

17

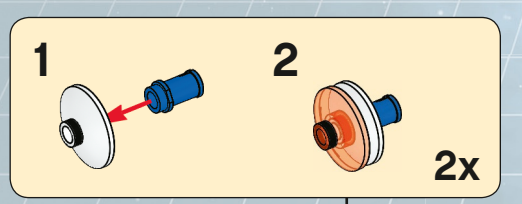

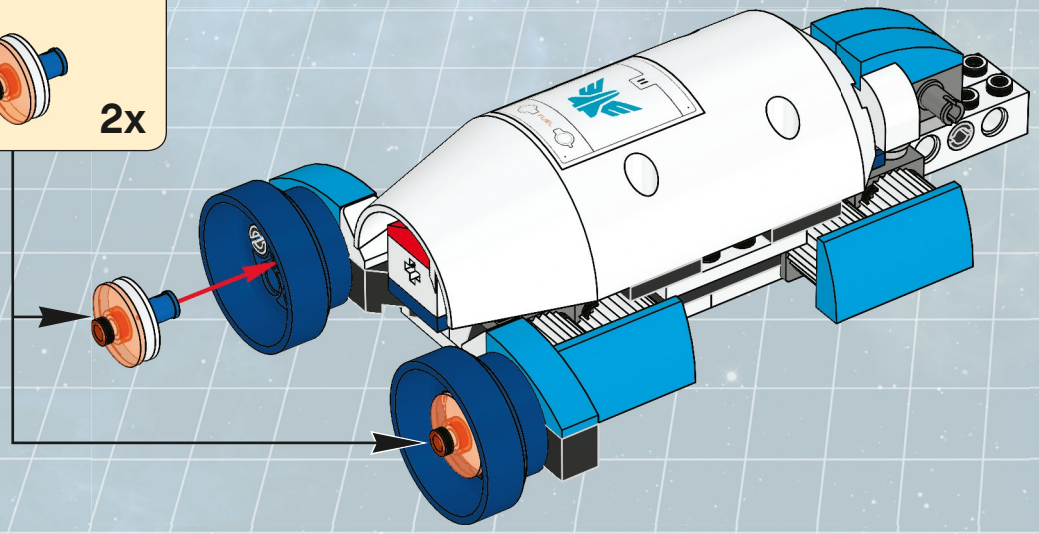

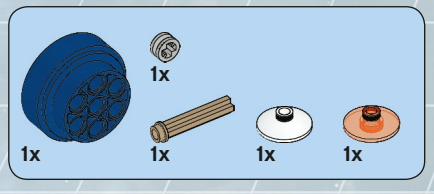

18

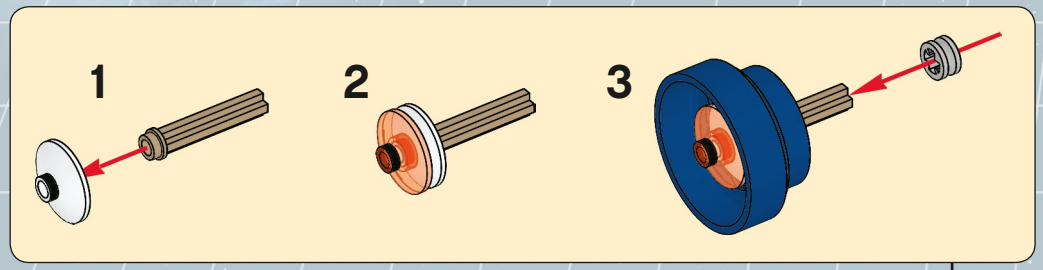

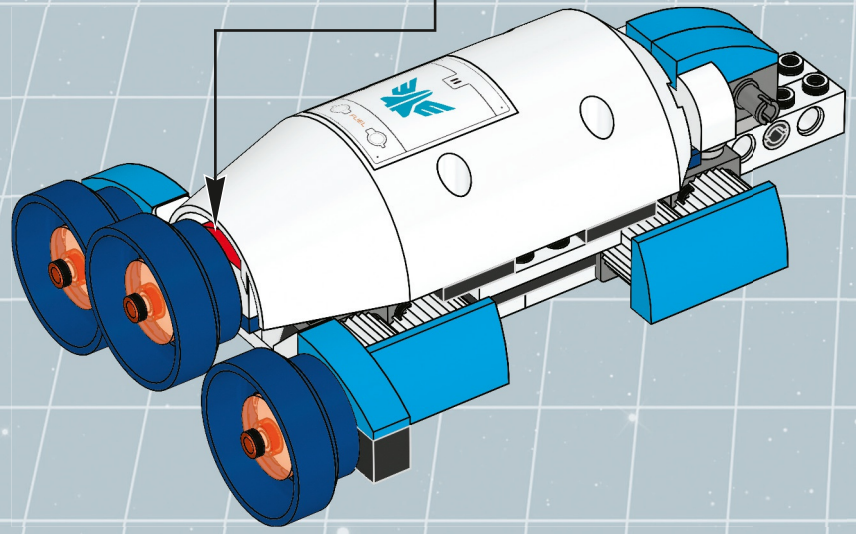

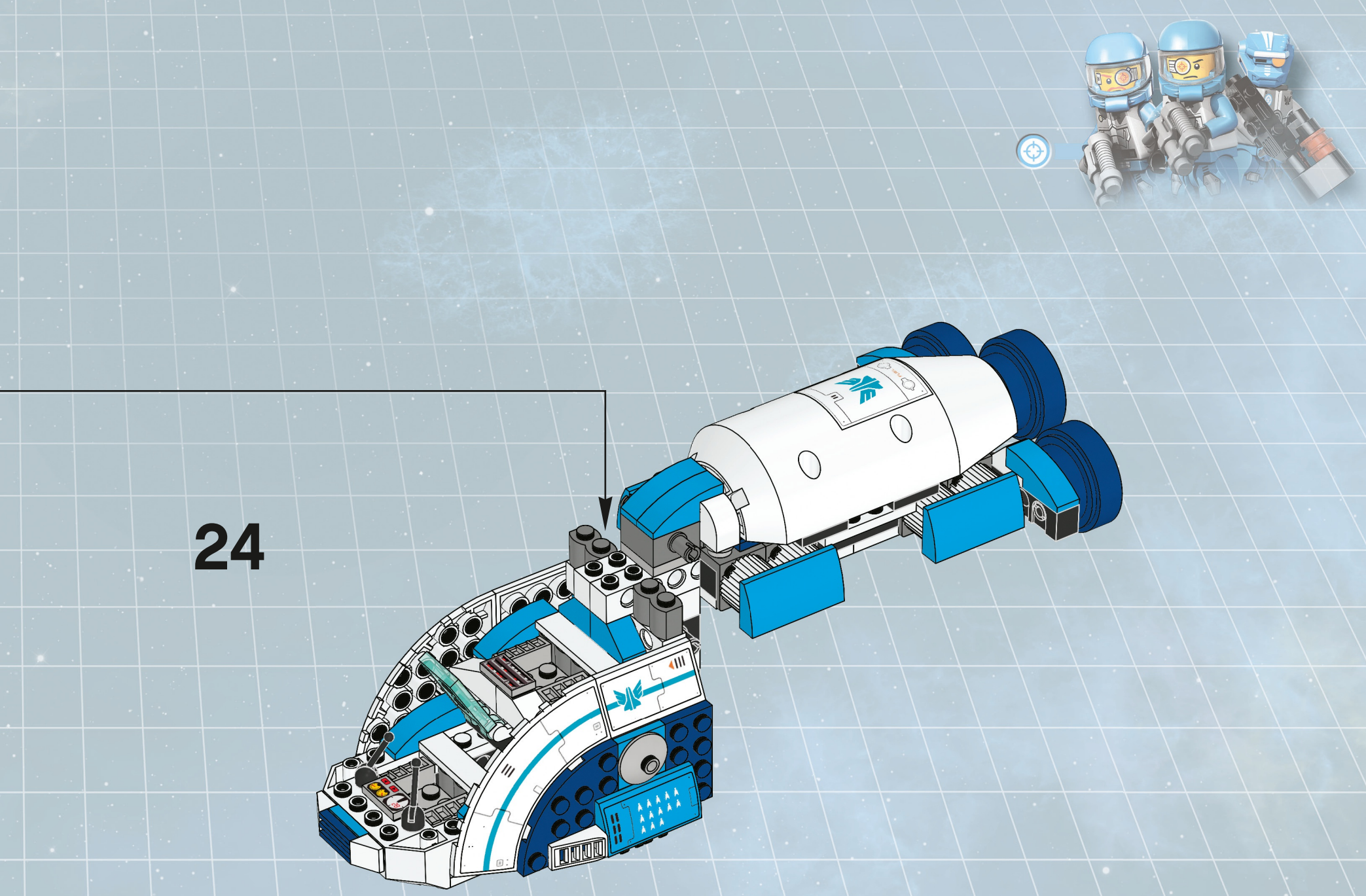
24

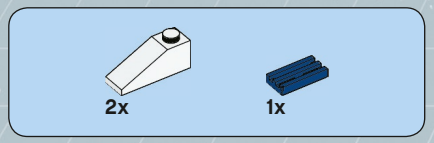

25

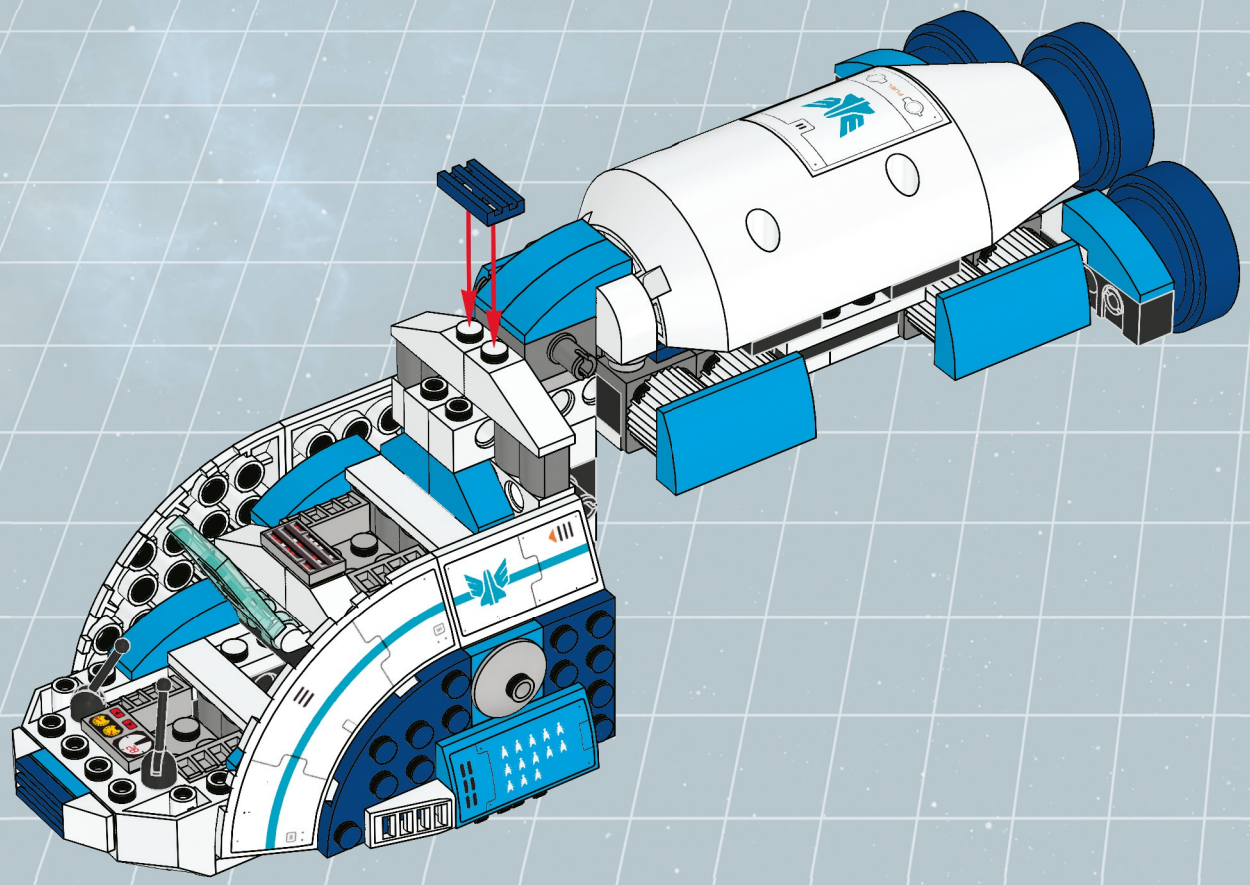

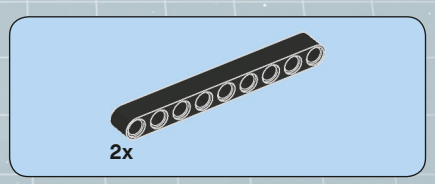

26

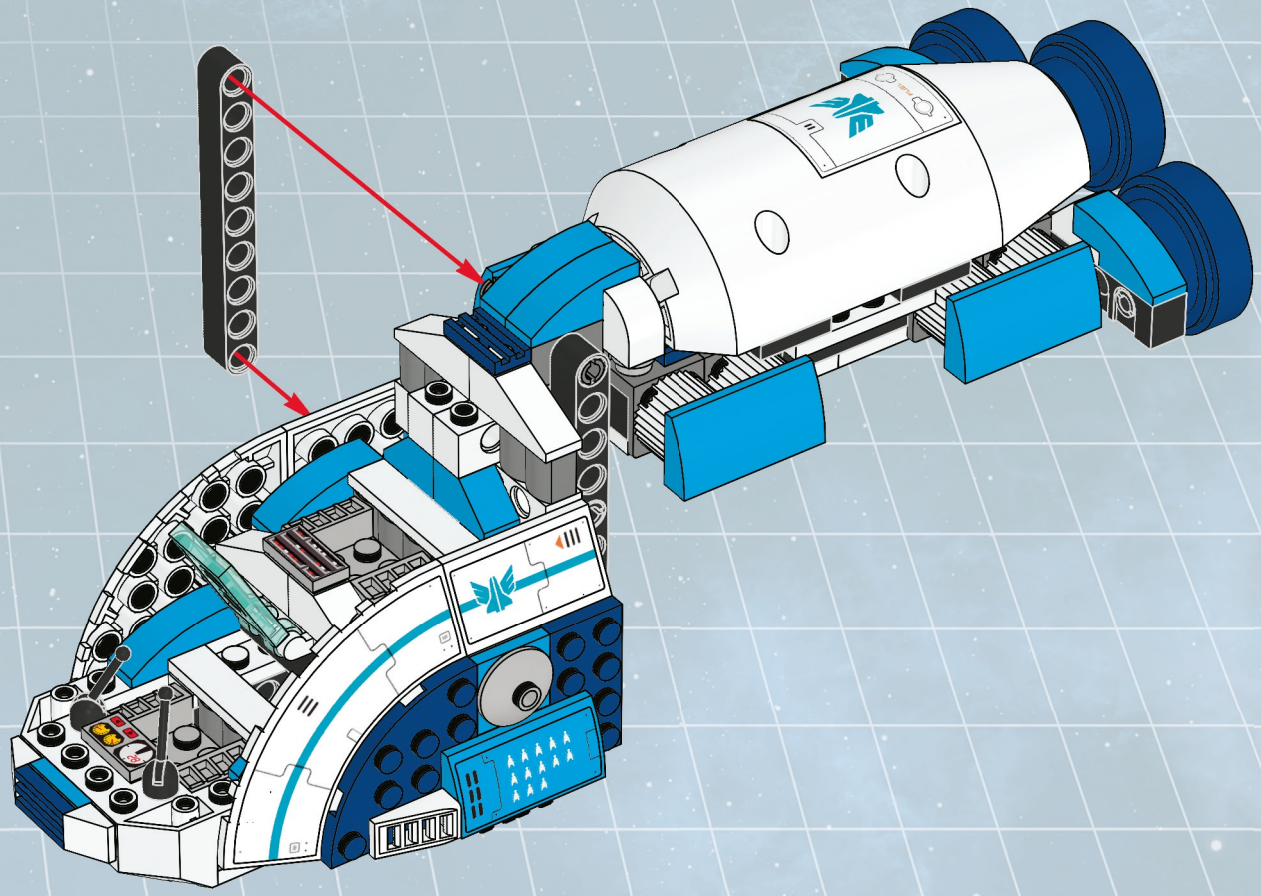

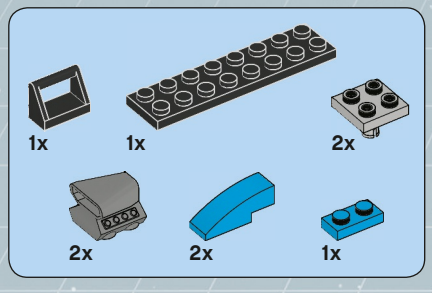

27

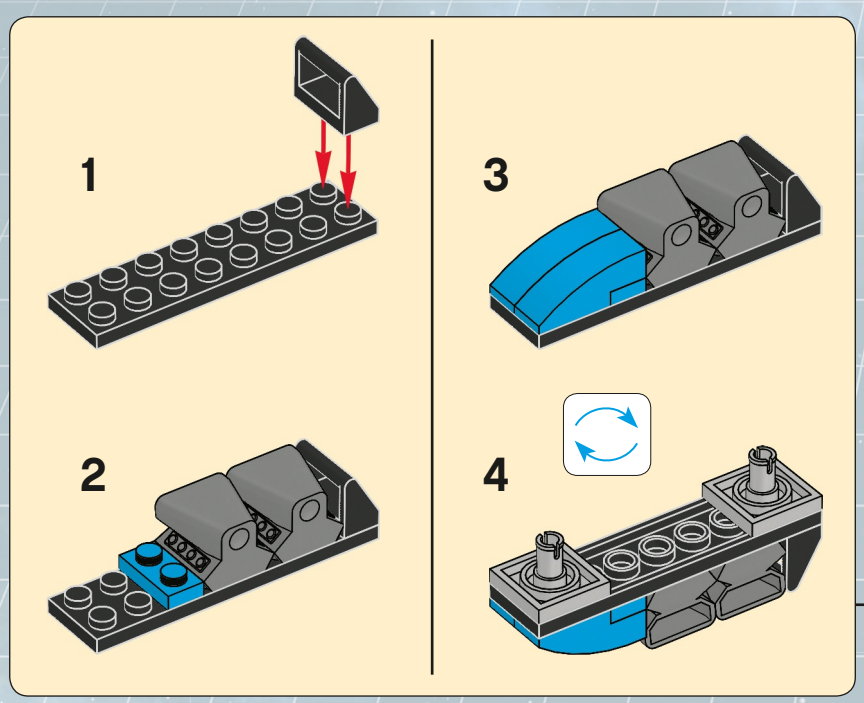

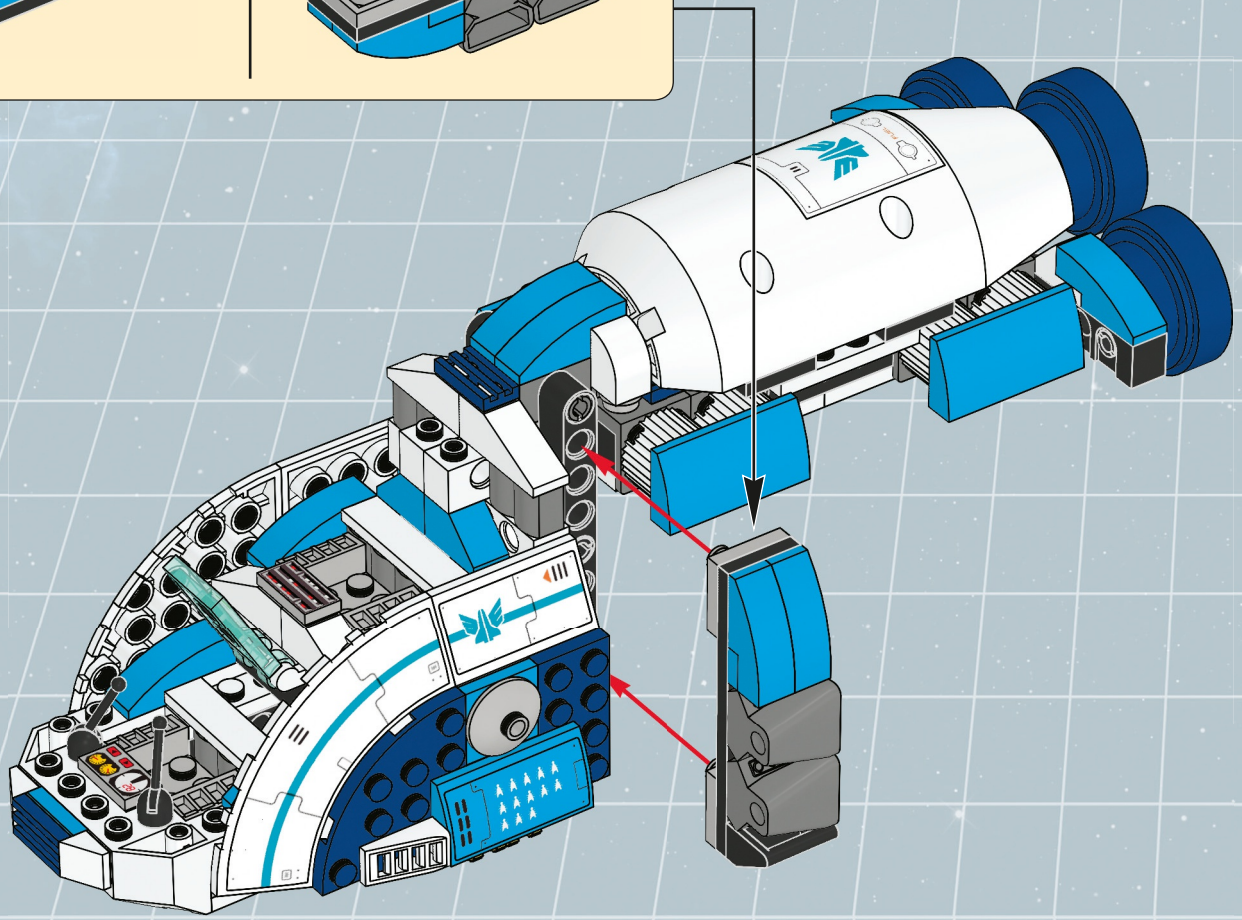

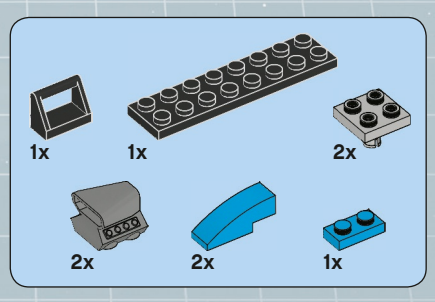

28

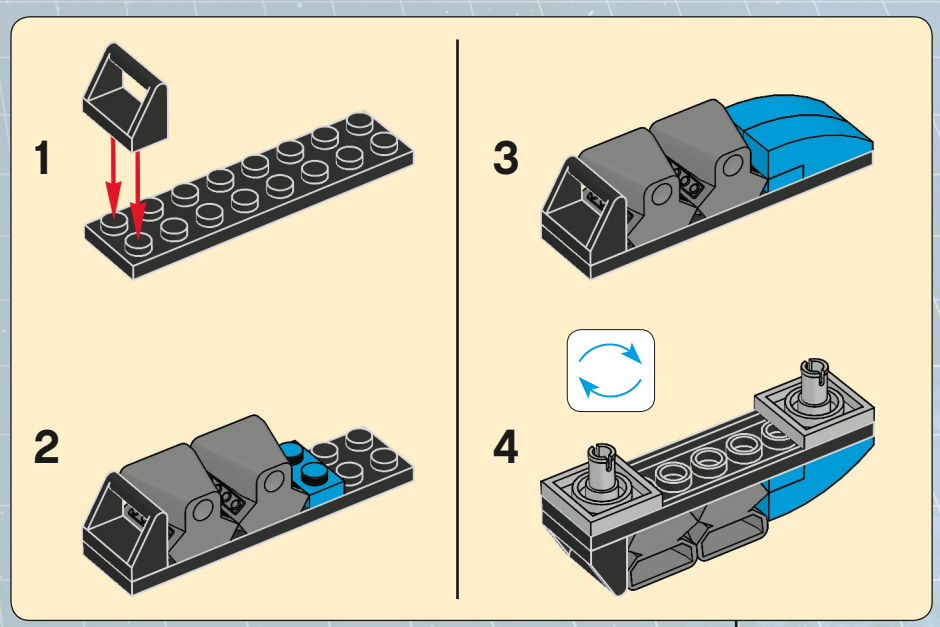

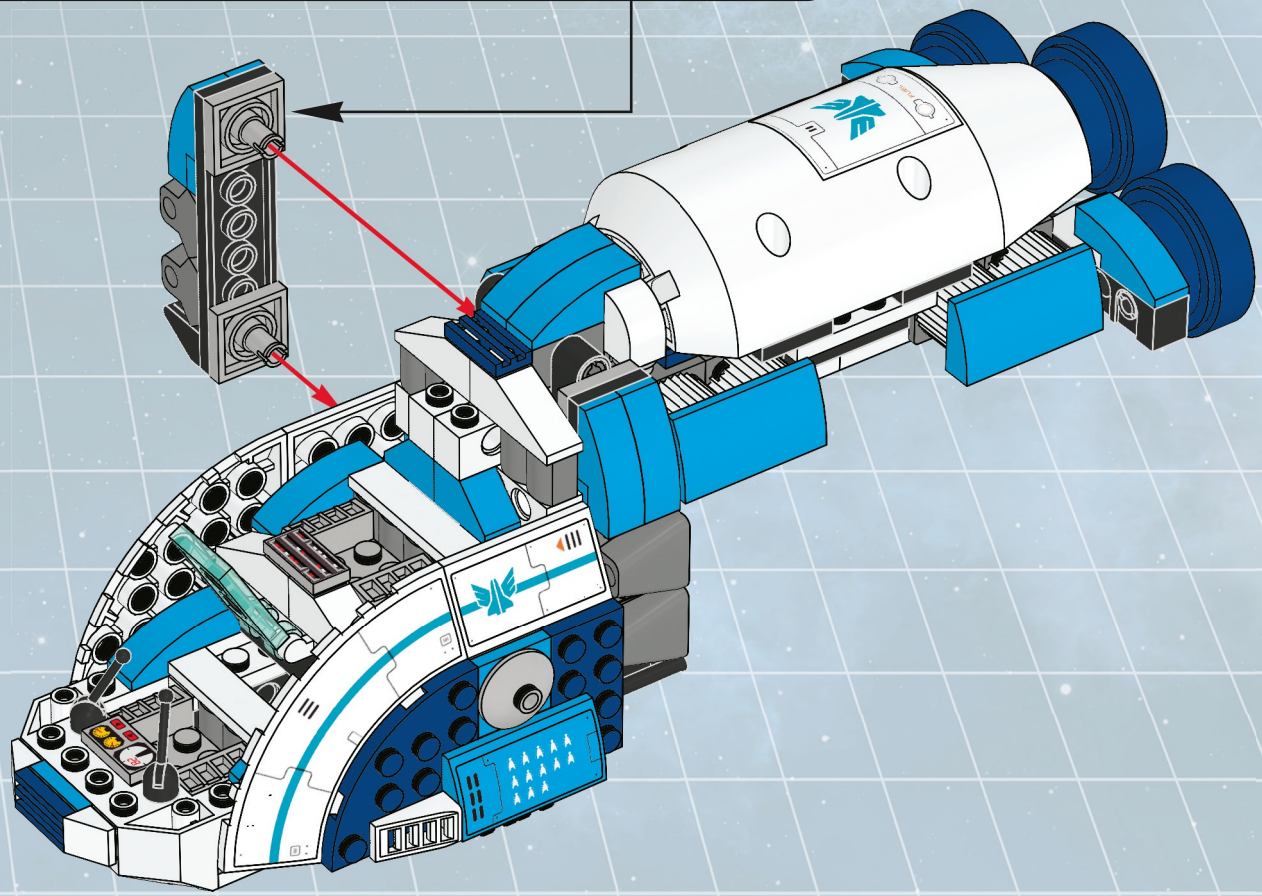

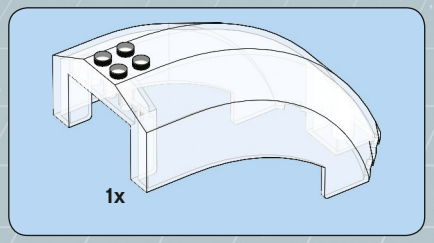

29

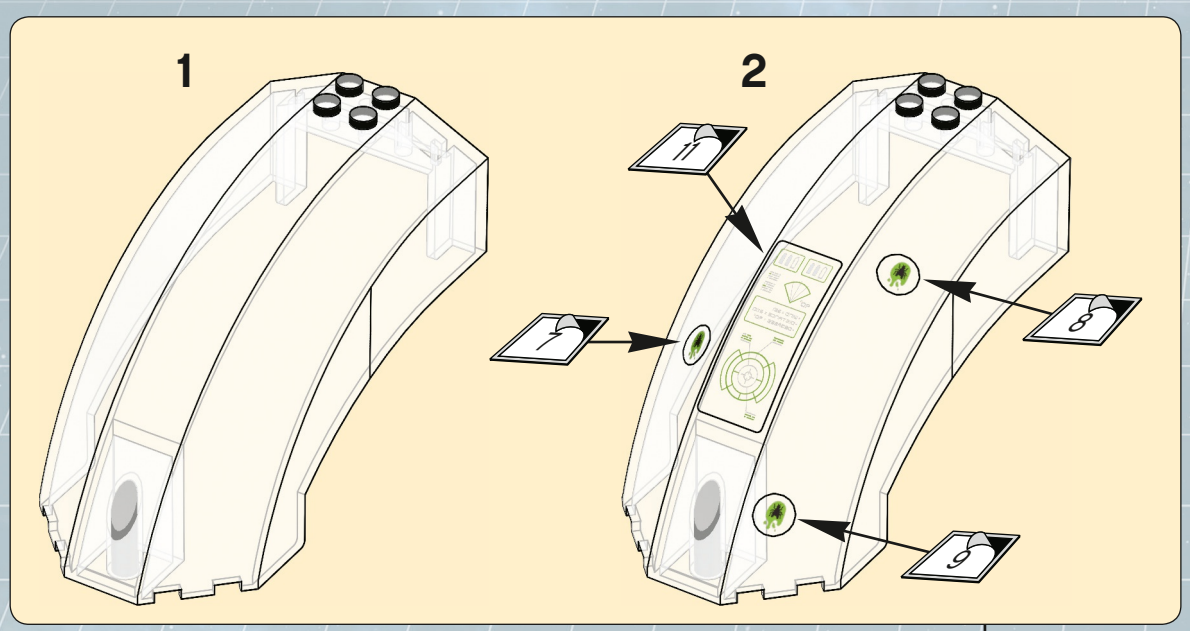

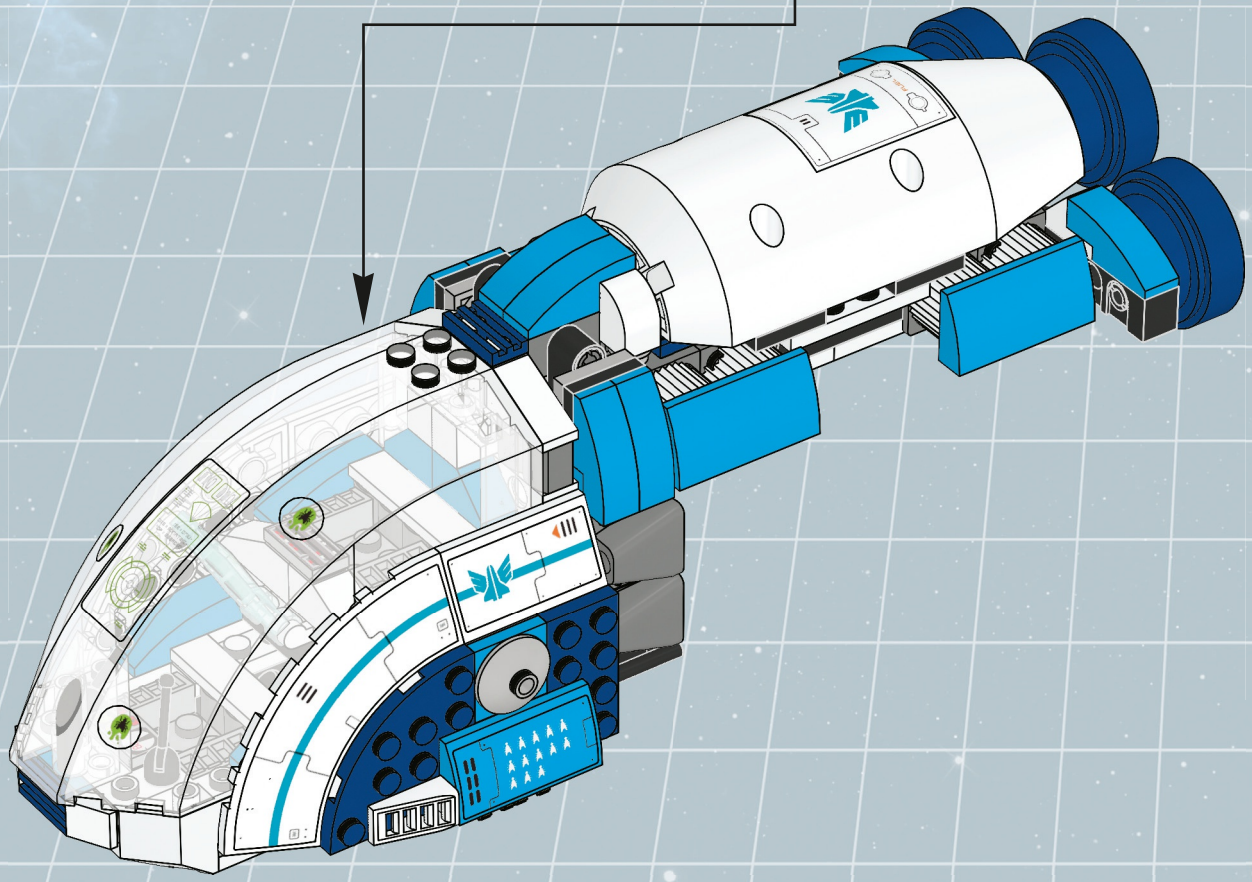

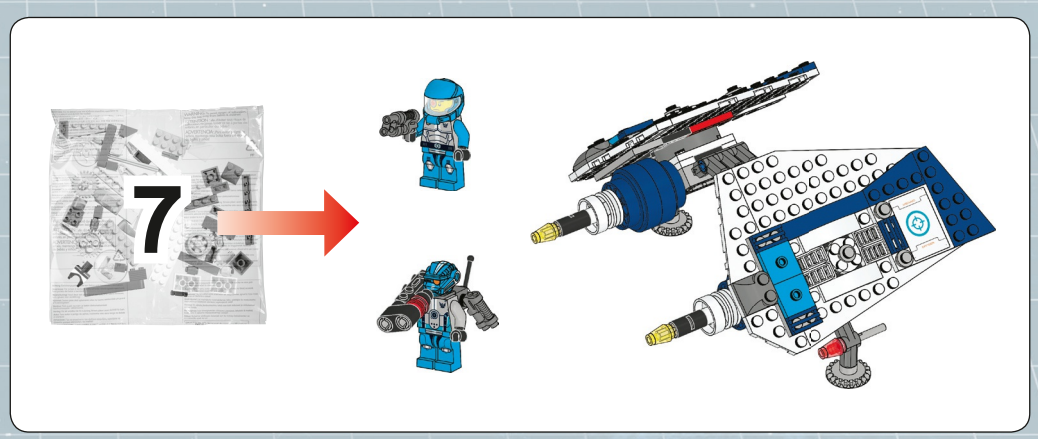
7

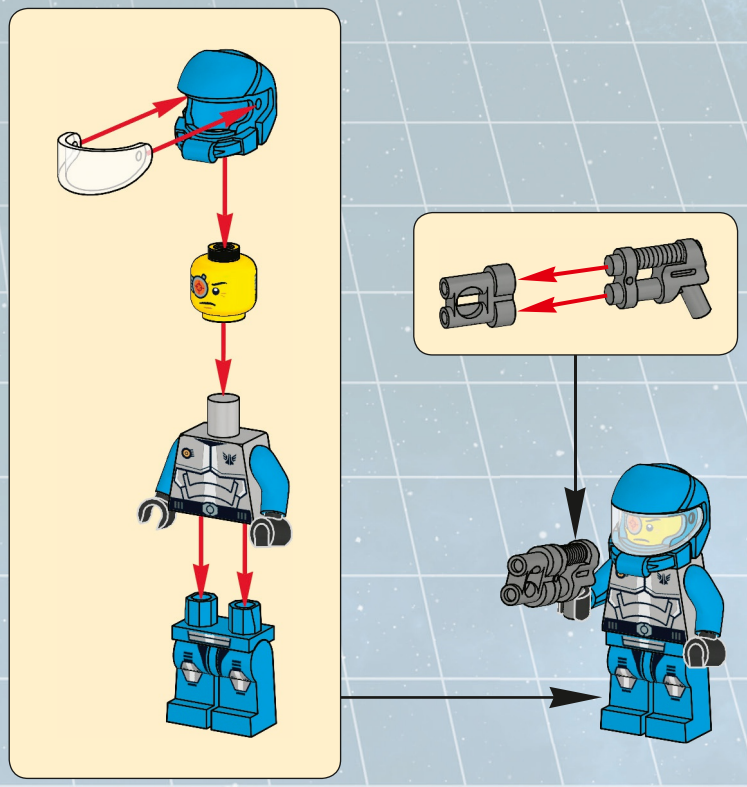

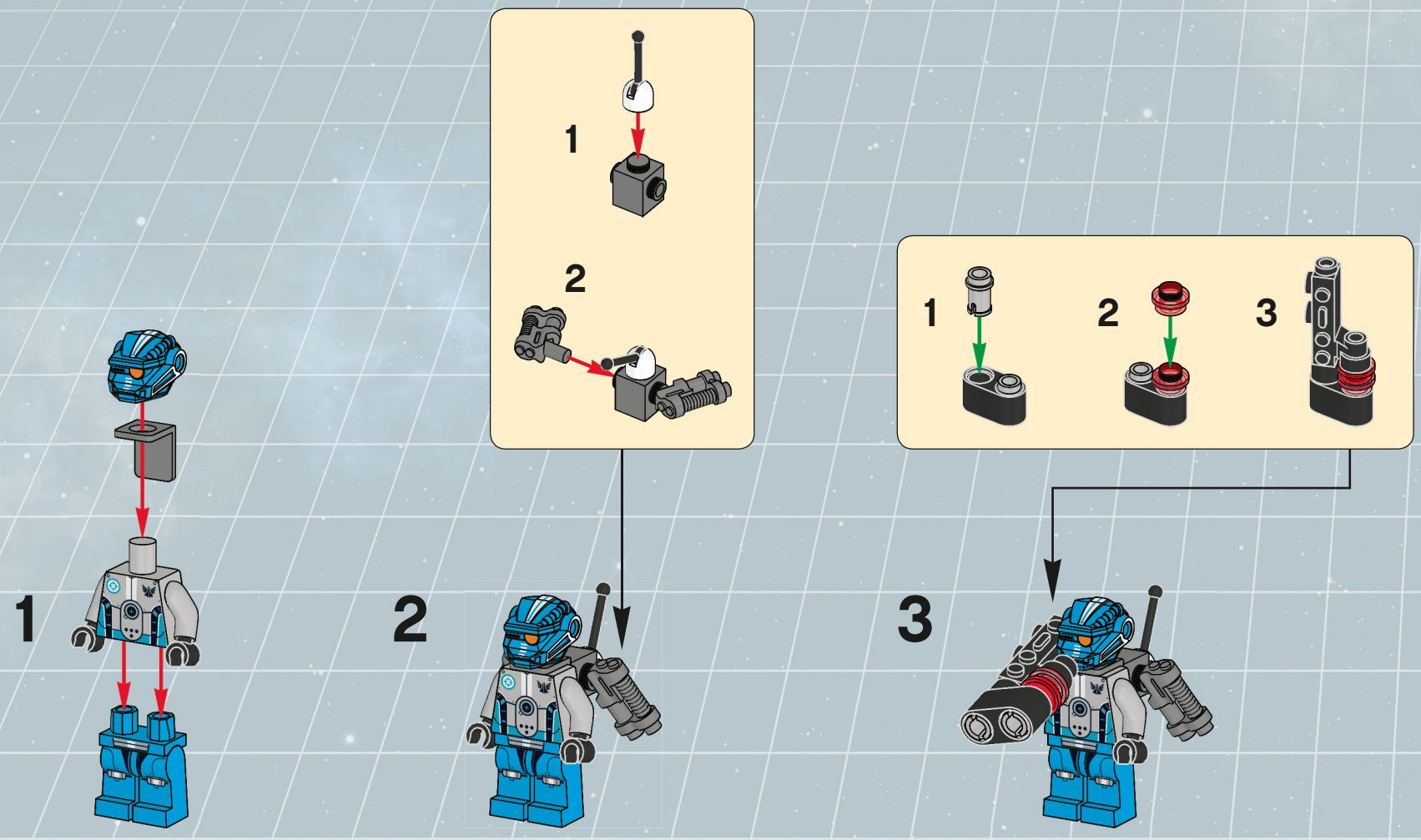
1
2
1
2
3
1
2
3

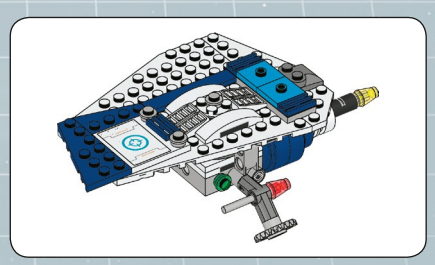

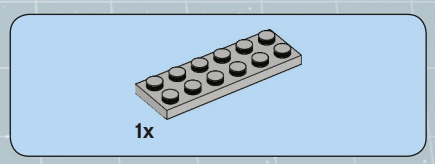

1

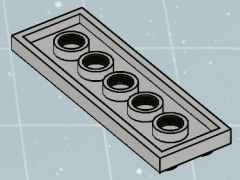

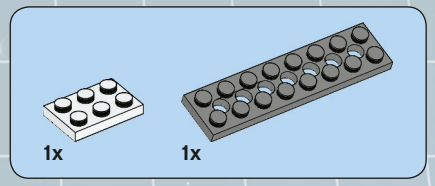

2

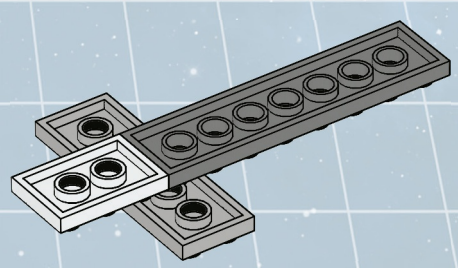

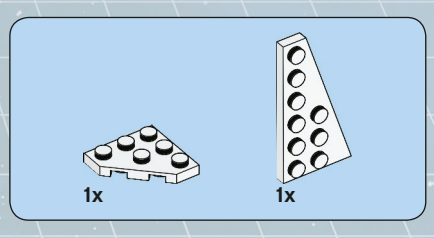

3

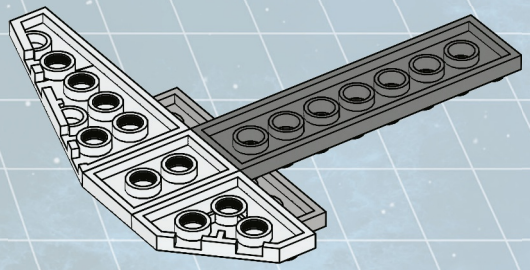

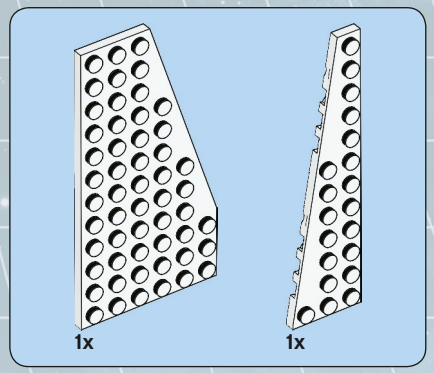

4

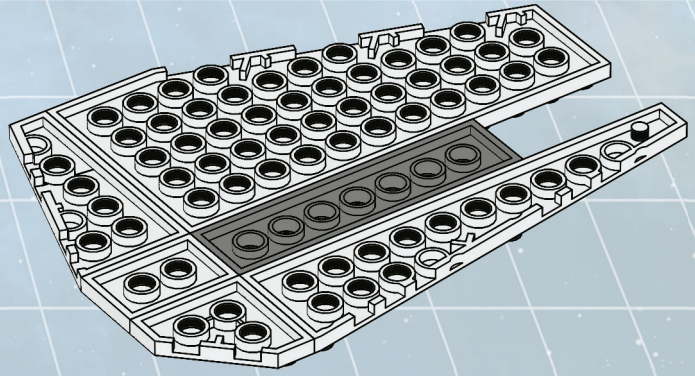

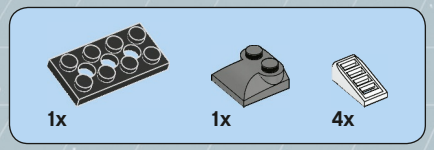

5

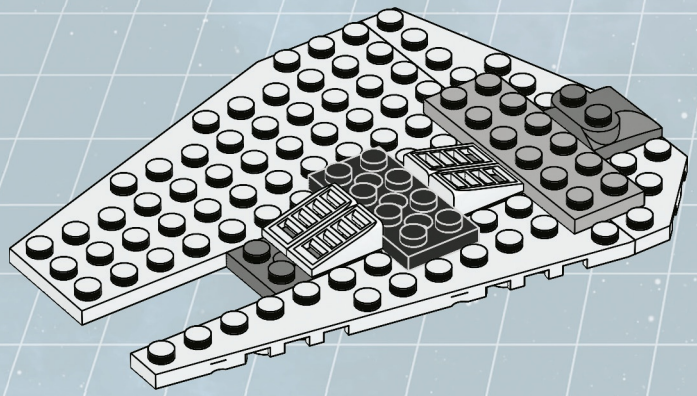

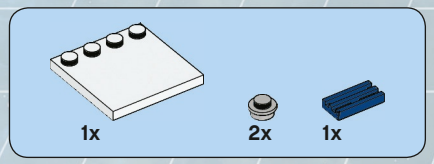

6

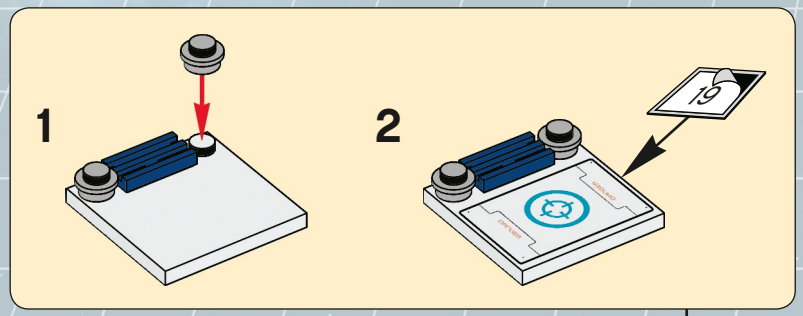

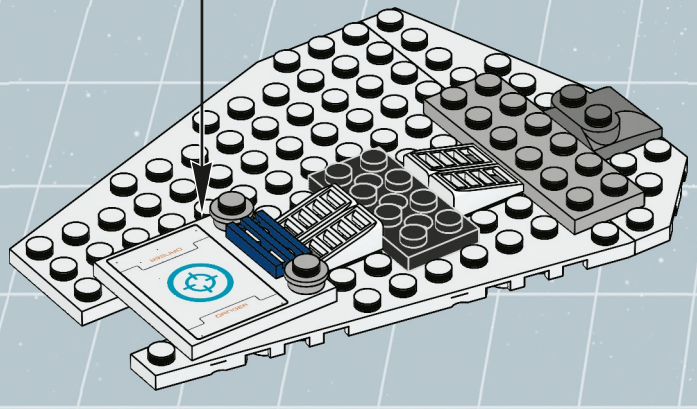

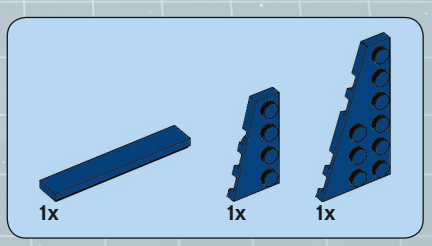

7

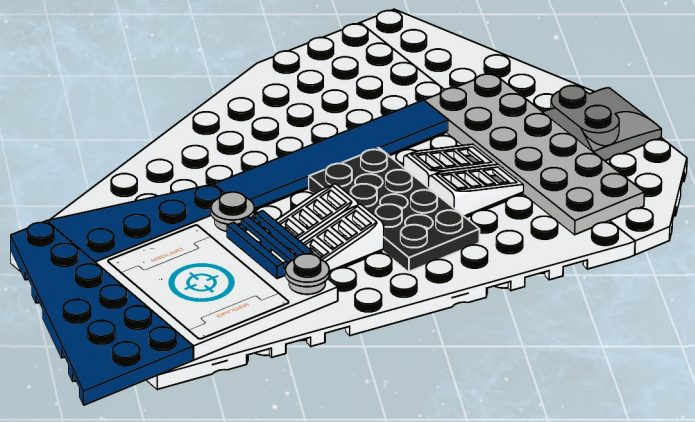

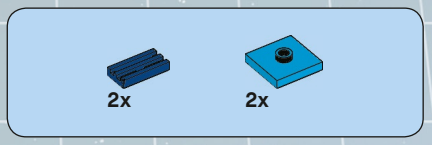

8

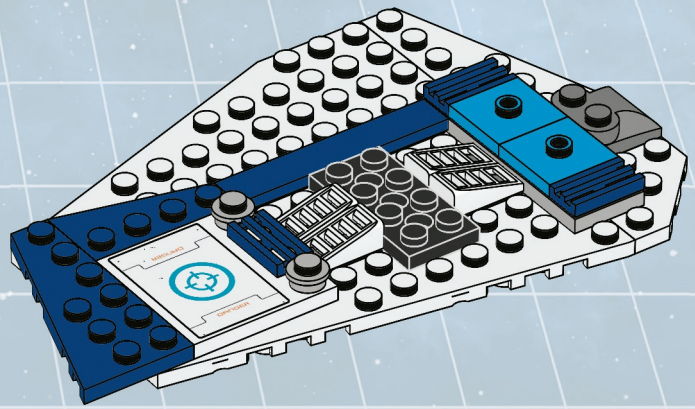

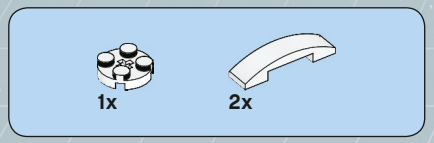

9

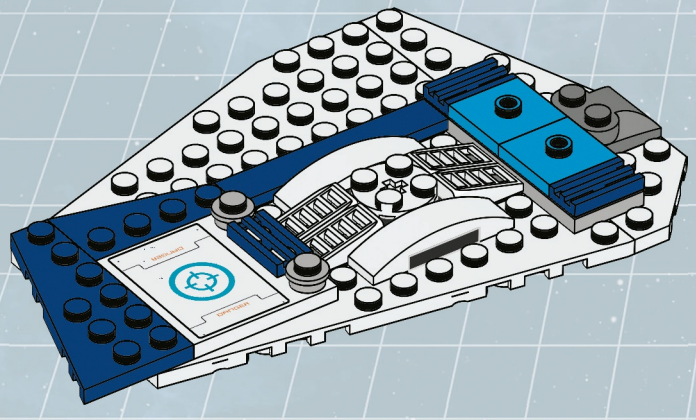

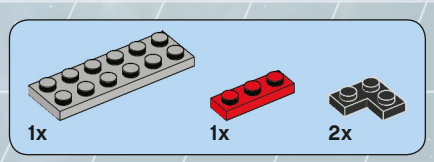

10

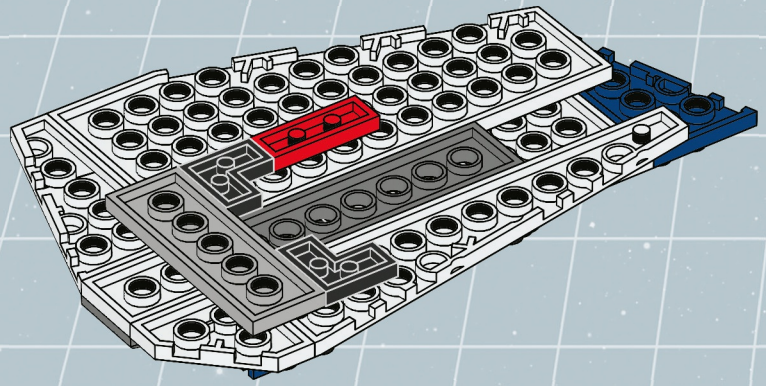

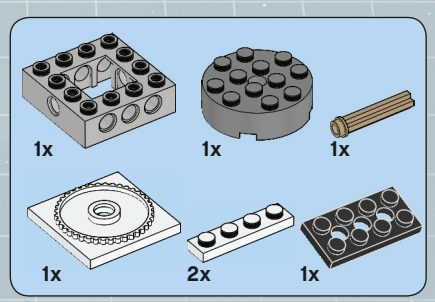

11

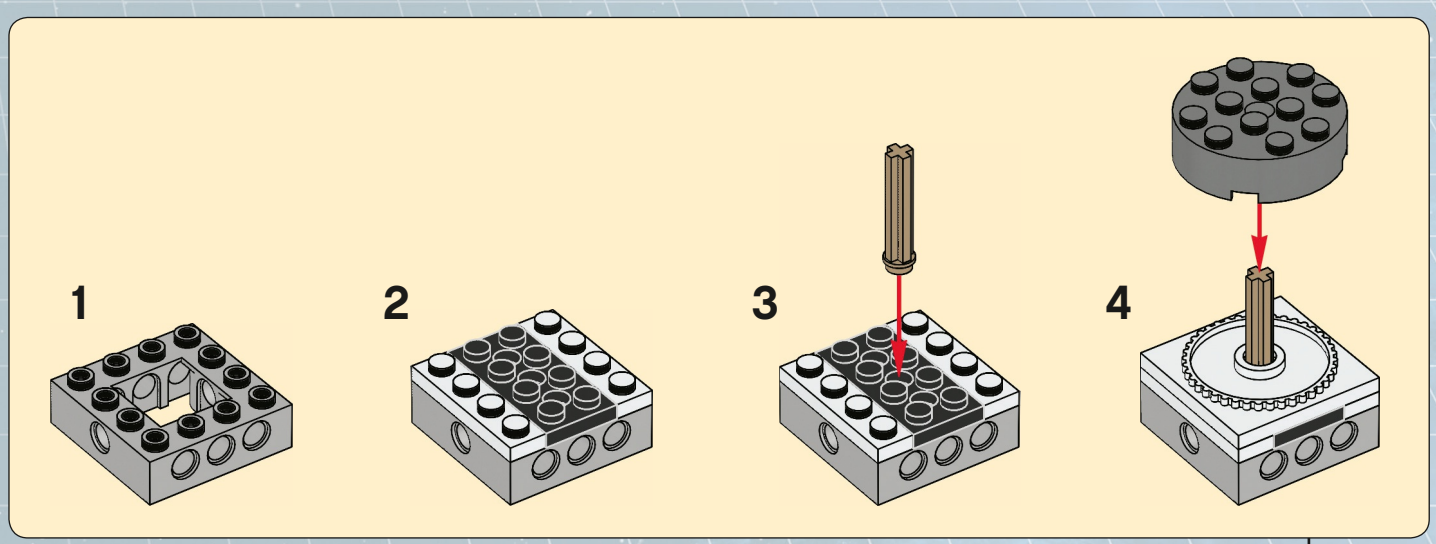

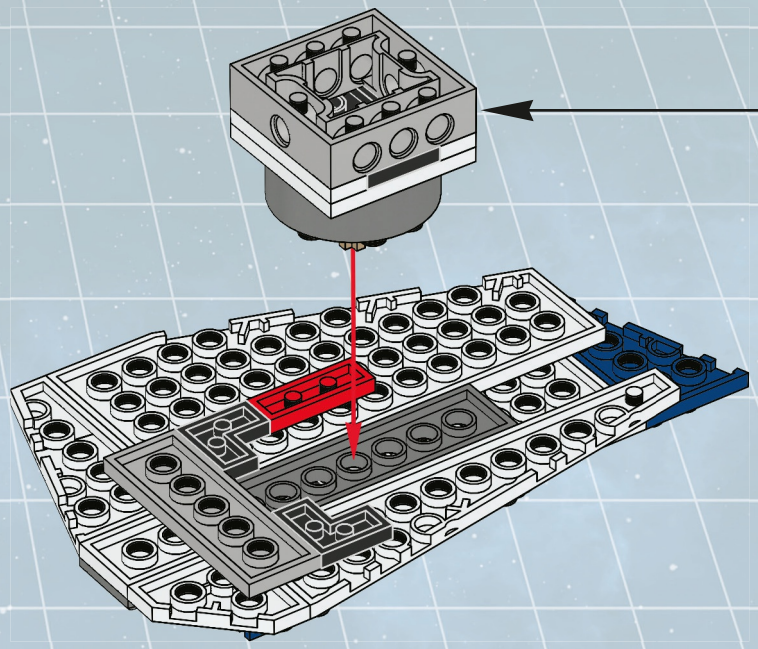

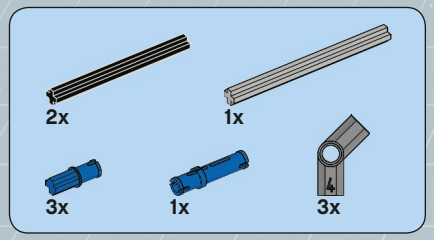

12

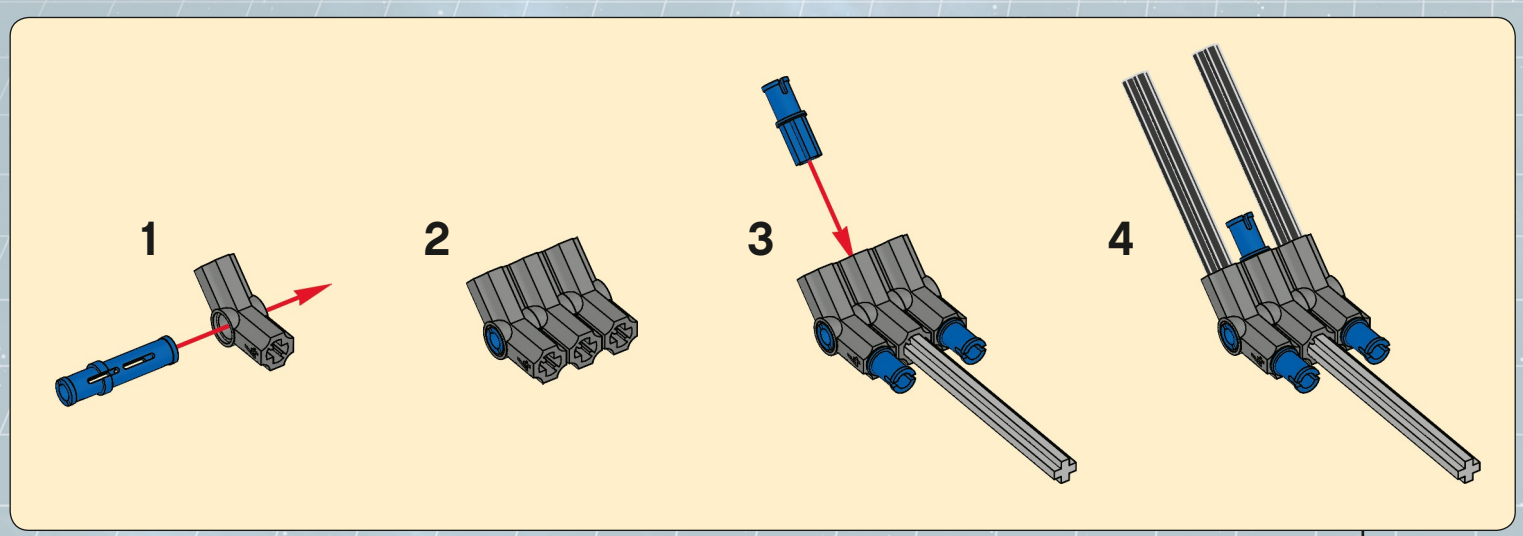

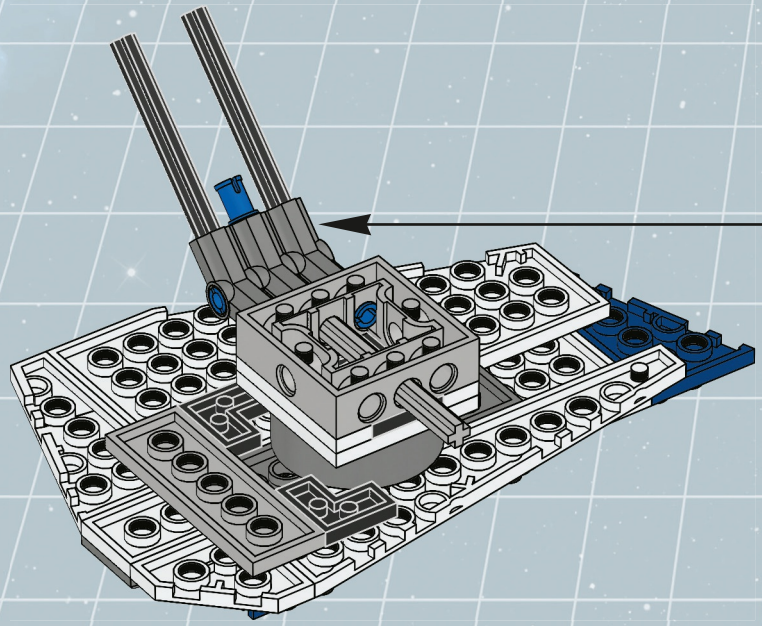

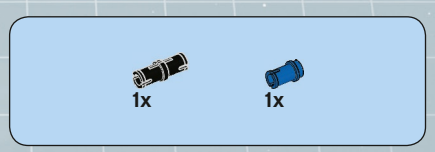

13

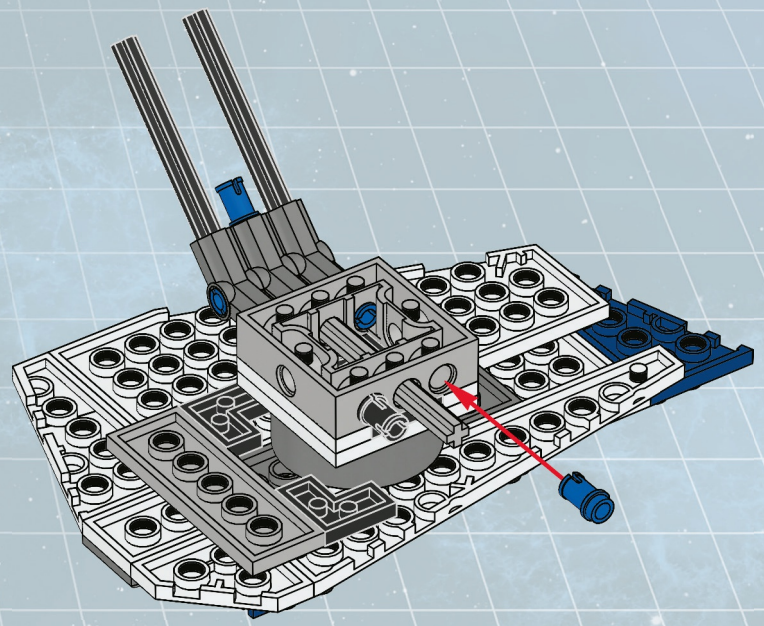

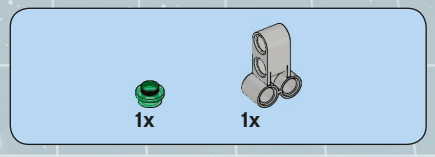

14

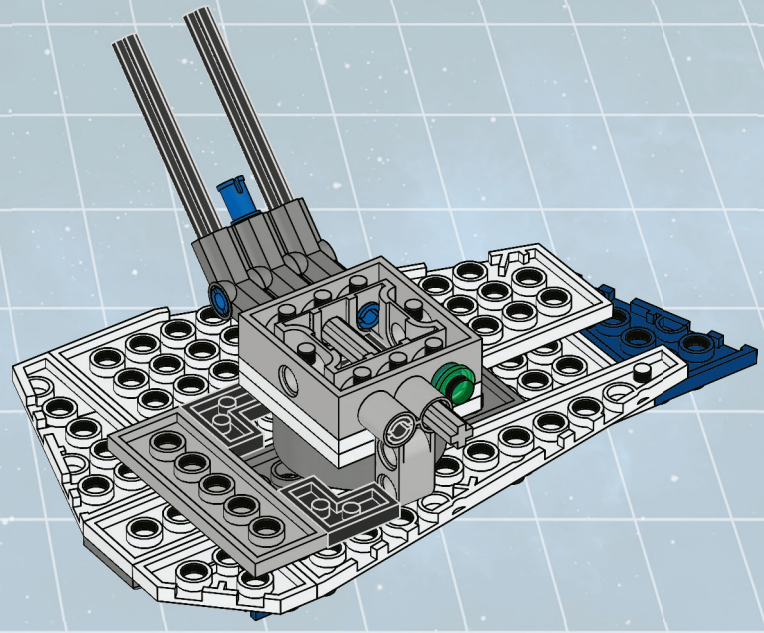

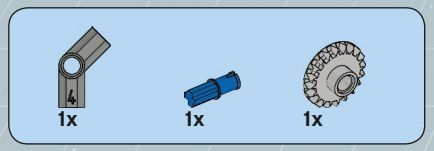

15

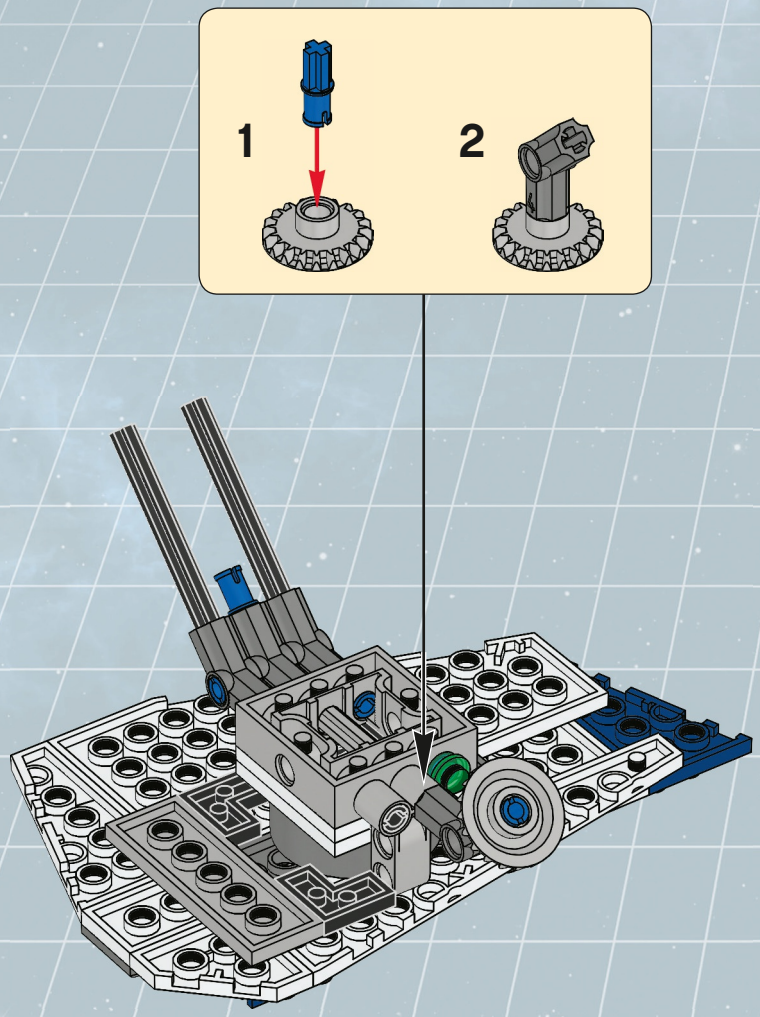

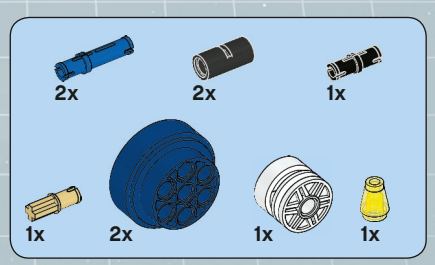

16

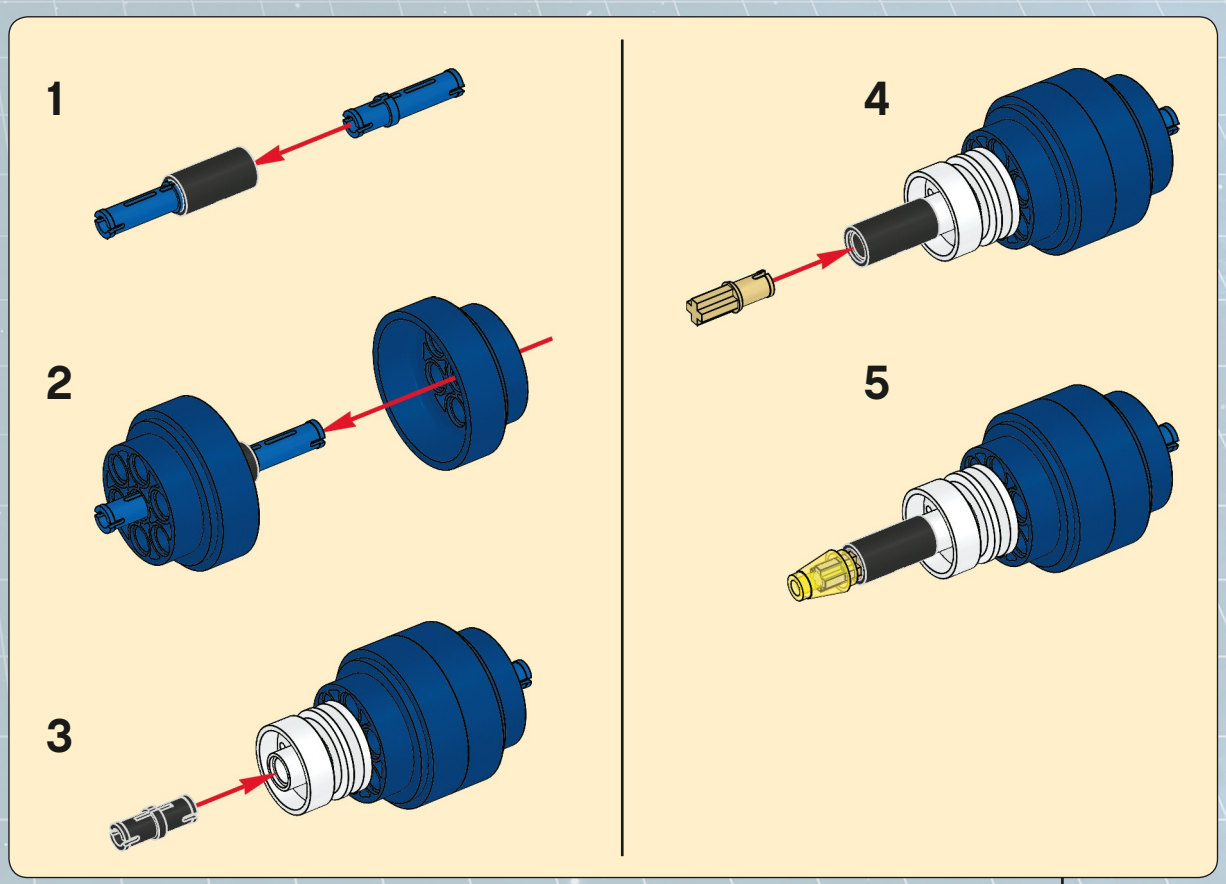

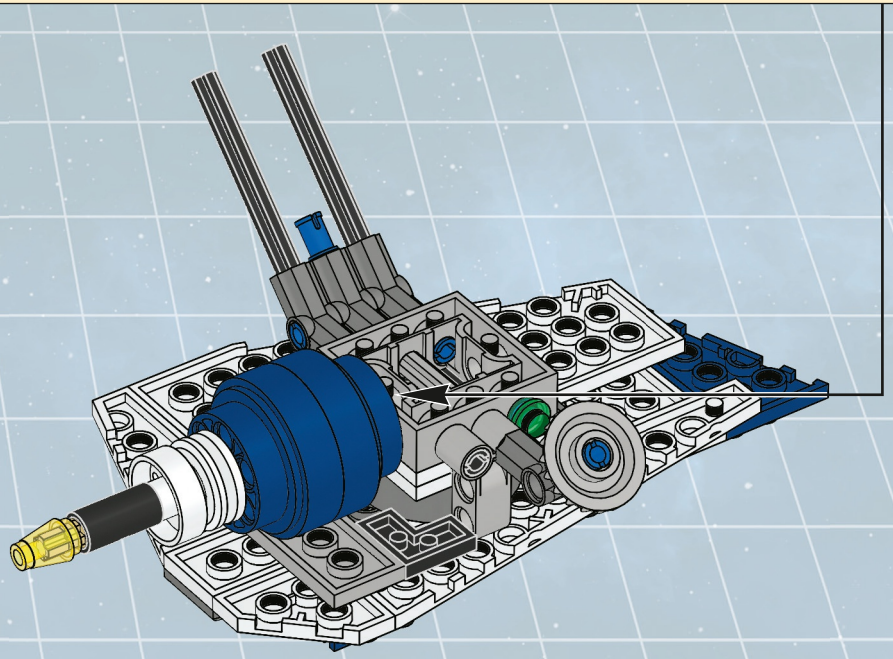

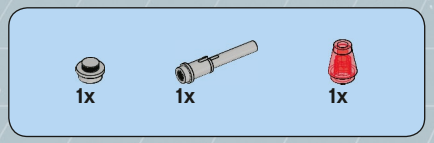

17

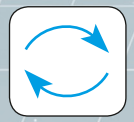

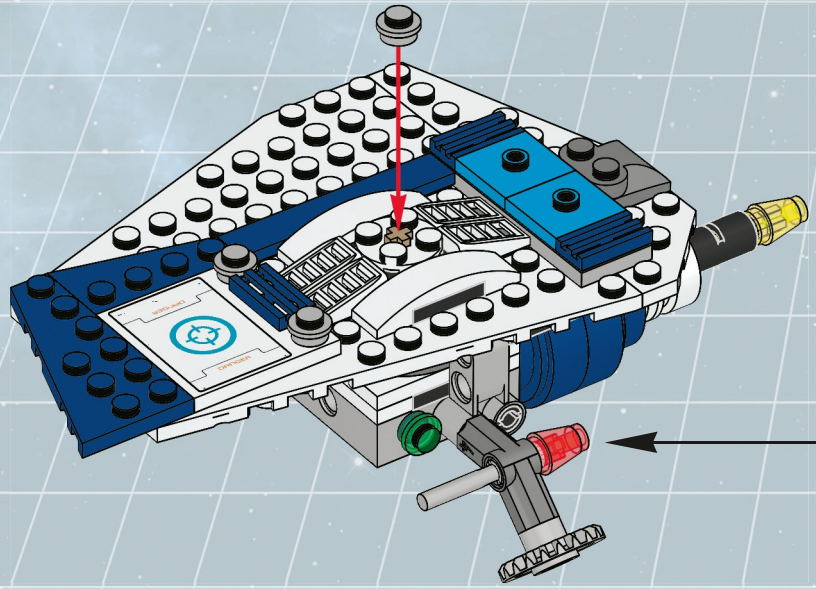

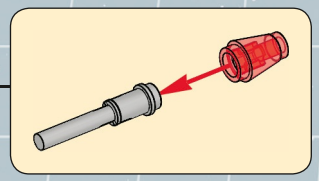

30

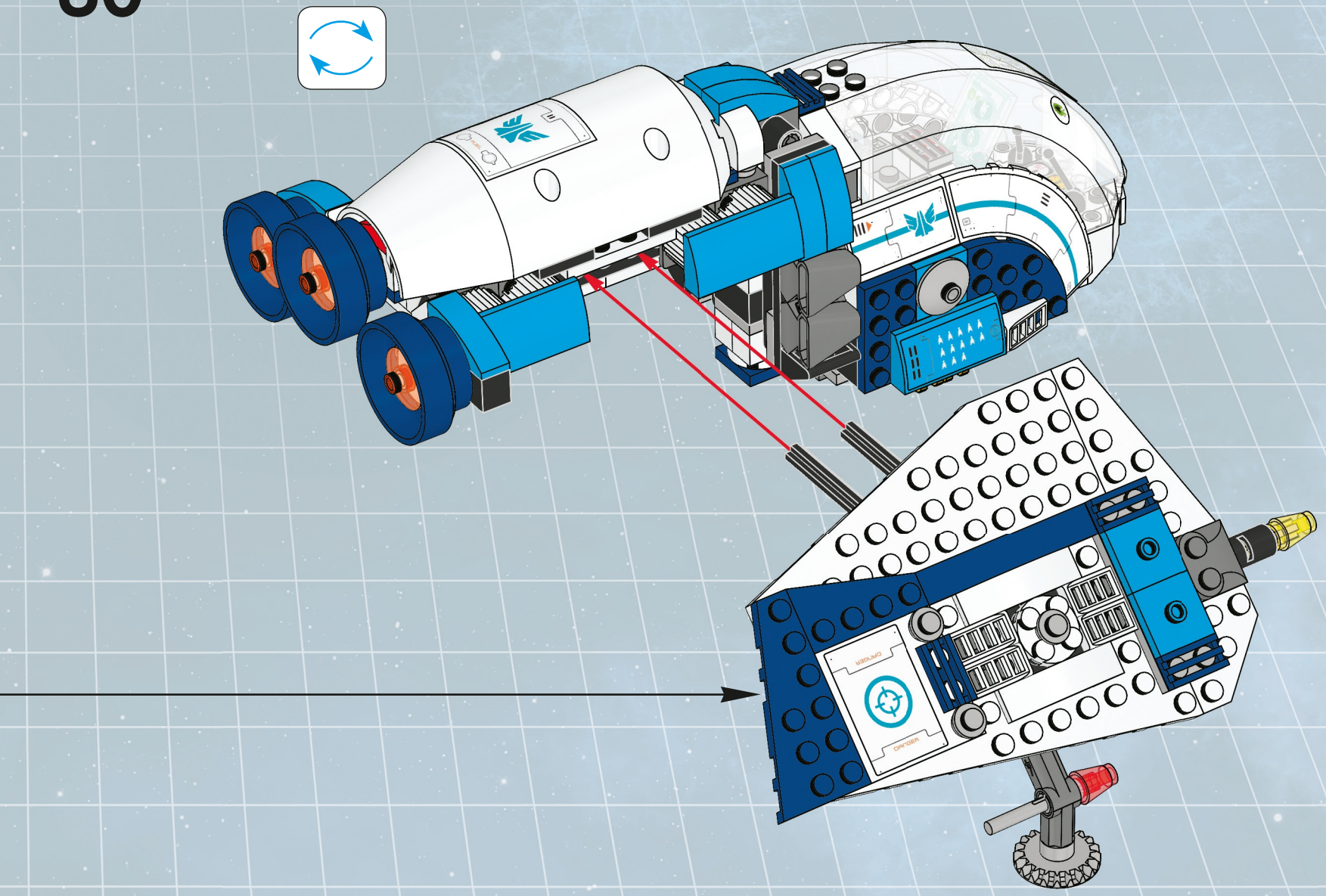

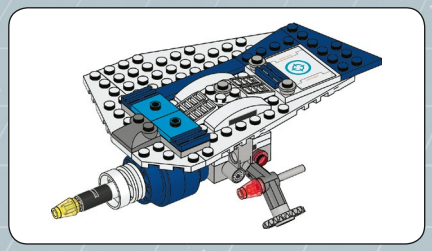

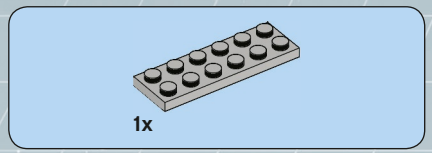

1

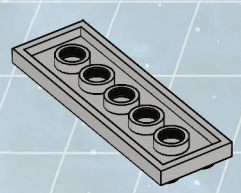

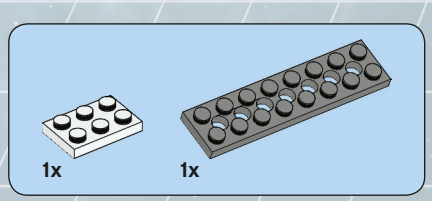

2

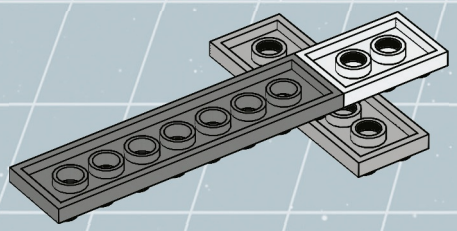

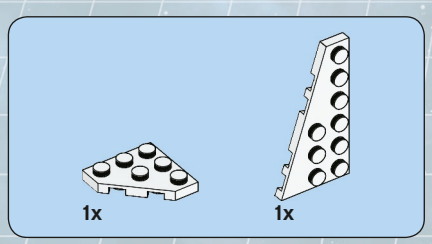

3

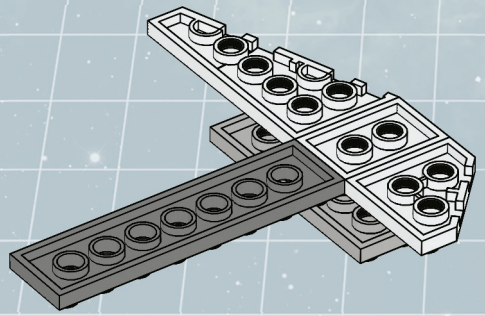

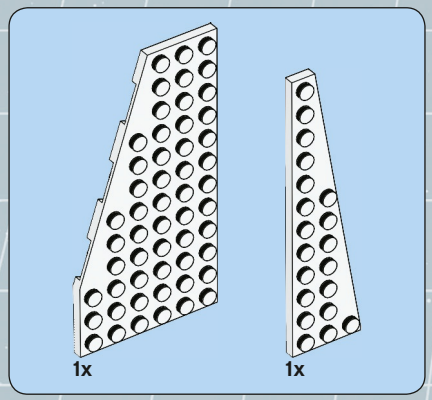

4

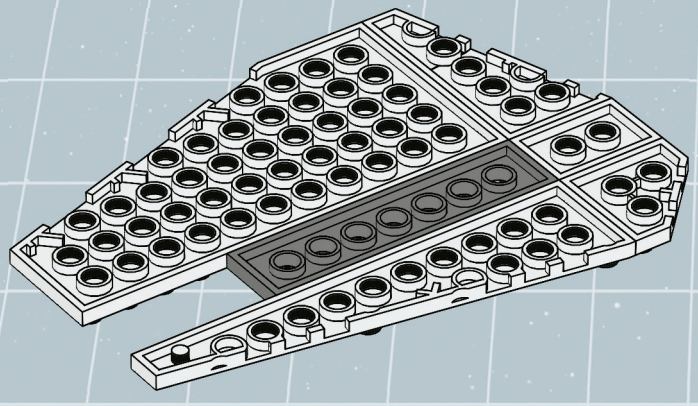

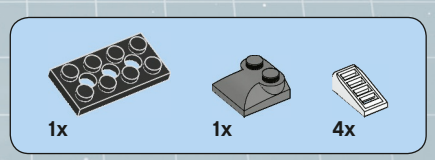

5

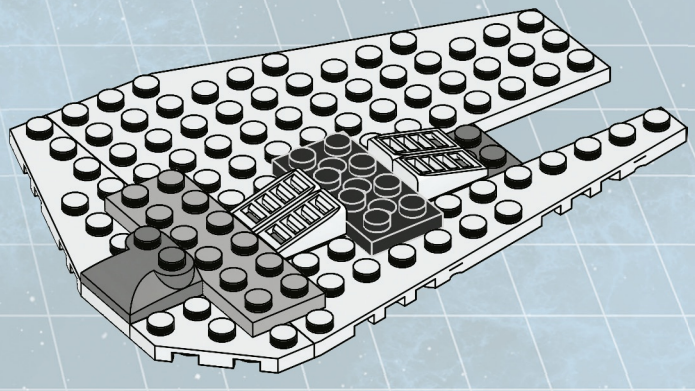

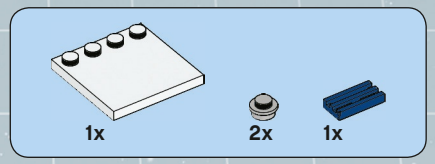

6

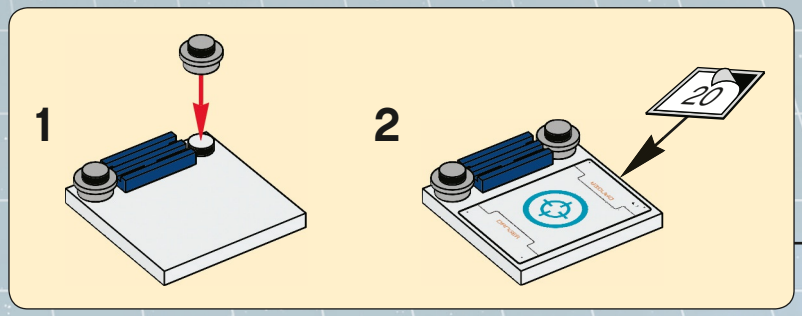

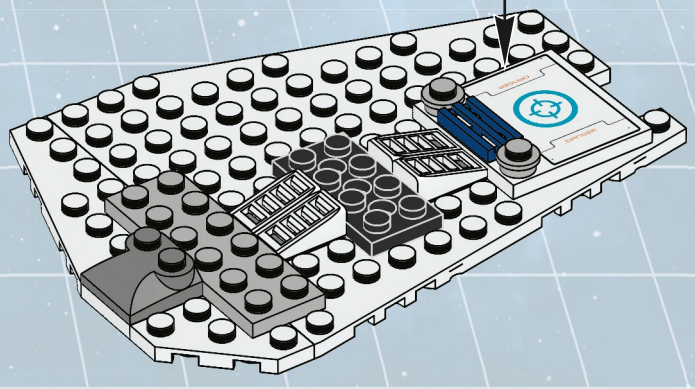

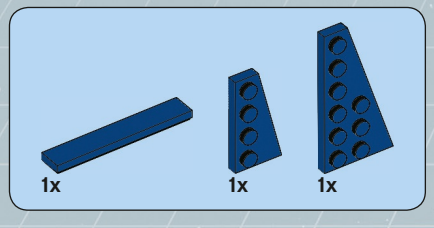

7

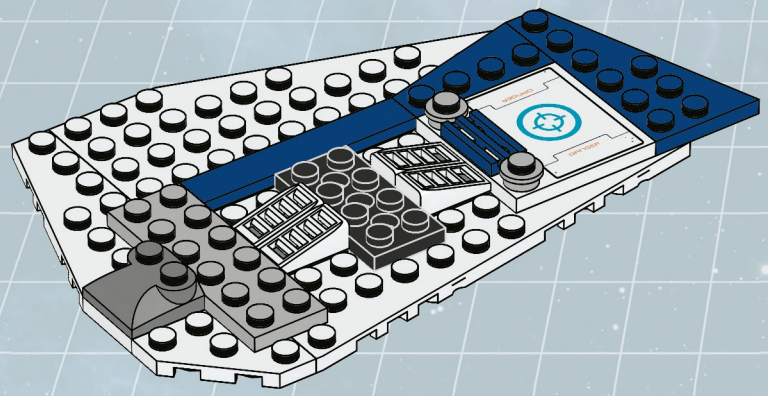

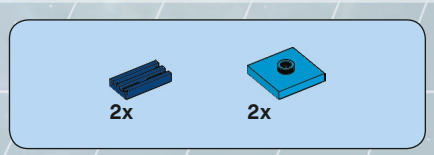

8

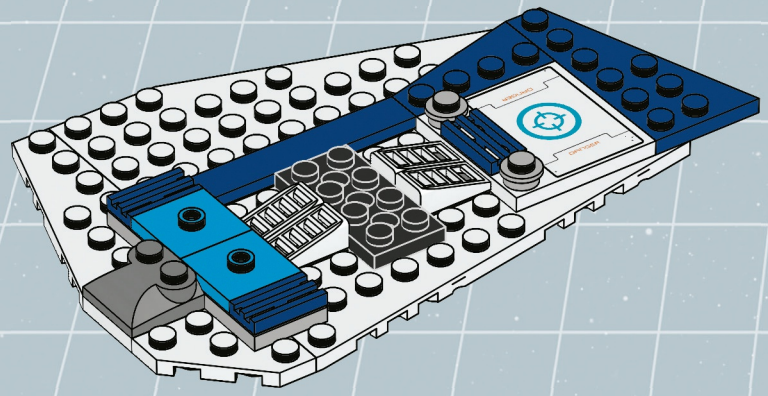

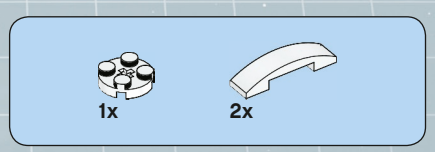

9

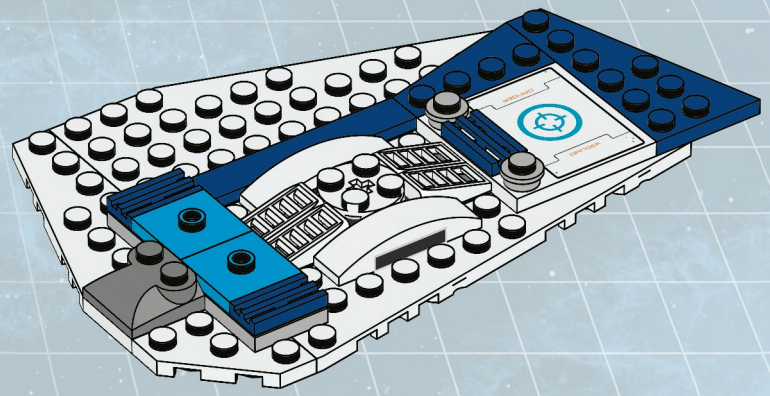

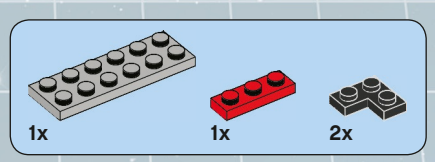

10

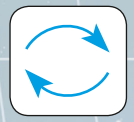

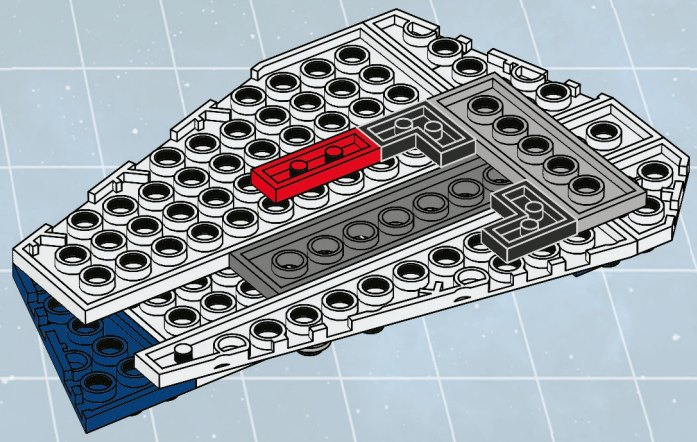

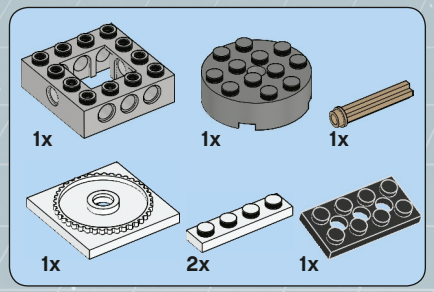

11

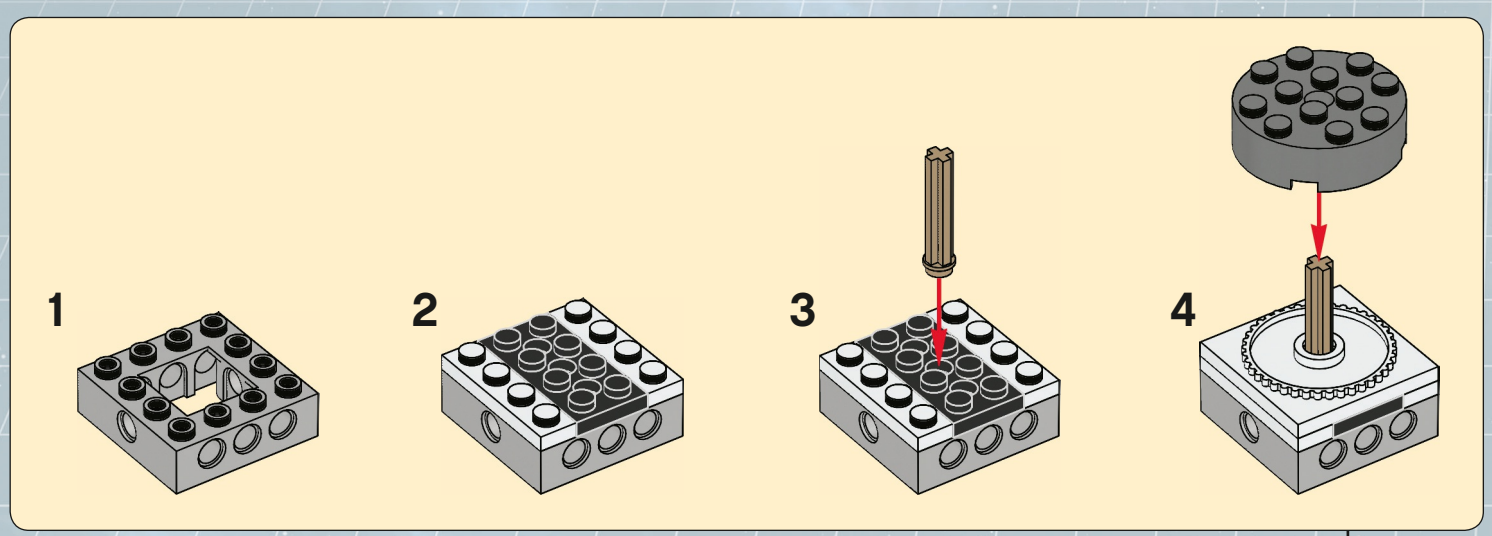

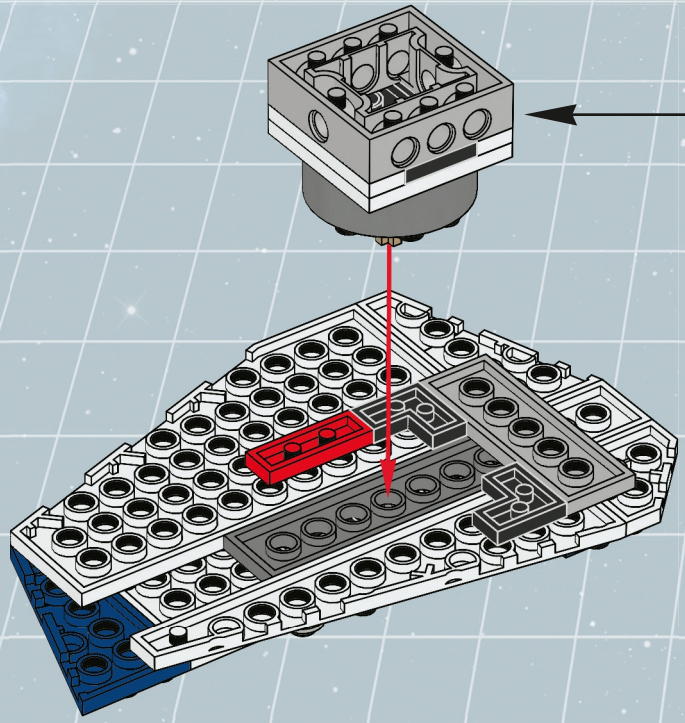

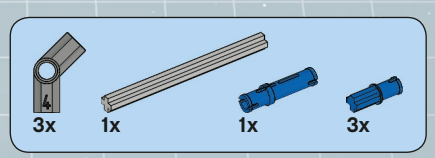

12

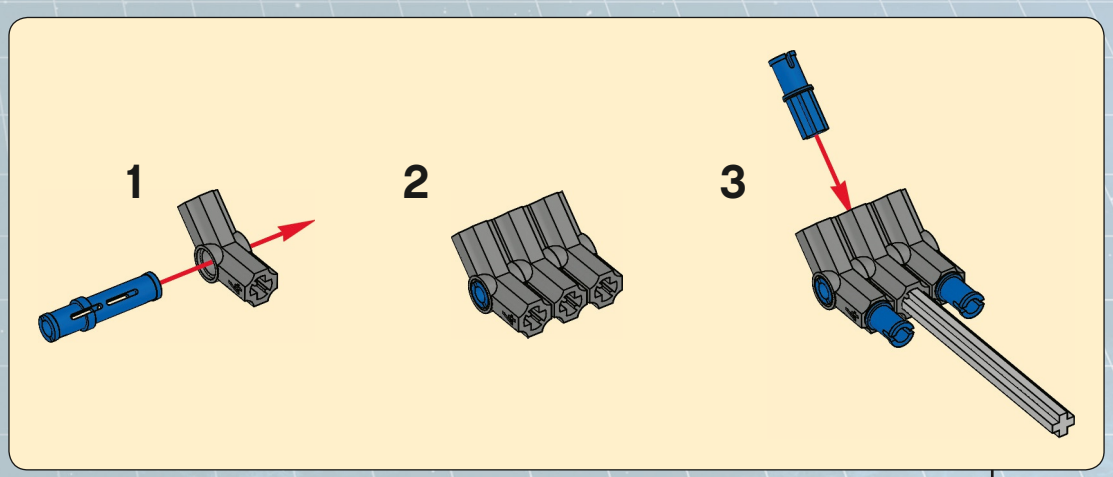

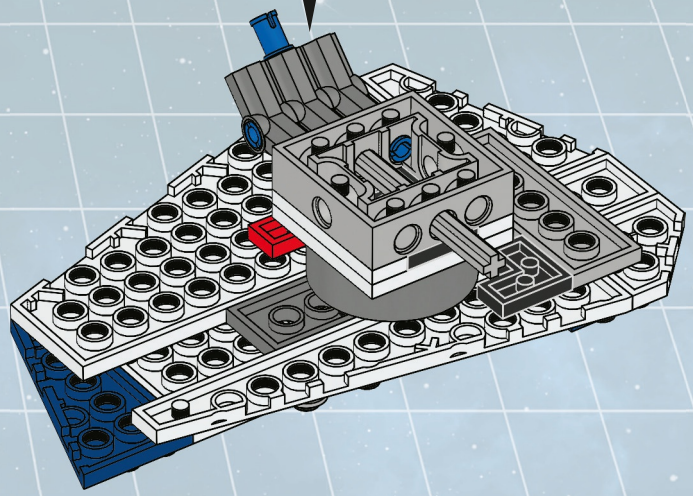

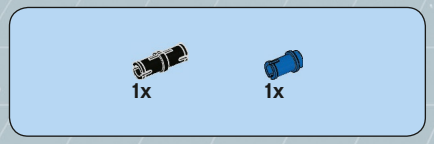

13

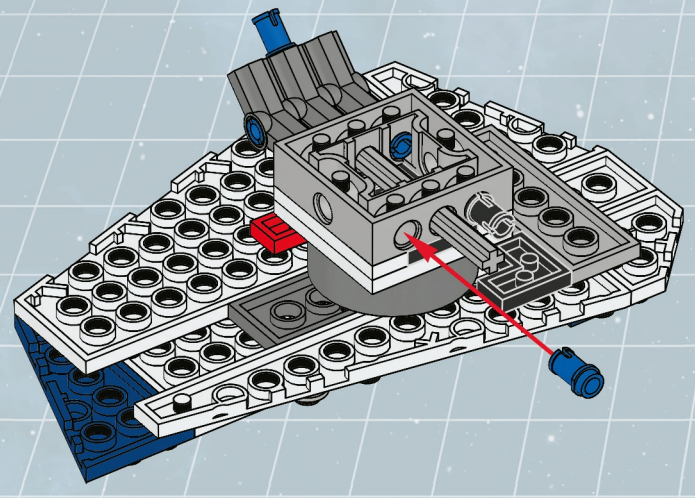

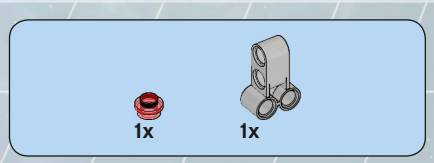

14

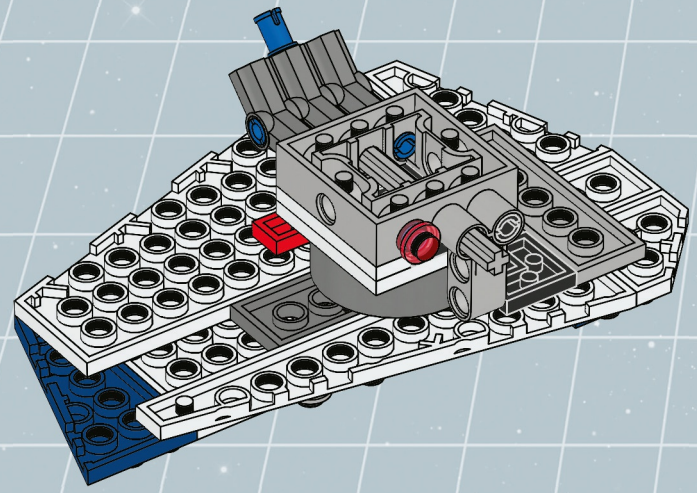

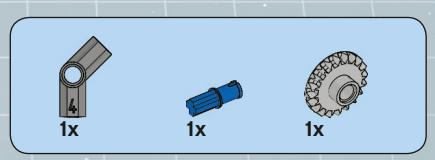

15

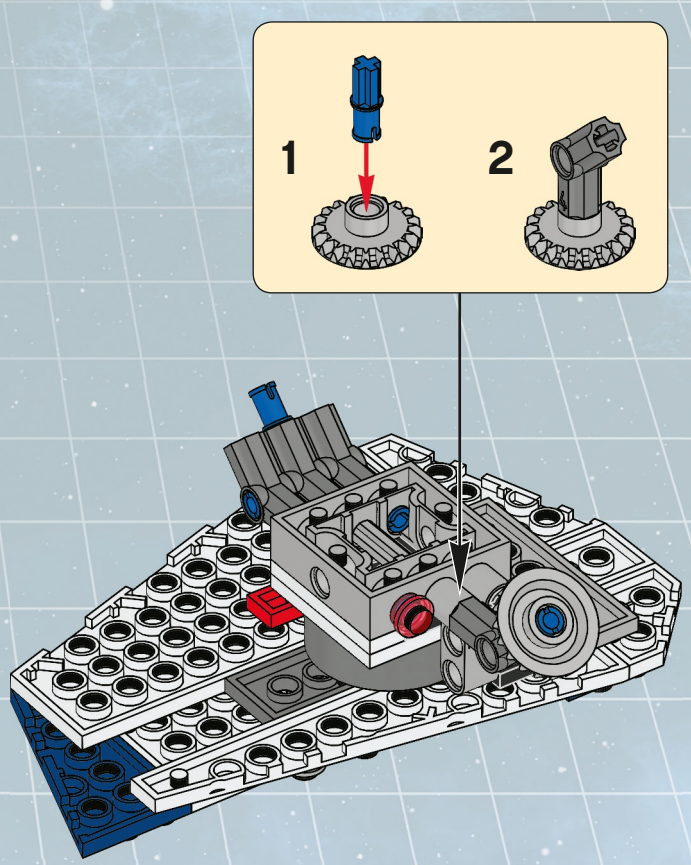

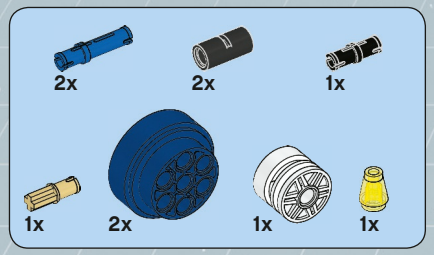

16

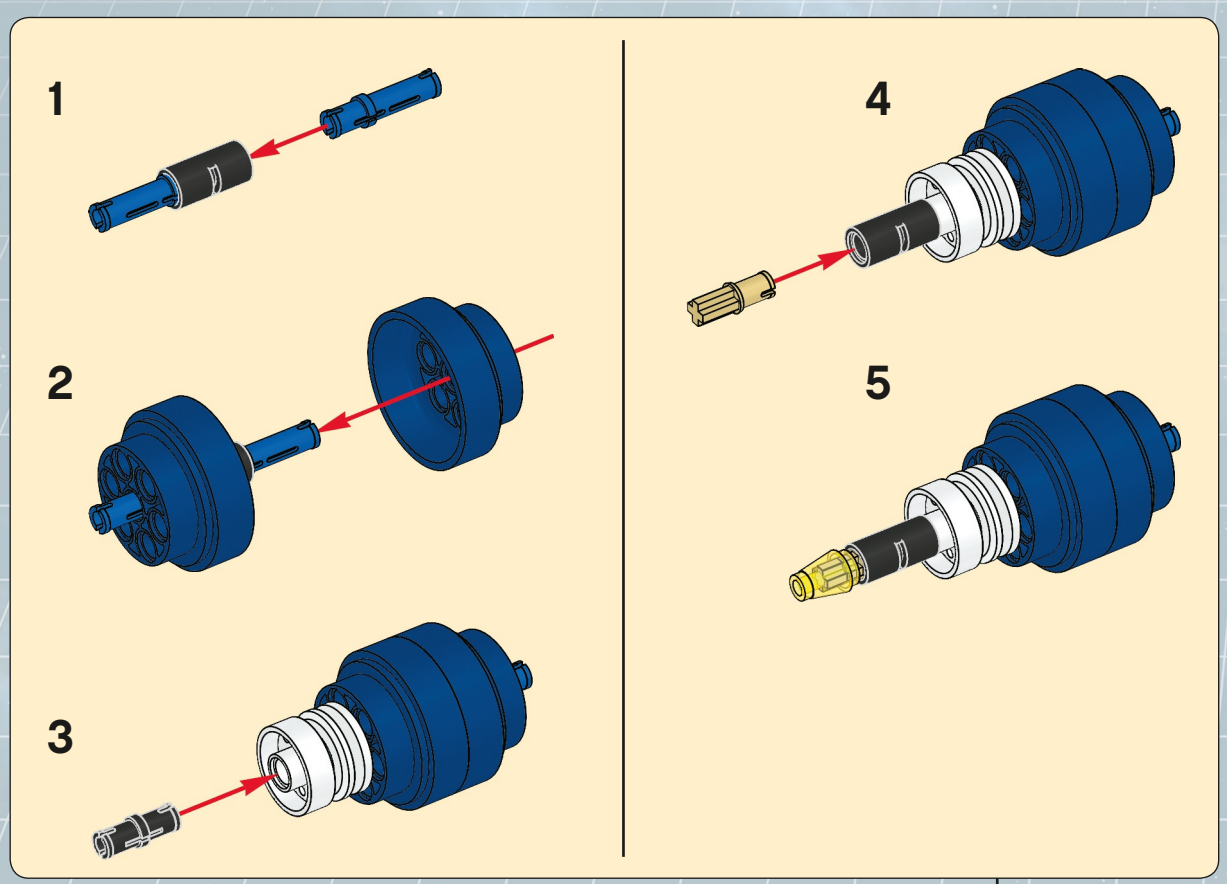

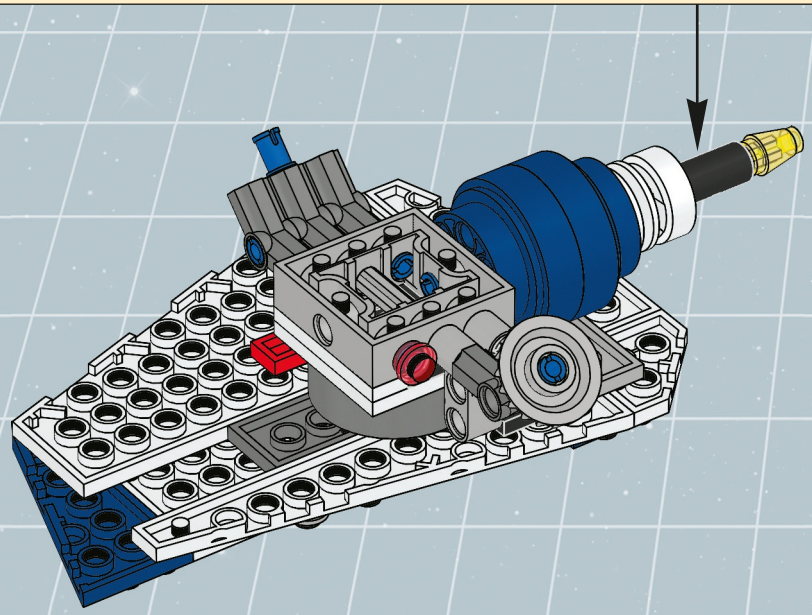

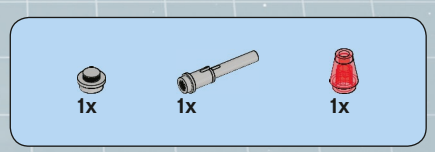

17

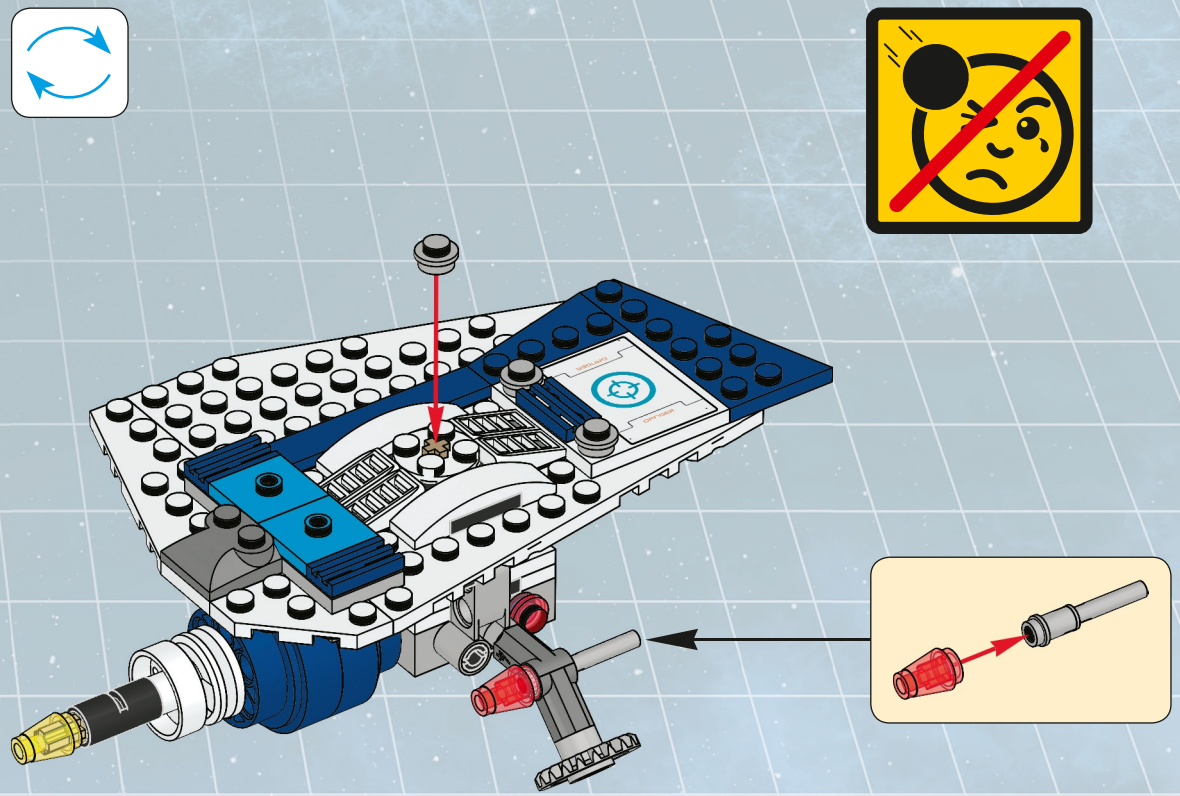

31

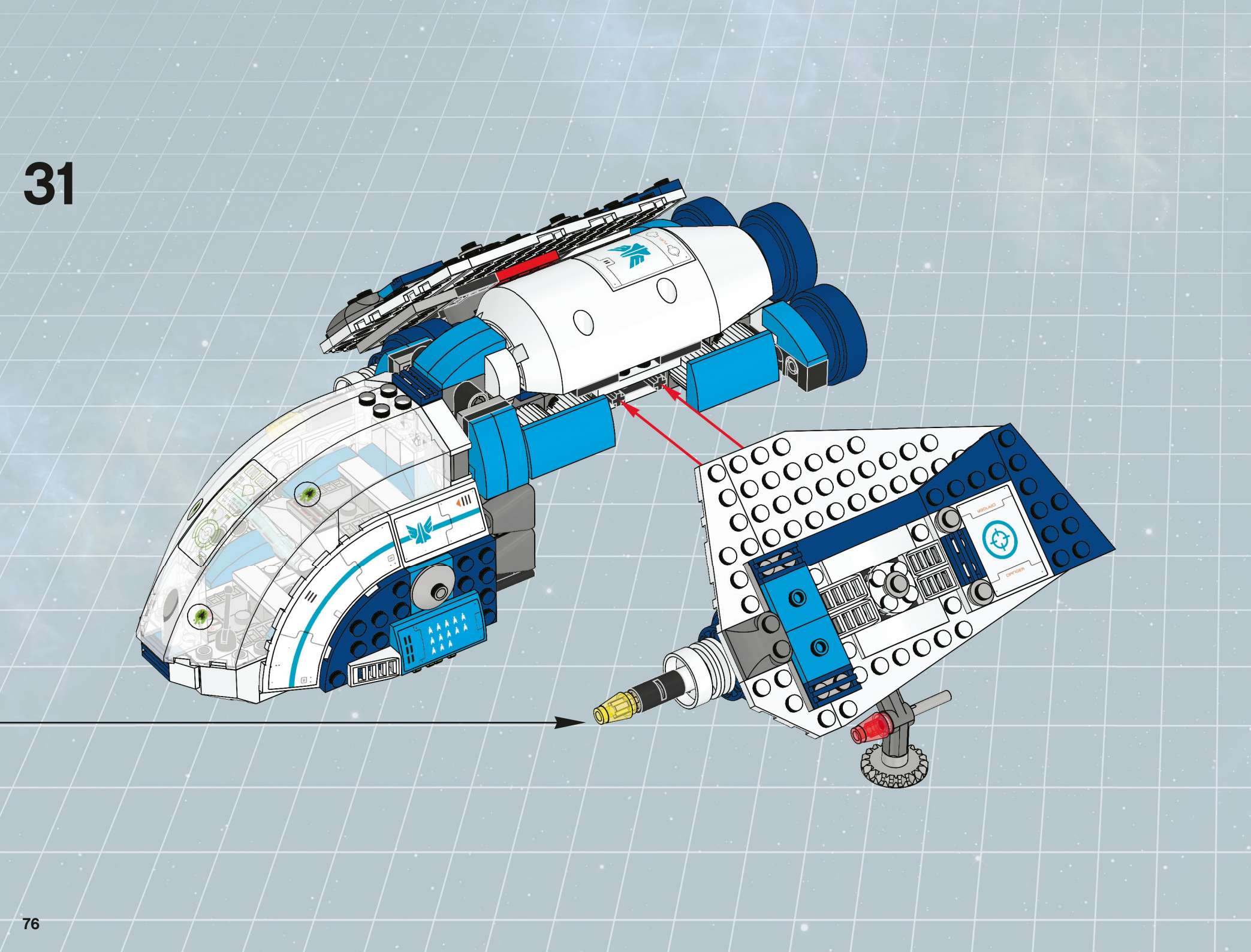

32

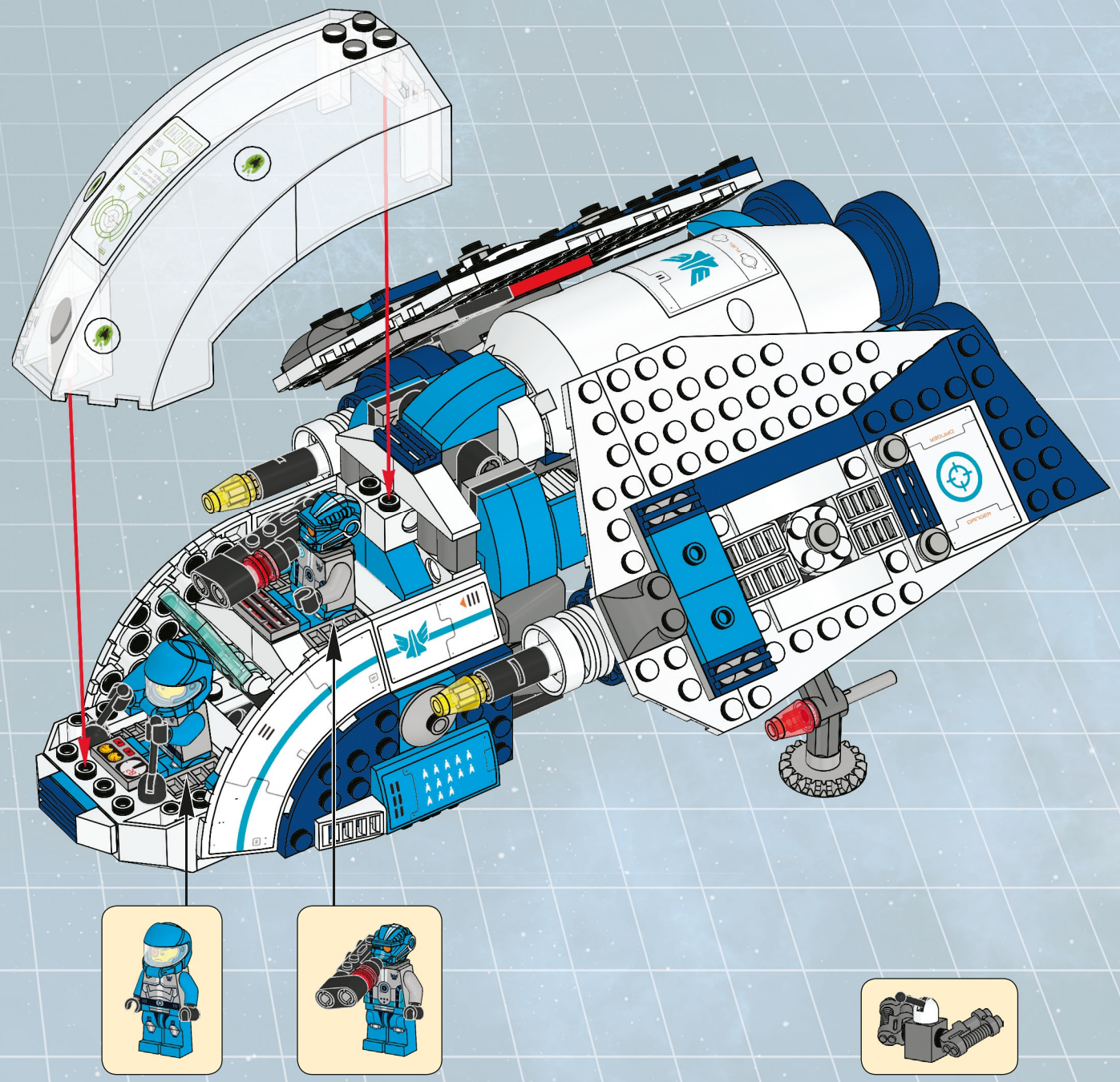

33

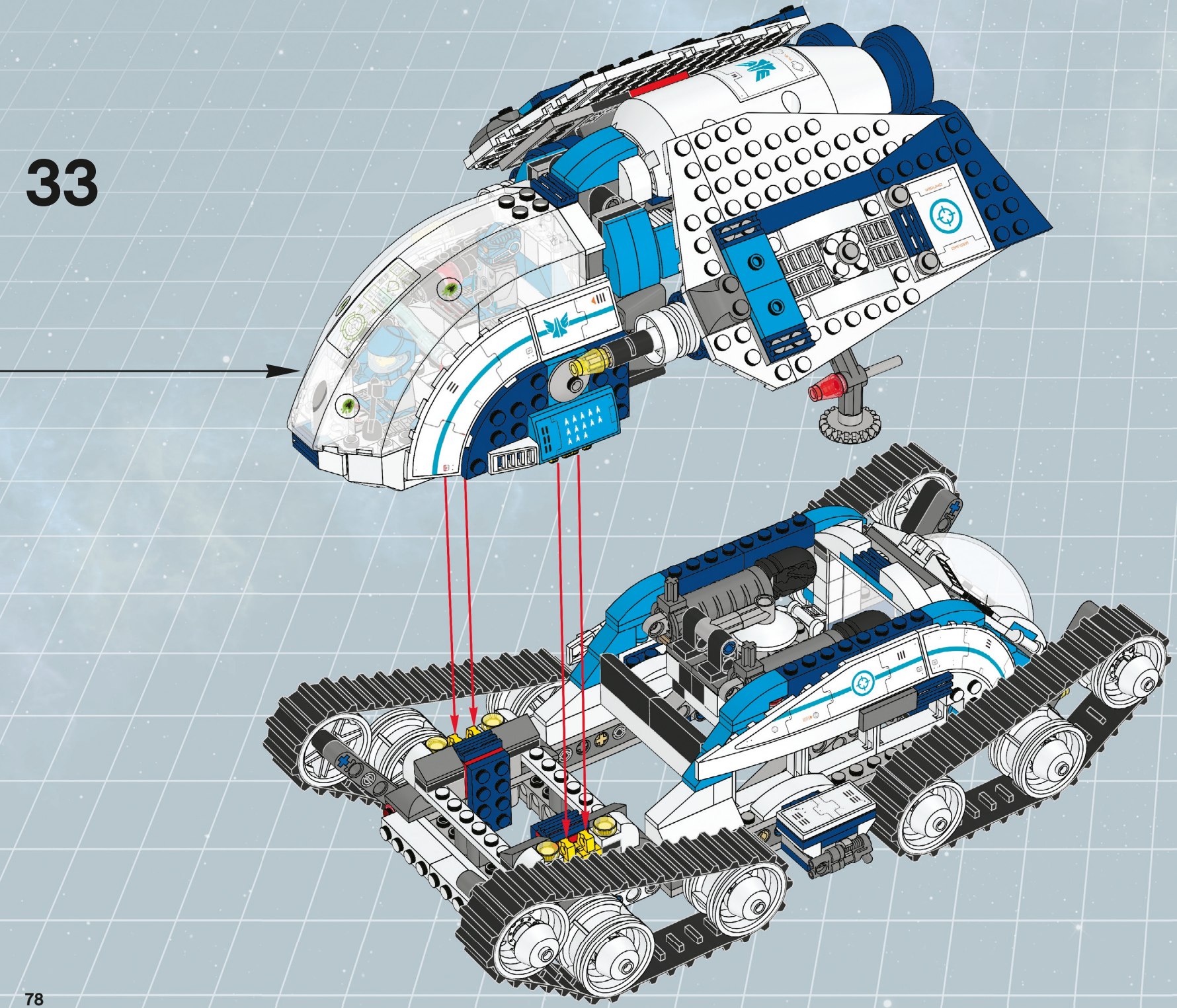

34

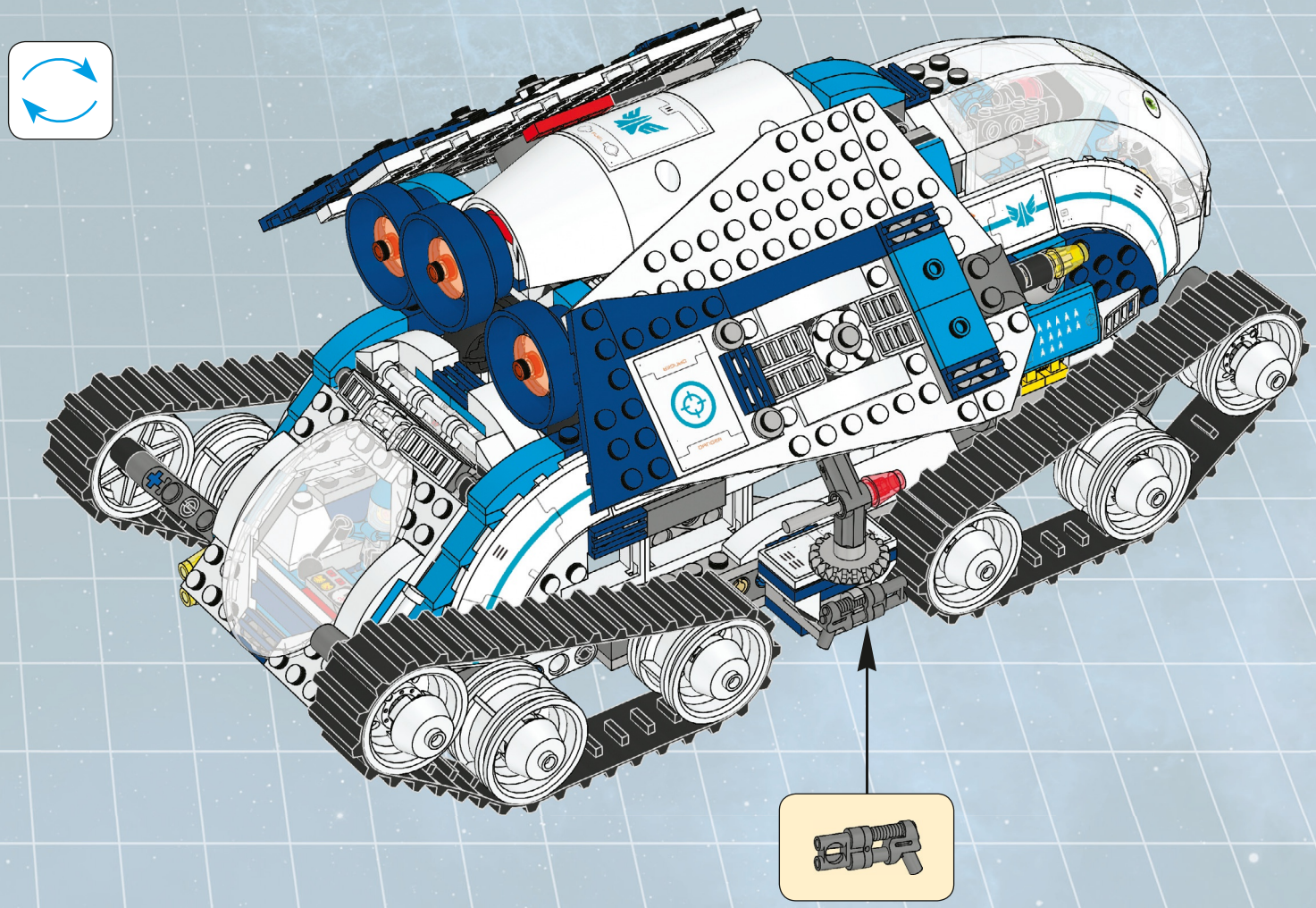

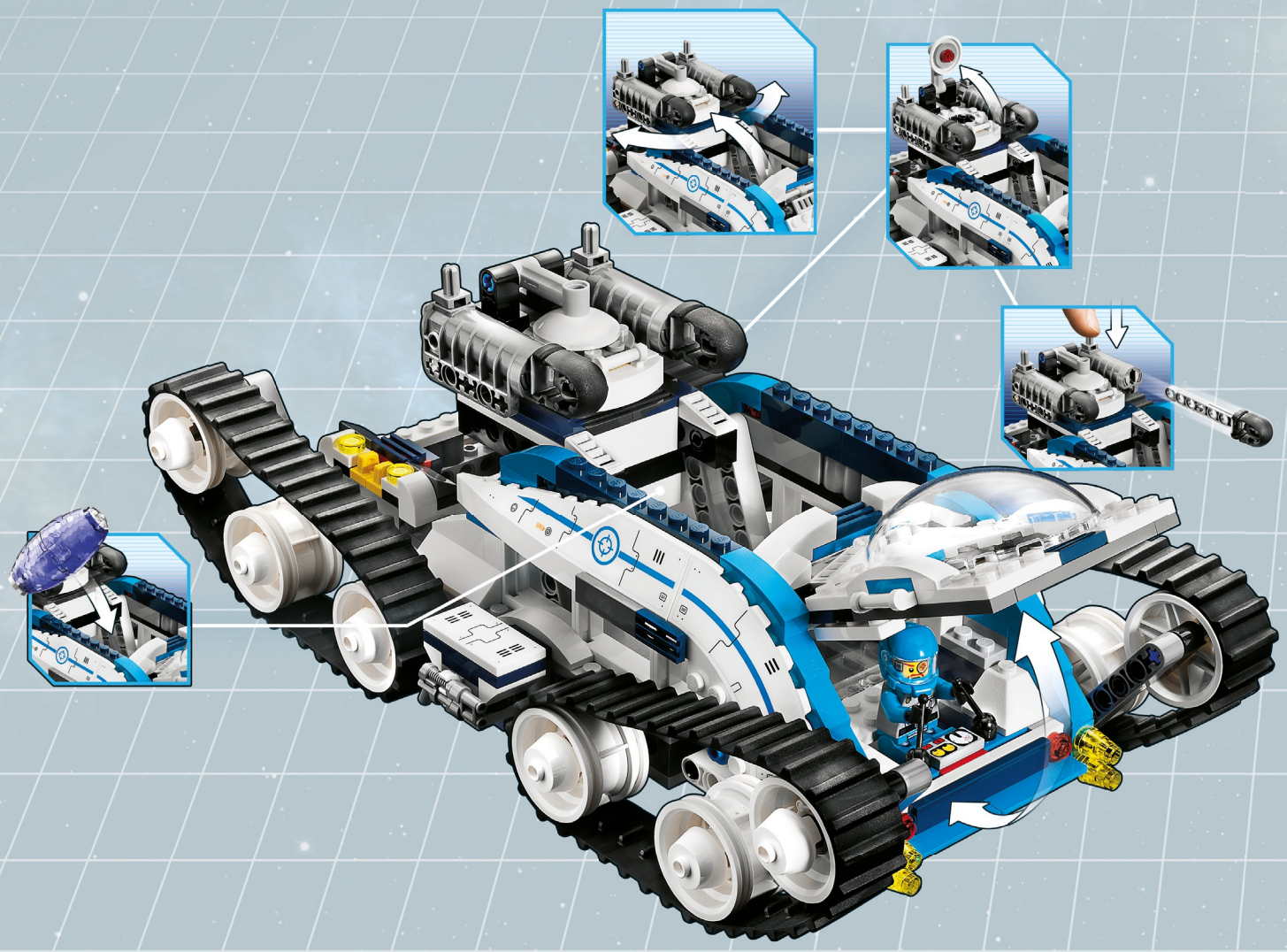

THE LORD OF THE RINGS: © NLP ™ Middle-earth Ent. Lic. to New Line. (s13)

LE SEIGNEUR DES ANNEAUX : © NLP ™ Middle-earth Ent. Lic. à New Line. (s13)

EL SEÑOR DE LOS ANILLOS: © NLP ™ Middle-earth Ent.; uso autorizado a New Line. (s13)

LEGO, the LEGO logo and the Minifigure are trademarks of the/sont des marques de commerce de/son marcas registadas de LEGO Group. ©2013 The LEGO Group.

LEGO NINJAGO
Masters of Spinjitzu
WE WILL BE BACK
NOUS REVIENDRONS
VOLVEREMOS

www.LEGOsurvey.com/product

GEWINNE!

Nimm an der Umfrage auf www.LEGOsurvey.com/product teil und hab die Chance ein cooles LEGO® Produkt zu gewinnen!

Die Teilnahme am Gewinnspiel führt zu keinerlei Kaufverpflichtungen. Teilnahme in allen nicht ausgeschlossenen Ländern möglich.

WIN!

Ga naar www.LEGOsurvey.com/product, vul een enquêteformulier in en maak kans op een cool LEGO® product.

Geen aankoopverplichting.
Iedereen mag deelnemen, uitgezonderd ingezetenden van landen waar een enquêteverbod geldt.

GAGNE !

Visite www.LEGOsurvey.com/product pour répondre à un questionnaire et avoir une chance de gagner un produit LEGO® très cool !

Aucune obligation d'achat.
Ouvert à tous les résidents des pays autorisés.

当てよう！

www.LEGOsurvey.com/product にアクセスして、アンケートにご記入ください。当選者にはレゴ®製品を差し上げます。

お買い上げの必要はありません。
禁止されていない限り、すべての皆様にご利用いただけます。

6050958 / 6050959

LEGO and the LEGO logo are trademarks of the/sont des marques de commerce de/son marcas registradas de LEGO Group. ©2013 The LEGO Group.