



WE'RE MAKING OUR PACKAGING MORE SUSTAINABLE

We're transitioning from single-use plastic to paper-based packaging. As we progress, you may find a mix of paper and plastic in our boxes.

NOUS RENDONS NOS EMBALLAGES PLUS DURABLES

Nous passons des emballages en plastique à usage unique aux emballages à base de papier. Durant la transition, vous pourriez trouver un mélange de papier et de plastique dans nos boîtes.

QUEREMOS HACER MÁS SUSTENTABLES NUESTROS MATERIALES DE EMBALAJE

Estamos cambiando las bolsas de plástico desechables por bolsas con base de papel. Conforme avanzamos en este propósito, puedes encontrar una mezcla de papel y de plástico en nuestras cajas.

LEGO.com/sustainable-packaging



BUILDER

Download on the App Store

GET IT ON Google Play

腾讯应用宝 安卓应用商店

LEGO® Builder

Apple and the Apple logo are trademarks of Apple Inc., registered in the U.S. and other countries and regions. App Store is a service mark of Apple Inc.
Google Play and the Google Play logo are trademarks of Google LLC.
Tencent and the Tencent logo are trademarks of Tencent Inc.

LEGO.com/devicecheck

L'emblématique Poké Ball
– Le rêve de tout constructeur

Ce n'est pas seulement l'un des symboles les plus reconnaissables de l'univers Pokémon. Le parcours de chaque Dresseur Pokémon commence avec sa première Poké Ball, et celle-ci joue un rôle essentiel dans chaque interaction, chaque combat et chaque aventure que nous partageons avec nos Pokémon. Son design saisissant, rouge, blanc et noir, est le symbole d'innombrables combats pour chaque génération de Dresseurs. Mais ce qu'il y a réellement à l'intérieur d'une Poké Ball reste un mystère intrigant...



Pokémon Rouge feu
Pokémon Vert Feuille



Pokémon X
Pokémon Y



Pokémon Épée
Pokémon Bouclier



Du laboratoire au **combat**

Animée par la curiosité tout en respectant l'intégrité de ce mystère, notre équipe de Dresseurs Pokémon™ LEGO® s'est demandé : quelle part de magie LEGO pourrions-nous insuffler à cette forme emblématique ? Depuis un dessin conceptuel « impossible » inspiré des livres pop-up jusqu'à l'idée de recréer des scènes mémorables d'un parcours classique de Dresseur à l'intérieur de la sphère, grâce à un mécanisme à ressort fluide qui s'active lorsque vous ouvrez la Poké Ball.



Pokémon Rouge feu
Pokémon Vert Feuille

Le laboratoire du **Professeur Chen**



Notre aventure commence dans le laboratoire du Professeur Chen, où tant de Dresseurs ont choisi leur premier partenaire Pokémon. Situé dans la partie supérieure de la sphère, le laboratoire marque un point de non-retour : dresseur un jour, dresseur toujours ! Ce lieu emblématique est reproduit à la perfection, jusque dans l'ordre des livres sur la bibliothèque, l'écran d'ordinateur, les décorations aux murs, les fenêtres... et même les outils du Dresseur, comme les Poké Balls et le Pokédex.





Pokémon Rouge feu
Pokémon Vert Feuille



Tisser des liens, entraîner, combattre

Une fois sorti du laboratoire du Professeur Chen, il est temps d'explorer ce nouveau monde passionnant, de tisser des liens avec vos Pokémon et de combattre à leurs côtés. La partie inférieure représente une scène de combat classique mettant en scène Red et un Dresseur Pique-Nique sous forme de minifigurines LEGO®. Ils sont accompagnés de deux nouvelles figurines exclusives parmi les Pokémon les plus appréciés de tous les temps : Évoli et Pikachu. Ces deux scènes sont inspirées des jeux *Pokémon Rouge Feu* et *Pokémon Vert Feuille*.

Les **premières** de leur genre parmi les minifigurines LEGO®



Red

C'est à Bourg Palette, dans la région de Kanto, que l'on découvre pour la première fois le dresseur Pokémon.



Professeur Chen

L'expert incontesté en Pokémon de Bourg Palette.



Pique-nique

Pique-nique est un Dresseur que les joueurs peuvent rencontrer lors d'un combat.



Pikachu

Un Pokémon aimé de tous, doté d'une queue en forme d'éclair et de ronds rouges sur les joues qui stockent de l'électricité. Cette figurine LEGO® est la toute première à avoir été créée à cette échelle, et elle est prête à vous accompagner dans votre prochaine aventure.



Évoli

Ce Pokémon tout doux et adorable a la capacité d'évoluer en huit formes différentes. Évoli fait ici ses débuts dans cette version spéciale LEGO®.



Poké Balls :

Trois Poké Balls : laquelle vas-tu choisir ? Ces modèles réduits du premier outil d'un Dresseur ont été spécialement conçus pour ce coffret.



Pokédex

Cet outil pour Dresseurs de Pokémon, une création du Professeur Chen, aide les Dresseurs de Pokémon à répertorier leurs Pokémon et à en savoir plus sur eux. Vous venez d'ajouter à votre collection quelques-unes des toutes premières versions LEGO® !



De la part des Dresseurs Pokémon™ de LEGO®

Nous avons voulu recréer le frisson des débuts de votre aventure de Dresseur à travers une expérience de construction ludique et une présentation originale qui capture l'essence même de l'univers Pokémon. Avec les briques LEGO®, plus la forme est simple, plus la construction est généralement difficile, et nous avons utilisé de nombreuses techniques créatives, de nouveaux éléments et des minifigurines, pour la touche finale. Le modèle se construit dans toutes les directions, et nous avons attribué un code couleur aux différentes sections du cadre intérieur pour faciliter le positionnement correct du modèle. Nous l'avons testé littéralement des milliers de fois, ce qui a abouti à un cadre intérieur LEGO Technic solide et à un extérieur construit en briques. Pour les fonctions d'ouverture/fermeture et de déploiement, des charnières à rotule assurent friction et stabilité, de sorte que la partie supérieure du modèle puisse supporter son propre poids lorsqu'elle est ouverte. Maintenant, préparez-vous à construire : que l'aventure du Dresseur commence !



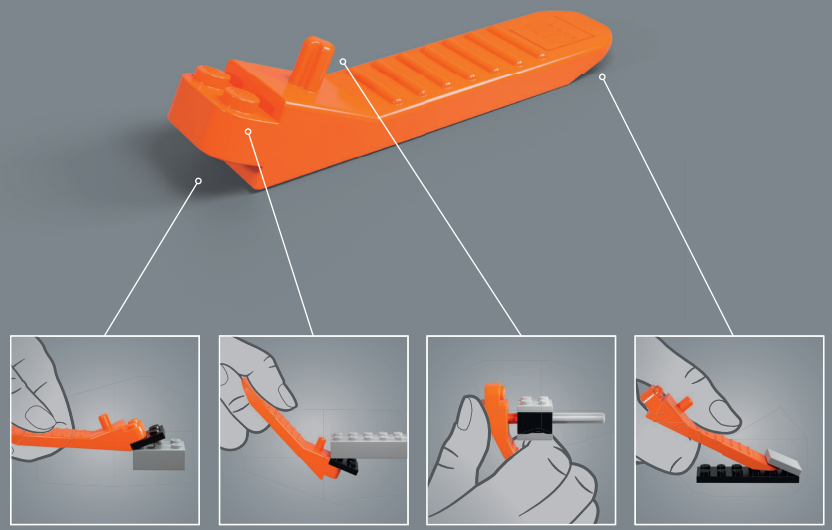


1

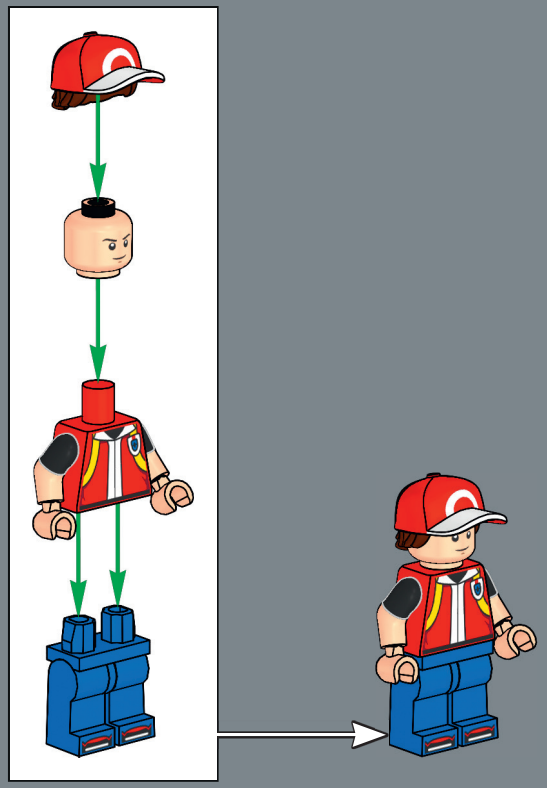

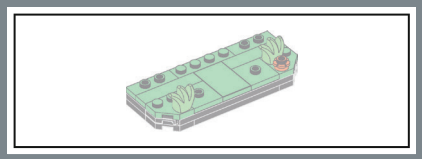

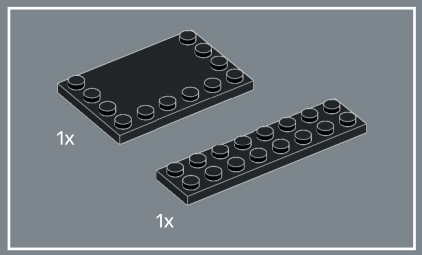

1

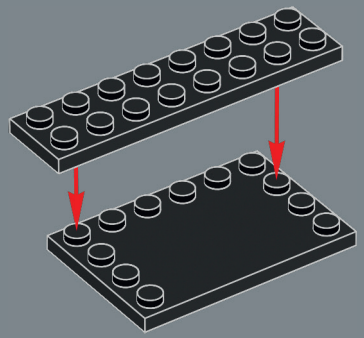

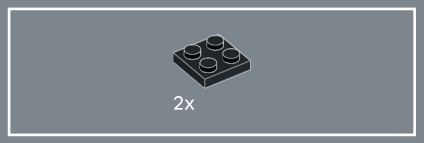

2

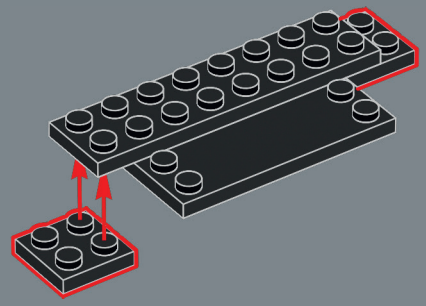

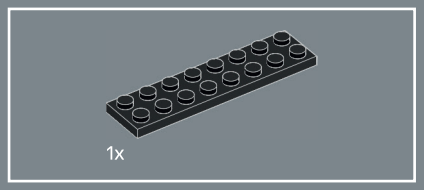

3

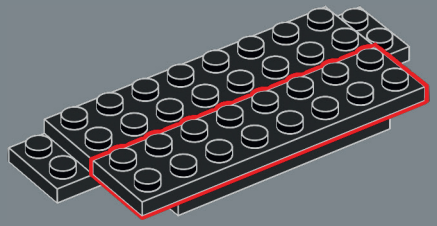



4

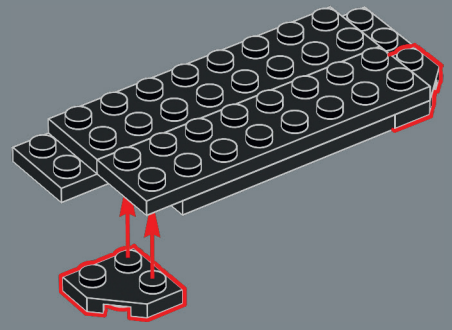

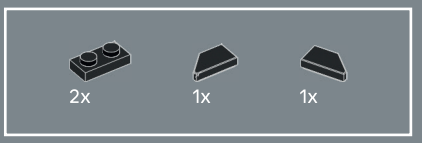

5

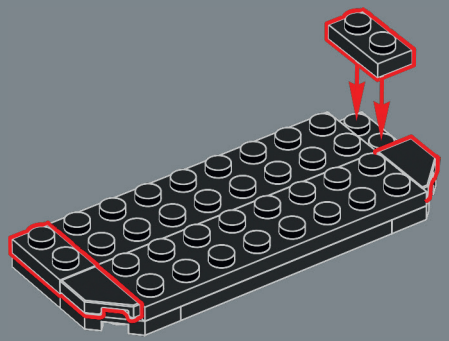



6

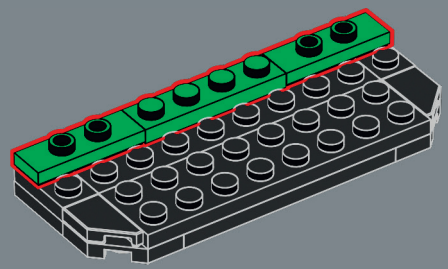

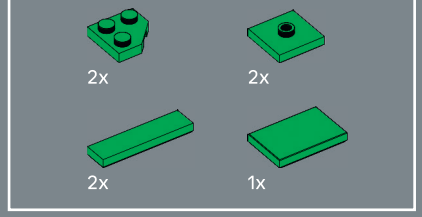

7

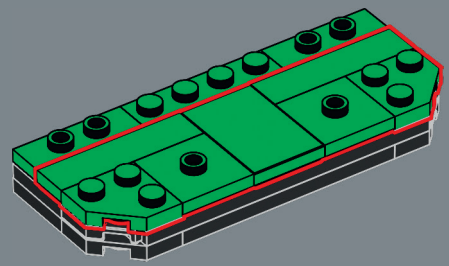



8

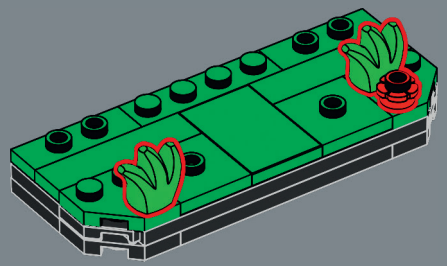

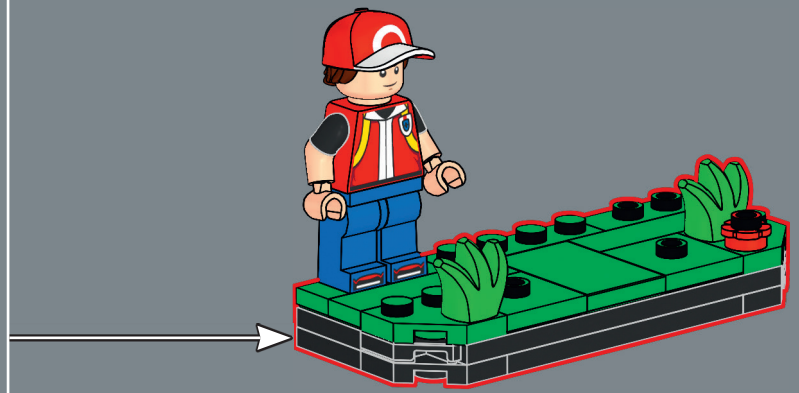

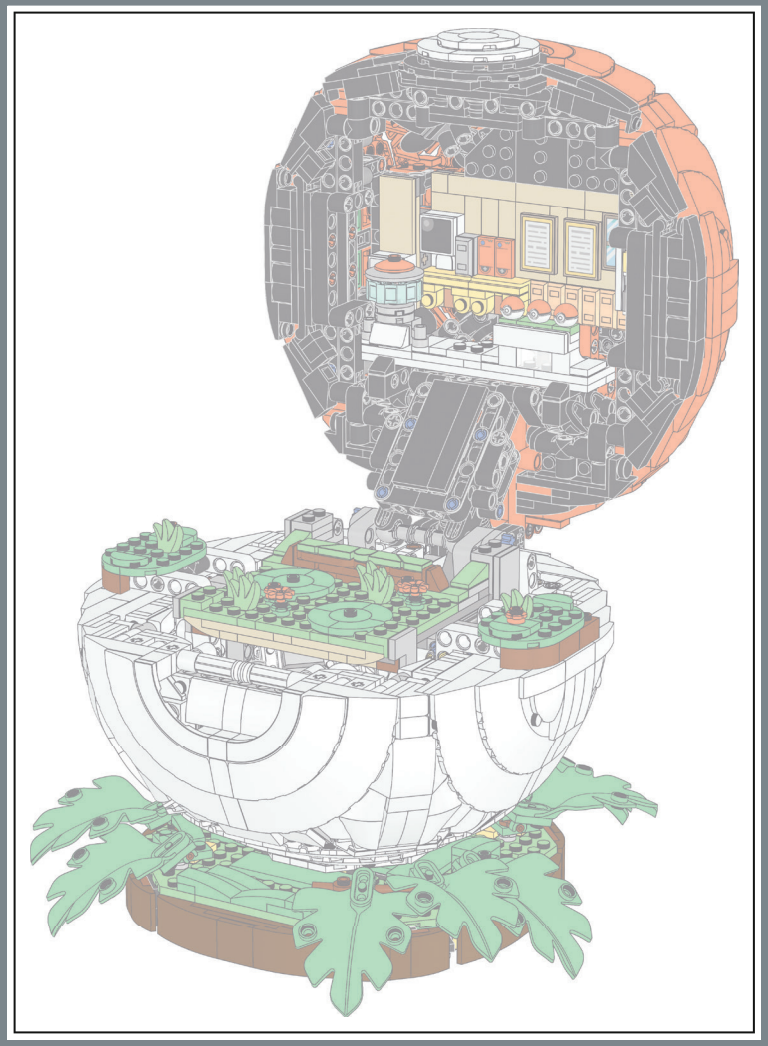

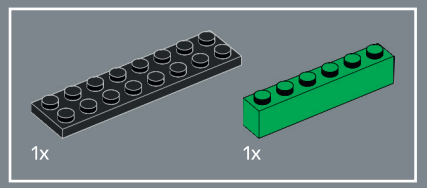

1

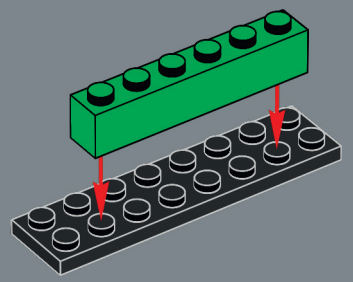

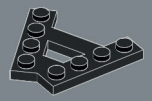
2x

2

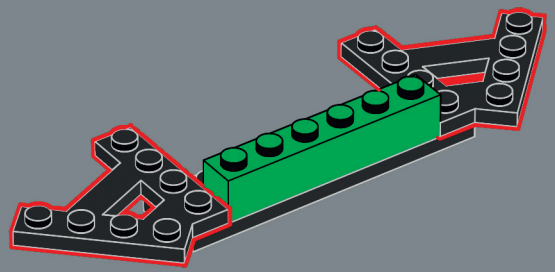


2x

3

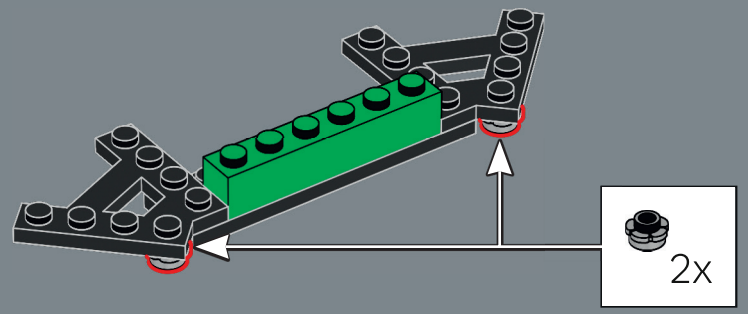

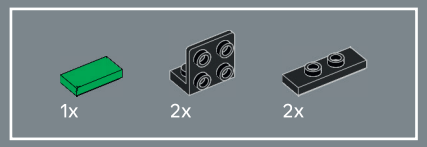

4

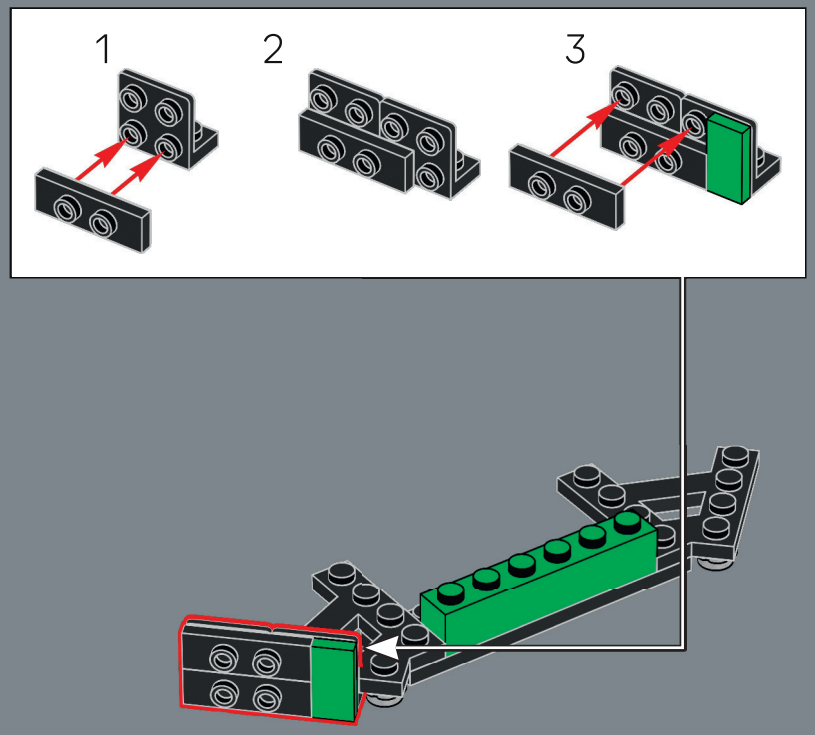

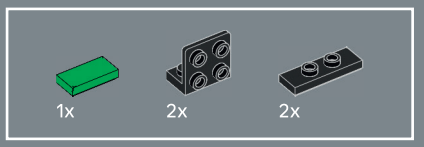

5

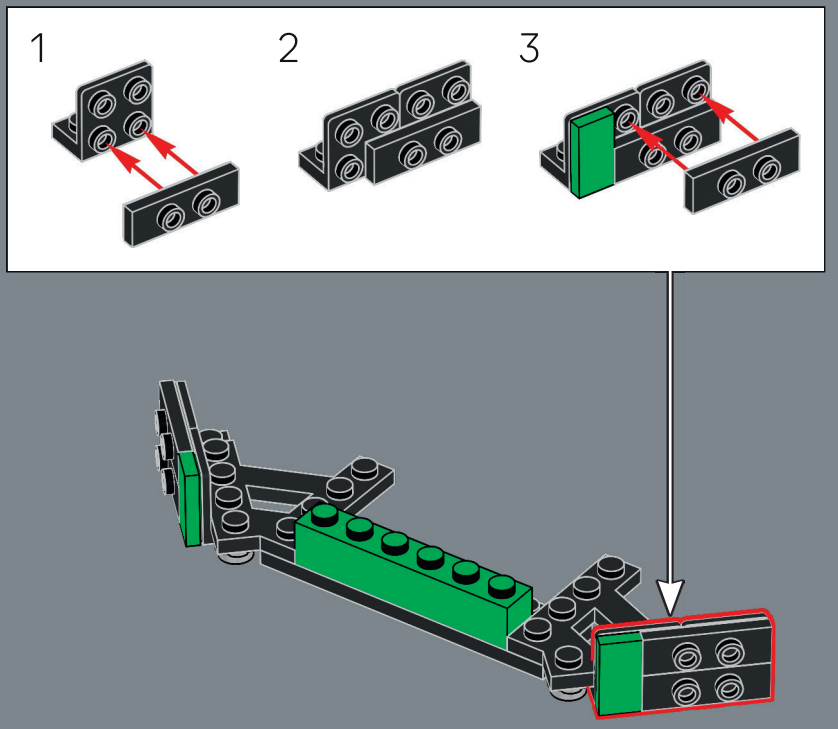

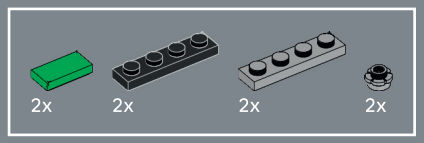

6

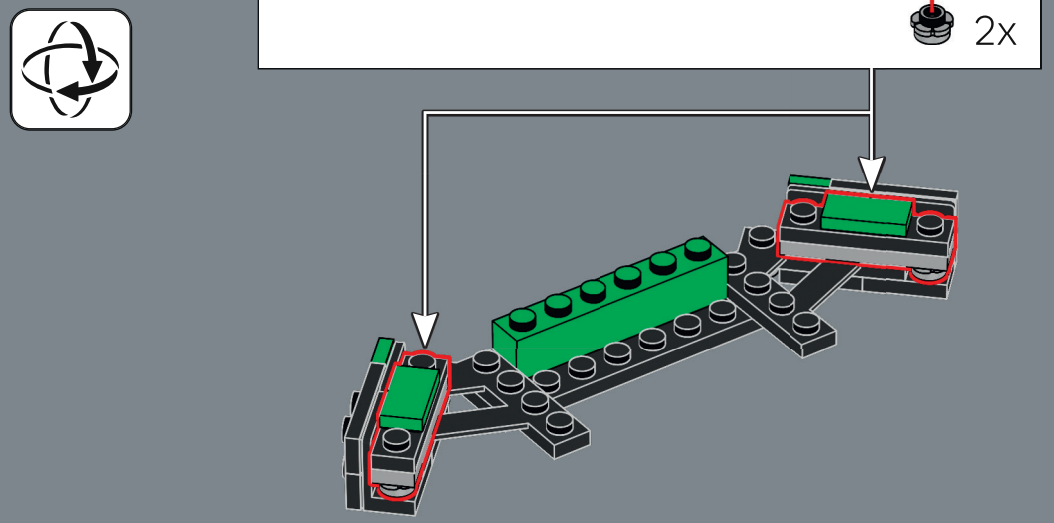

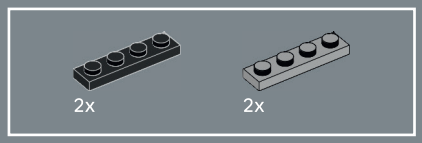

7

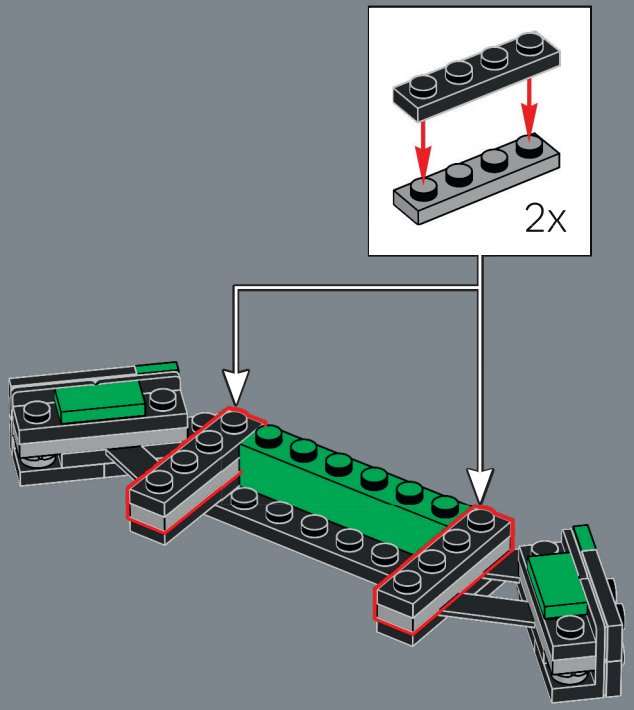

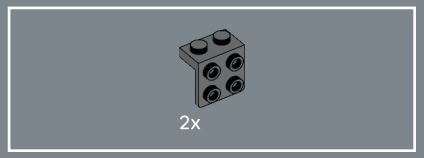

8

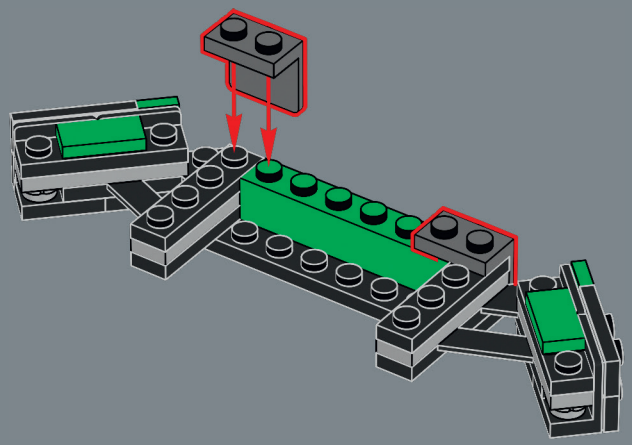

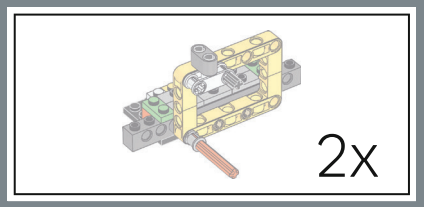

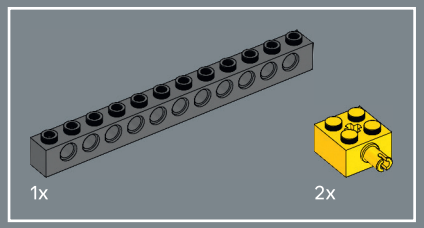

9

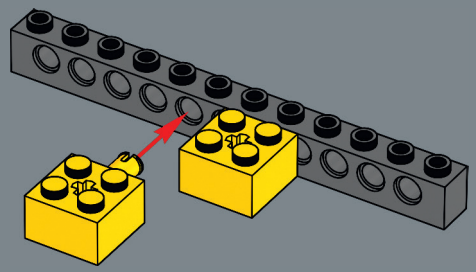

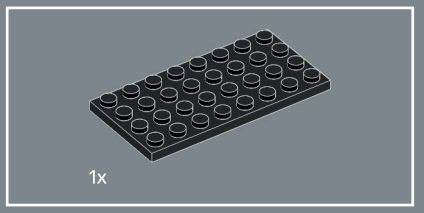

10

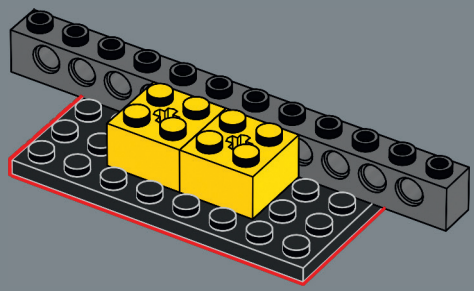

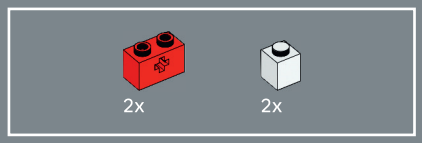

11

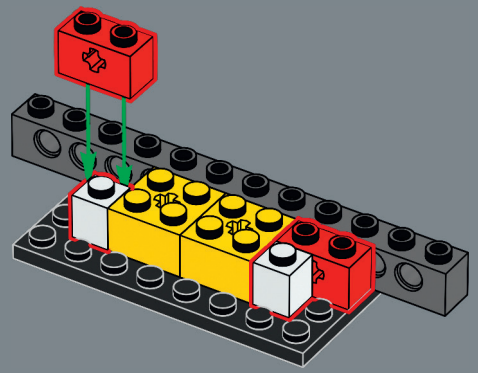

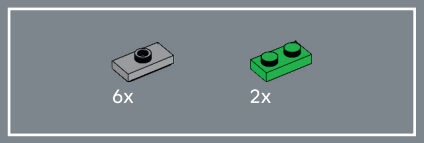

12

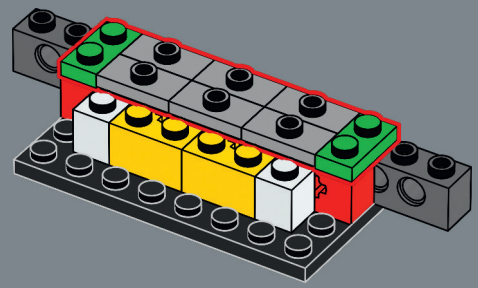

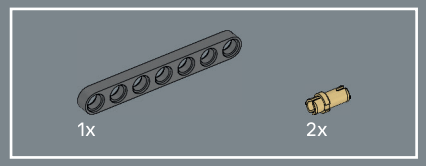

13

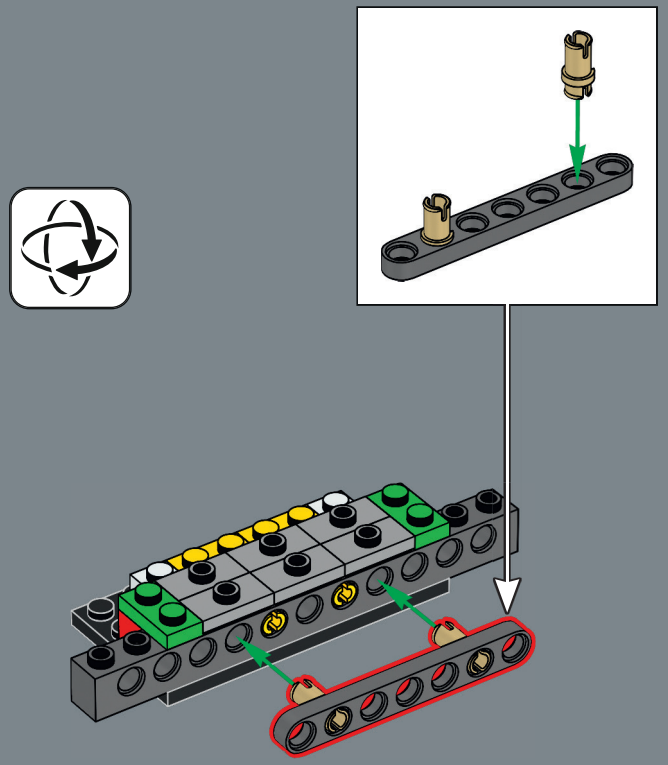



14

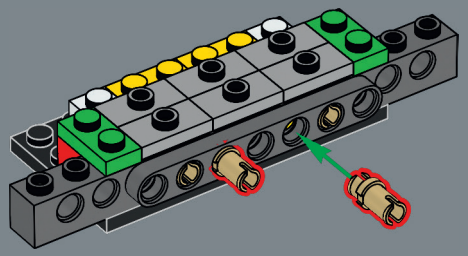

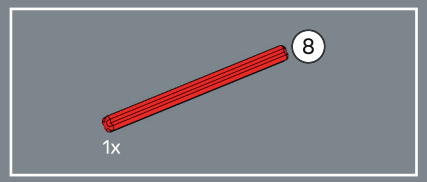

15

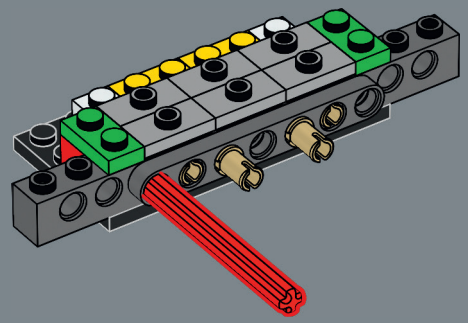



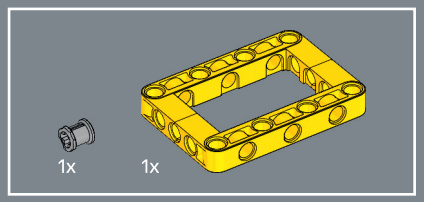

16

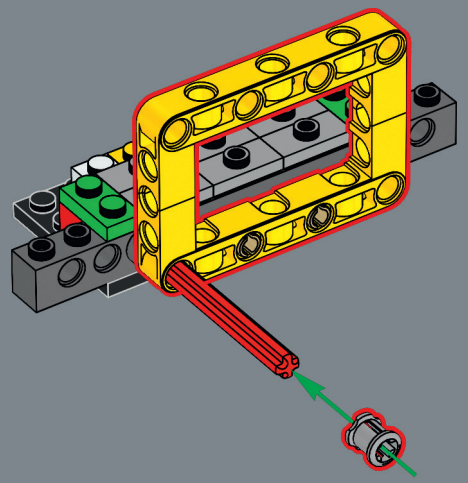

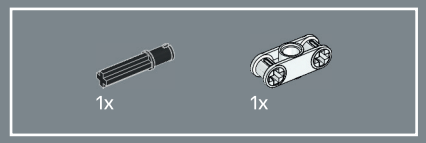

17

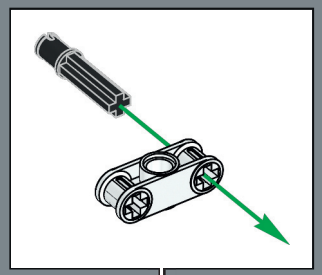

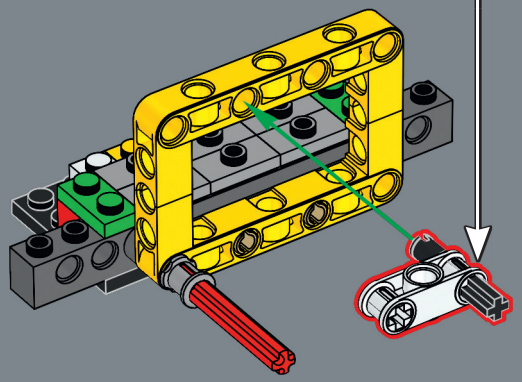

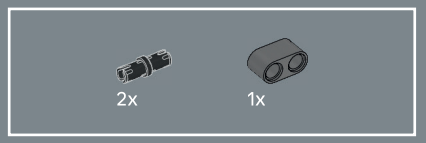

18

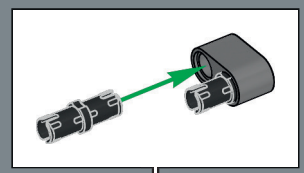

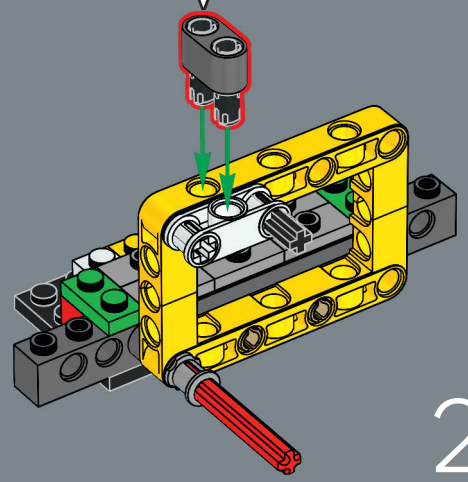

2x

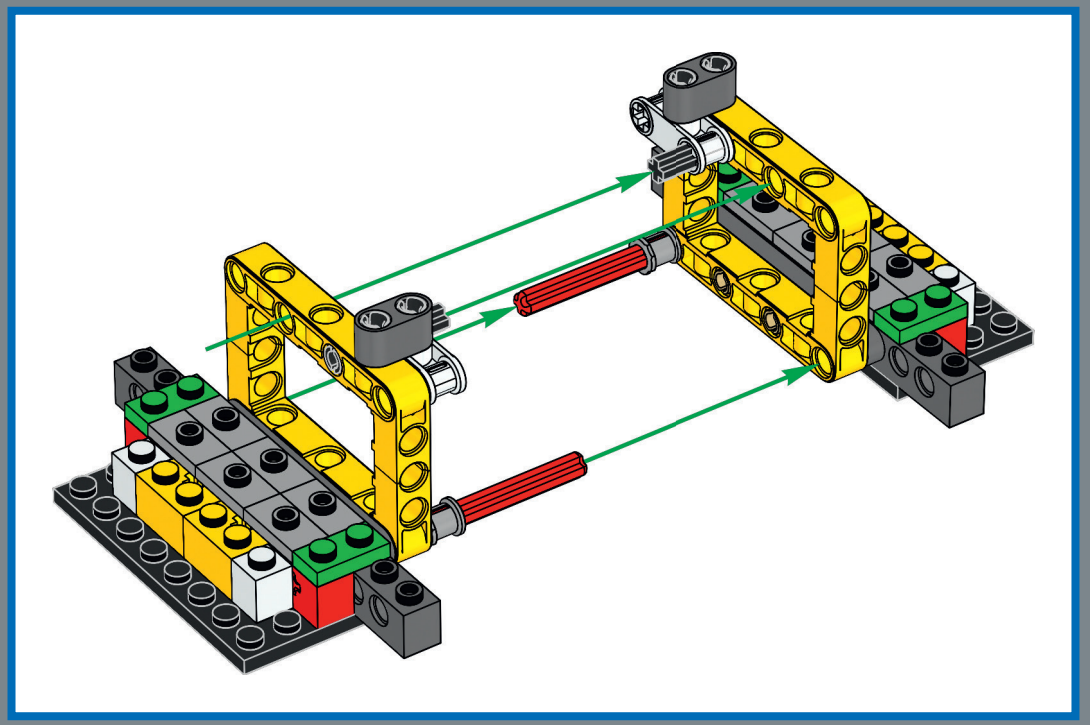

19

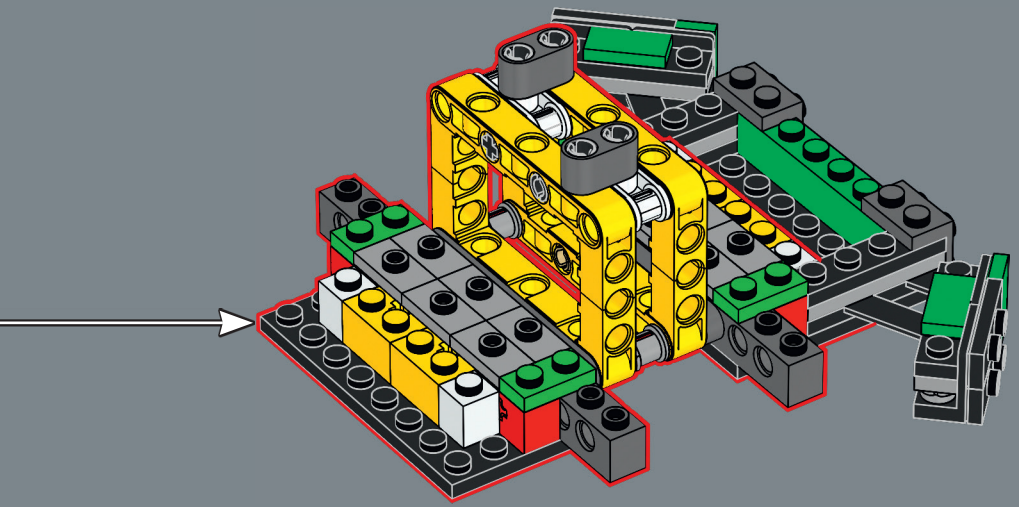

20

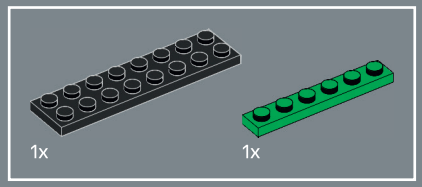

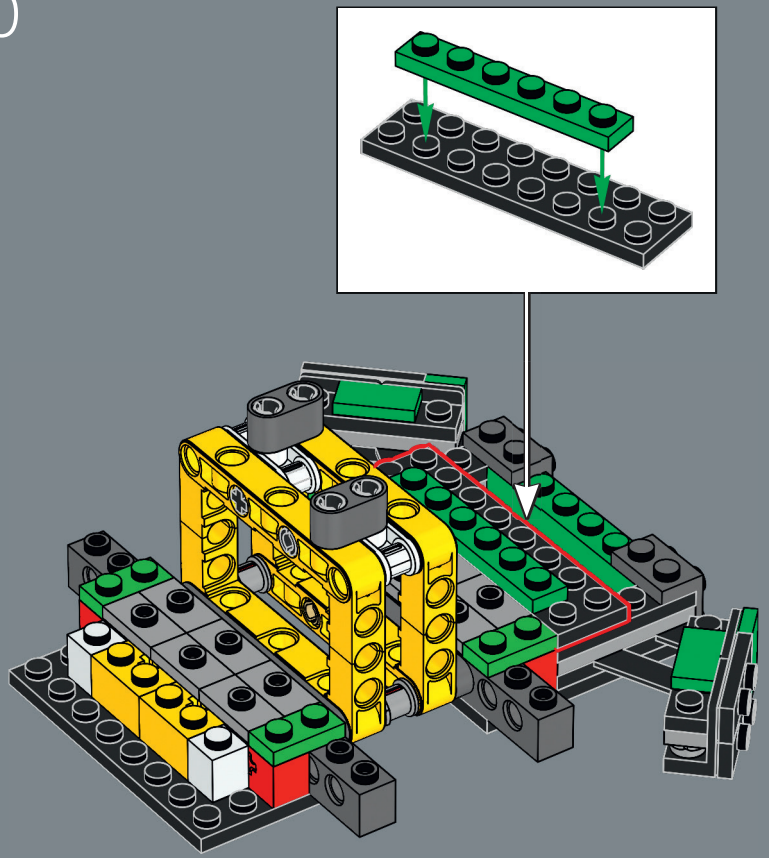

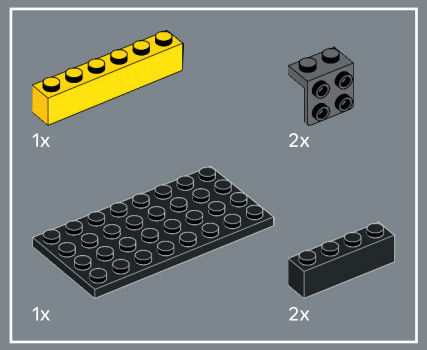

21

1

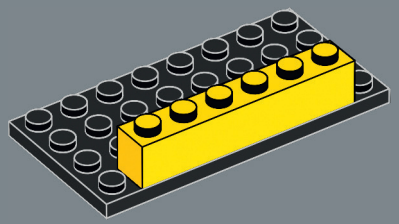

2

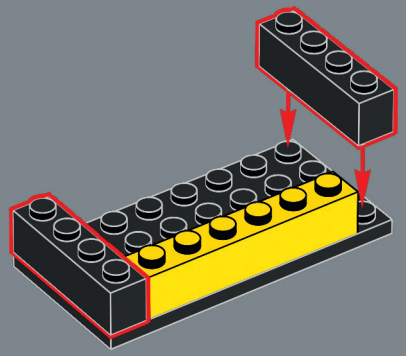

3

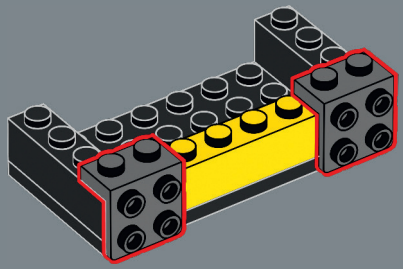

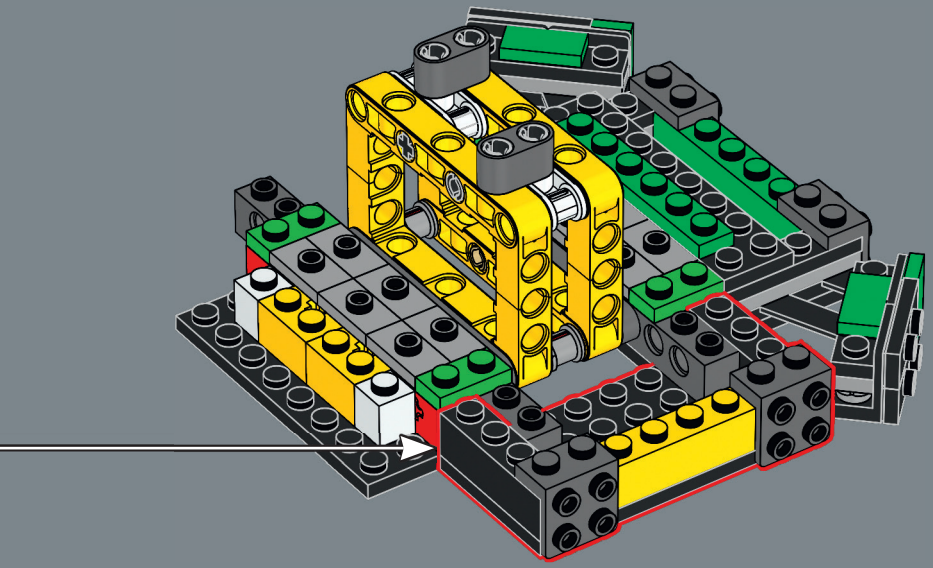

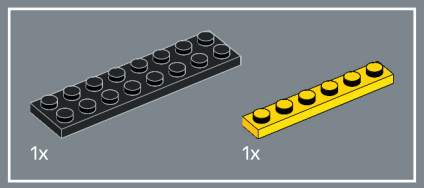

22

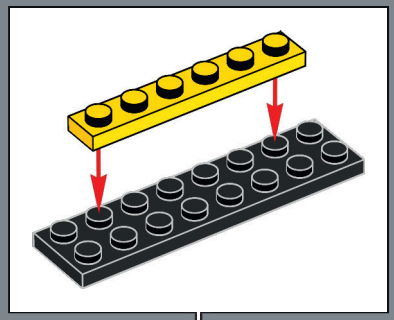

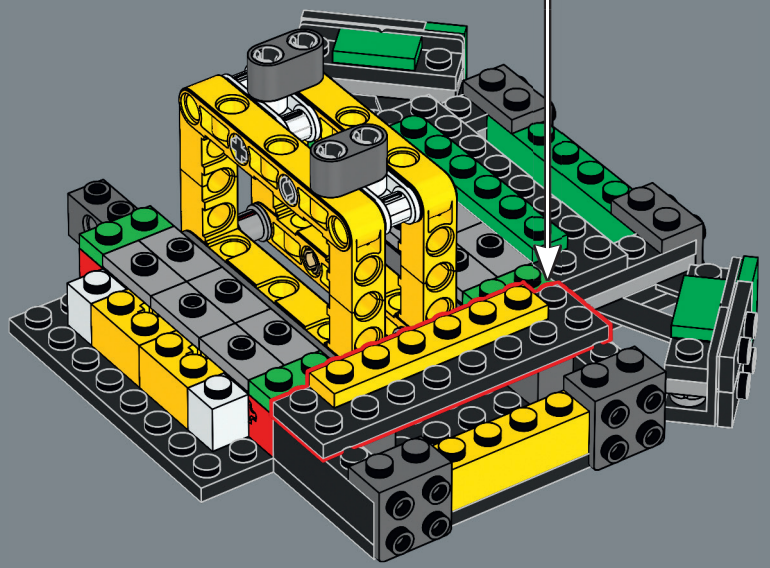

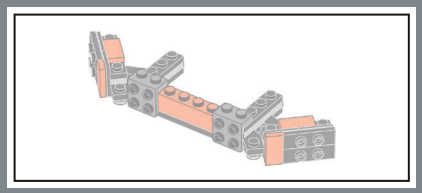

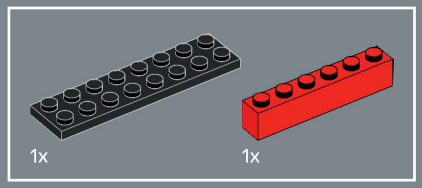

23

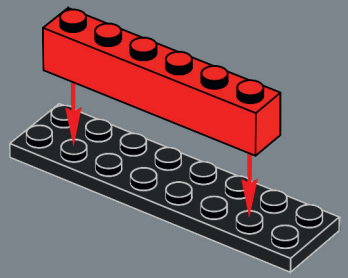

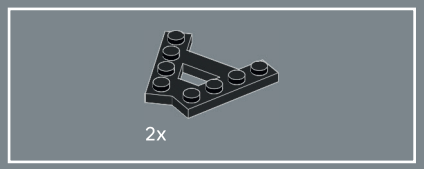

24

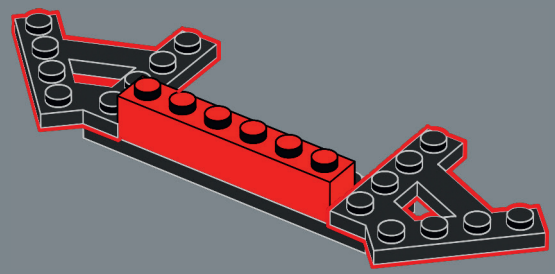



25

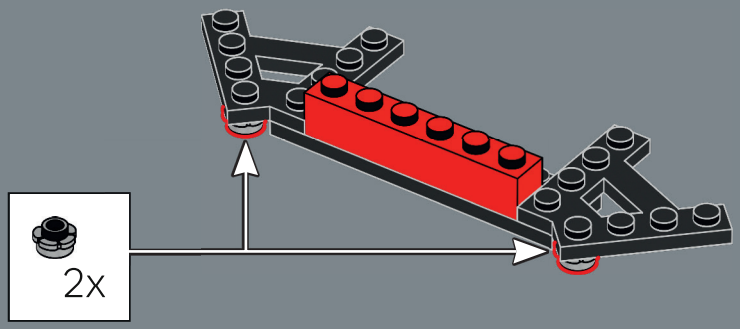

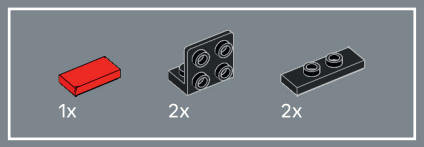

26

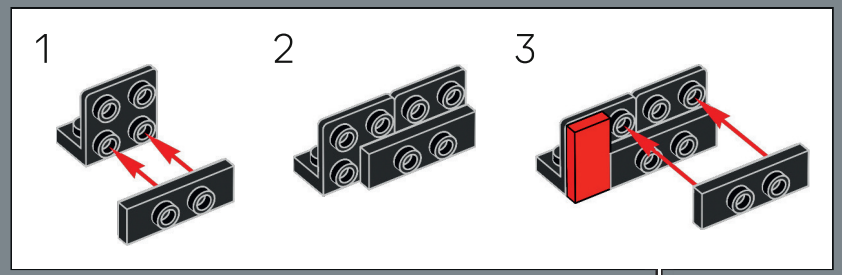

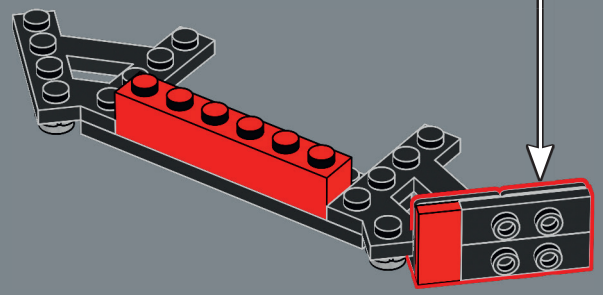

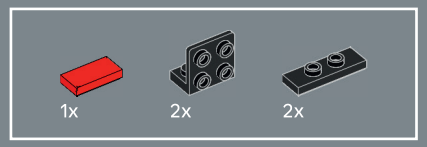

27

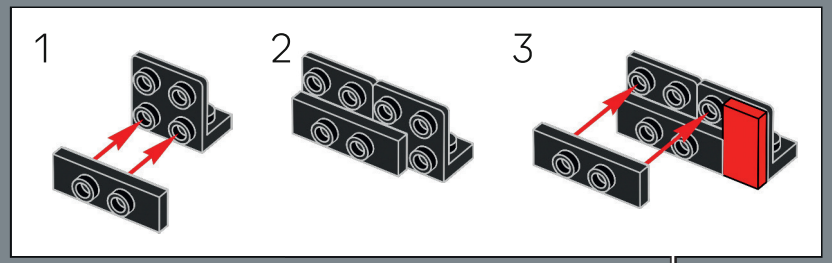

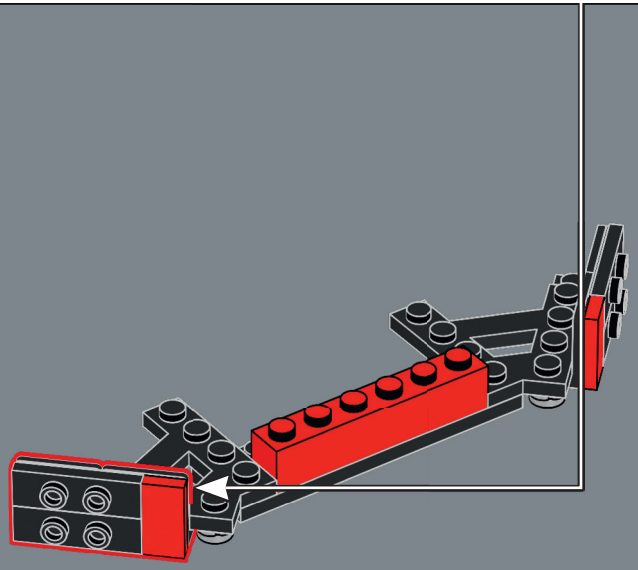

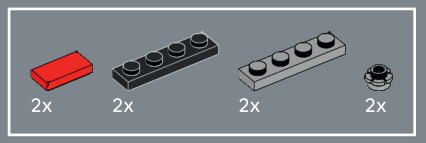

28

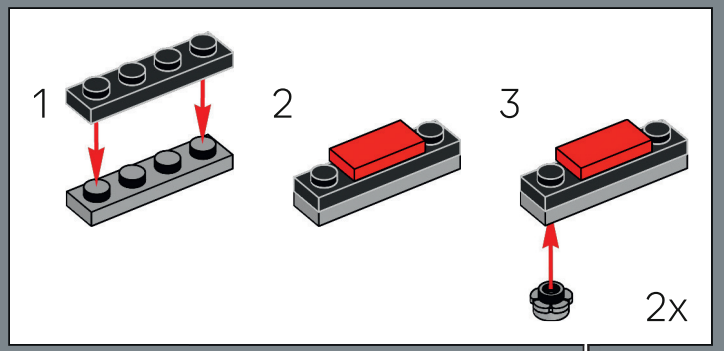

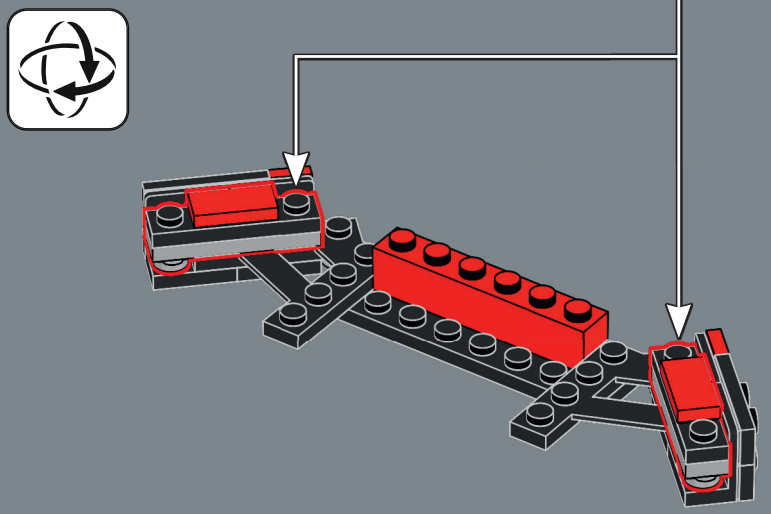

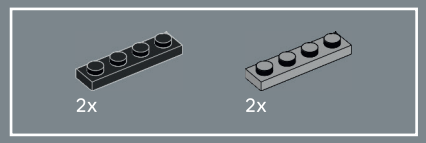

29

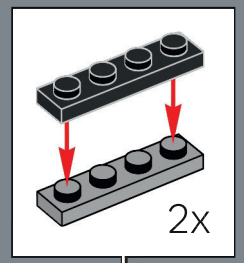

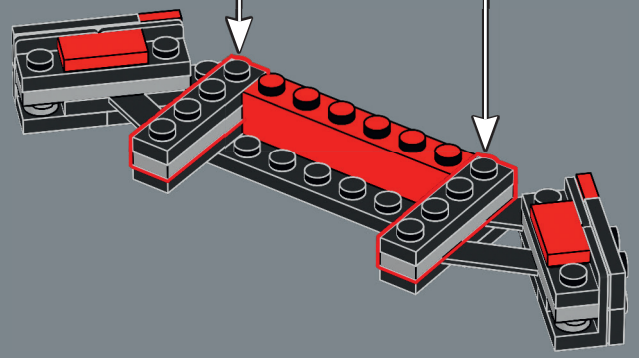

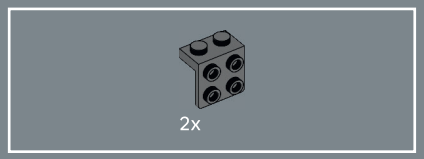

30



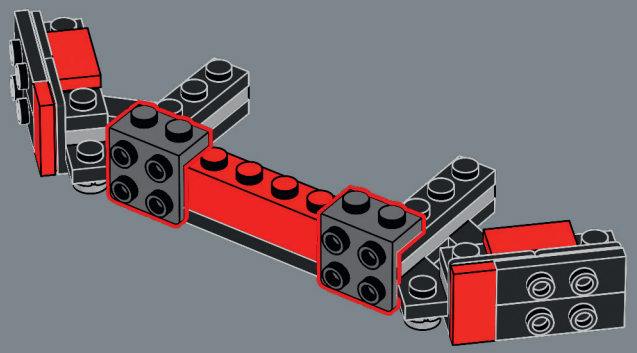

31

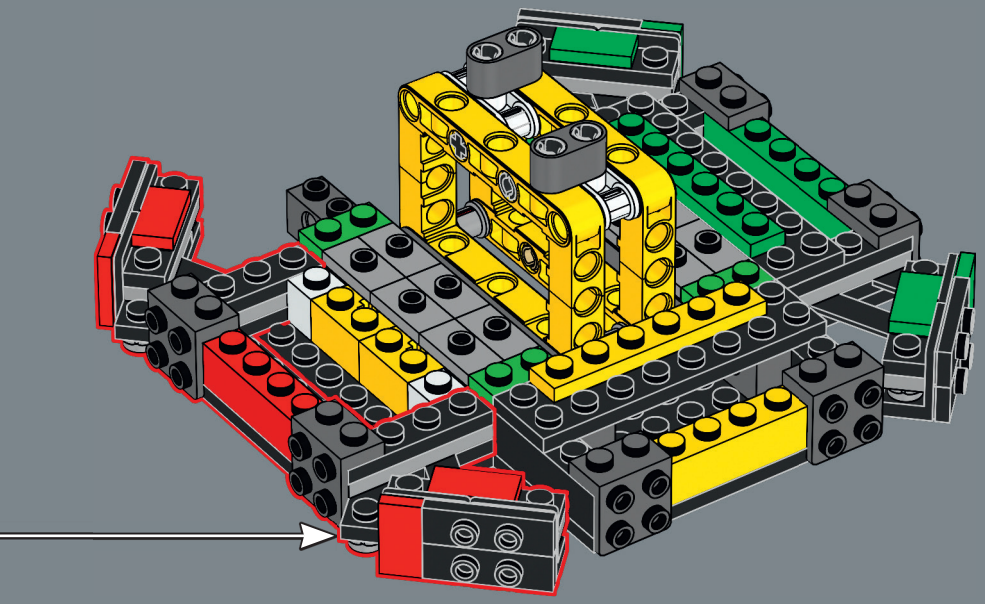

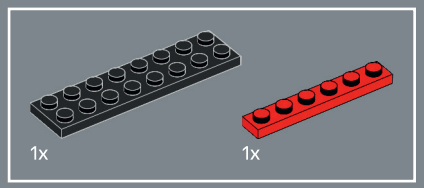

32

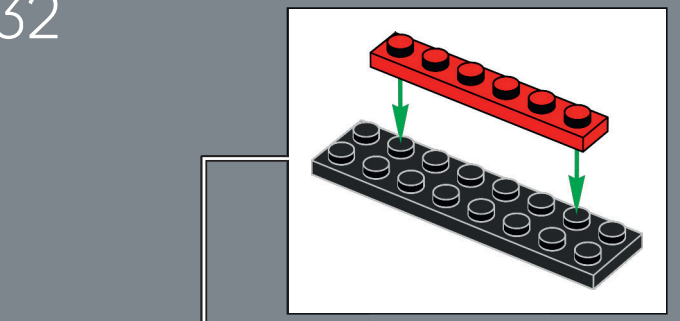

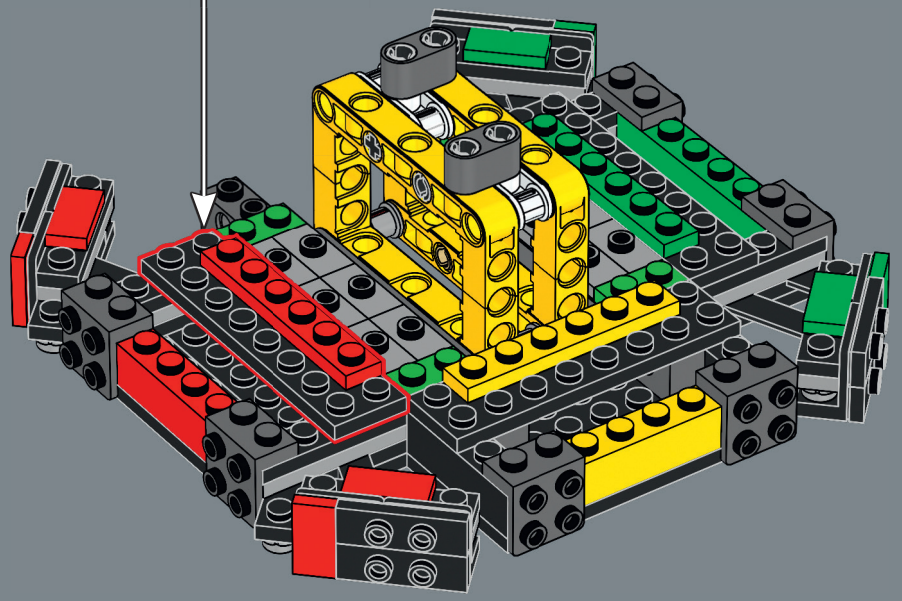

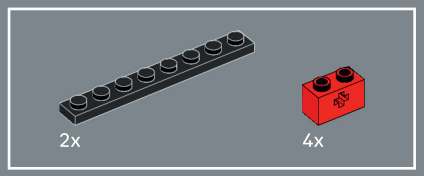

33

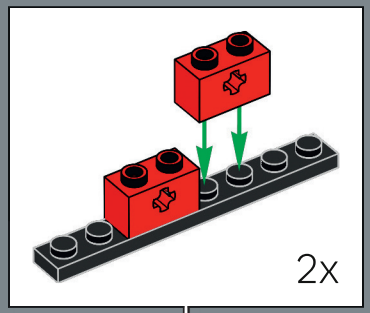

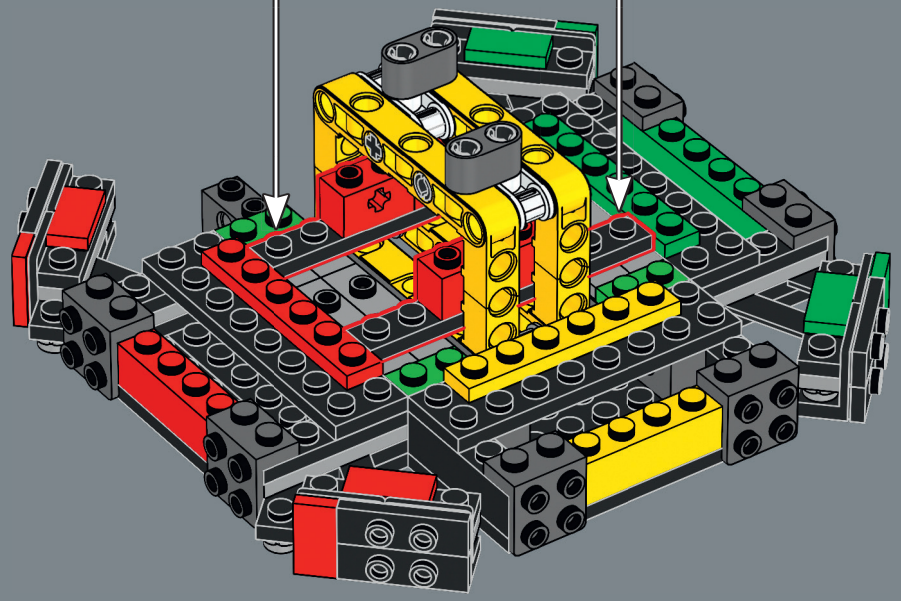

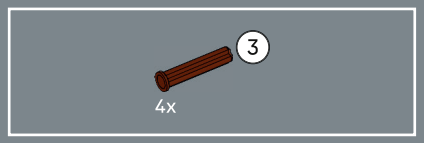

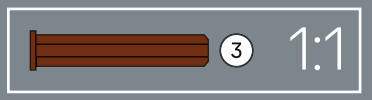

34

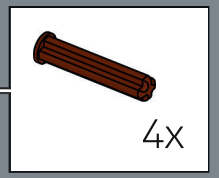

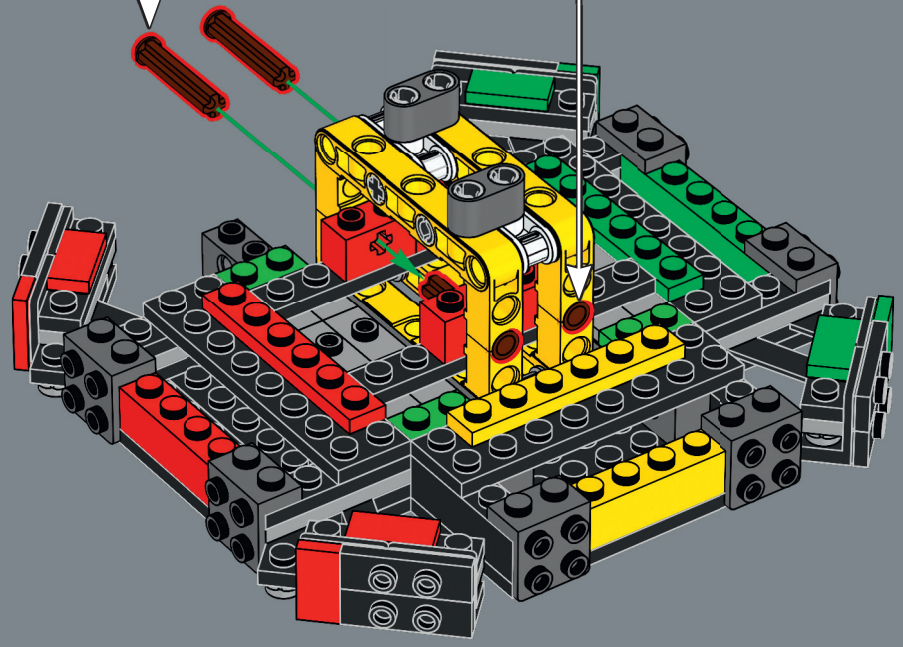


2

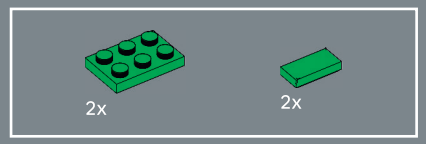

35

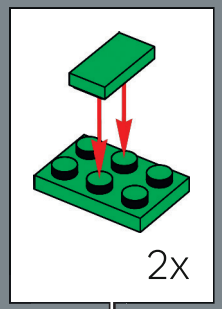

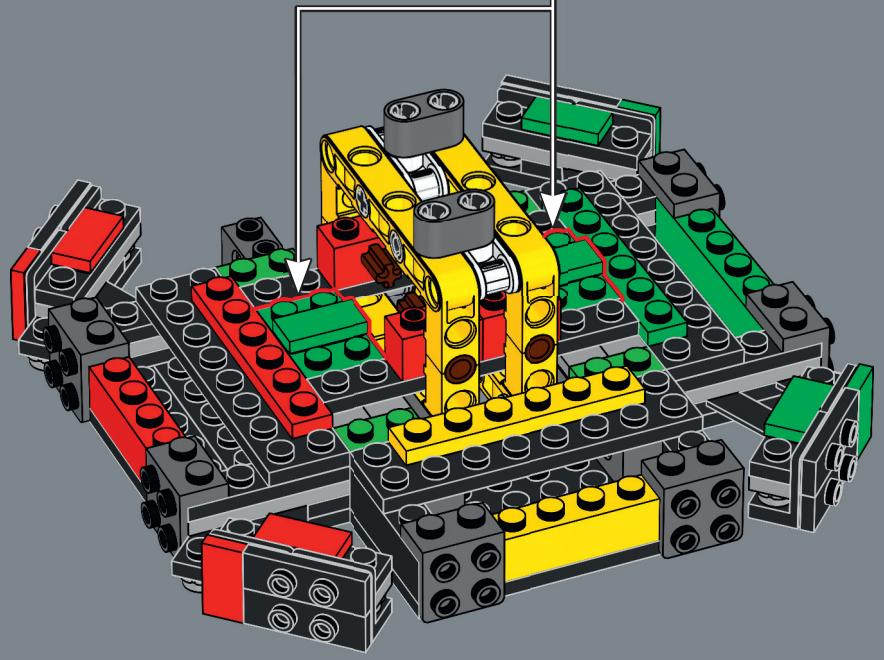

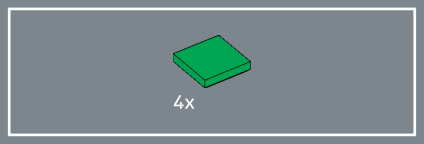

36

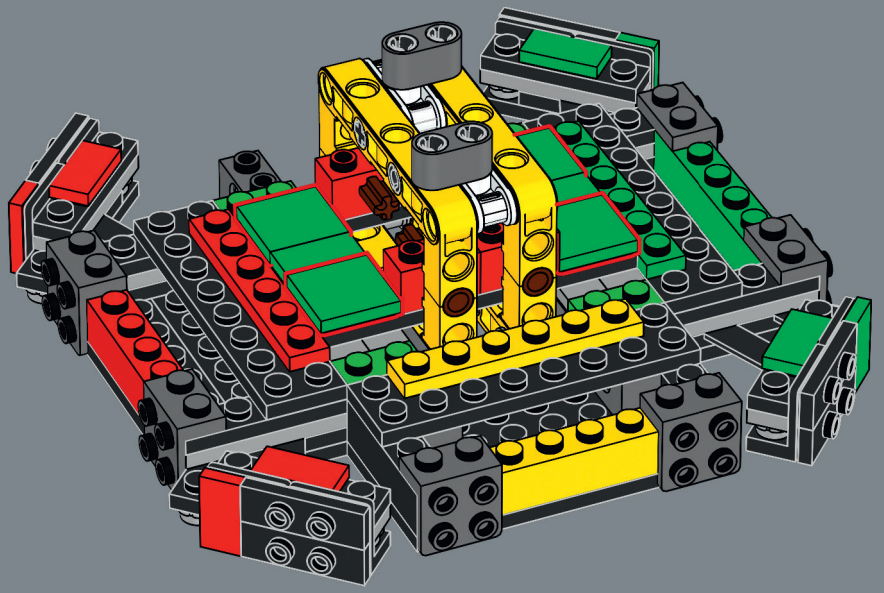

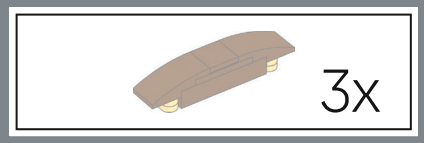

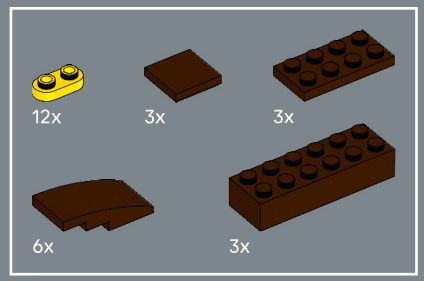

37

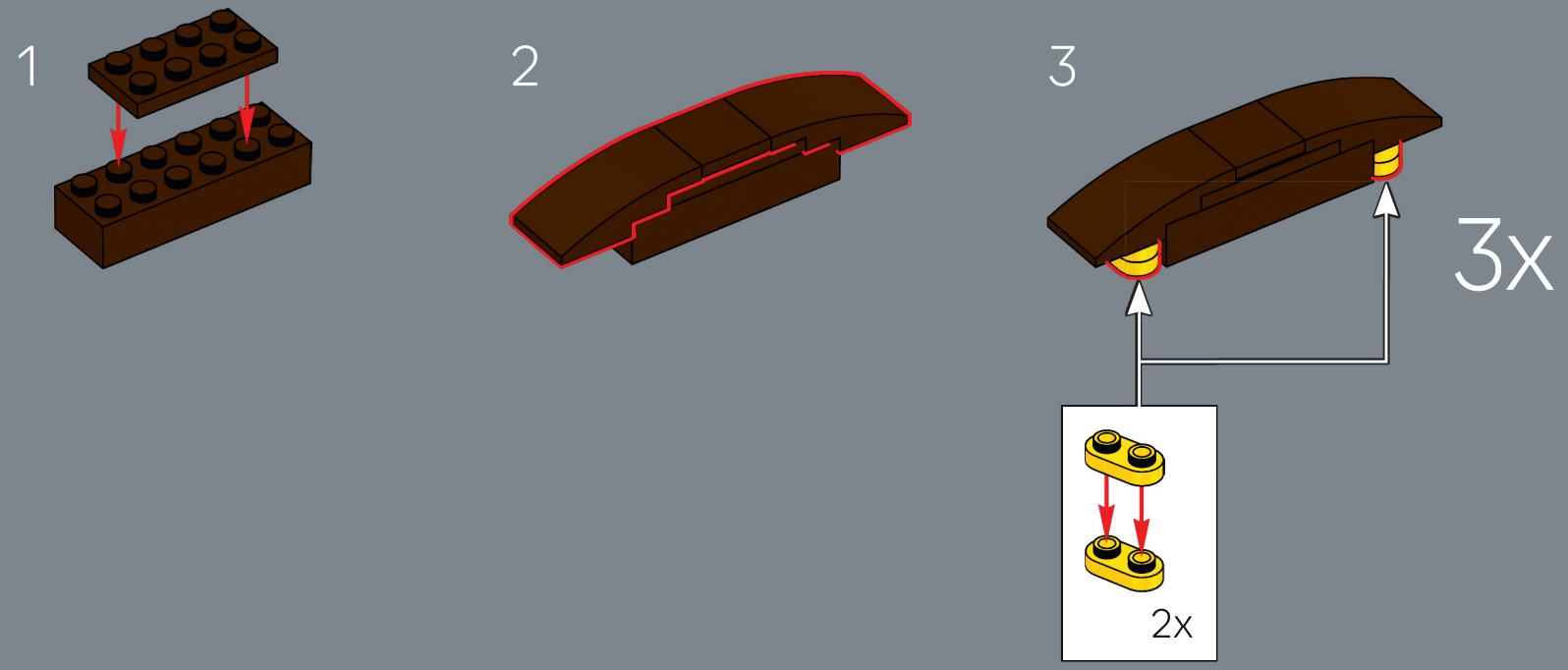

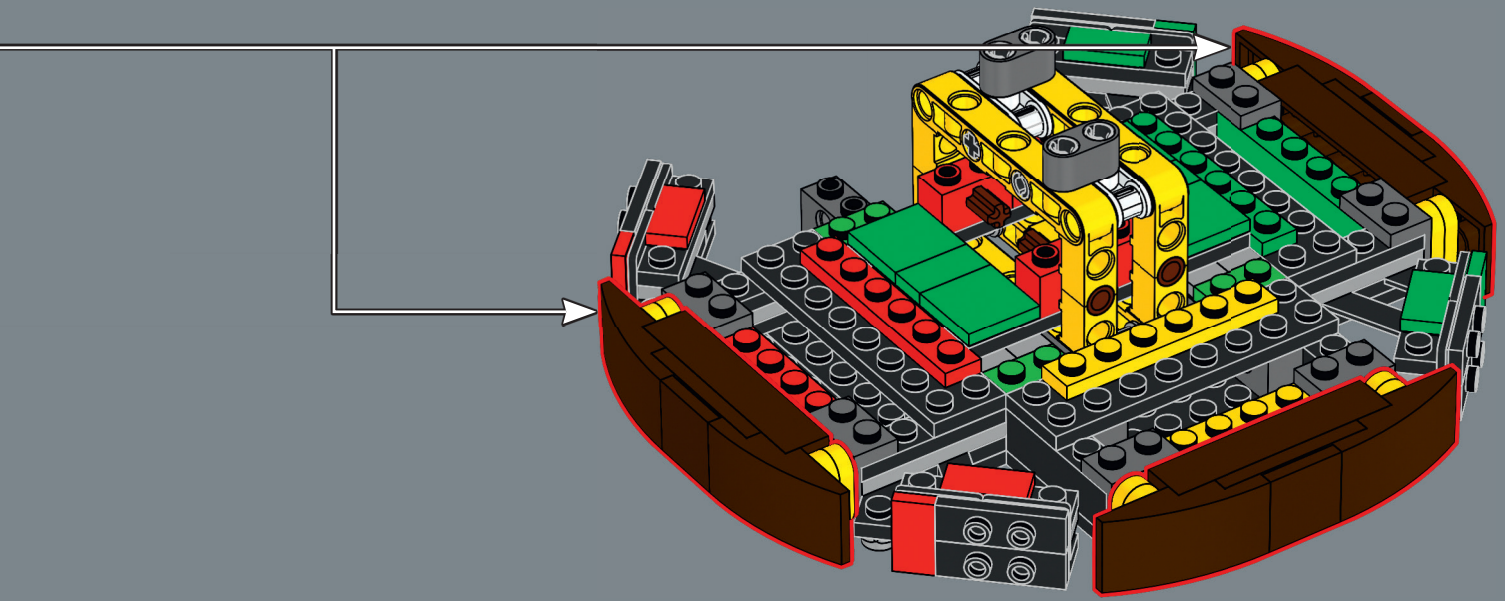

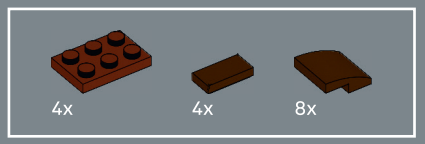

38

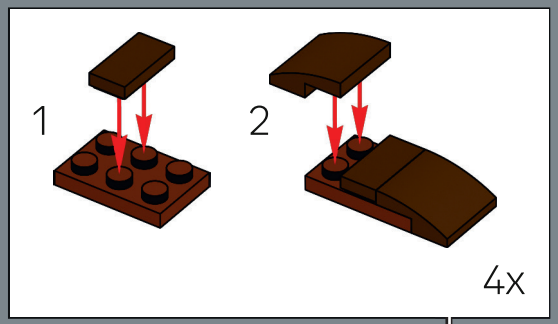

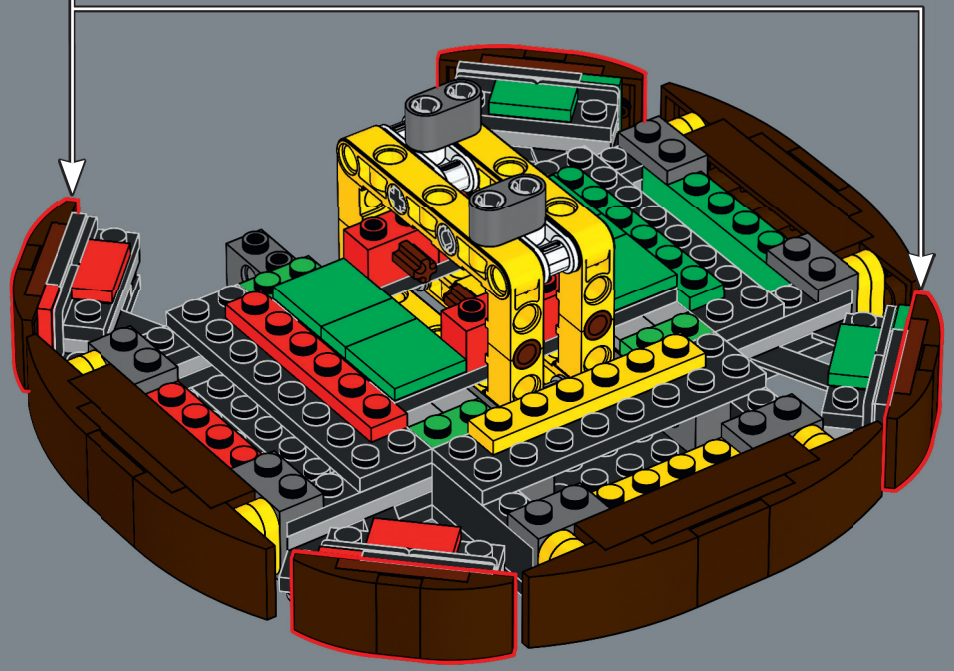

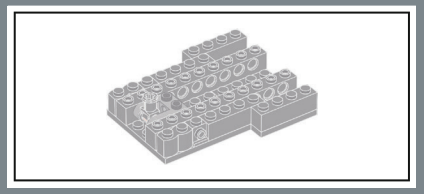

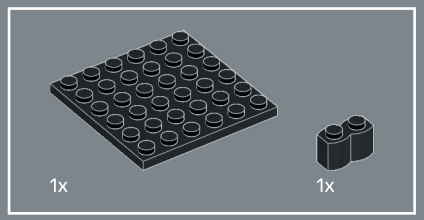

39

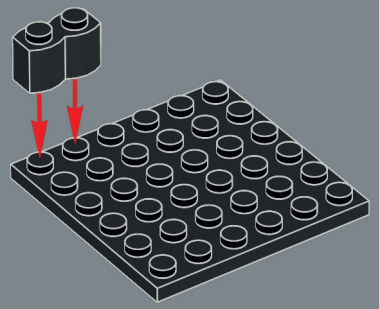

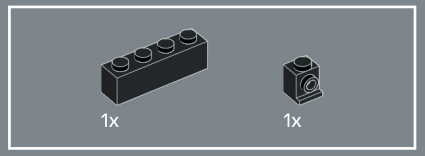

40

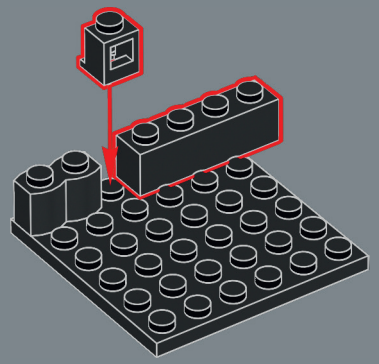

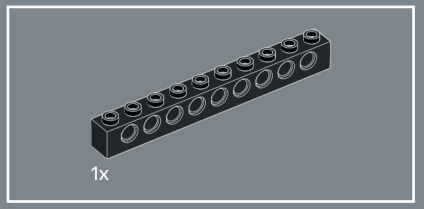

41

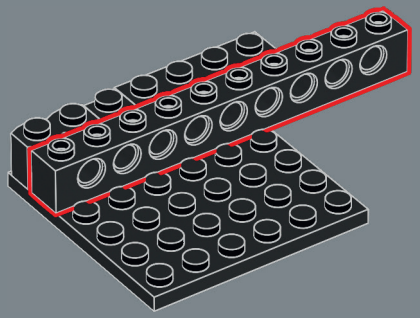

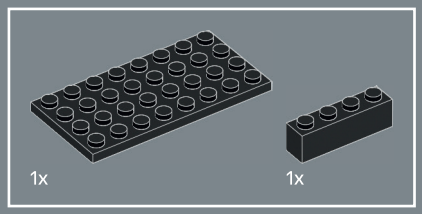

42

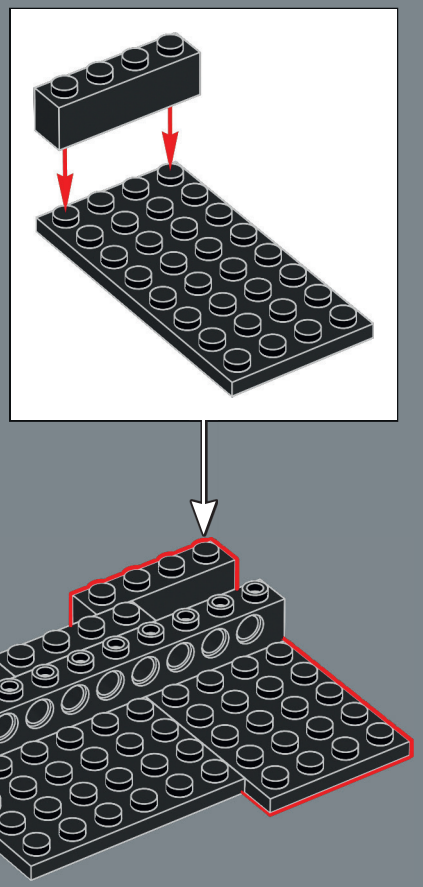

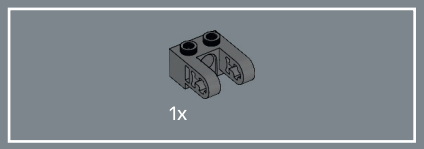

43

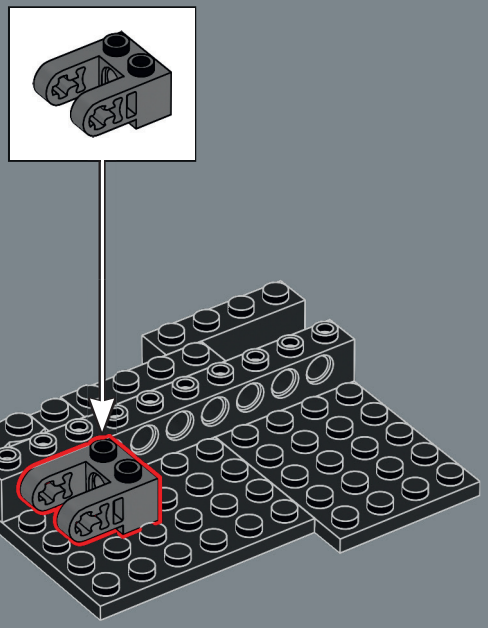

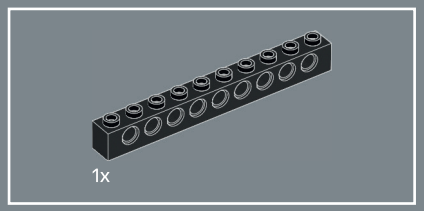

44

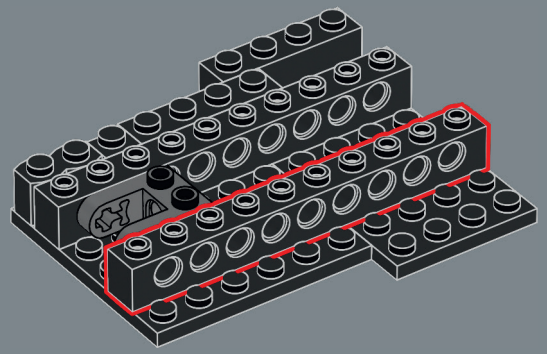

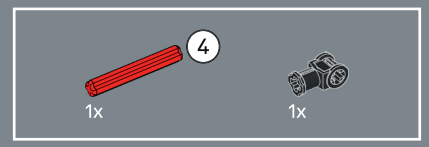



45

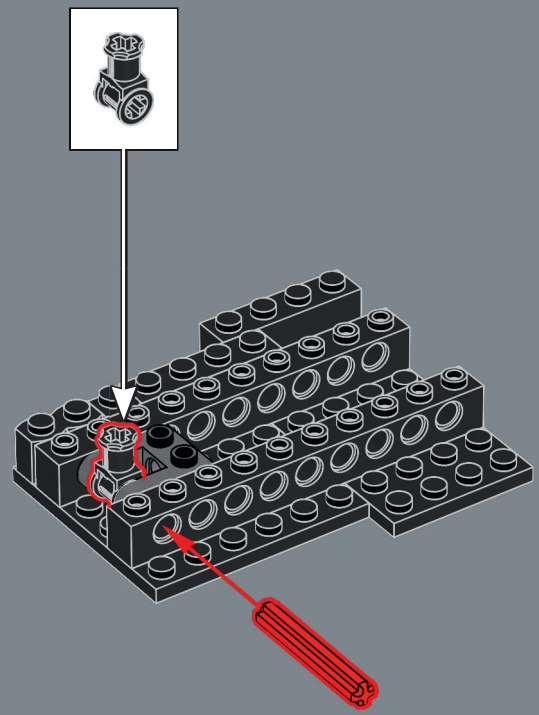

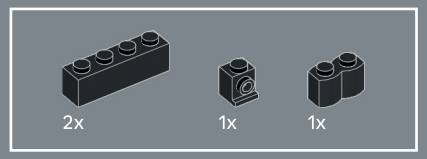

46

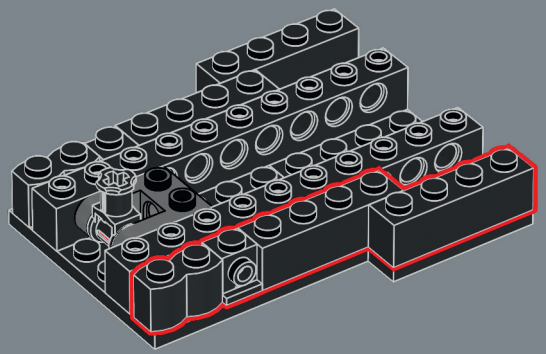

47

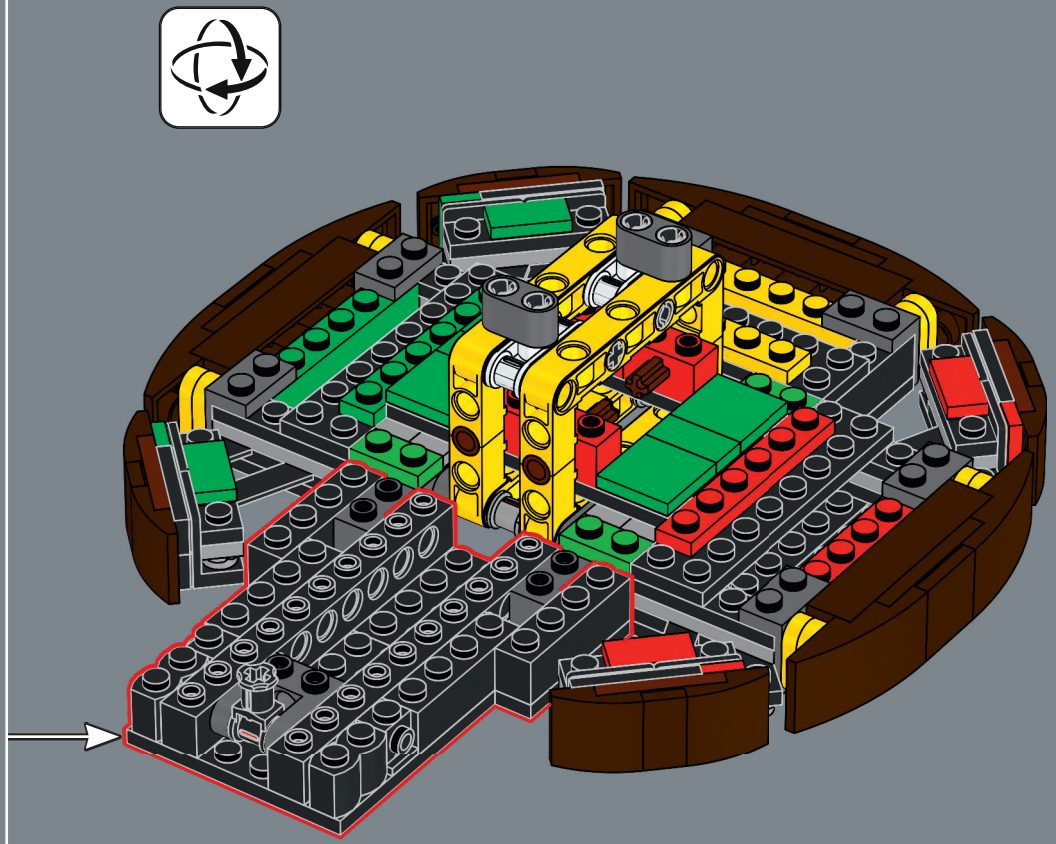

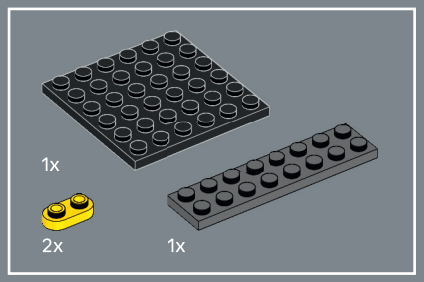

48

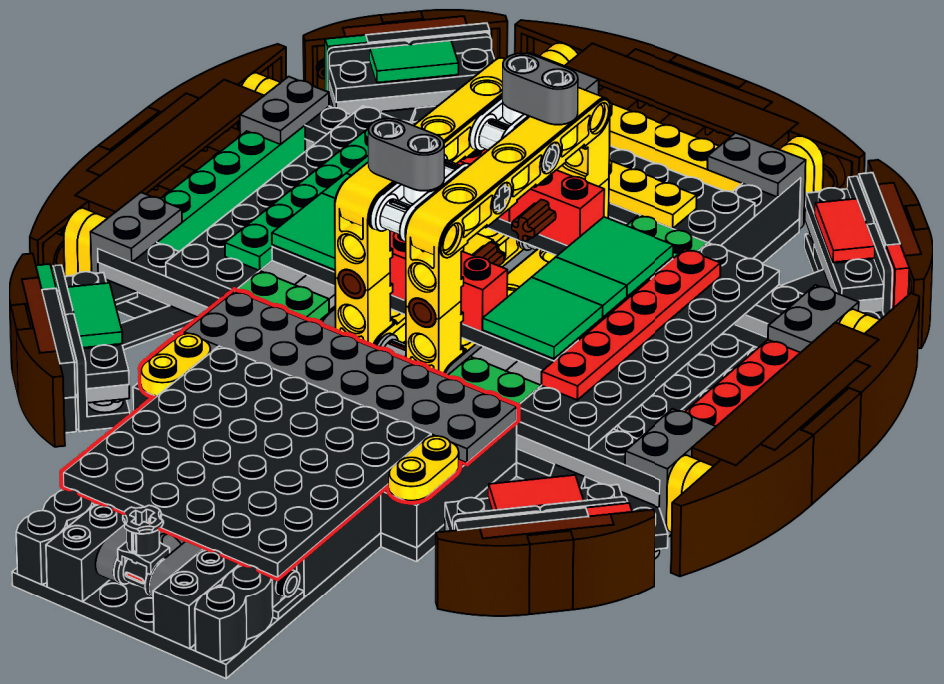

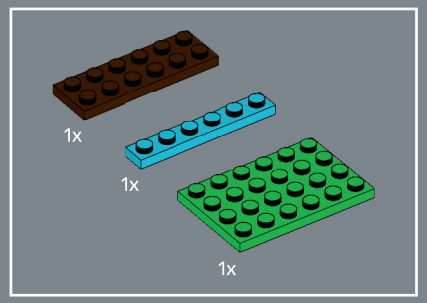

49

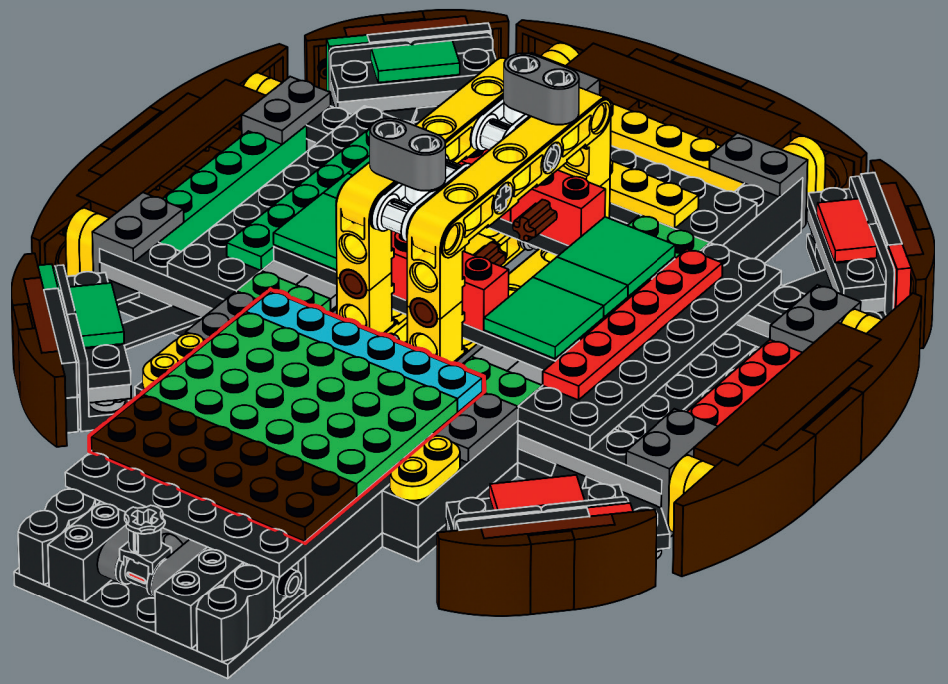

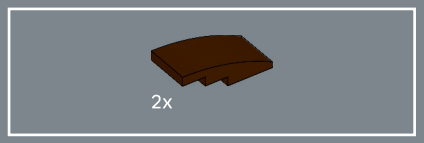

50

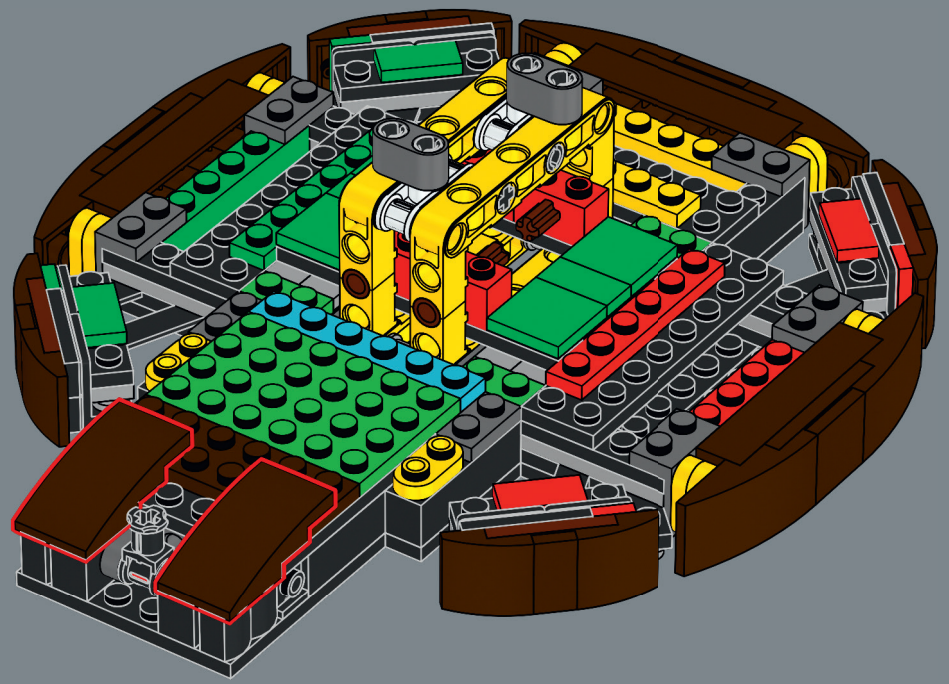

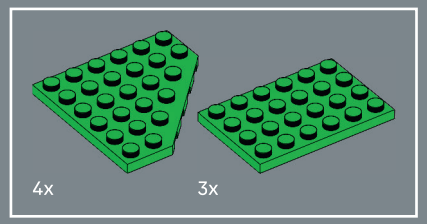

51

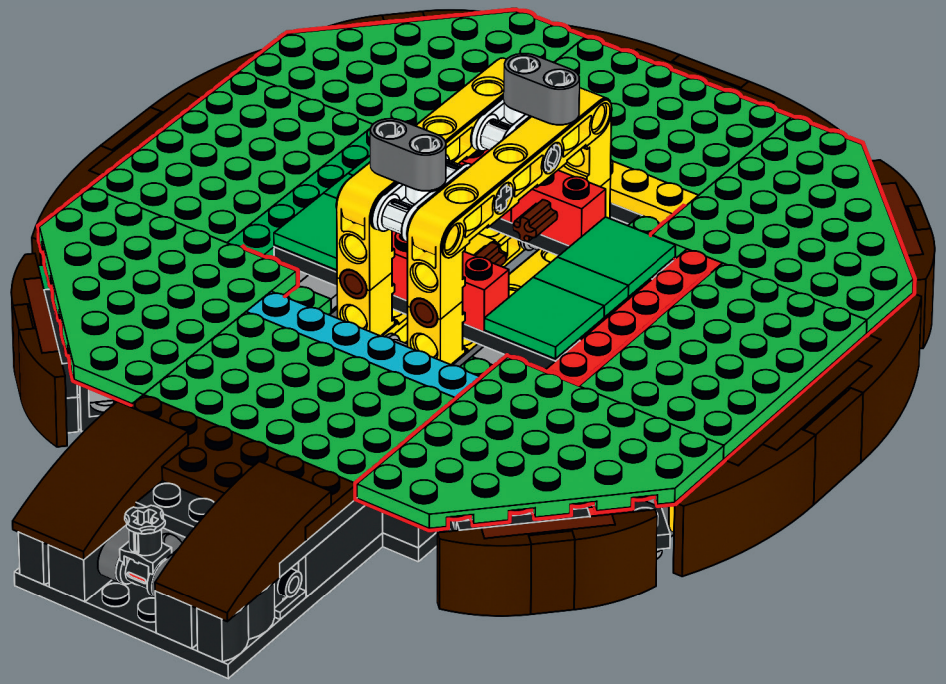

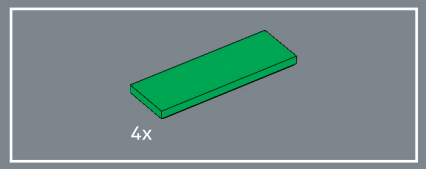

52

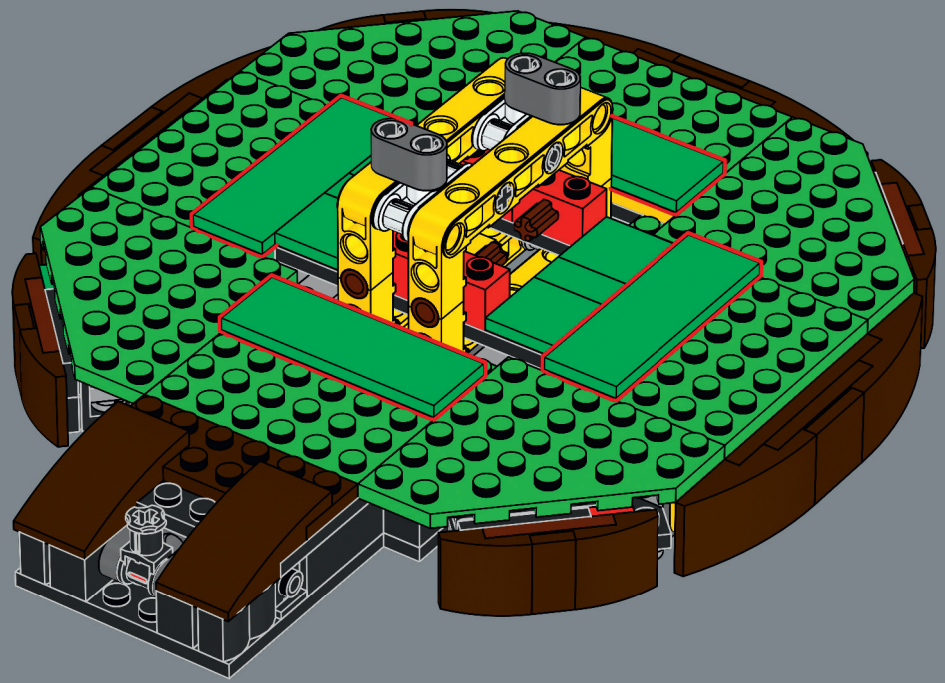

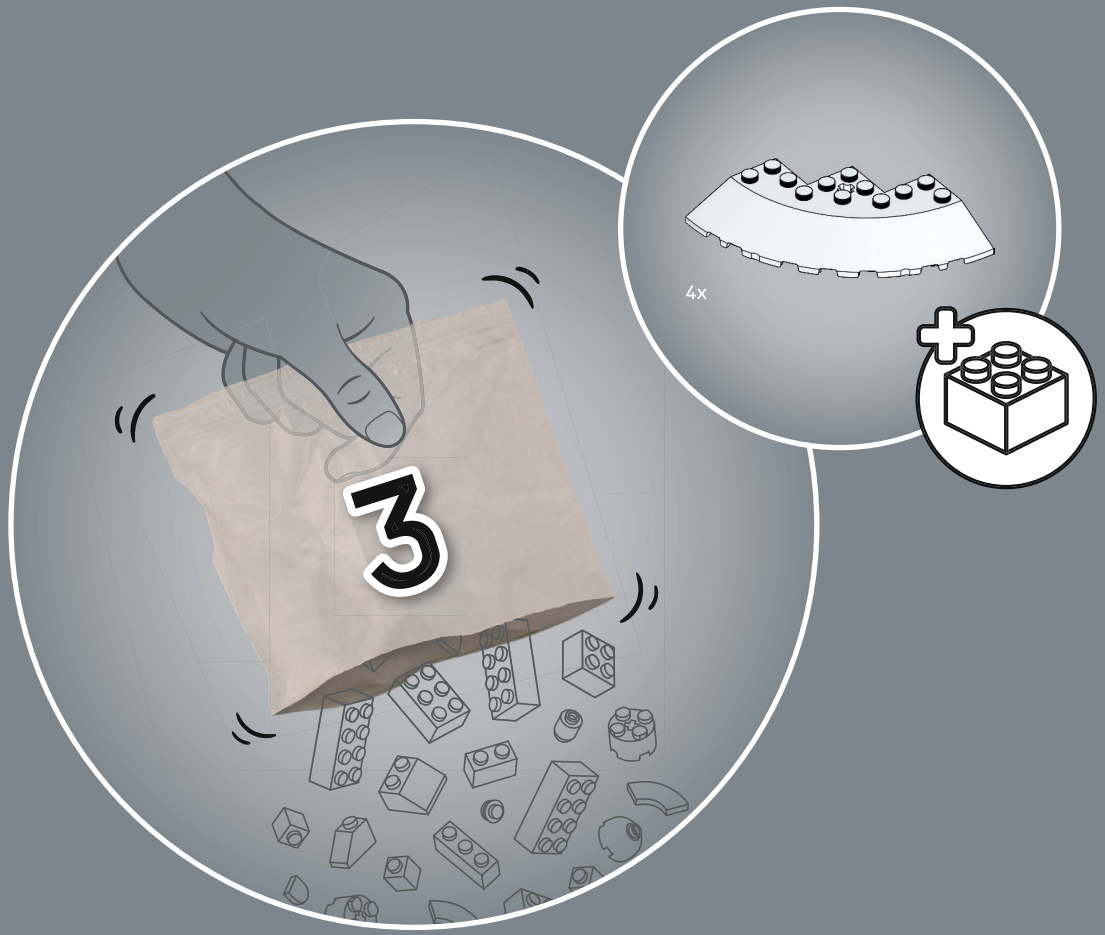
3
4x

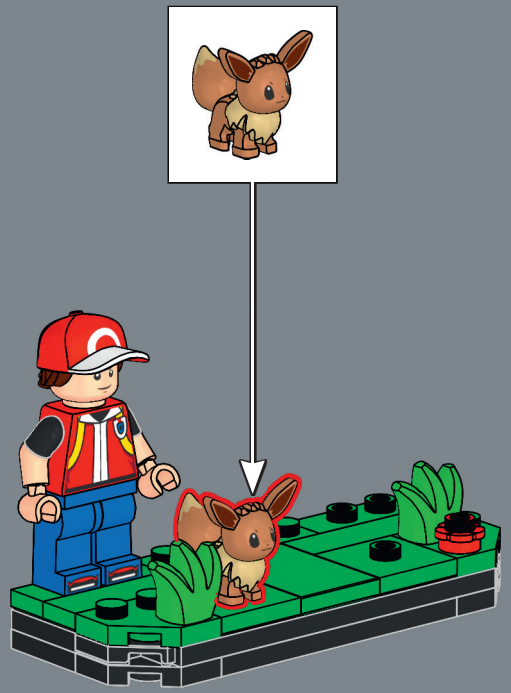

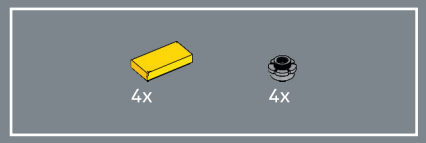

53

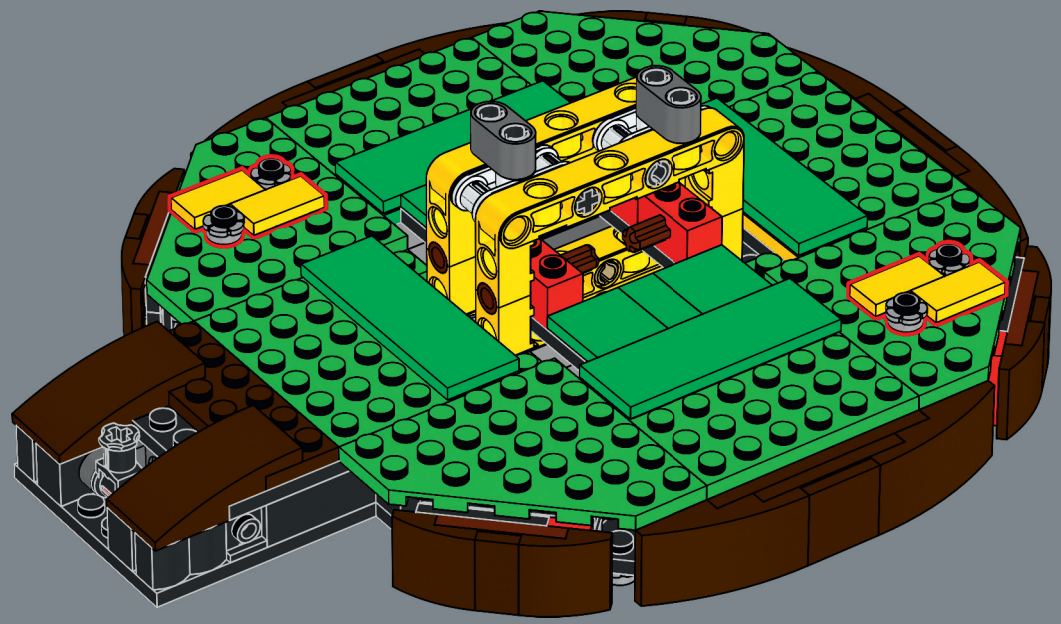

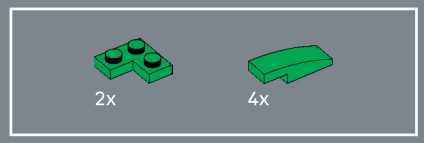

54

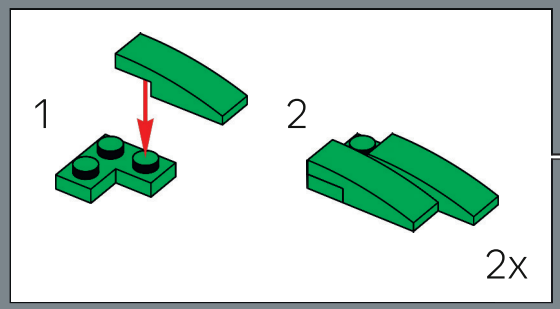

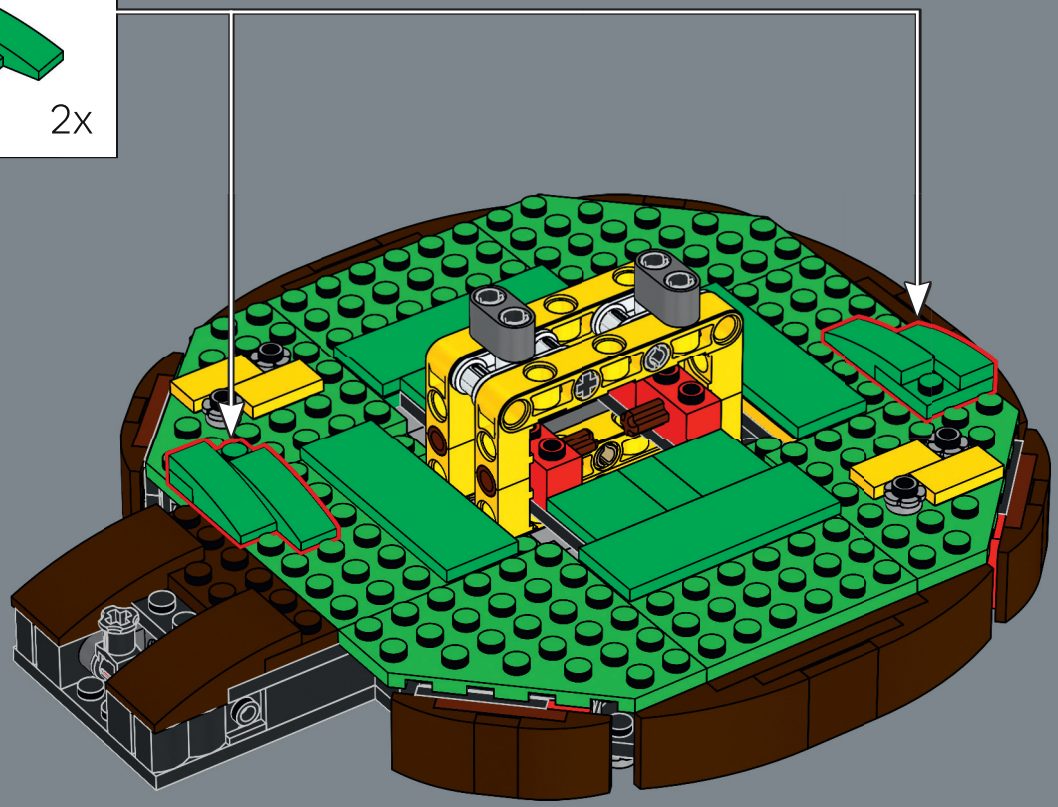

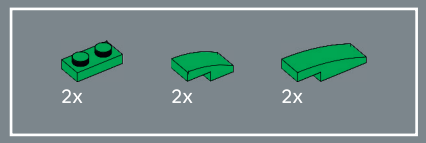

55

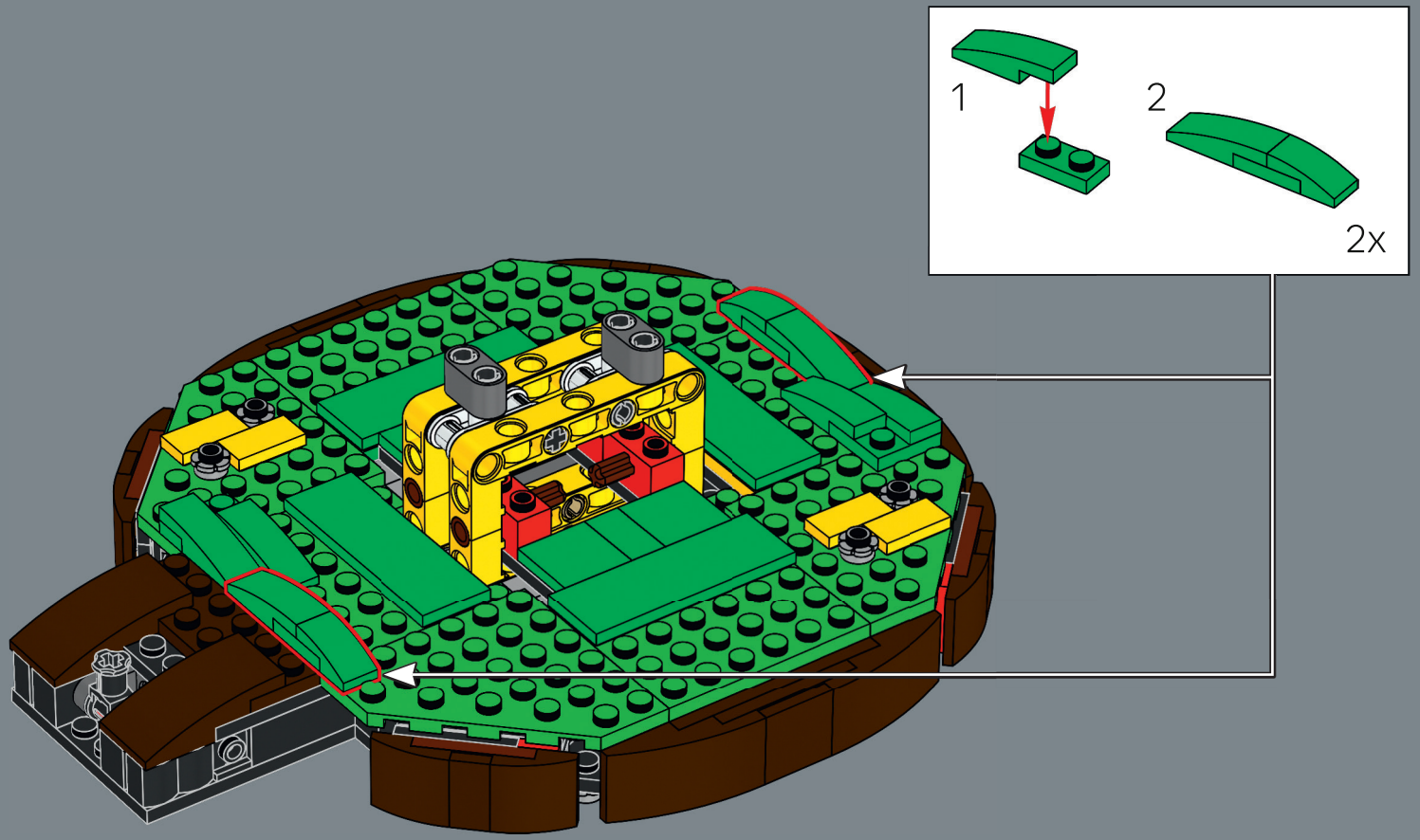



56

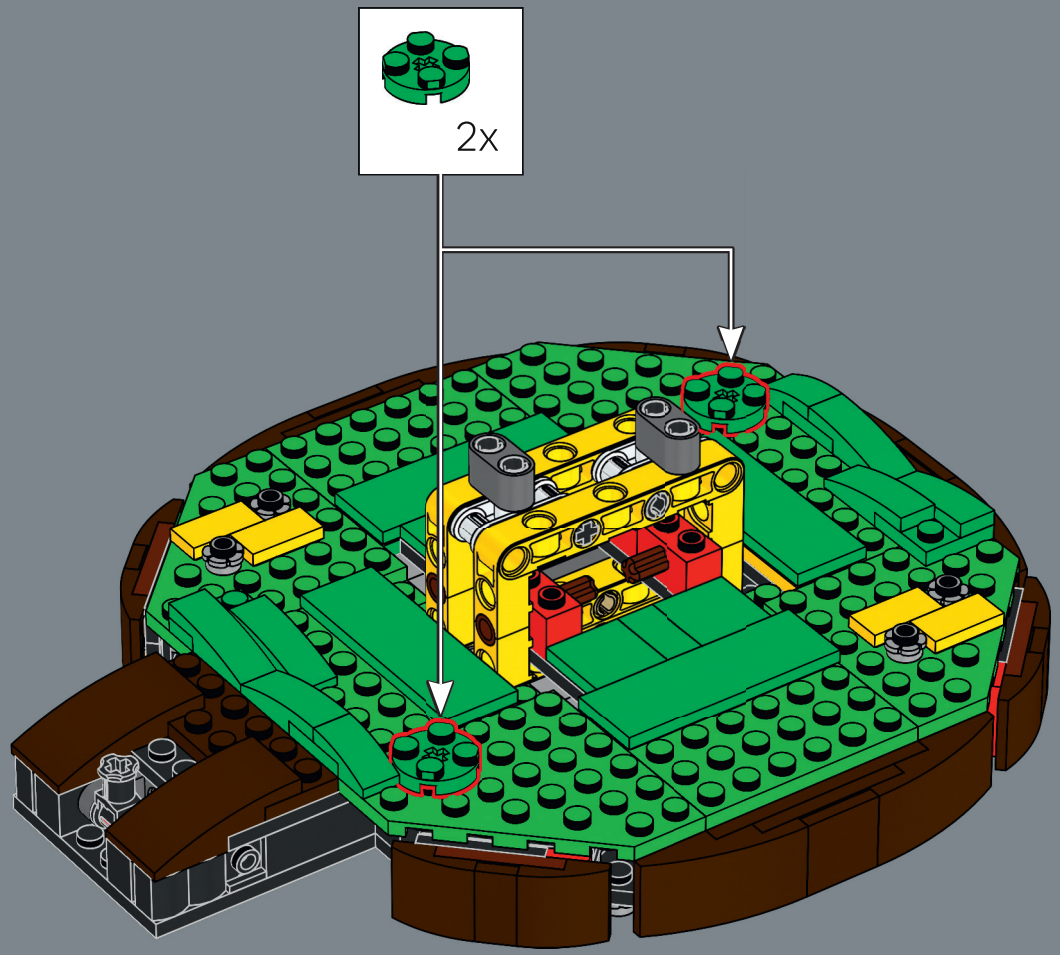

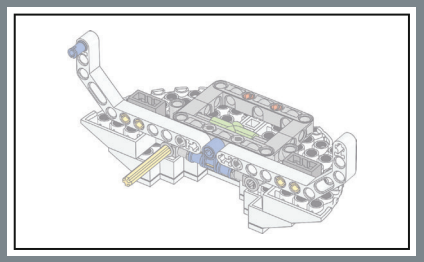

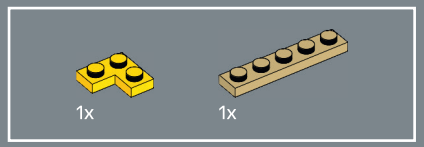

57

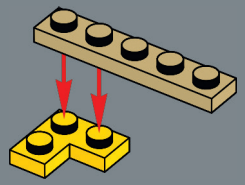

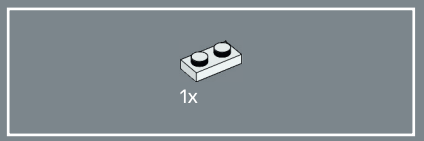

58

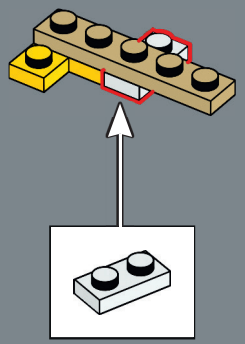

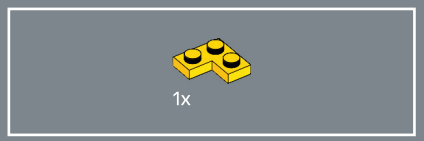

59

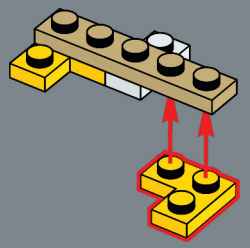



60

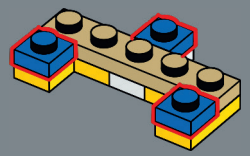





61

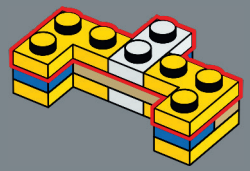



62



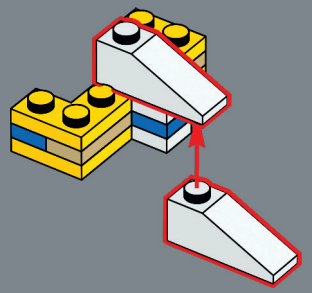

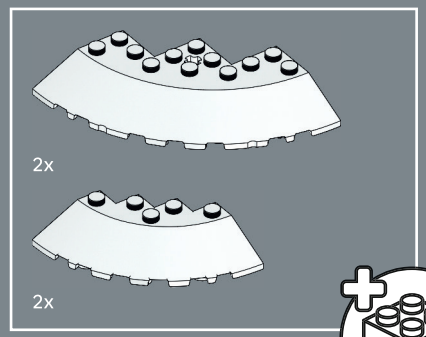

63

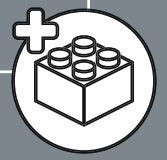

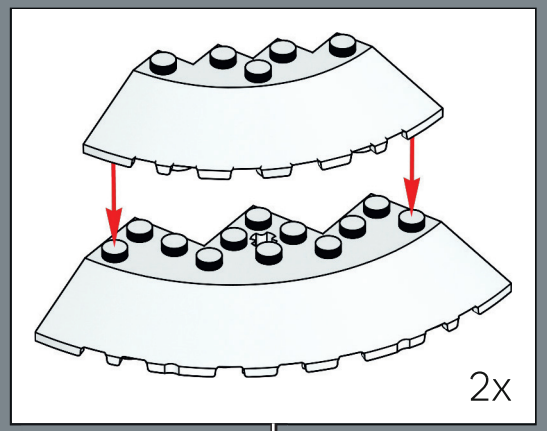

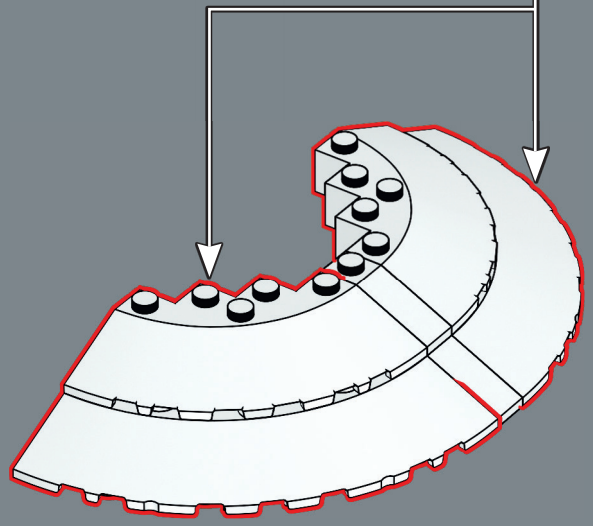



64

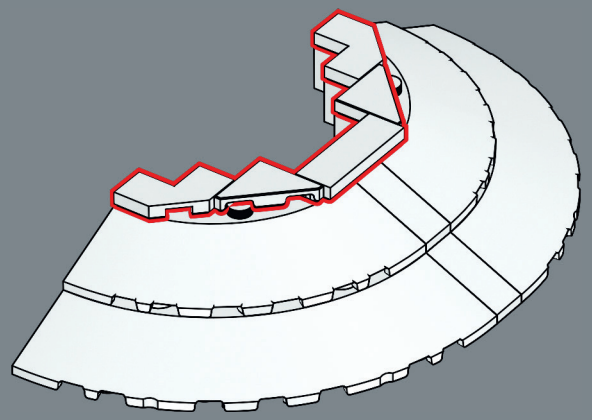

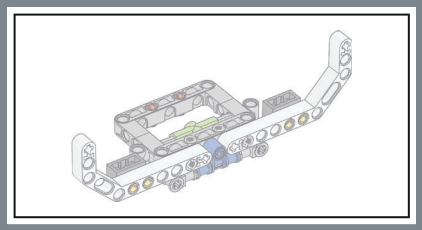

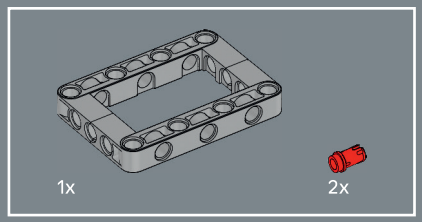

65

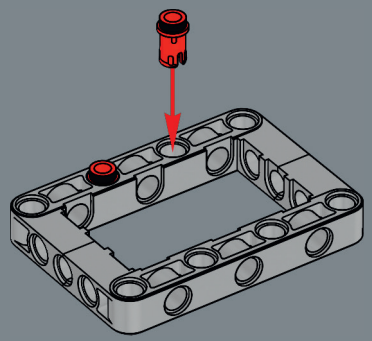



66

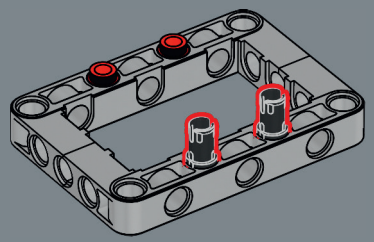



67

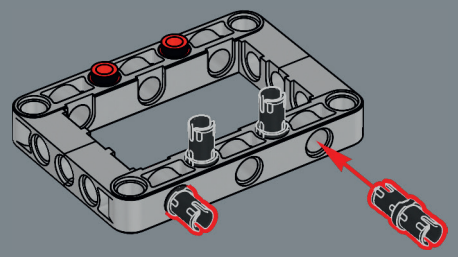

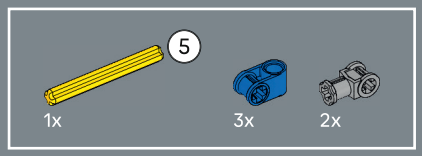

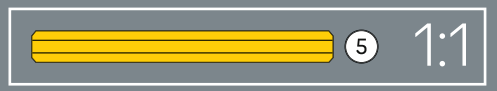

68

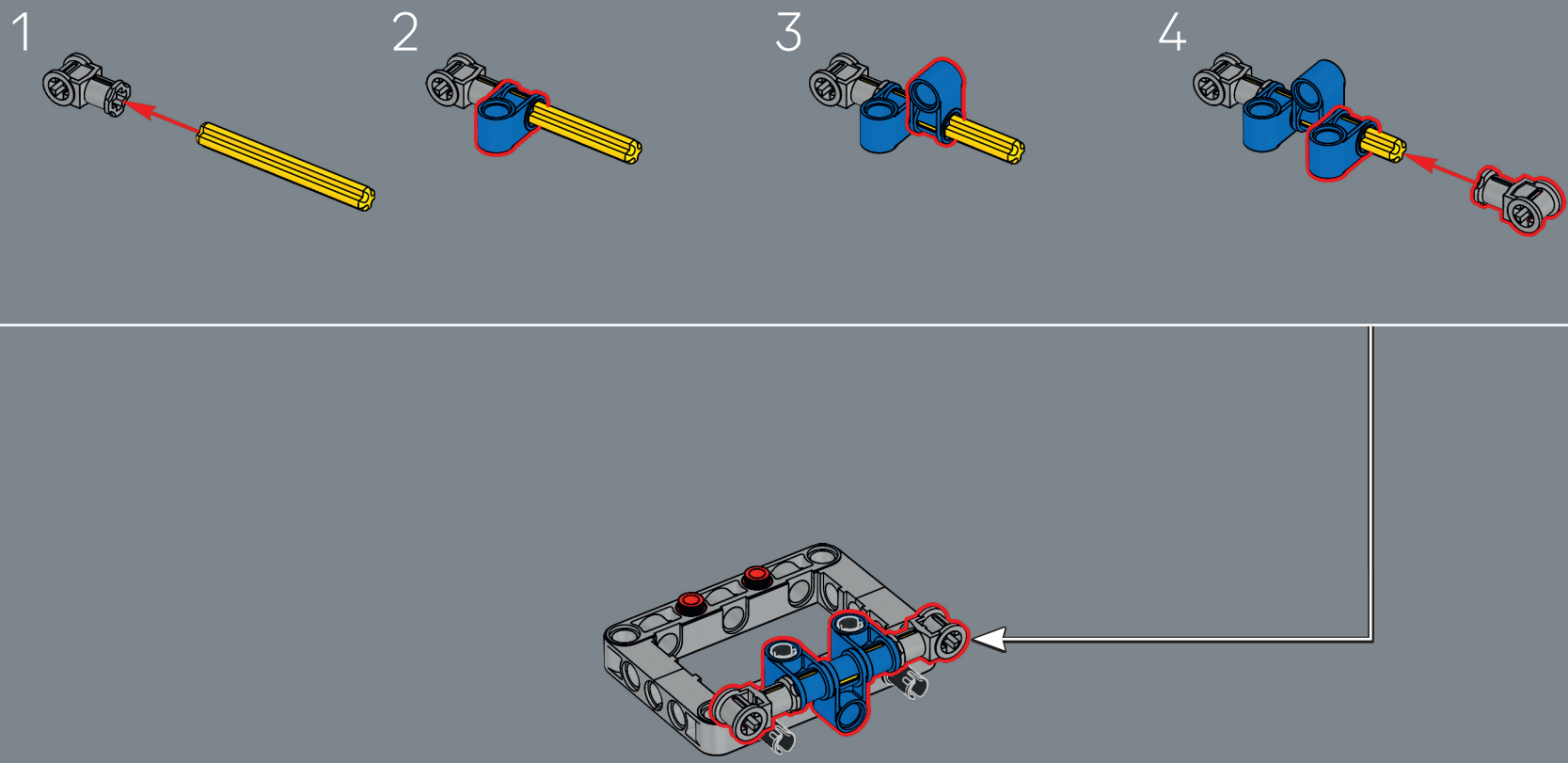

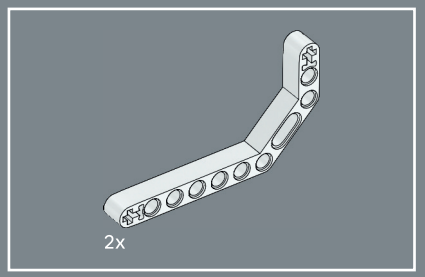

69

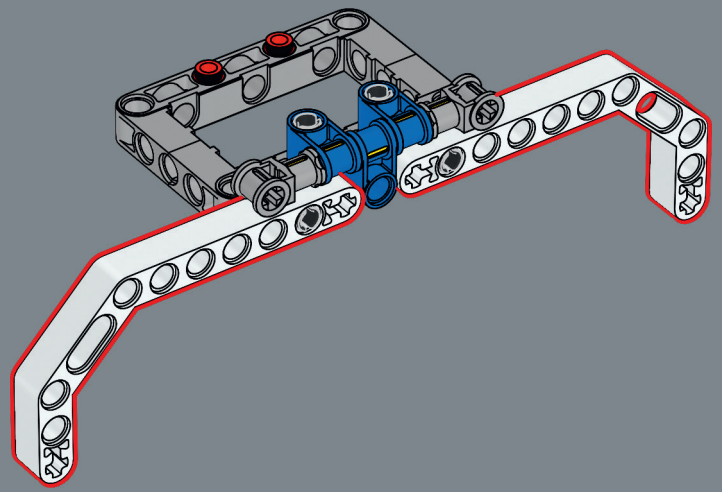

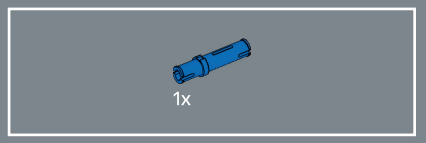

70



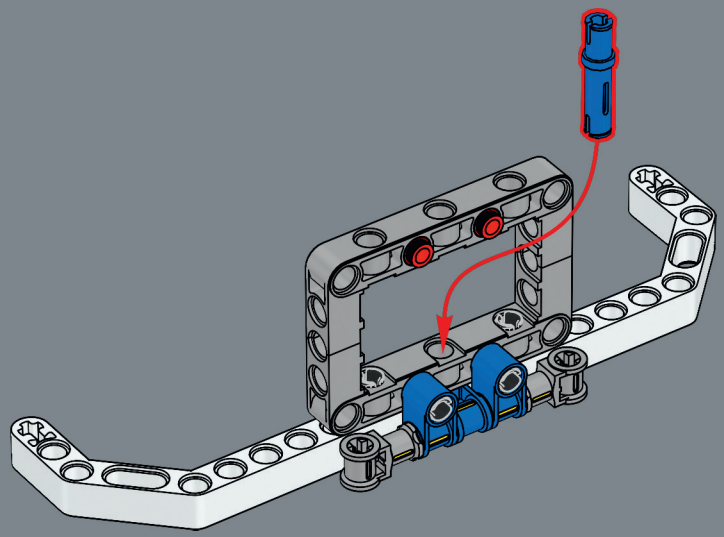

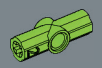

71

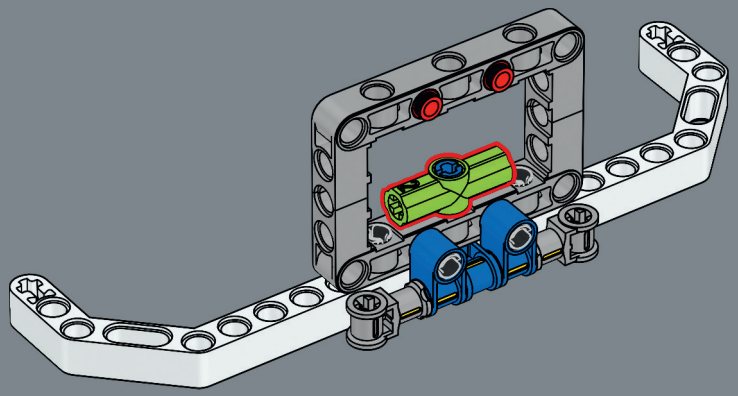

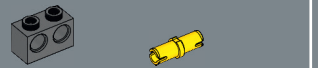

72

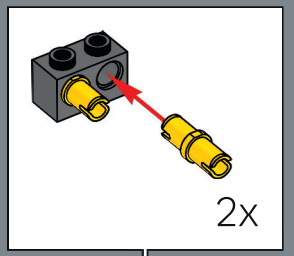

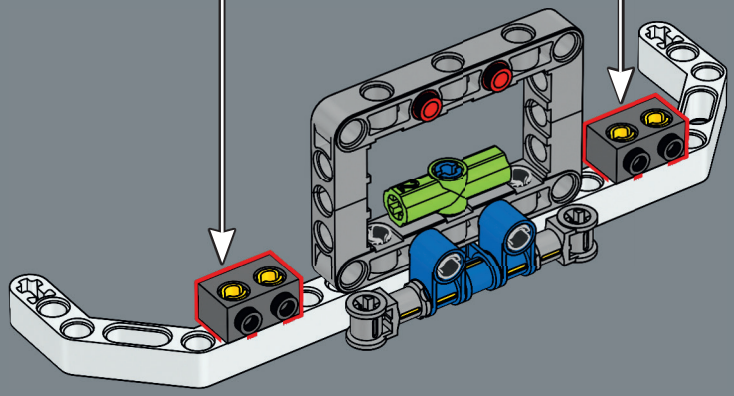

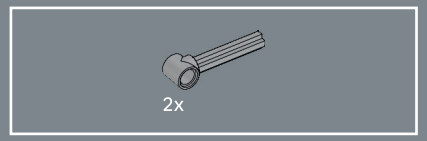

73

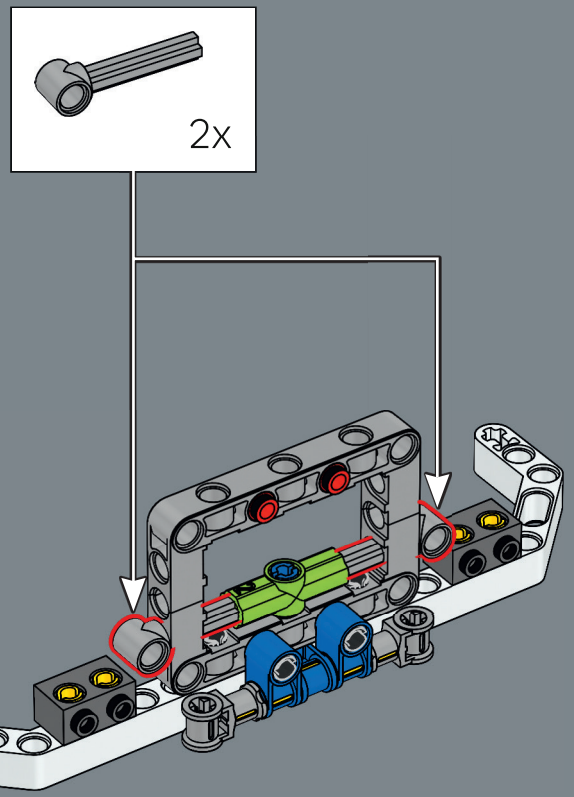

74



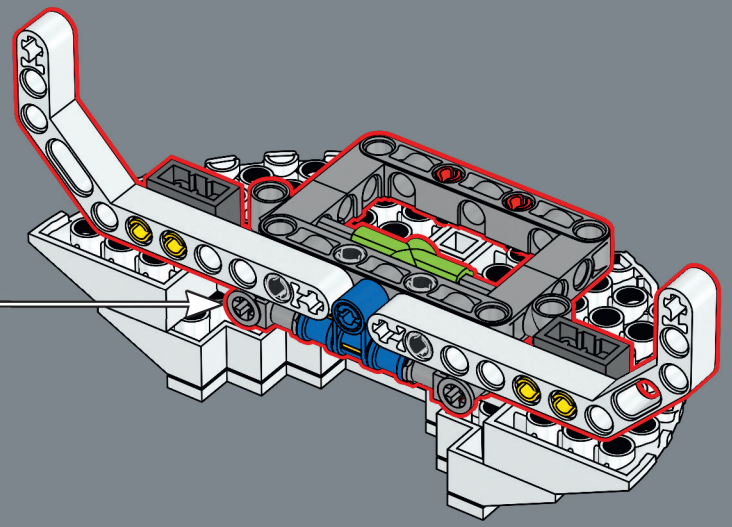

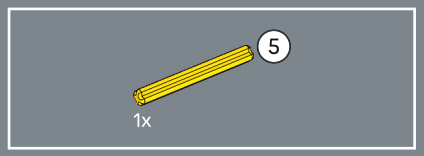

75

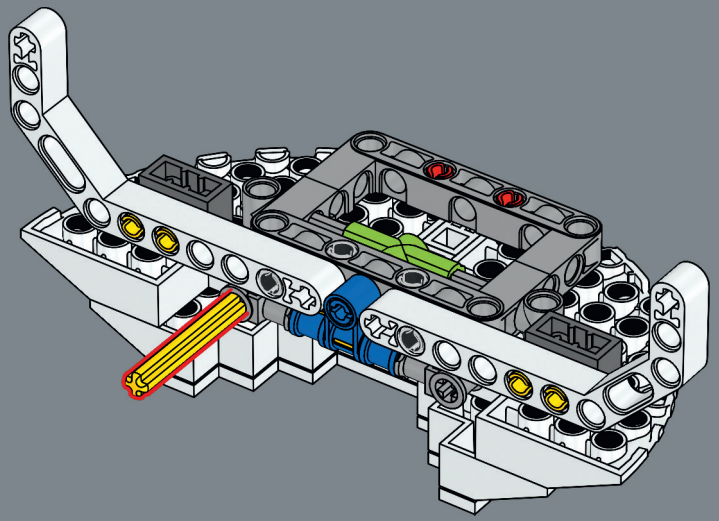

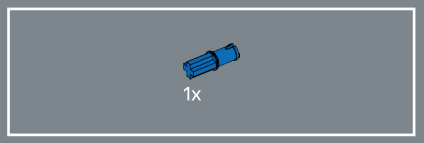

76

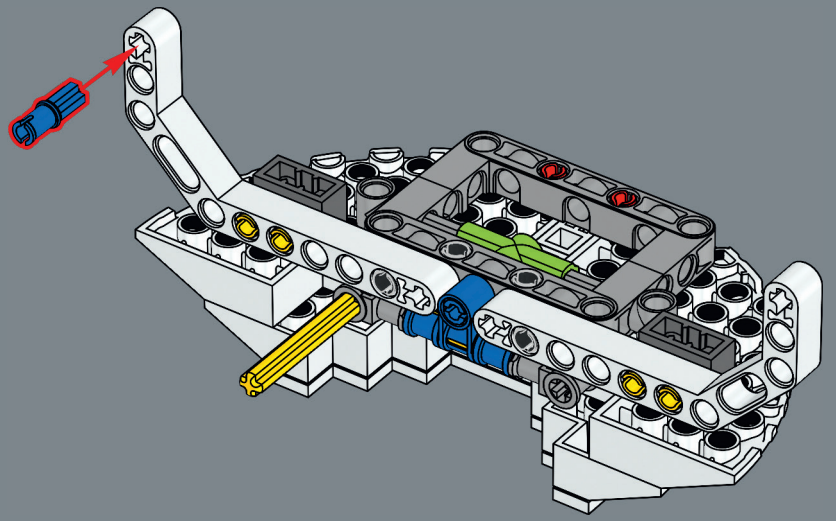

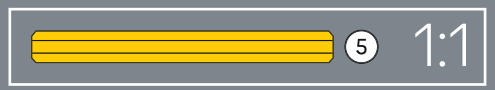

77

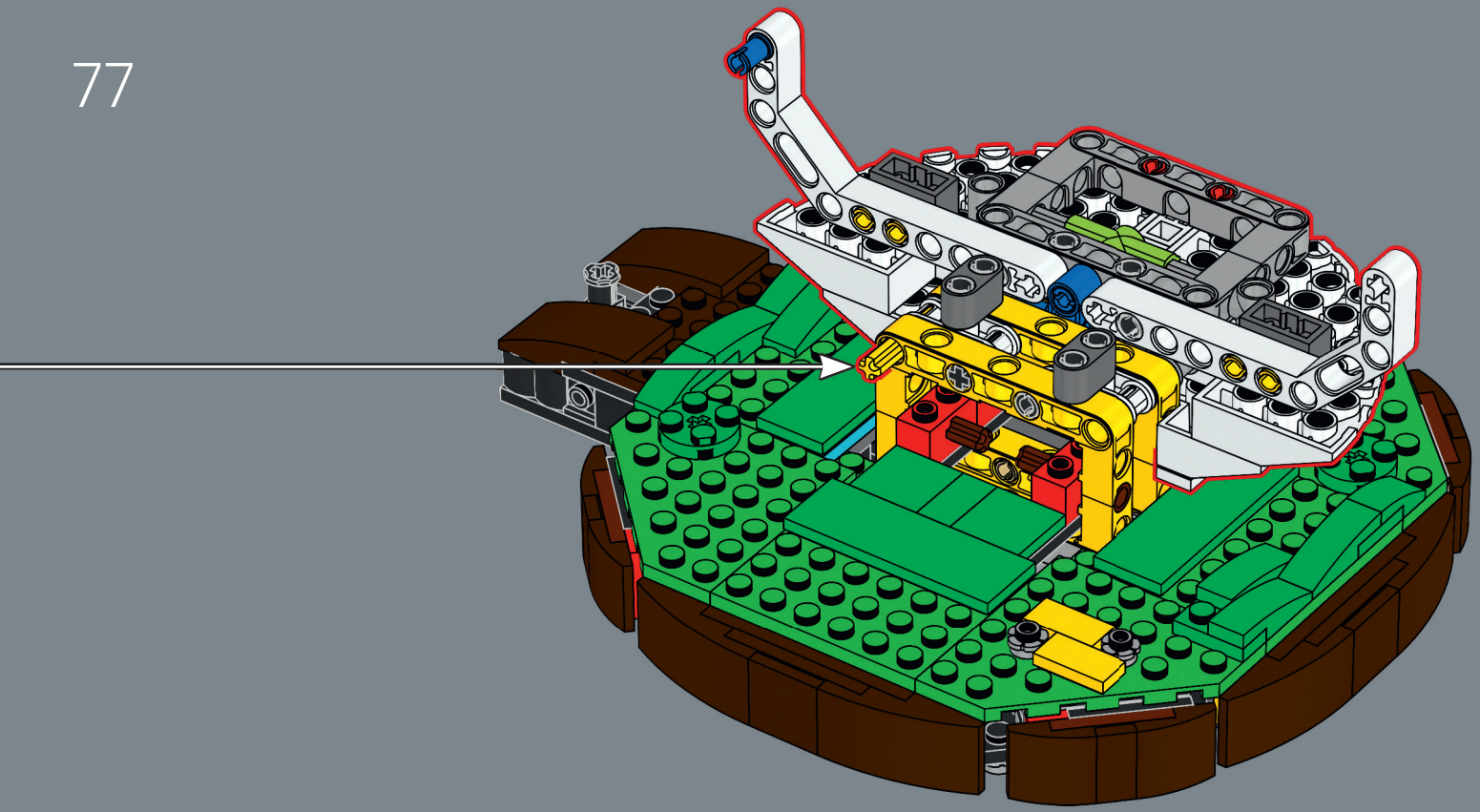

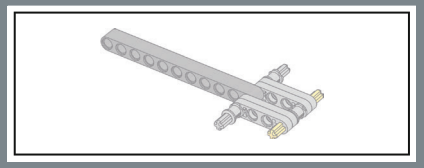

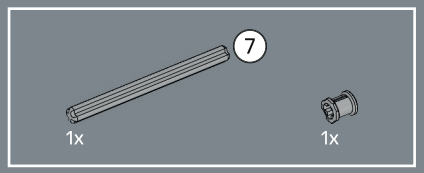

78

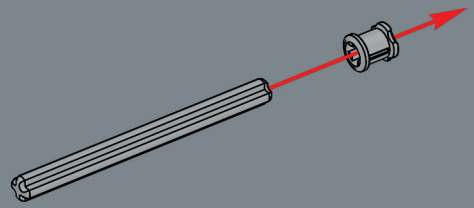



79

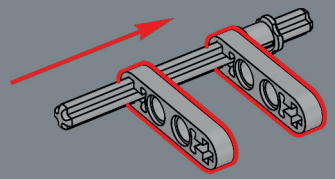

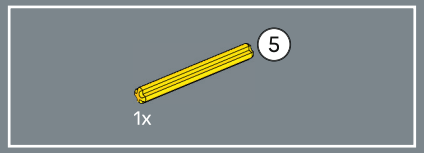

80

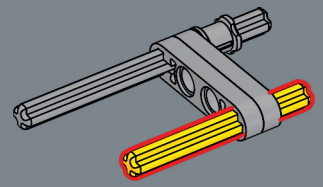

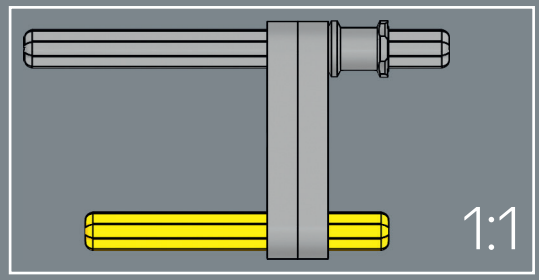

1x

81

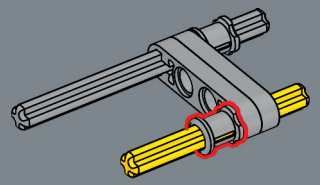

11

1x

82

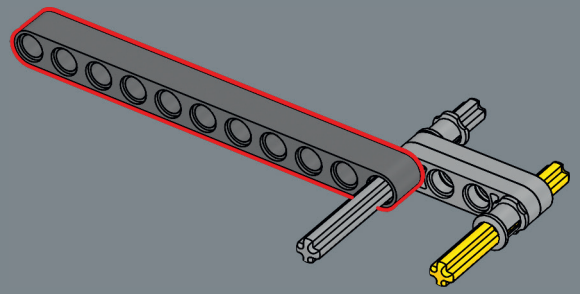

11 1:1

2x

83

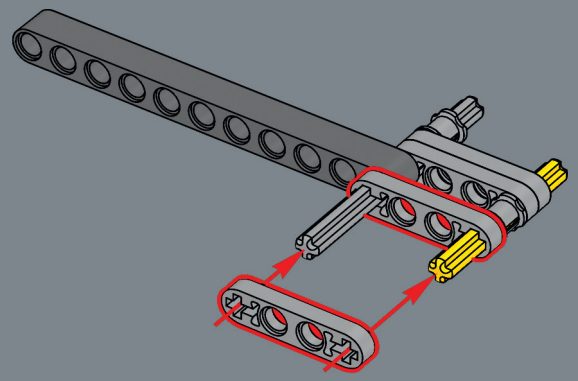

1x

84

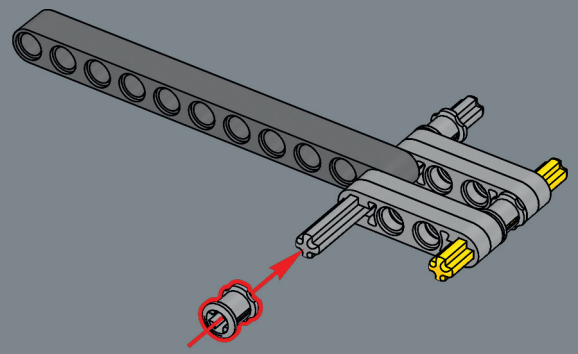

85

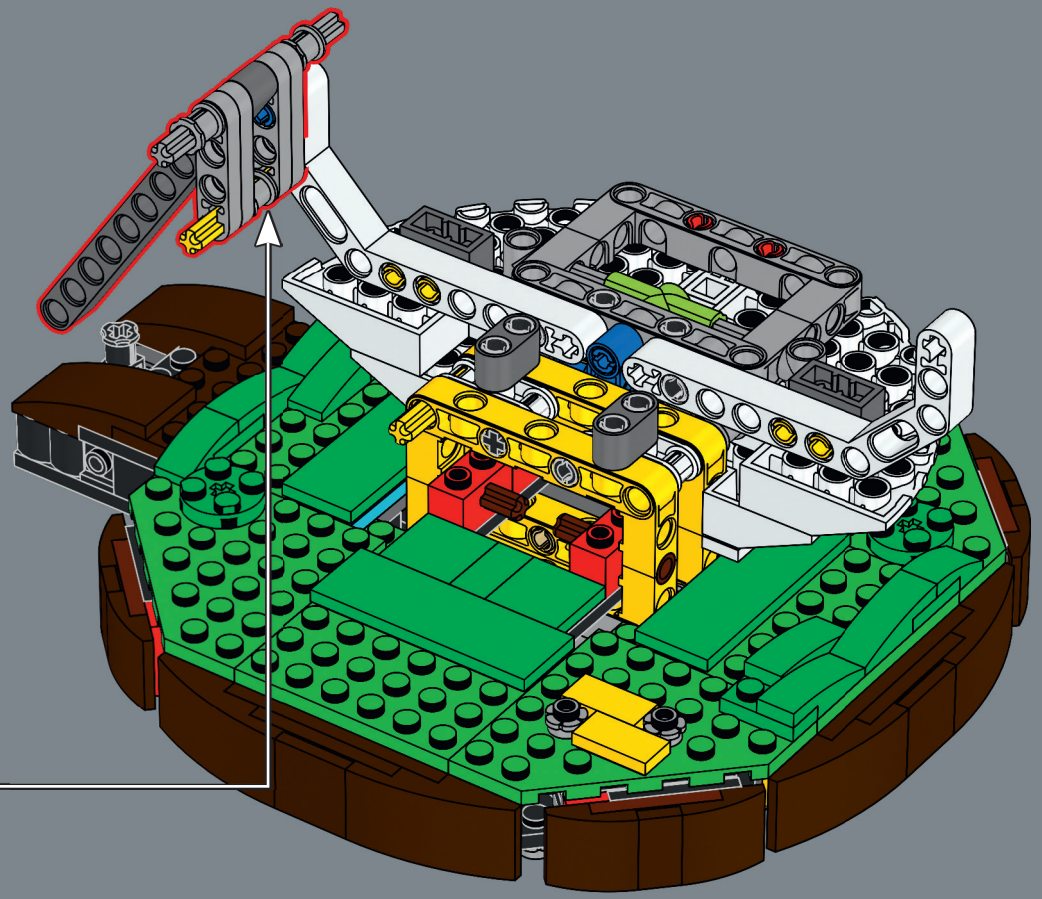

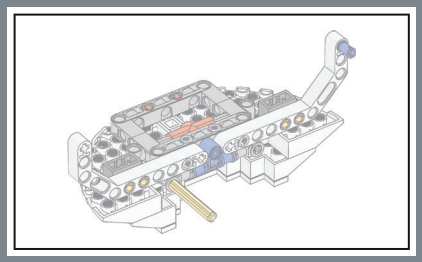

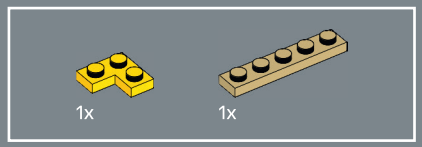

86

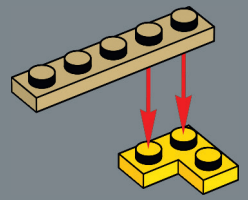

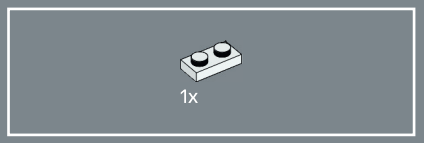

87

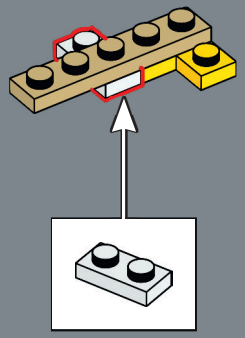

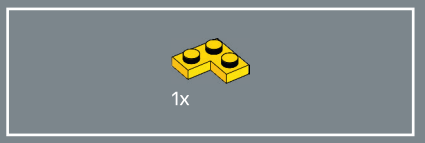

88

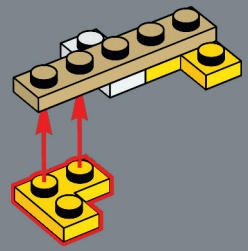

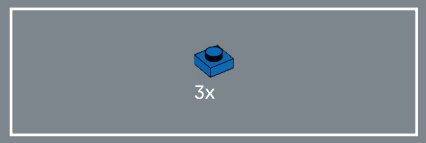

89

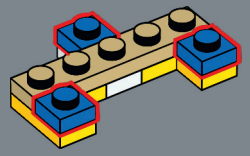

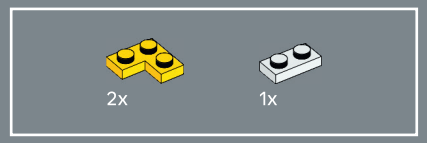

90

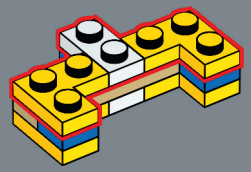

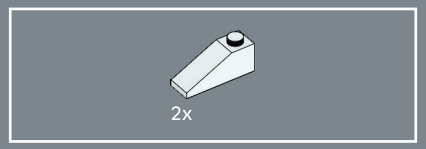

91



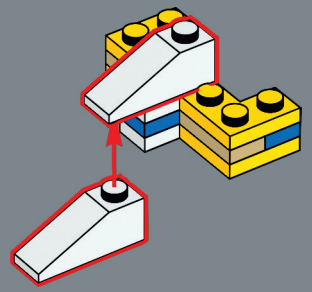

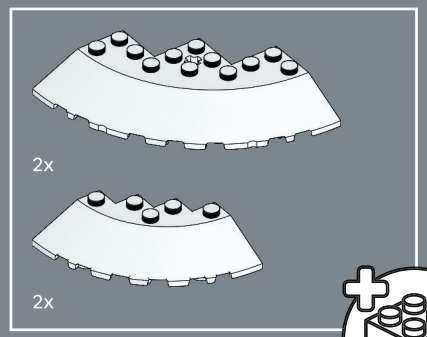

92

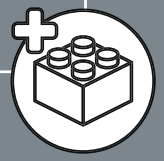

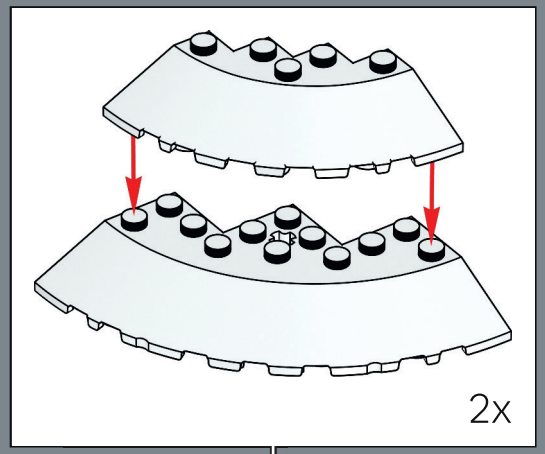

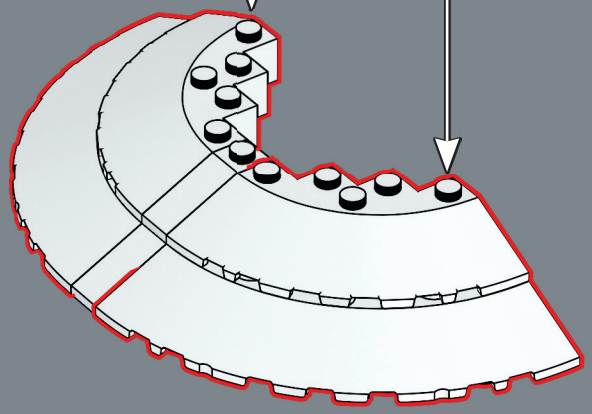



93

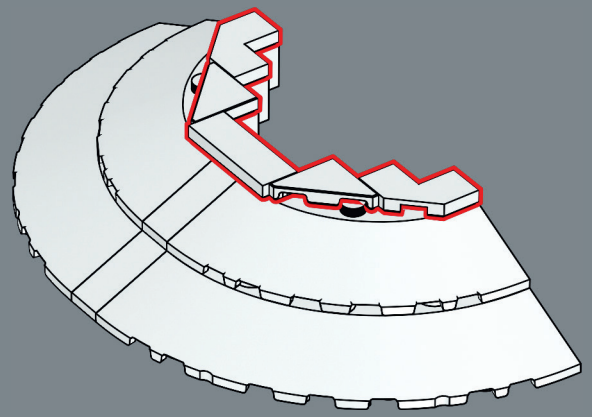

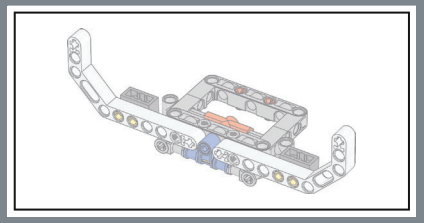

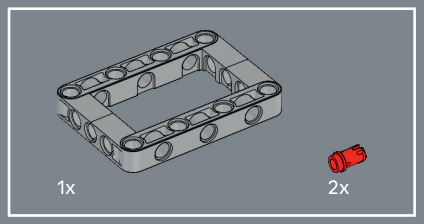

94

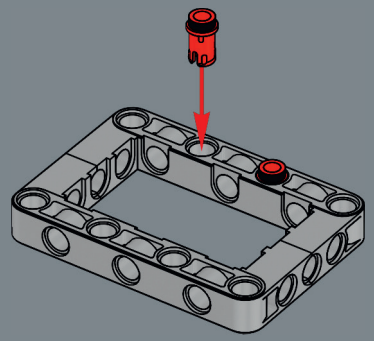



95

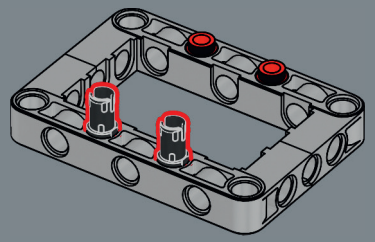



96

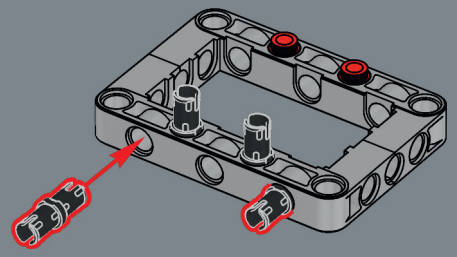

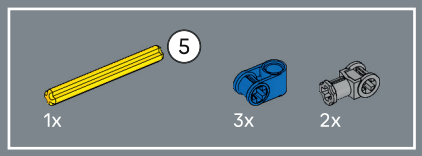

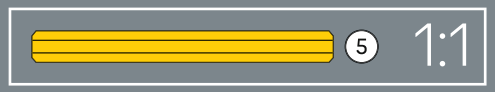

97

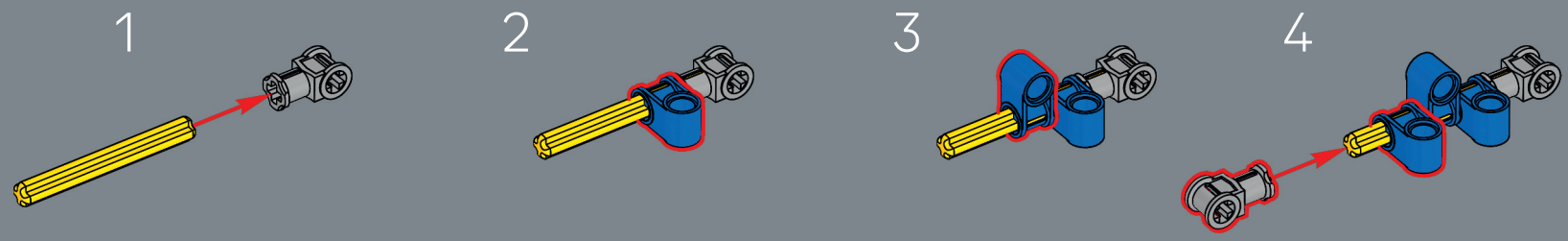

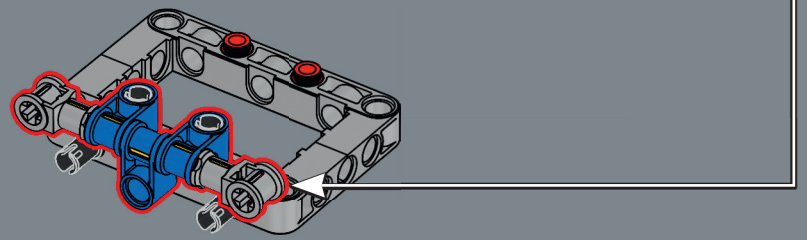

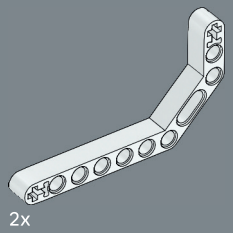

98

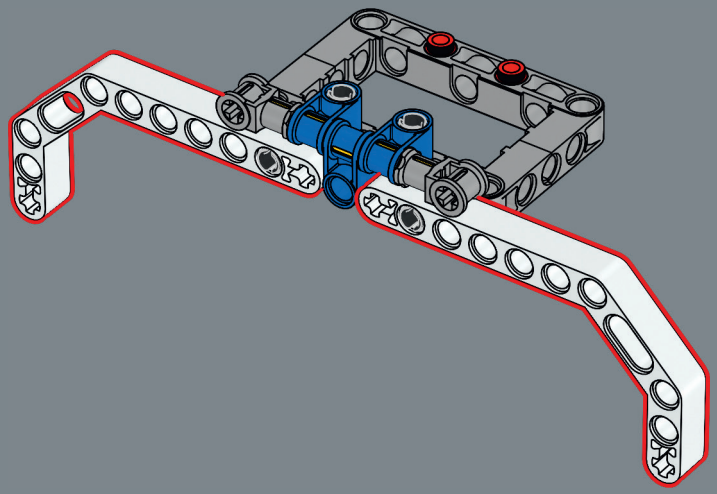

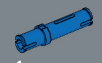

99



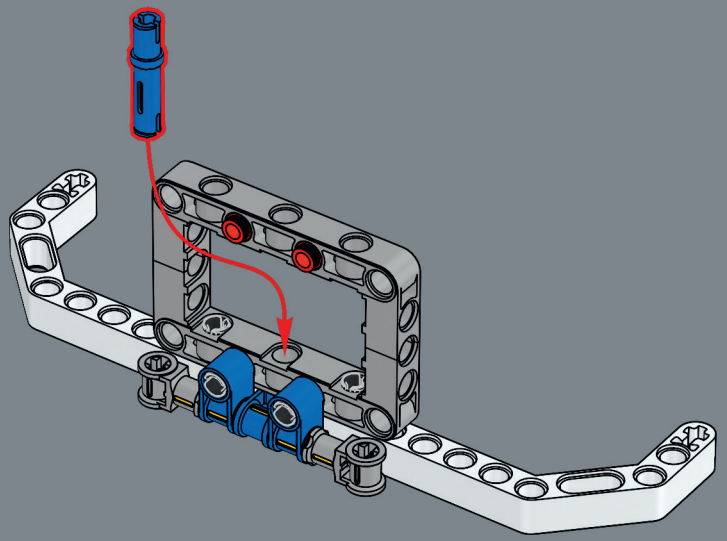

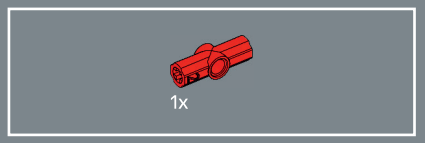

100

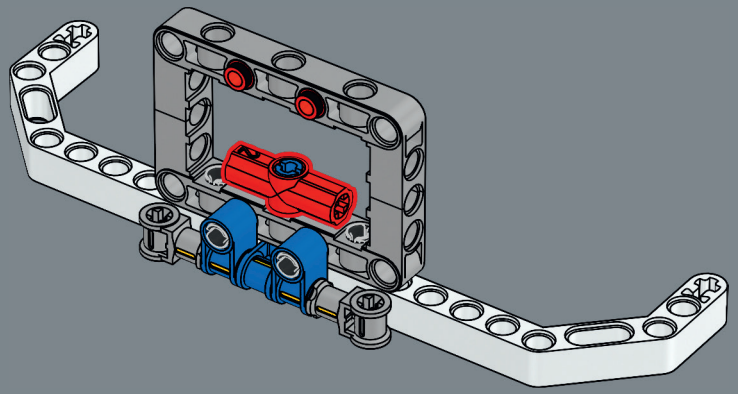

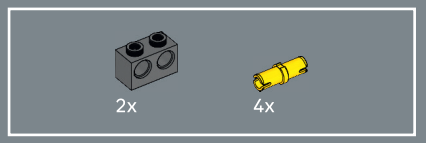

101

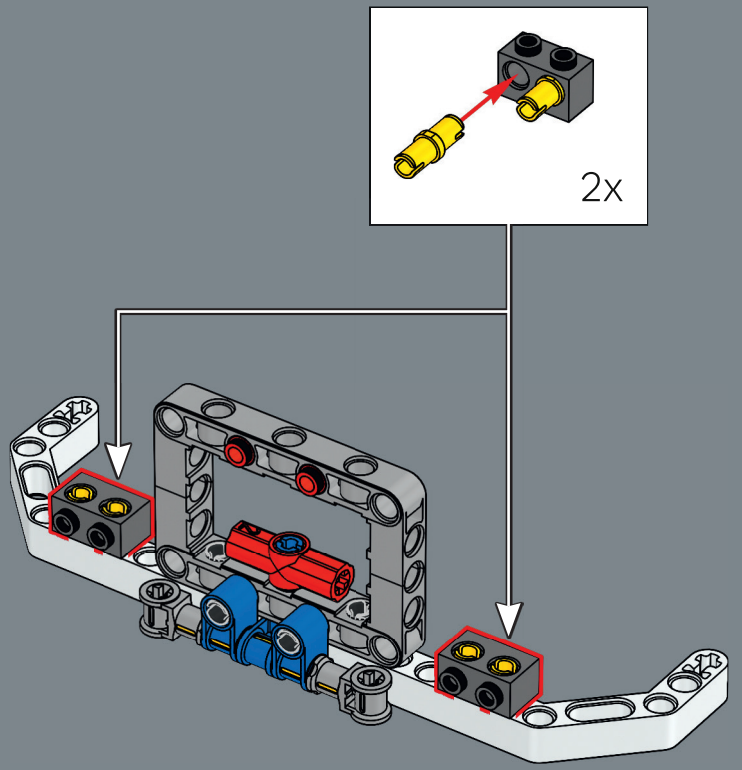

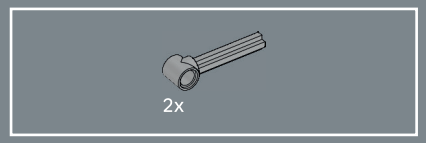

102

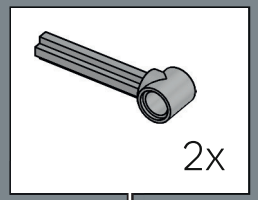

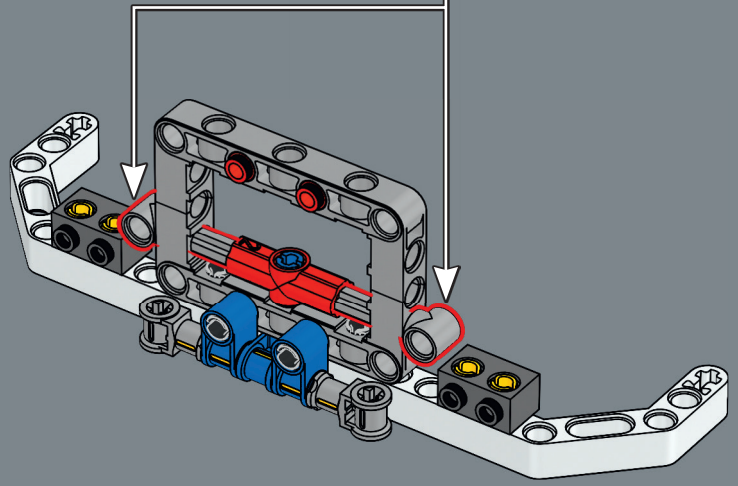

103



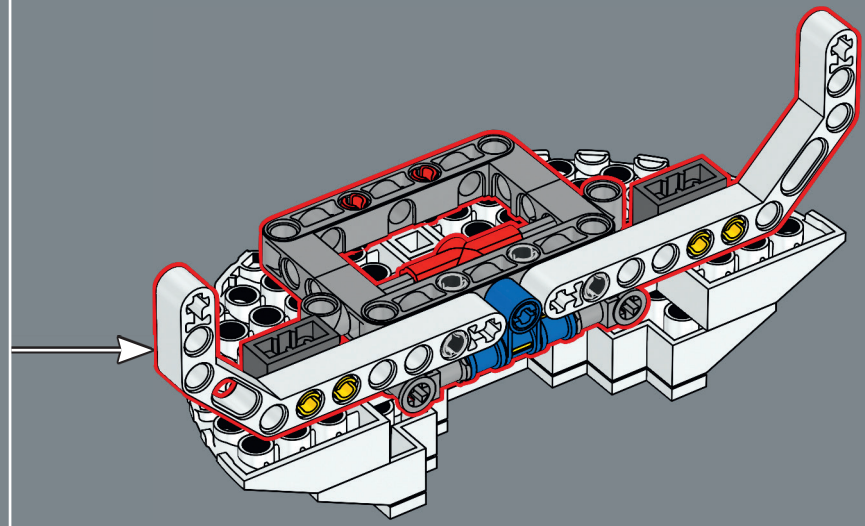

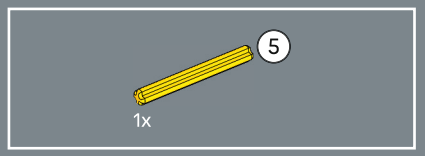

104

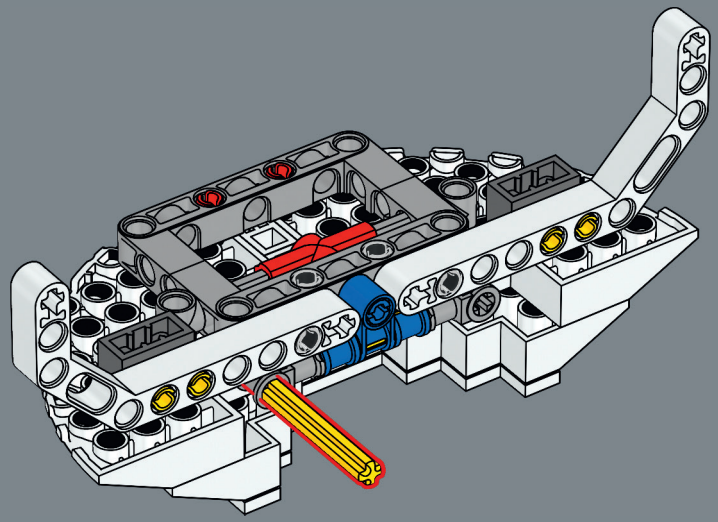

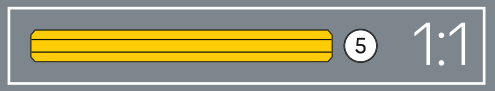

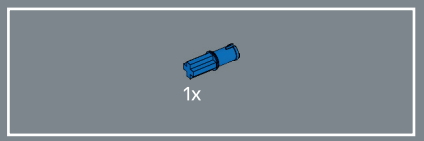

105

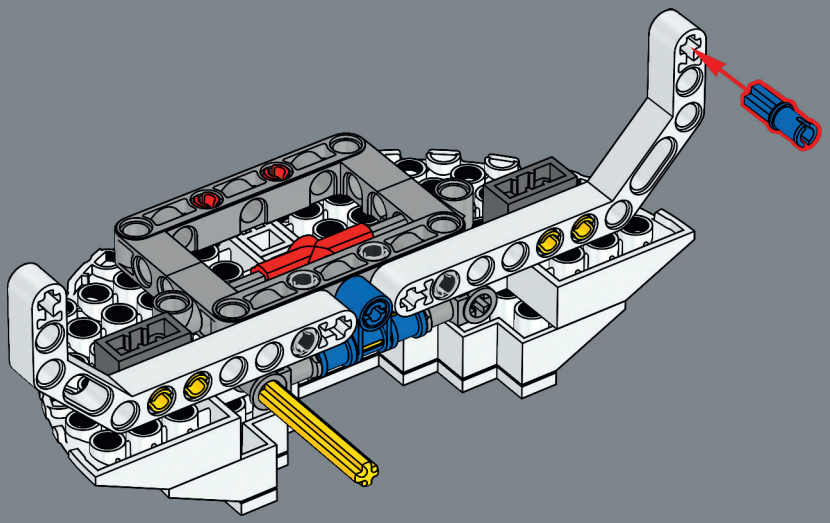

106

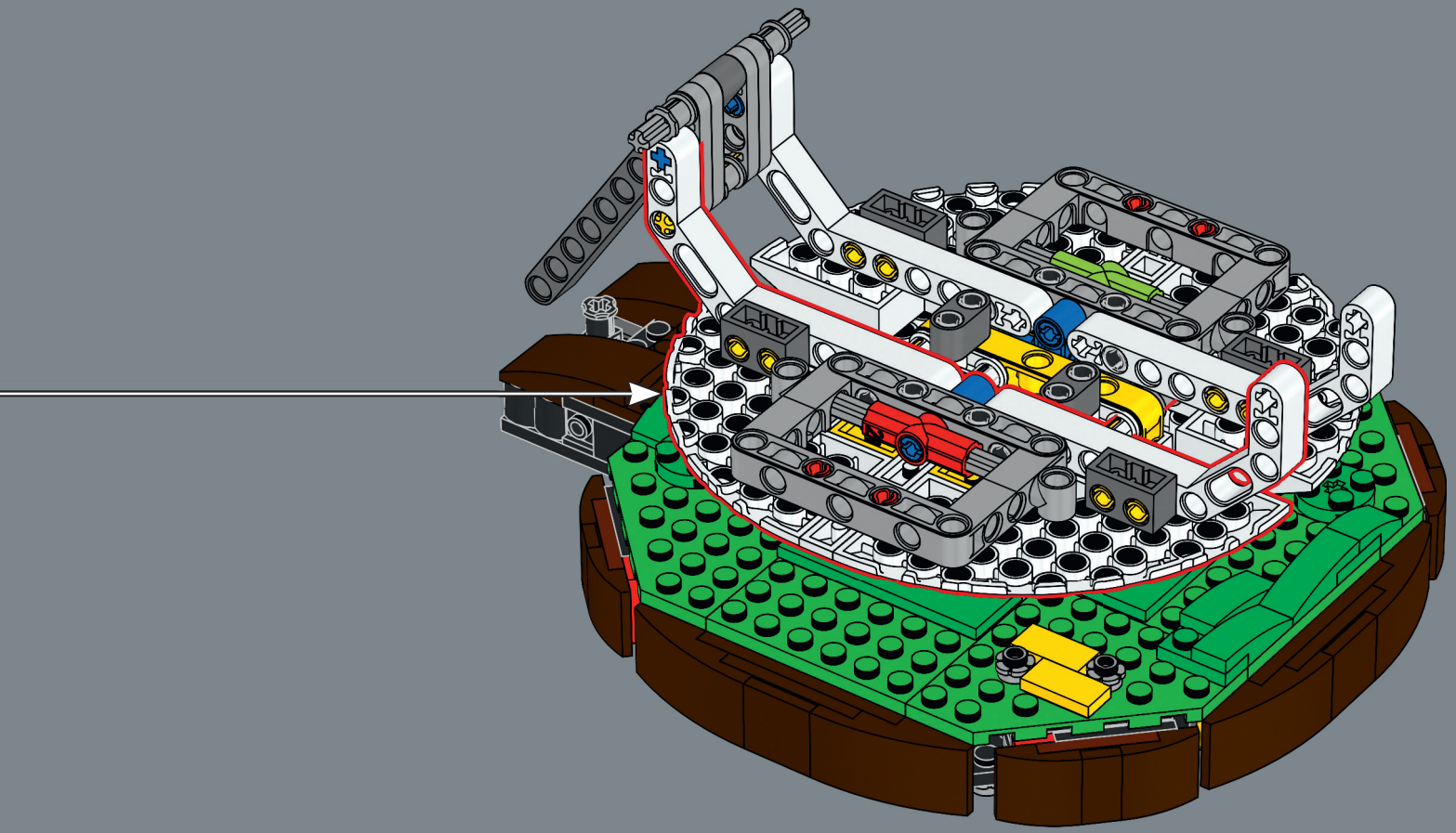

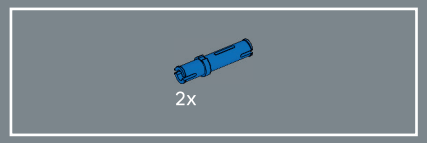

107

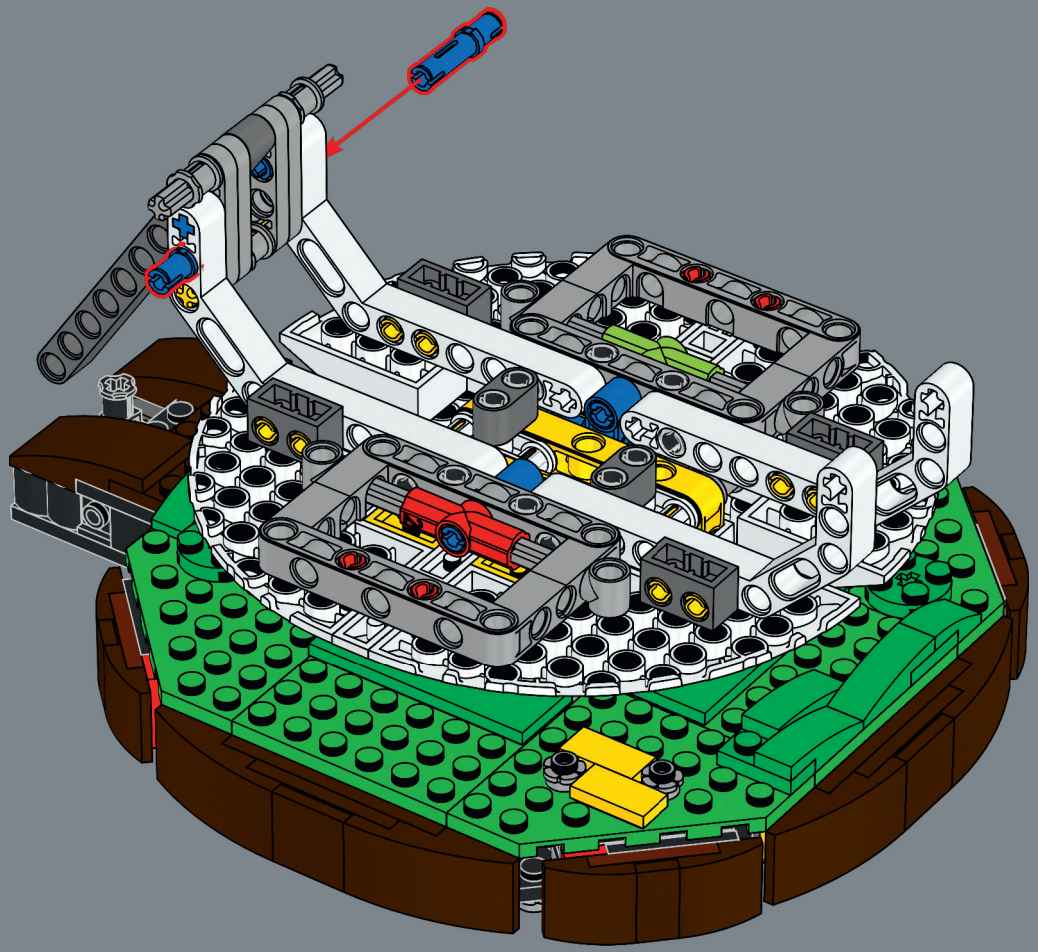

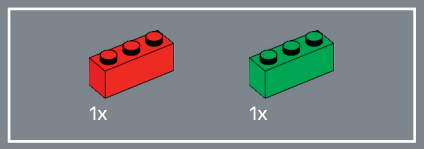

108

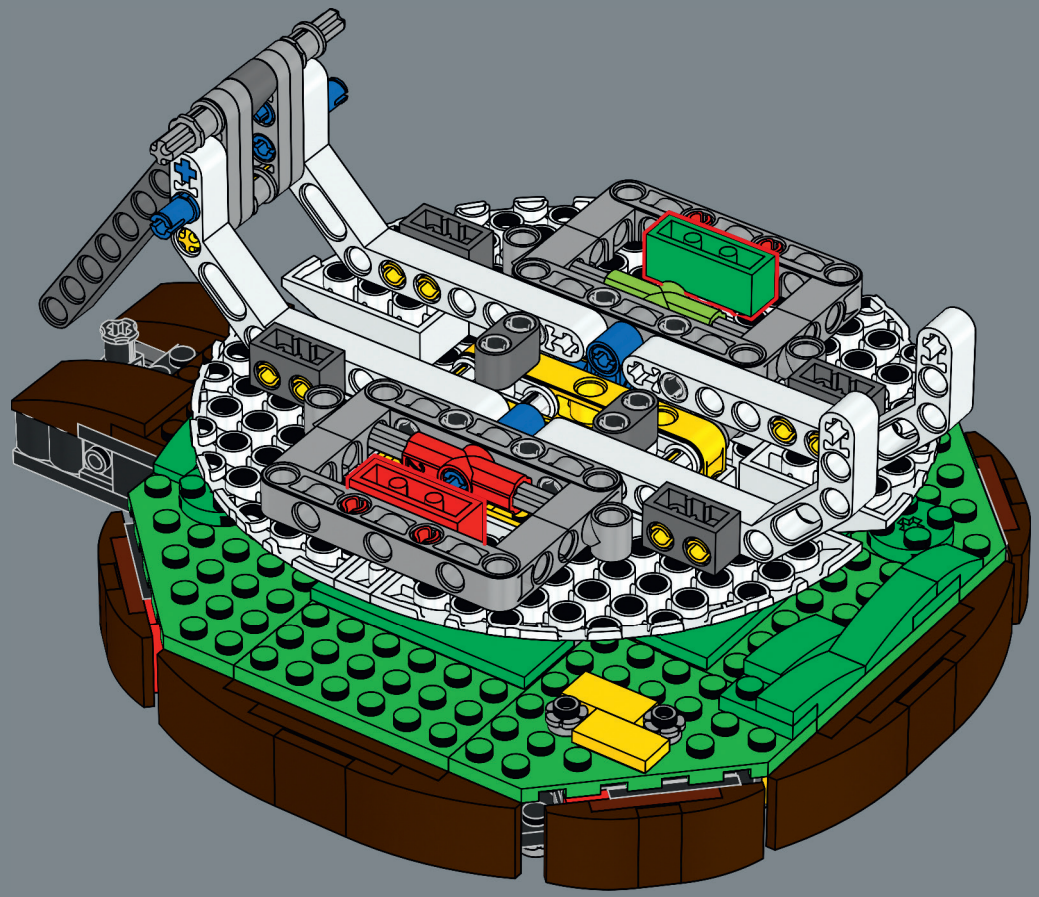



109

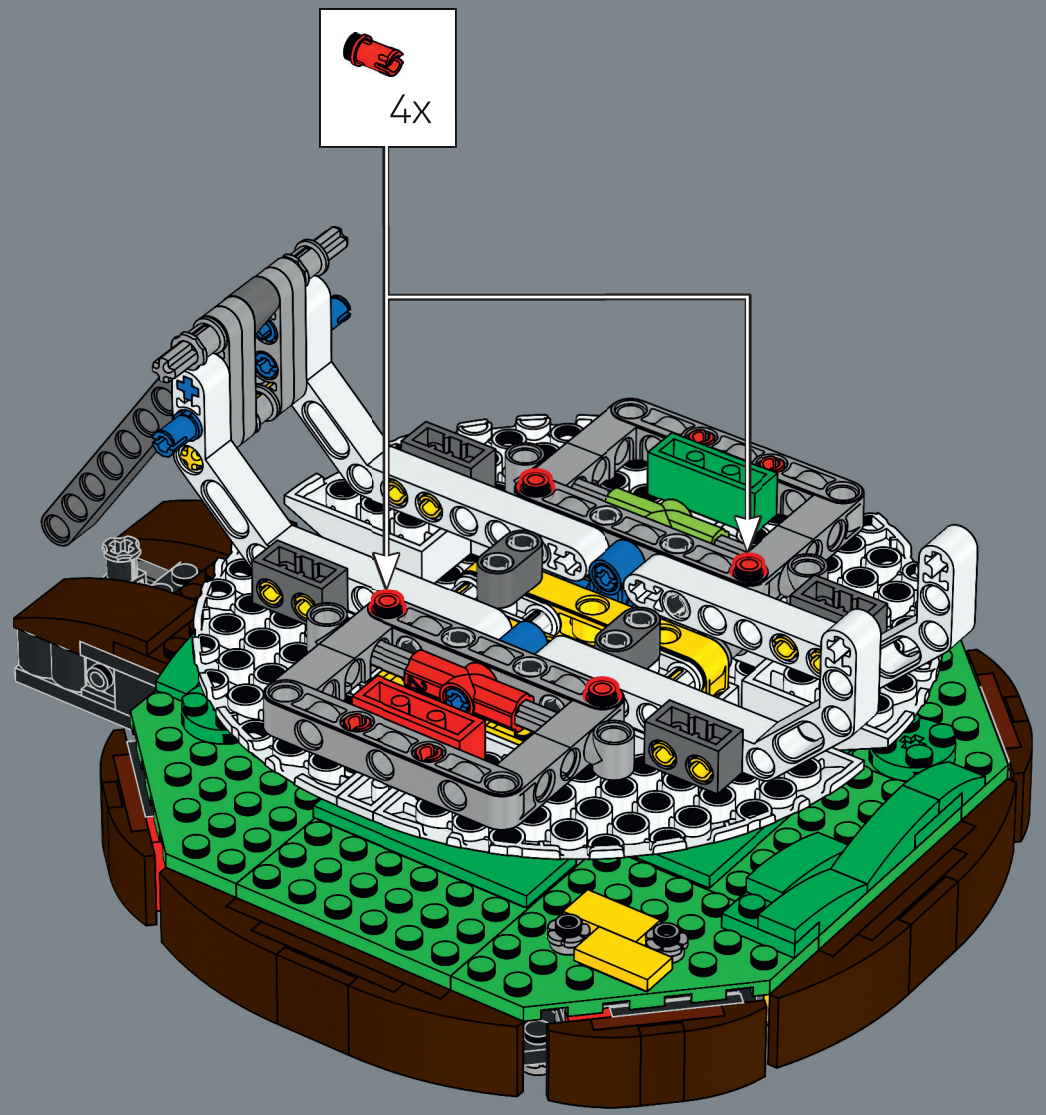



110

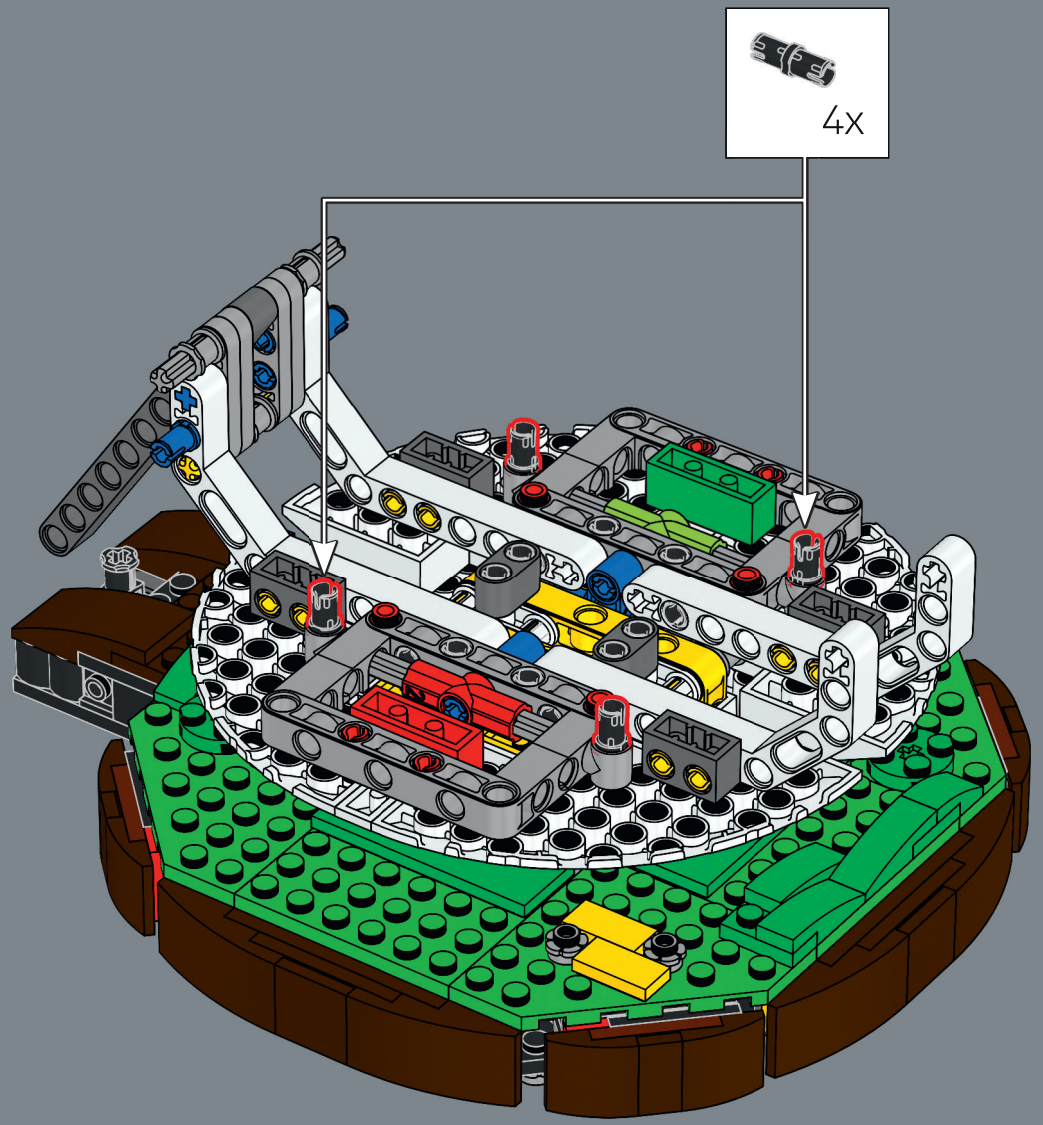

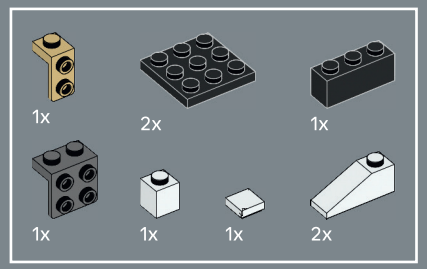

111

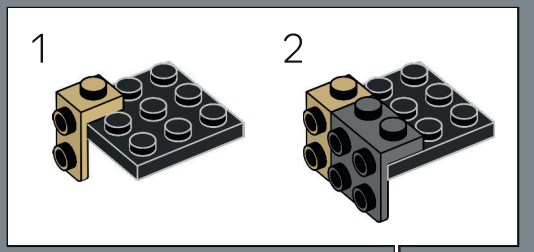

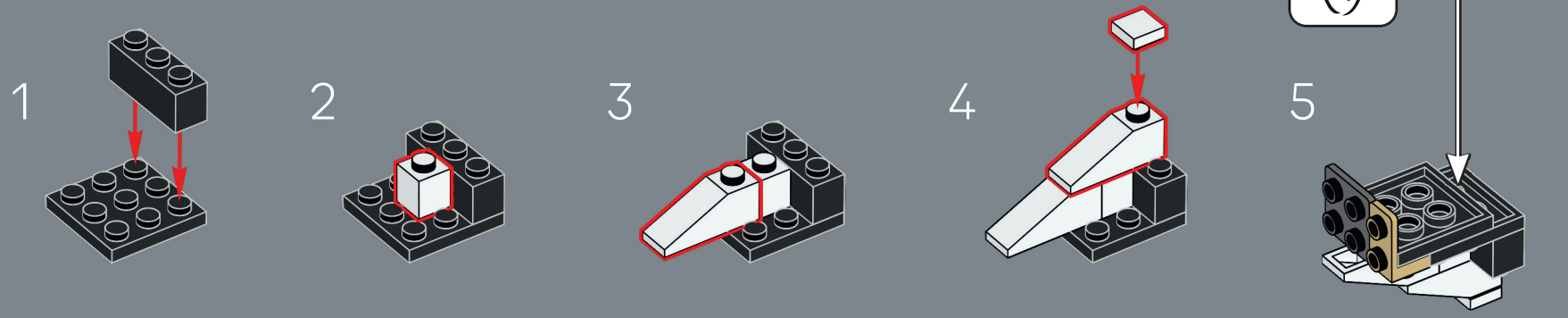



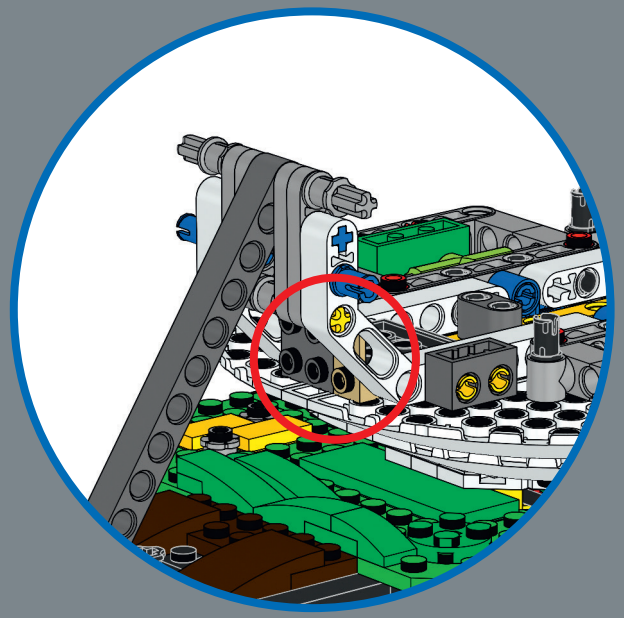

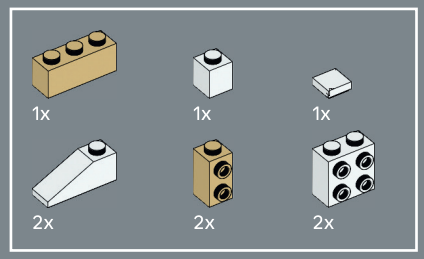

112

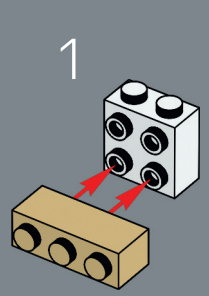

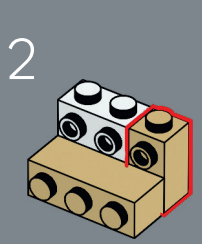

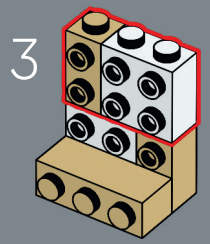

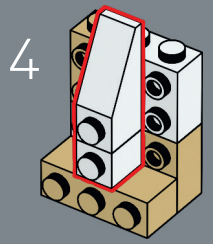

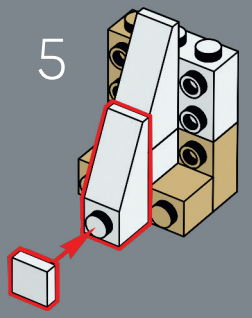

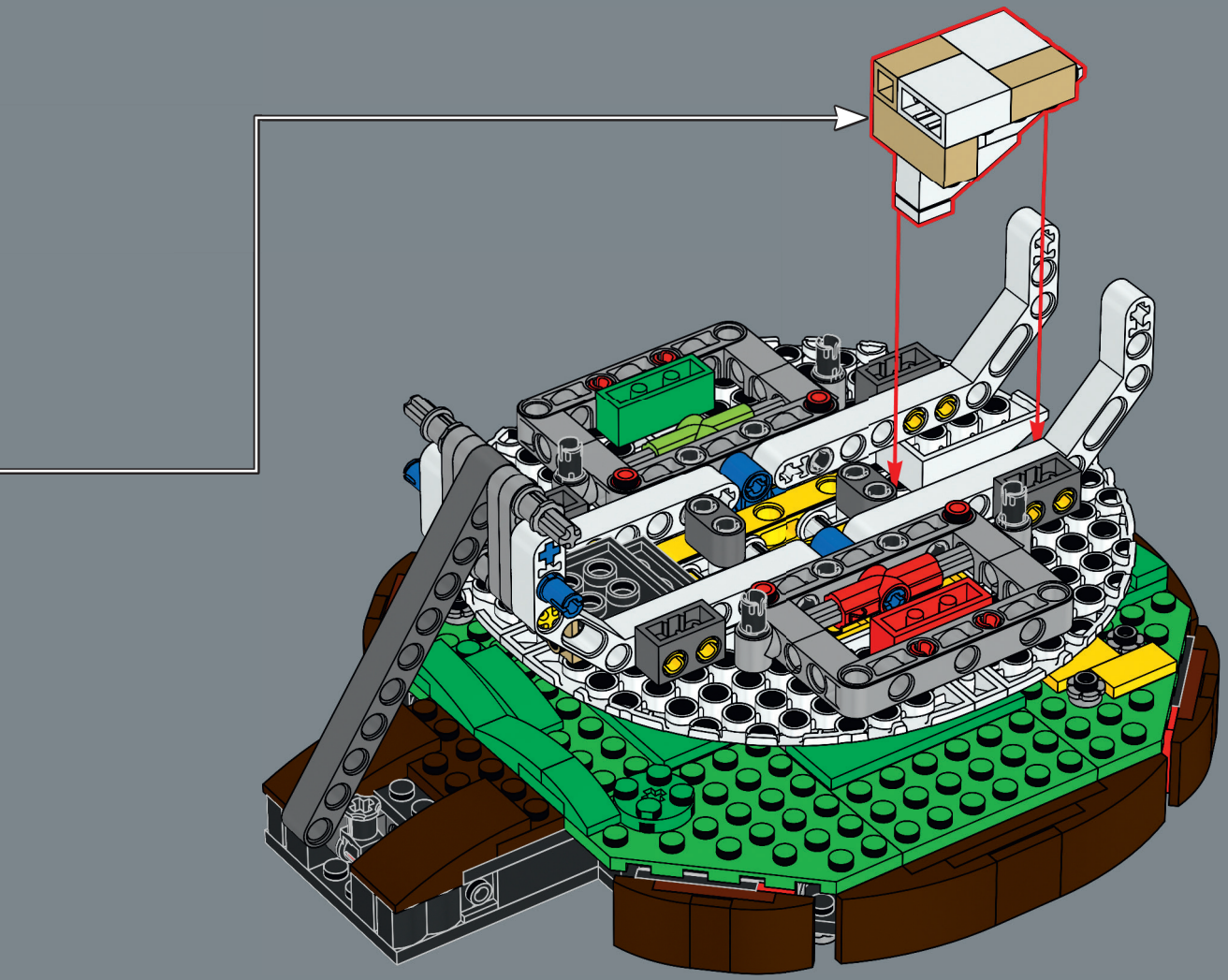

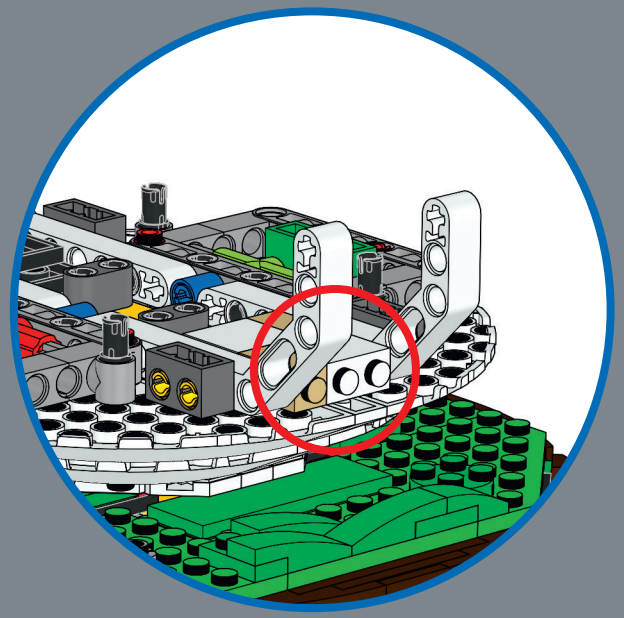

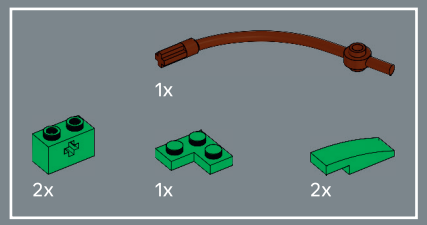

113

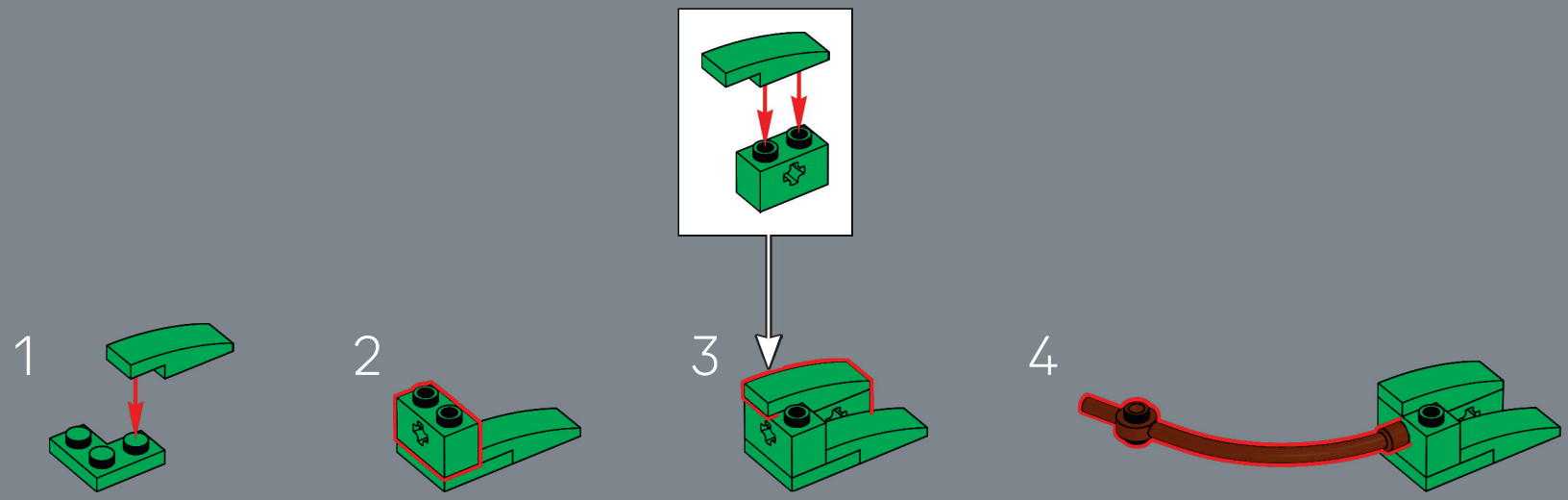

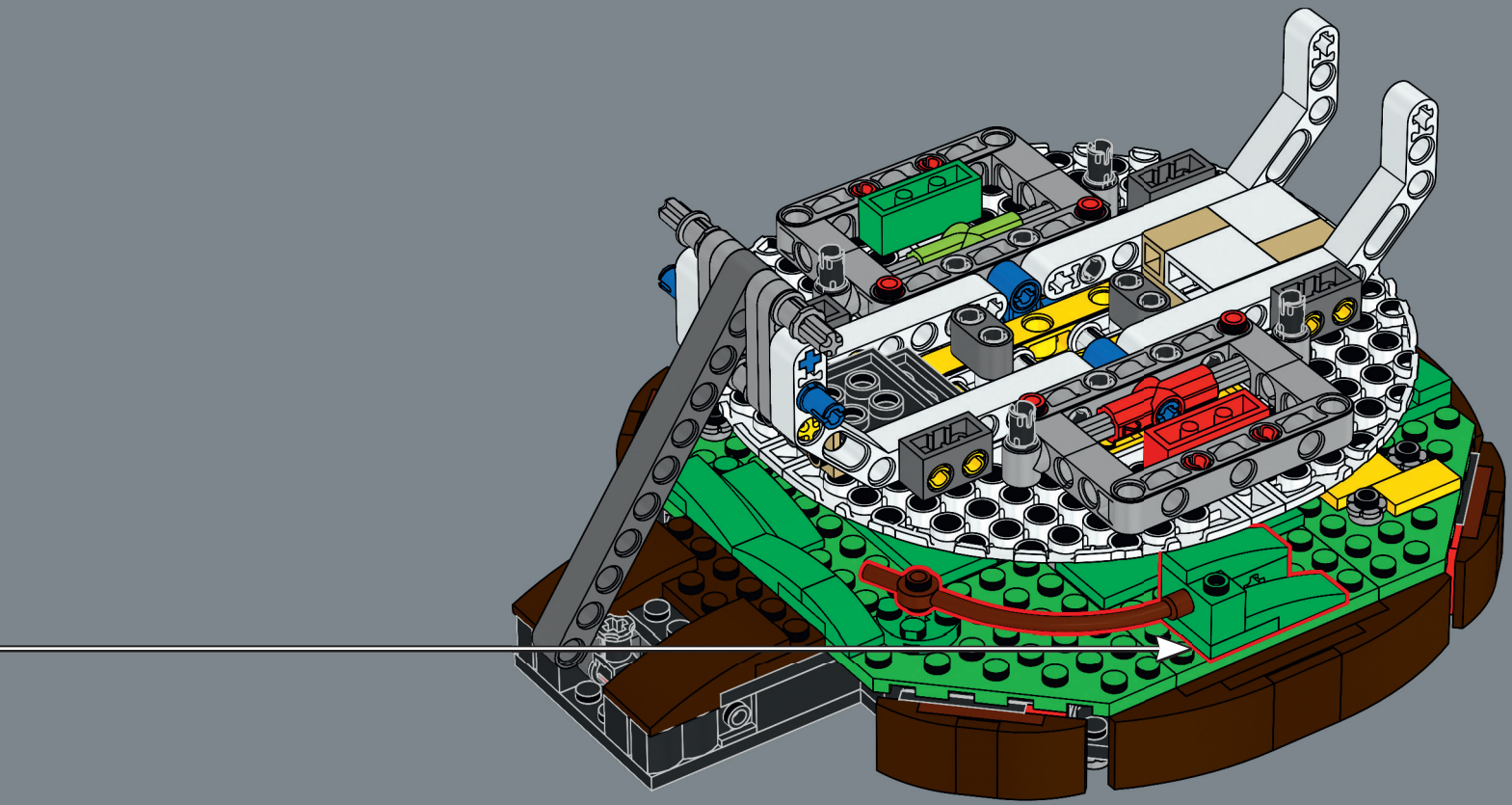

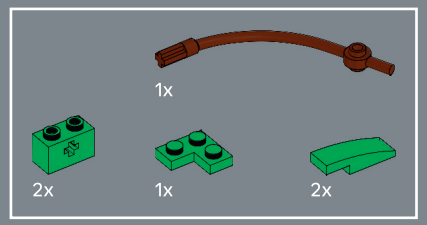

114

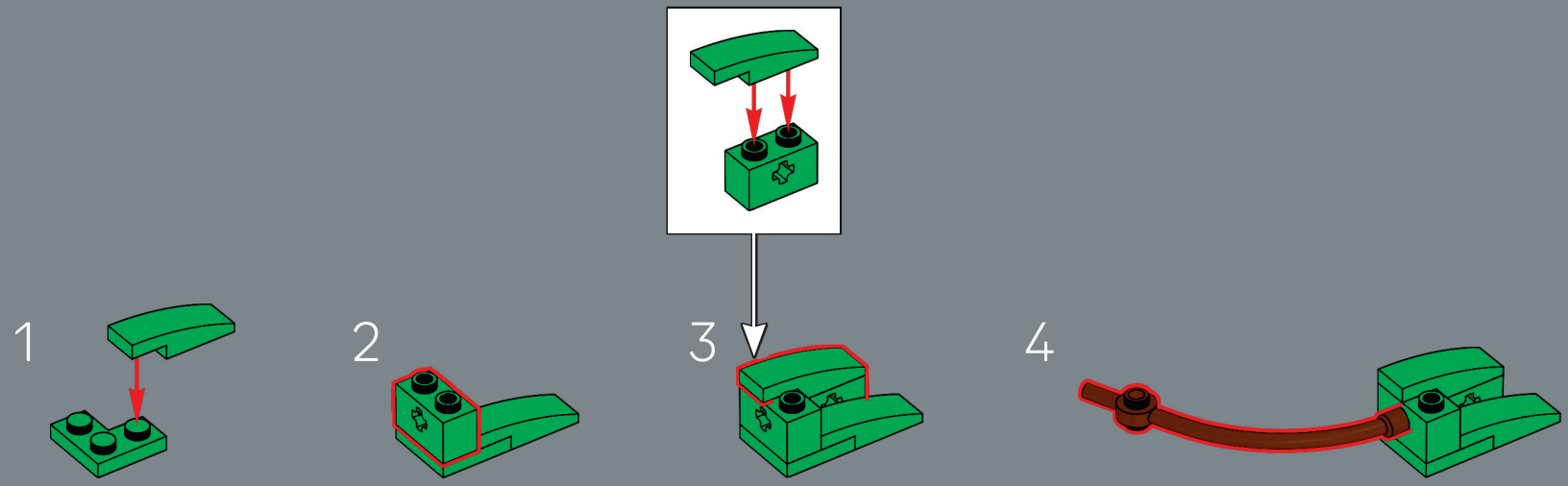

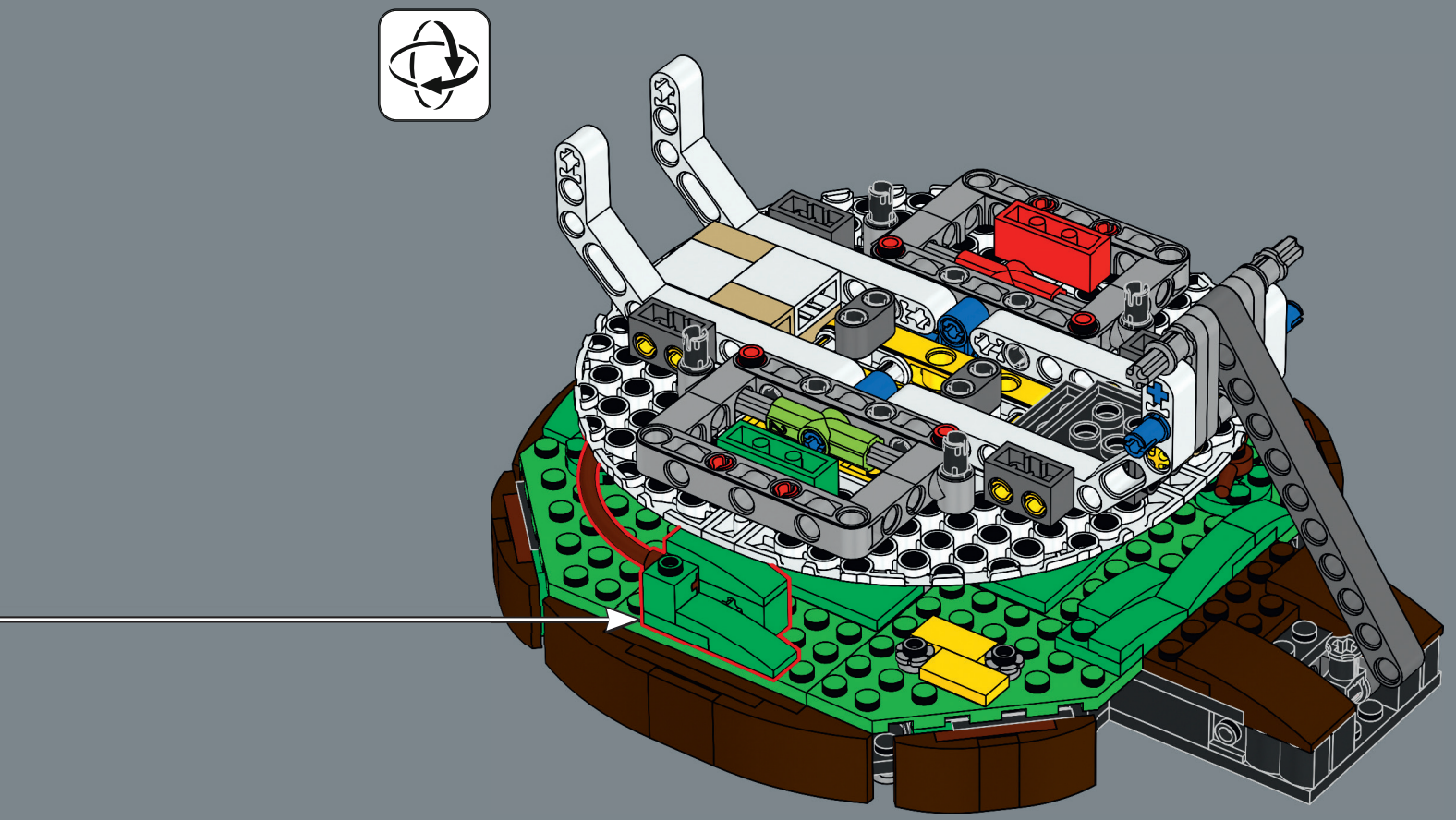

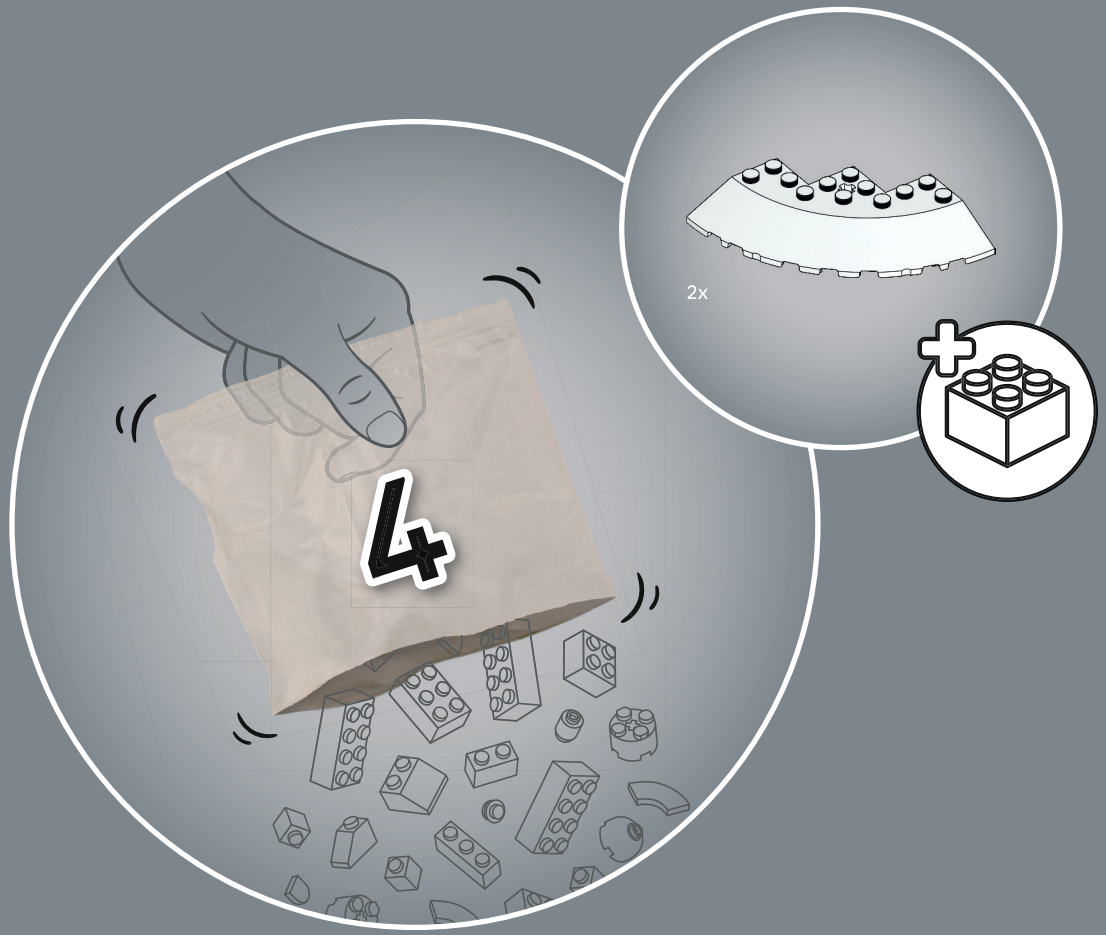
4
2x

115

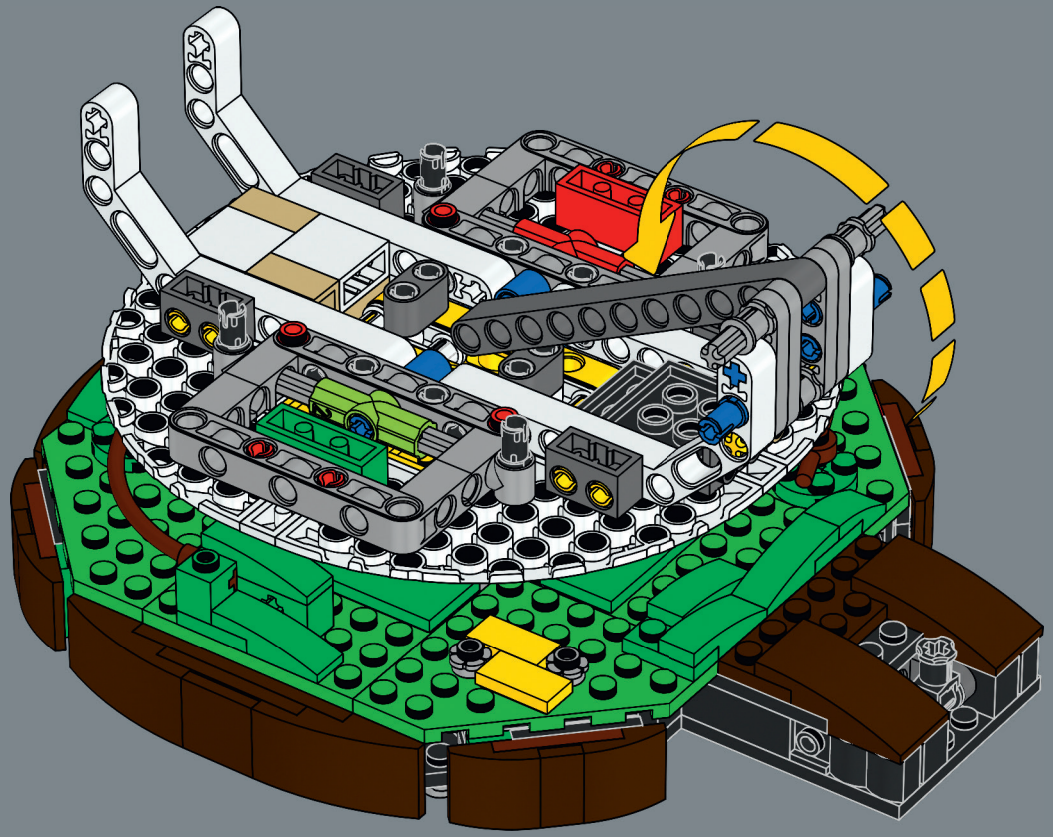

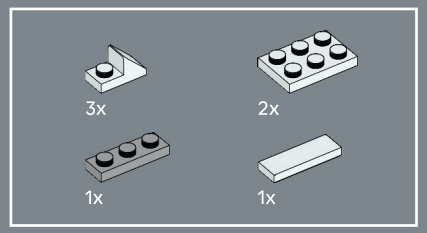

116

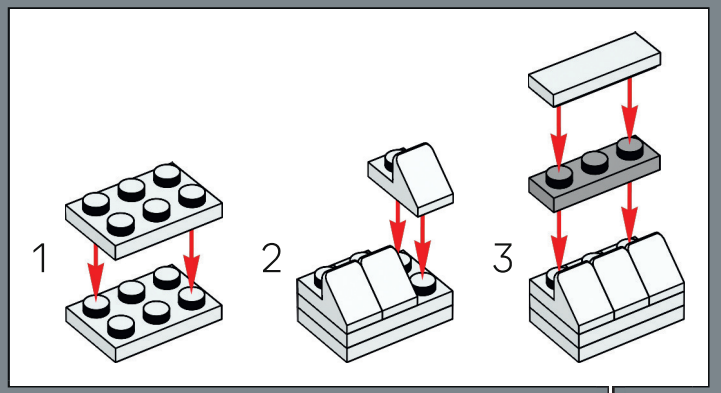

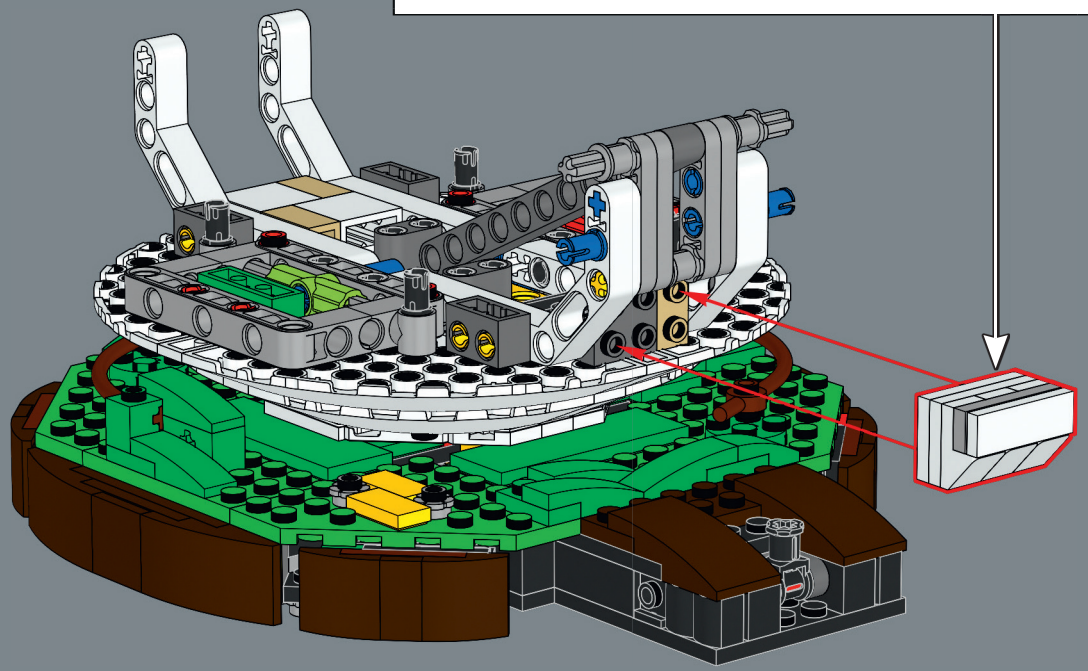



117

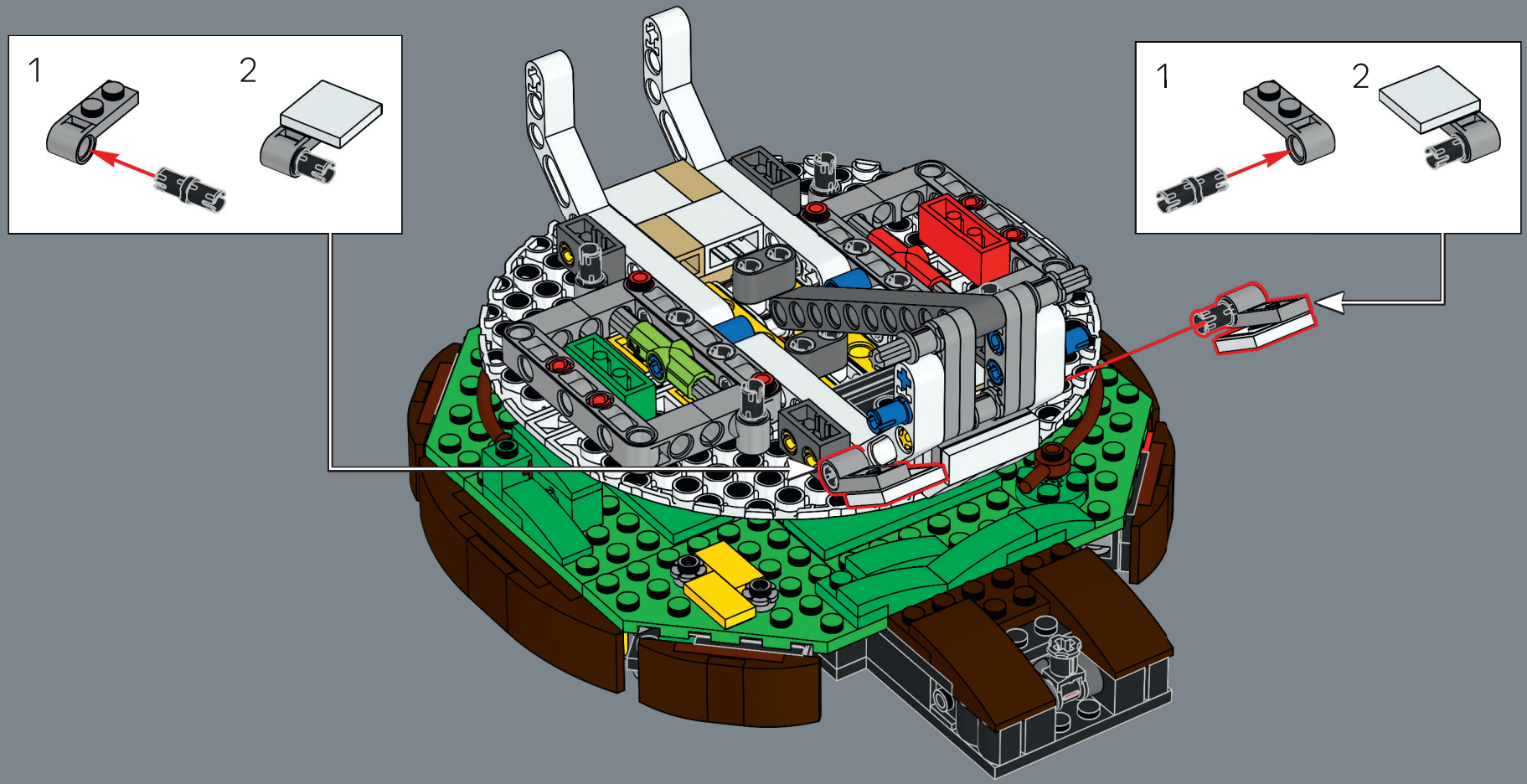

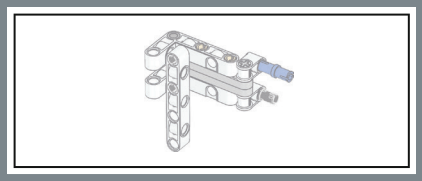

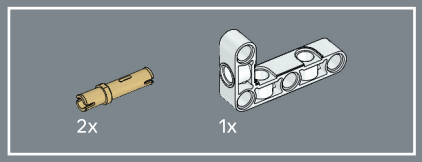

118

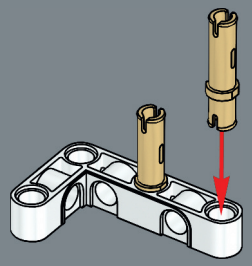

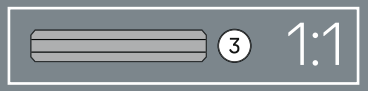

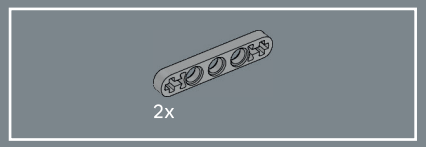

119

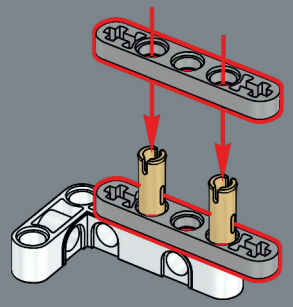

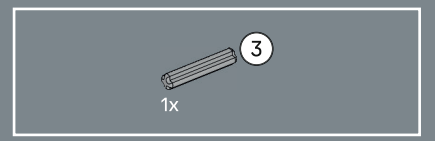

120

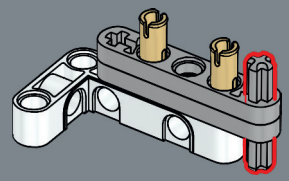



121

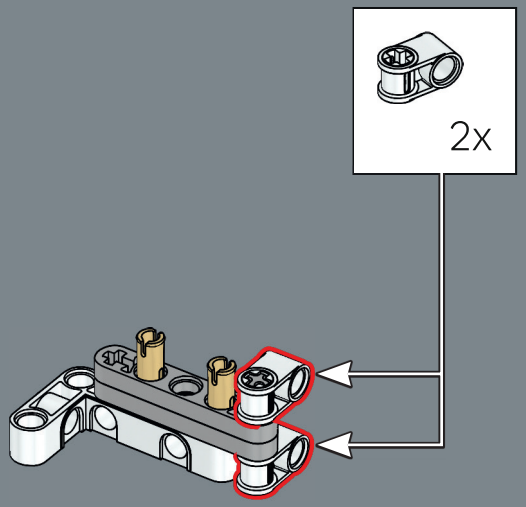

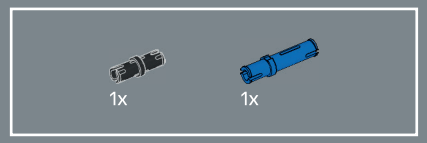

122

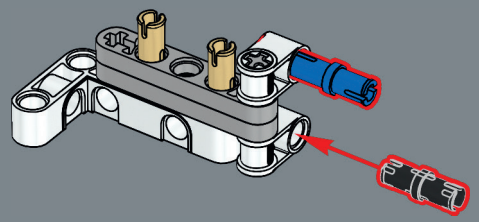

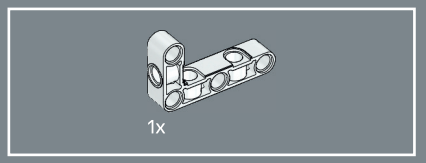

123

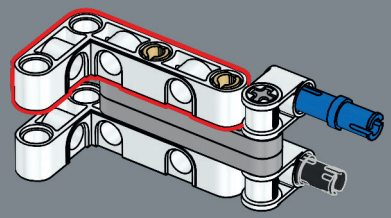

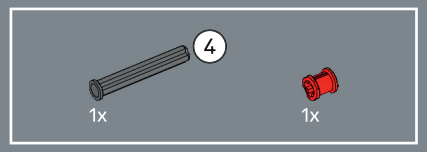

124

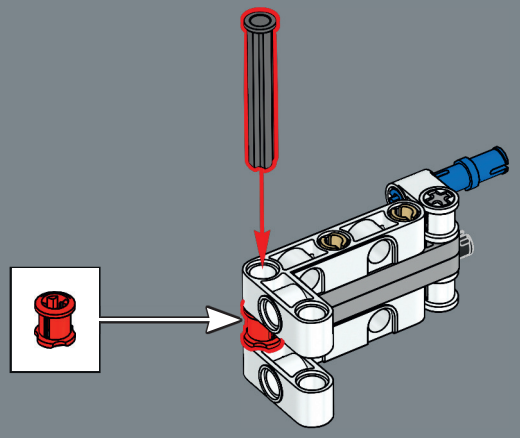

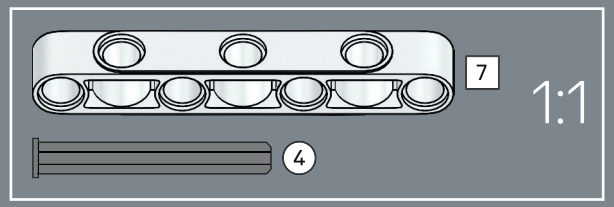



125

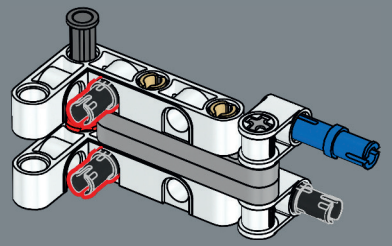

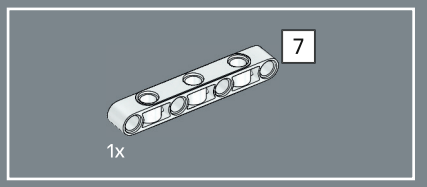

126

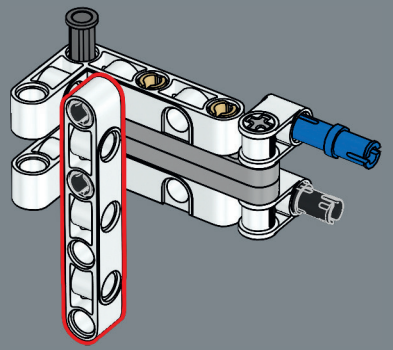

127

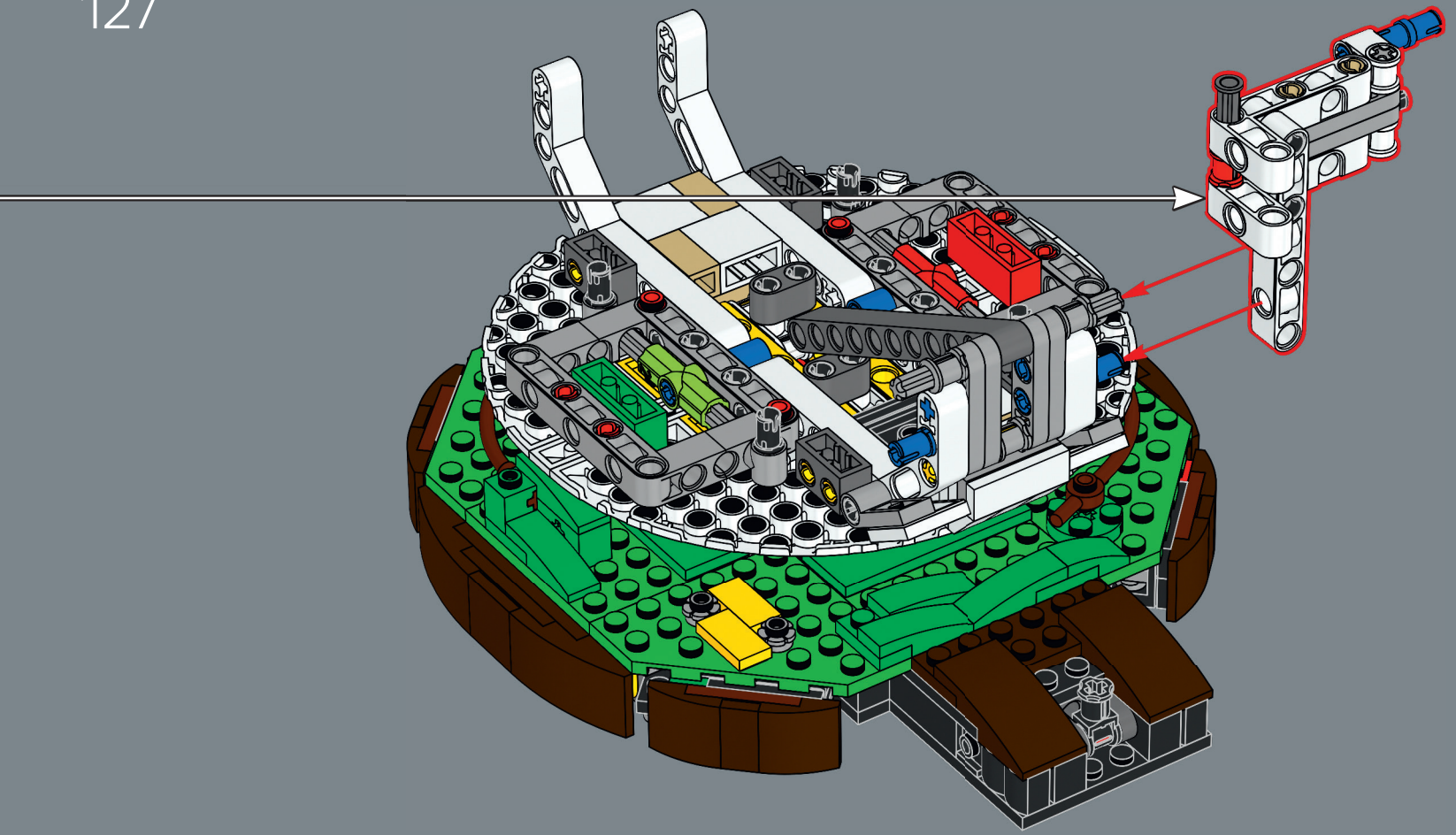

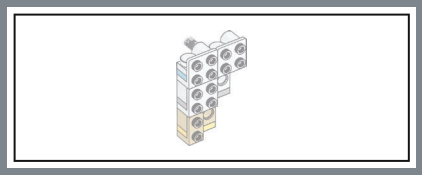

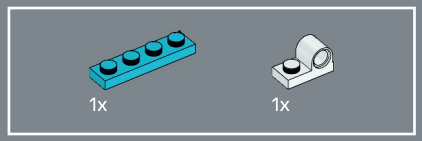

128

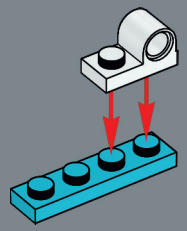

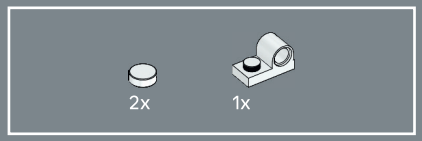

129

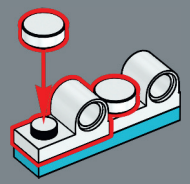

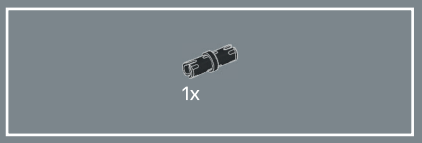

130

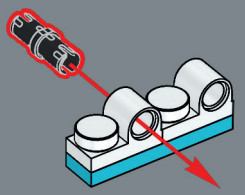

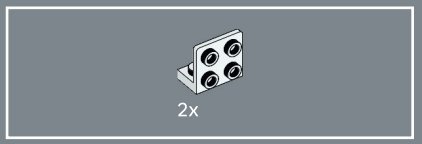

131

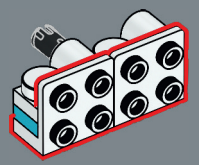

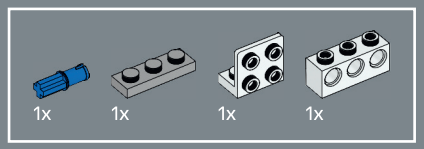

132

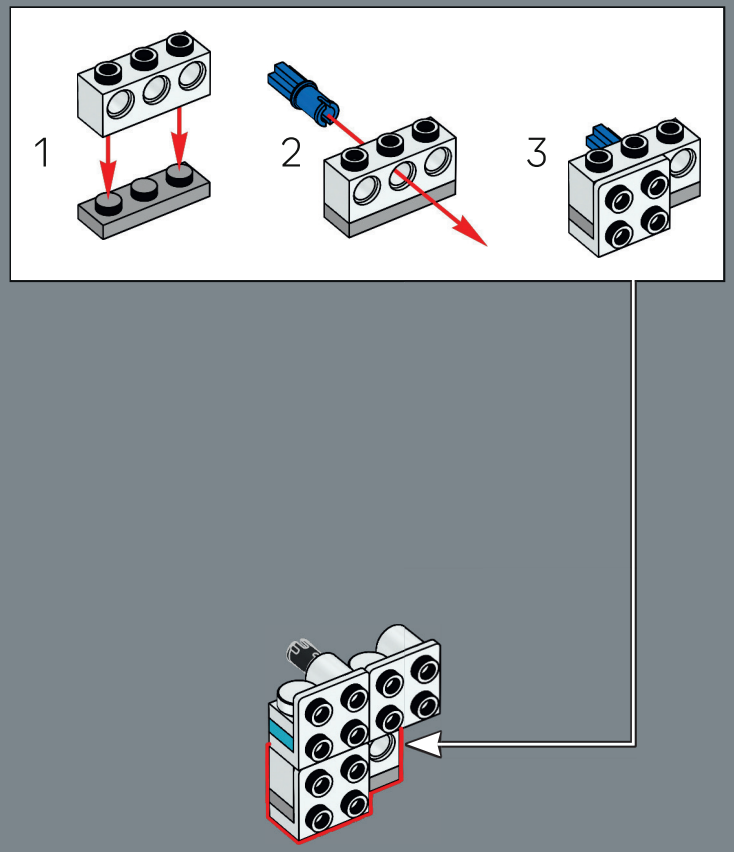

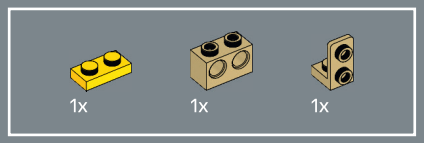

133

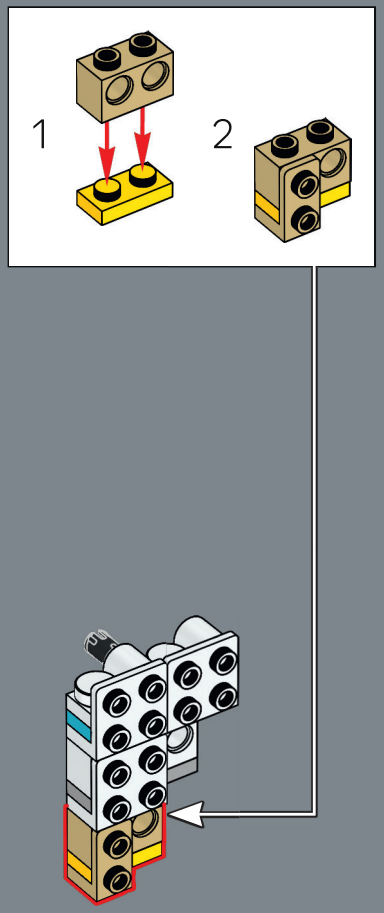

134

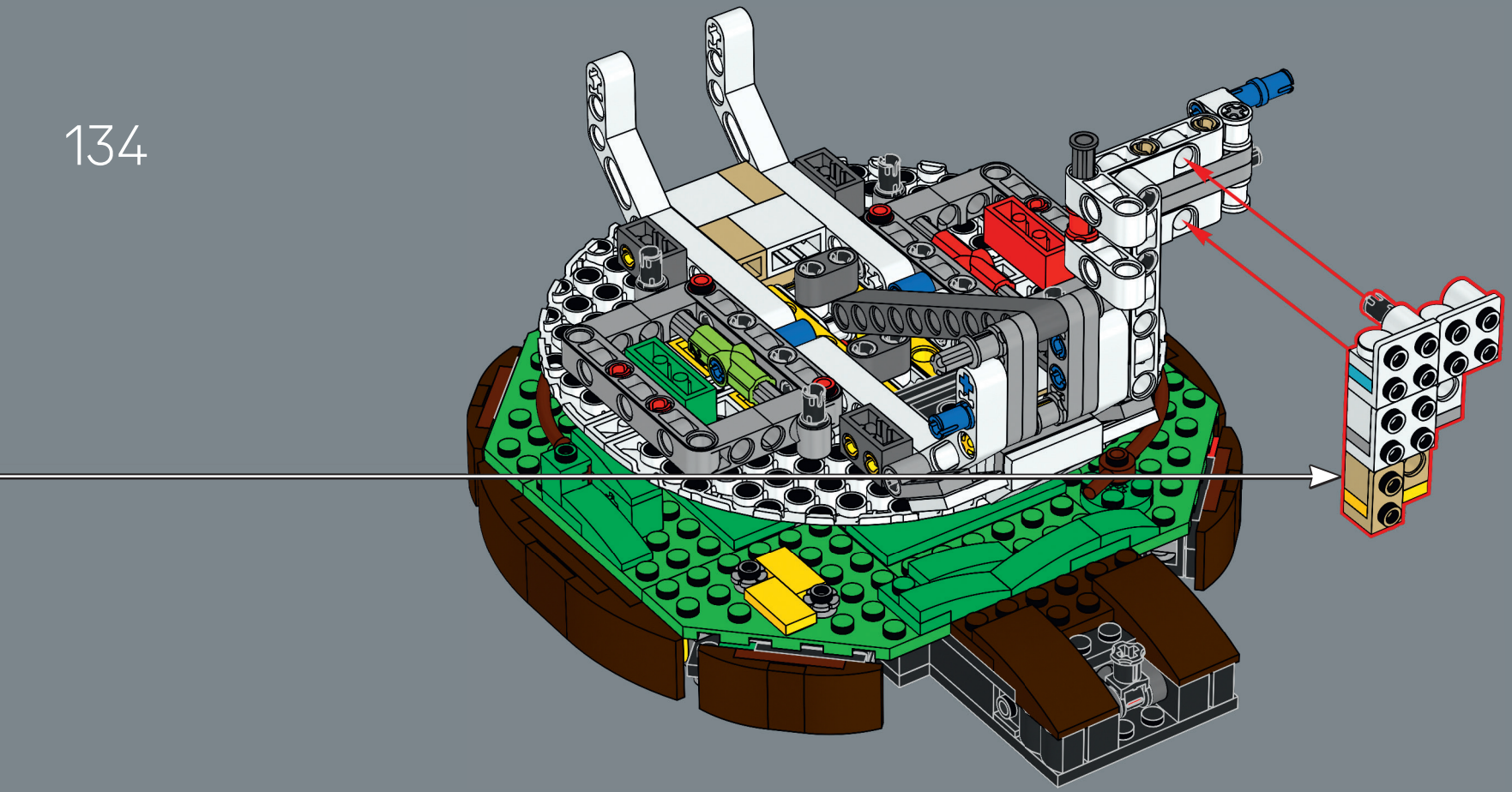

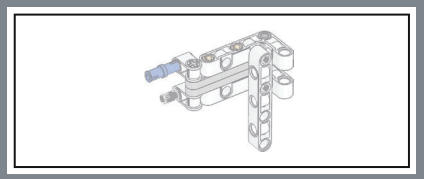

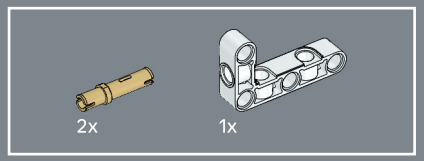

135

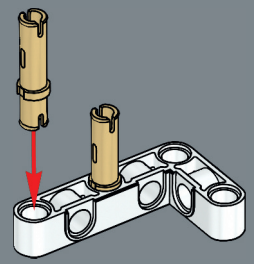

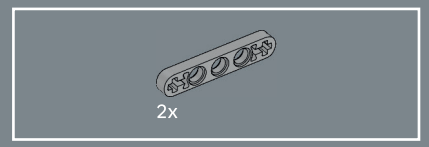

136

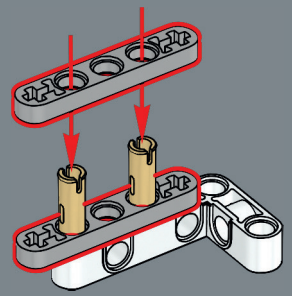

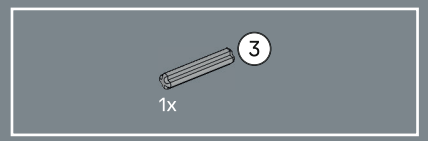

137

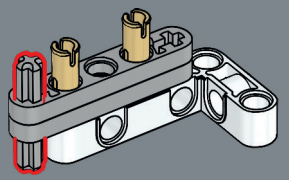





138

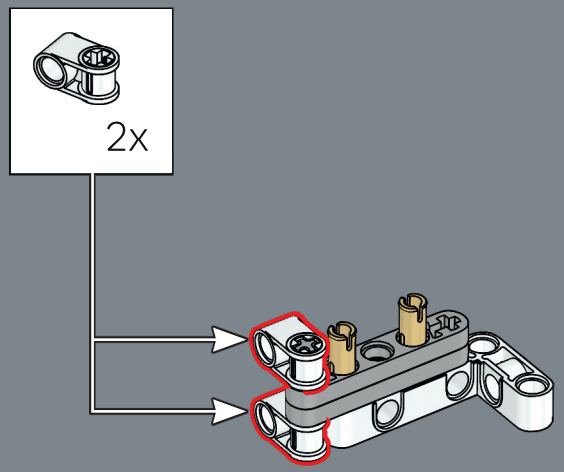

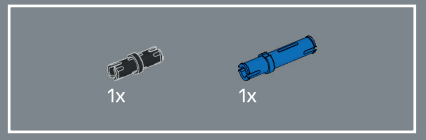

139

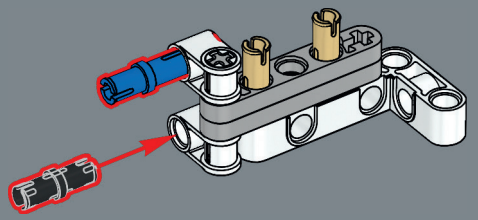

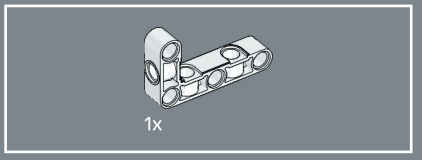

140

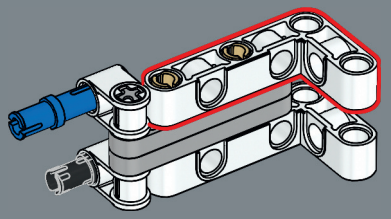

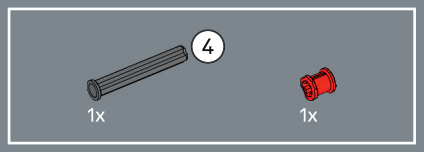

141

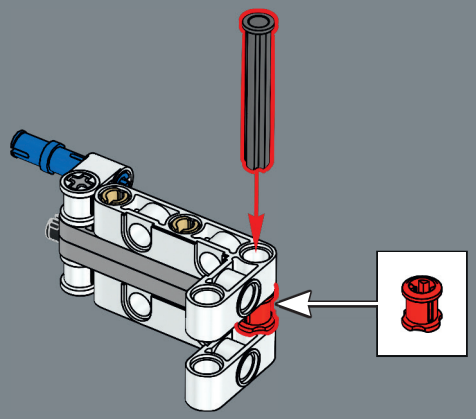



142

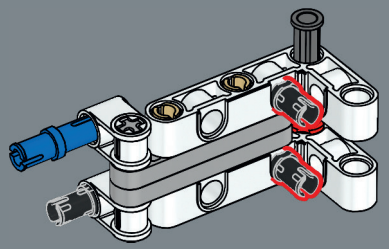

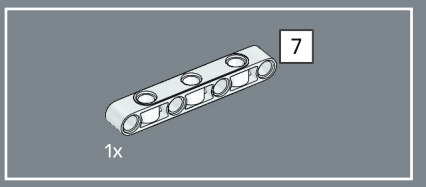

143

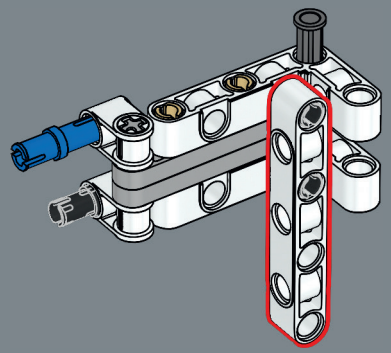

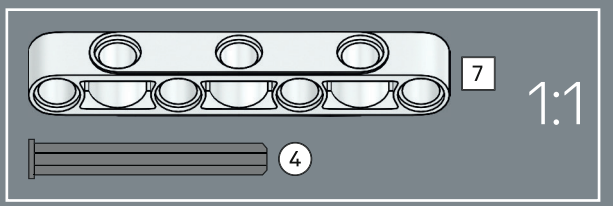

144

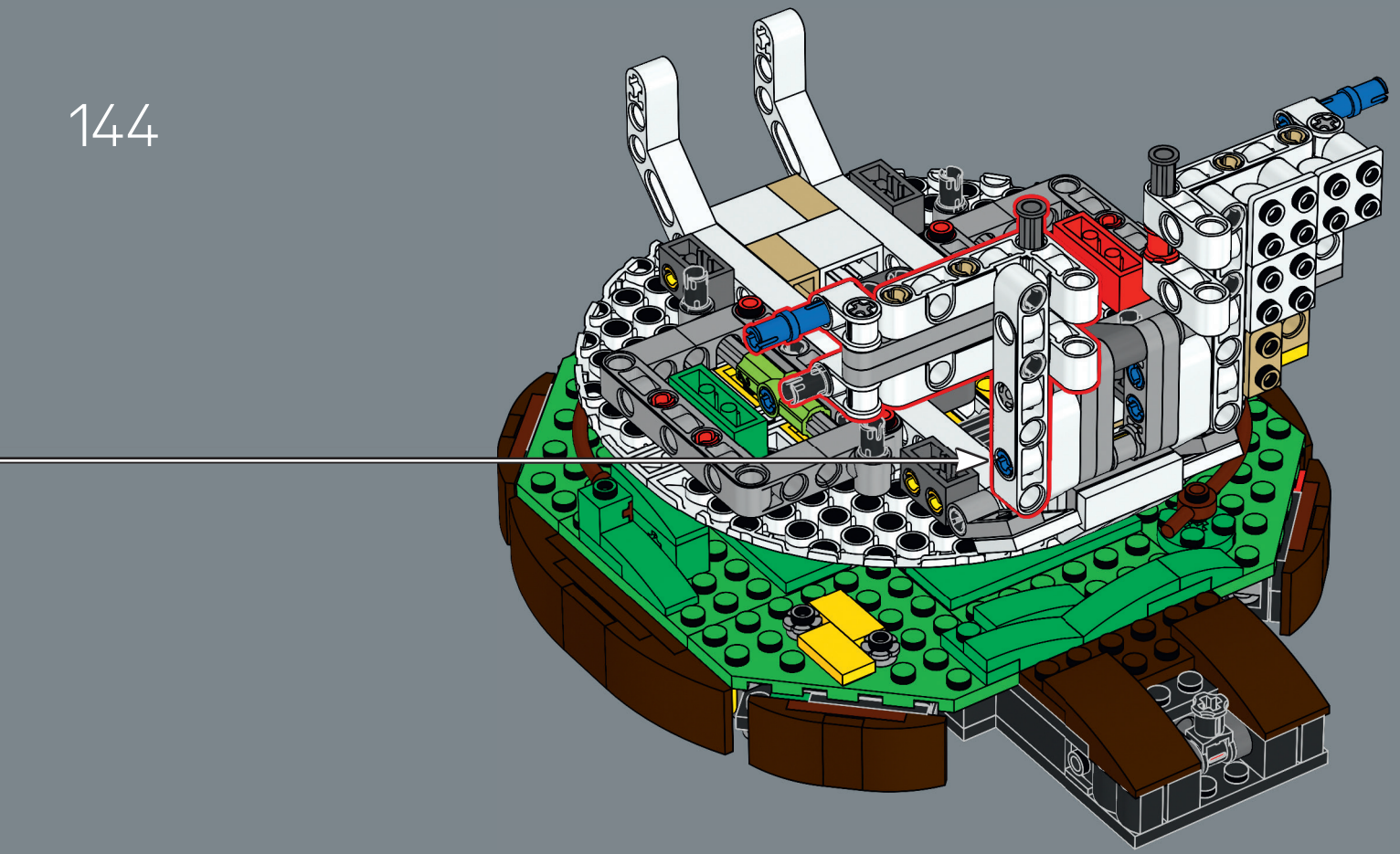

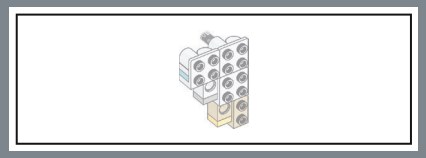

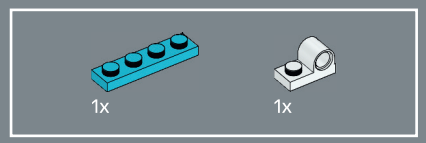

145

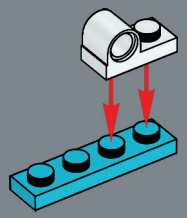

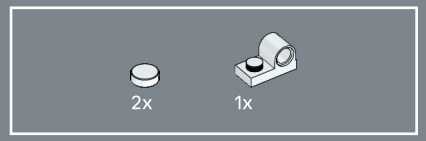

146

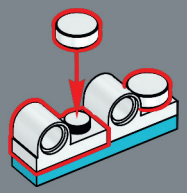

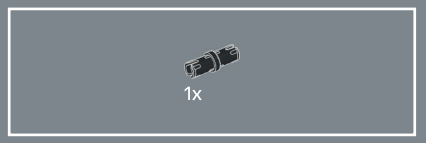

147

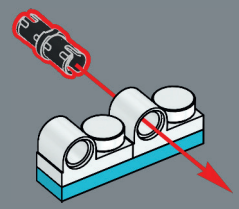

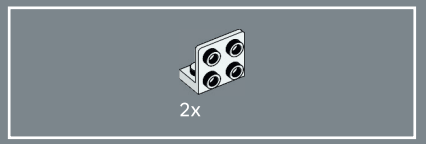

148

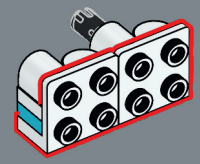

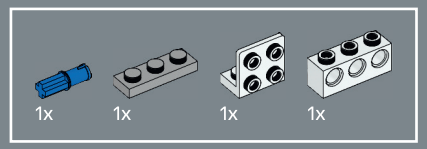

149

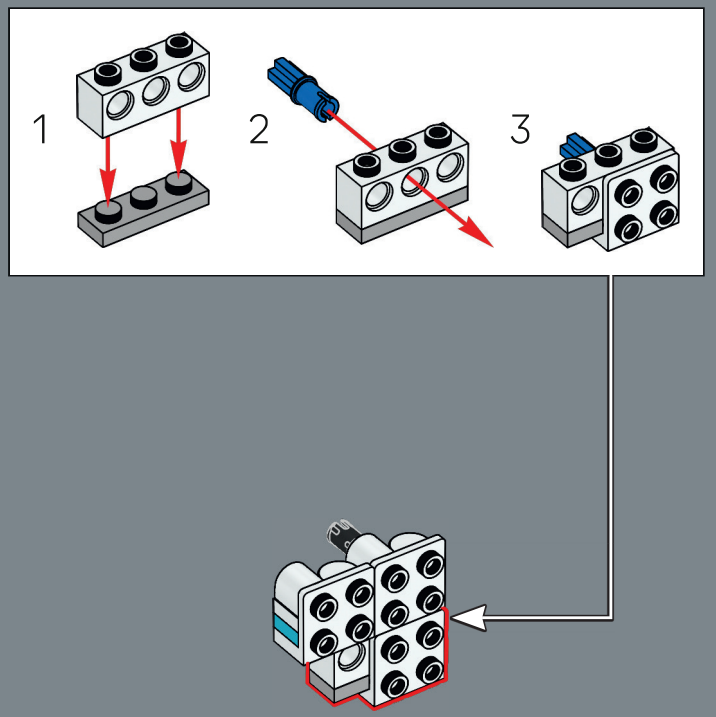

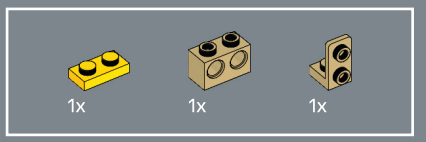

150

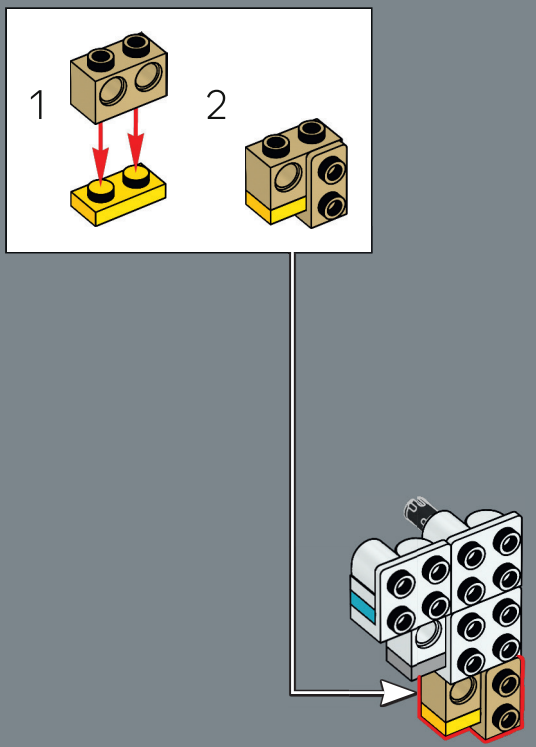

151

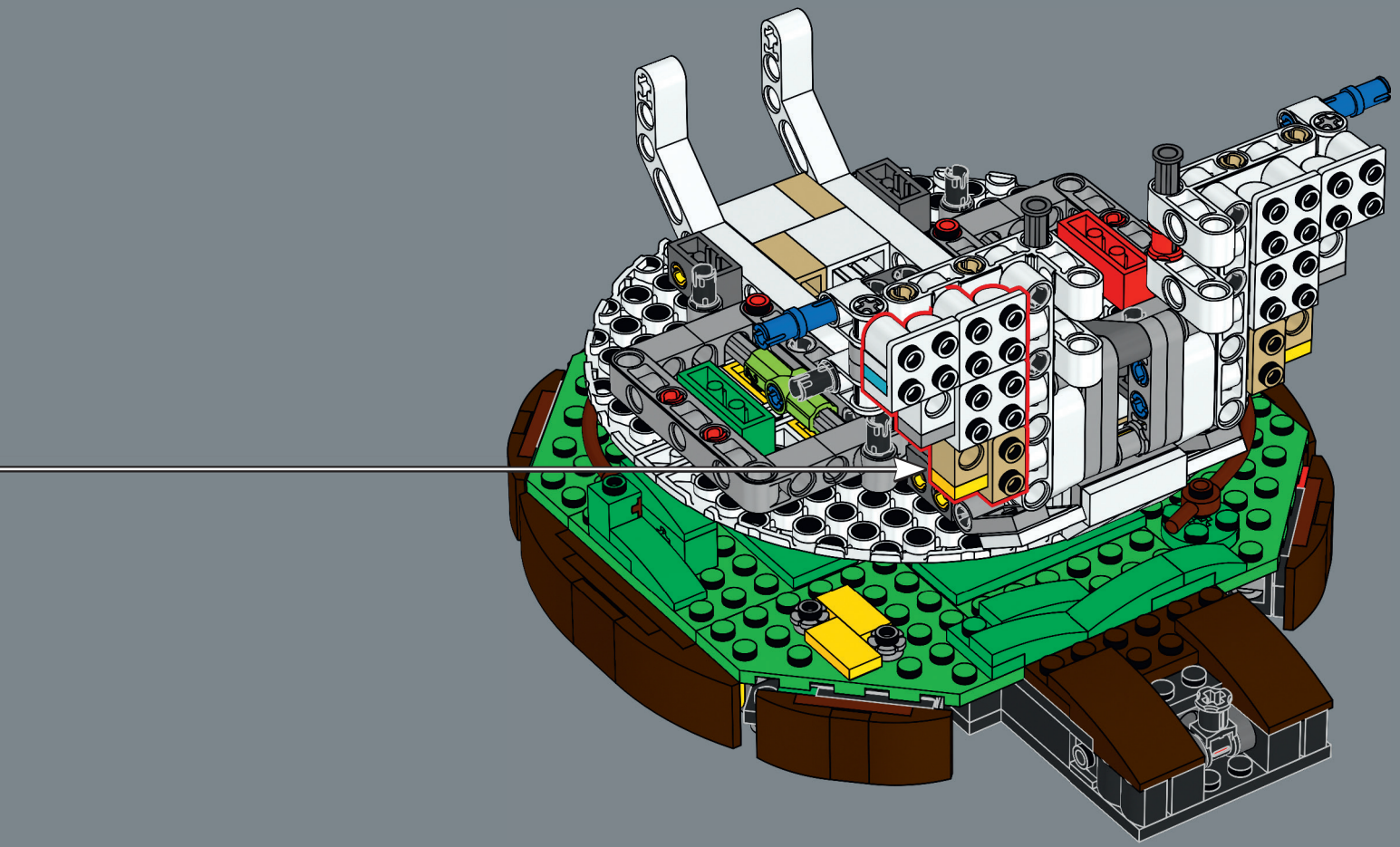

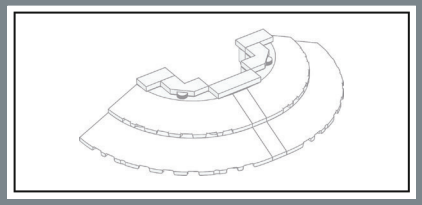

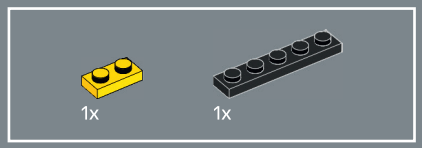

152

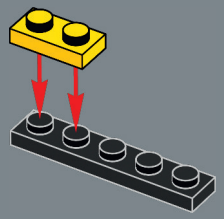

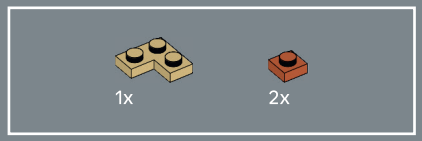

153

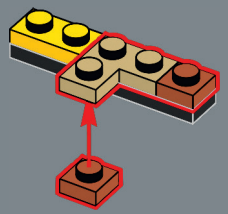



154

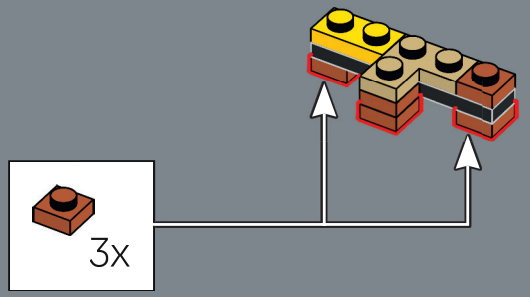

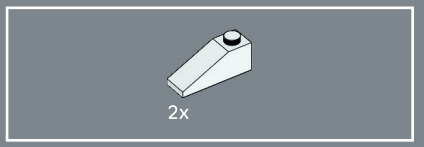

155

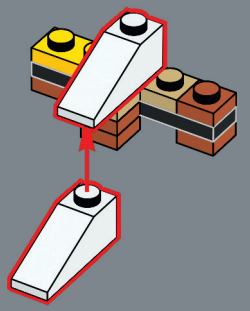

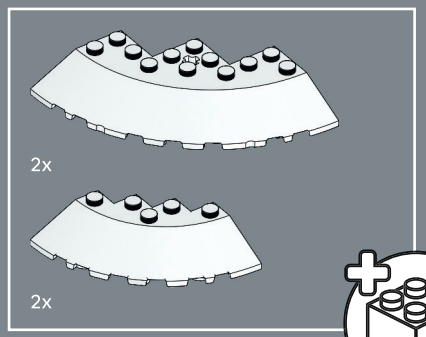

156

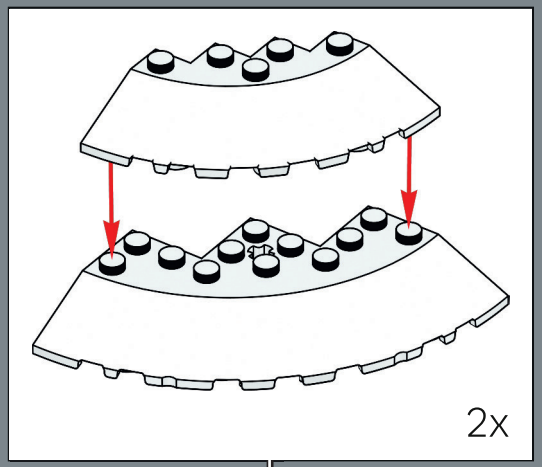

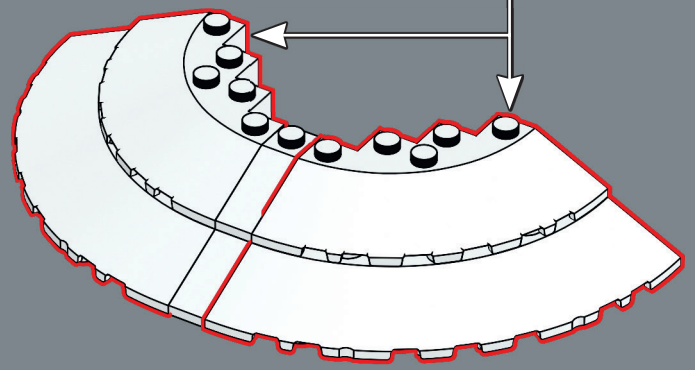



157

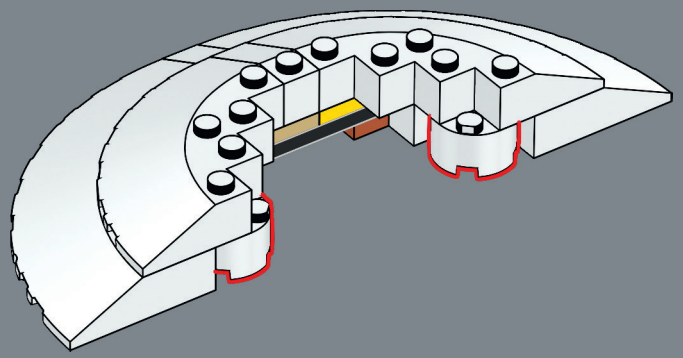



158

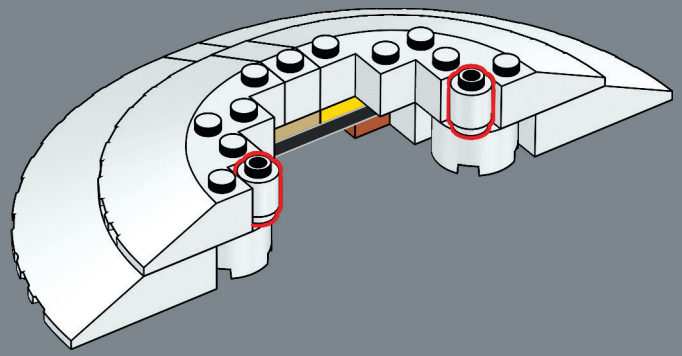

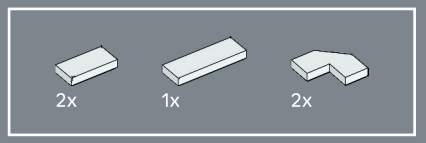

159

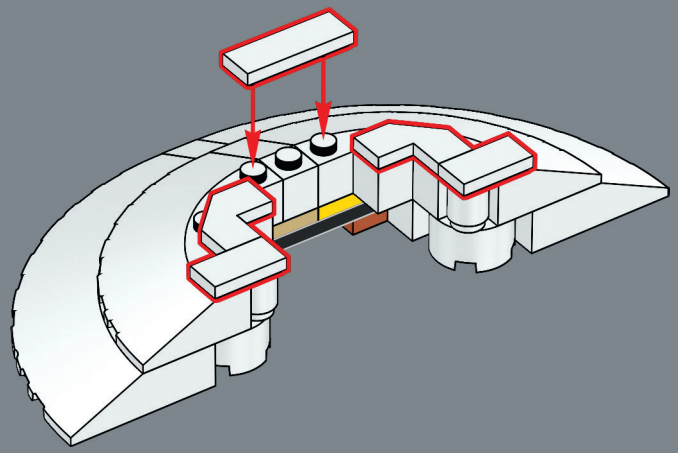

160

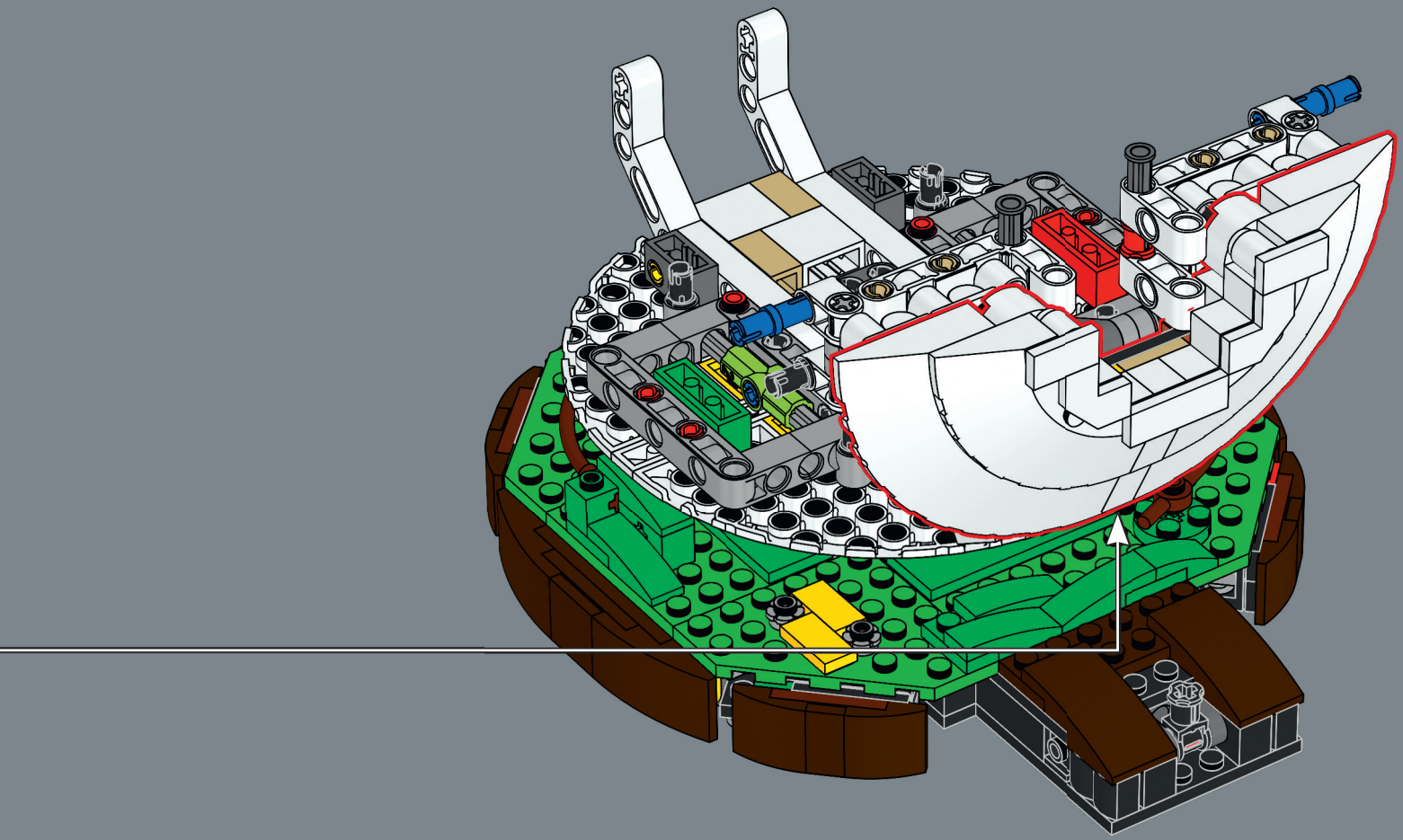

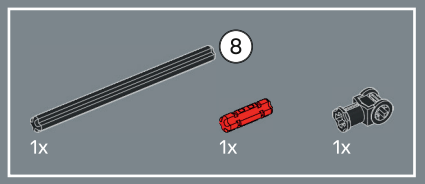



161

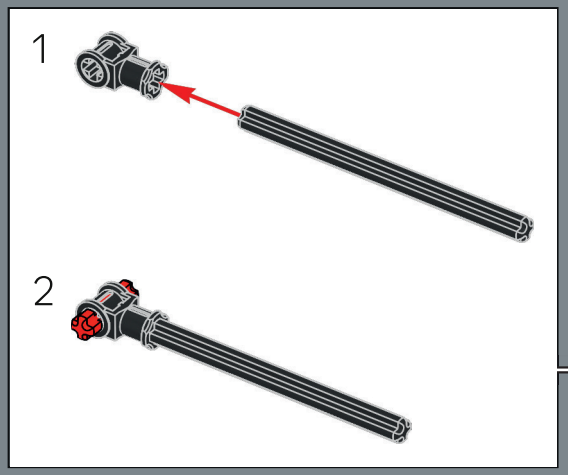

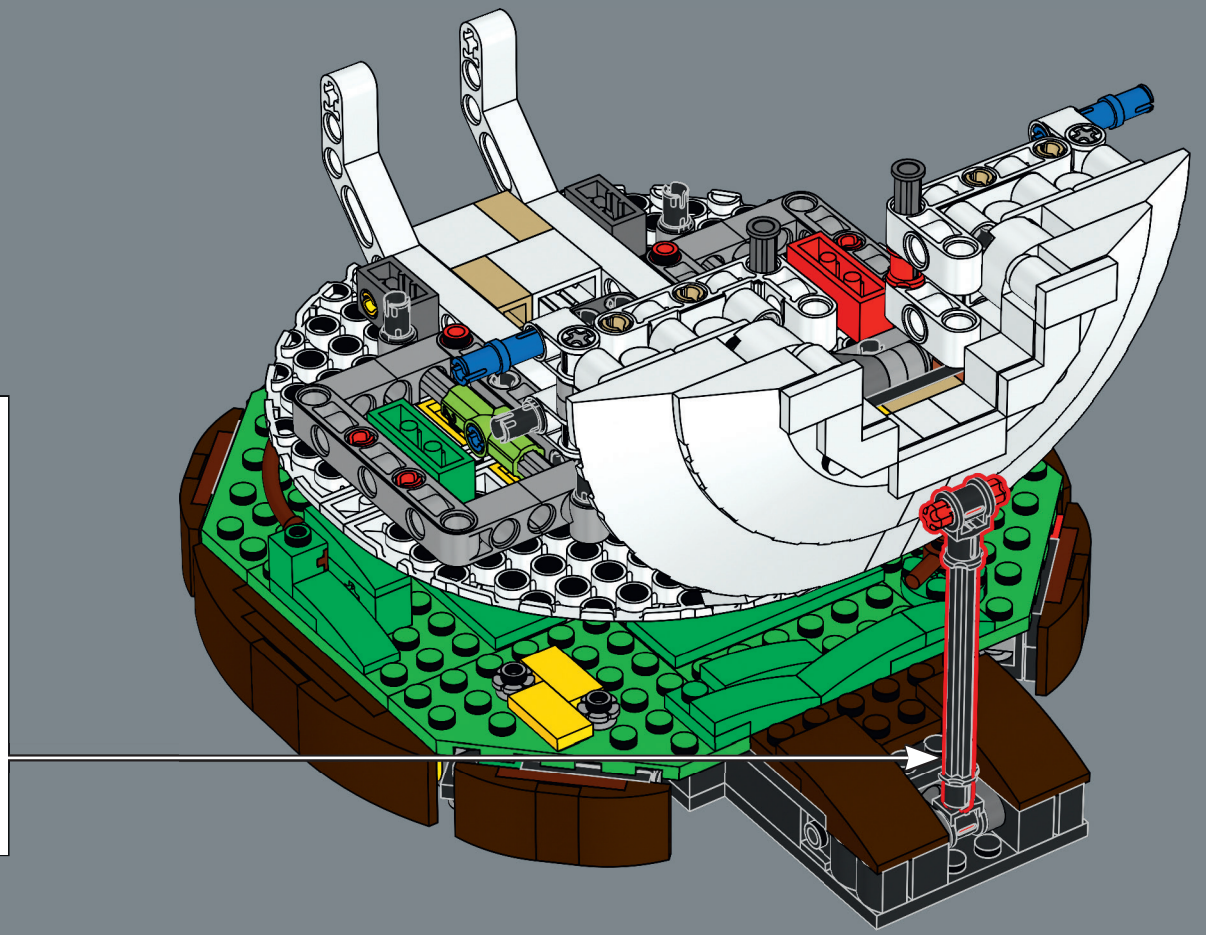

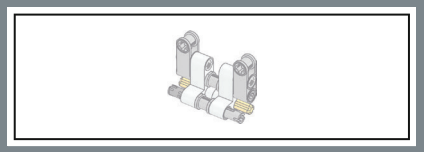

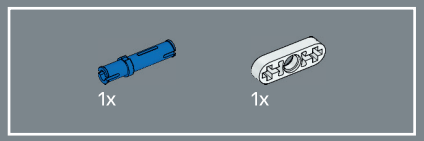

162

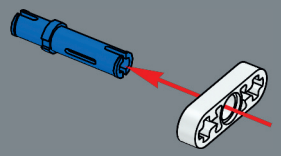

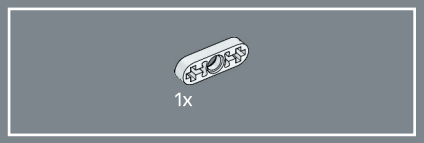

163

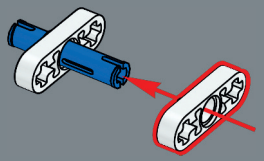

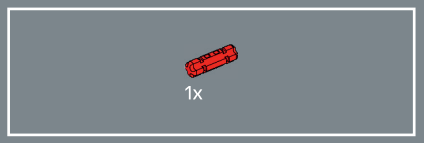

164

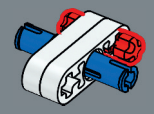

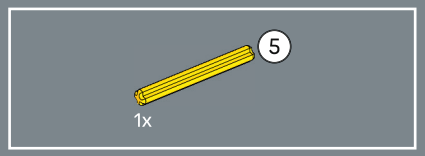

165

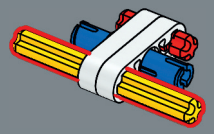

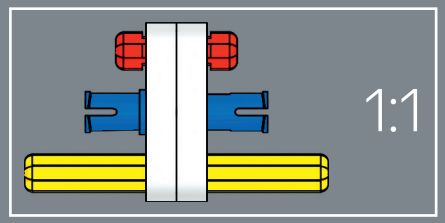

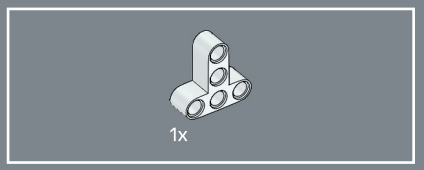

166

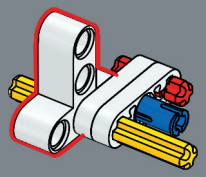

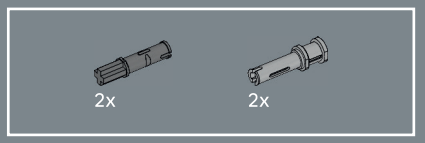

167

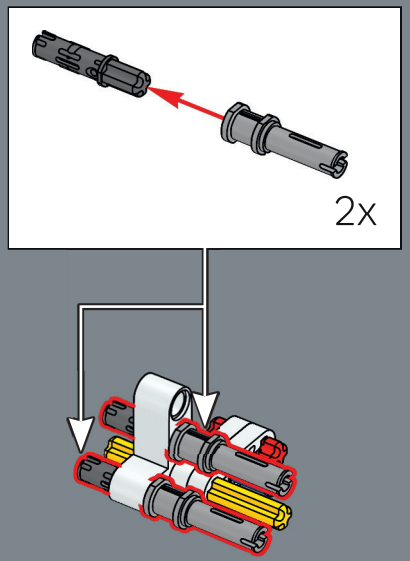

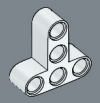
1x

168

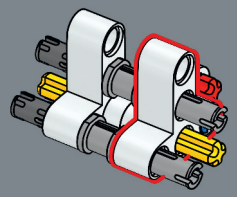


2x

169

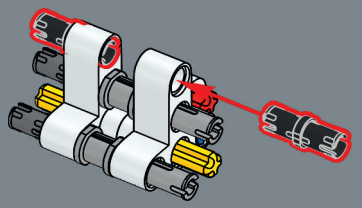


2x

170

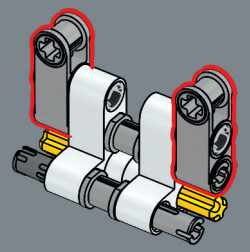

171

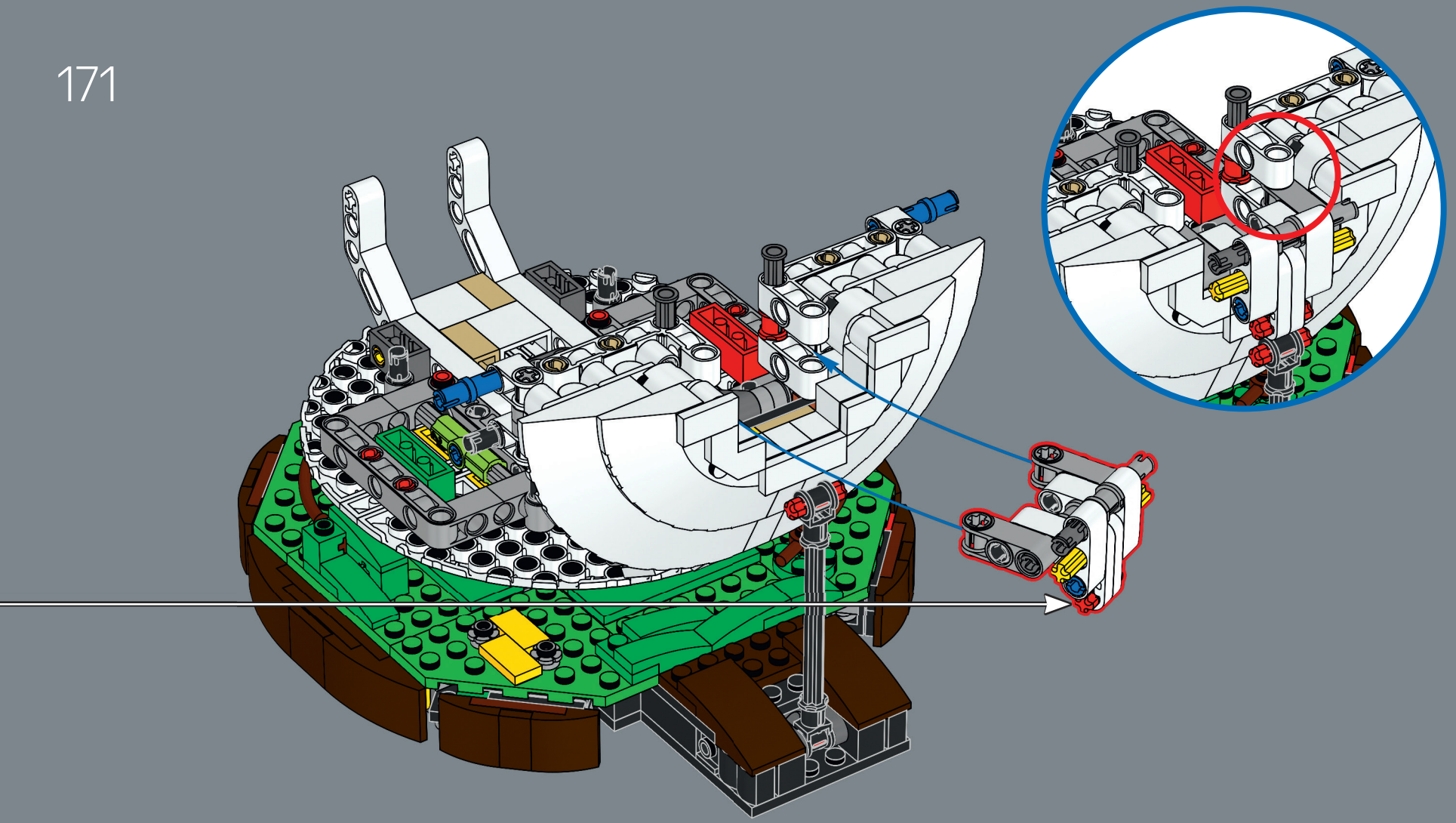



172

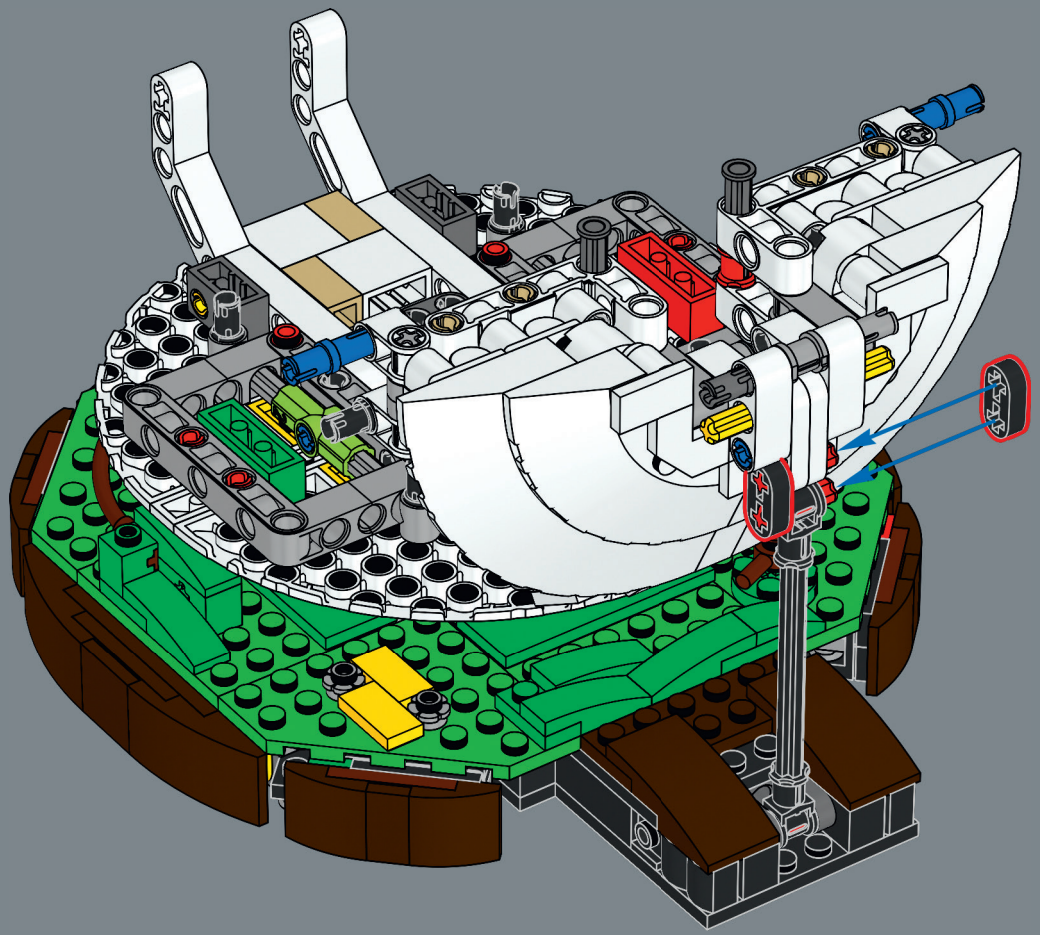

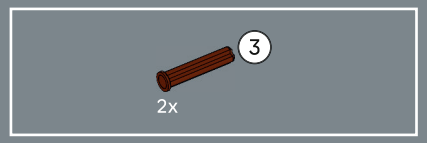

173

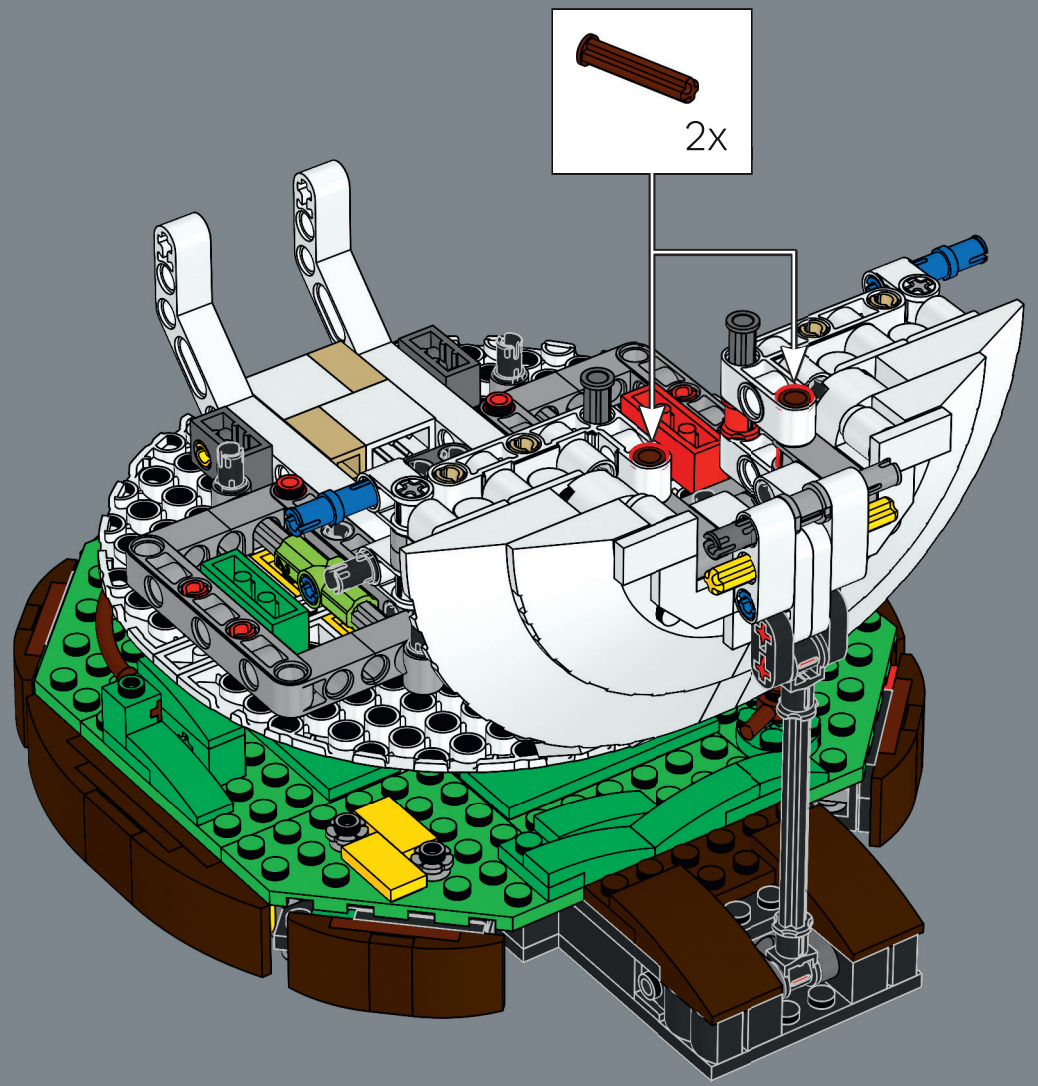

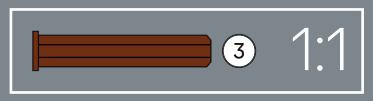

174

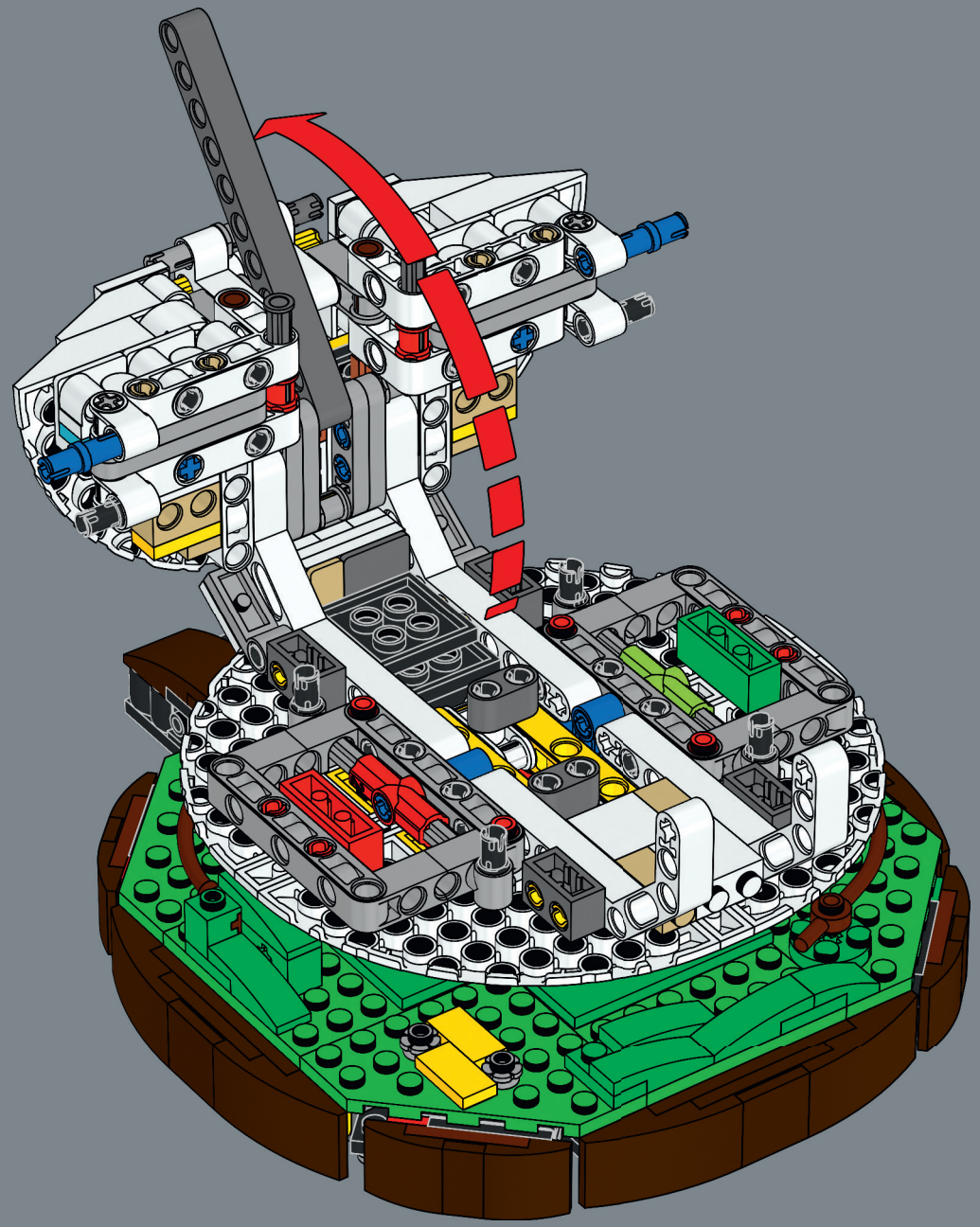

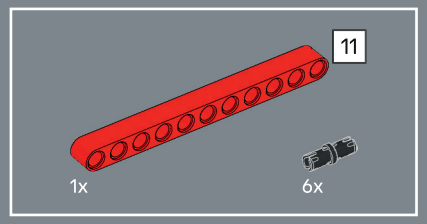

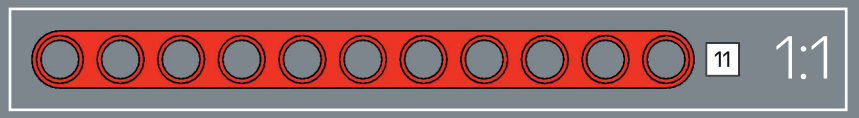

175

1

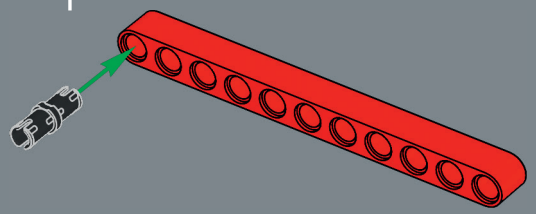

2

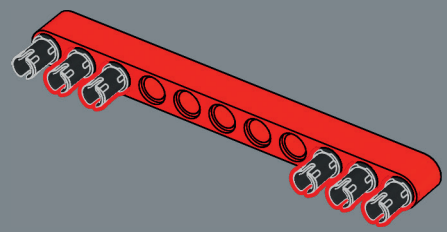

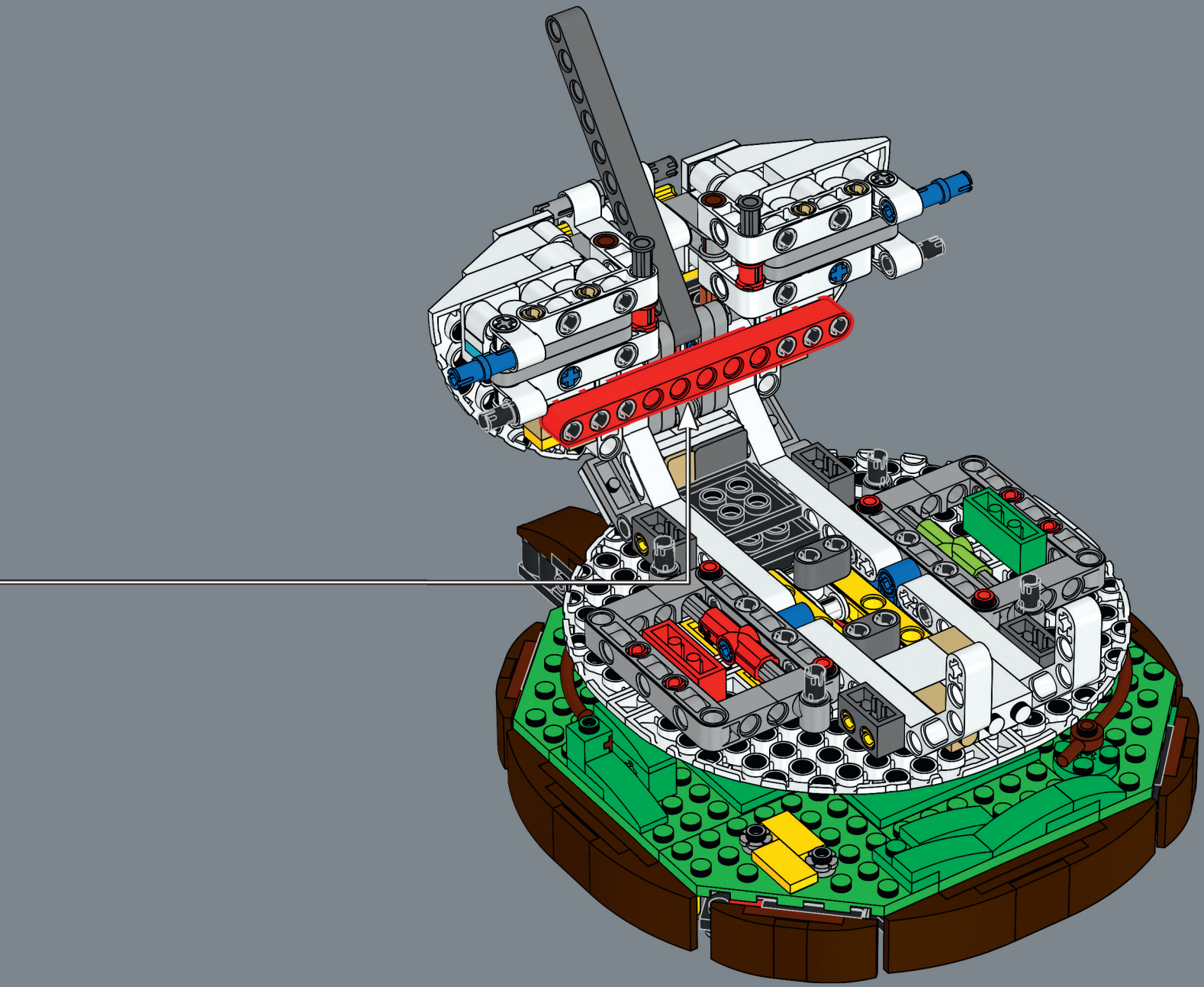

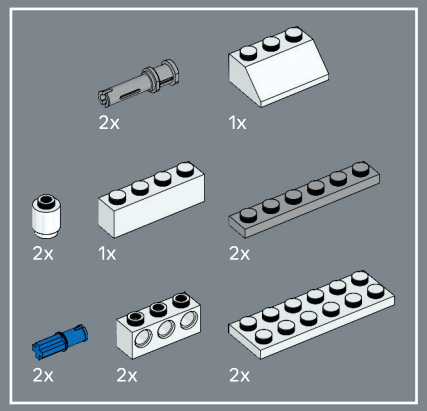

176

1

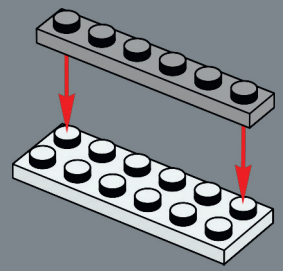

2

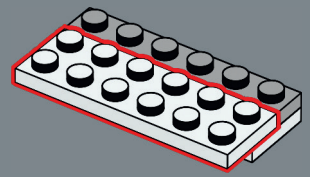

3

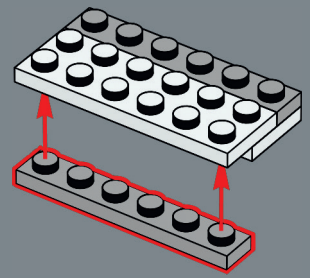

4

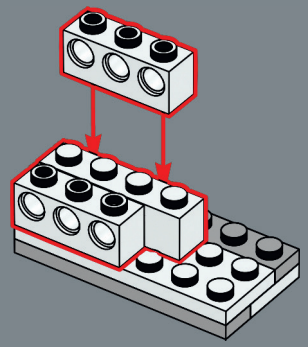

5

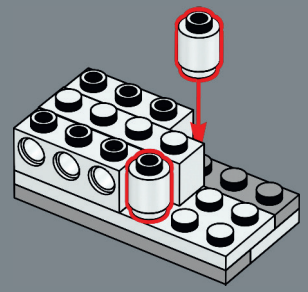

6

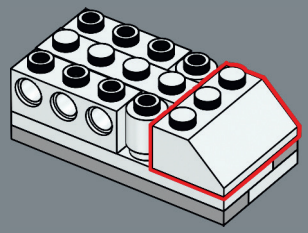

7

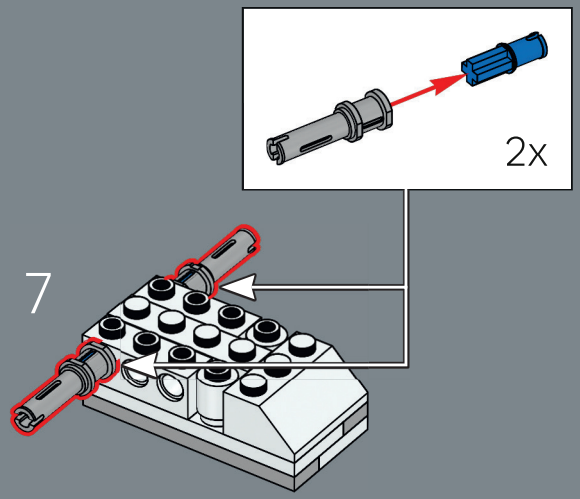

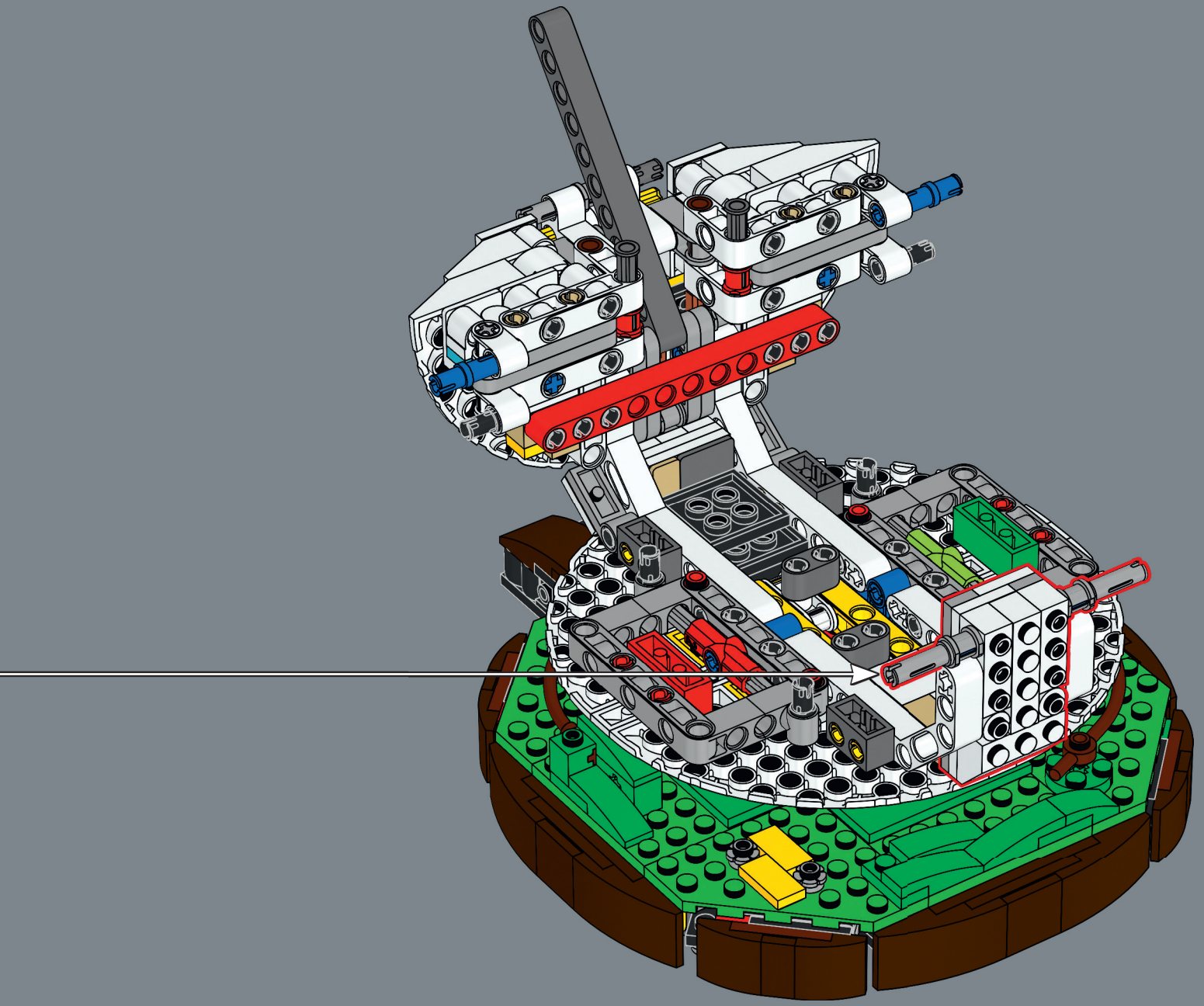

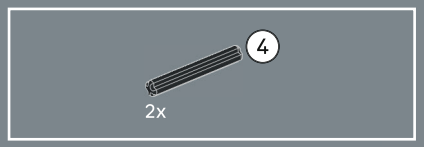

177

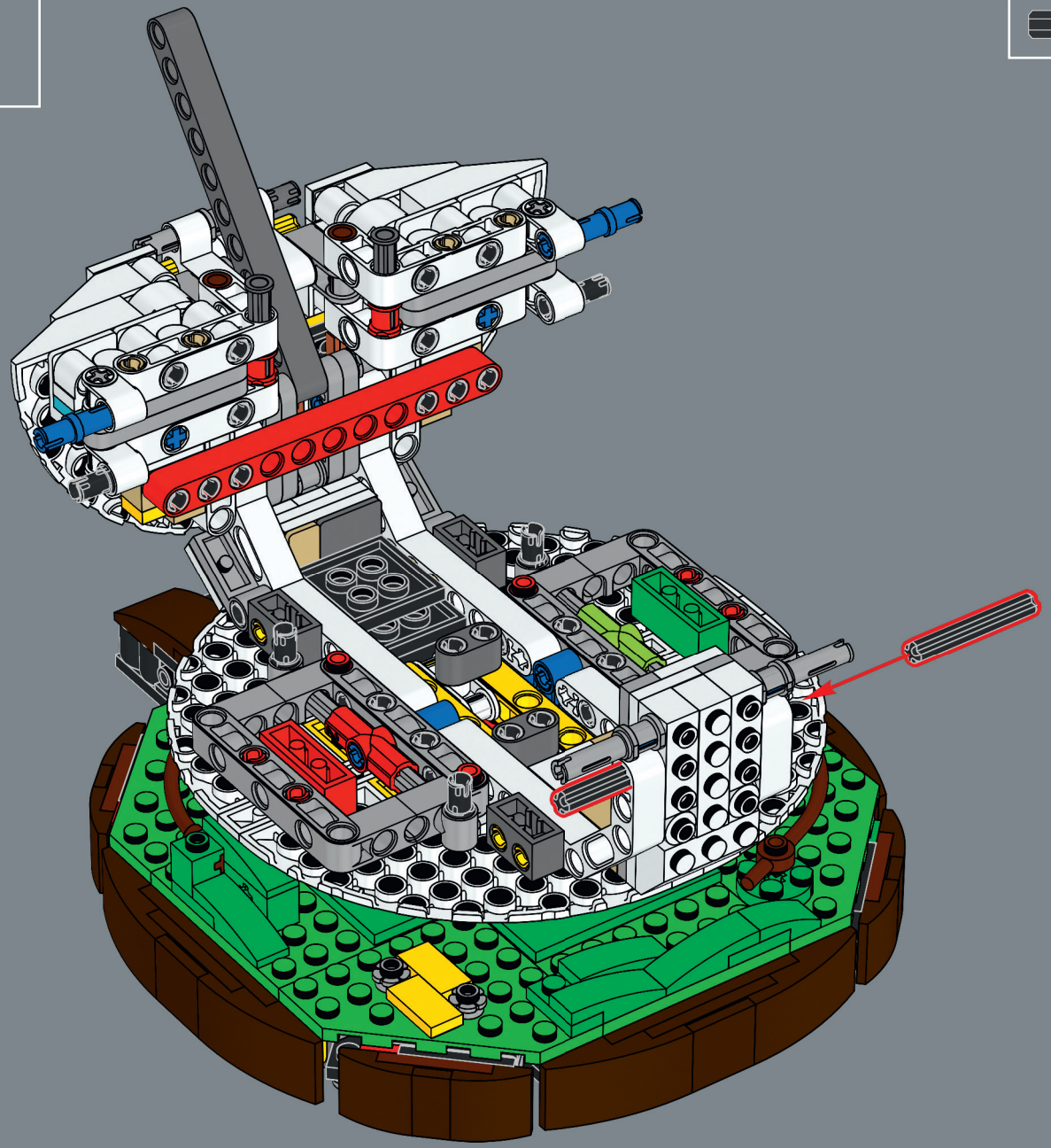



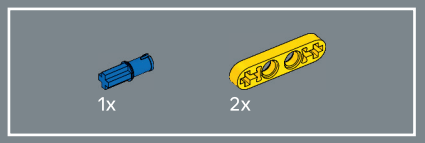

178

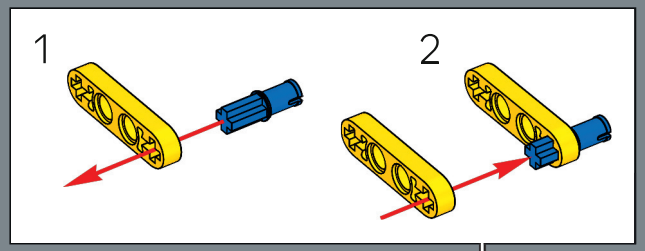

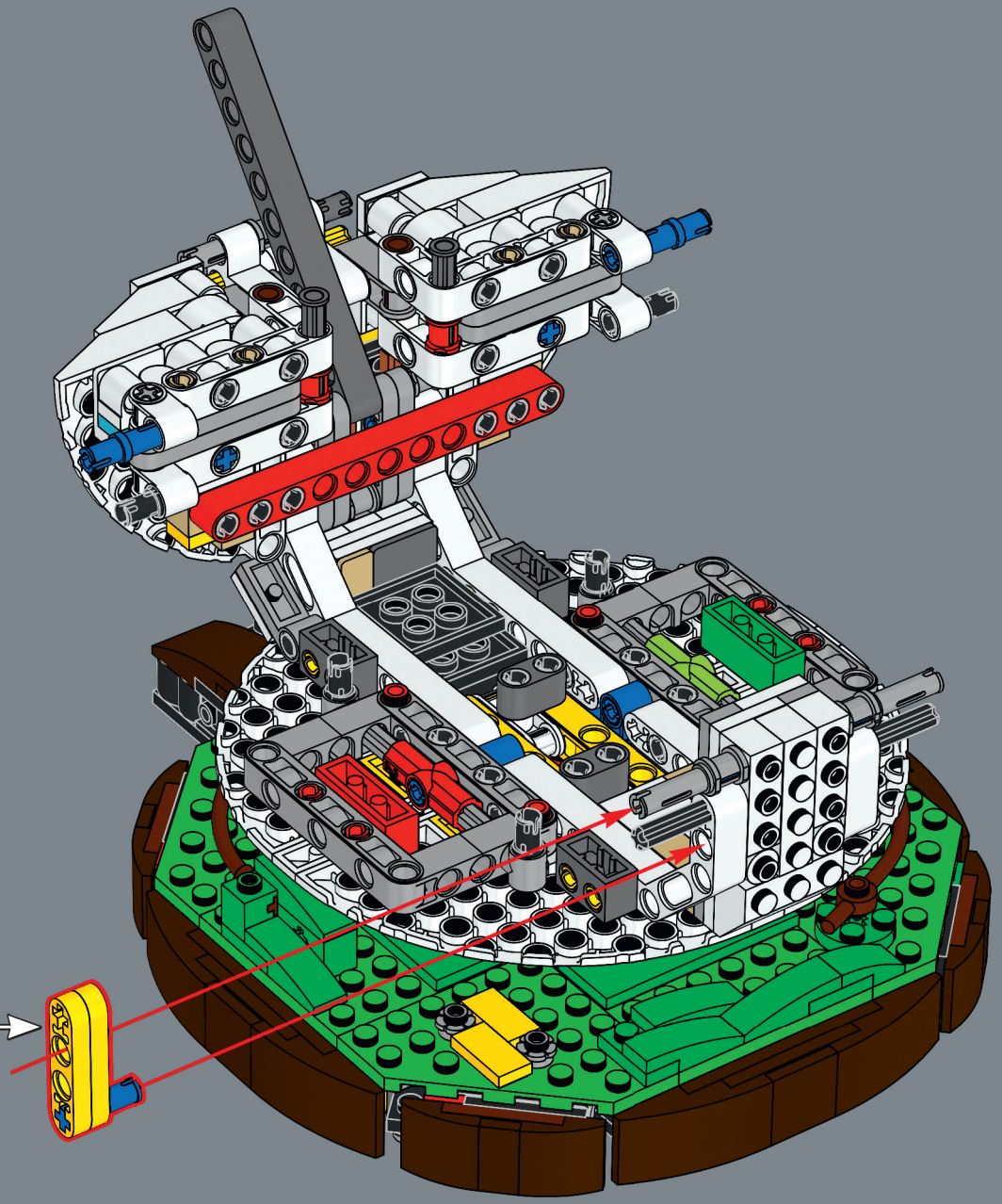

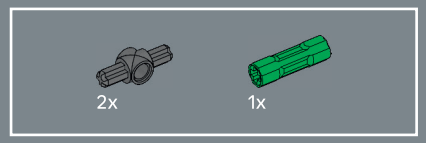

179

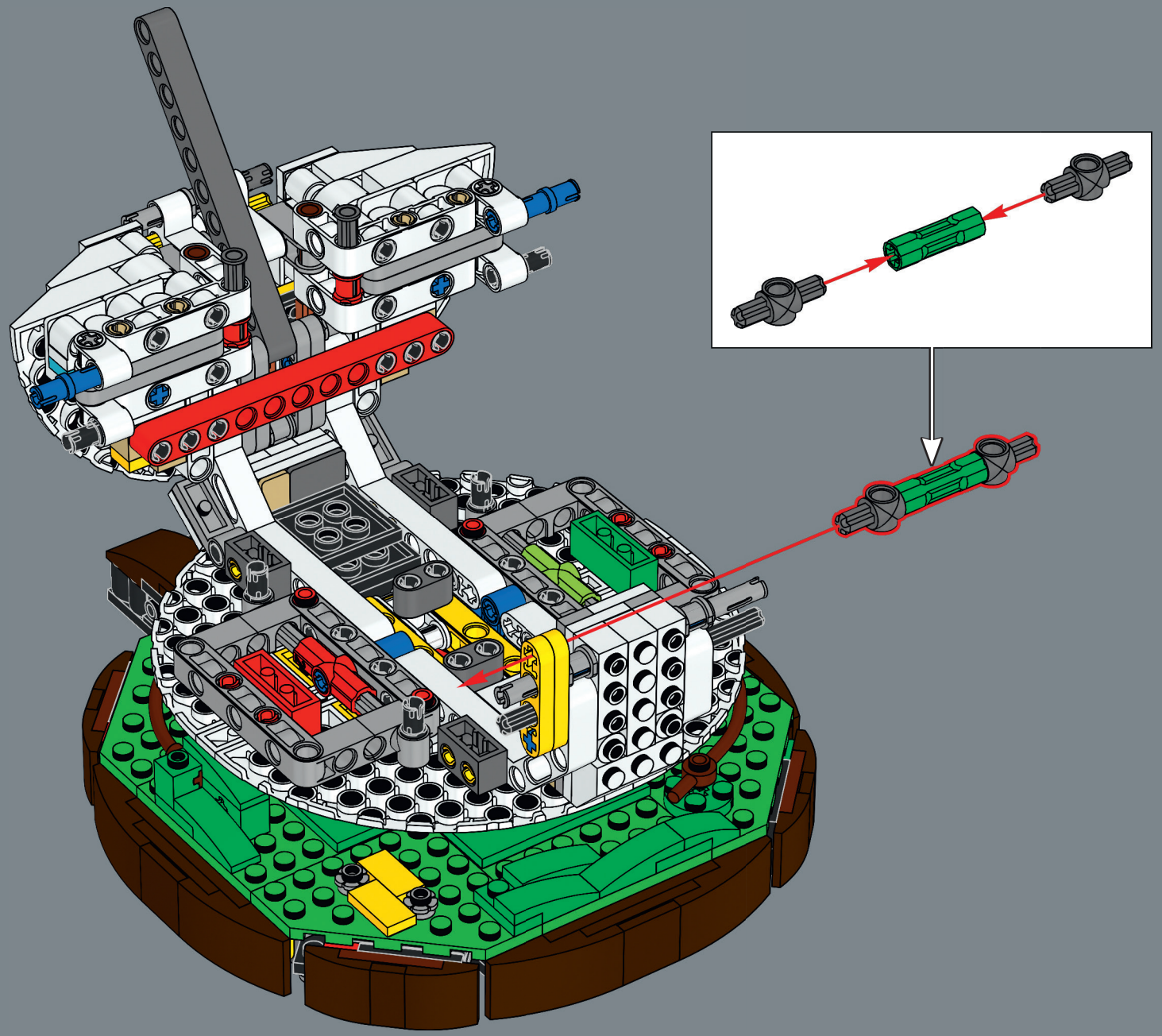

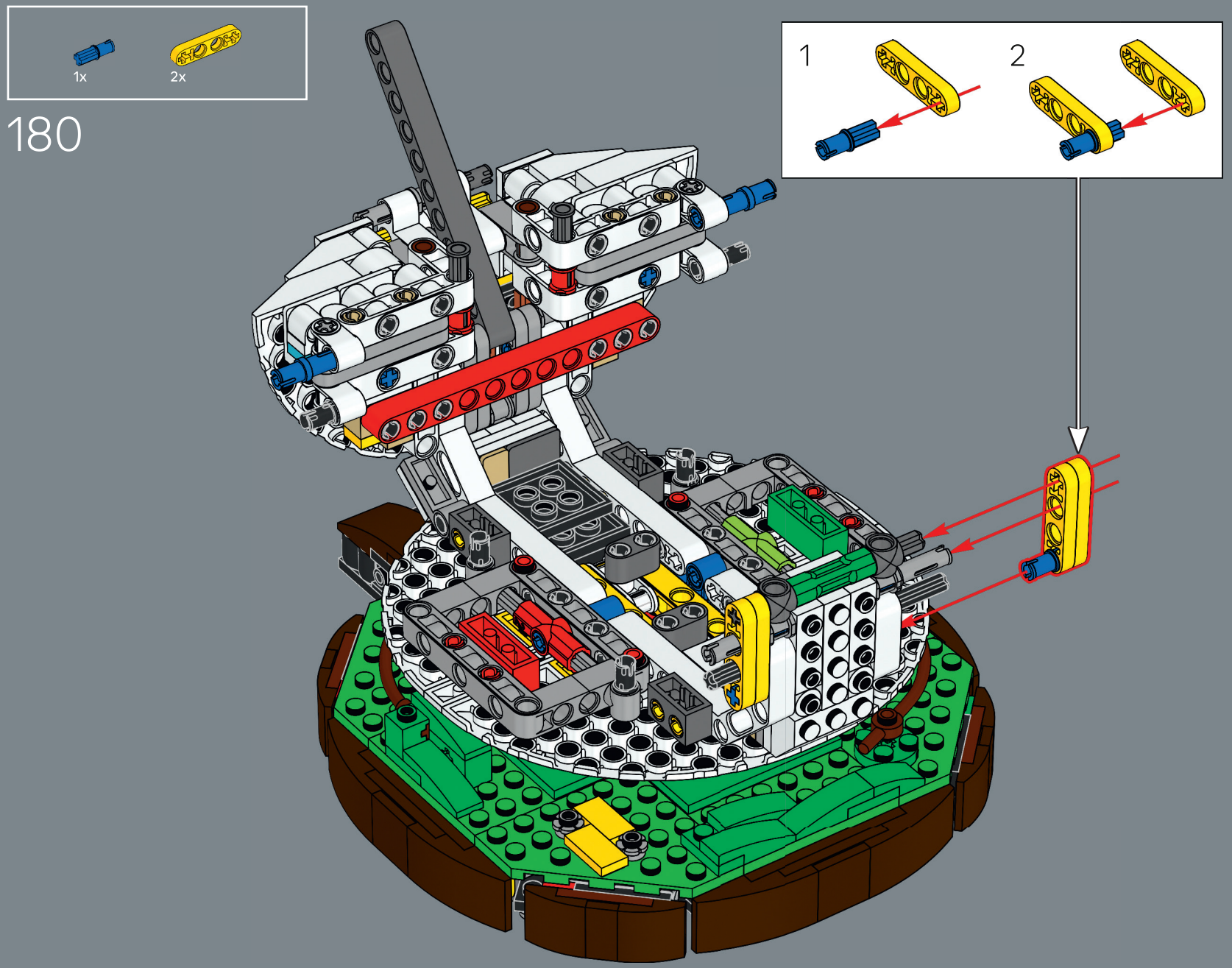
1x
2x
180
1
2

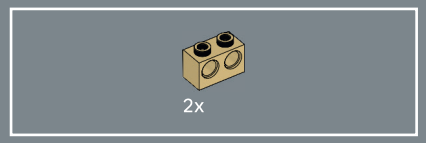

181

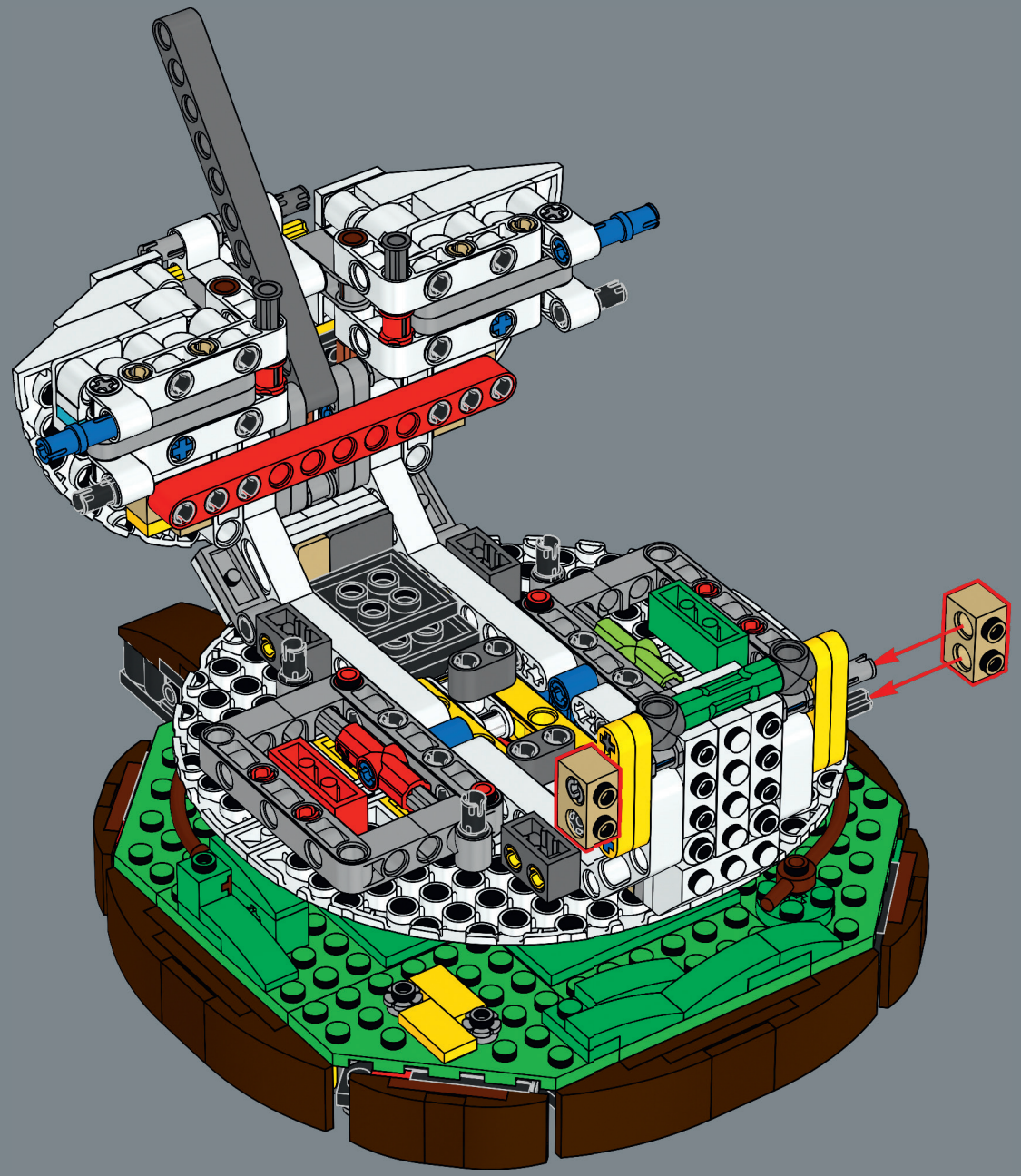



182

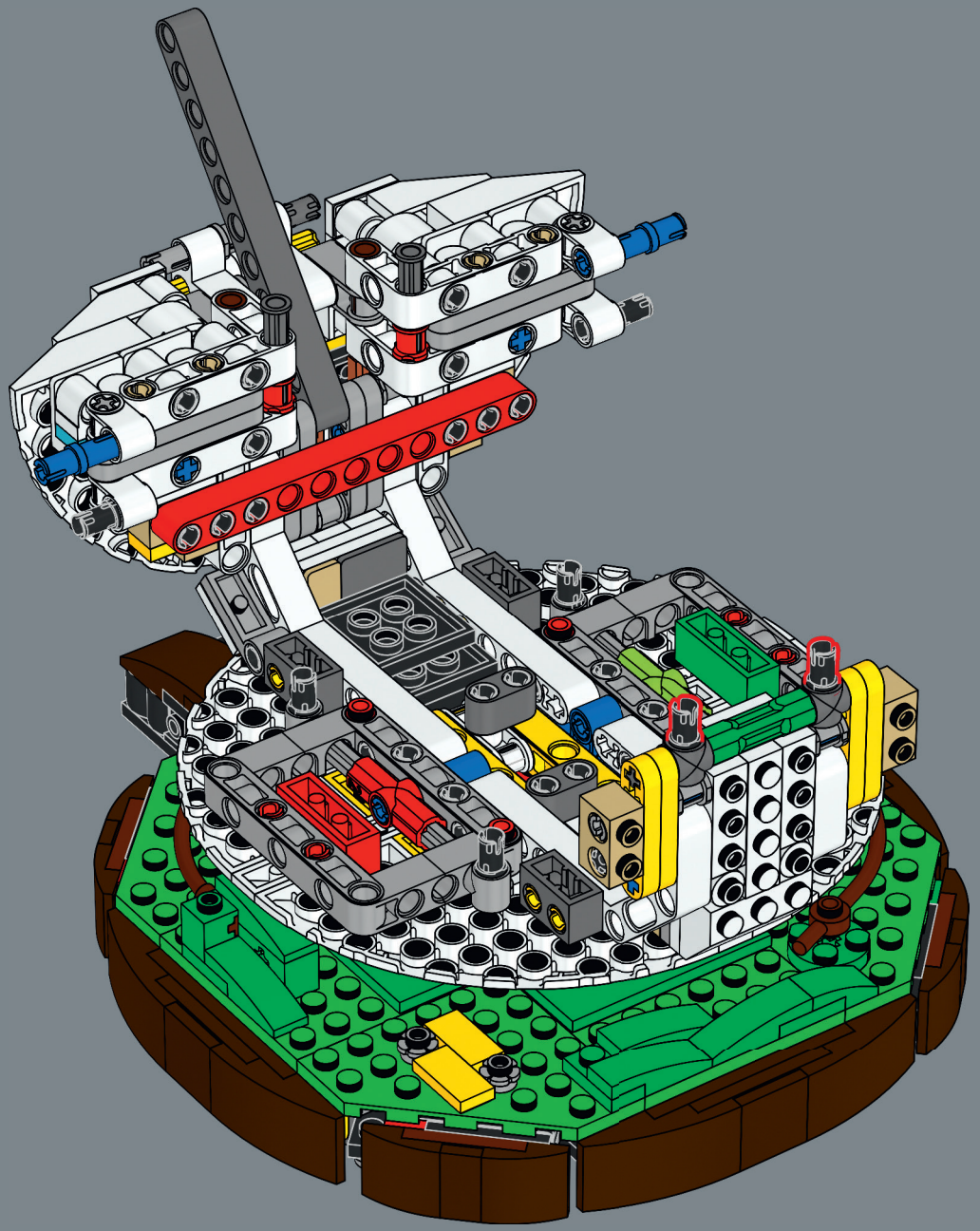



183

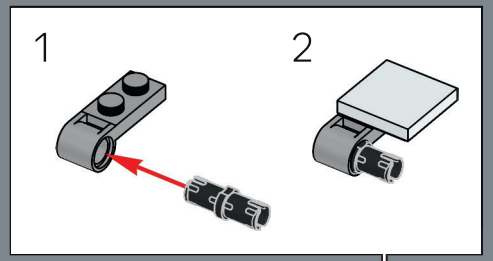

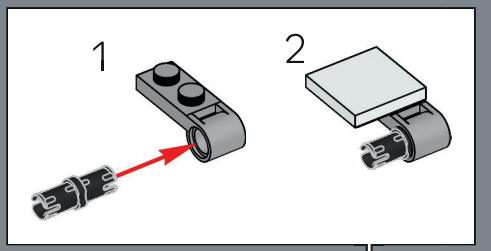

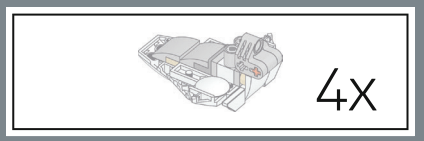

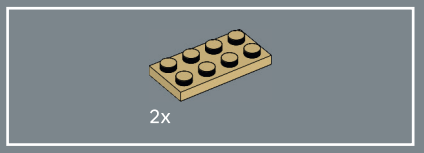

184



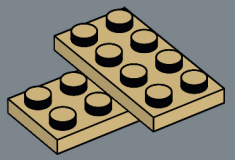

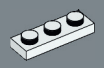

185

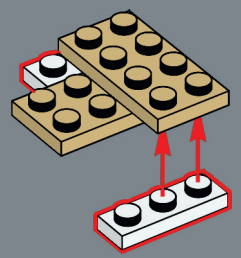



186

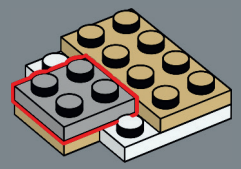

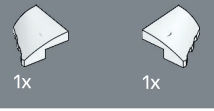

187

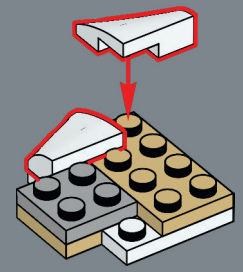



188

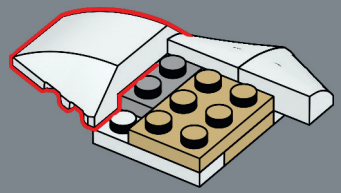

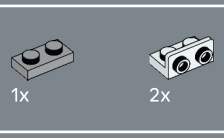

189

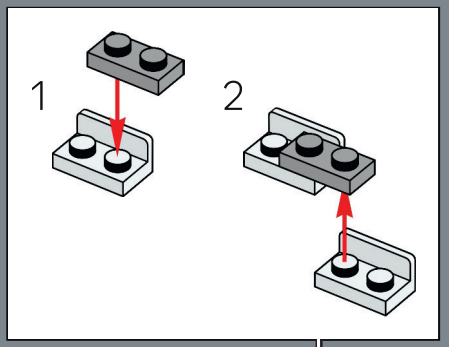

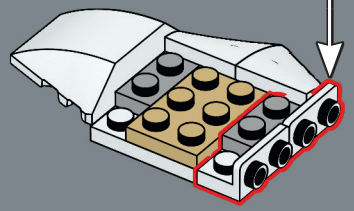



190

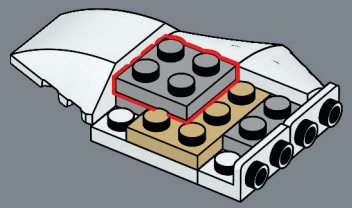

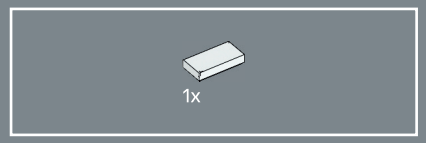

191

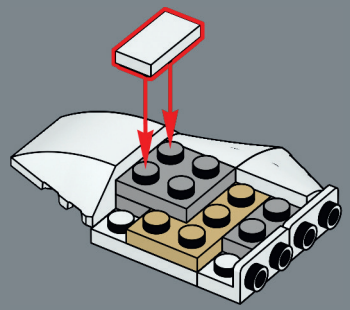

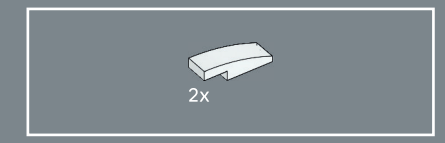

192

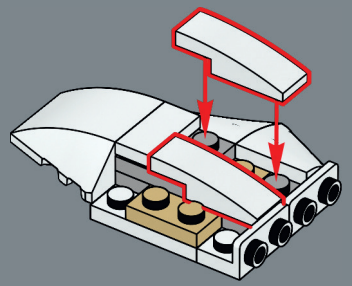

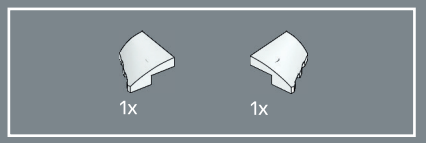

193

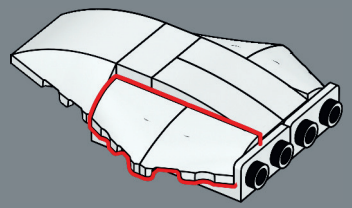

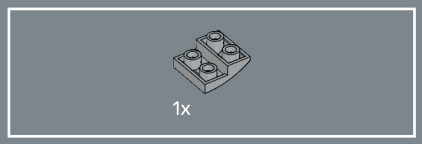

194



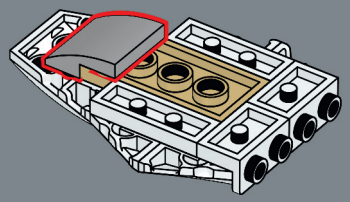

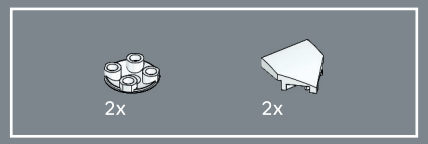

195

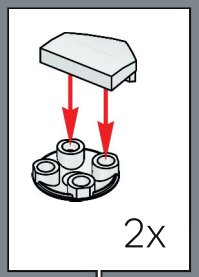

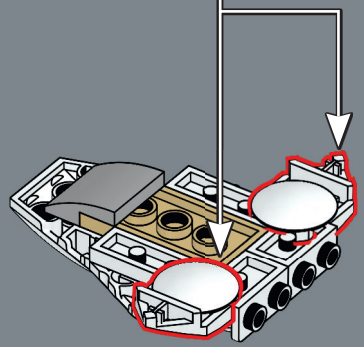

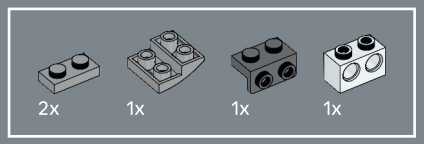

196

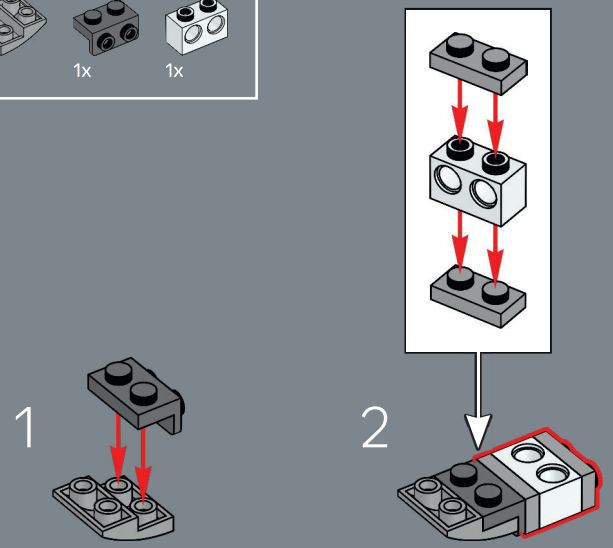

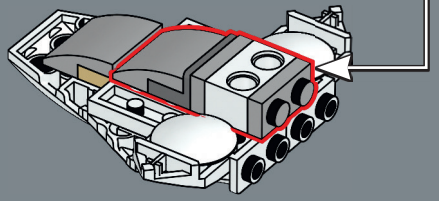

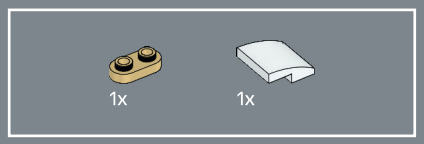

197

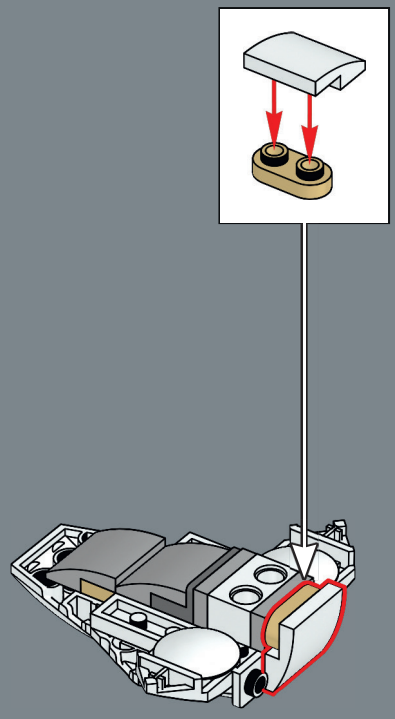



198

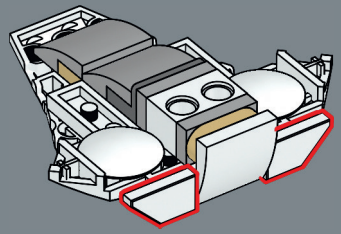

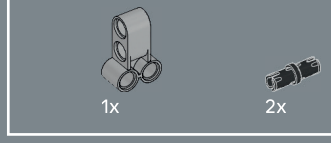

199

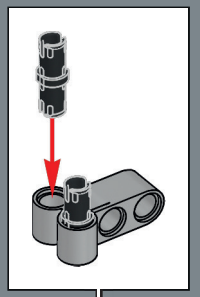

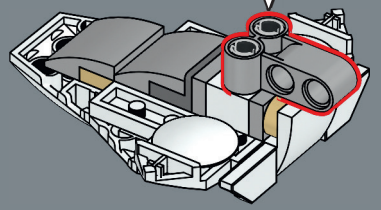



200

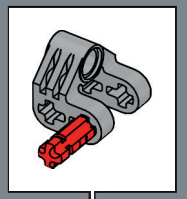

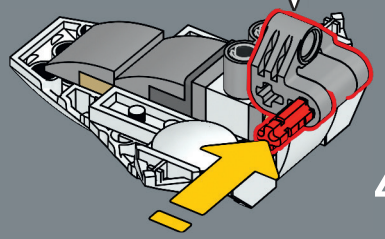

4x

201

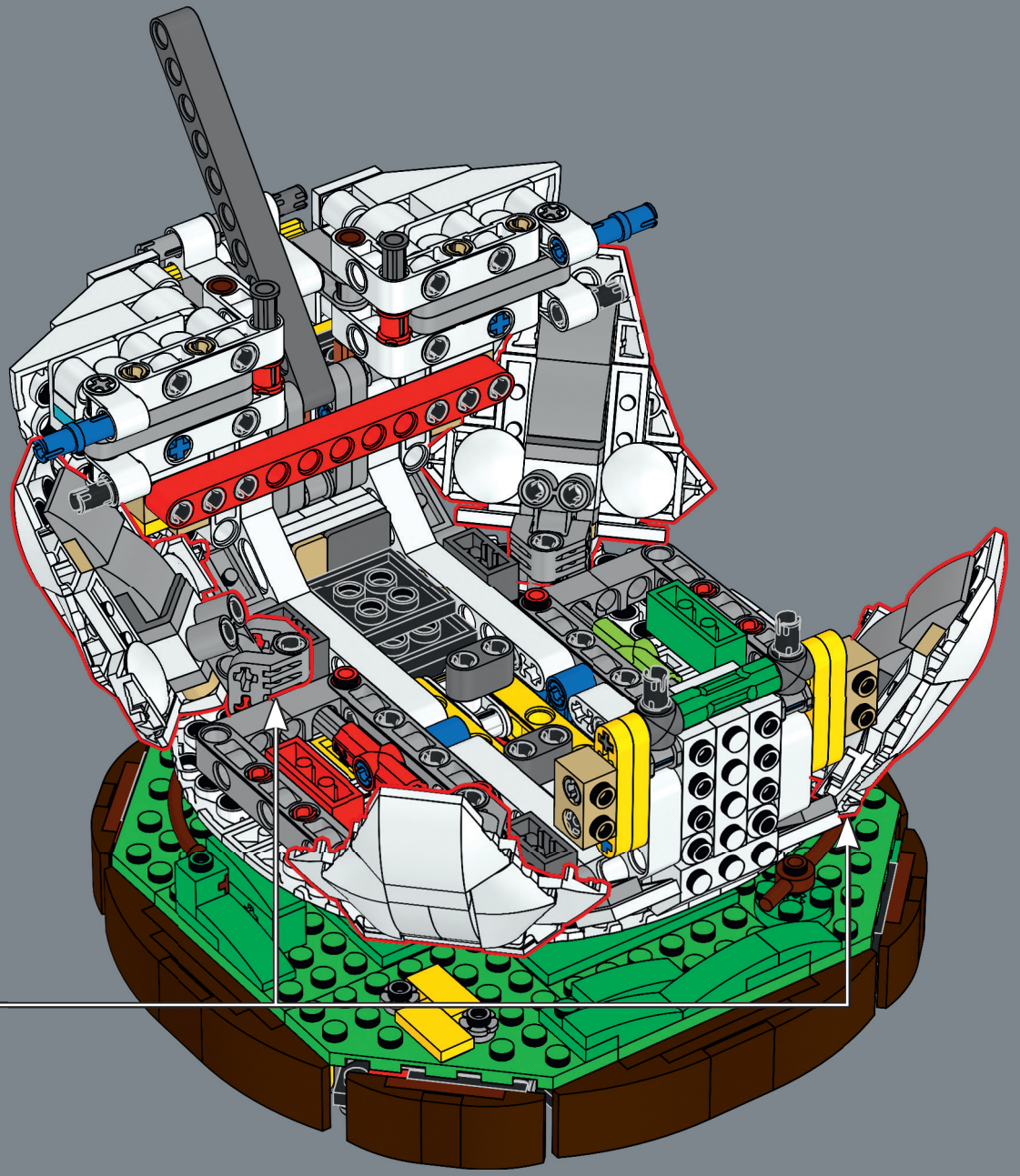


6

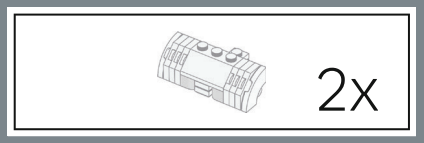

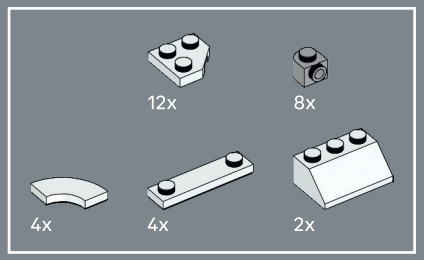

202

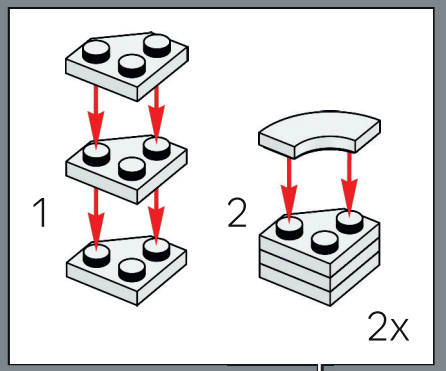

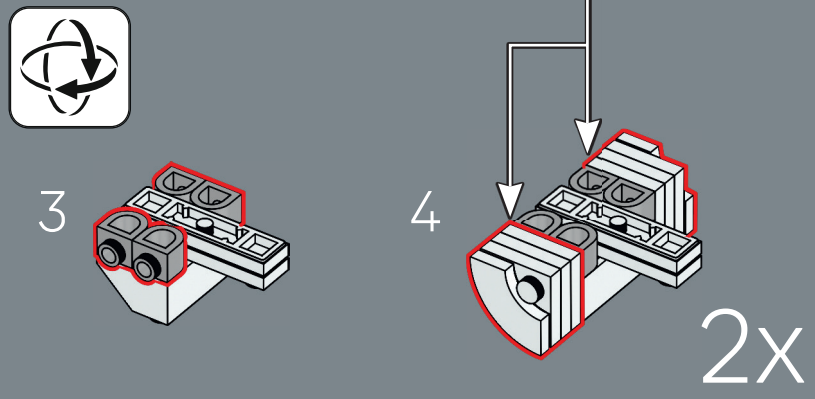

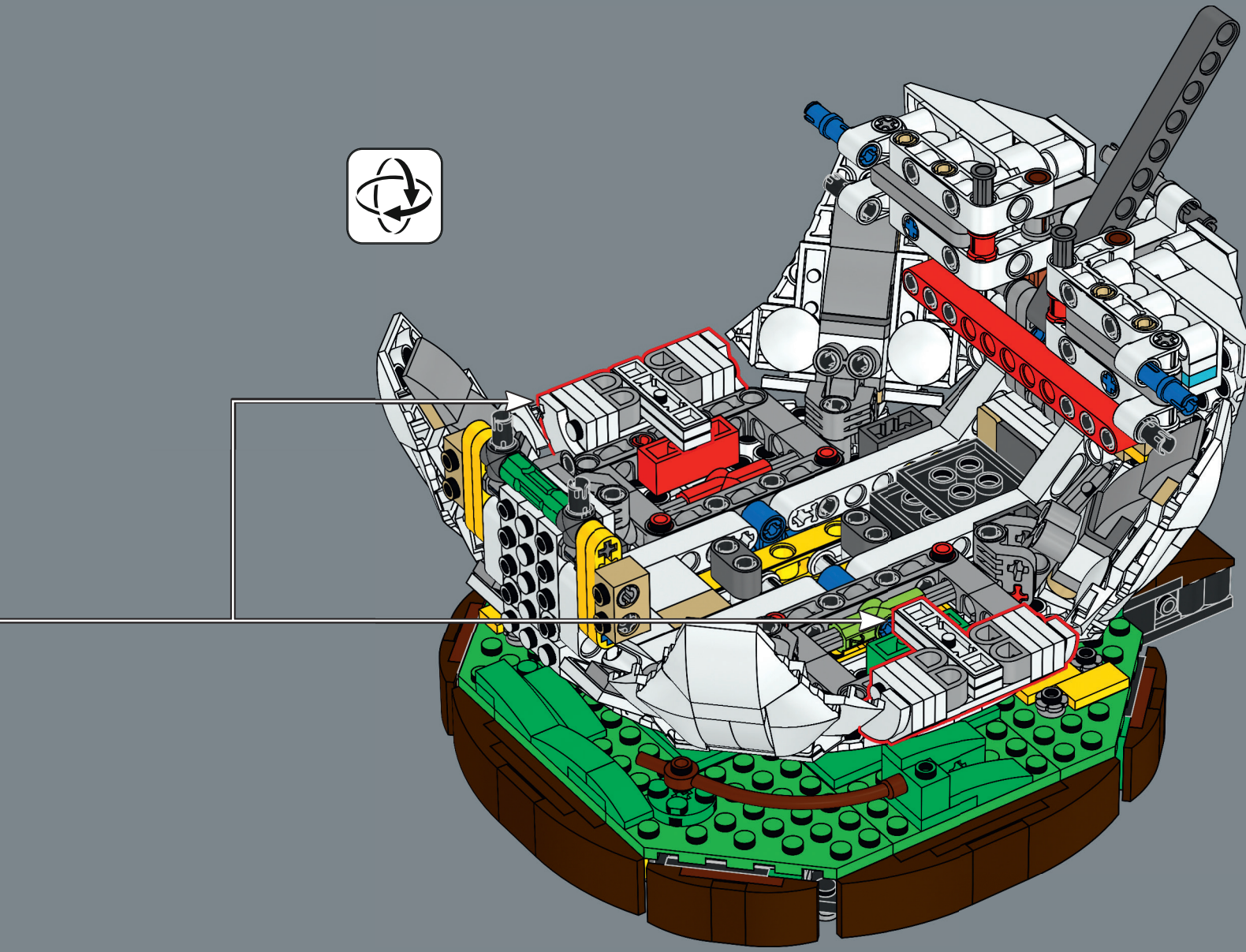

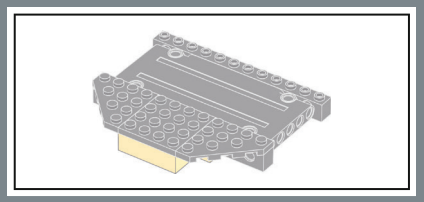

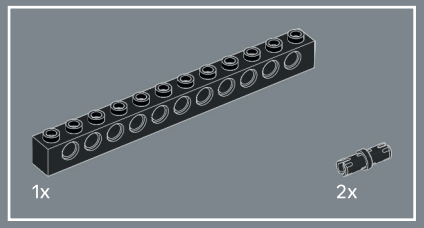

203

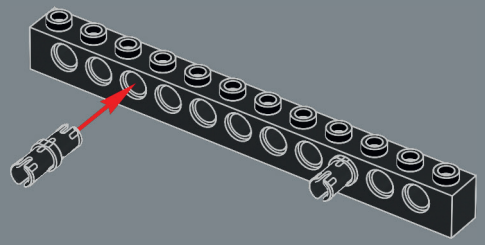

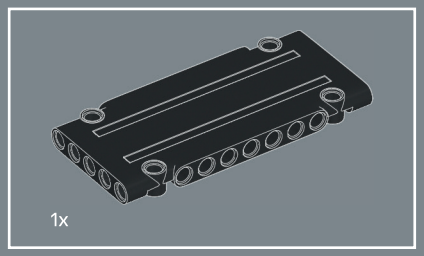

204

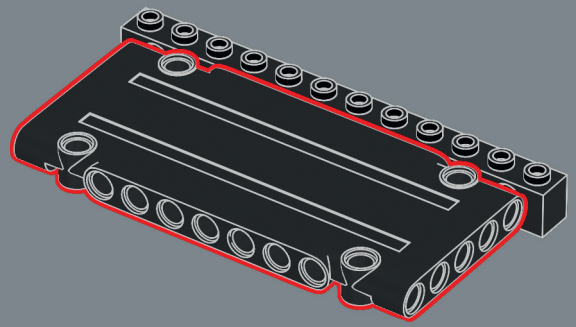

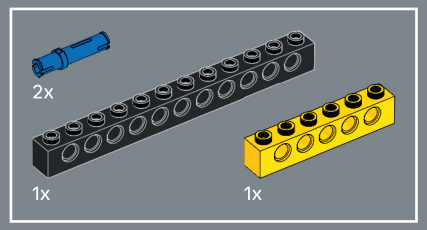

205

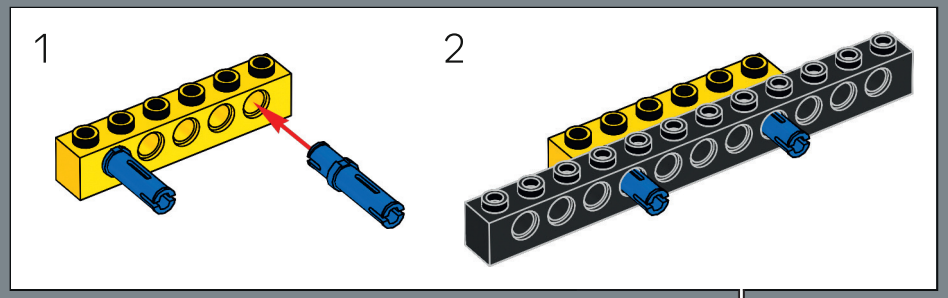

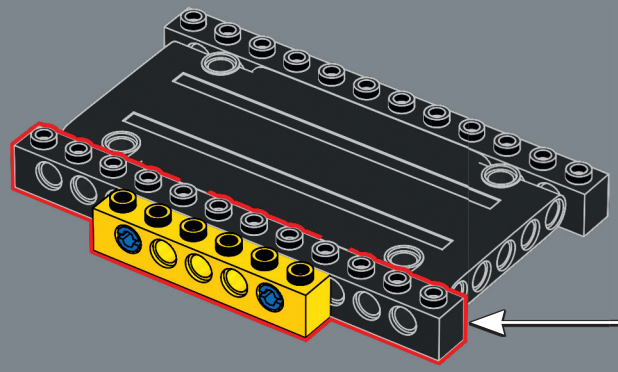

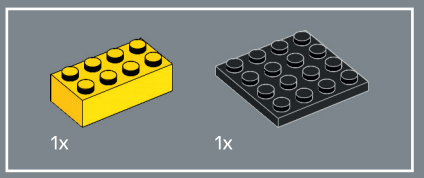

206

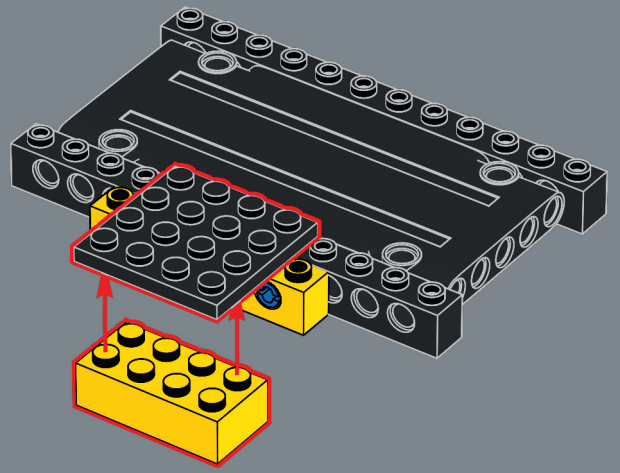



207

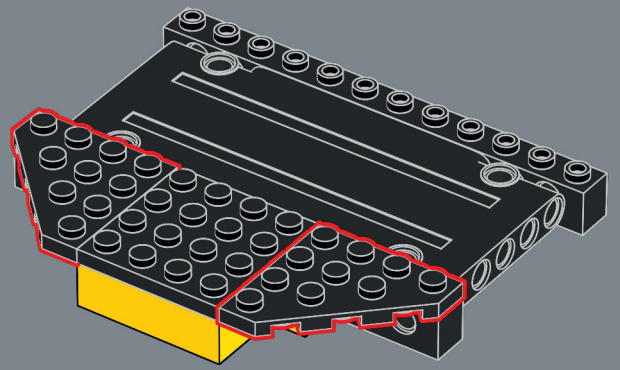

208

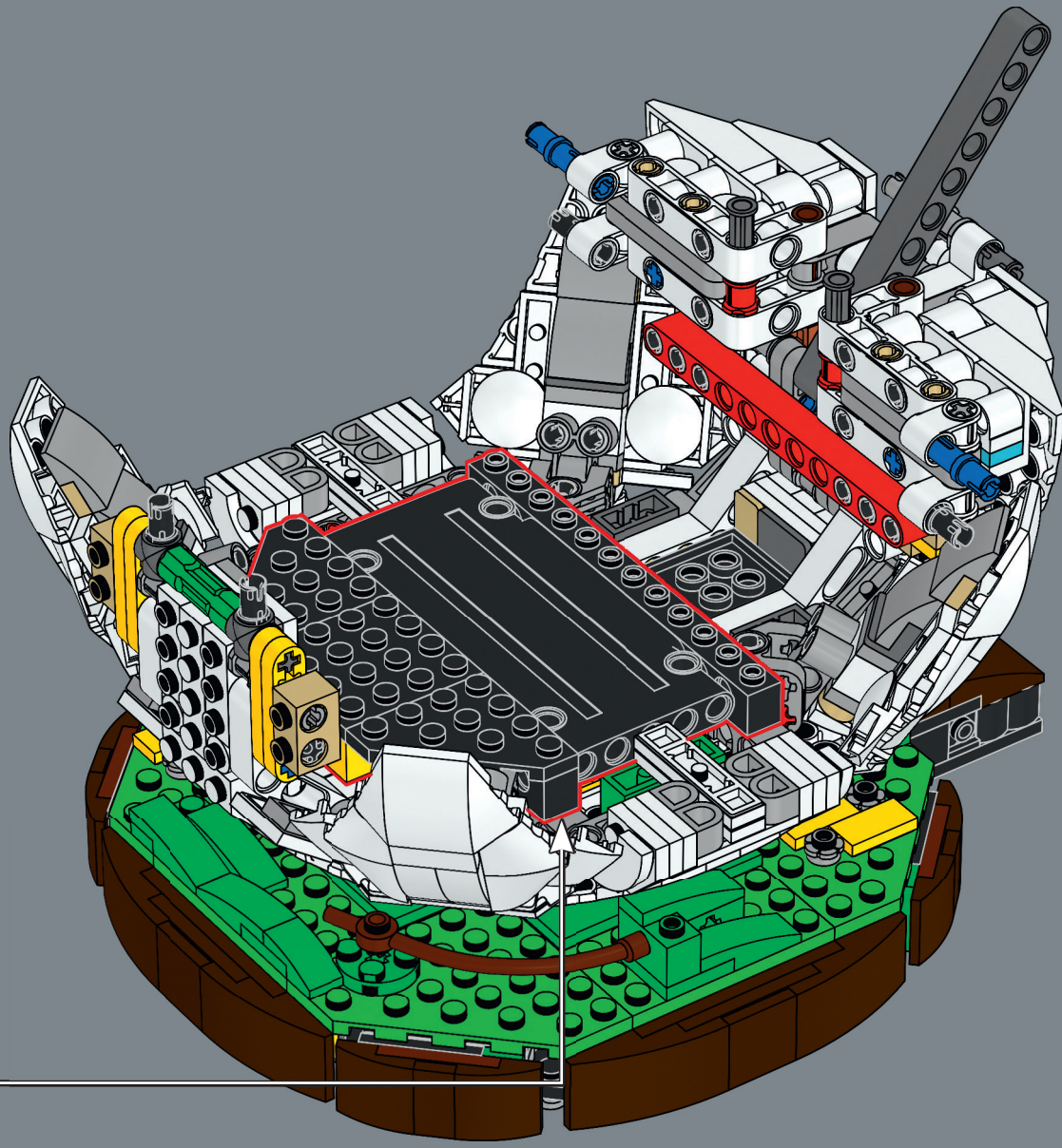

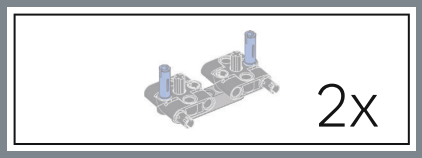

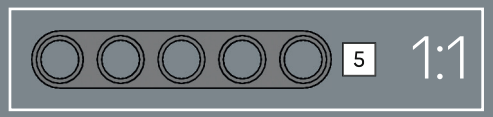

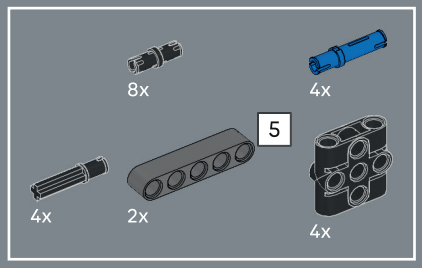

209

1

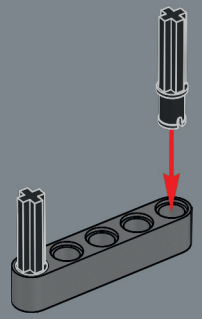

2

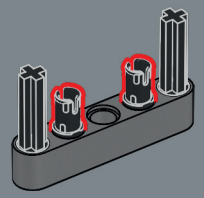

3

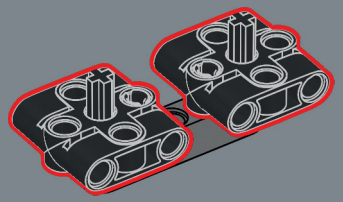

4

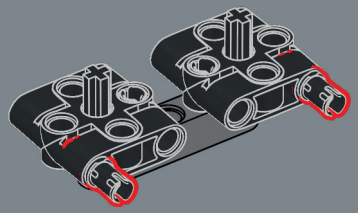

5

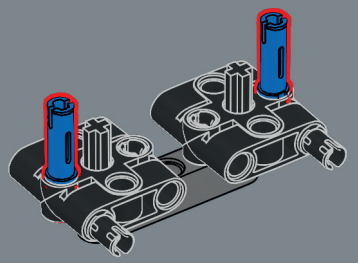

2x

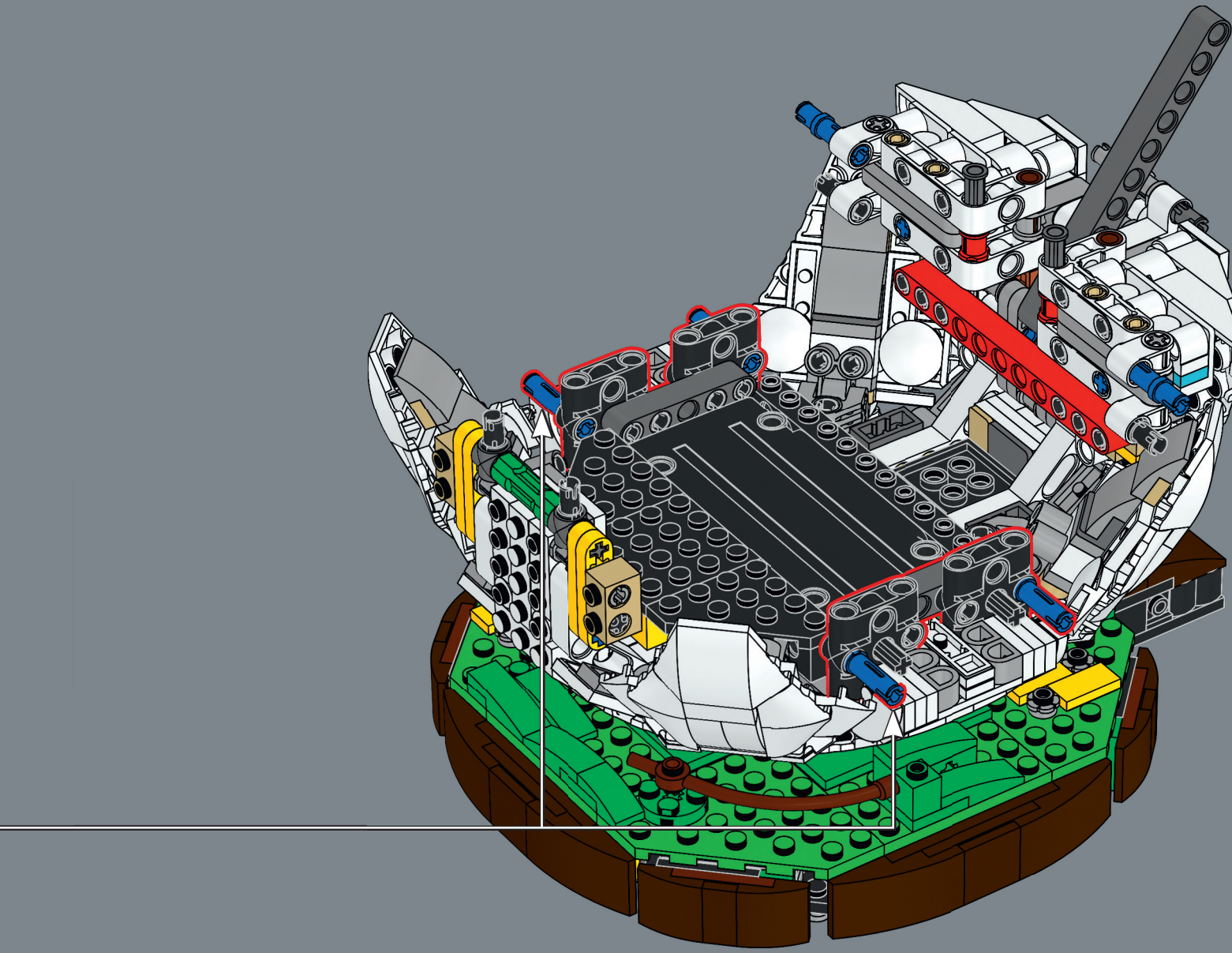

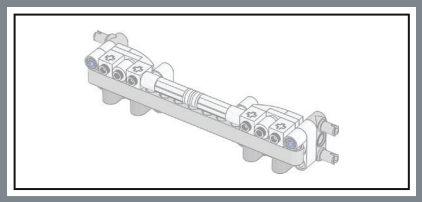

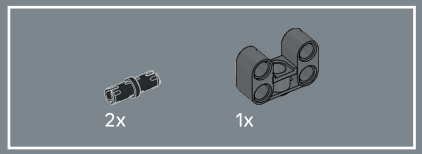

210

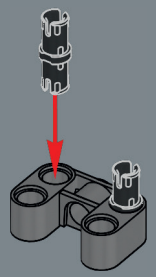

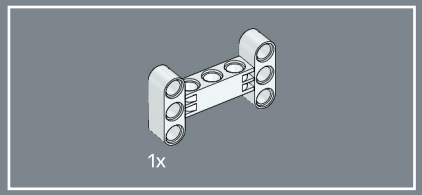

211

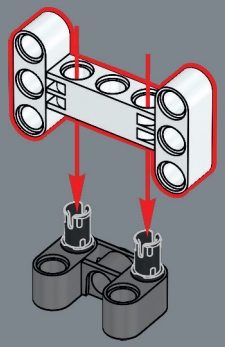

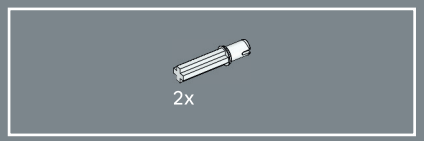

212

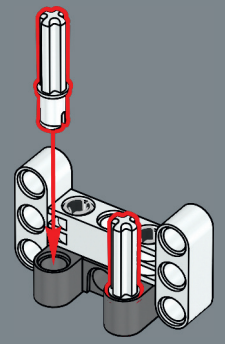

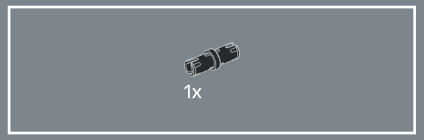

213

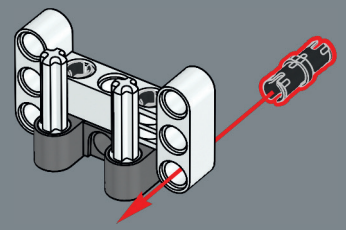

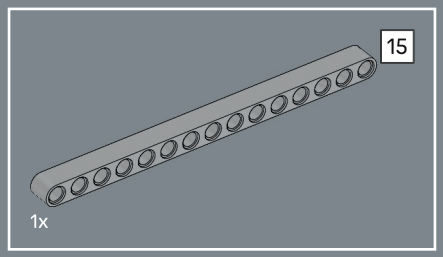

214

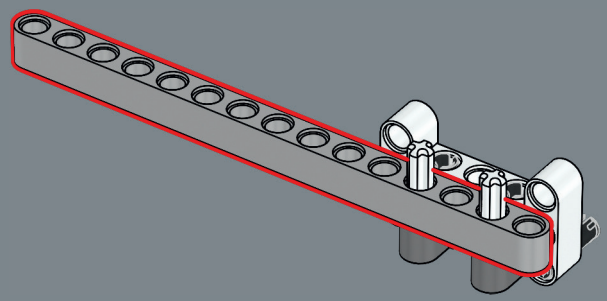

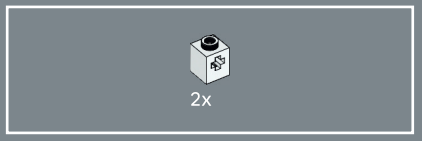

215

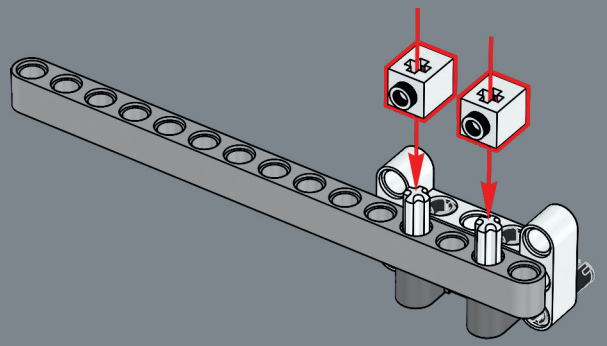

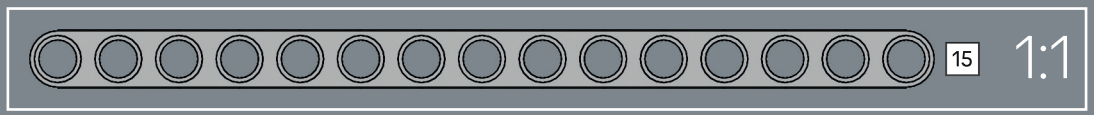

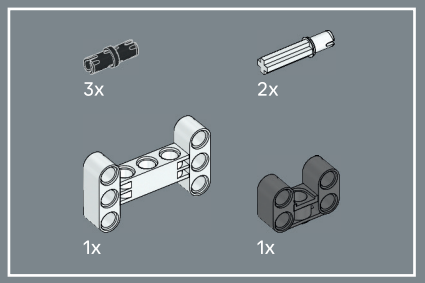

216

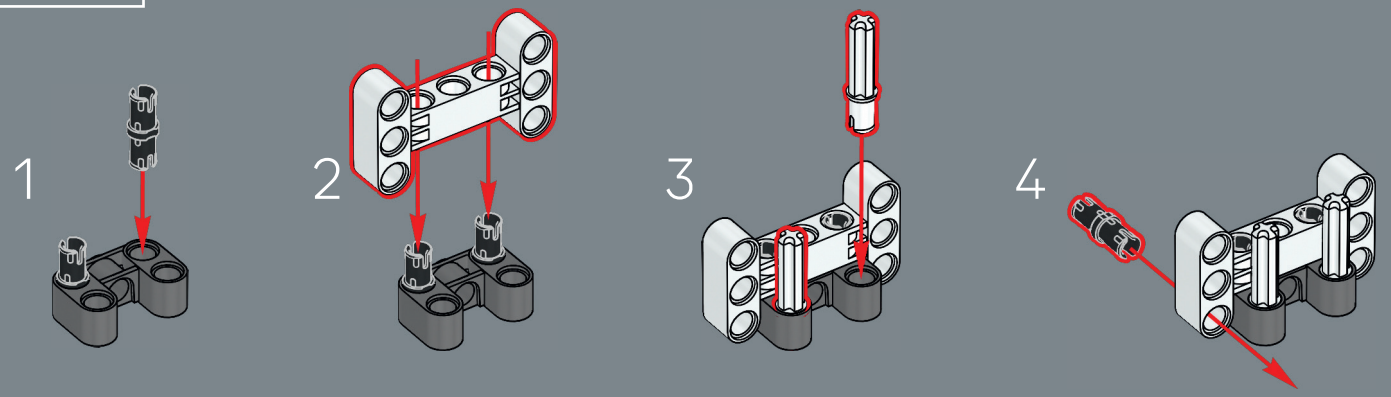

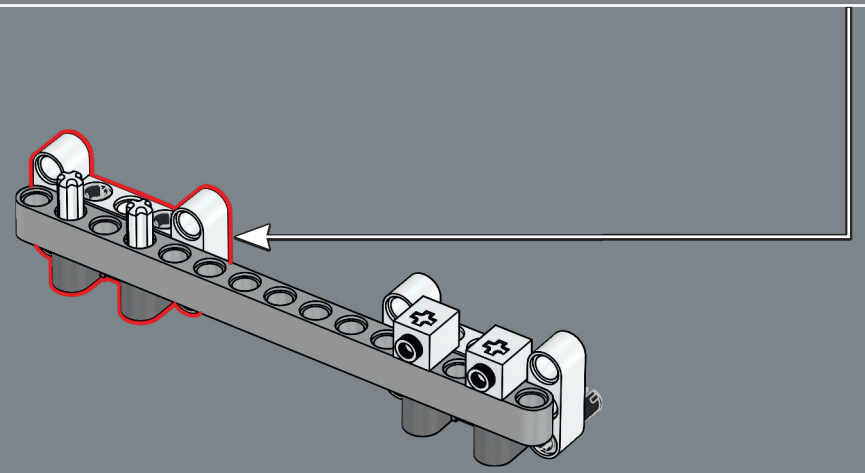



217

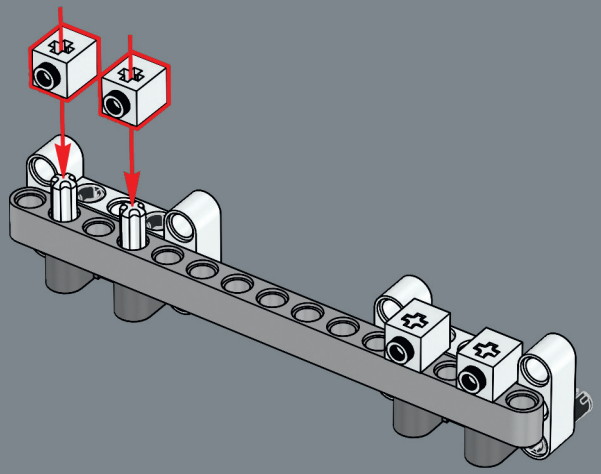



218

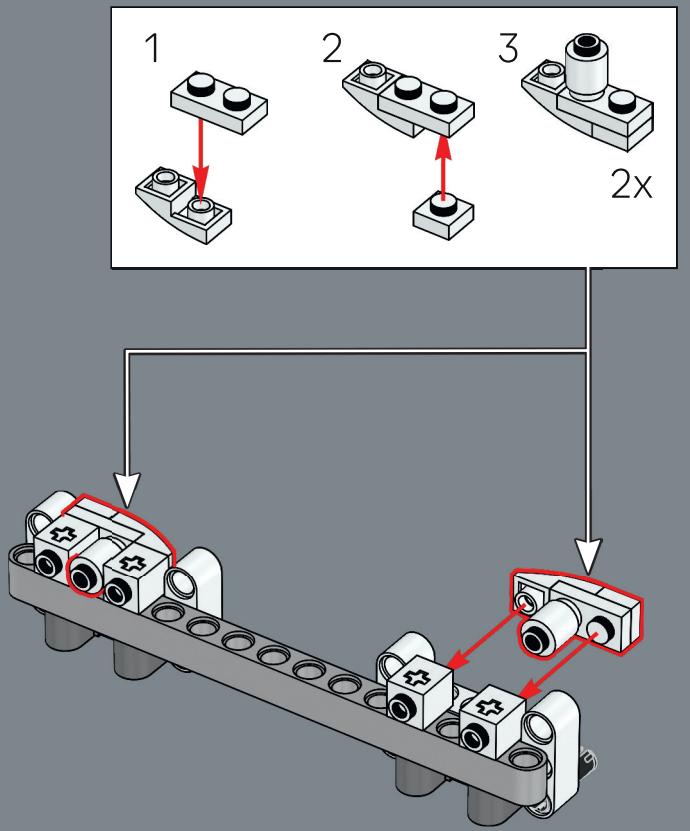

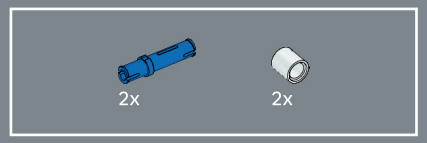

219

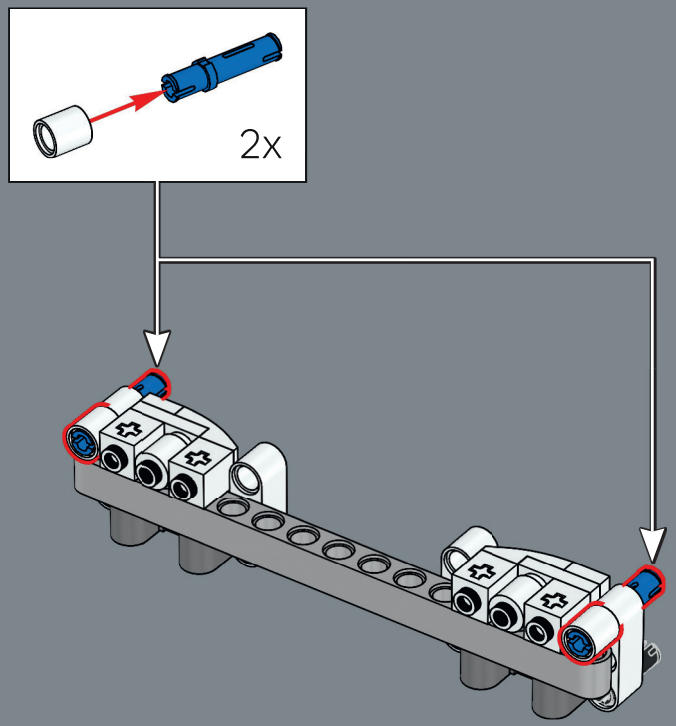

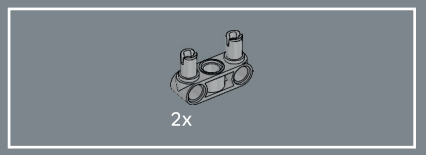

220

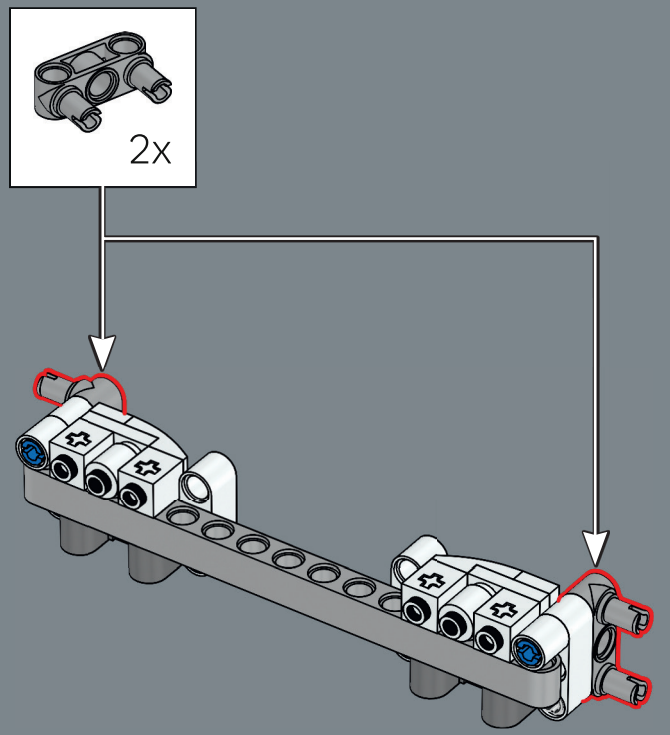

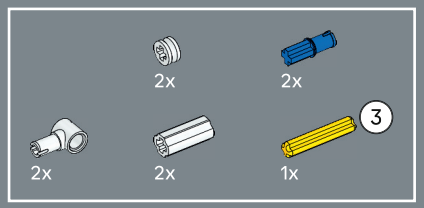

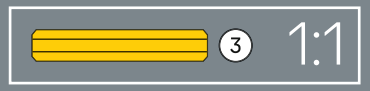

221

1

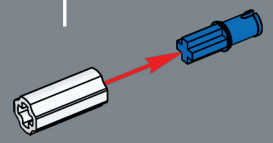

2

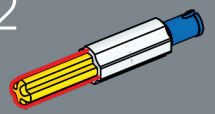

3

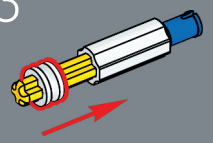

4

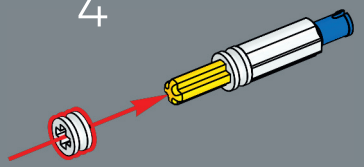

5

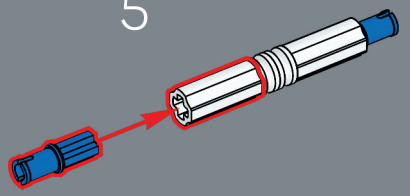

6

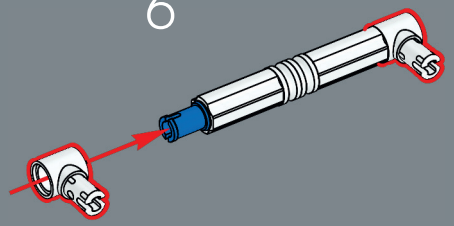

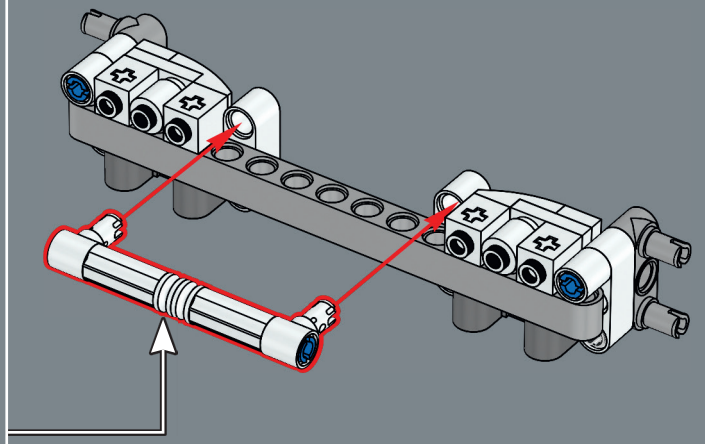

222

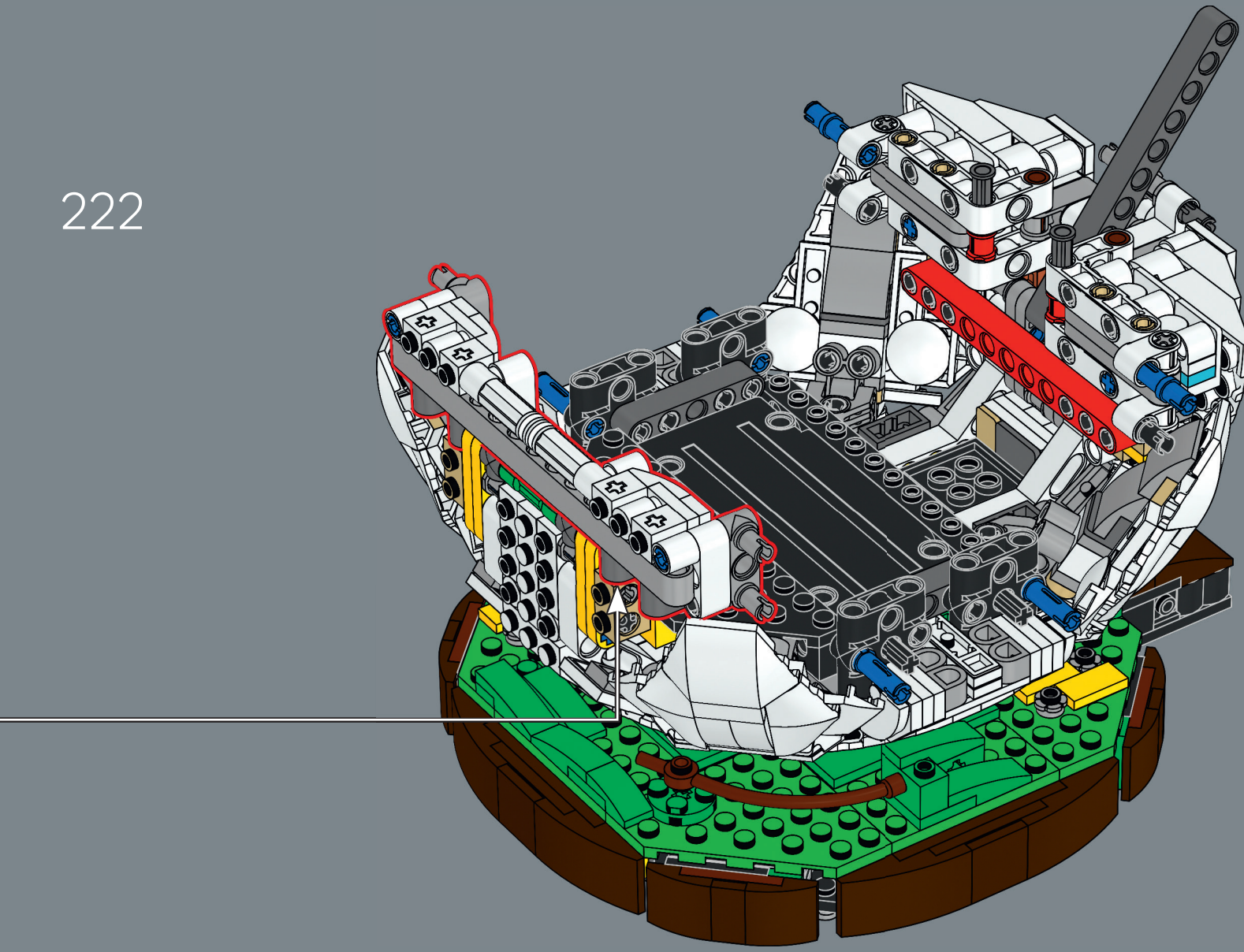


7

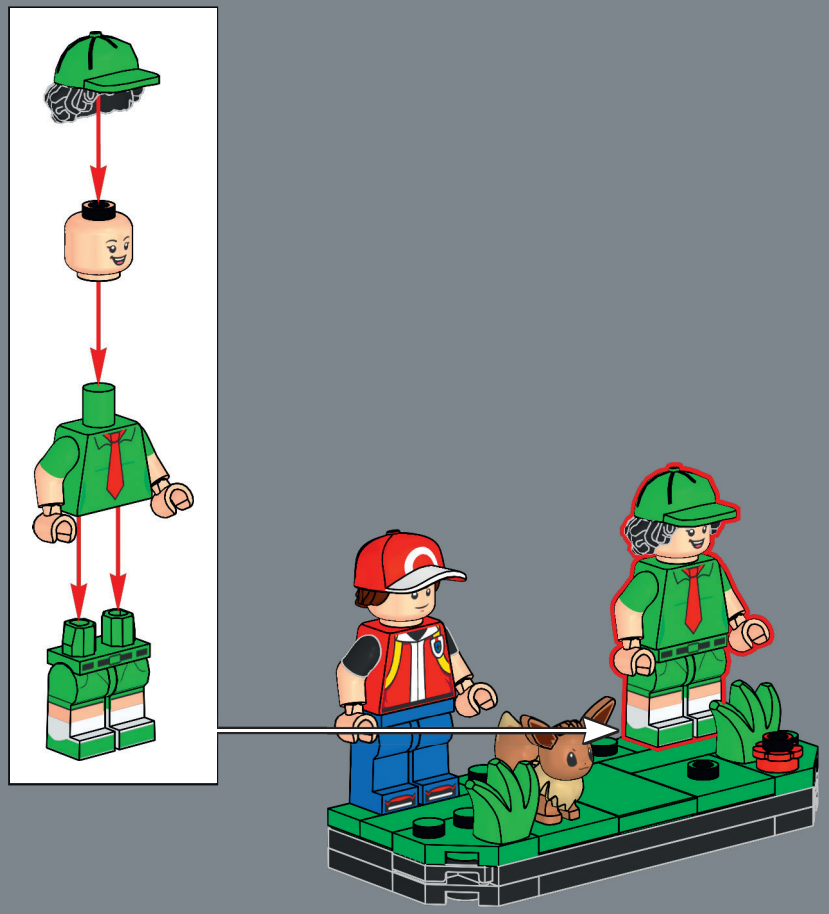

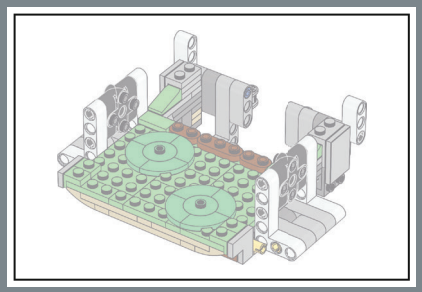

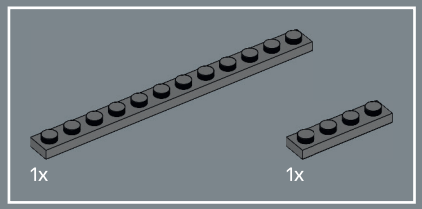

223

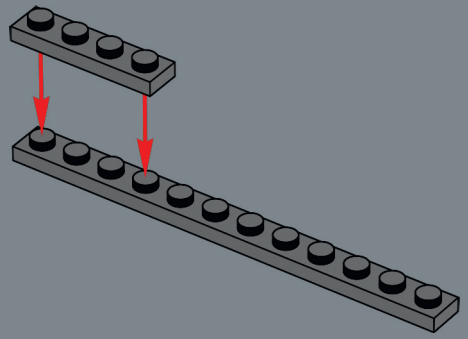

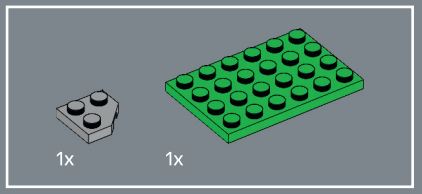

224

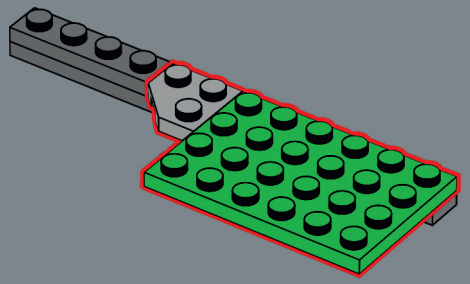

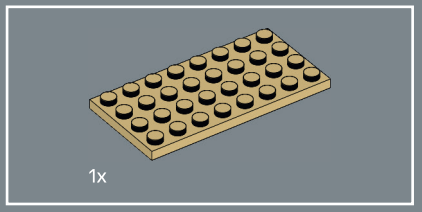

225

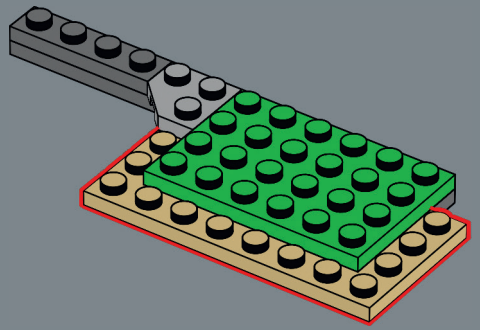

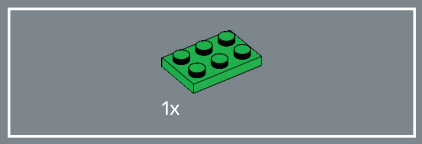

226

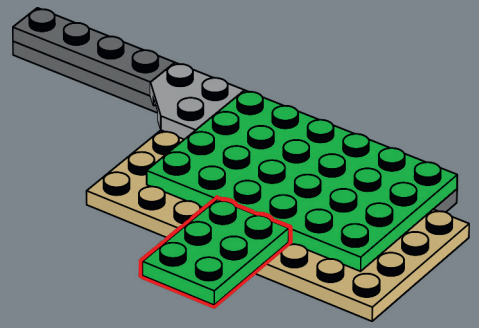

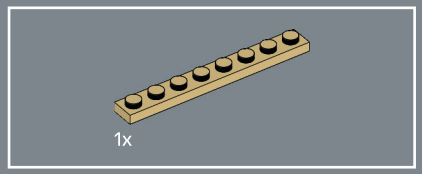

227

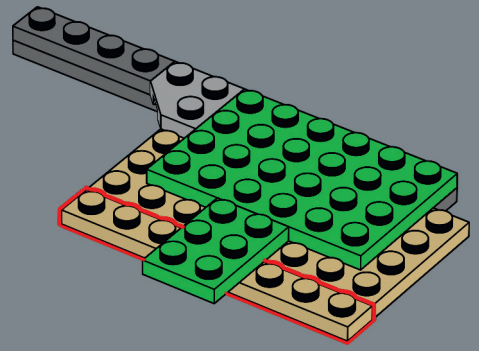

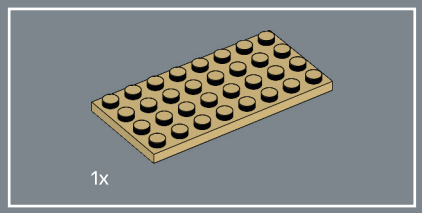

228

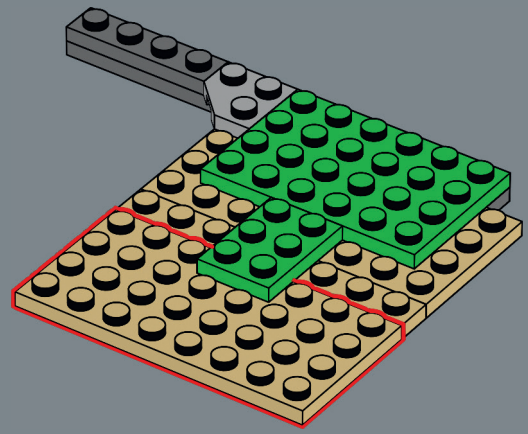

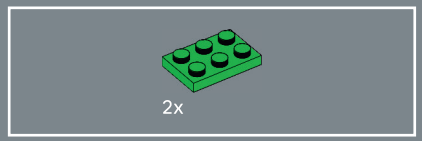

229

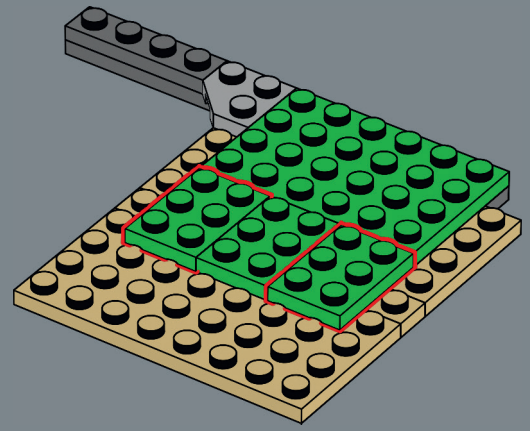

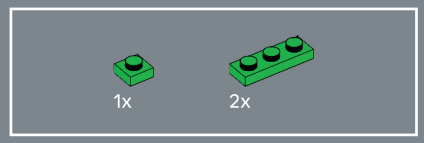

230

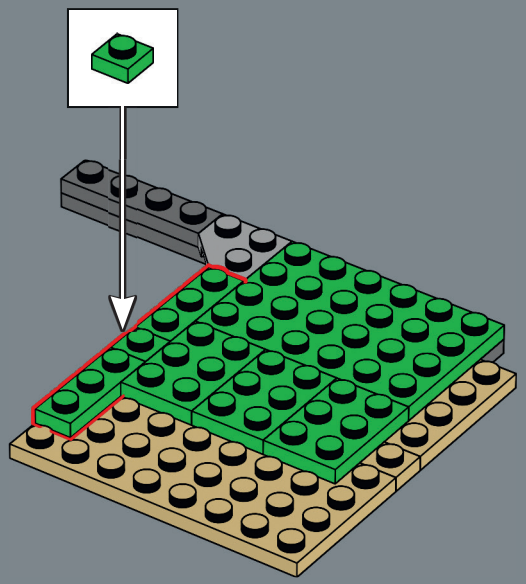

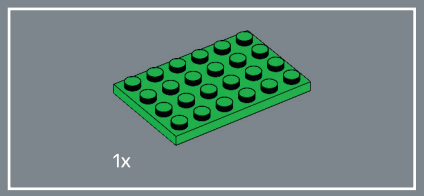

231

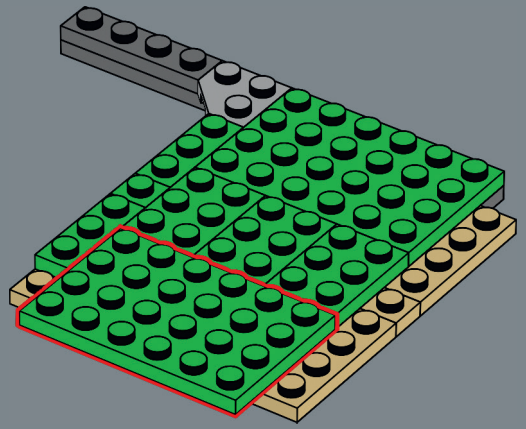

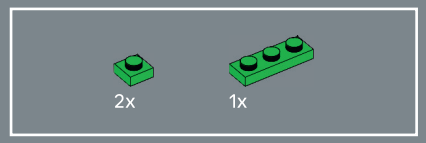

232

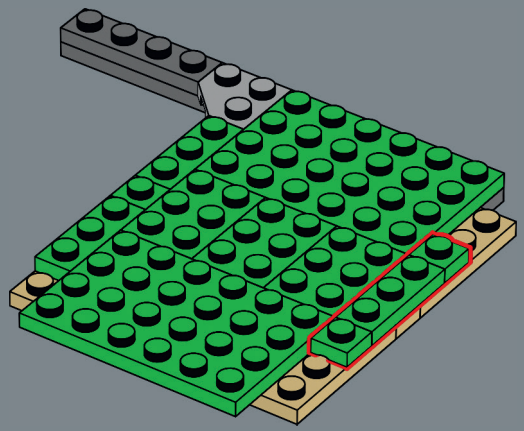

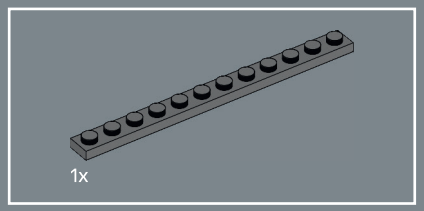

233

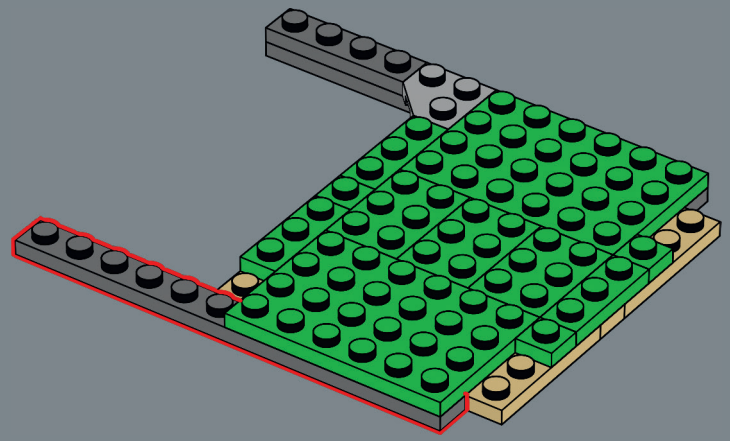

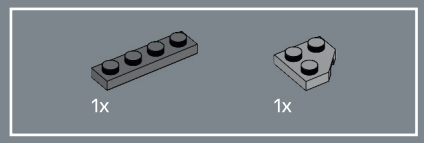

234

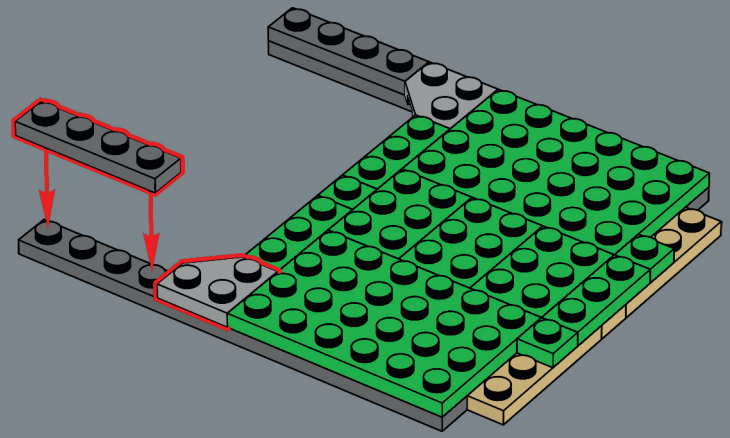

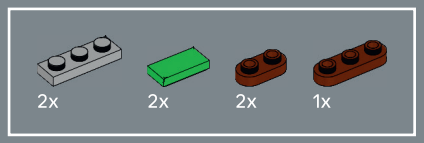

235

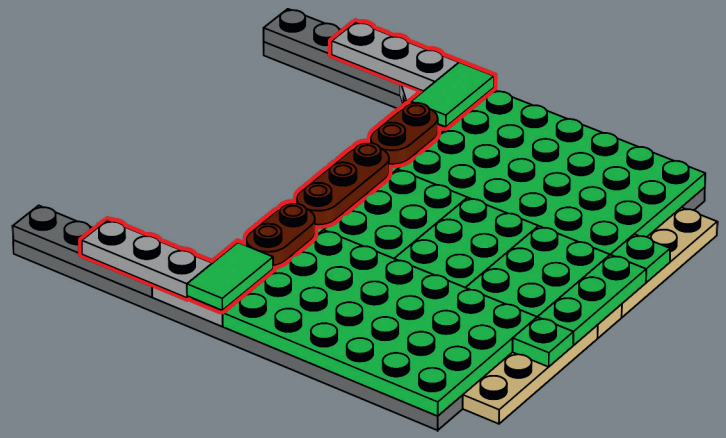



236

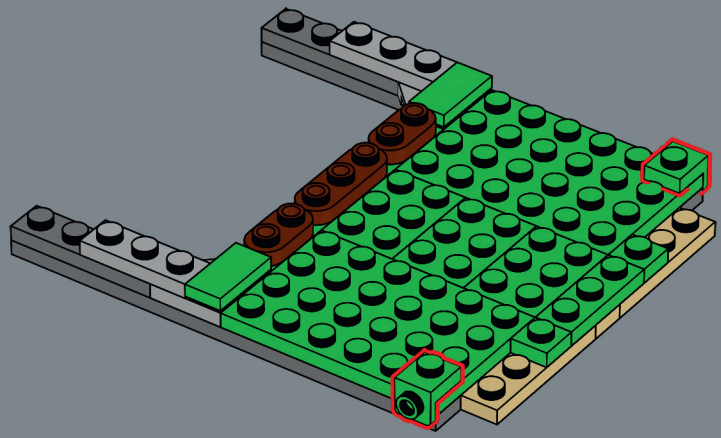

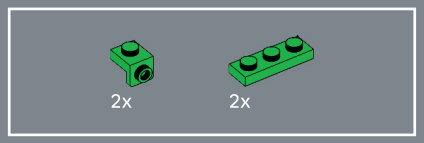

237

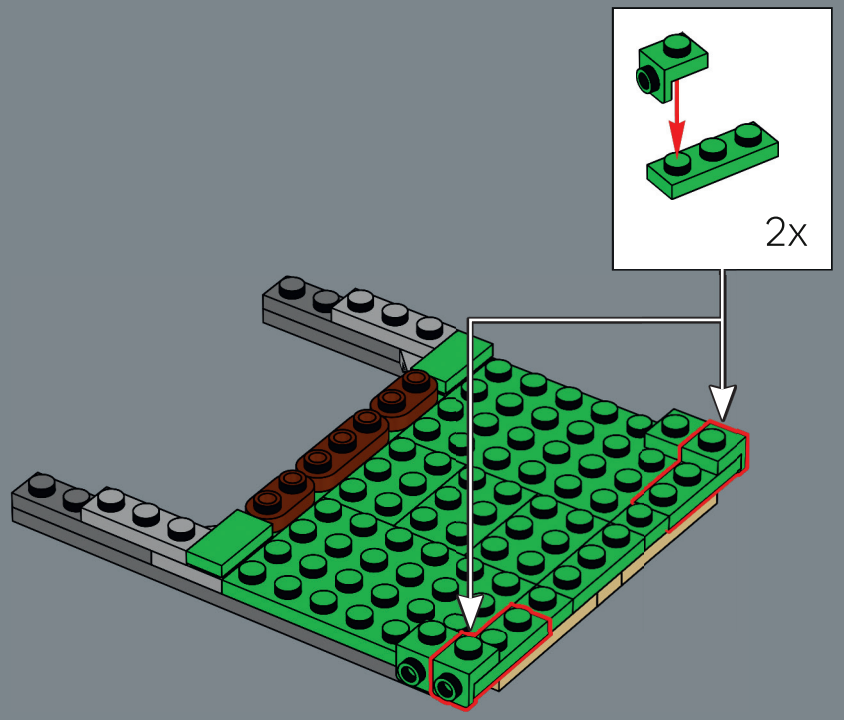

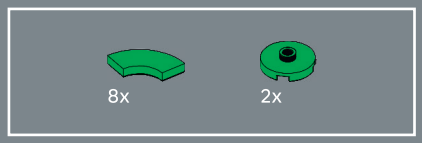

238

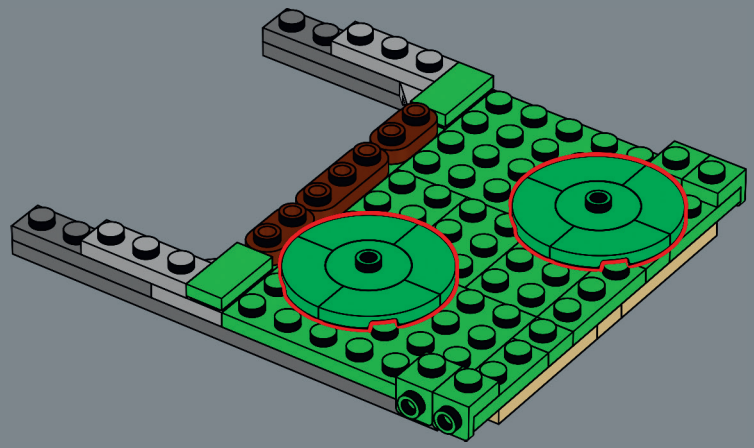

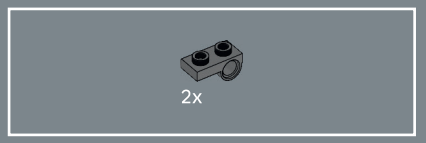

239



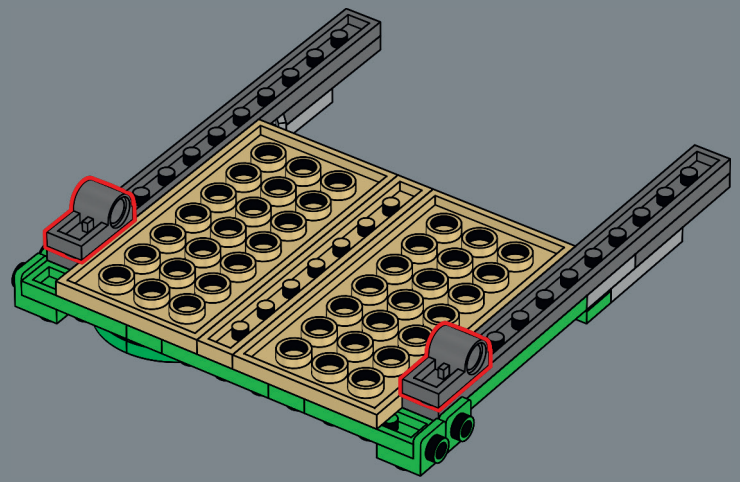



240

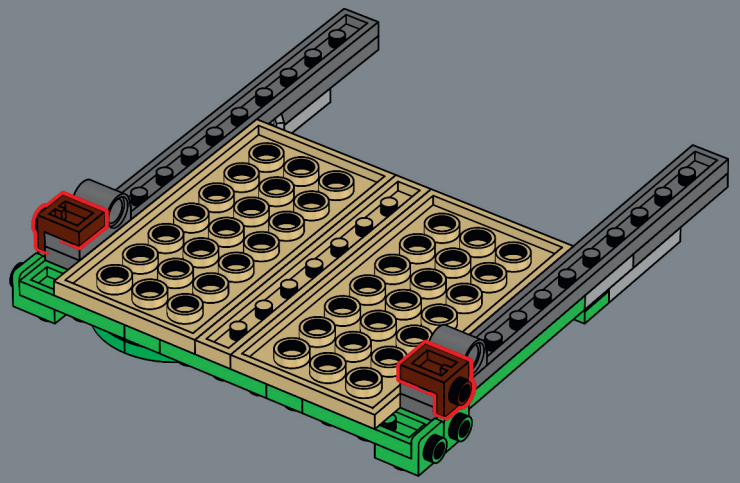

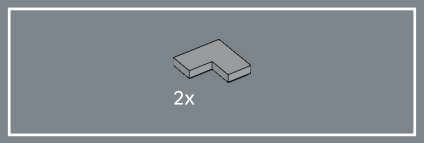

241

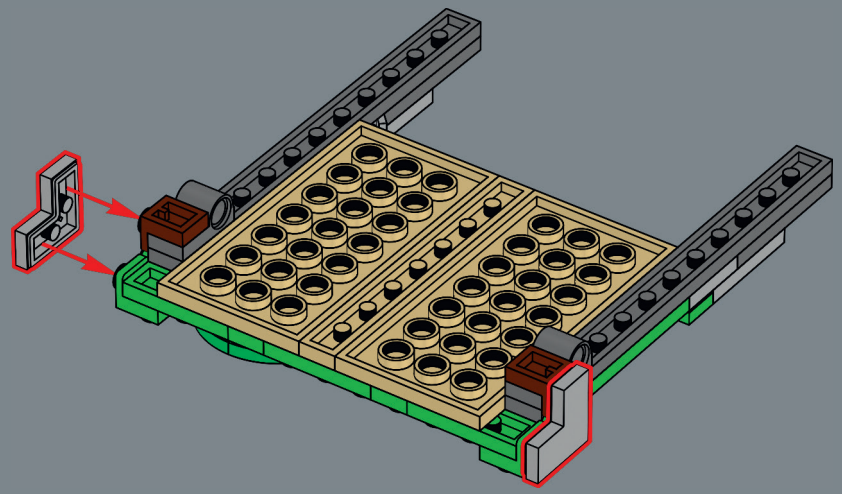

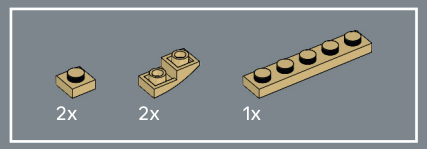

242

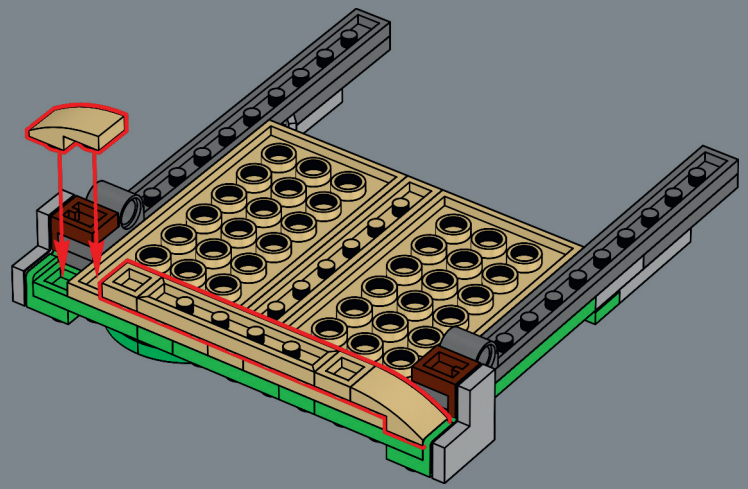

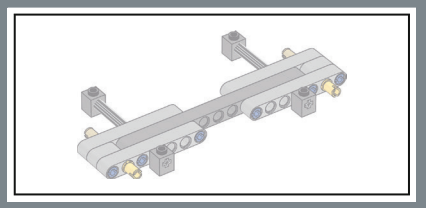

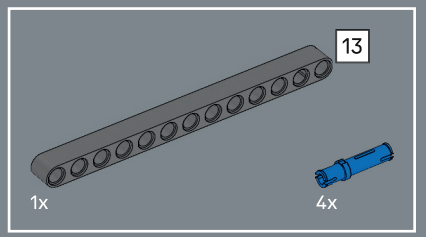

243

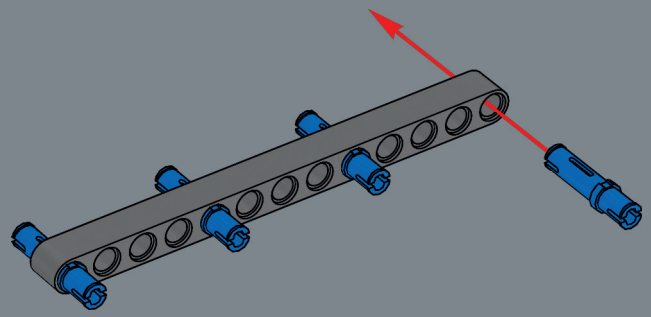

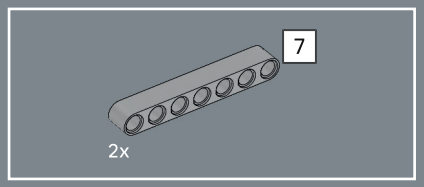

244

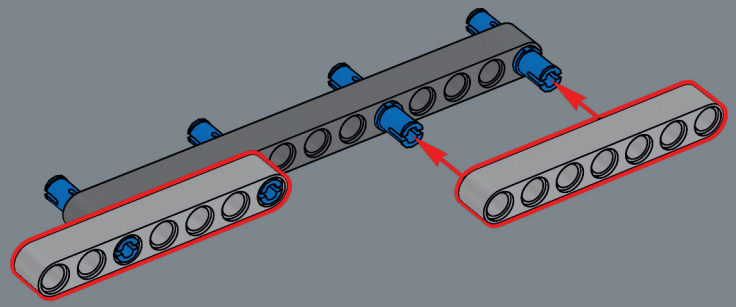

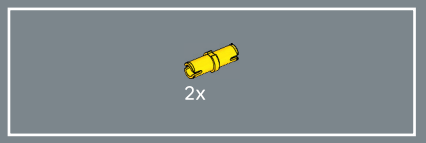

245

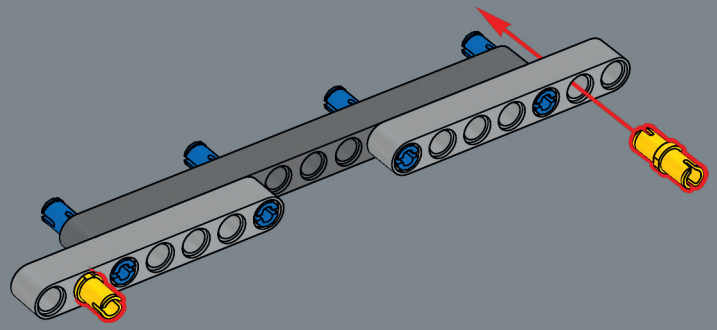

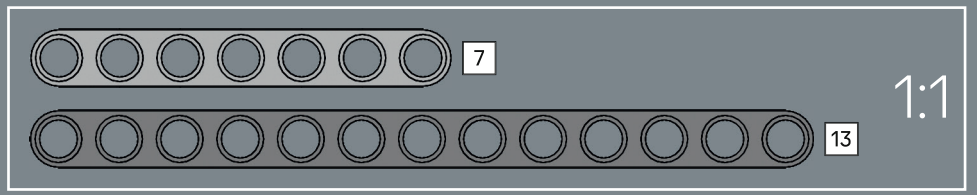

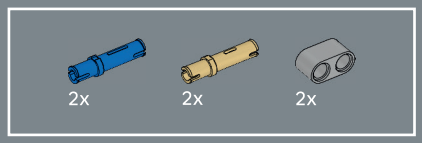

246

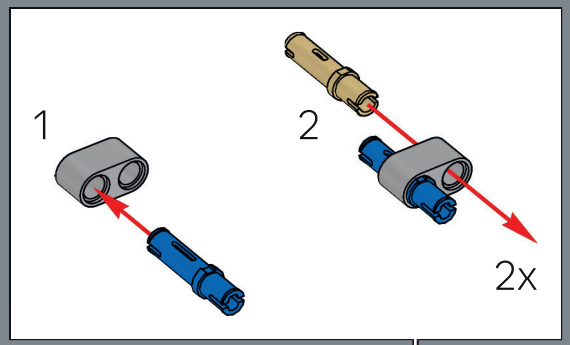

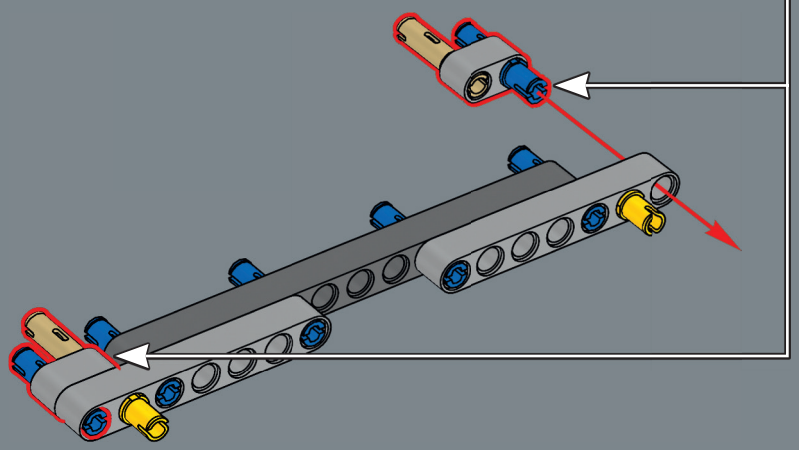

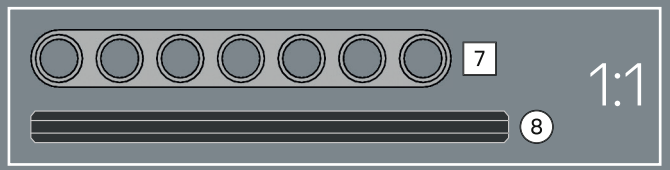

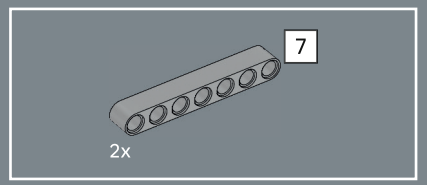

247

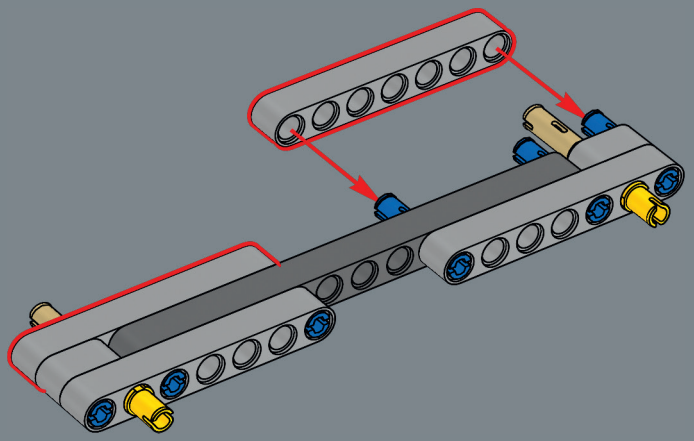

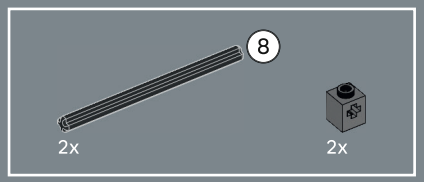

248

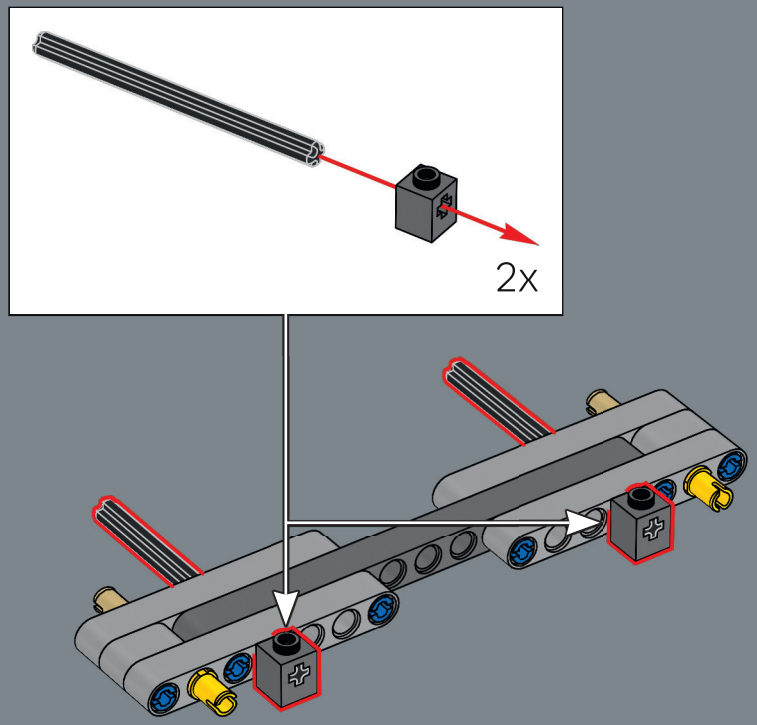

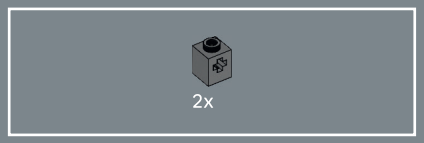

249

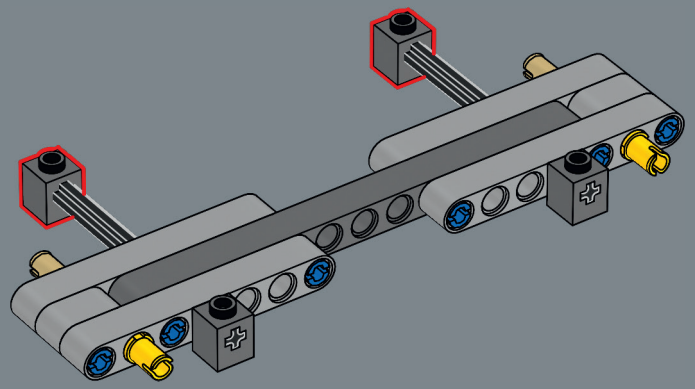

250

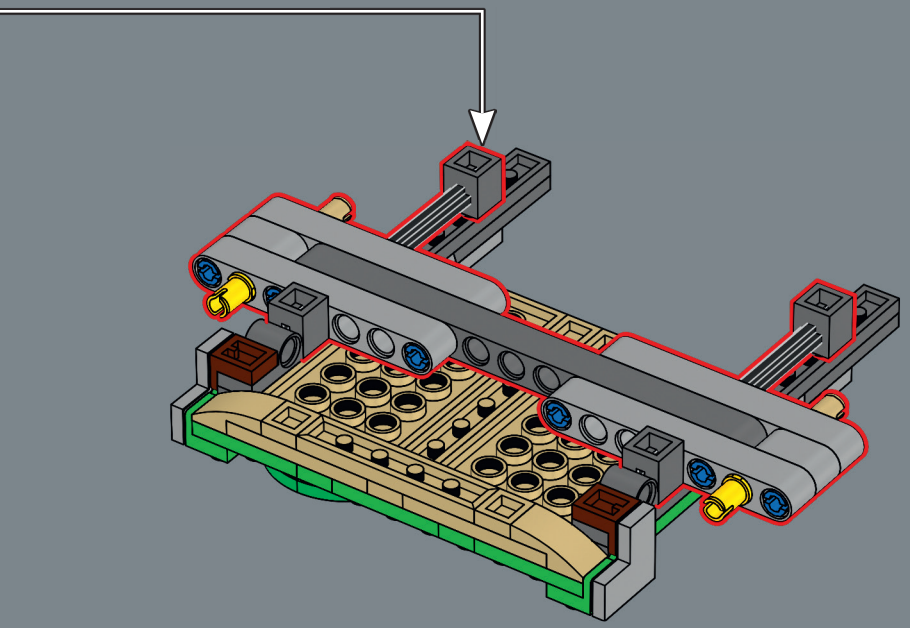

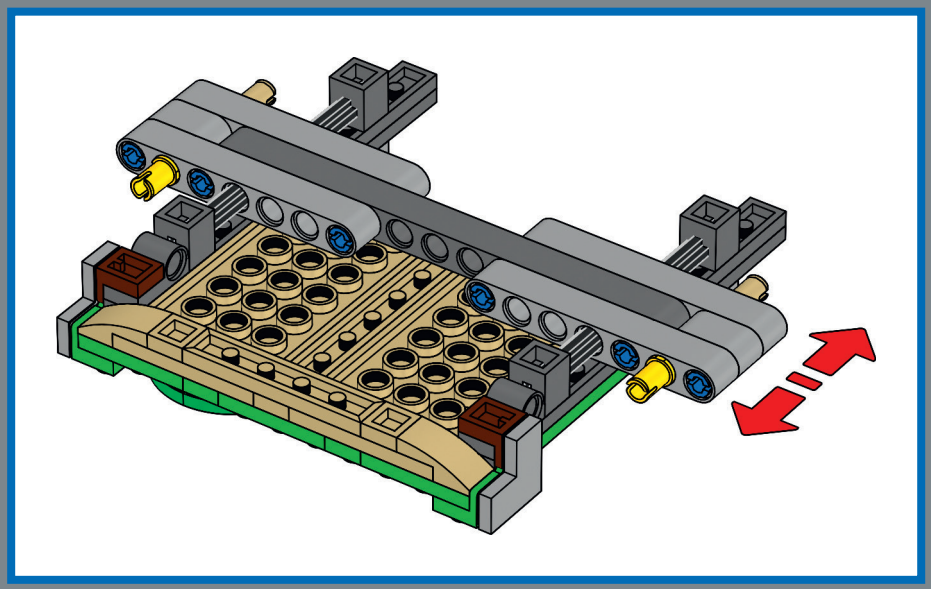

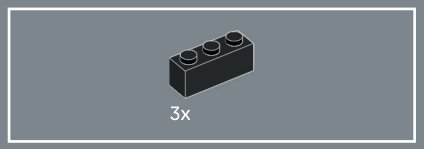

251

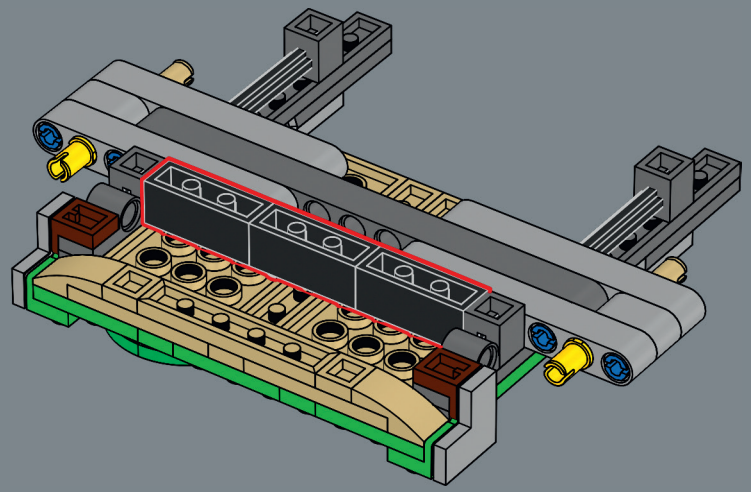

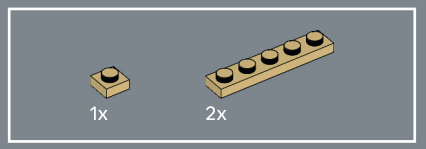

252

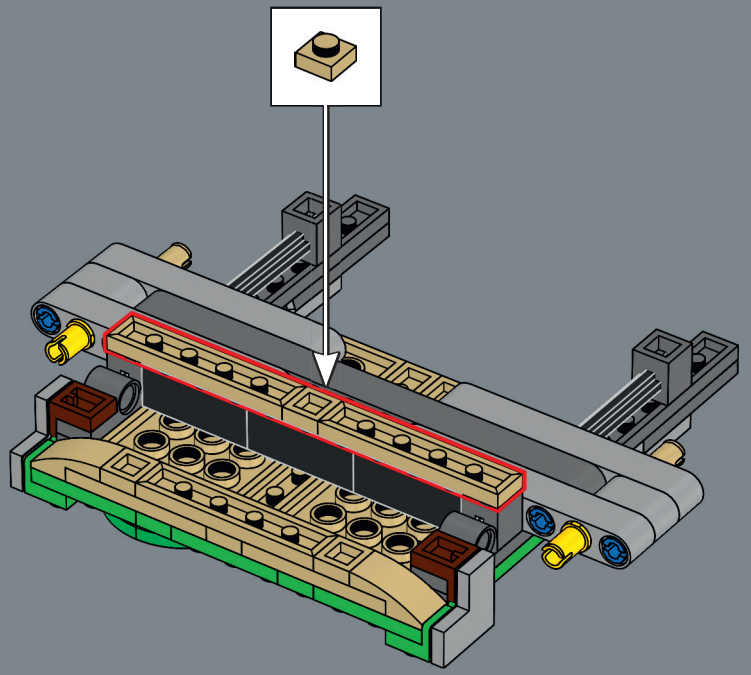

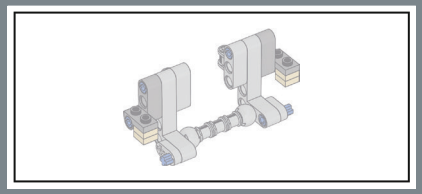

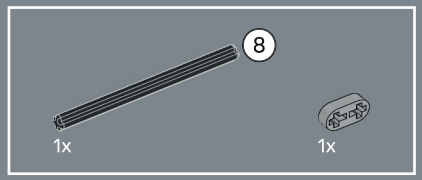

253

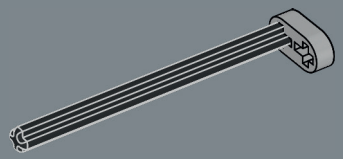

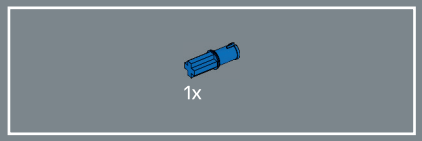

254

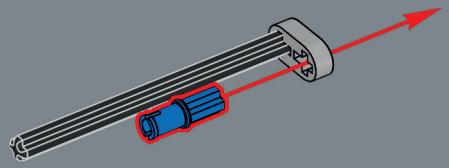



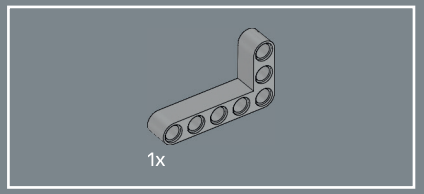

255

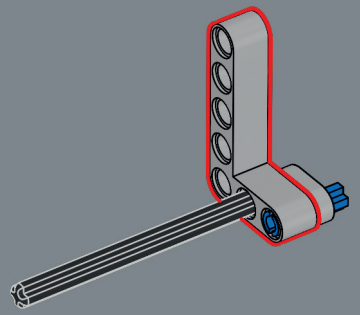



256

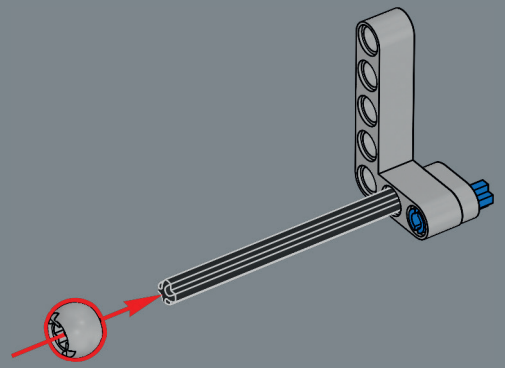

1x

257

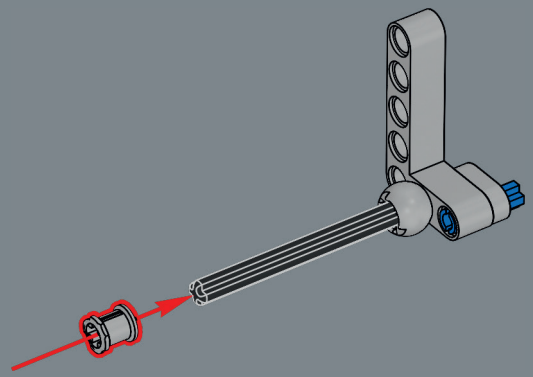

2x

258

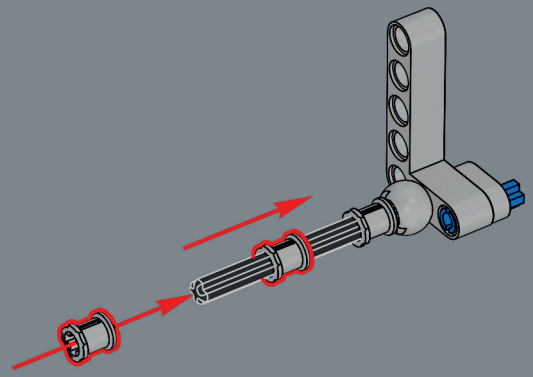

1x

259

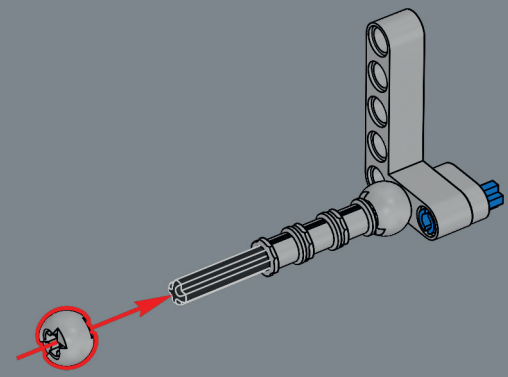

1x

260

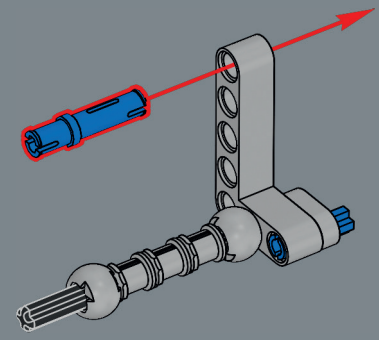

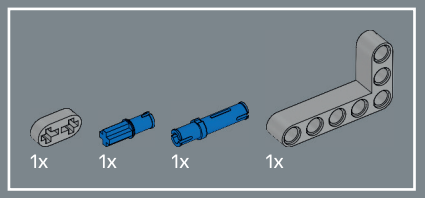

261

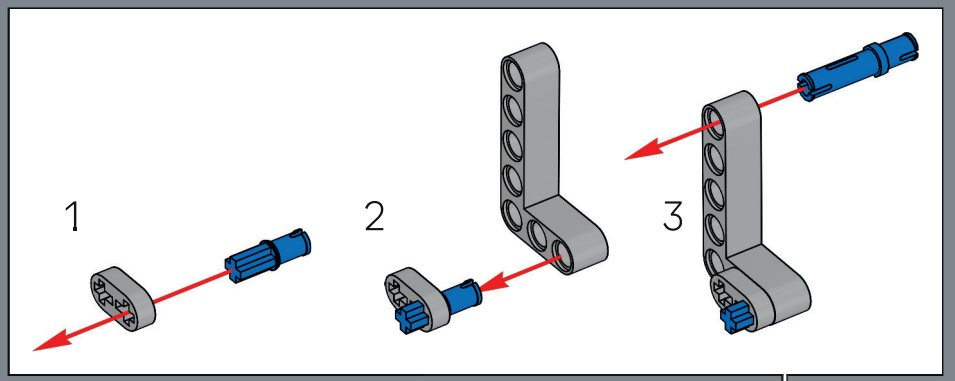

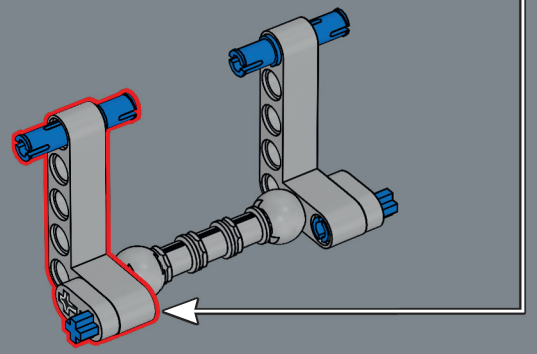

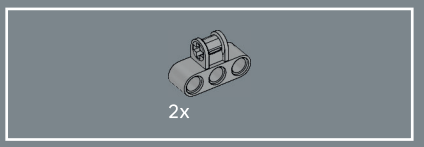

262

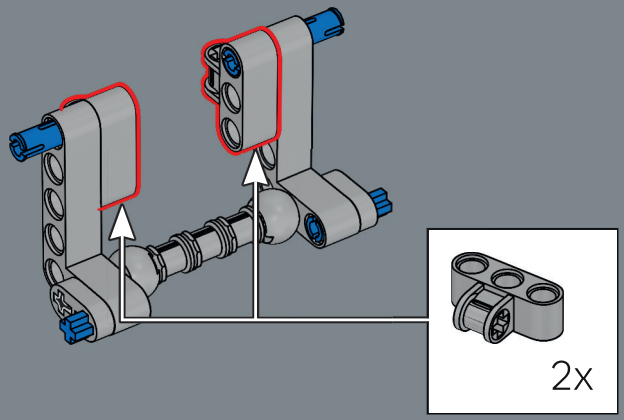

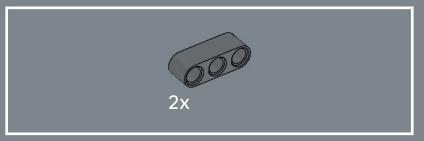

263

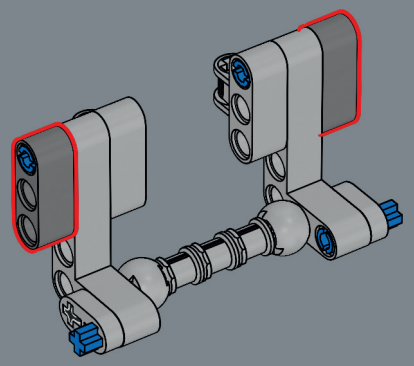

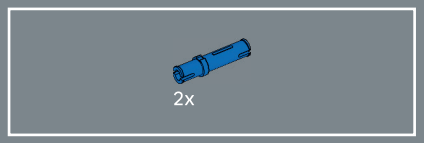

264

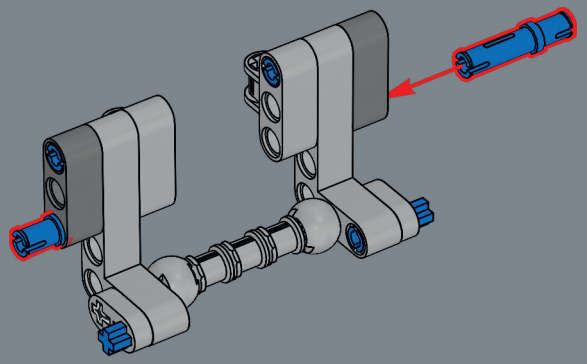

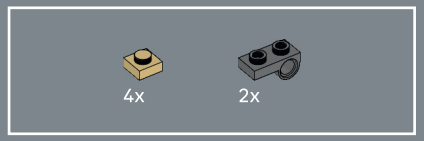

265

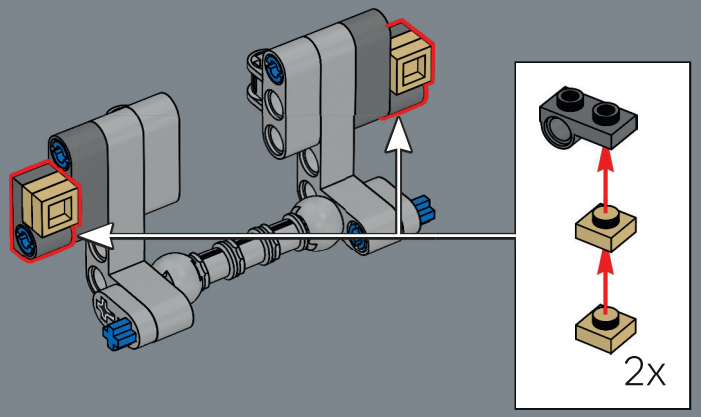

266

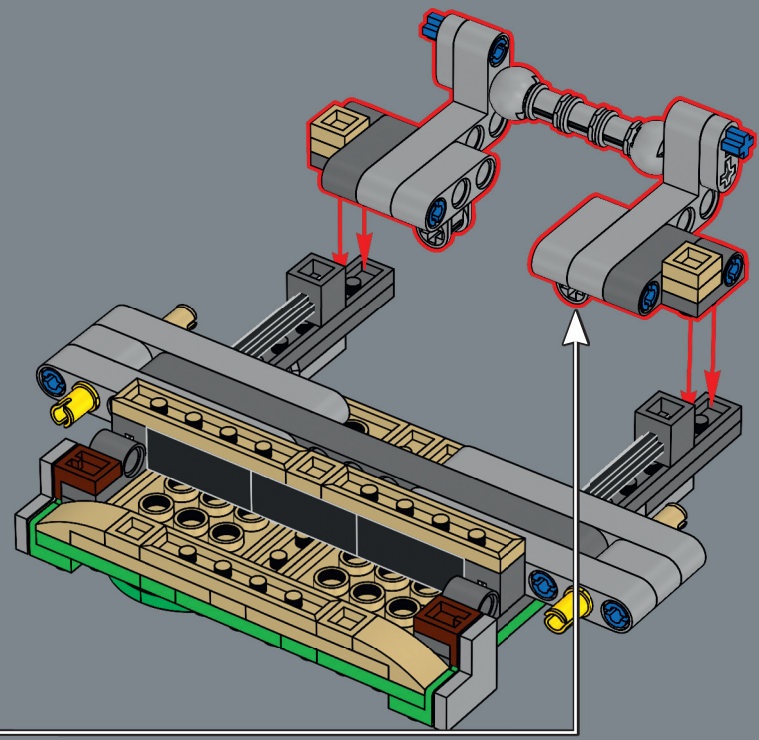



267

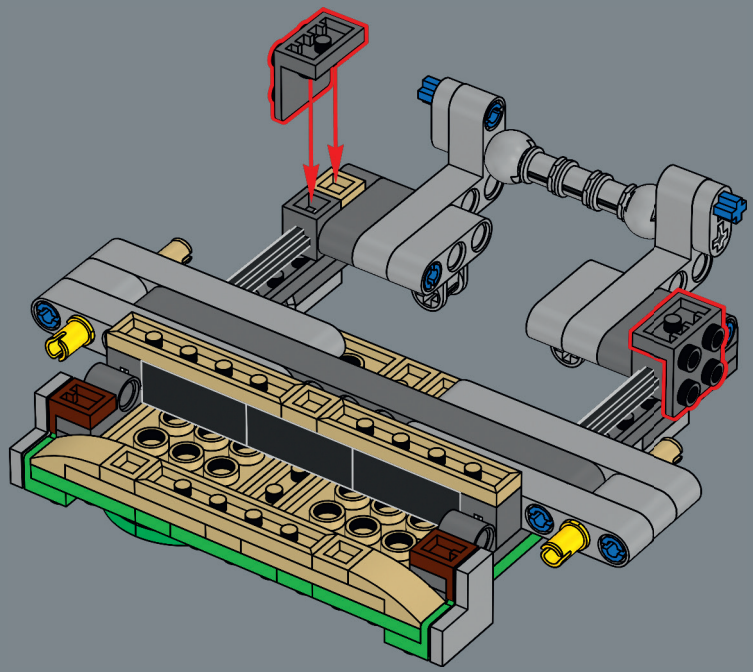



268

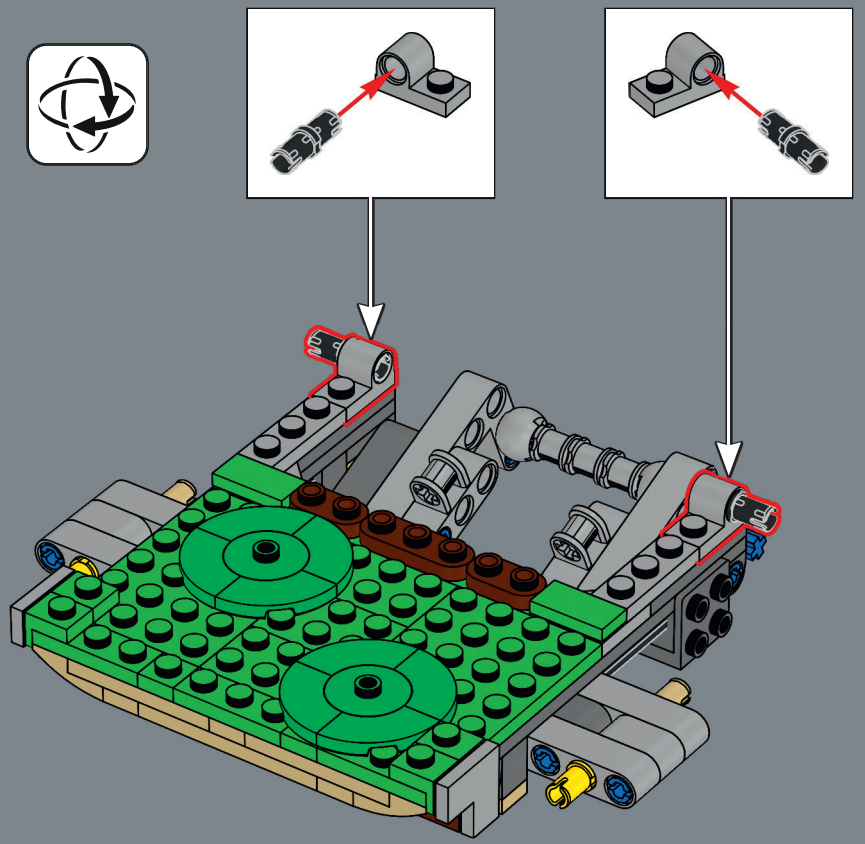

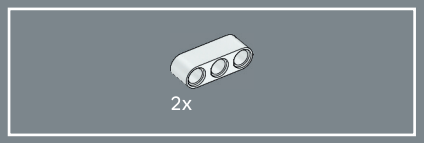

269

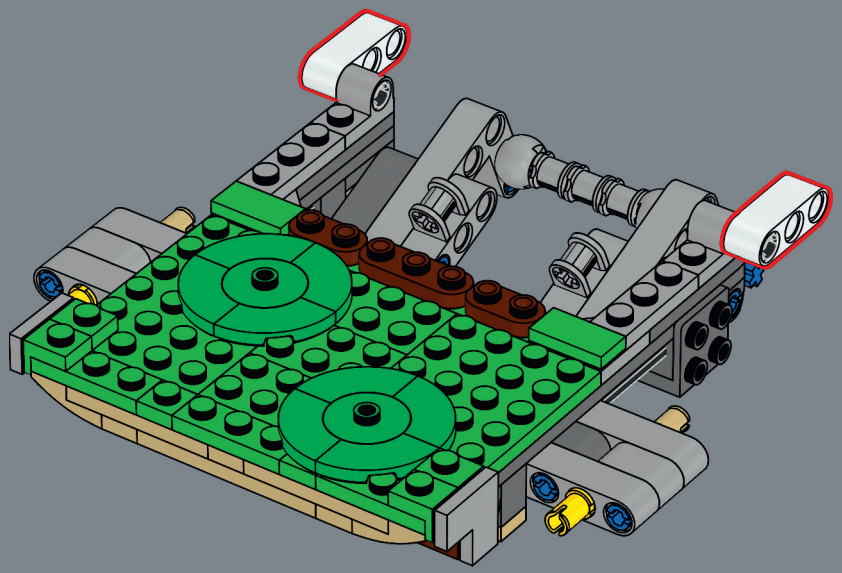

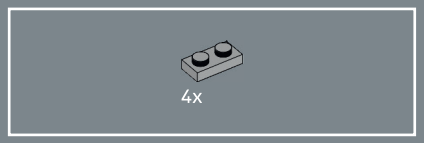

270

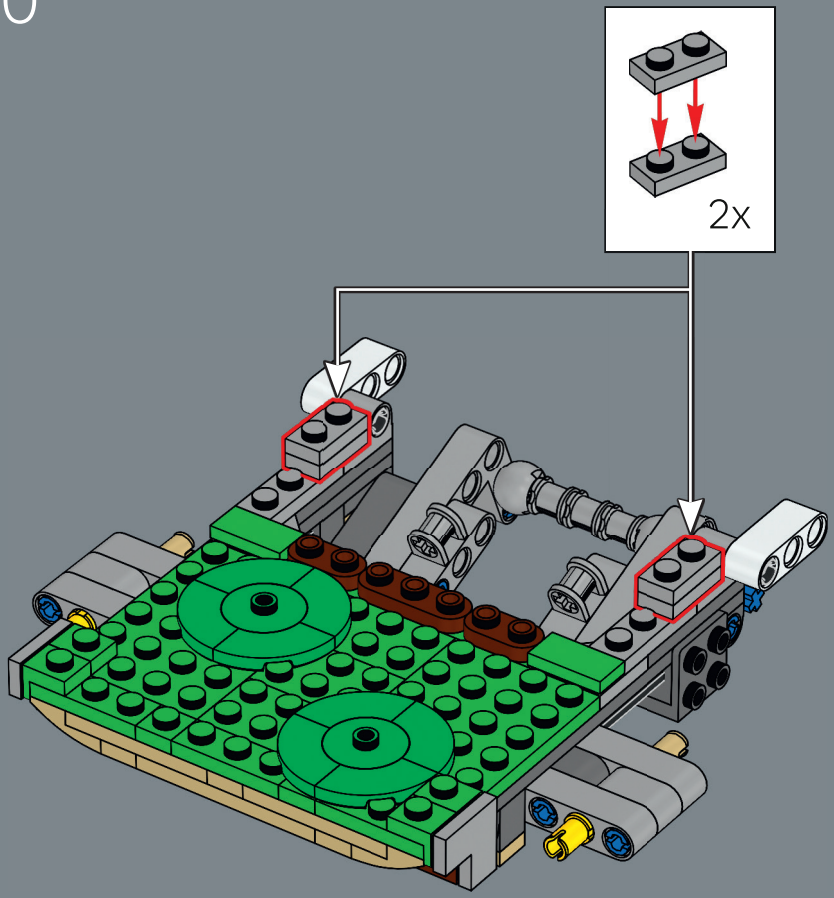

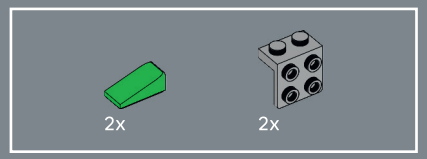

271

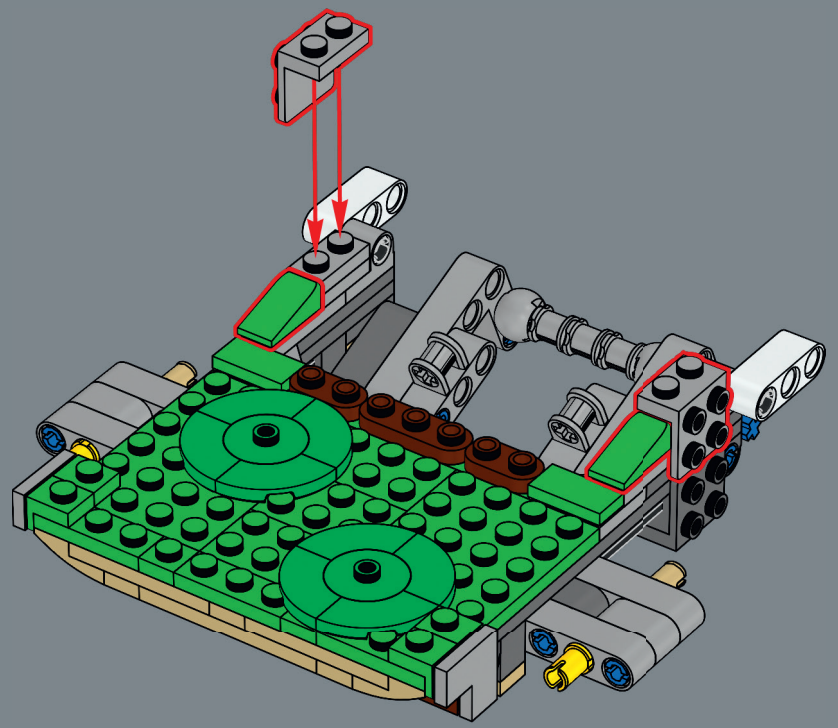

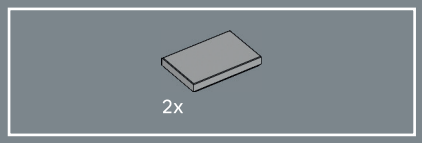

272

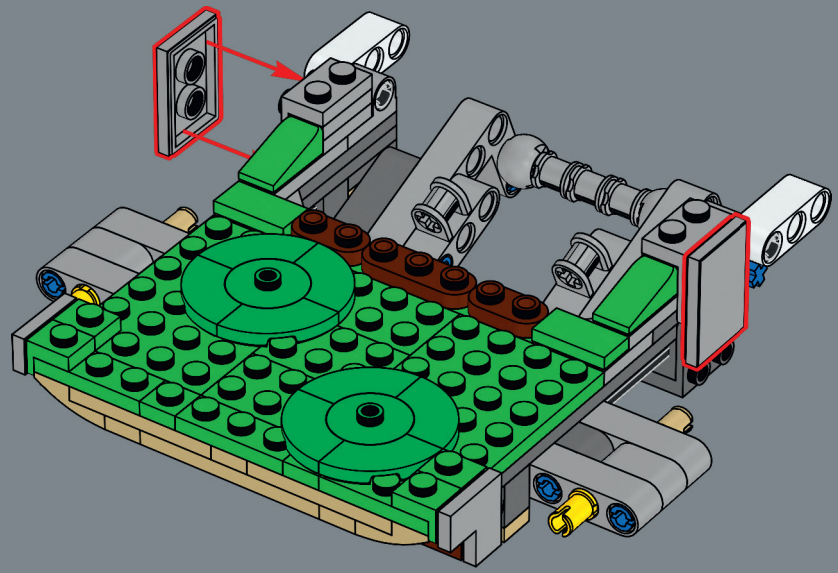

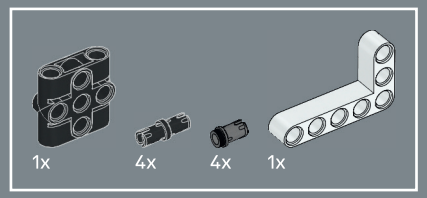

273

1

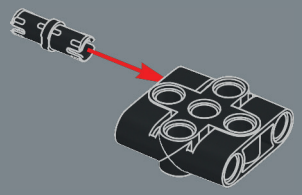

2

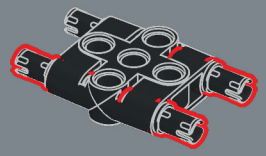

3

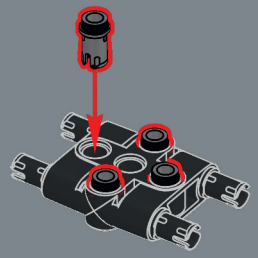

4

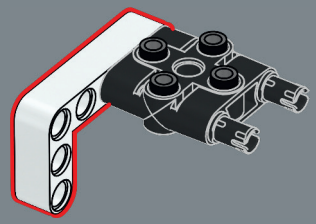

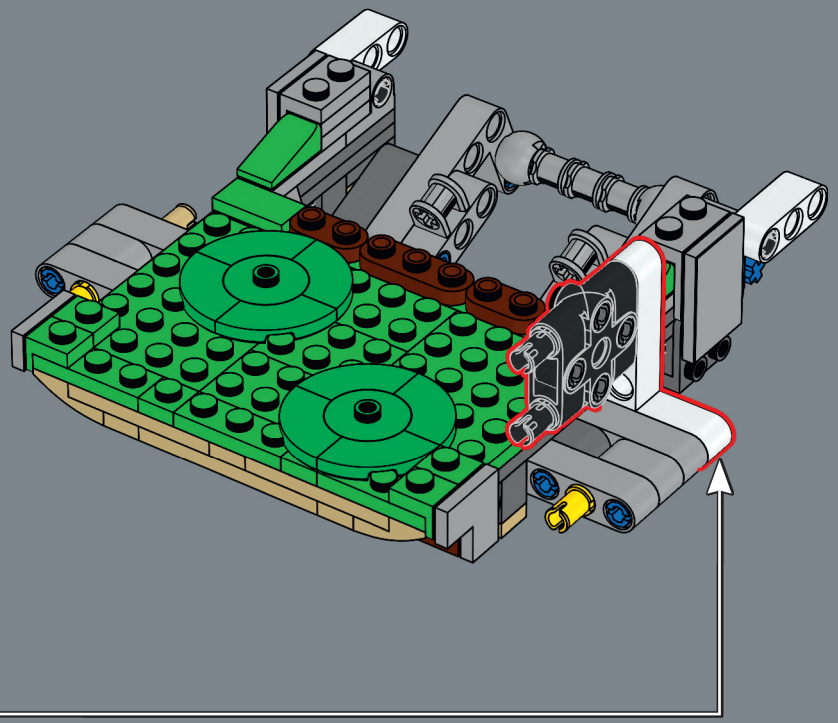

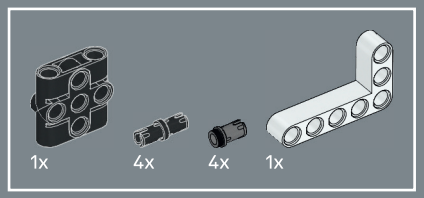

274

1

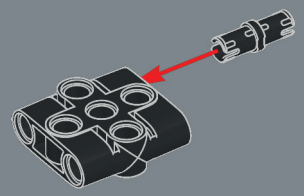

2

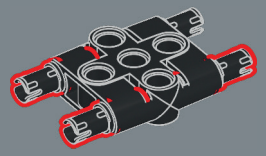

3

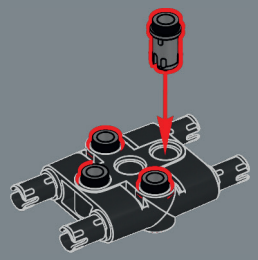

4

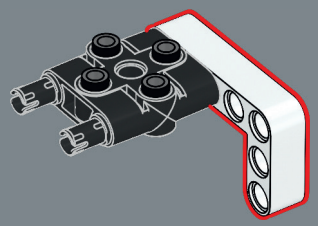

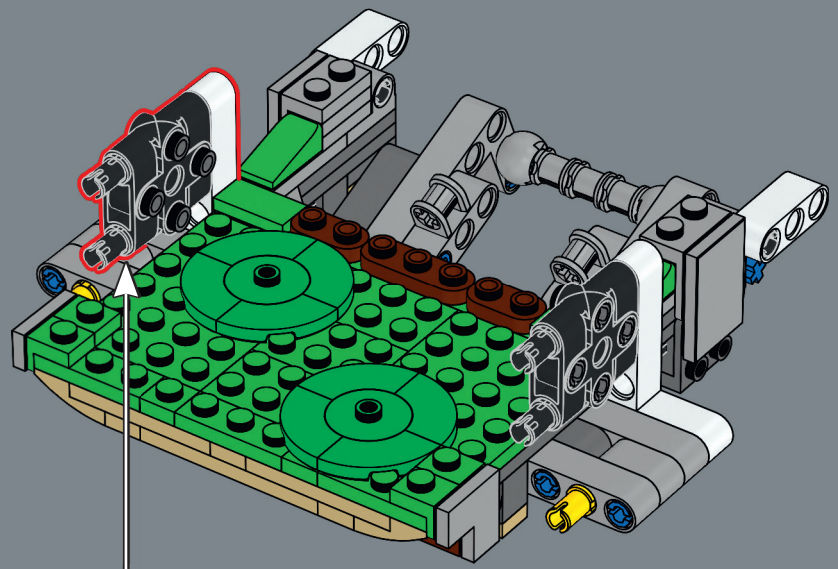

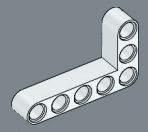

275

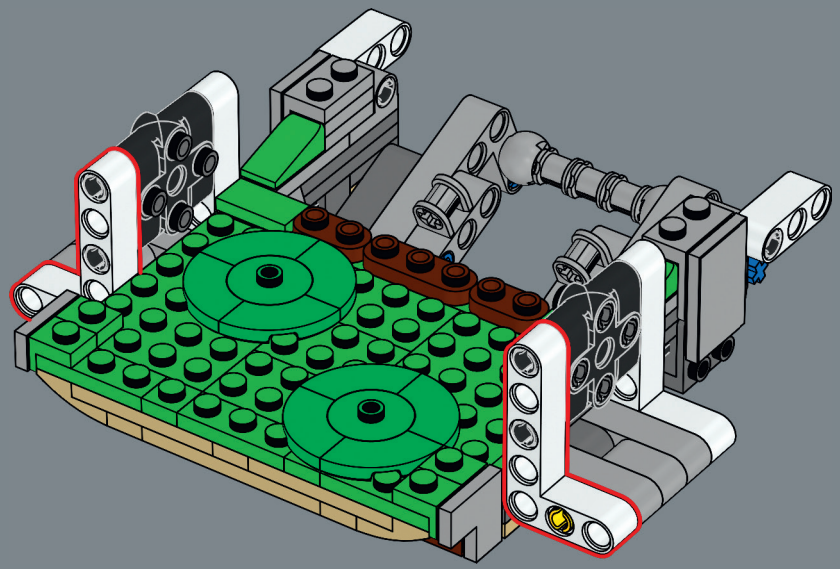



276

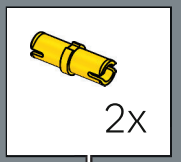

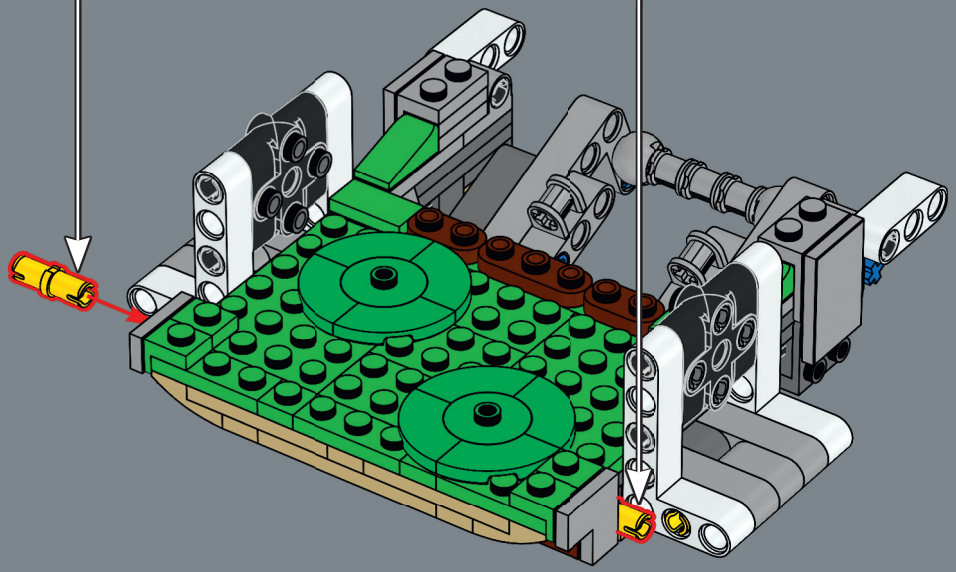

277

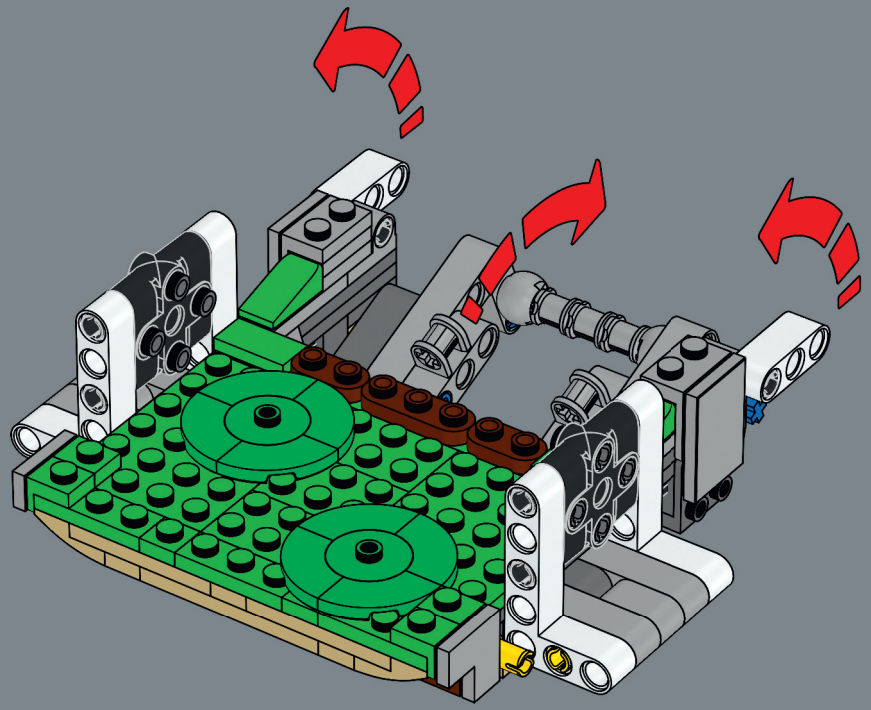

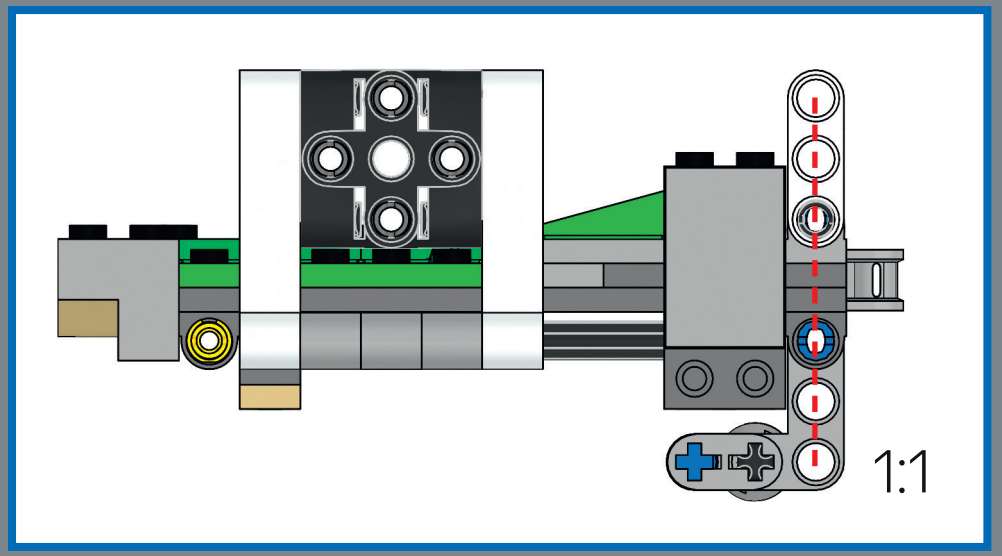

278

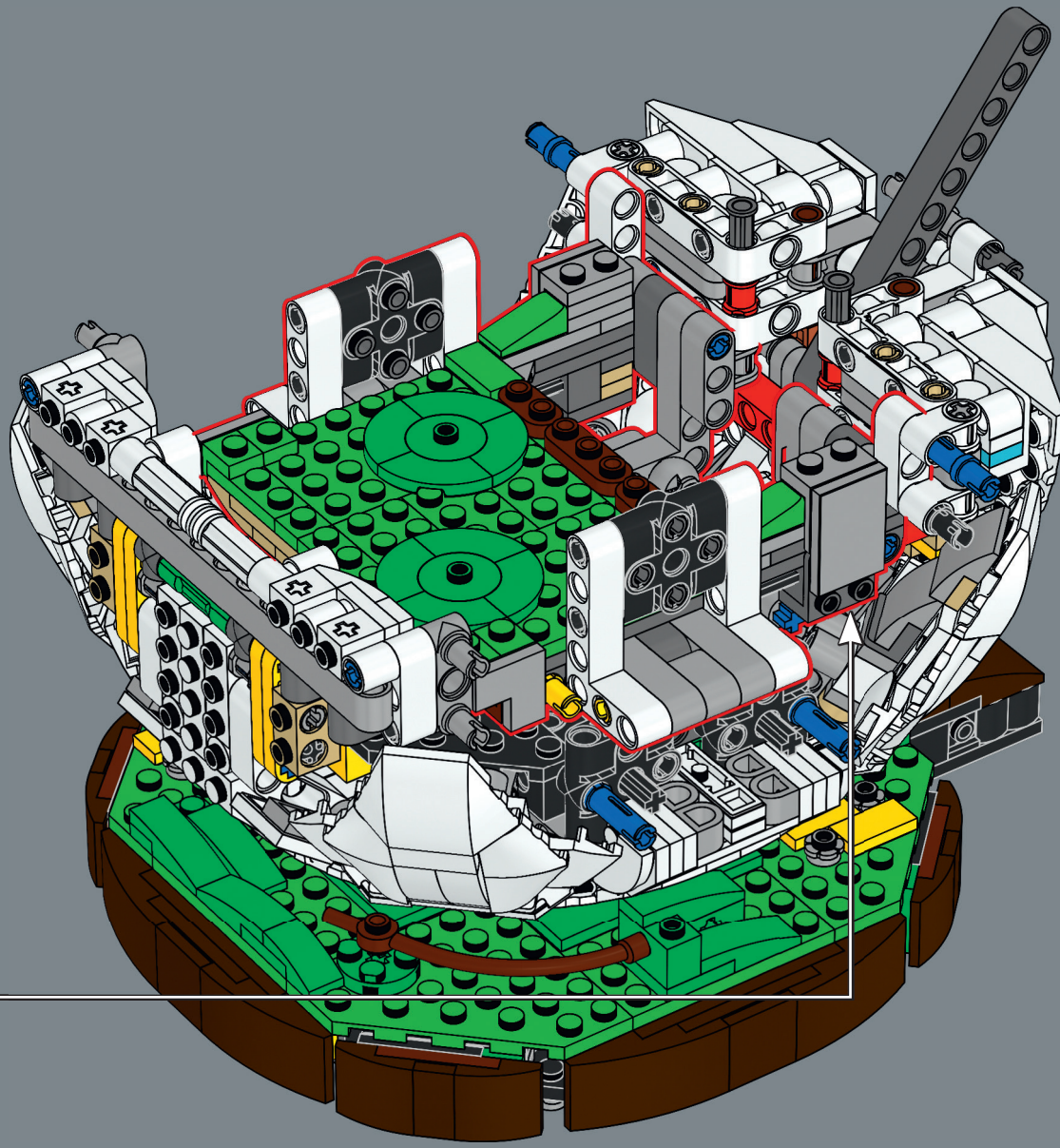

279

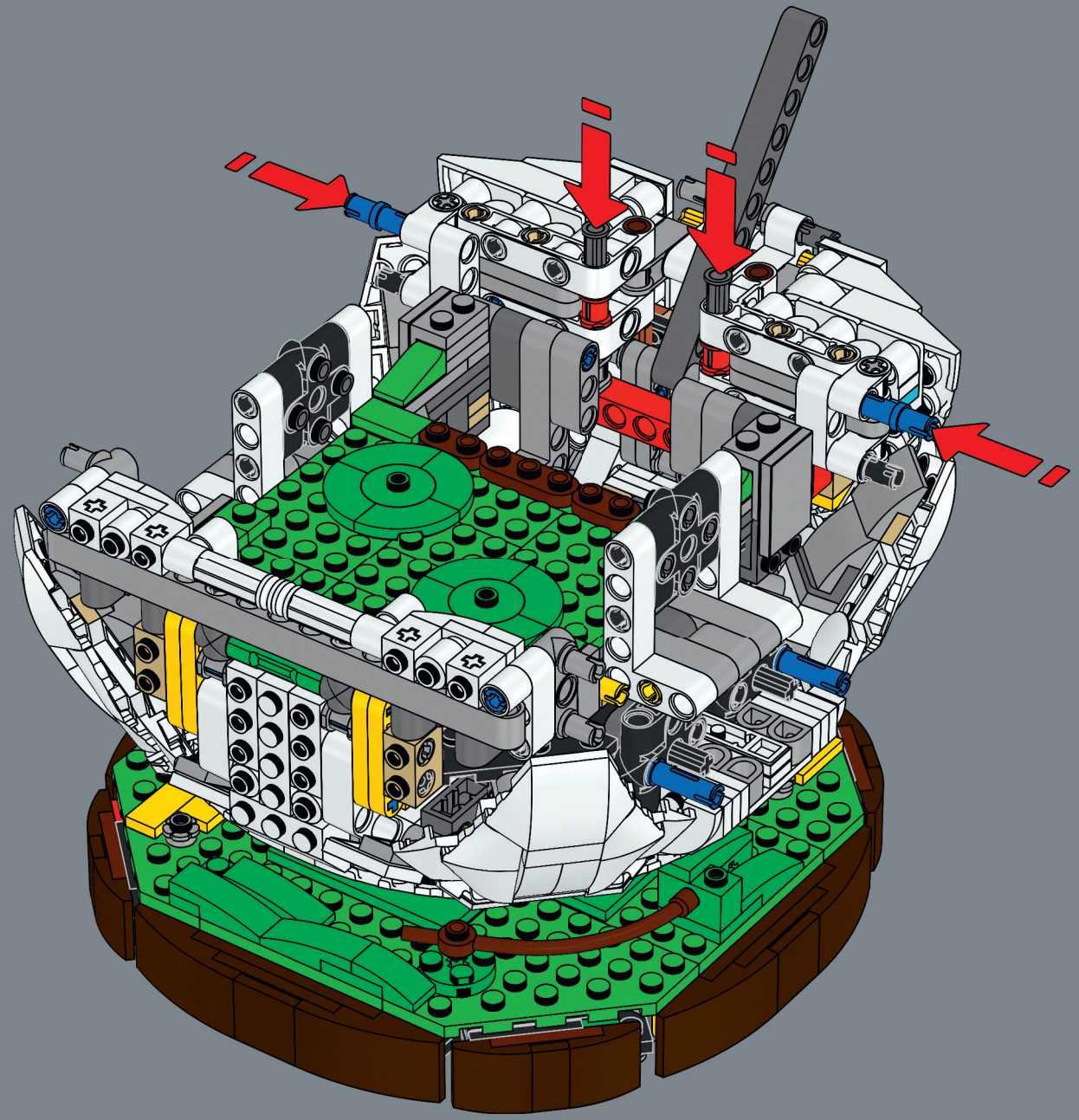


8

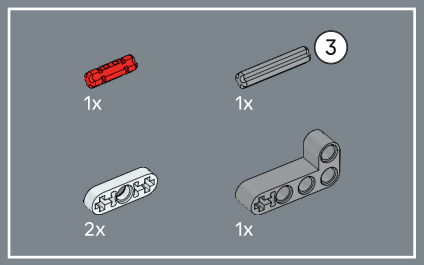

280

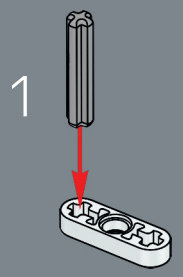

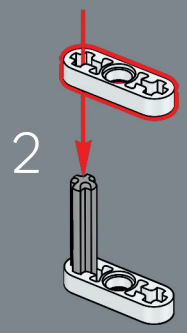

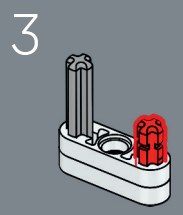

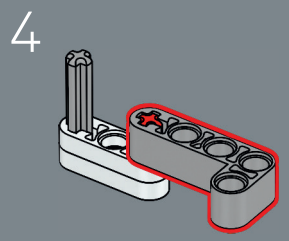

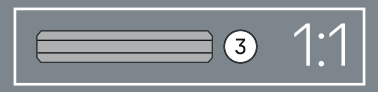

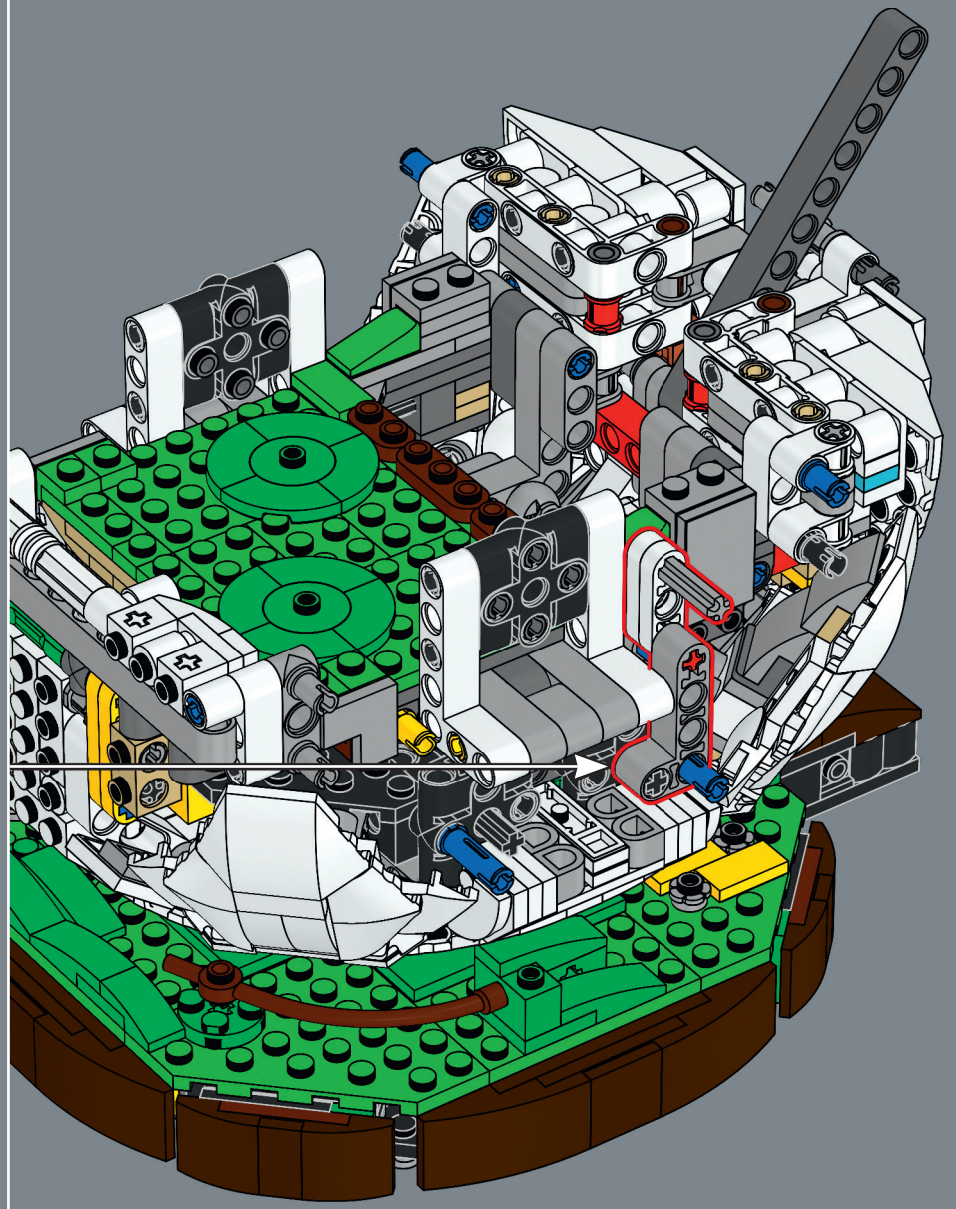

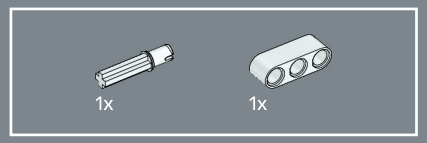

281

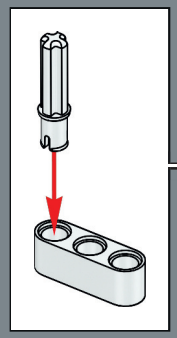

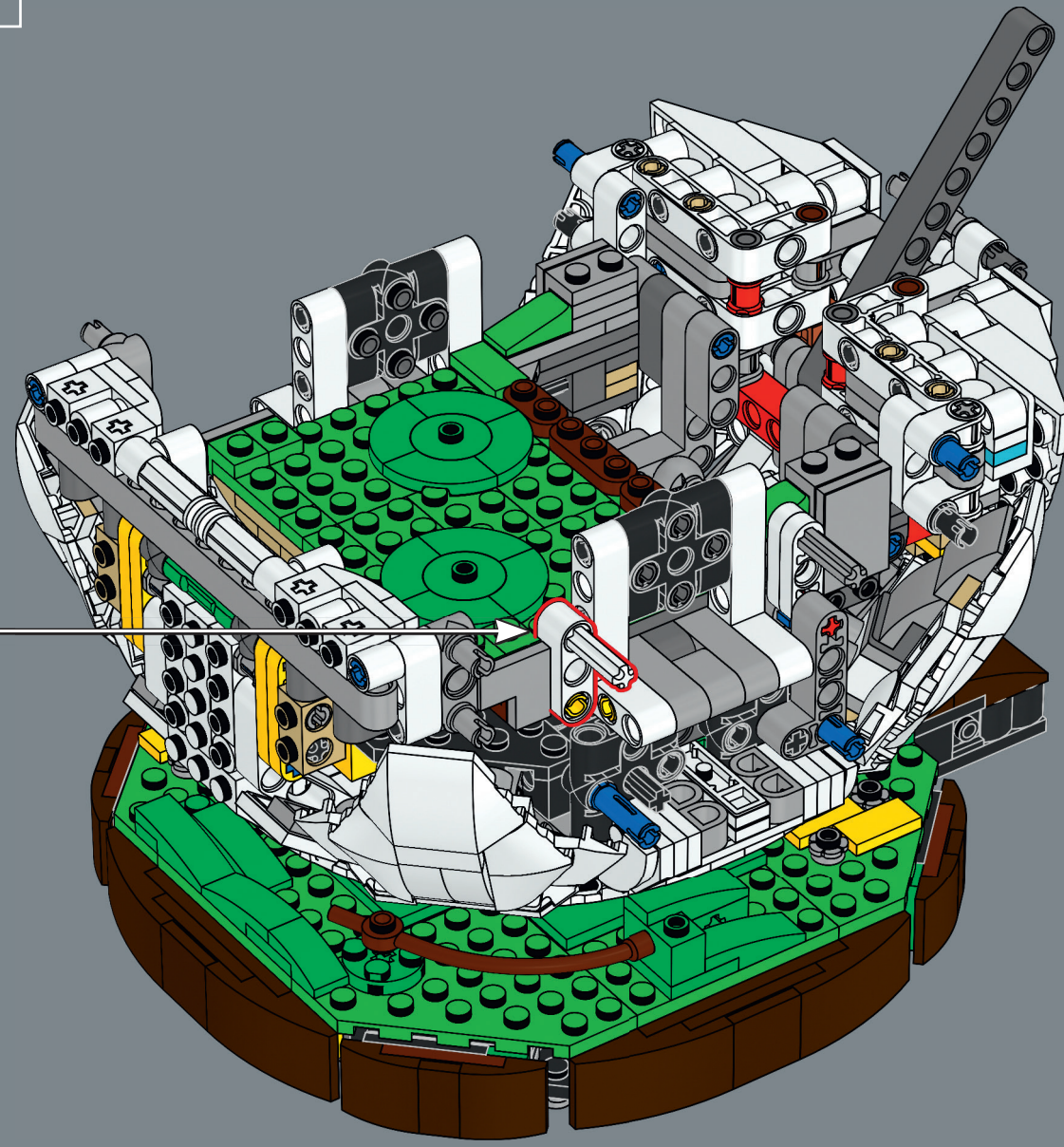

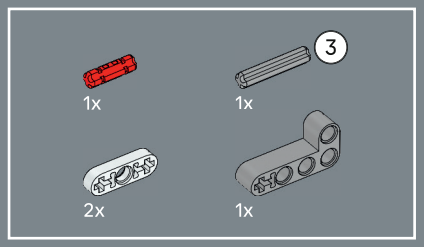

282

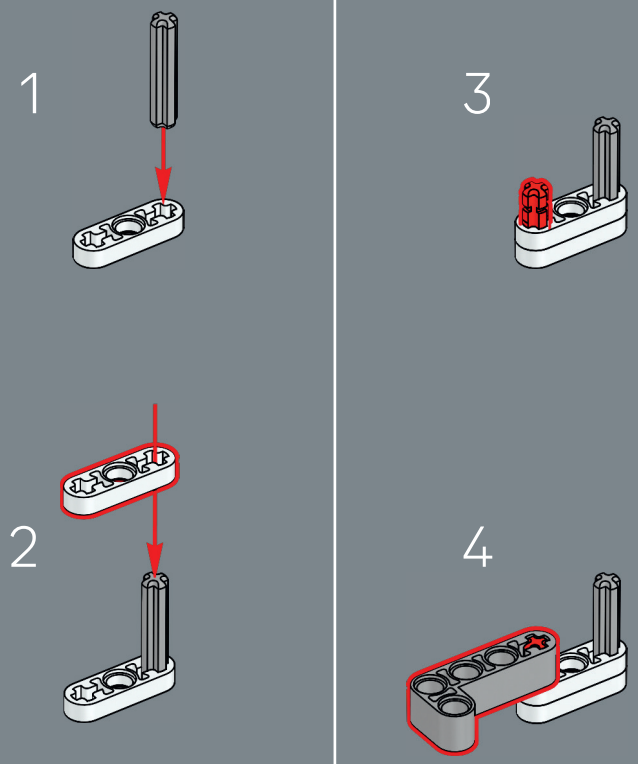

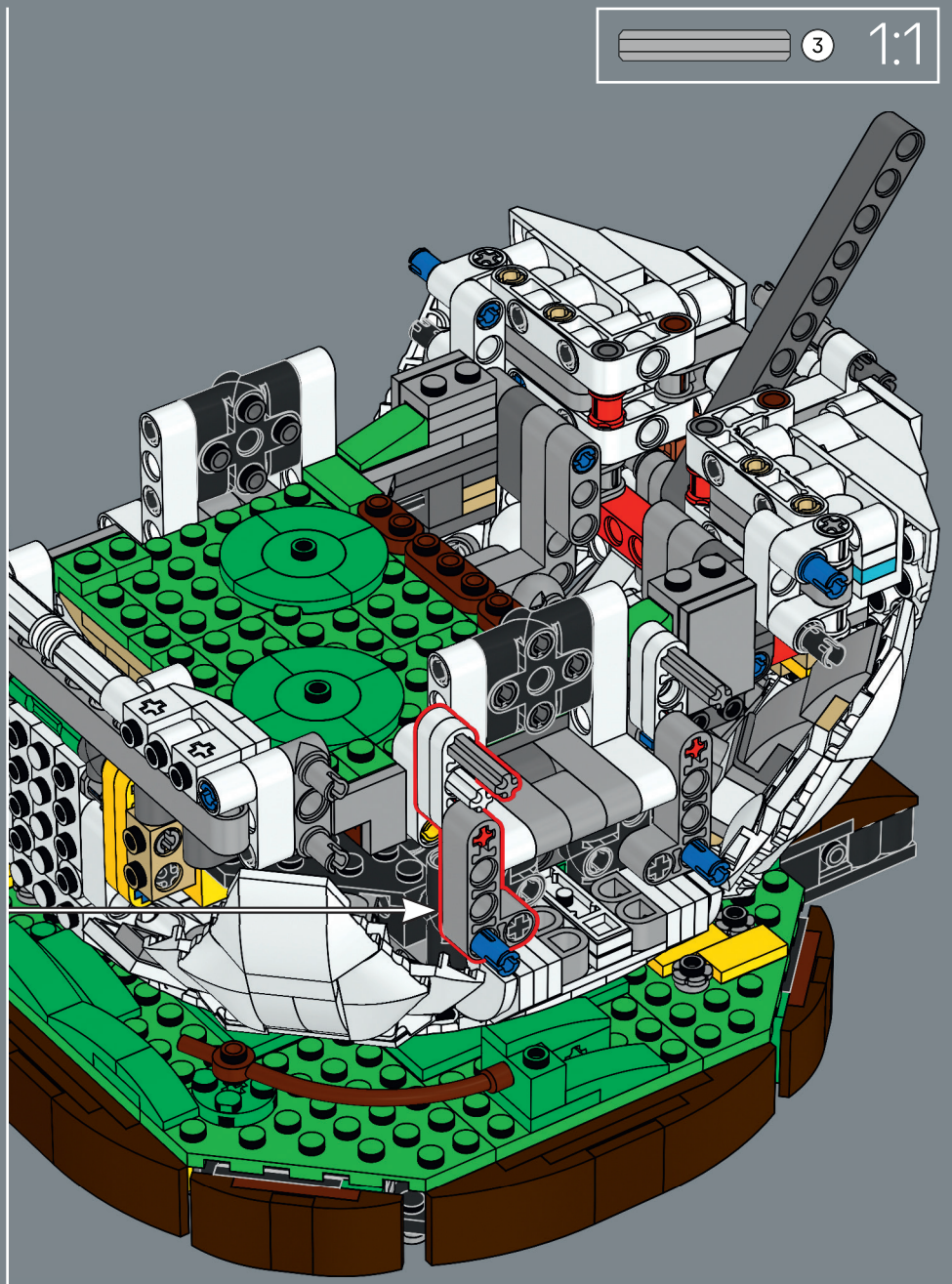

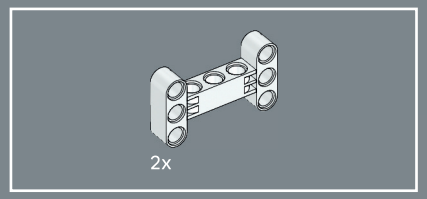

283

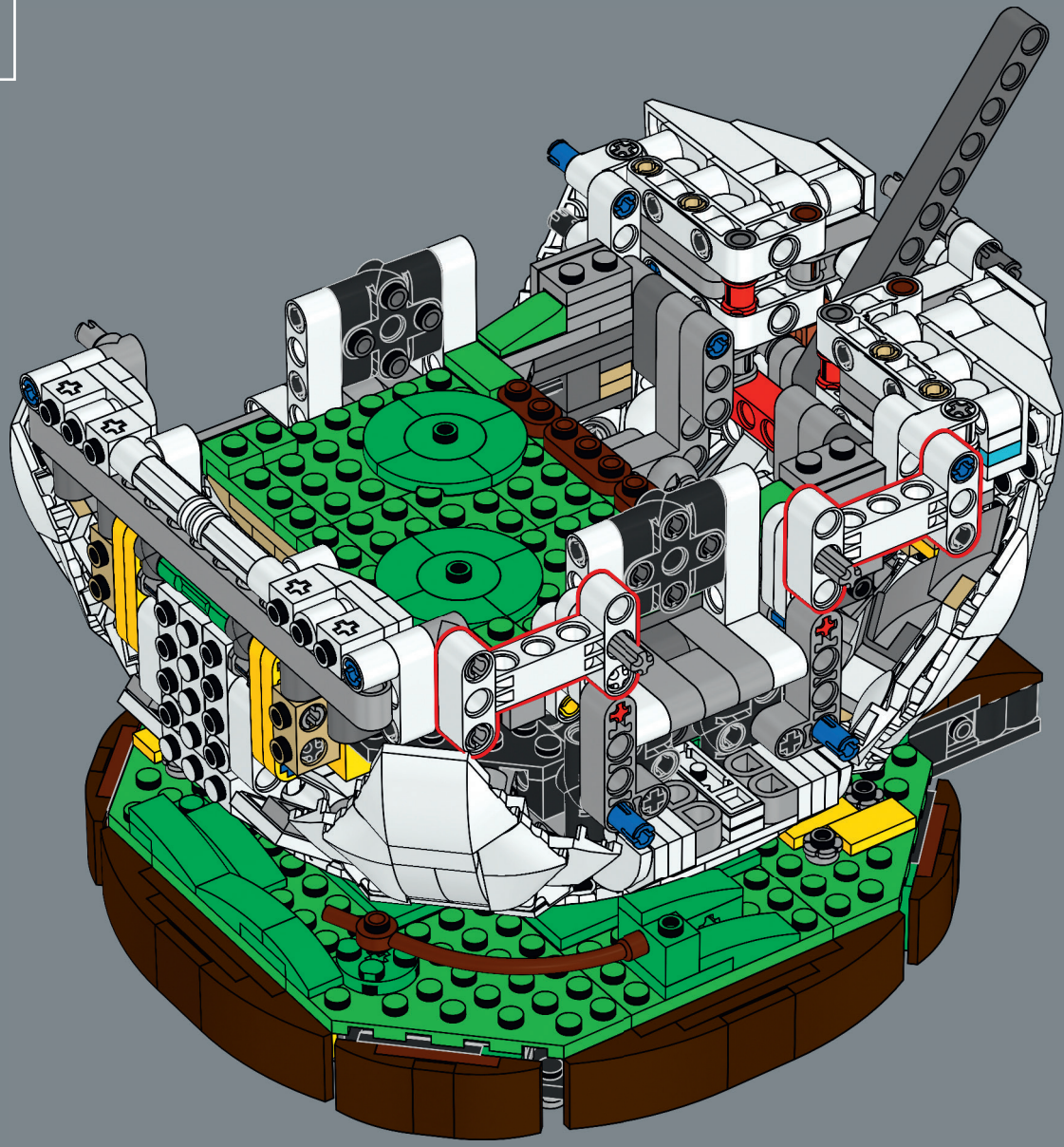

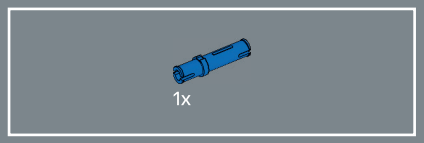

284

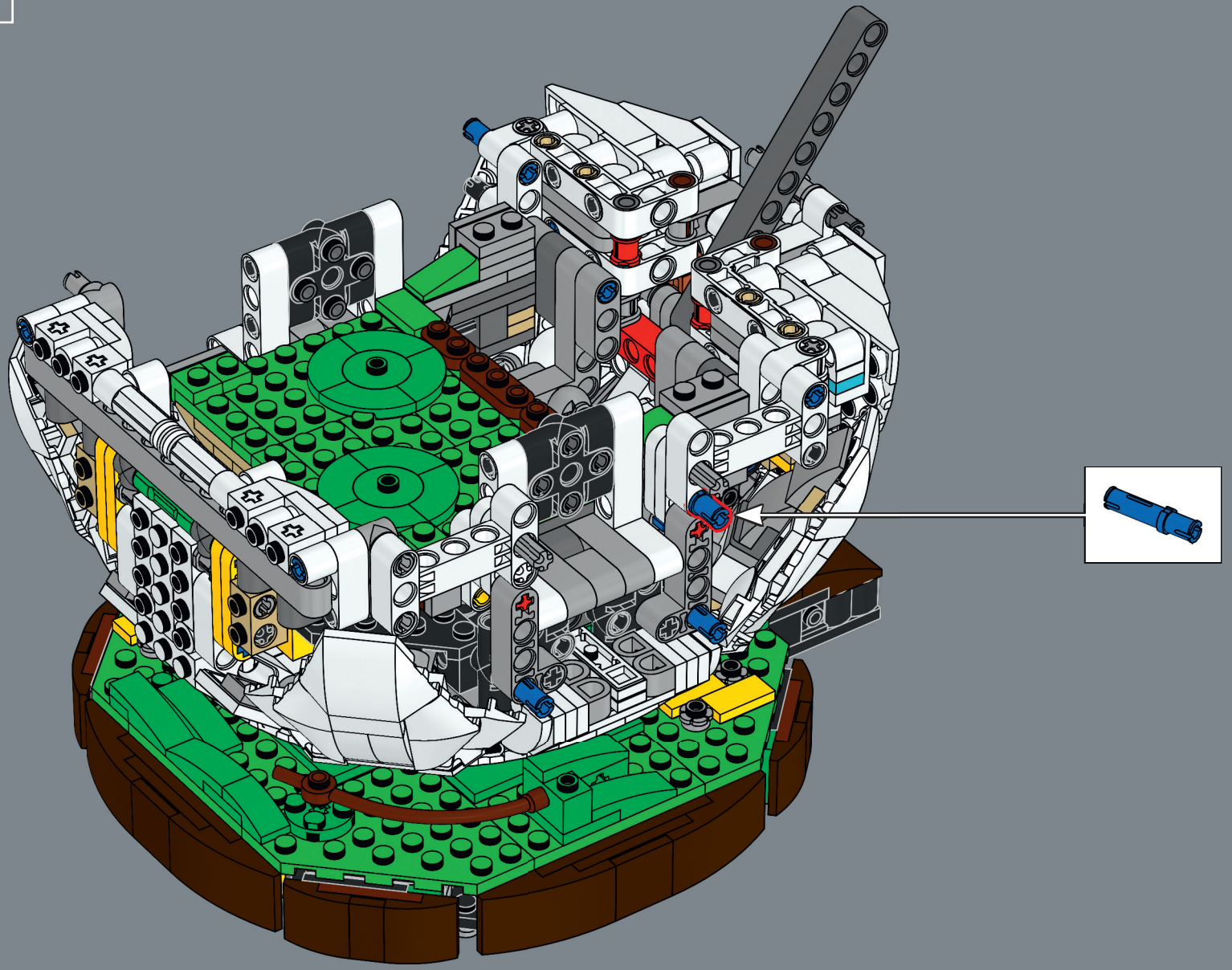

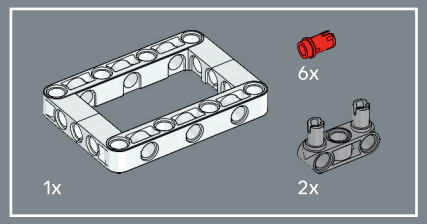

285

1

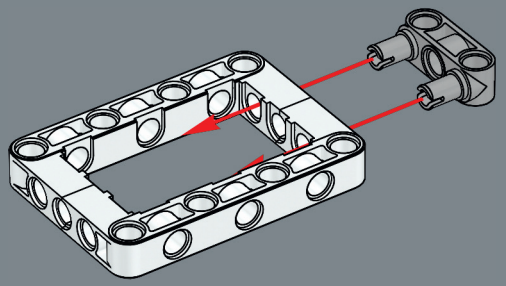

2

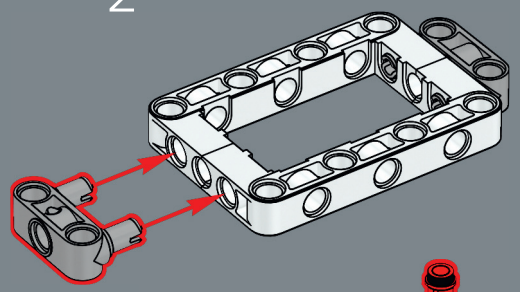

3

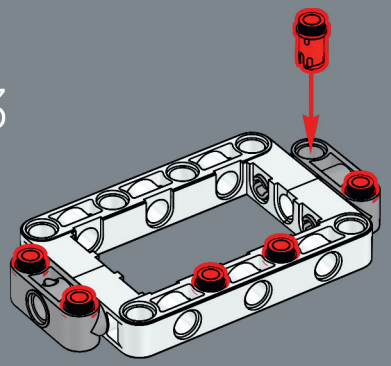

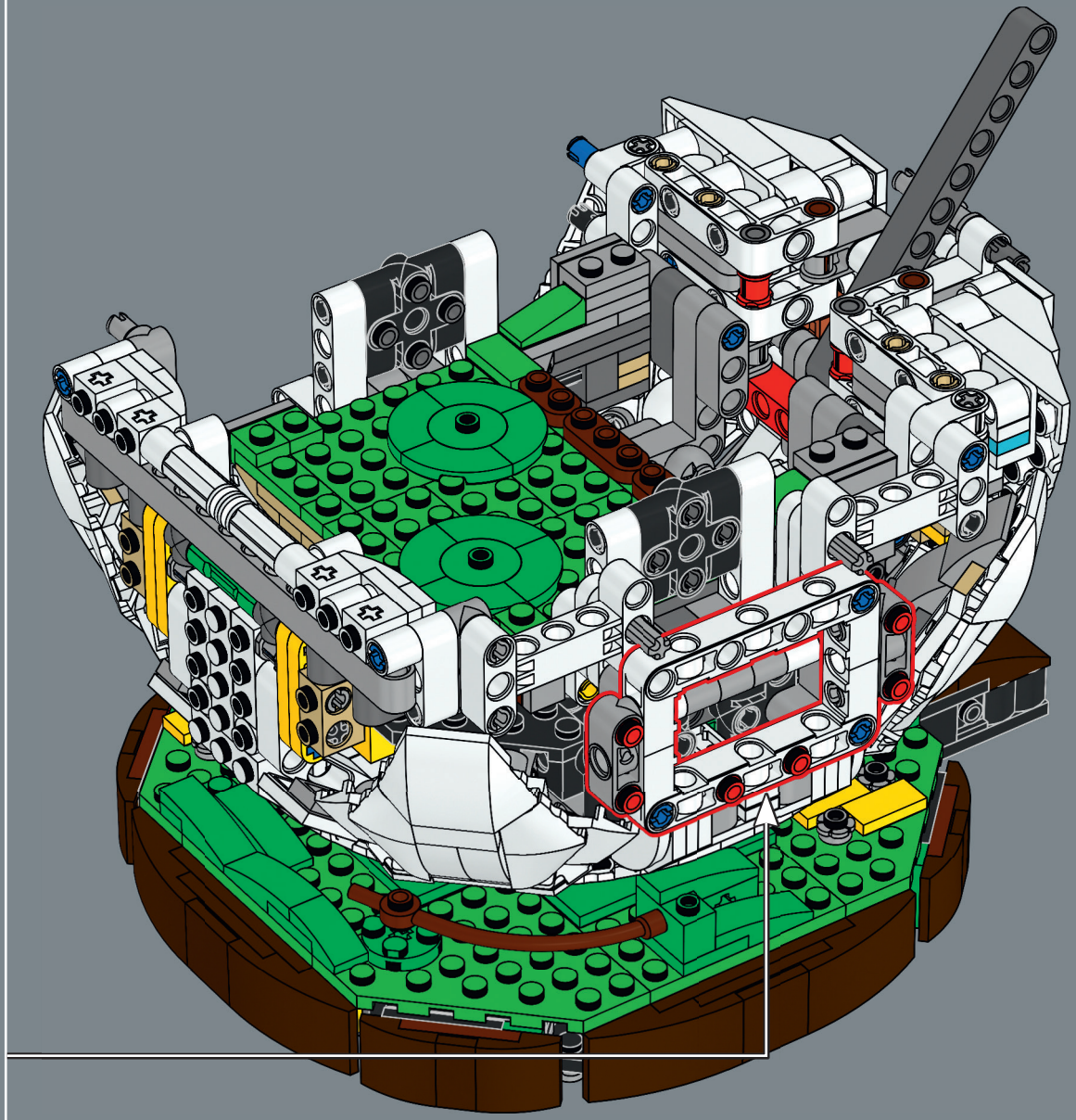

4x

286

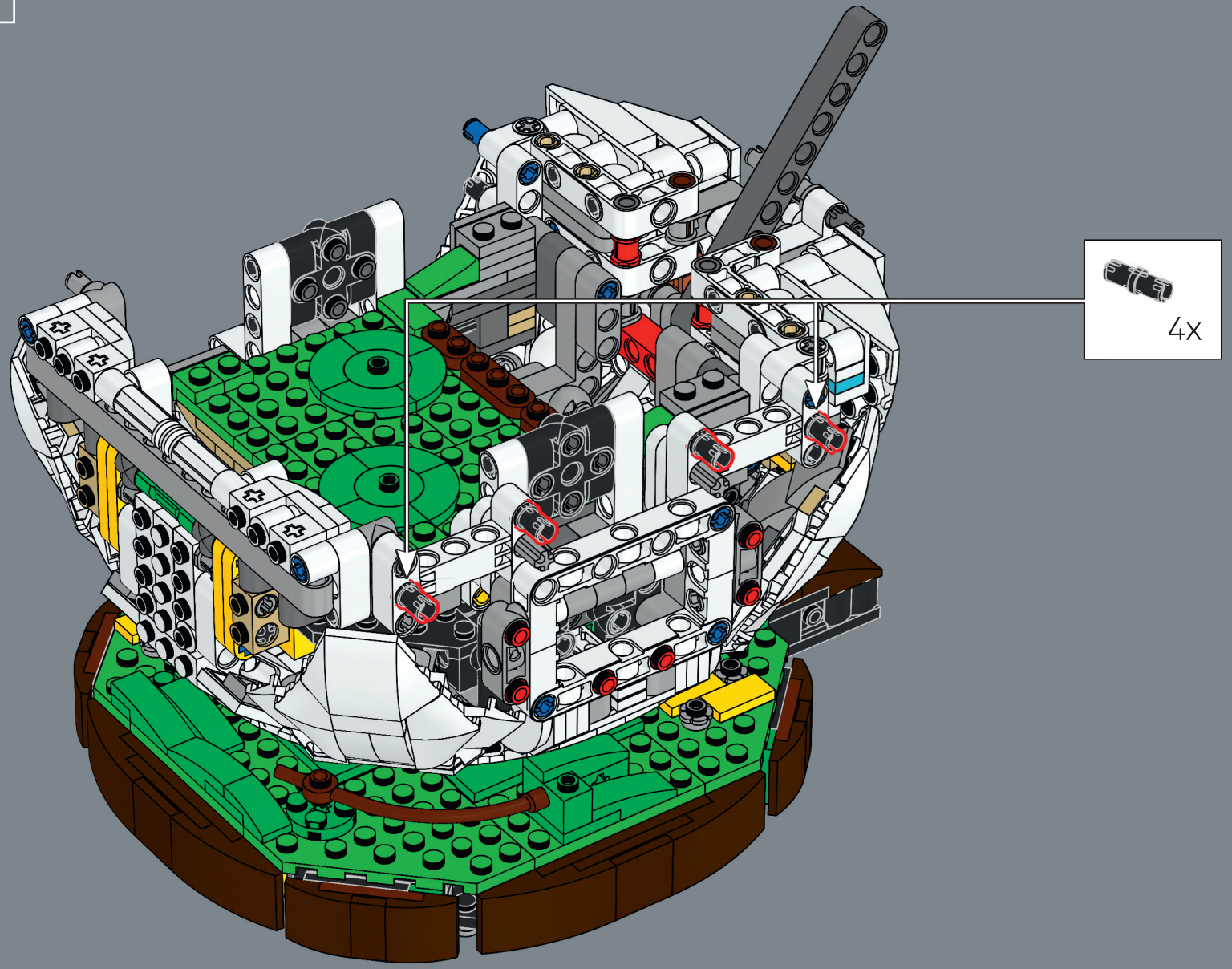

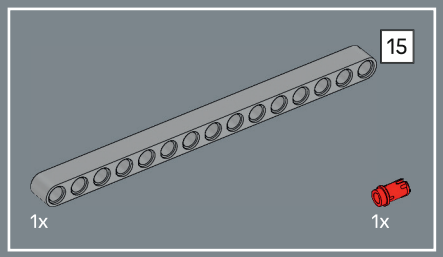

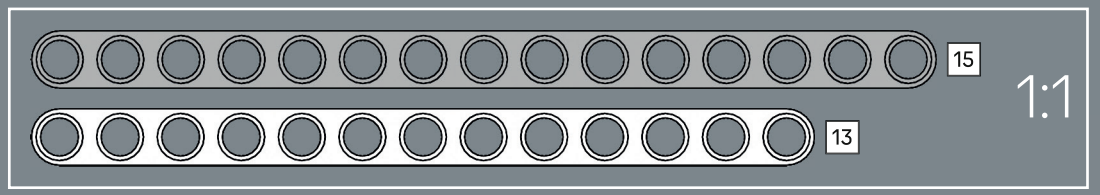

287

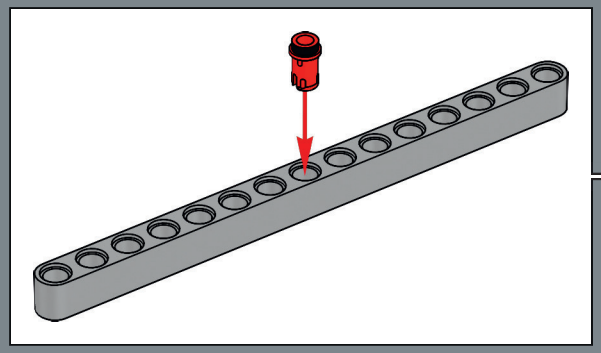

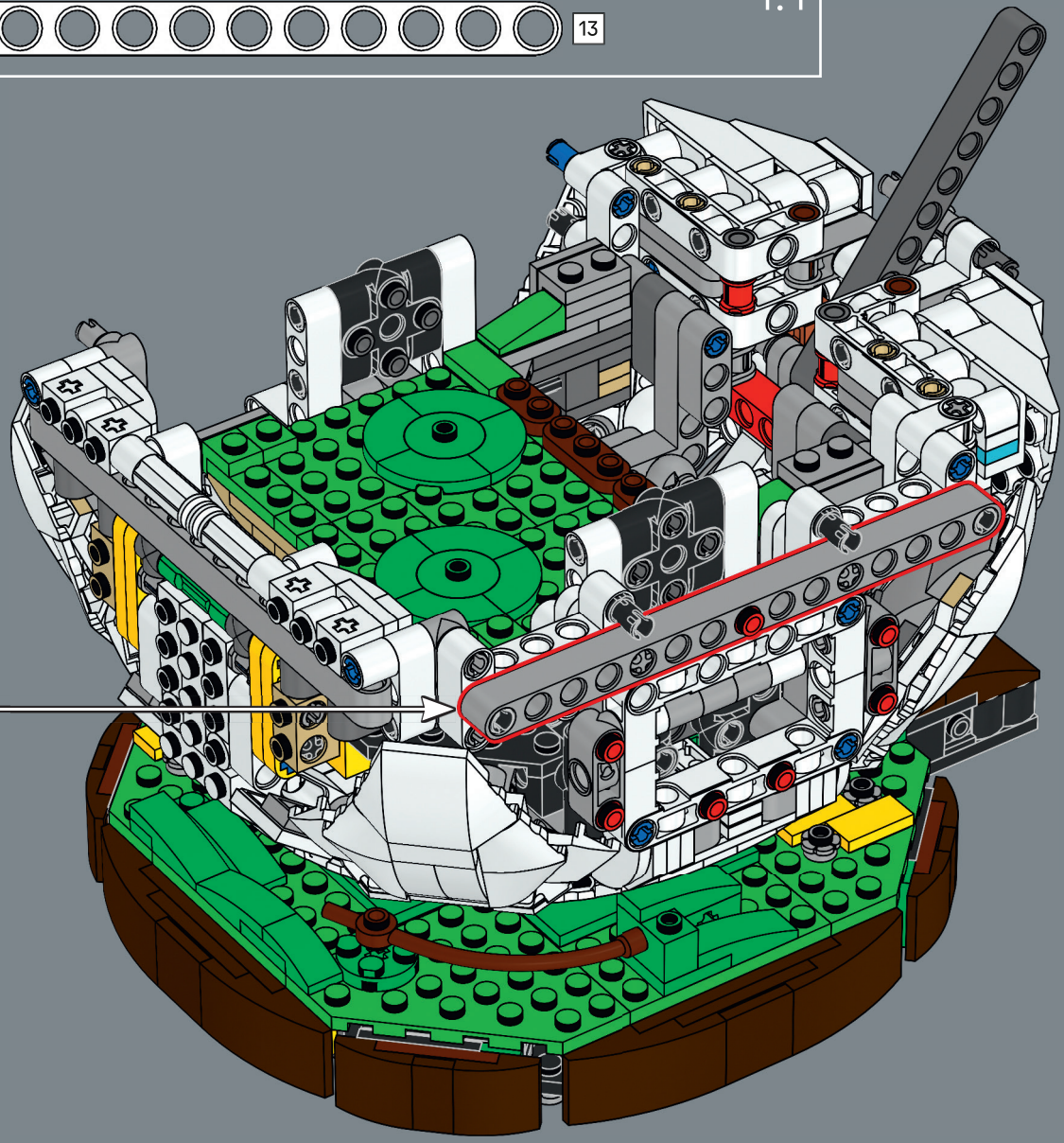

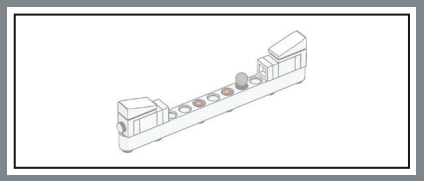

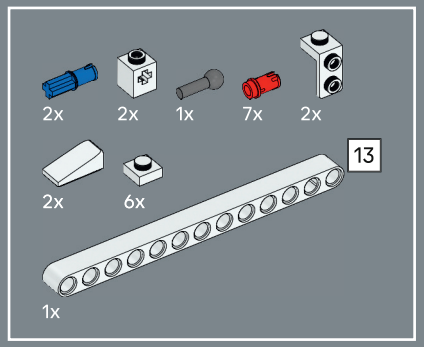

288

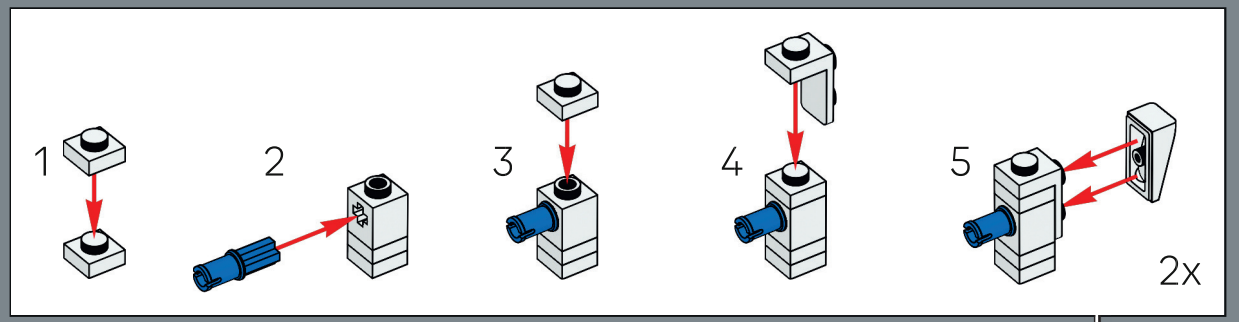

1

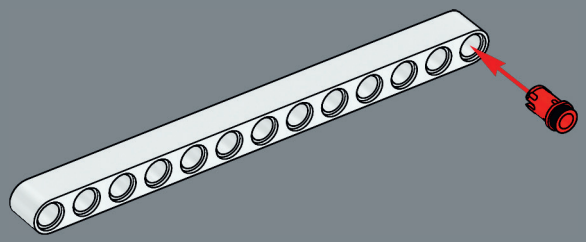

2

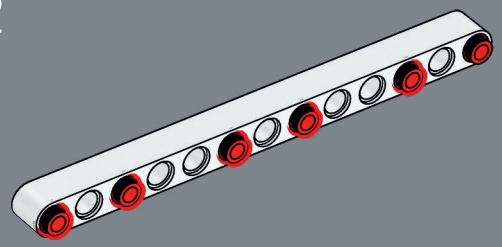

3

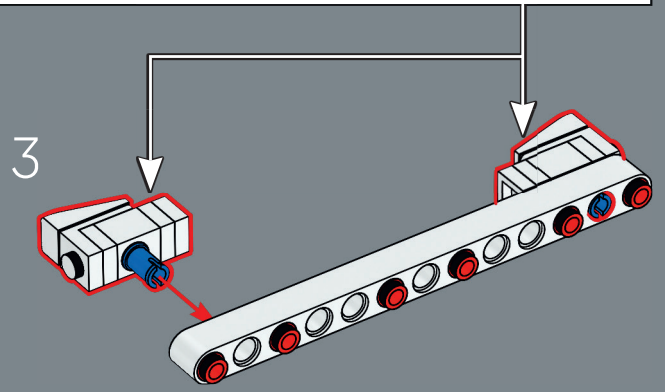



4

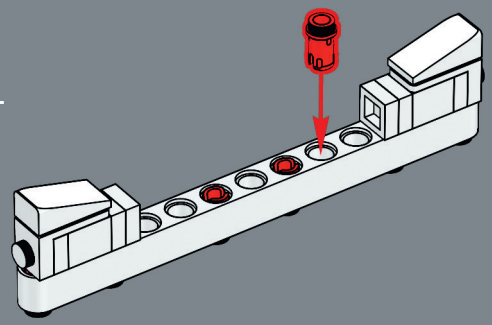

5

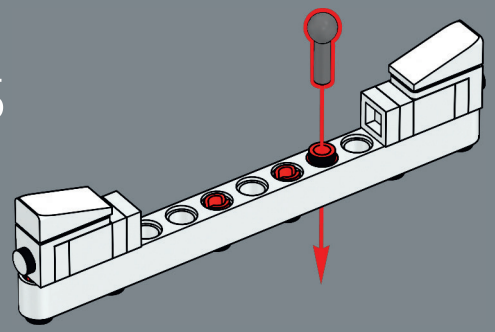

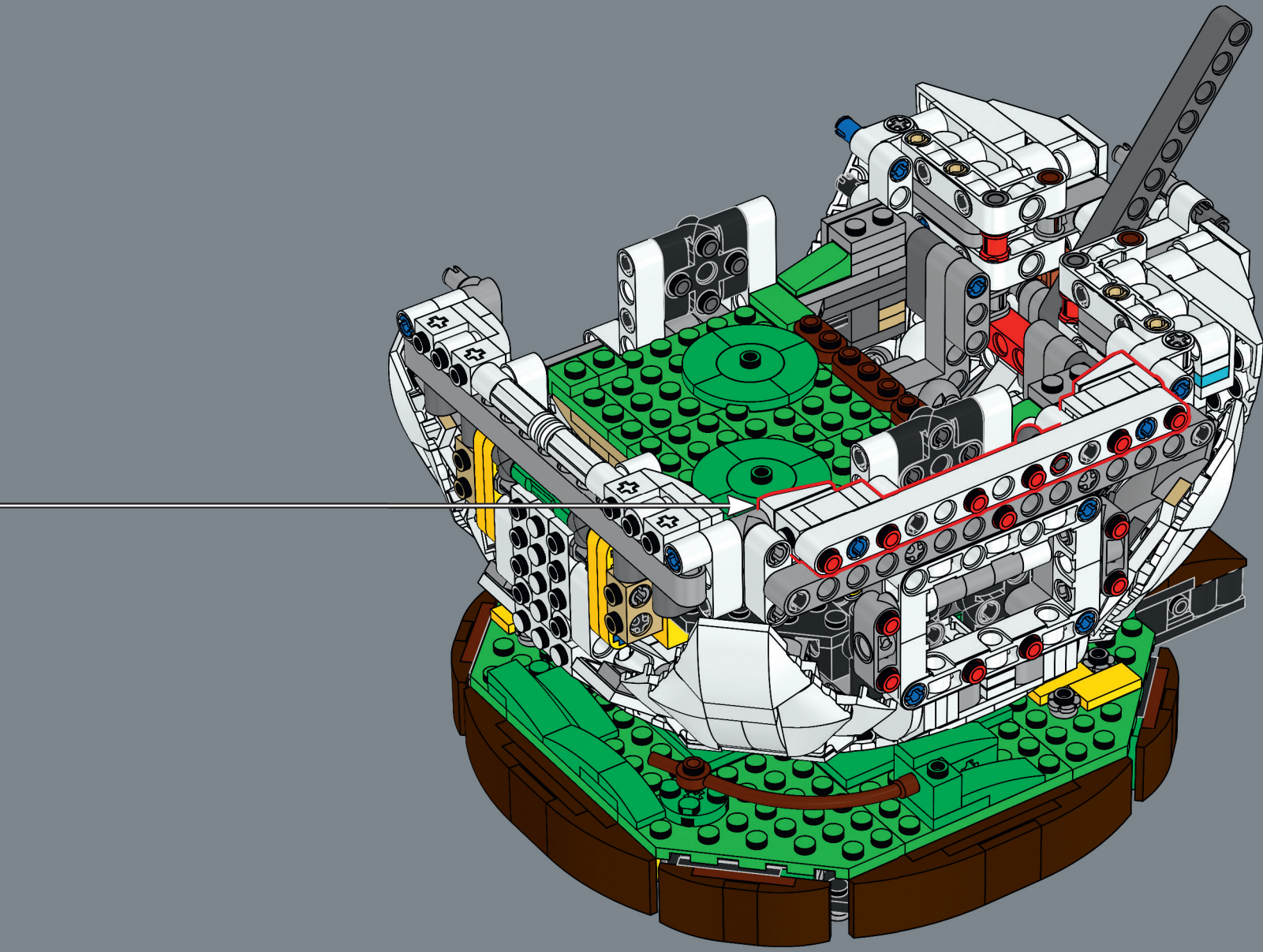

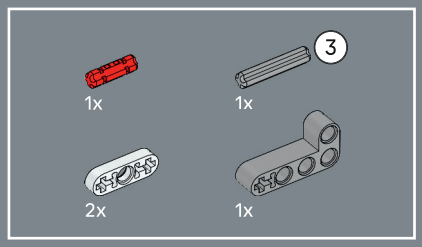

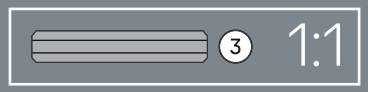

289

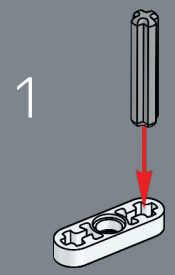

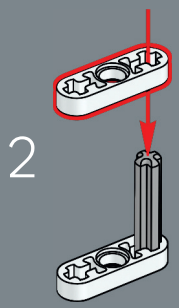



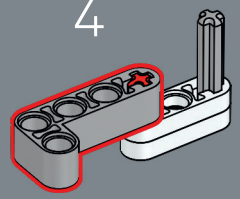

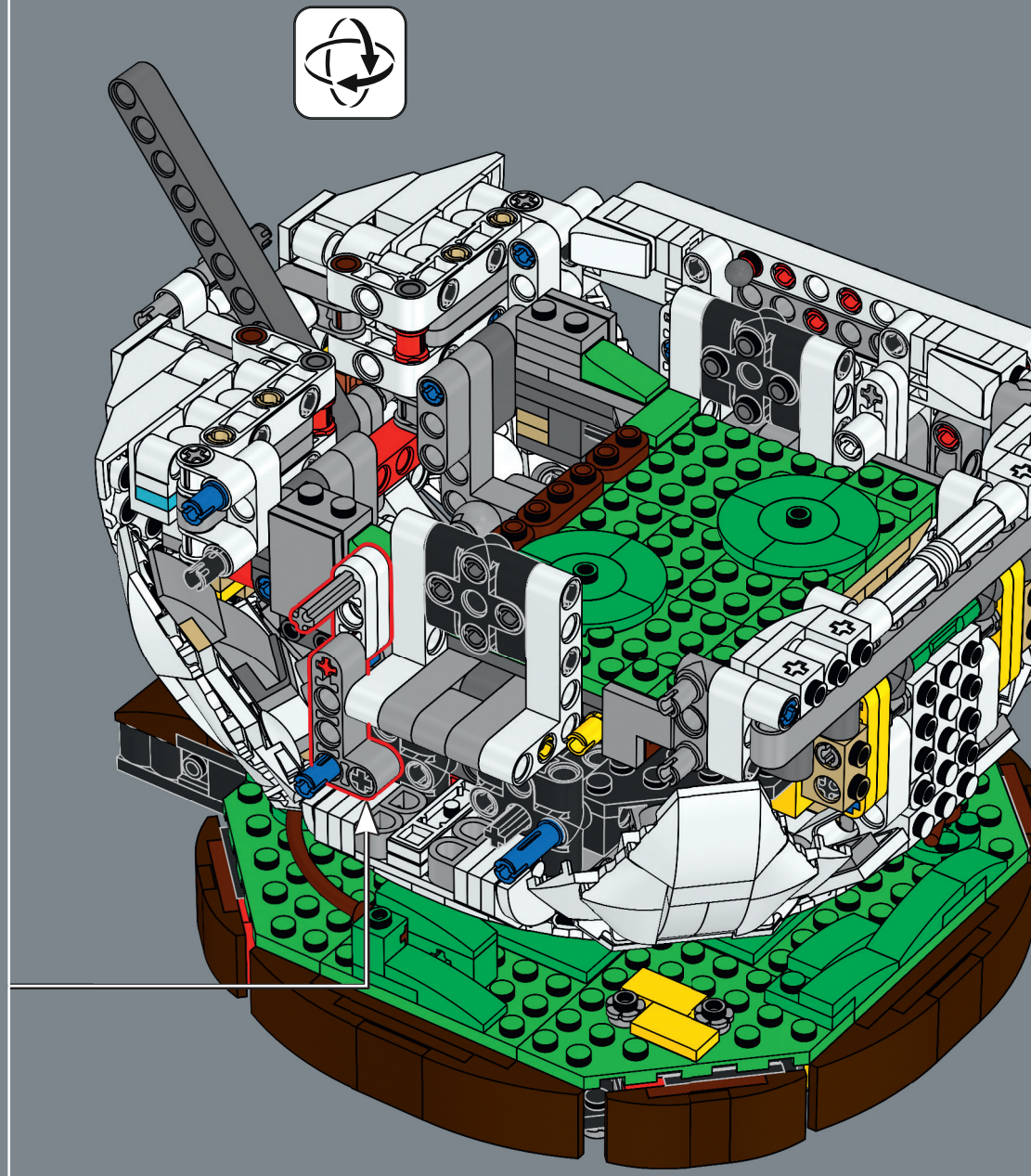

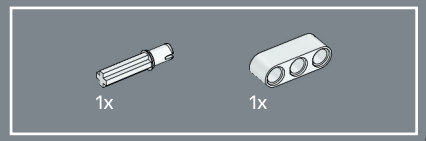

290

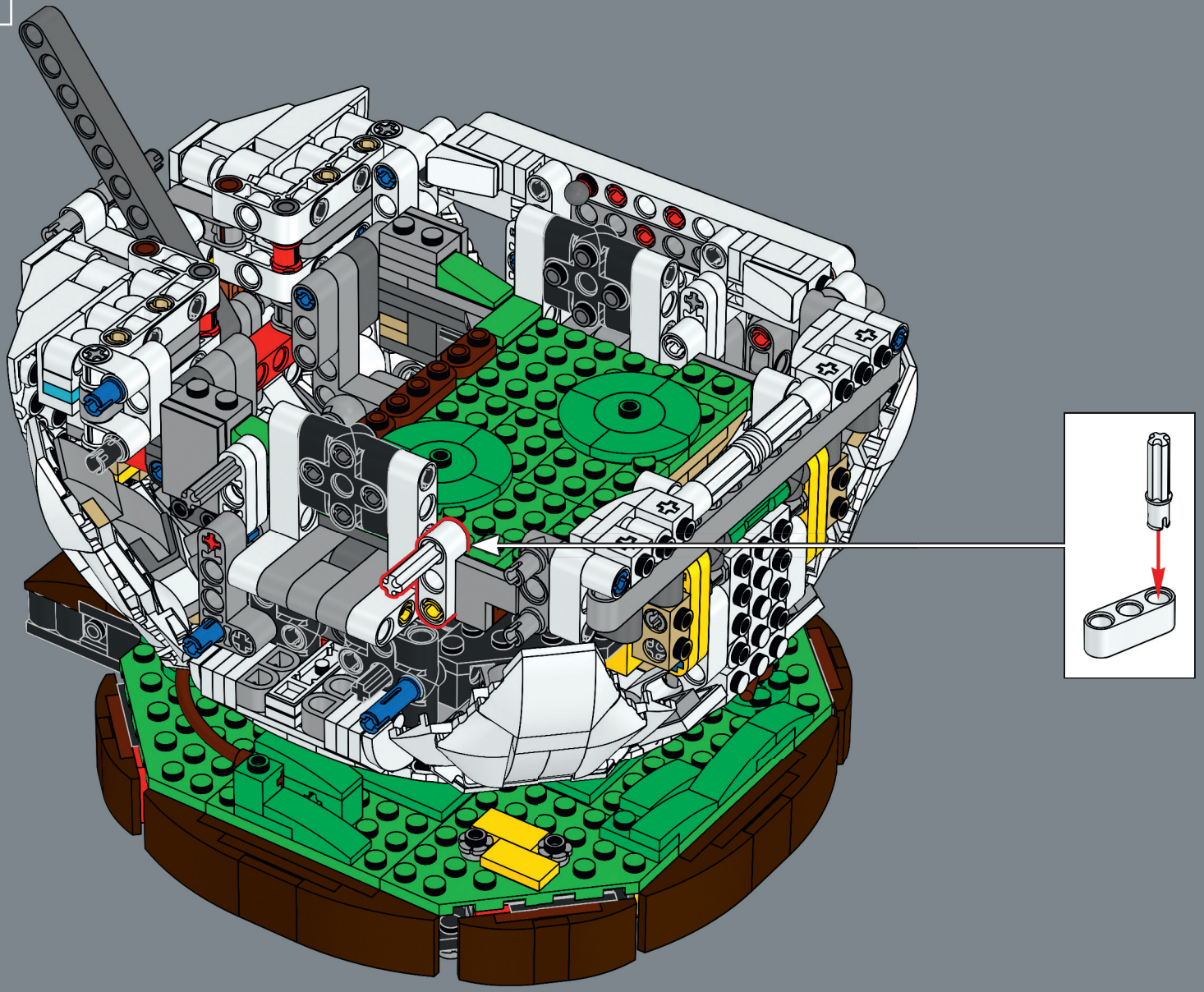

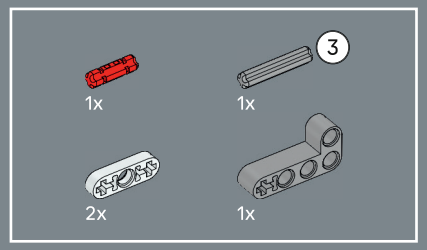

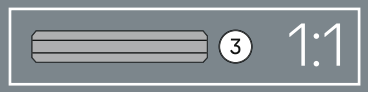

291

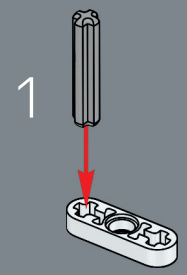

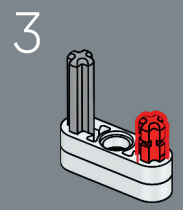

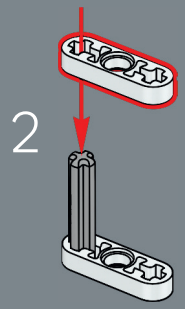

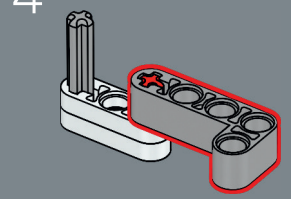

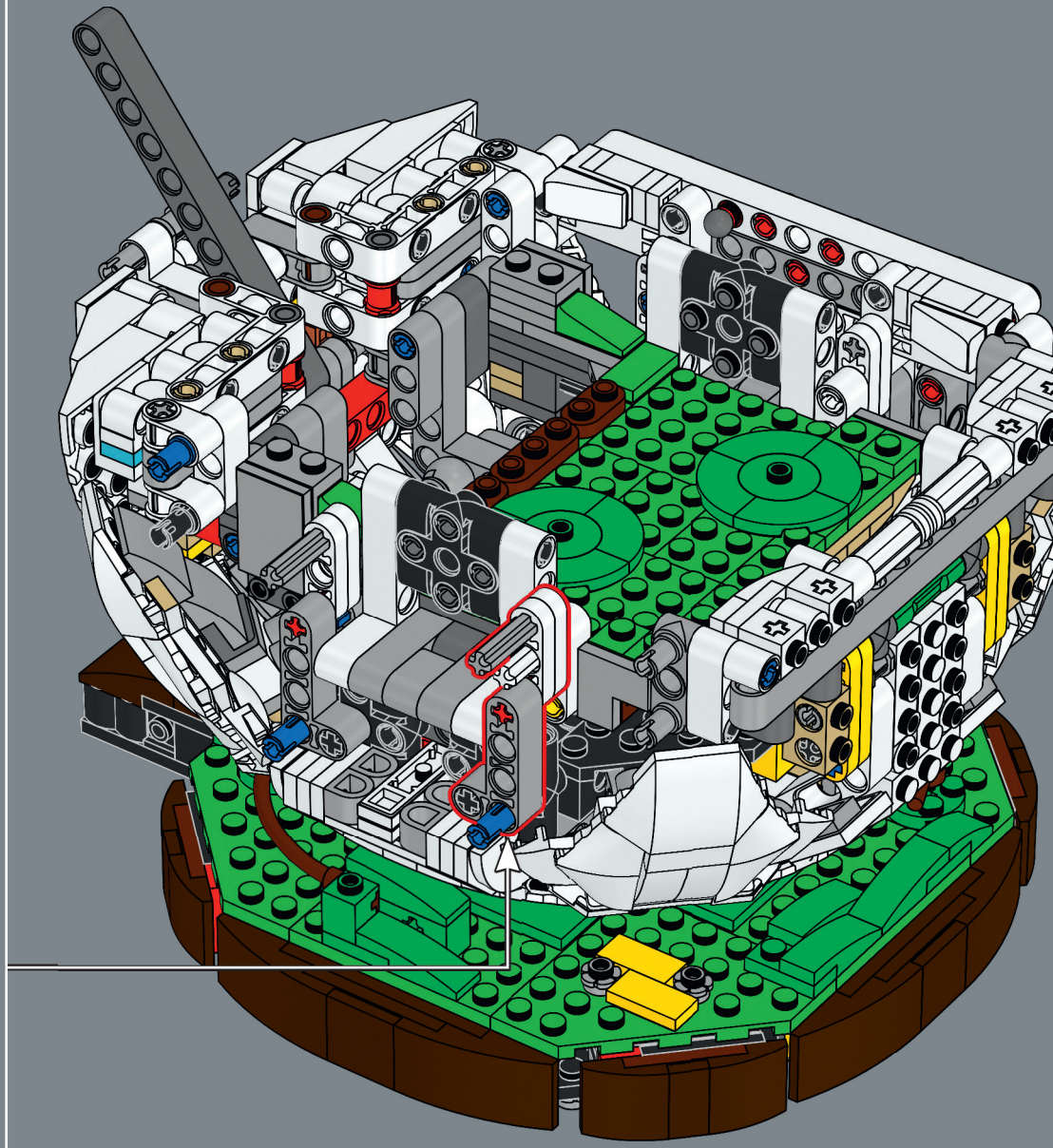

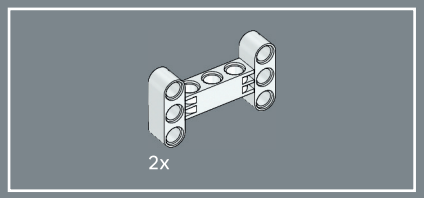

292

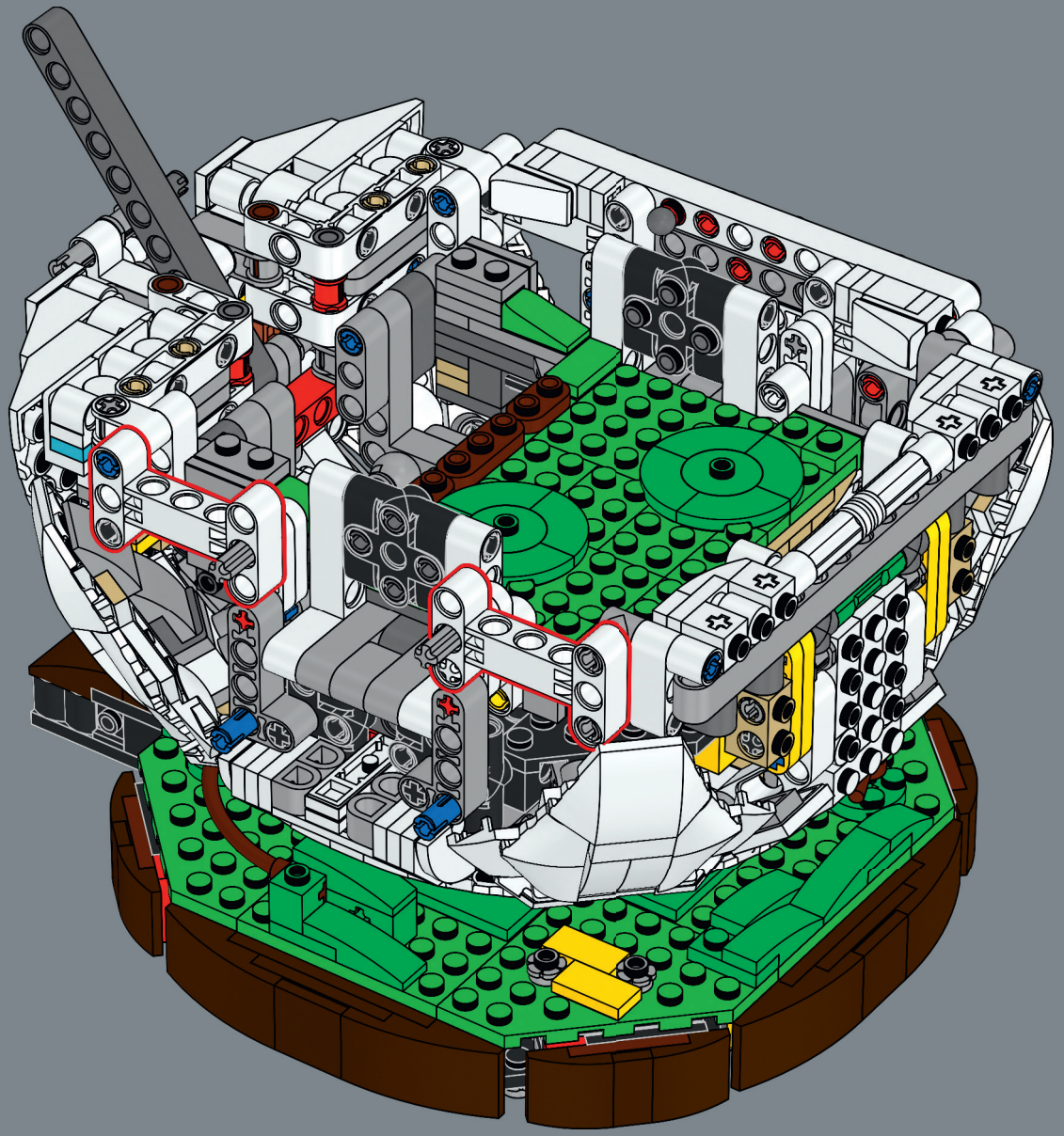

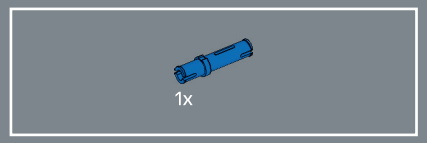

293

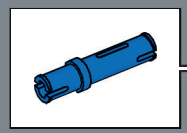

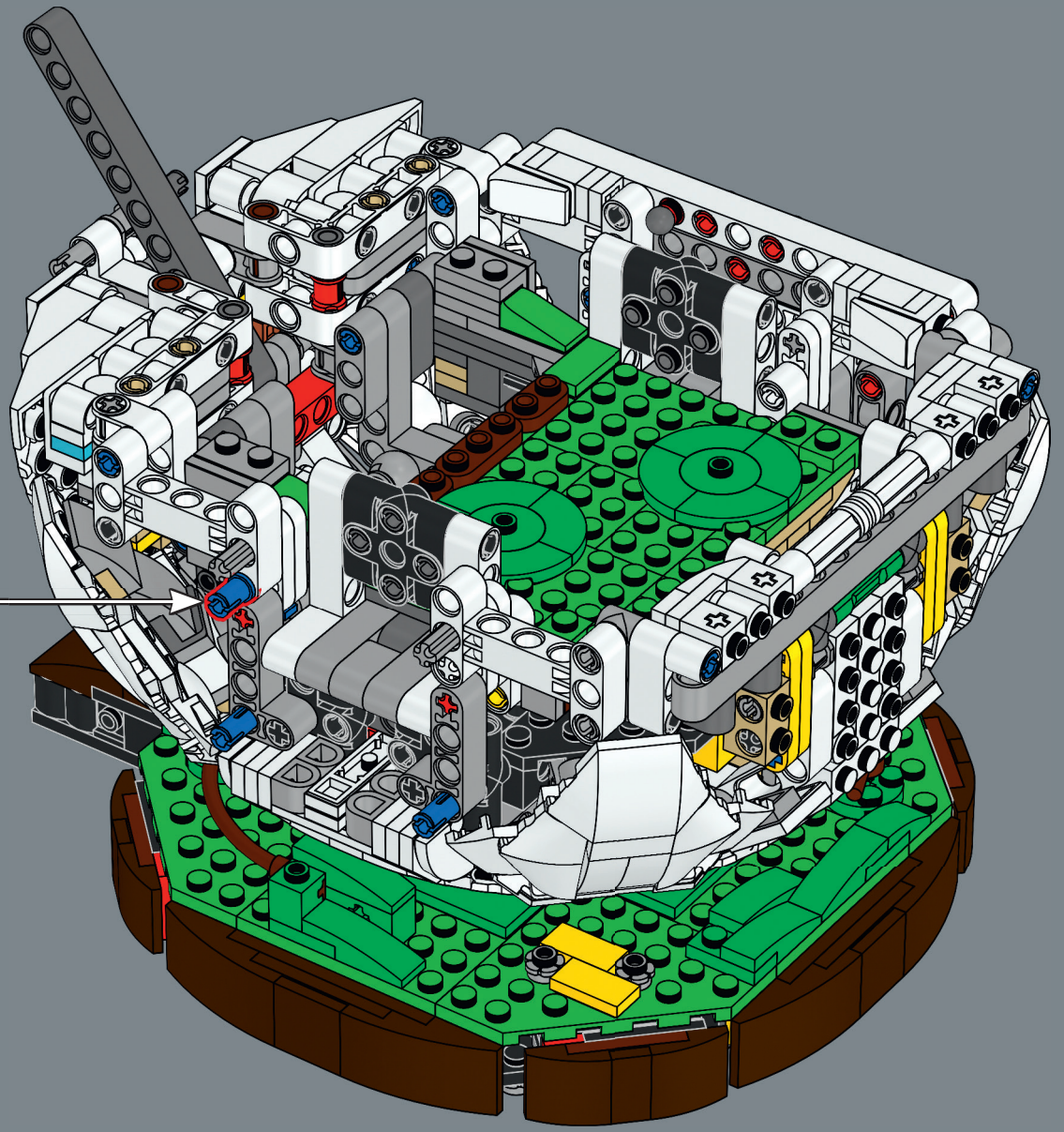

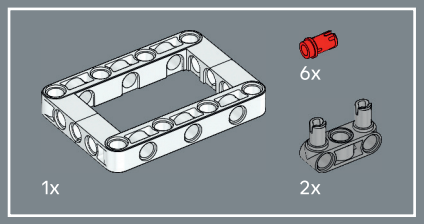

294

1

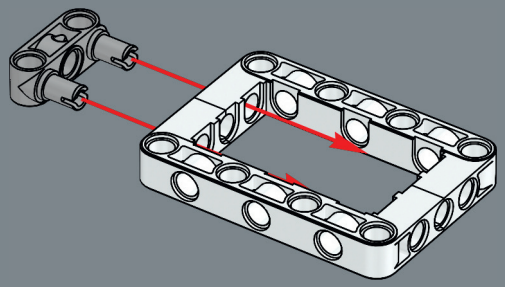

2

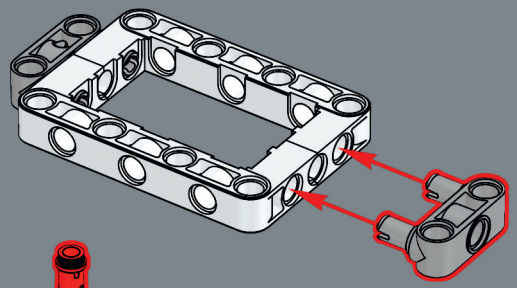

3

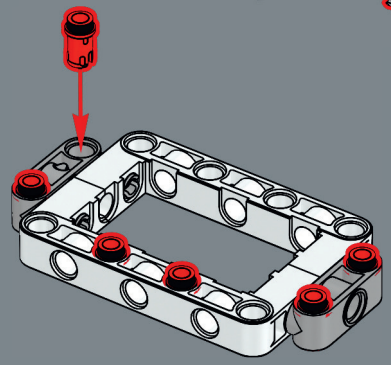

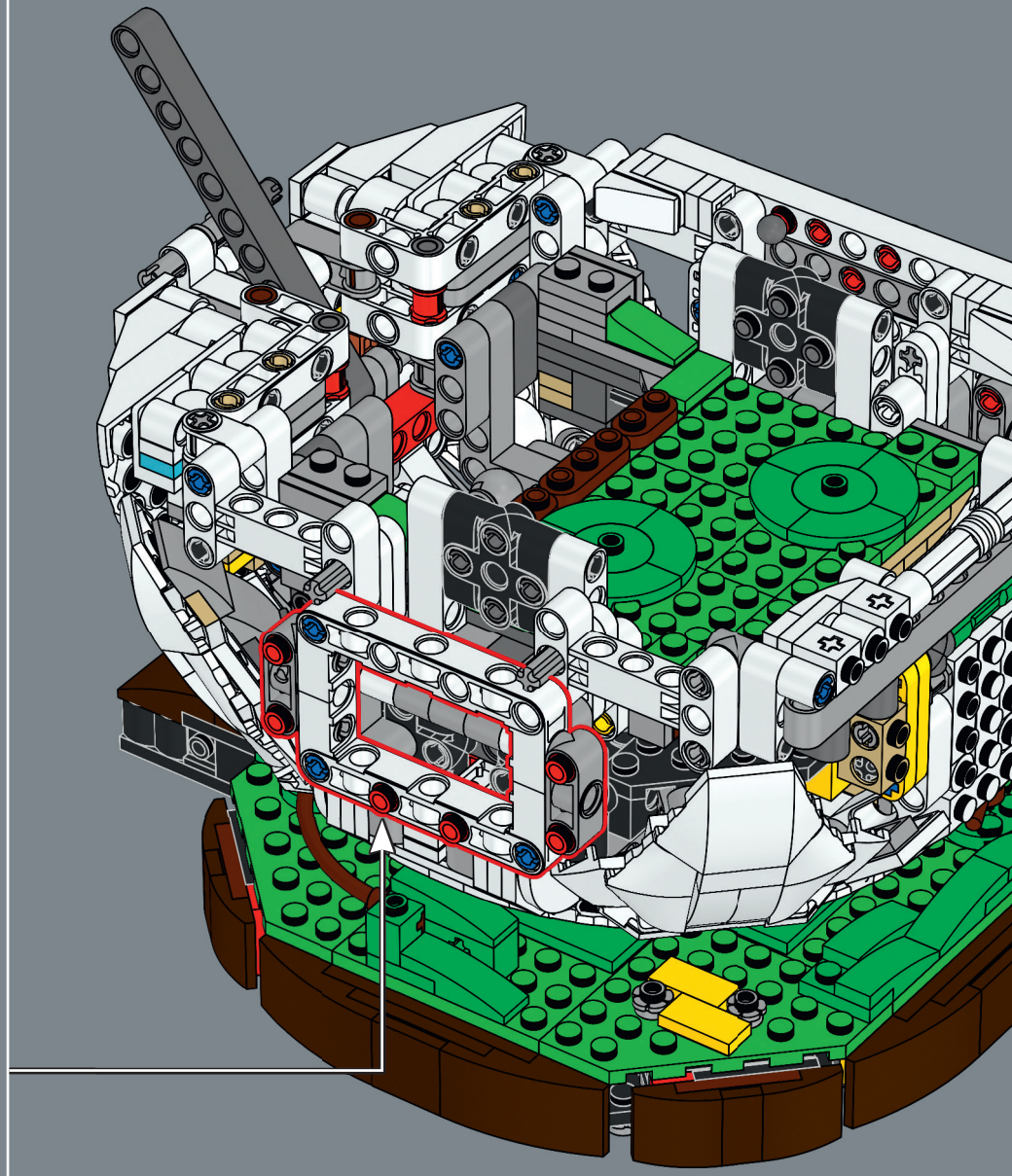



295

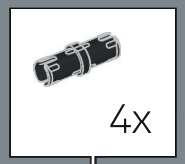

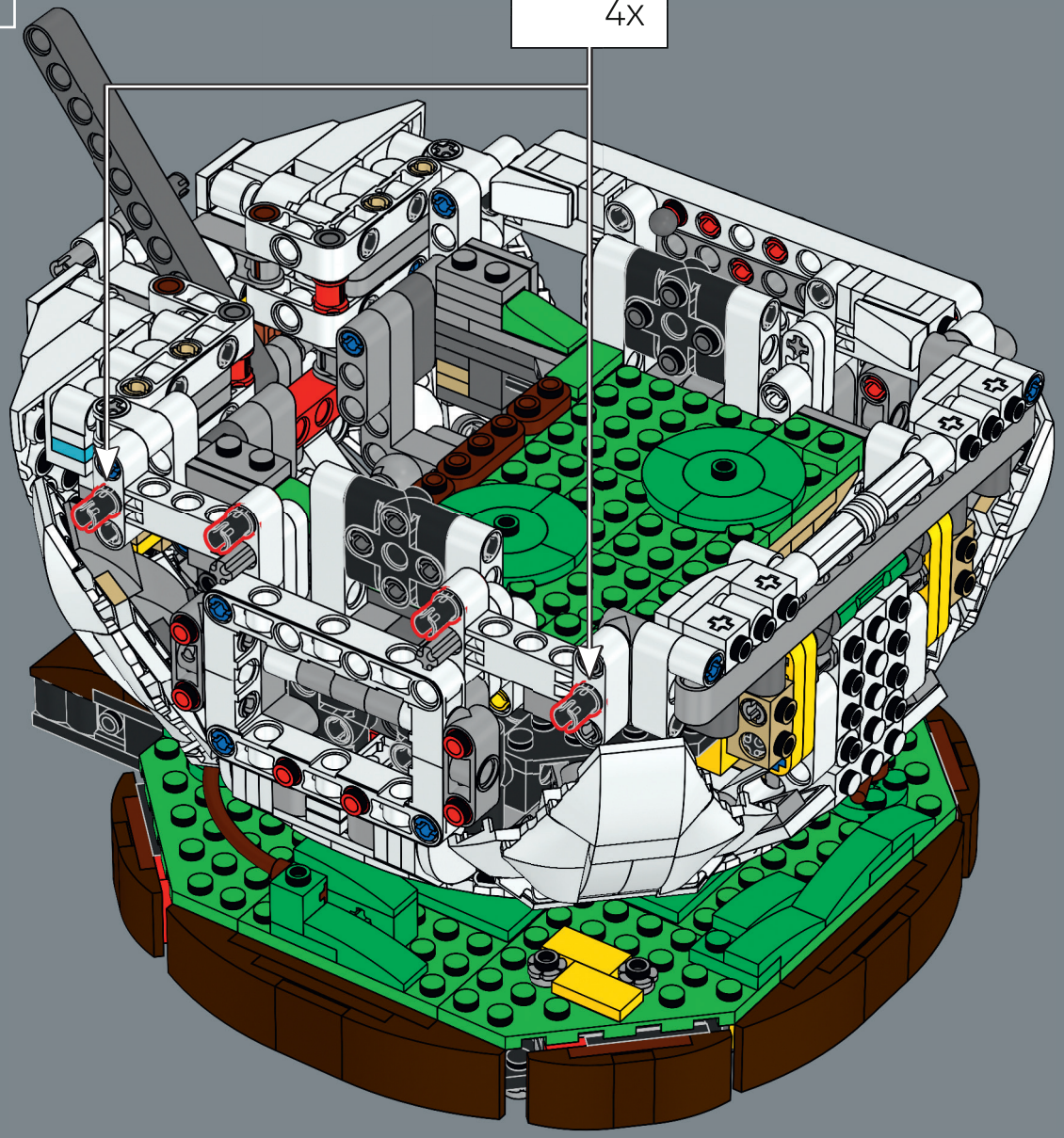

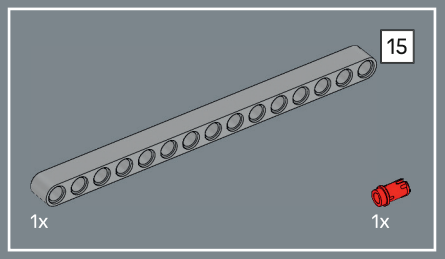

296

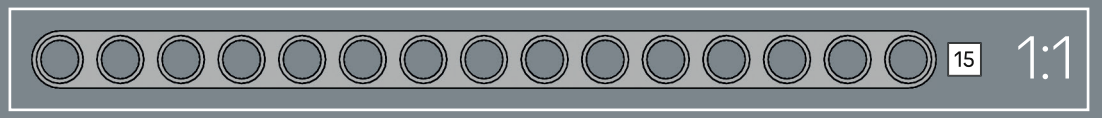

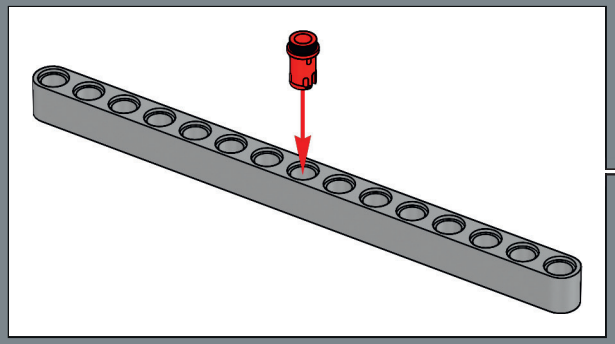

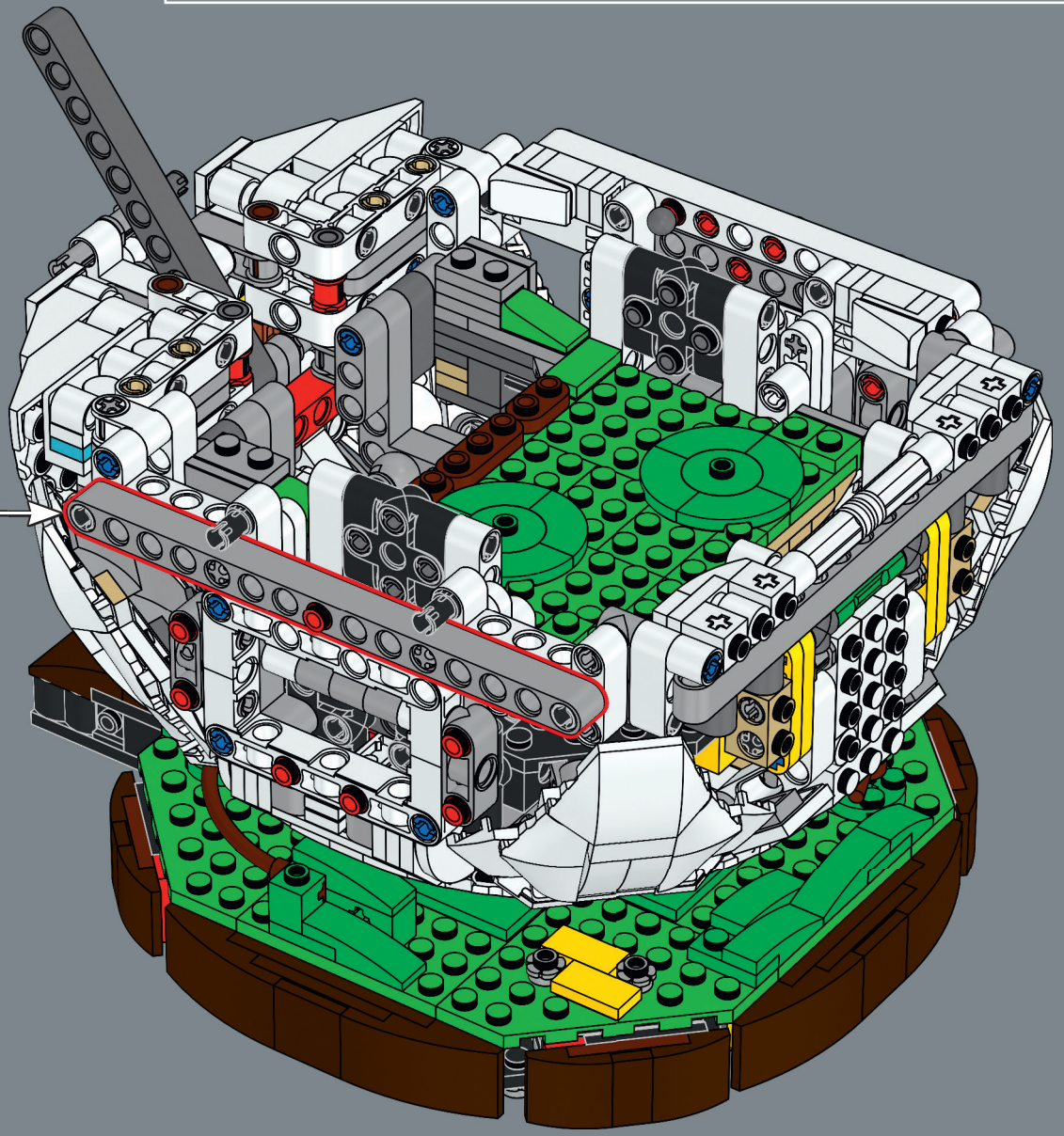

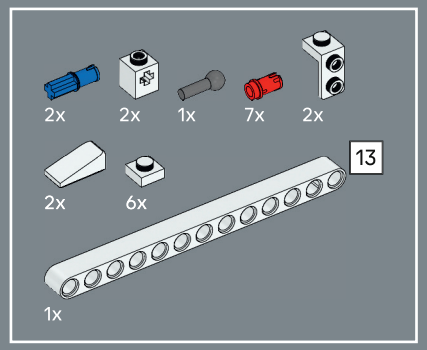

297

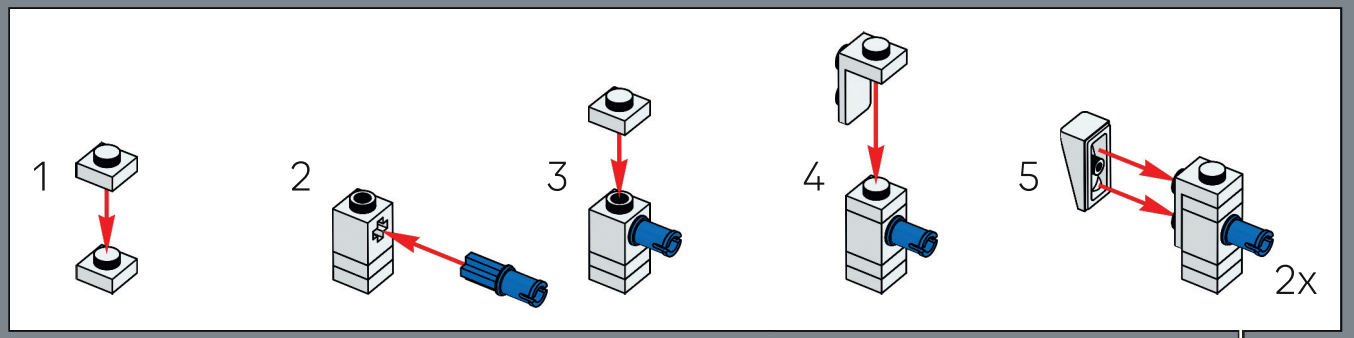

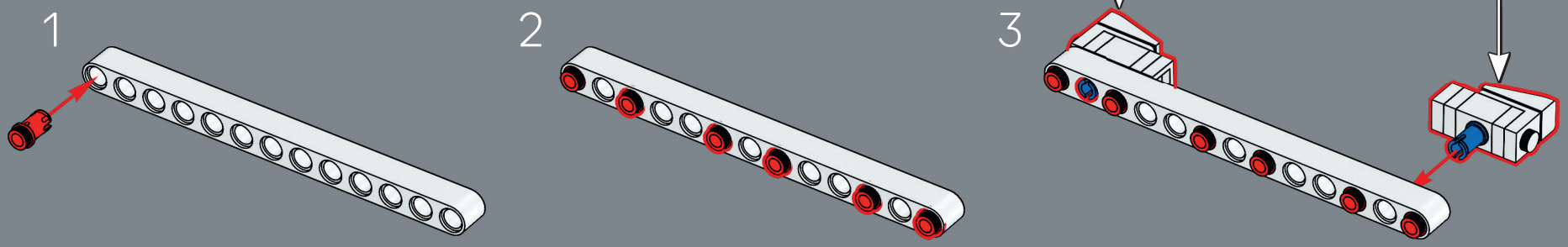

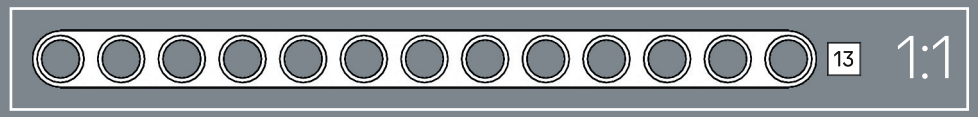

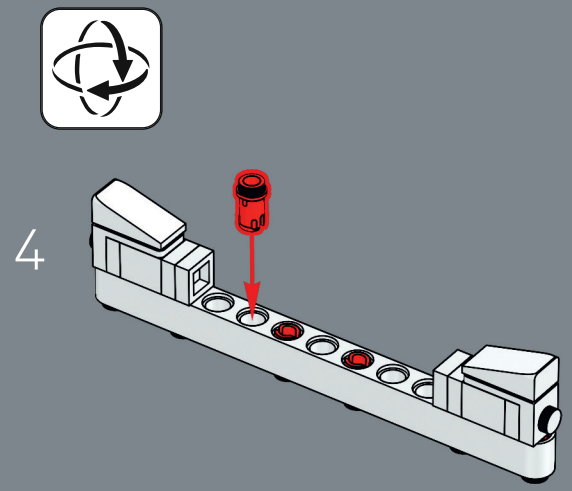
4

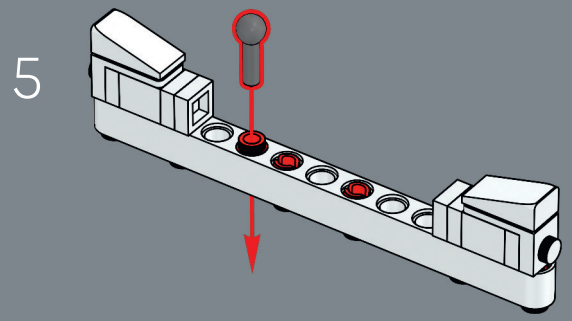
5

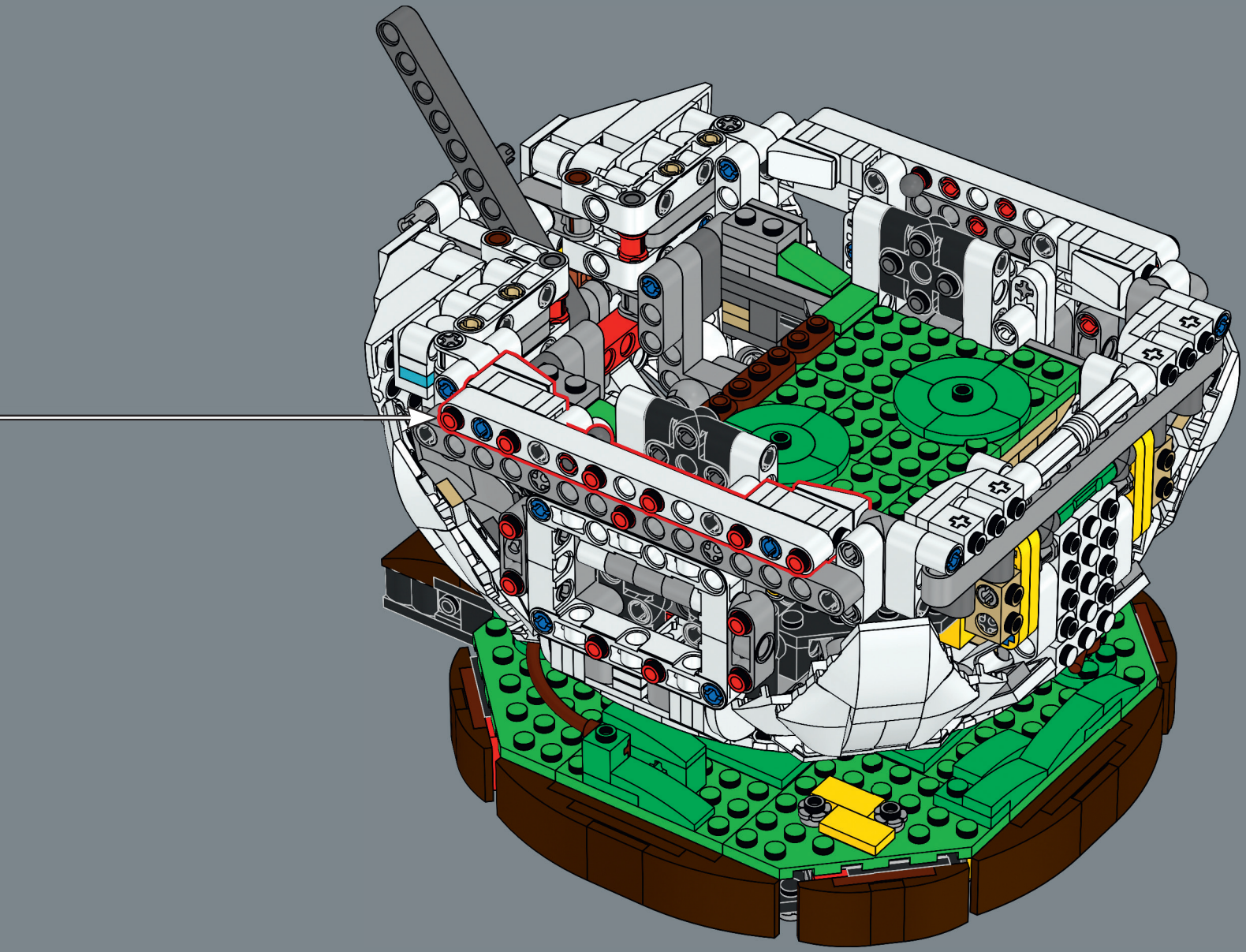

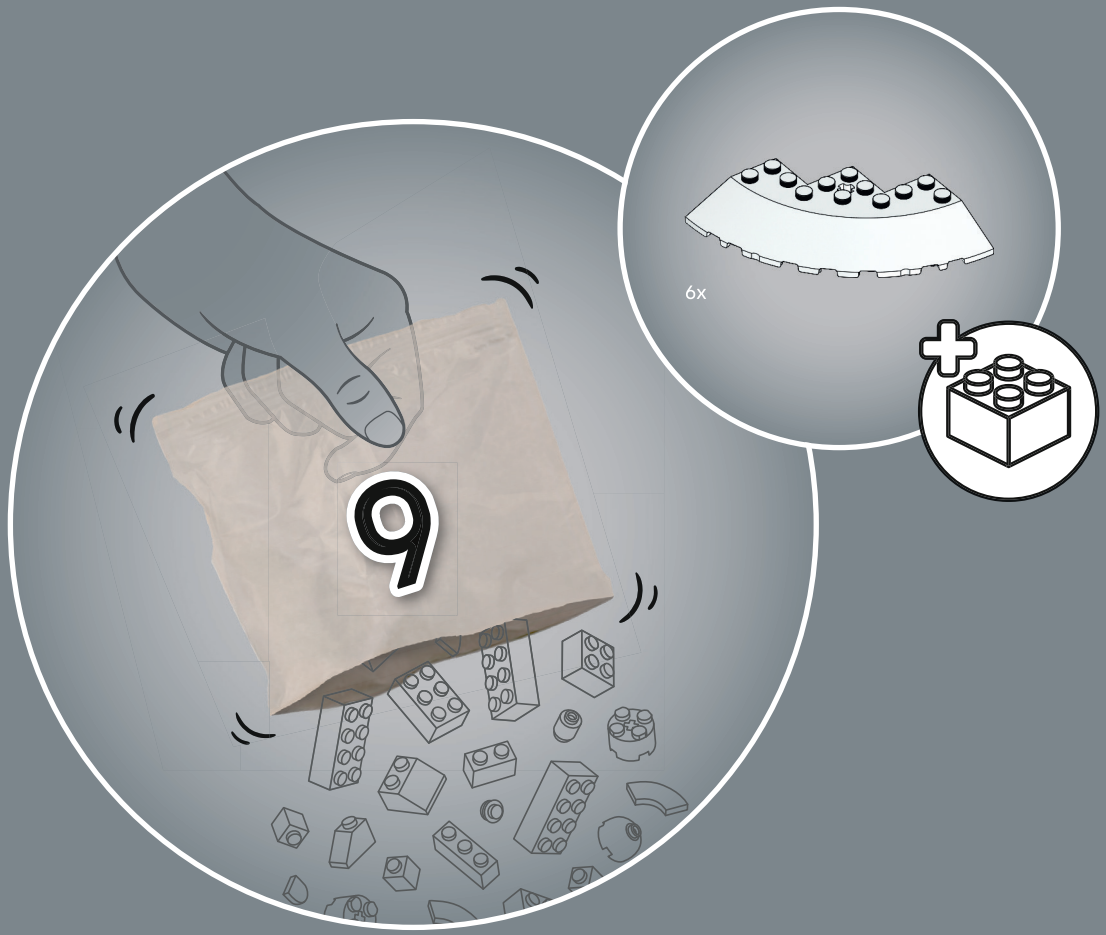
9
6x



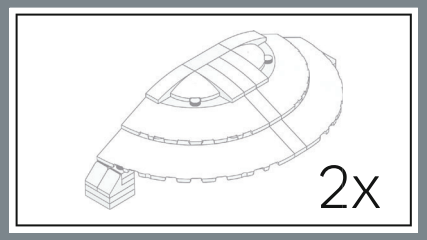

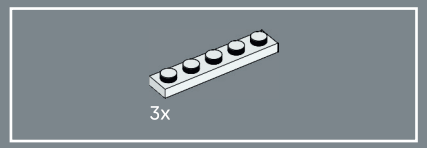

298

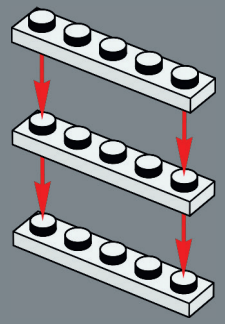

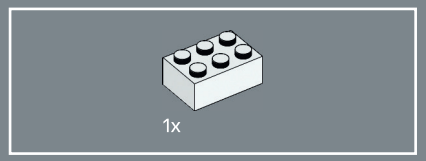

299

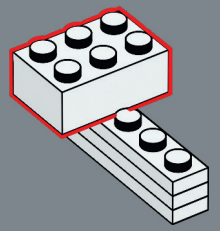

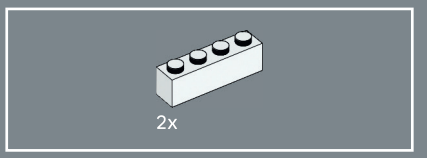

300

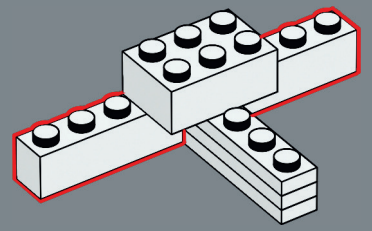

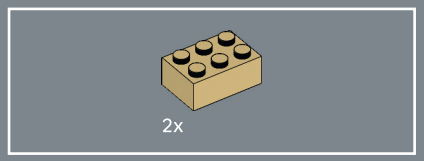

301

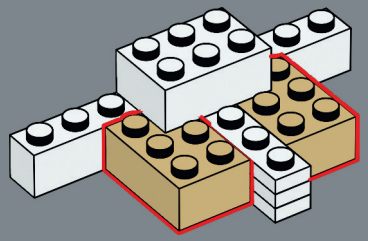

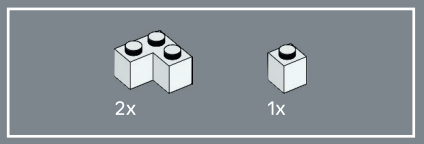

302

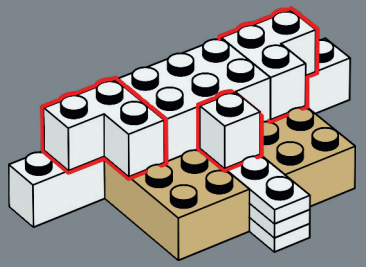

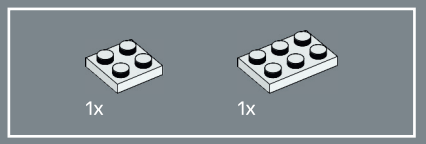

303

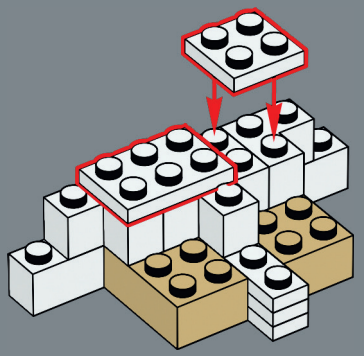

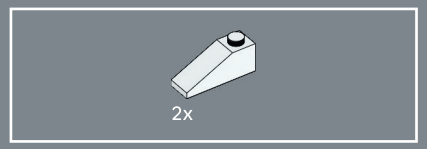

304

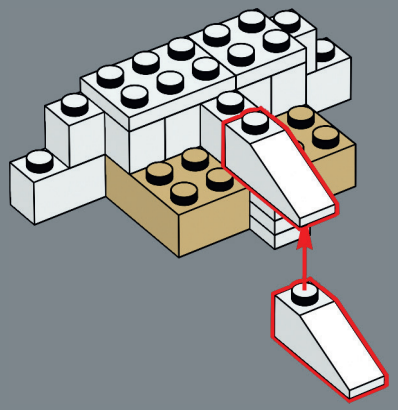

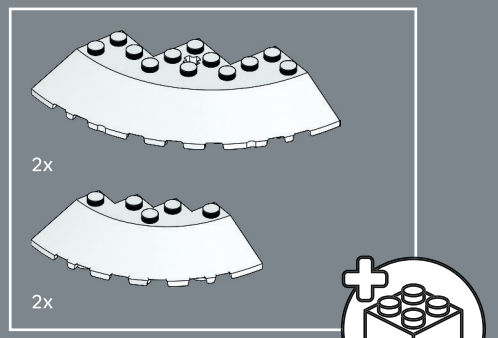

305

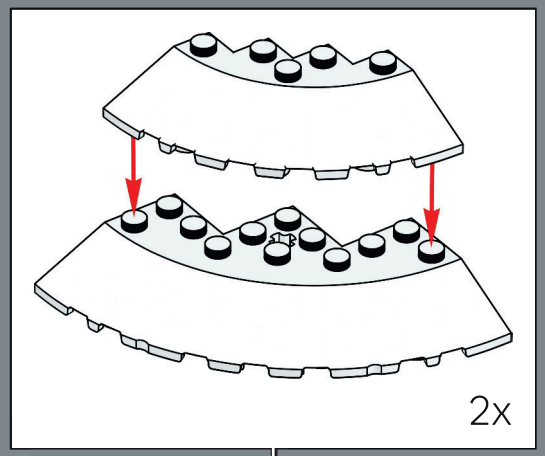

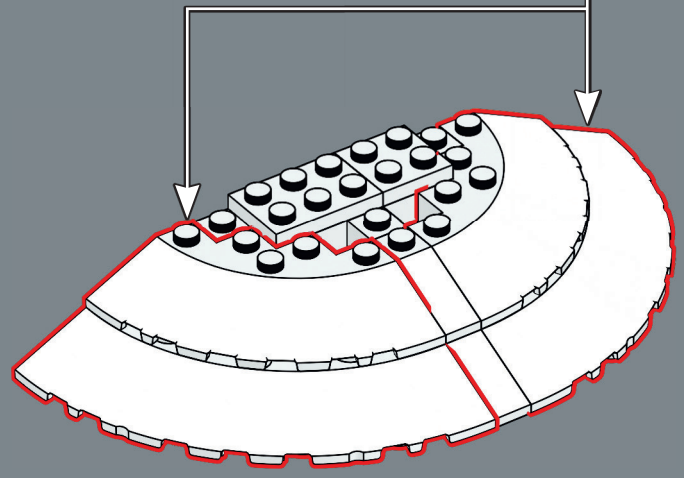

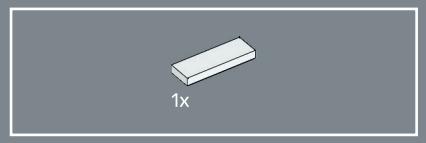

306

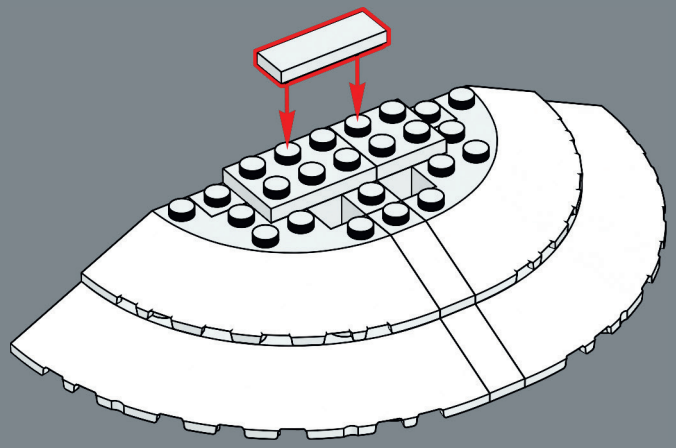

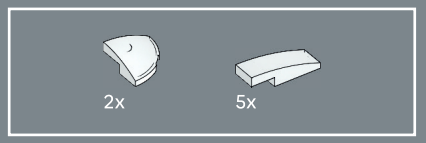

307

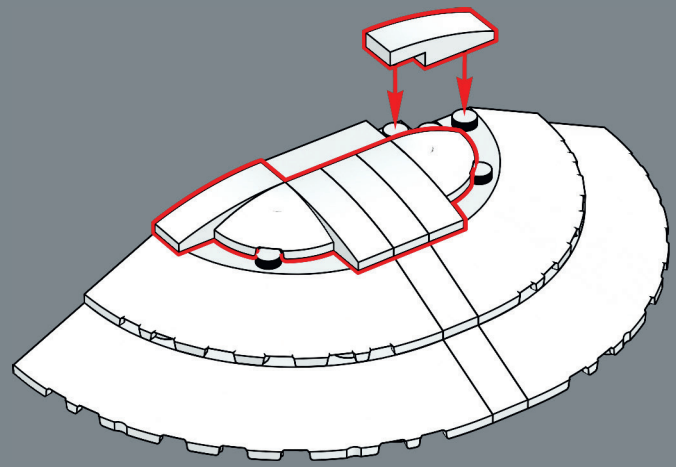

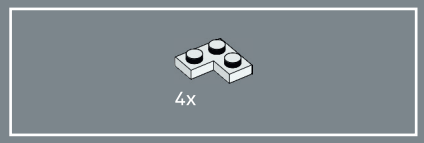

308

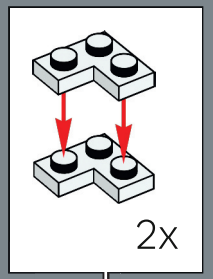



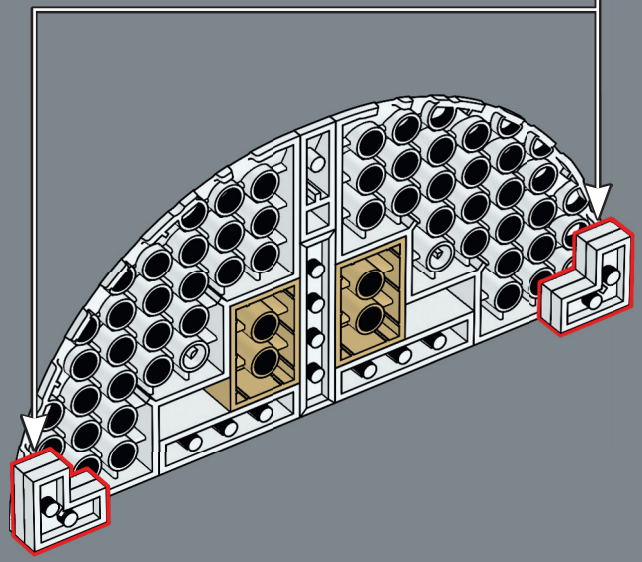

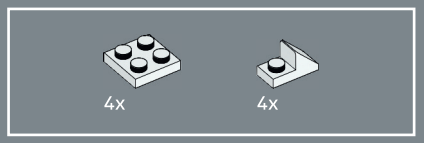

309

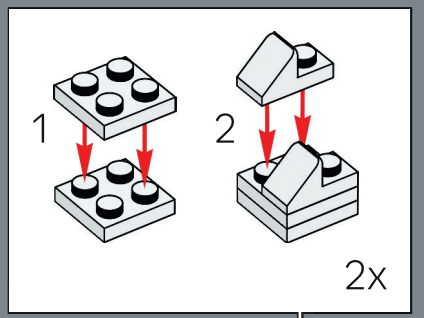

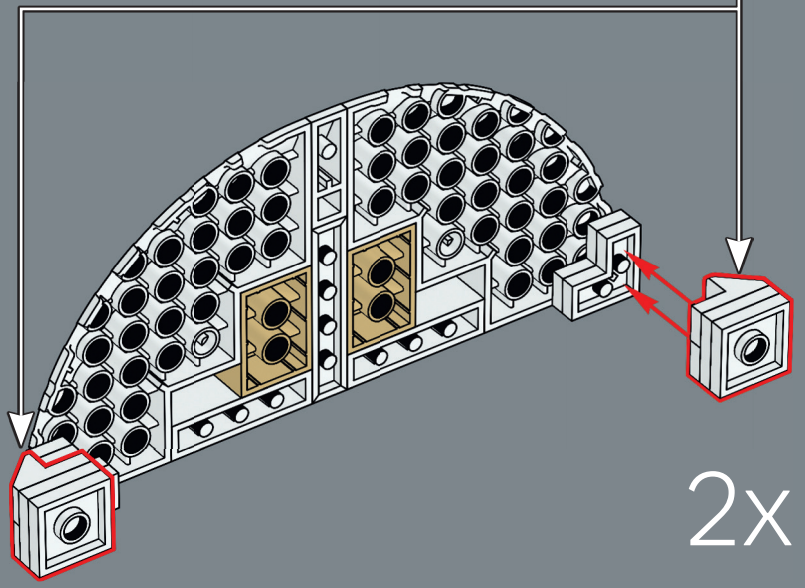

310

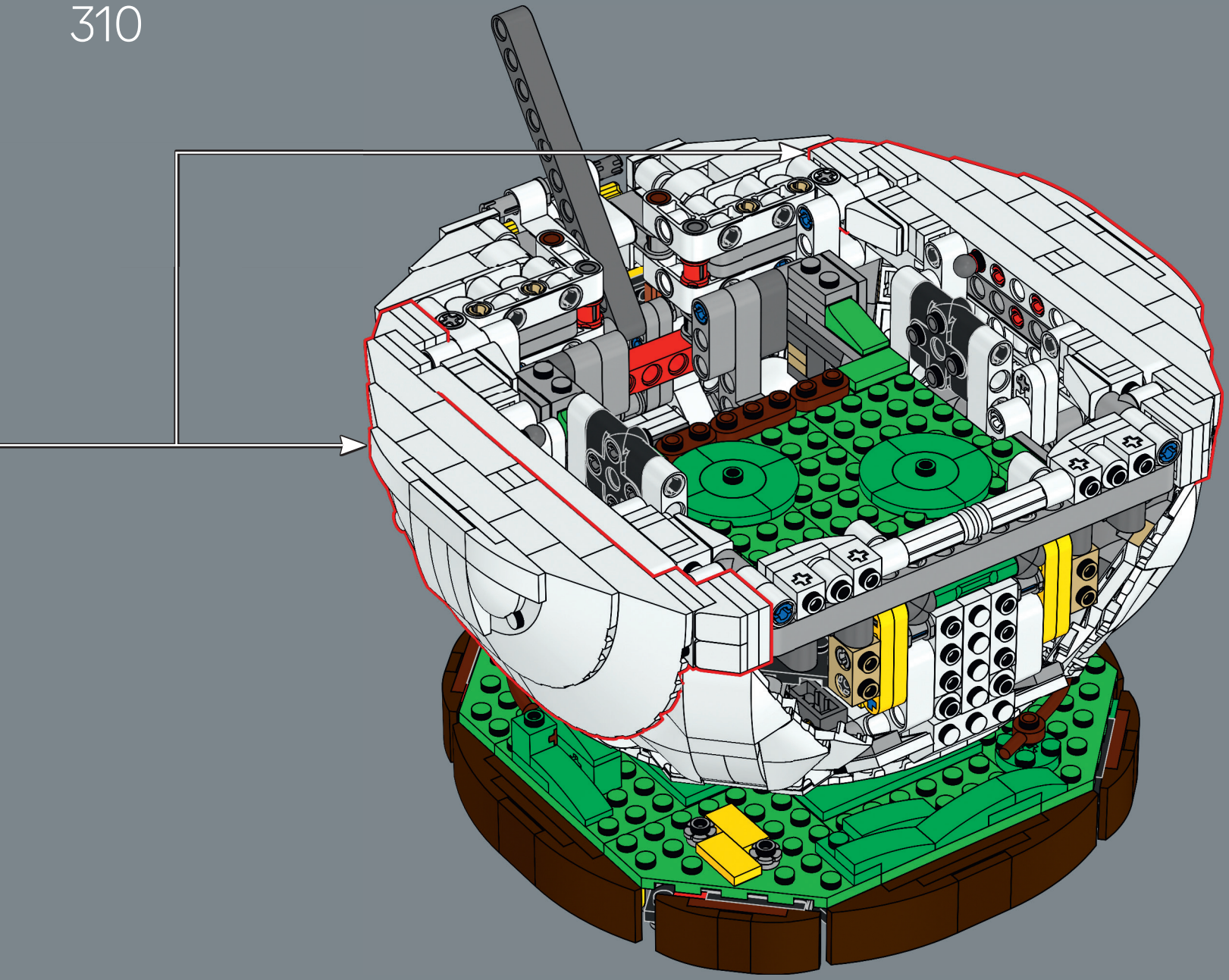

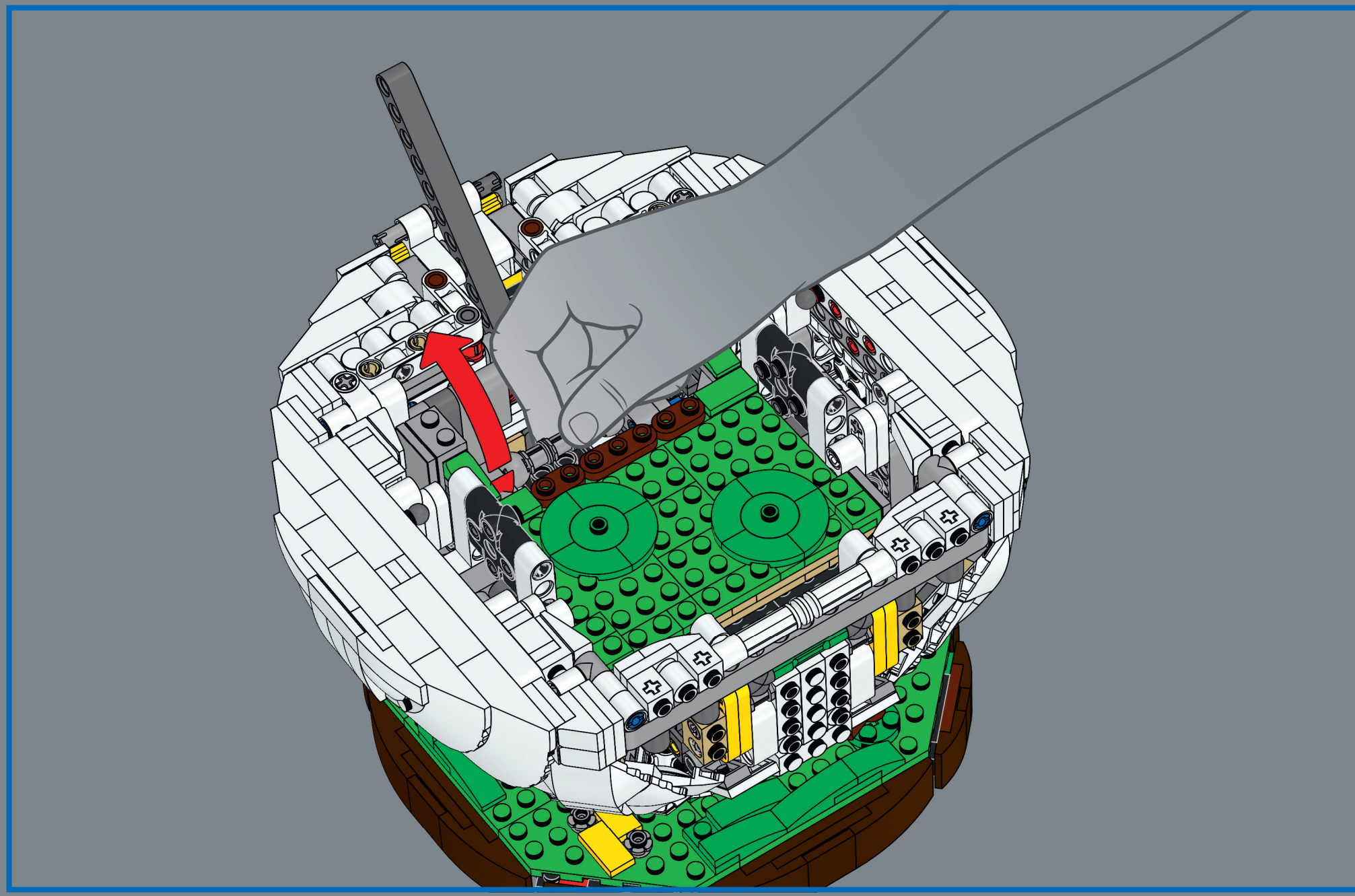

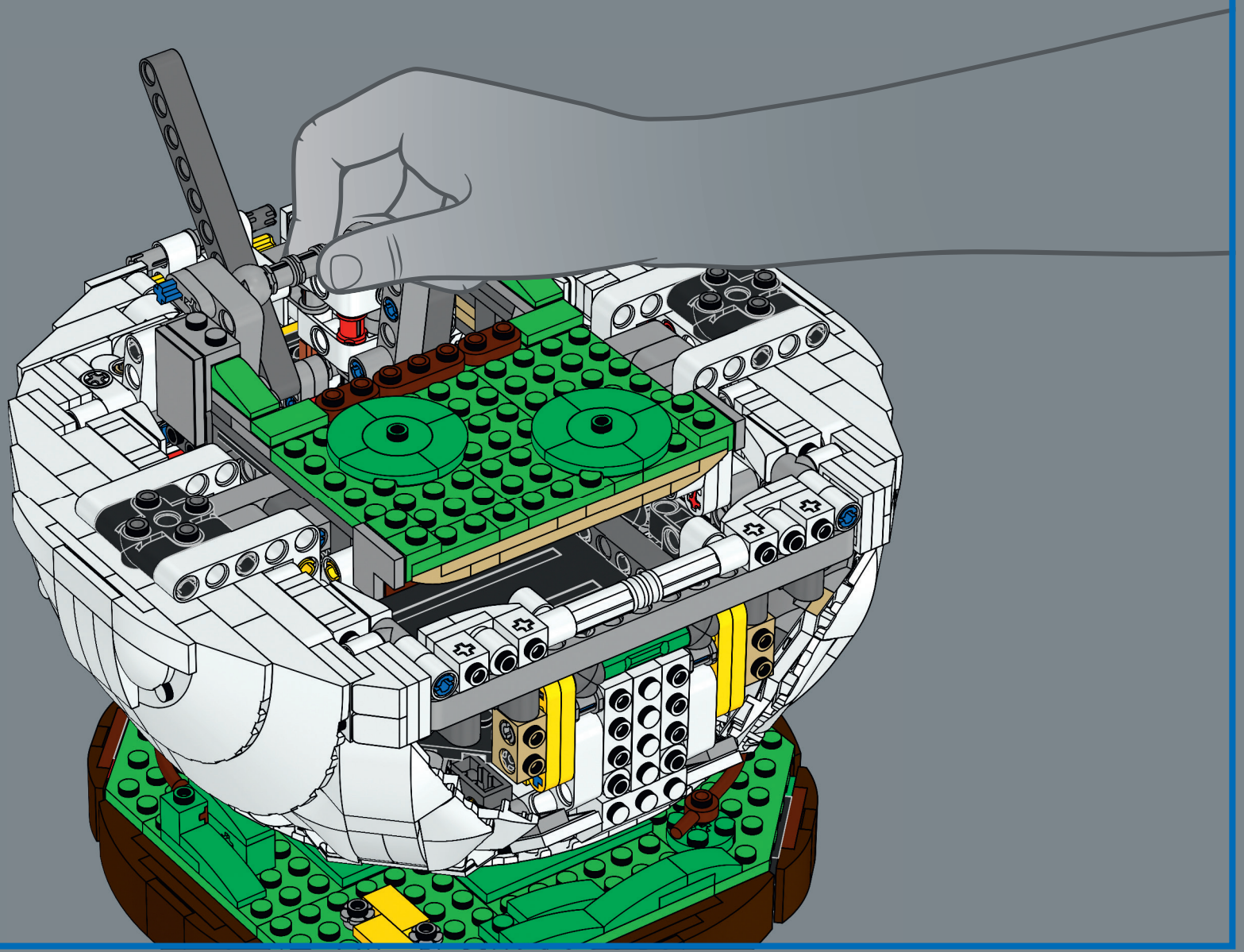

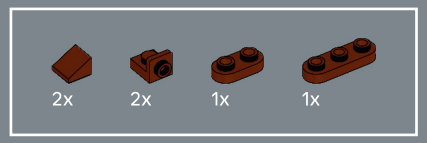

311

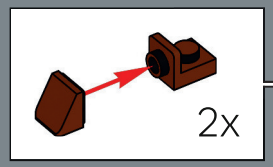

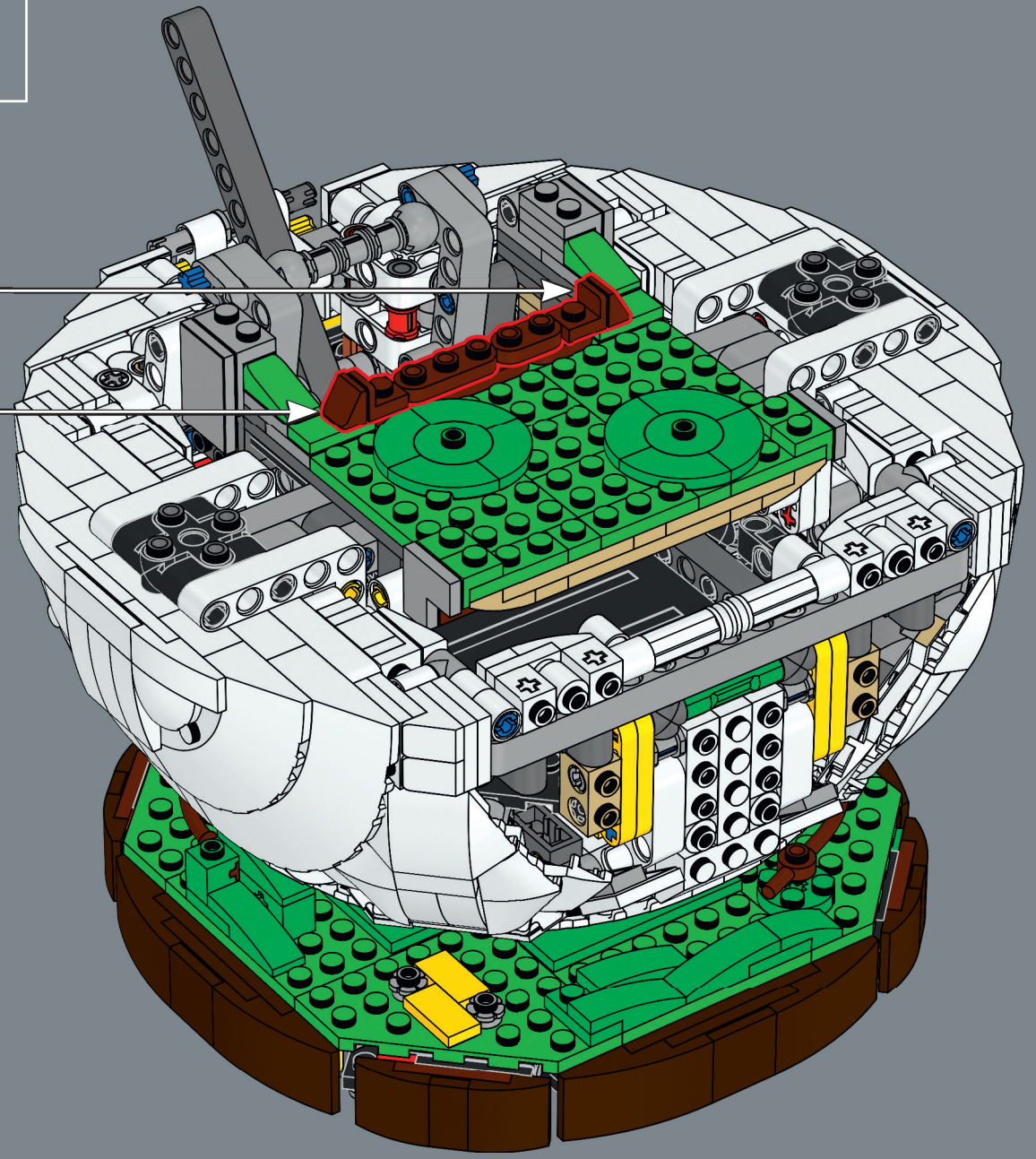

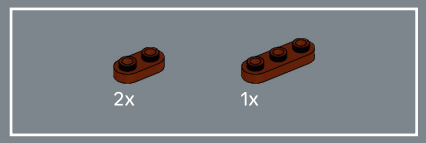

312

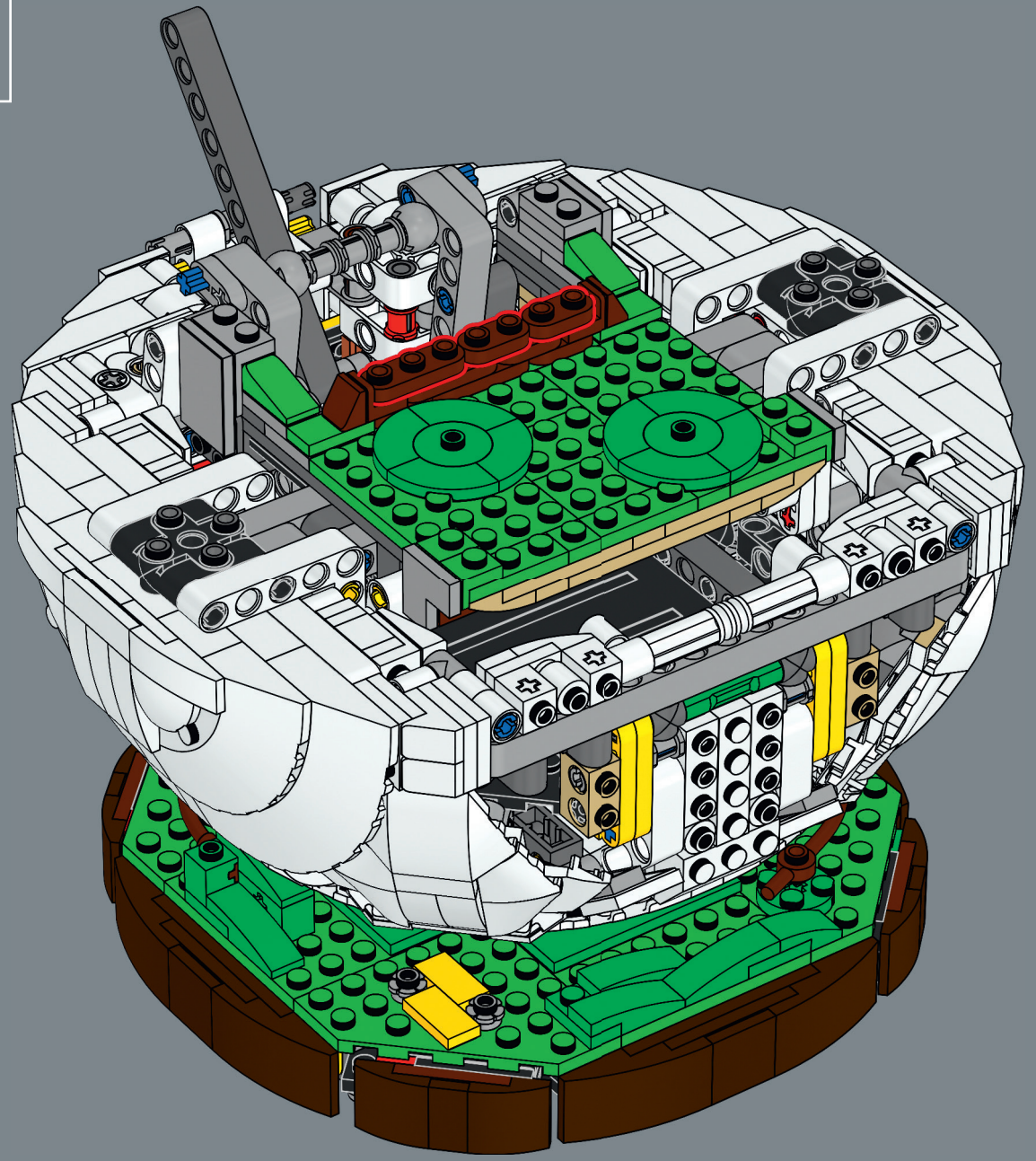

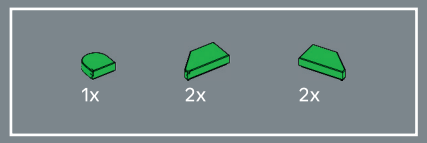

313

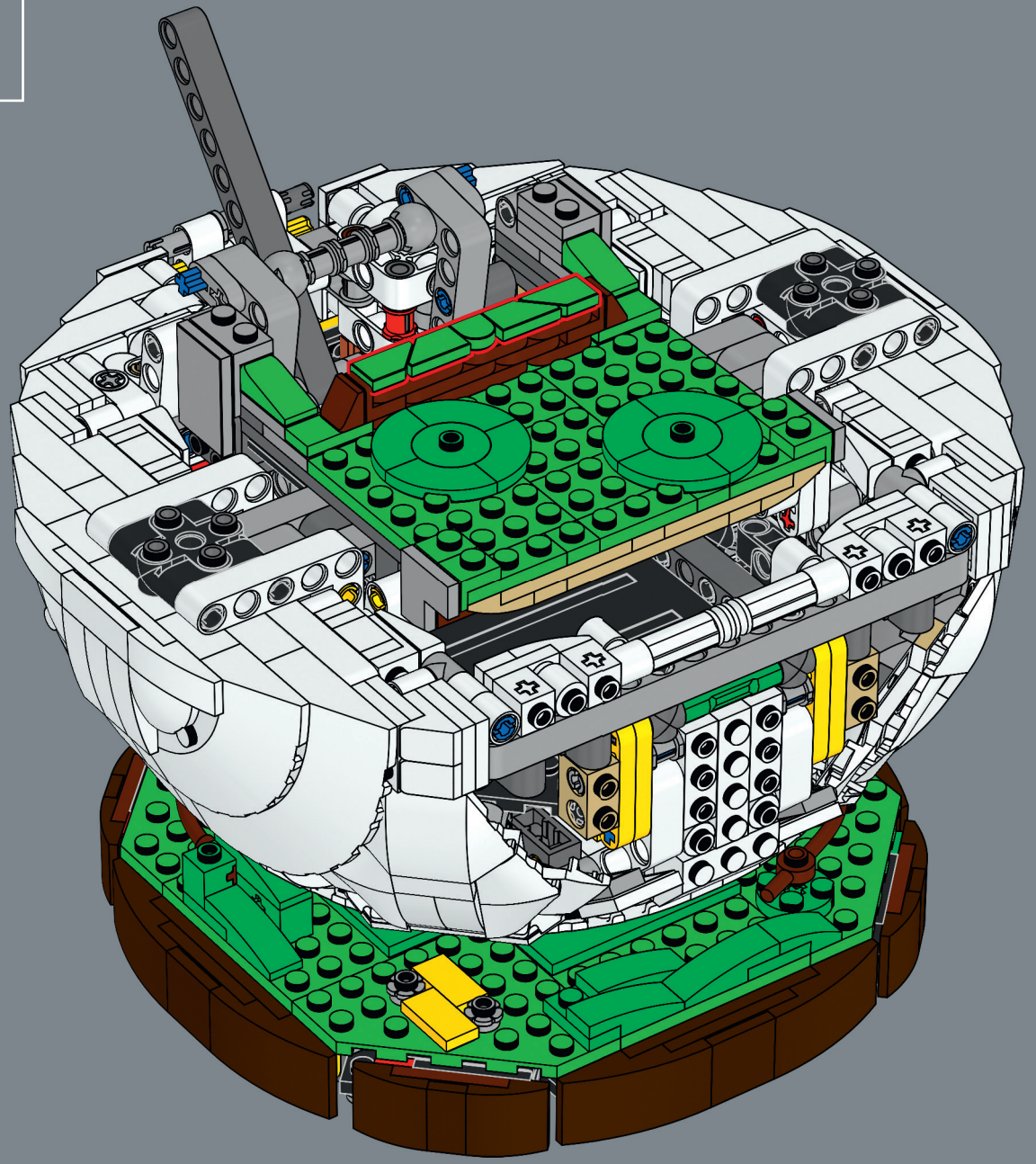

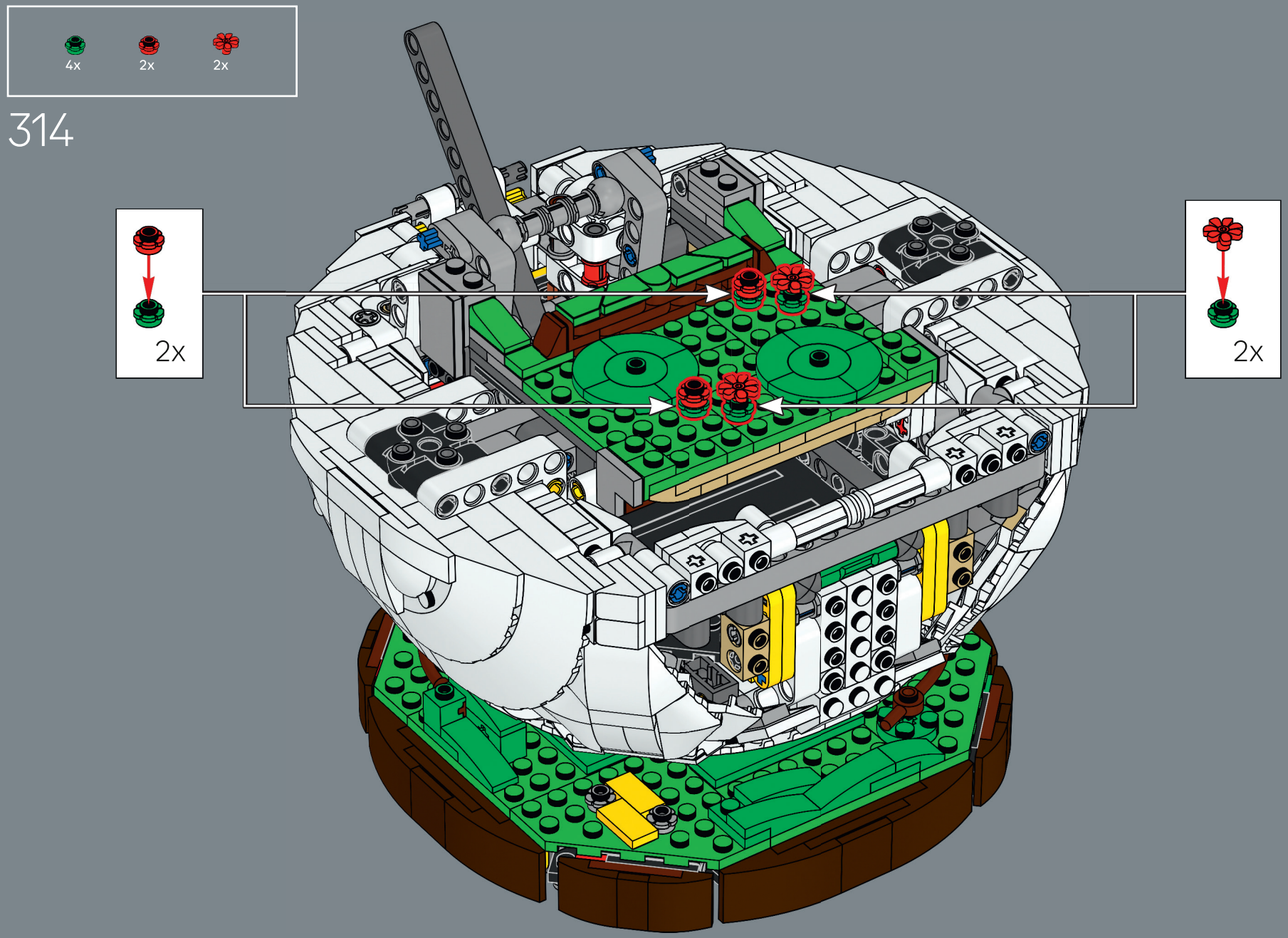
4x
2x
2x
314
2x
2x



315

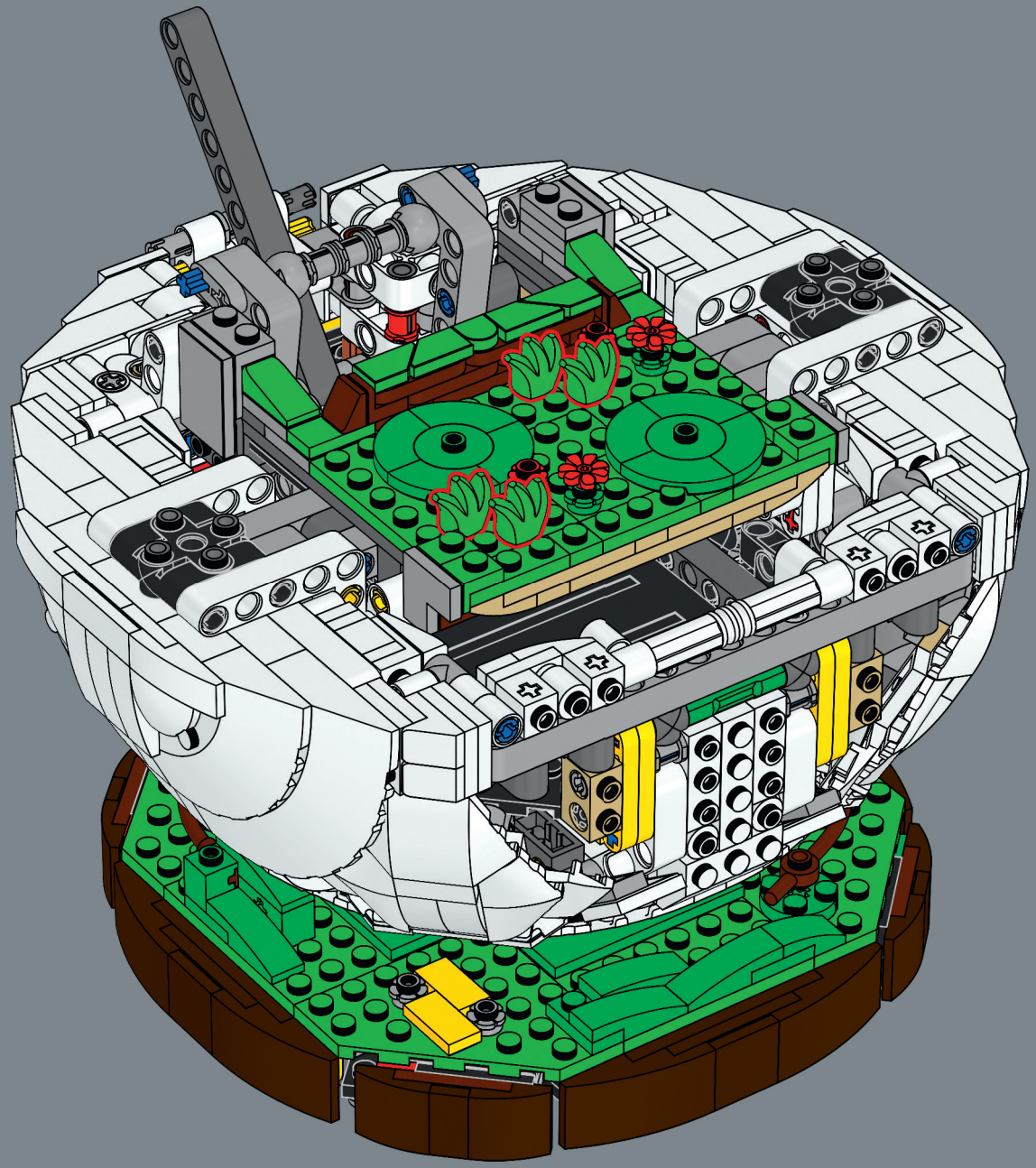

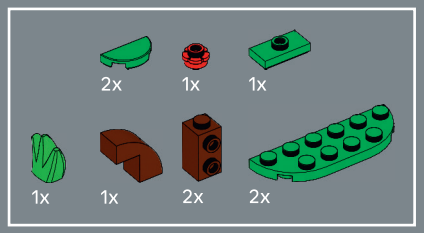

316

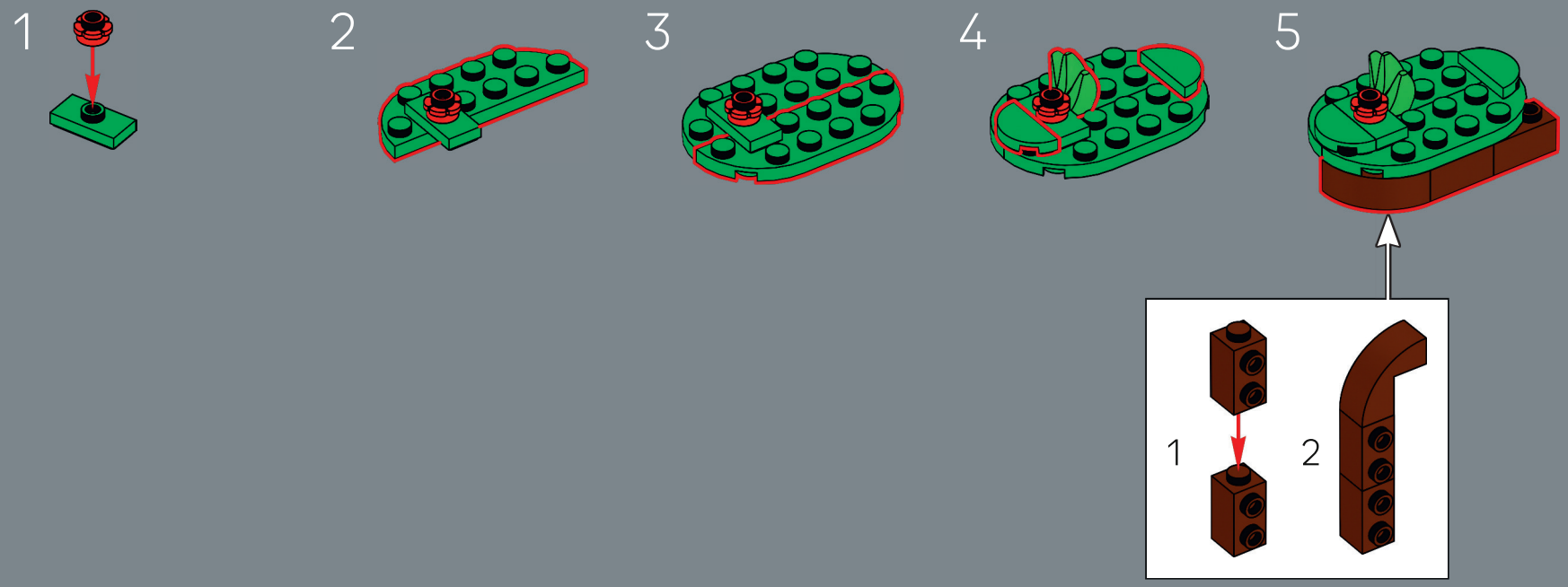

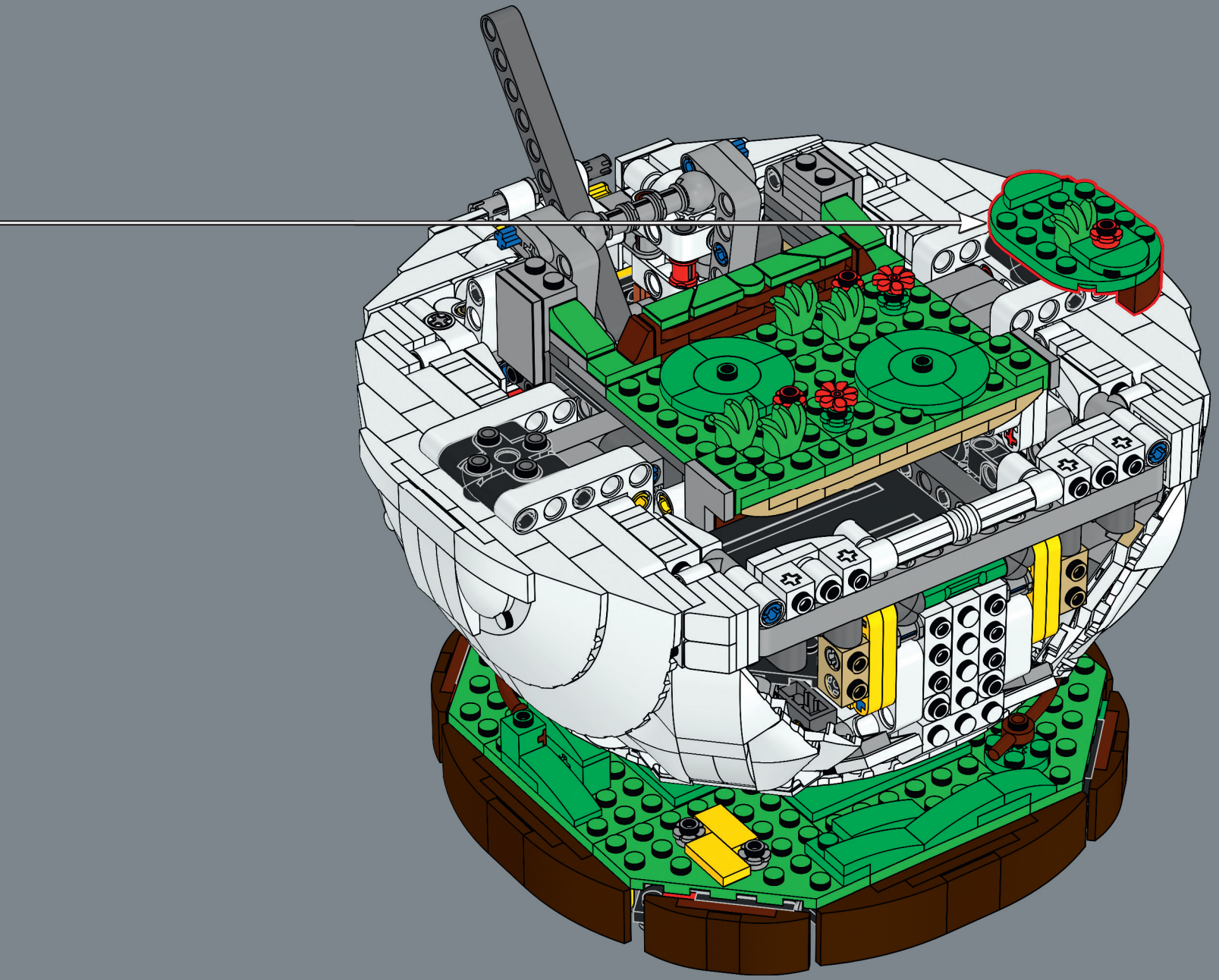

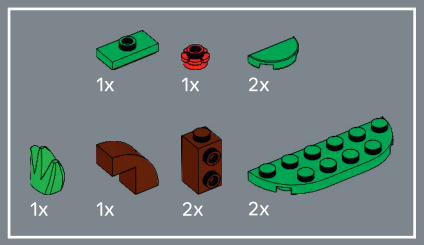

317

1

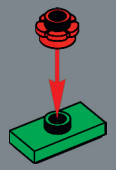

2

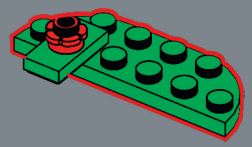

3

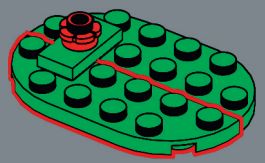

4

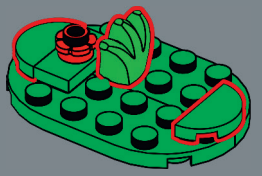

5

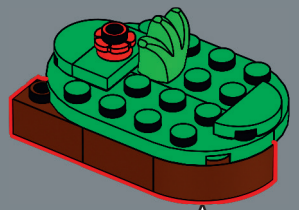

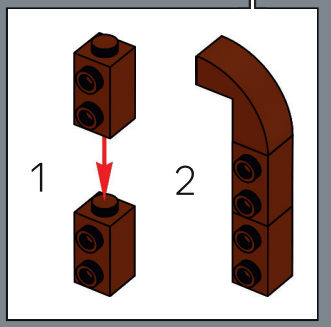

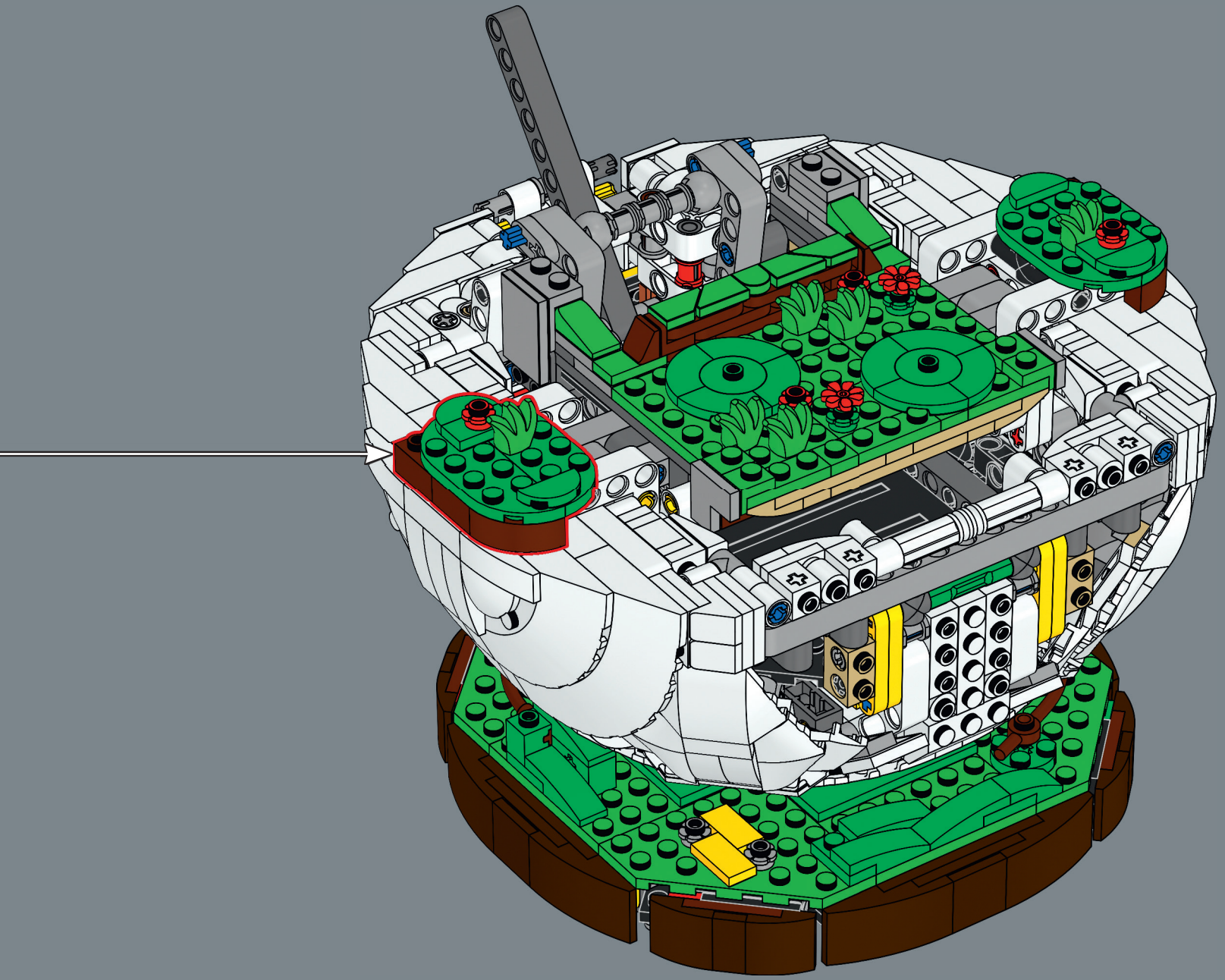

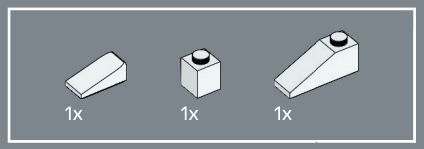

318

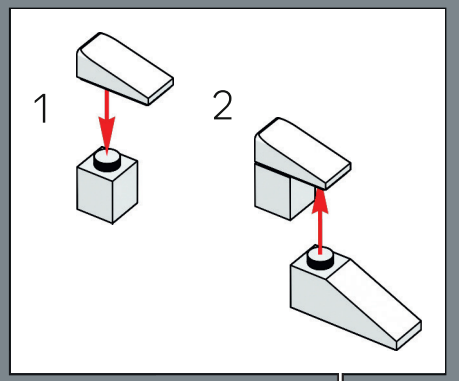

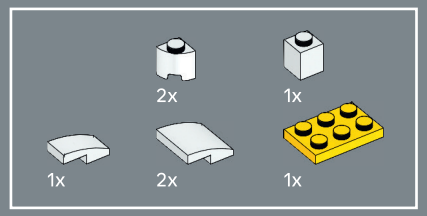

319

1

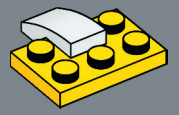

2

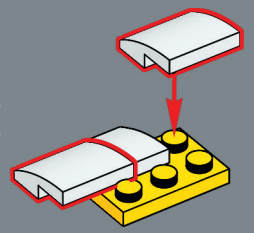

3

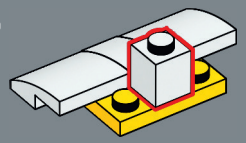

4

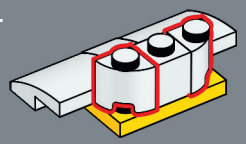

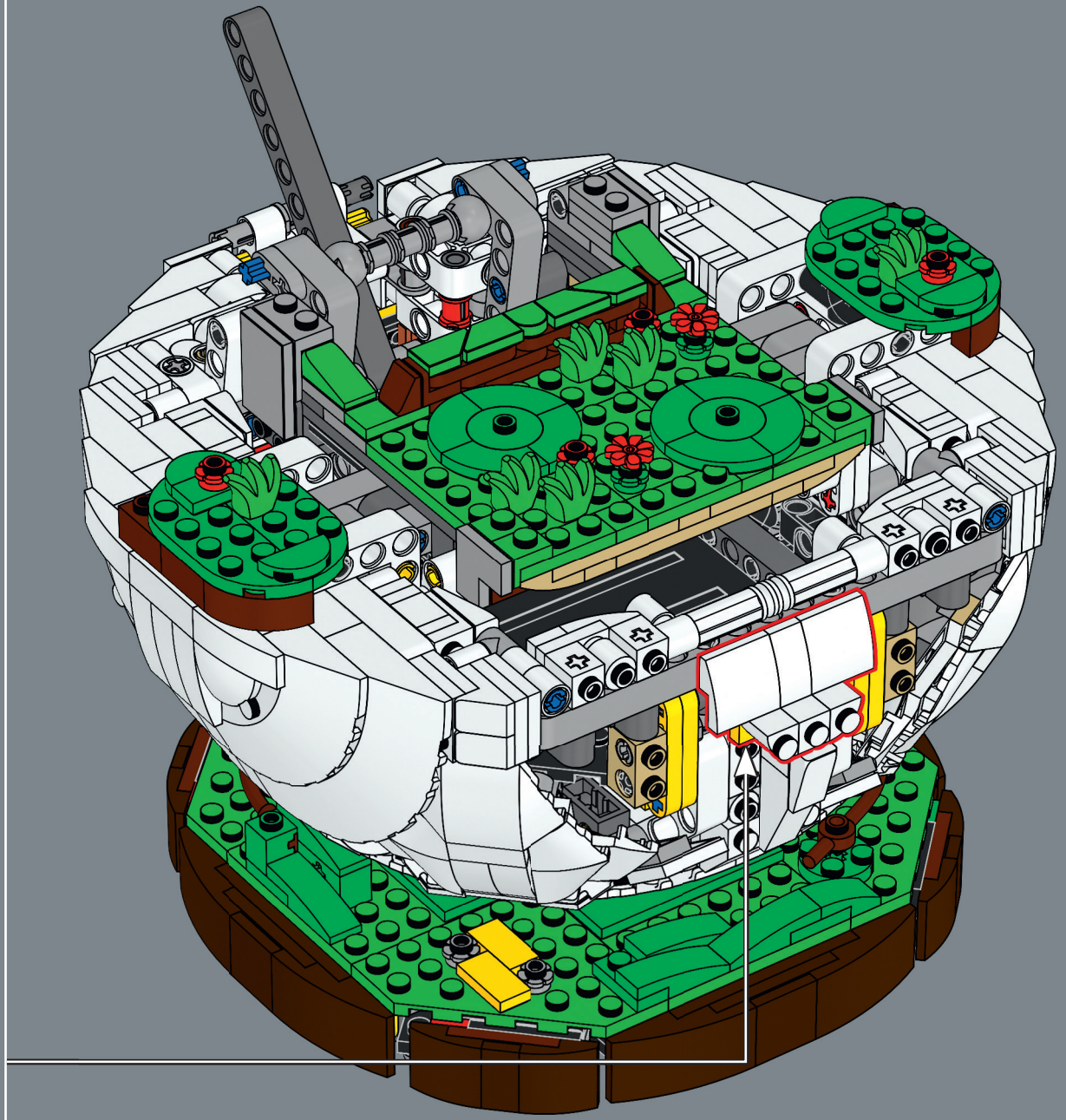

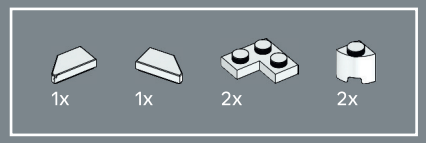

320

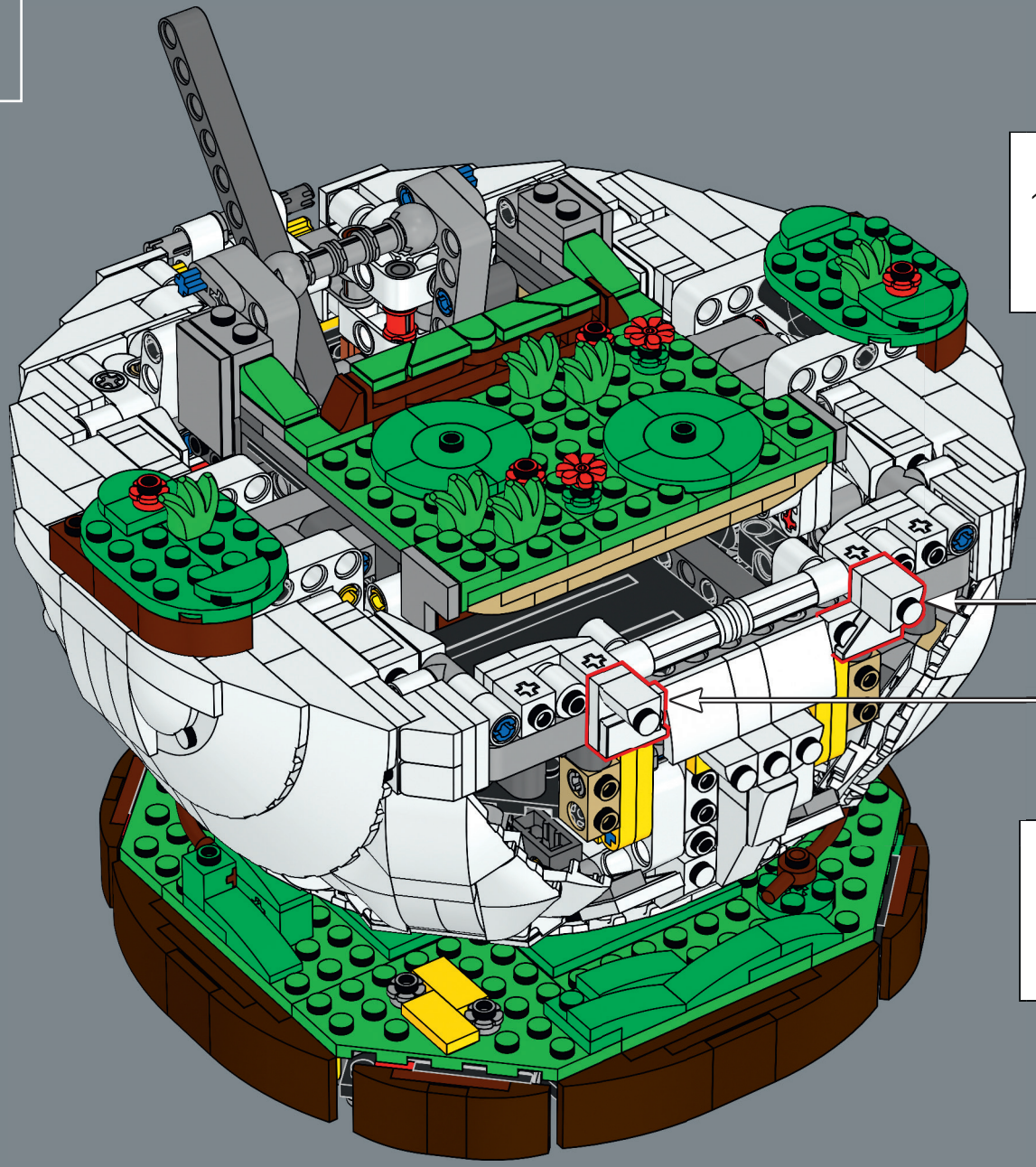

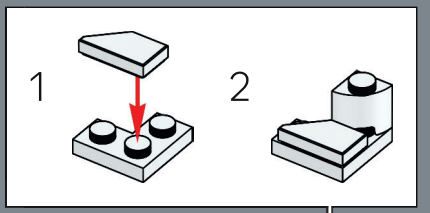

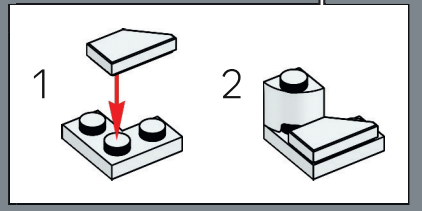

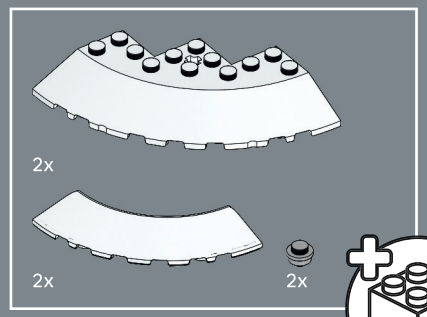

321

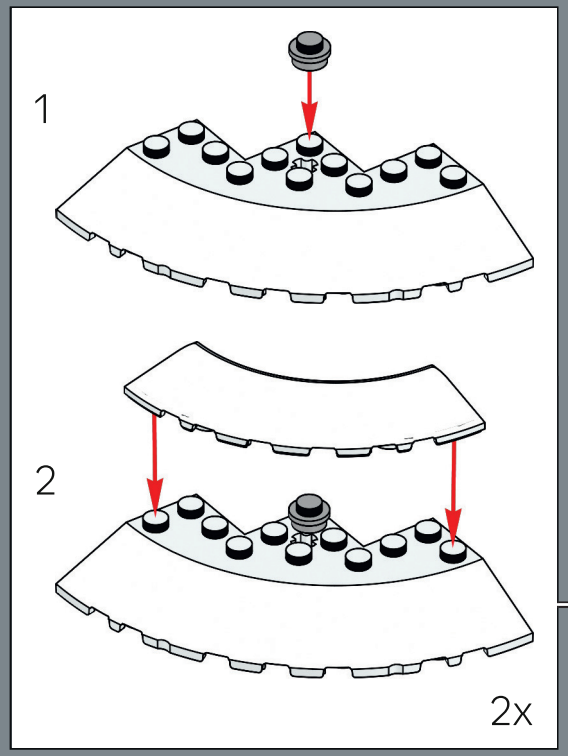

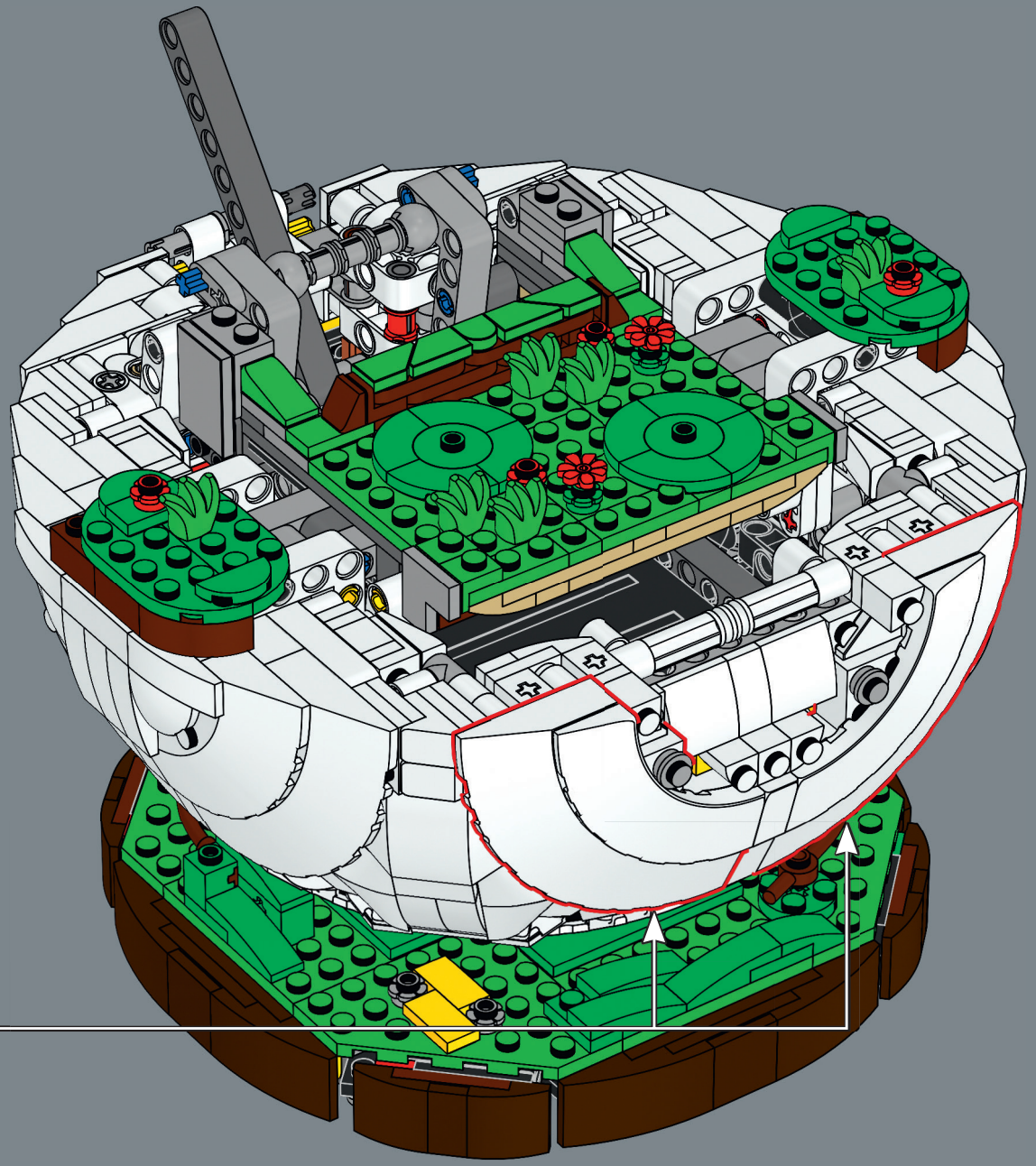

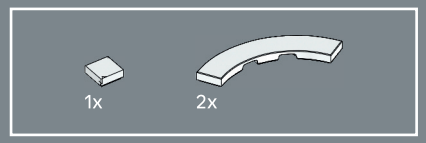

322

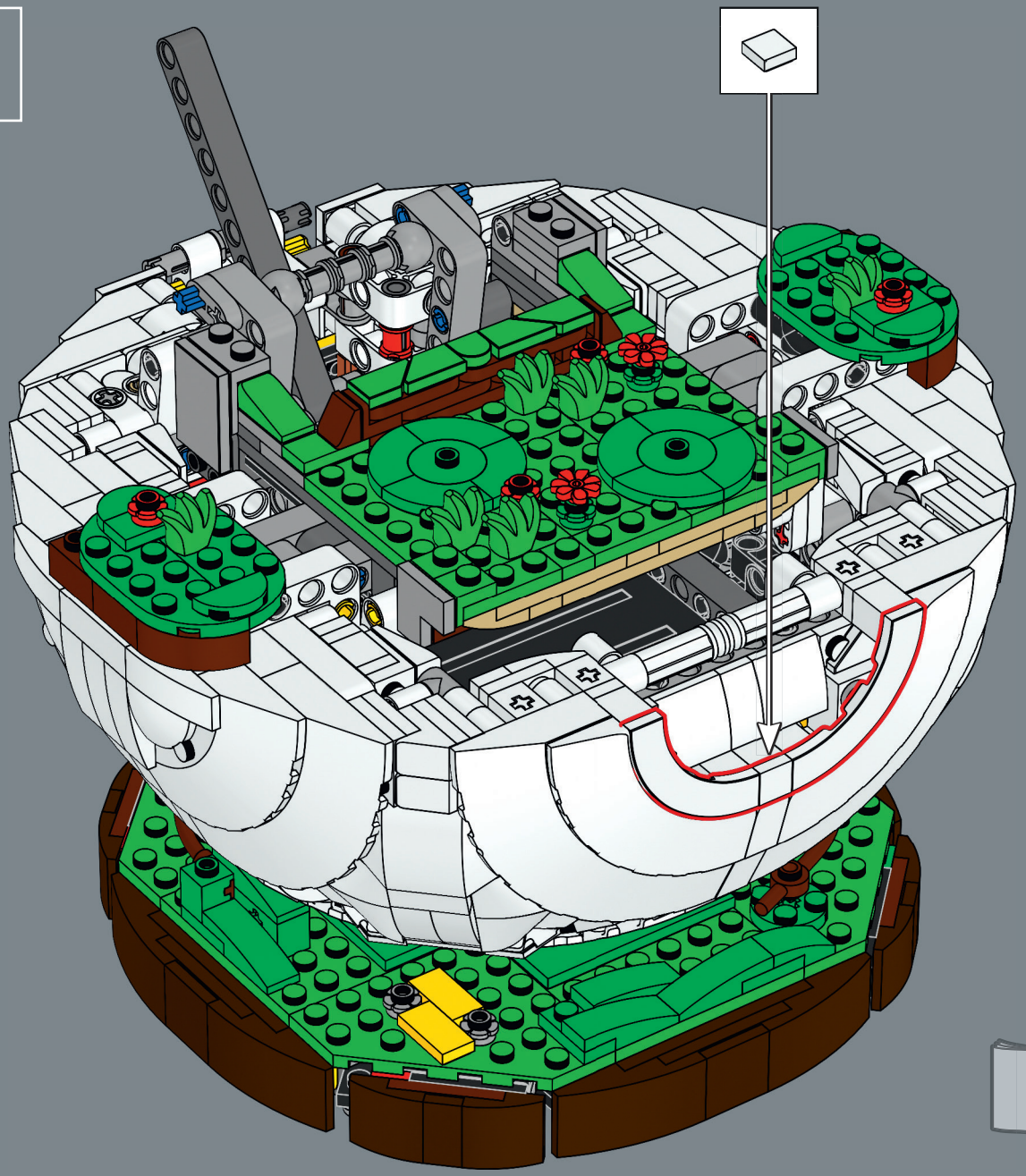

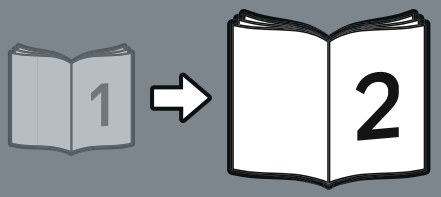



LEGO and the LEGO logo are trademarks of the LEGO Group. ©2026 The LEGO Group.
©2026 Pokémon / Nintendo / Creatures / GAME FREAK.