



WE'RE MAKING OUR PACKAGING MORE SUSTAINABLE

We're transitioning from single-use plastic to paper-based packaging. As we progress, you may find a mix of paper and plastic in our boxes.

NOUS RENDONS NOS EMBALLAGES PLUS DURABLES

Nous passons des emballages en plastique à usage unique aux emballages à base de papier. Durant la transition, vous pourriez trouver un mélange de papier et de plastique dans nos boîtes.

QUEREMOS HACER MÁS SUSTENTABLES NUESTROS MATERIALES DE EMBALAJE

Estamos cambiando las bolsas de plástico desechables por bolsas con base de papel. Conforme avanzamos en este propósito, puedes encontrar una mezcla de papel y de plástico en nuestras cajas.

LEGO.com/sustainable-packaging



BUILDER

Download on the App Store

GET IT ON Google Play

腾讯应用宝 安卓应用商店

LEGO® Builder

Apple and the Apple logo are trademarks of Apple Inc., registered in the U.S. and other countries and regions. App Store is a service mark of Apple Inc.
Google Play and the Google Play logo are trademarks of Google LLC.
Tencent and the Tencent logo are trademarks of Tencent Inc.

LEGO.com/devicecheck

La emblemática Poké Ball: el sueño de cualquier constructor

Sí, es uno de los símbolos más reconocibles del mundo de Pokémon. Aunque no solo eso. El viaje de todo Entrenador Pokémon comienza con su primera Poké Ball, y esta es esencial para cada interacción, combate y aventura que comparte con sus Pokémon. Su llamativo diseño en rojo, blanco y negro representa incontables combates para cada generación de Entrenadores. Pero lo que realmente hay dentro de una Poké Ball sigue siendo un misterio fascinante...



Pokémon Rojo Fuego
Pokémon Verde Hoja



Pokémon X
Pokémon Y



Pokémon Espada
Pokémon Escudo



Del laboratorio al **combate**

Impulsado por la curiosidad, si bien siempre con pleno respeto por la integridad de este misterio, el equipo de Entrenadores de LEGO® Pokémon™ se preguntó: "¿Cuánta magia LEGO podríamos incluir en esta emblemática forma?". Las respuestas fueron de todo tipo, desde un concepto *imposible* inspirado en los libros desplegables hasta una recreación de escenas memorables del clásico viaje del Entrenador en su interior, con la ayuda de un suave mecanismo de resorte que se activaba cuando abrías la Poké Ball.



Pokémon Rojo Fuego
Pokémon Verde Hoja

El laboratorio del Profesor Oak

Nuestro viaje empieza en el laboratorio del Profesor Oak, donde muchísimos Entrenadores han elegido a su primer compañero Pokémon. Situado en la parte superior de la esfera, el laboratorio marca un punto de no retorno: ¡quien fue Entrenador, siempre lo será! Los fieles detalles de la representación de este emblemático lugar incluyen desde el orden de los libros en la estantería, la pantalla del ordenador, las decoraciones de la pared y las ventanas hasta herramientas para Entrenadores como las Poké Balls y la Pokédex.







Pokémon Rojo Fuego
Pokémon Verde Hoja



Crea un vínculo, entrena y combate

Una vez que salgas del laboratorio del Profesor Oak, será hora de explorar, crear vínculos y combatir con tus Pokémon en este nuevo y emocionante mundo. La parte inferior presenta una clásica escena de combate con minifiguras LEGO® de Rojo y una Entrenadora Dominguera. Vienen acompañadas de dos nuevas y exclusivas figuras de algunos de los Pokémon más queridos de todos los tiempos: Eevee y Pikachu. Ambas escenas están inspiradas en los juegos *Pokémon Rojo Fuego* y *Pokémon Verde Hoja.*

Las **primeras** minifiguras LEGO®
de su tipo



Rojo

El Entrenador Pokémon al que conocimos por primera vez en Pueblo Paleta, en la región de Kanto.



Profesor Oak

Un indiscutible experto en Pokémon de Pueblo Paleta.



Dominguera

Las Domingueras son Entrenadoras a las que los jugadores pueden enfrentarse en combate.



Pikachu

El entrañable Pokémon con cola en forma de rayo y rojas mejillas con bolsas que almacenan energía. Esta figura LEGO® es la primera creada a esta escala y está preparada para acompañarte en tu próxima aventura.



Eevee

Este peludo y adorable Pokémon es capaz de evolucionar de ocho maneras conocidas. Eevee hace su debut aquí en esta versión LEGO® especial.



Poké Balls

Hay tres Poké Balls: ¿cuál elegirás? Estos modelos en miniatura de la primera herramienta de un Entrenador se han diseñado específicamente para este set.



Pokédex

Esta herramienta fue diseñada por el Profesor Oak para ayudar a los Entrenadores Pokémon a catalogar a sus Pokémon y aprender más sobre ellos. ¡Y acabas de agregar algunas de sus primeras versiones LEGO® a tu colección!



Impresiones de los Entrenadores de LEGO® Pokémon™

Queríamos recrear la emoción de comenzar tu viaje como Entrenador con una experiencia de construcción divertida y una novedosa pieza de exposición que encapsulara la esencia del mundo de Pokémon. Por regla general, cuanto más simple es una forma, más desafiante resulta recrearla con ladrillos LEGO®, por lo que utilizamos una gran diversidad de técnicas creativas, nuevos elementos y minifiguras para los toques finales. Dado que el modelo se construye en todas las direcciones, codificamos por colores las secciones de la estructura interior para facilitar su correcta colocación. La combinación final se compone de una resistente estructura interior LEGO Technic y un exterior construido con ladrillos que es, literalmente, el fruto de miles de pruebas. Usamos articulaciones esféricas, que proporcionan fricción y estabilidad, para las funciones de apertura/cierre y despliegue. Así logramos que el modelo pudiera soportar su propio peso cuando está abierto. Te toca a ti ponerte a construir: ¡que comience tu viaje como Entrenador!

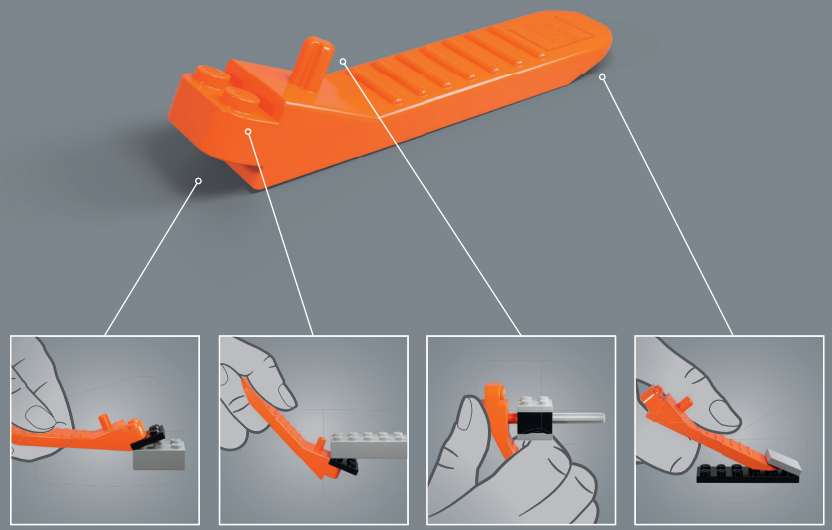


1

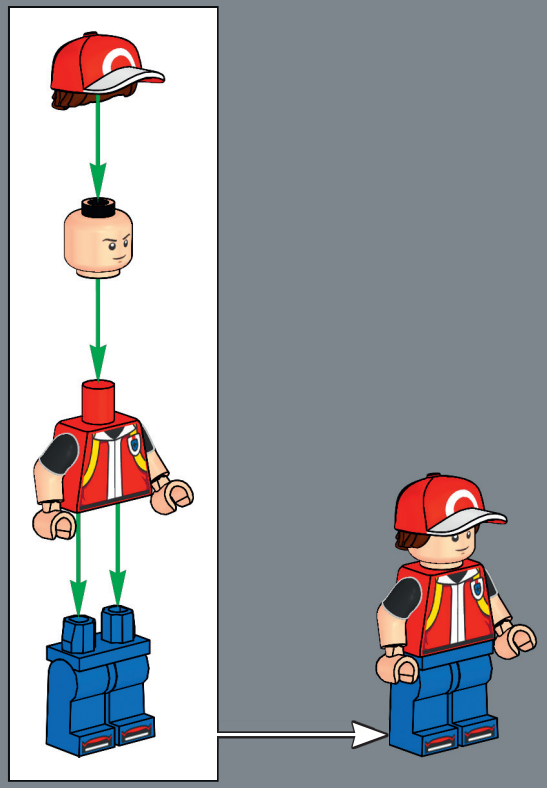

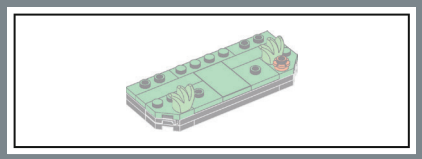

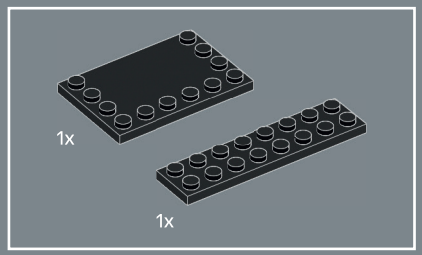

1

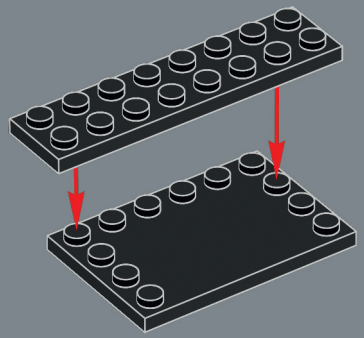

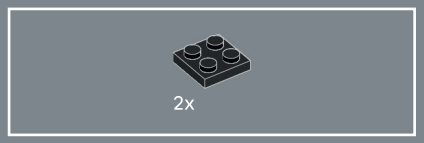

2

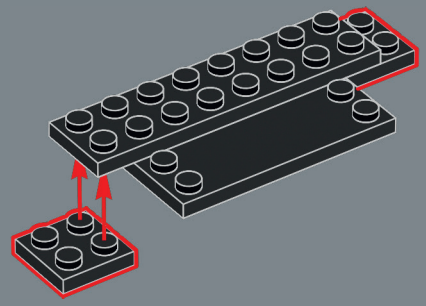

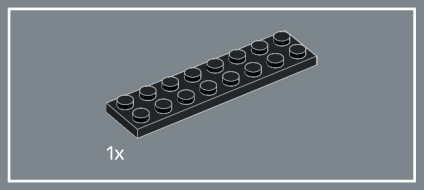

3

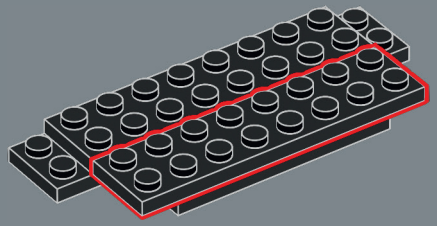



4

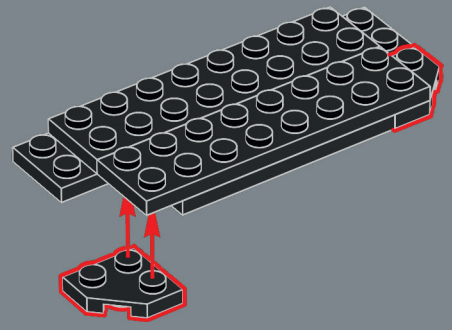

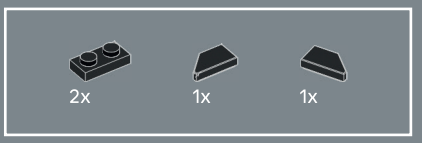

5

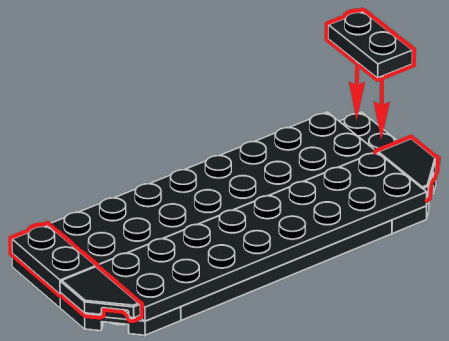



6

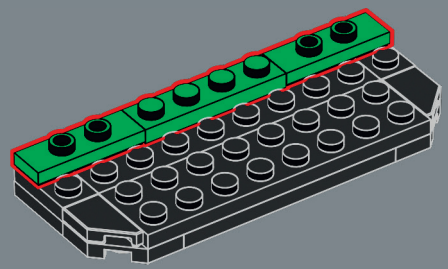

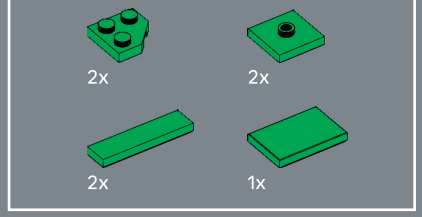

7

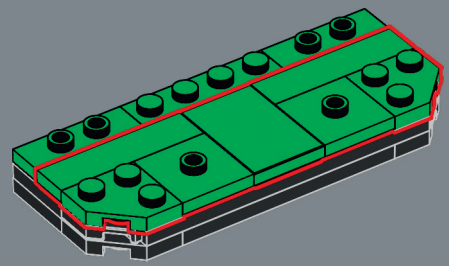



8

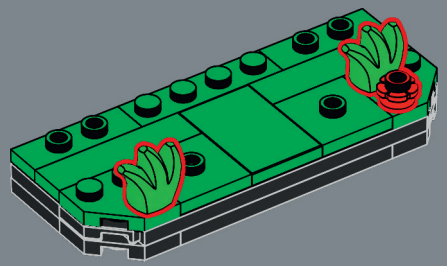

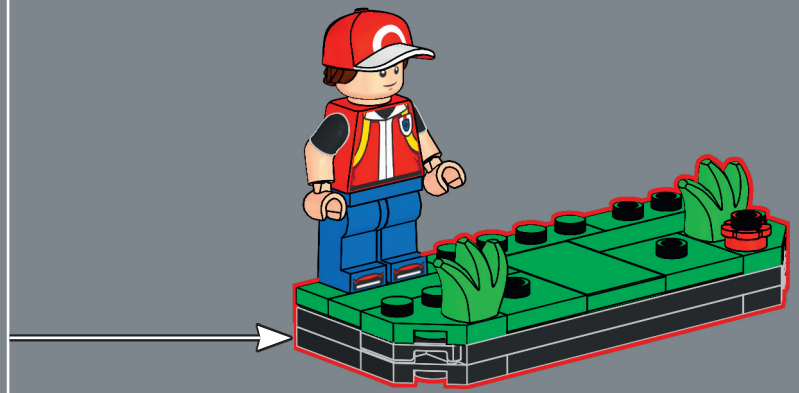

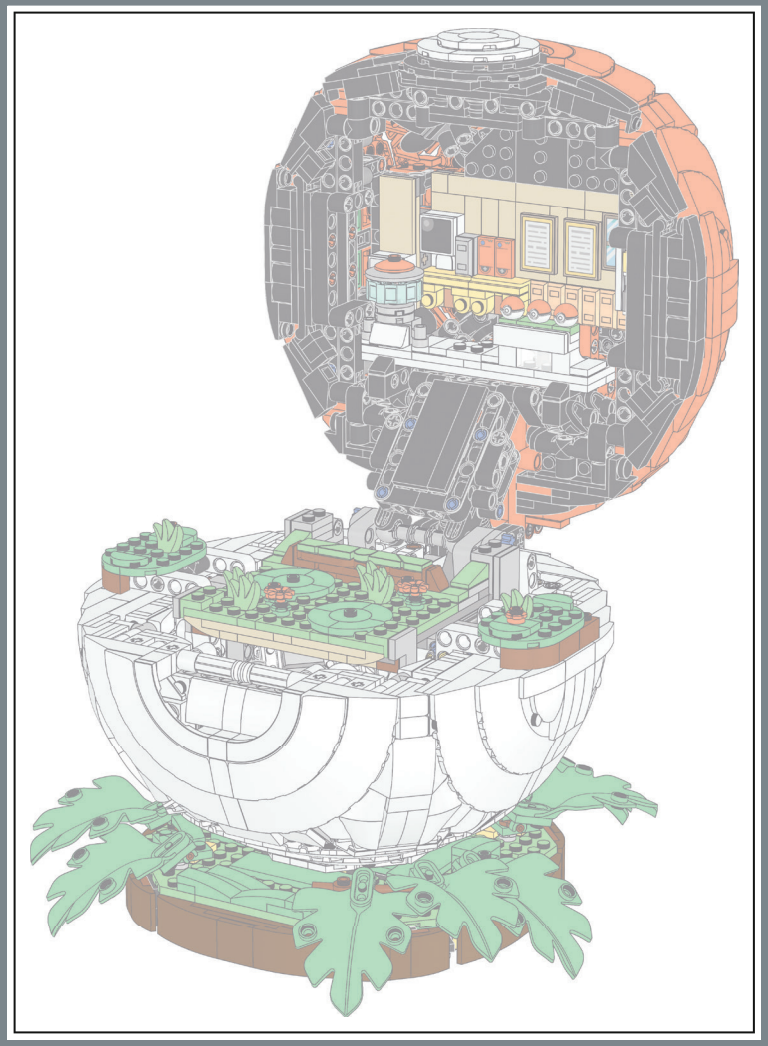

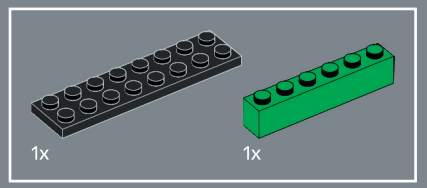

1

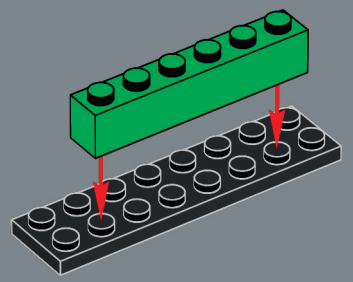

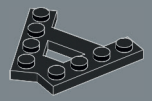
2x

2

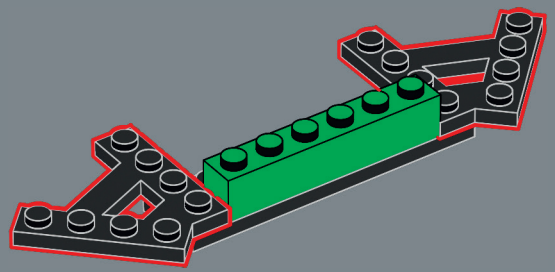


2x

3

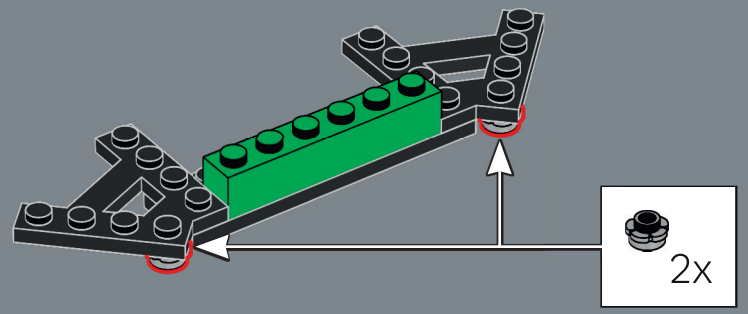

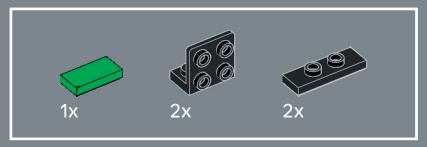

4

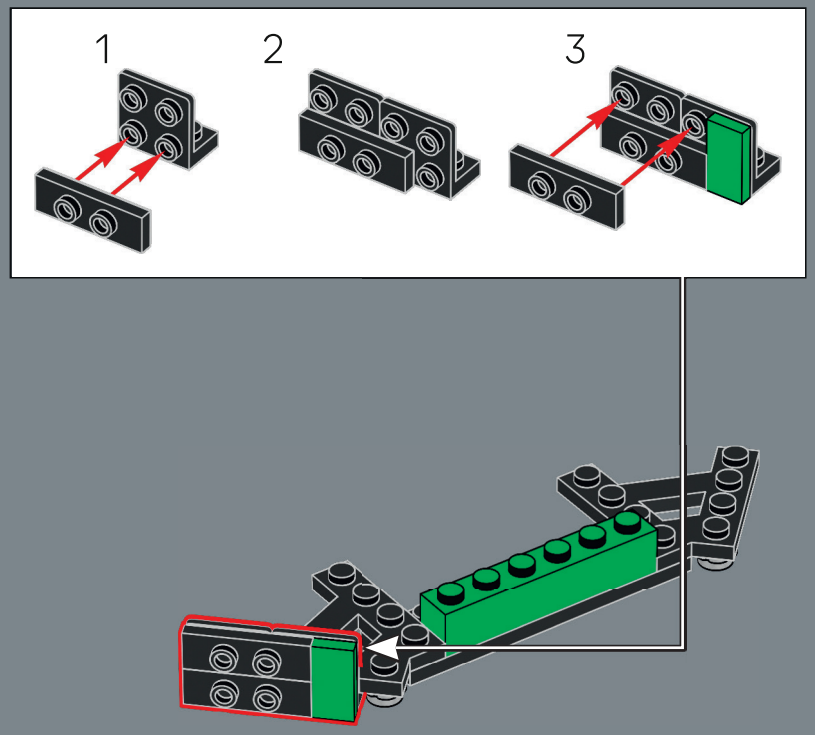

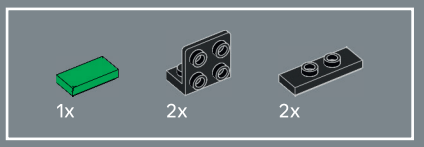

5

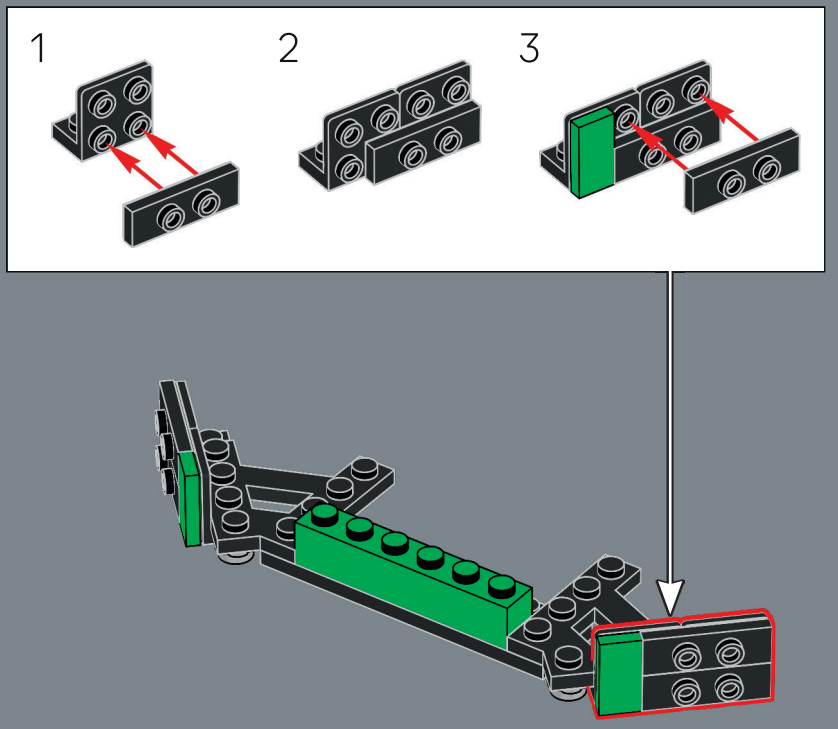

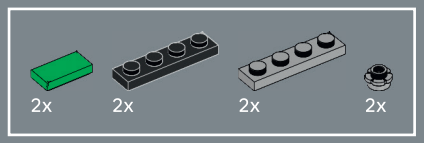

6

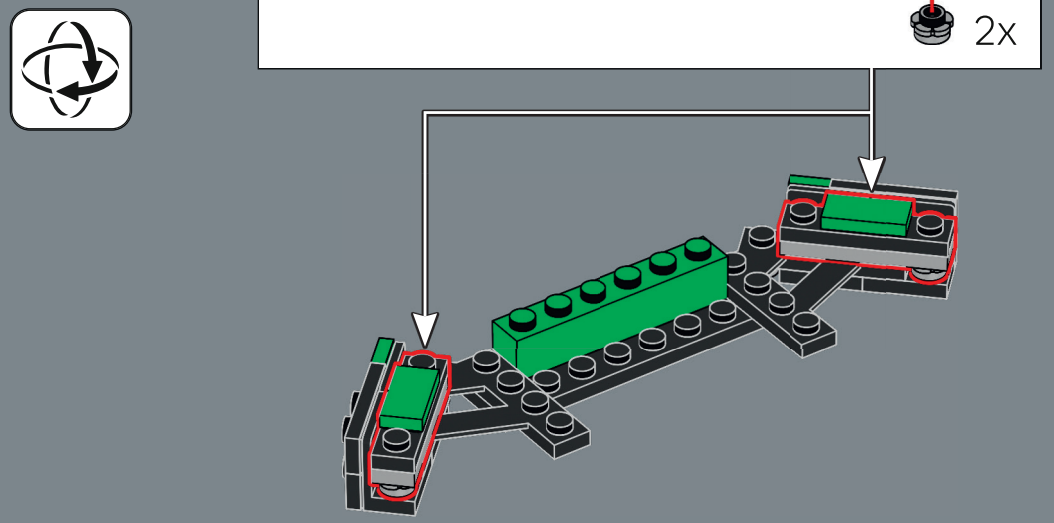

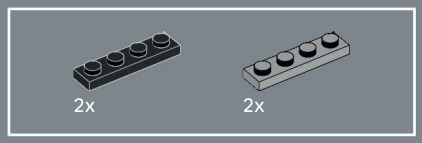

7

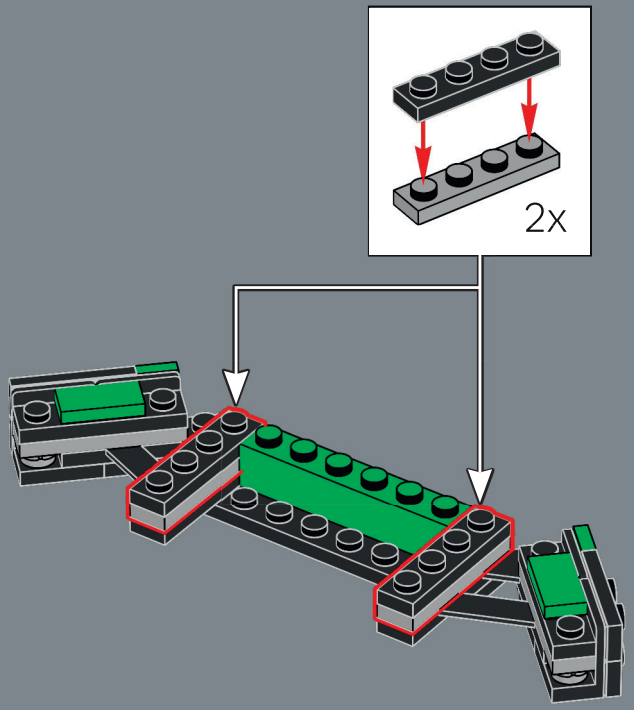

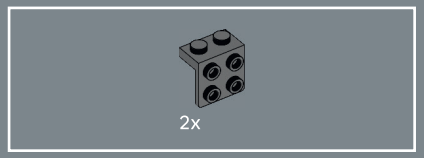

8

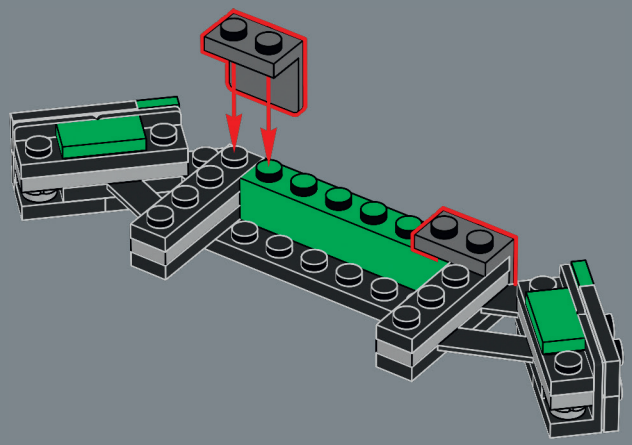

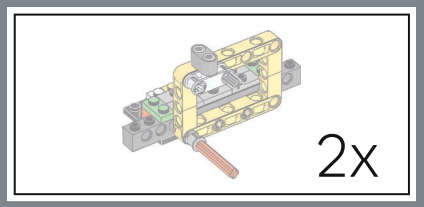

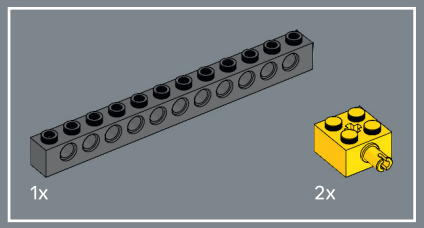

9

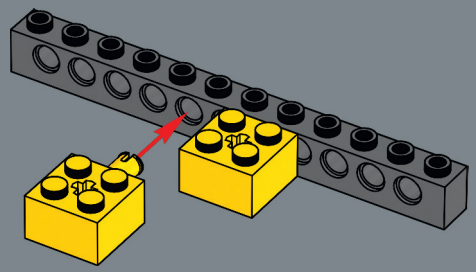

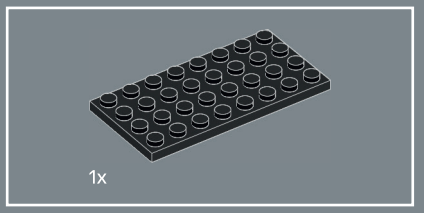

10

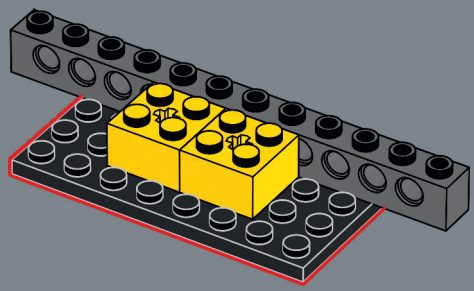

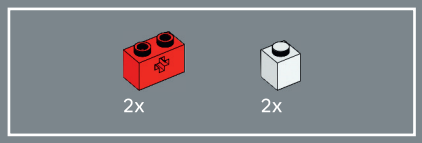

11

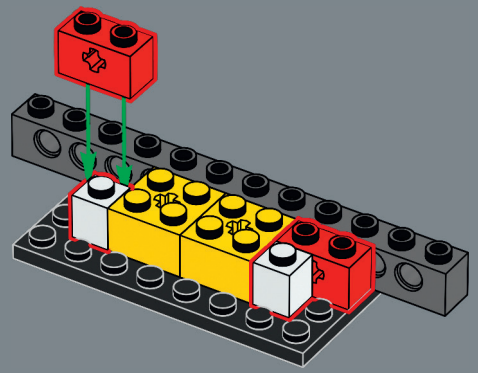

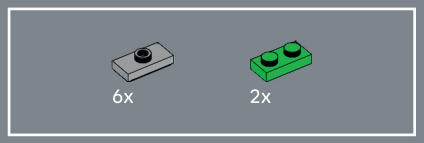

12

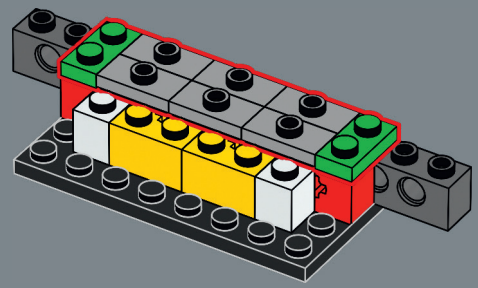

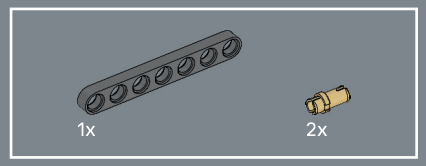

13

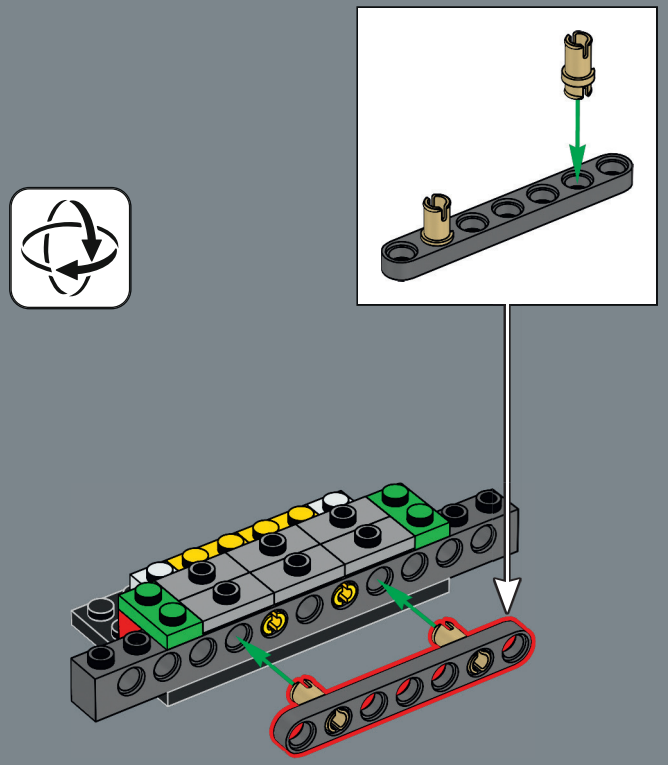



14

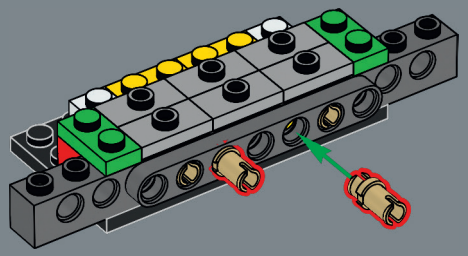

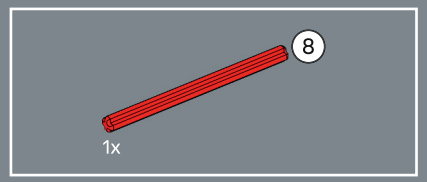

15

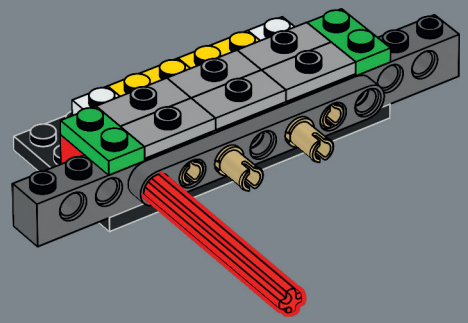



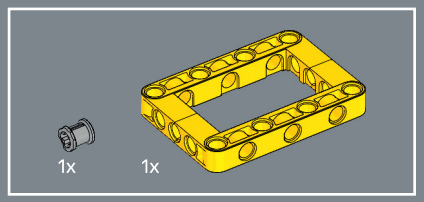

16

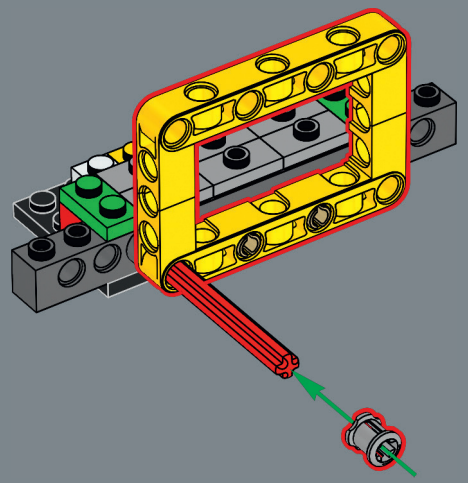

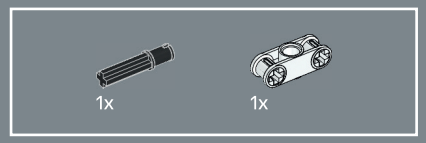

17

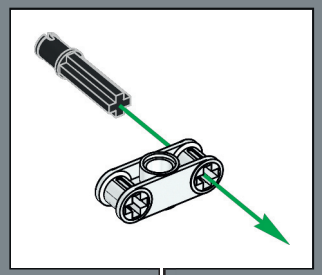

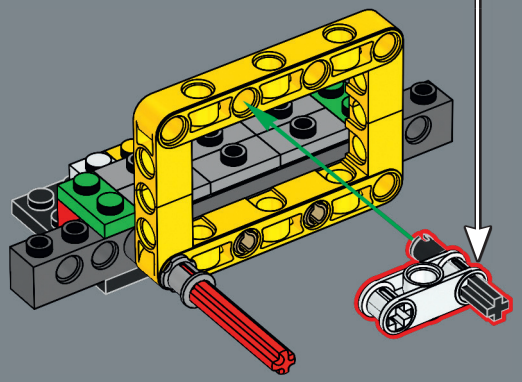

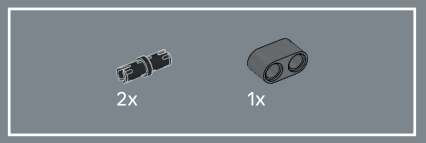

18

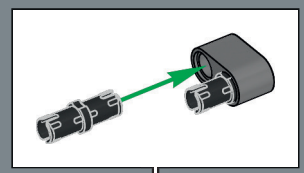

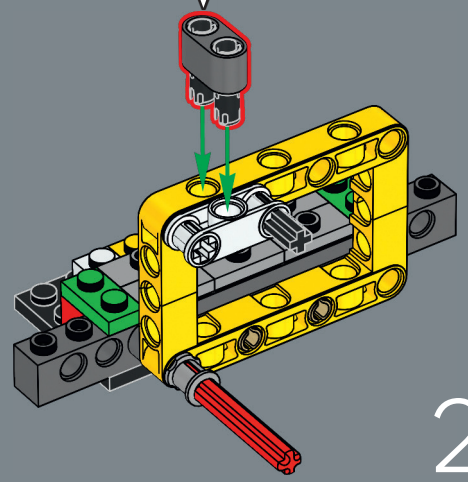

2x

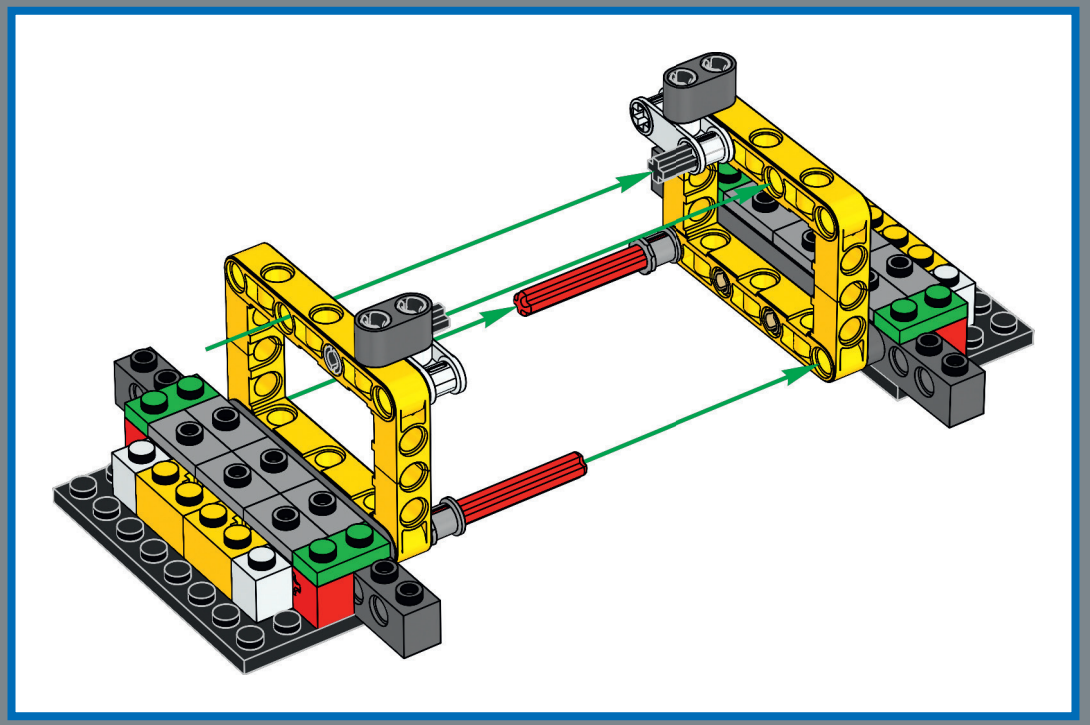

19

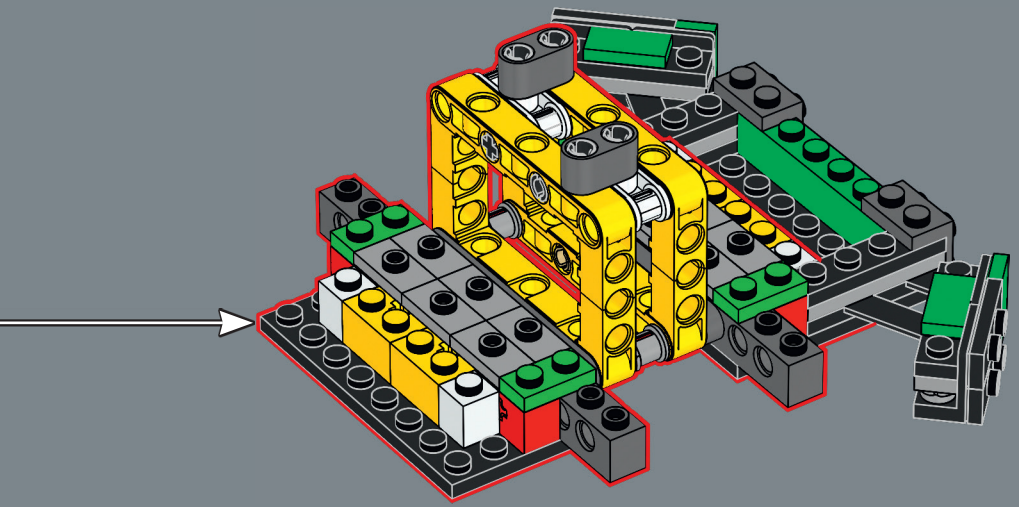

20

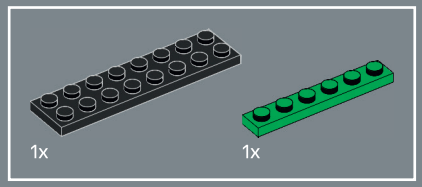

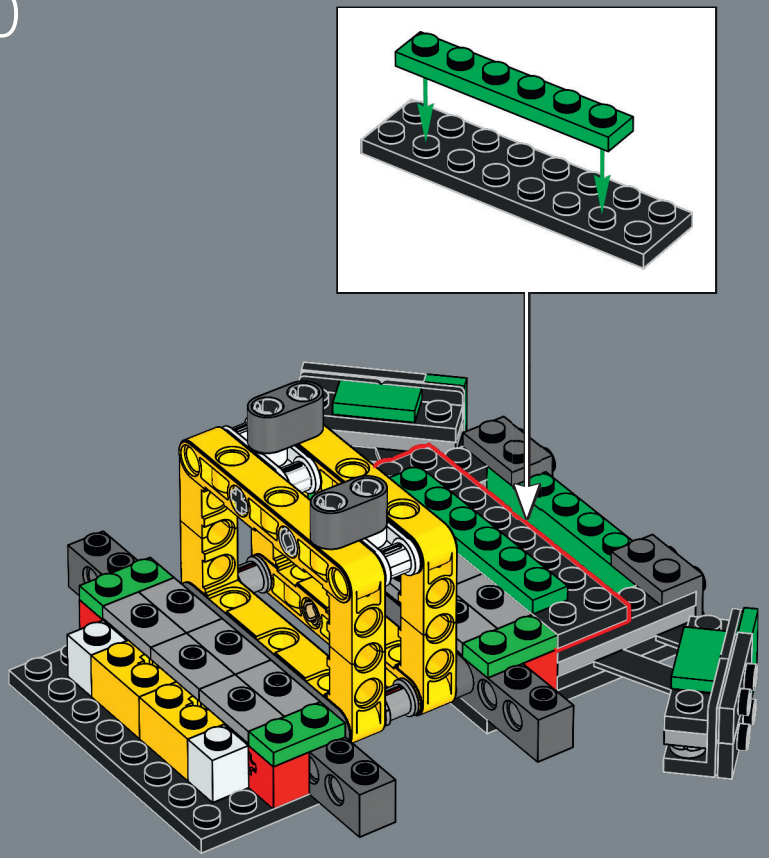

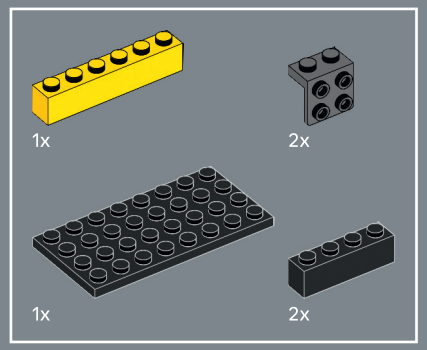

21

1

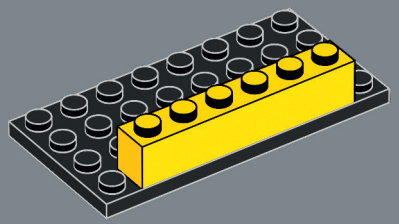

2

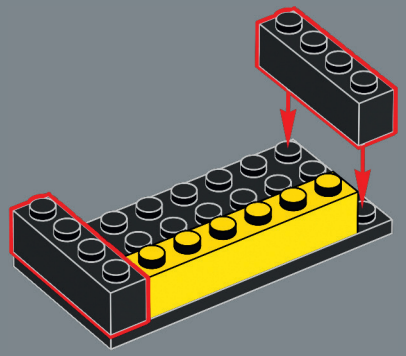

3

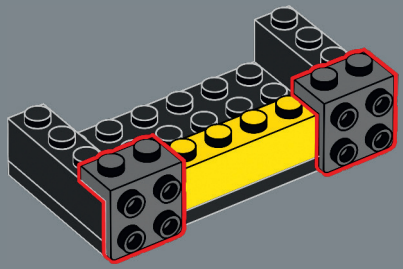

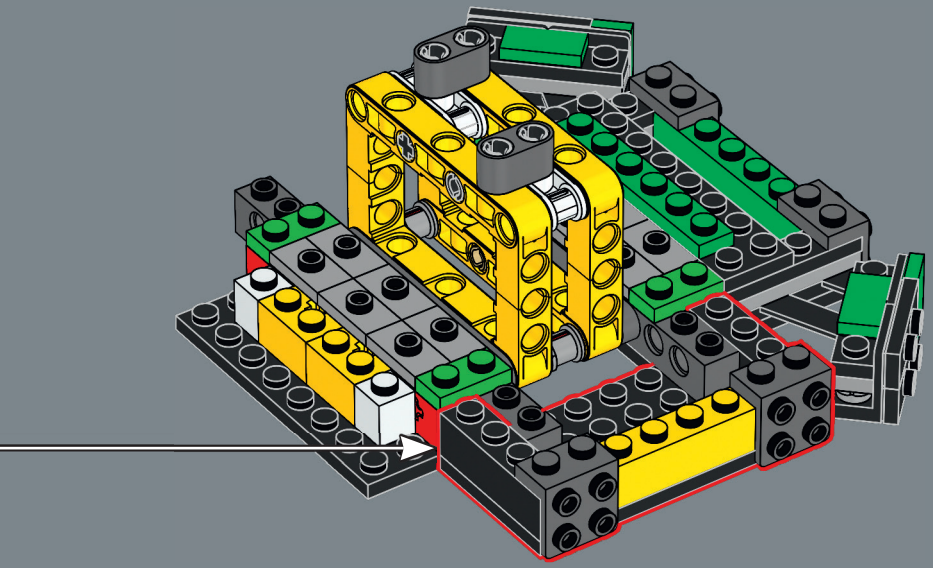

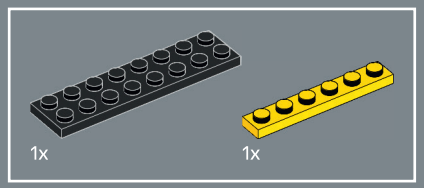

22

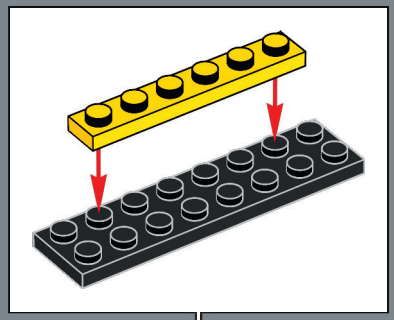

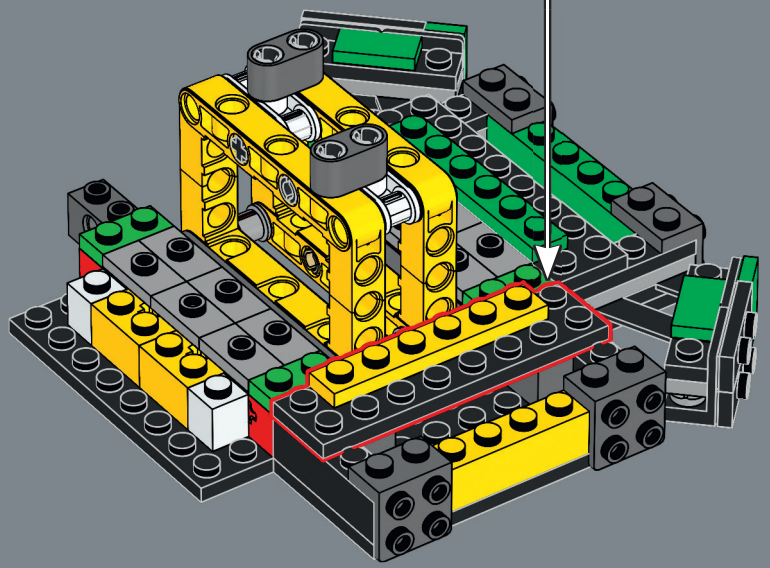

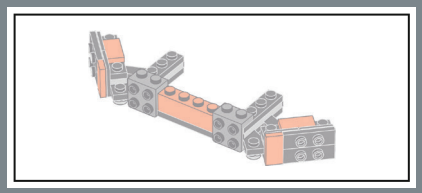

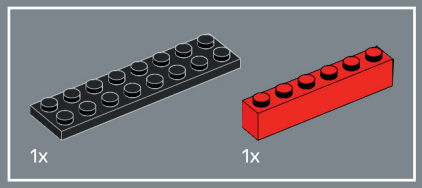

23

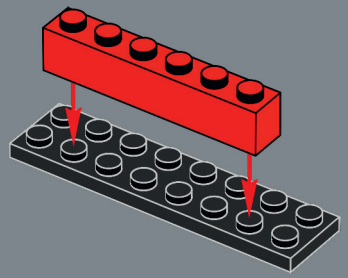

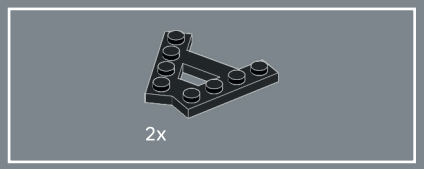

24

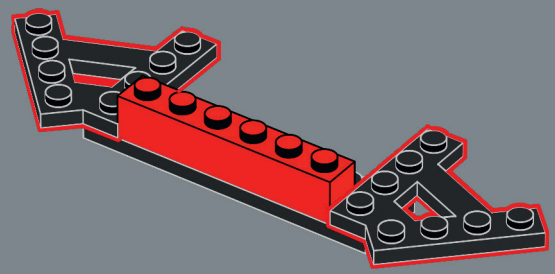



25

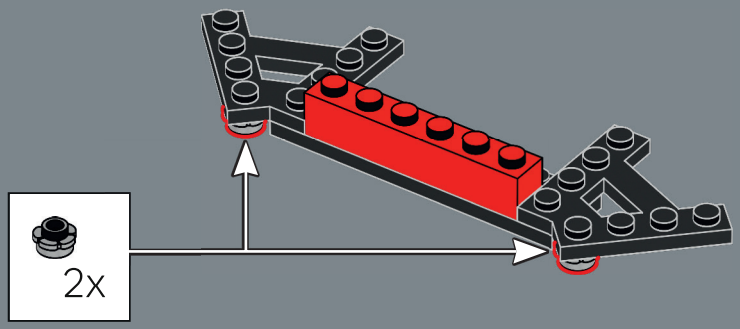

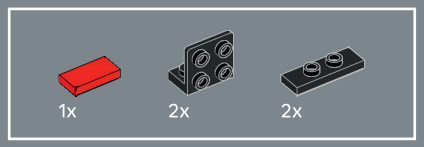

26

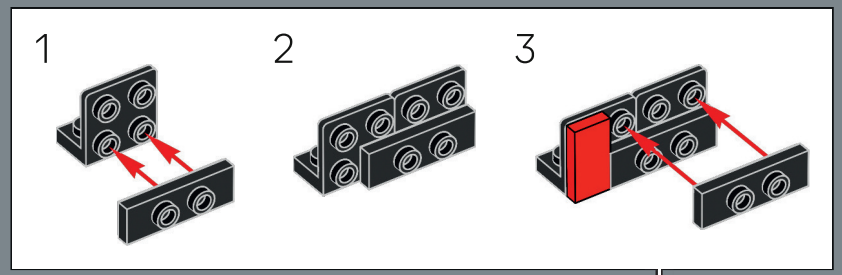

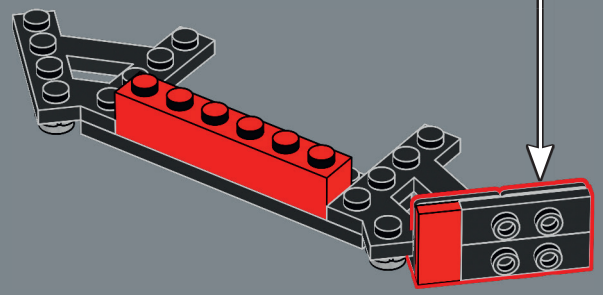

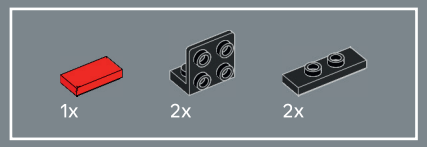

27

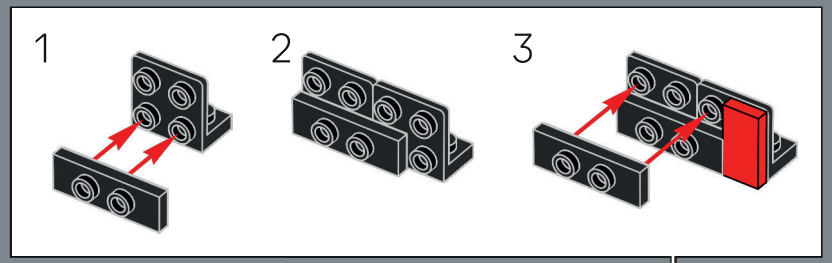

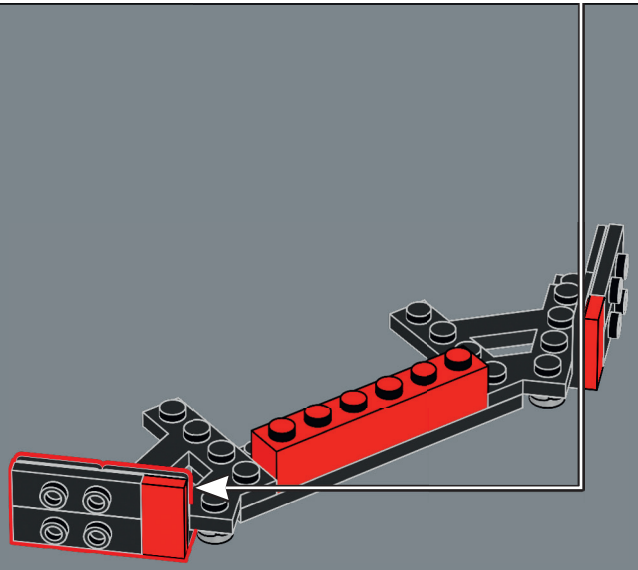

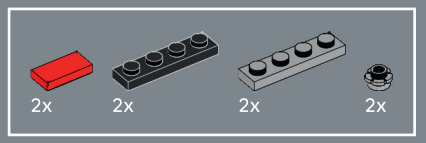

28

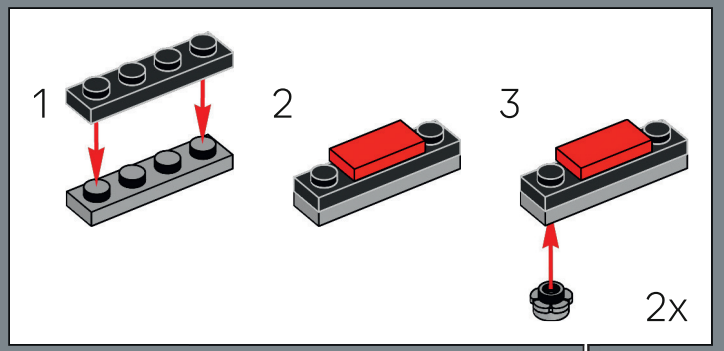

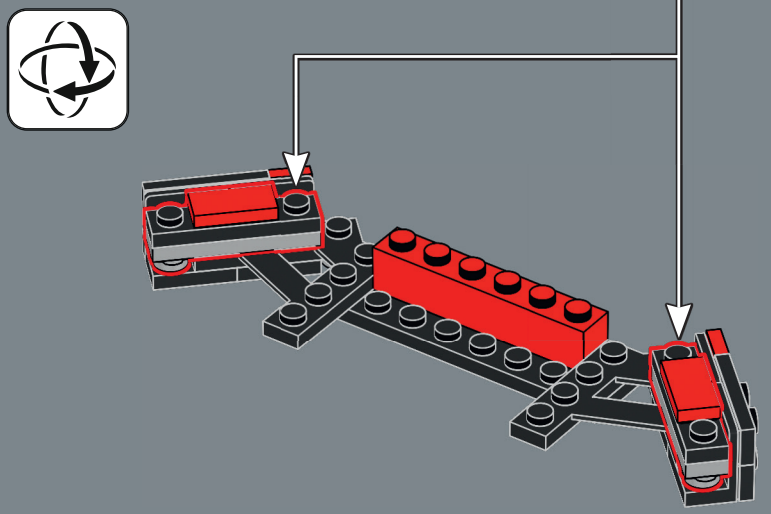

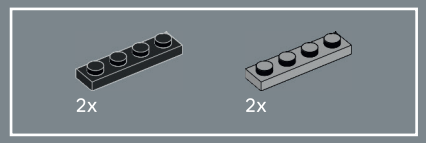

29

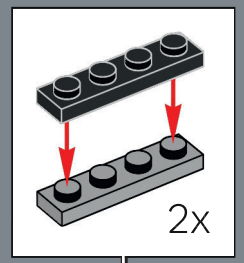

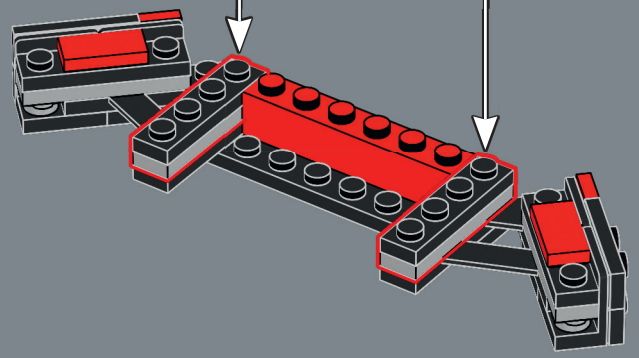

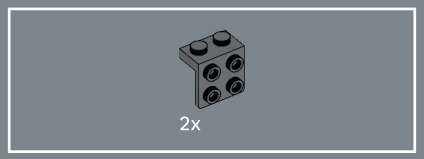

30



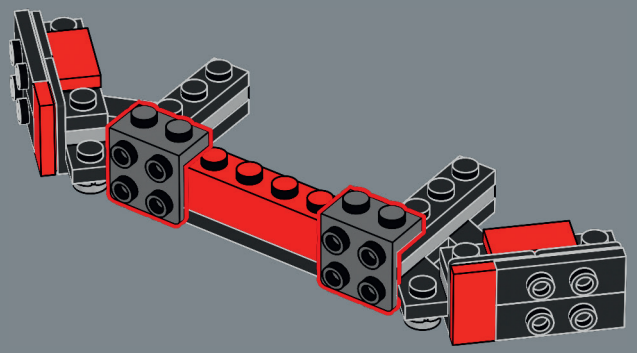

31

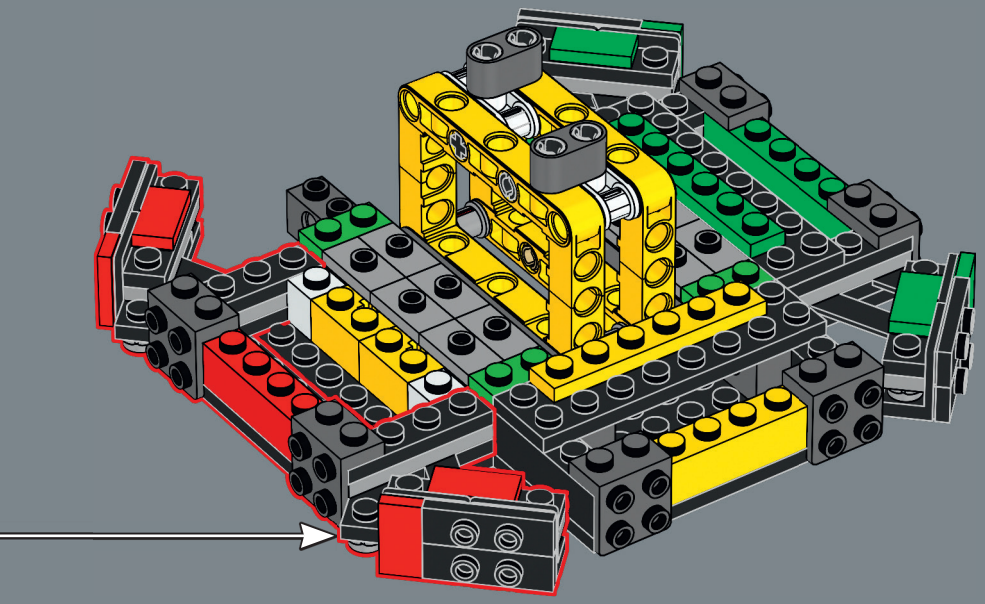

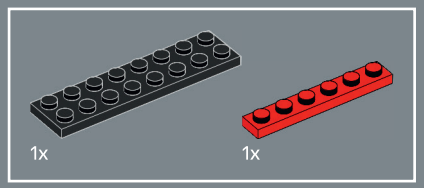

32

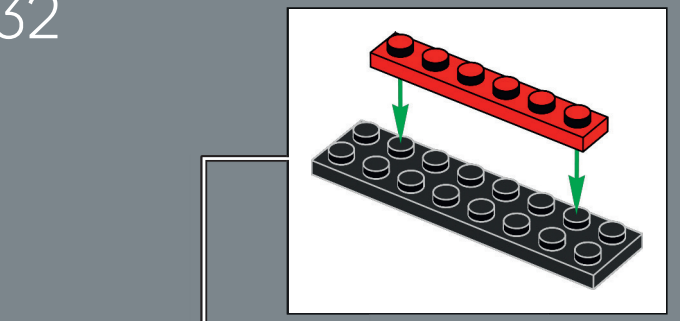

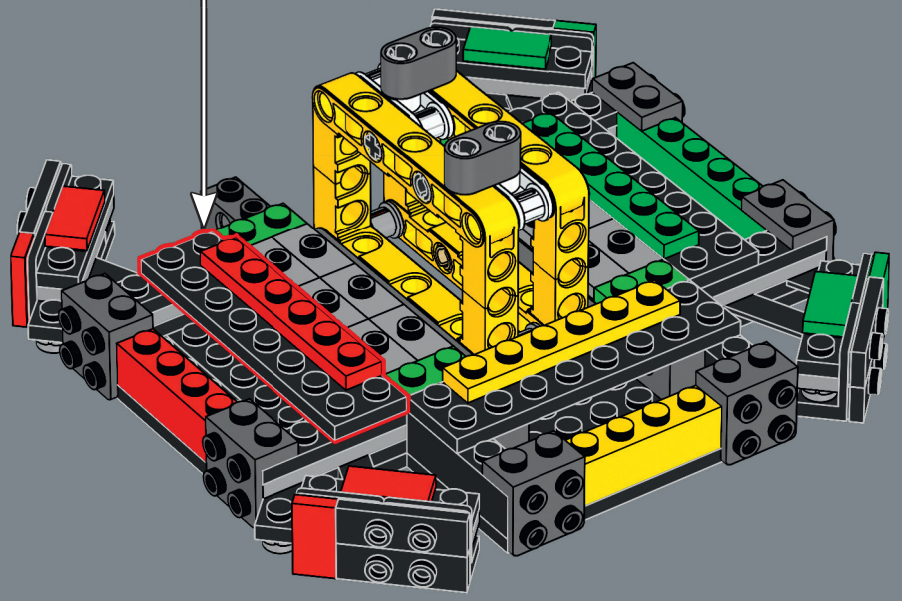

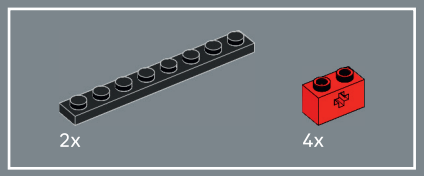

33

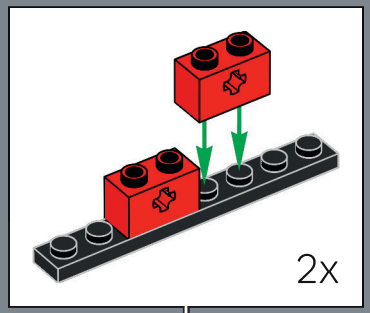

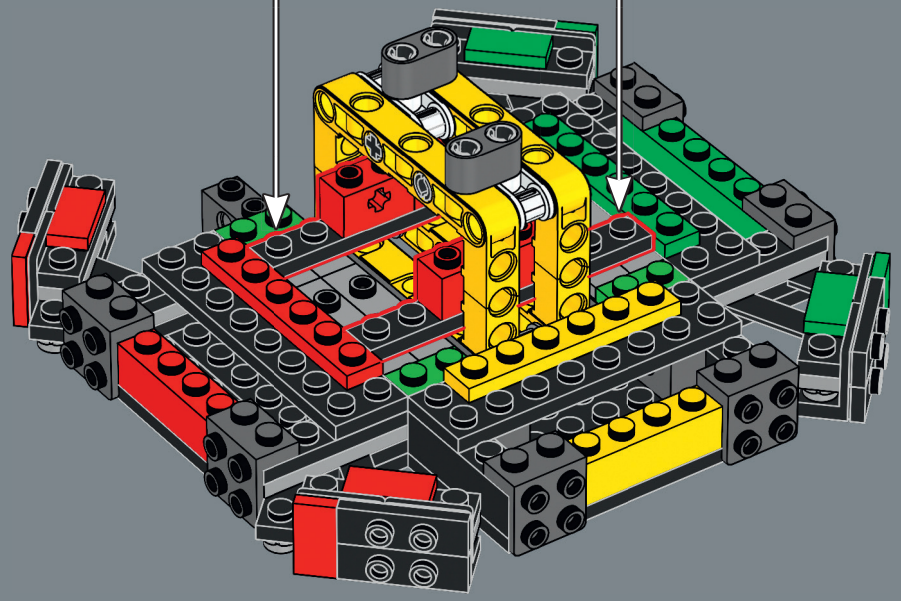

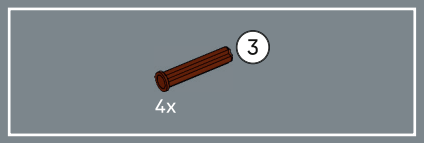

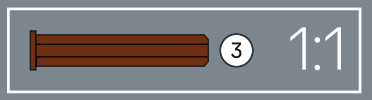

34

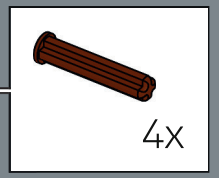

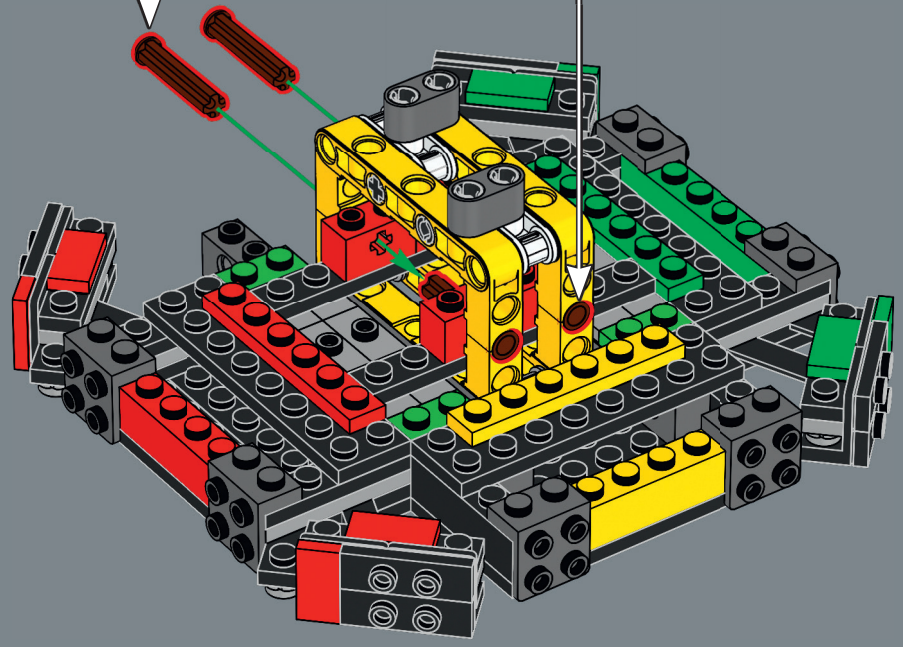


2

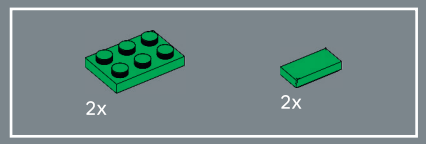

35

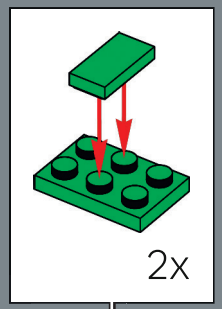

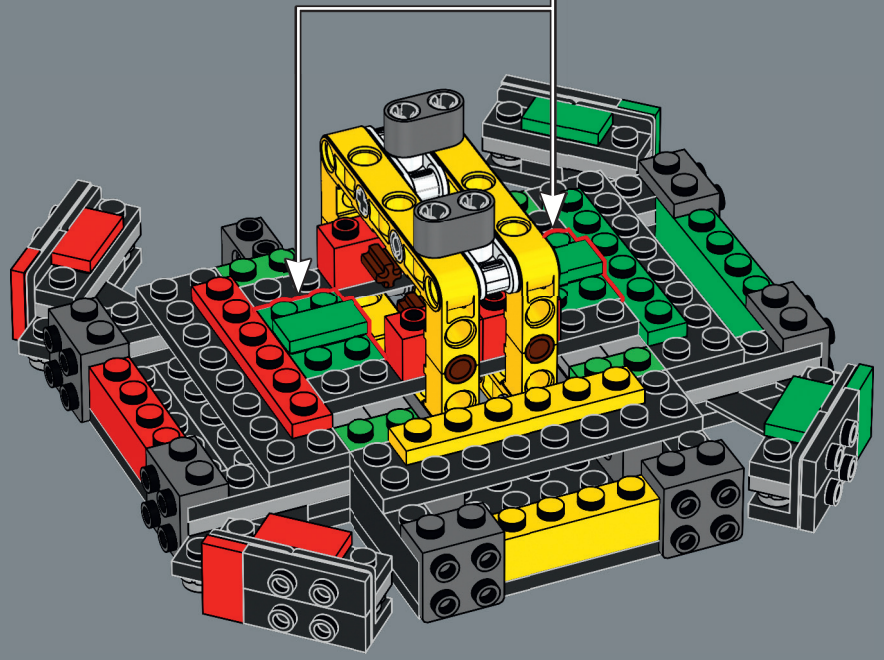

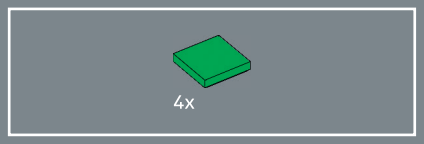

36

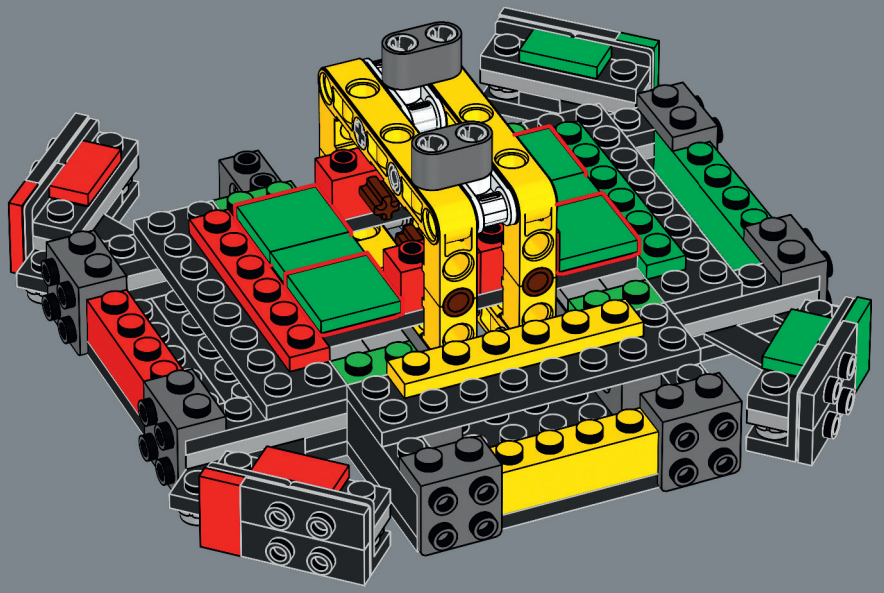

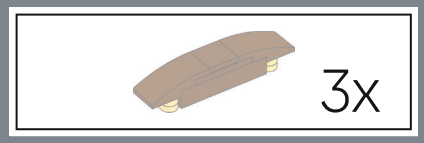

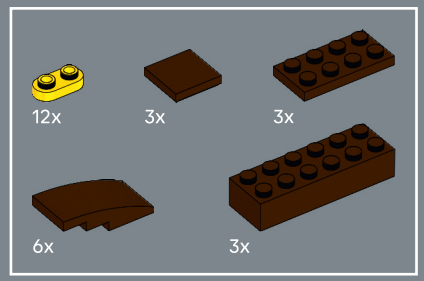

37

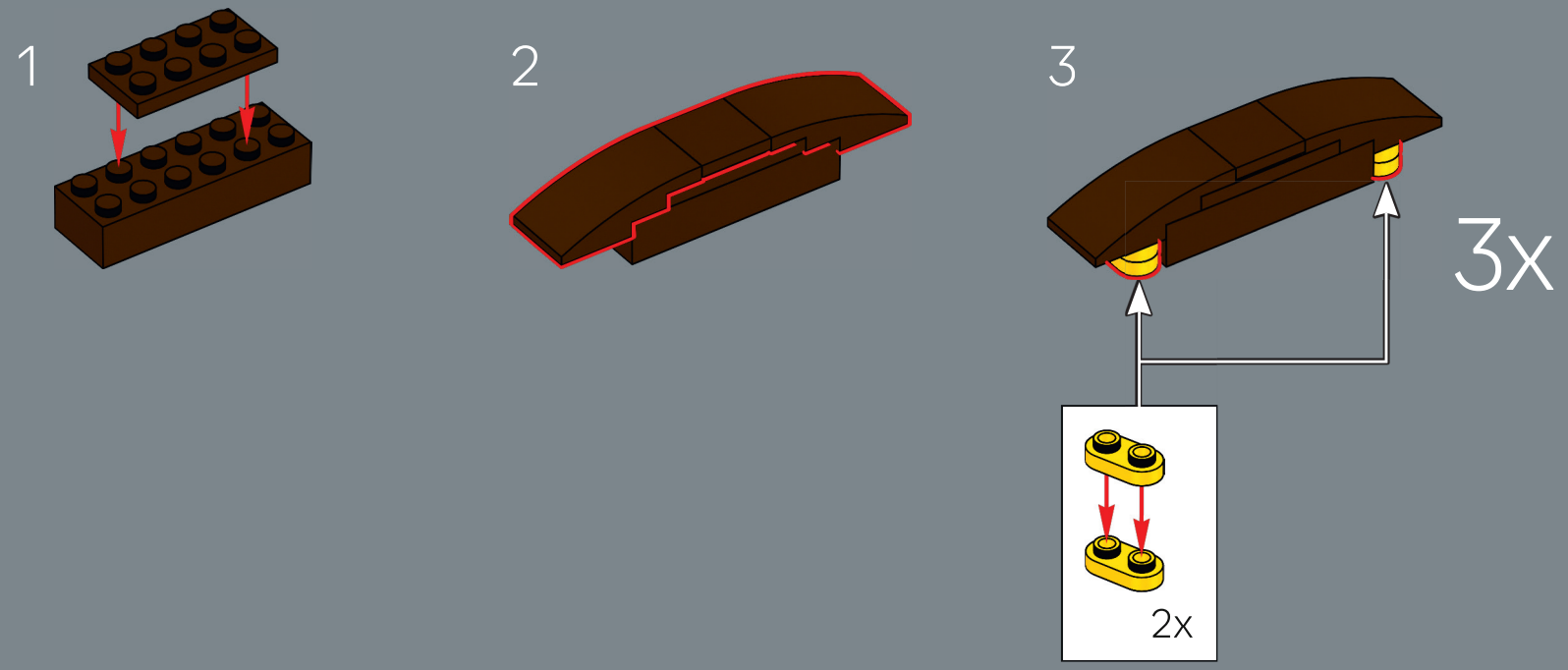

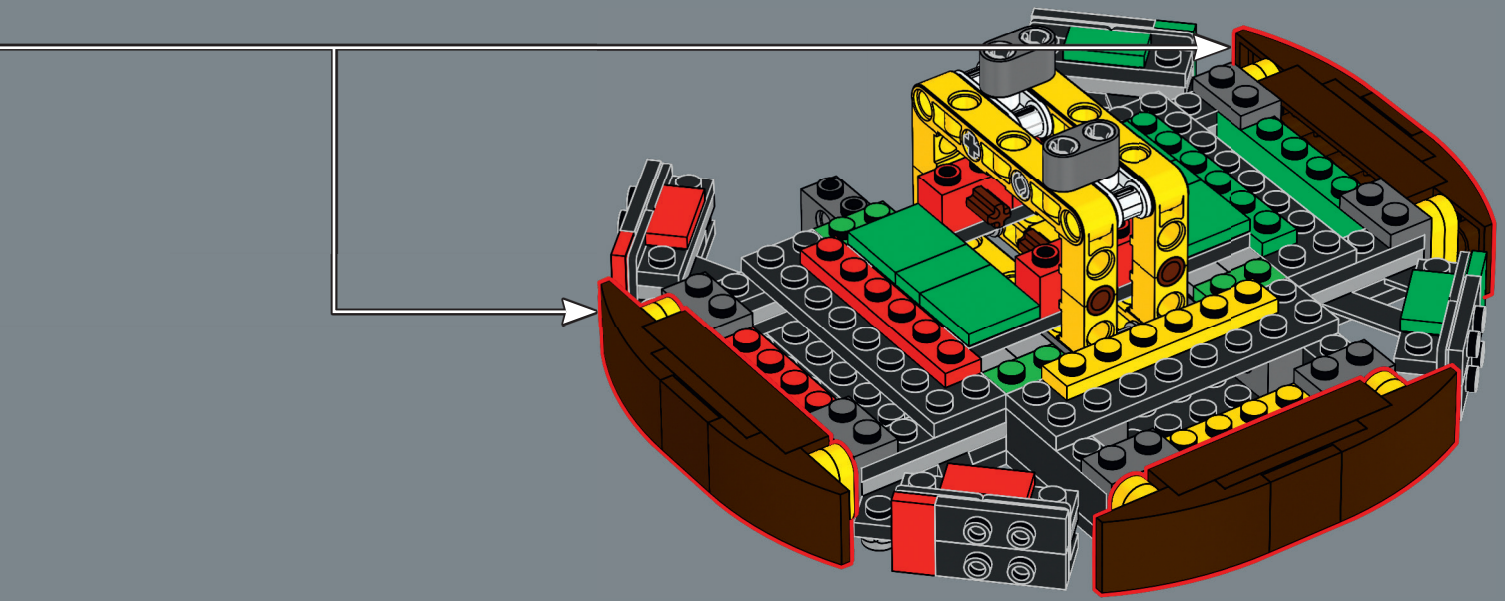

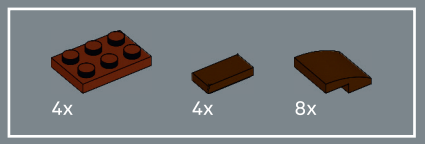

38

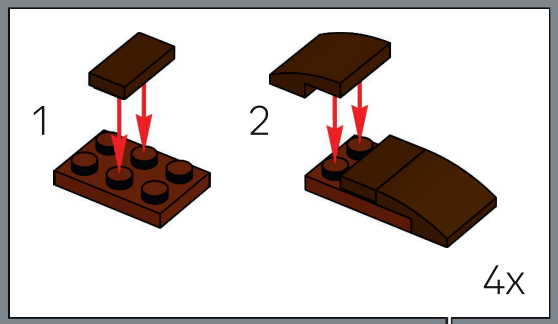

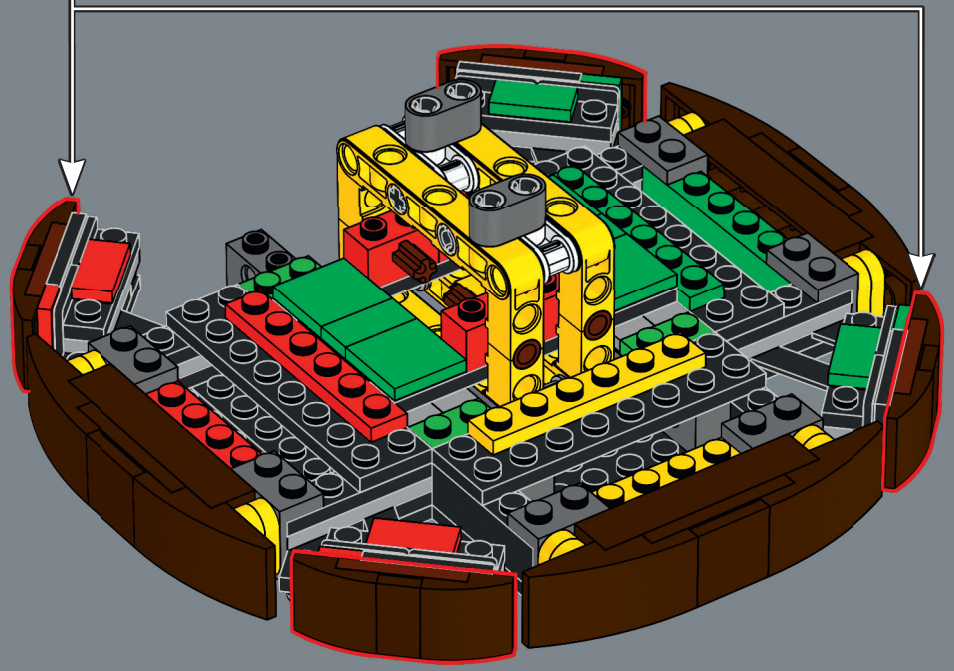

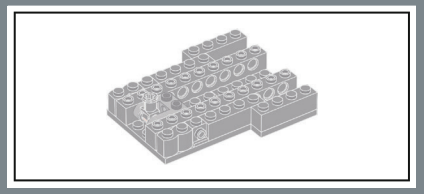

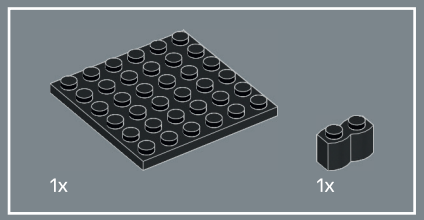

39

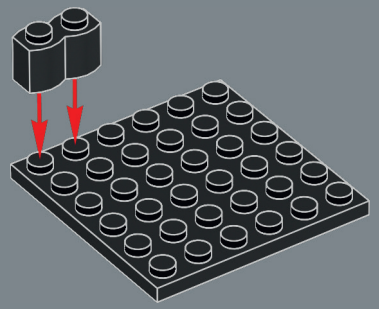

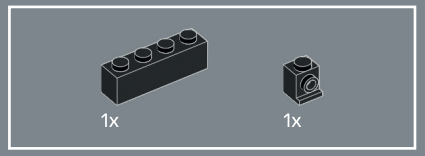

40

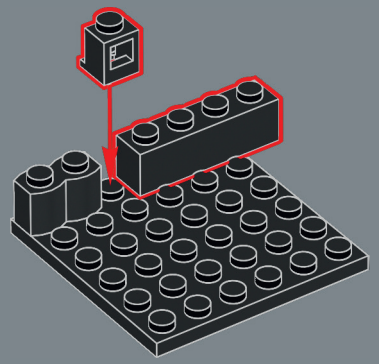

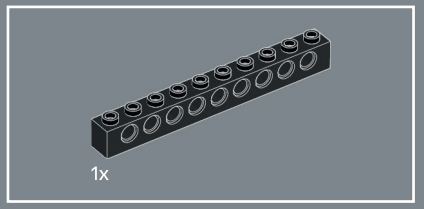

41

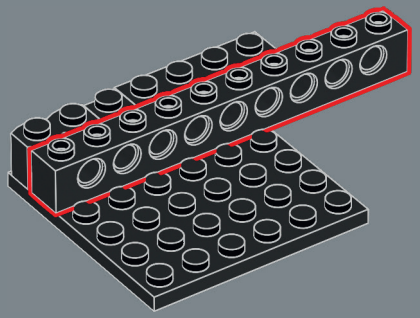

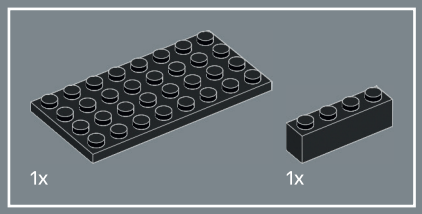

42

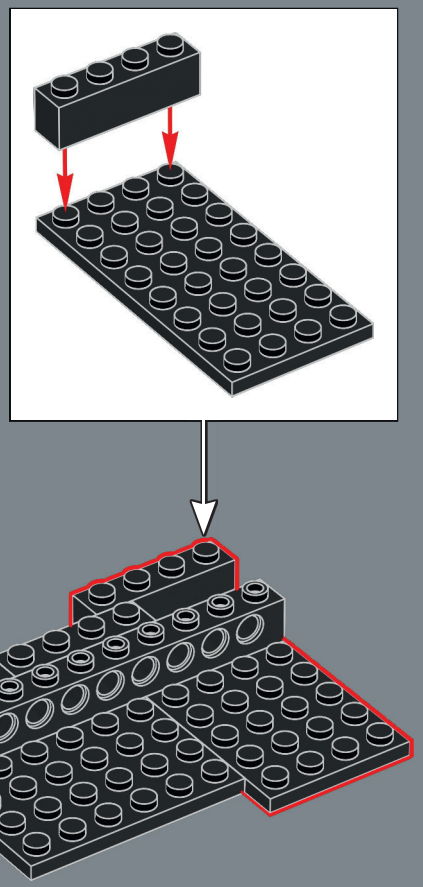

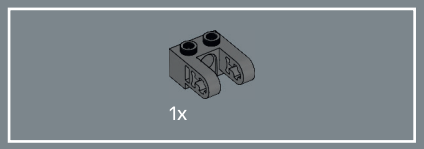

43

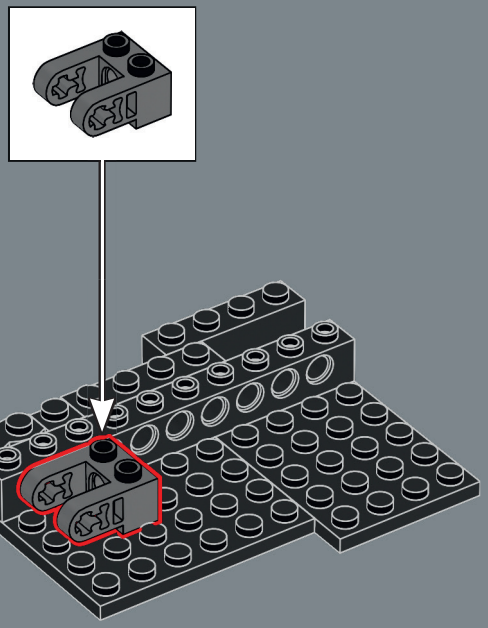

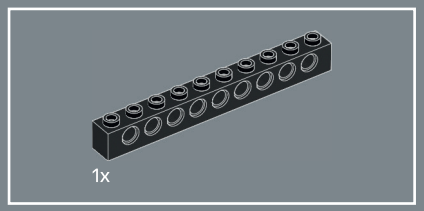

44

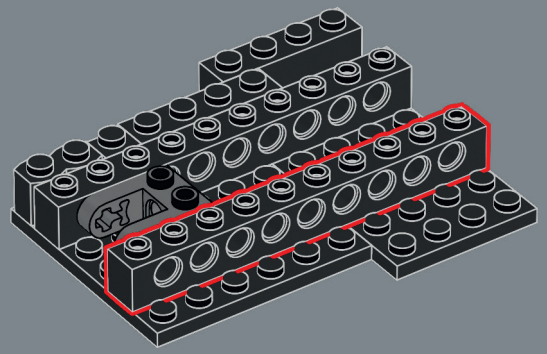

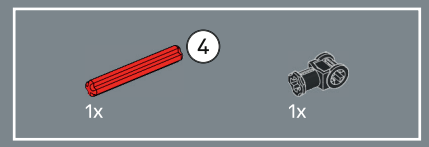



45

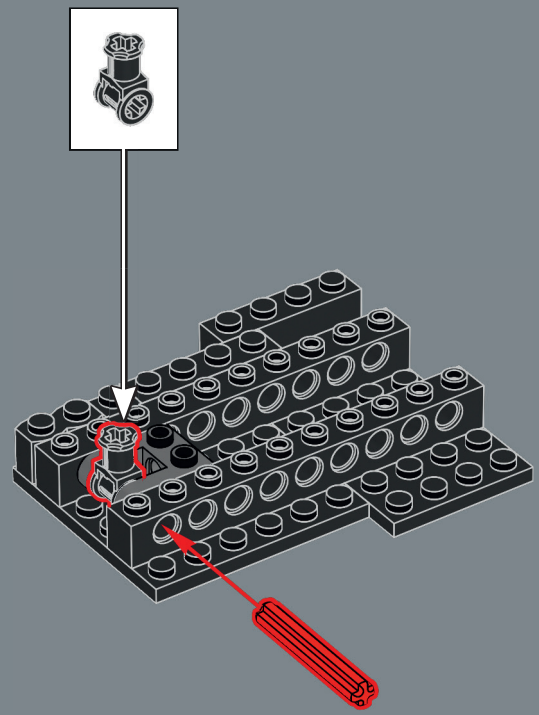

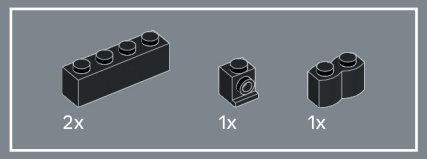

46

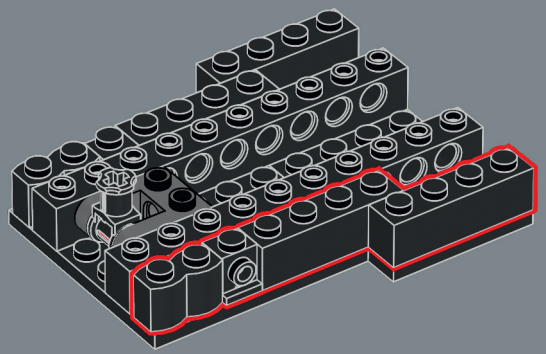

47

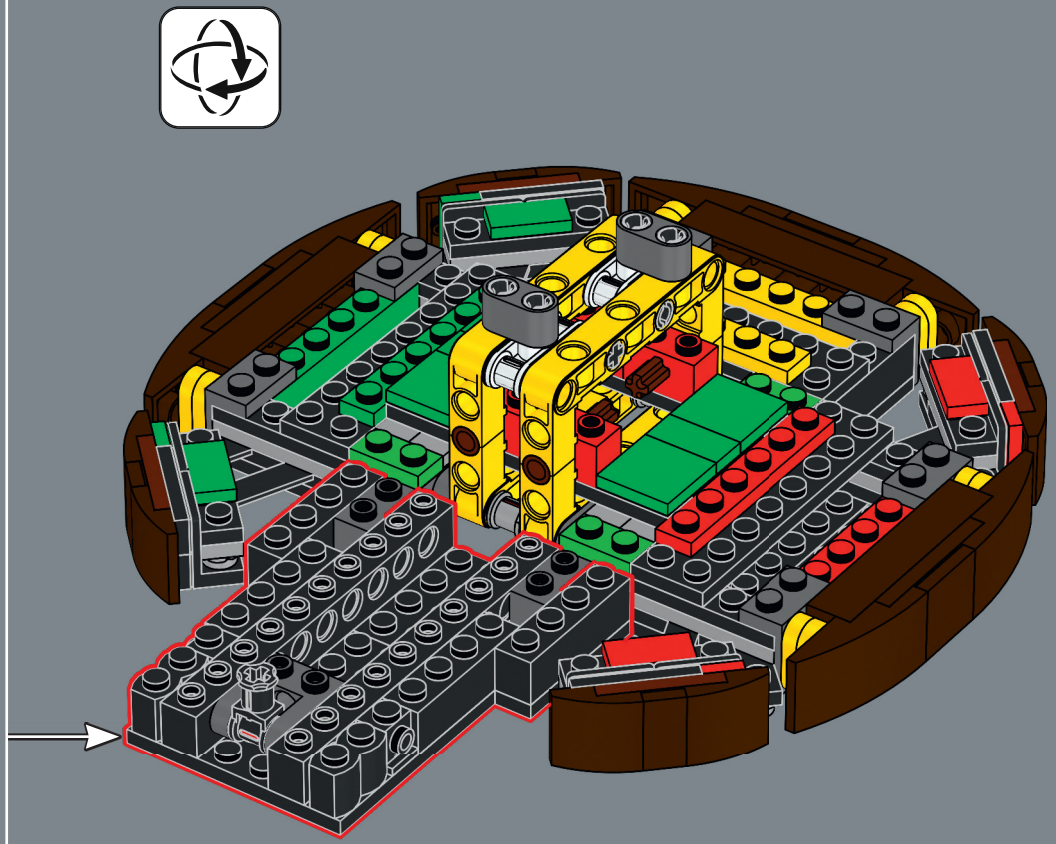

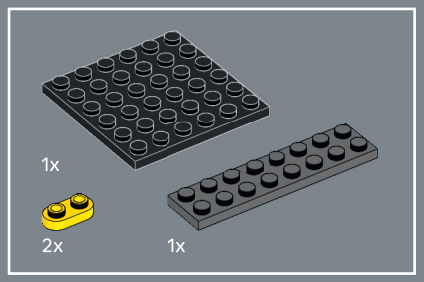

48

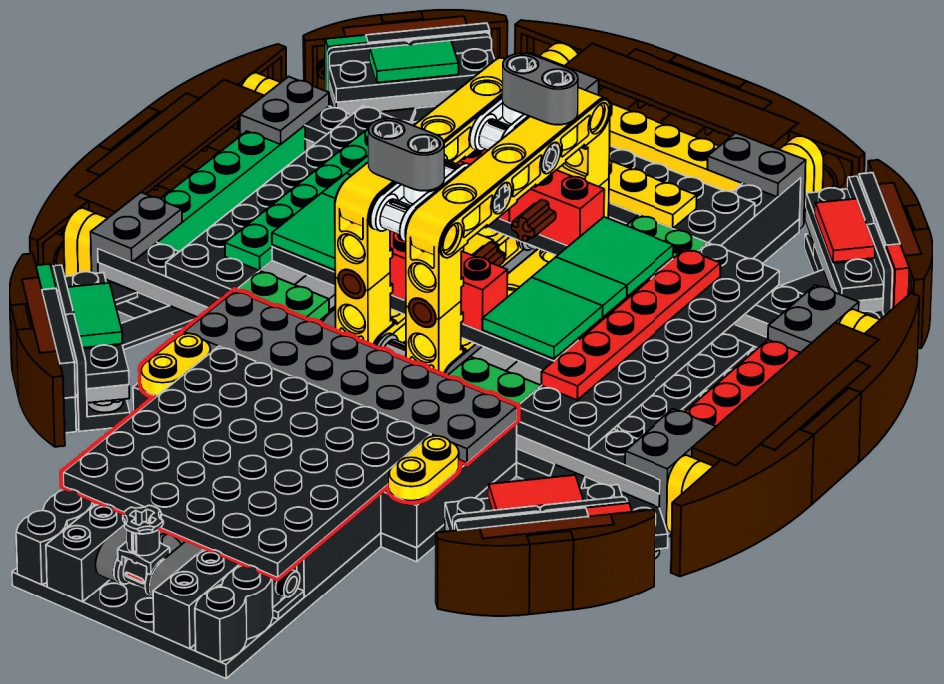

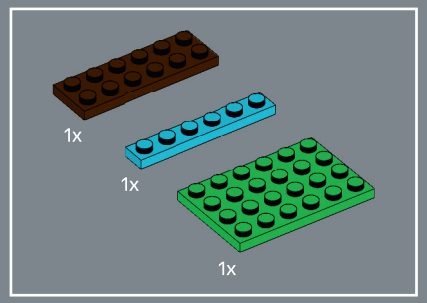

49

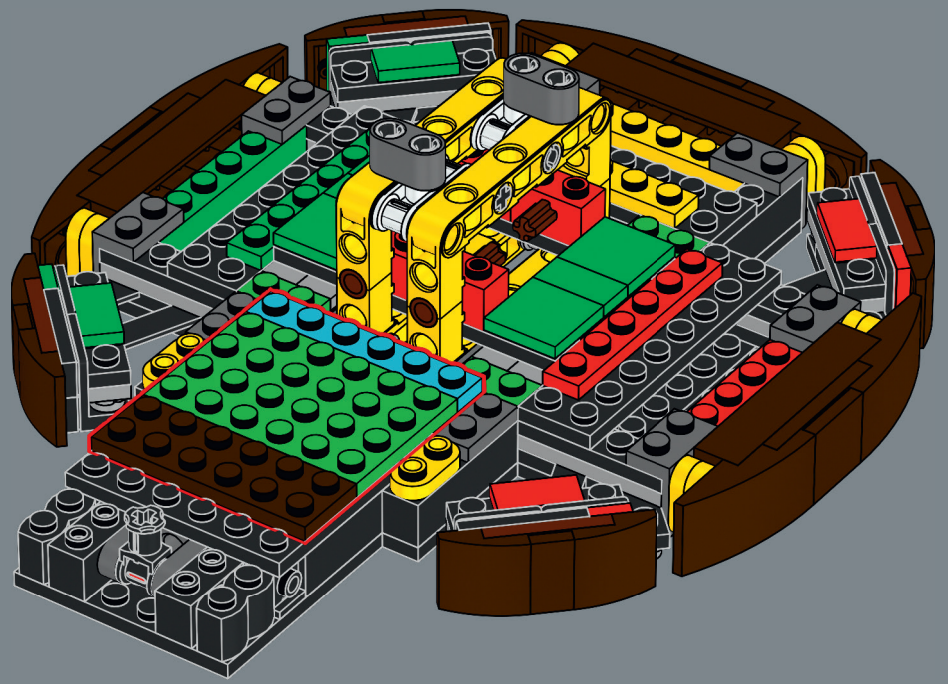

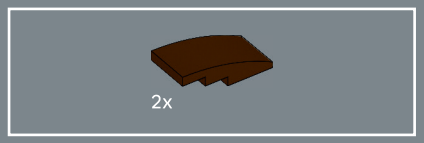

50

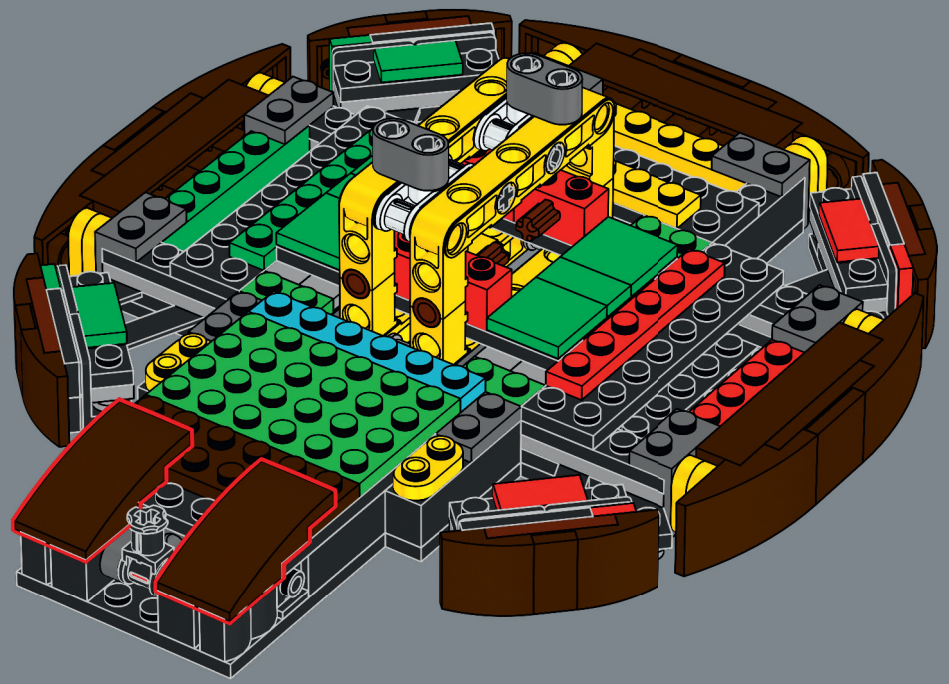

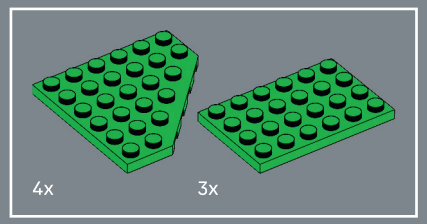

51

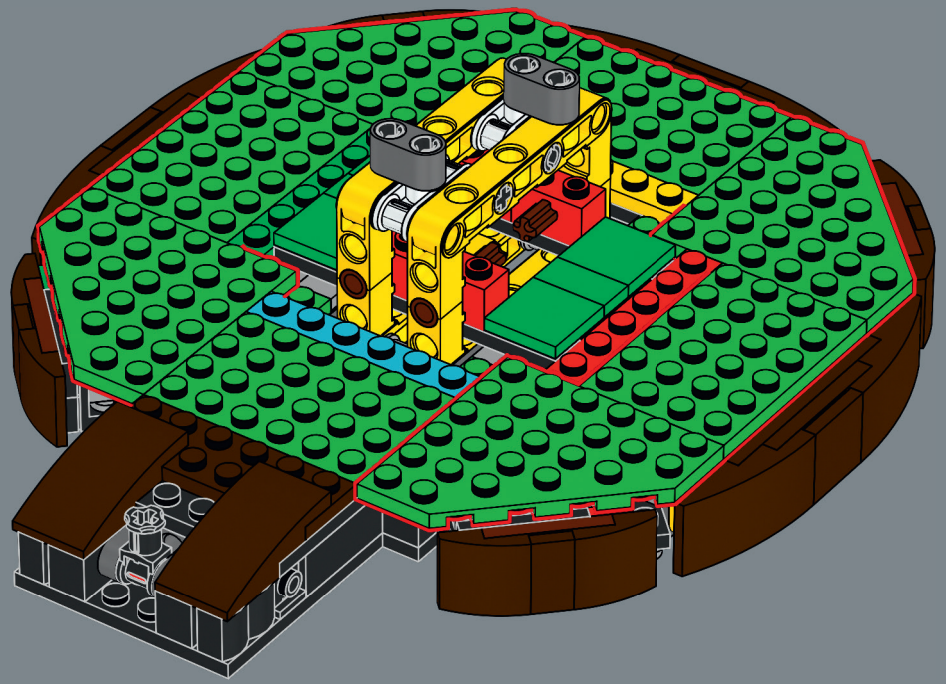

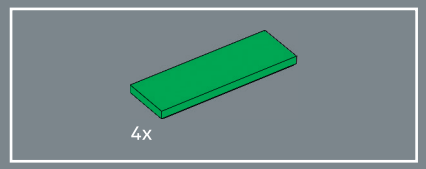

52

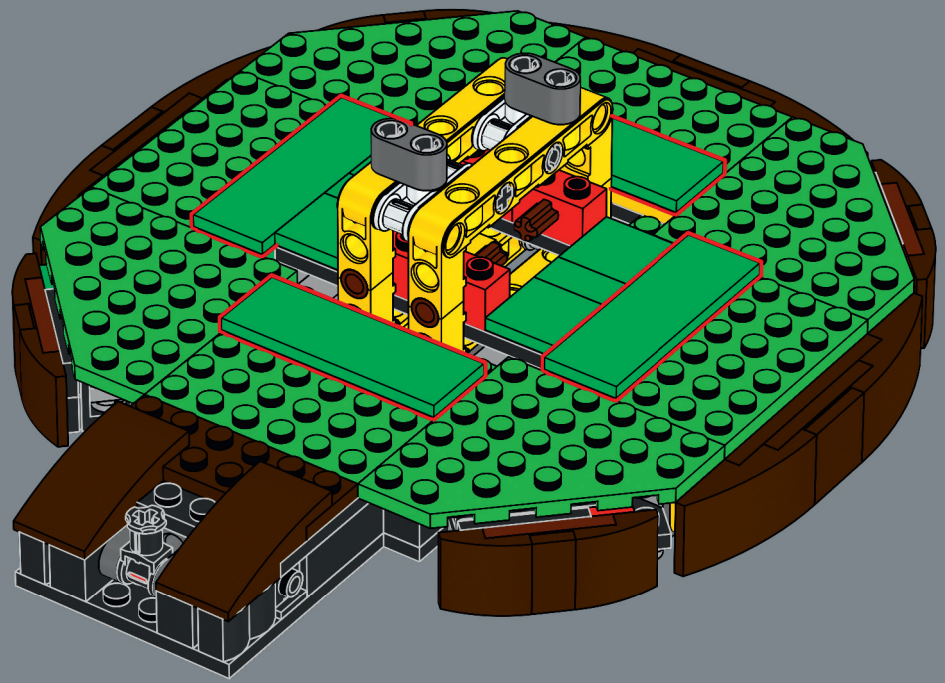

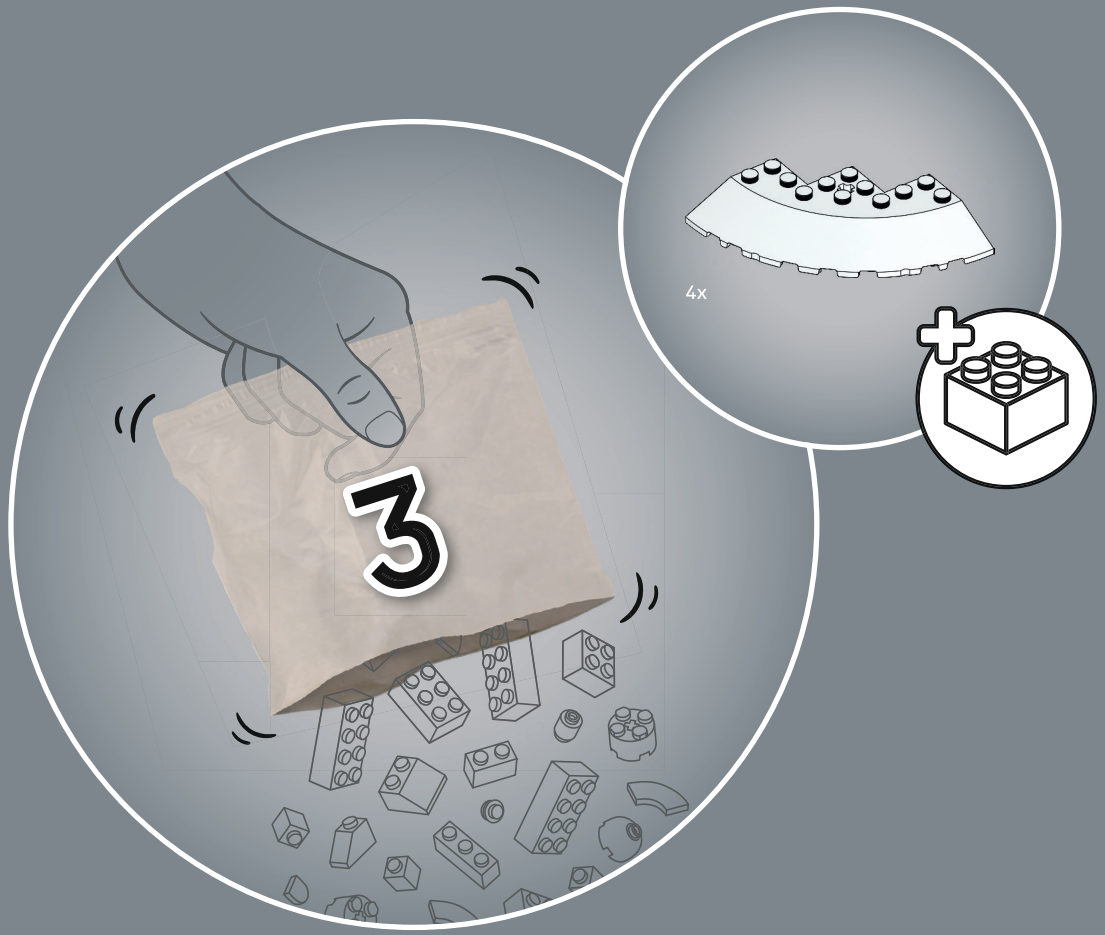
3
4x

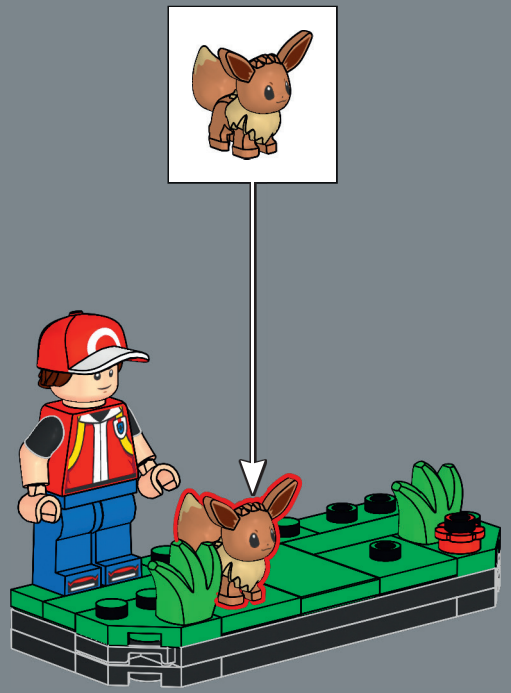

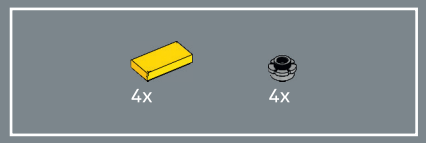

53

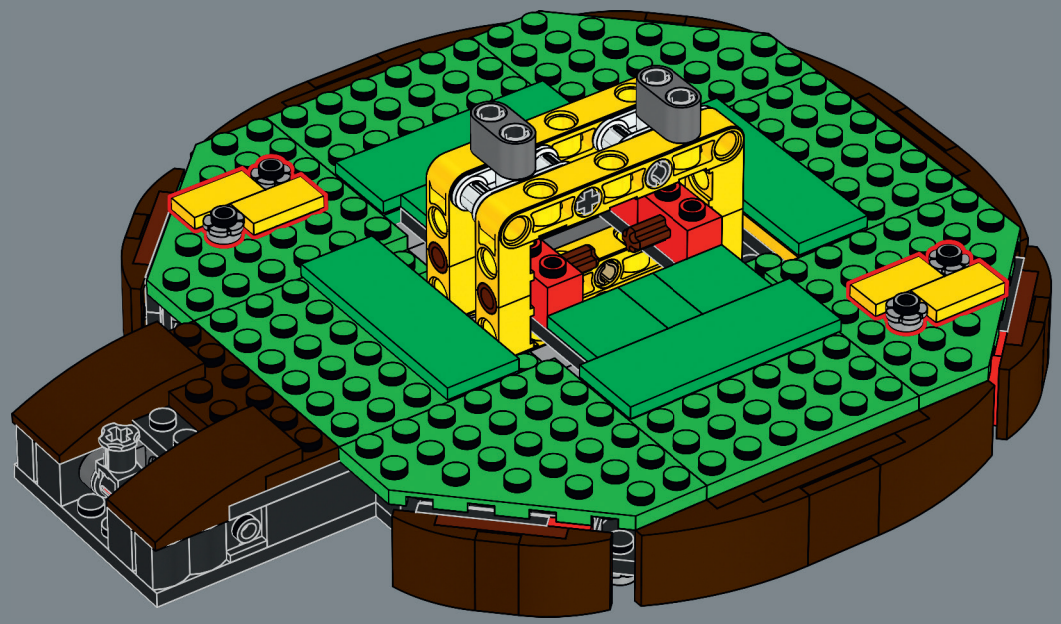

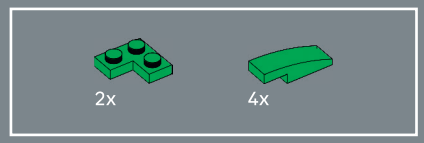

54

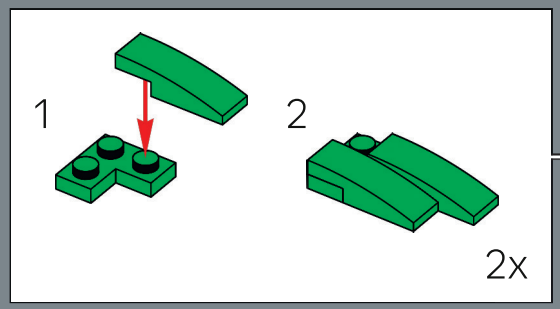

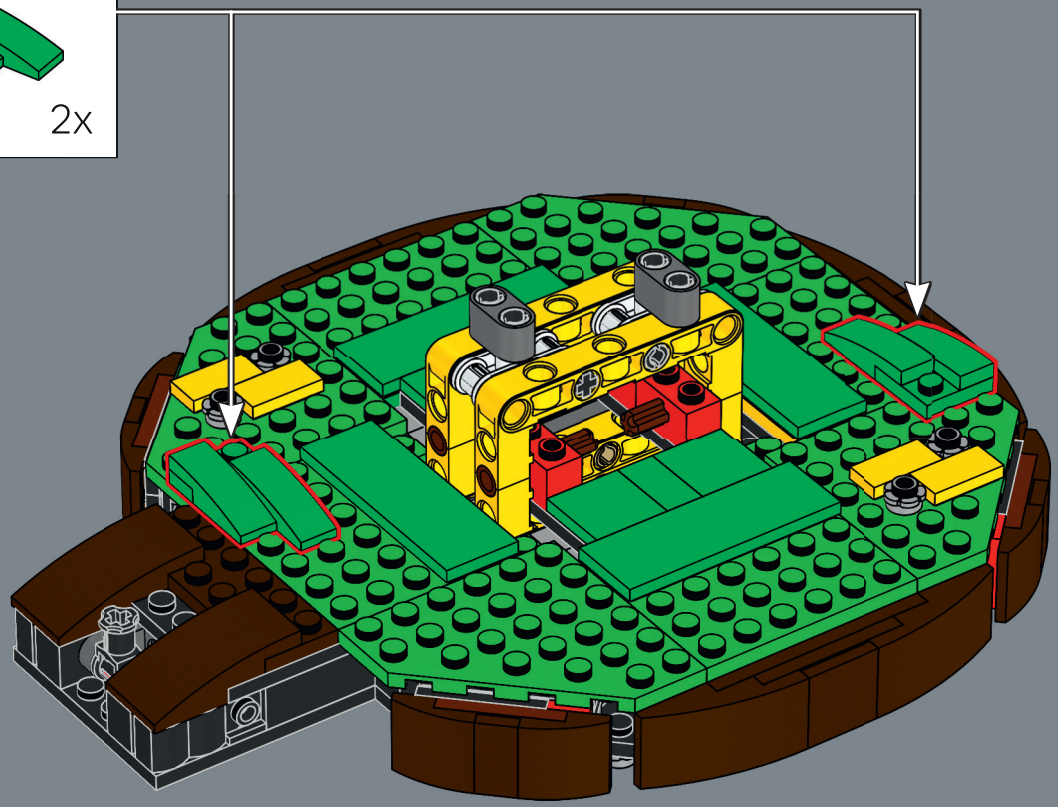

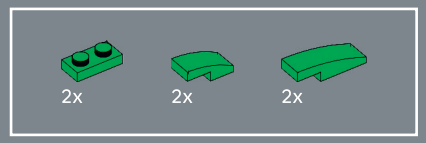

55

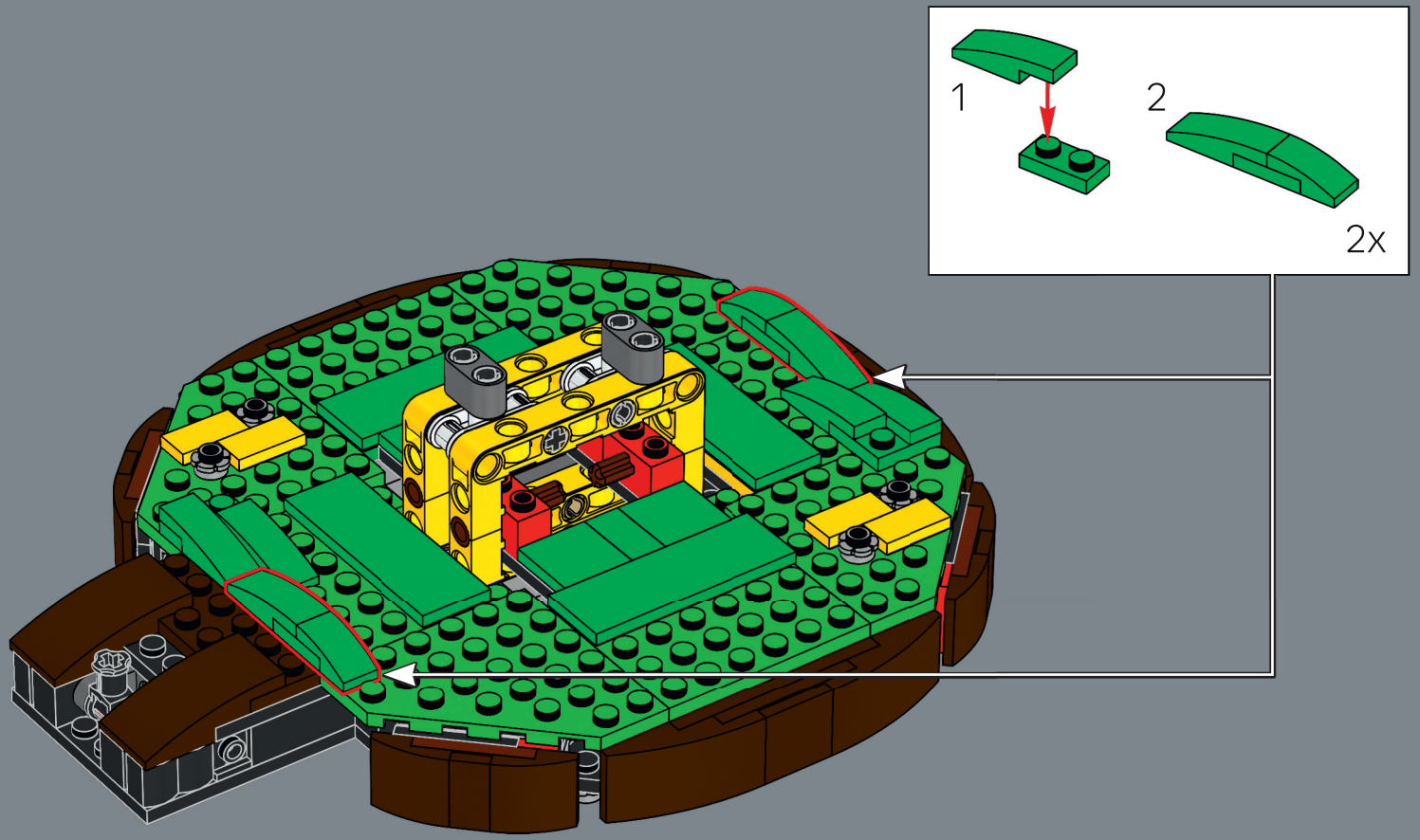



56

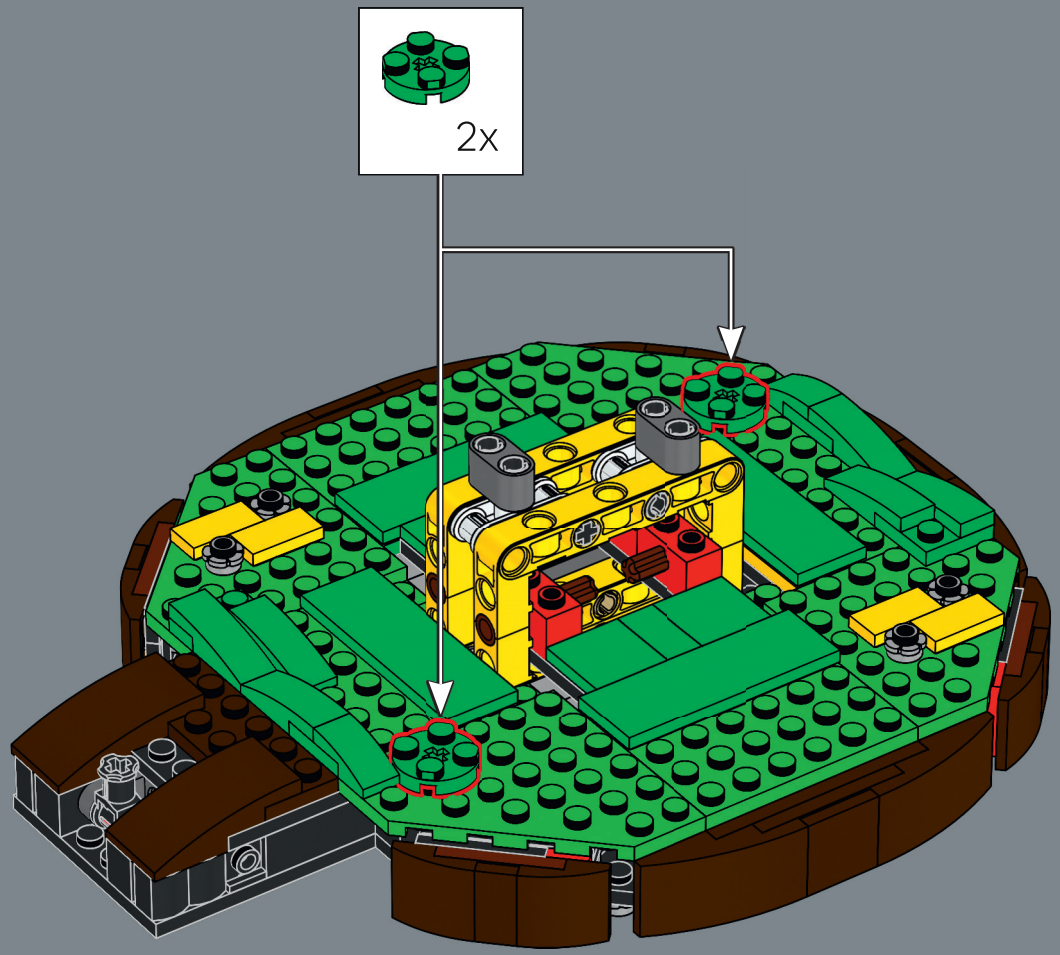

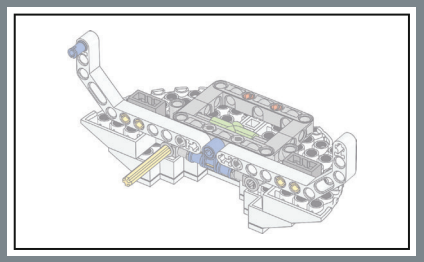

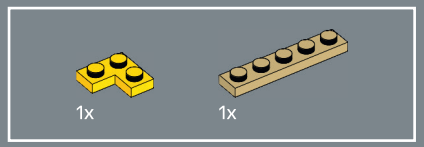

57

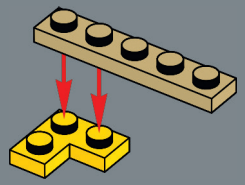

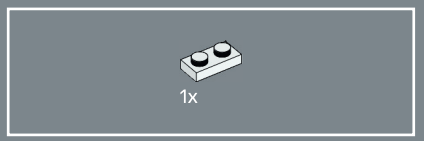

58

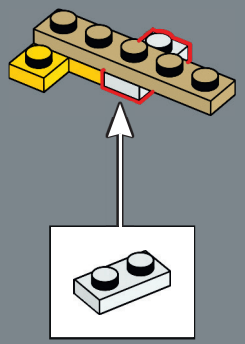

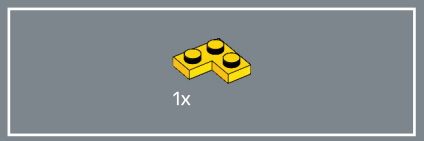

59

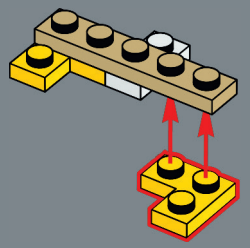



60

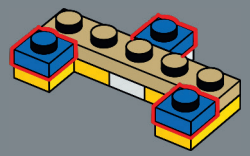





61

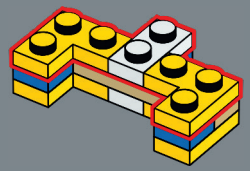



62



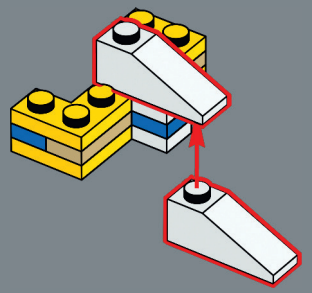

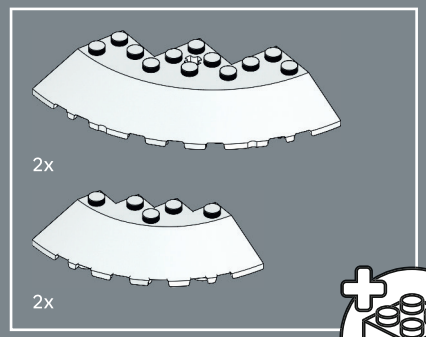

63

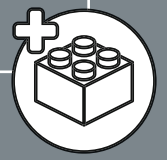

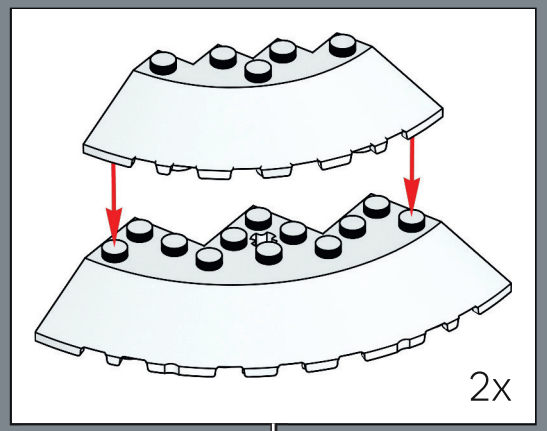

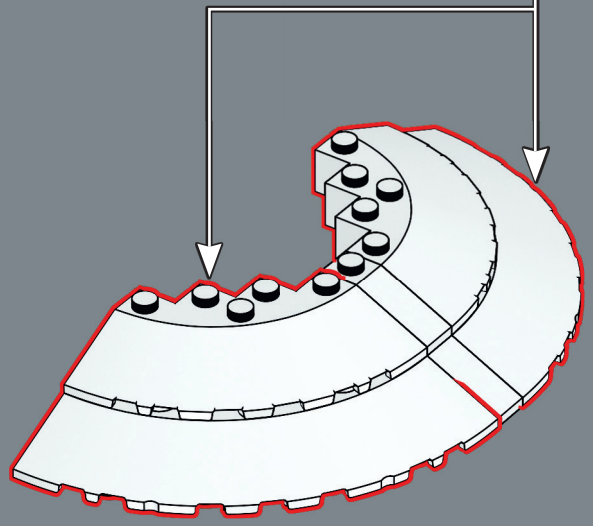



64

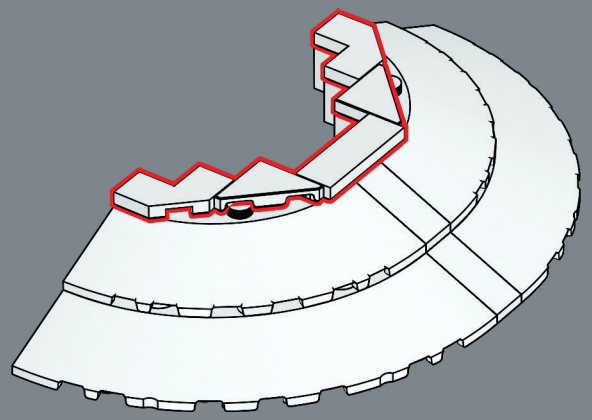

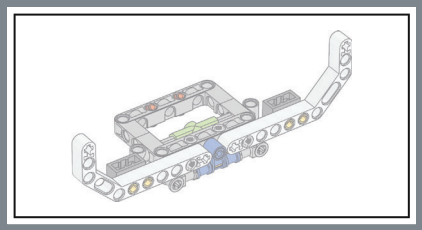

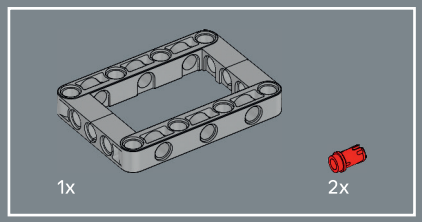

65

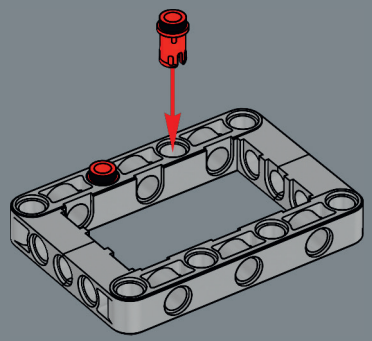



66

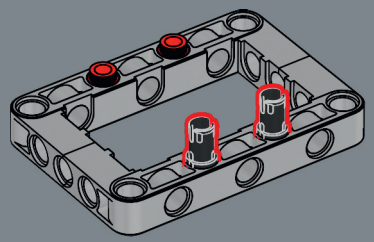



67

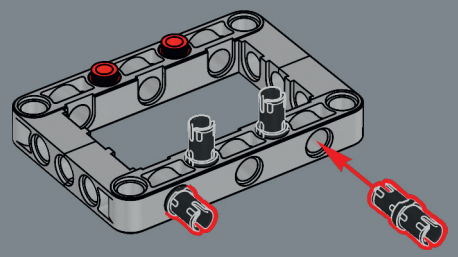

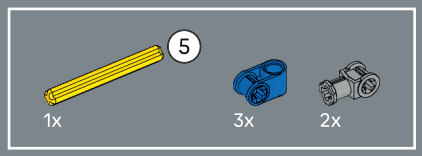

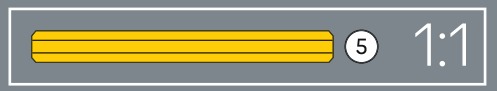

68

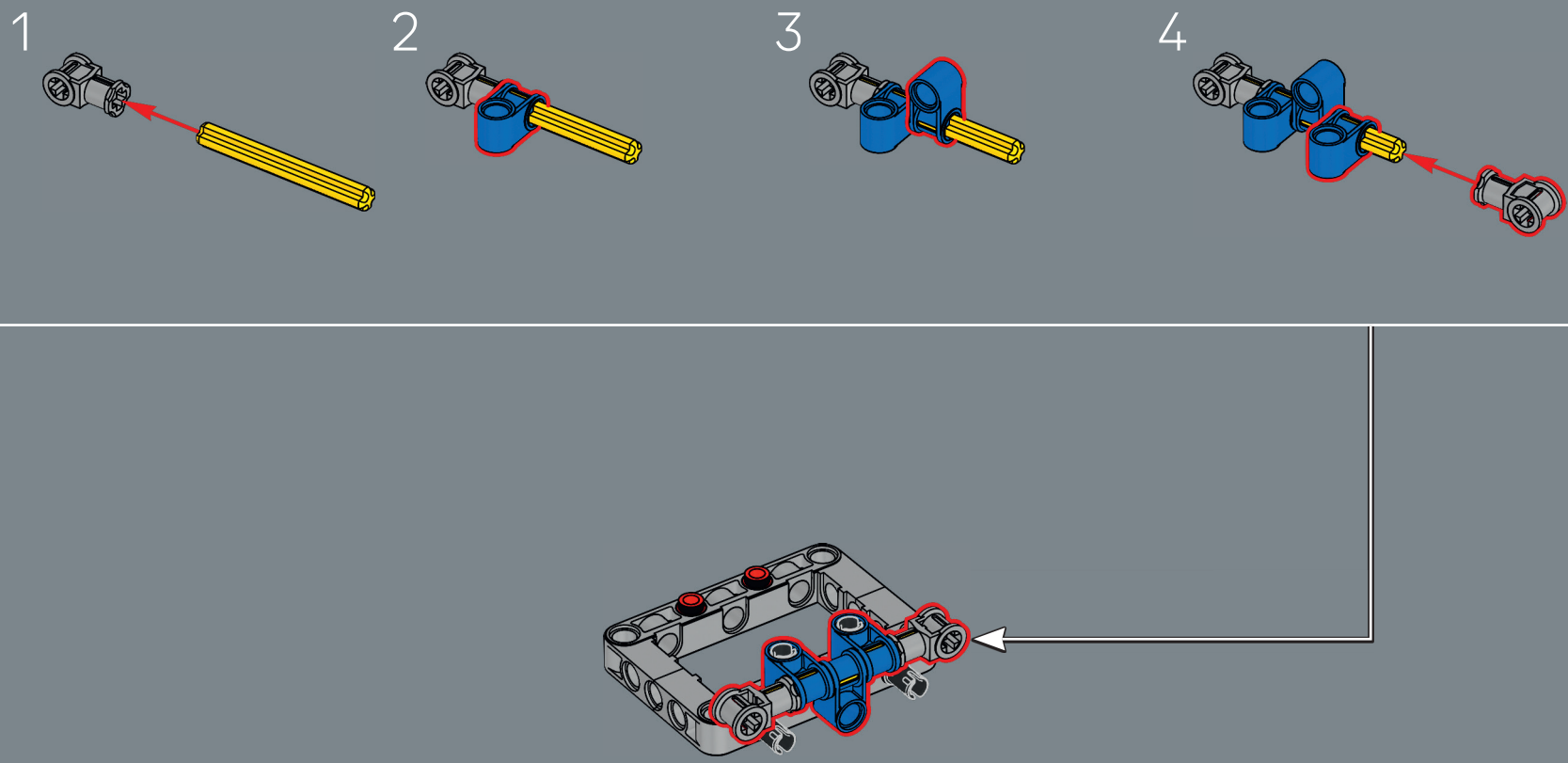

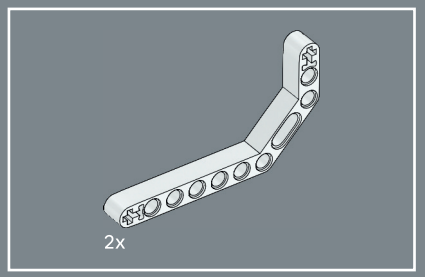

69

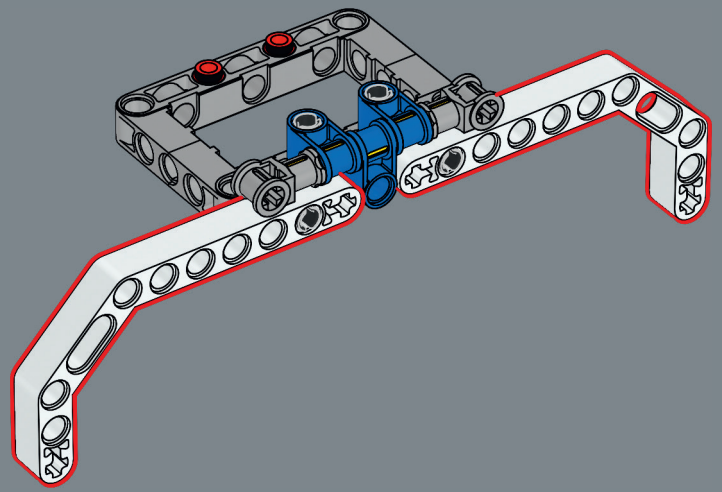

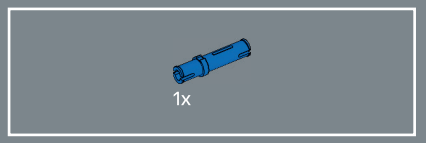

70



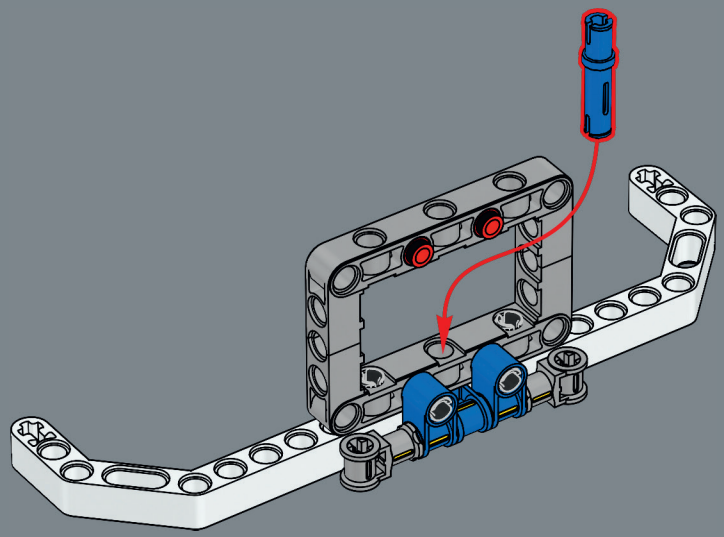

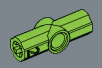

71

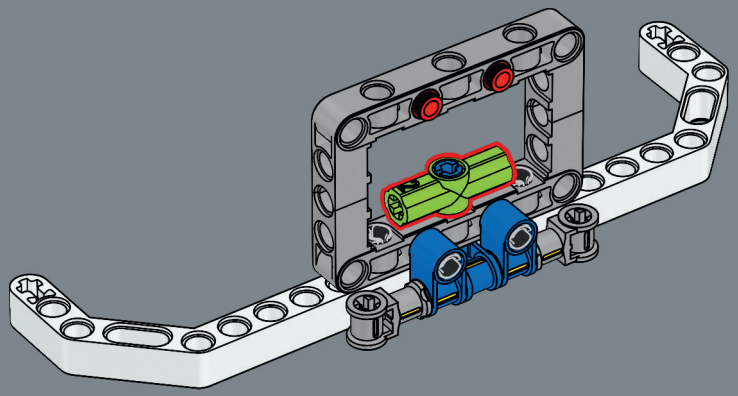

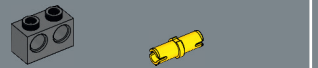

72

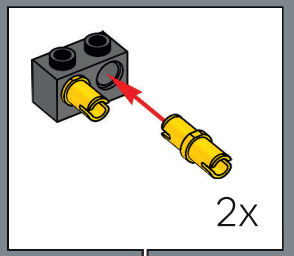

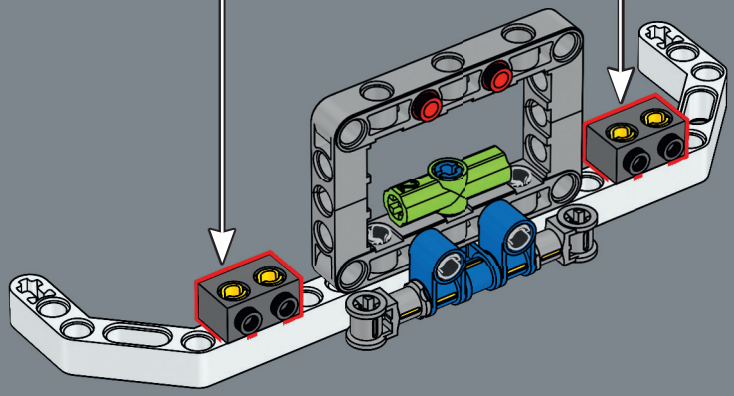

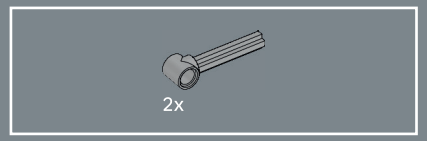

73

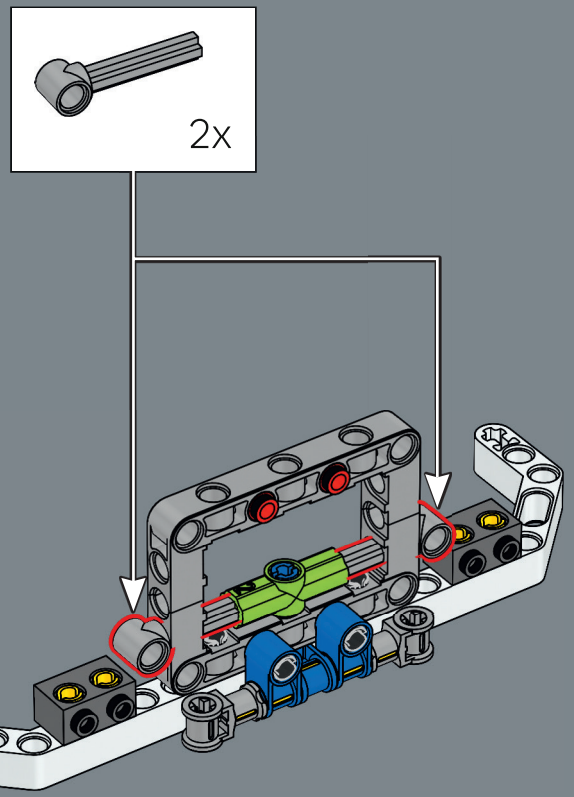

74



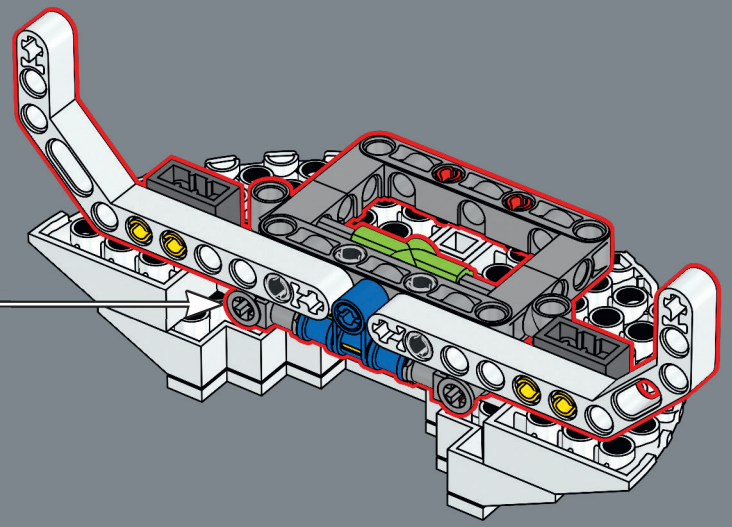

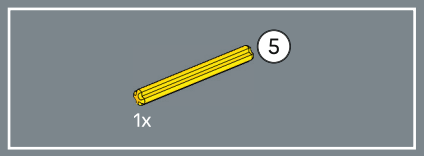

75

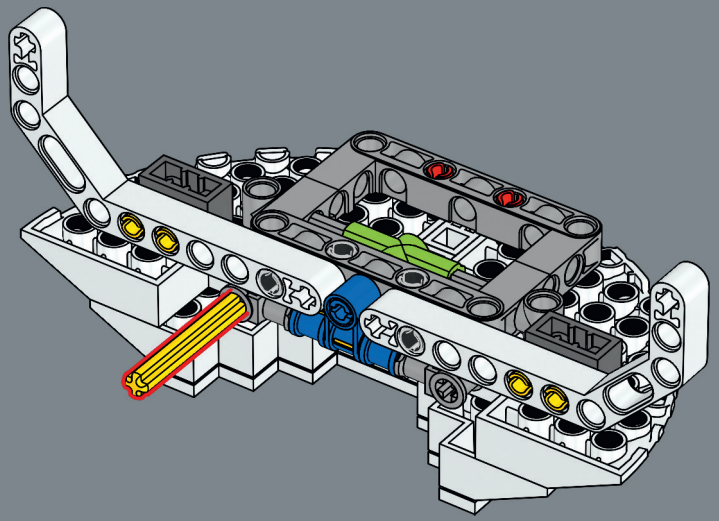

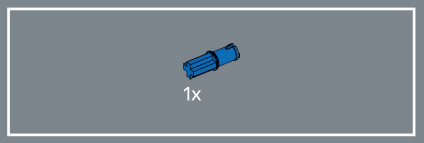

76

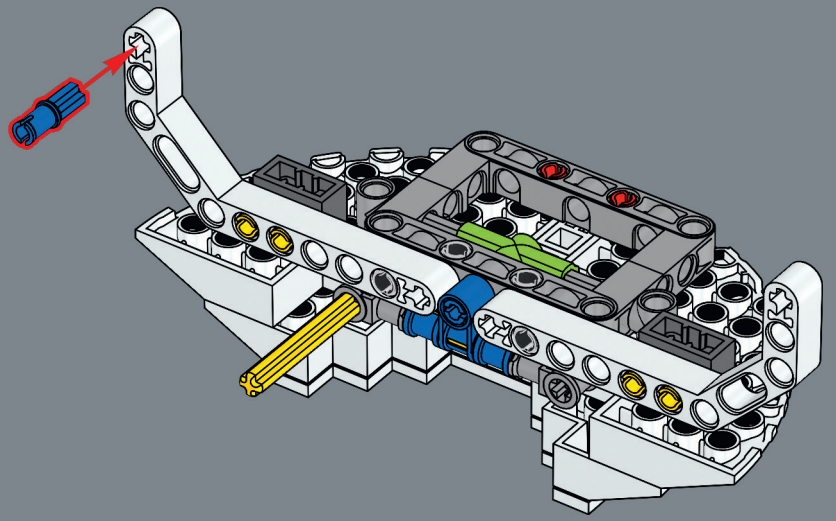

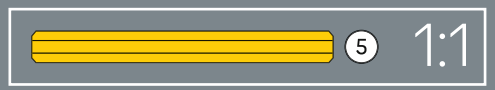

77

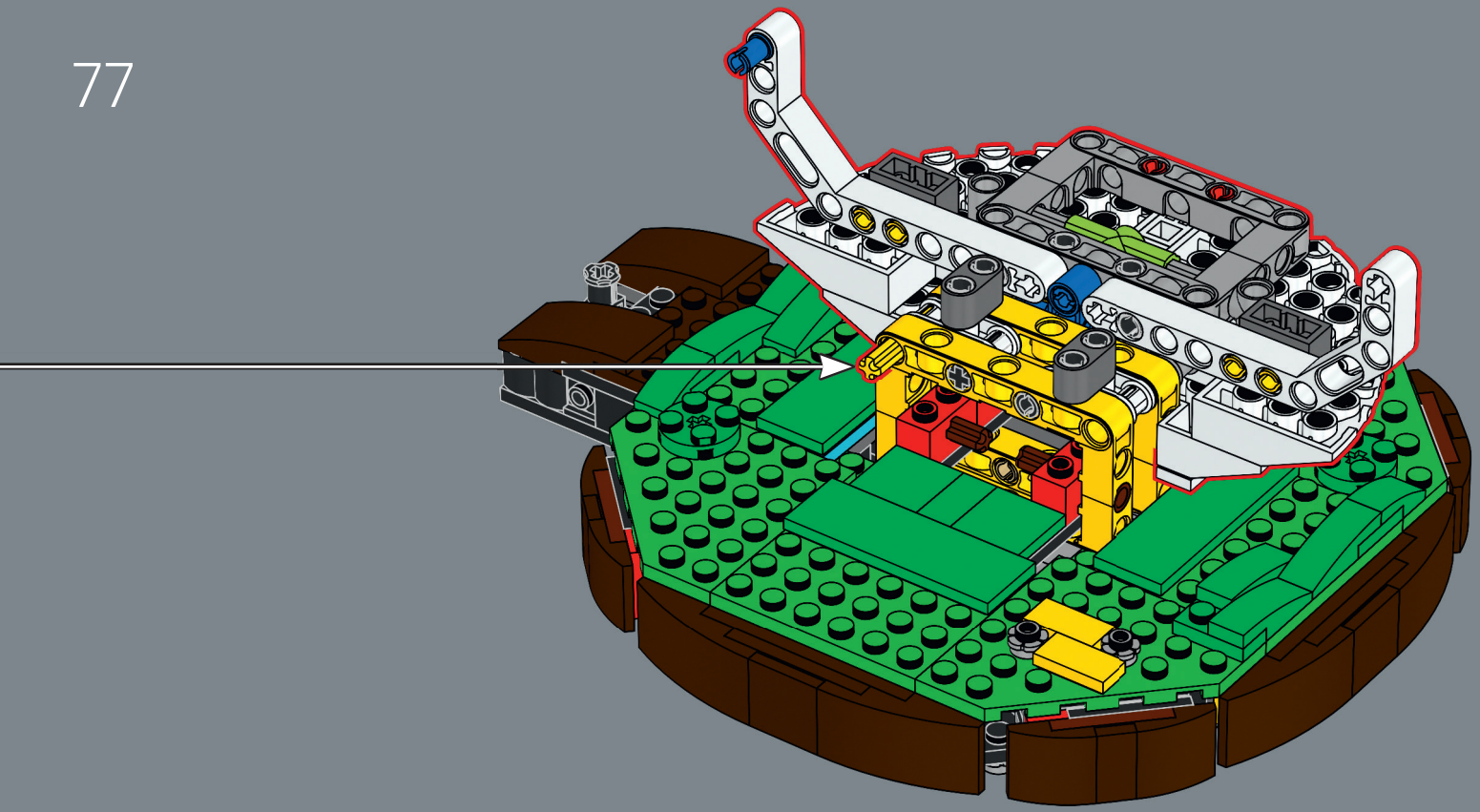

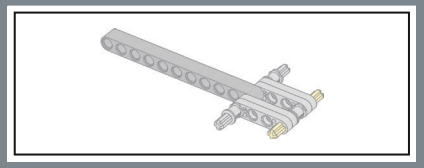

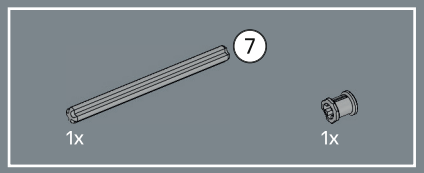

78

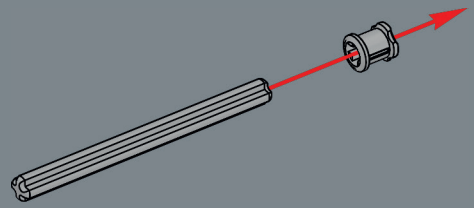



79

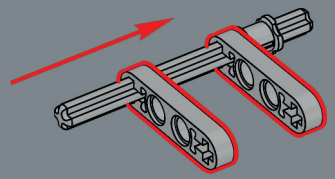

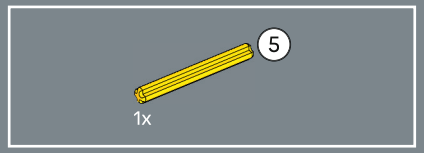

80

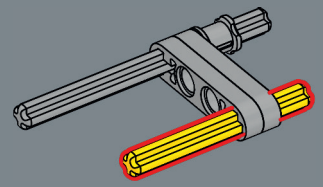

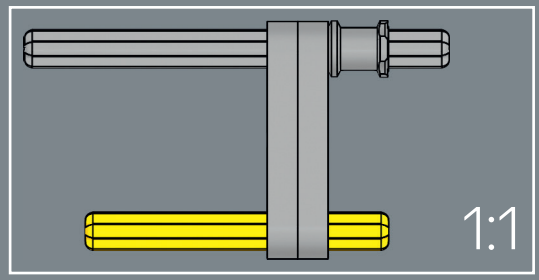

1x

81

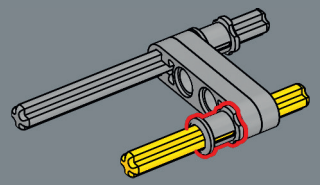

11

1x

82

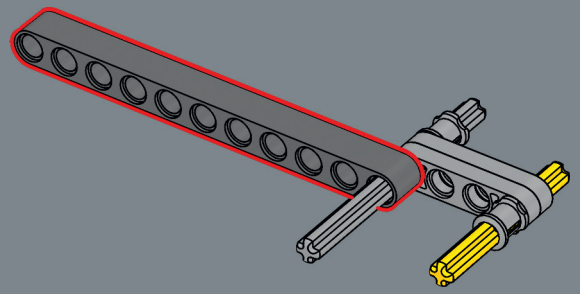

11 1:1

2x

83

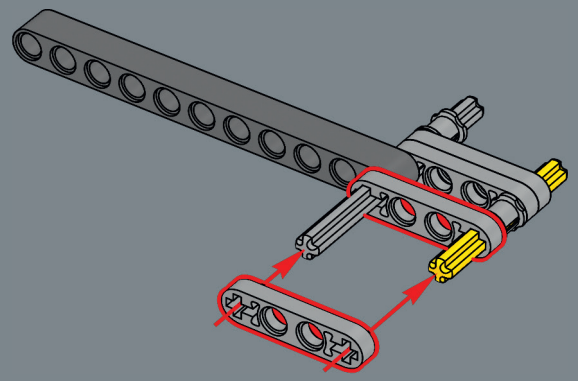

1x

84

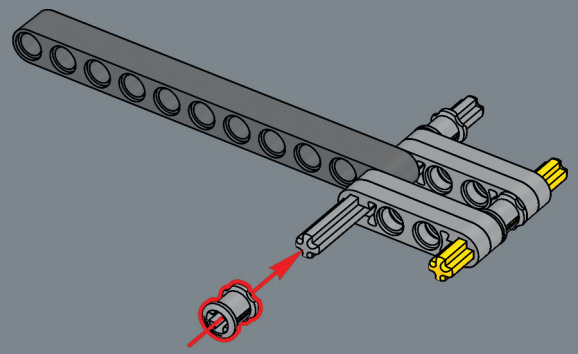

85

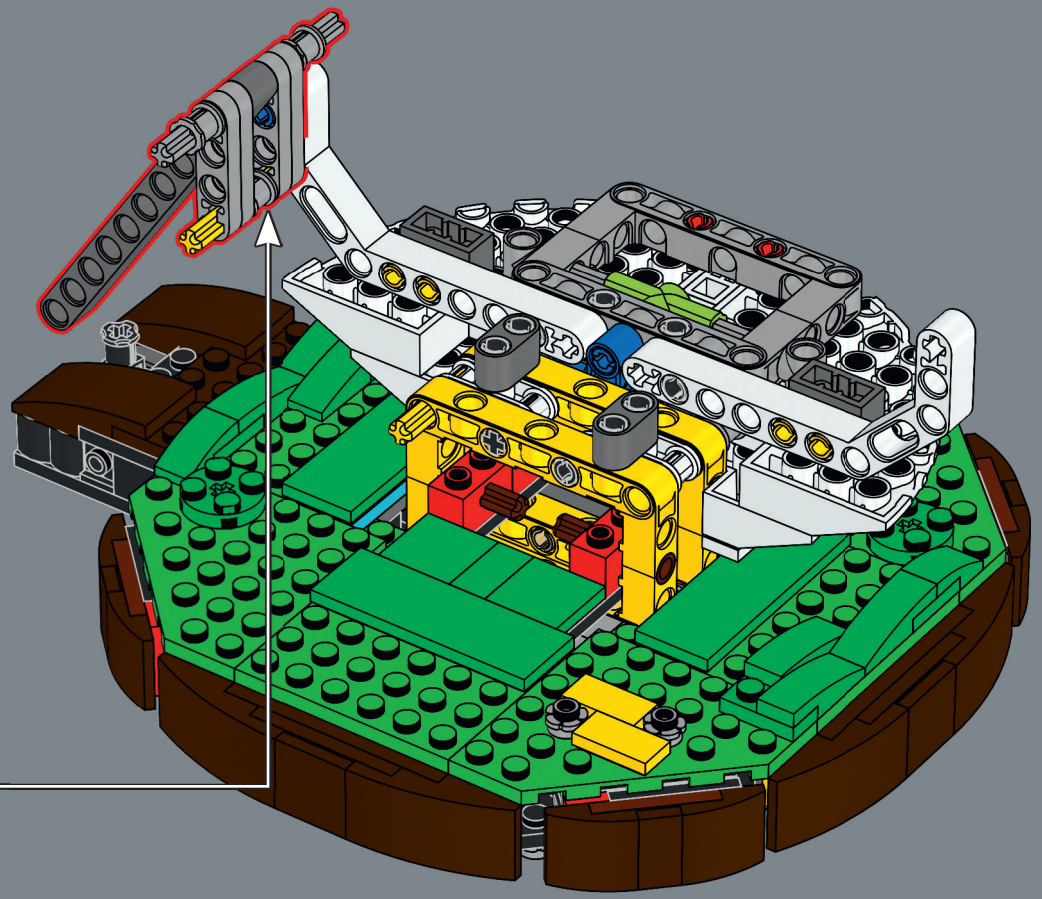

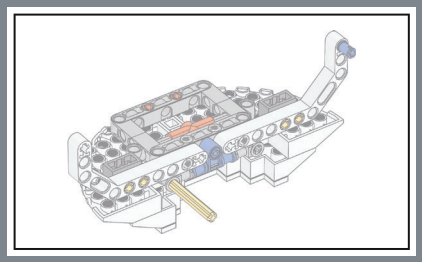

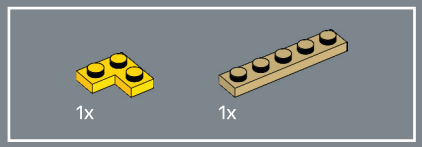

86

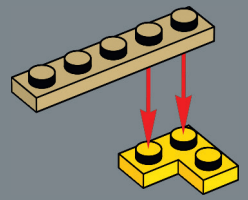

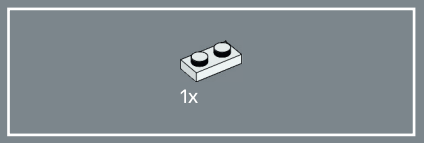

87

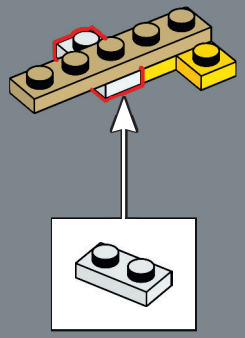

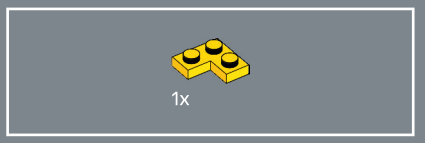

88

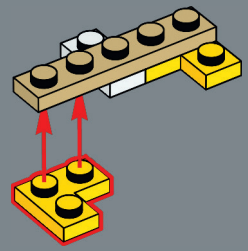

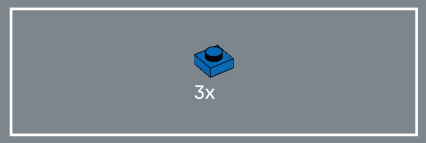

89

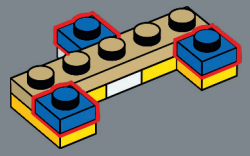

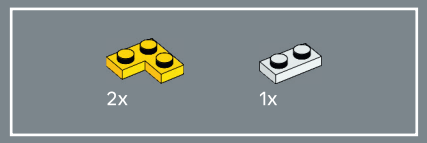

90

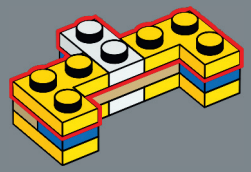

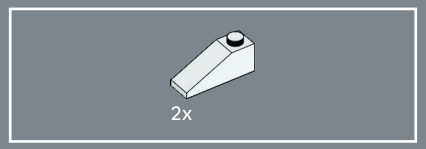

91



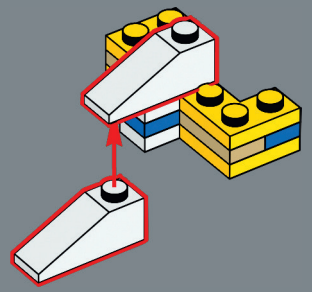

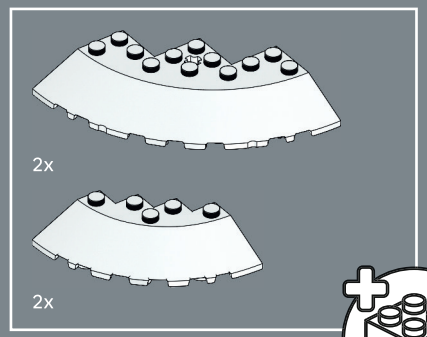

92

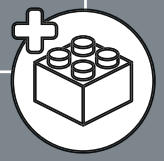

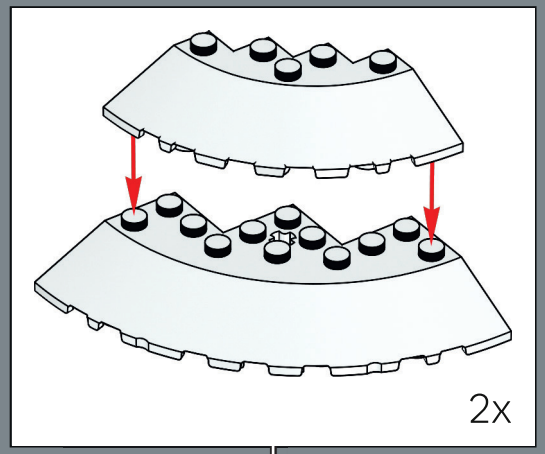

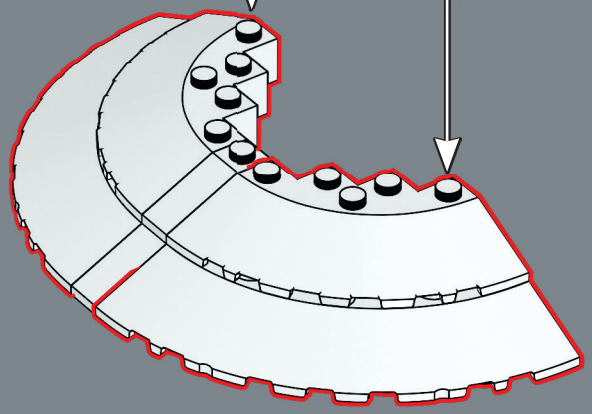



93

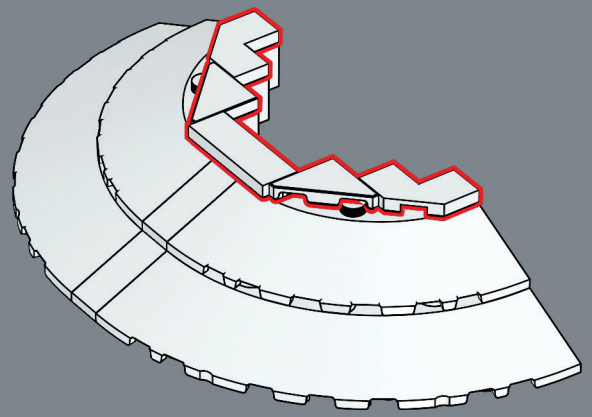

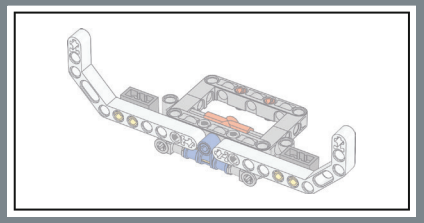

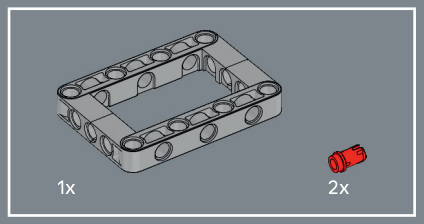

94

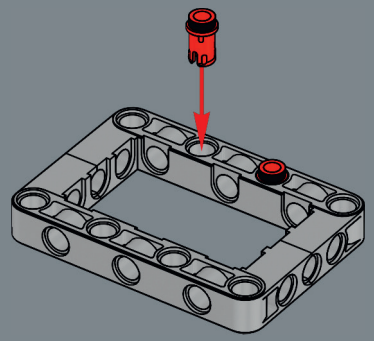



95

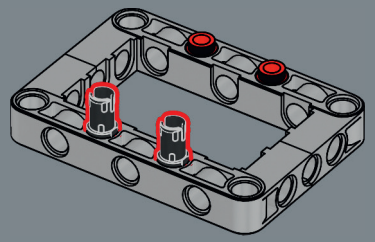



96

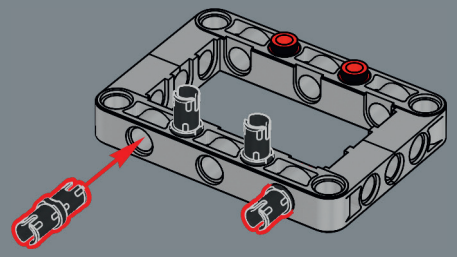

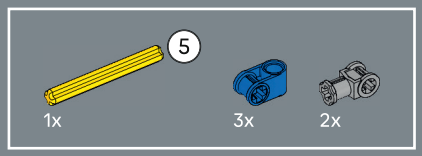

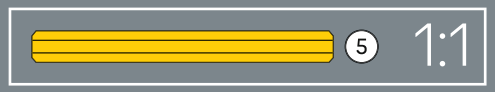

97

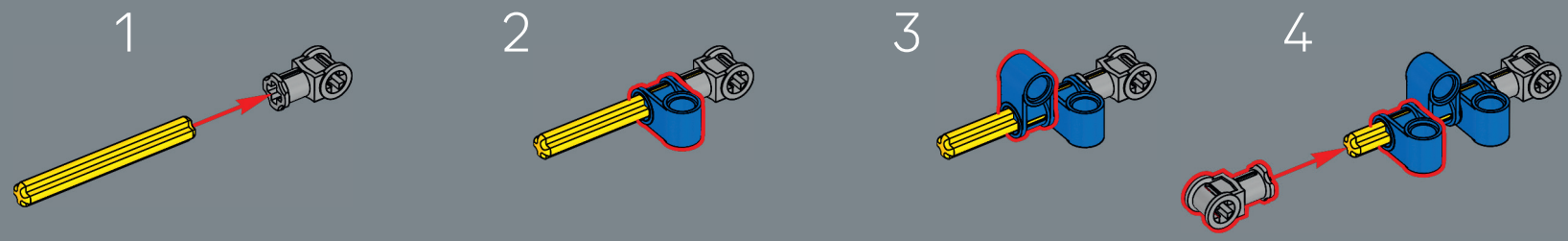

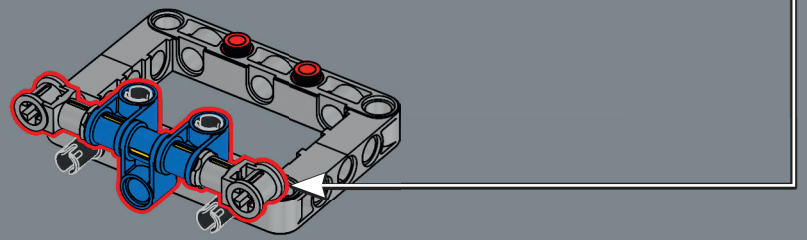

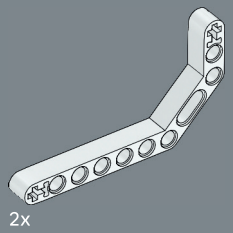

98

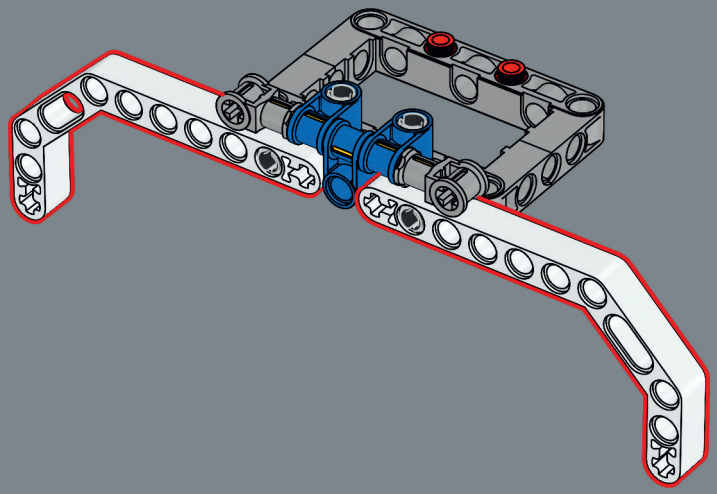

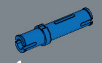

99



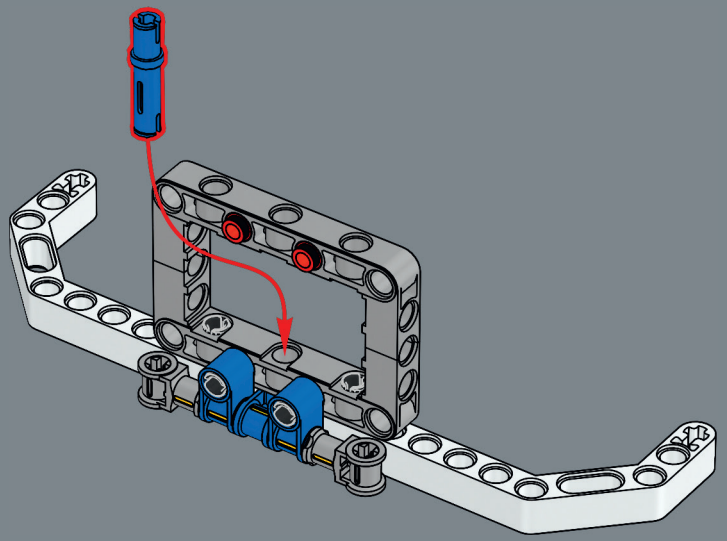

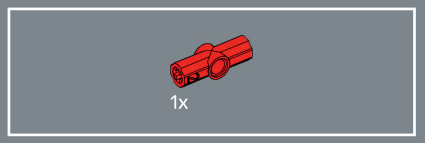

100

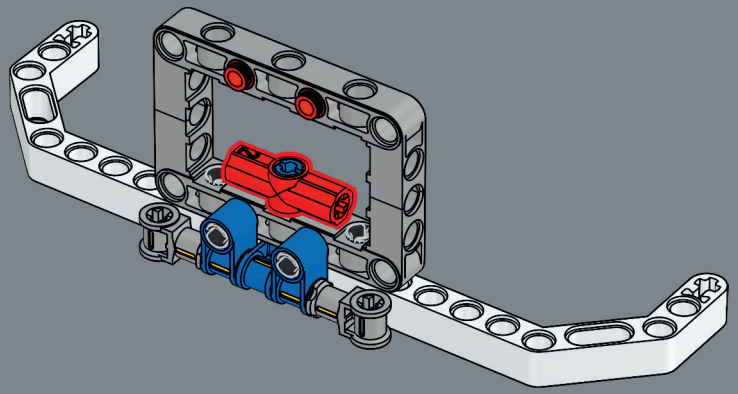

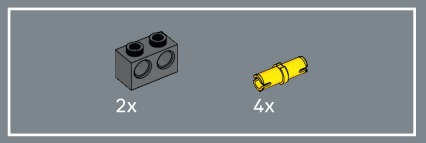

101

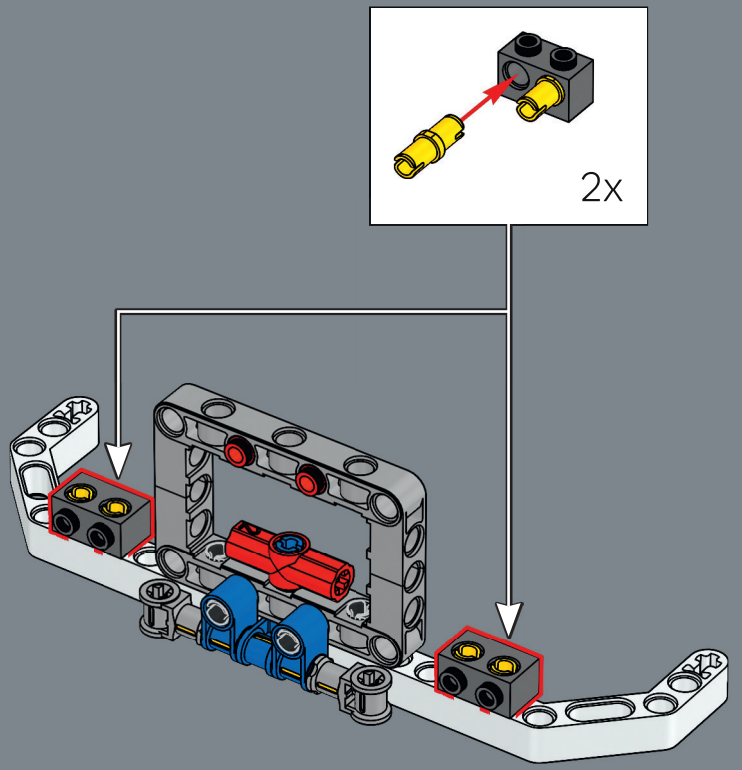

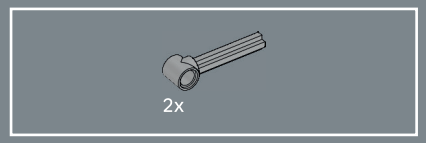

102

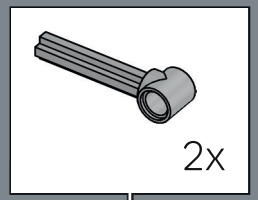

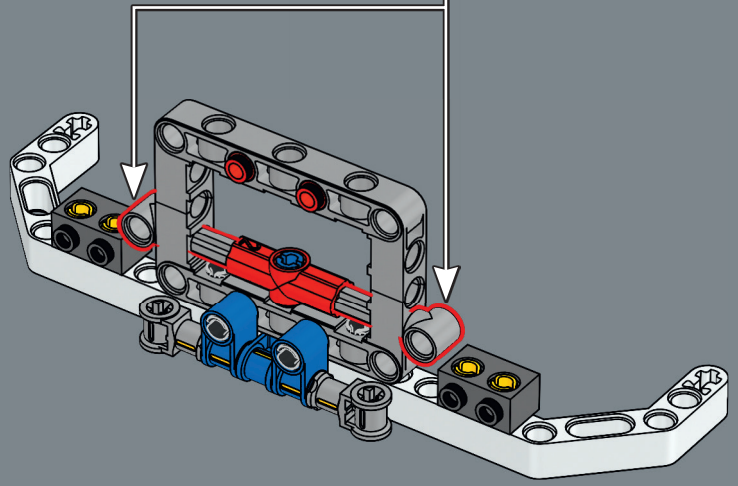

103



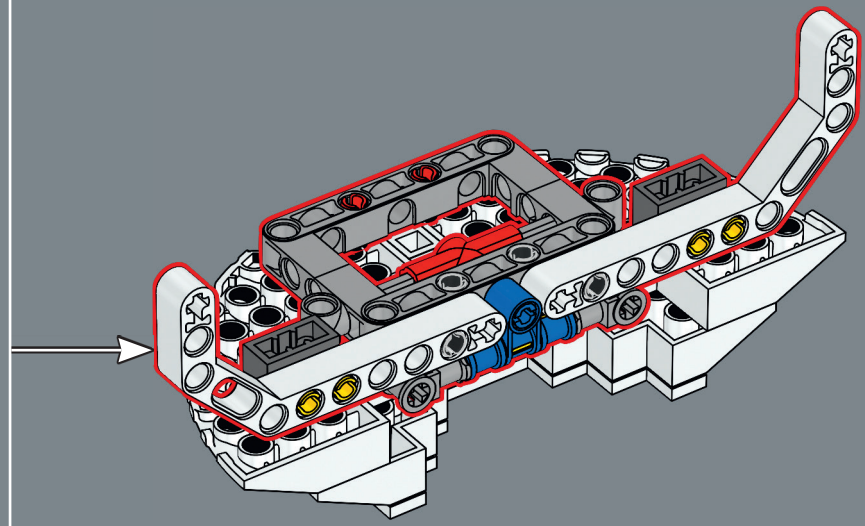

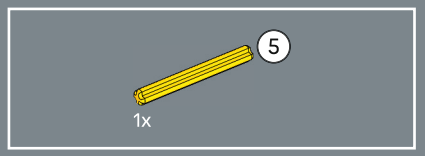

104

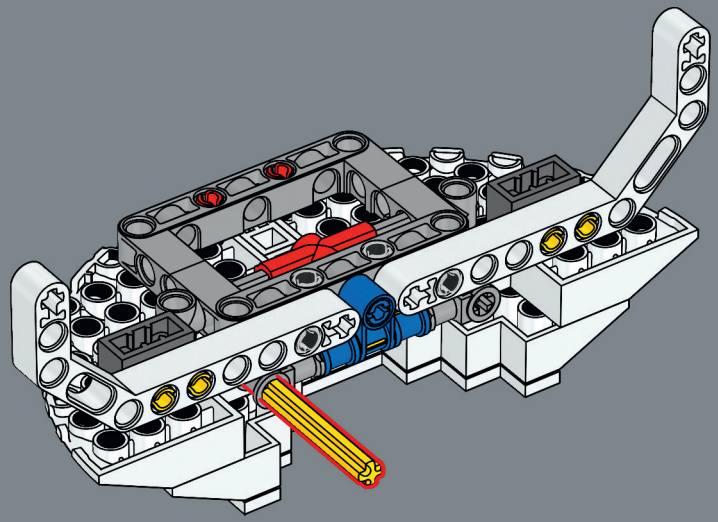

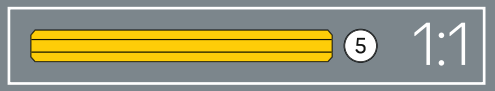

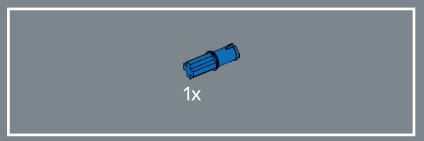

105

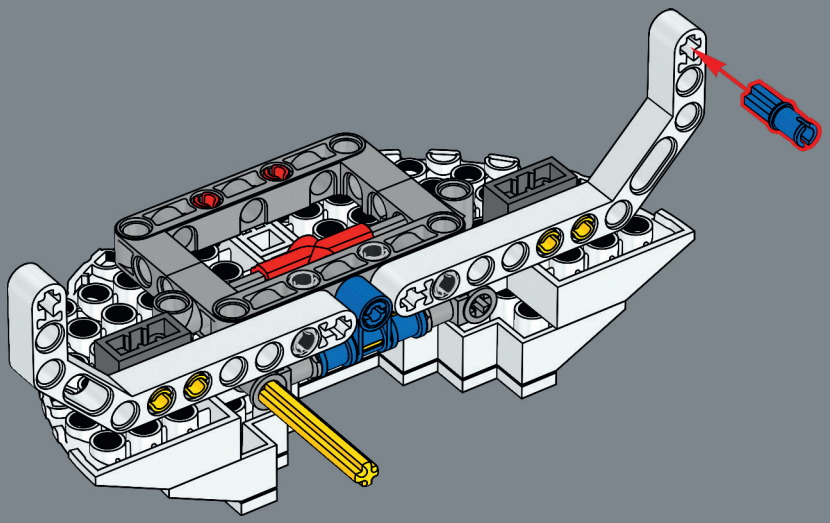

106

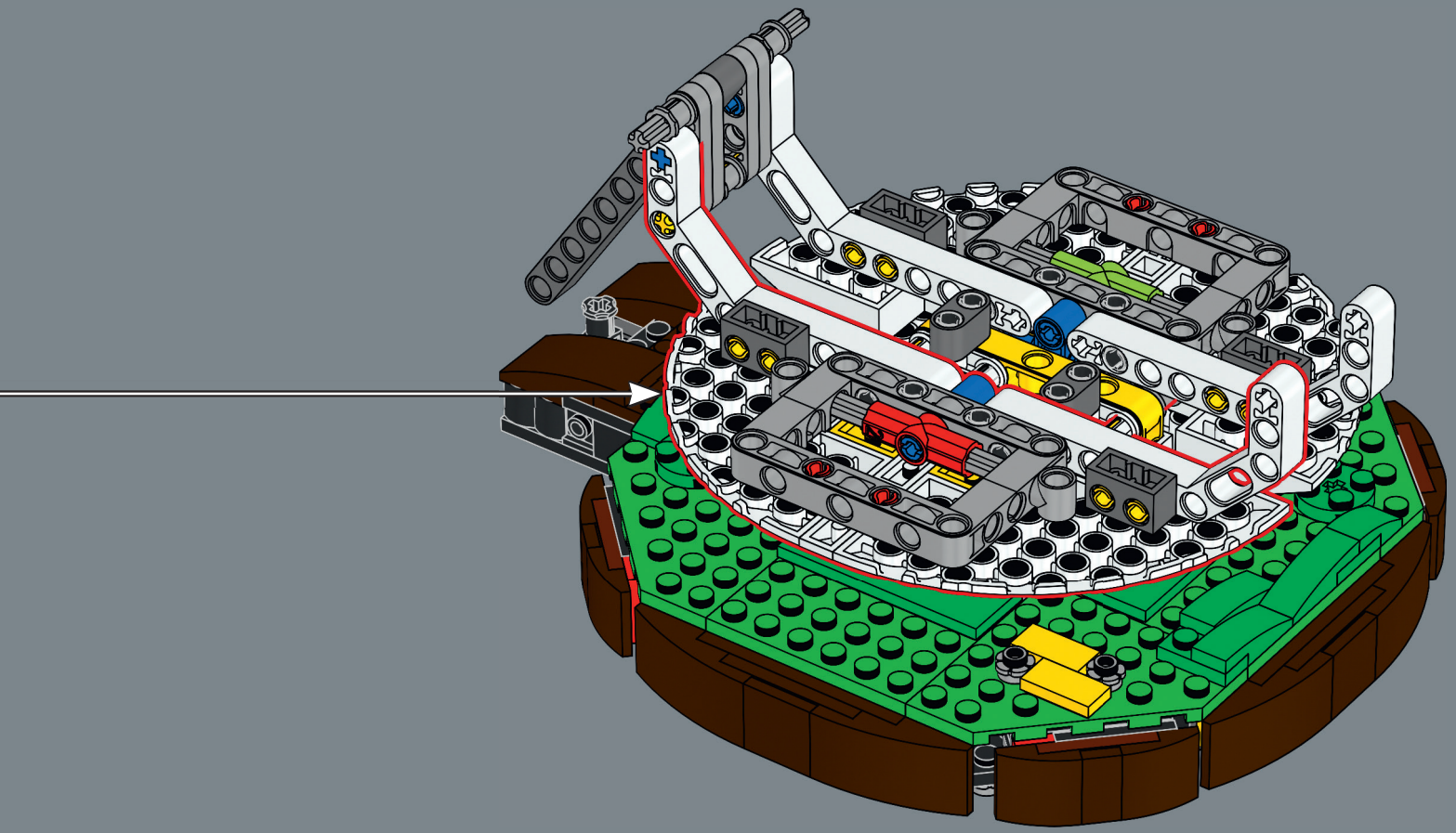

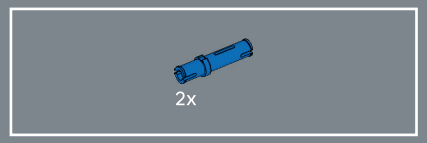

107

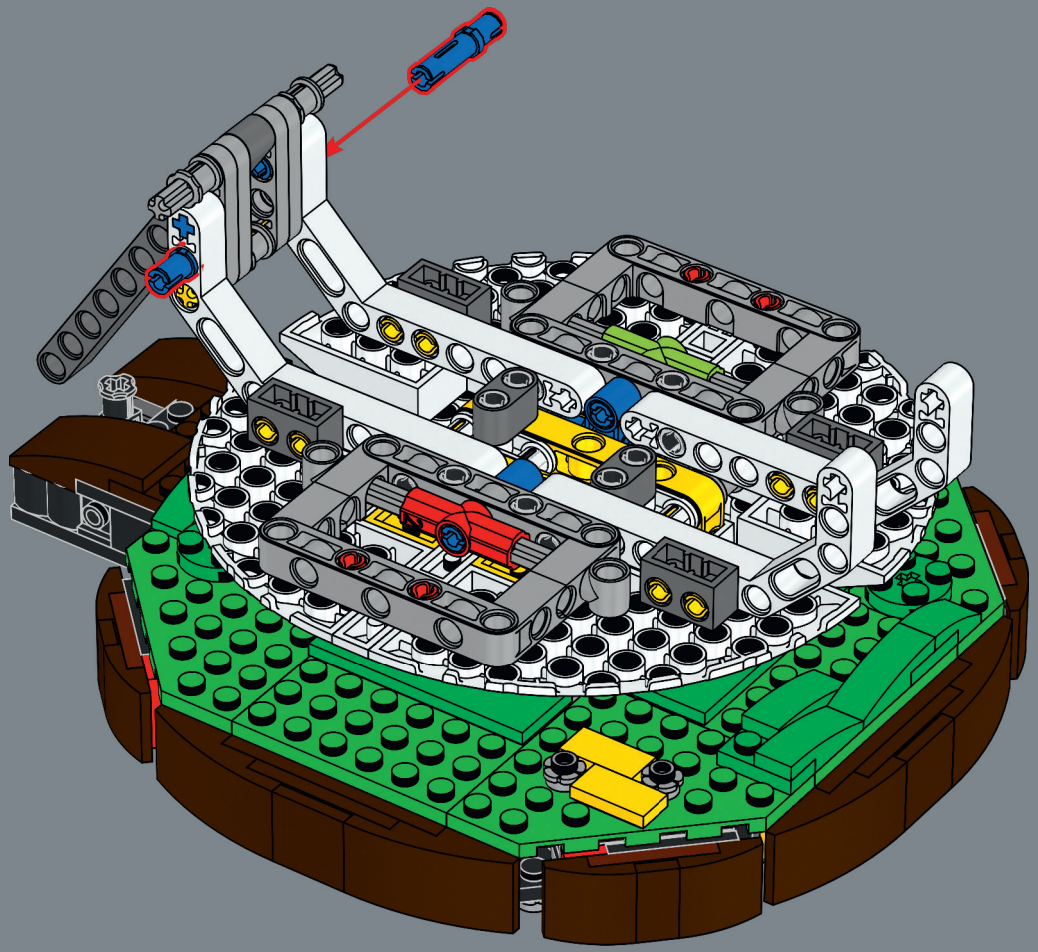

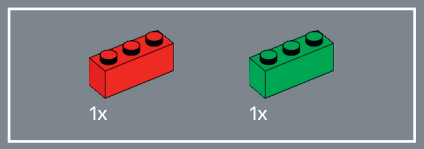

108

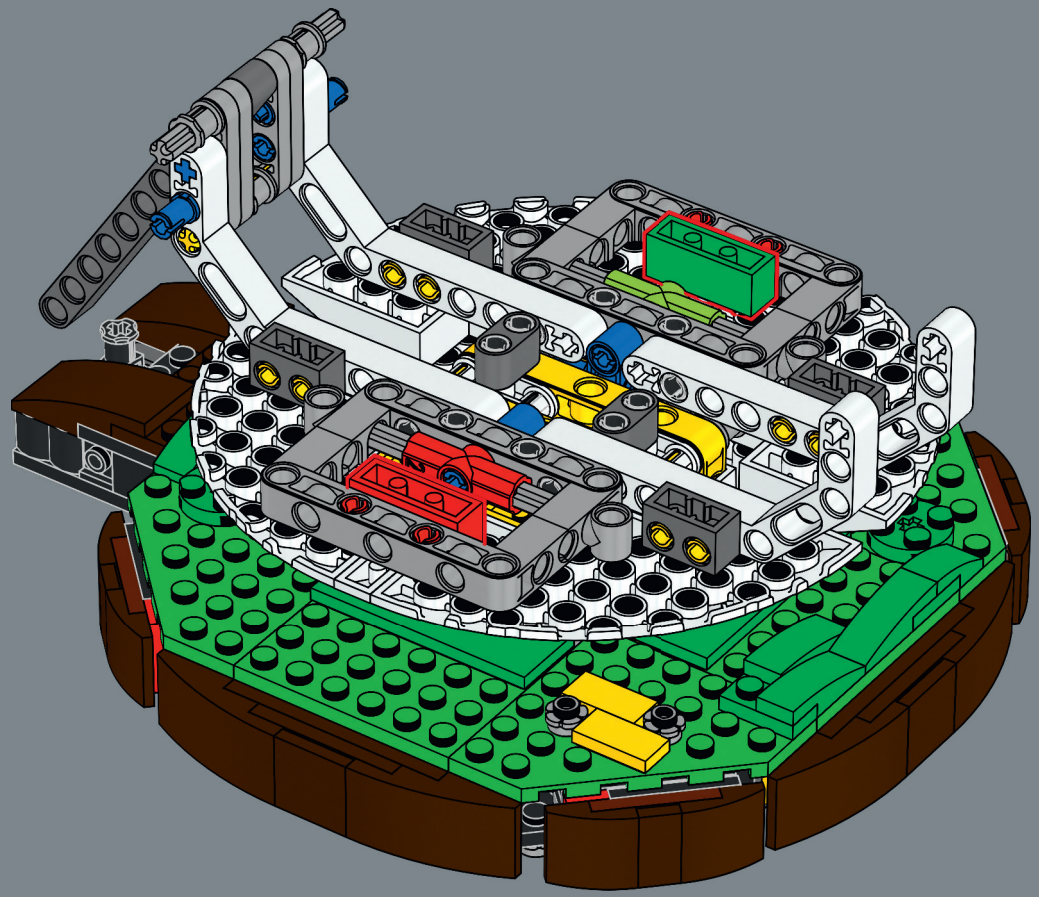



109

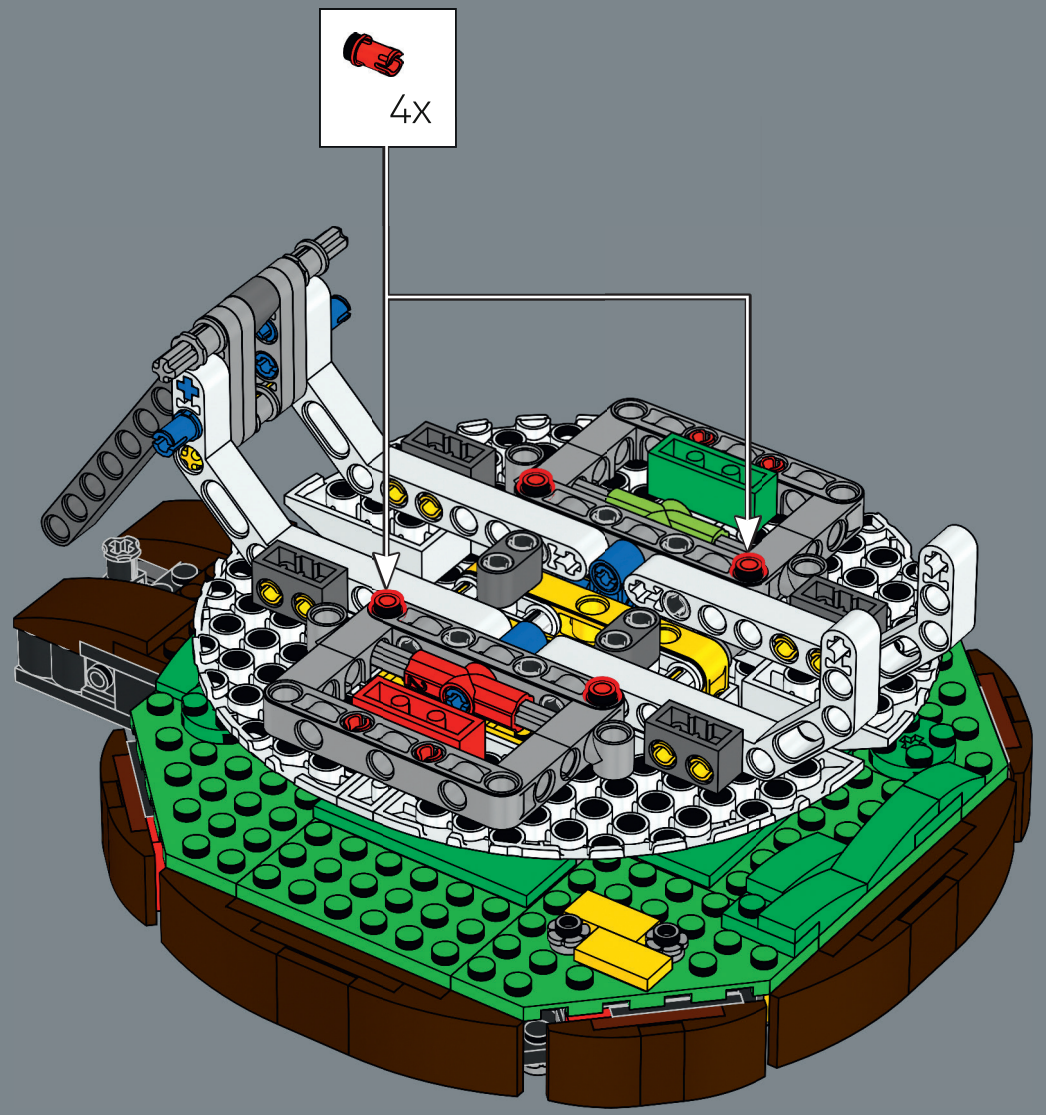



110

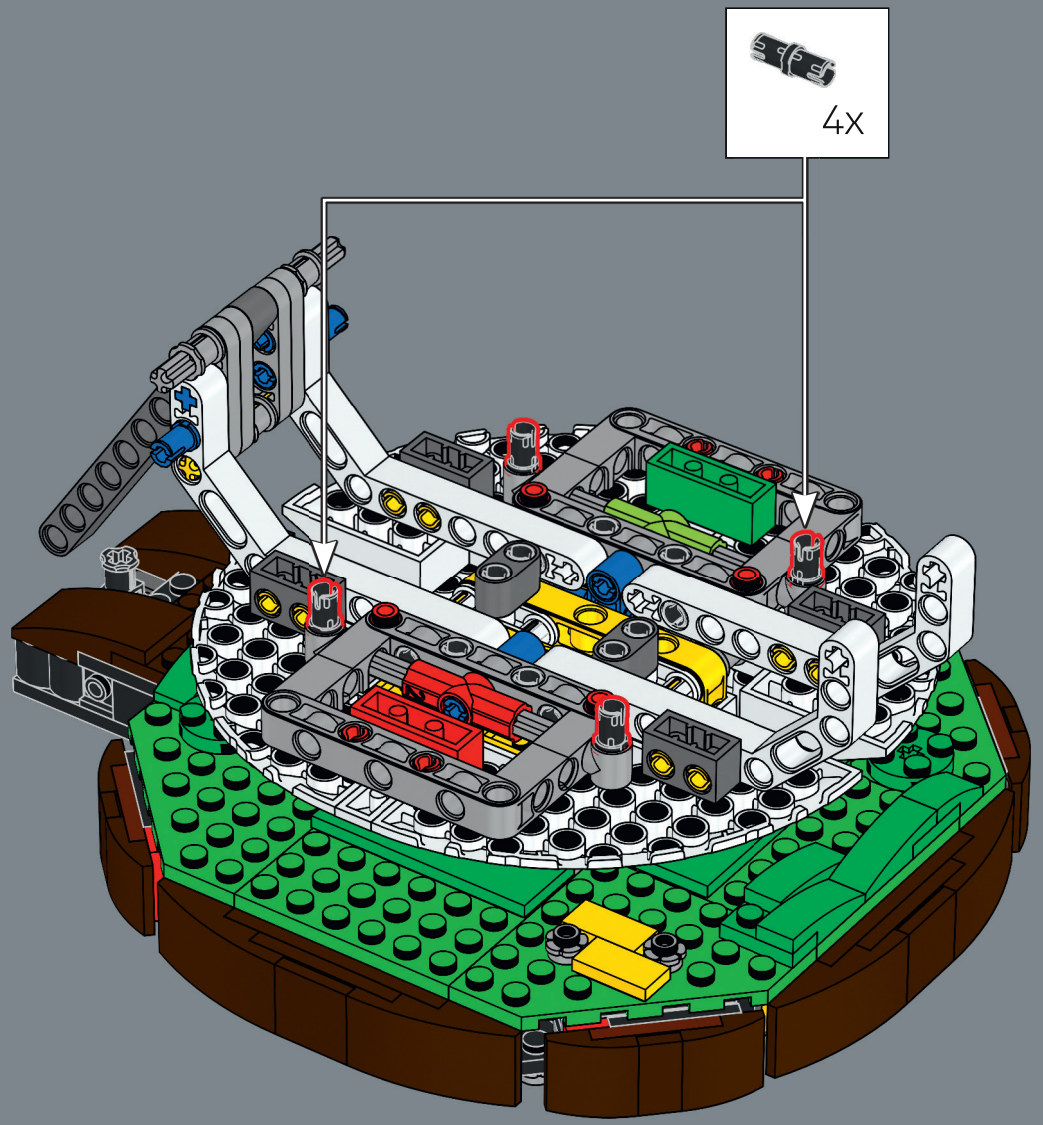

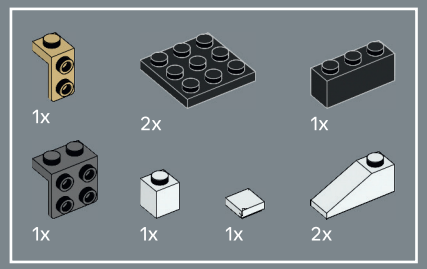

111

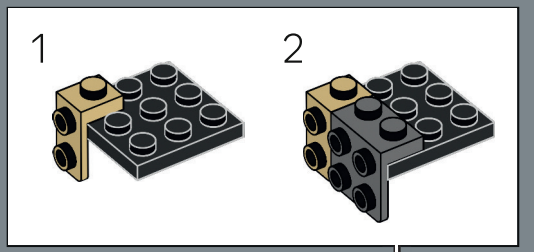

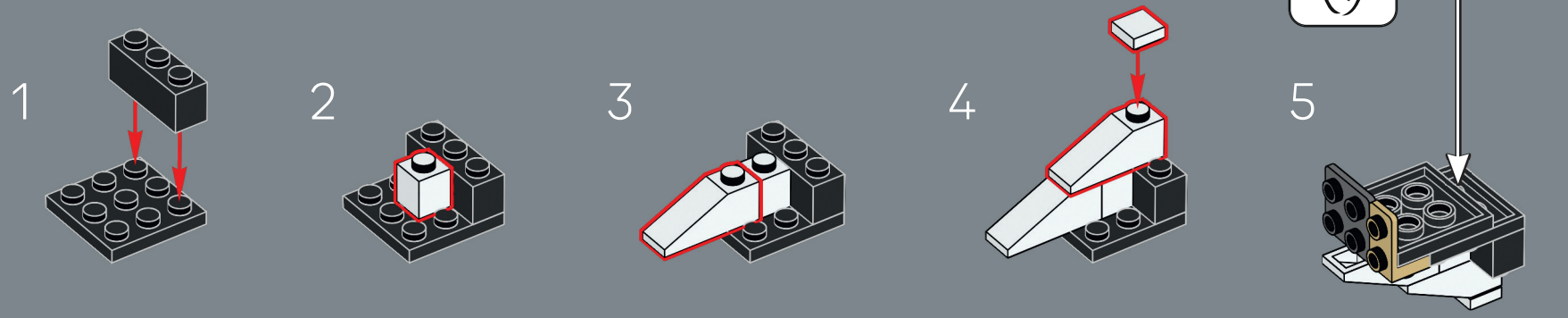



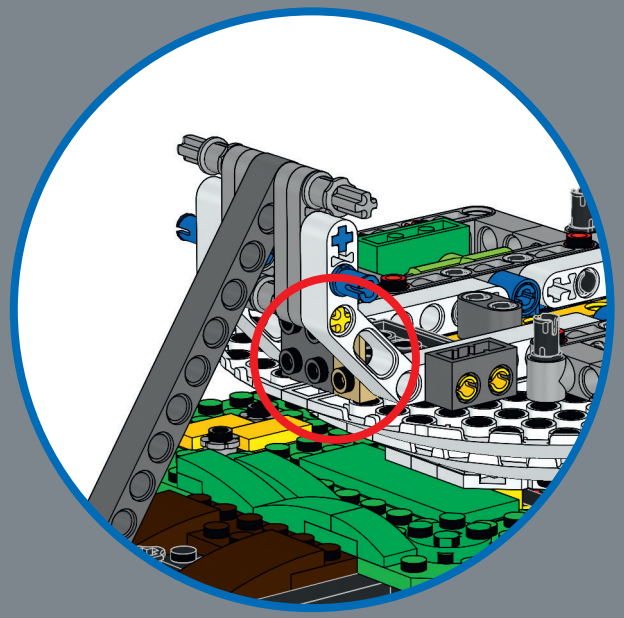

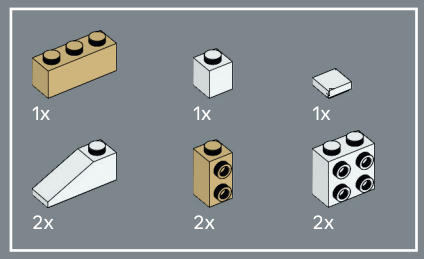

112

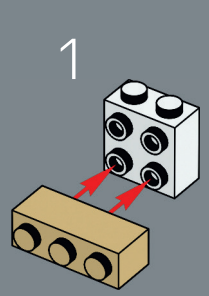

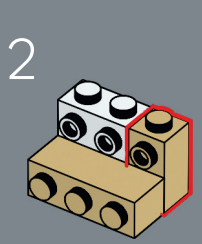

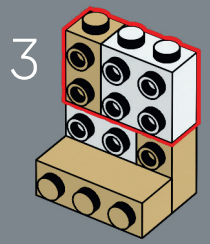

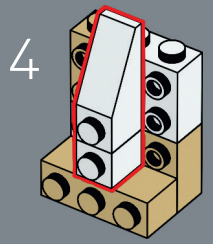

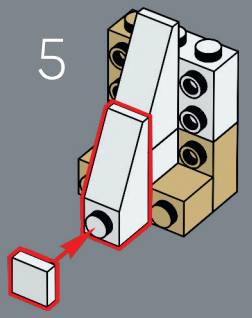

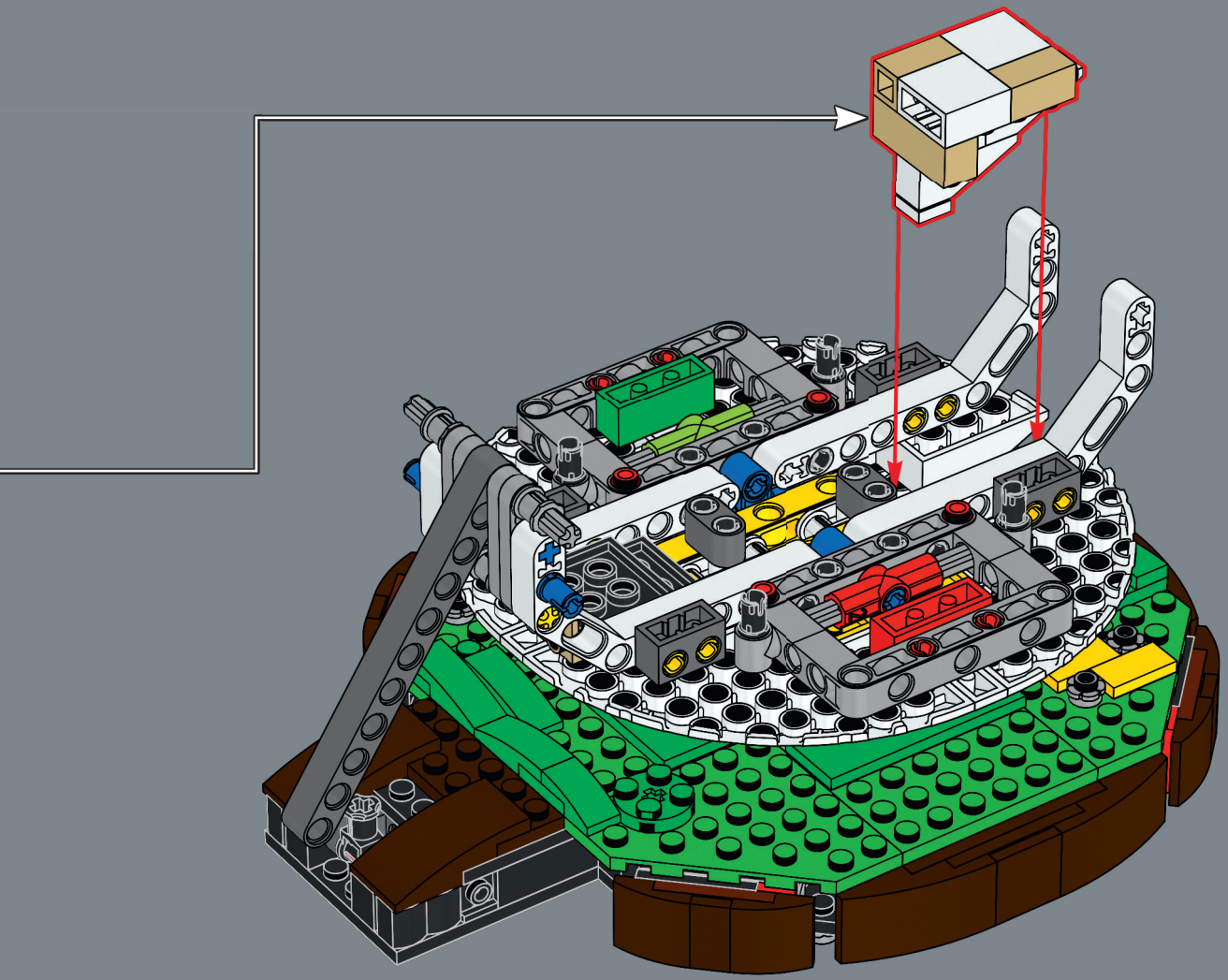

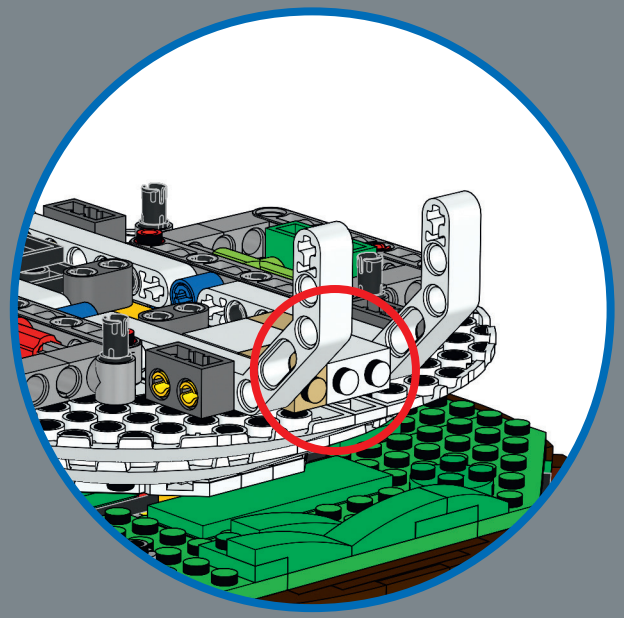

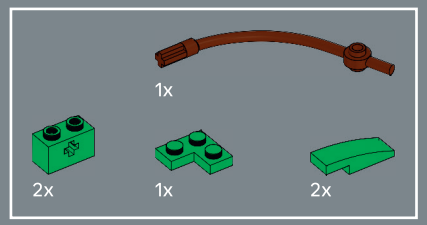

113

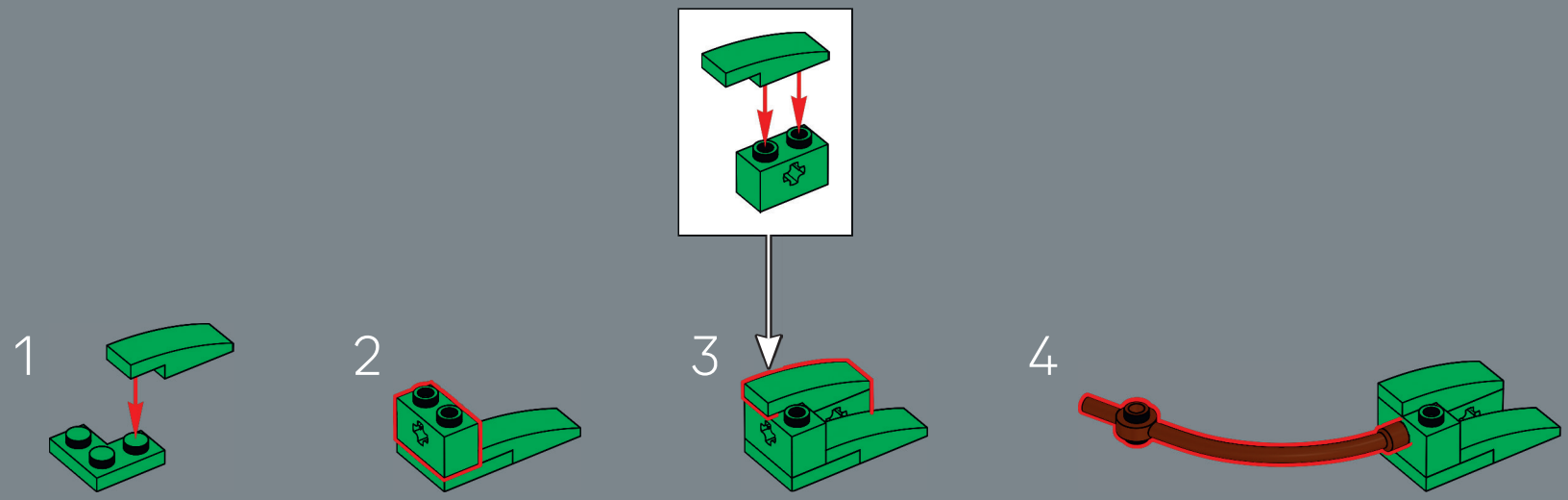

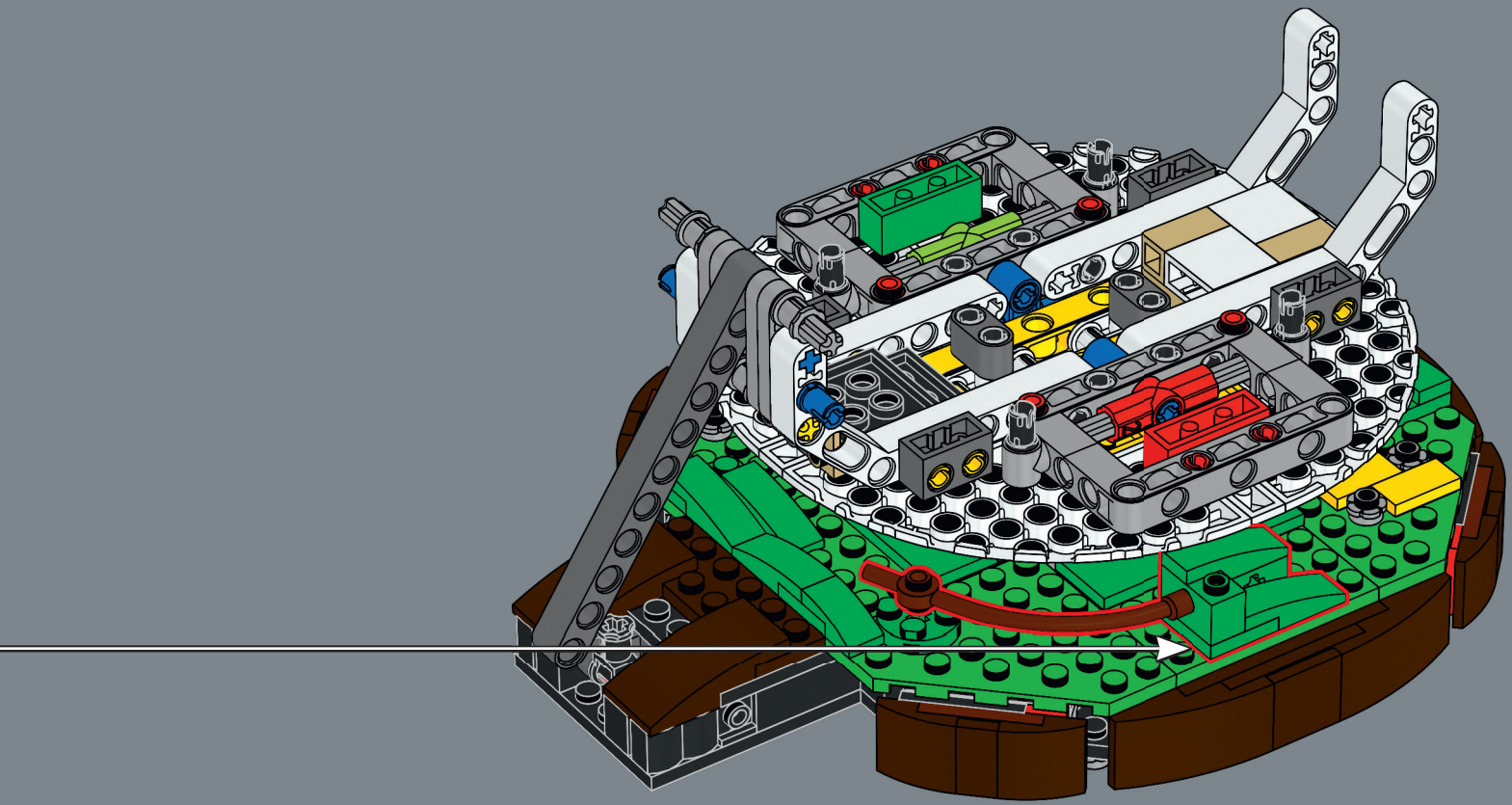

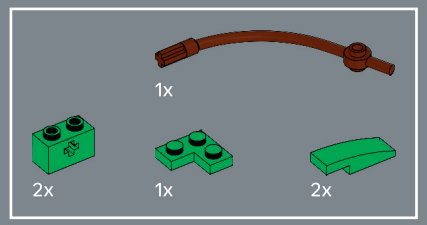

114

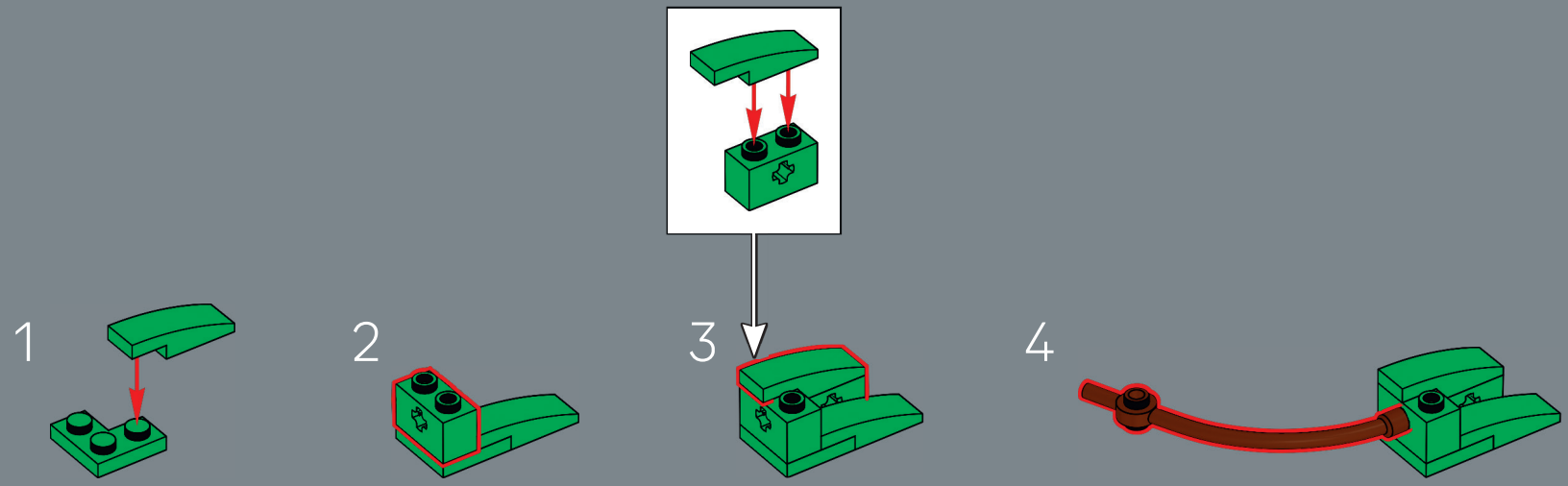

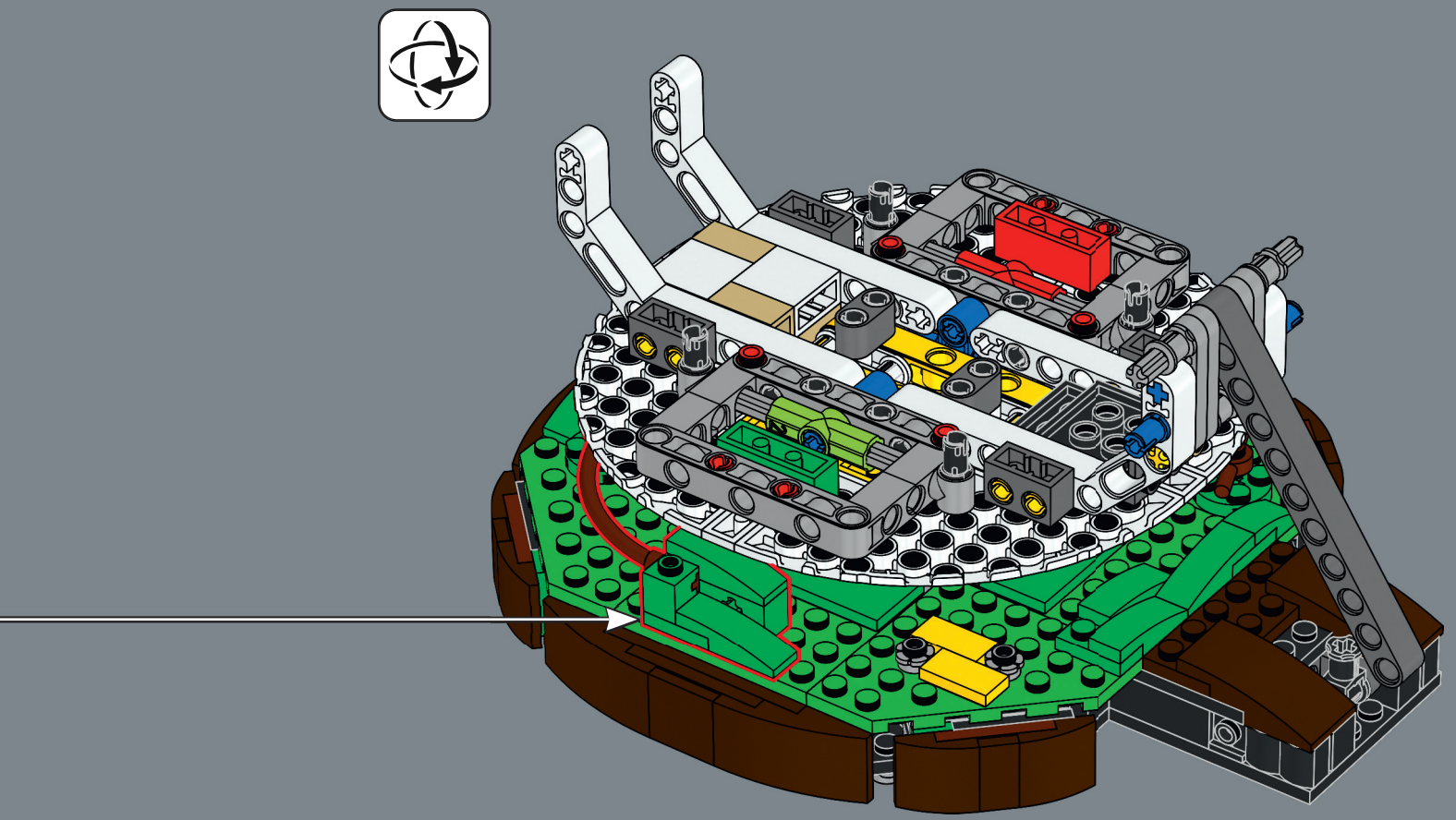

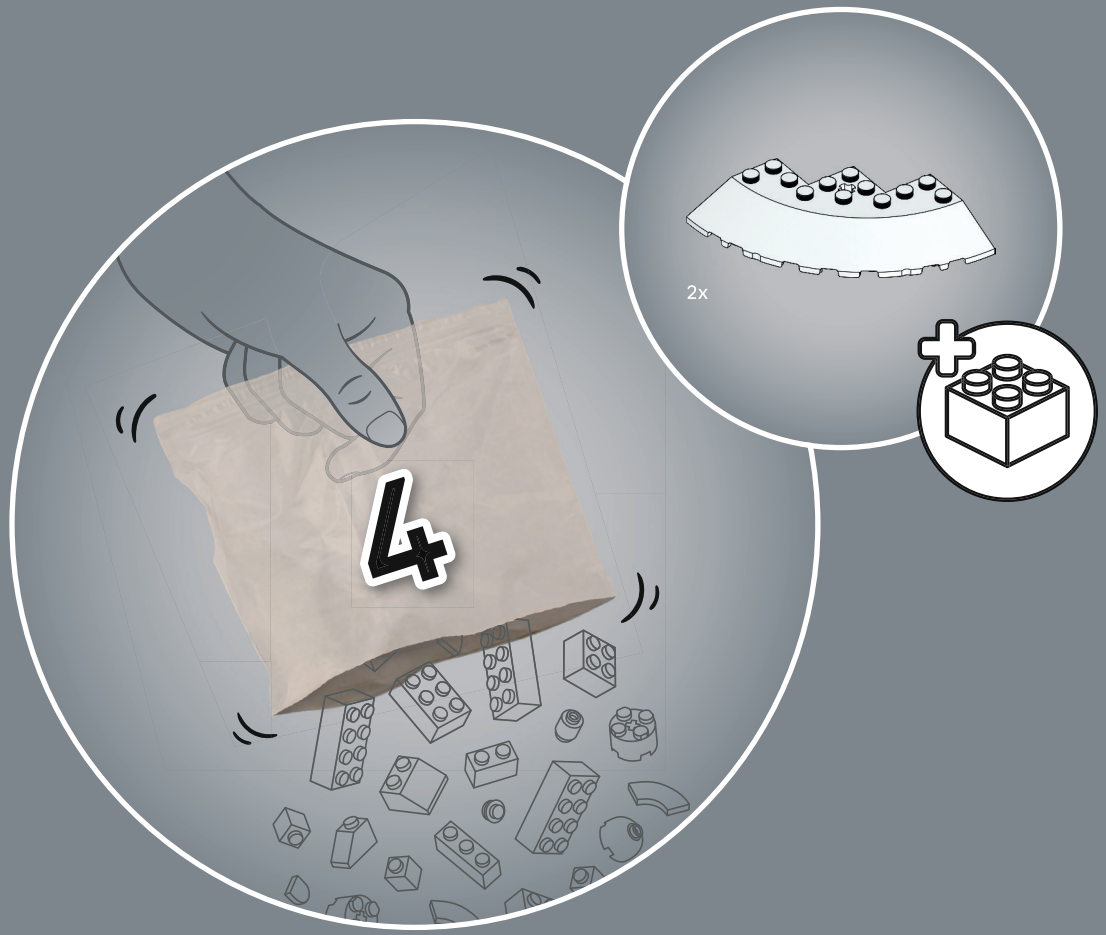
4
2x

115

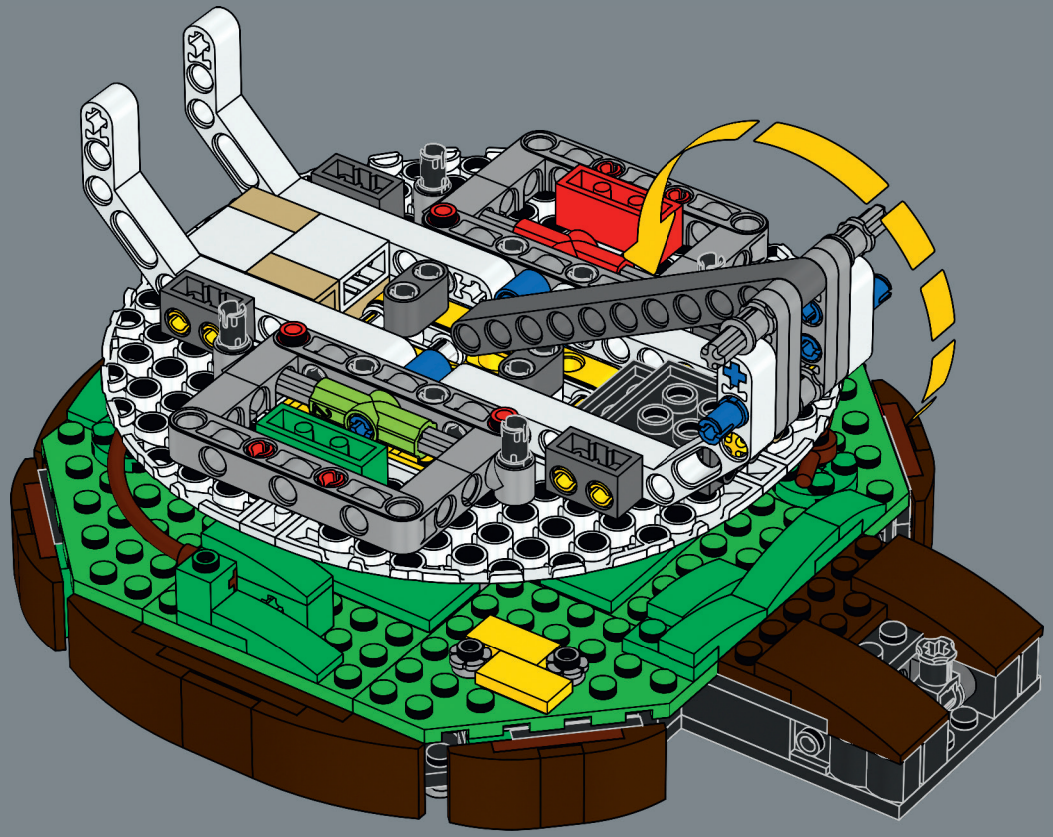

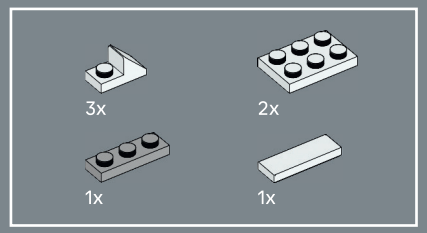

116

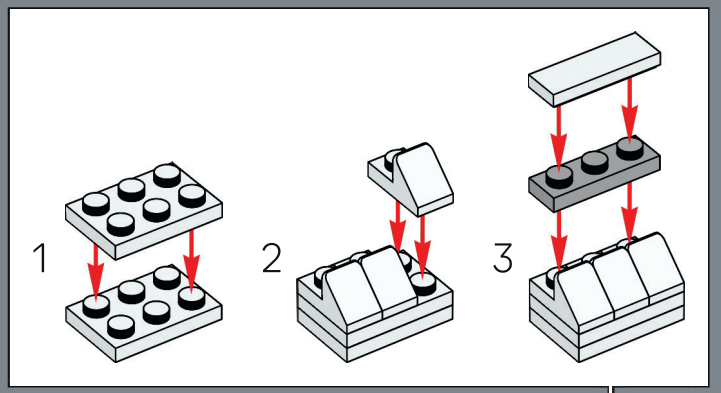

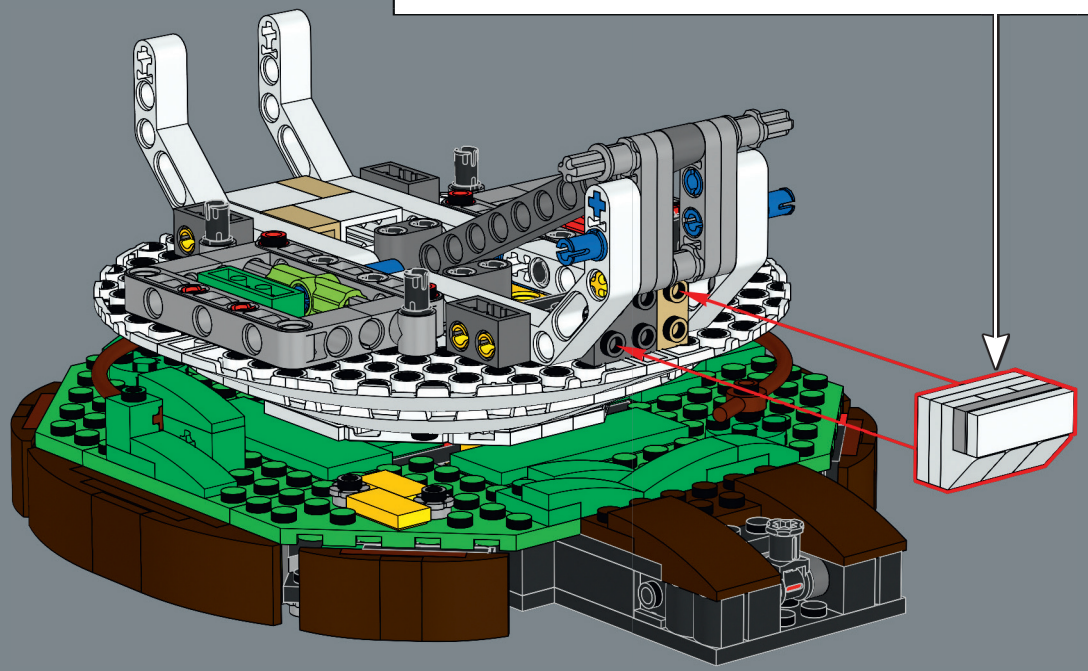



117

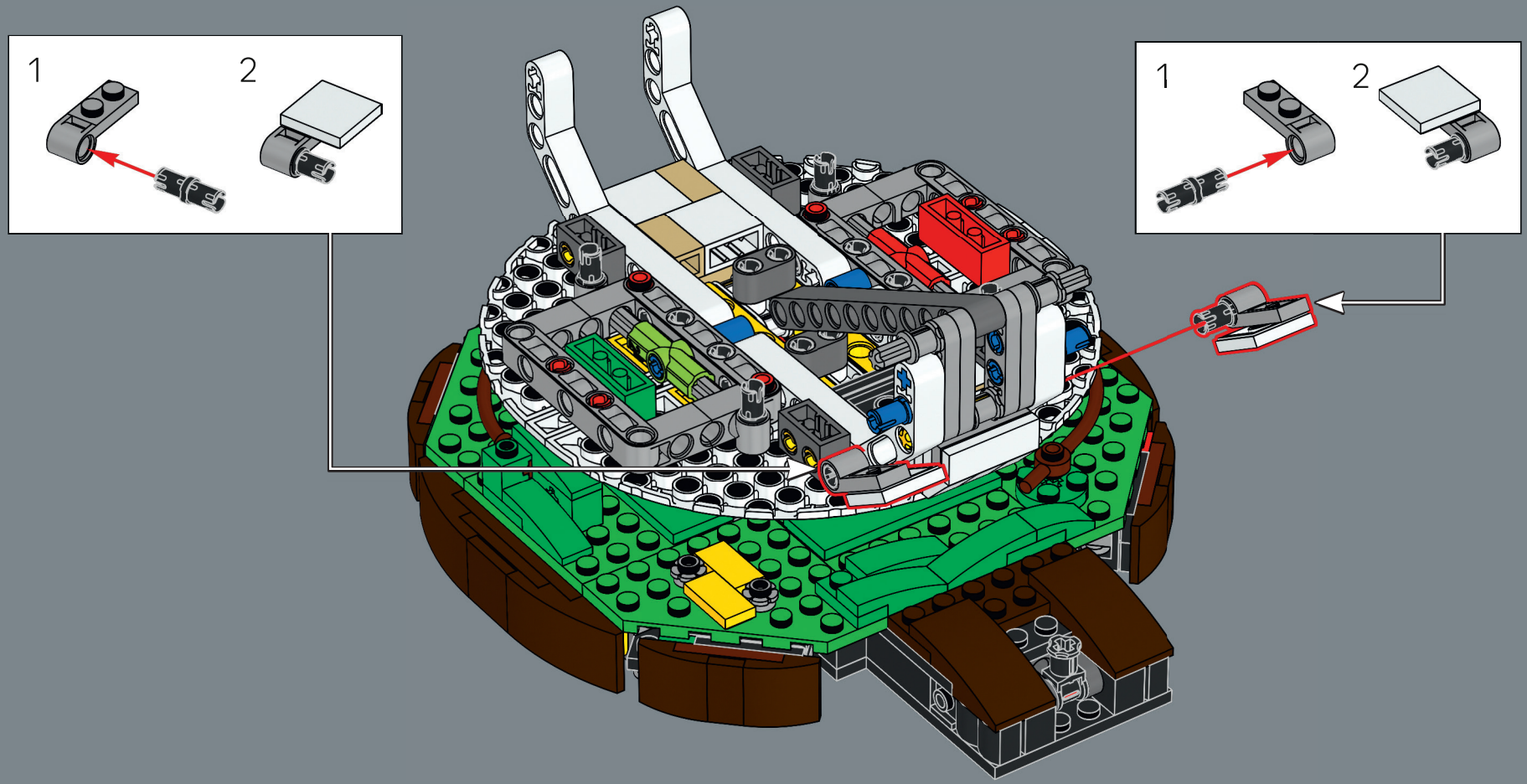

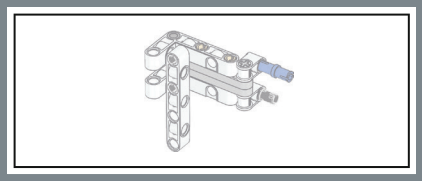

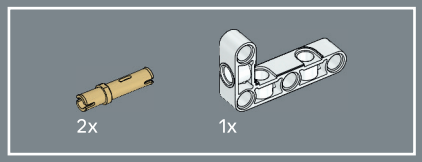

118

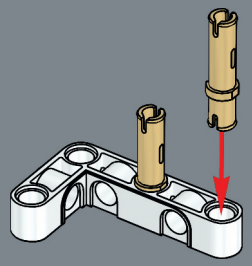

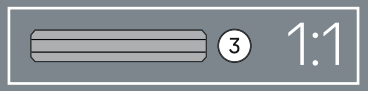

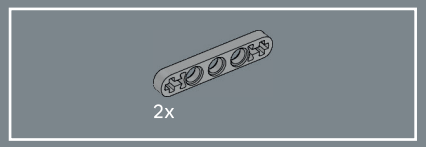

119

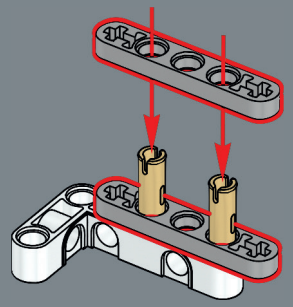

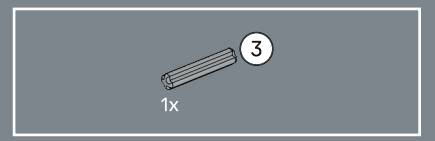

120

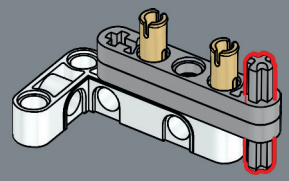



121

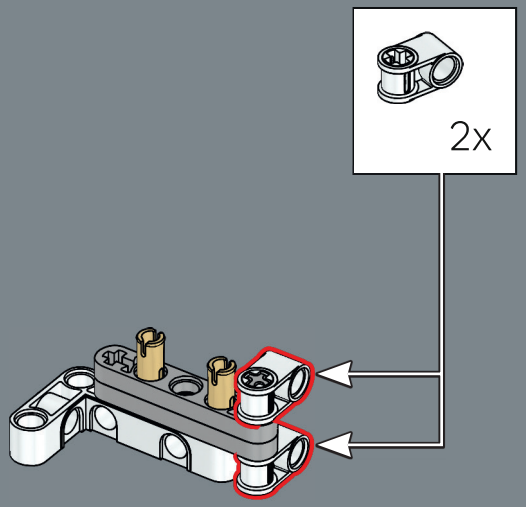

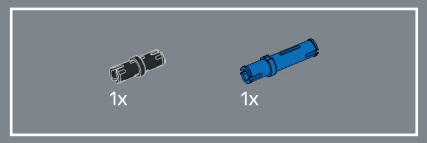

122

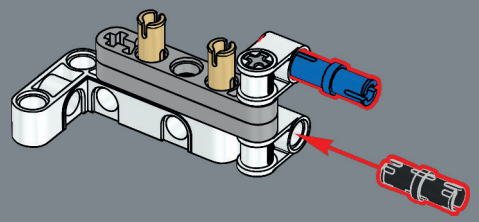

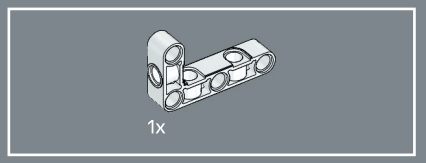

123

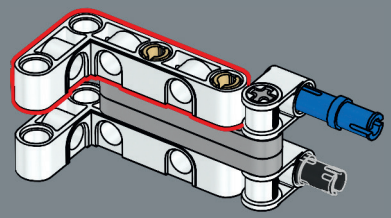

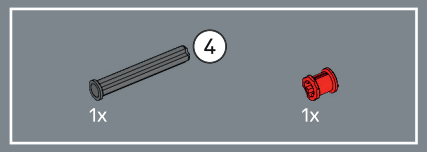

124

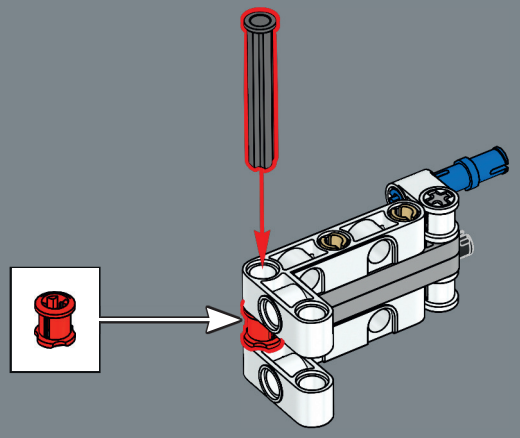

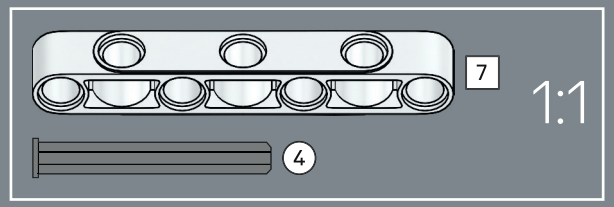



125

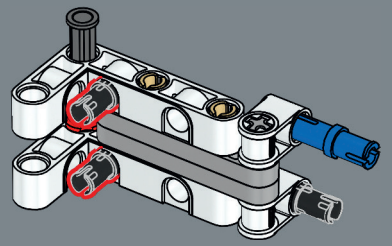

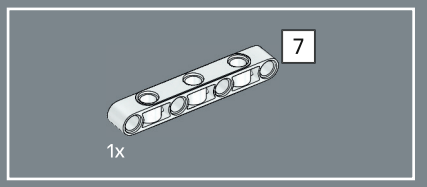

126

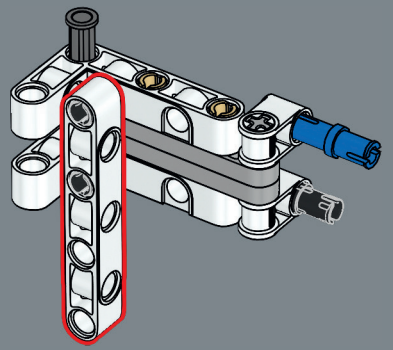

127

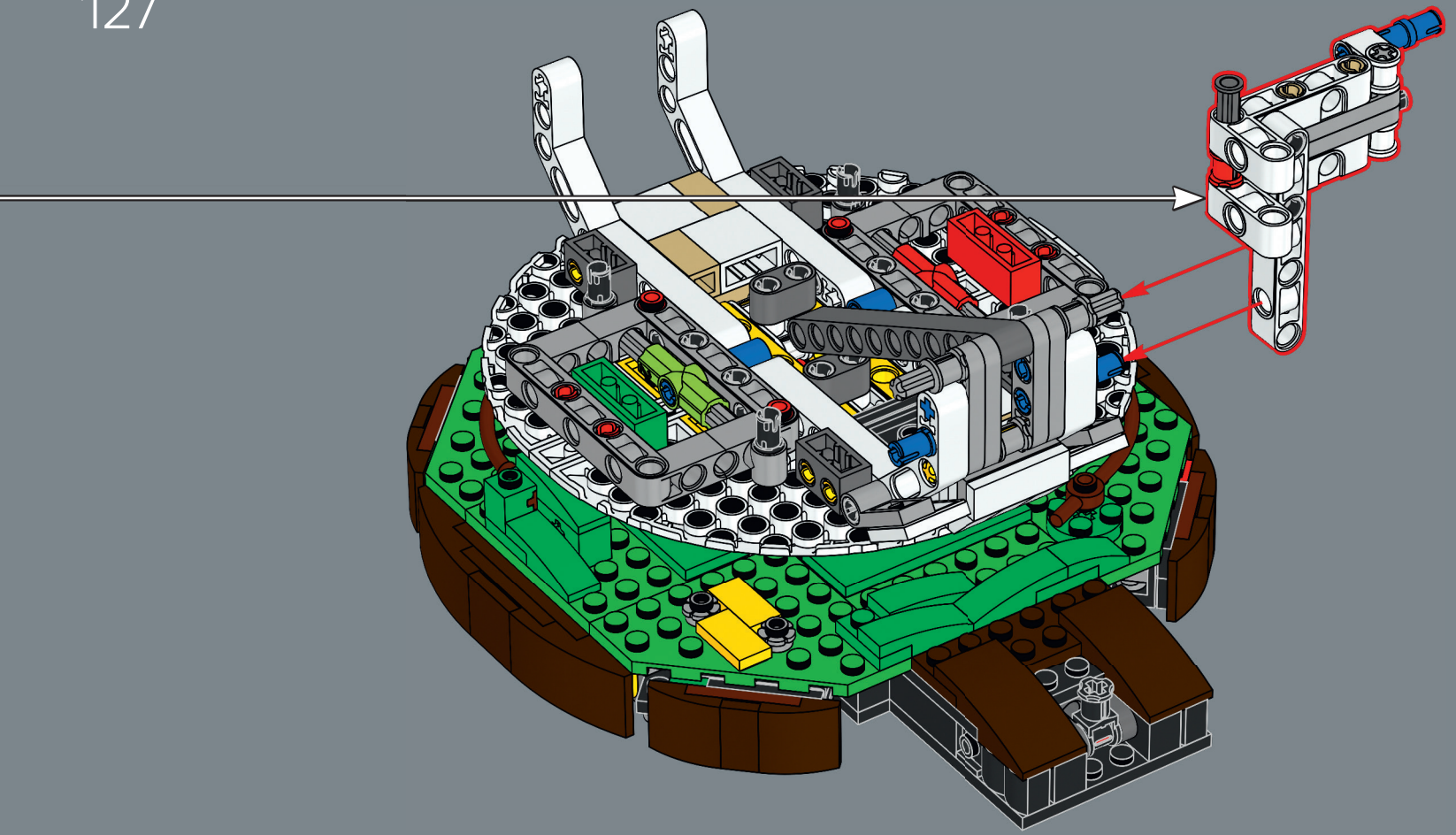

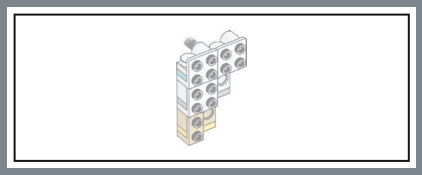

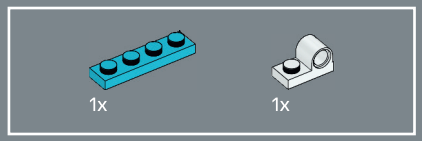

128

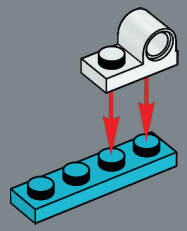

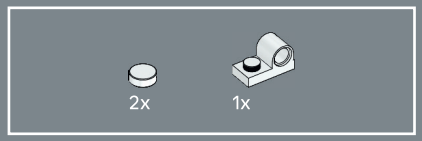

129

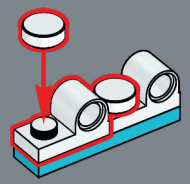

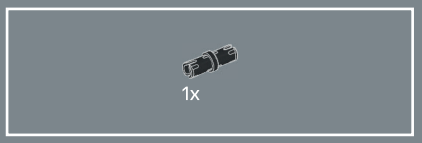

130

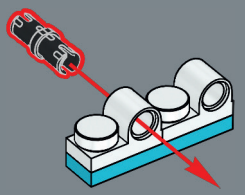

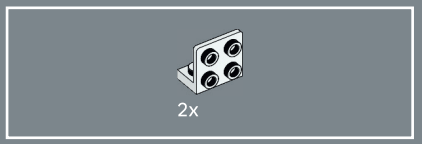

131

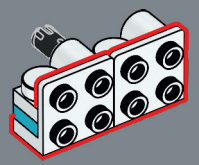

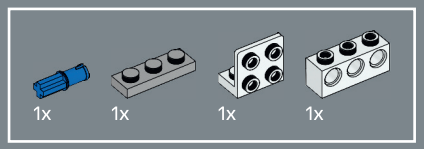

132

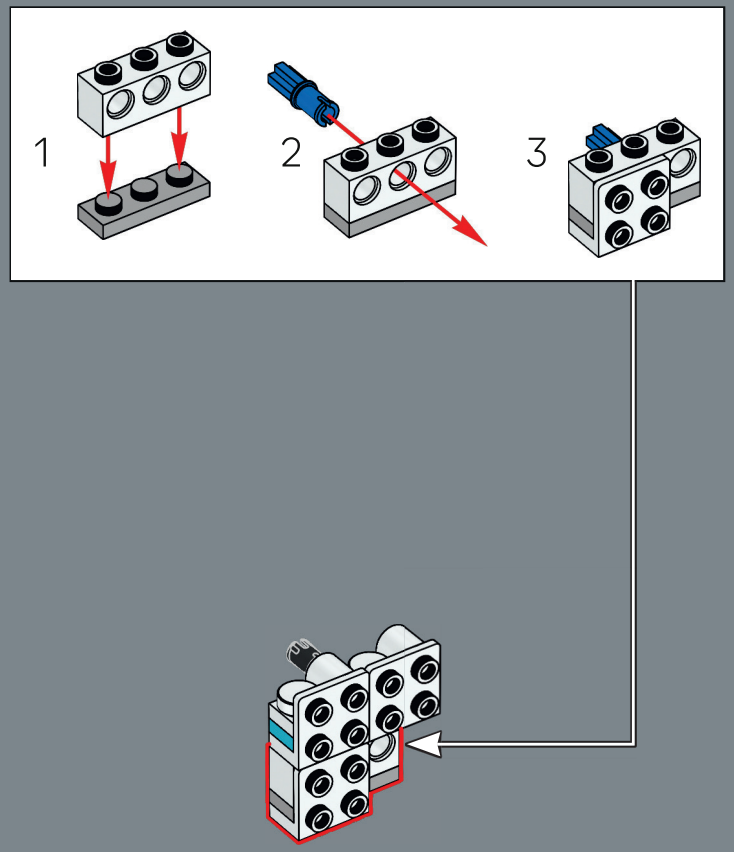

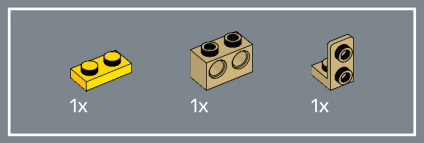

133

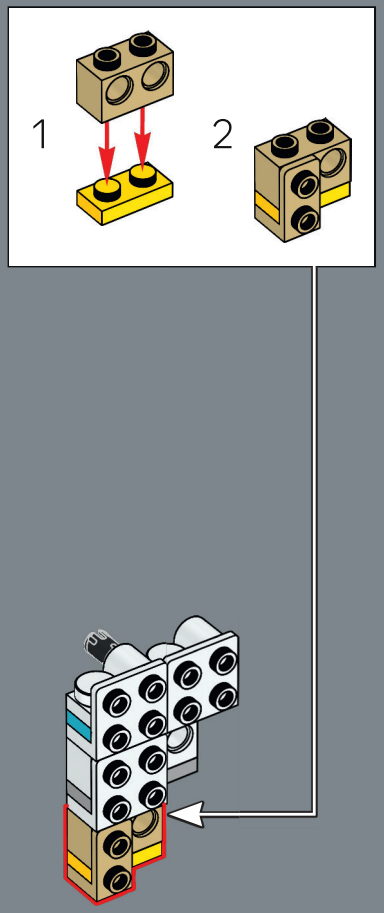

134

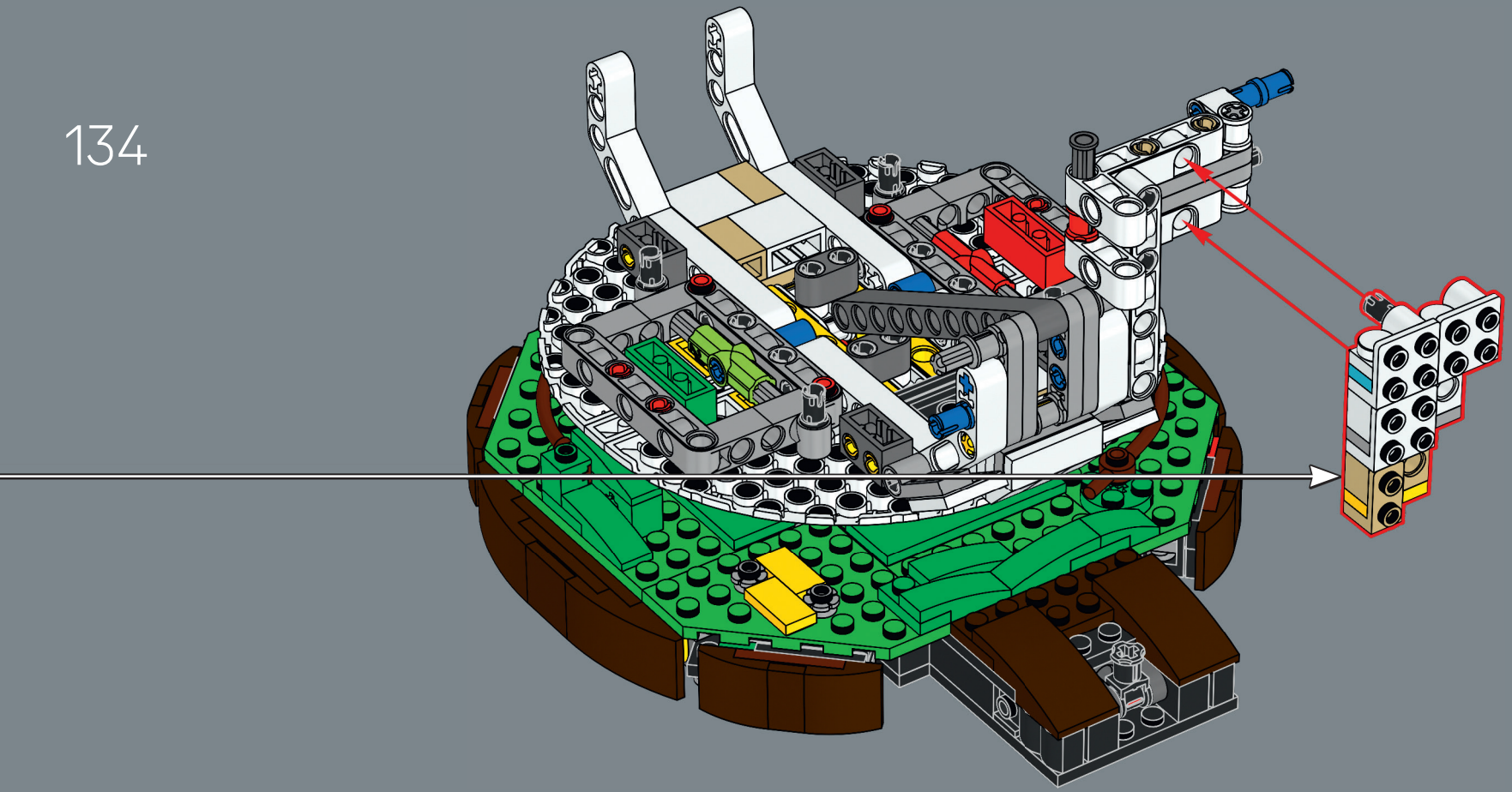

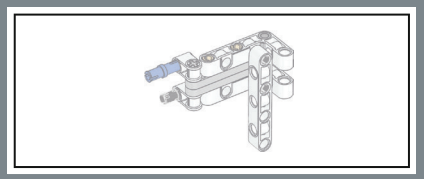

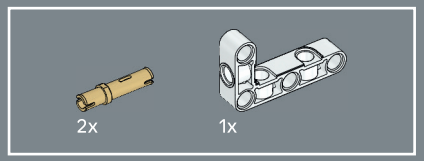

135

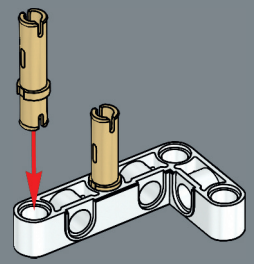

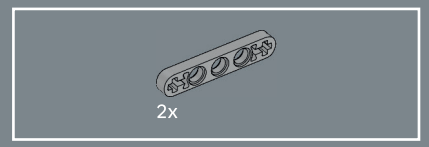

136

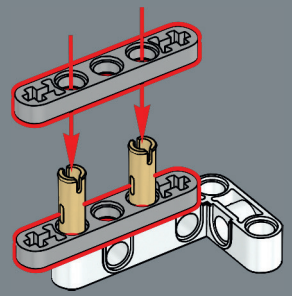

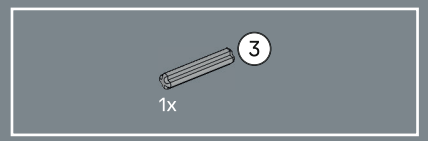

137

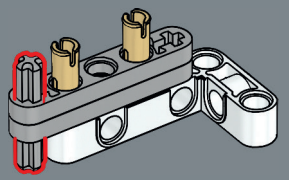





138

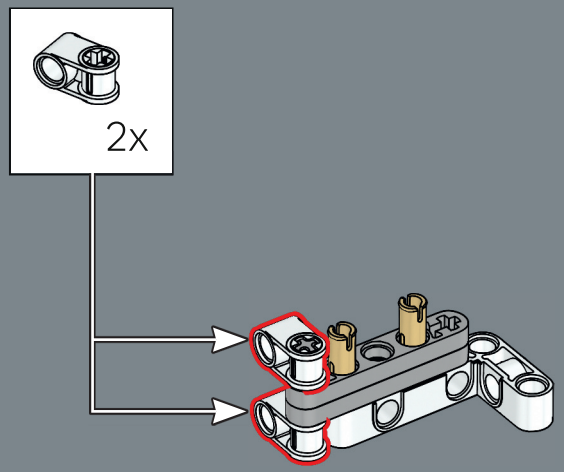

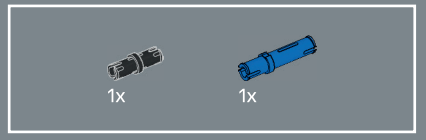

139

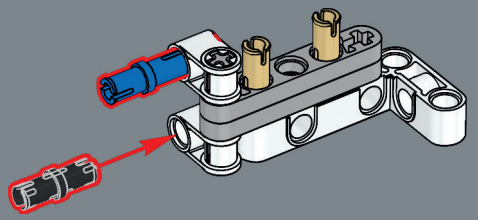

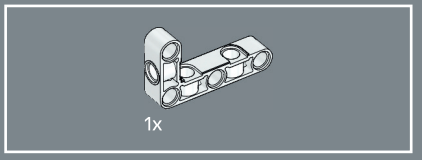

140

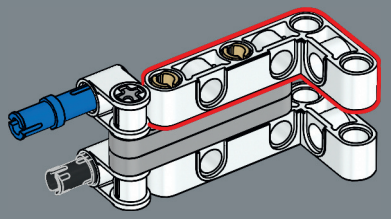

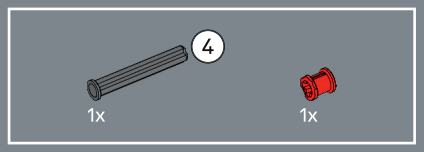

141

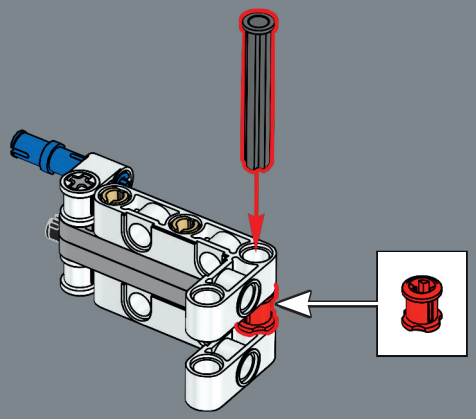



142

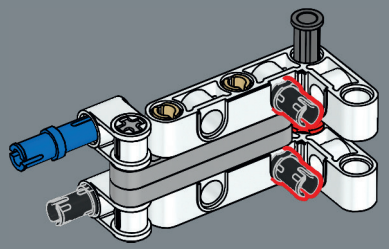

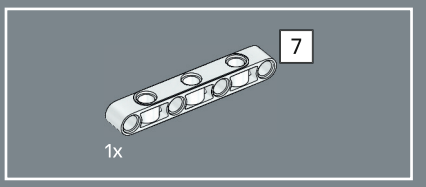

143

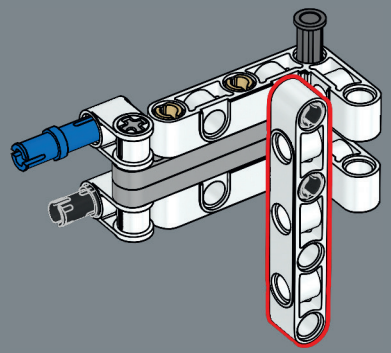

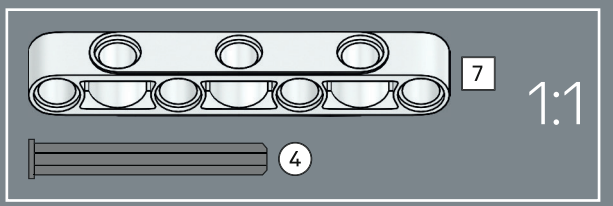

144

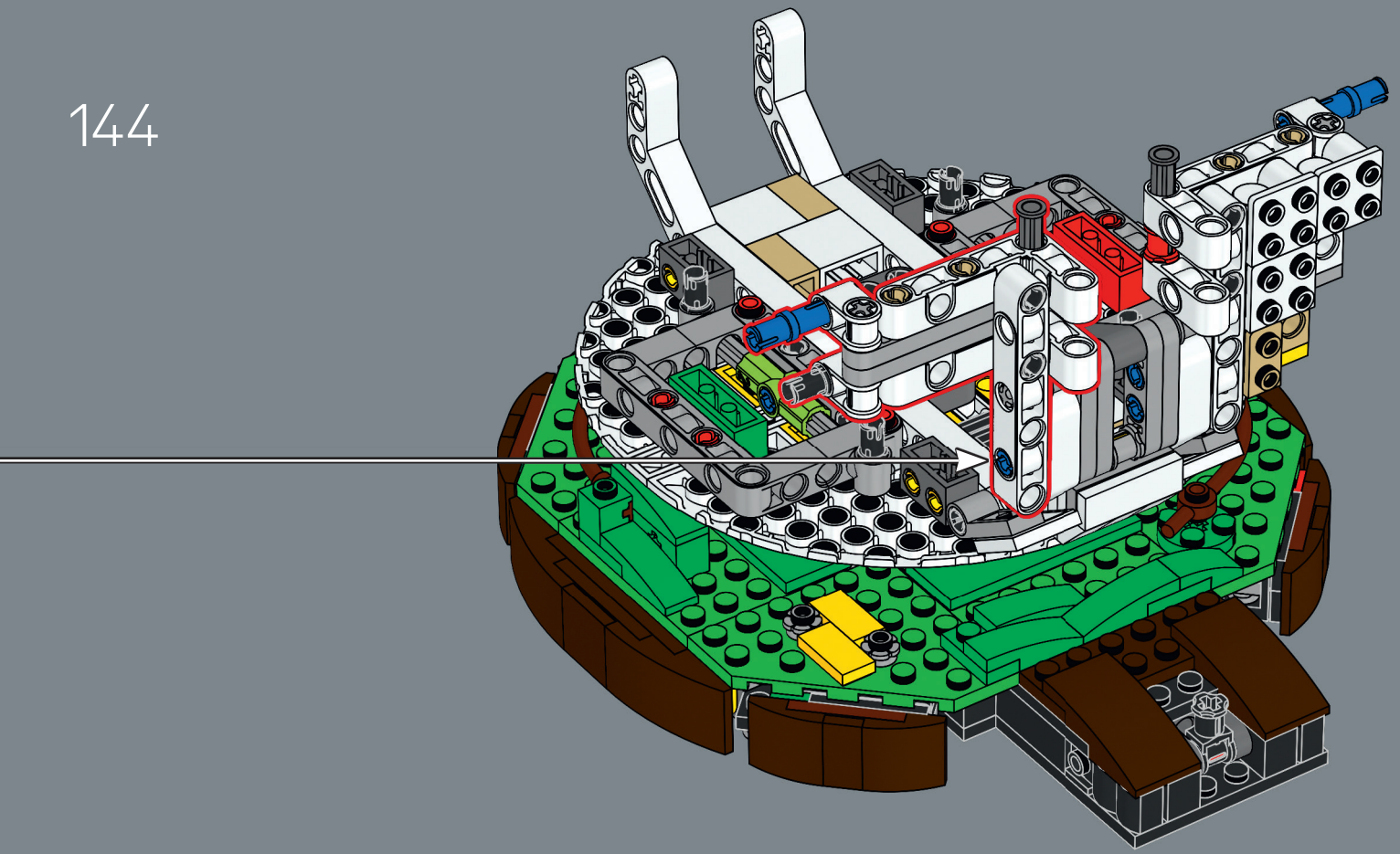

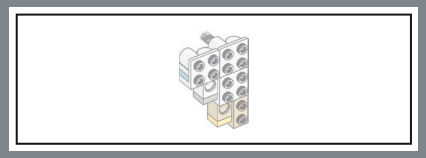

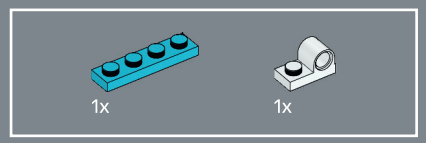

145

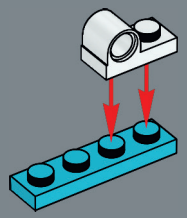

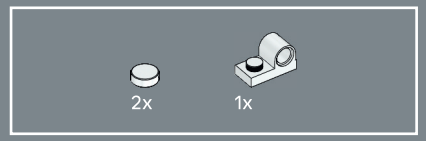

146

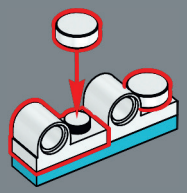

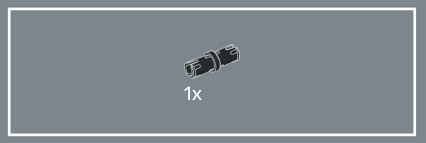

147

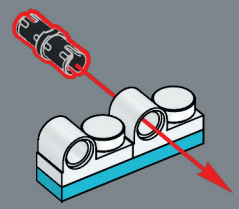

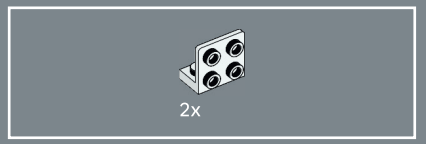

148

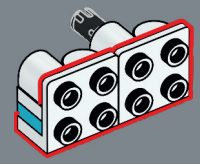

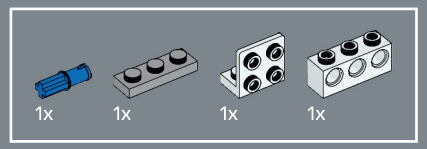

149

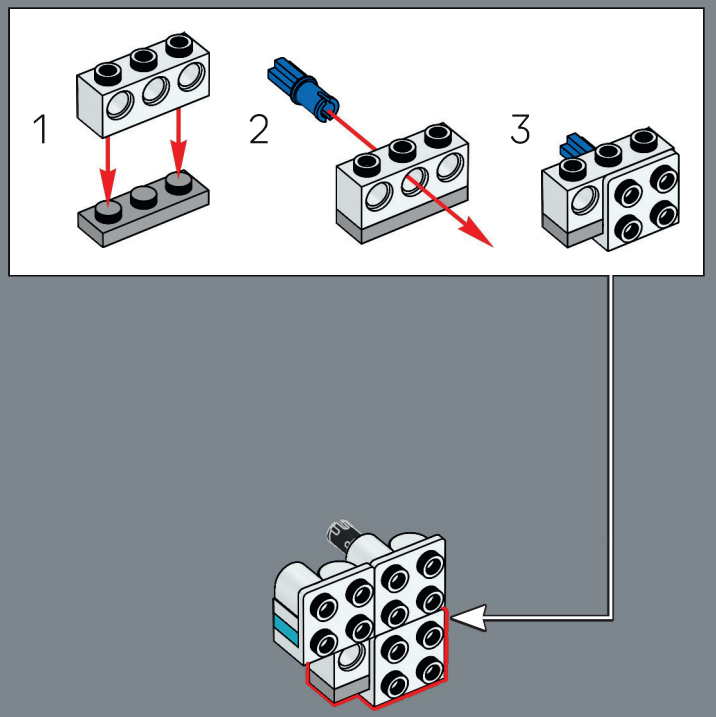

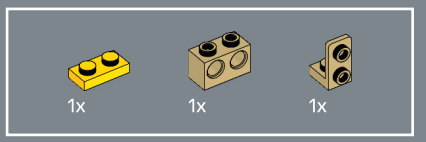

150

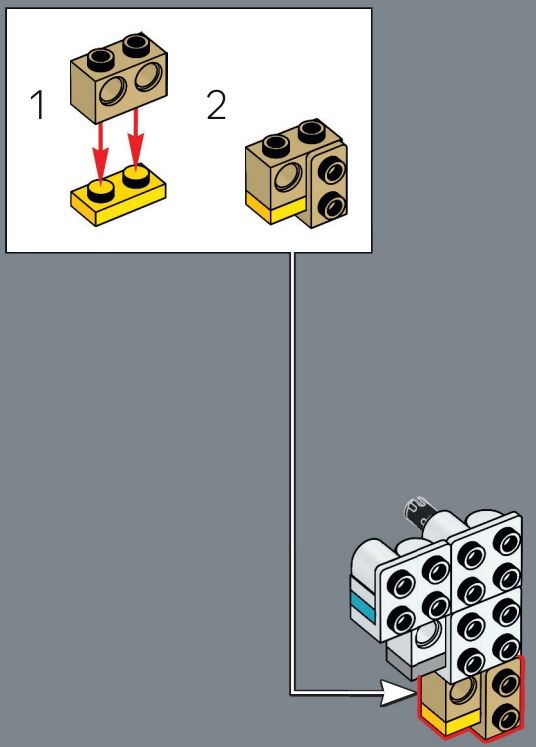

151

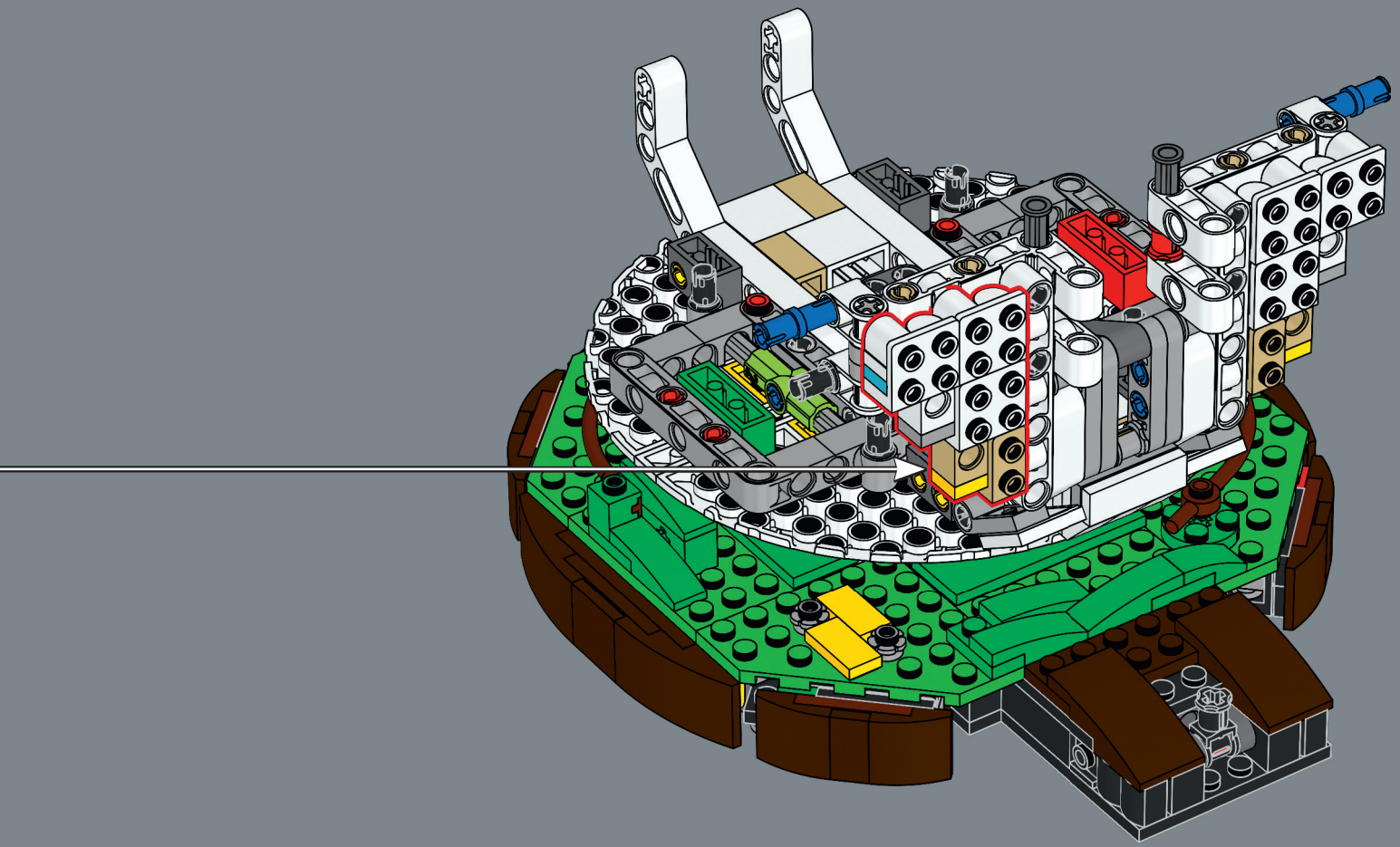

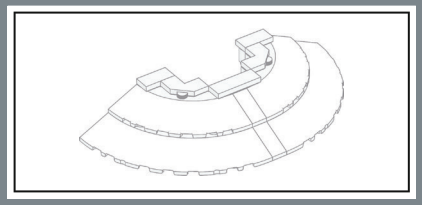

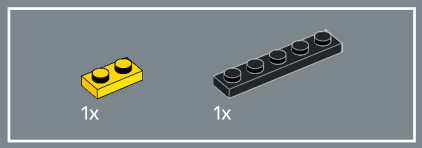

152

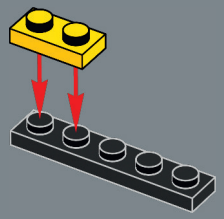

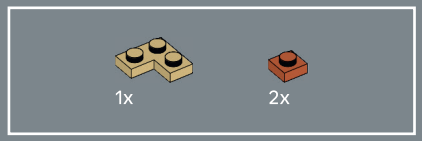

153

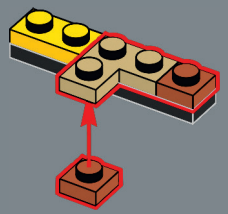



154

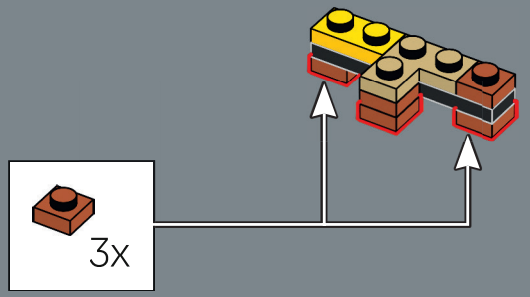

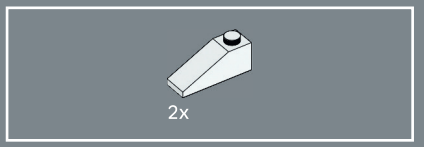

155

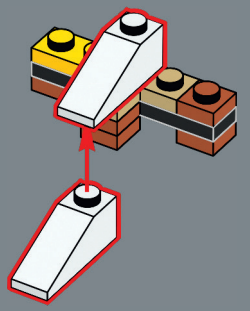

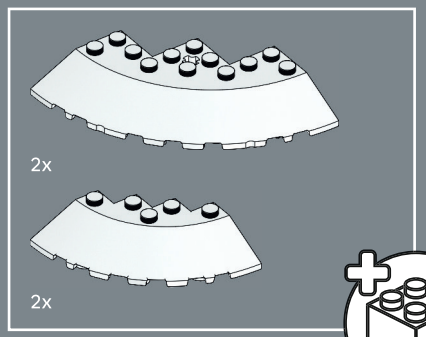

156

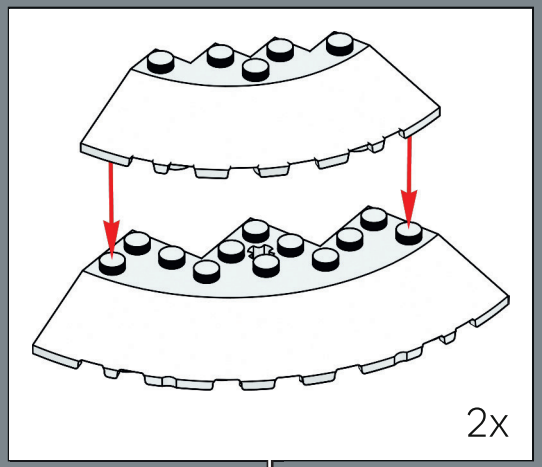

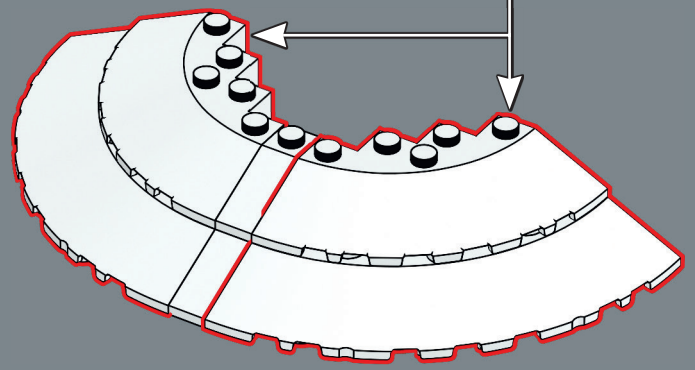



157

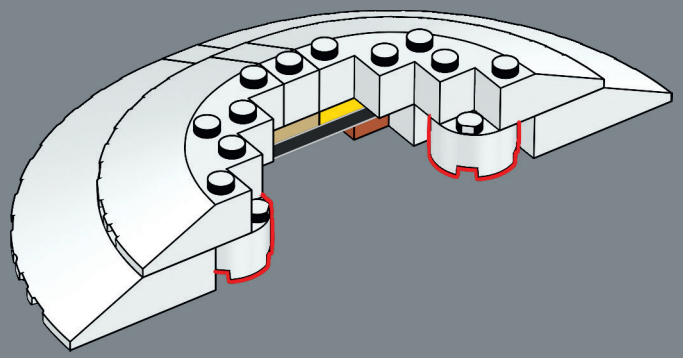



158

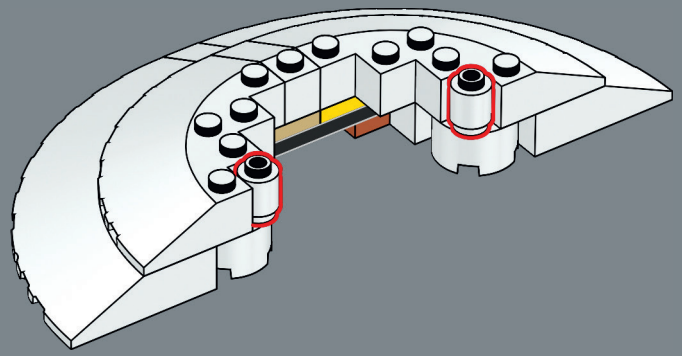

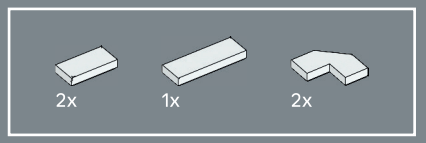

159

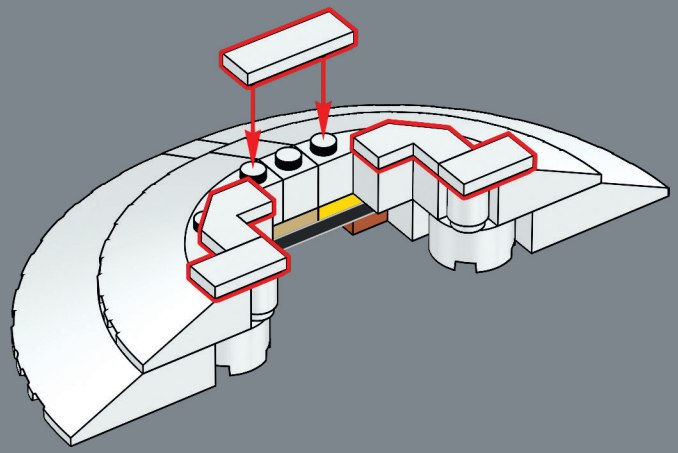

160

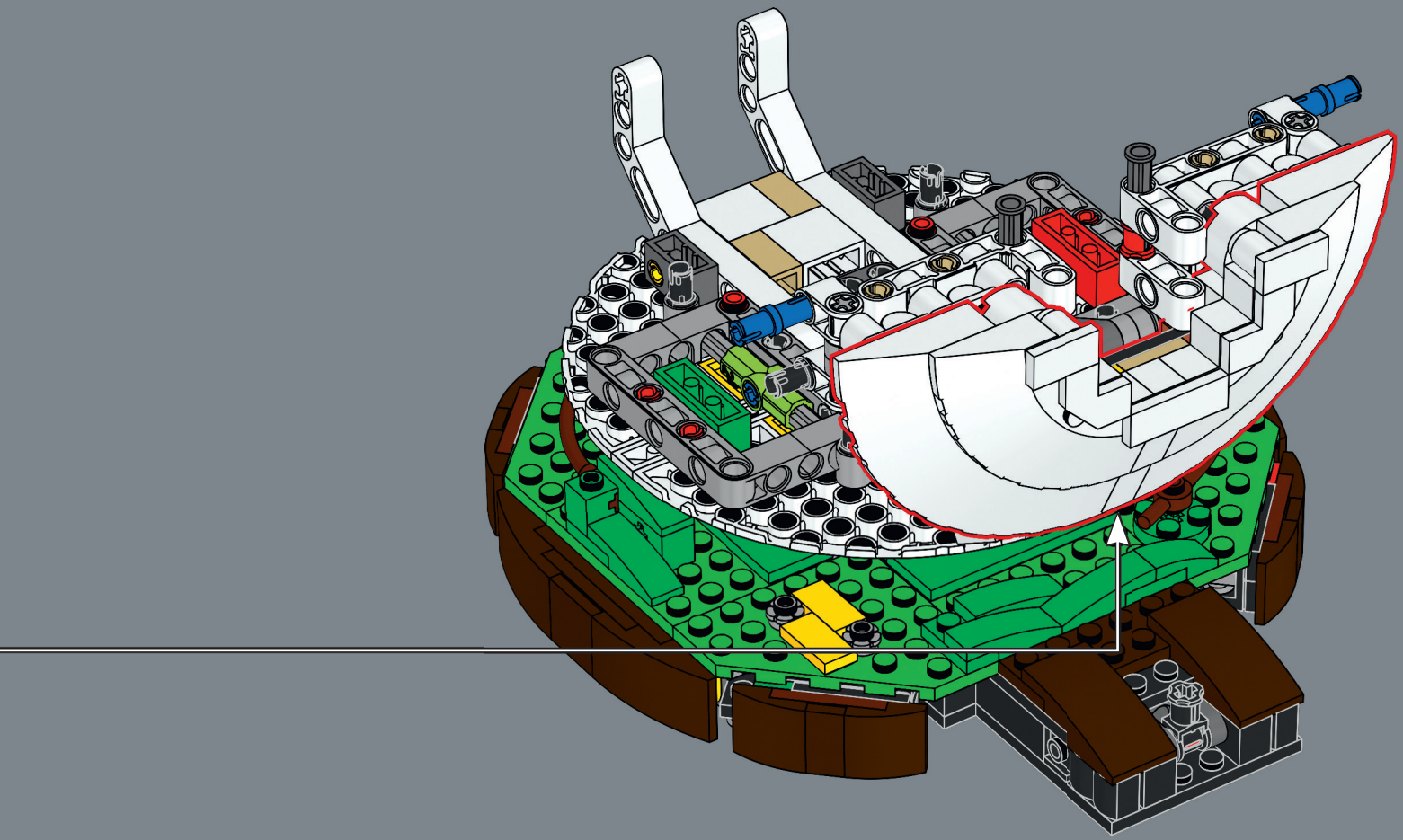

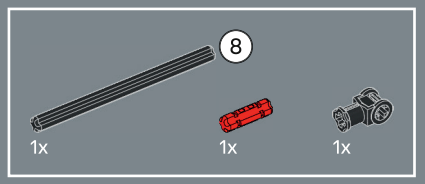



161

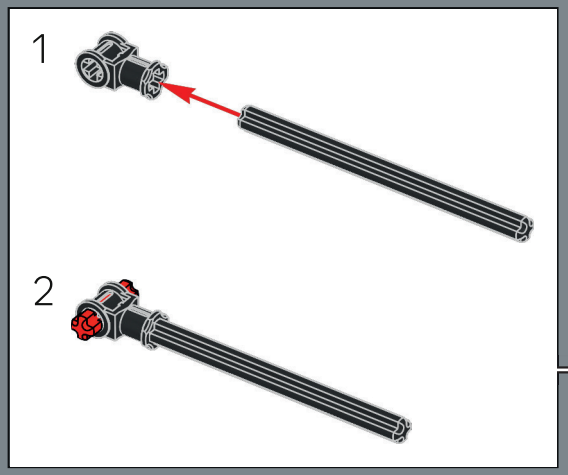

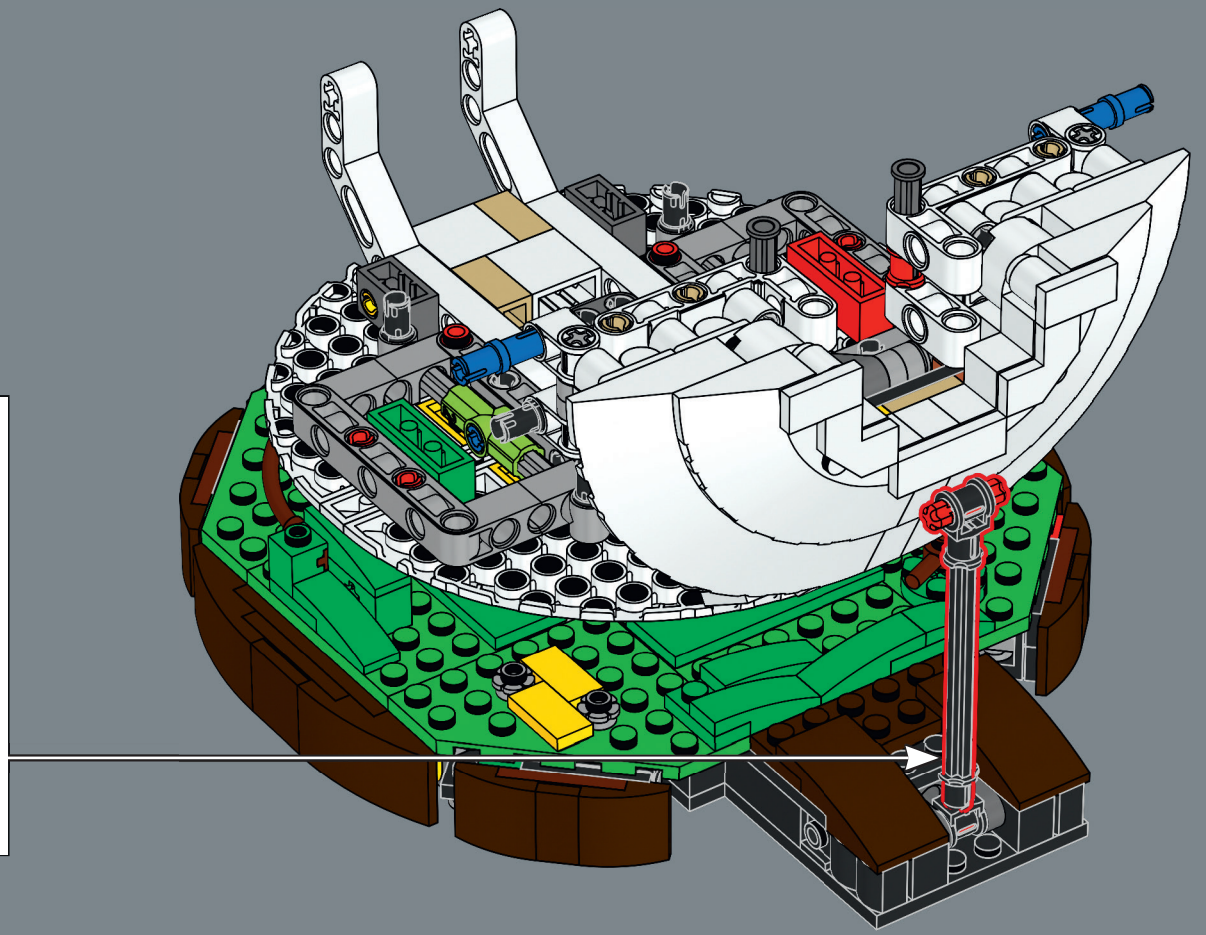

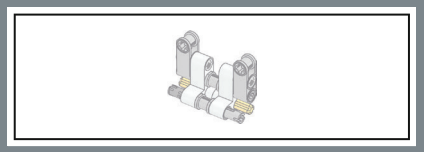

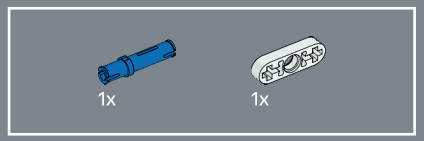

162

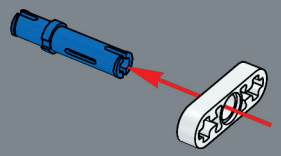

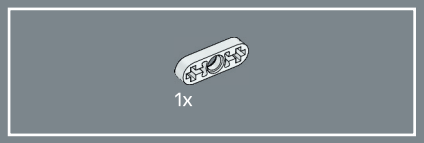

163

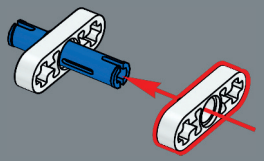

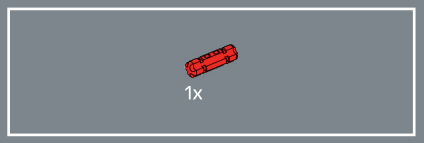

164

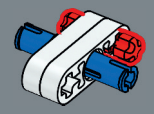

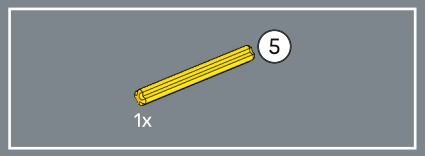

165

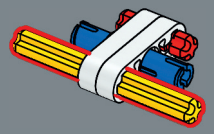

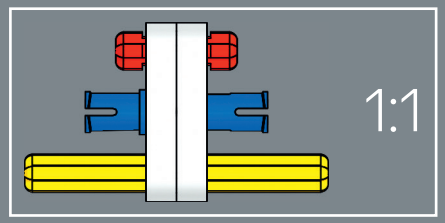

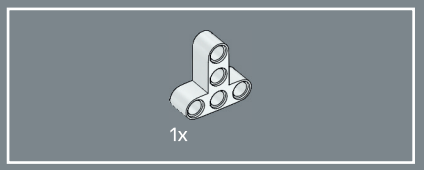

166

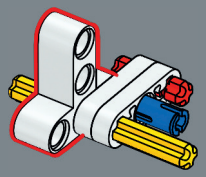

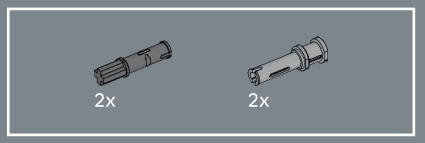

167

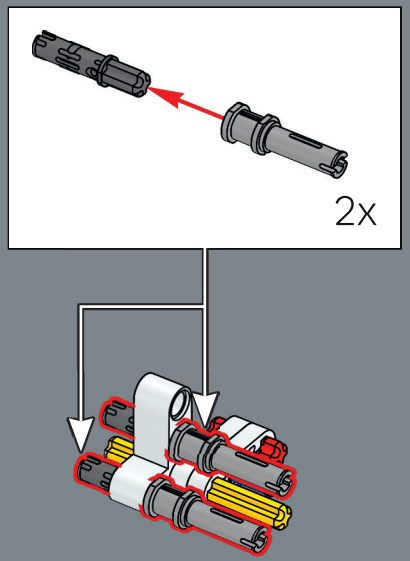

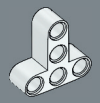
1x

168

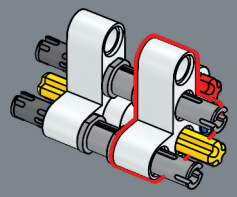


2x

169

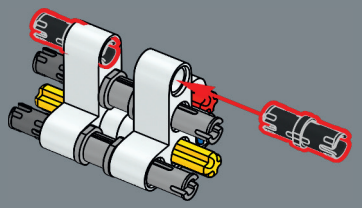


2x

170

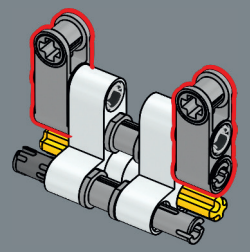

171

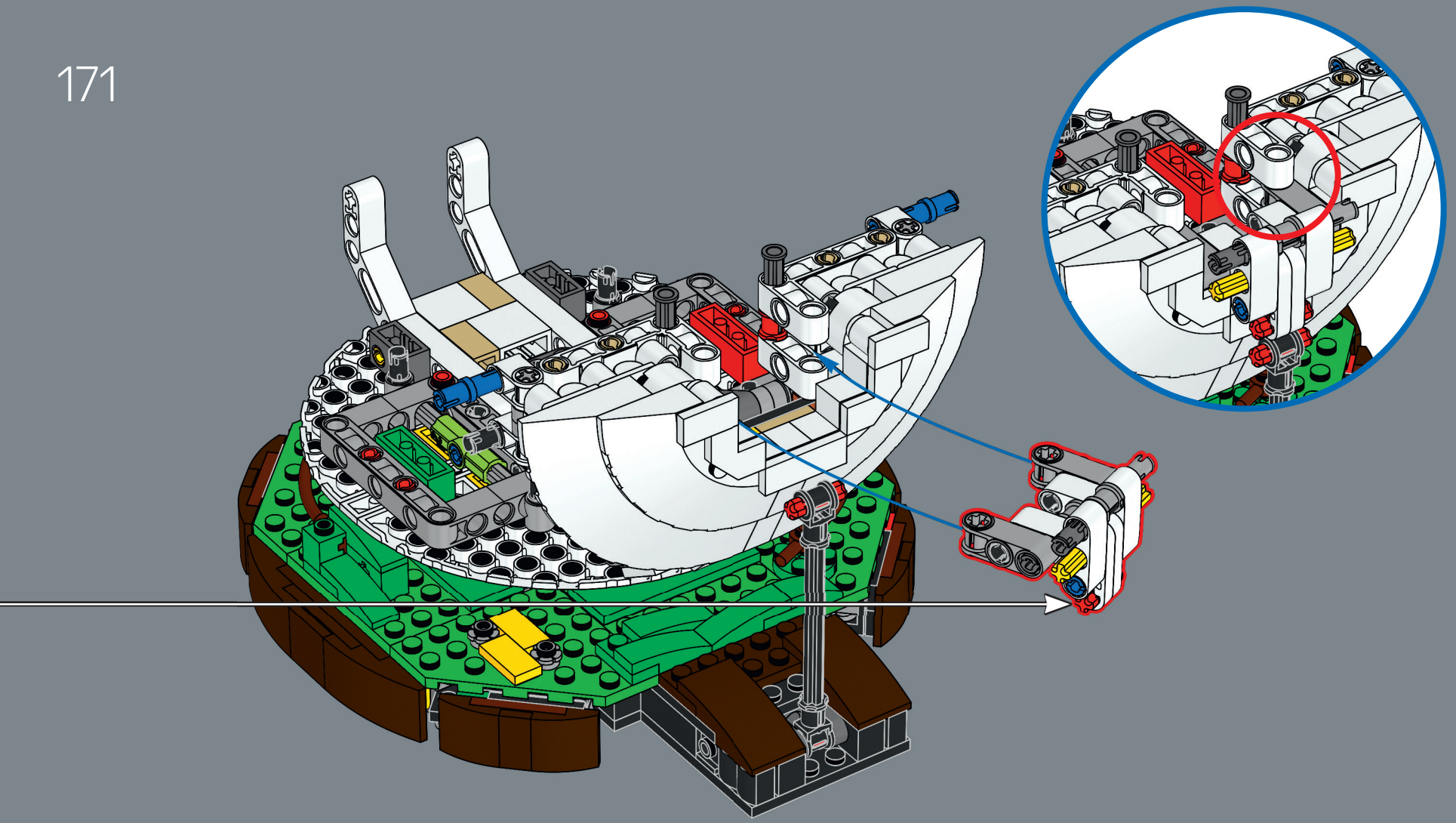



172

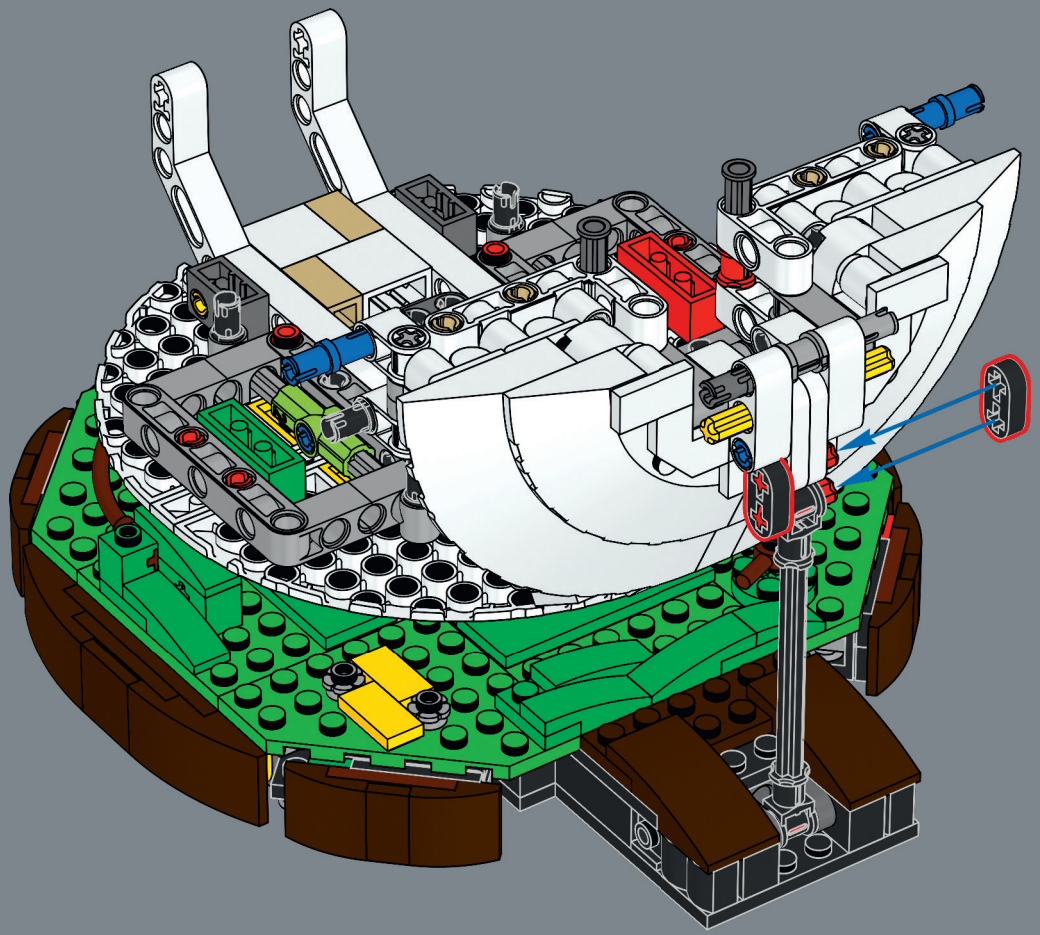

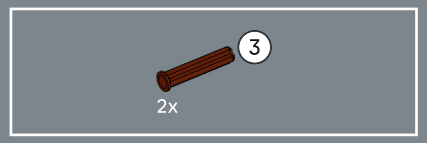

173

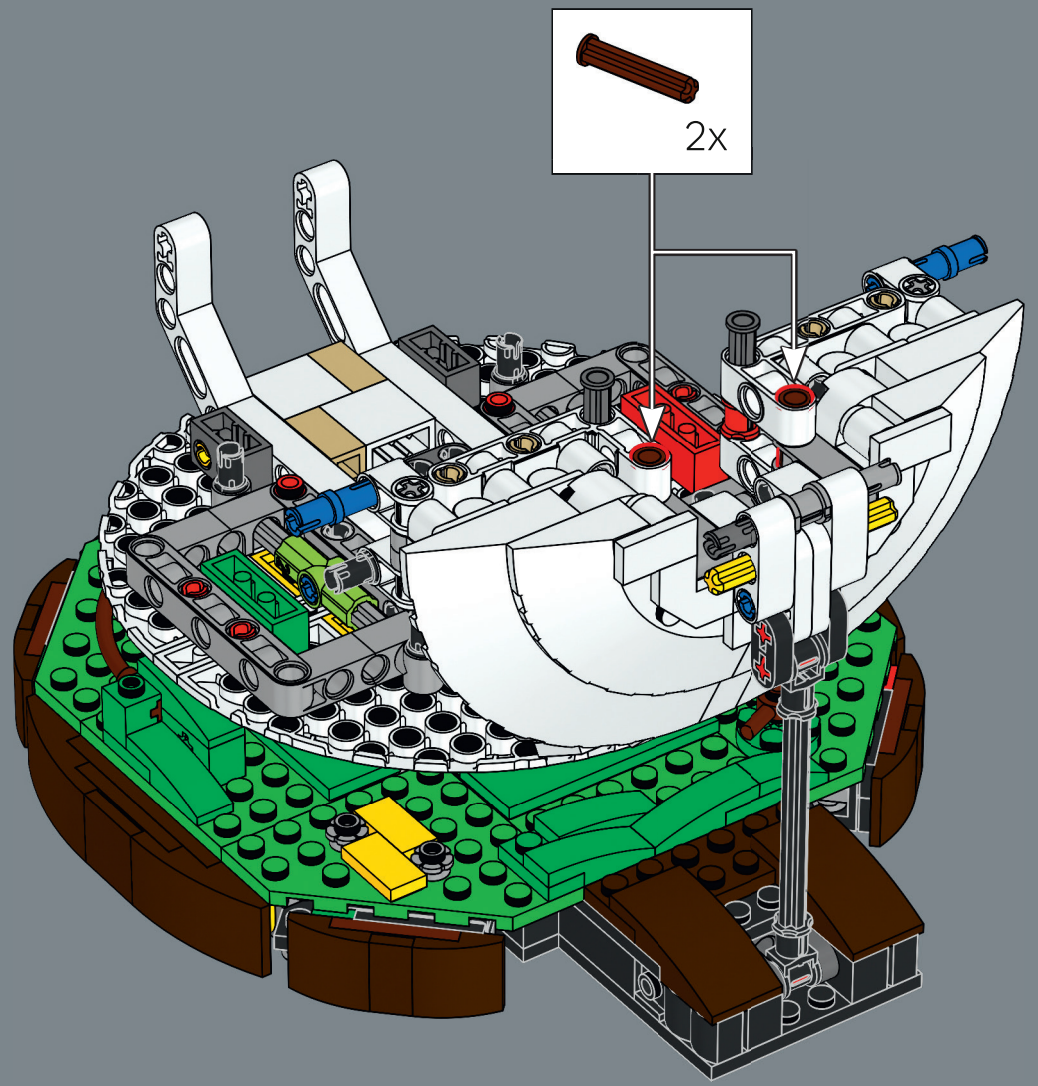

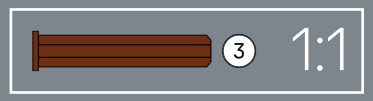

174

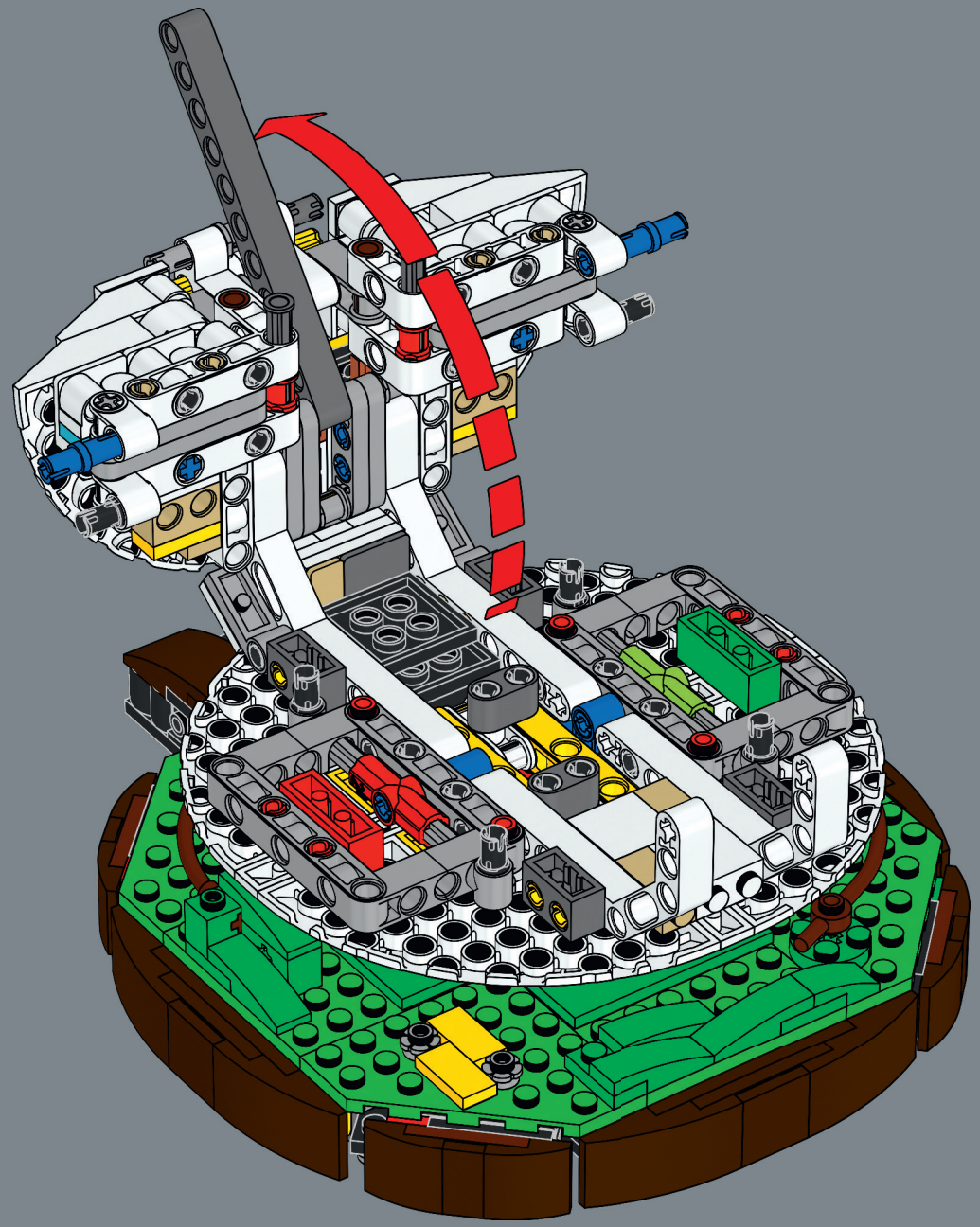

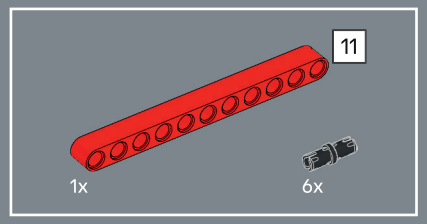

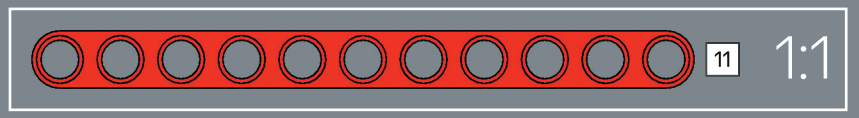

175

1

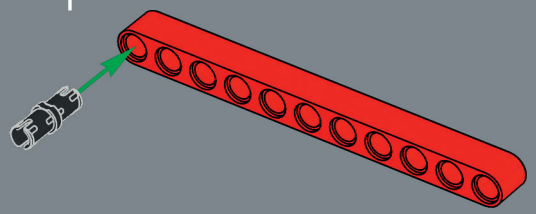

2

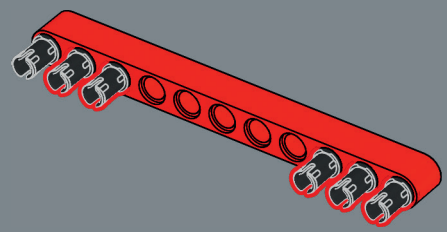

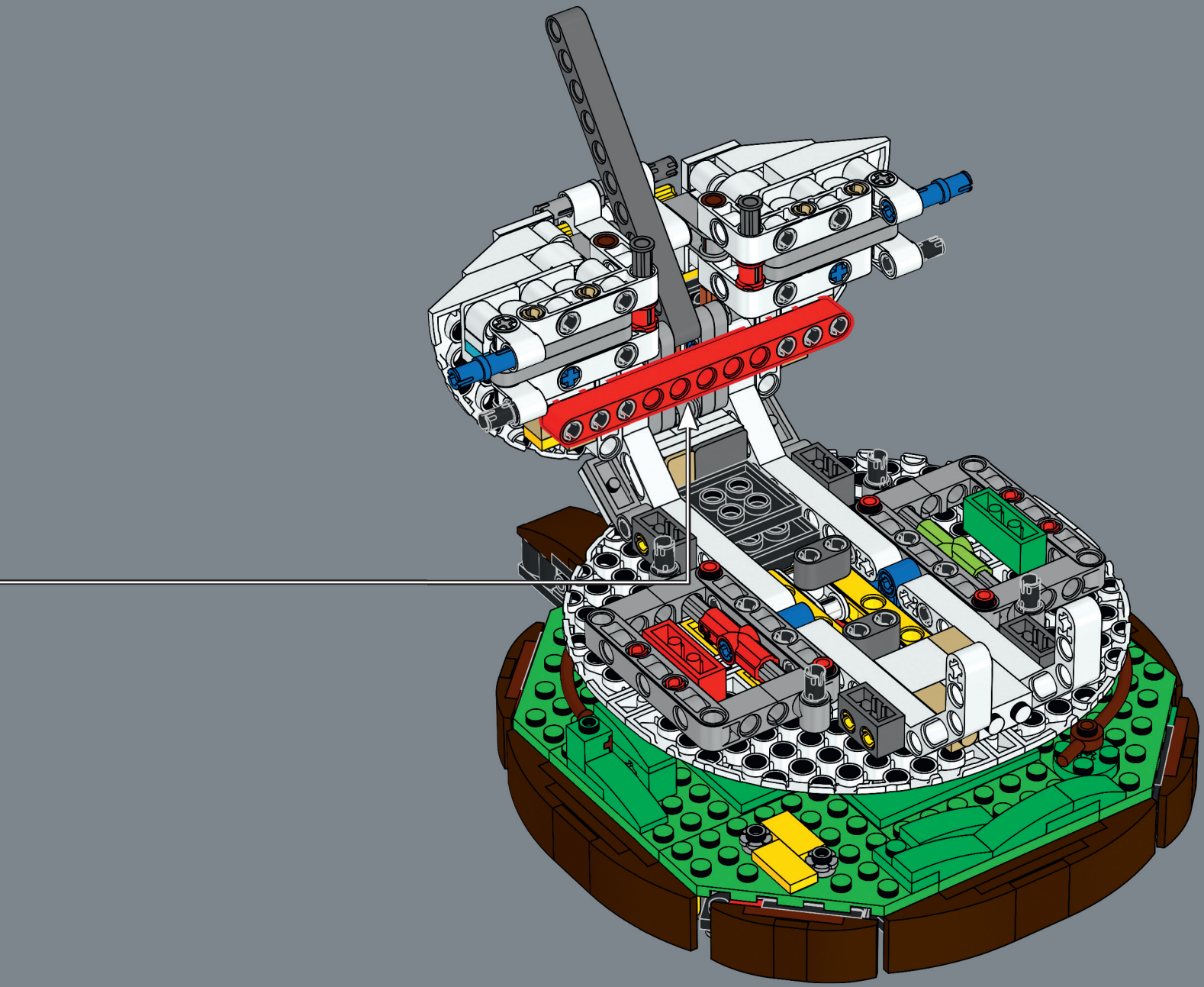

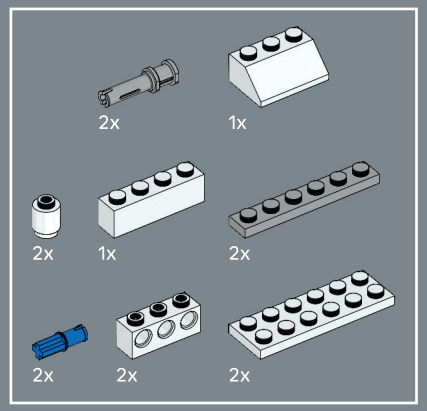

176

1

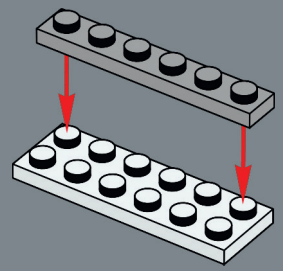

2

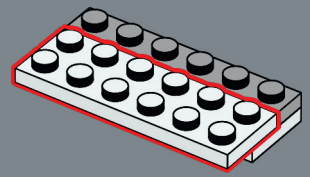

3

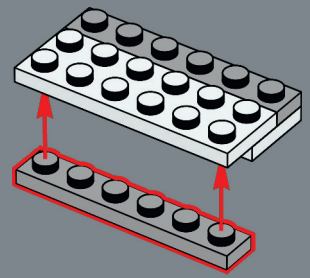

4

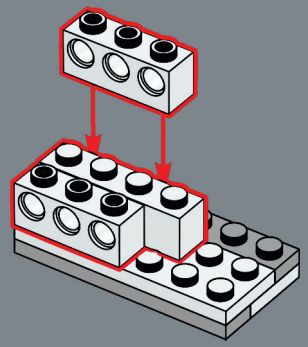

5

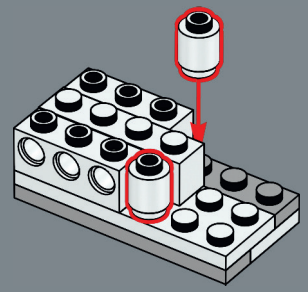

6

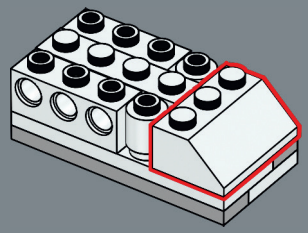

7

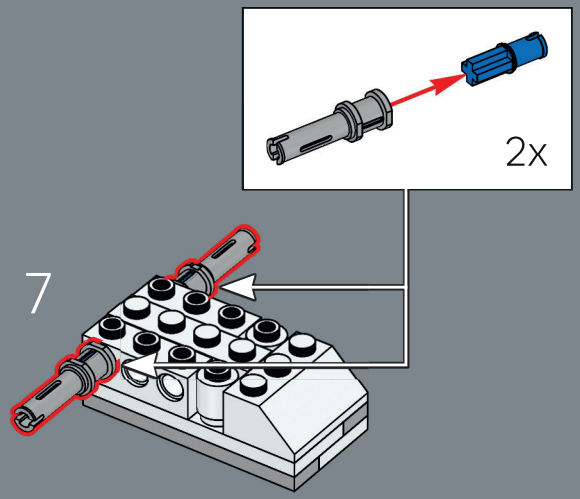

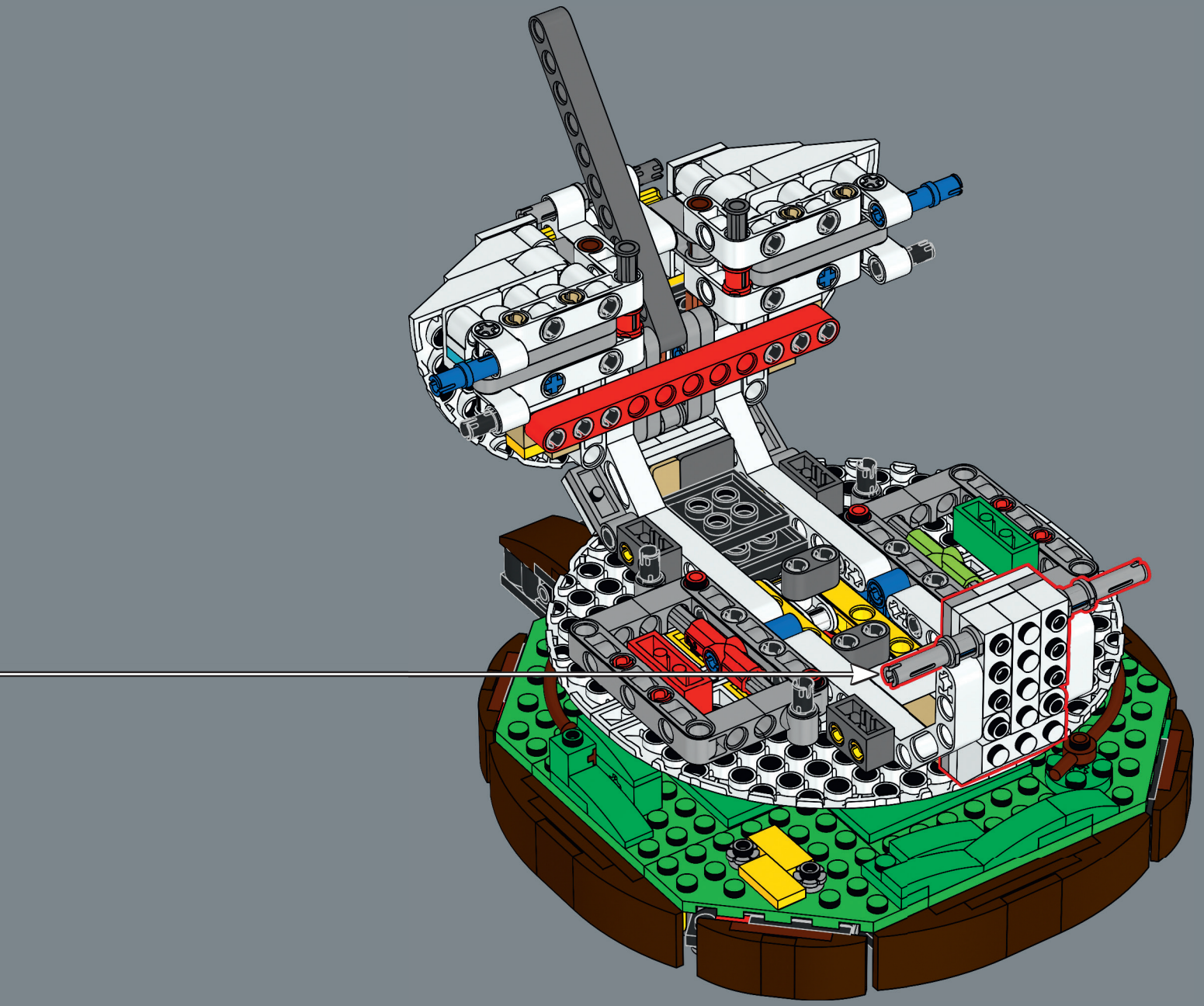

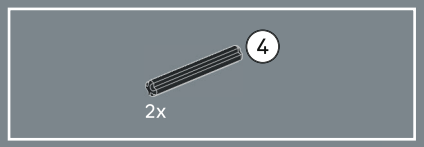

177

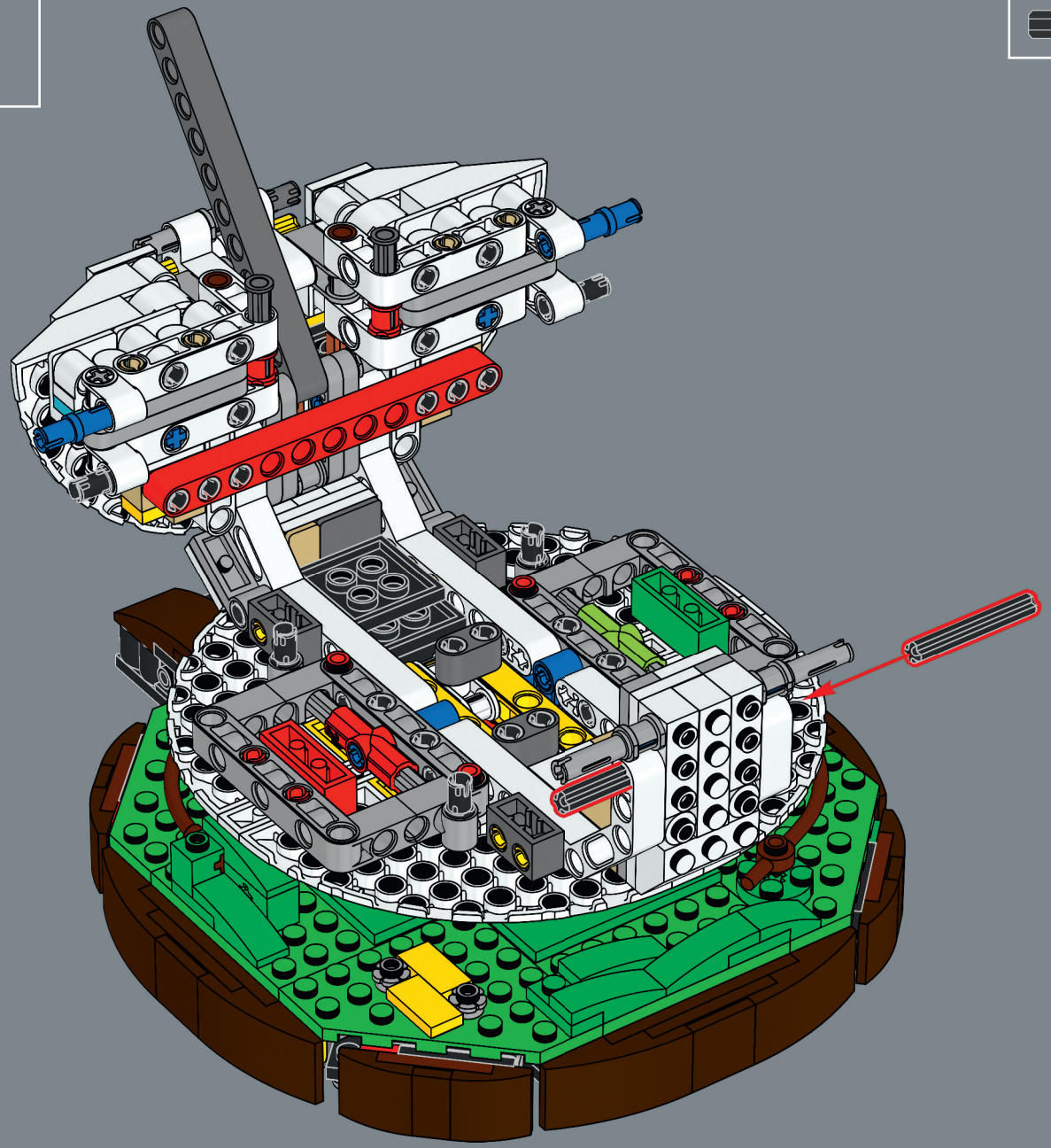



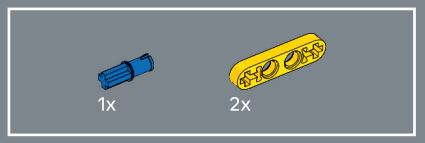

178

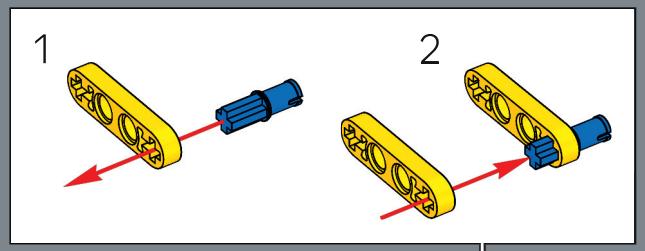

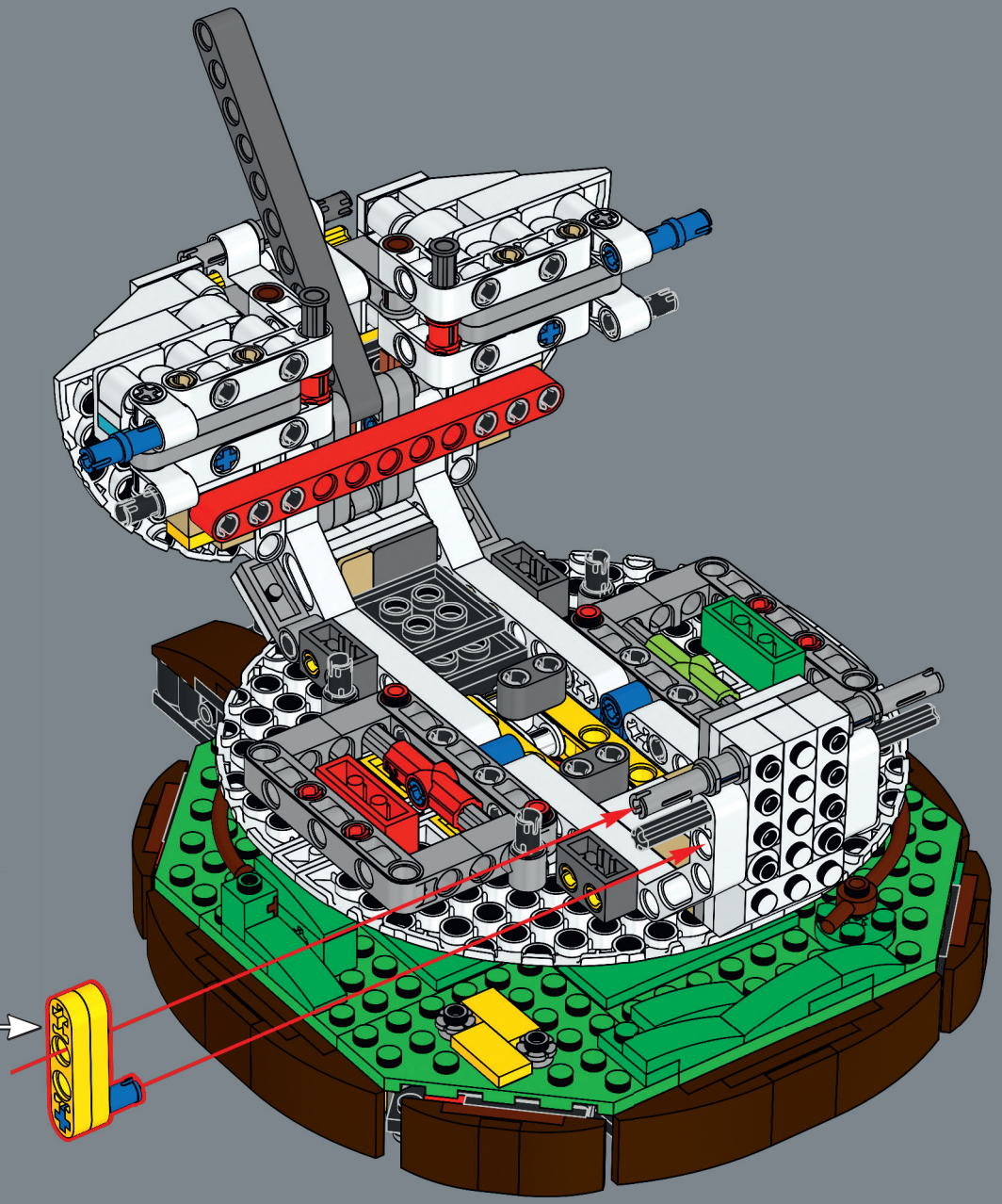

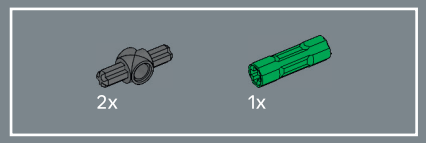

179

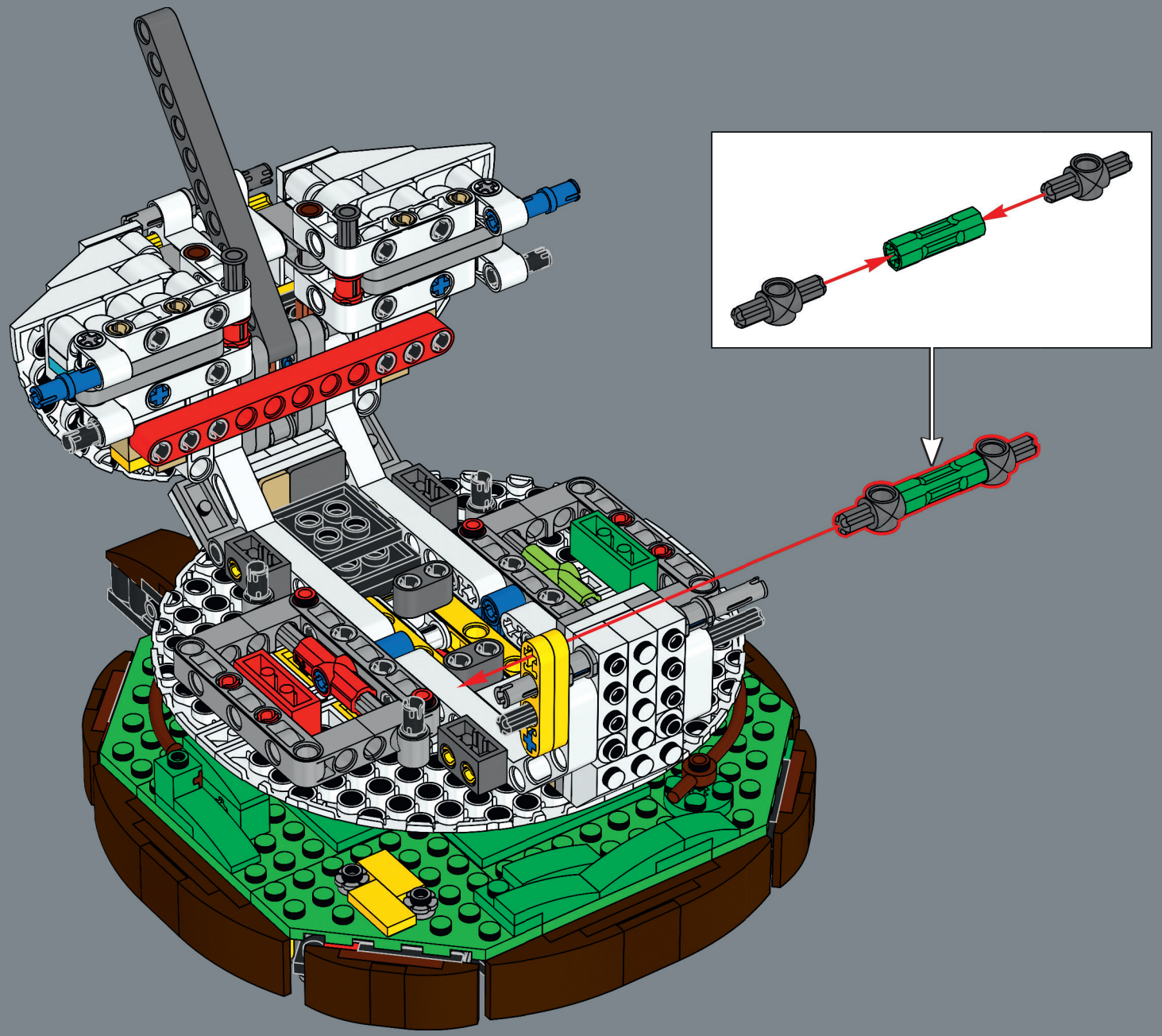

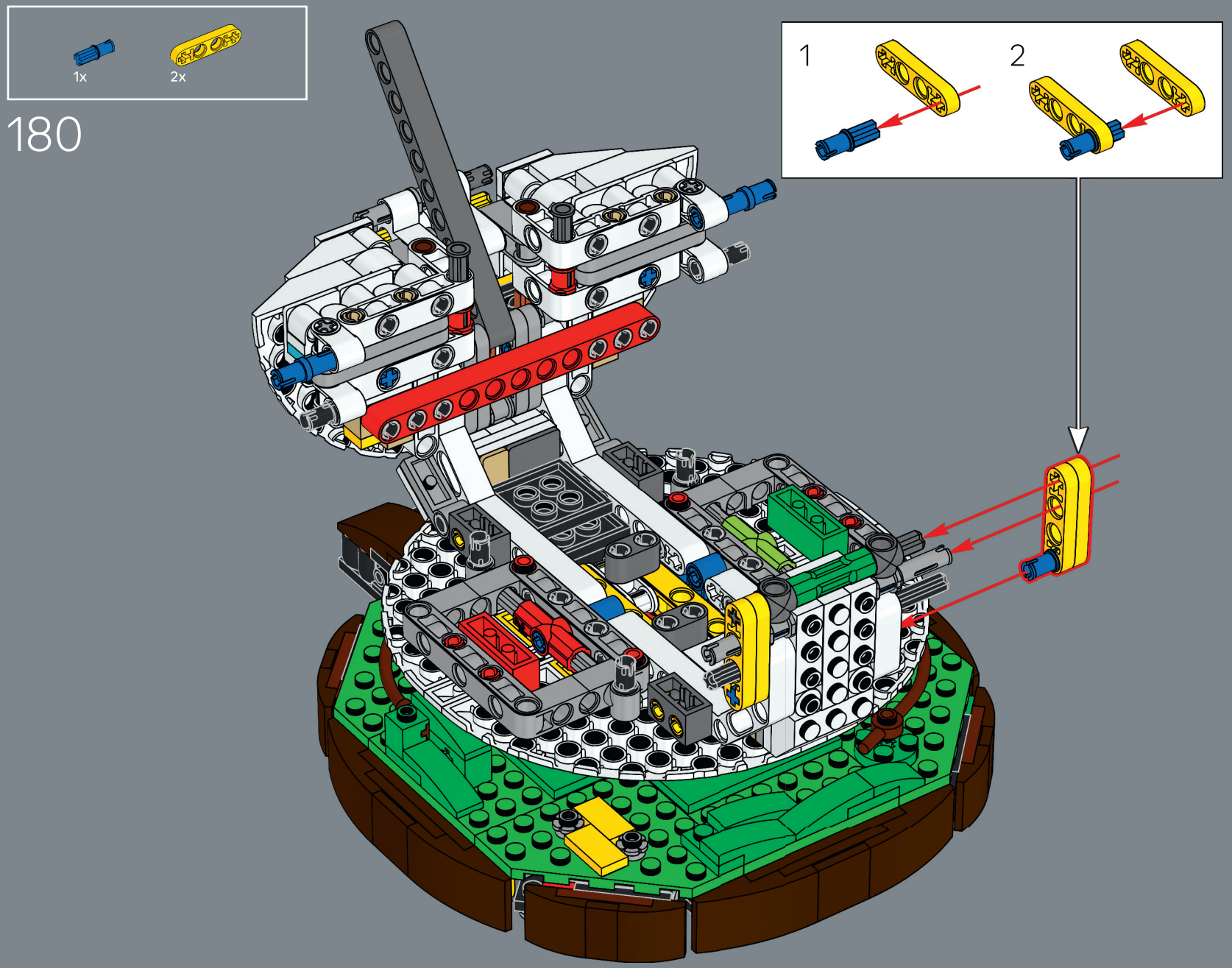
1x
2x
180
1
2

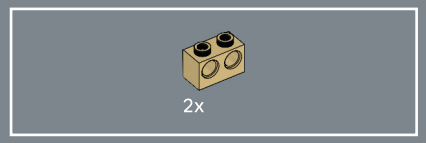

181

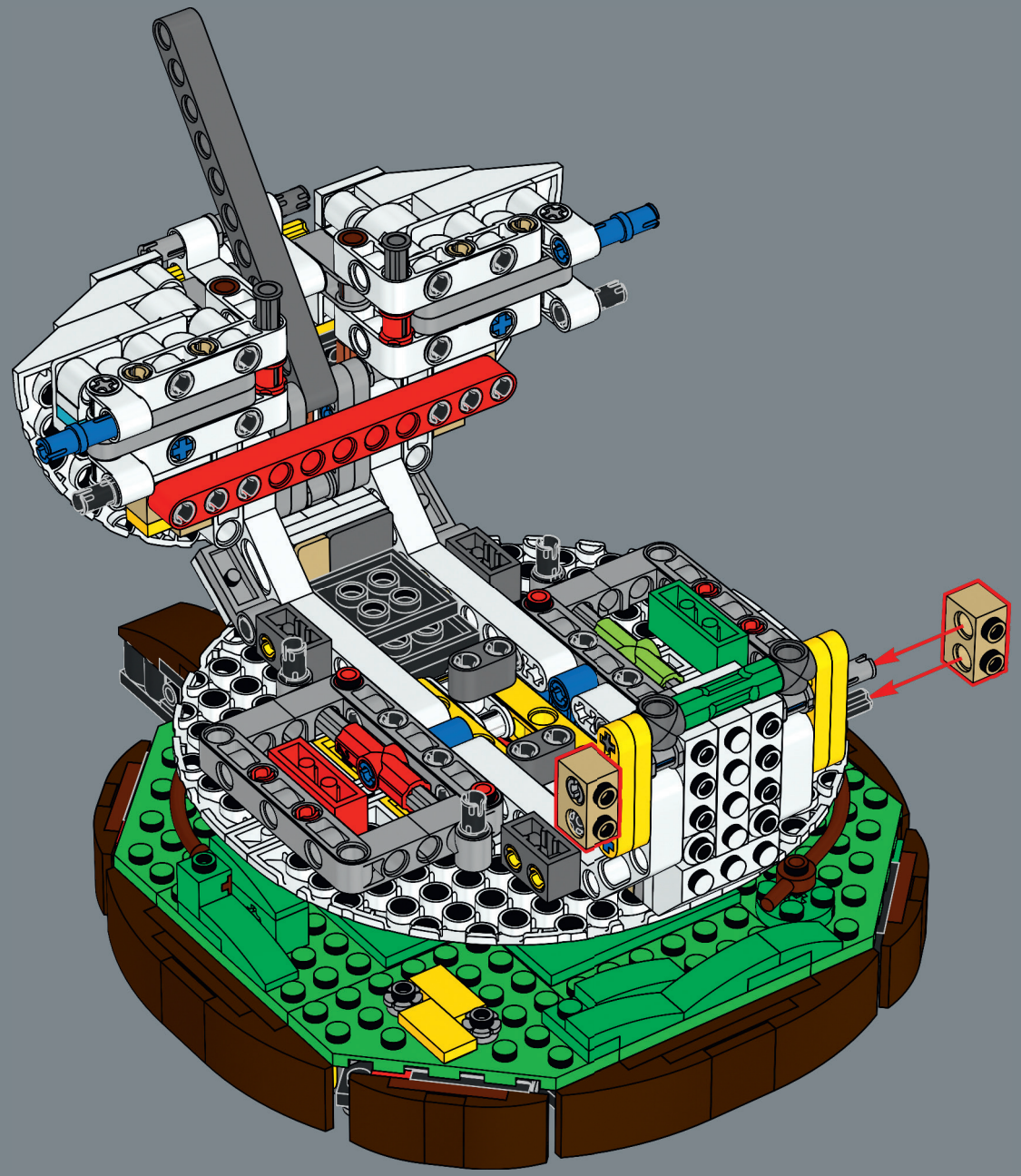



182

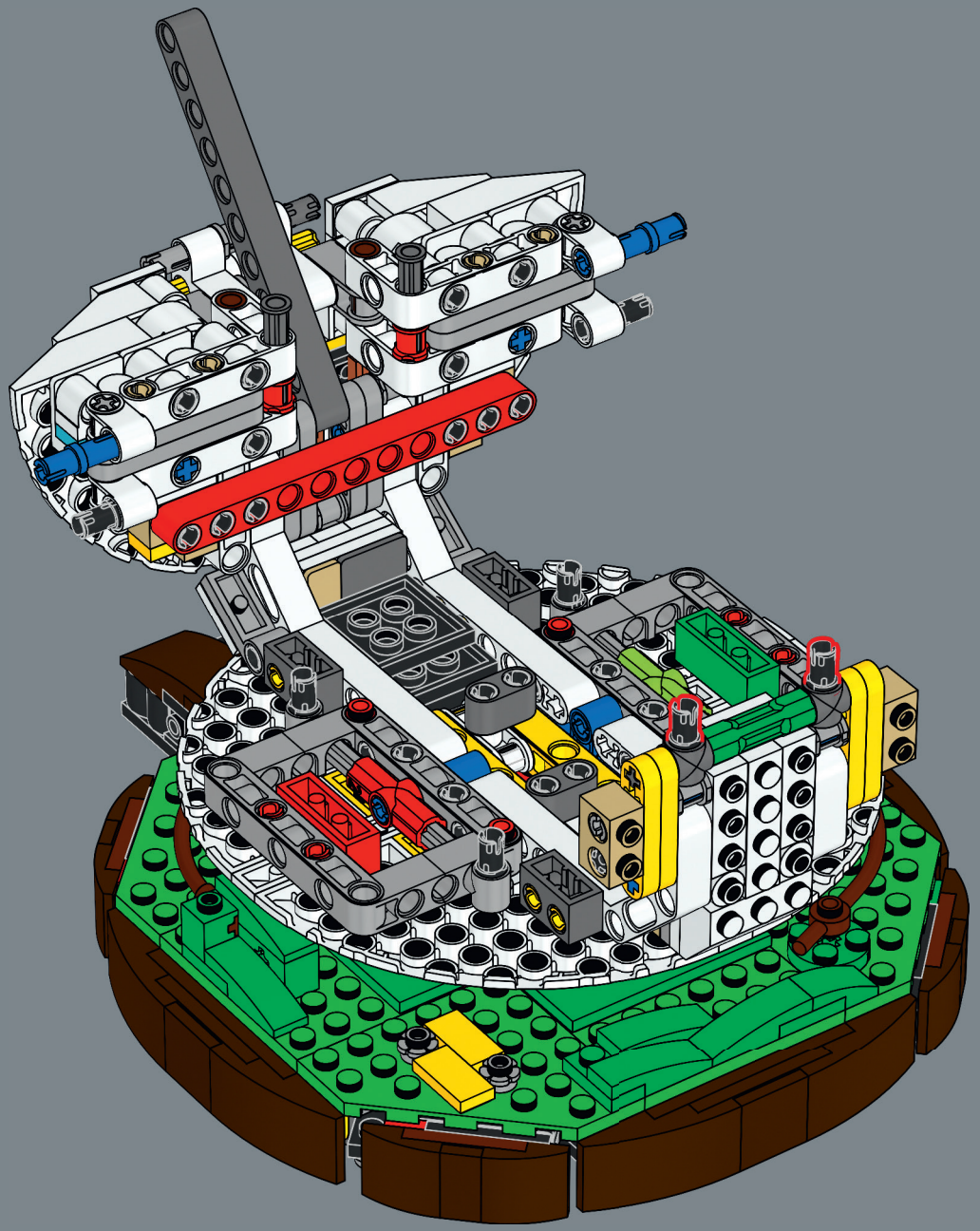



183

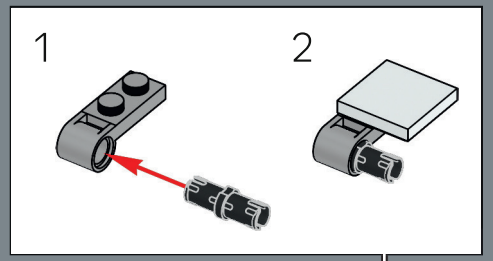

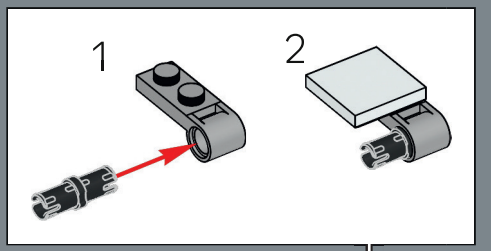

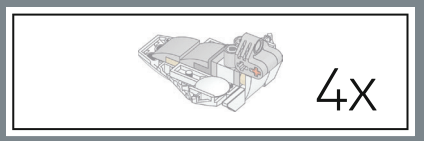

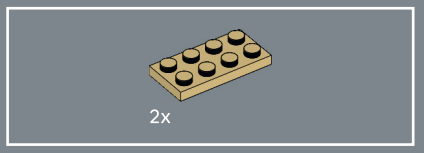

184



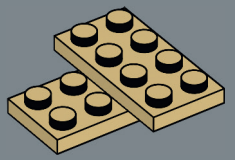

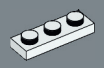

185

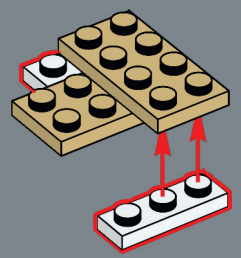



186

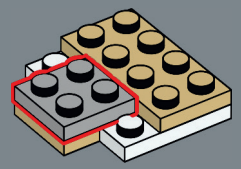

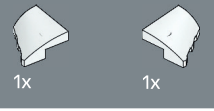

187

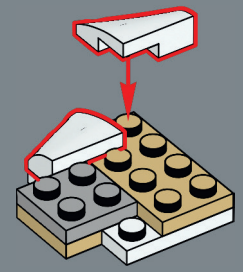



188

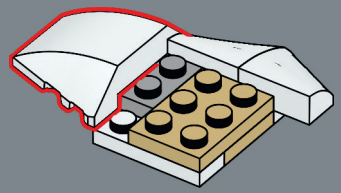

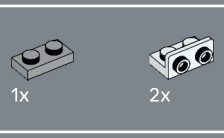

189

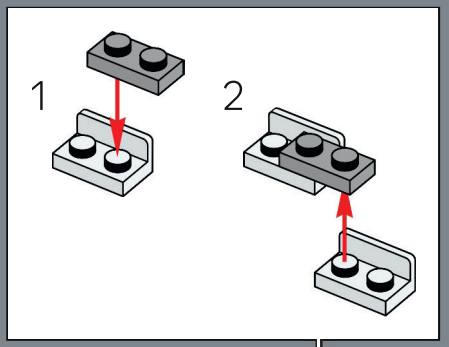

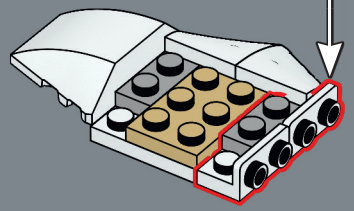



190

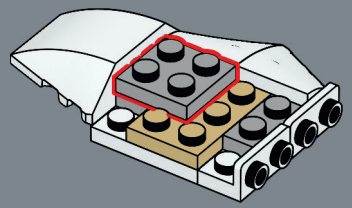

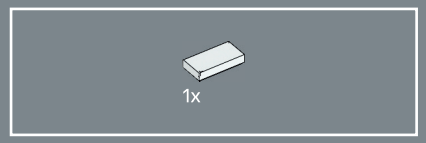

191

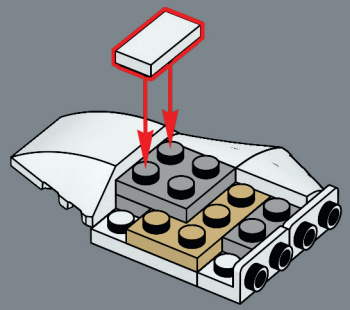

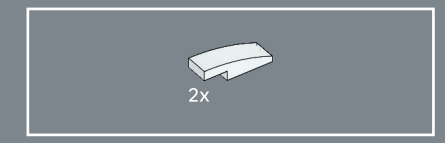

192

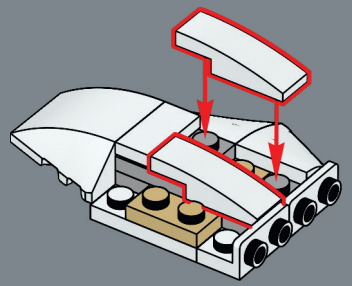

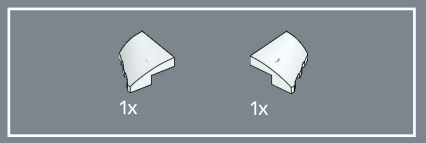

193

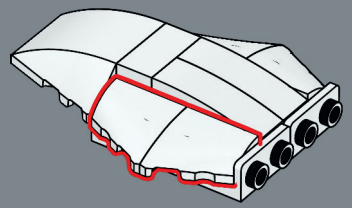

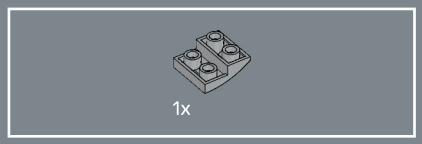

194



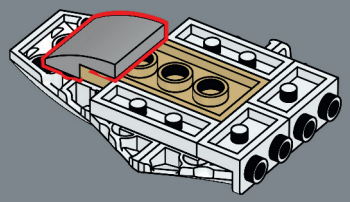

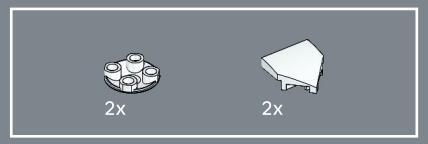

195

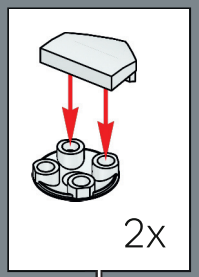

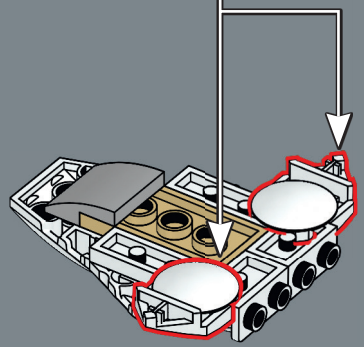

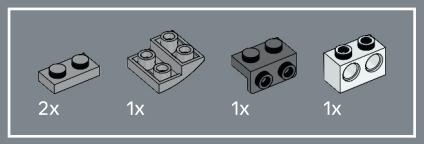

196

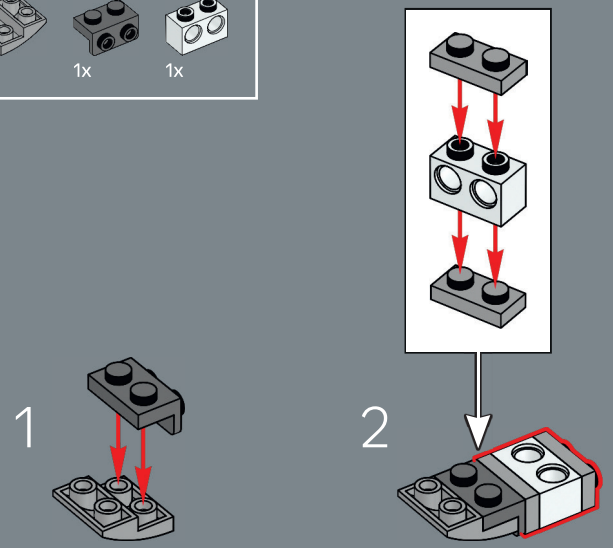

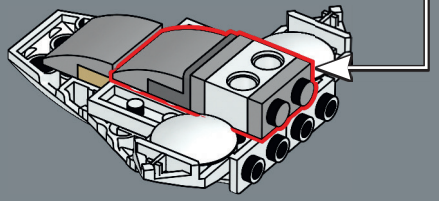

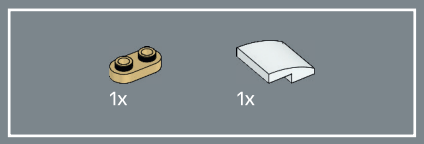

197

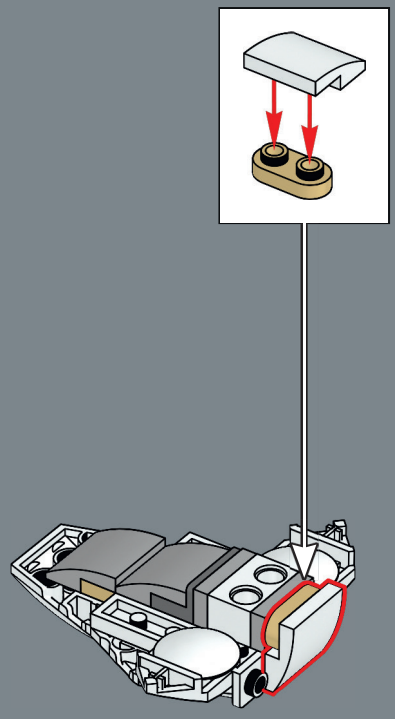



198

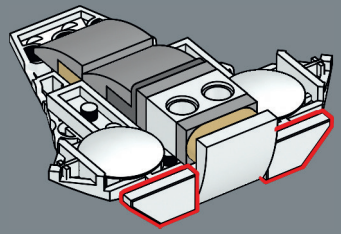

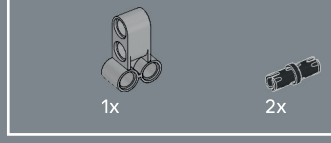

199

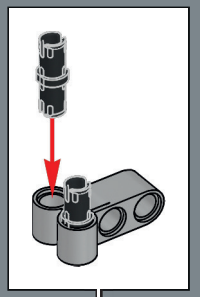

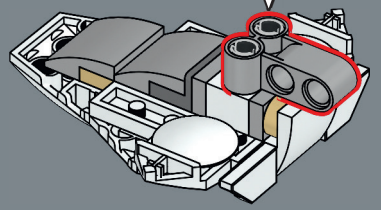



200

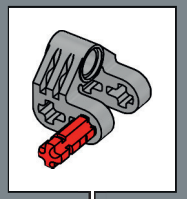

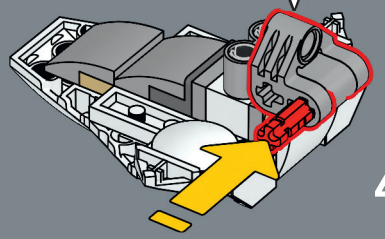

4x

201

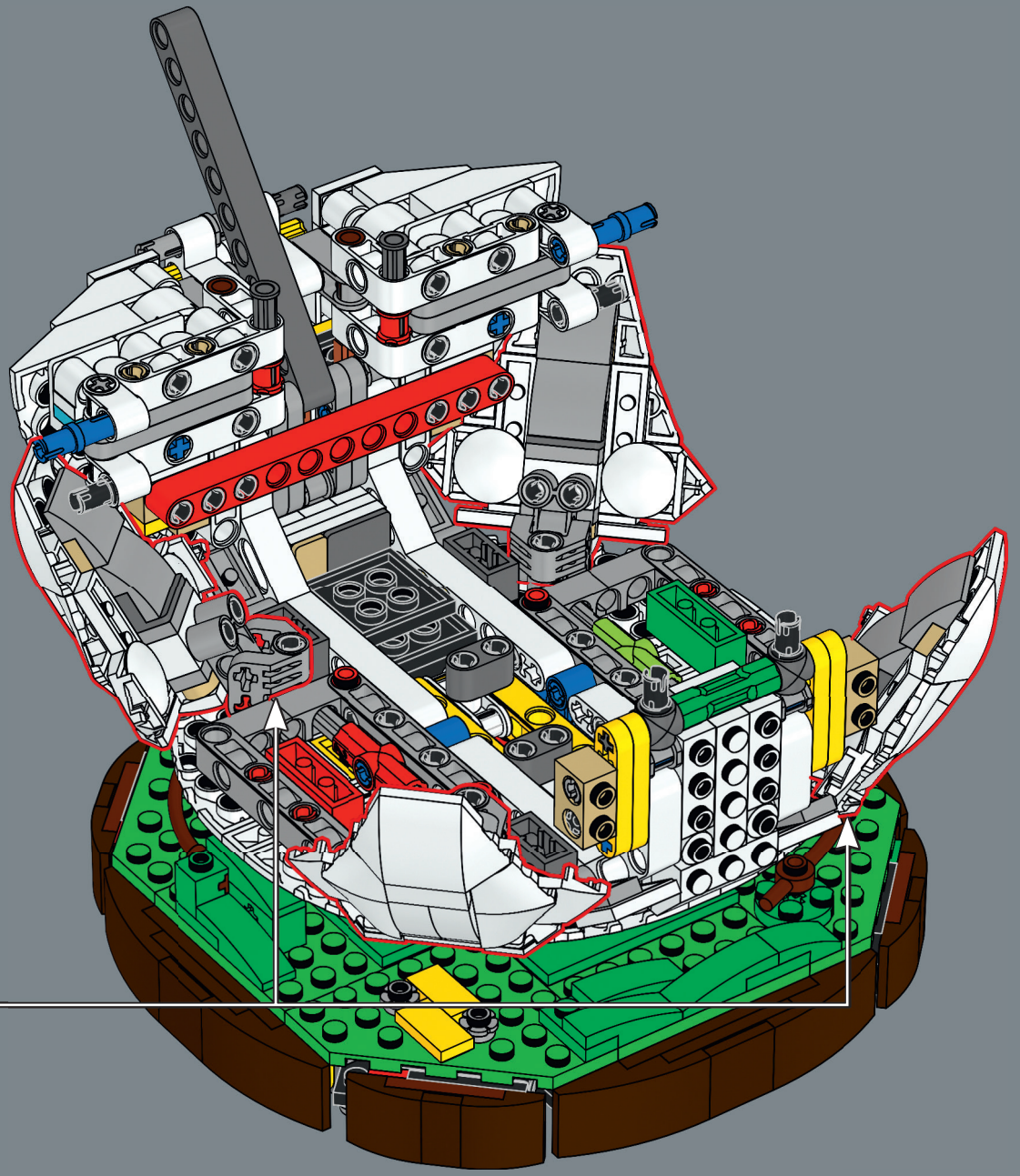


6

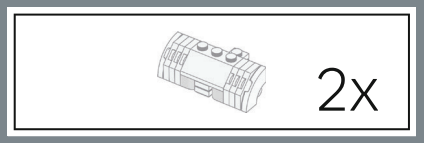

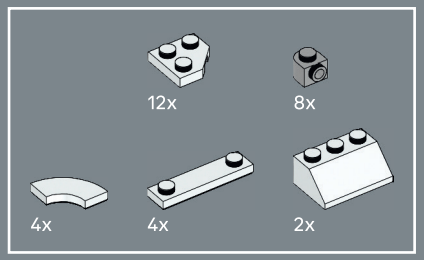

202

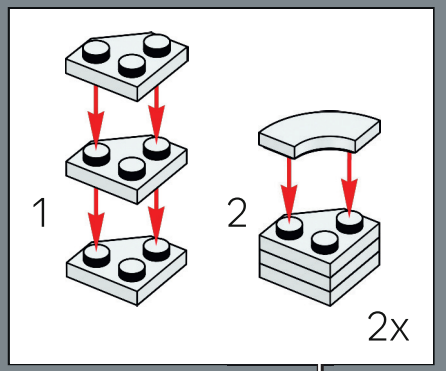

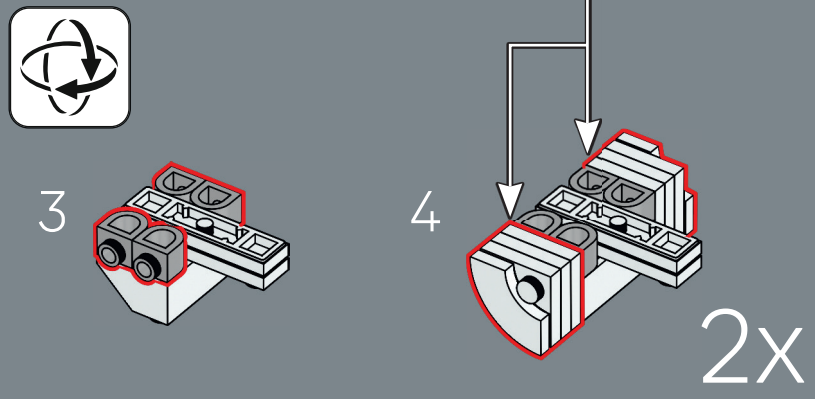

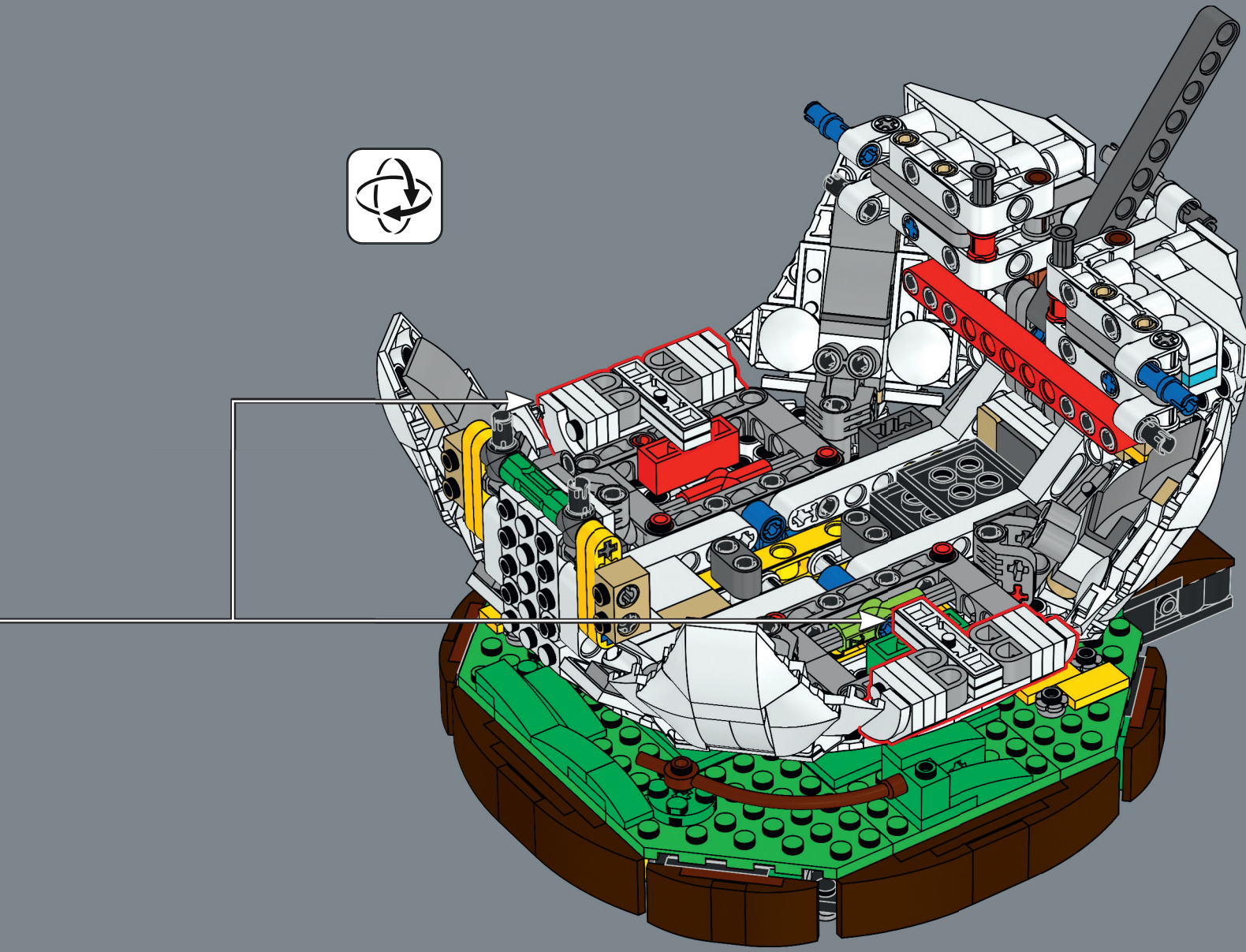

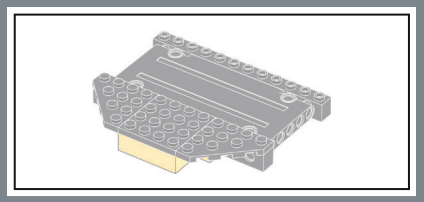

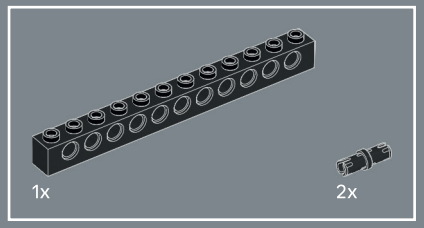

203

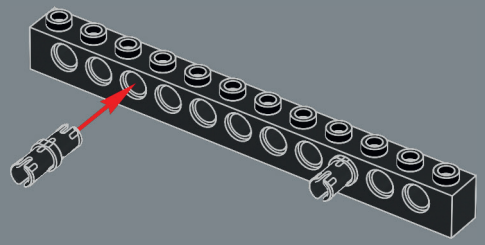

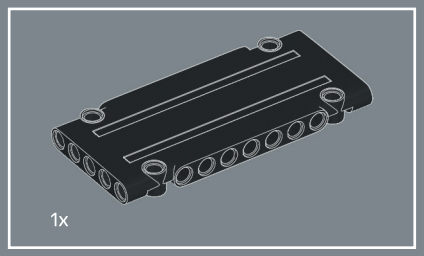

204

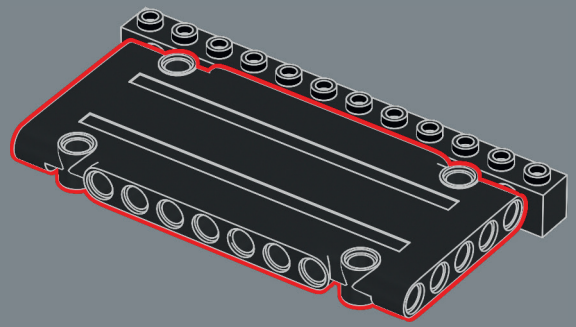

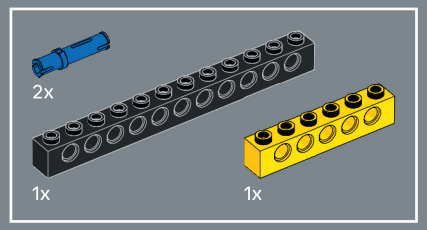

205

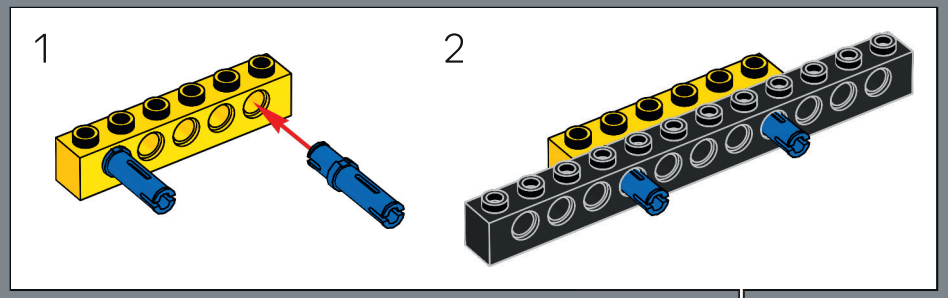

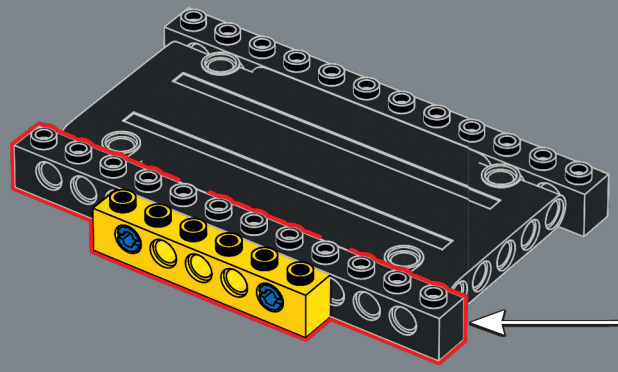

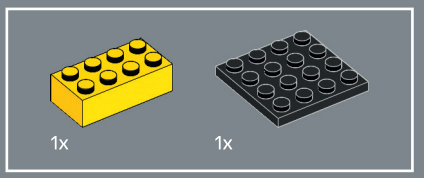

206

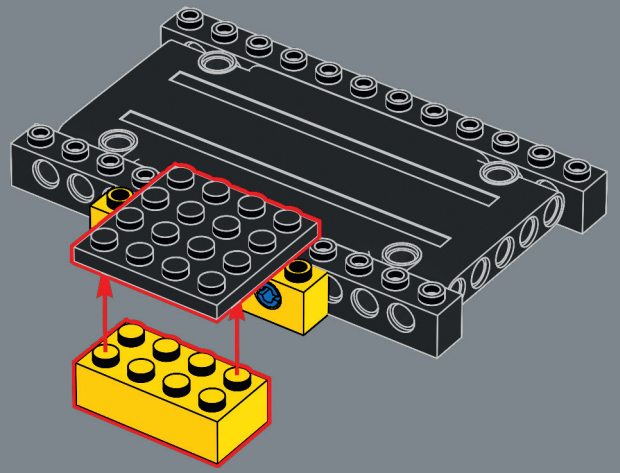



207

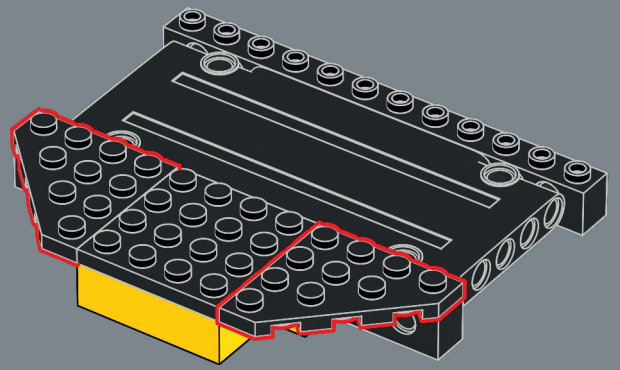

208

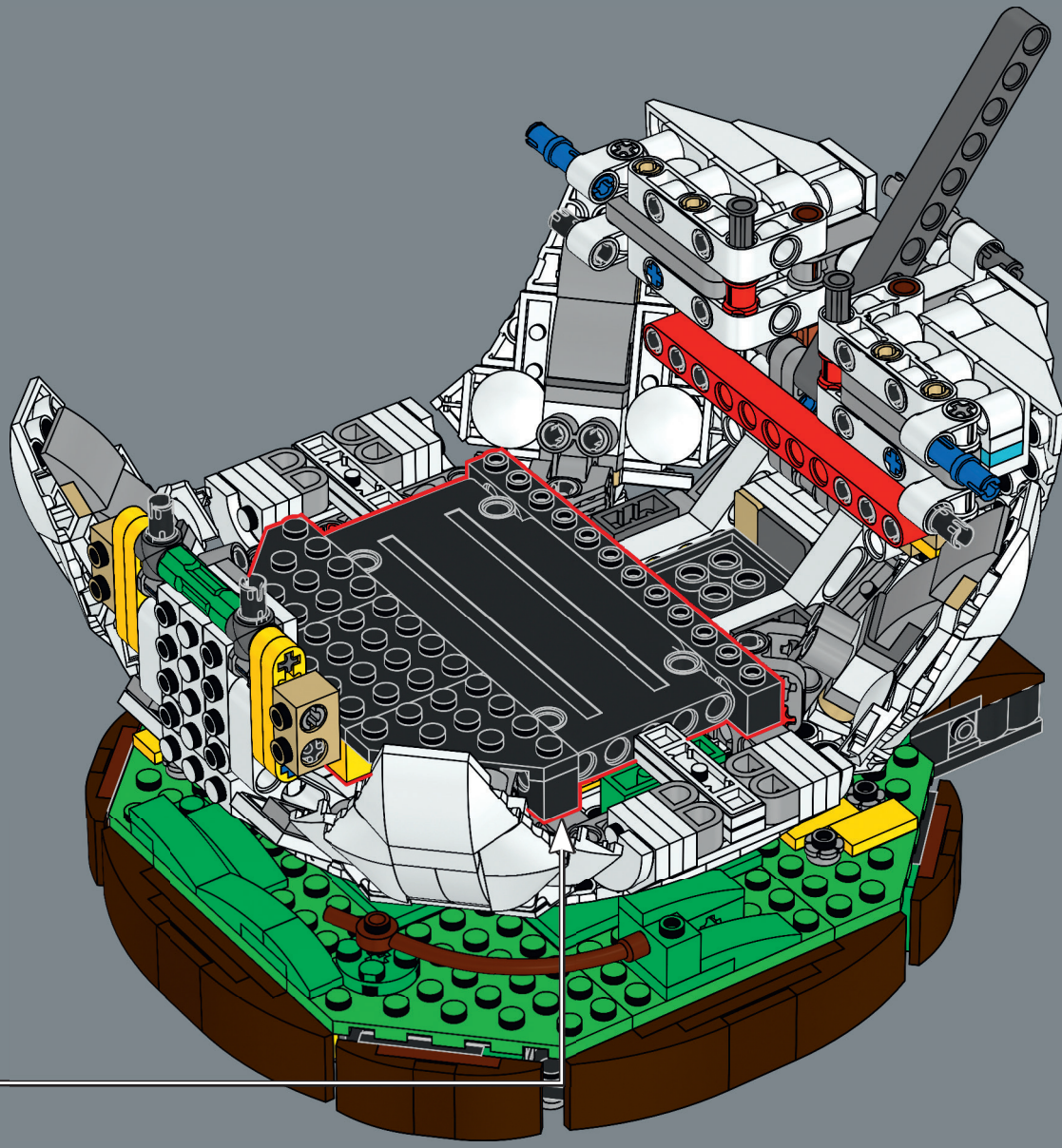

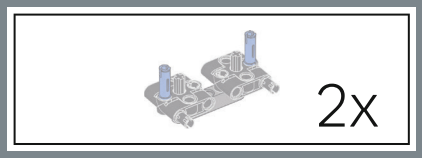

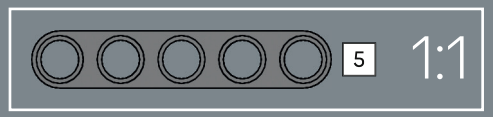

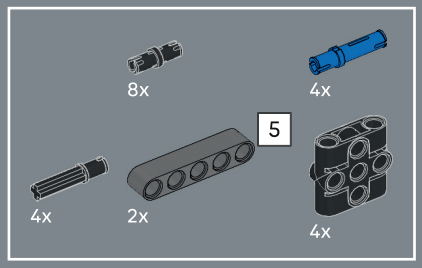

209

1

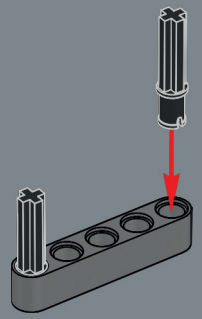

2

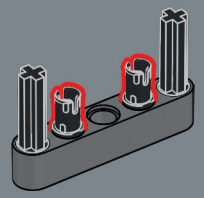

3

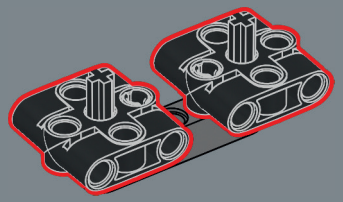

4

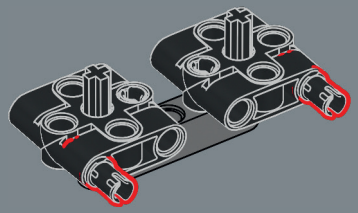

5

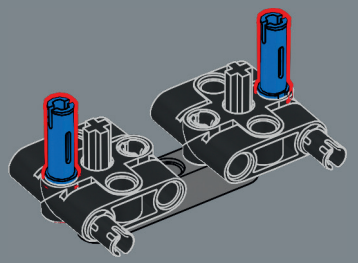

2x

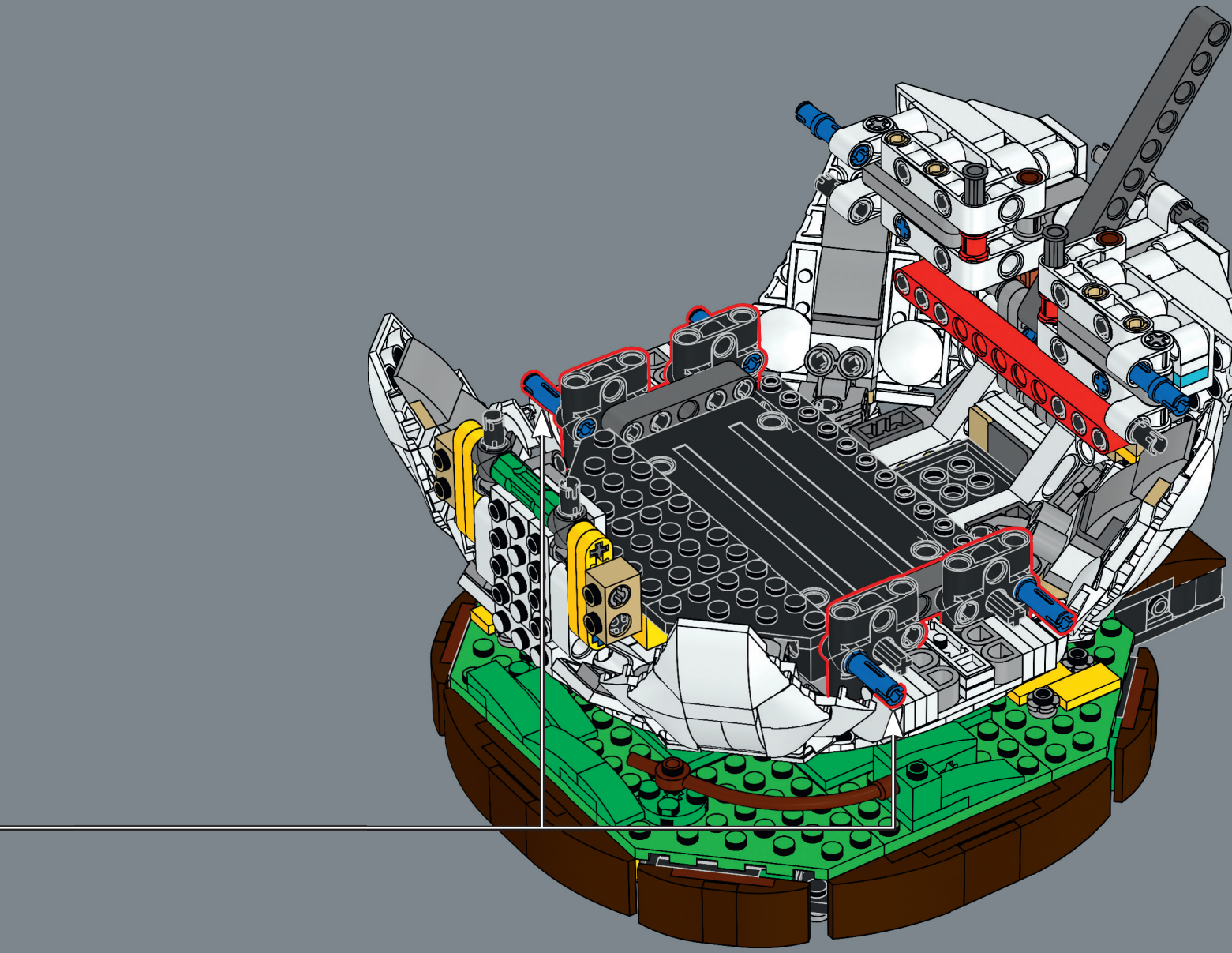

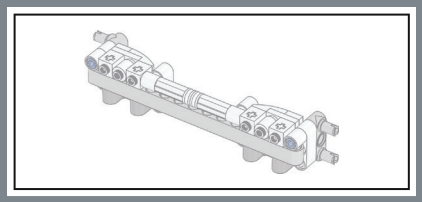

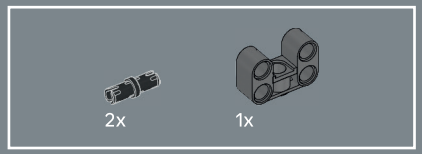

210

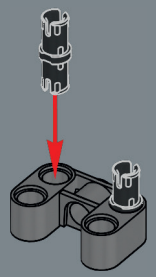

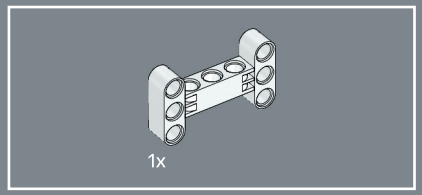

211

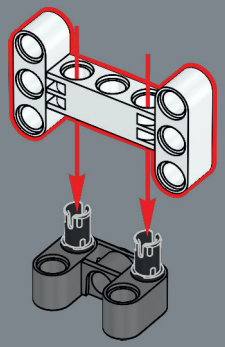

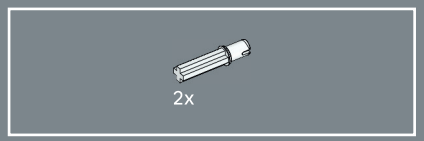

212

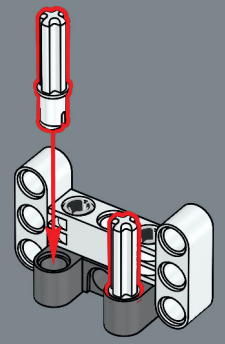

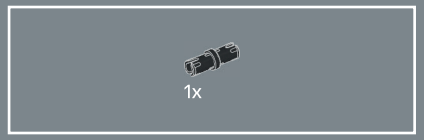

213

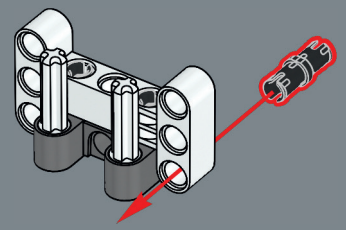

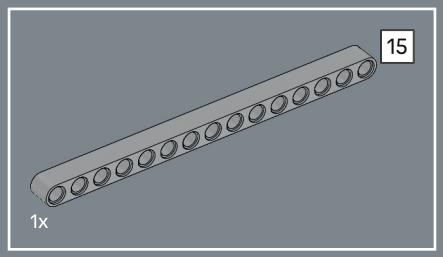

214

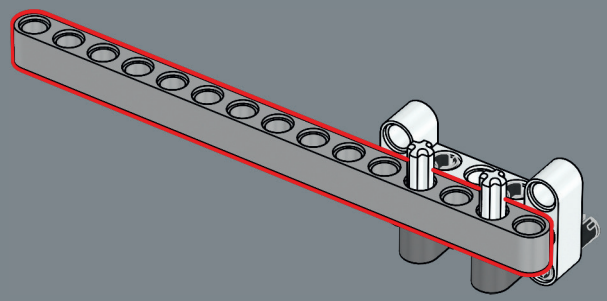

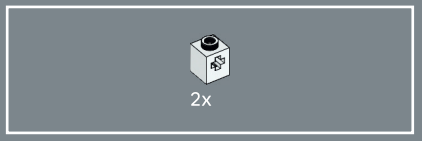

215

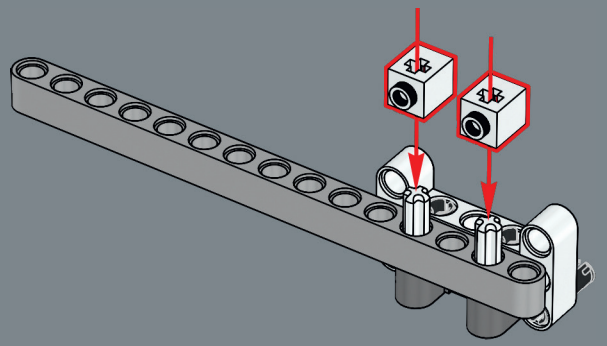

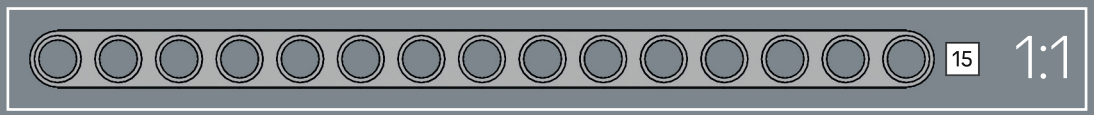

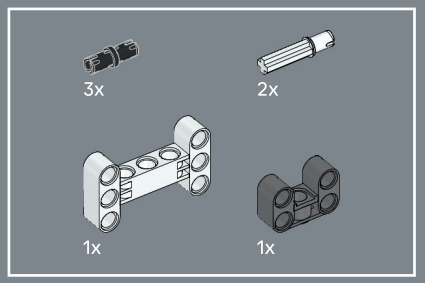

216

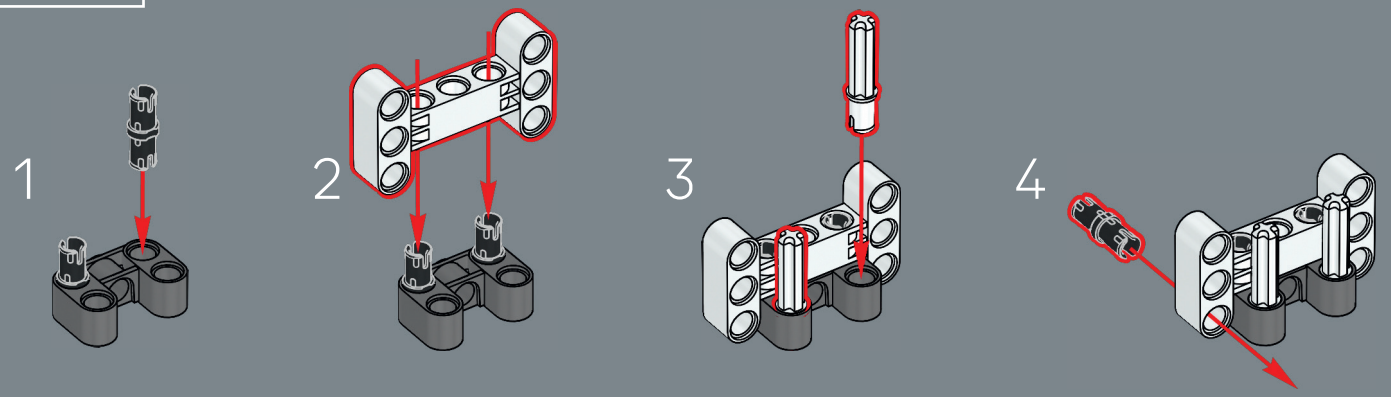

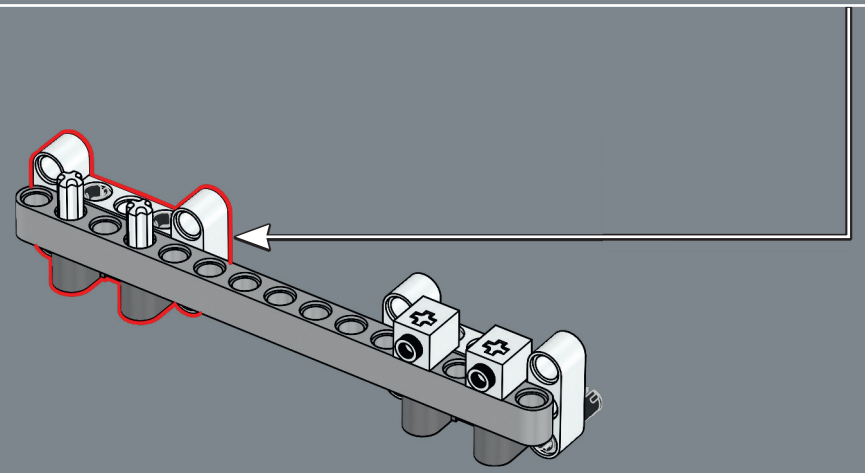



217

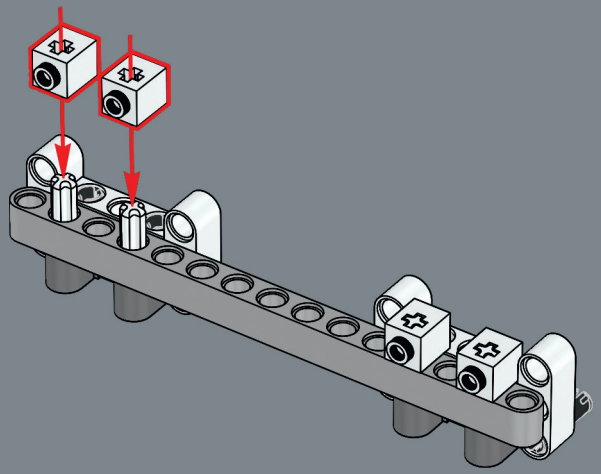



218

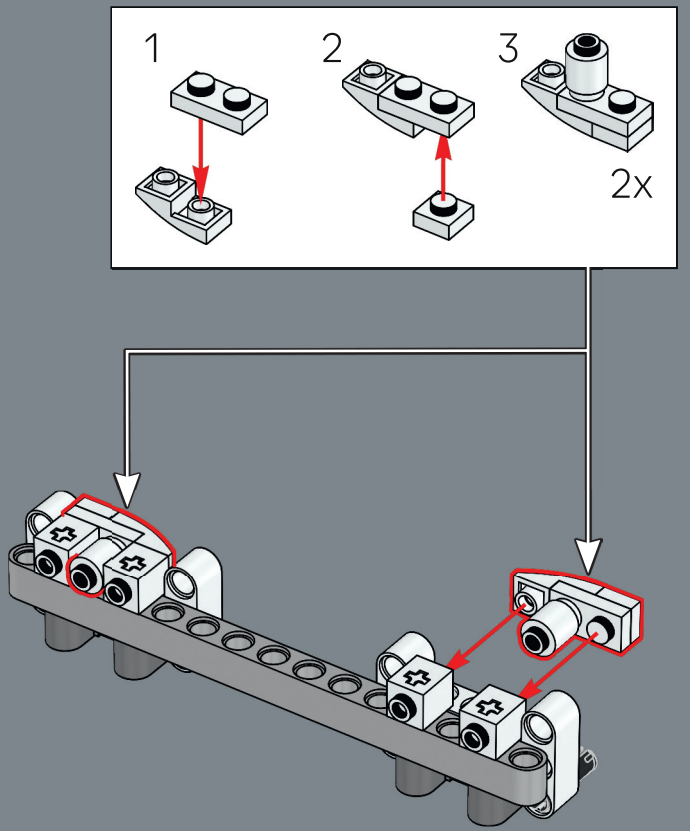

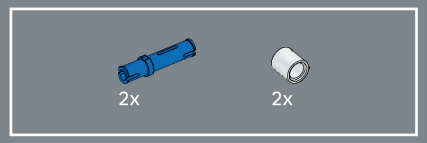

219

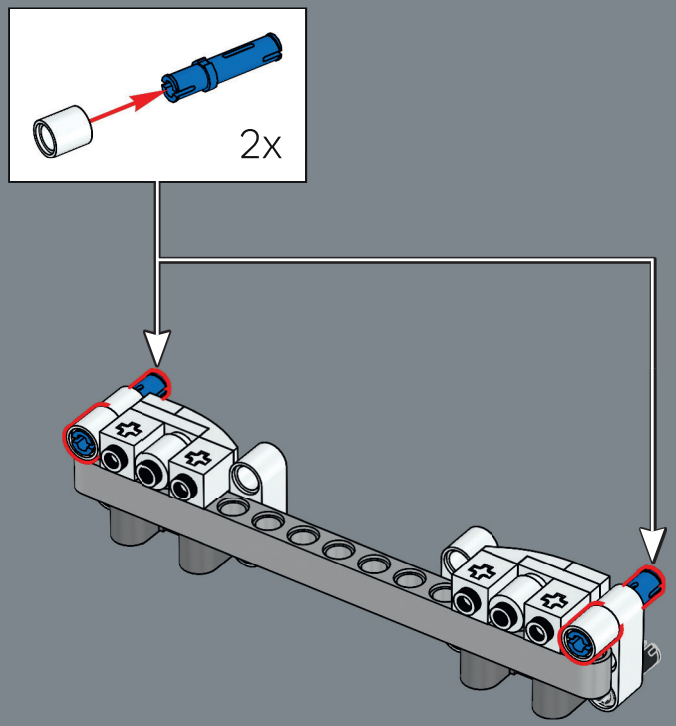

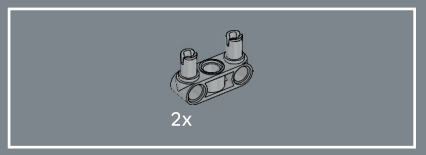

220

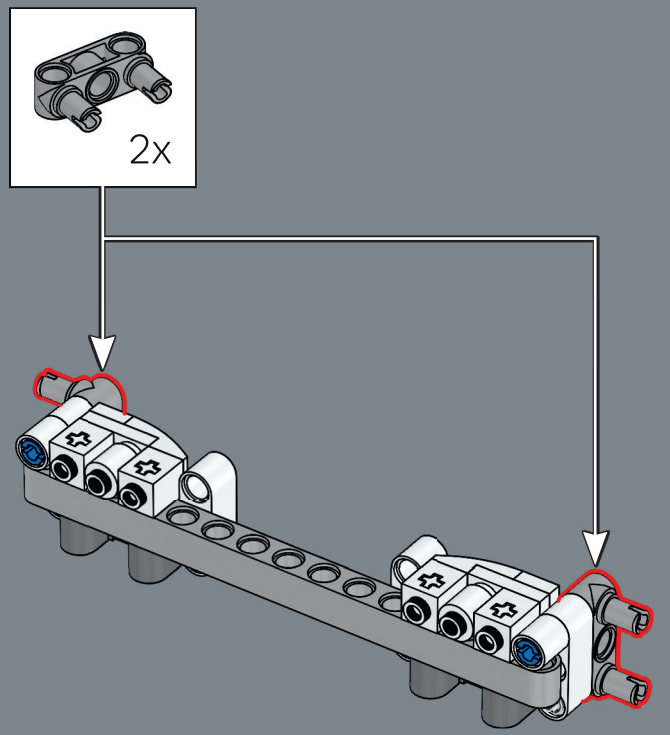

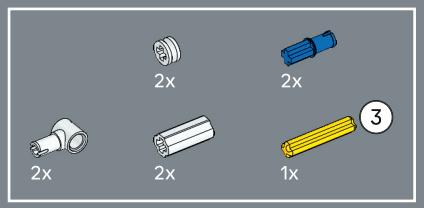

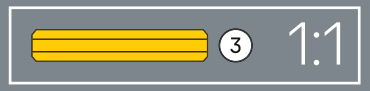

221

1

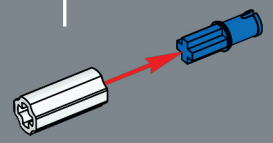

2

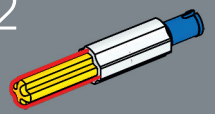

3

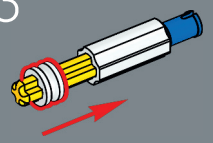

4

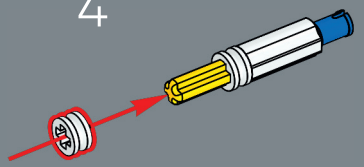

5

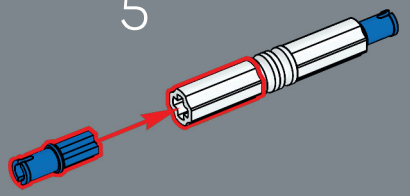

6

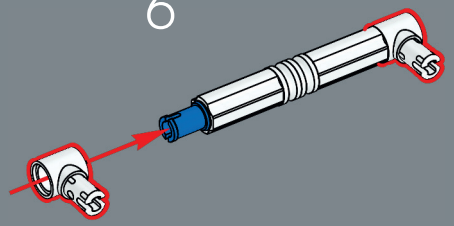

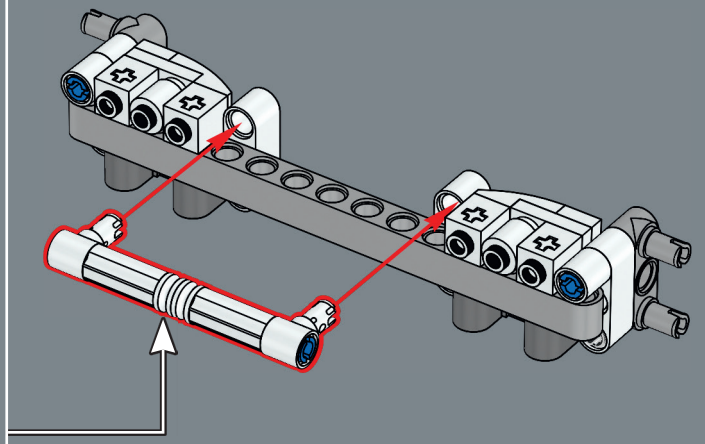

222

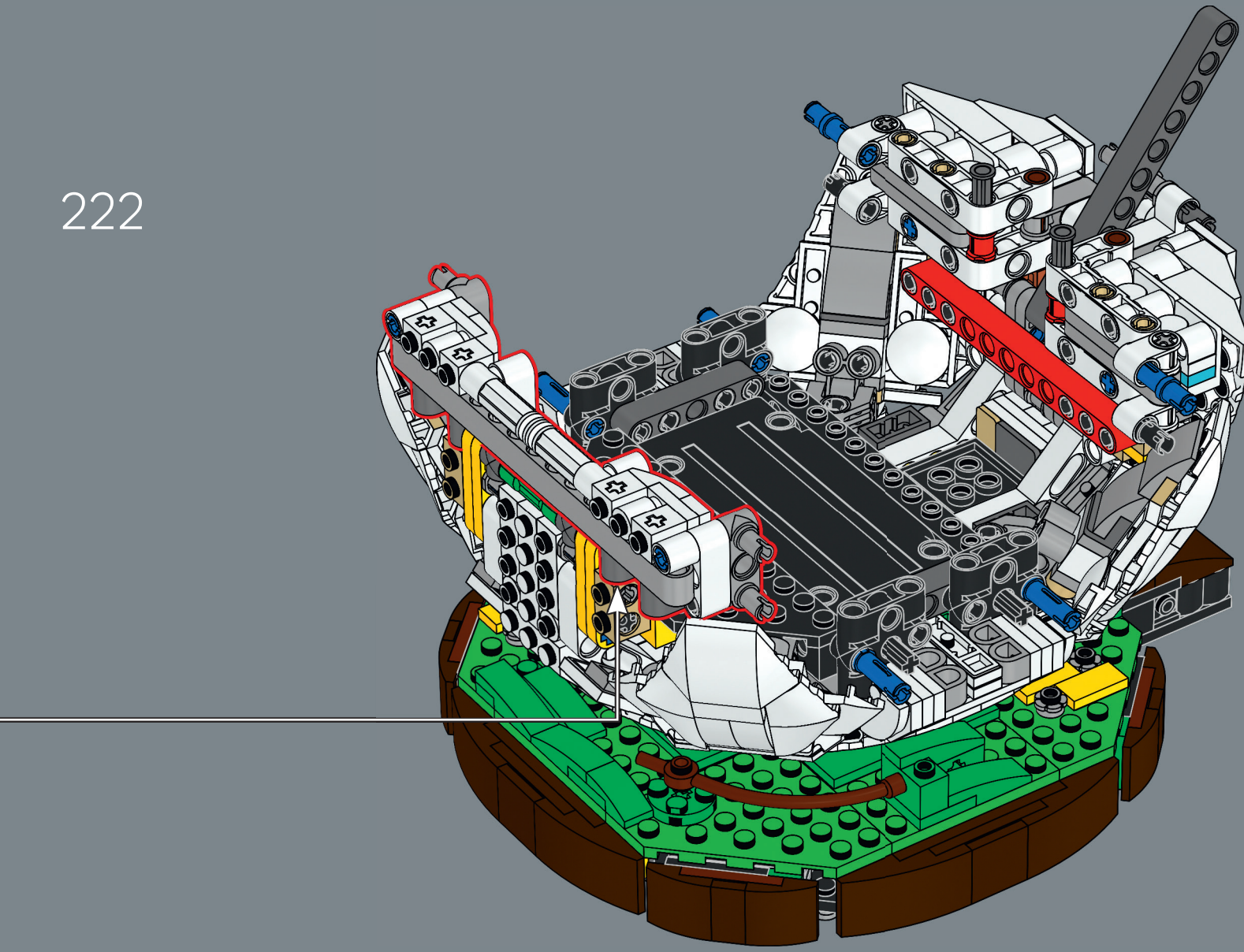


7

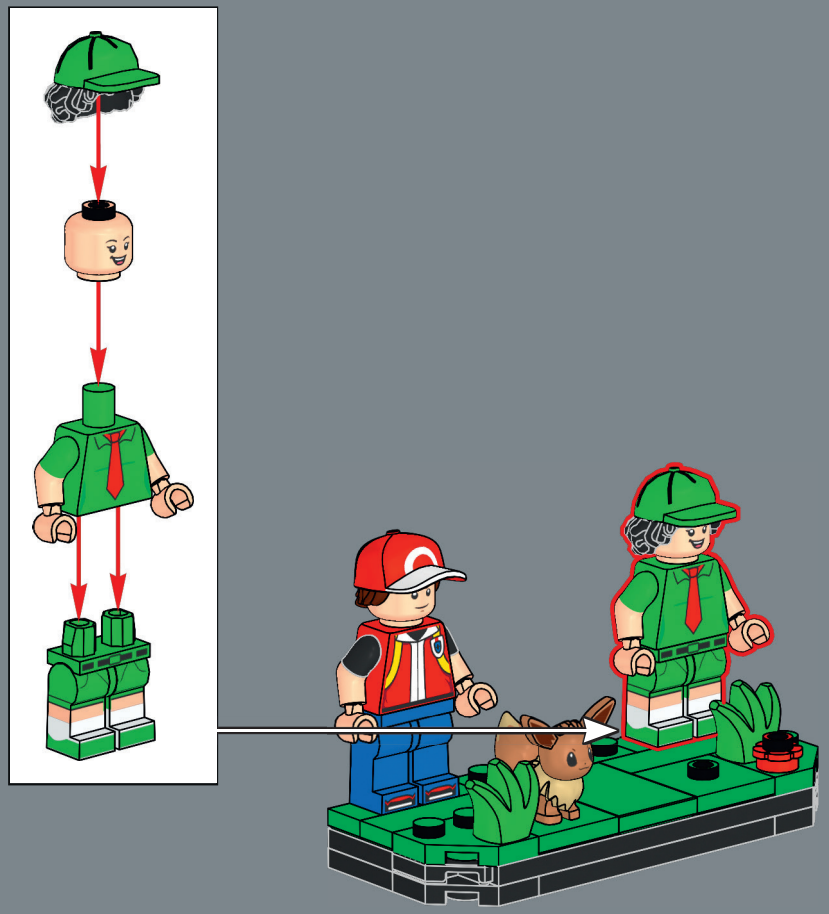

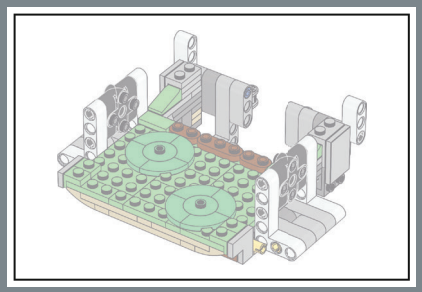

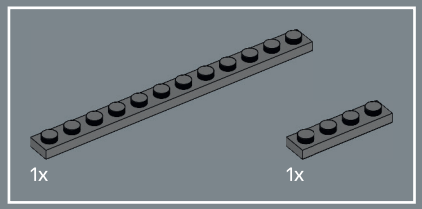

223

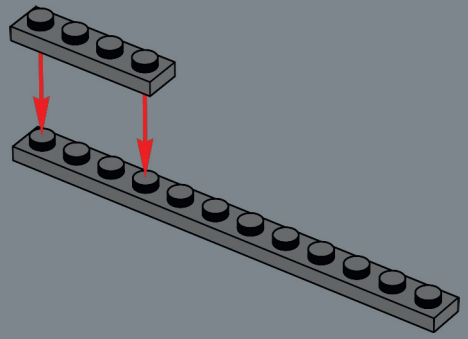

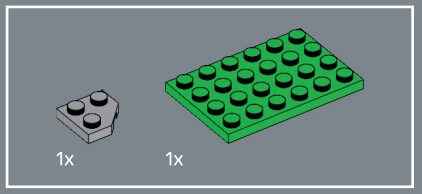

224

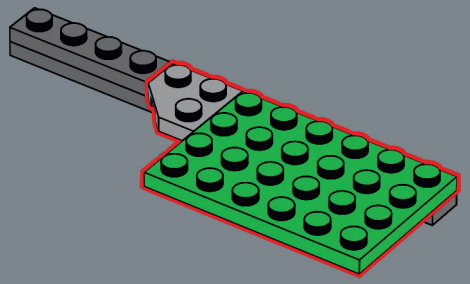

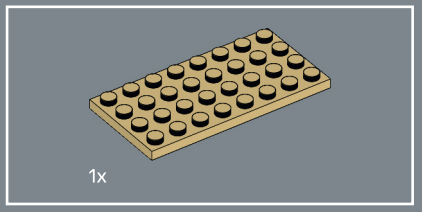

225

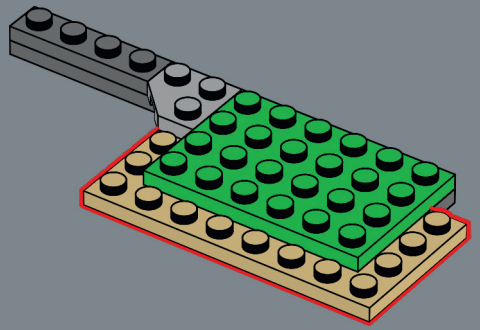

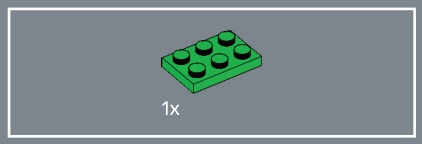

226

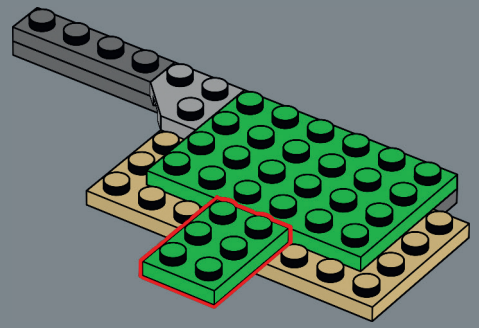

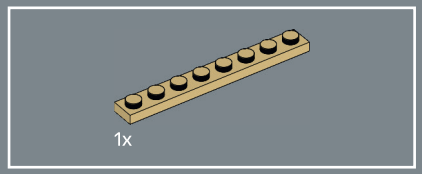

227

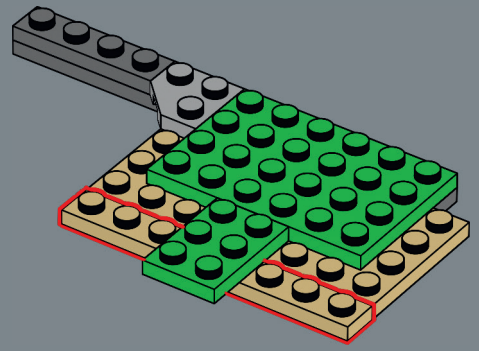

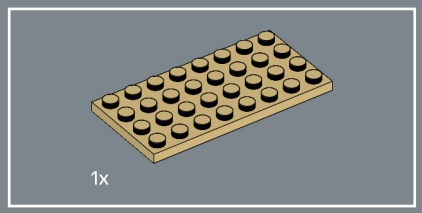

228

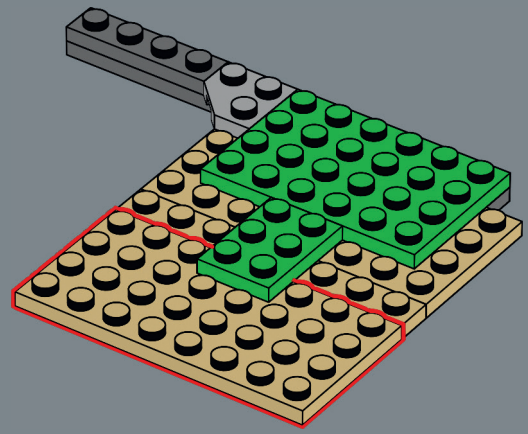

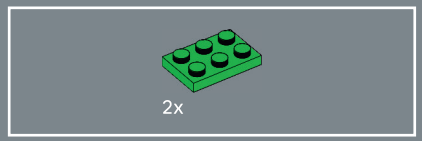

229

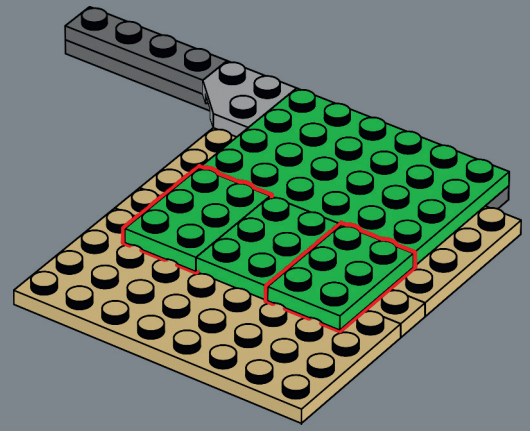

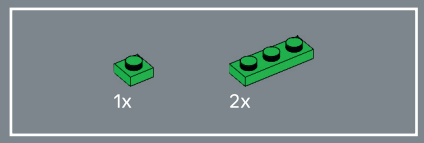

230

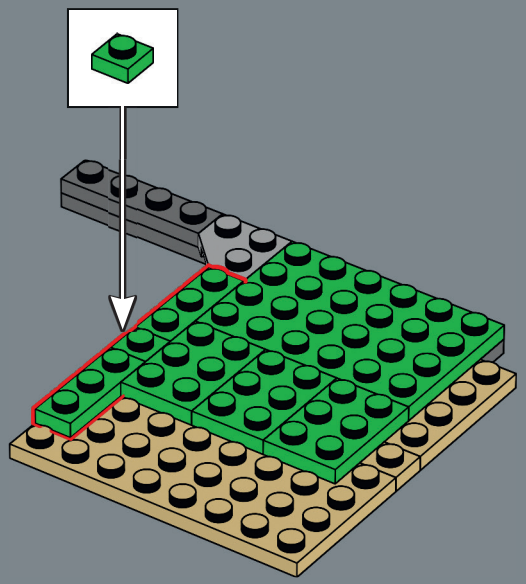

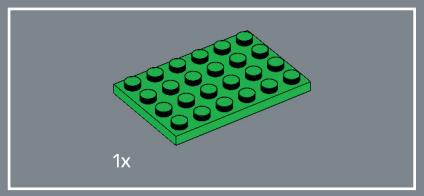

231

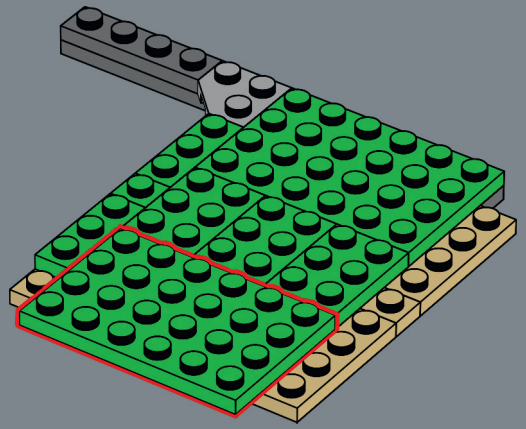

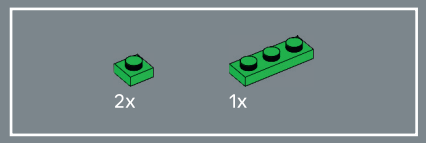

232

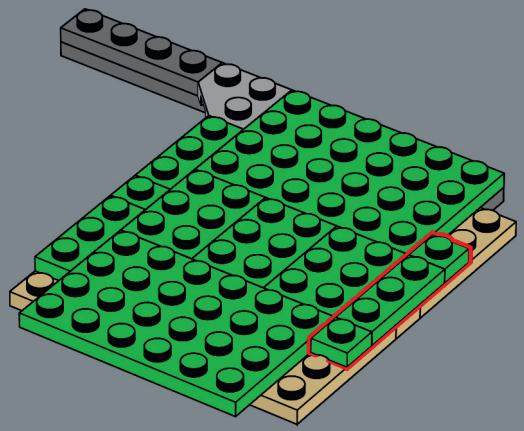

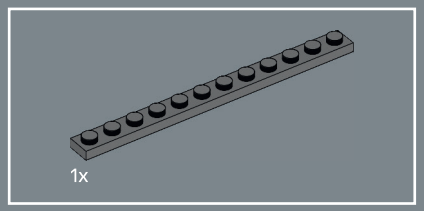

233

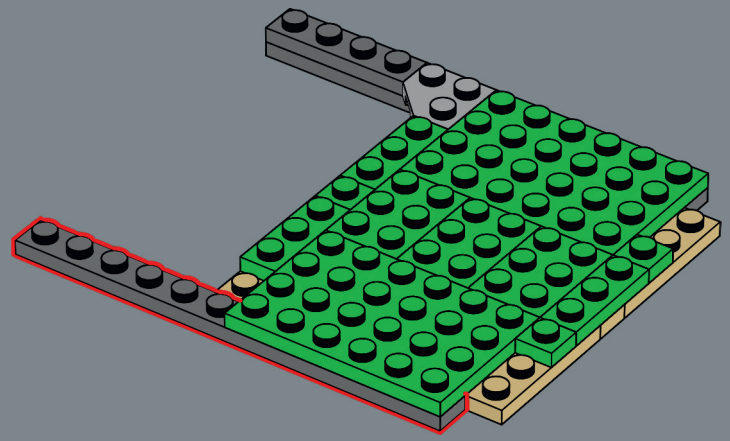

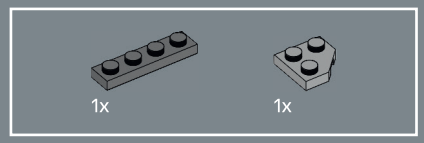

234

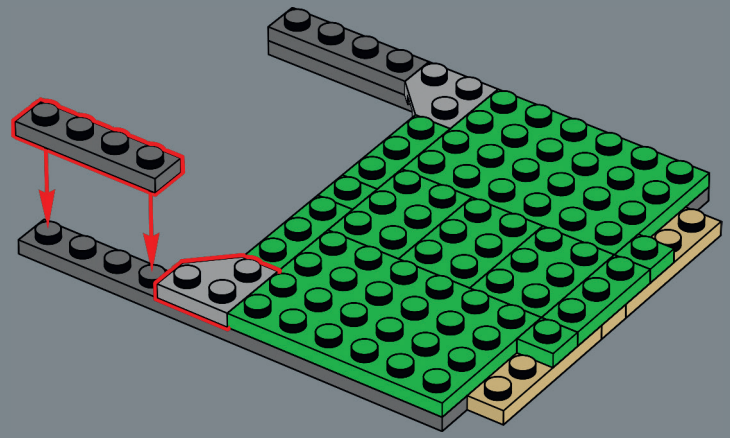

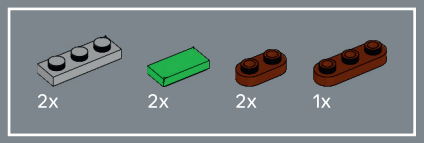

235

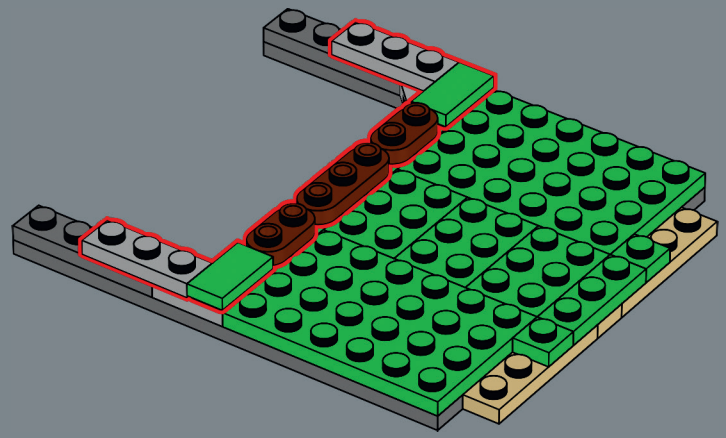



236

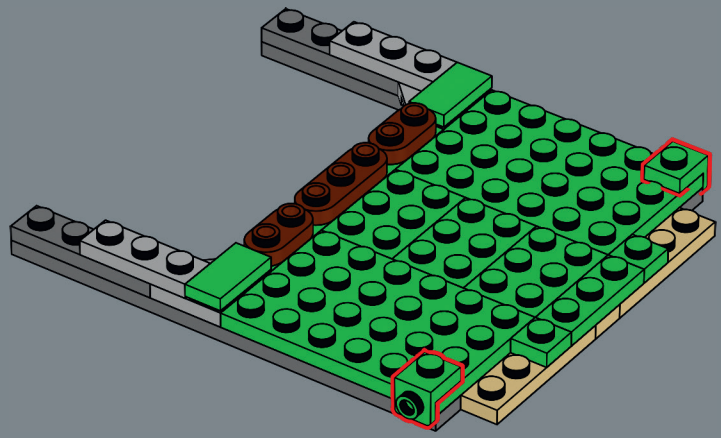

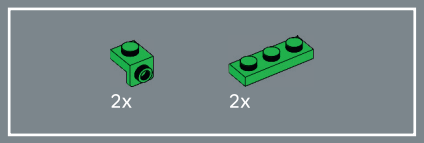

237

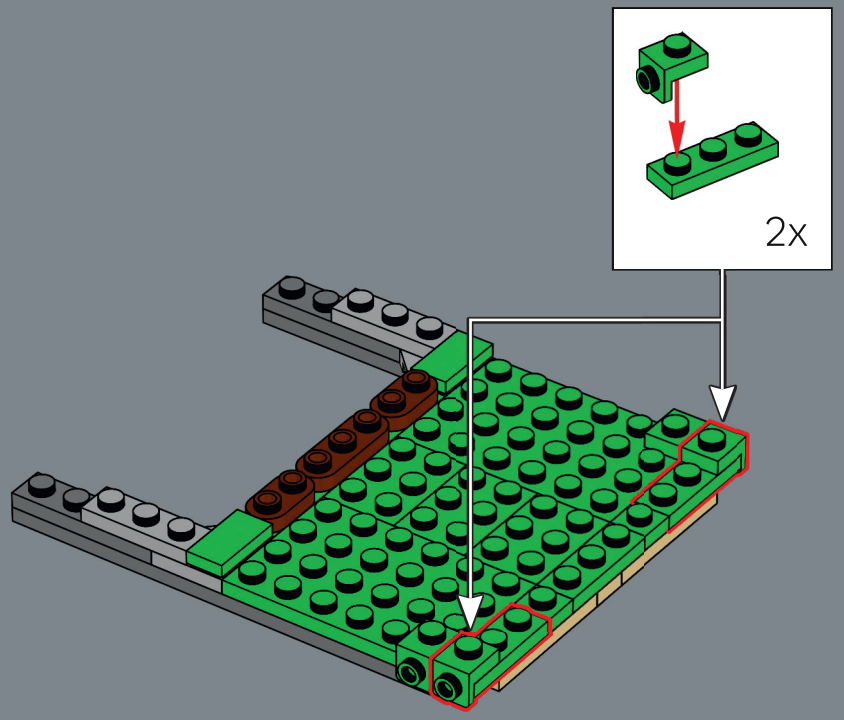

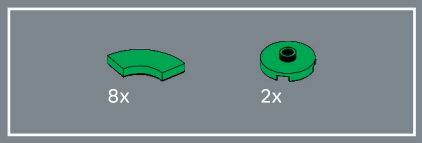

238

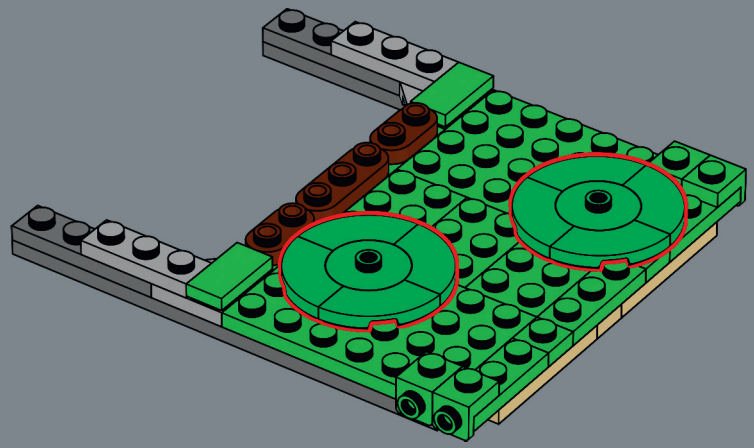

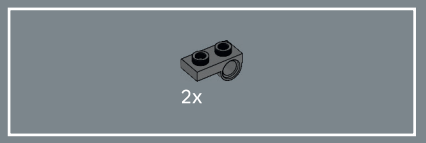

239



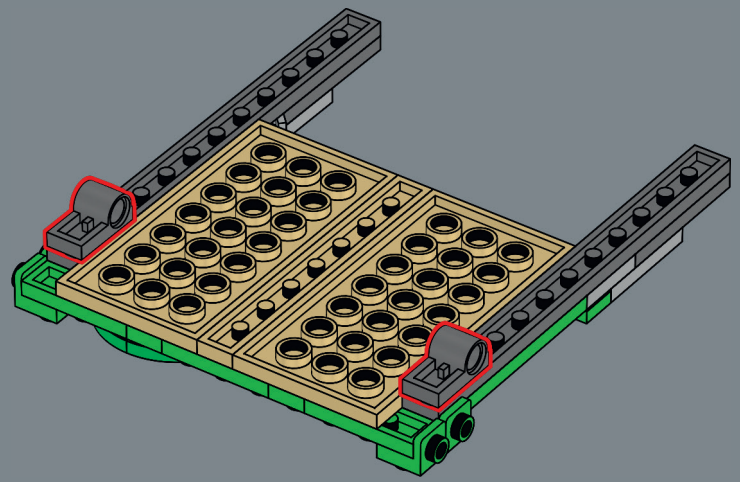



240

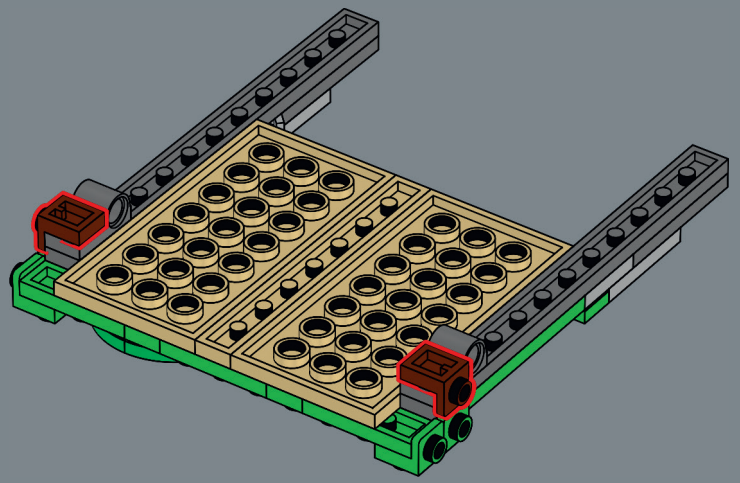

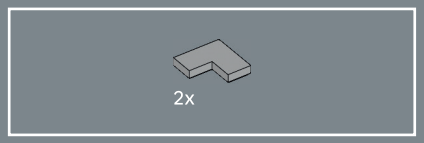

241

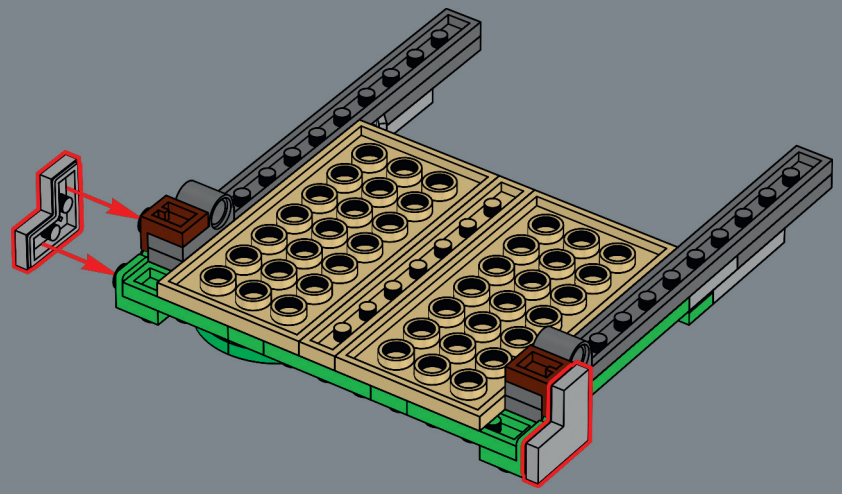

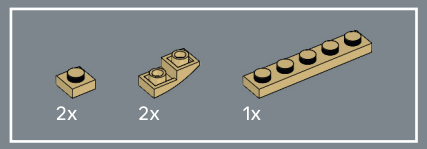

242

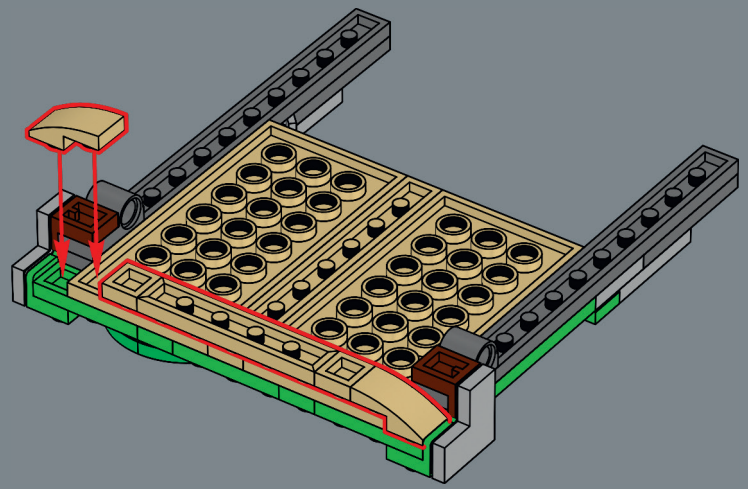

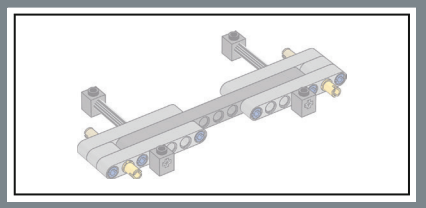

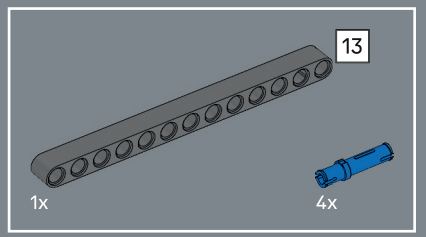

243

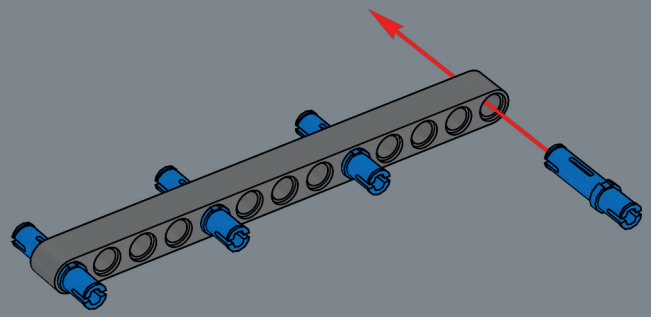

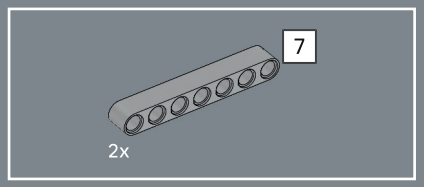

244

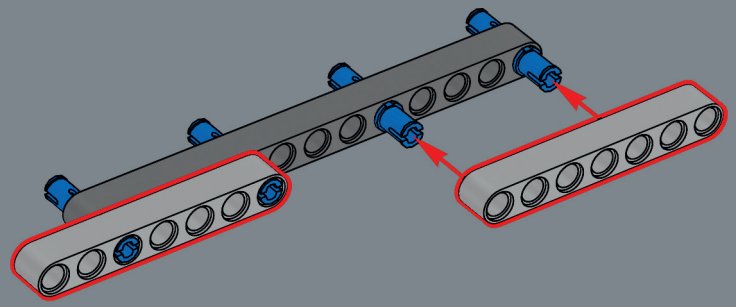

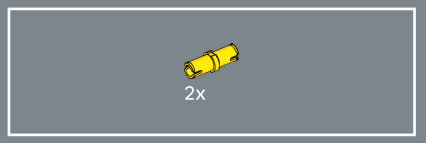

245

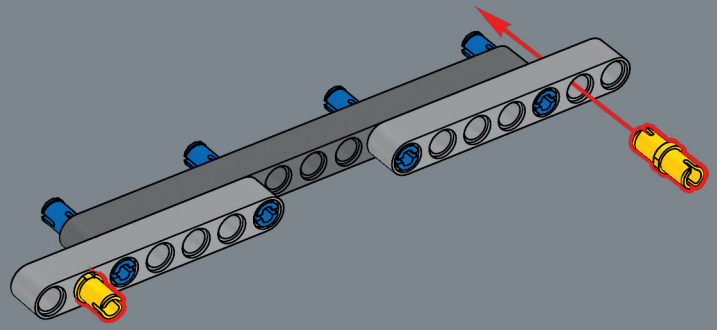

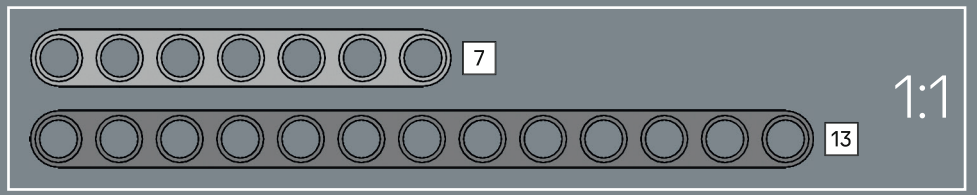

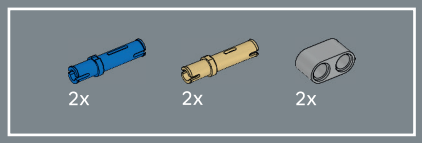

246

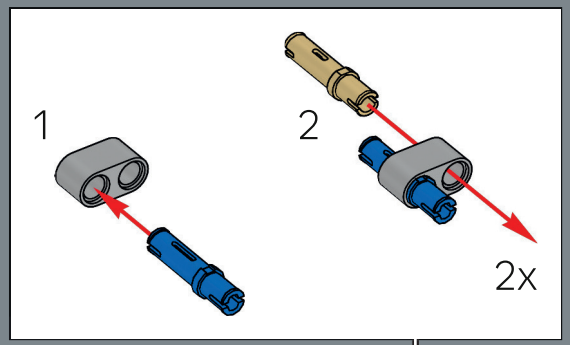

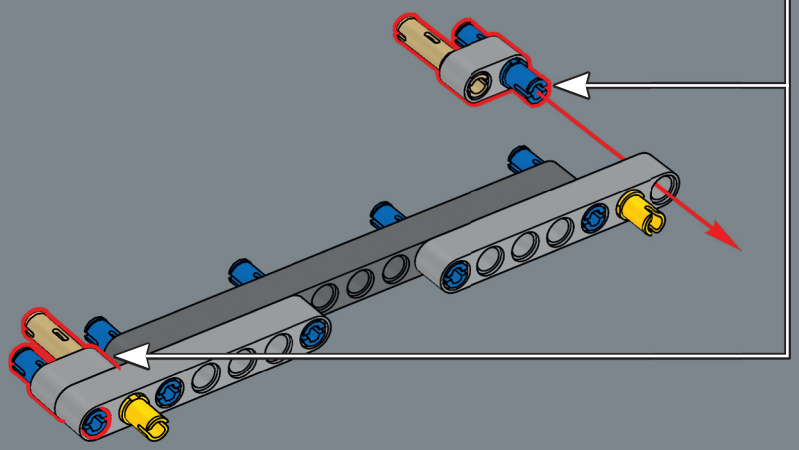

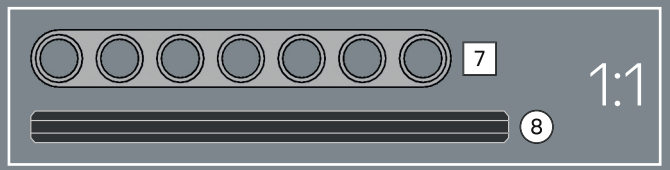

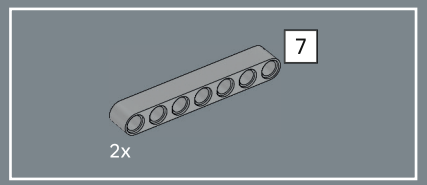

247

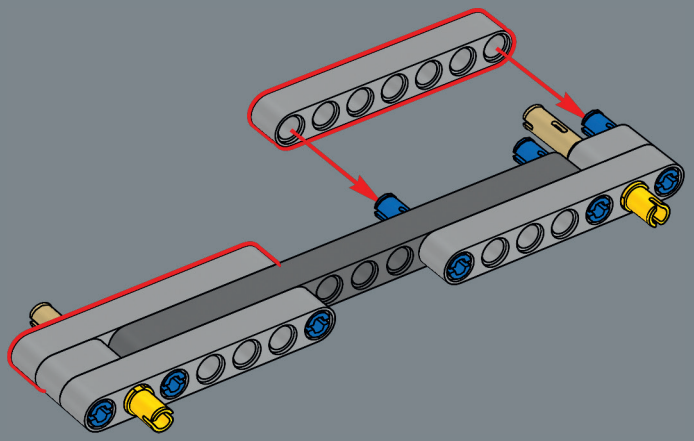

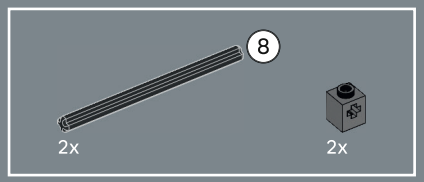

248

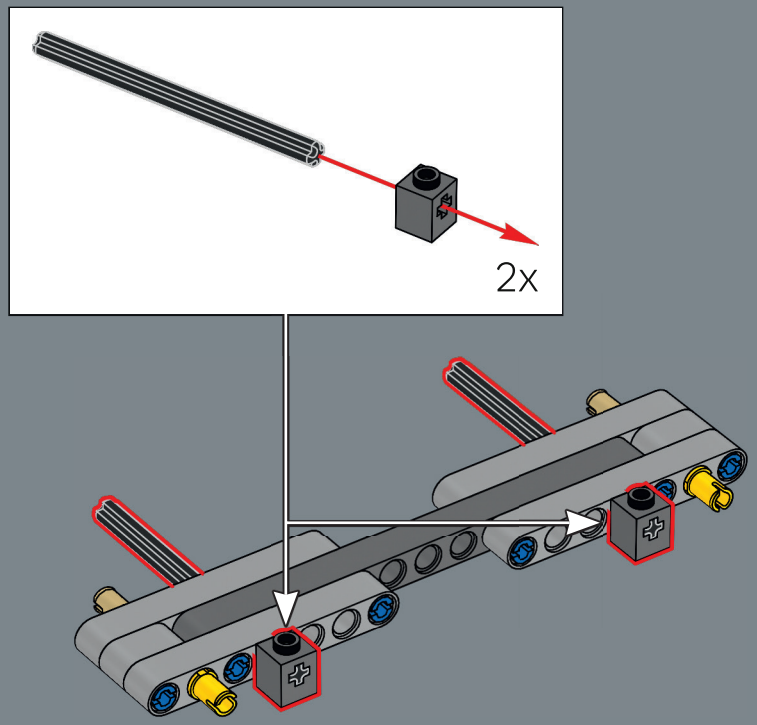

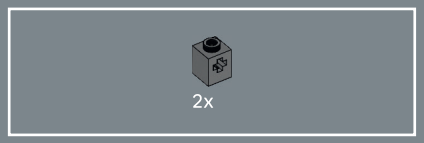

249

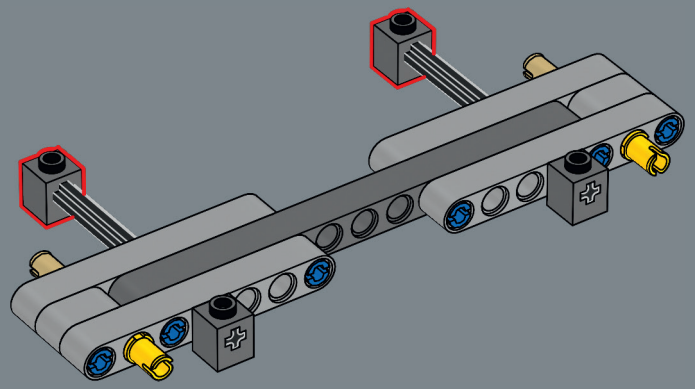

250

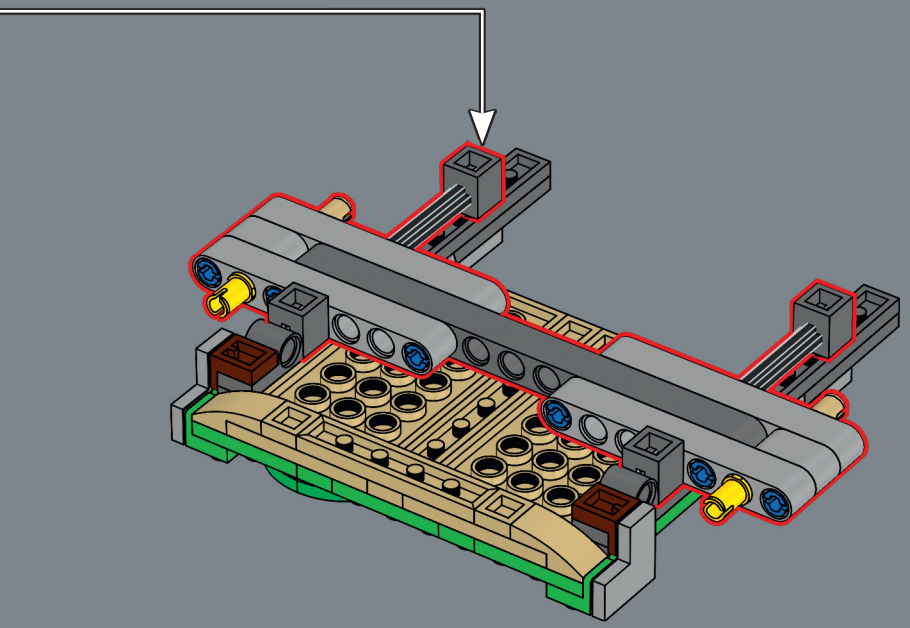

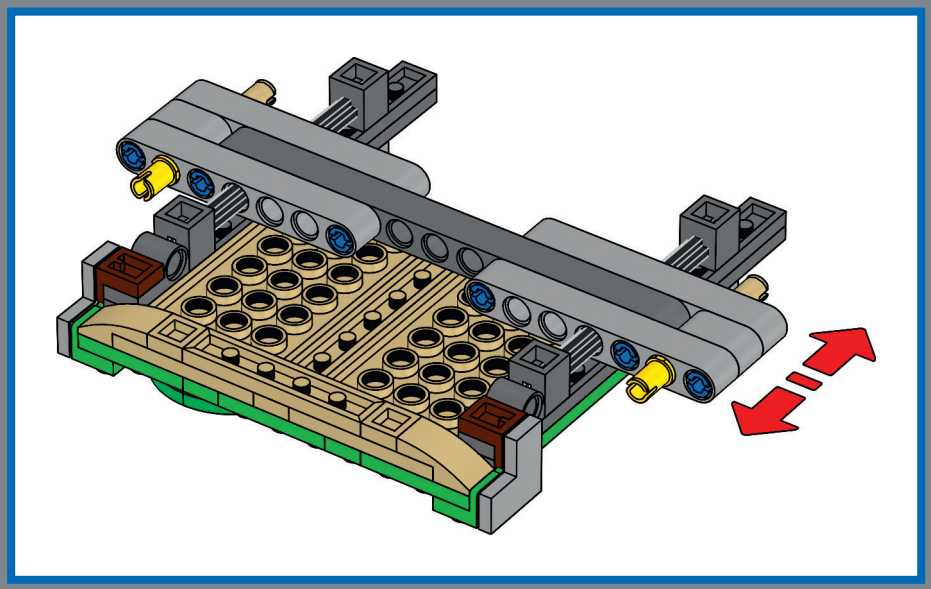

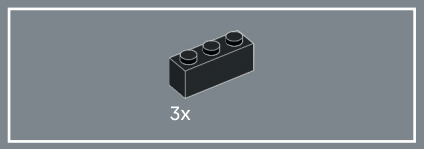

251

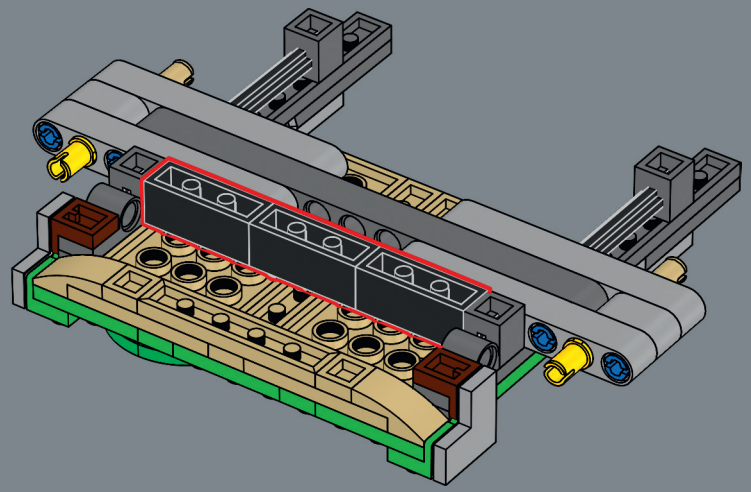

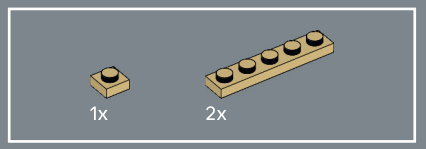

252

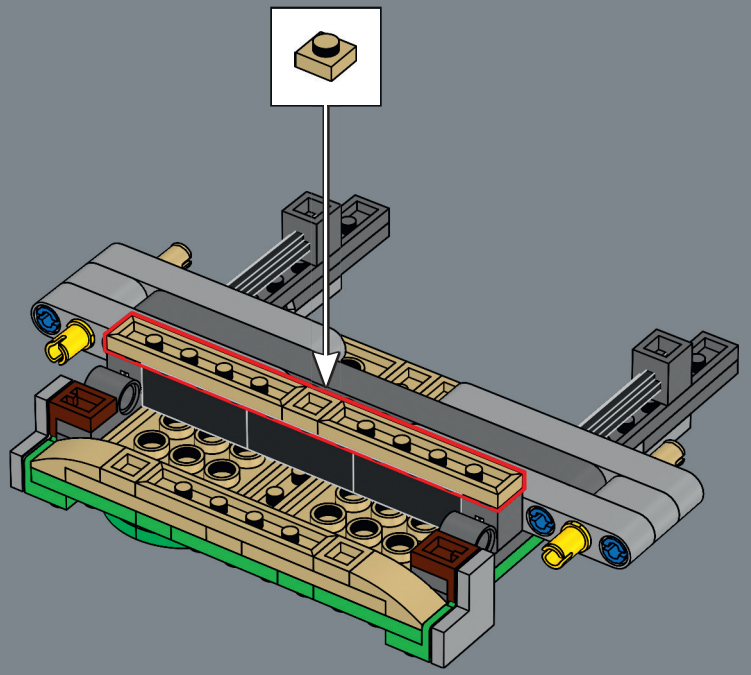

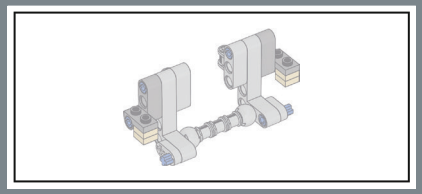

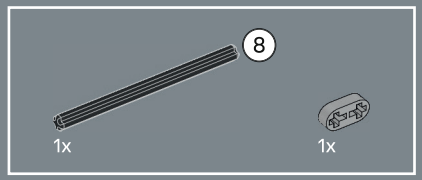

253

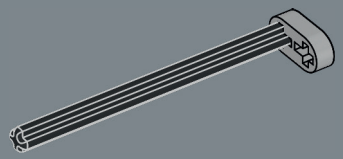

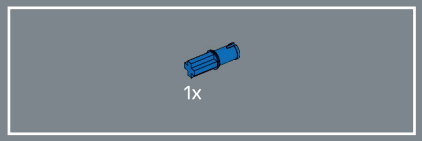

254

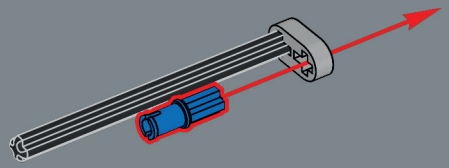



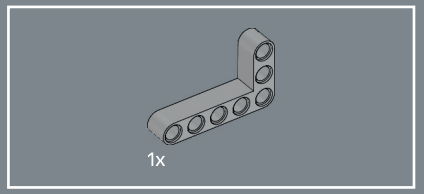

255

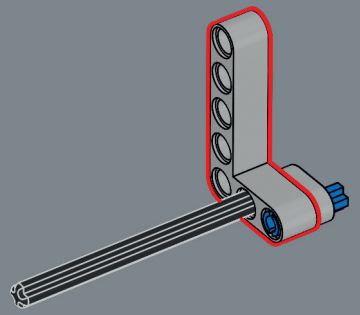



256

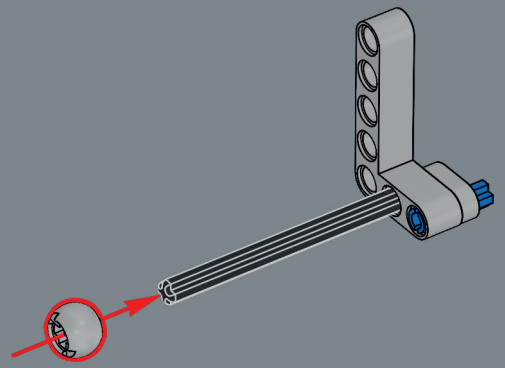

1x

257

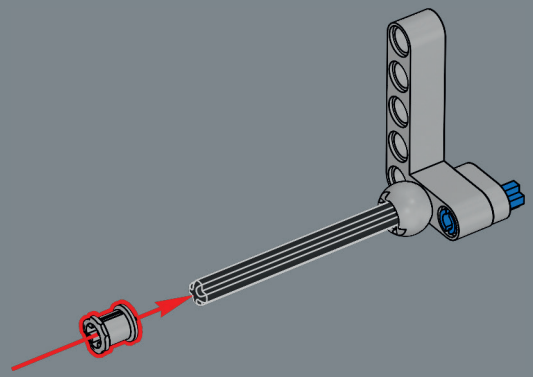

2x

258

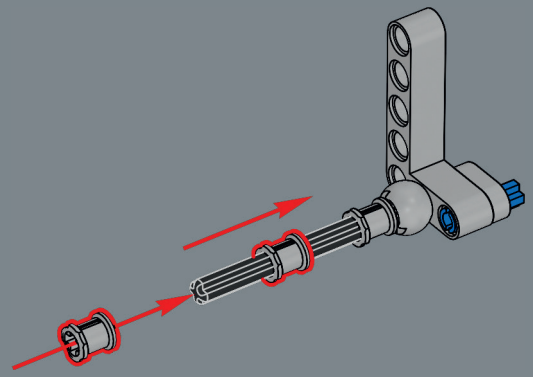

1x

259

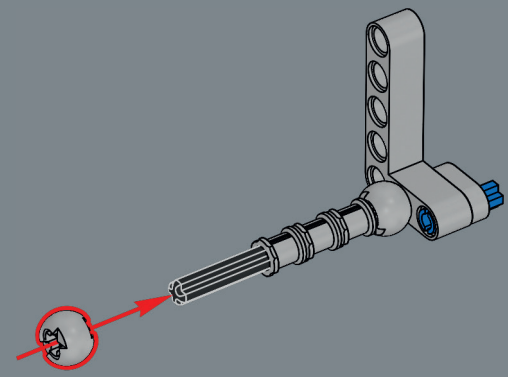

1x

260

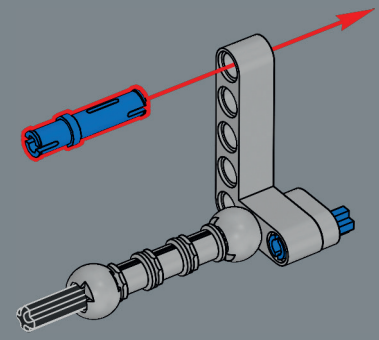

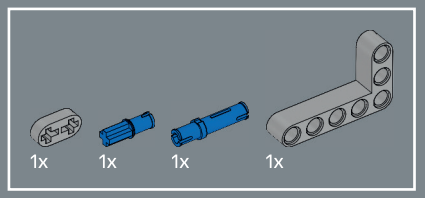

261

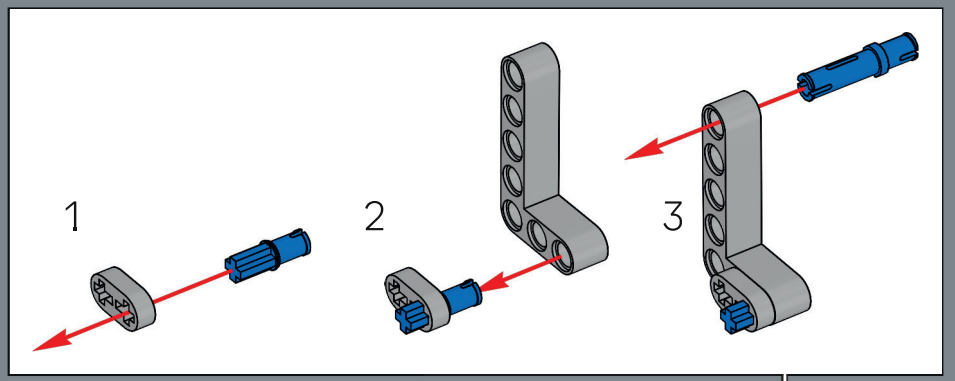

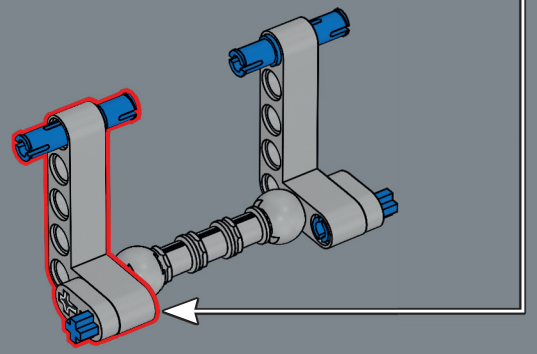

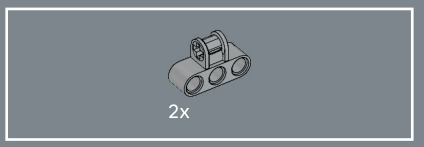

262

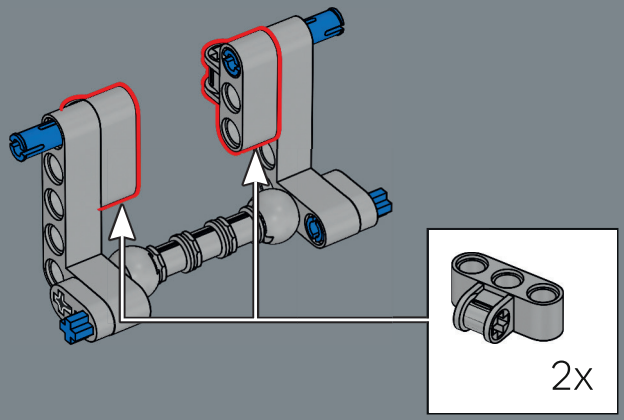

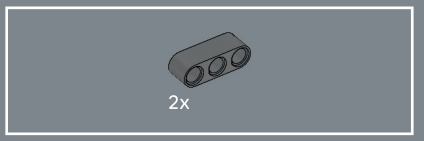

263

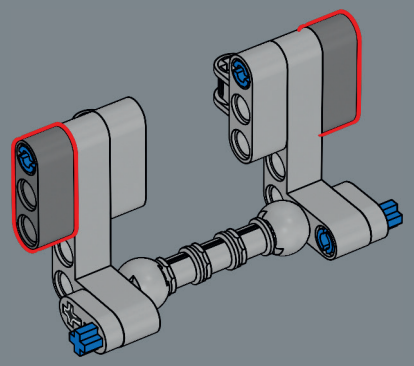

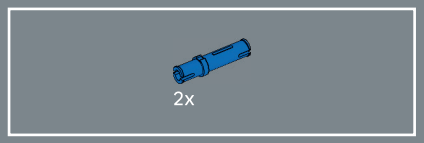

264

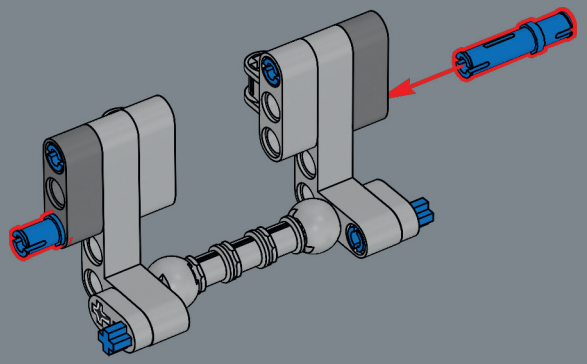

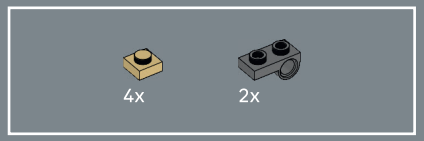

265

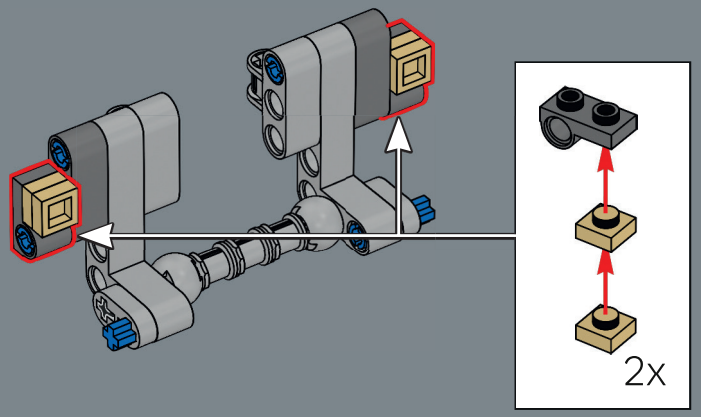

266

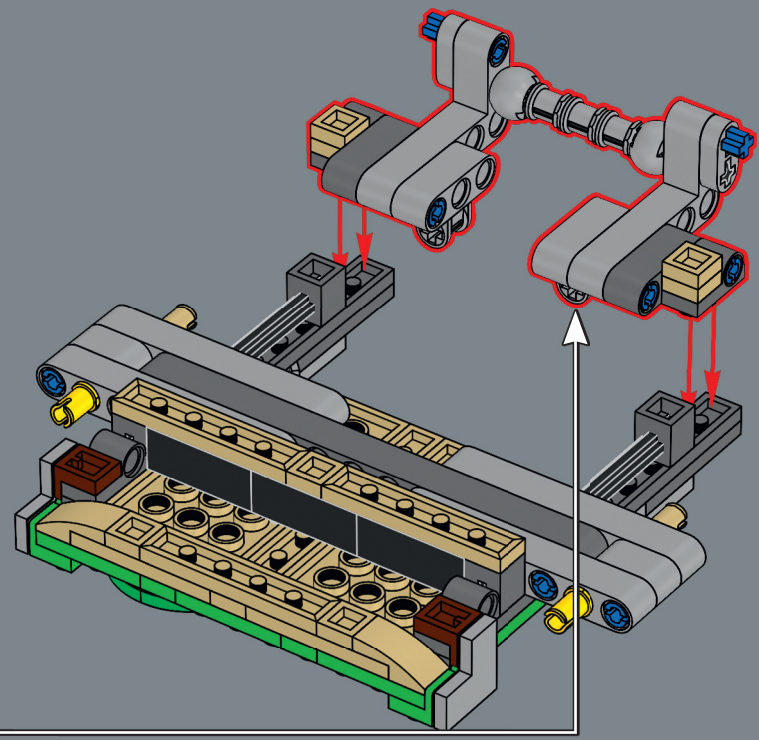



267

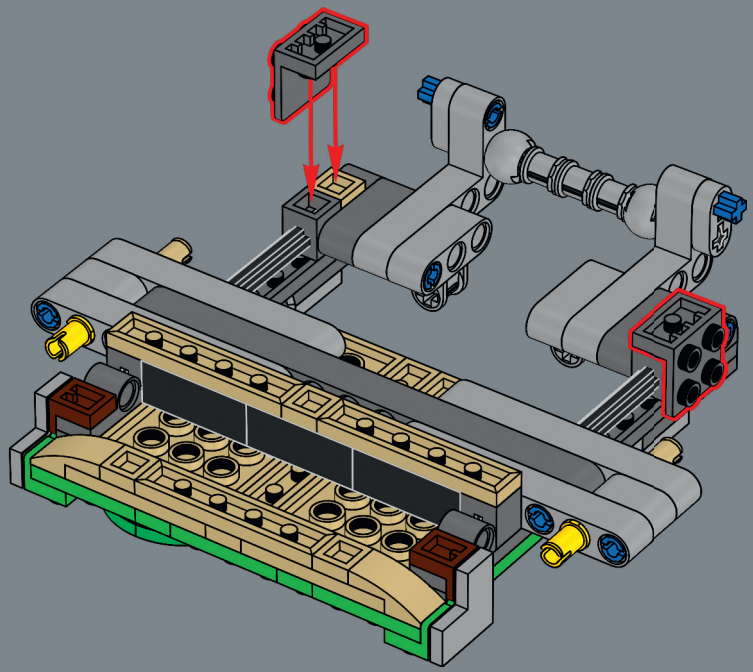



268

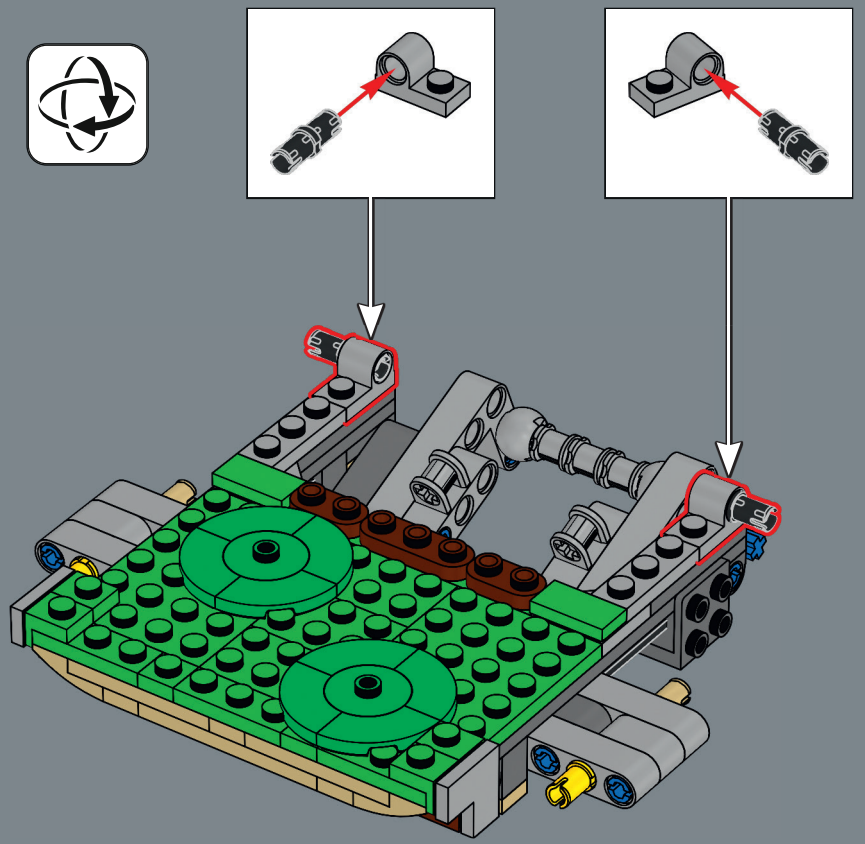

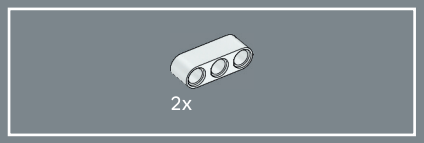

269

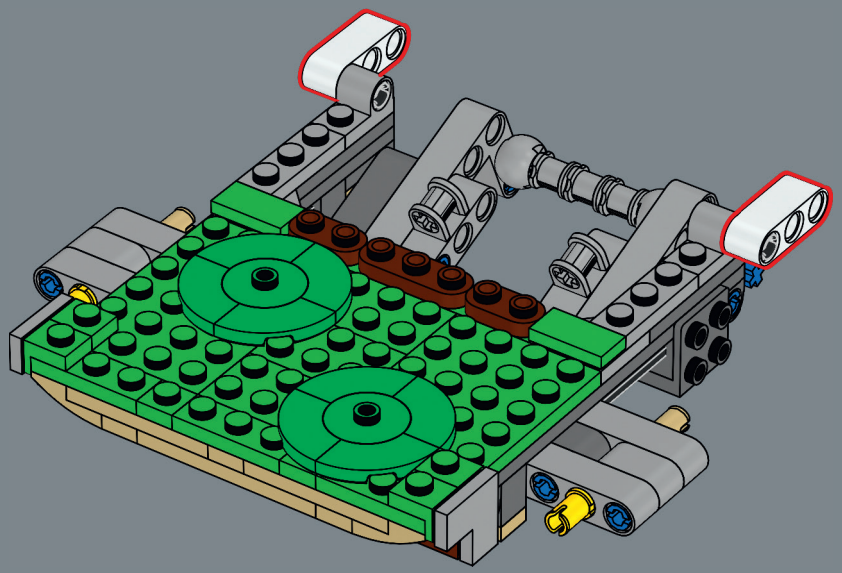

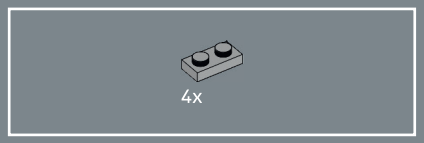

270

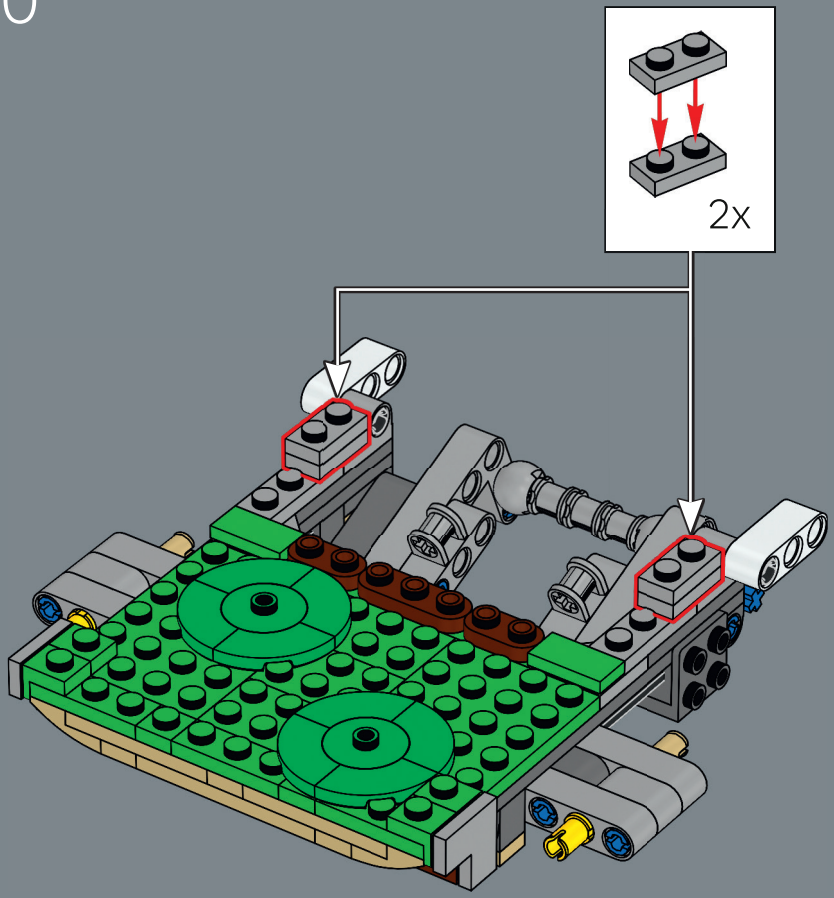

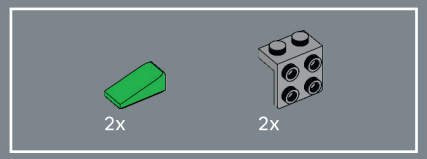

271

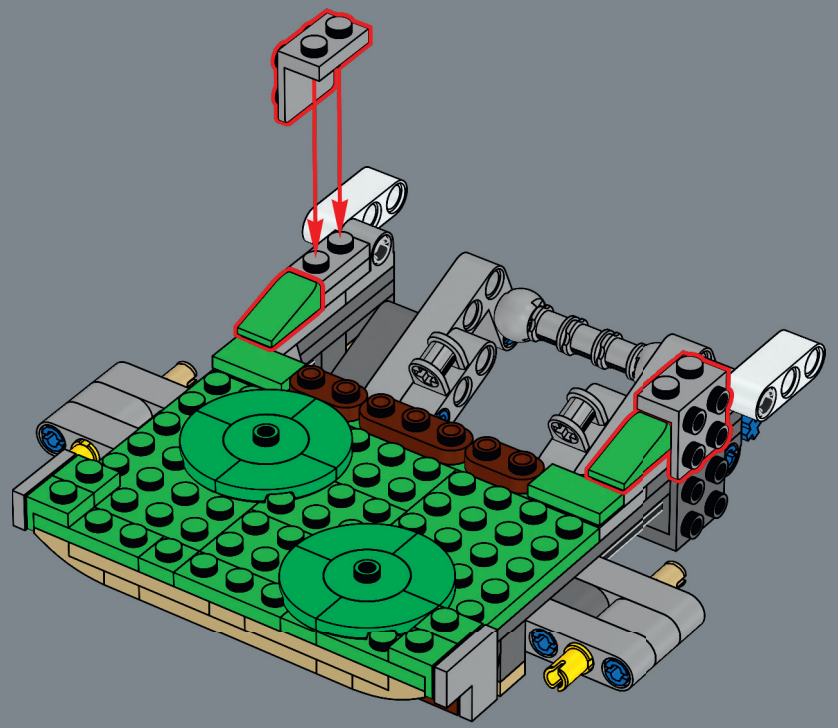

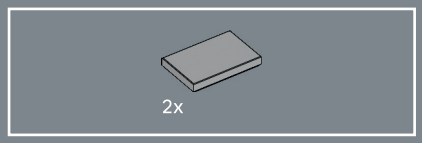

272

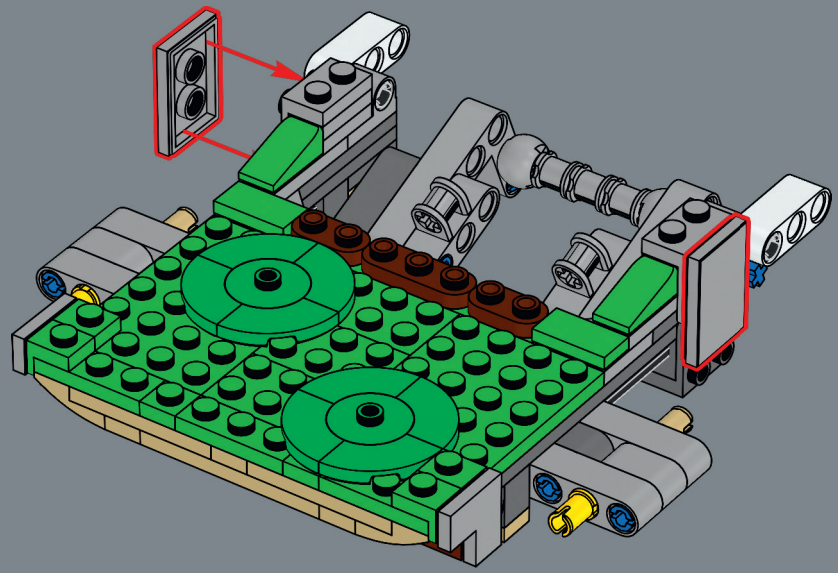

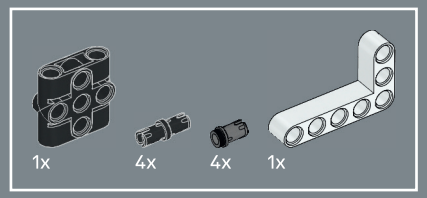

273

1

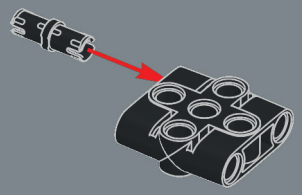

2

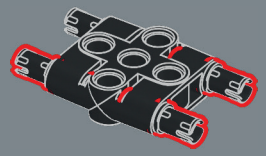

3

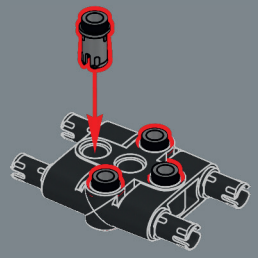

4

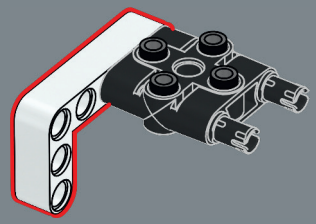

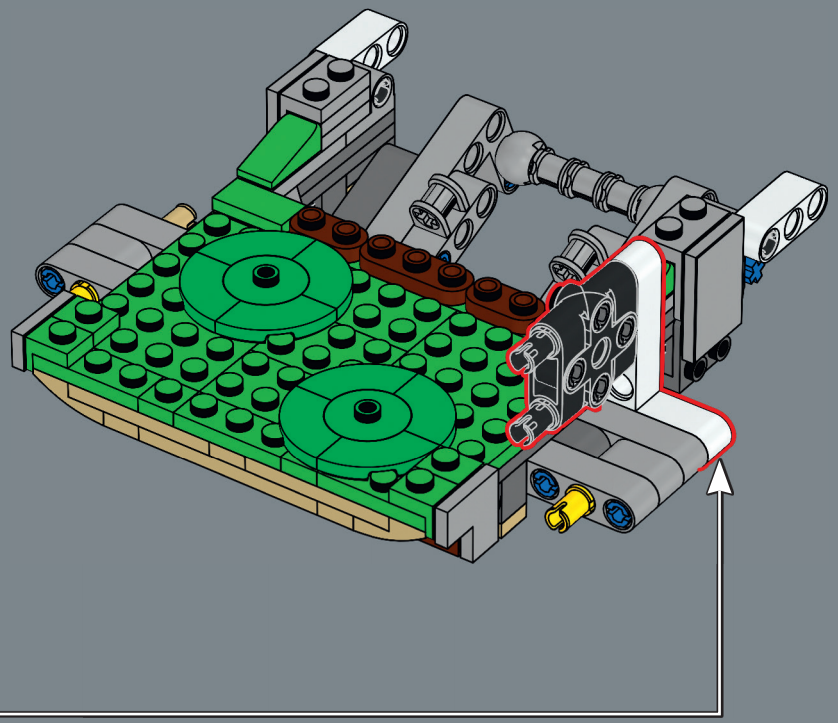

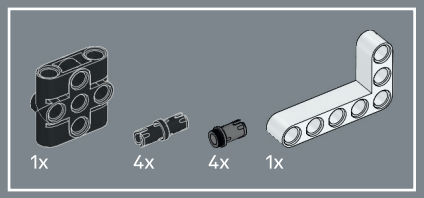

274

1

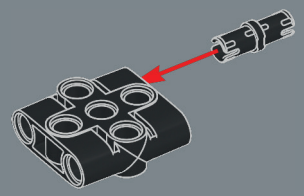

2

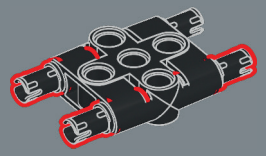

3

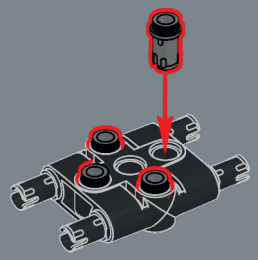

4

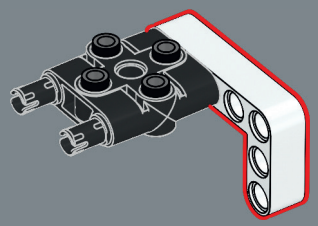

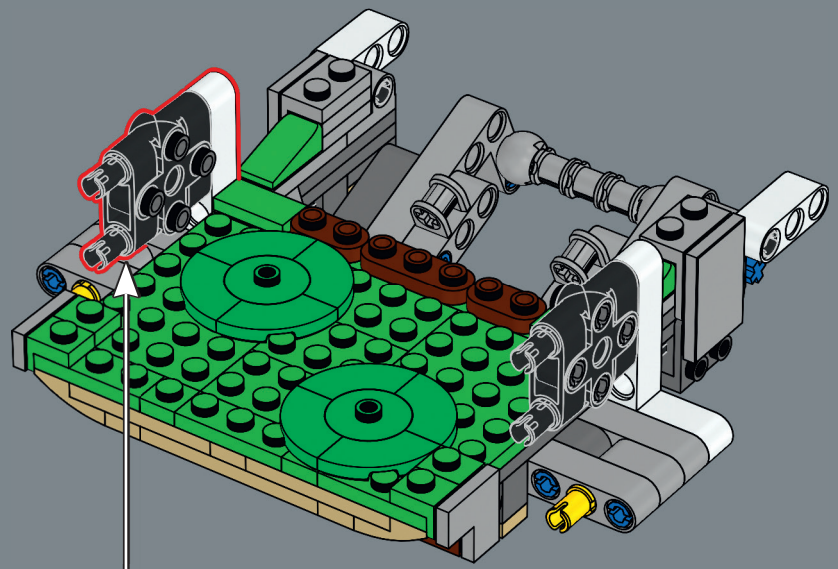

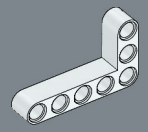

275

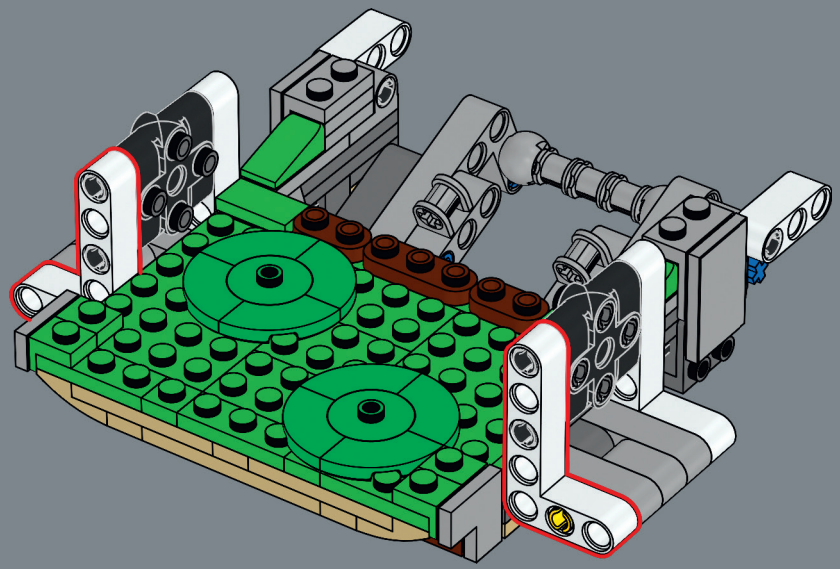



276

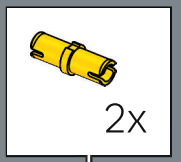

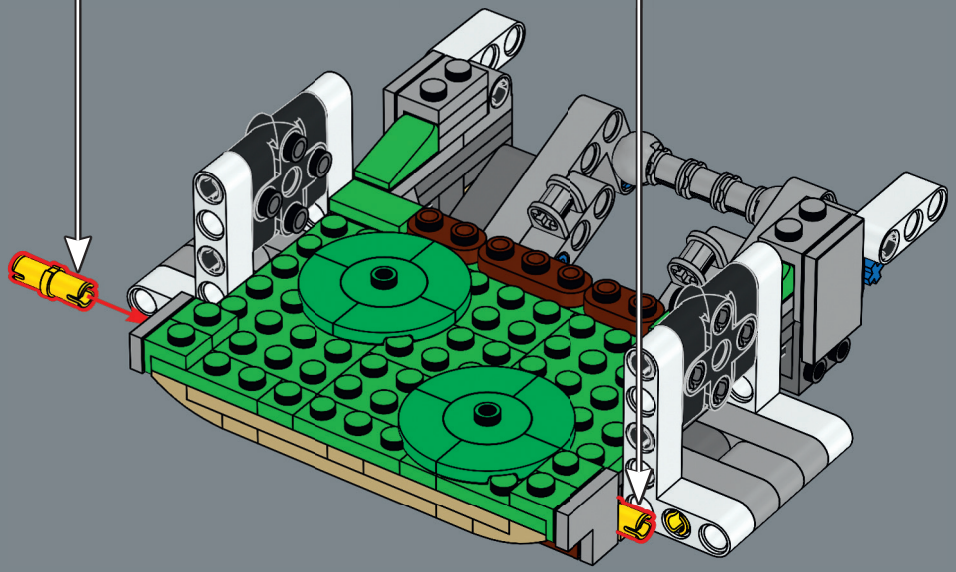

277

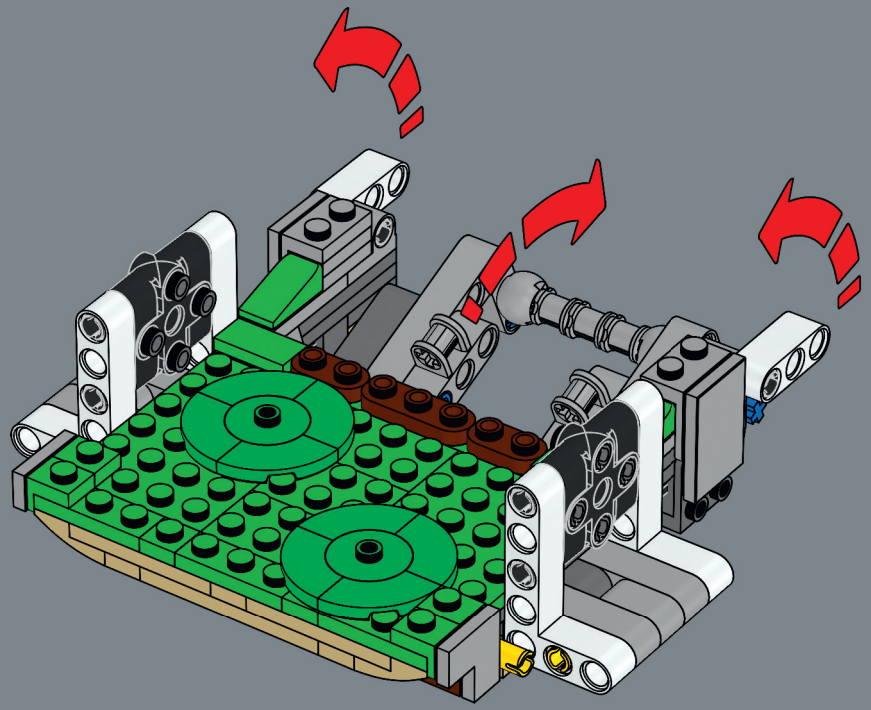

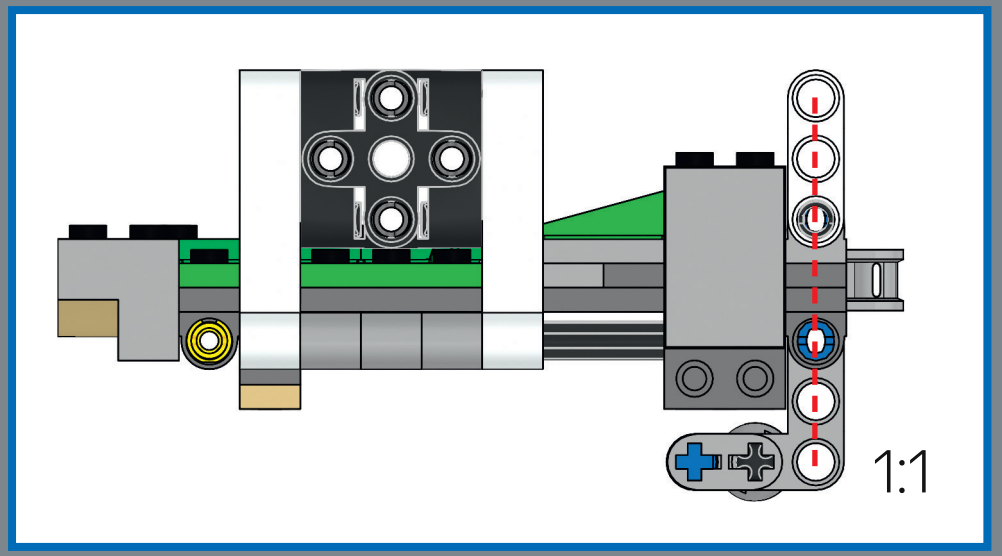

278

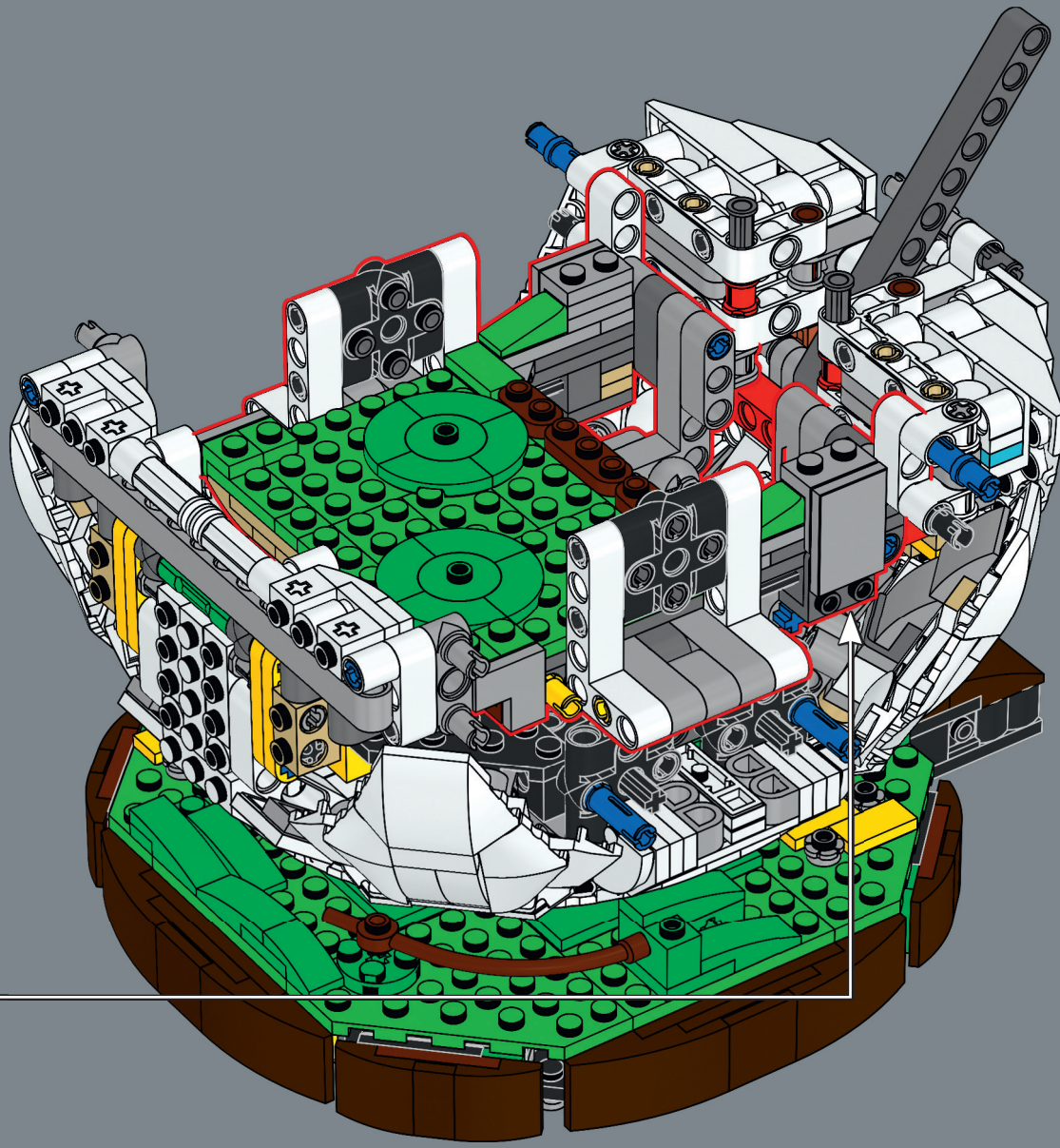

279

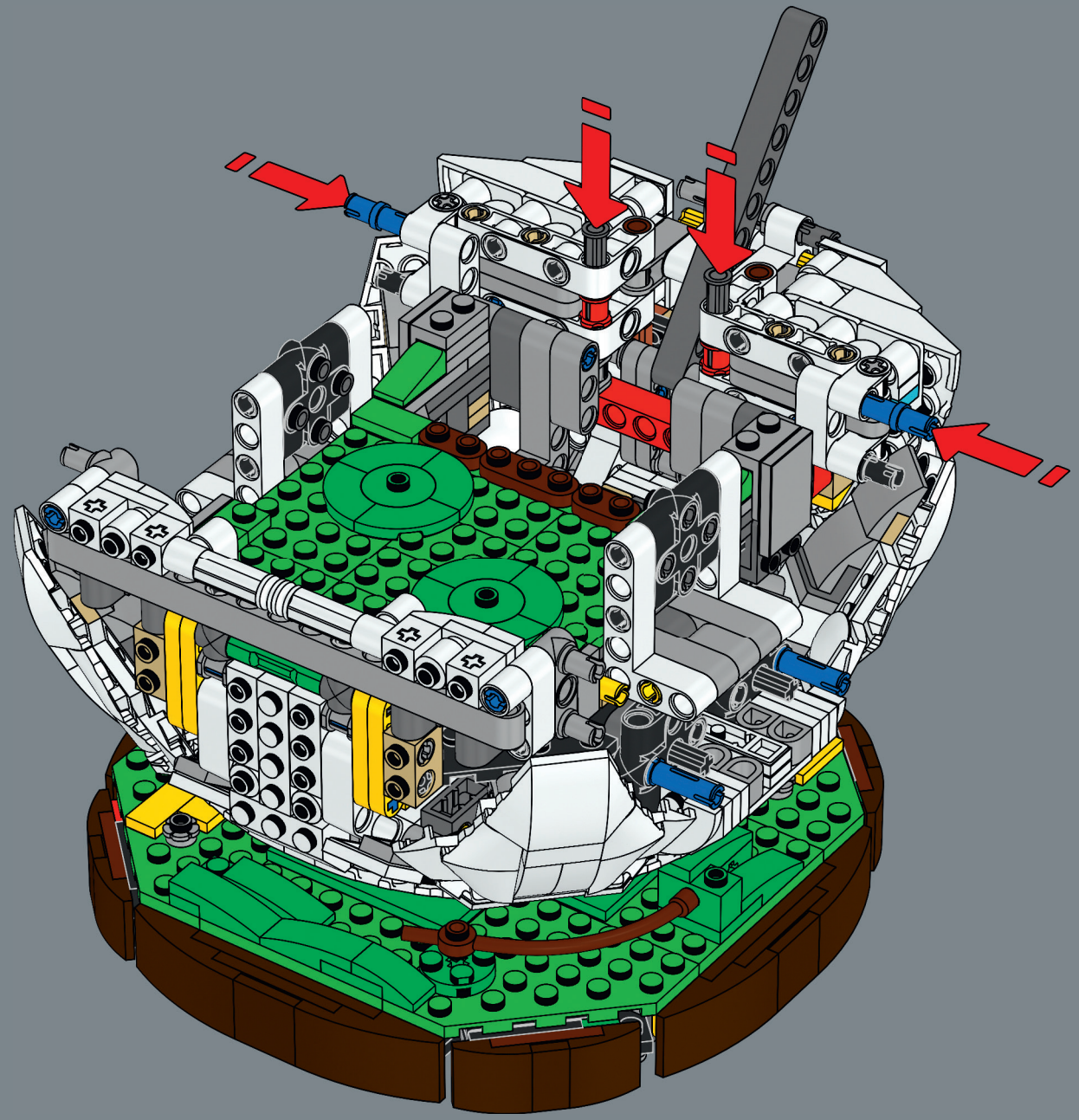


8

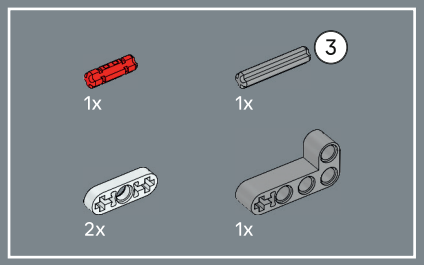

280

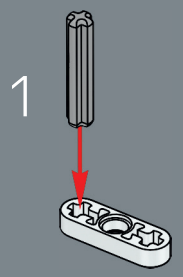

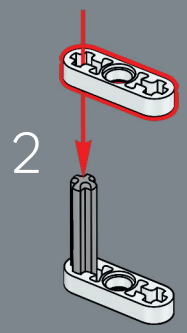

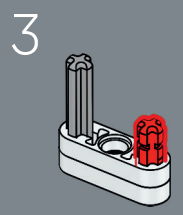

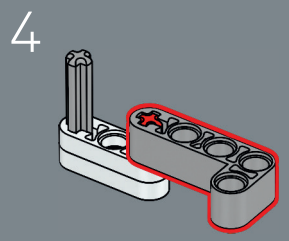

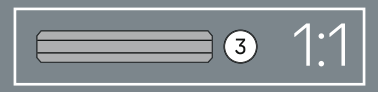

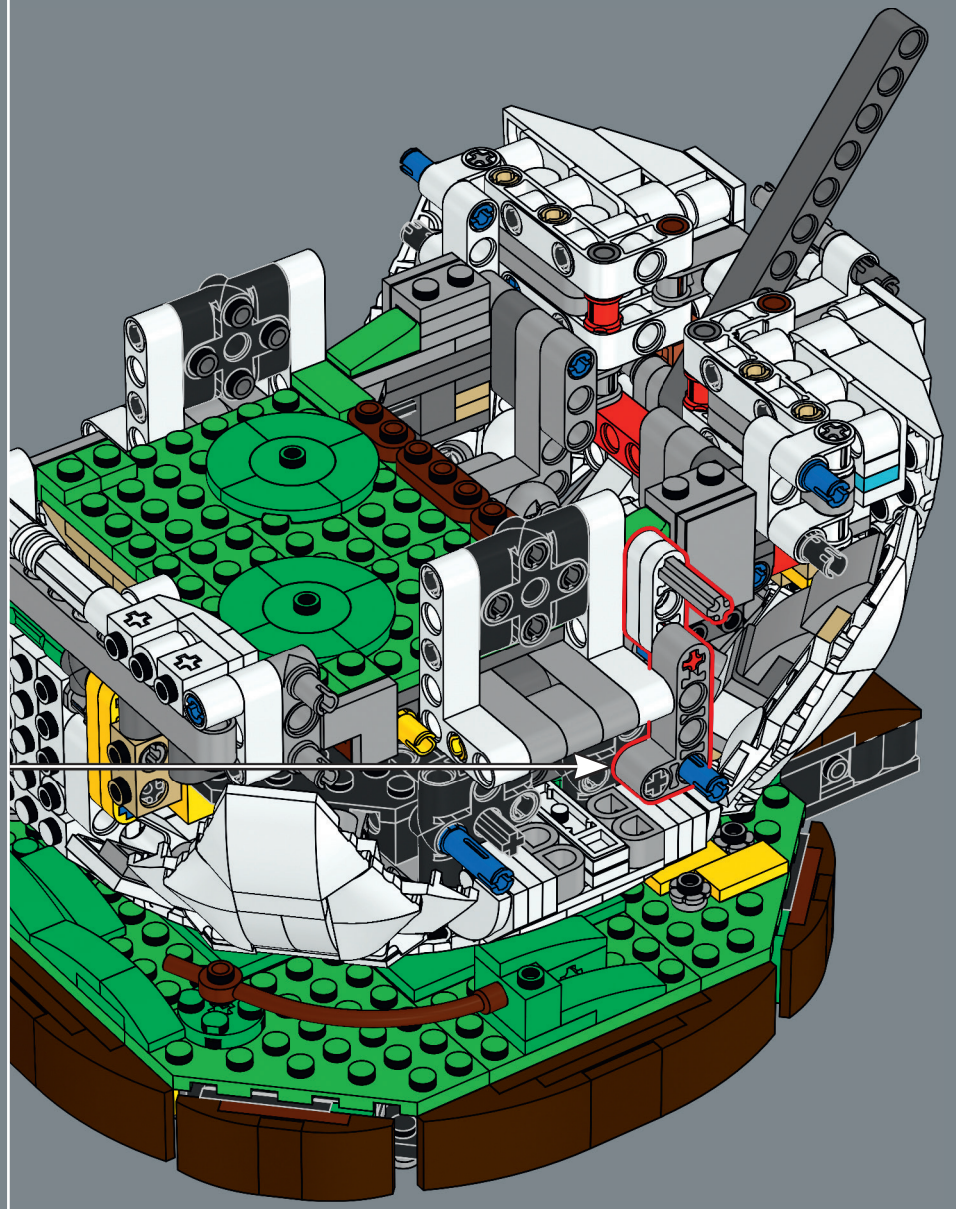

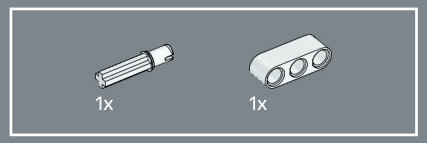

281

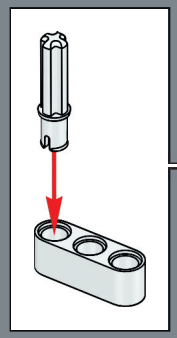

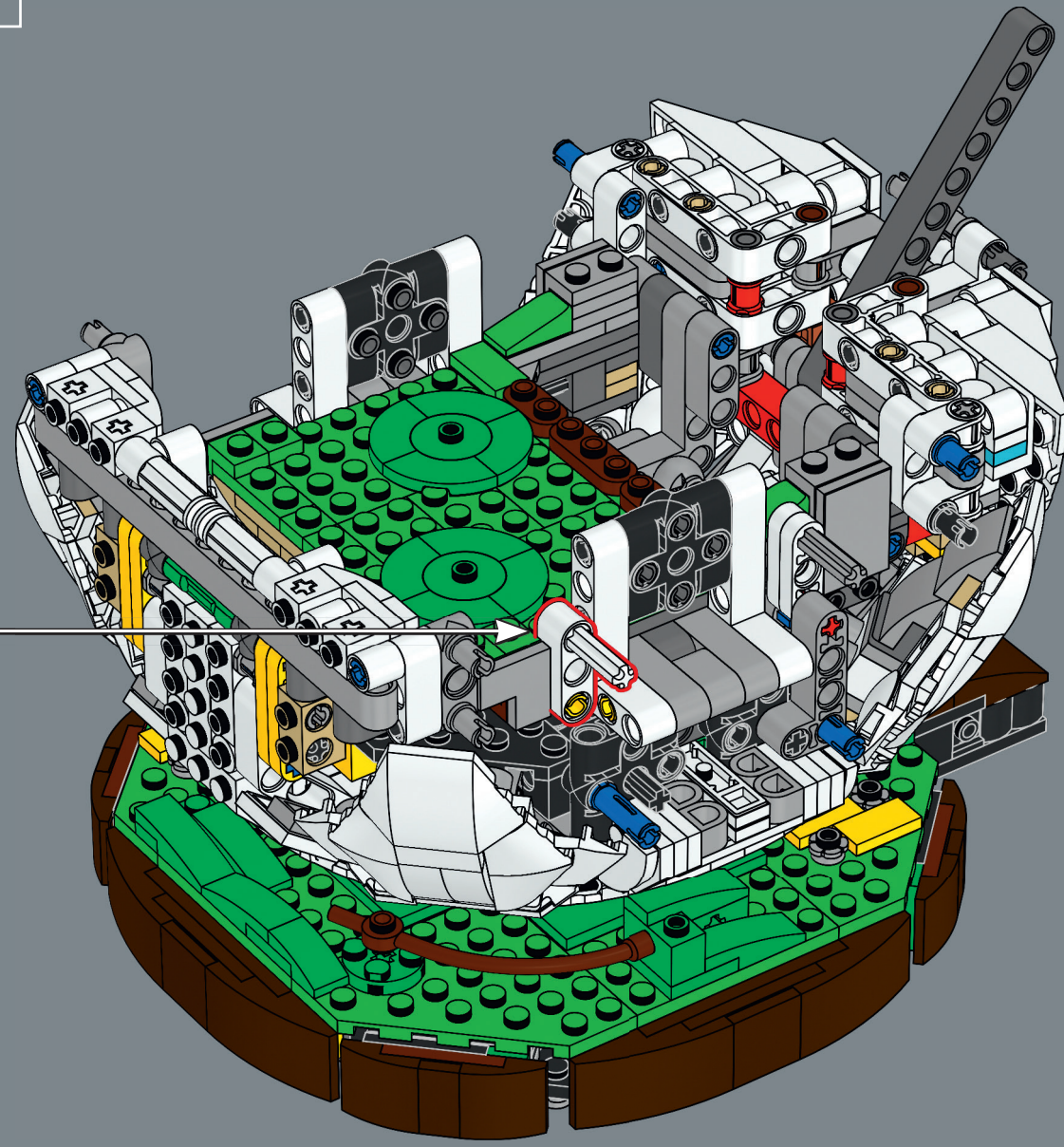

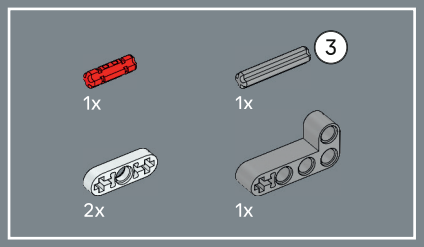

282

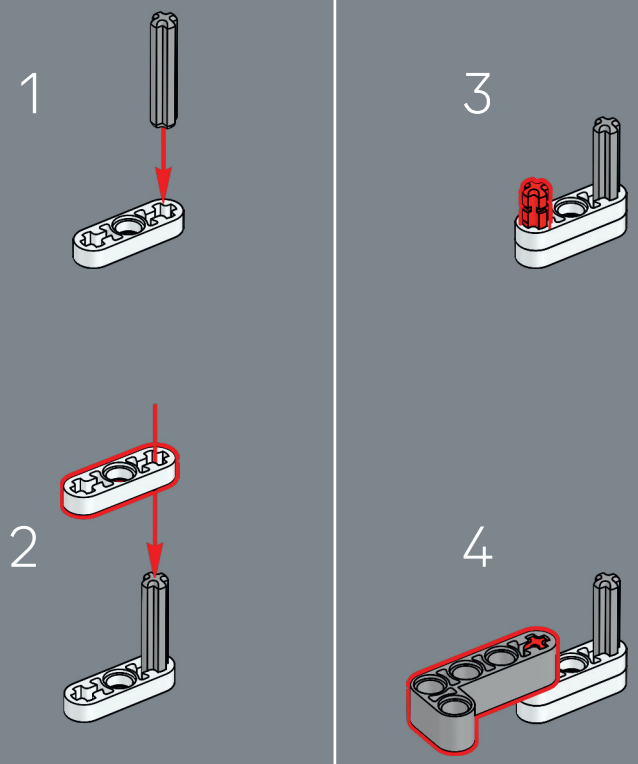

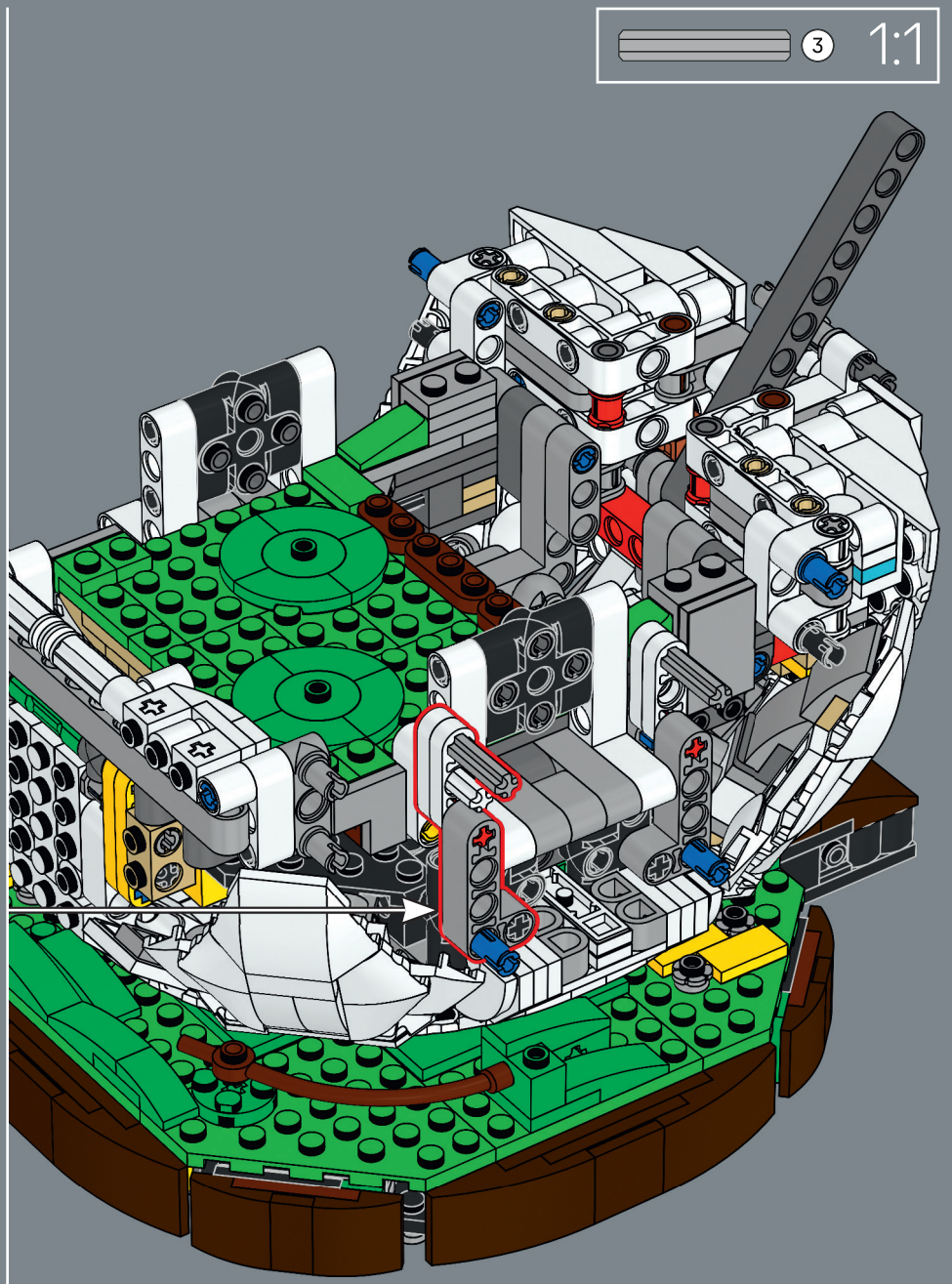

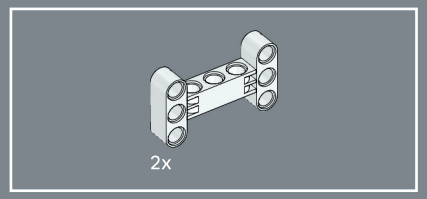

283

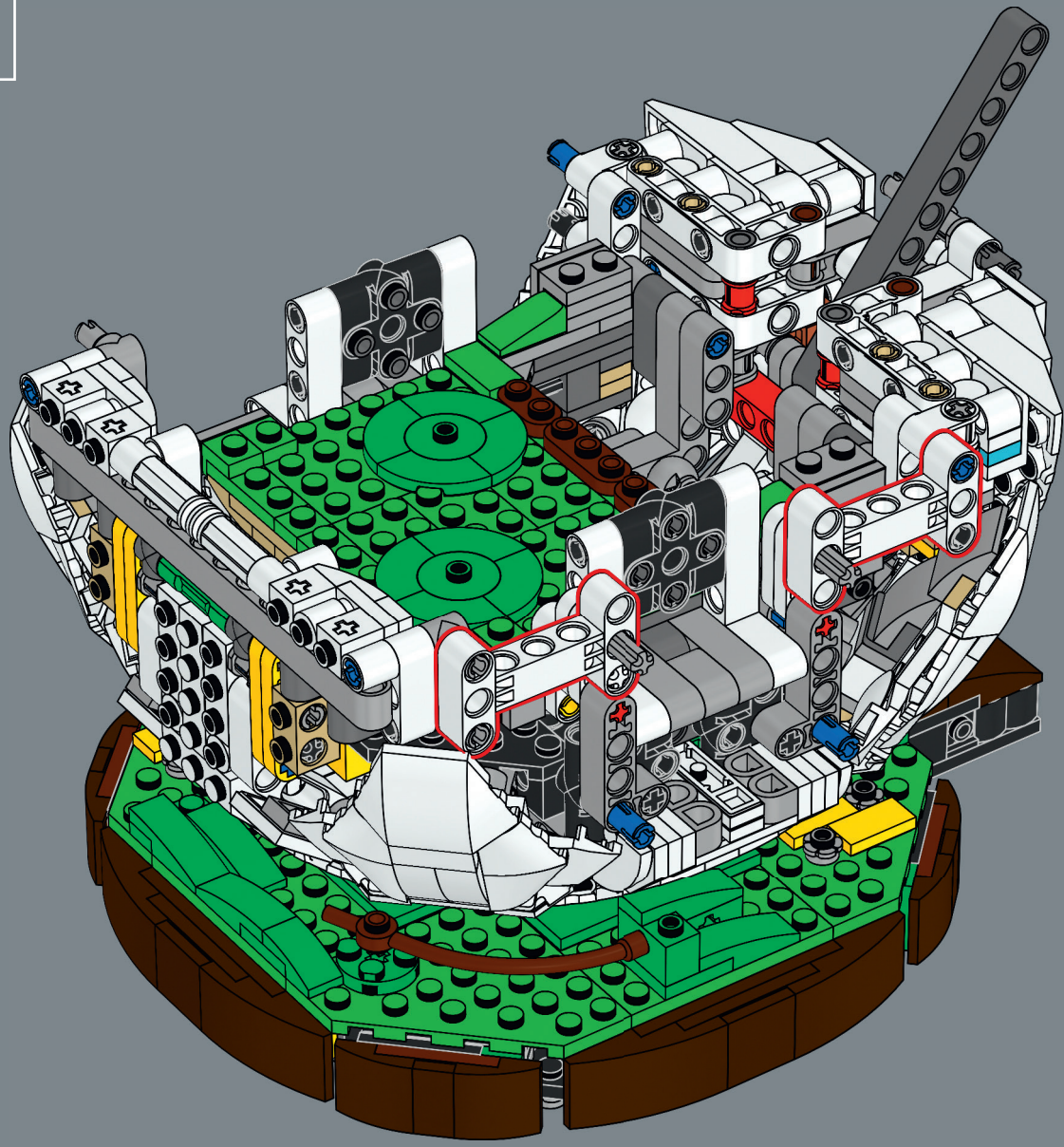

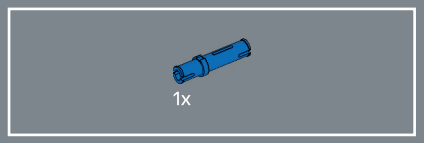

284

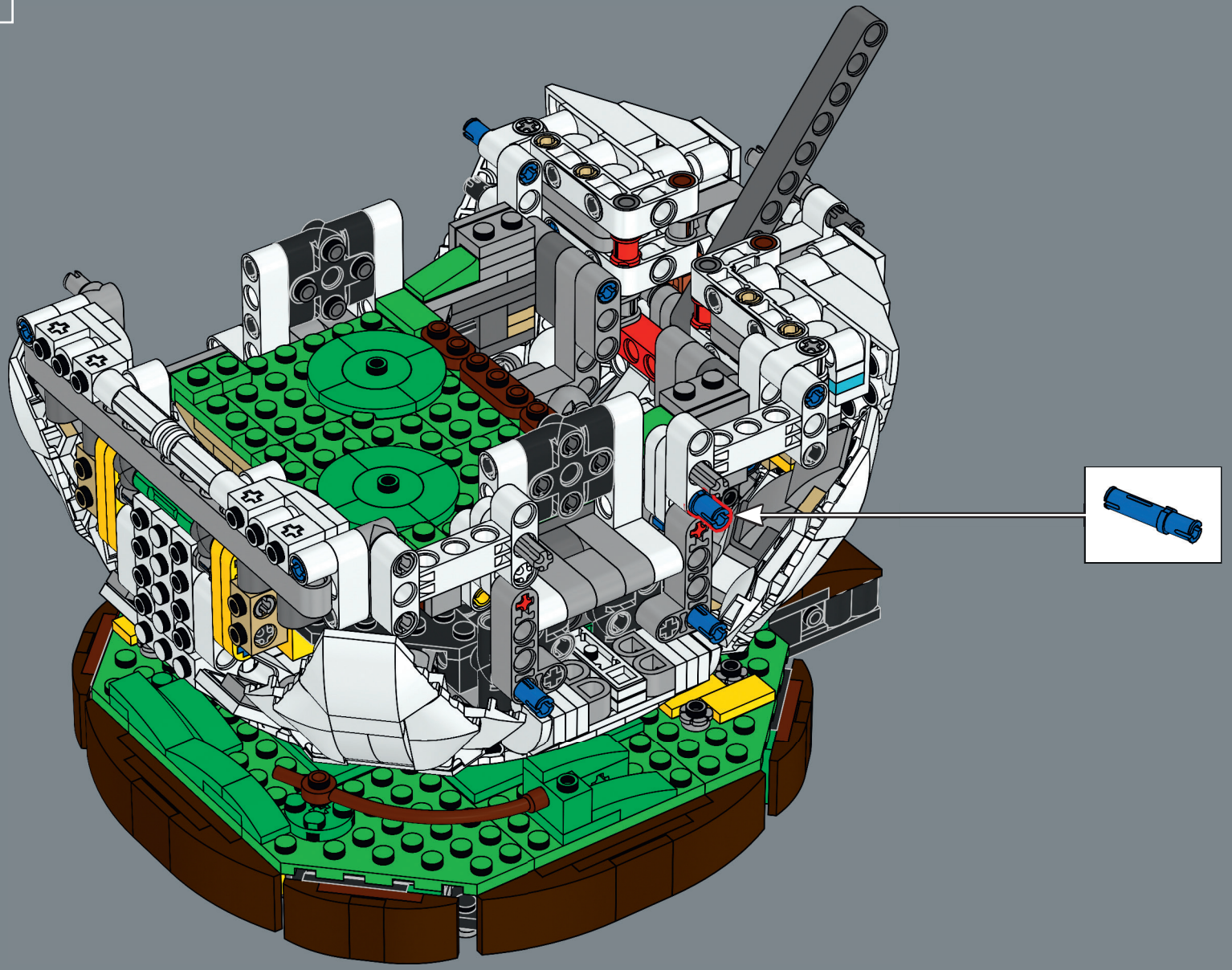

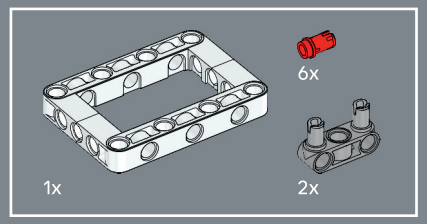

285

1

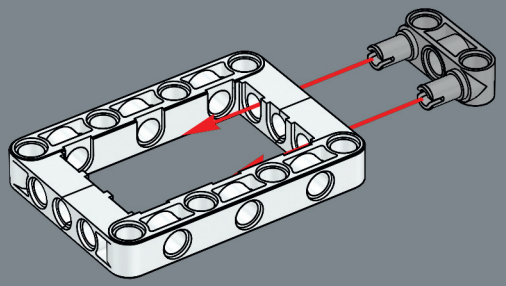

2

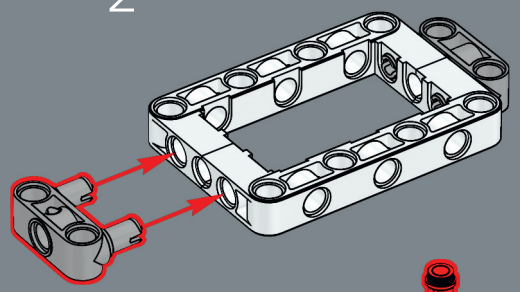

3

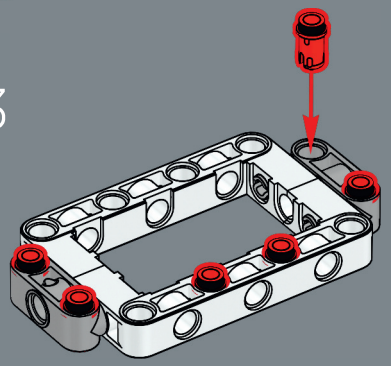

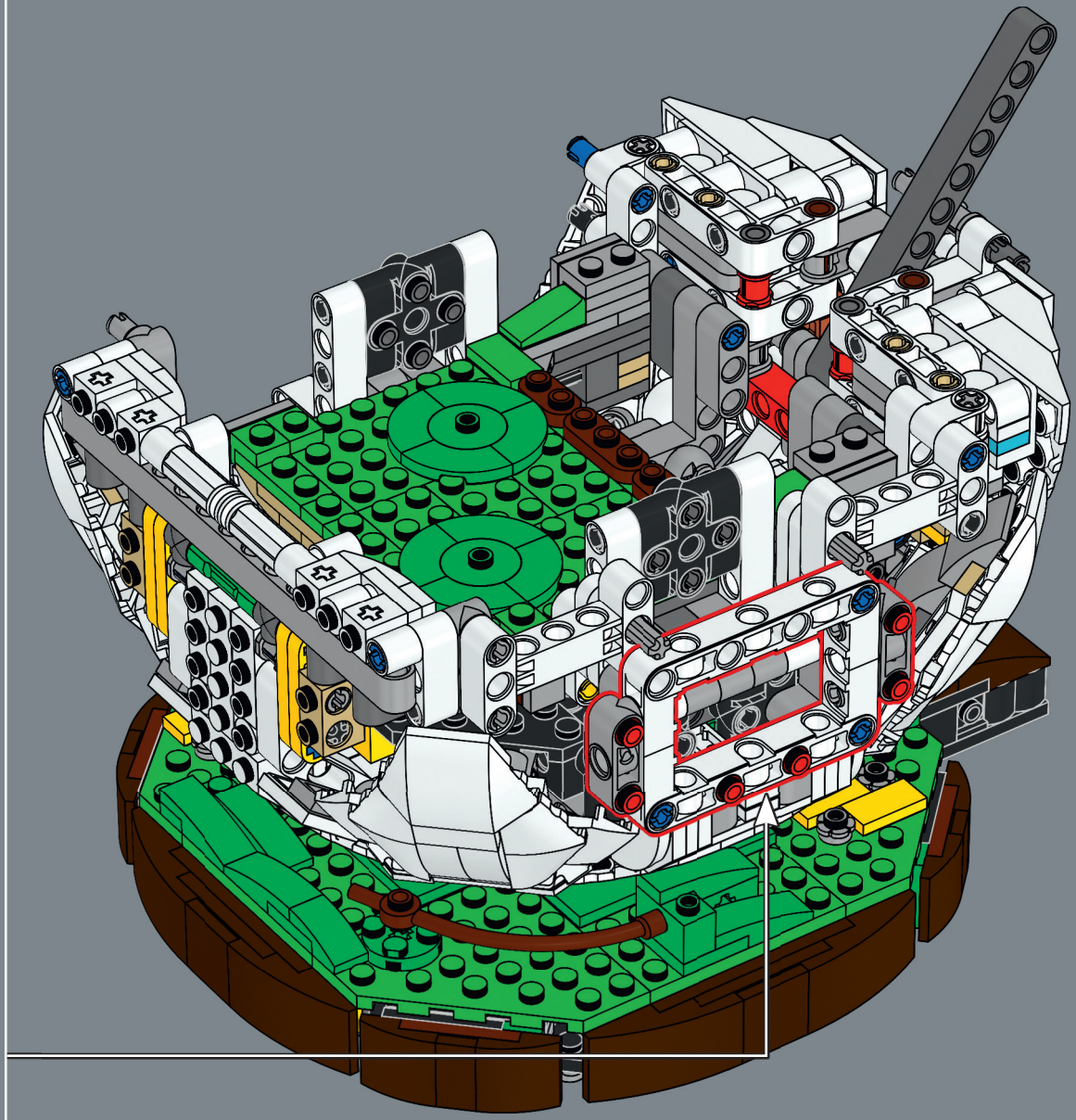

4x

286

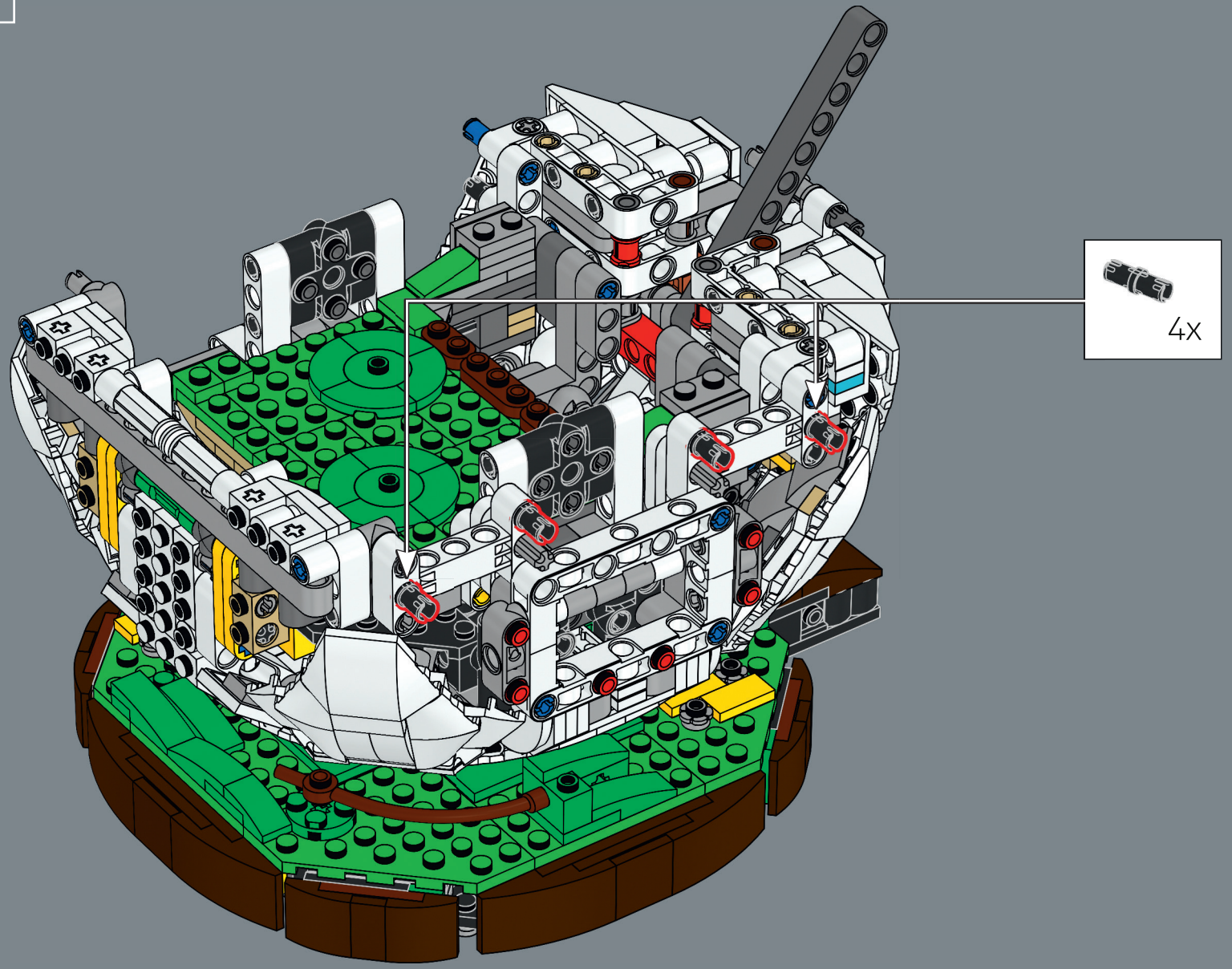

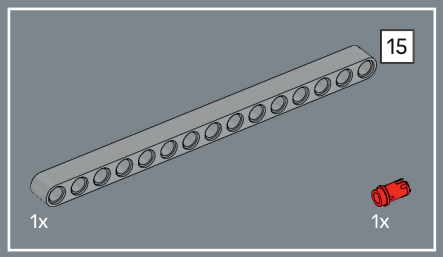

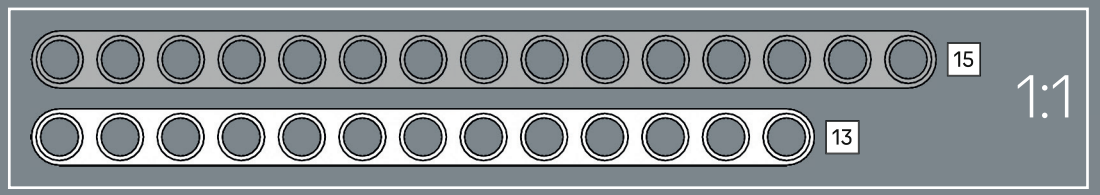

287

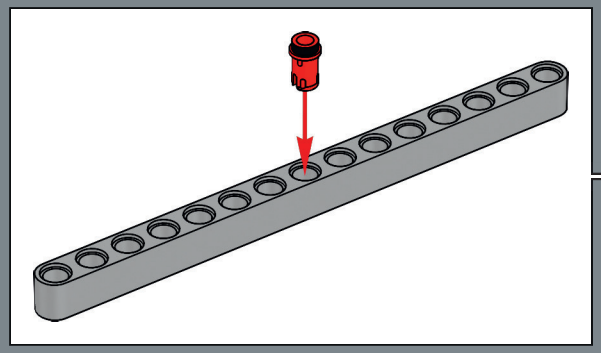

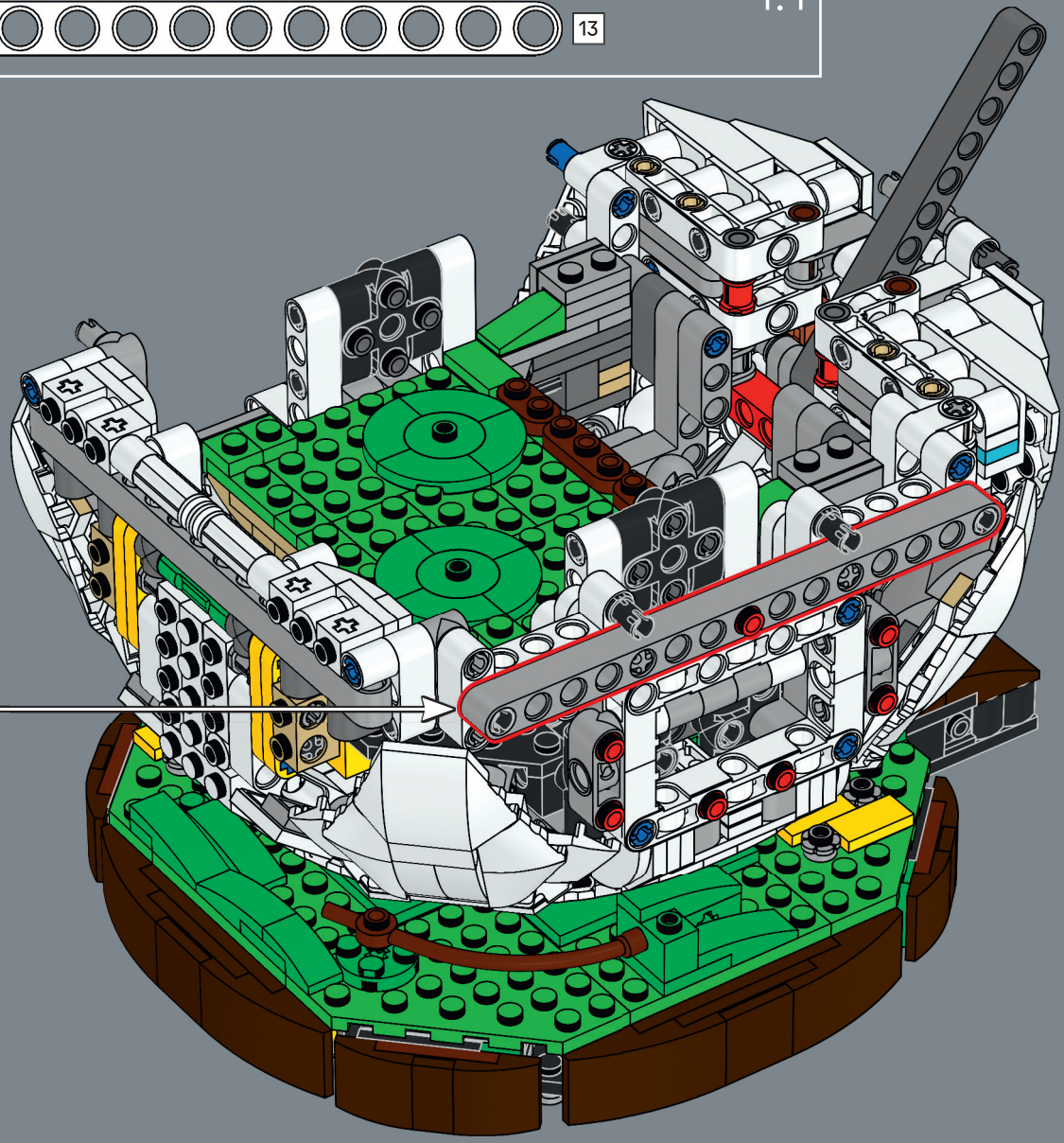

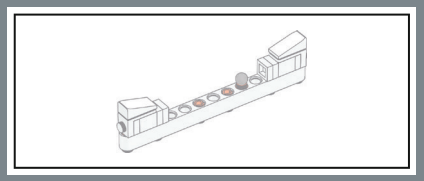

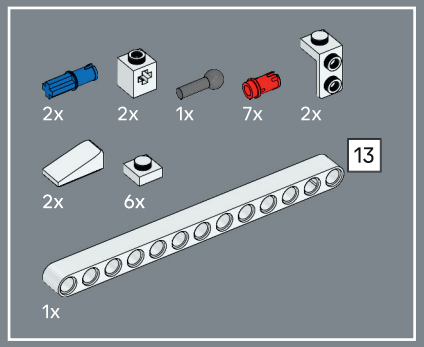

288

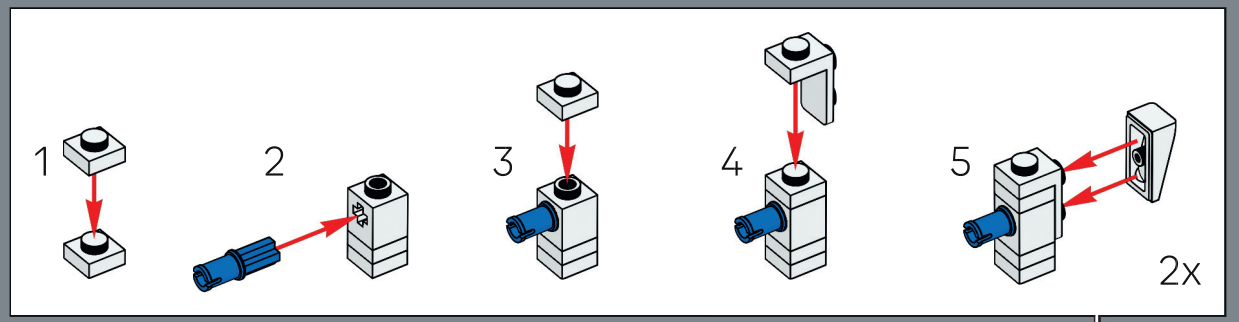

1

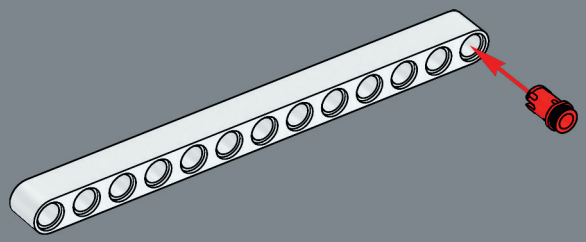

2

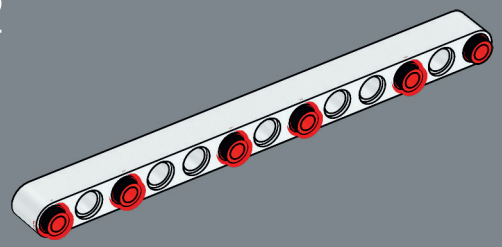

3

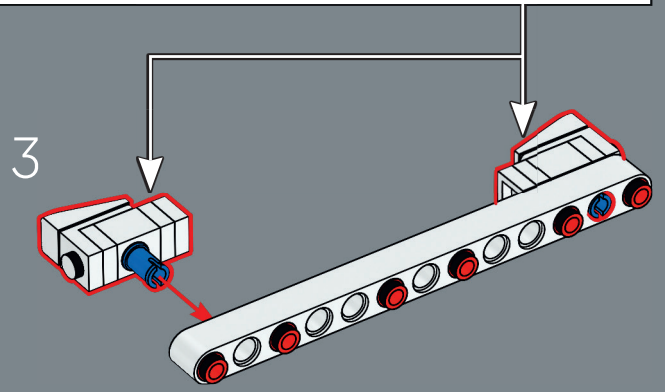



4

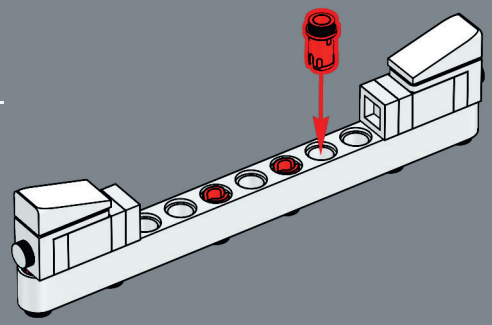

5

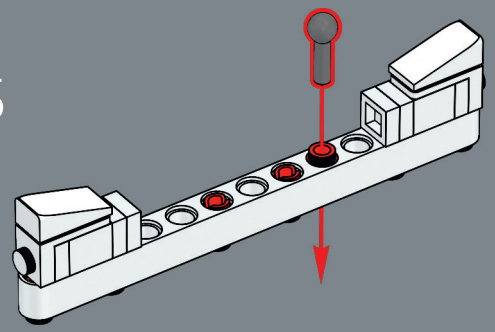

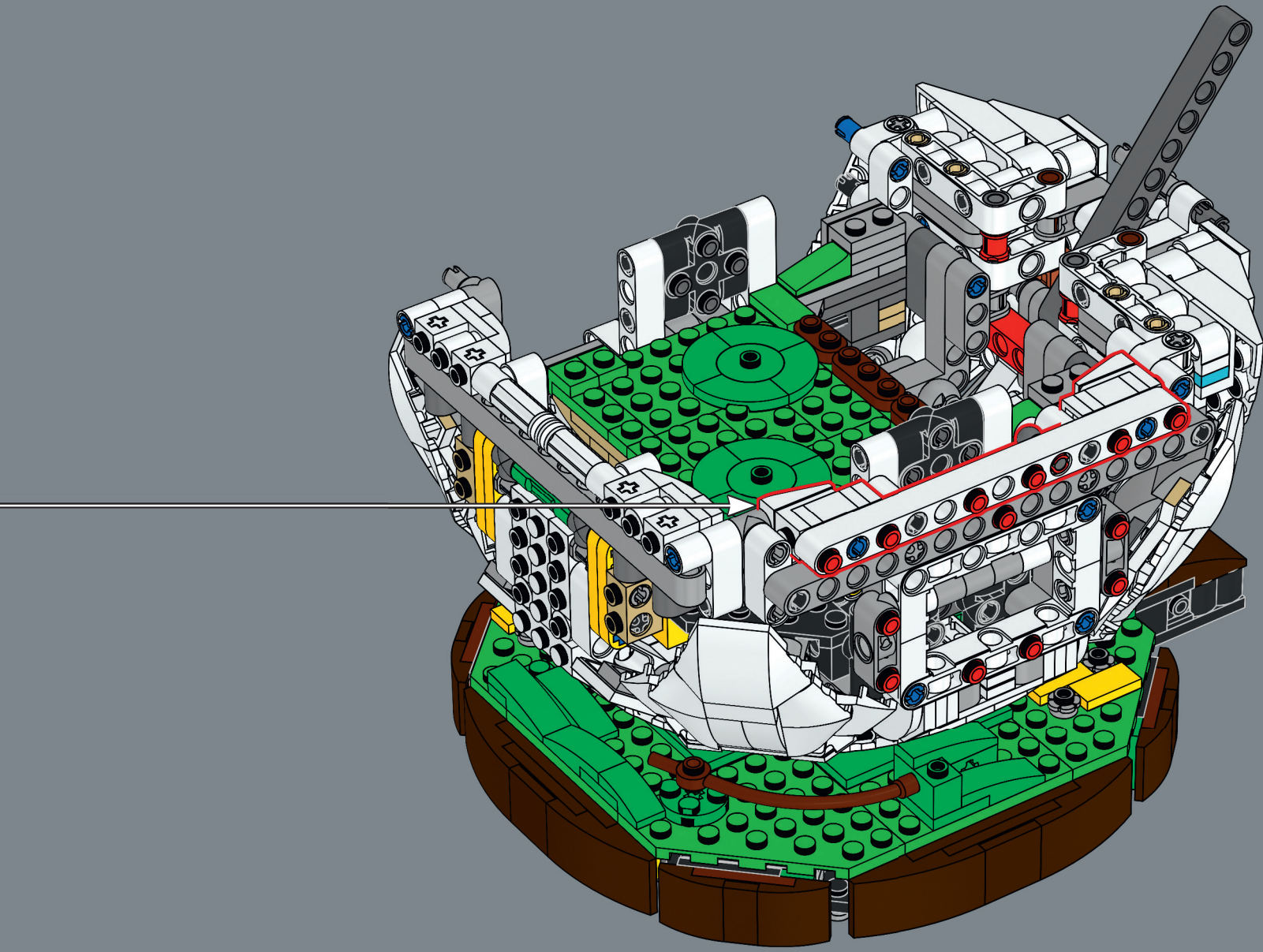

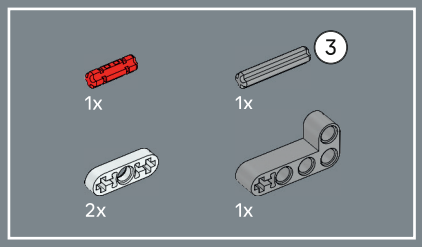

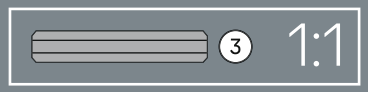

289

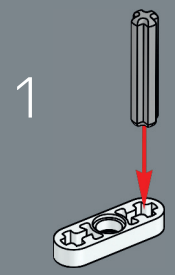

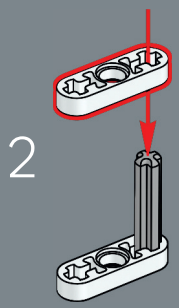



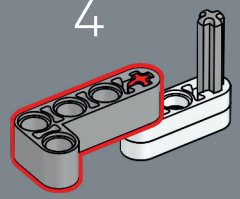

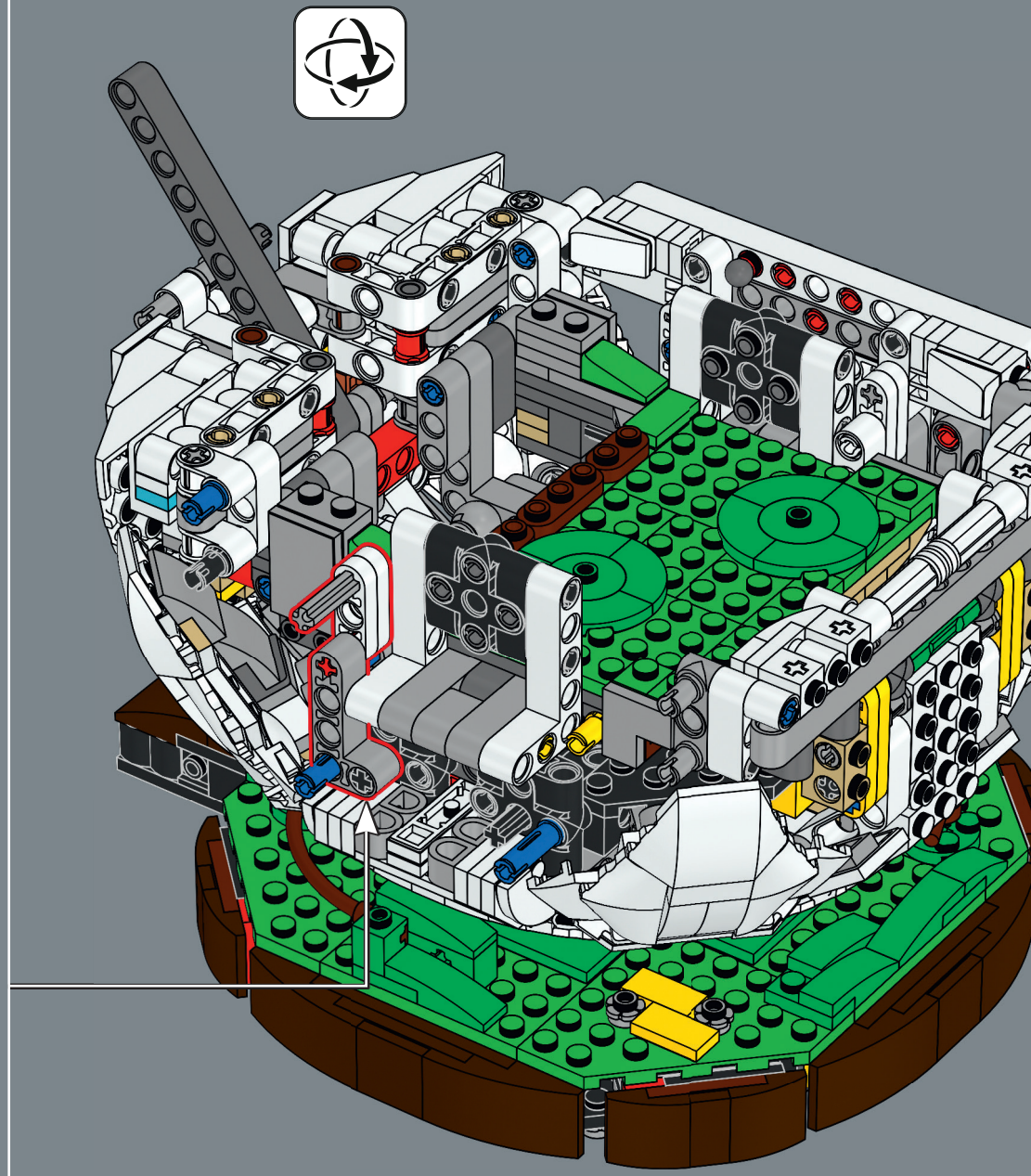

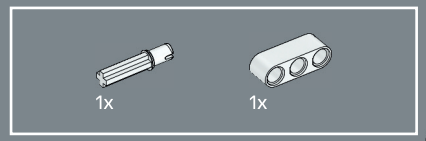

290

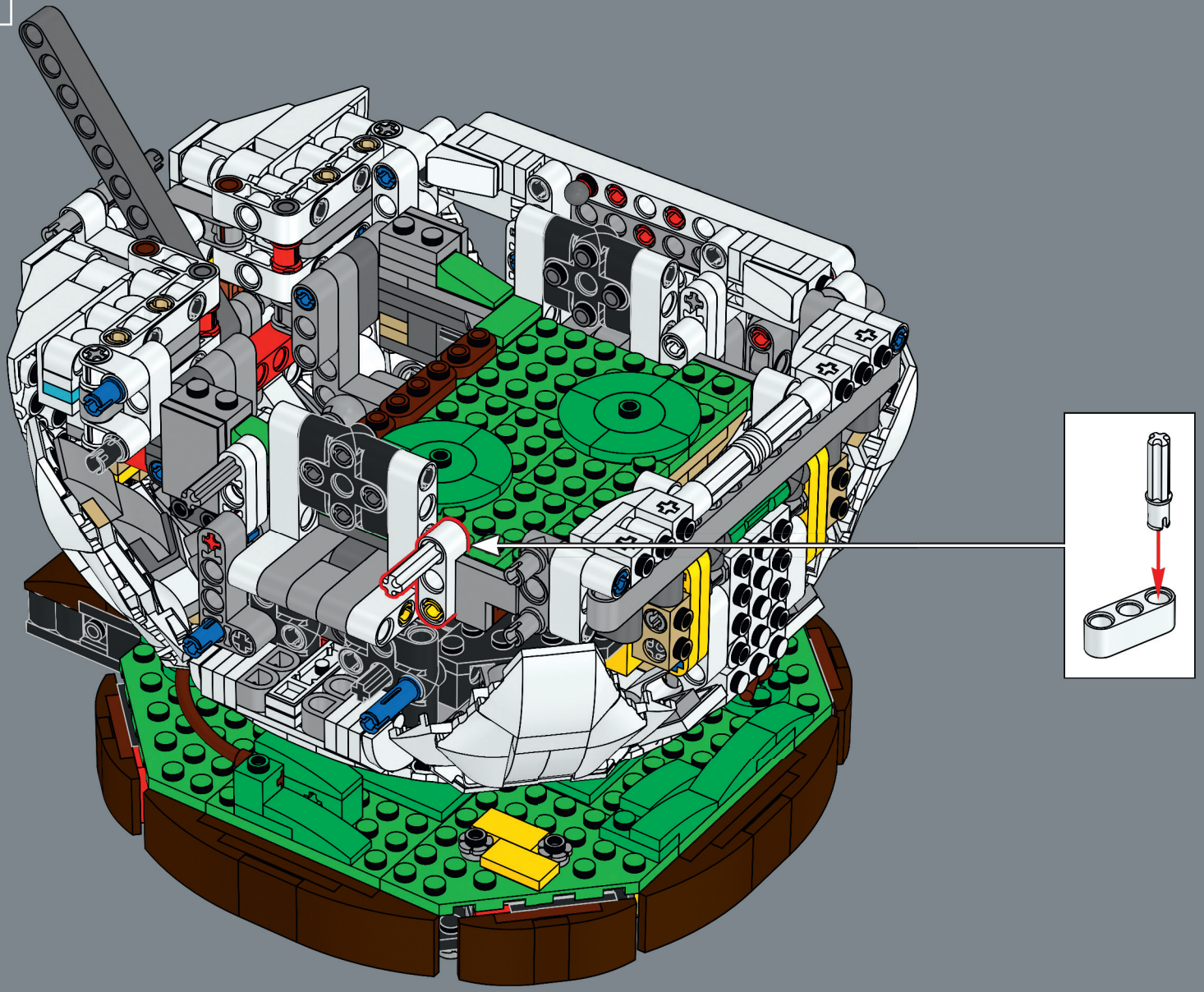

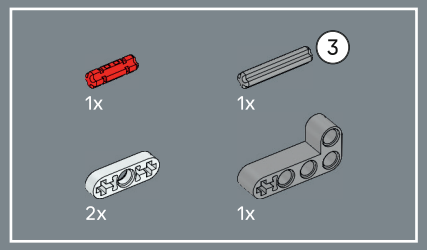

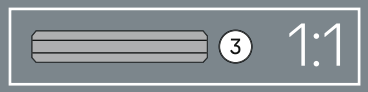

291

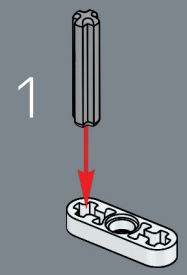

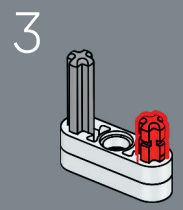

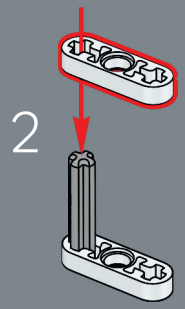

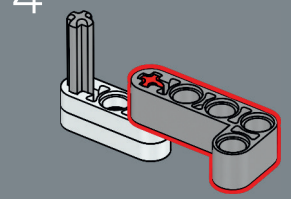

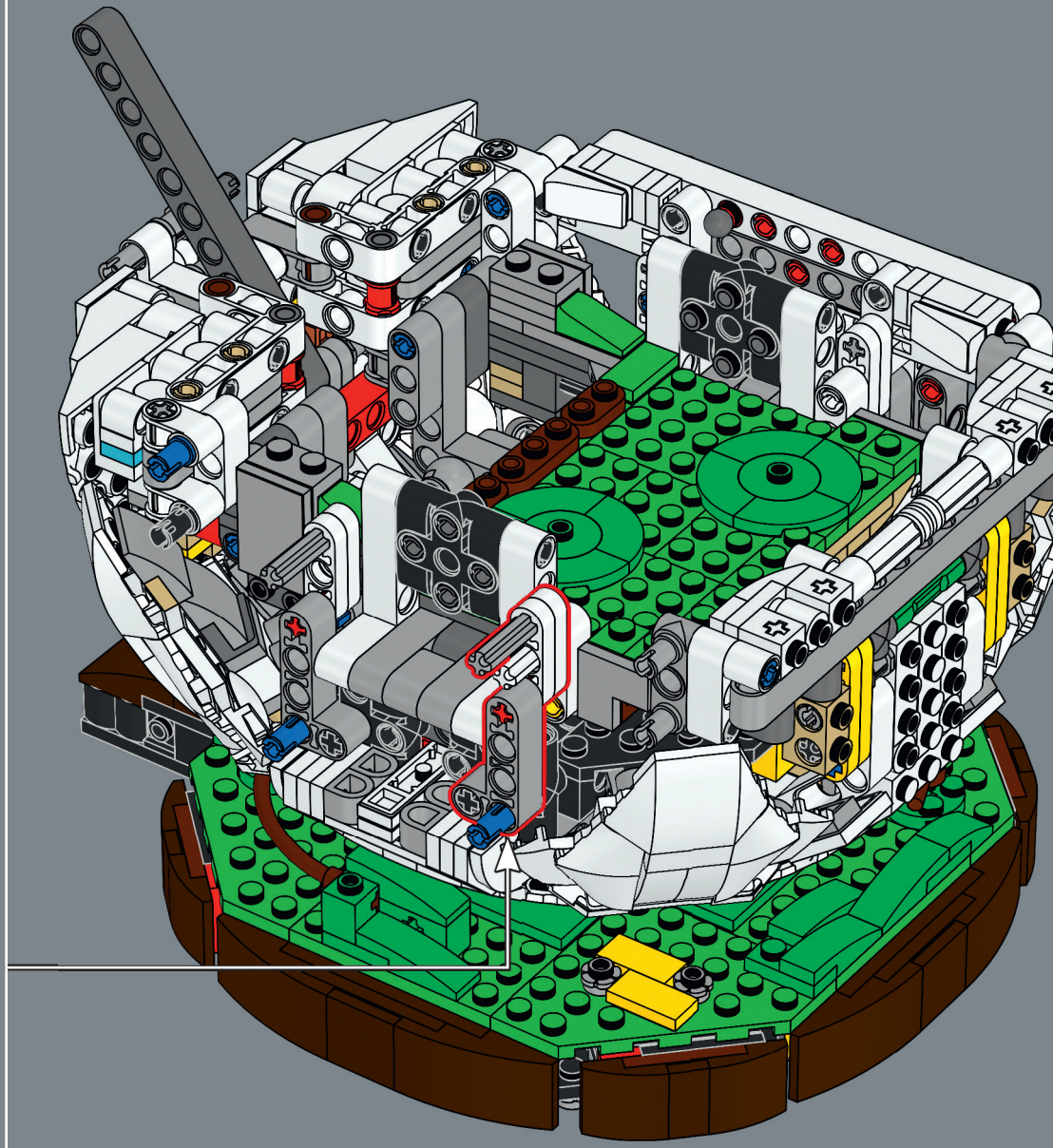

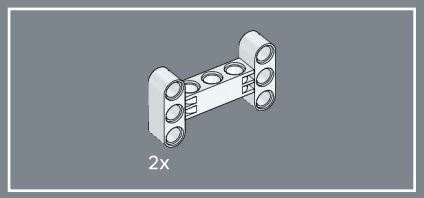

292

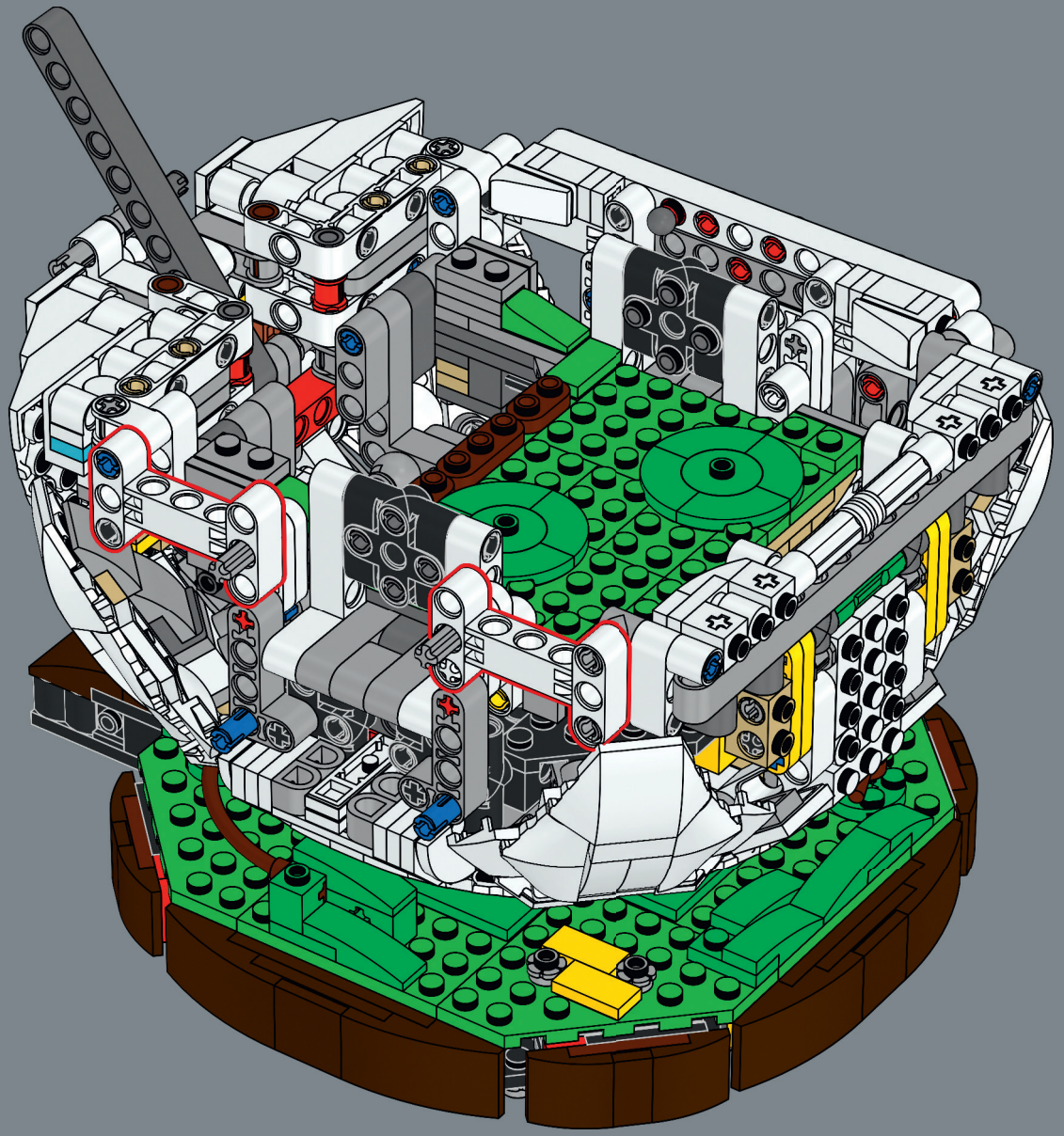

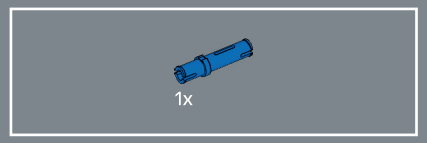

293

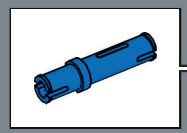

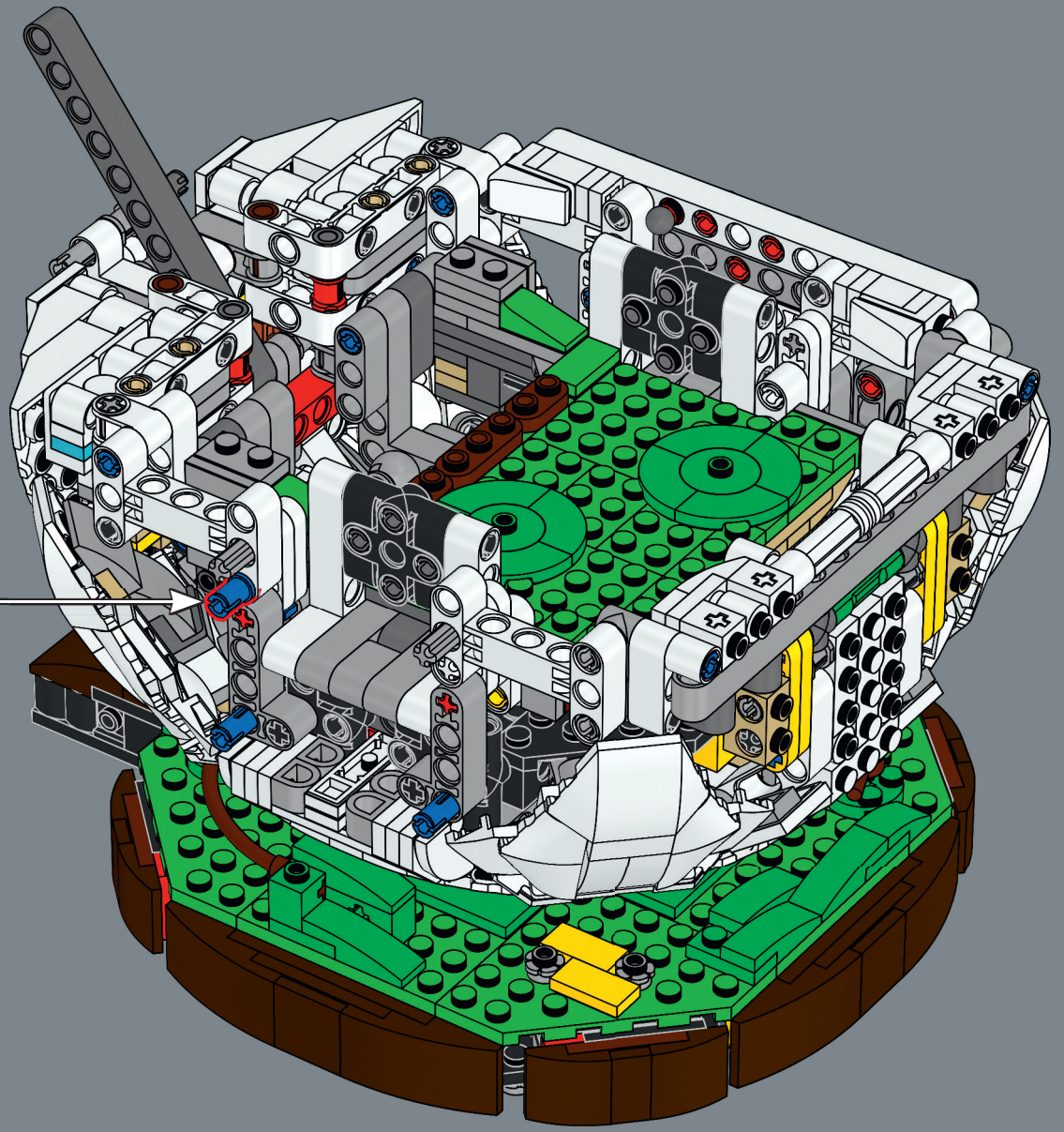

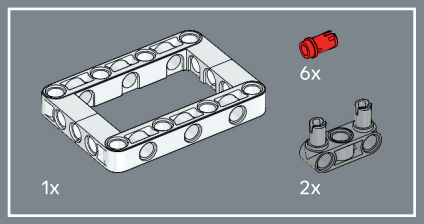

294

1

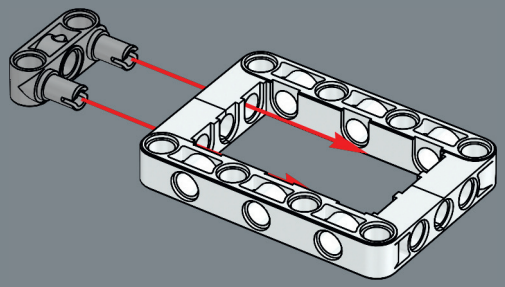

2

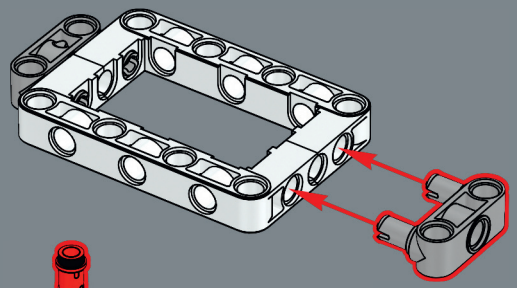

3

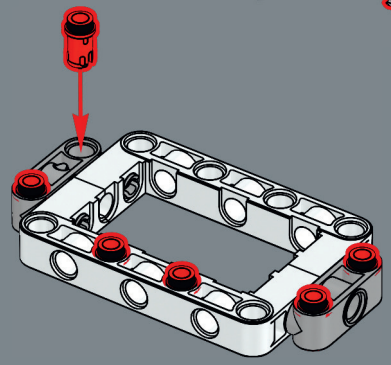

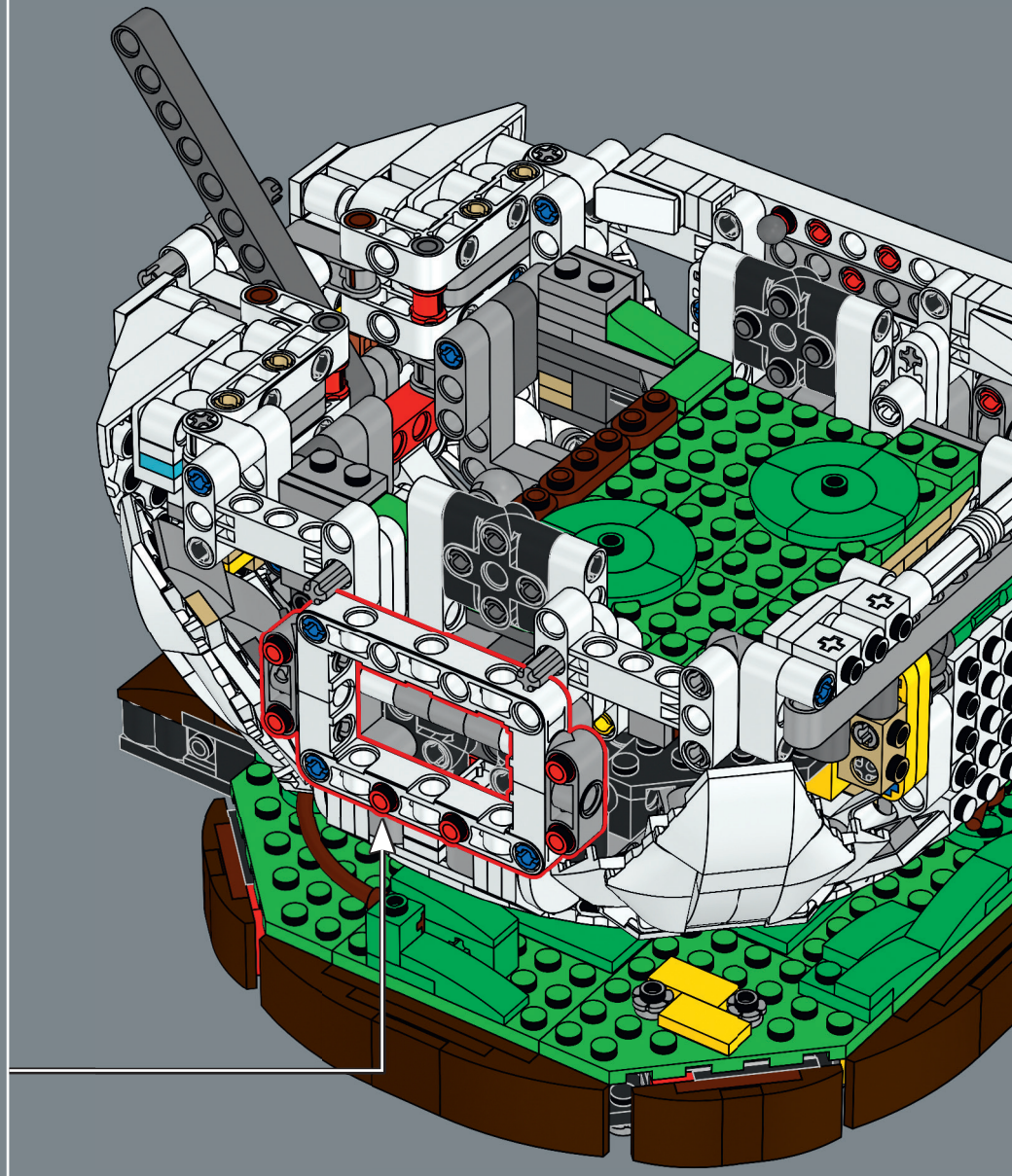



295

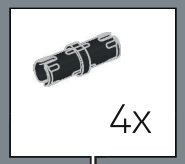

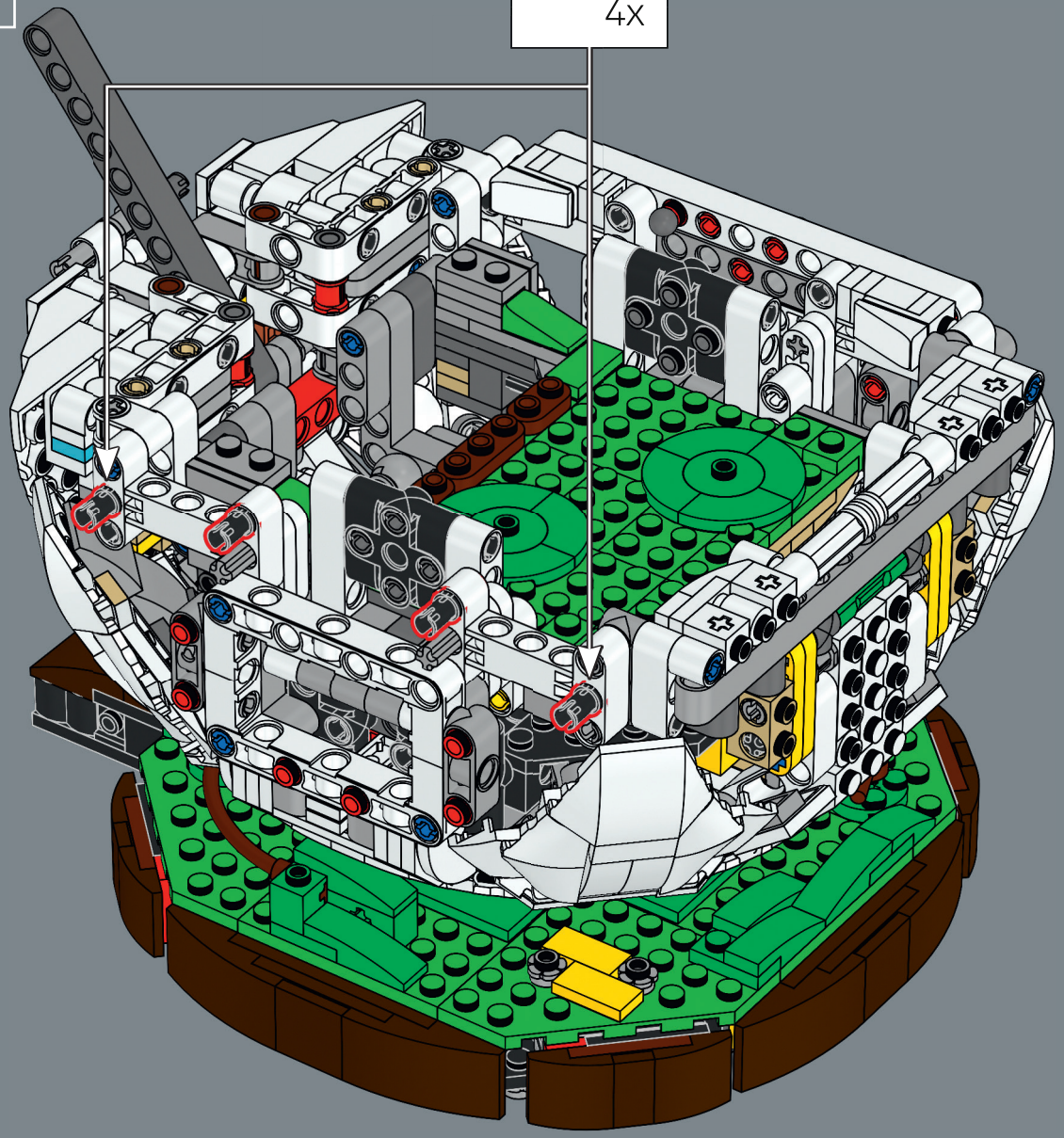

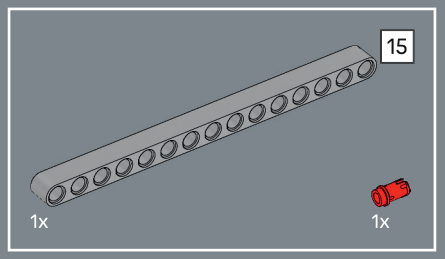

296

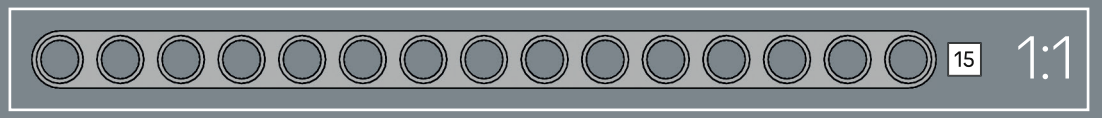

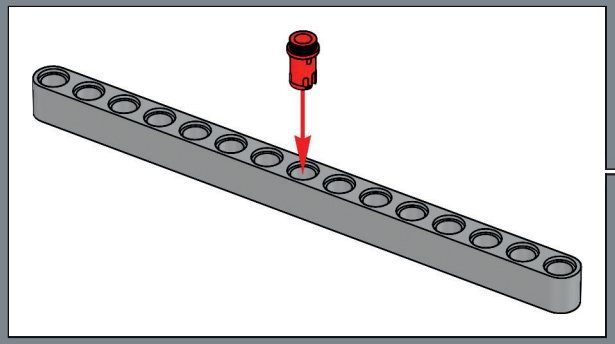

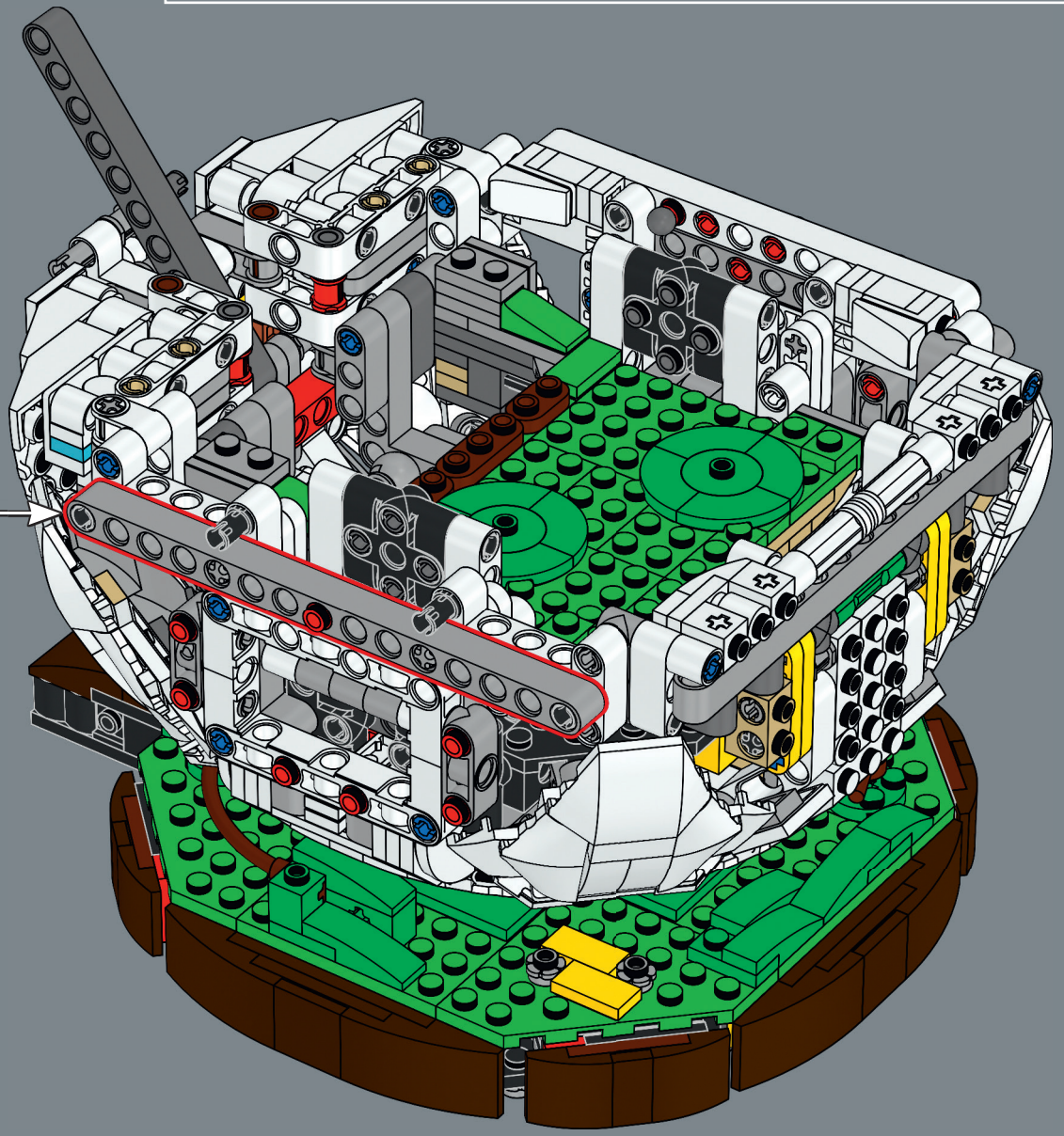

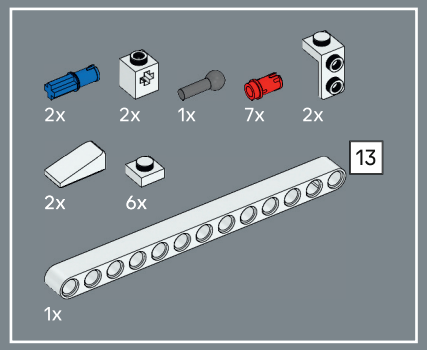

297

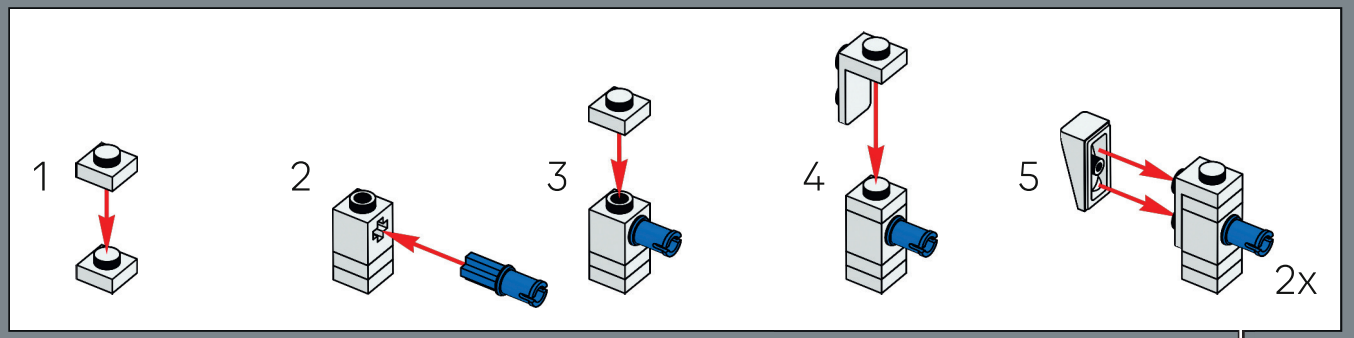

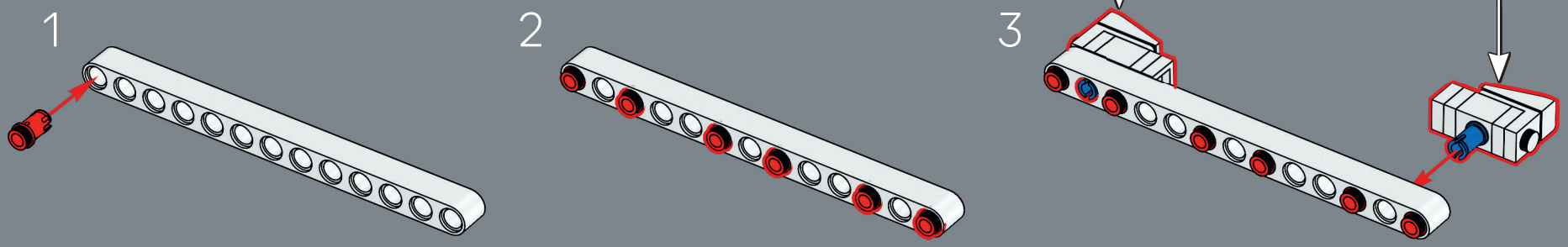

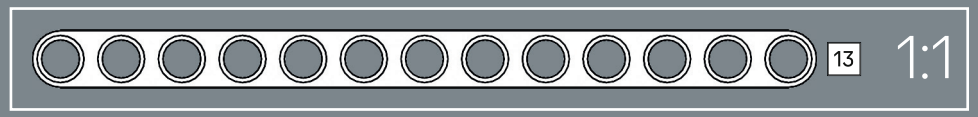

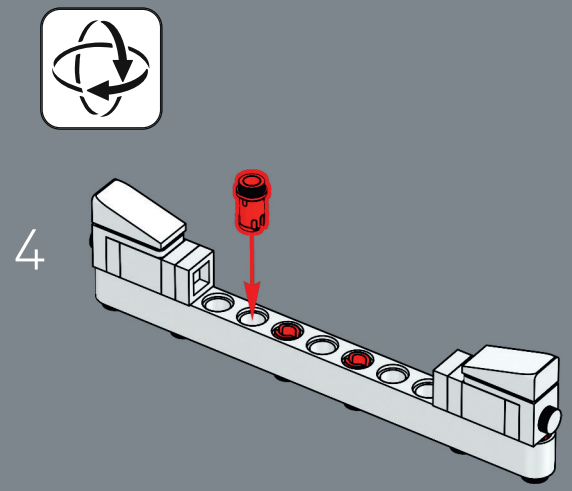
4

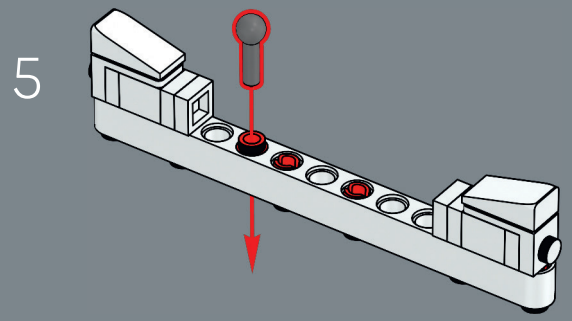
5

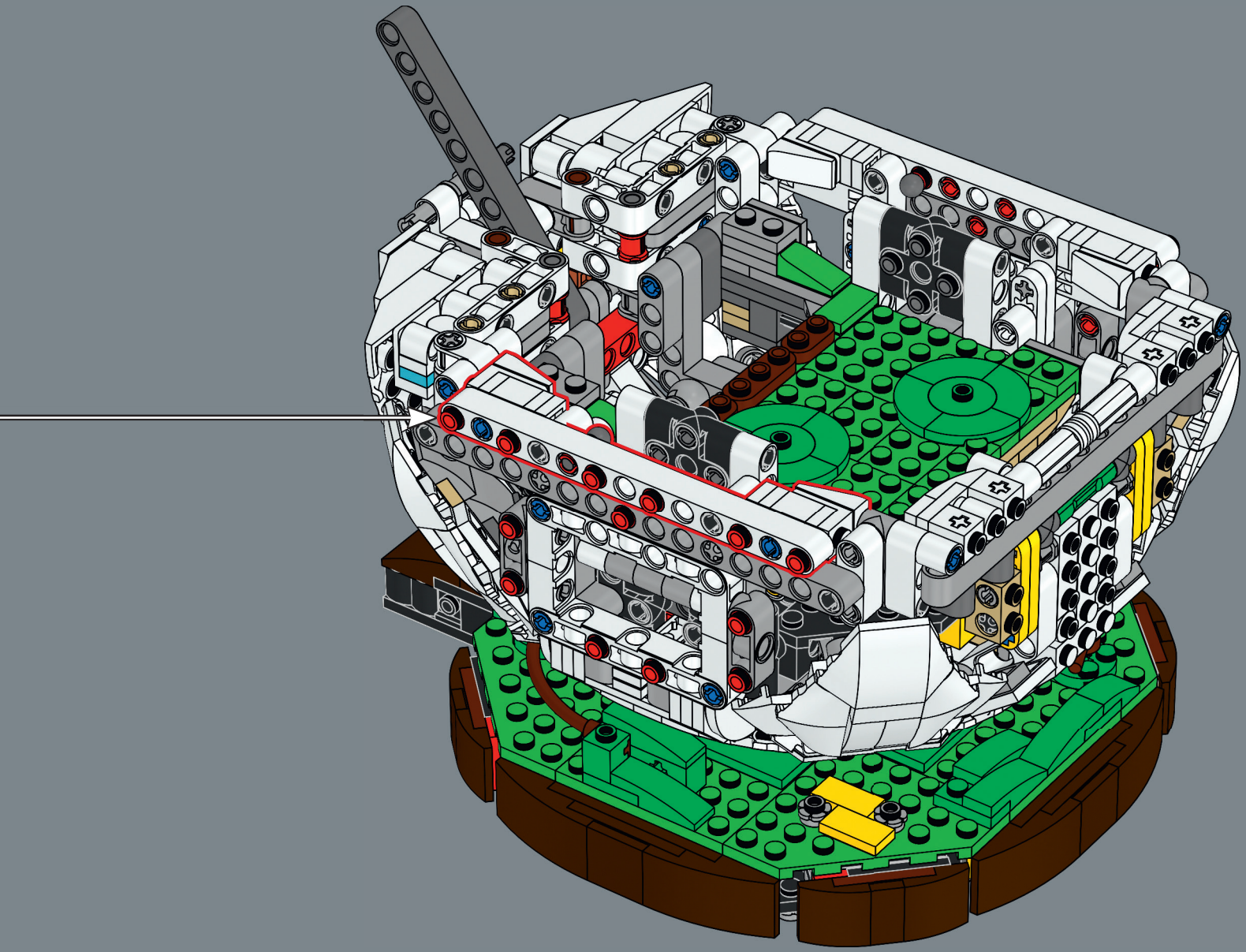

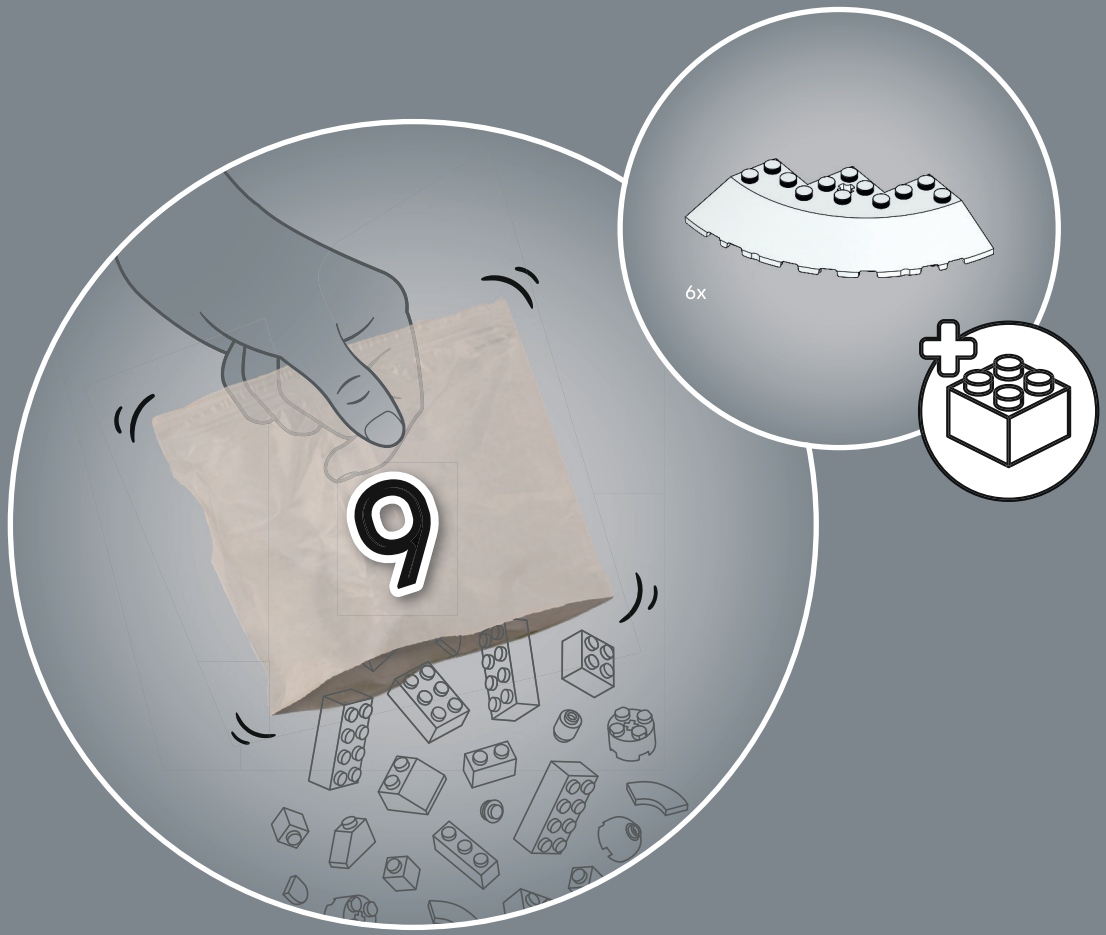
9
6x



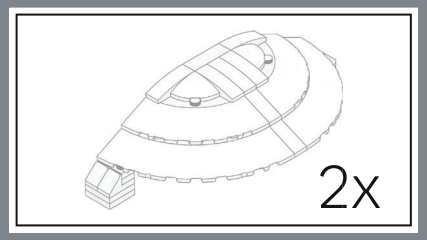

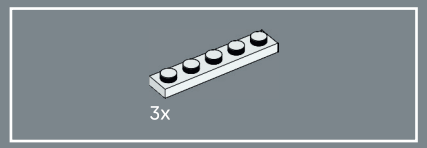

298

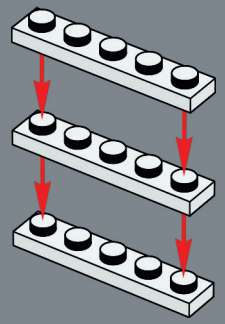

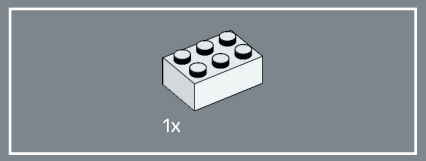

299

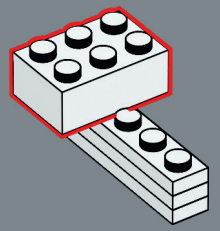

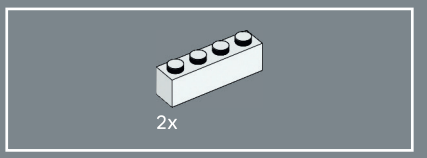

300

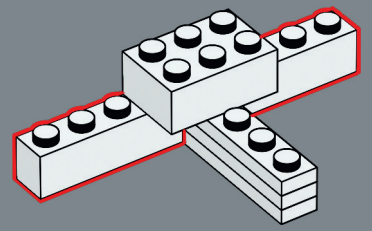

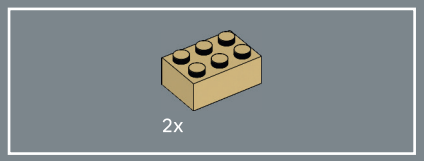

301

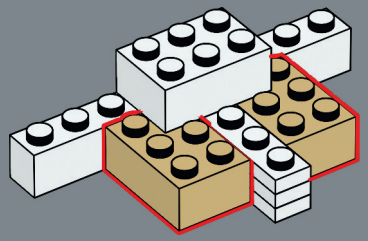

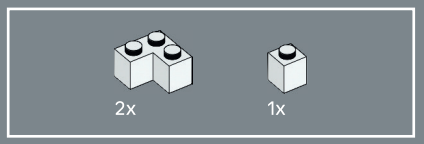

302

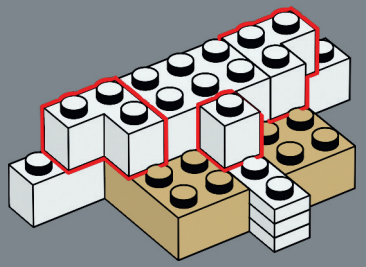

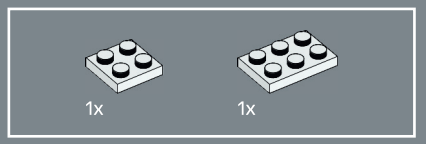

303

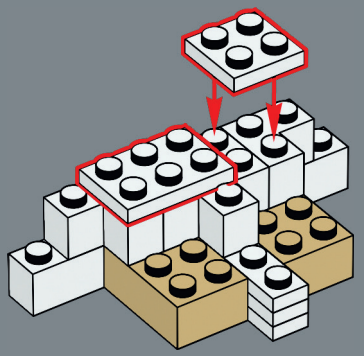

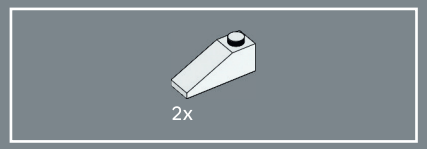

304

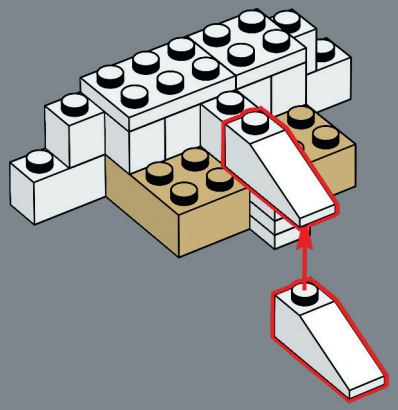

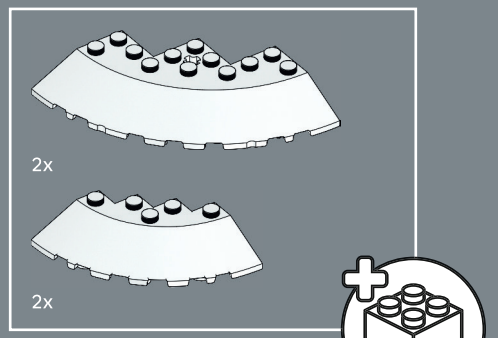

305

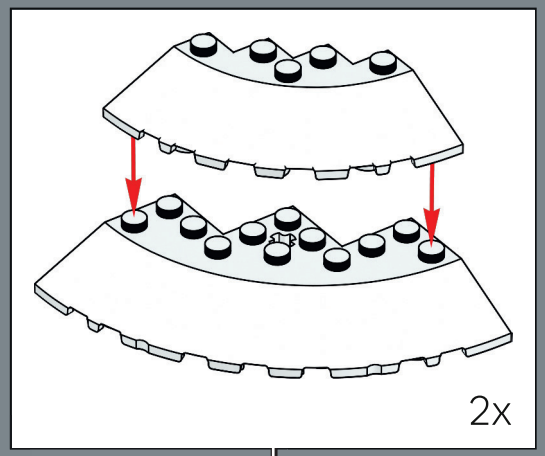

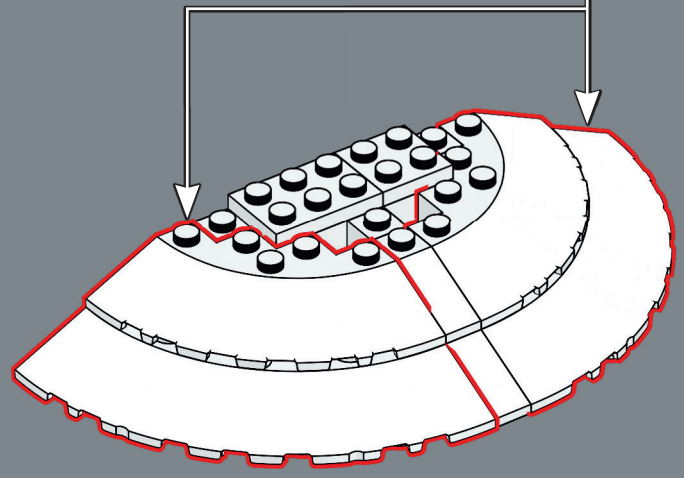

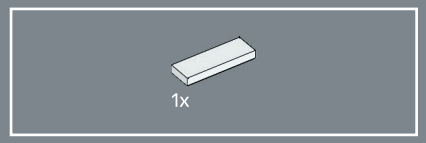

306

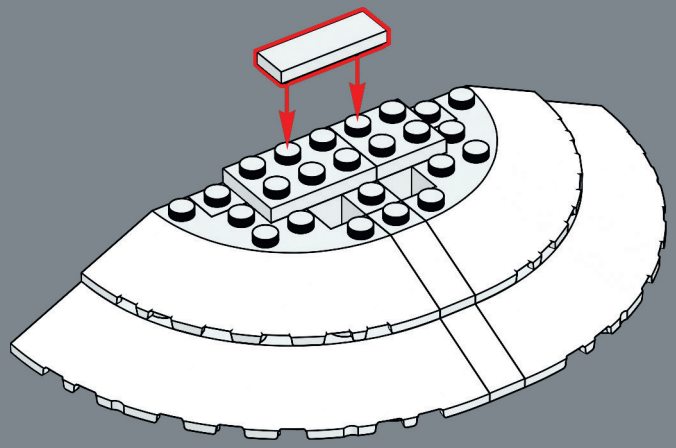

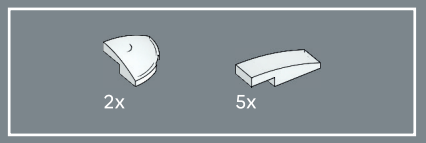

307

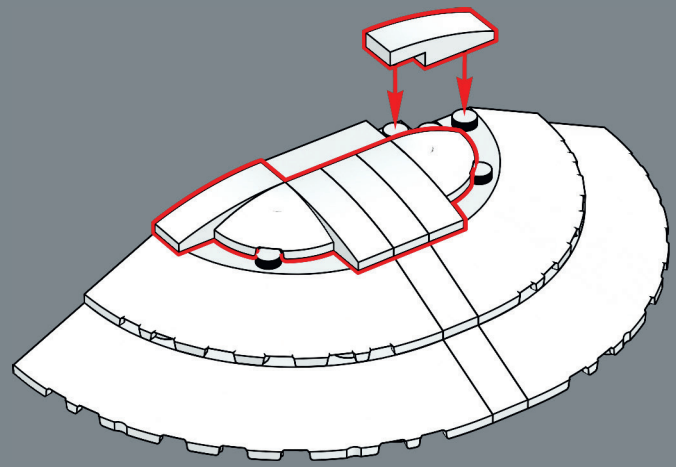

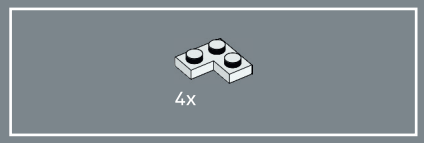

308

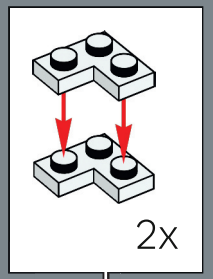



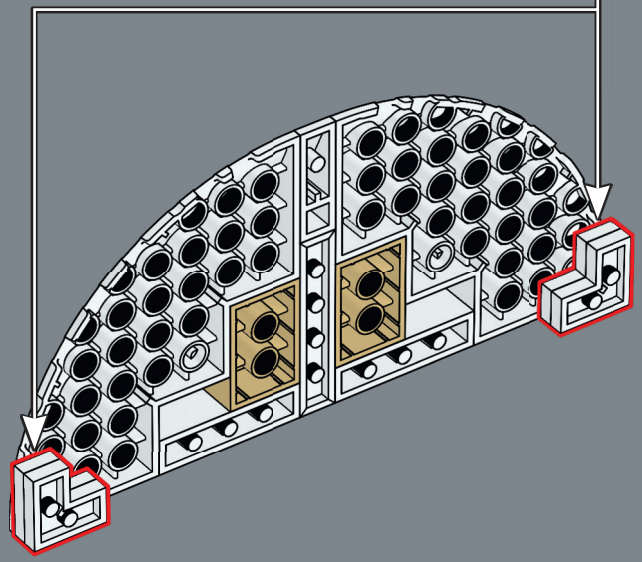

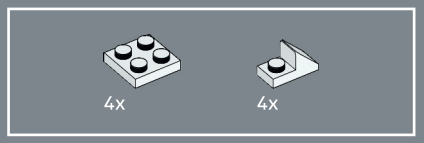

309

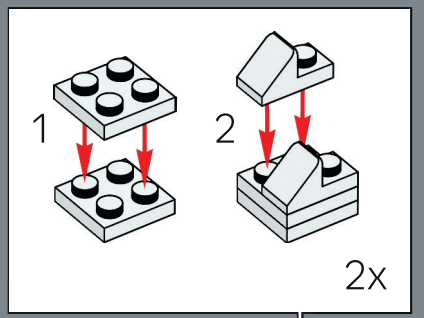

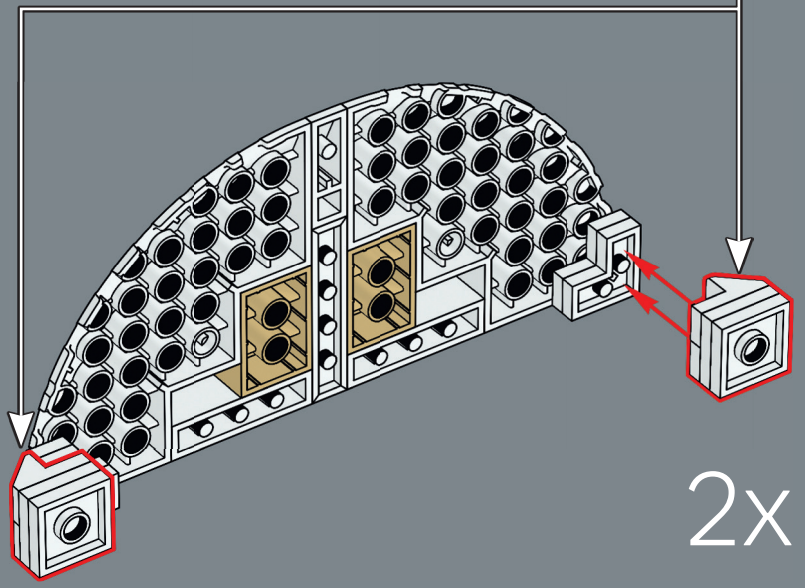

310

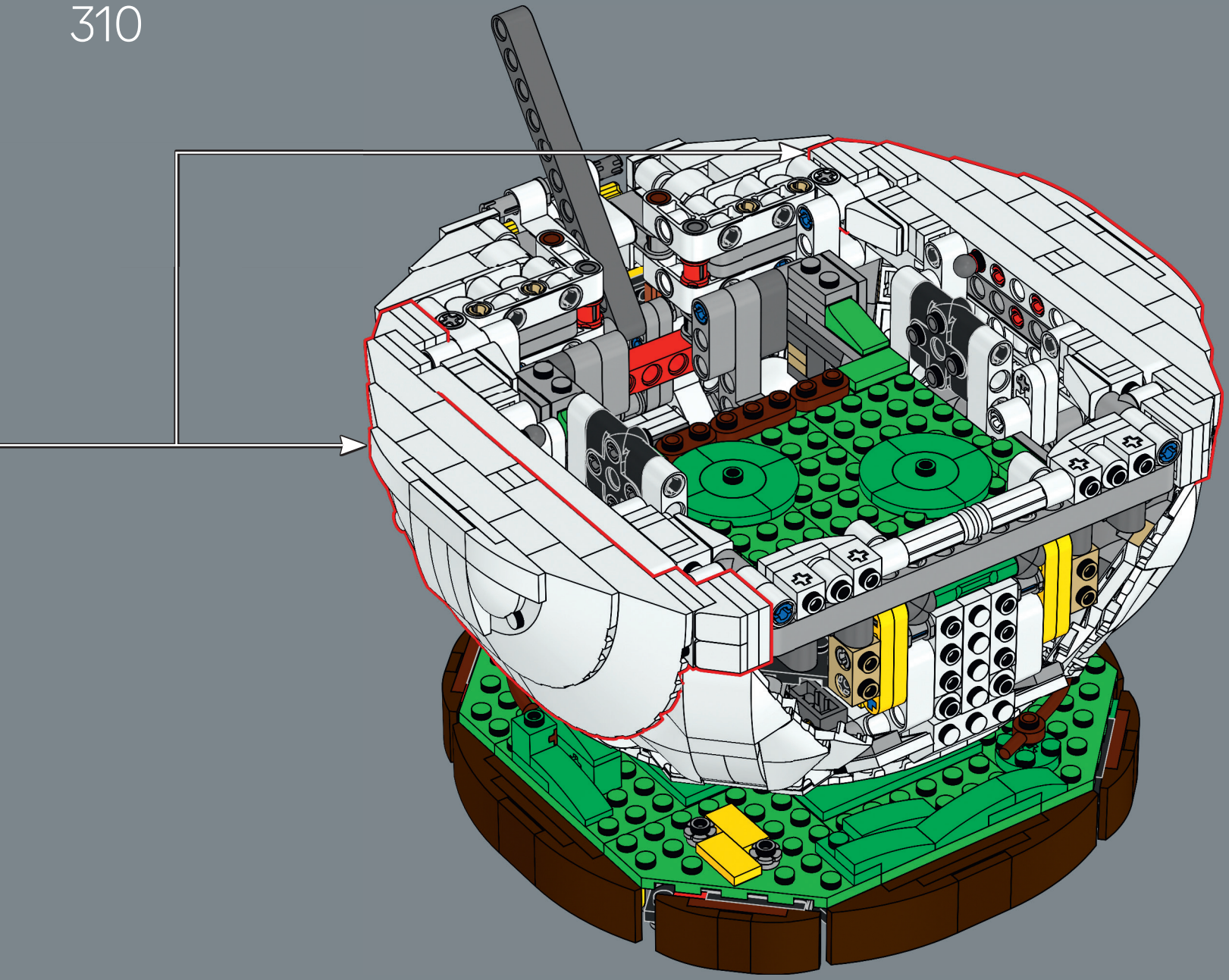

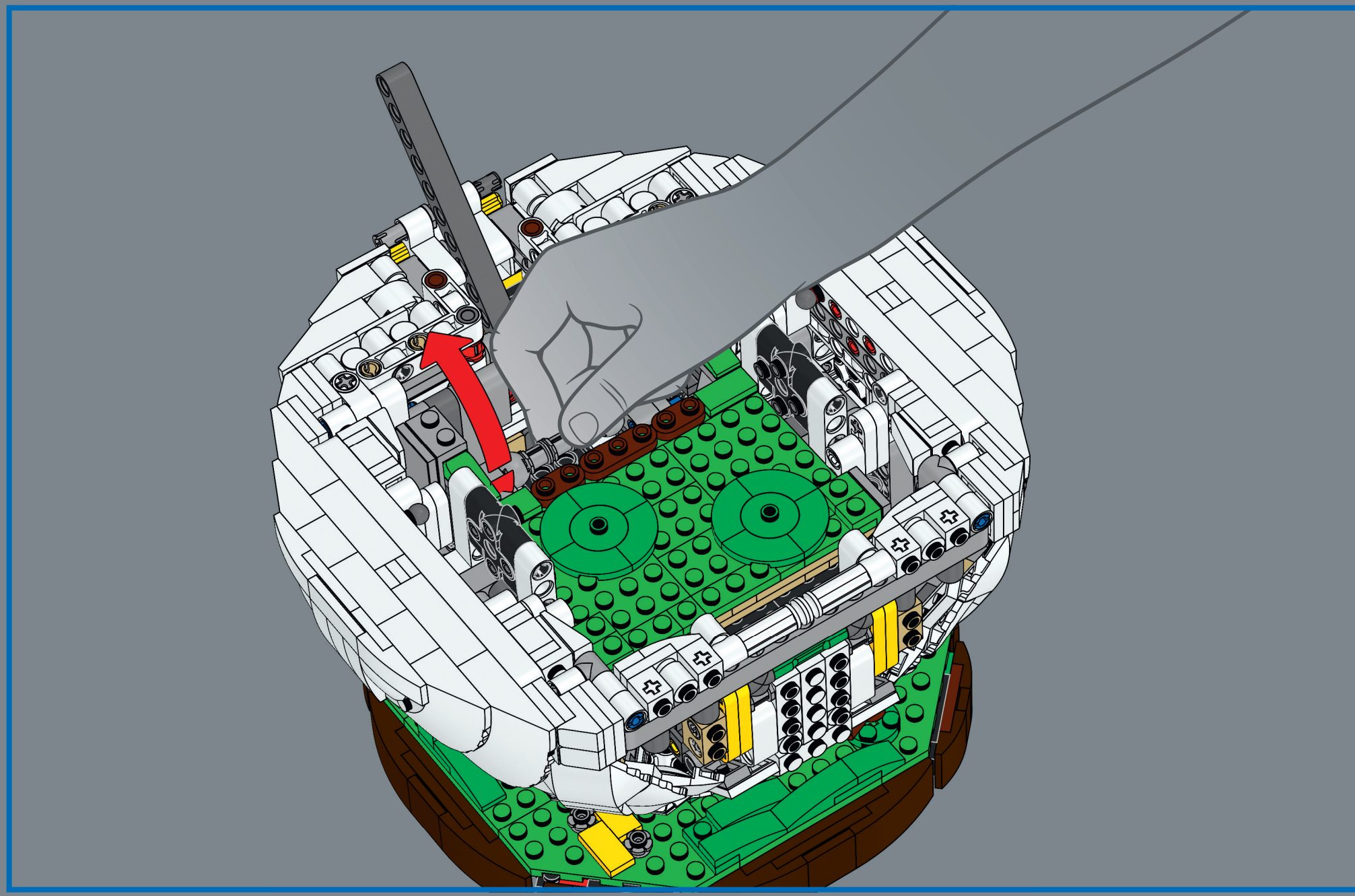

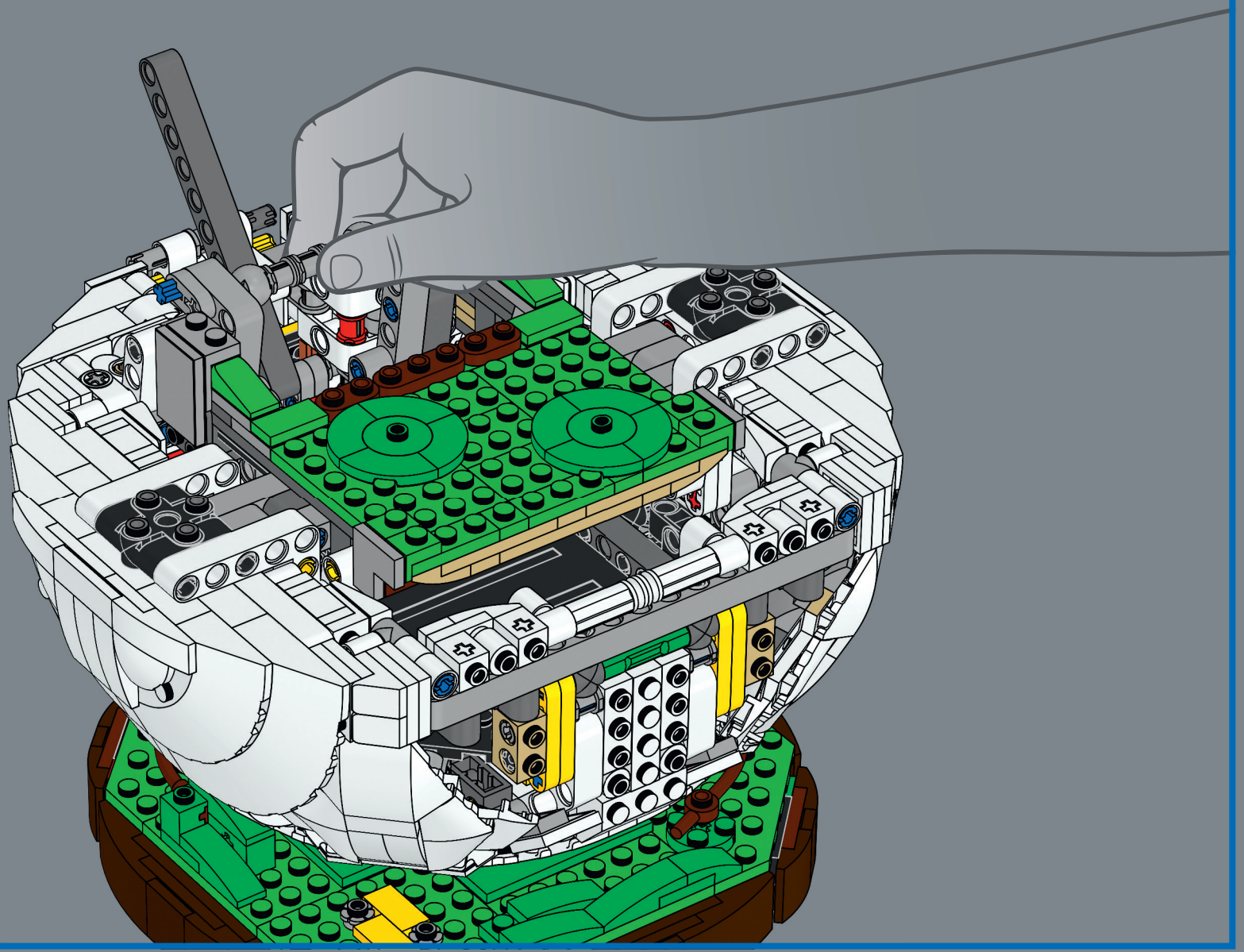

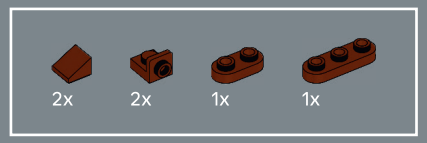

311

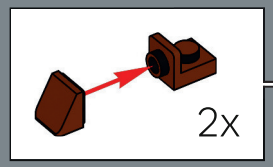

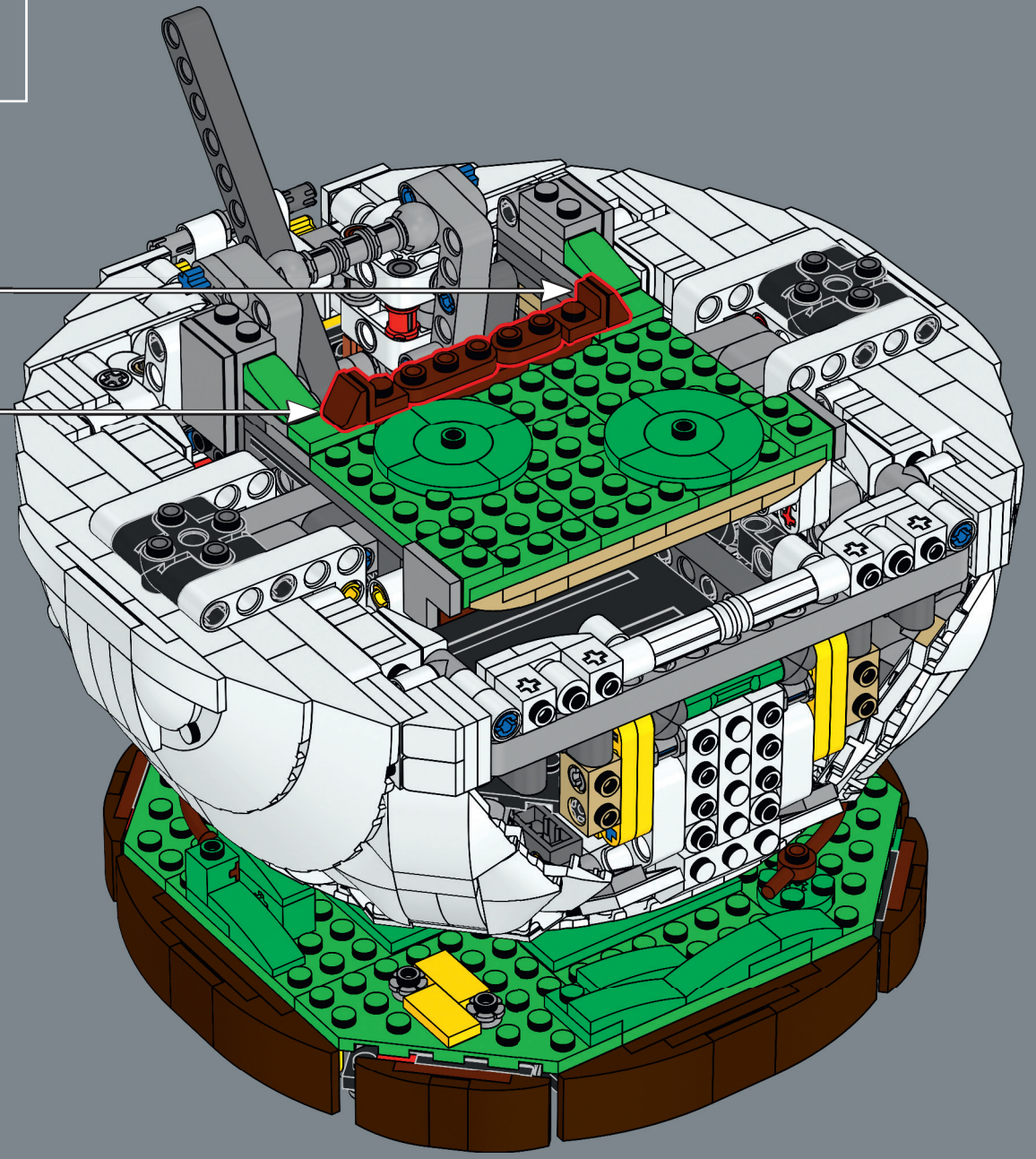

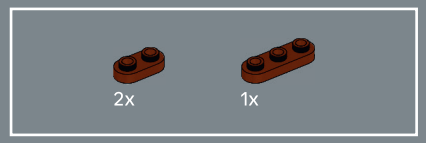

312

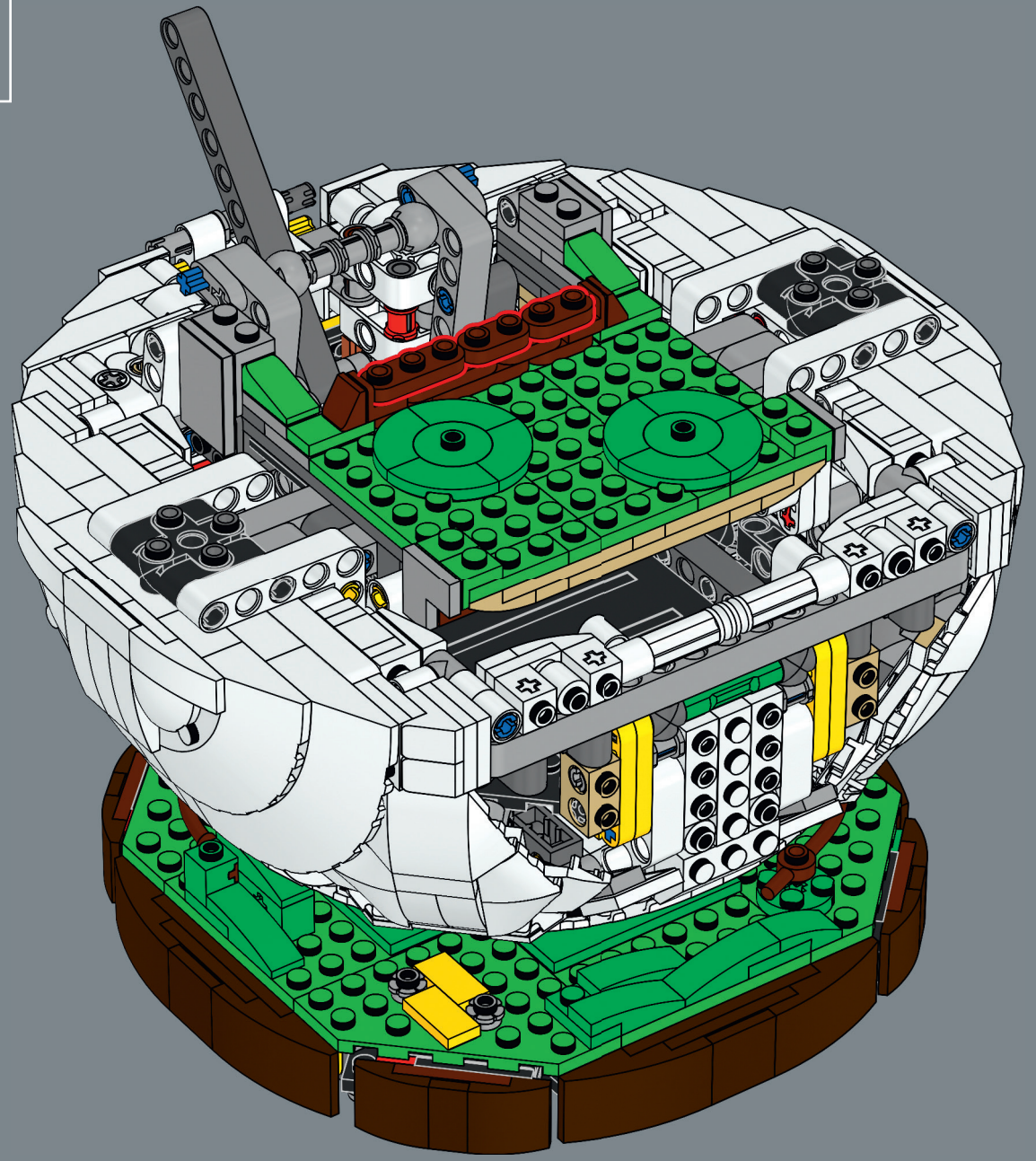

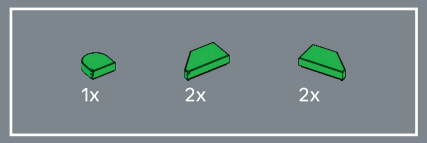

313

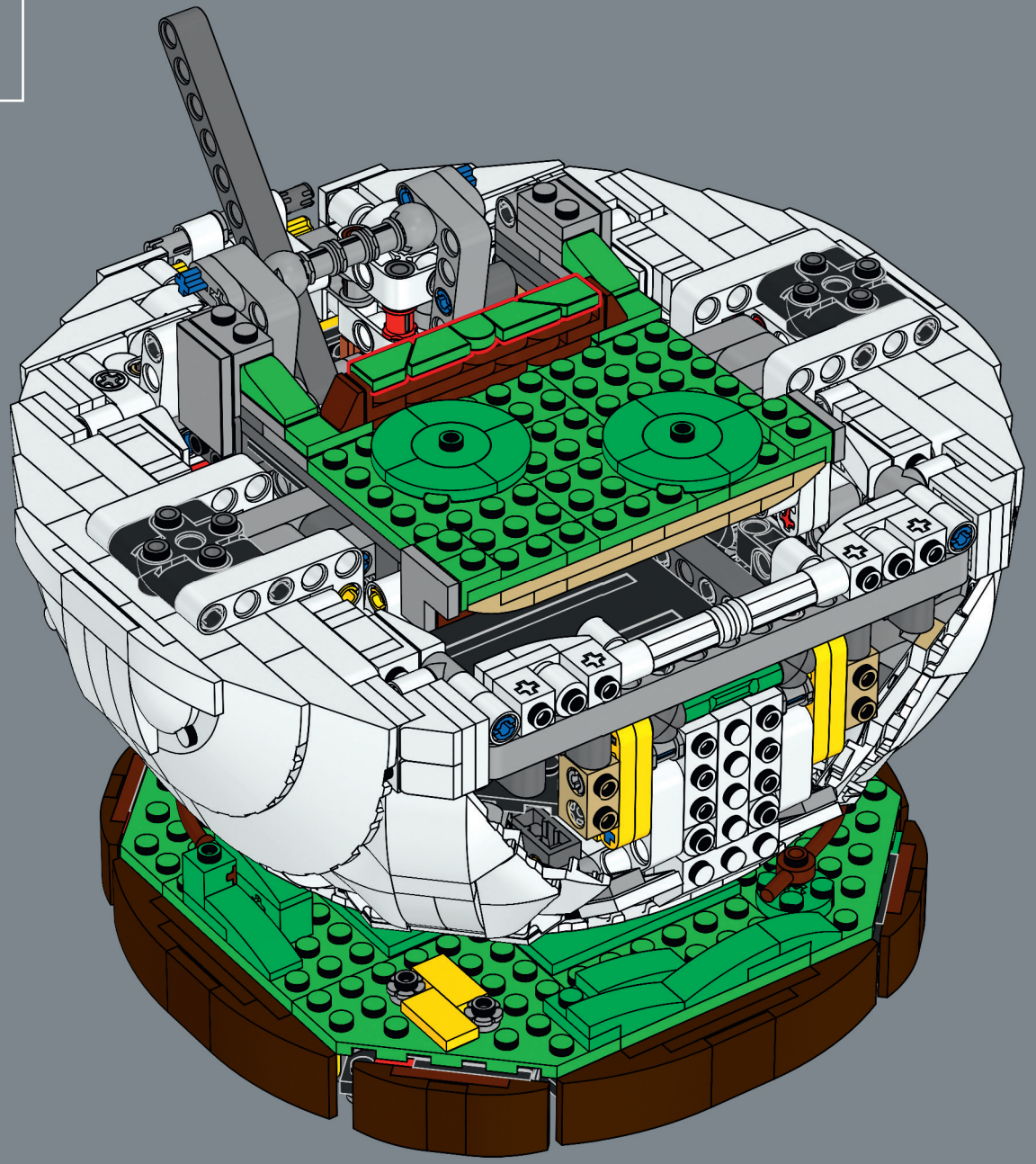

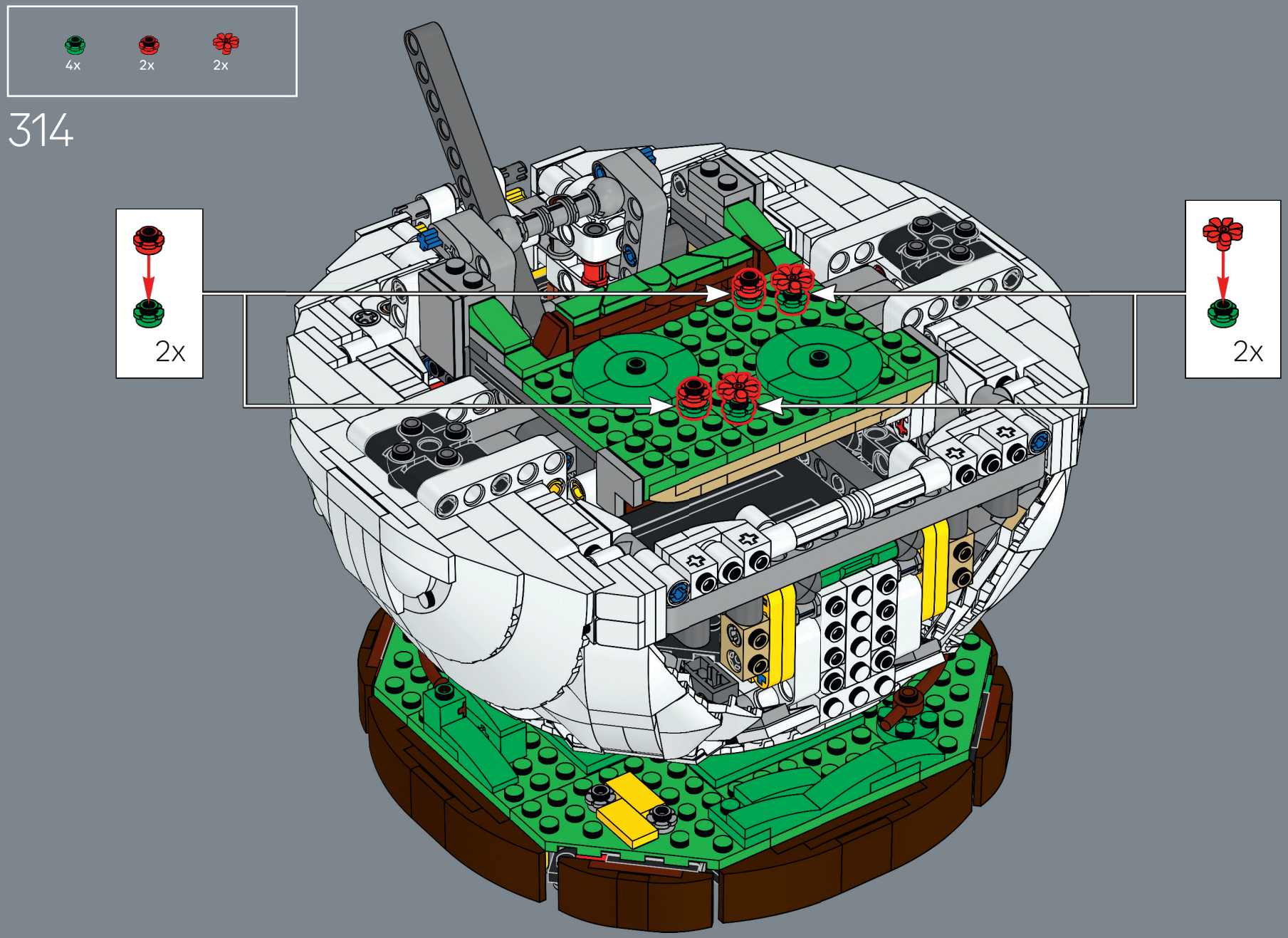
4x
2x
2x
314
2x
2x



315

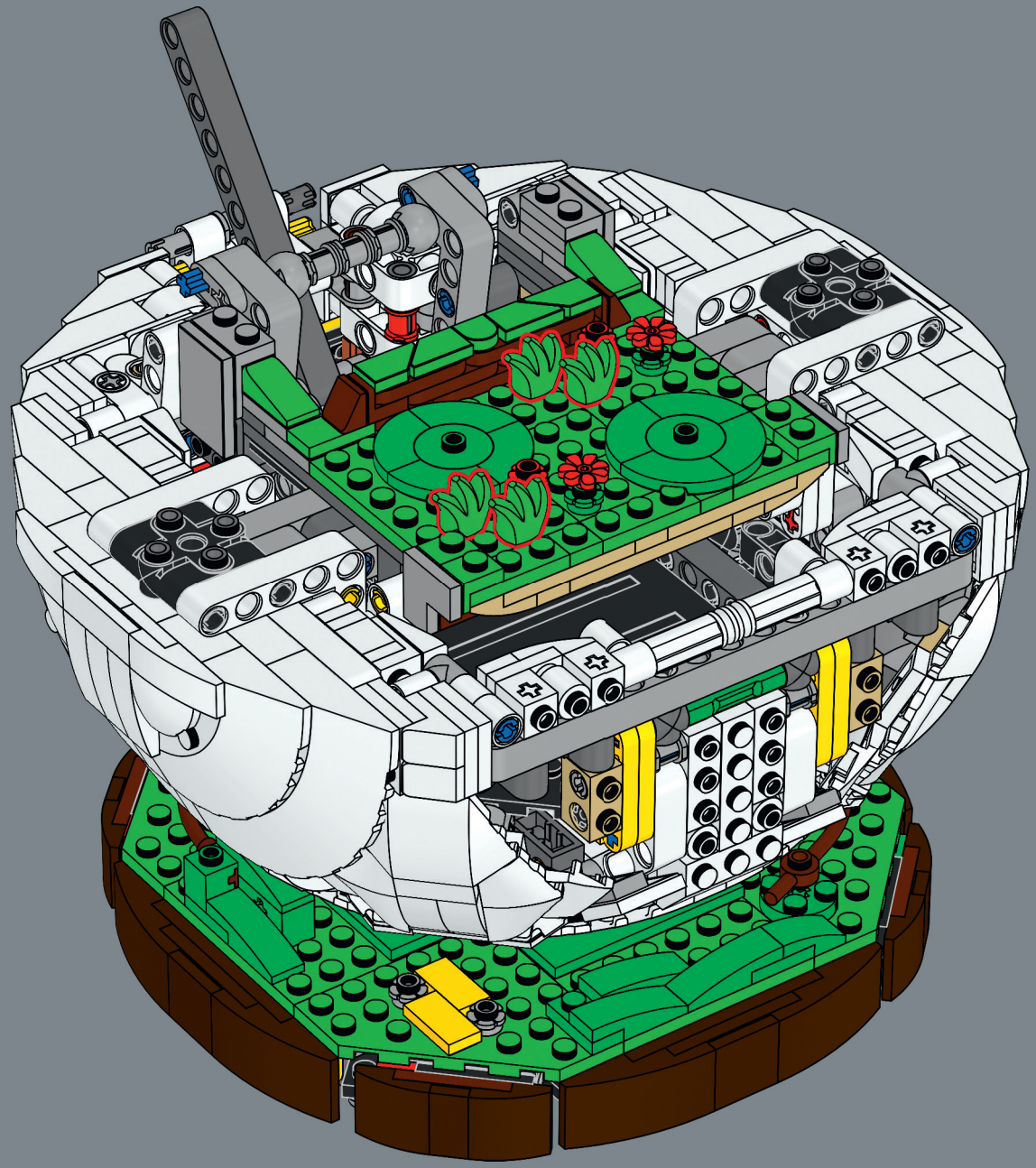

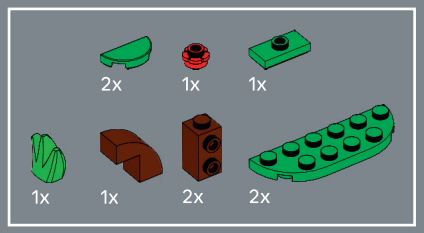

316

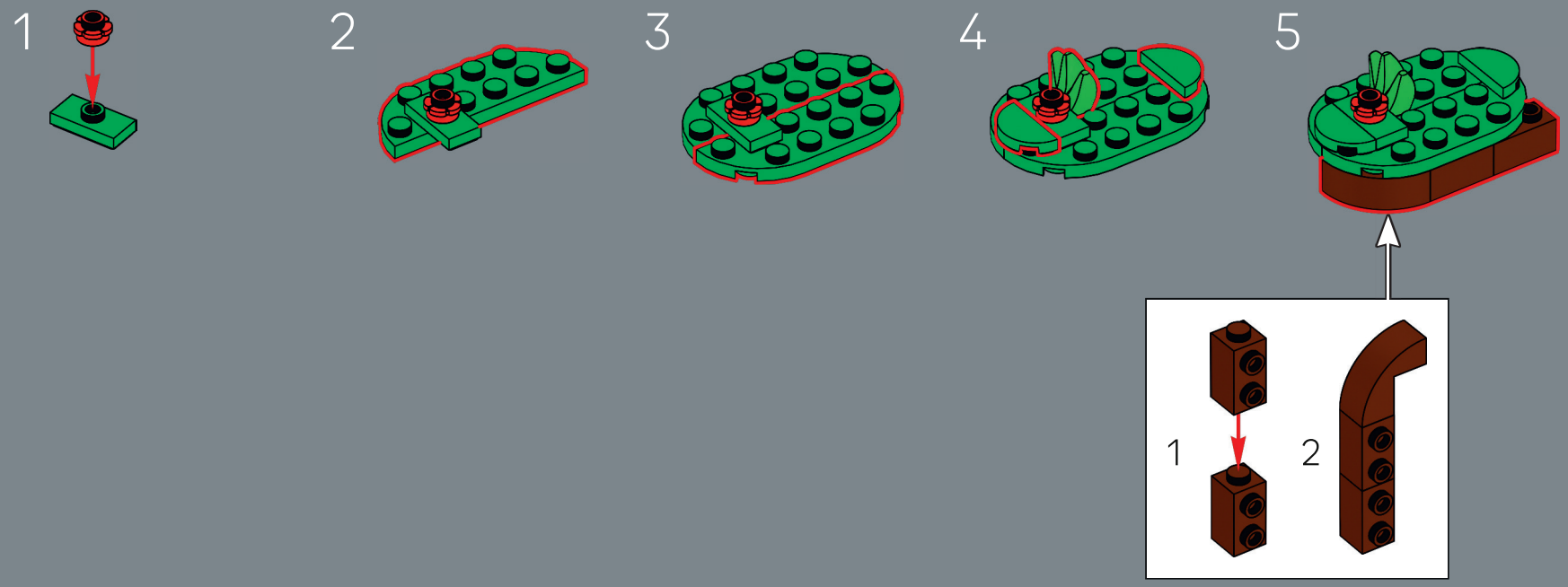

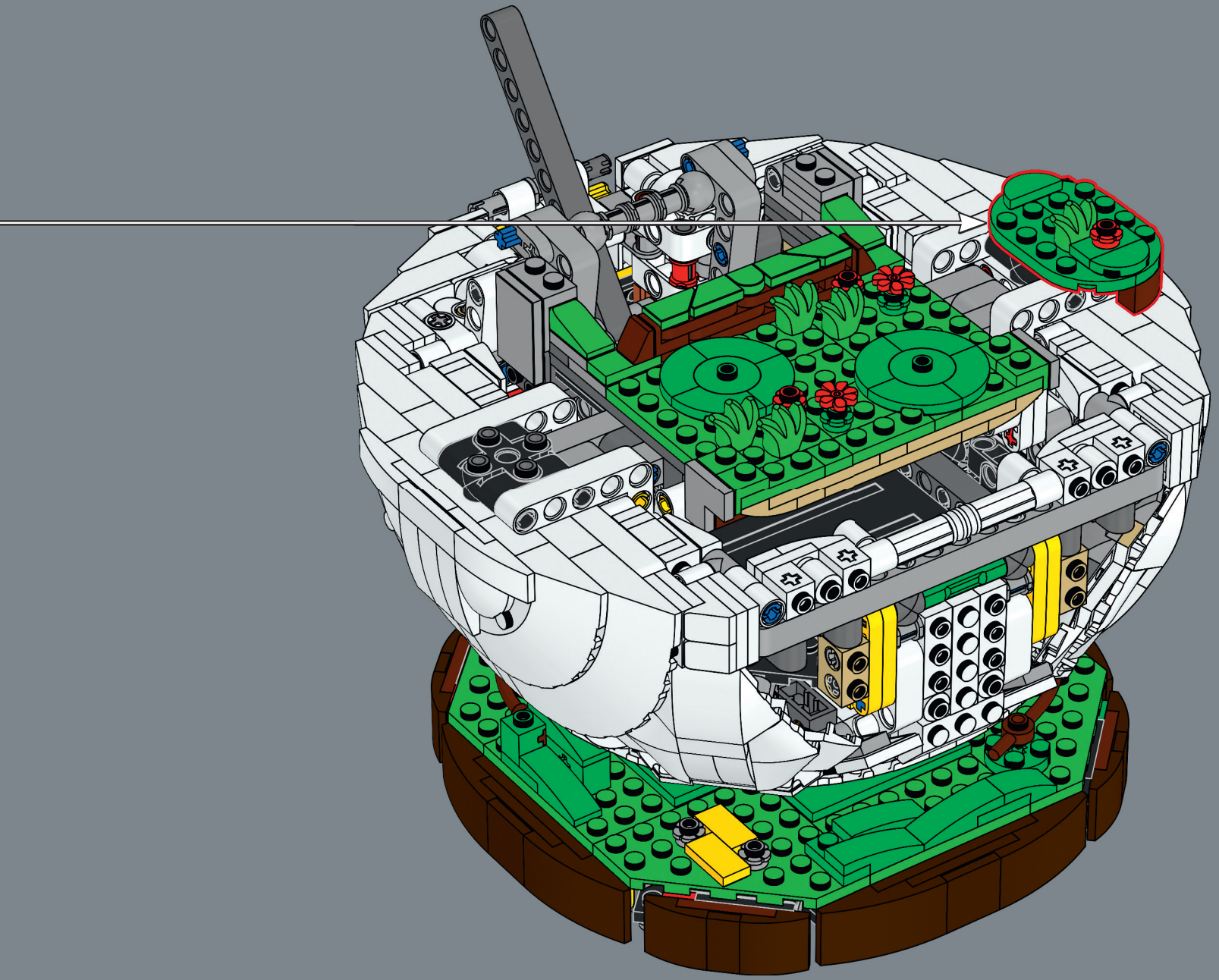

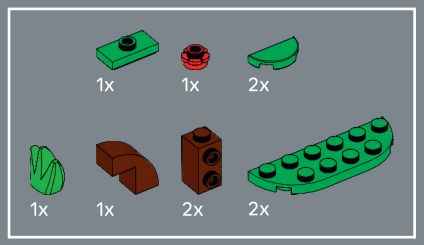

317

1

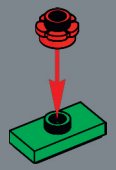

2

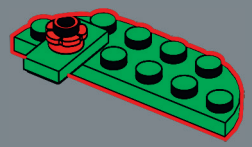

3

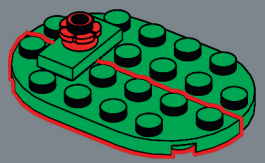

4

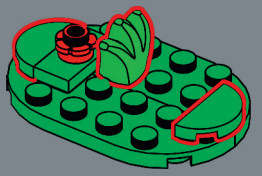

5

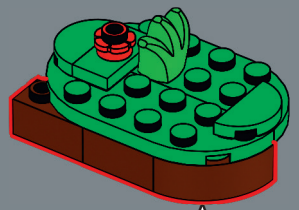

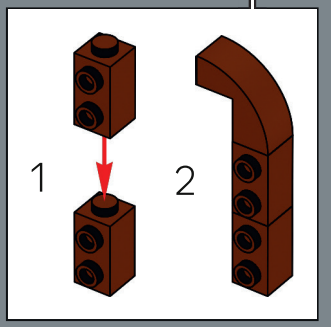

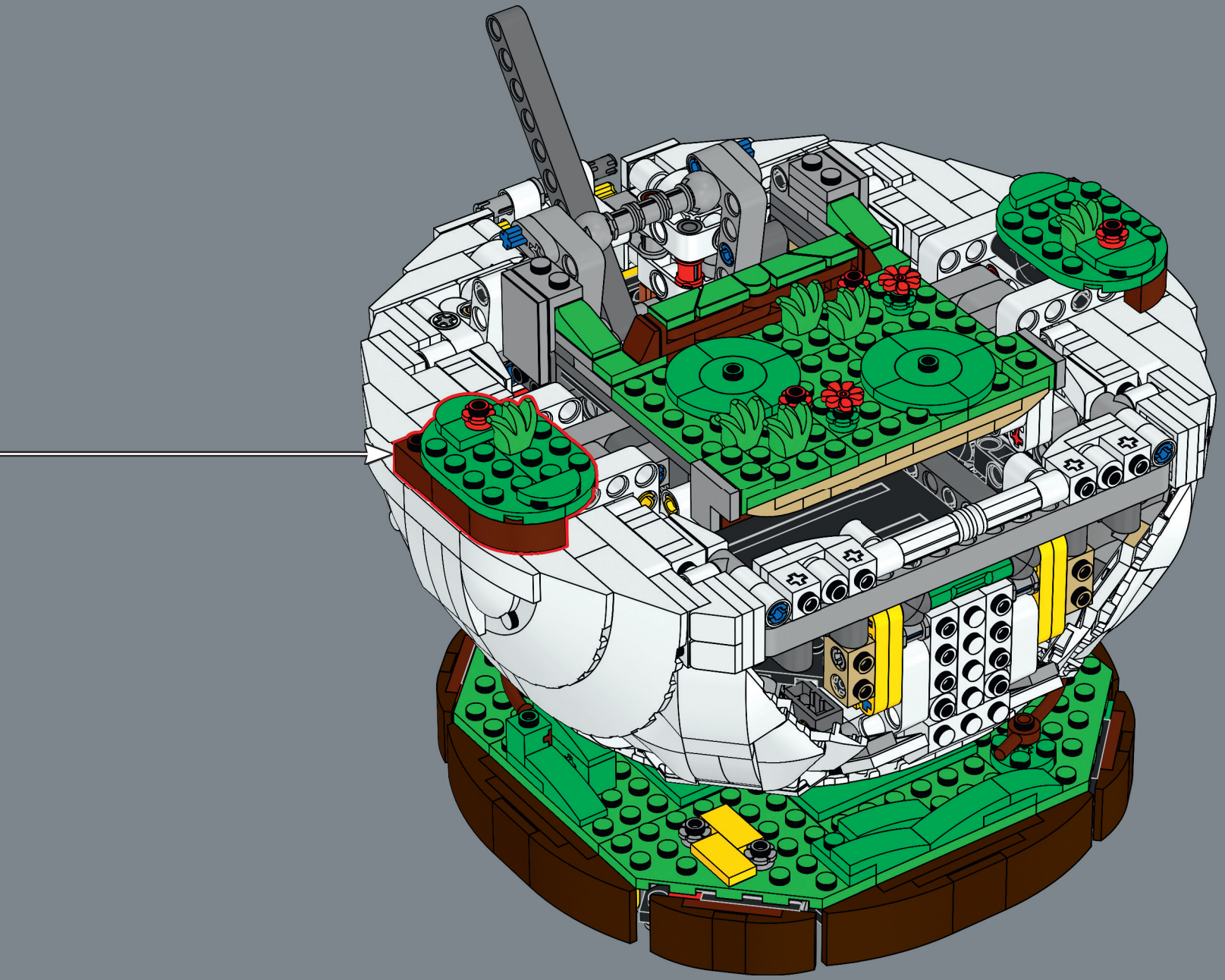

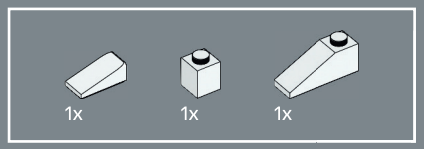

318

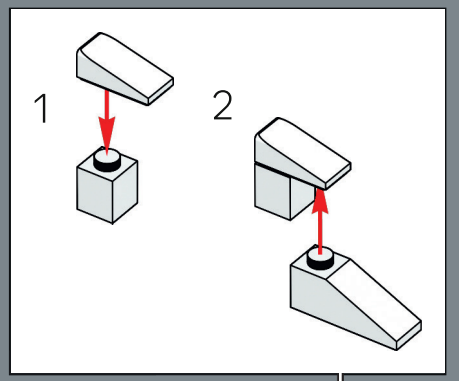

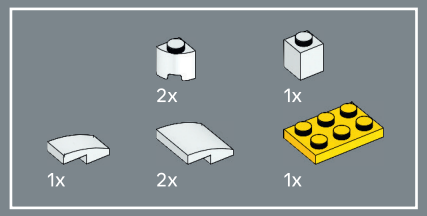

319

1

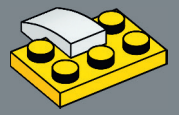

2

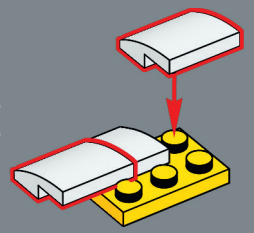

3

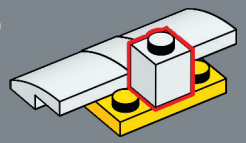

4

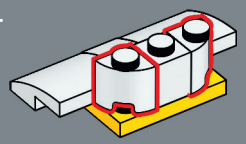

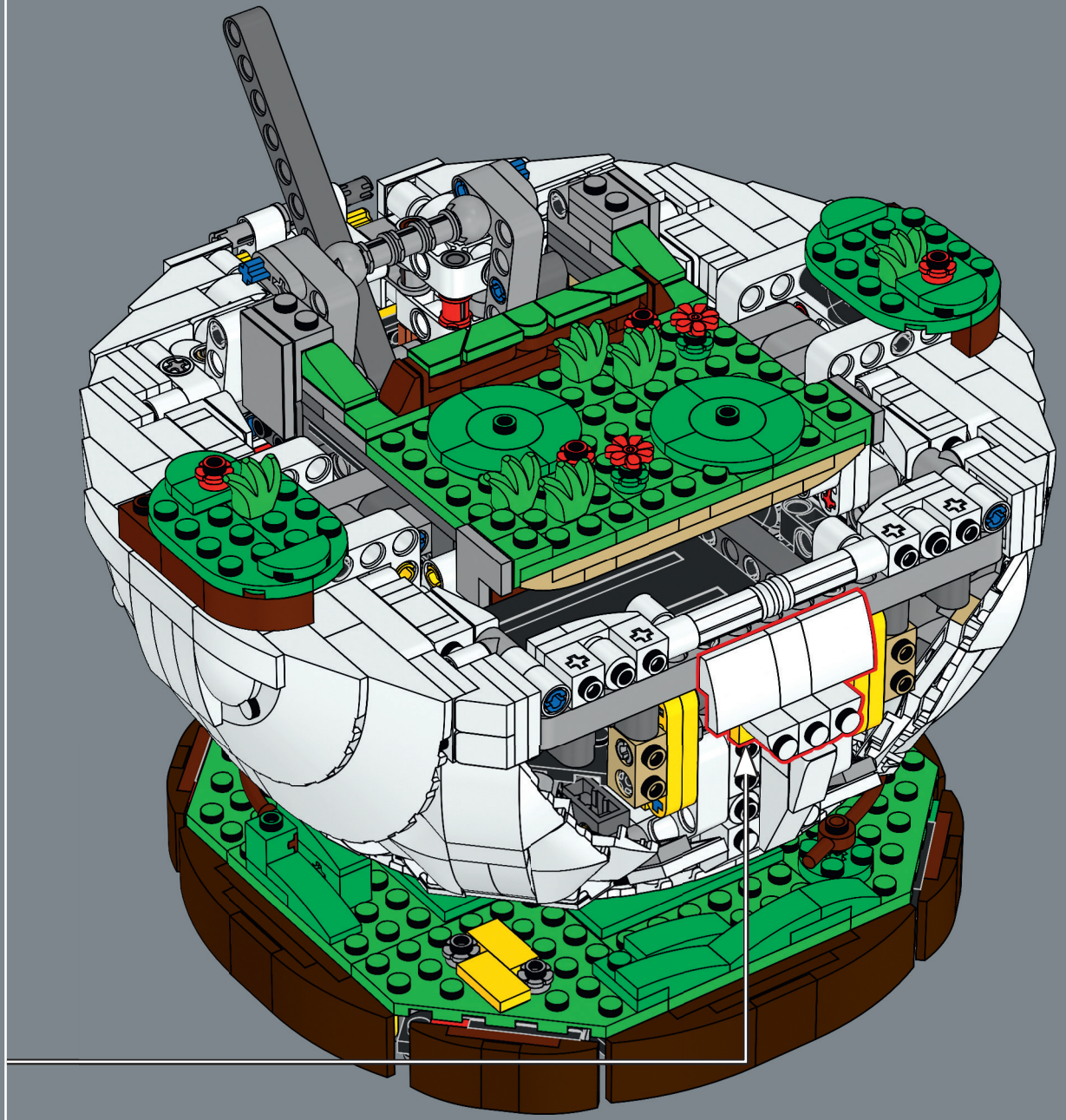

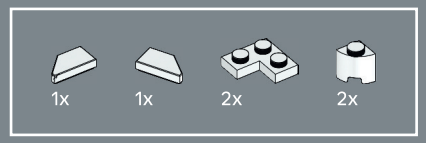

320

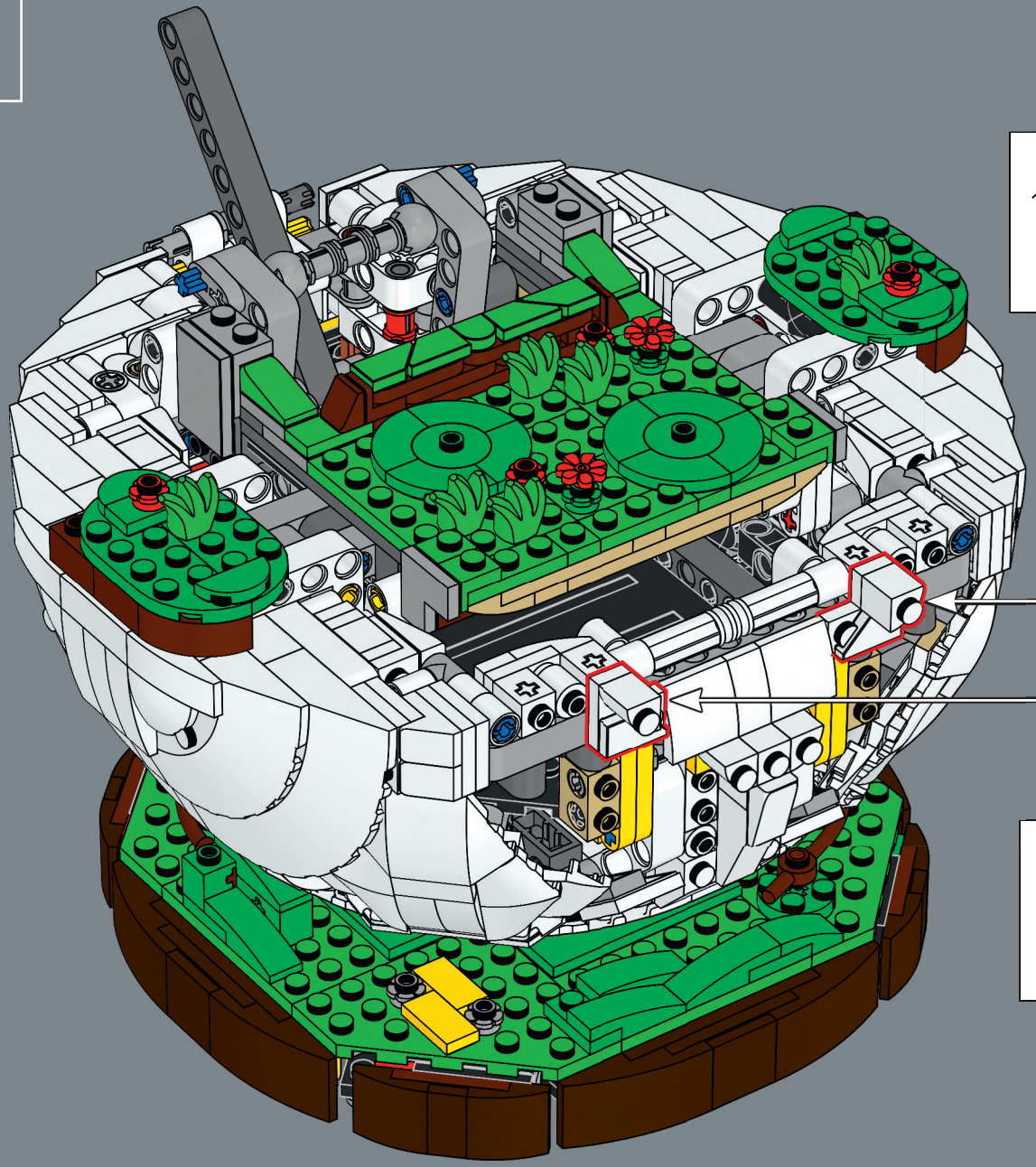

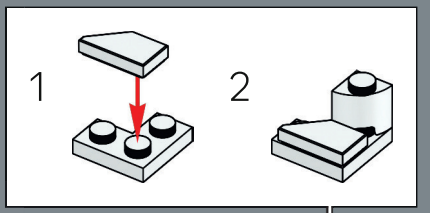

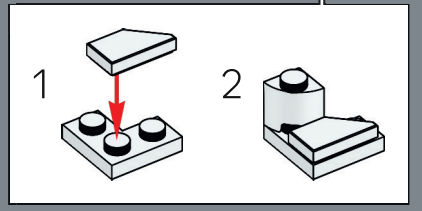

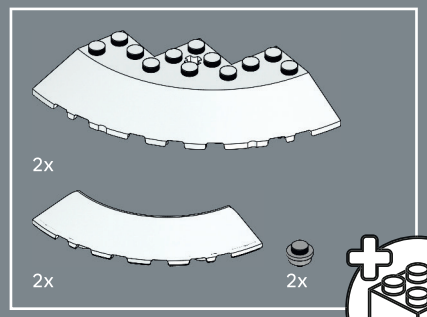

321

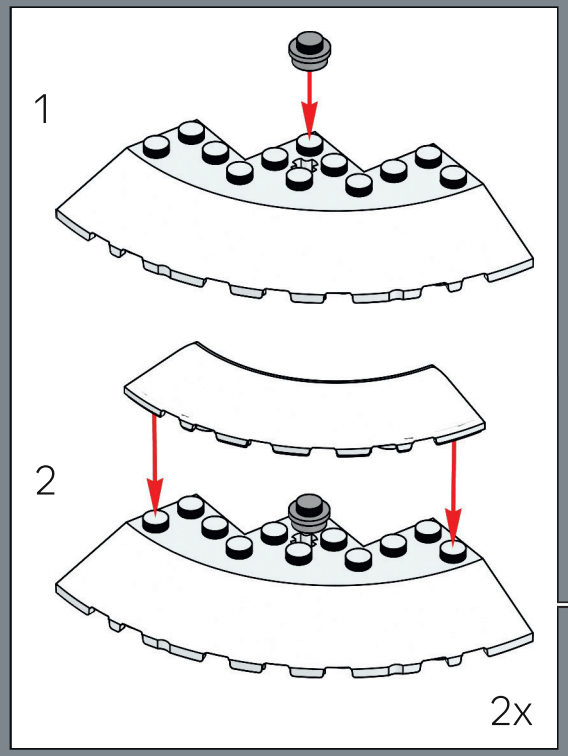

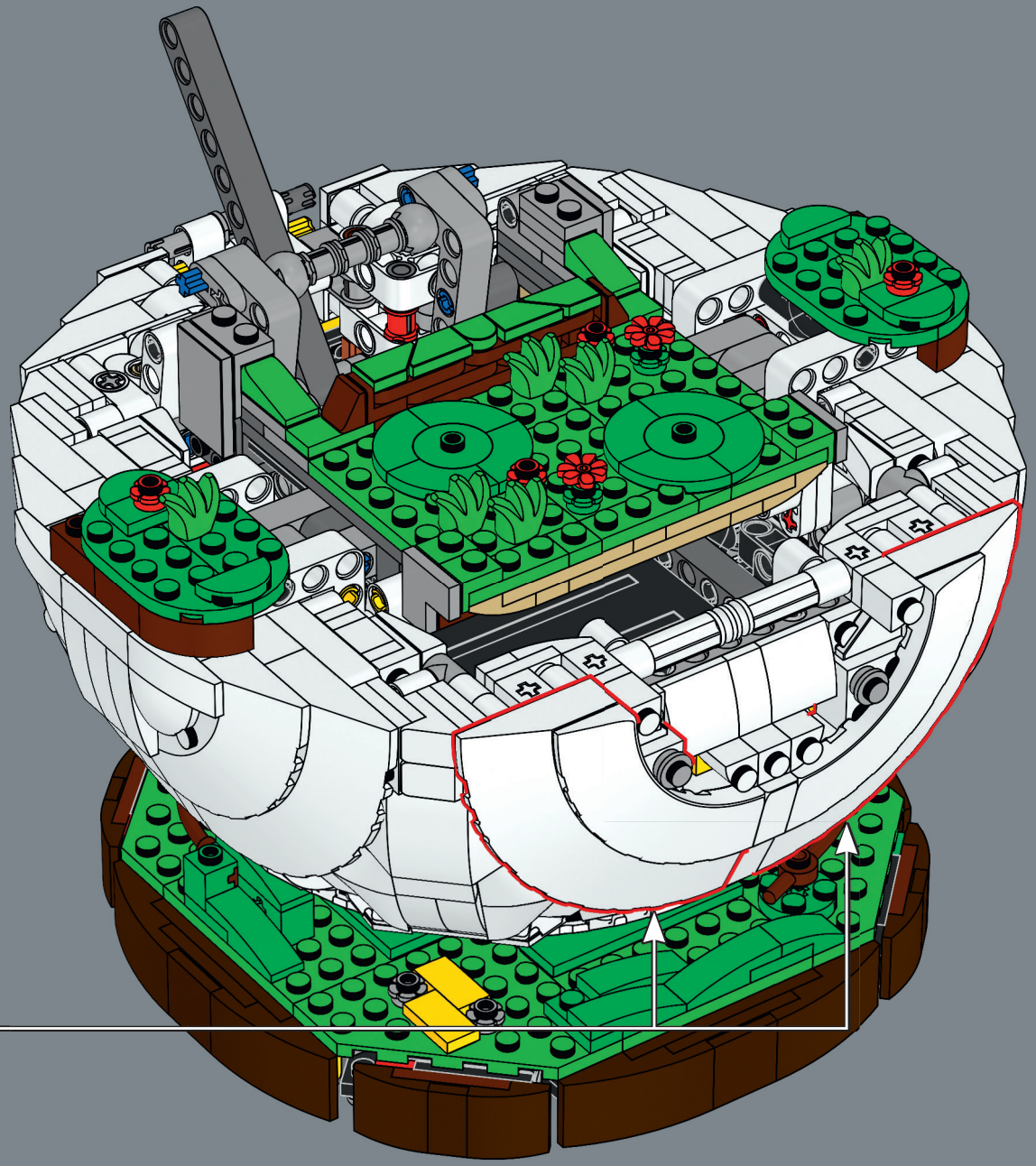

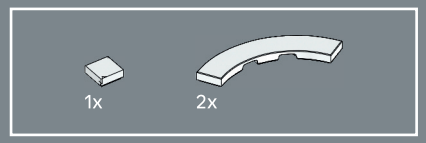

322

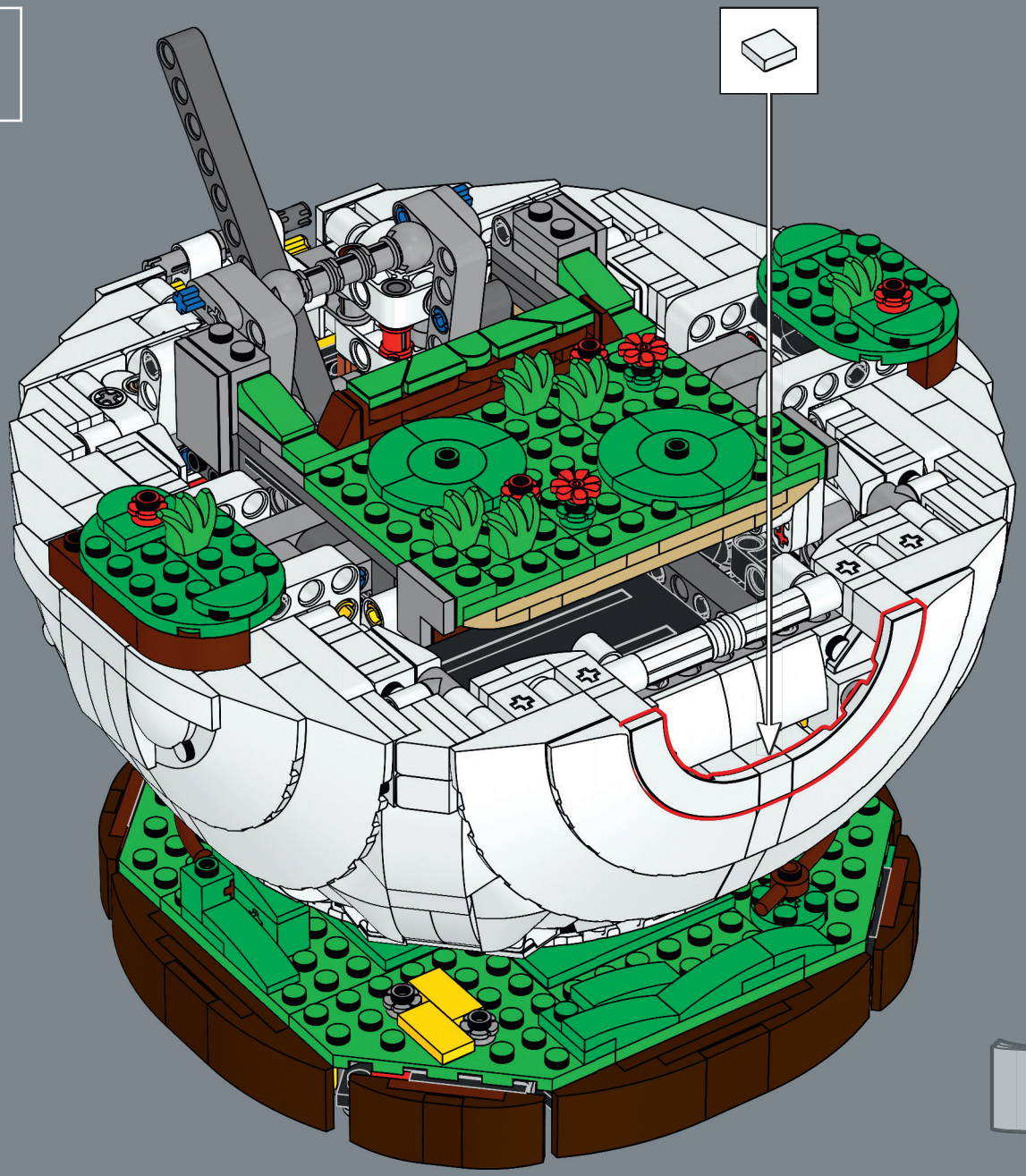

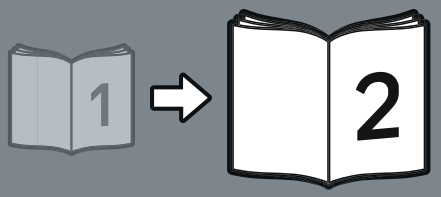



LEGO and the LEGO logo are trademarks of the LEGO Group. ©2026 The LEGO Group.
©2026 Pokémon / Nintendo / Creatures / GAME FREAK.