12

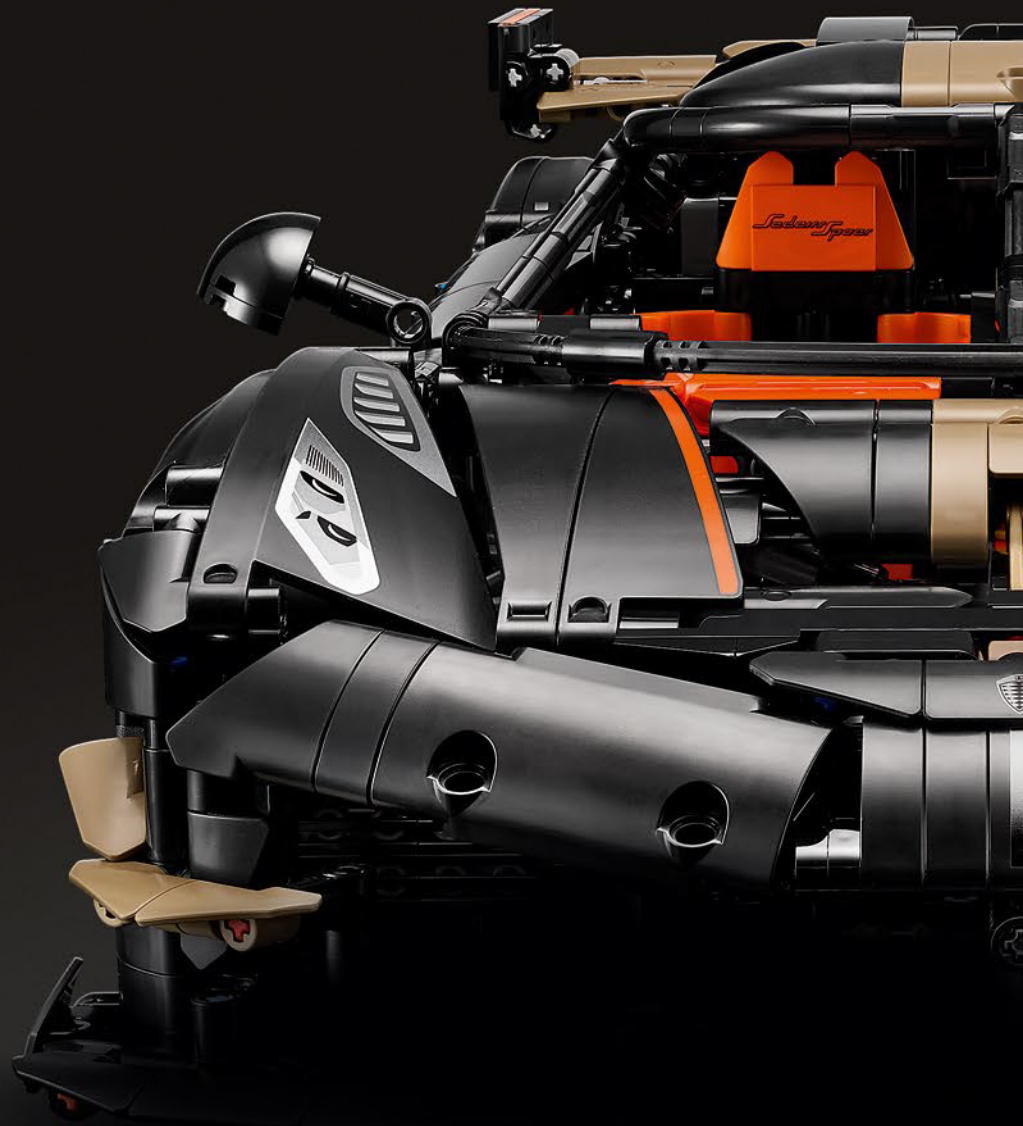


LEGO TECHNIC
Koenigsegg


LEGO® TECHNIC™
KOENIGSEGG
42232
Sedeirs Speer
001
BOOK
H
C
F
E

KOENIGSEGG AUTOMOTIVE

Ängelholm, Svezia
Fondata nel 1994



THE LEGO GROUP

Billund, Danimarca
Fondato nel 1932



Cosa succede se ci poniamo sfide folli e apparentemente impossibili? Lavorando con Koenigsegg, abbiamo scoperto quanto sia profonda la nostra passione comune per l'innovazione creativa.

Vai dietro le quinte per scoprire il design della Koenigsegg Sadair's Spear LEGO® Technic.

DAI SOGNI DELL'INFANZIA AL DESIGN DI LIVELLO MONDIALE

Quando abbiamo incontrato Christian von Koenigsegg, fondatore e proprietario di Koenigsegg, abbiamo capito subito che il gioco era anche una sua passione. Entrambe le nostre aziende traggono ispirazione dall'ottimismo fantasioso dell'infanzia, unito a una dedizione alla perfezione senza compromessi. E, non da ultimo, una fiducia incrollabile nelle idee un po' pazze e nelle comunità creative. Dopotutto, quante probabilità c'erano che due piccole imprese nate in piccoli centri della Danimarca e della Svezia diventassero storie di successo globale?

Nonostante siano state fondate a poco più di mezzo secolo di distanza, i nostri "prodotti" di punta – i mattoncini LEGO® e le megacar – parlano entrambi all'immaginazione e ai sogni degli appassionati di ogni età. Due brand, ugualmente determinati a raggiungere nuovi vertici dell'ingegneria, a superare i confini del possibile e a realizzare ciò che non è mai stato fatto prima.



KOENIGSEGG





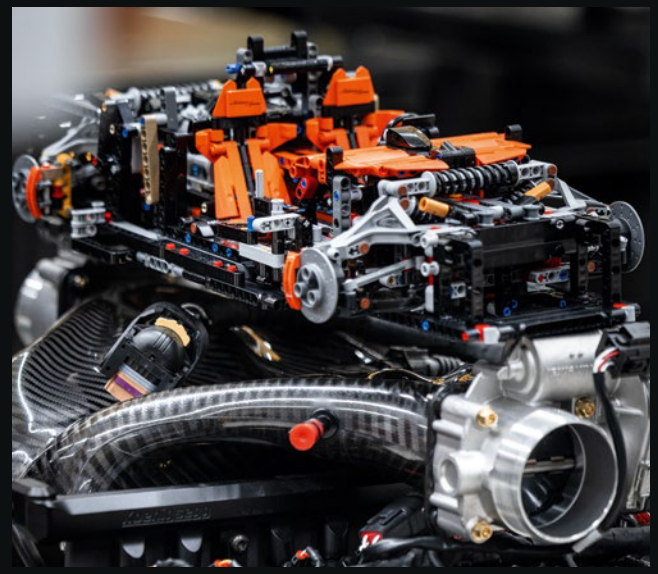





COSTRUIRE SOGNI CON LE COMUNITÀ

Qualunque sia il tuo sogno più stravagante, diventa molto più raggiungibile se riesci a trovare dei "complici" che ti aiutino a realizzarli. Per il sesto modello della nostra esclusiva collezione LEGO® Technic, la collaborazione con Koenigsegg è stata uno dei nostri sogni più grandi. Il team Koenigsegg è noto per il suo entusiasmo travolgente e per il coinvolgimento nel settore e nella community dei fan, con un occhio di riguardo, ovviamente, alle loro megacar. Per la COO dell'azienda, Halldora von Koenigsegg, la collaborazione con il LEGO Group è un connubio naturale:

"I team LEGO e Koenigsegg condividono una passione incredibile per la tecnologia, il design, la giocosità, la curiosità e il superamento dei limiti. I nostri valori fondamentali sono perfettamente allineati ed entrambi vantiamo community molto solide. Comprendiamo la necessità di muoverci all'interno del sistema LEGO e, proprio come i nostri team, anche i team Technic sono entusiasti di sfidare le convenzioni. Non vediamo ostacoli; vediamo sfide e ci divertiamo ad affrontarle".







“Questo modello è davvero un lavoro di squadra, sia all’interno del LEGO Group sia con i nostri partner di Koenigsegg”.

- Il LEGO® Technic Design Team



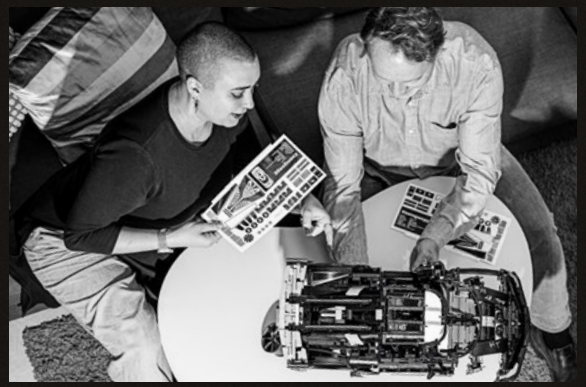



COSTRUIRE LA LEGACY

Sadair's Spear, l'omaggio celebrativo finale alla serie Jesko, è un'edizione limitata di soli 30 straordinarie megacar omologate per uso stradale. Proprio come il modello originale da cui trae ispirazione, questa versione LEGO® Technic presenta nuovi dettagli di design, tecniche di costruzione ed elementi sviluppati in stretta collaborazione tra il LEGO Group e Koenigsegg.

Progettare una replica mentre l'auto reale è ancora in fase di sviluppo è sempre una sfida entusiasmante per il team Technic. Sebbene gran parte del design della Sadair's Spear fosse già stata definita, alcuni dettagli, come la presa d'aria centrale sul cofano posteriore, sono stati modificati proprio mentre stavamo ultimando il nostro progetto. Avevamo previsto questa eventualità nel nostro processo: avevamo la flessibilità necessaria per gestire modifiche dell'ultimo minuto e tutti hanno collaborato per far sì che tutto funzionasse.

Ci è venuta l'idea di creare una livrea unica per il modello Technic – ma perché fermarsi qui se ci si può spingere oltre? La prima Sadair's Spear sfoggia la livrea "76 Brown" con accenti bianchi e "Koenigsegg Racing Green". Ma se un colore LEGO unico potesse poi ispirare il colore di una Sadair's Spear vera e propria?

In collaborazione con Koenigsegg, abbiamo sperimentato schemi cromatici in linea con il loro brand – colori già utilizzati in passato per le loro auto – in combinazioni inedite. Allo stesso tempo, la livrea doveva differenziarsi dalle altre megacar e dalla LEGO Technic Collection.

THE LEGO GROUP







66

“Sicuramente costruiremo questa qui!
Occuperemo il tavolo da pranzo per settimane”.

- Halldora von Koenigsegg/COO









AL VOLANTE

"La Sadair's Spear è la somma di cambiamenti incrementali che ci ha permesso di stabilire record già durante i test di collaudo. Spingere ulteriormente i limiti di velocità significherebbe entrare nel regno dell'assurdo per un'auto omologata. 400 km/h sono comunque una velocità pazzesca! E possiamo battere auto nate esclusivamente per la pista. QUESTA è una cosa davvero entusiasmante. Ma quello che mi ha davvero sorpreso è stata la sensazione alla guida. Il modo in cui reagisce e ti "parla" è a un livello che non credevo si potesse raggiungere.

"La trazione posteriore consente una sterzata migliore, senza compromettere la geometria dell'avantreno. Con tutta la potenza scaricata sull'asse posteriore e un intervento minimo nel controllo della trazione, abbiamo battuto auto a trazione integrale da 2.000 cavalli in una gara di accelerazione. Non me l'aspettavo.

"Il nostro spirito di squadra mi ispira sempre. Do più valore a una mentalità curiosa che a un determinato percorso di studi, e di solito chiedo ai nuovi membri del team: *"hai mai costruito qualcosa di veloce e pericoloso nel tuo garage e ne sei uscito indenne?"* Creare qualcosa di complesso richiede responsabilità e riflessione, e impari subito perché le cose hanno un certo aspetto e funzionano in un certo modo.

"Sono sempre stato un fan delle costruzioni LEGO® e abbiamo utilizzato le auto LEGO come progetti di costruzione di squadra. Questo modello supera davvero tutte le mie aspettative. Gli straordinari dettagli, il design e le funzionalità catturano perfettamente l'essenza della Sadair's Spear, e la trasmissione è incredibile. Non vediamo l'ora di vedere come reagiranno i fan".








THE LEGO GROUP



SOTTO IL COFANO

Uno dei piaceri più grandi nell'esaminare una nuova auto è scoprire i suoi segreti. Abbiamo ricostruito meticolosamente il vano motore, con dettagli quali il motore V8 a pistoni con il logo Ghost e doppi turbocompressori, la struttura X-pipe, il radiatore dell'olio, le sospensioni Triplex con ammortizzatori a cilindro dorati (presenti anche sulle sospensioni anteriori), la barra di torsione a Z, i bracci oscillanti e lo scarico.

La struttura X-pipe è rappresentata da due assi grigi sopra il motore V8 a pistoni su ciascun lato. Nell'auto vera, sono inclinati verso il basso per incontrarsi a forma di "X". A causa delle restrizioni di spazio in questo modello, sono inclinati verso il basso vicino alle sospensioni per creare l'illusione ottica che si incontrino.
La barra di torsione a Z è rappresentata dagli assali mobili a forma di Z, collegati ai bracci oscillanti delle ruote posteriori e posizionati tra e sotto gli ammortizzatori lunghi e corti.

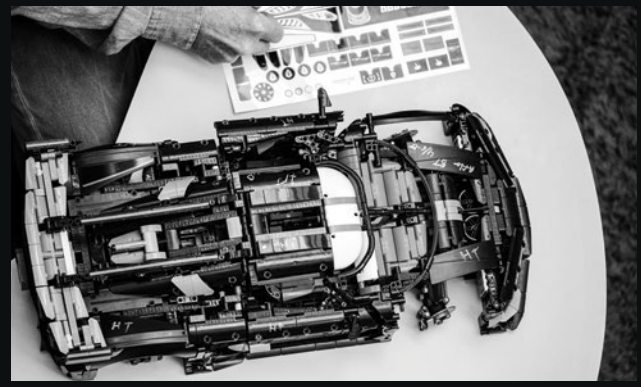

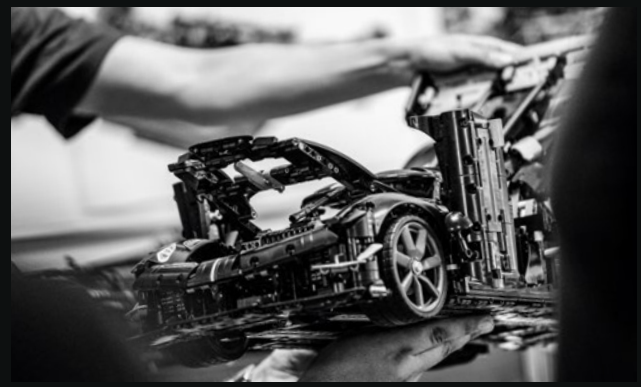





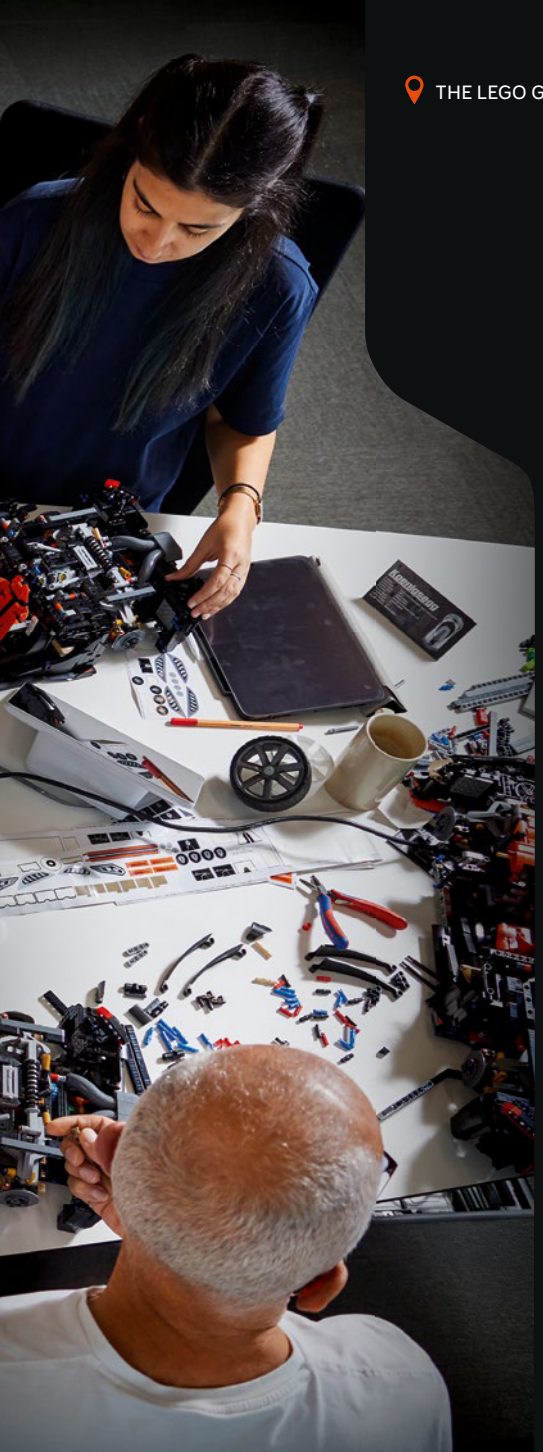

SUPERARE I TEST

Testare la Sadair's Spear in ambienti estremi era essenziale, e lo stesso vale per la versione LEGO® Technic, seppur su scala diversa. (Quest'ultima è più semplice da rimontare, nel caso dovesse succedere il peggio.) Ogni modello LEGO viene testato per resistenza, livello di difficoltà, variazioni cromatiche, uso sicuro degli elementi e funzionalità. Durante il processo, diverse sezioni del modello possono essere sottoposte a test di resistenza a calore, pressione e a una serie di condizioni che simulano l'uso reale. Se una funzione non supera il test, la ricostruiamo.

In questo modello, abbiamo iniziato testando il cambio a 9 rapporti con un braccio robotico programmato che azionava le nove marce tramite i paddle, mentre la trasmissione e il motore V8 erano in rotazione. Abbiamo realizzato le sospensioni Triplex anteriori e posteriori e abbiamo usato il braccio robotico per testare la resistenza degli ammortizzatori e dei bracci oscillanti, per poi perfezionare il design dei bracci oscillanti e la robustezza dei nuovi ammortizzatori, affinché il design finale potesse sostenere il peso del modello completo. Il test più approfondito è stato quello con la nostra "Ghost mode", a cui il braccio robotico ha lavorato per ore e ore, aprendo il cofano posteriore per azionare il meccanismo e chiudendo le portiere e il cofano anteriore.

Nel test finale, un team di model designer, design coach e designer delle istruzioni per la costruzione valuta l'intero processo della costruzione, dall'inizio alla fine. Per un modello di queste dimensioni, solitamente è necessaria un'intera settimana, durante la quale è possibile apportare le modifiche necessarie.

TRASMISSIONE A 9 RAPPORTI

La Sadair's Spear utilizza la celebre trasmissione Koenigsegg a 9 rapporti (LST, Light Speed Transmission). Presenta sei gruppi di ingranaggi per un totale di nove marce avanti. La trasmissione LST utilizza frizioni multidisco multiple a bagno d'olio e opera senza un volano tradizionale, consentendo cambi di marcia incredibilmente rapidi tra tutti i rapporti – da cui il nome Light Speed.

Nel modello Technic, è possibile passare dalla prima alla nona marcia o dalla nona alla prima utilizzando le palette dietro al volante.

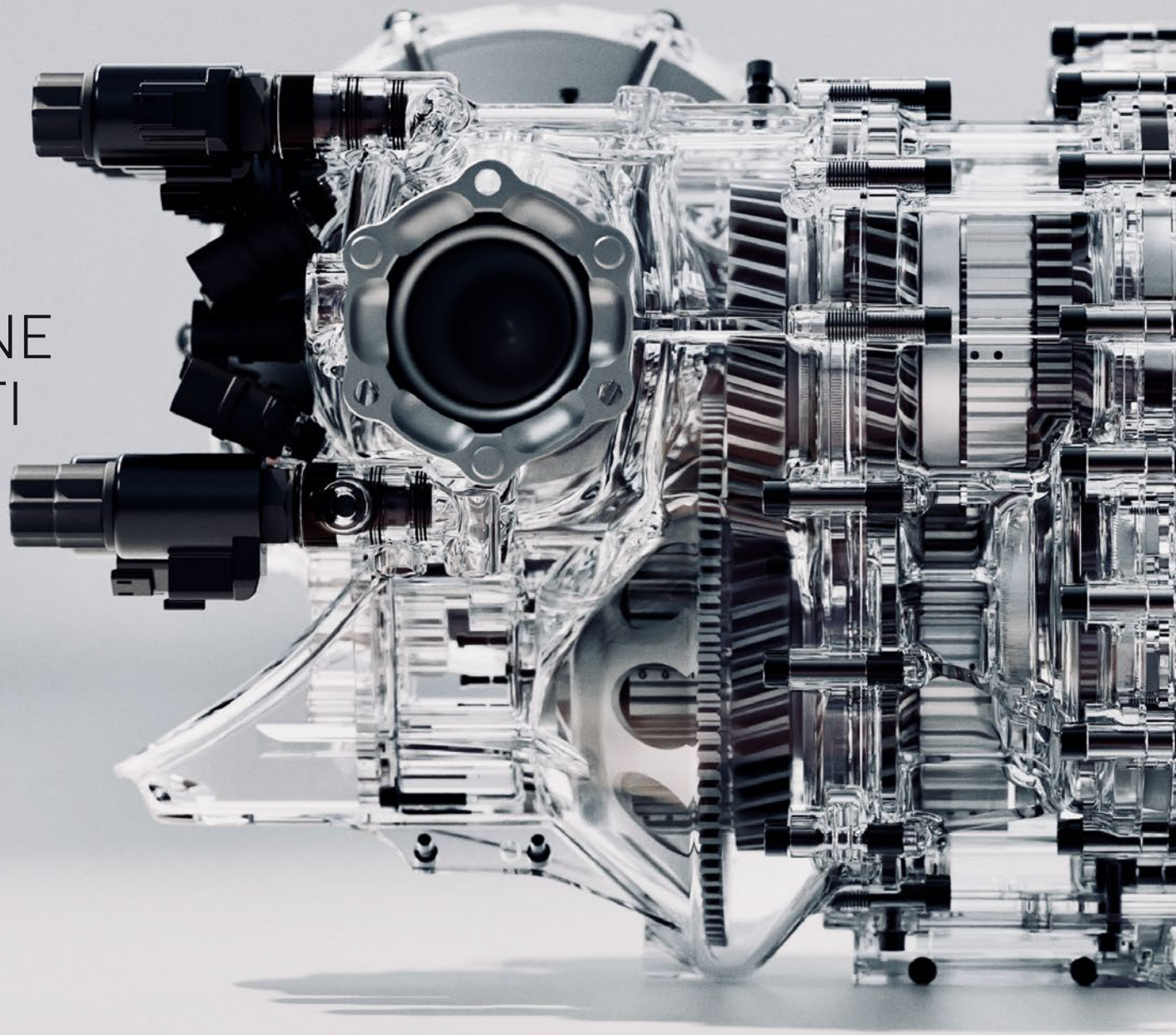

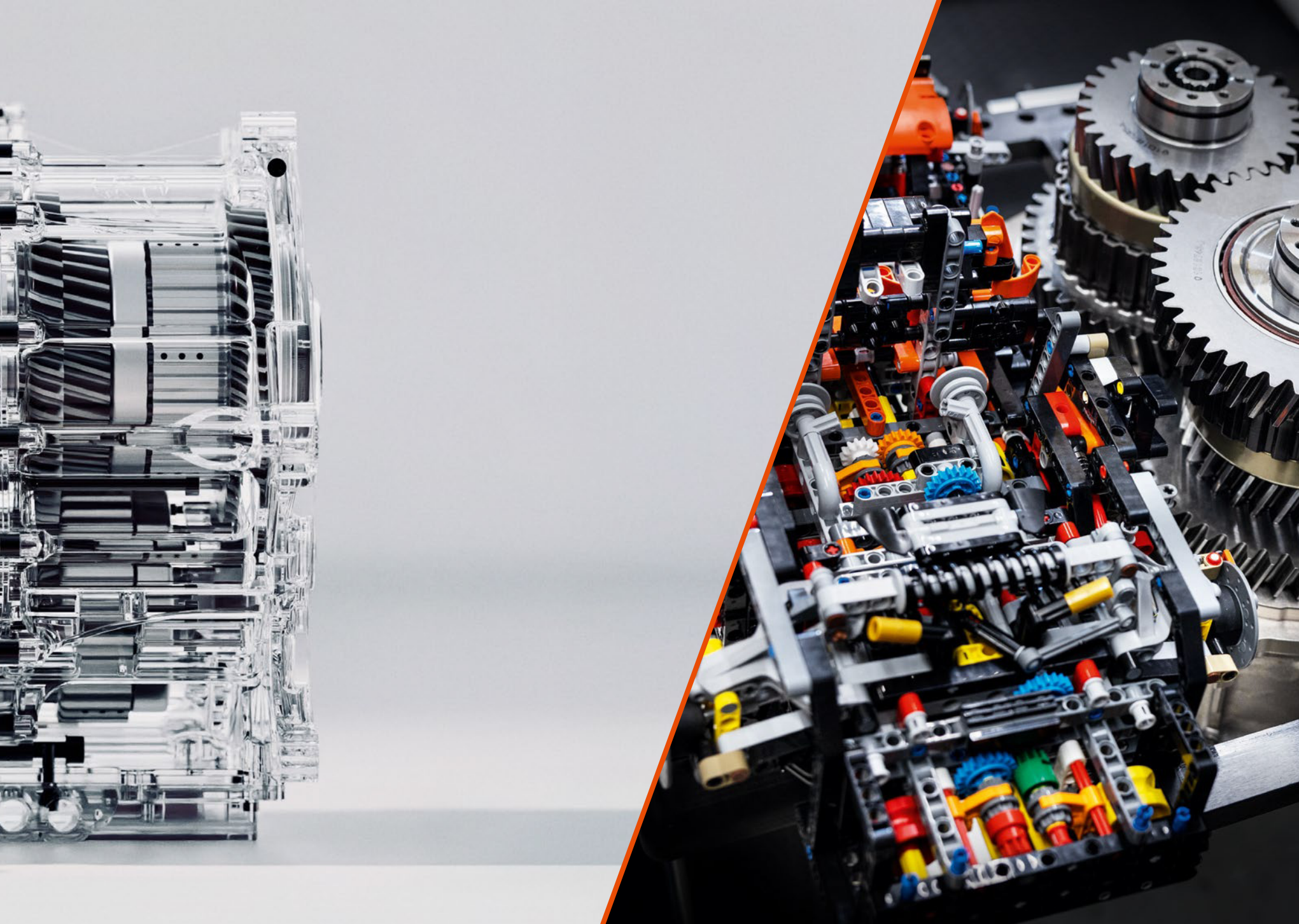



Halldora von Koenigsegg, COO

C'È QUALCOSA NELL'ARIA

Aerodinamica radicale e tecnologie all'avanguardia sono elementi che gli appassionati si aspettano ormai da un marchio celebre per la sua capacità di spingere le prestazioni verso territori inesplorati. Gli strake del sottoscocca più lunghi, i canard maggiorati e i pannelli della carrozzeria rivisitati con prese d'aria NACA e altri elementi aerodinamici massimizzano il carico aerodinamico, convogliando il 30% di aria di raffreddamento in più verso i radiatori. Il risultato? Prestazioni in pista insuperabili. Sotto i passaruota sovradimensionati, troviamo cerchi direzionali in fibra di carbonio, realizzati su misura, che fungono da turbine per estrarre l'aria calda dai freni, mentre il nuovo tergicristallo adattivo brevettato, la terza luce verticale e lo spoiler esteso sottolineano la dedizione di Koenigsegg per i dettagli di design. All'interno, la precisione digitale incontra il focus competitivo, con cinture a 6 punti e sedili predisposti per l'uso del casco. Erogando 1.173 CV per tonnellata, la Sadair's Spear è una dimostrazione di potenza e innovazione.

Secondo Halldora von Koenigsegg, l'evoluzione del marchio è possibile solo attraverso le solide relazioni a lungo termine che hanno costruito con i clienti nel corso degli anni:

"Dal 2000, naturalmente, sia la nostra azienda sia i nostri prodotti sono maturati, e ci sentiamo privilegiati di avere una clientela così solida e fedele che continua a ispirarci. Insieme ai nostri rivenditori, cerchiamo sempre modi divertenti per interagire con la nostra community e allargare la nostra 'famiglia'".





SFIDA DI DESIGN: ACCETTATA

Questo modello è stato la nostra sfida più grande finora. In scala 1:8, le sue dimensioni sono state determinate dalle proporzioni delle ruote e abbiamo usato i file CAD di Koenigsegg come riferimento.

Per prima cosa, abbiamo dovuto ricreare la trasmissione a 9 rapporti. Proprio come Koenigsegg, se non abbiamo ciò che serve per realizzare un dettaglio alla perfezione, lo inventiamo noi! Abbiamo creato nuovi bracci oscillanti e ammortizzatori lunghi e corti per riprodurre la sospensione Triplex anteriore e posteriore.

Sia gli elementi della trasmissione sia quelli della sospensione Triplex sono stati sviluppati in stretta collaborazione con i nostri designer degli elementi, gli ingegneri dell'avantreno, i model coach, gli specialisti degli elementi LEGO® e i nostri partner di Koenigsegg. È stato davvero uno sforzo di squadra.

Sono state quindi necessarie numerose iterazioni del modello di prova per sperimentare con le forme, il meccanismo "Ghost-mode" e quello delle portiere e lavorare minuziosamente sulla carrozzeria.



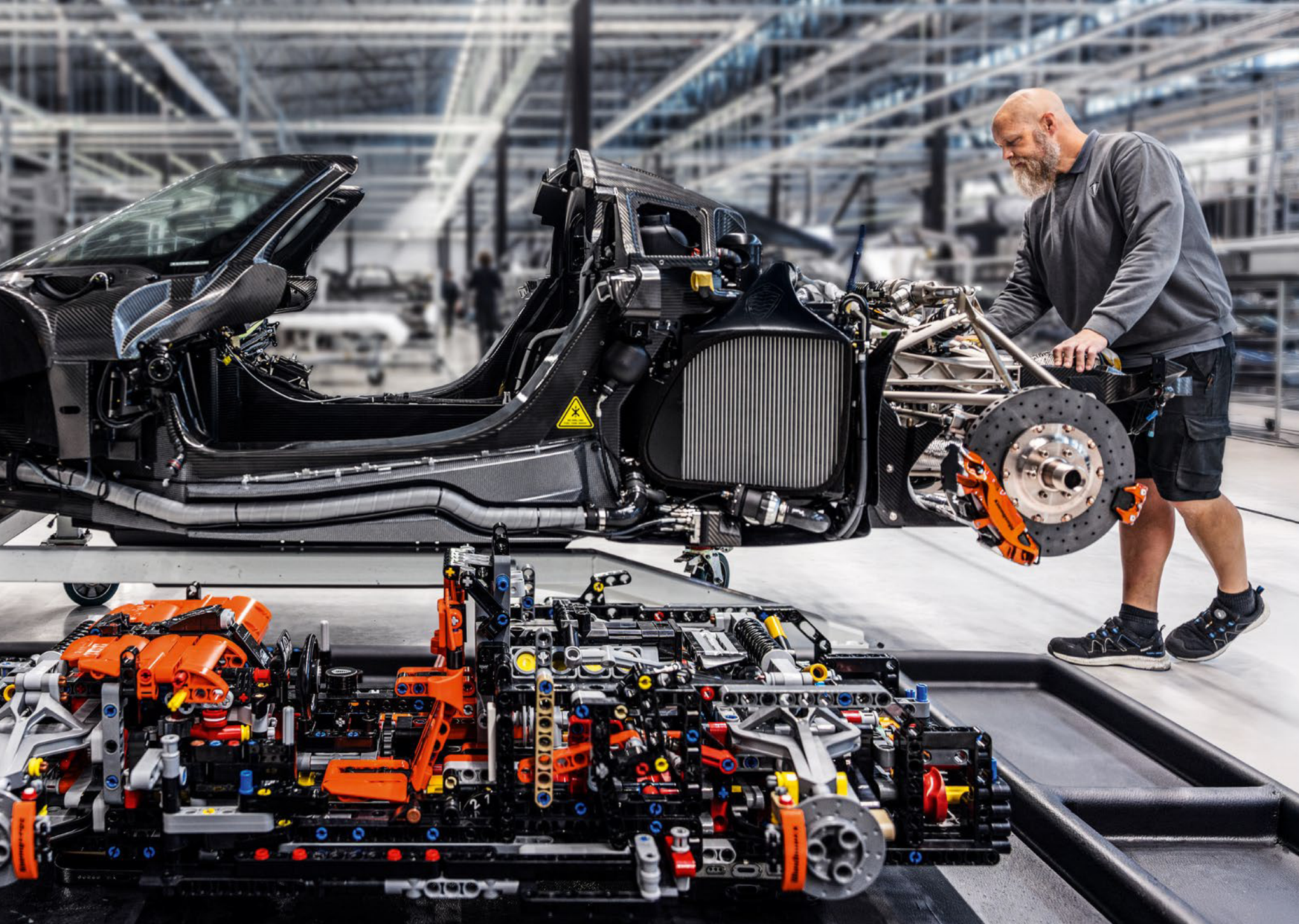

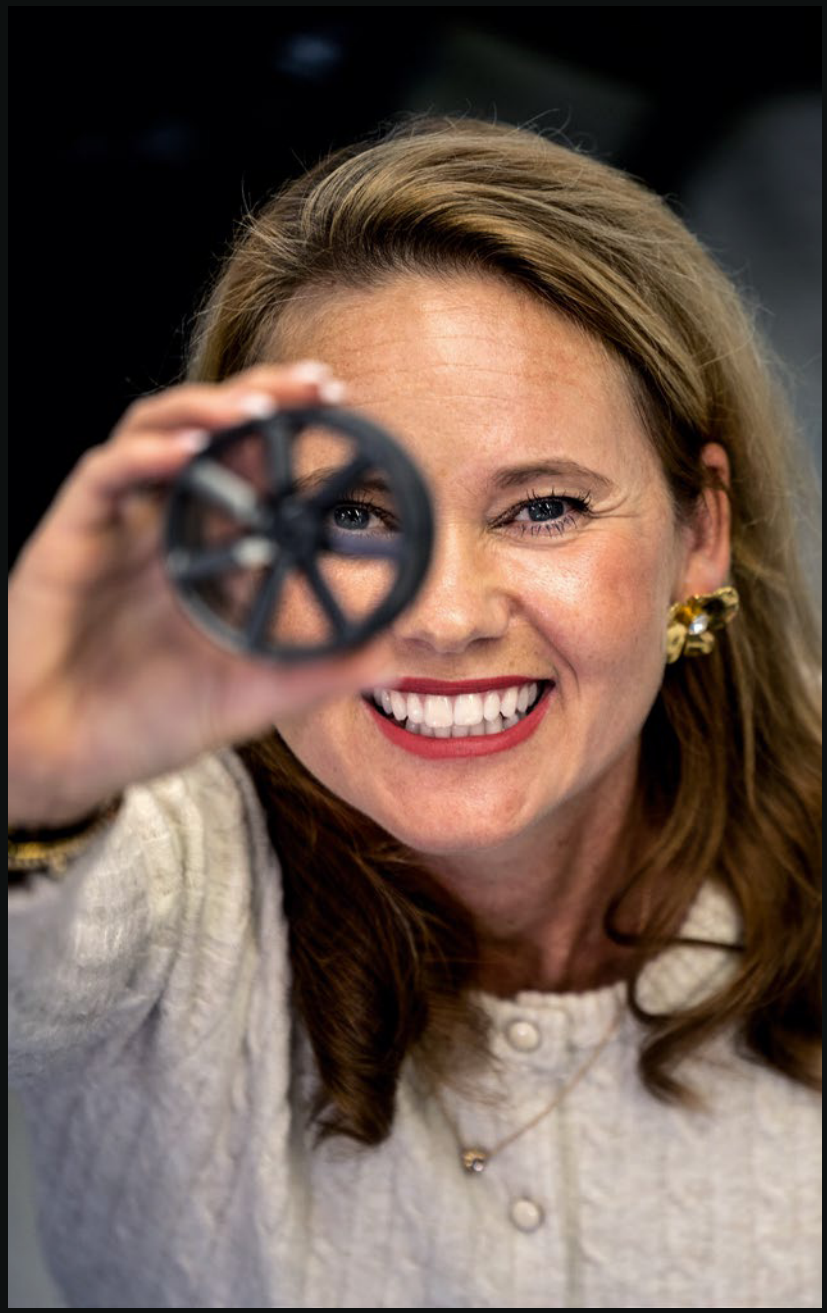

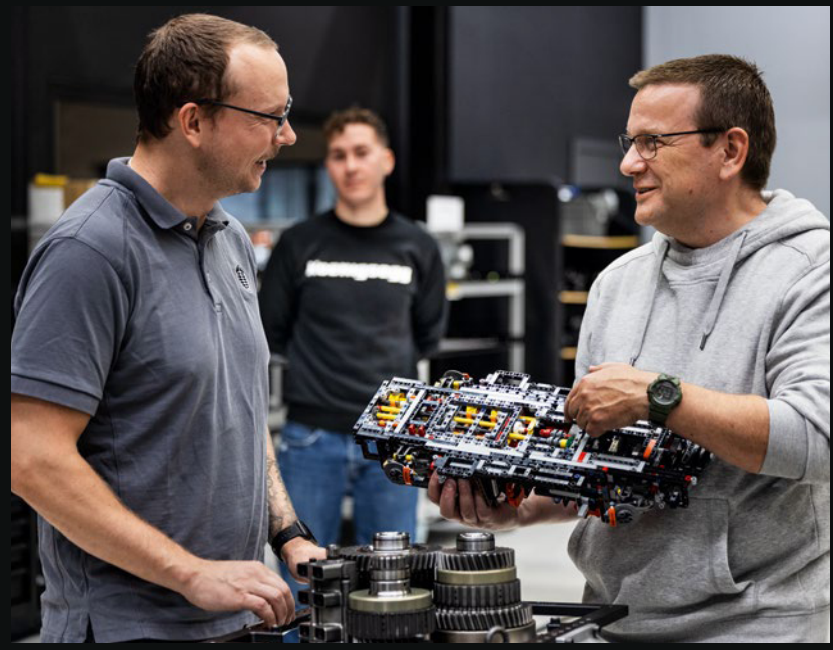

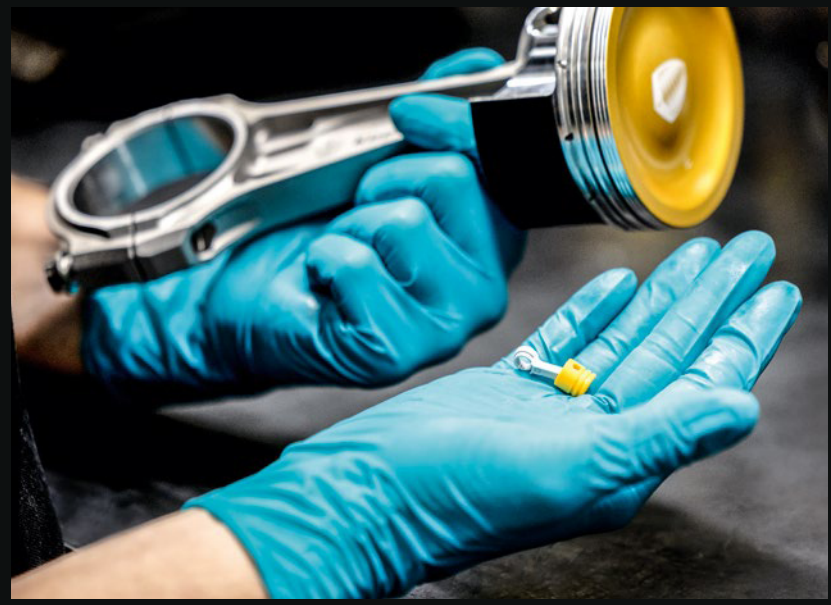

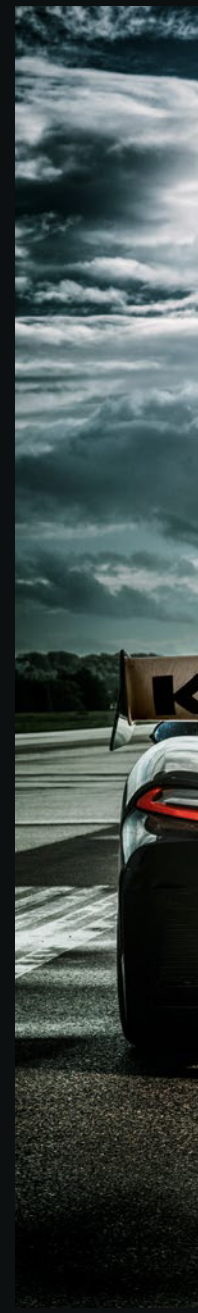




Koenigsegg


Koenigsegg
Made in
Ängelholm
Sweden
N: 56 17' 26
E: 12 50' 49
1 of 30


ON
OFF







OMOLOGATA PER USO STRADALE, DNA DA PUROSANGUE

Steve Dubs, Concept & Design Manager di Koenigsegg, ritiene che la collaborazione tra tutti i team di sviluppo sia fondamentale per la creazione di soluzioni innovative.

“Cerchiamo costantemente nuovi modi per aumentare la potenza, ridurre il peso e ottimizzare la deportanza. Sulla base delle conoscenze e degli strumenti di simulazione a nostra disposizione, abbiamo evoluto la piattaforma Jesko. Il fatto che Christian abbia dato all’auto il nome del cavallo da corsa della famiglia Koenigsegg ci ha indicato una direzione precisa: doveva eccellere in pista. Da lì, è stato un lavoro di squadra che ha coinvolto il design, l’ingegneria, la dinamica del veicolo, il nostro team di aerodinamica e il nostro collaudatore, Markus Lundh. Abbiamo prestato molta attenzione a combinare componenti esistenti con nuove soluzioni.

“Il nuovo alettone posteriore è più grande ma più leggero e genera un maggiore carico aerodinamico con una minore resistenza, grazie all’innovativo core material e al metodo di costruzione ispirato alla tecnologia degli sport motoristici. Abbiamo applicato questi principi di progettazione anche ai canard e all’esclusivo elemento aerodinamico a forma di lancia situato dietro la portiera. Anche la parte inferiore dell’ala è stata riprogettata, eliminando viti e fessure per ottimizzare il flusso d’aria. Durante i test di sviluppo nell’agosto 2025, sul circuito WeatherTech Raceway Laguna Seca, il feedback del collaudatore Markus ha confermato il bilanciamento e la stabilità della vettura. È stato incredibilmente appagante vedere come la nostra collaborazione si sia tradotta in miglioramenti significativi, un controllo superiore e una maggiore sicurezza quando si spinge la vettura al limite. A soli tre mesi dal primo test di sviluppo a Laguna Seca, Markus e un piccolo team di Koenigsegg sono tornati sull’iconico tracciato, conquistando il record sul giro per le auto di serie.

Sono davvero entusiasta del modello LEGO® Technic e del livello di dettaglio e delle funzioni che il team Technic è riuscito a ricreare. Penso che li abbiamo messi davvero sotto pressione! Il risultato è incredibile, con dettagli come le sospensioni Triplex, il cambio a 9 rapporti funzionante, gli specchietti ripiegabili sulle iconiche portiere a doppia elica sincronizzata e l’intera funzione Ghost-mode. Wow”.



Steve Dubs e il designer LEGO® Technic



Halldora e Christian osservano per la prima volta la funzione Ghost-mode del modello.

> *"È pazzesco. È davvero folle. Ma come è possibile?"*
>
> *– Christian von Koenigsegg*

RICREARE LE FUNZIONI DELLA GHOST-MODE

Sulla chiave della vera auto, è possibile premere il pulsante "Ghost-mode", che apre il cofano posteriore (rivelando il vano motore), il cofano anteriore e le due portiere. Tutte queste quattro parti apribili dell'auto sono collegate insieme al sistema idraulico. È inoltre possibile azionare separatamente queste parti apribili tramite i pulsanti sulla chiave dell'auto.

Questa è stata senza dubbio la funzione più divertente da ricreare nel modello LEGO® Technic, ed è stato ancora più emozionante mostrarla per la prima volta al team Koenigsegg e vedere la loro reazione. Il meccanismo della "Ghost-mode" si attiva sollevando il cofano posteriore, che a sua volta aziona le funzioni di apertura del cofano anteriore e delle portiere. Quando il cofano posteriore è chiuso, è ancora possibile aprire il cofano anteriore e le portiere in modo del tutto indipendente tramite i pulsanti presenti su ciascun lato della vettura. Persino gli specchietti laterali si ripiegano sulle portiere quando queste si aprono, proprio come nella vettura reale!


KOENIGSEGG


OMP
OMP



SUPERARE OGNI TEST E POLVERIZZARE I RECORD

Per Koenigsegg, e soprattutto per il Test Driver Markus Lundh, la sicurezza è sempre al primo posto.

“Guidare la Sadair’s Spear è come usare un cheat code in un videogioco – tutto è amplificato all’ennesima potenza. A metà curva, c’è più grip. Quando ti fidi dell’auto, riesci a entrare e a uscire dalla curva con più velocità. La trasmissione Light Speed sembra un’estensione del guidatore. Il passaggio tra le marce è istantaneo. L’auto è molto tollerante e facile da guidare al limite. L’abbiamo guidata su laghi ghiacciati e nel caldo torrido della Valle della Morte, in California. L’auto trasmette sicurezza ed è sempre calma e imperturbabile anche a velocità e in condizioni estreme.

Naturalmente, mettiamo in conto la possibilità di perdere un’auto durante i test. Questa realtà ci mette sotto pressione, ma è anche ciò che ci spinge ad andare avanti. Battere i record nei test in rettilineo, per es. da 0 a 400 km/h, significa assicurarsi che tutto sulla vettura sia pronto. Le cronoscalate come quella di Goodwood sono diverse. Il percorso è sconnesso, stretto, senza margini di errore, e il comfort e la fiducia nell’auto sono tutto. Il record di Goodwood non era nemmeno in programma – stavamo ancora facendo delle regolazioni, ma ci è sembrato giusto provarci. A quelle velocità, non si avverte la sensazione dei contorni della strada, che si sfocano accanto a te, ma il vento diventa una sorta di rumore bianco che quasi sovrasta il ruggito del motore. L’auto diventa più sensibile a ogni input, ma non hai mai paura. È un po’ come volare. È uno strano tipo di libertà”.



Keno Zache





DICCI COSA NE PENSI

Cerchiamo sempre di migliorare l'esperienza LEGO® Technic, quindi ci piacerebbe conoscere la tua opinione. Cosa ne pensi di questo modello? Com'è stato il processo di costruzione? È stato all'altezza delle tue aspettative?

Completando il nostro breve sondaggio, sarai automaticamente inserito in un sorteggio per vincere un premio LEGO. Visitaci su

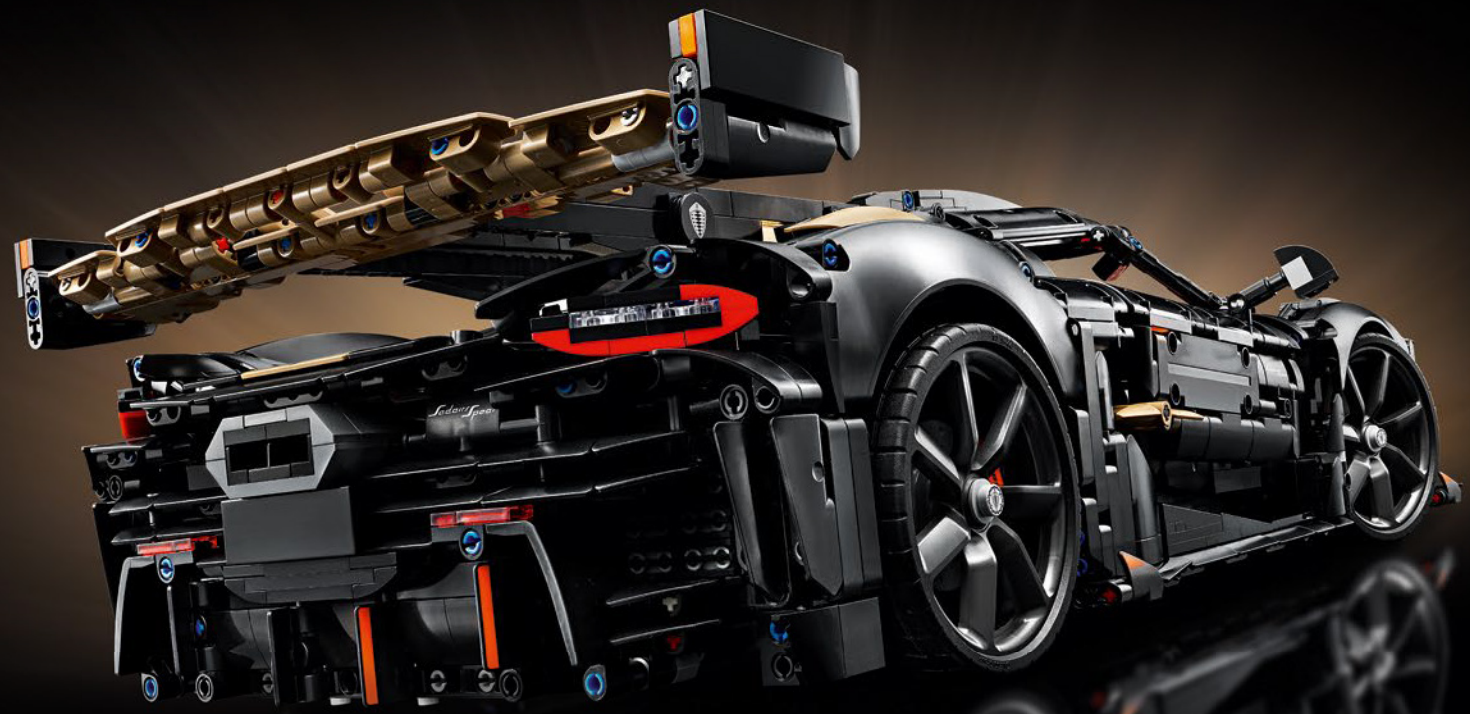

LEGO.com/productfeedback

Termini e condizioni sono applicabili. Visitare il sito web per il regolamento ufficiale e i dettagli. Aperto a tutti i residenti dei paesi autorizzati.

LEGO Insiders™

ENTRA NELL'AREA LEGO® INSIDERS RISERVATA AI PROPRIETARI



Utilizza il numero di serie univoco che troverai sul tuo modello per sbloccare contenuti esclusivi quando ti iscrivi o accedi al programma LEGO® Insiders.

LEGO.com/insiders/technic-koenigsegg

LEGO and the LEGO logo are trademarks of the LEGO Group. ©2026 The LEGO Group.

LEGO.com/sustainable-packaging



FR
DONNEZ
OU
RECYCLEZ

ASSOCIATION OU MAGASIN OU DÉCHÈTERIE

Adresses sur quefairedemesdechets.fr



BUILDER

Download on the App Store

GET IT ON Google Play

腾讯应用宝 安卓应用商店

LEGO® Builder

Apple and the Apple logo are trademarks of Apple Inc., registered in the U.S. and other countries and regions. App Store is a service mark of Apple Inc.
Google Play and the Google Play logo are trademarks of Google LLC.
Tencent and the Tencent logo are trademarks of Tencent Inc.

LEGO.com/devicecheck

BOX



TRASMISSIONE A 9 RAPPORTI

Sul modello è possibile selezionare tra 9 marce avanti, la posizione di folle e la retromarcia (una velocità). La trasmissione è collegata al selettore avanti/folle/indietro e ai comandi a paletta. Il disco rotante dietro il sedile del guidatore con i numeri da 1 a 9 (visibile quando la porta è aperta) mostra la marcia correntemente selezionata.

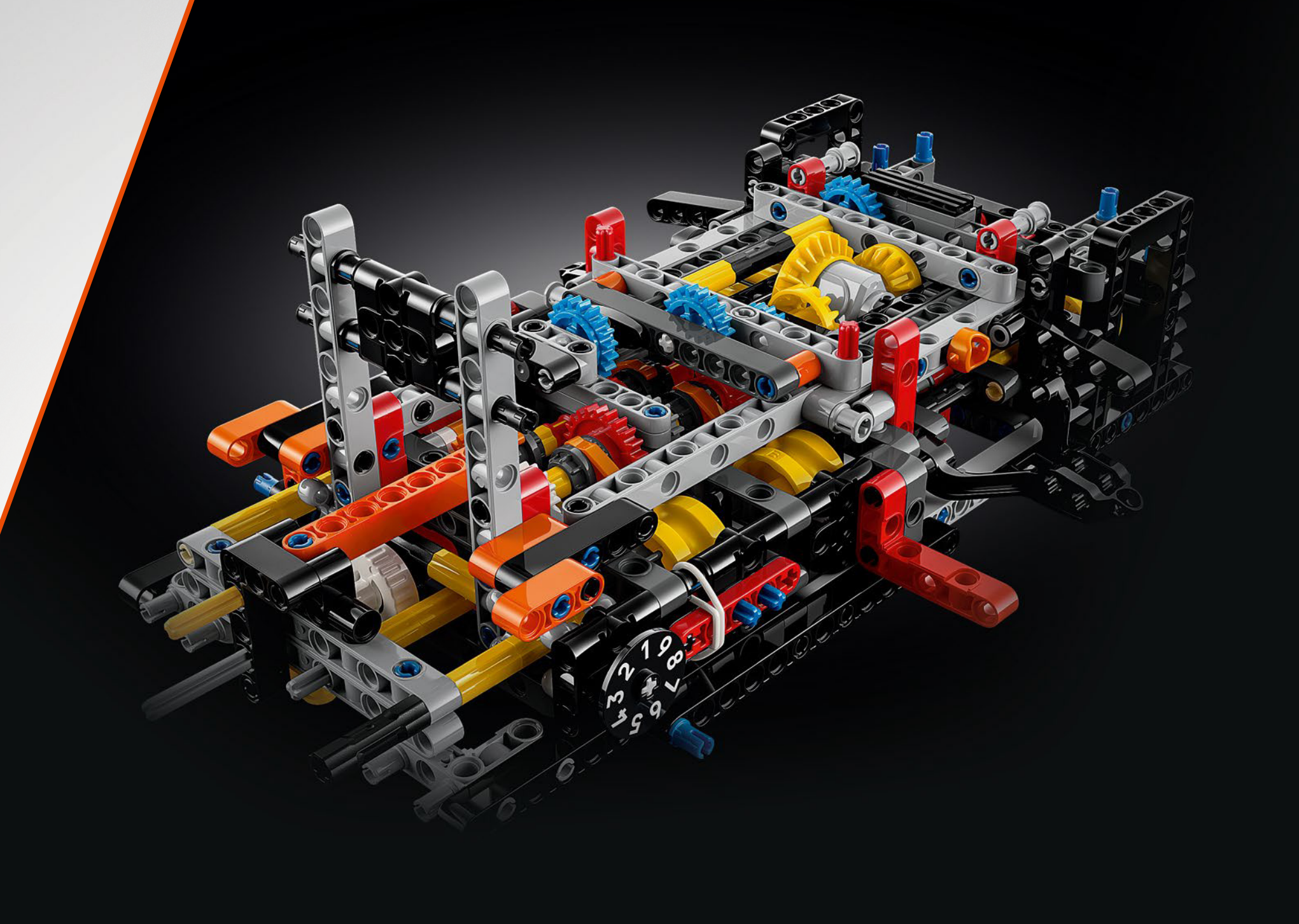

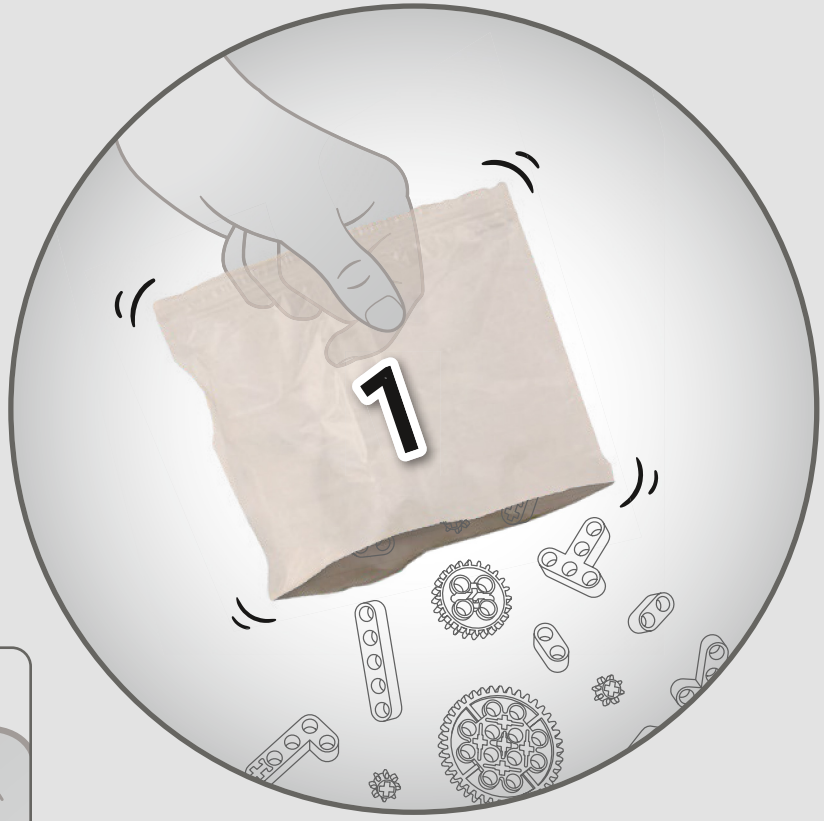
1

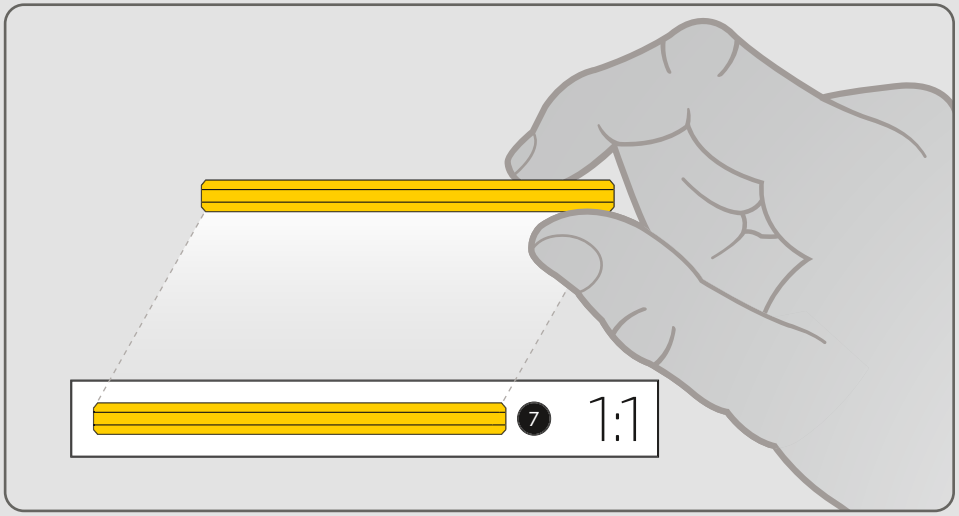
7
1:1

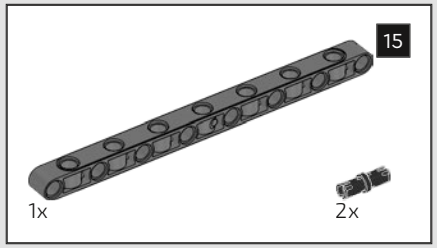

1

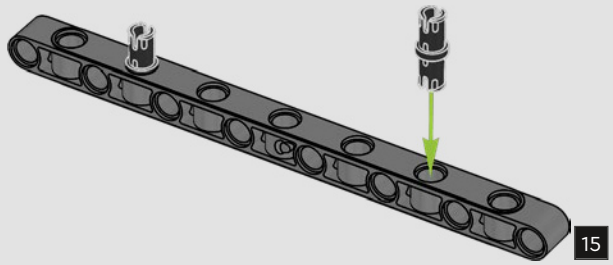

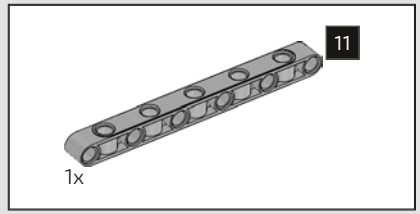

2

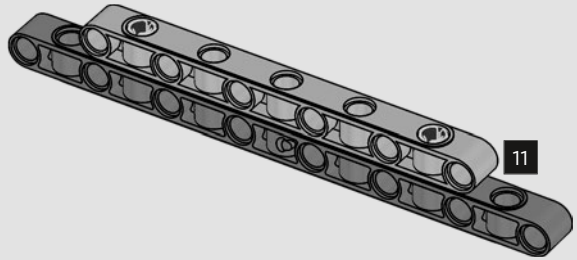

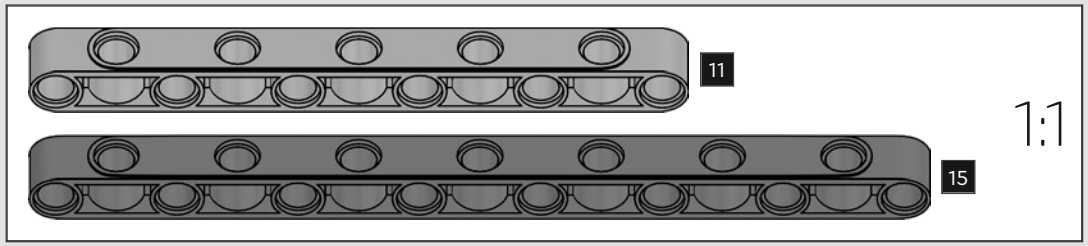

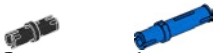

3

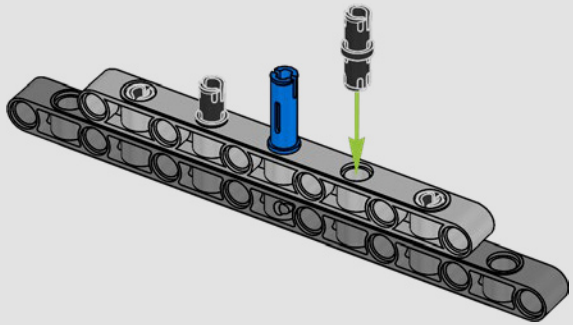

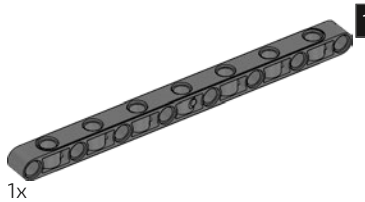

4

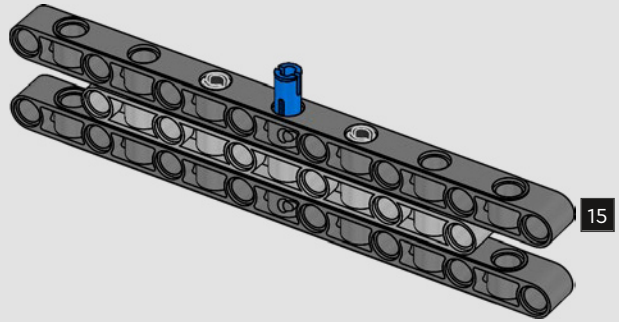

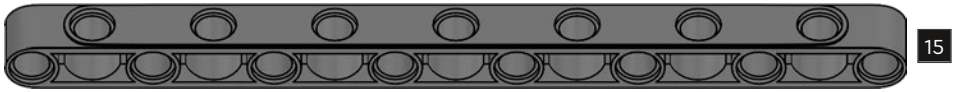



5

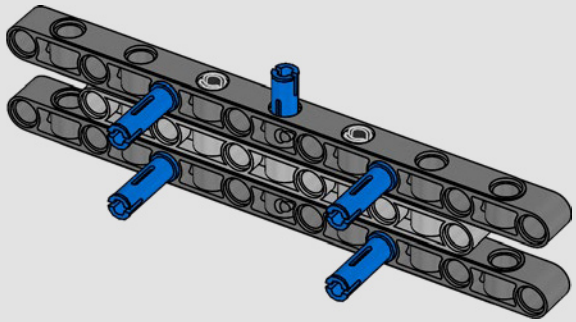



6

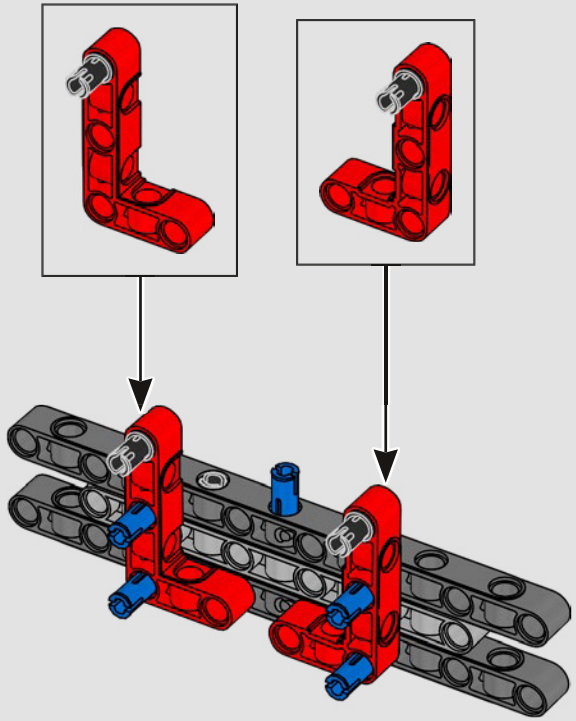

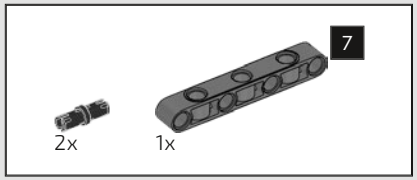

7



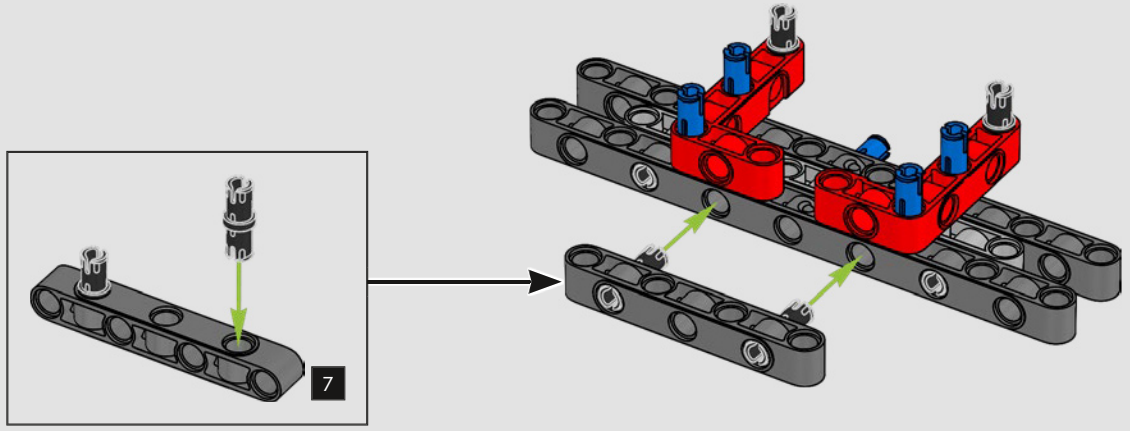

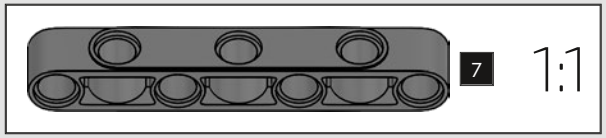

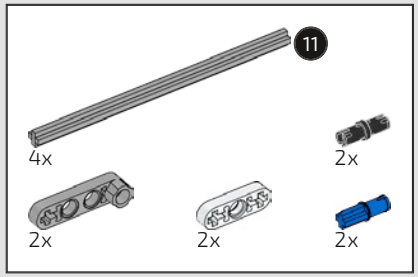

8

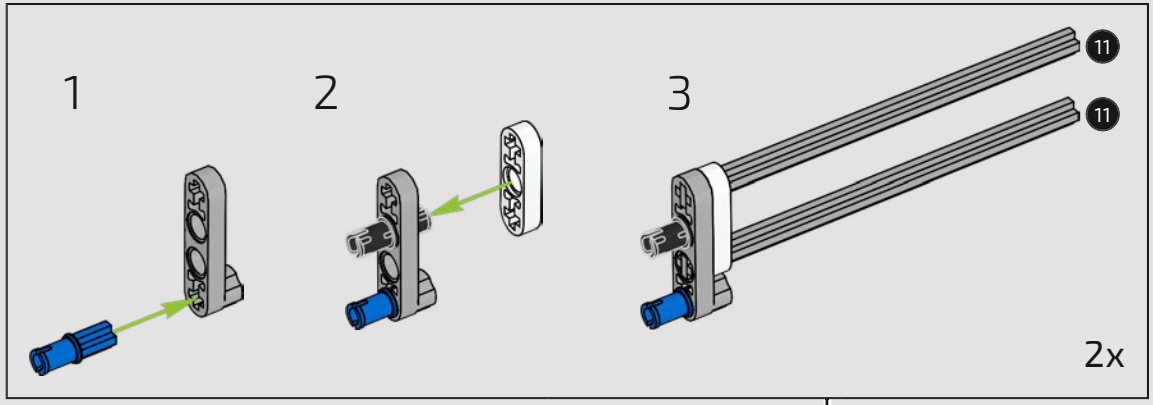

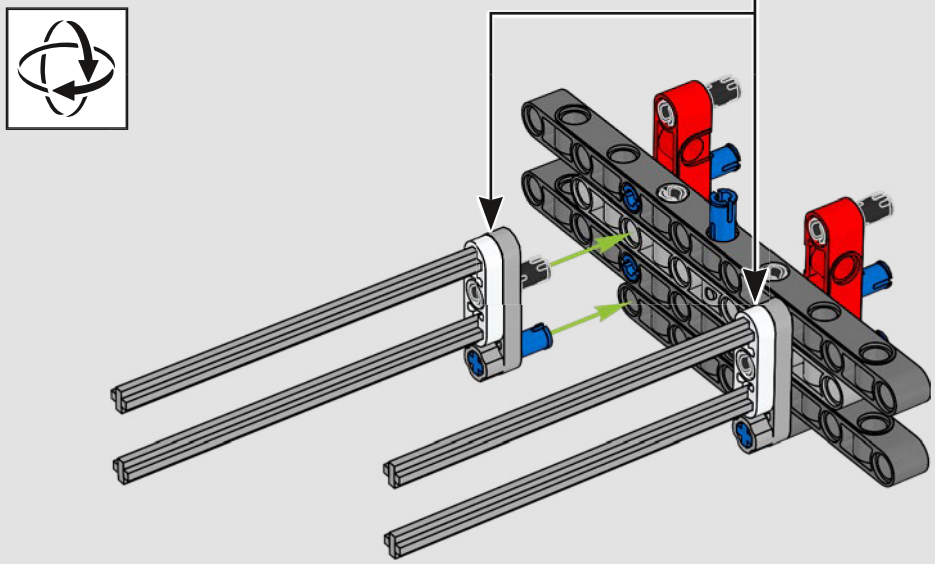

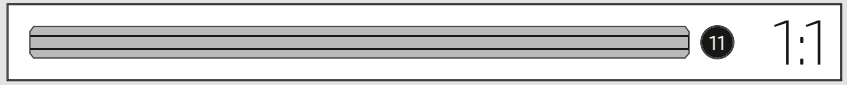

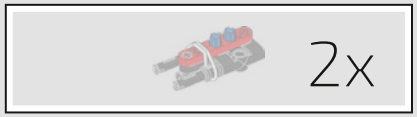

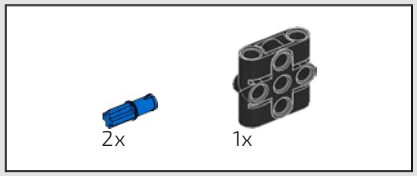

9

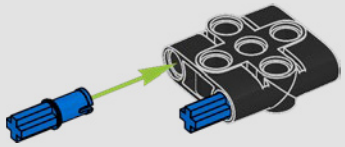

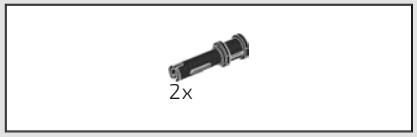

10

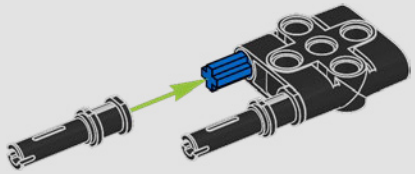

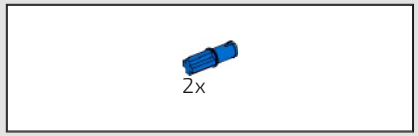

11

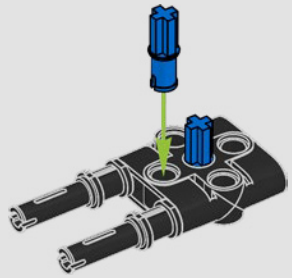

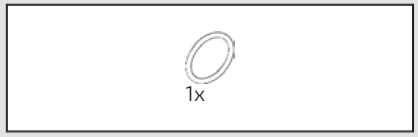

12

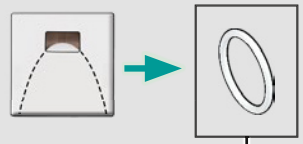

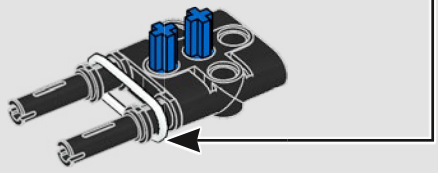

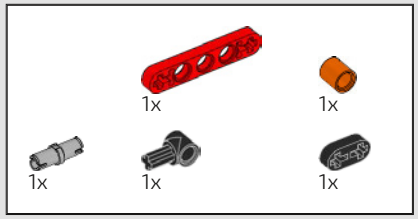

13

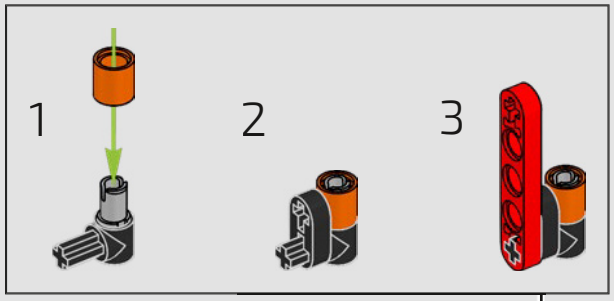

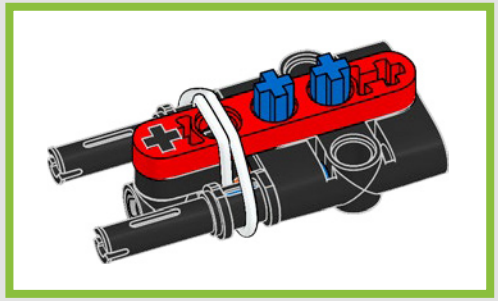

2x

14

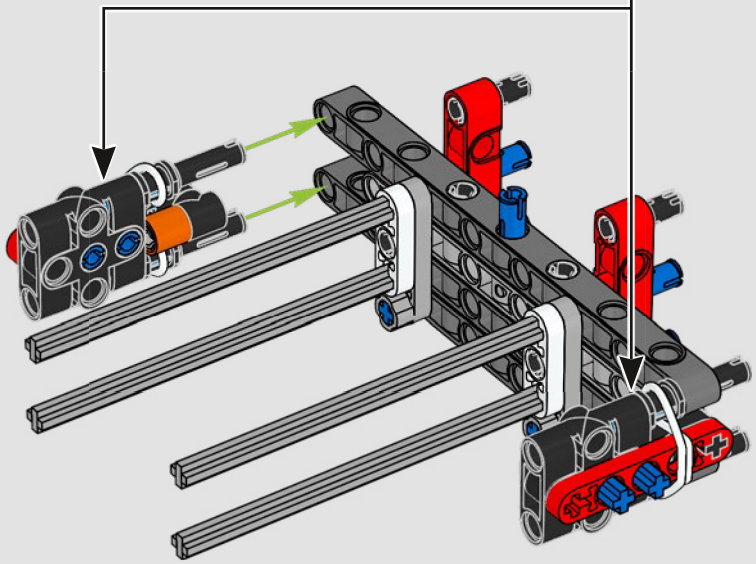

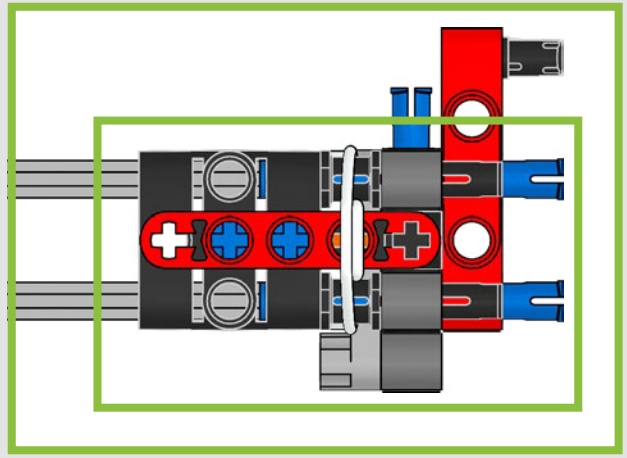

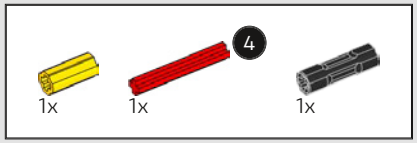

15

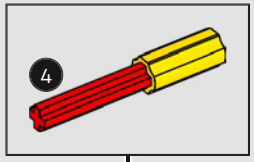

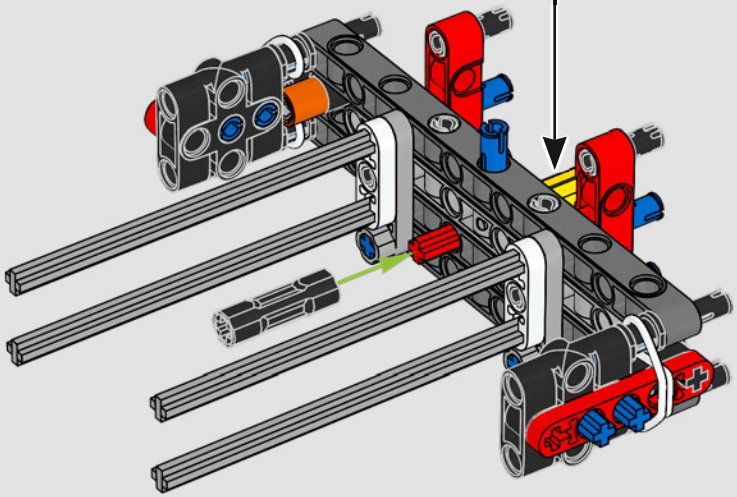

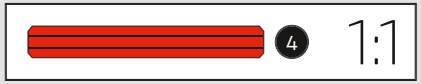

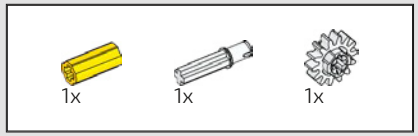

16

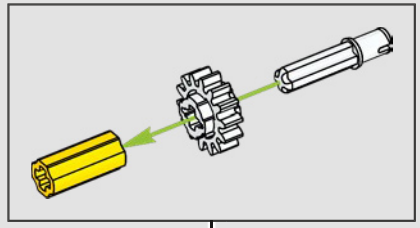

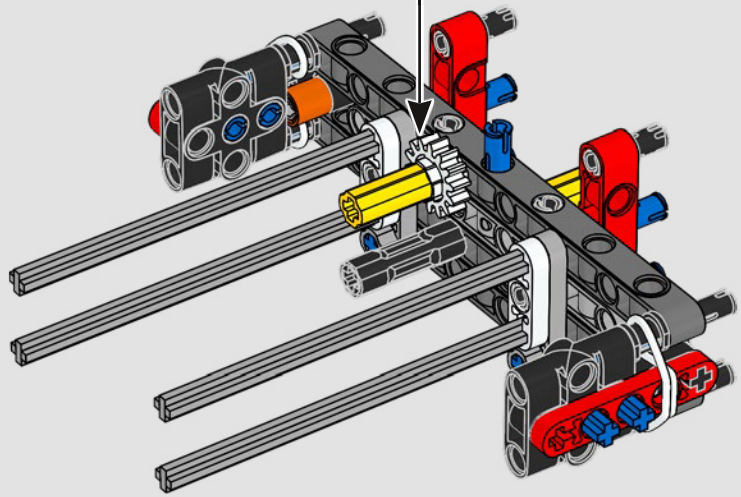

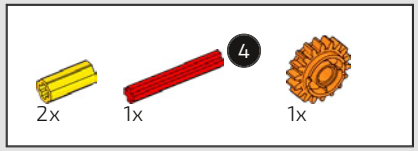

17

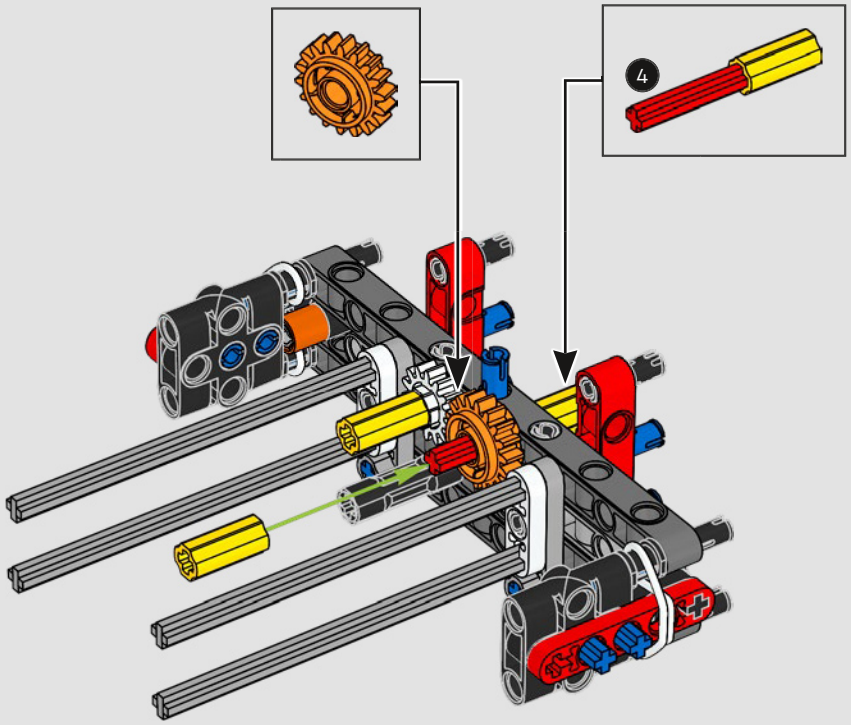

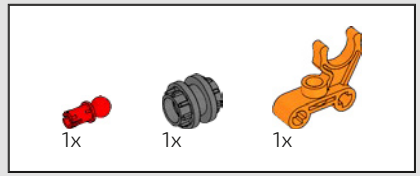

18

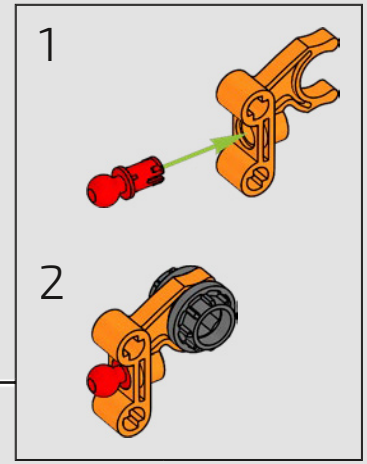

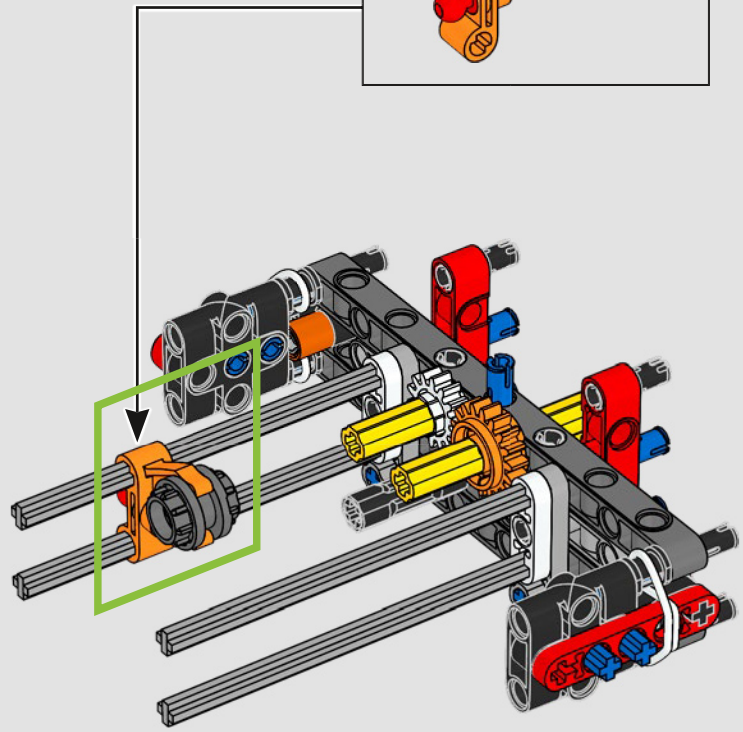



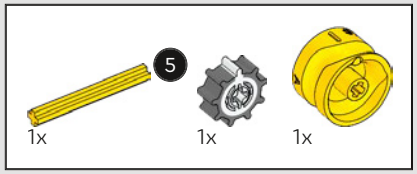

19

1

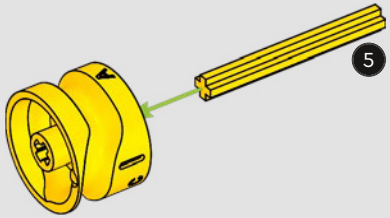

2

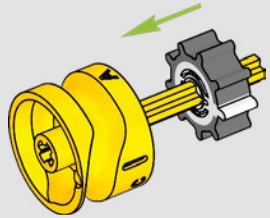

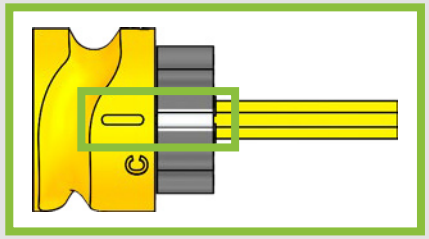

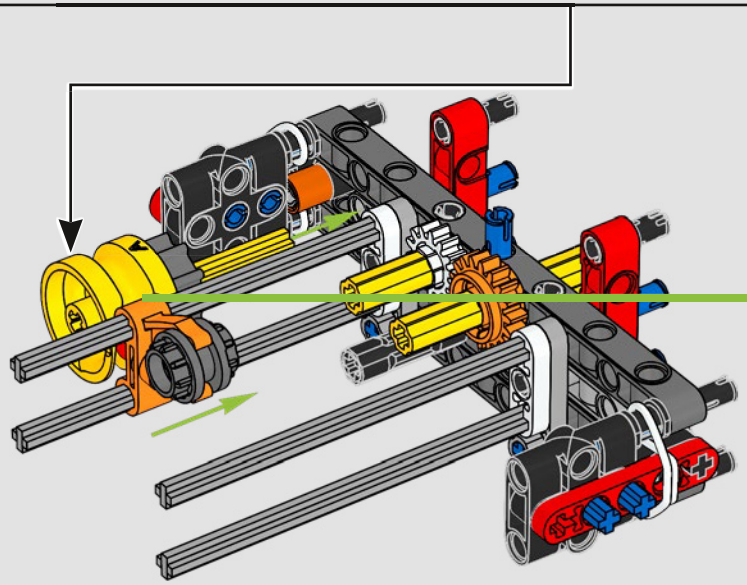

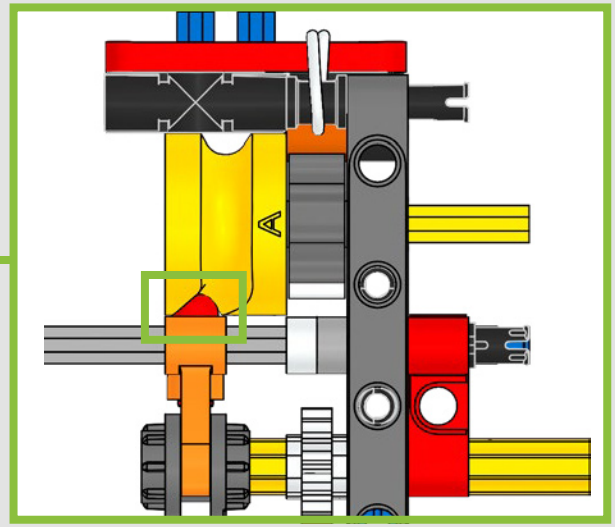



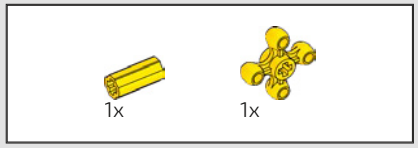

20

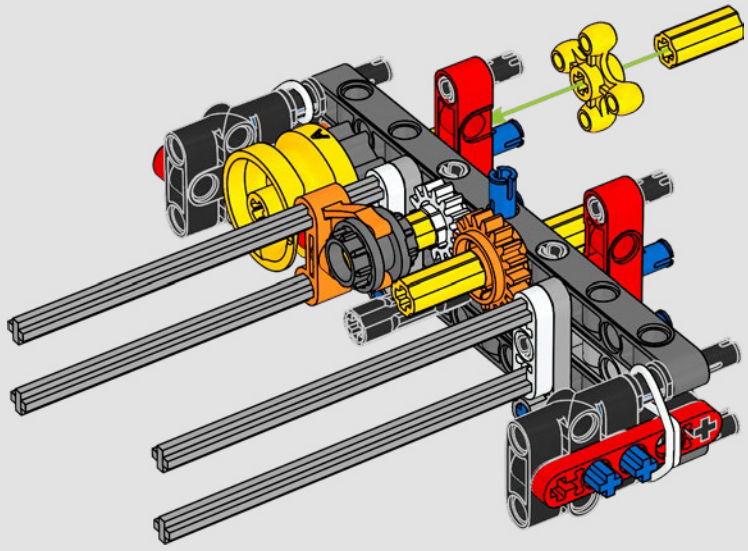

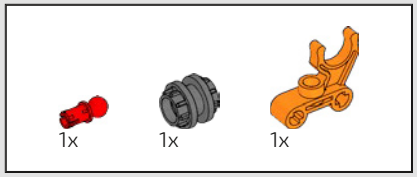

21

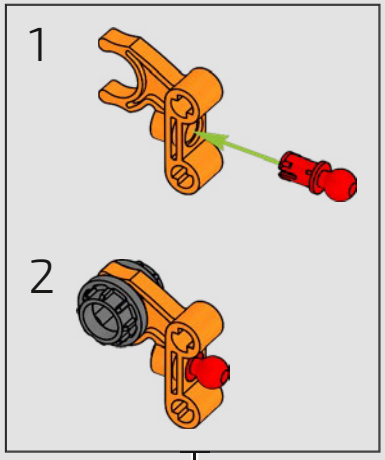

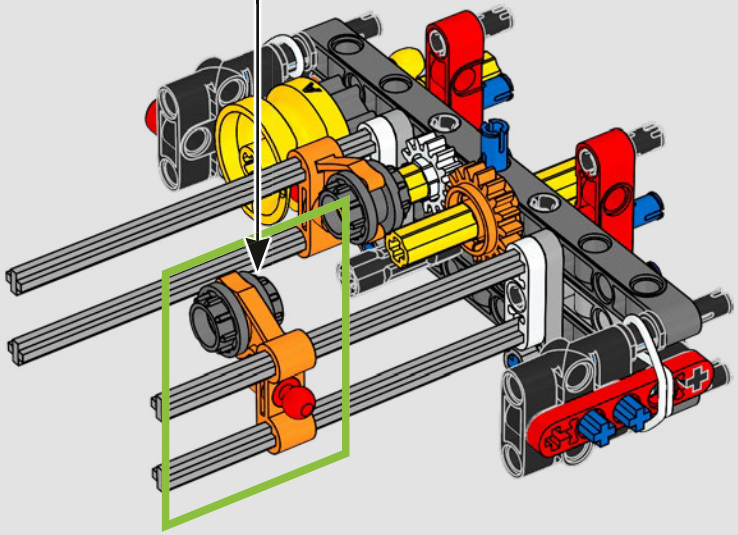



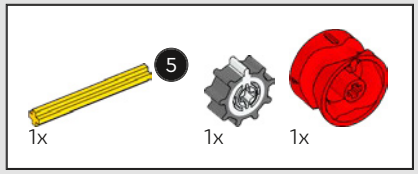

22

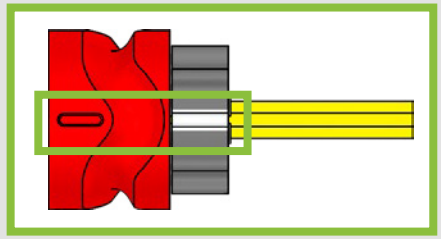

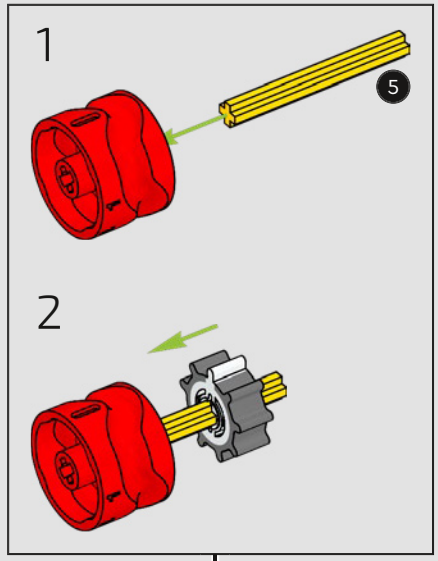

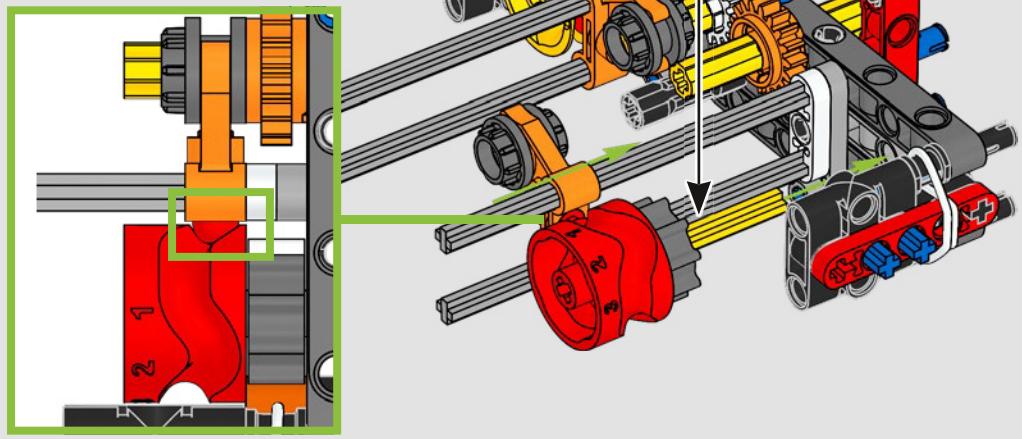

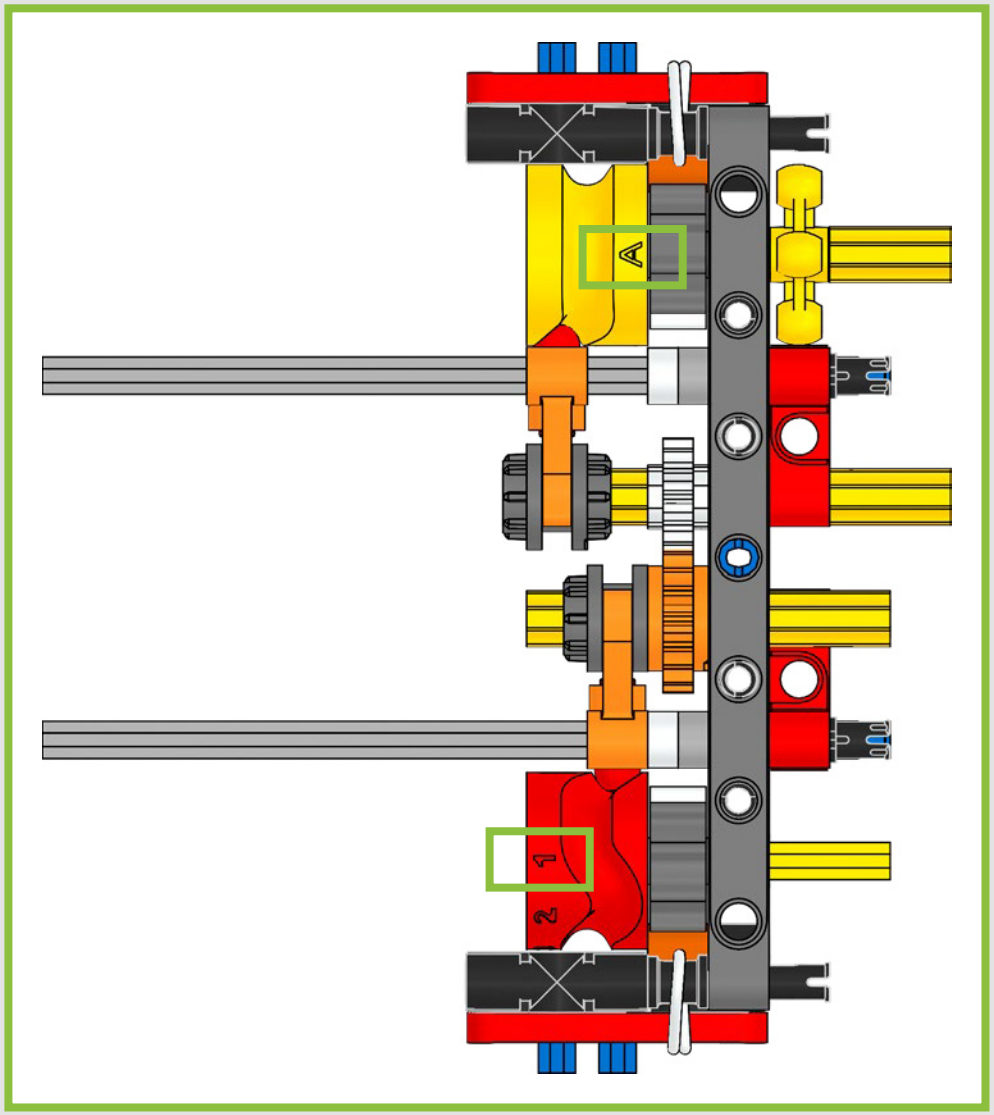
A
1
2

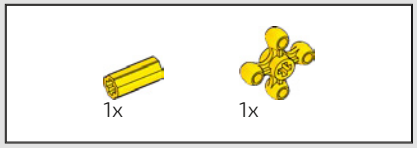

23

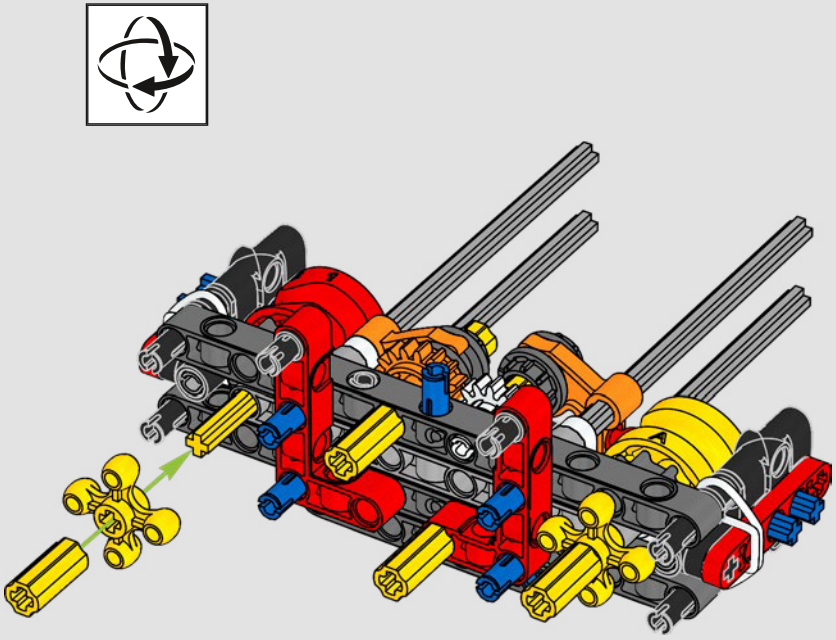

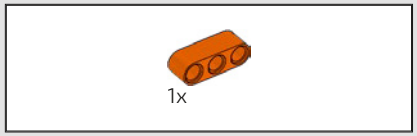

24

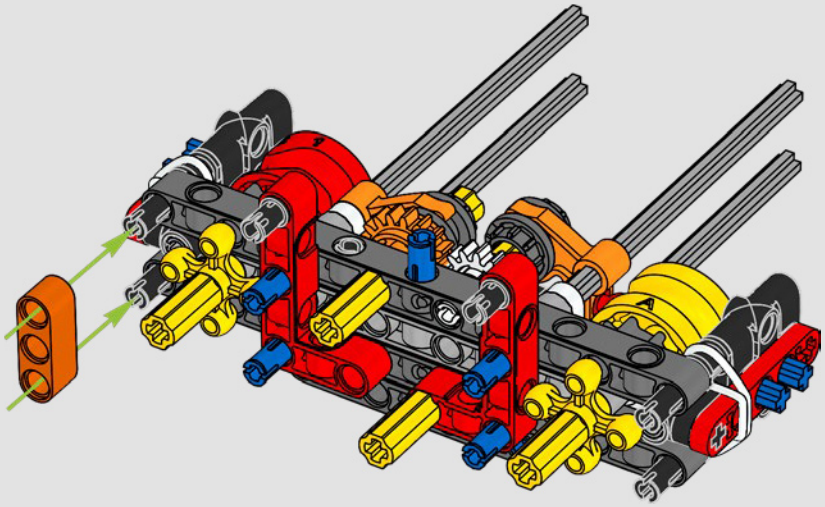

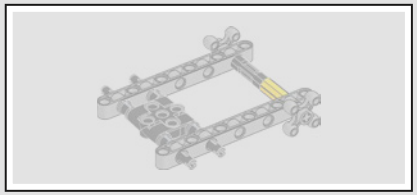

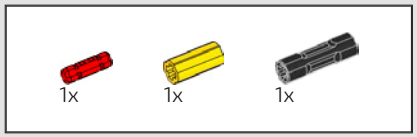

25

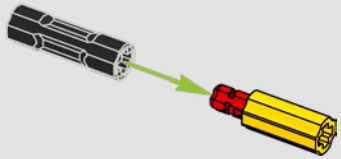

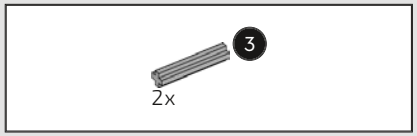

26

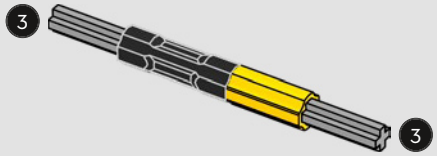

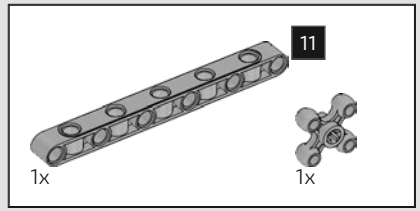

27

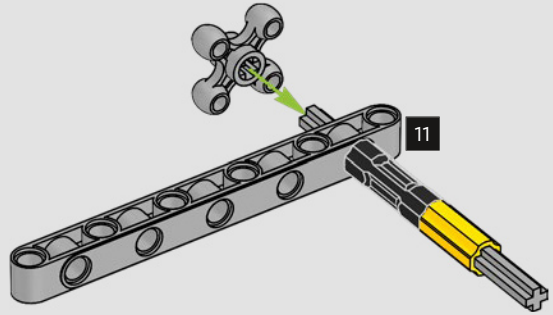

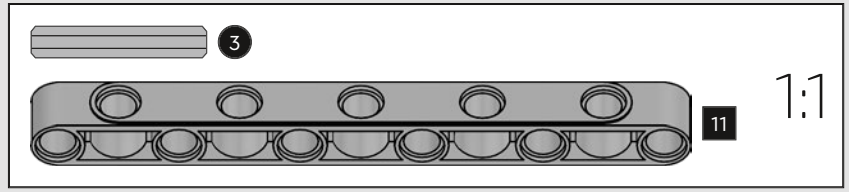

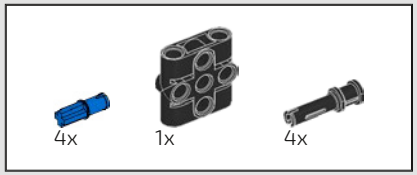

28

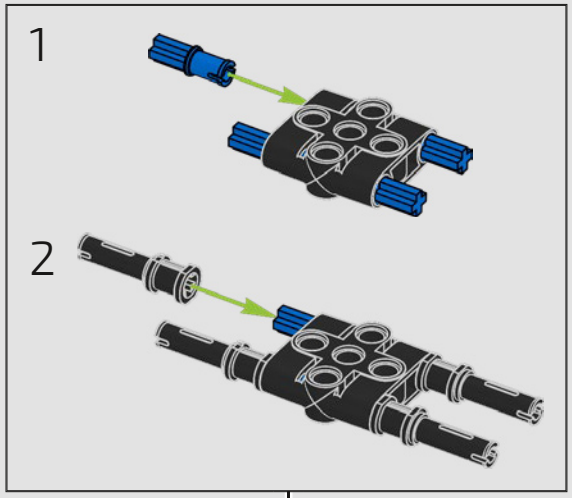

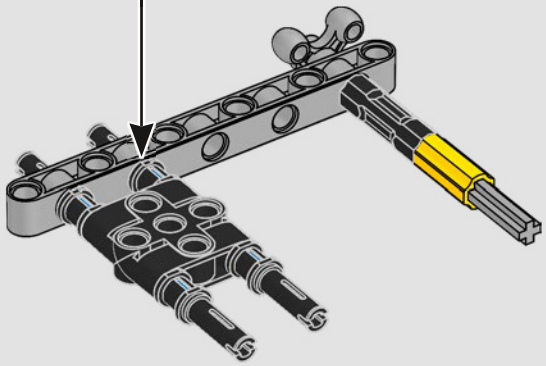

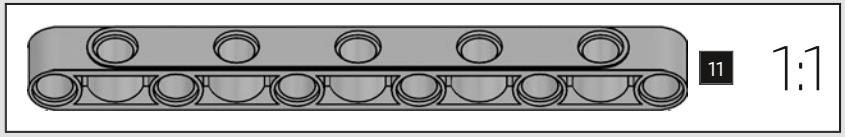

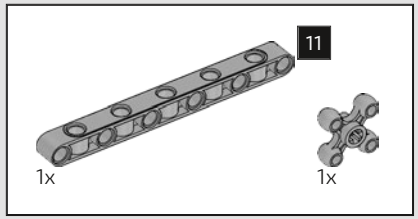

29

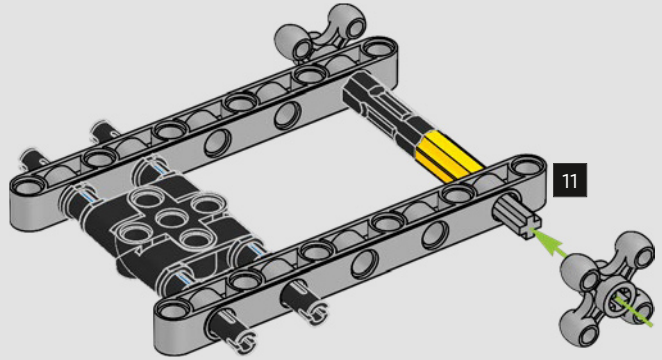

30

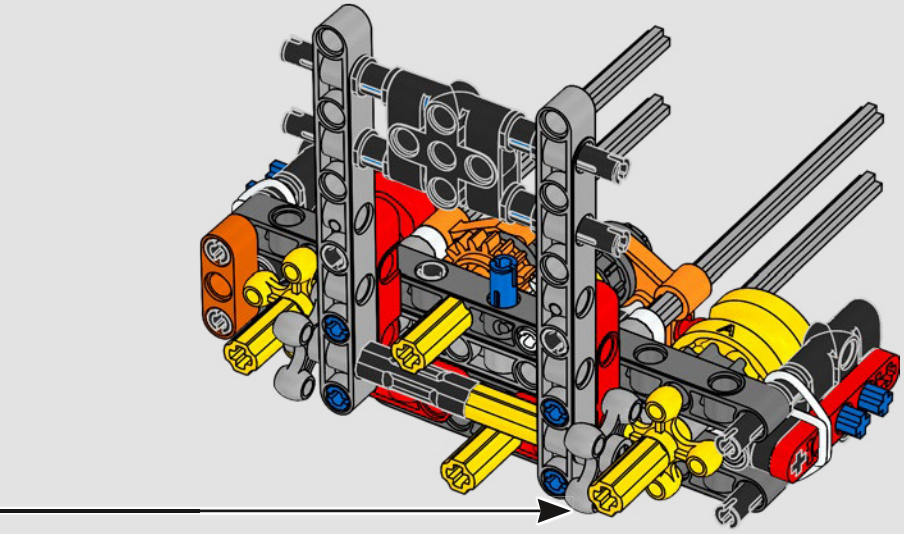

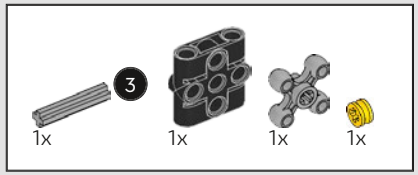

31

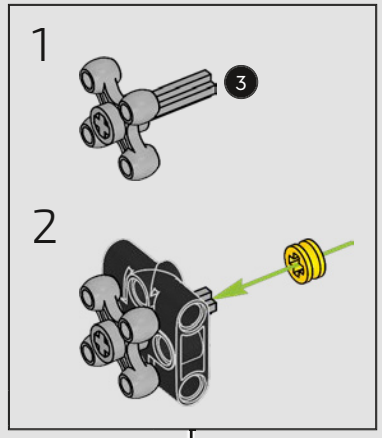

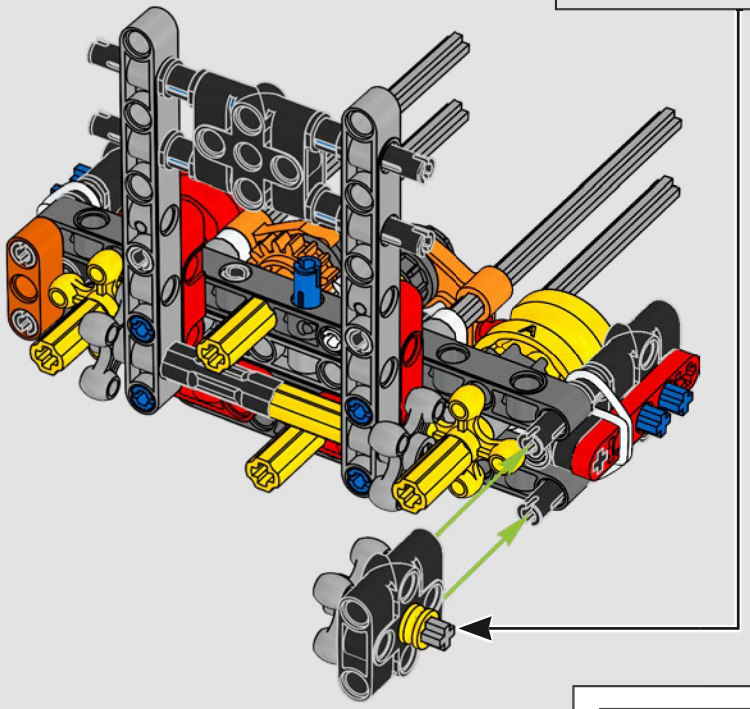

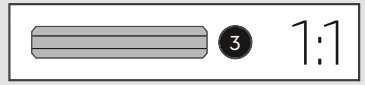

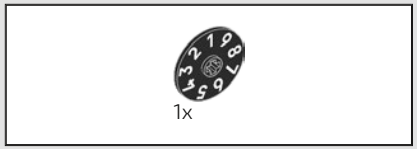

32

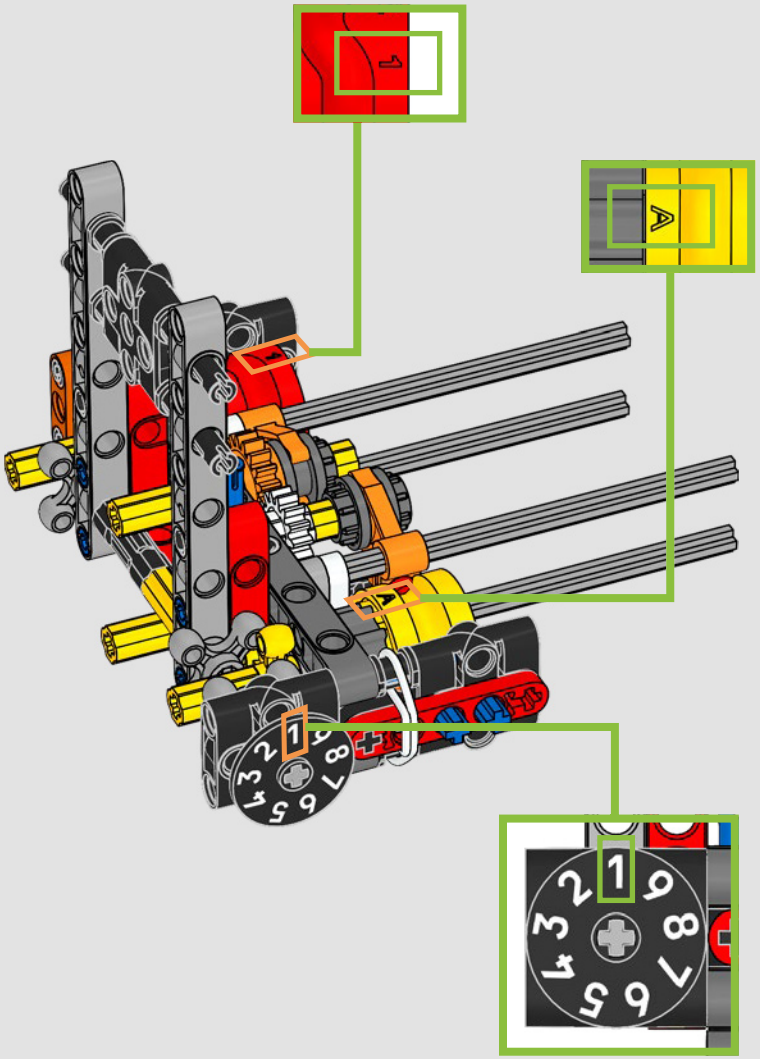

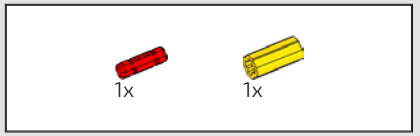

33

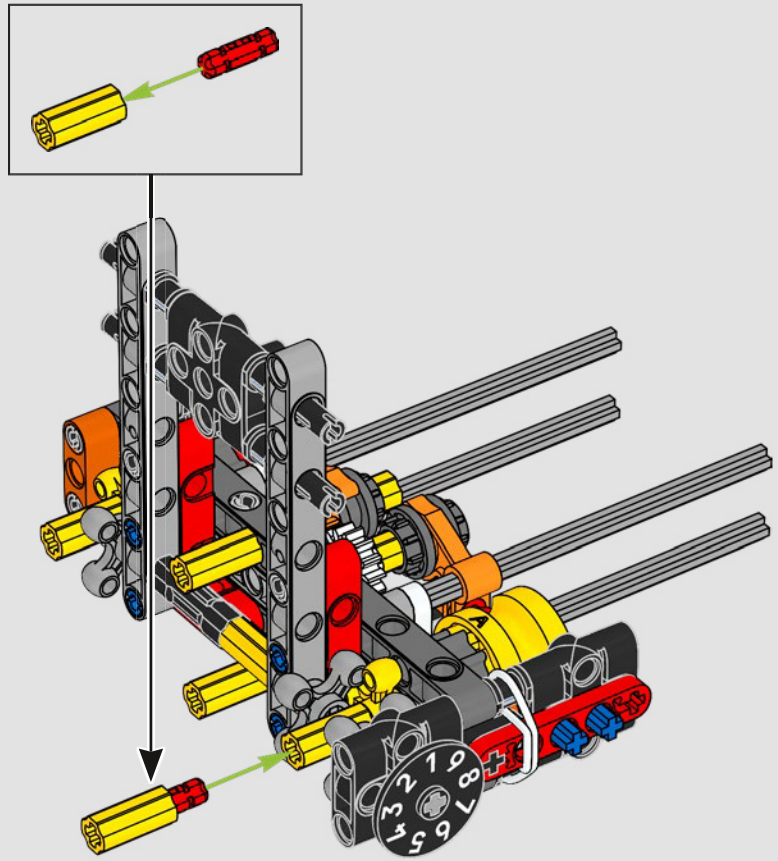

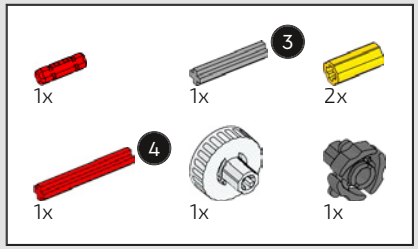

34

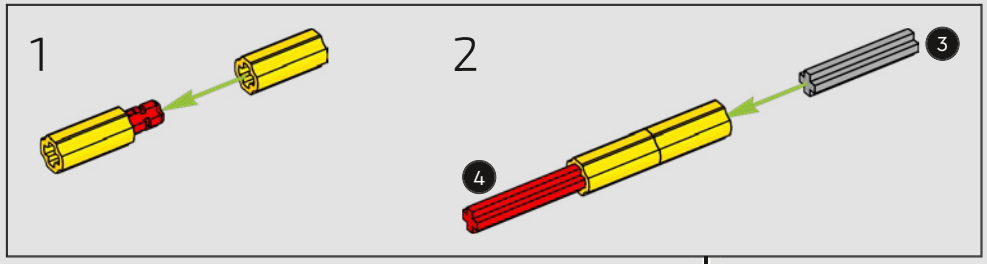

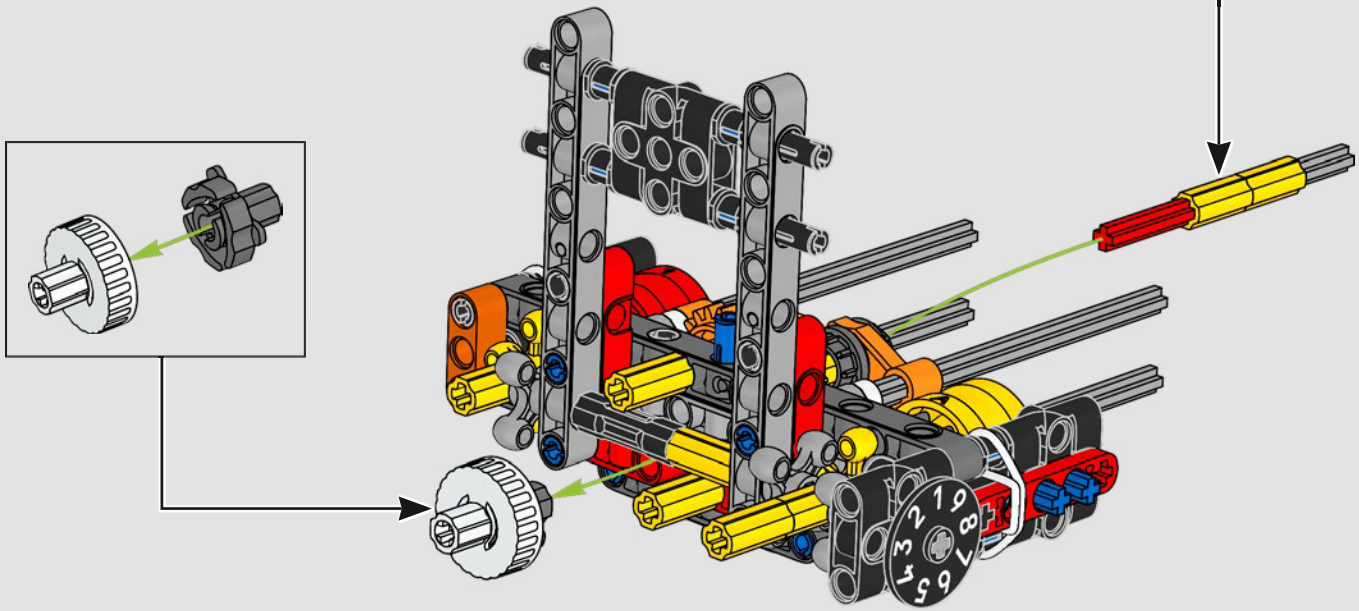

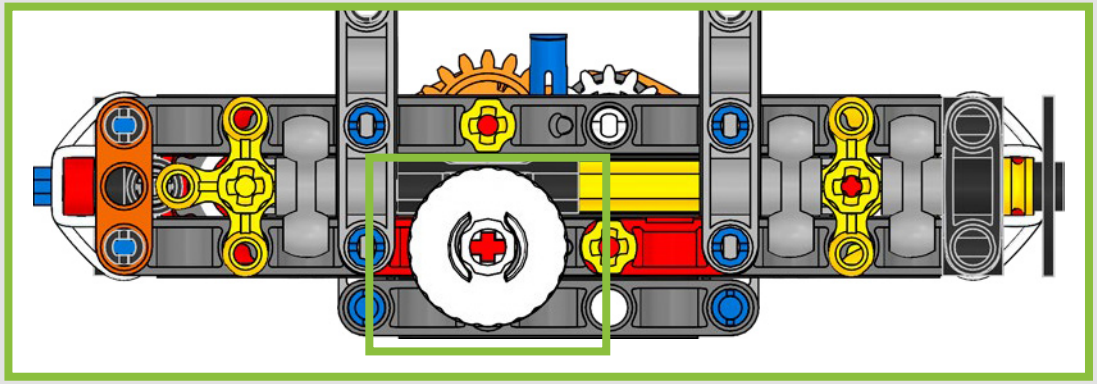

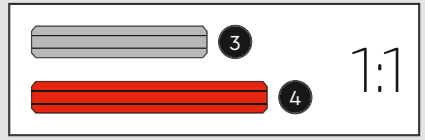

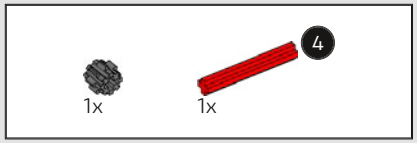

35

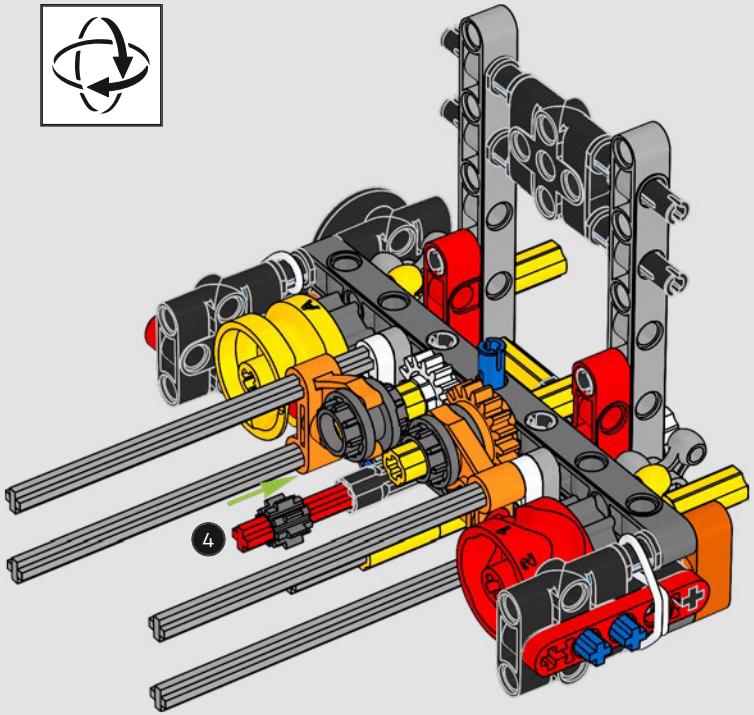

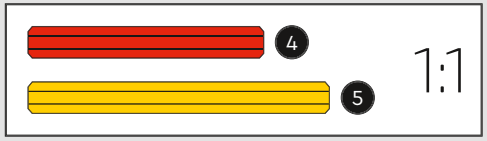

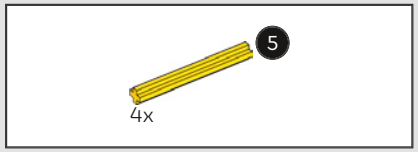

36

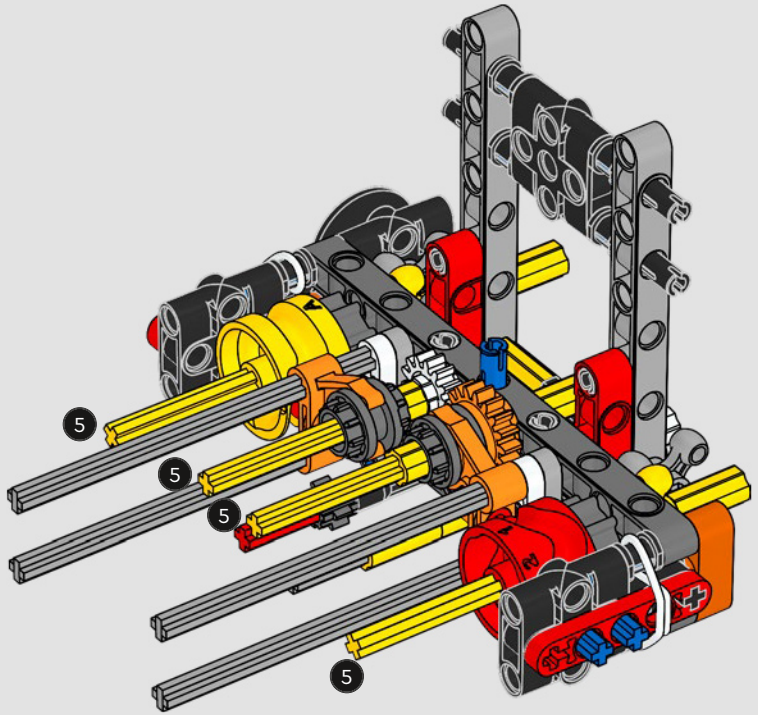

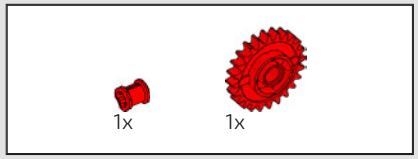

37

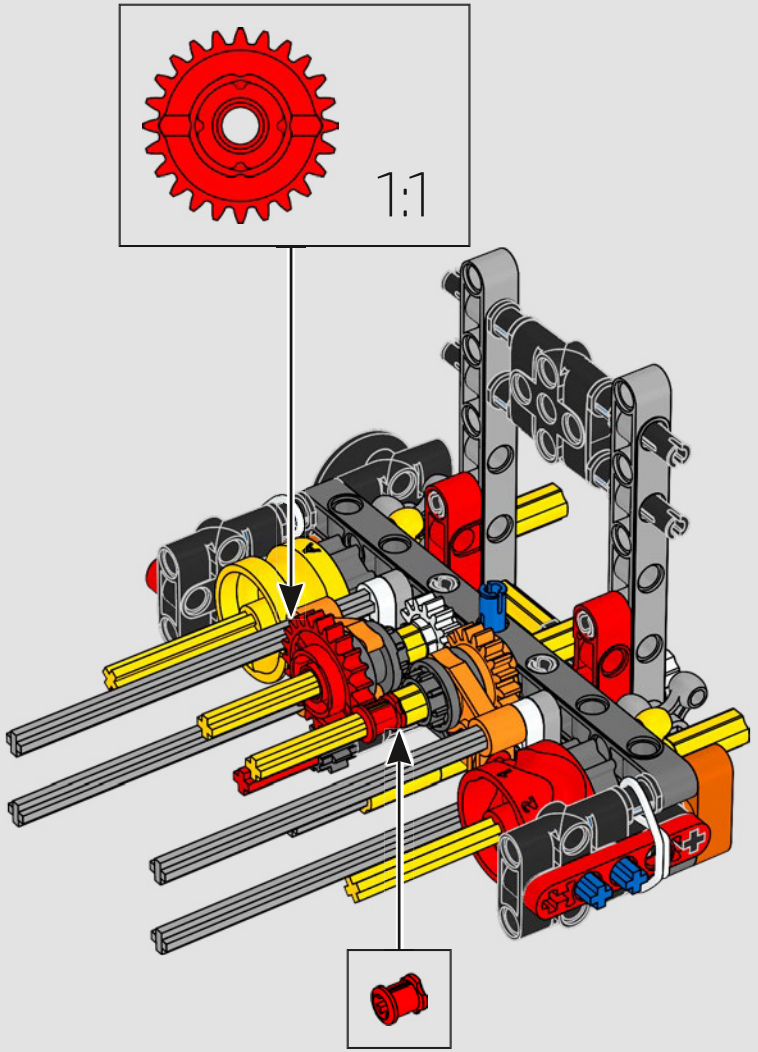

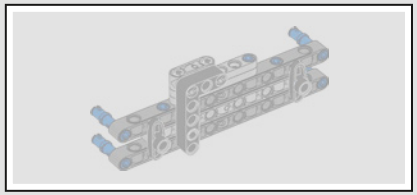

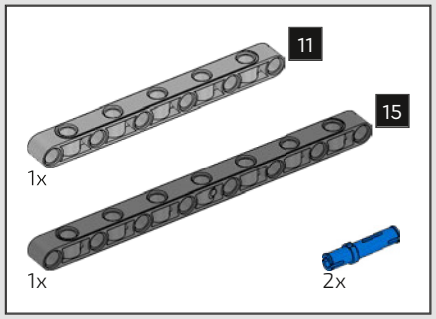

38

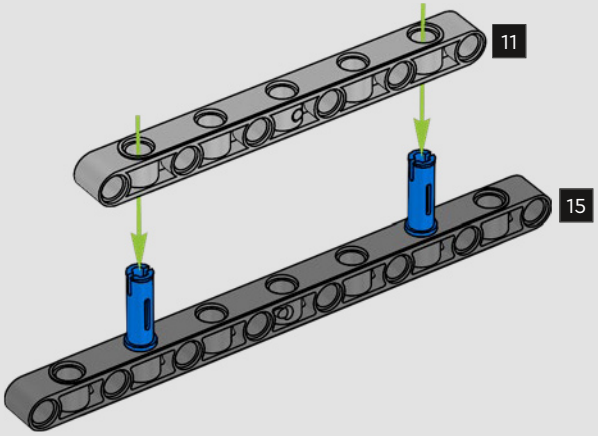

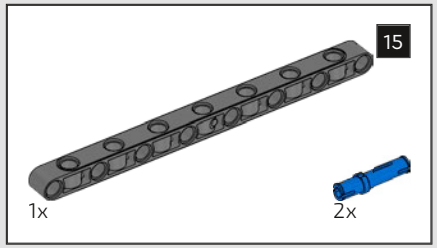

39

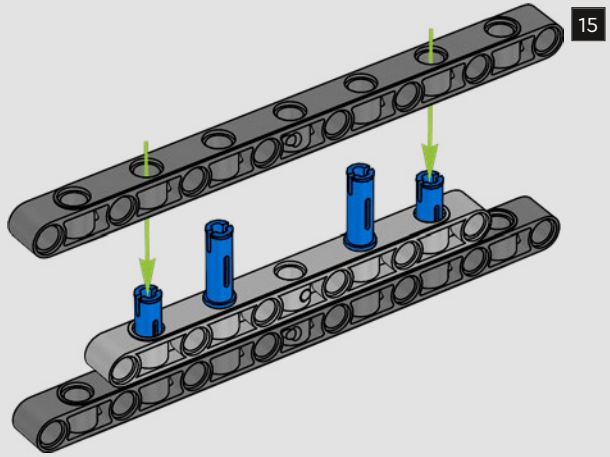

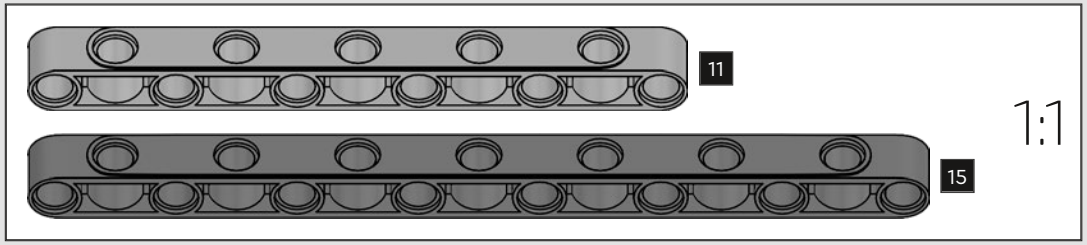



40

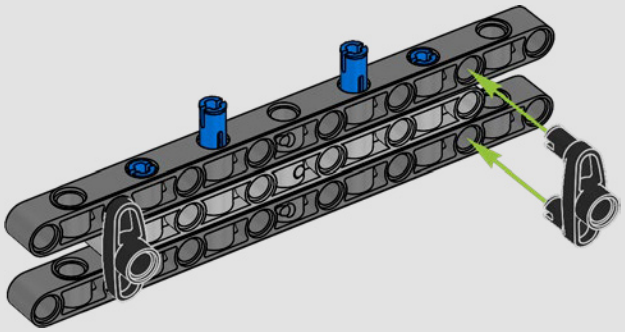

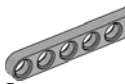



41

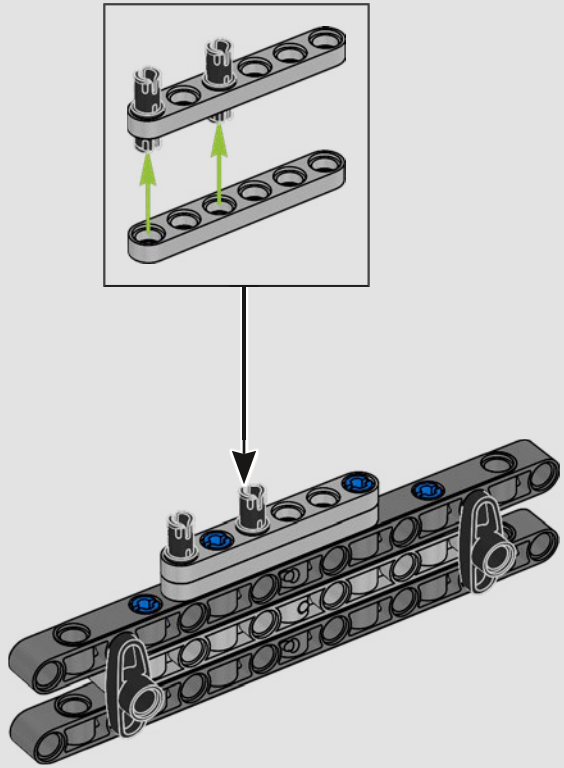



42

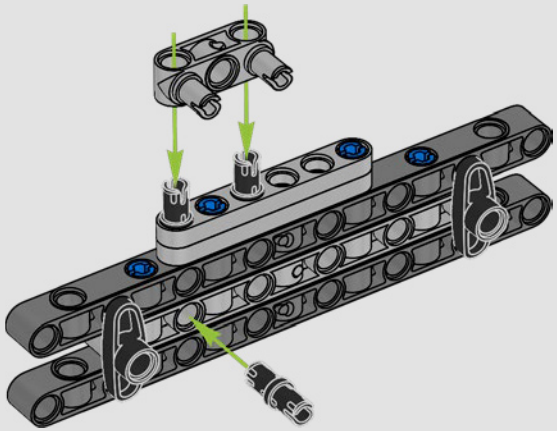



43

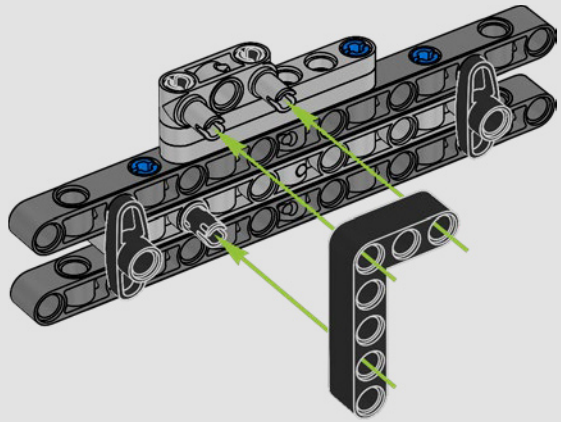



44

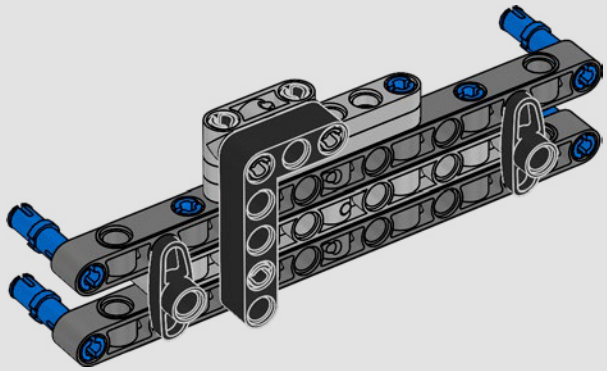

45

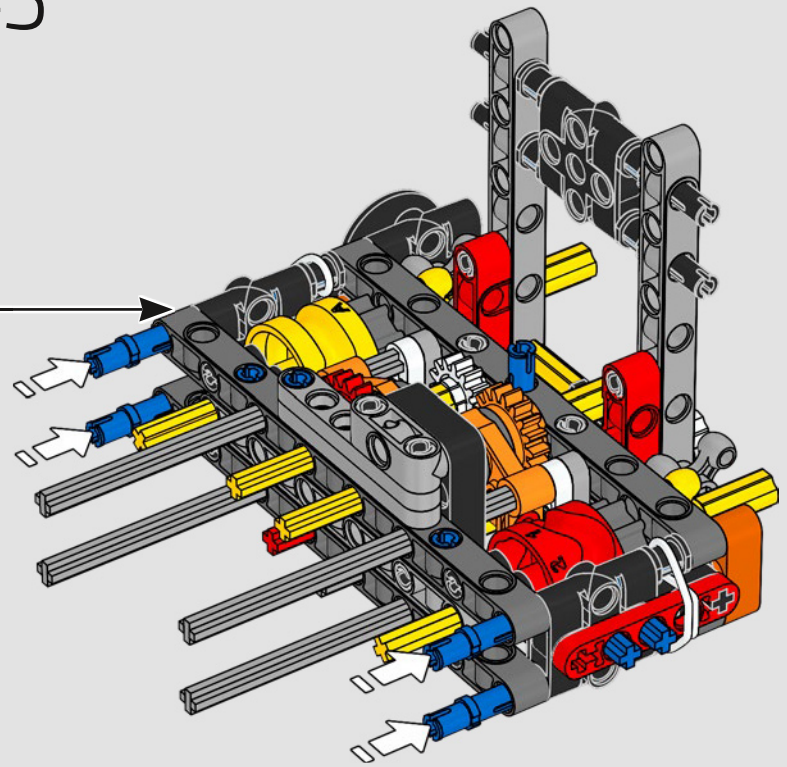

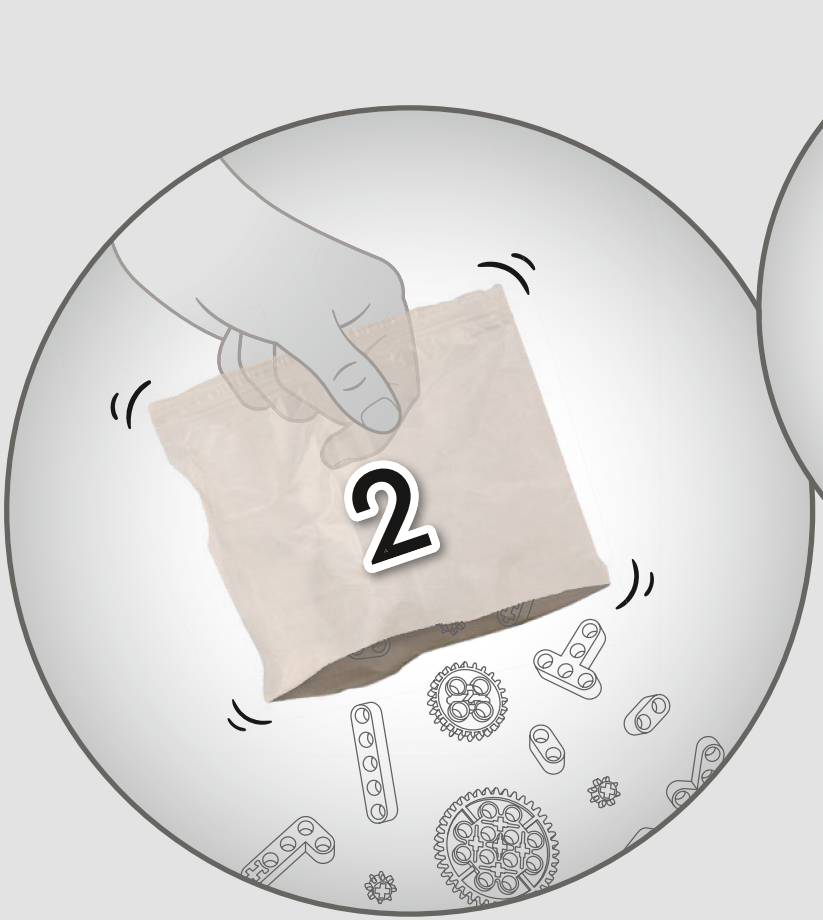
2

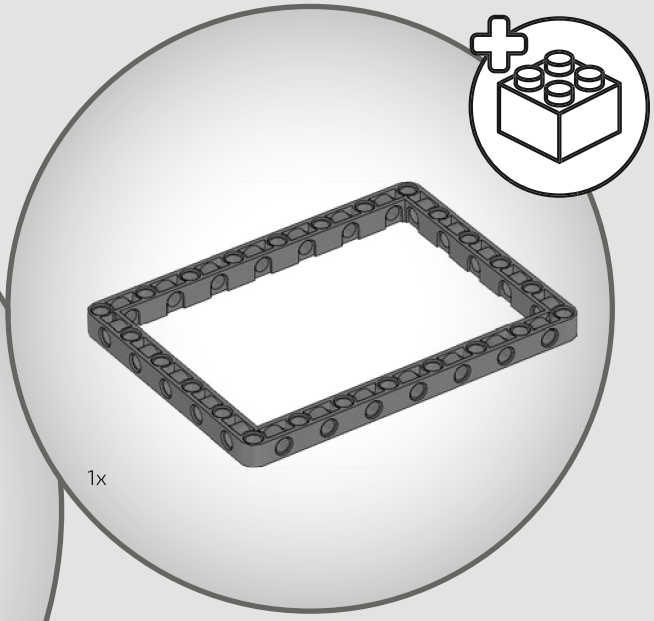
1x

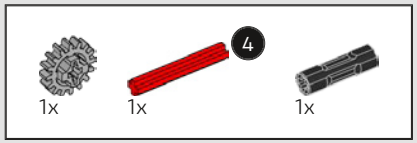

46

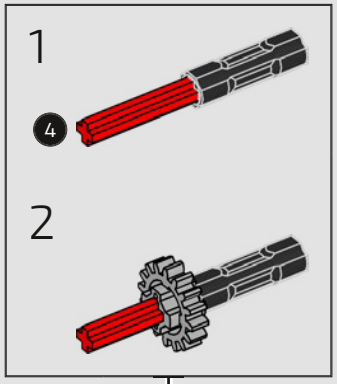

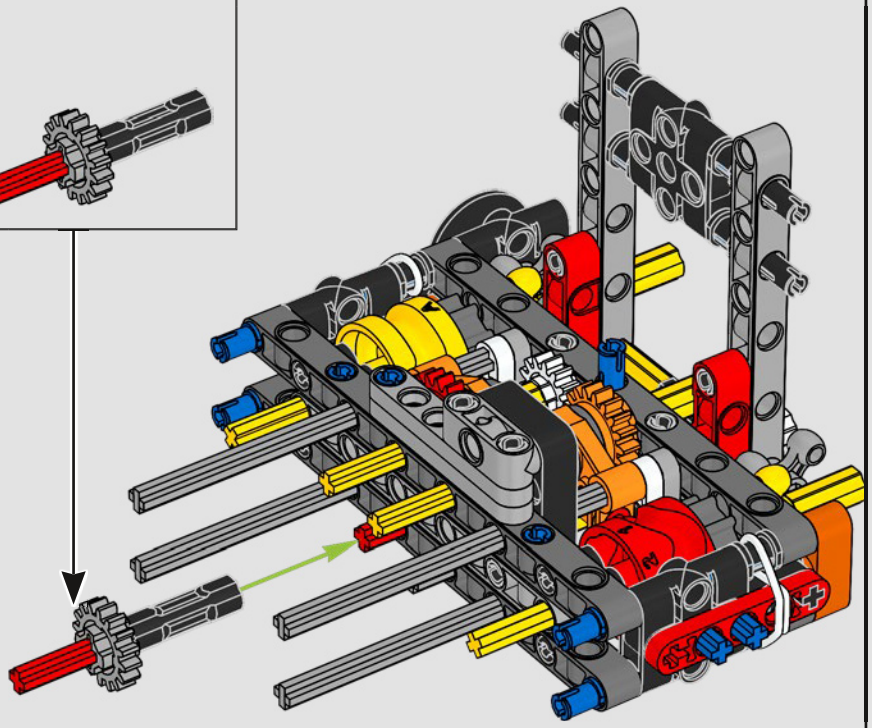

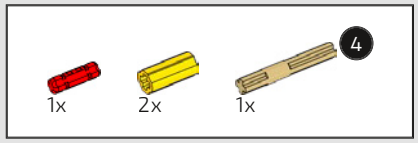

47

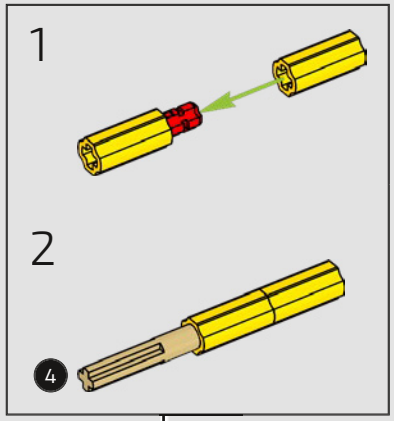

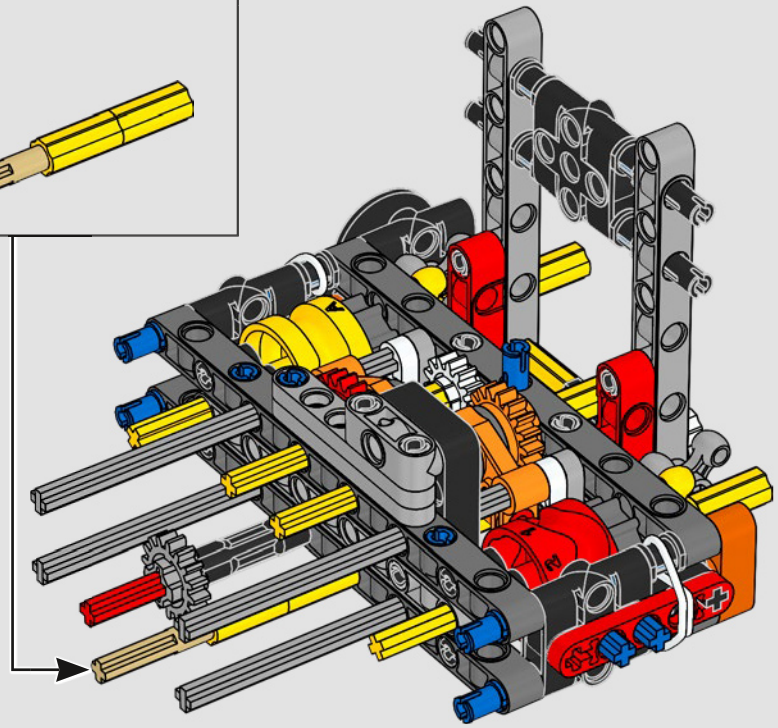

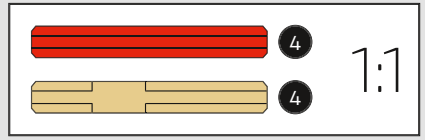

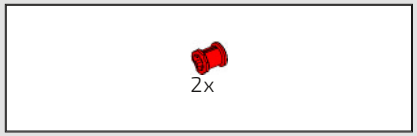

48

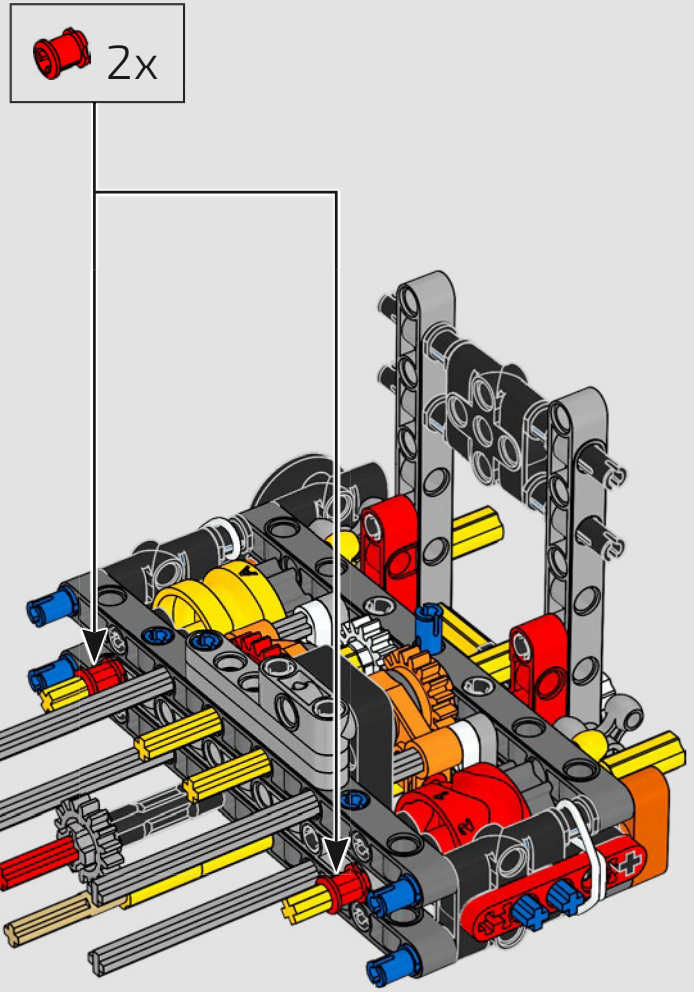

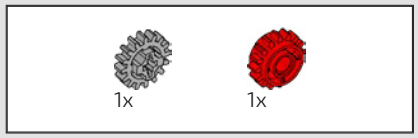

49

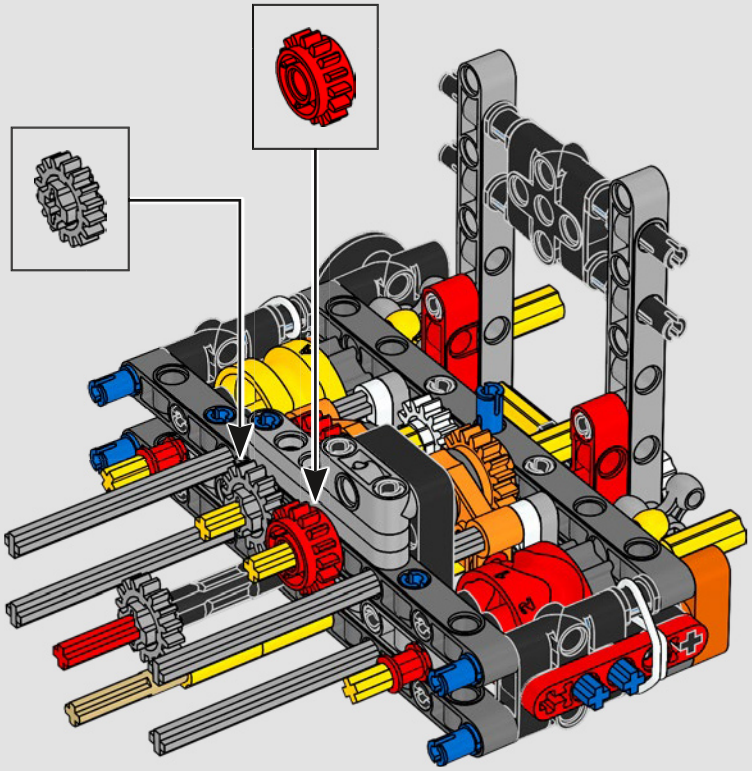

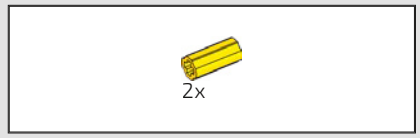

50

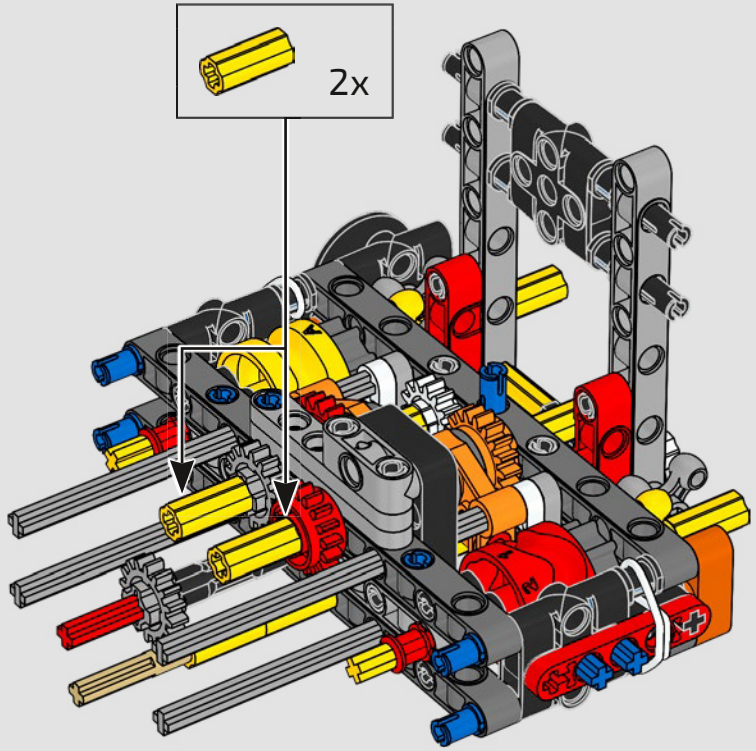

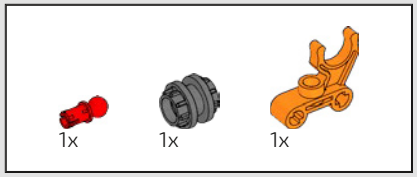

51

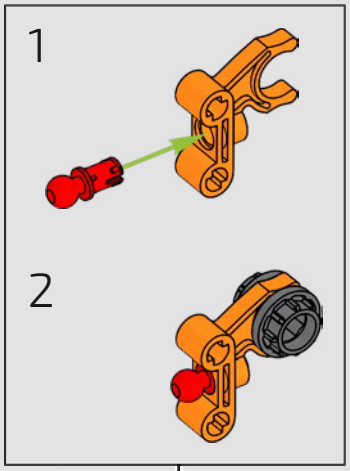

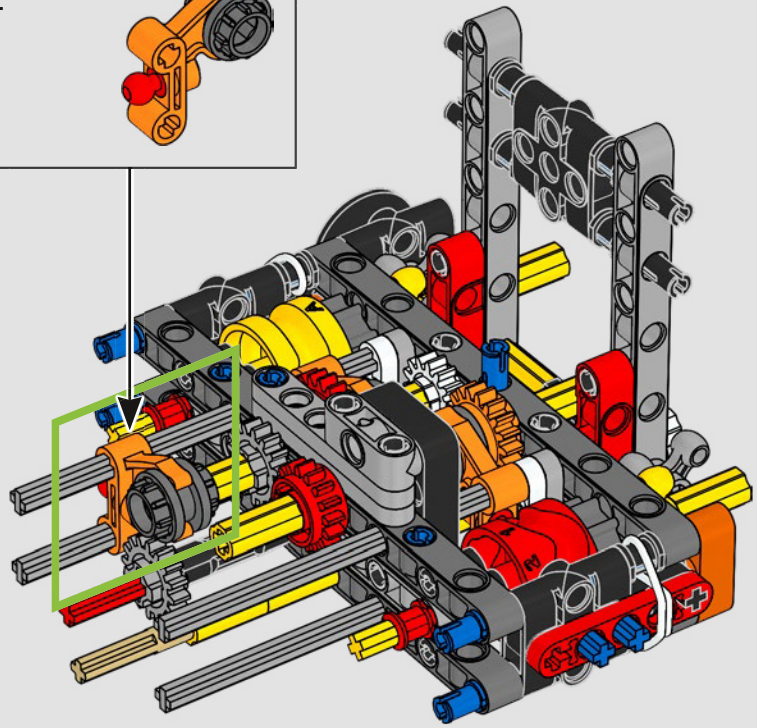

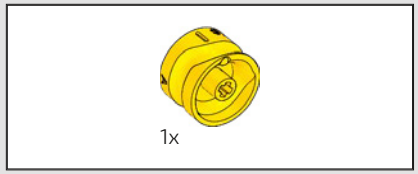

52

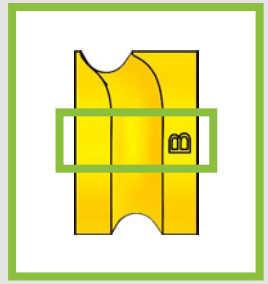

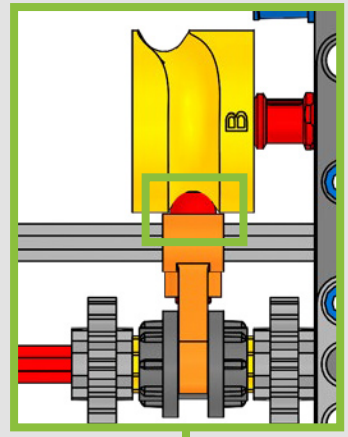

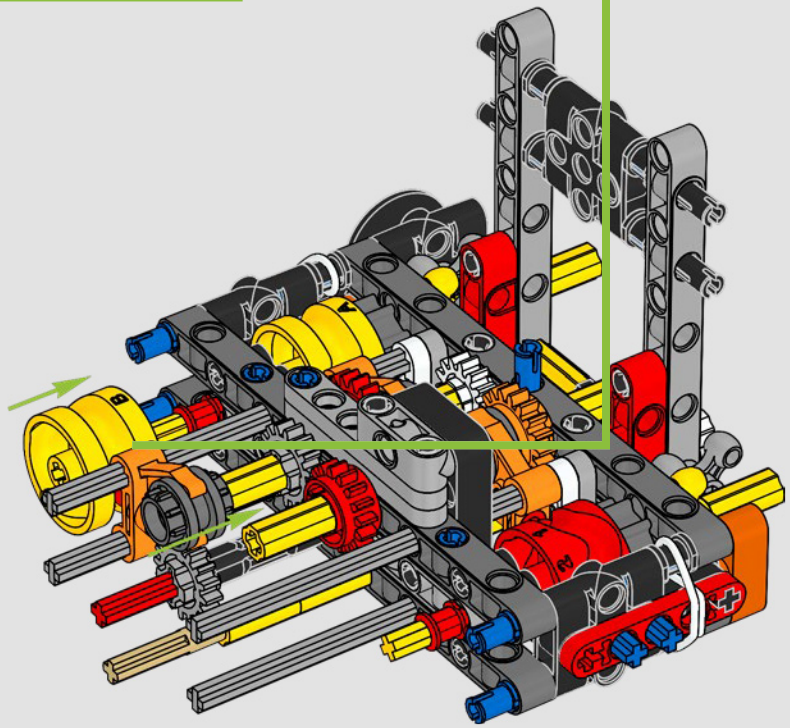

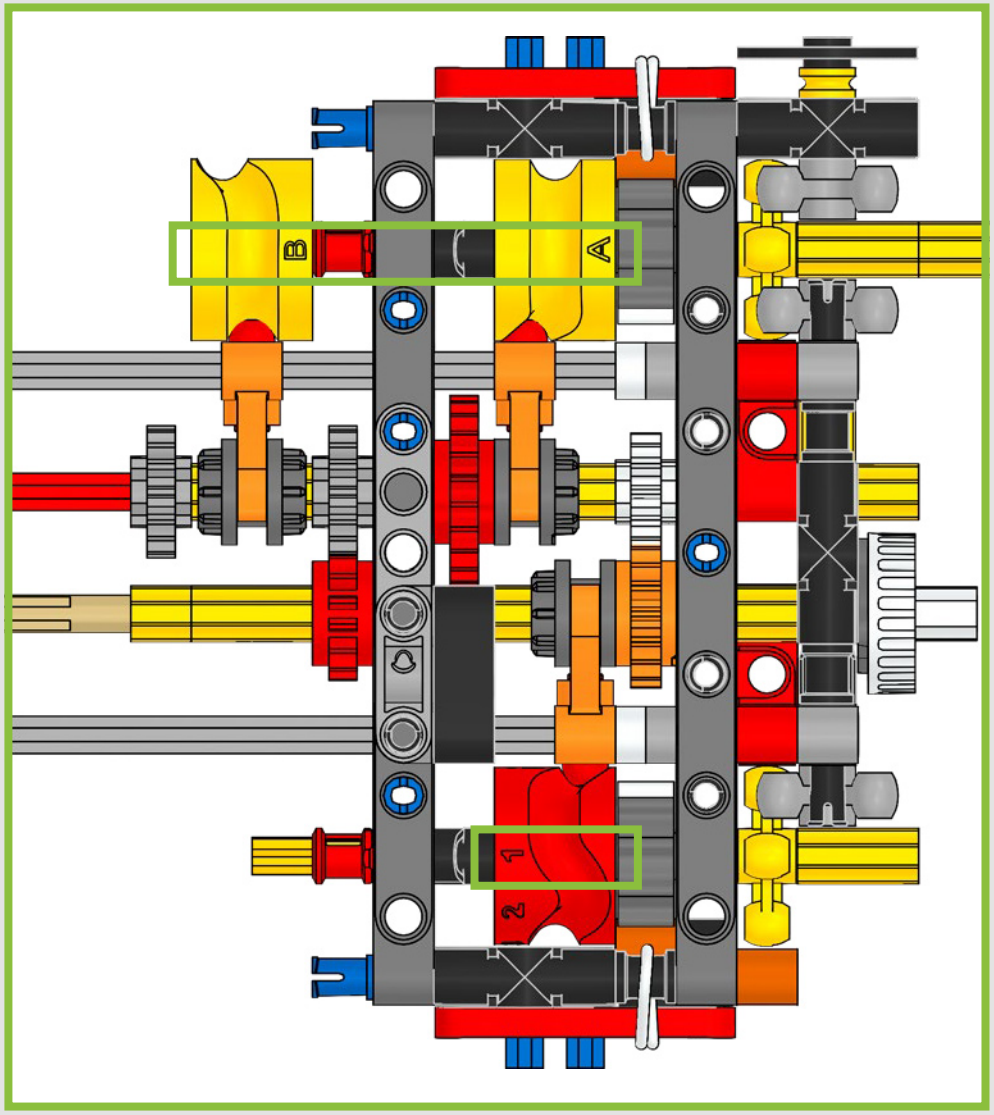
B
A
1
2

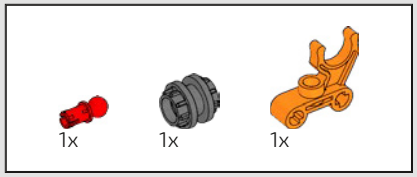

53

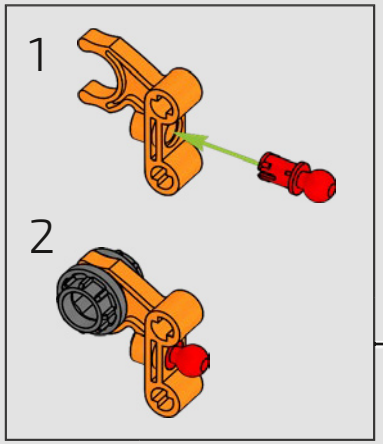

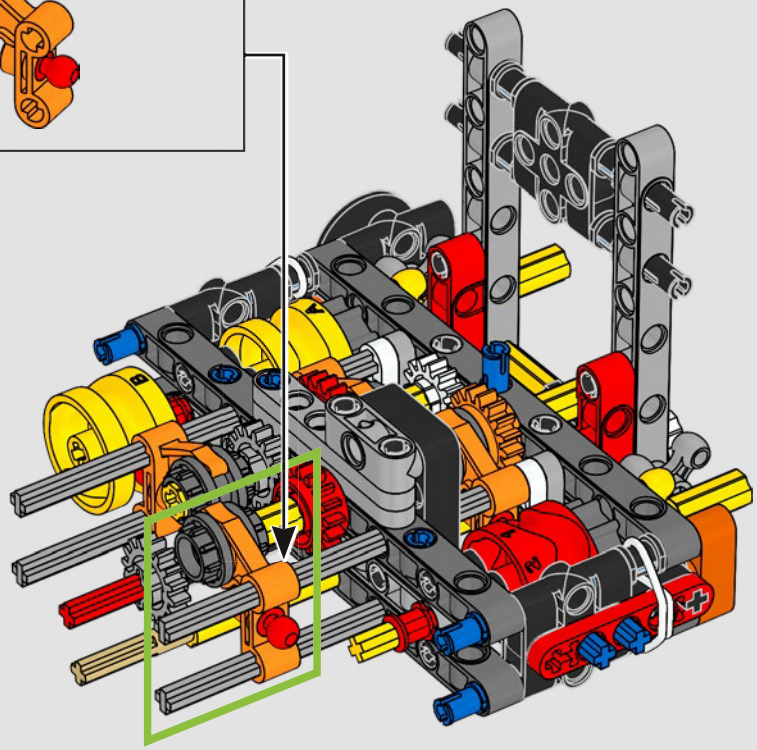

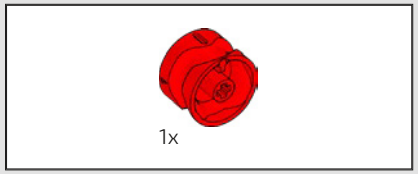

54

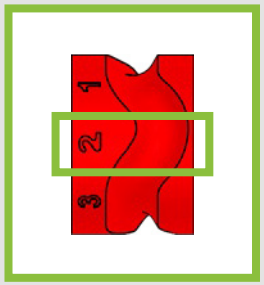

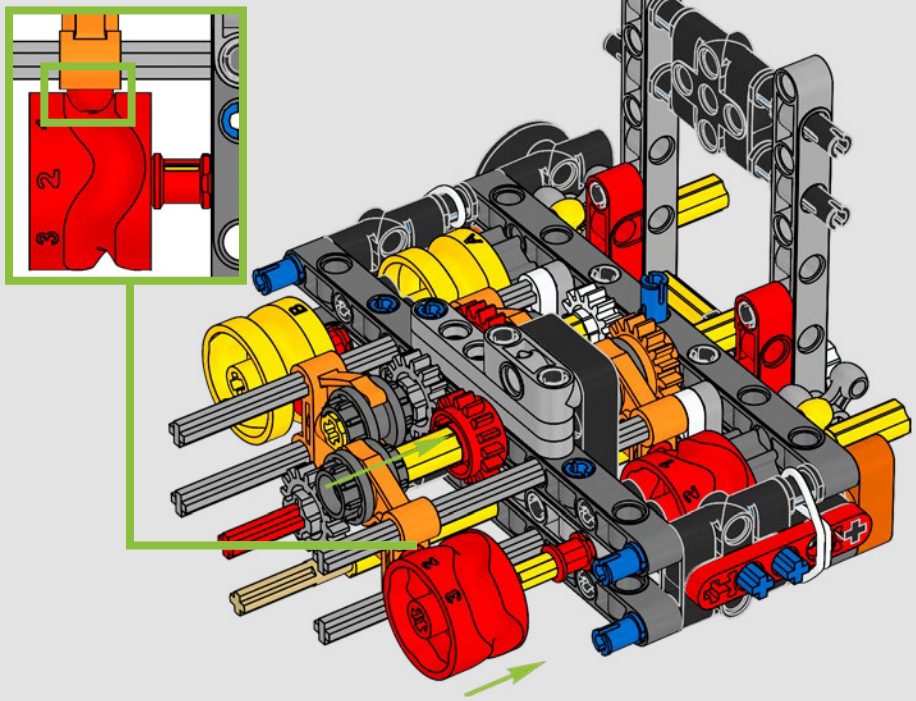

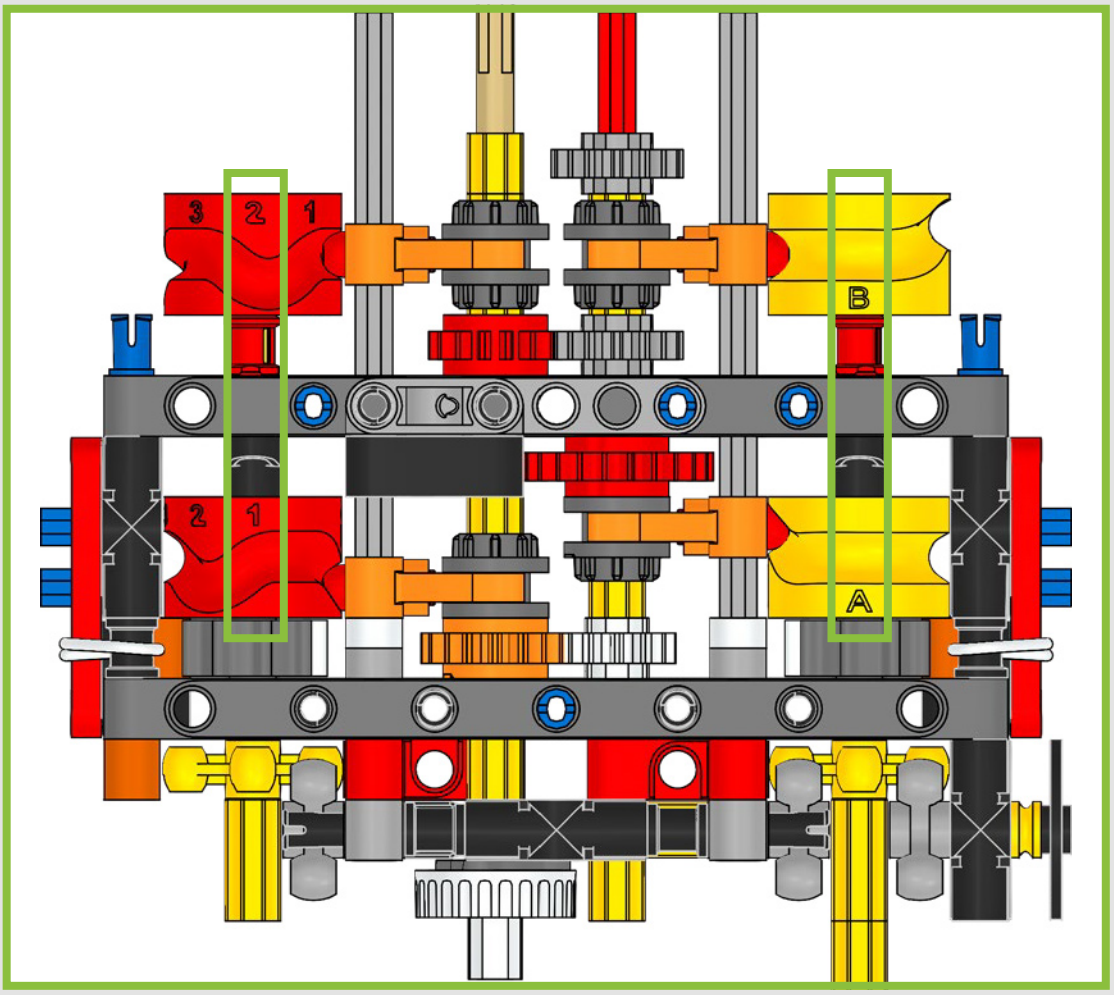
3
2
1
B
2
1
A

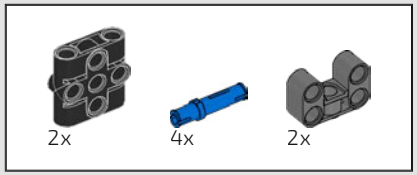

55

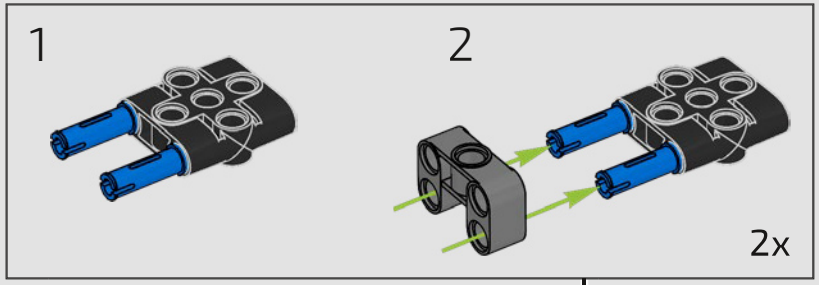

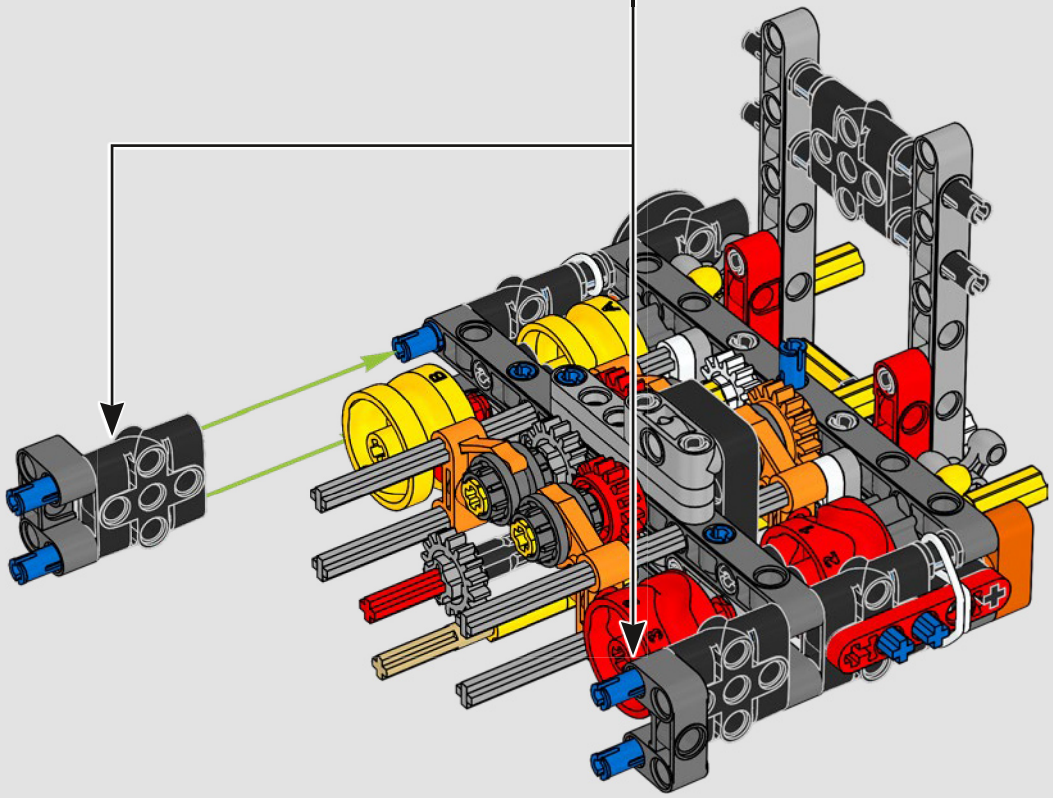

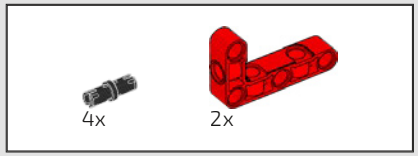

56

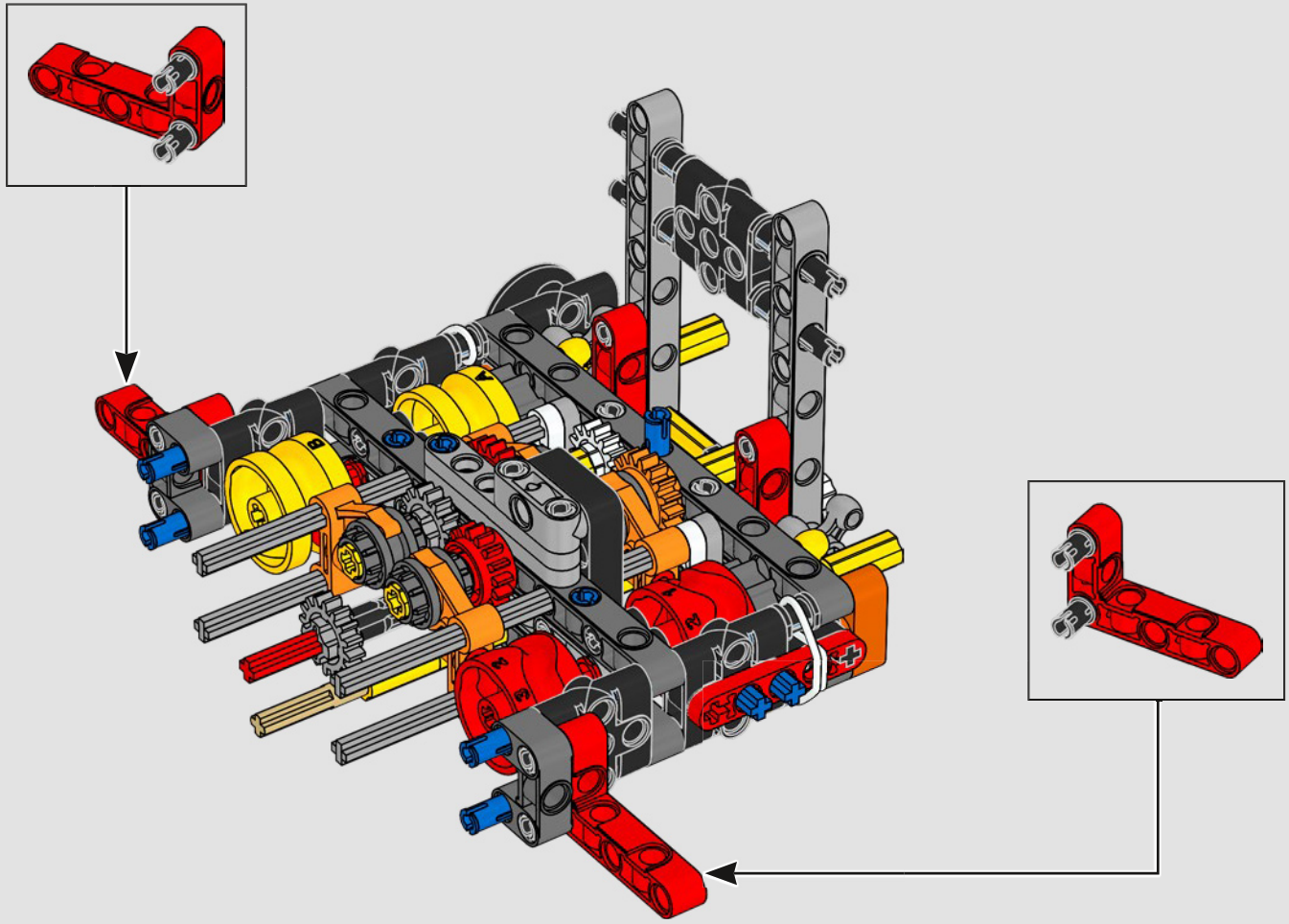

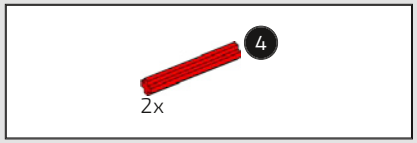

57

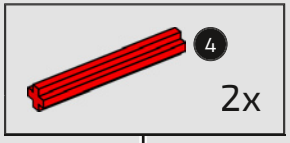

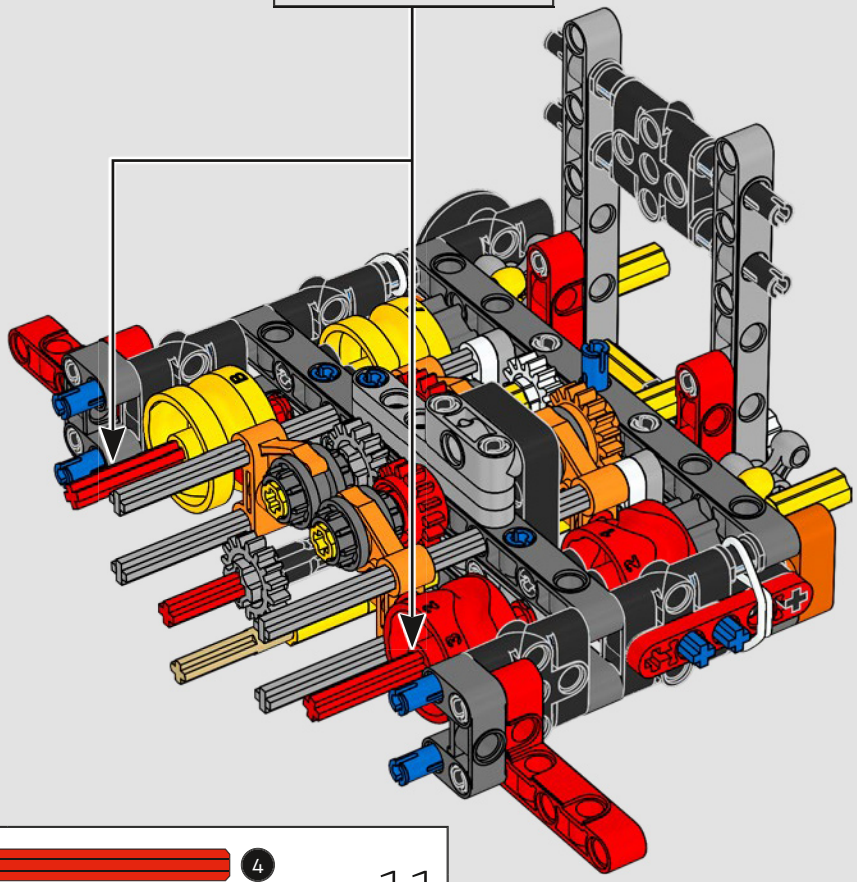

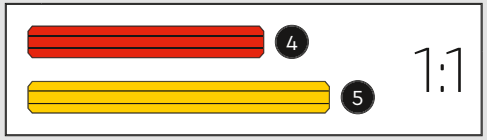

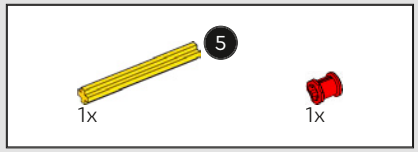

58

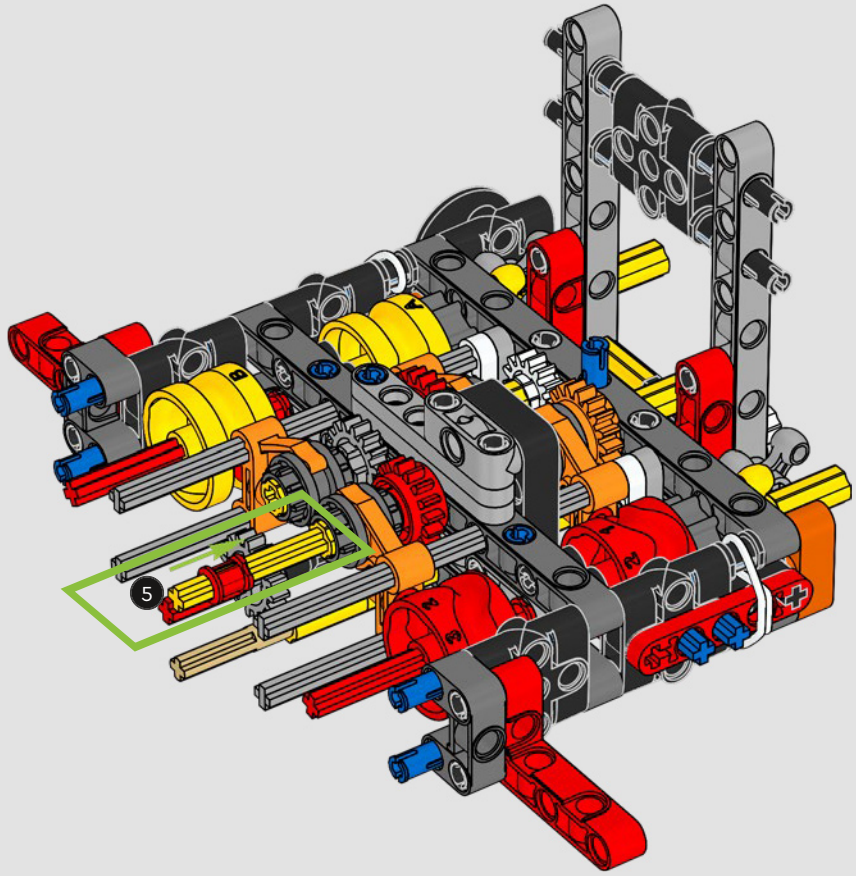

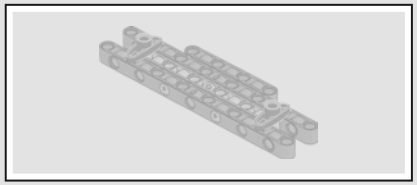

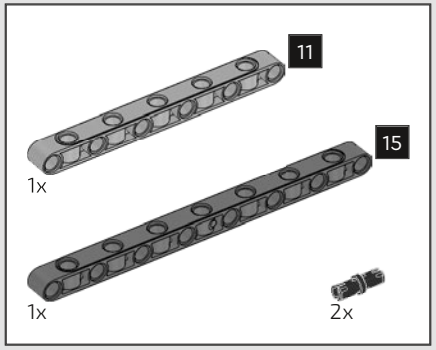

59

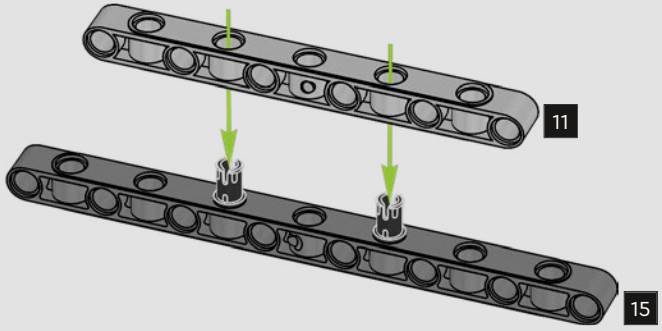

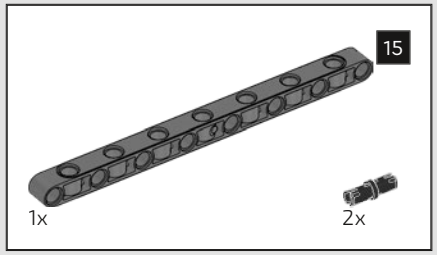

60

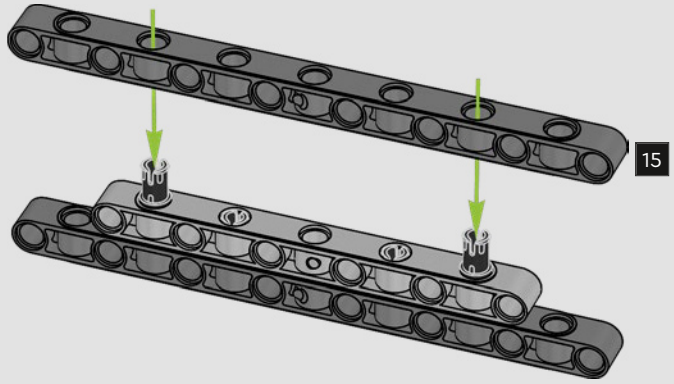

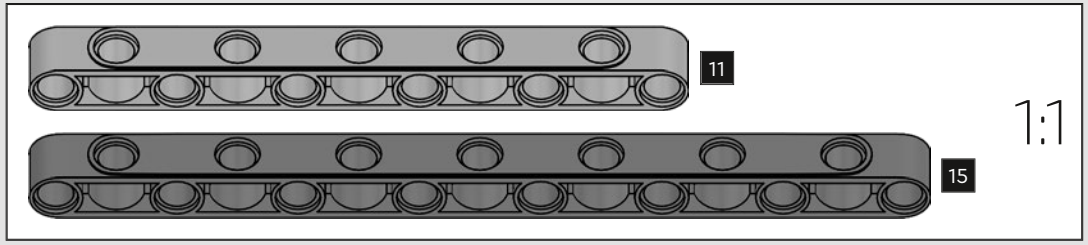

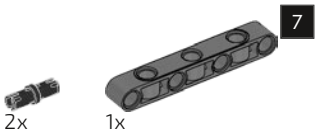

61

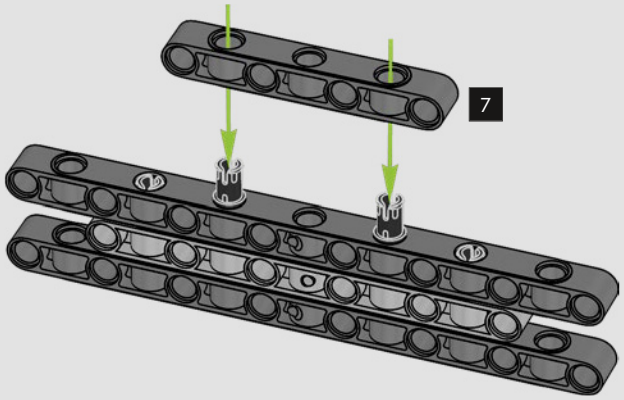

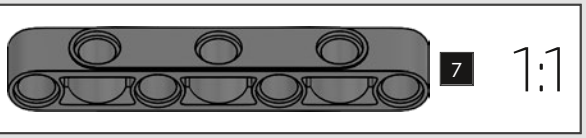

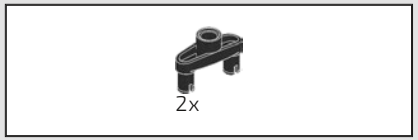

62

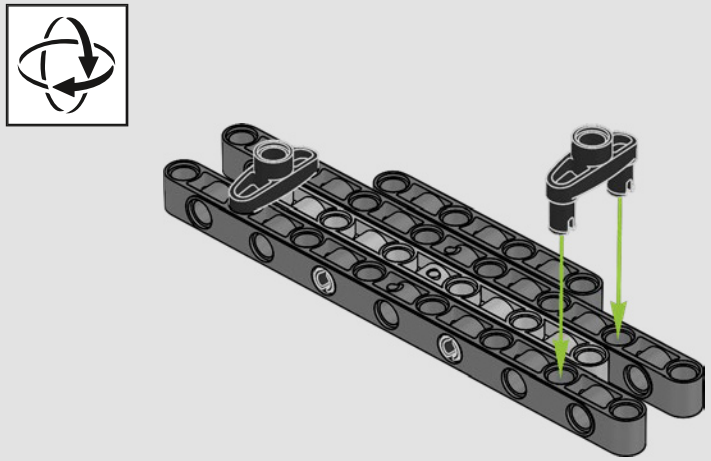

63

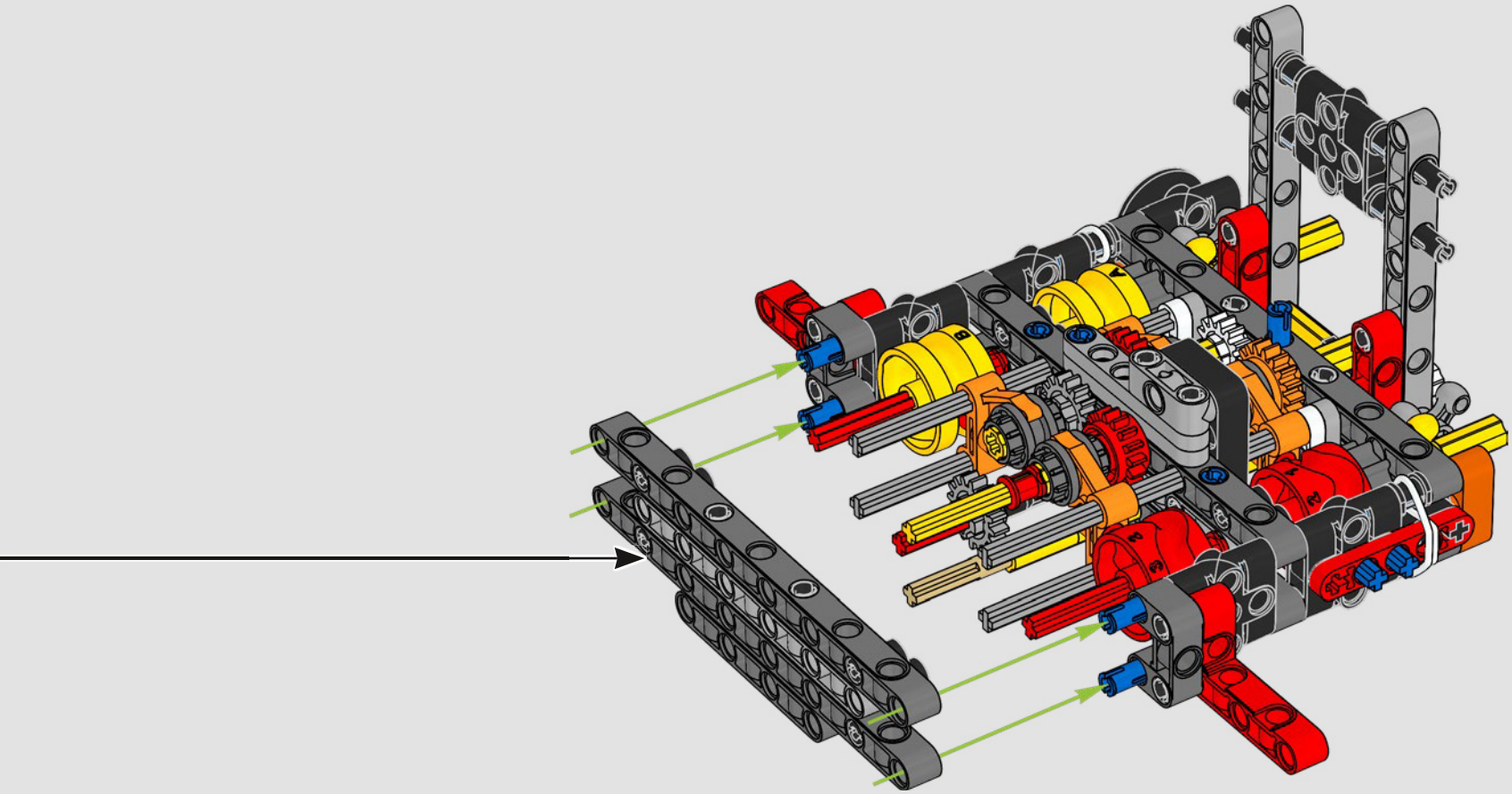

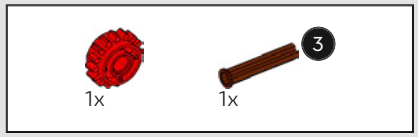

64

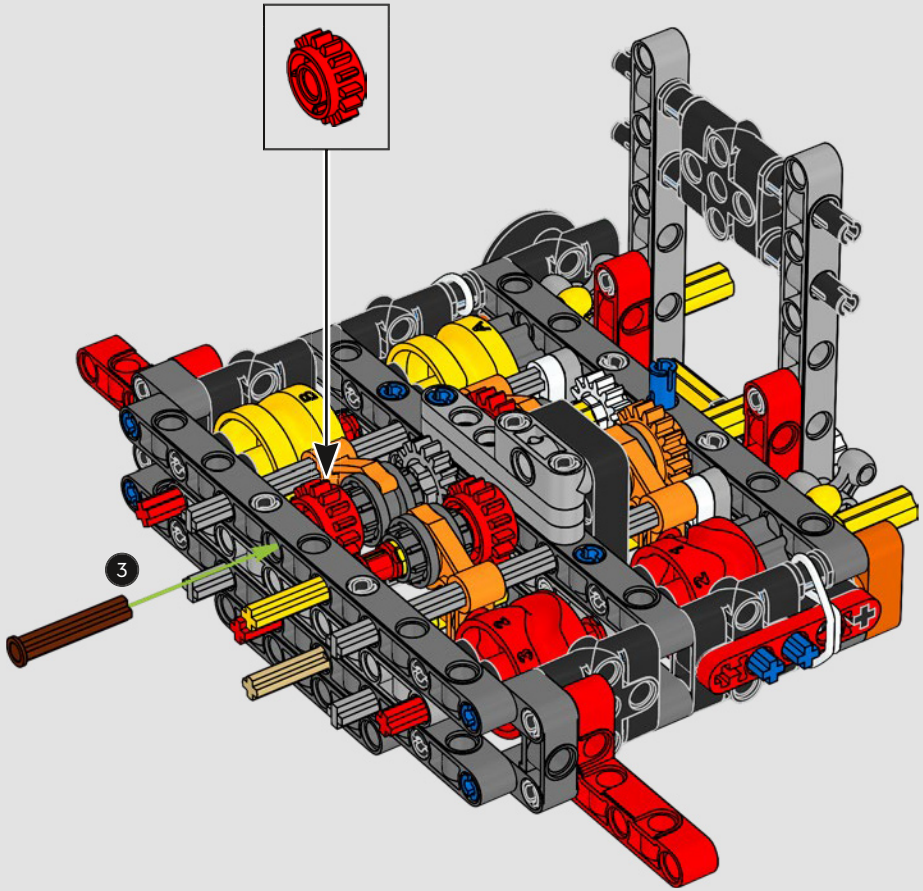

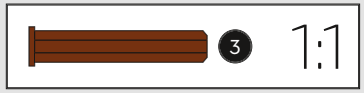

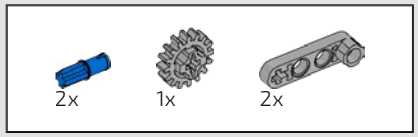

65

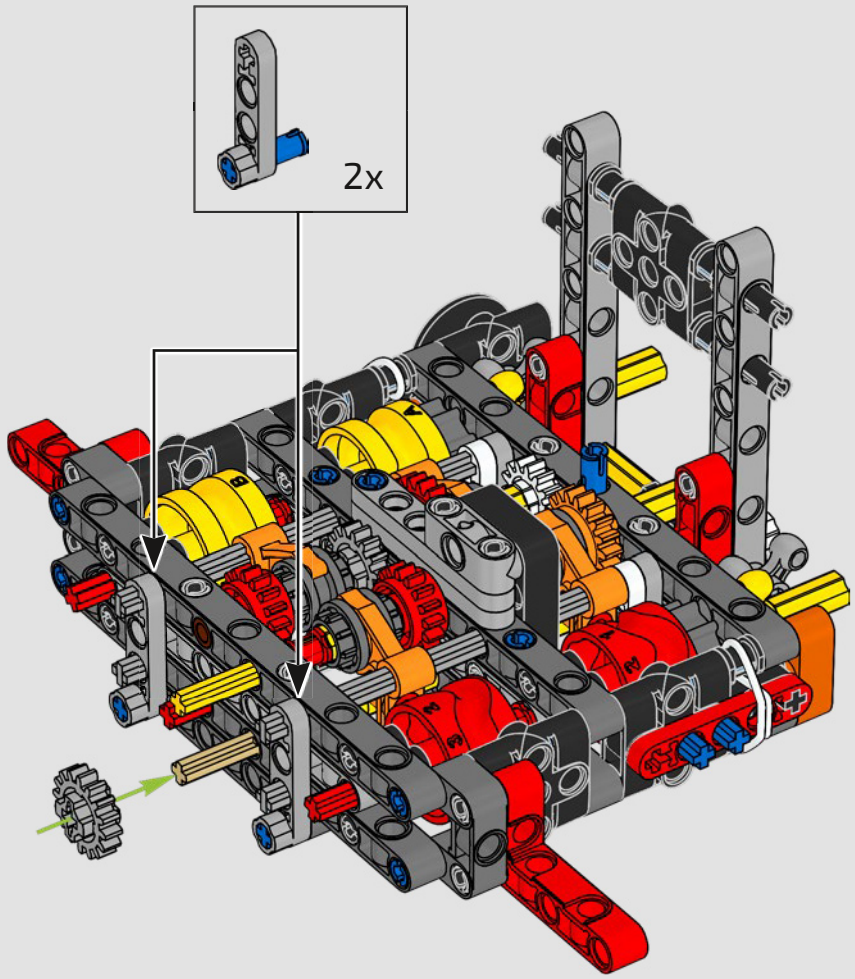

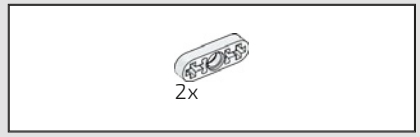

66

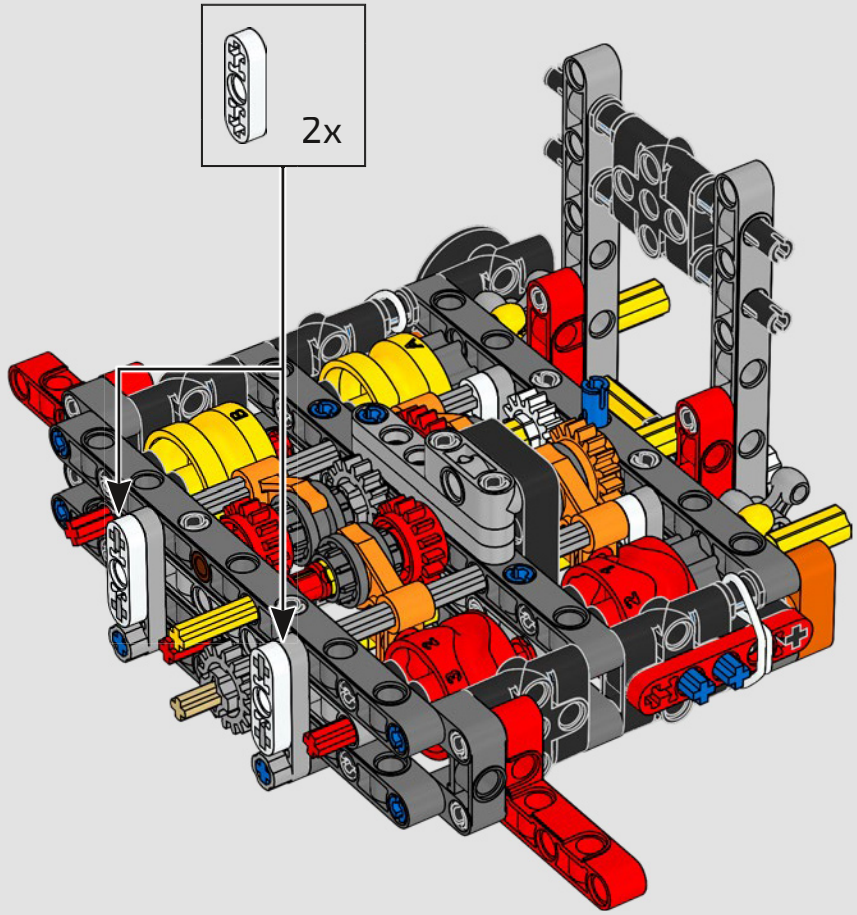

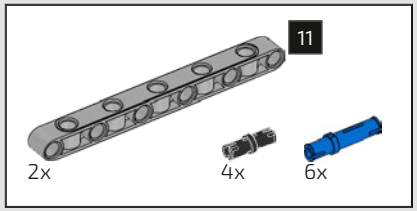

67

1

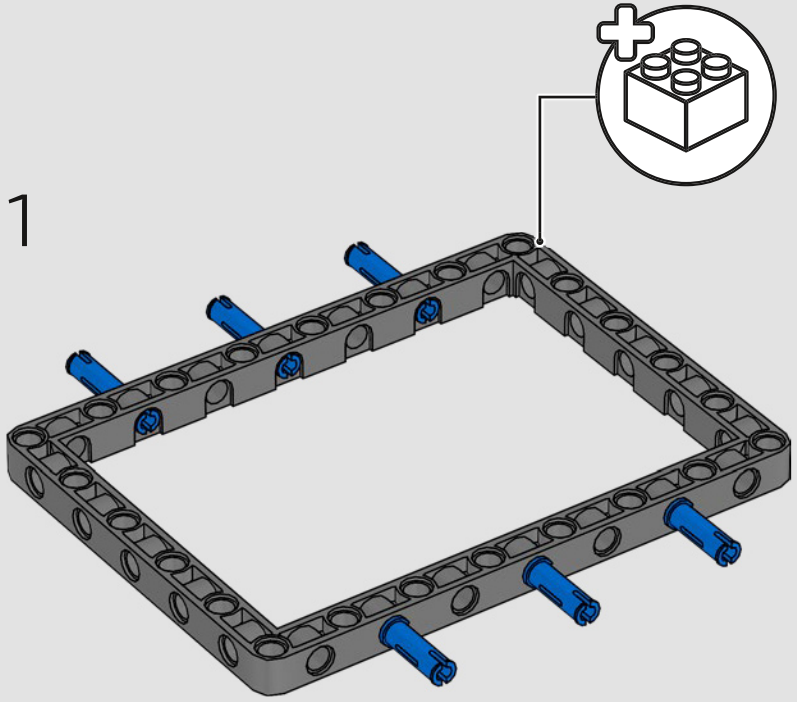

2

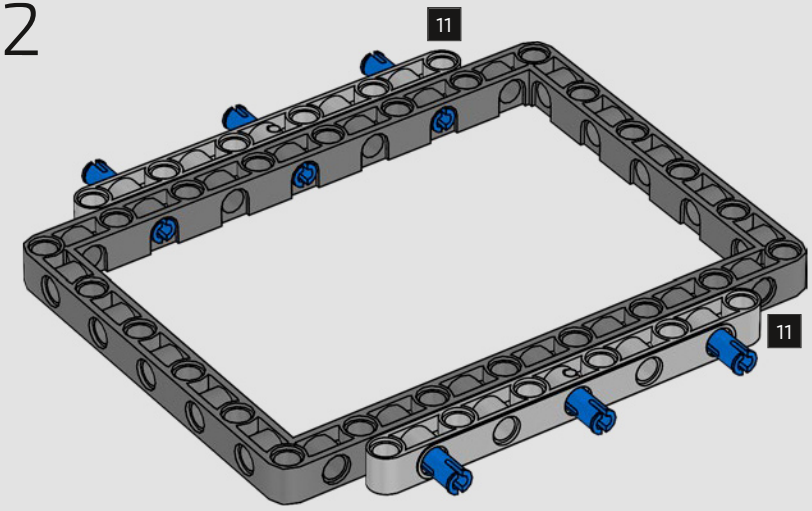

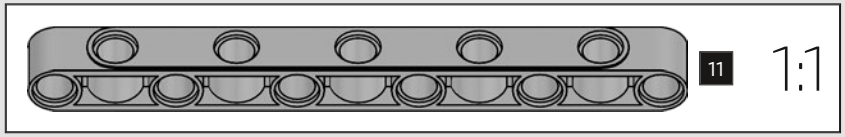

3

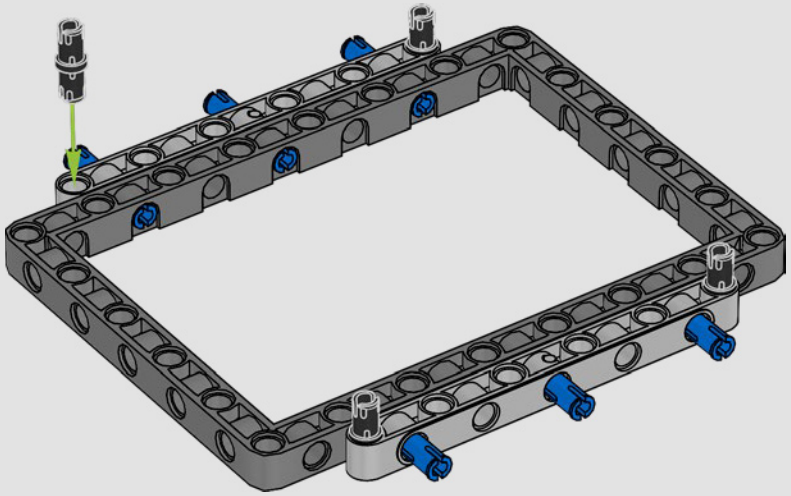

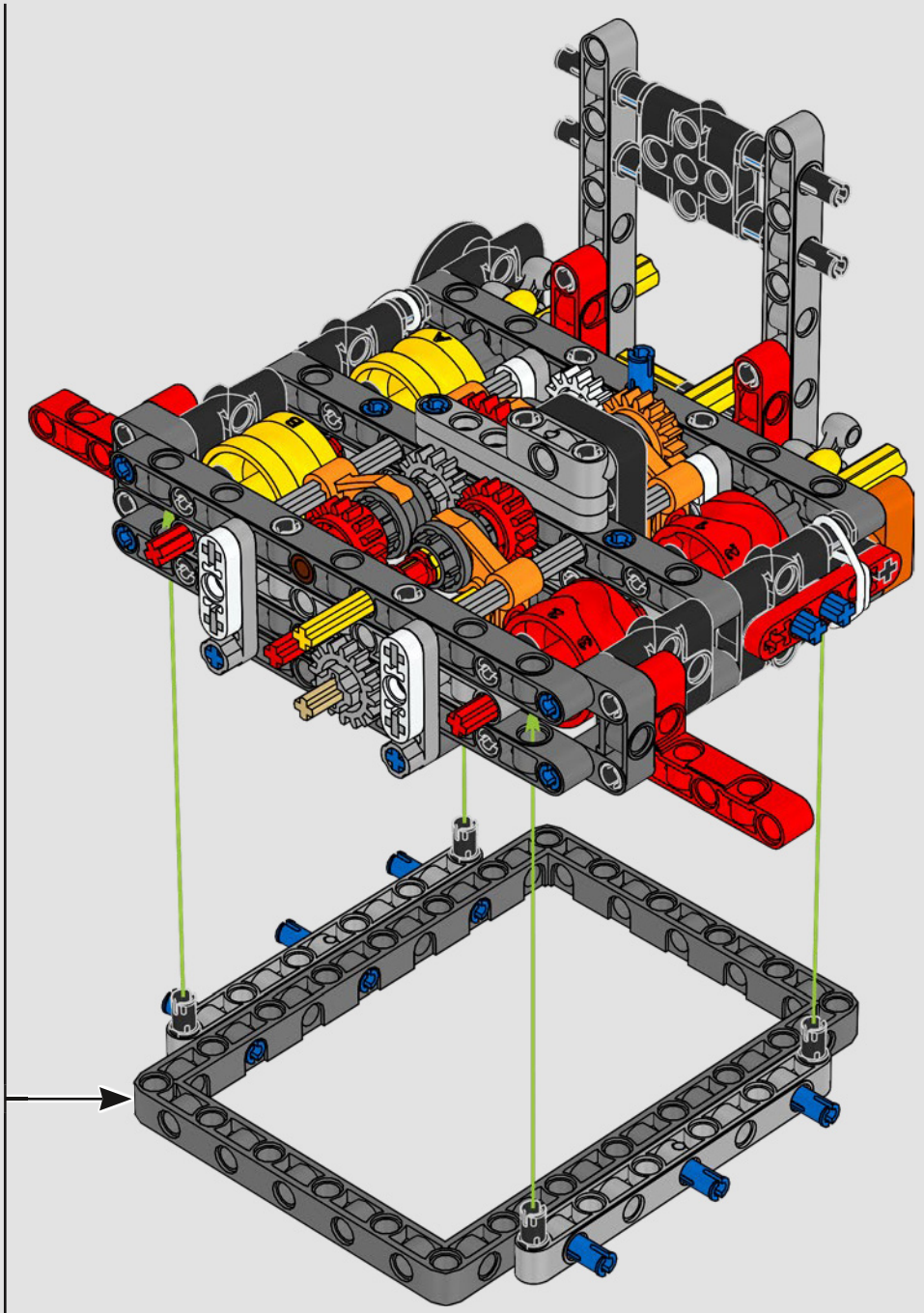

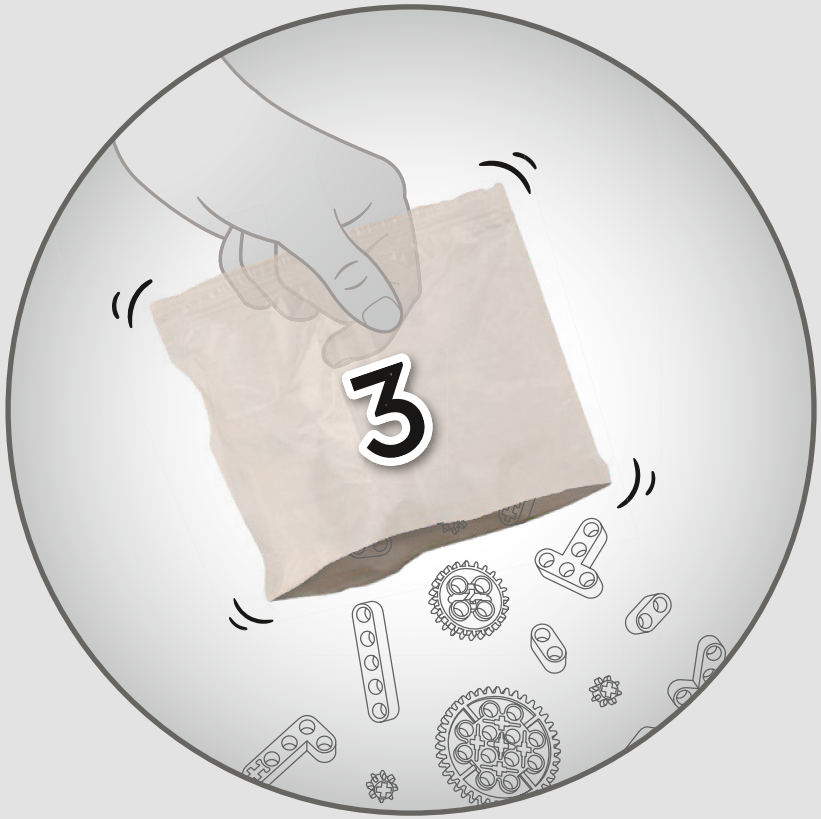
3


2x

68

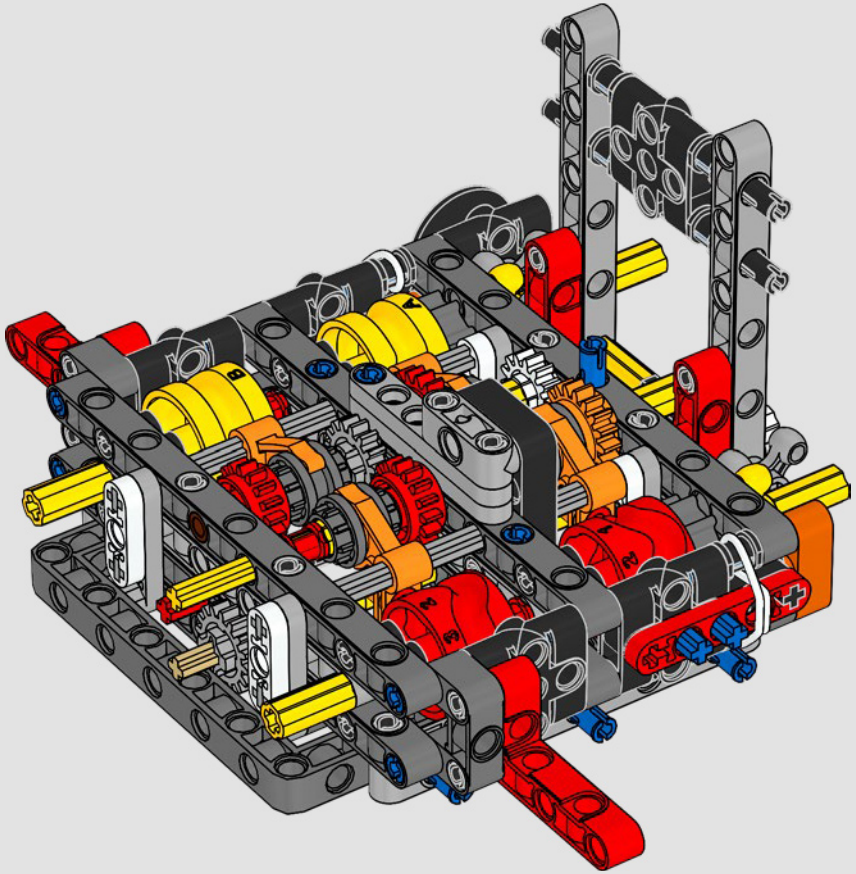


2x

69

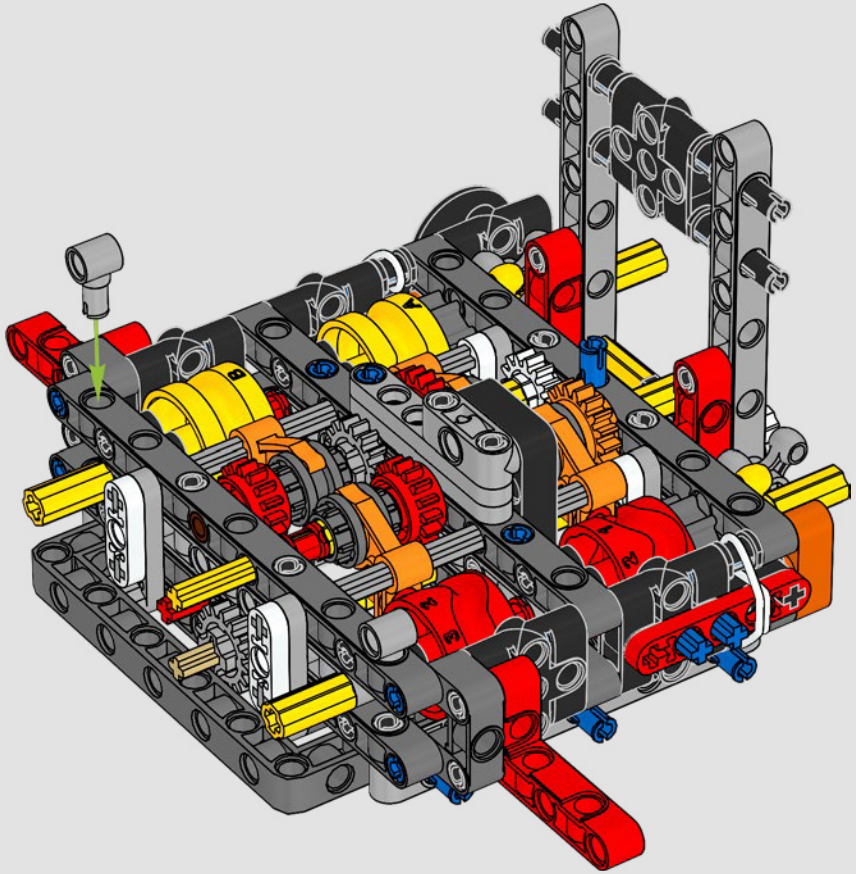

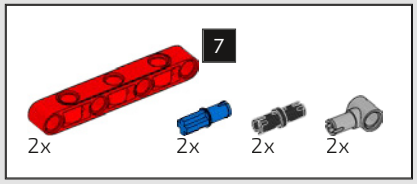

70

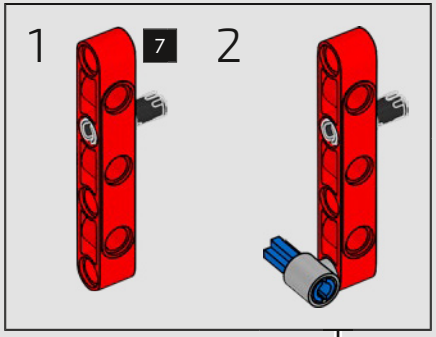

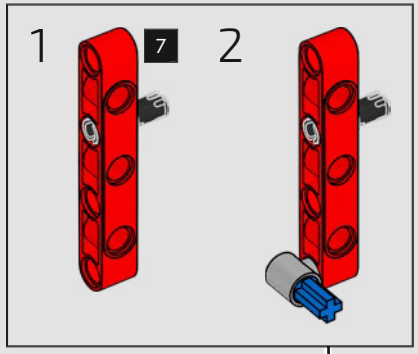

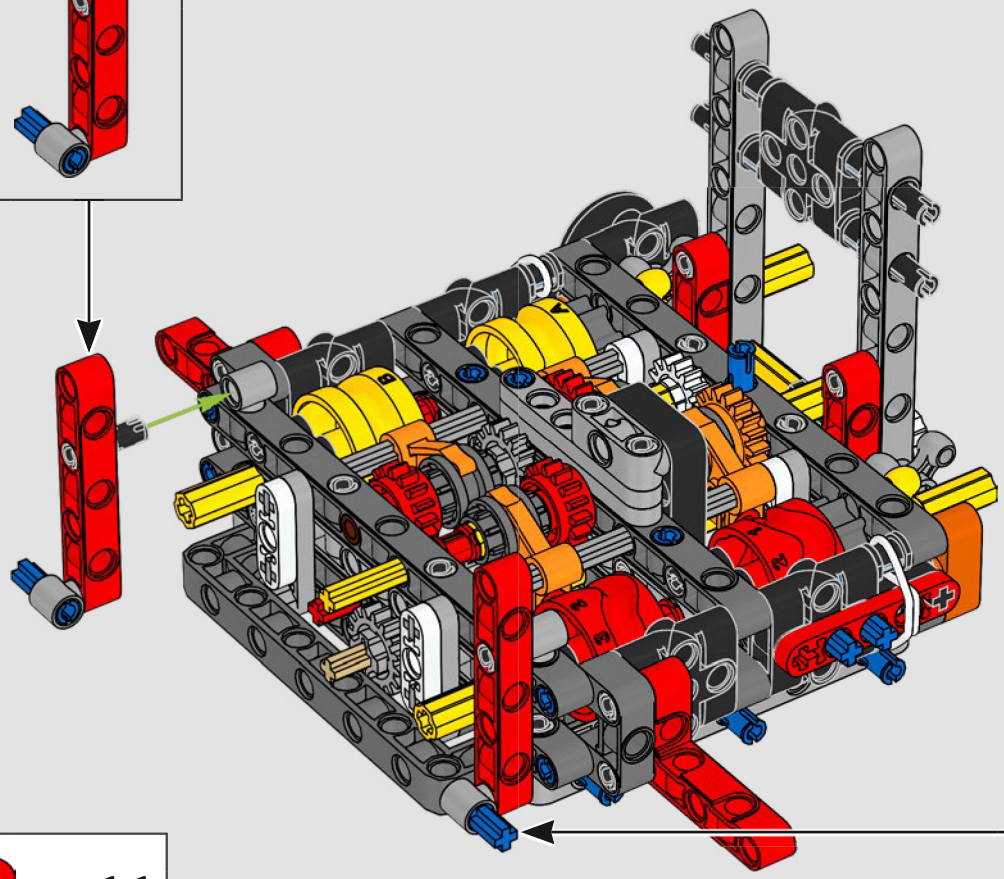

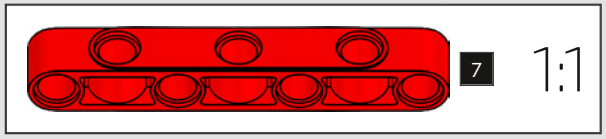

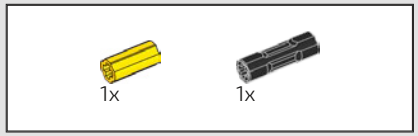

71

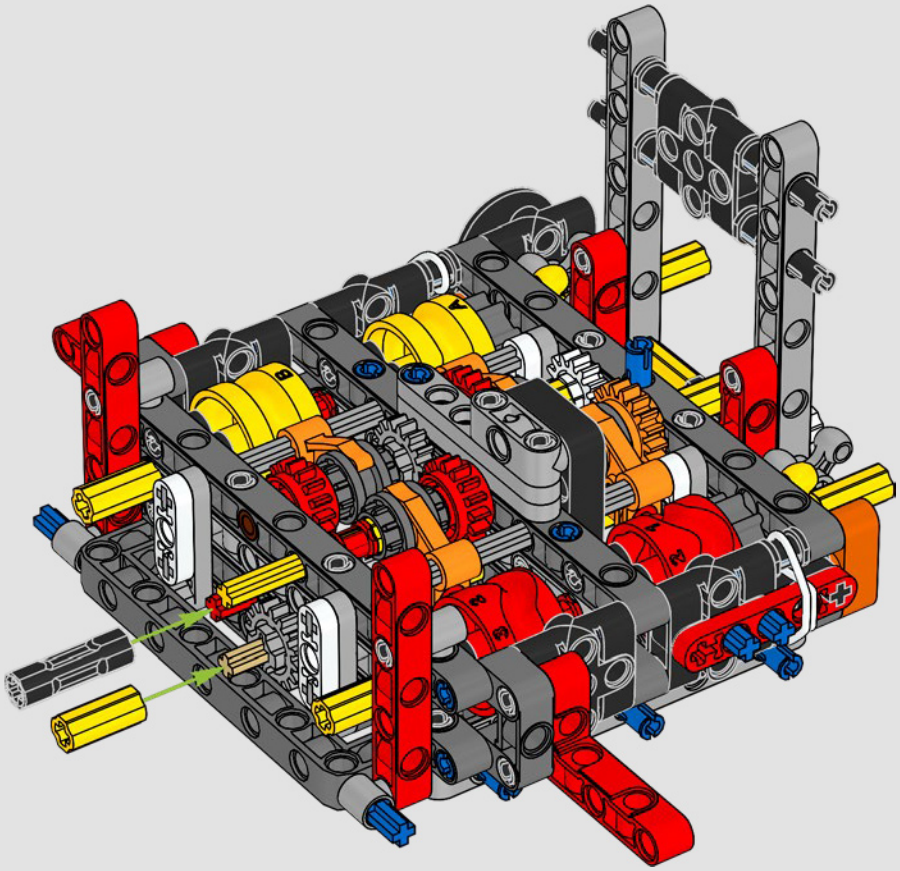

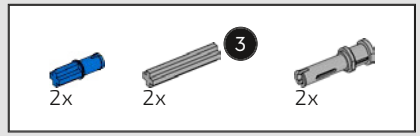

72

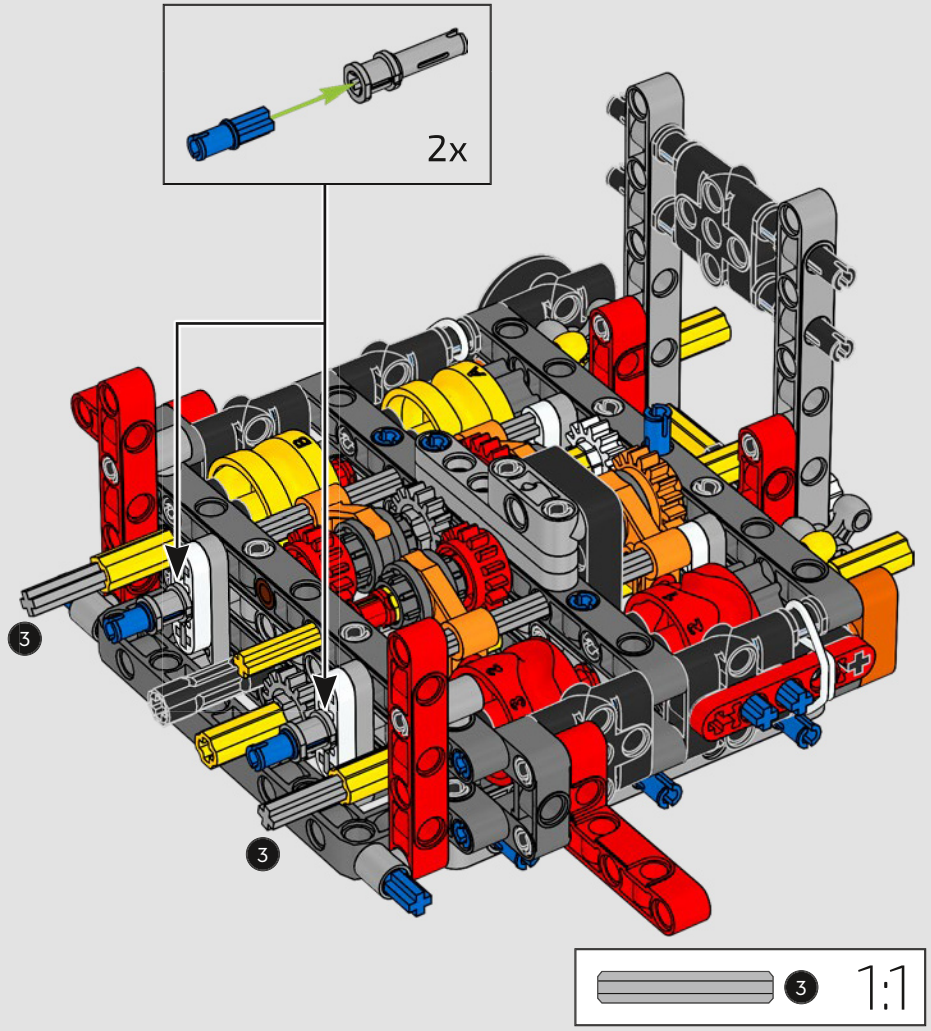

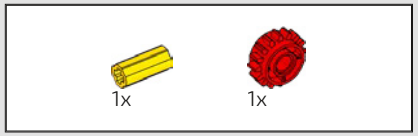

73

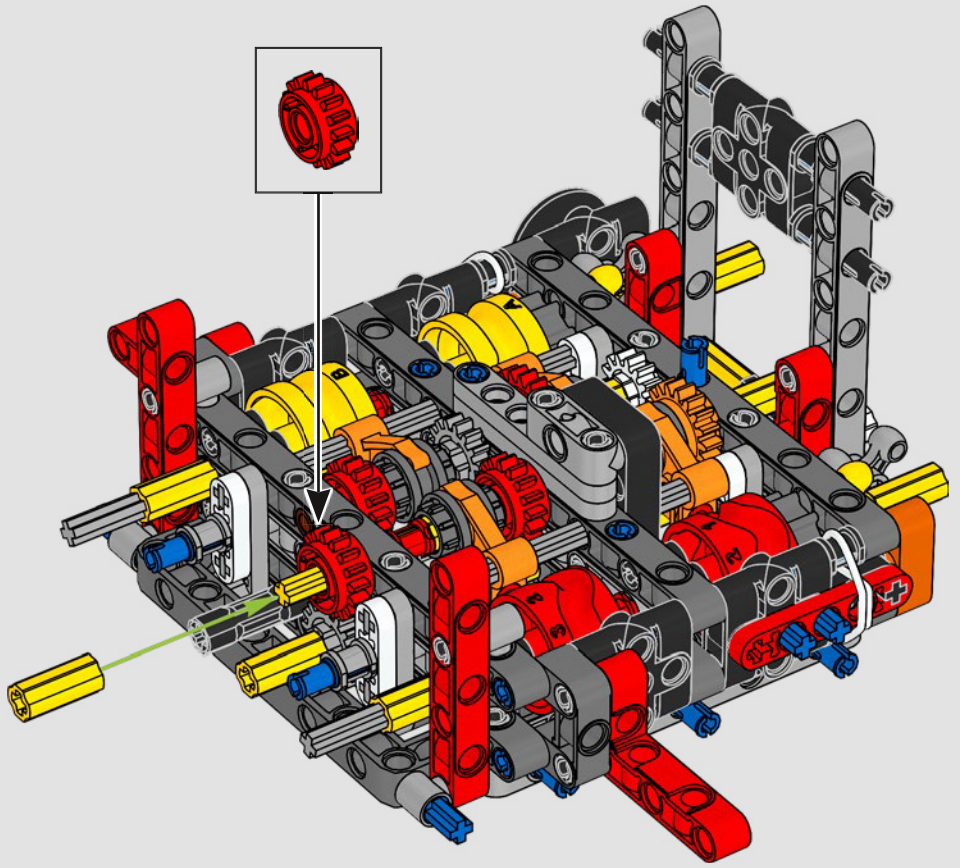

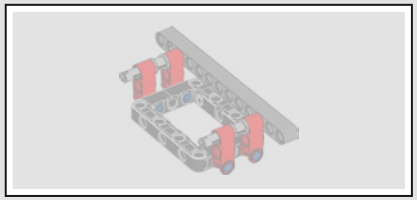

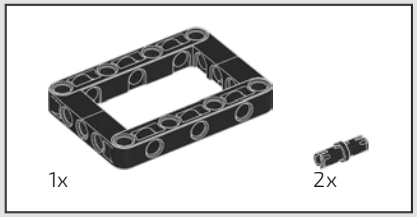

74

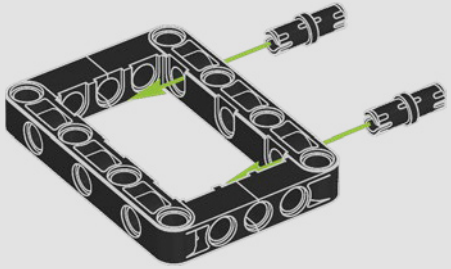

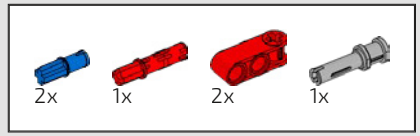

75

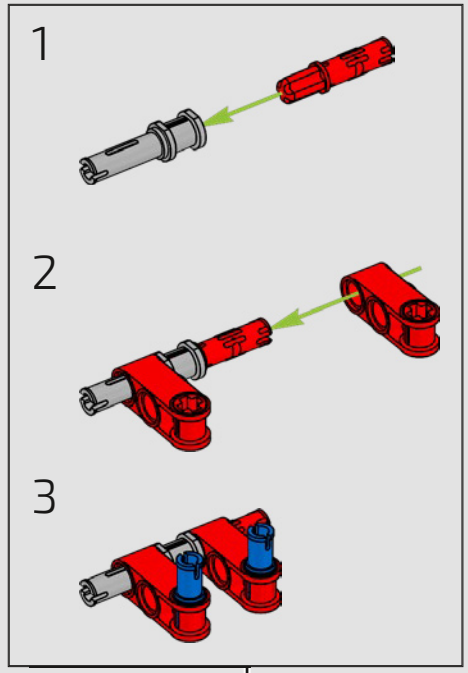

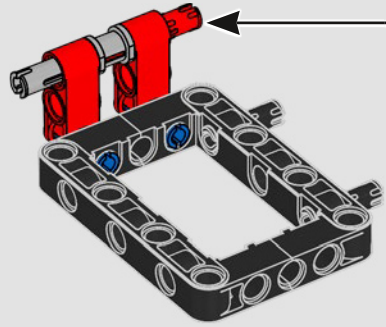



76

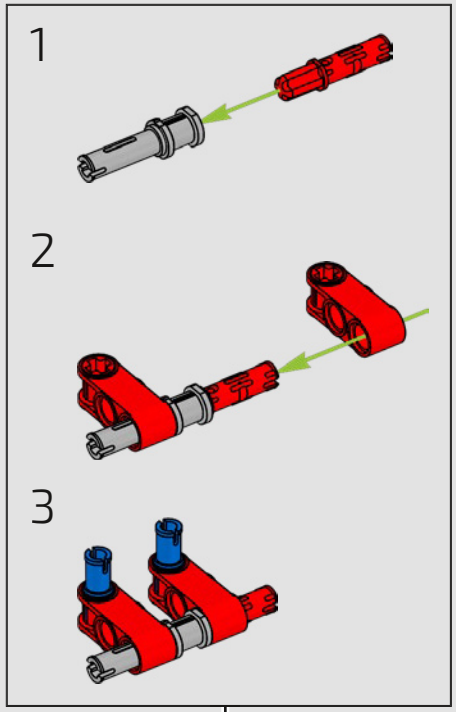

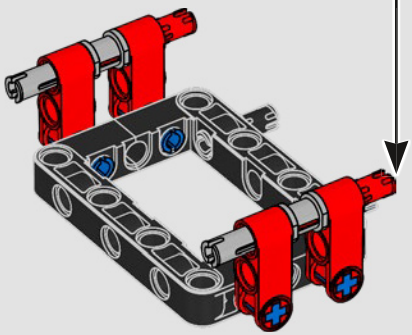

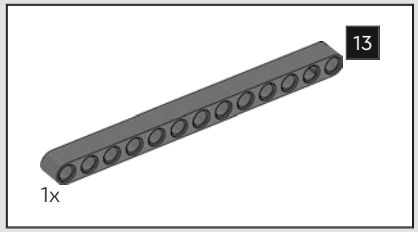

77

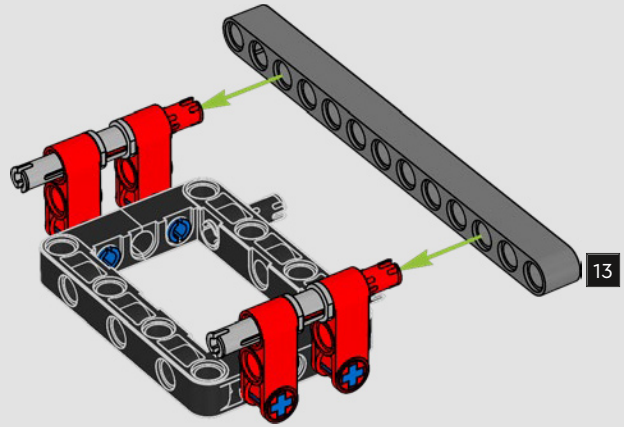

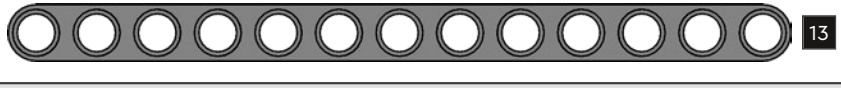

78

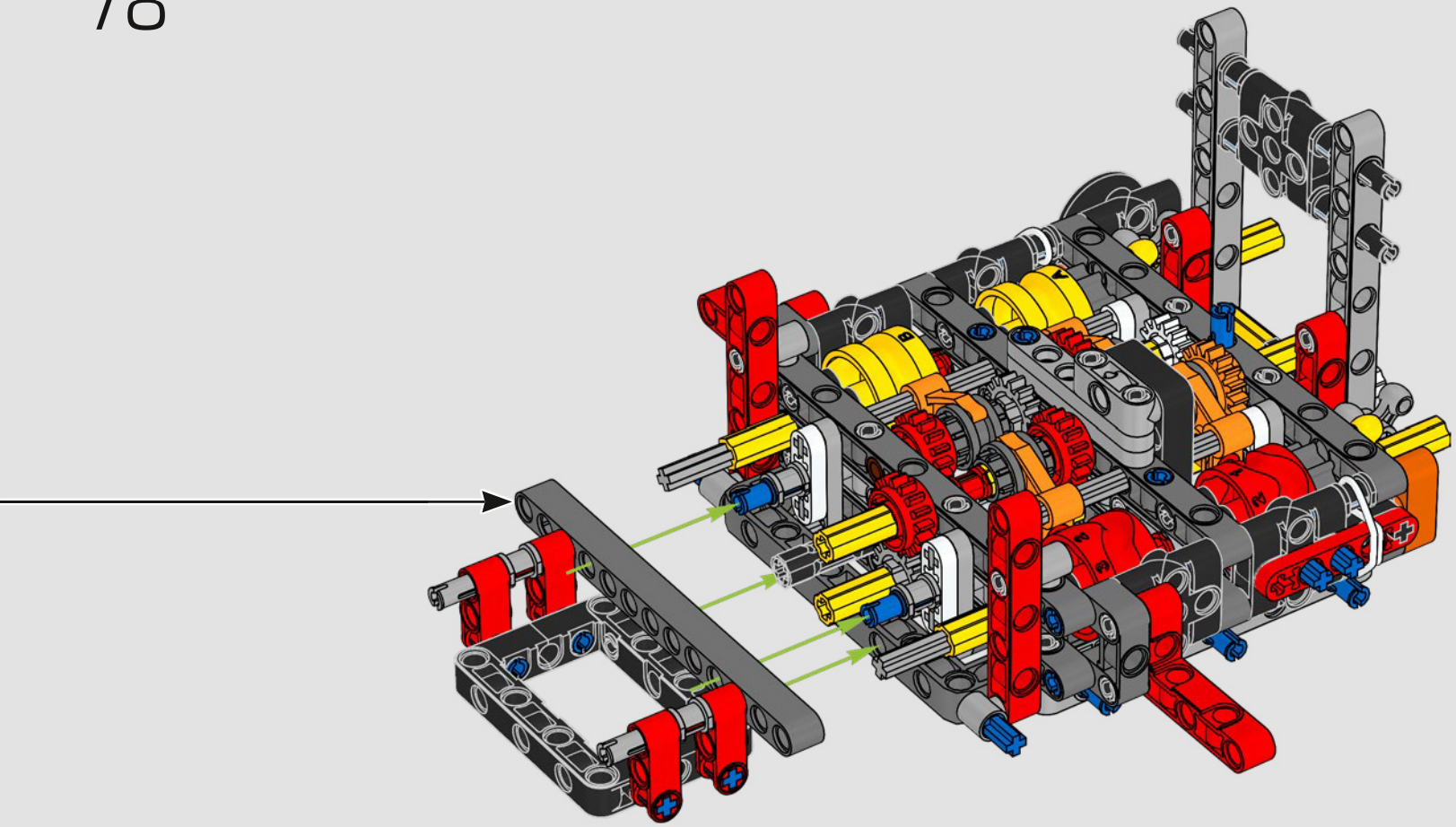



79

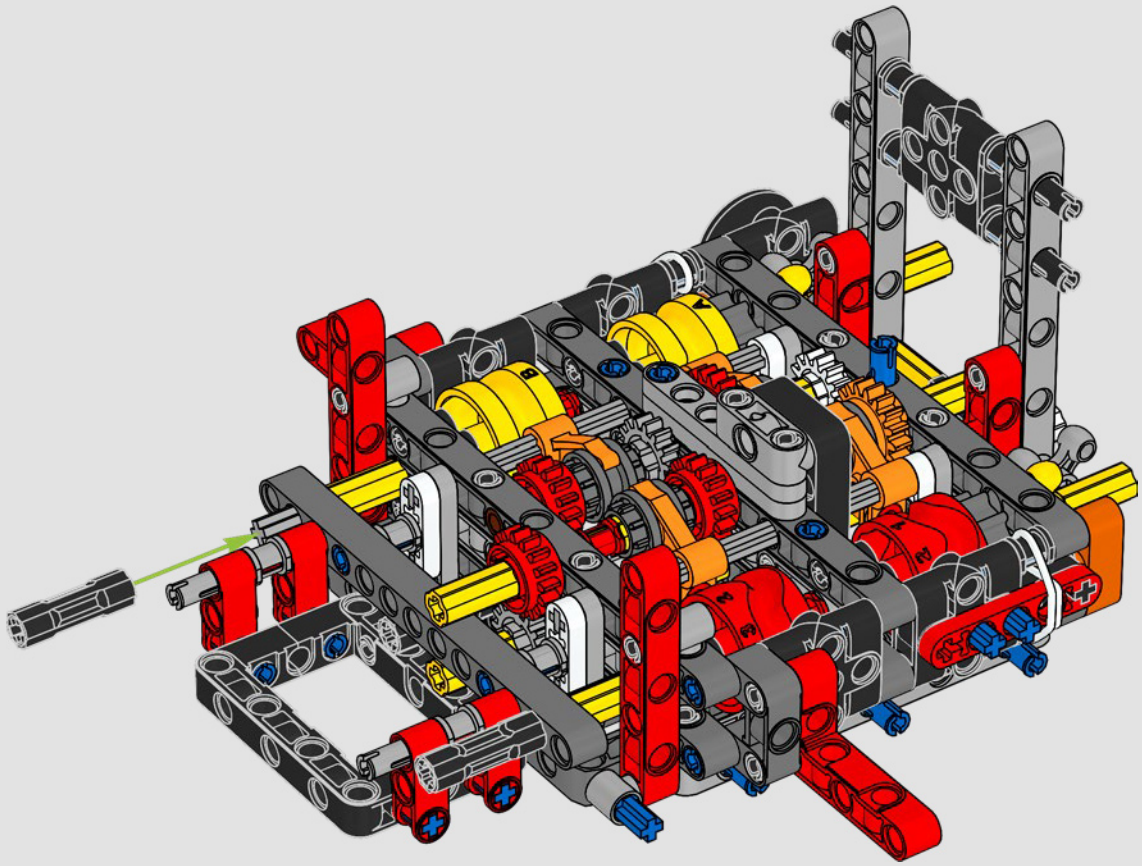

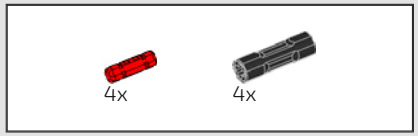

80

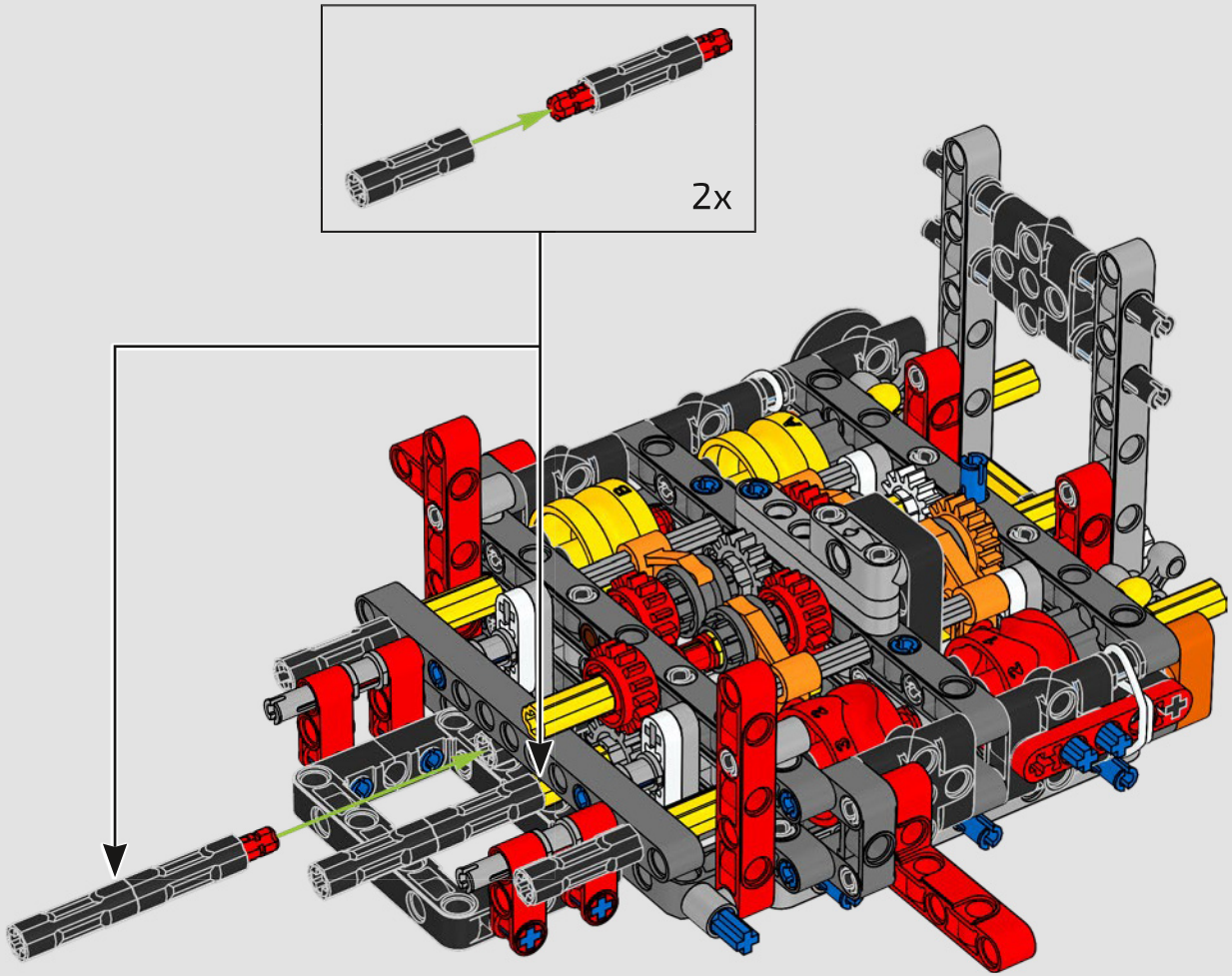

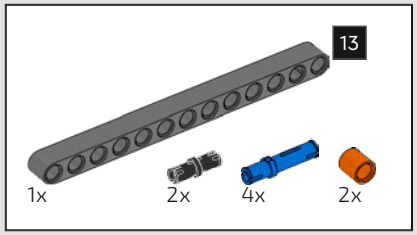

81

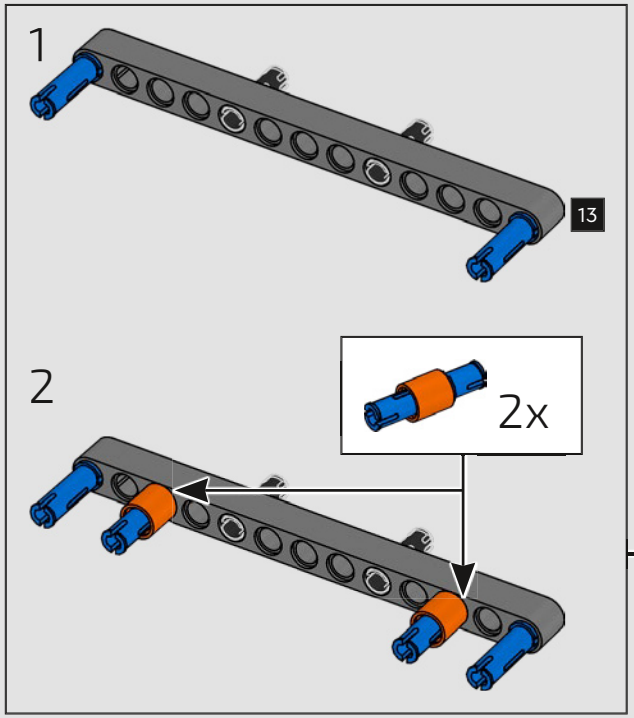

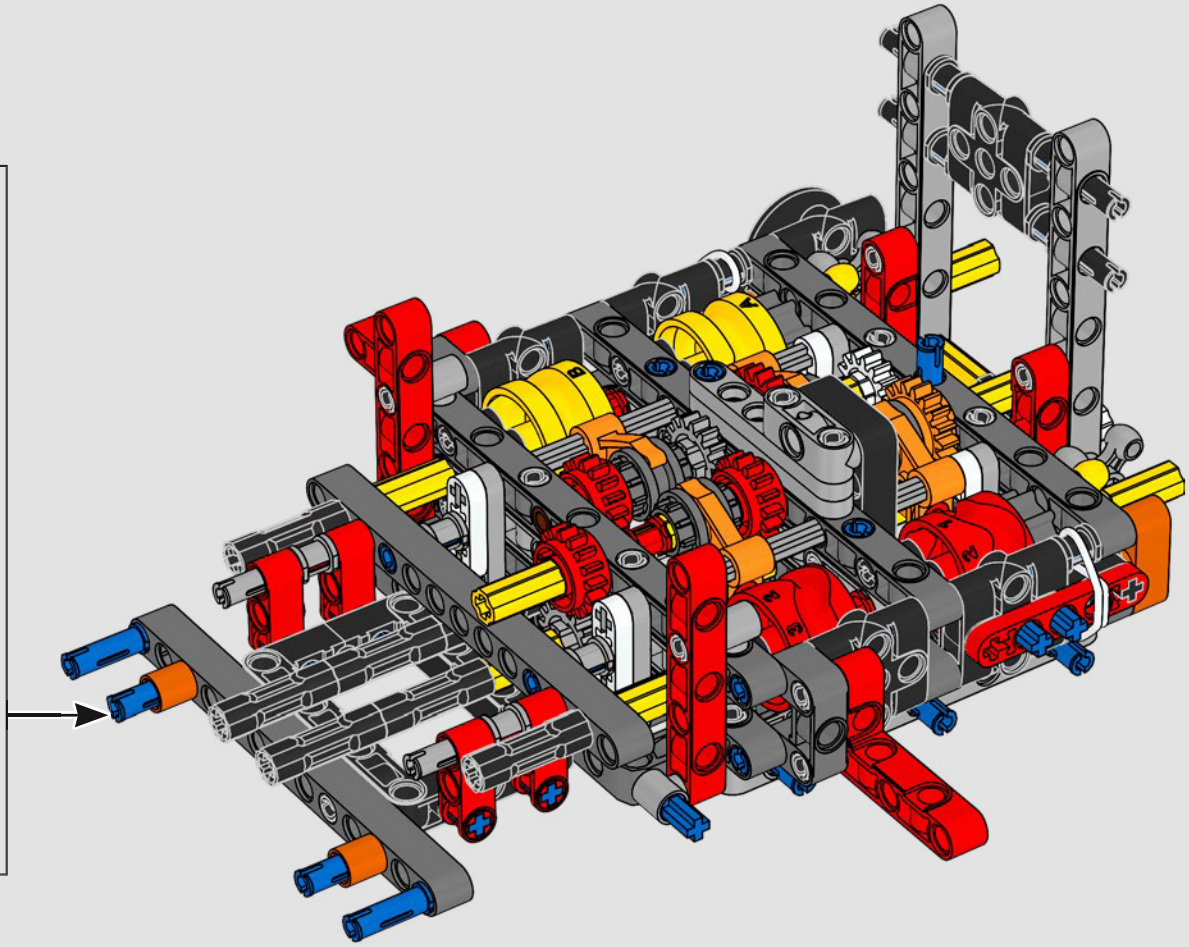

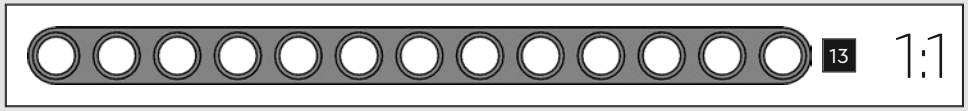

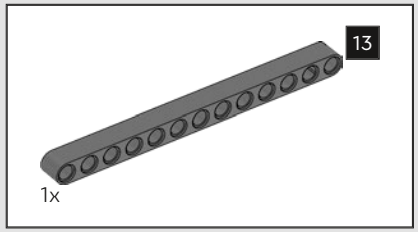

82

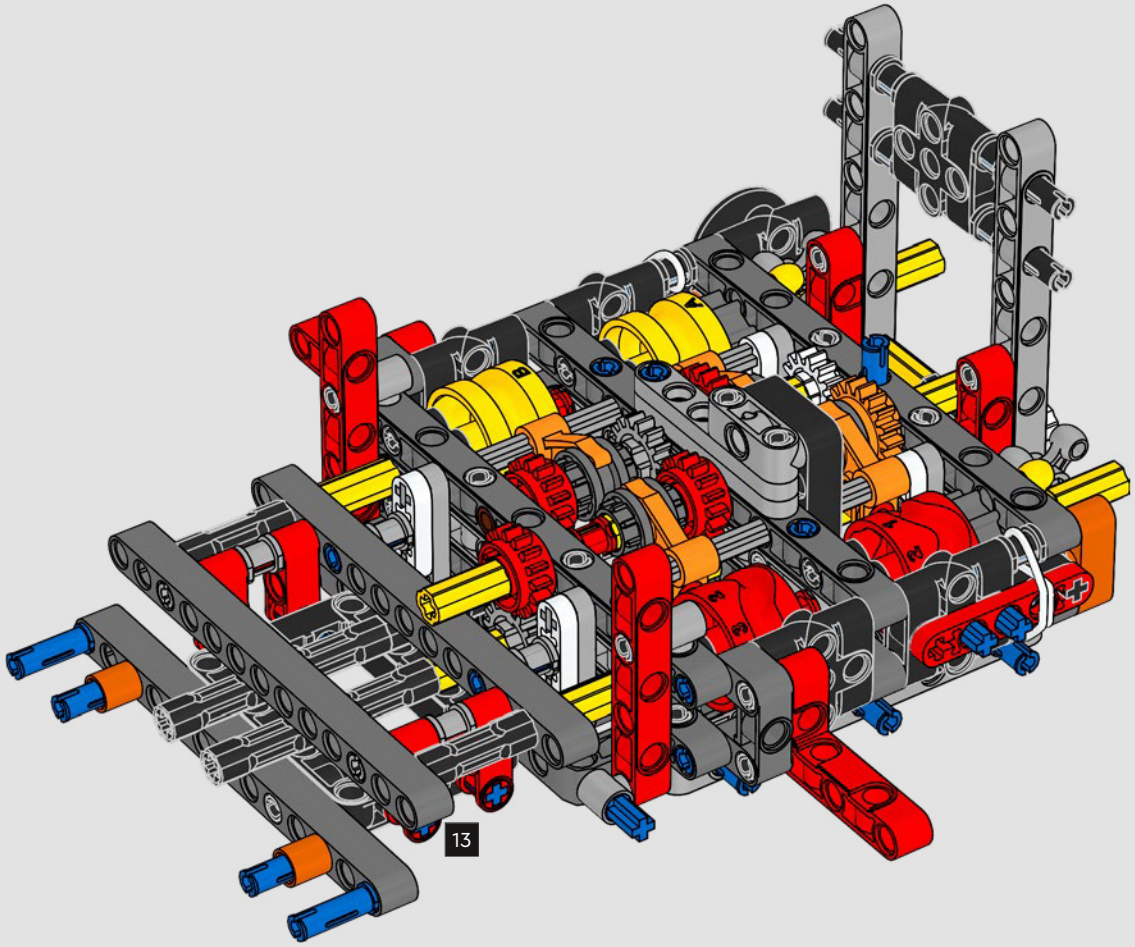

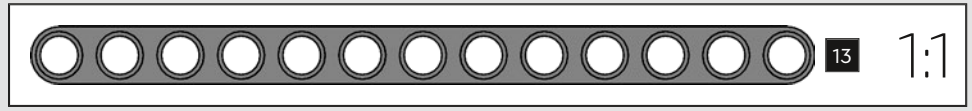

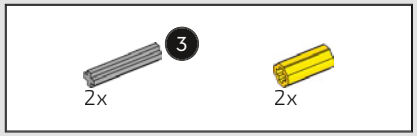

83

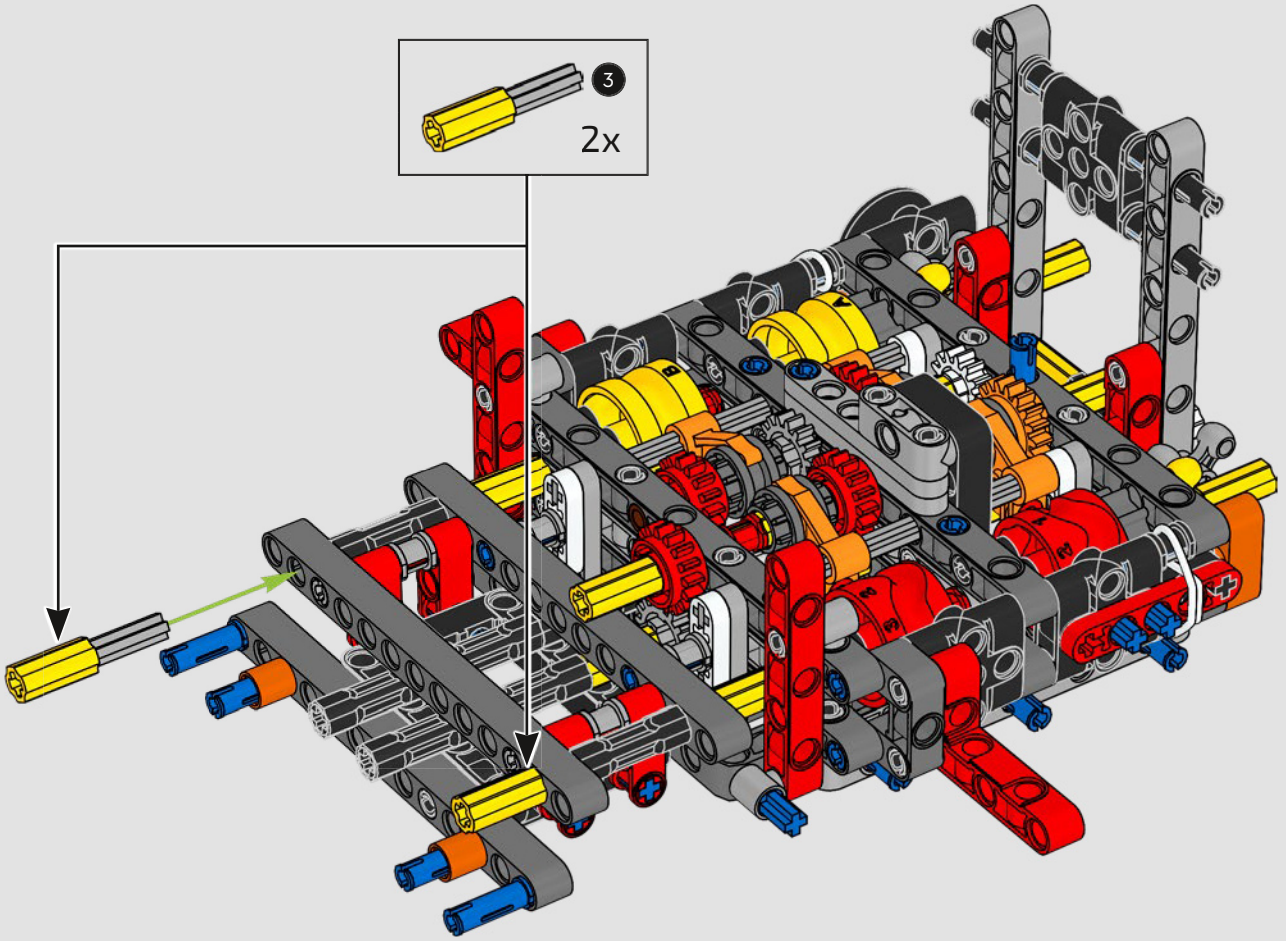

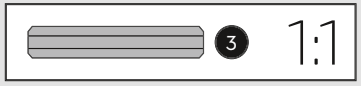

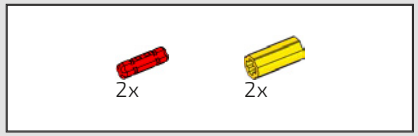

84

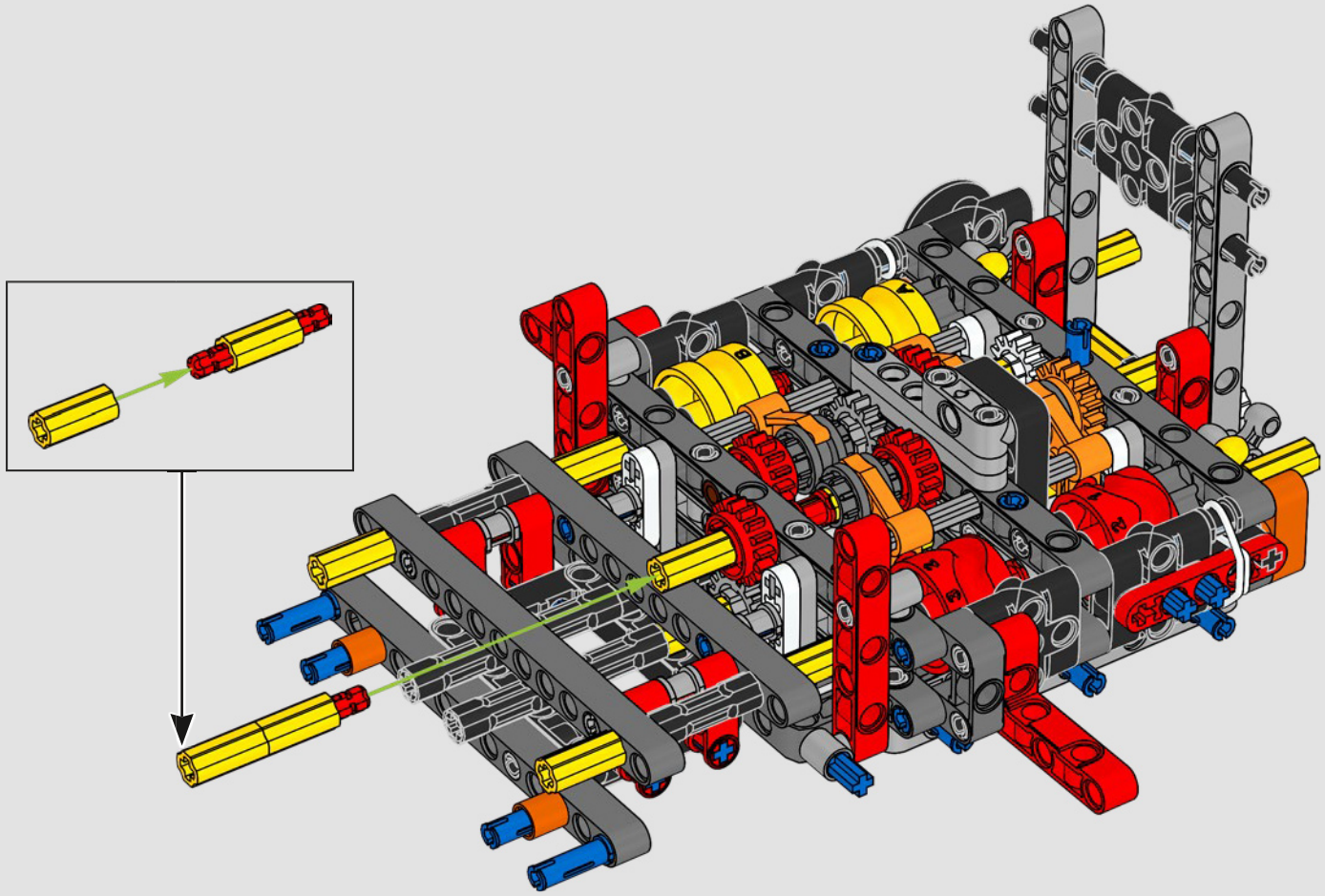

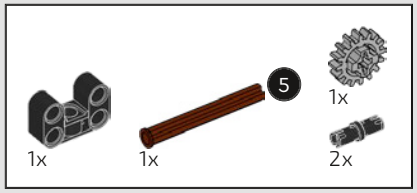

85

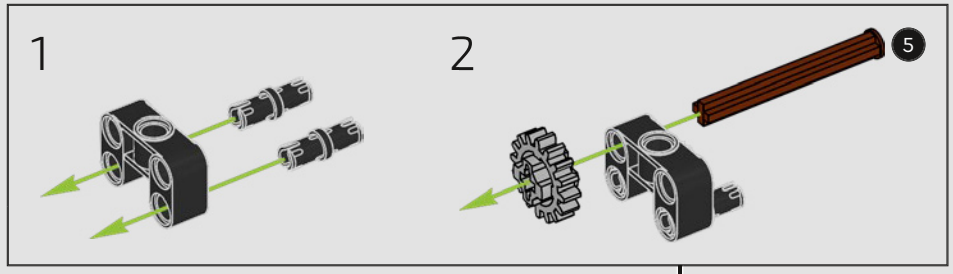

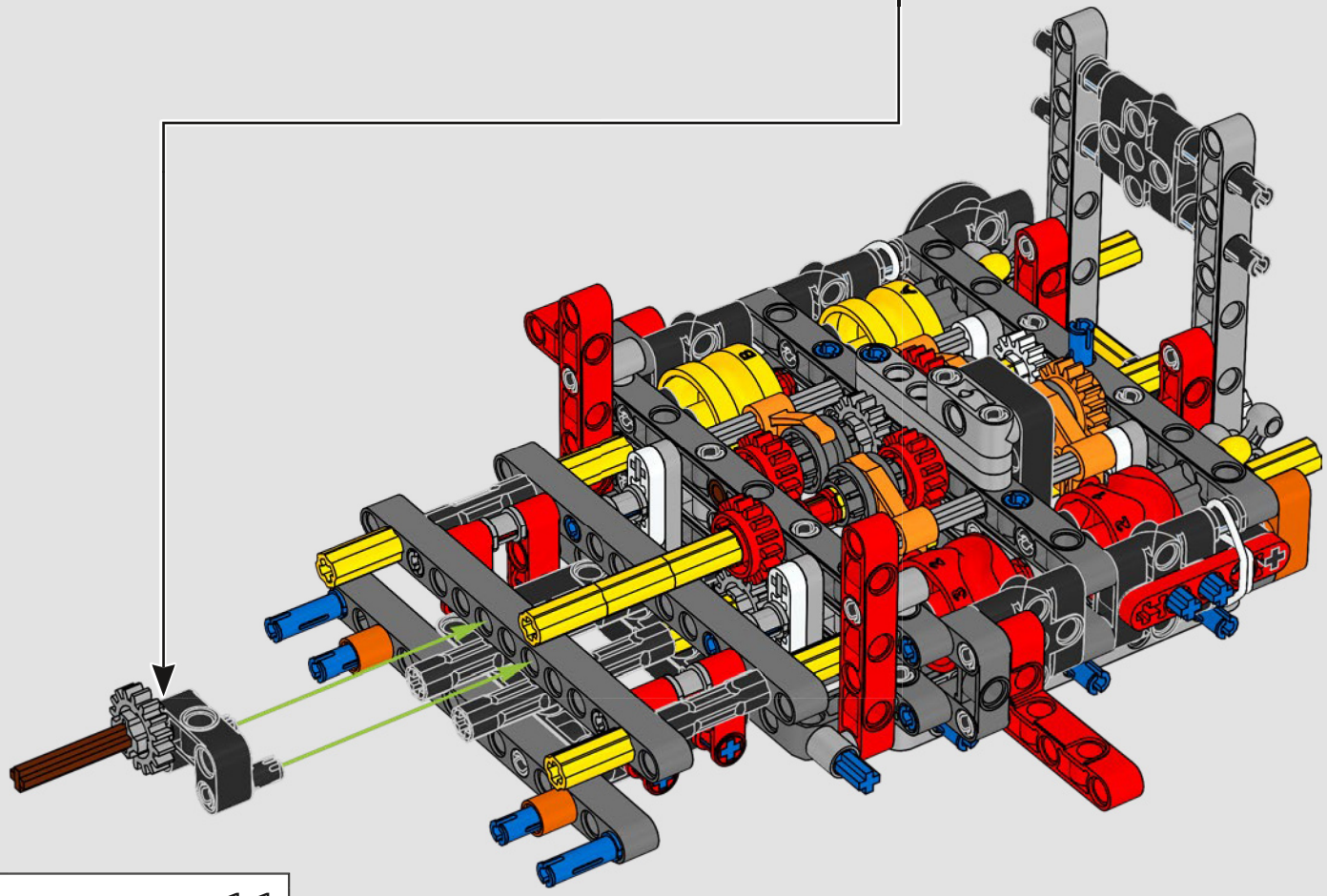



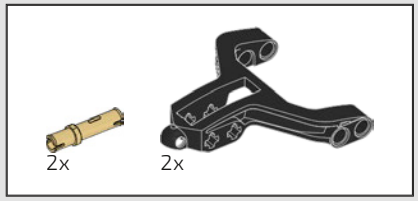

86

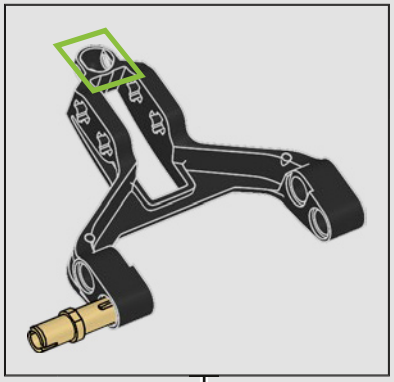

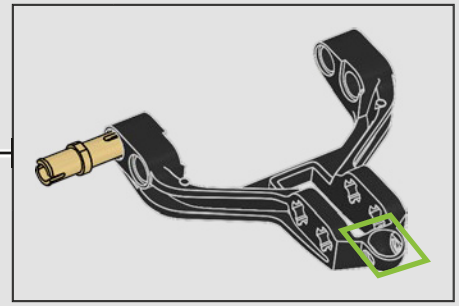

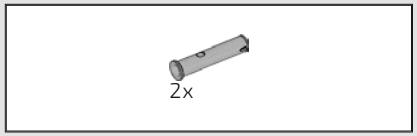

87

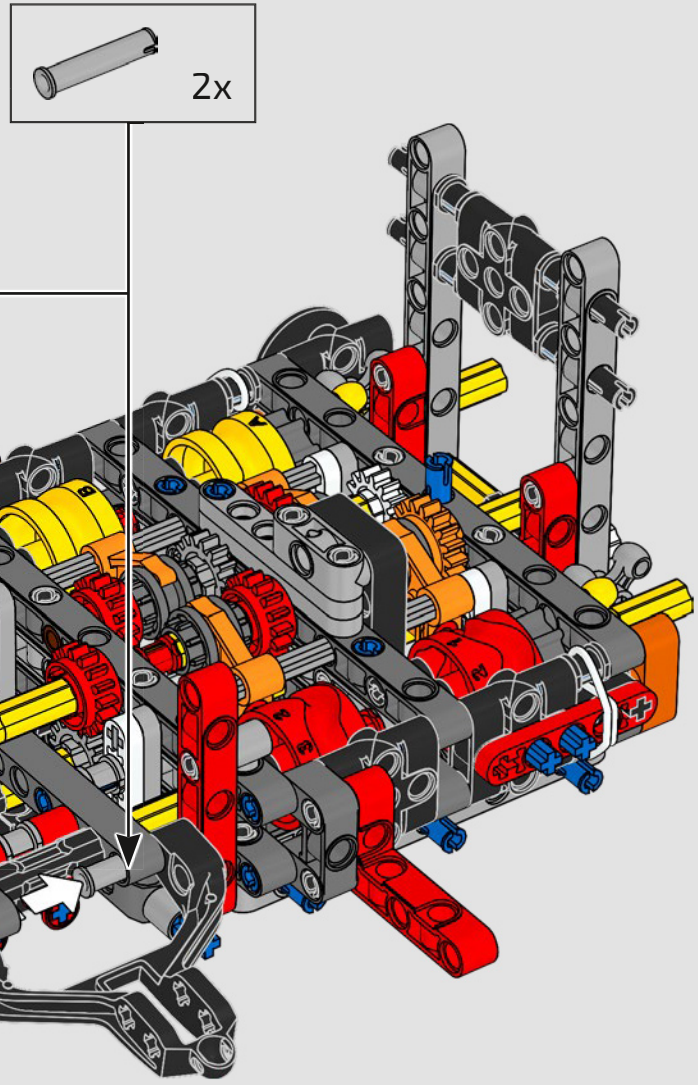

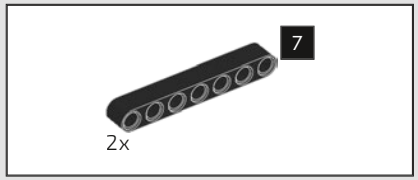

88

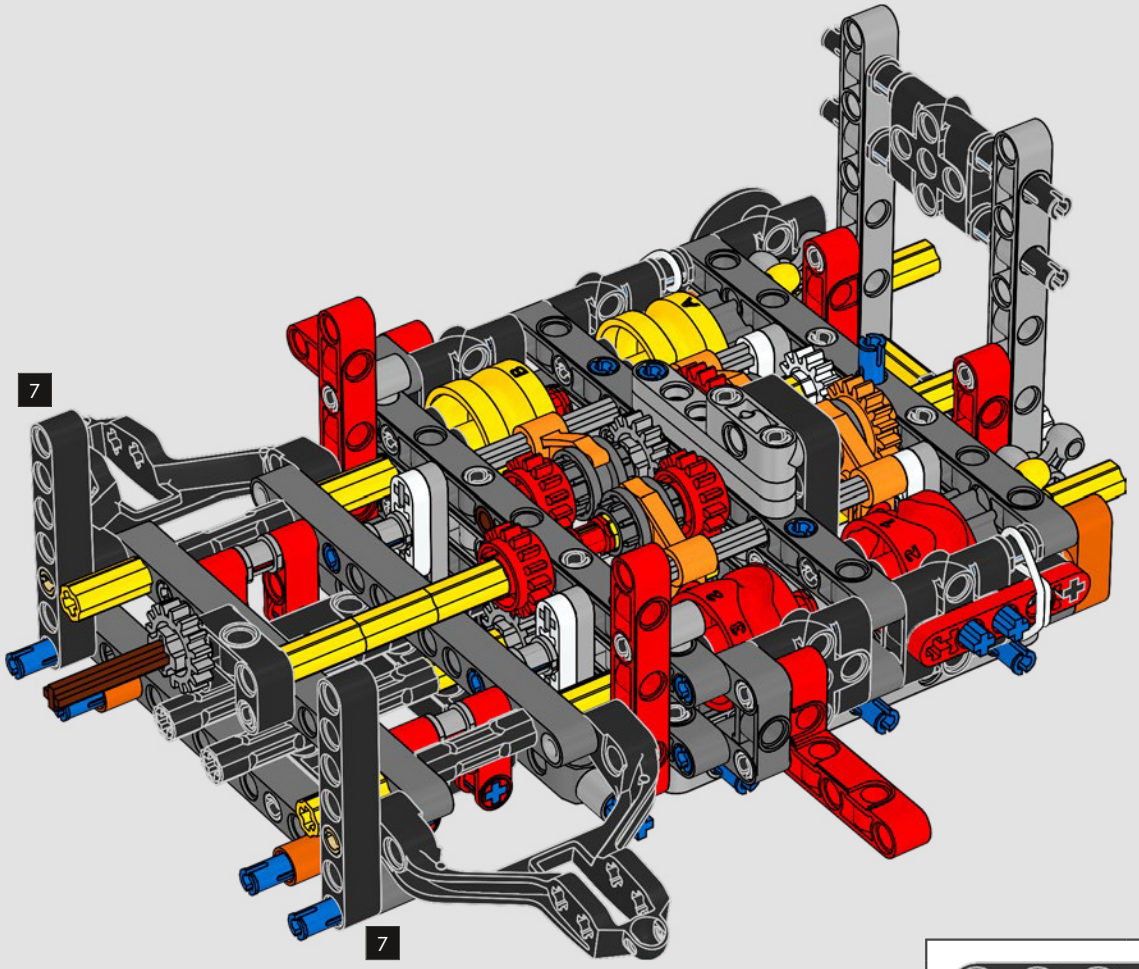

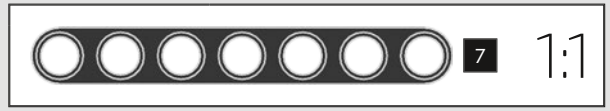

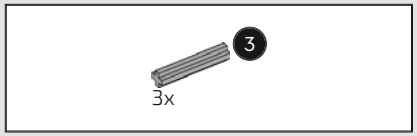

89

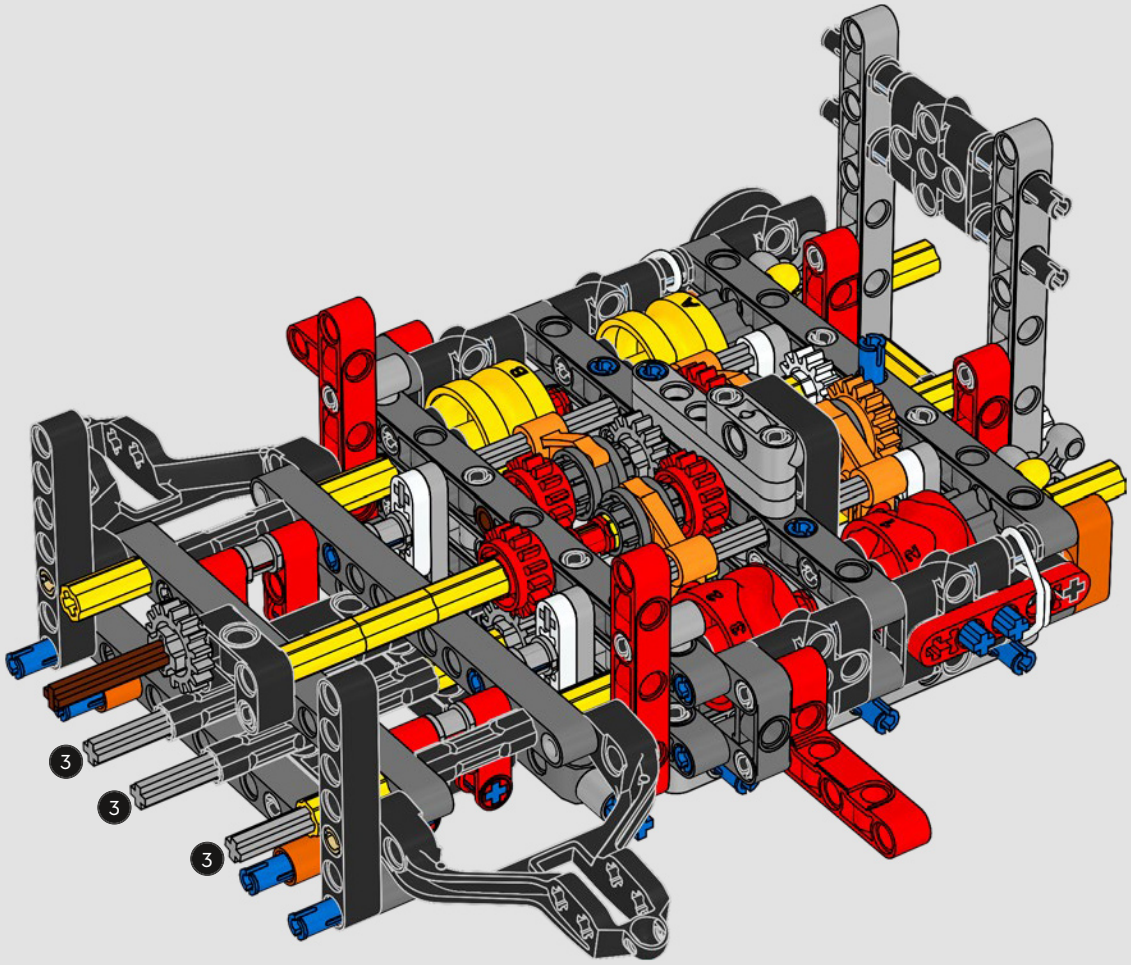

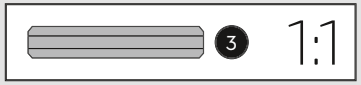

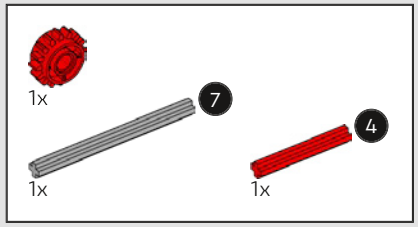

90

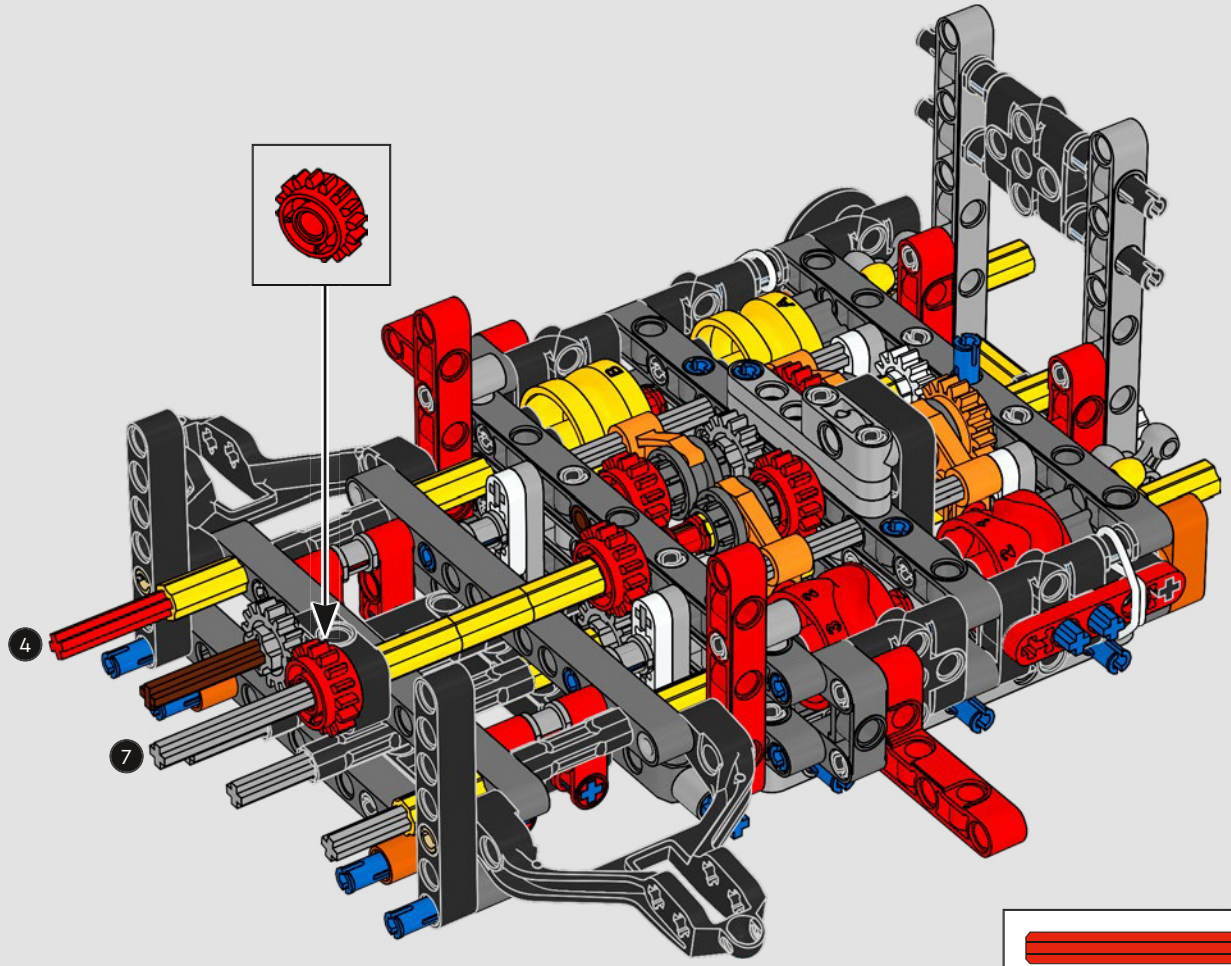

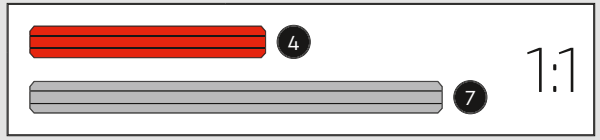

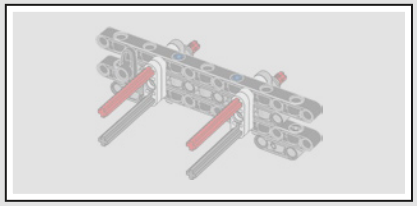

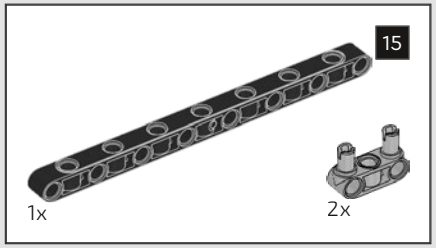

91

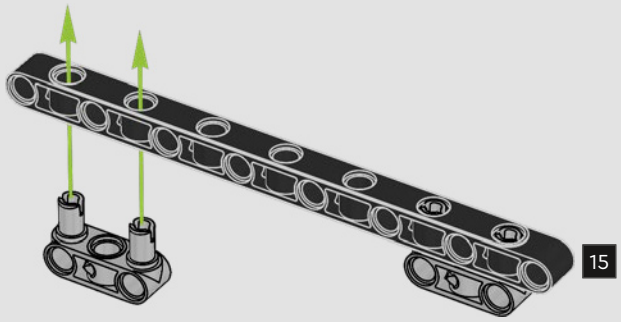

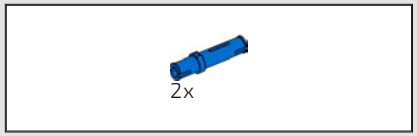

92

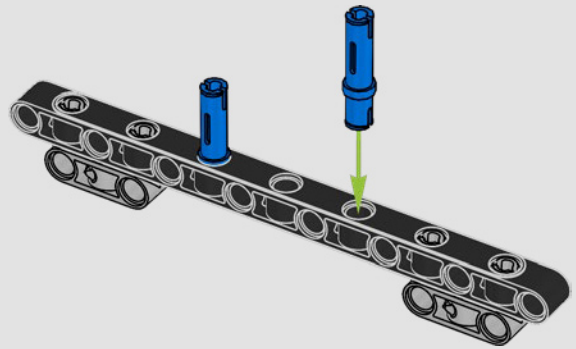

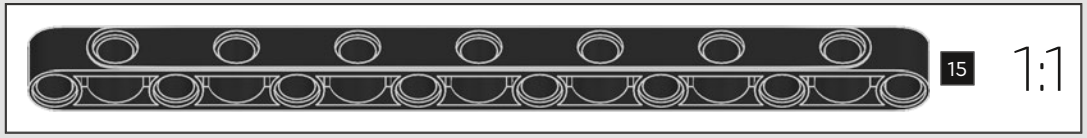

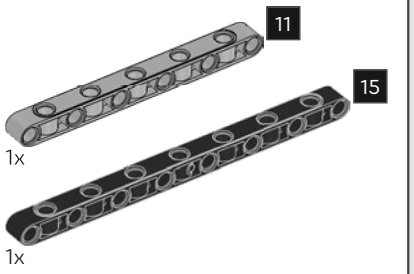

93

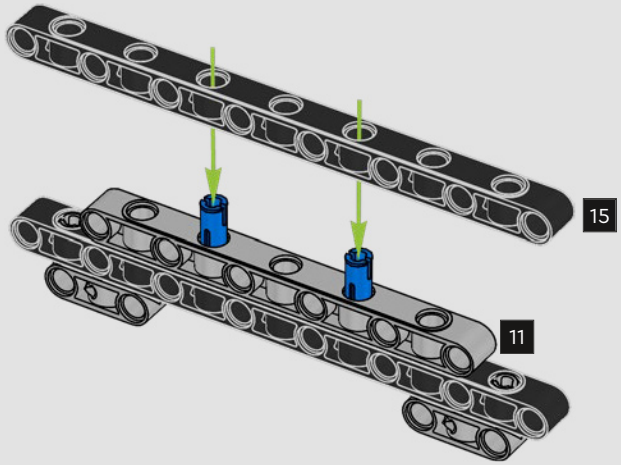

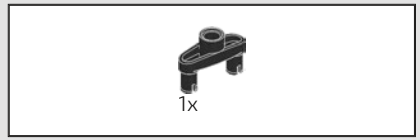

94

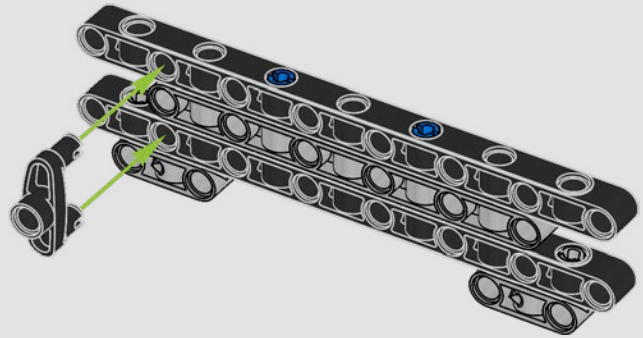

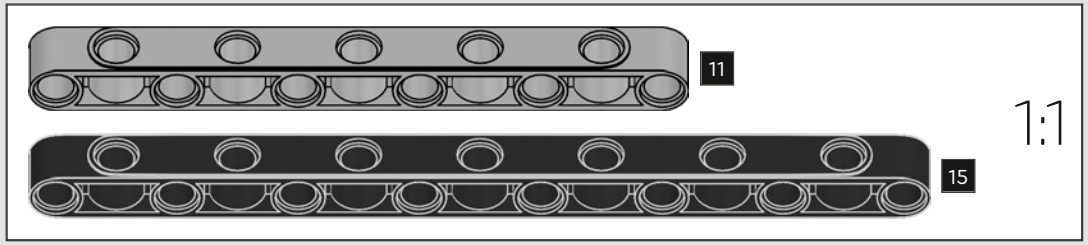

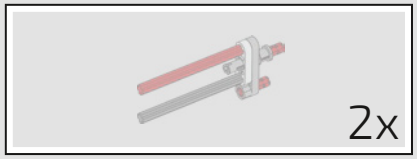

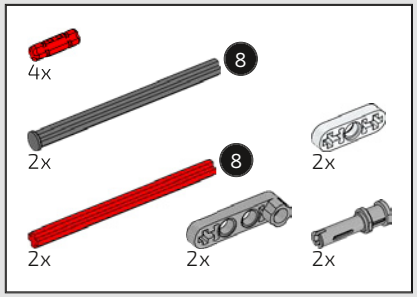

95

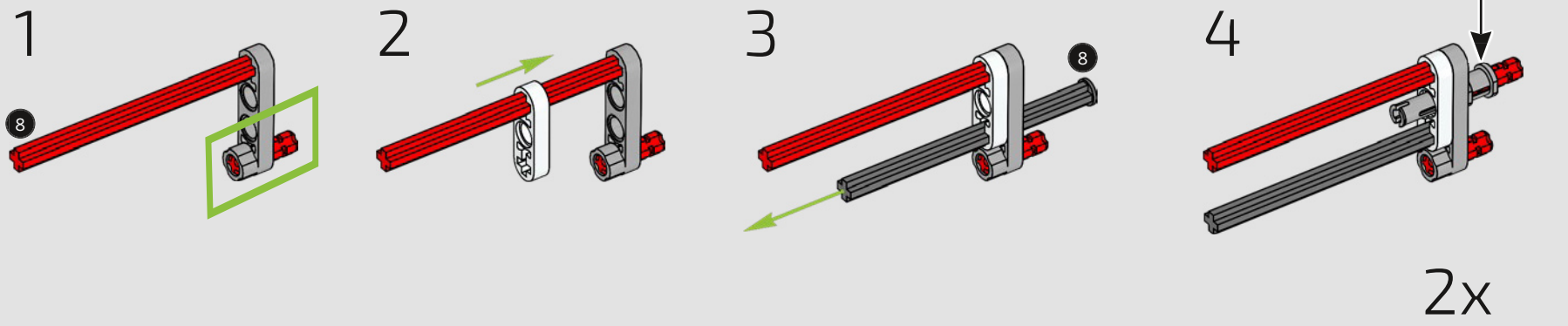

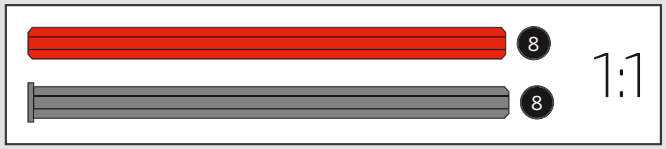

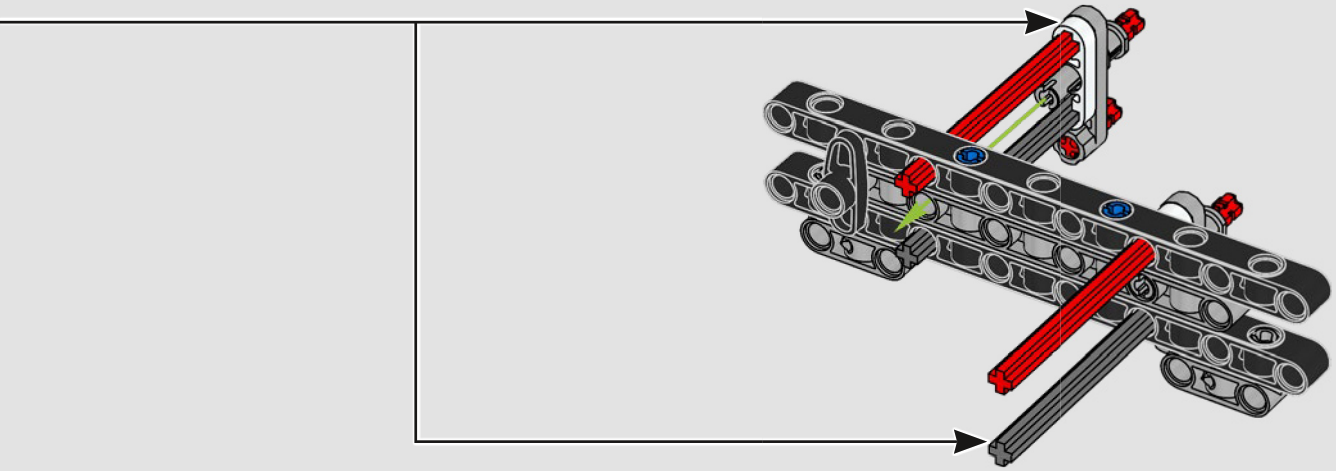



4x

96

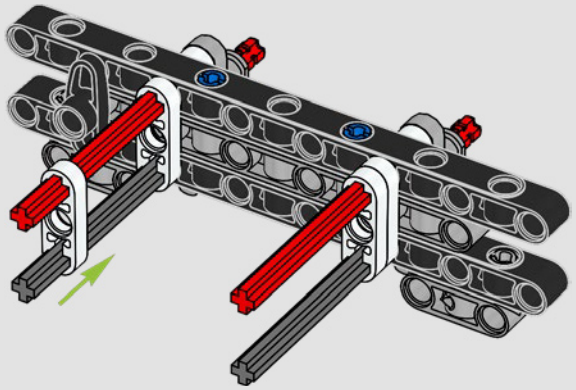

97

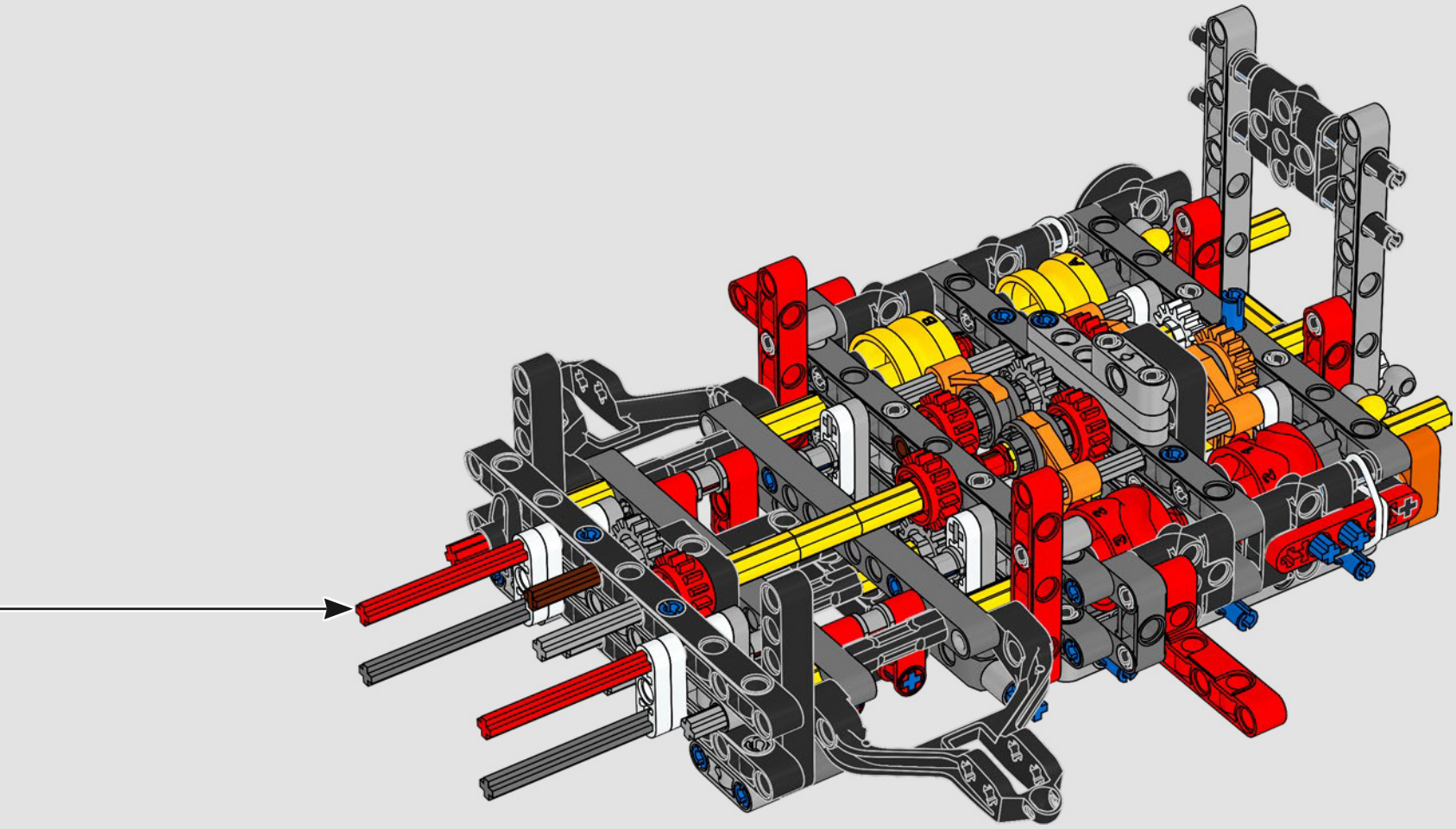

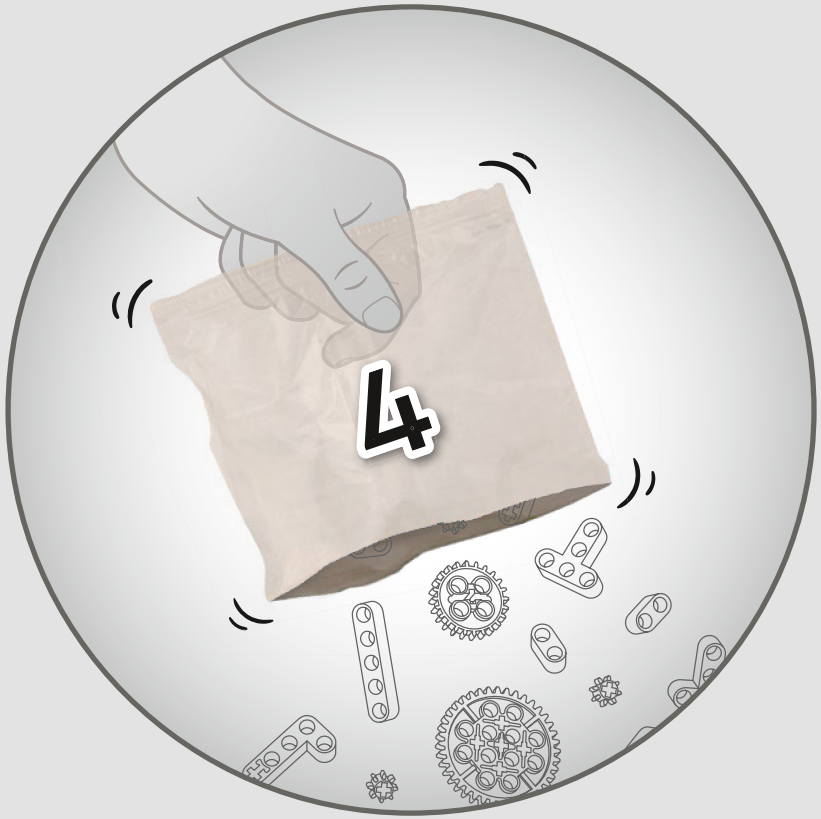
4


4x

98

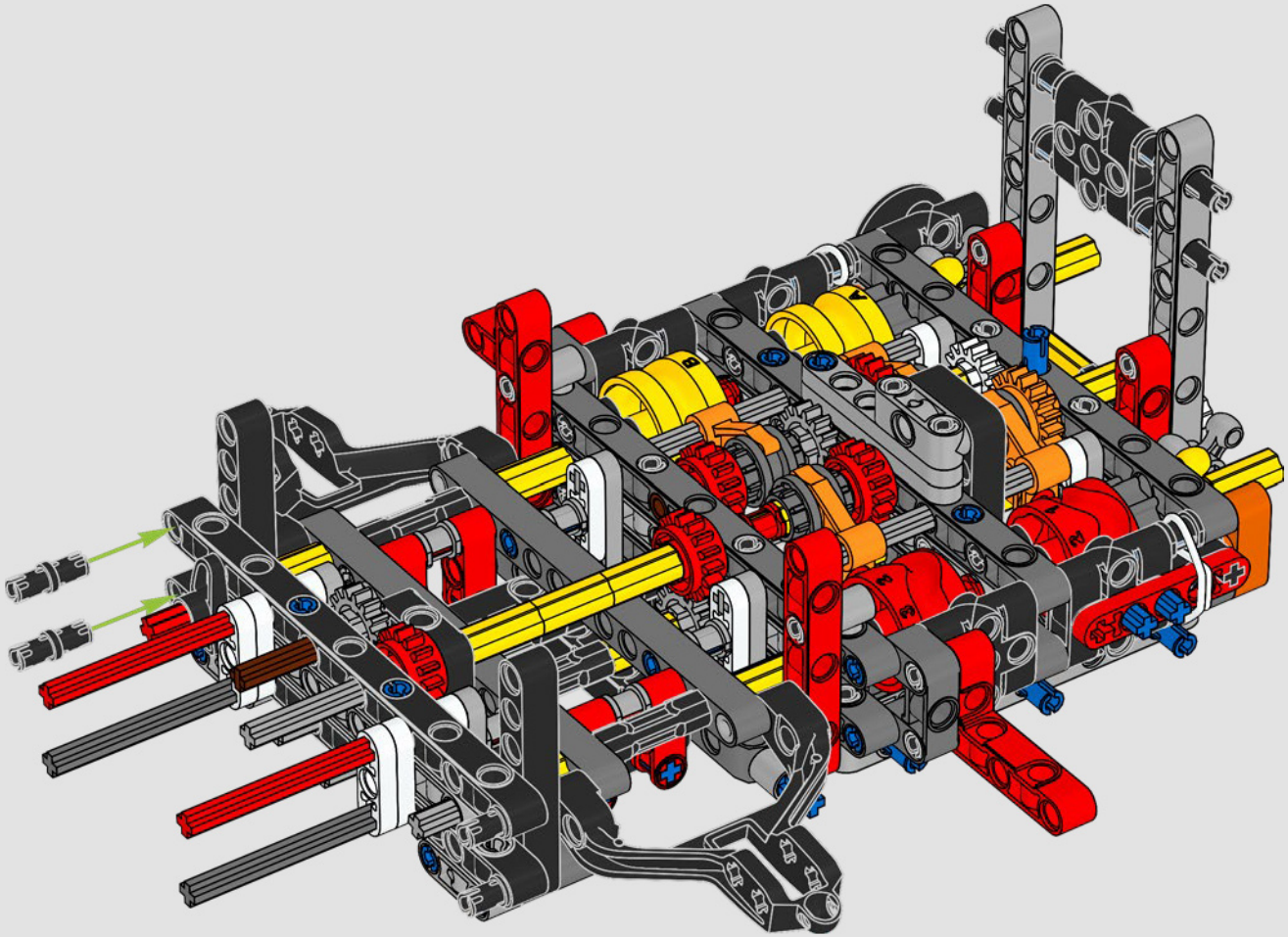

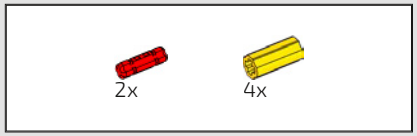

99

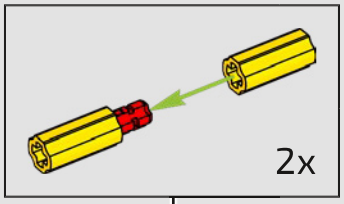

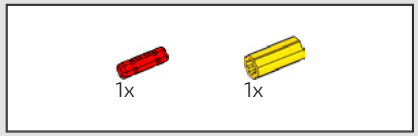

100

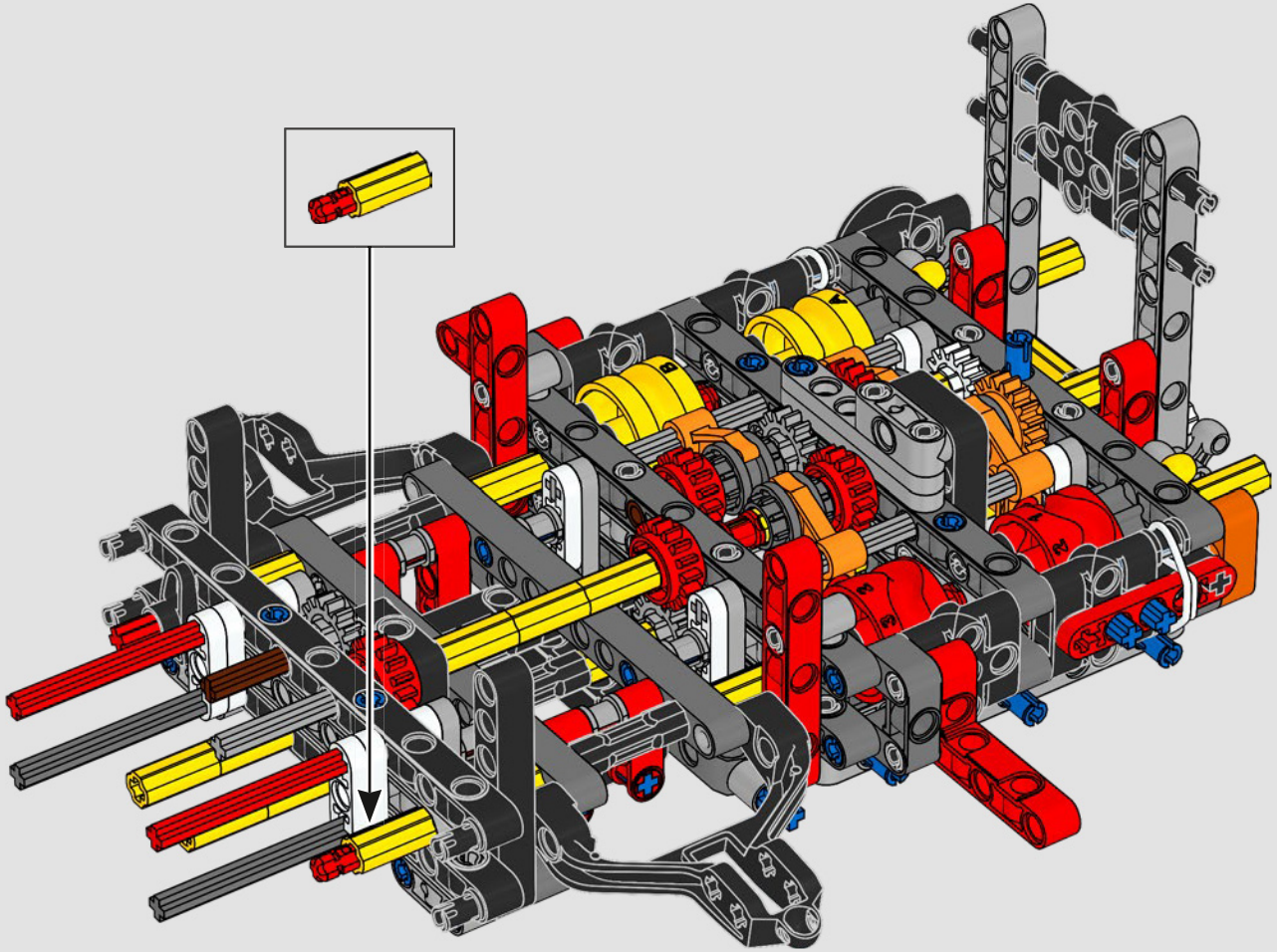

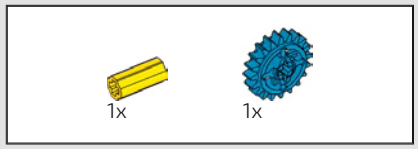

101

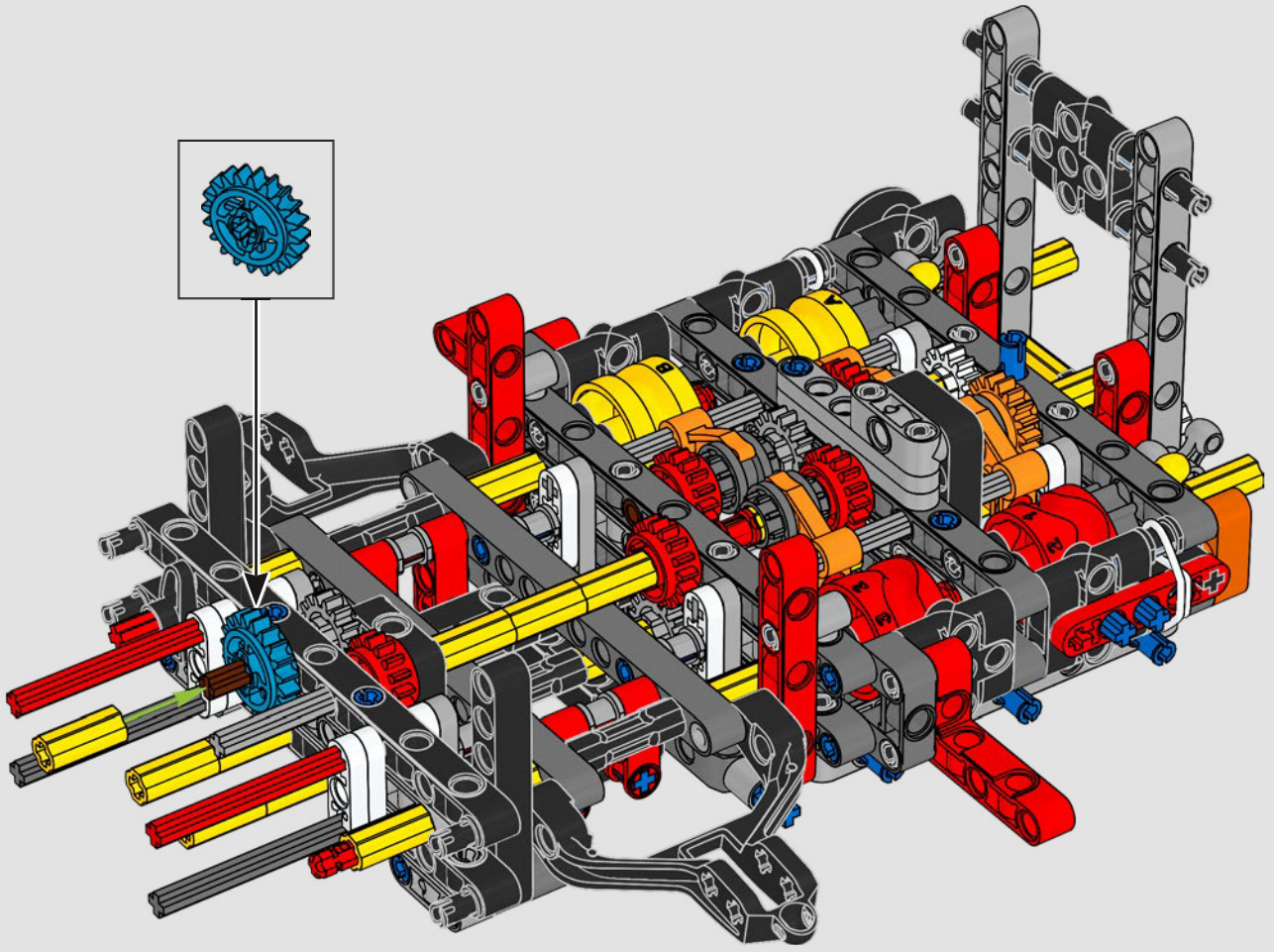

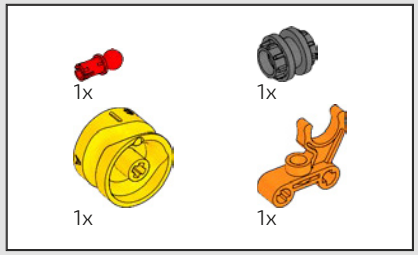

102

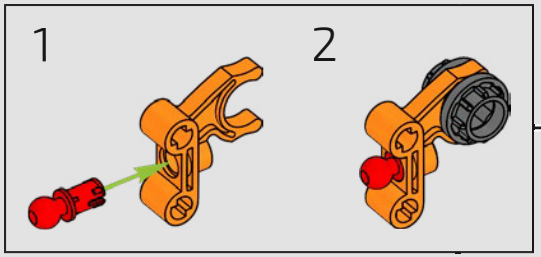



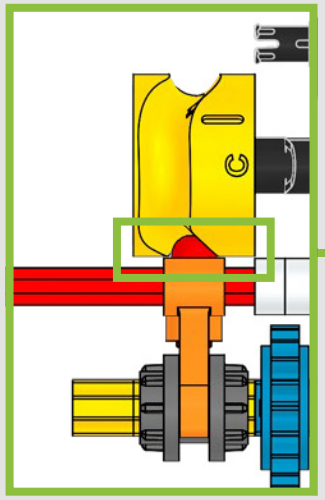

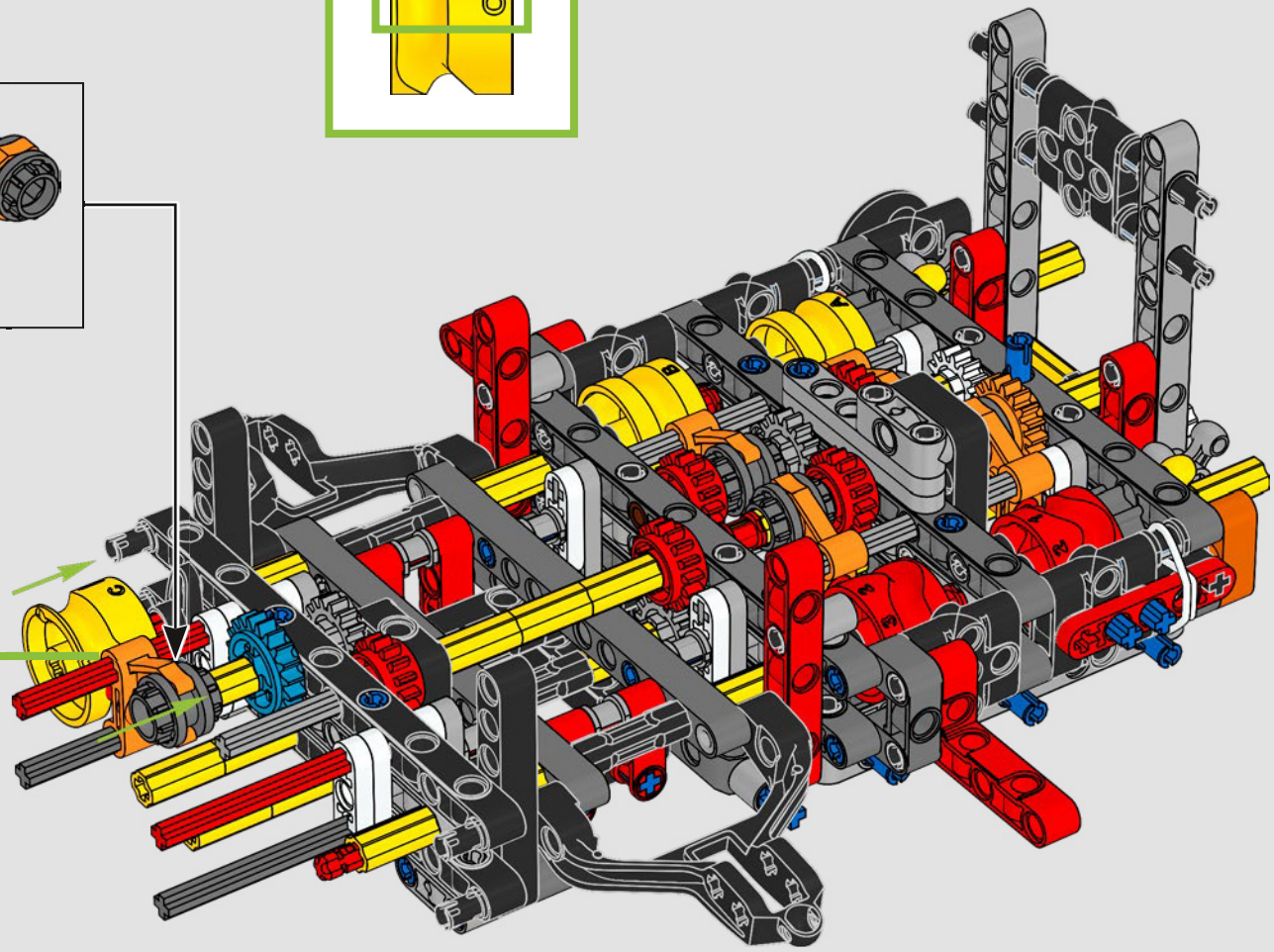

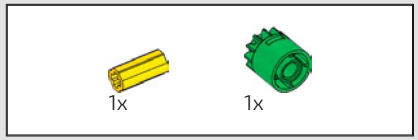

103

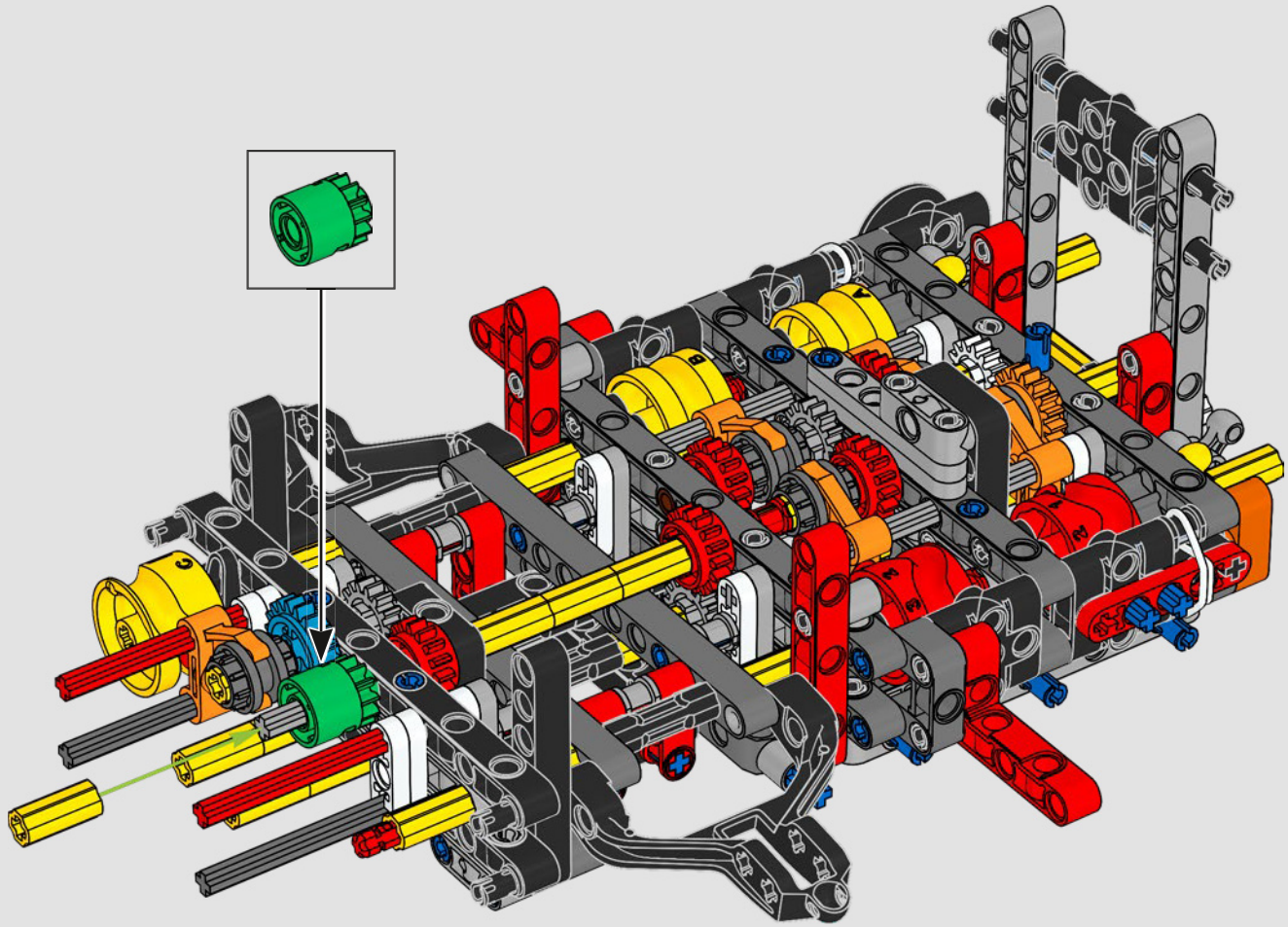

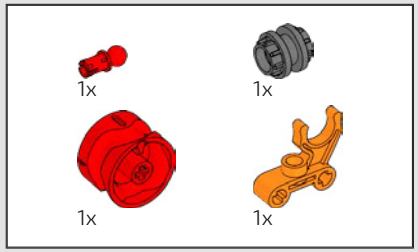

104

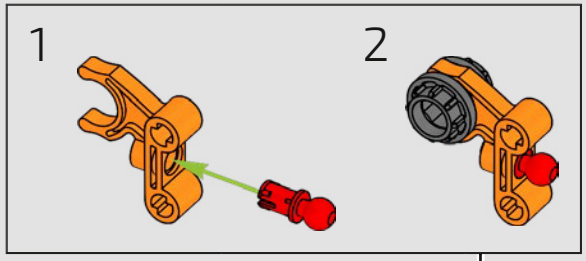

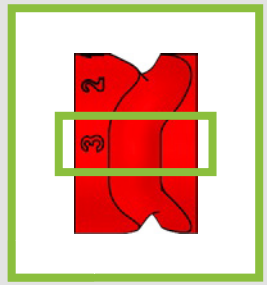

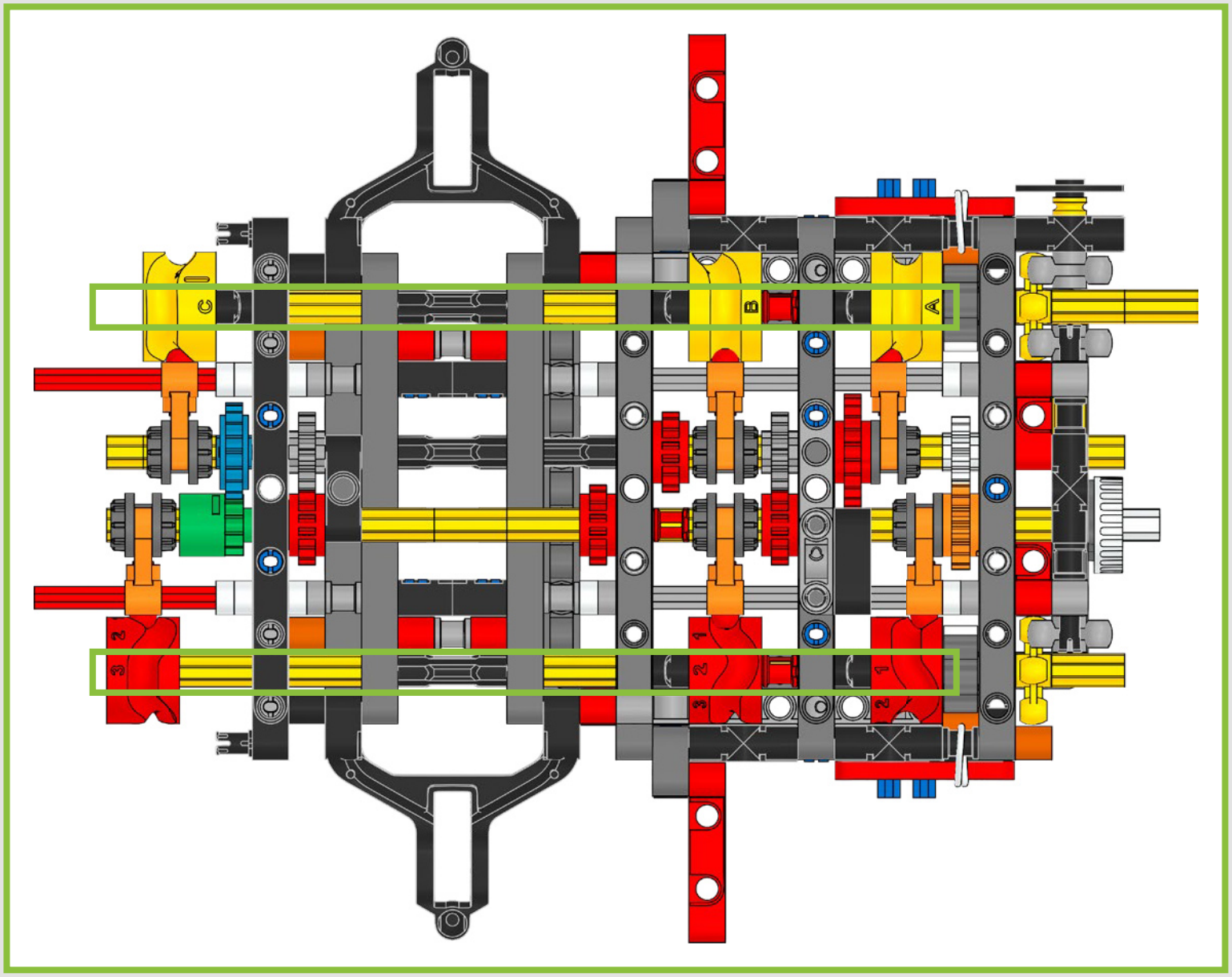
C
B
A
3
2
3
2
1
3
2
1
2

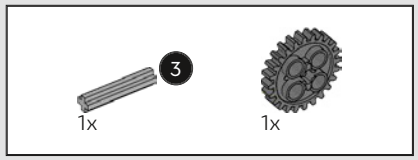

105

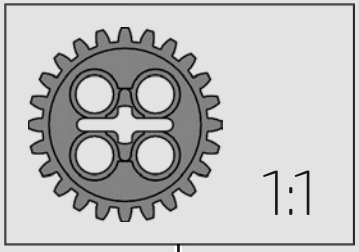



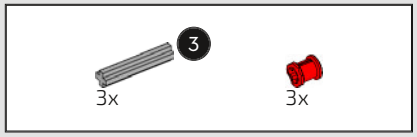

106

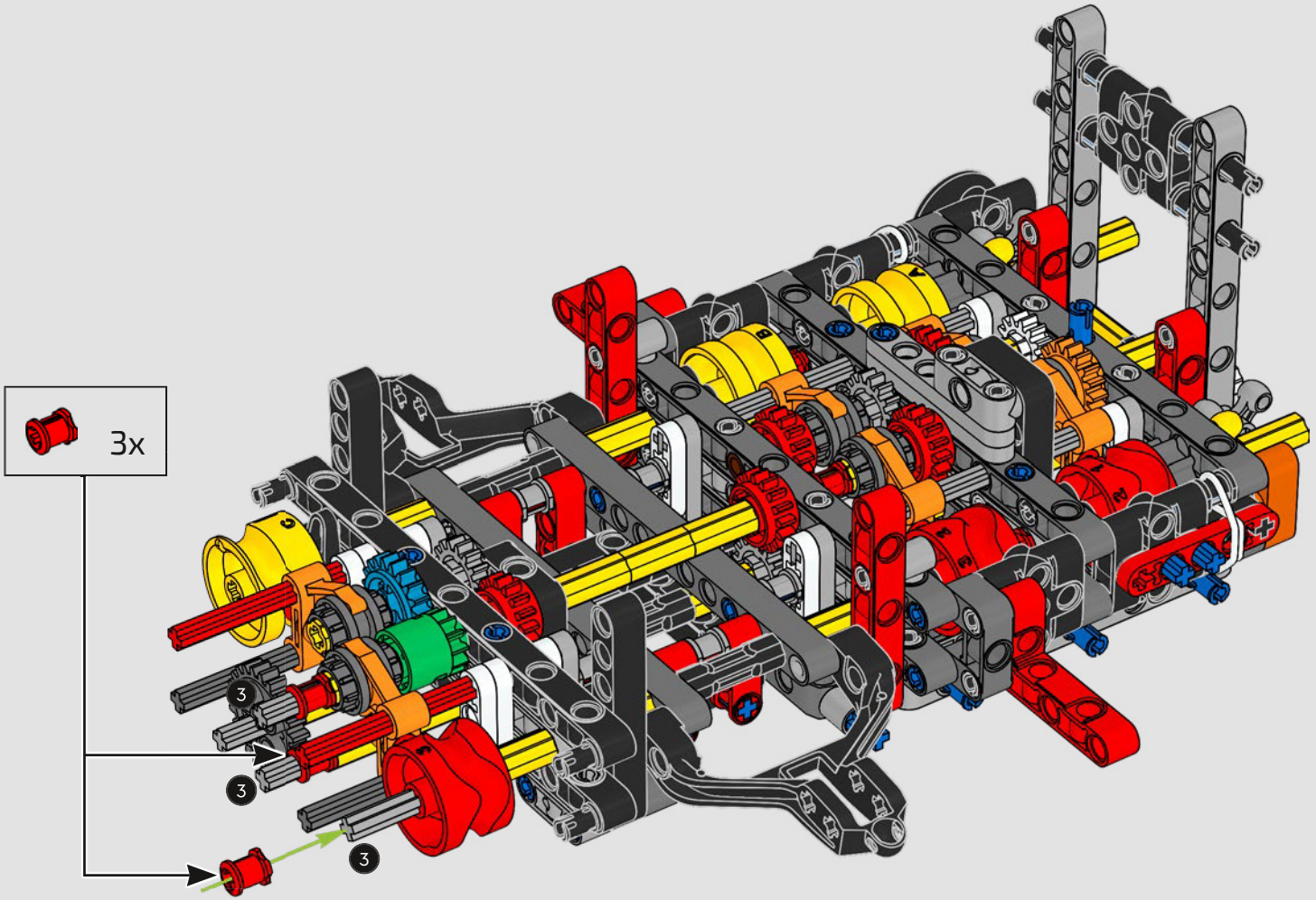

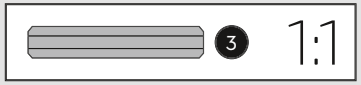

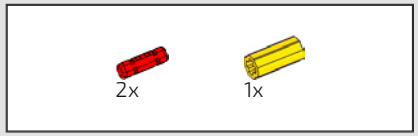

107

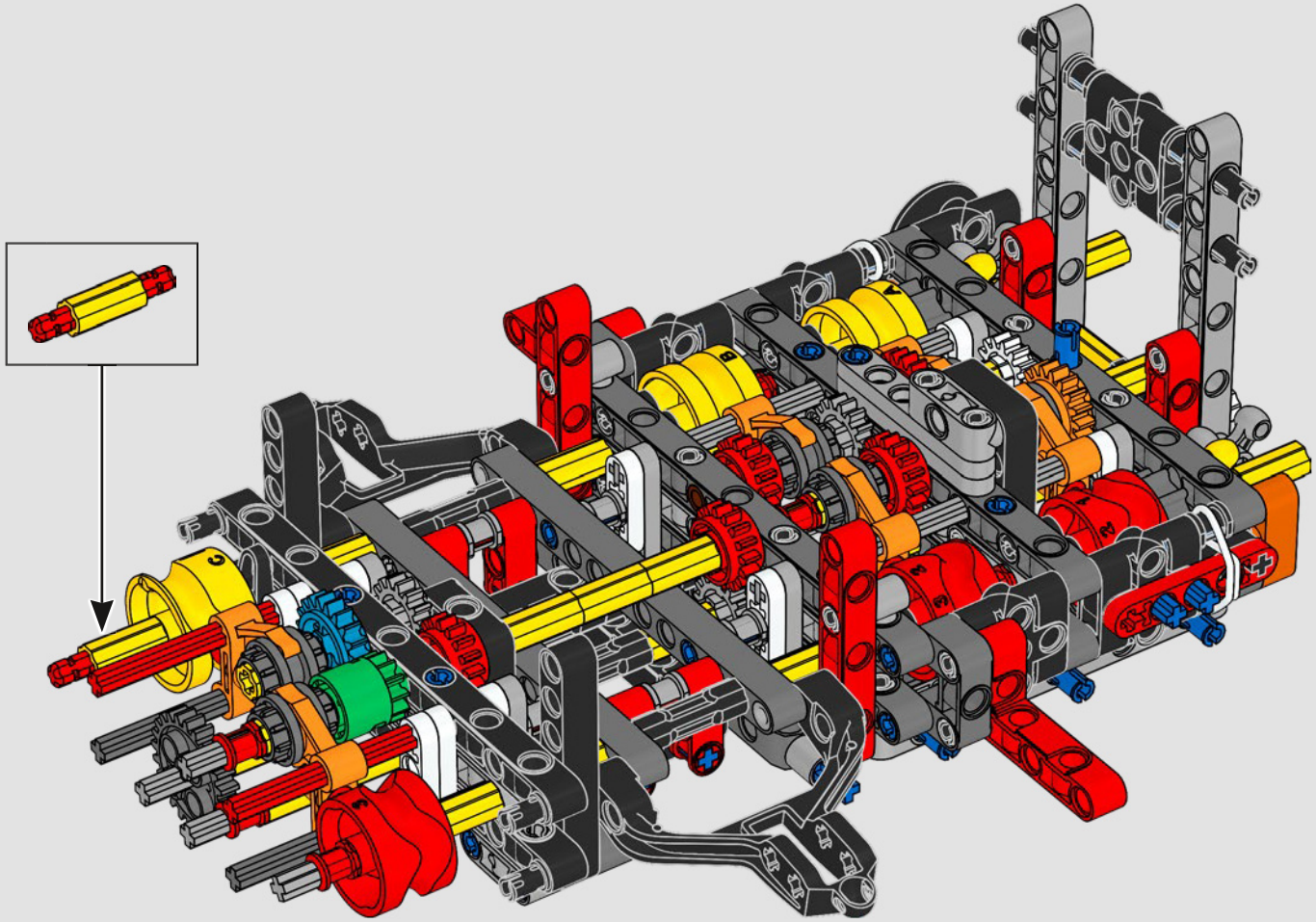

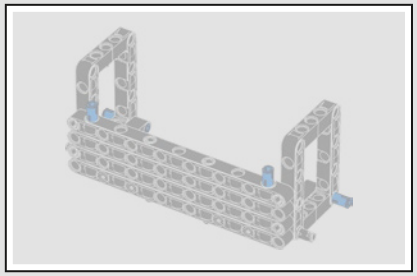

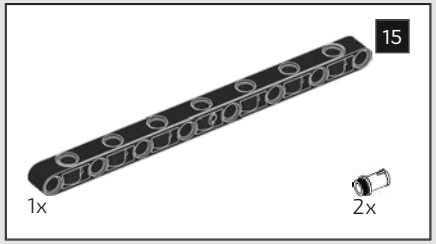

108

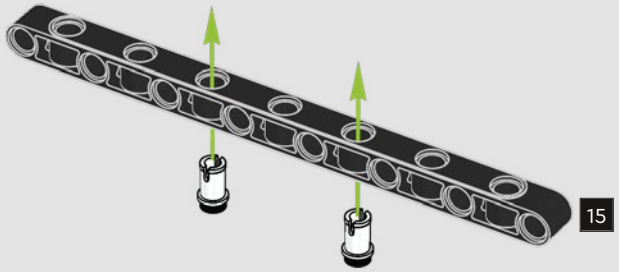

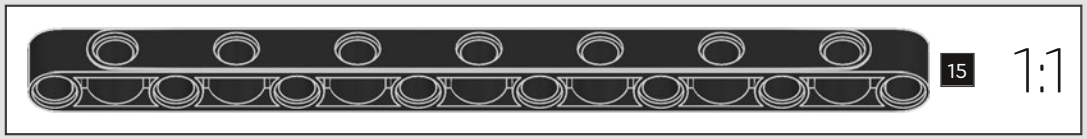

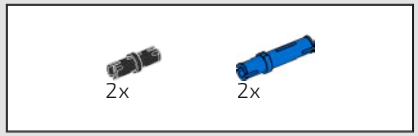

109

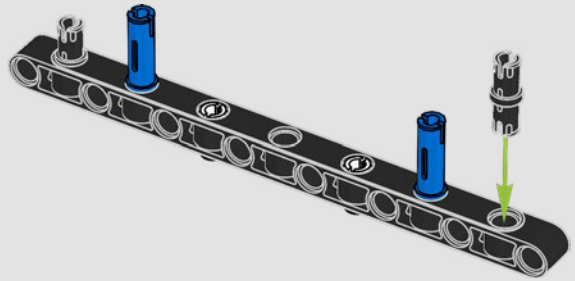

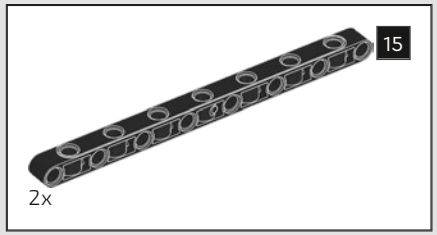

110

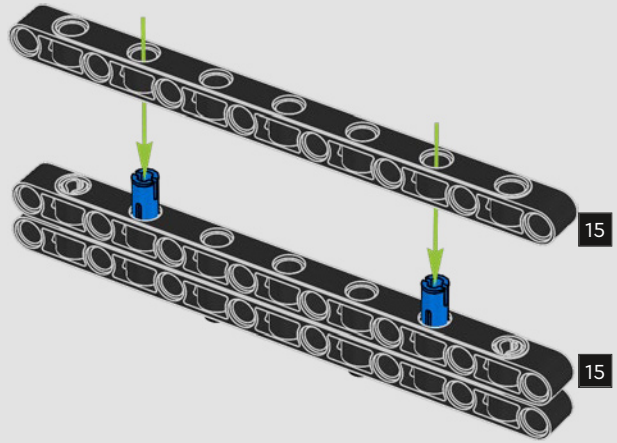

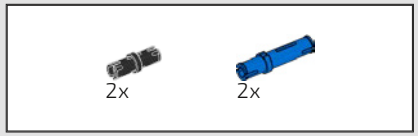

111

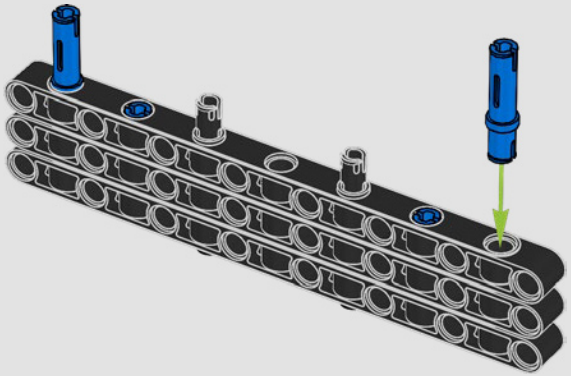

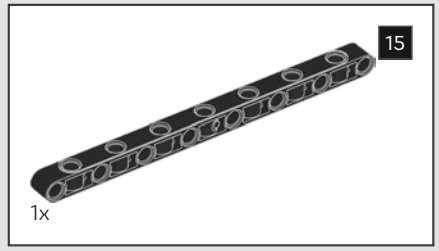

112

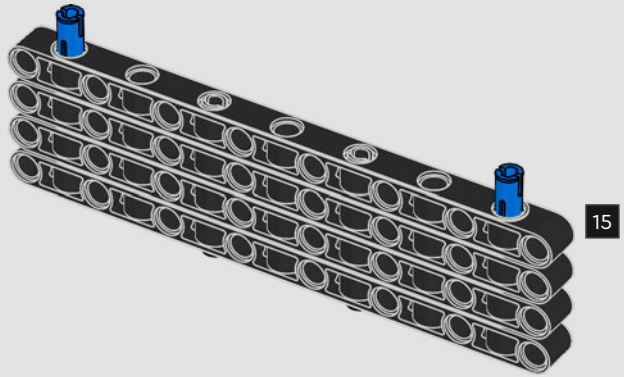

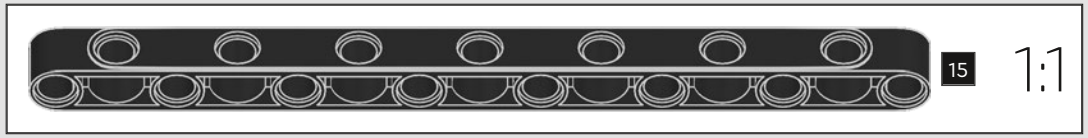

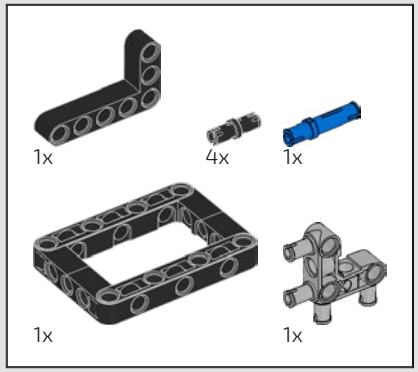

113

1

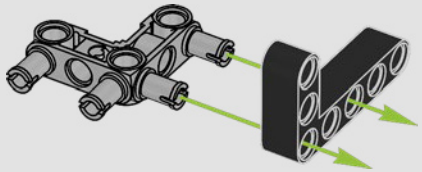

2

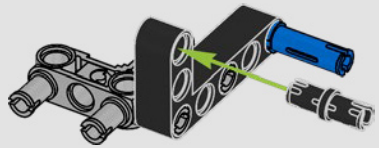

3

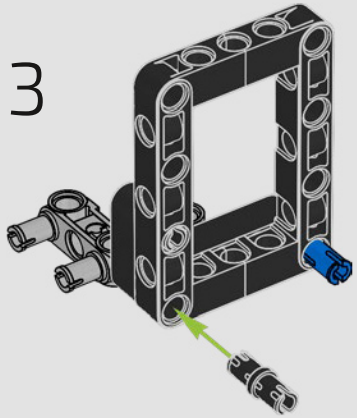

4

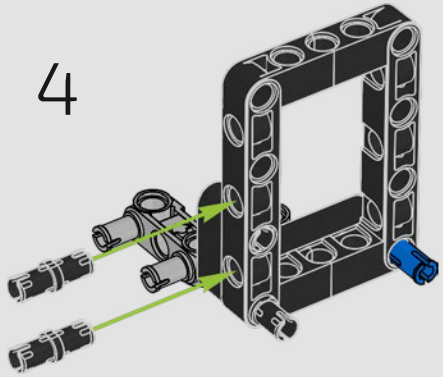

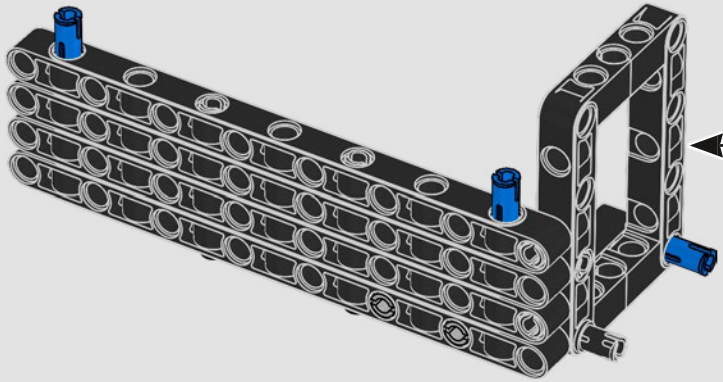

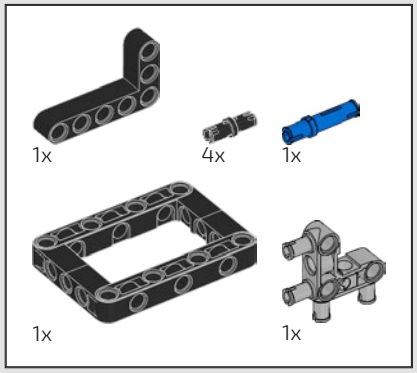

114

1

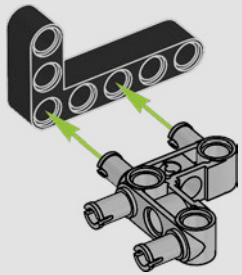

2

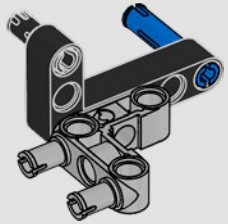

3

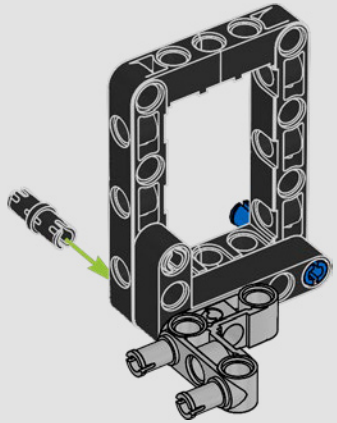

4

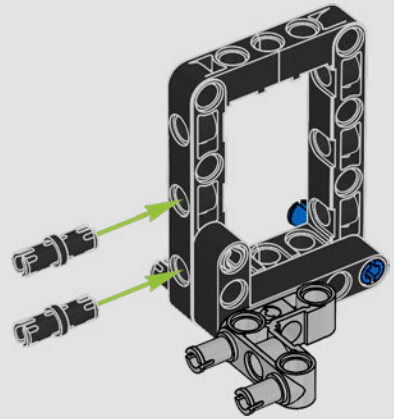

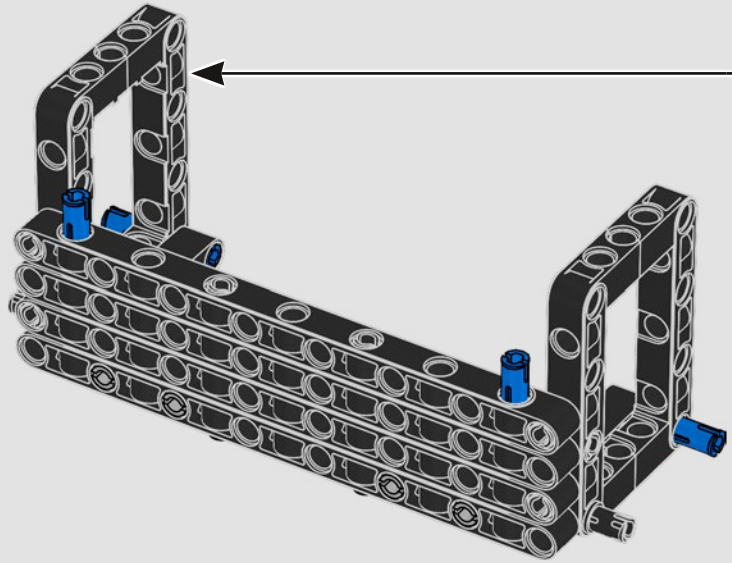

115

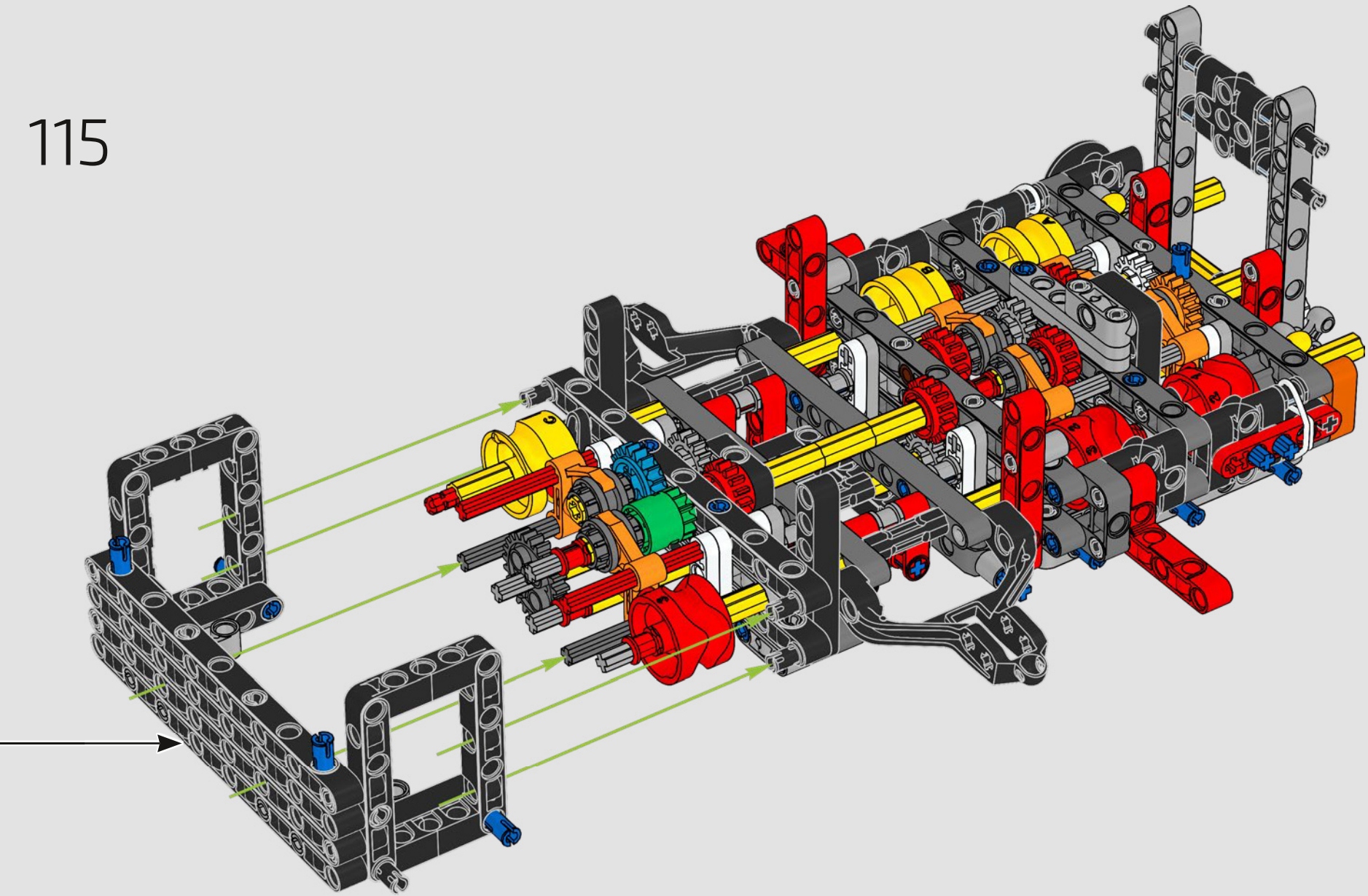

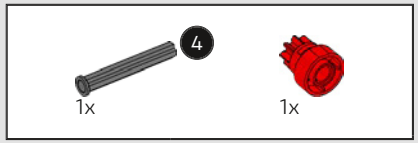

116

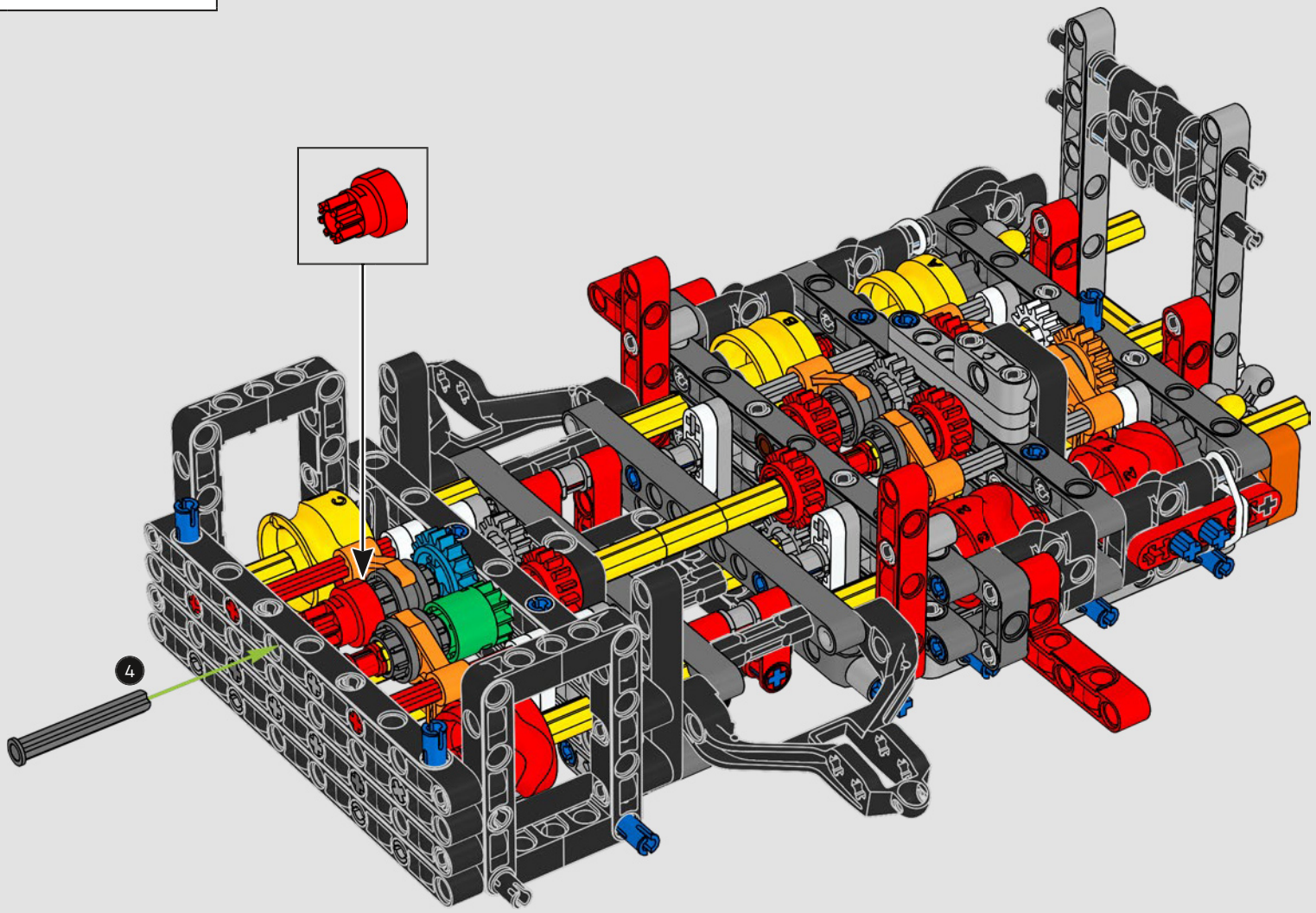

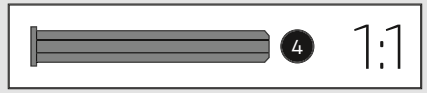

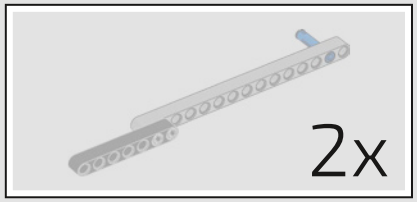

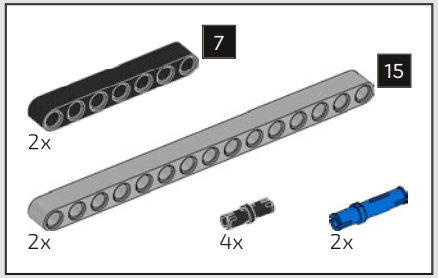

117

1

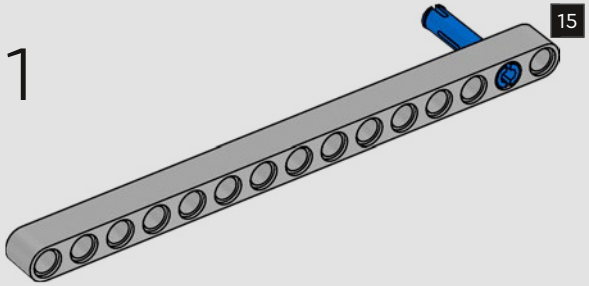

2

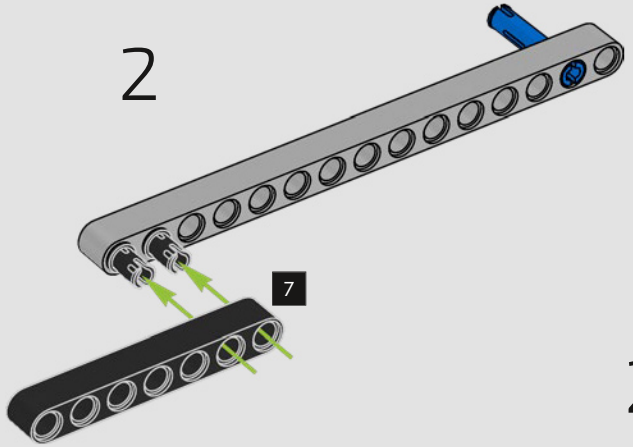

2x

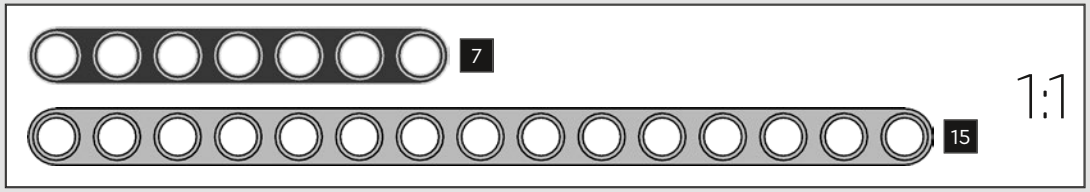

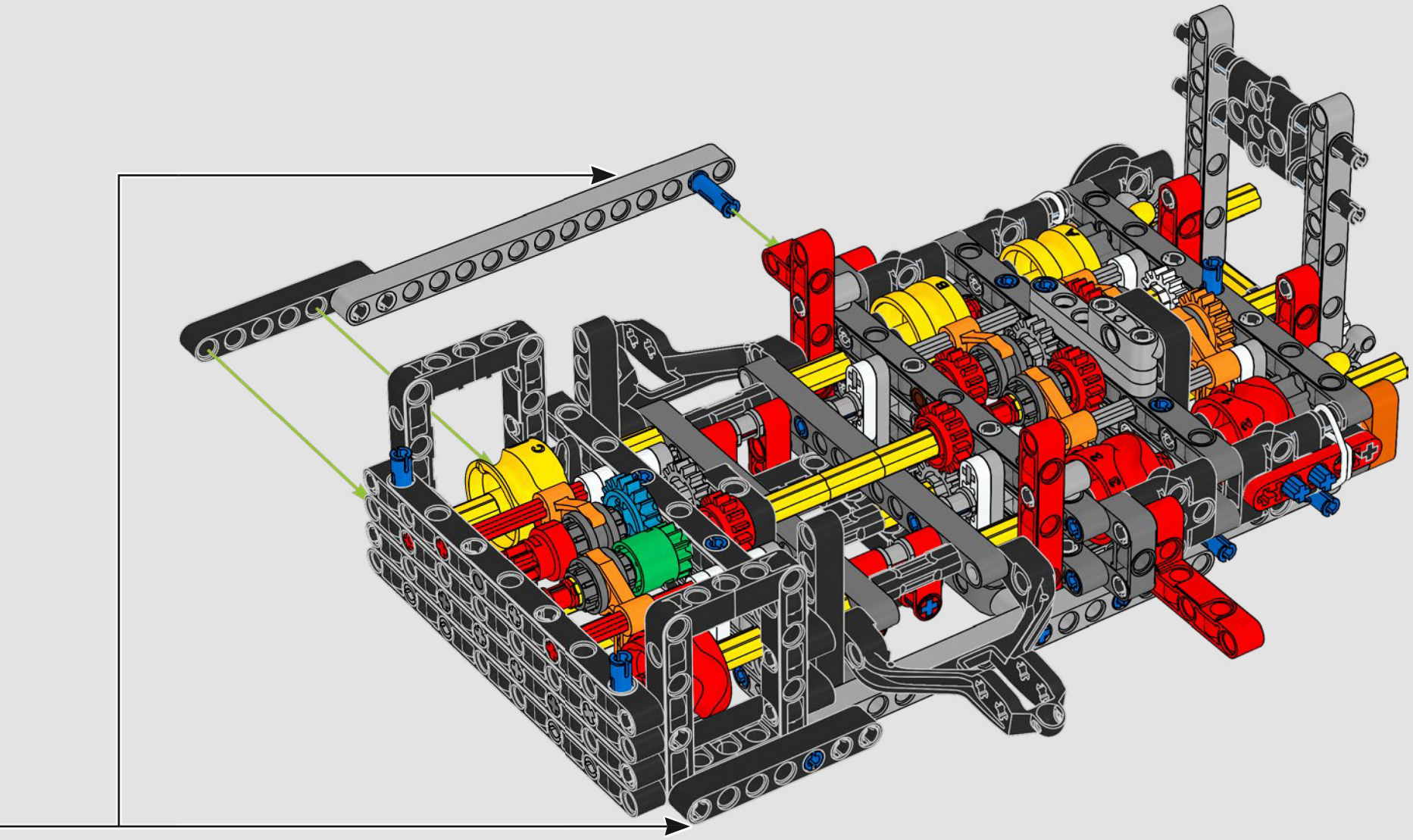


5

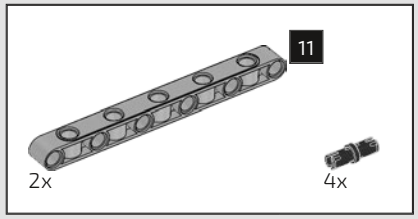

118

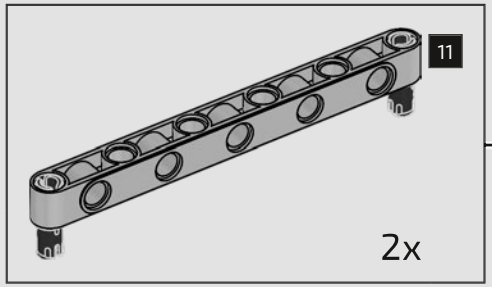

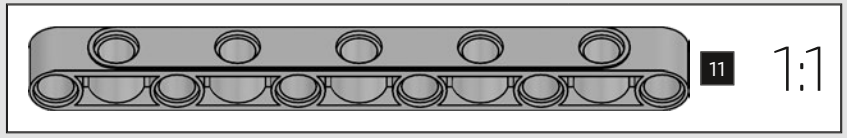



2x



119

1

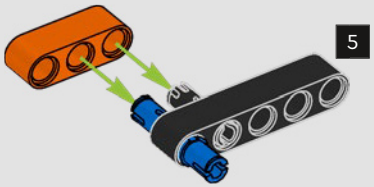

2

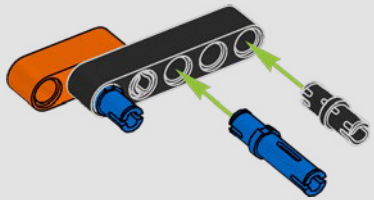

3

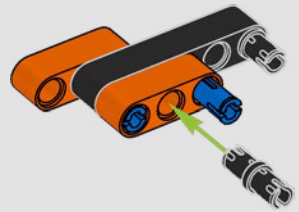

2x



1:1

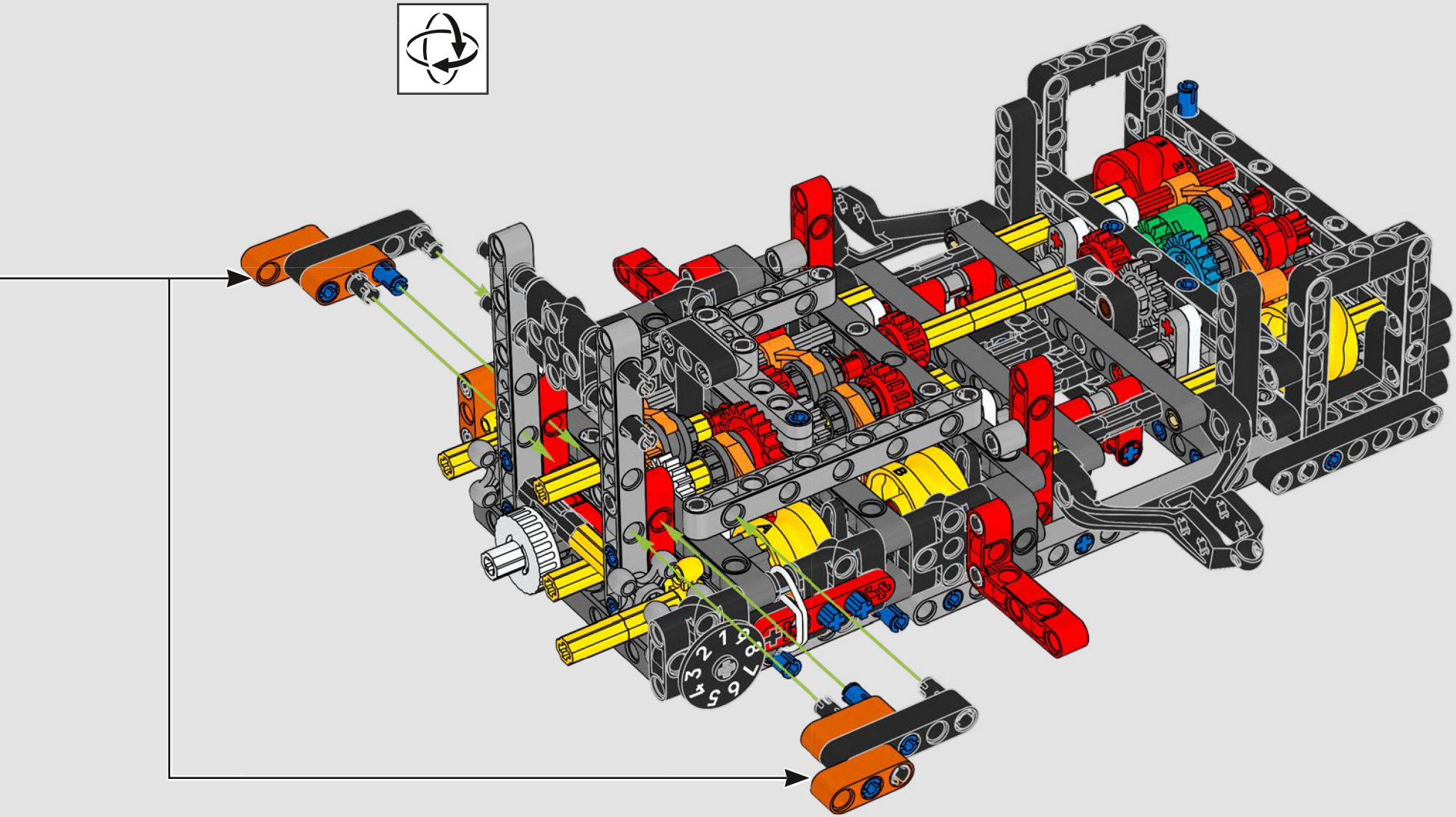

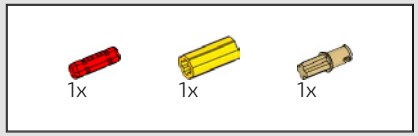

120

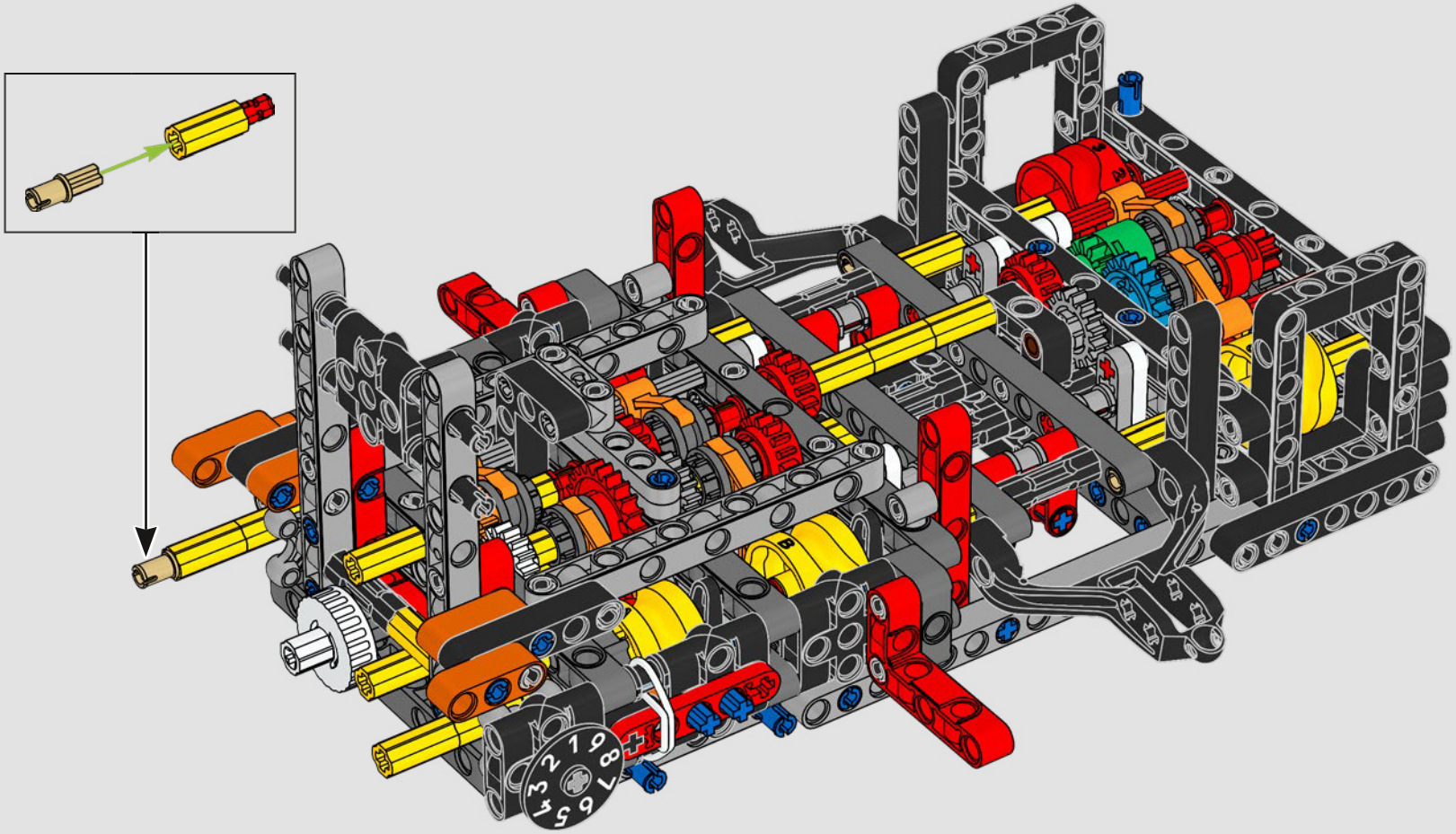

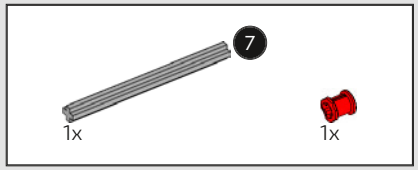

121

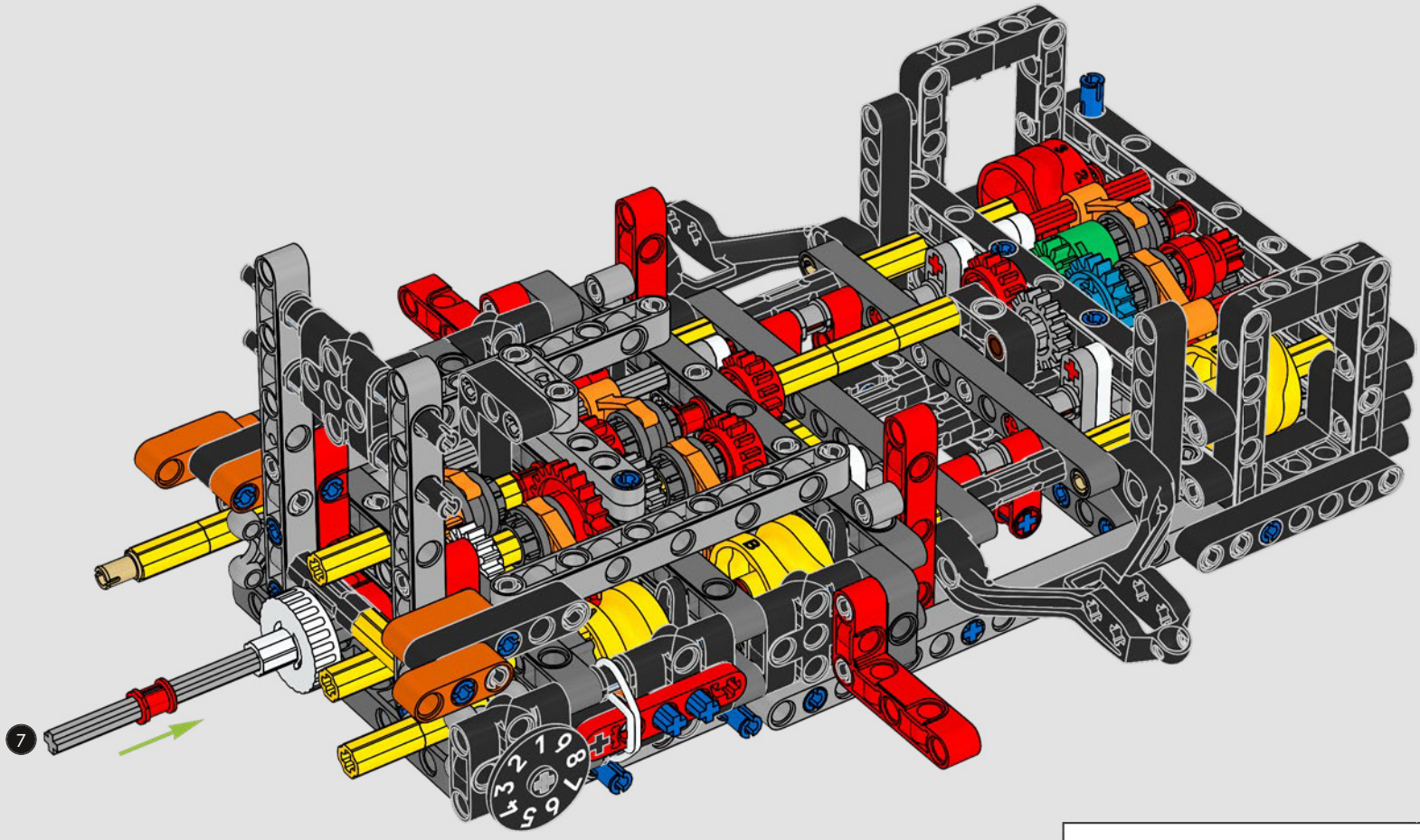

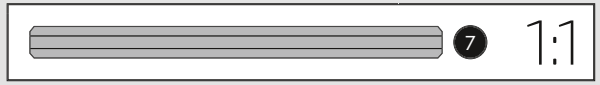

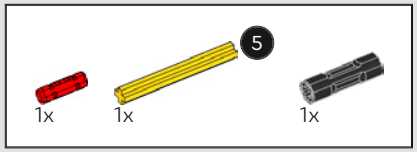

122

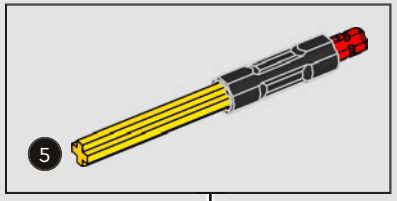

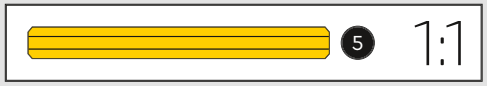

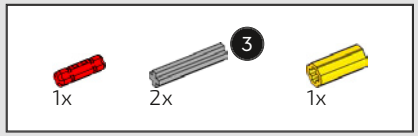

123

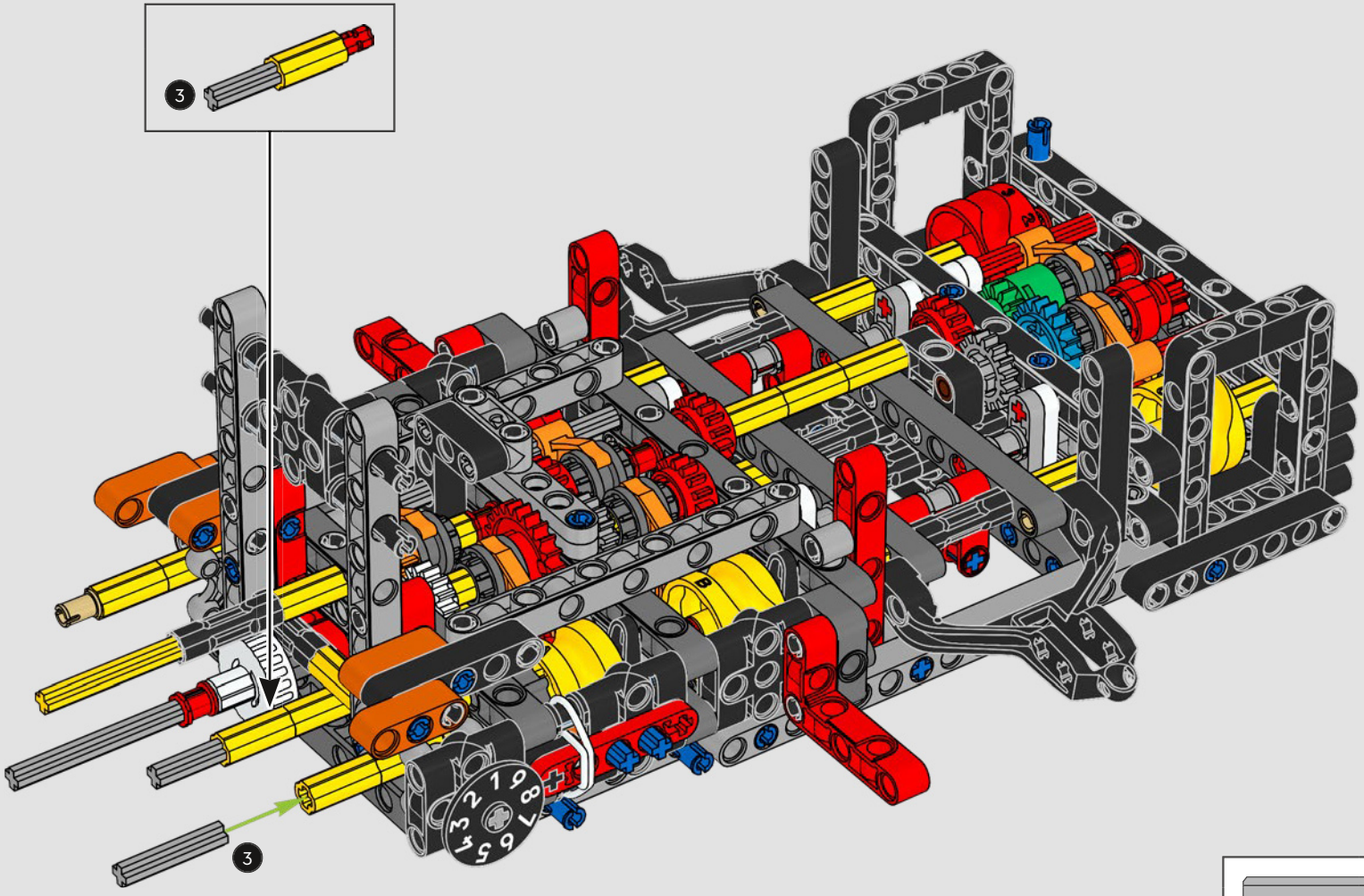

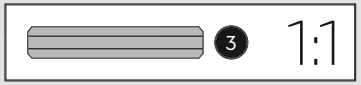

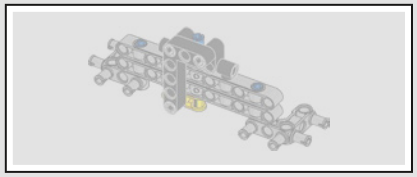

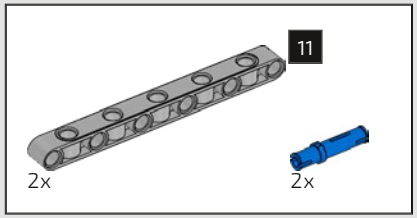

124

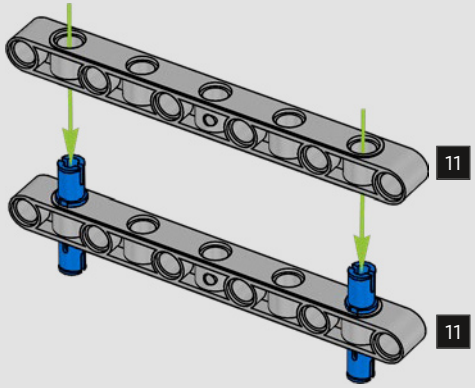

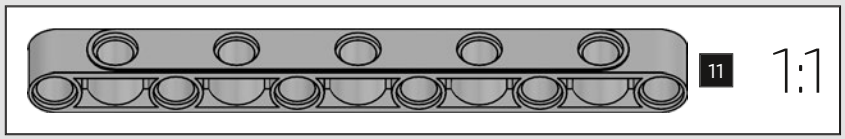

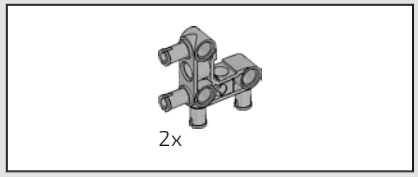

125

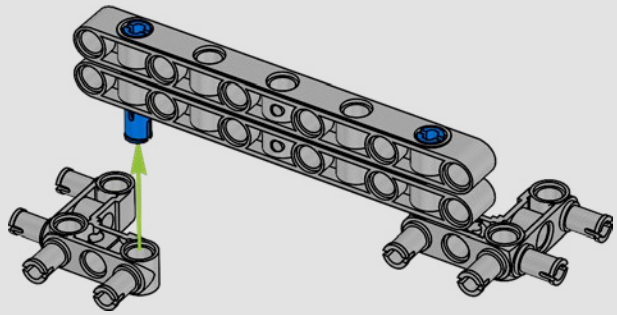



126

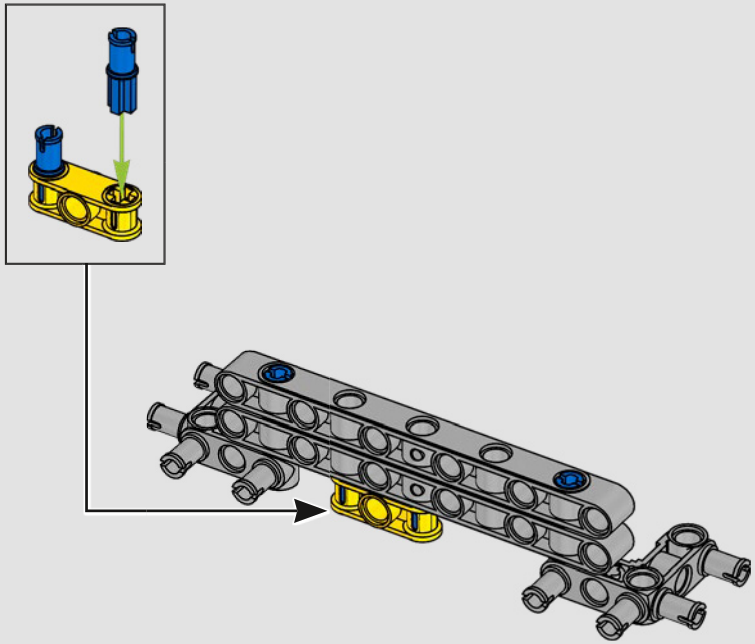



127

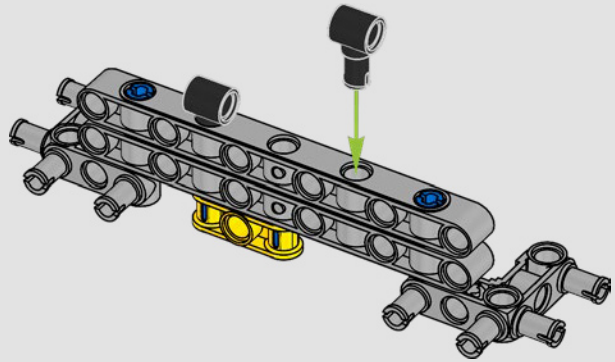

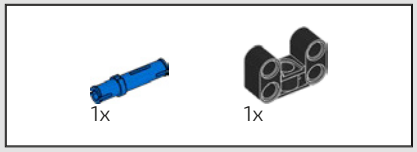

128

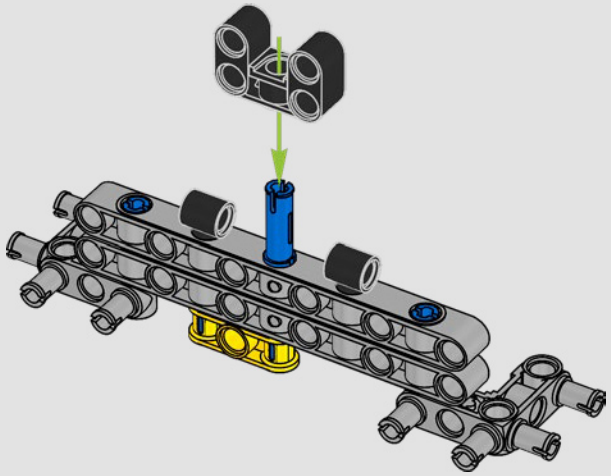

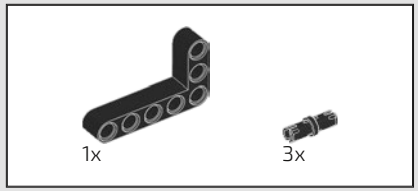

129

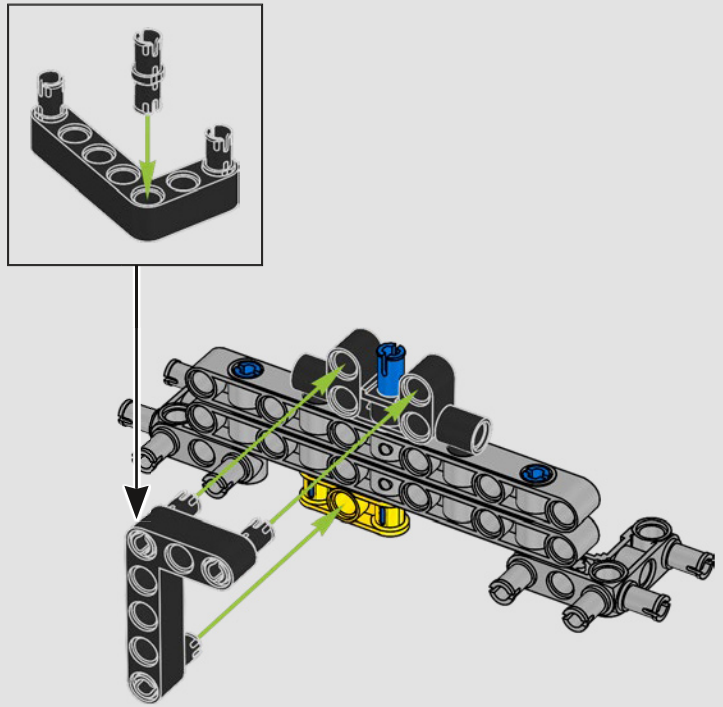

130

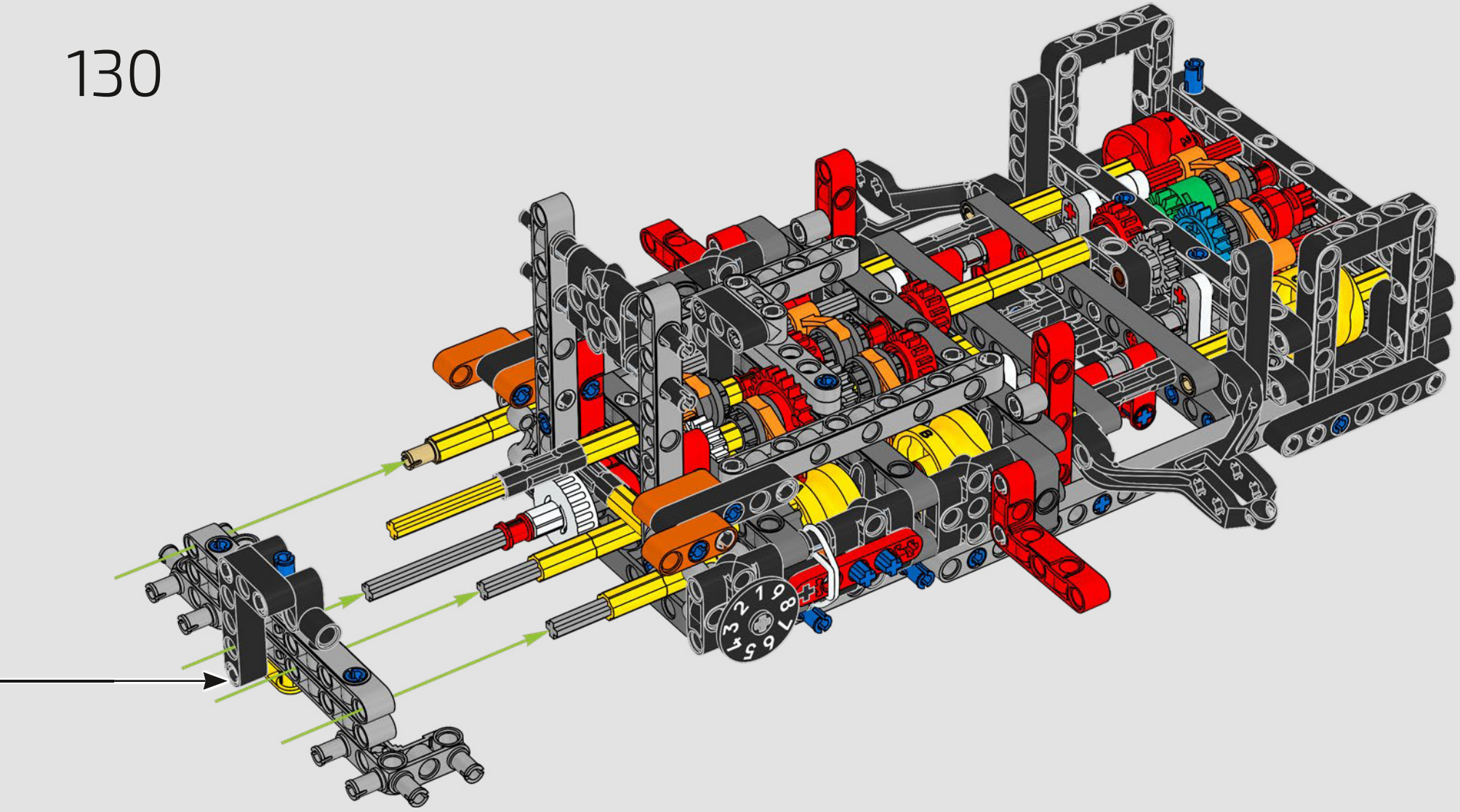

131

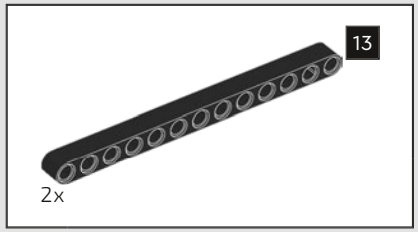

132

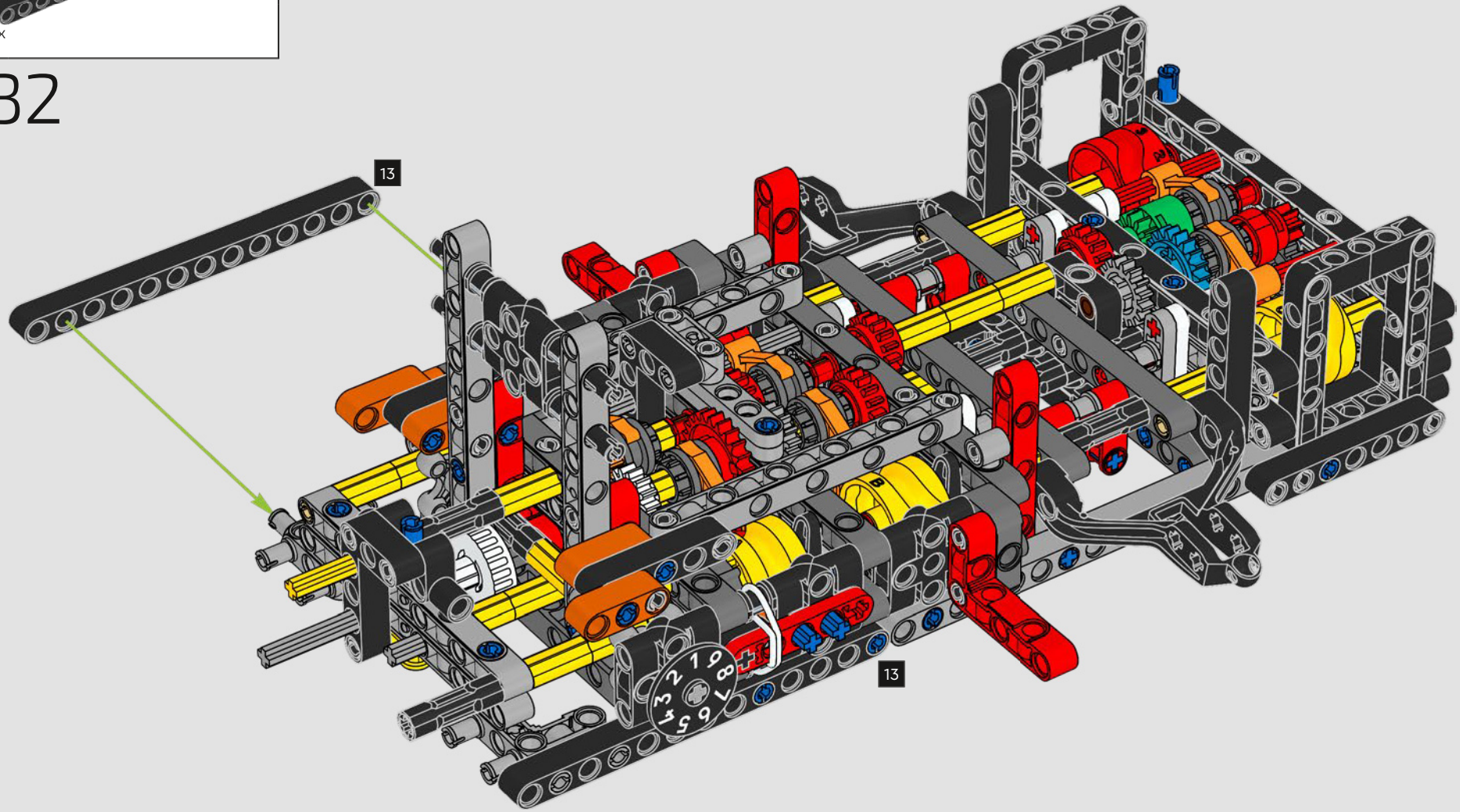

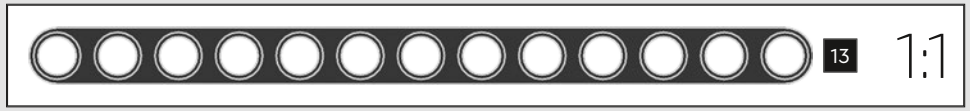

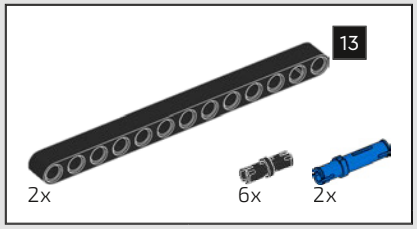

133

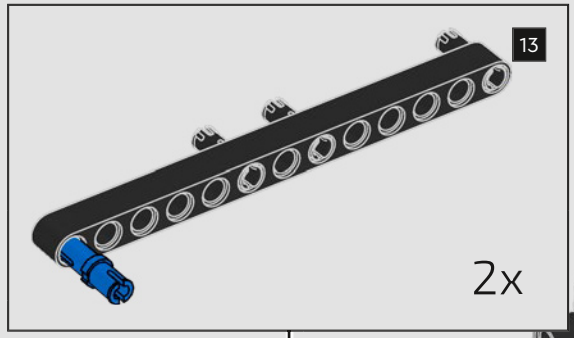

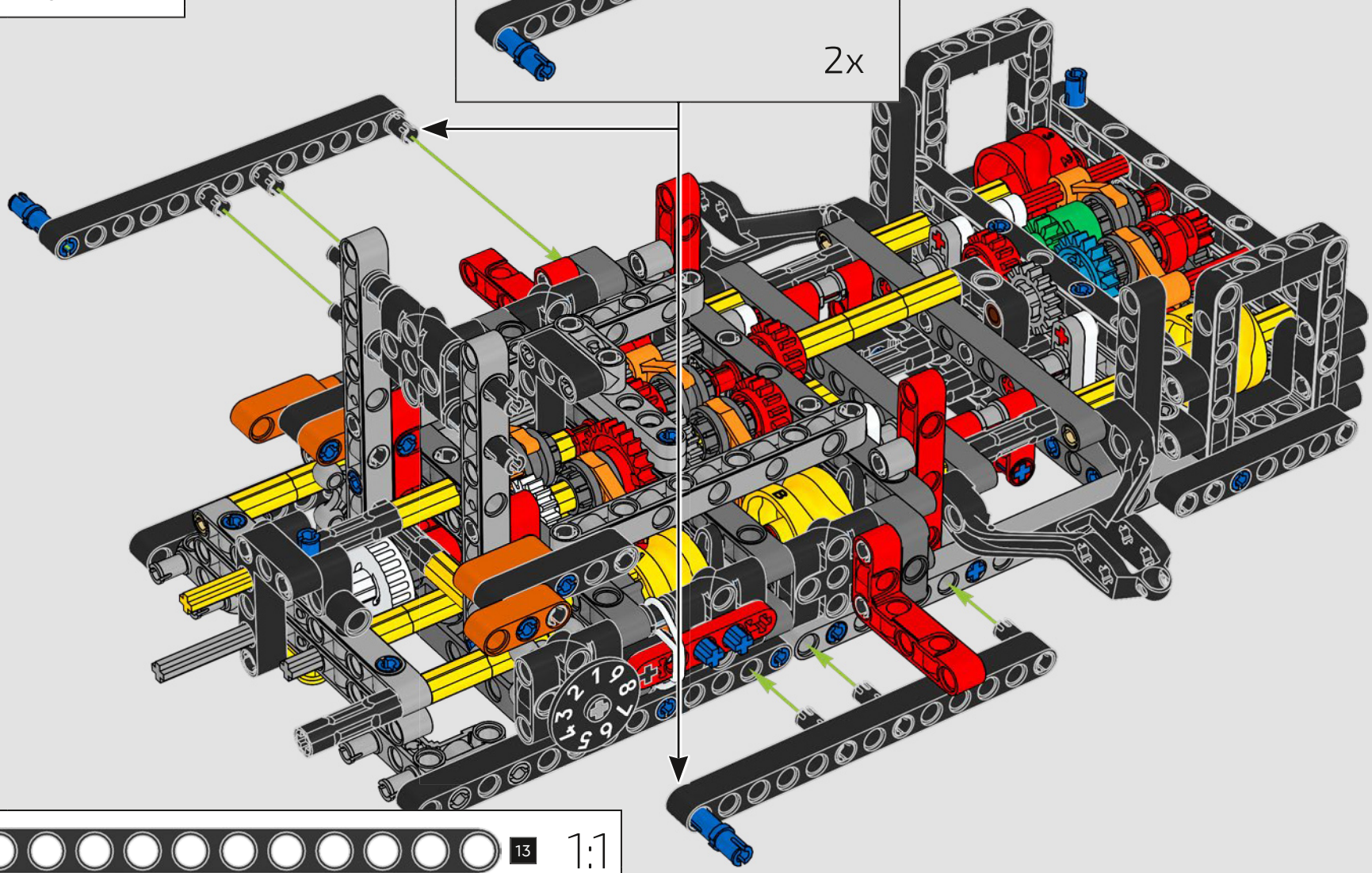

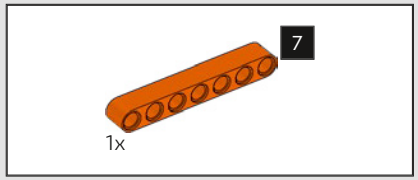

134

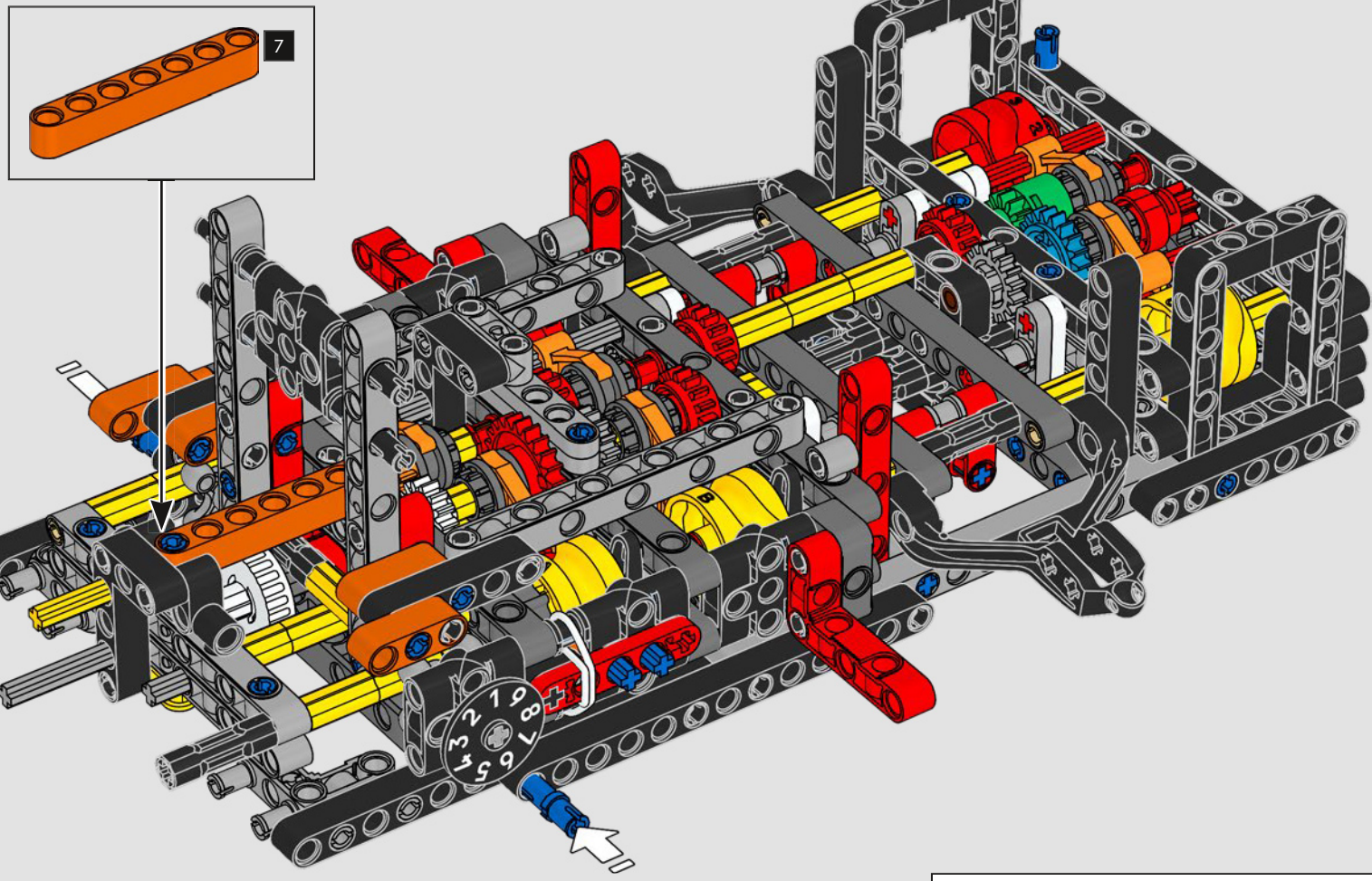

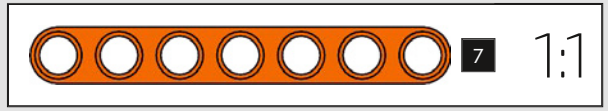

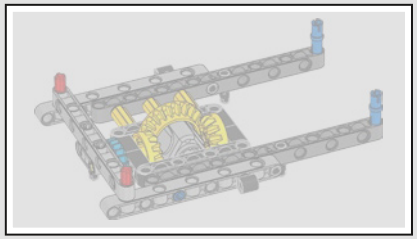

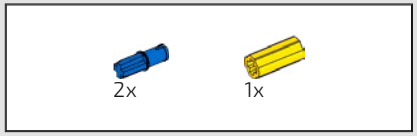

135

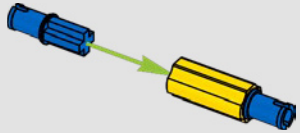

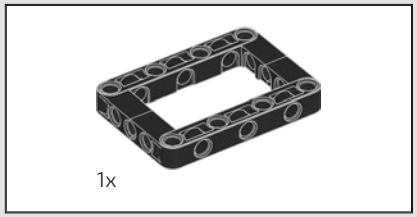

136

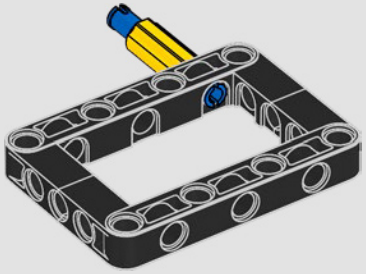

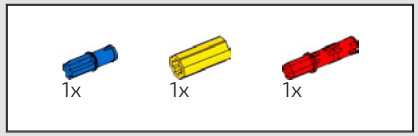

137

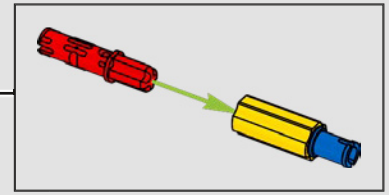

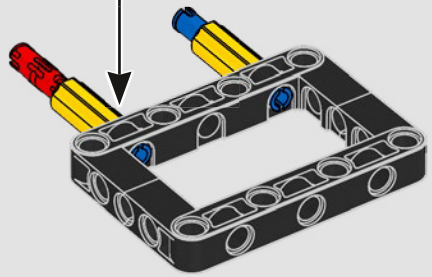

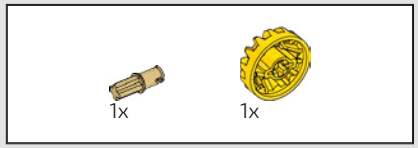

138

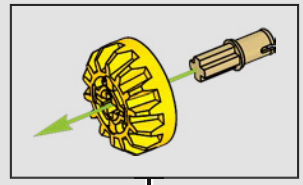

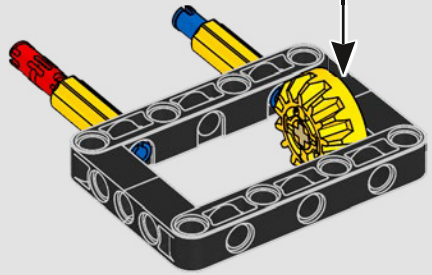

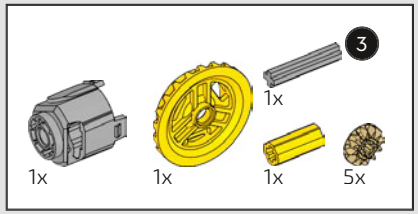

139



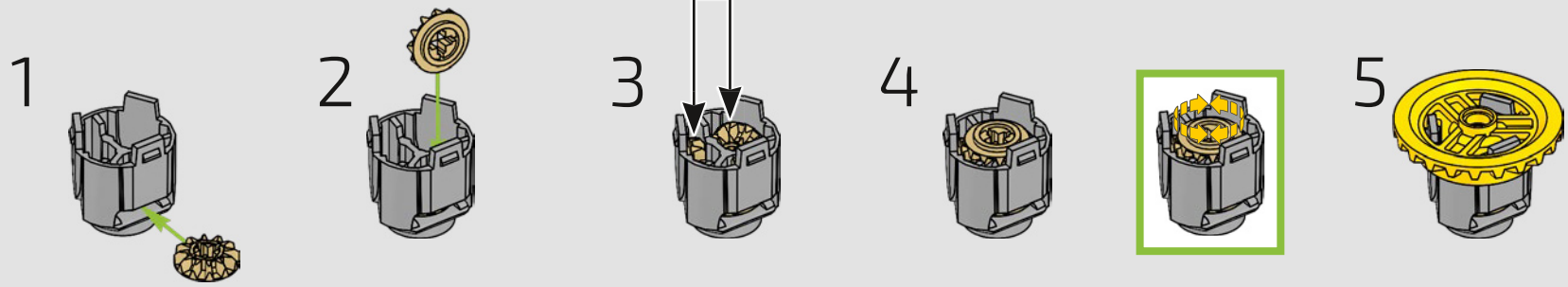

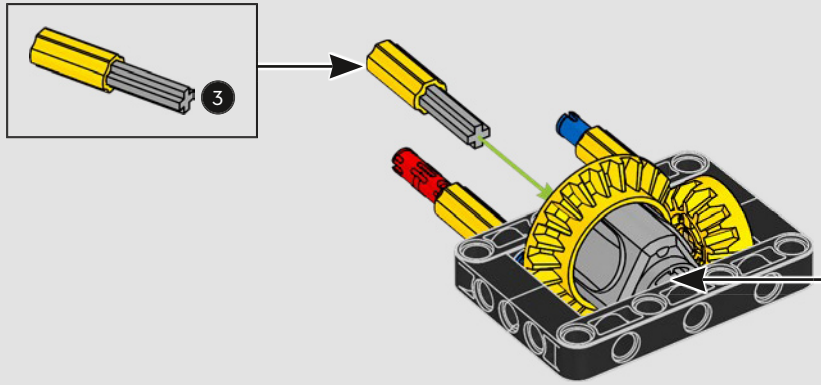

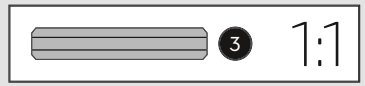

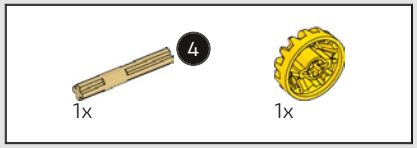

140

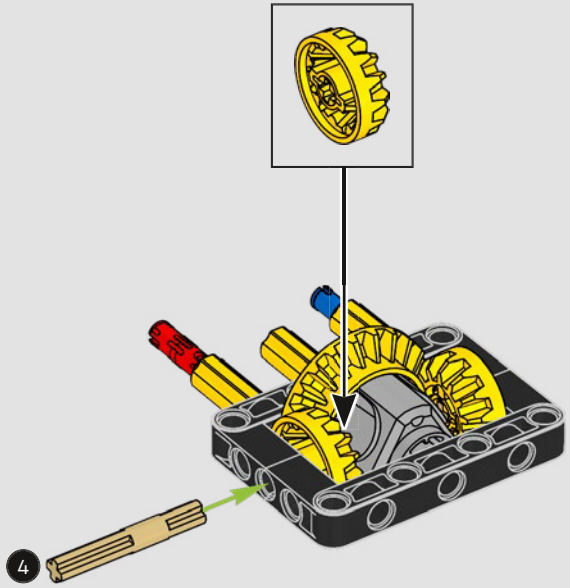

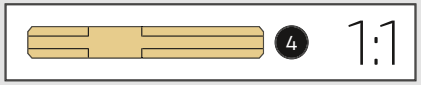

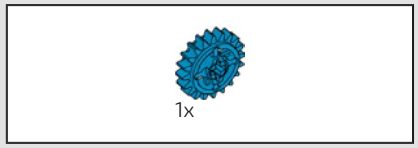

141

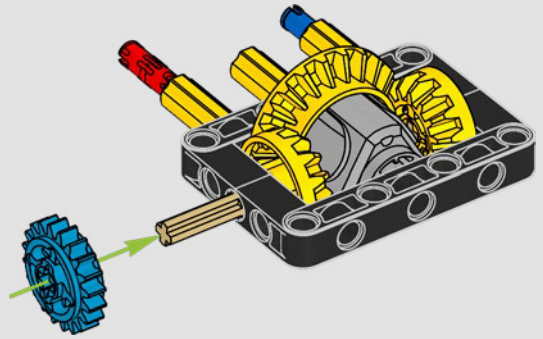

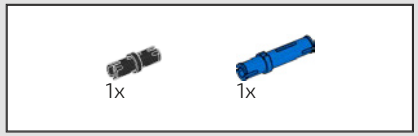

142

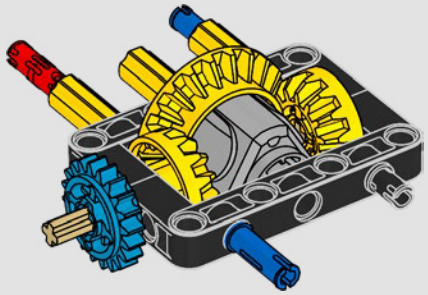

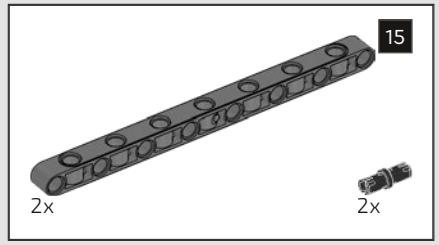

143

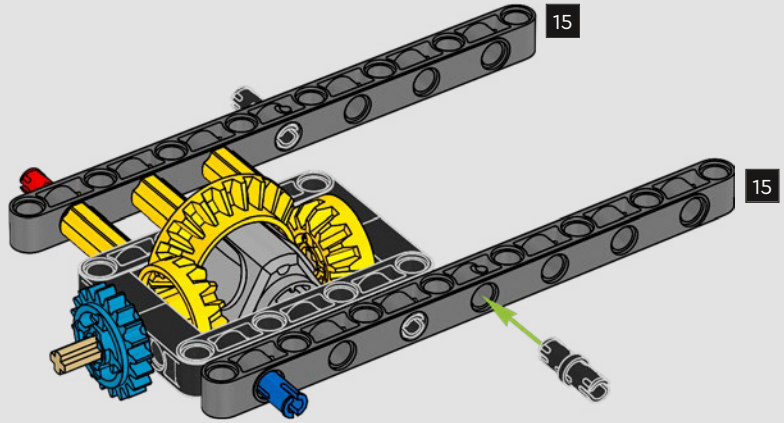

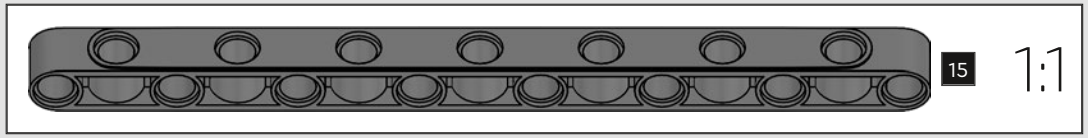

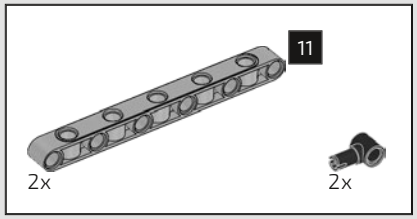

144

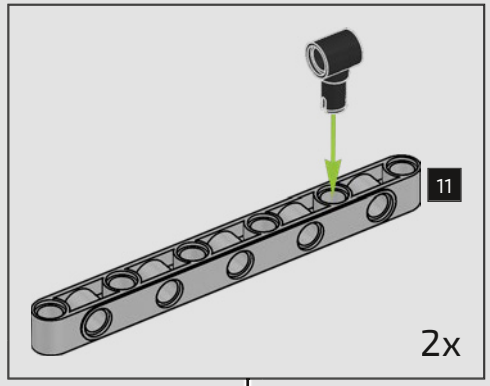

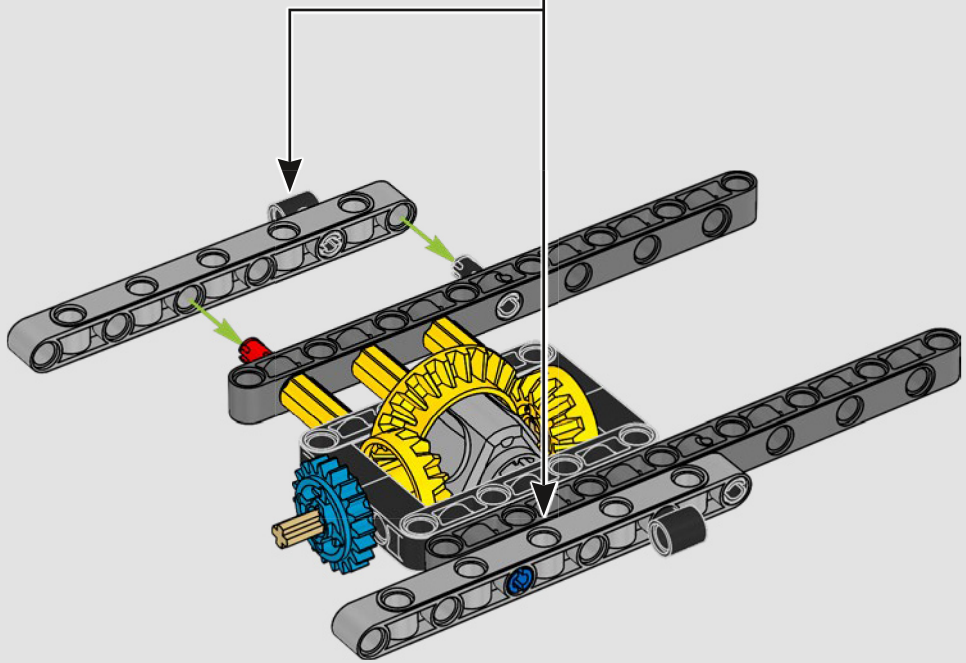

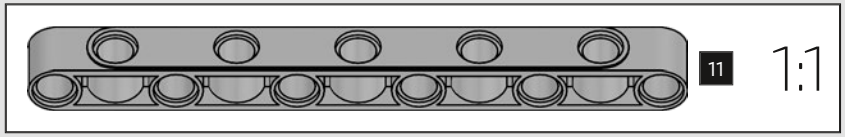

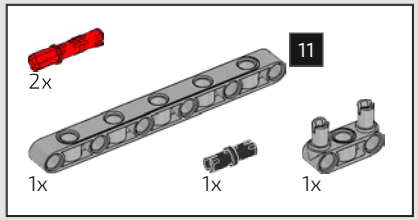

145

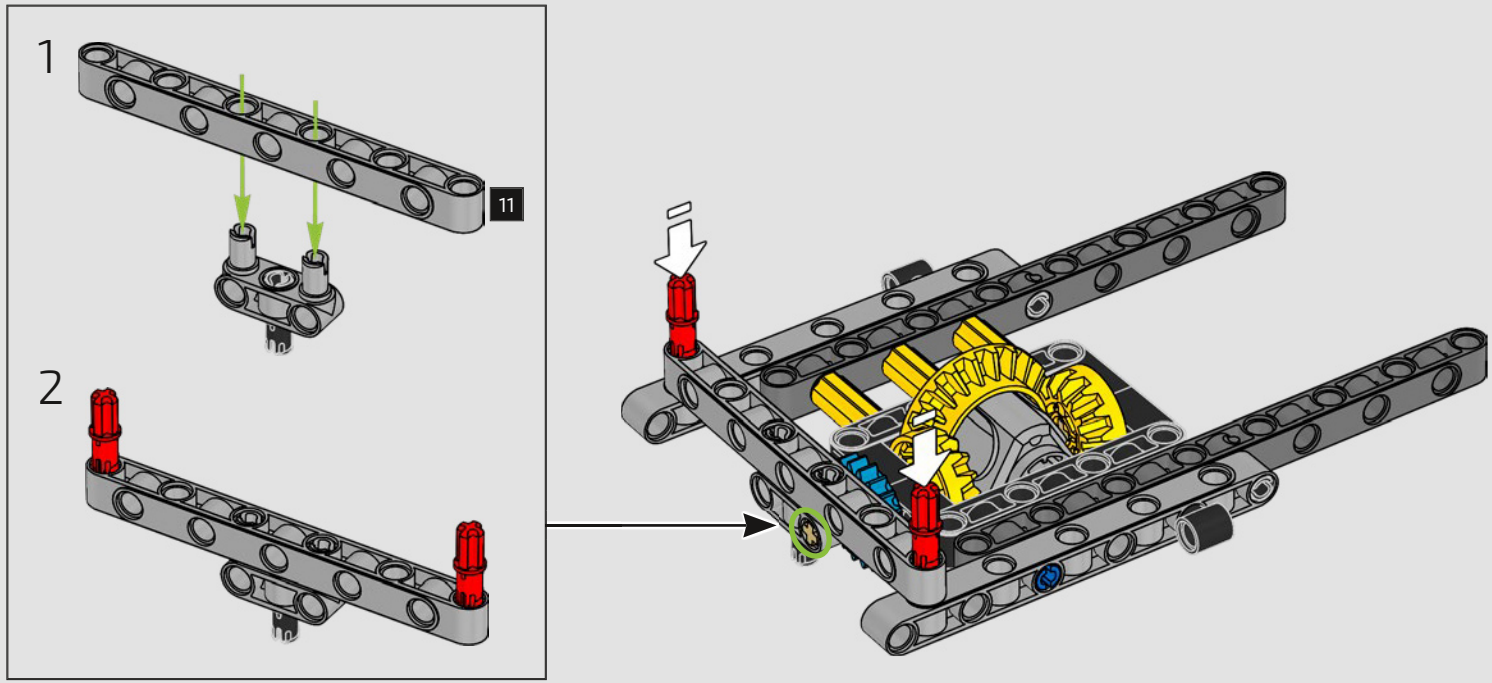

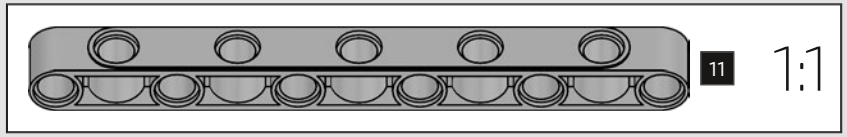

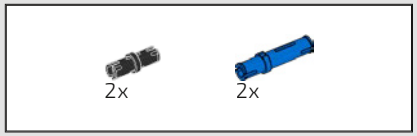

146

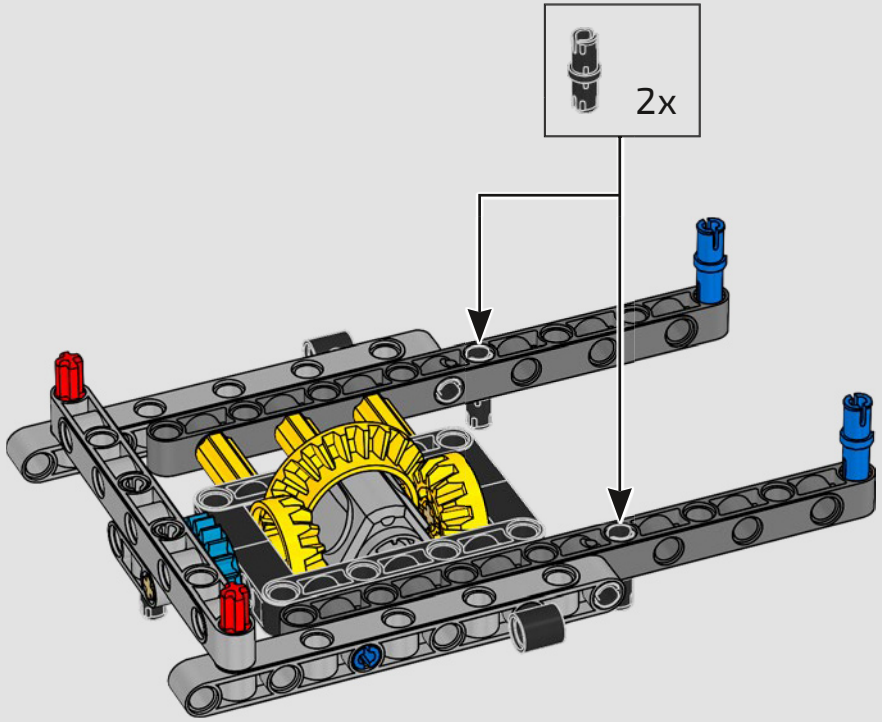

147

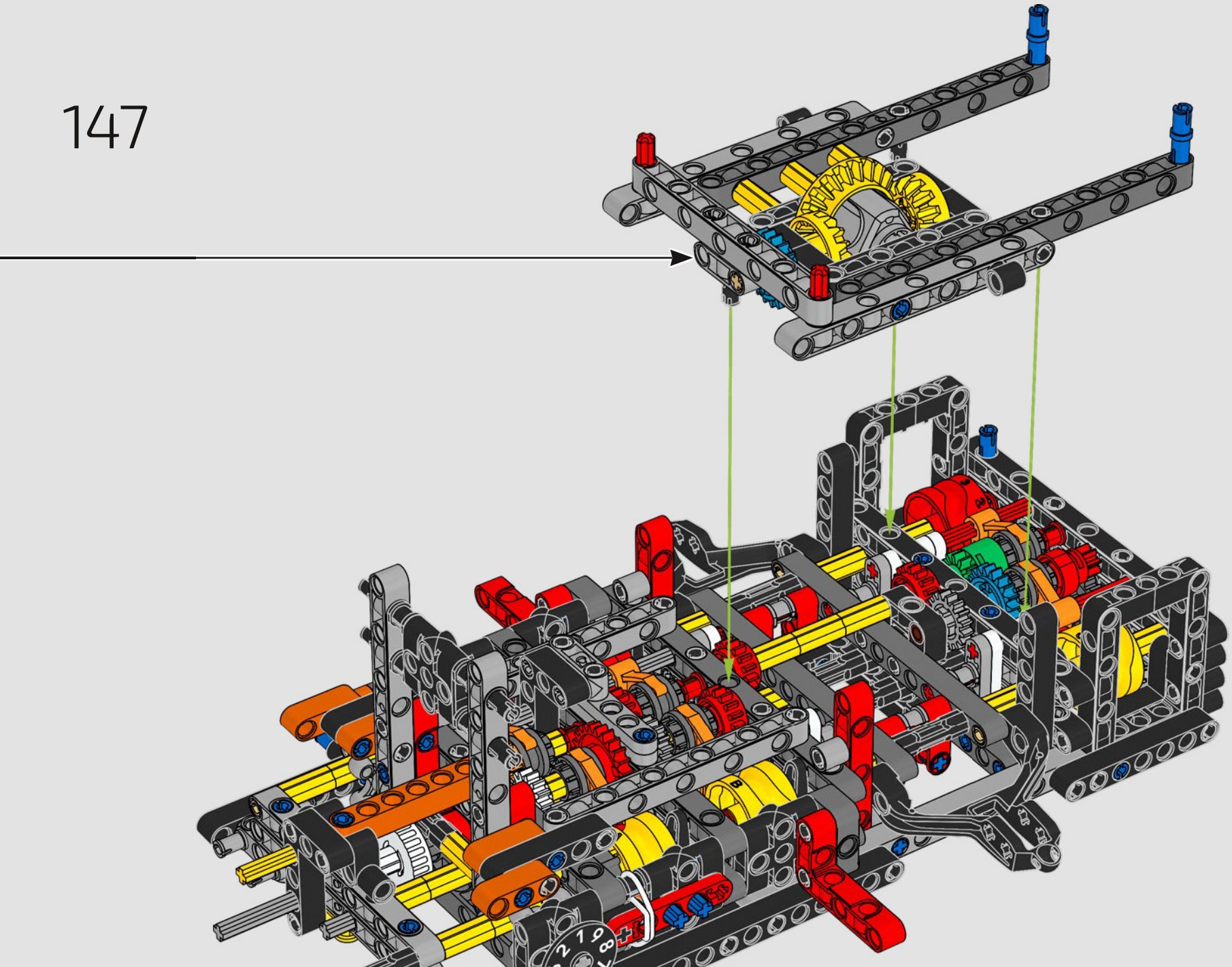

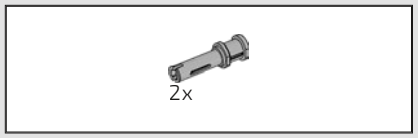

148

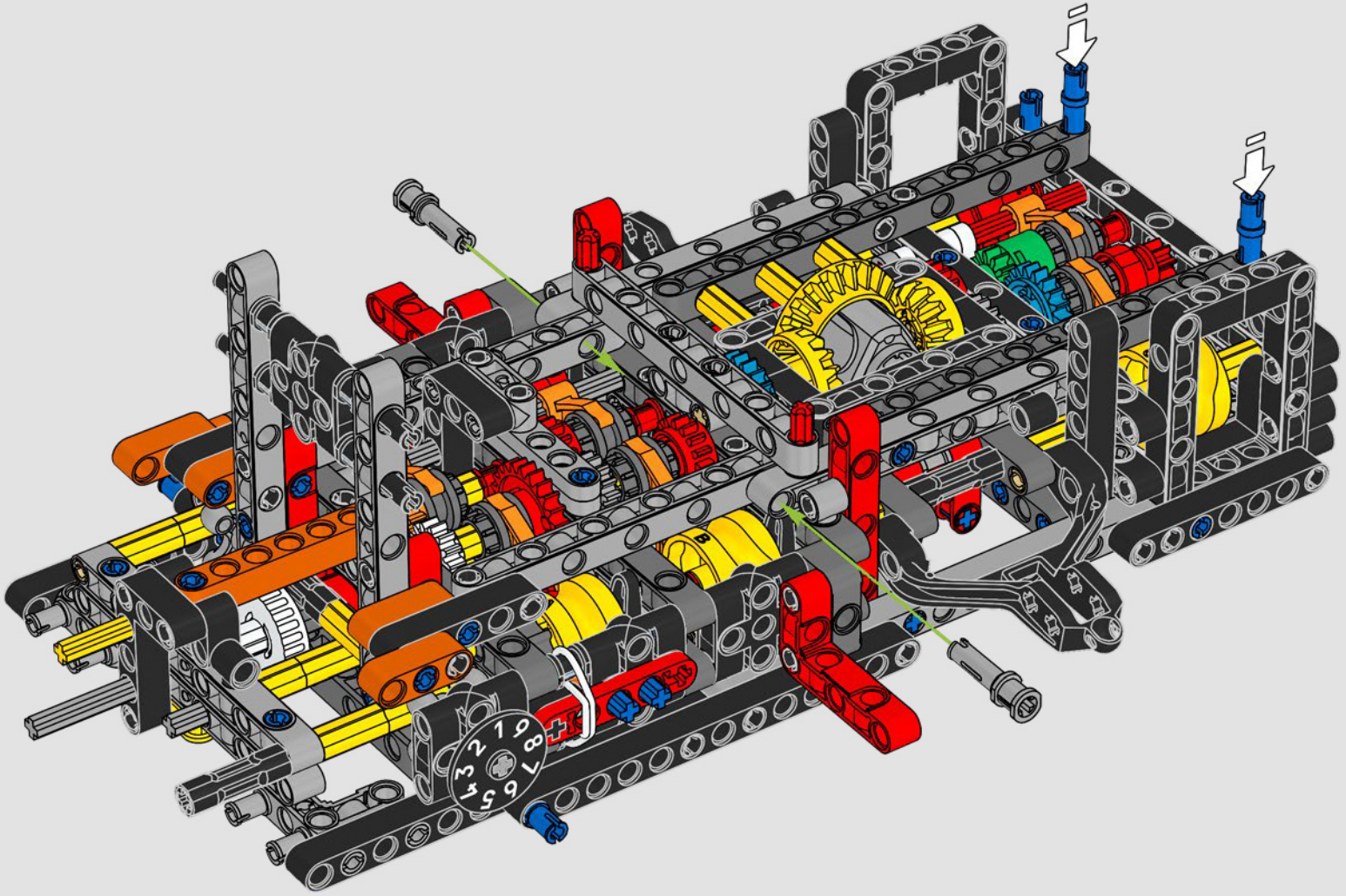

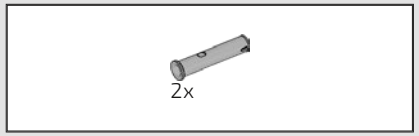

149

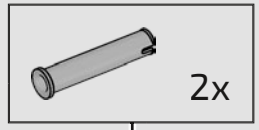

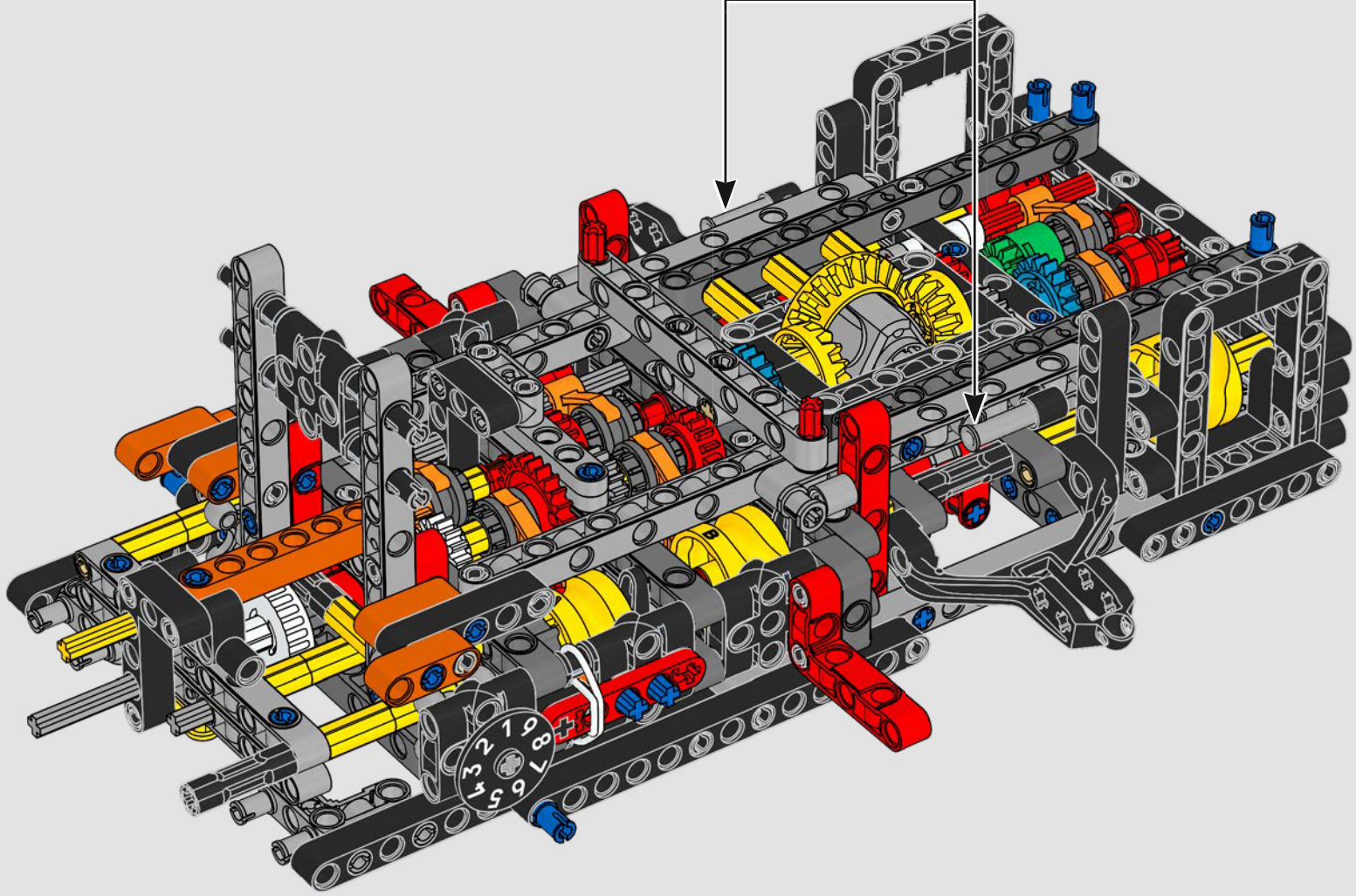

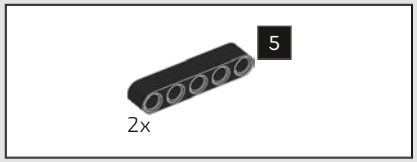

150

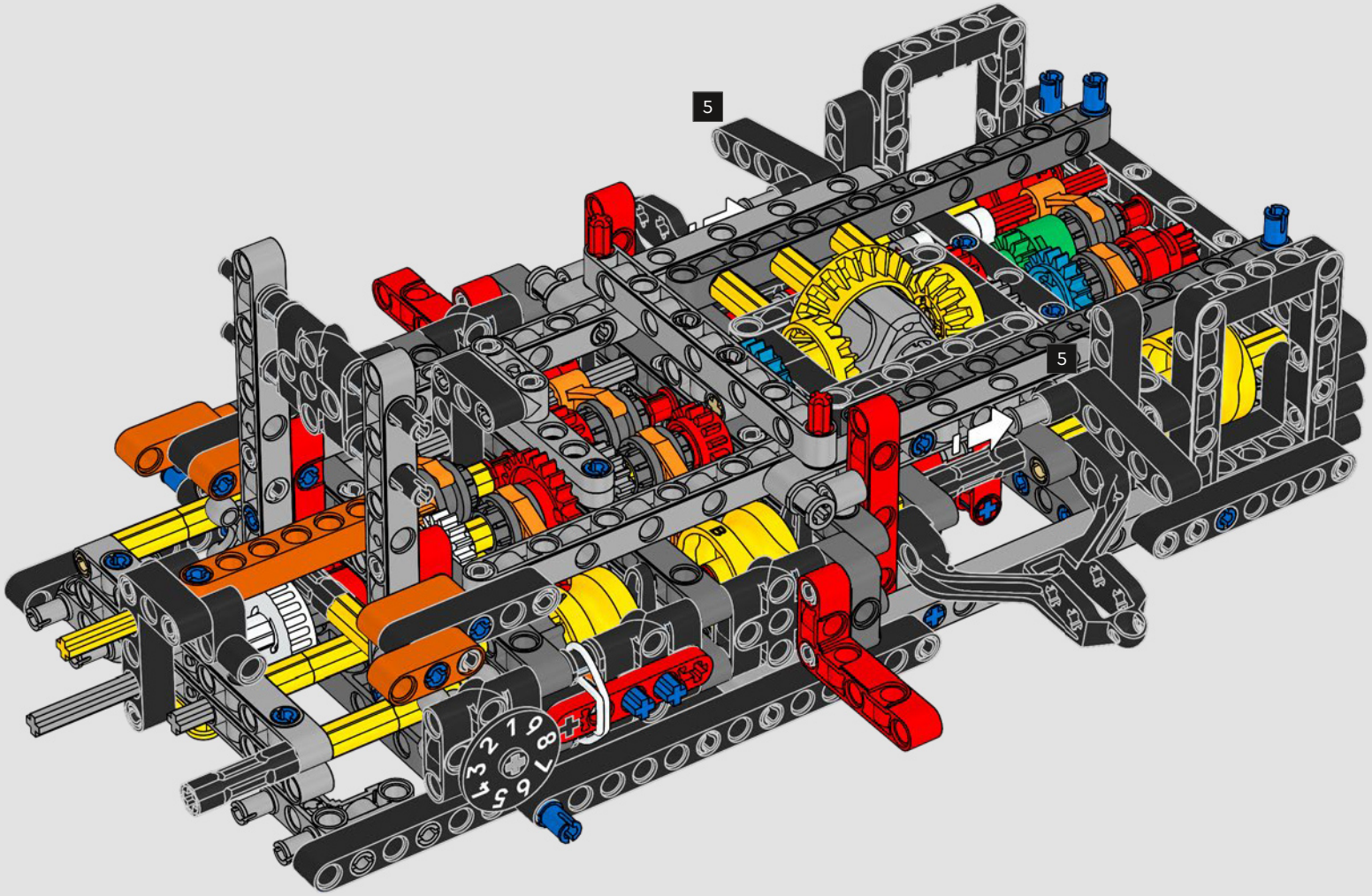

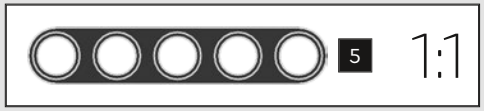

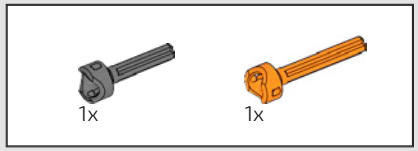

151

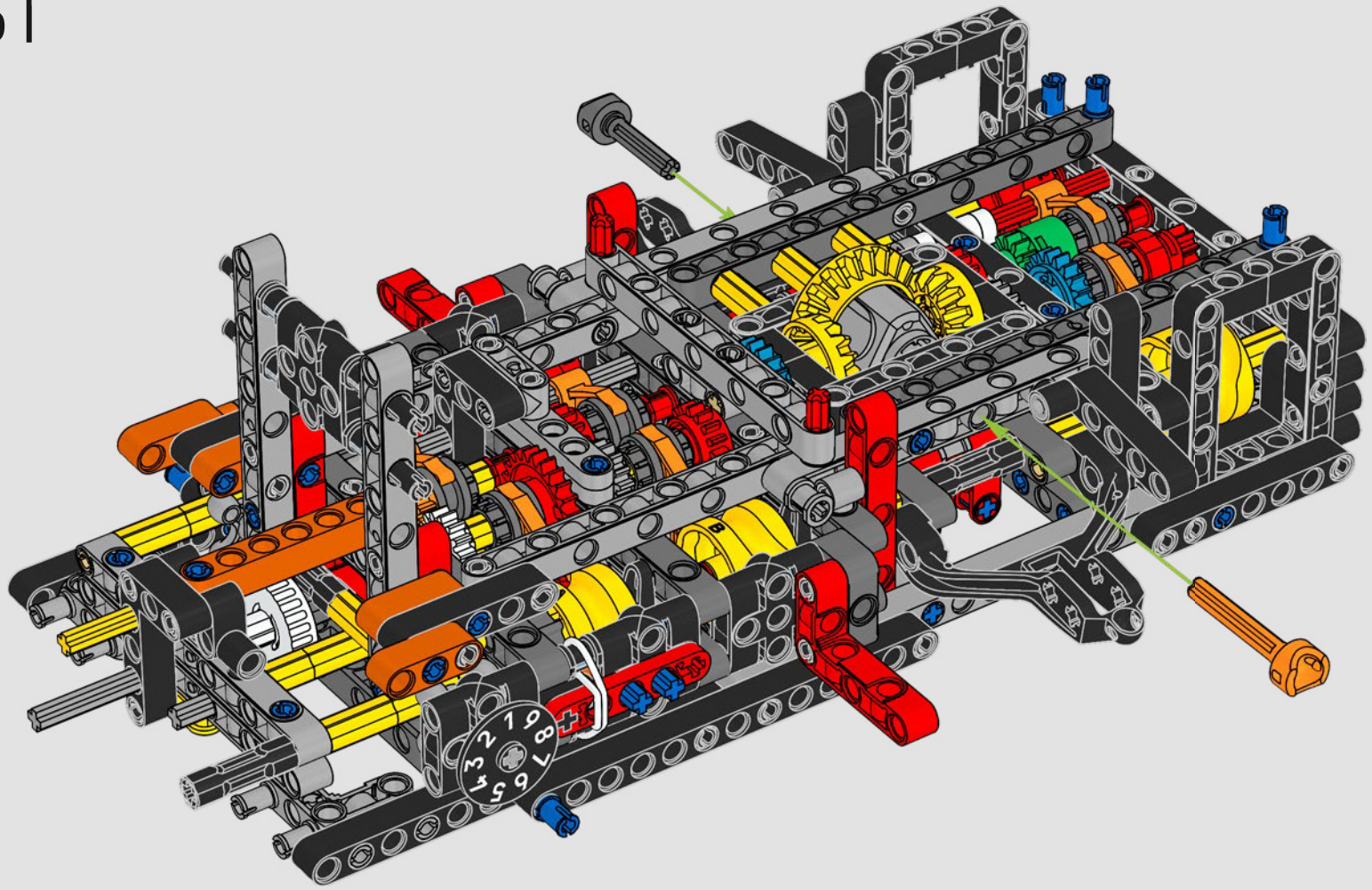

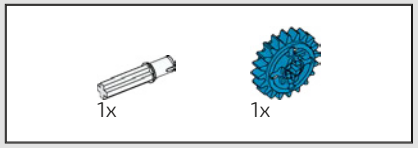

152

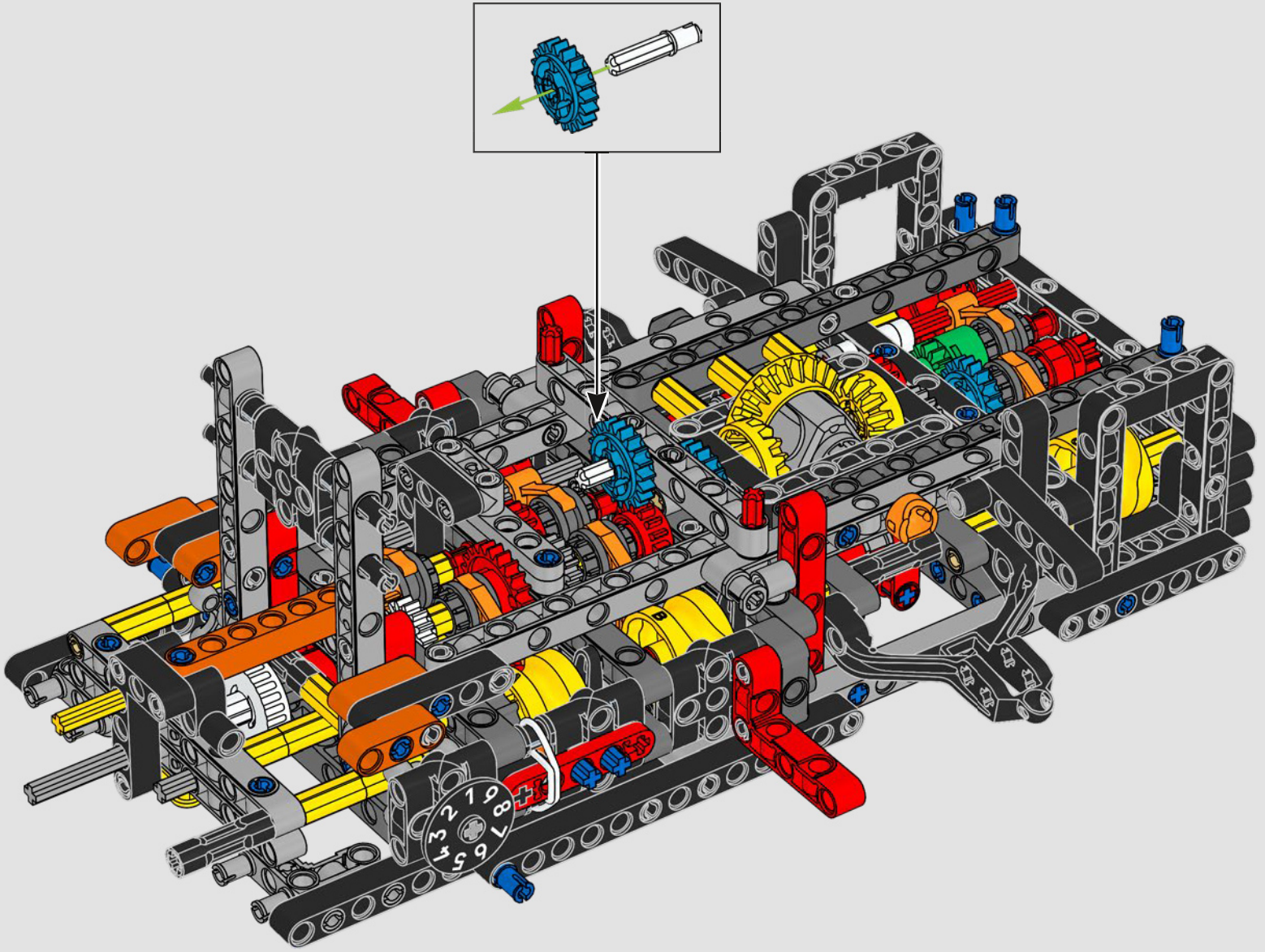

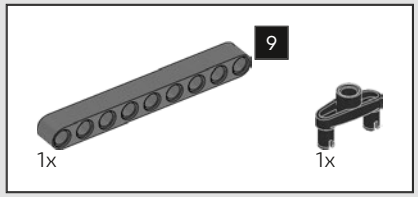

153

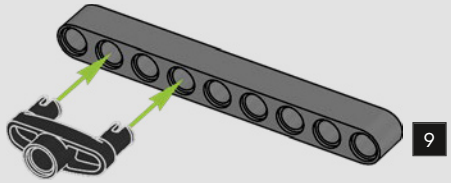



154

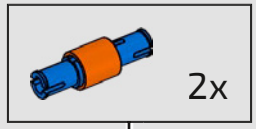

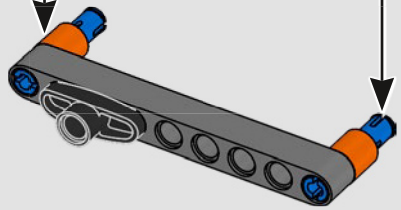

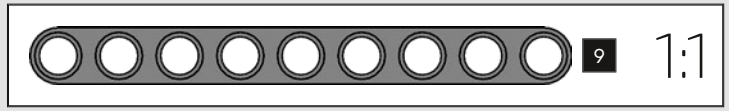

155

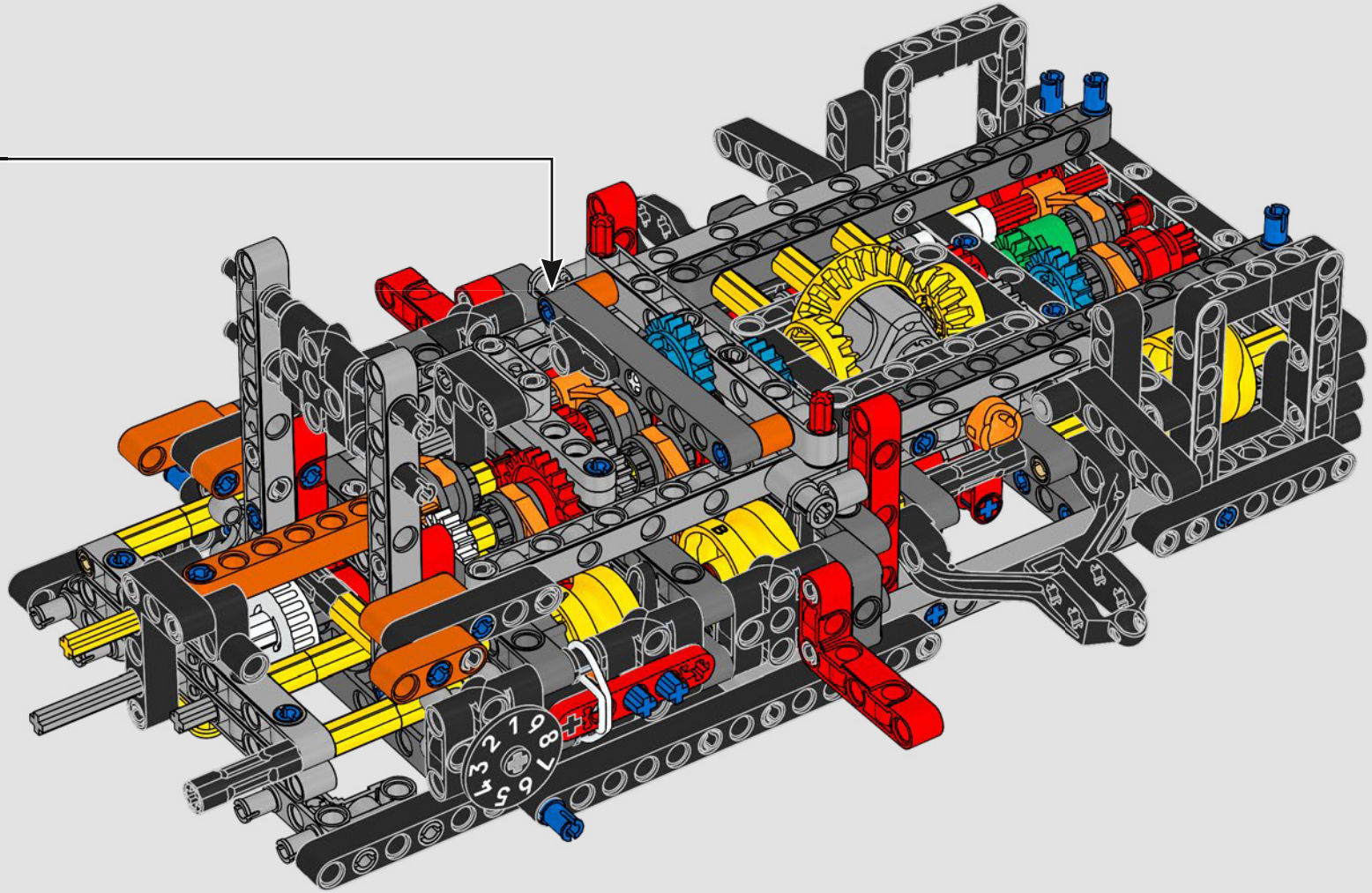

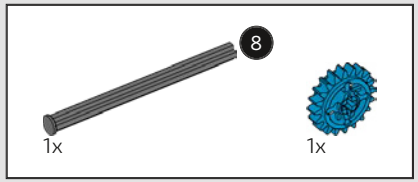

156

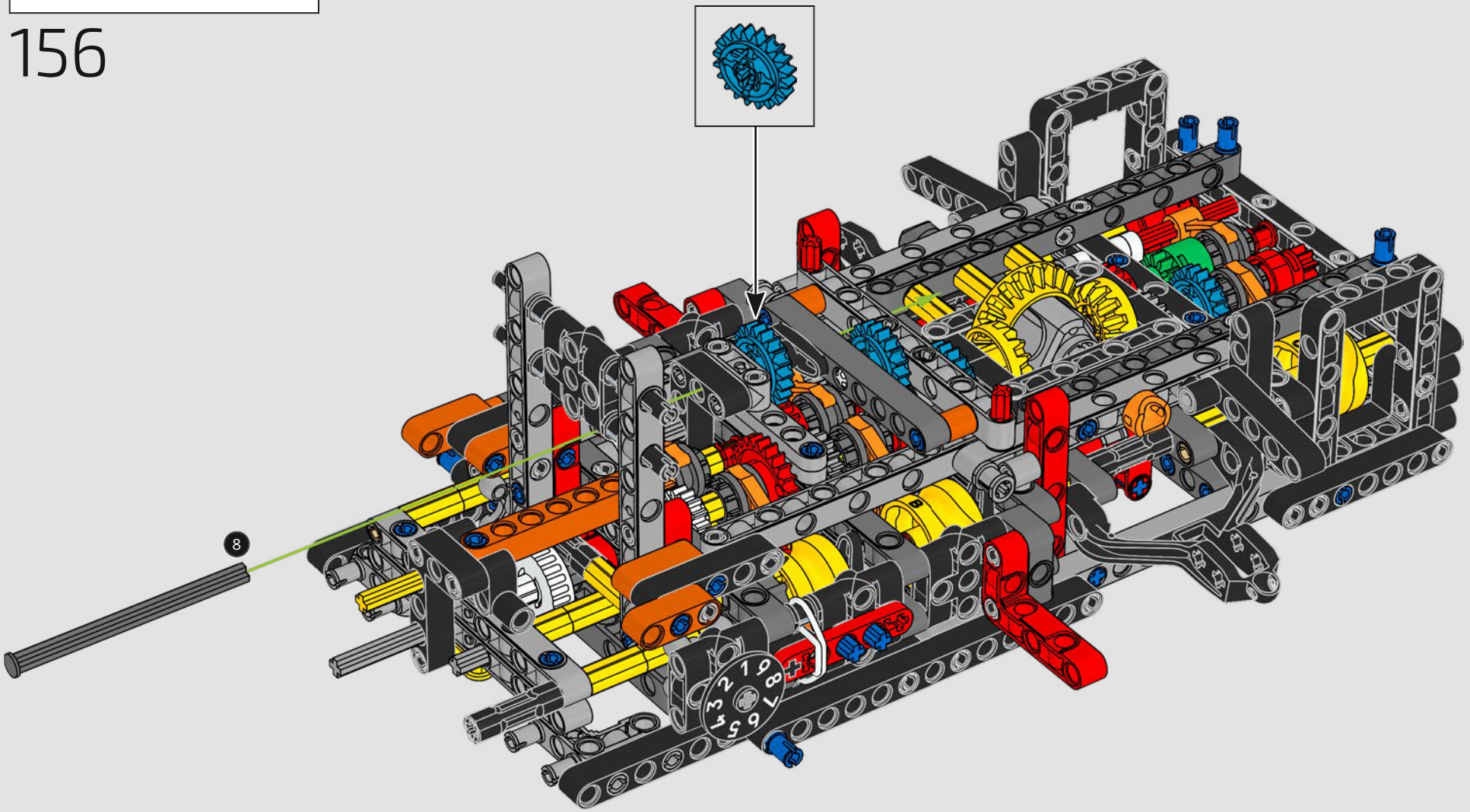

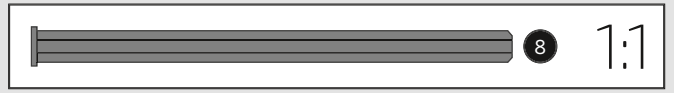

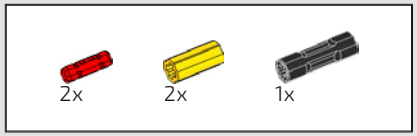

157

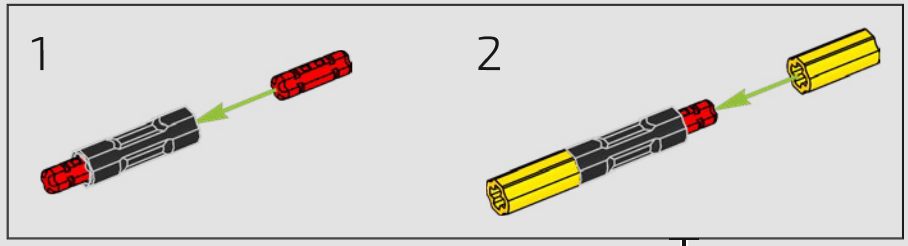

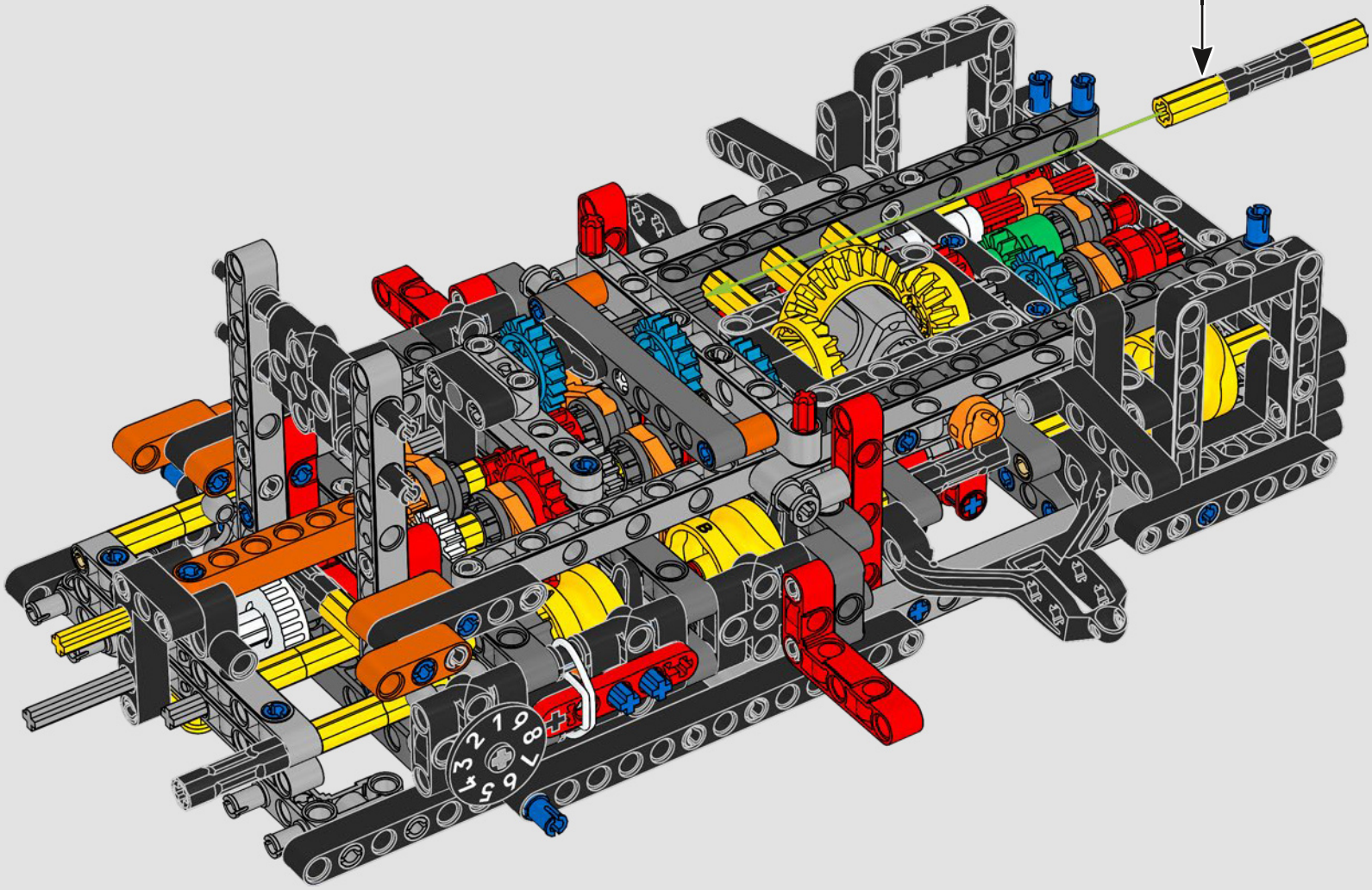

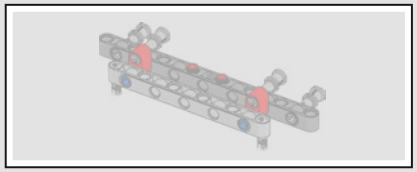

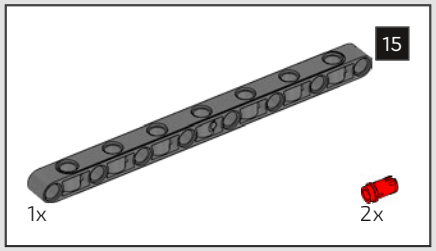

158

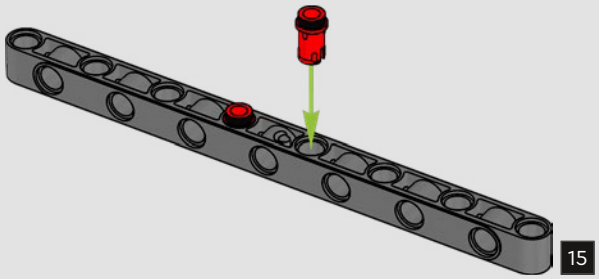

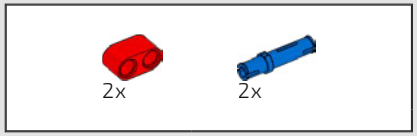

159

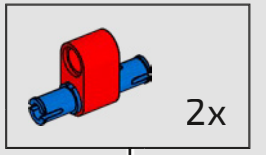

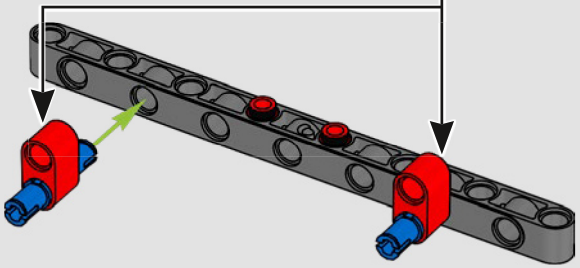

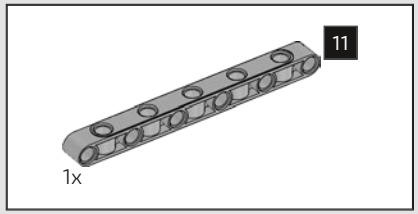

160

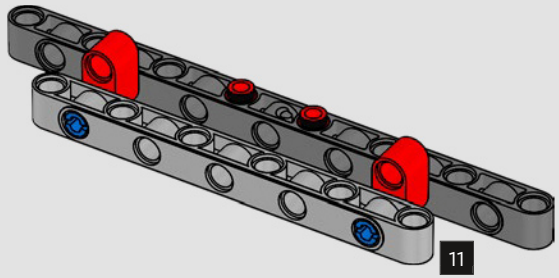

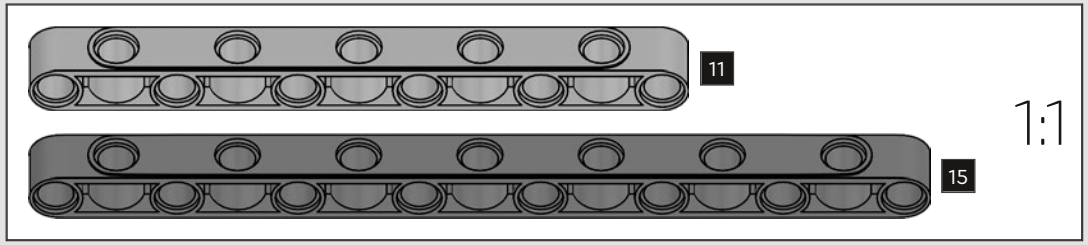



2x

161

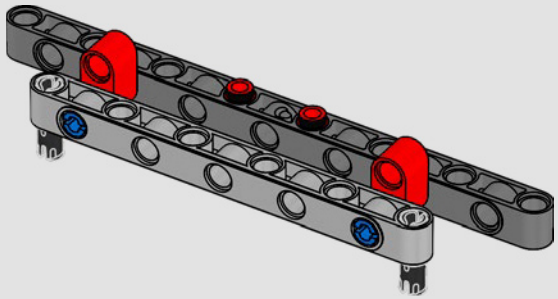



4x

162

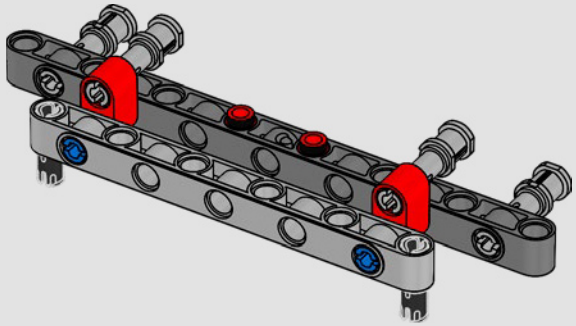

163

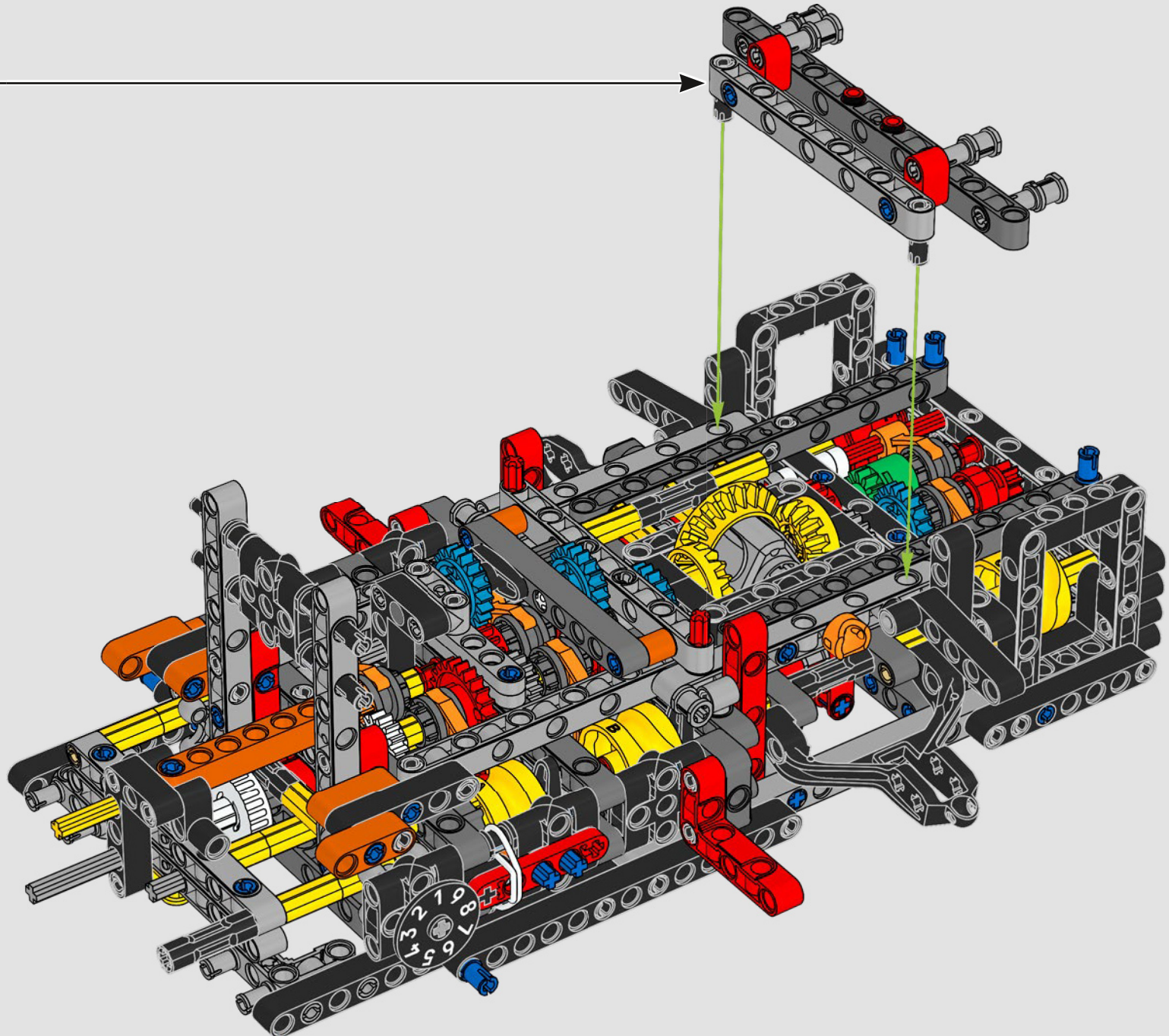

164

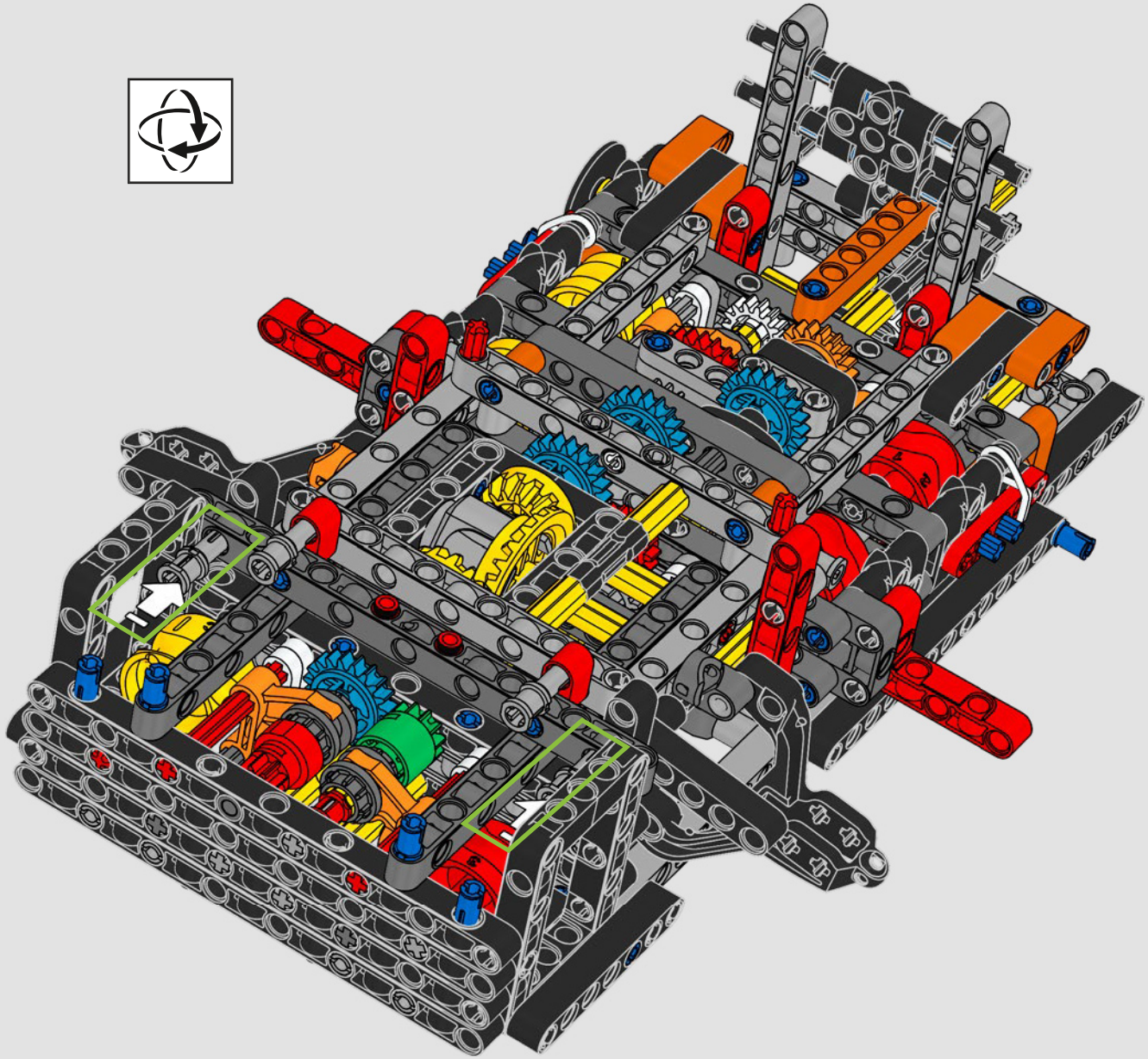

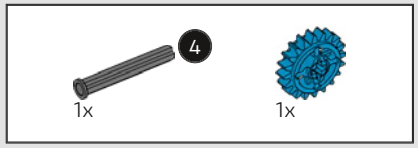

165

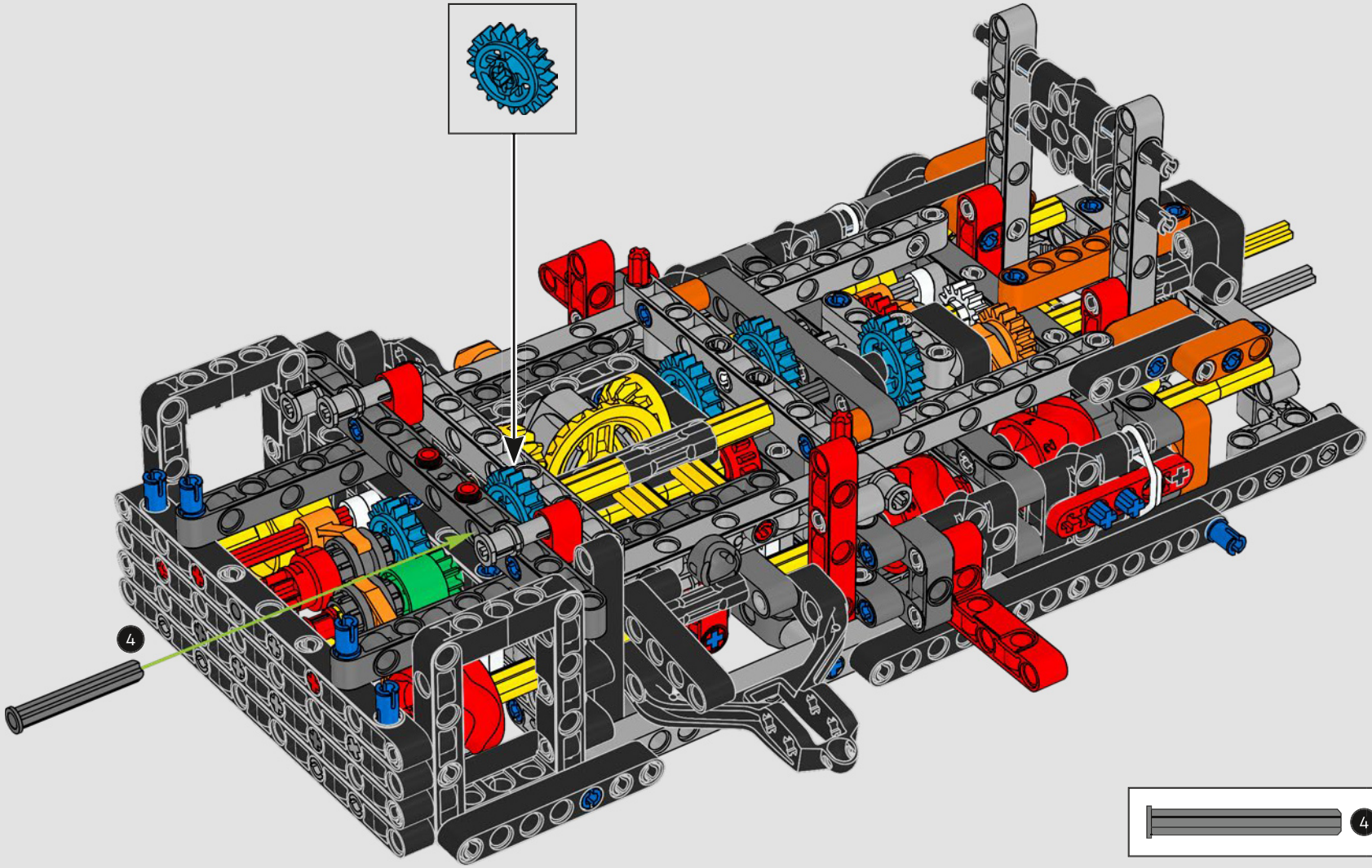

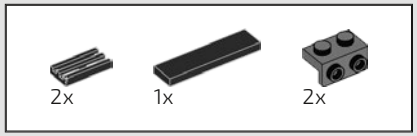

166

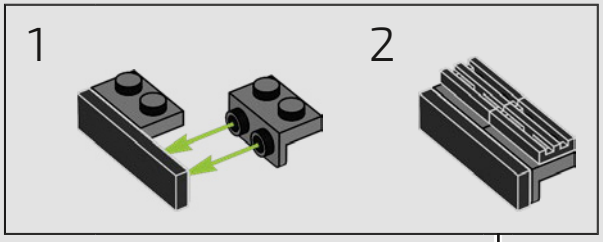

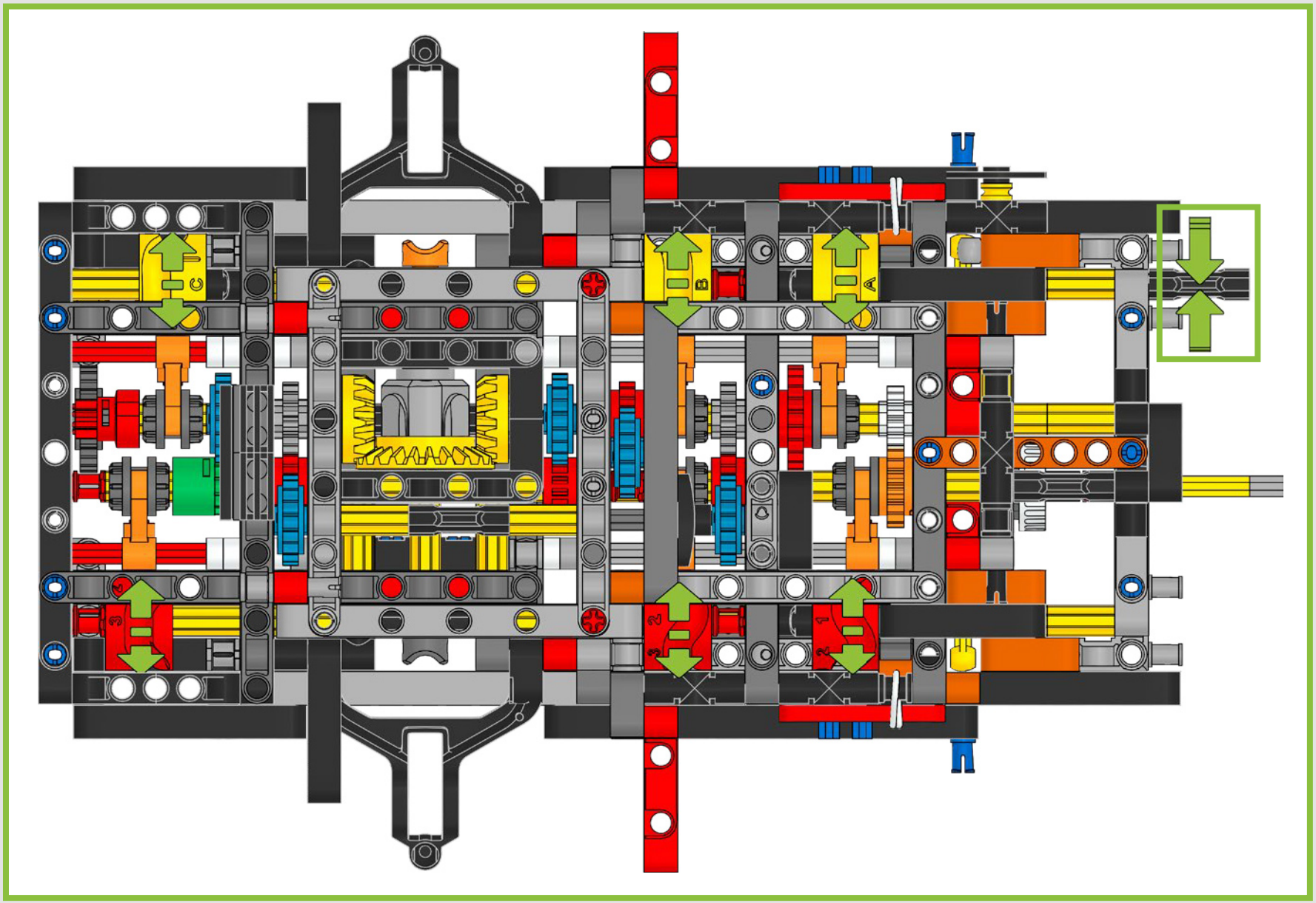
C
B
A
3
2
1

BOX

1 2 3



MOTORE A PISTONI V8 E BITURBO

Il motore a pistoni V8 funzionante è riprodotto nei minimi dettagli, incluso il caratteristico logo Koenigsegg Ghost. Osserva come cambia la velocità mentre selezioni le marce.



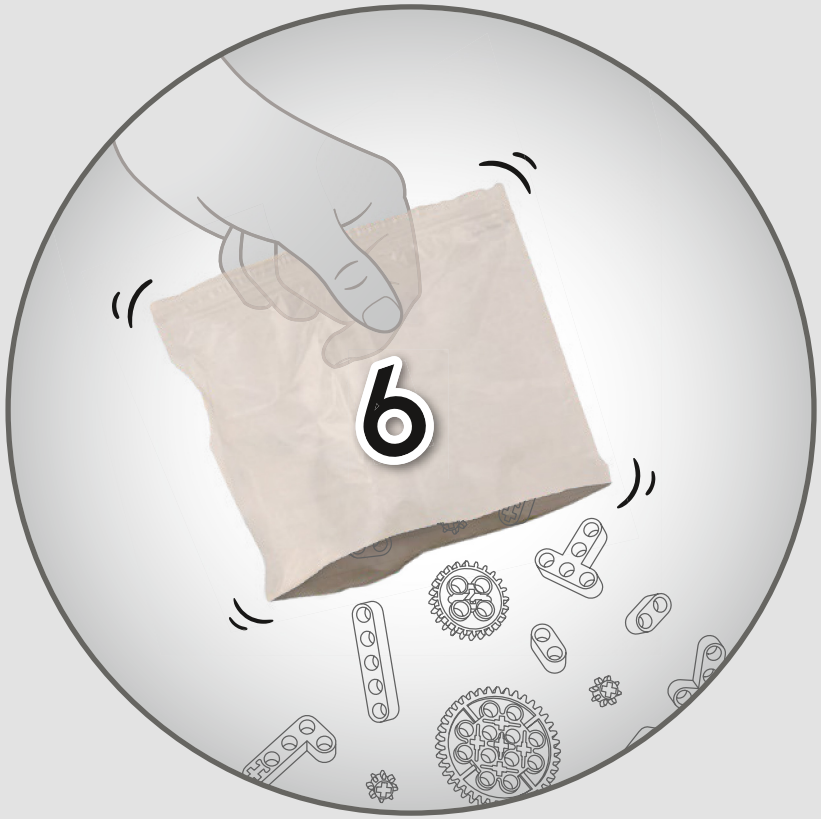
6

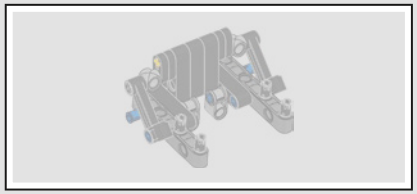

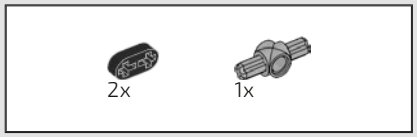

167

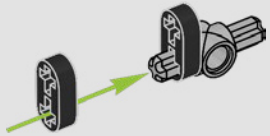

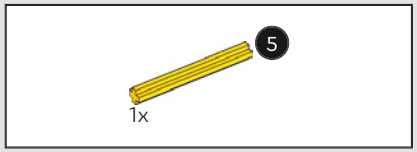

168

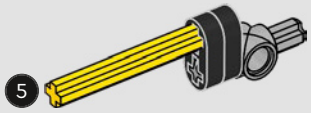

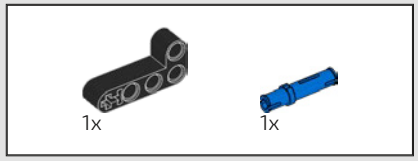

169

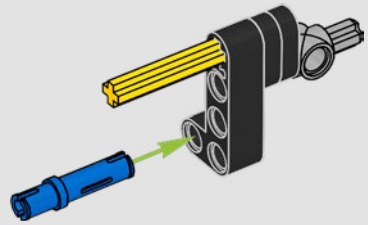

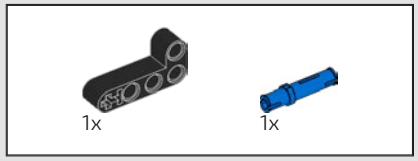

170

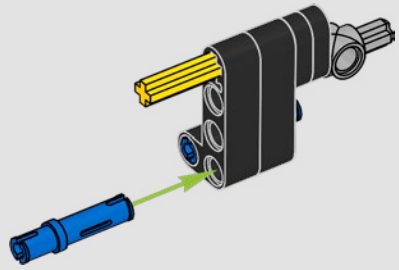



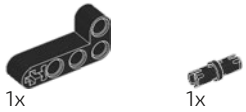

171

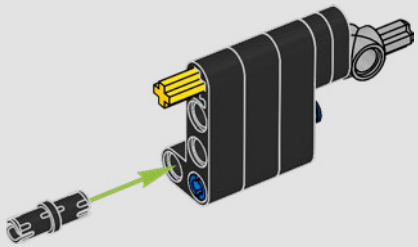

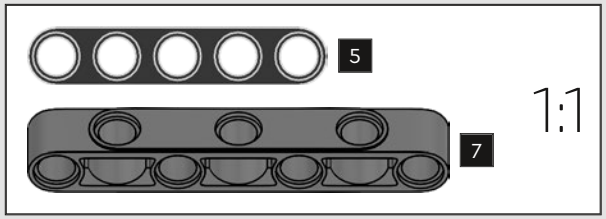

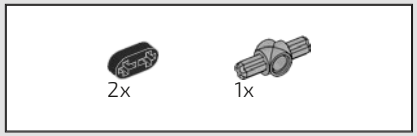

172

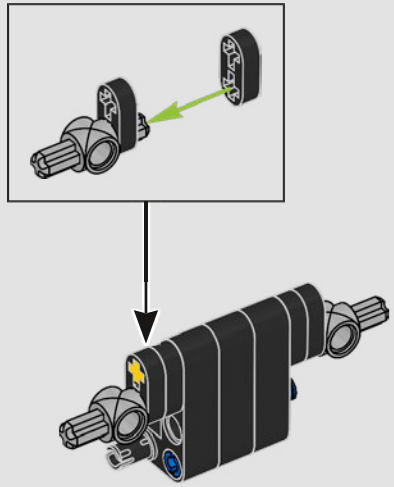

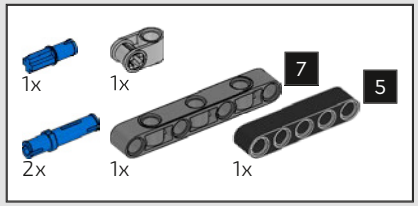

173

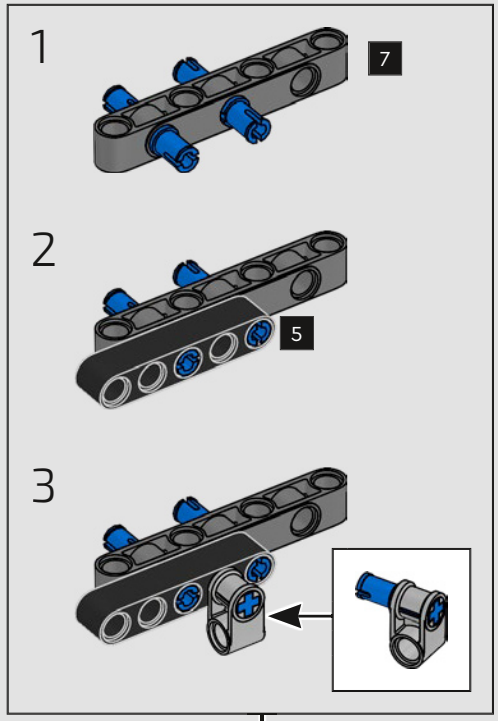

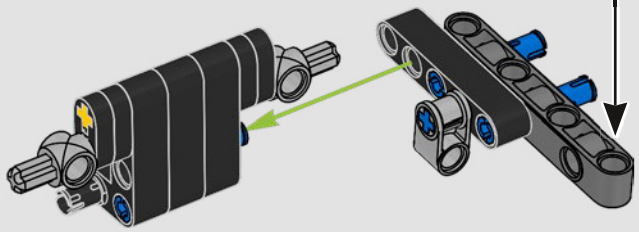

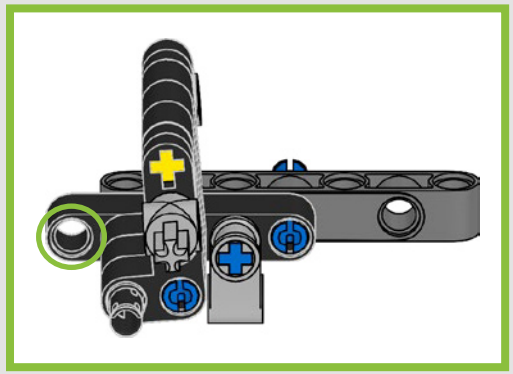

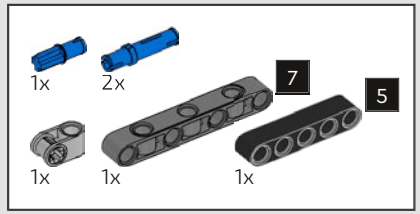

174

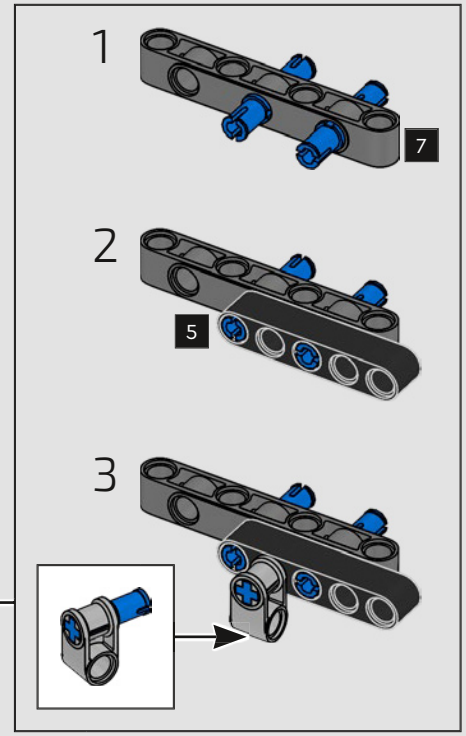

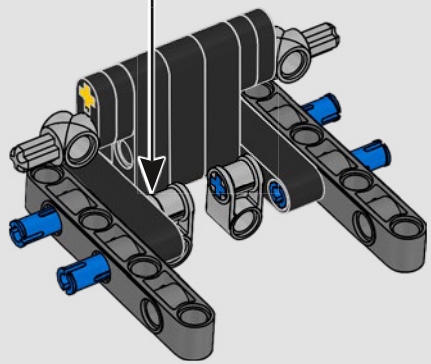


2x

175

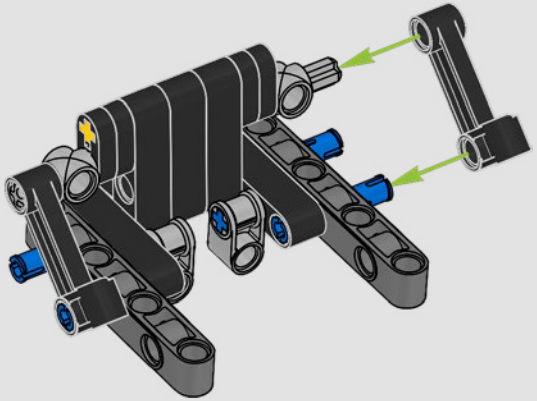


4x

176

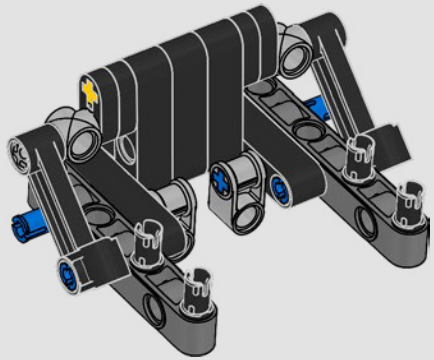

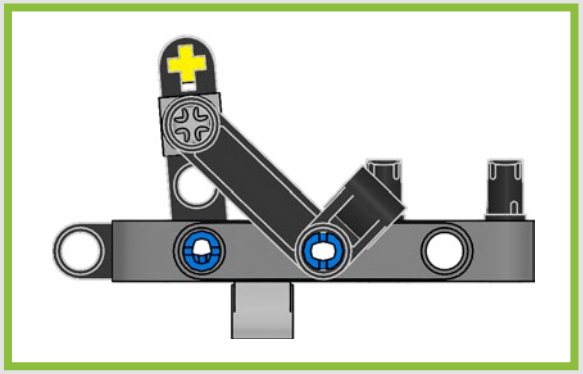

177

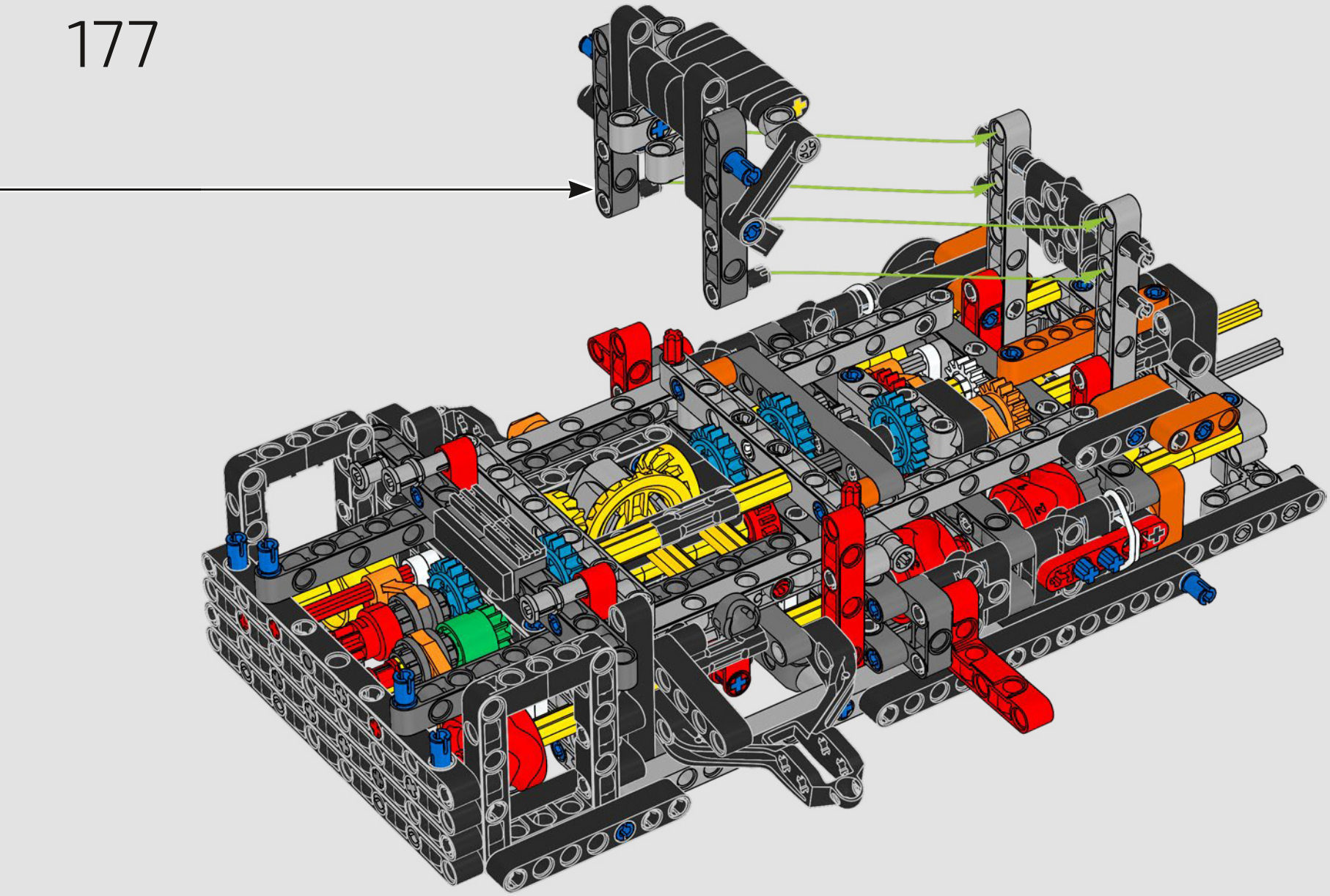

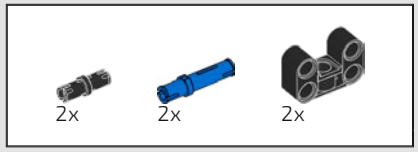

178

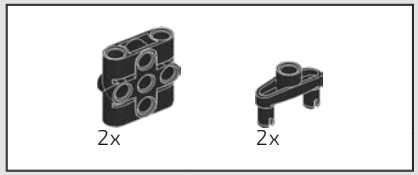

179

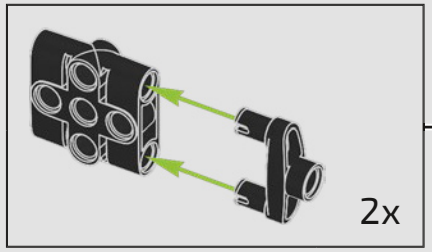

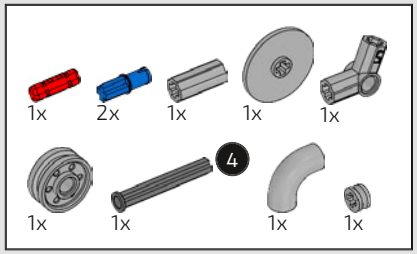

180

1

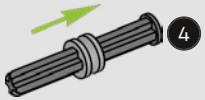

2

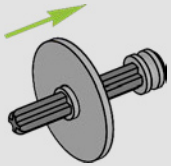

3

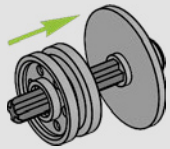

4

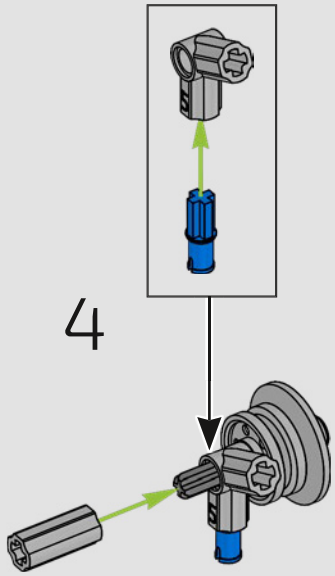

5

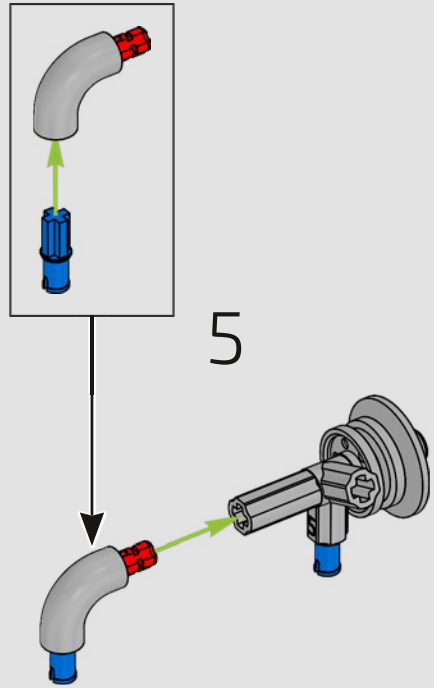

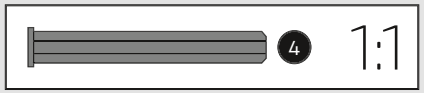

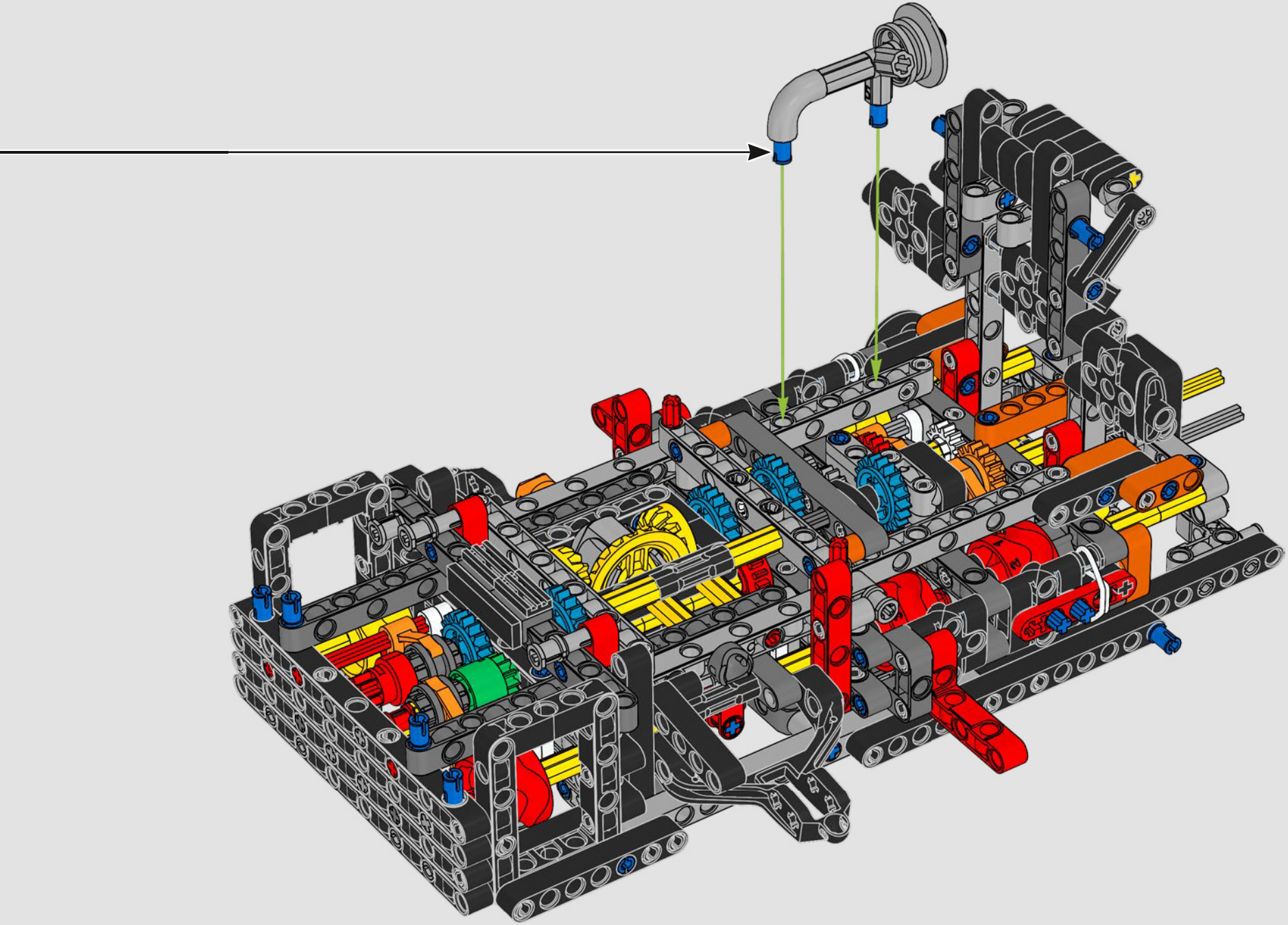

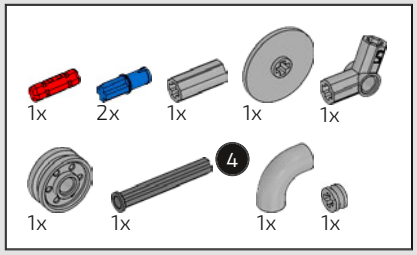

181

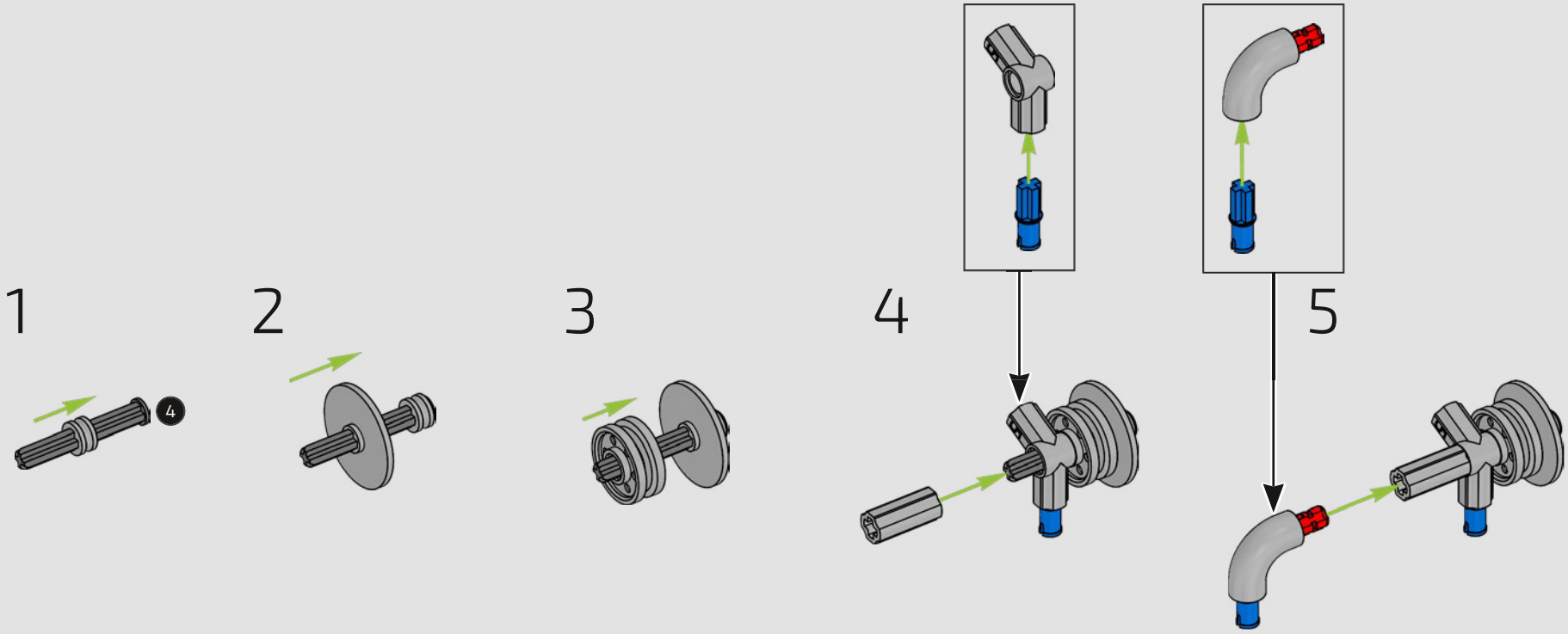

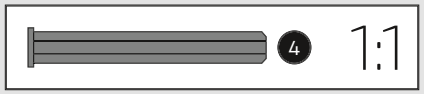

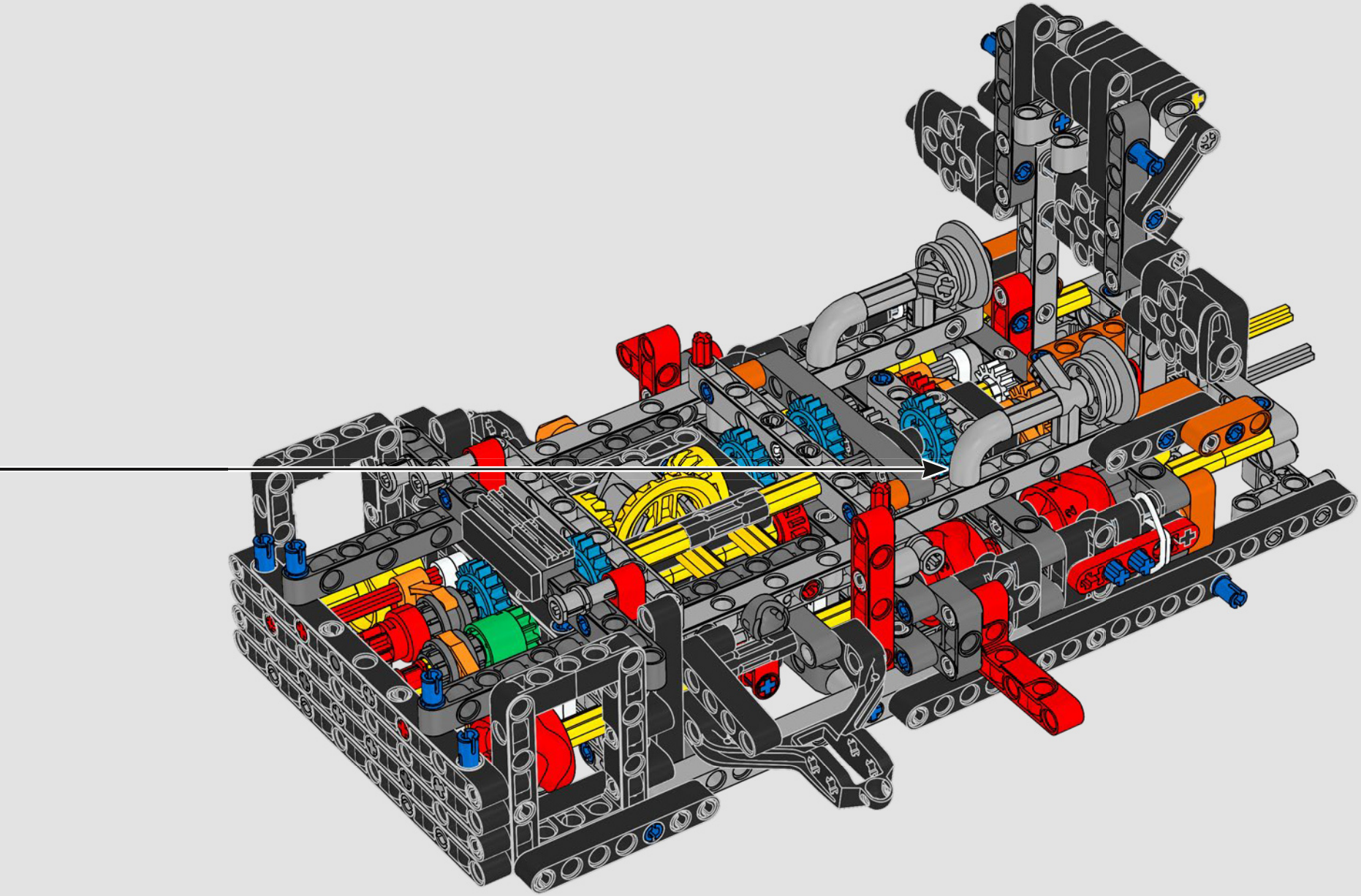

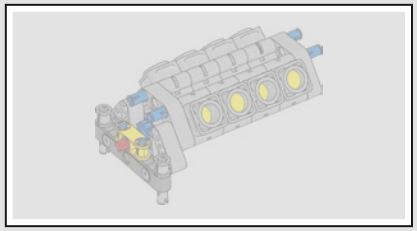

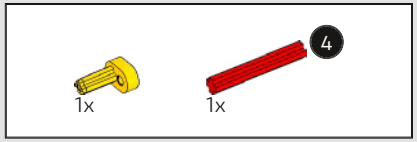

182



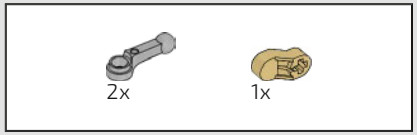

183

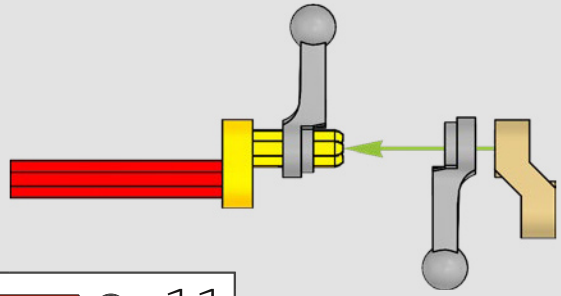



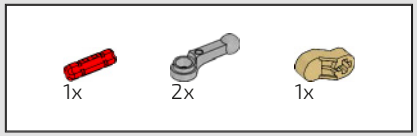

184

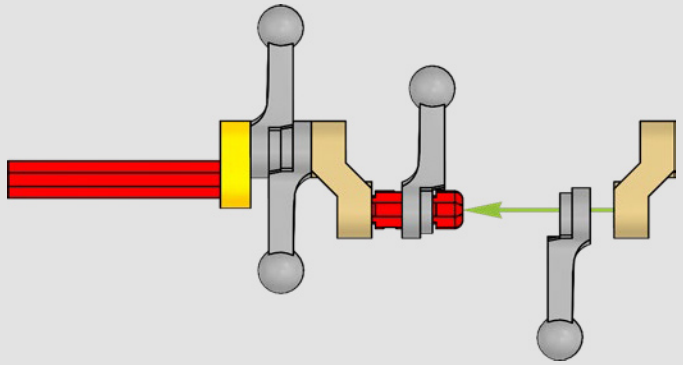

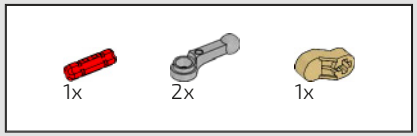

185

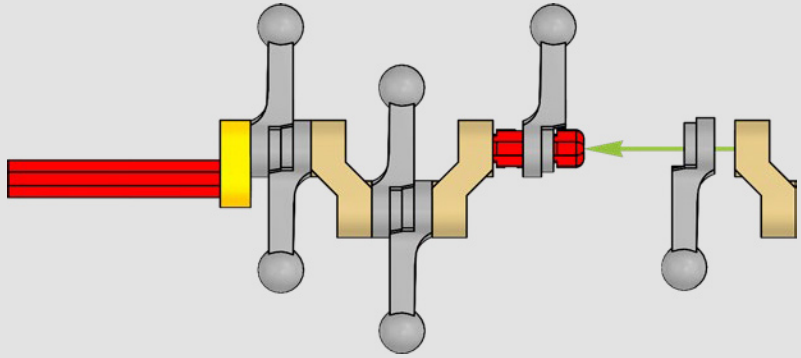



186

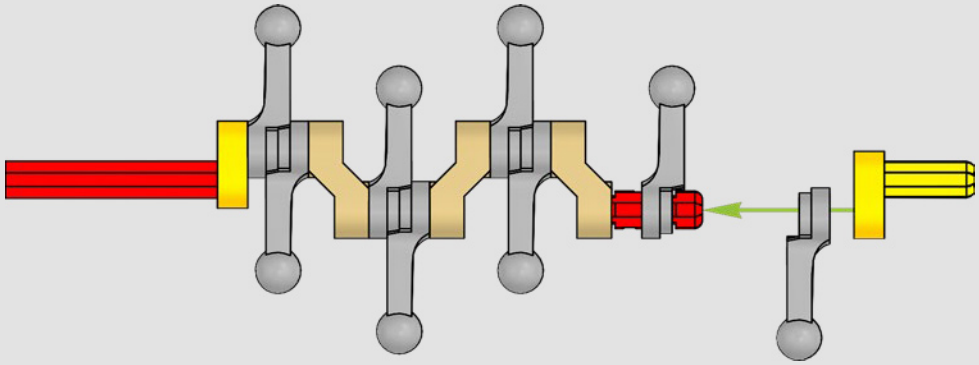



187

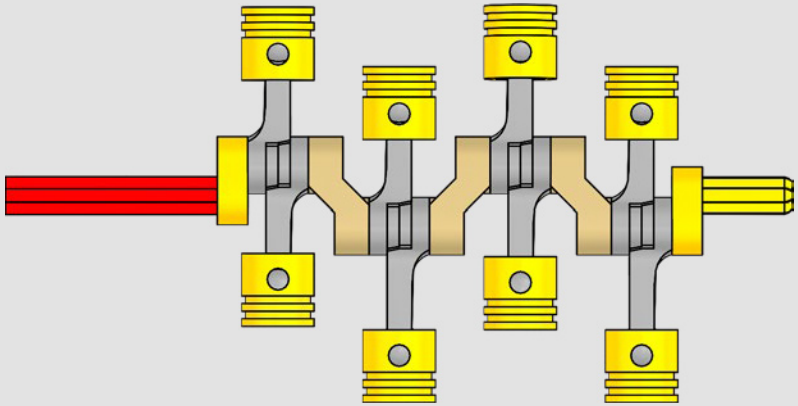

1:1

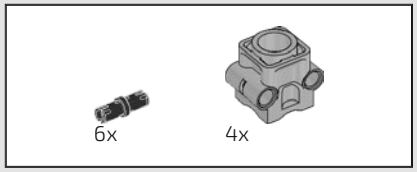

188

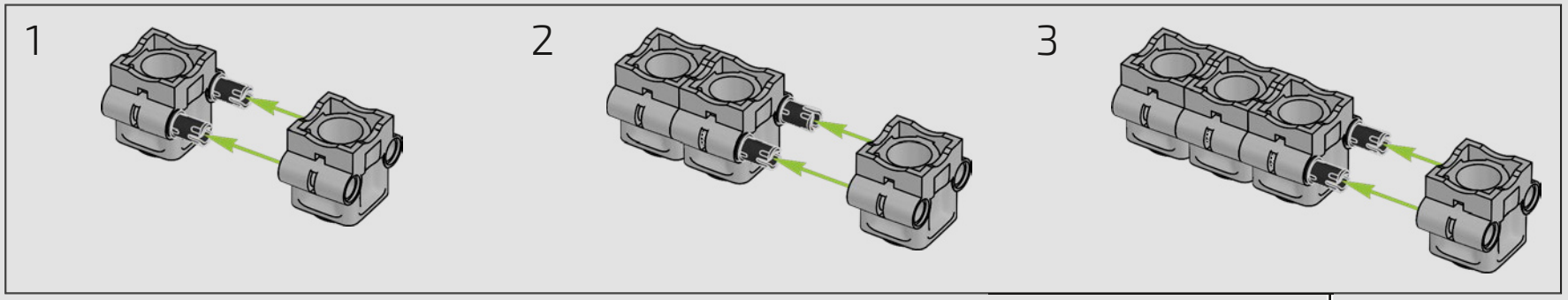

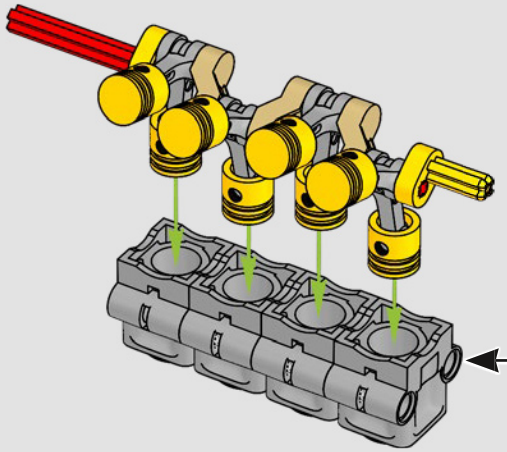

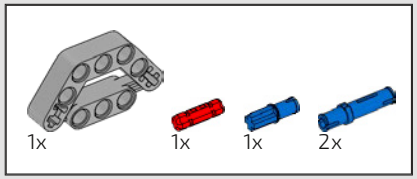

189

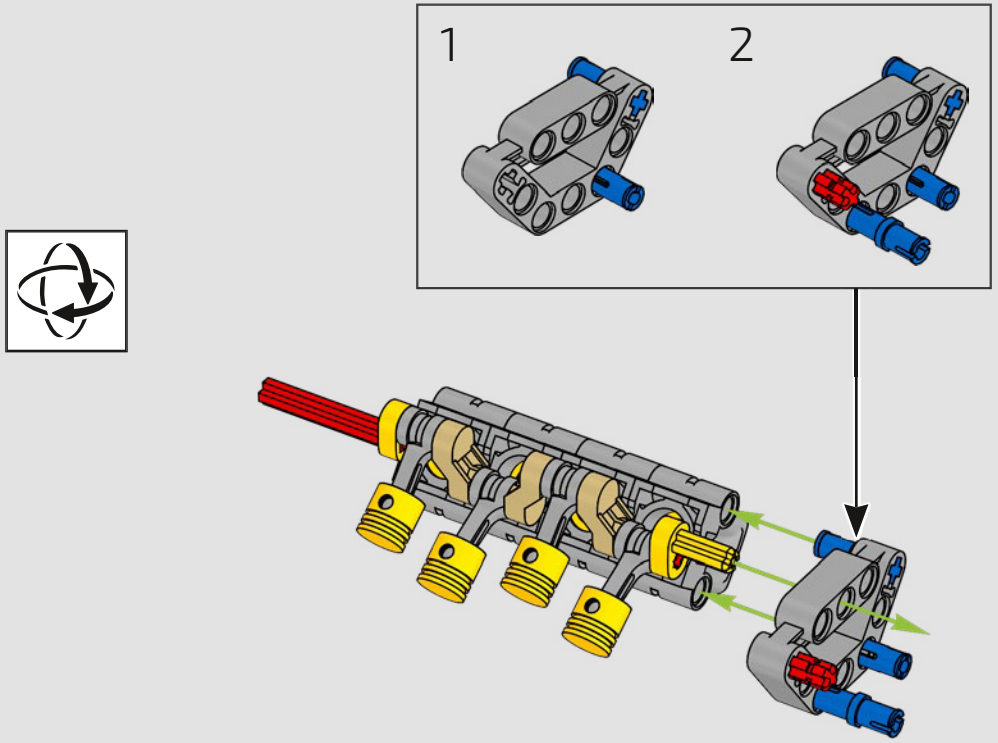

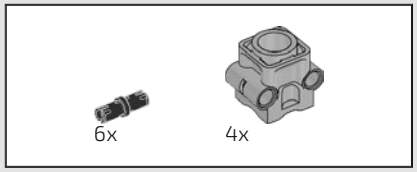

190

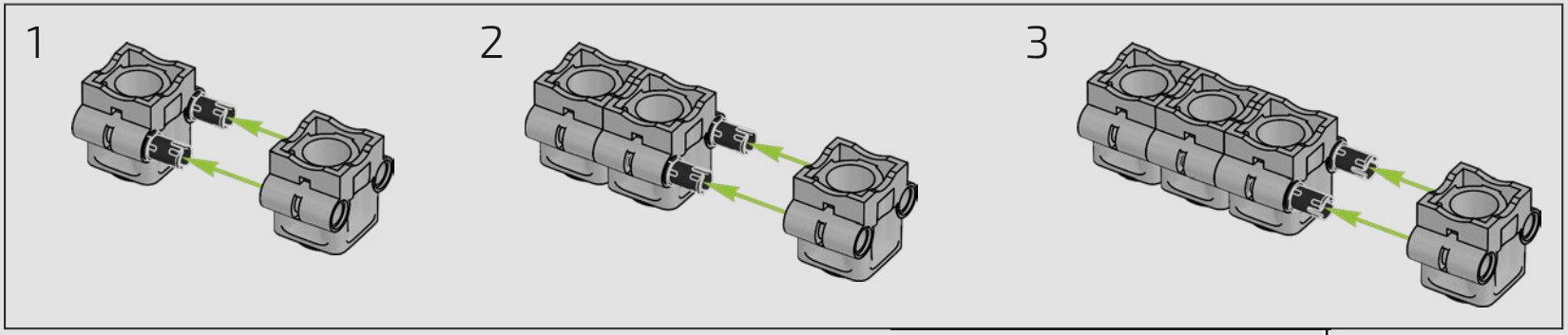

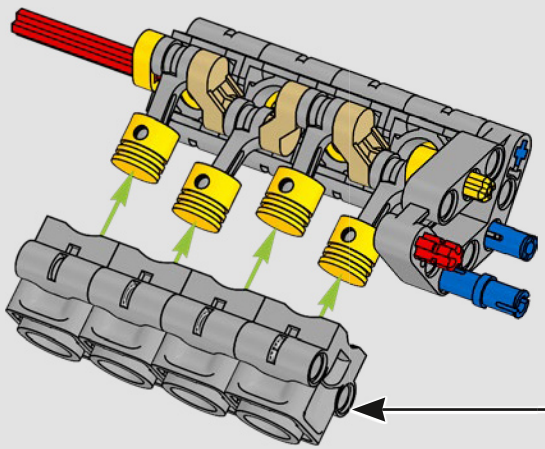

191

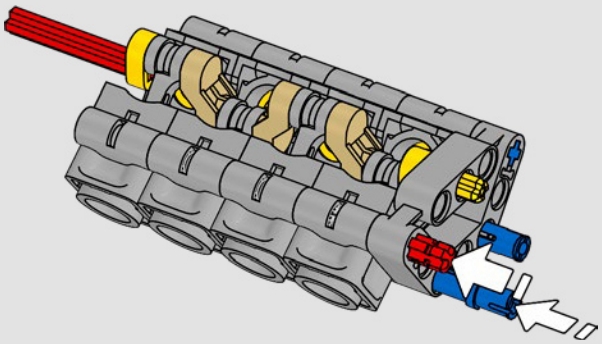

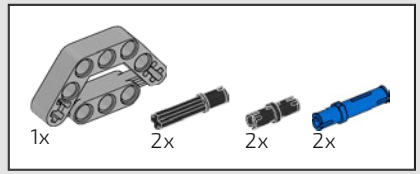

192

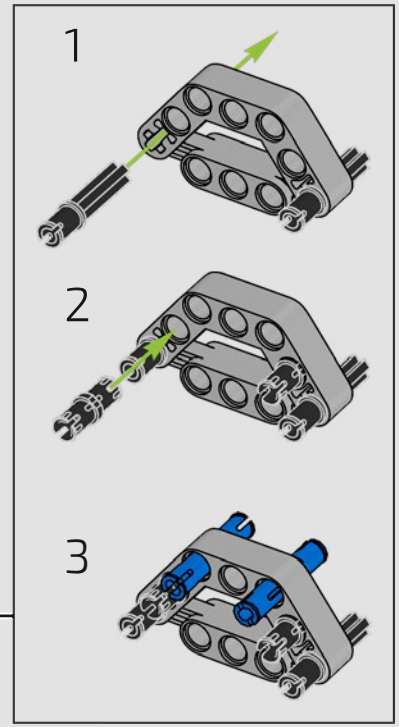



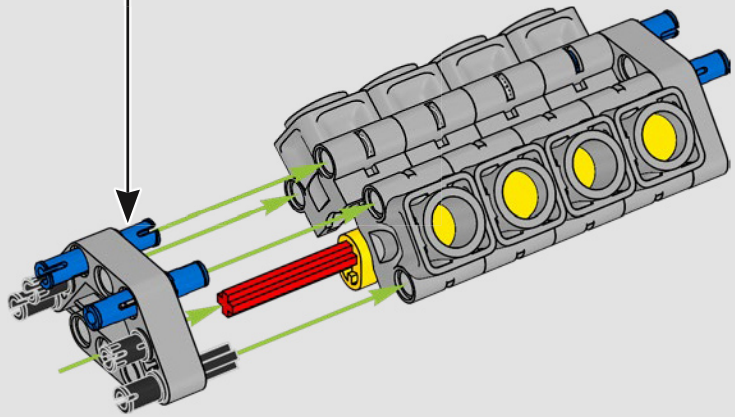



193

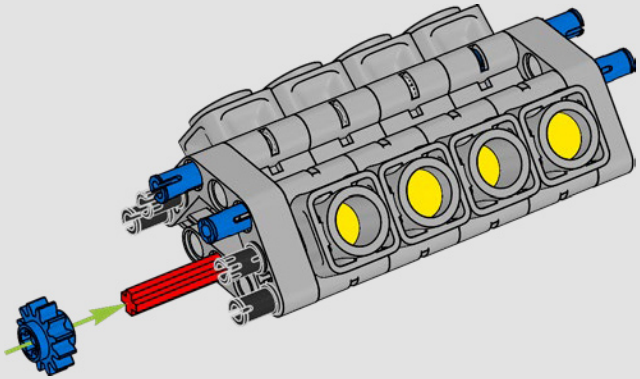

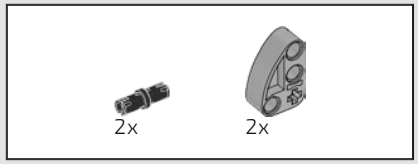

194

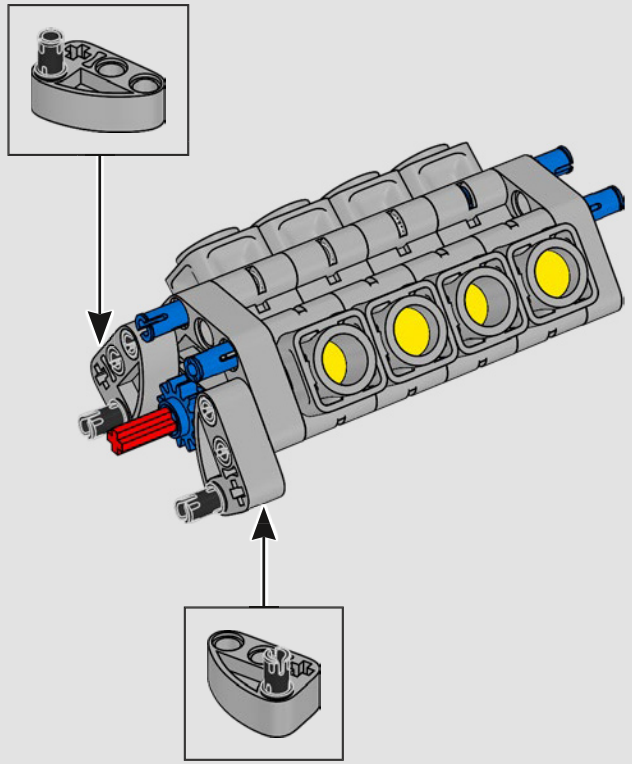

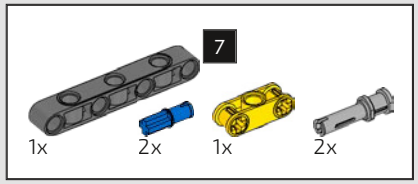

195

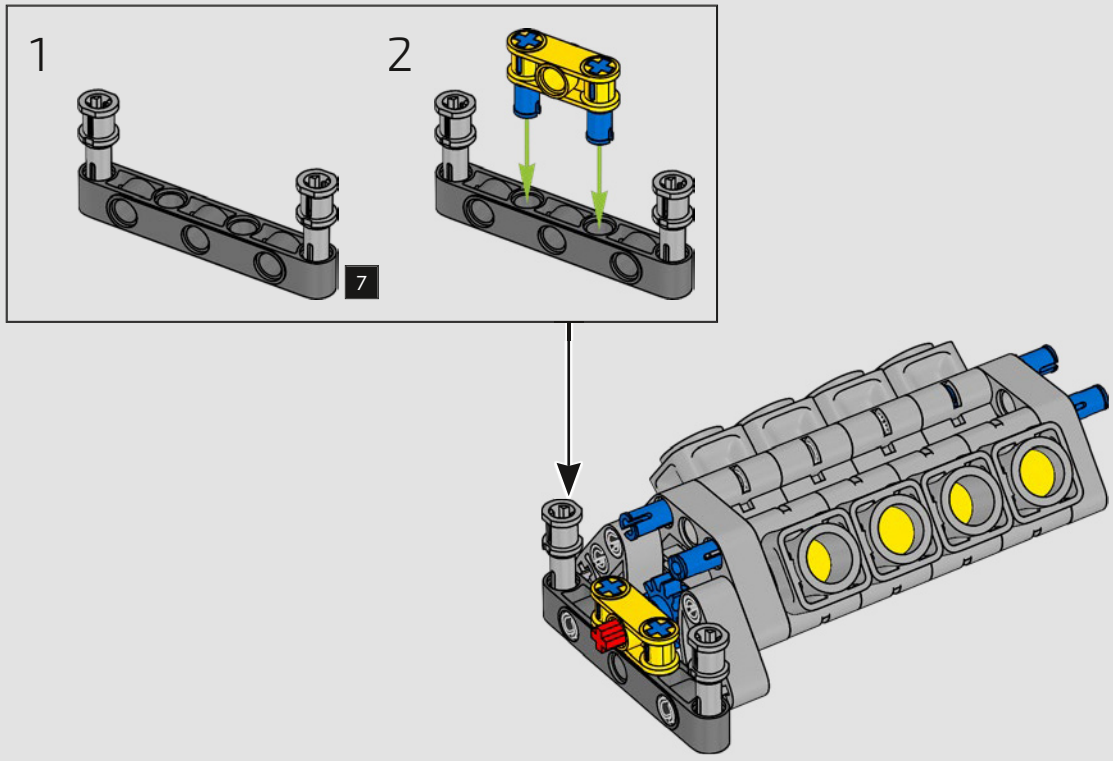

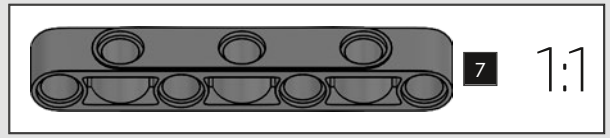

196

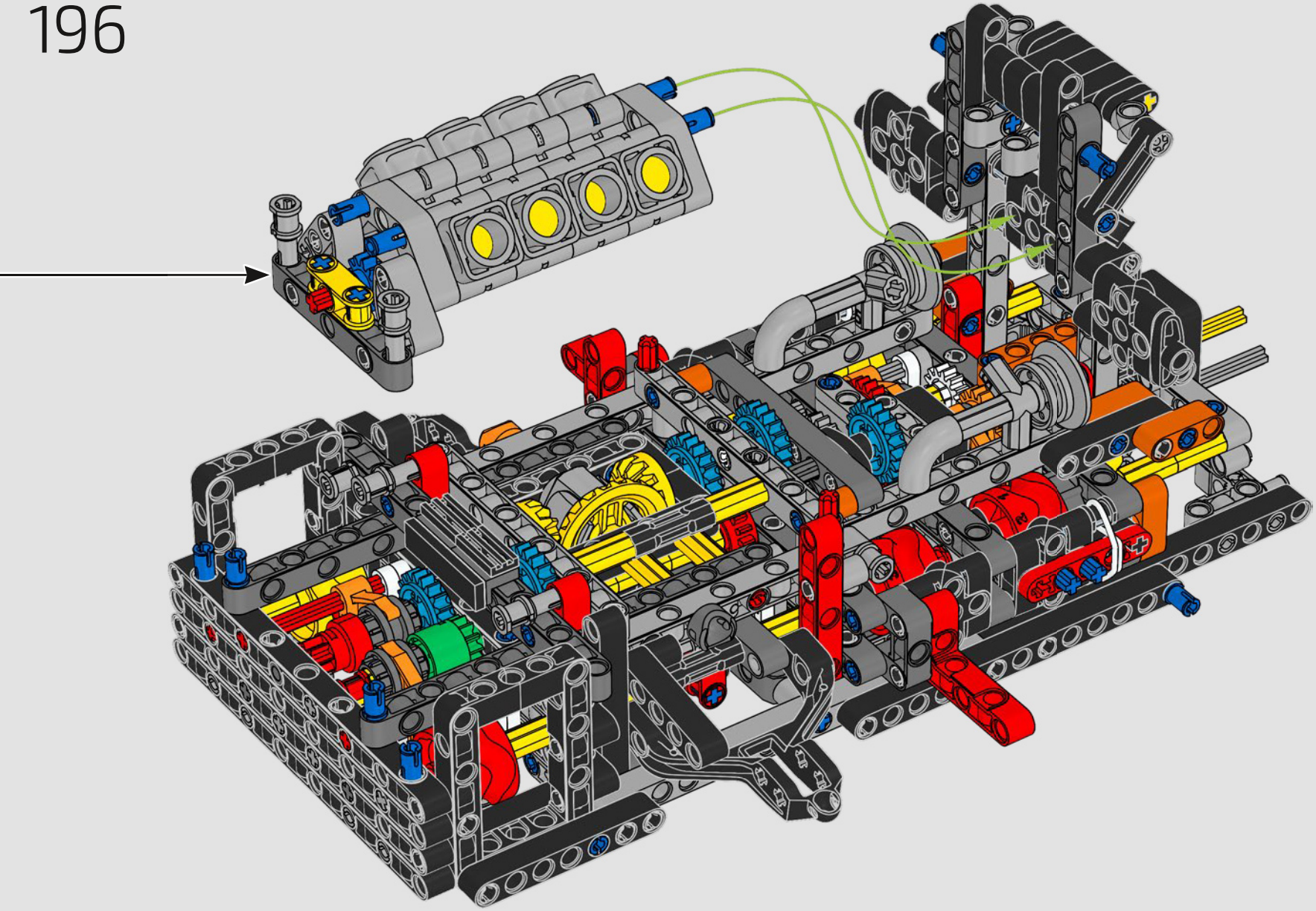

197

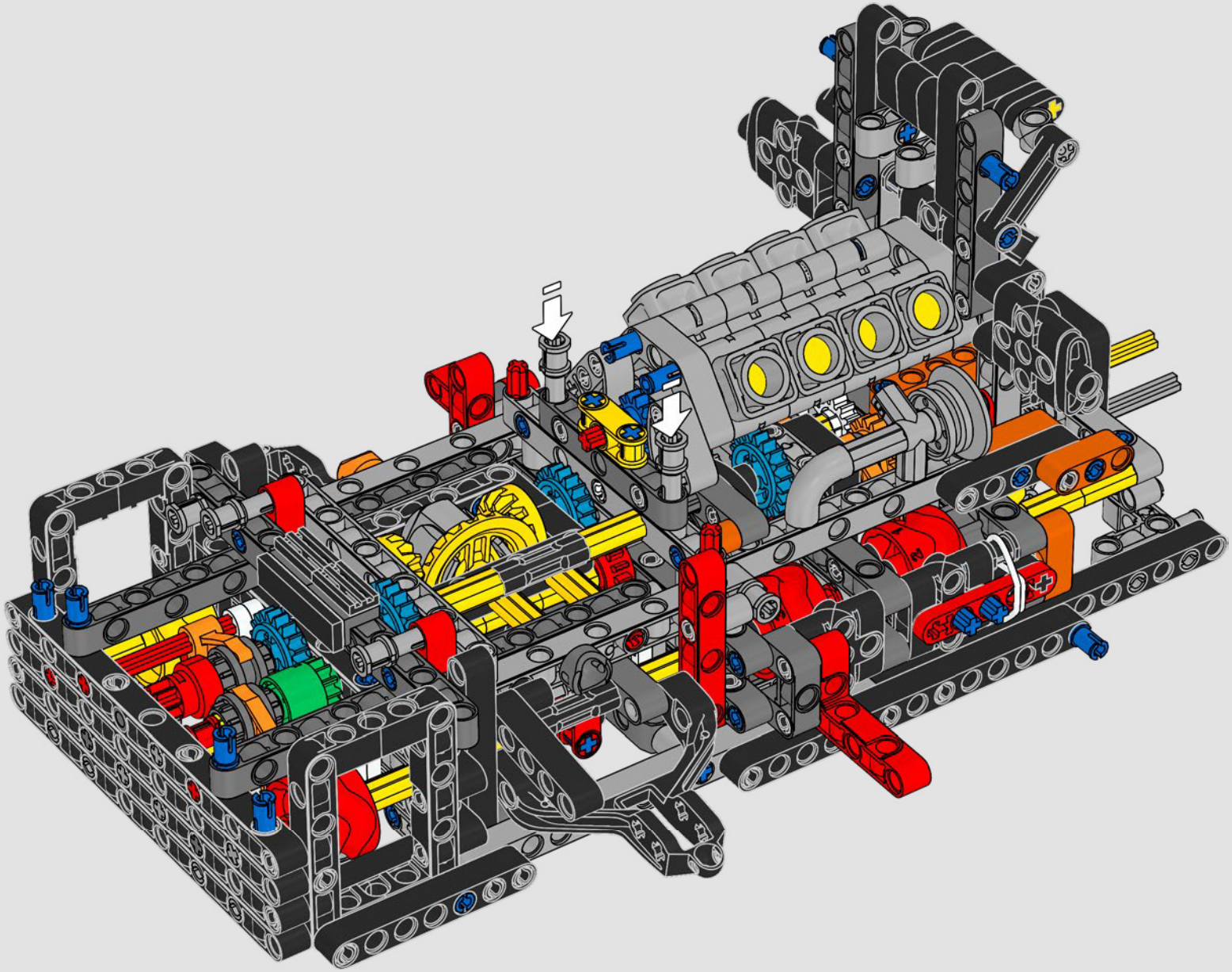

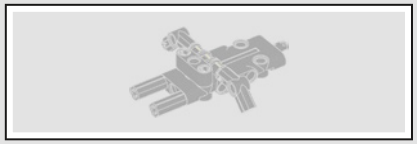

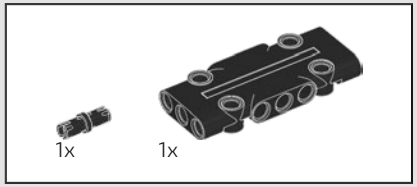

198

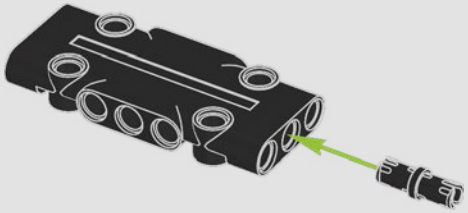

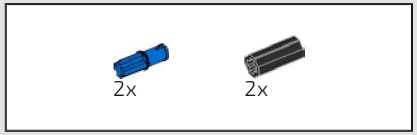

199

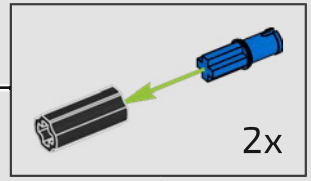

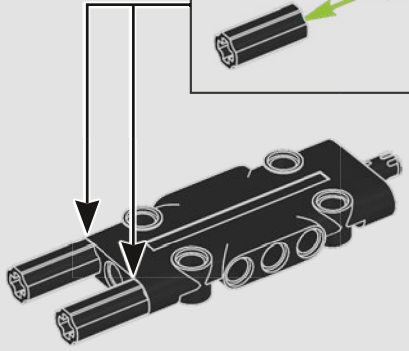

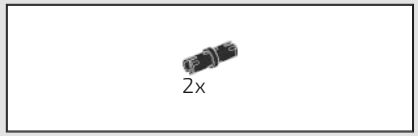

200

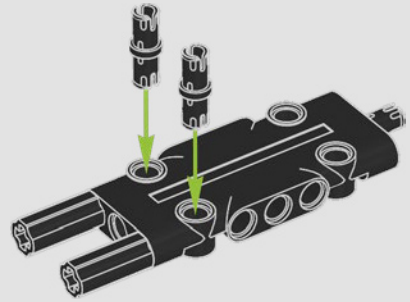

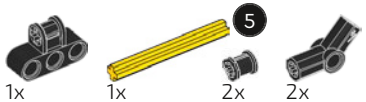

201

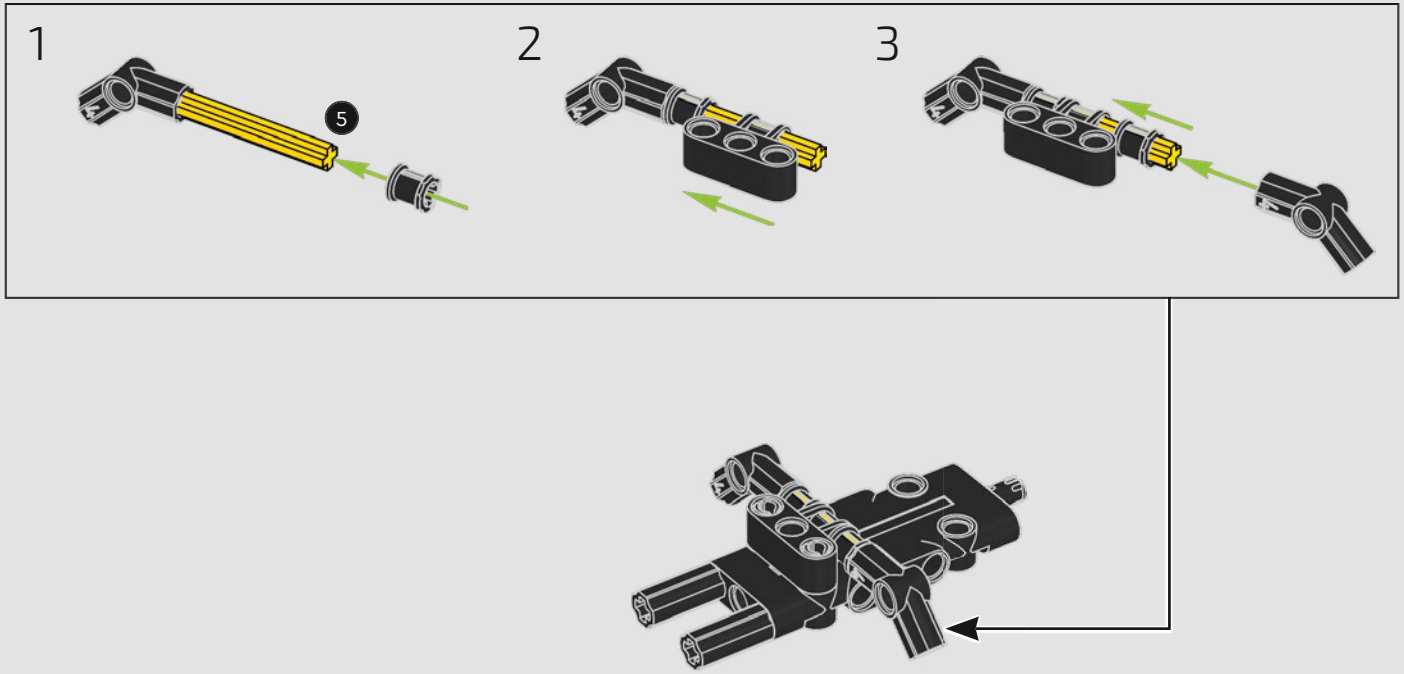



202

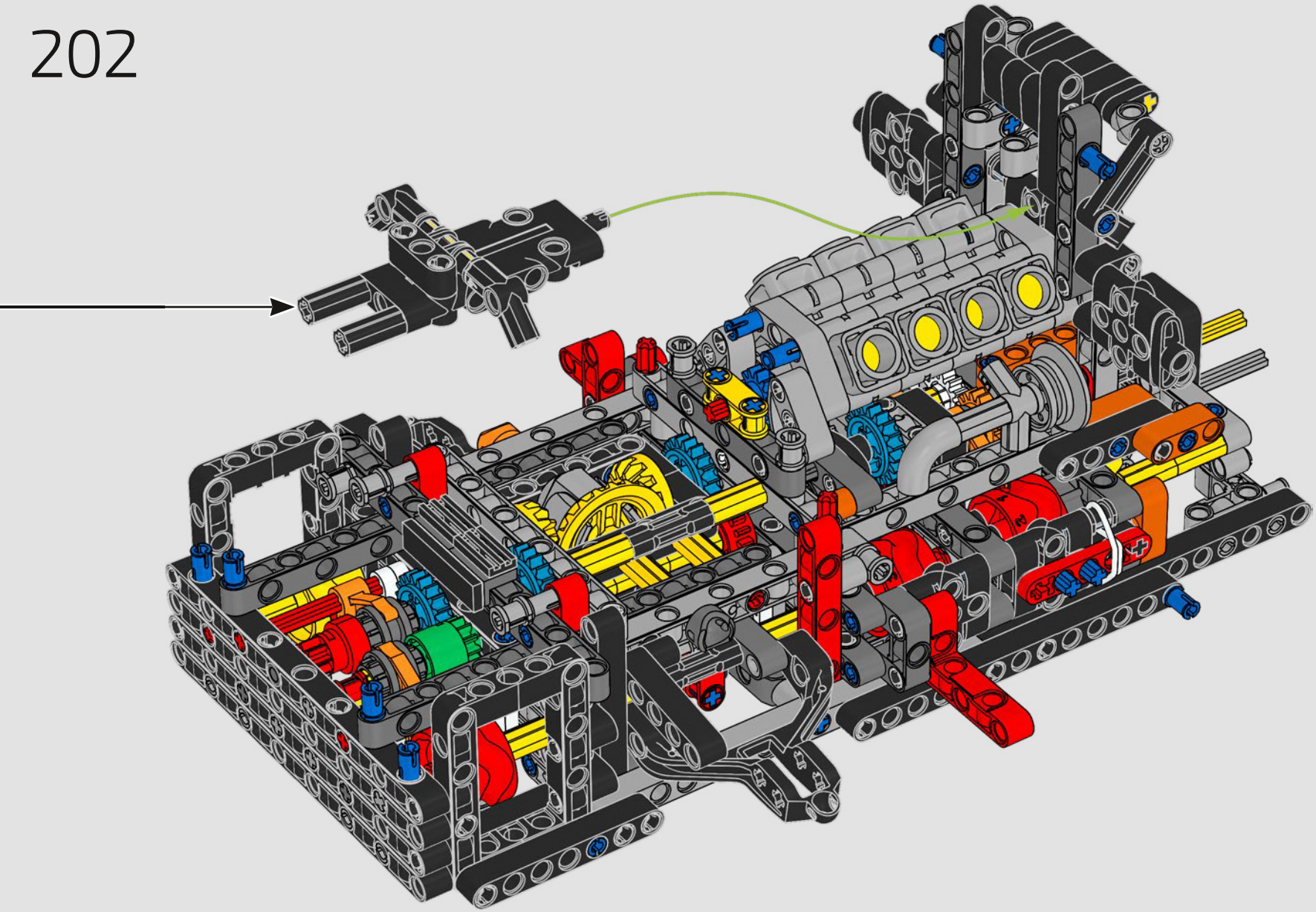

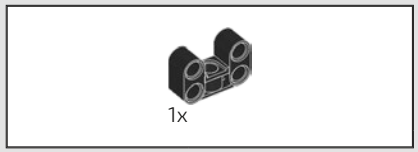

203

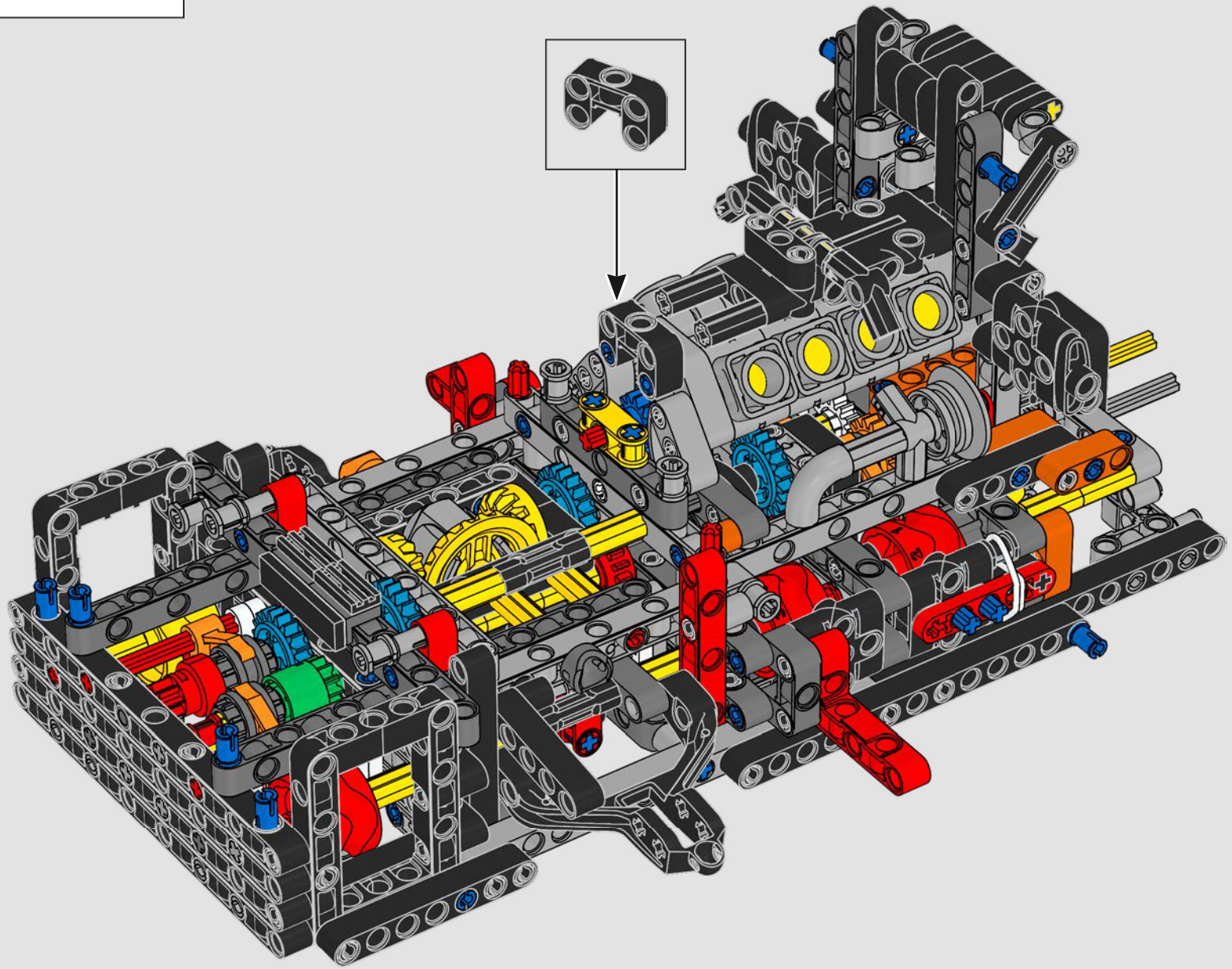

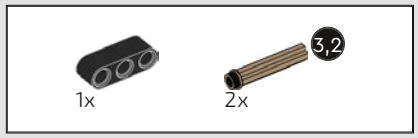

204

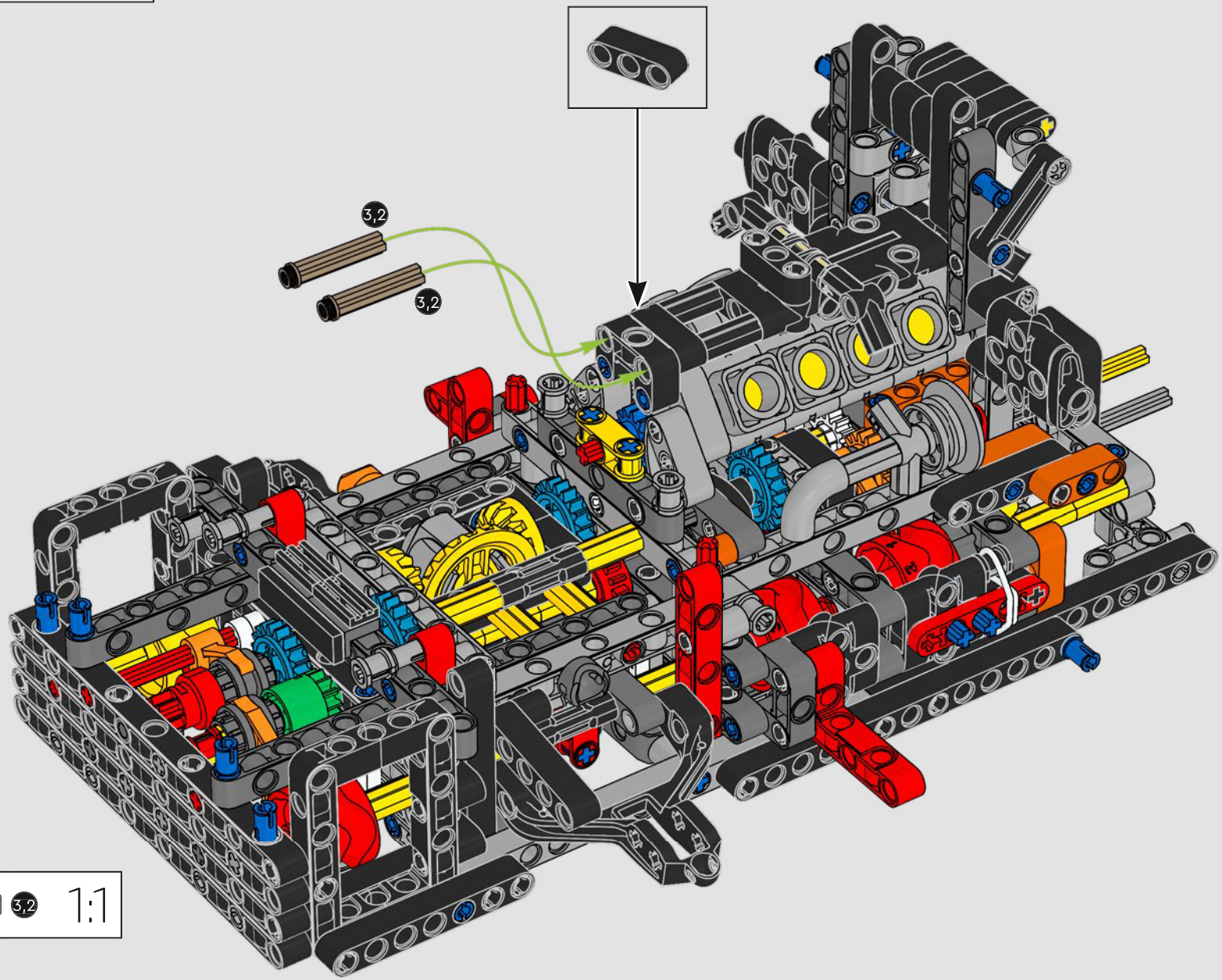

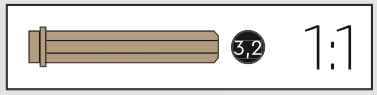

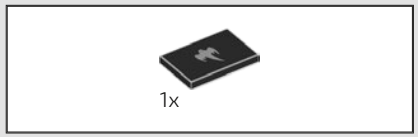

205

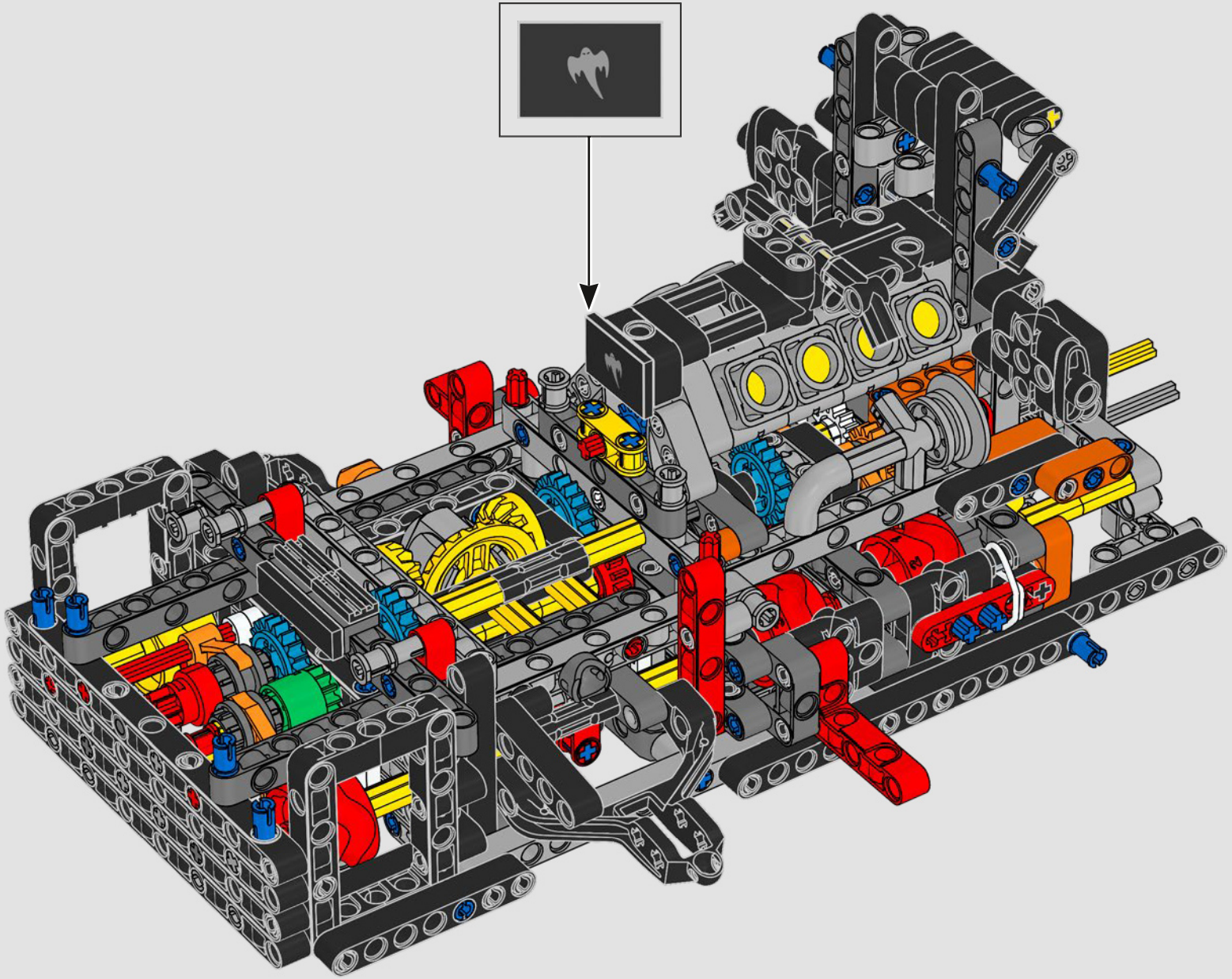

BOX

1 2 3



SOSPENSIONI TRIPLEX

La vettura reale è dotata di un sistema di sospensioni Triplex sul sottoscocca anteriore e posteriore. In questo modello abbiamo utilizzato tre ammortizzatori (uno lungo e due corti) per l'avantreno e il retrotreno. Quattro nuovi bracci oscillanti sono collegati a questi ammortizzatori e alle ruote.

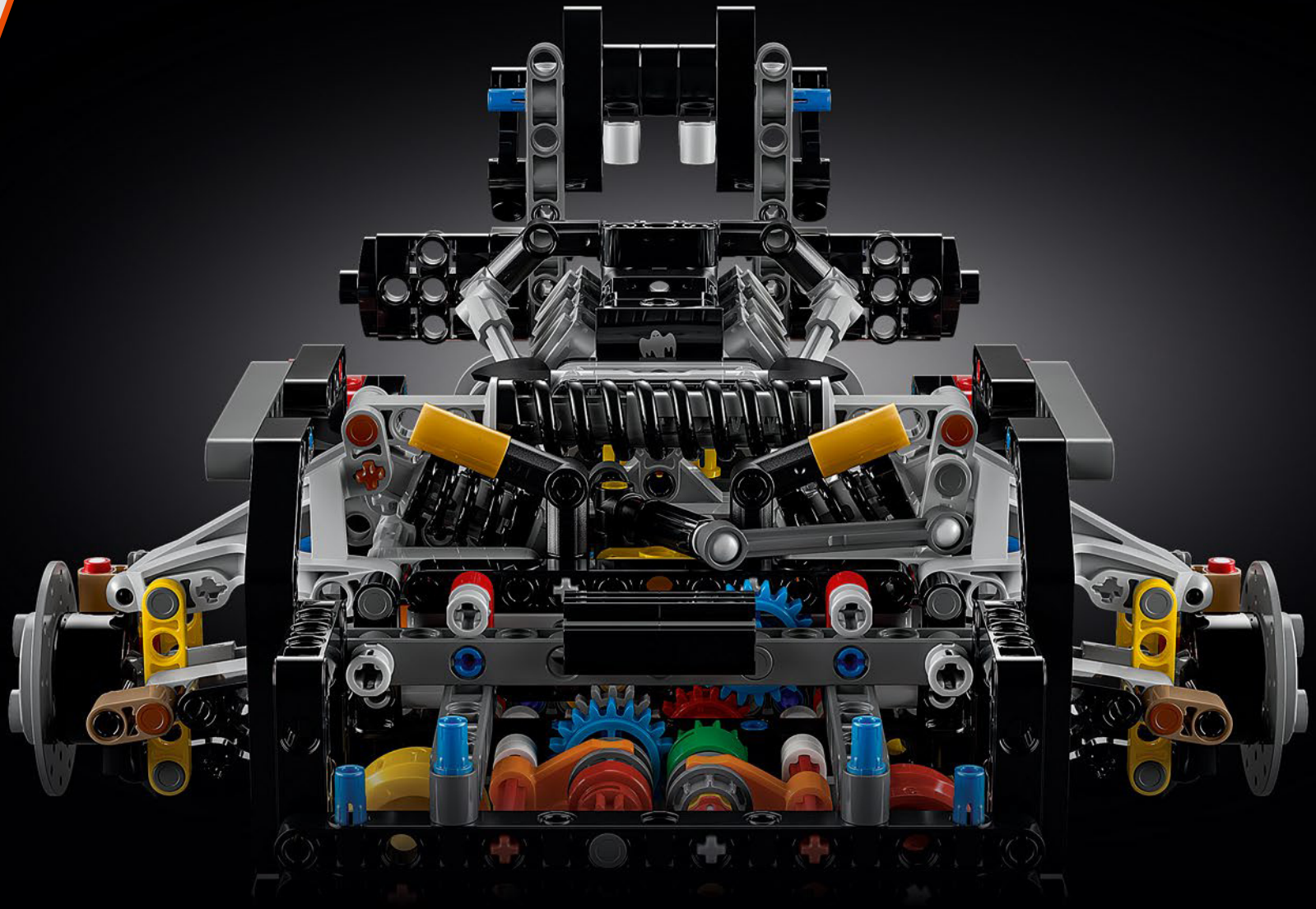

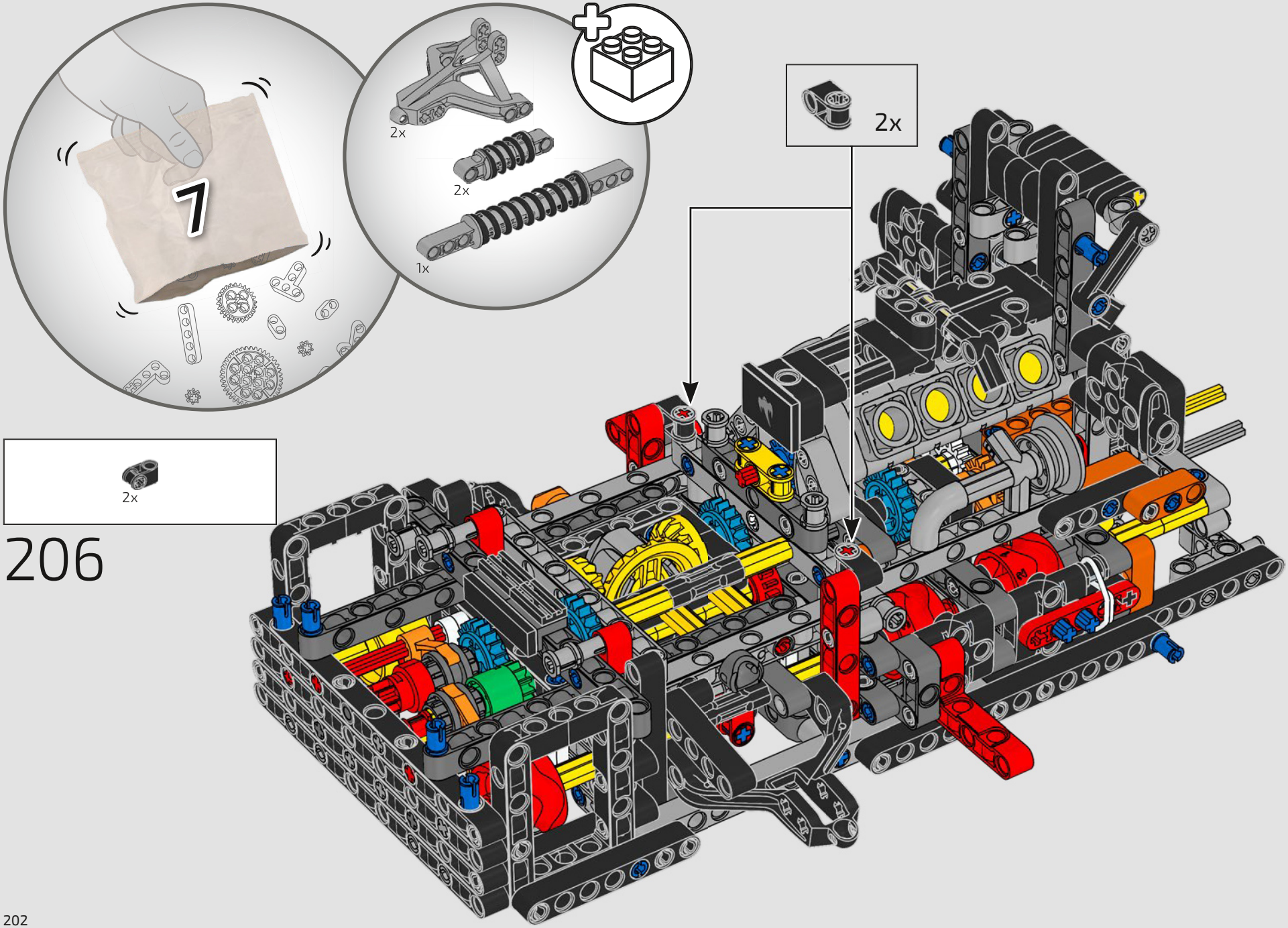

206



207

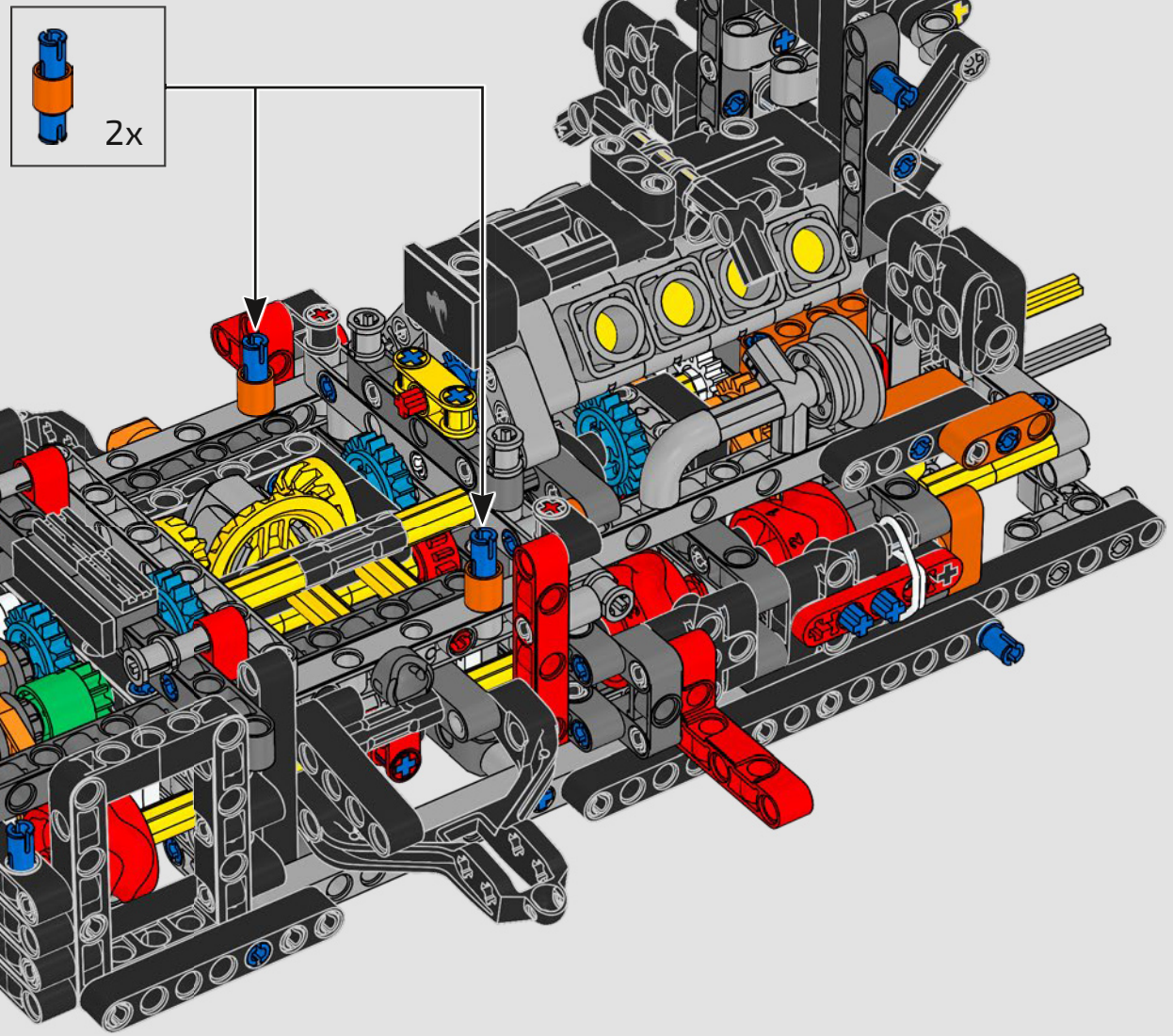

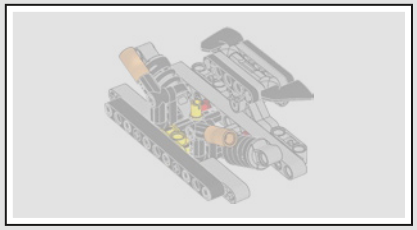

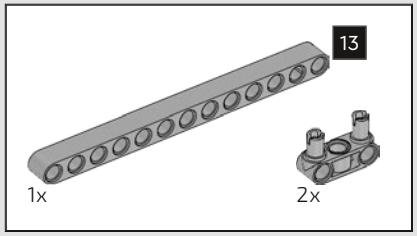

208

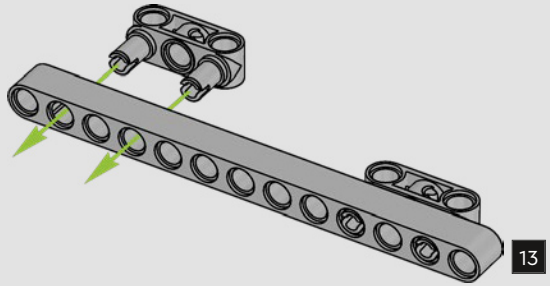

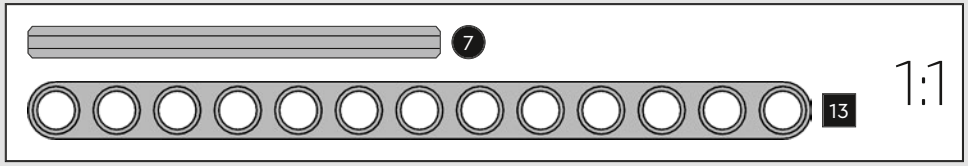

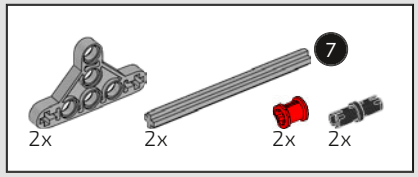

209

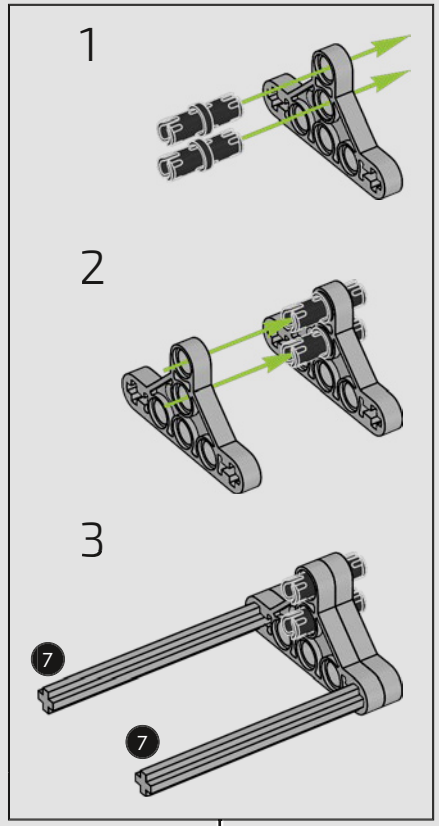

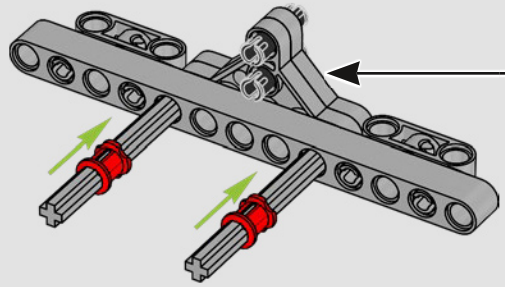

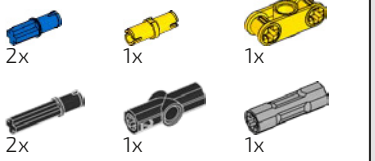

210

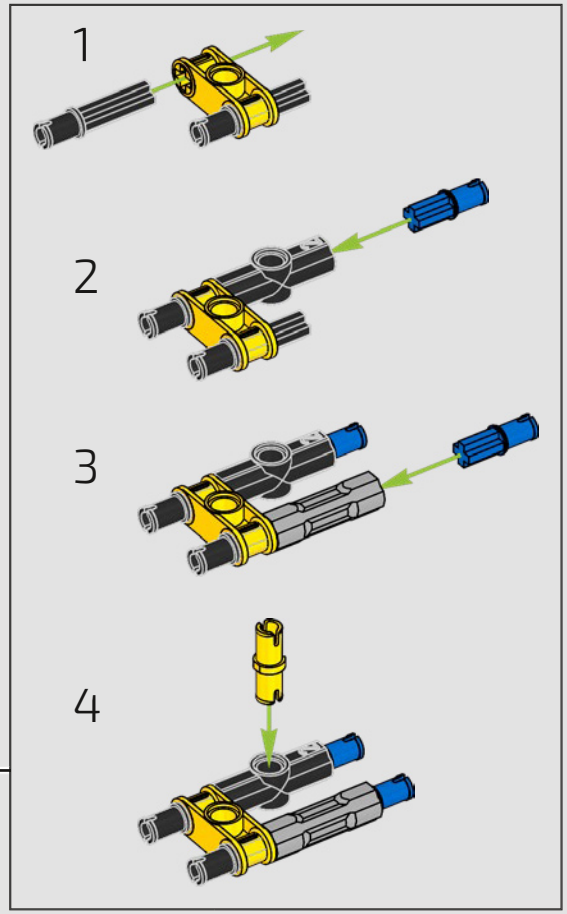

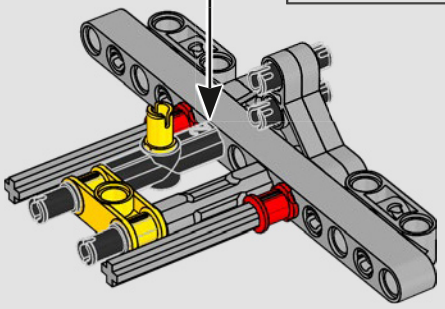

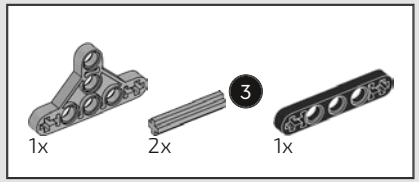

211

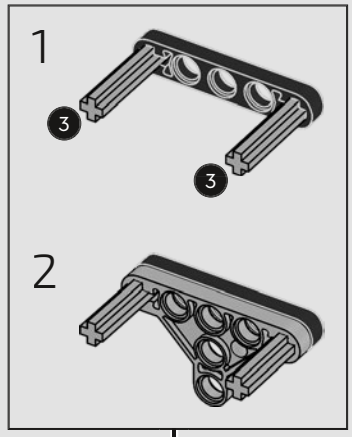

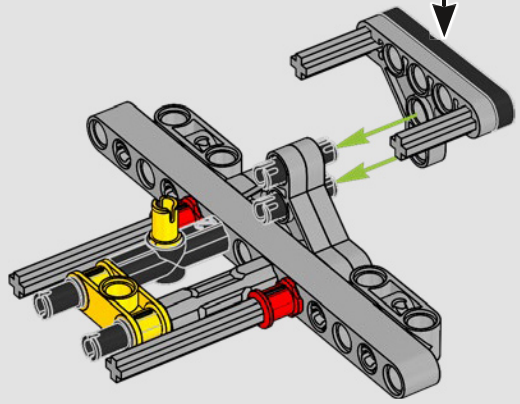

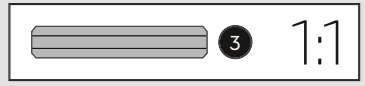

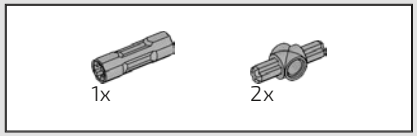

212

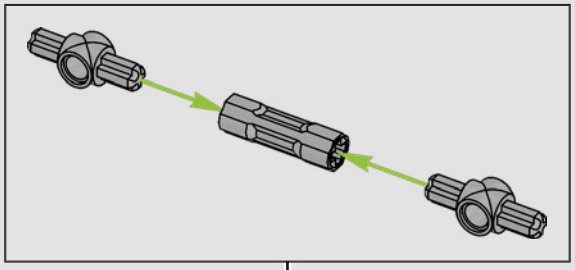

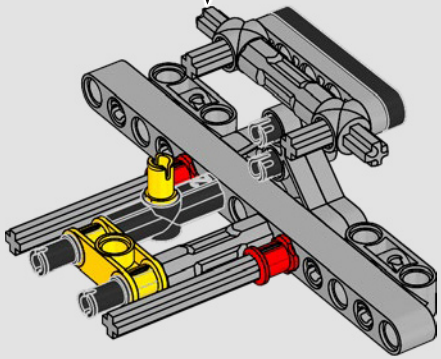

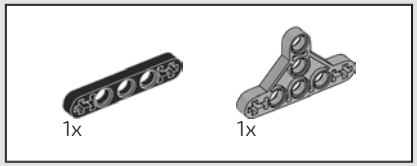

213

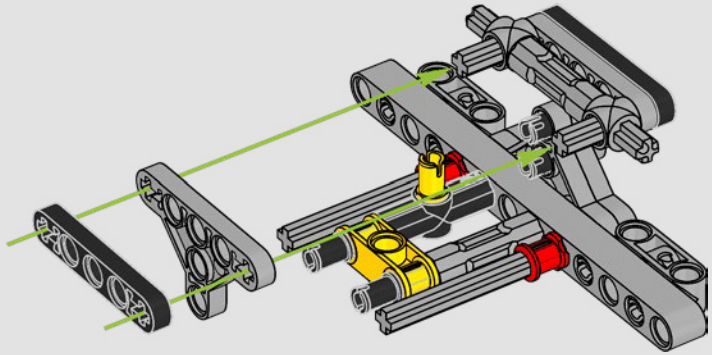

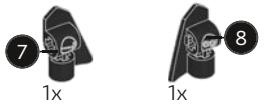

214

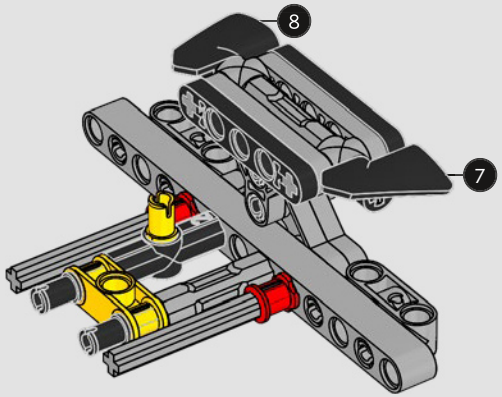

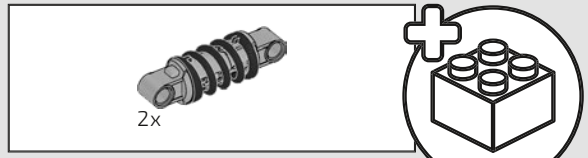

215

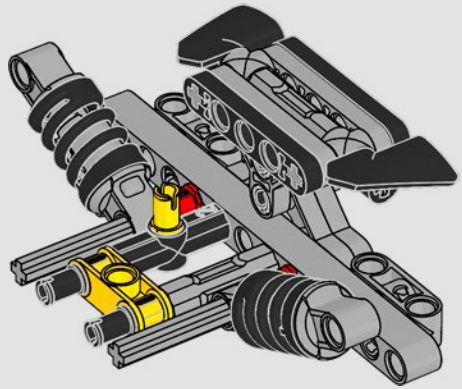



216

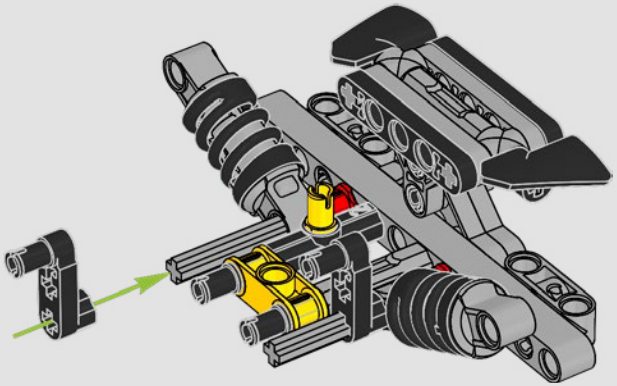



217

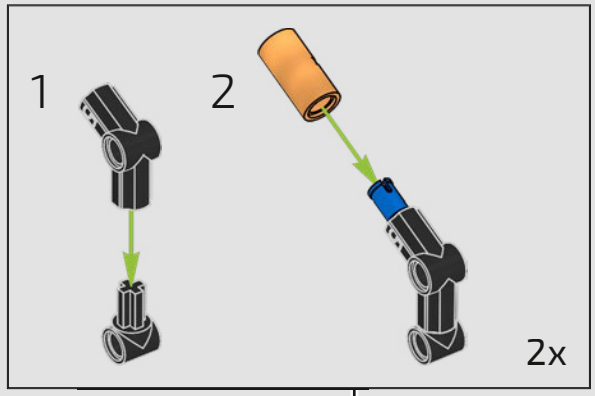

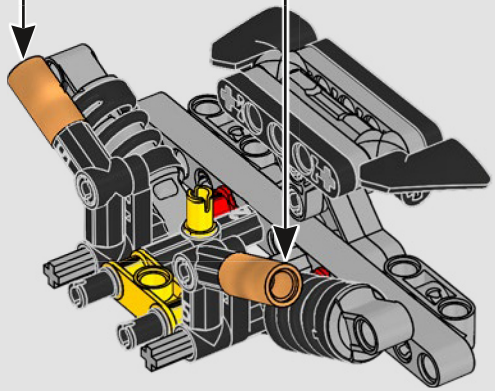

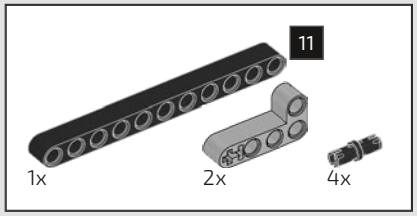

218

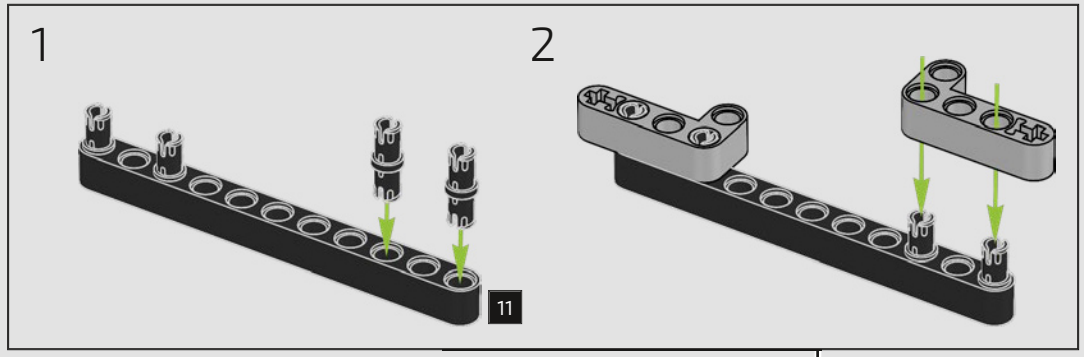

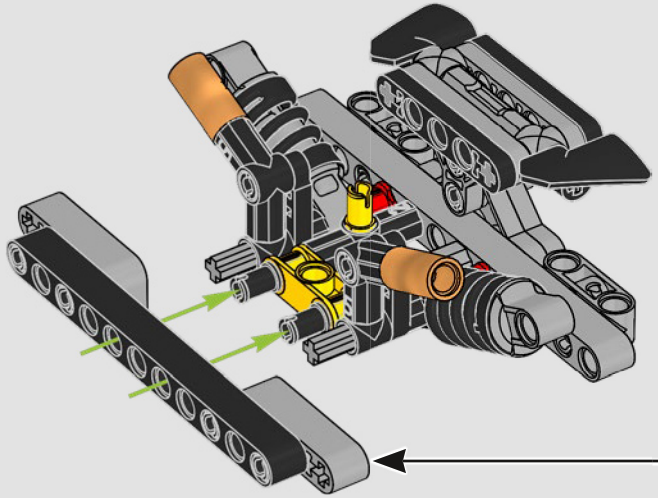

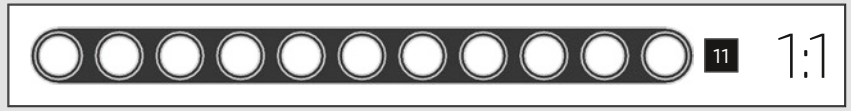

219

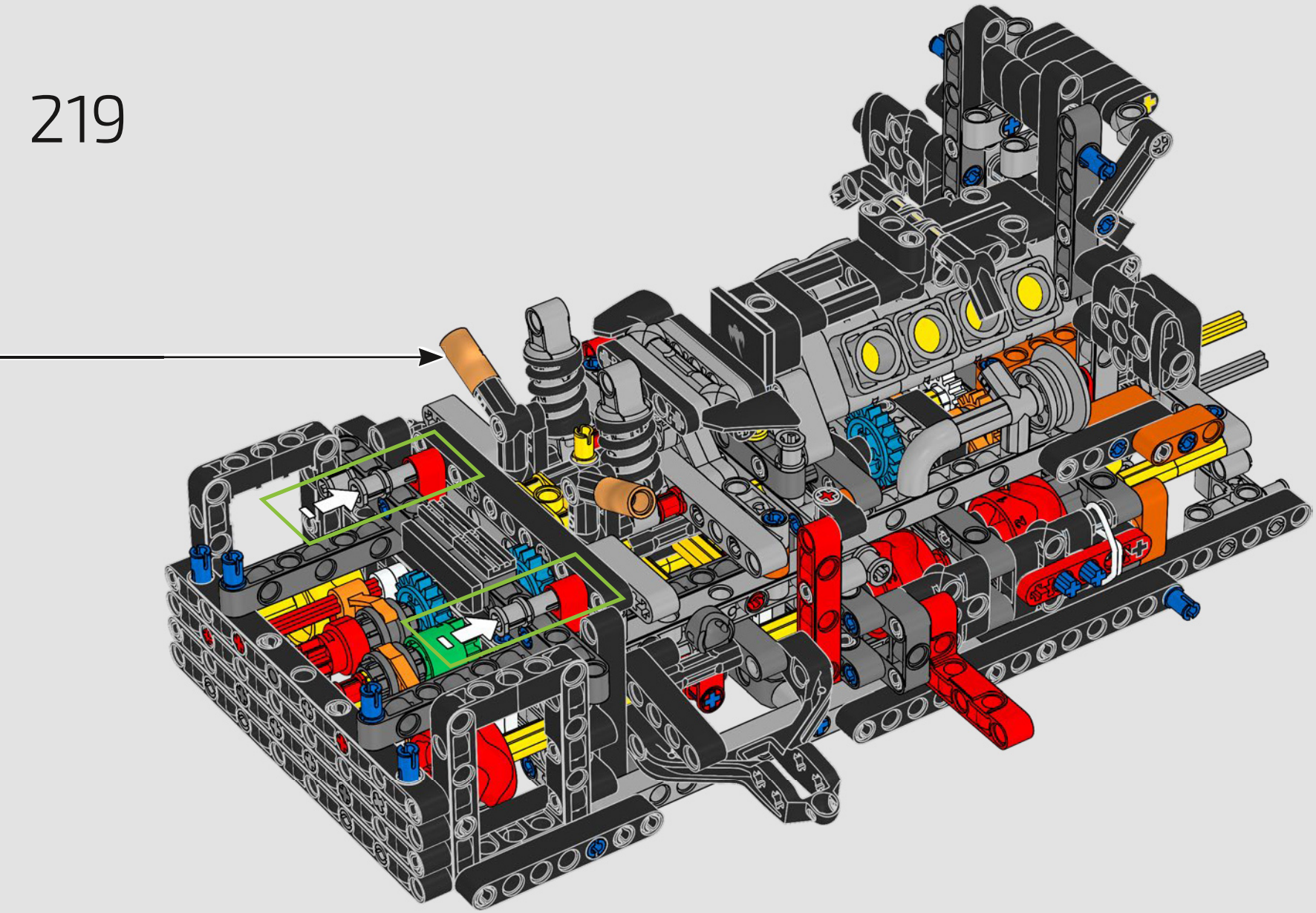

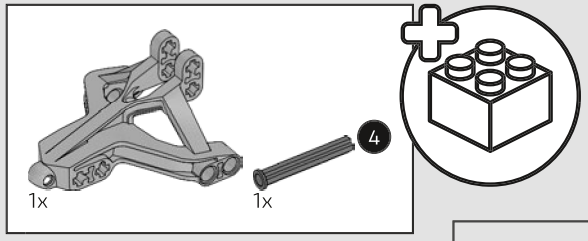

220

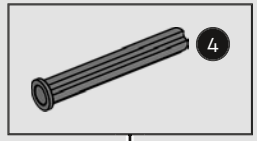

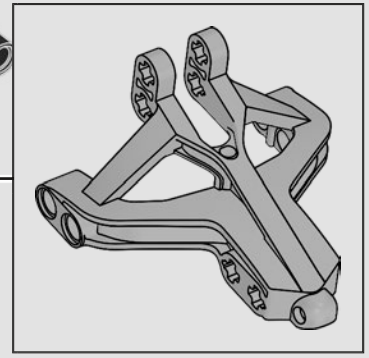

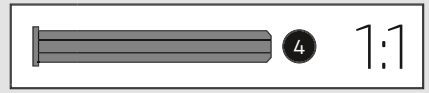

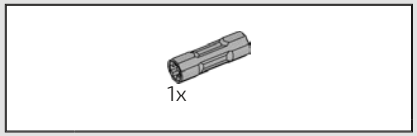

221

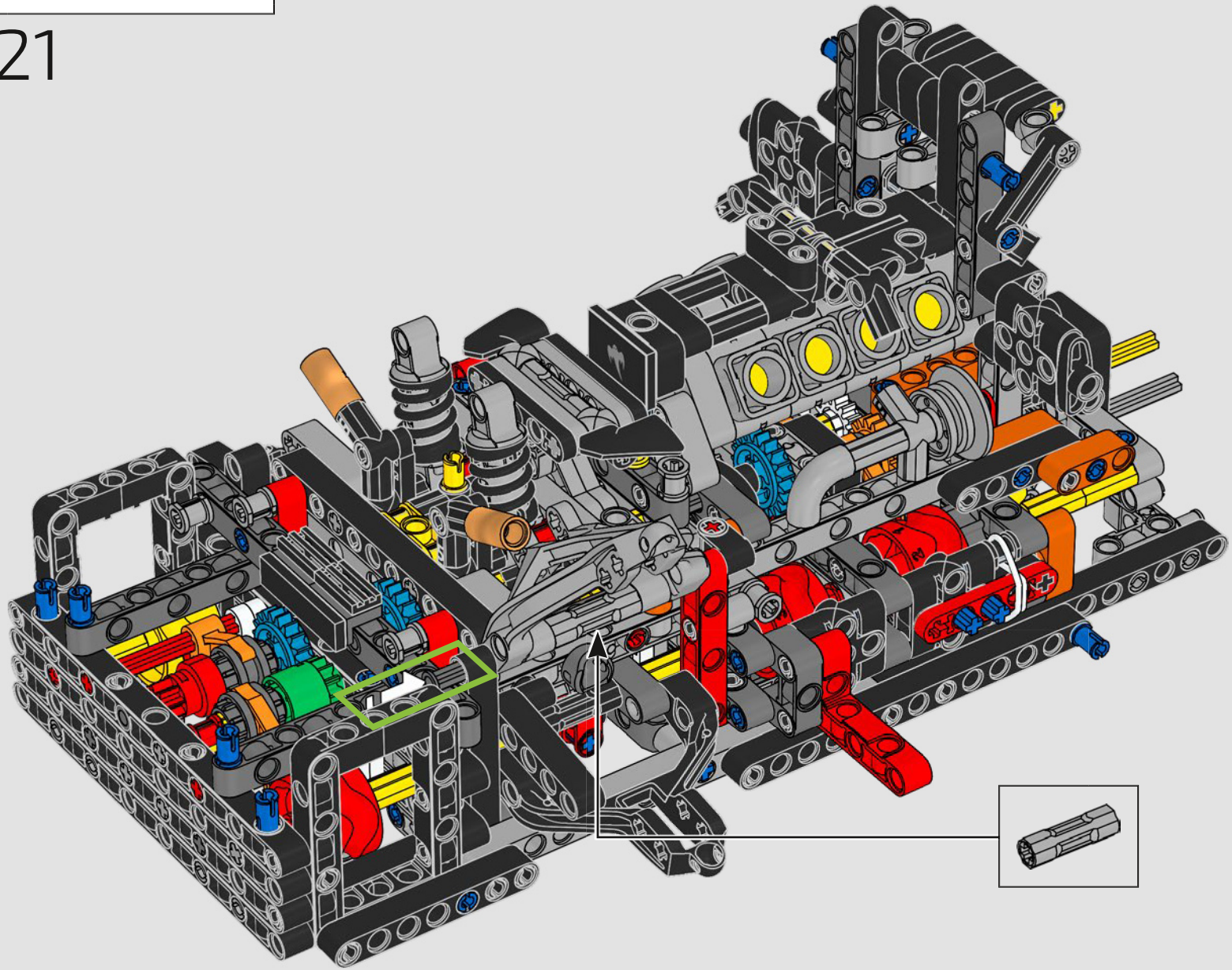

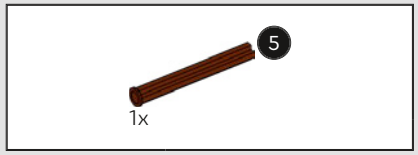

222

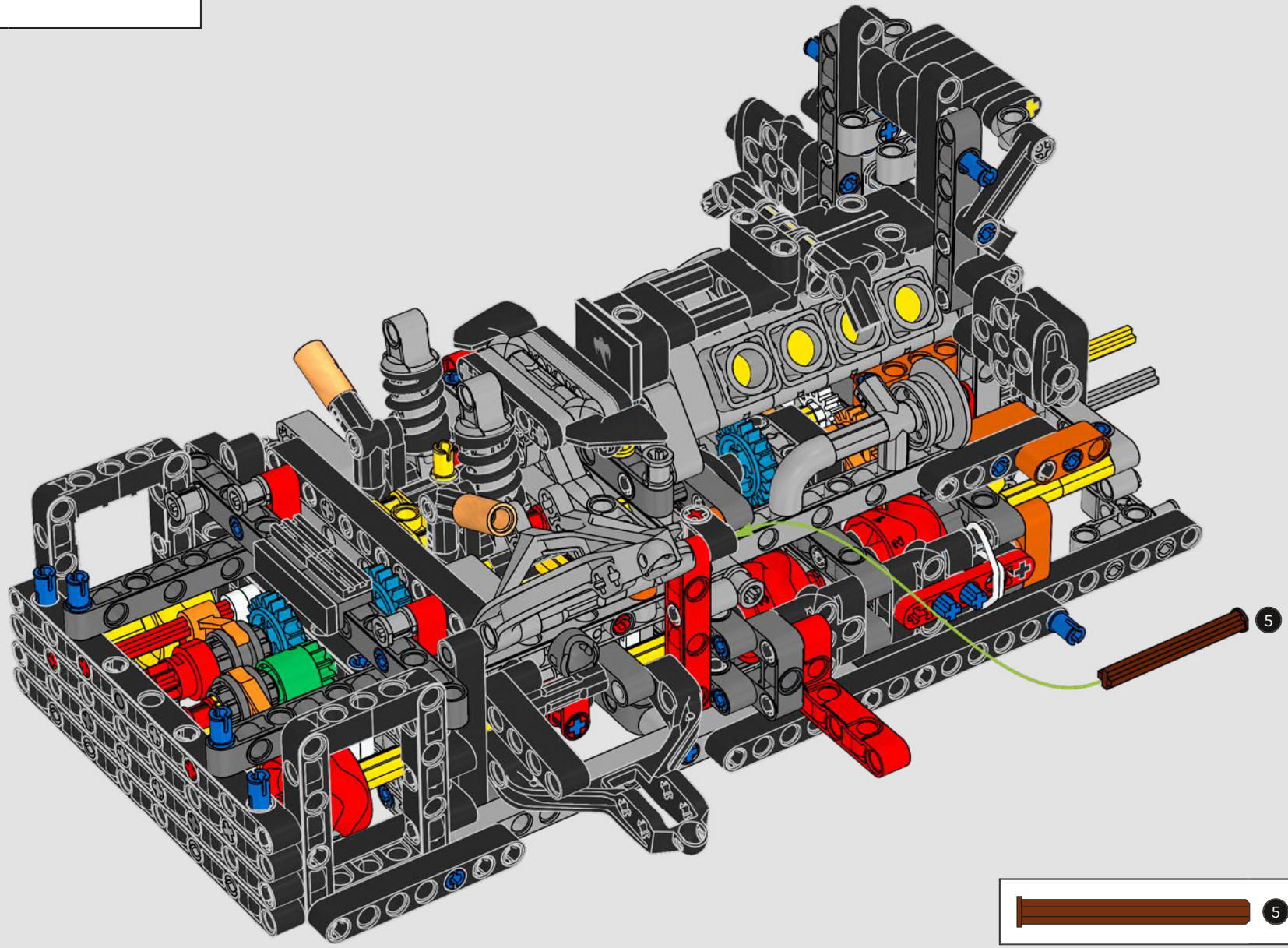

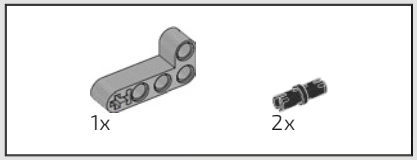

223

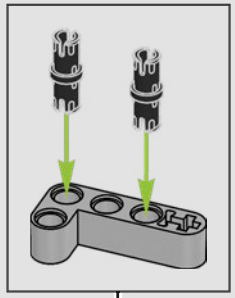

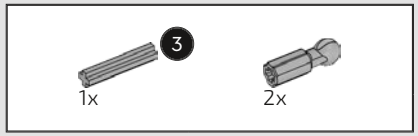

224

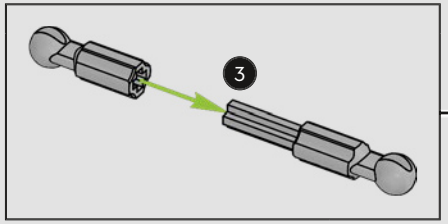

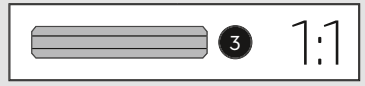

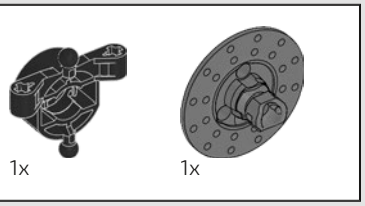

225

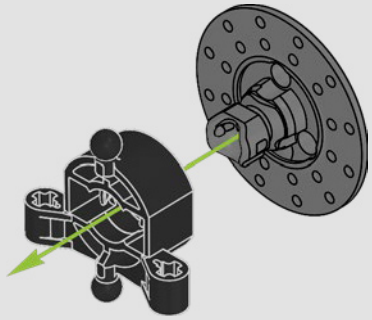

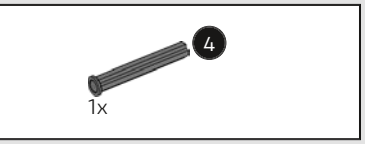

226

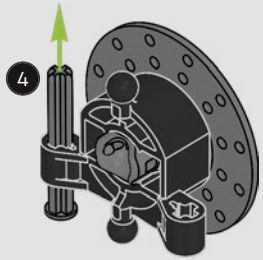

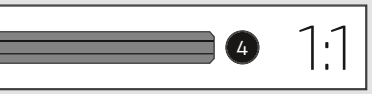

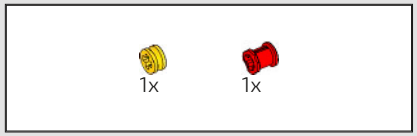

227

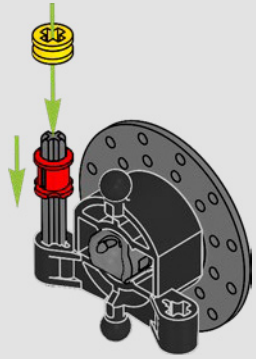

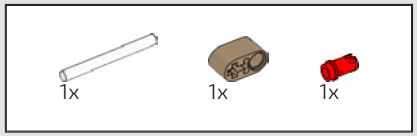

228

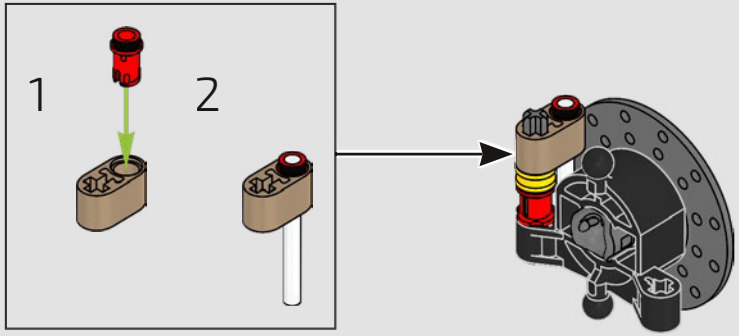

229

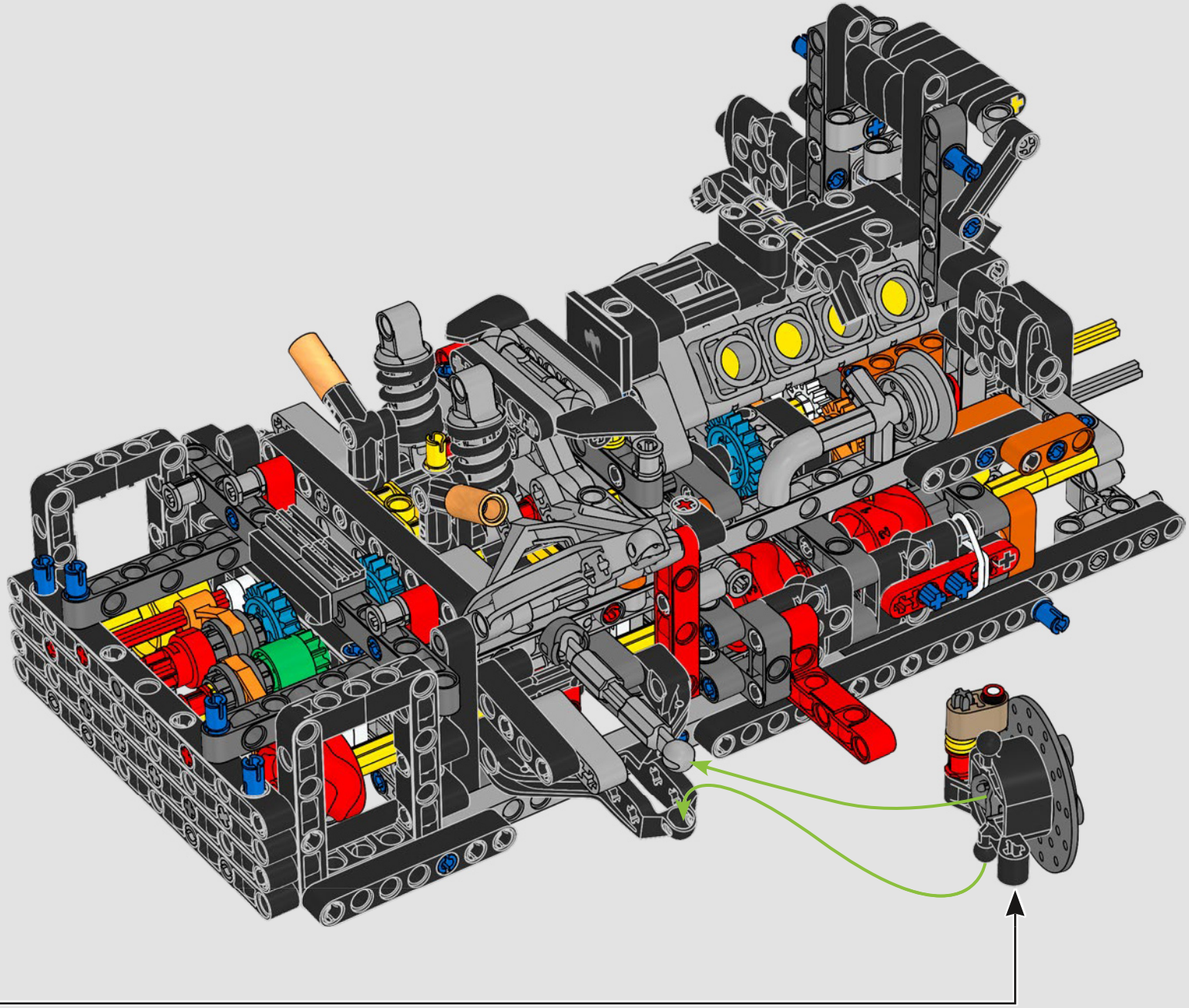

230

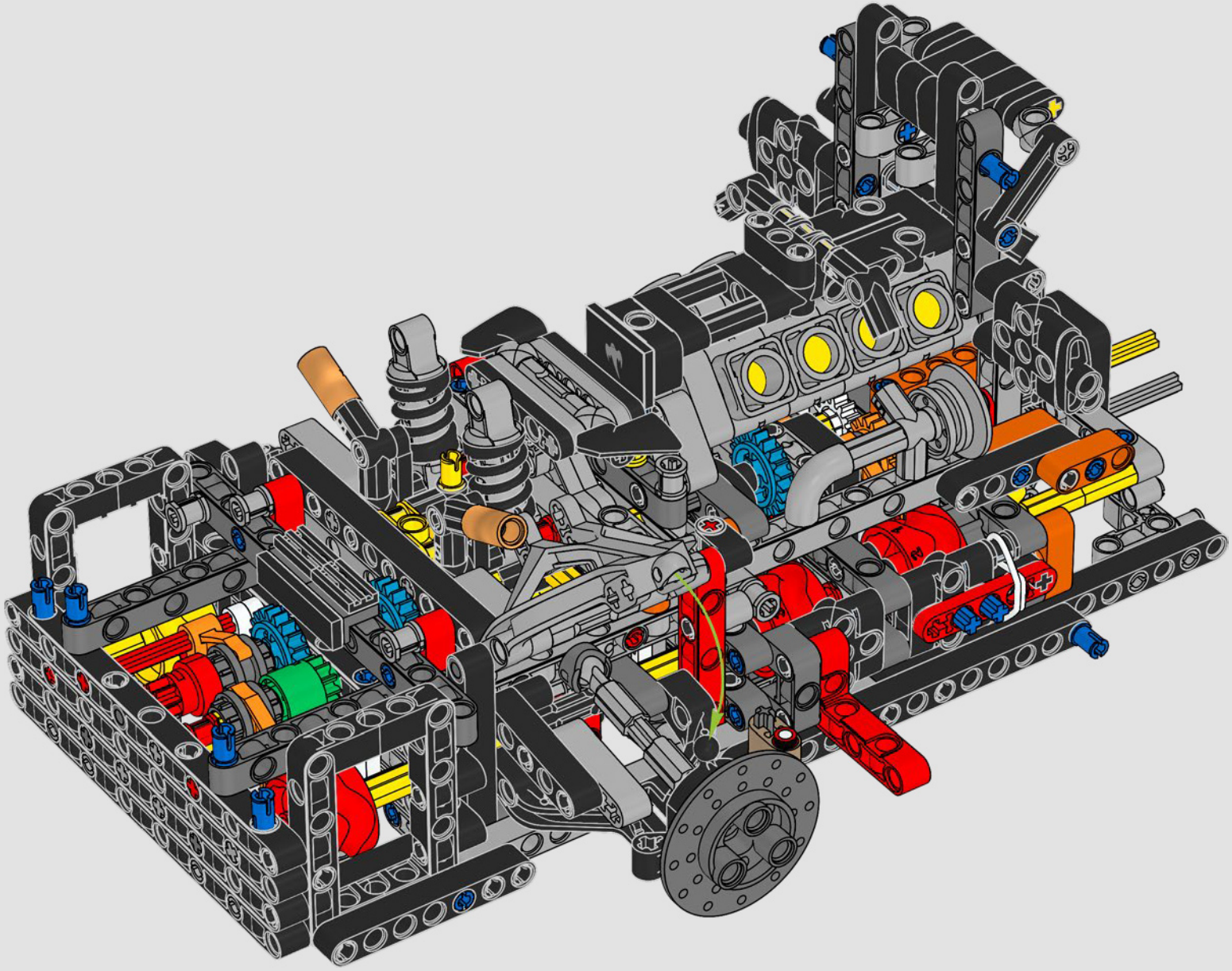

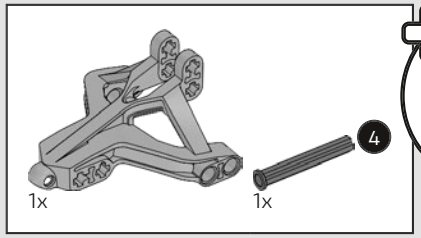

231



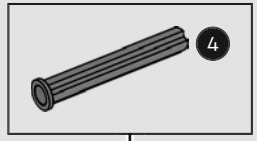

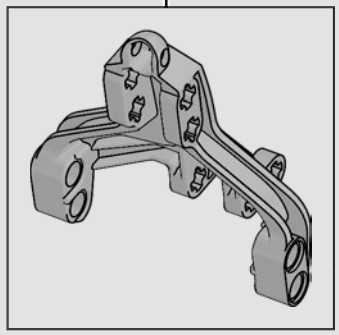

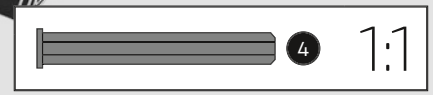

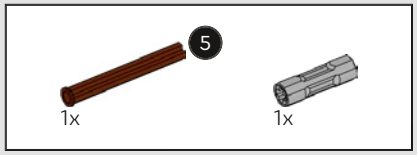

232

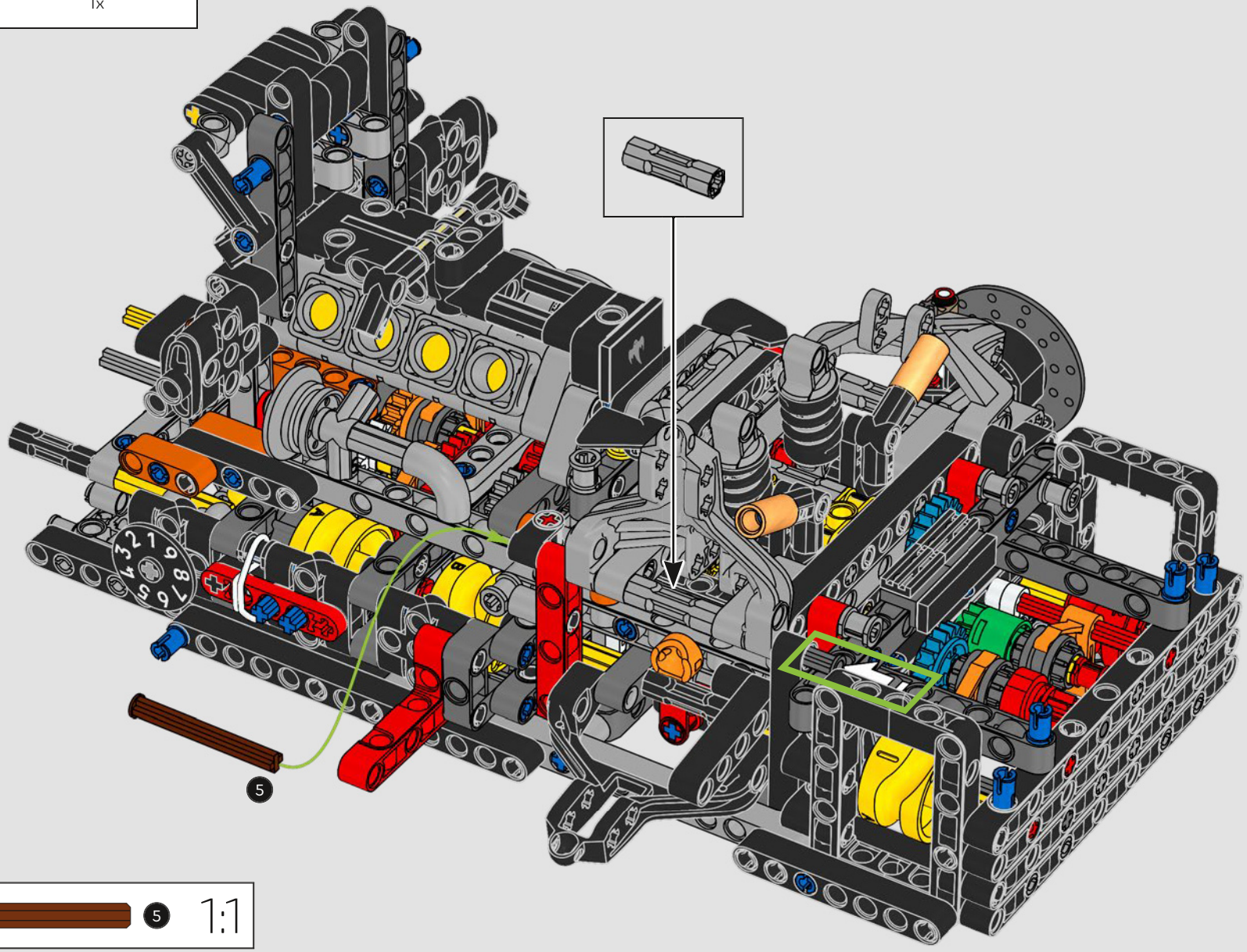

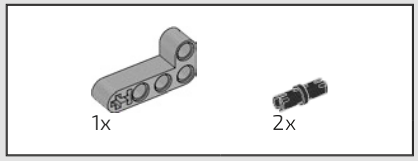

233

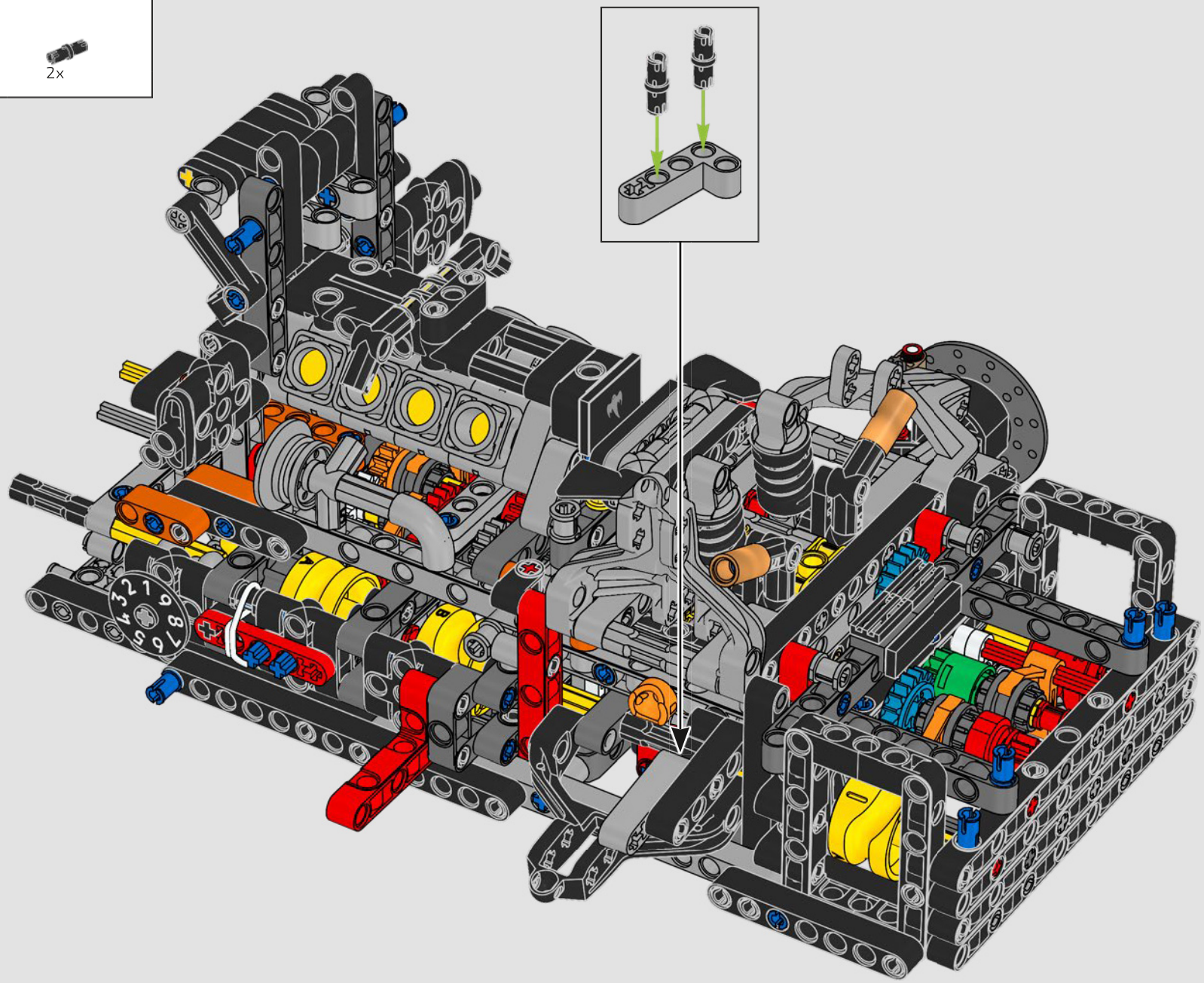

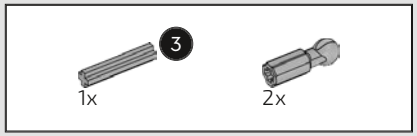

234

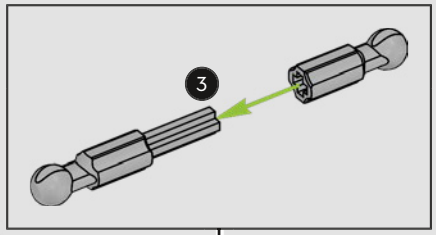



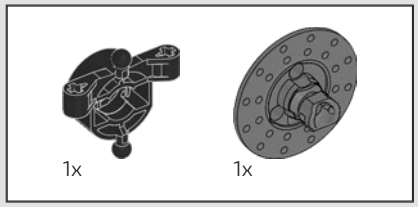

235

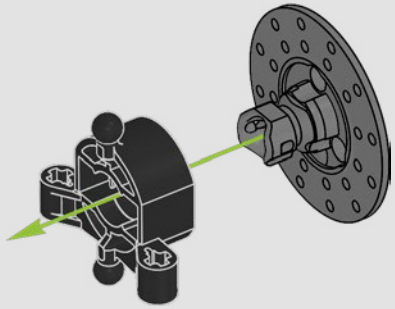

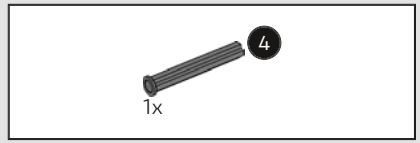

236

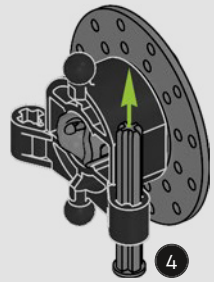

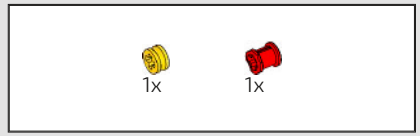

237

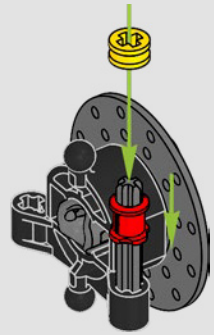

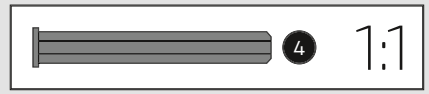

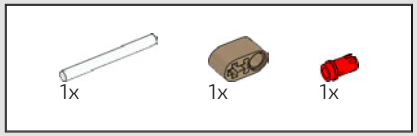

238

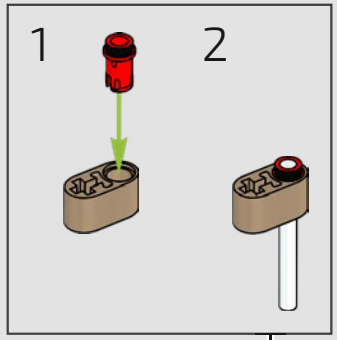

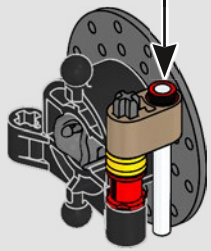

239

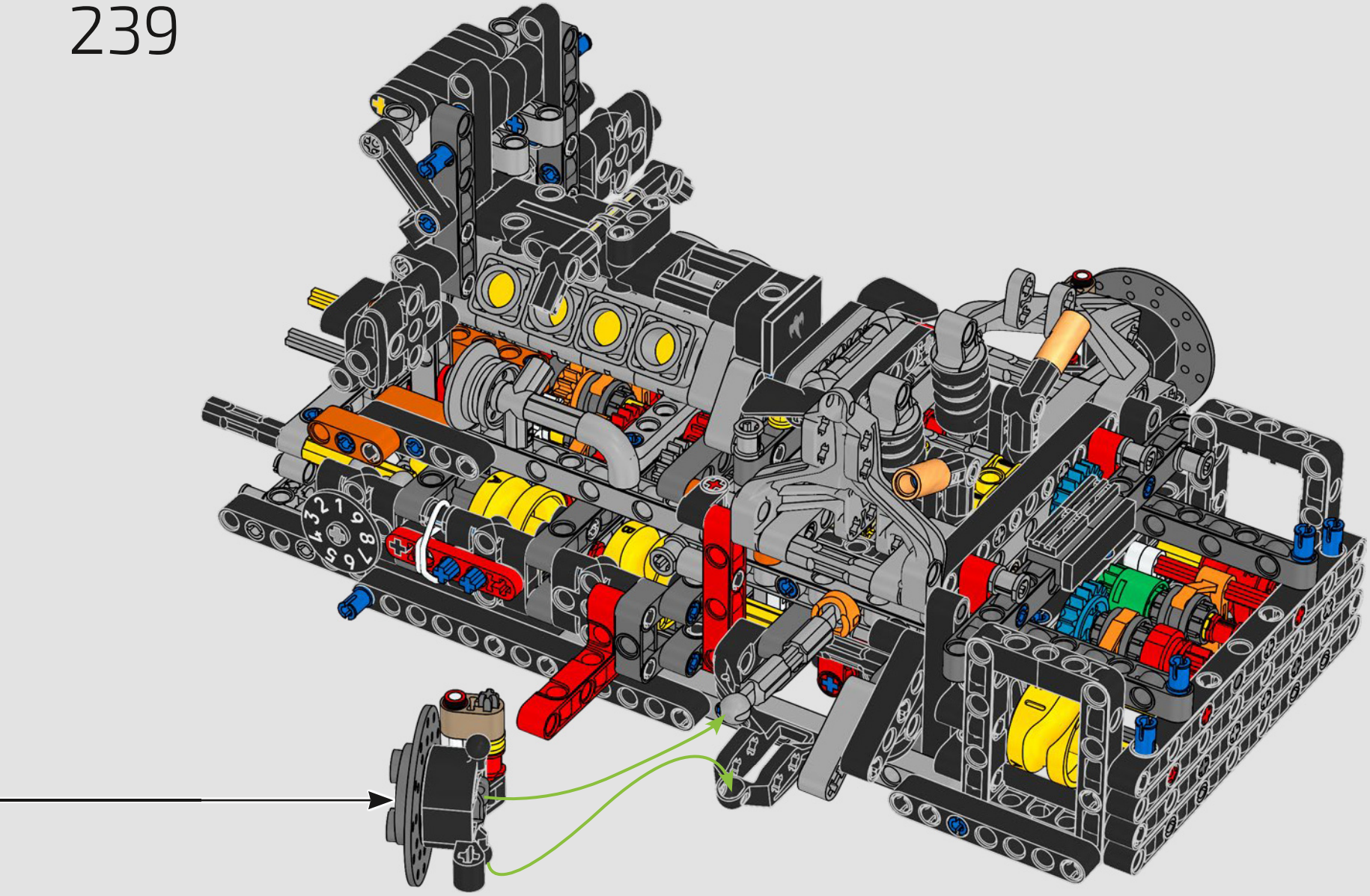

240

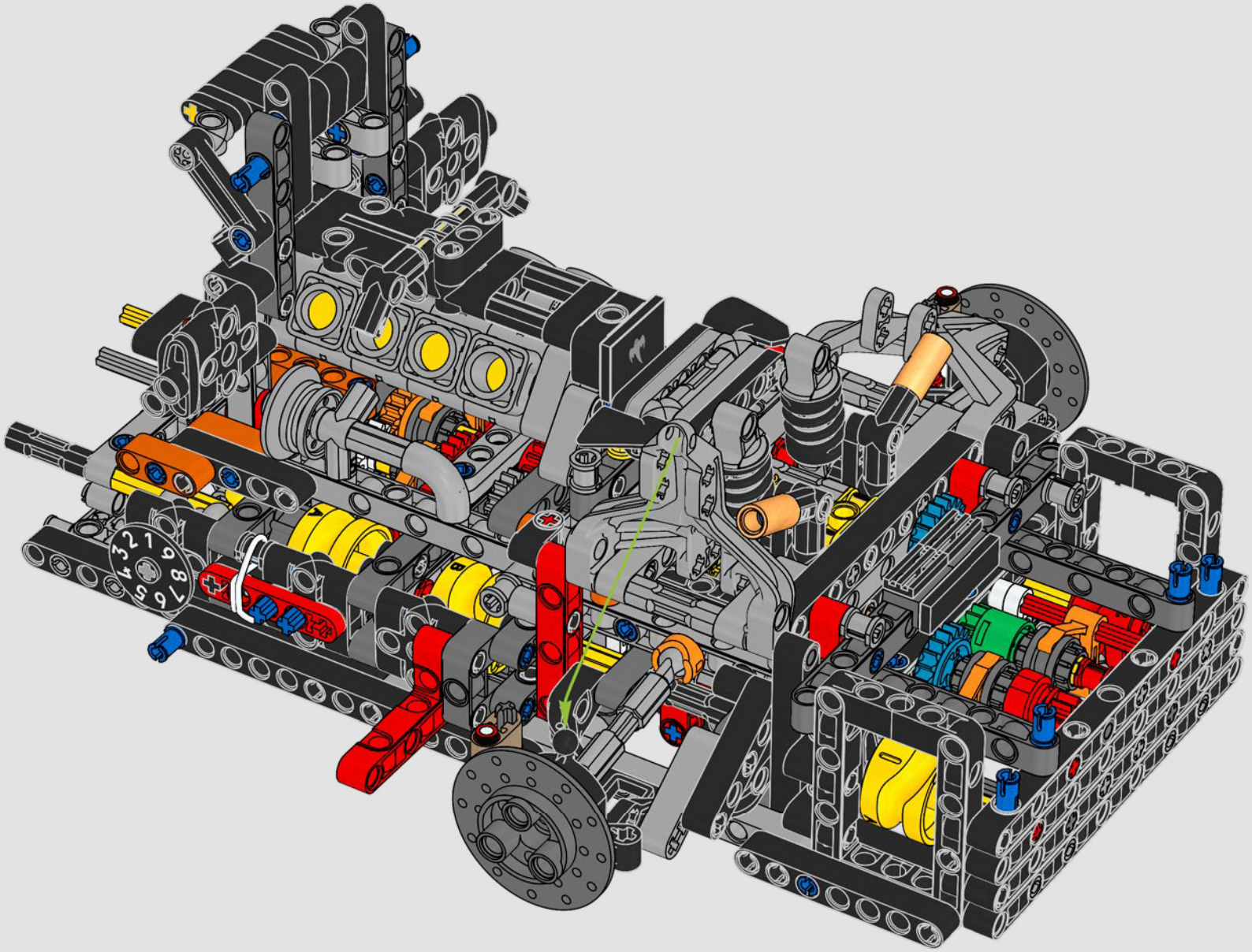

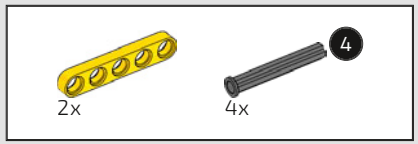

241

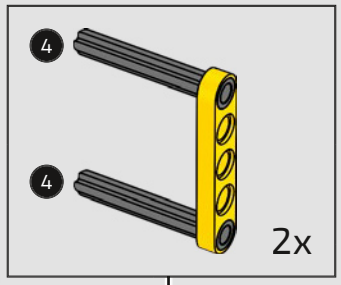

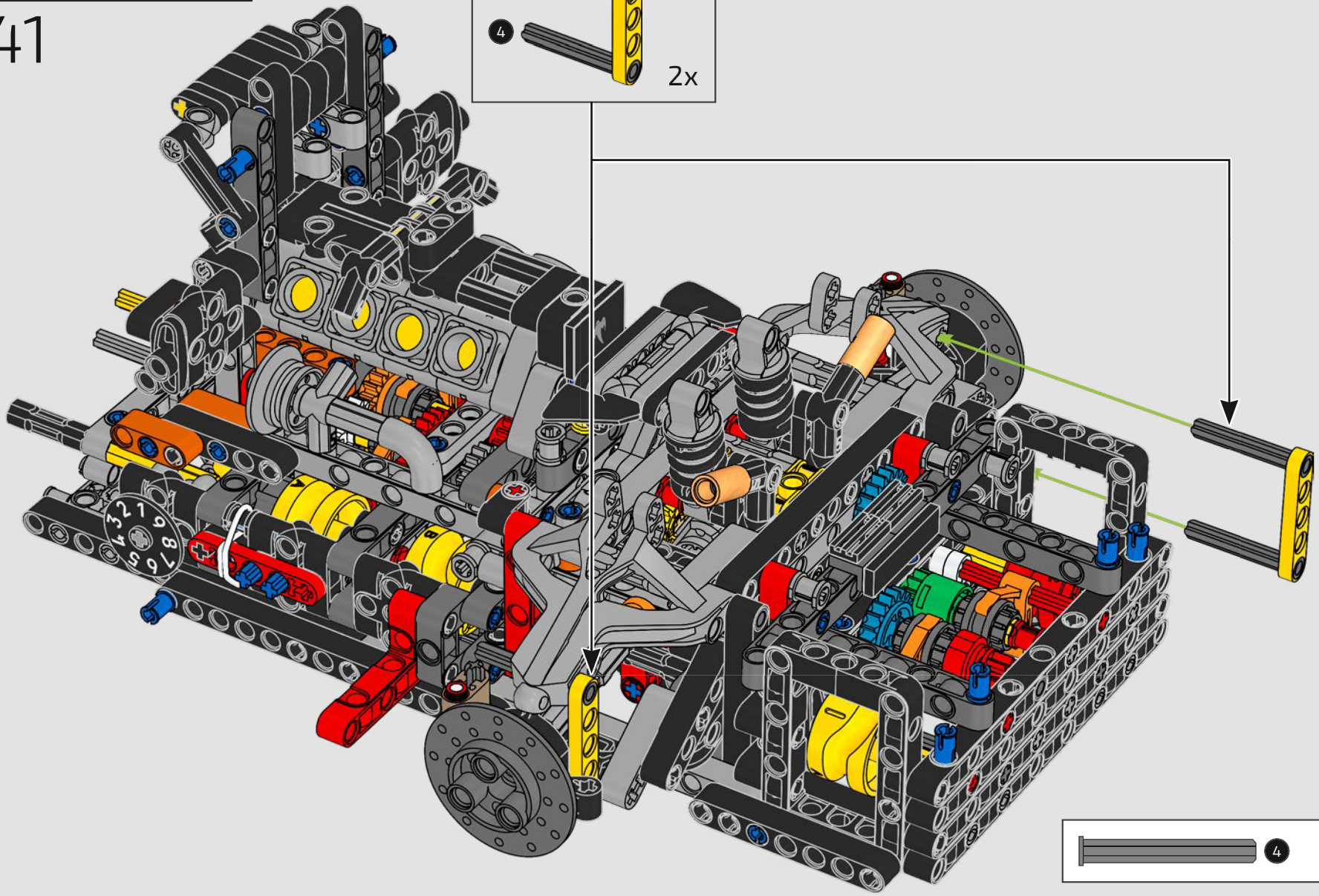

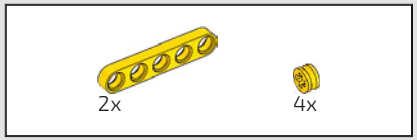

242

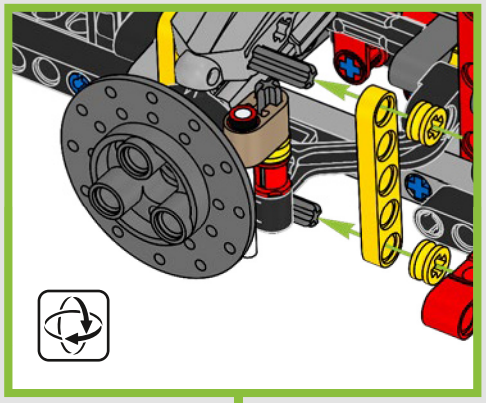

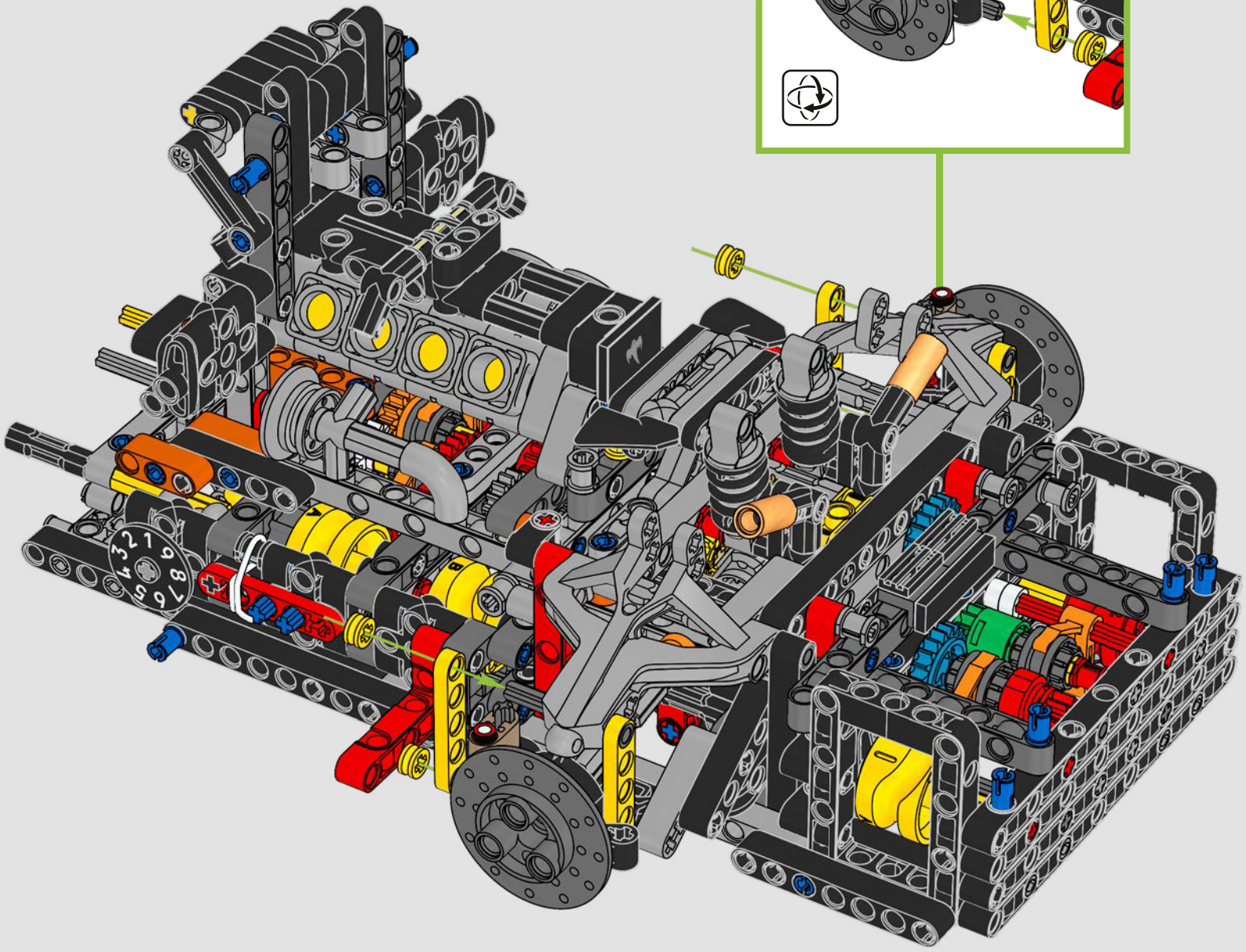

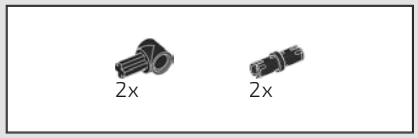

243

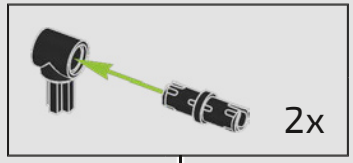

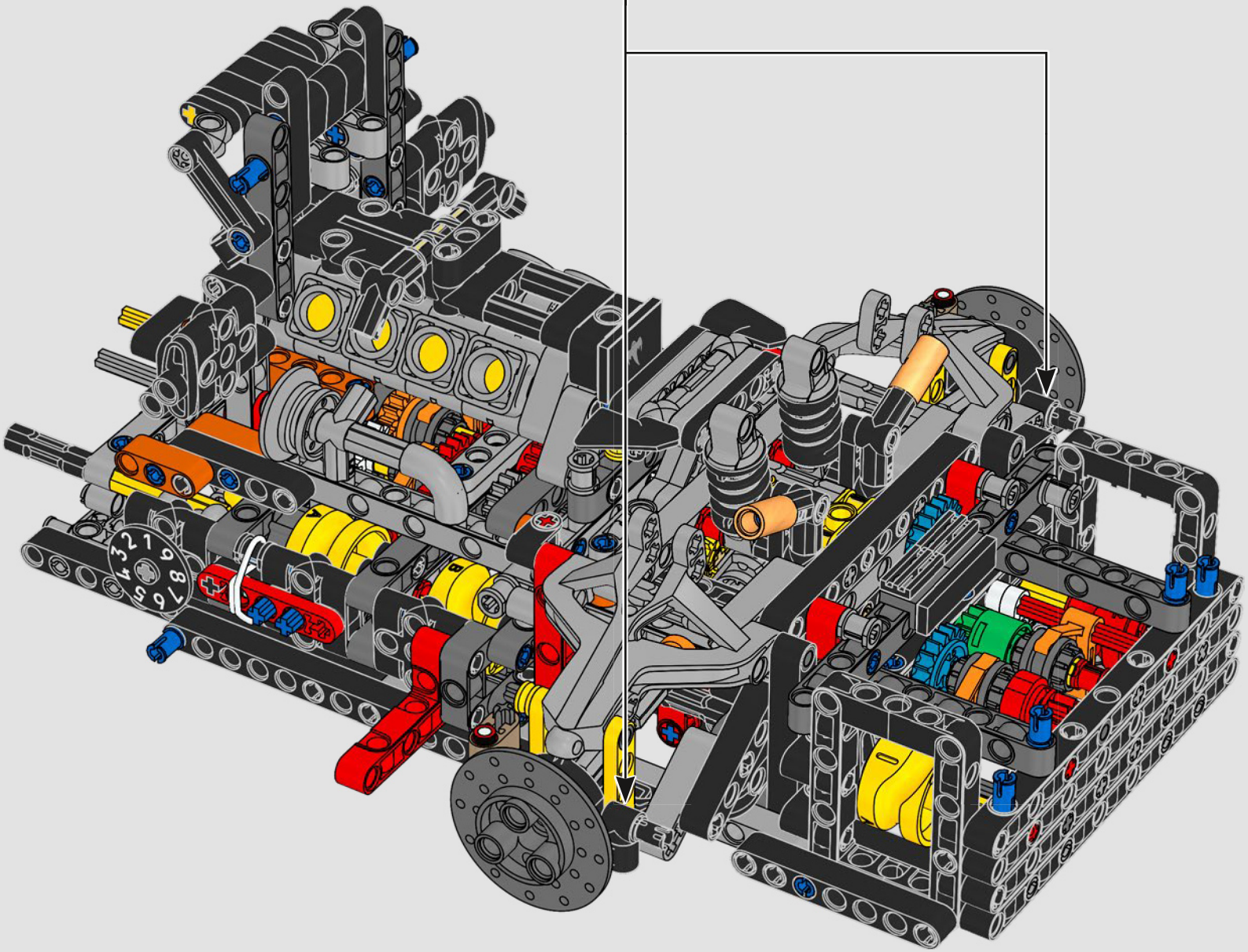

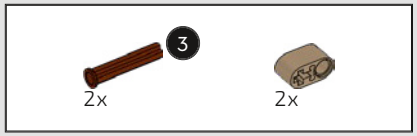

244

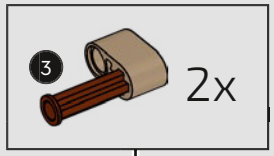

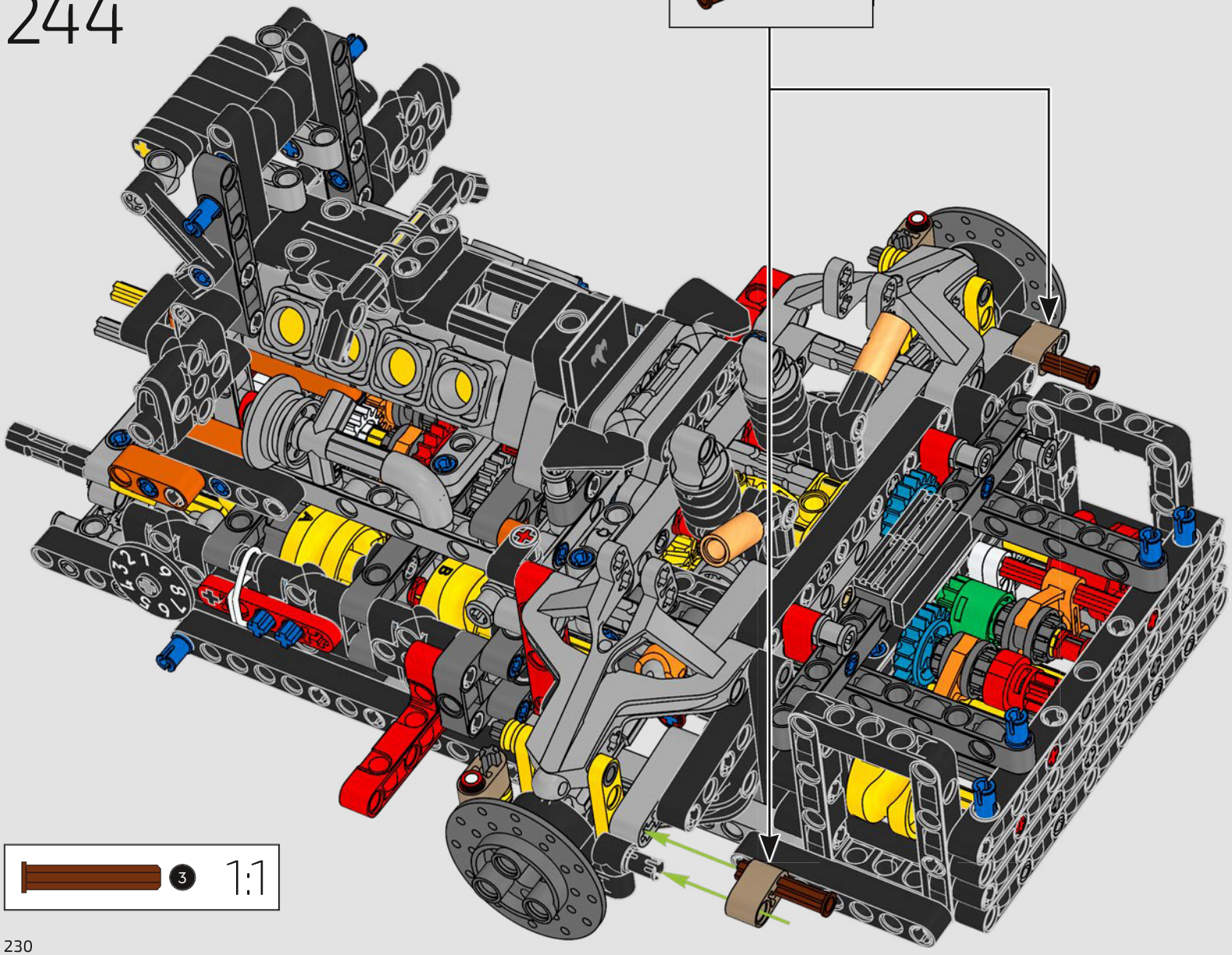

245

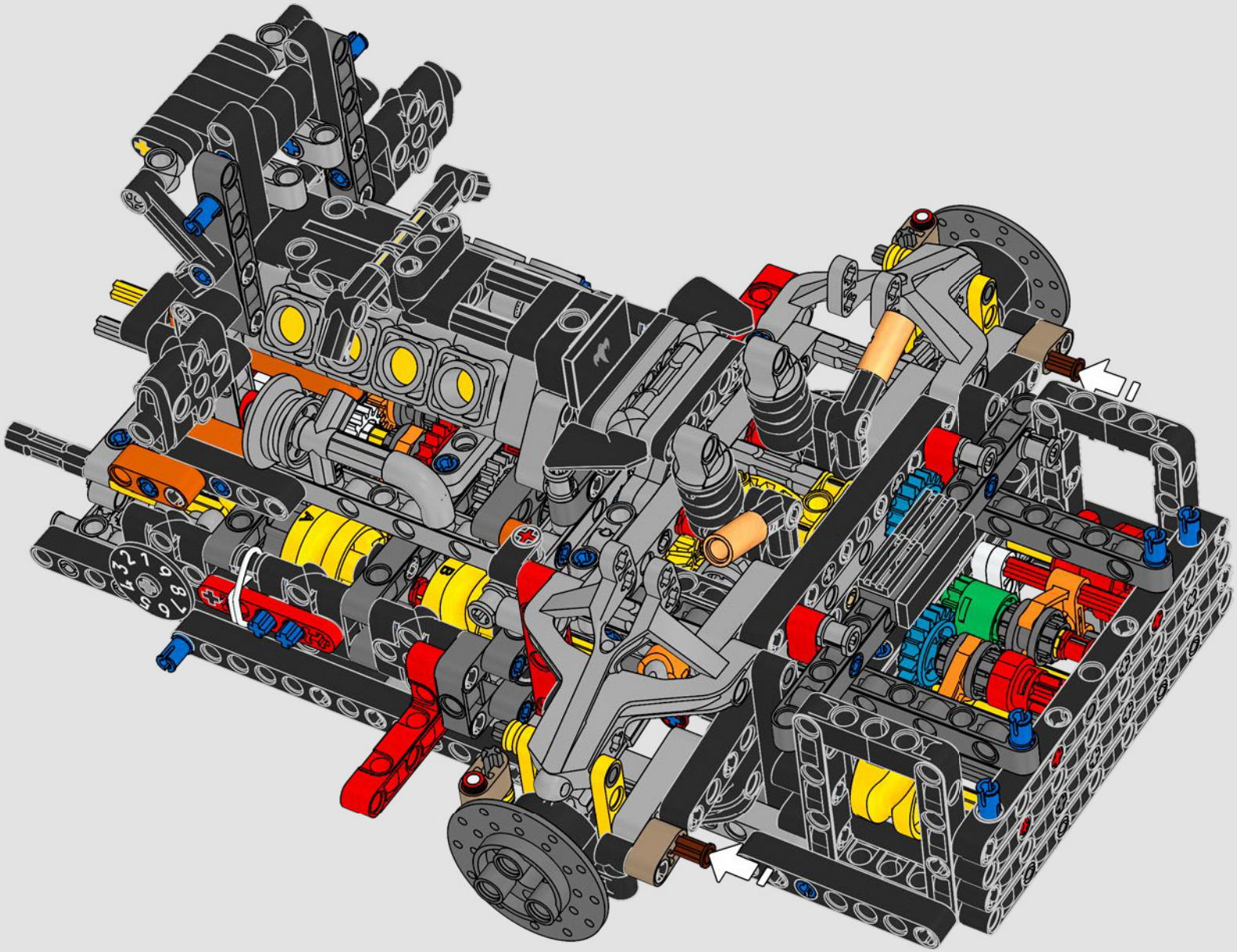

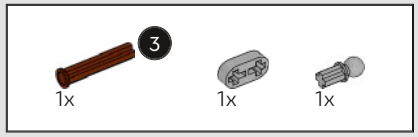

246

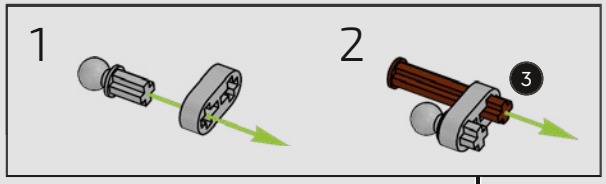

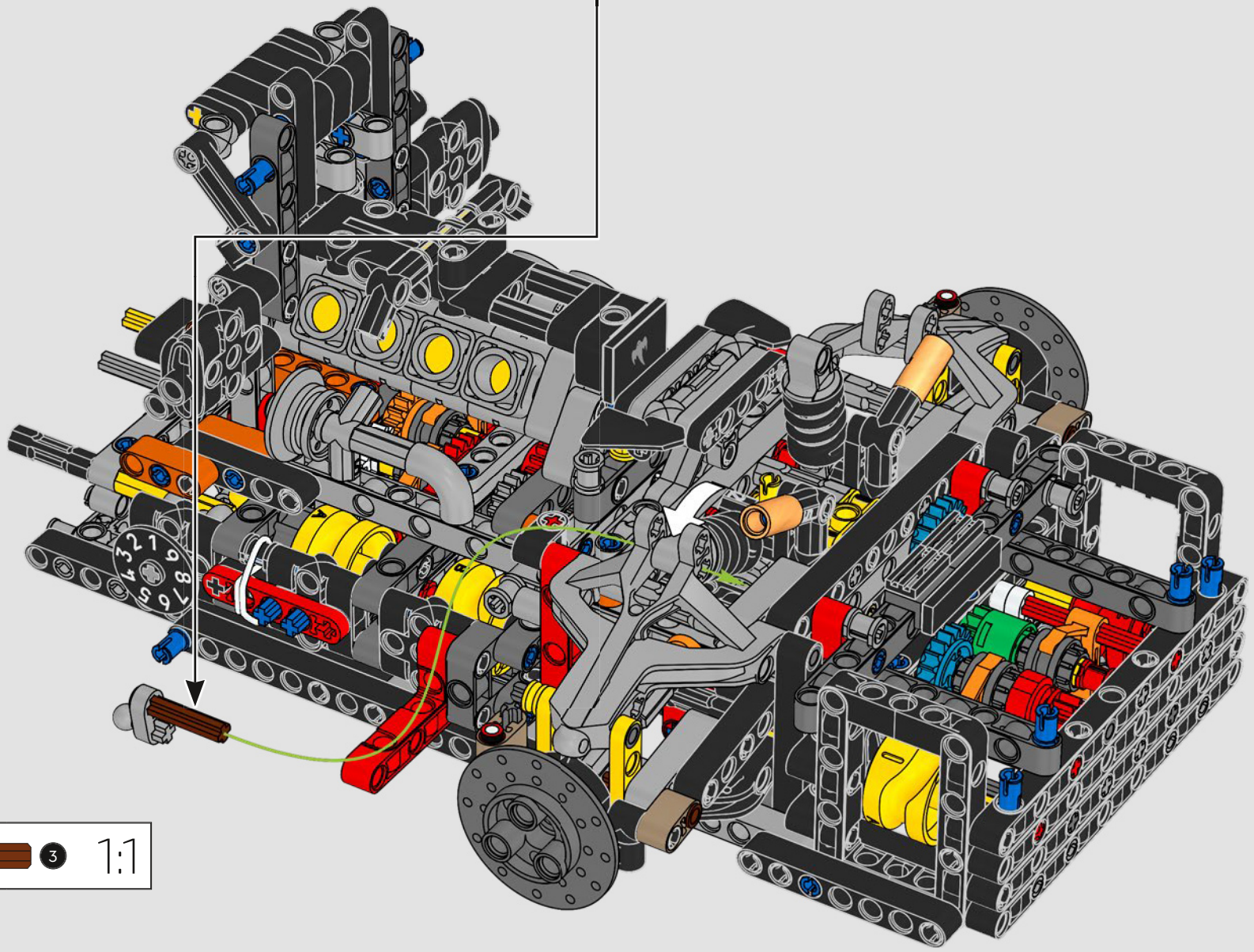

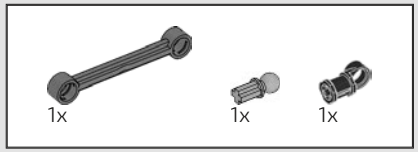

247

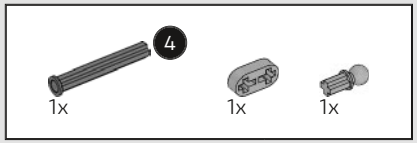

248

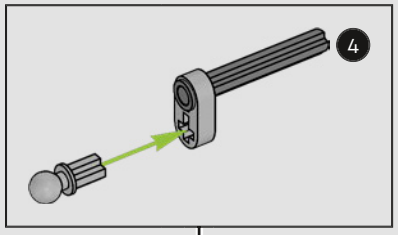

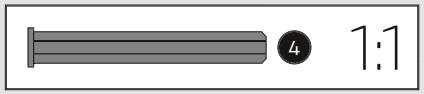

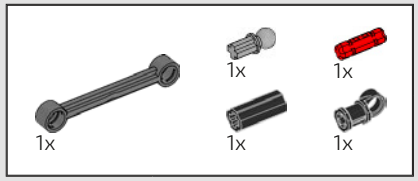

249

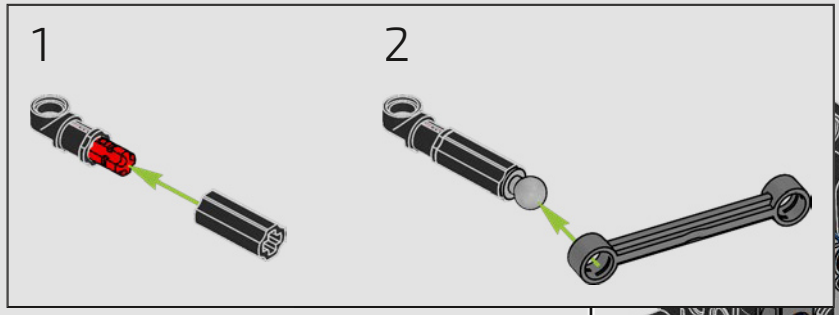

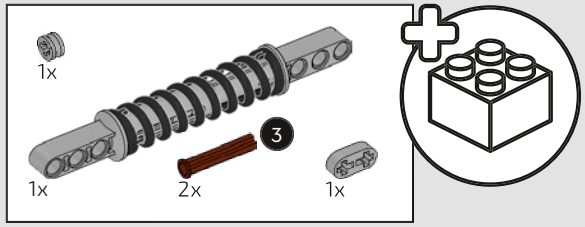

250

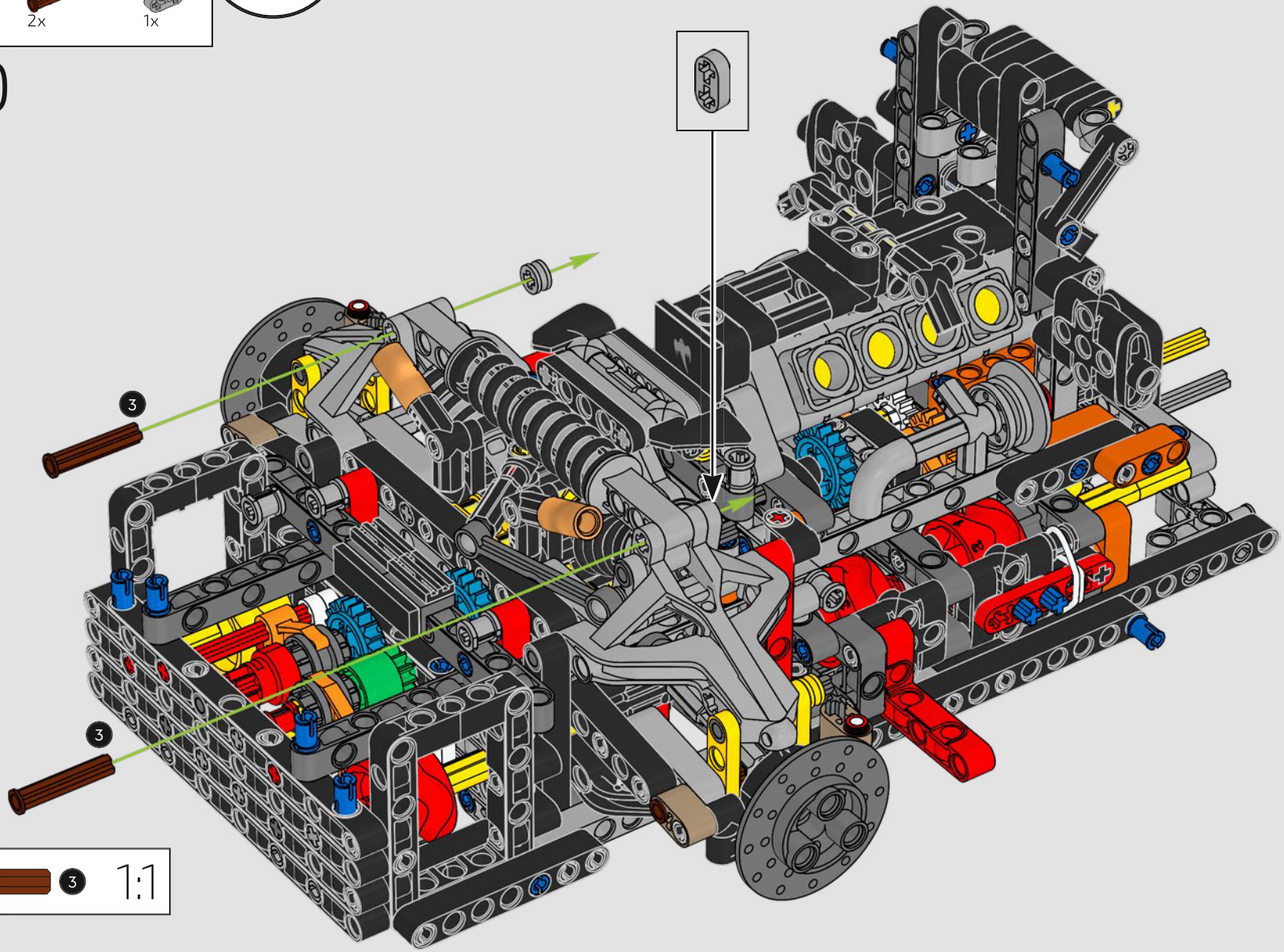

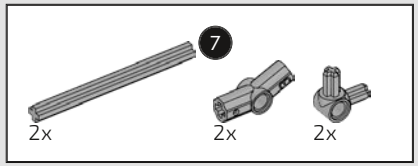

251

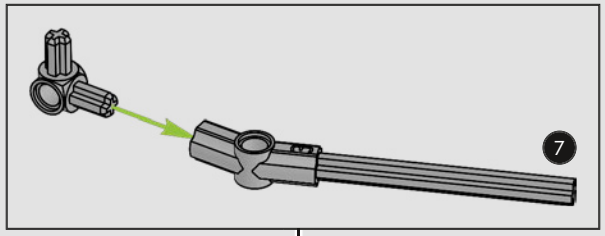

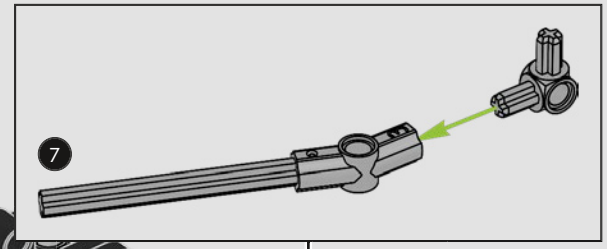

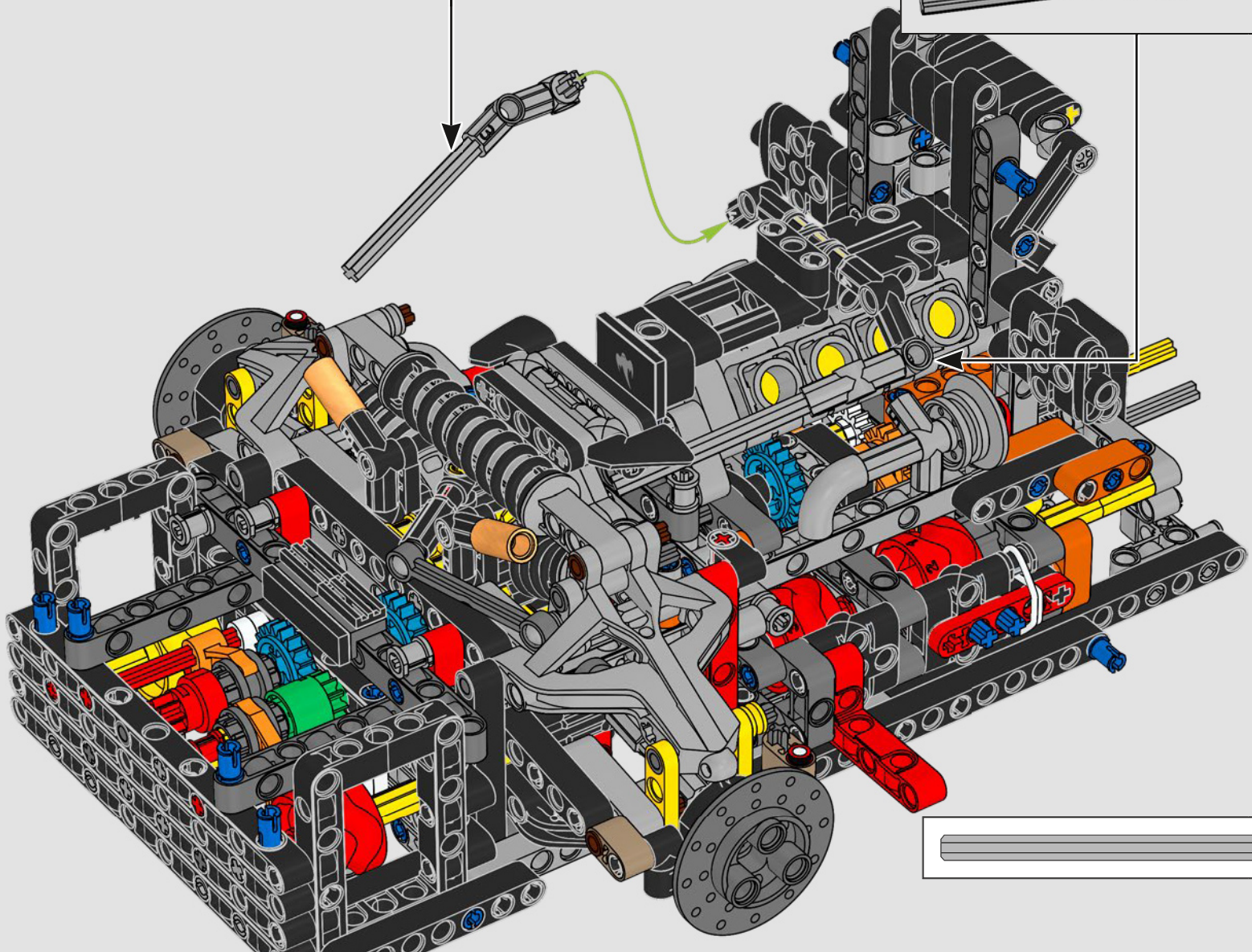

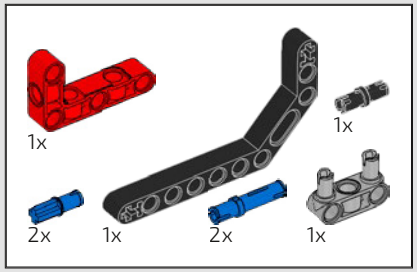

252

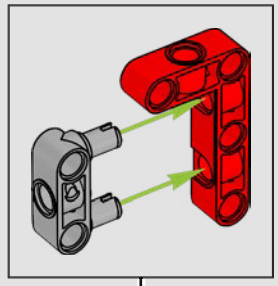

1

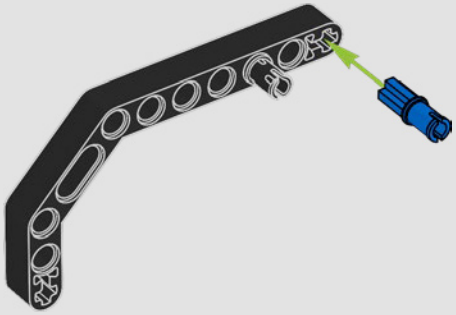

2

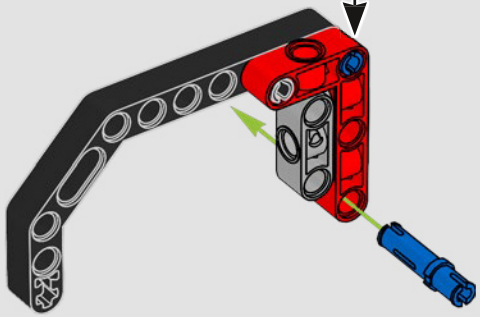

3

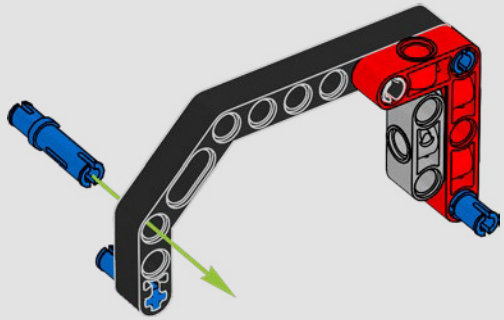

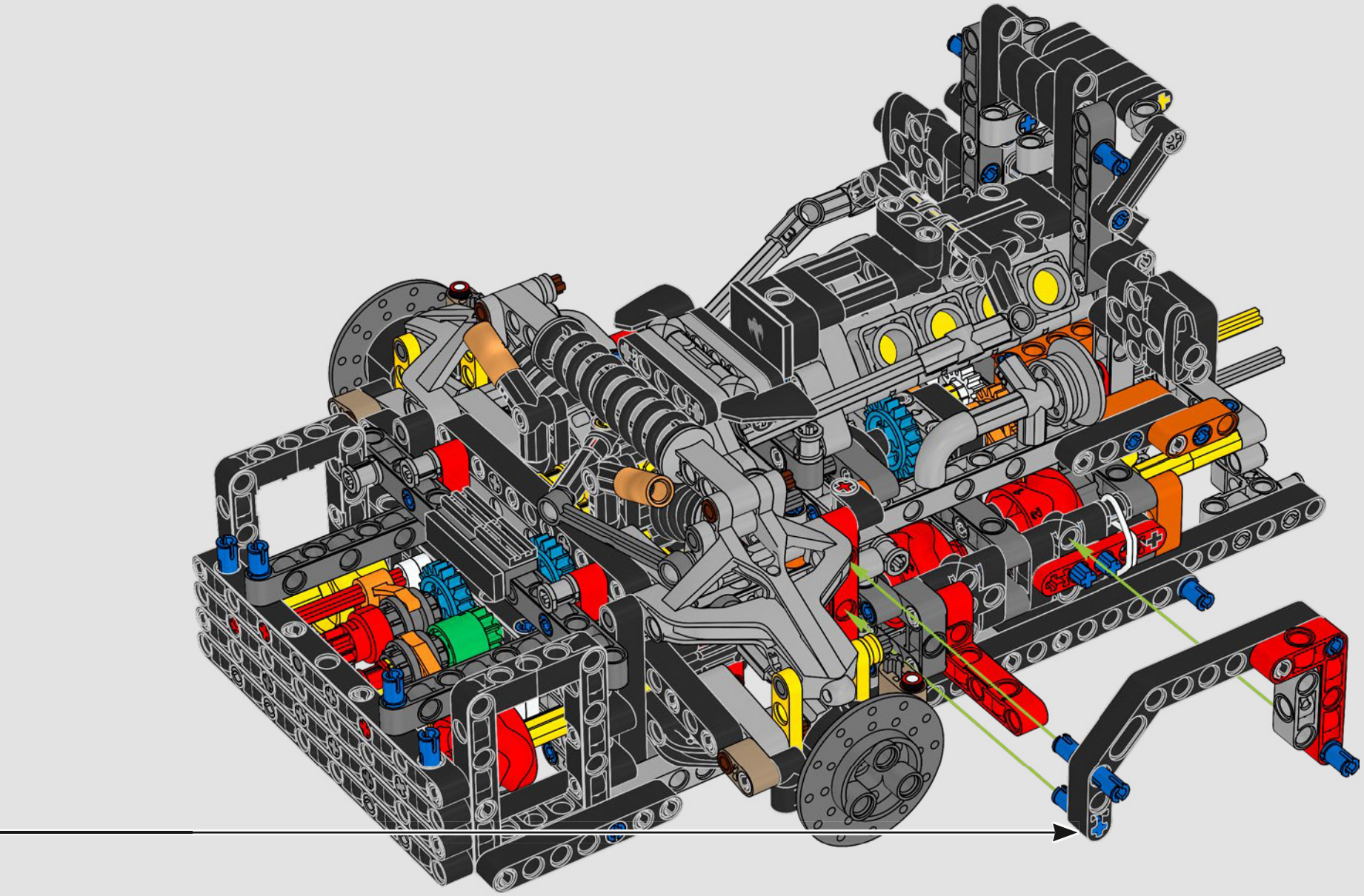

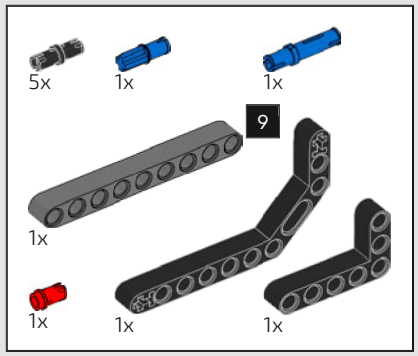

253

1

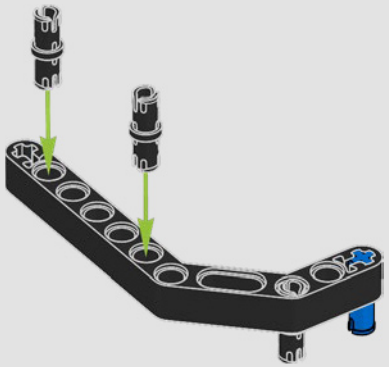

2

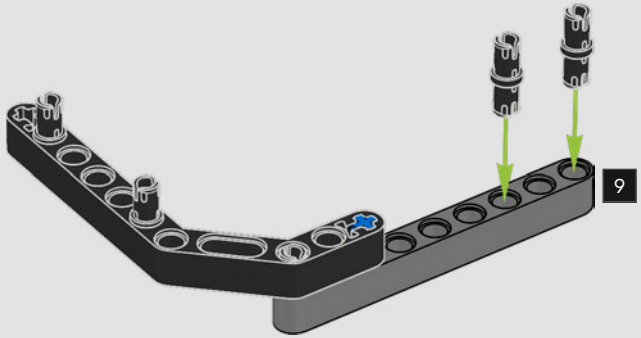

3

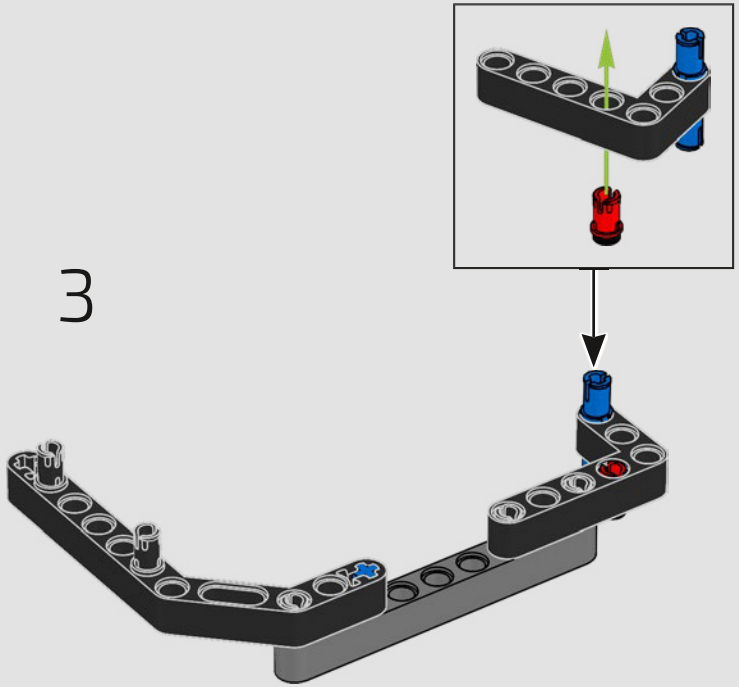

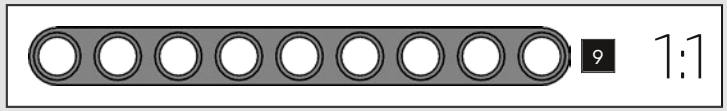

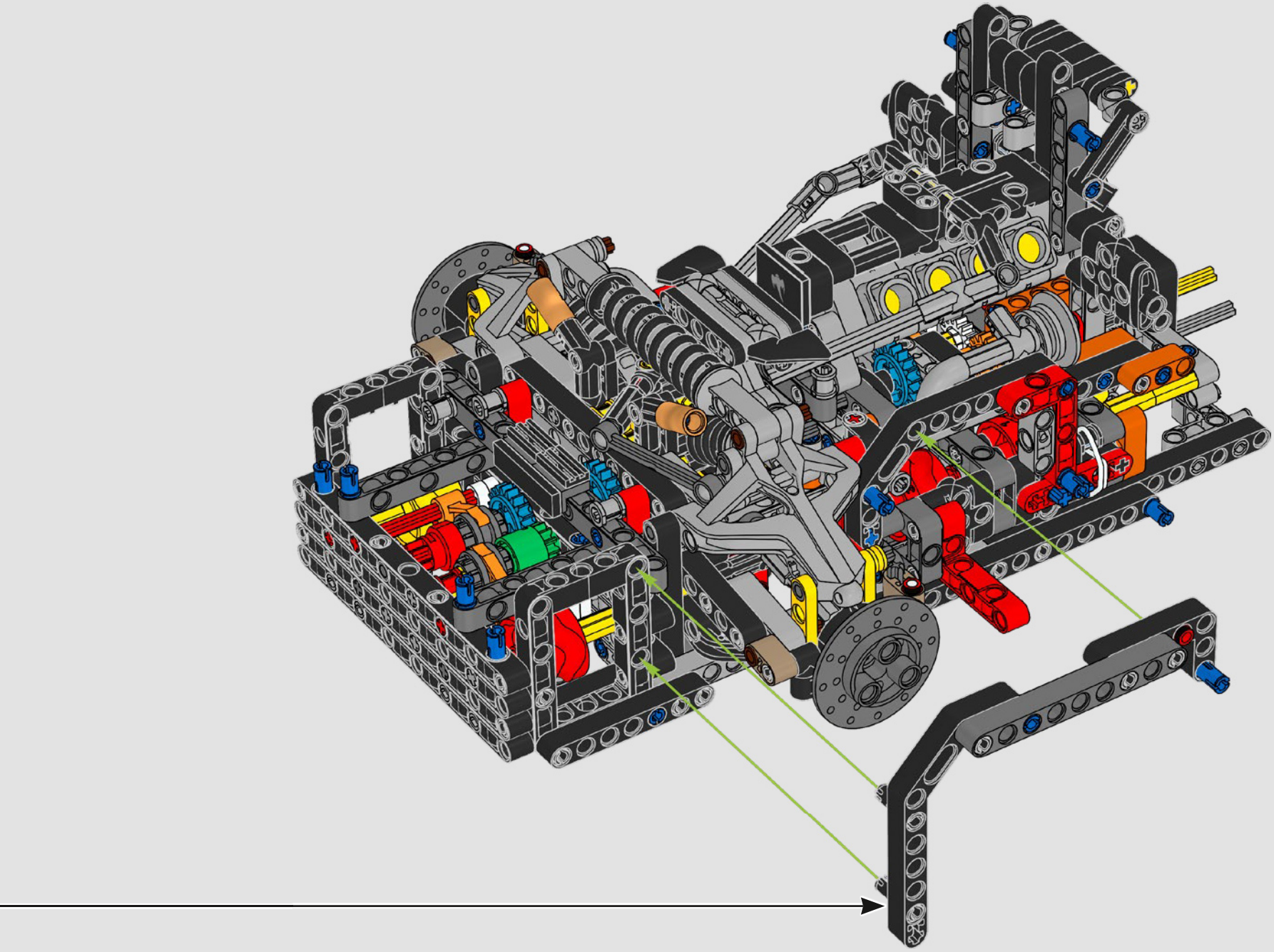

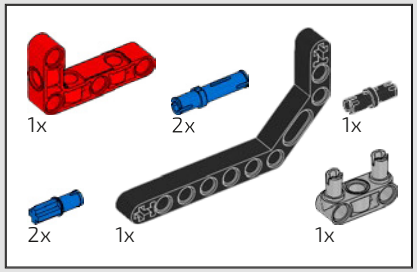

254

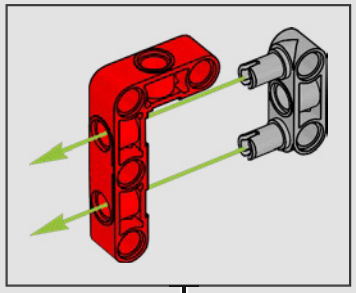

1

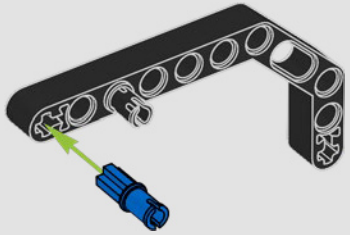

2

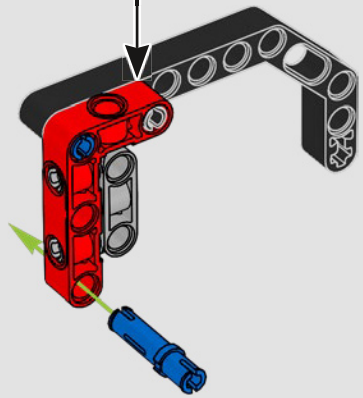

3

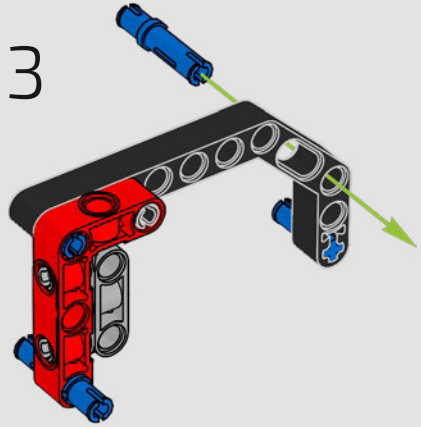

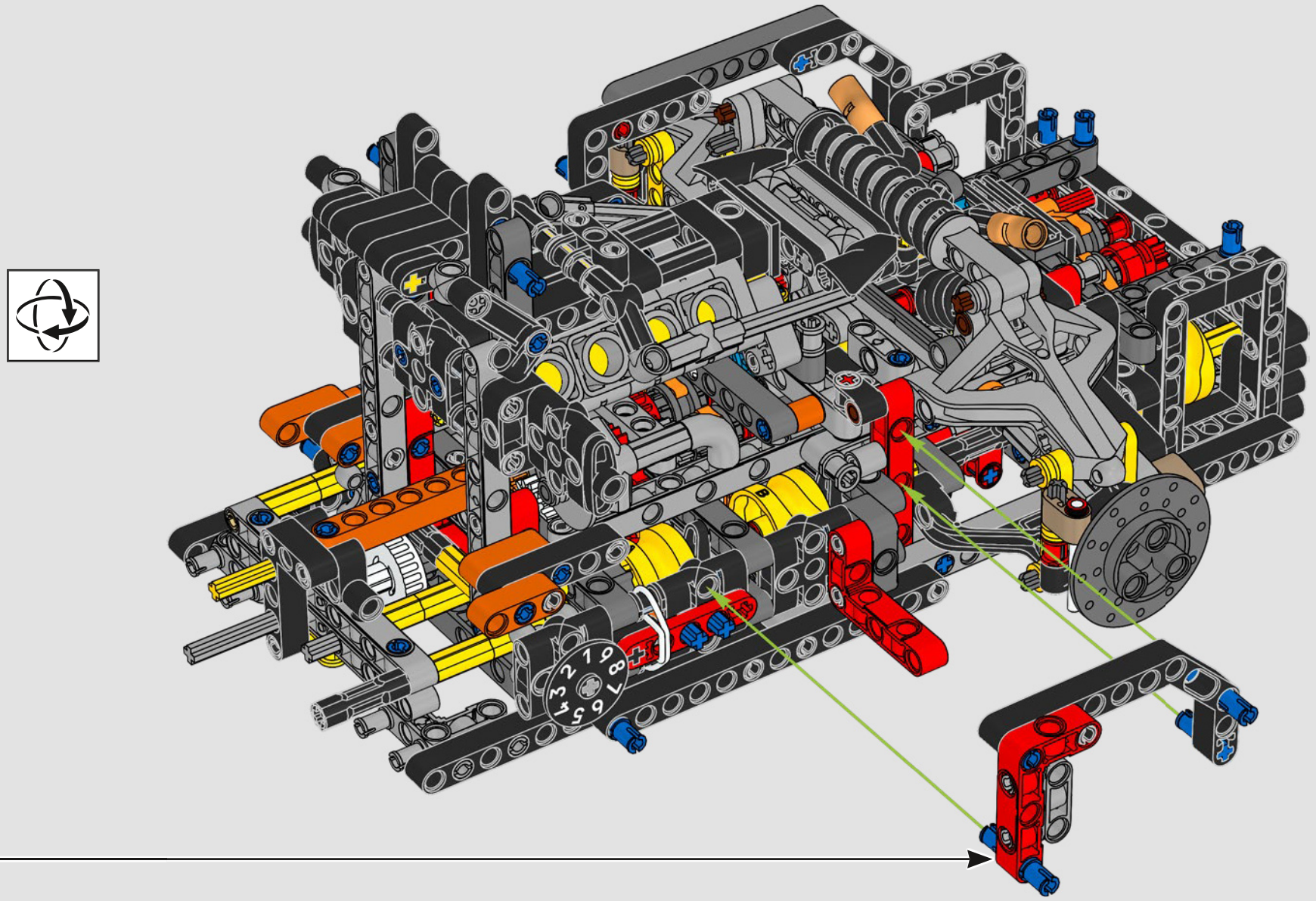

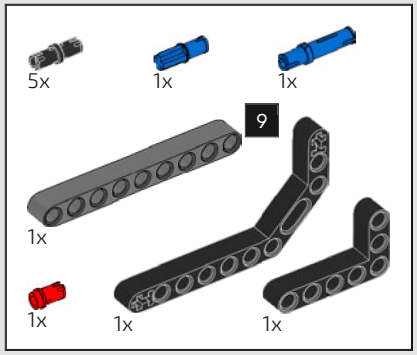

255

1

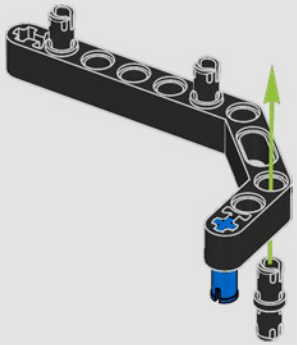

2

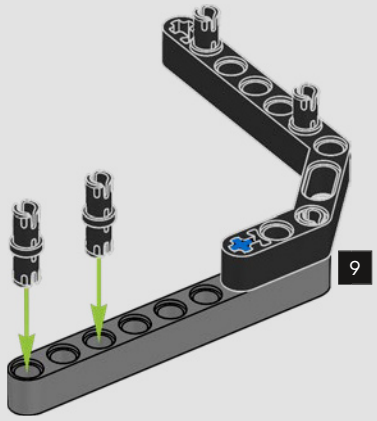

3

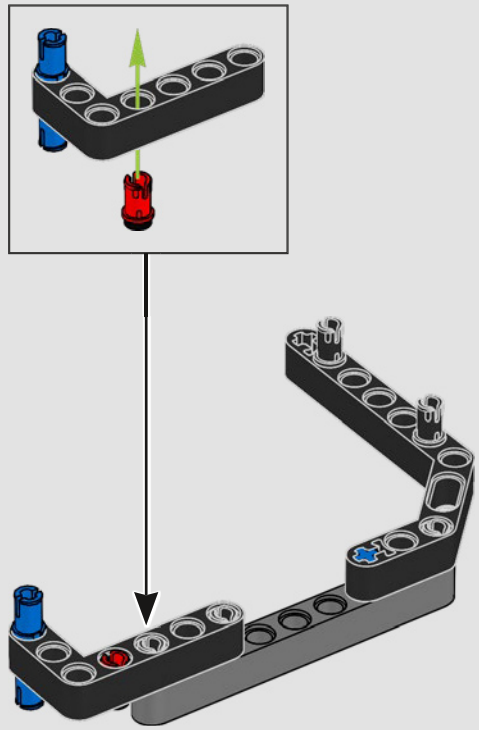

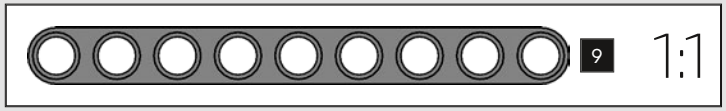

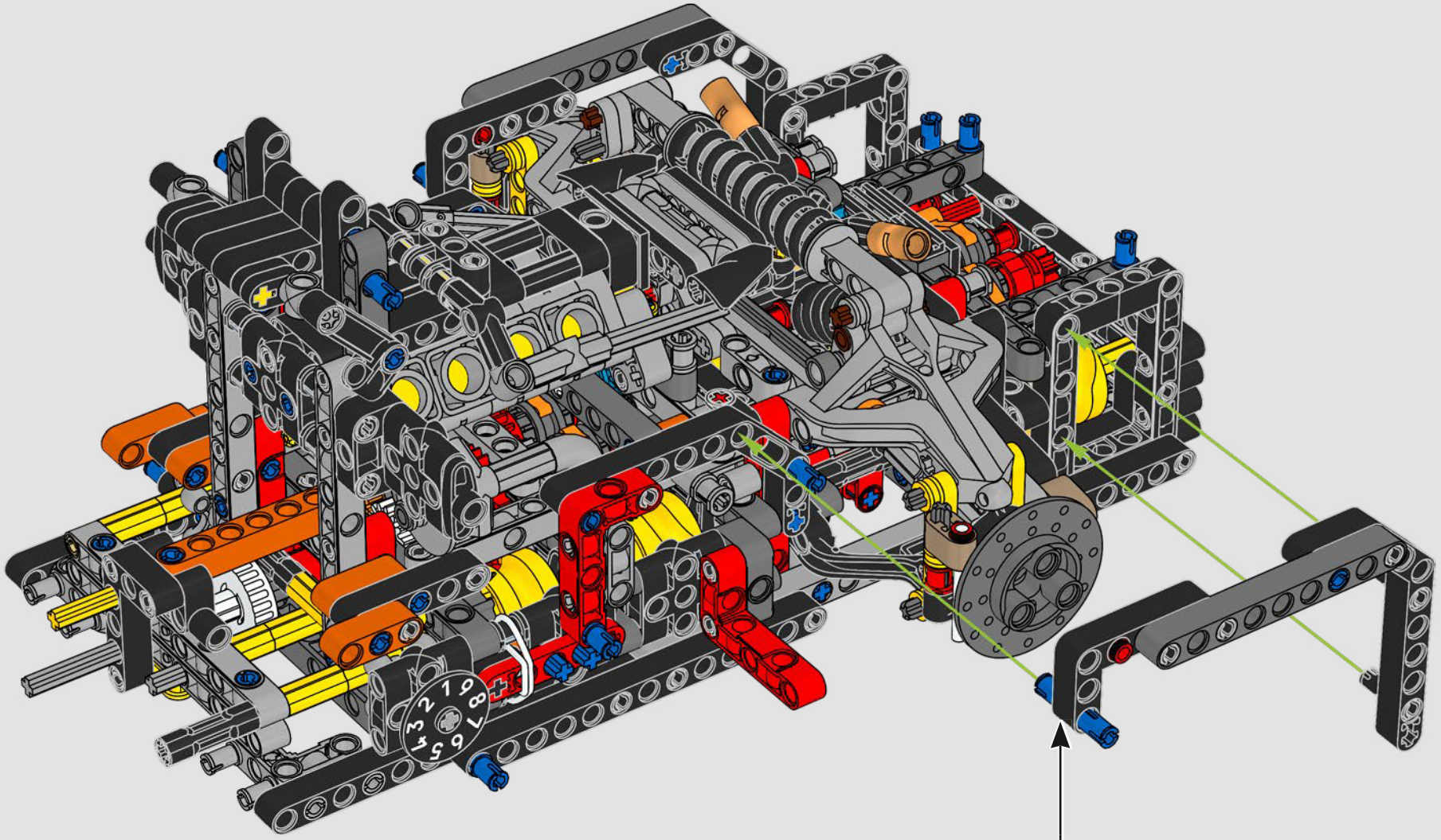

BOX

1 2 3



GHOST-MODE

Nell'auto vera, si apre prima il cofano posteriore, seguito da quello anteriore e poi le portiere, mentre gli specchietti si ripiegano. In questo modello, sollevando il cofano posteriore si attivano simultaneamente tutte le funzioni.

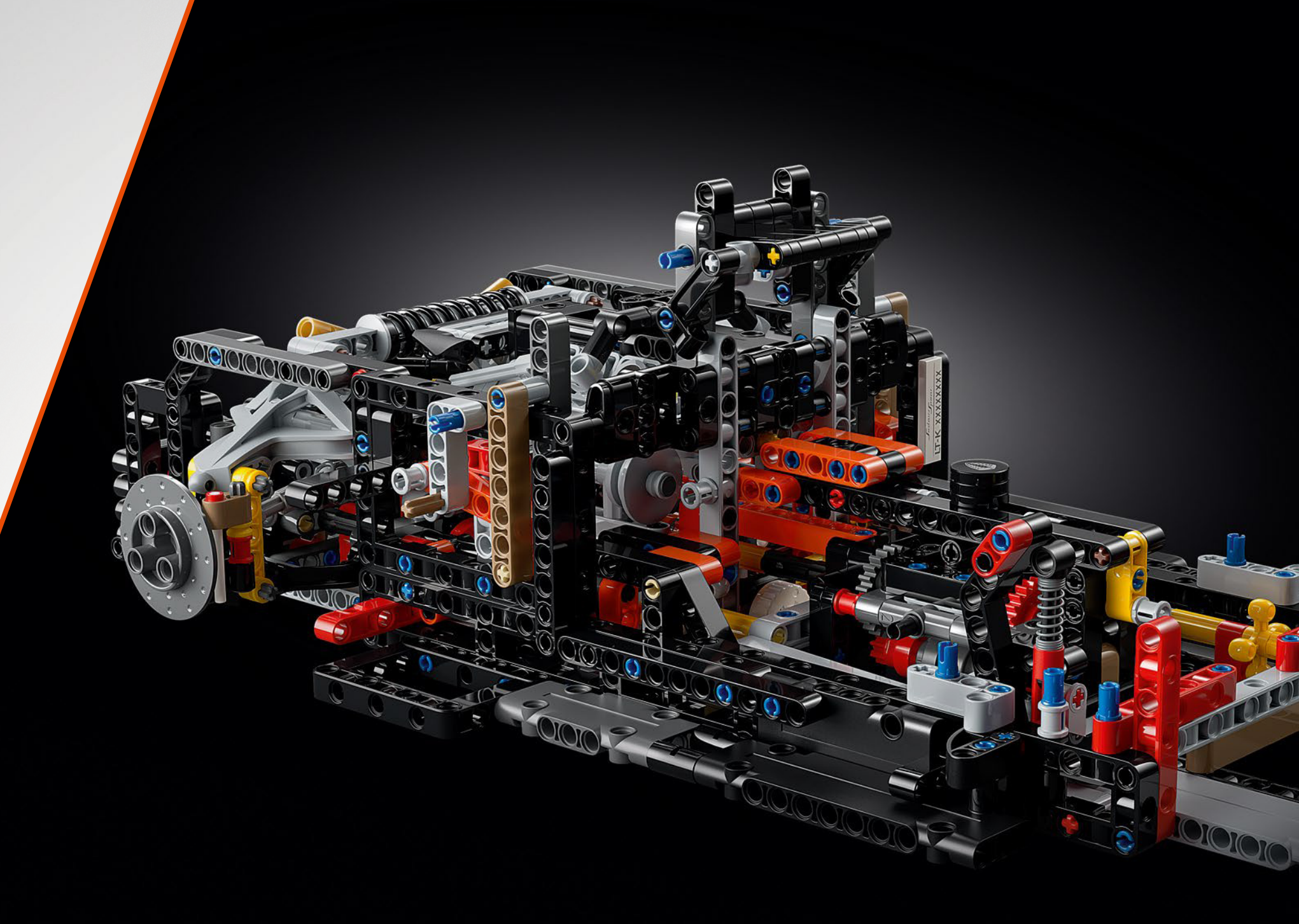

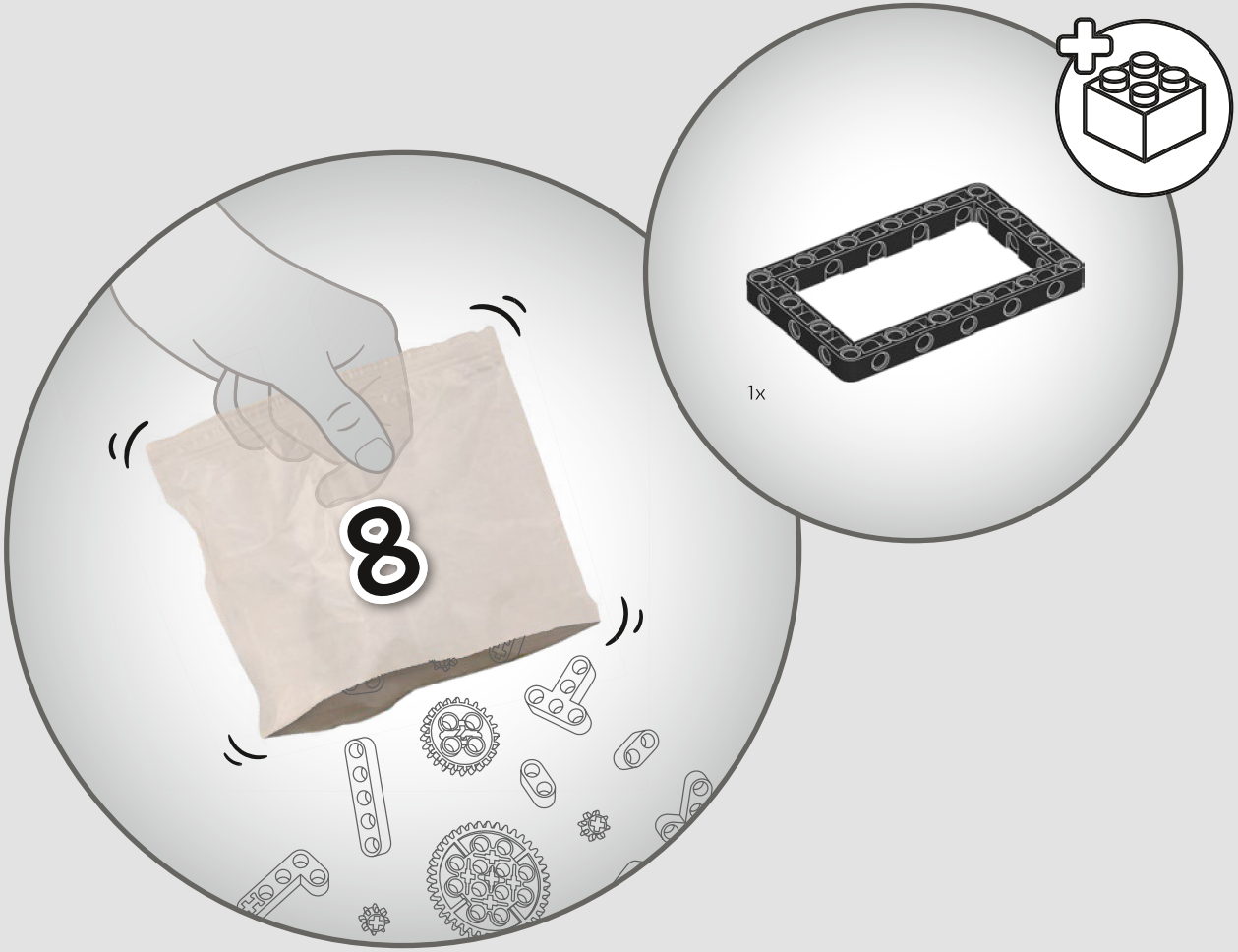
8
1x

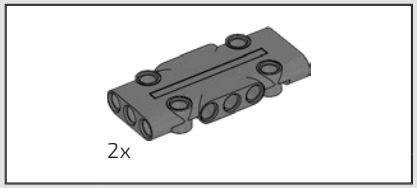

256

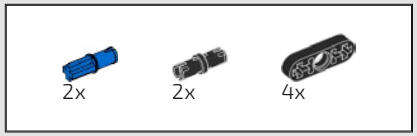

257

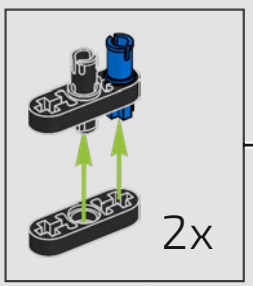

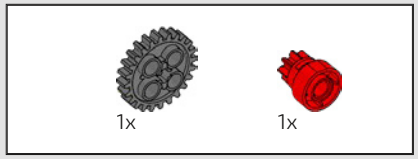

258

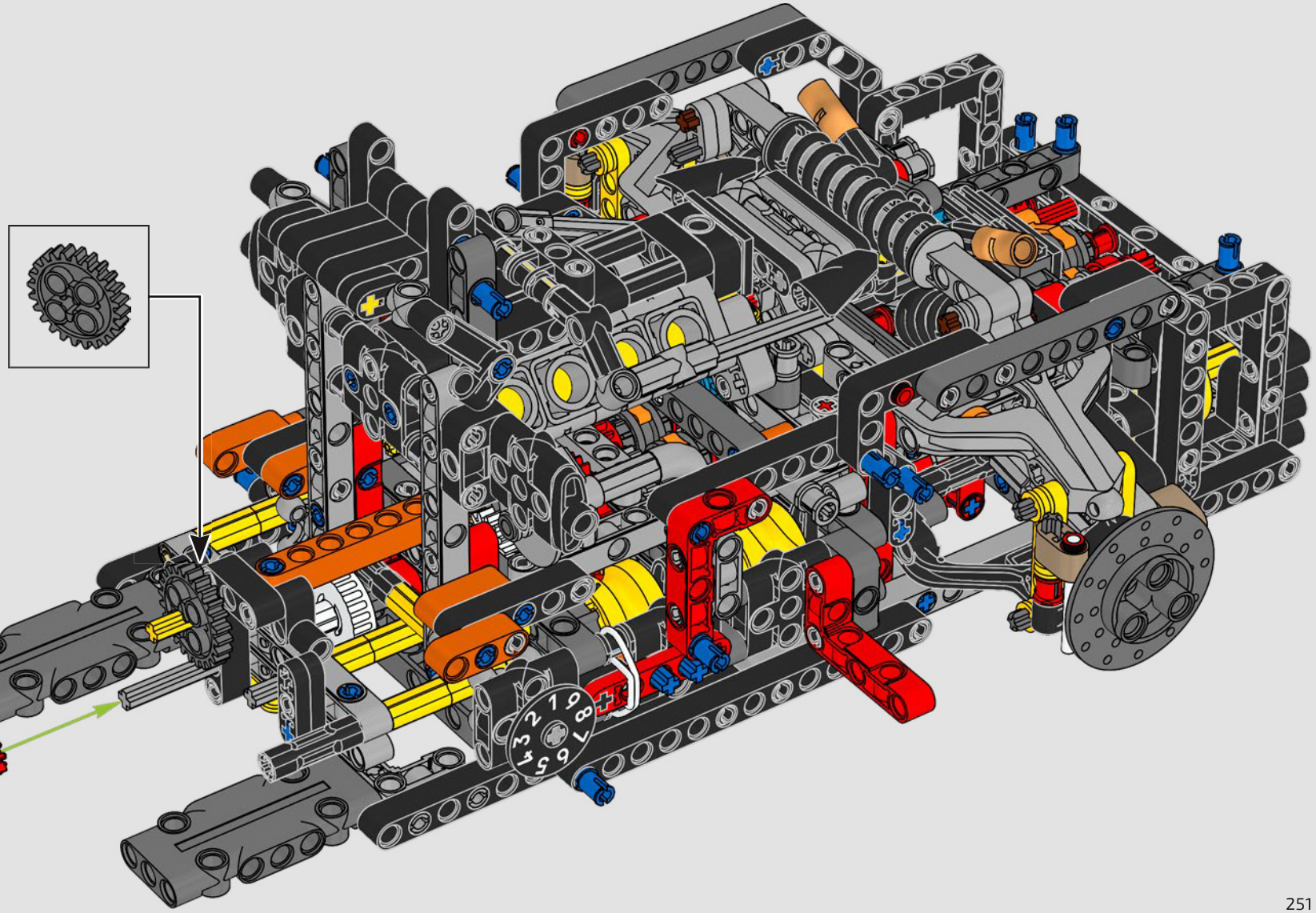

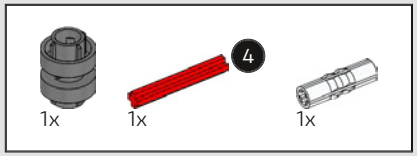

259

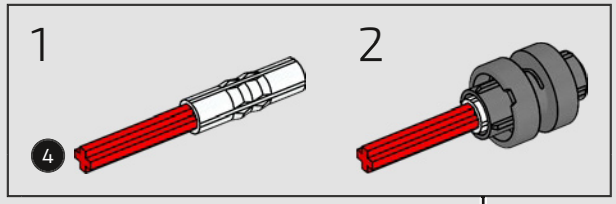

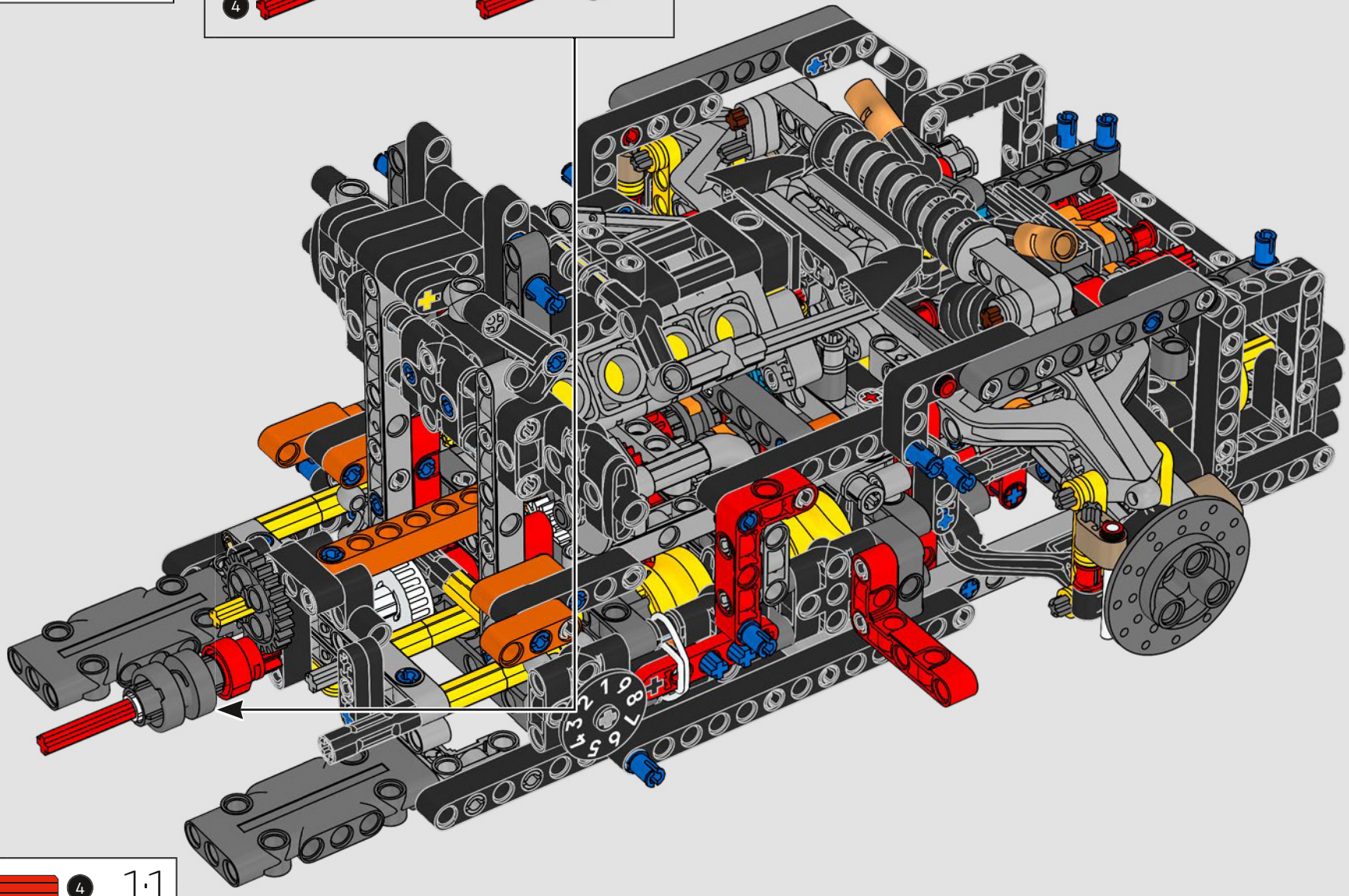



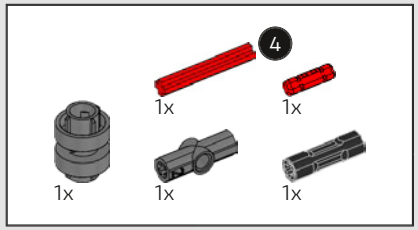

260

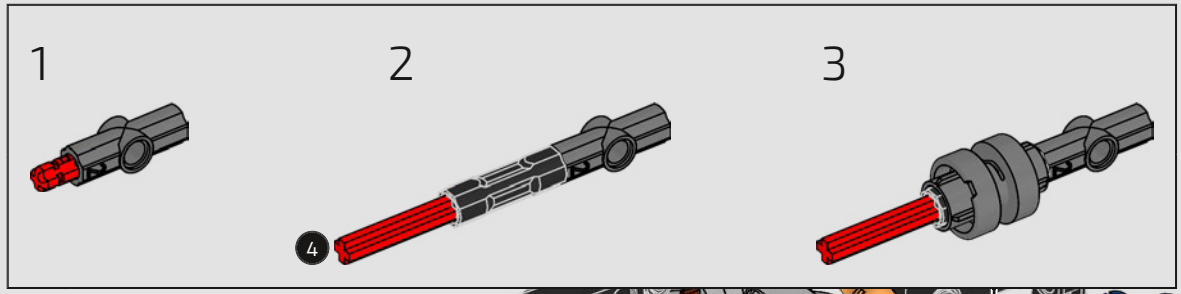

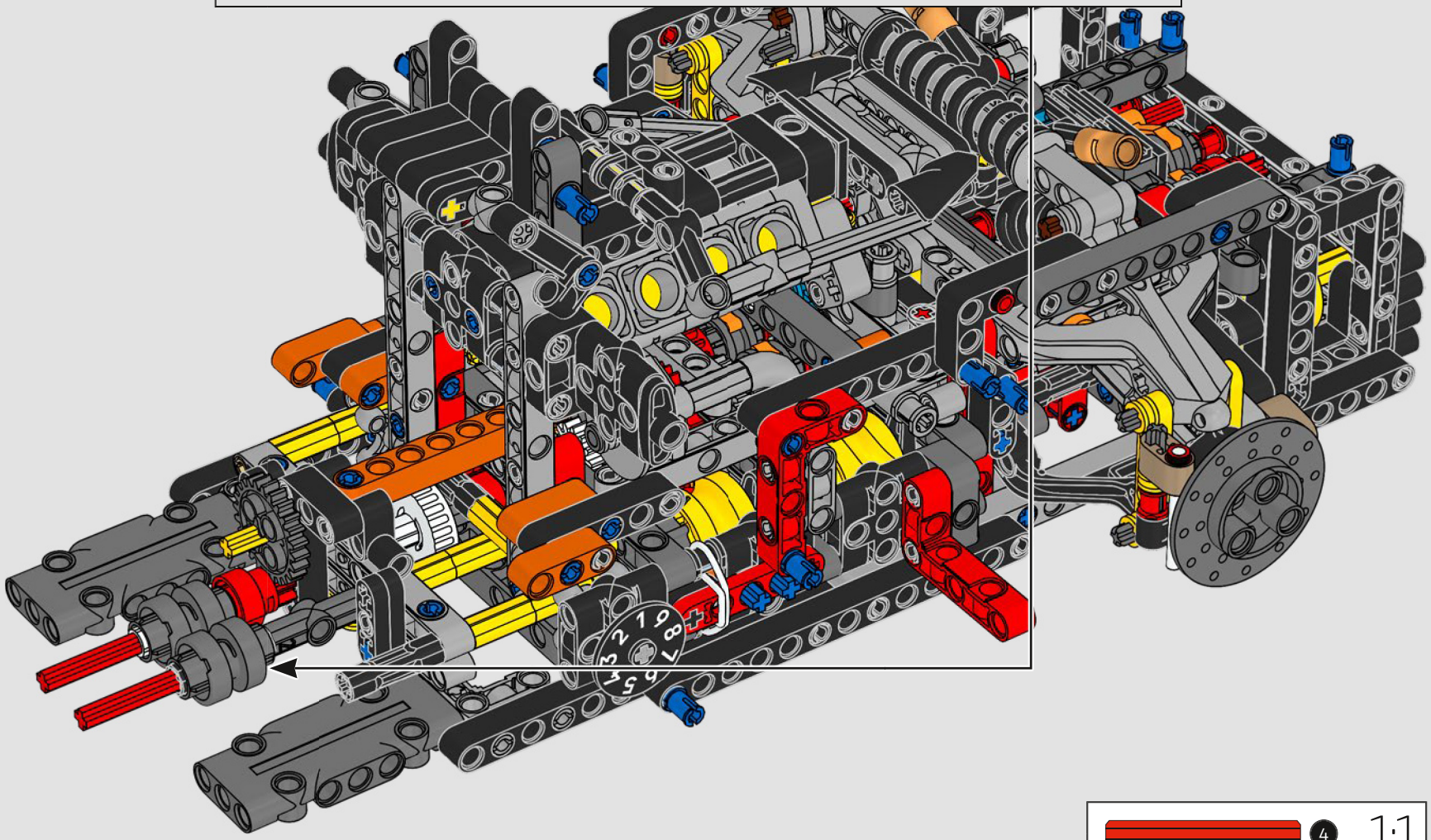

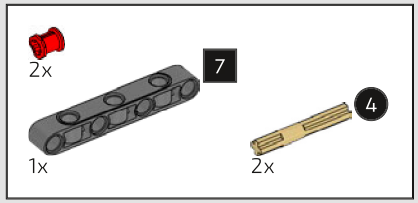

261

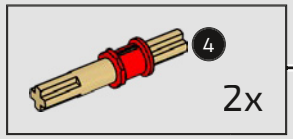

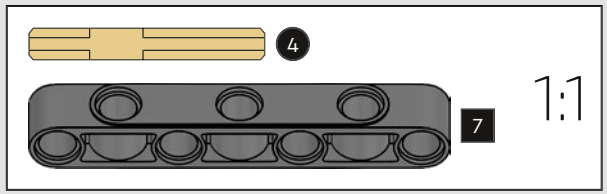

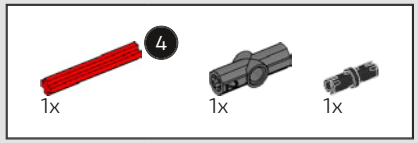

262

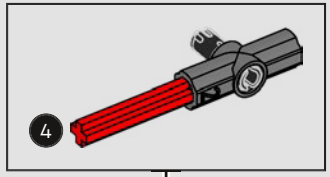



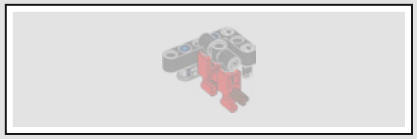

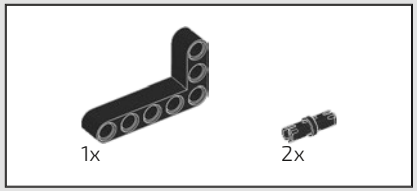

263

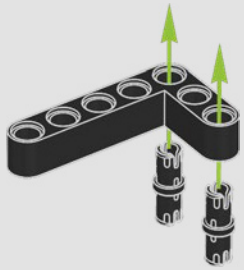

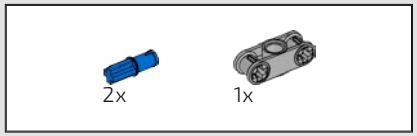

264

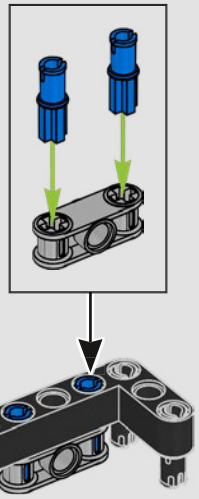

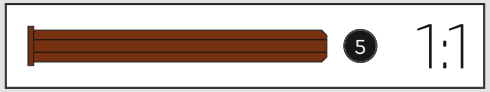

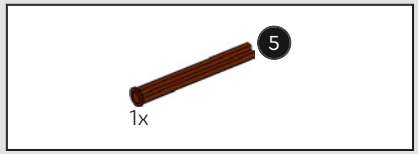

265

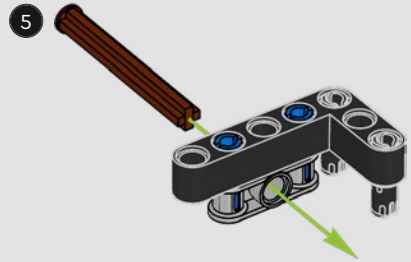

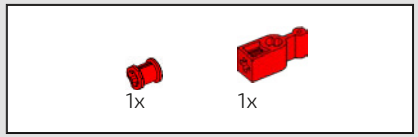

266

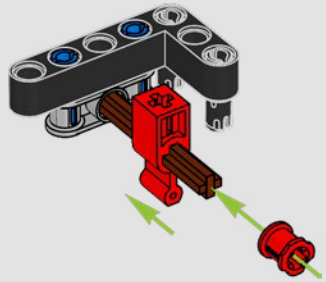



1x

267

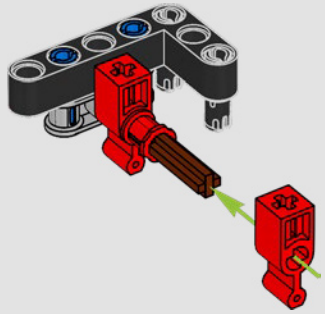



2x

1x

268

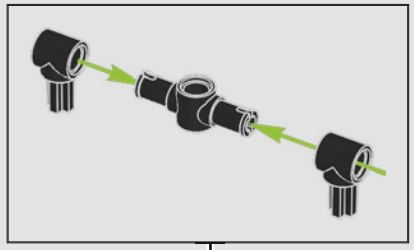

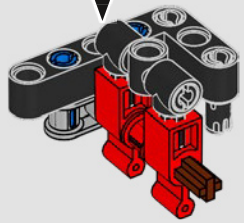

269

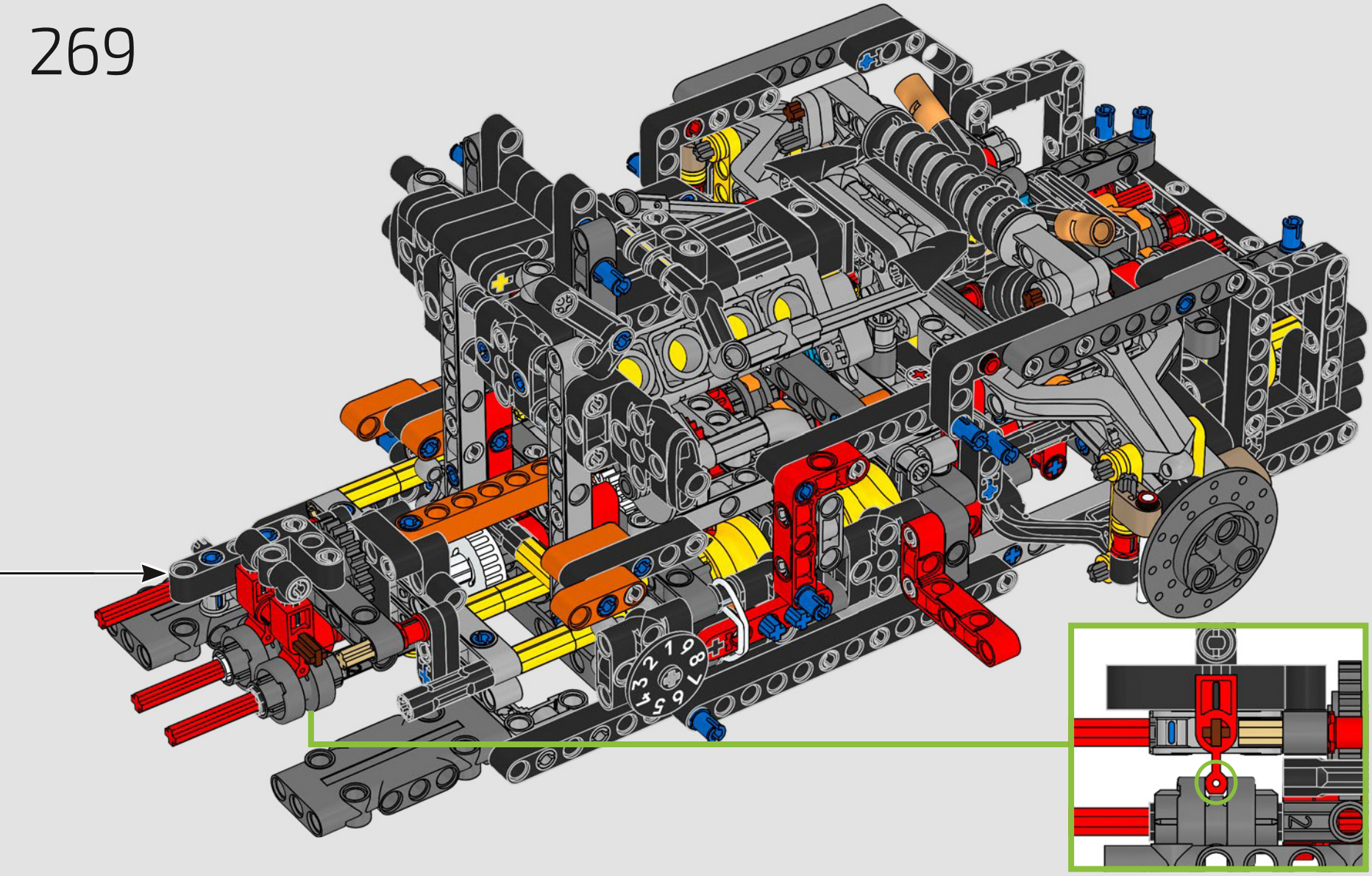

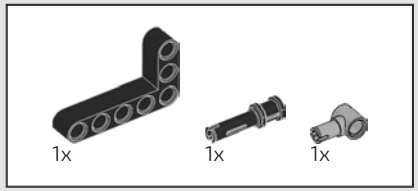

270

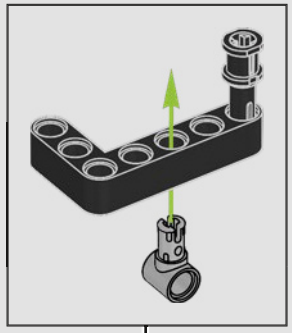

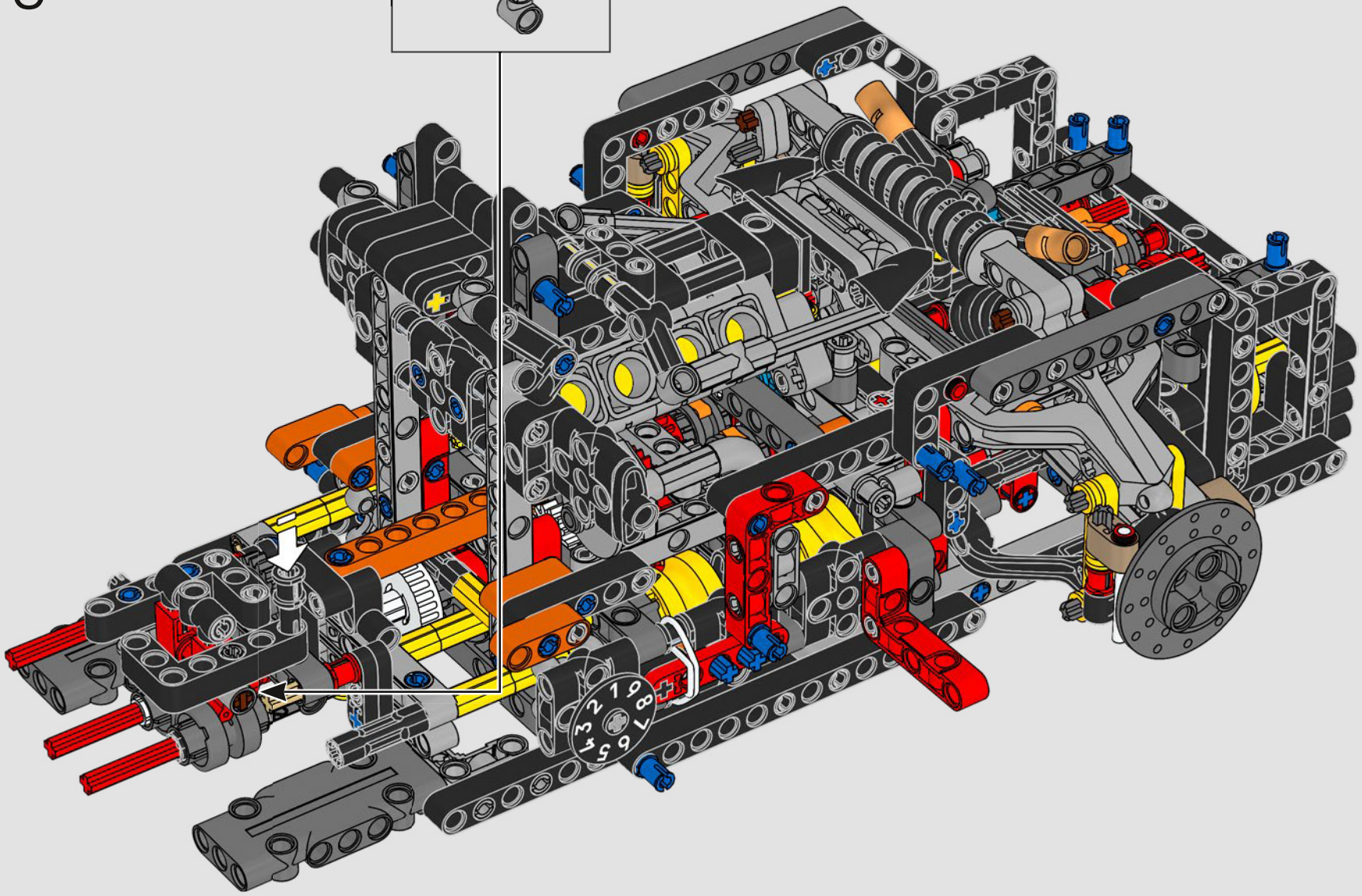

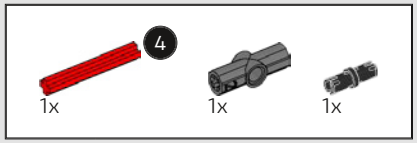

271

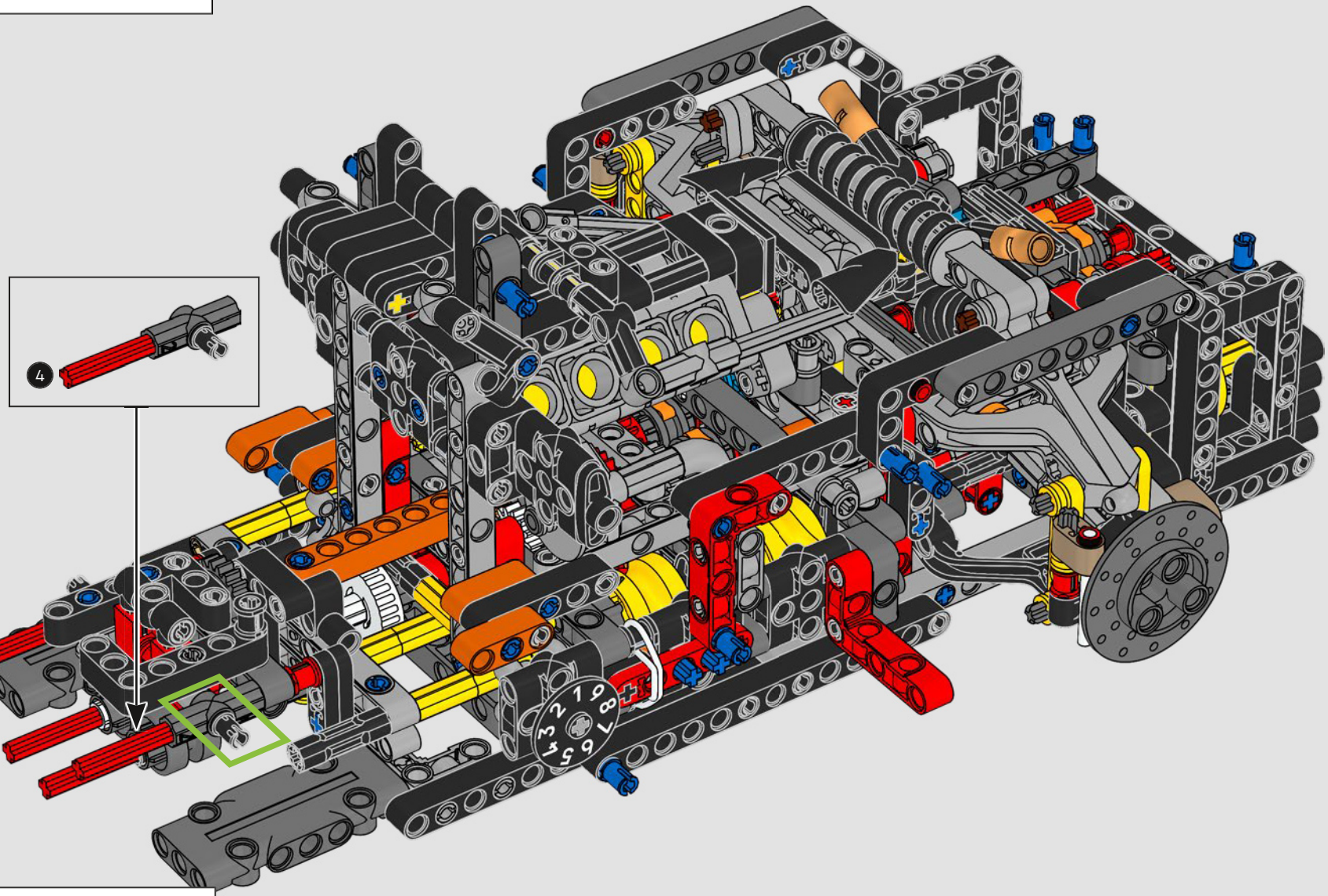



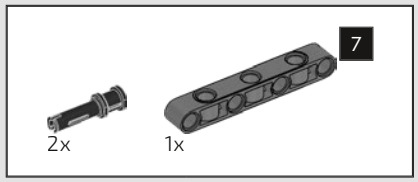

272

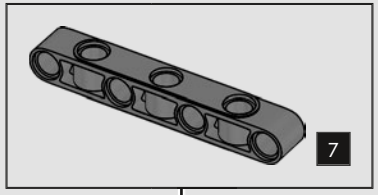

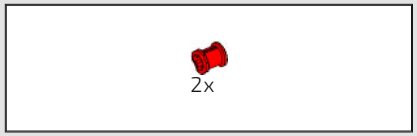

273

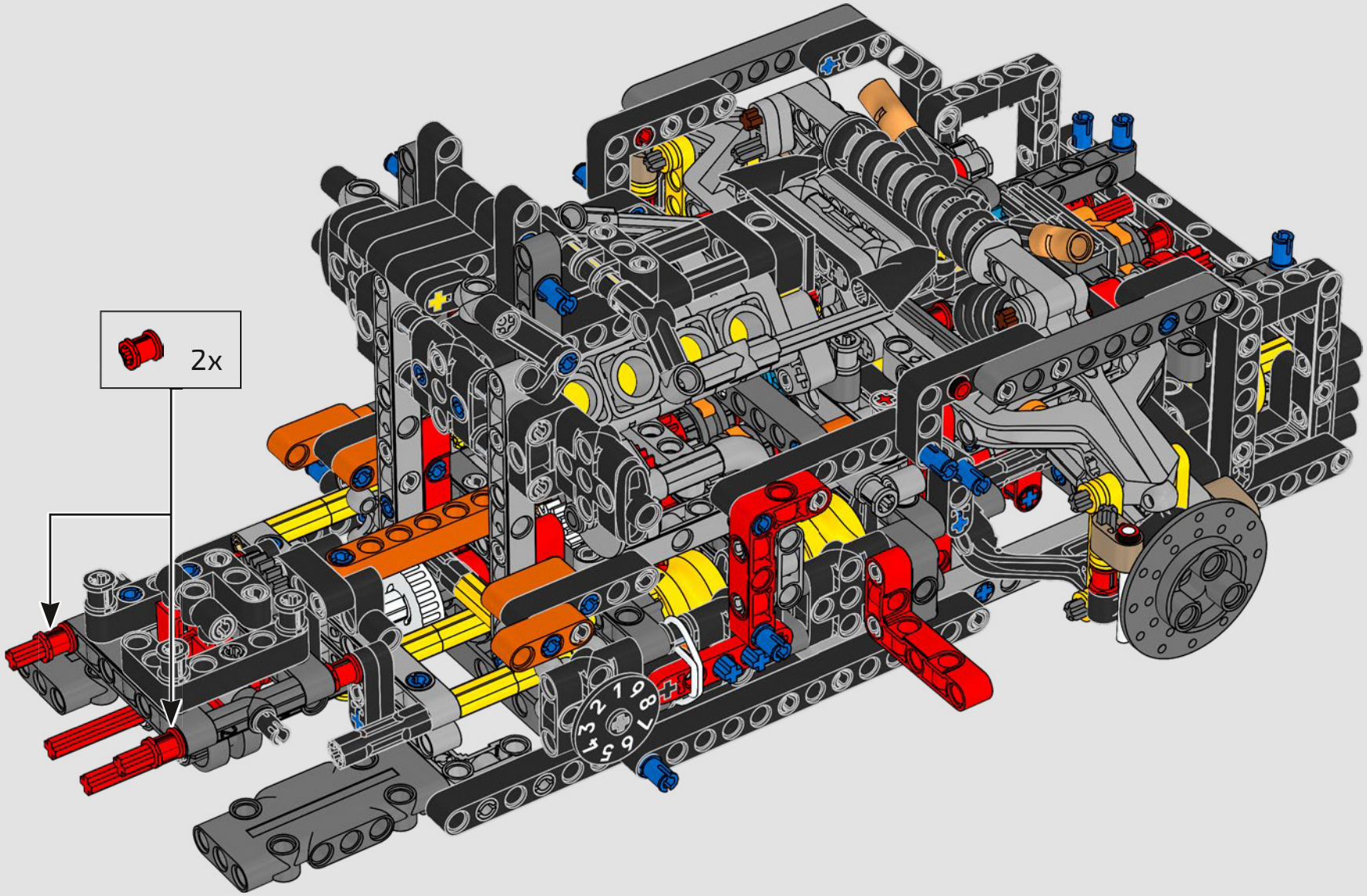

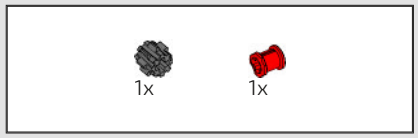

274

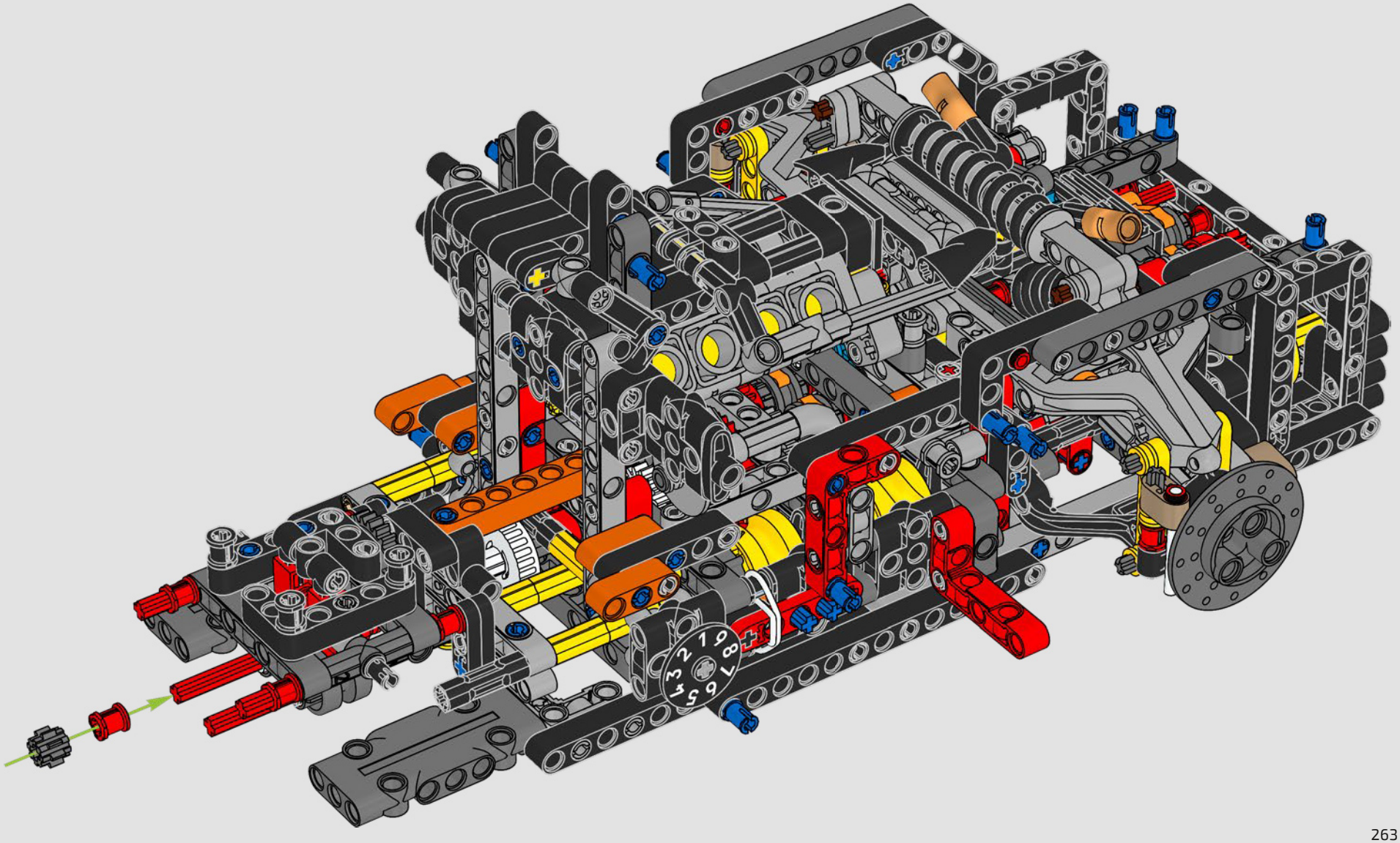

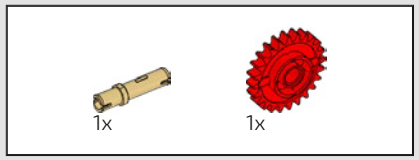

275

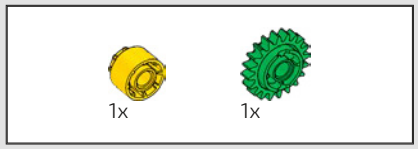

276

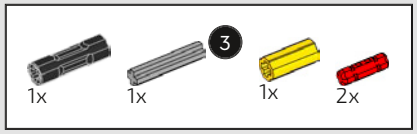

277

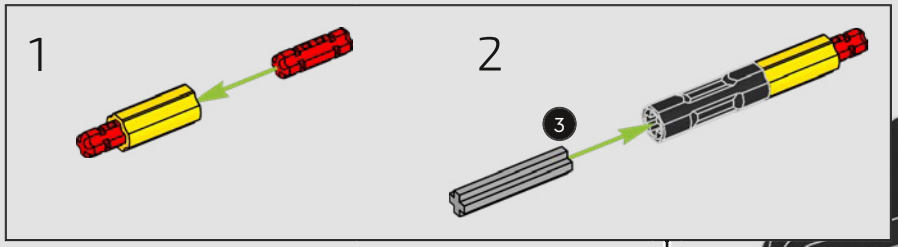

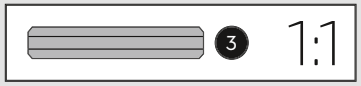

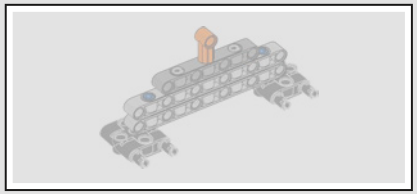

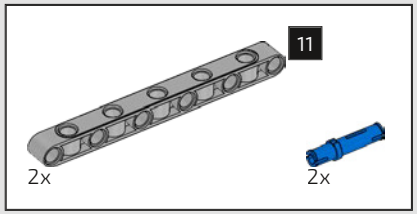

278

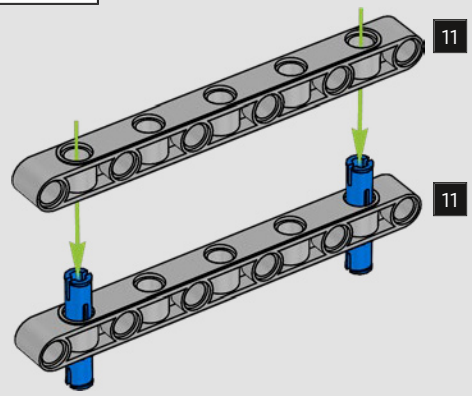

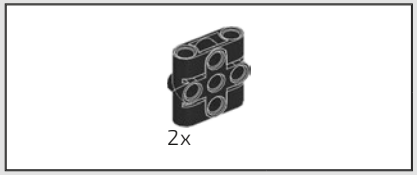

279

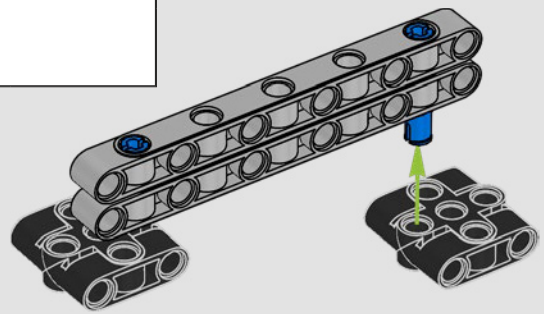

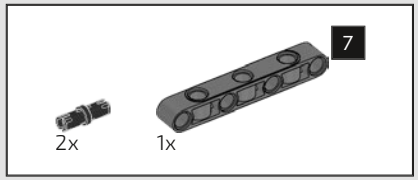

280

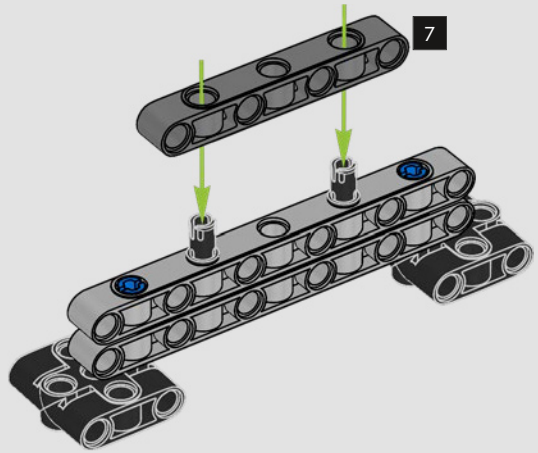

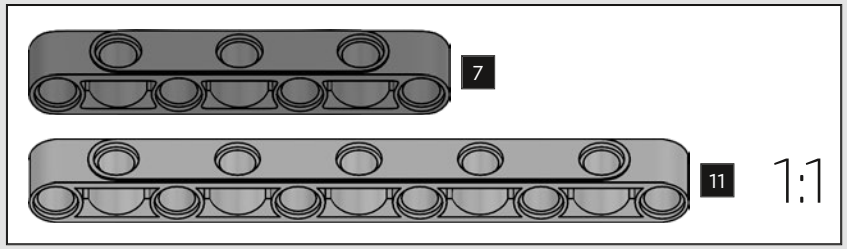

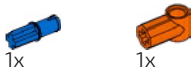

281

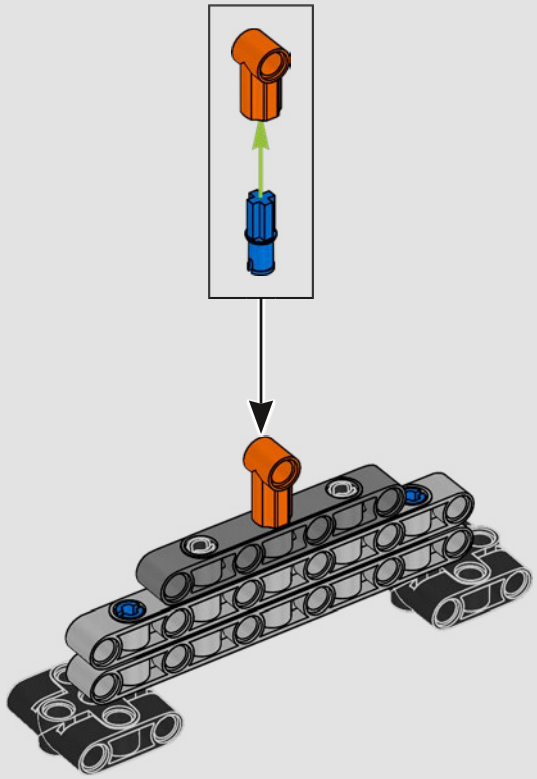



282

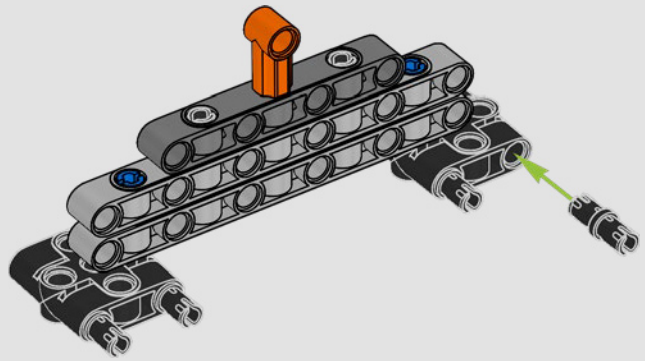

283

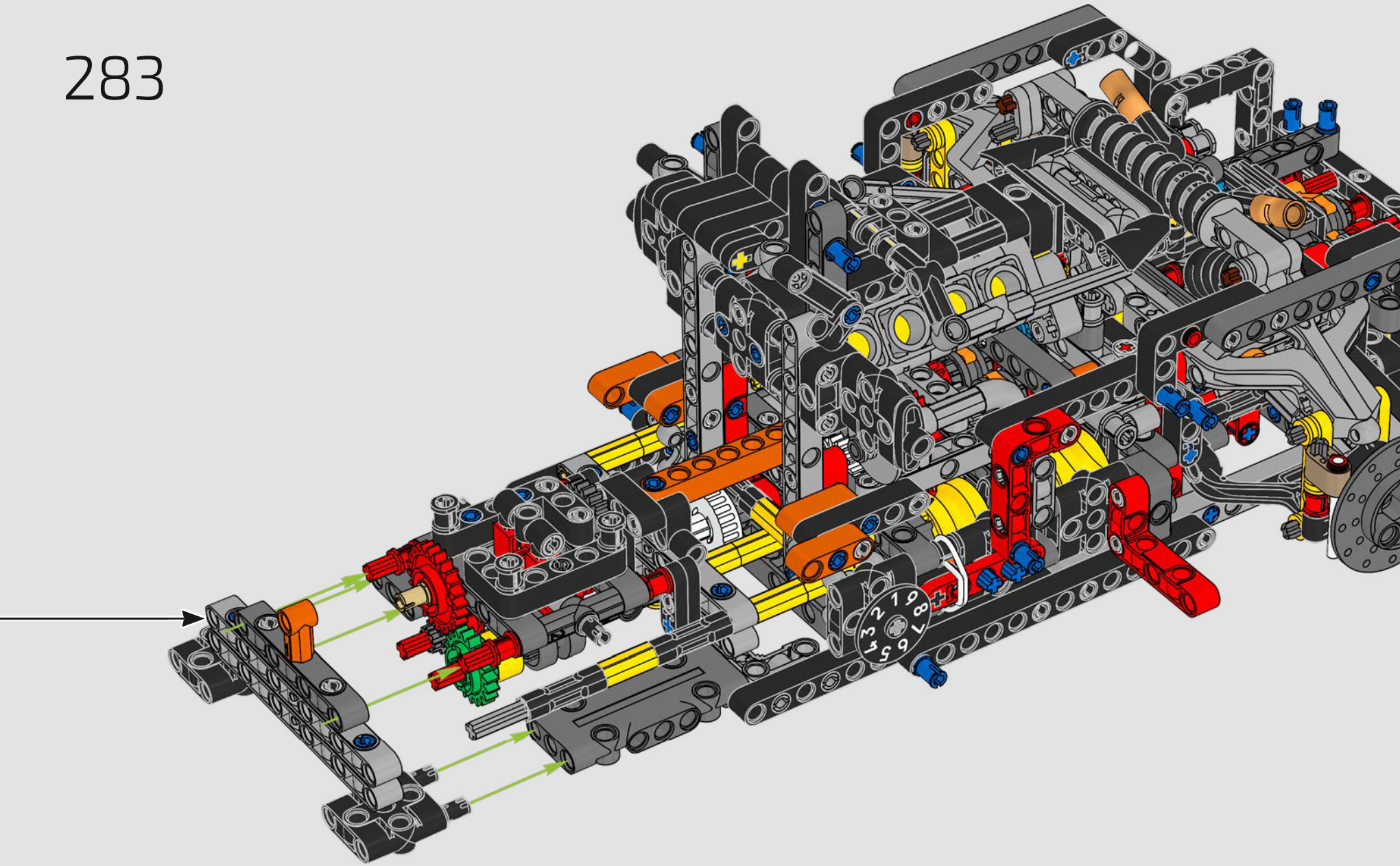

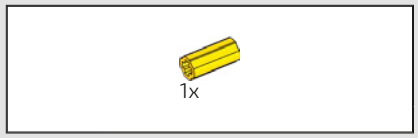

284

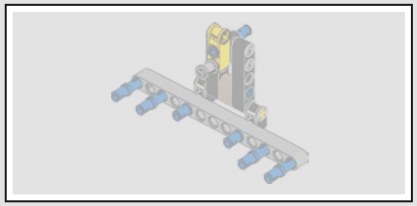

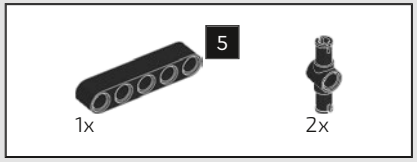

285

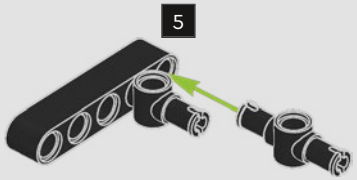

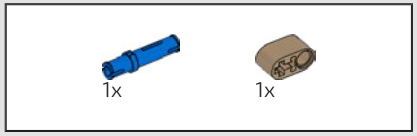

286

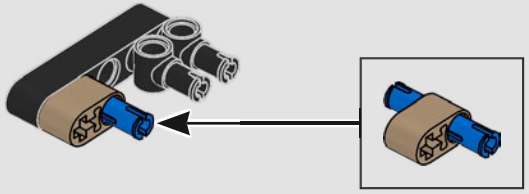

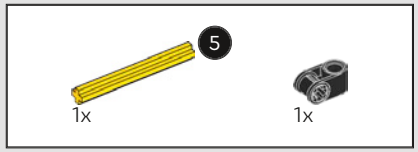

287

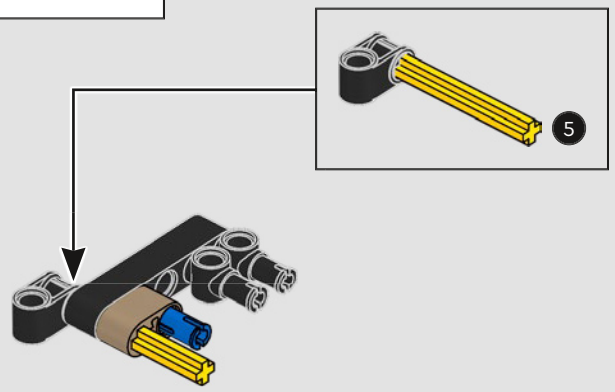

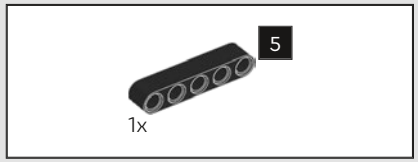

288

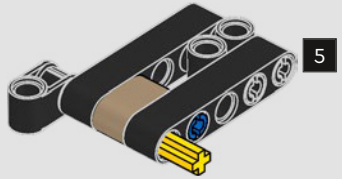

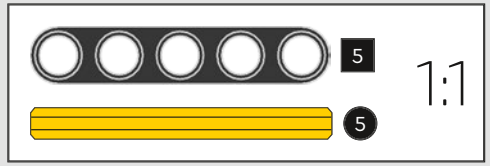


1x

289

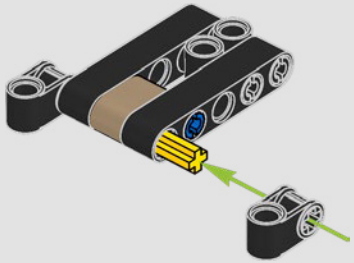


1x

290



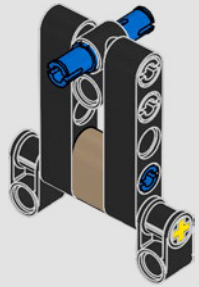

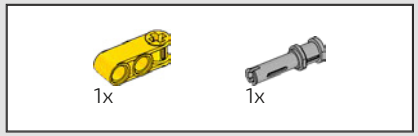

291

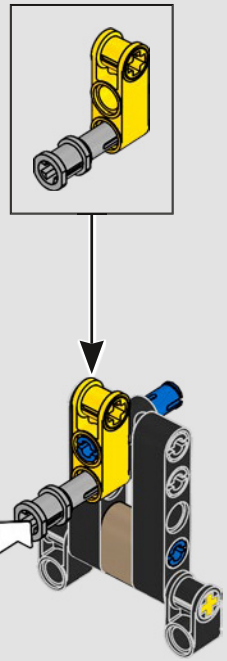

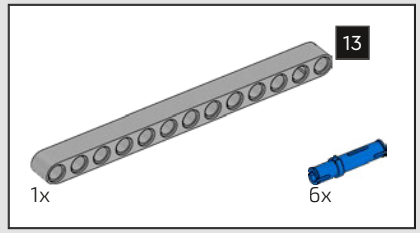

292

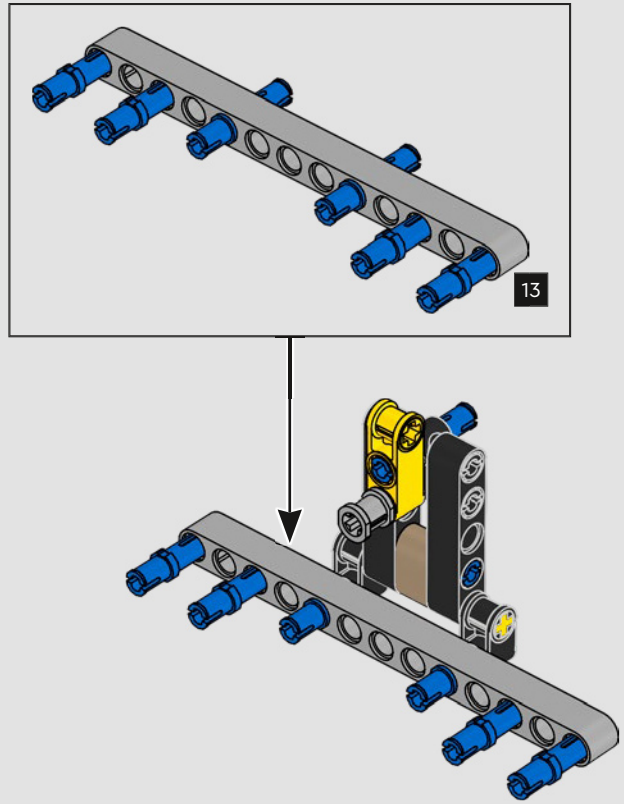

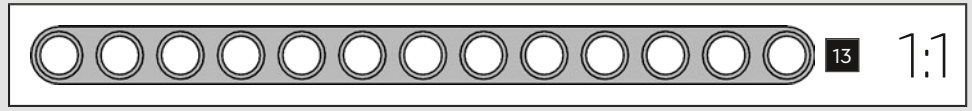

293

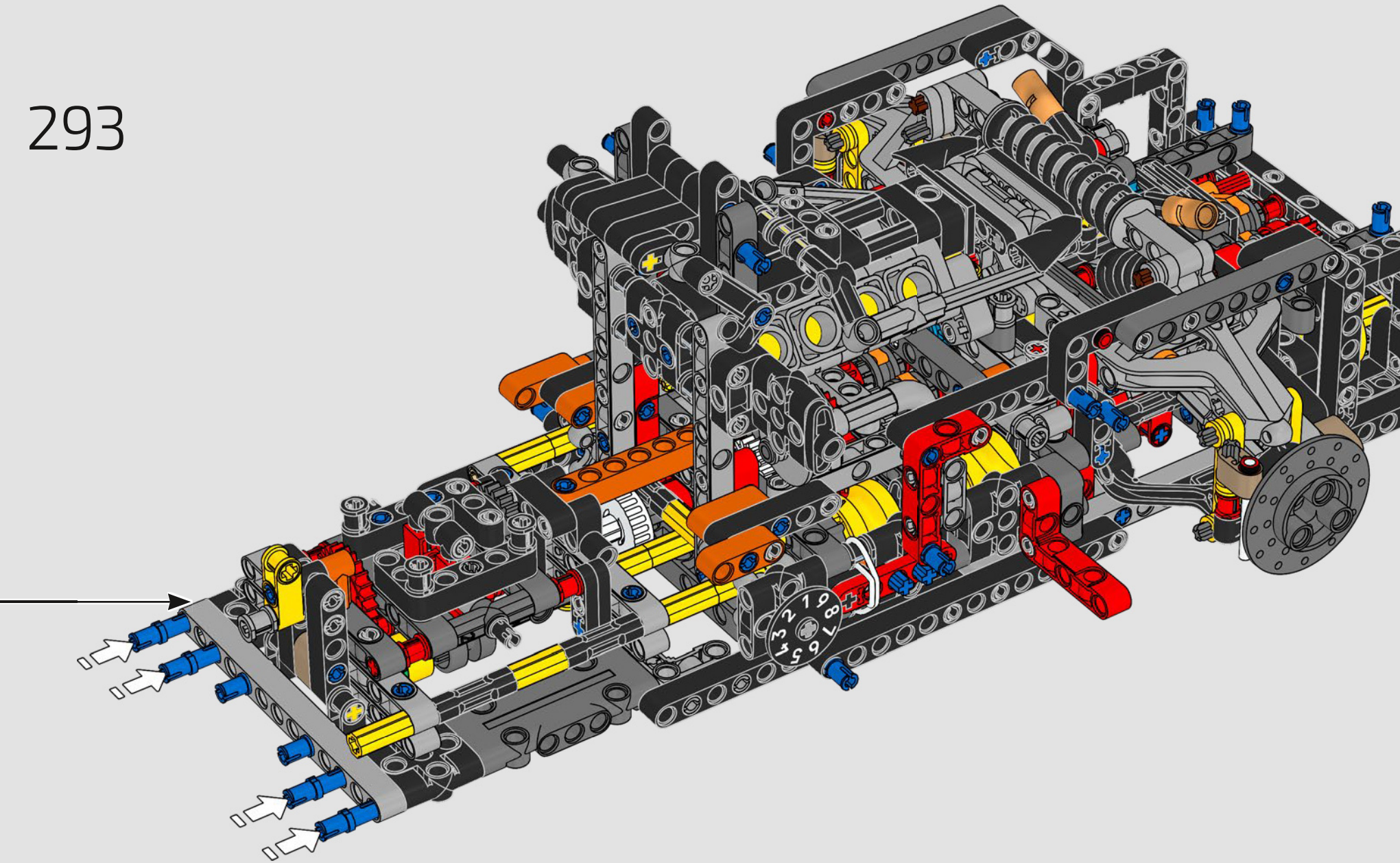

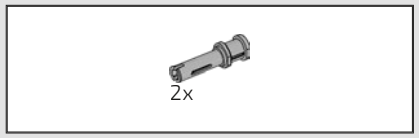

294

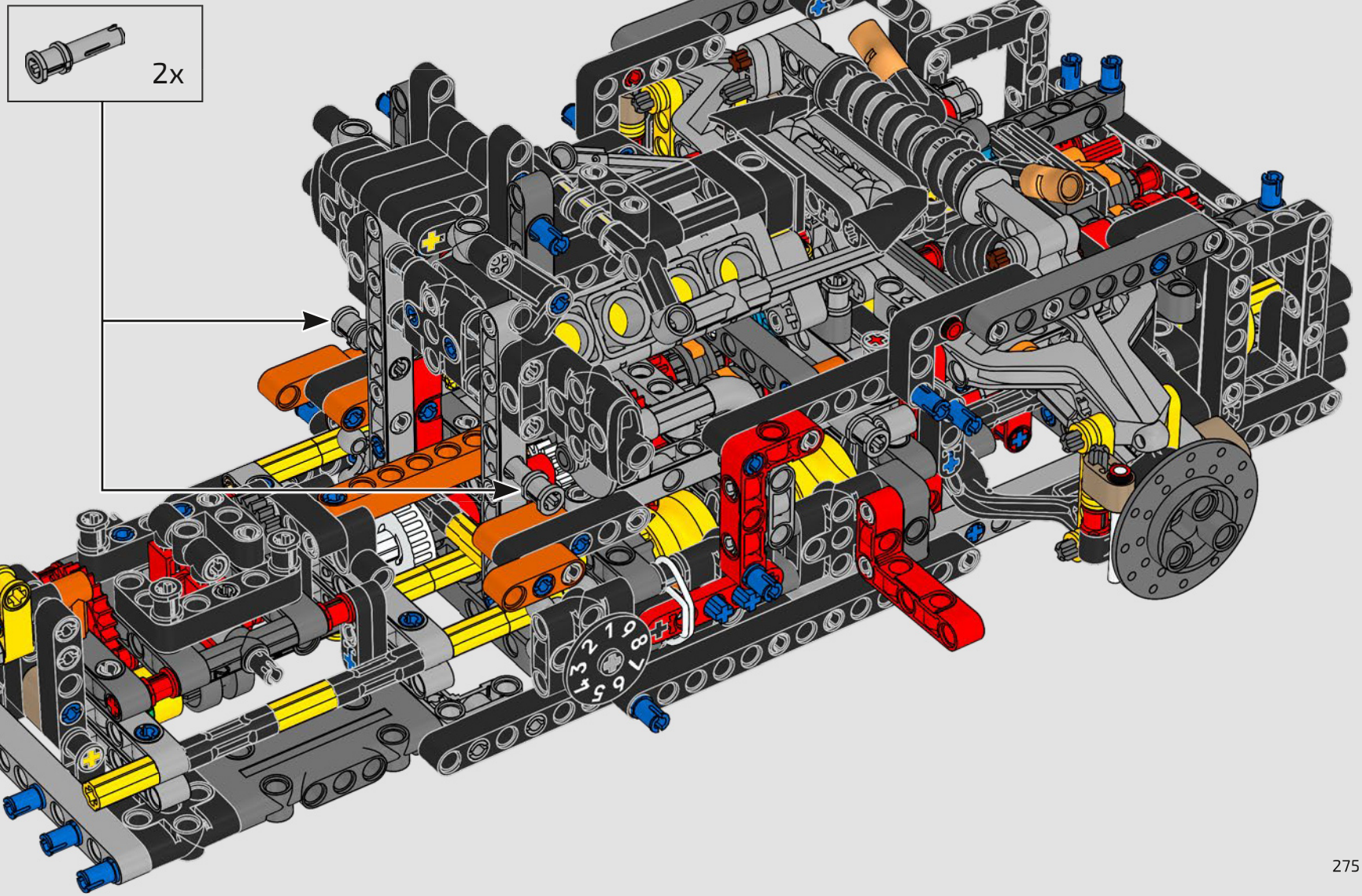

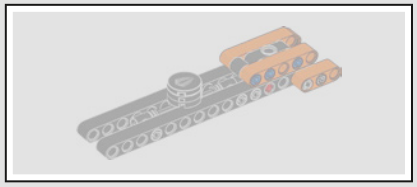

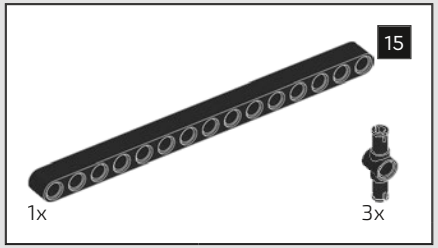

295

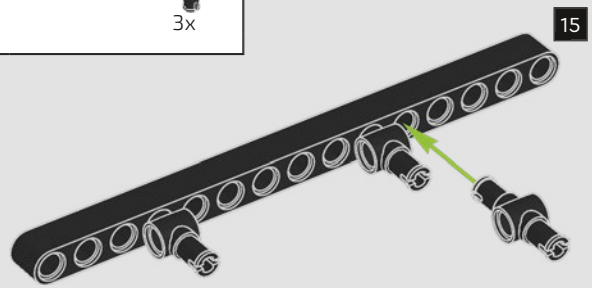

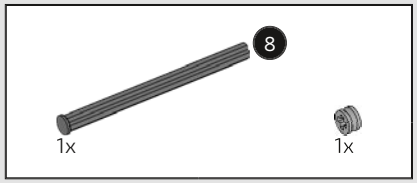

296

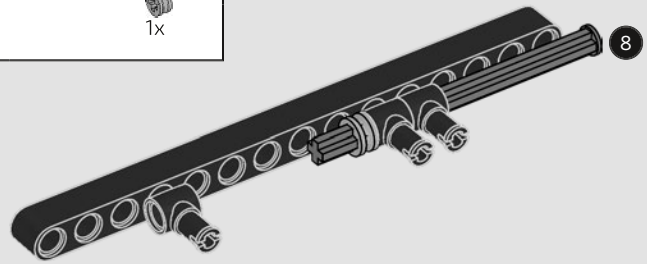

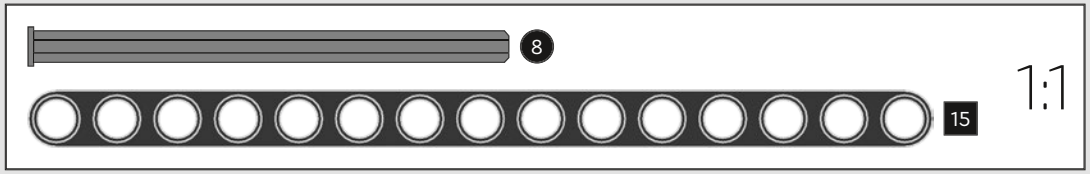

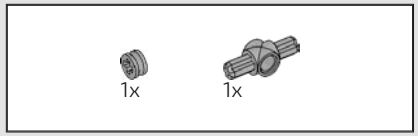

297

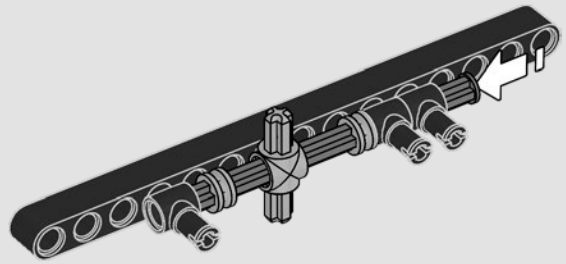

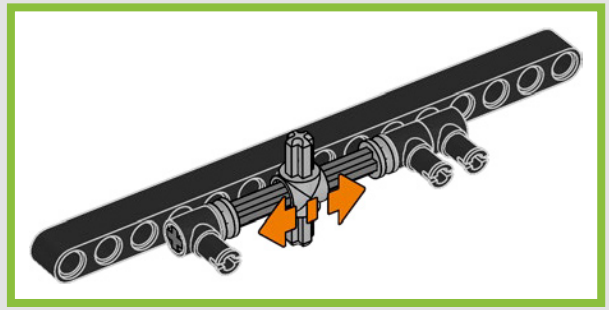

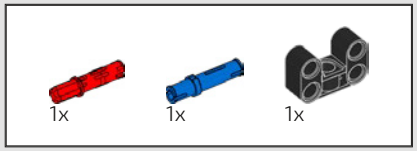

298

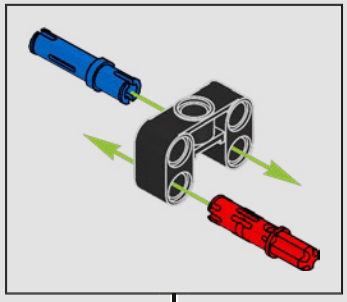

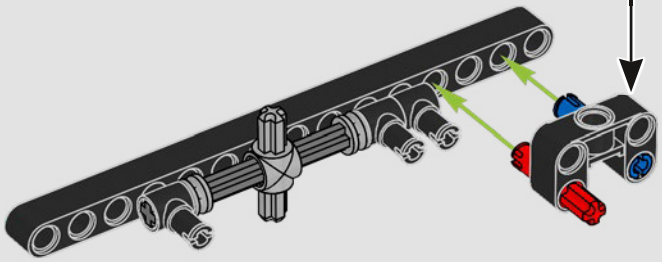

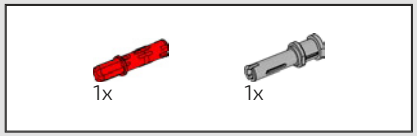

299

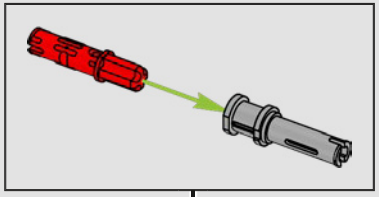

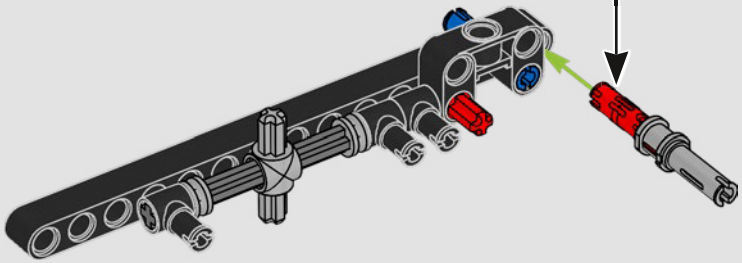

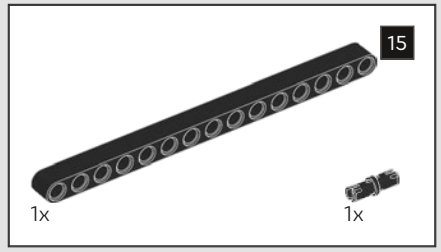

300

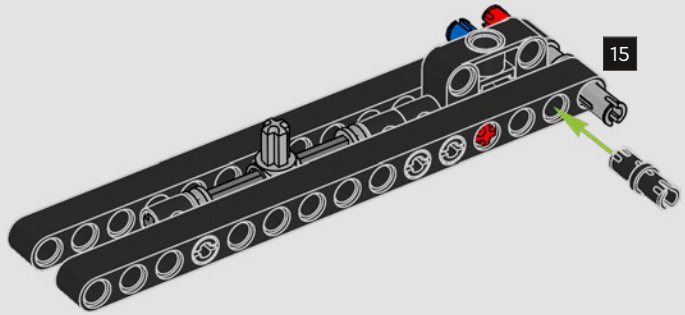

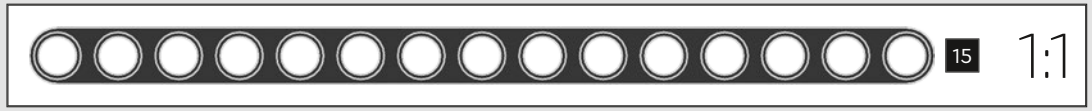

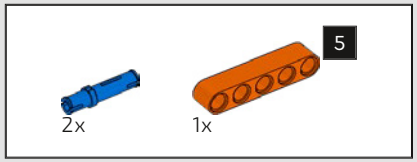

301

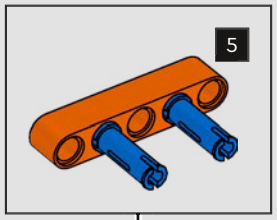

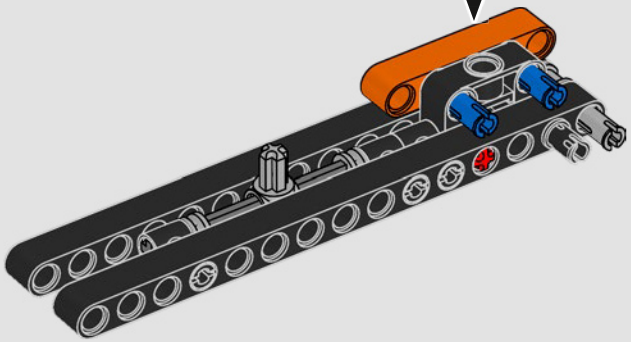

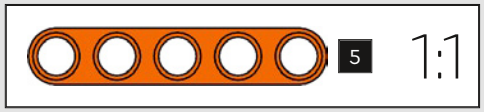

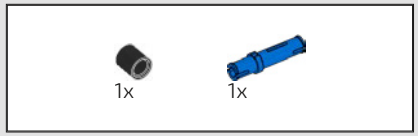

302

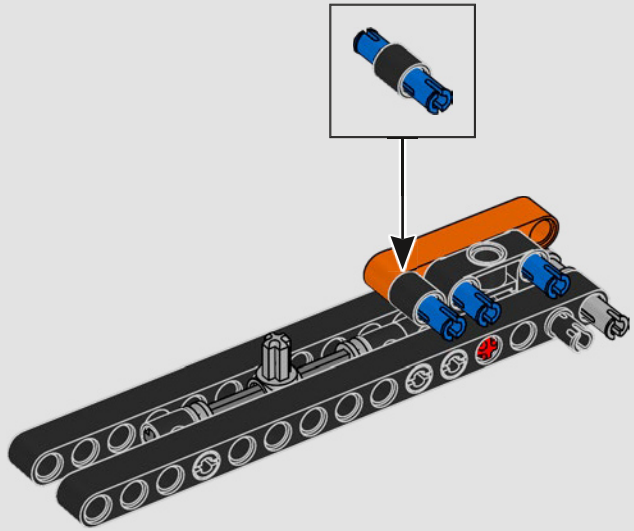

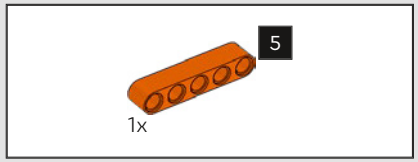

303

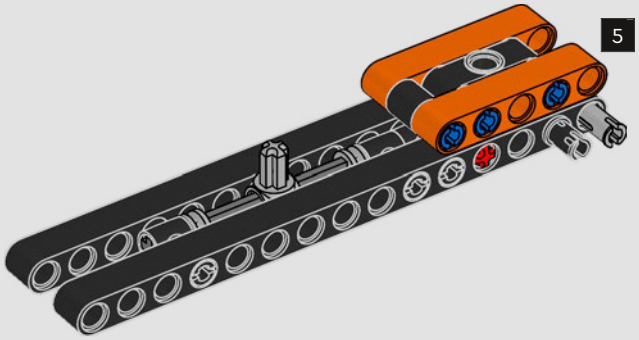

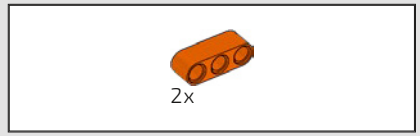

304

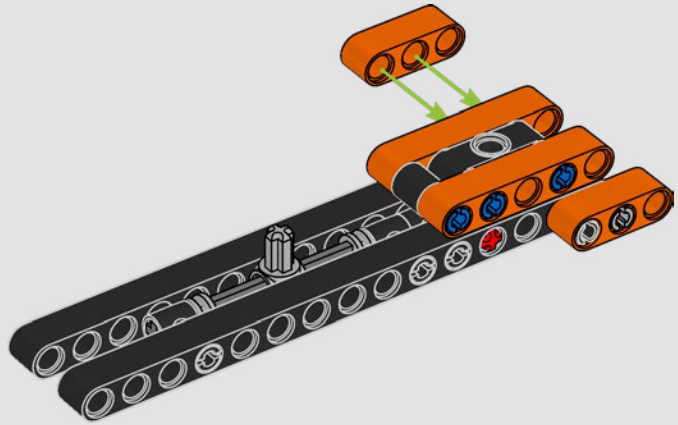

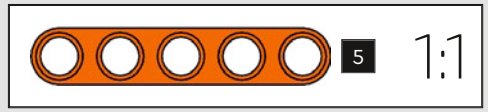

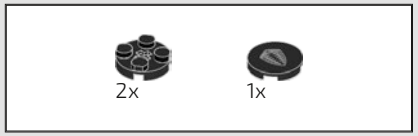

305

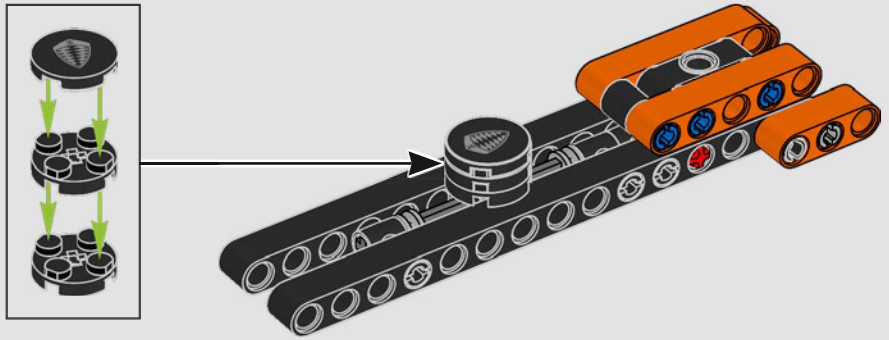

306

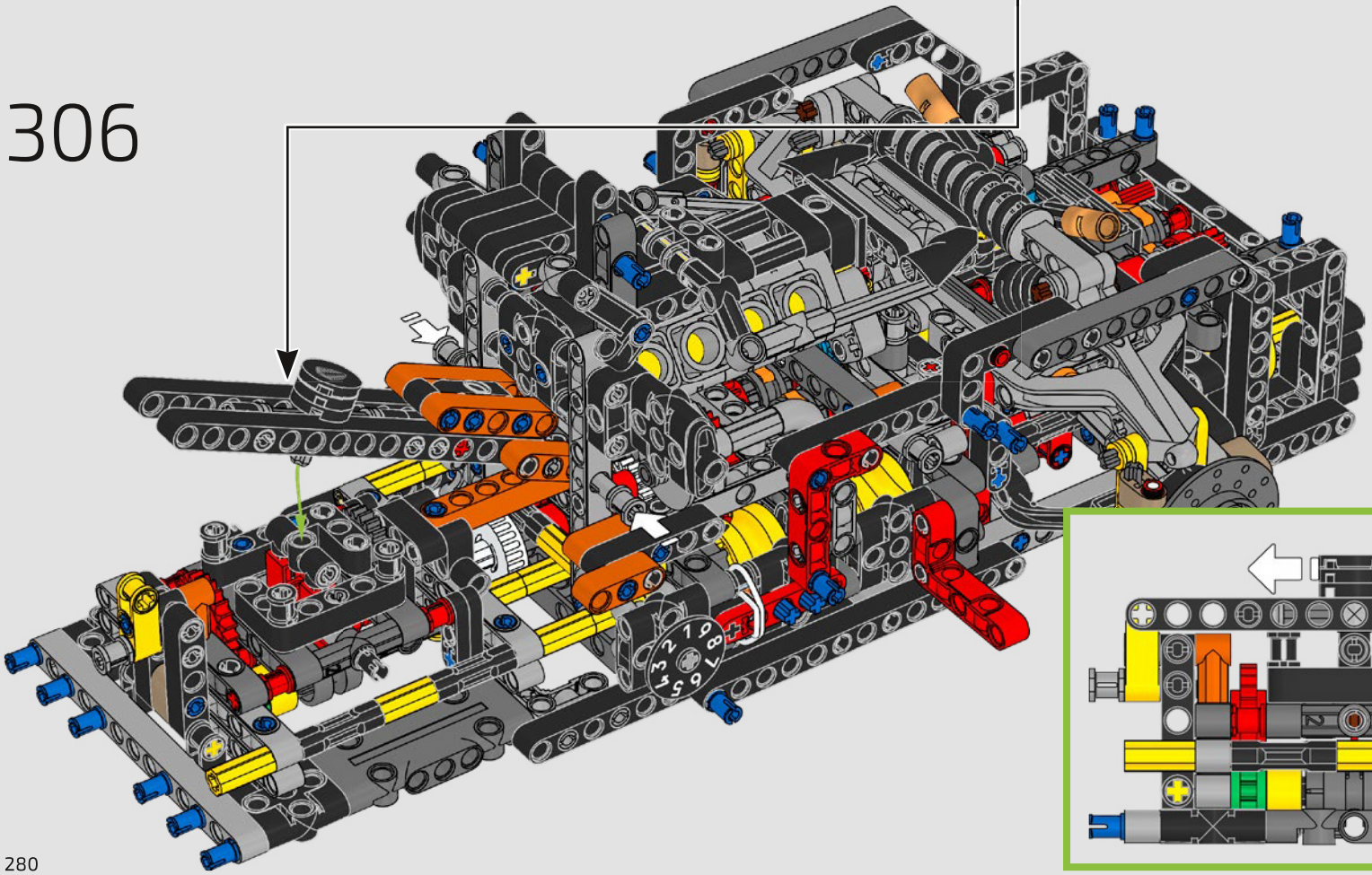

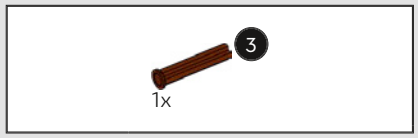

307

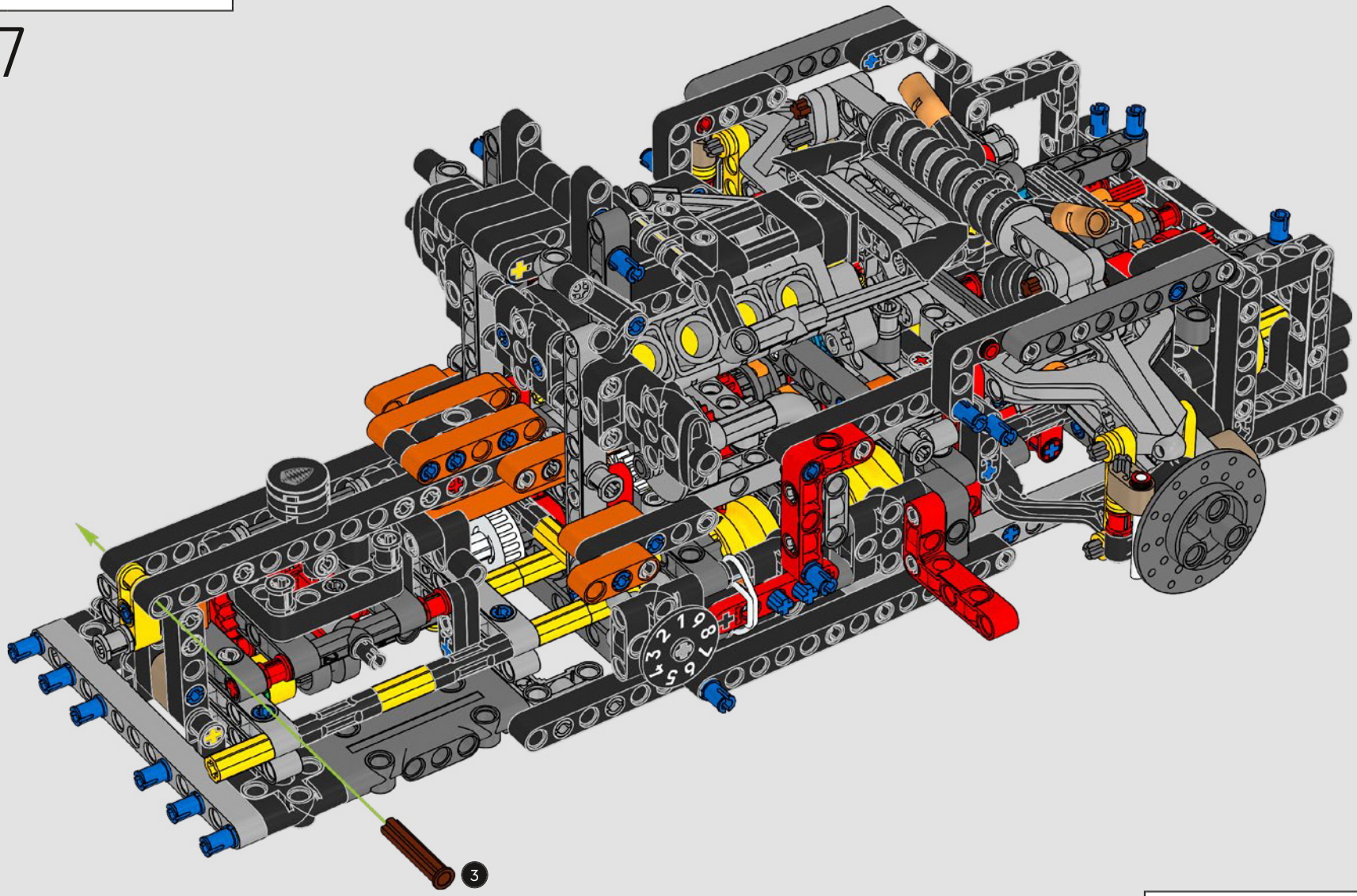

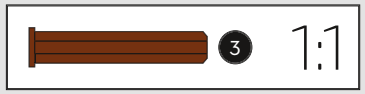

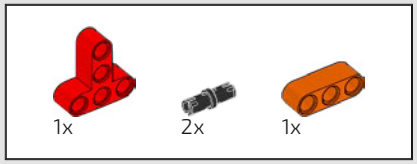

308

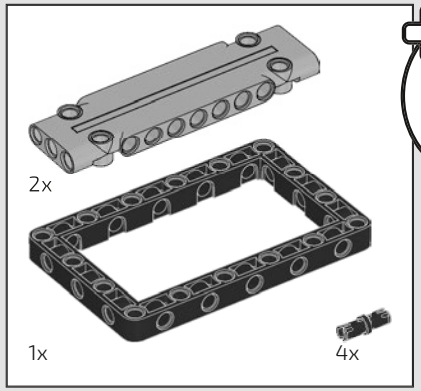

309

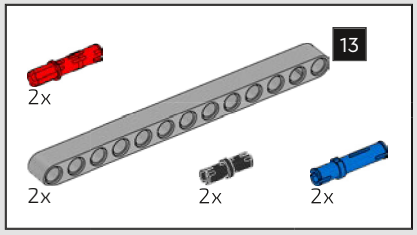

310

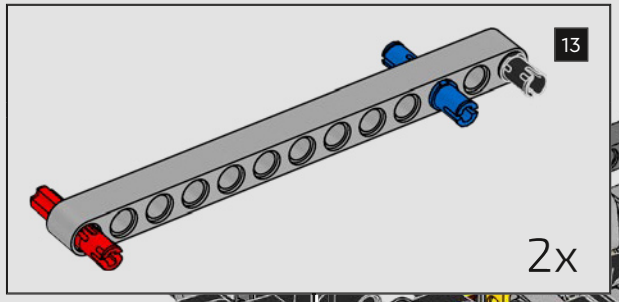

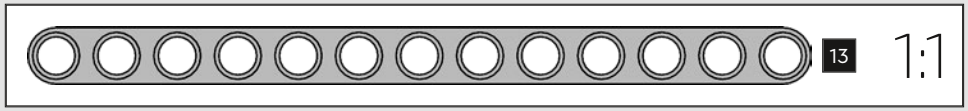

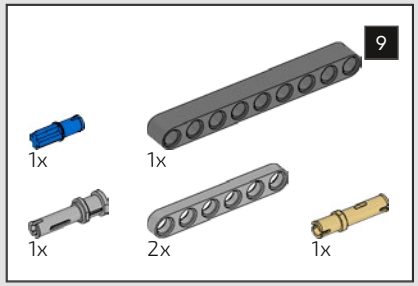

311

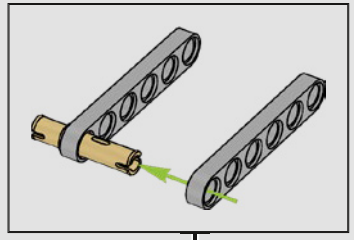

1

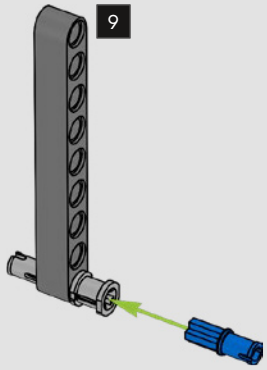

2

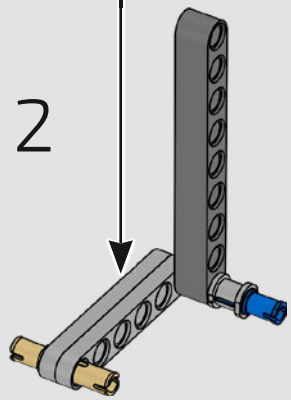

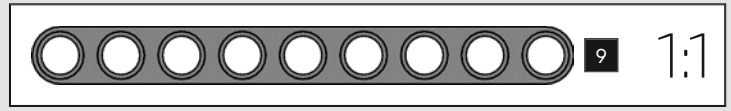

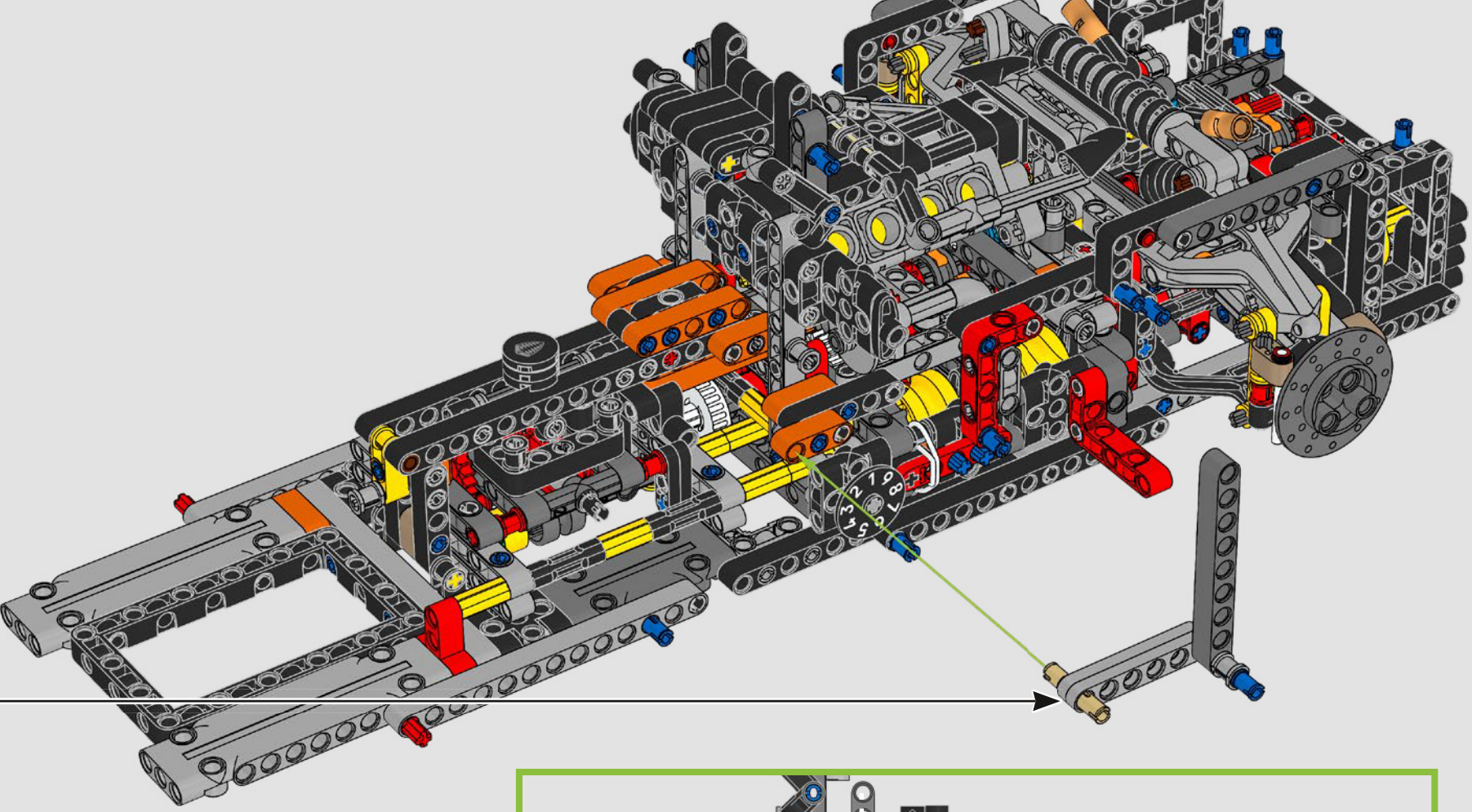

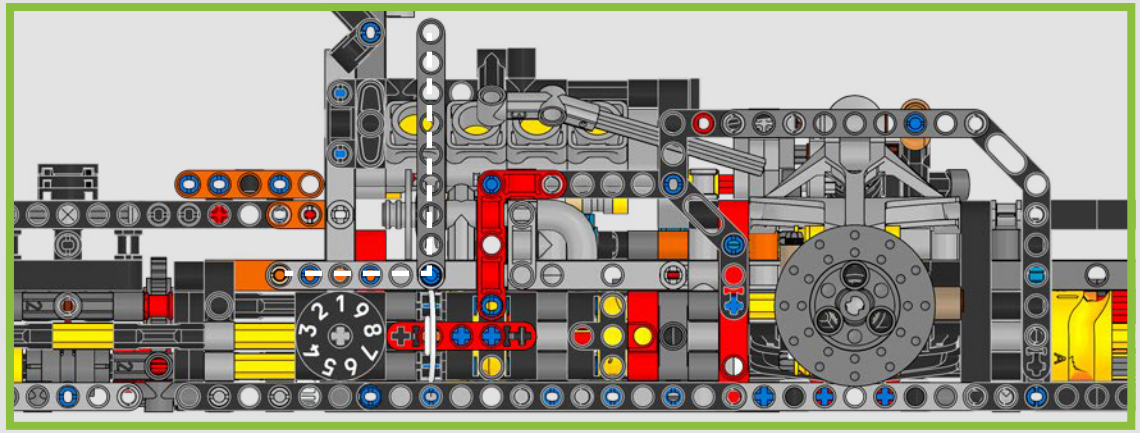

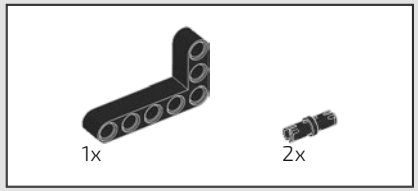

312

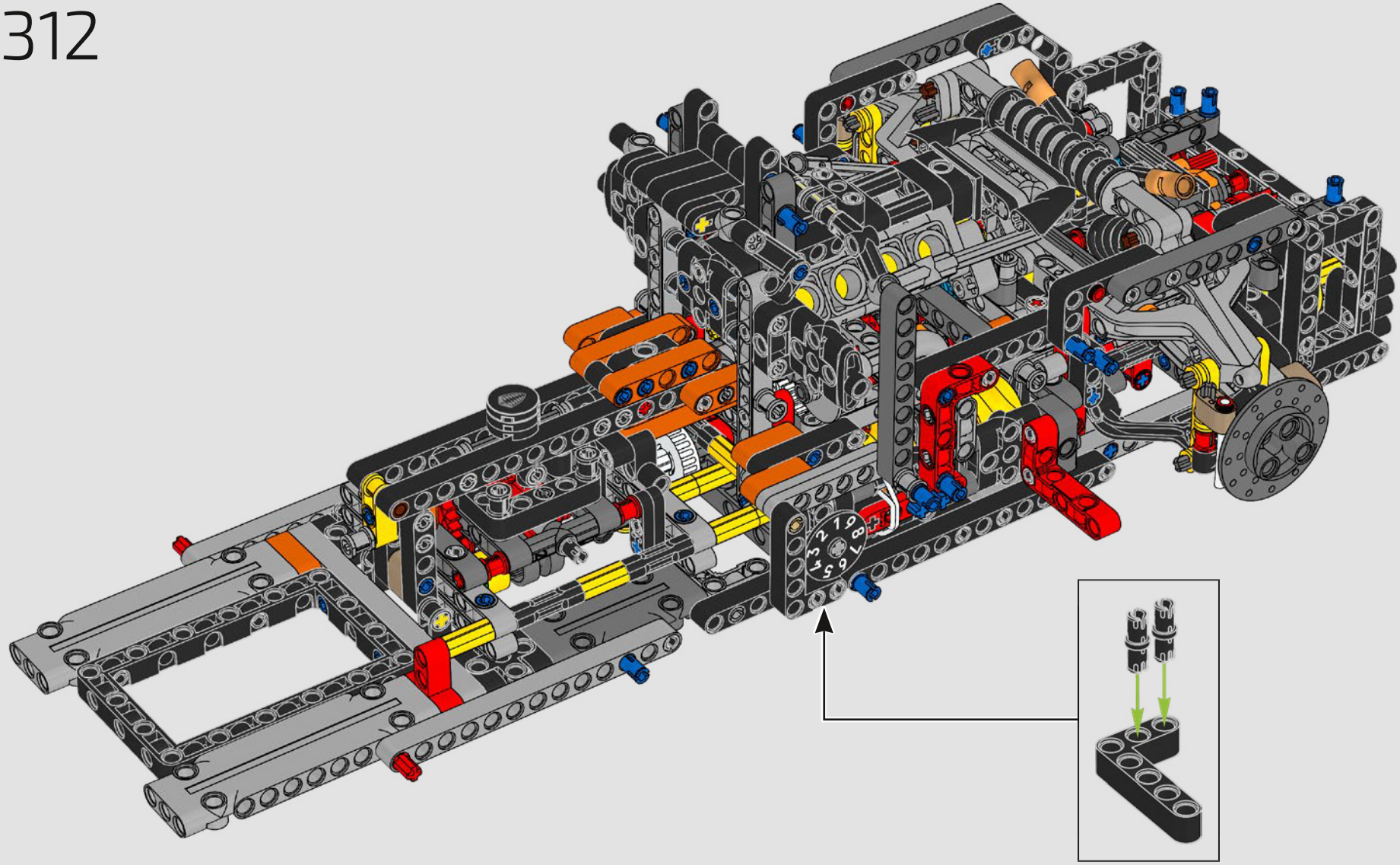

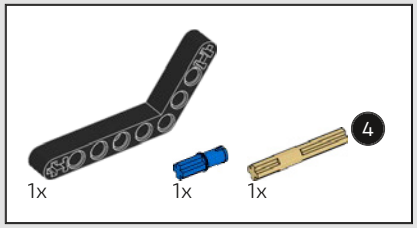

313

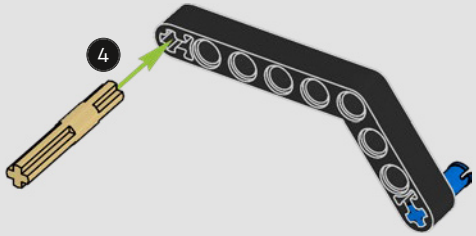

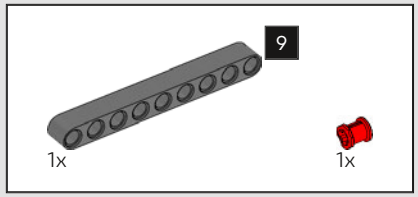

314

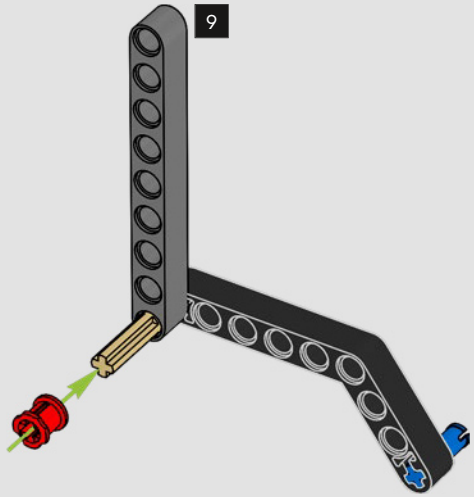

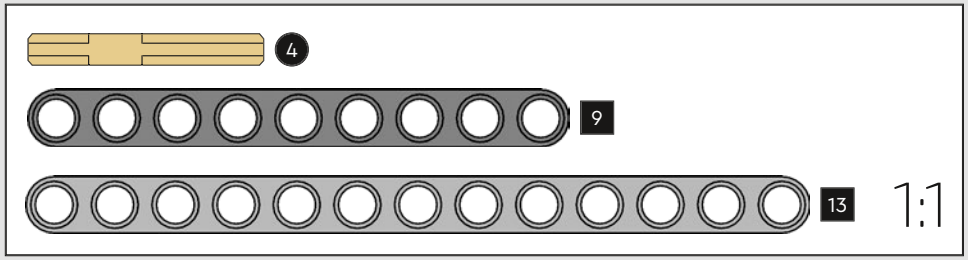

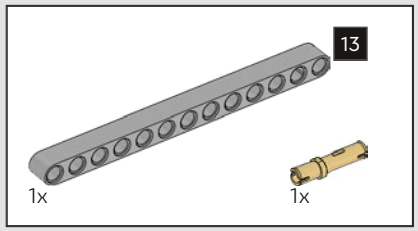

315

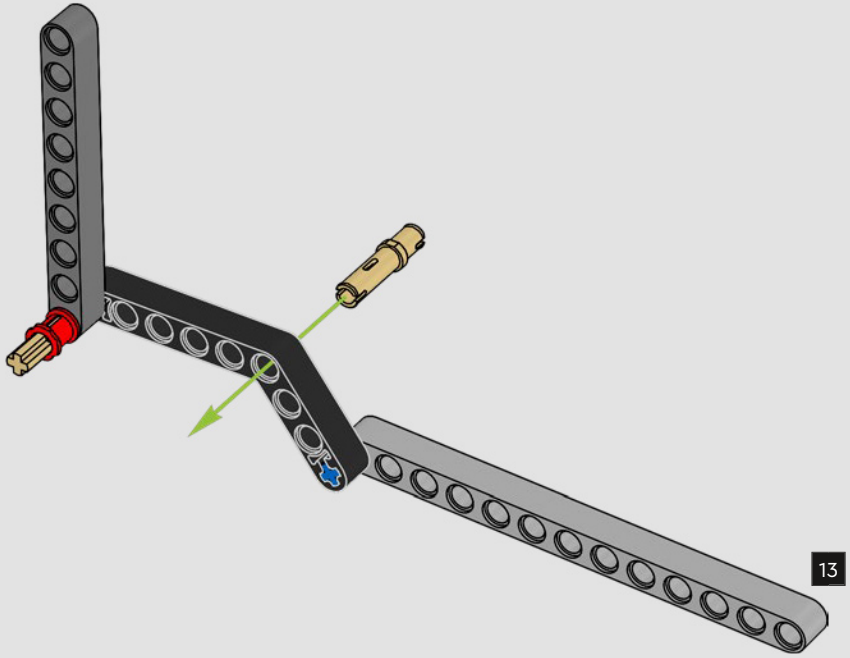

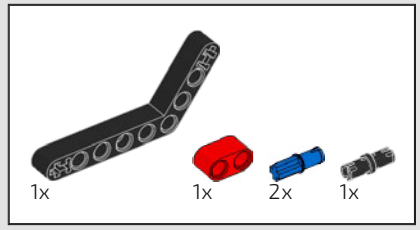

316

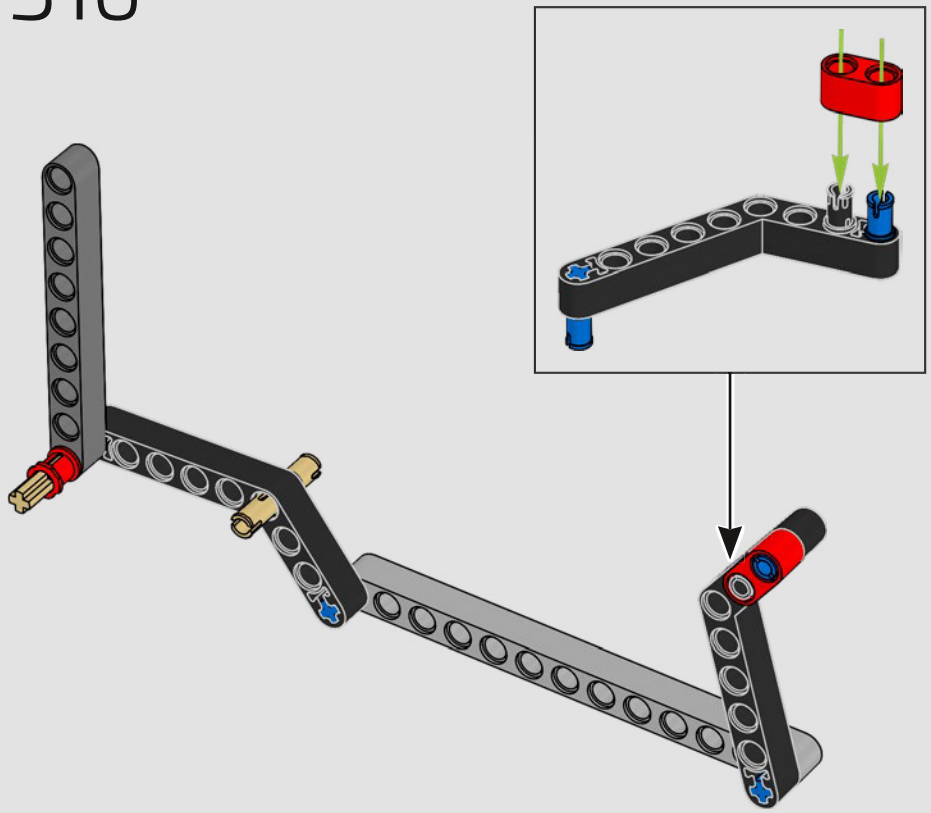

317

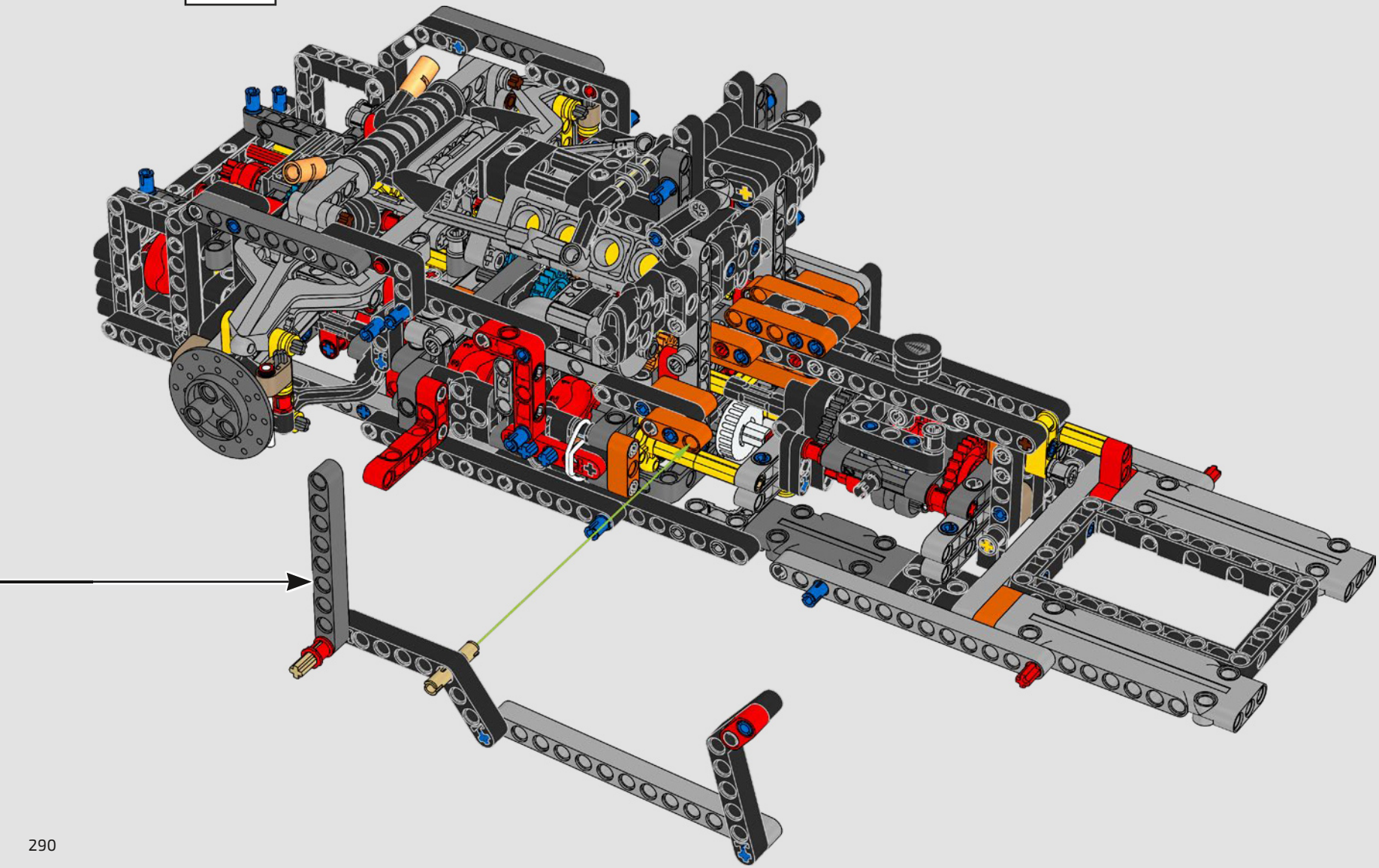

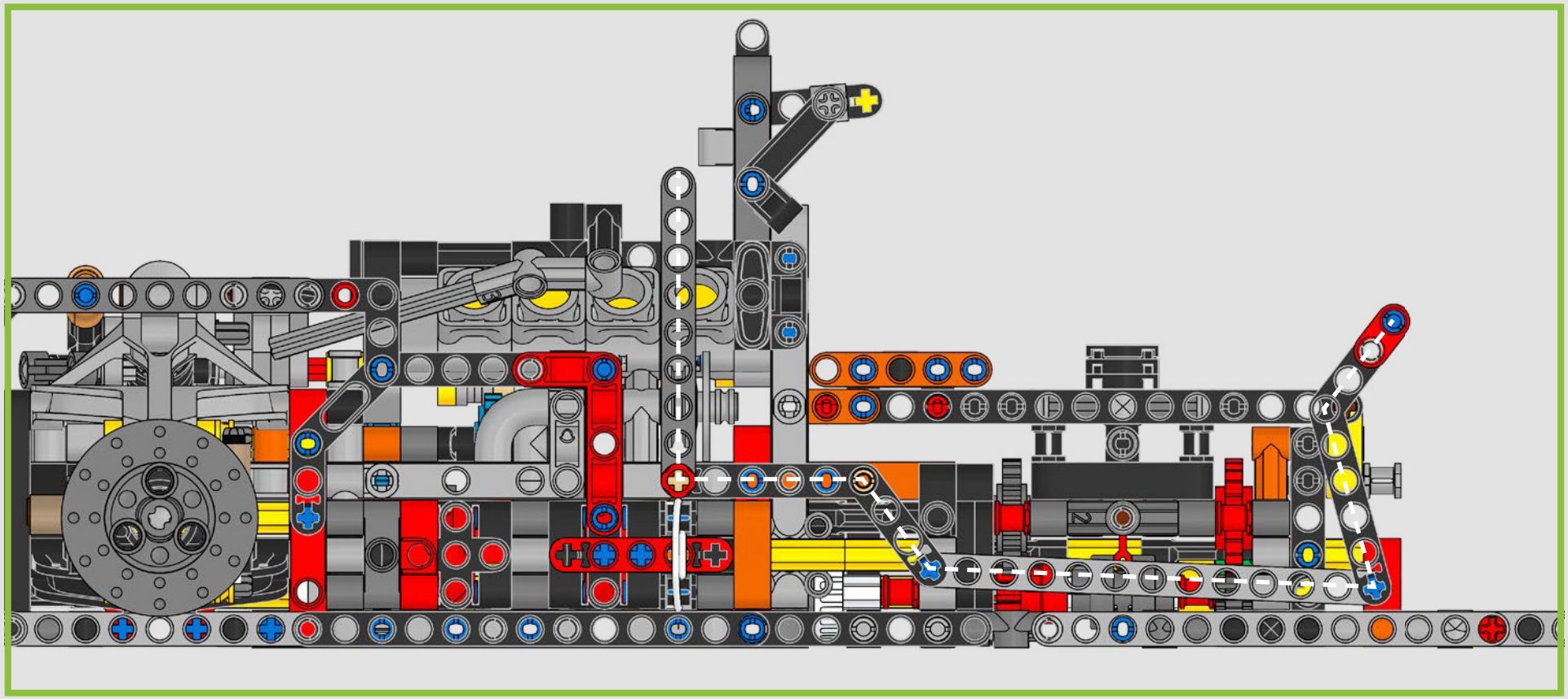

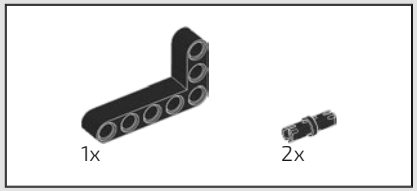

318

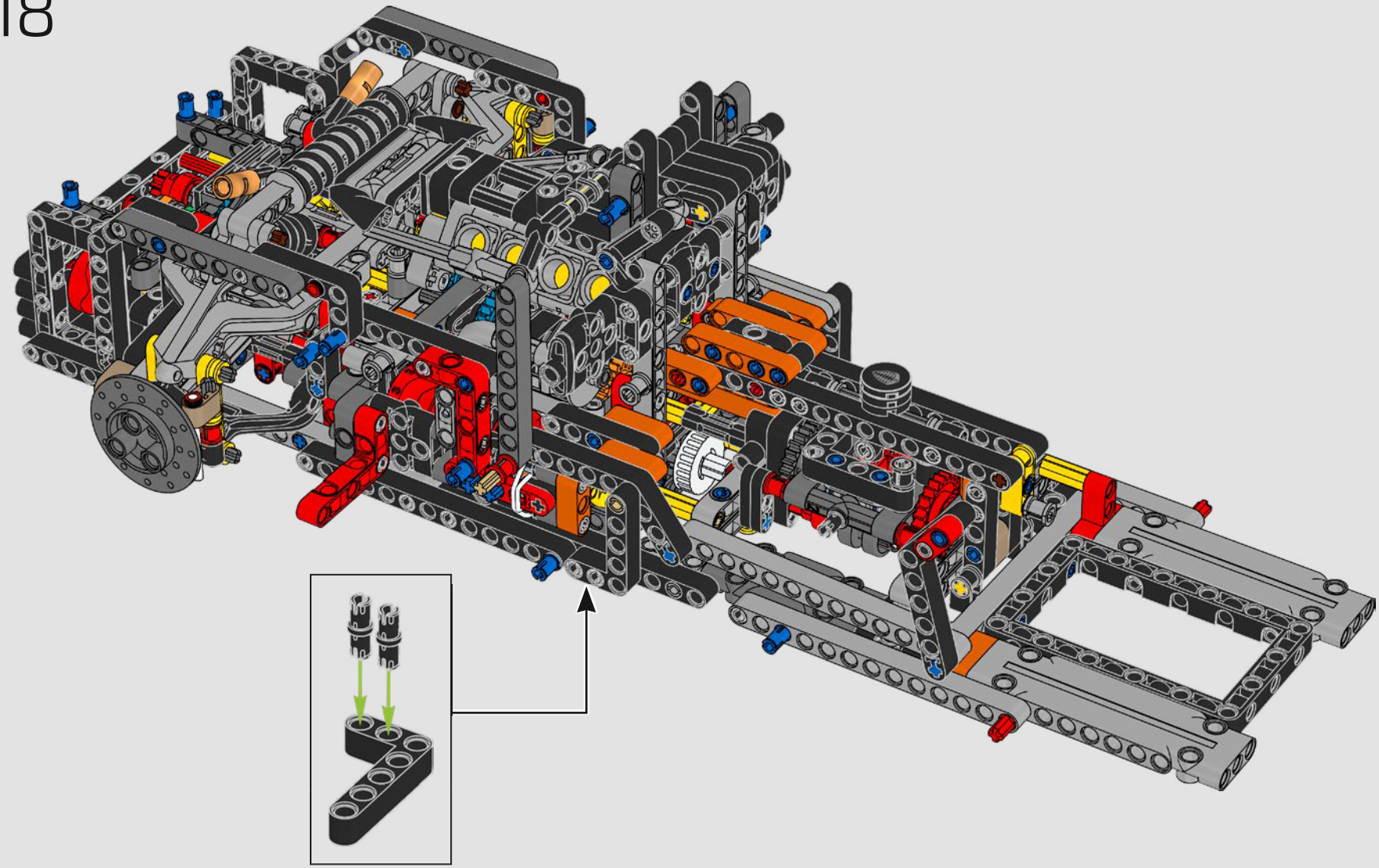

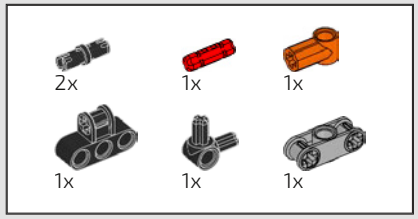

319

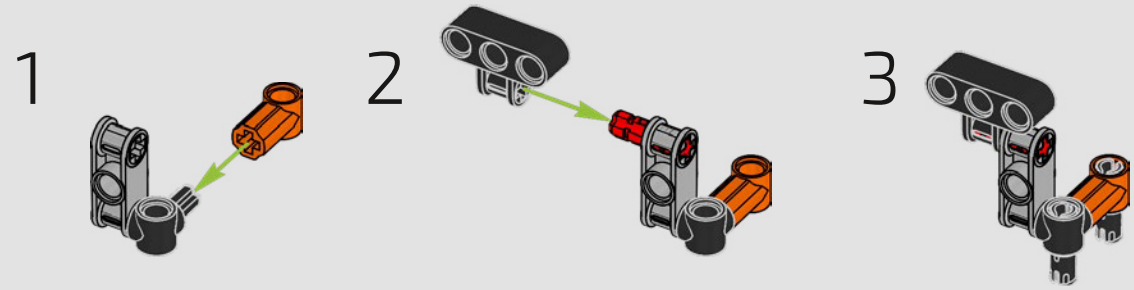

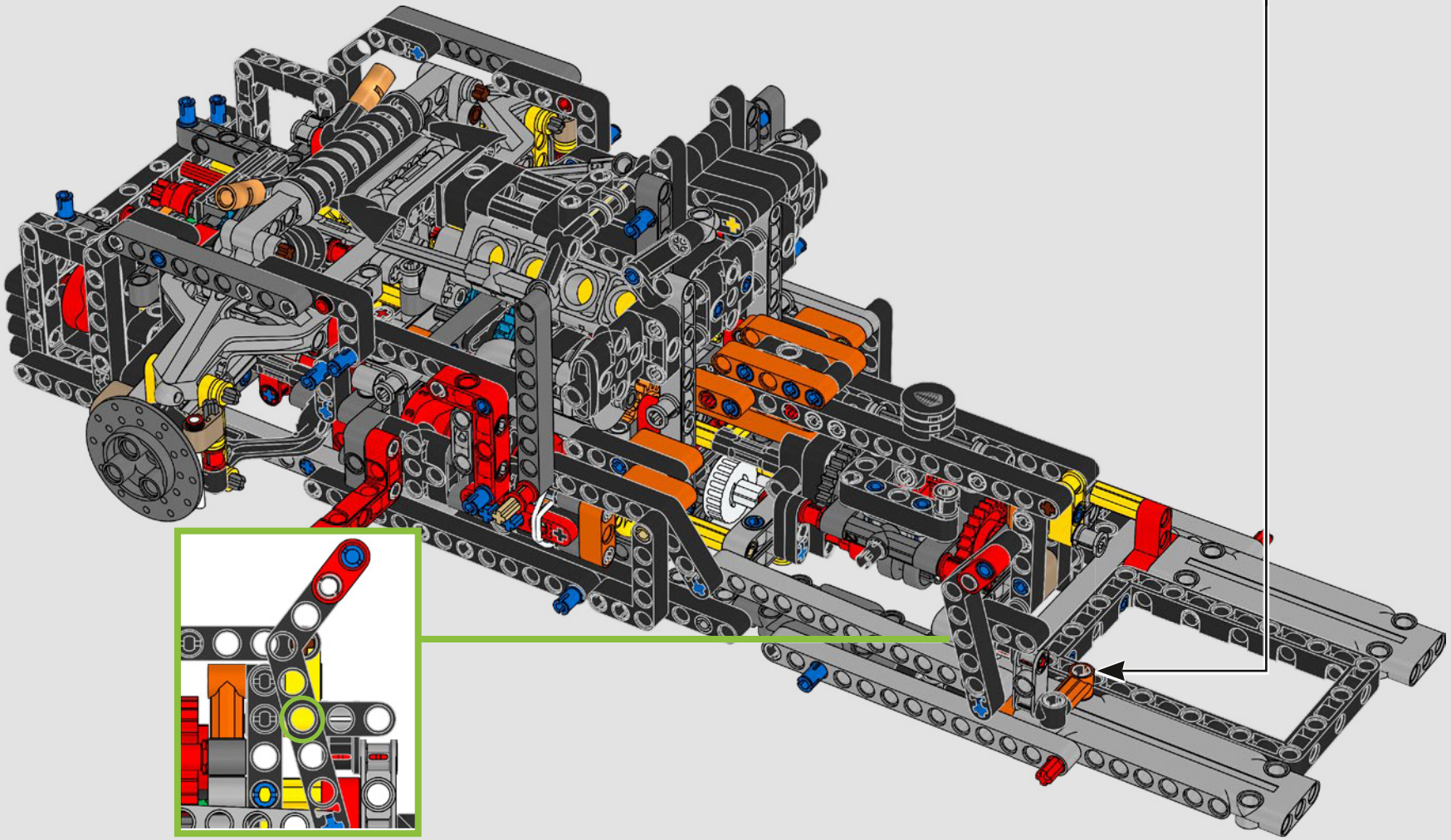

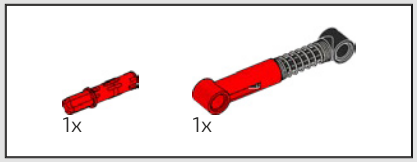

320

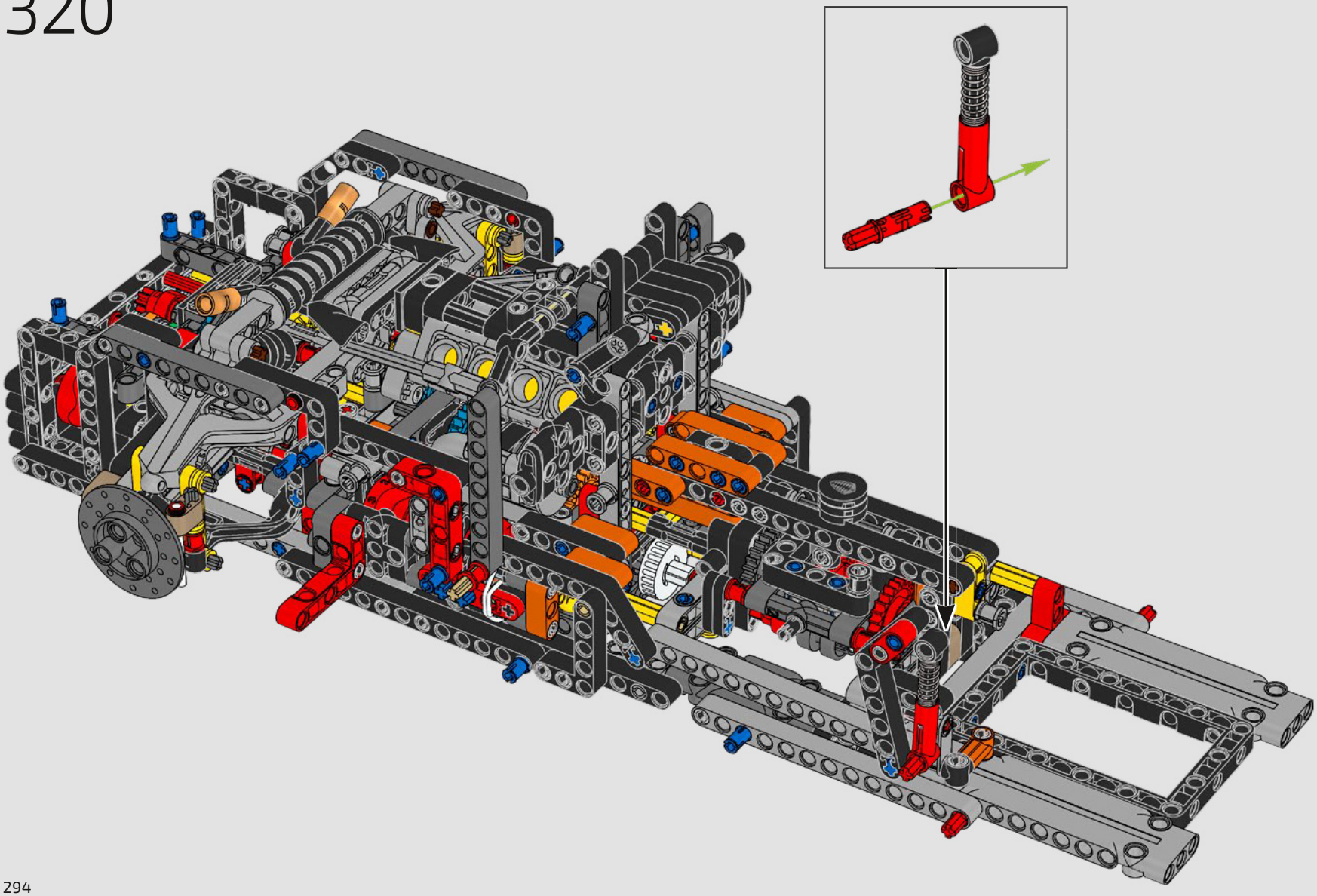

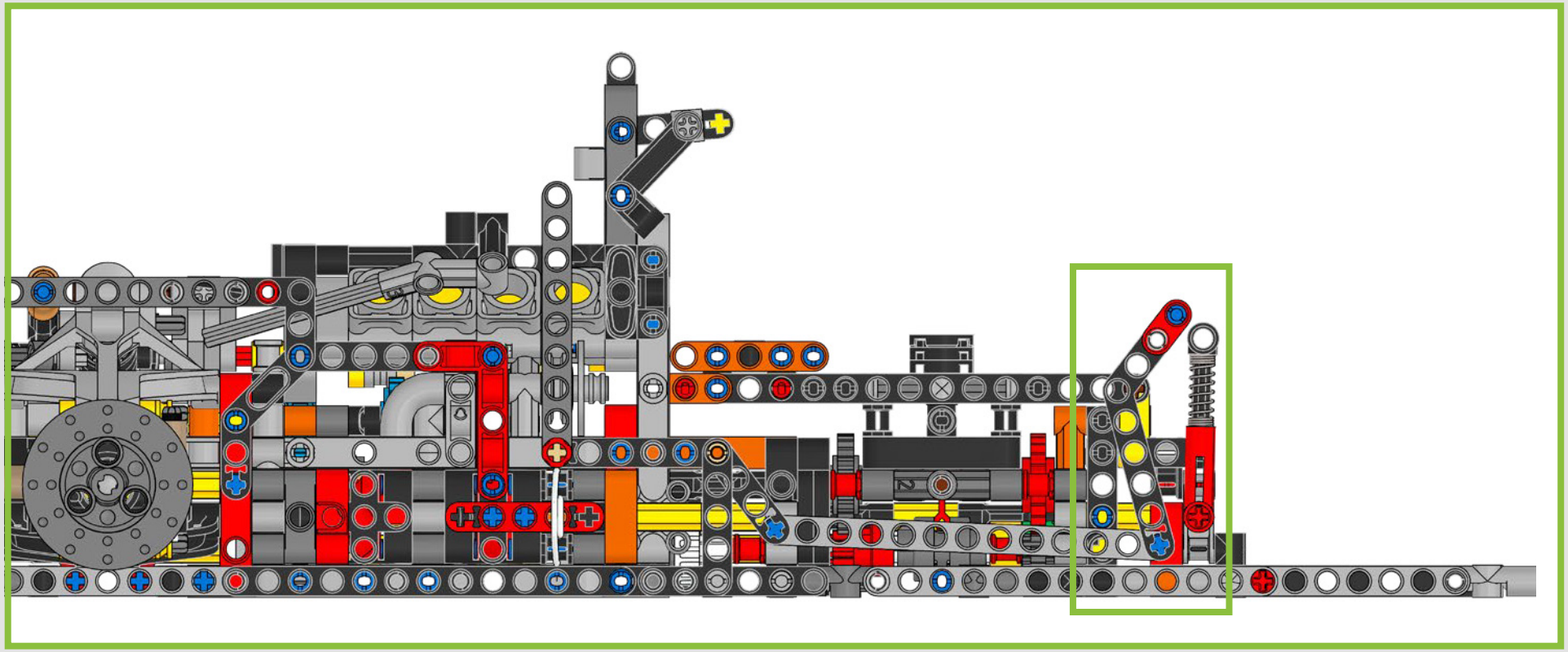

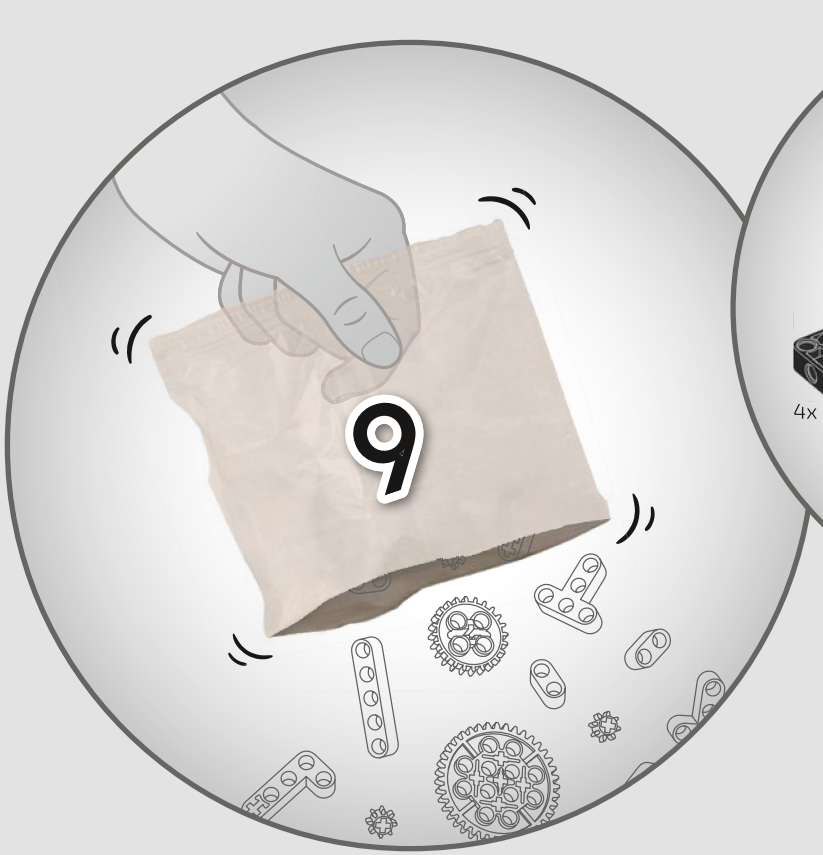
9

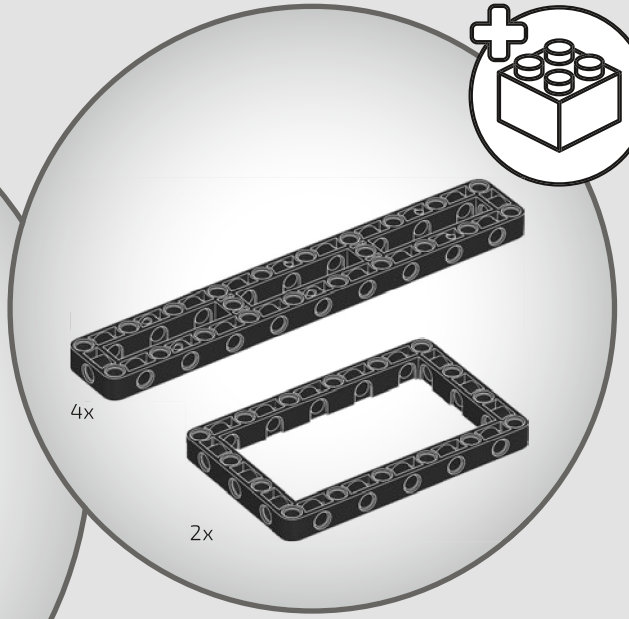
4x
2x

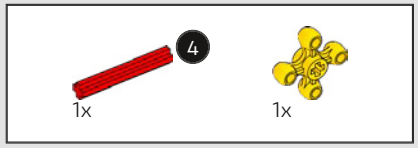

321

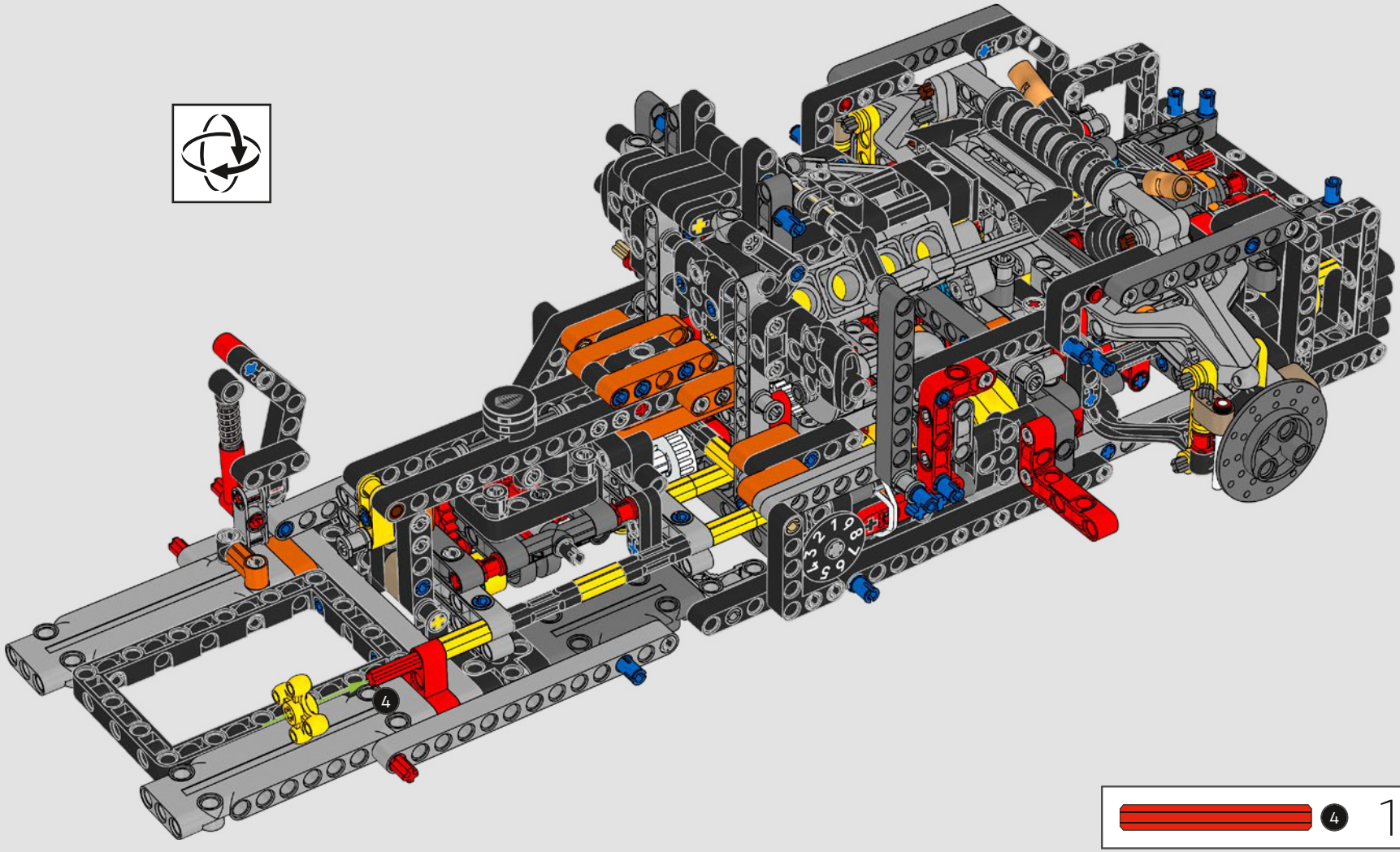

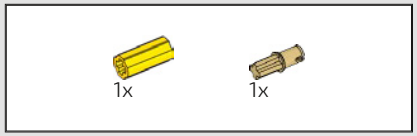

322

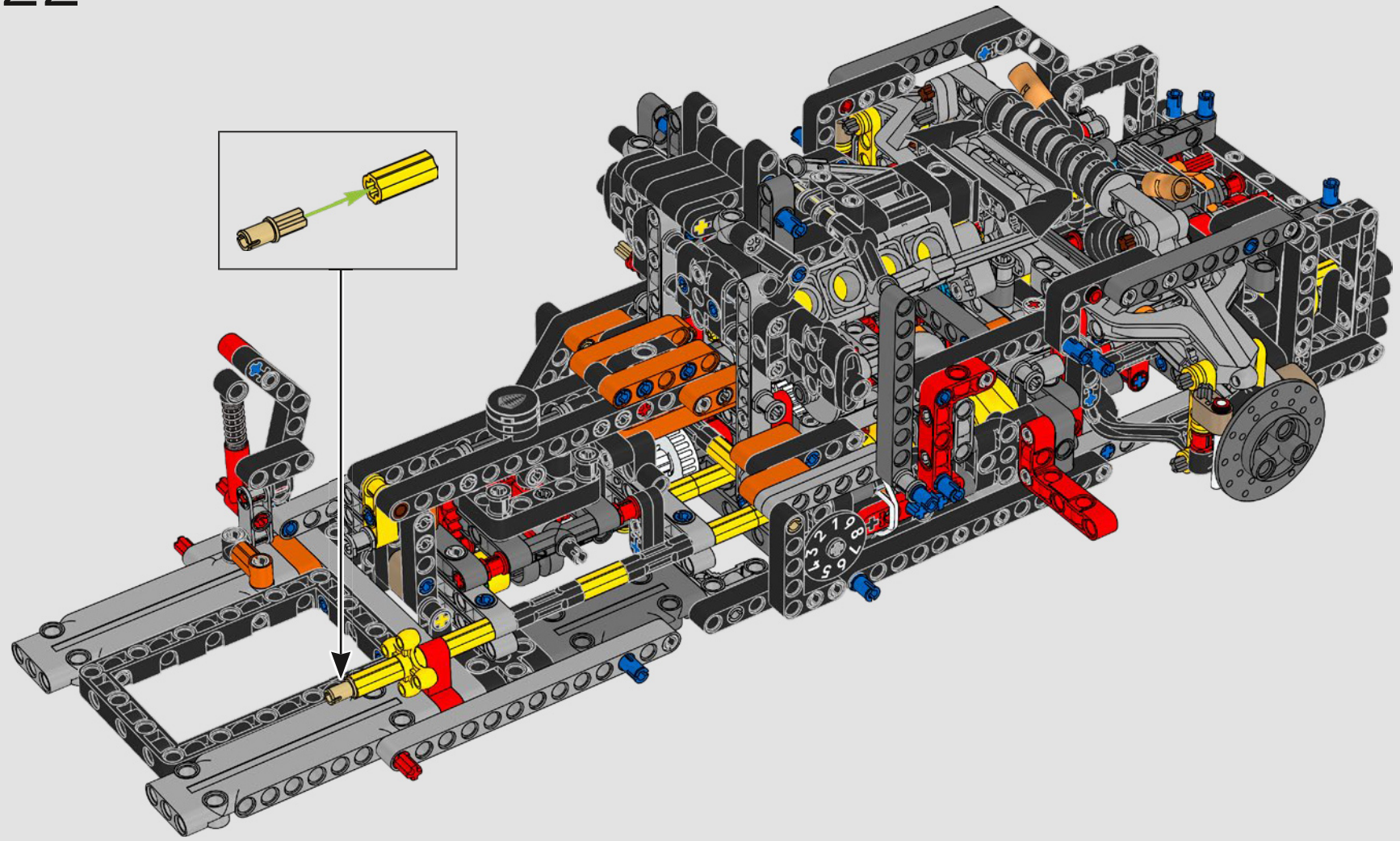

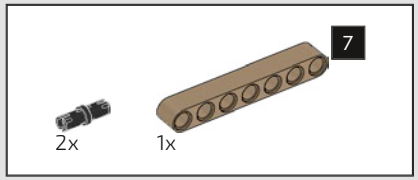

323

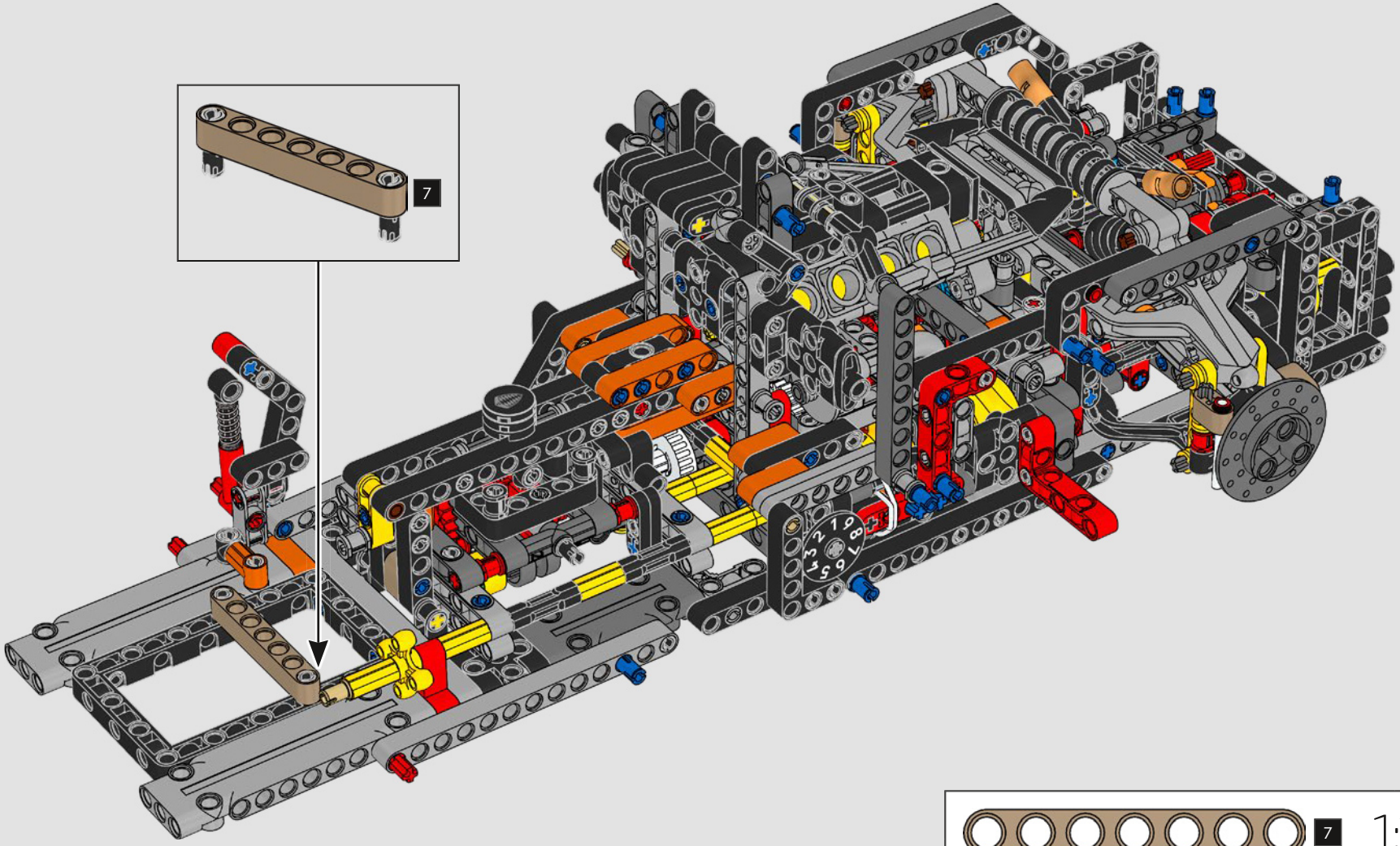

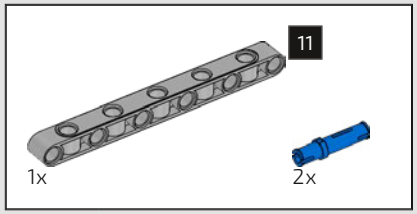

324

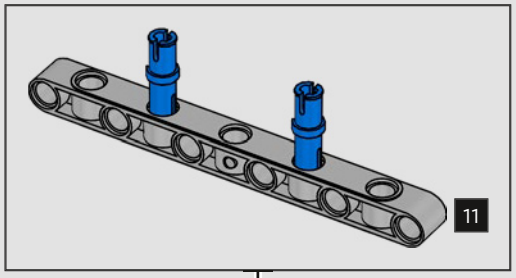

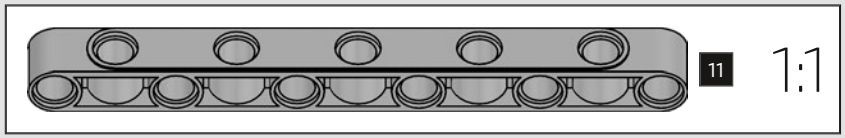

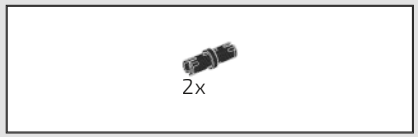

325

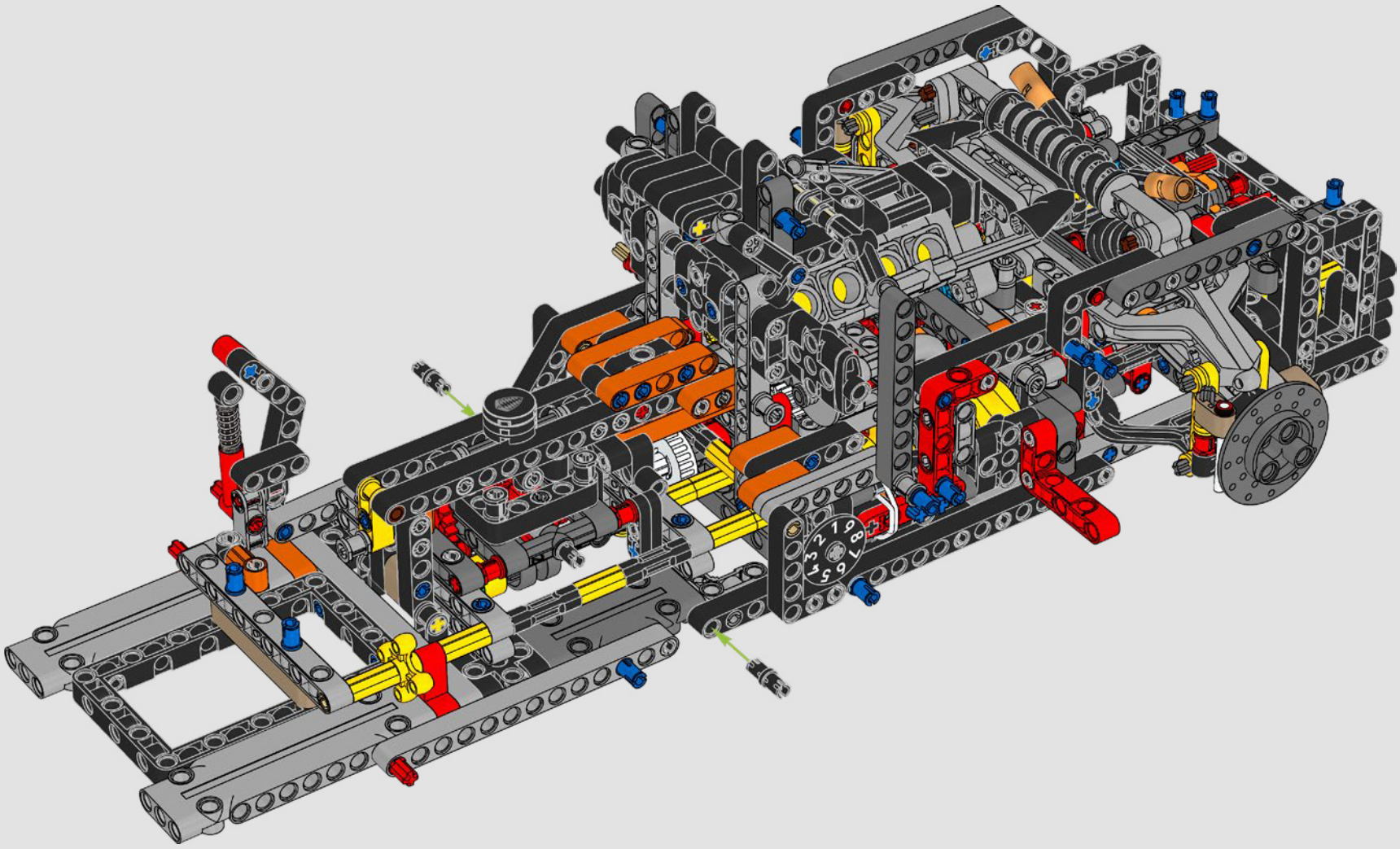

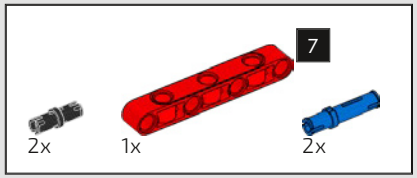

326

1

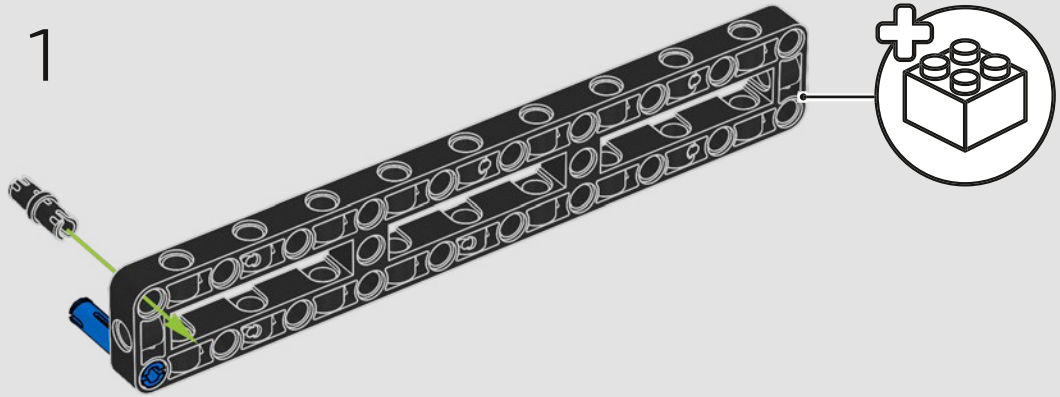

2

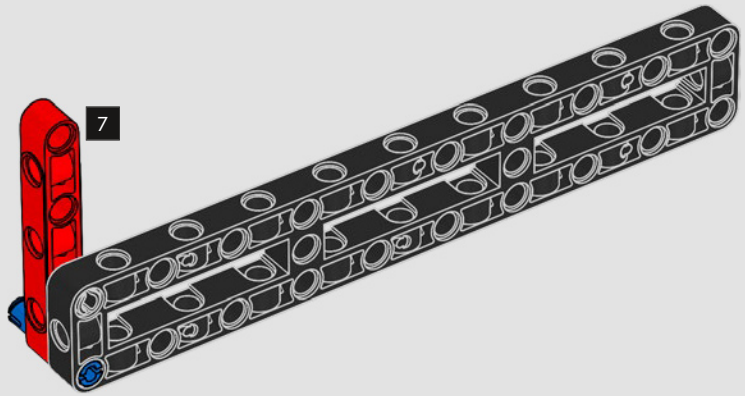

3

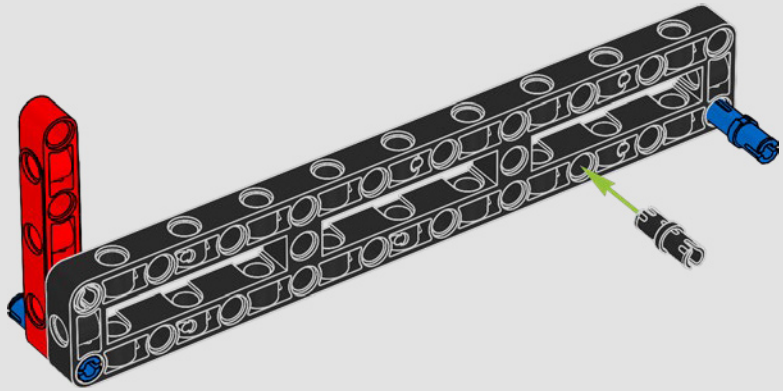

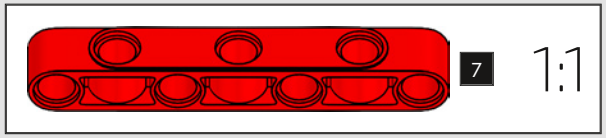

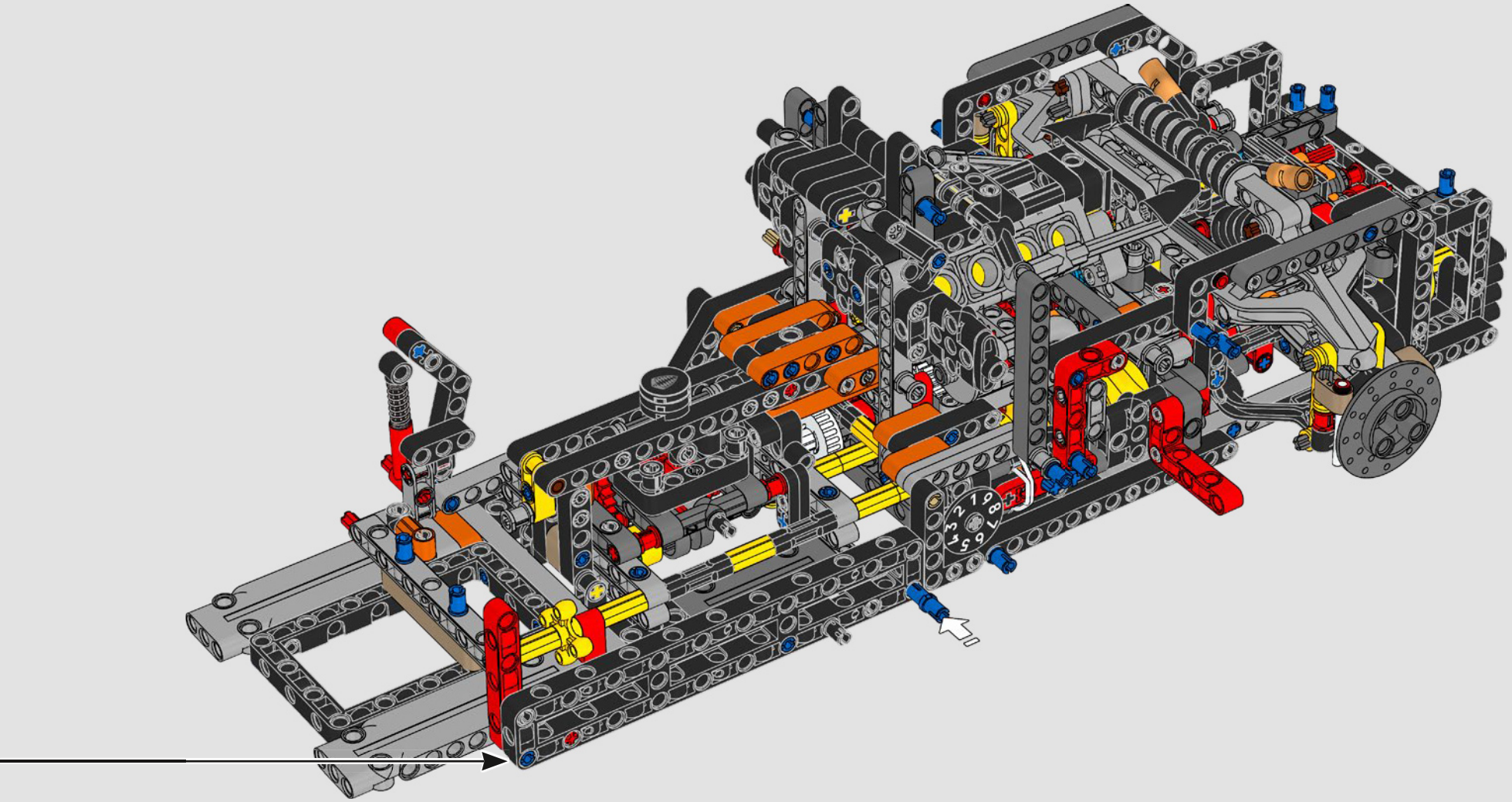

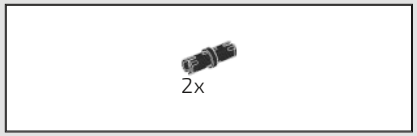

327

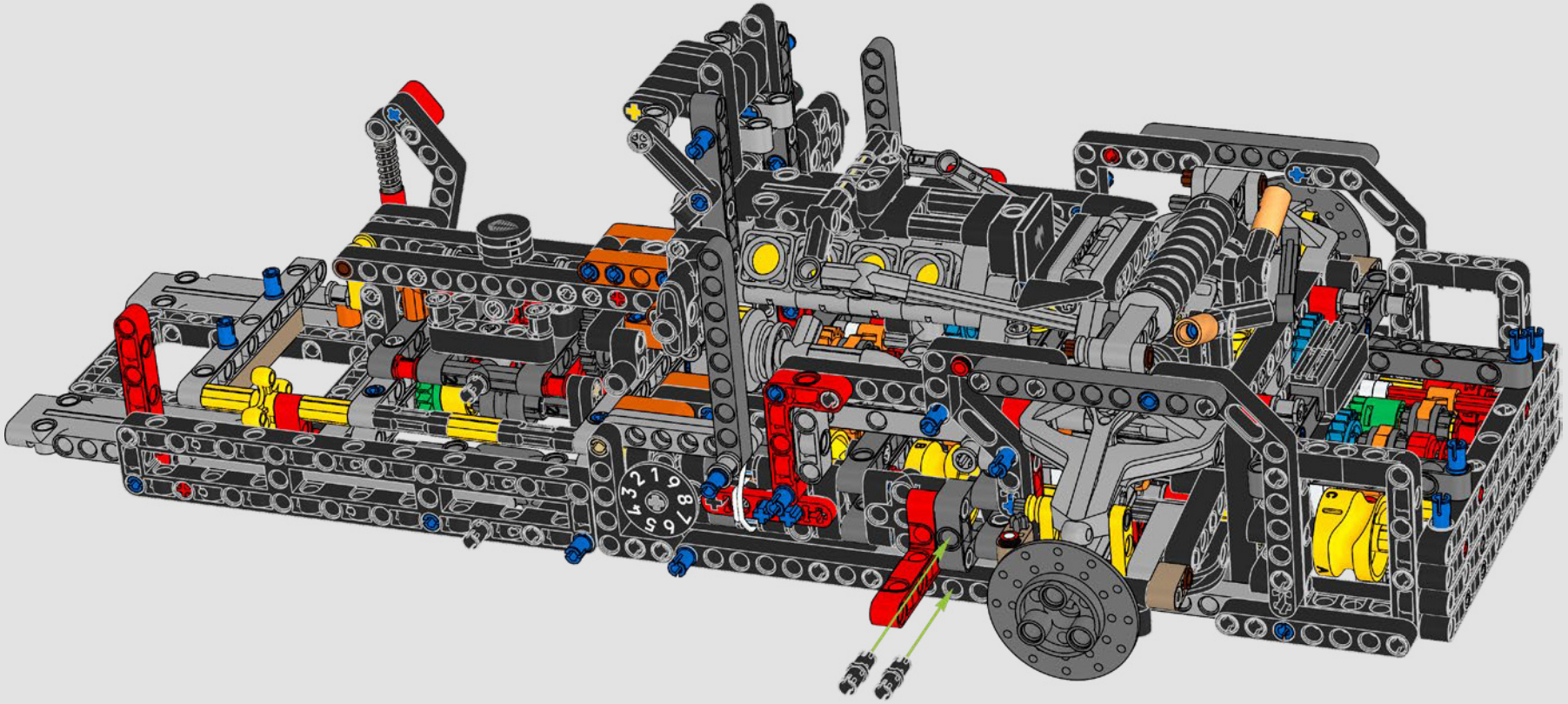

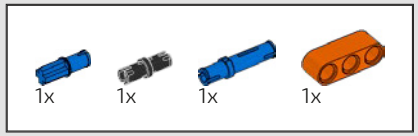

328

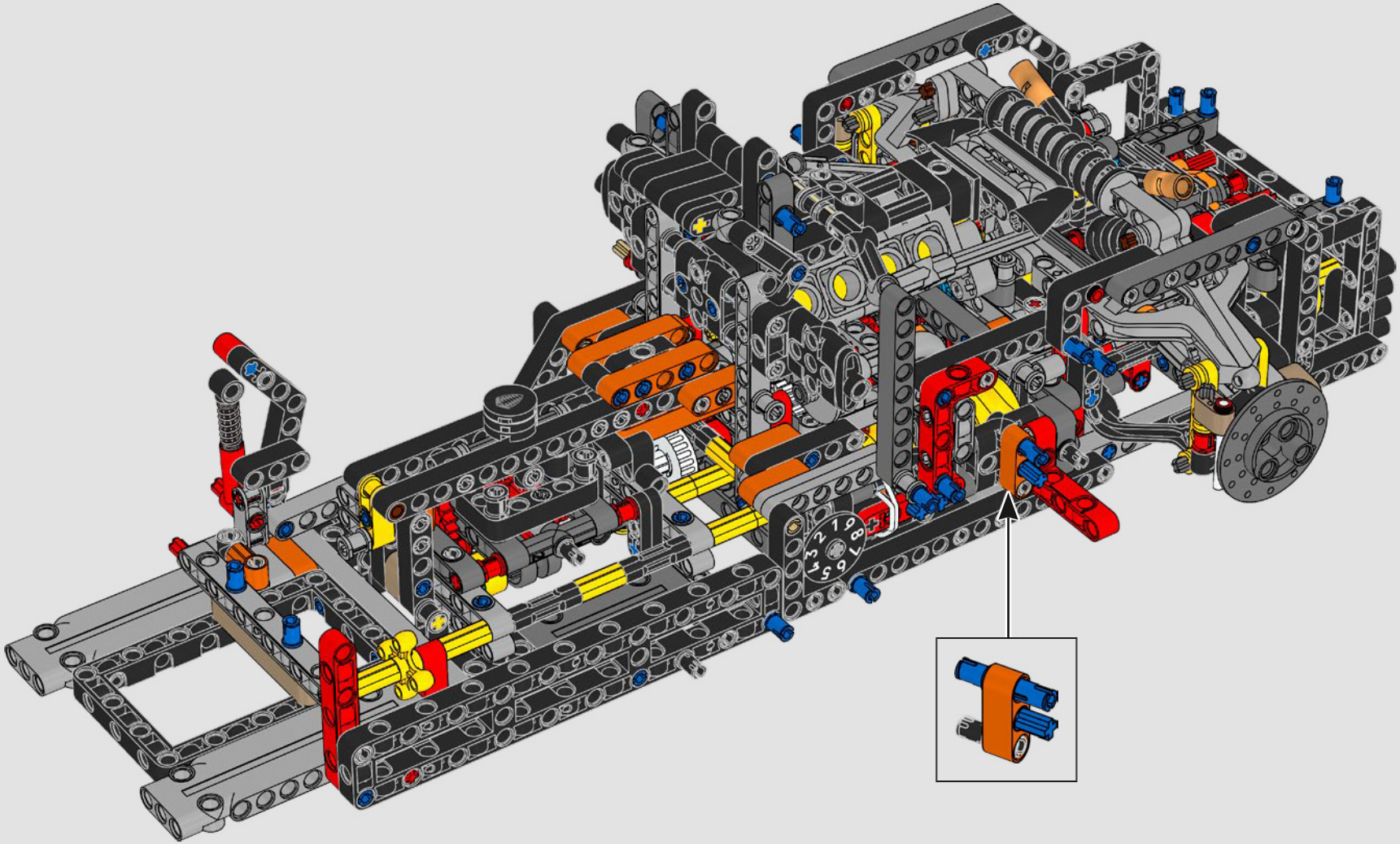

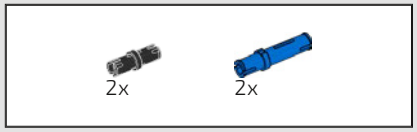

329

1

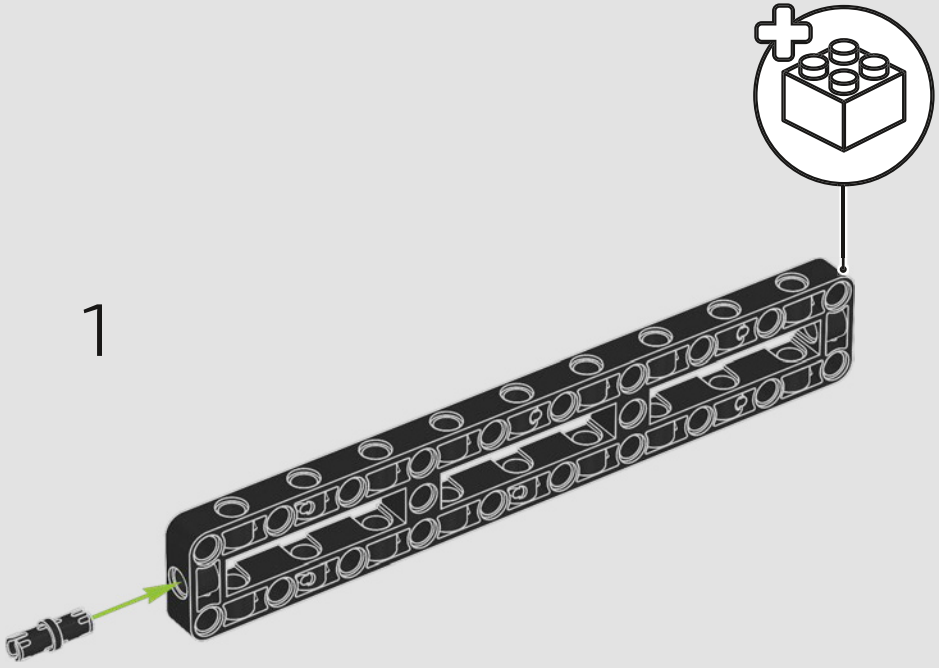

2

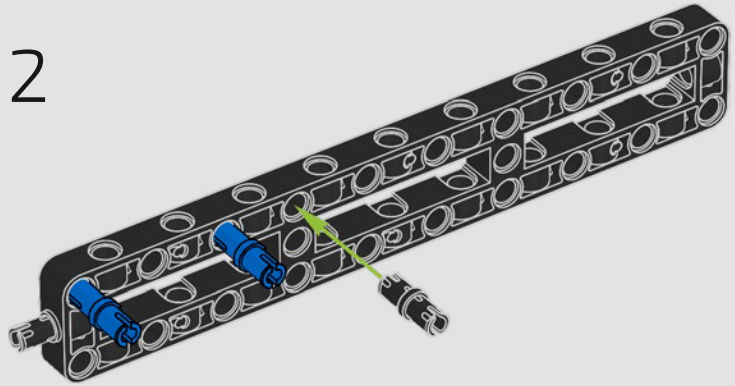

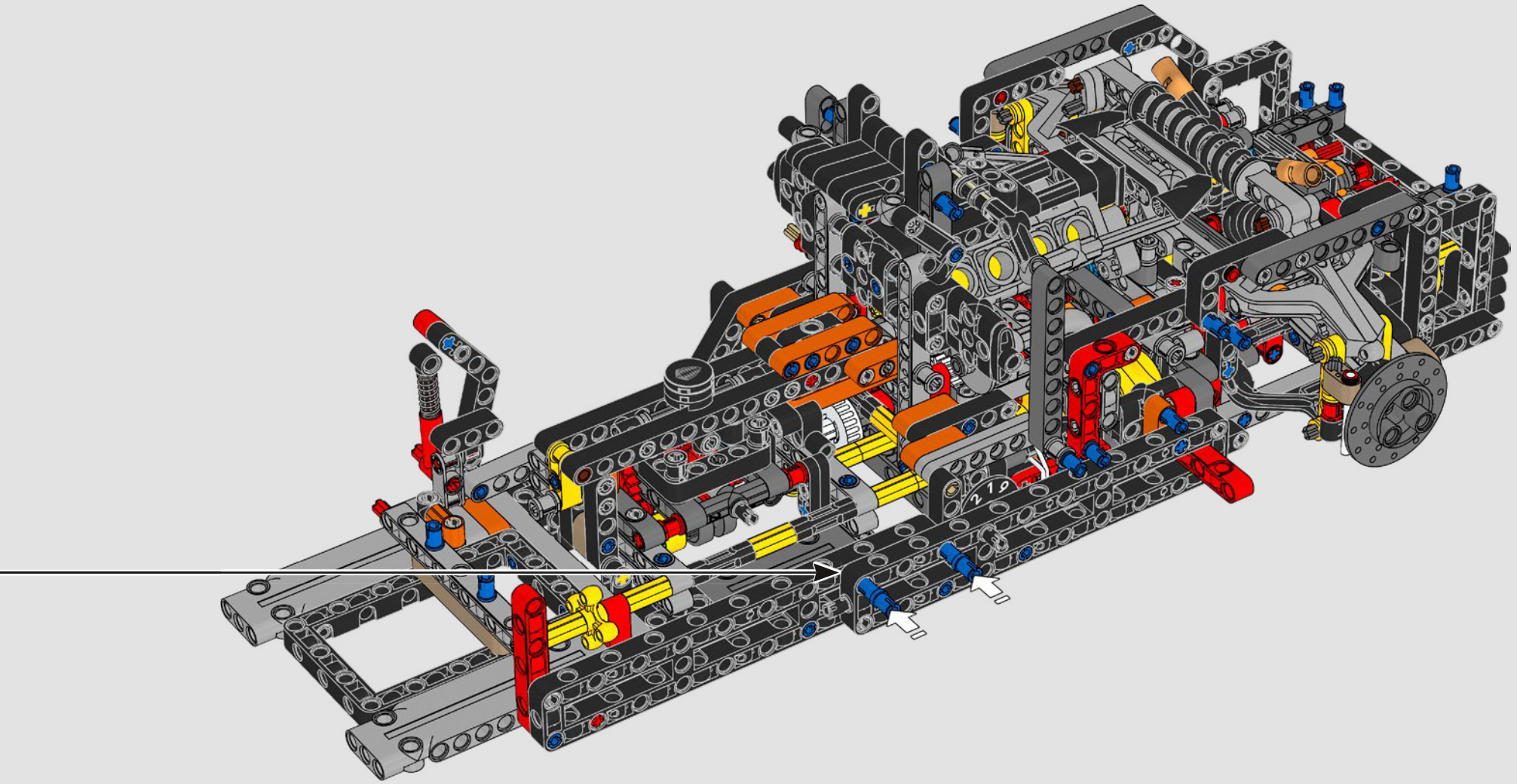

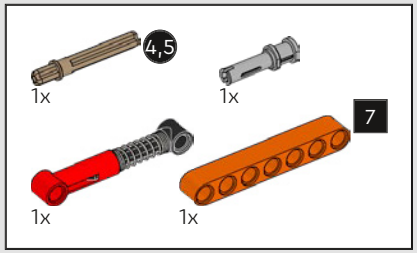

330

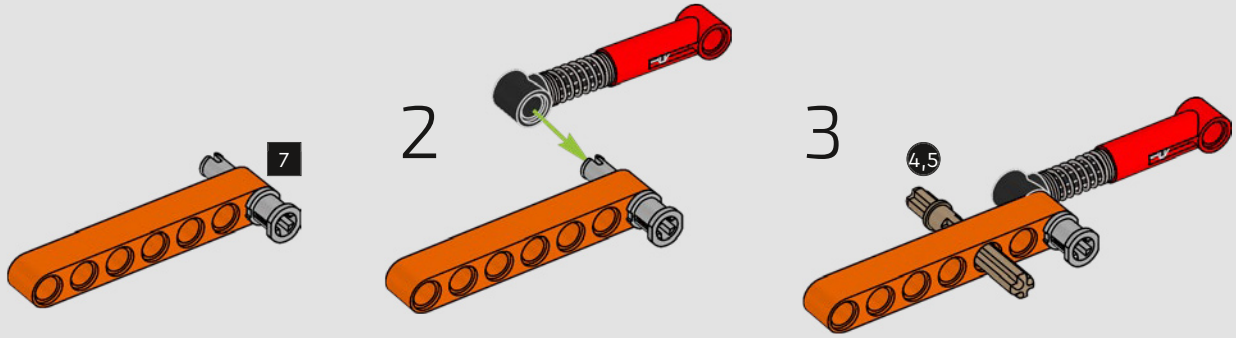

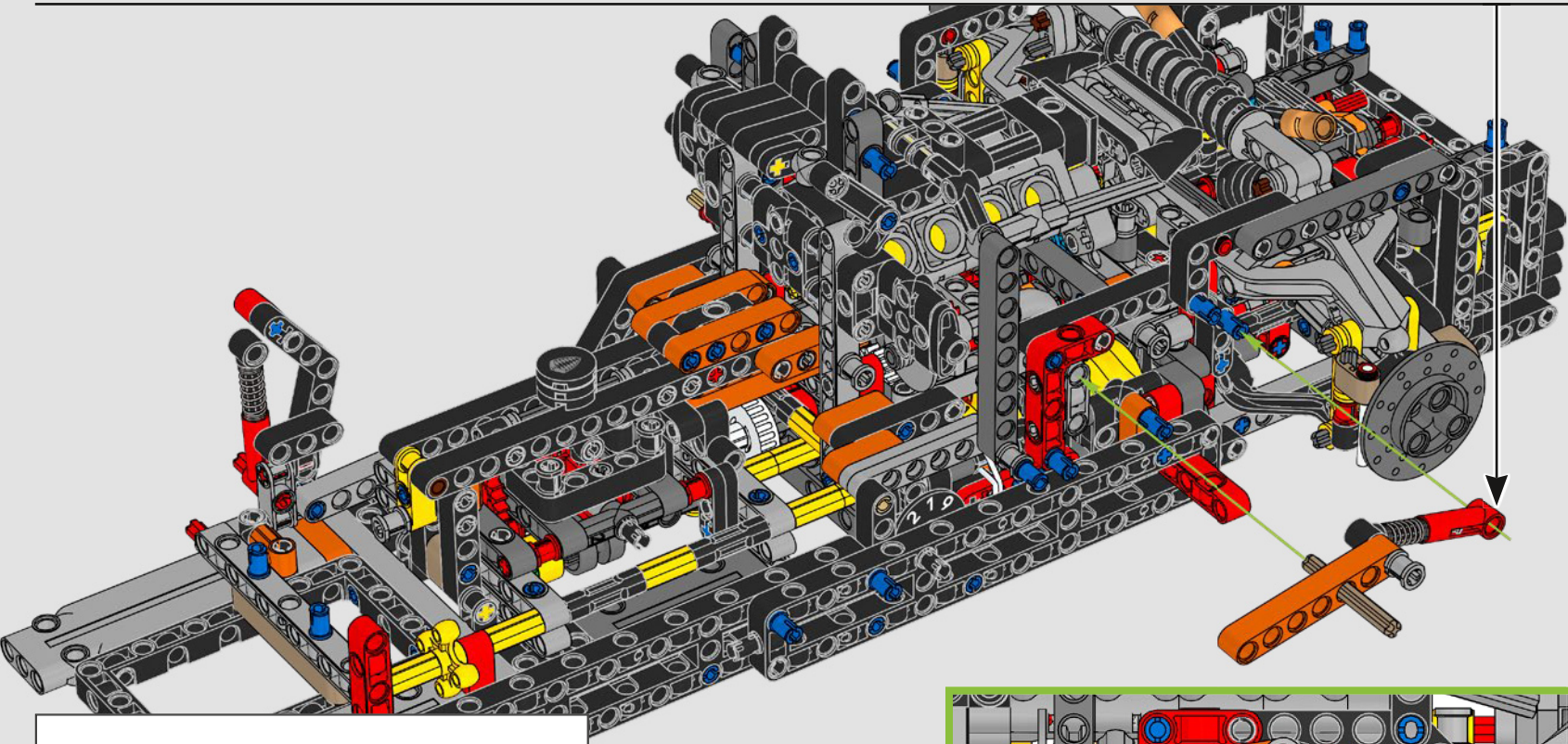

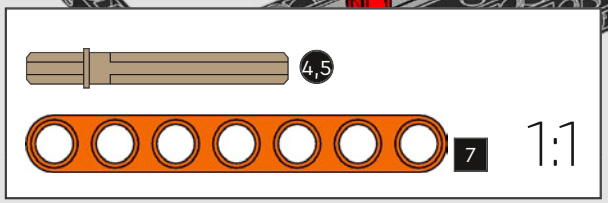

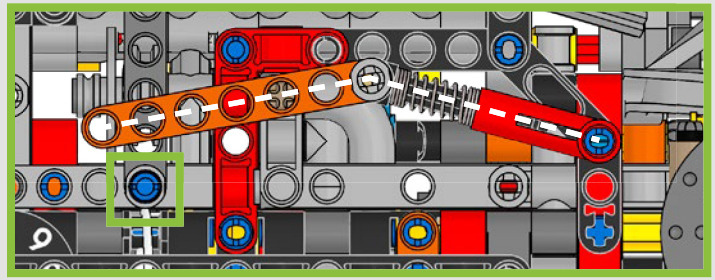

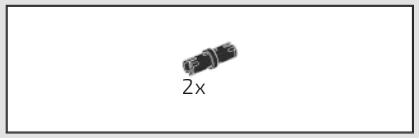

331

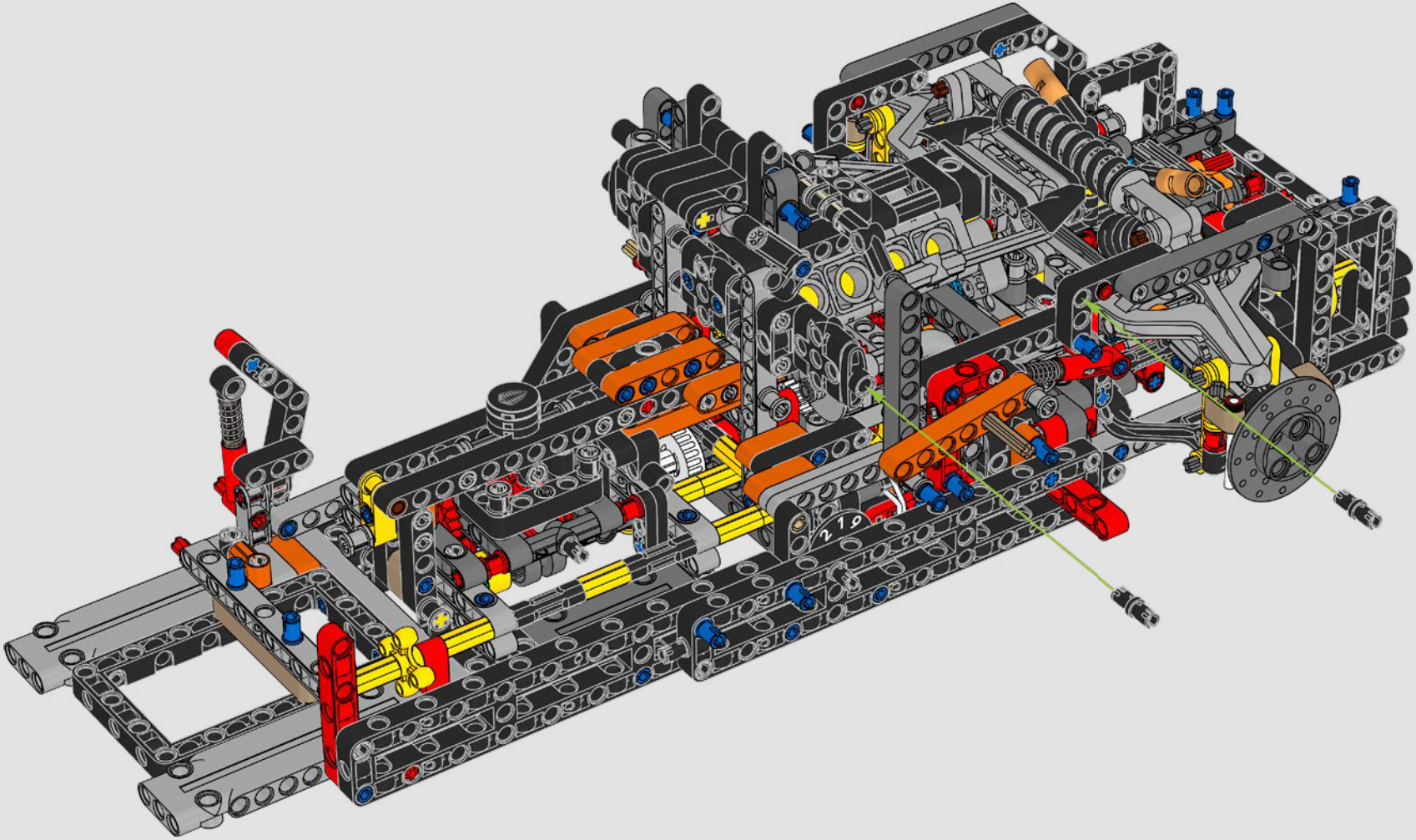

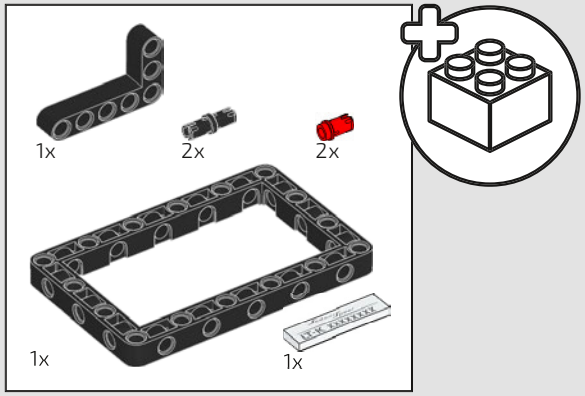

Possedere una Koenigsegg Sadair's Spear è un'esperienza memorabile, che desideriamo estendere anche a te, proprietario di questo modello LEGO® Technic. Utilizza il numero di serie unico su questa tessera per sbloccare contenuti esclusivi registrandoti o accedendo al programma LEGO Insiders.

332

1

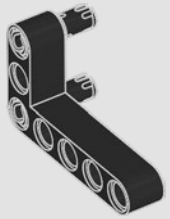

2

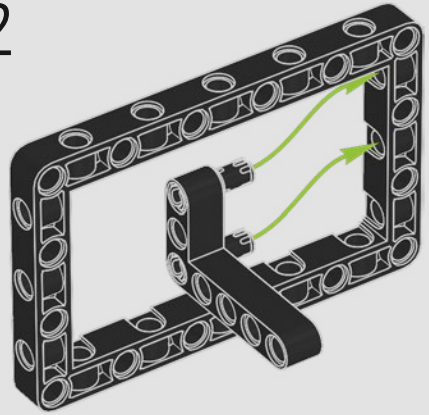

3

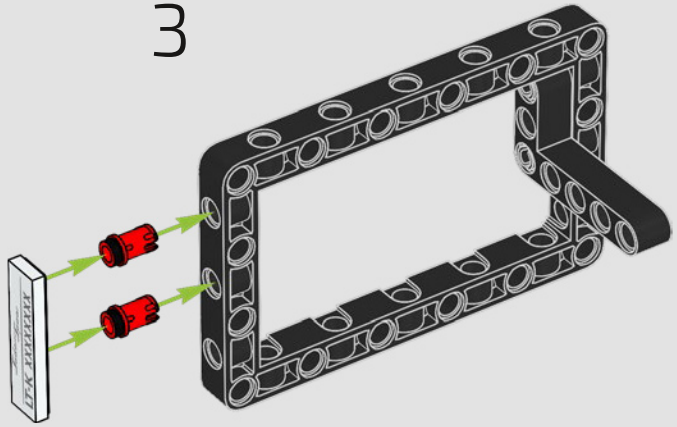

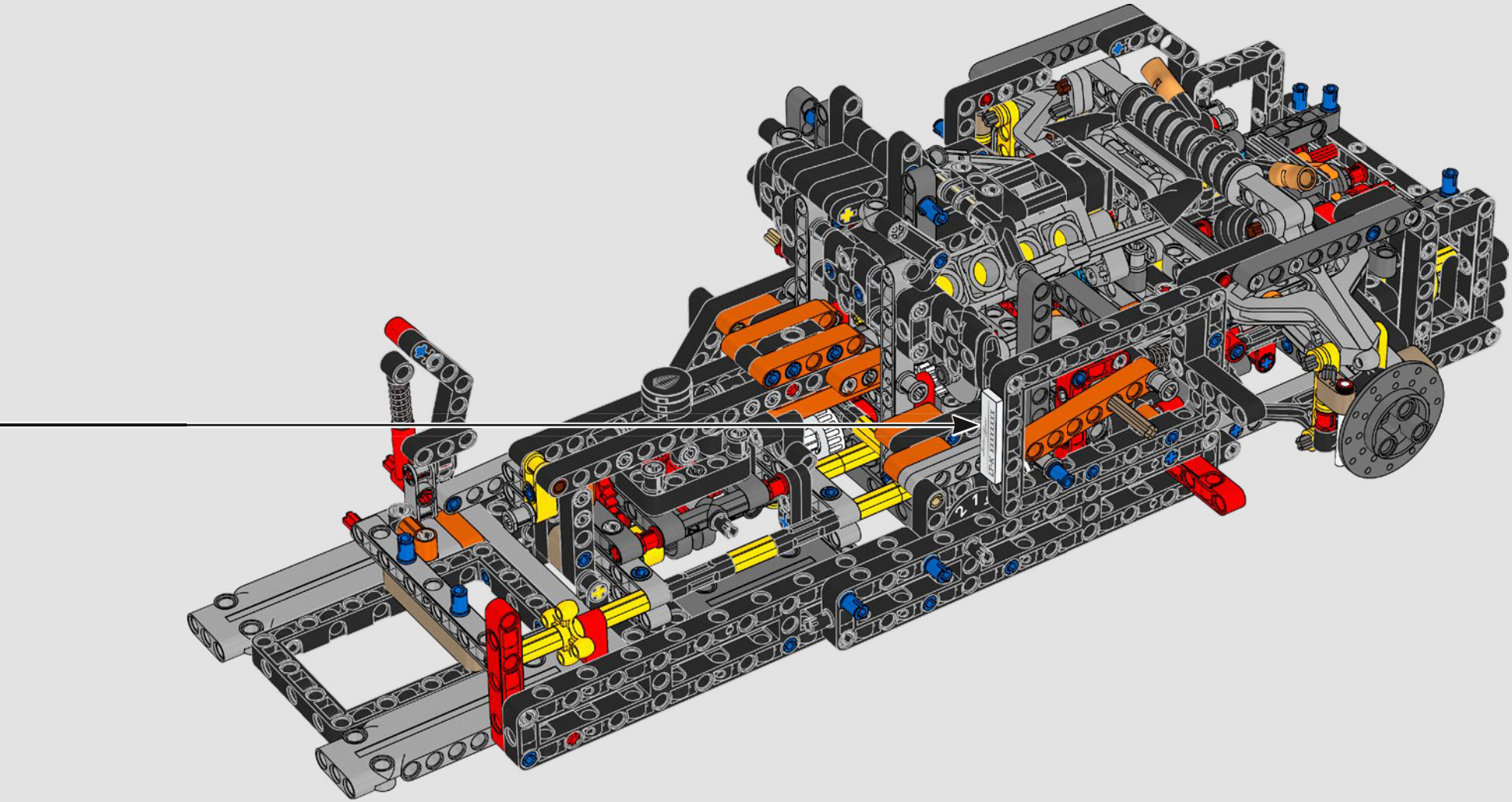

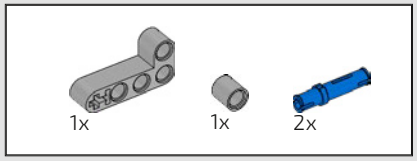

333

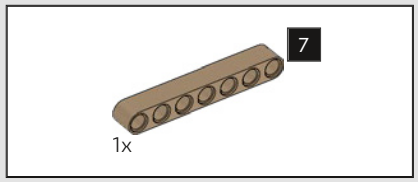

334

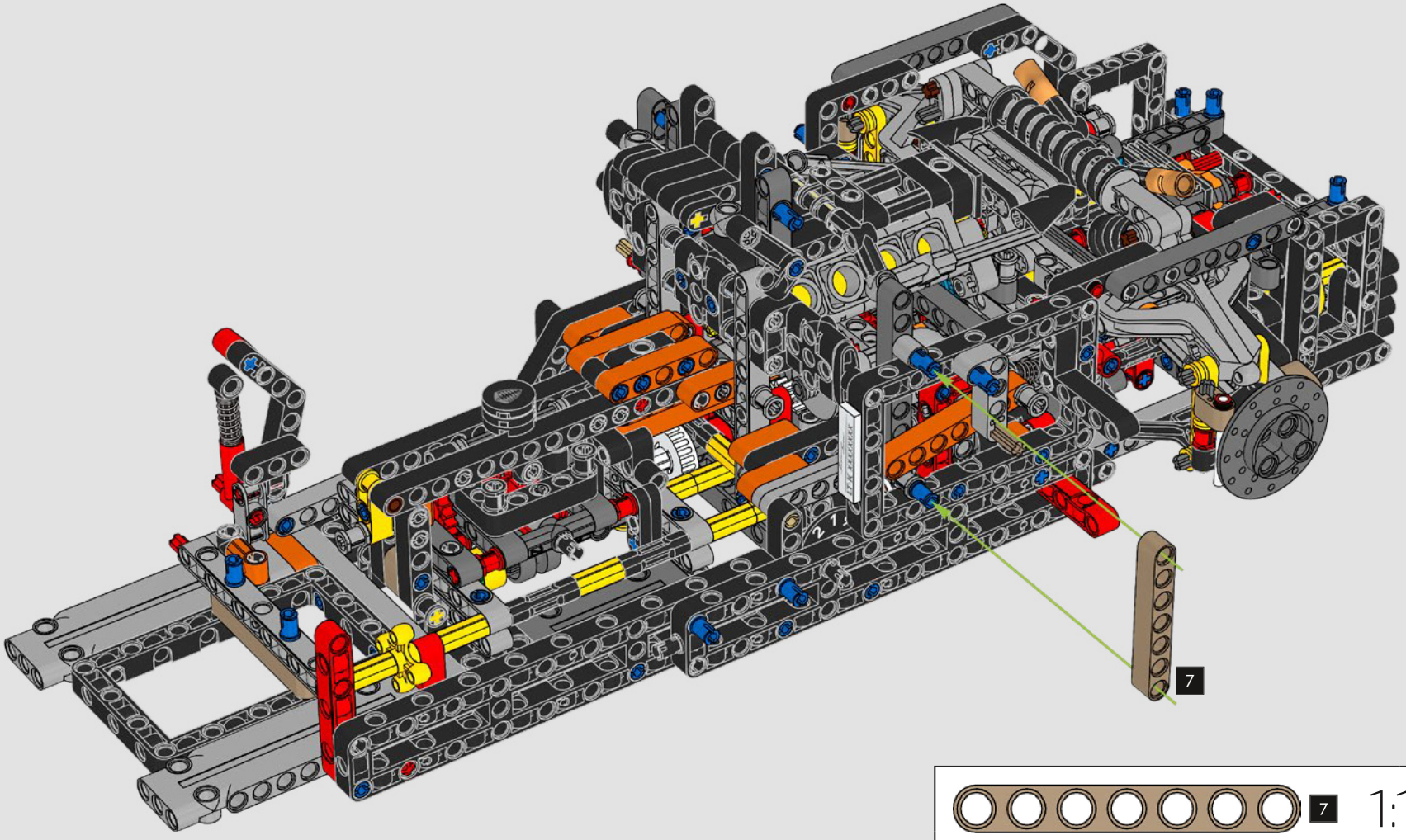

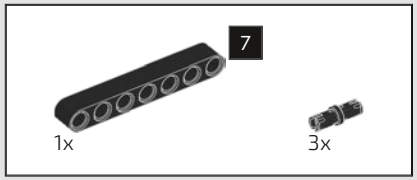

335

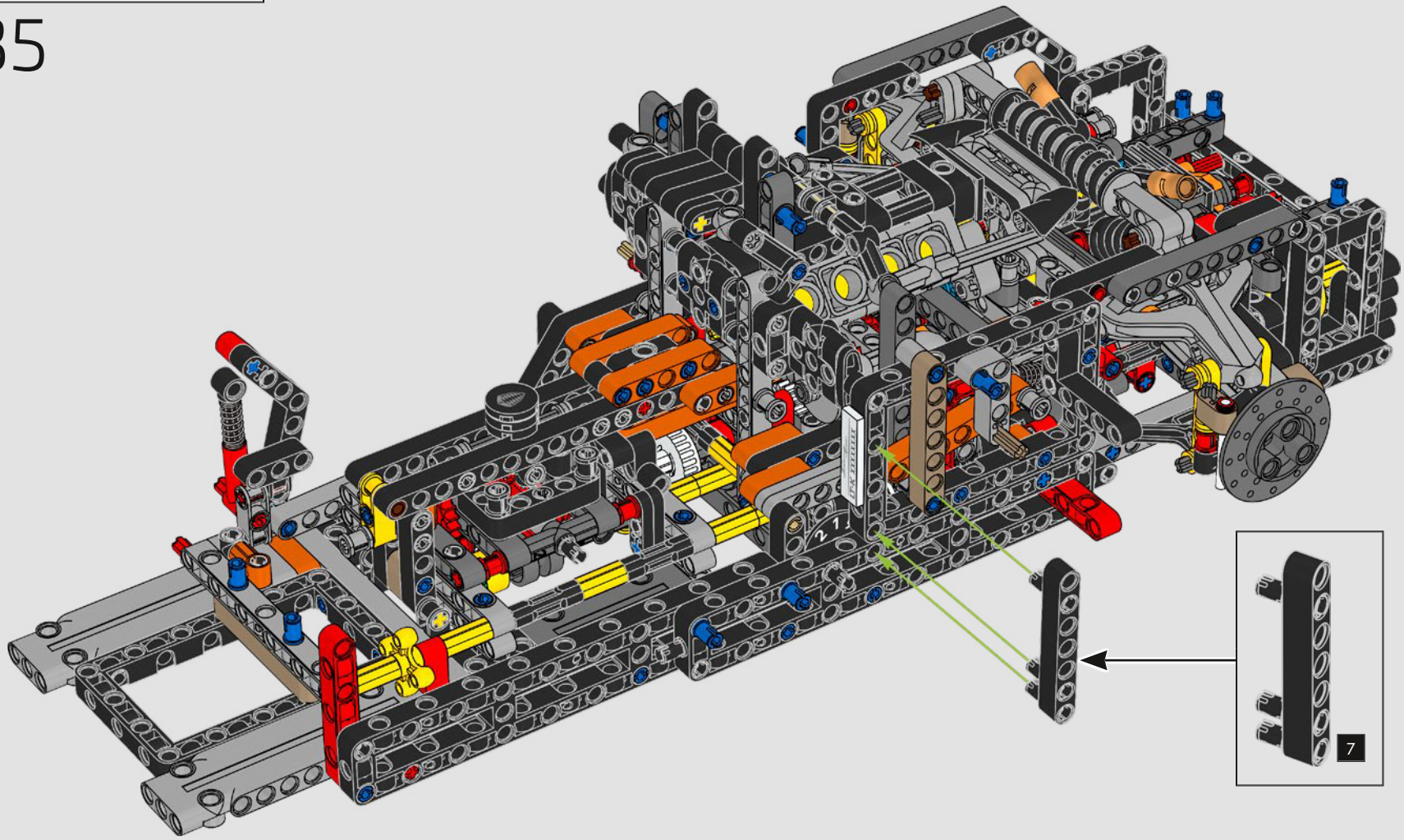

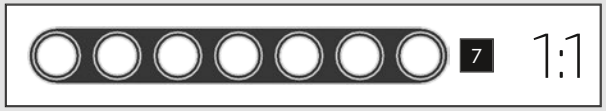

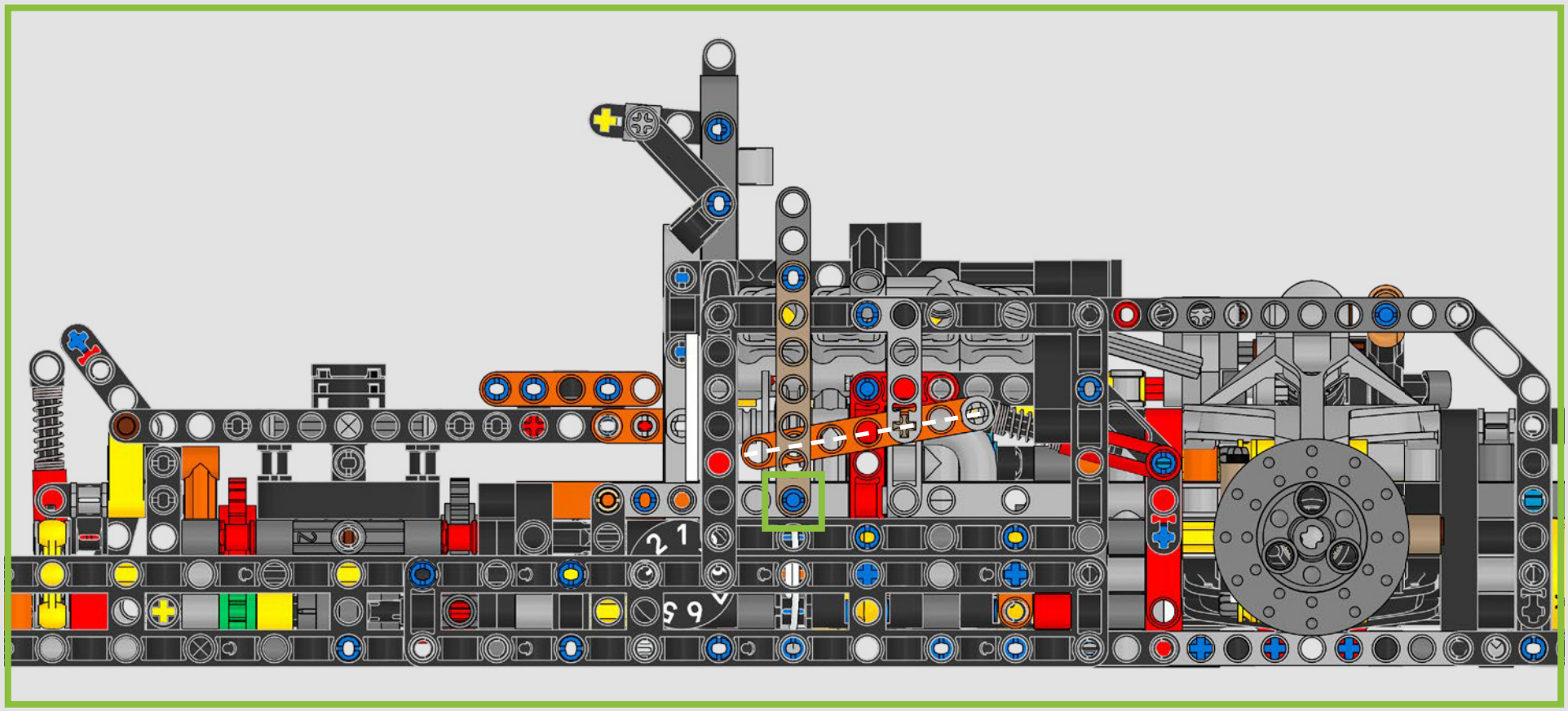

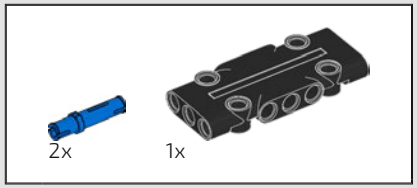

336

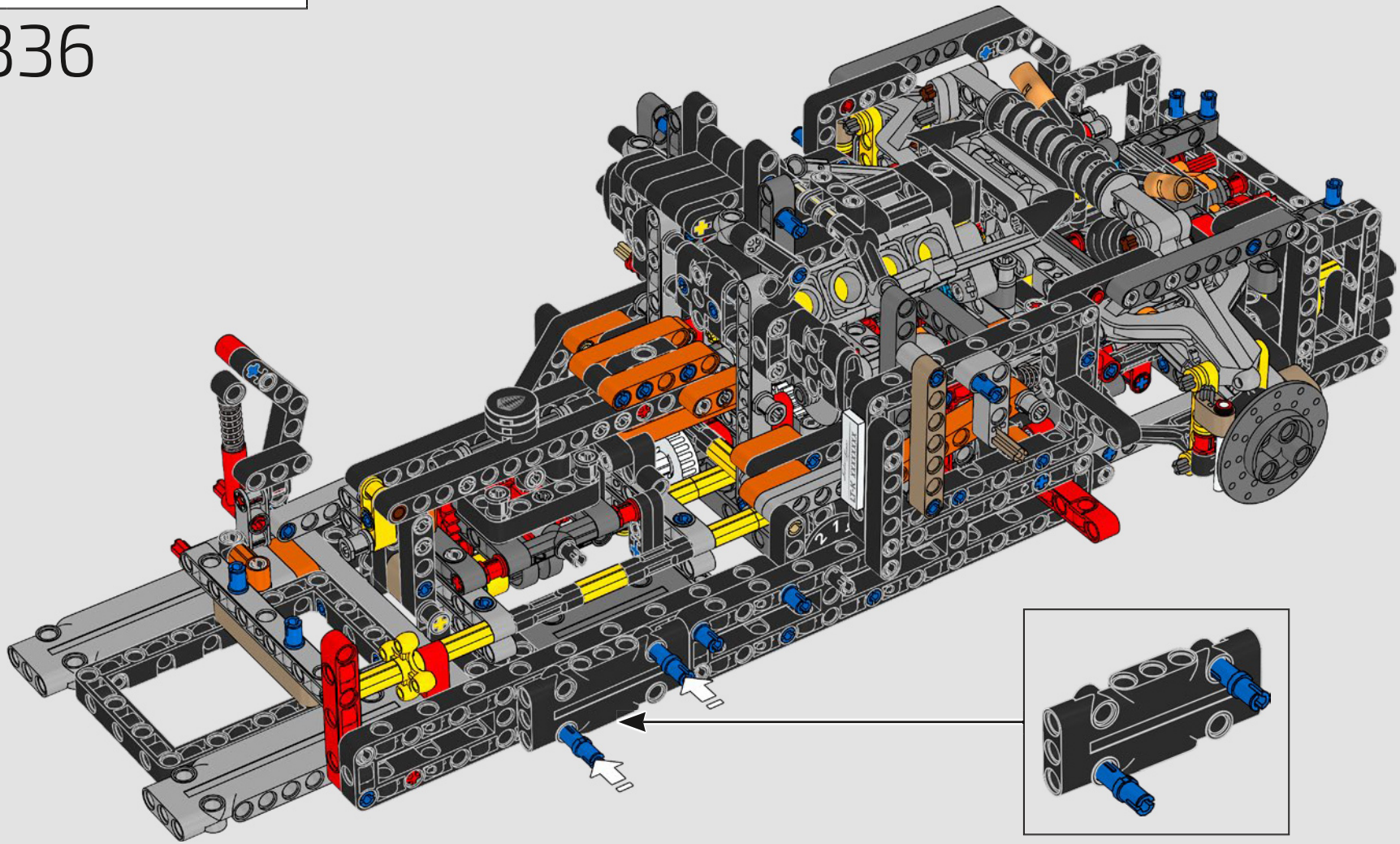

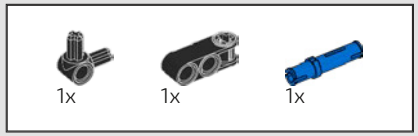

337

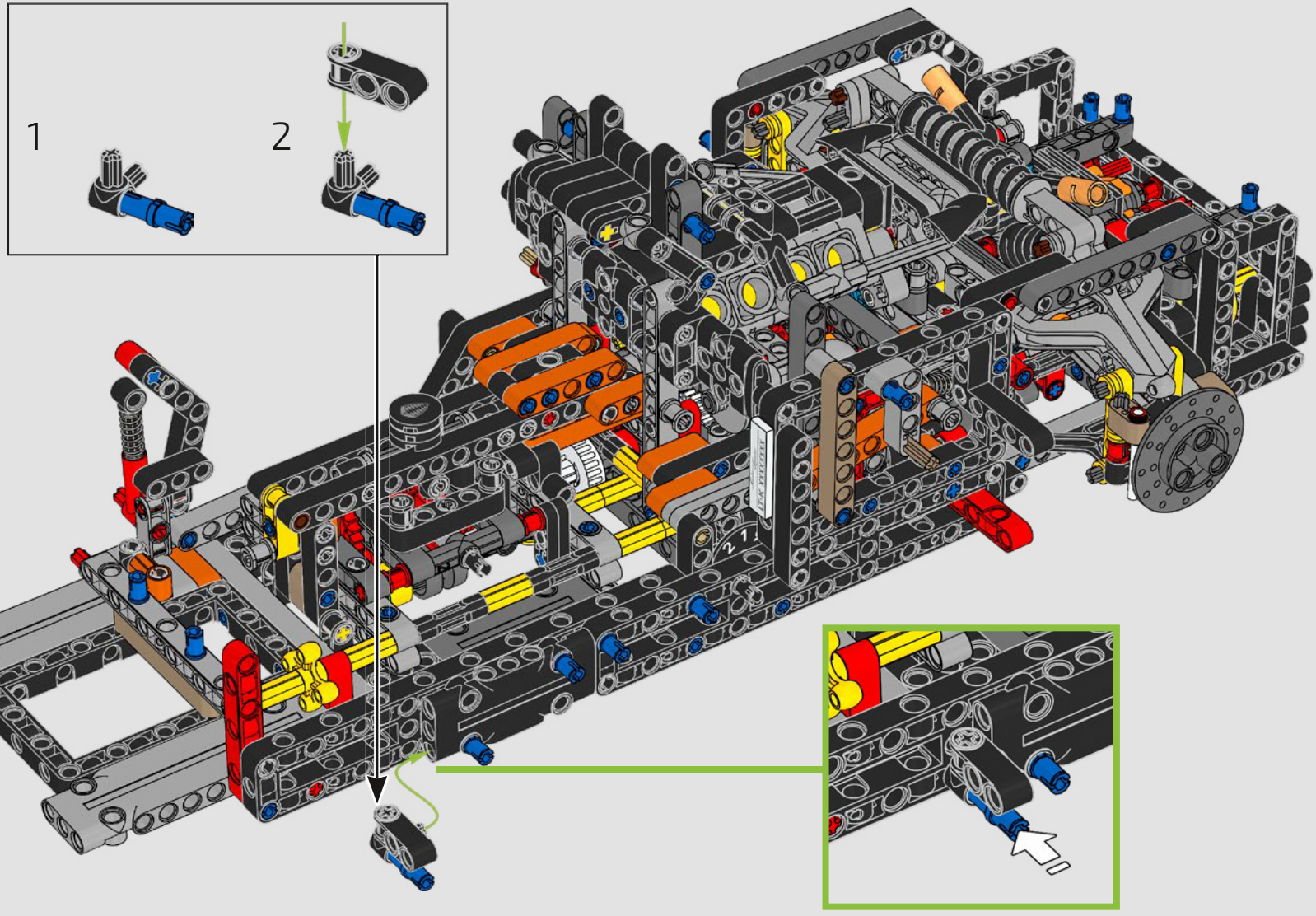

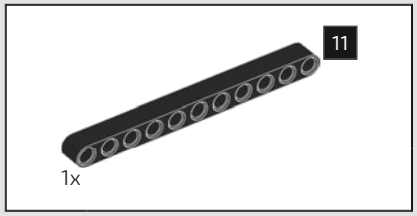

338

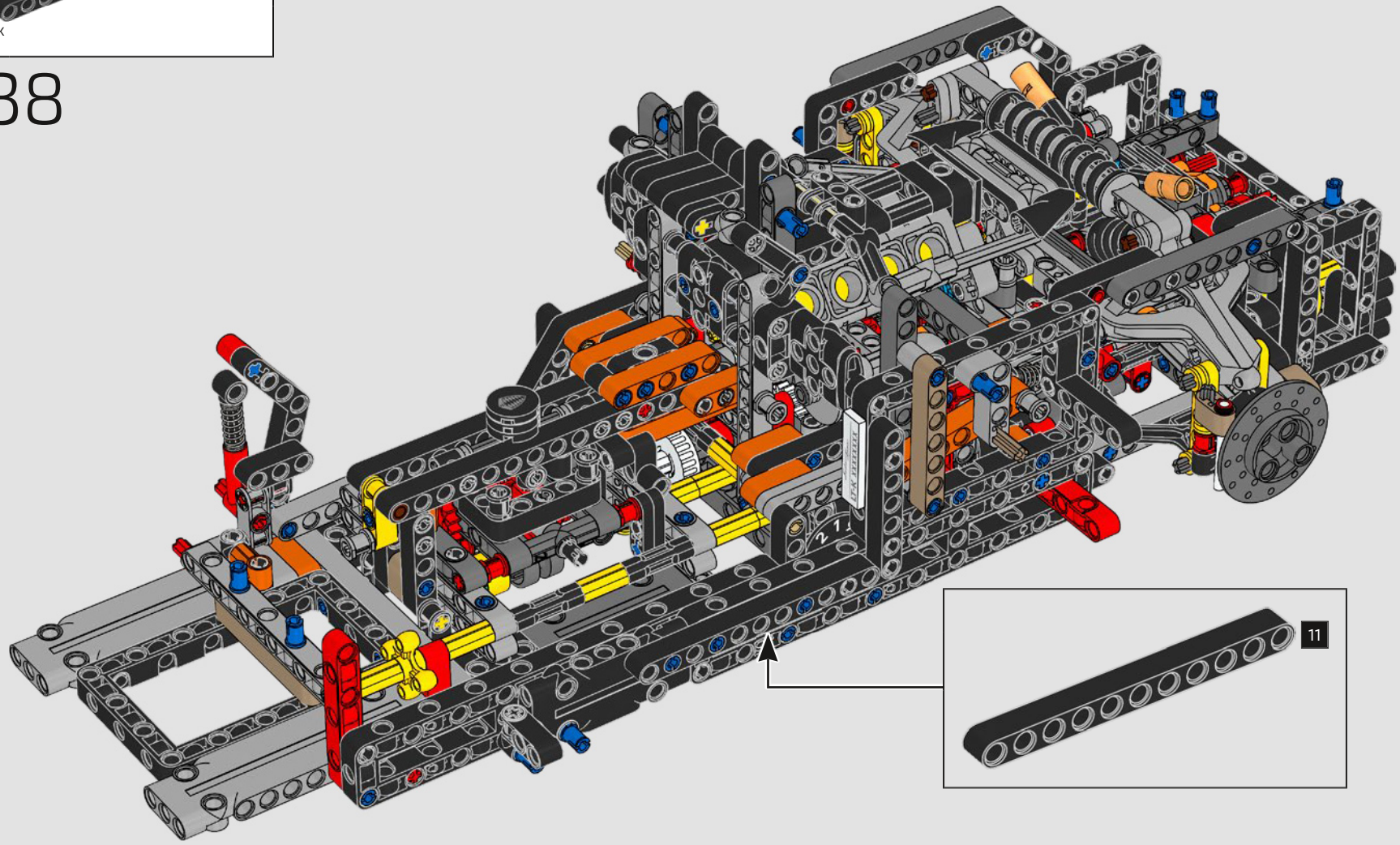

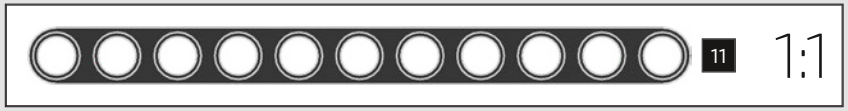

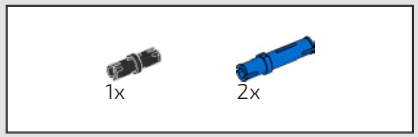

339

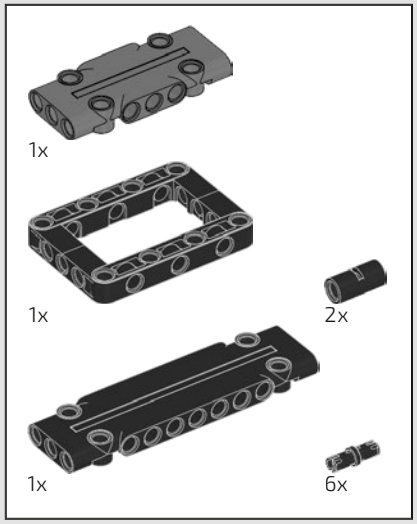

340

1

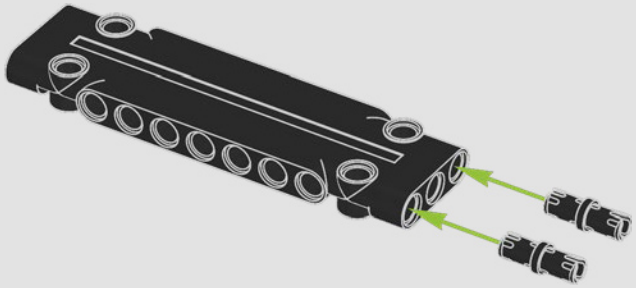

2

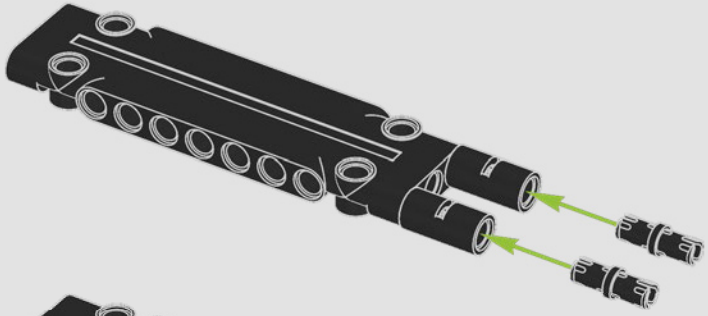

3

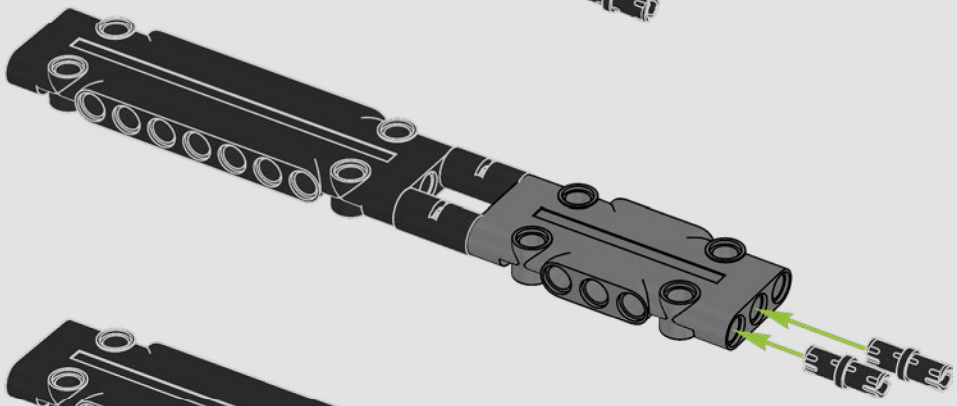

4

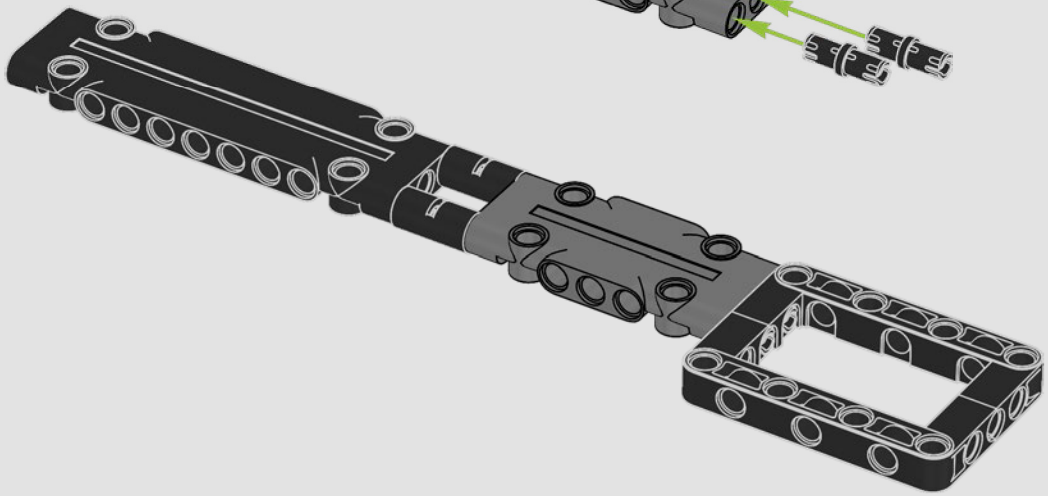

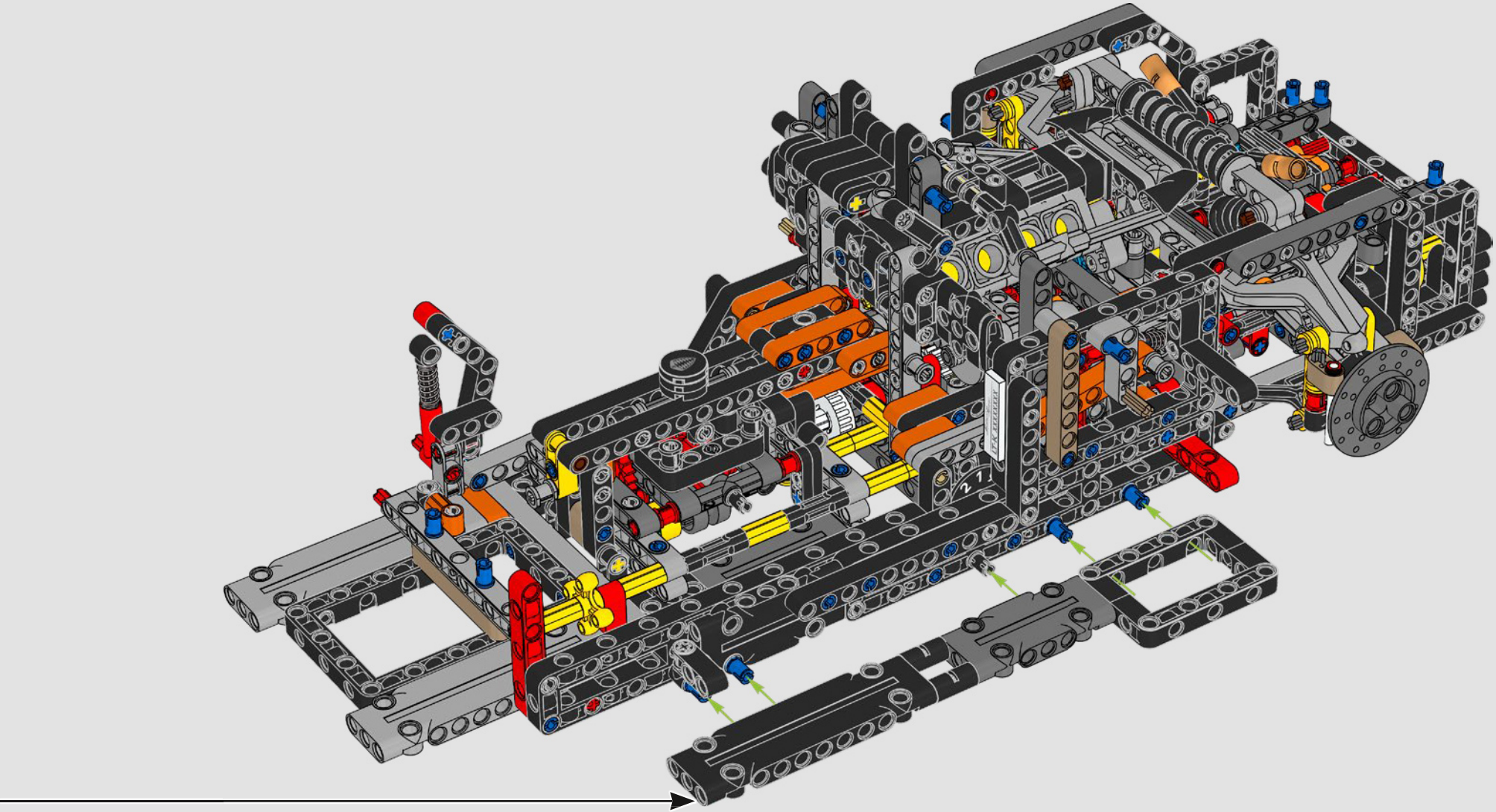

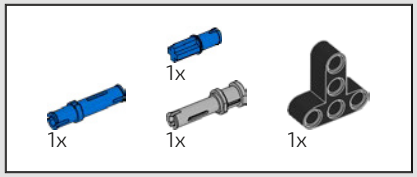

341

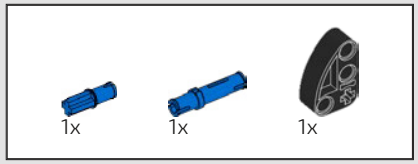

342

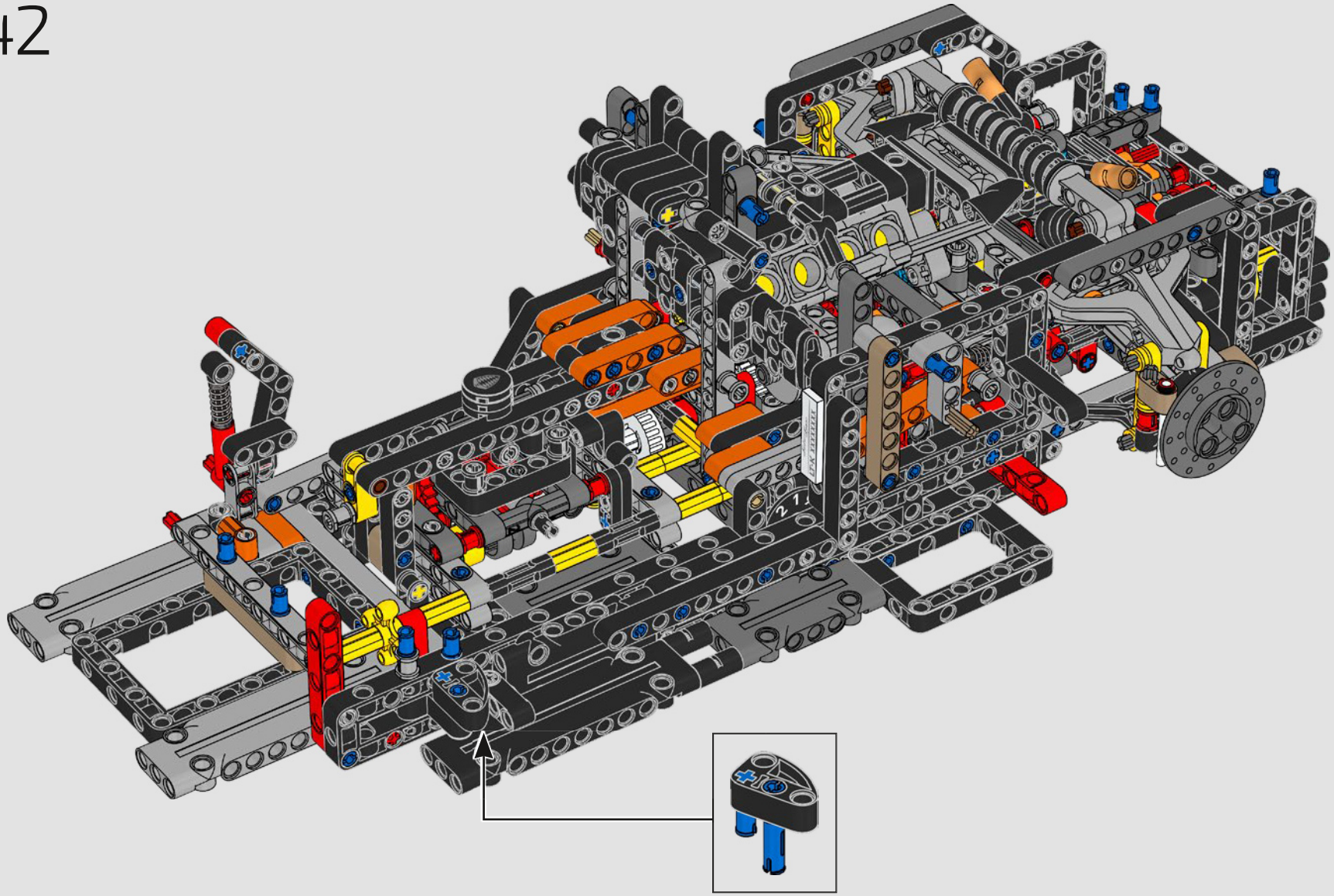

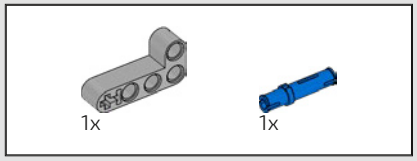

343

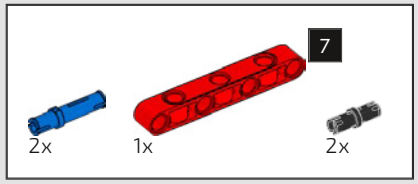

344

1

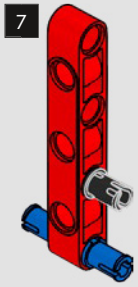

2

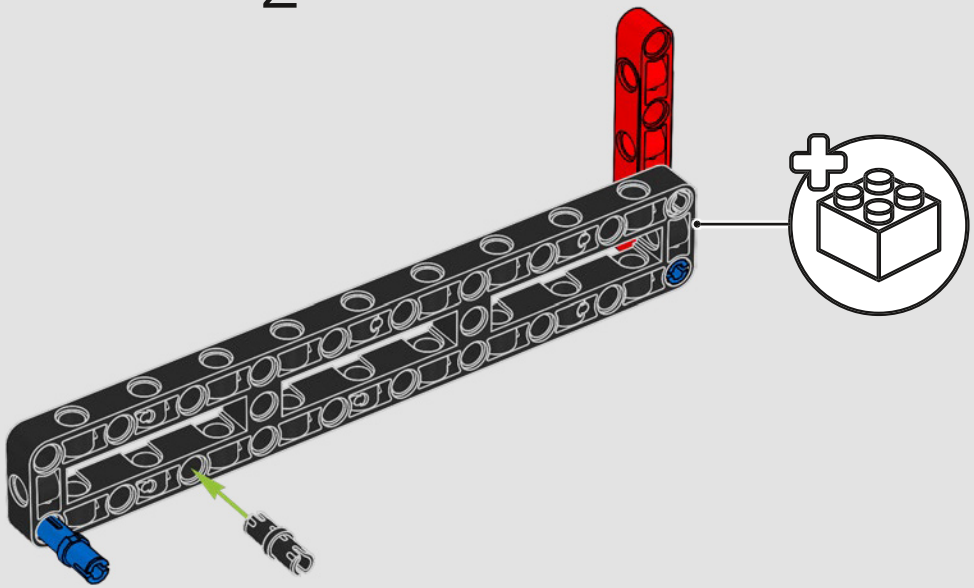

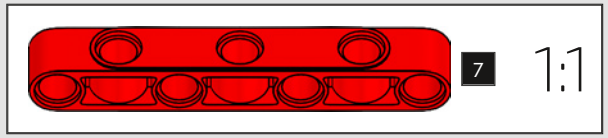

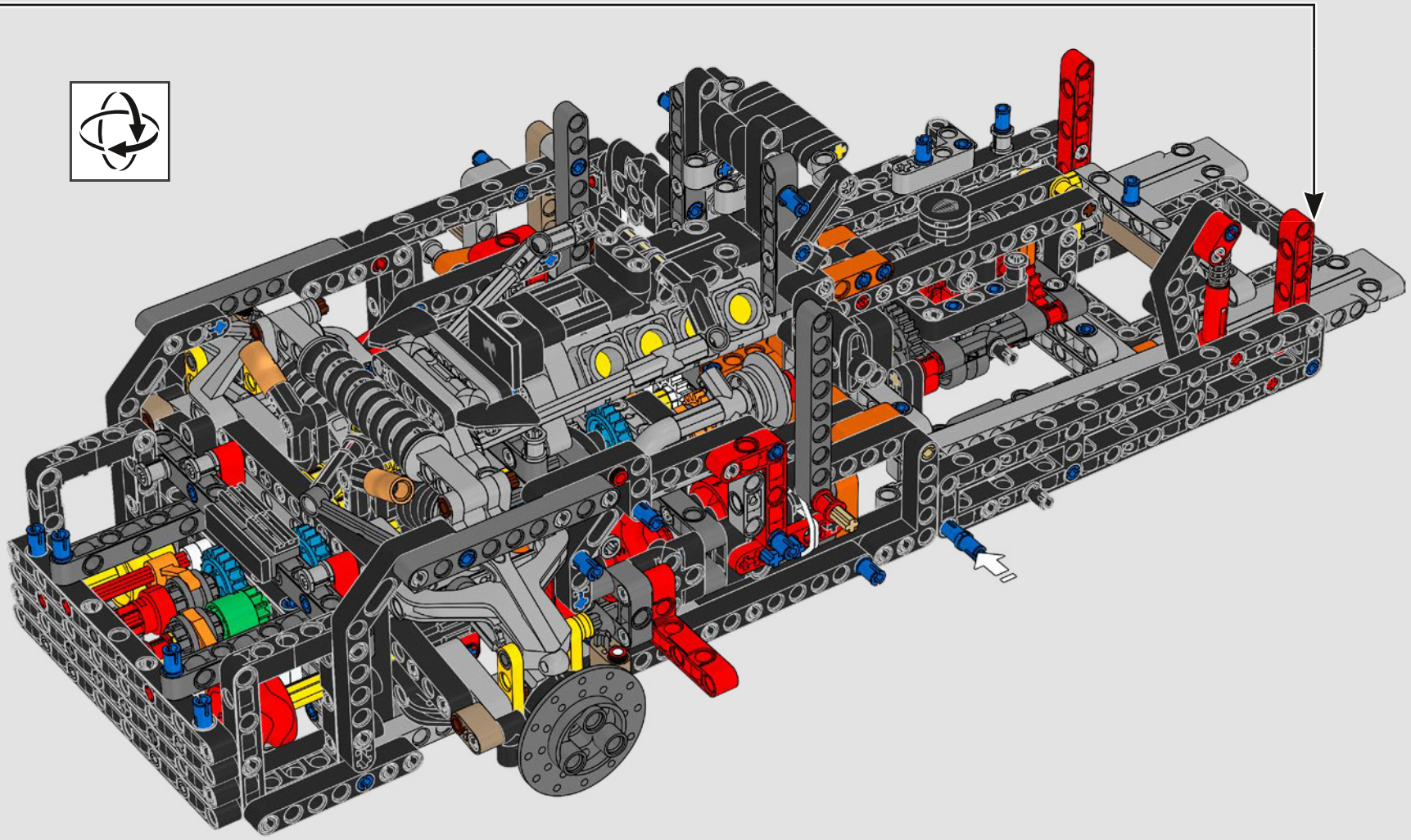

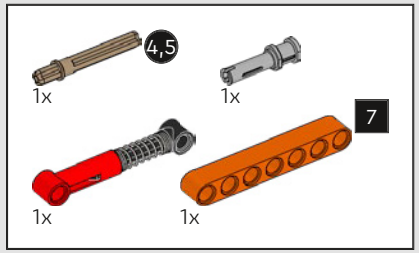

345

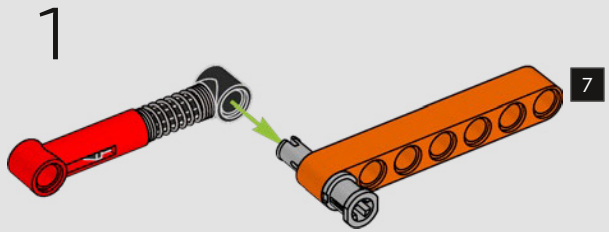

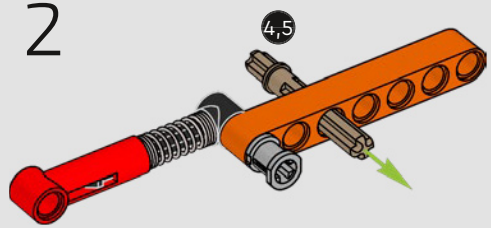

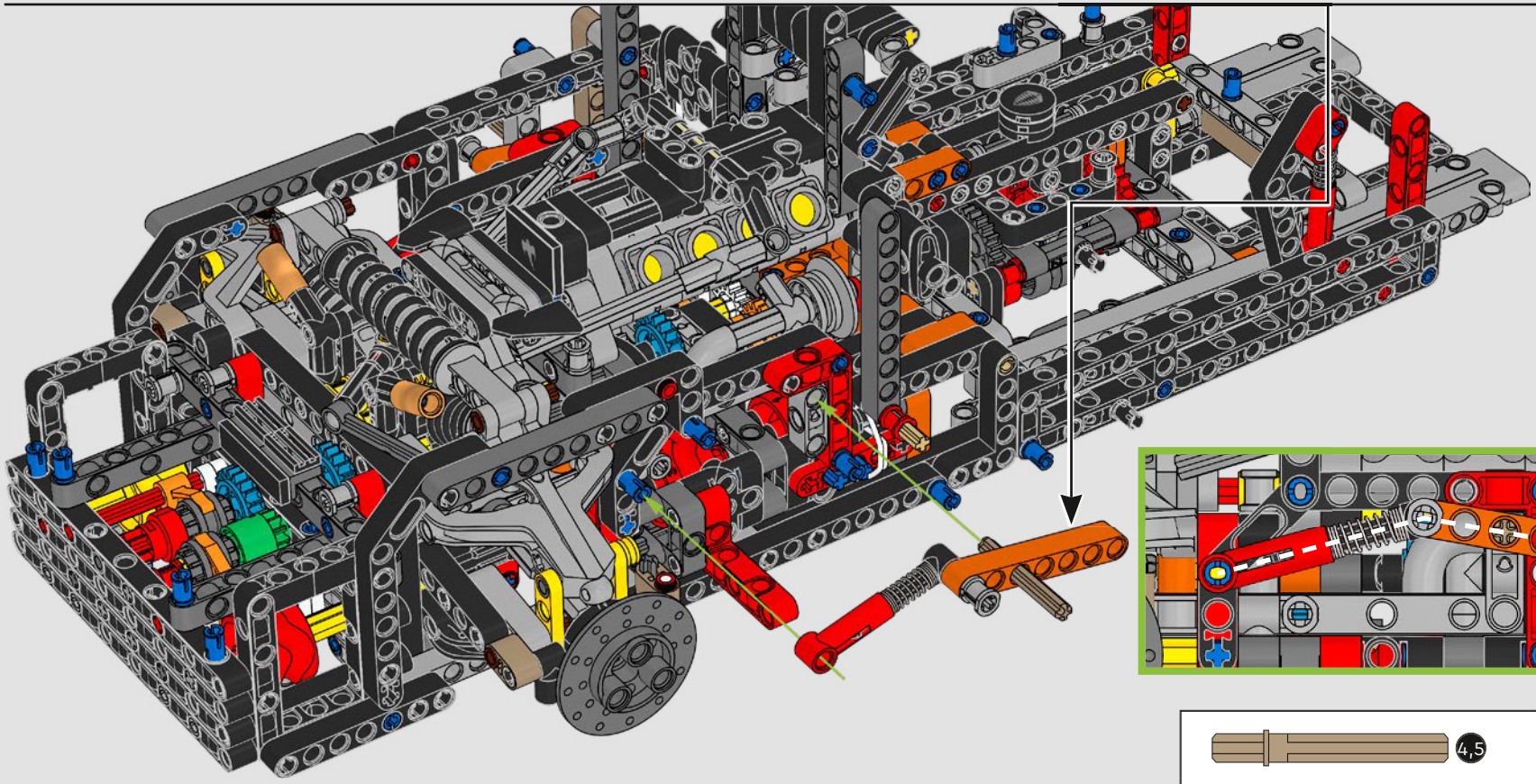

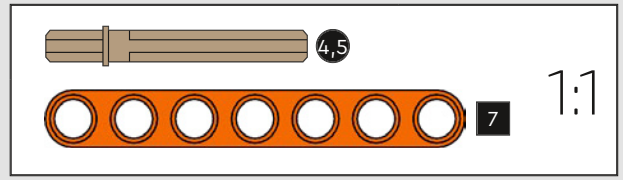

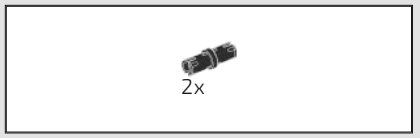

346

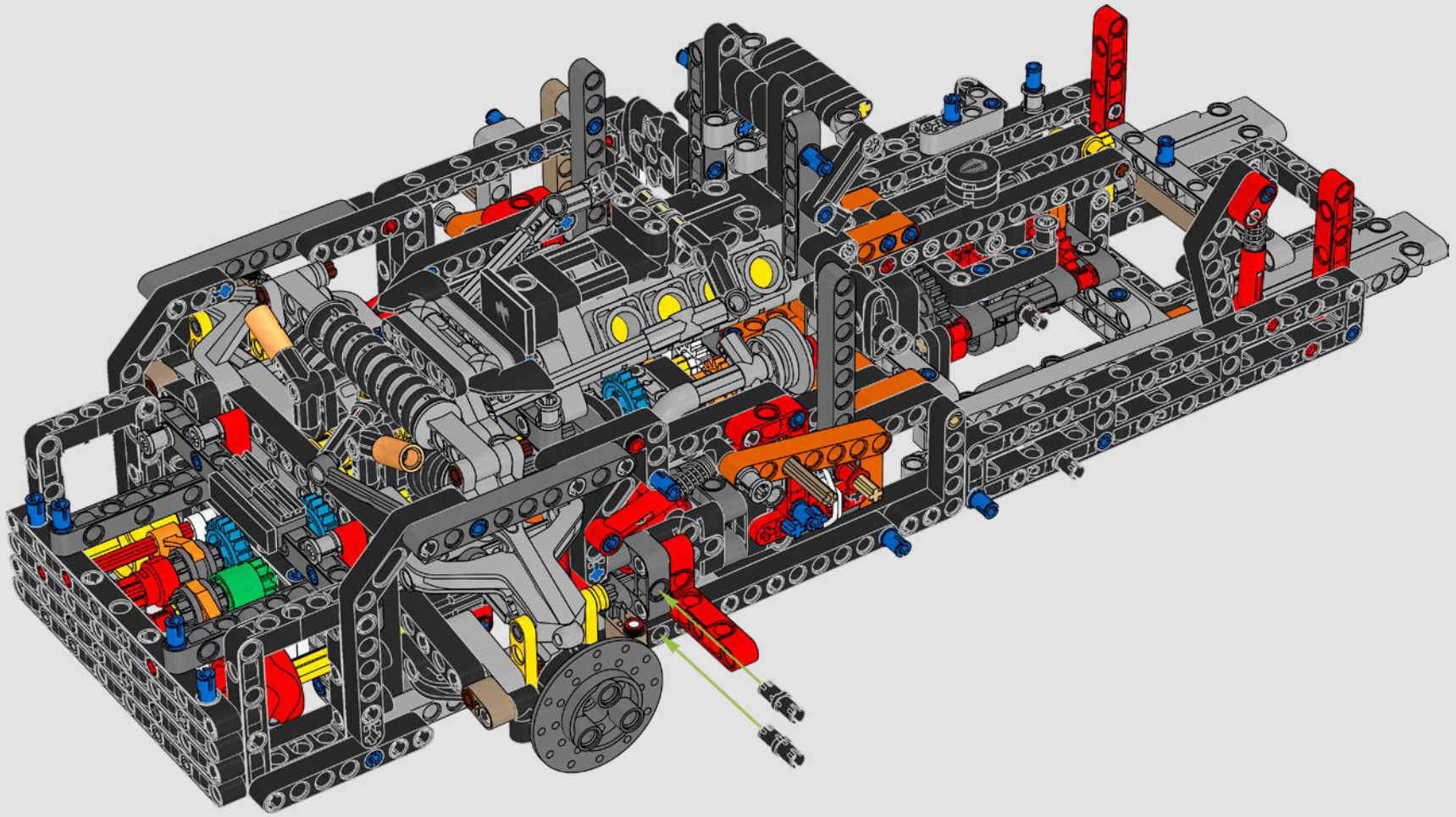

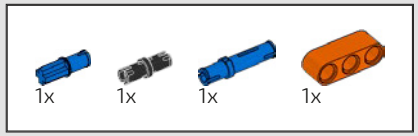

347

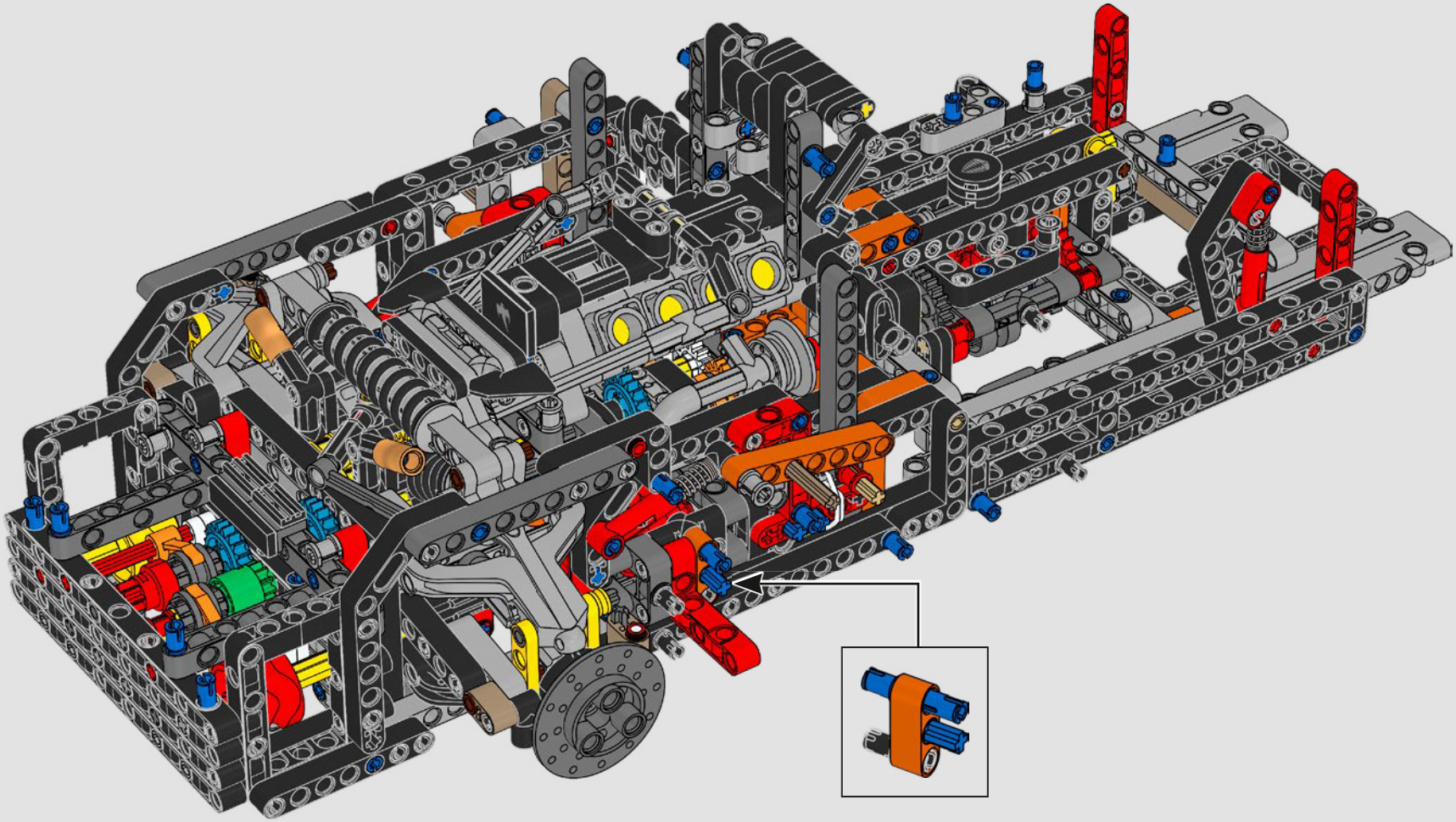



348

1

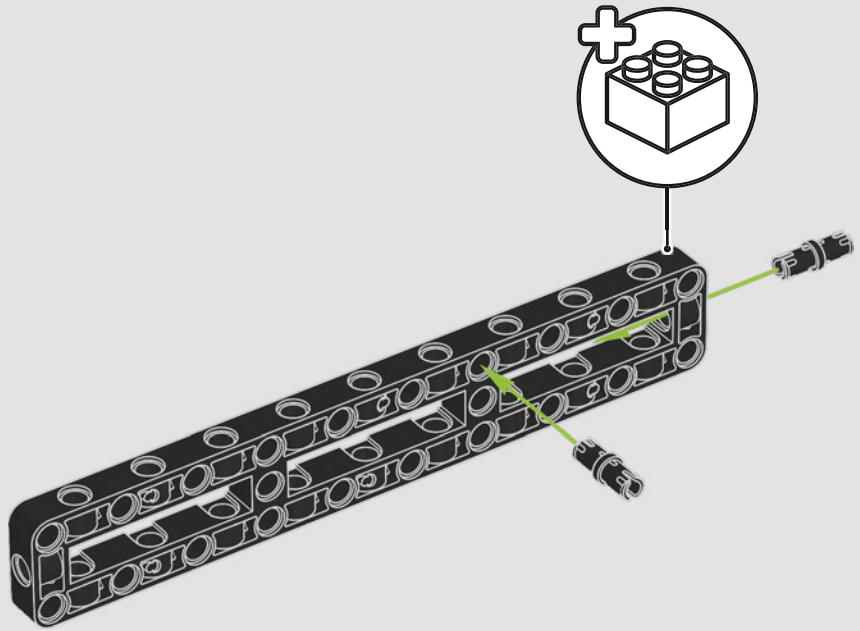

2

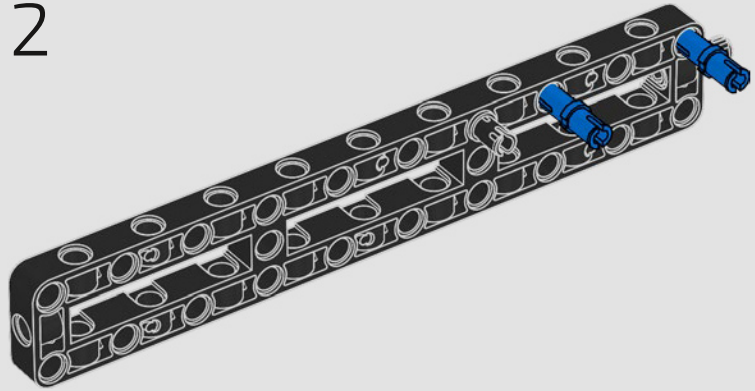

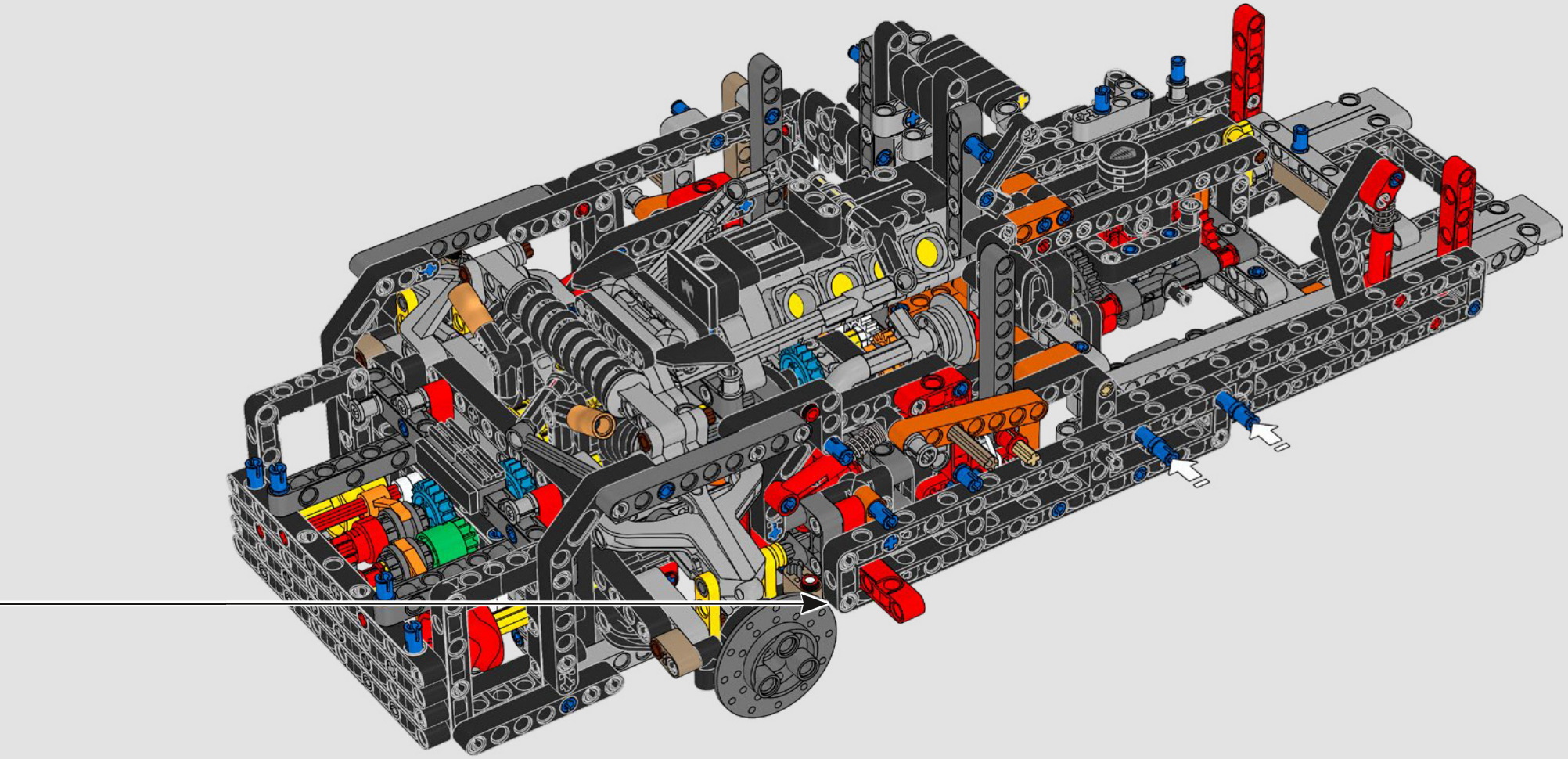

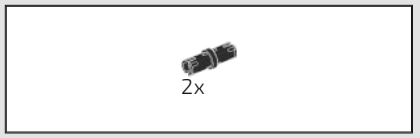

349

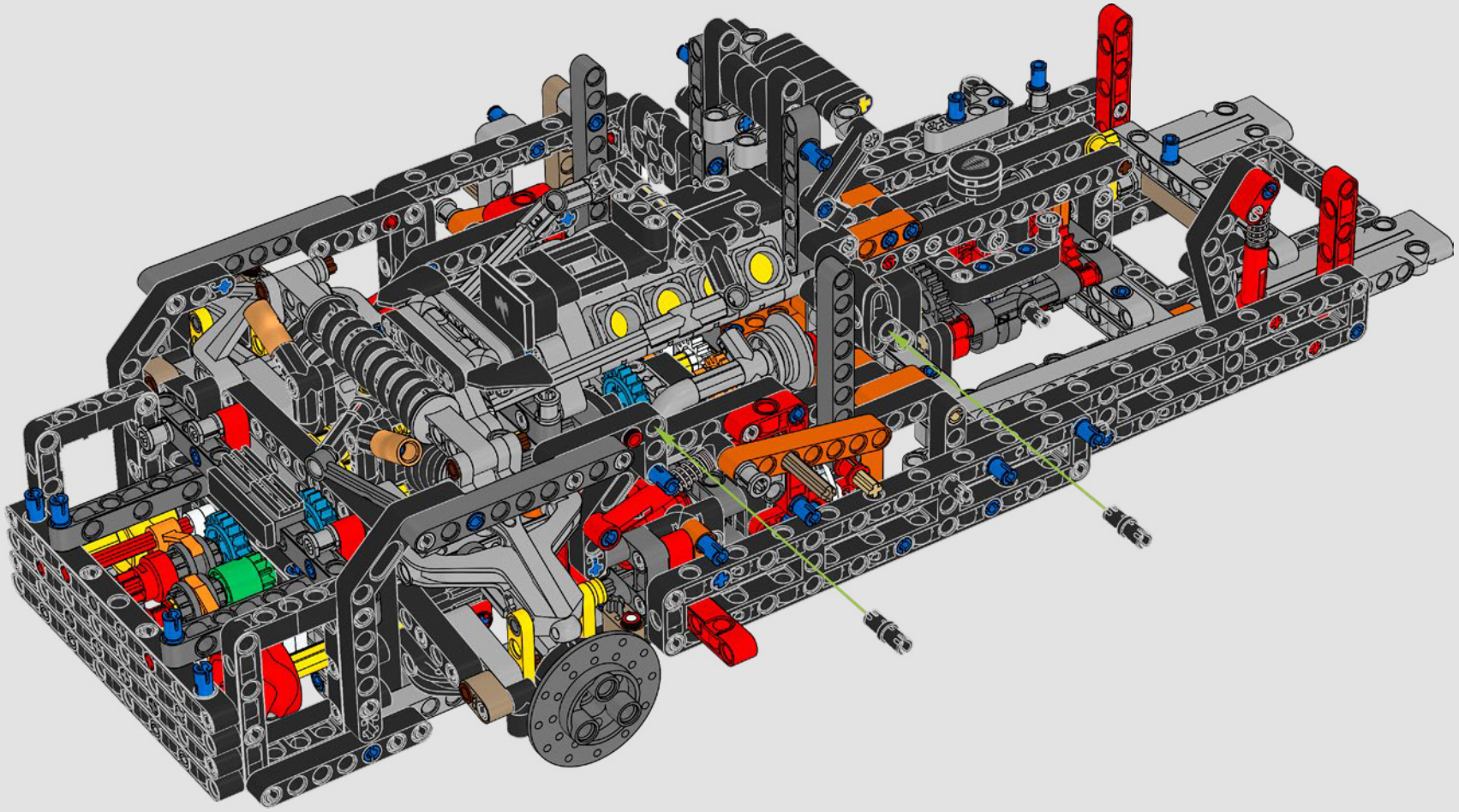

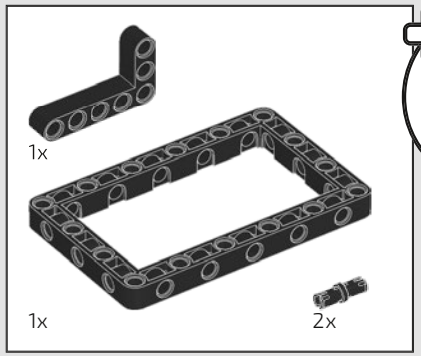

350

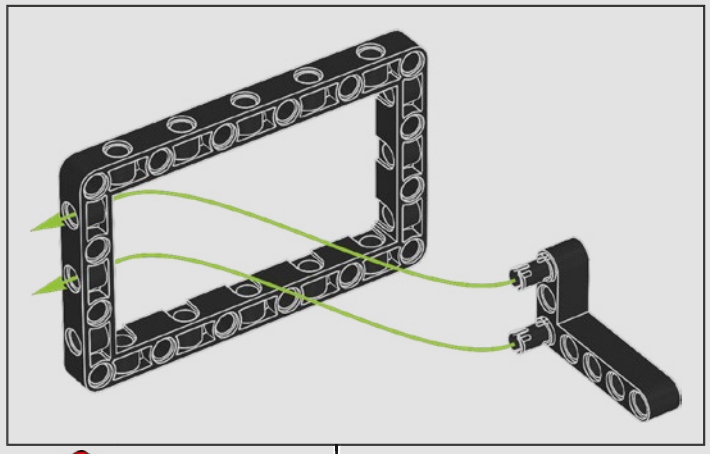

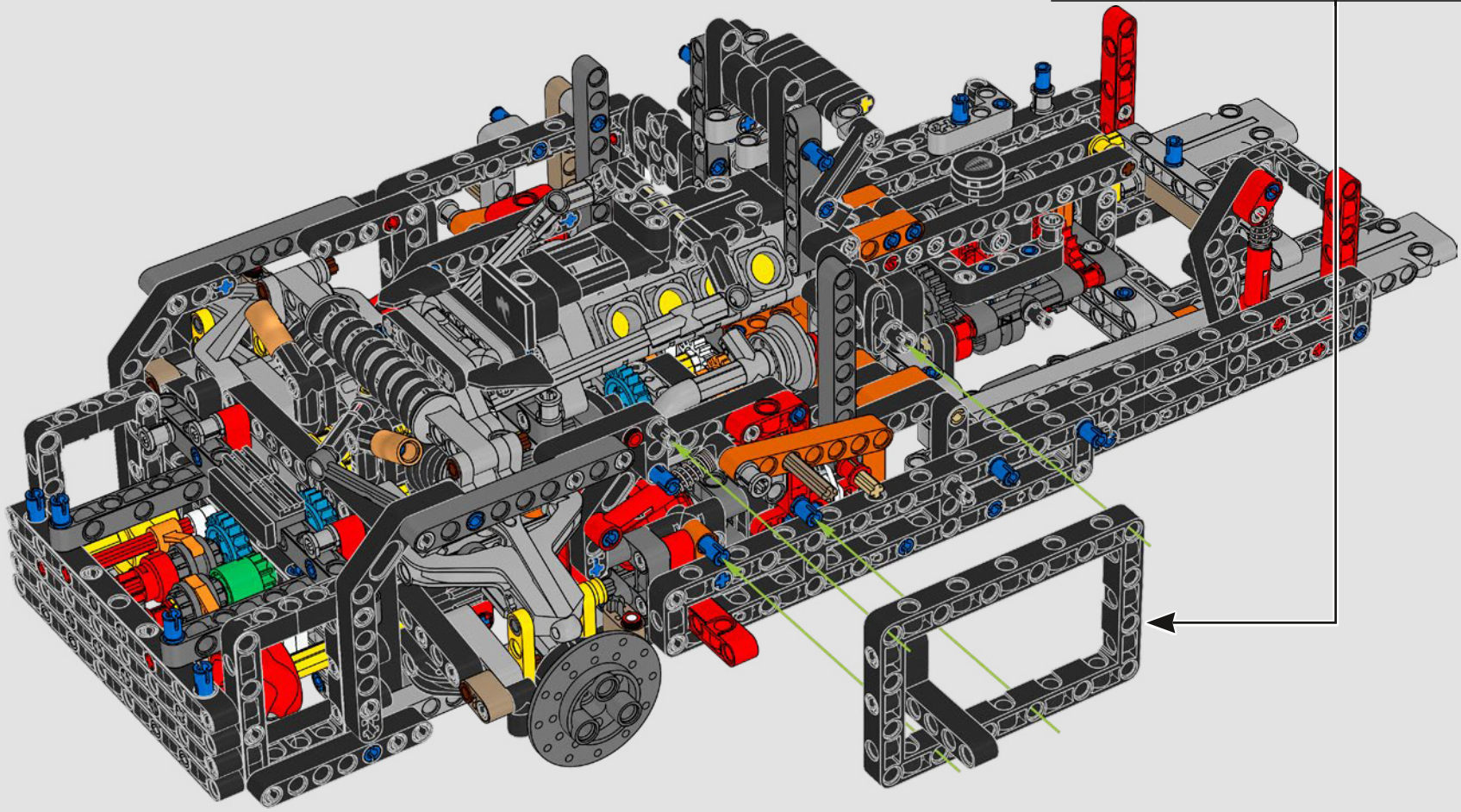

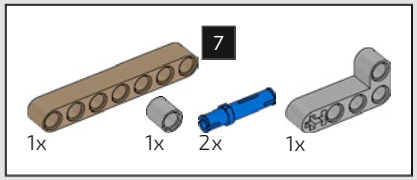

351

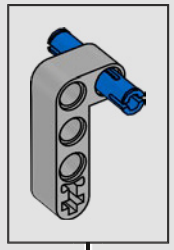

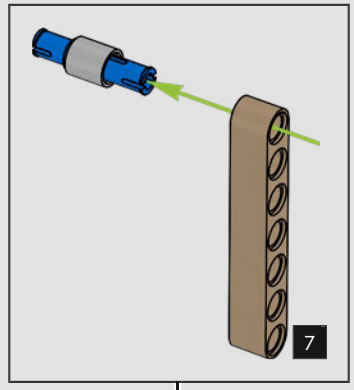

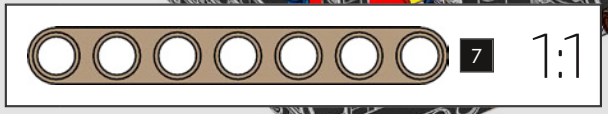

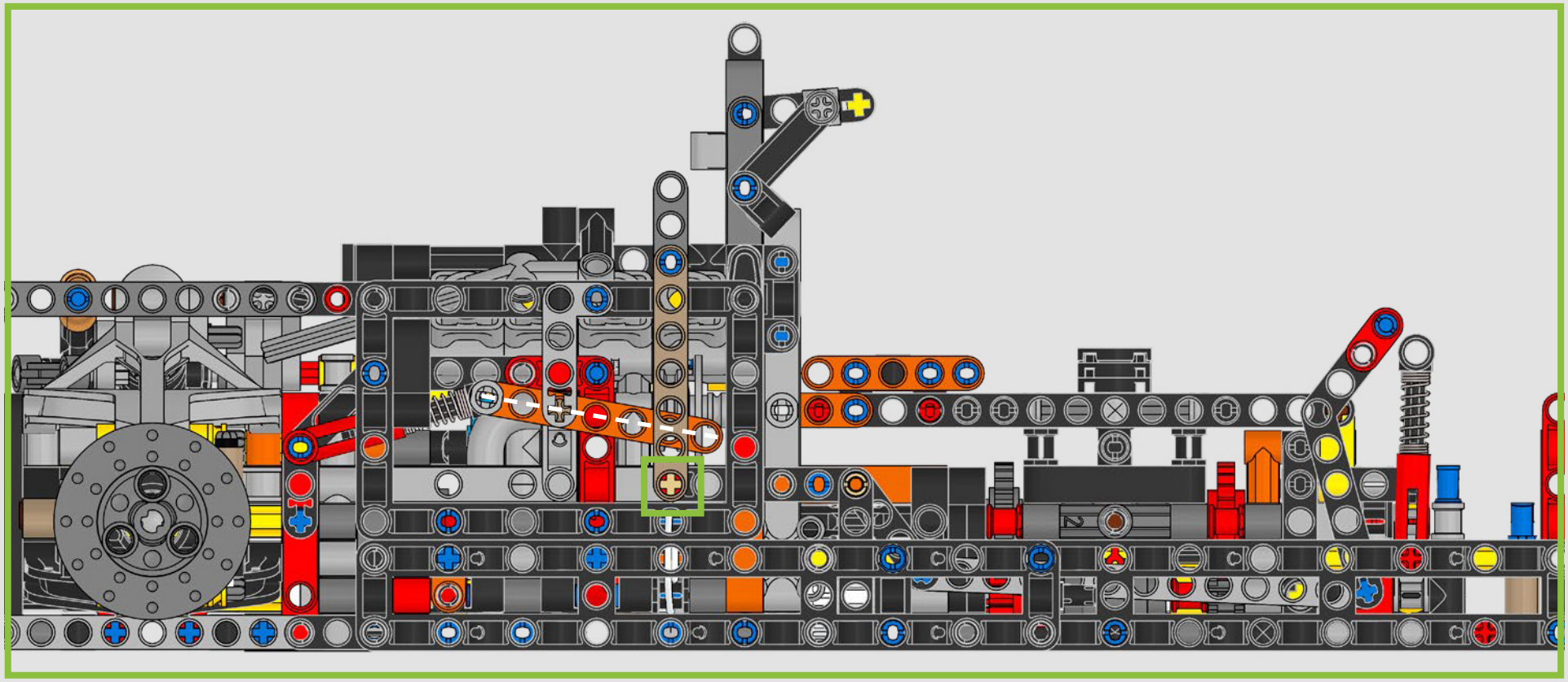

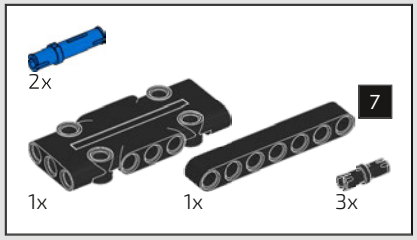

352

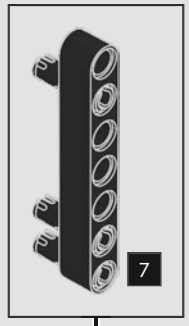

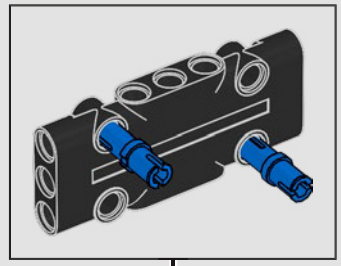

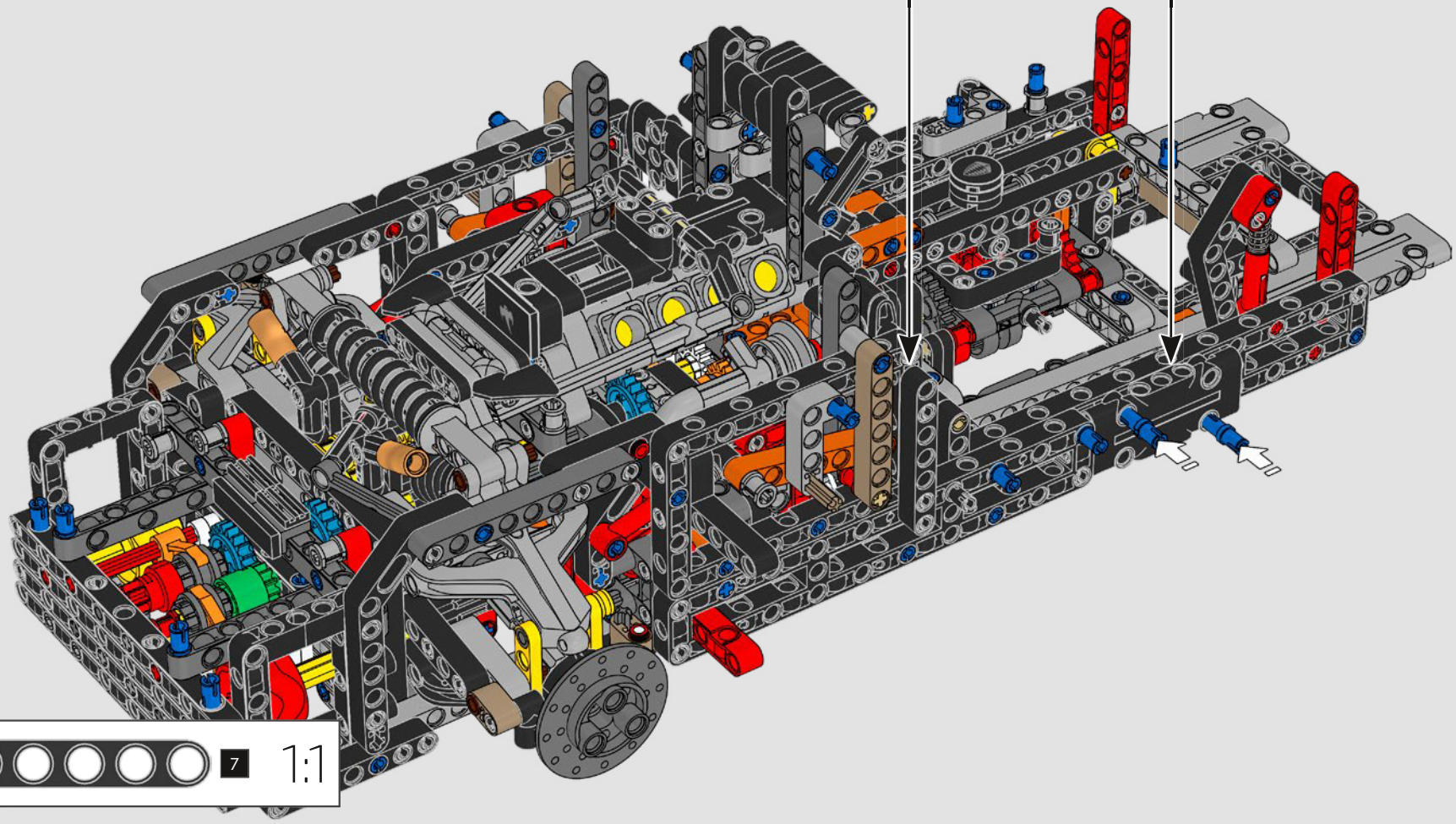

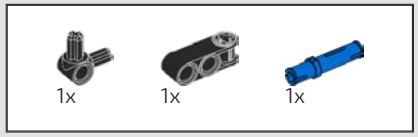

353

1

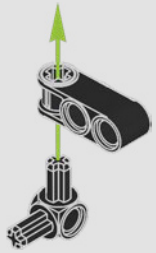

2



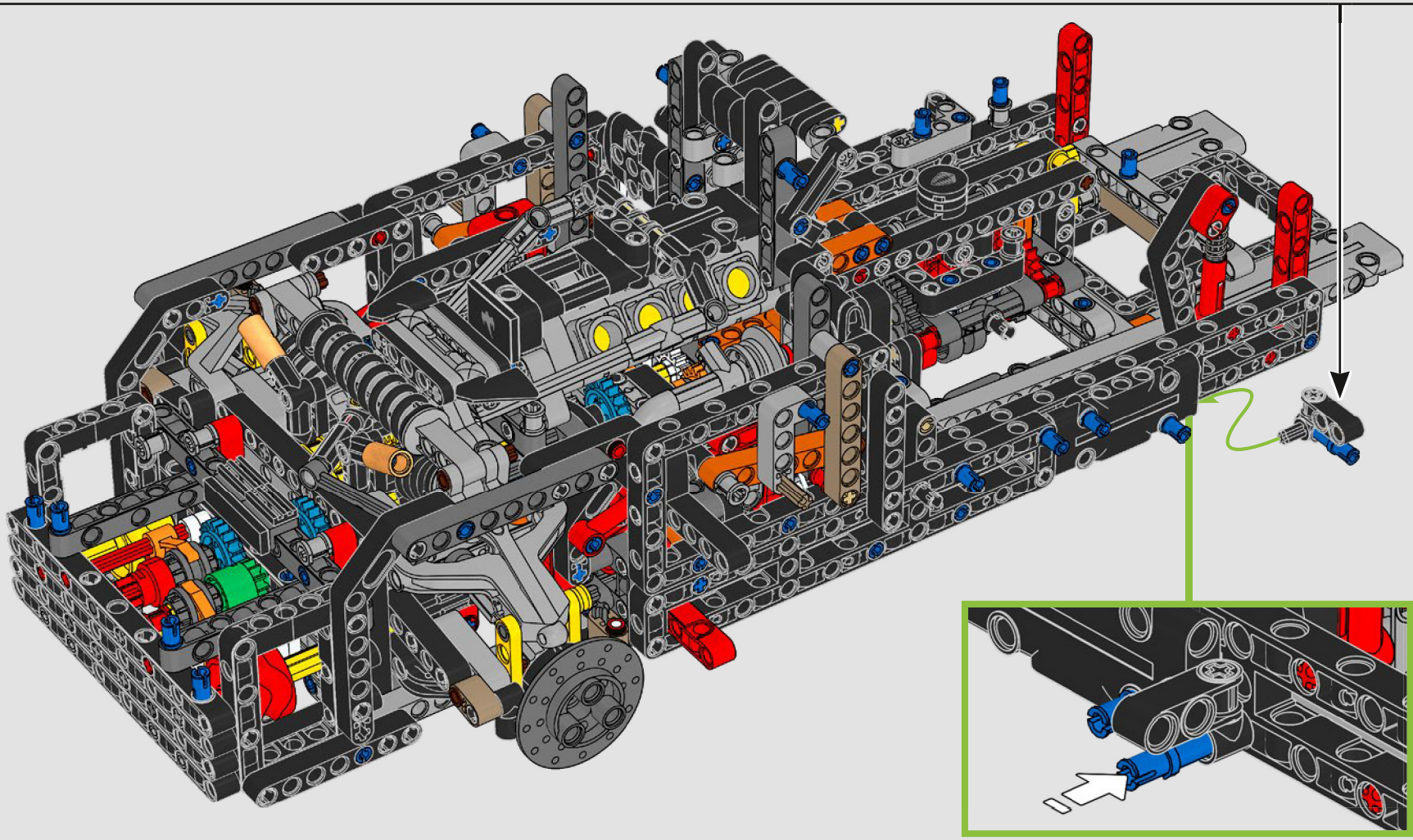

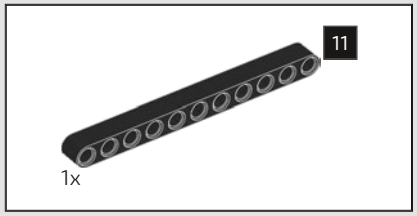

354

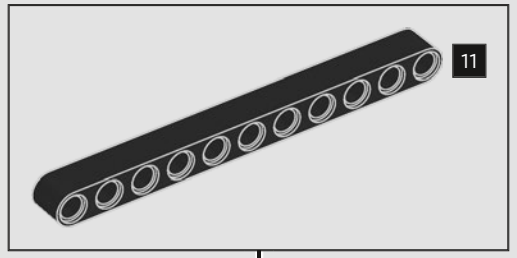

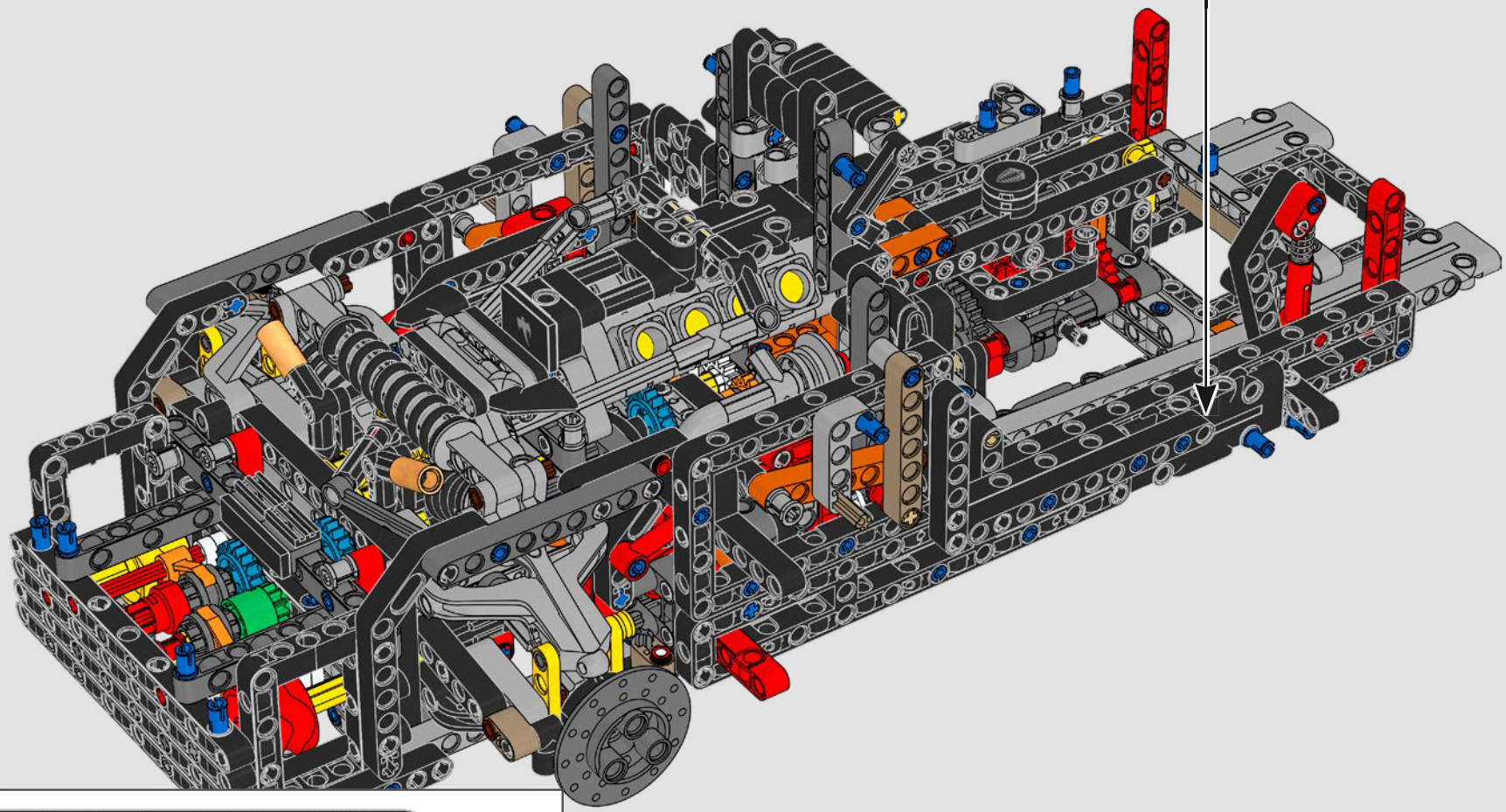



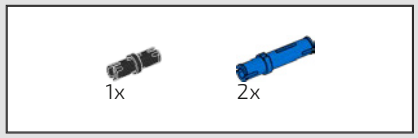

355

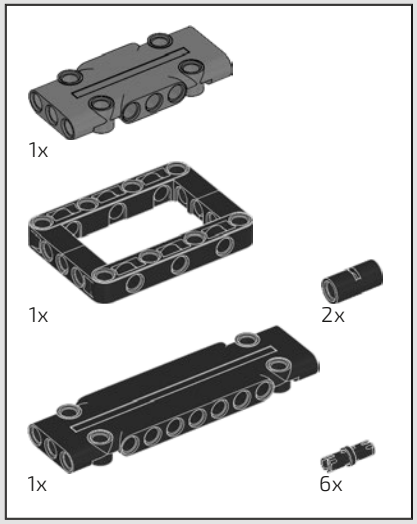

356

1

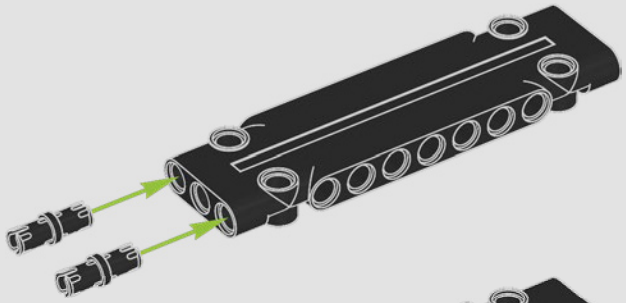

2

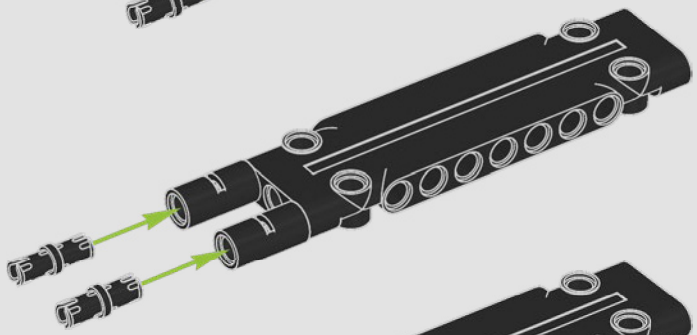

3

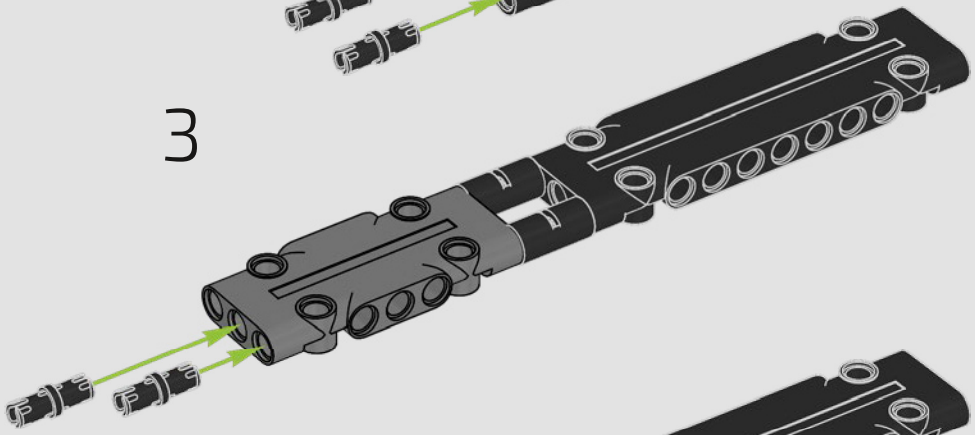

4

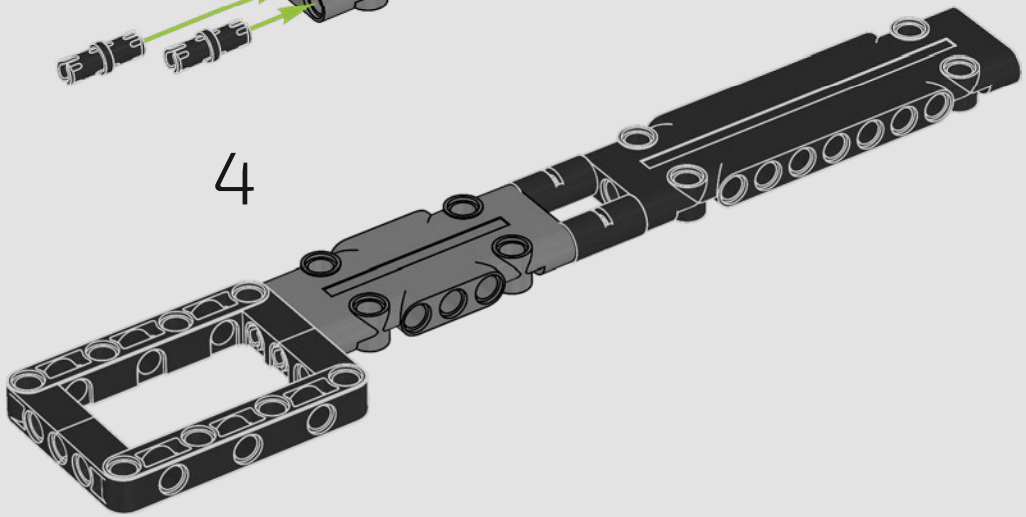

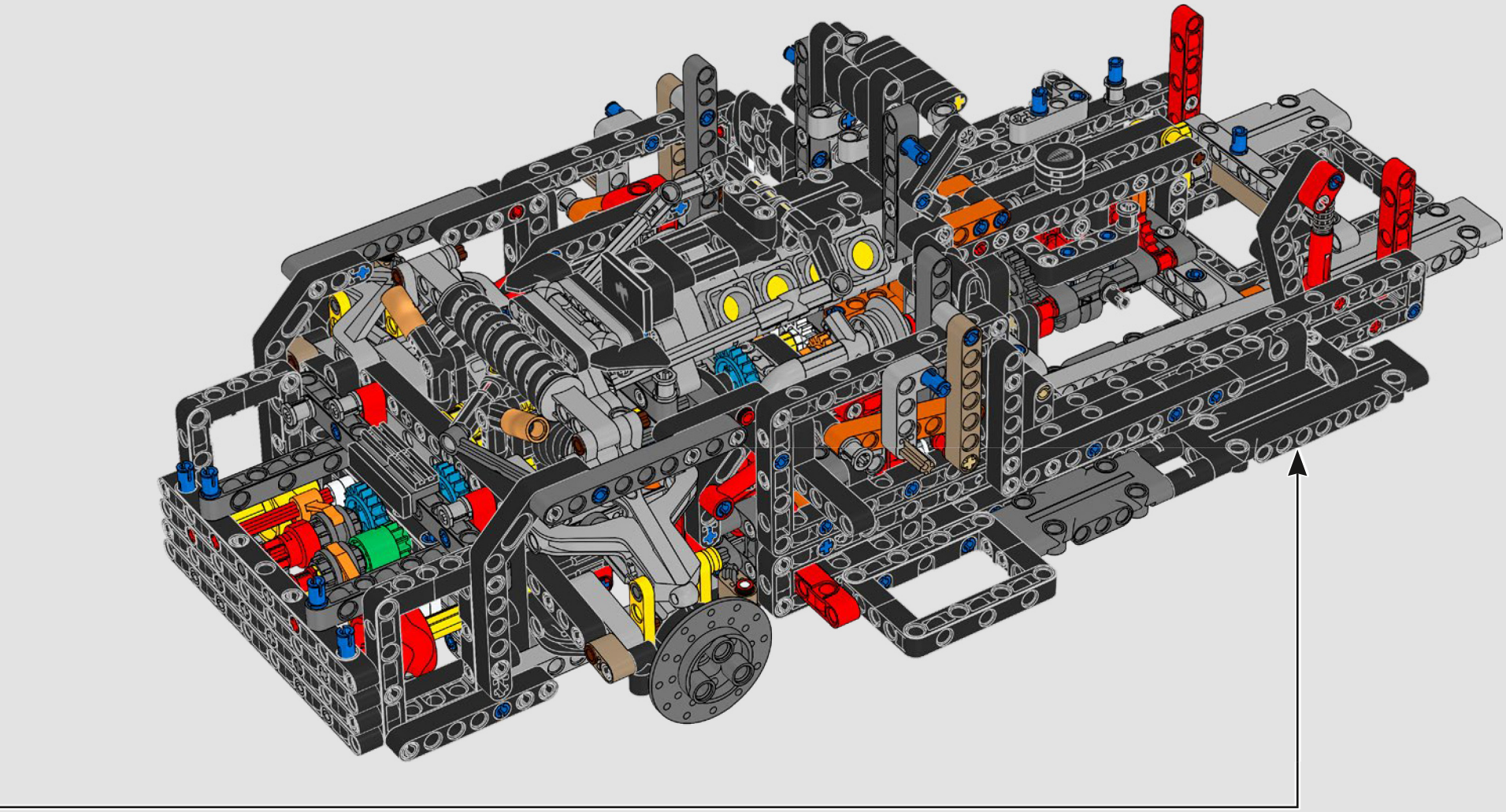

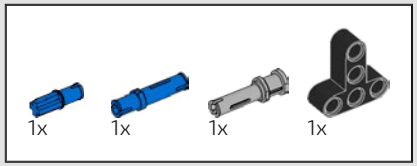

357

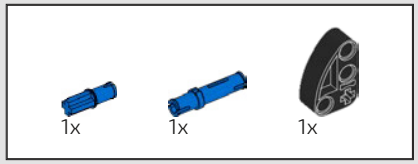

358

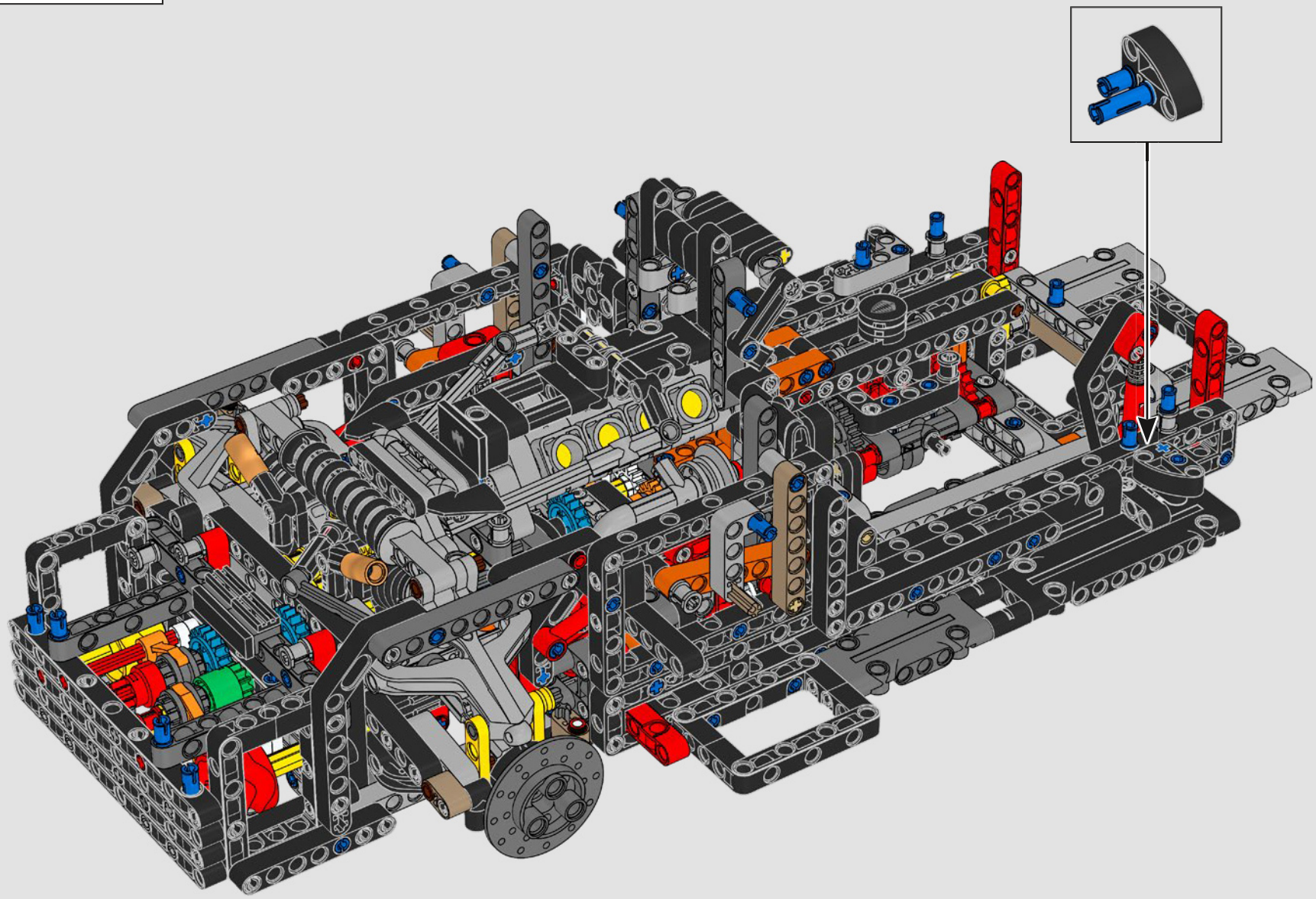

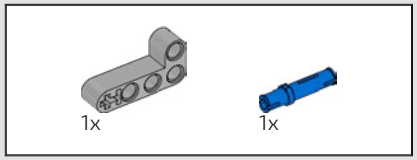

359

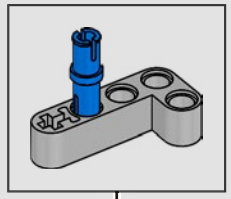

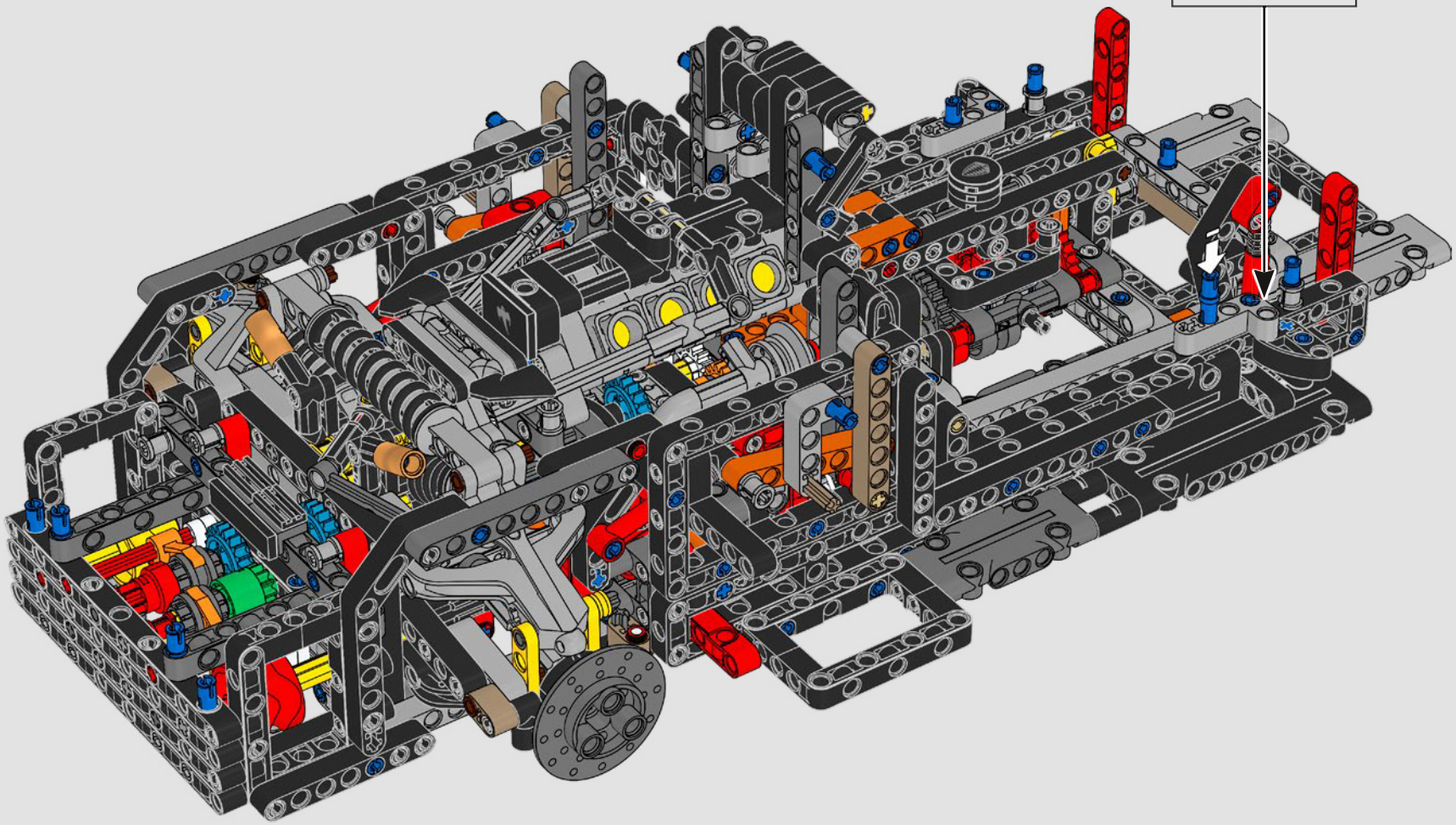

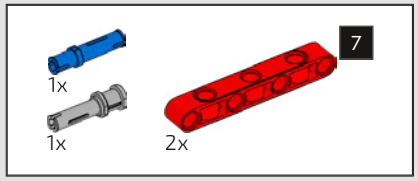

360

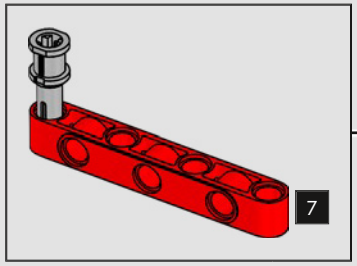

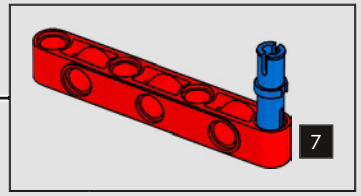

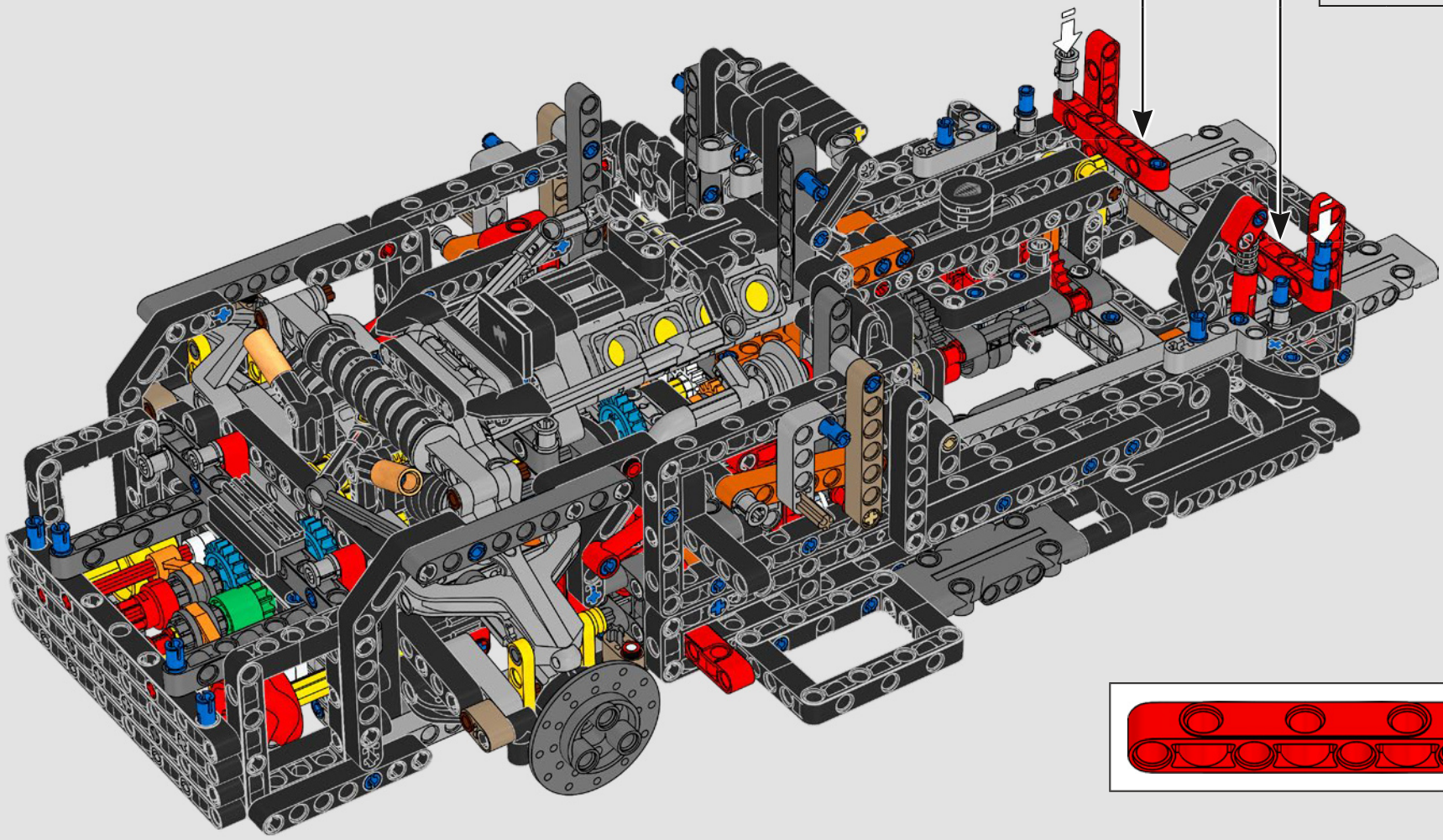

BOX

123



INTERNO AUTENTICO

Gli interni riproducono quelli della vettura reale; la forma dei sedili con il logo Sadair´s Spear stampato sul poggiatesta, il tunnel centrale e la console con lo schermo SmartCenter. Anche il display digitale di Koenigsegg sul volante è stato riprodotto. Lo stemma Koenigsegg è stampato sul selettore avanti/folle/retromarcia e riproduce la posizione della chiave Koenigsegg nella vettura reale. E, non da ultimo, le palette del cambio dietro il volante sono collegate alla trasmissione a 9 rapporti.


SadarrSpear

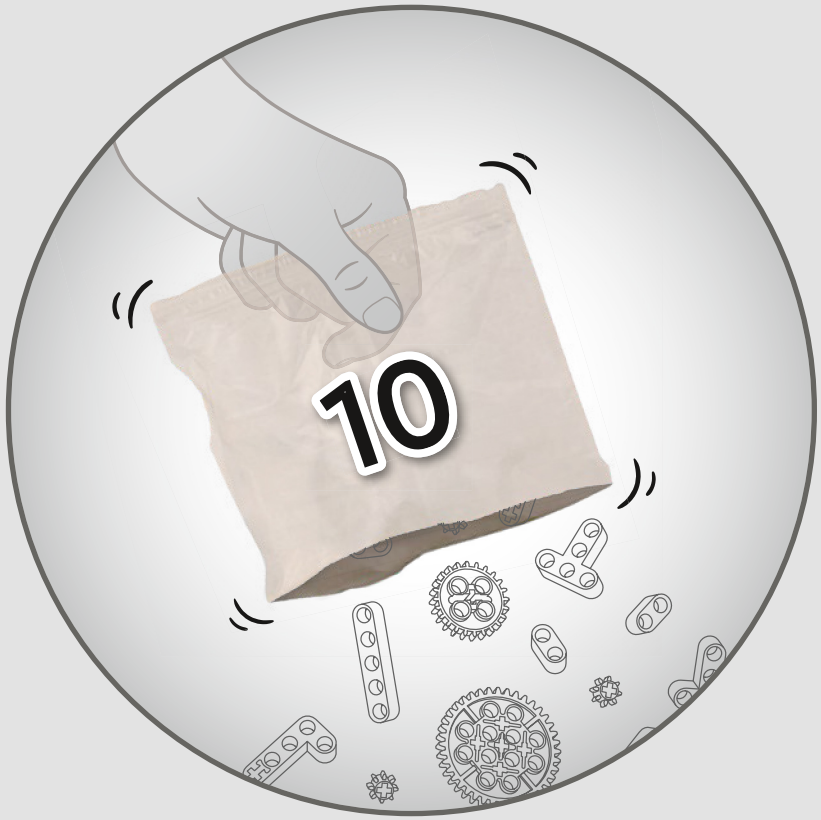

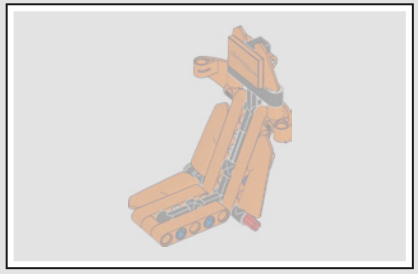

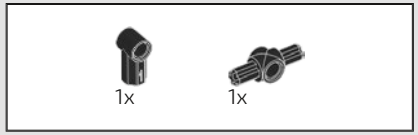

361

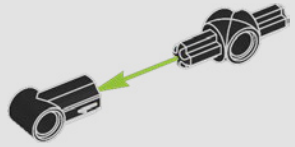

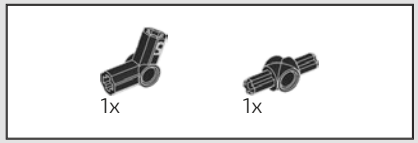

362

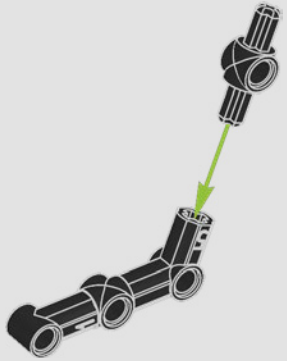

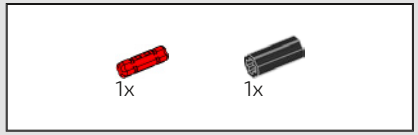

363

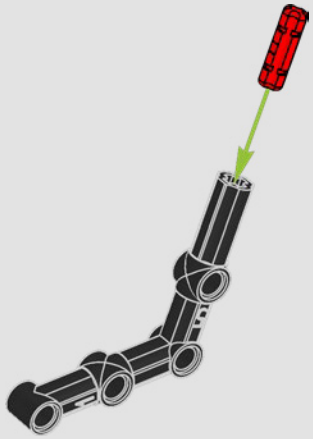

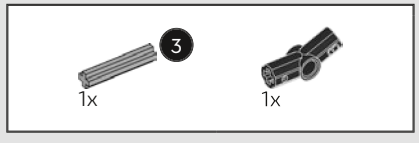

364

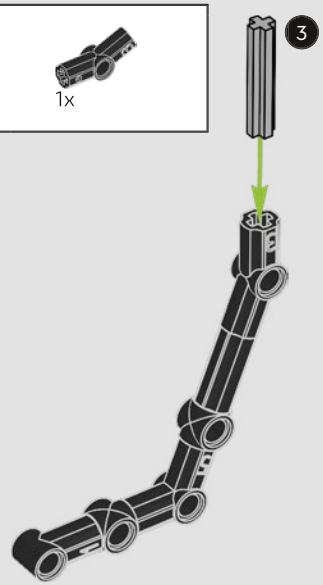



365

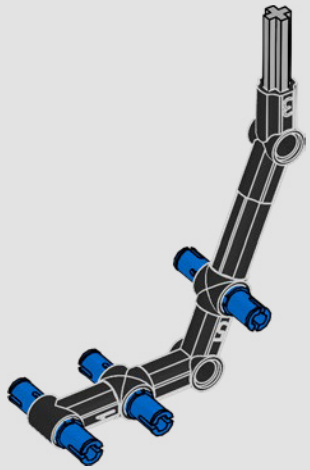

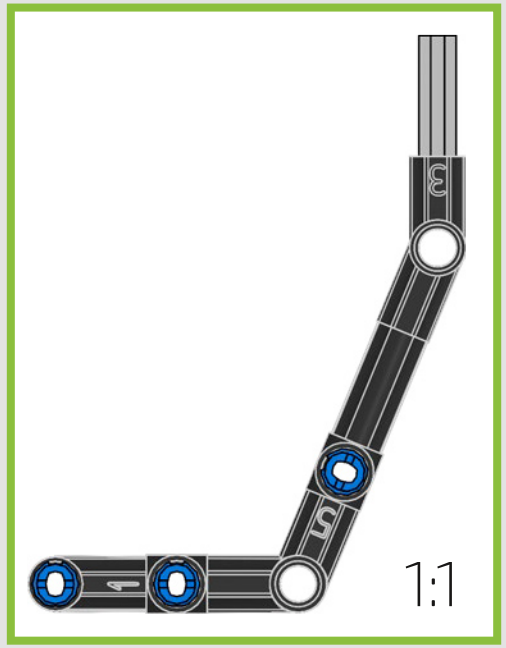

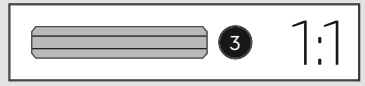

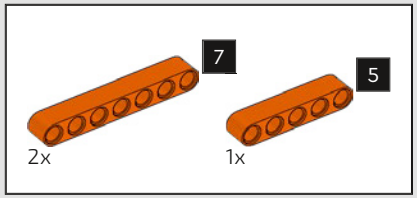

366

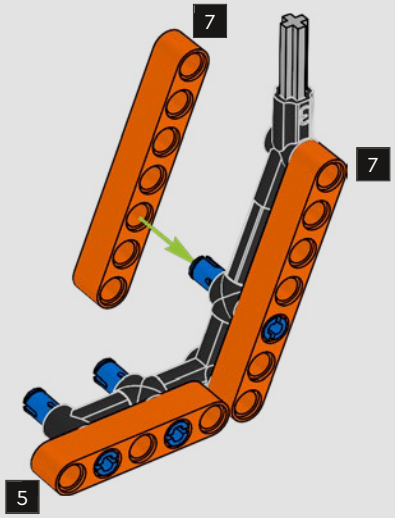

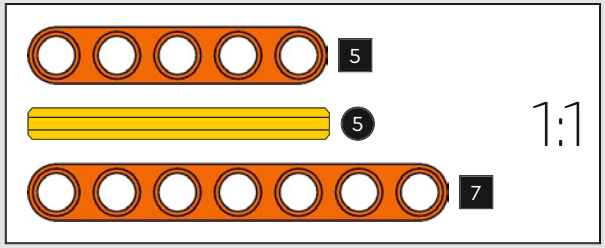

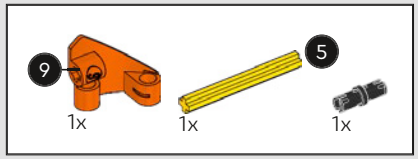

367

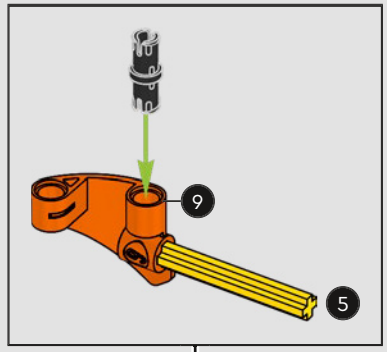

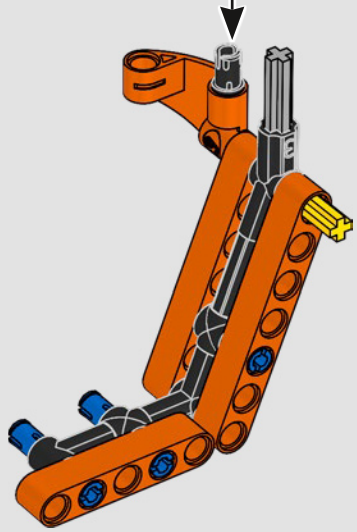

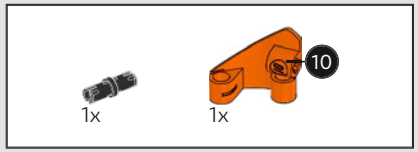

368

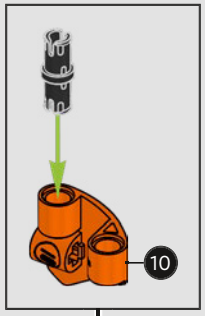

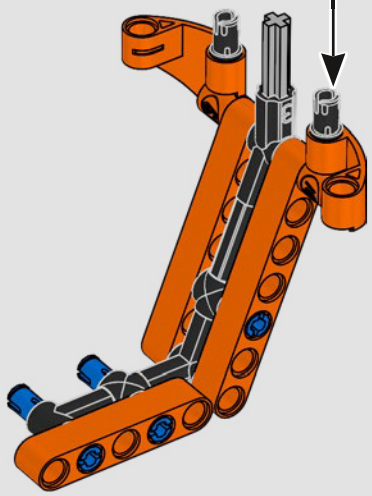

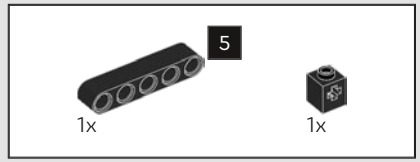

369



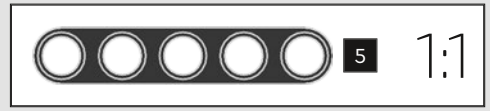

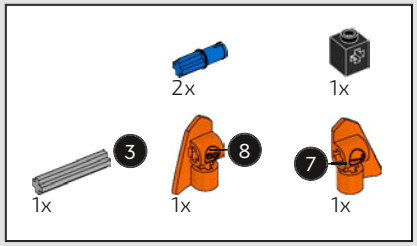

370

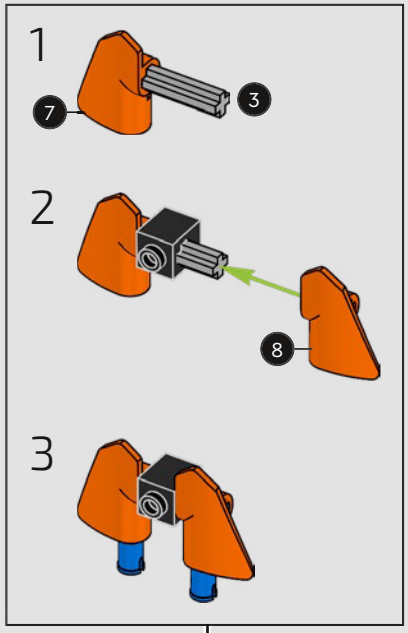

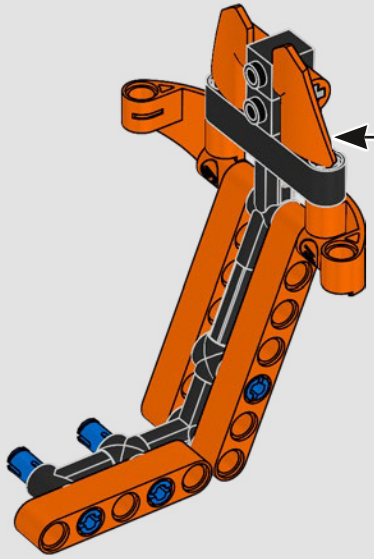

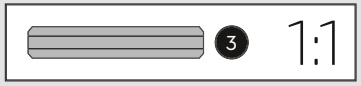



371

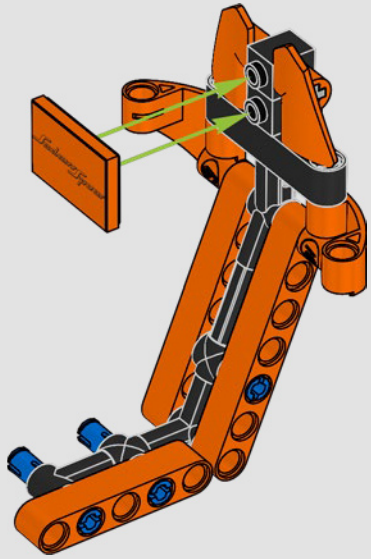

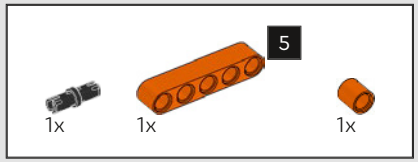

372

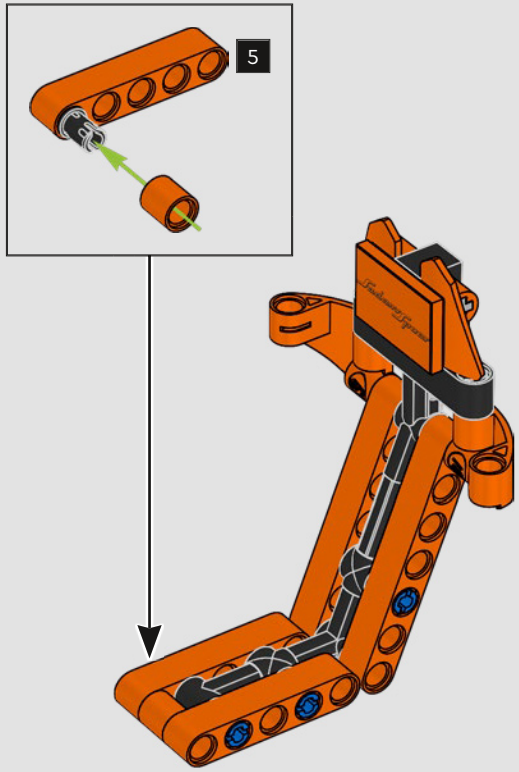

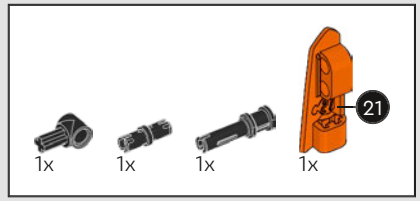

373

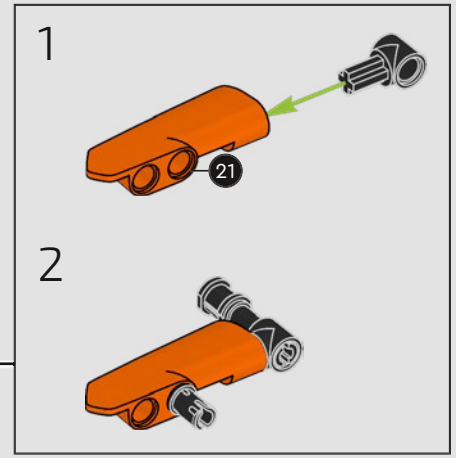

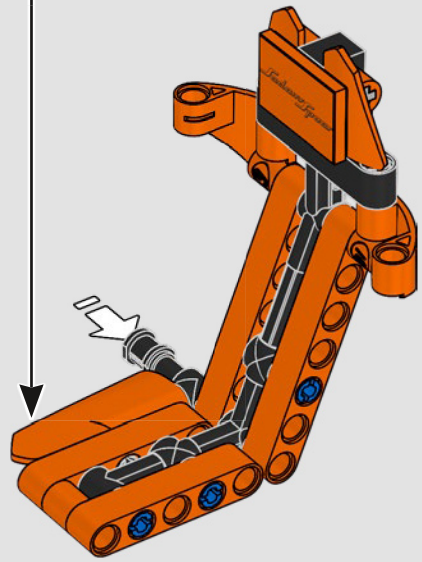

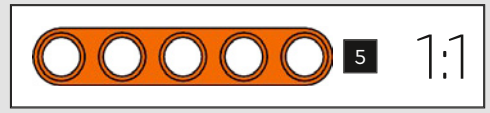

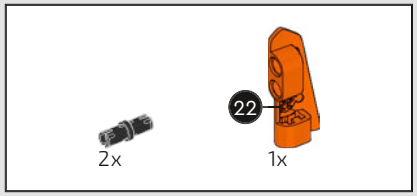

374

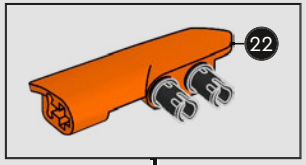

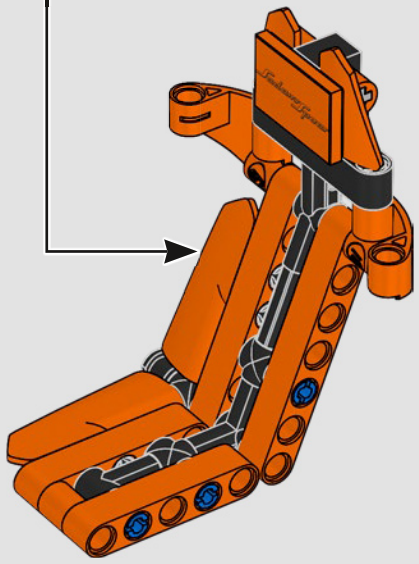

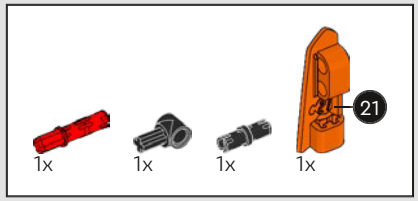

375

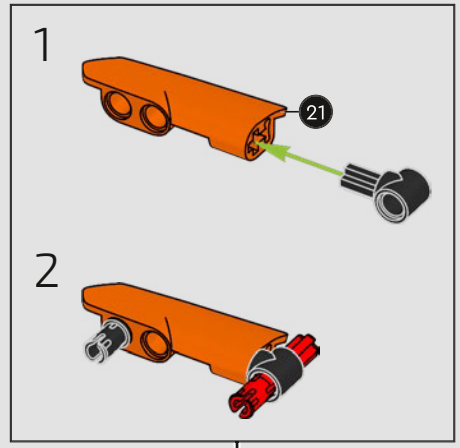

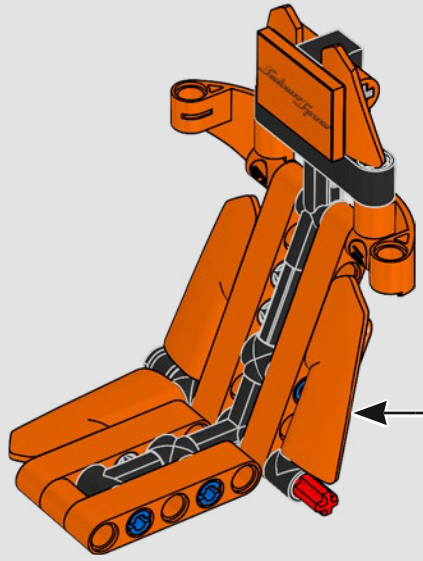

376

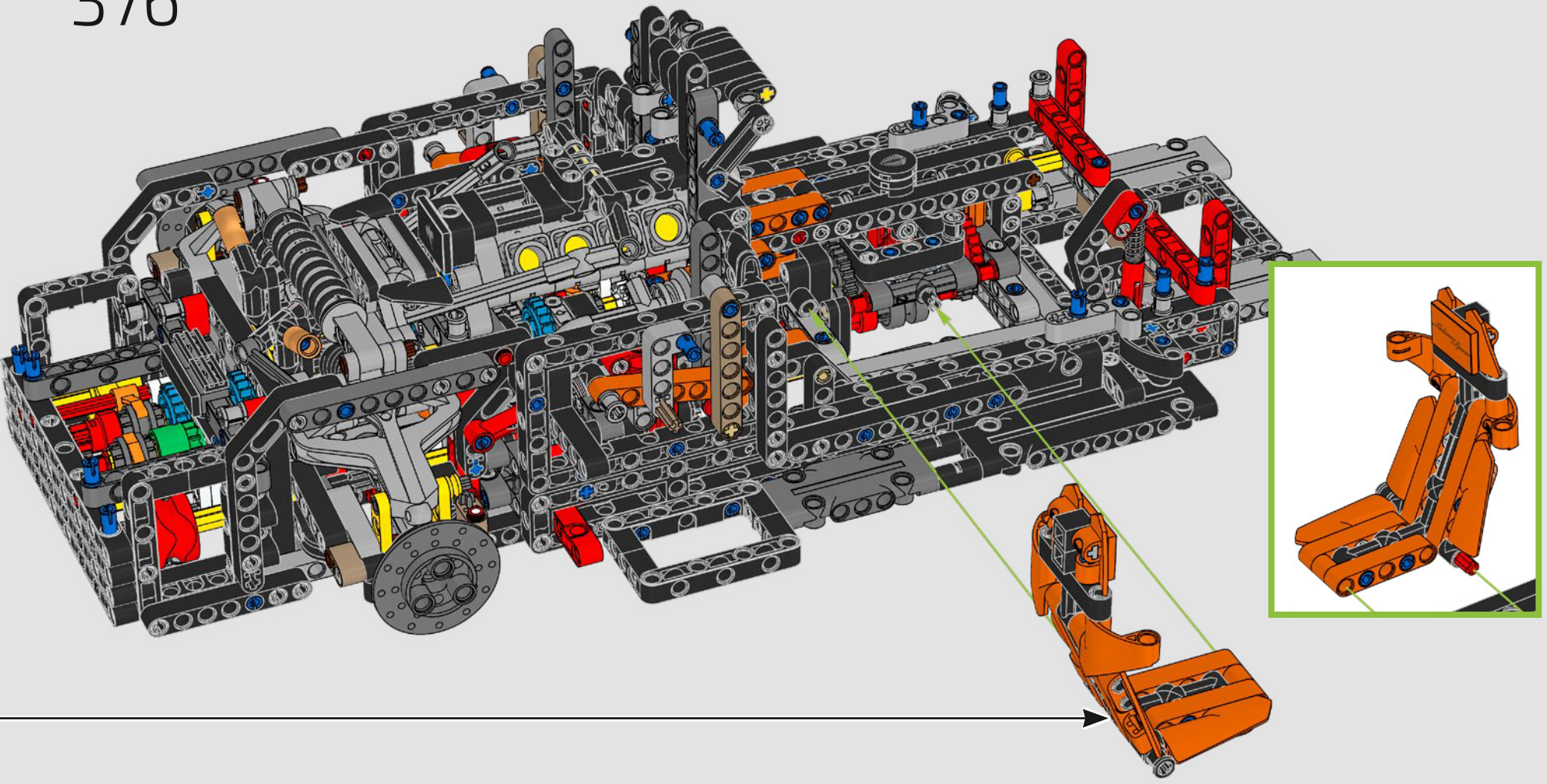

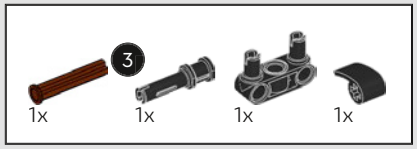

377

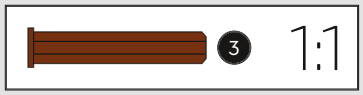

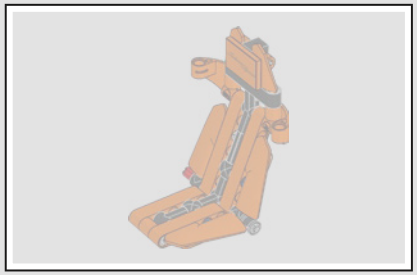

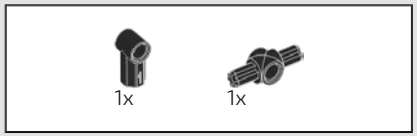

378

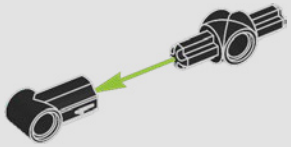

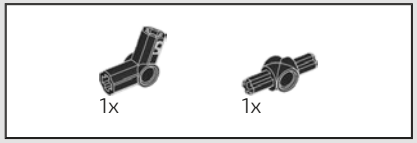

379

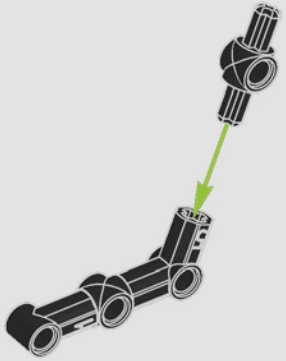

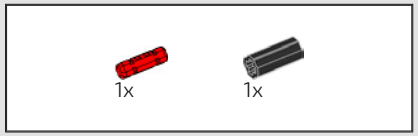

380

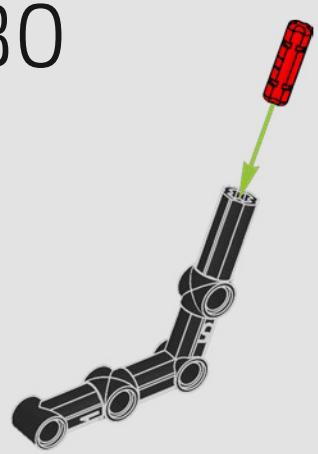

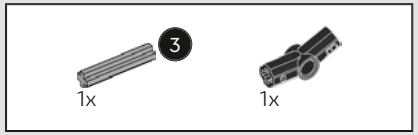

381

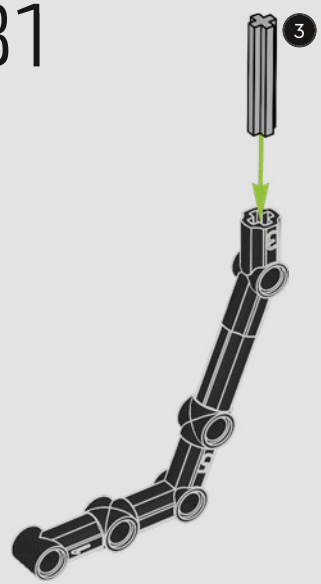

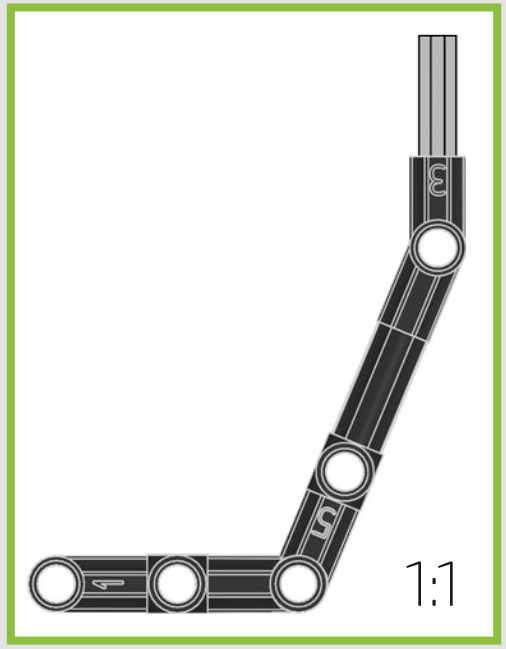





382

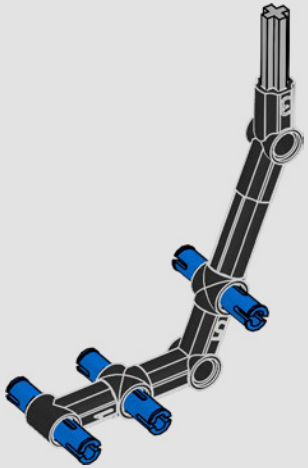

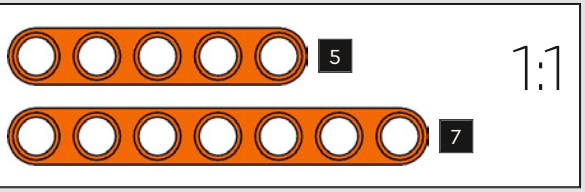

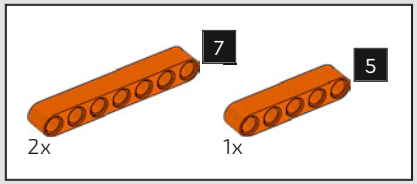

383

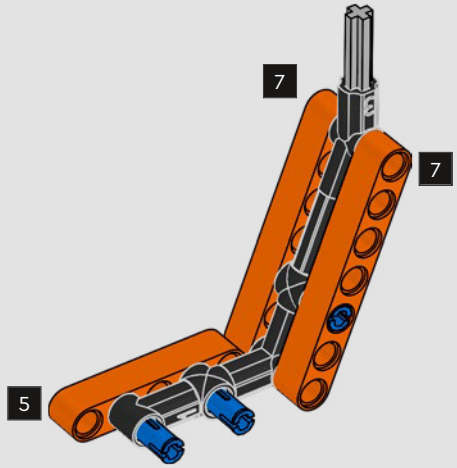

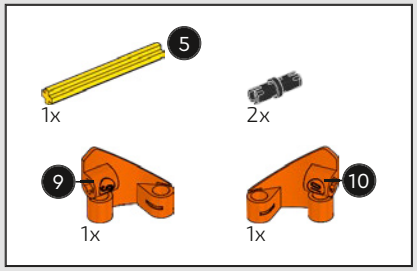

384

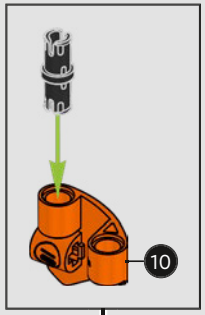

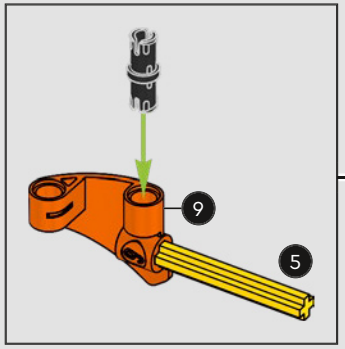

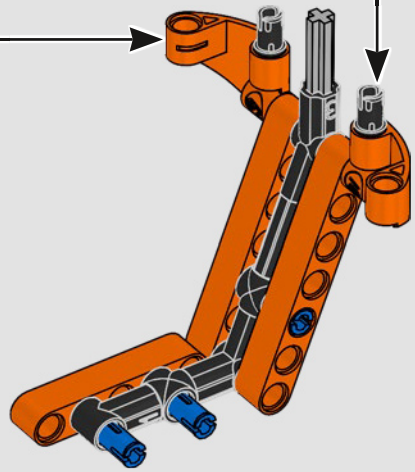

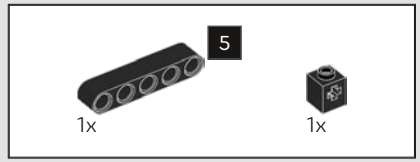

385

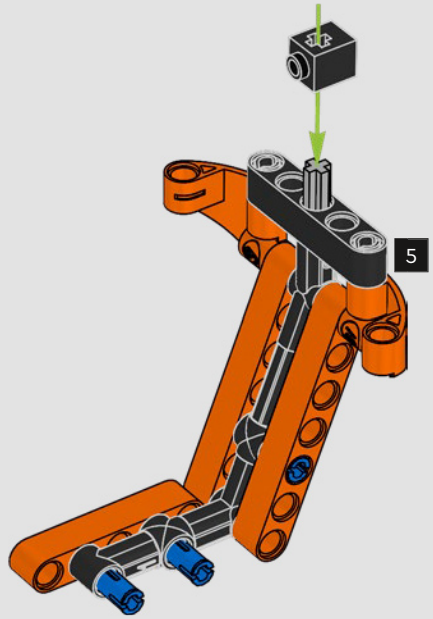

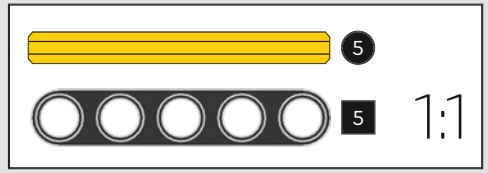

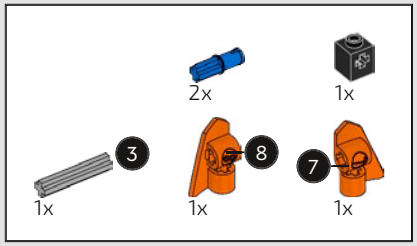

386

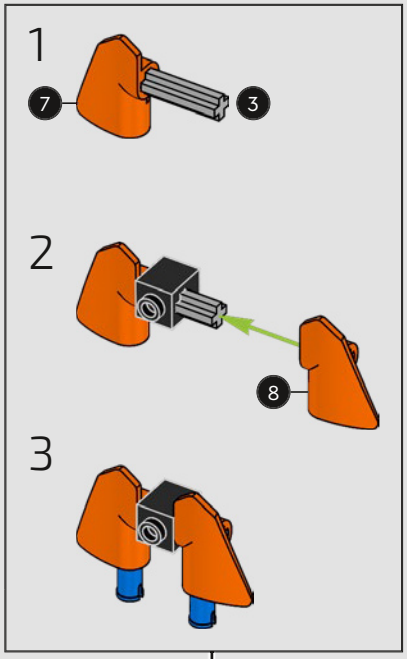

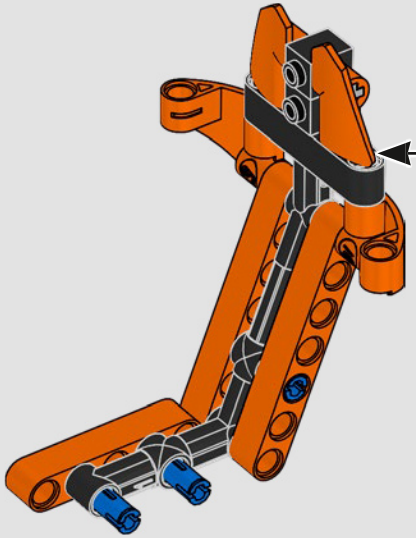

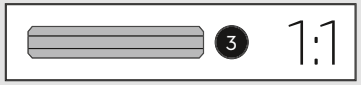

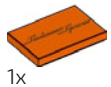

387

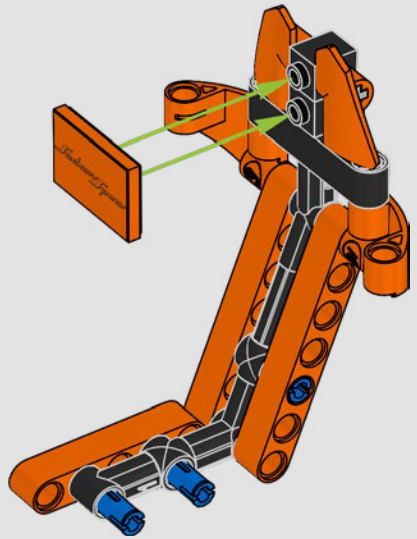

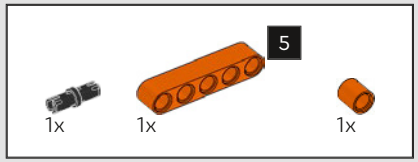

388

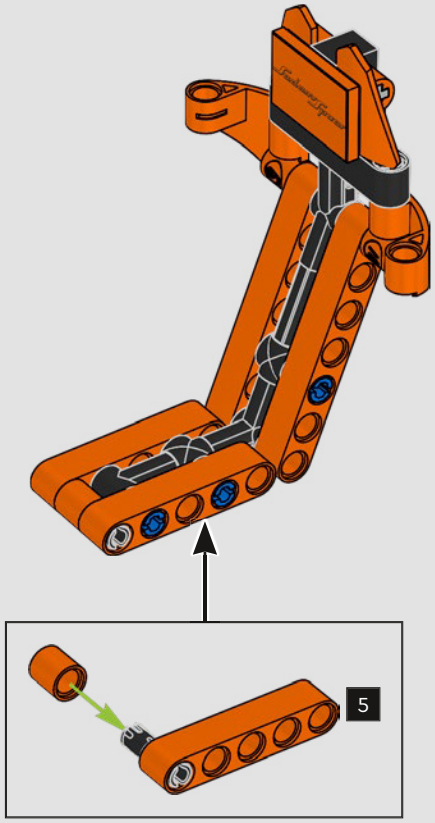

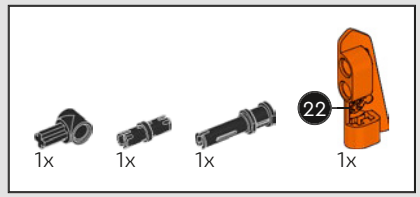

389

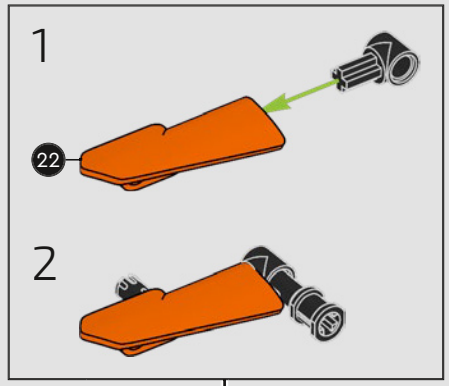

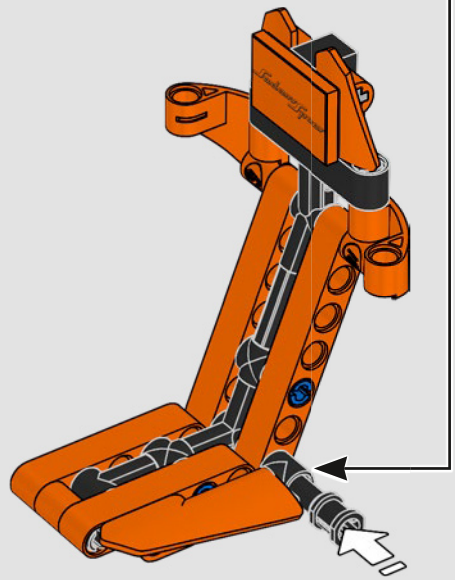

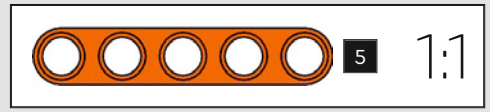

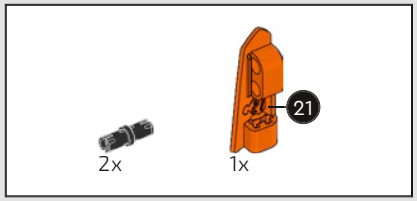

390

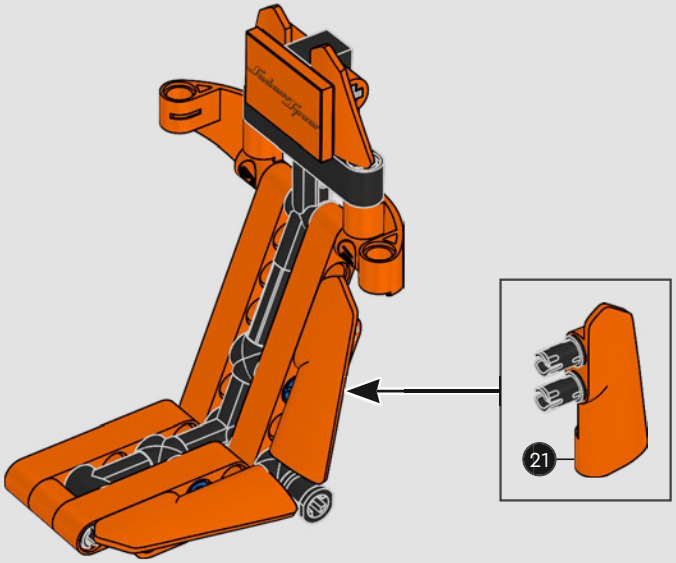

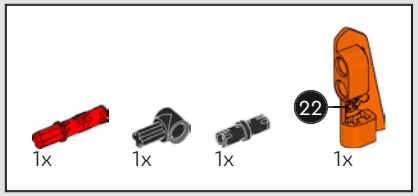

391

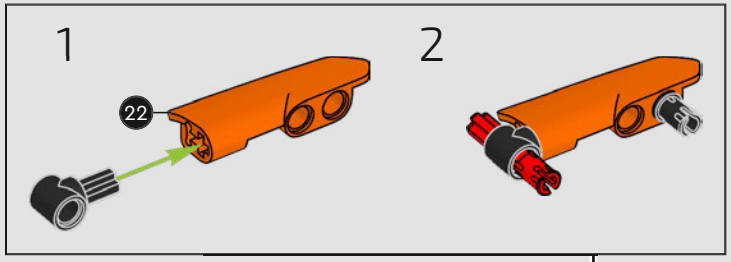

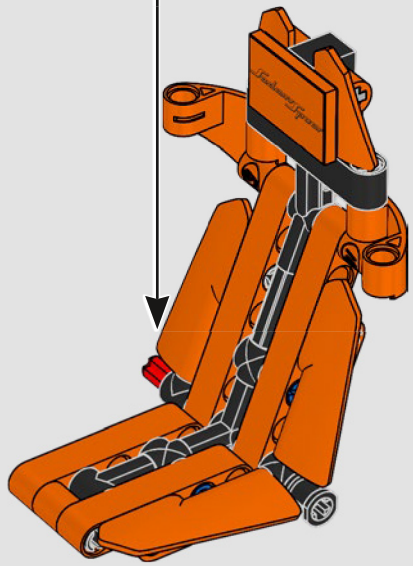

392

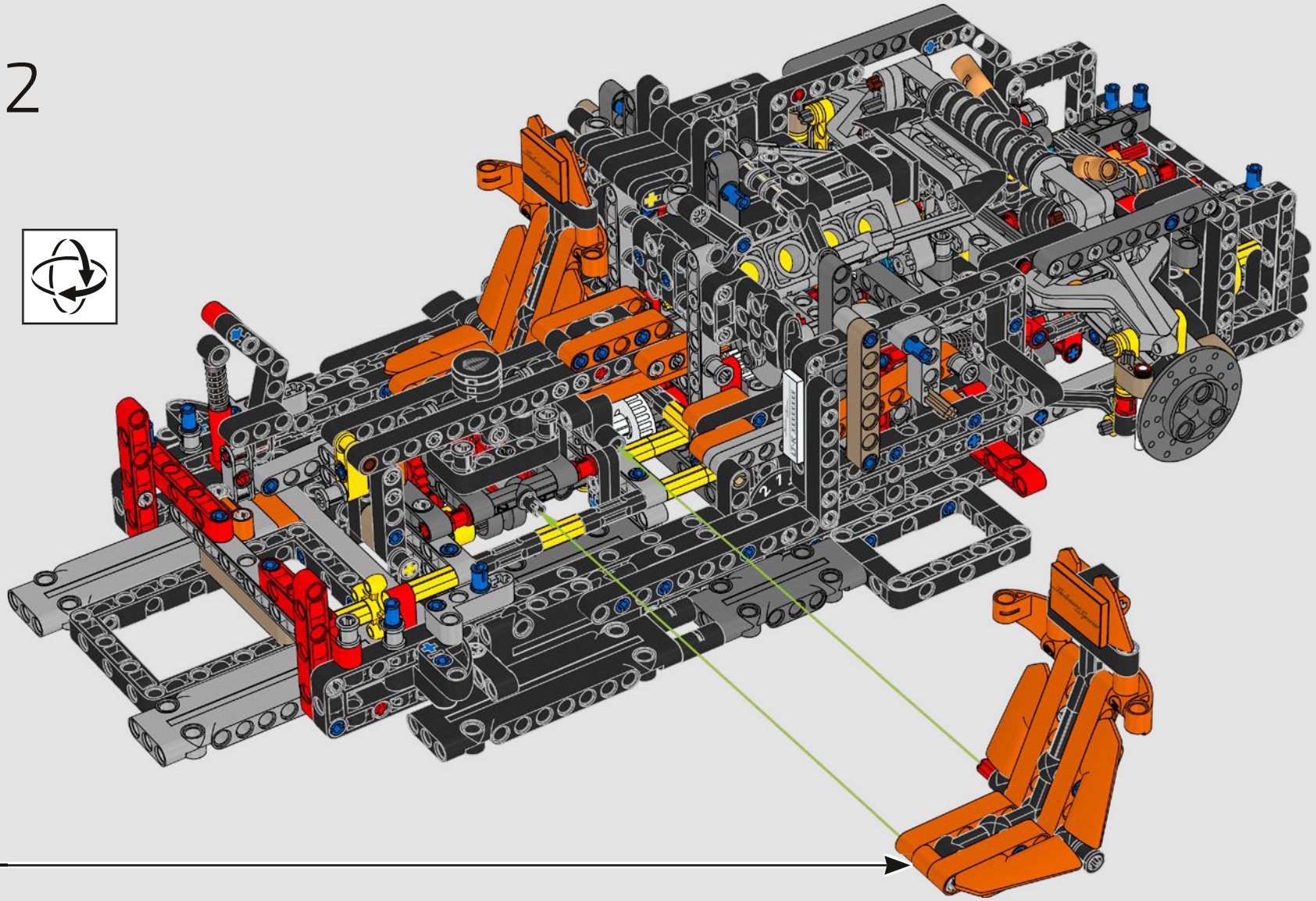

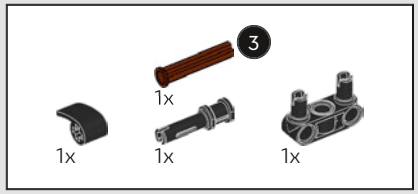

393

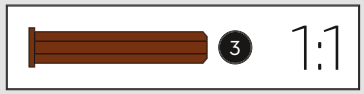

SadaviSpear
SadaviSpear
SadaviSpear
LT-K XXXXXXX

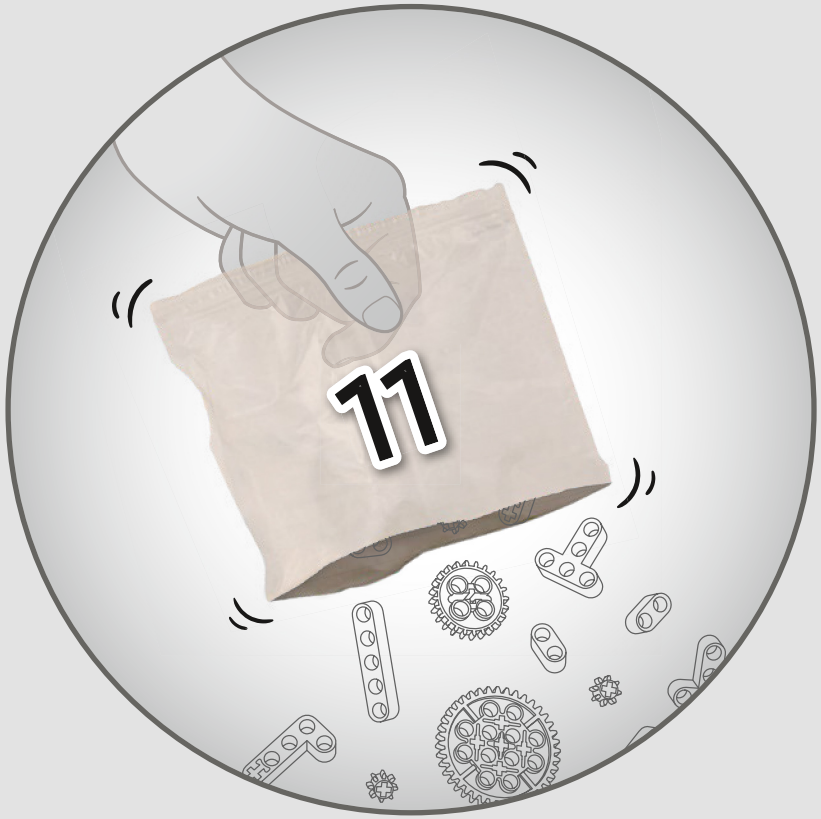
11

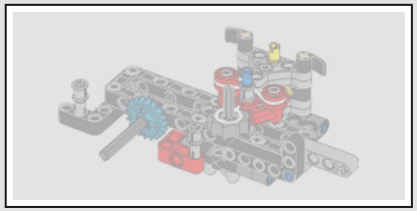

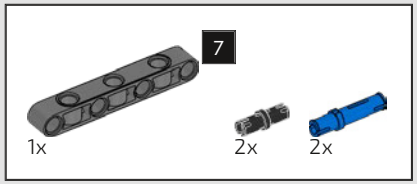

394

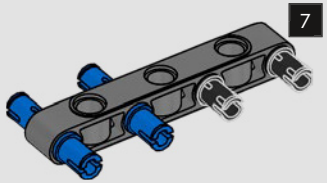

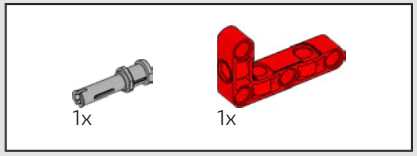

395

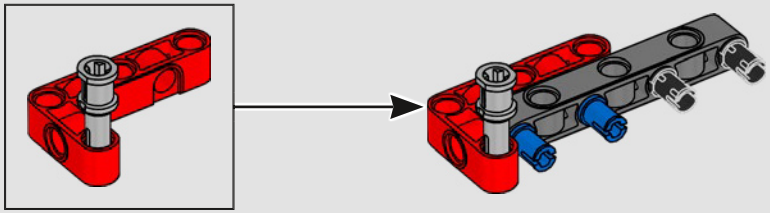

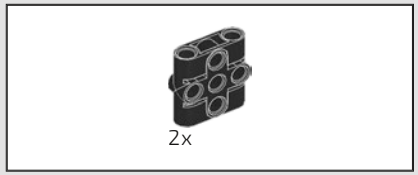

396

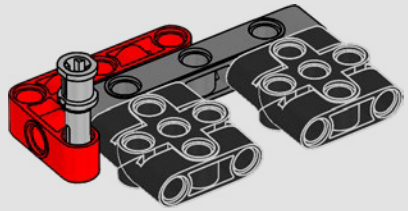

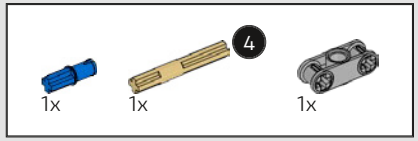

397

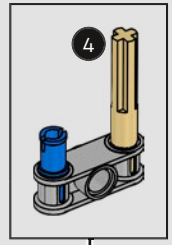

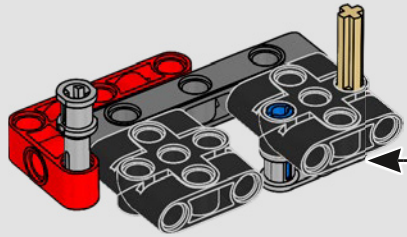

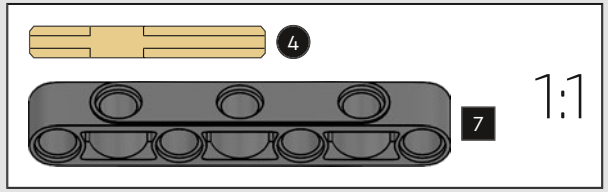

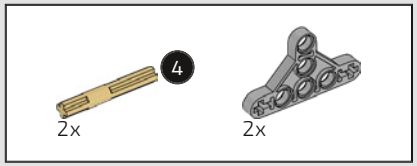

398

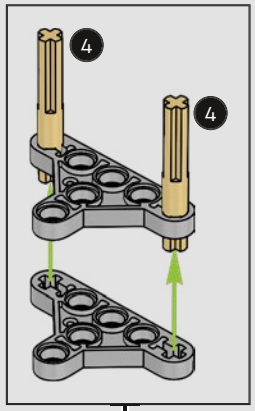

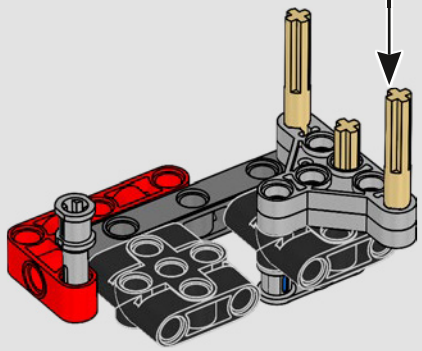

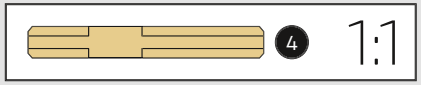

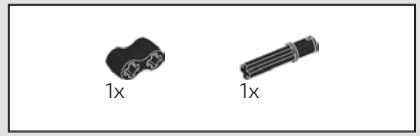

399



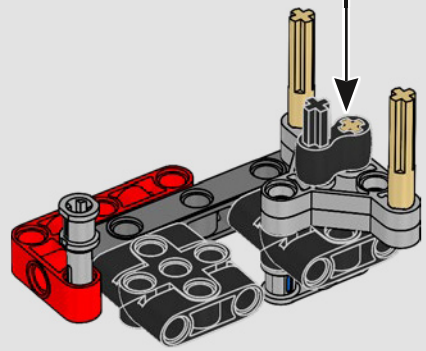



400

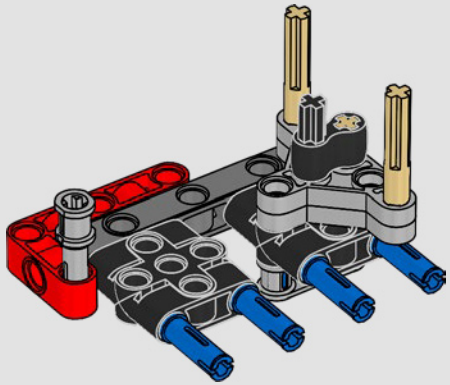

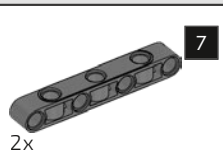

401

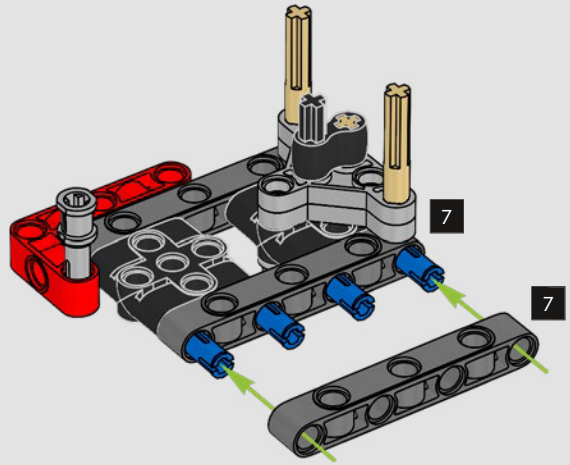

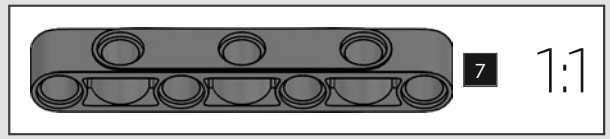



402

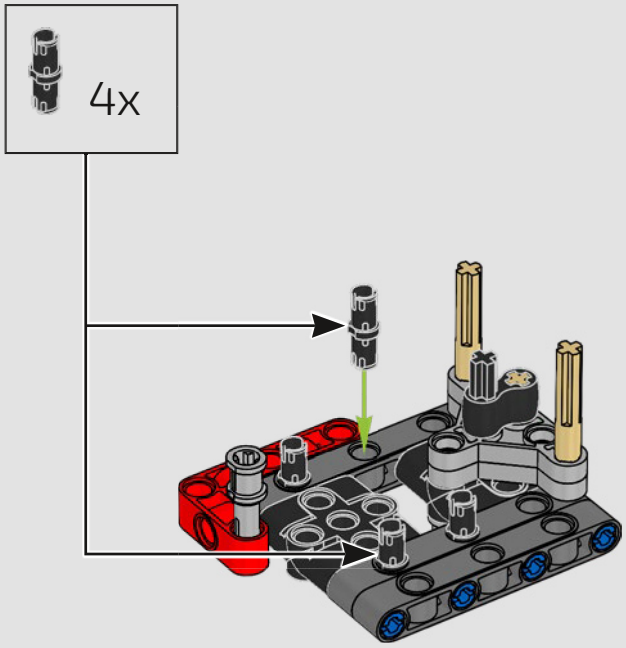

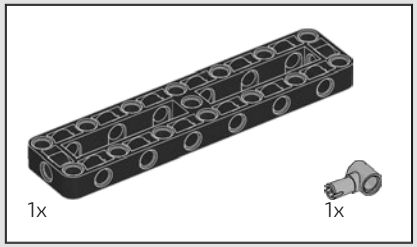

403

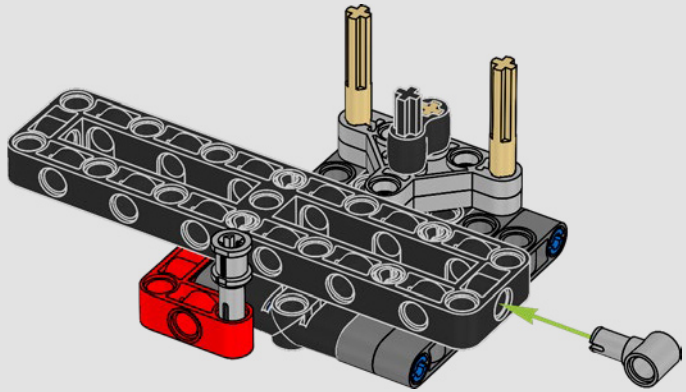

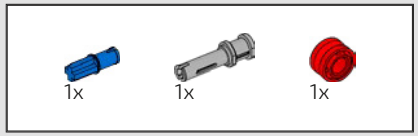

404

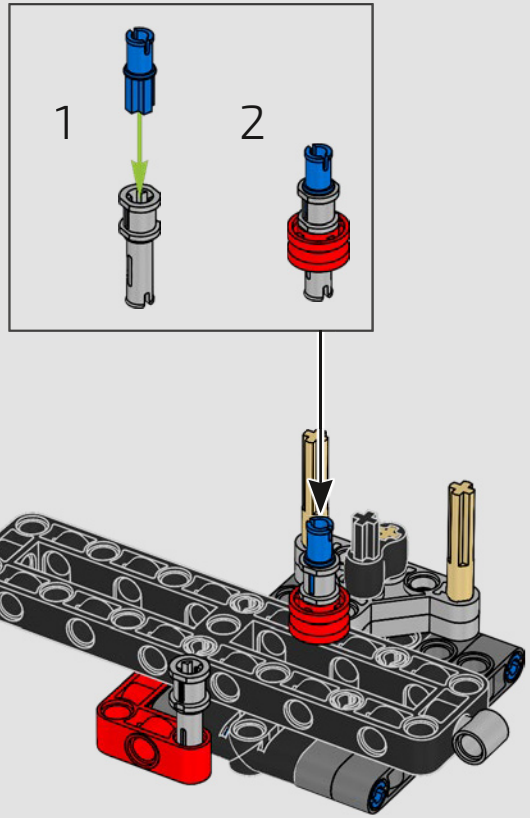

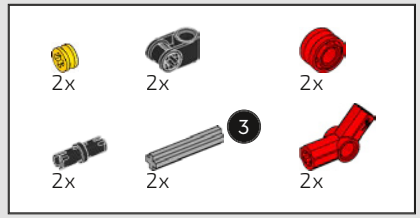

405

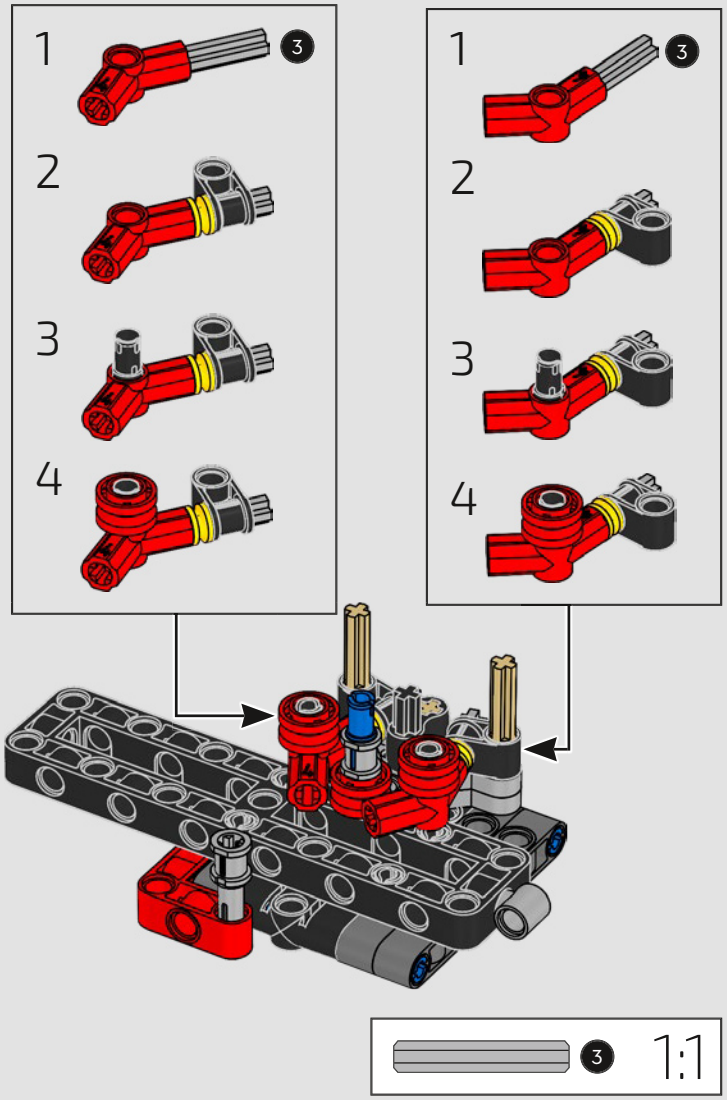

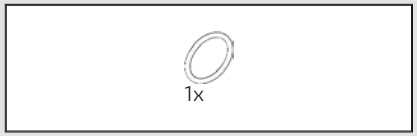

406

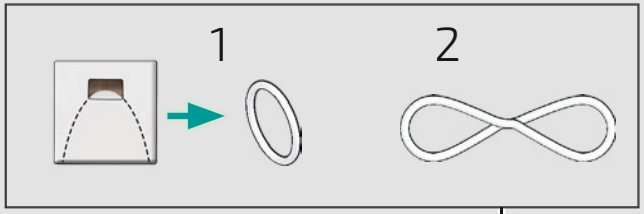

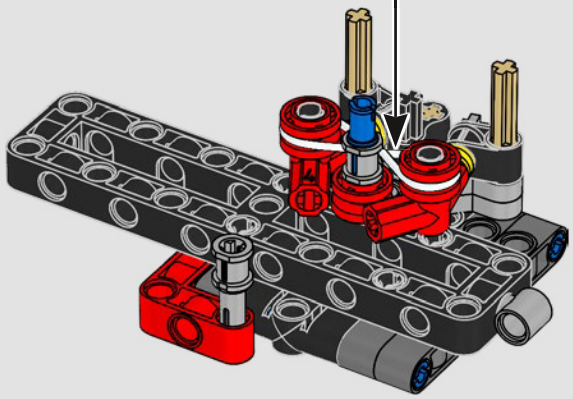

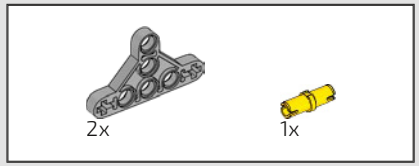

407

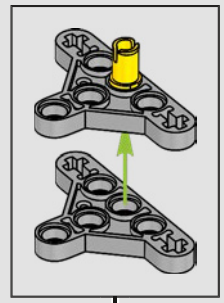



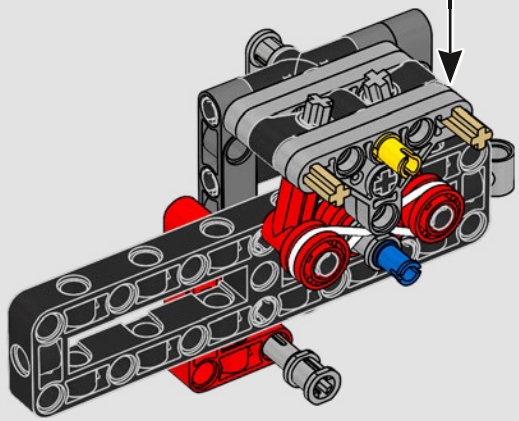

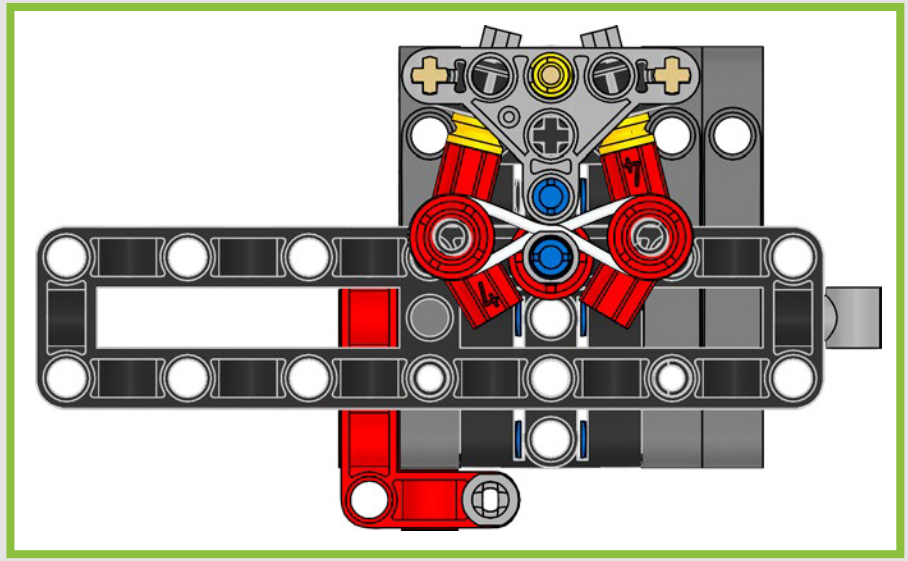



408



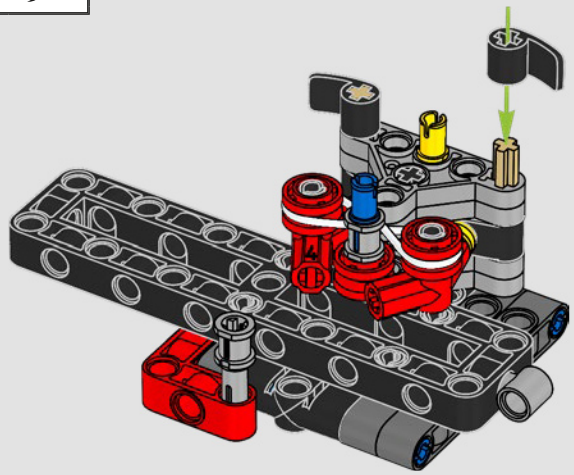

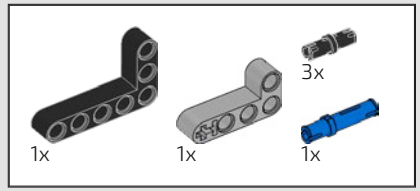

409

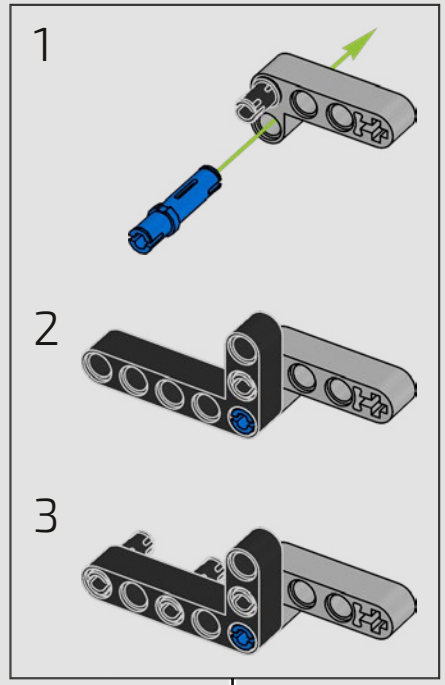

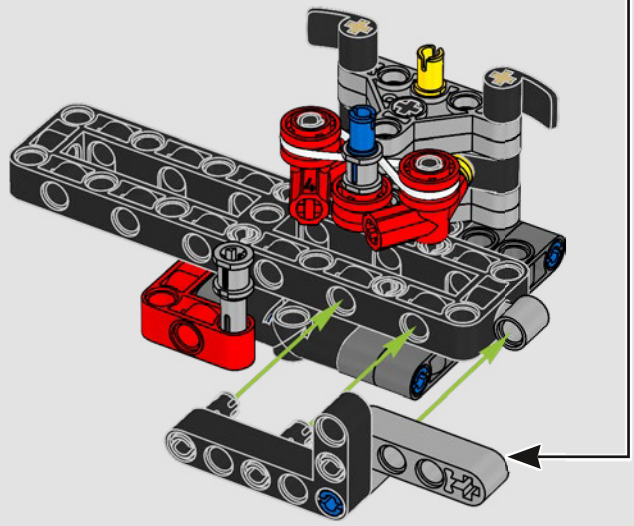

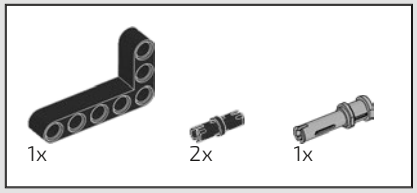

410

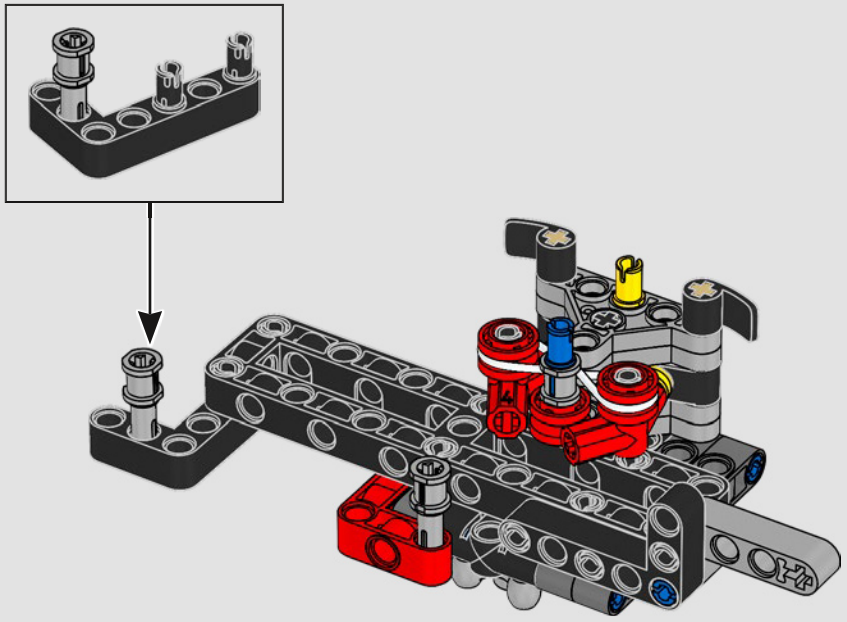



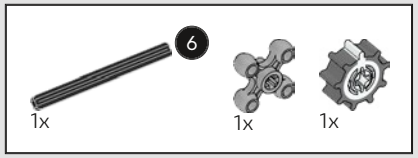

411

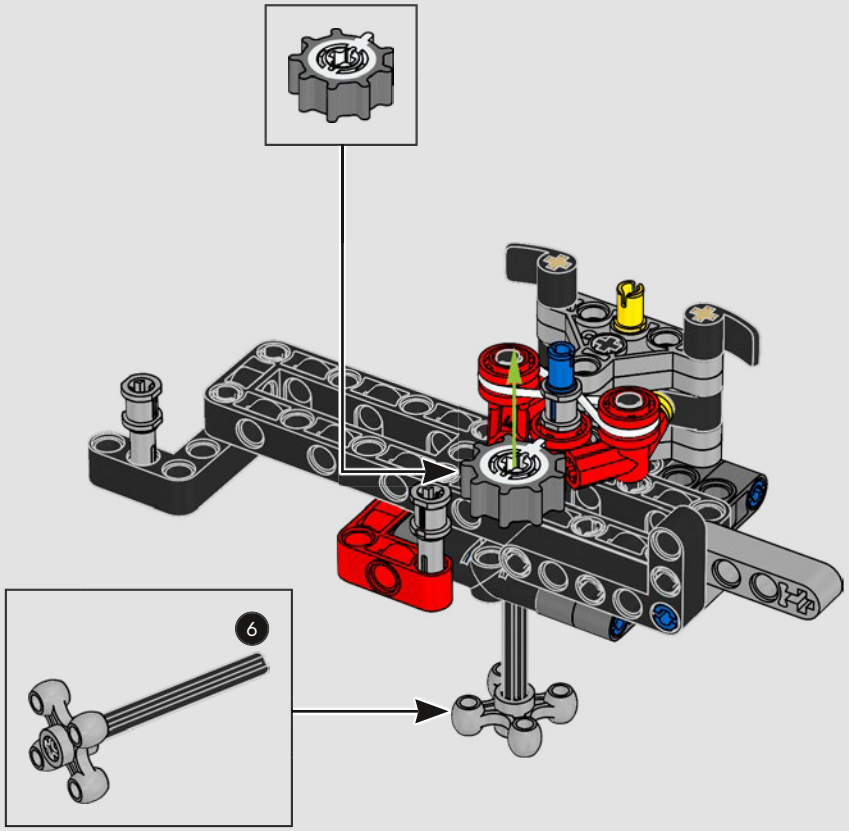

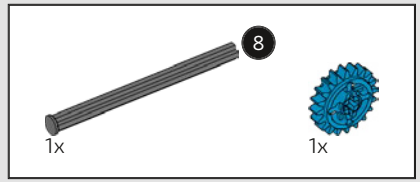

412

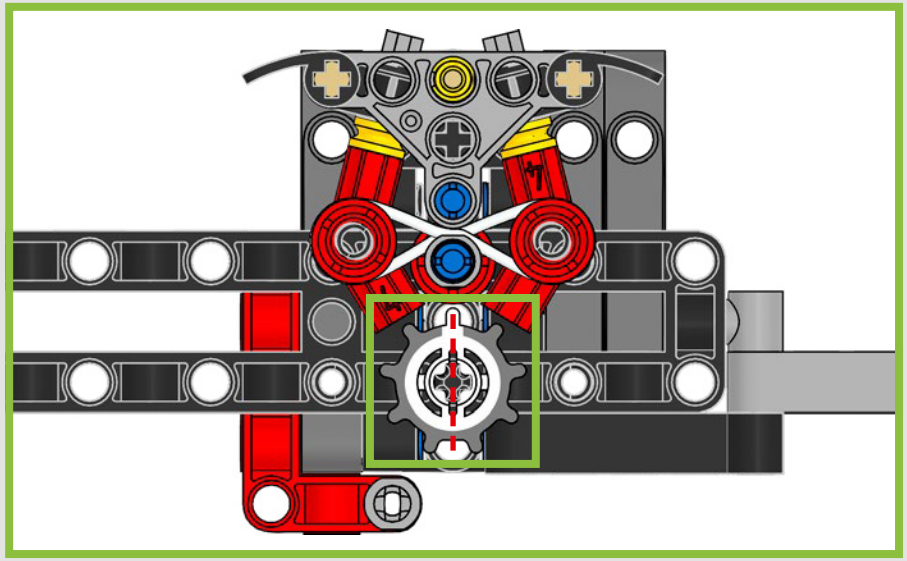

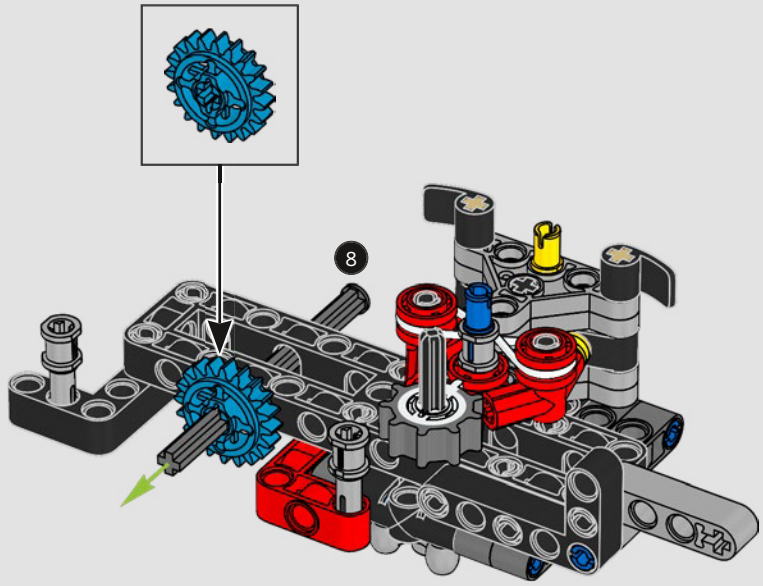

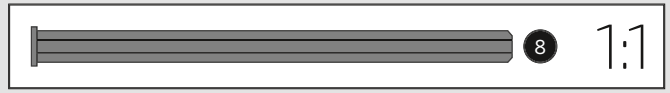

413

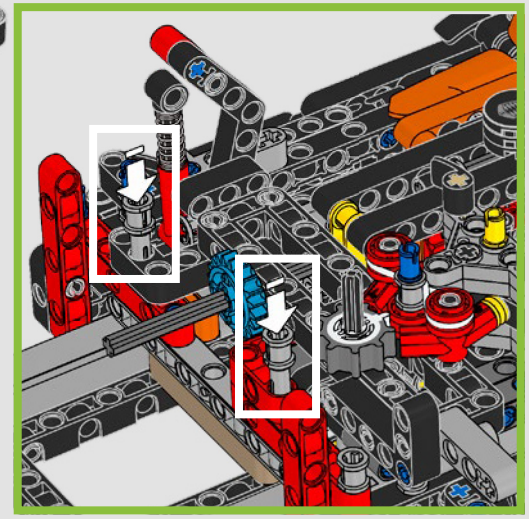

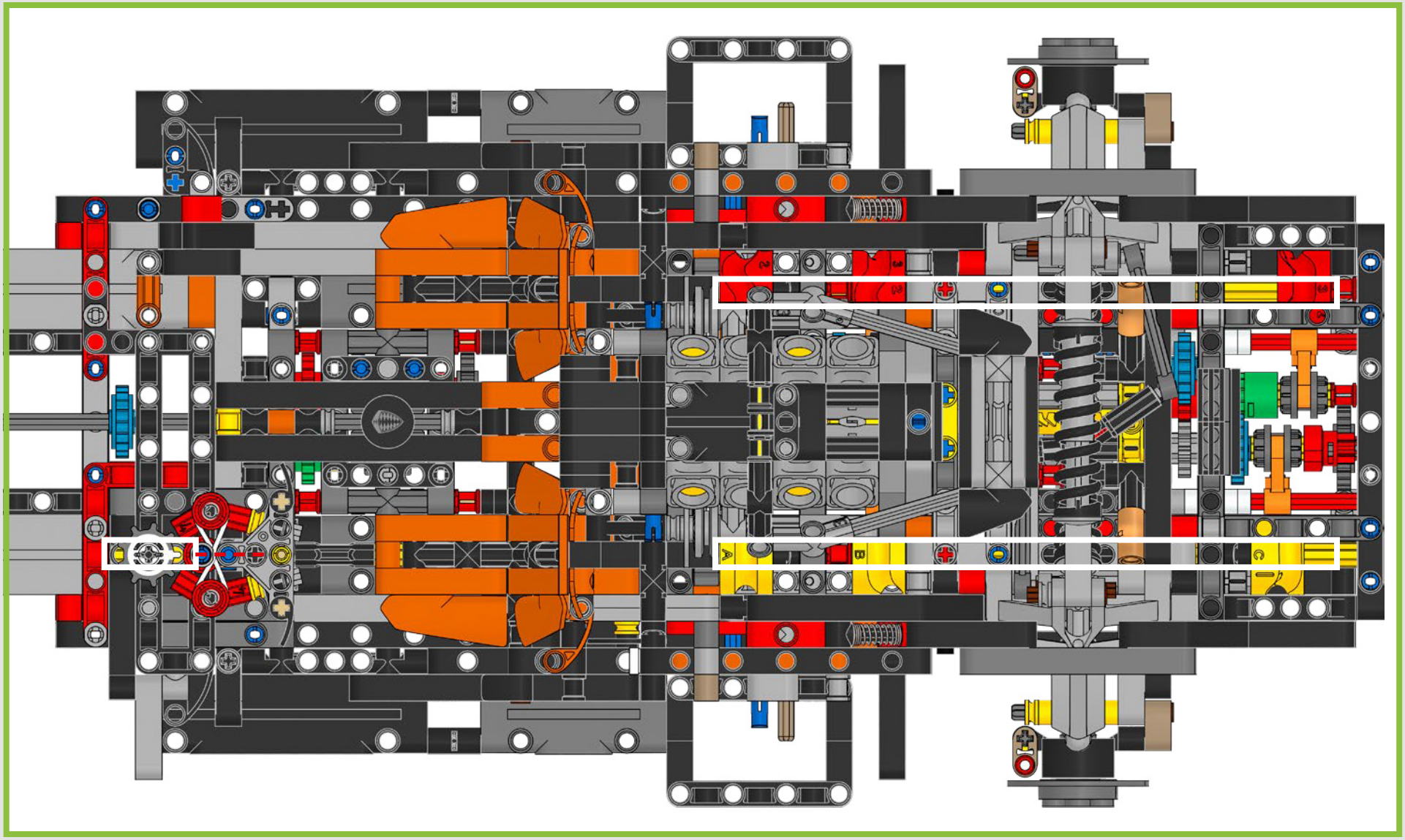

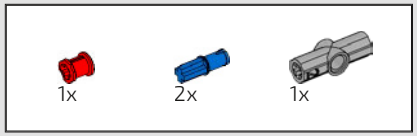

414

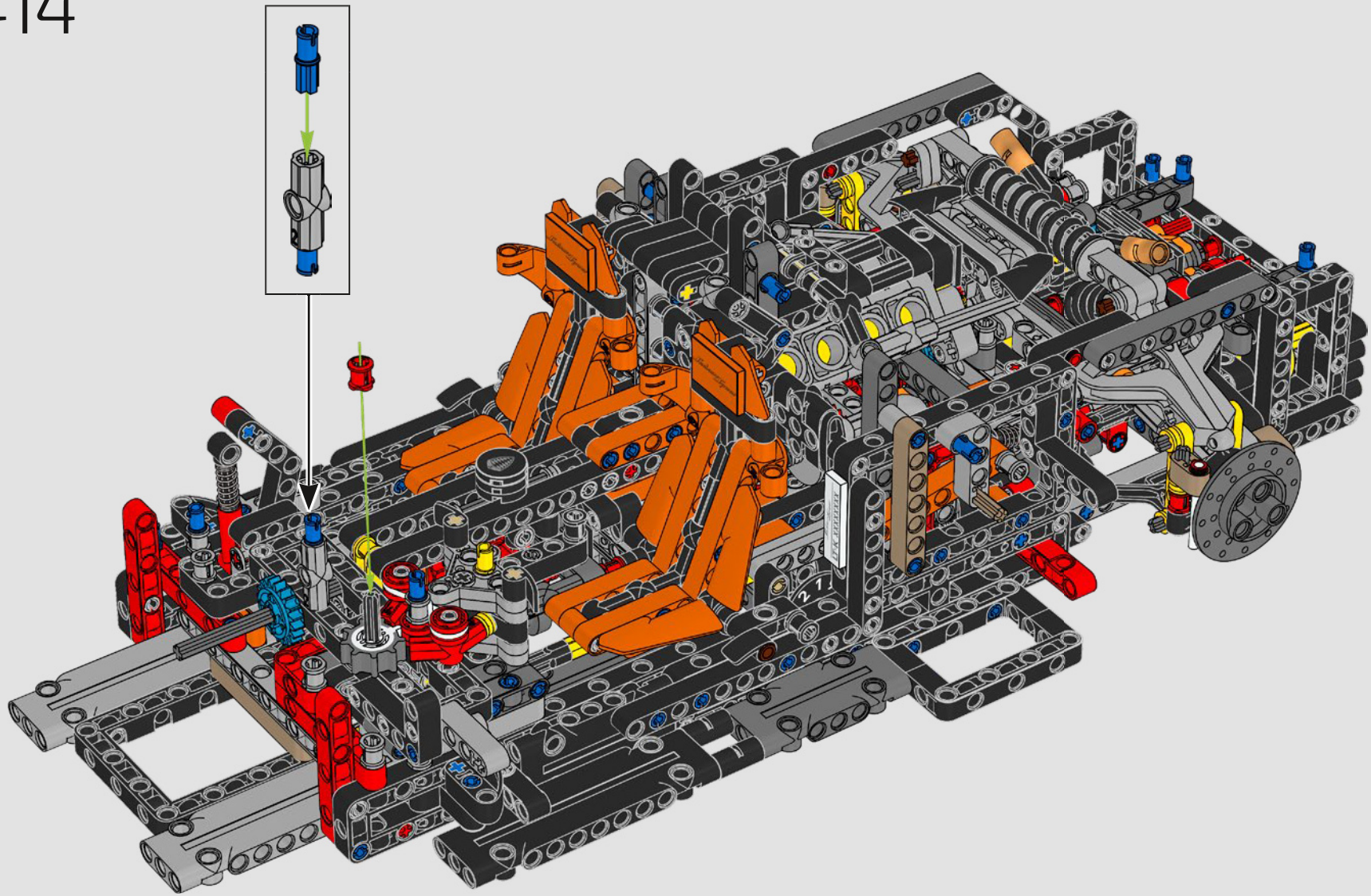

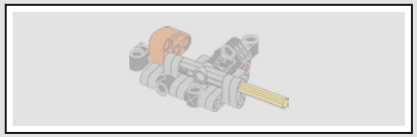

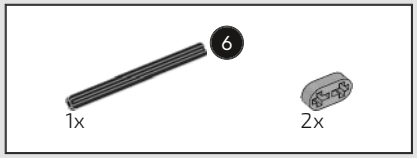

415

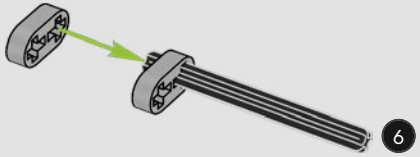

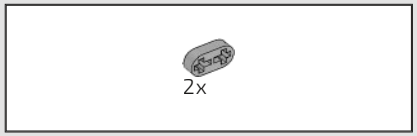

416

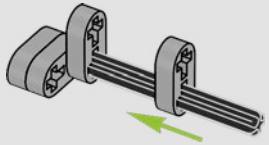

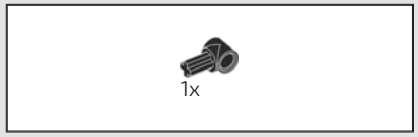

417

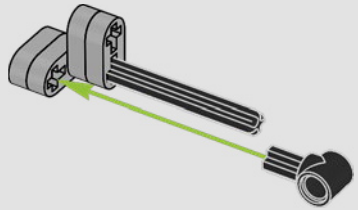

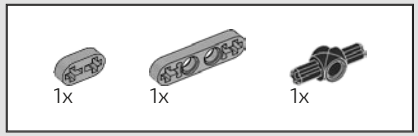

418

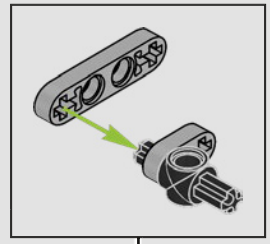

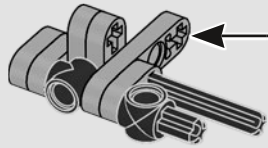



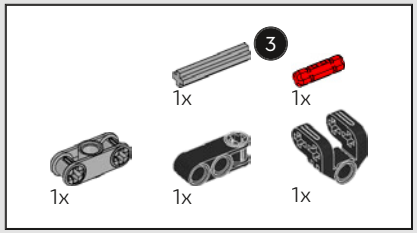

419

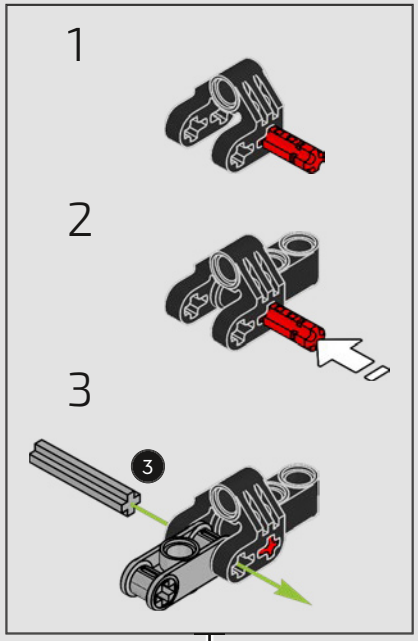

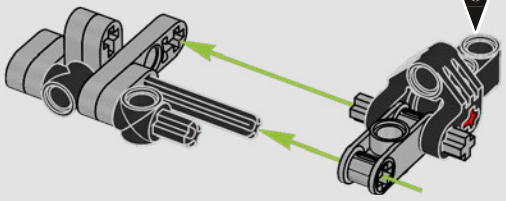

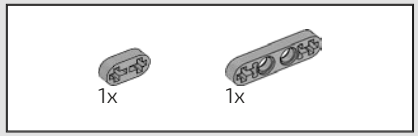

420

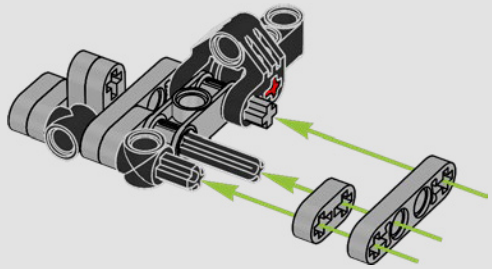

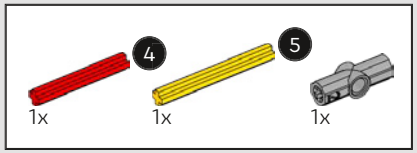

421

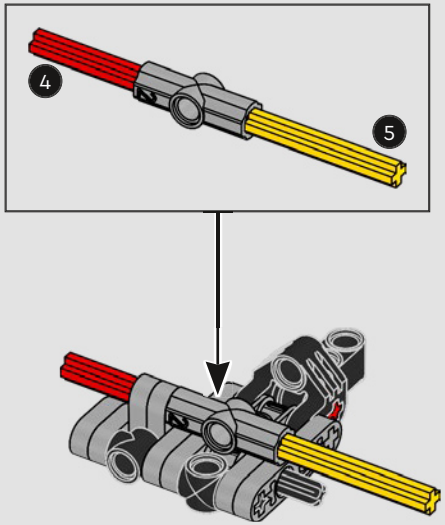

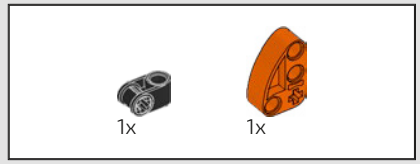

422

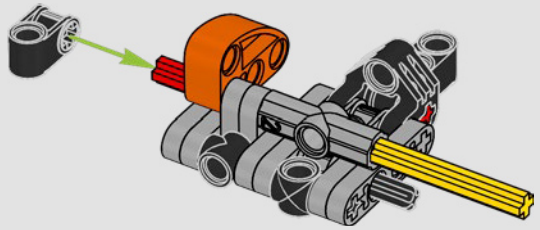

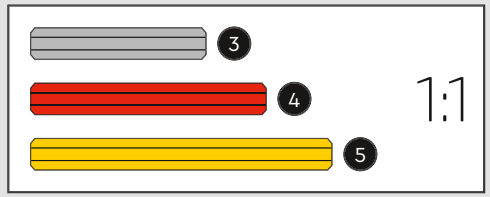

2x

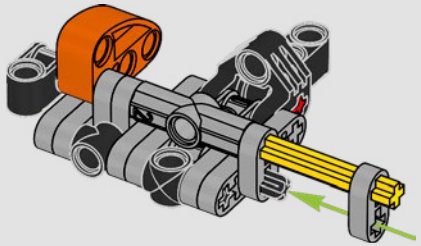

423

424

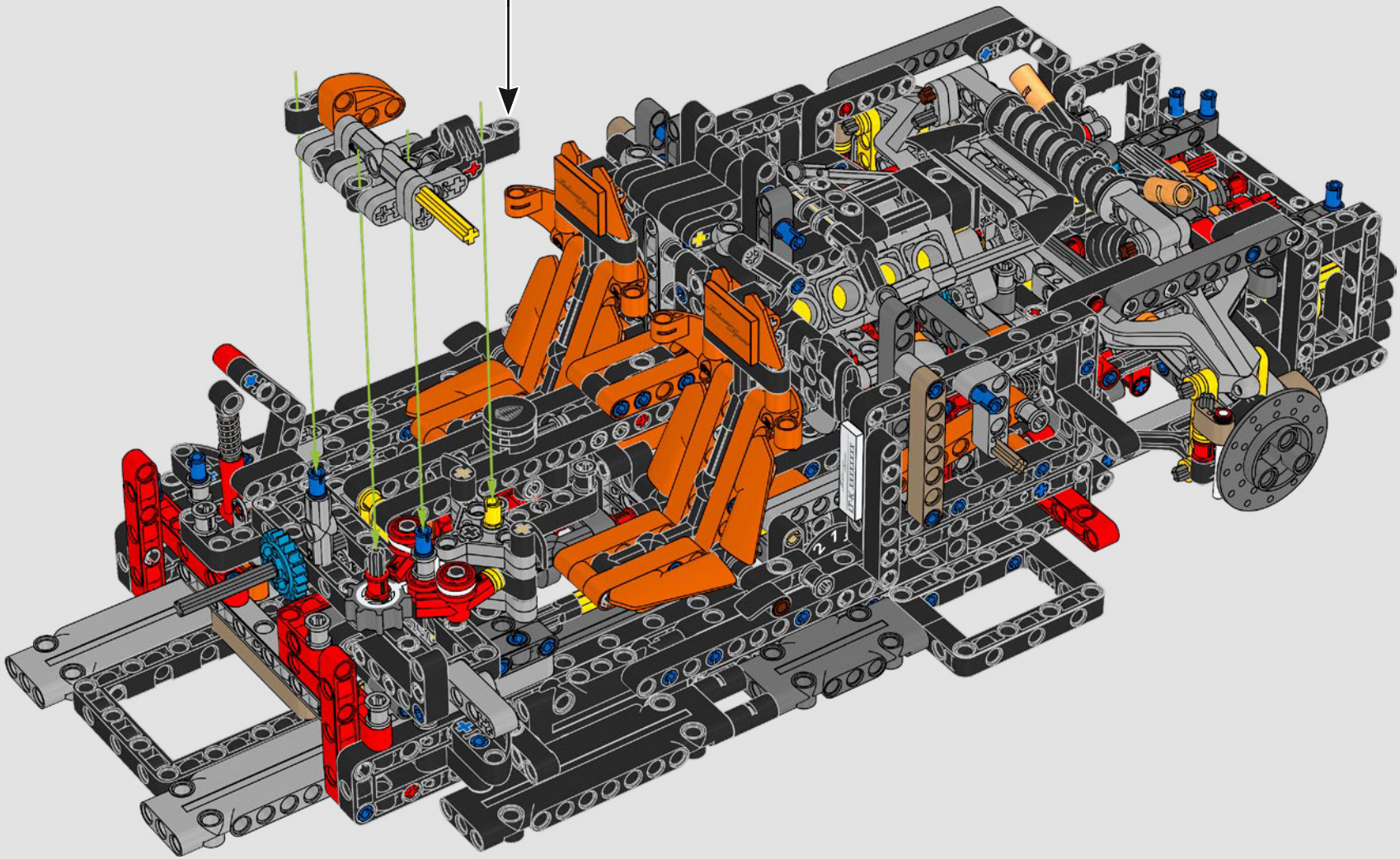

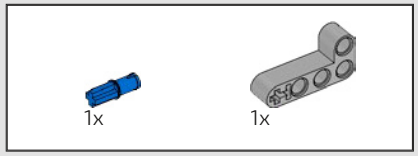

425

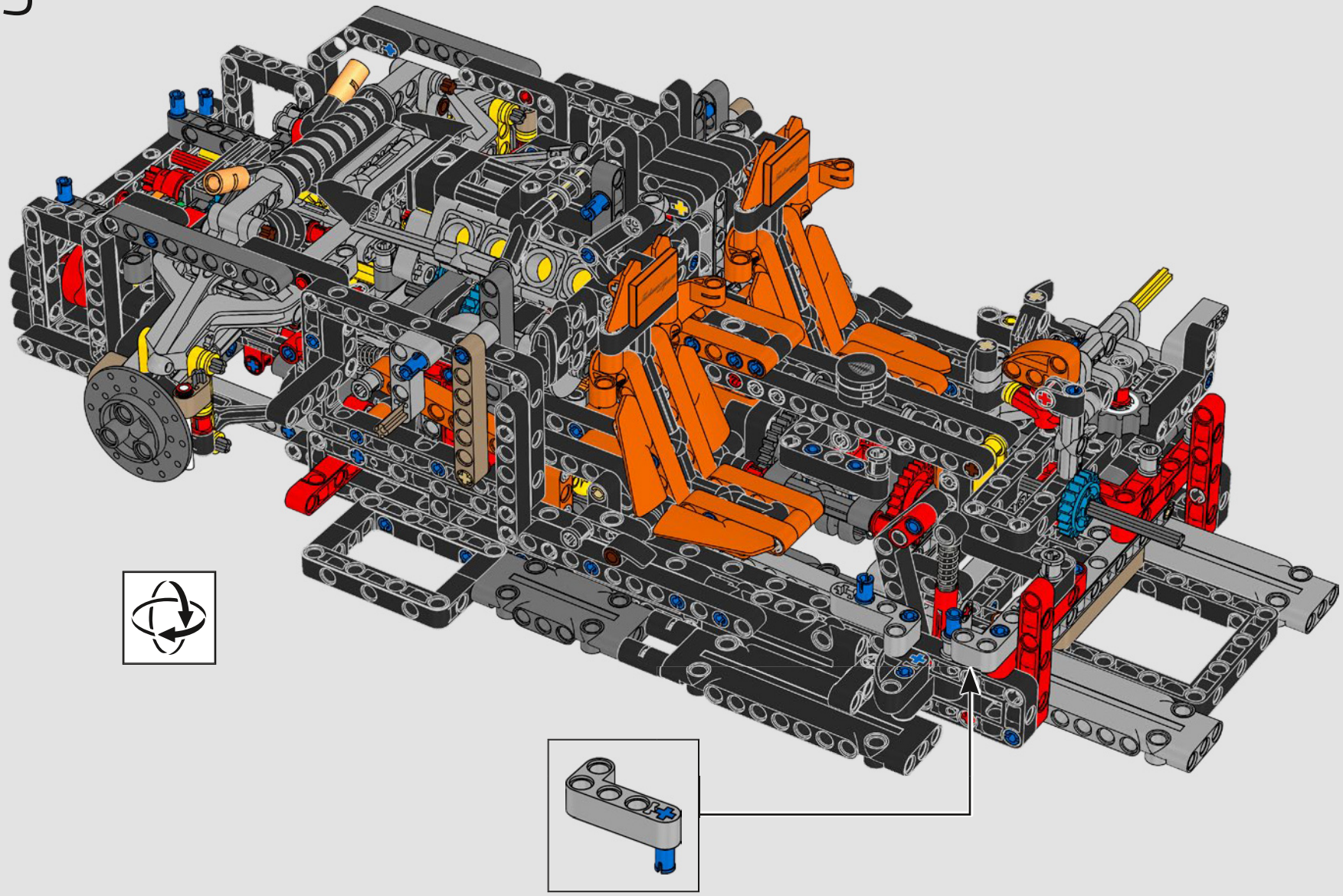

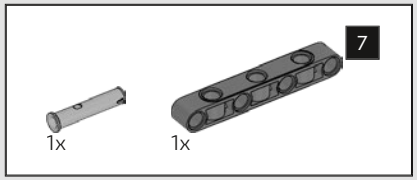

426

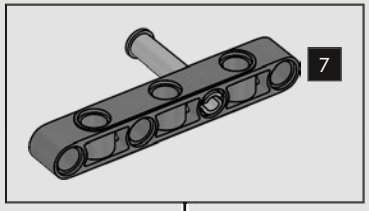

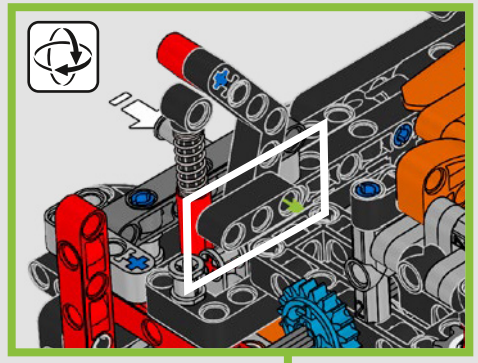

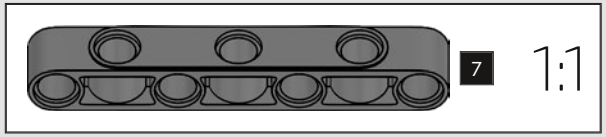

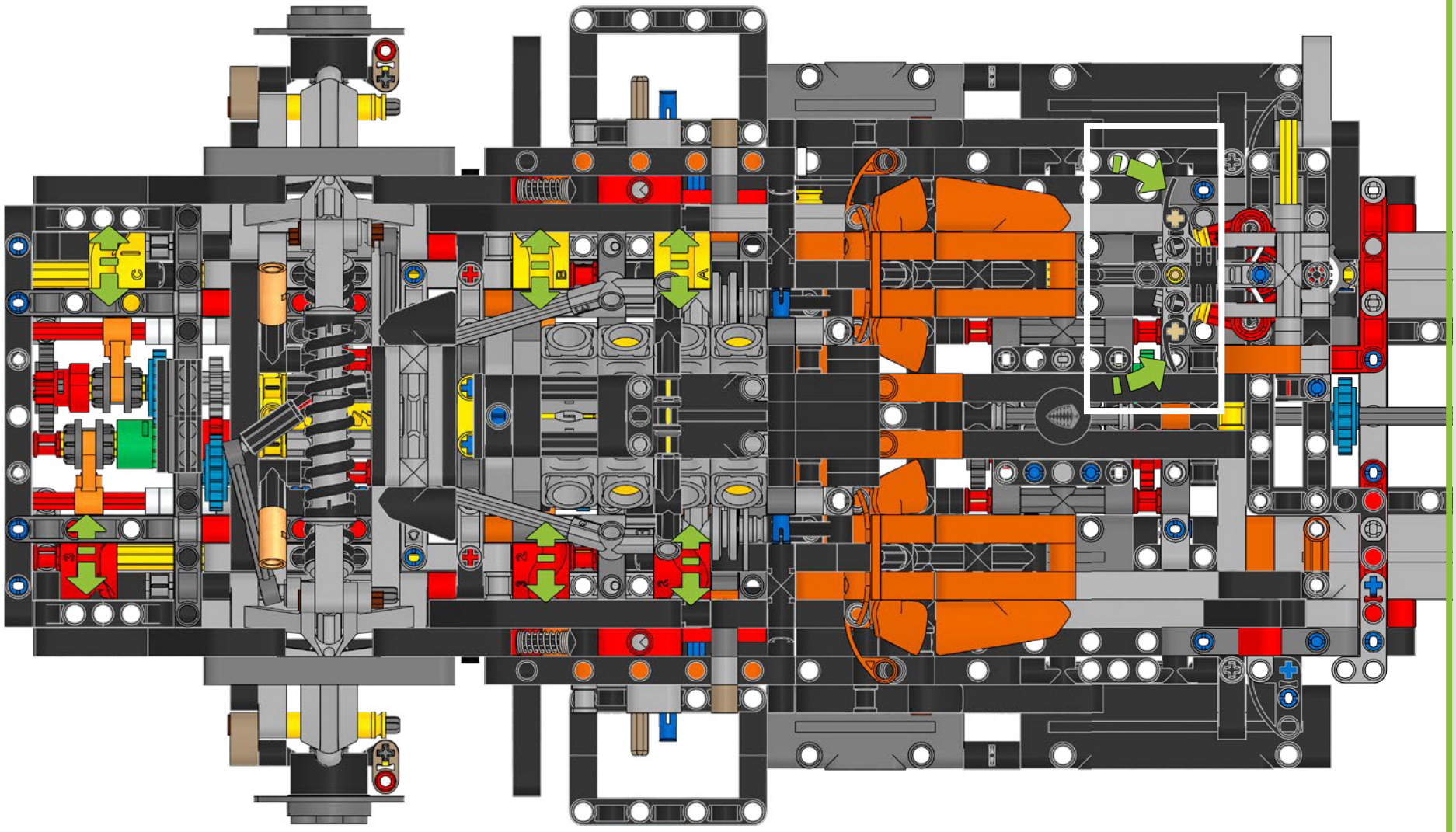

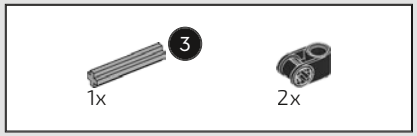

427

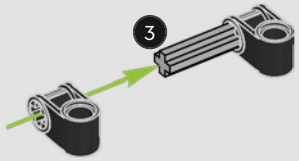

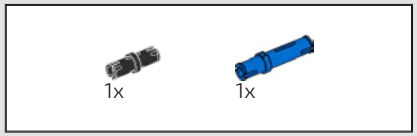

428

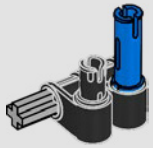

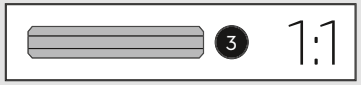

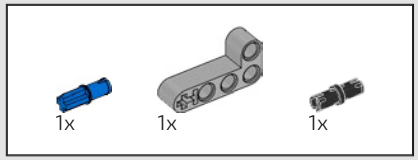

429

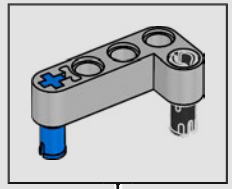

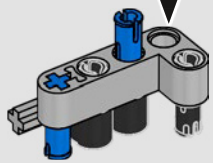

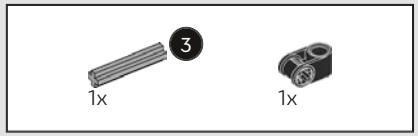

430

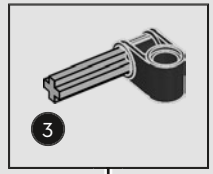

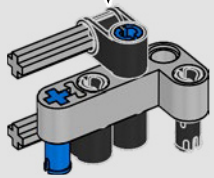

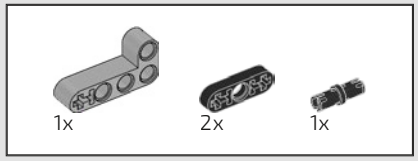

431

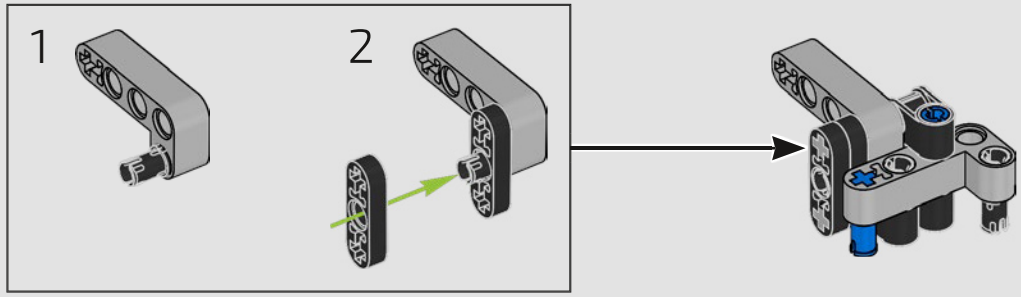

432

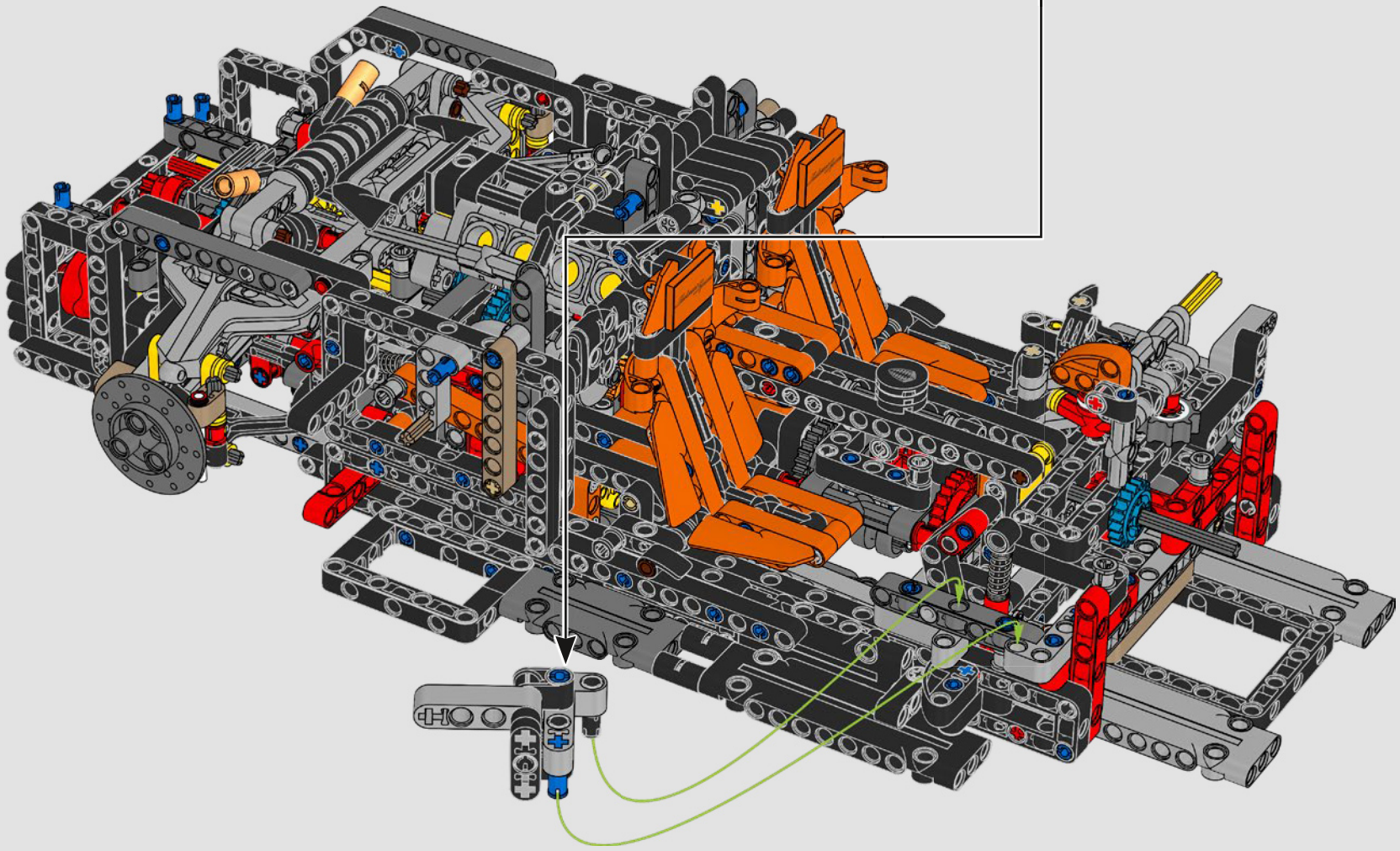

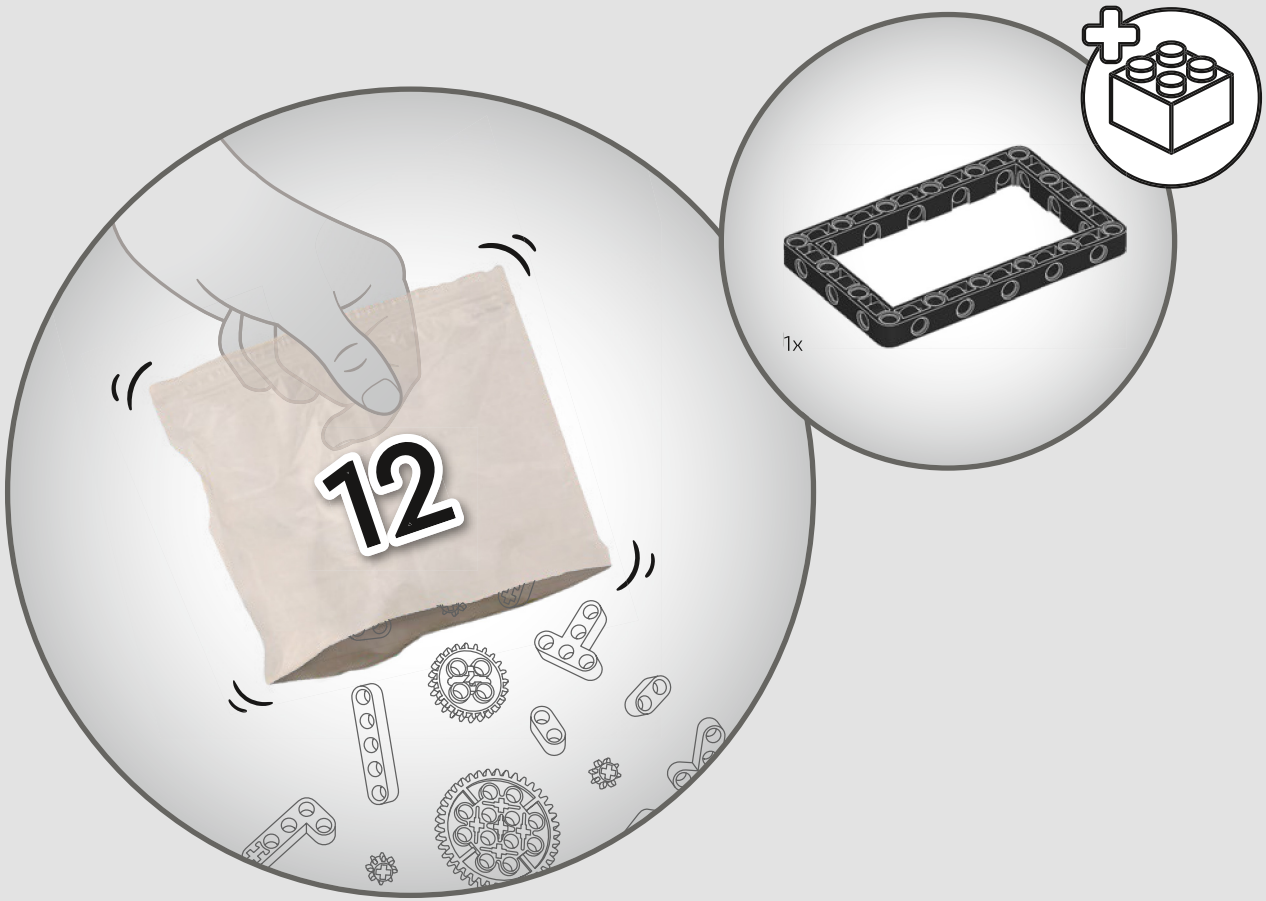
12
1x

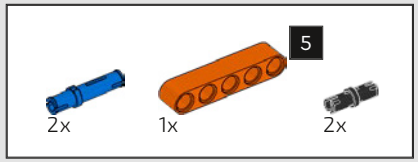

433



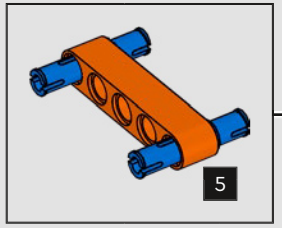

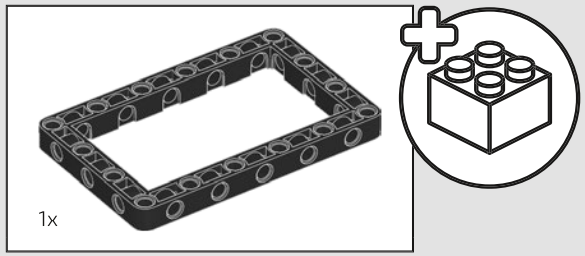

434

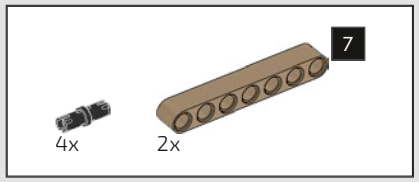

435

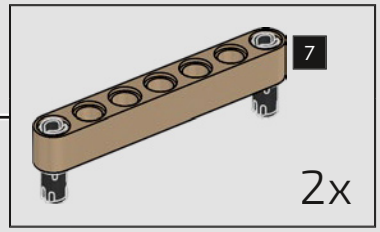

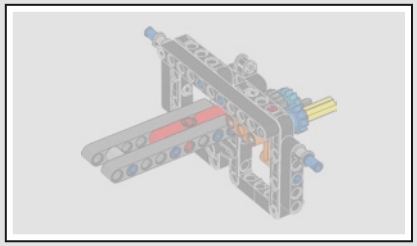

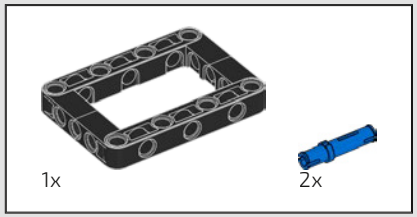

436

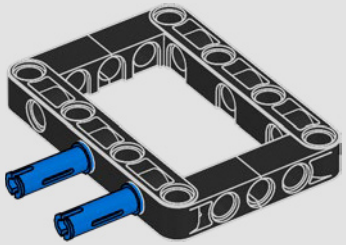

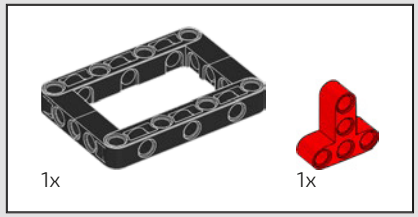

437

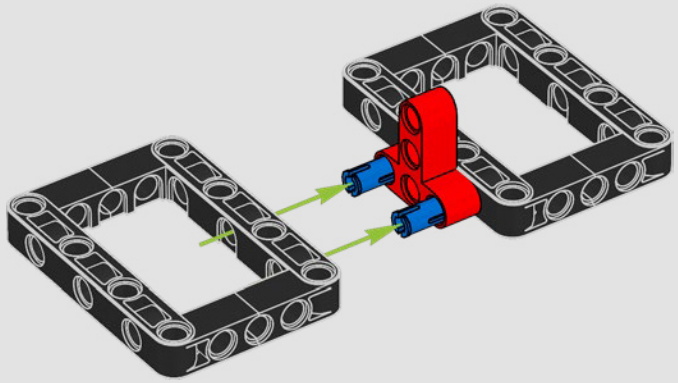



438

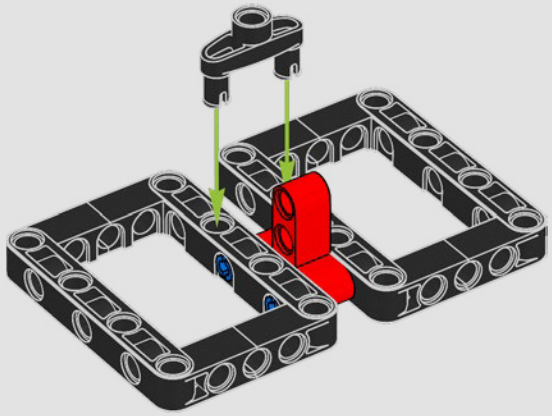

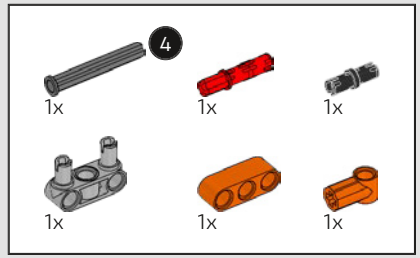

439

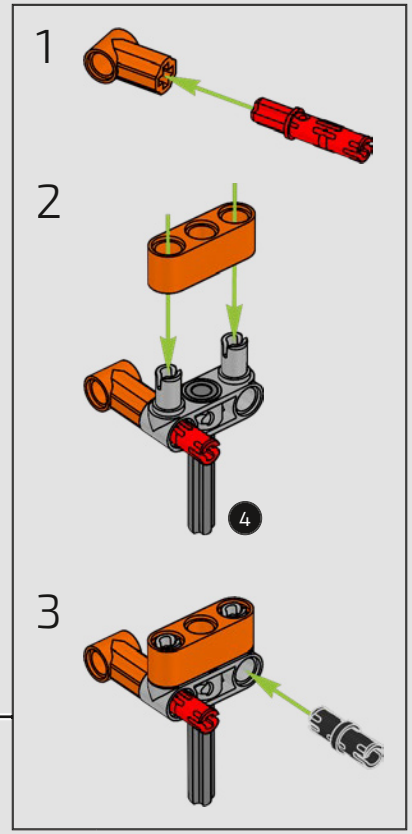

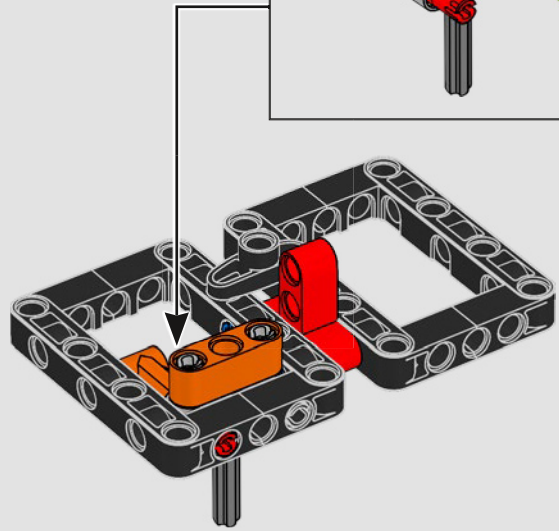

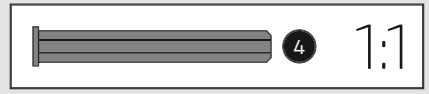

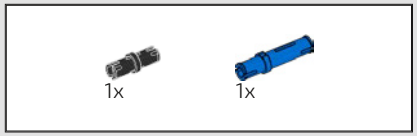

440

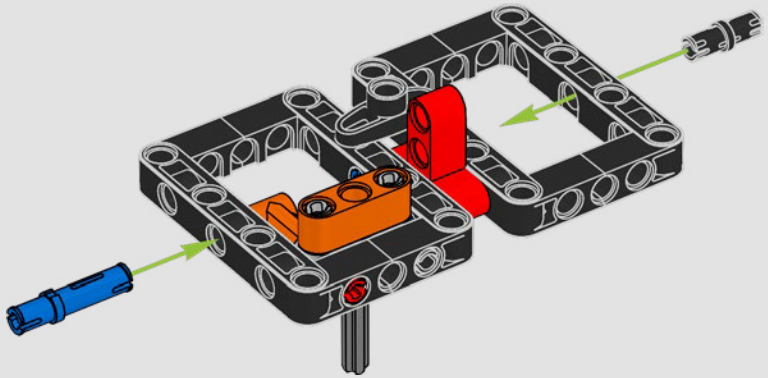

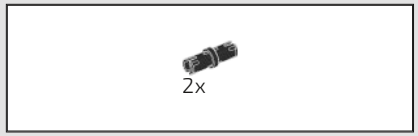

441

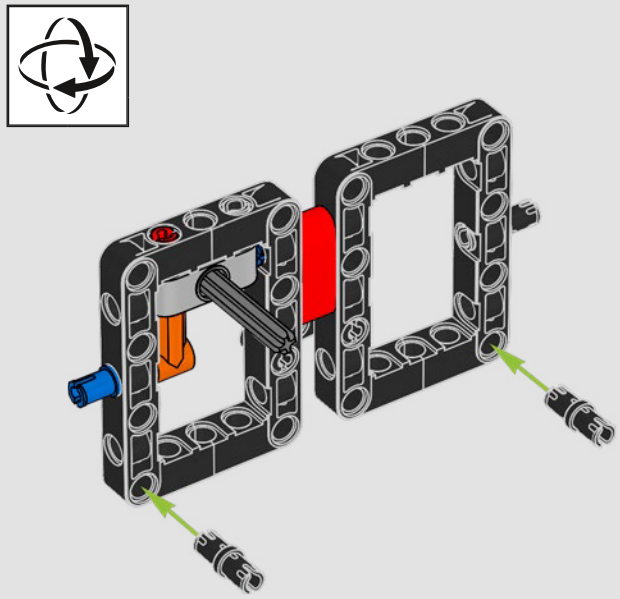

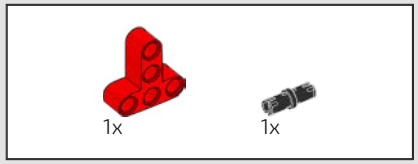

442

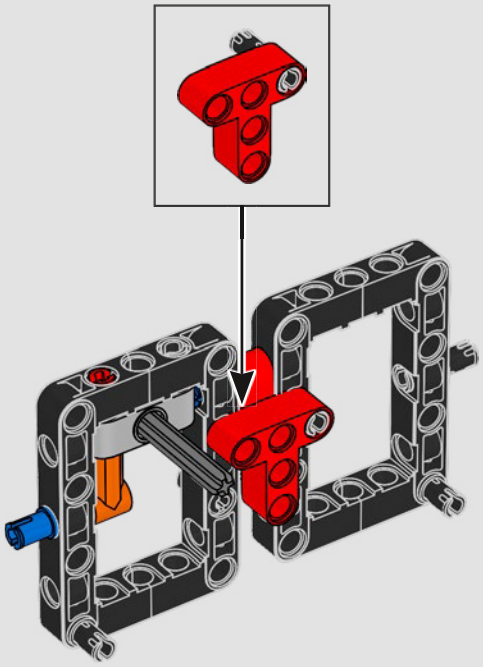

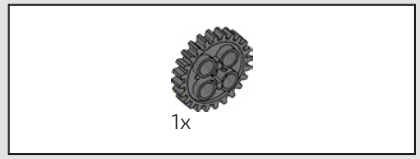

443

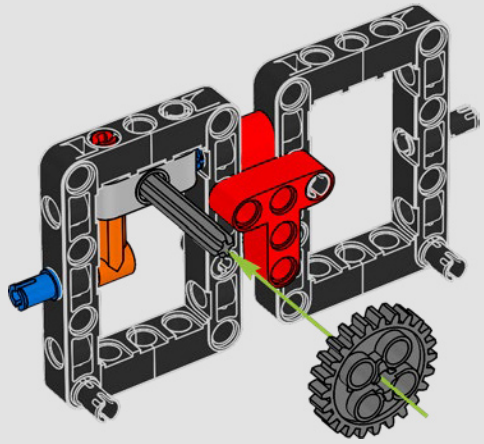

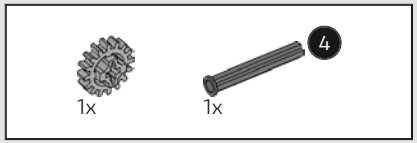

444

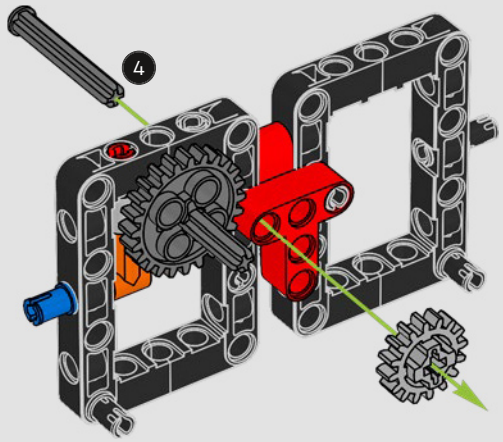

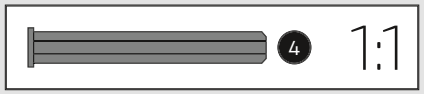

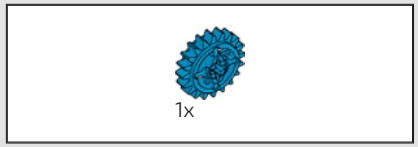

445

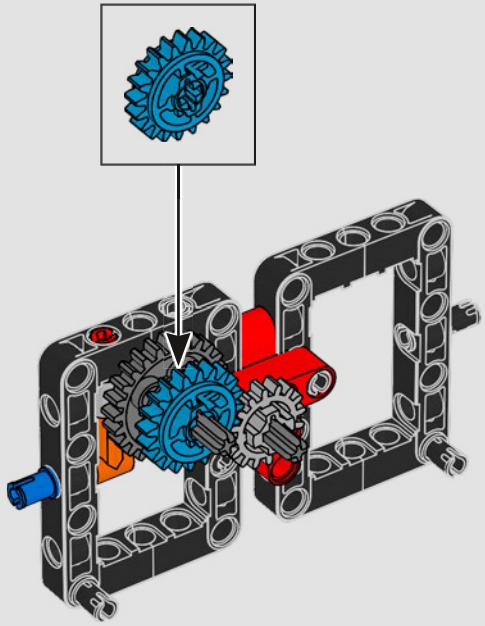

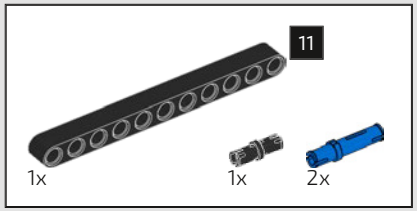

446

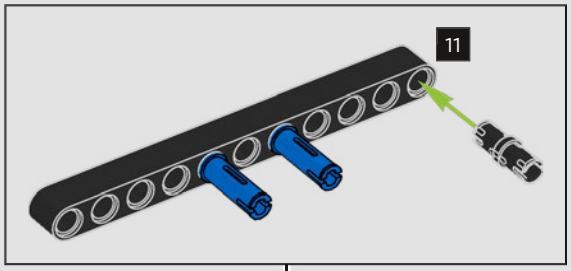

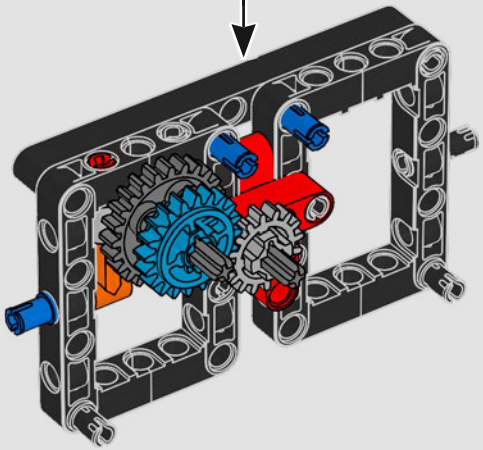

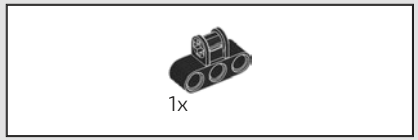

447

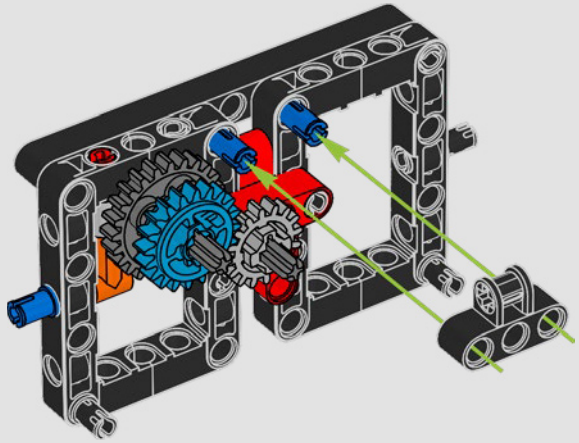

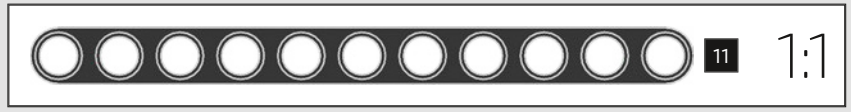

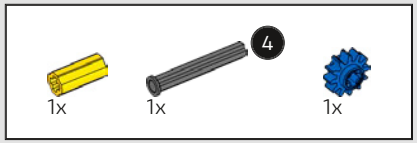

448

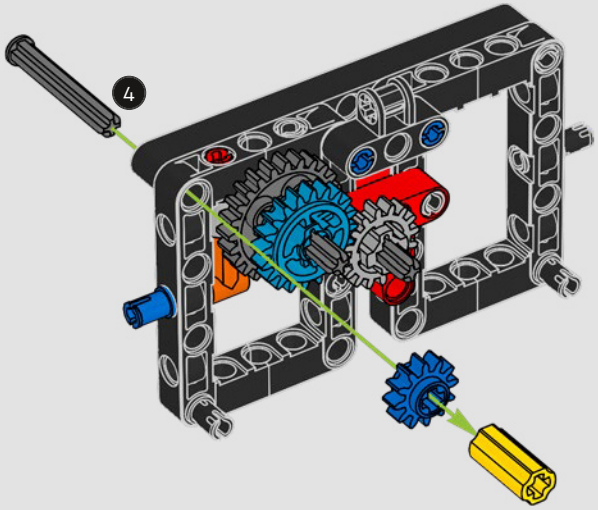

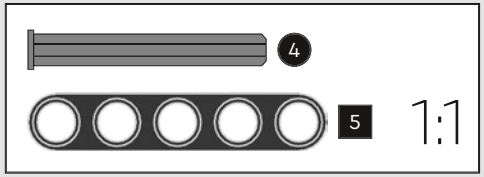

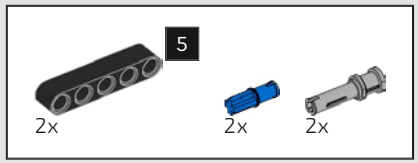

449

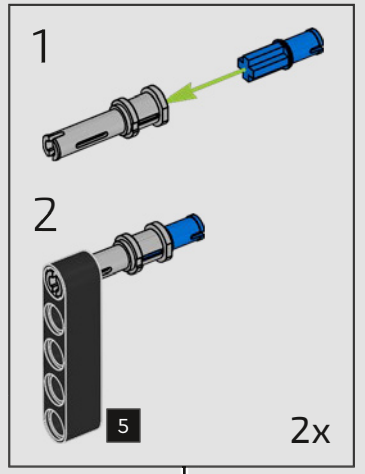

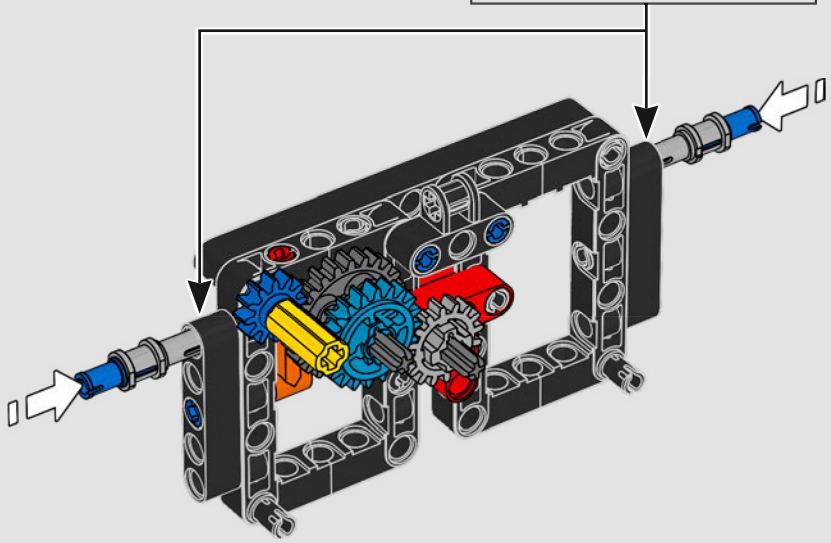

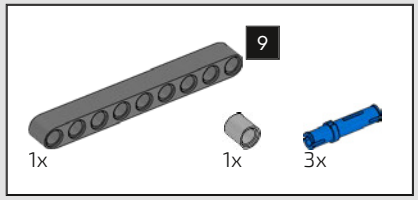

450

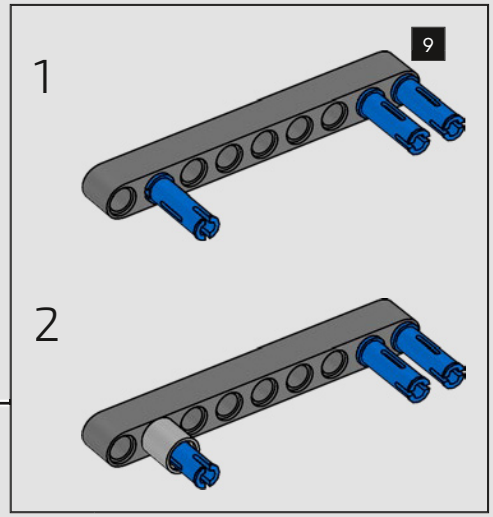



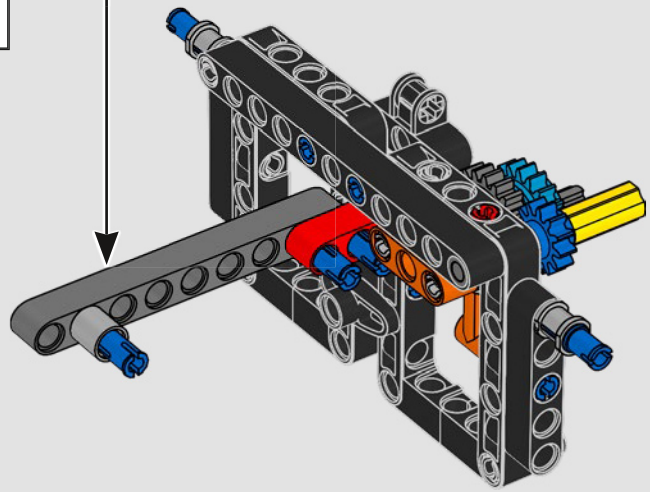

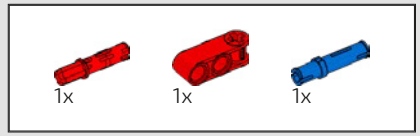

451

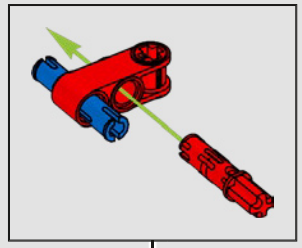

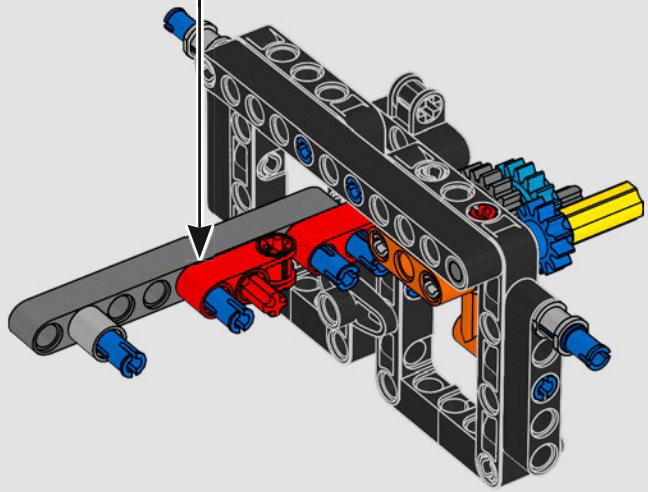

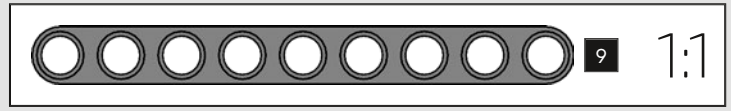

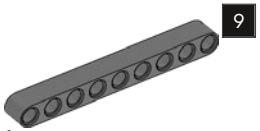

452

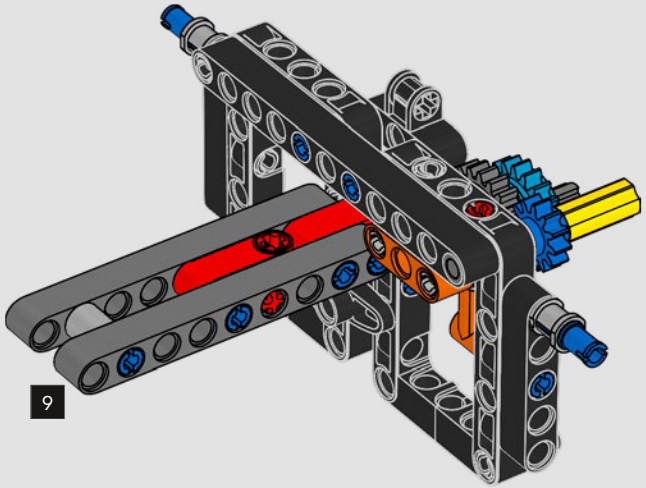

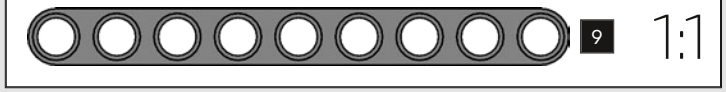

453

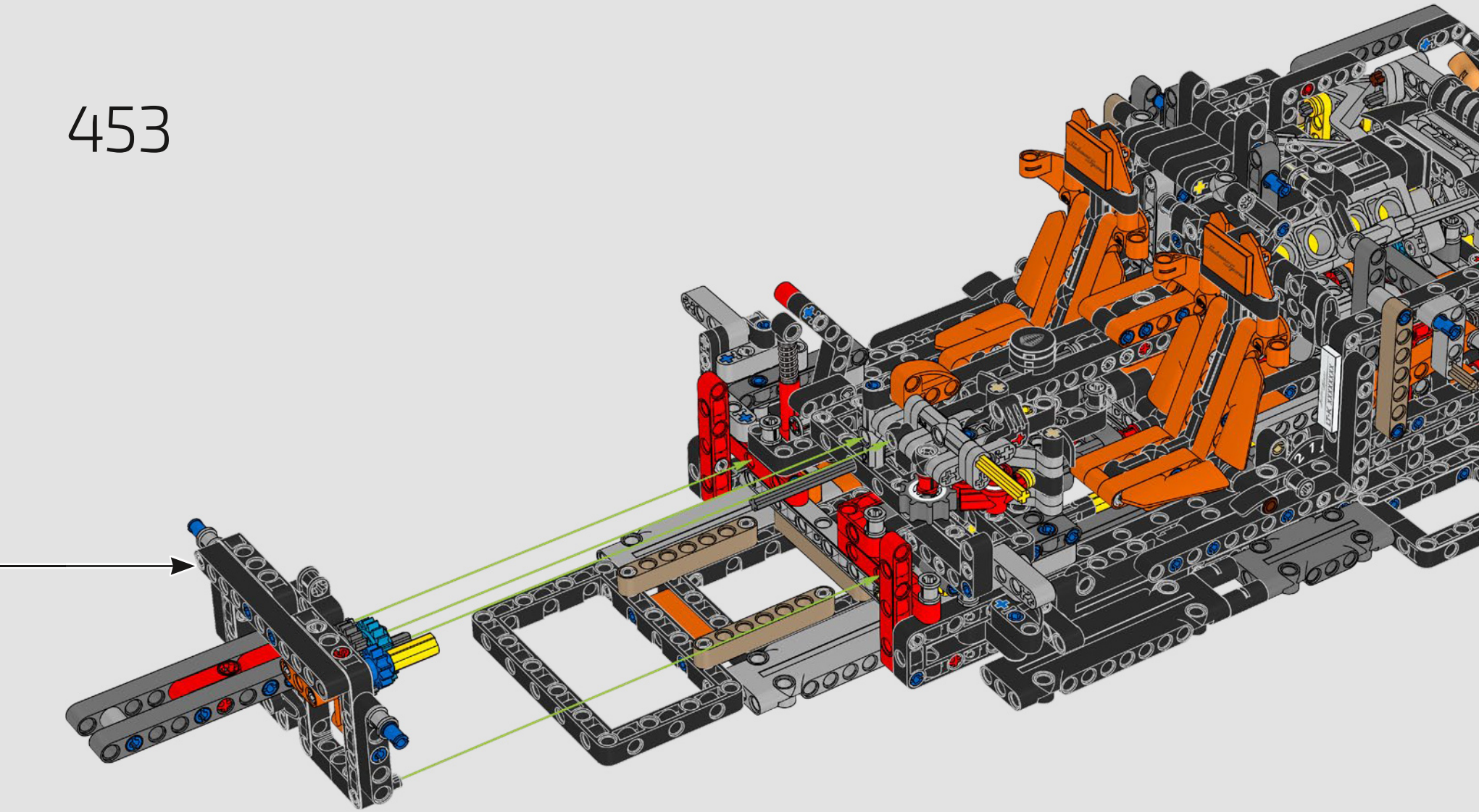

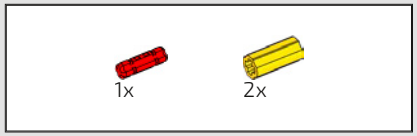

454

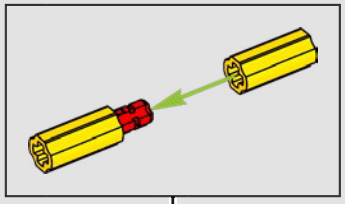

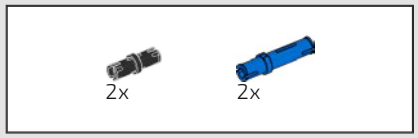

455

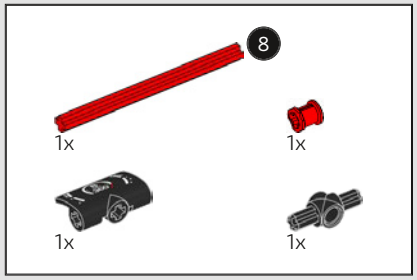

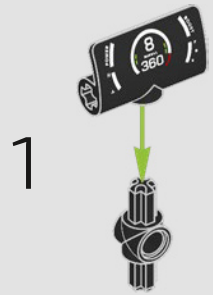

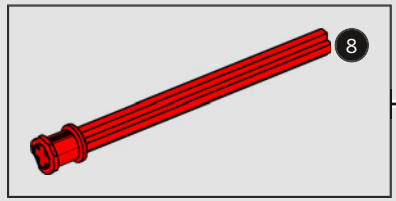

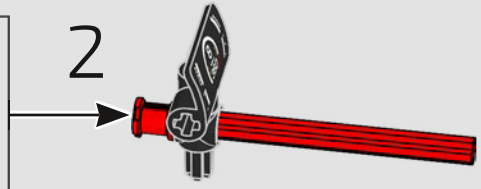

456

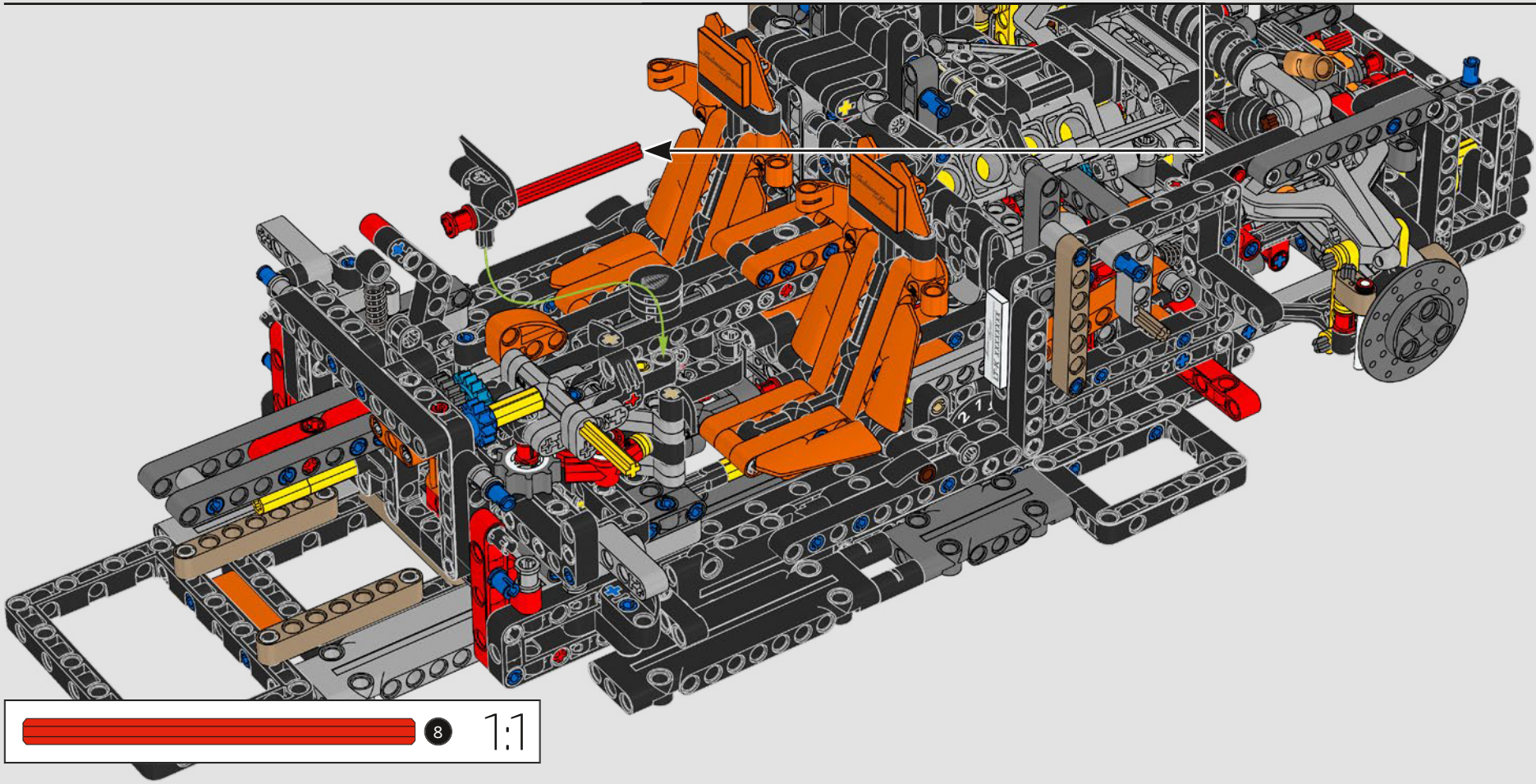

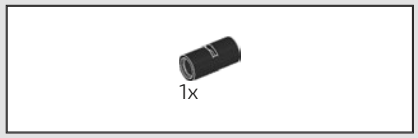

457

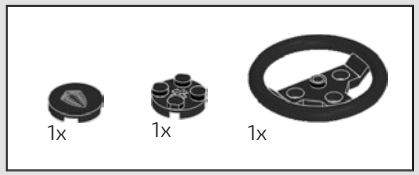

458

1



2



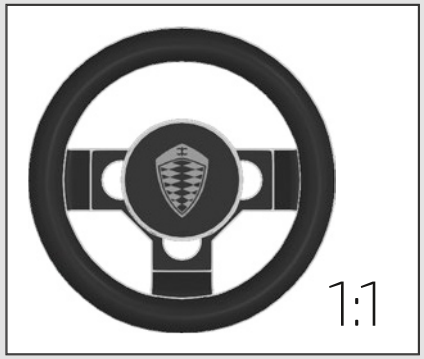

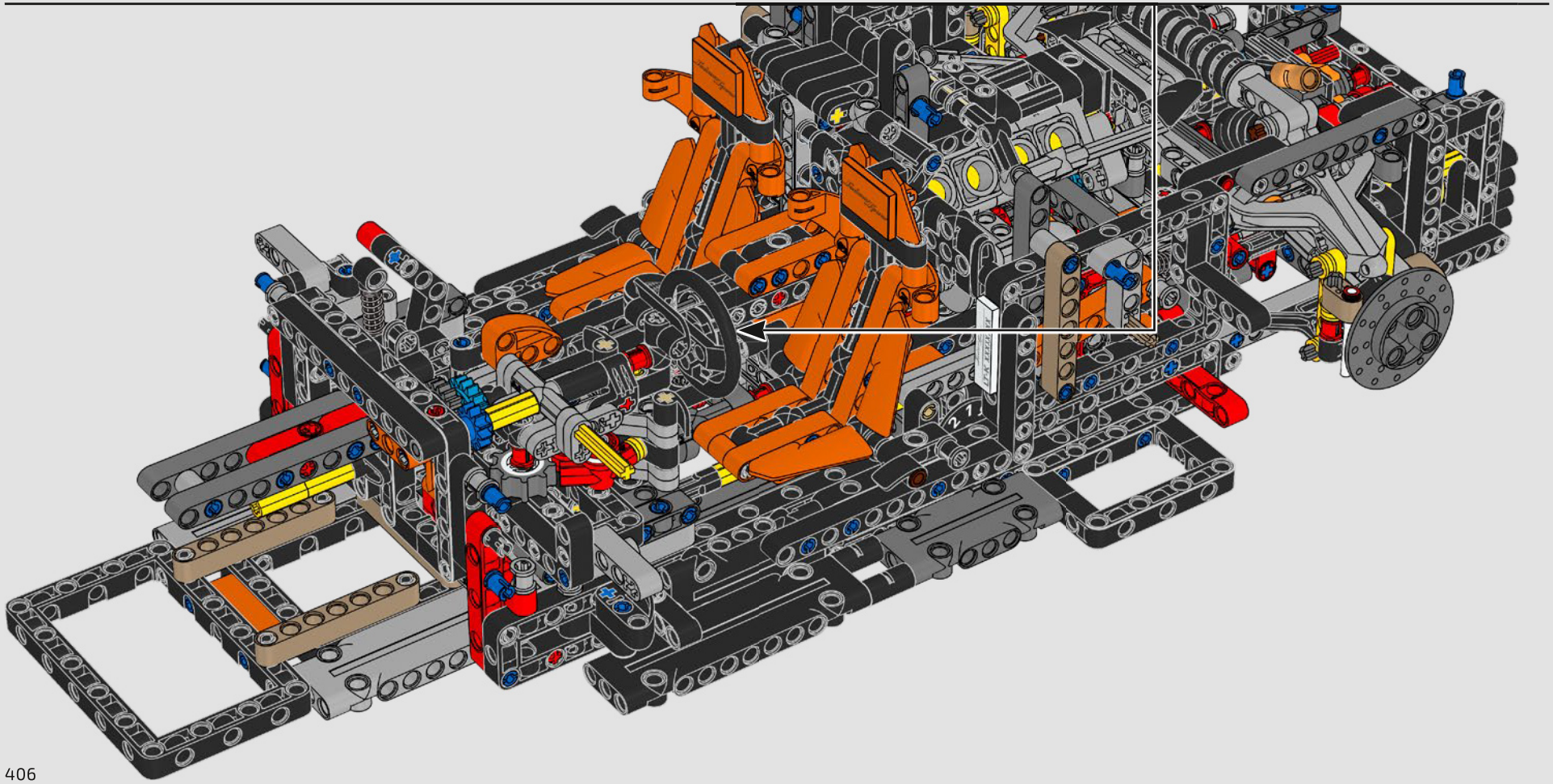

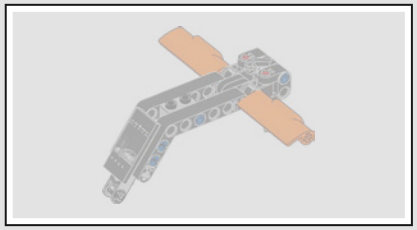

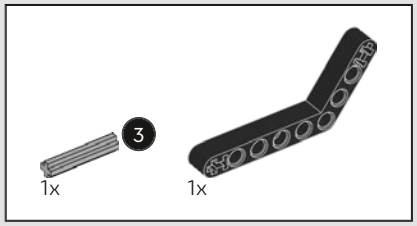

459

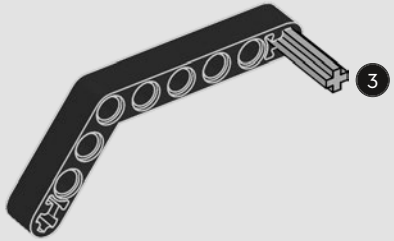

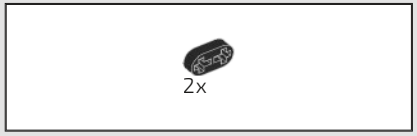

460

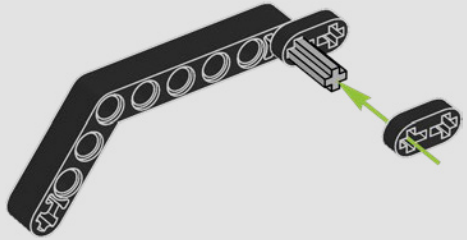

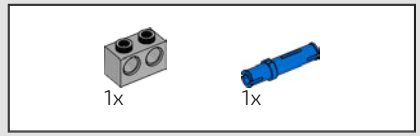

461

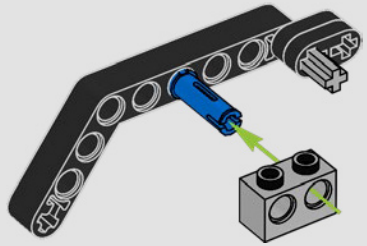

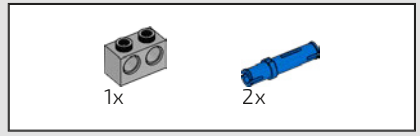

462

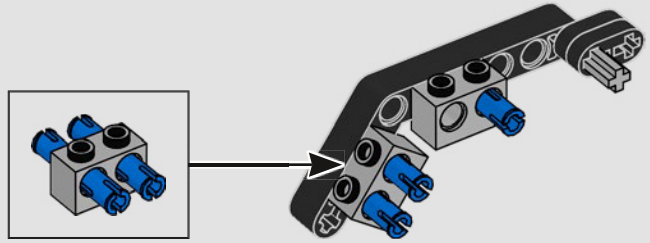

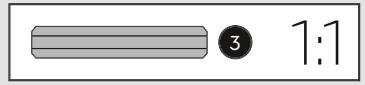

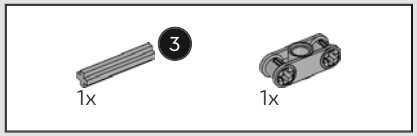

463

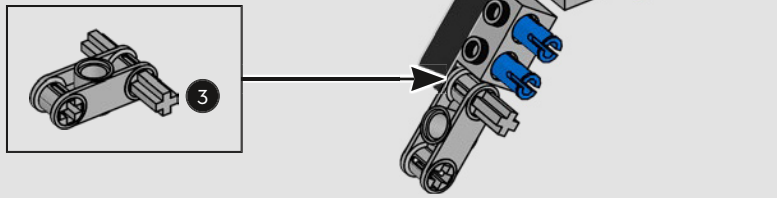

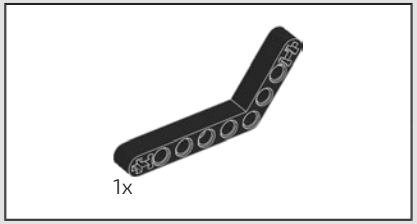

464

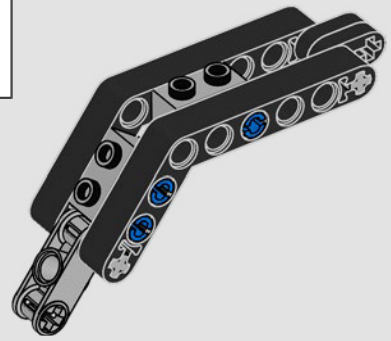

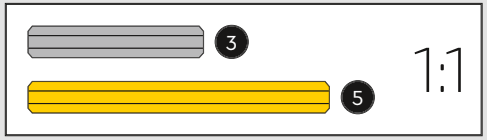

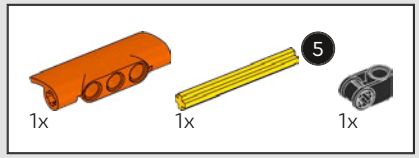

465

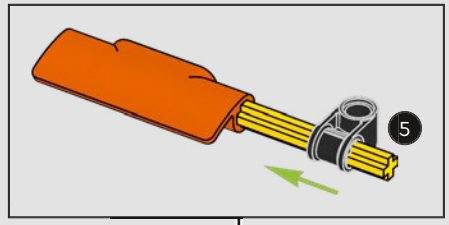

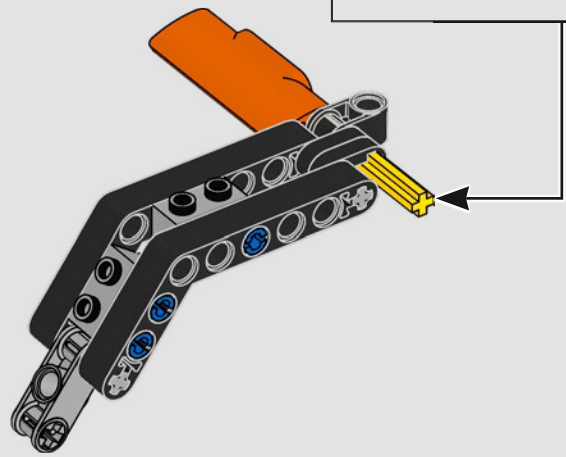

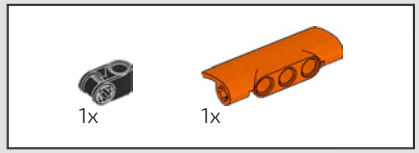

466

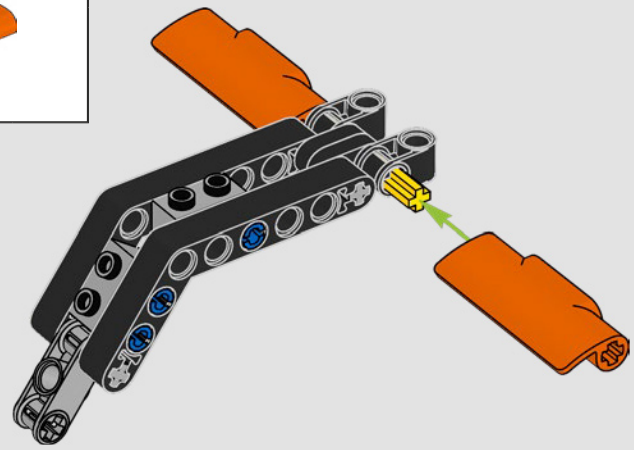

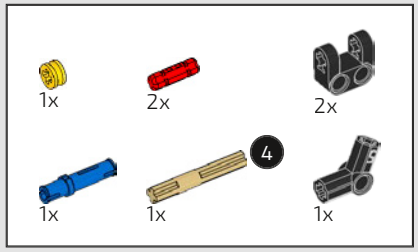

467

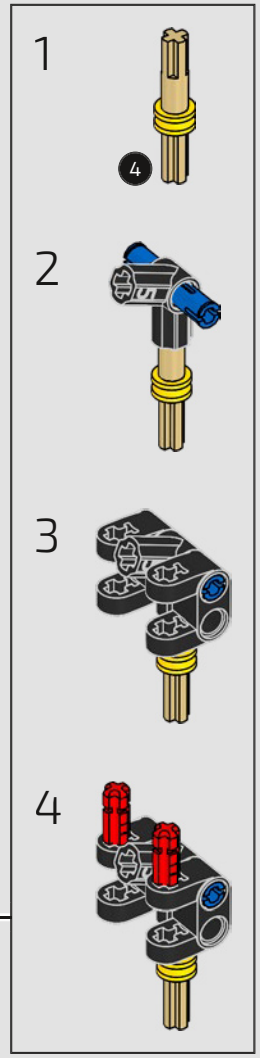

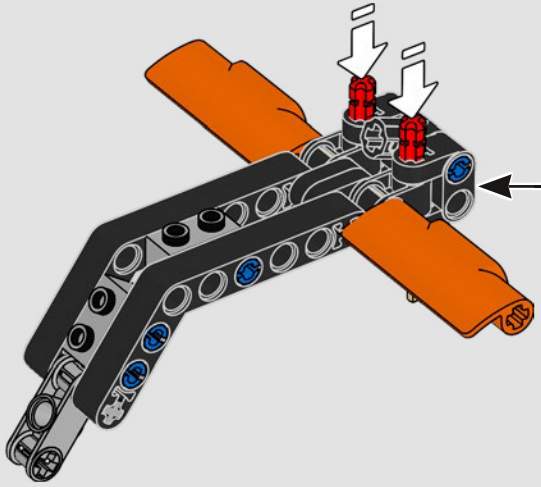

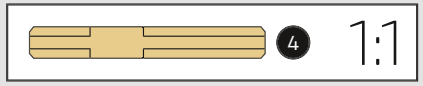

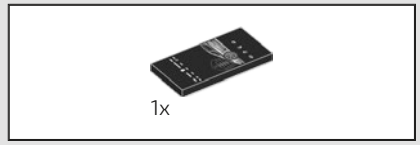

468

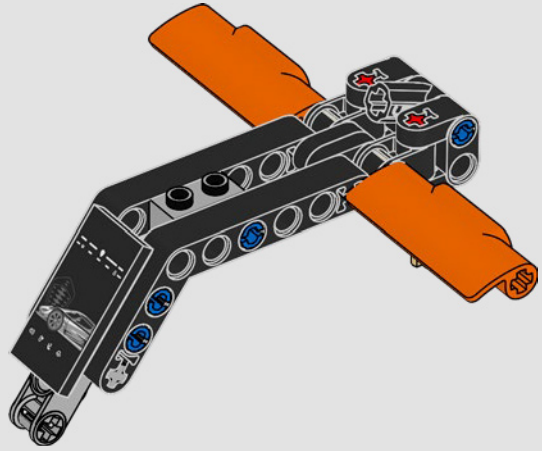

469

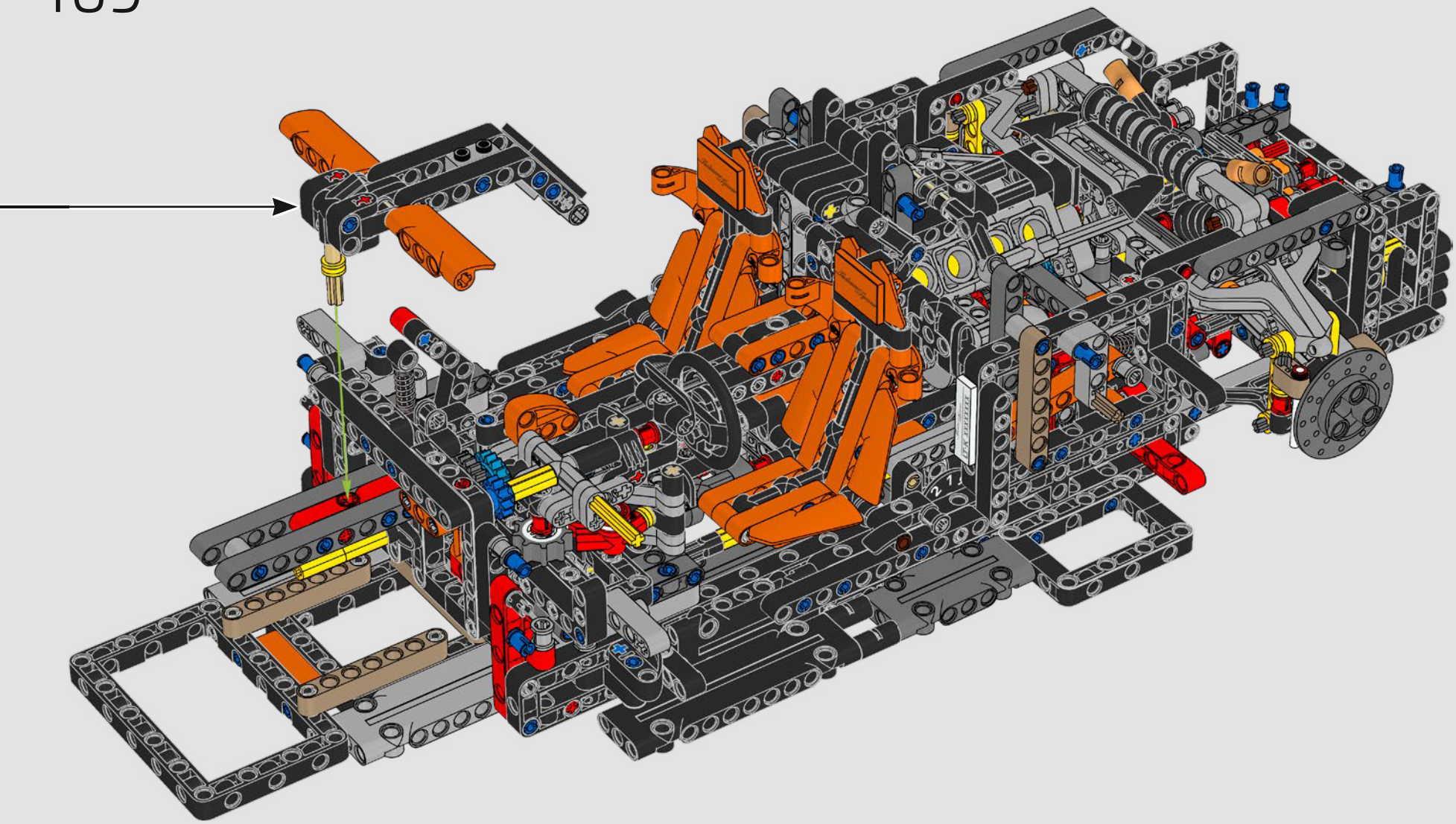

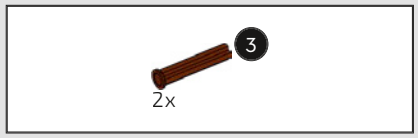

470



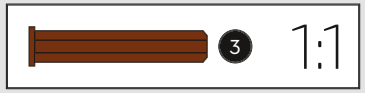

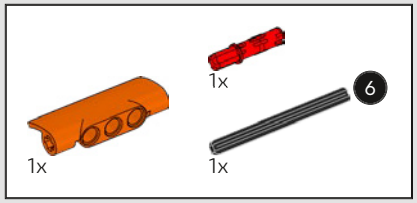

471

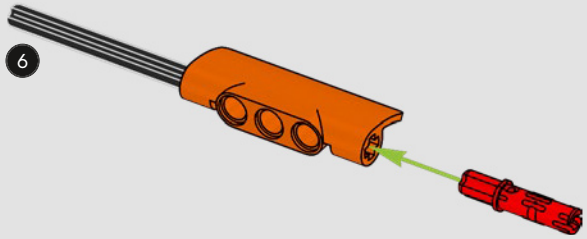

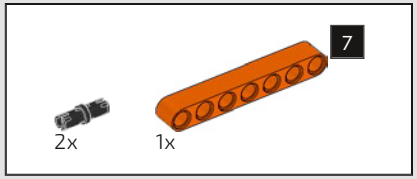

472

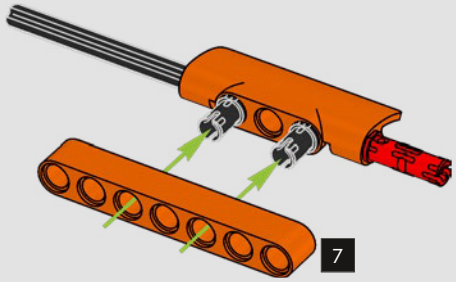

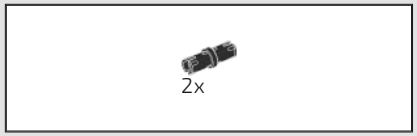

473

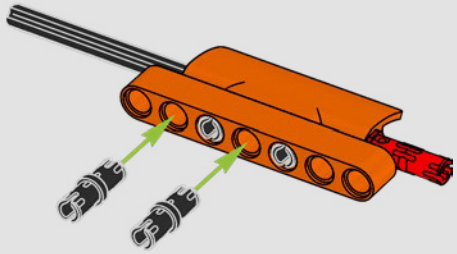

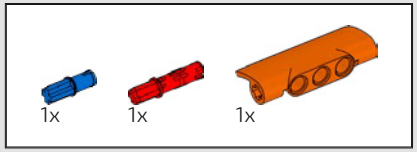

474

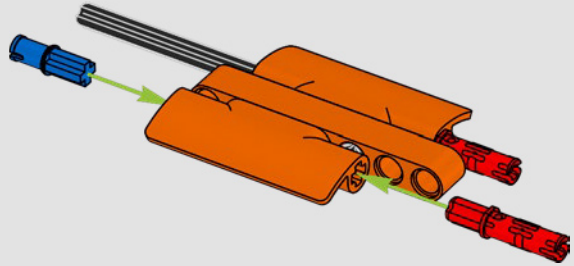

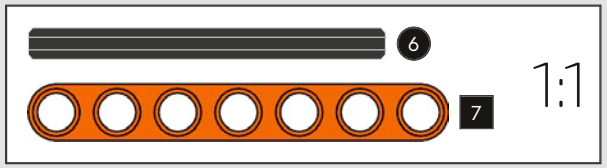

475

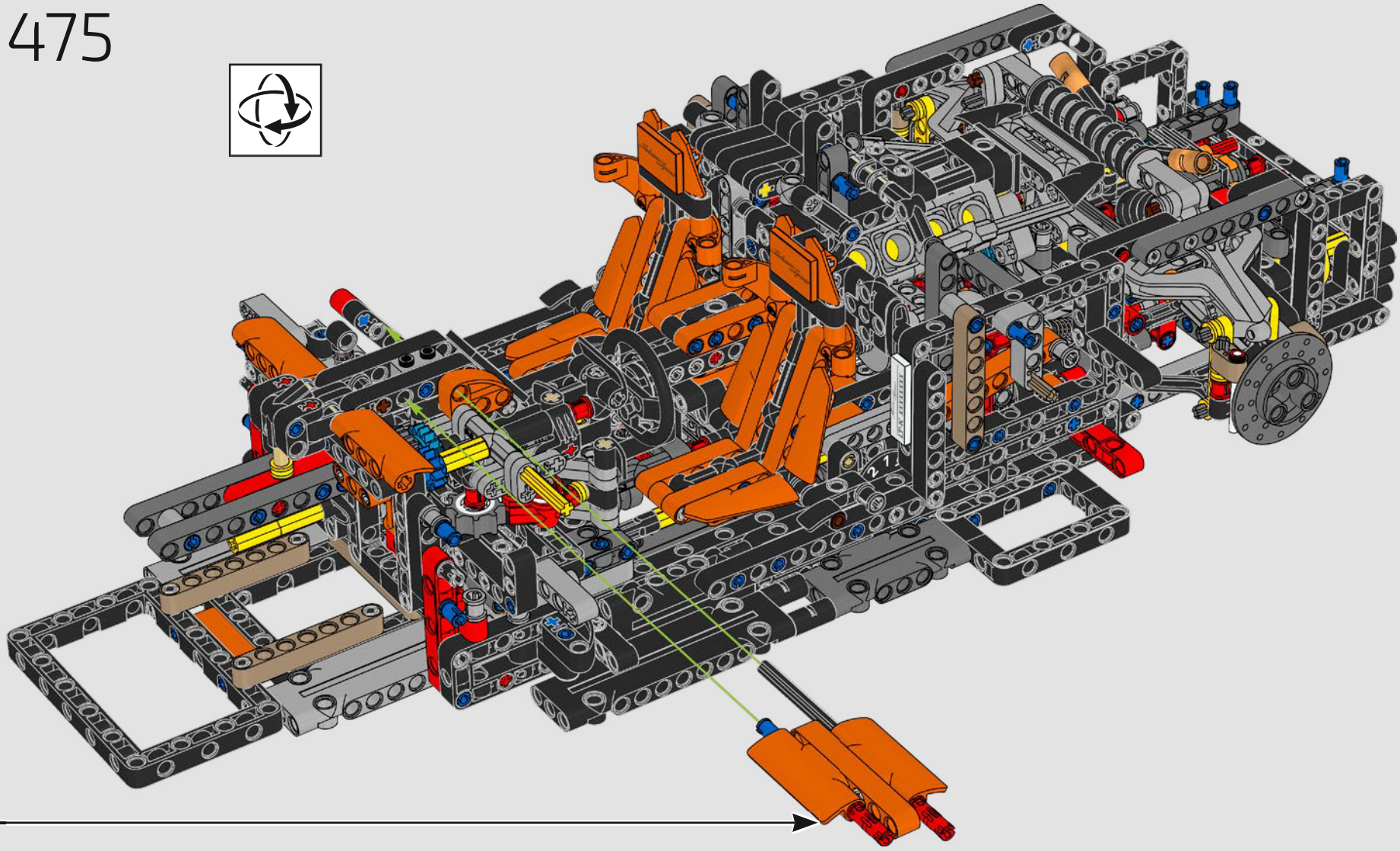

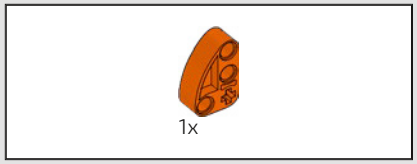

476

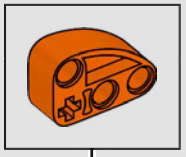

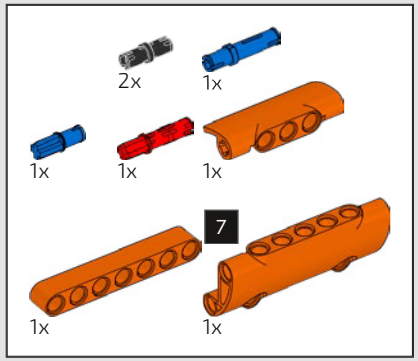

477

1

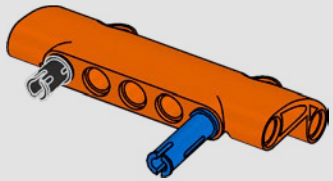

2

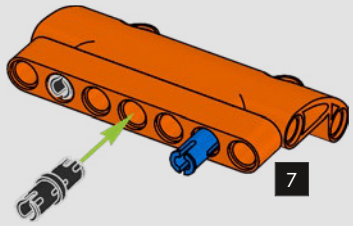

3

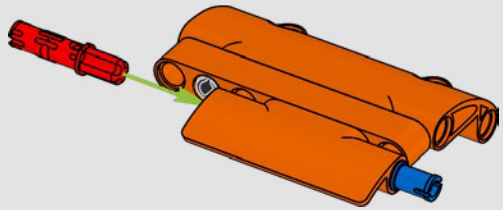

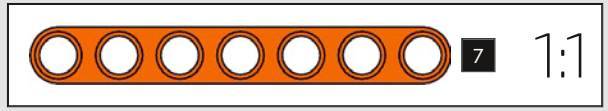

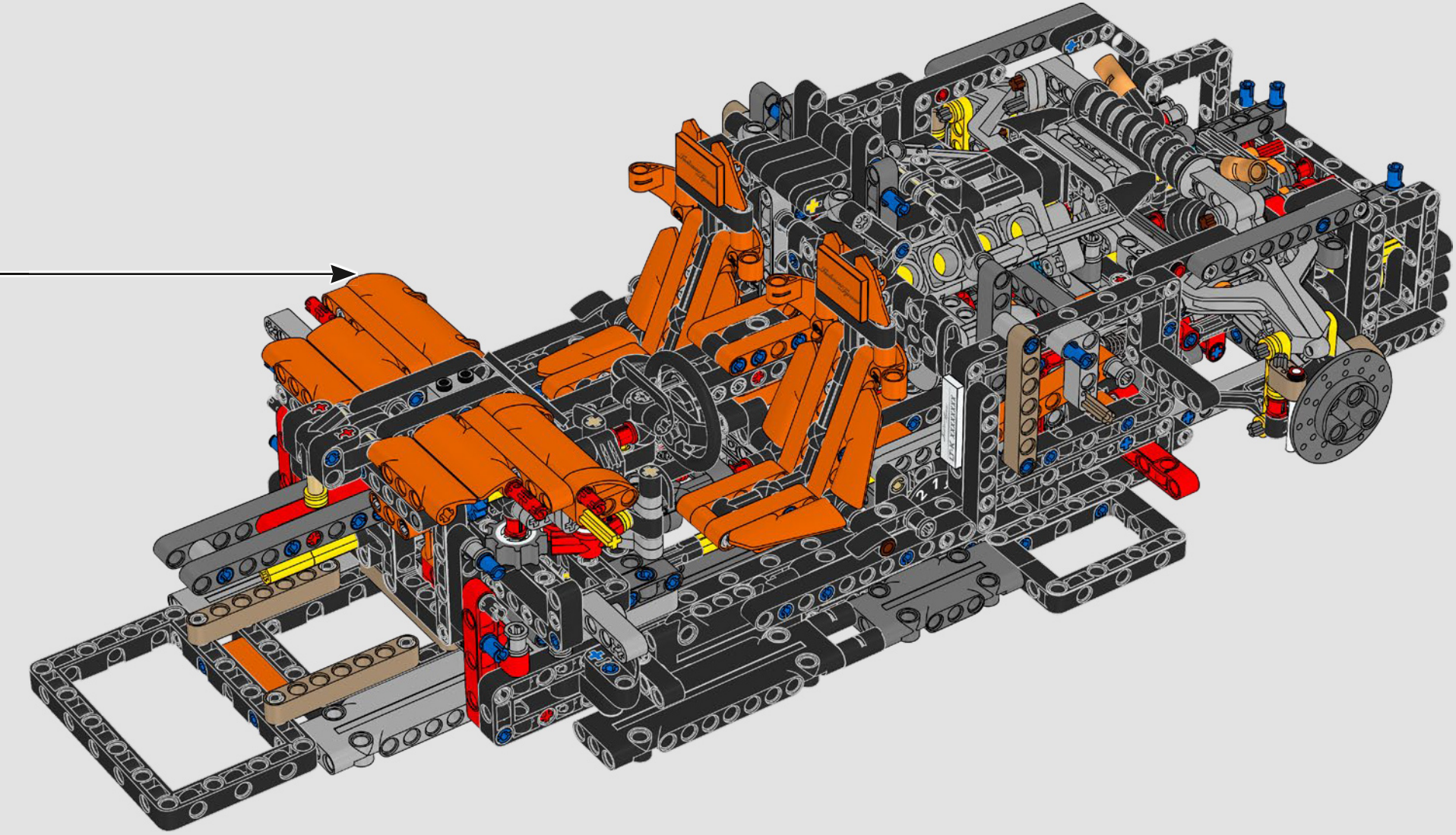

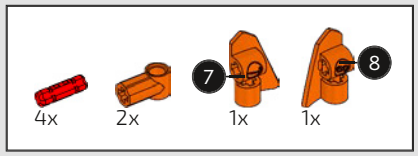

478

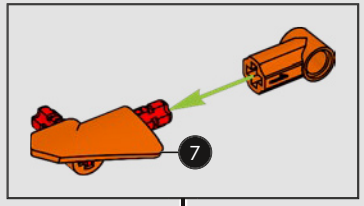

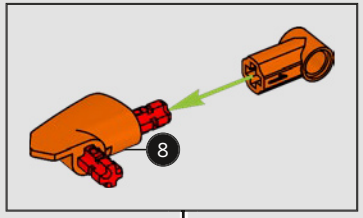

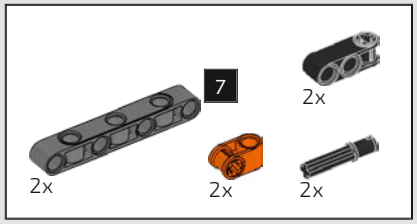

479

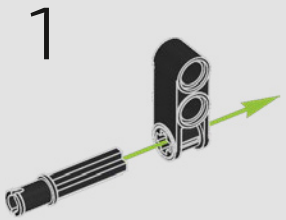

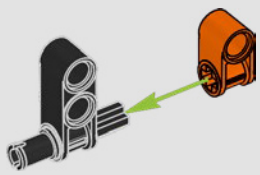

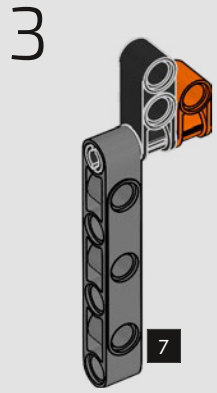

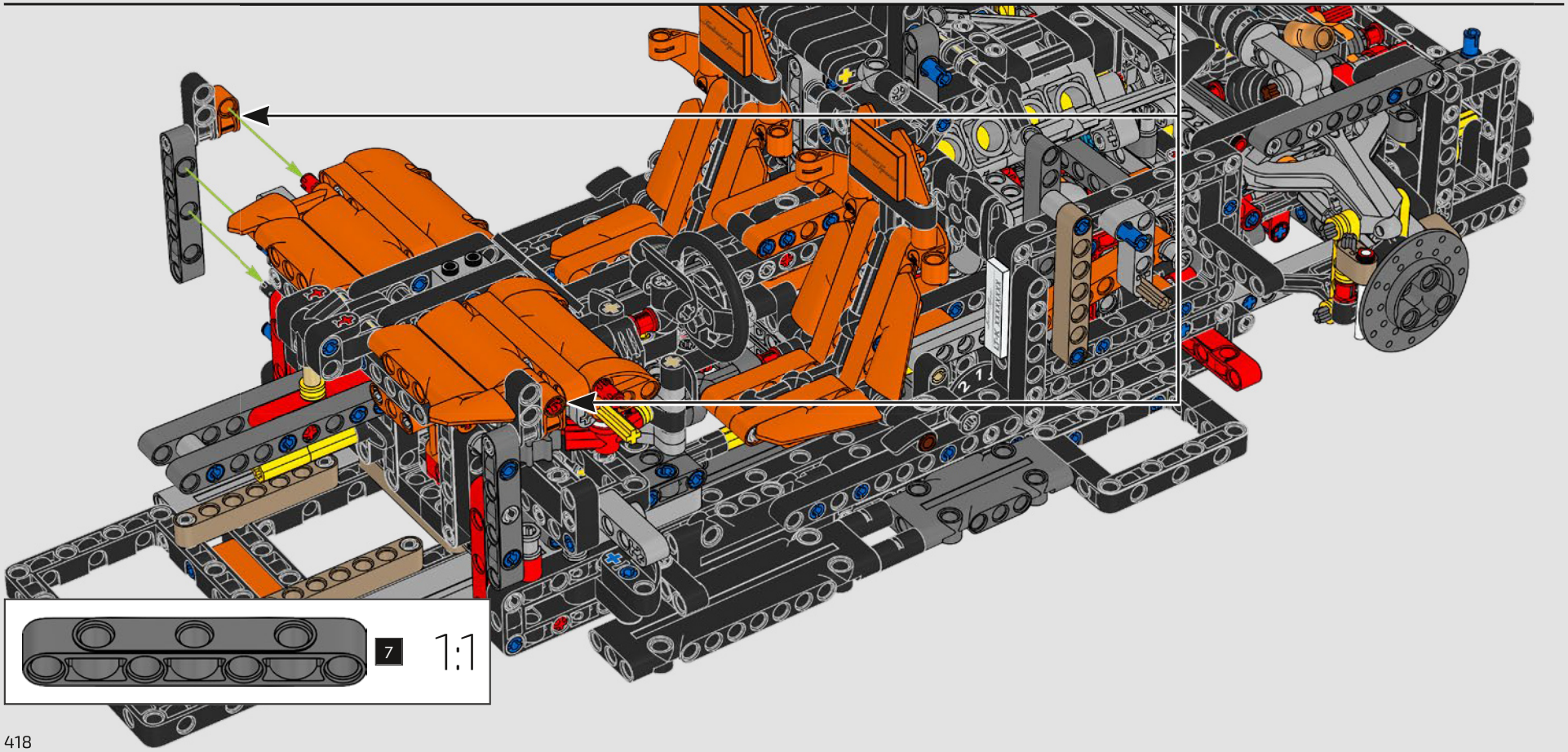

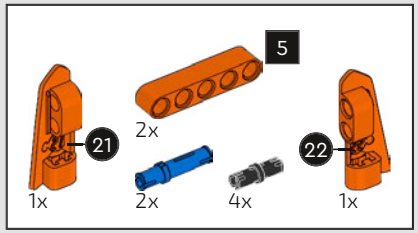

480

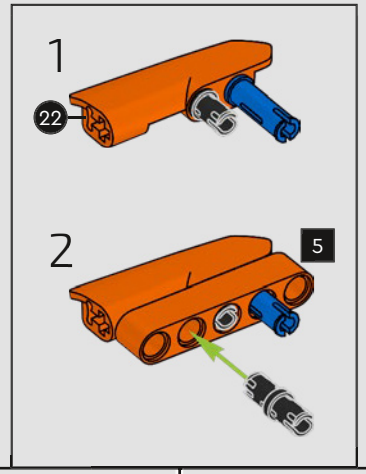

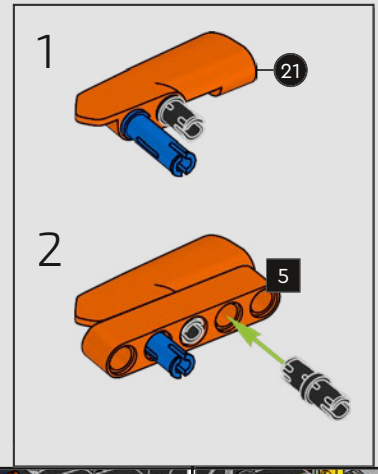

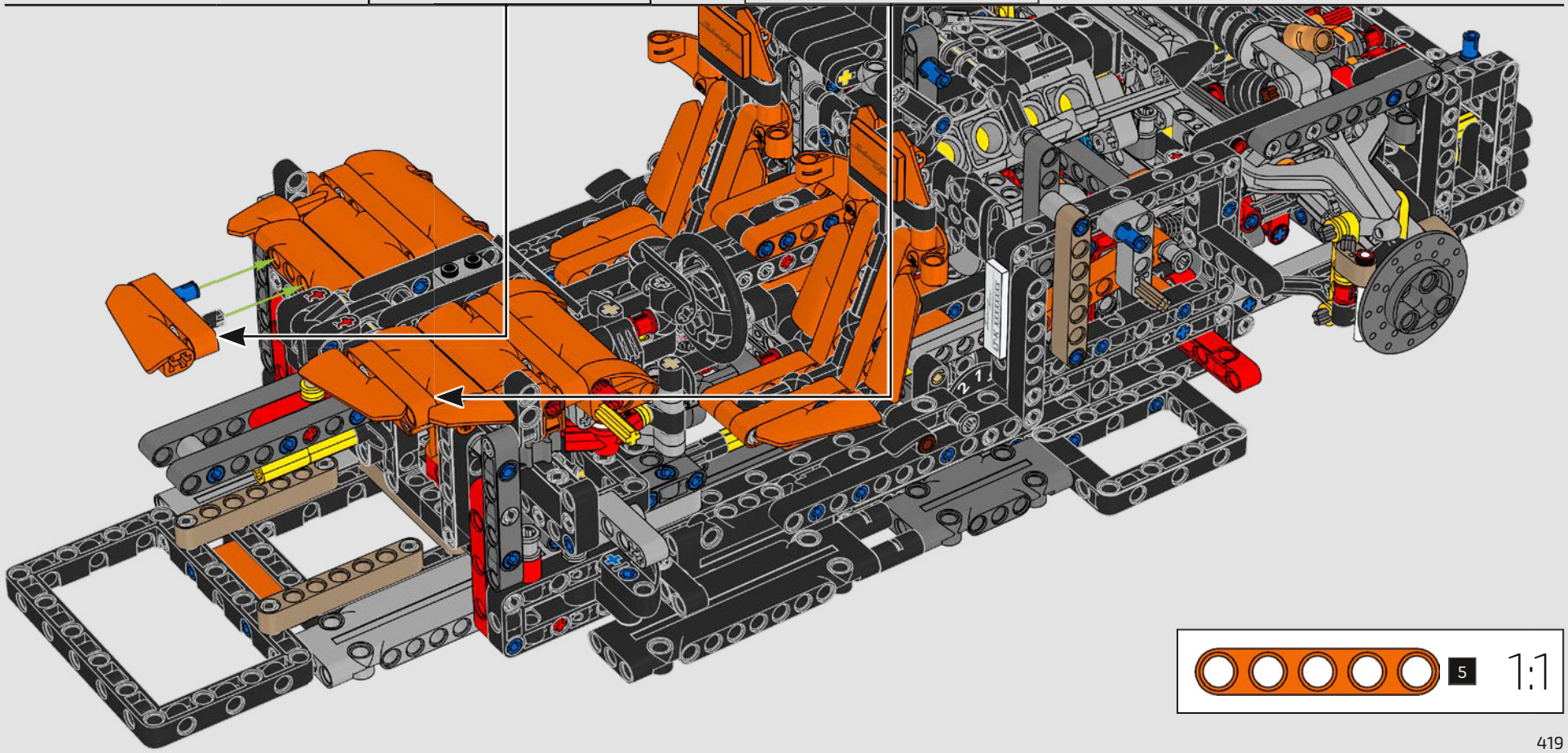

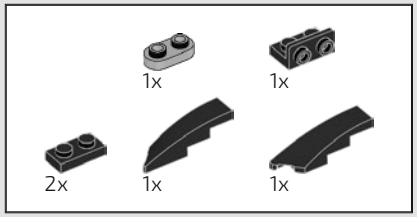

481

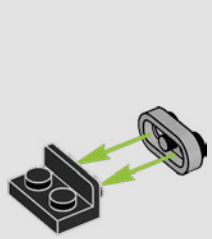

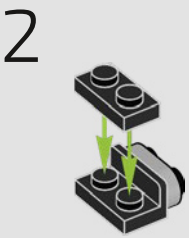

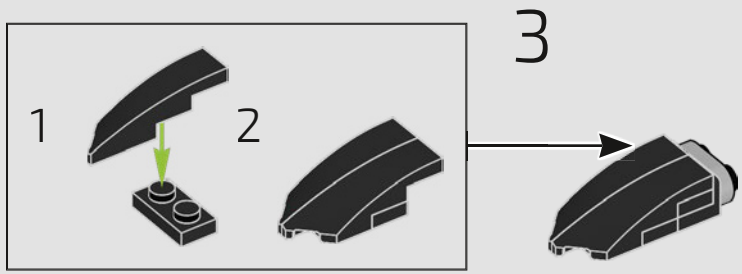

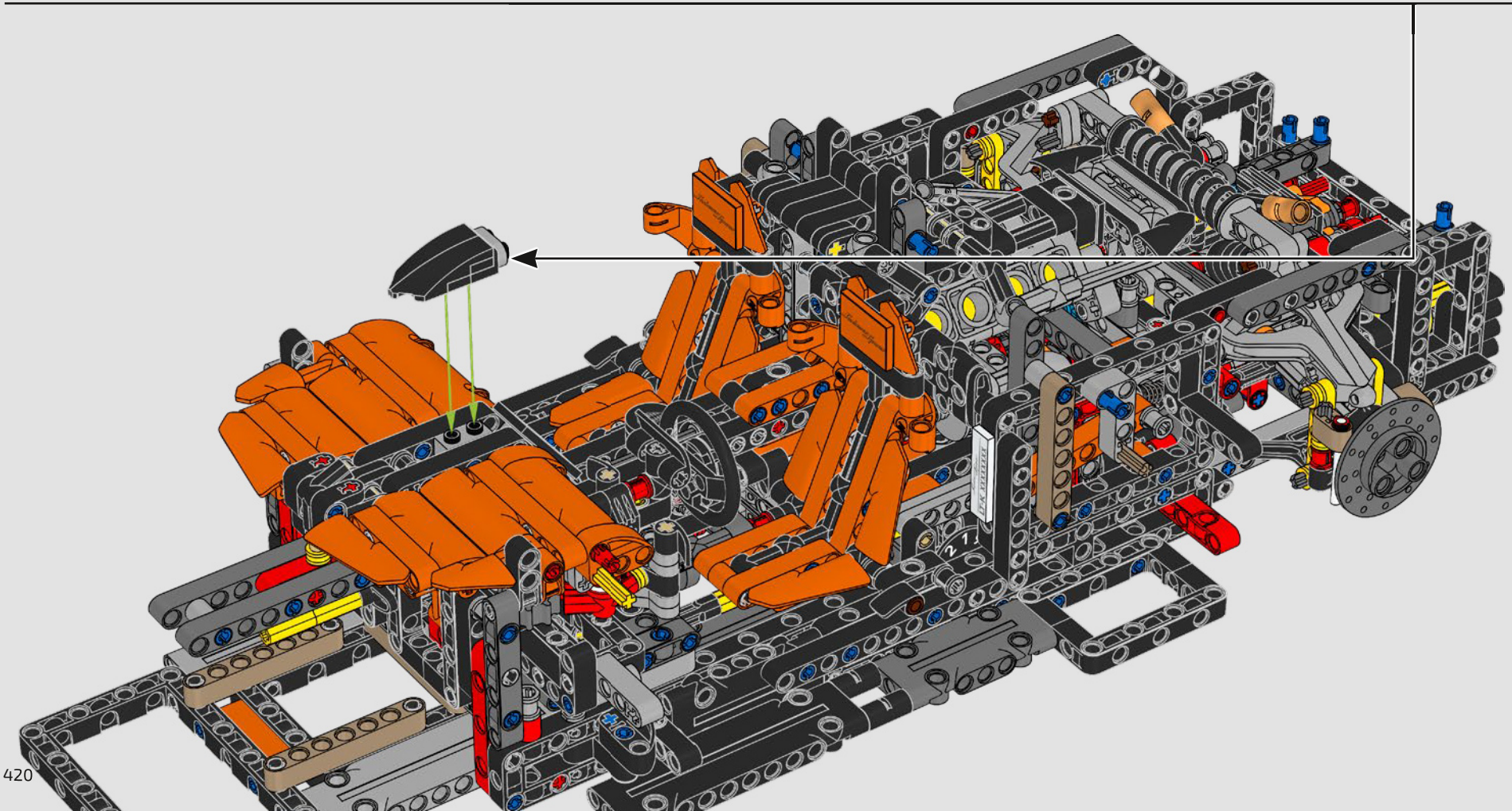

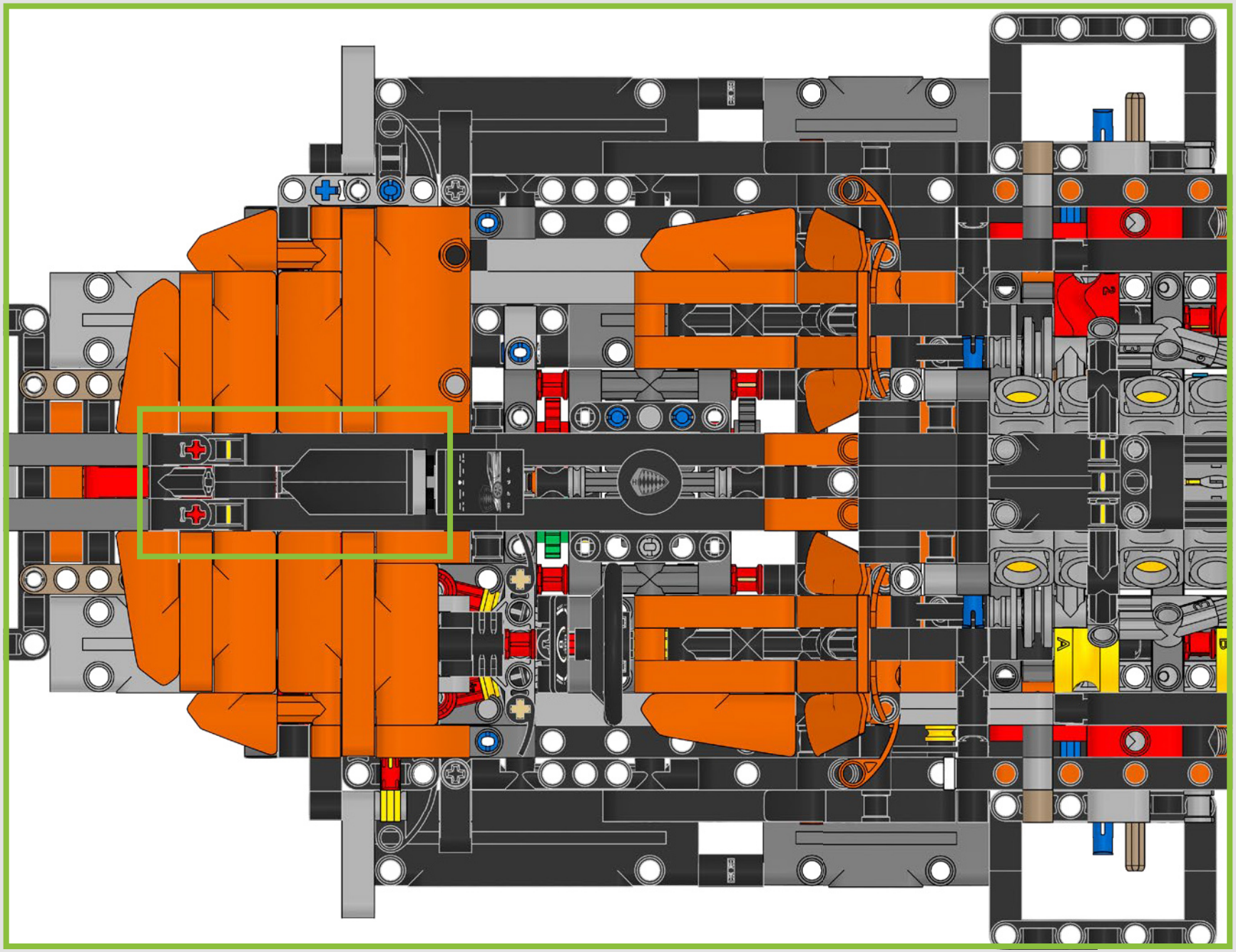


13
2x
2x
1x

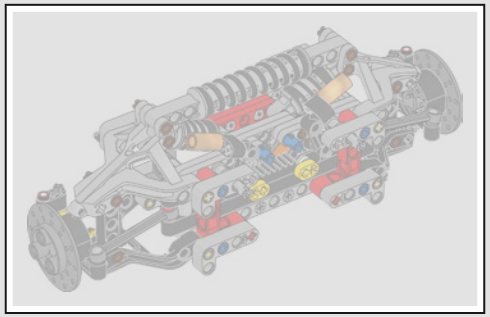

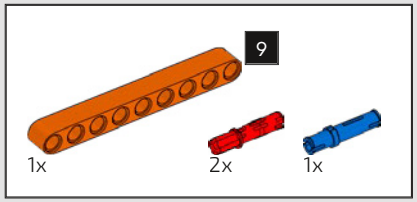

482

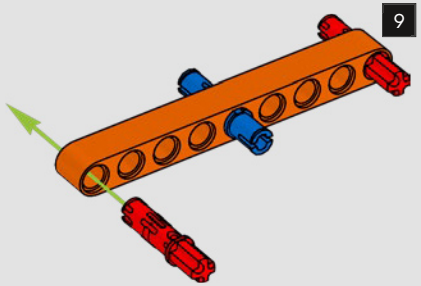

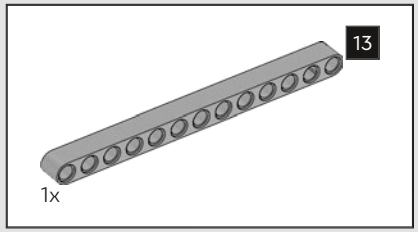

483

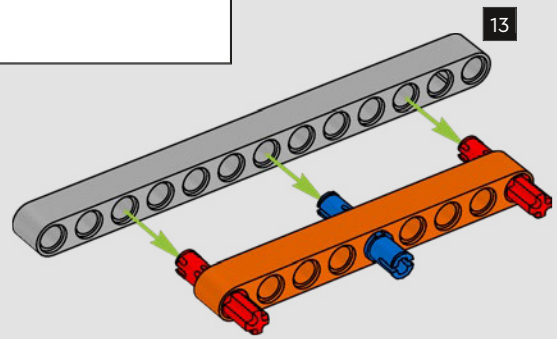

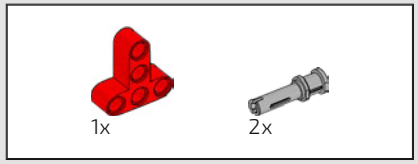

484

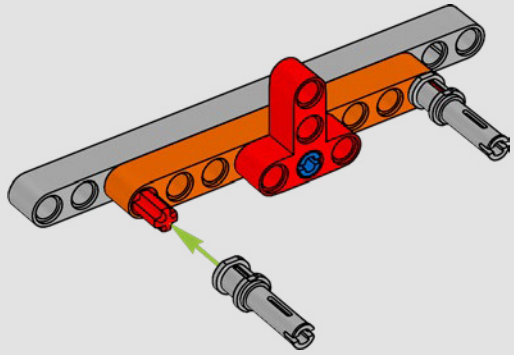

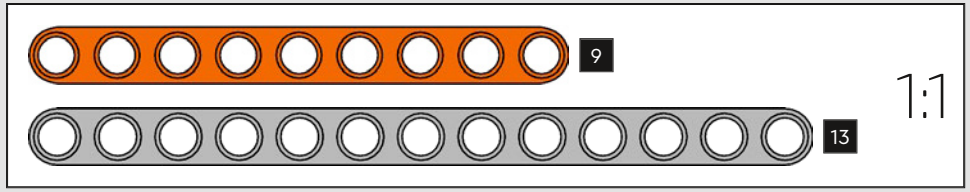



485

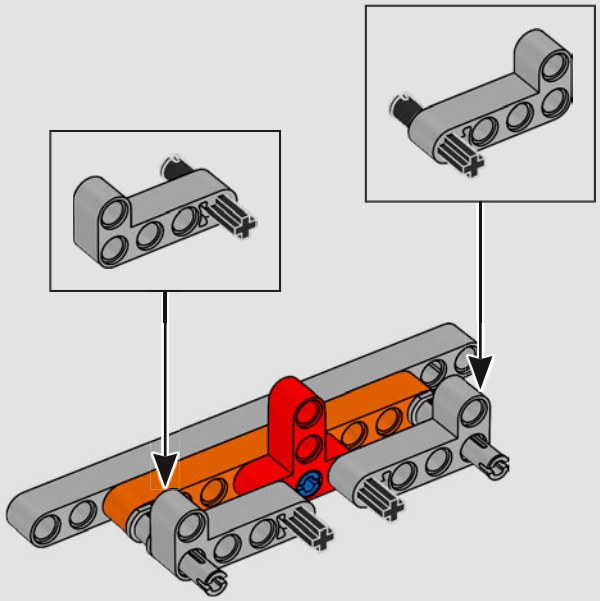

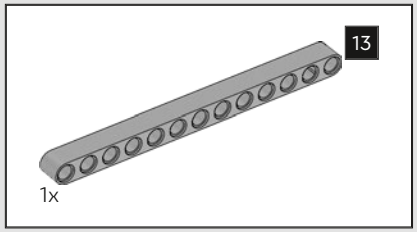

486

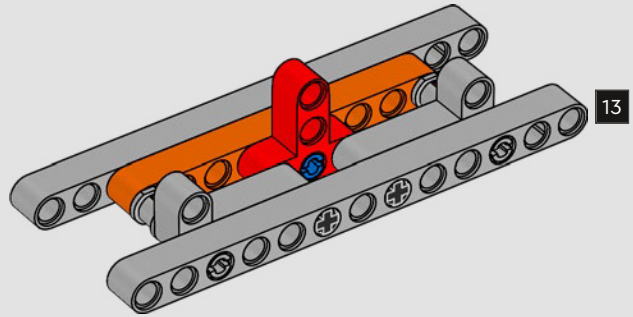

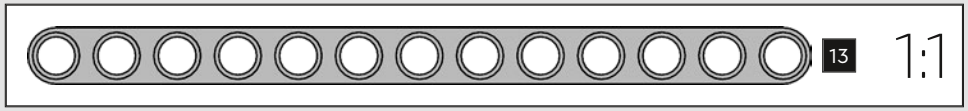

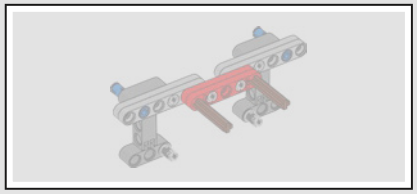

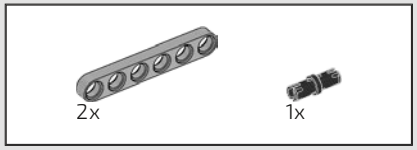

487

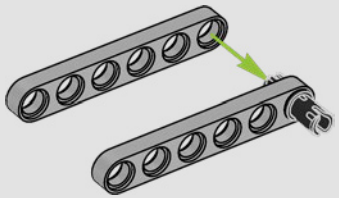

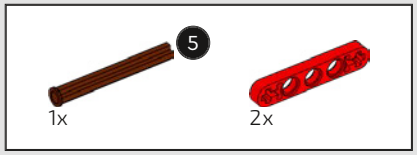

488

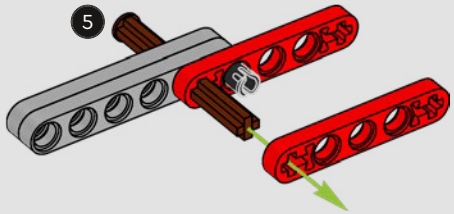

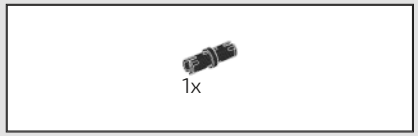

489

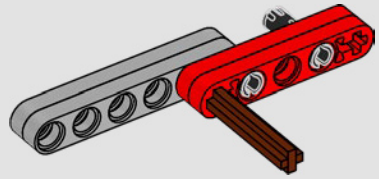

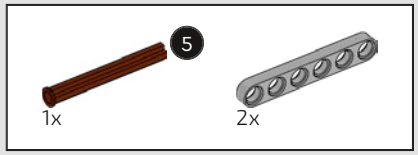

490

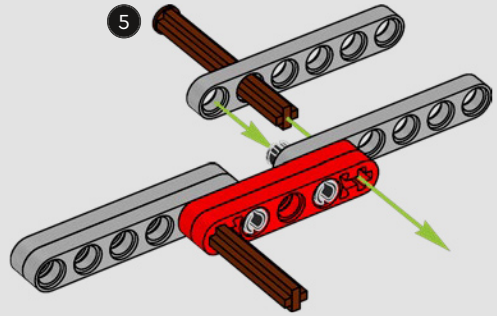





491

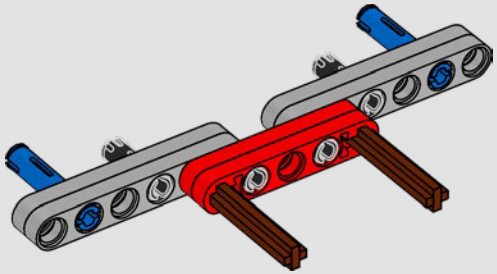

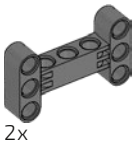

492

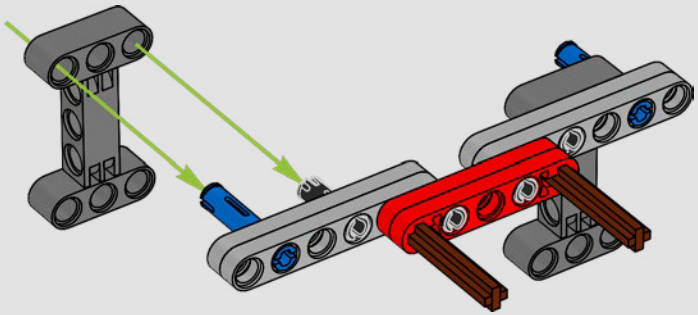



493

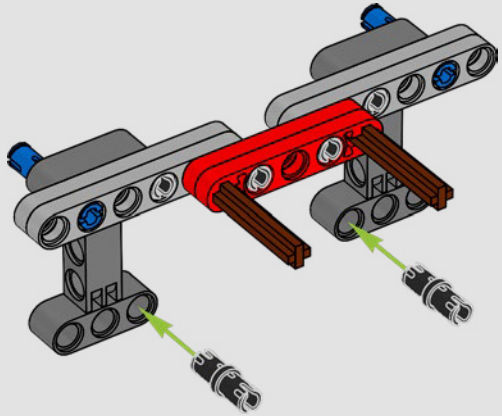

494

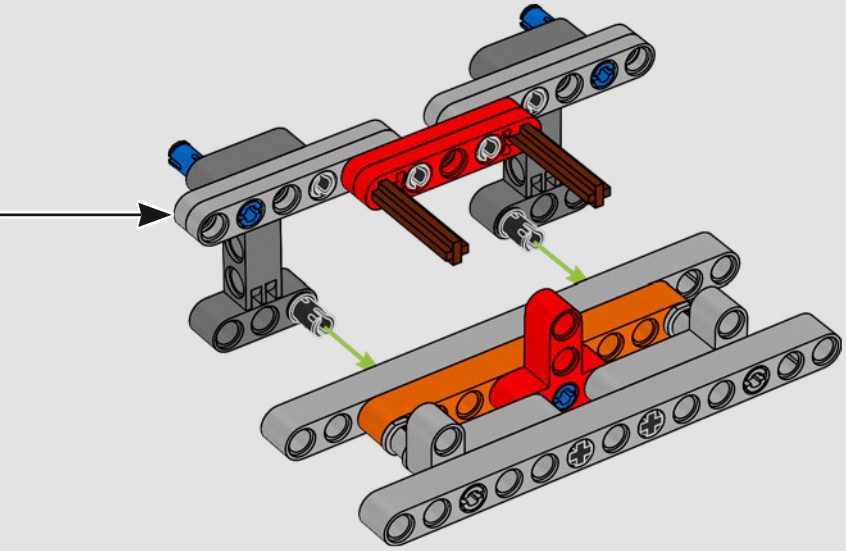

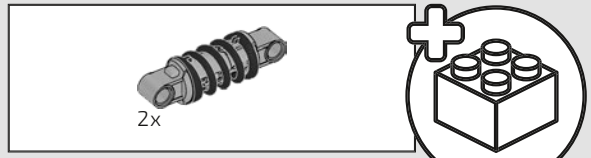

495

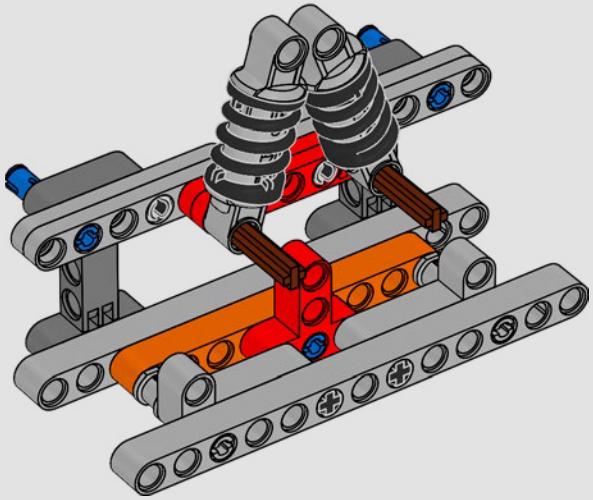

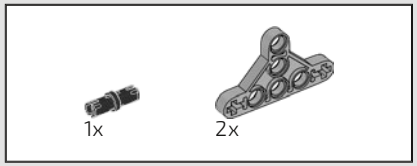

496

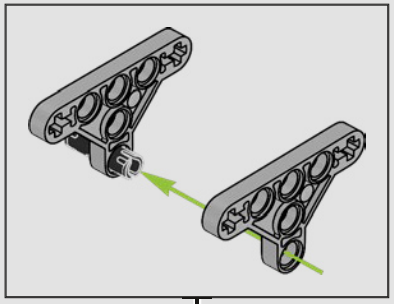

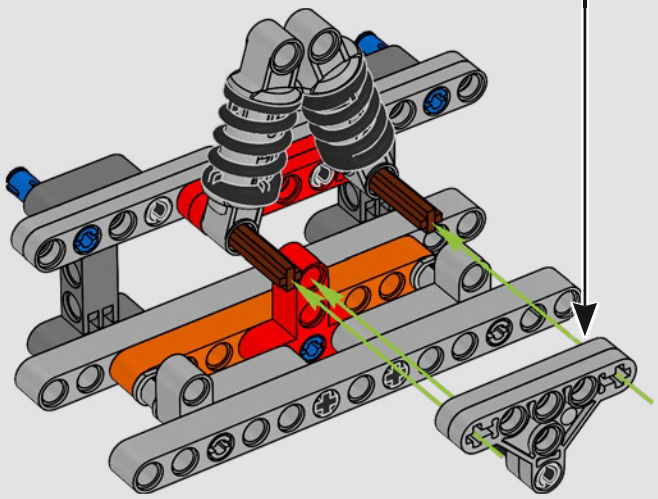

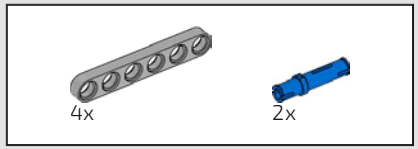

497

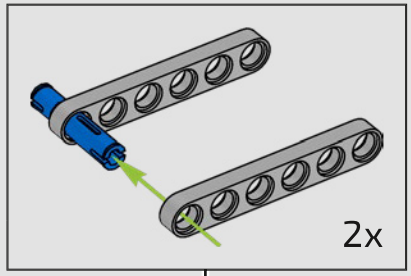

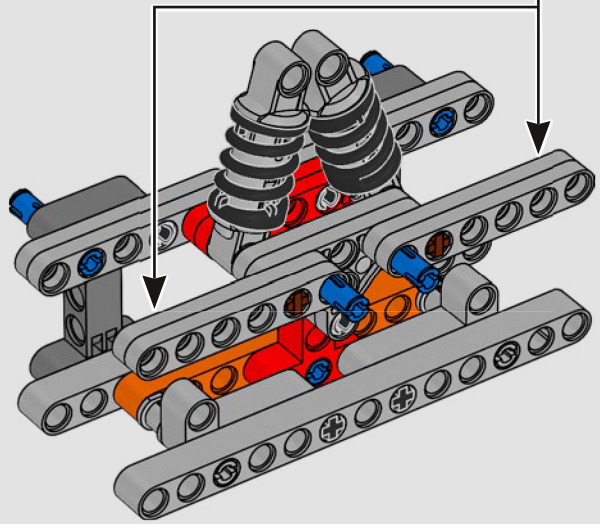

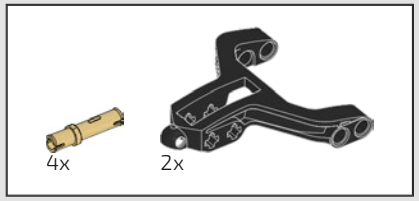

498

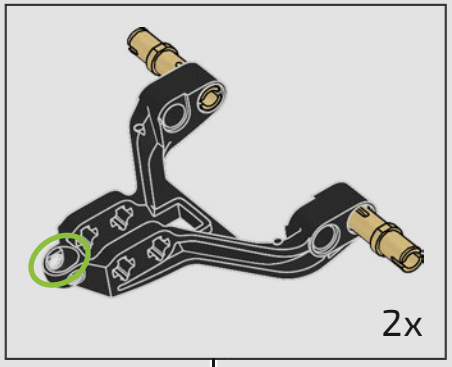

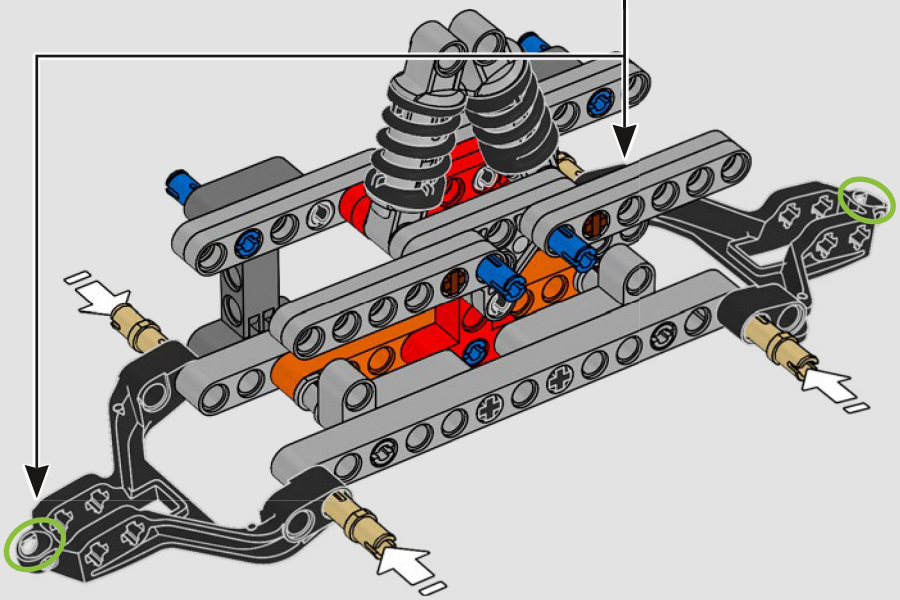

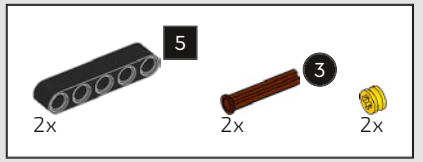

499

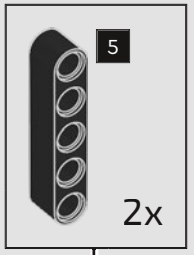

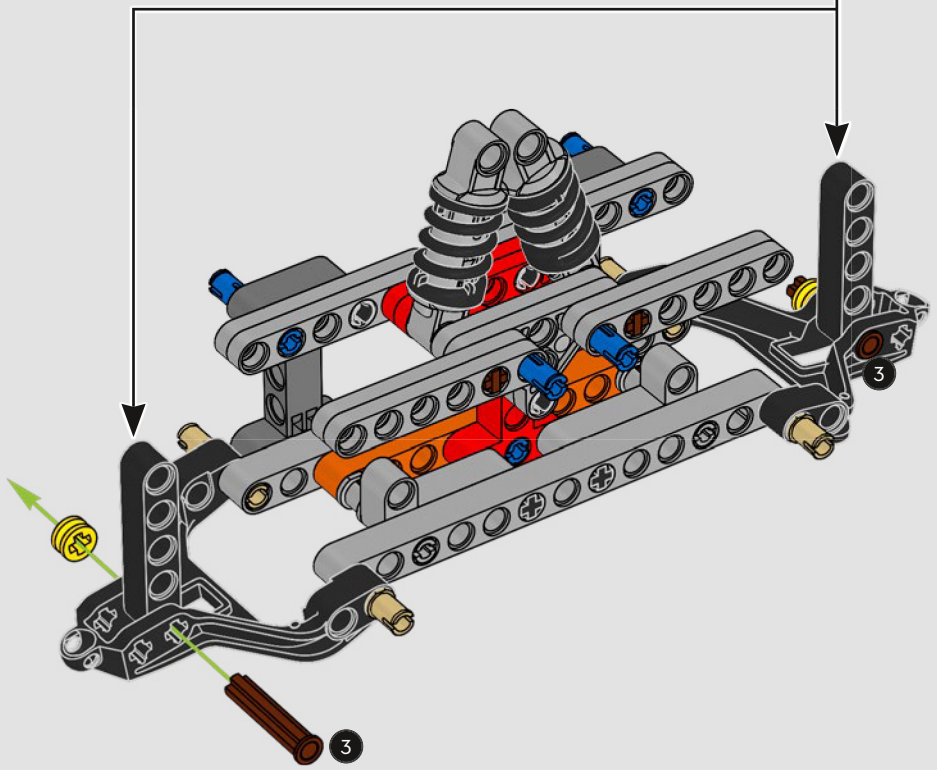

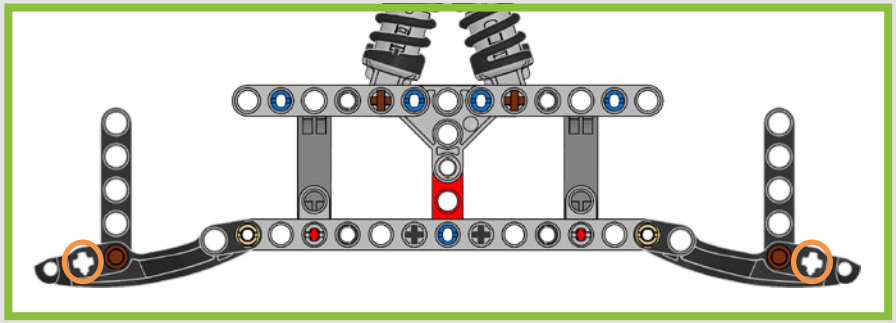

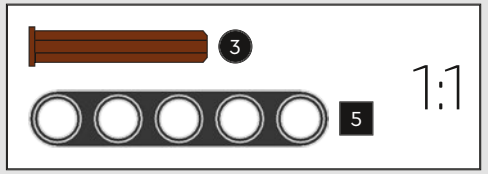

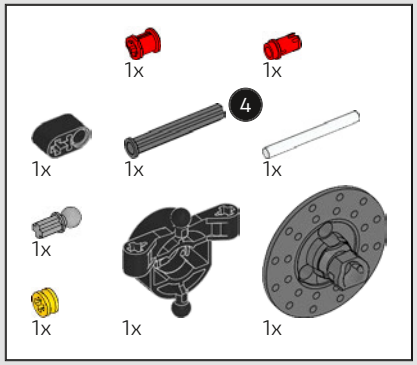

500

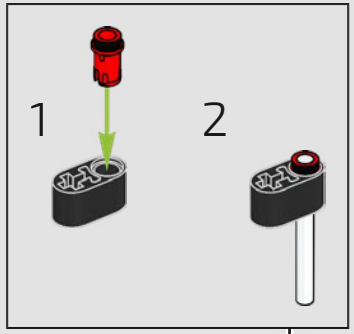

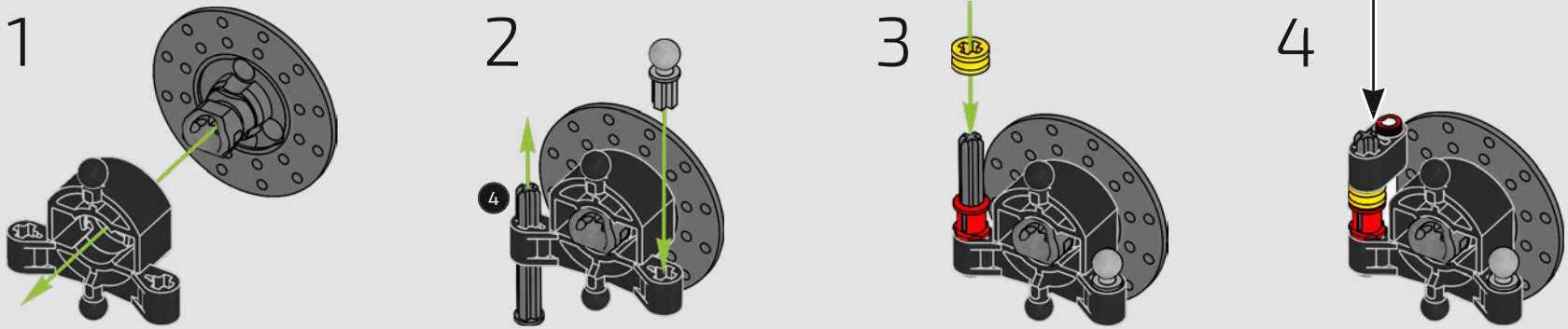

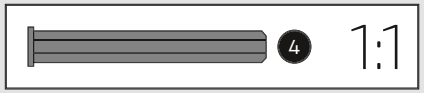

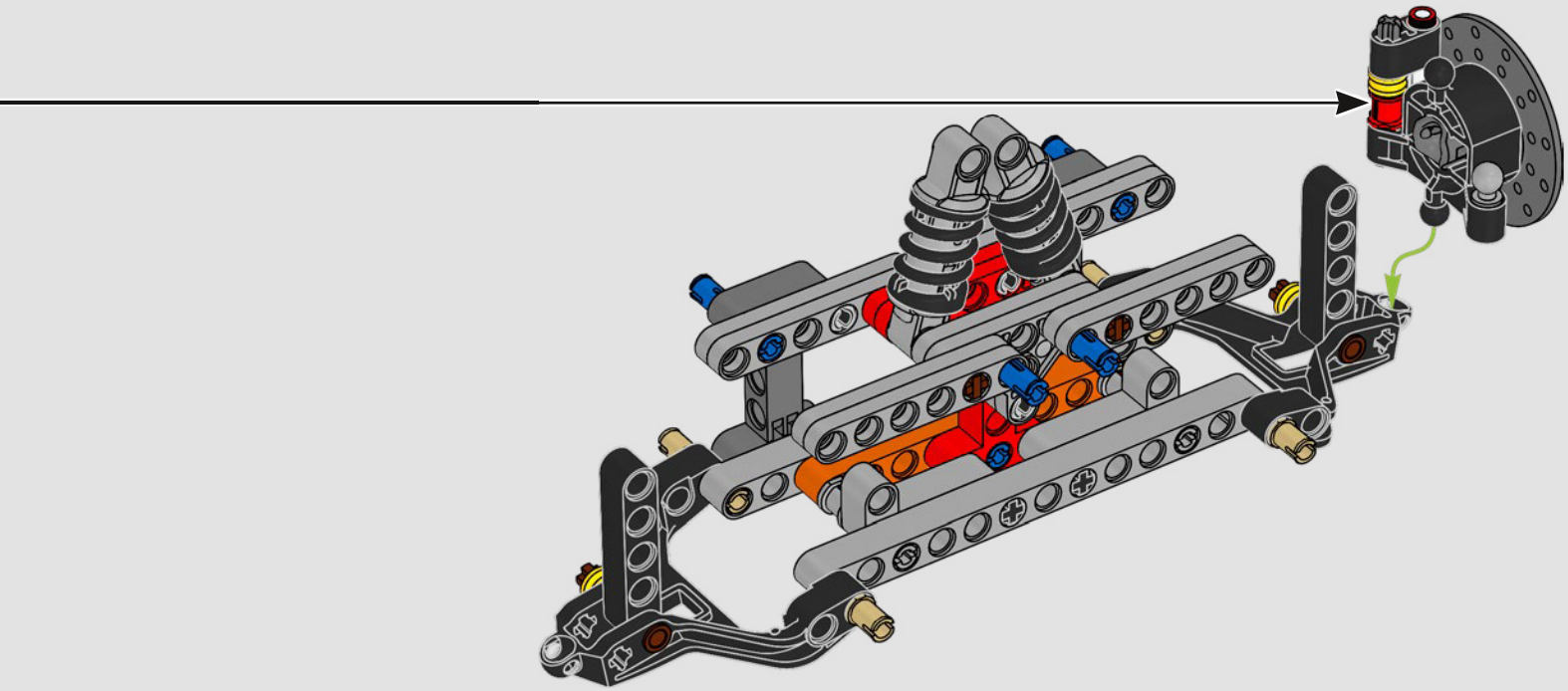

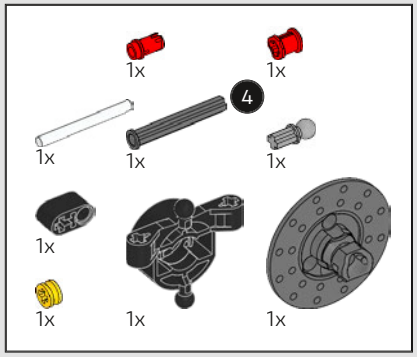

501

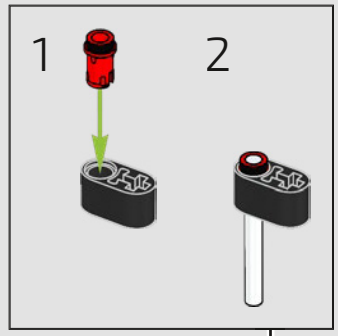

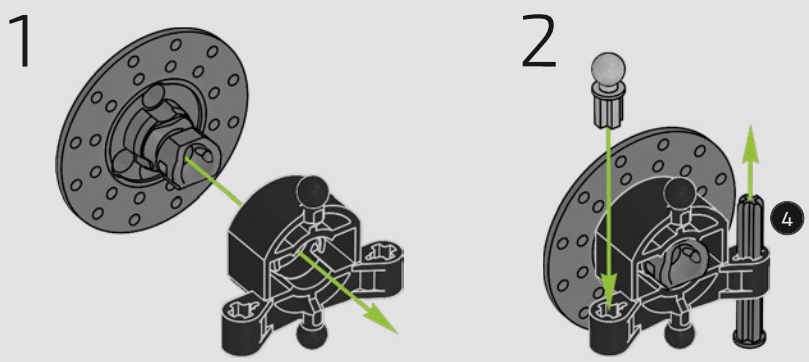

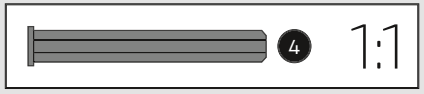

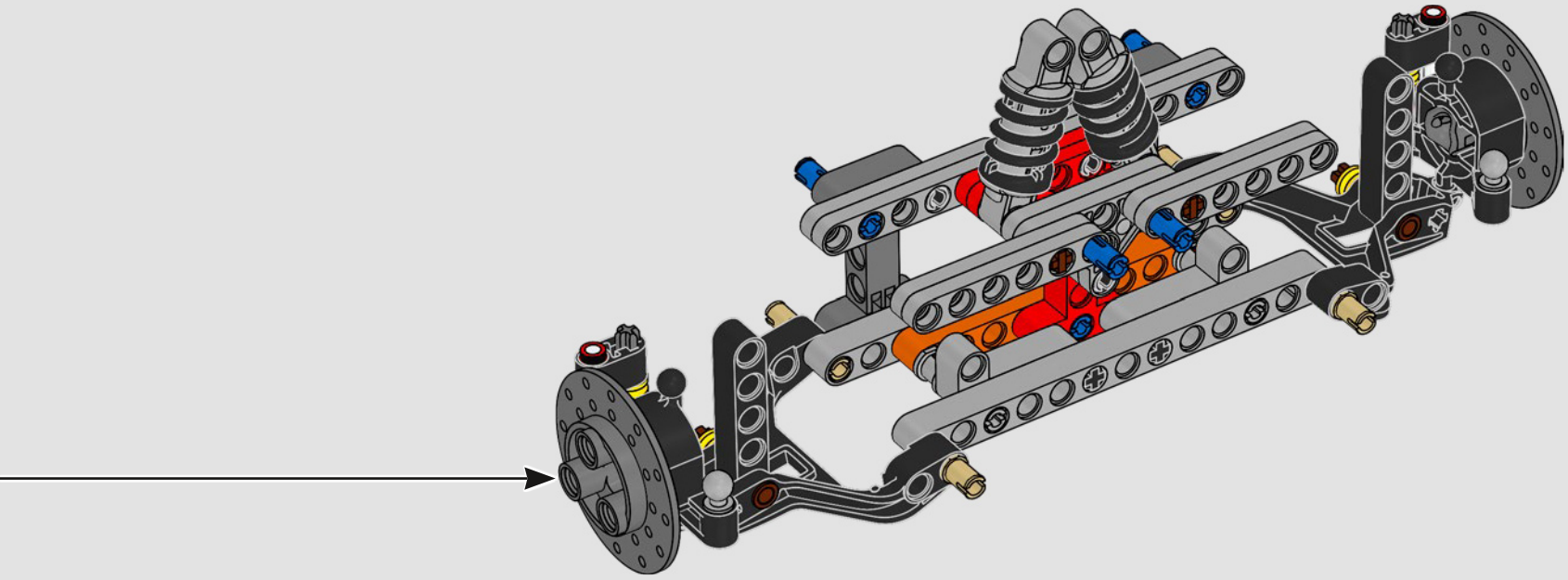

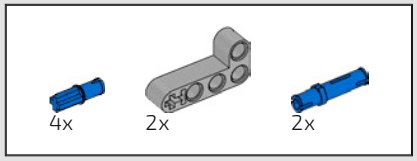

502

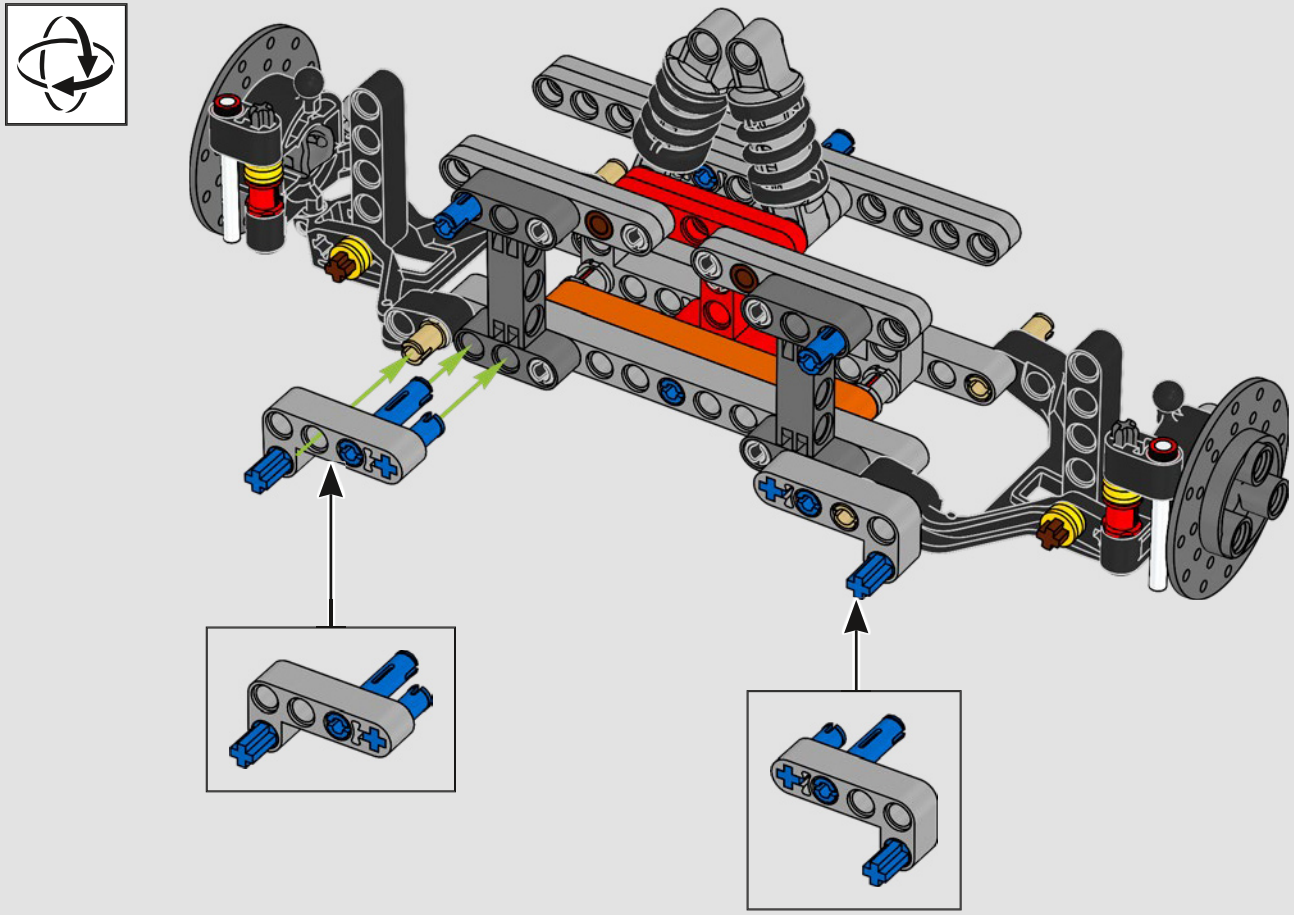

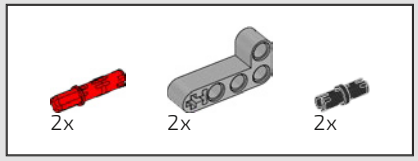

503

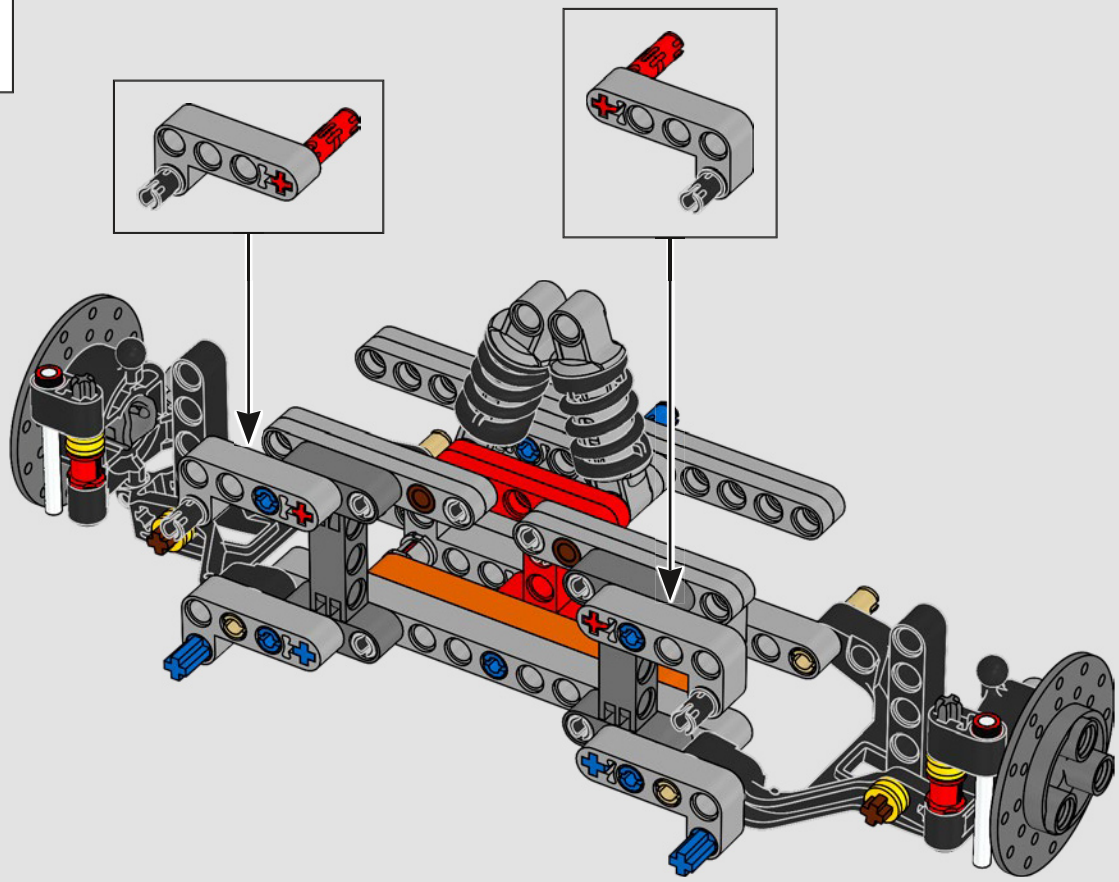

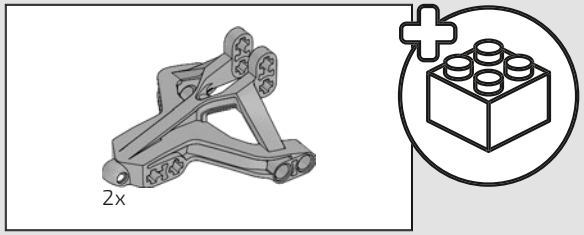

504

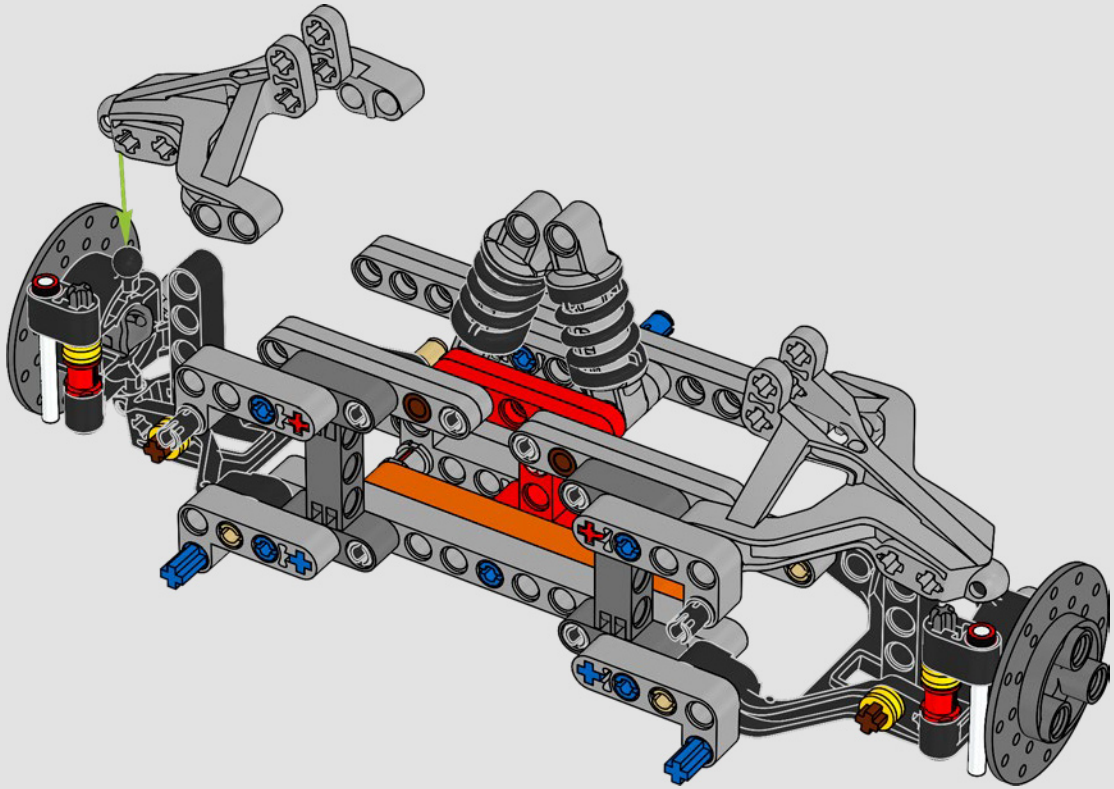

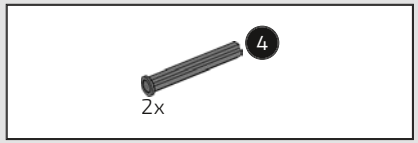

505

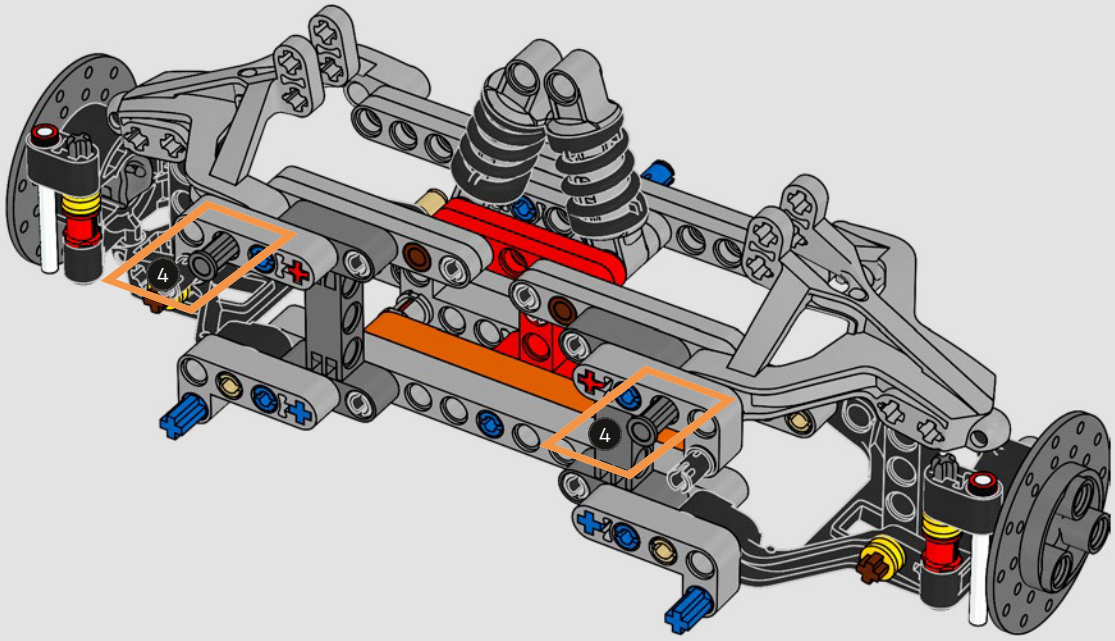

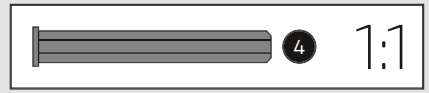

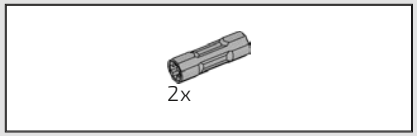

506

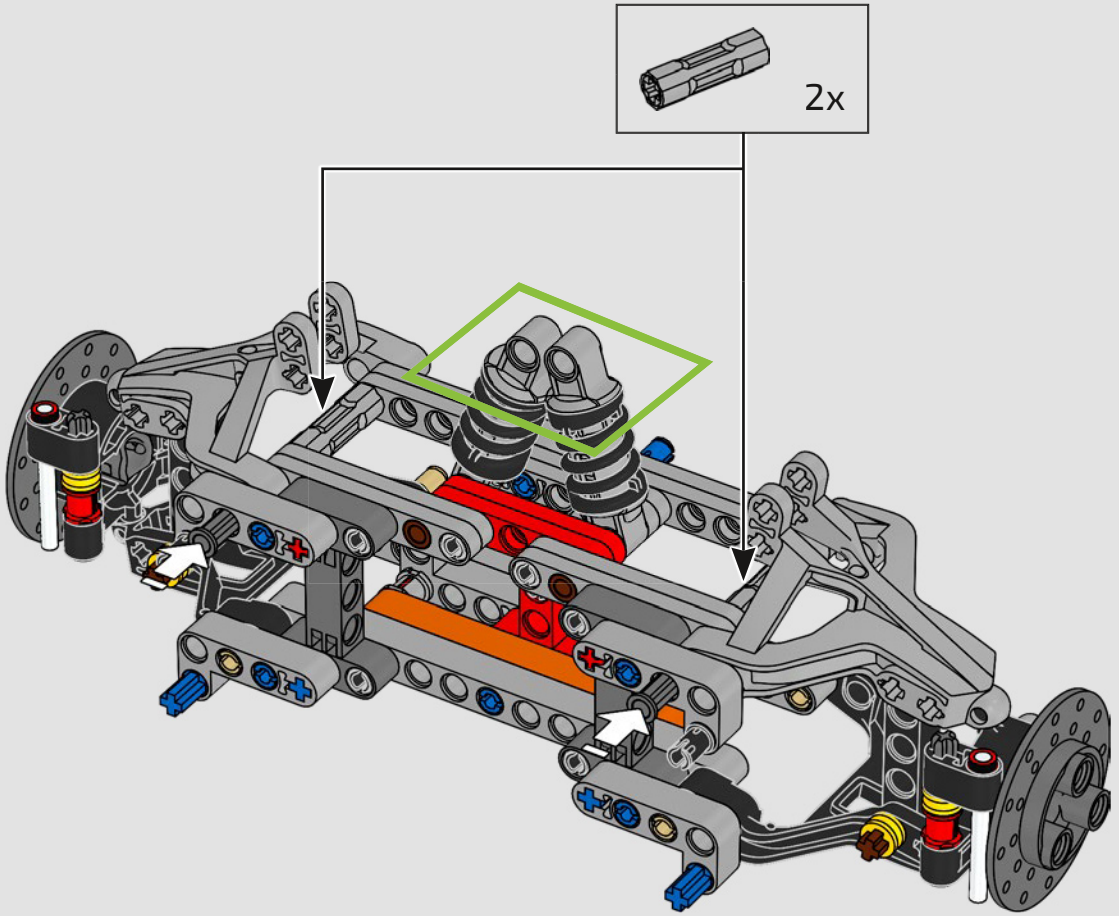

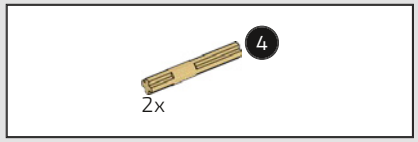

507



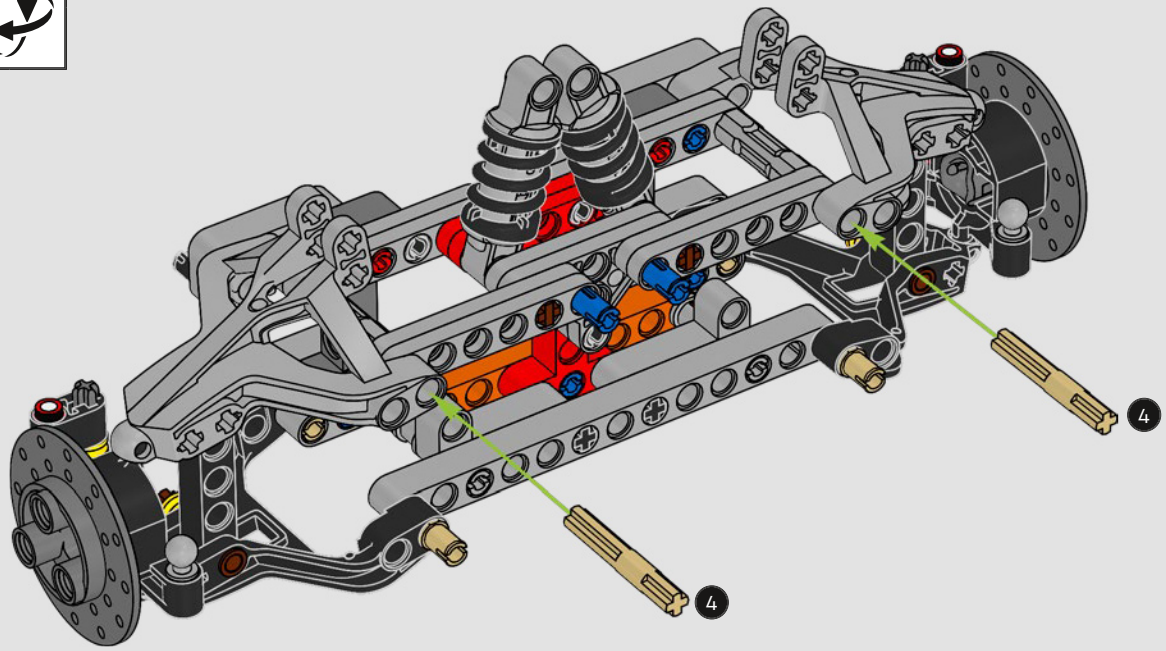

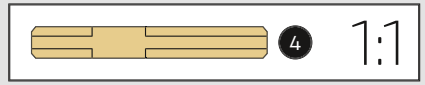

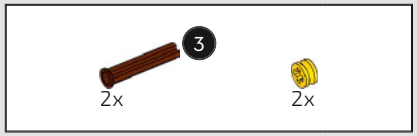

508

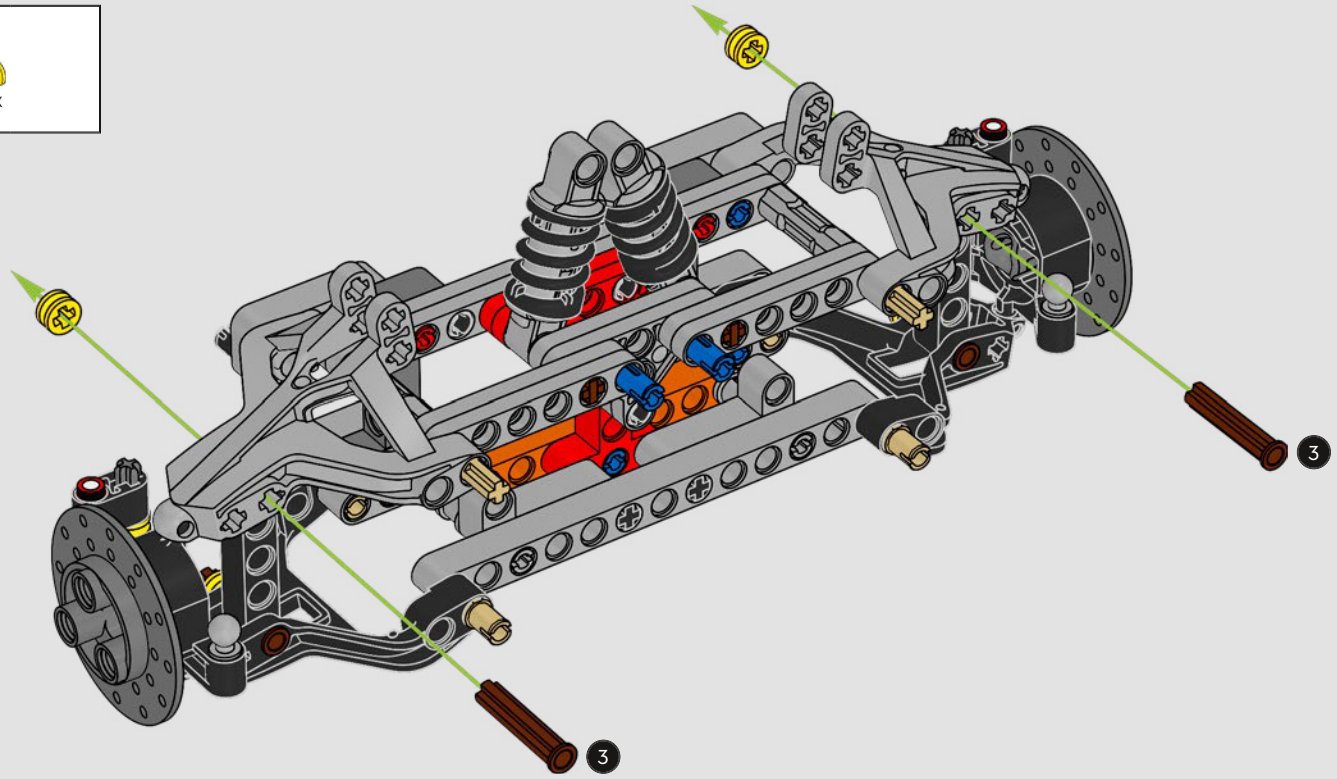

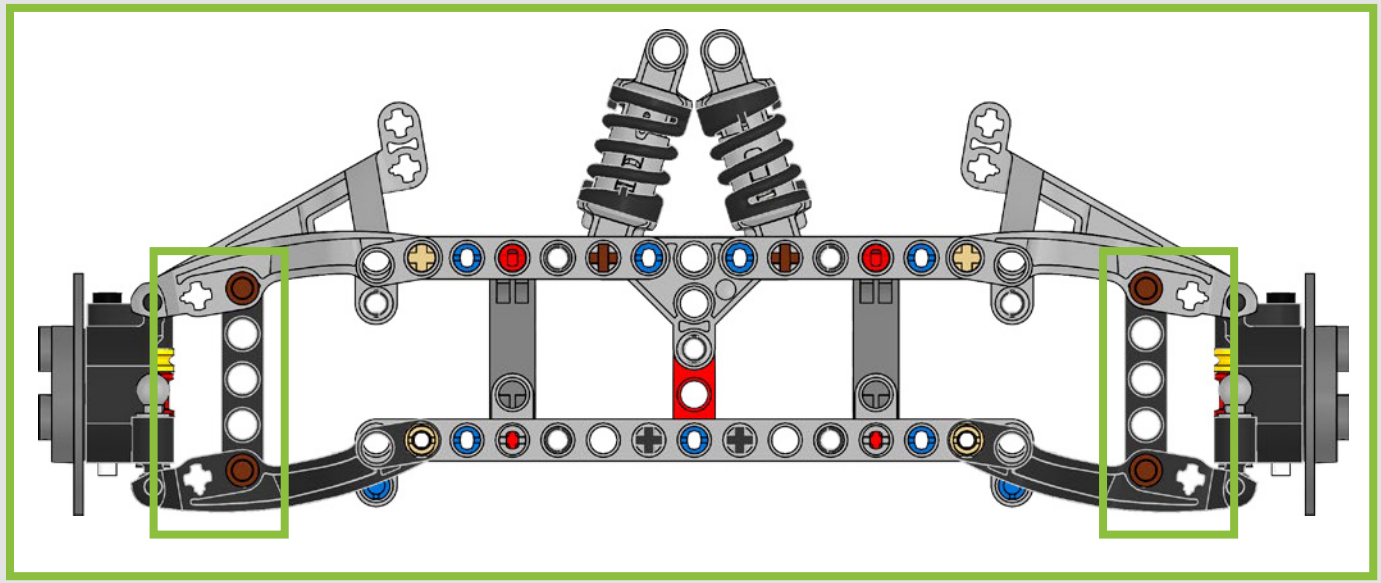

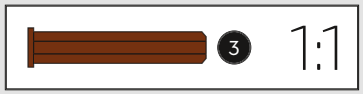

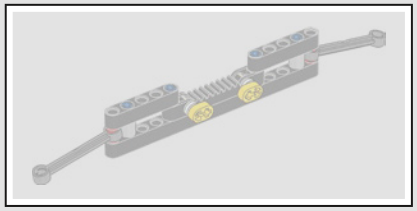

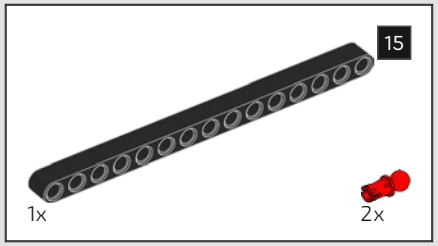

509

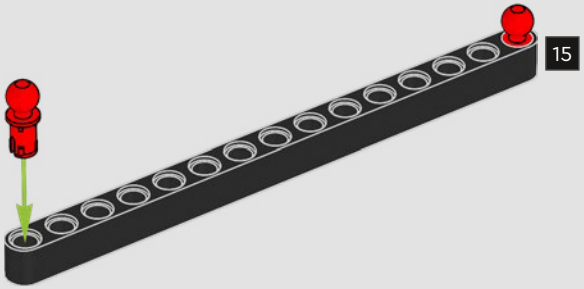

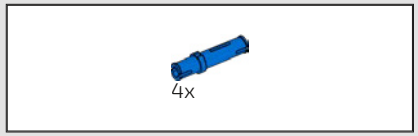

510

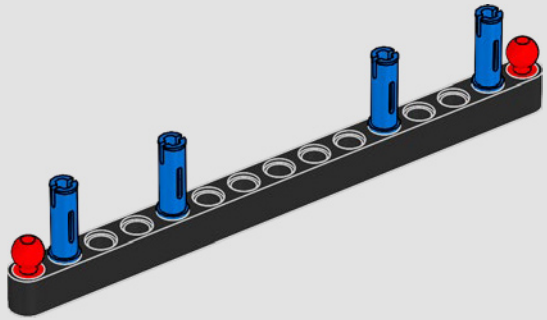

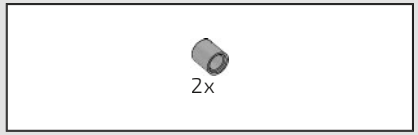

511

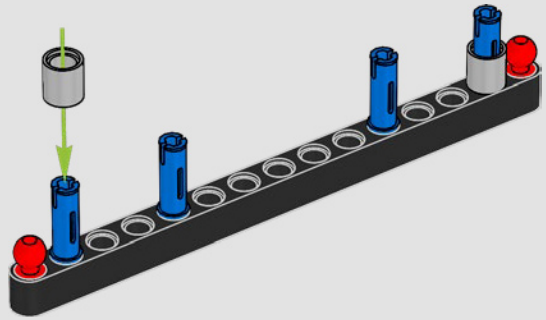

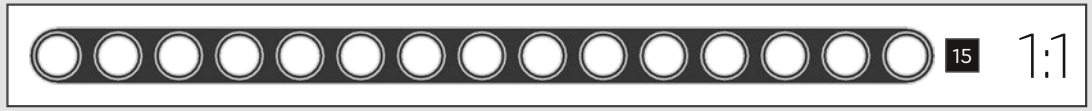

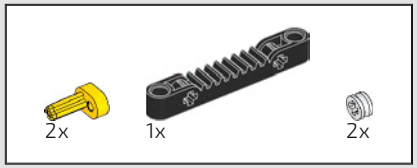

512

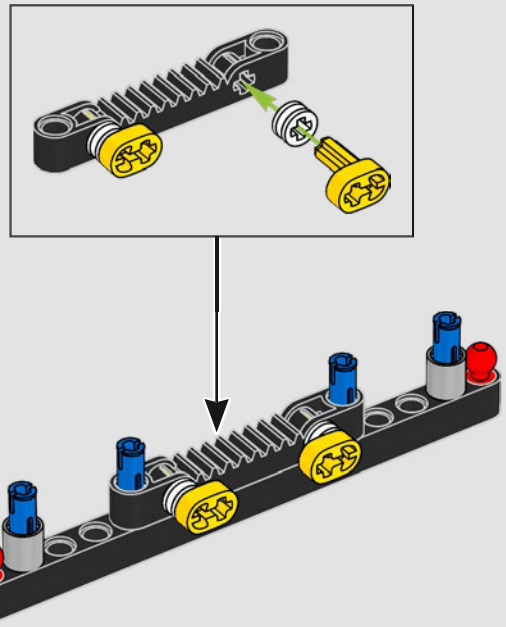

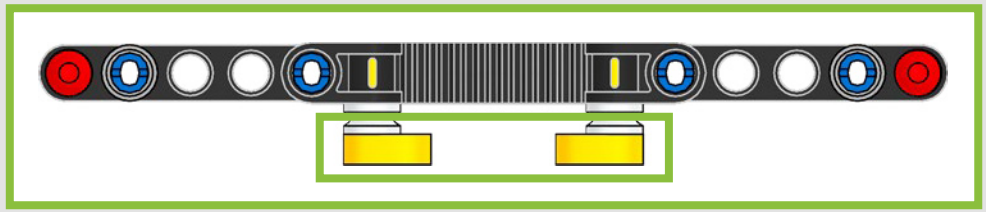

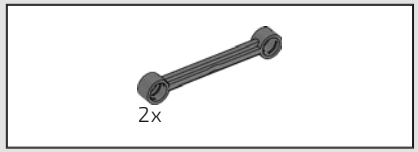

513

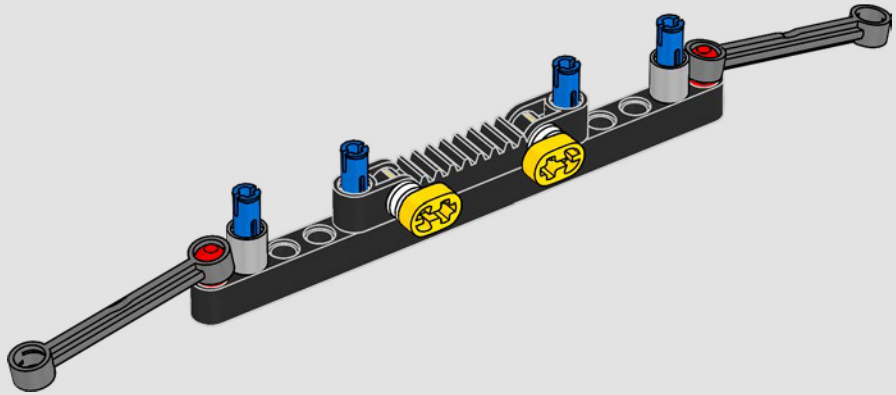

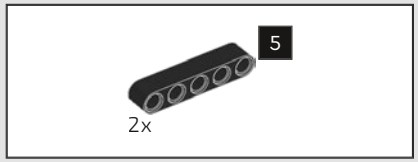

514

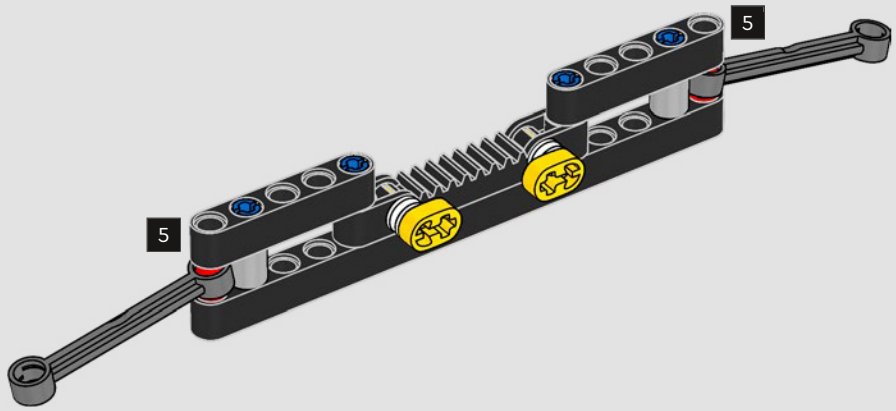

515

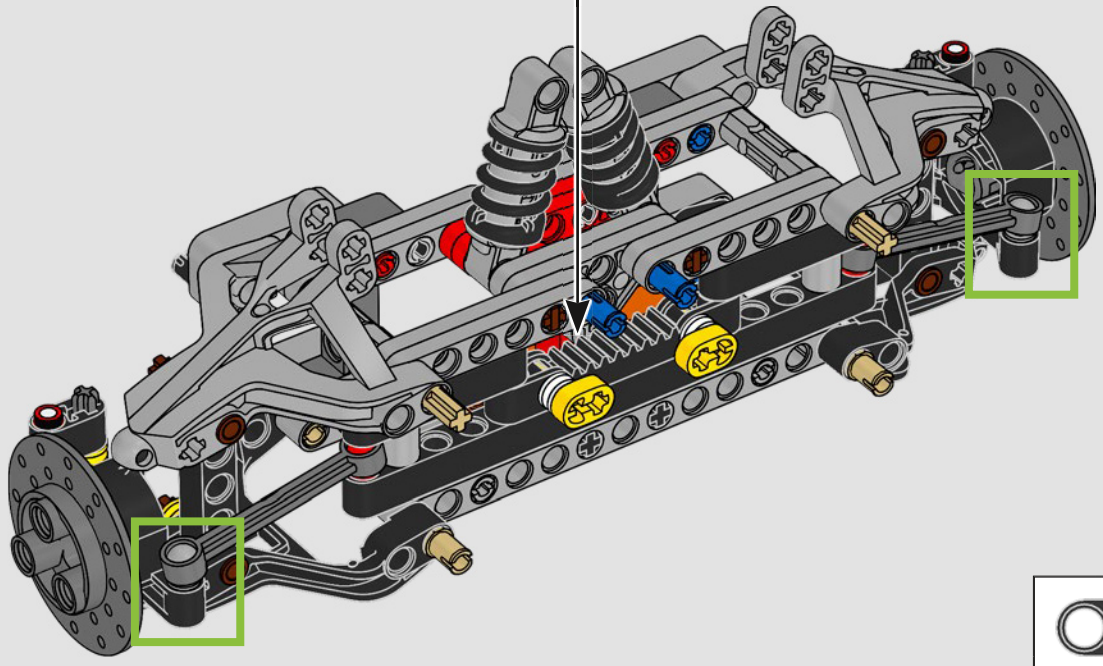

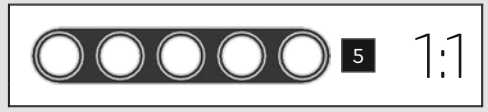

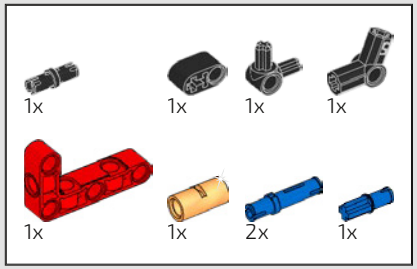

516

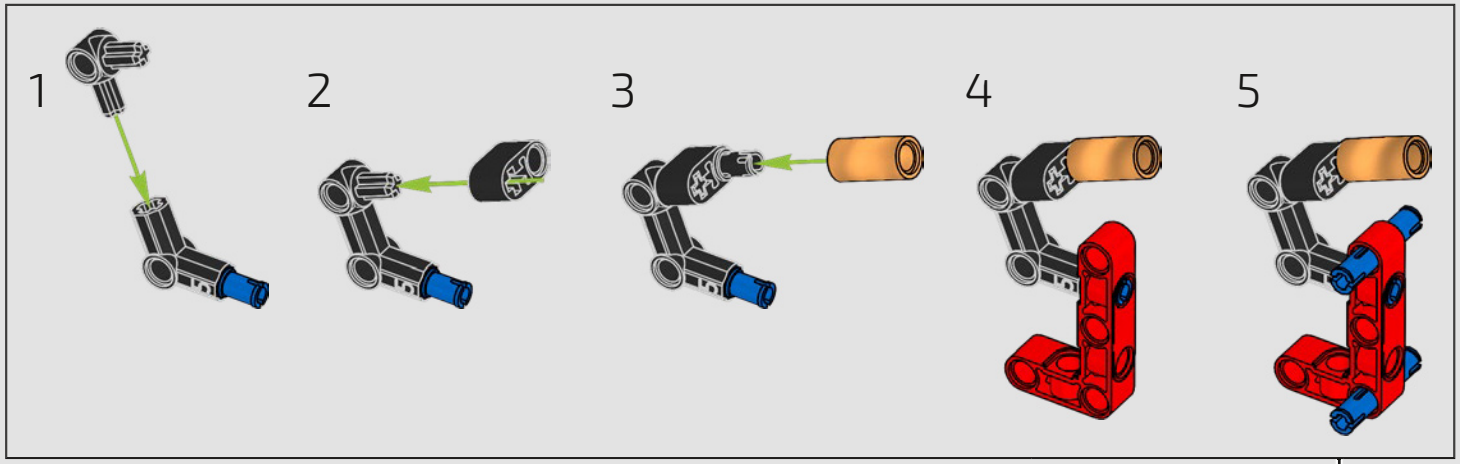

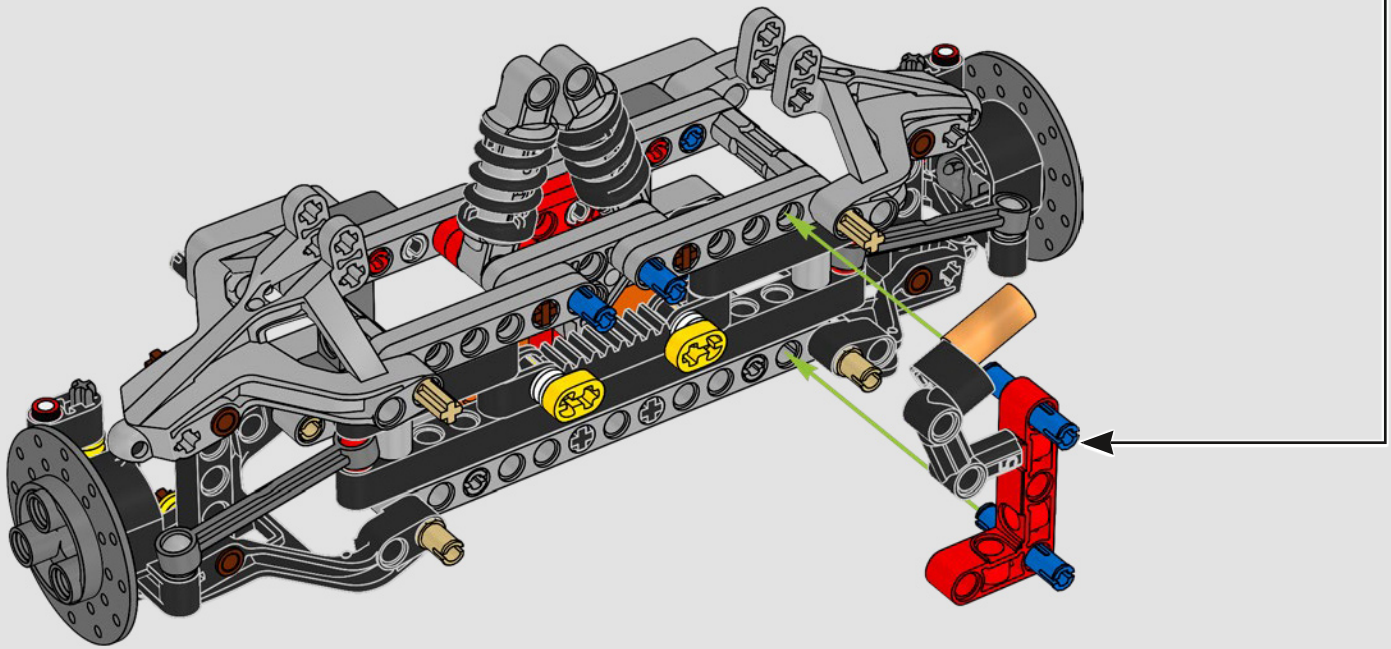

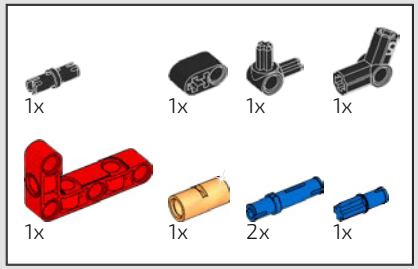

517

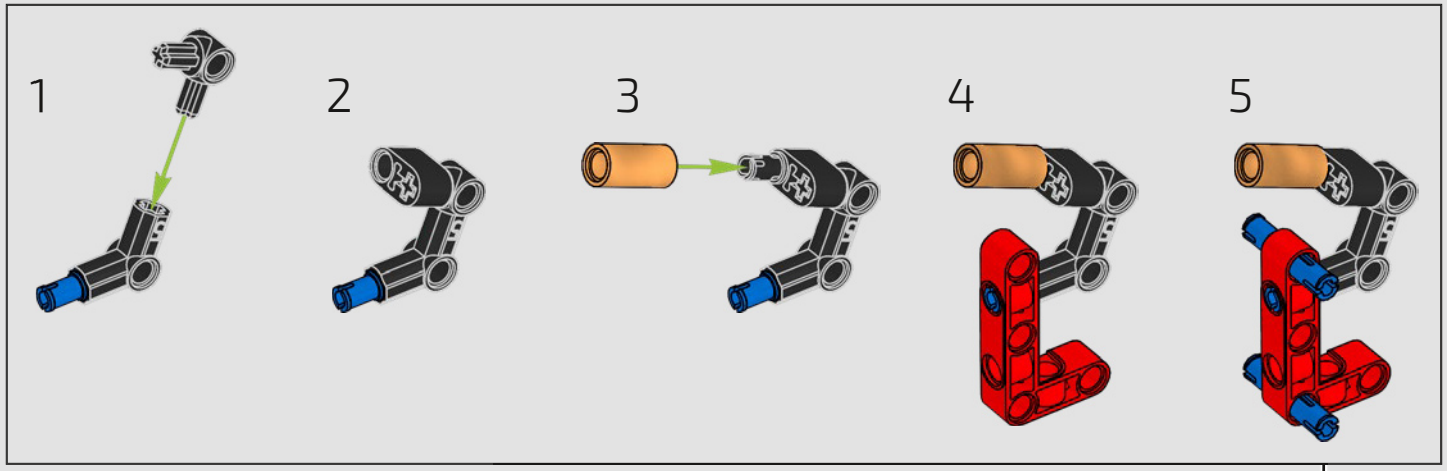

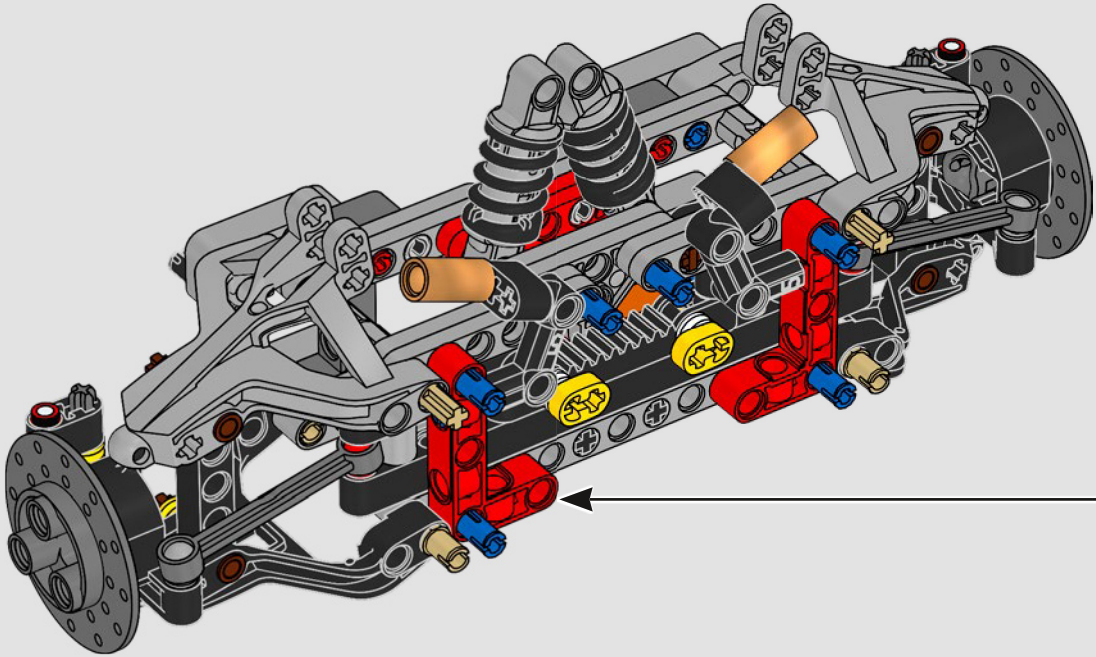

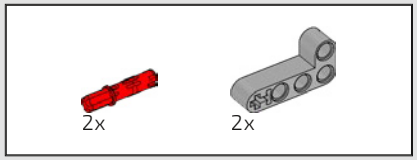

518

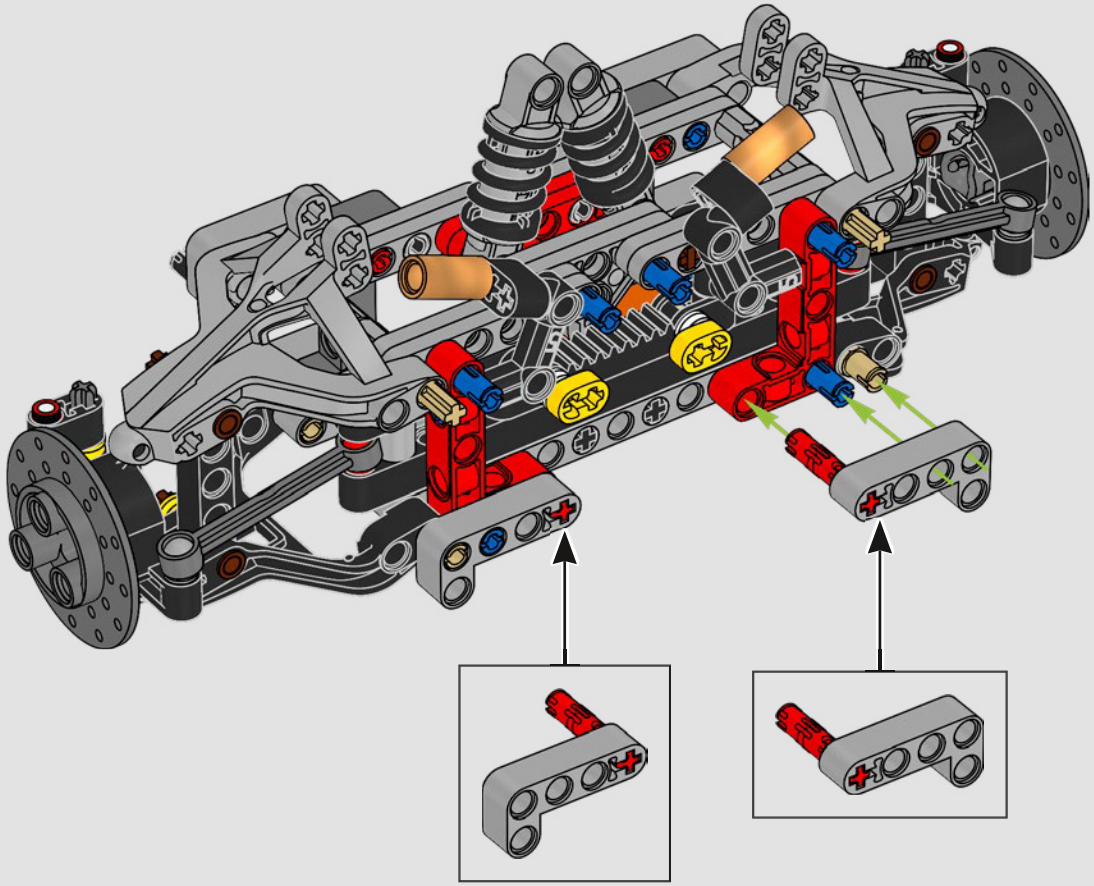

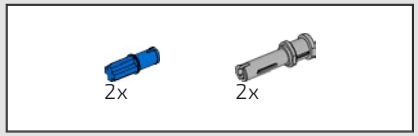

519

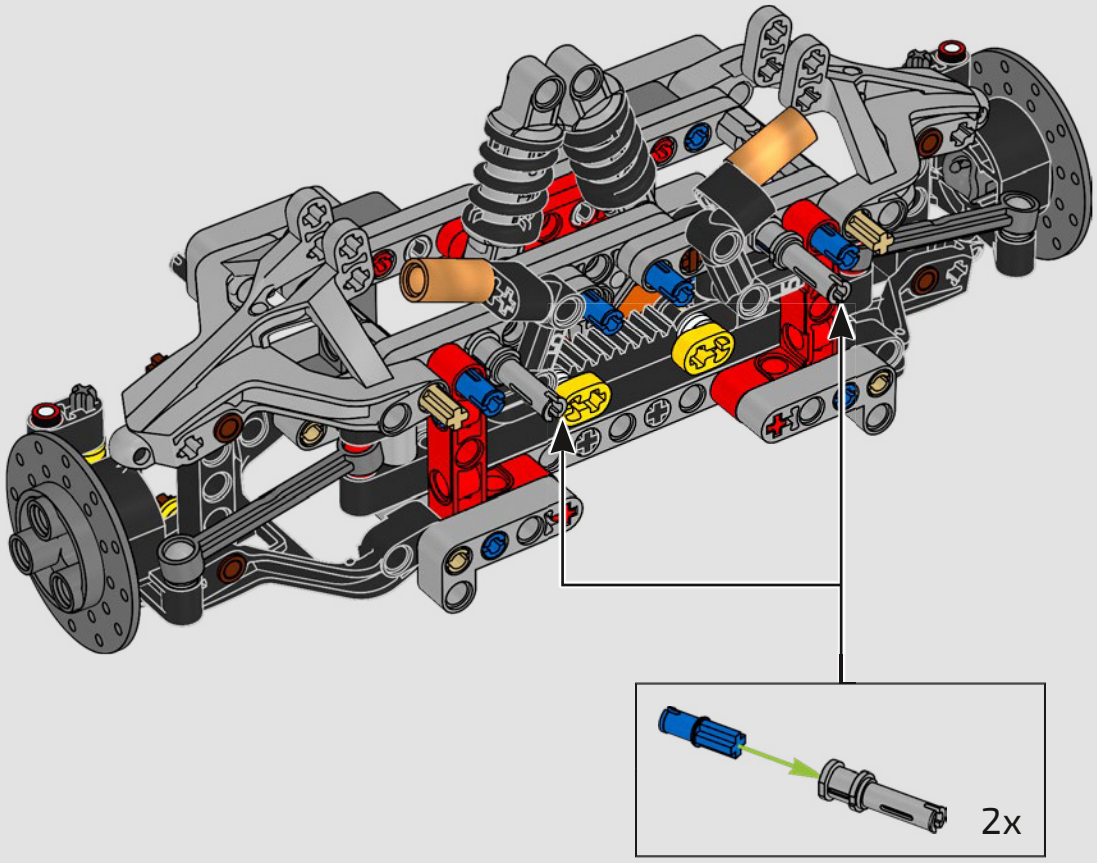

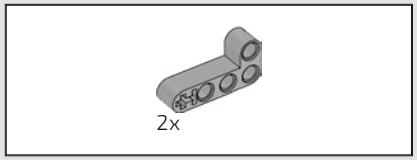

520

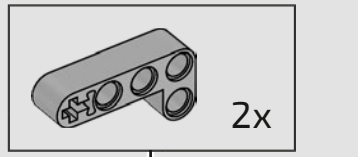

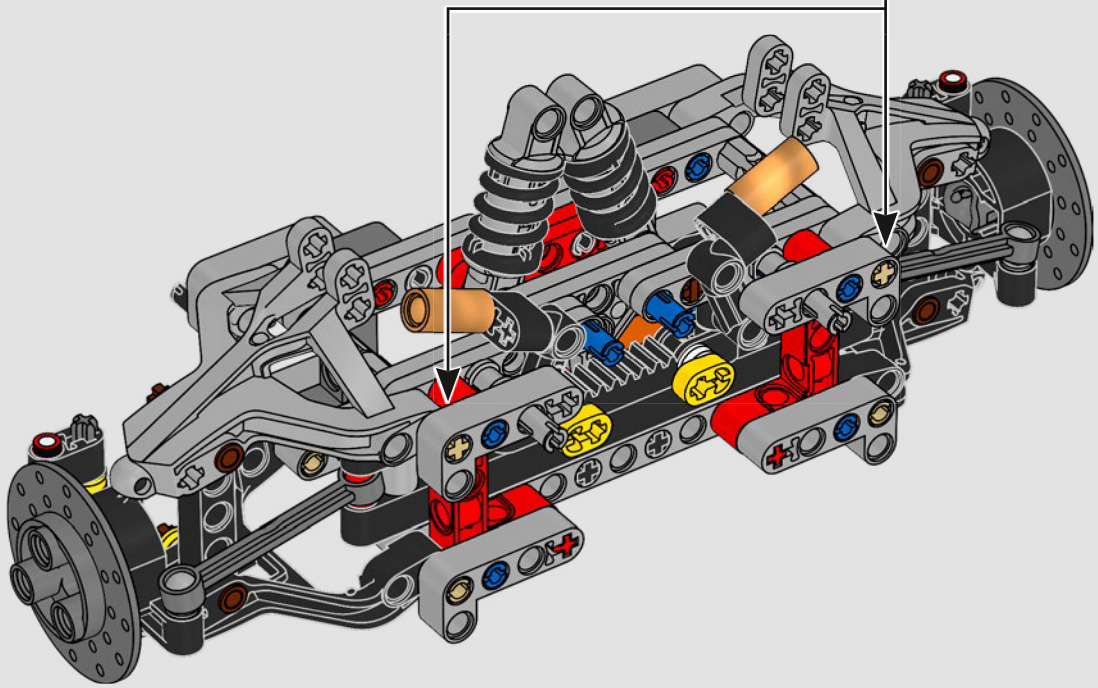

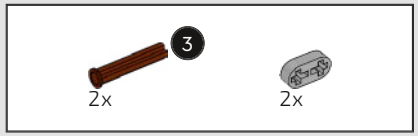

521

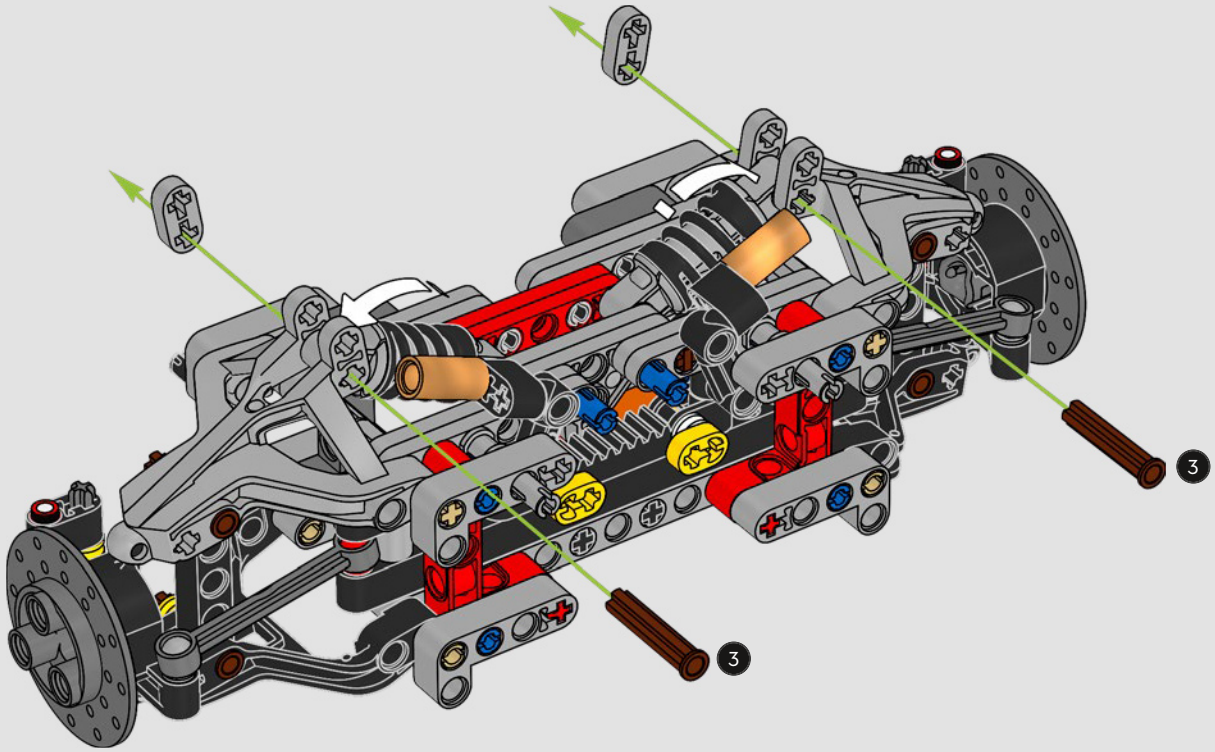

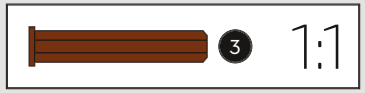

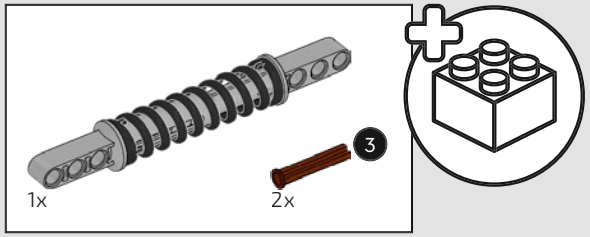

522

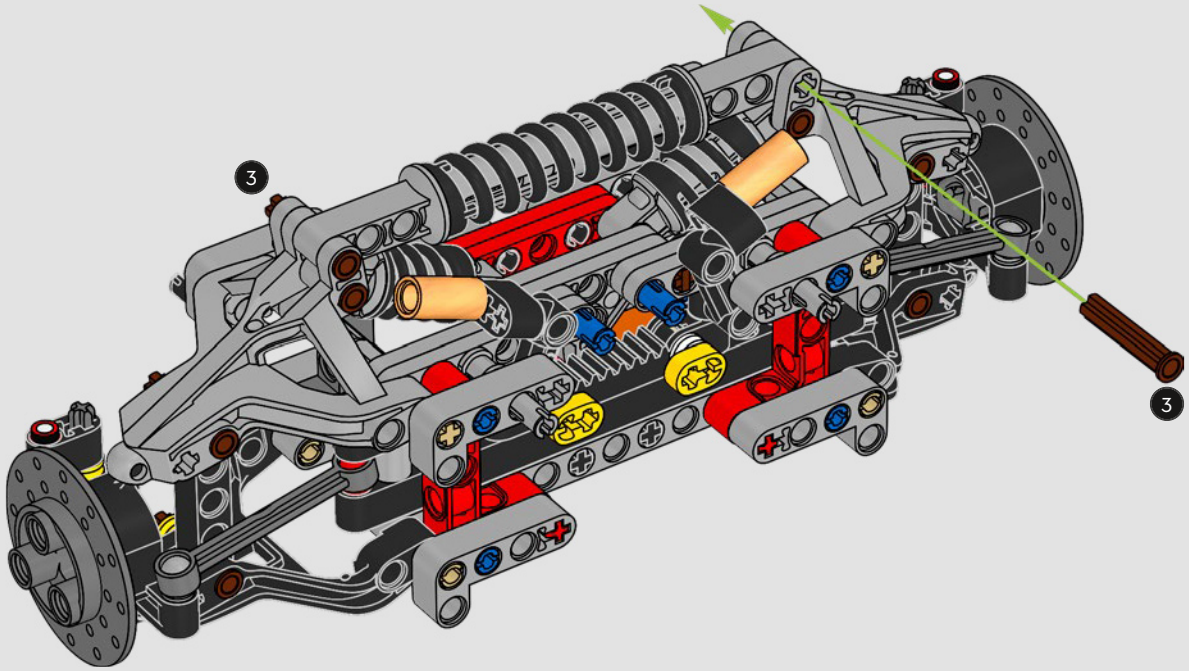

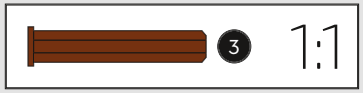

523

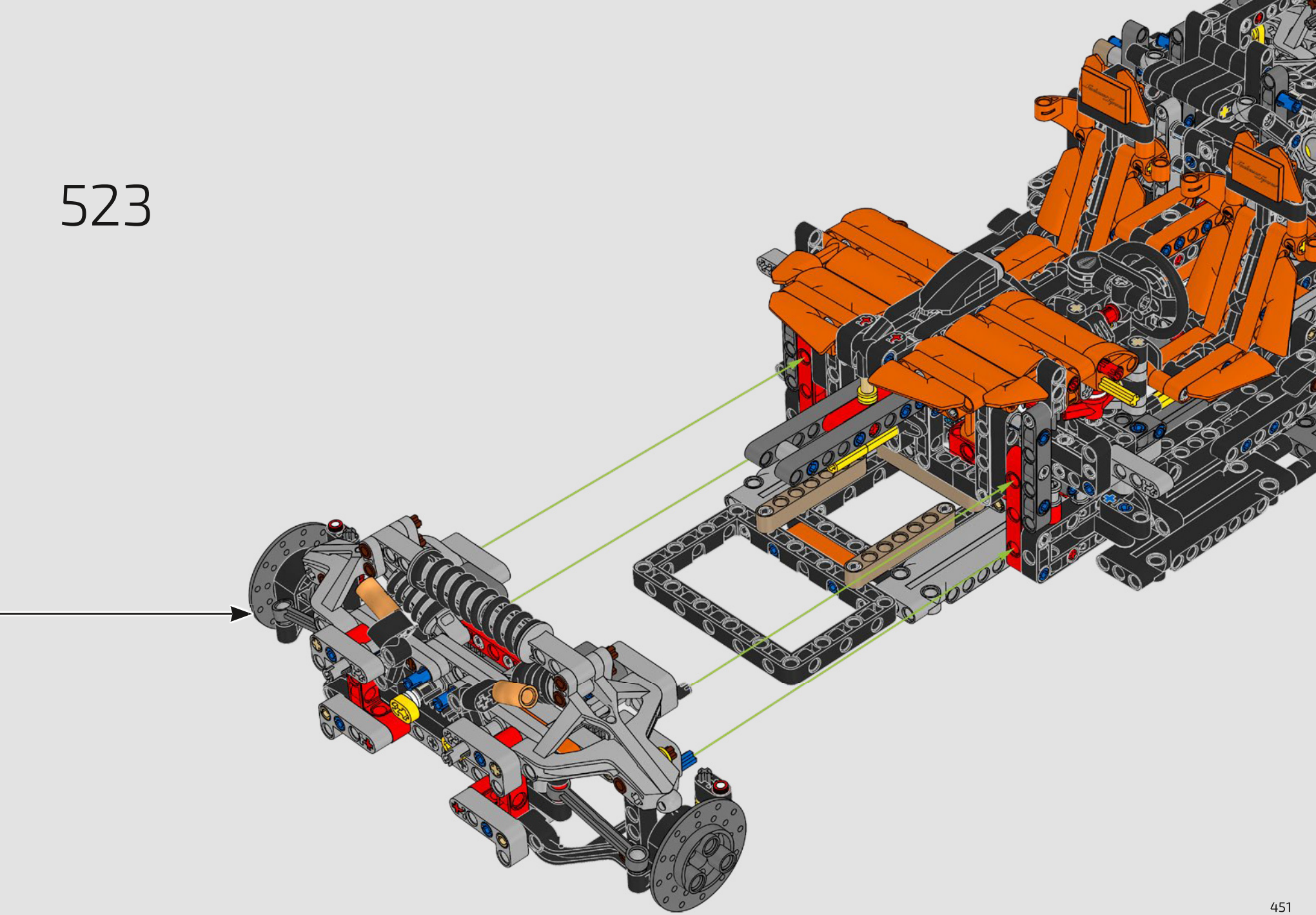

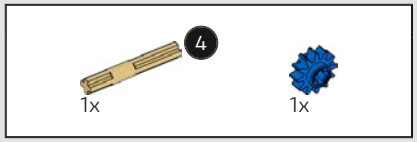

524

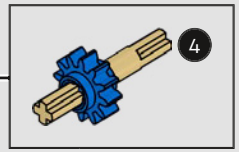

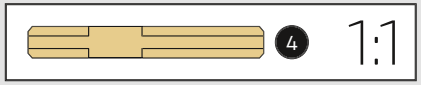

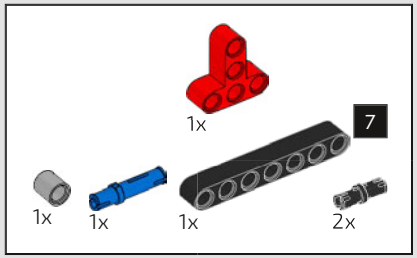

525

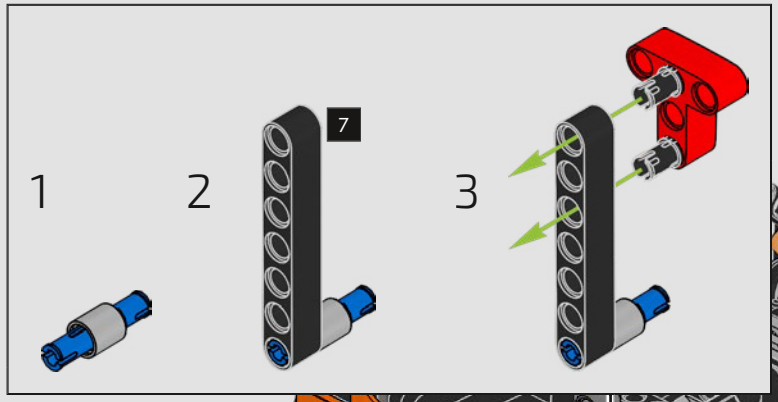

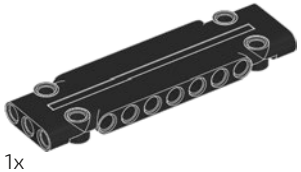

1x

526

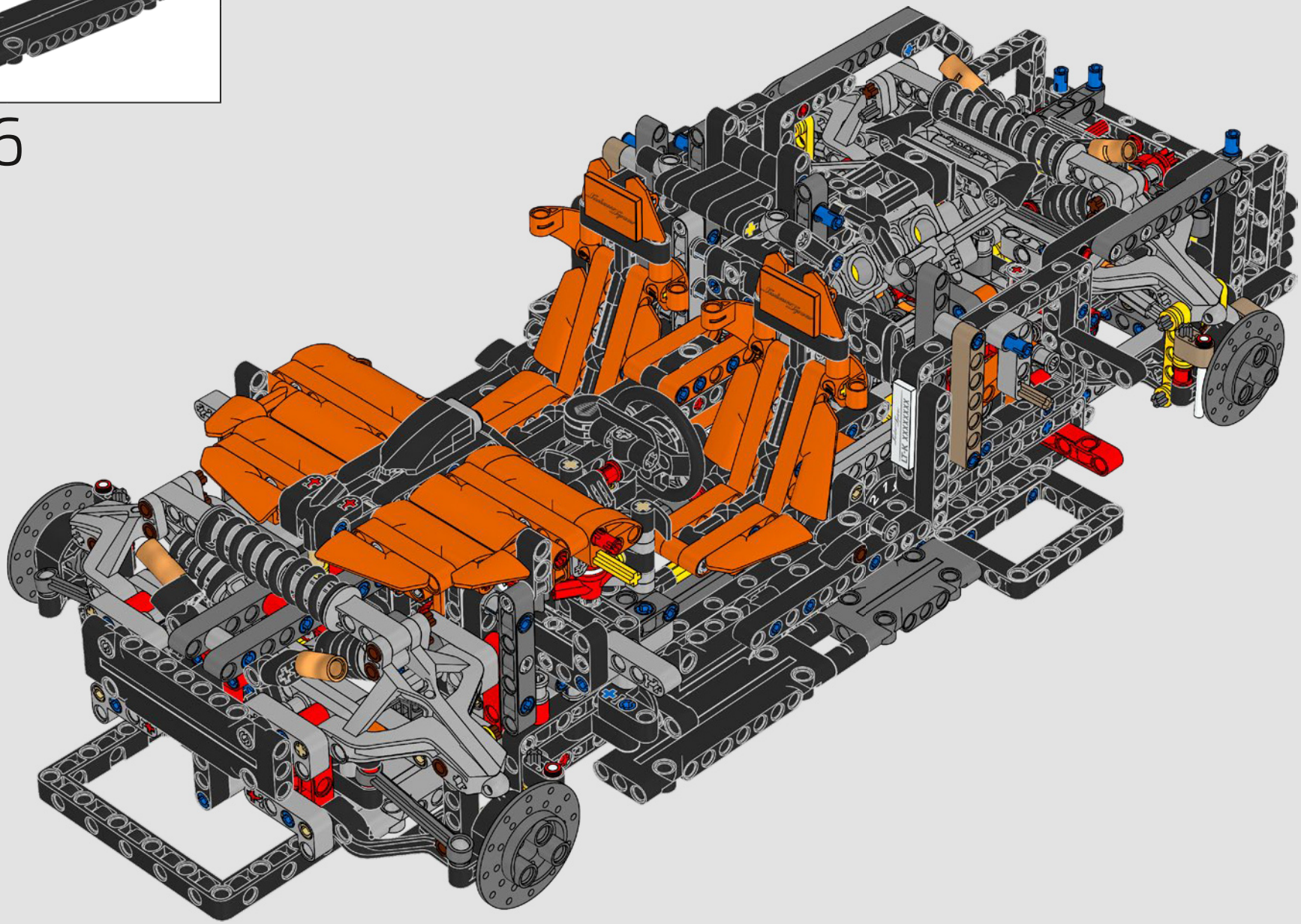

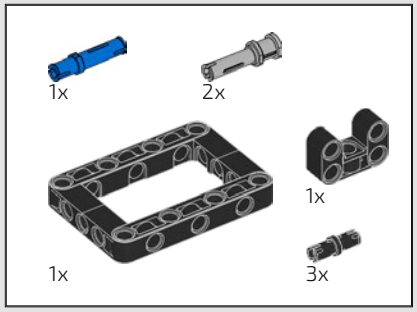

527

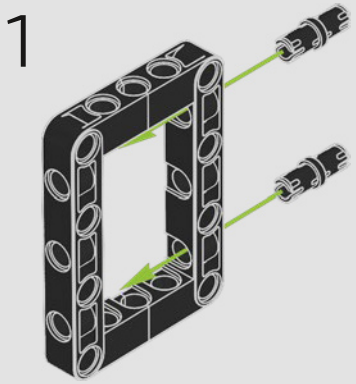

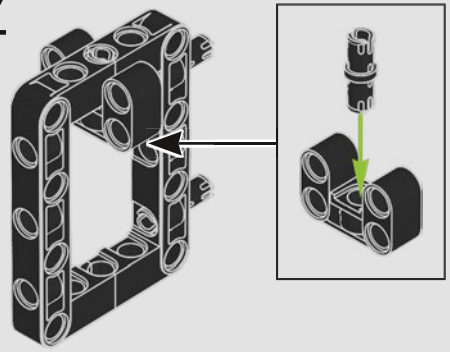

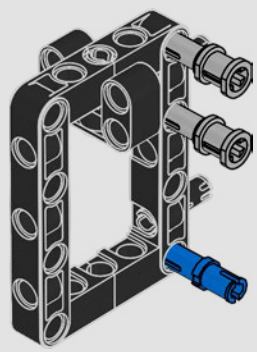

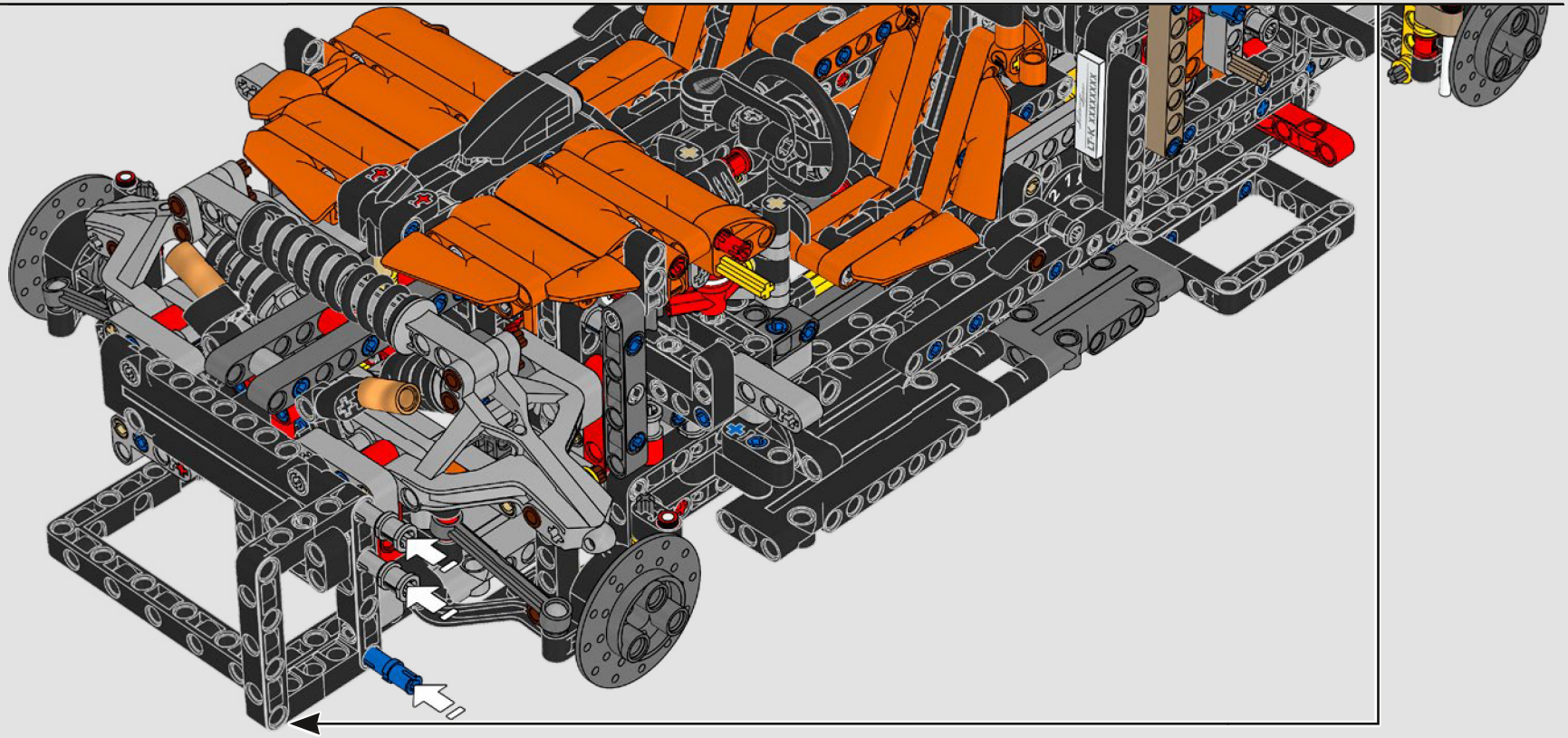

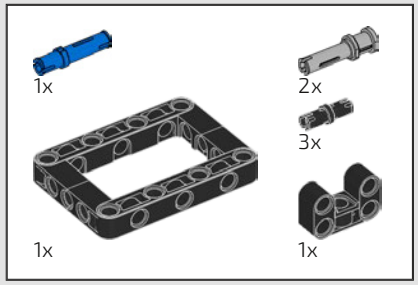

528

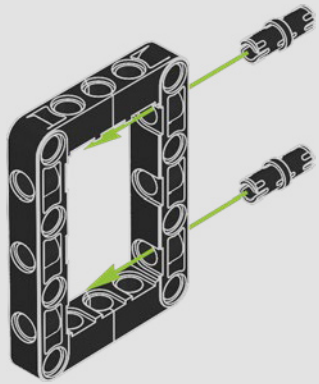

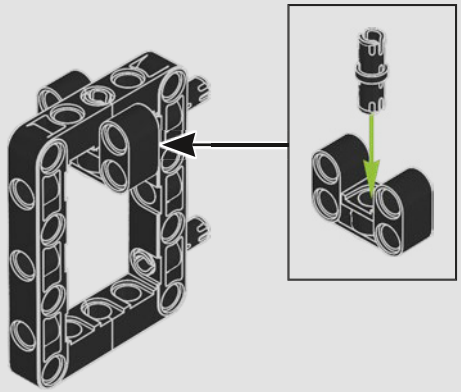

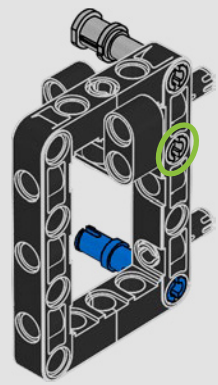

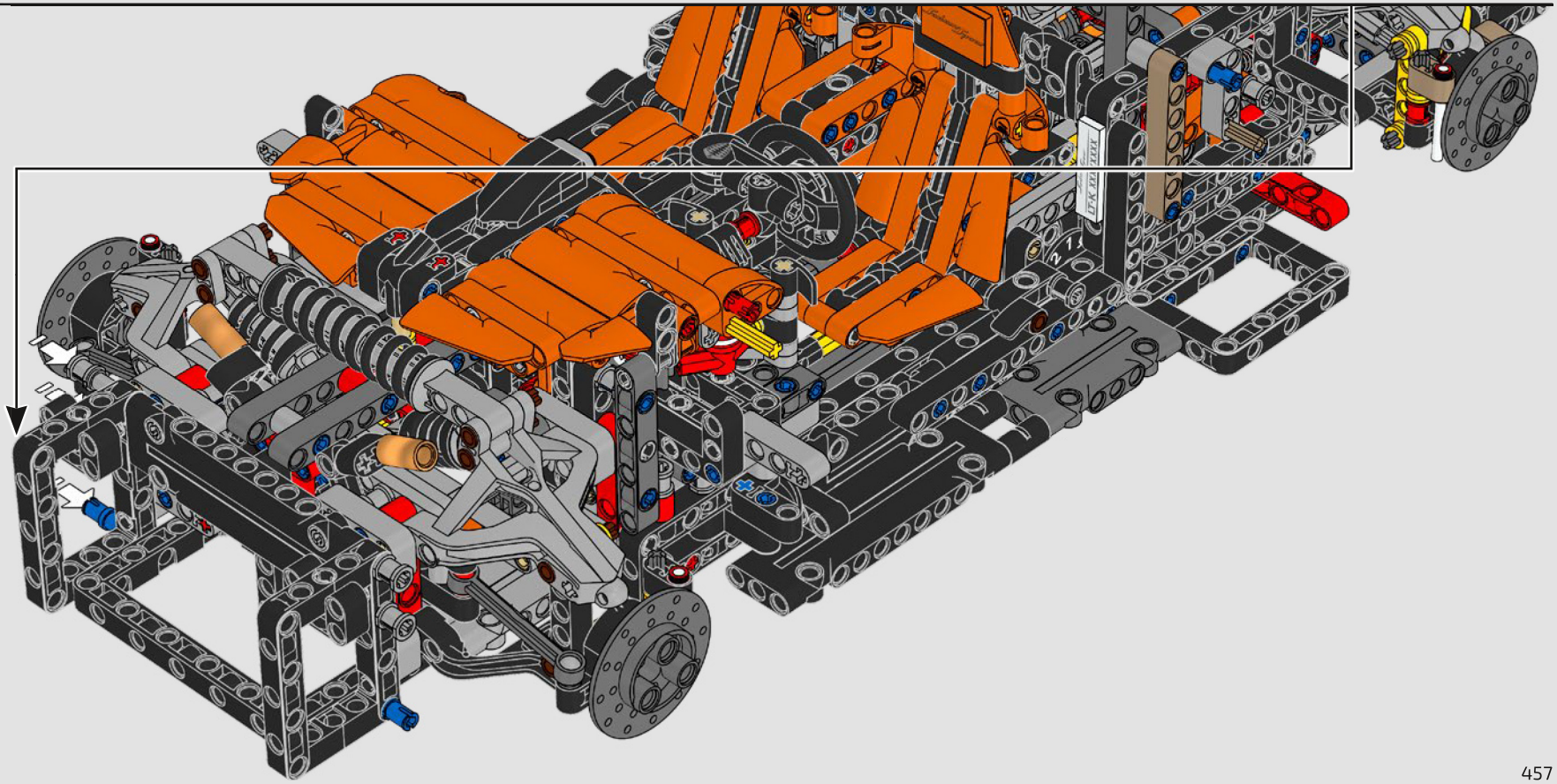

BOX

123



DIFFUSORE POSTERIORE E SCARICO

Il diffusore posteriore armonizza aerodinamica e meccanismi di deportanza in un design che affonda le sue radici nell'era Jesko, ma sempre pronto a riscrivere la storia di Koenigsegg con il suo approccio innovativo.

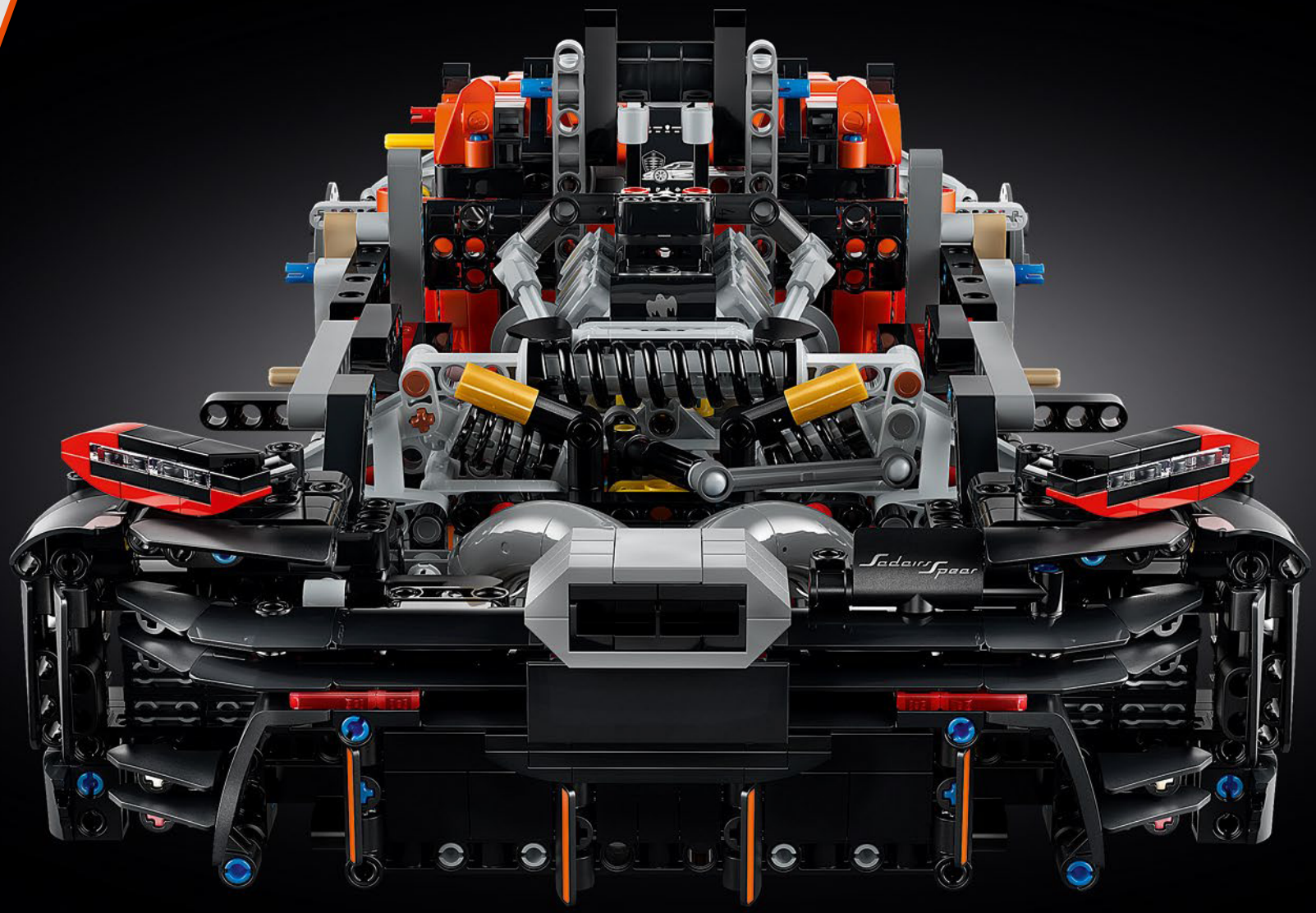
Sedairs Spear

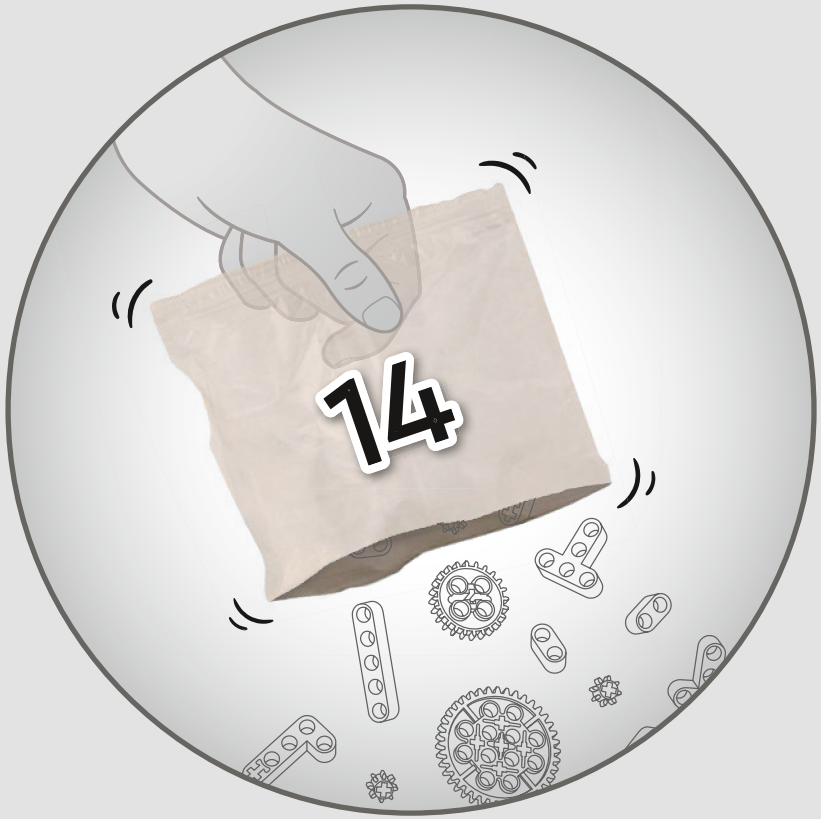
14

8x

529

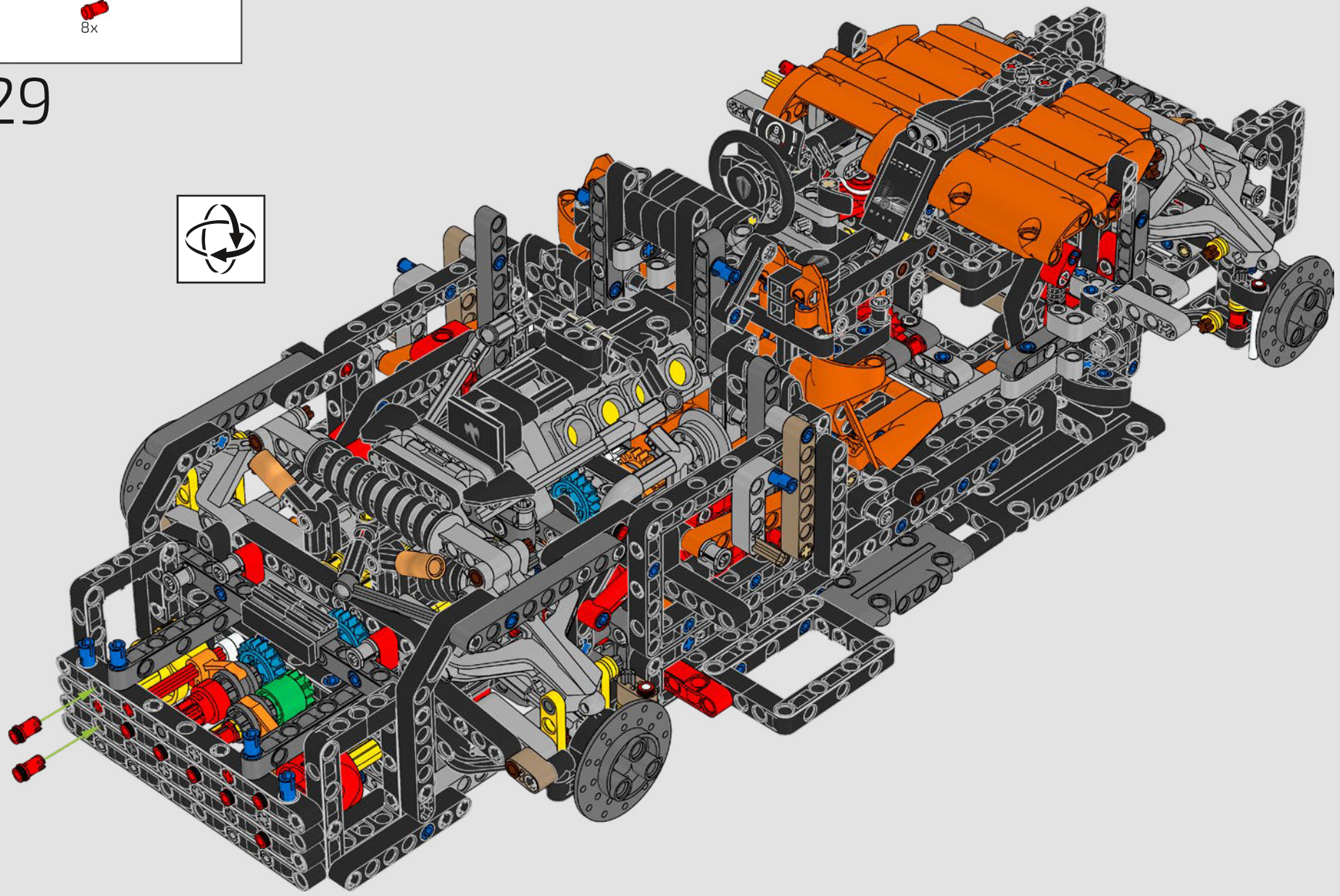

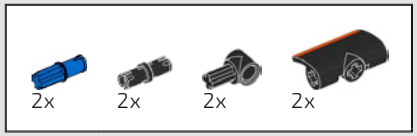

530

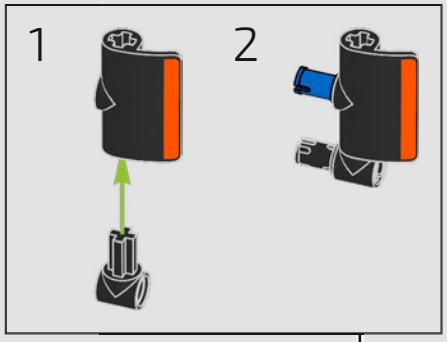

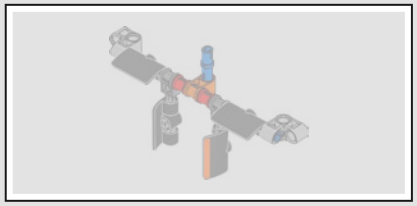

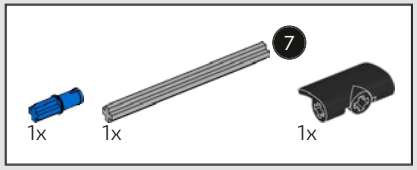

531

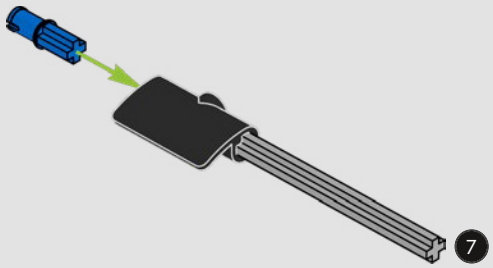

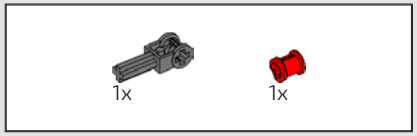

532

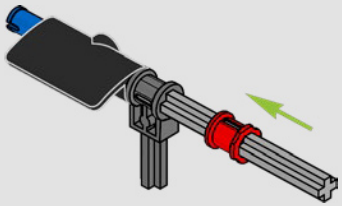

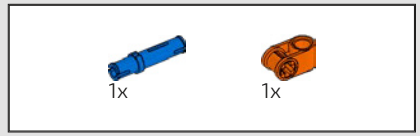

533

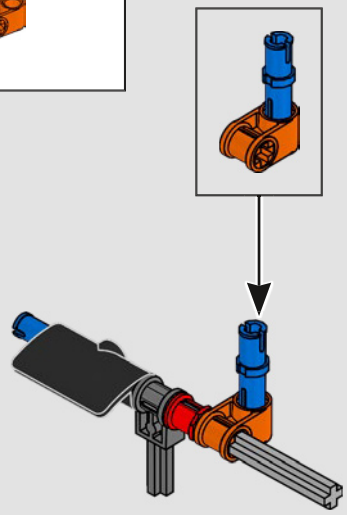

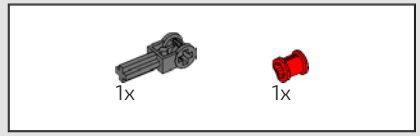

534

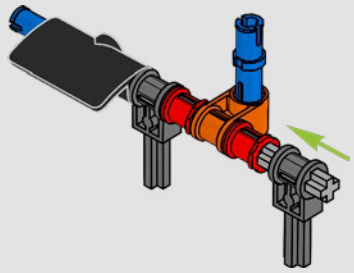

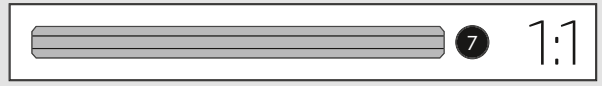



535

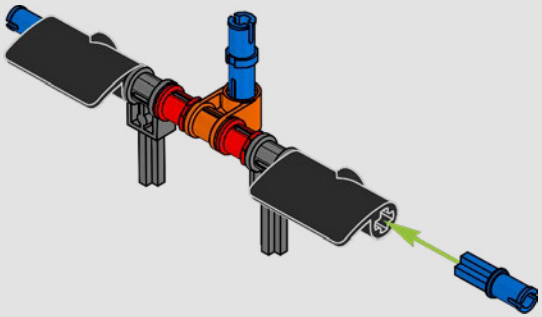



536

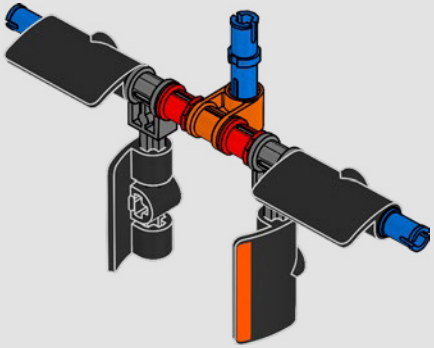



537

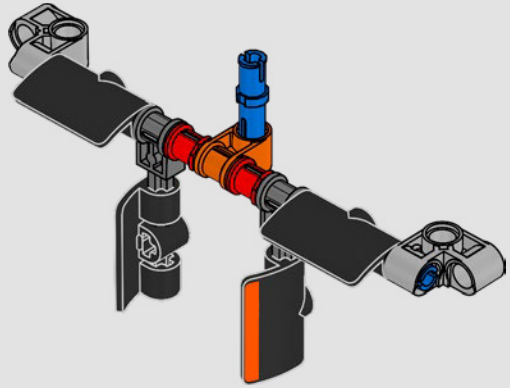

538

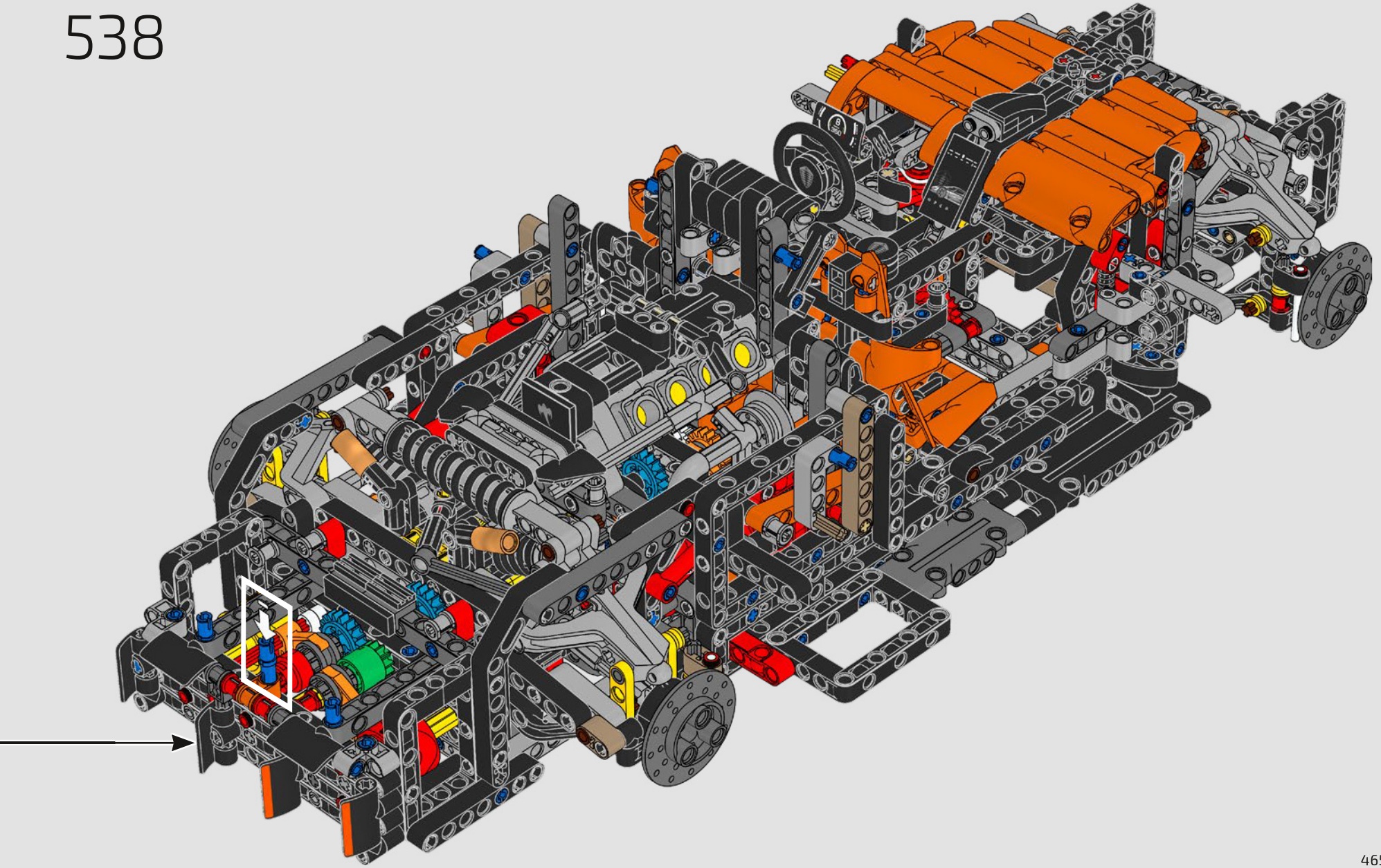

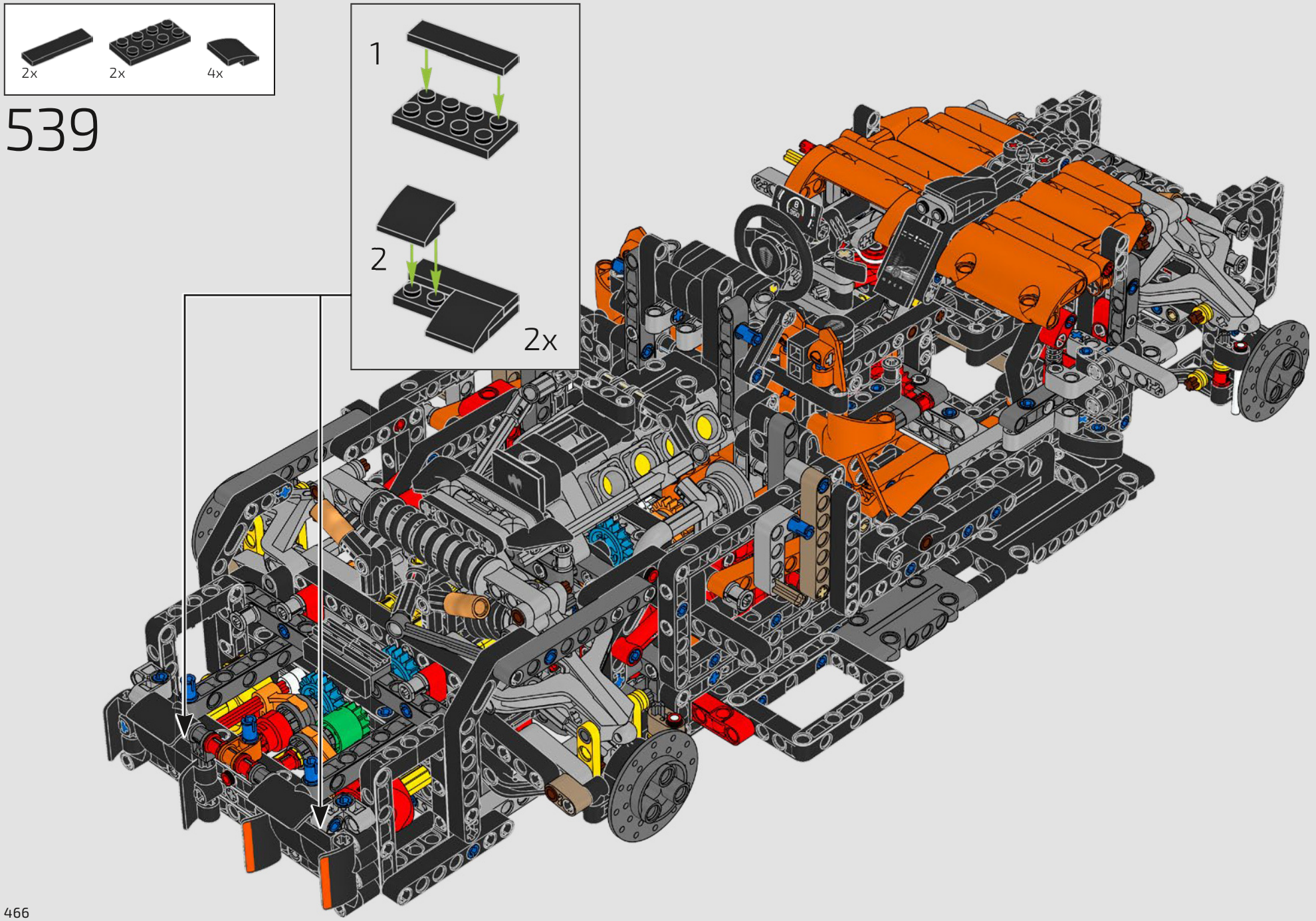
2x
2x
4x
539
1
2
2x

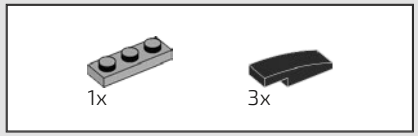

540

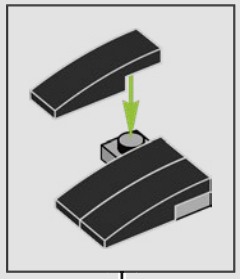

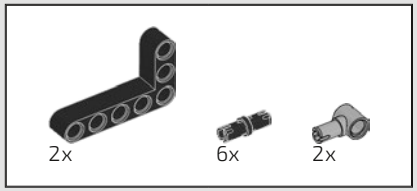

541

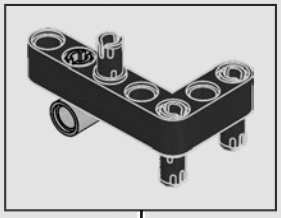

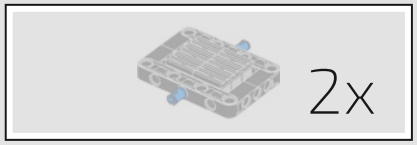

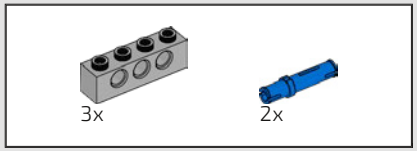

542

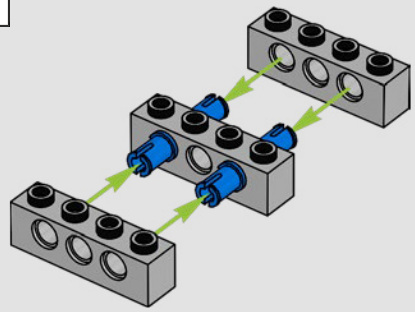

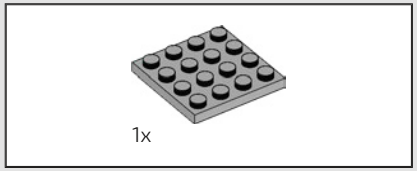

543

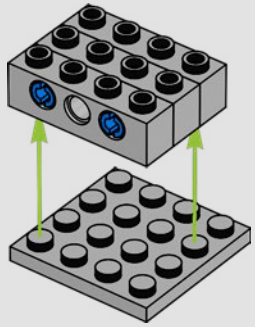

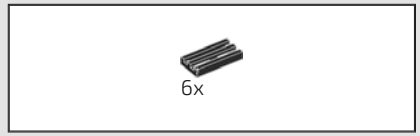

544

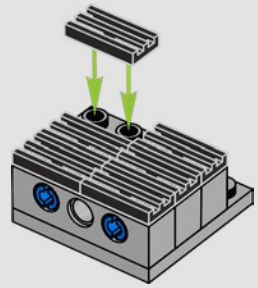

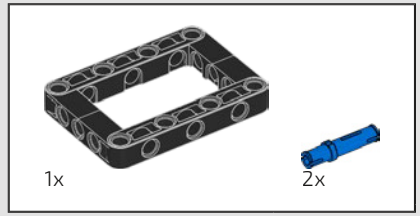

545

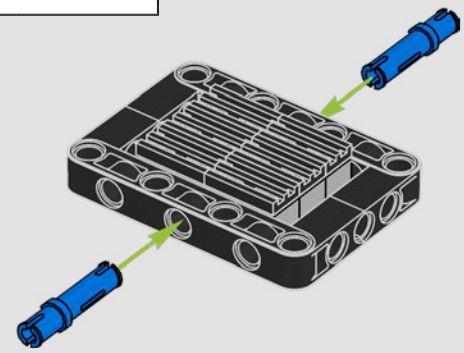

2x

546

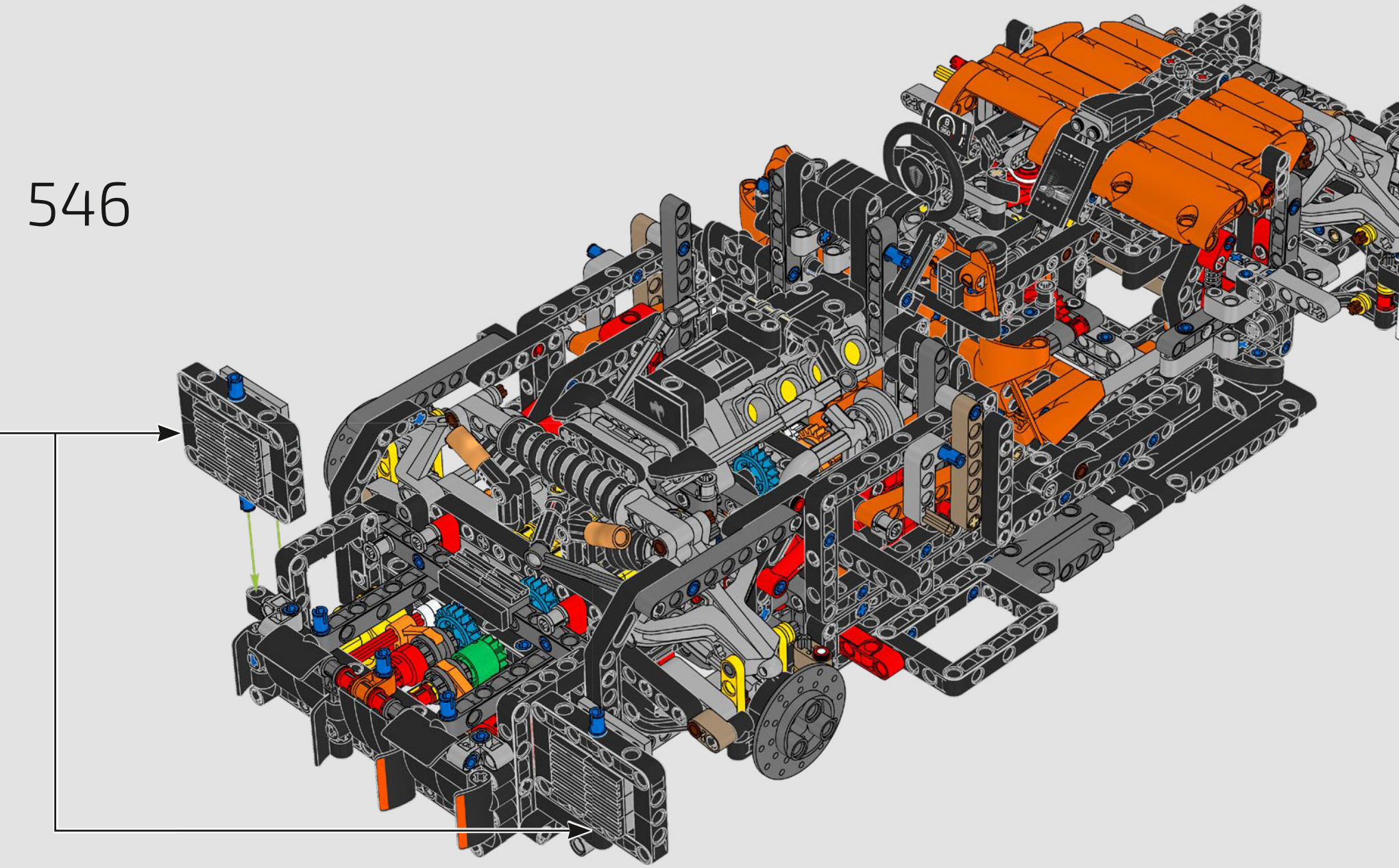

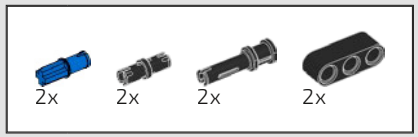

547

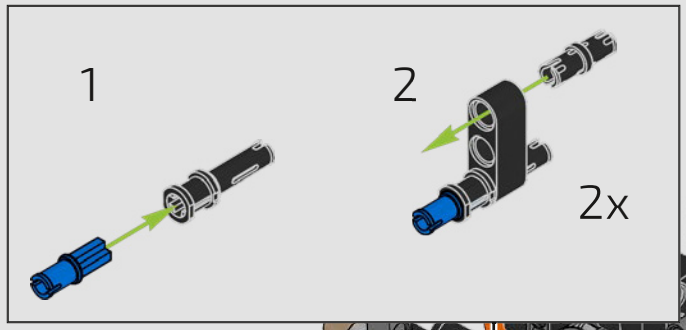

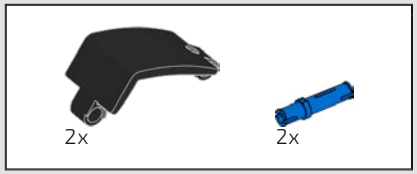

548

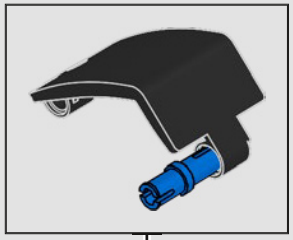

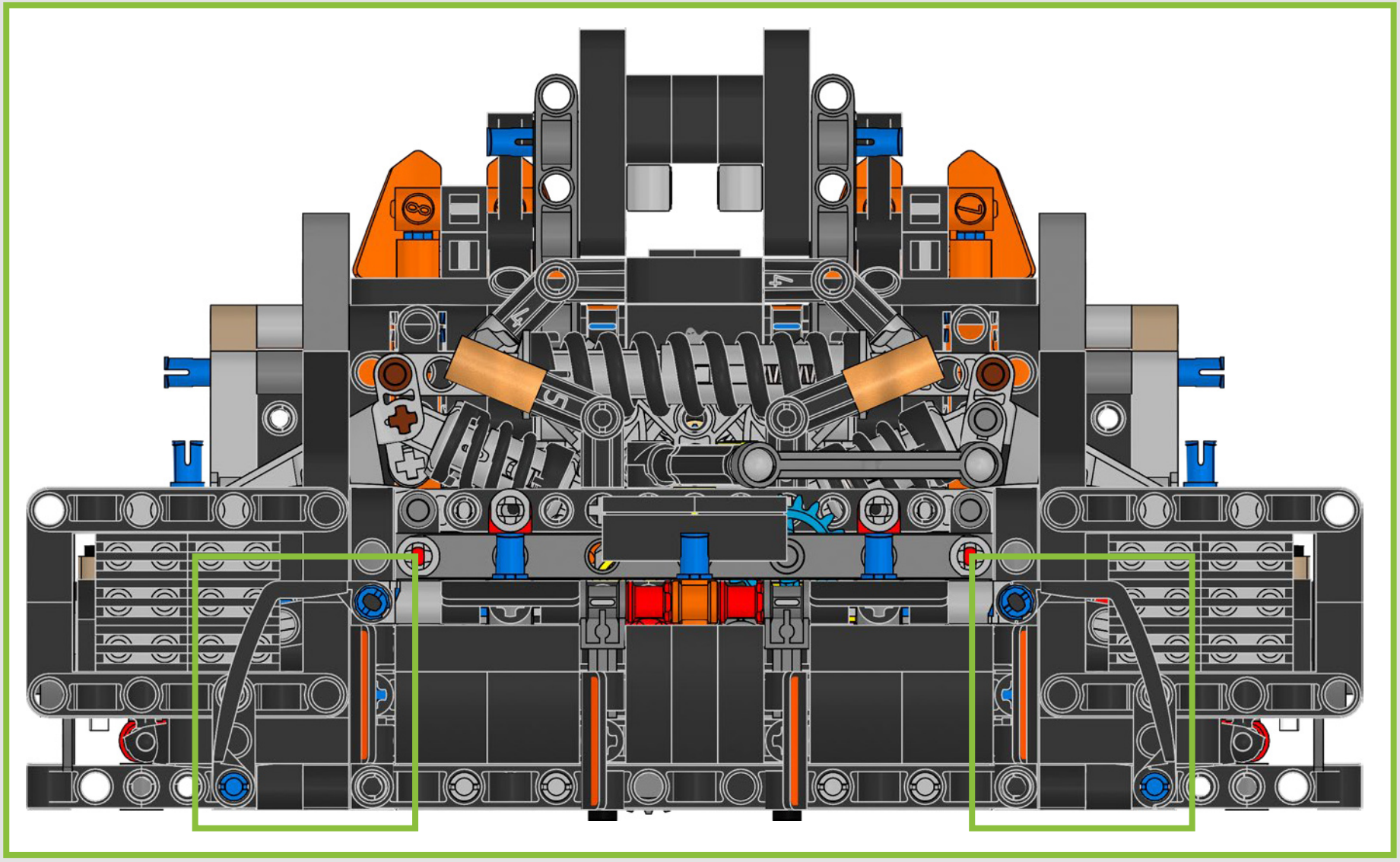

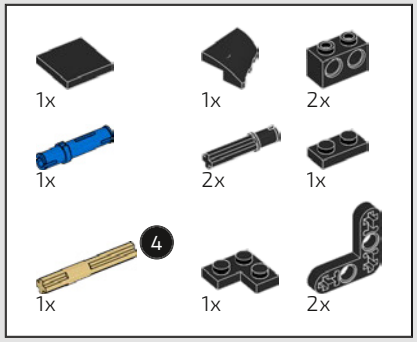

549

1

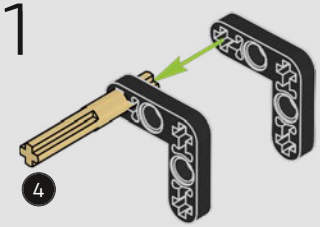

2

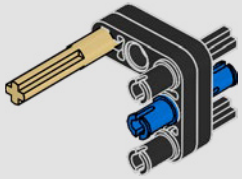

3

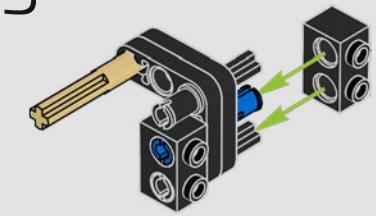

4

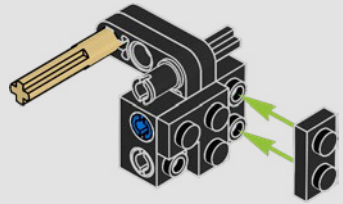

5

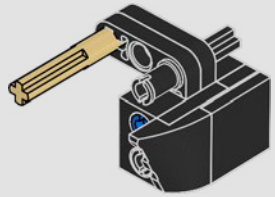

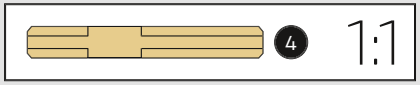

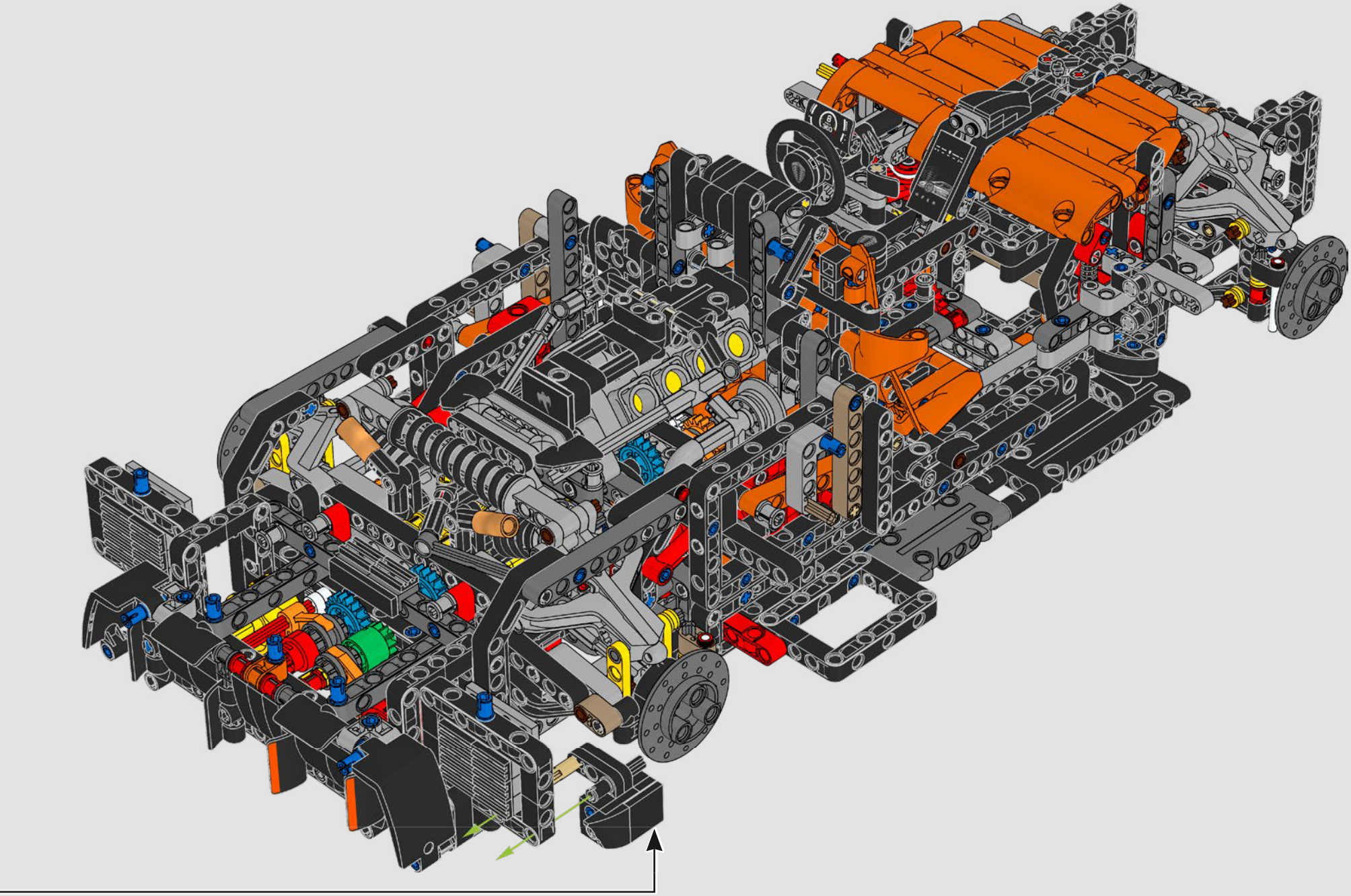

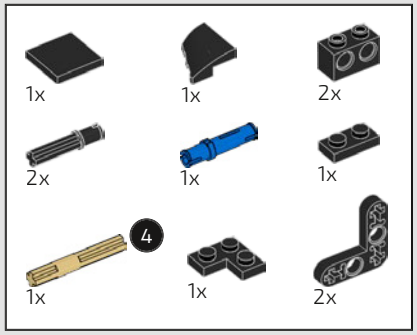

550

1

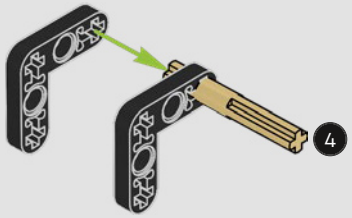

2

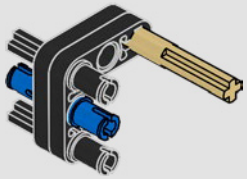

3

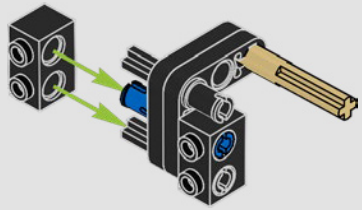

4

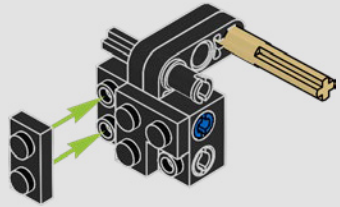

5

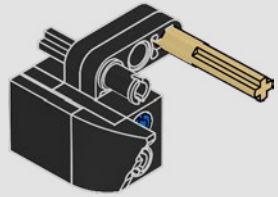

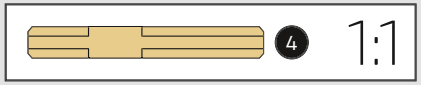

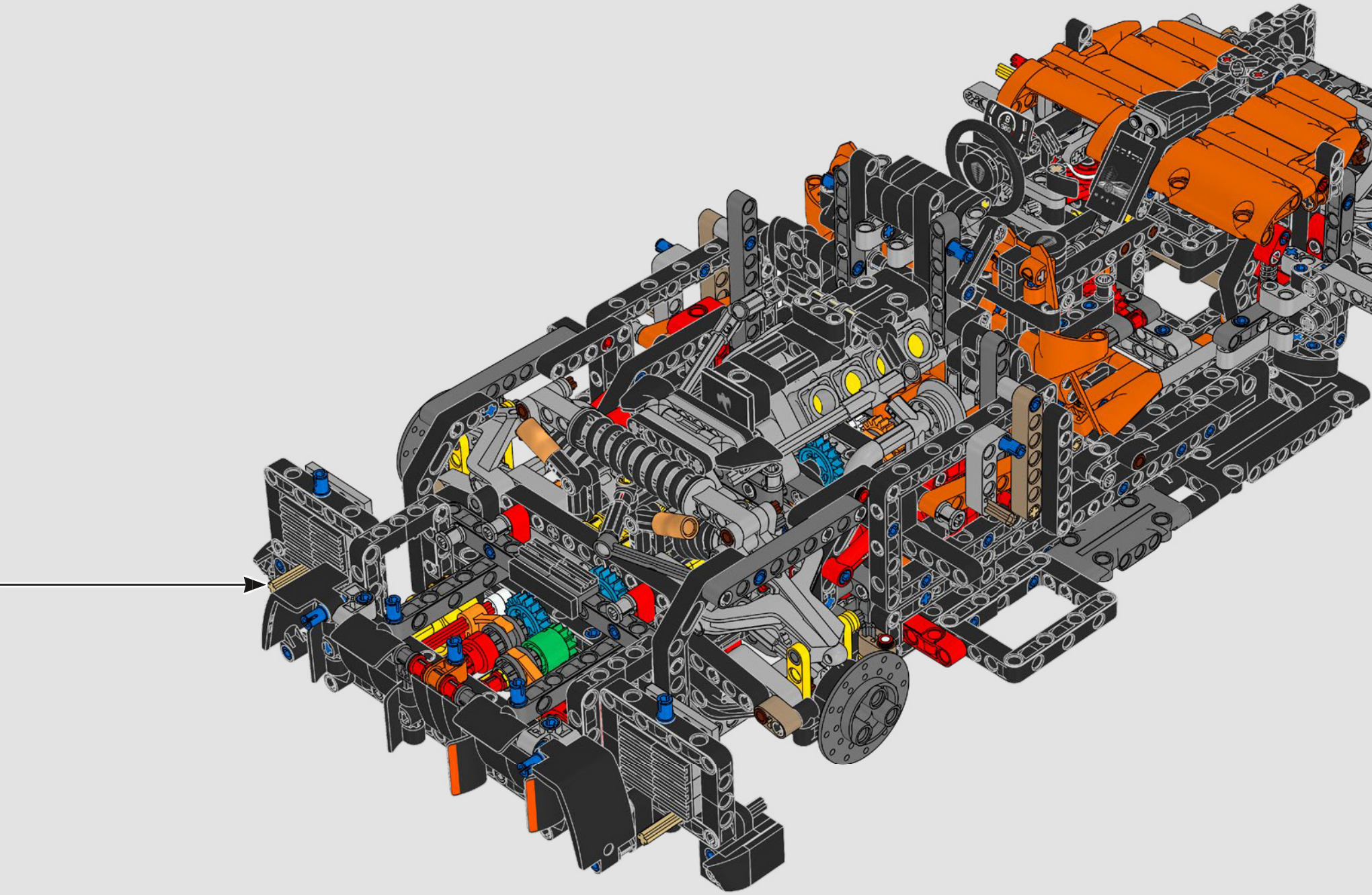

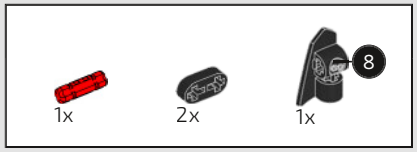

551

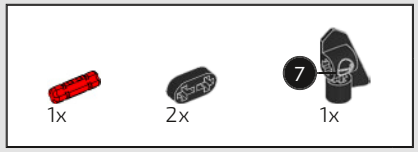

552

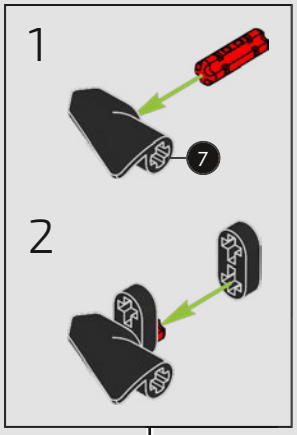

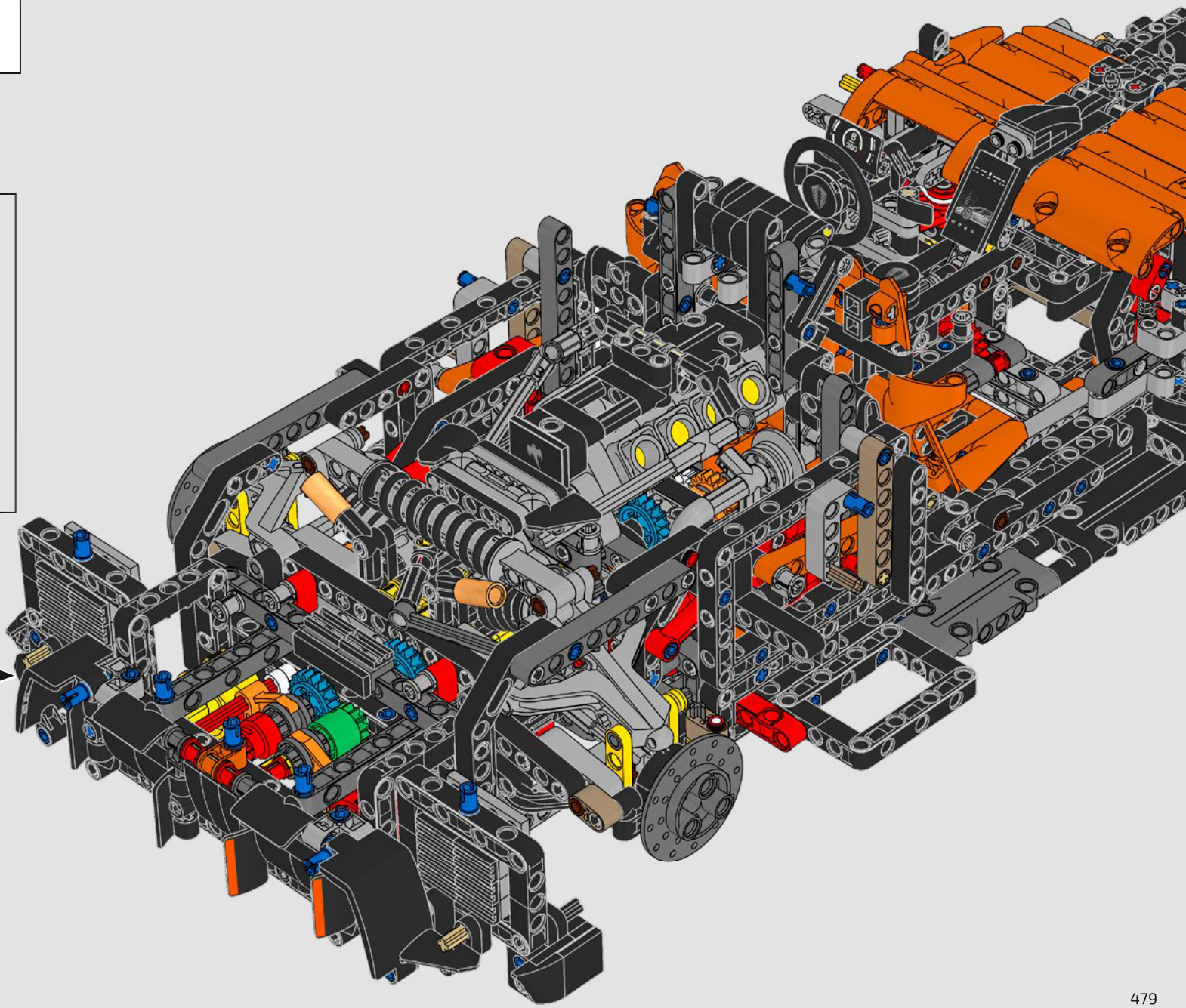



553

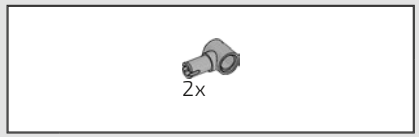

554

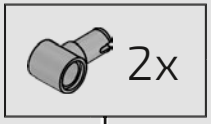

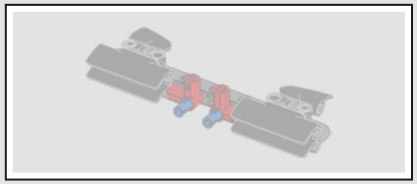

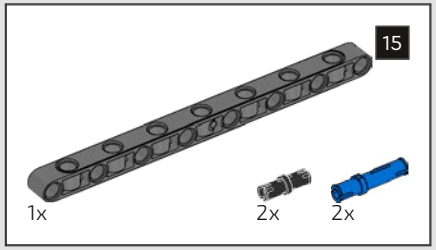

555

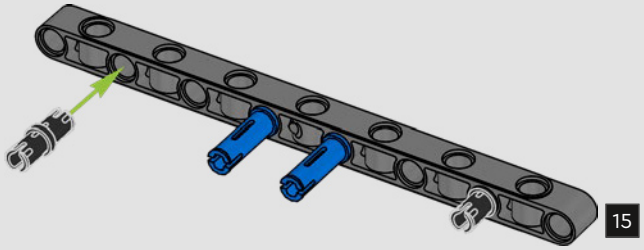

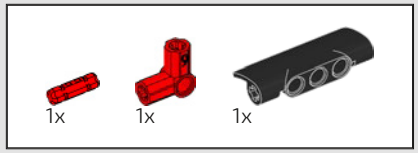

556

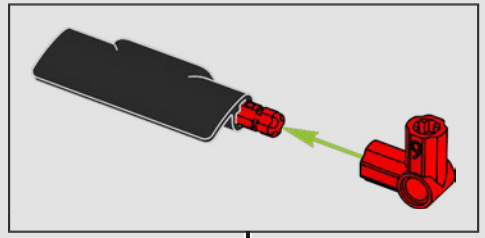

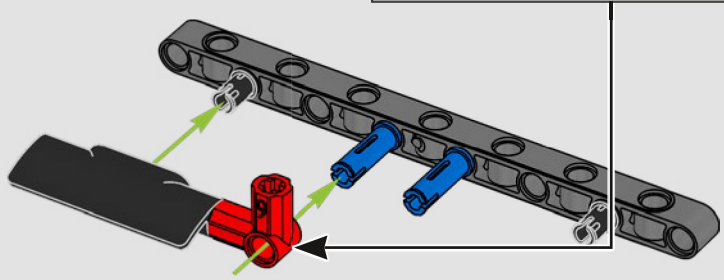

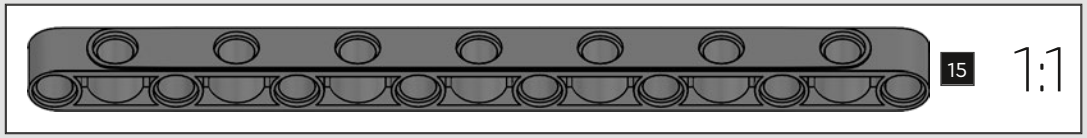

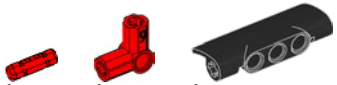

557

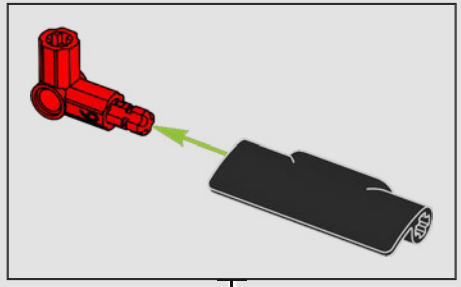

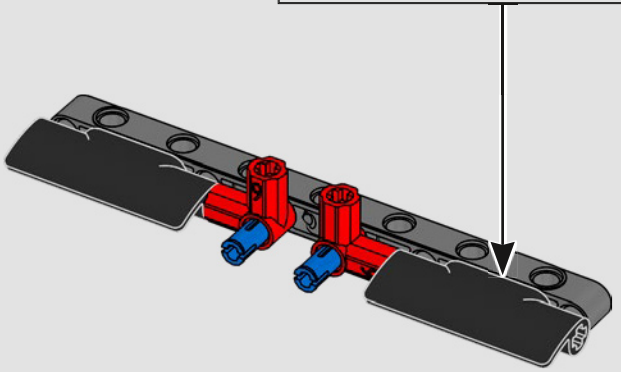

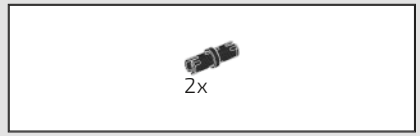

558

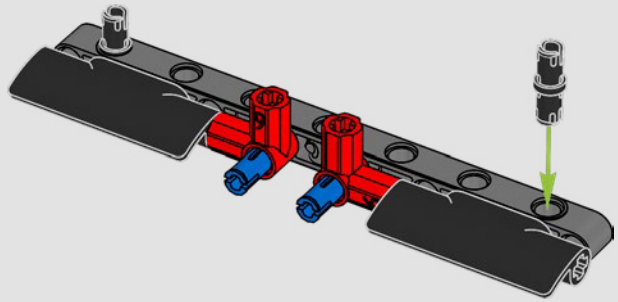

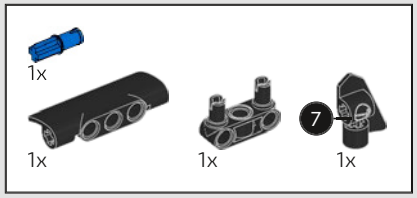

559

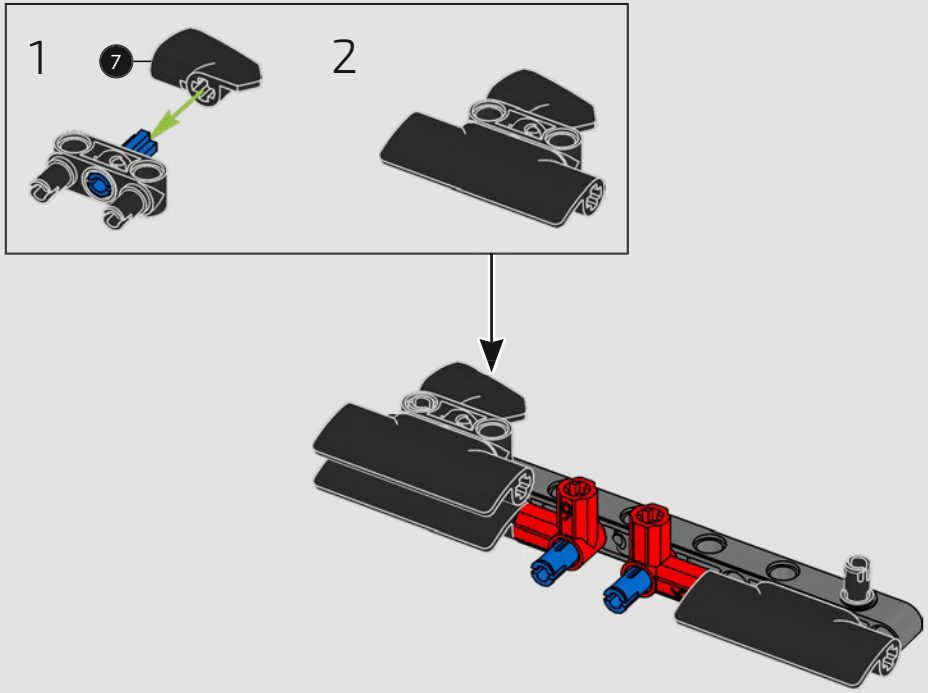

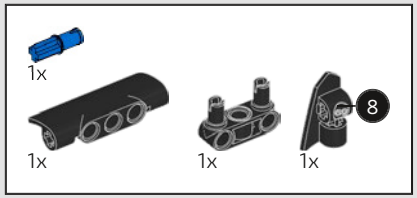

560

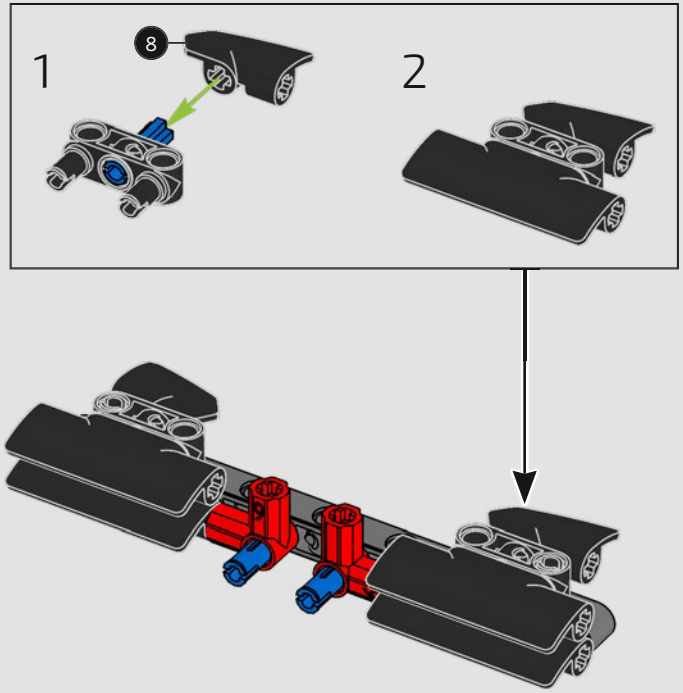

561

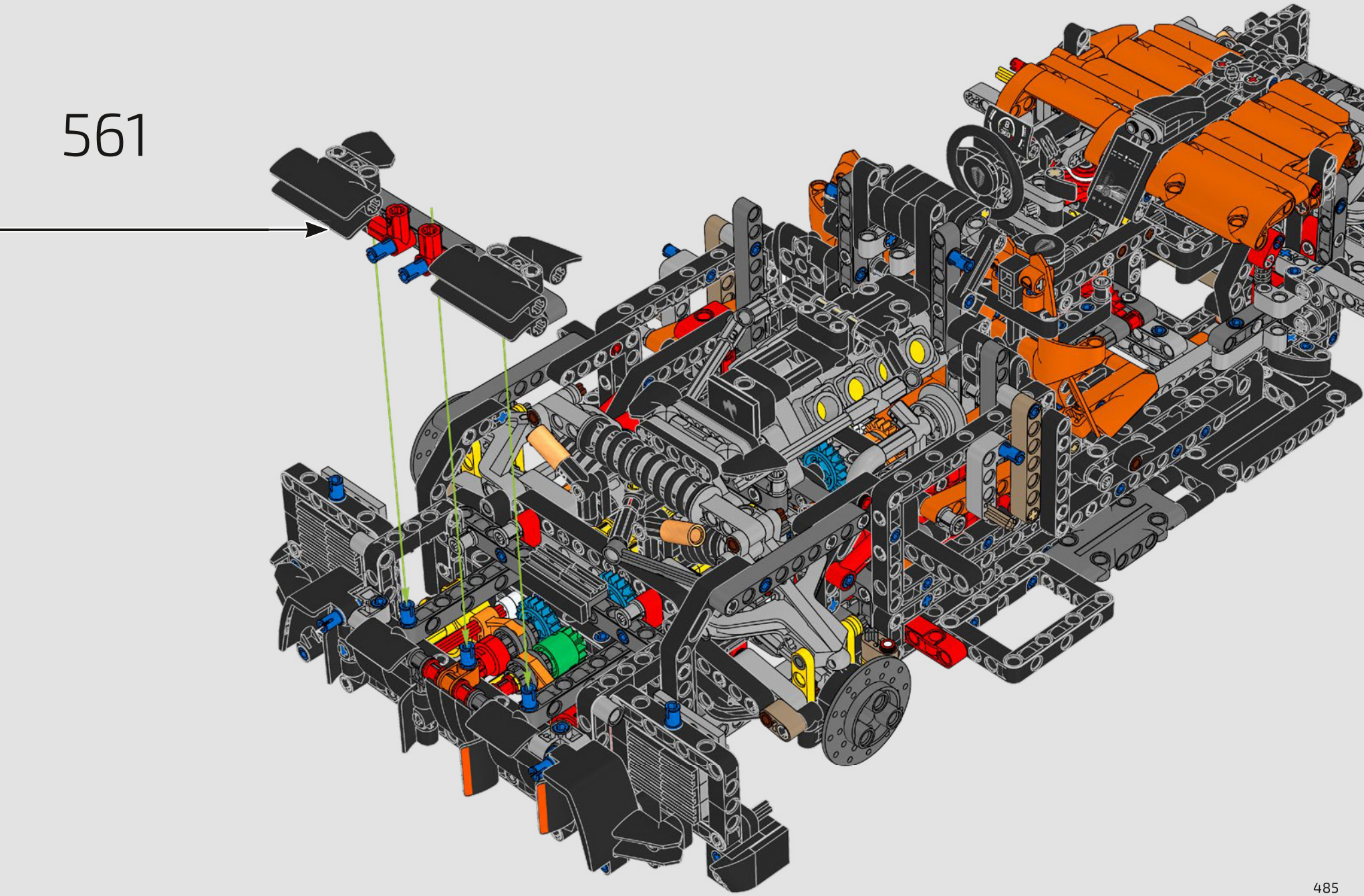

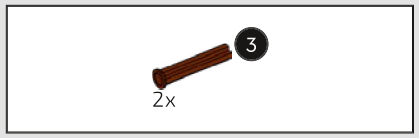

562

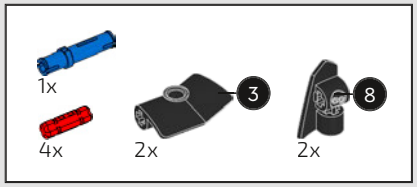

563

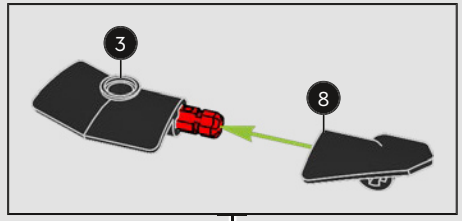

1

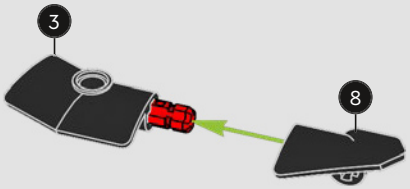

2

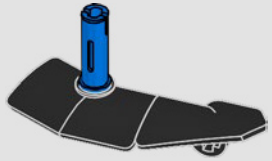

3

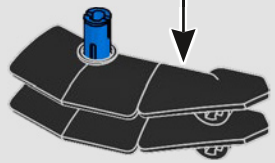

4

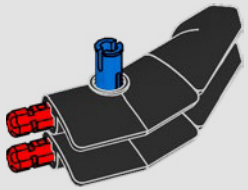

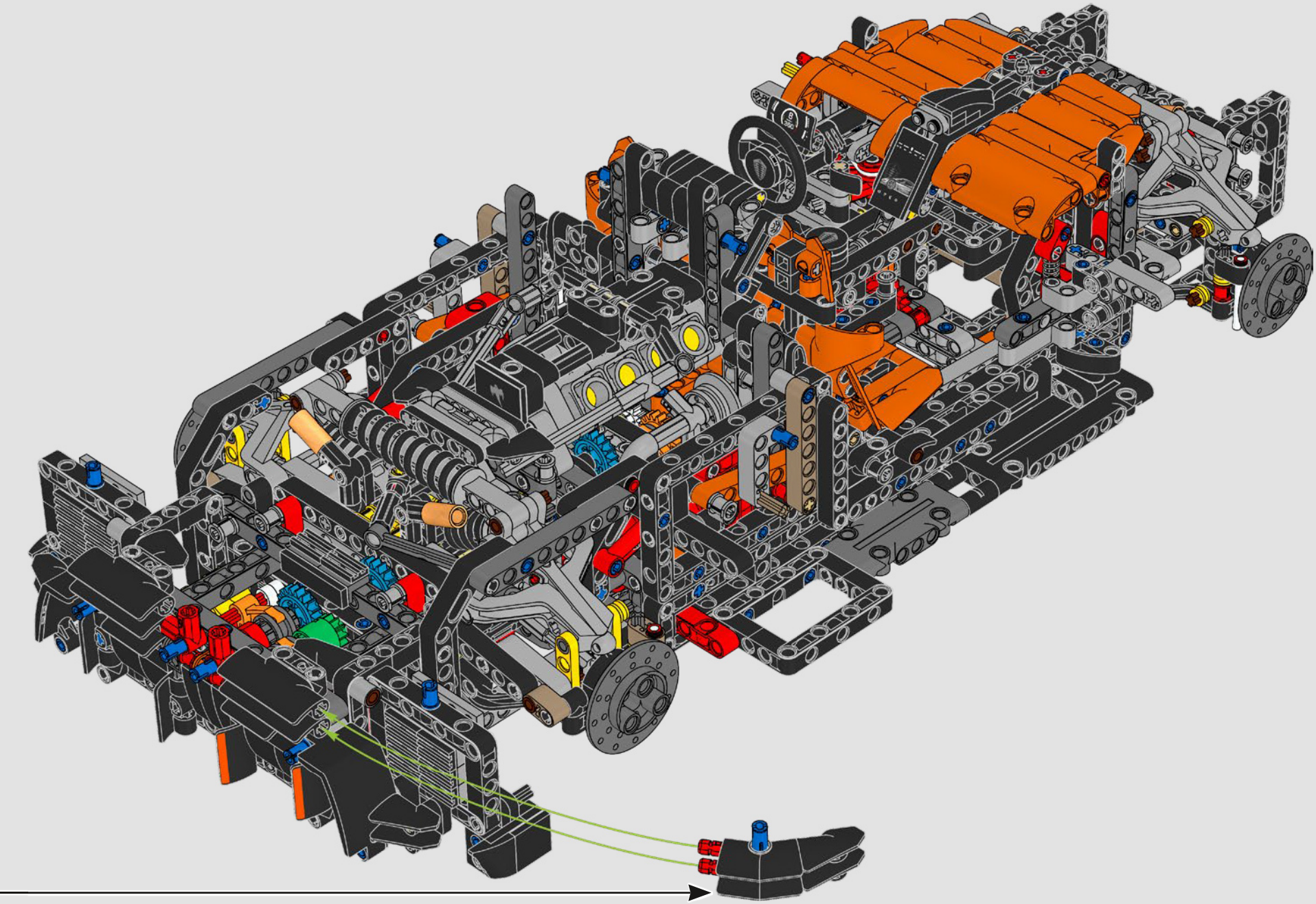

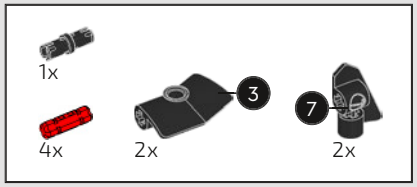

564

1

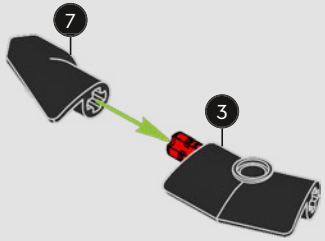

2



3

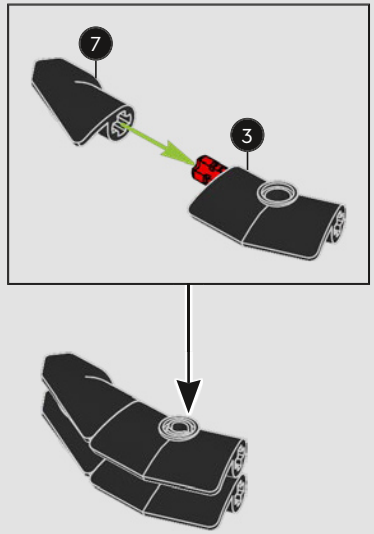

4

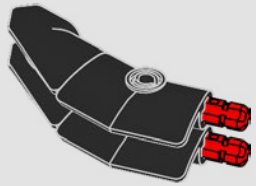

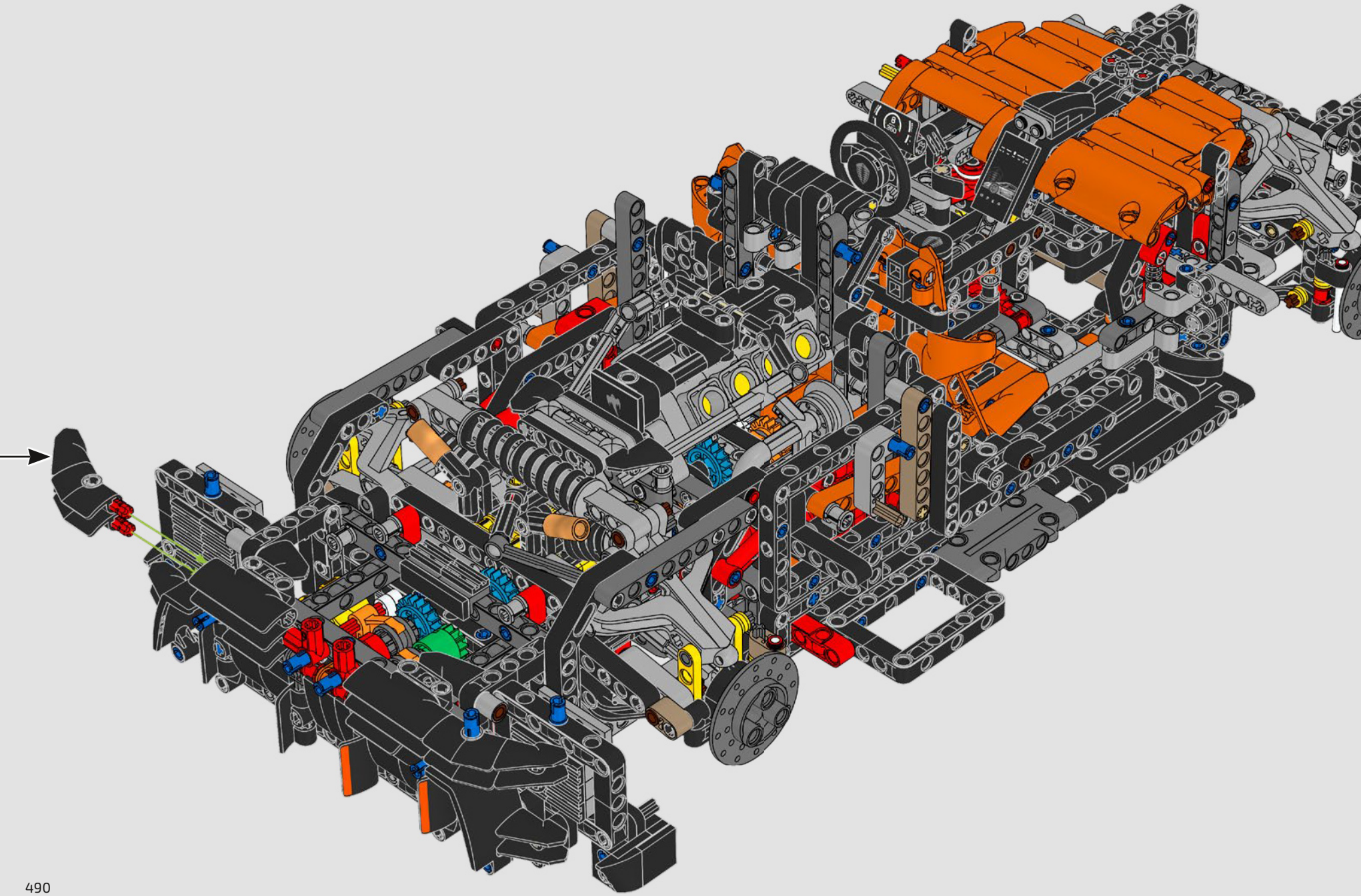

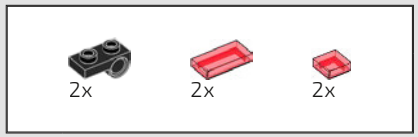

565

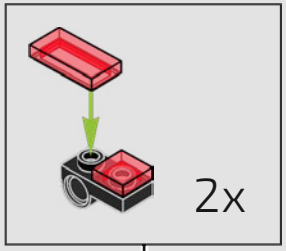

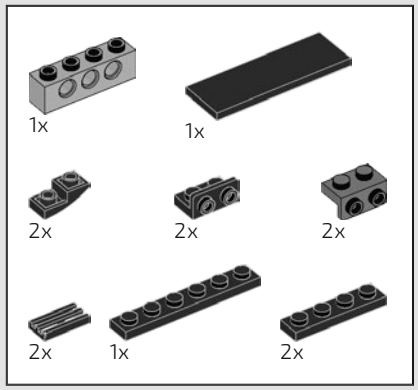

566

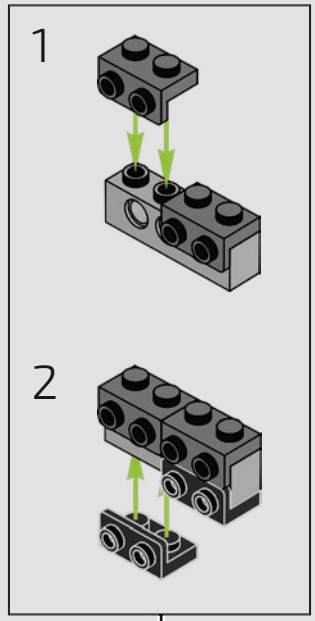

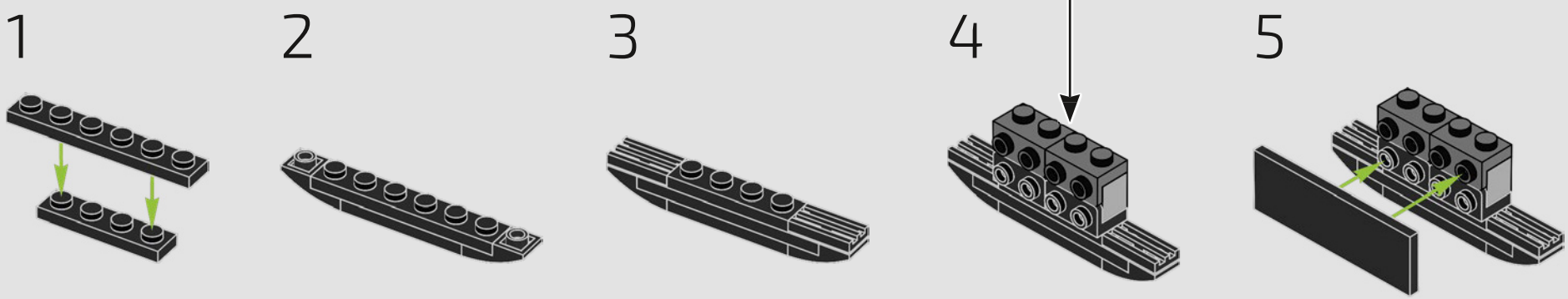

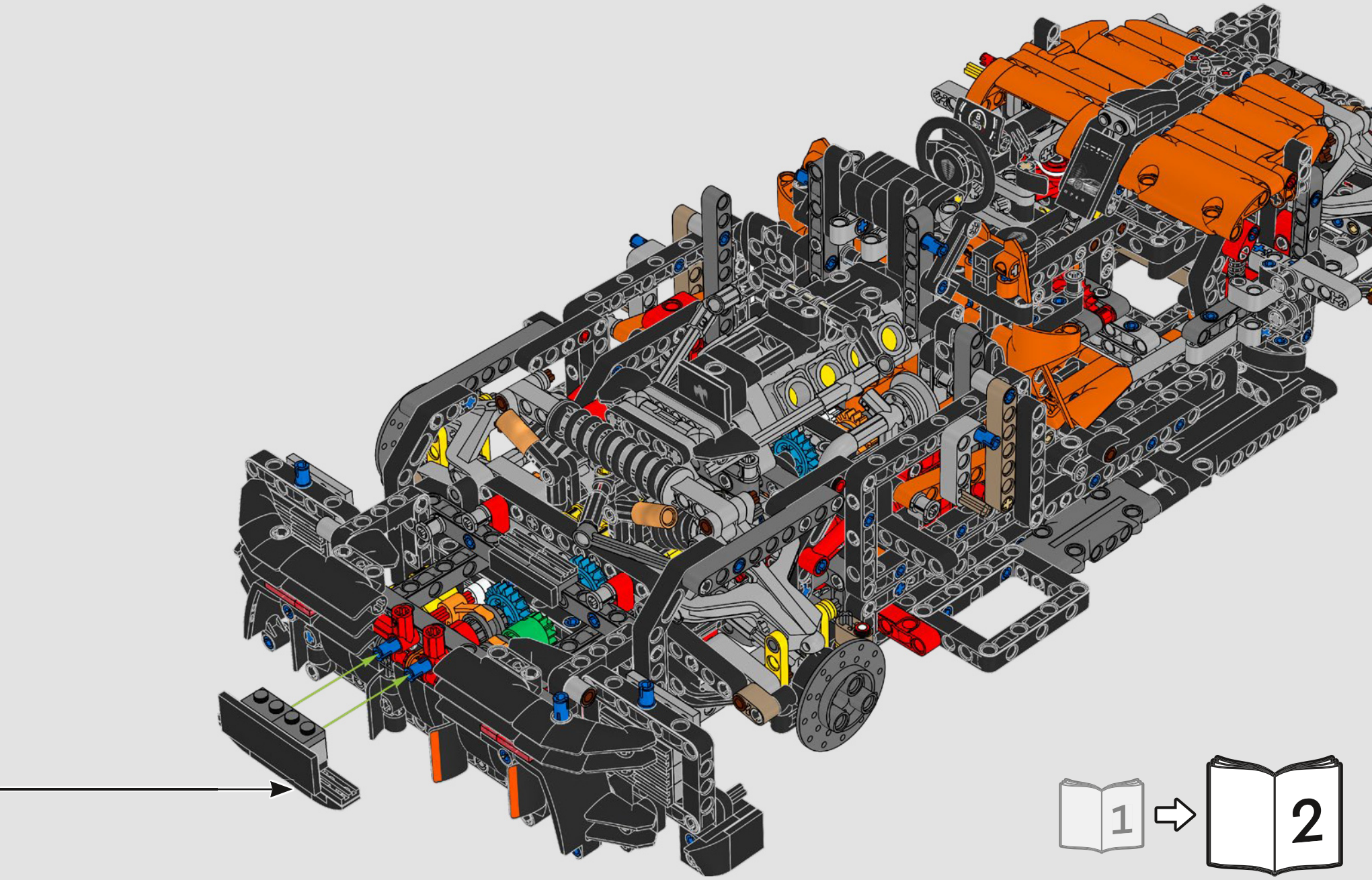
1
2



LEGO and the LEGO logo are trademarks of the LEGO Group. ©2026 The LEGO Group.

KOENIGSEGG, the Koenigsegg emblem, Ghost logo and SADAIR'S SPEAR, used on this product are the trademarks and design that belong to KOENIGSEGG AUTOMOTIVE AB, the product is protected by copyright laws. The trademarks and the design are used under a license from Koenigsegg Automotive AB.