12

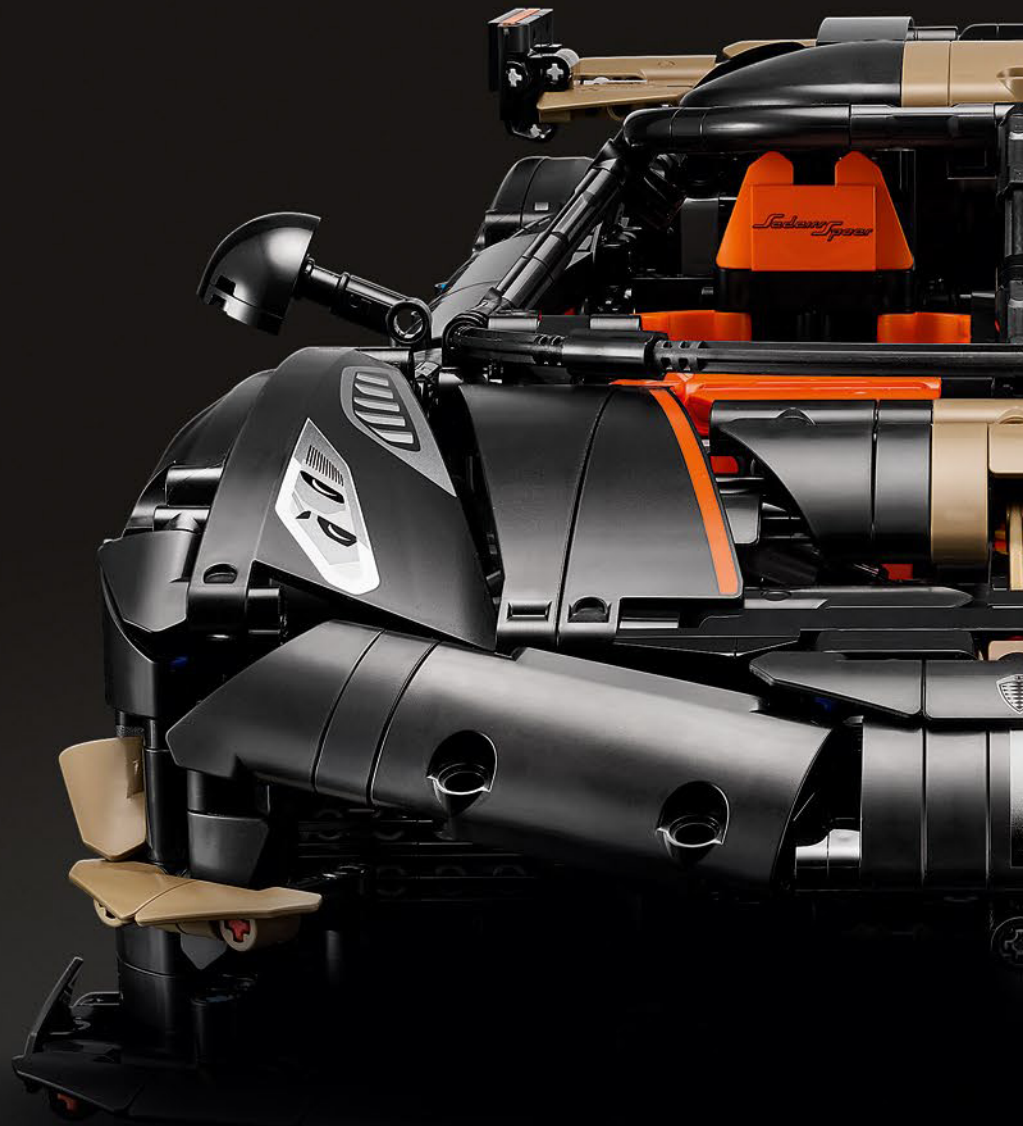


LEGO TECHNIC
Koenigsegg


LEGO® TECHNIC™
KOENIGSEGG
42232
Sedeirs Speer
001
BOOK
H
C
F
E

KOENIGSEGG AUTOMOTIVE

Ängelholm (Suecia)
Fundada en 1994



THE LEGO GROUP

Billund (Dinamarca)
Fundada en 1932



¿Qué pasa si asumimos desafíos descabellados y aparentemente imposibles? Al colaborar con Koenigsegg, descubrimos hasta qué punto llega nuestra pasión compartida por divertirnos innovando.

Acompáñanos a descubrir los secretos de diseño del Koenigsegg Sadair's Spear LEGO® Technic.

DE LOS SUEÑOS DE LA INFANCIA AL DISEÑO DE PRIMER NIVEL

Cuando nos sentamos a conversar con Christian von Koenigsegg, fundador y propietario de Koenigsegg, nos vimos alineados por el juego desde el primer momento. Ambas empresas nos inspiramos en el espontáneo optimismo de la infancia combinado con un compromiso incondicional con la perfección y, no menos importante, nuestra fe inquebrantable en las ideas audaces y las comunidades creativas. Después de todo, ¿qué probabilidad hay de que dos pequeñas empresas de dos pequeñas localidades de Dinamarca y Suecia se conviertan en casos de éxito a nivel mundial?

A pesar de habernos fundado con más de medio siglo de diferencia, nuestros productos base (los bricks LEGO® y los *megacars*) desatan la imaginación y los sueños de fans de todas las edades. Dos marcas igualmente decididas a alcanzar nuevas cumbres en la ingeniería, desafiar los límites de lo posible y hacer lo que nunca antes se había hecho.



KOENIGSEGG





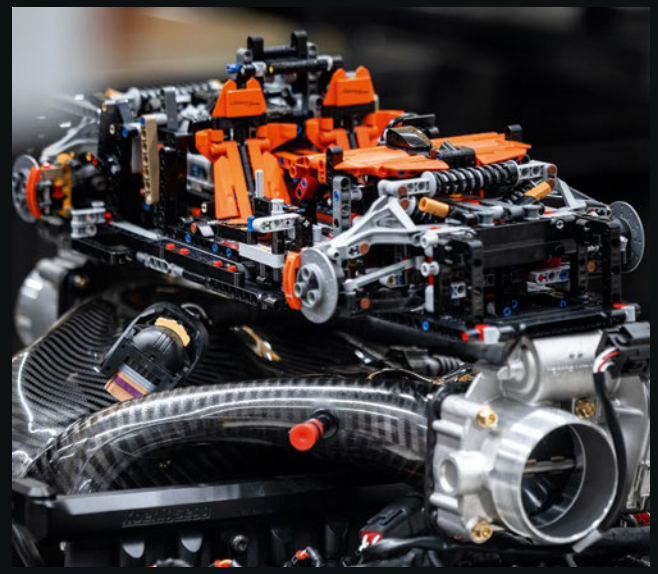





SUEÑOS CONSTRUIDOS EN COMUNIDAD

Sea cual sea tu sueño más extravagante, se vuelve mucho más fácil de alcanzar si logras involucrar a otras personas para que te ayuden en el proceso. Para el sexto modelo de nuestra exclusiva colección LEGO® Technic, asociarnos con Koenigsegg era uno de nuestros sueños más anhelados. El equipo de Koenigsegg es conocido por el arrollador entusiasmo y dedicación que reflejan en sus autos, el sector y la comunidad de fans de los *megacars*. Para la directora de operaciones de la empresa, Halldora von Koenigsegg, la colaboración con LEGO es una alianza natural:

"Los equipos de LEGO y Koenigsegg sienten una pasión increíble por la tecnología, el diseño, el espíritu divertido, la curiosidad y el impulso por desafiar los límites. Nuestros valores fundamentales están perfectamente alineados, y ambas empresas contamos con comunidades muy sólidas. Entendemos la necesidad de mantenernos dentro del marco de trabajo de LEGO y, al igual que a los nuestros, a los equipos de Technic los entusiasma desafiar las convenciones. No vemos obstáculos; vemos desafíos y disfrutamos de ellos".







"Este modelo es, sin duda, un proyecto de equipo, tanto para The LEGO Group como para nuestros socios de Koenigsegg".

- El equipo de diseño de LEGO® Technic



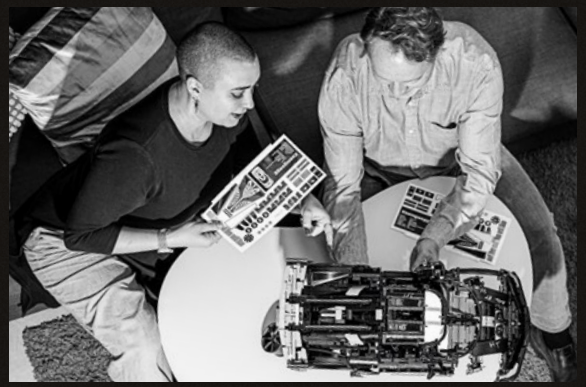



LA CONSTRUCCIÓN DE UN LEGADO

El Sadair's Spear, un homenaje final a la serie Jesko, se lanzó en una edición limitada de tan solo 30 impresionantes *megacars* legales para circular por las carreteras. Igual que el modelo original en el que se basa, esta versión LEGO® Technic presenta detalles de diseño, técnicas de construcción y elementos novedosos desarrollados en estrecha colaboración entre The LEGO Group y Koenigsegg.

Diseñar una réplica mientras el auto real aún está en fase de desarrollo siempre implica un apasionante desafío para el equipo de Technic. Aunque la mayoría de las características del diseño del Sadair's Spear ya estaban decididas, algunos detalles, como la toma de aire central de la cubierta trasera, se terminaron de definir mientras dábamos los toques finales a nuestro diseño. Nuestro proceso tuvo en cuenta esa posibilidad: nos dimos la flexibilidad necesaria para aplicar cambios de última hora y todos dimos lo mejor de nosotros para que saliera bien.

Se nos ocurrió la idea de crear una combinación de colores exclusiva para el modelo Technic, ¿pero por qué habríamos de quedarnos ahí si podíamos ir un paso más allá? El primer Sadair's Spear muestra la combinación dominada por el café '76 Brown, que se completa con detalles en blanco y verde Koenigsegg Racing Green. ¿Pero y si un color exclusivo de LEGO pudiera, a su vez, inspirar el color de un Sadair's Spear de verdad?

En colaboración con Koenigsegg, experimentamos con combinaciones de colores que resonaban con su marca (usadas anteriormente en sus autos), aplicándolas de nuevas maneras. El esquema elegido debía diferenciarse de los ya usados en otros *megacars* y en la colección LEGO Technic.

THE LEGO GROUP







"¡Definitivamente vamos a construirlo! Tendremos ocupada la mesa del comedor durante semanas".

- Halldora von Koenigsegg, directora de operaciones









AL VOLANTE

"En el caso del Sadair's Spear, es la suma de pequeños cambios graduales lo que nos ayudó a romper marcas incluso en las primeras pruebas de validación. Forzar aún más los límites de velocidad sería entrar en el terreno de lo absurdo para un auto de circulación legal. ¡400 km/h ya es rapidísimo! Y podemos vencer a autos diseñados exclusivamente para las pistas. ESO es fascinante. Pero lo que de verdad me sorprendió fue la sensación al conducirlo. La forma en la que reacciona y te habla está a un nivel que no creía posible alcanzar.

"La tracción trasera mejora la dirección sin comprometer la geometría del eje delantero. Con toda la potencia en el eje trasero y una intervención mínima del control de tracción, superamos a autos de 2000 HP con tracción en las cuatro ruedas en carreras en línea recta. Eso no me lo esperaba.

"Nuestro espíritu de equipo siempre me motiva. Valoro más una mentalidad curiosa que un título formal, y suelo preguntar a los nuevos miembros del equipo: '¿Alguna vez has construido algo rápido y peligroso en la cochera de tu casa y has sobrevivido?'. Crear algo complejo exige responsabilidad y consideración, y te enseña por qué las cosas tienen la apariencia que tienen y se comportan como se comportan.

"Siempre he sido fan de LEGO®; hemos usado modelos de autos LEGO como proyectos de trabajo en equipo. Este modelo supera con creces todas mis expectativas. Sus asombrosos detalles, diseño y funciones capturan a la perfección la esencia del Sadair's Spear, y su caja de cambios es increíble. Ya queremos ver cómo reaccionan los fans".








THE LEGO GROUP



DEBAJO DEL COFRE

Uno de los mayores placeres al examinar un auto nuevo es descubrir exactamente qué lo hace funcionar. Reconstruimos minuciosamente el compartimento del motor, con detalles como el motor de pistones V8 con el logotipo del fantasma y dos turbos, la estructura de tubo en X, el radiador de aceite, la suspensión Triplex con amortiguadores cilíndricos dorados (que también aparecen en la suspensión delantera), la barra de torsión en Z, los brazos de horquilla y el tubo de escape.

La estructura de tubo en X está representada por dos ejes grises ubicados en la parte superior del V8, uno a cada lado. En el auto de verdad, presentan una pendiente descendente y se unen formando una X. Debido a las limitaciones de espacio, en este modelo están inclinados hacia abajo cerca de la suspensión para crear la ilusión óptica de que se unen. La barra de torsión en Z se representa mediante ejes móviles en forma de Z que van conectados a los brazos de horquilla traseros y se ubican entre los amortiguadores largos y cortos, por debajo.

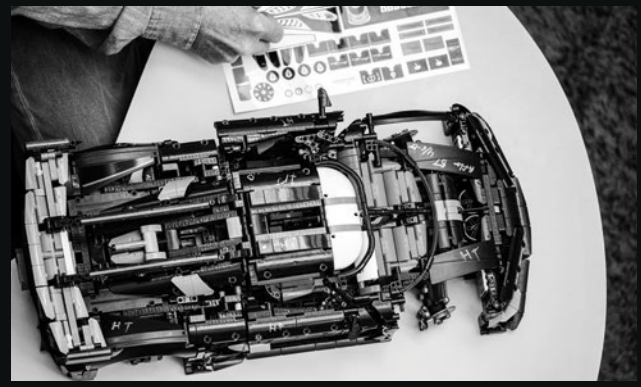

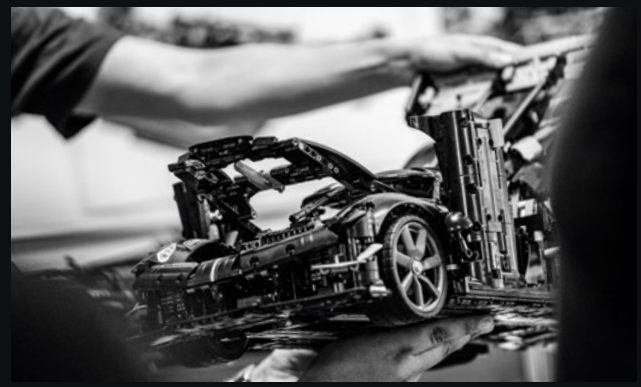





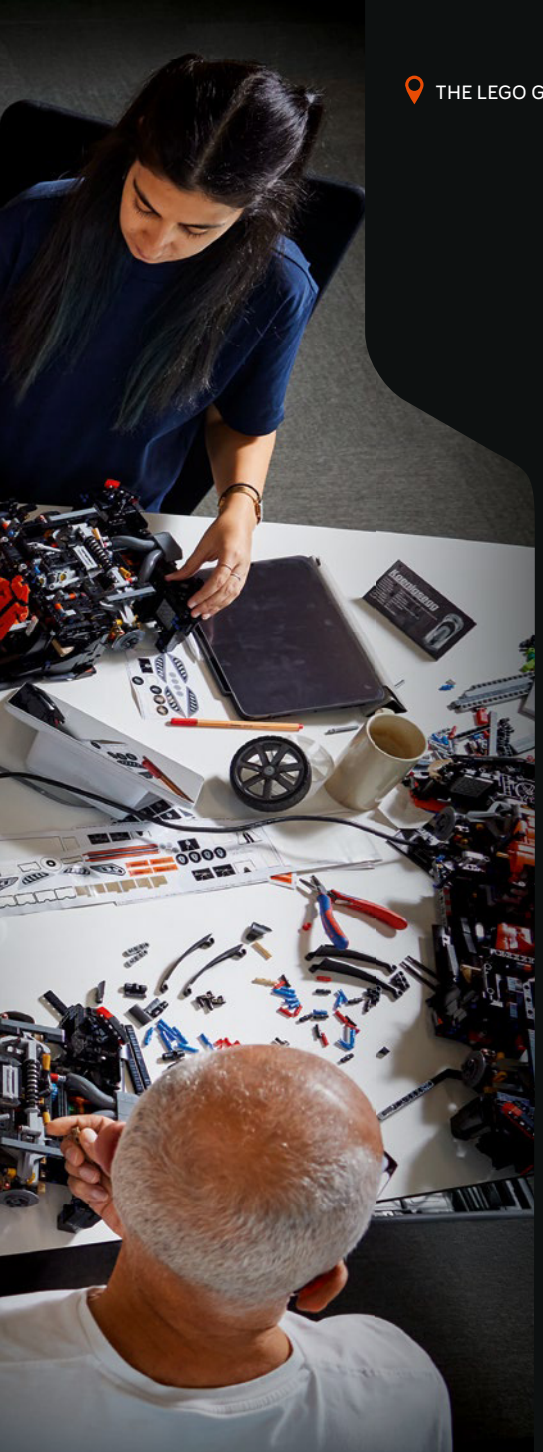

EL MOMENTO DE LAS PRUEBAS

Poner a prueba el Sadair's Spear en entornos extremos era fundamental, y lo mismo sucedía con la versión LEGO® Technic, aunque a una escala diferente (esta última es más fácil de volver a armar en el peor de los casos). Todos los modelos LEGO se someten a pruebas de durabilidad, nivel de dificultad, variaciones de color, uso seguro de los elementos y funcionalidad. Durante el proceso, diversas secciones del modelo pueden someterse a pruebas de resistencia con calor, presión y una serie de condiciones que simulan su uso en la vida real. Si alguna función falla durante estas pruebas, hacemos modificaciones.

En este modelo, empezamos probando la caja de cambios de 9 velocidades con un brazo robótico programado, el cual realizaba los nueve cambios de posición con las levas mientras la transmisión y el motor V8 giraban. Construimos la suspensión Triplex delantera y trasera y dejamos que el brazo robótico pusiera a prueba la resistencia de los amortiguadores y las horquillas; después, ajustamos tanto el diseño de las horquillas como la resistencia de los nuevos amortiguadores para que la versión final pudiera soportar el peso del modelo completo. La prueba más exhaustiva fue la de nuestro modo Ghost, en el que el brazo robótico pasó horas y horas abriendo la cubierta trasera para activar el mecanismo y cerrando las puertas y el cofre delantero.

Como prueba final, un equipo compuesto por modelistas, asesores de diseño y diseñadores de instrucciones de construcción evaluó todo el proceso de construcción de principio a fin. Para un modelo de este tamaño suele necesitarse una semana entera, tiempo durante el cual se pueden hacer los cambios necesarios.

LA CAJA DE CAMBIOS DE 9 VELOCIDADES

El Sadair's Spear usa la icónica caja de cambios Koenigsegg de 9 velocidades (LST, Light Speed Transmission). Cuenta con seis conjuntos de engranes que ofrecen un total combinado de nueve velocidades hacia adelante. La caja de cambios LST usa varios embragues multidisco bañados en aceite y funciona sin una rueda de inercia convencional, lo que permite cambios increíblemente rápidos entre todas las velocidades; de ahí el nombre: Light Speed ("velocidad de la luz", en inglés).

En el auto Technic puedes cambiar de primera a novena o viceversa usando las levas de cambio ubicadas detrás del volante.

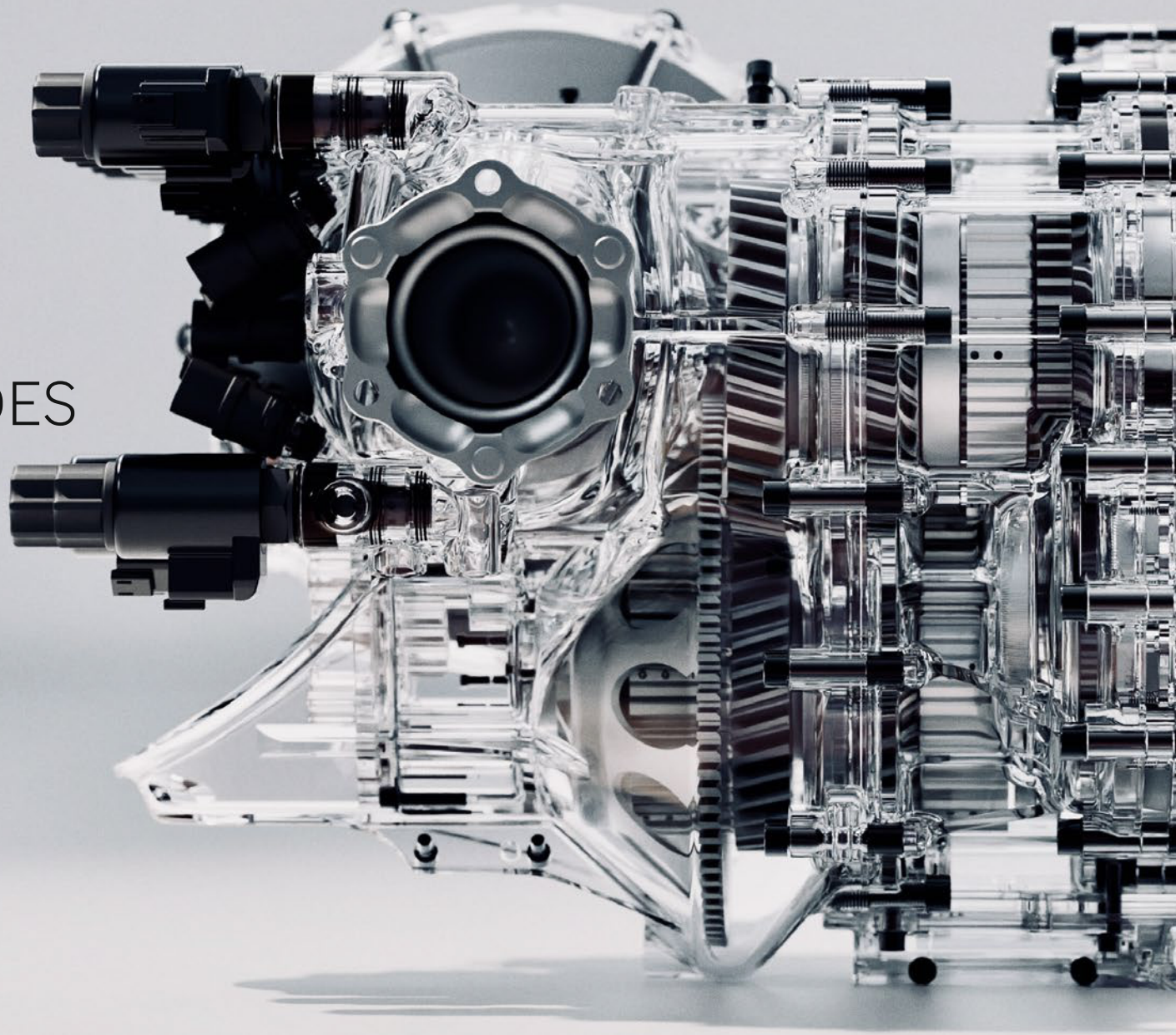

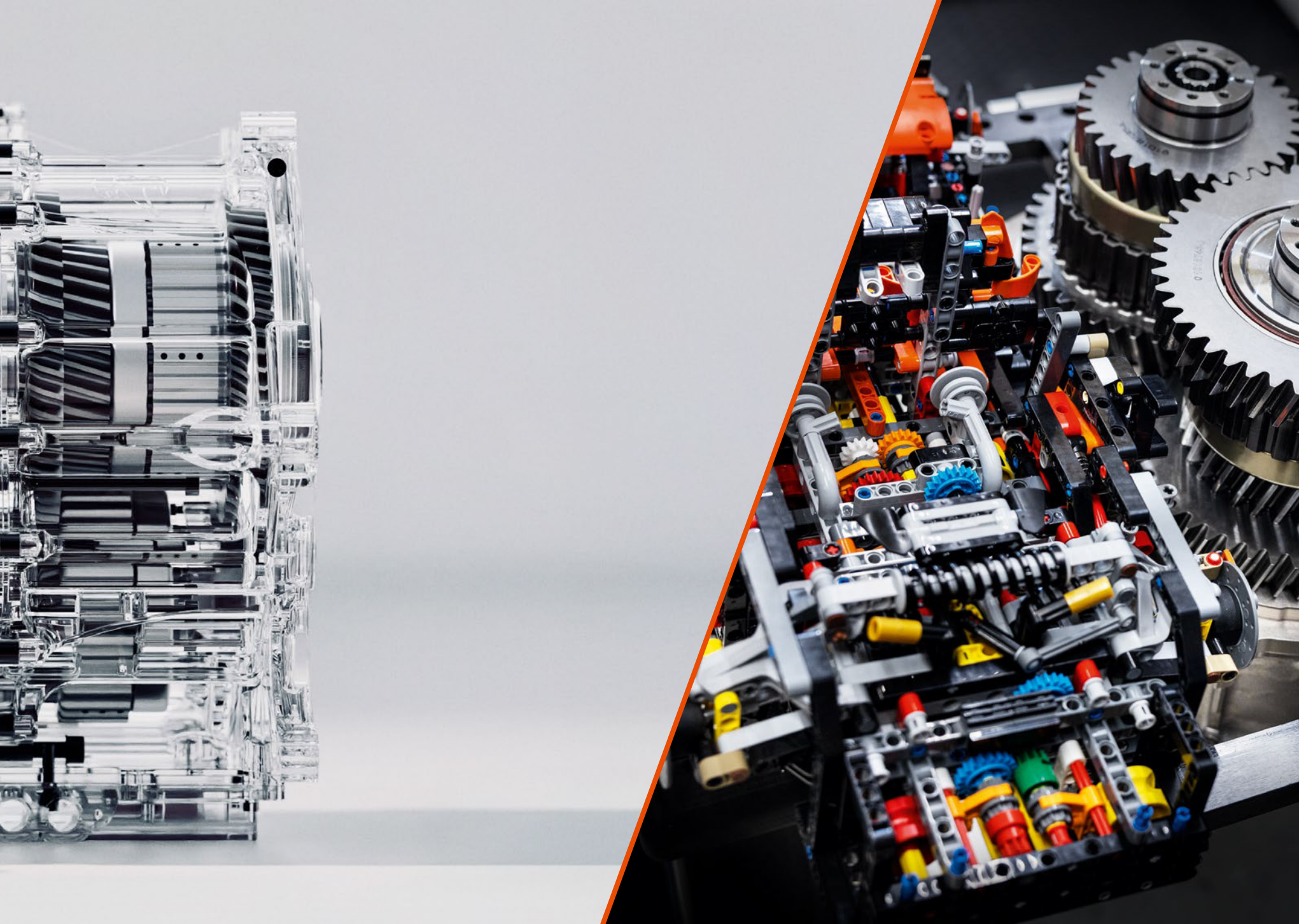



Halldora von Koenigsegg, directora de operaciones

LA EVOLUCIÓN AERODINÁMICA

Aerodinámica radical y tecnología de vanguardia son elementos que no pueden faltar para los fans en una marca reconocida por llevar el desempeño a territorios inexplorados. Las aletas más largas, los deflectores ampliados y los paneles de la carrocería rediseñados con conductos NACA y otros elementos aerodinámicos maximizan la carga aerodinámica al tiempo que canalizan un 30 % más de aire de enfriamiento hacia los radiadores. El resultado es una resistencia en pista insuperable. Los pasos de rueda ampliados albergan rines direccionales de fibra de carbono a la medida que funcionan como turbinas para extraer el aire caliente de los frenos. Al mismo tiempo, un limpiaparabrisas adaptativo recién patentado, una tercera luz de freno vertical y un alerón extendido subrayan la devoción de Koenigsegg por los detalles de diseño. En el interior, la precisión digital se une a la vocación de pista, y el conjunto se completa con arneses de 6 puntos y asientos preparados para llevar casco. Con una entrega de 1173 HP por tonelada, el Sadair's Spear es toda una demostración de potencia e innovación.

Según Halldora von Koenigsegg, la evolución de la marca solo ha sido posible gracias a las sólidas relaciones a largo plazo que han forjado con los clientes a lo largo de los años:

"Por supuesto, desde el año 2000, tanto nuestra empresa como nuestros productos han madurado, y contar con una base de clientes tan sólida y leal que nos sigue inspirando es todo un privilegio. En compañía de nuestros concesionarios, siempre buscamos formas divertidas de interactuar con nuestra comunidad y ampliar nuestra 'familia'".





DESAFÍO DE DISEÑO: ACEPTADO

Este modelo ha sido nuestro mayor desafío hasta la fecha. A escala 1:8, su tamaño está determinado por las proporciones de las ruedas; como referencia, usamos los archivos CAD de Koenigsegg.

Primero tuvimos que recrear la caja de cambios de 9 velocidades. Al igual que Koenigsegg, si no tenemos lo necesario para que un detalle quede perfecto, ¡lo inventamos nosotros mismos! Siendo así, diseñamos nuevos brazos de horquilla y amortiguadores largos y cortos para recrear la suspensión Triplex delantera y trasera.

El desarrollo de los elementos tanto de la caja de cambios como de la suspensión Triplex es fruto de una estrecha colaboración: por una parte, participaron nuestros diseñadores de elementos, ingenieros de desarrollo inicial, asesores de modelos y especialistas en elementos LEGO® y, por la otra, nuestros socios de Koenigsegg. Fue un trabajo en equipo en toda la extensión de la expresión.

A partir de ahí, se hicieron múltiples iteraciones de los modelos de prueba para experimentar con las formas, el mecanismo del modo Ghost, el mecanismo de las puertas y el resto de los detalles de la carrocería.



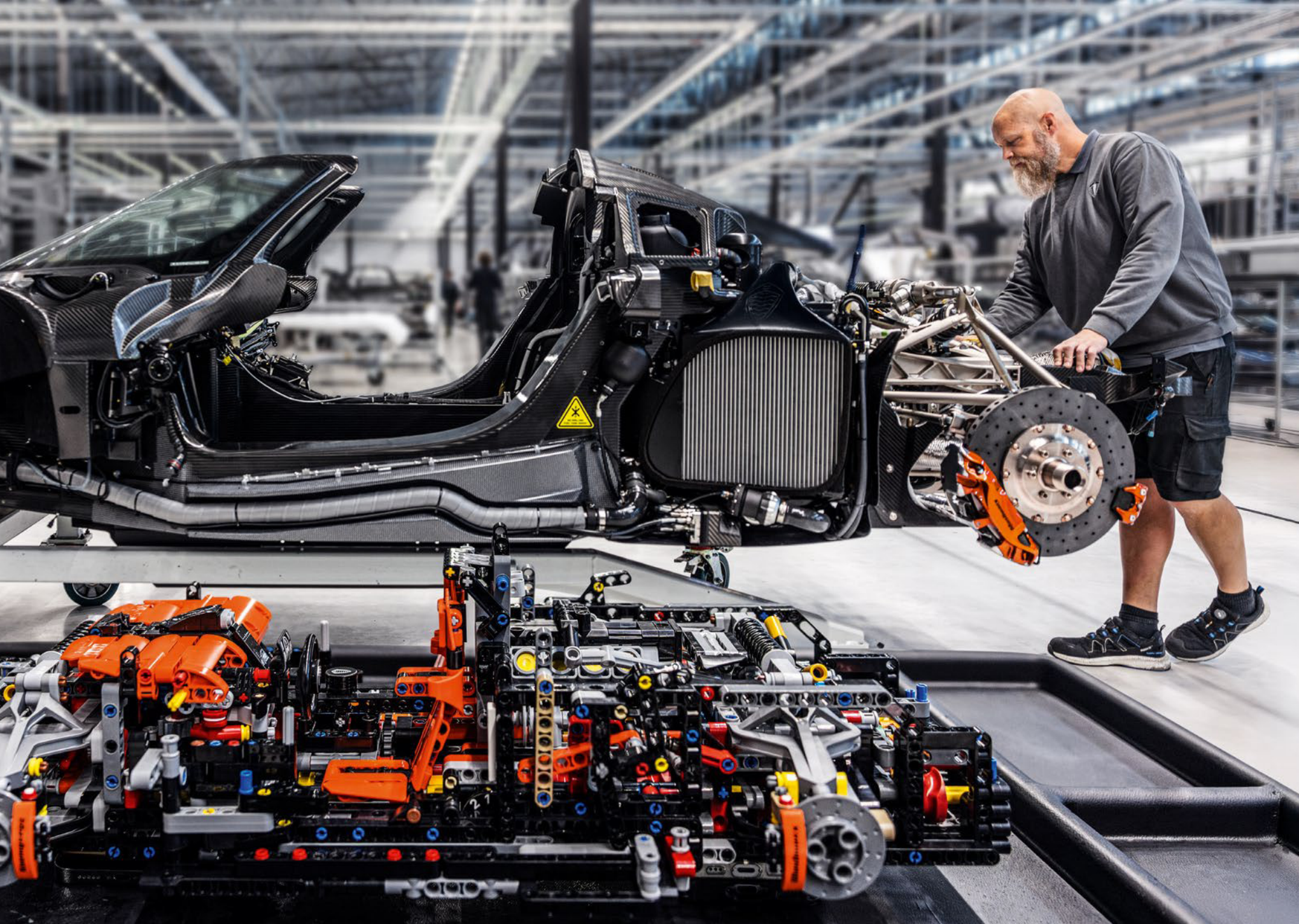

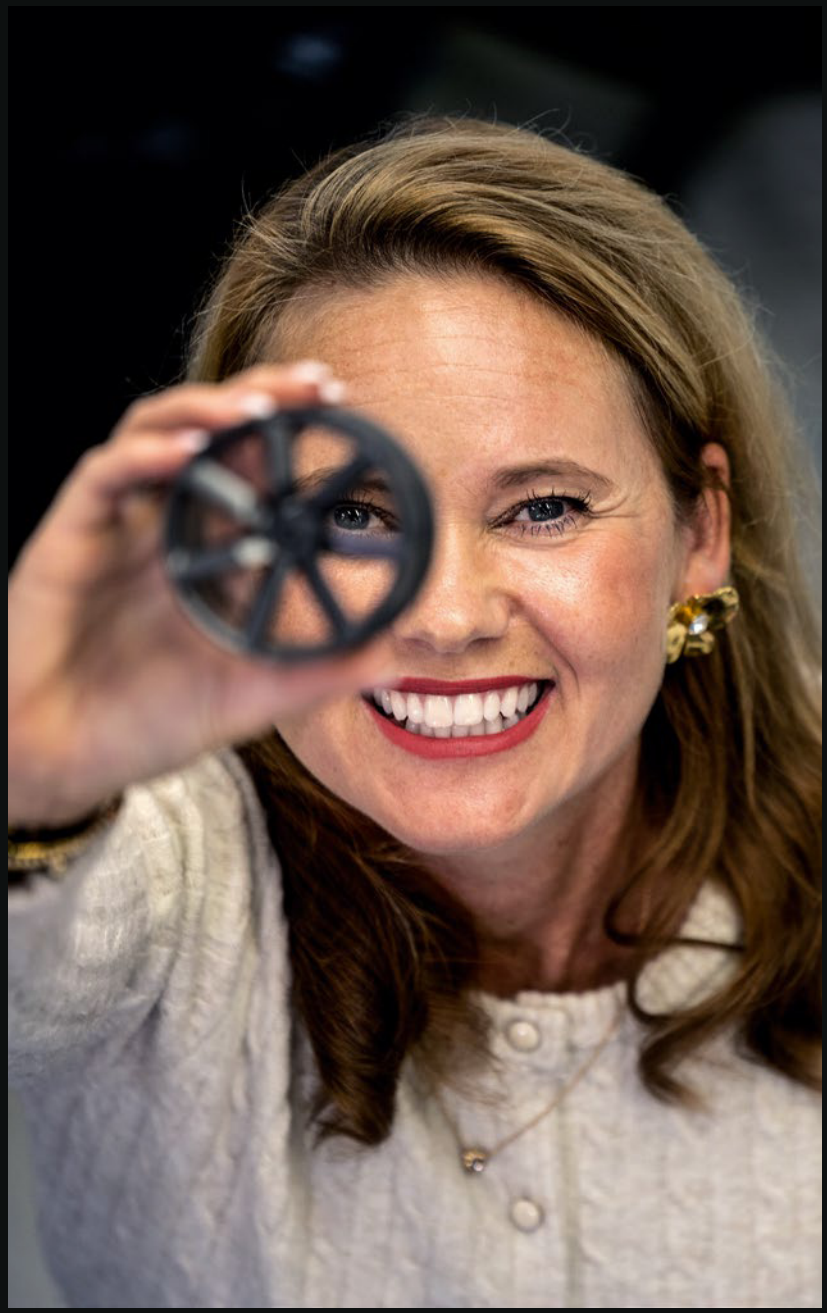

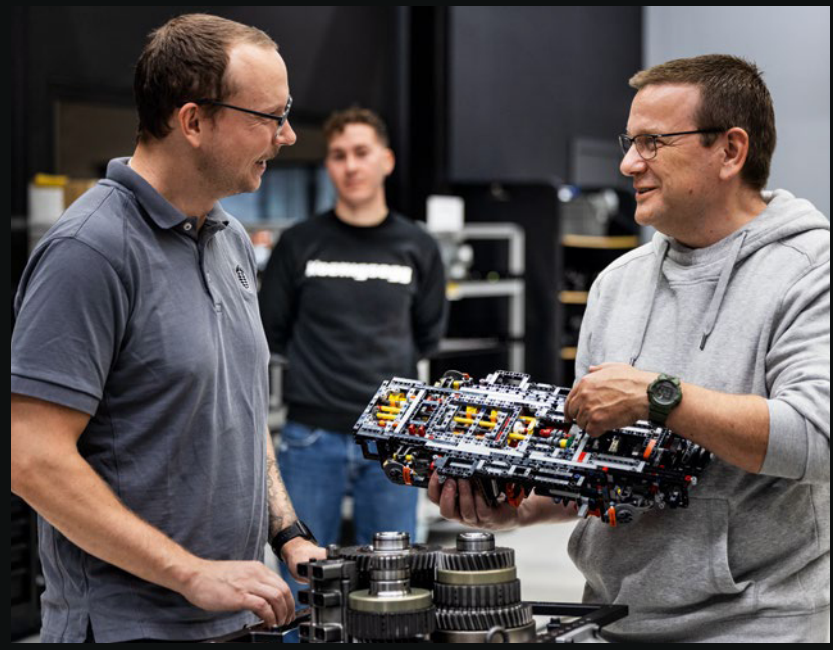

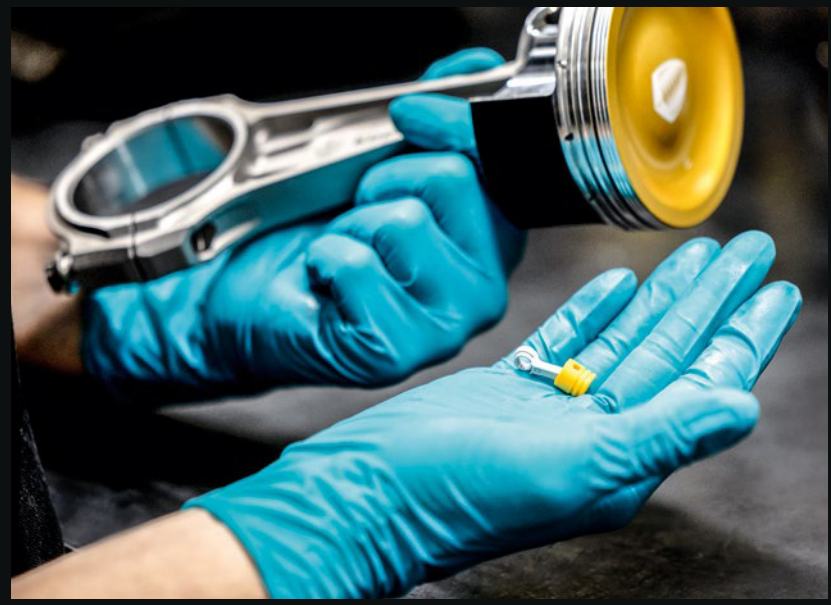

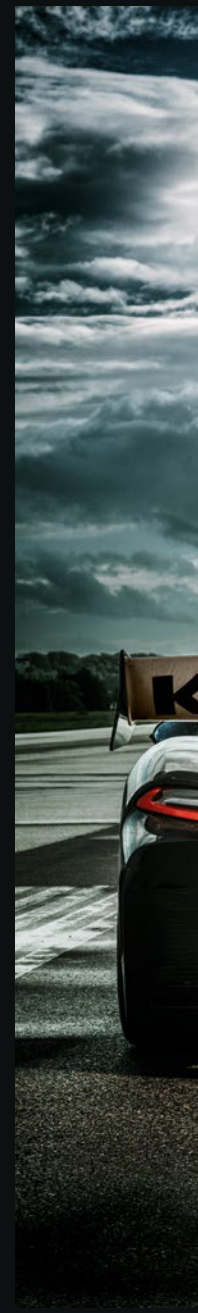




Koenigsegg


Koenigsegg
Made in
Ängelholm
Sweden
N: 56 17' 26
E: 12 50' 49
1 of 30


ON
OFF







LEGAL PARA LA CARRETERA, CON INSTINTO DE COMPETENCIA

Steve Dubs, jefe de concepto y diseño de Koenigsegg, considera que la colaboración entre todos los equipos de desarrollo es fundamental para crear soluciones innovadoras:

“Siempre buscamos formas de agregar más potencia, reducir el peso y optimizar la carga aerodinámica. Aprovechando los conocimientos y las herramientas de simulación con las que contamos, nos propusimos perfeccionar la plataforma Jesko. El hecho de que Christian bautizara el auto con el nombre del caballo de carreras de la familia Koenigsegg nos lo dejó claro: tenía que mostrar un gran desempeño en la pista. A partir de ahí, se inició un trabajo en equipo en el que participaron el departamento de diseño, el de ingeniería y el de dinámica de vehículos, además del equipo de aerodinámica y nuestro piloto de pruebas Markus Lundh. Teníamos muy presente la importancia de combinar los componentes existentes con nuevas soluciones.

”El nuevo alerón trasero, gracias al innovador material del que está hecho su núcleo y al método basado en la tecnología de competencia con el que se fabrica, es mayor pero más ligero, y genera más carga aerodinámica con menos resistencia al avance. También aplicamos estos principios de diseño a los deflectores y al exclusivo dispositivo aerodinámico en forma de lanza ubicado detrás de la puerta. Incluso se rediseñó la parte inferior del alerón, eliminando tornillos y huecos para optimizar el flujo de aire. Durante las pruebas de desarrollo realizadas en agosto de 2025 en la pista WeatherTech Raceway Laguna Seca, las impresiones del piloto de pruebas Markus no hicieron más que confirmar el equilibrio y la estabilidad del auto. Fue increíblemente satisfactorio ver cómo nuestra colaboración se traducía en mejoras significativas, más control y una mayor confianza a la hora de llevar el auto al límite. Apenas tres meses después de la primera prueba de desarrollo en Laguna Seca, Markus y un pequeño equipo de Koenigsegg regresaron al icónico circuito y marcaron un nuevo récord de vuelta para un auto de producción.

”Estoy verdaderamente impresionado con el modelo LEGO® Technic y el nivel de detalles y funciones que el equipo de Technic logró plasmar. ¡Creo que los sometimos a una gran presión! El resultado es asombroso, con detalles como la suspensión Triplex, una caja de cambios funcional de 9 velocidades, los retrovisores plegables en las dos inconfundibles puertas de hélice sincrónica diedro y el modo Ghost completo. ¡Casi nada!”.



Steve Dubs y el diseñador de LEGO® Technic



Halldora y Christian contemplan el modo Ghost del modelo por primera vez

> *"Es una locura. Una verdadera locura. ¿Cómo es posible?".*
>
> *– Christian von Koenigsegg*

LA RECREACIÓN DEL MODO GHOST

En la llave del auto real, un botón te permite activar el denominado *modo Ghost*, que abre simultáneamente la cubierta trasera (dejando a la vista el compartimiento del motor), el cofre delantero y las dos puertas. Estas cuatro partes abatibles del auto están conectadas entre sí mediante el sistema hidráulico. También pueden accionarse por separado desde la llave.

Esta fue, sin duda, la función más gratificante de recrear en el modelo LEGO® Technic, pero resultó aún más divertido mostrársela al equipo de Koenigsegg por primera vez y observar su reacción. El mecanismo del modo Ghost se activa al levantar la cubierta trasera, lo que acciona las funciones de apertura del cofre delantero y las puertas. Cuando la cubierta trasera está cerrada, puedes seguir abriendo el cofre delantero y las puertas de forma totalmente independiente mediante los botones ubicados a cada lado del vehículo. Al abrir las puertas, los retrovisores se pliegan sobre ellas, ¡igual que en el auto de verdad!


KOENIGSEGG


OMP
OMP



APLASTANDO PRUEBAS… Y RÉCORDS

Para Koenigsegg, y especialmente para el piloto de pruebas Markus Lundh, la seguridad es siempre lo primero:

“Conducir el Sadair’s Spear es como usar un truco en un videojuego: todo está puesto al máximo. En mitad de la curva, hay más agarre. Cuando confías en el auto, puedes entrar y salir de la curva a mayor velocidad. La caja de cambios Light Speed Transmission parece una extensión de ti mismo. El salto entre varias velocidades es instantáneo. El auto coopera bastante y es fácil de conducir al límite. Lo hicimos circular sobre lagos helados y bajo el calor abrasador del Valle de la Muerte en California. Inspira confianza y transmite calma y entereza incluso a velocidades y en condiciones extremas.

”Por supuesto, aceptamos la posibilidad de perder un auto durante las pruebas. Esa realidad agrega presión, pero también es lo que nos impulsa a seguir adelante. La clave para batir récords en línea recta, como el de 0-400-0 km/h, es asegurarnos de que todo en el auto esté listo. No es lo mismo con las subidas en cuesta, como la de Goodwood. Es un trazado lleno de baches, estrecho y sin margen de error, donde tu comodidad y tu confianza en el auto lo son todo. El récord de Goodwood ni siquiera estaba planeado: aún estábamos haciendo ajustes, pero nos pareció bien intentarlo. A esas velocidades, no tienes la sensación de que el paisaje se difumine, sino que el sonido del viento se convierte en un ruido blanco que casi ahoga el rugido del motor. Aunque el auto se vuelve más sensible a cada maniobra, nunca llega a asustarte. Es más bien como volar. Una extraña sensación de libertad”.







Keno Zache

DINOS LO QUE PIENSAS

Siempre nos esforzamos por mejorar la experiencia LEGO® Technic y, por eso, nos encantaría conocer tu opinión. ¿Qué piensas del modelo en sí? ¿Cómo fue el proceso de construcción? ¿Estuvo todo a la altura de tus expectativas?

Al responder a esta breve encuesta de opinión, participarás automáticamente en el sorteo de un premio LEGO. Visítanos en

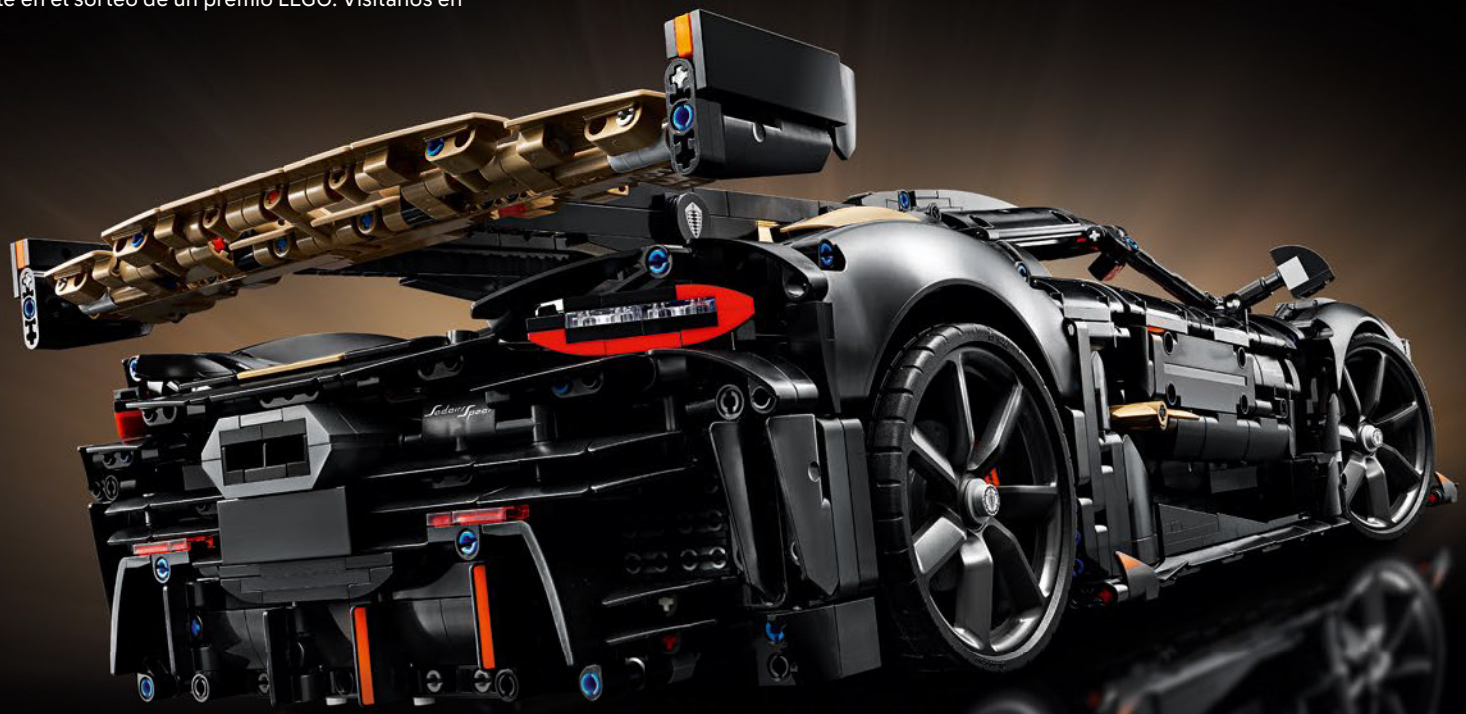

LEGO.com/productfeedback

Sujeto a términos y condiciones. Consulta las reglas oficiales y demás información en el sitio web. Válido para todos los países en los que esta actividad no esté prohibida.

LEGO Insiders™

ENTRA EN EL ÁREA EXCLUSIVA PARA PROPIETARIOS DE LEGO® INSIDERS



Usa el número de serie único que encontrarás en tu modelo para desbloquear contenido exclusivo al registrarte o iniciar sesión en el programa LEGO® Insiders.

LEGO.com/insiders/technic-koenigsegg

LEGO and the LEGO logo are trademarks of the LEGO Group. ©2026 The LEGO Group.

LEGO.com/sustainable-packaging



FR
DONNEZ
OU
RECYCLEZ

ASSOCIATION OU MAGASIN OU DÉCHÈTERIE

Adresses sur quefairedemesdechets.fr



BUILDER

Download on the App Store

GET IT ON Google Play

腾讯应用宝 安卓应用商店

LEGO® Builder

Apple and the Apple logo are trademarks of Apple Inc., registered in the U.S. and other countries and regions. App Store is a service mark of Apple Inc.
Google Play and the Google Play logo are trademarks of Google LLC.
Tencent and the Tencent logo are trademarks of Tencent Inc.

LEGO.com/devicecheck

BOX

1 2 3



CAJA DE CAMBIOS DE 9 VELOCIDADES

El modelo puede cambiar entre 9 velocidades hacia adelante, neutral y reversa (una velocidad). La caja de cambios estará conectada al selector de avance, neutral y reversa, y a las levas de cambio. El disco giratorio ubicado detrás del asiento del conductor con los números del 1 al 9 (visible al abrir la puerta) te indica la velocidad actual.

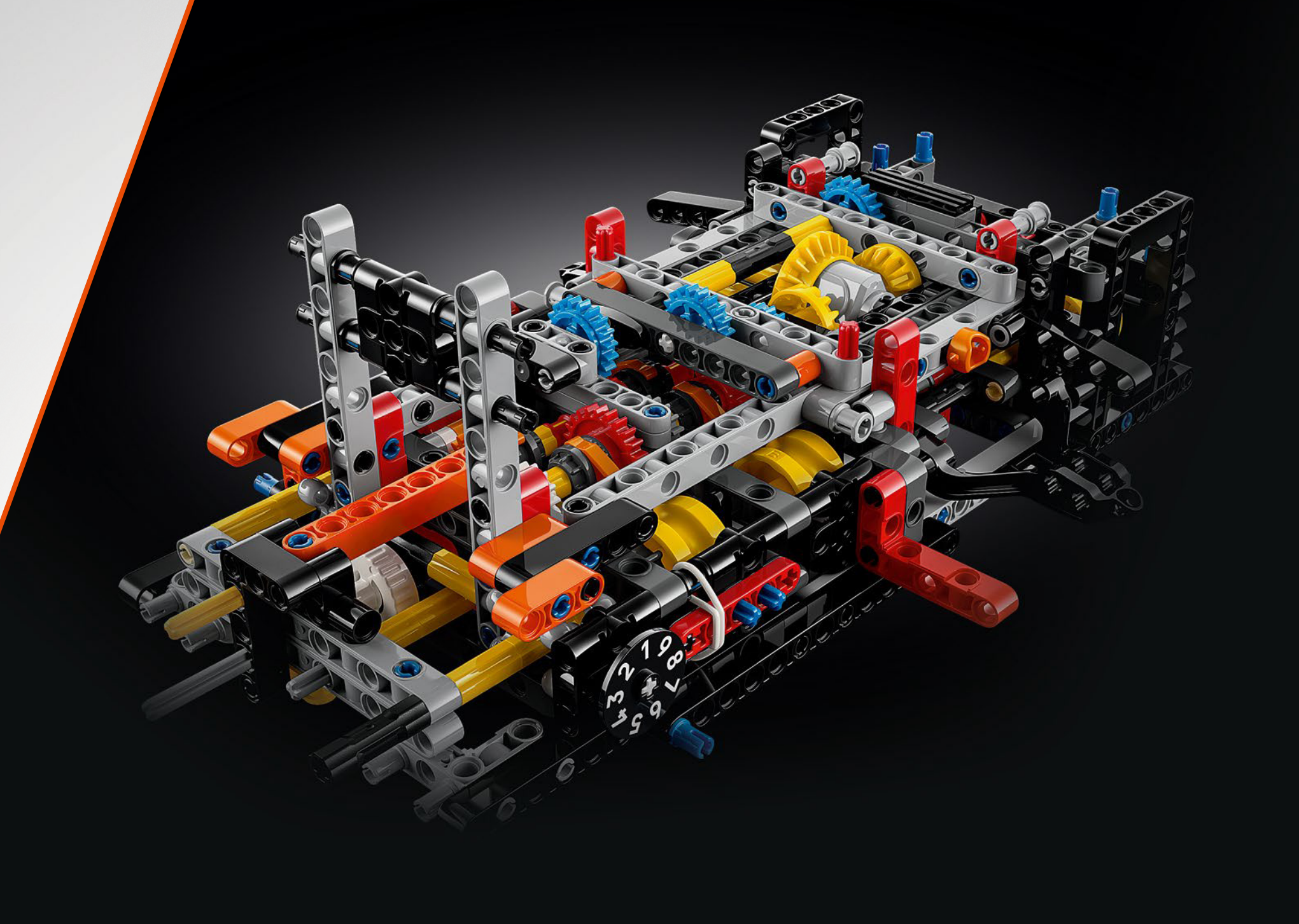

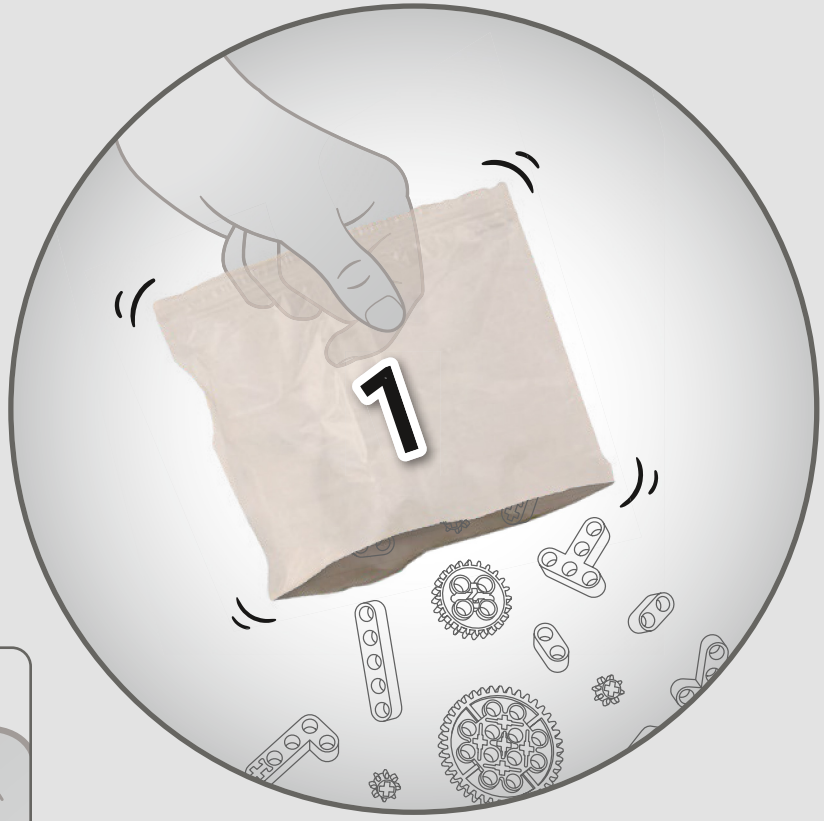
1

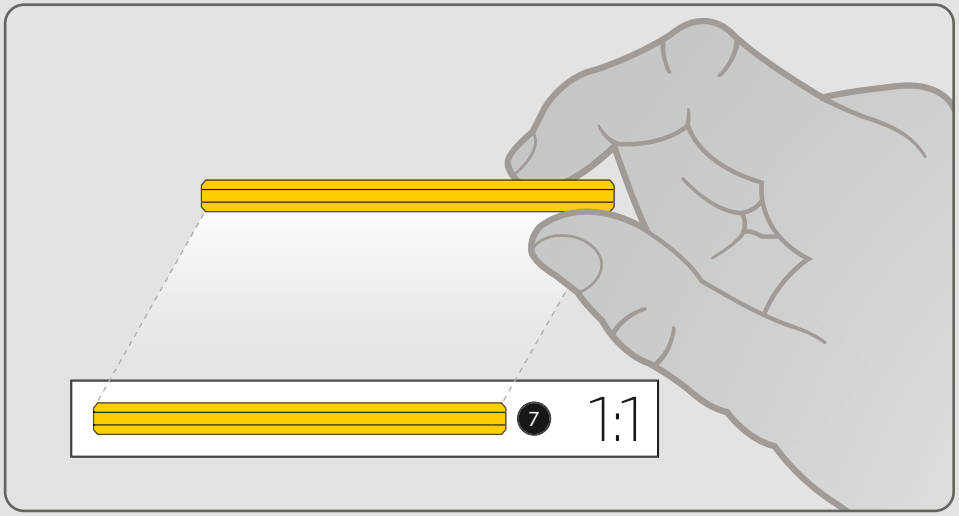
7
1:1

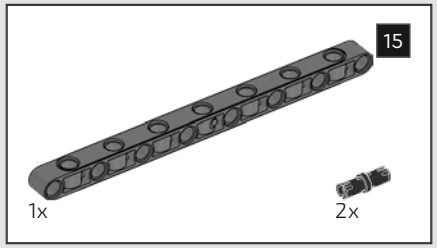

1

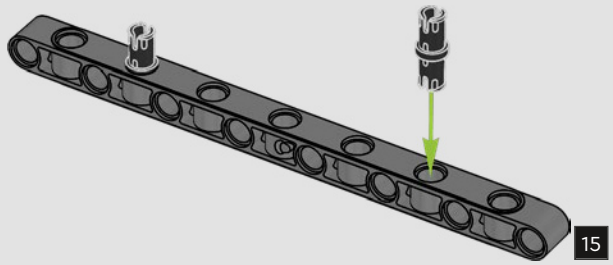

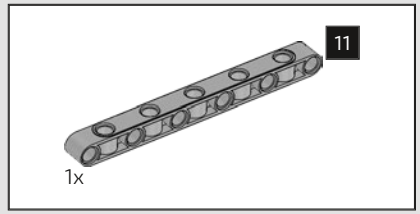

2

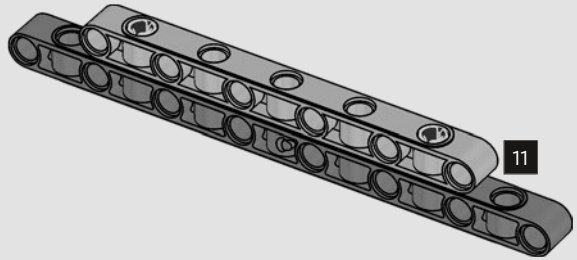

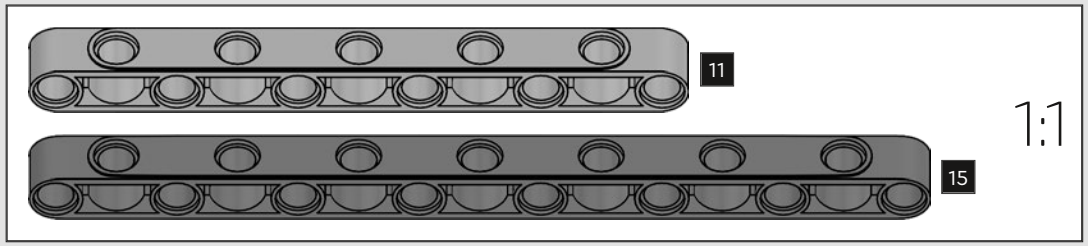

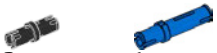

3

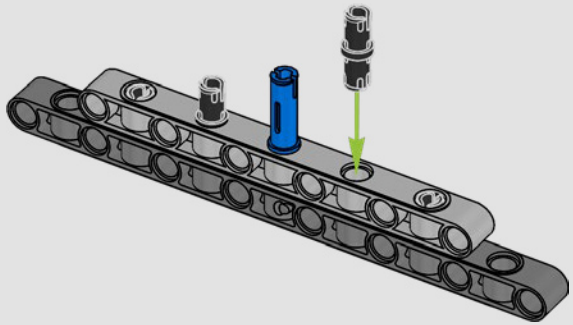

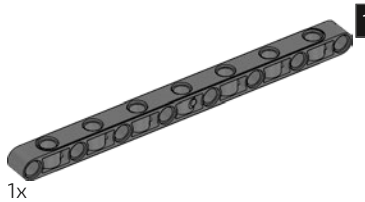

4

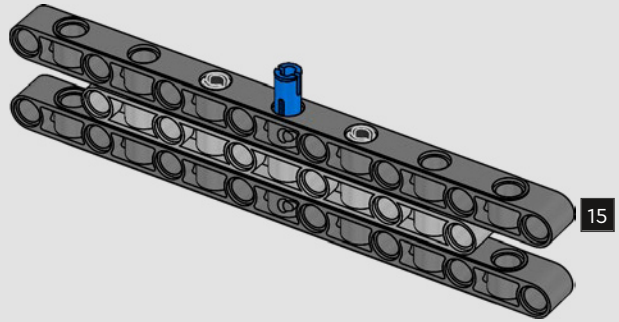

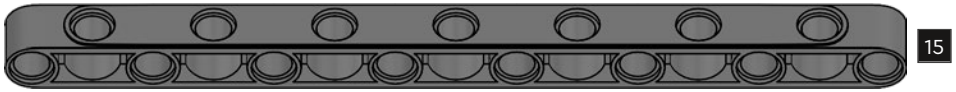



5

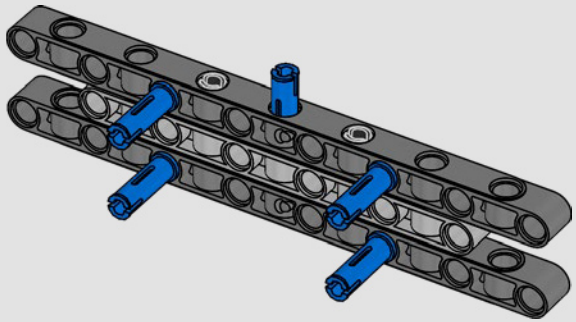



6

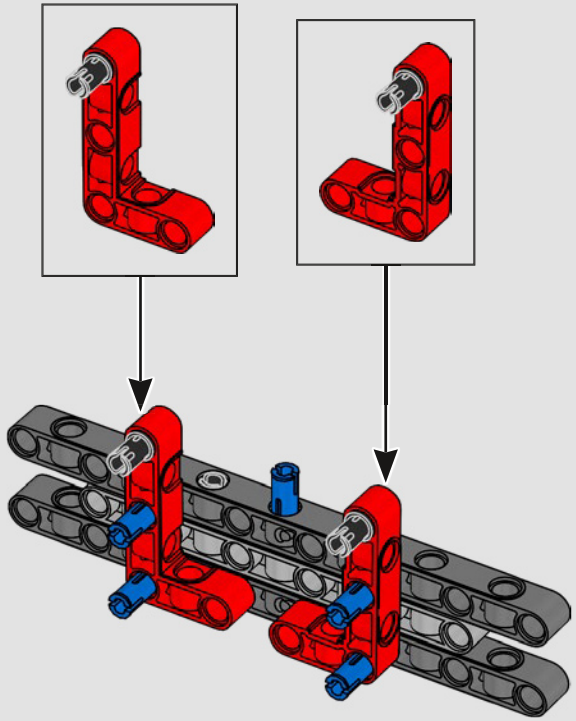

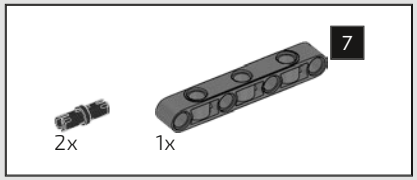

7



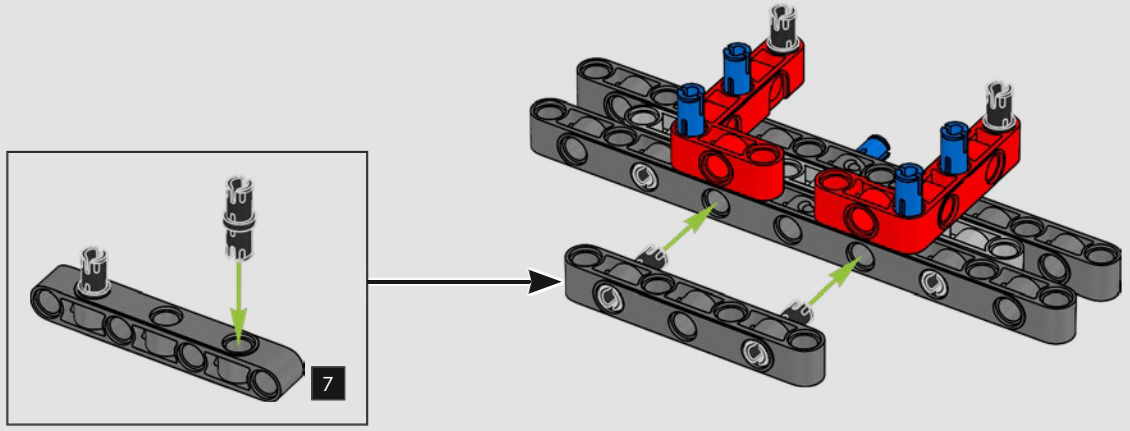

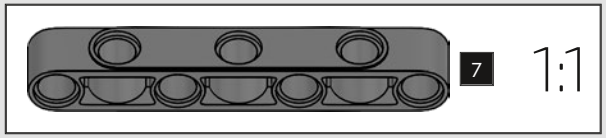

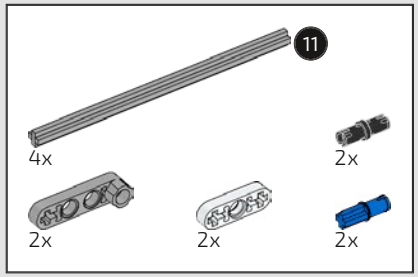

8

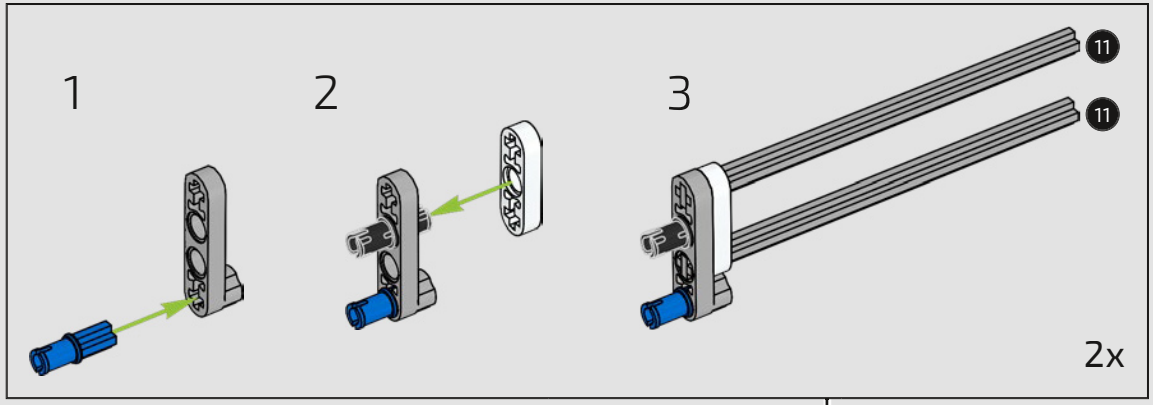

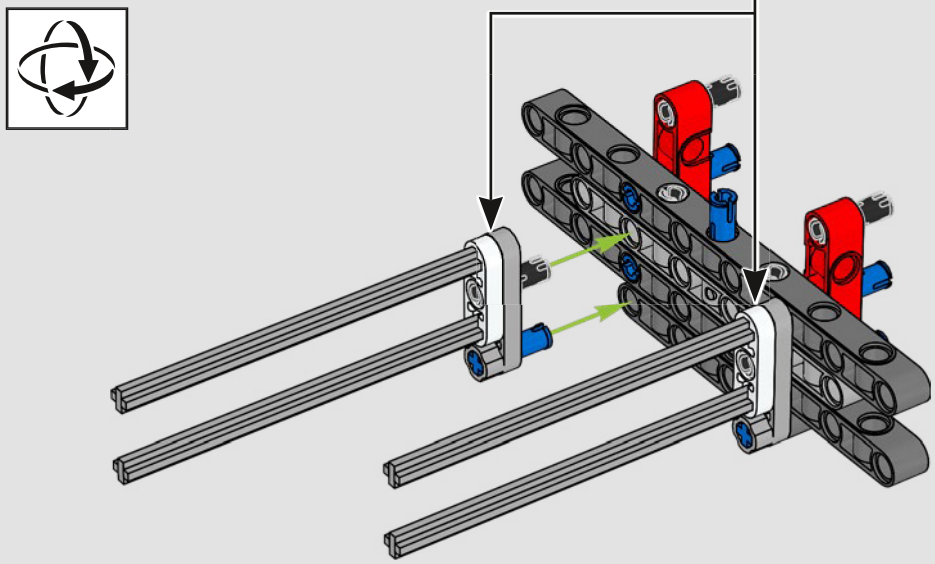

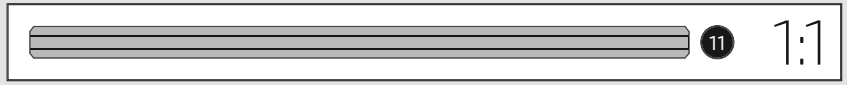

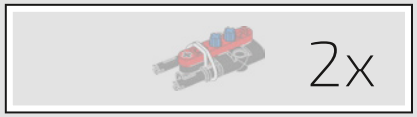

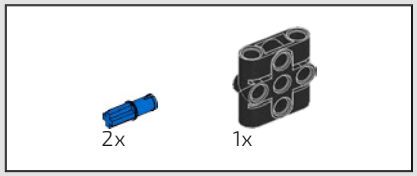

9

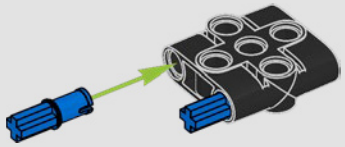

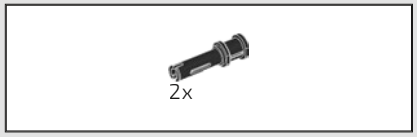

10

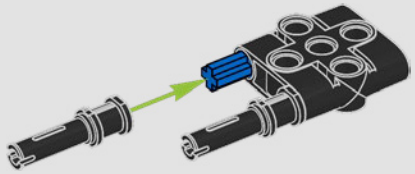

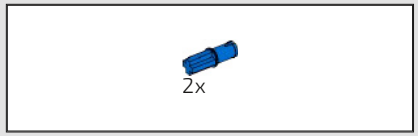

11

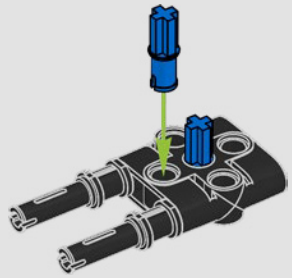

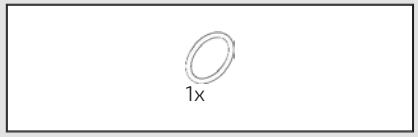

12

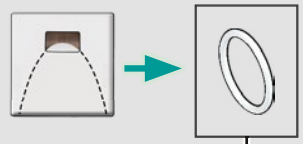

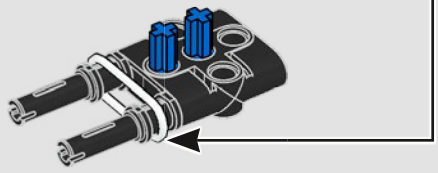

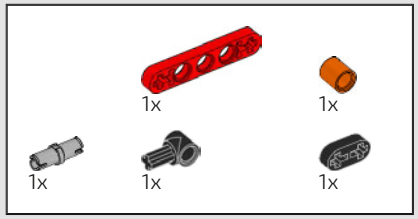

13

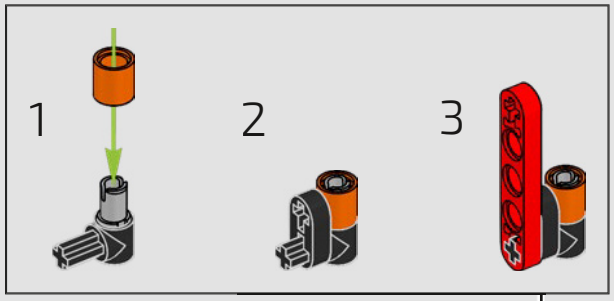

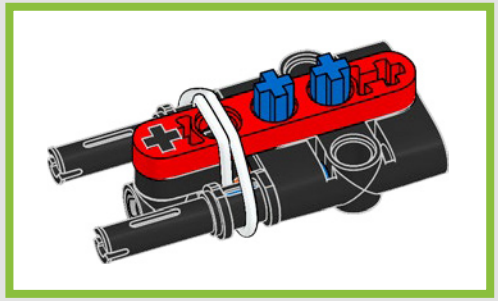

2x

14

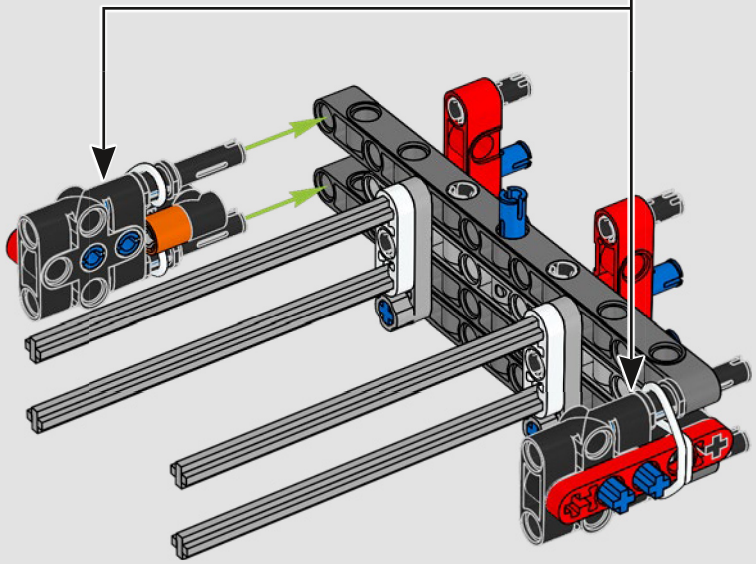

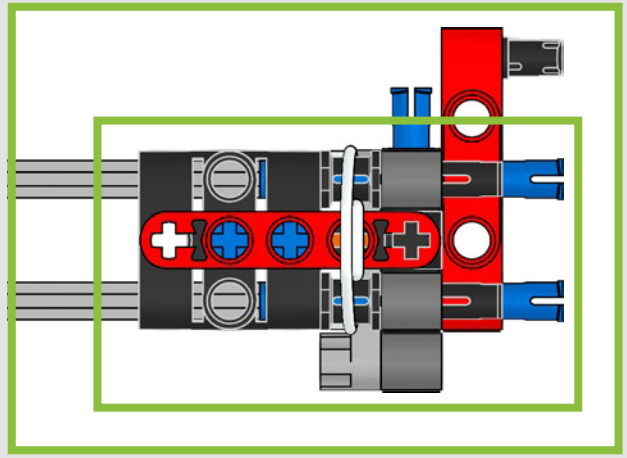

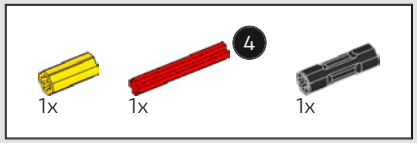

15

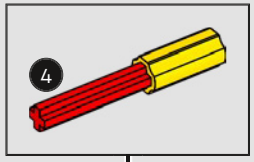

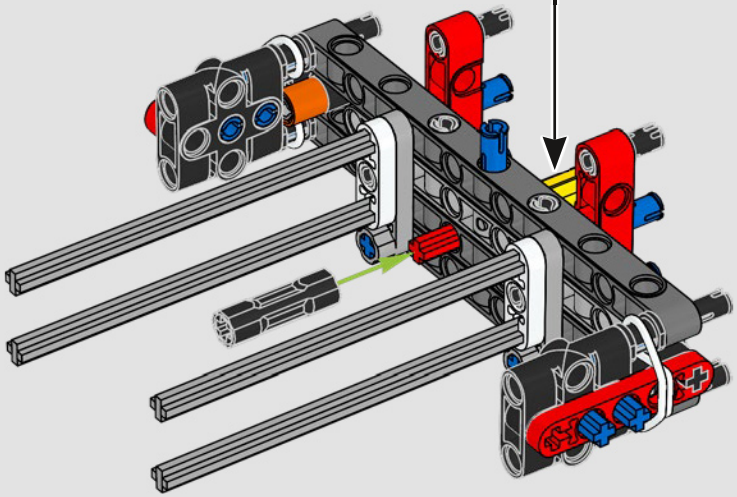

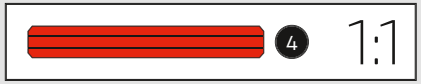

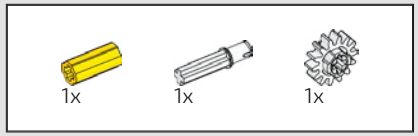

16

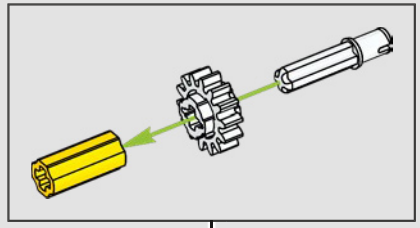

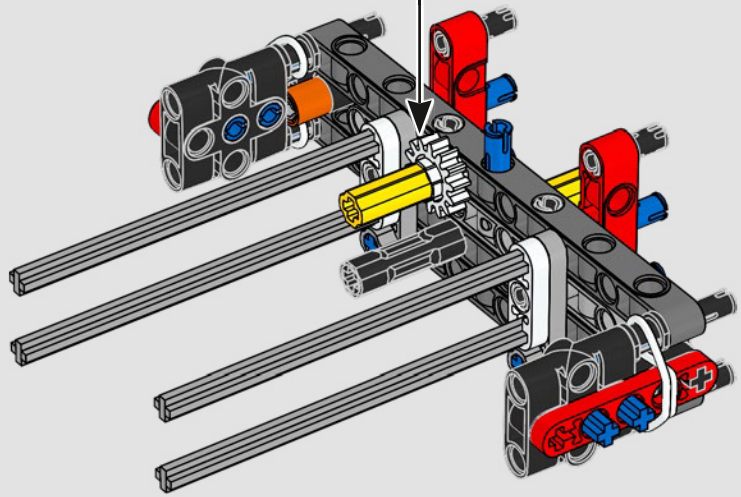

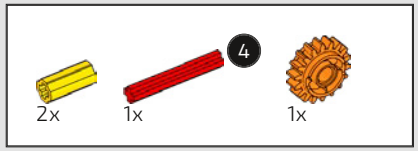

17

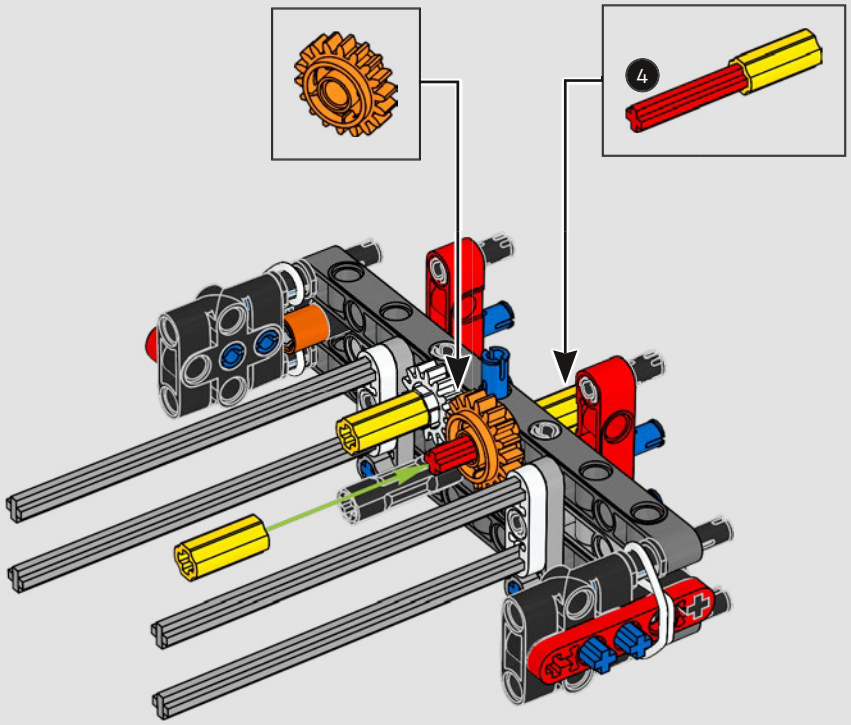

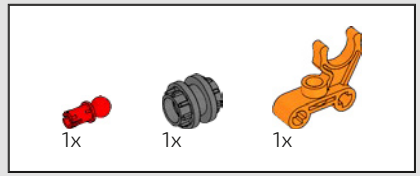

18

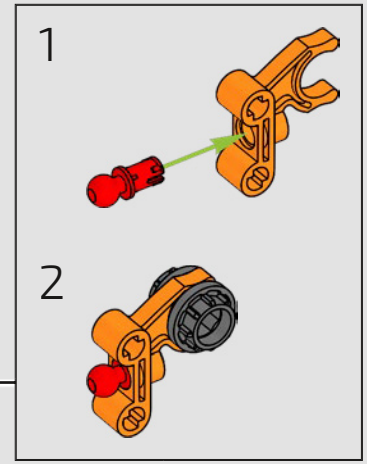

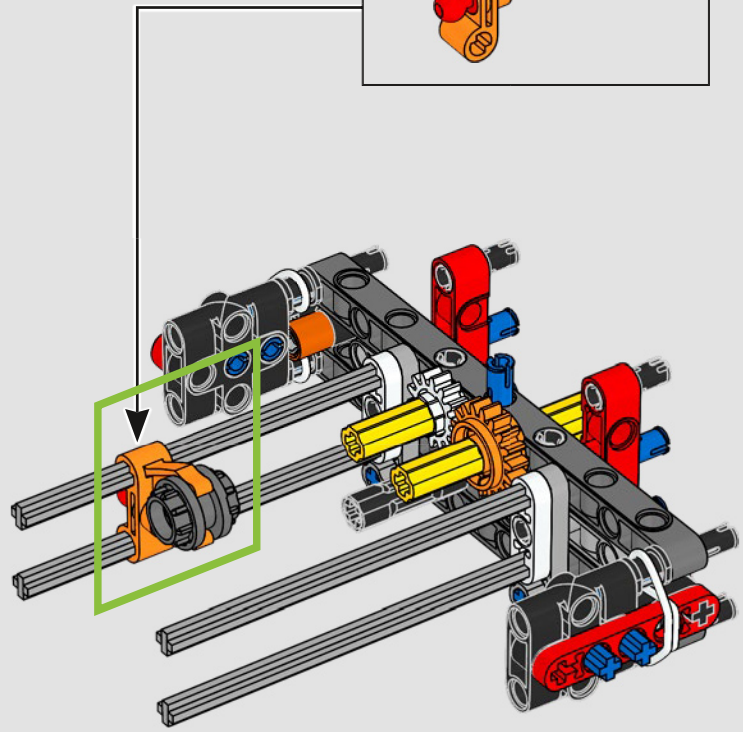



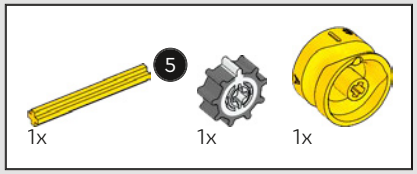

19

1

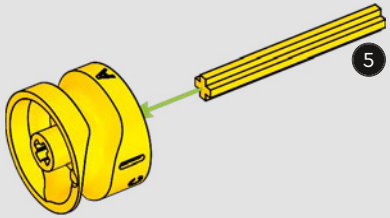

2

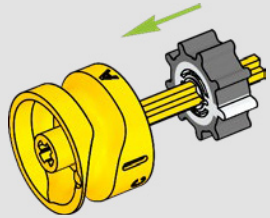

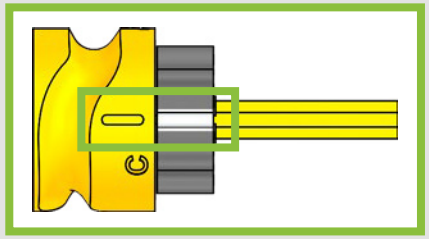

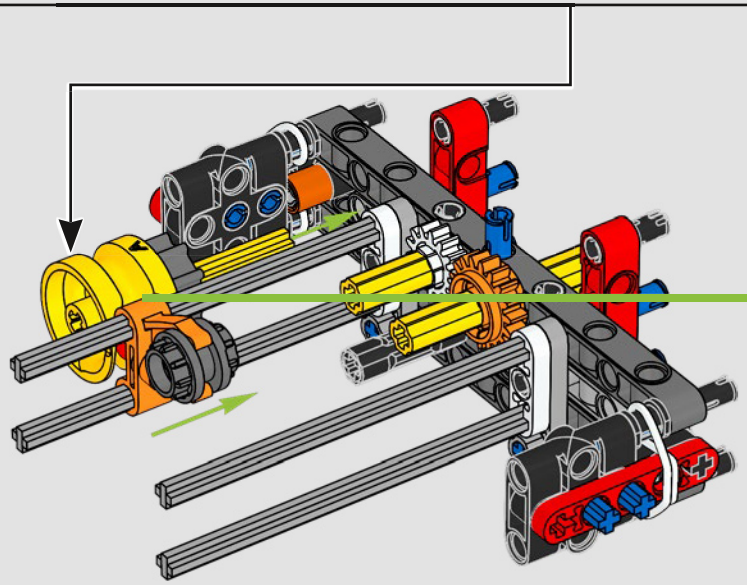

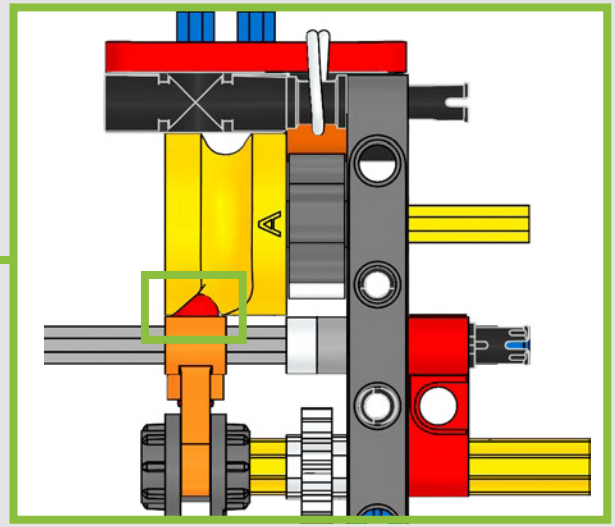



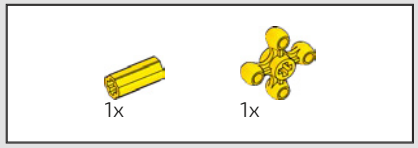

20

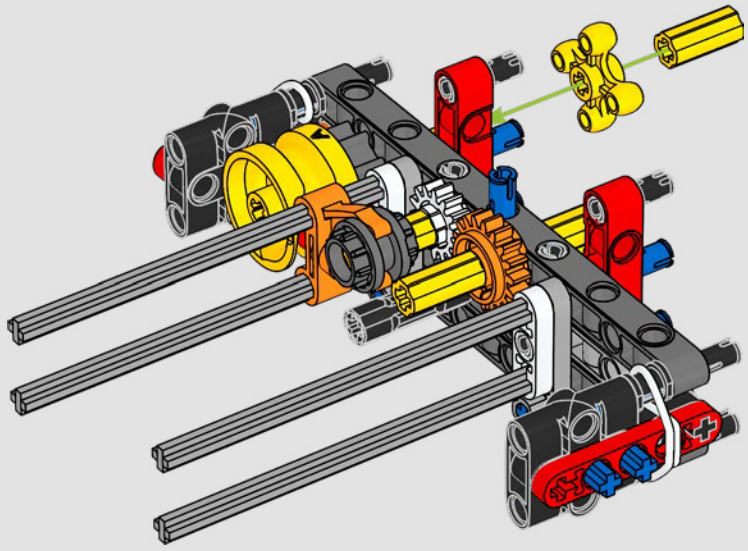

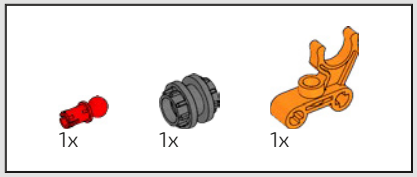

21

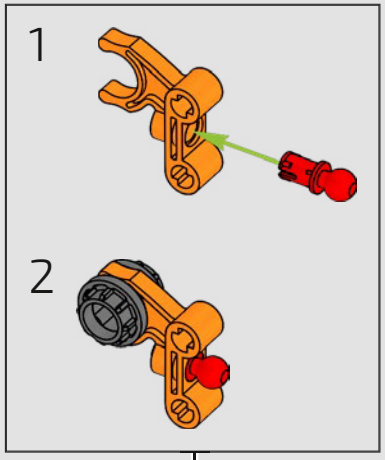

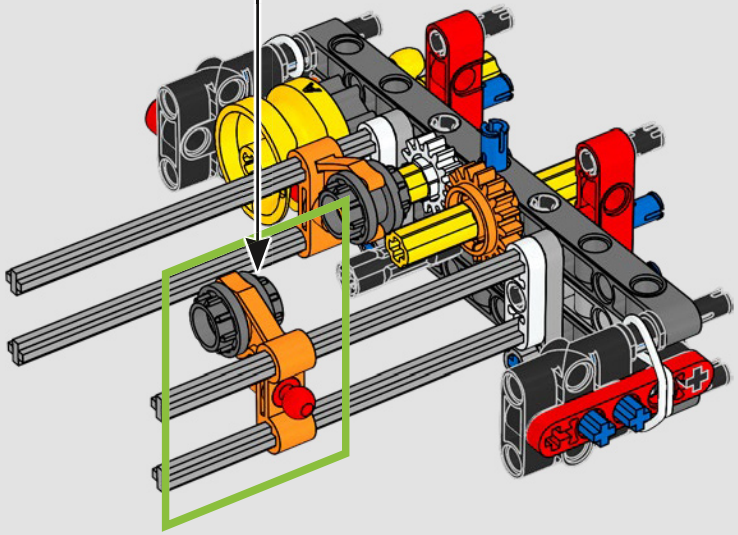



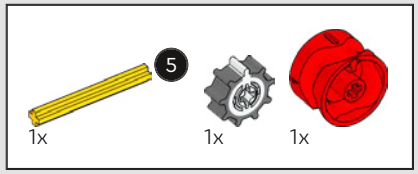

22

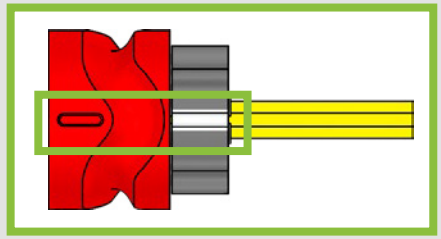

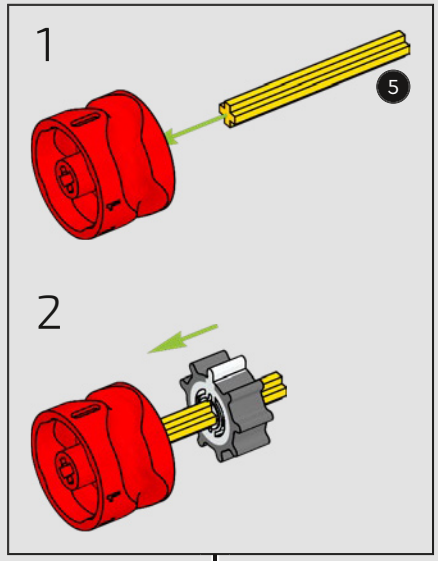

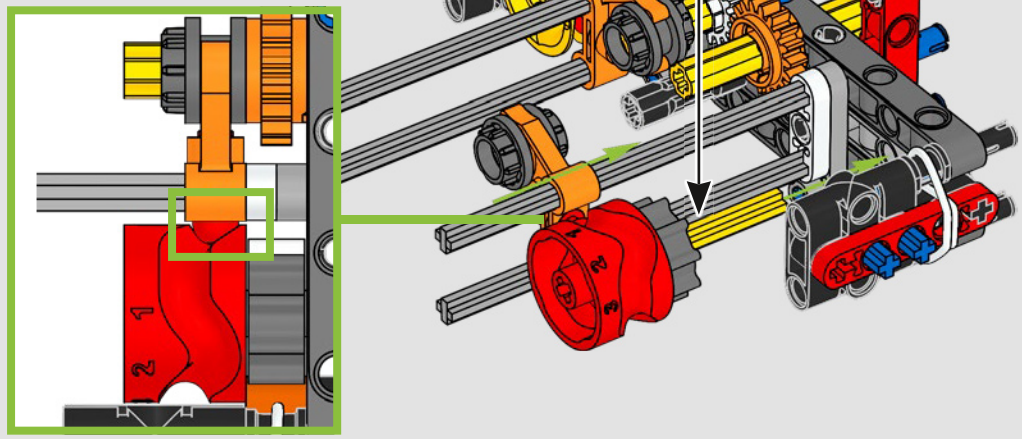

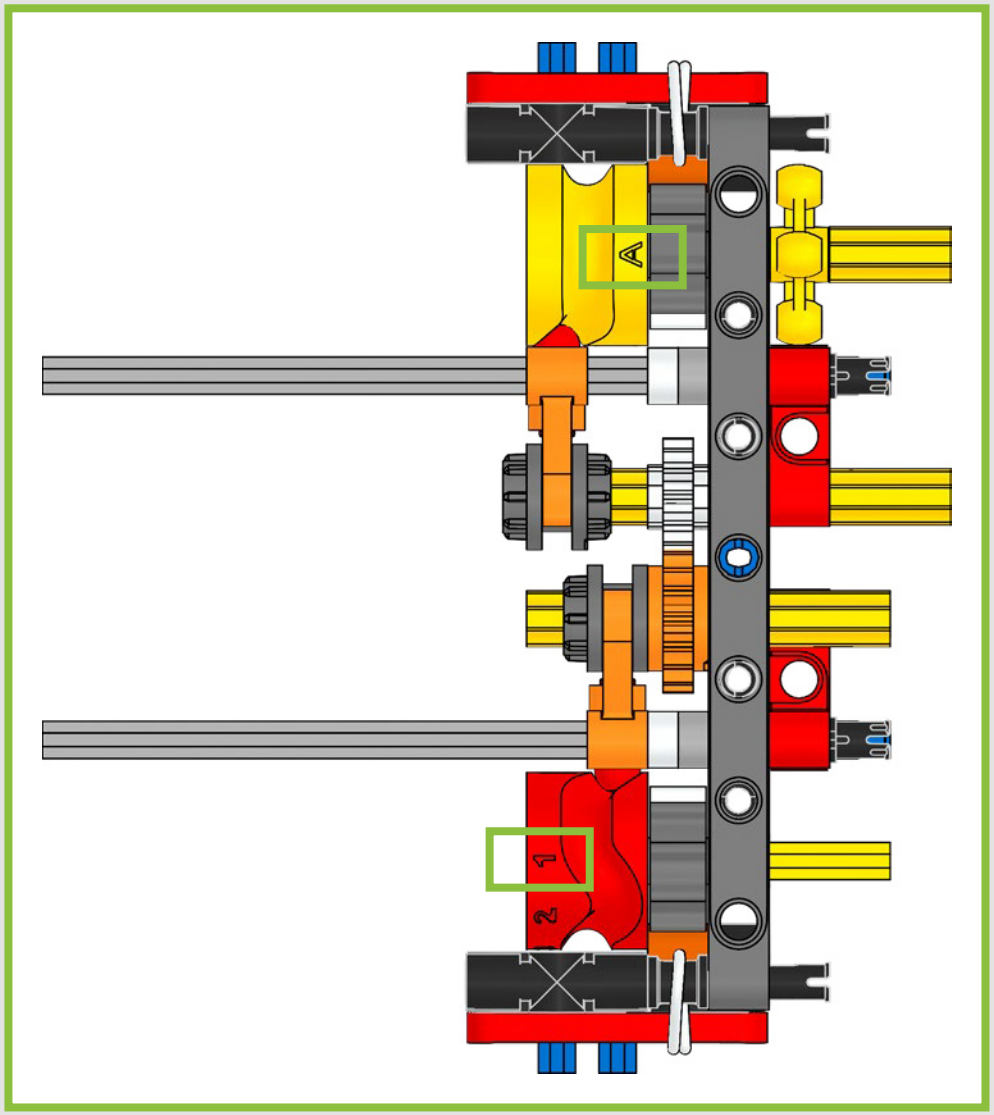
A
1
2

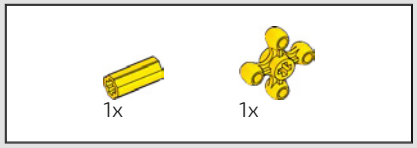

23

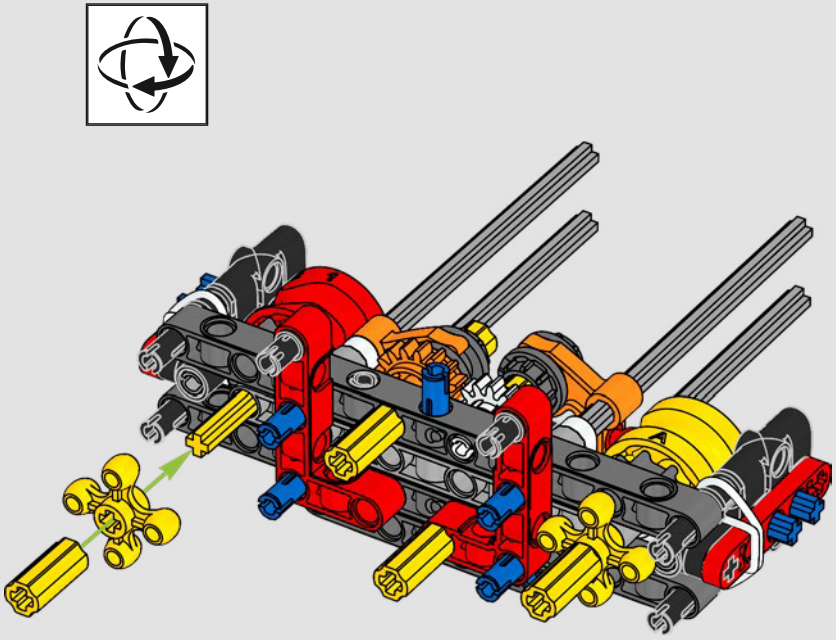

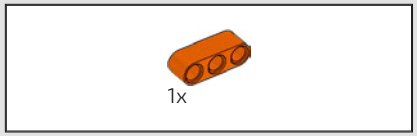

24

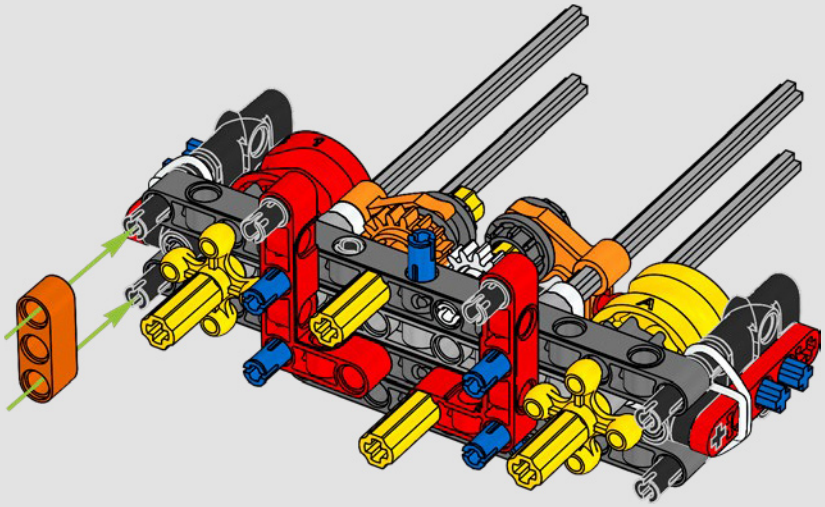

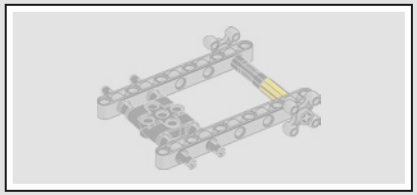

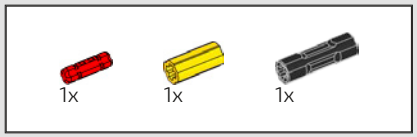

25

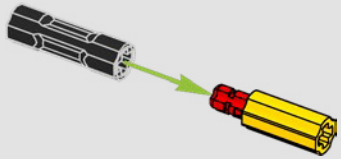

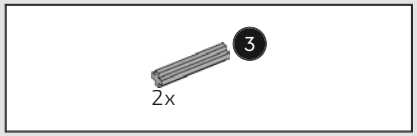

26

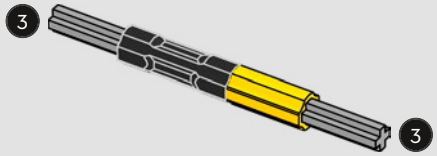

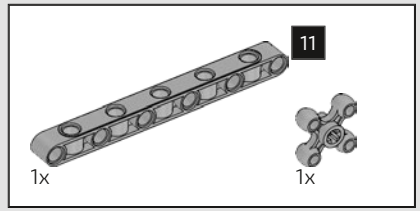

27

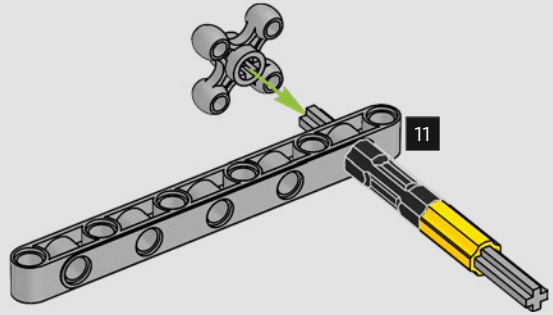

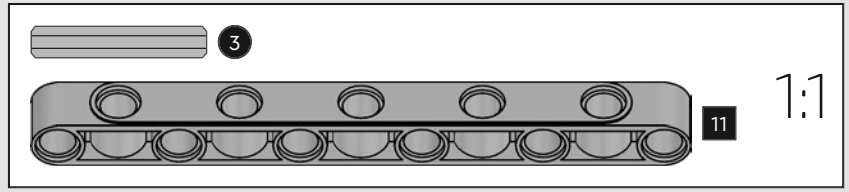

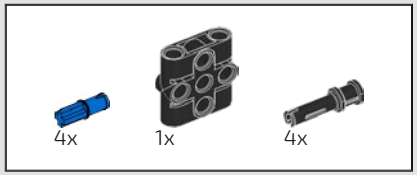

28

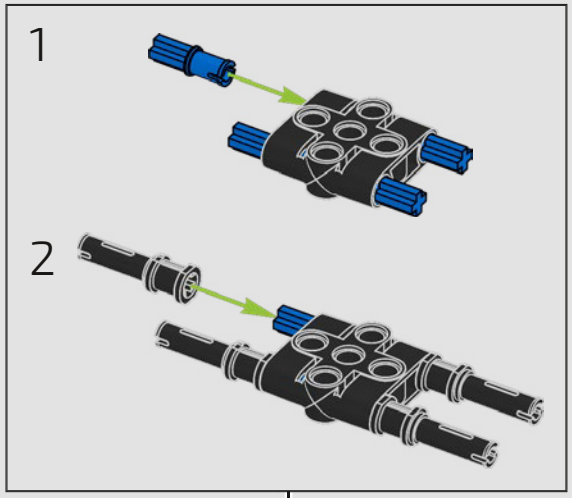

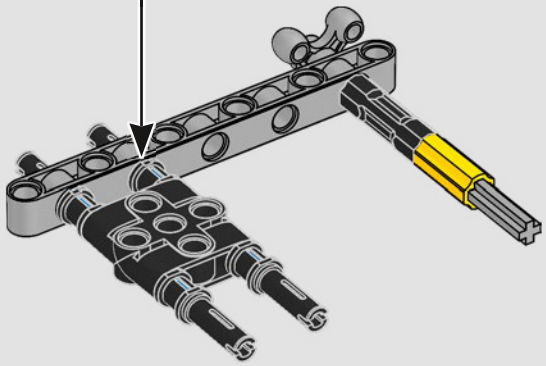

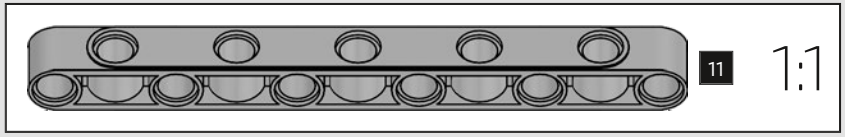

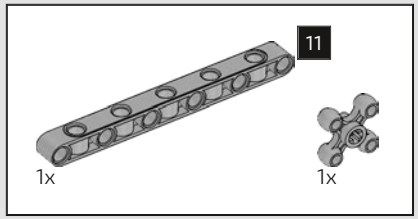

29

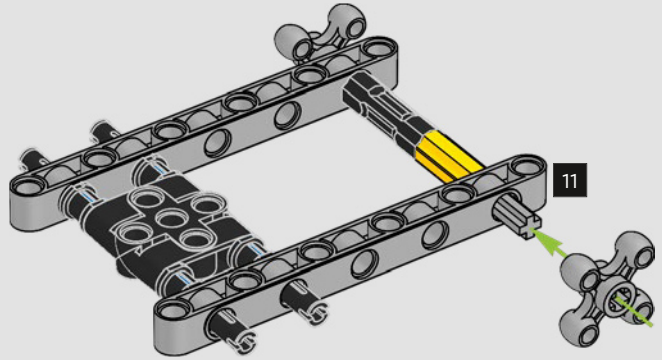

30

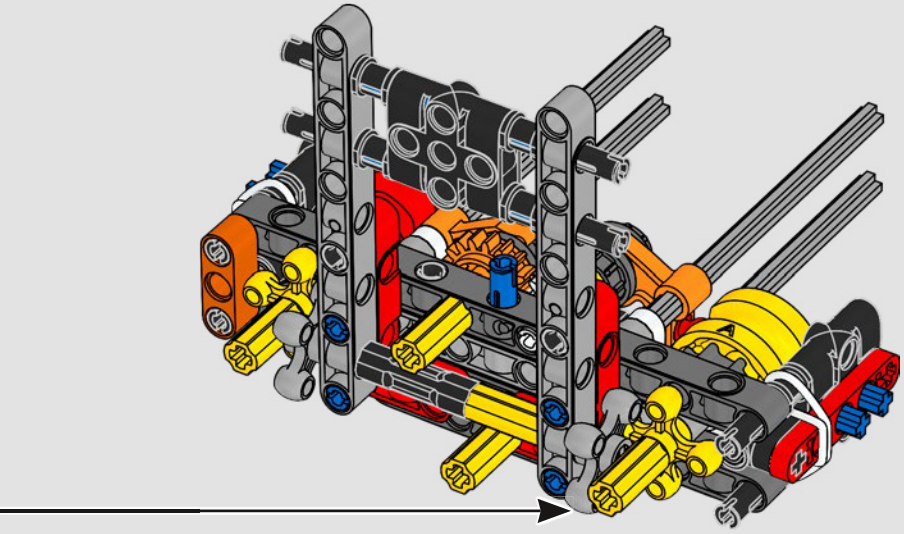

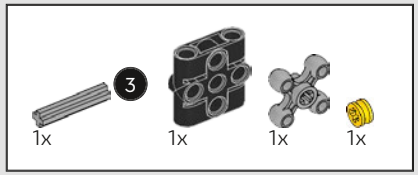

31

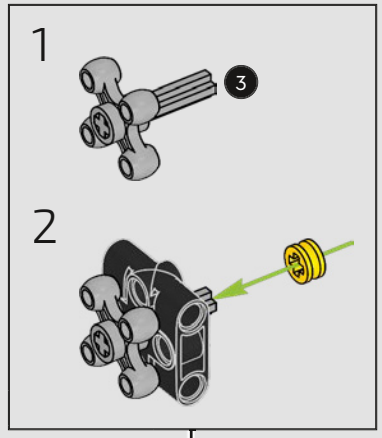

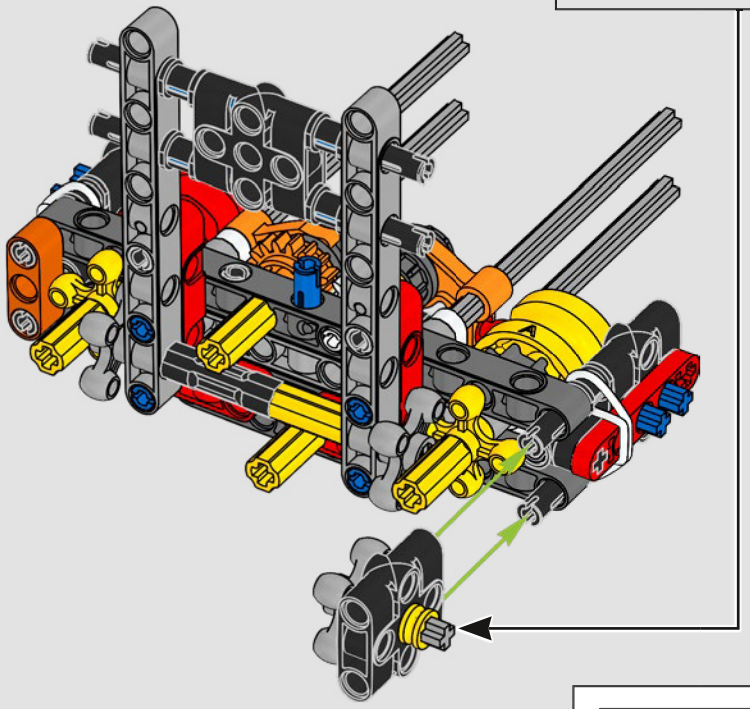

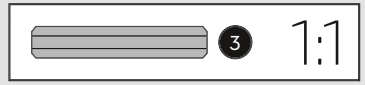

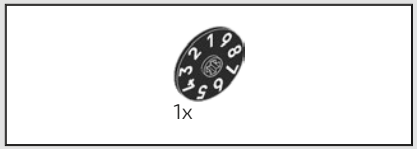

32

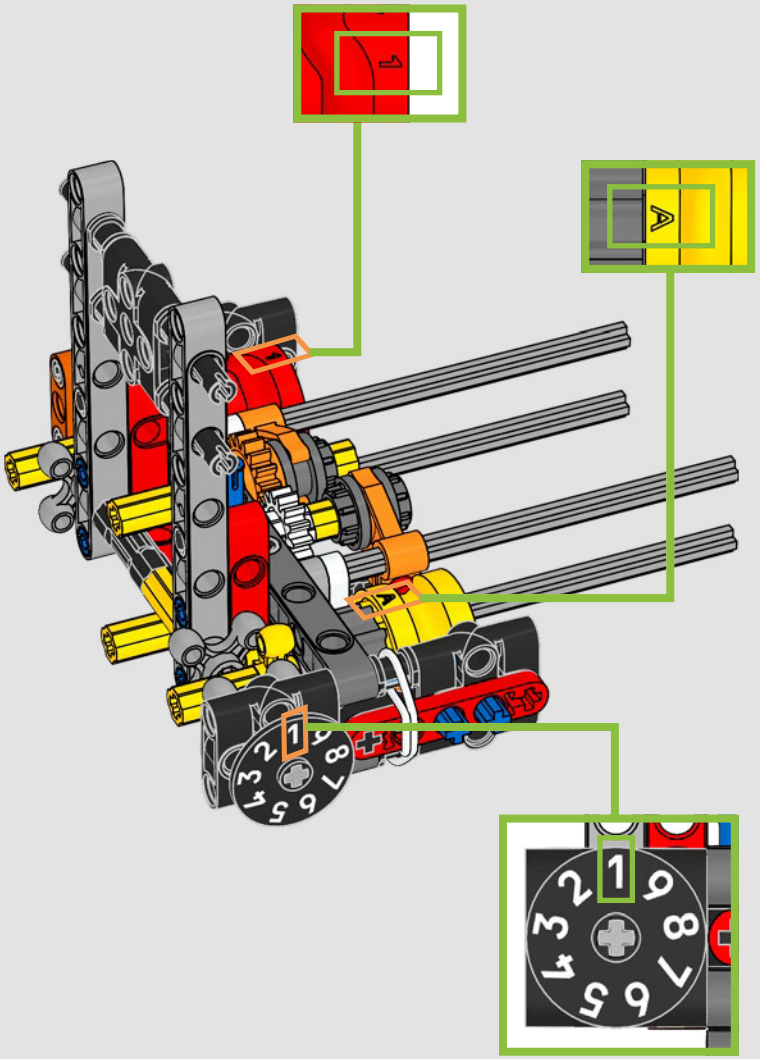

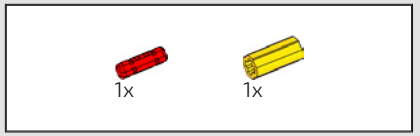

33

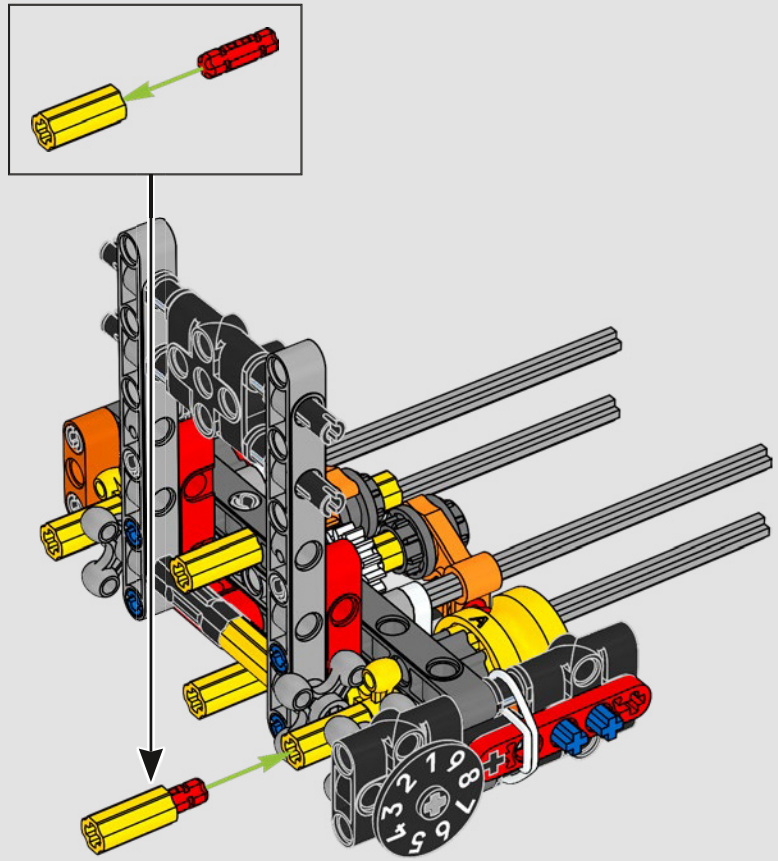

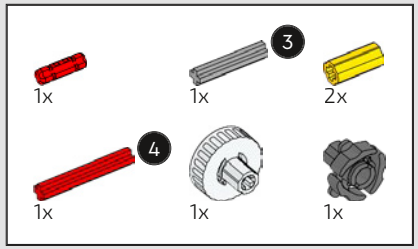

34

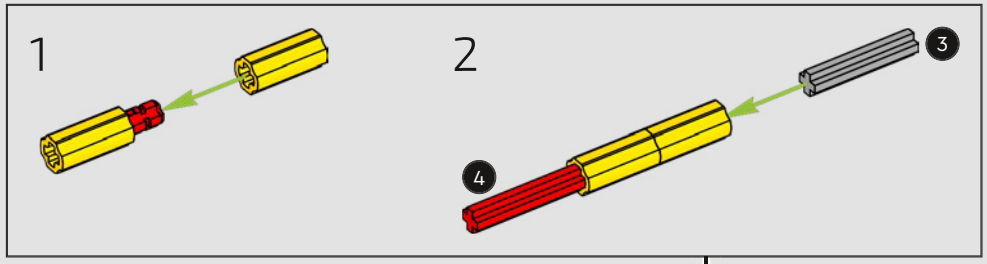

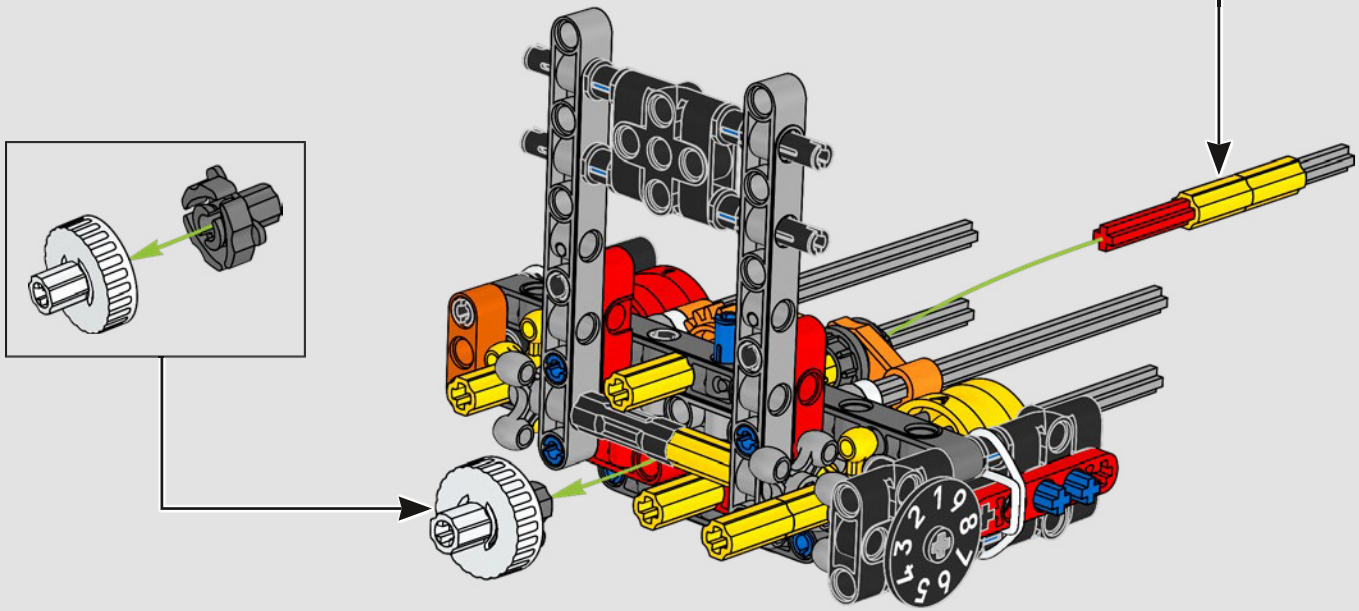

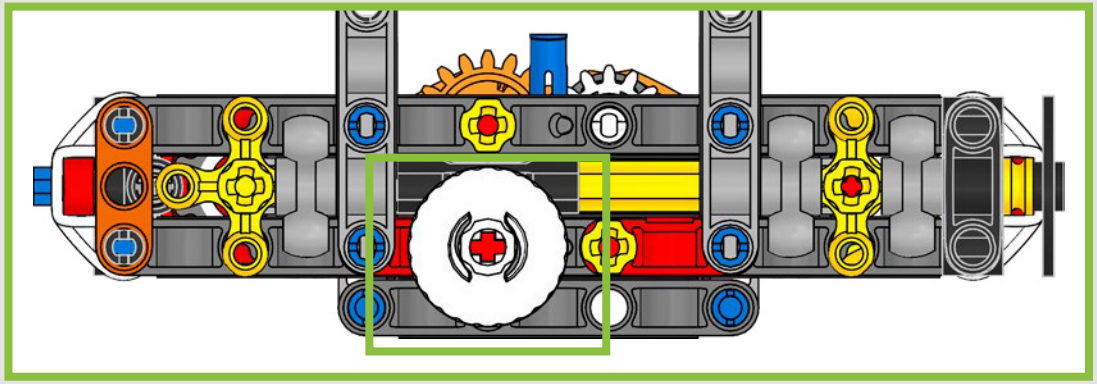

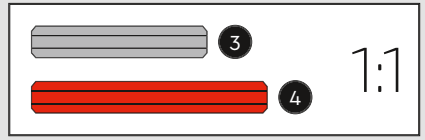

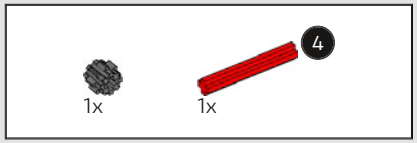

35

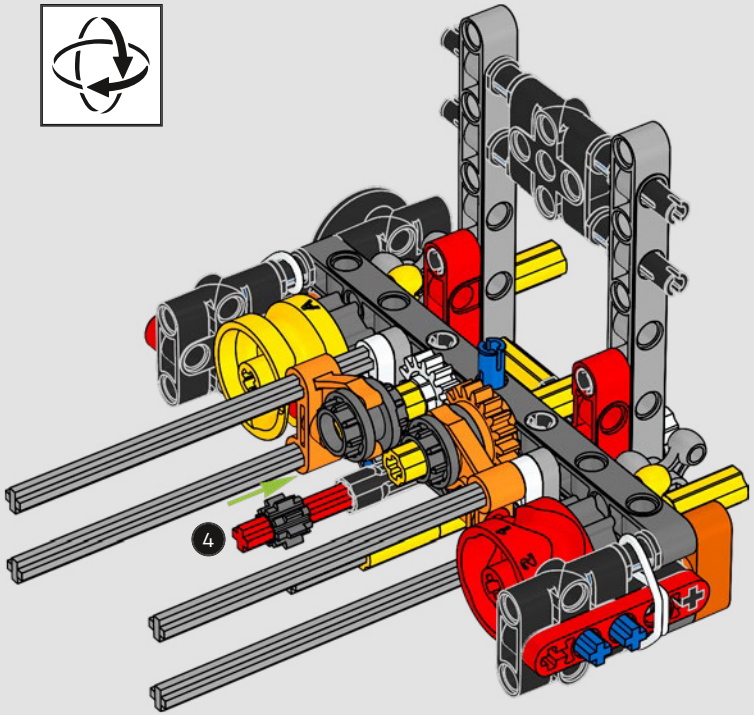

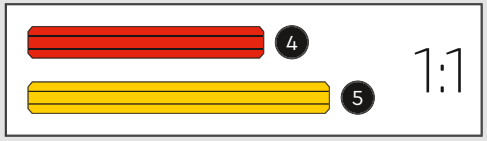

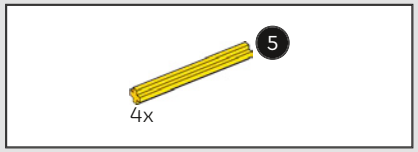

36

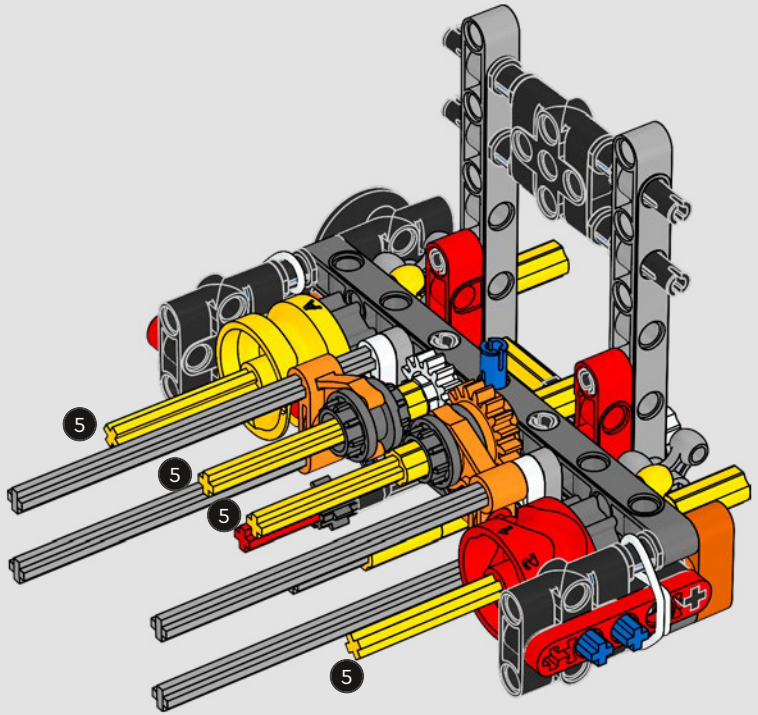

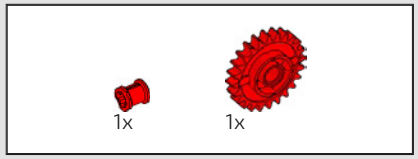

37

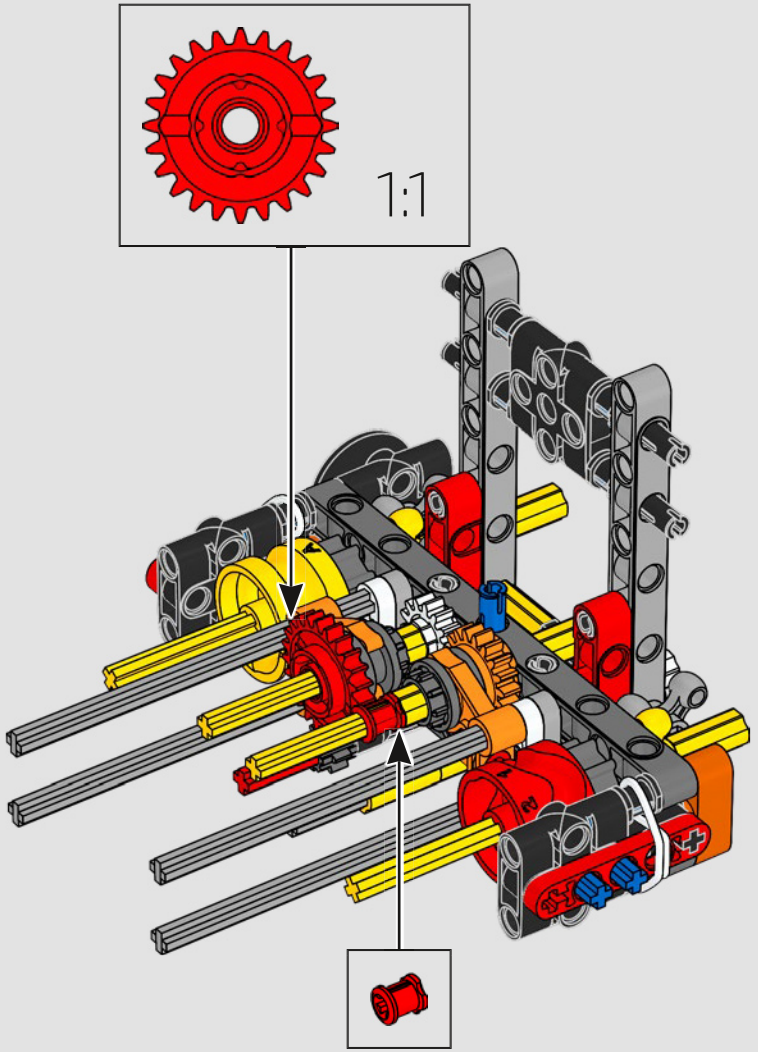

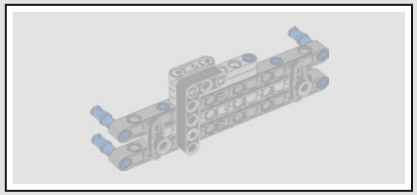

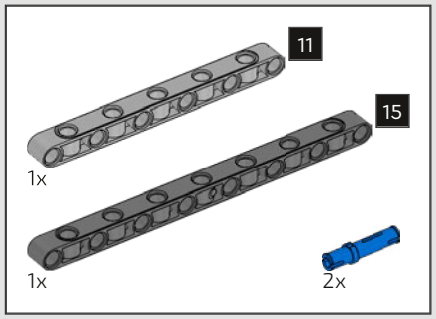

38

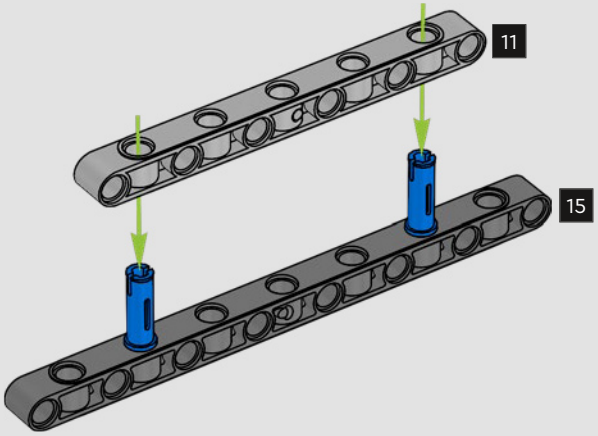

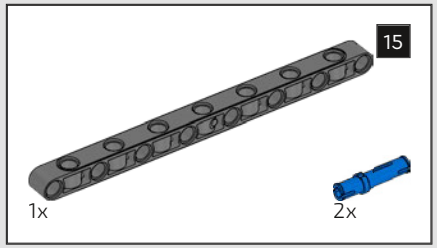

39

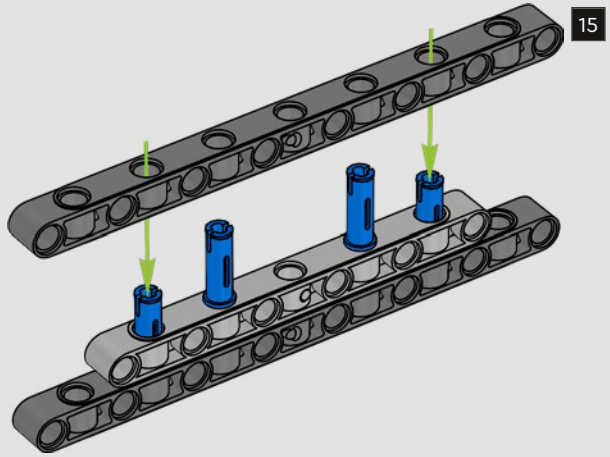

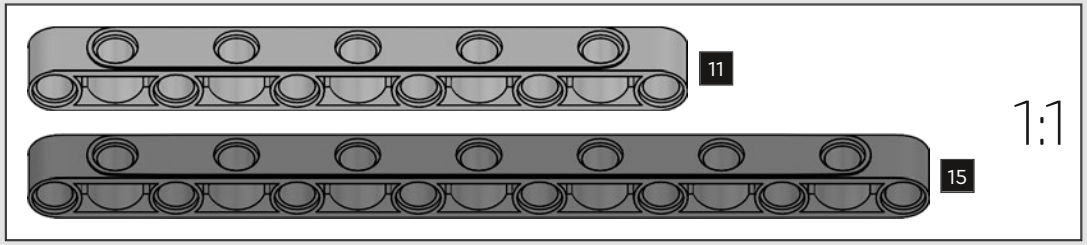



40

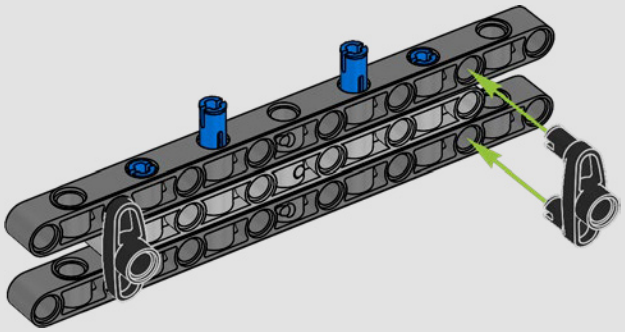

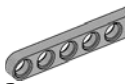



41

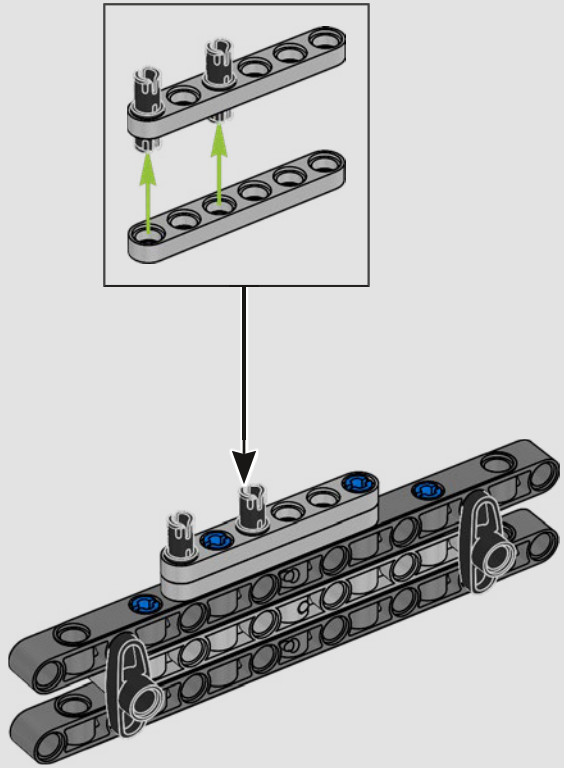



42

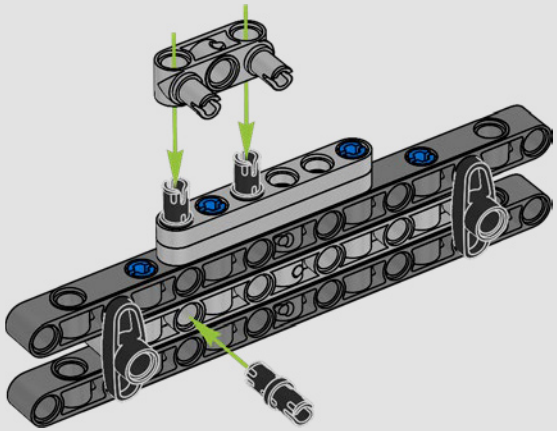



43

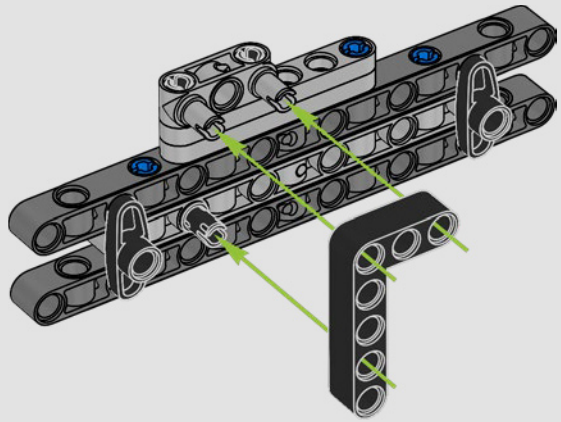



44

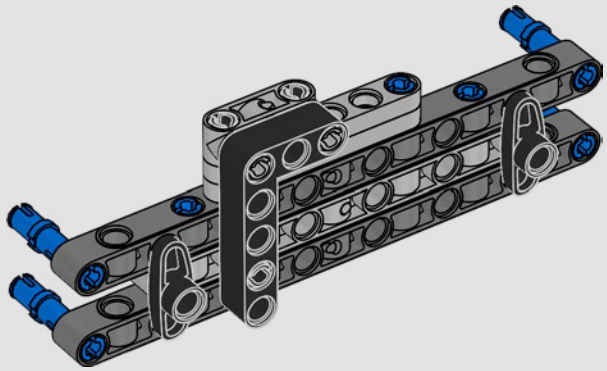

45

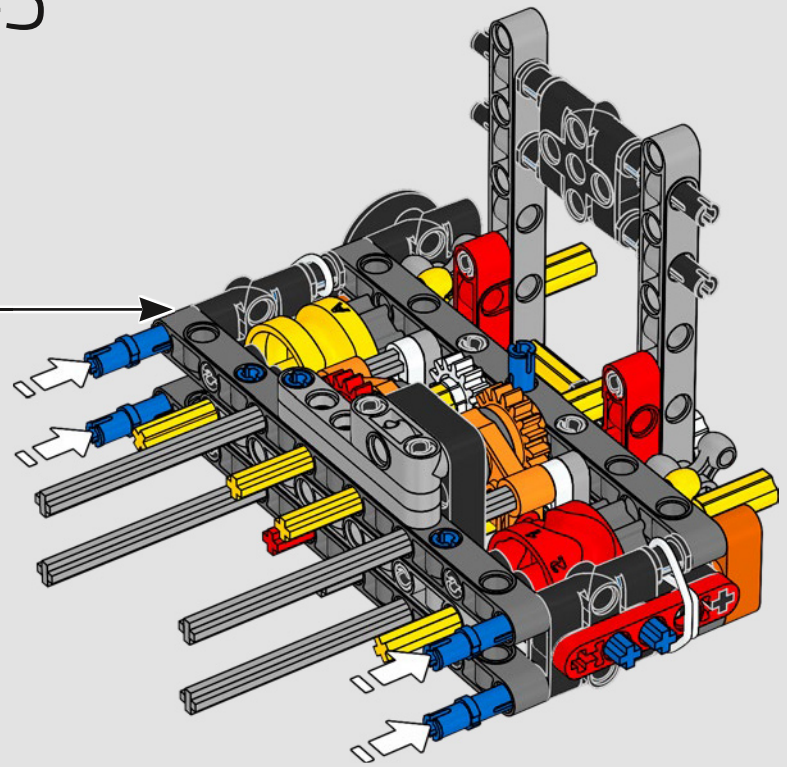

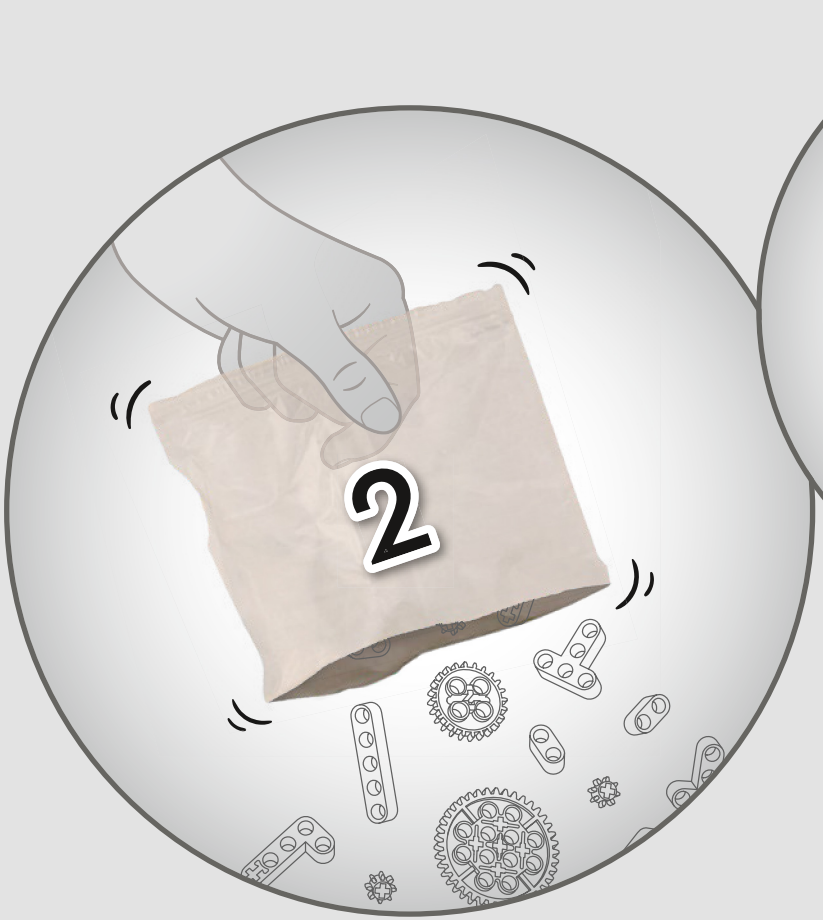
2

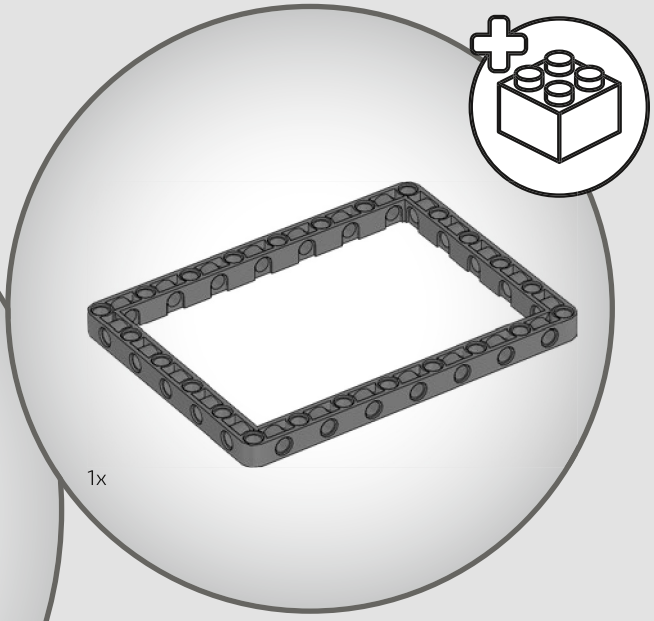
1x

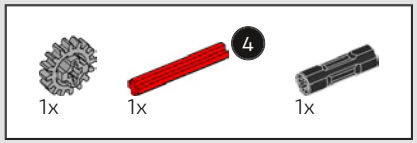

46

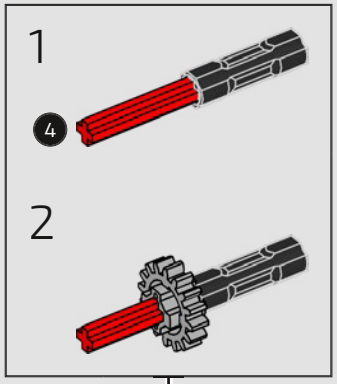

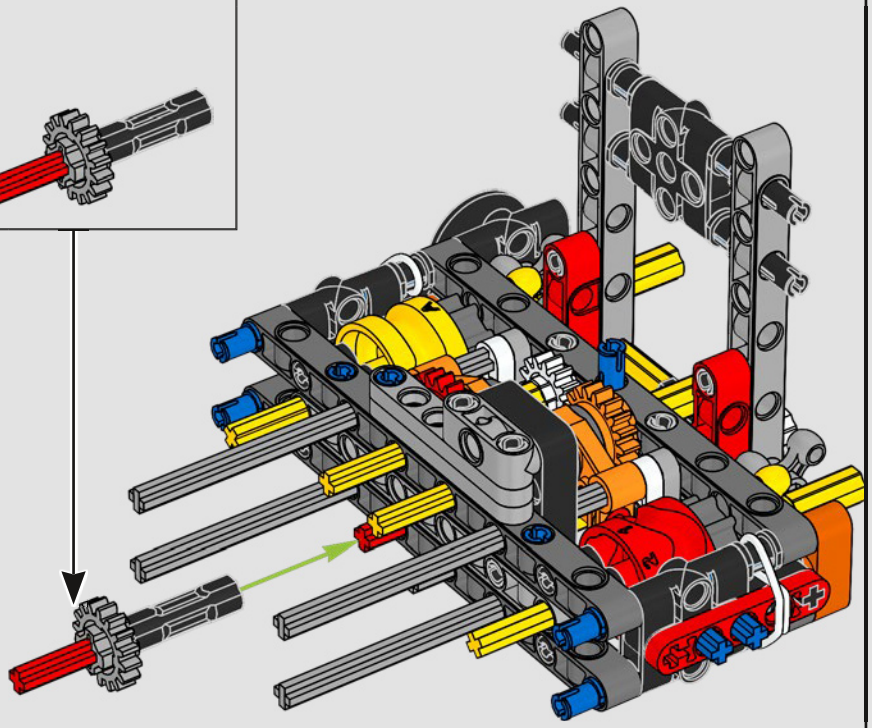

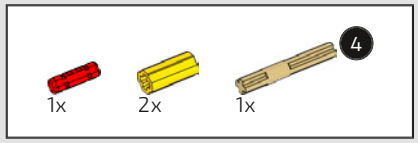

47

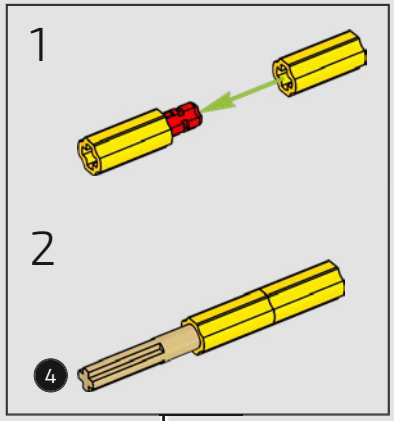

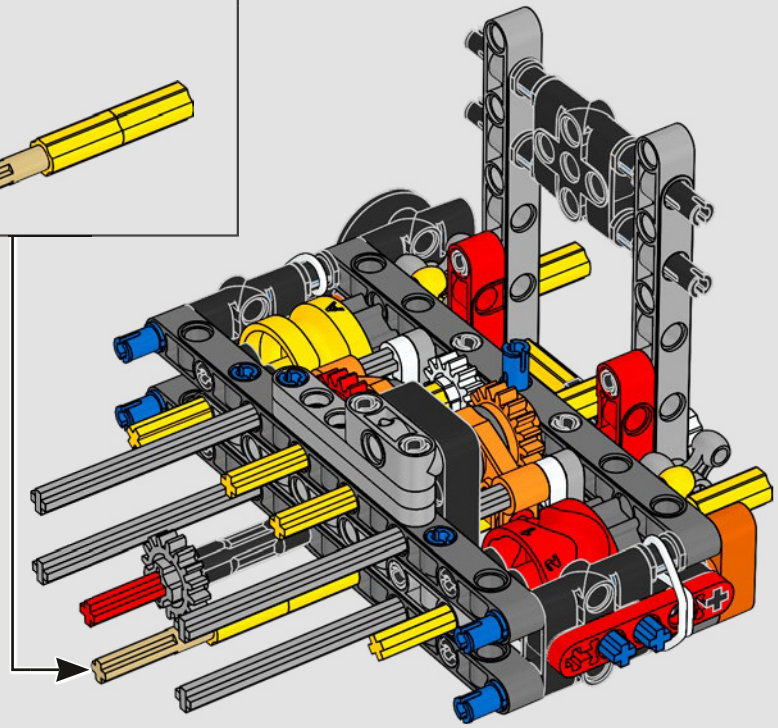

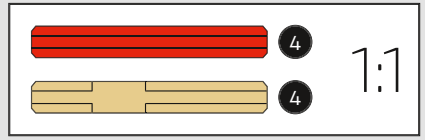

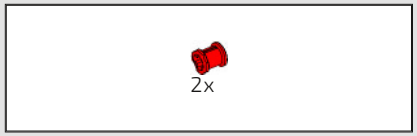

48

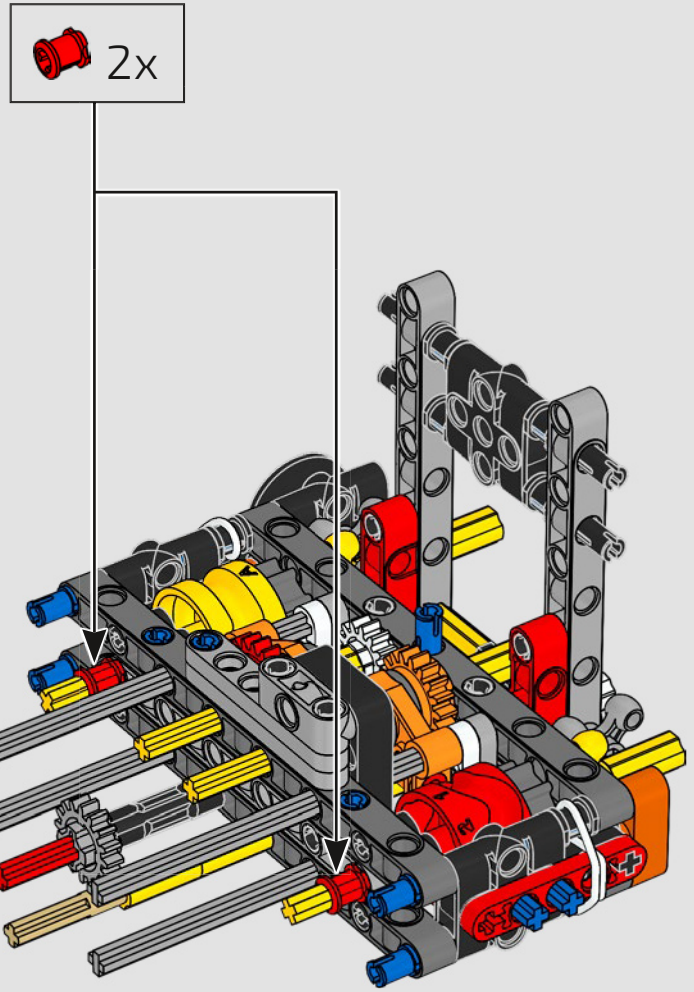

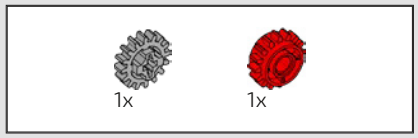

49

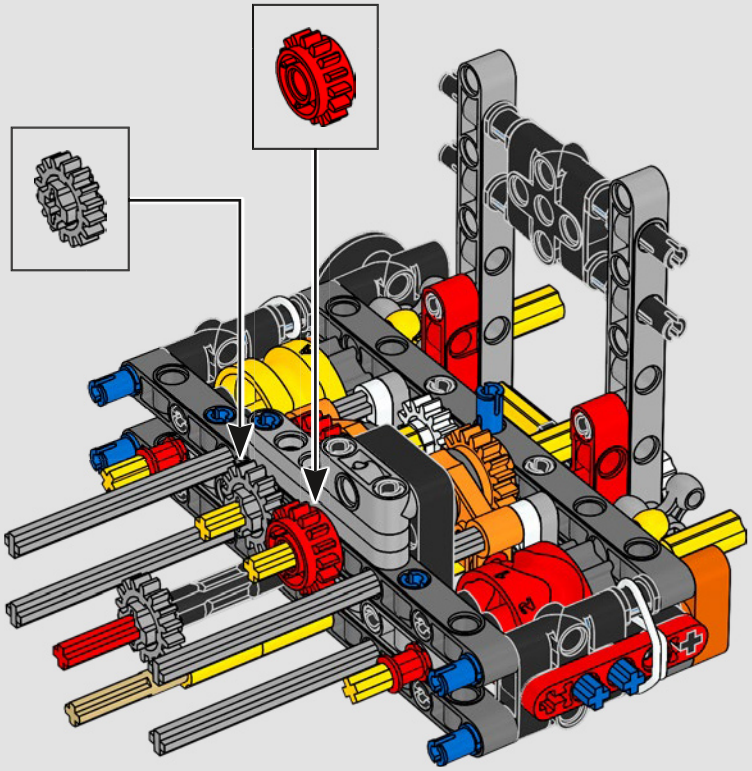

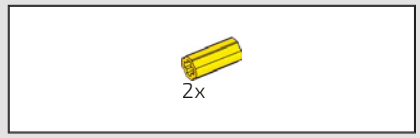

50

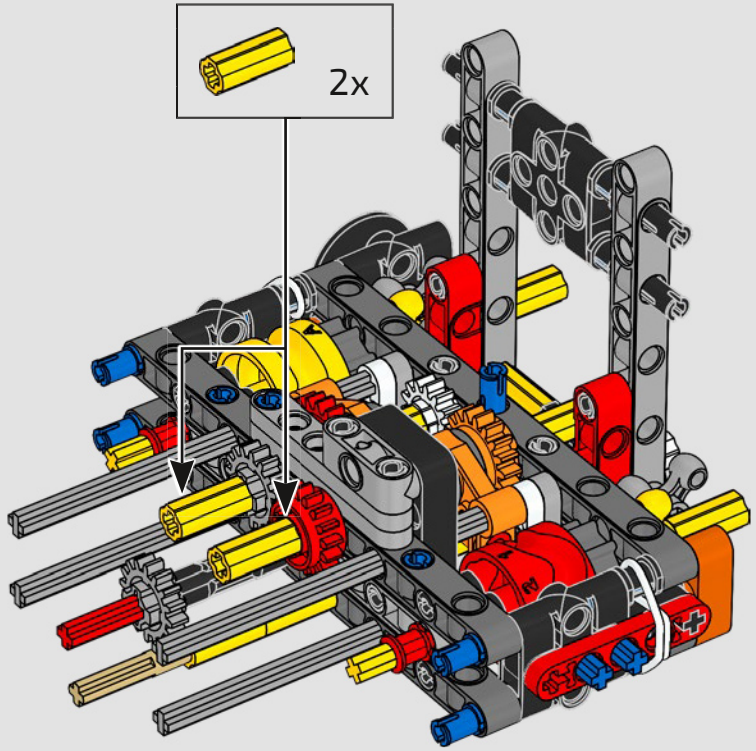

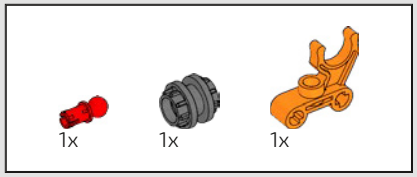

51

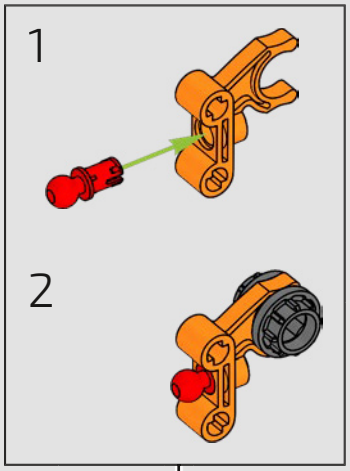

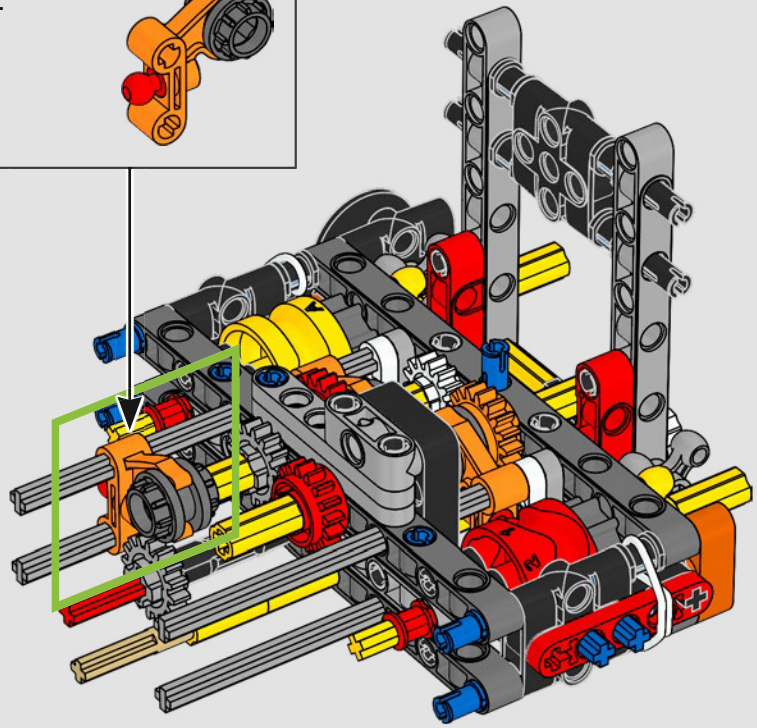

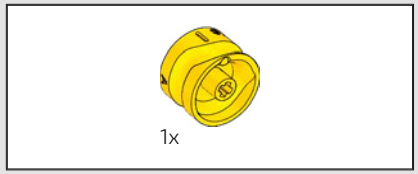

52

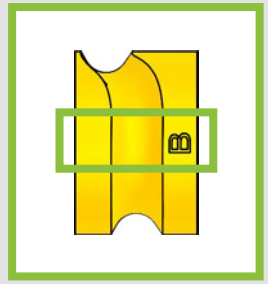

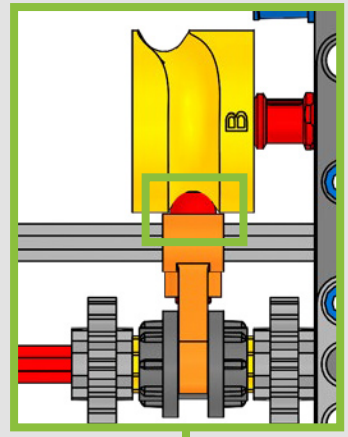

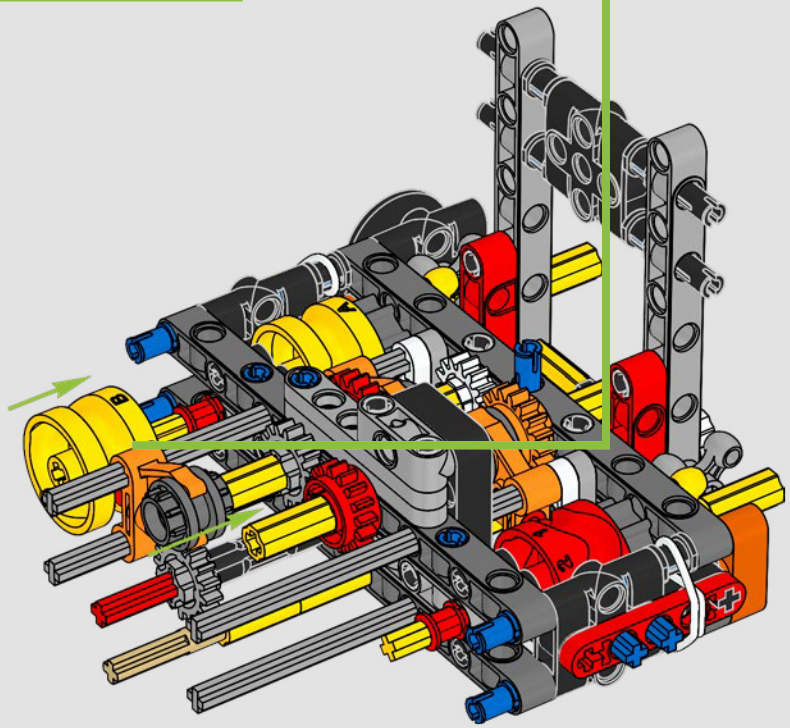

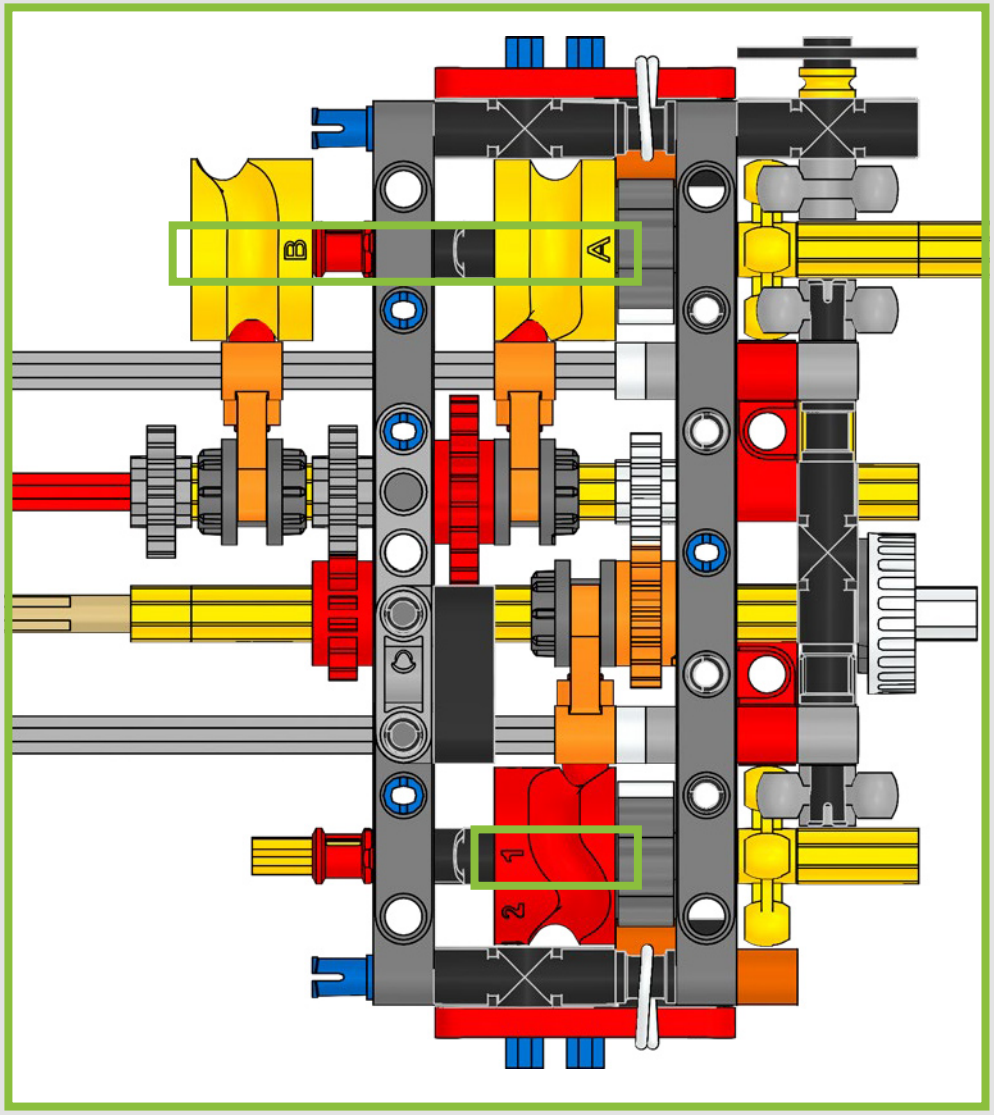
B
A
1
2

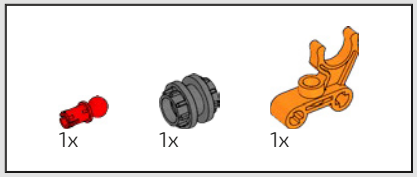

53

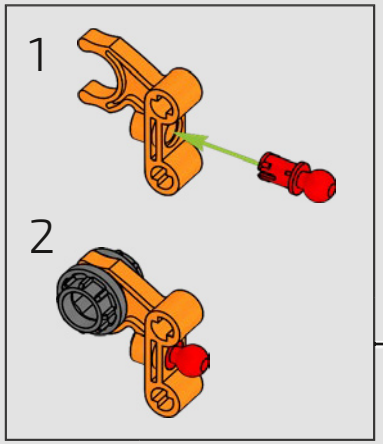

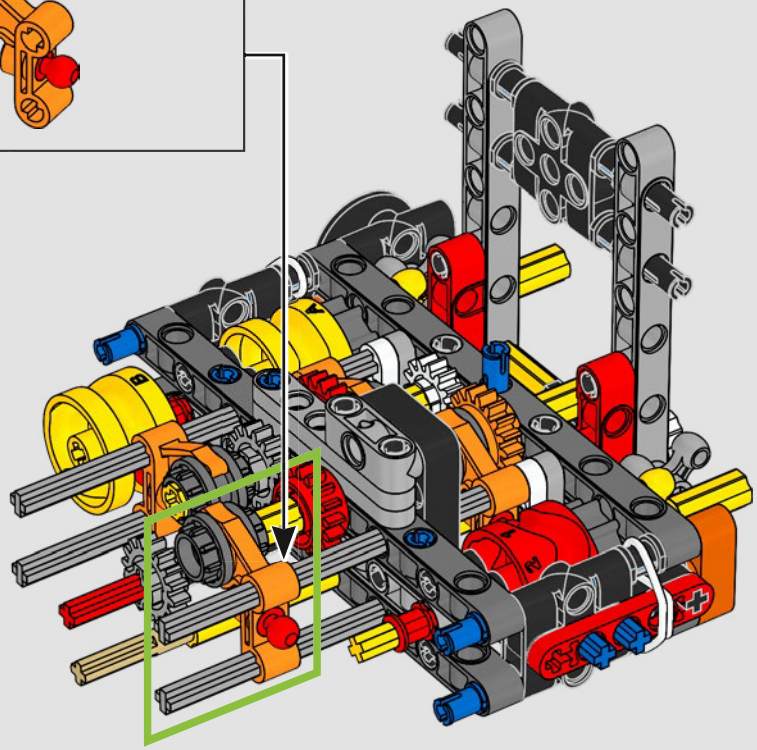

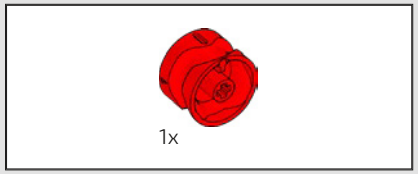

54

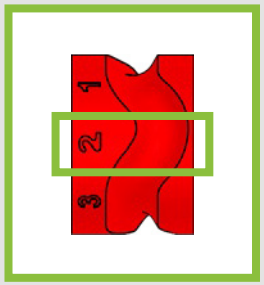

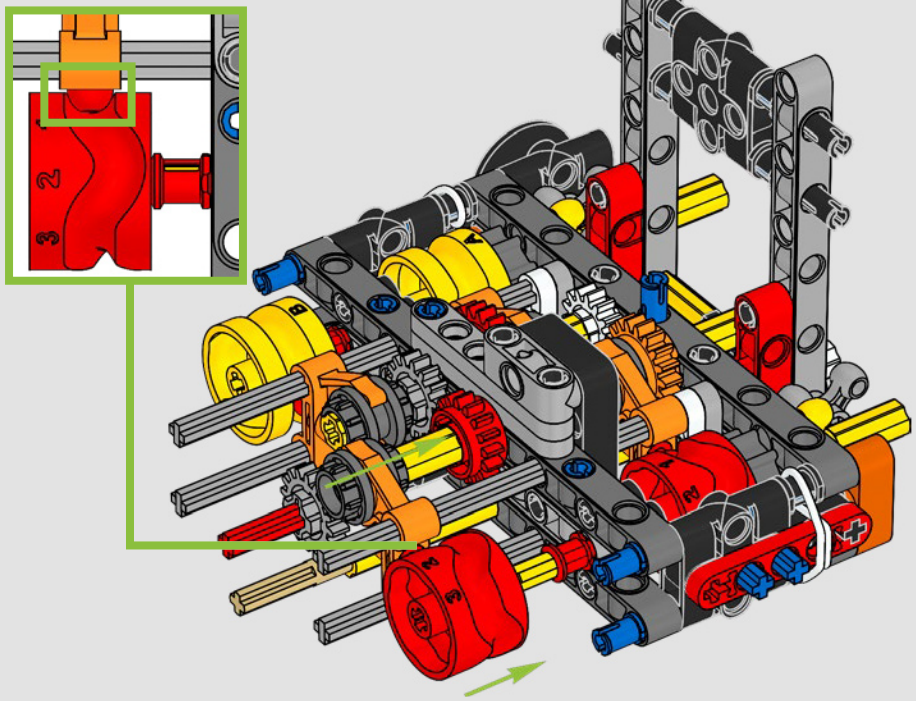

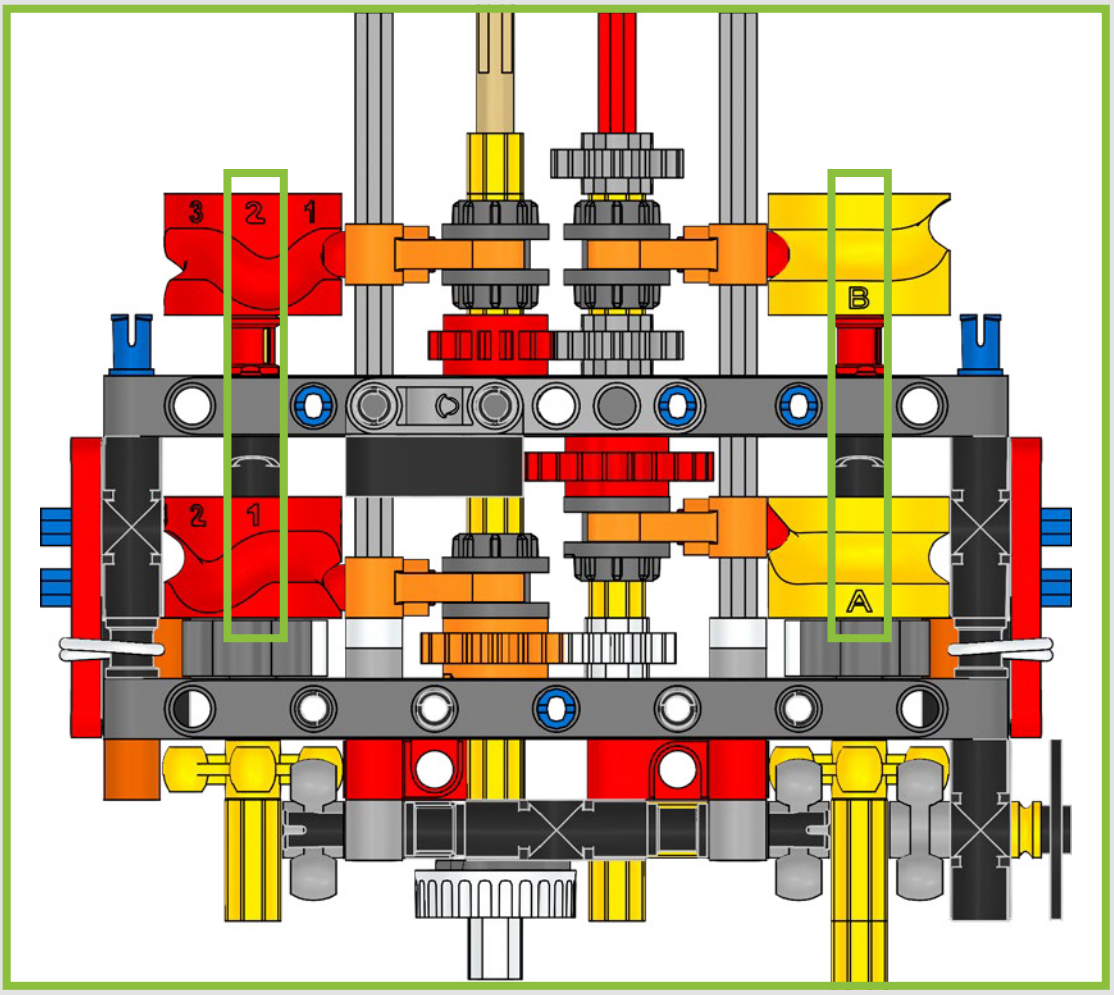
3
2
1
B
2
1
A

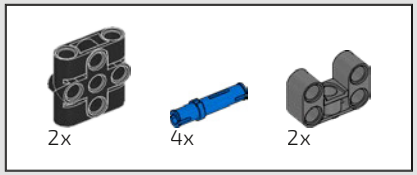

55

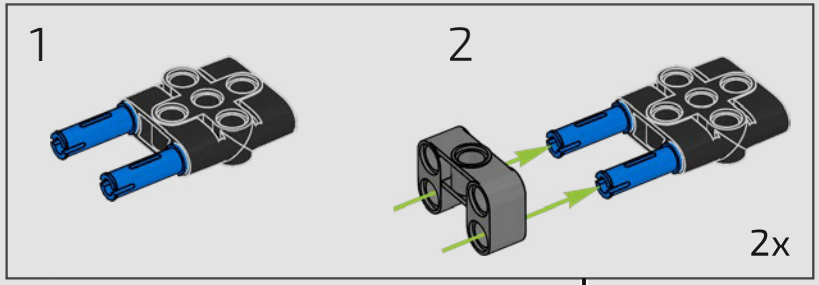

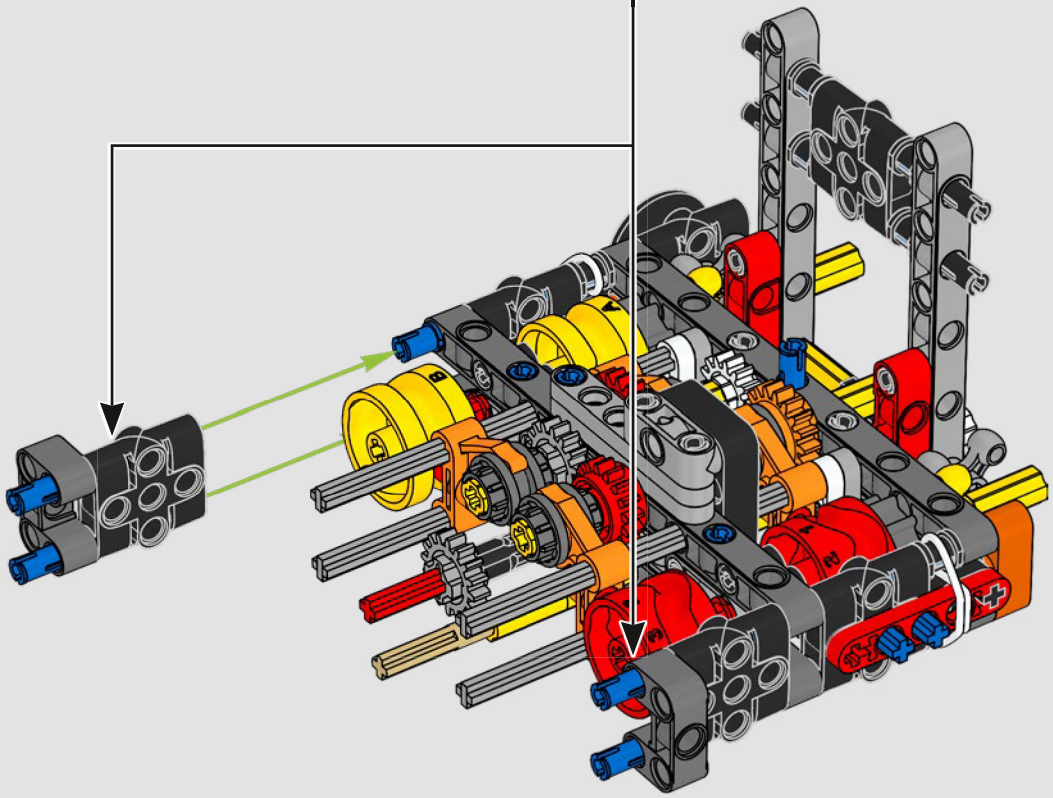

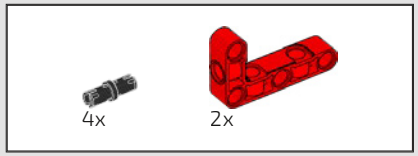

56

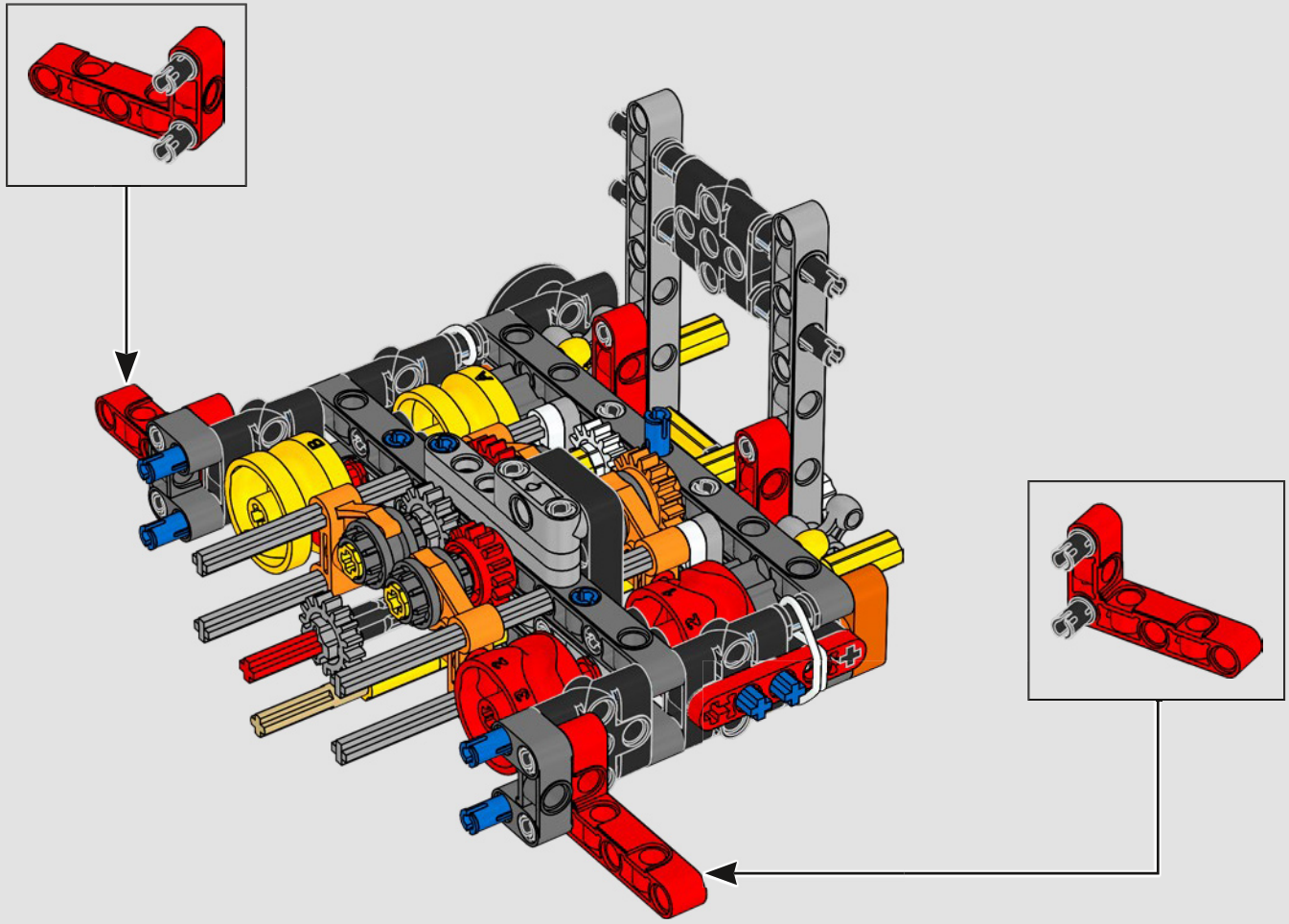

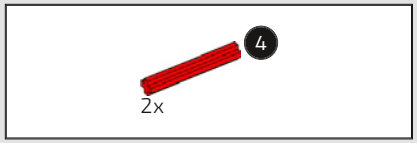

57

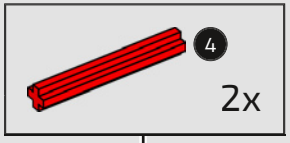

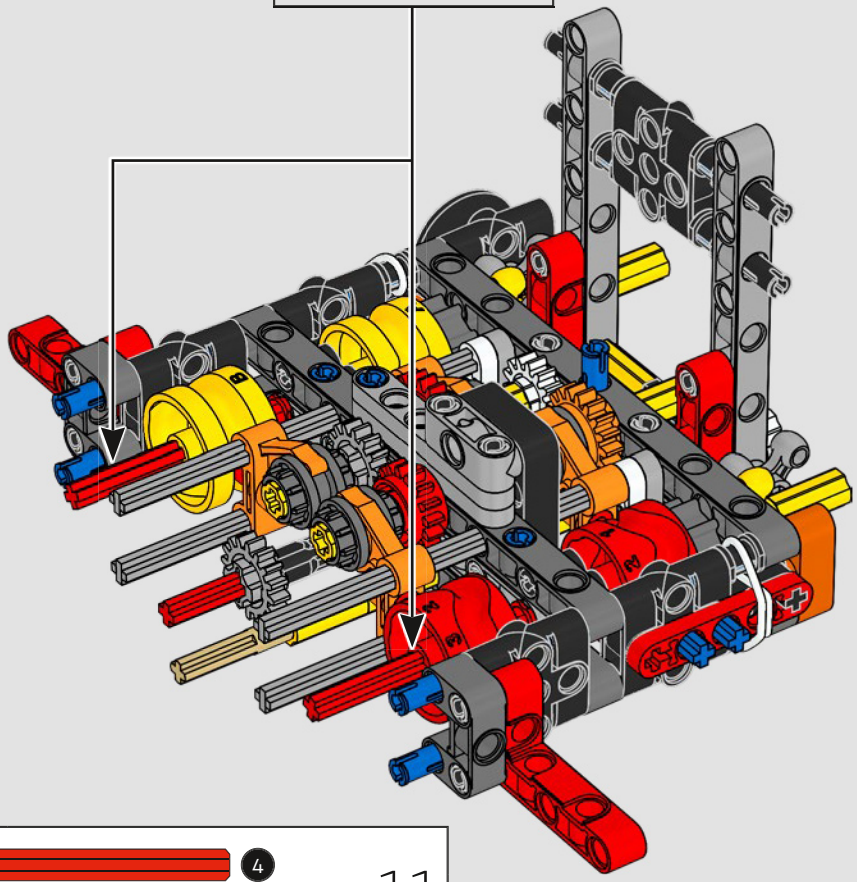

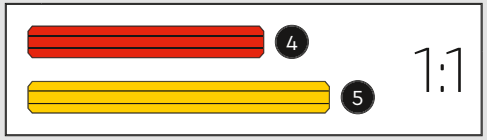

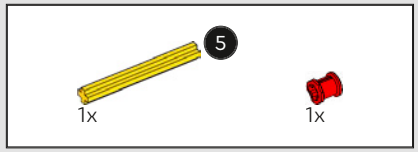

58

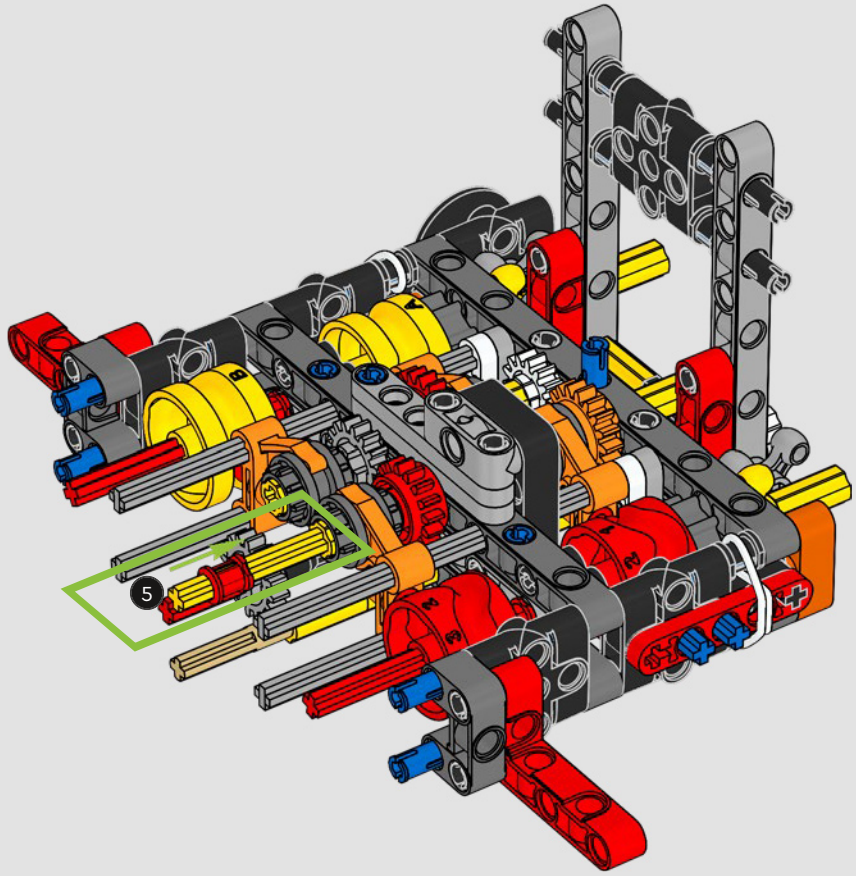

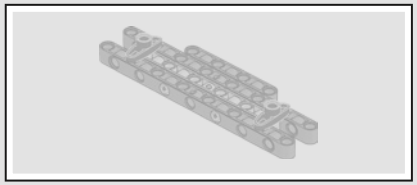

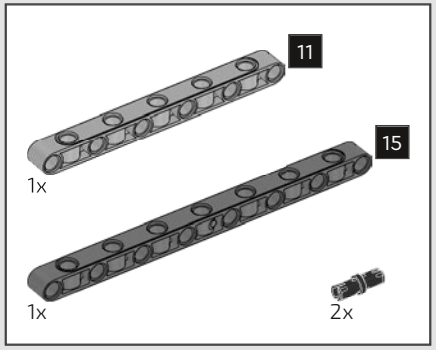

59

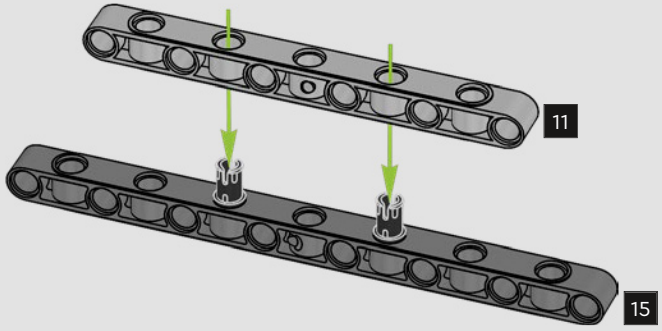

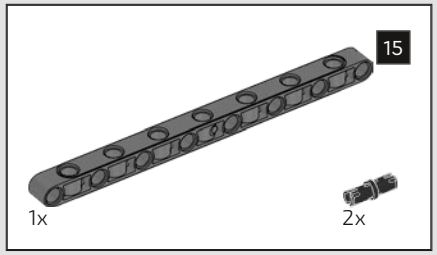

60

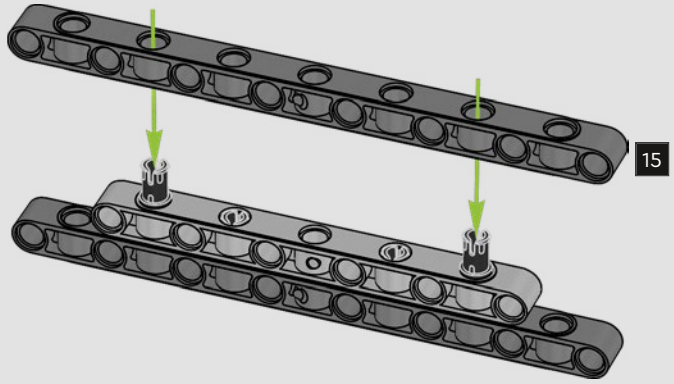

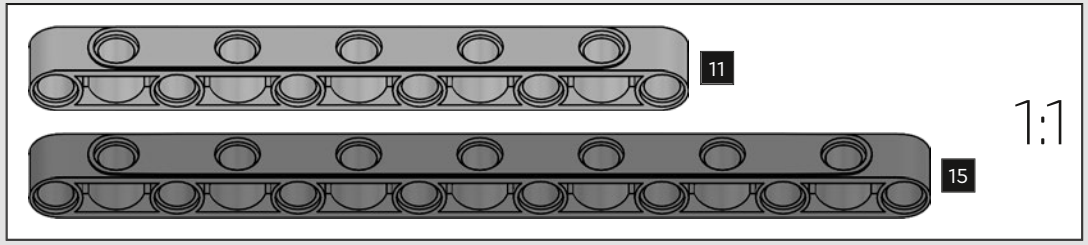

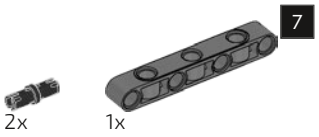

61

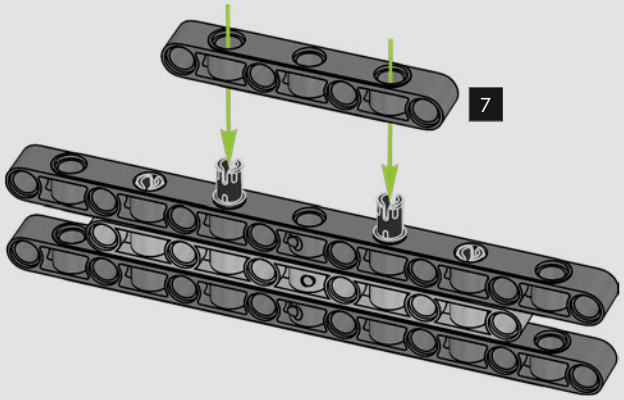

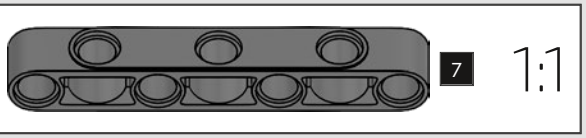

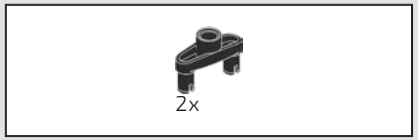

62

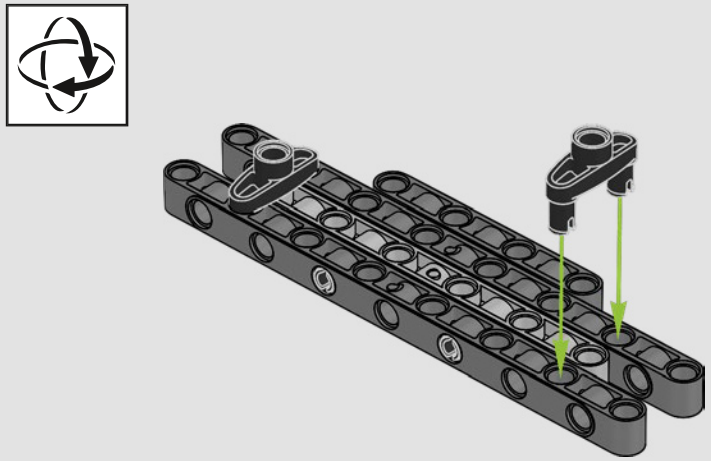

63

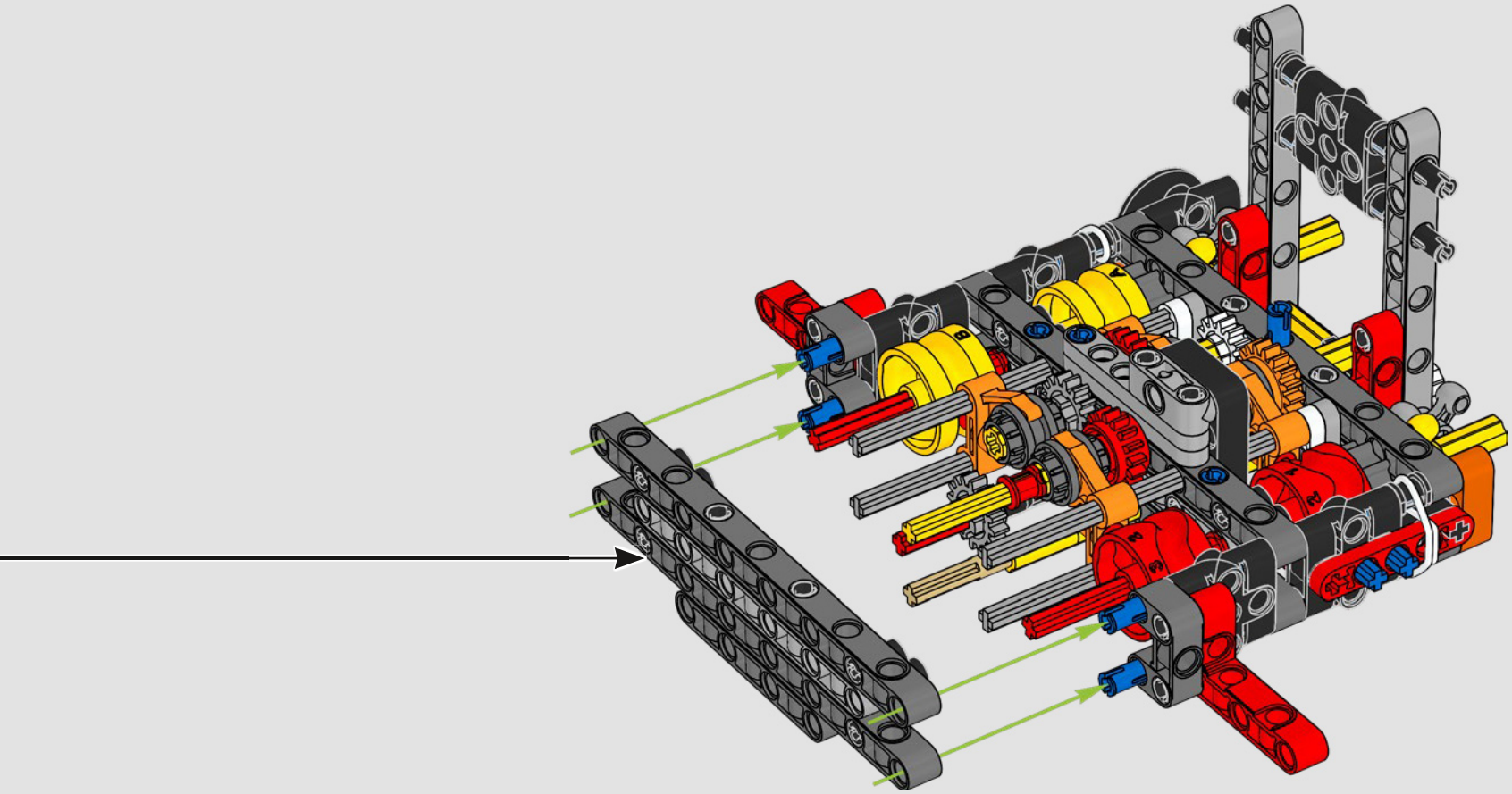

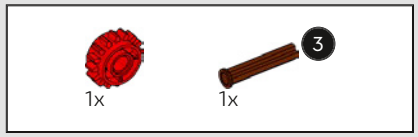

64

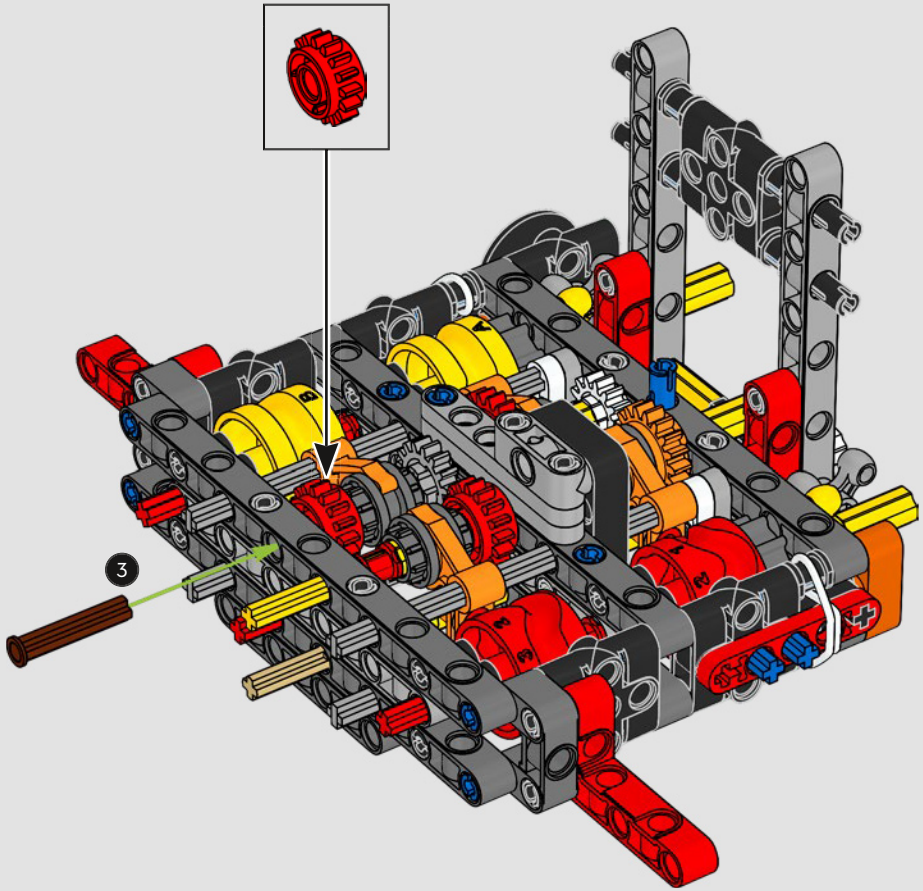

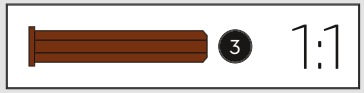

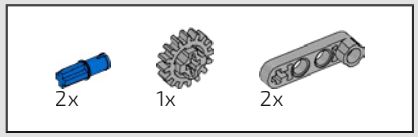

65

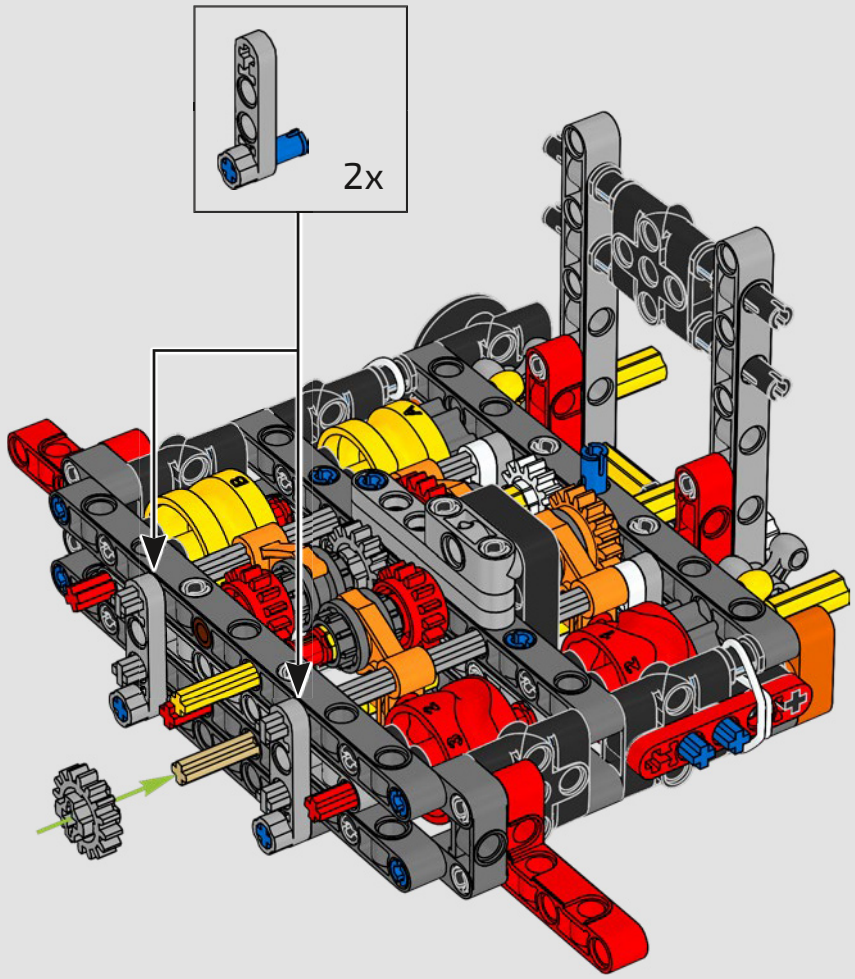

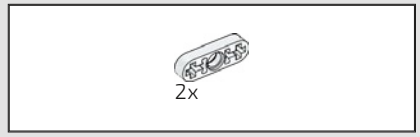

66

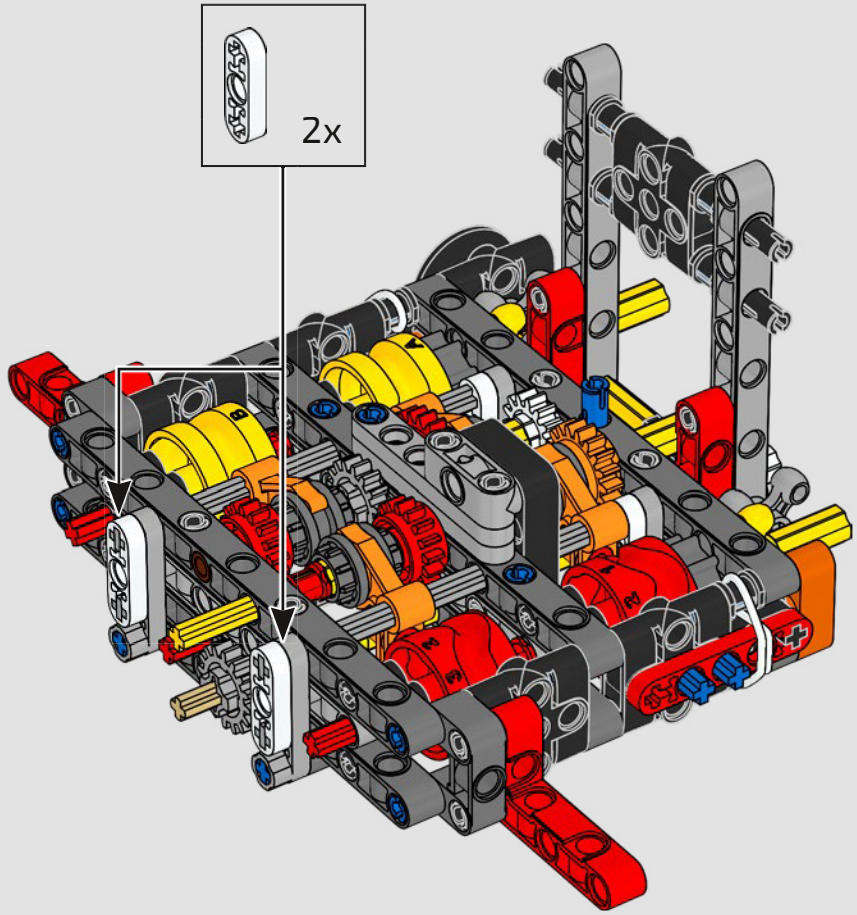

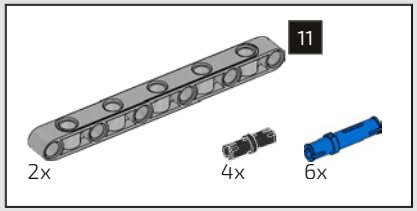

67

1

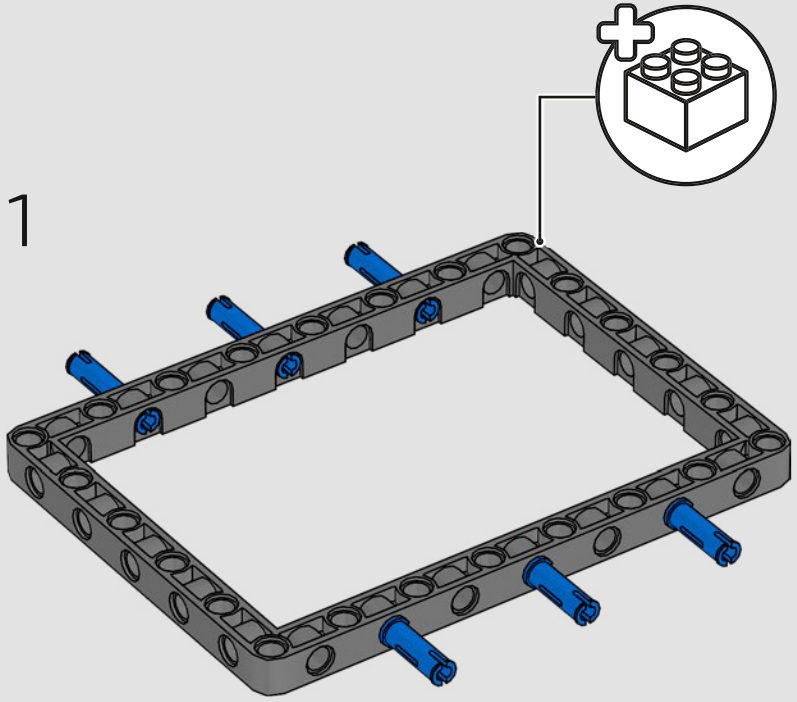

2

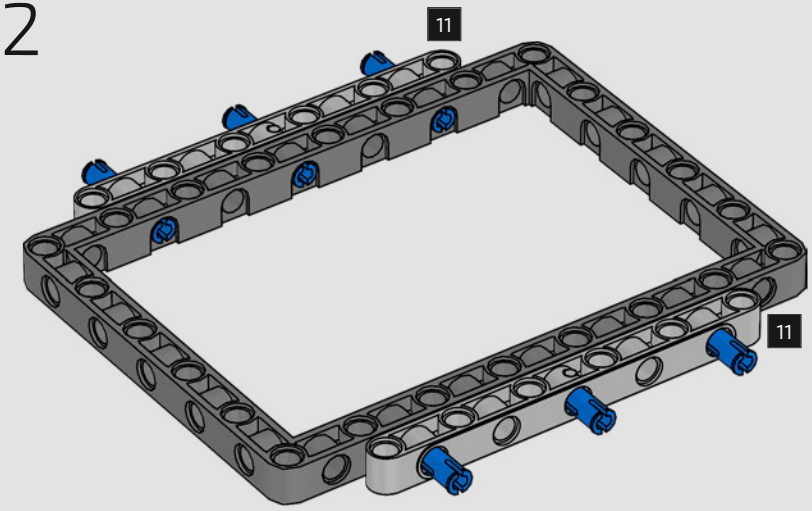

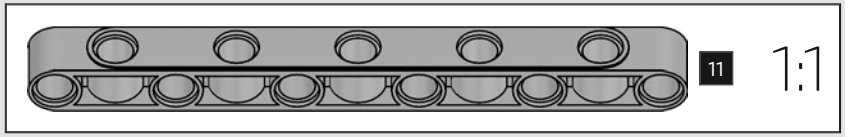

3

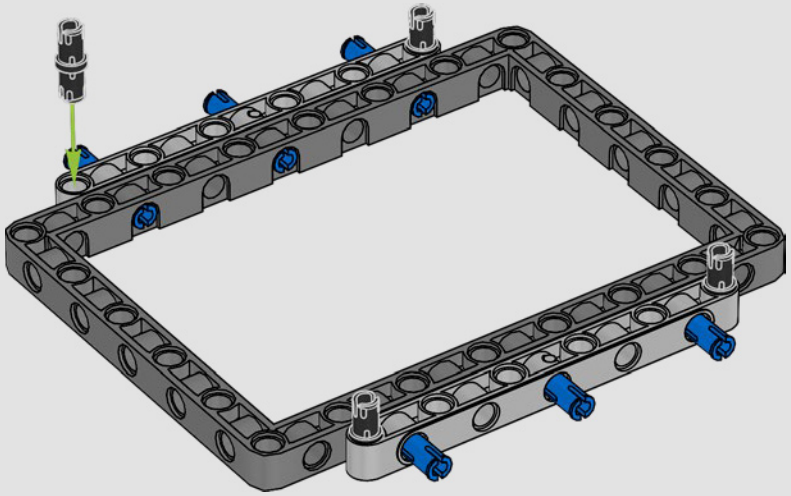

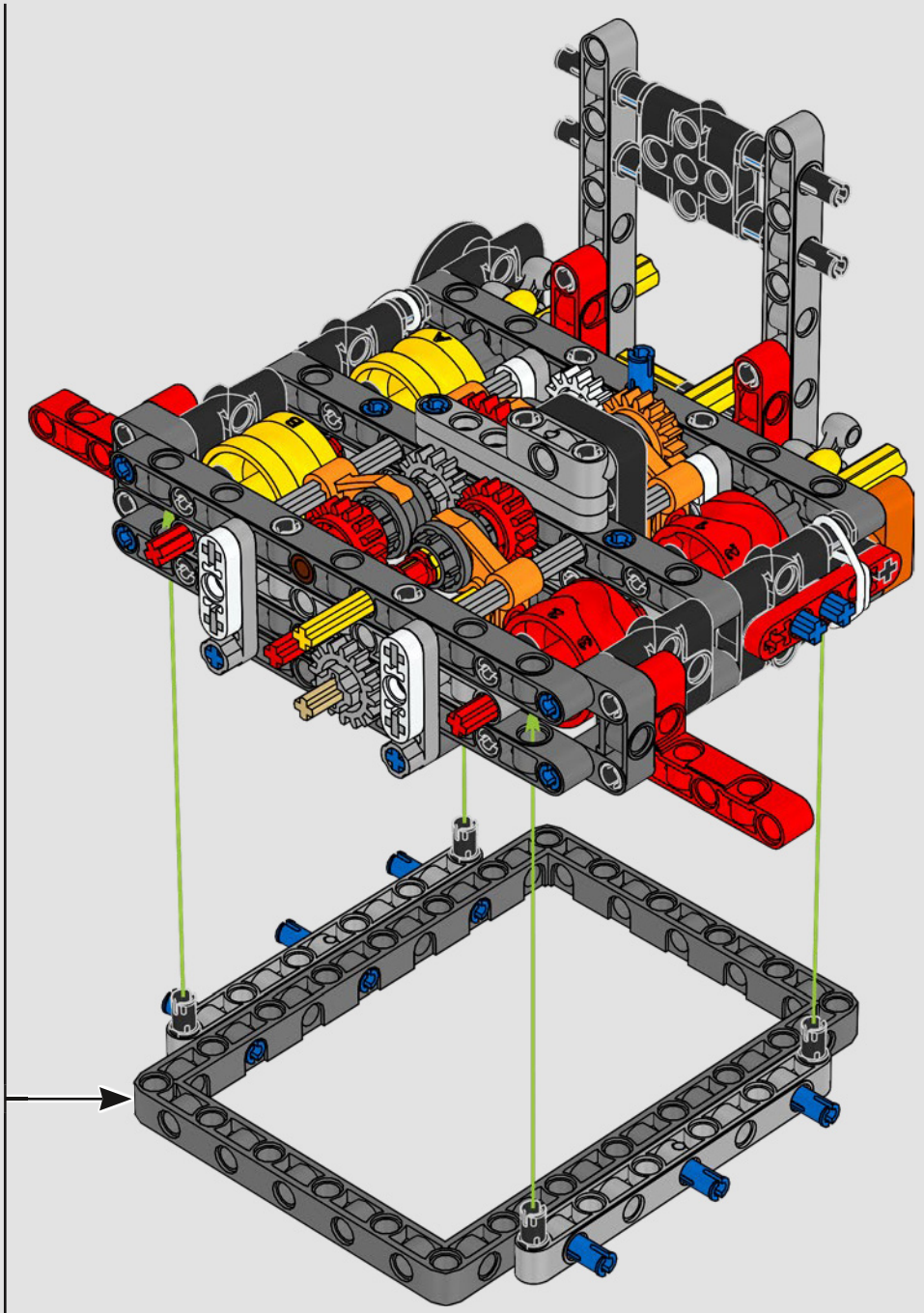

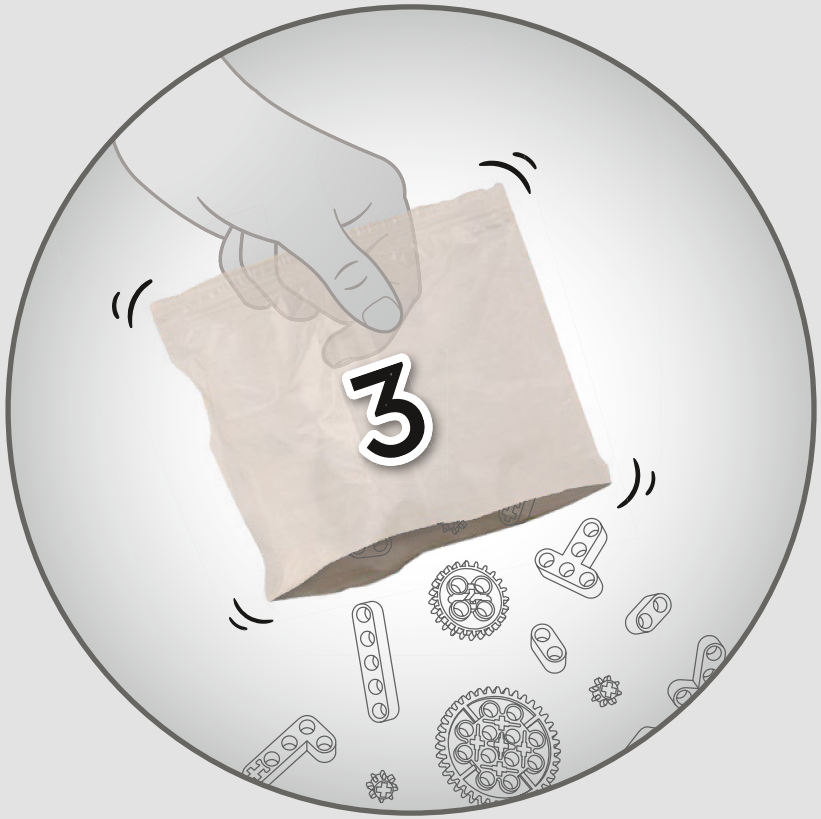
3


2x

68

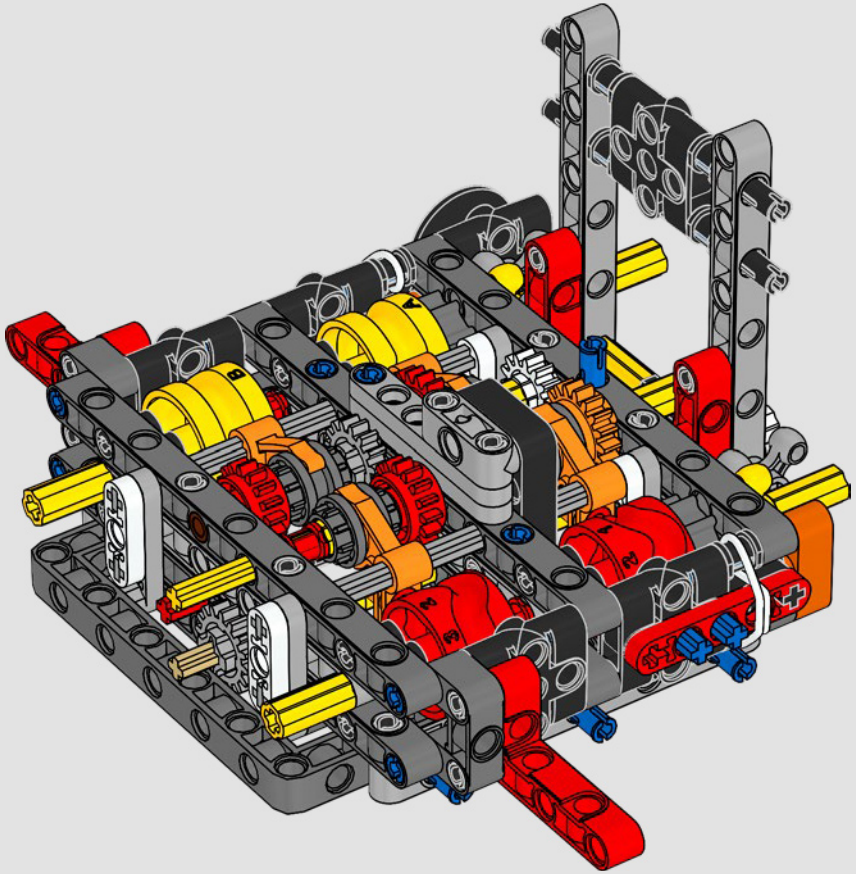


2x

69

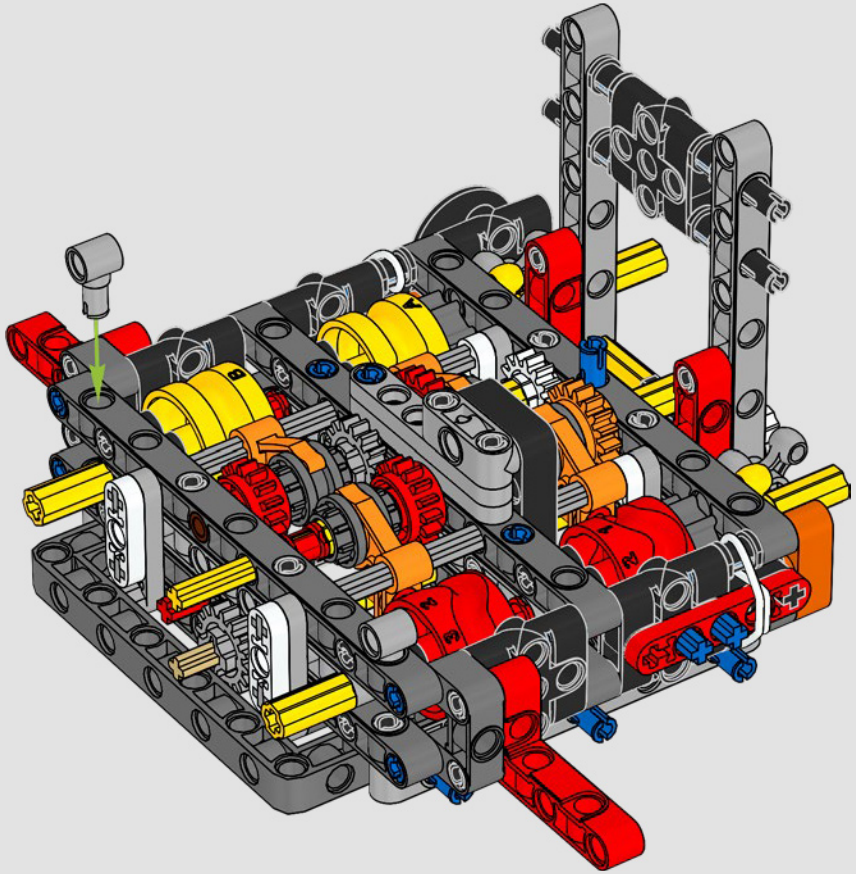

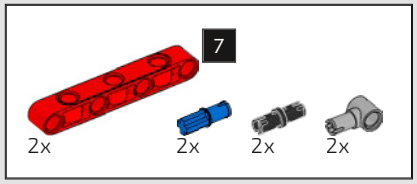

70

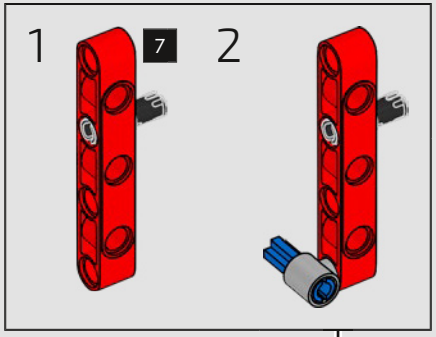

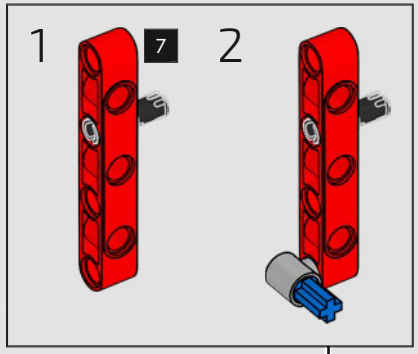

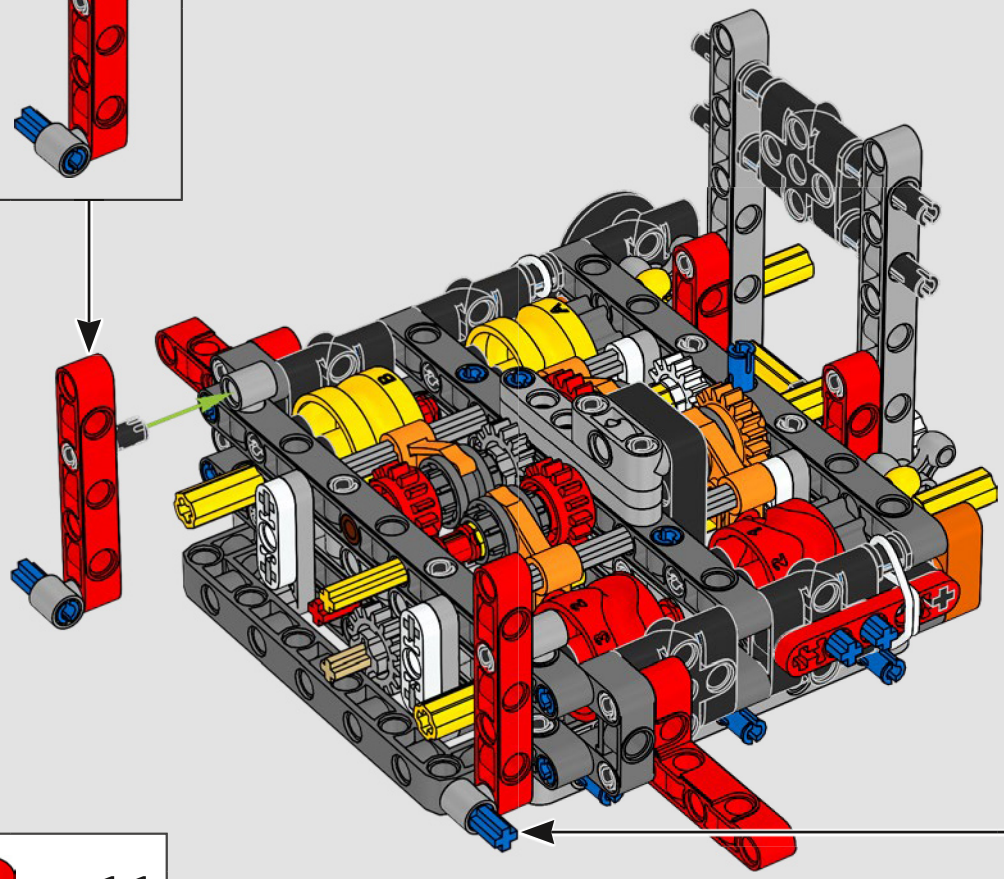

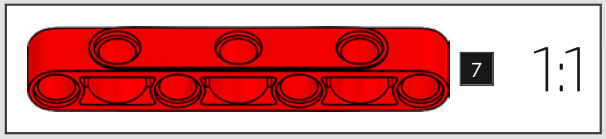

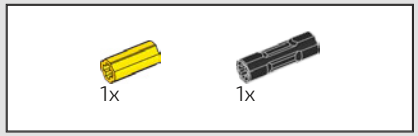

71

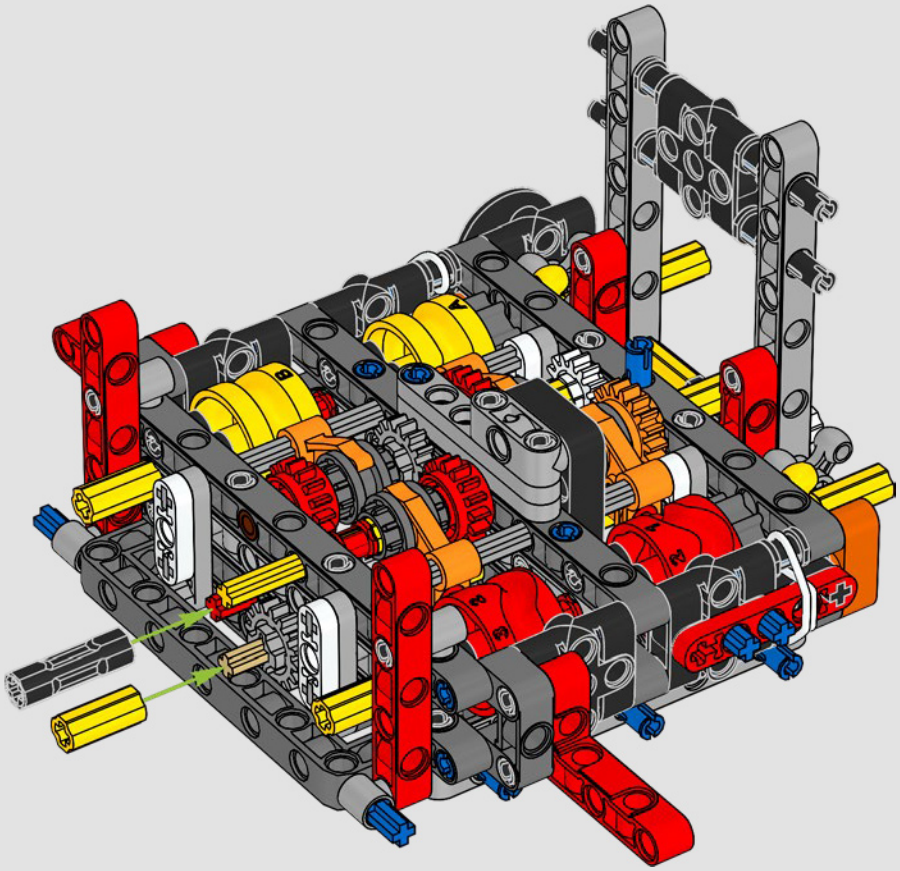

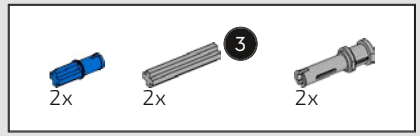

72

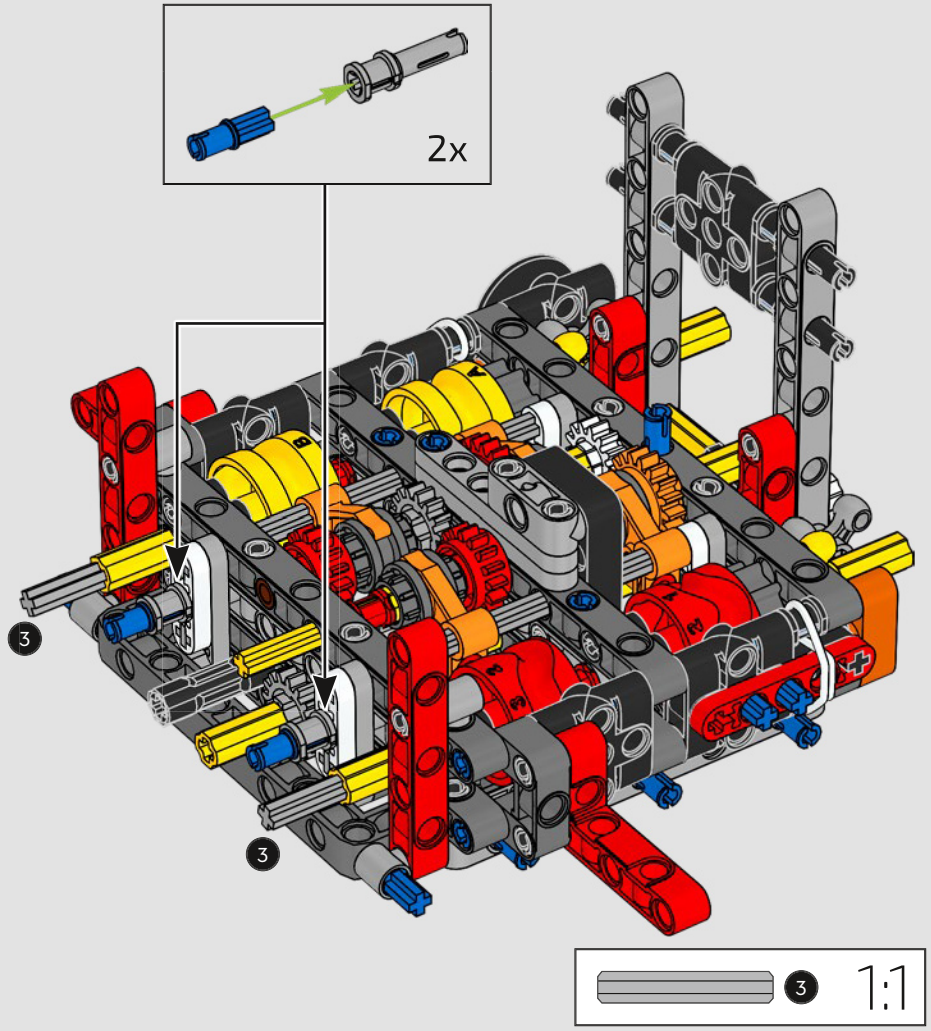

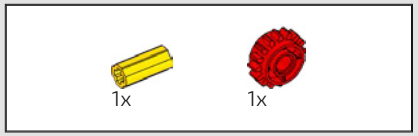

73

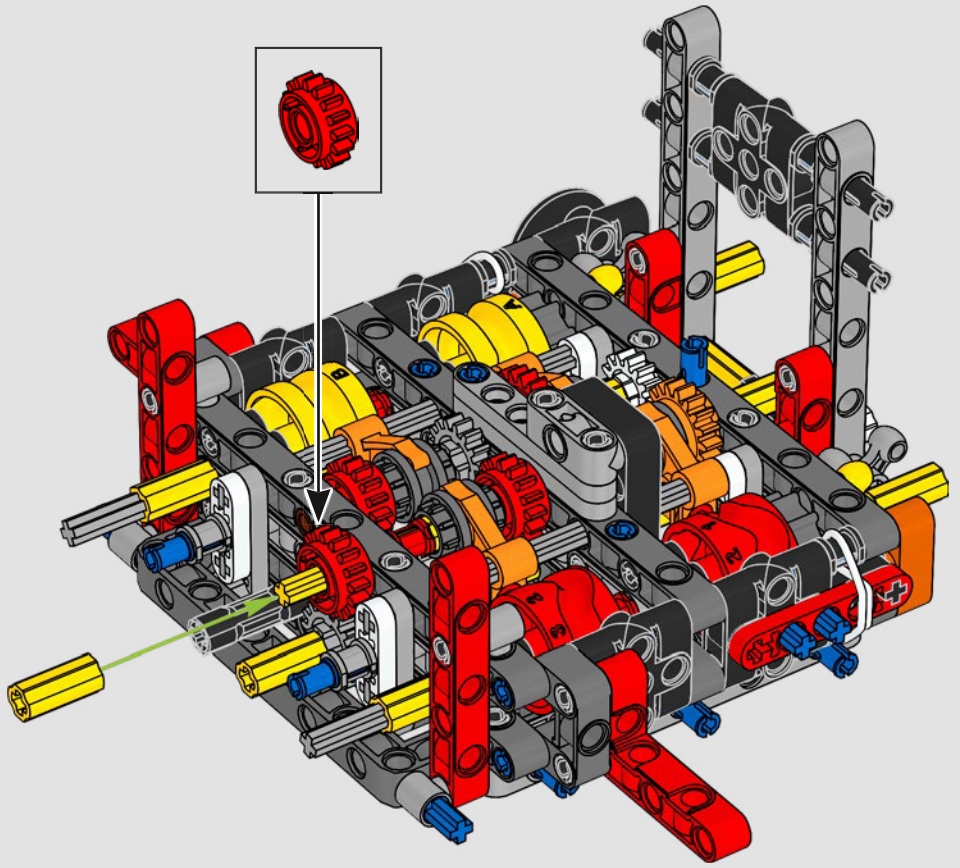

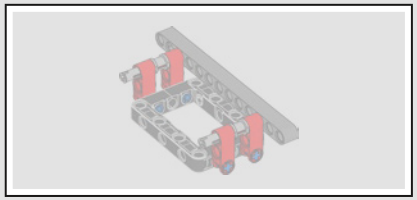

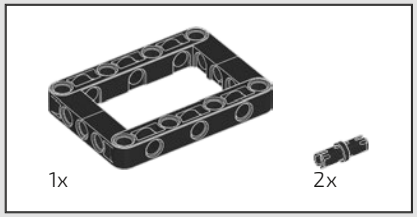

74

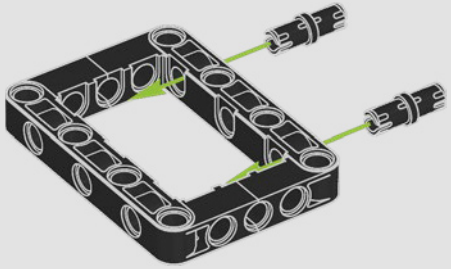

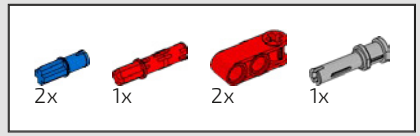

75

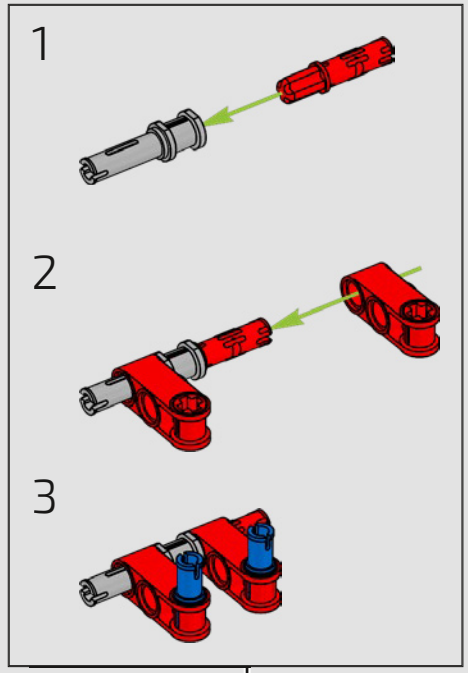

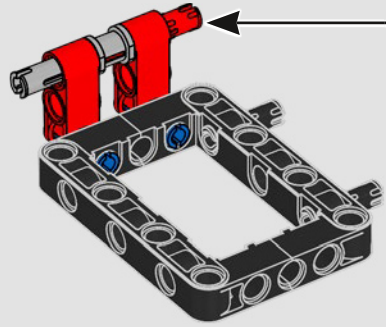



76

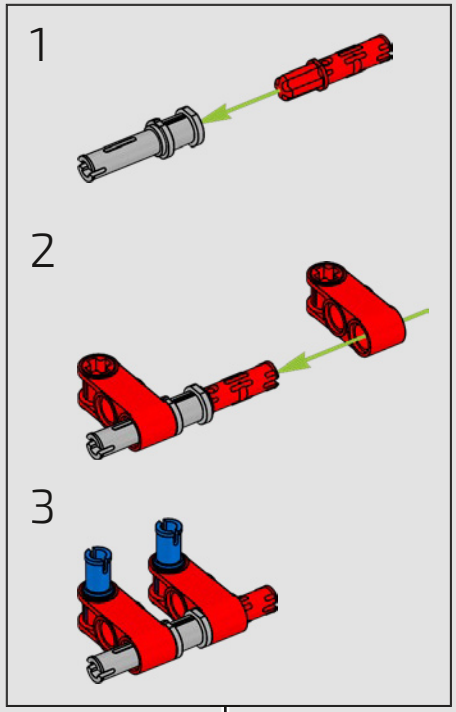

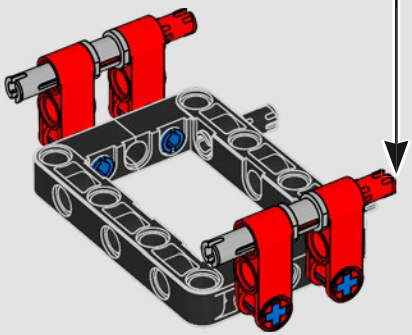

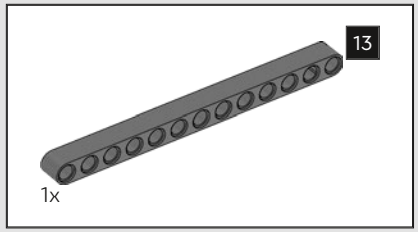

77

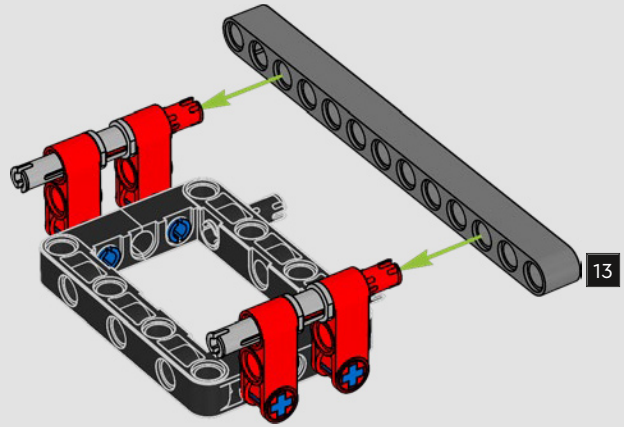

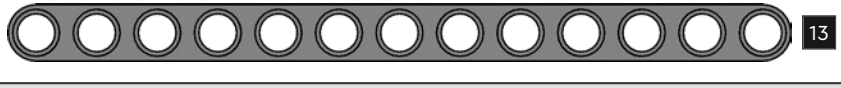

78

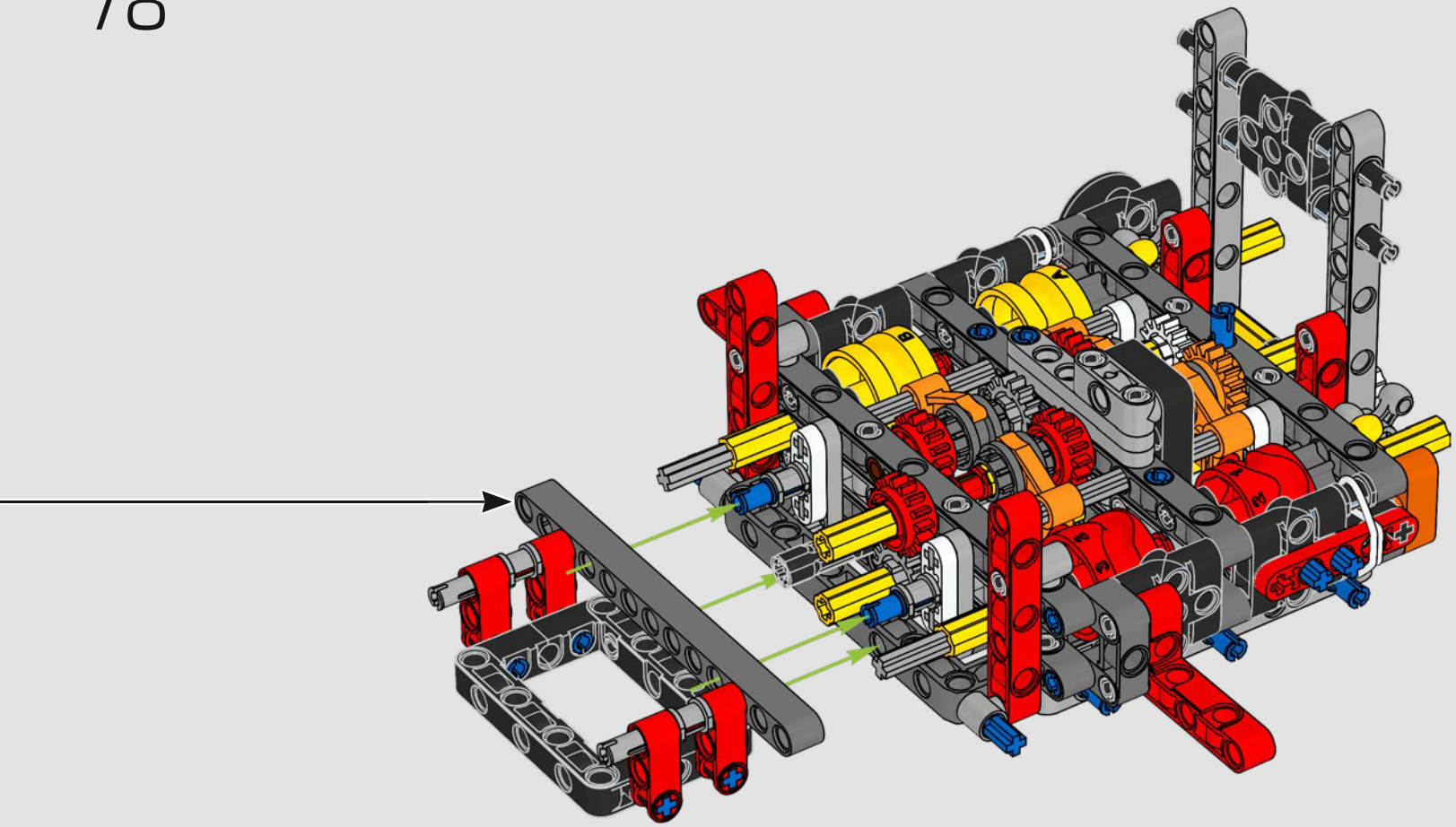



79

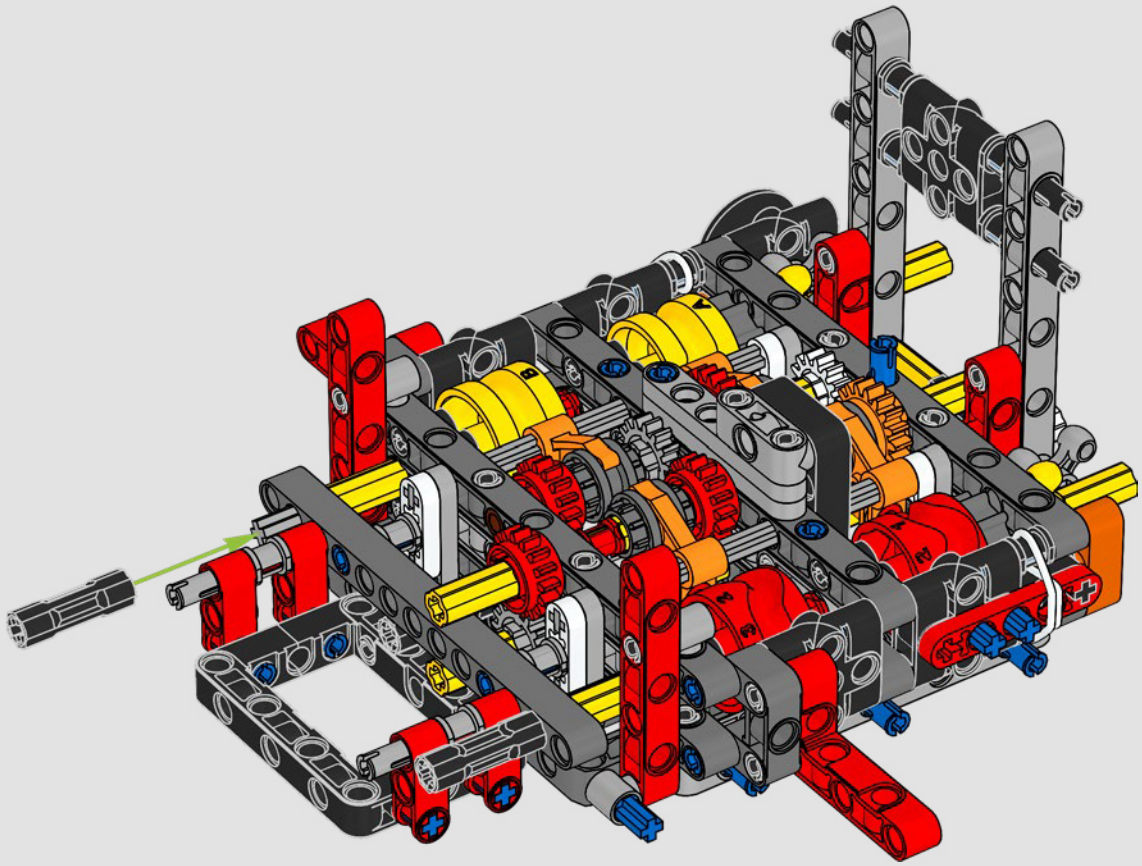

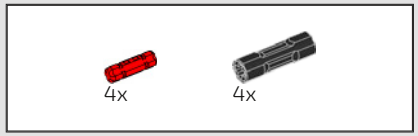

80

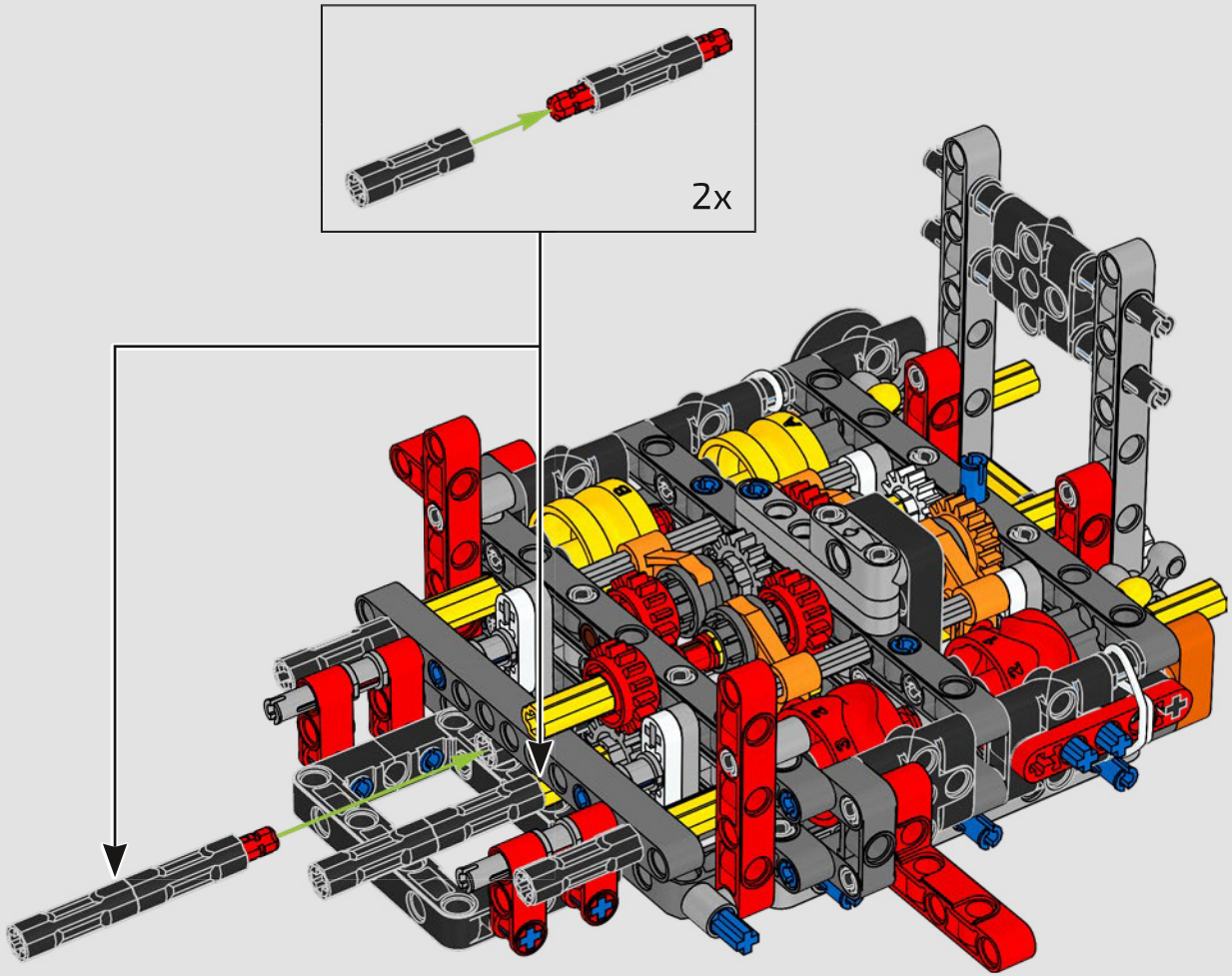

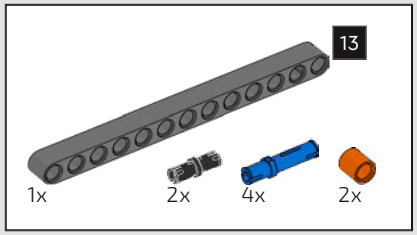

81

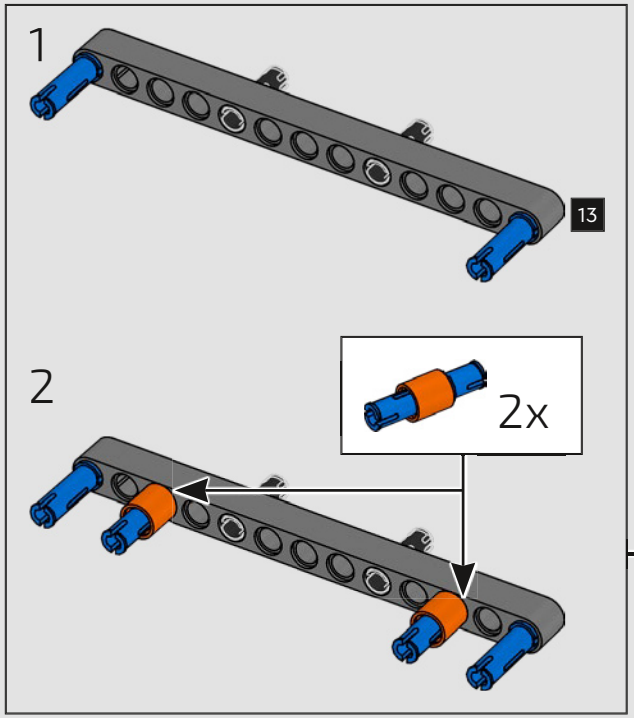

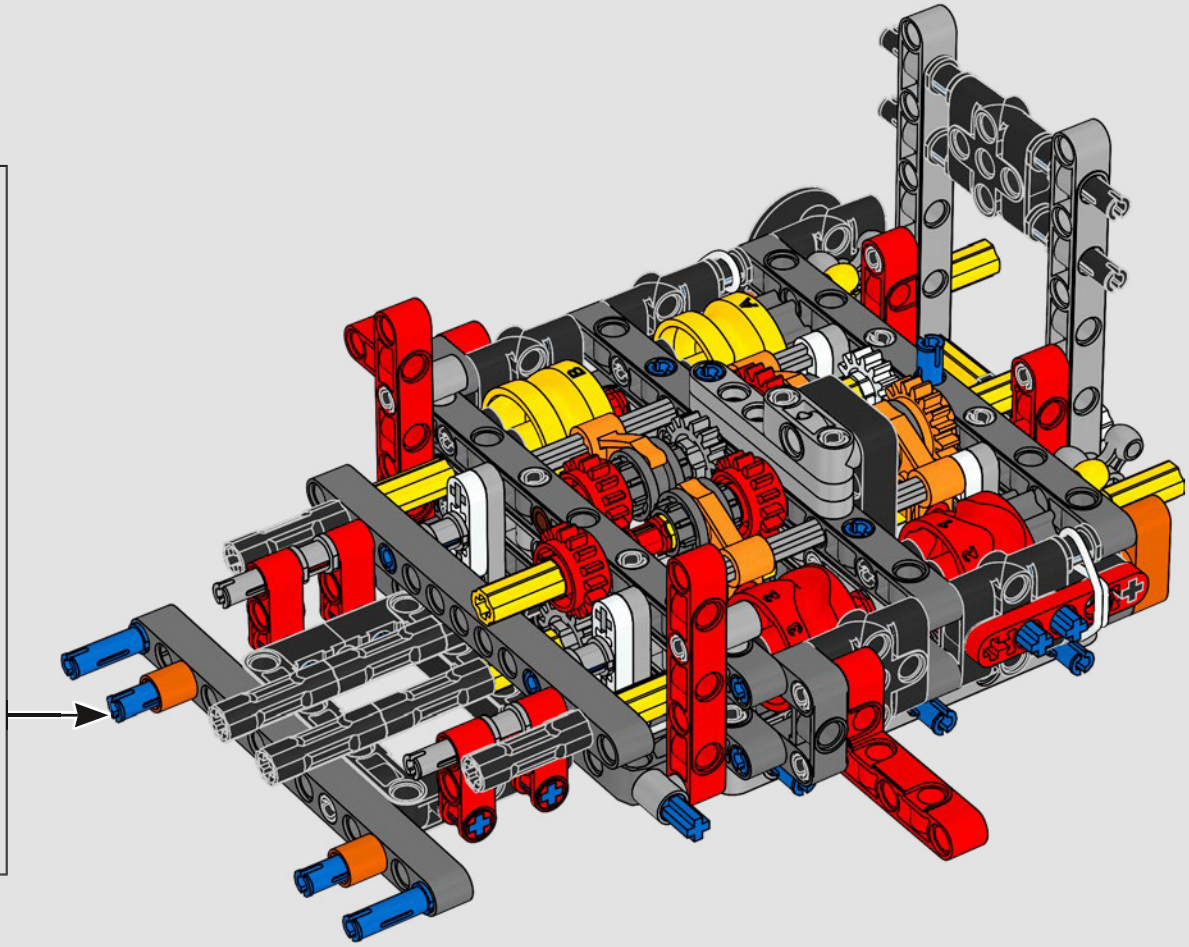

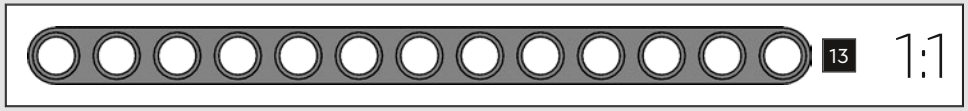

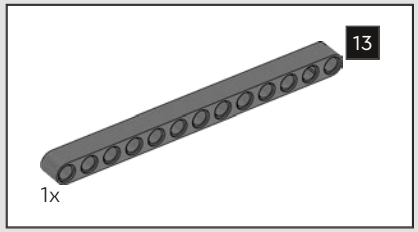

82

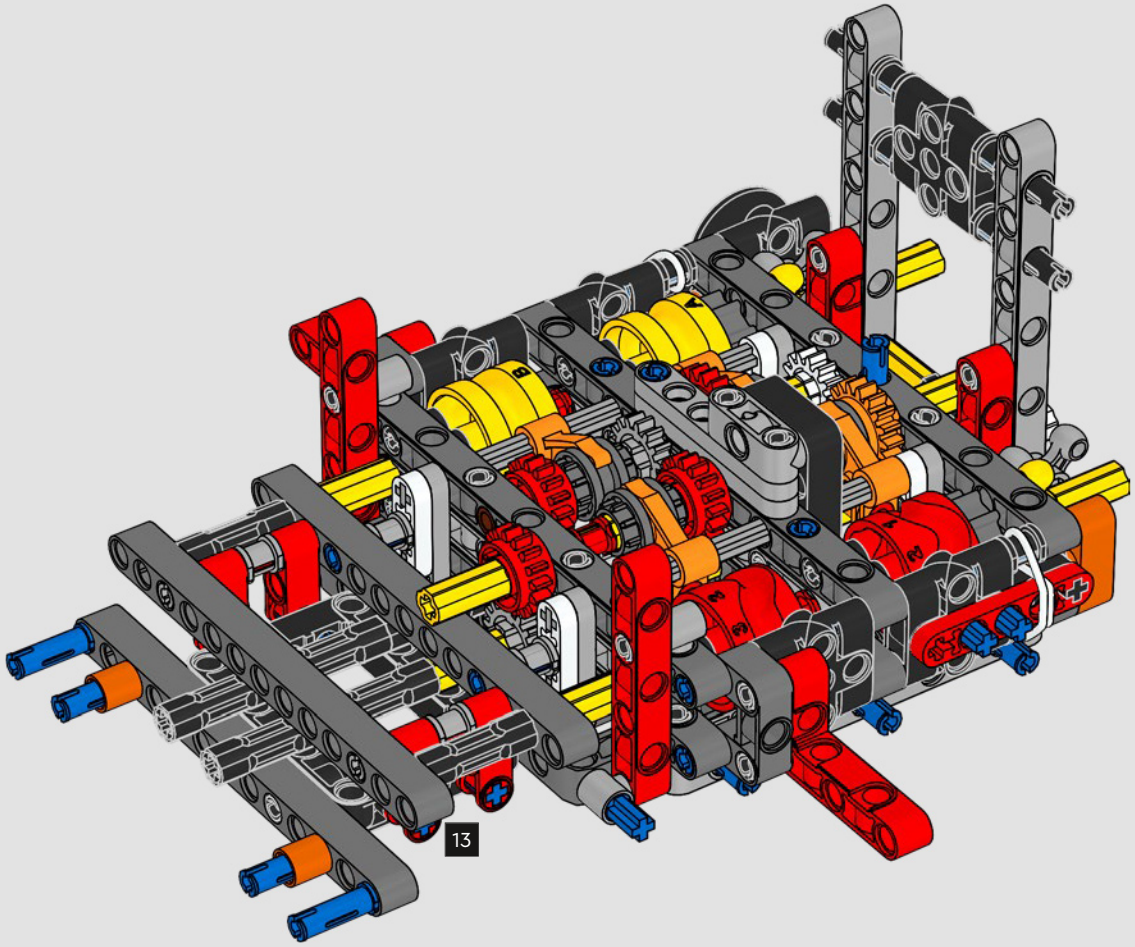

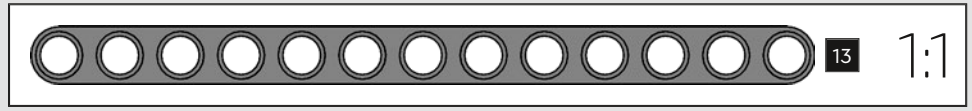

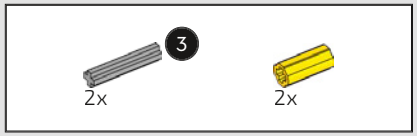

83

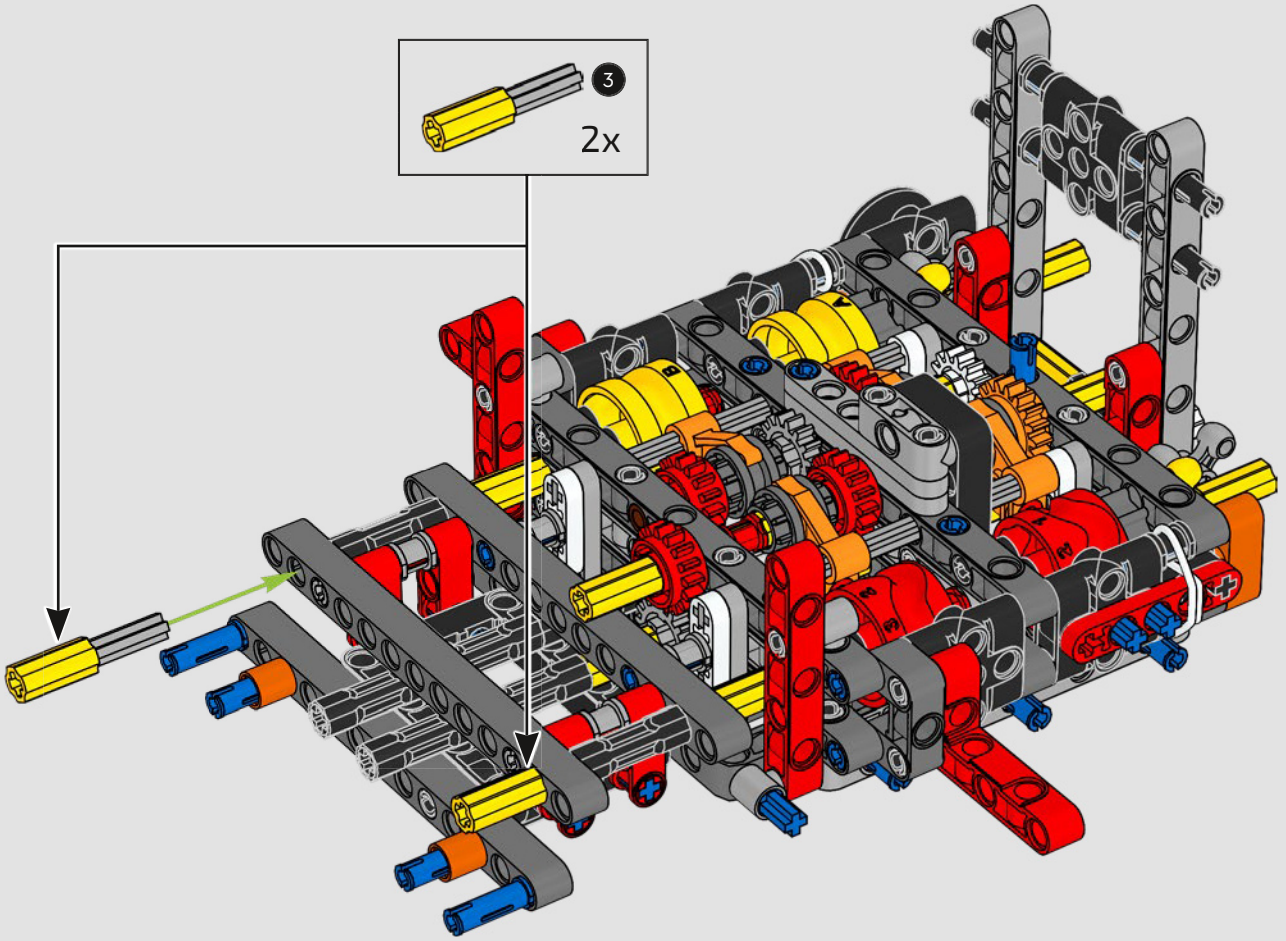

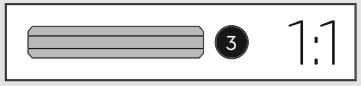

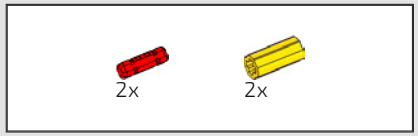

84

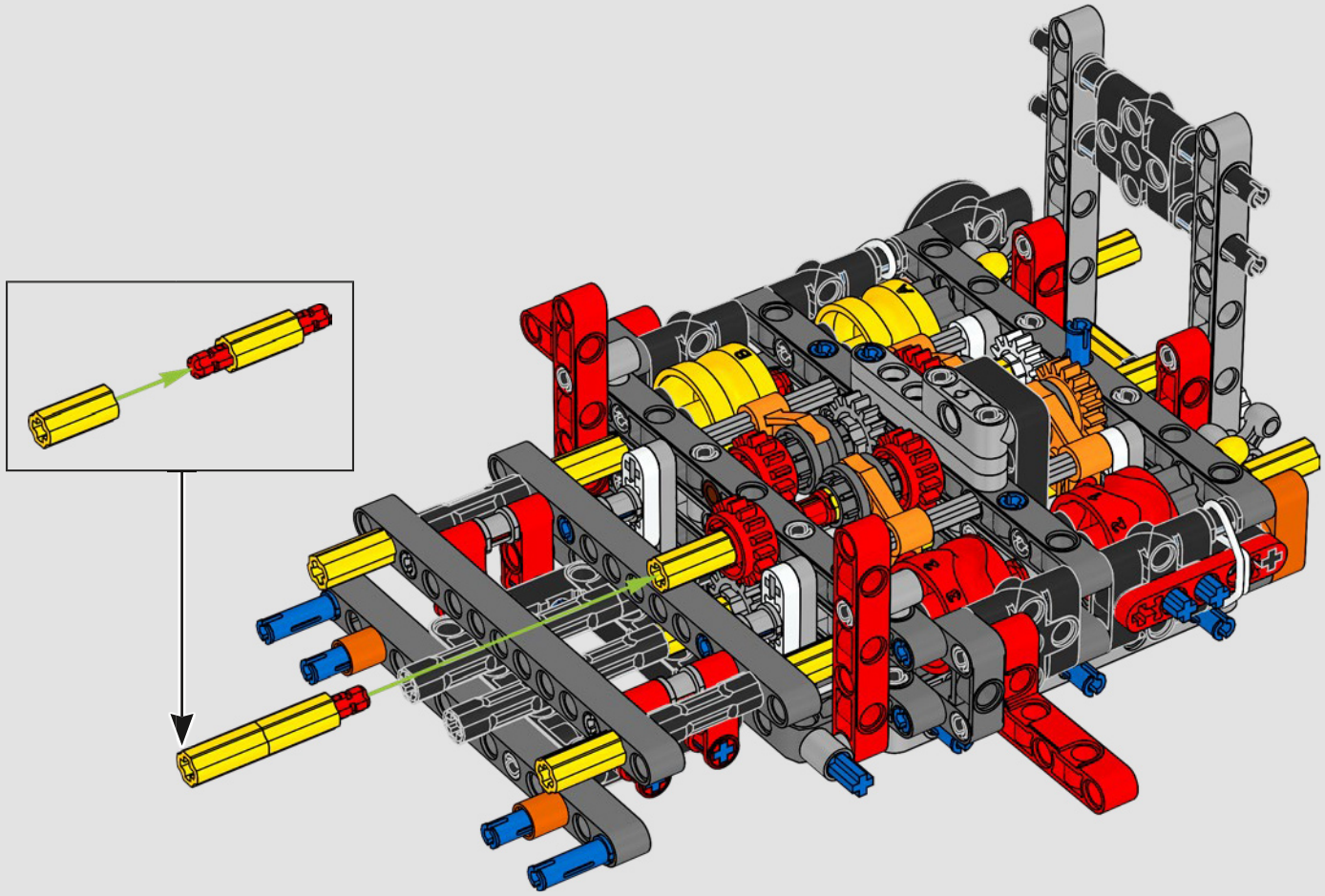

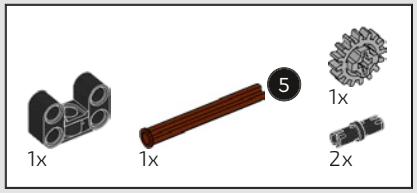

85

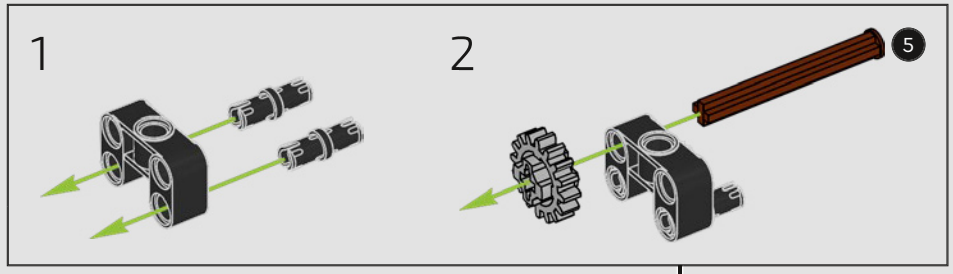

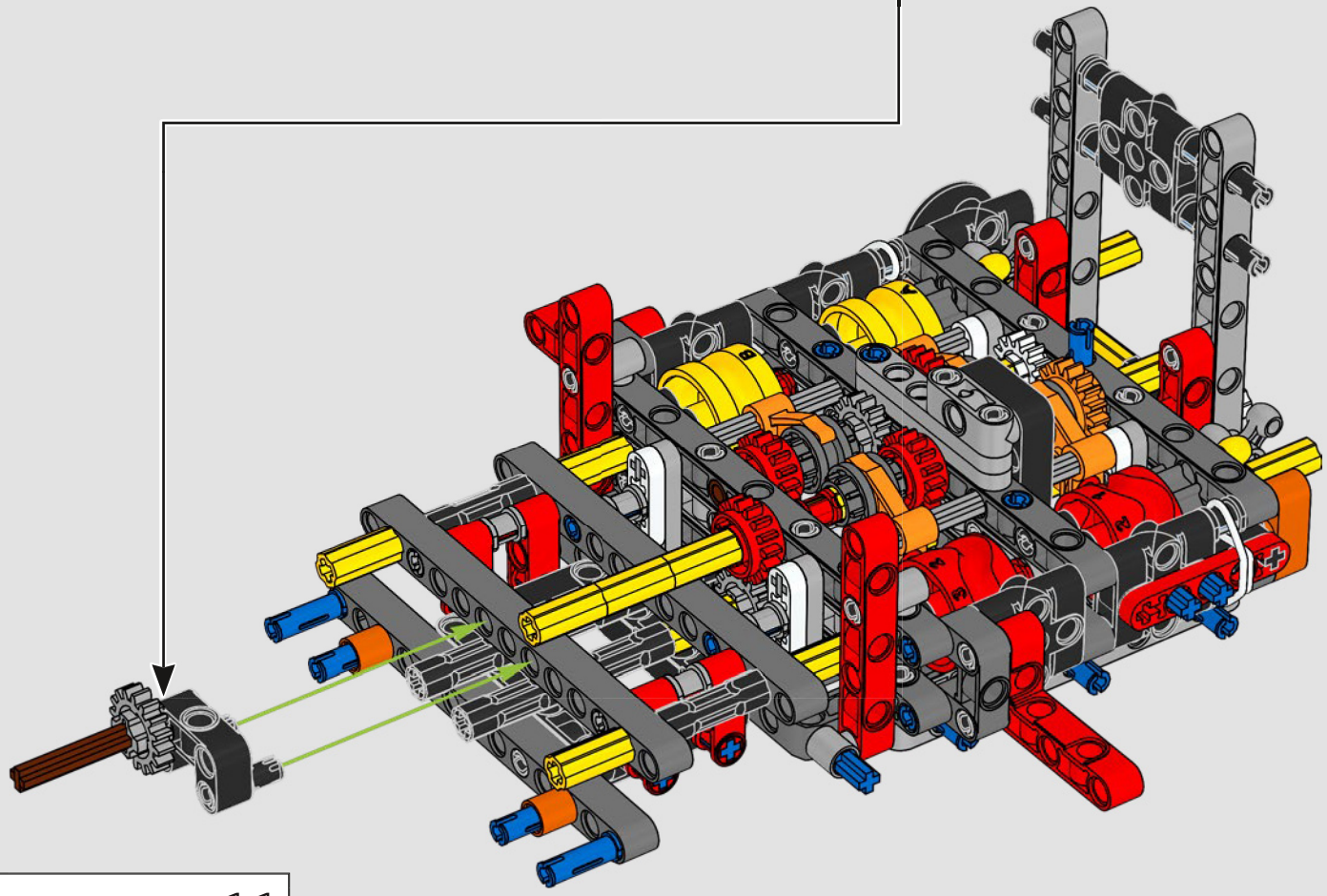



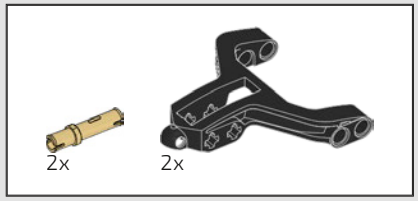

86

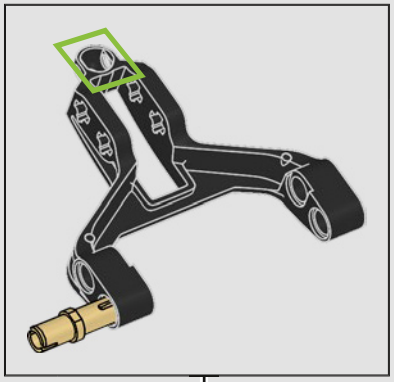

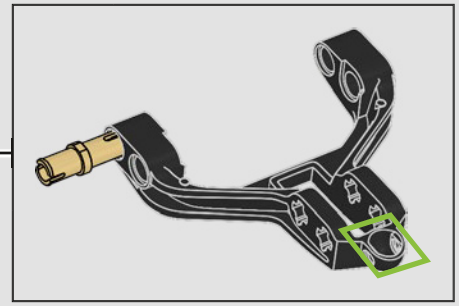

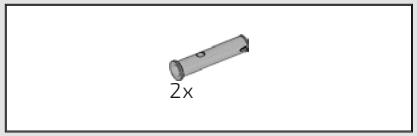

87

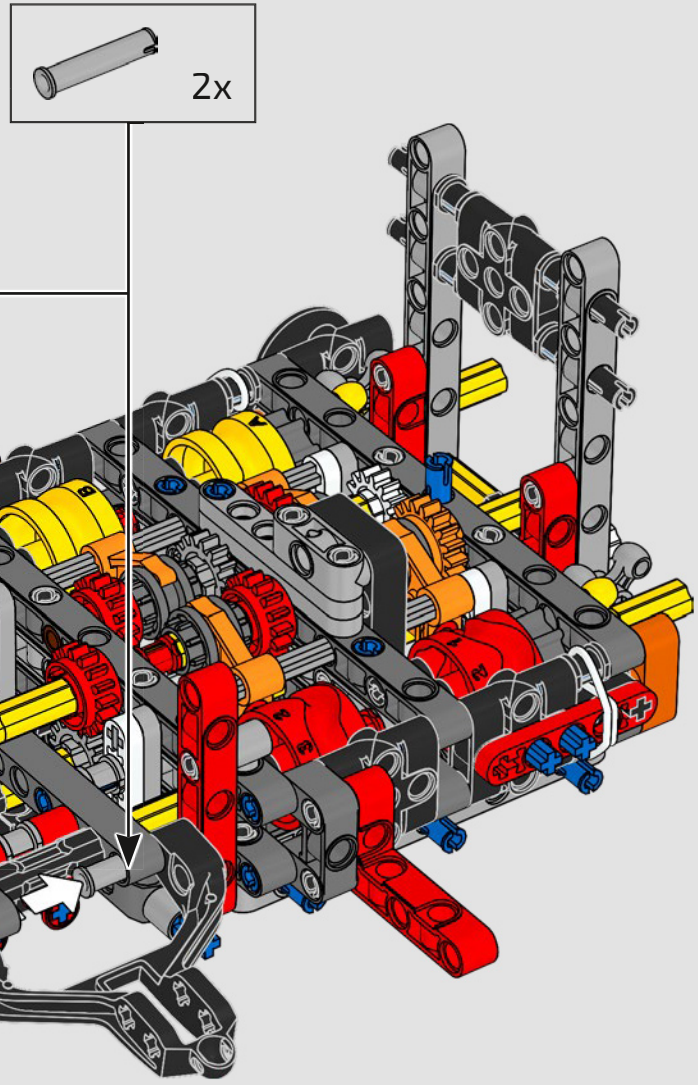

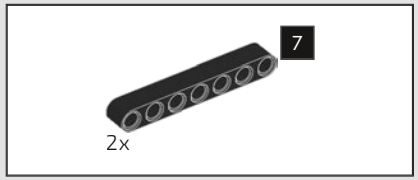

88

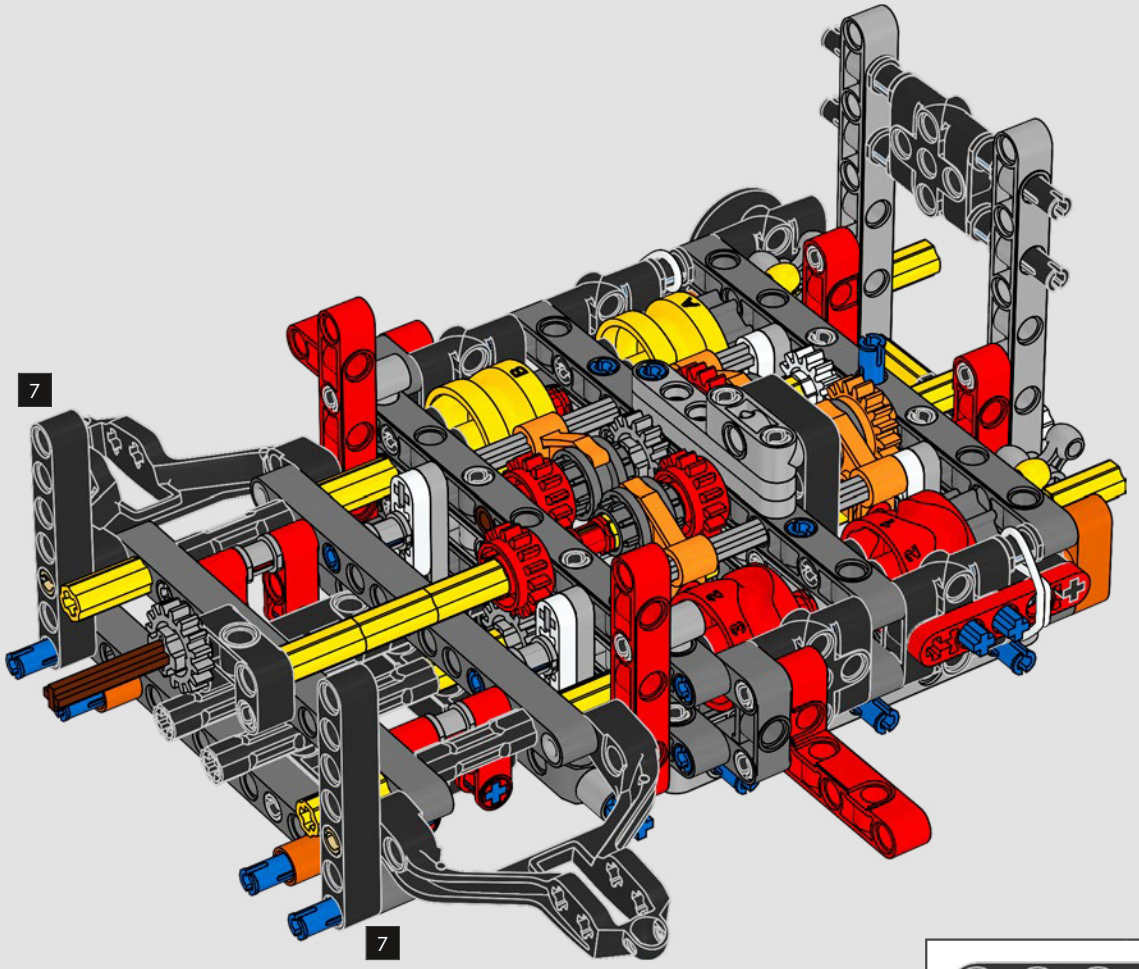

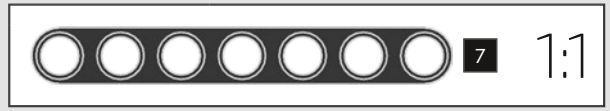

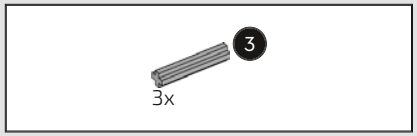

89

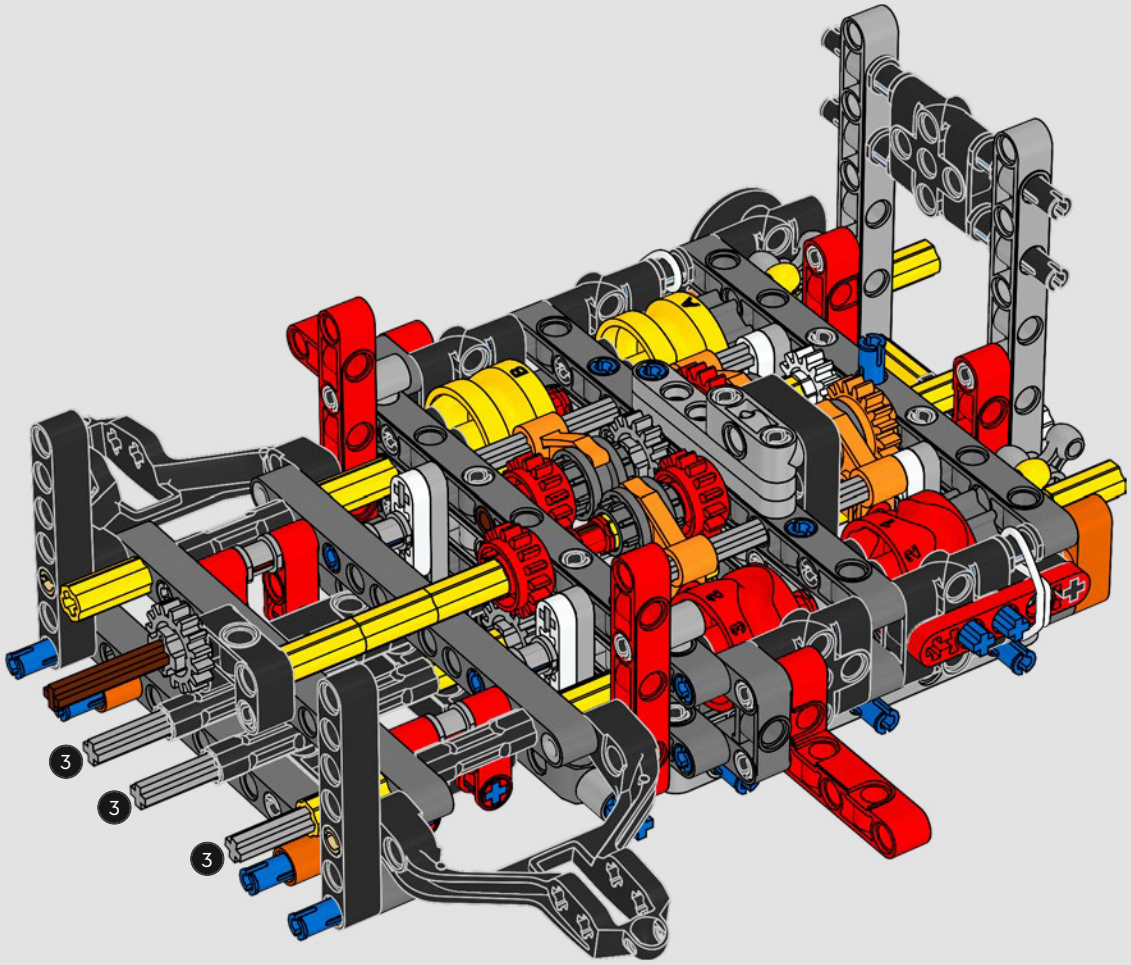

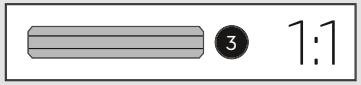

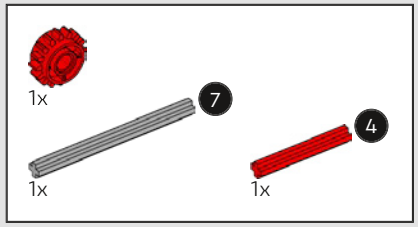

90

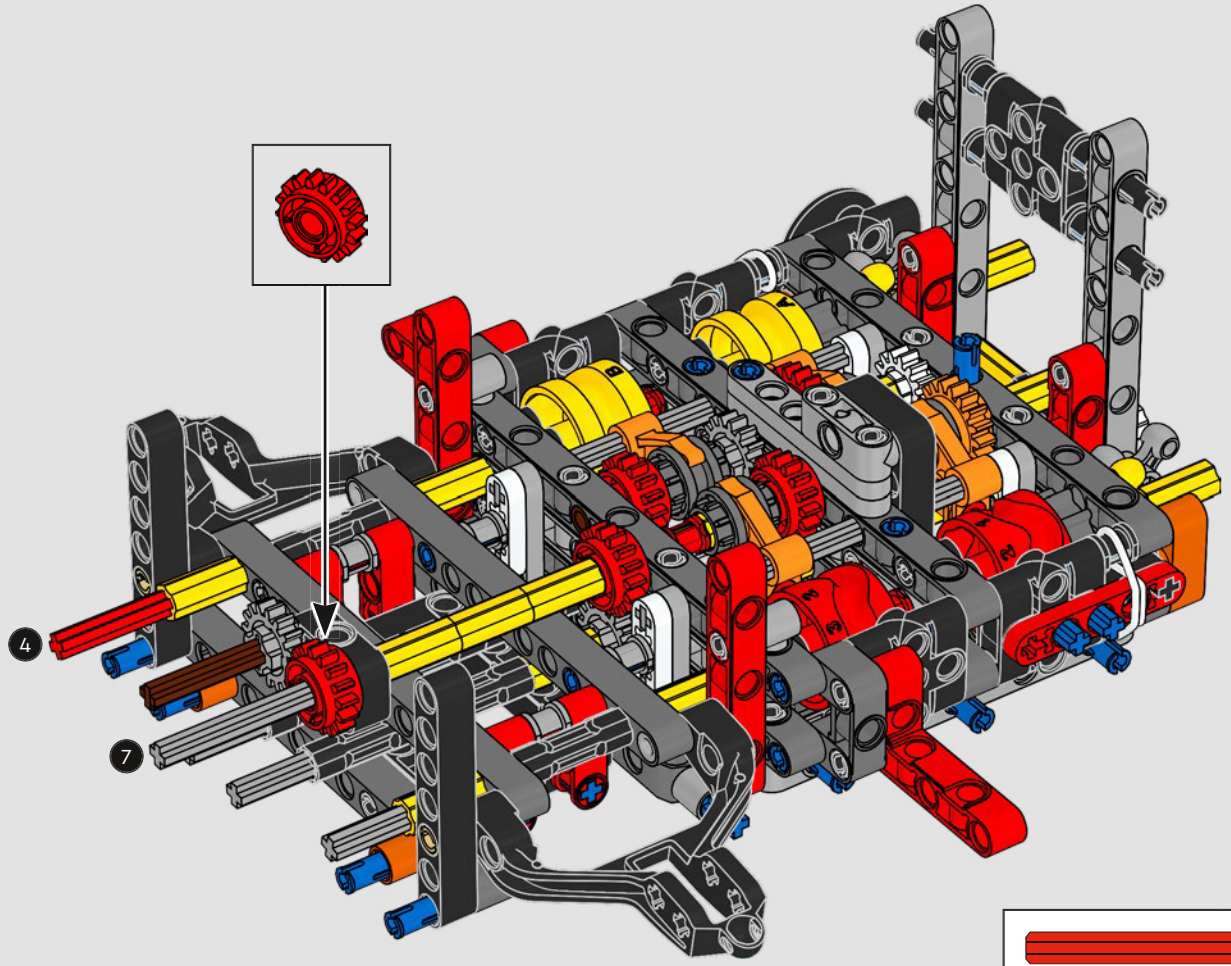

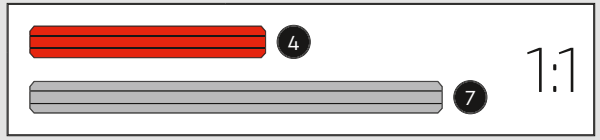

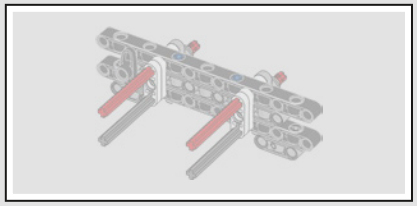

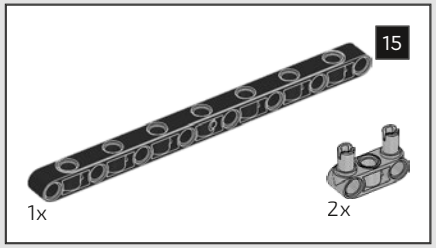

91

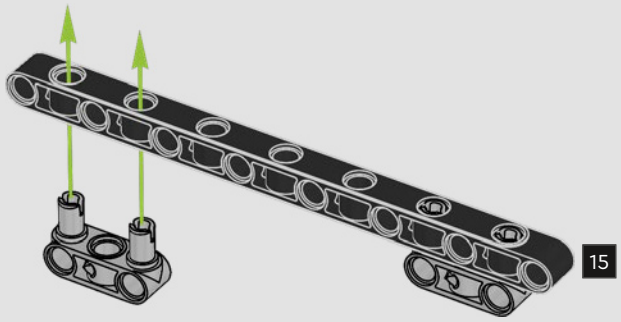

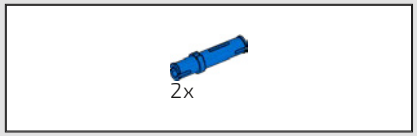

92

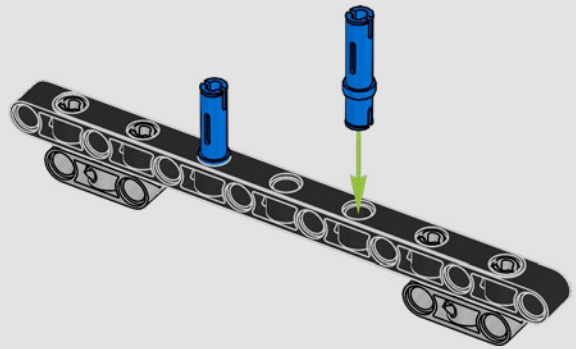

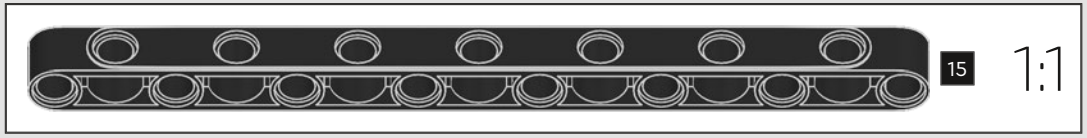

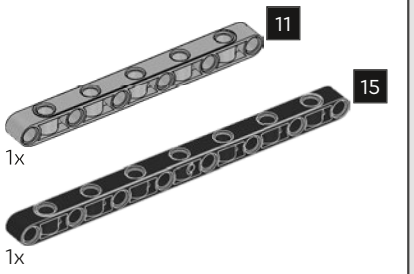

93

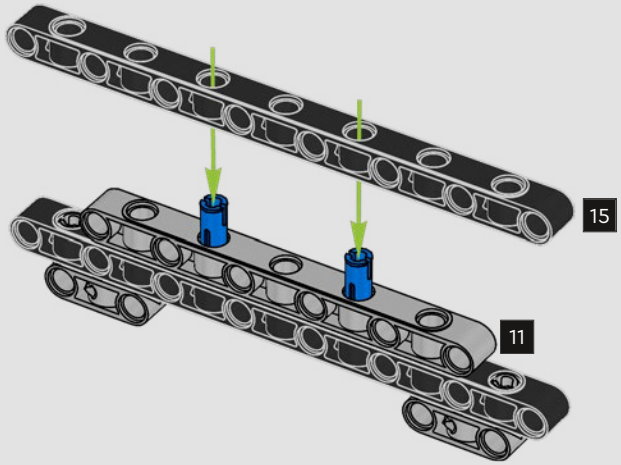

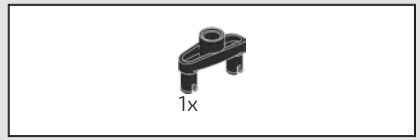

94

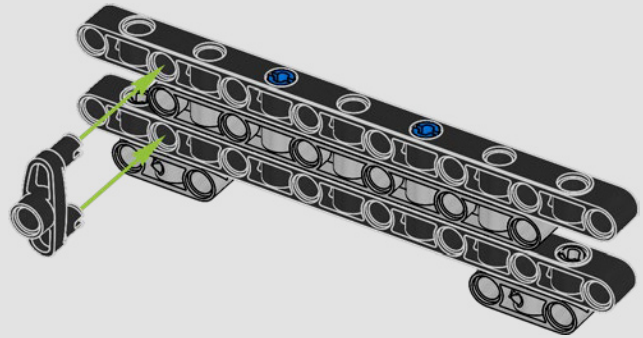

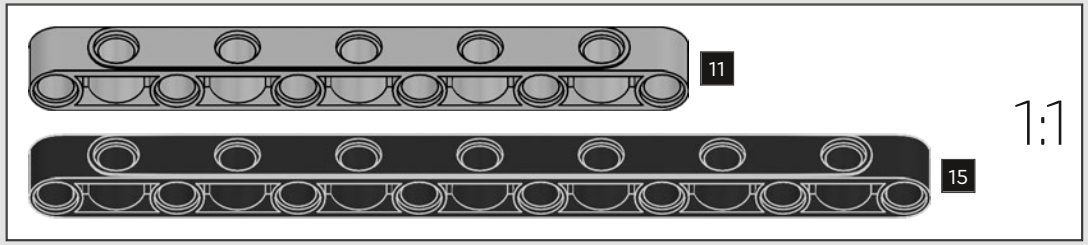

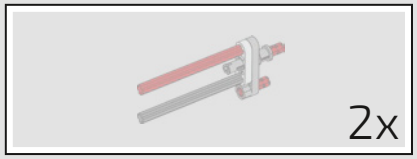

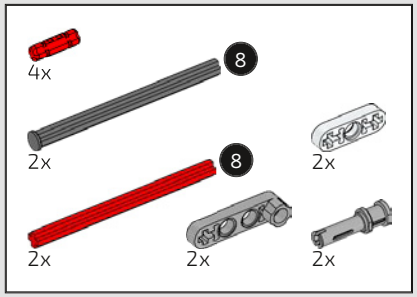

95

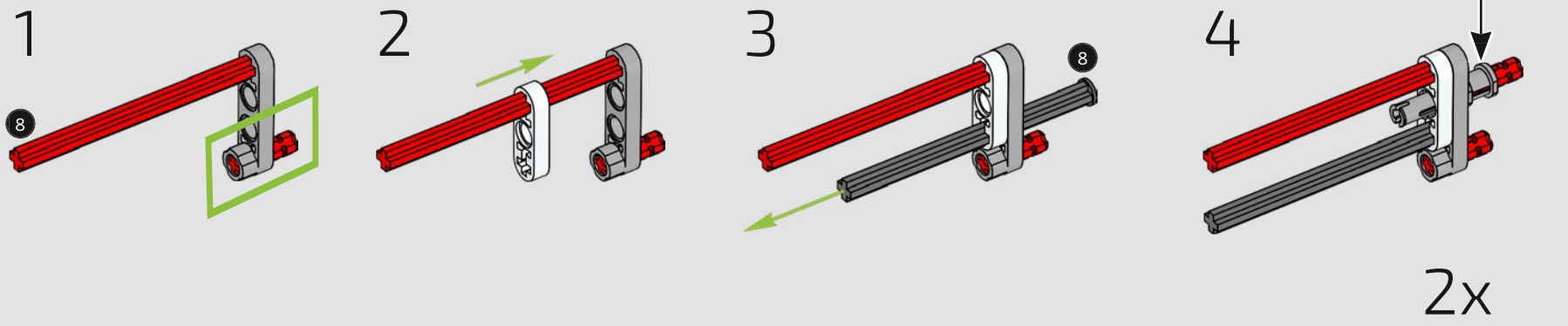

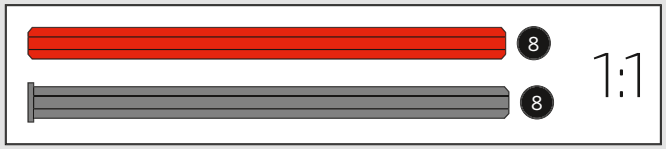

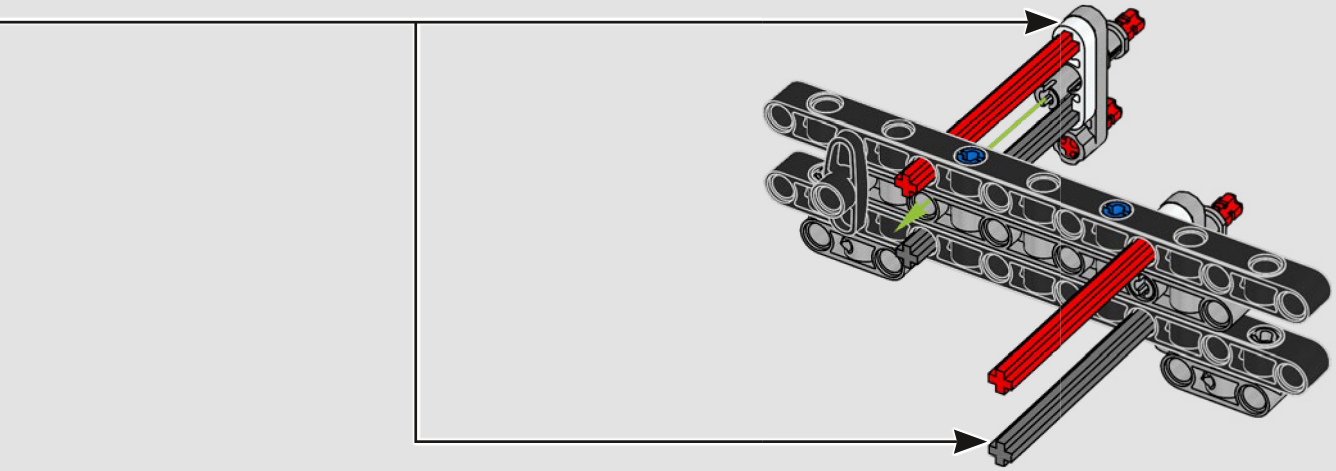



4x

96

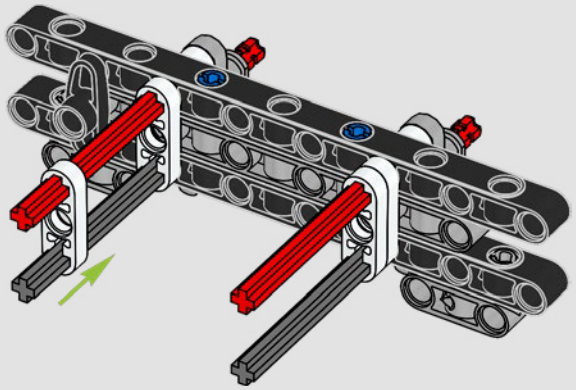

97

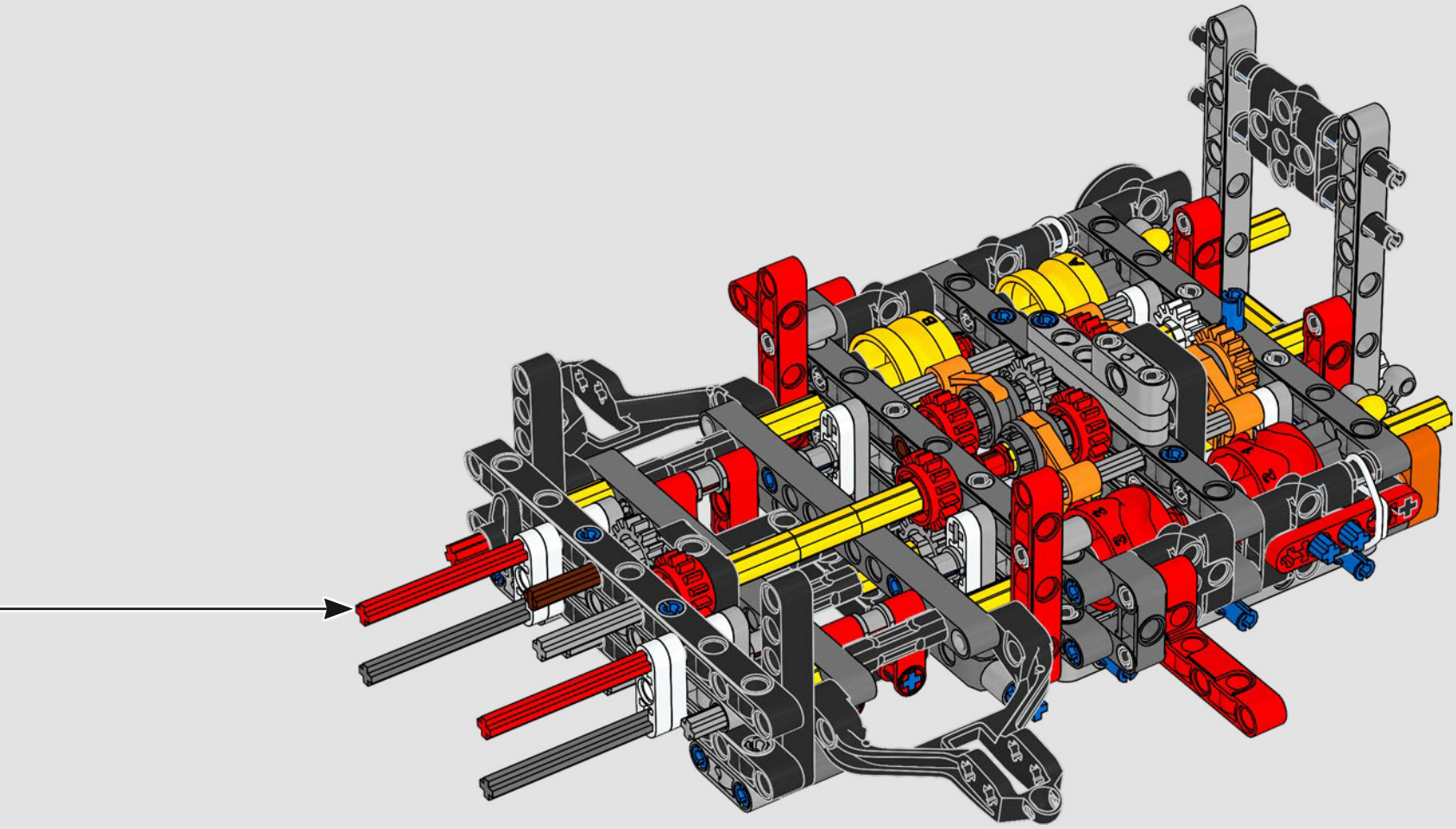

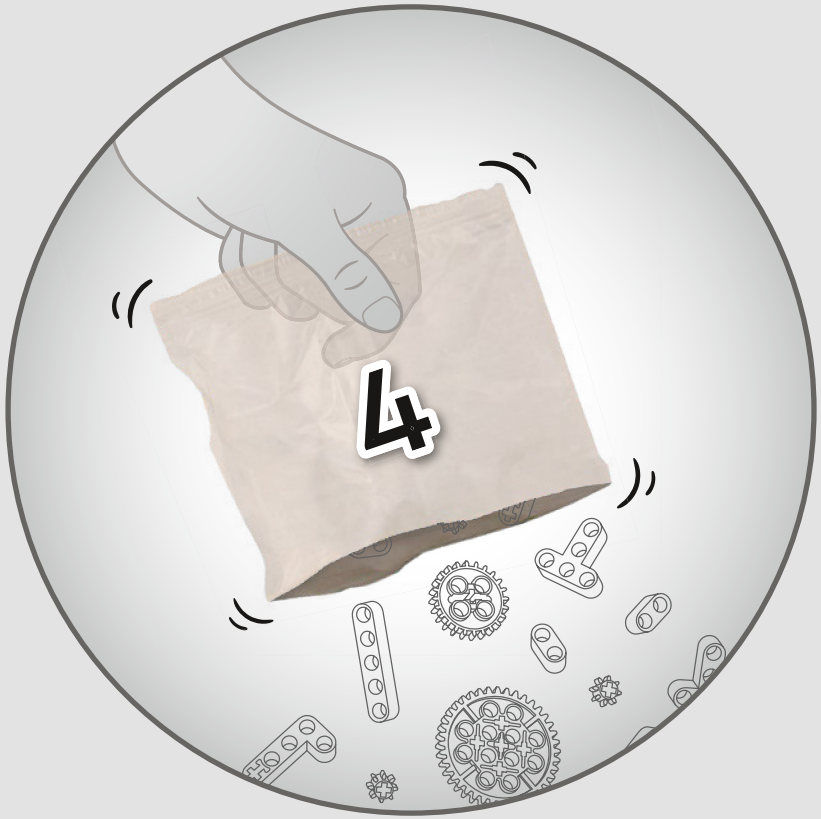
4


4x

98

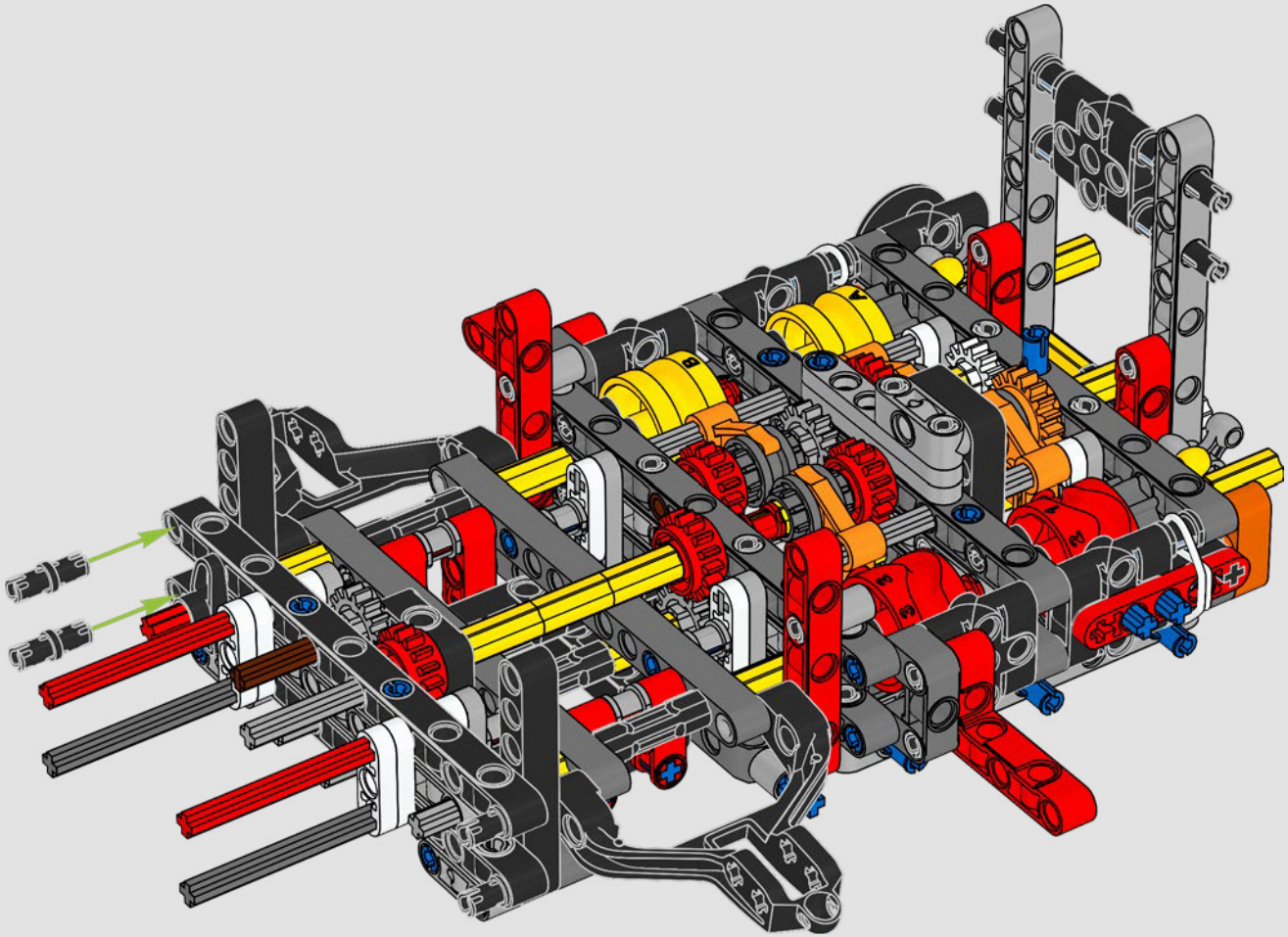

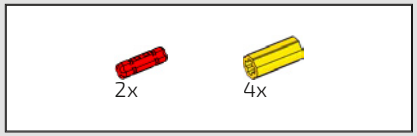

99

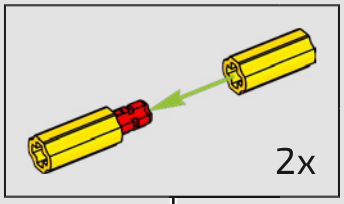

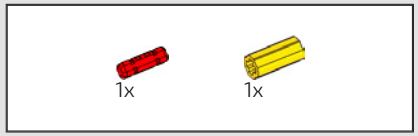

100

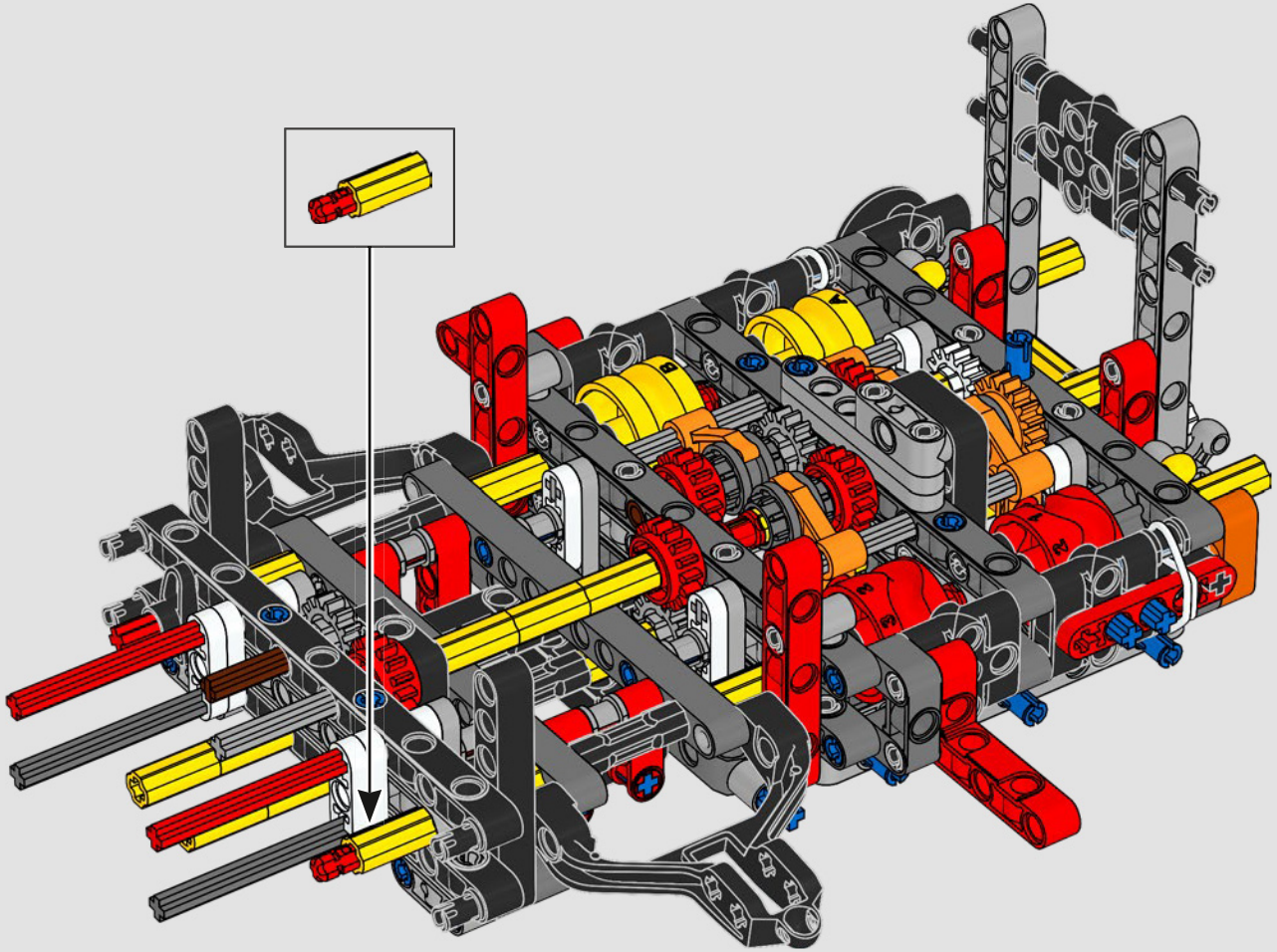

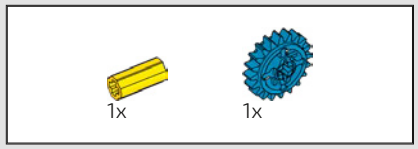

101

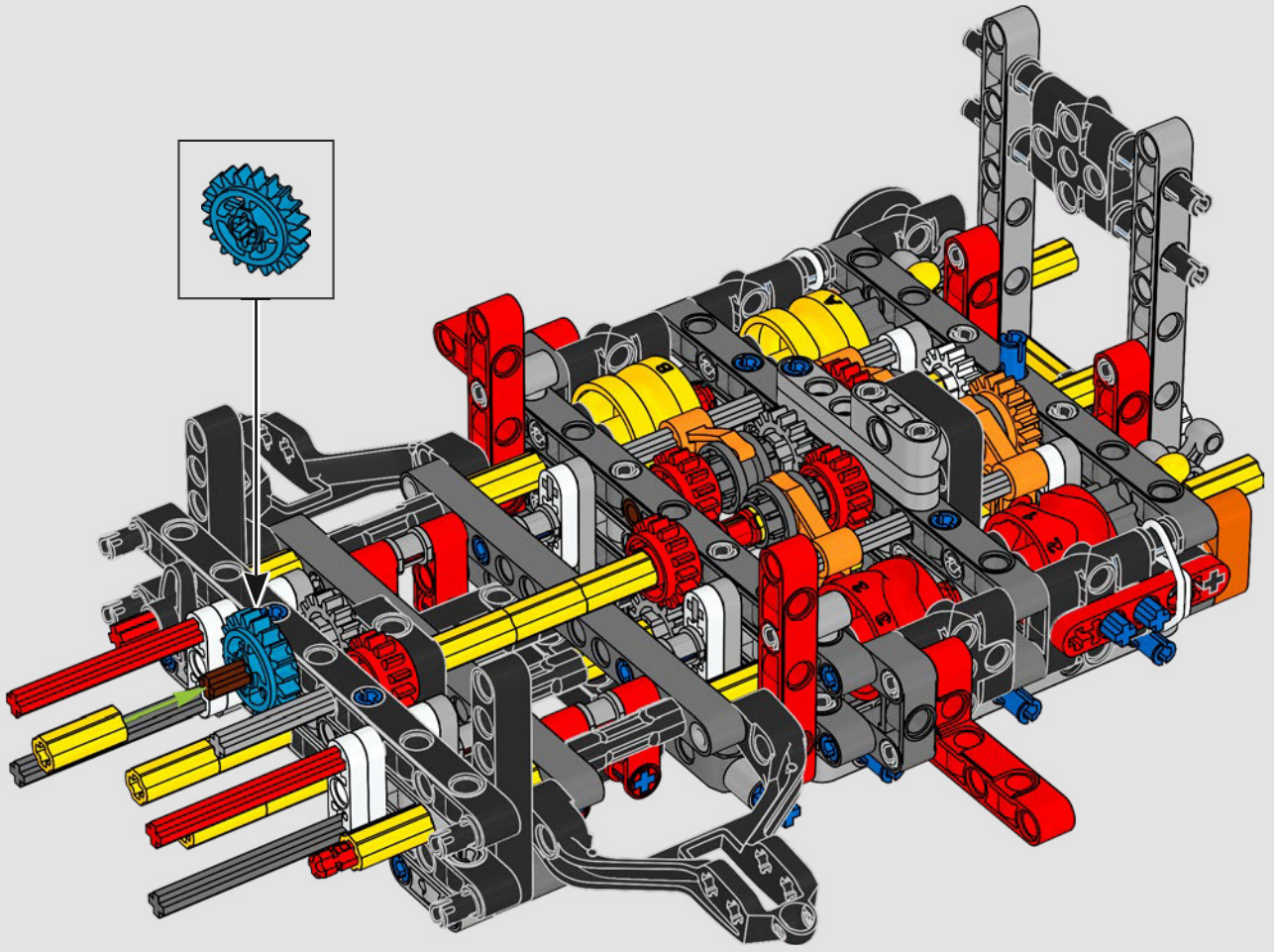

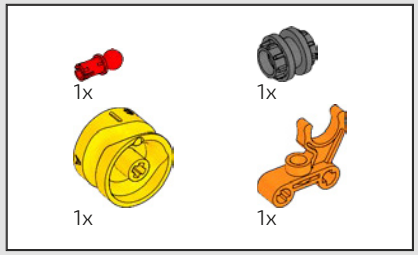

102

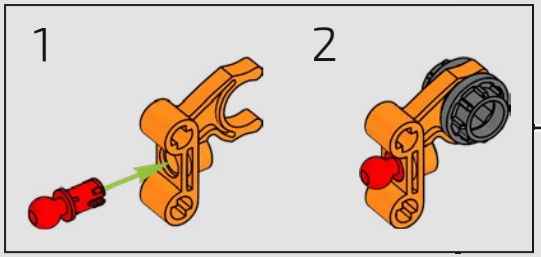



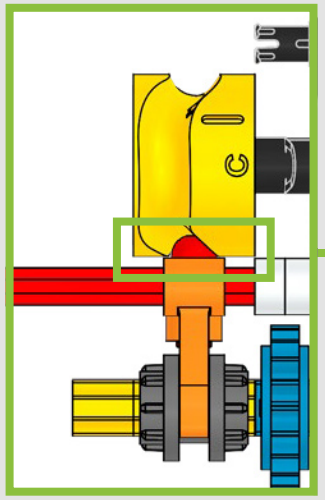

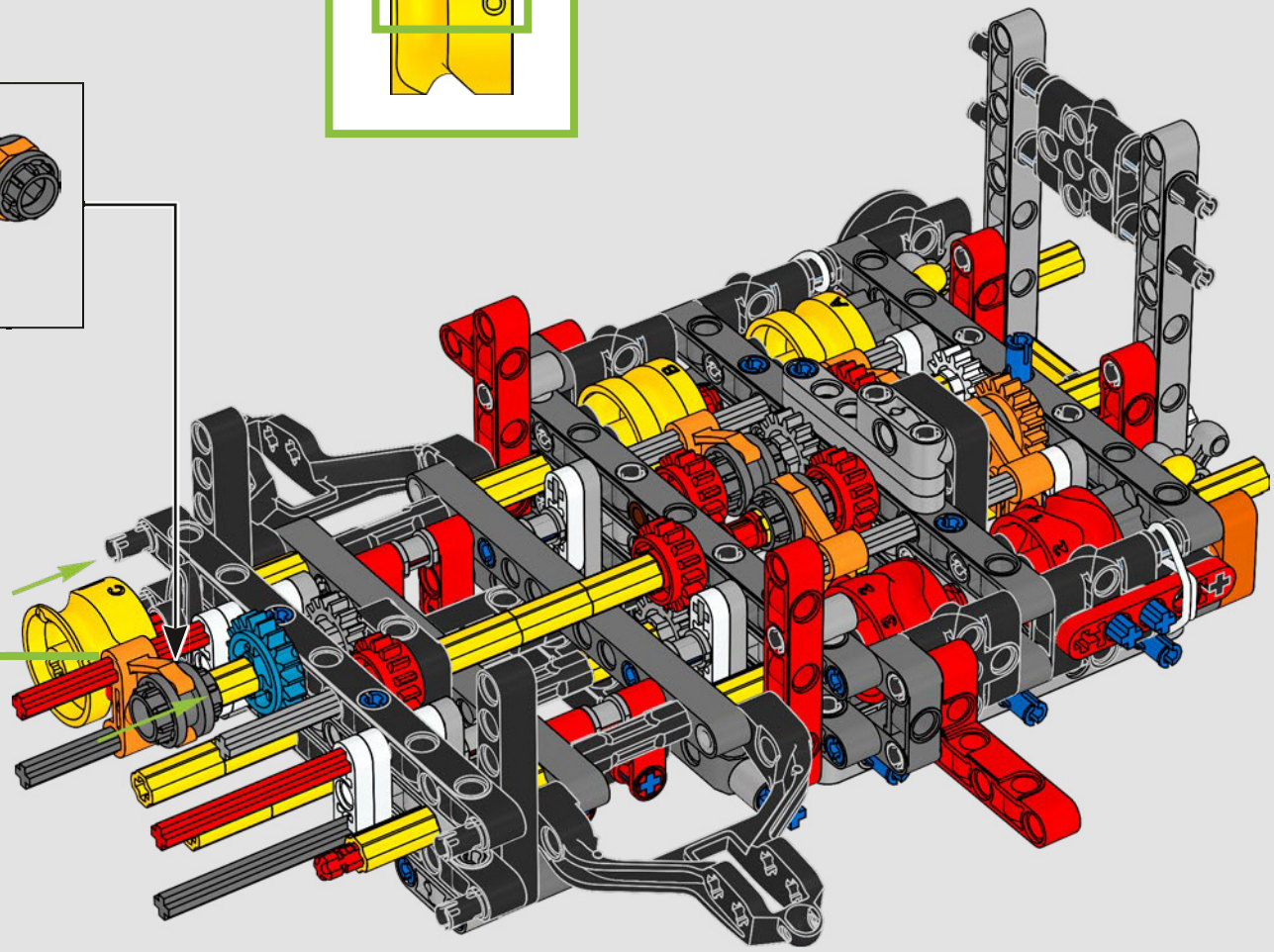

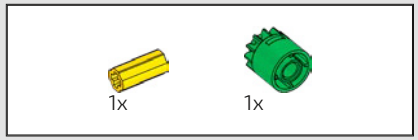

103

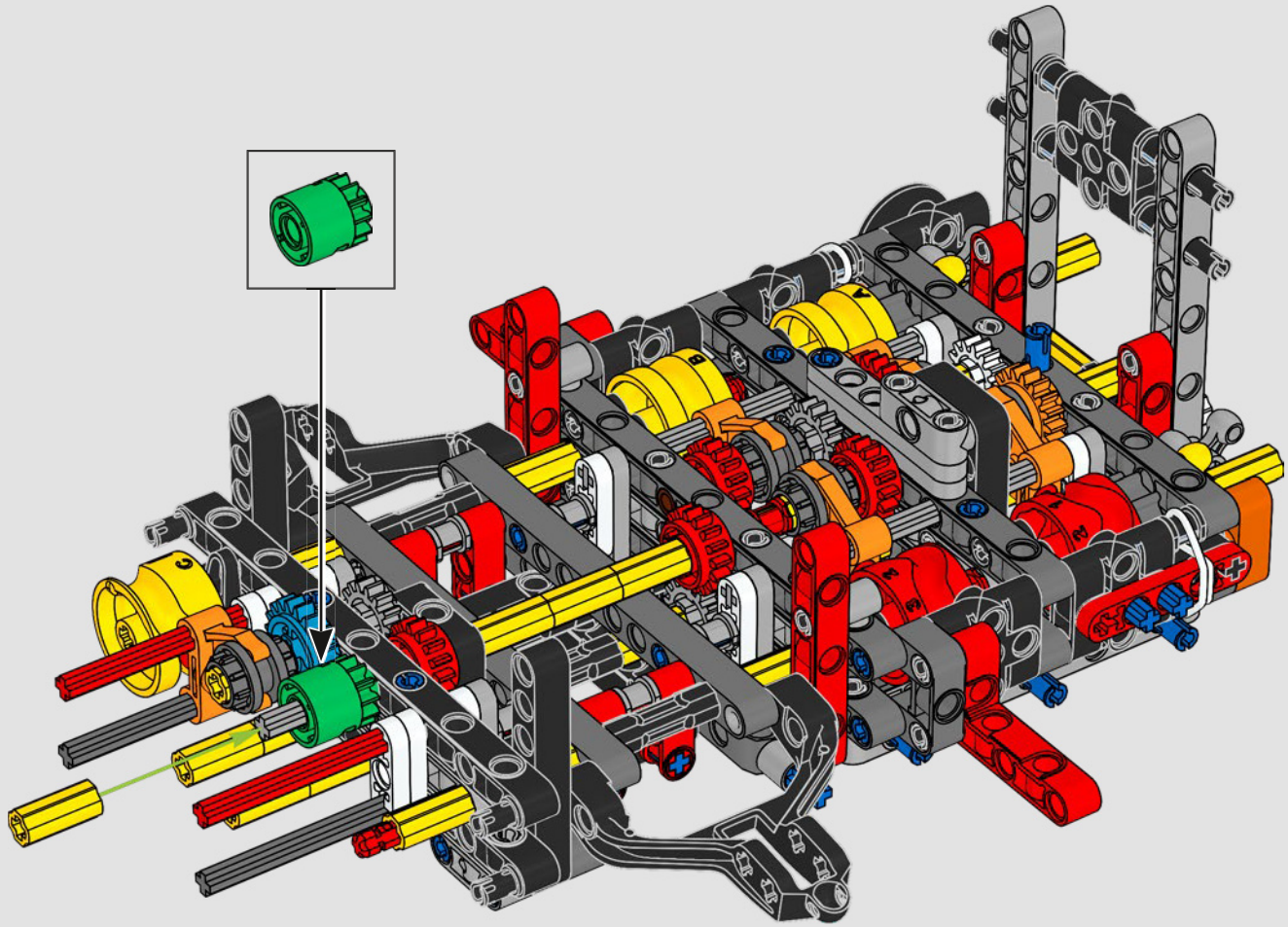

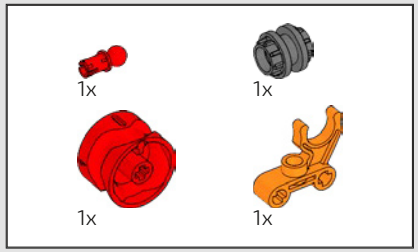

104

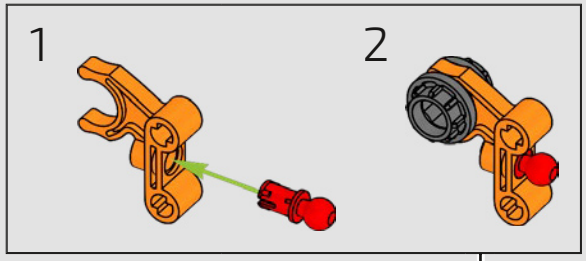

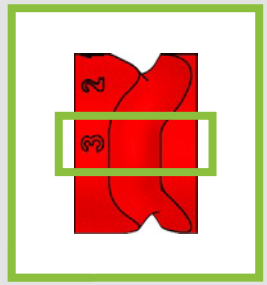

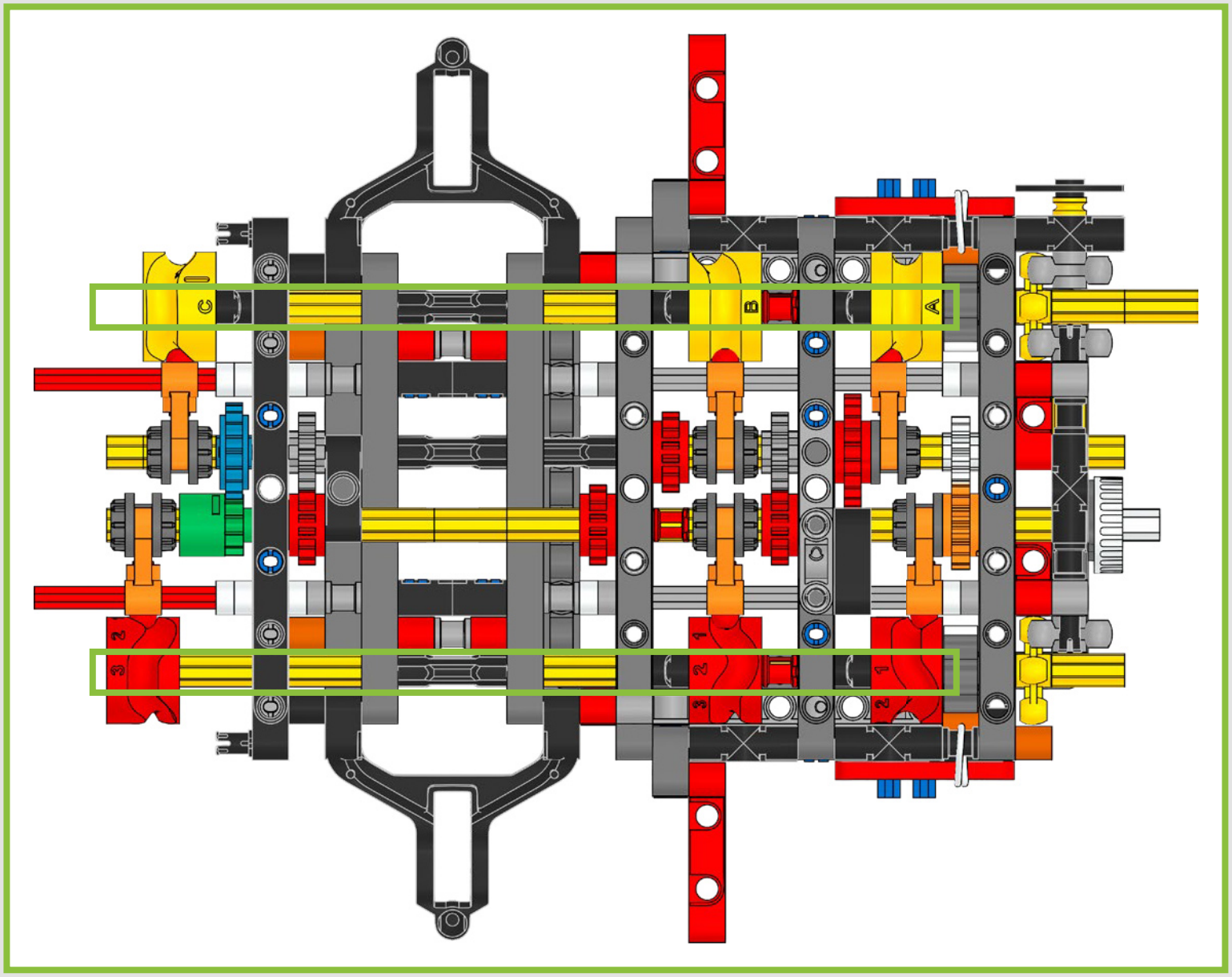
C
B
A
3
2
3
2
1
3
2
1
2

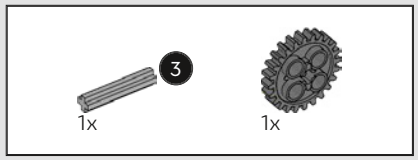

105

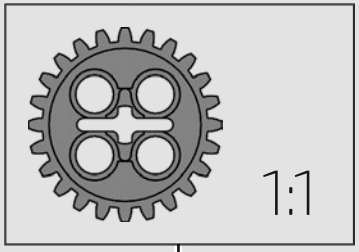



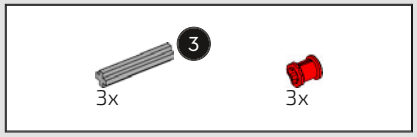

106

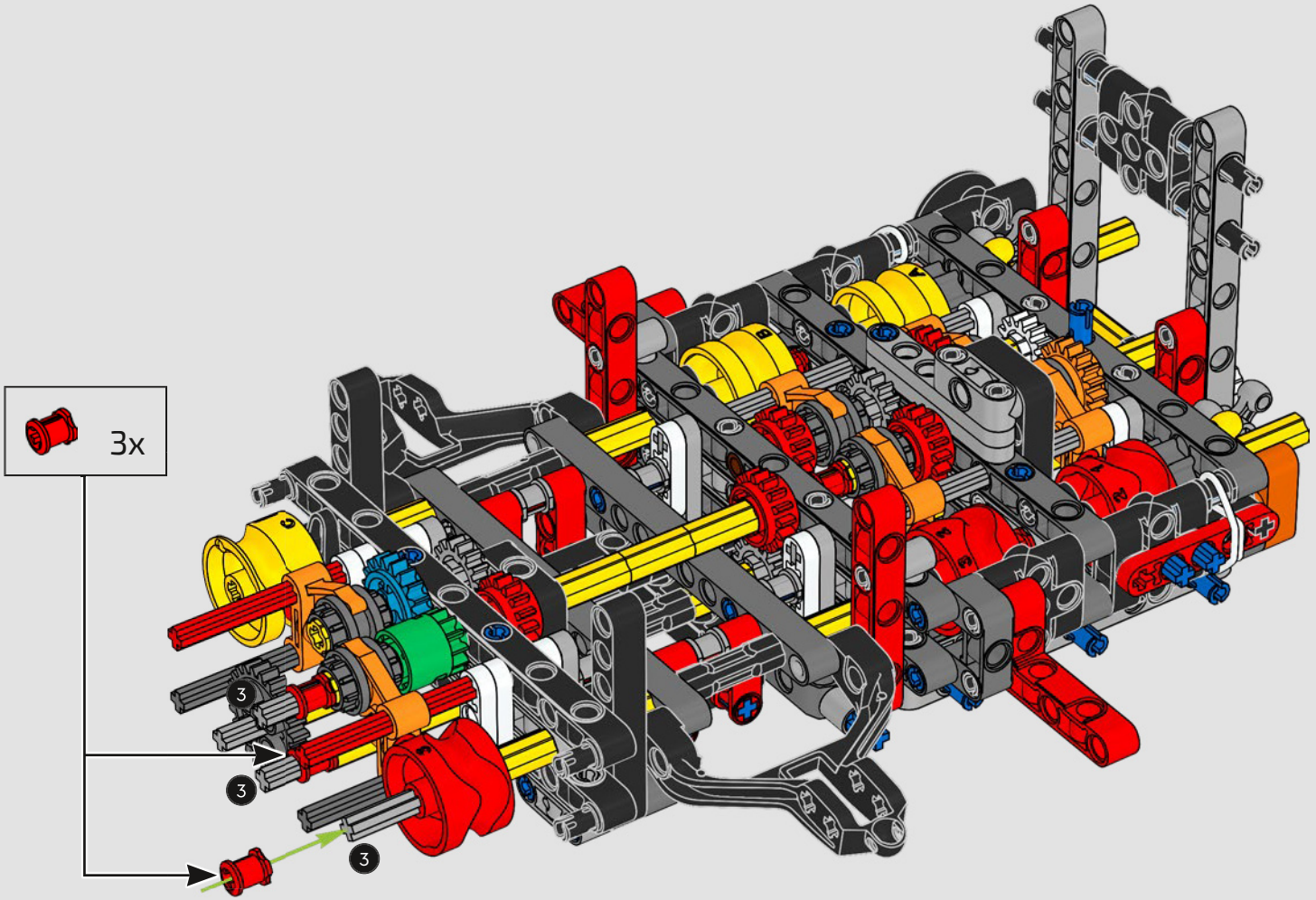

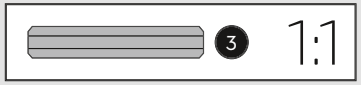

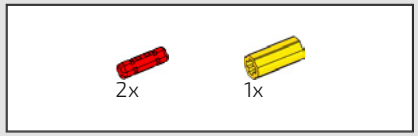

107

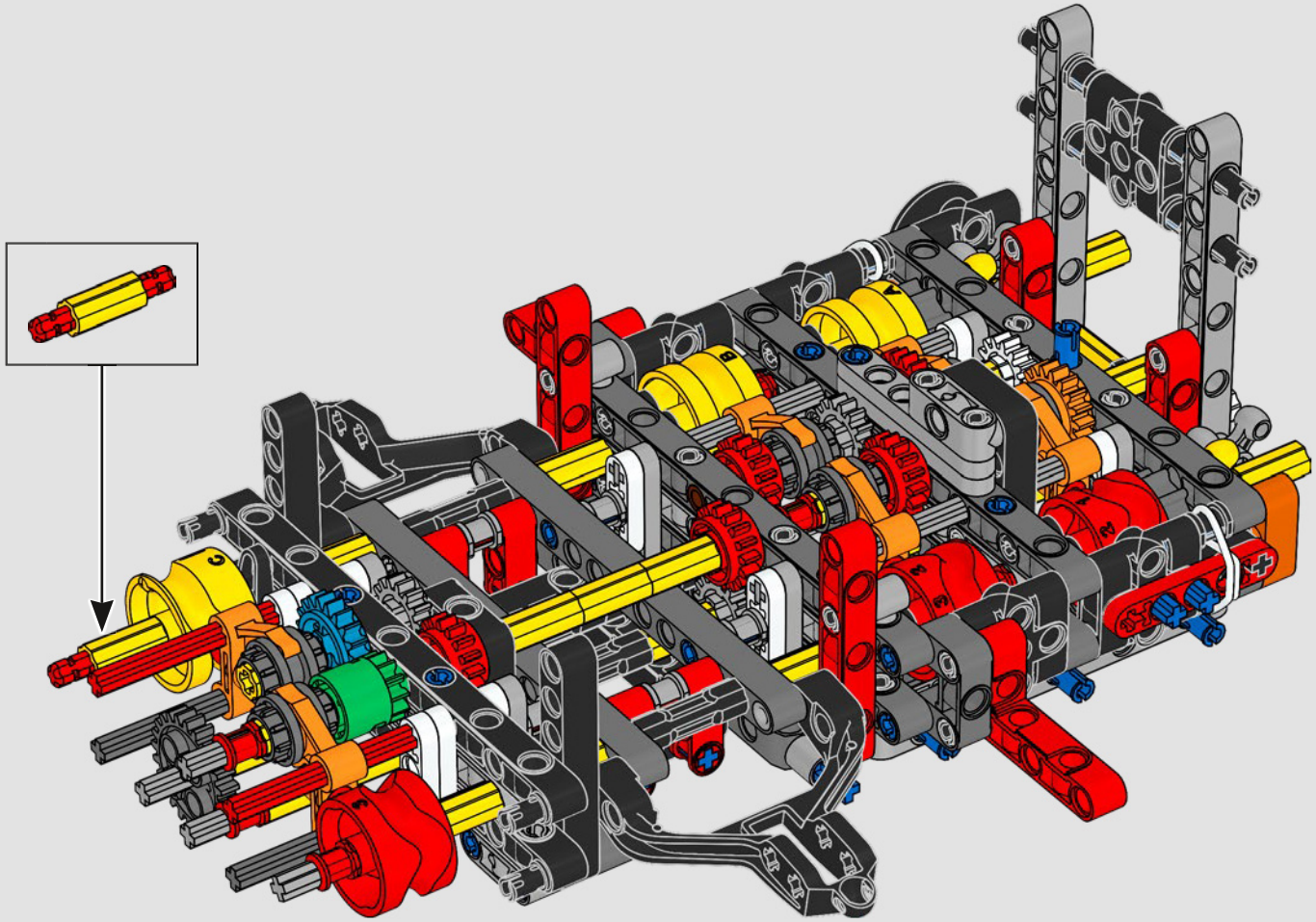

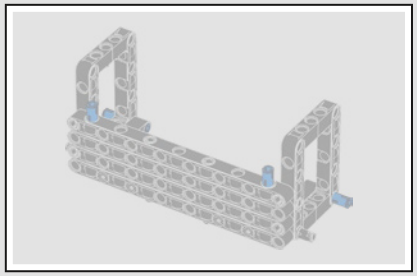

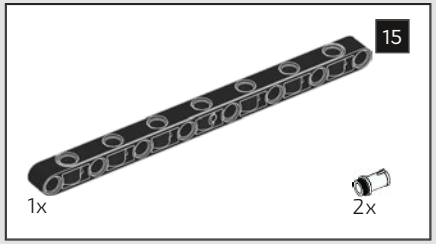

108

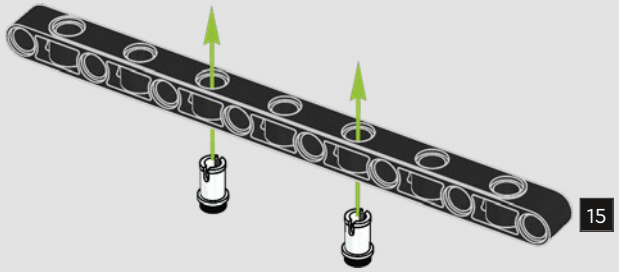

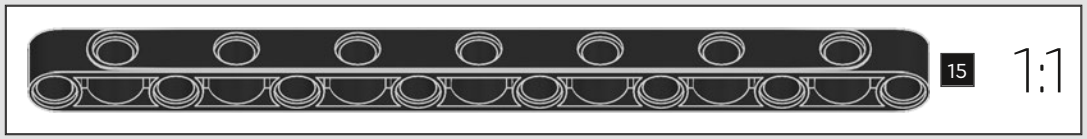

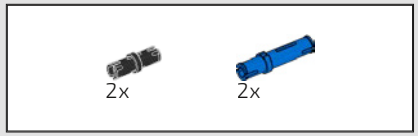

109

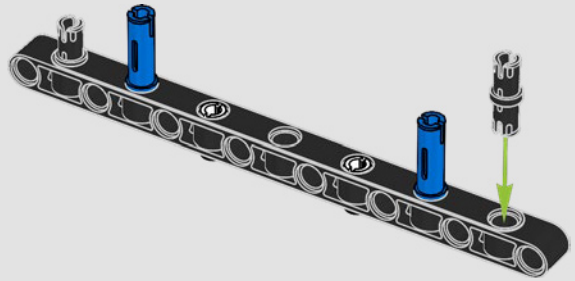

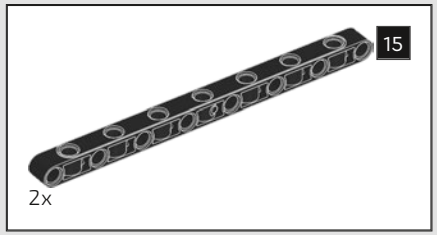

110

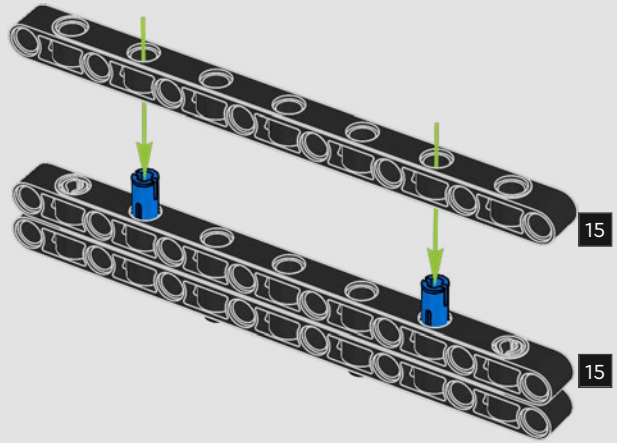

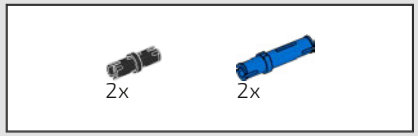

111

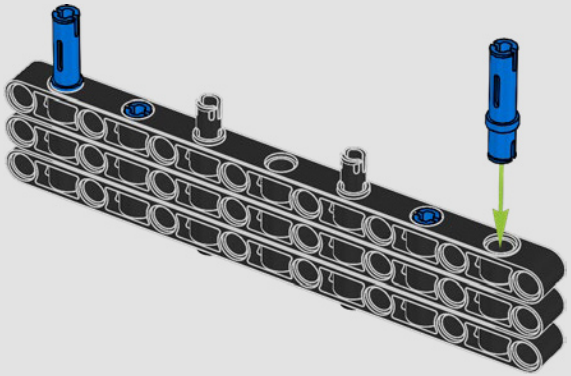

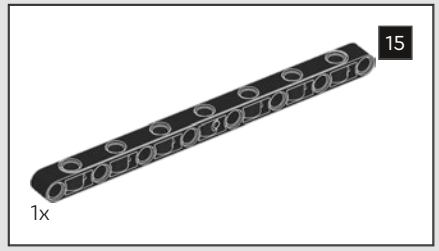

112

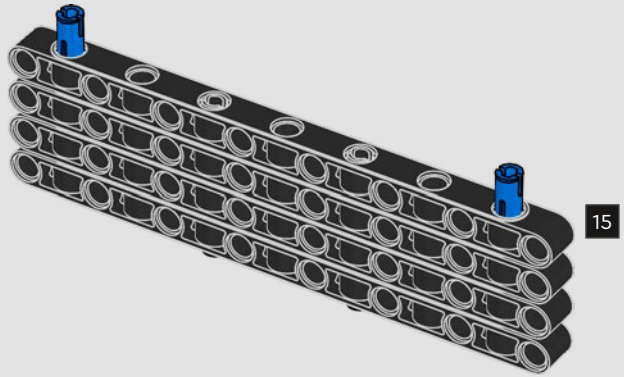

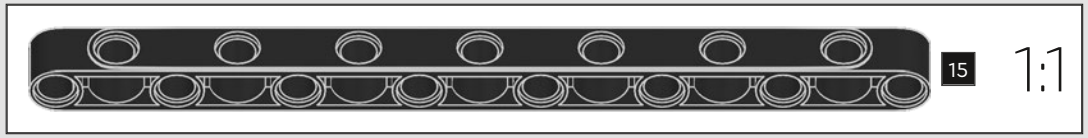

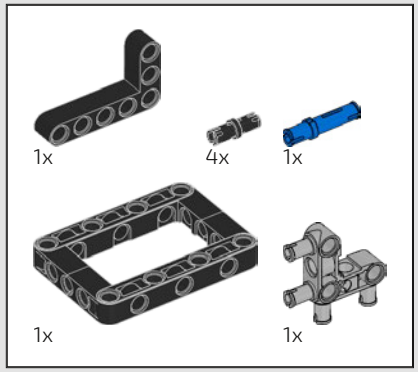

113

1

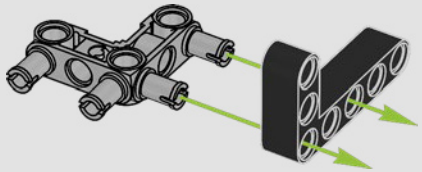

2

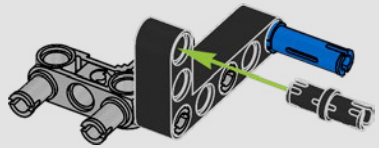

3

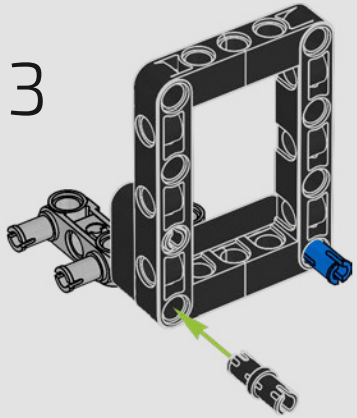

4

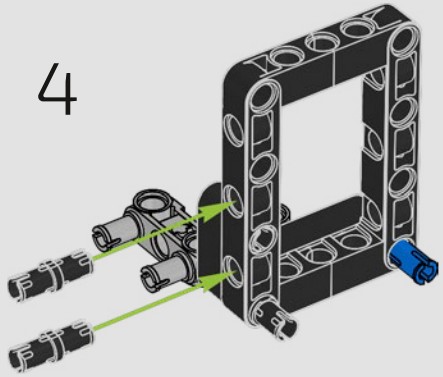

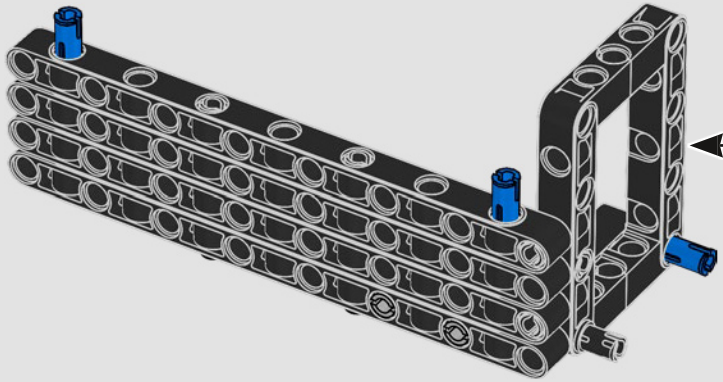

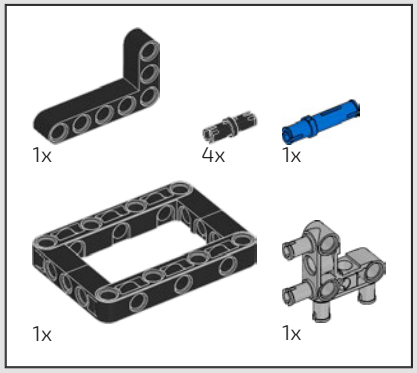

114

1

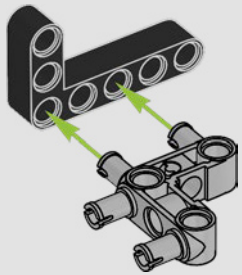

2

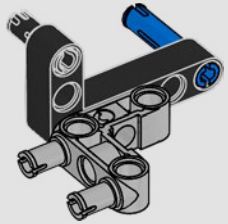

3

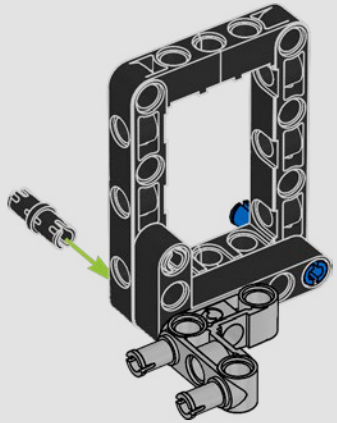

4

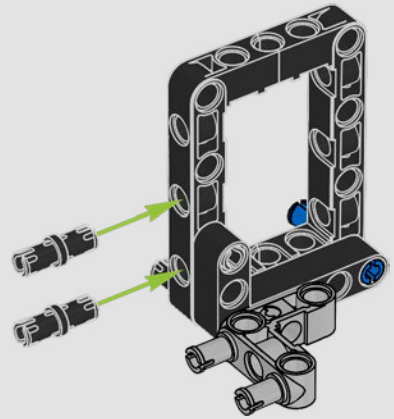

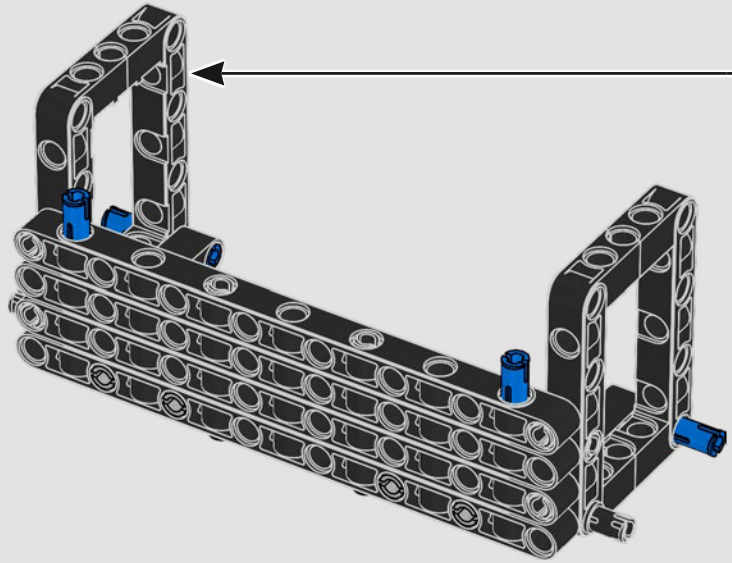

115

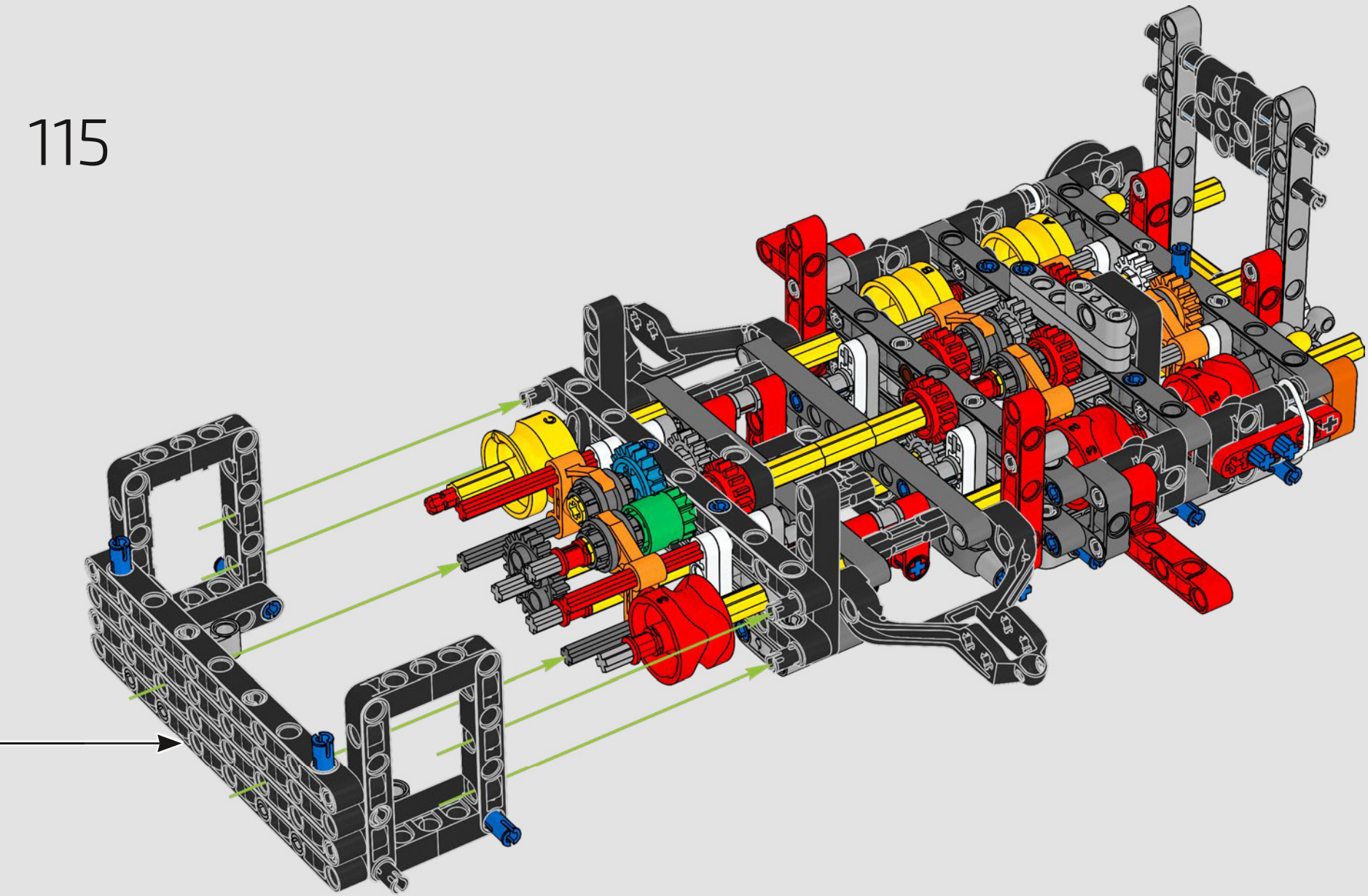

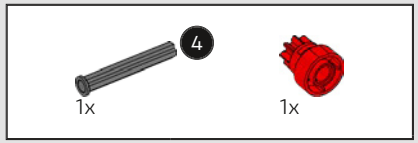

116

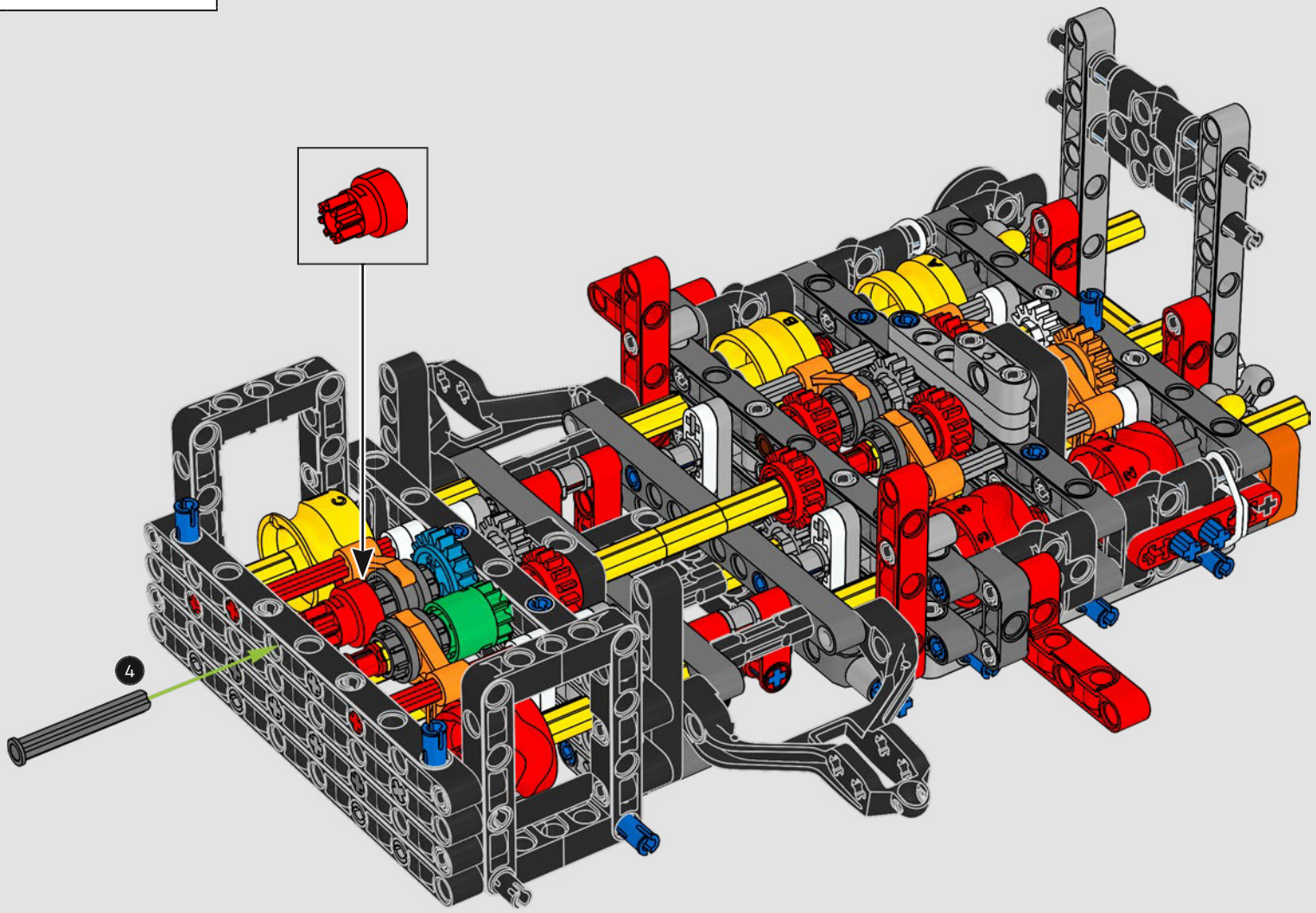

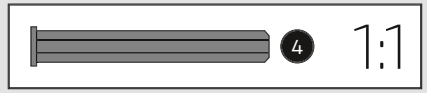

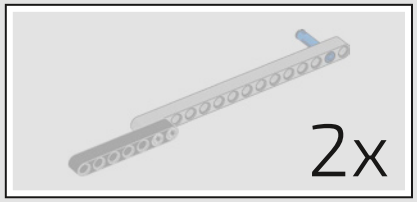

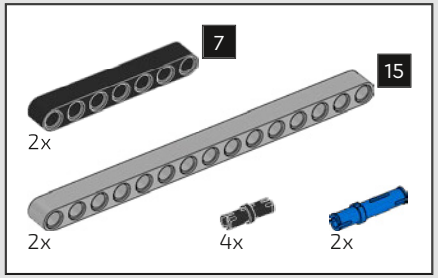

117

1

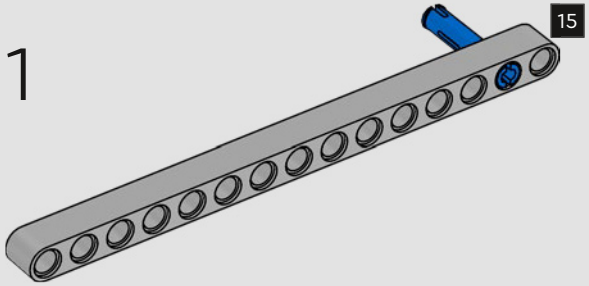

2

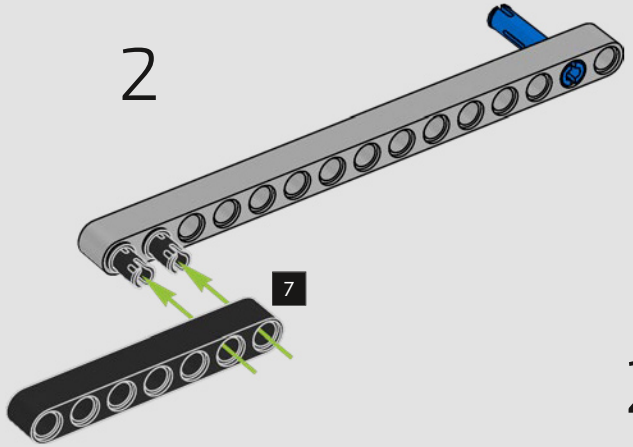

2x

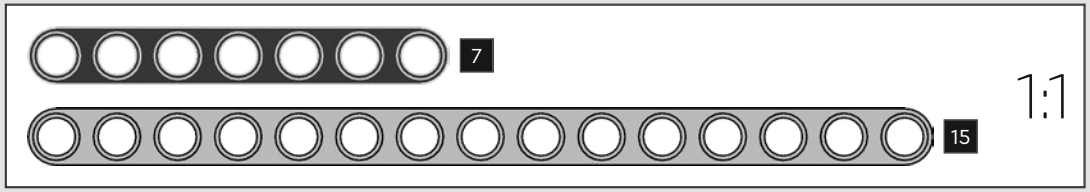

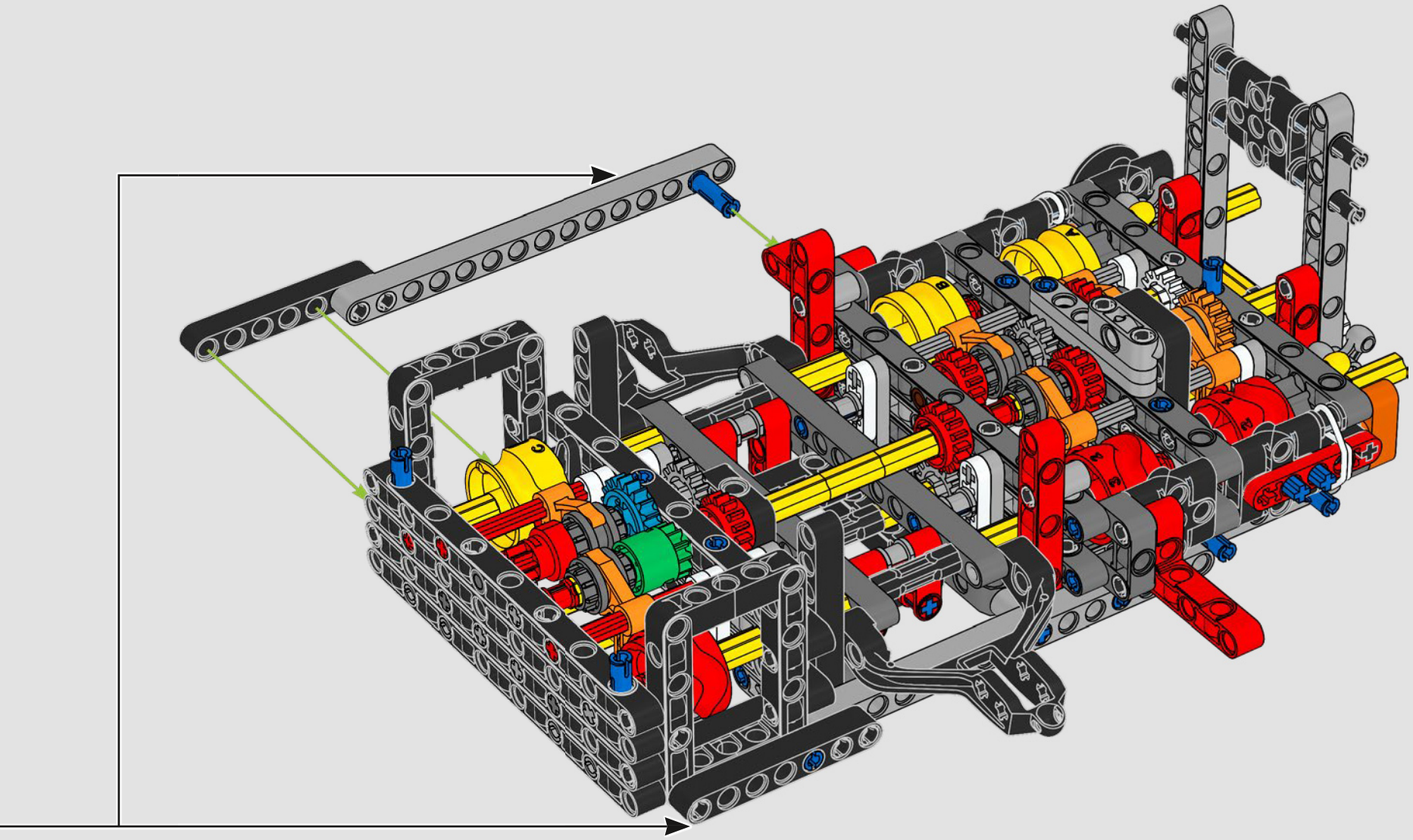


5

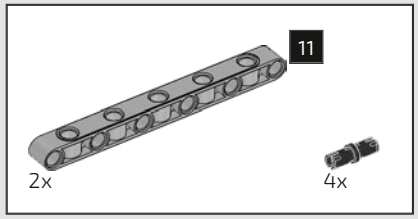

118

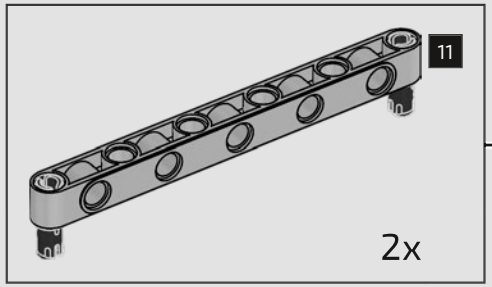

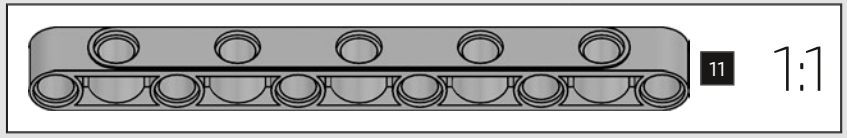



2x



119

1

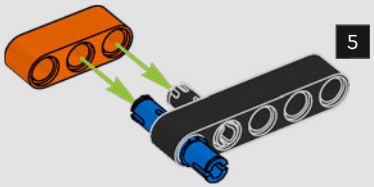

2

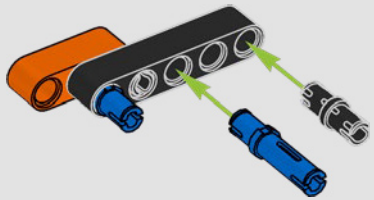

3

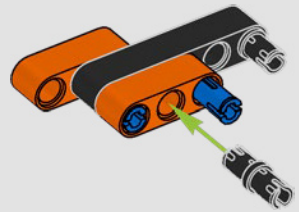

2x



1:1

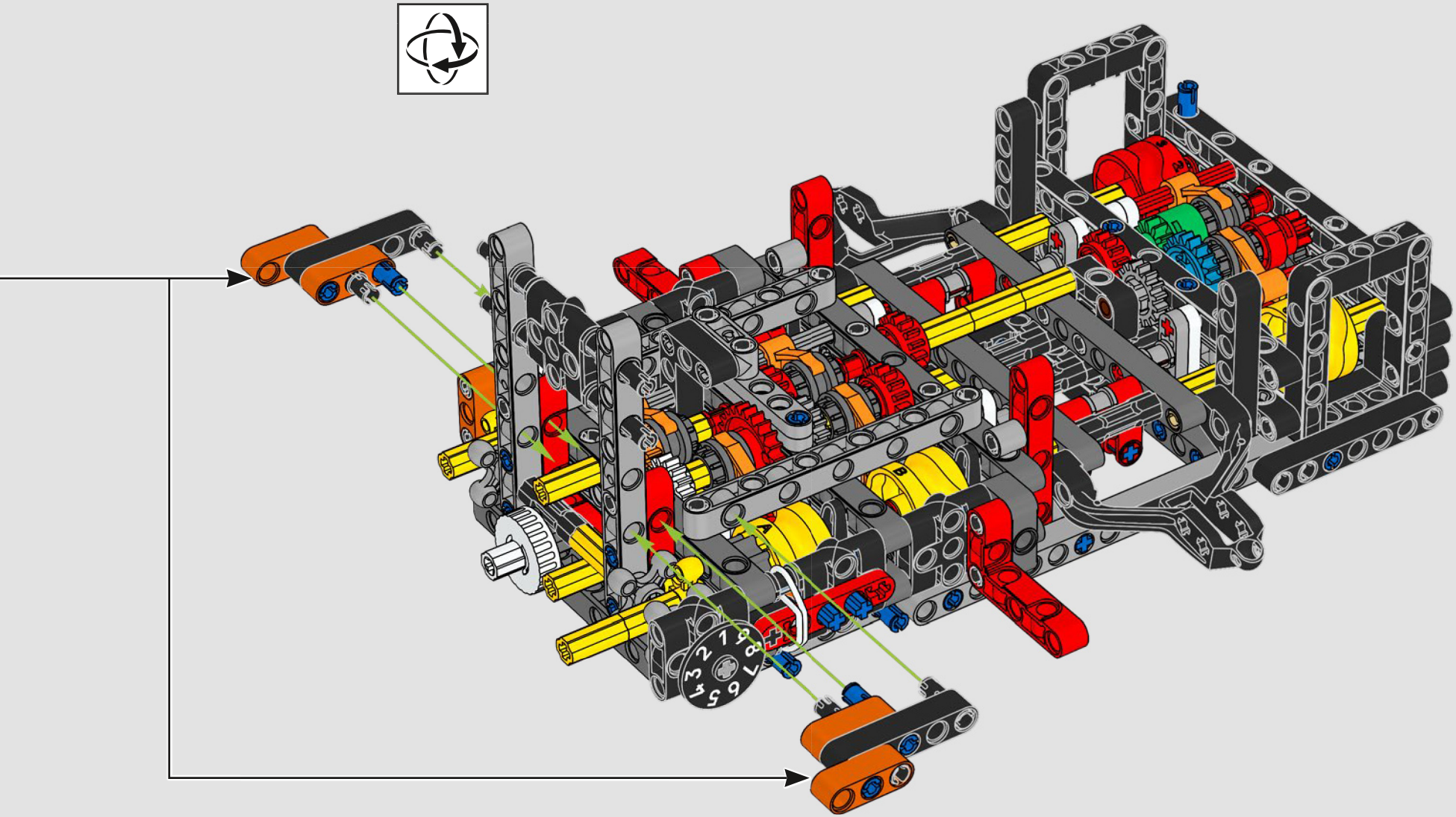

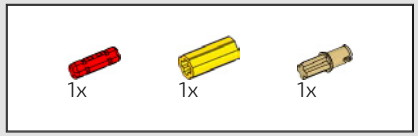

120

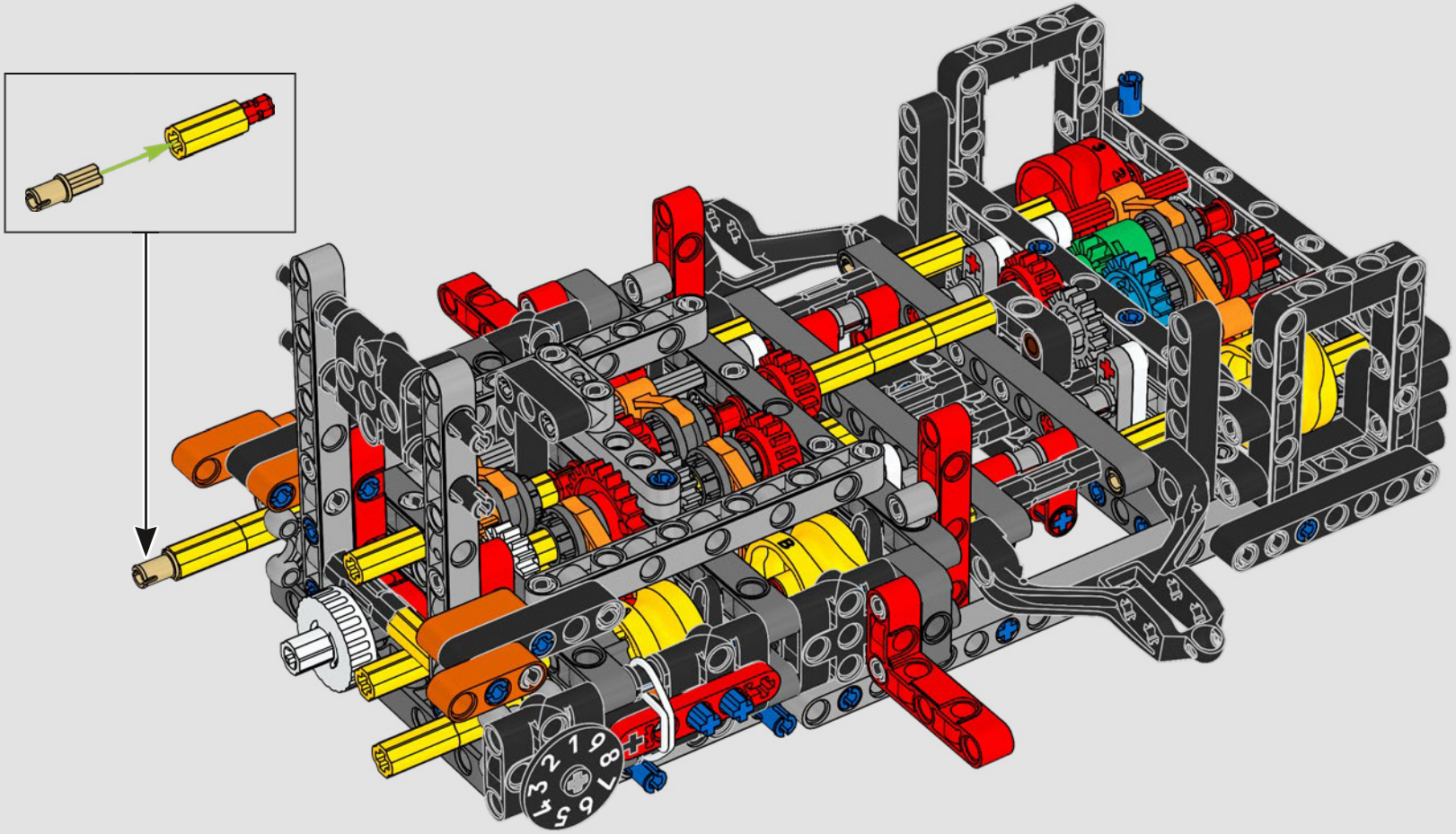

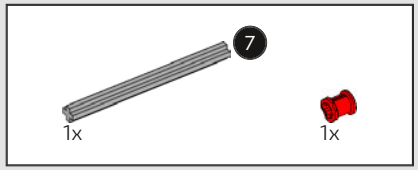

121

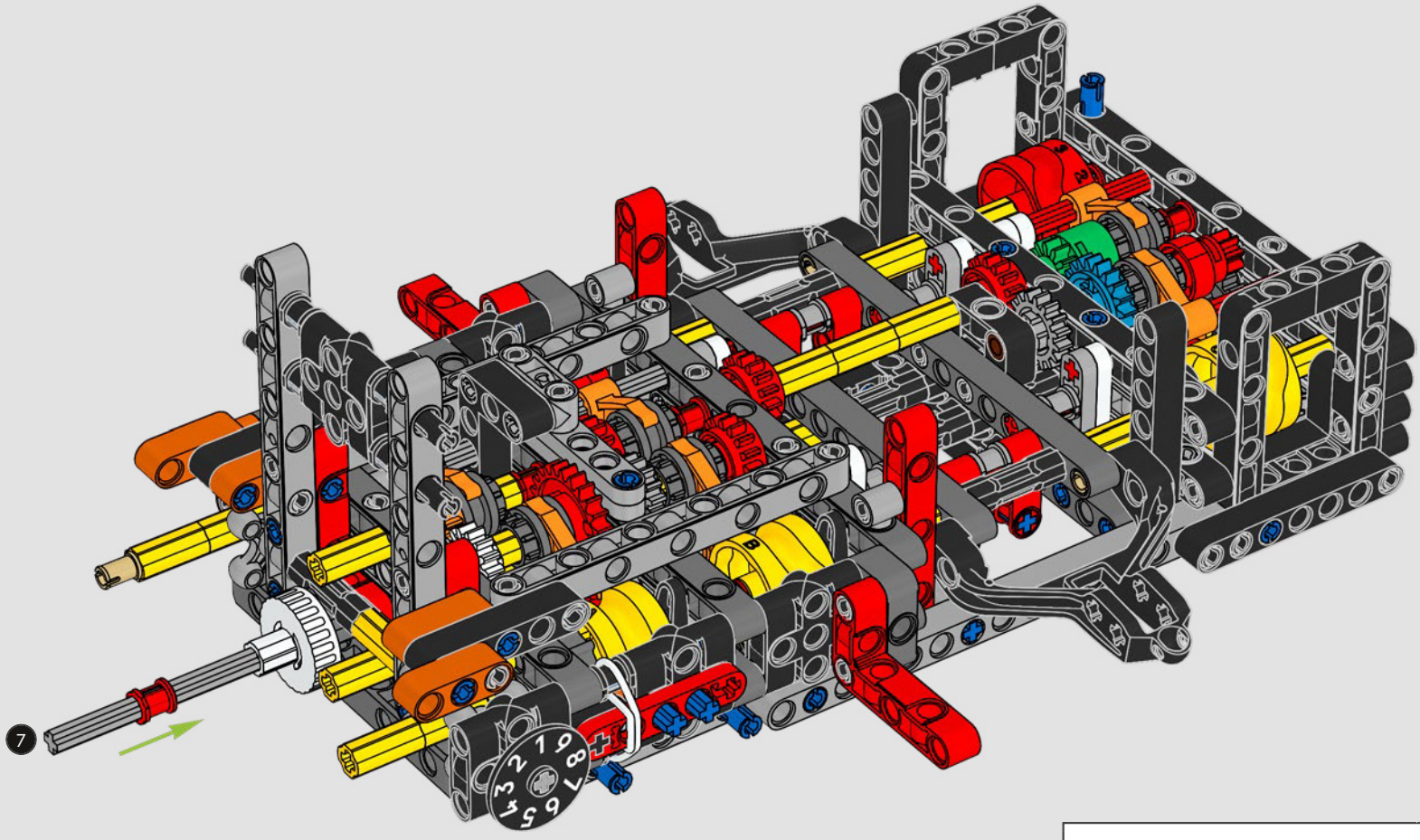

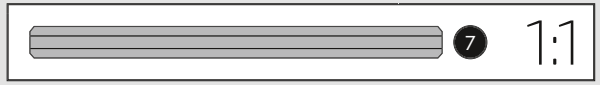

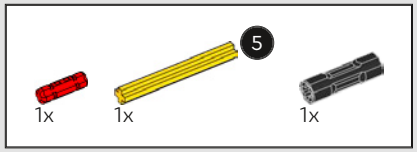

122

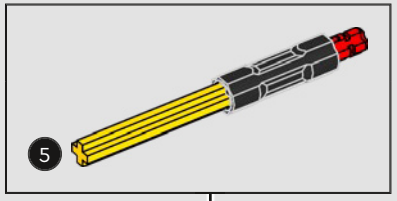

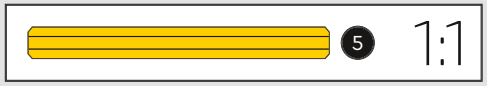

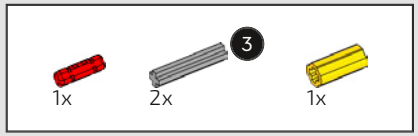

123

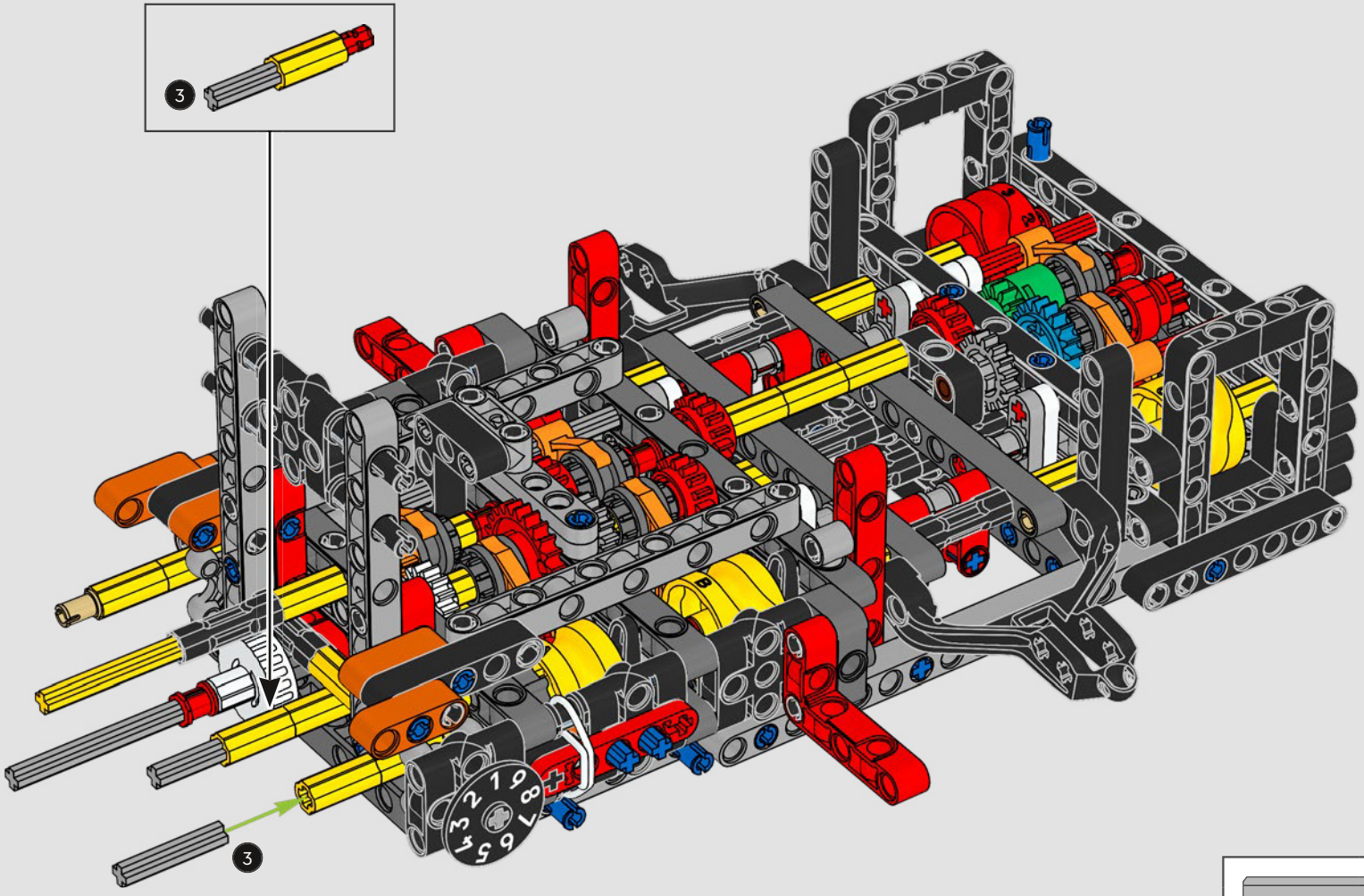

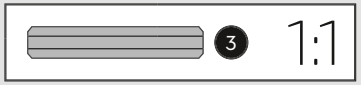

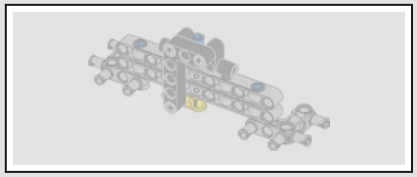

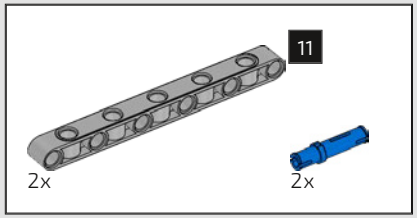

124

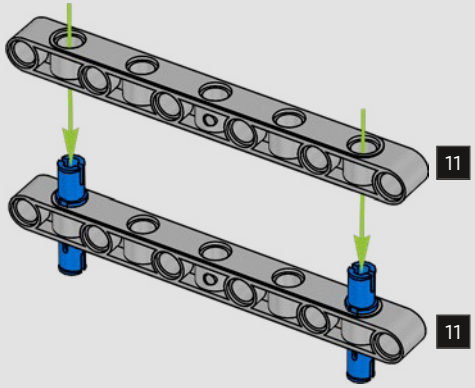

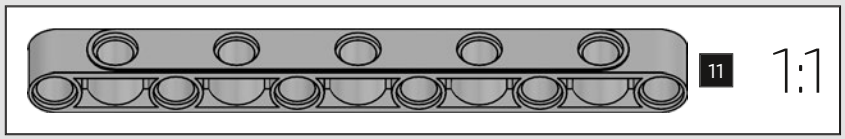

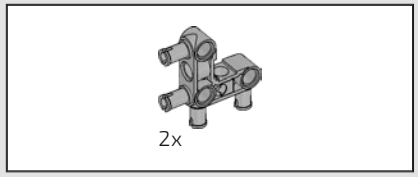

125

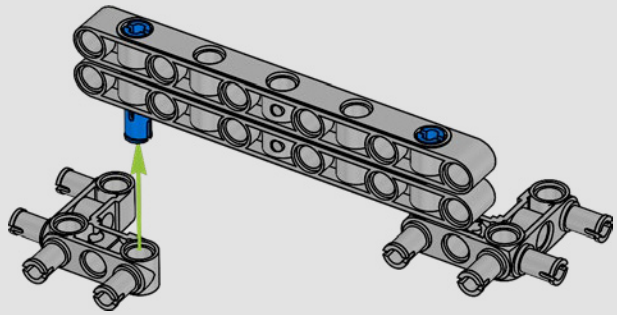



126

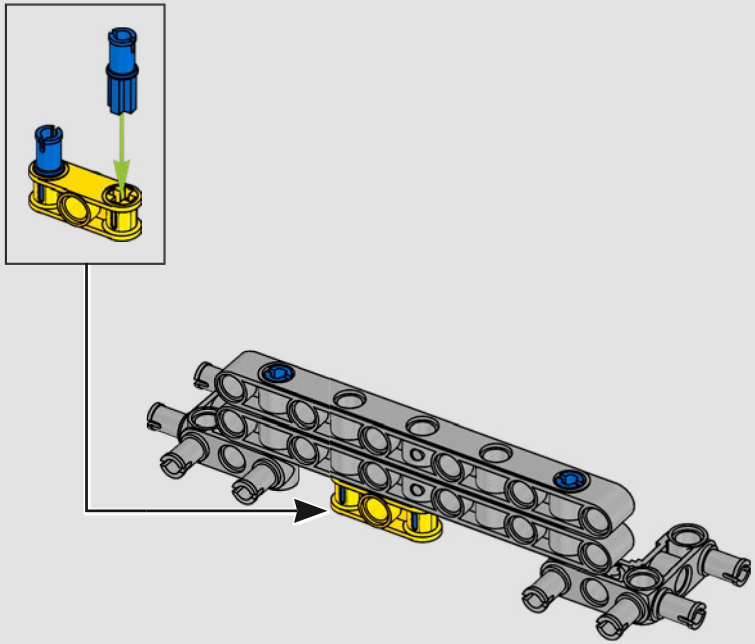



127

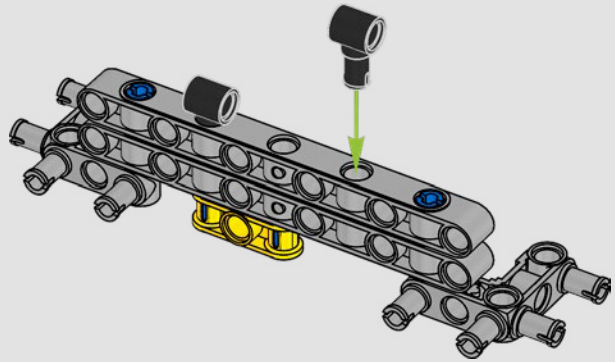

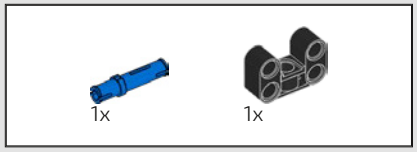

128

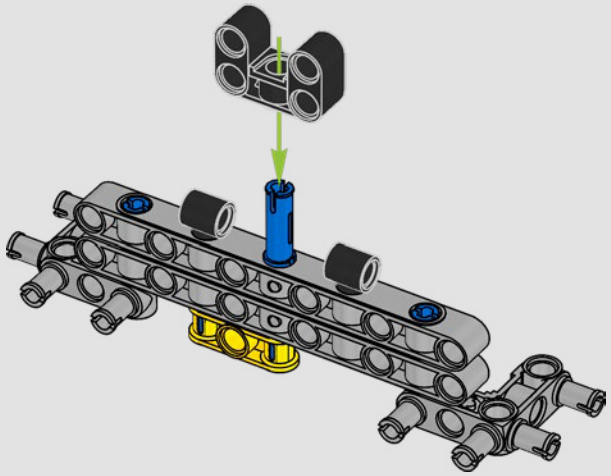

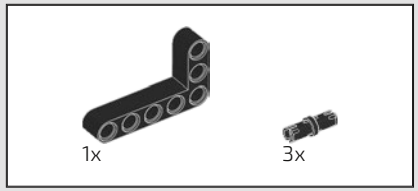

129

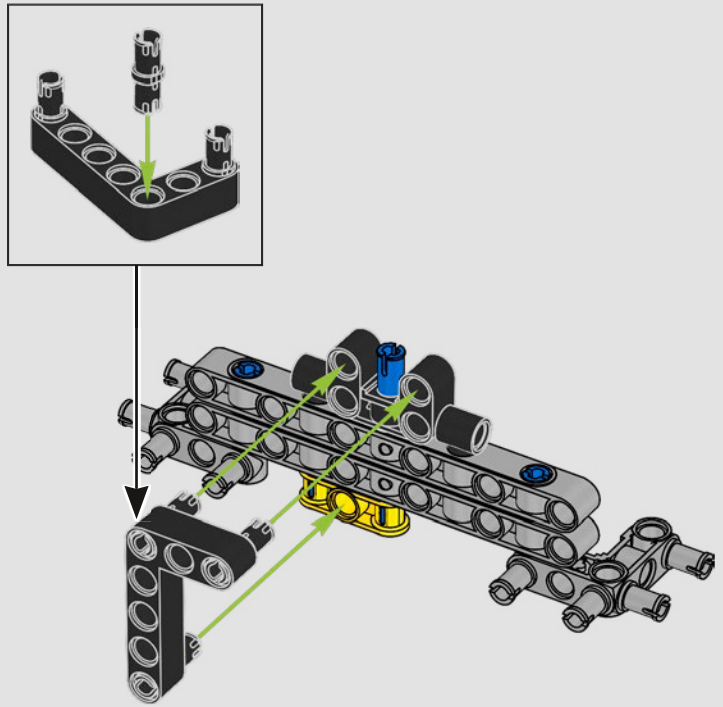

130

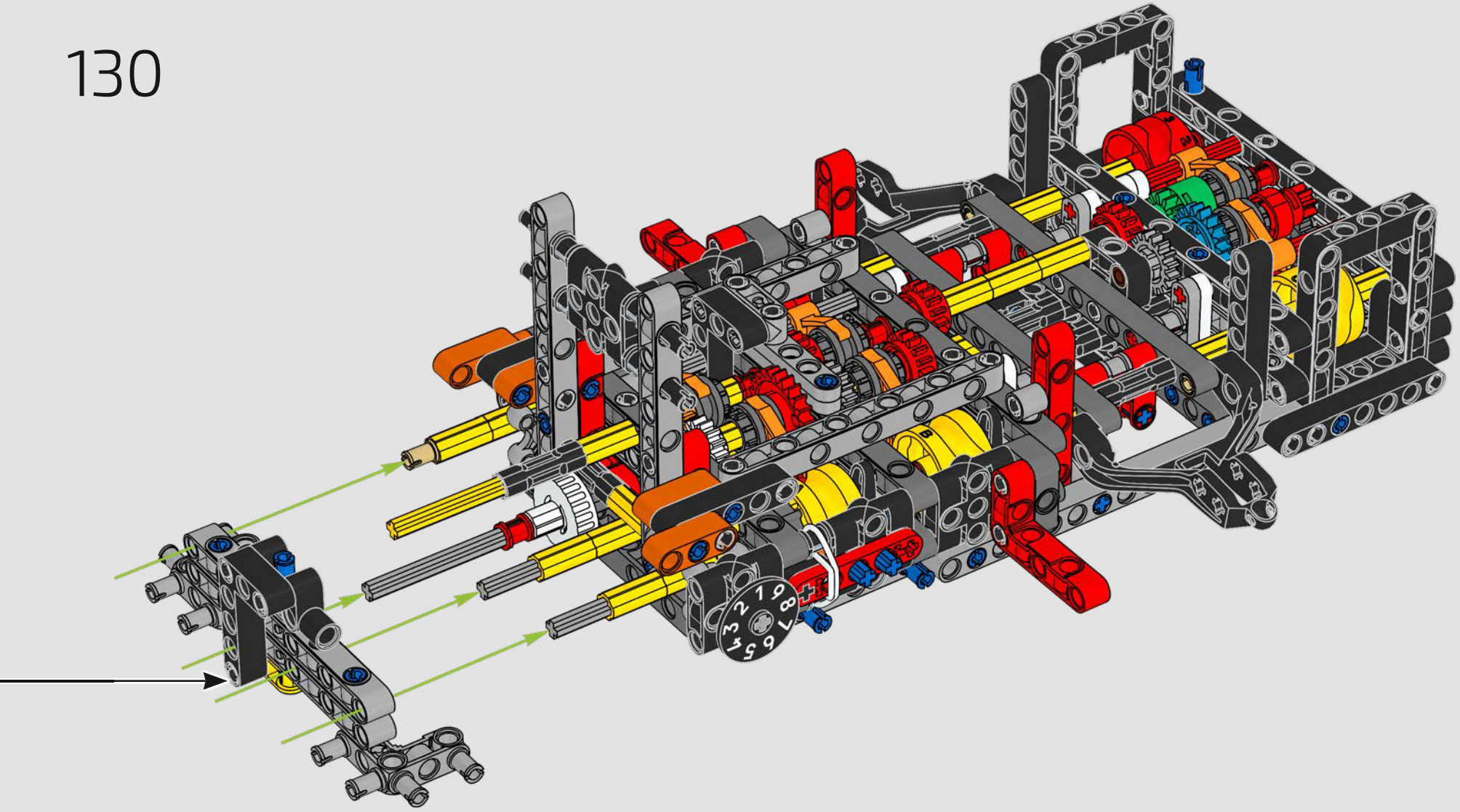

131

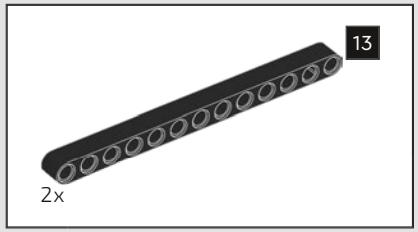

132

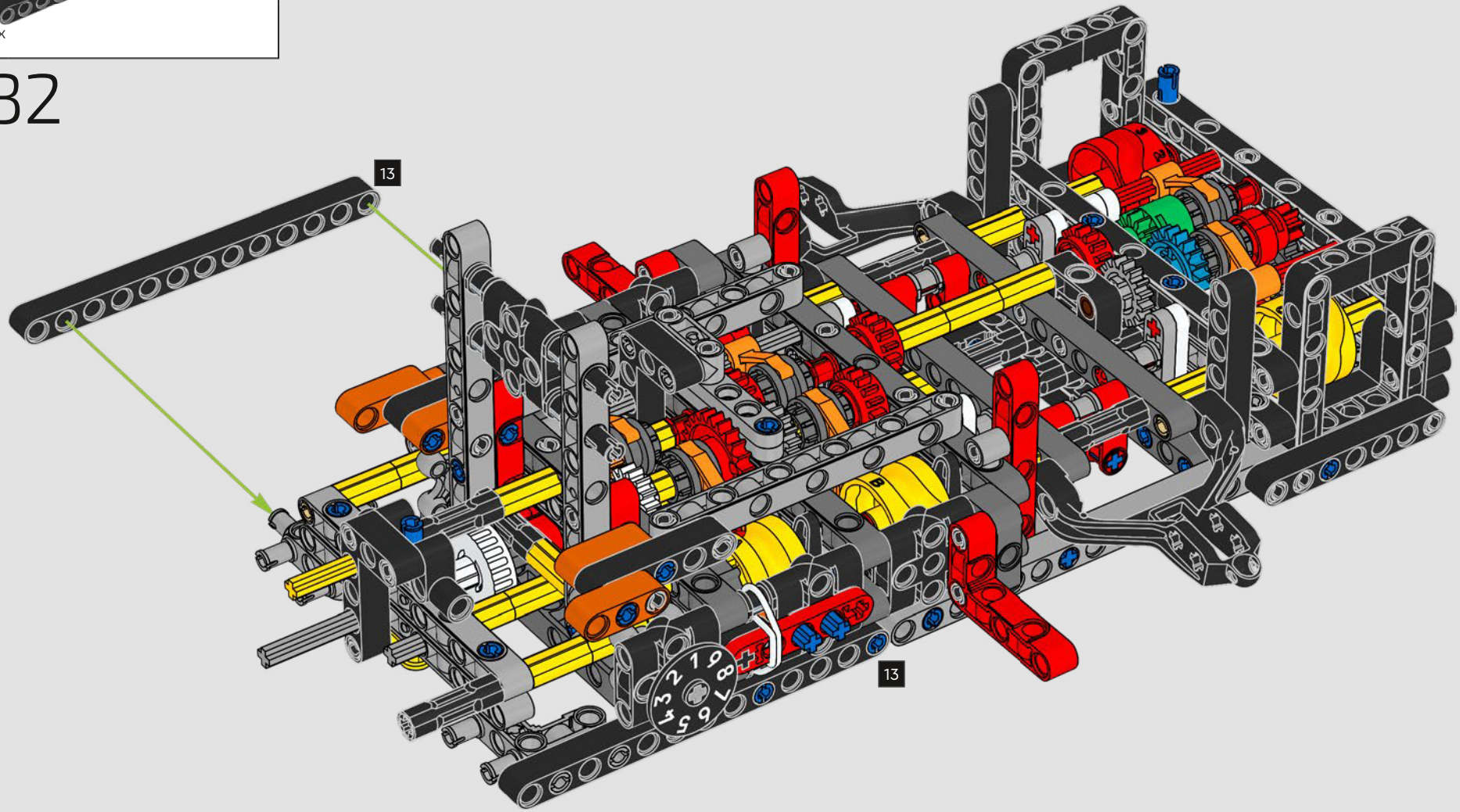

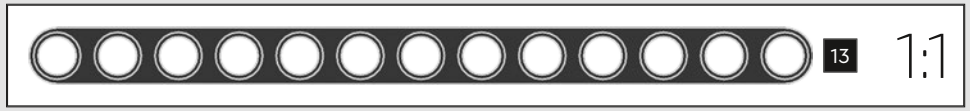

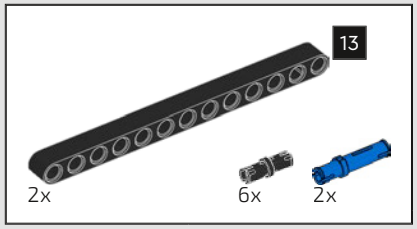

133

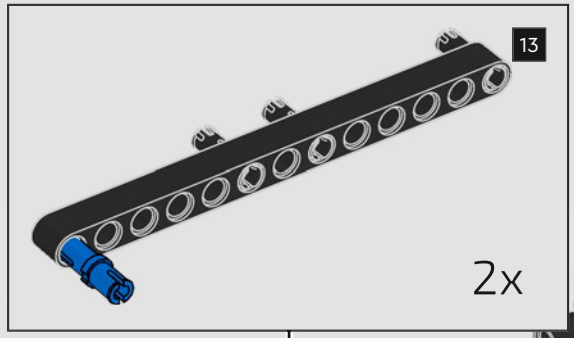

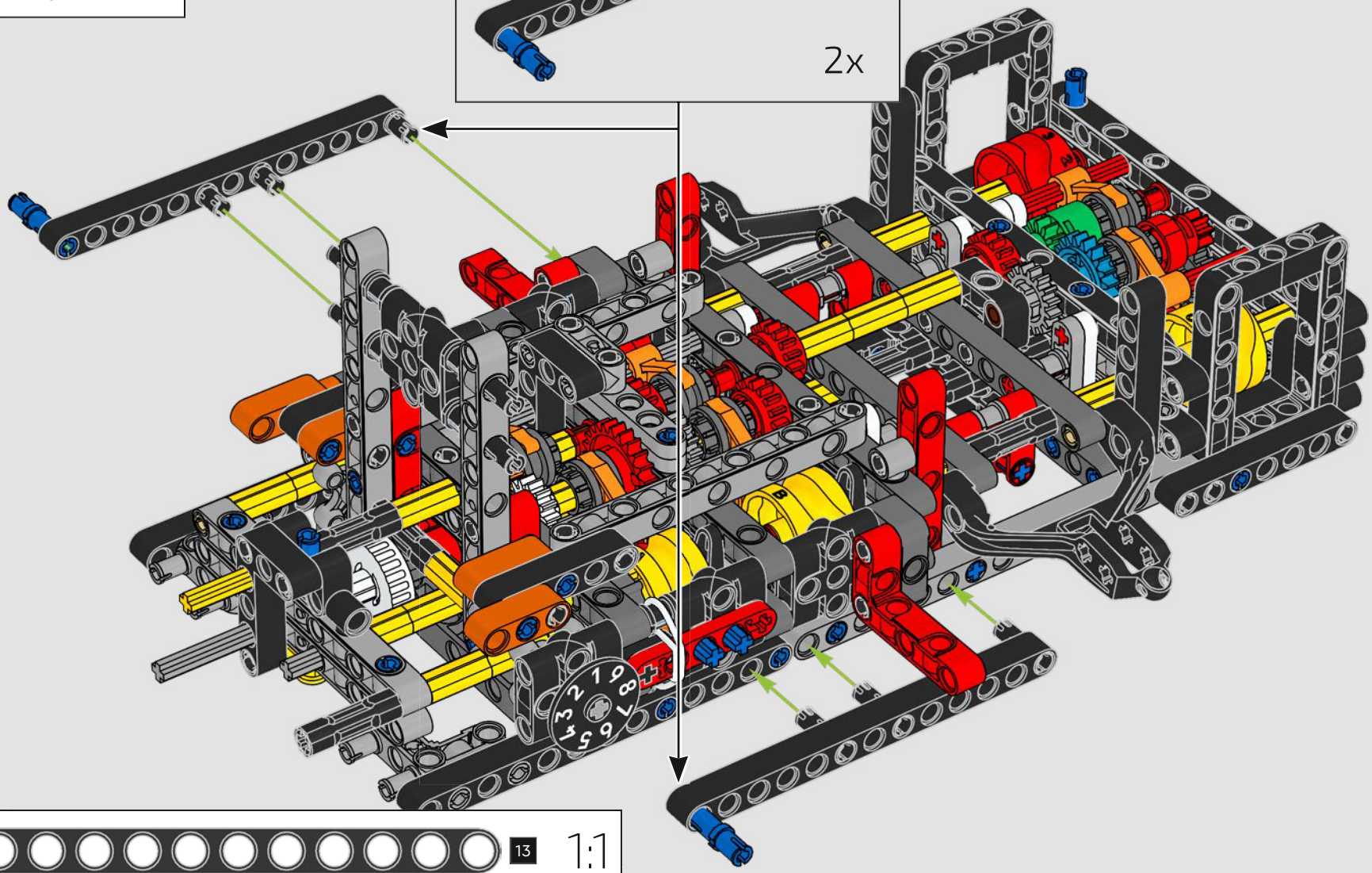

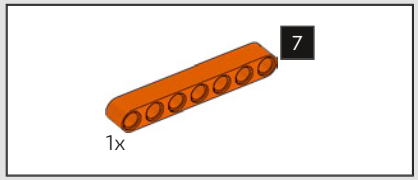

134

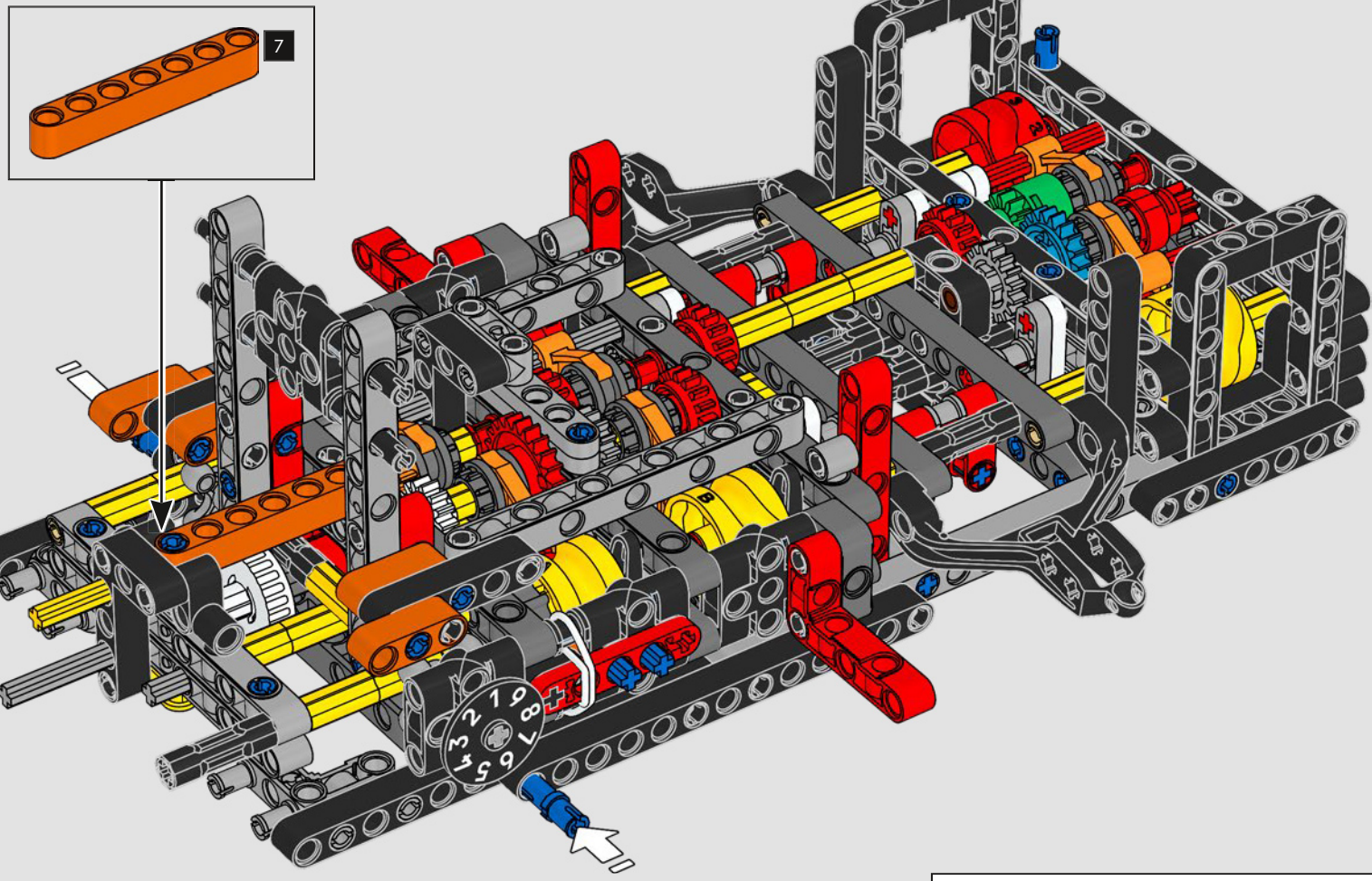

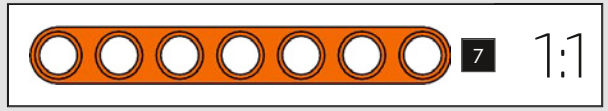

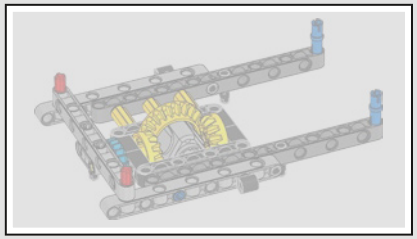

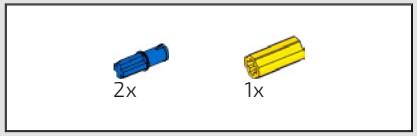

135

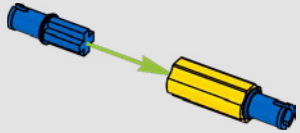

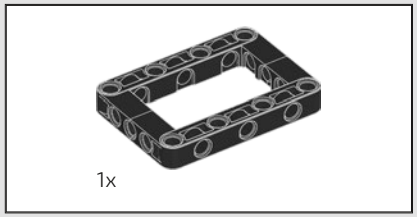

136

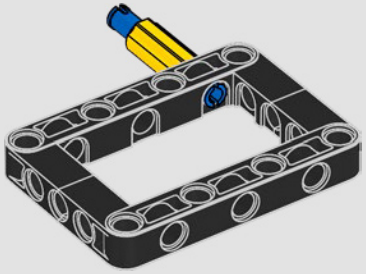

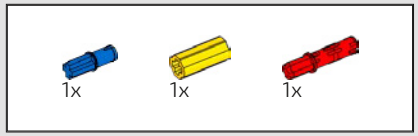

137

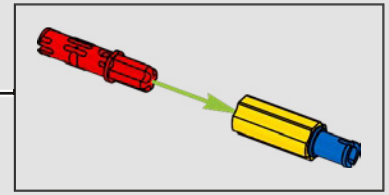

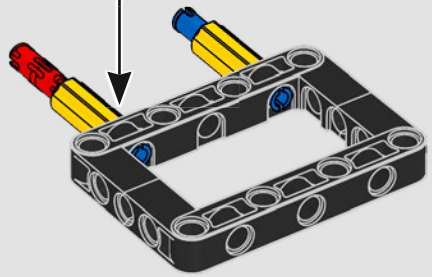

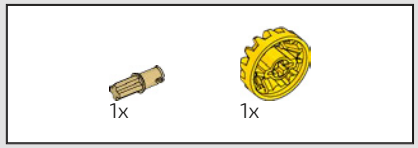

138

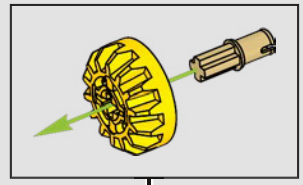

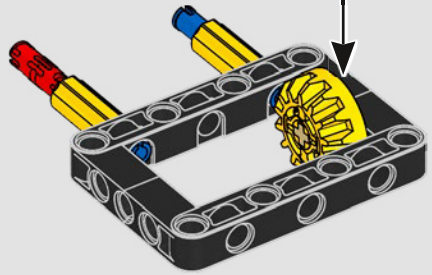

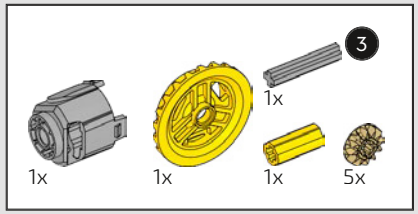

139



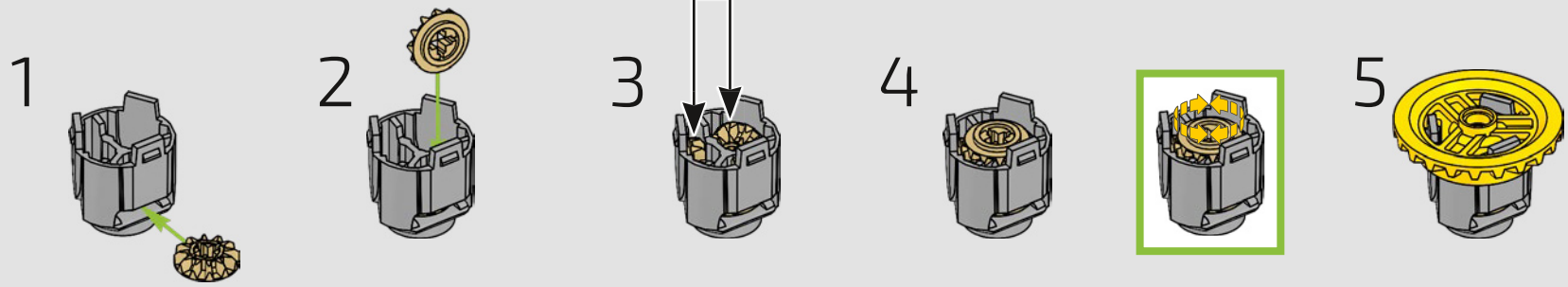

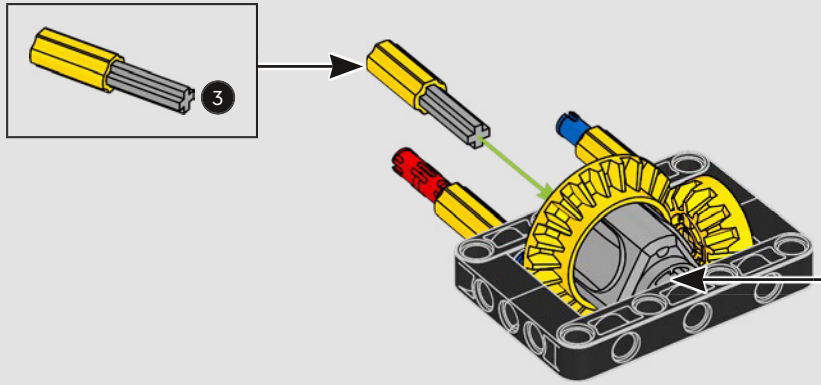

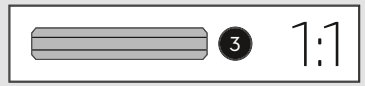

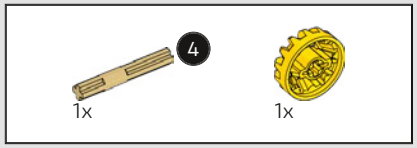

140

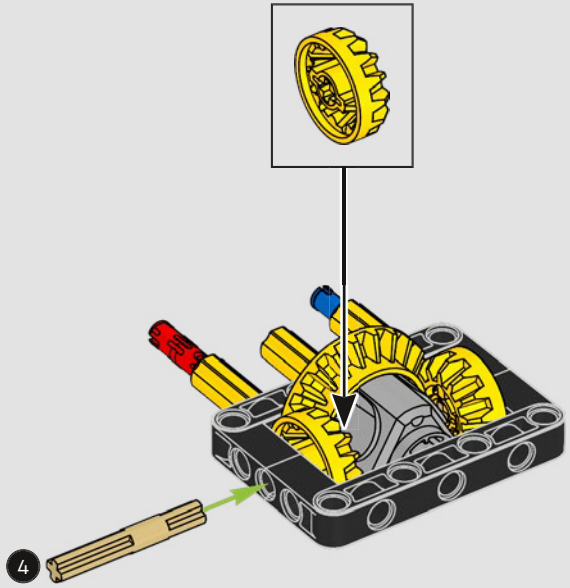

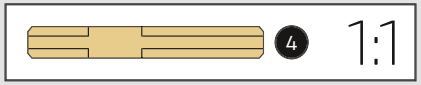

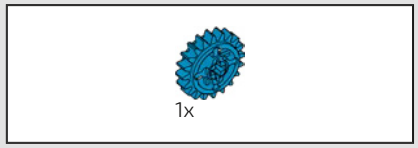

141

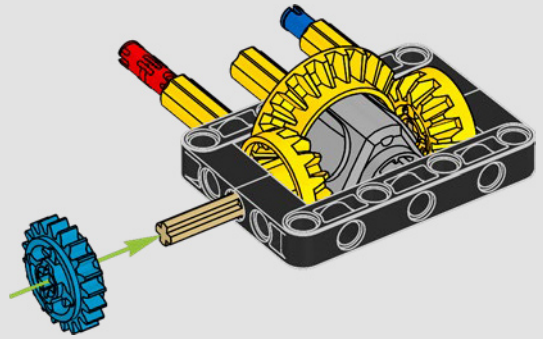

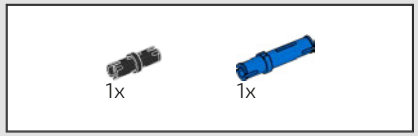

142

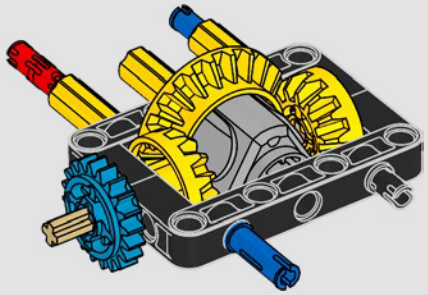

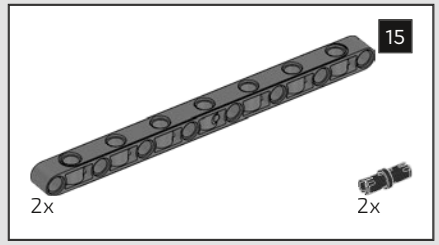

143

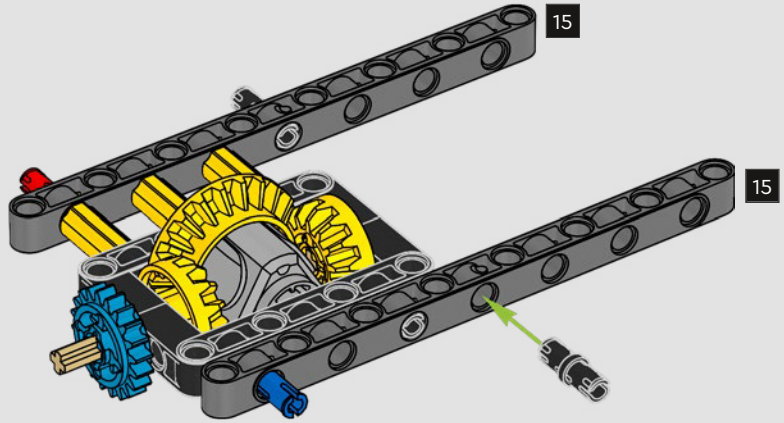

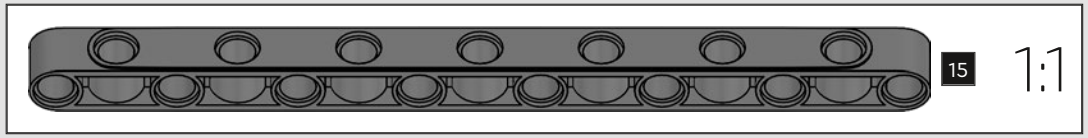

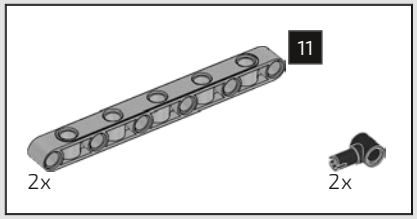

144

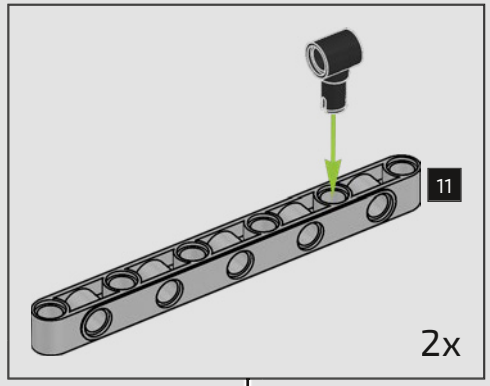

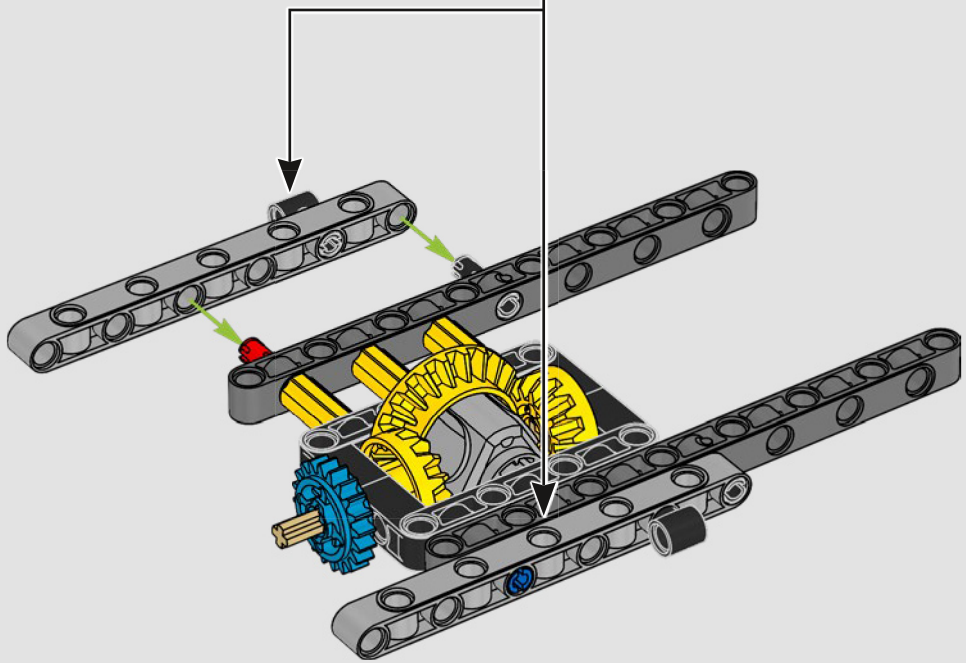

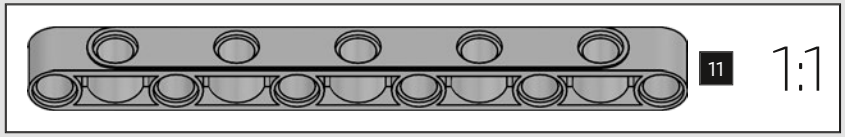

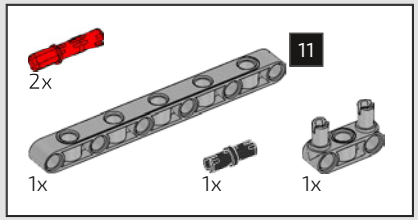

145

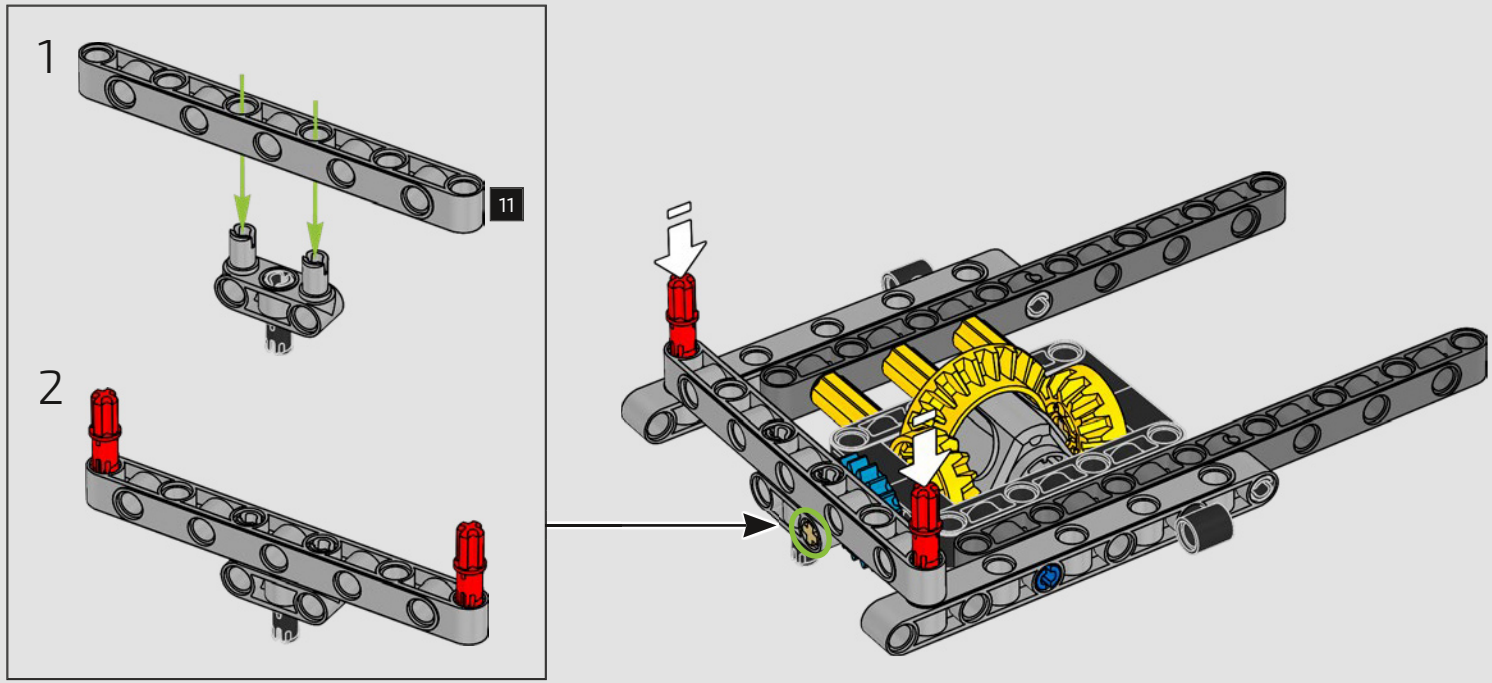

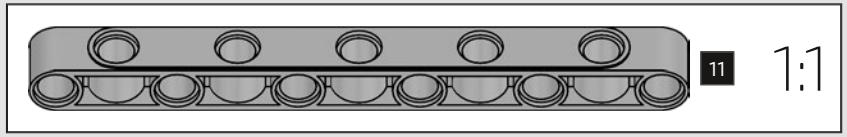

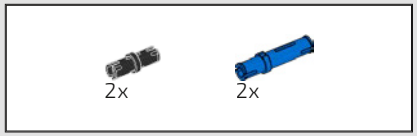

146

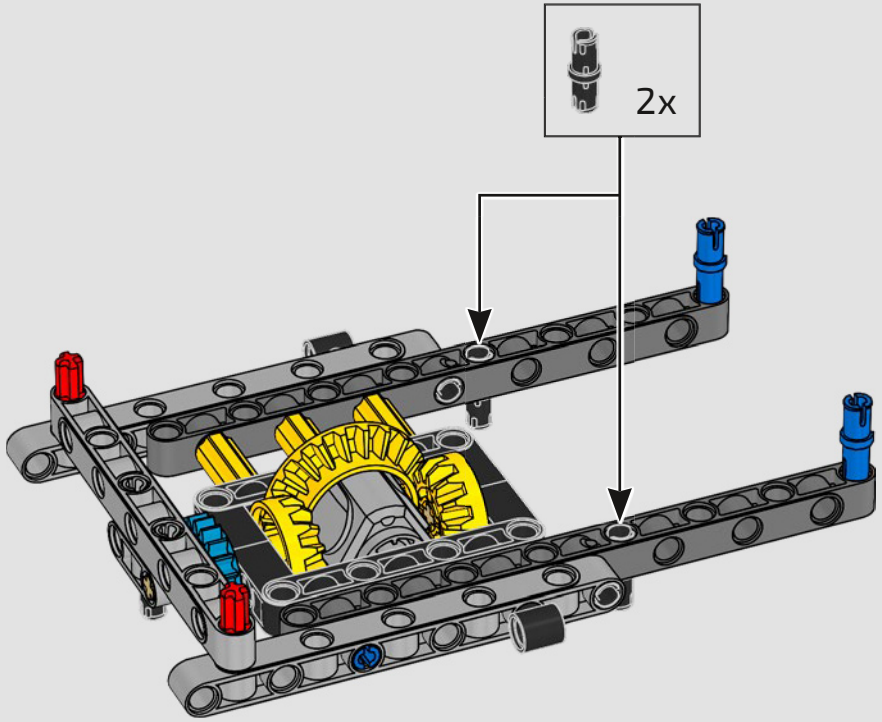

147

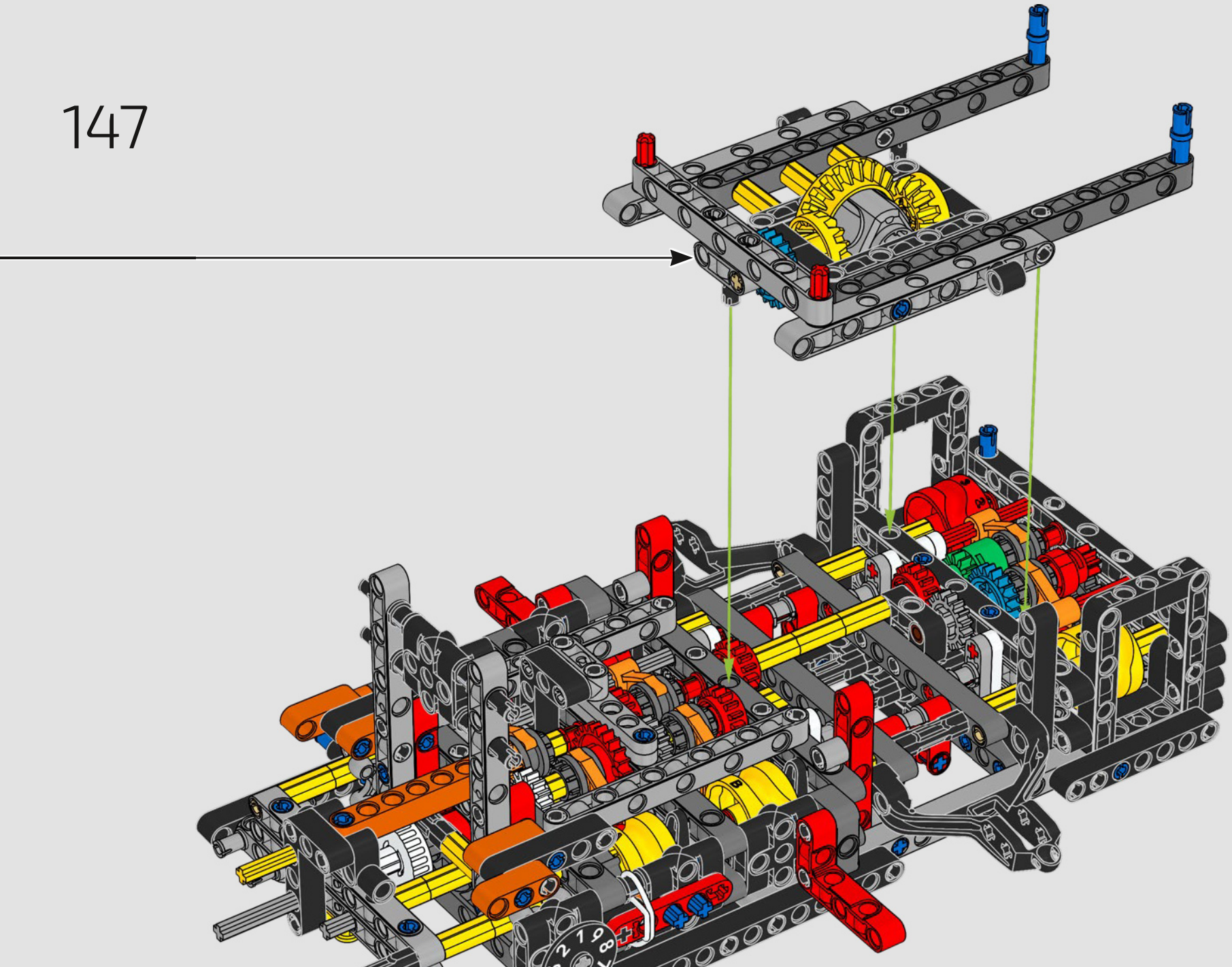

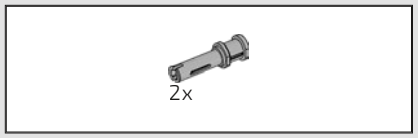

148

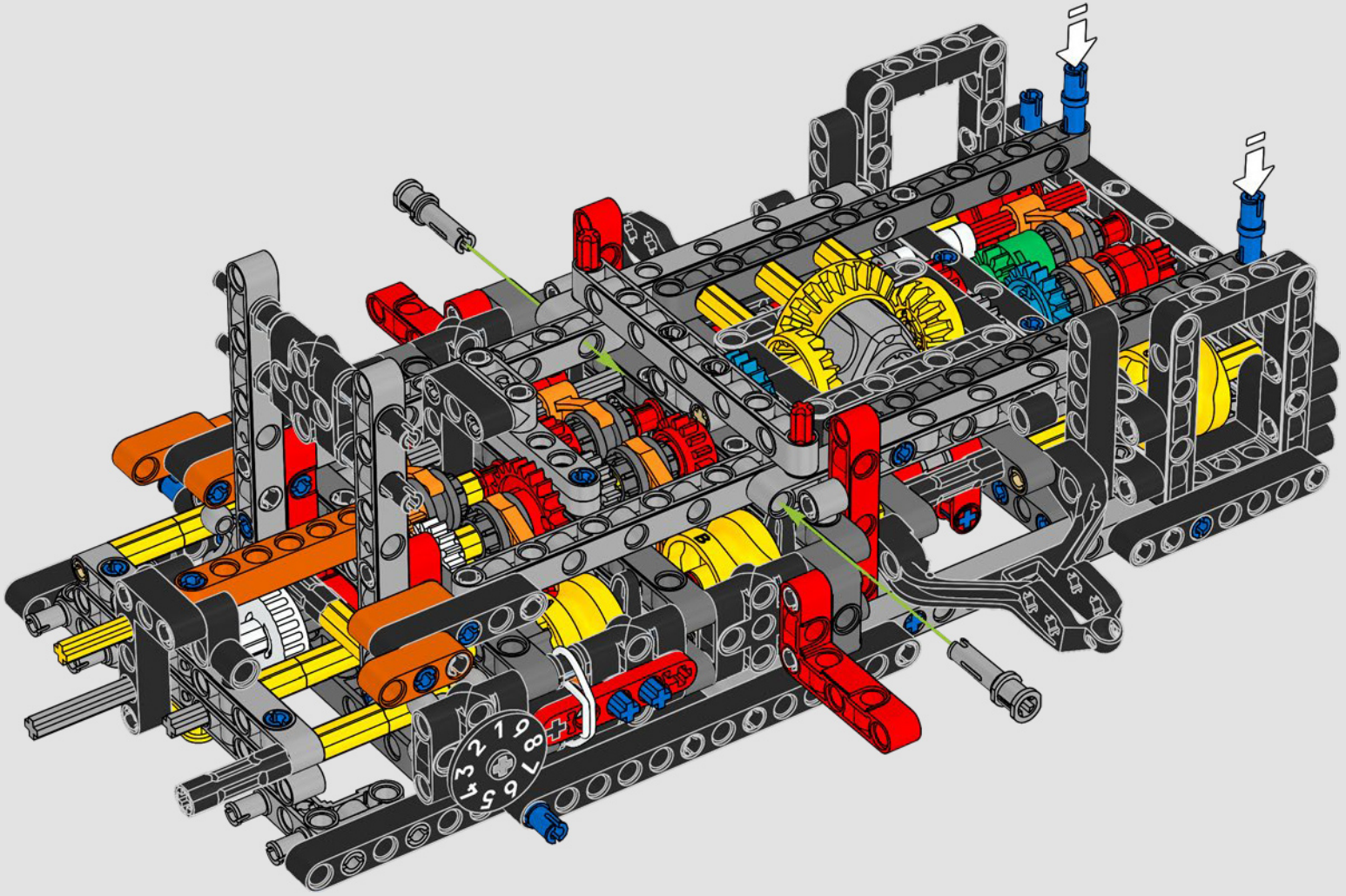

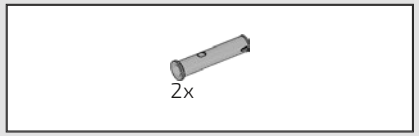

149

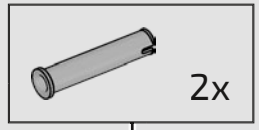

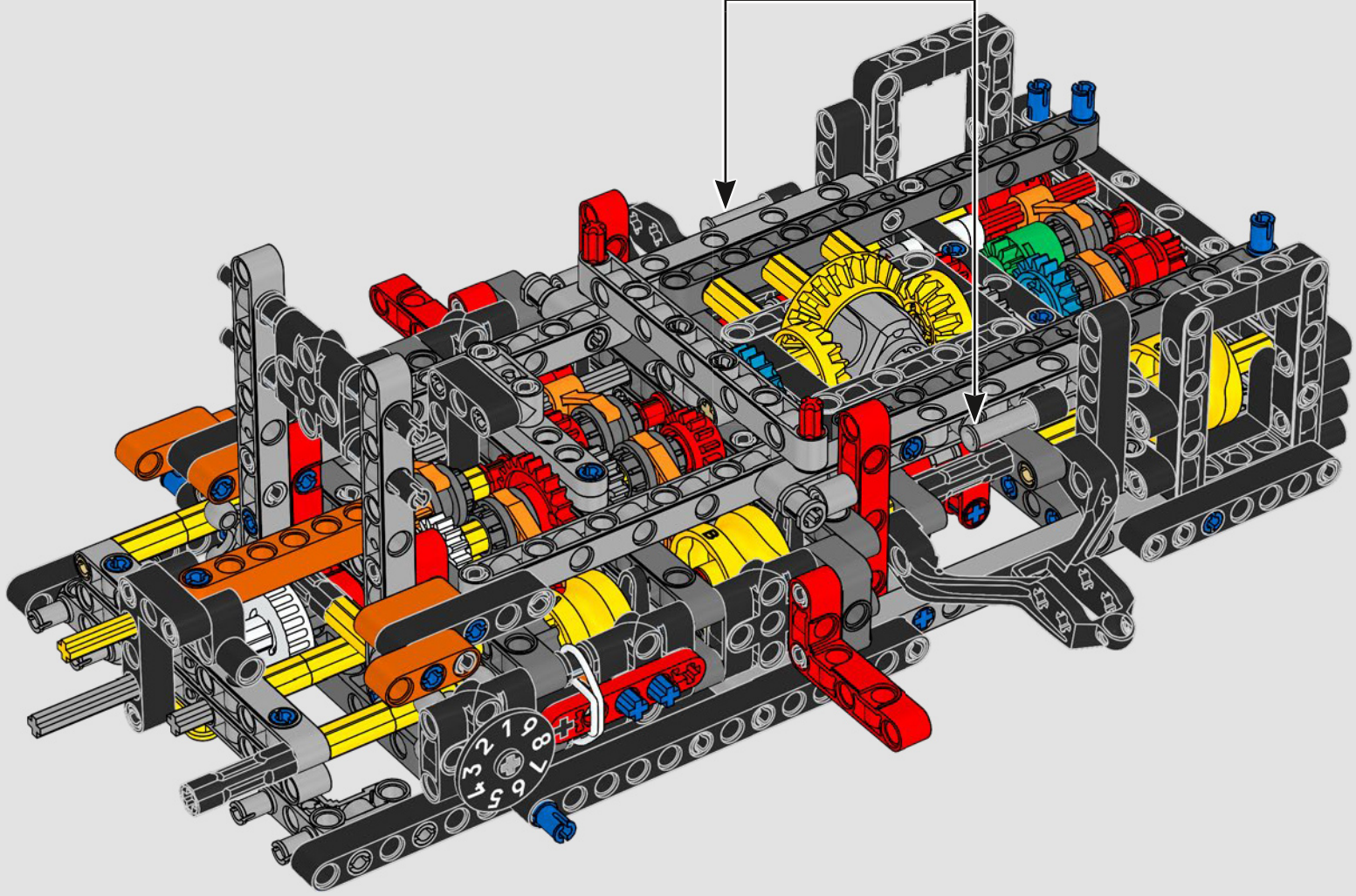

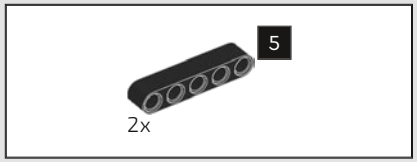

150

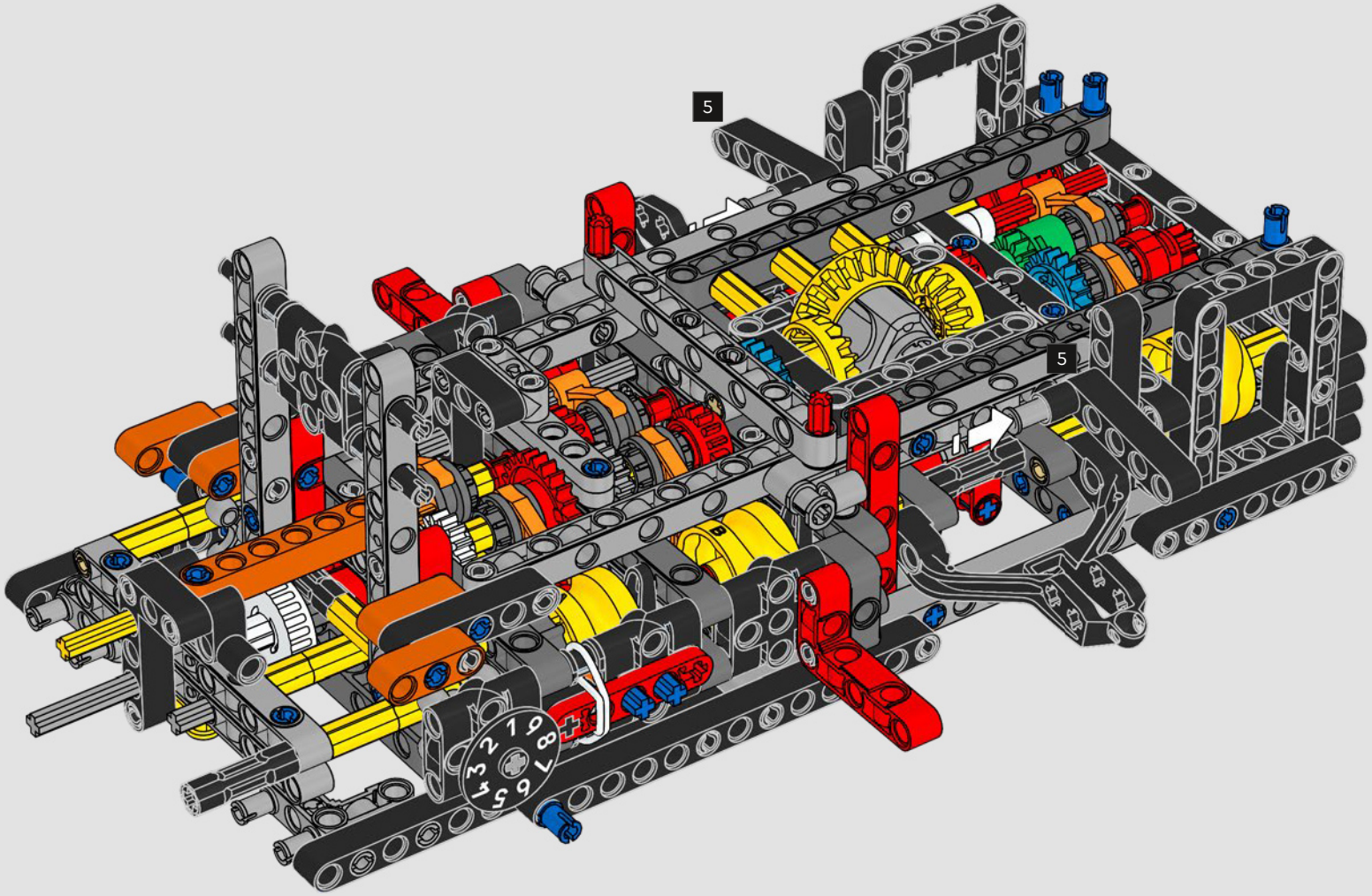

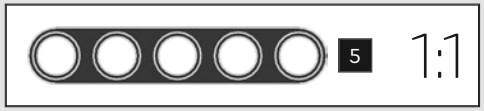

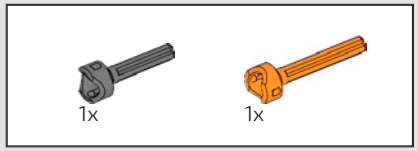

151

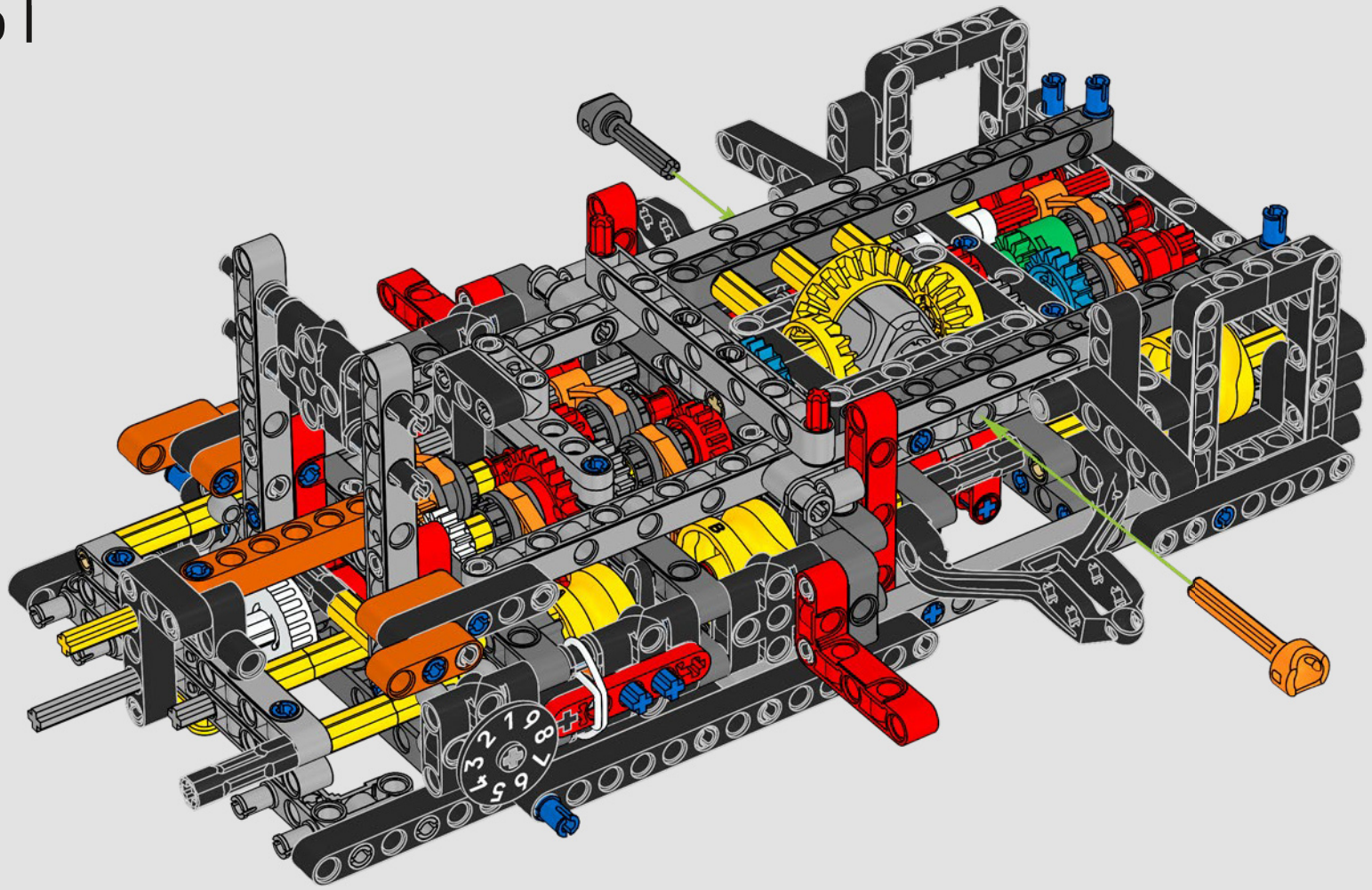

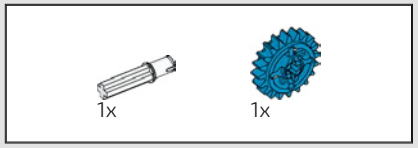

152

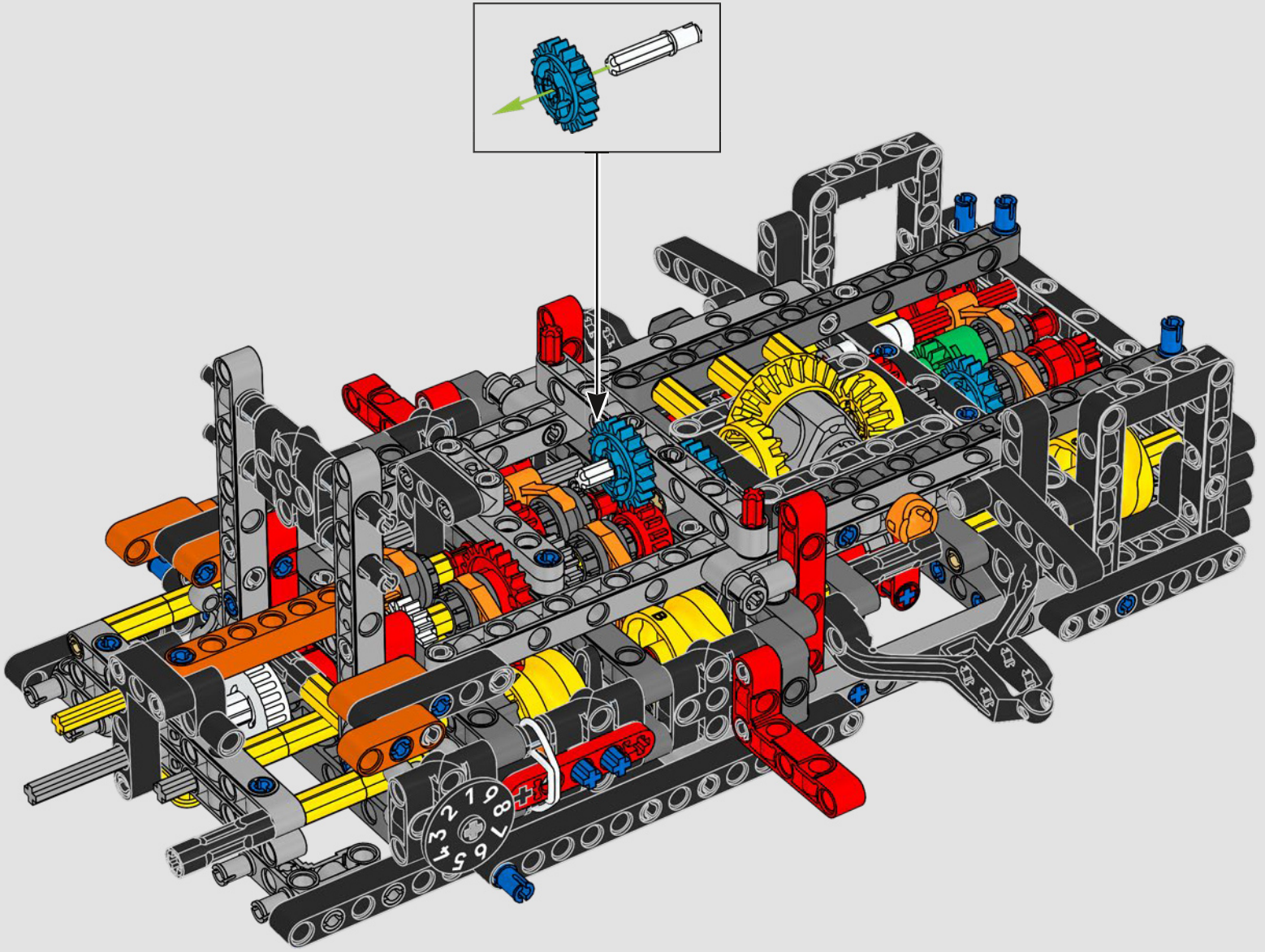

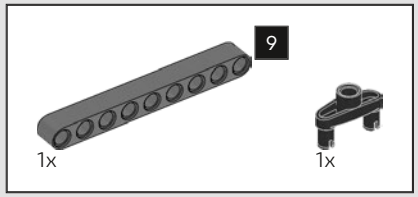

153

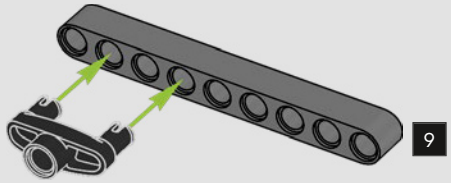



154

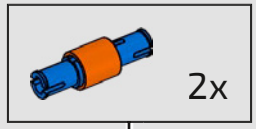

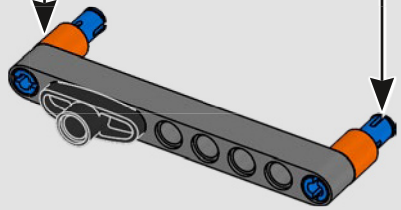

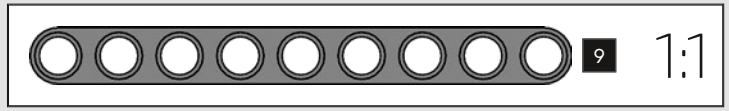

155

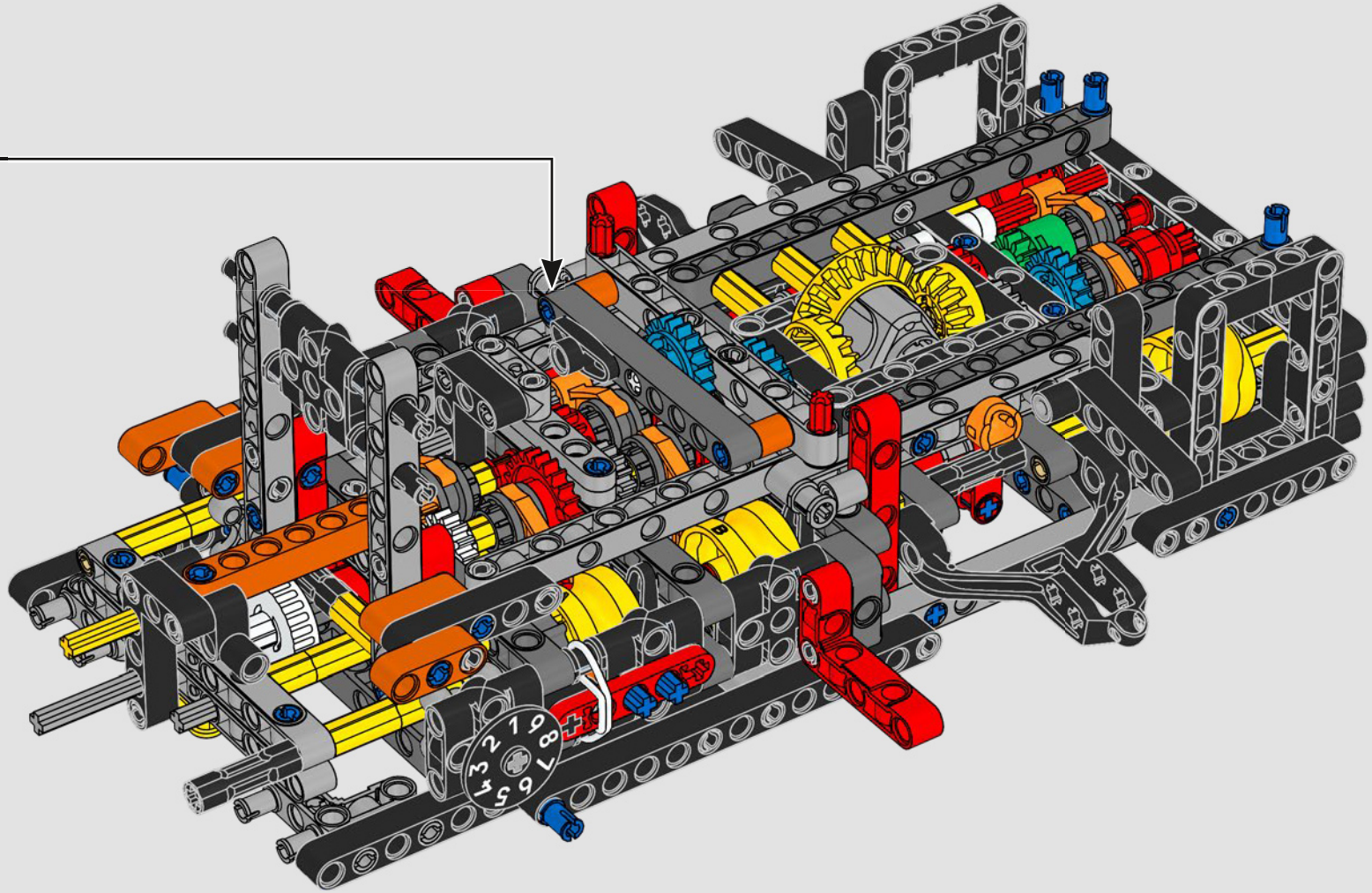

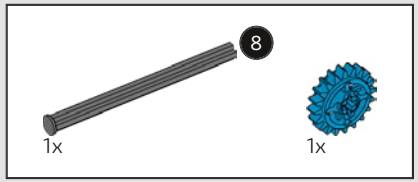

156

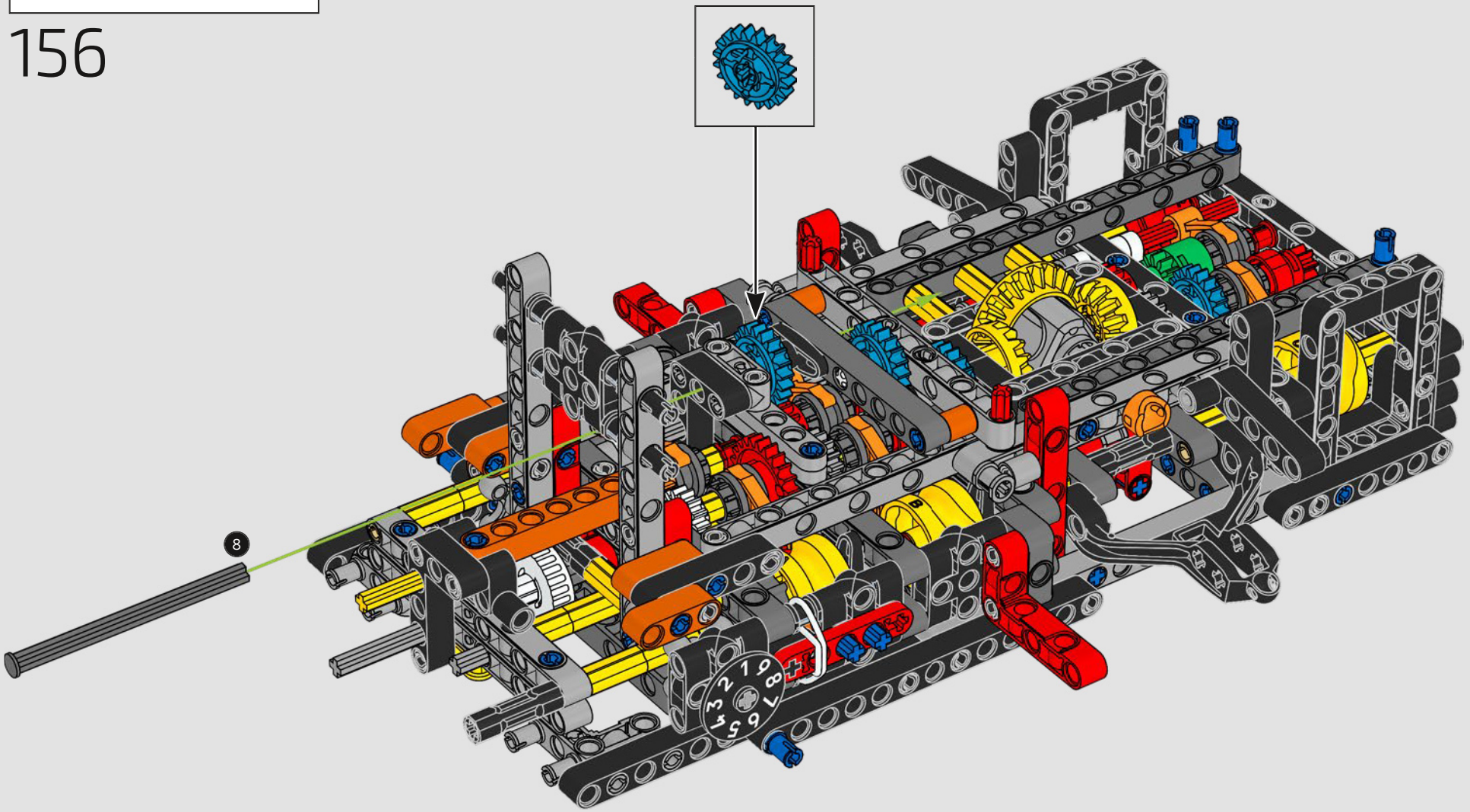

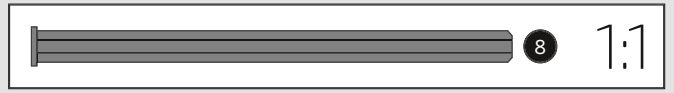

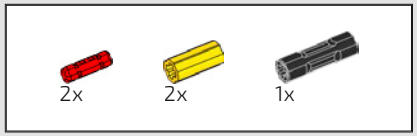

157

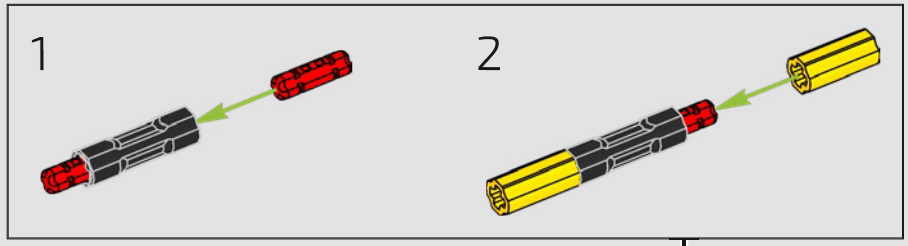

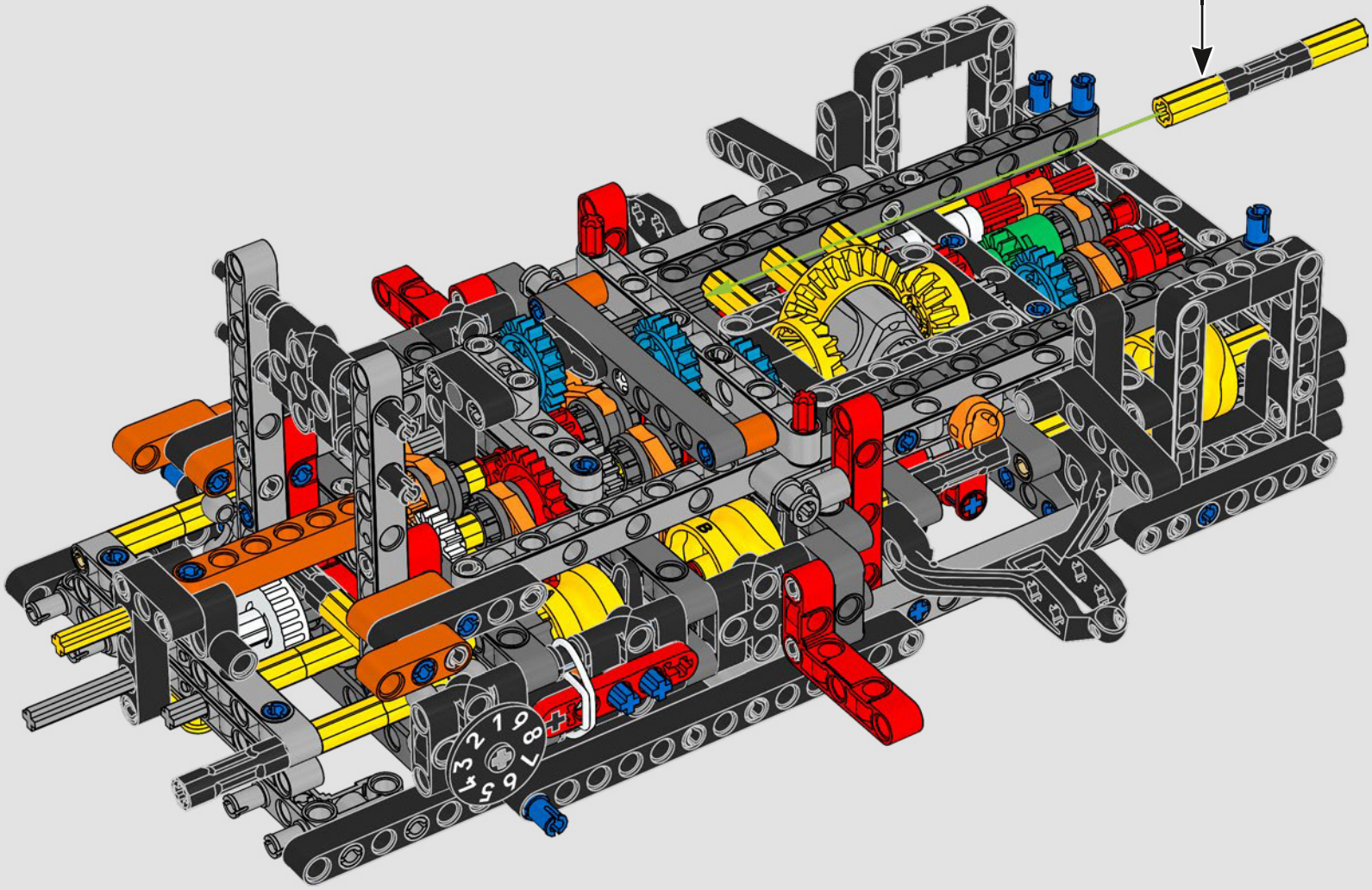

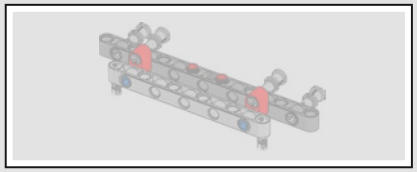

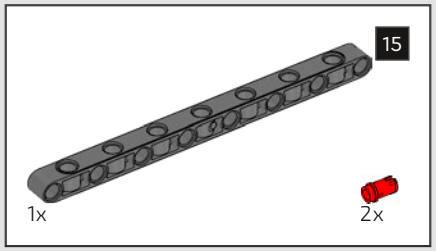

158

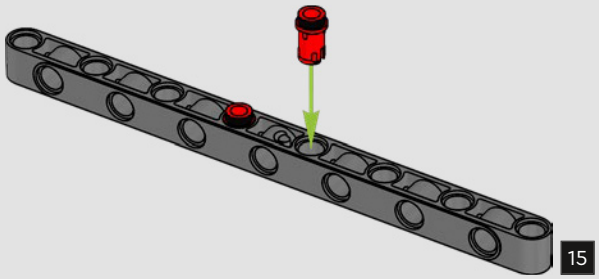

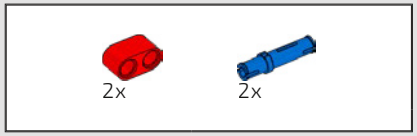

159

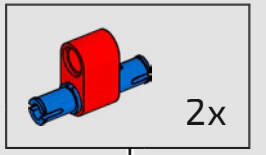

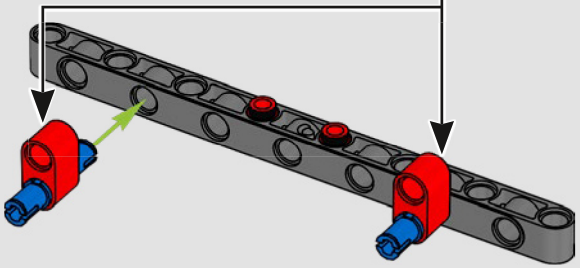

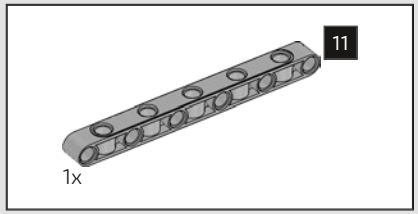

160

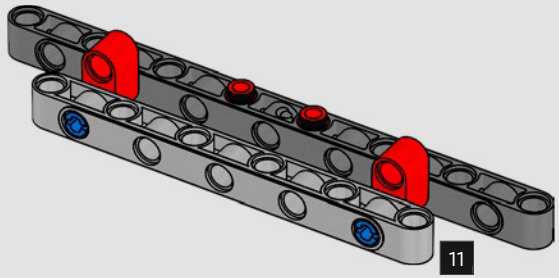

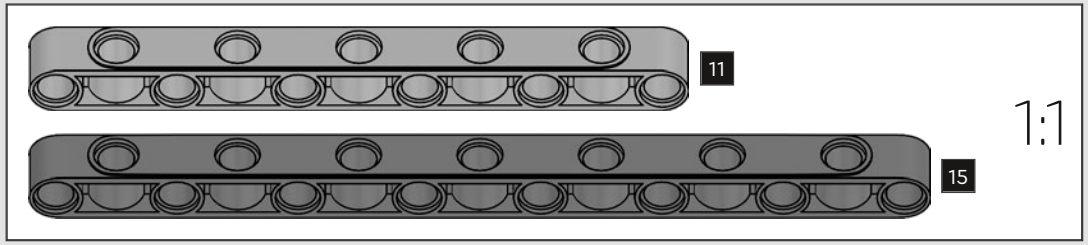



2x

161

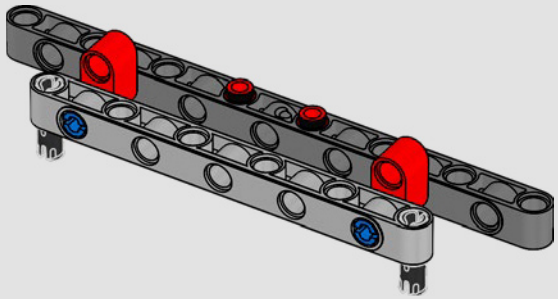



4x

162

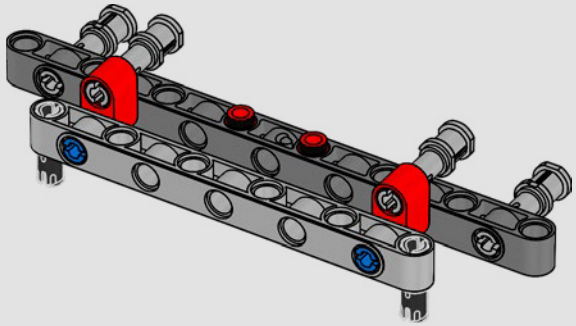

163

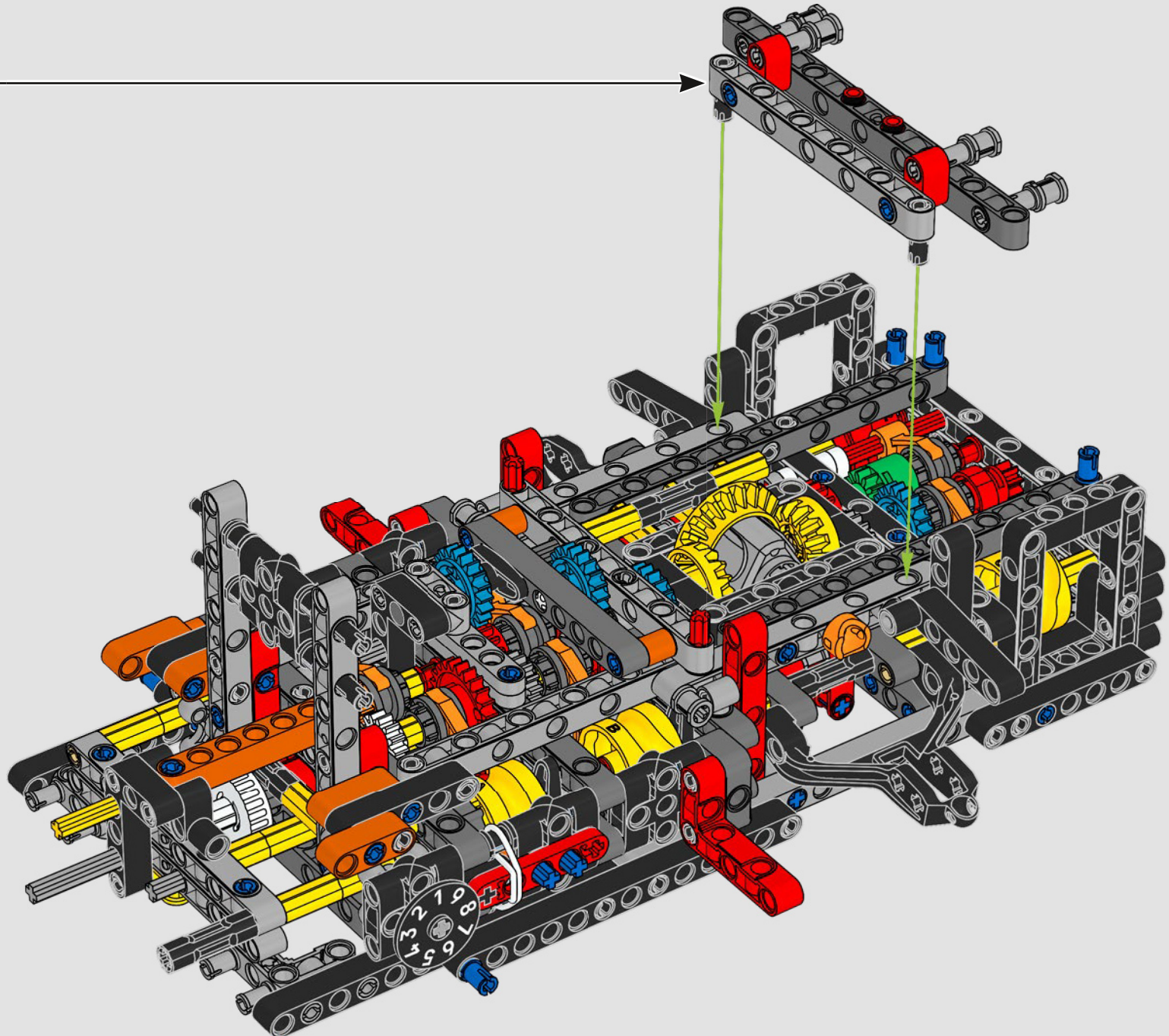

164

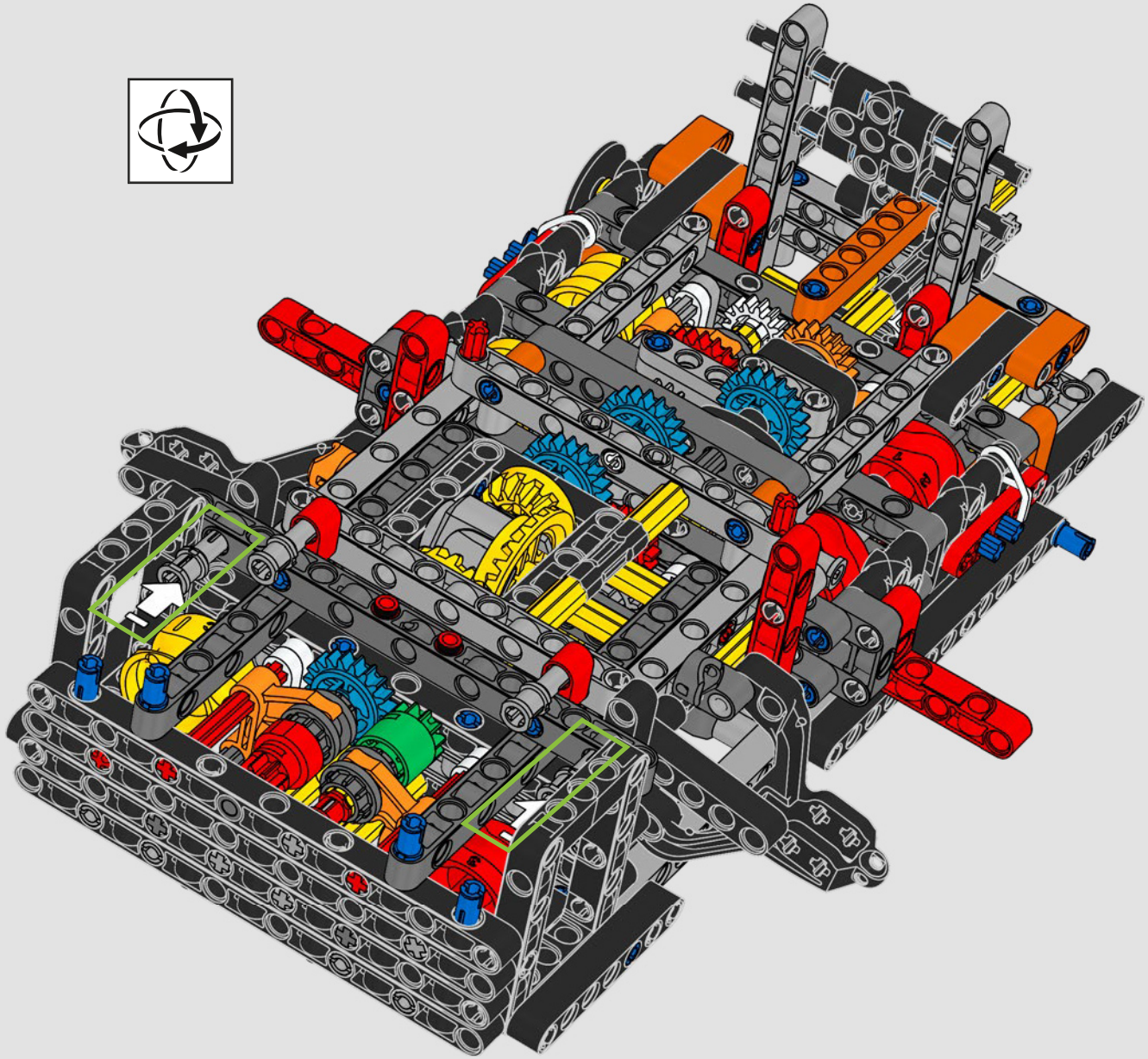

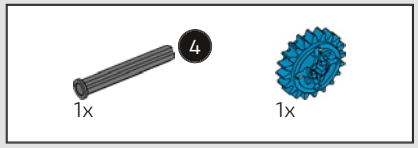

165

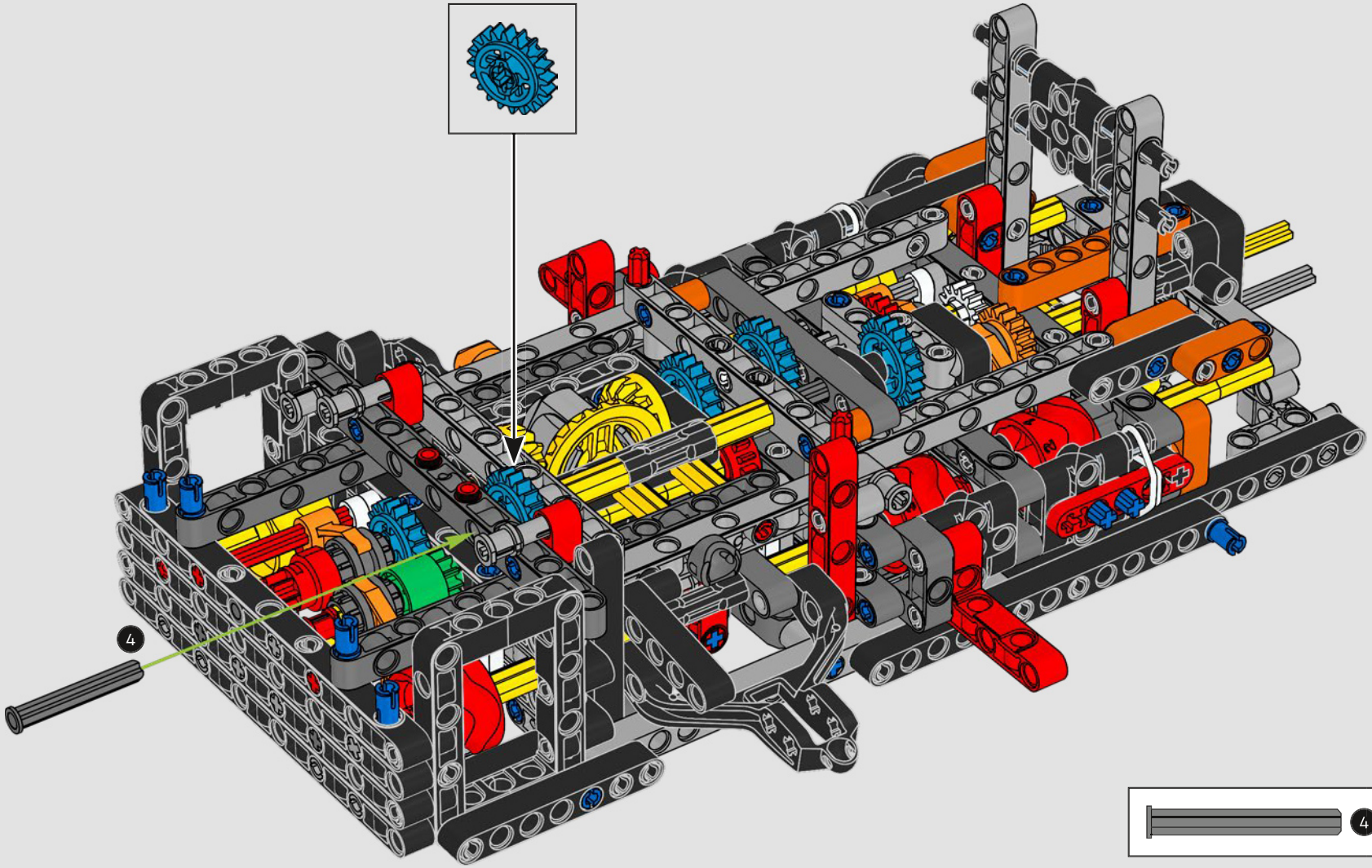

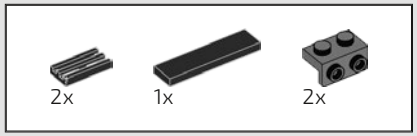

166

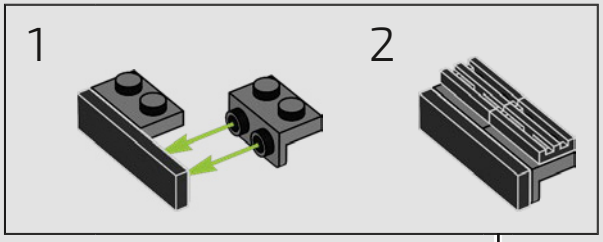

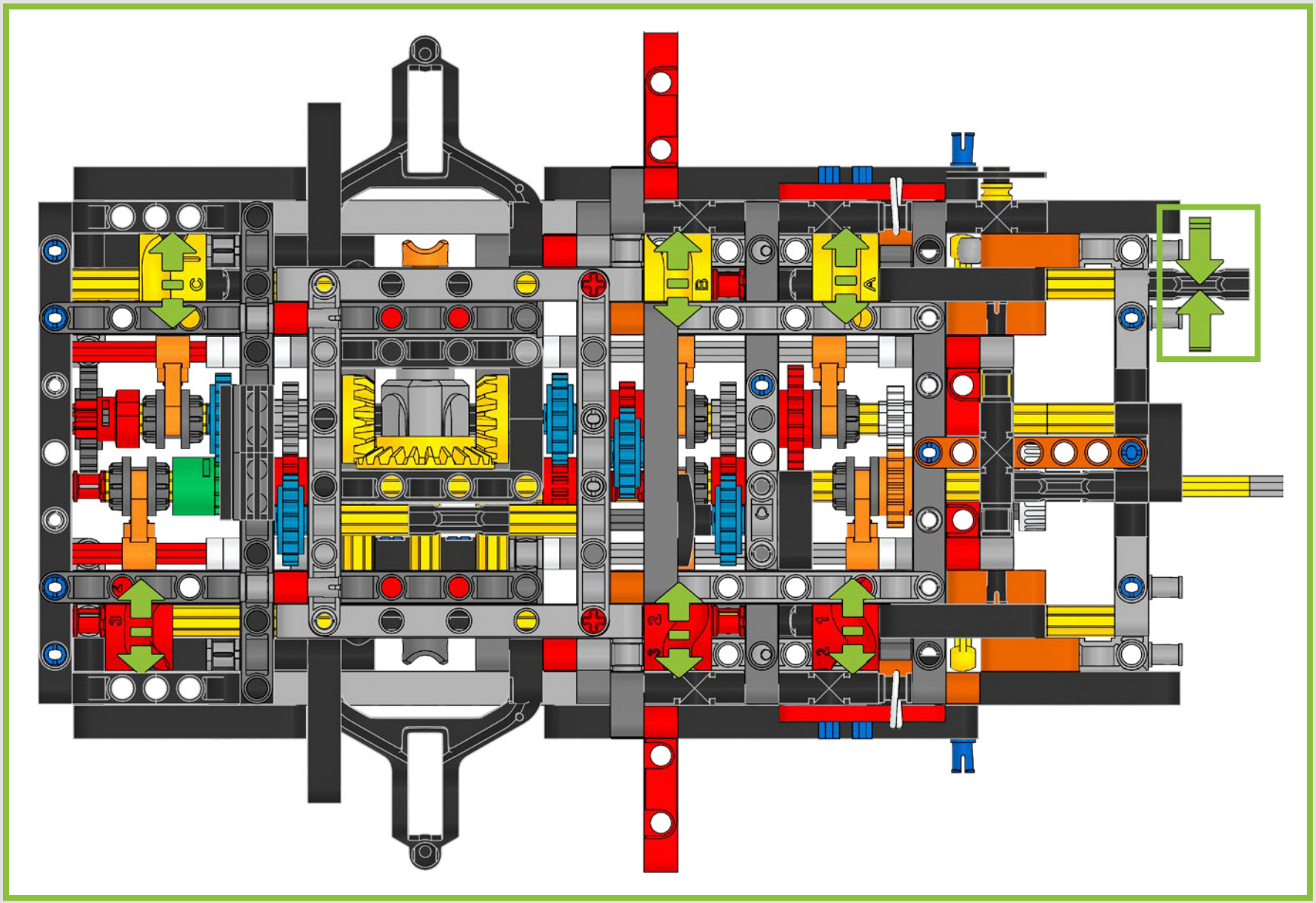
C
B
A
3
2
1

BOX

1 2 3



MOTOR DE PISTONES V8 Y DOS TURBOS

El motor de pistones V8, completamente funcional, está recreado con todo lujo de detalles e incluye el característico logotipo del fantasma de Koenigsegg. Observa cómo gira más lenta o rápidamente al cambiar de velocidad.



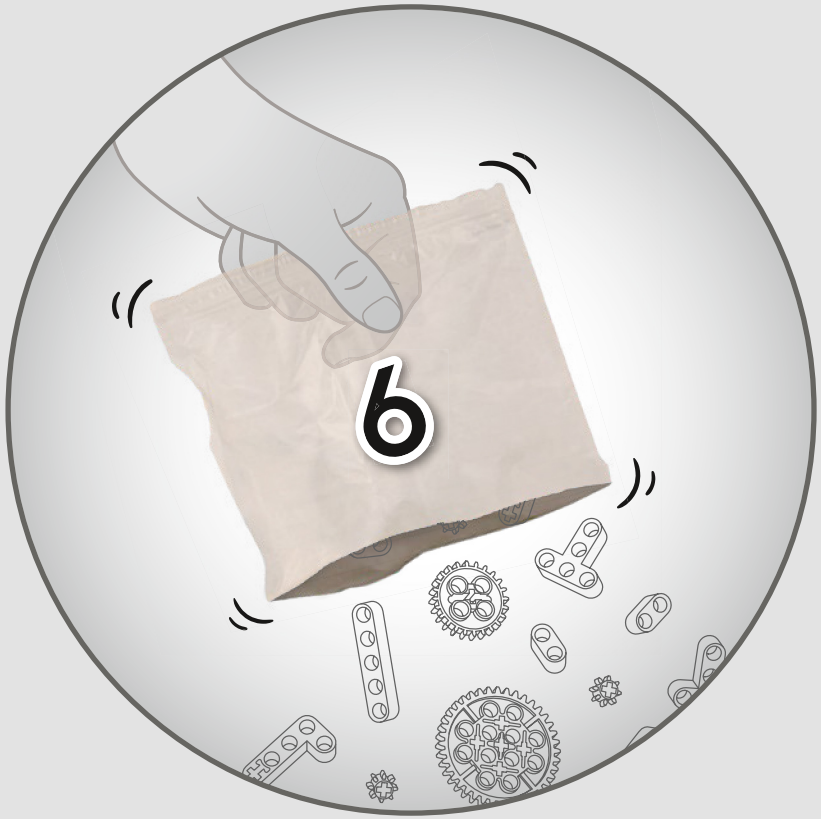
6

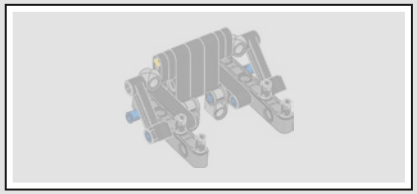

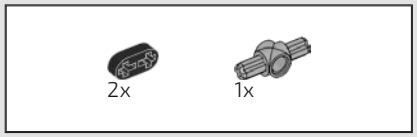

167

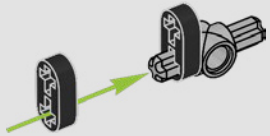

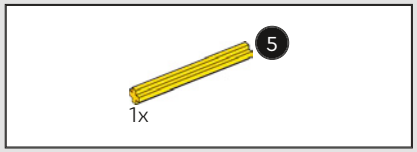

168

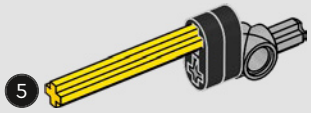

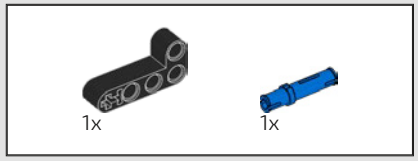

169

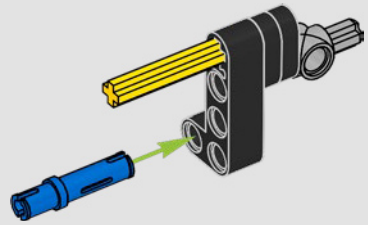

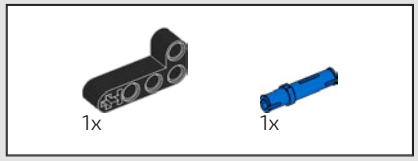

170

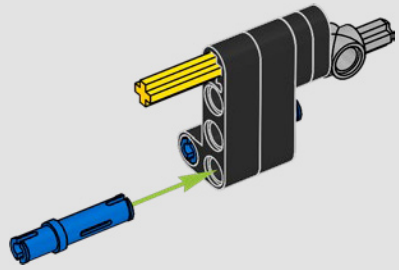



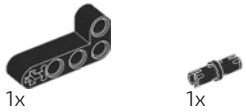

171

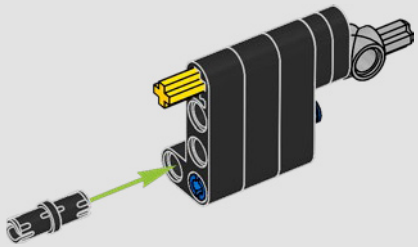

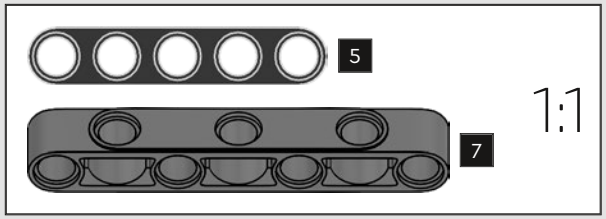

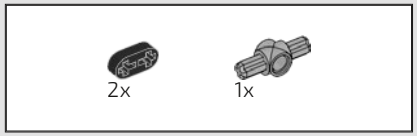

172

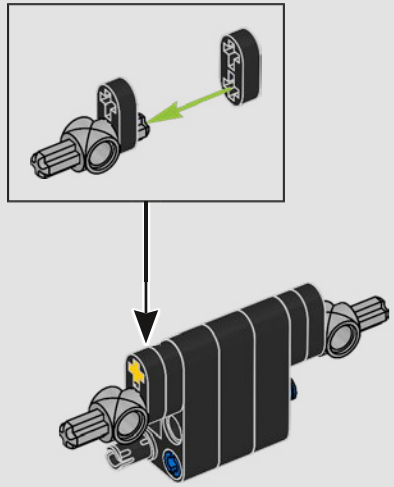

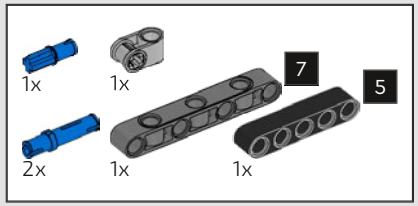

173

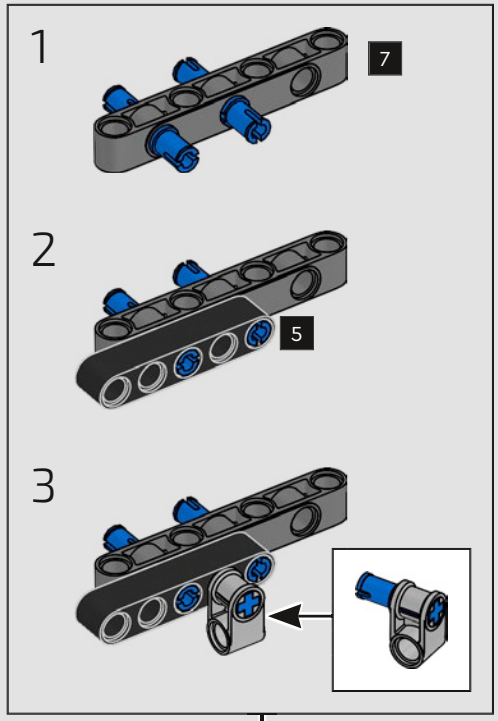

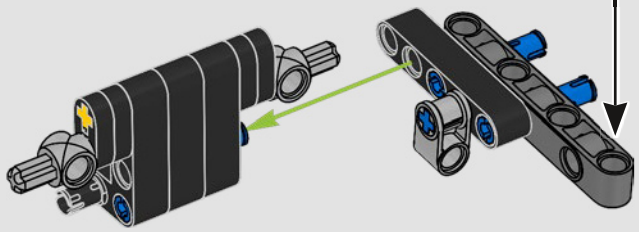

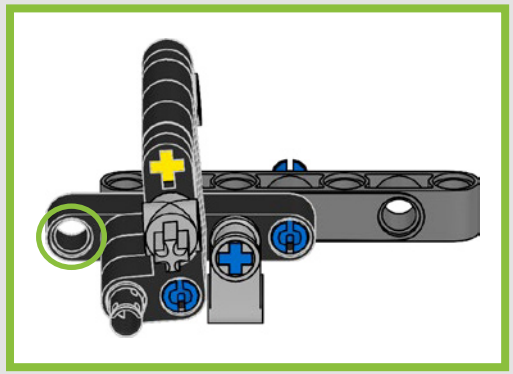

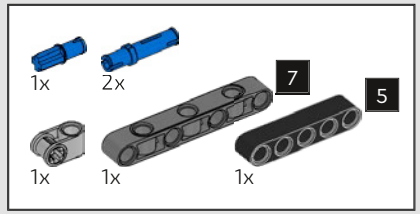

174

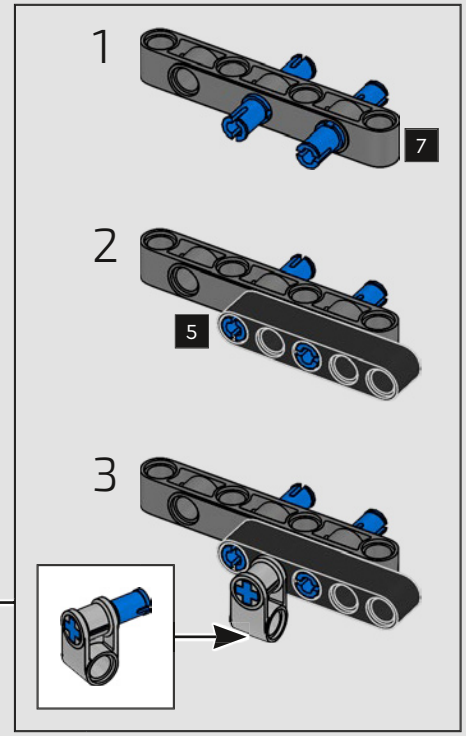

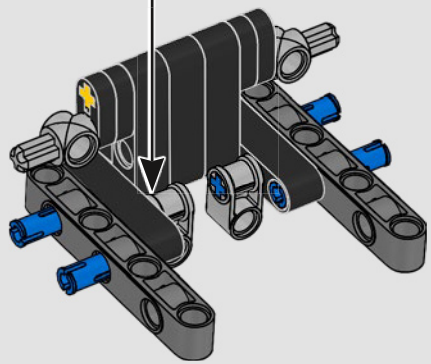


2x

175

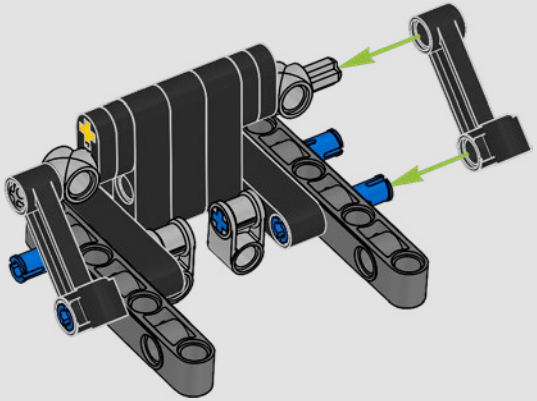


4x

176

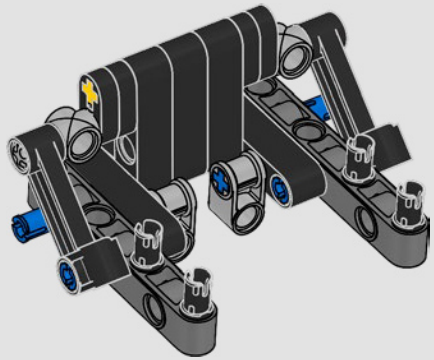

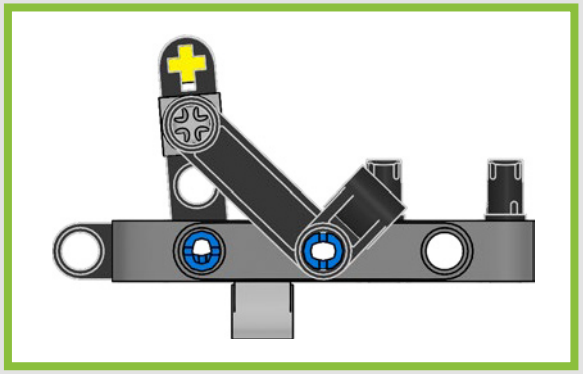

177

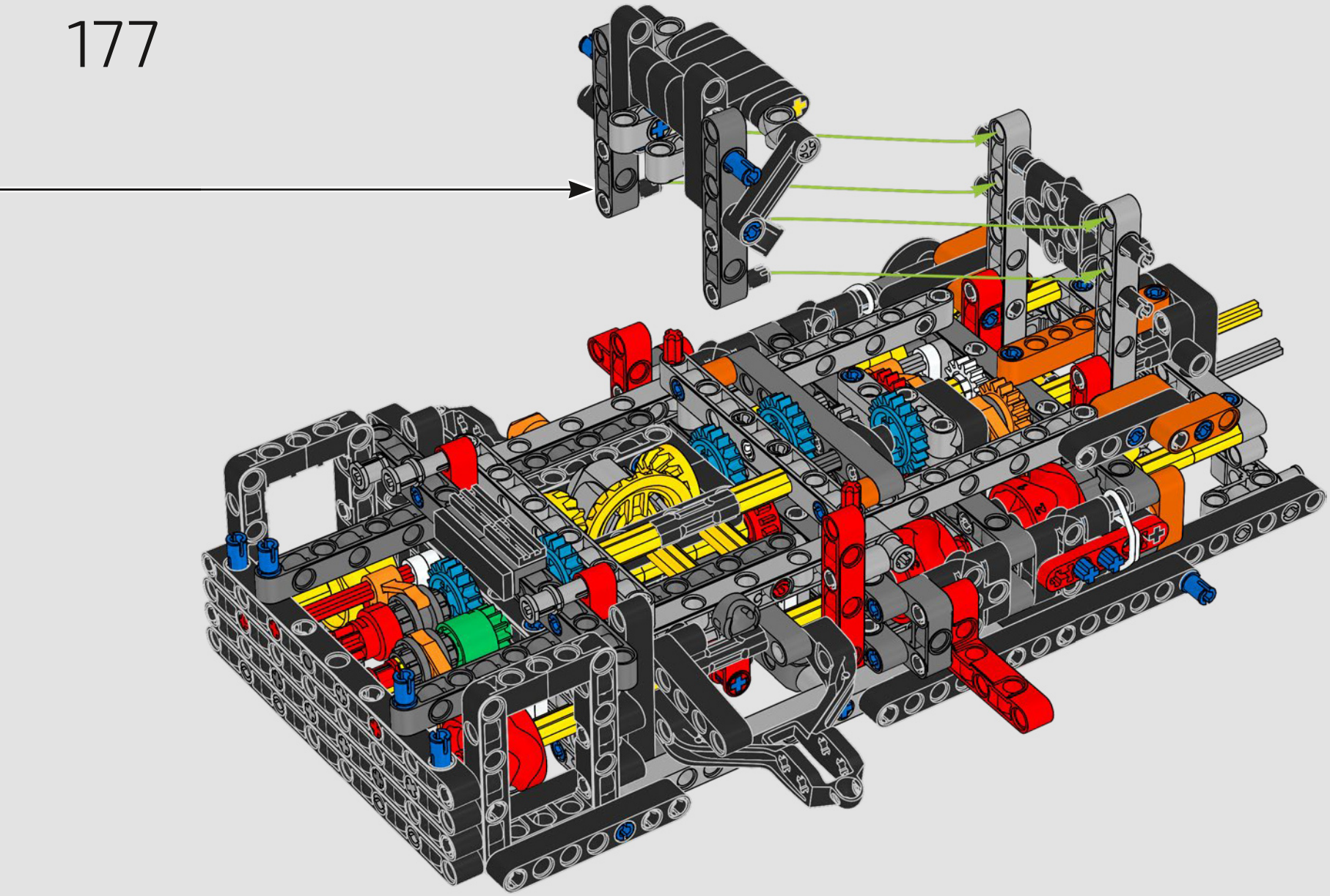

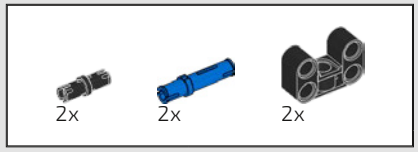

178

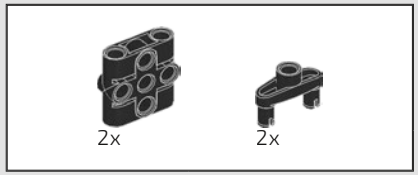

179

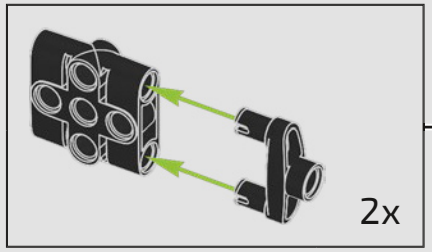

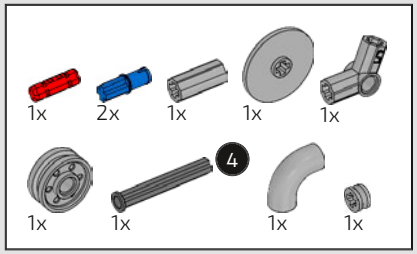

180

1

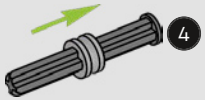

2

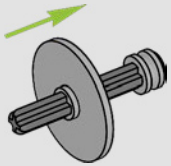

3

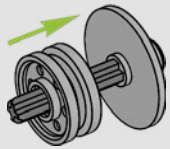

4

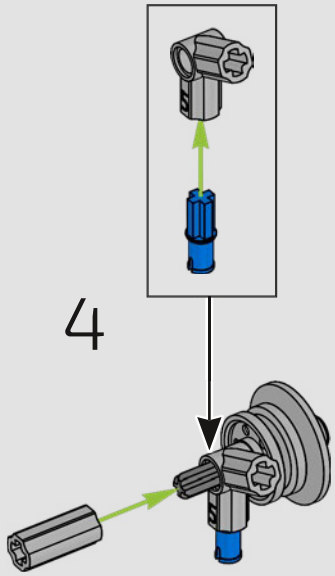

5

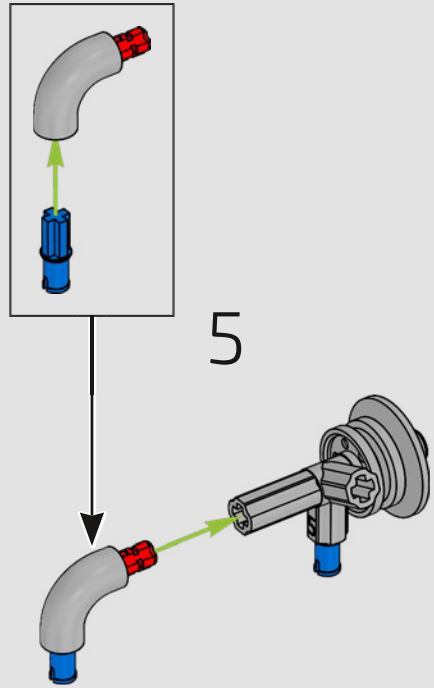

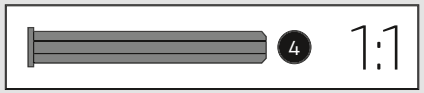

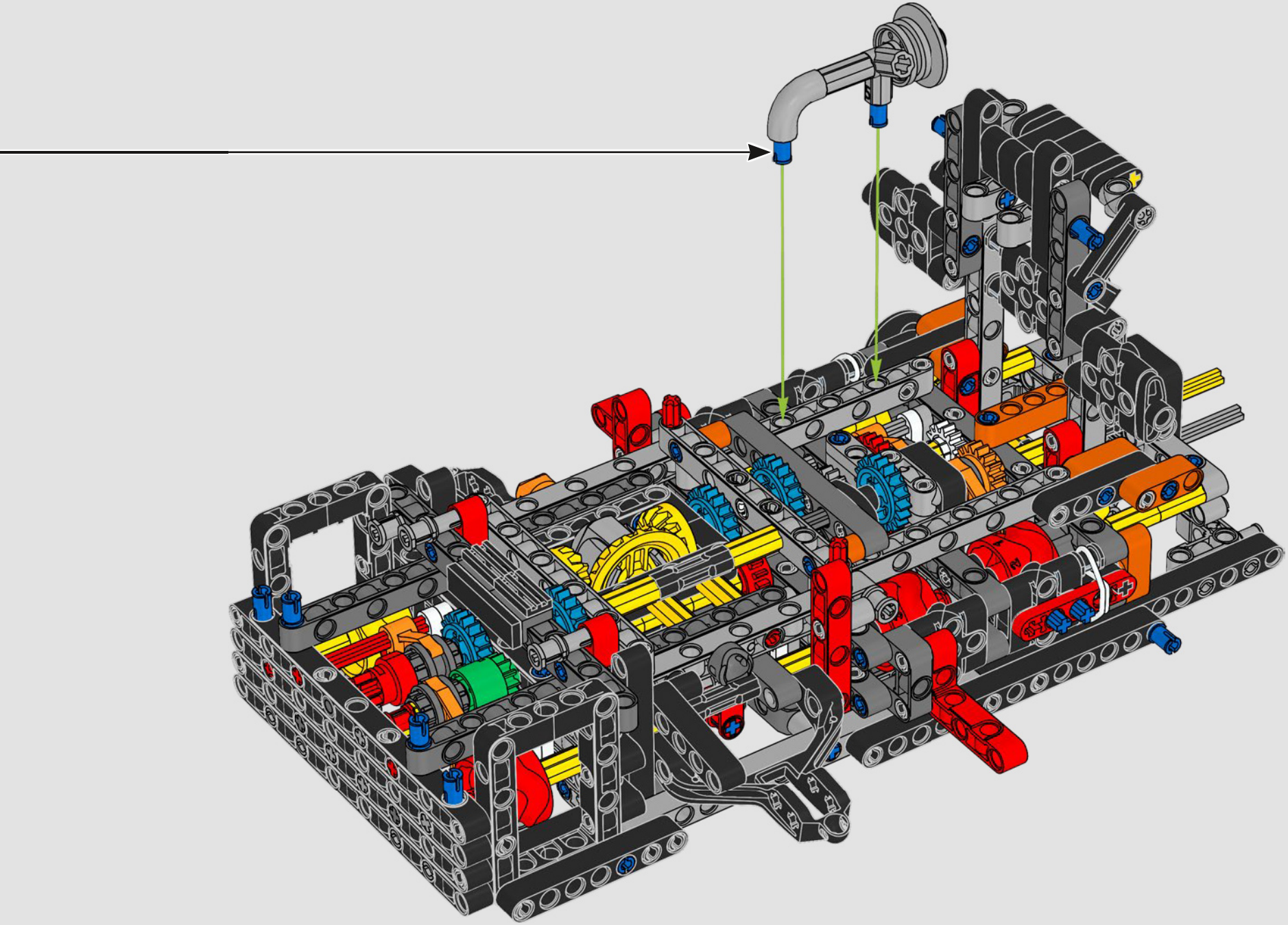

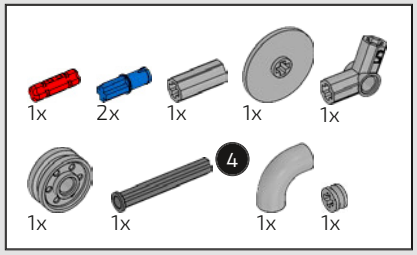

181

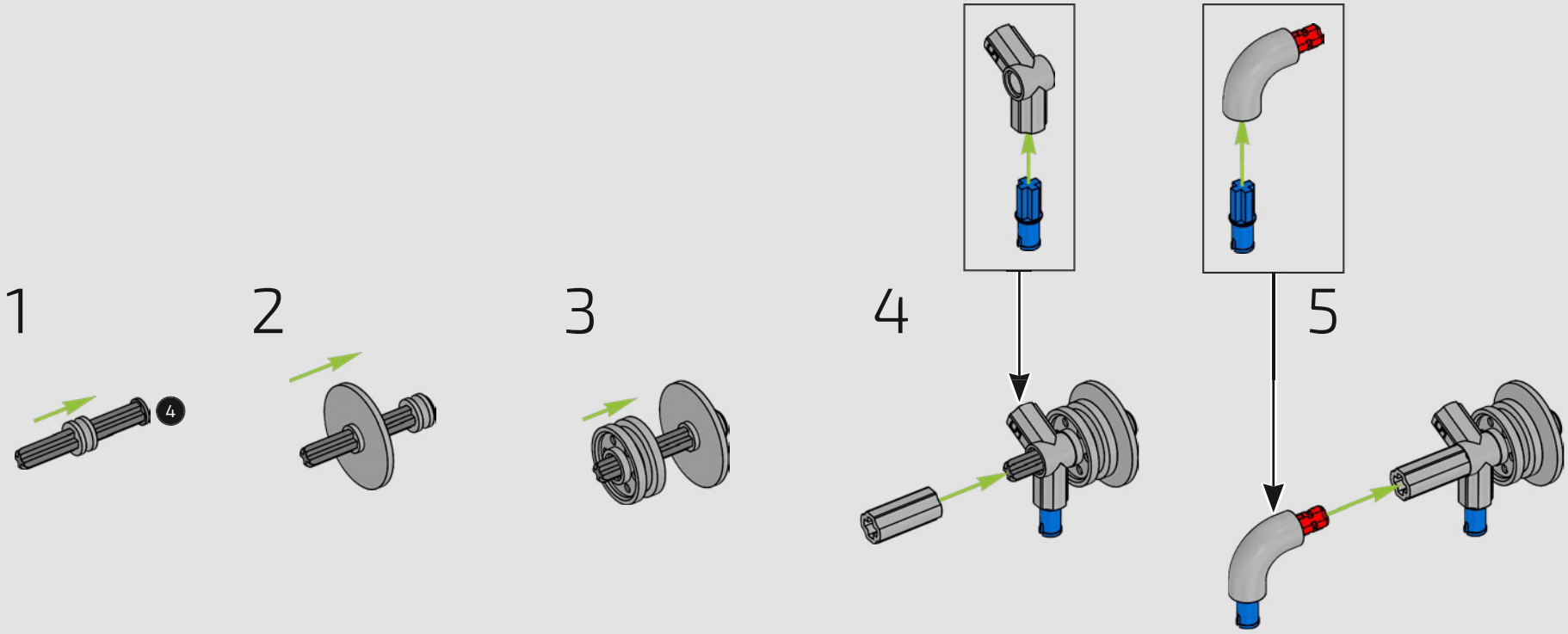

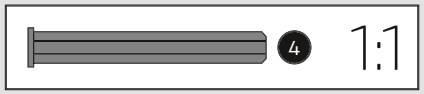

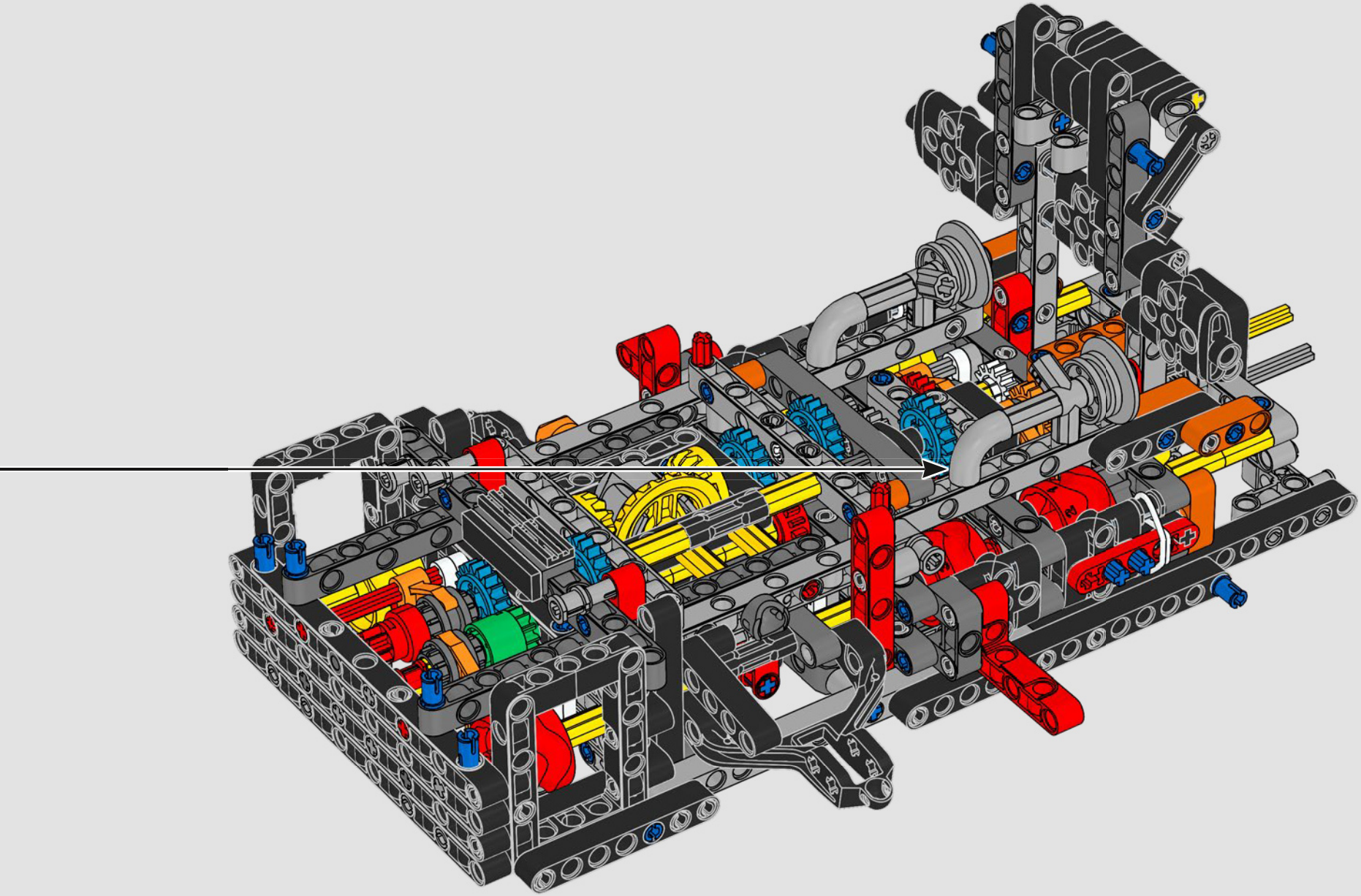

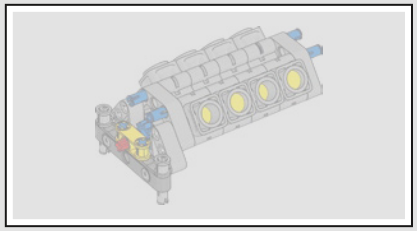

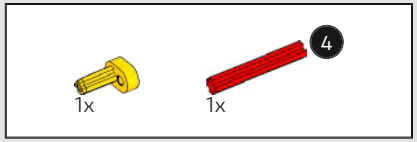

182



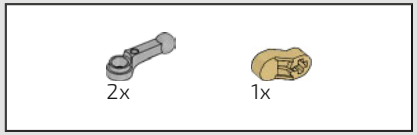

183

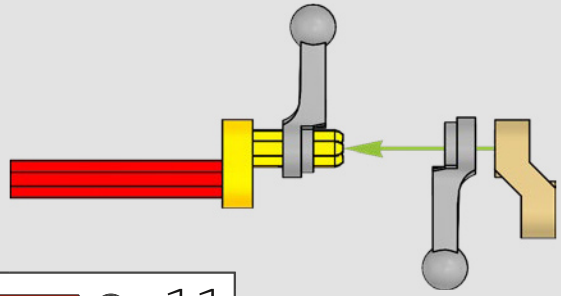



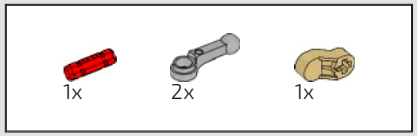

184

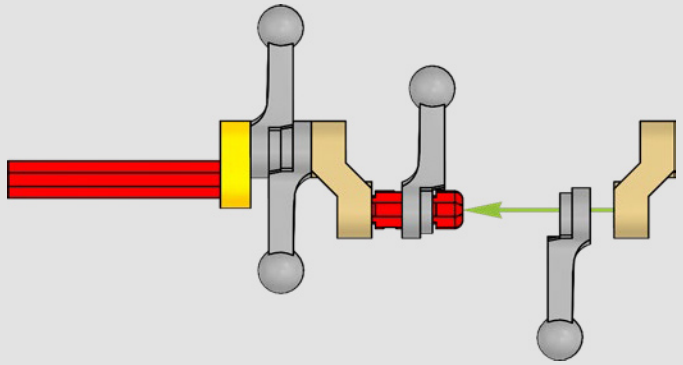

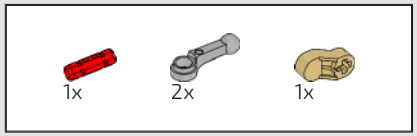

185

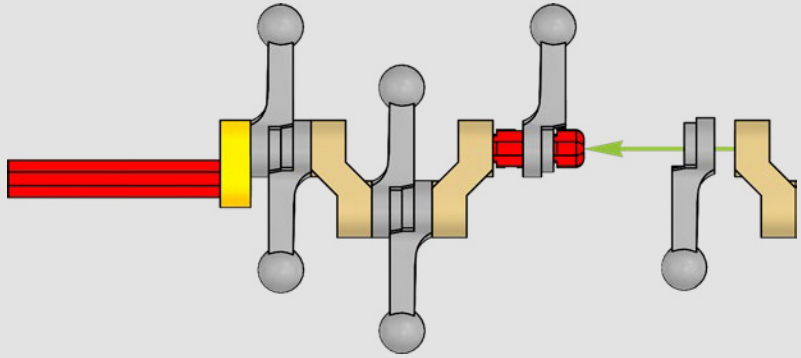



186

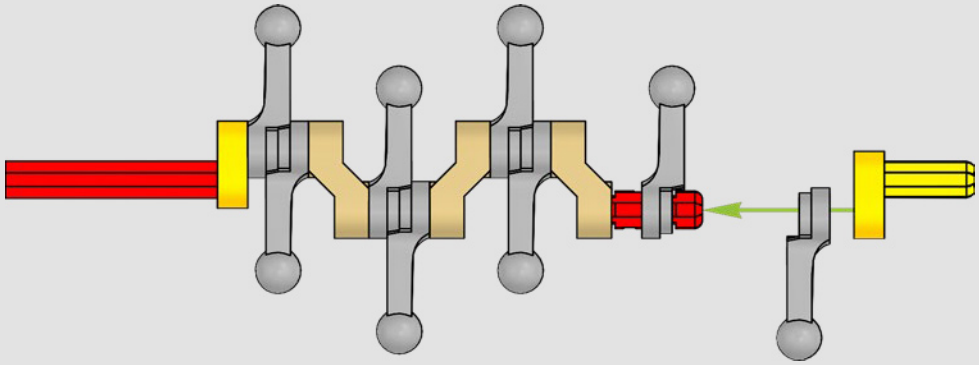



187

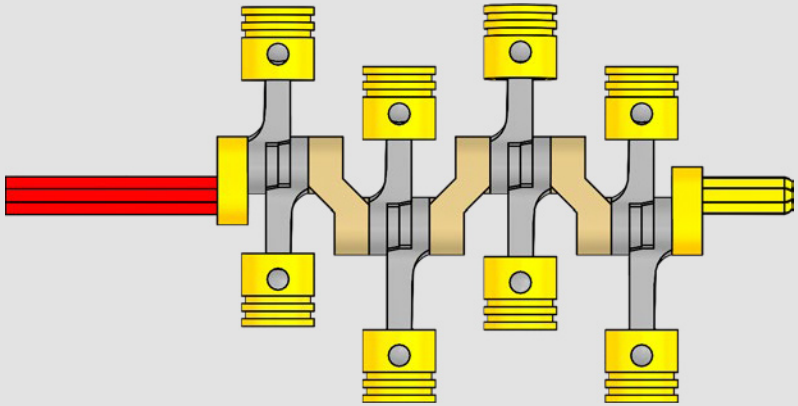

1:1

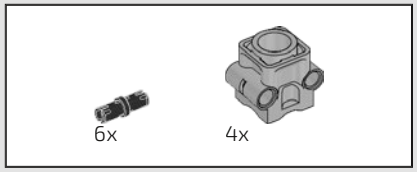

188

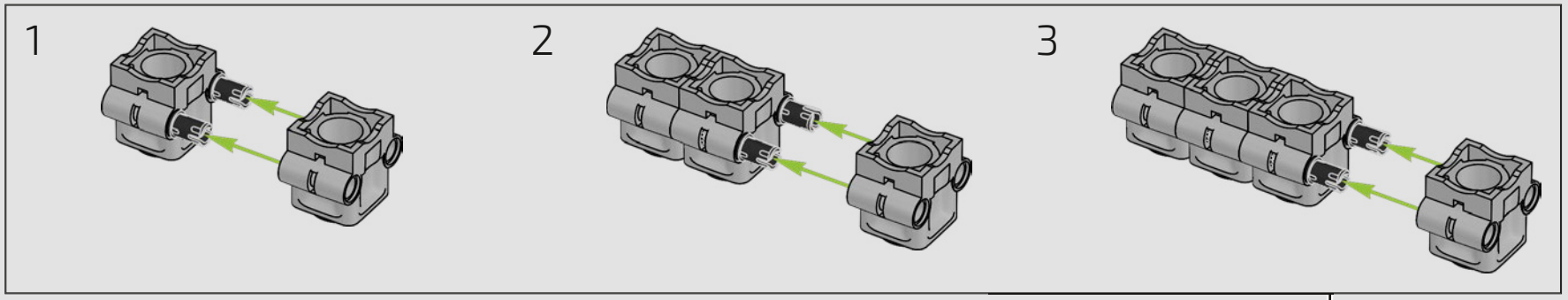

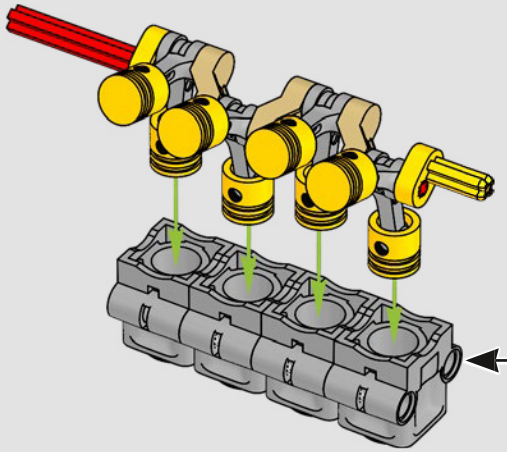

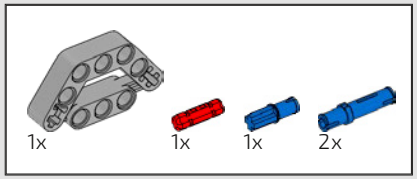

189

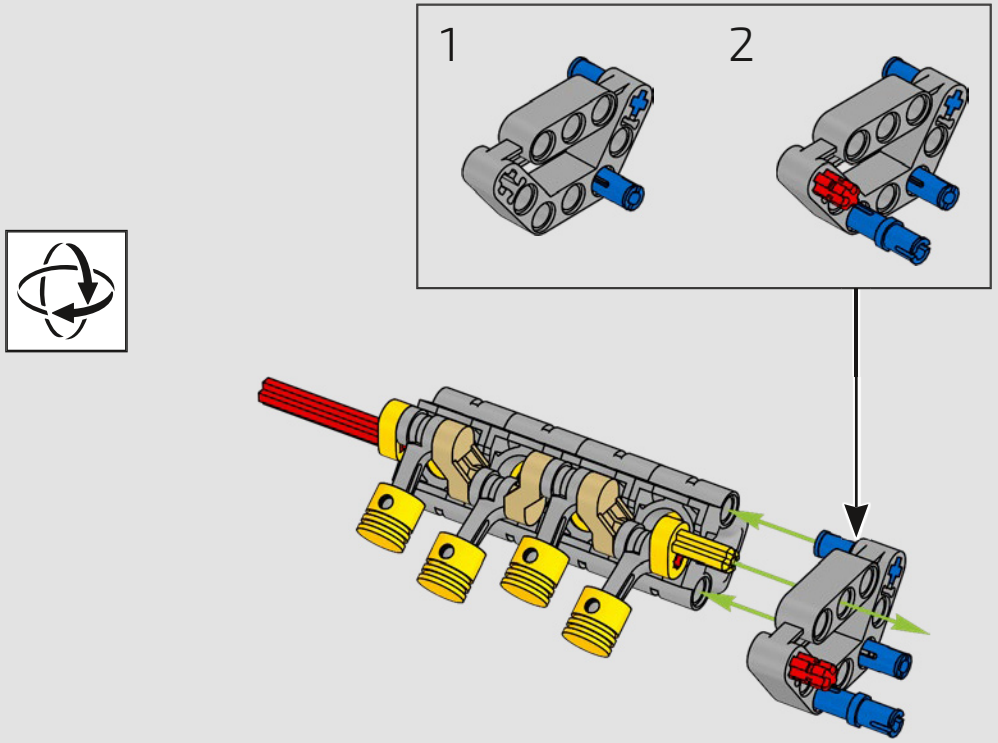

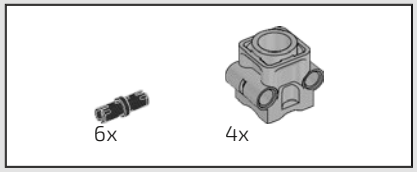

190

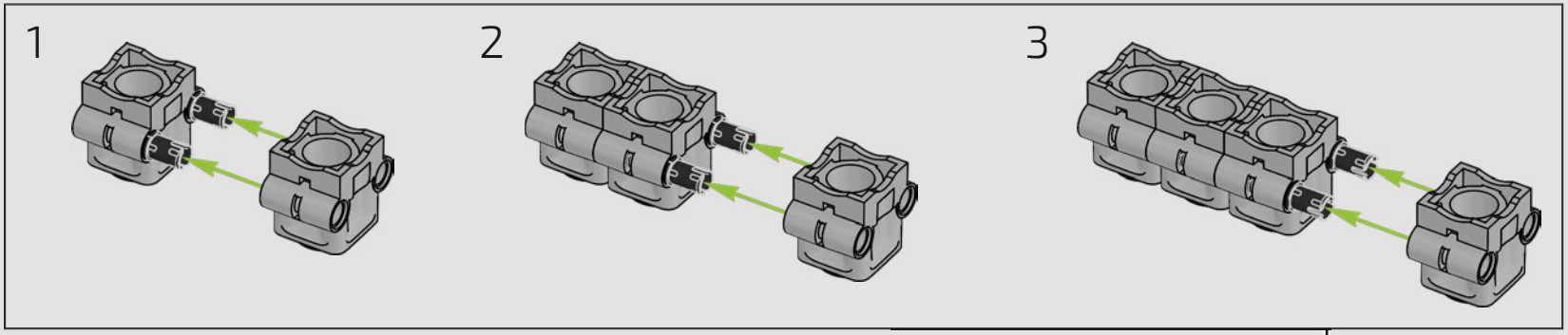

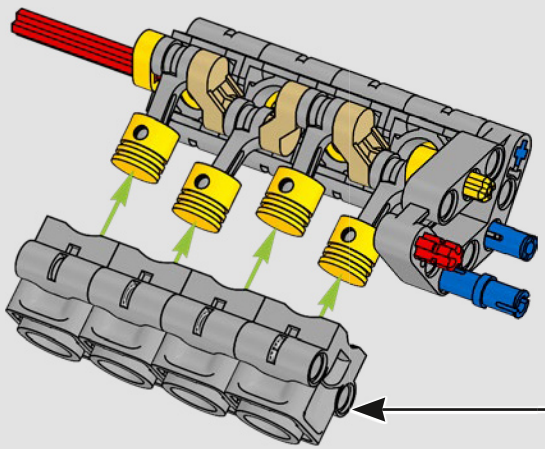

191

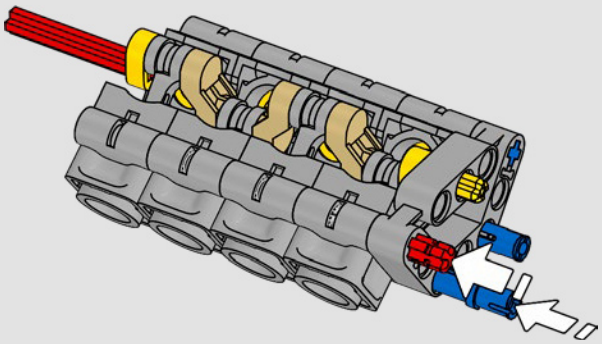

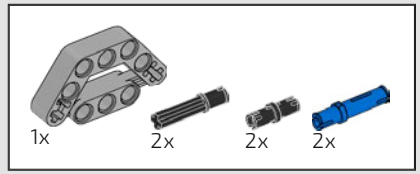

192

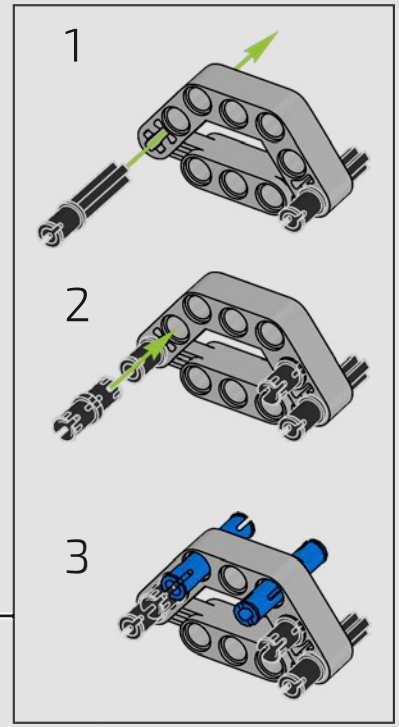



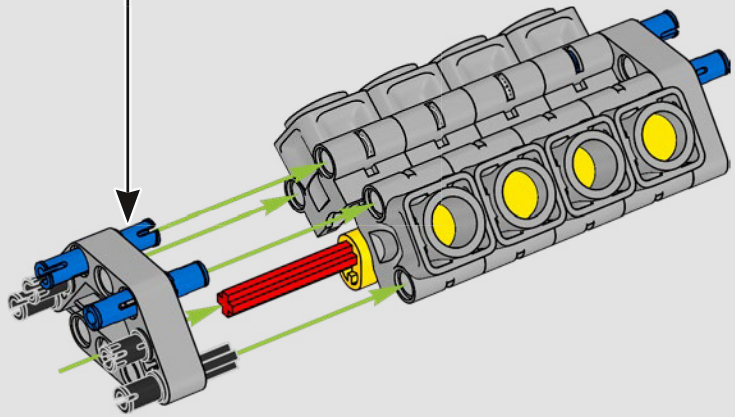



193

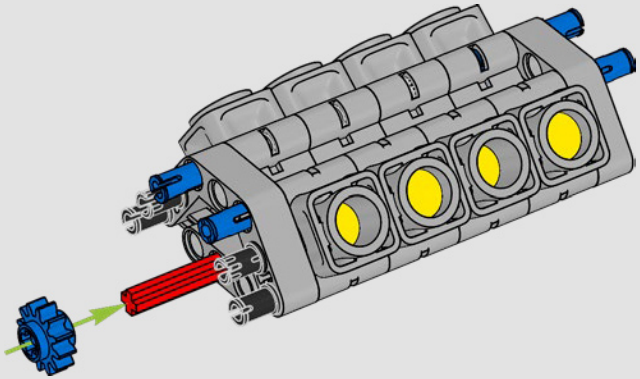

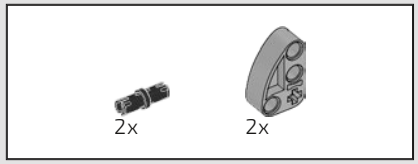

194

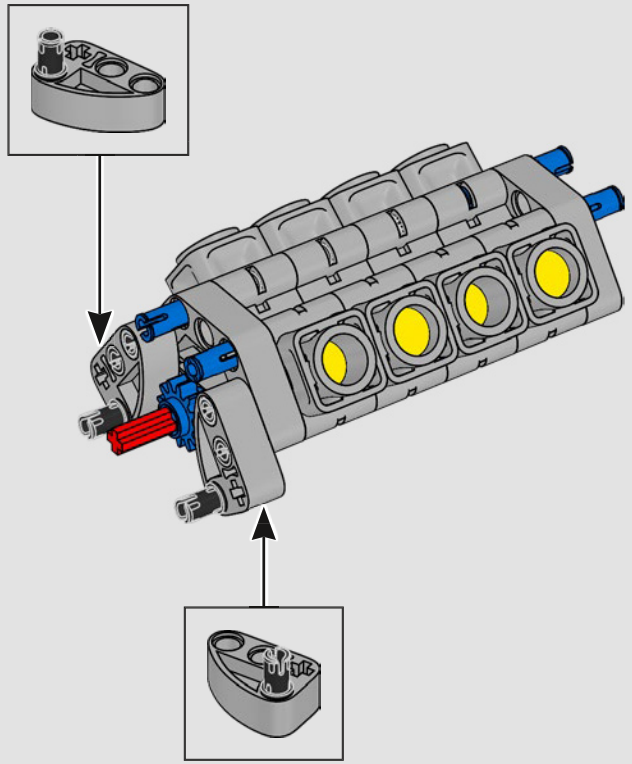

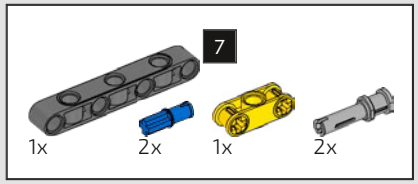

195

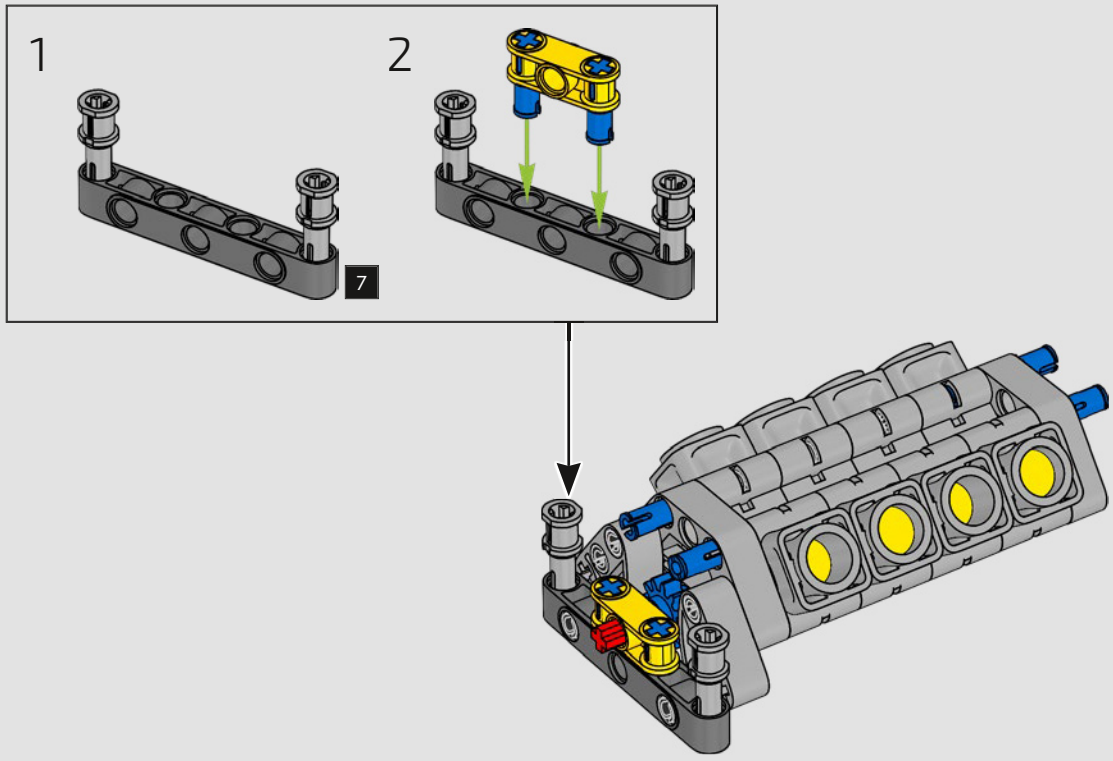

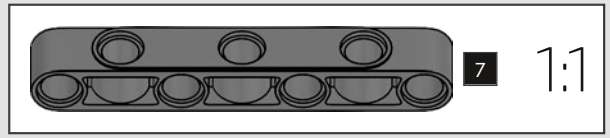

196

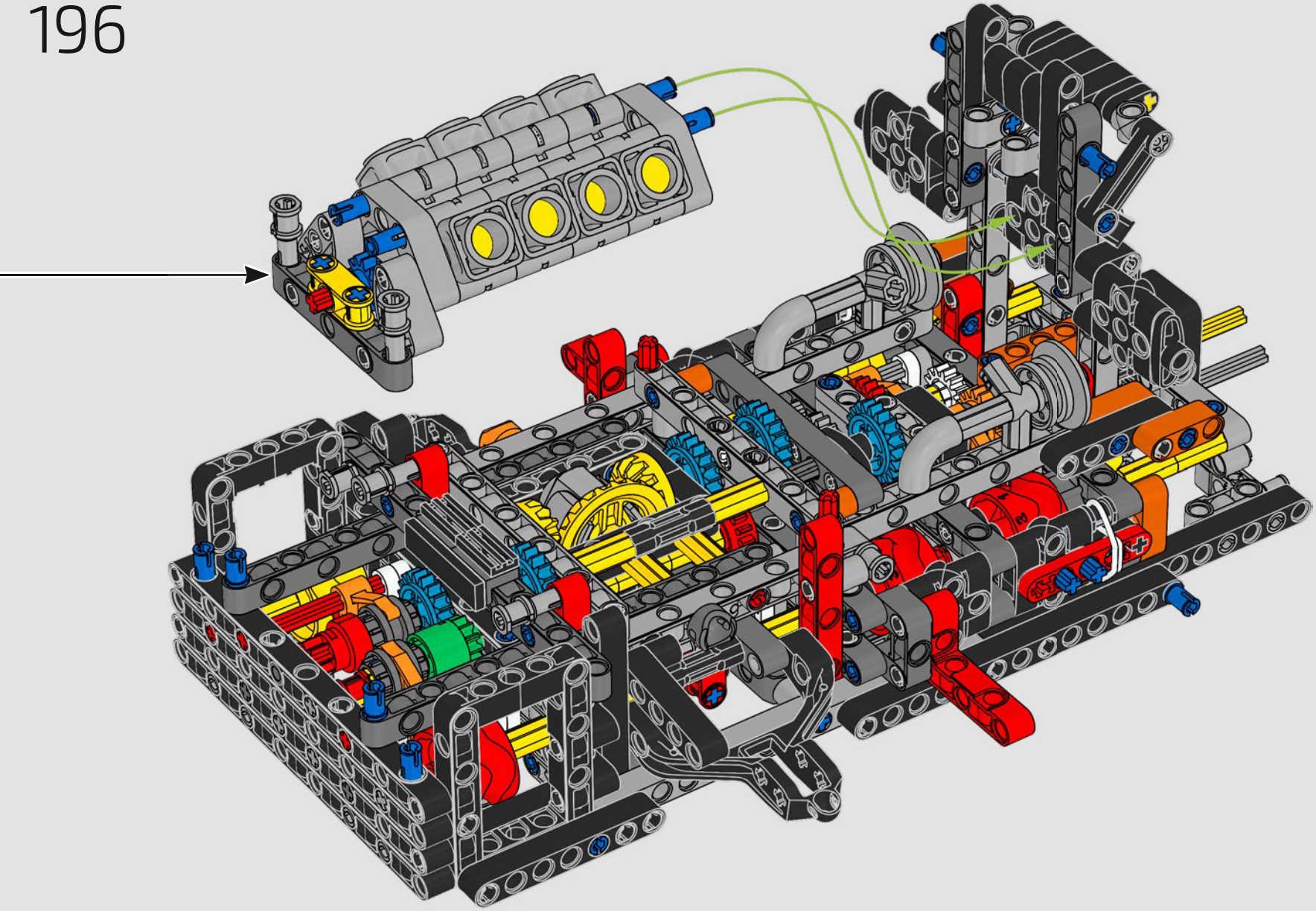

197

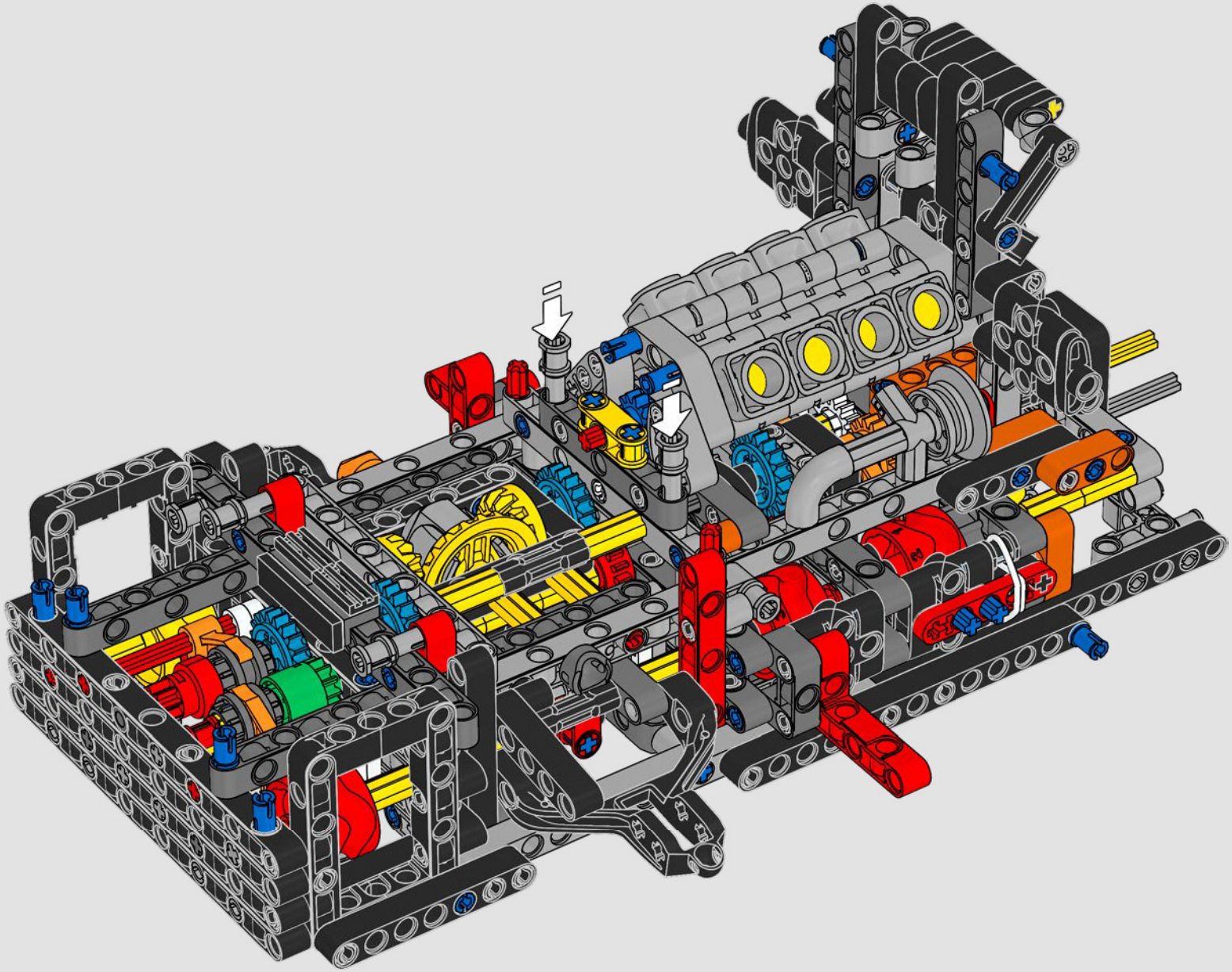

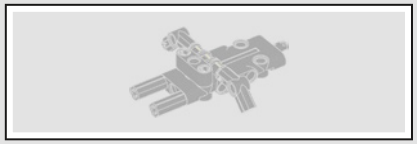

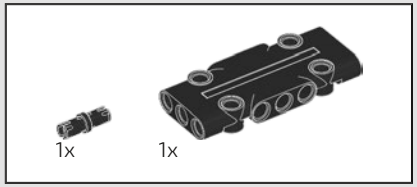

198

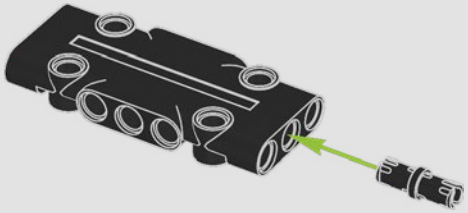

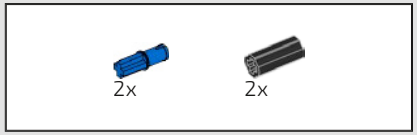

199

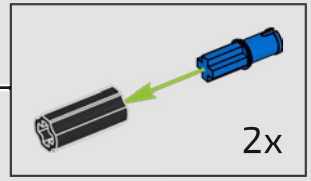

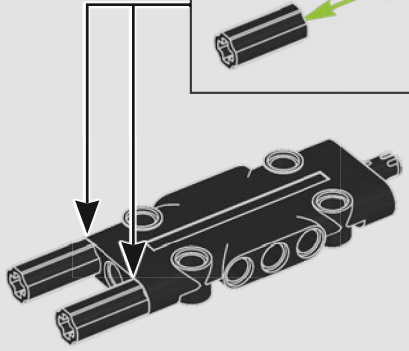

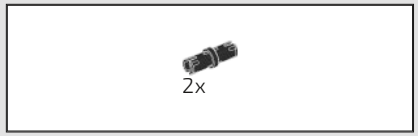

200

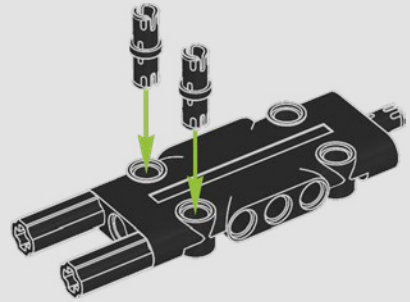

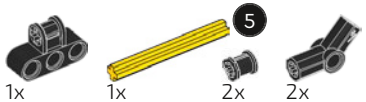

201

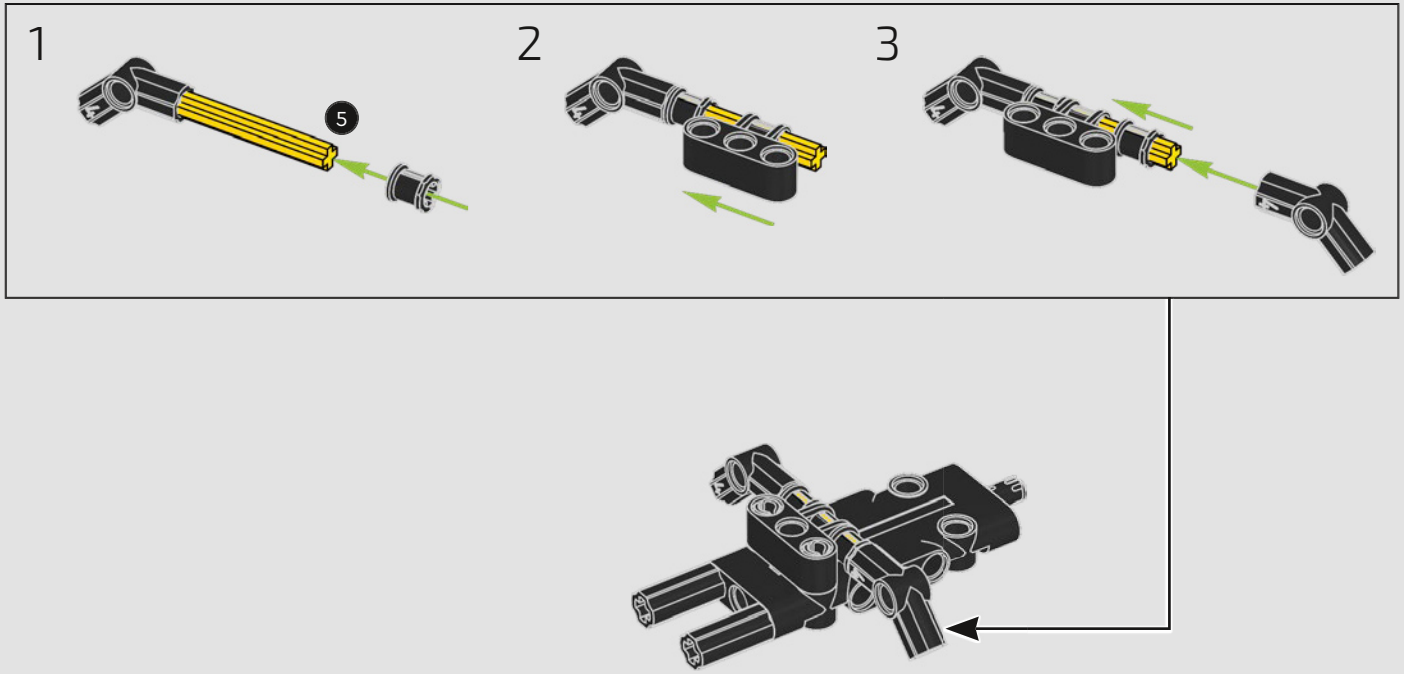



202

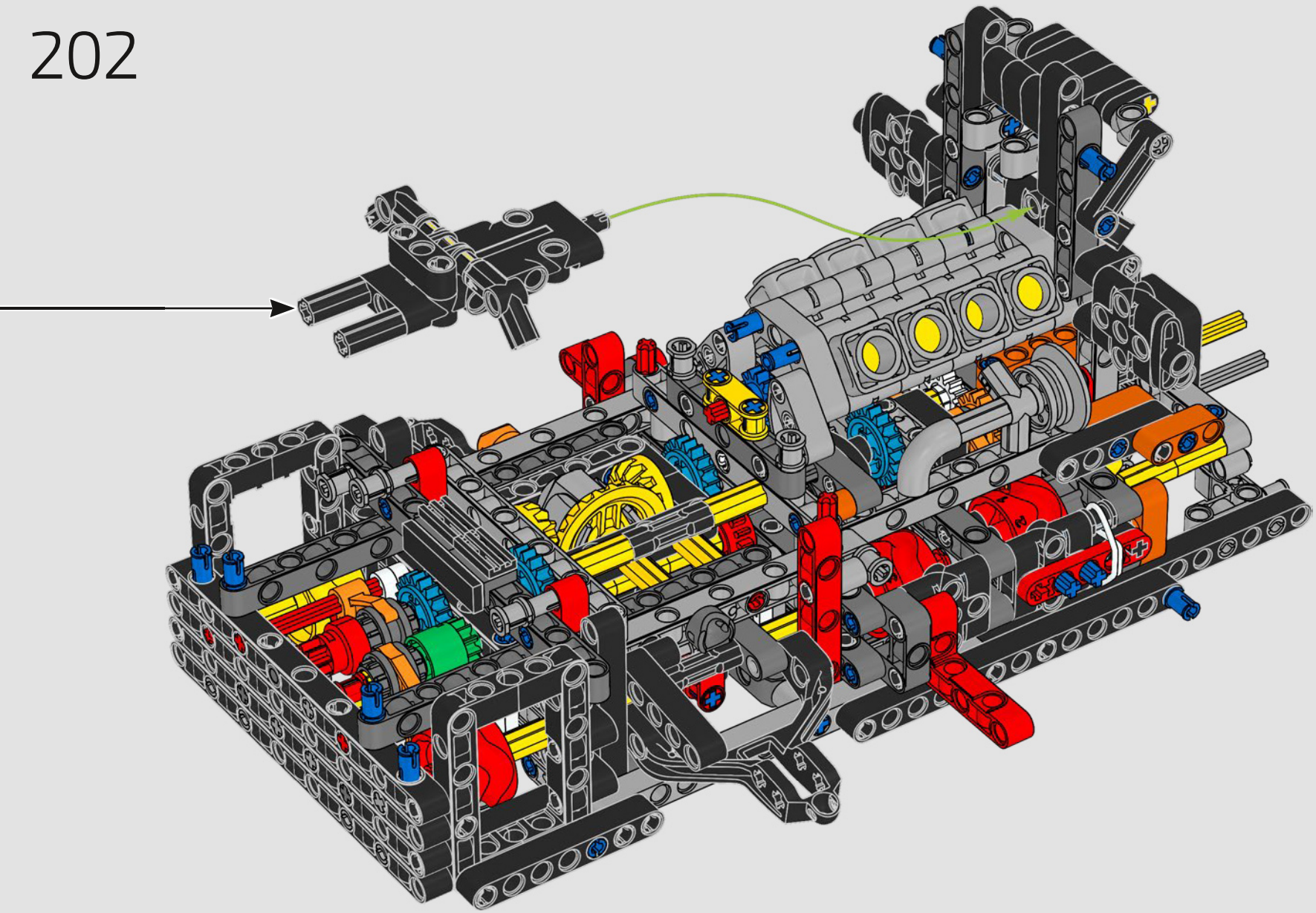

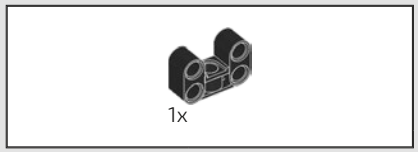

203

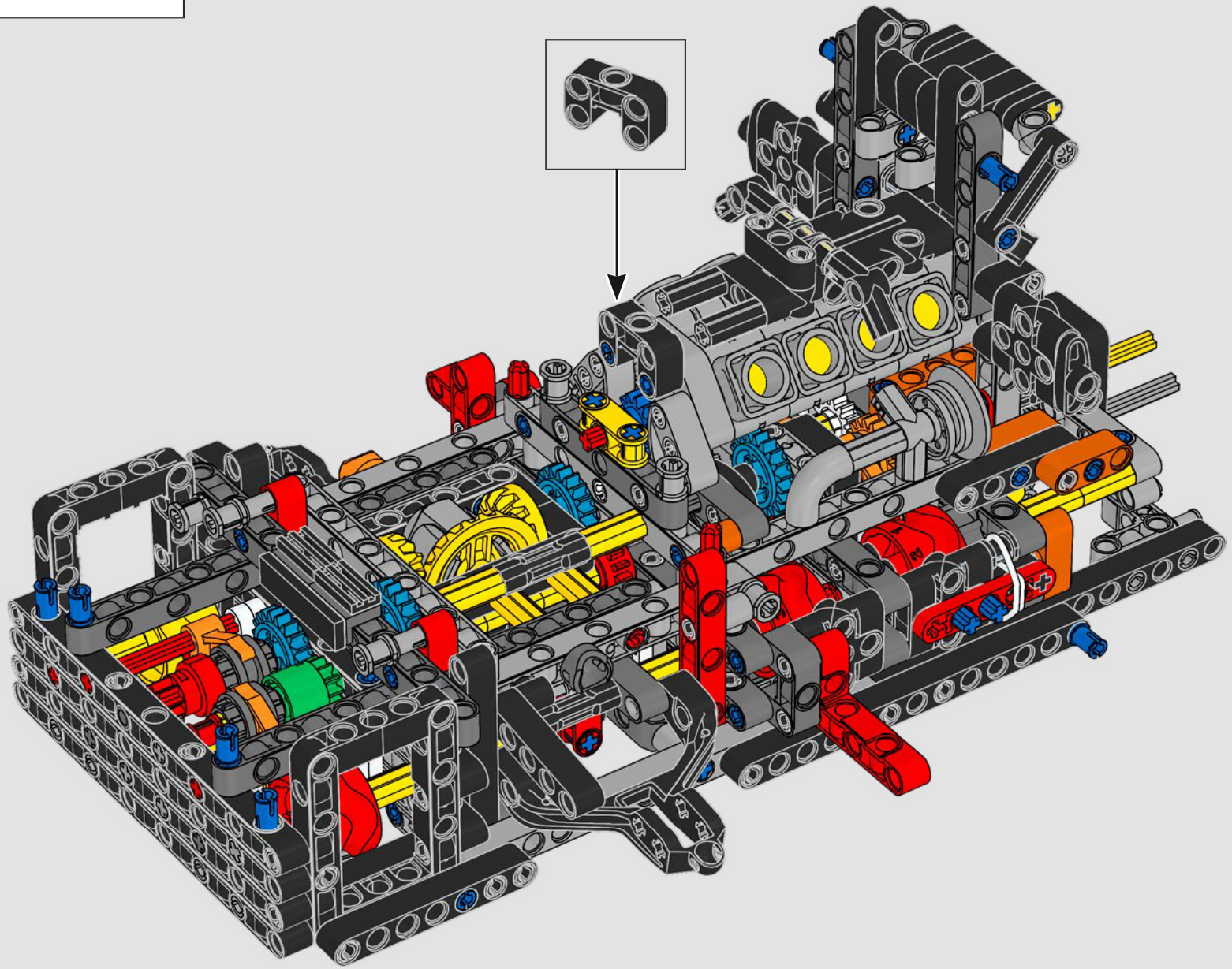

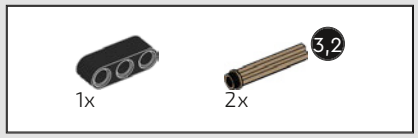

204

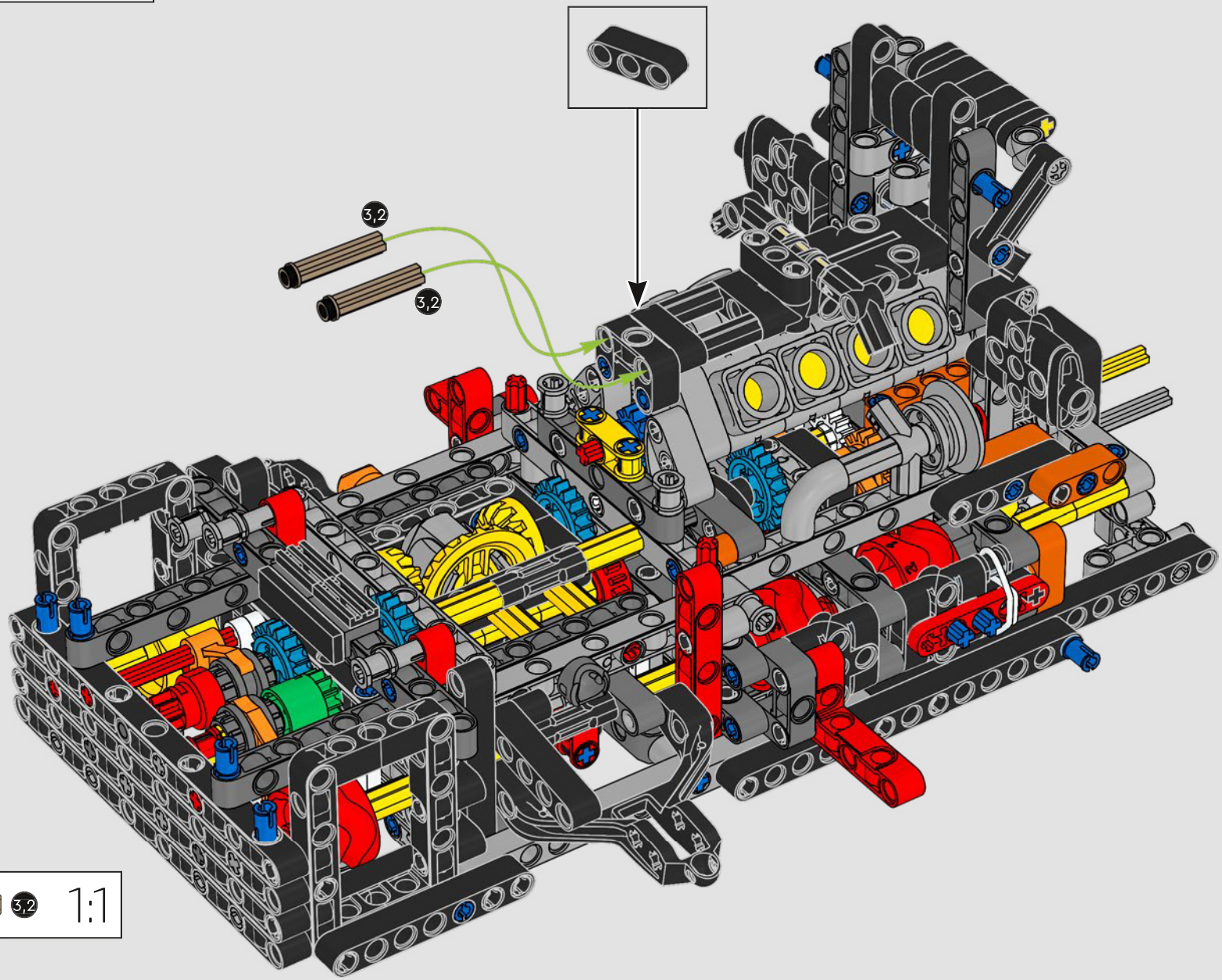

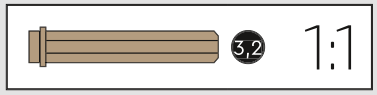

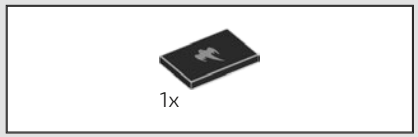

205

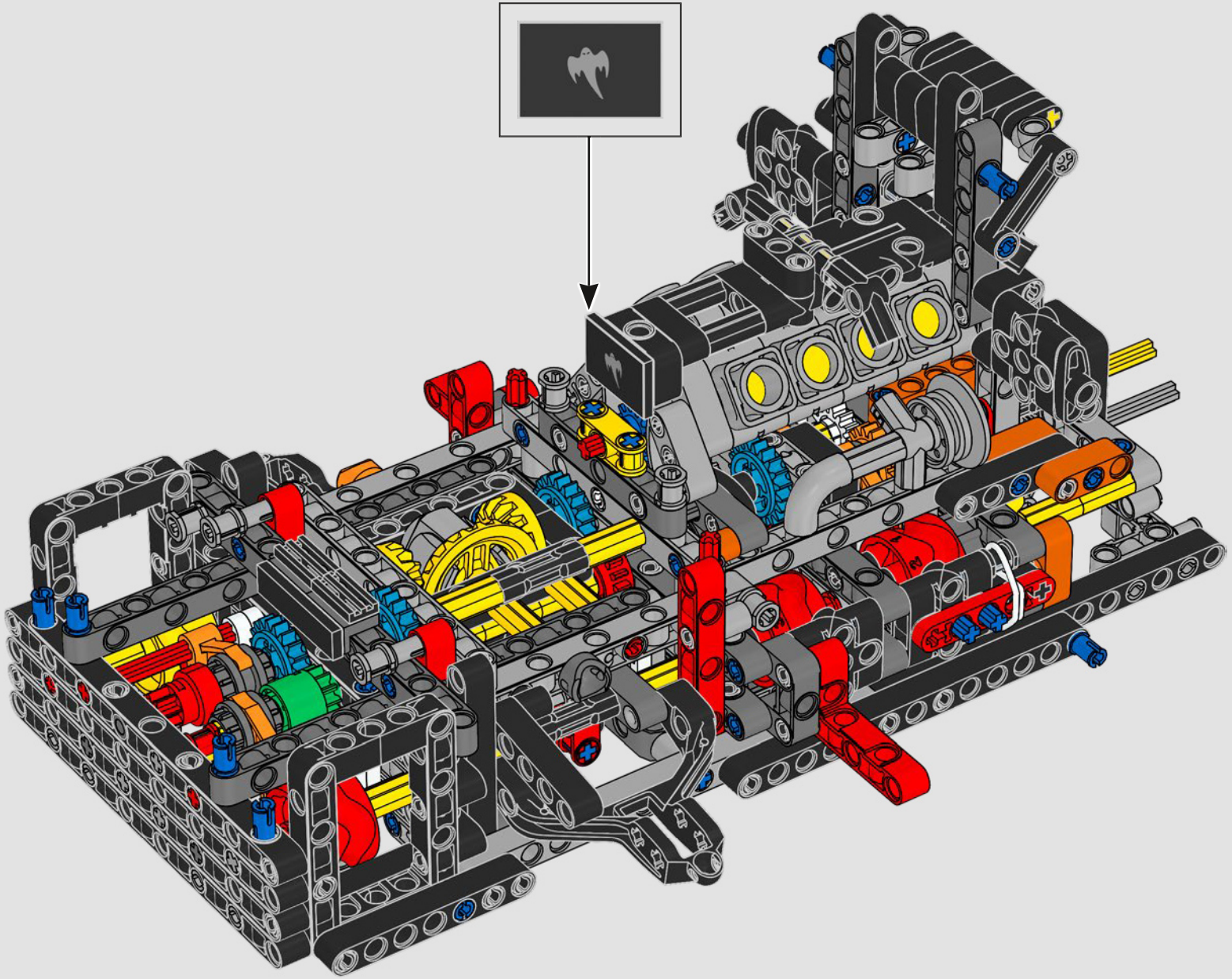

BOX

1 2 3



SUSPENSIÓN TRIPLEX

El auto real cuenta con un sistema de suspensión Triplex en los subchasises delantero y trasero. En este modelo usamos tres amortiguadores (uno largo y dos cortos) para las partes delantera y trasera. Cuatro nuevos elementos de horquilla están conectados a estos amortiguadores y a las ruedas.

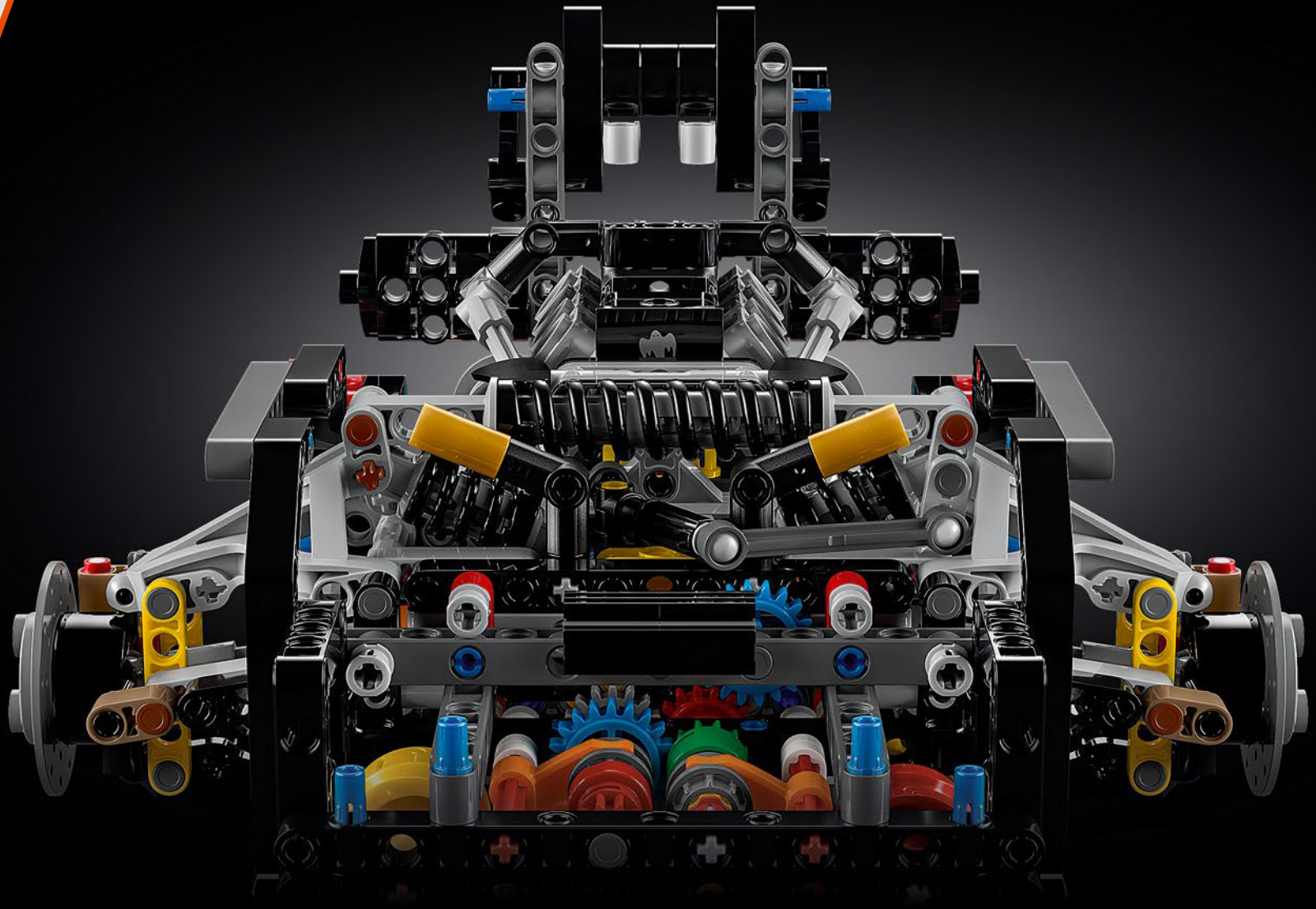

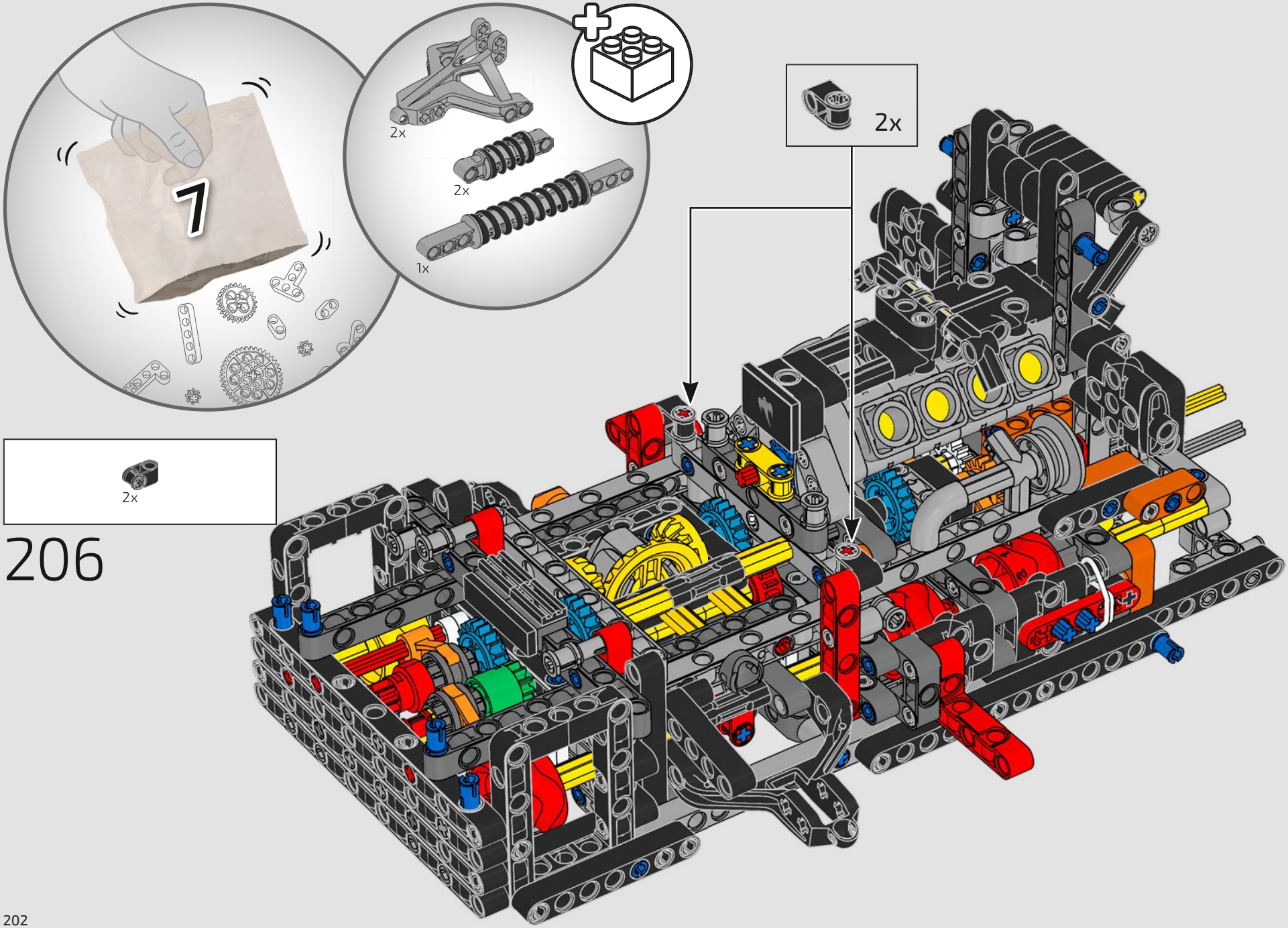

206



207

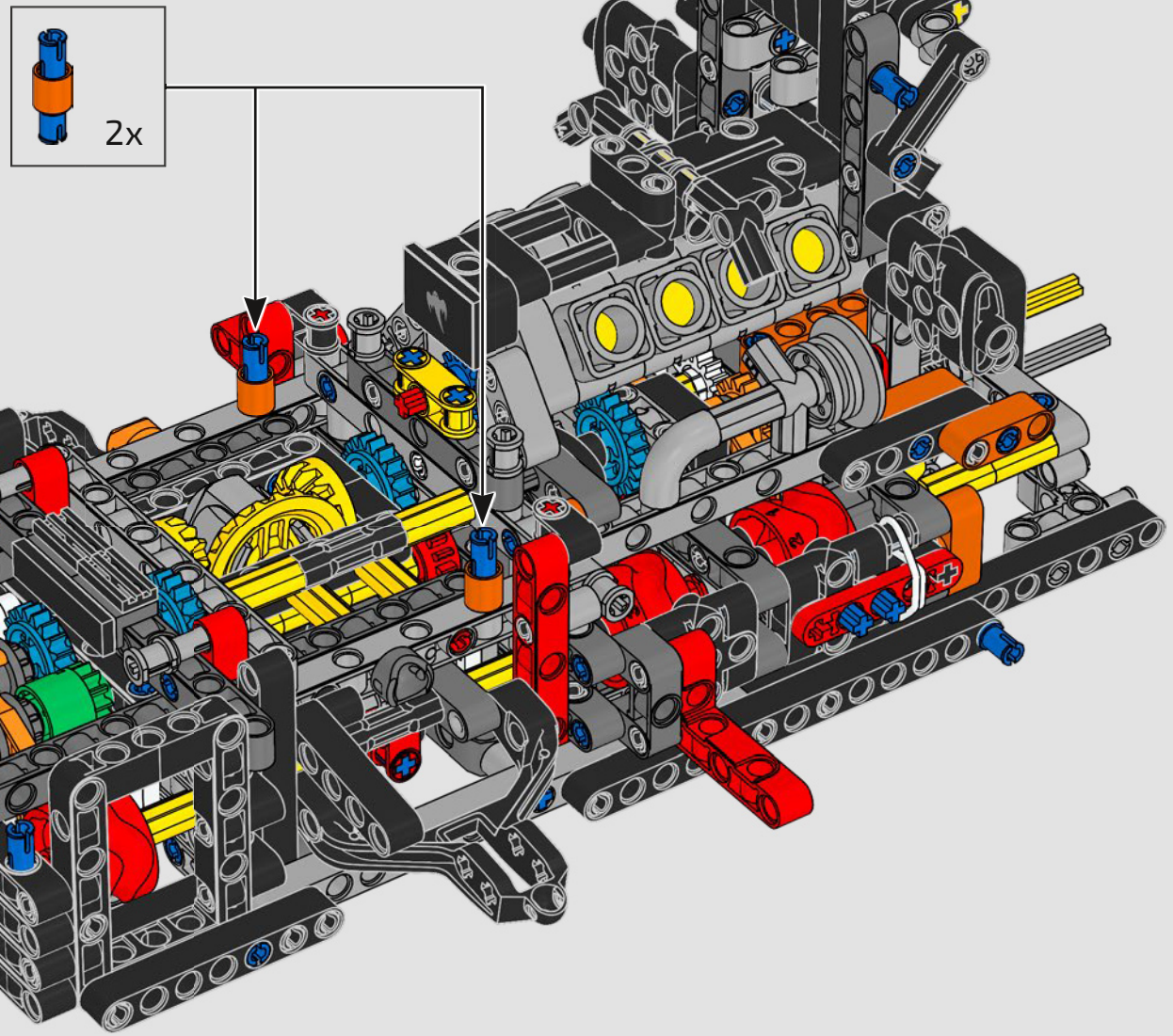

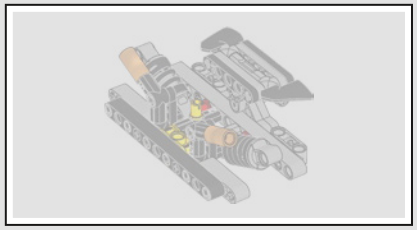

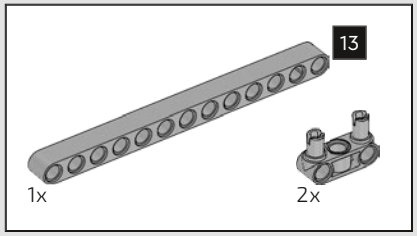

208

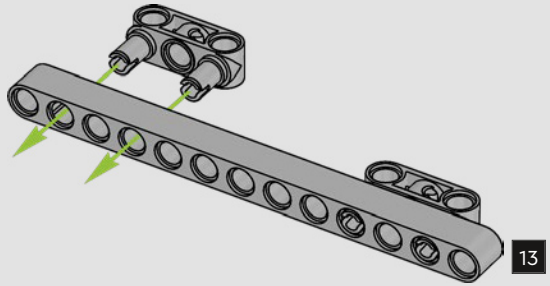

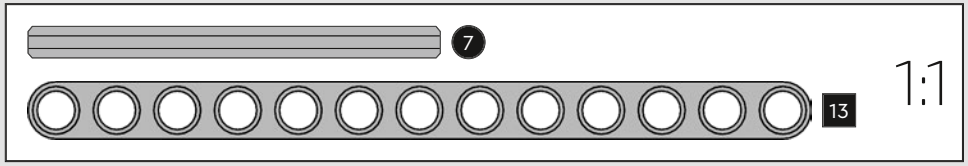

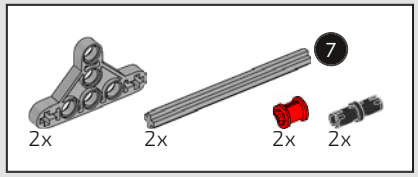

209

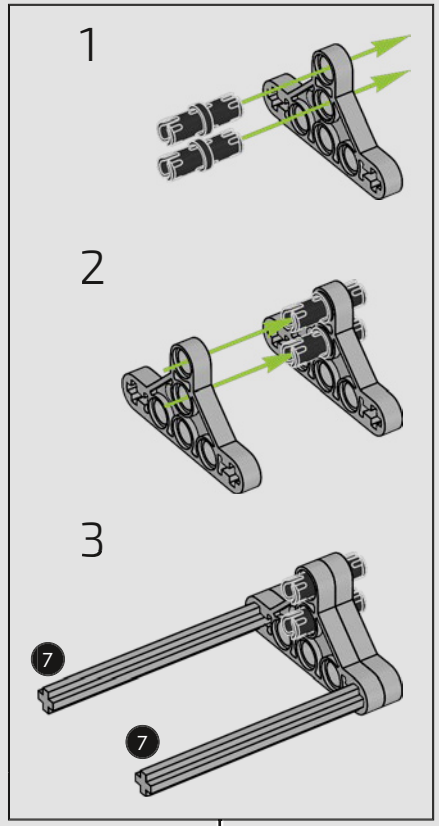

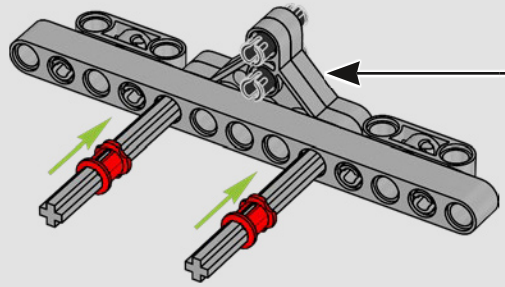

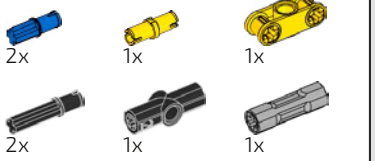

210

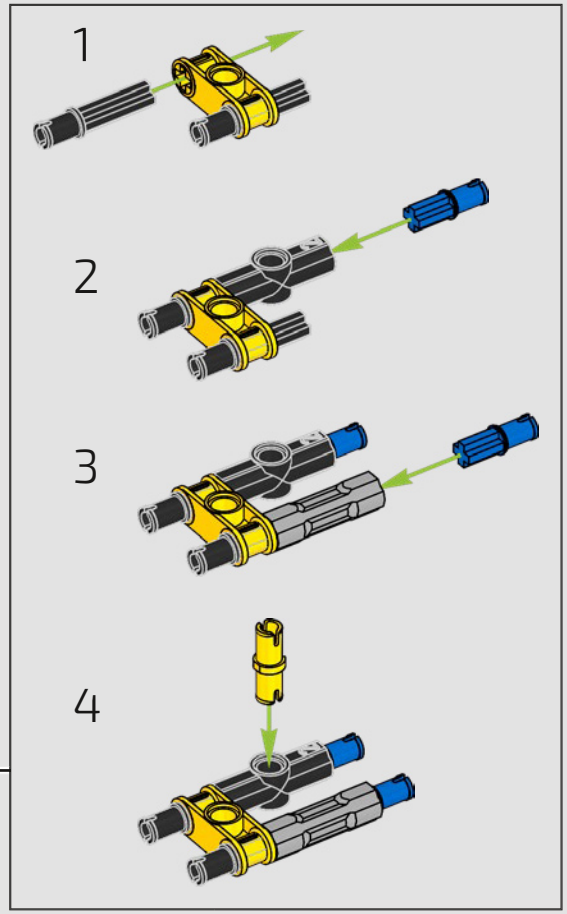

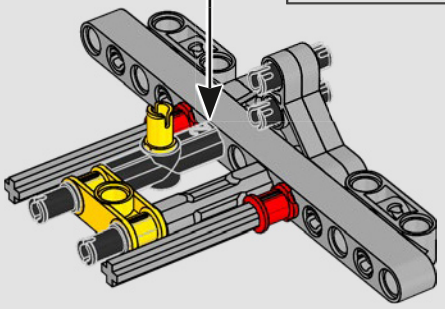

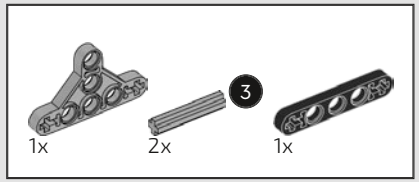

211

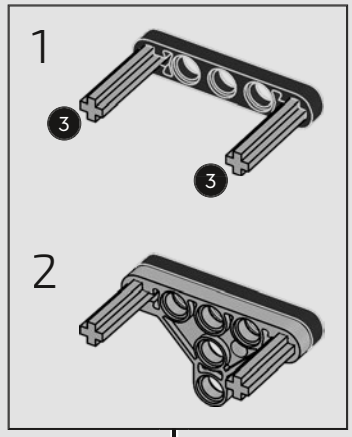

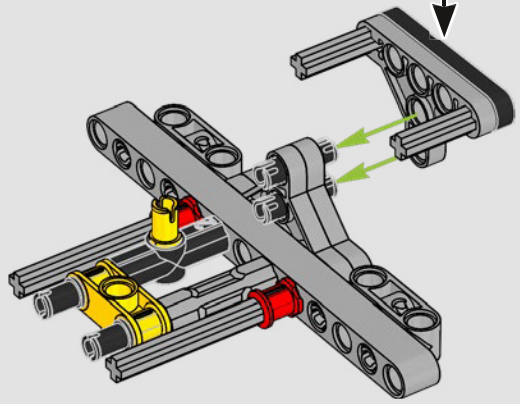

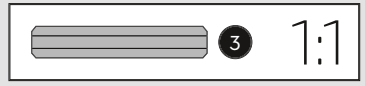

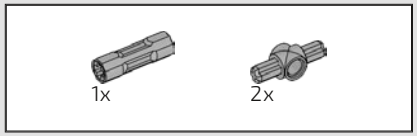

212

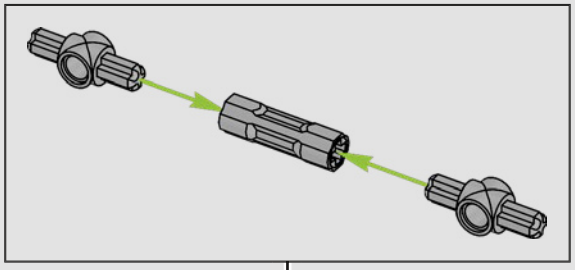

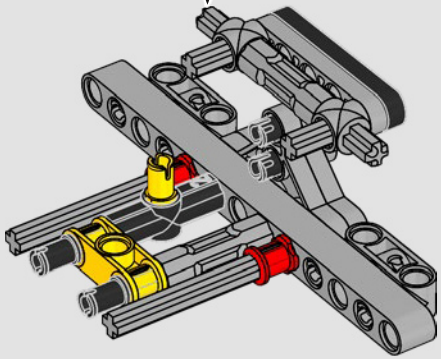

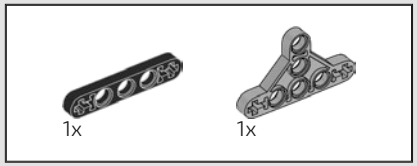

213

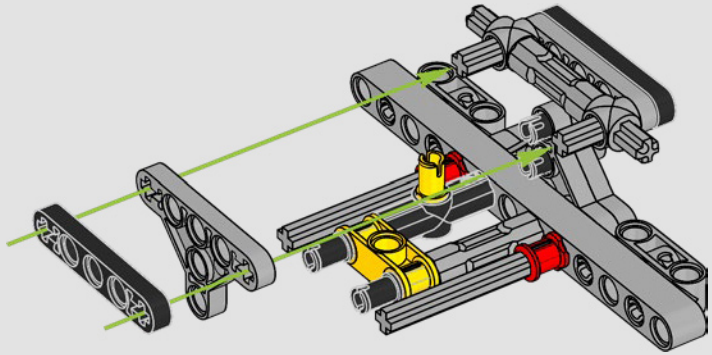

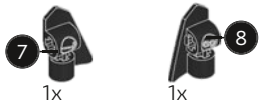

214

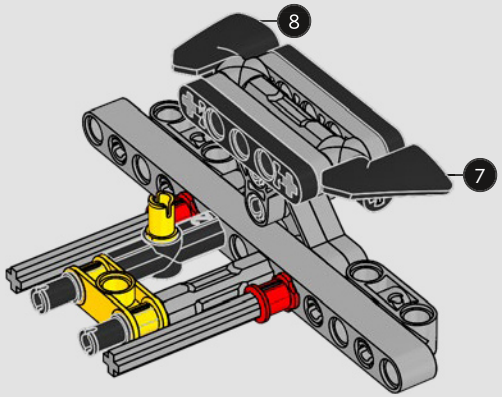

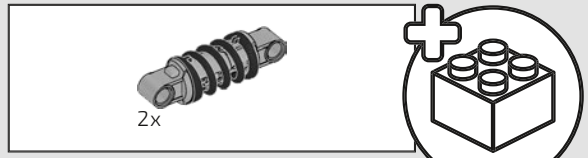

215

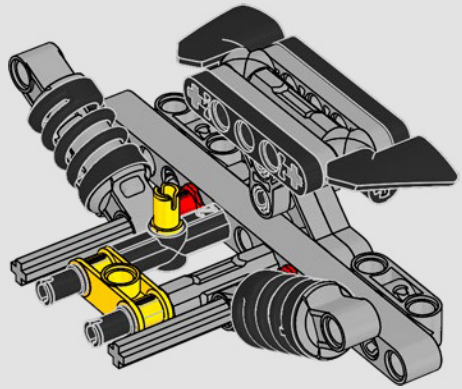



216

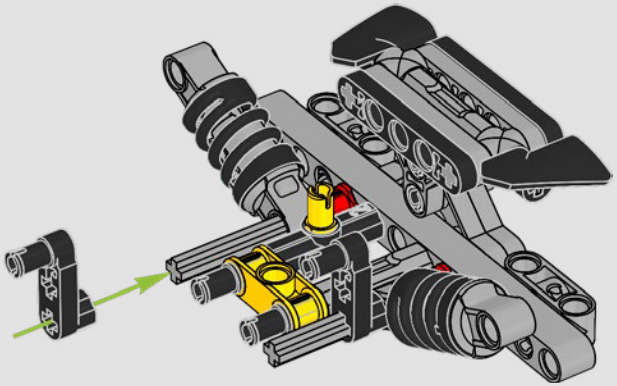



217

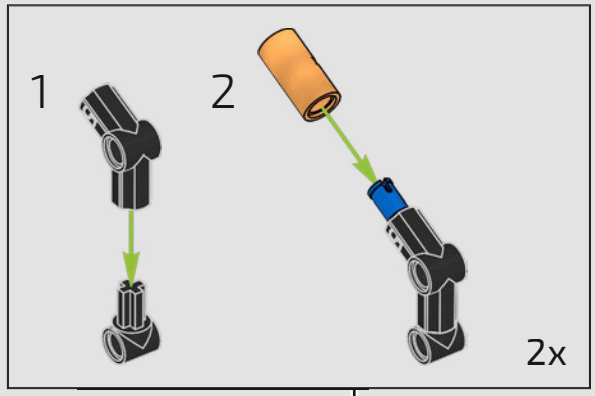

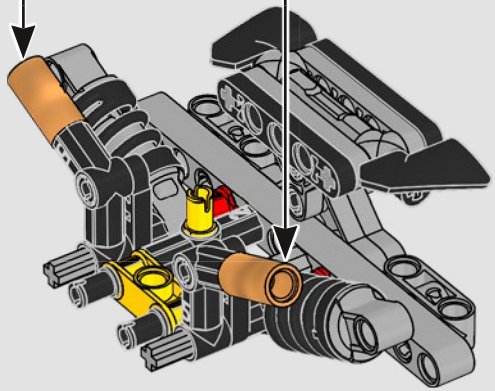

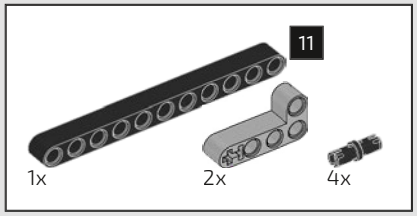

218

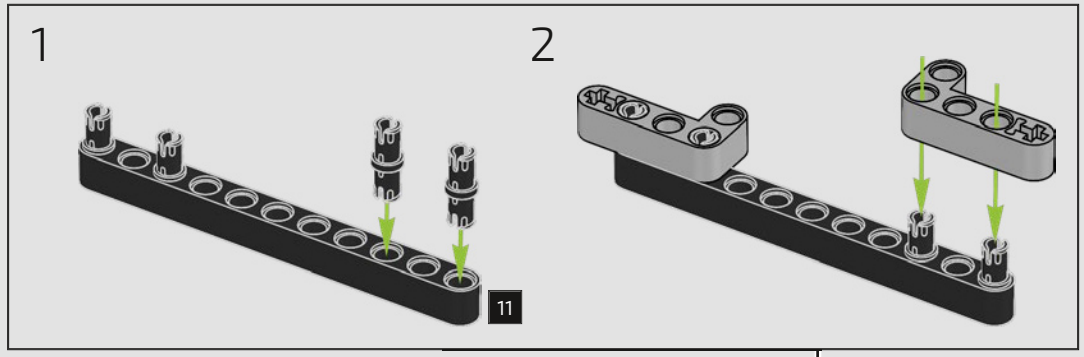

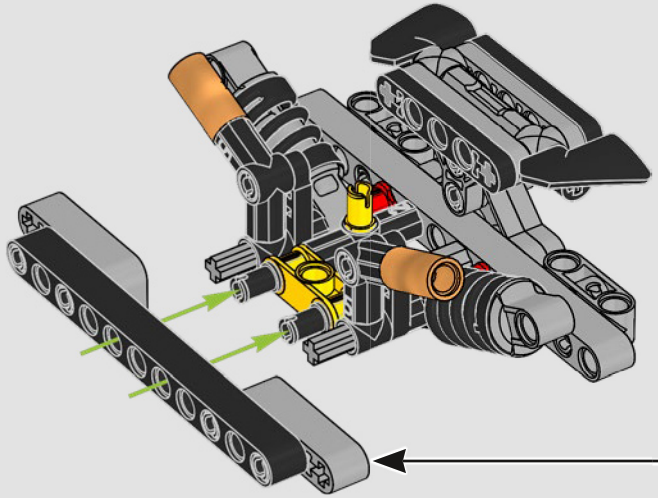

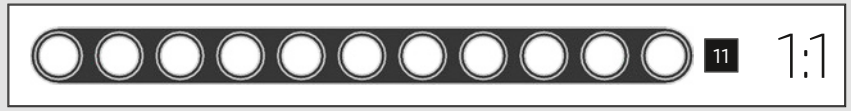

219

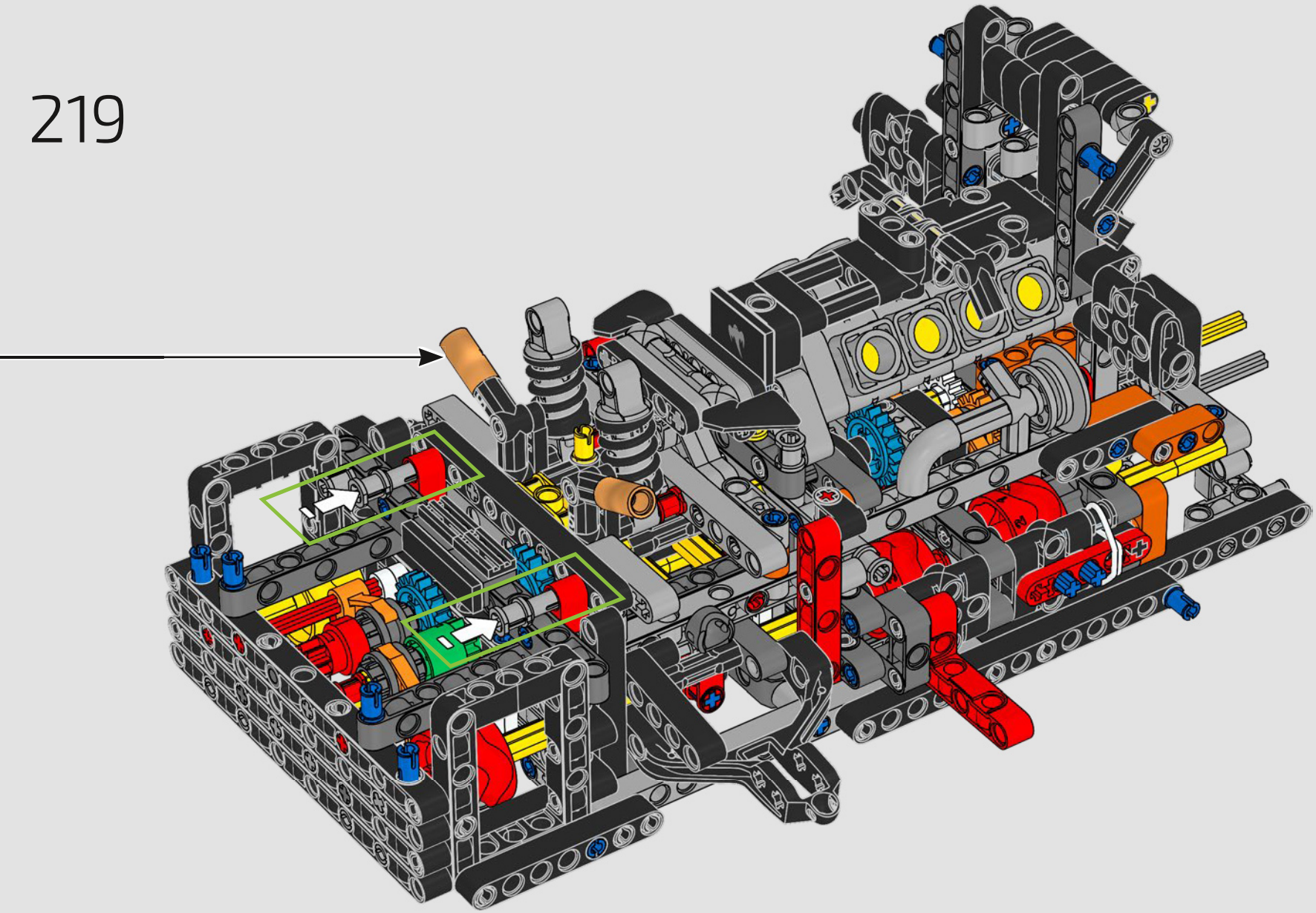

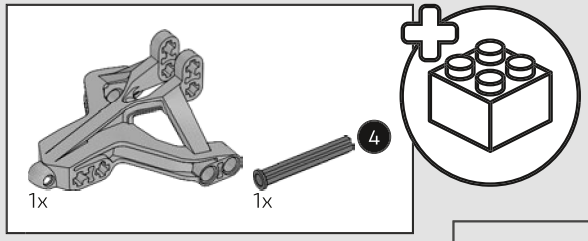

220

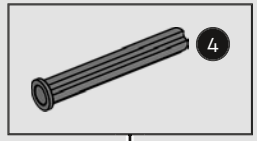

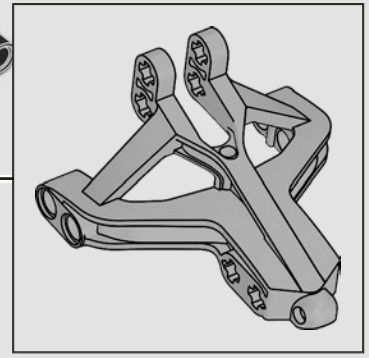

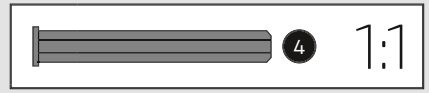

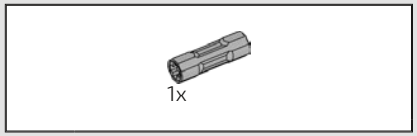

221

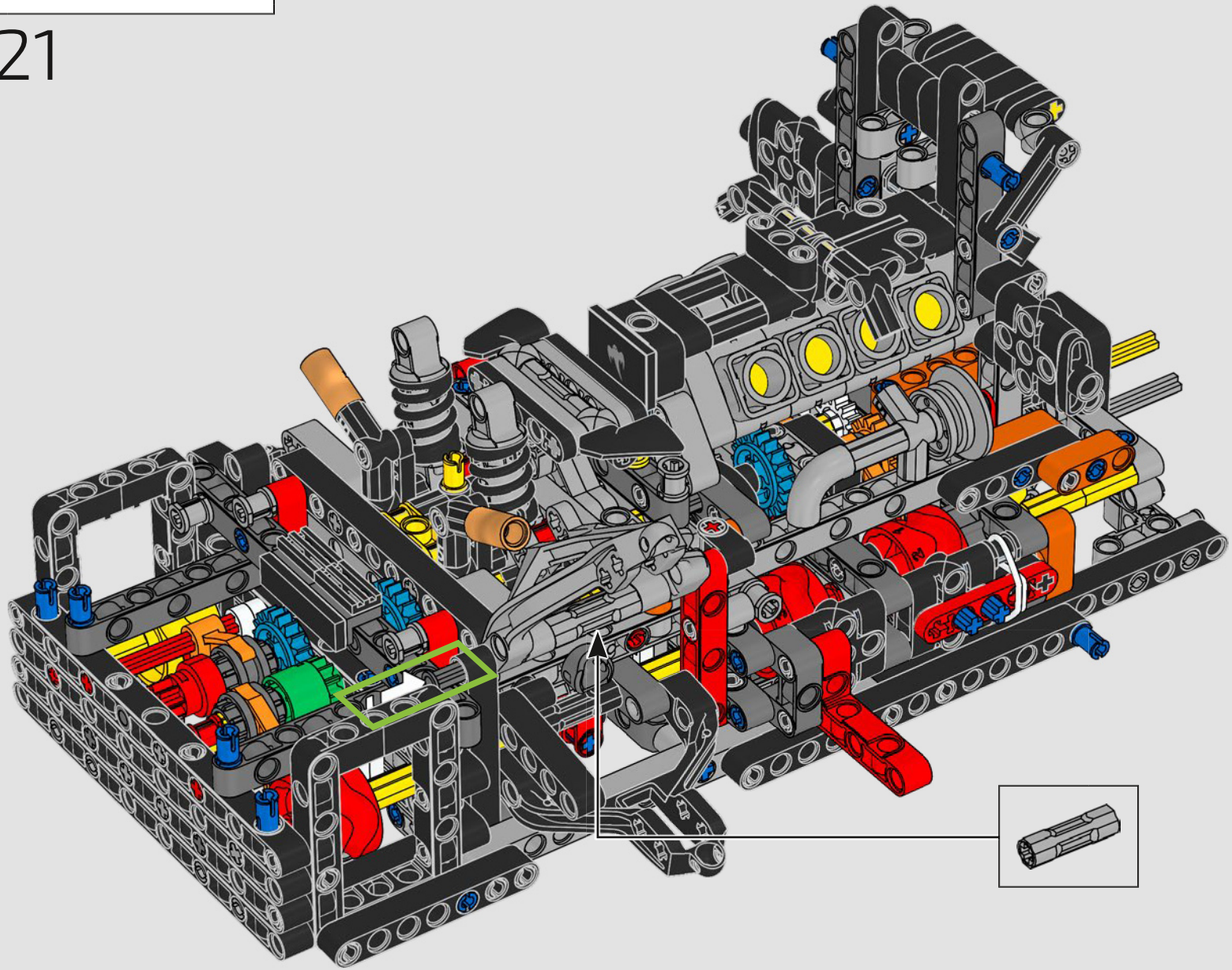

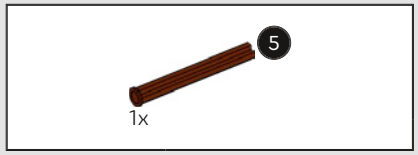

222

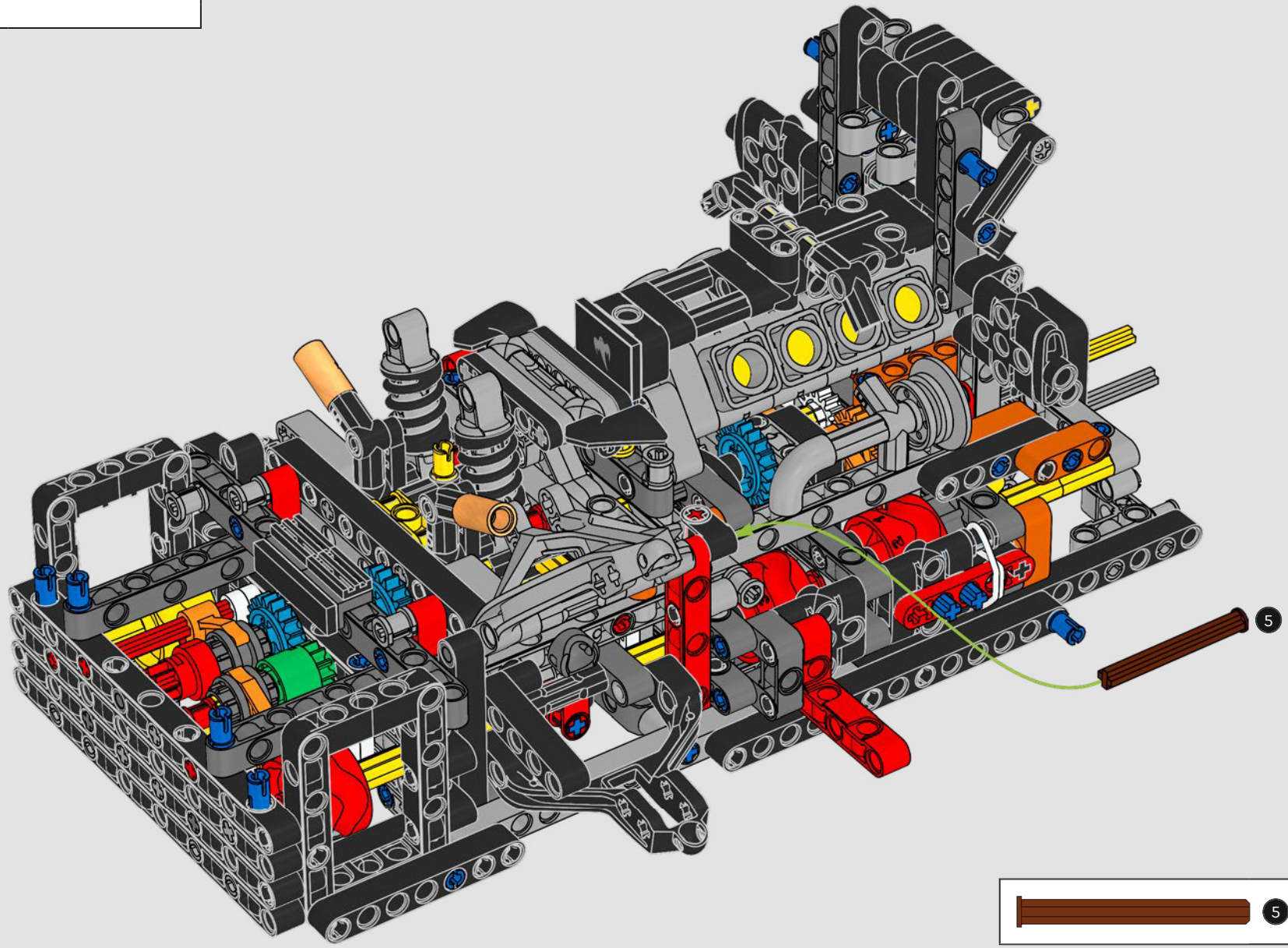

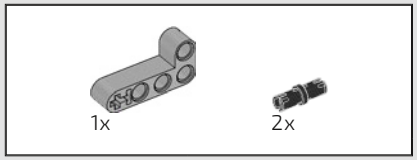

223

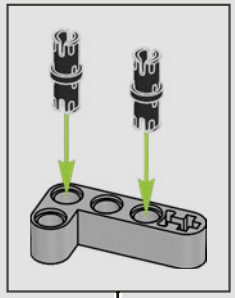

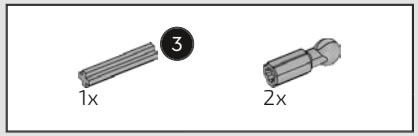

224

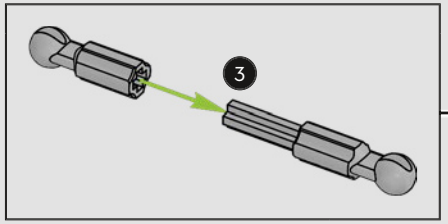

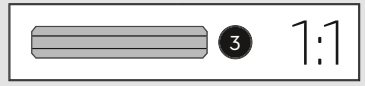

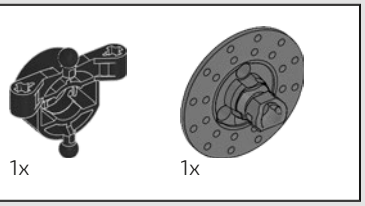

225

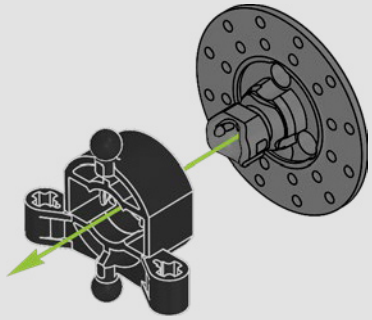

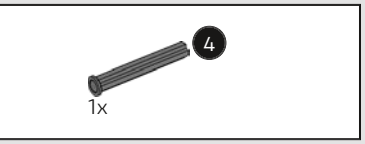

226

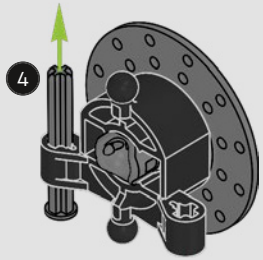

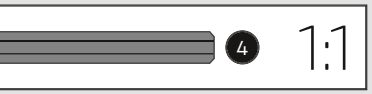

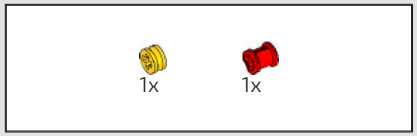

227

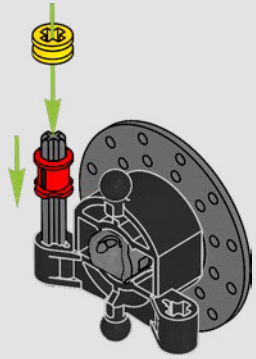

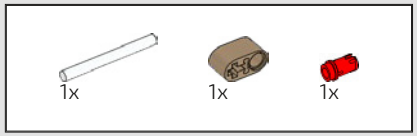

228

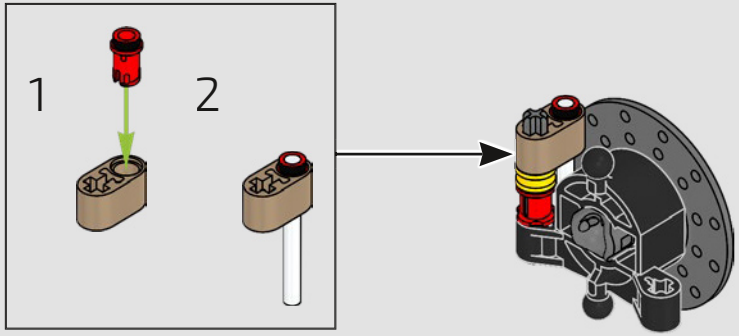

229

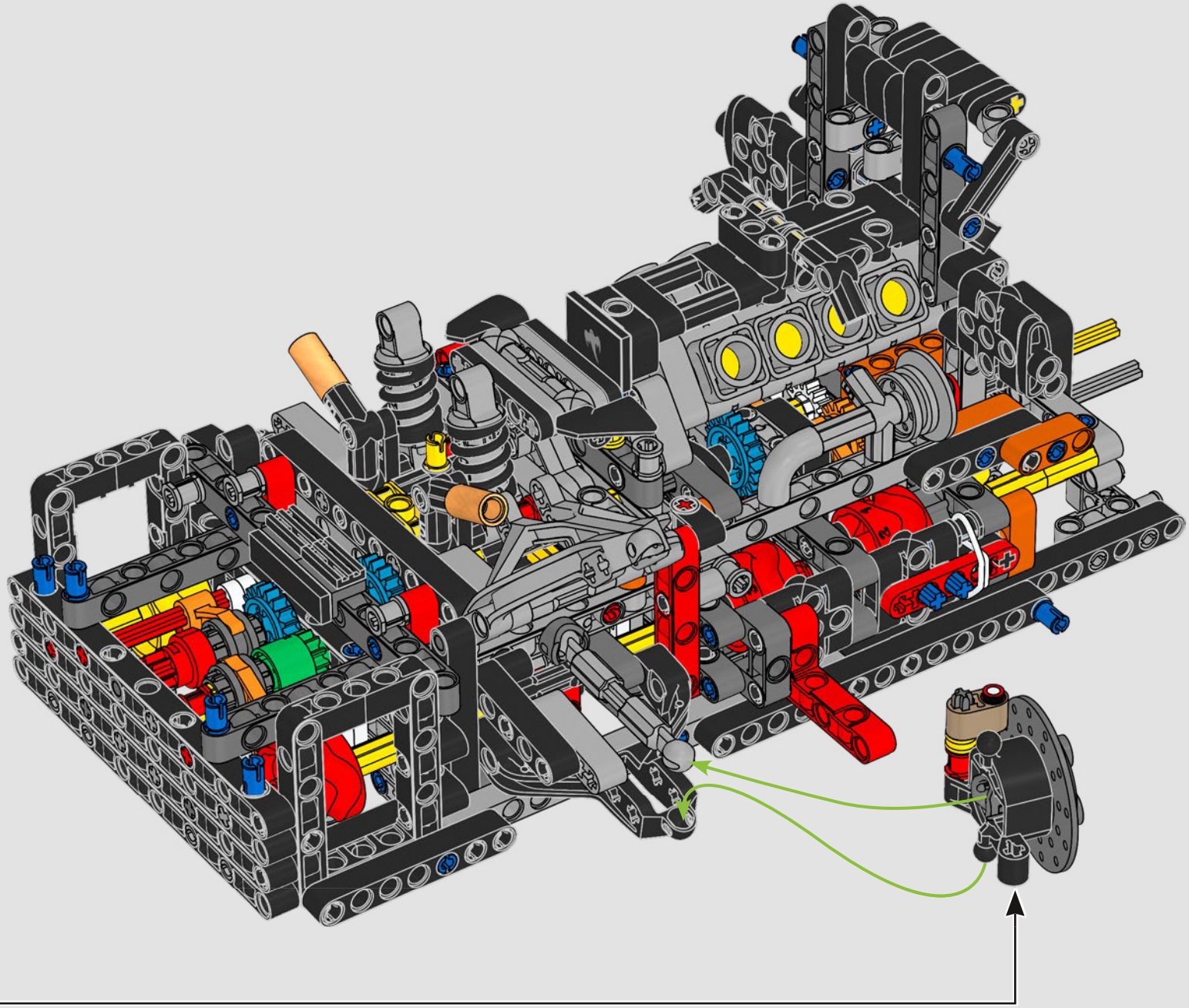

230

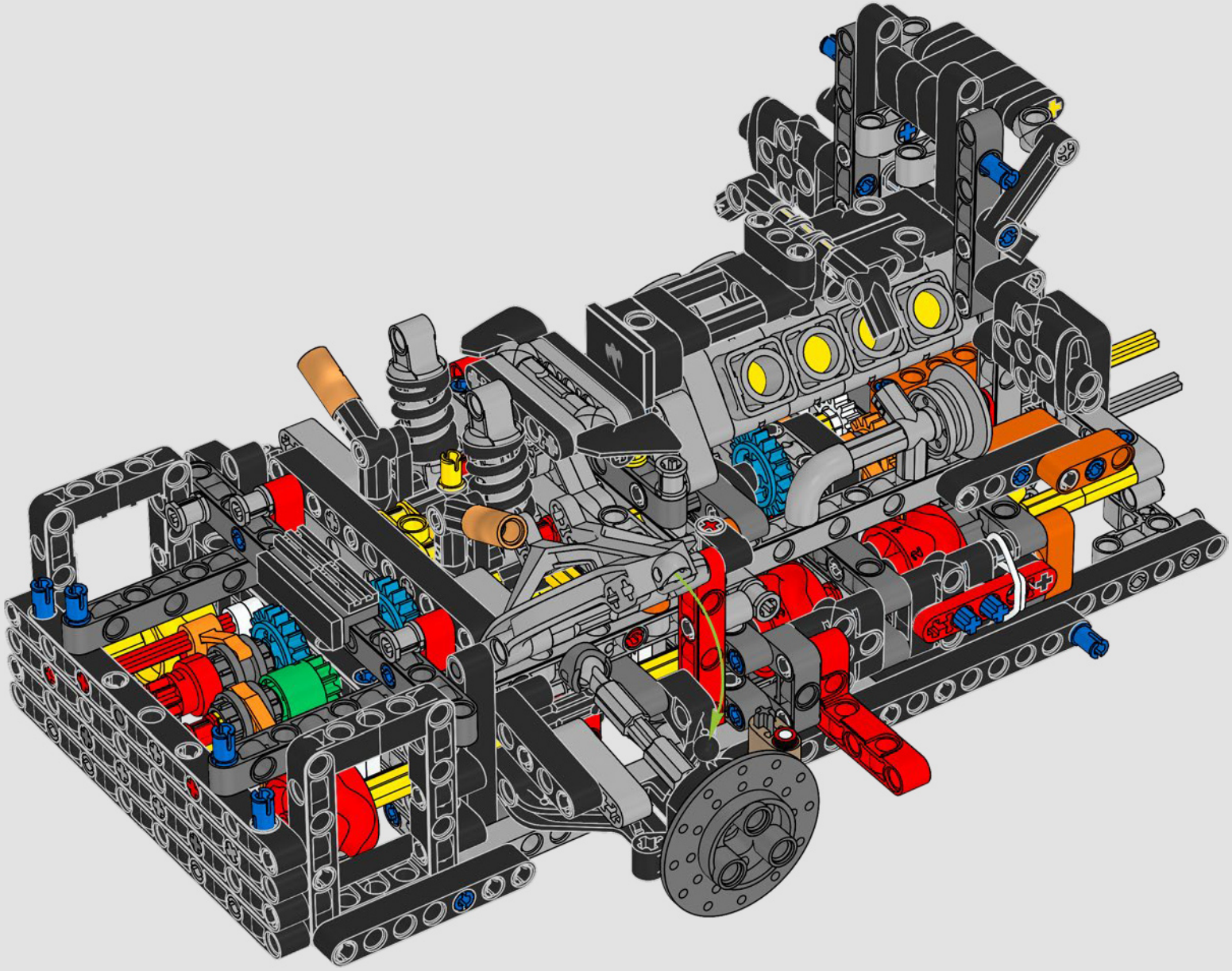

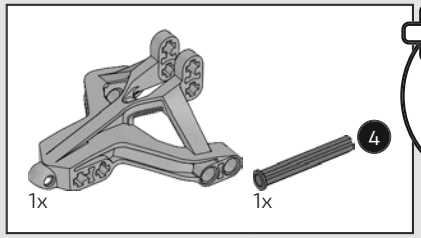

231



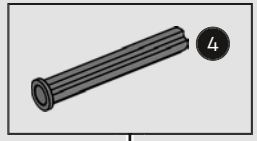

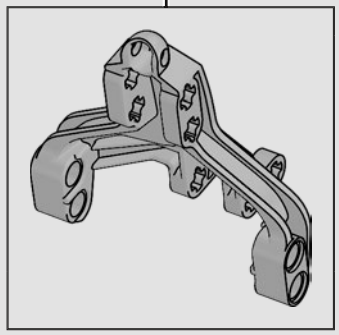

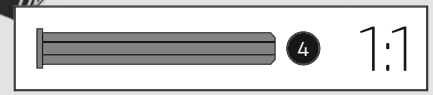

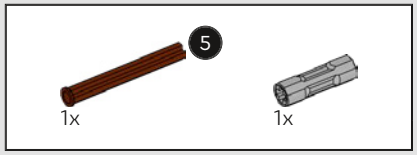

232

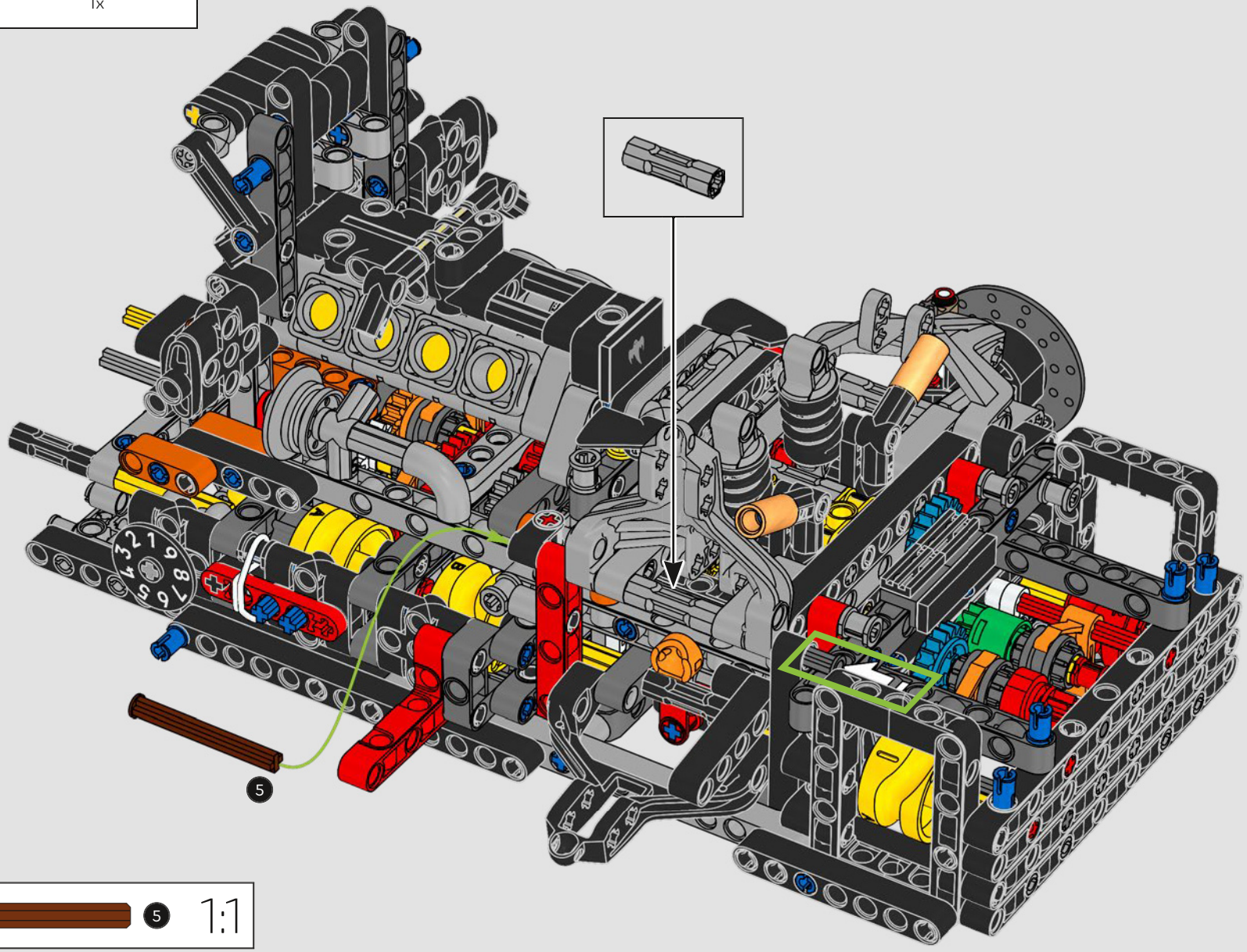

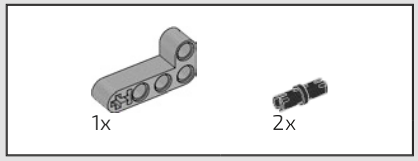

233

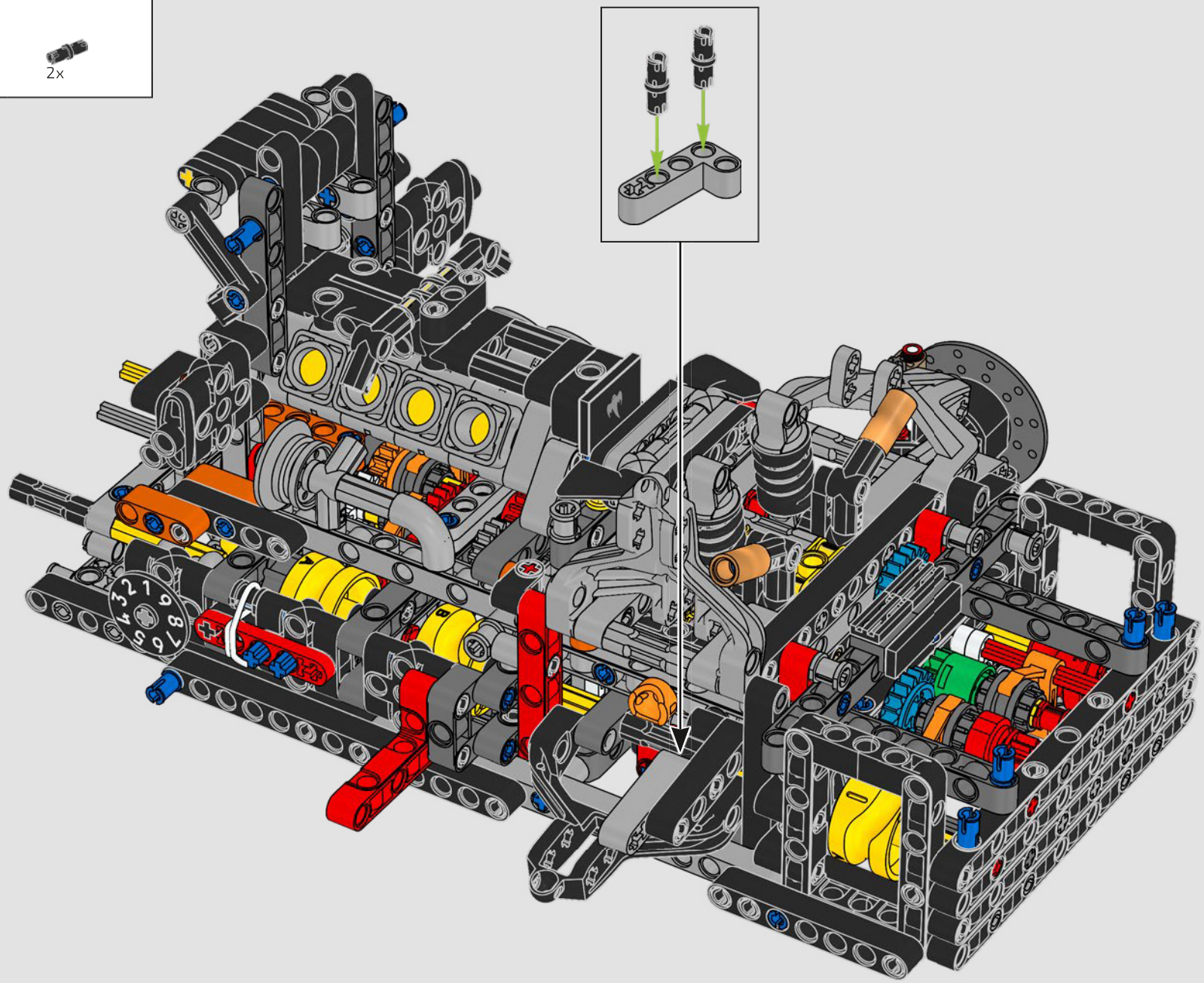

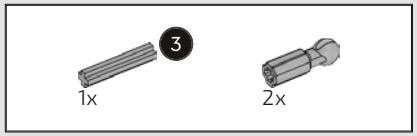

234

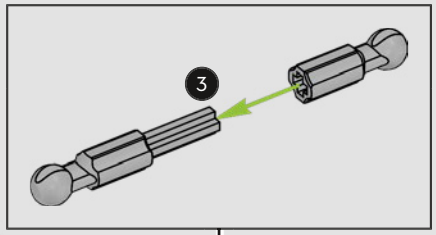



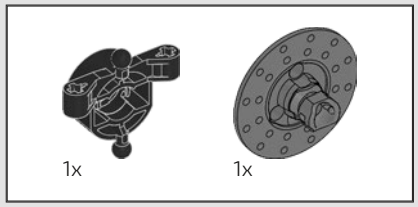

235

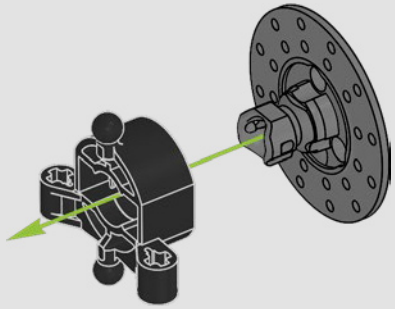

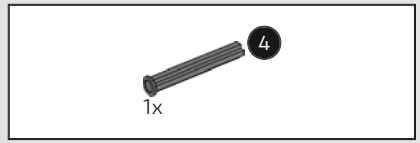

236

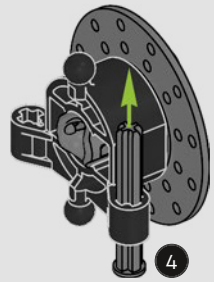

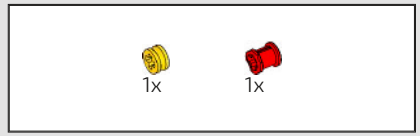

237

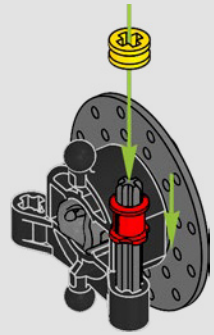

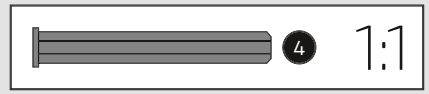

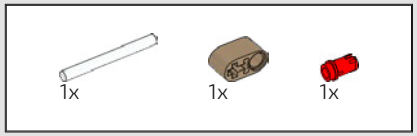

238

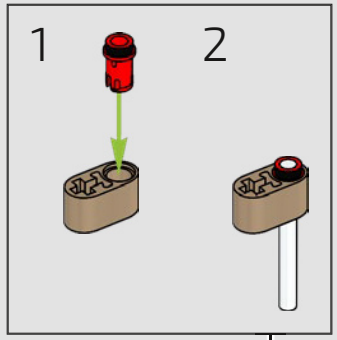

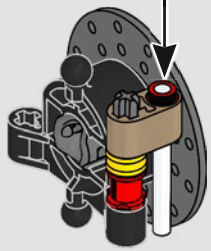

239

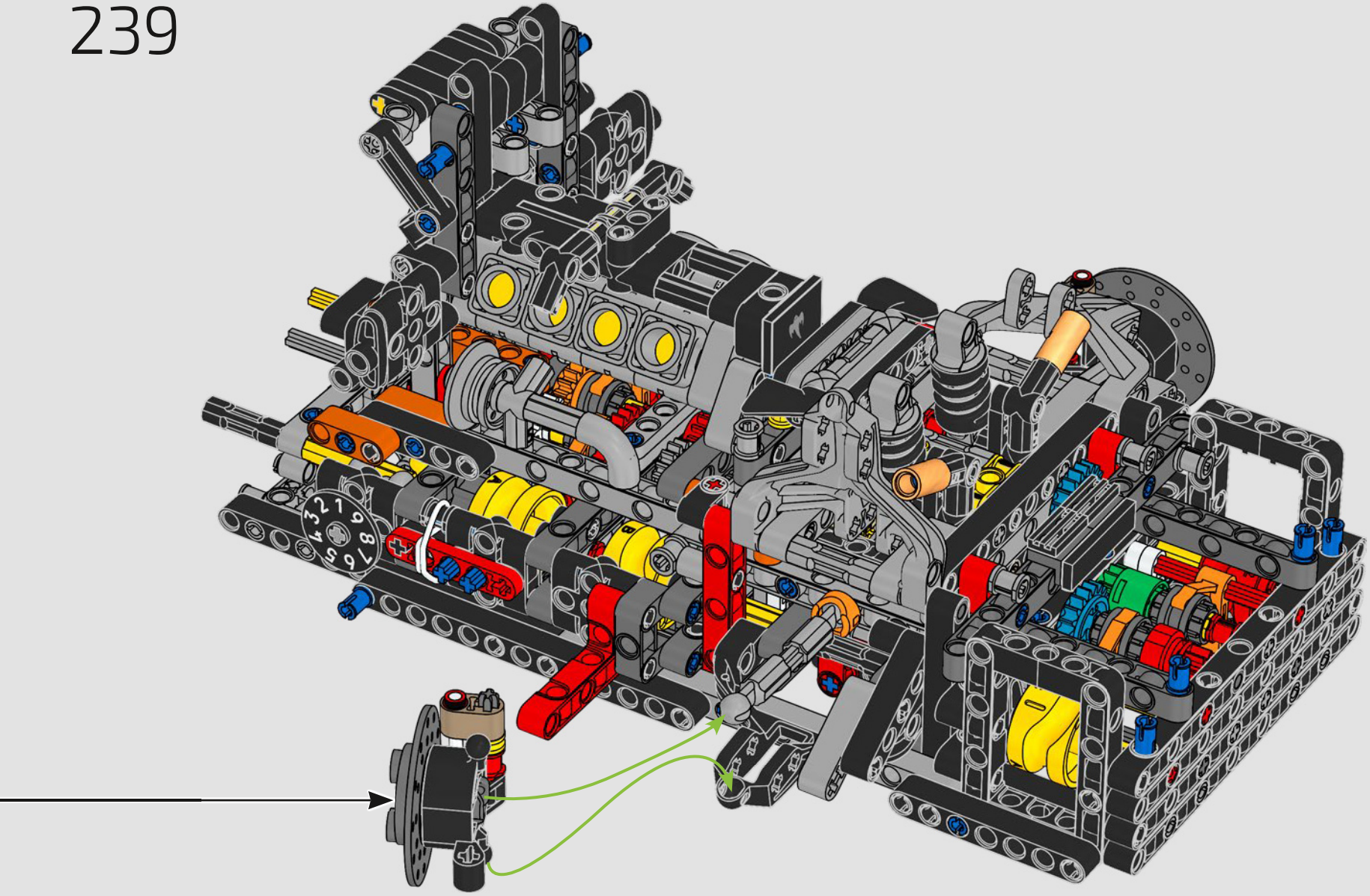

240

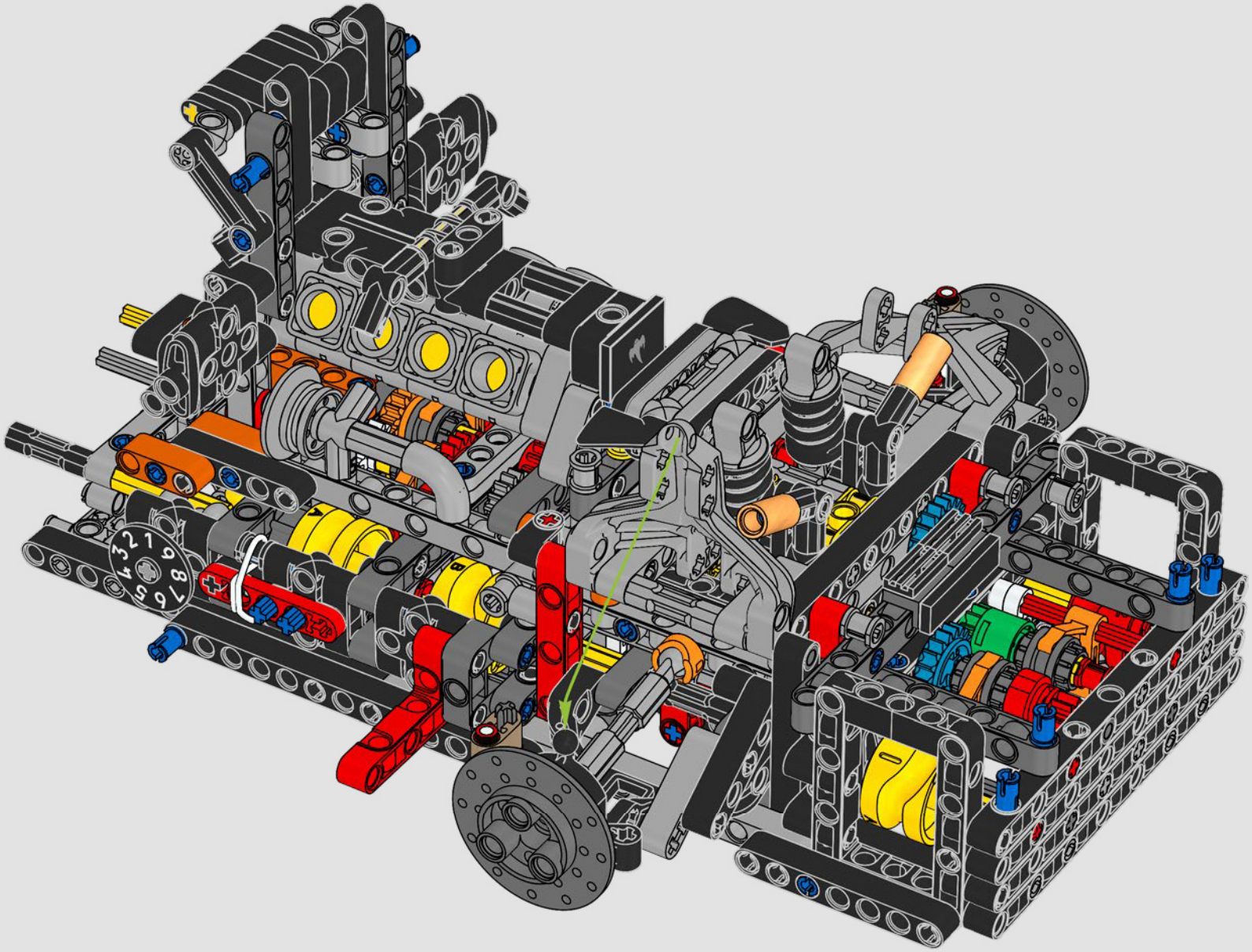

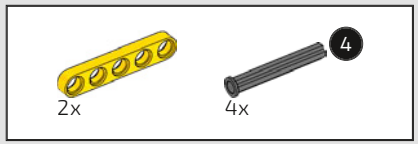

241

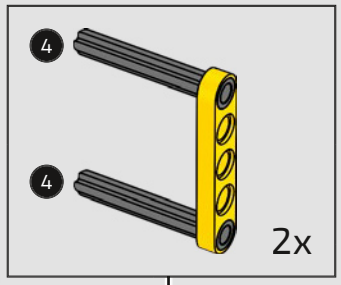

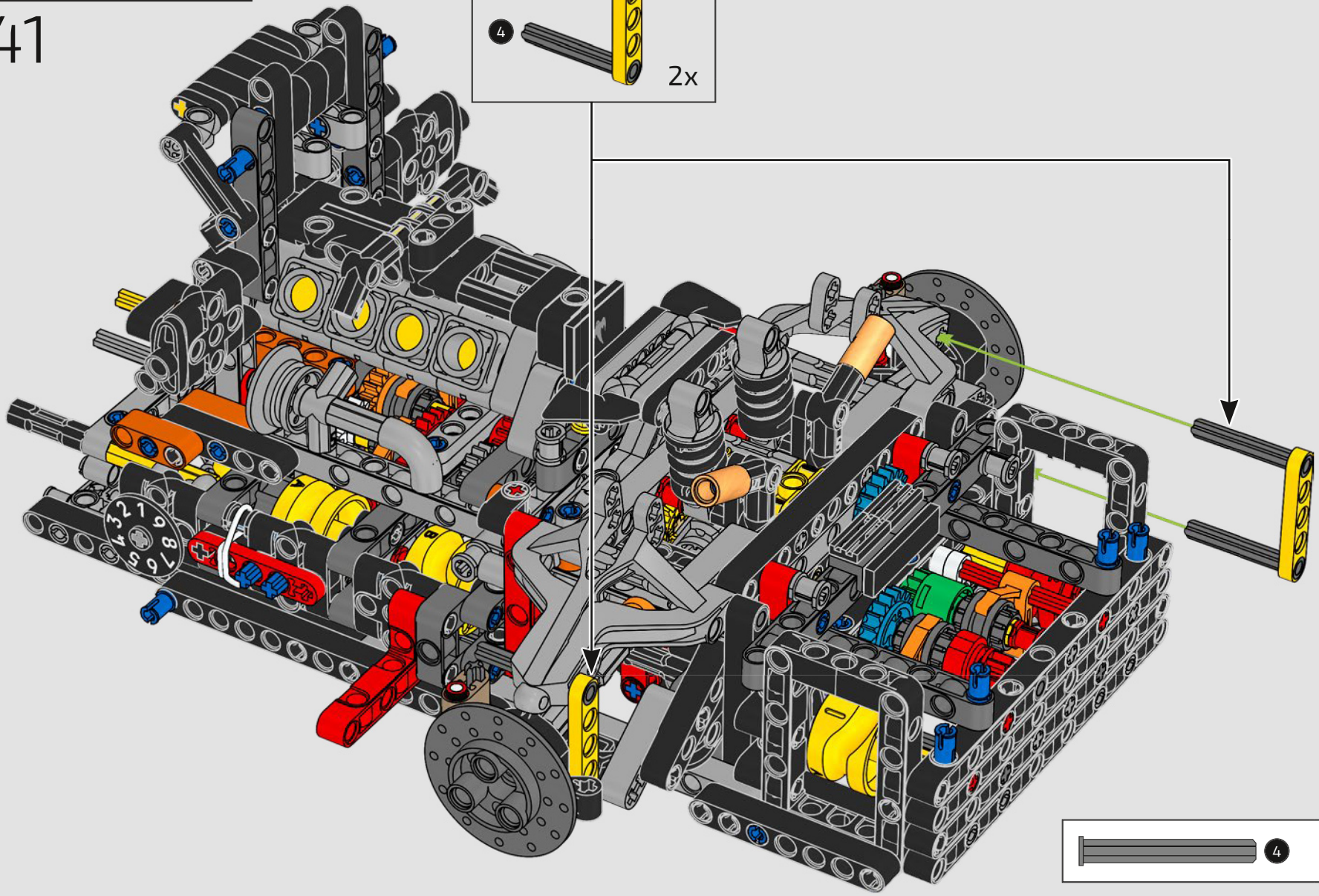

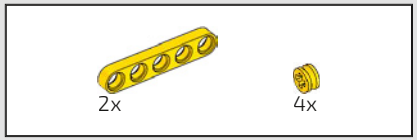

242

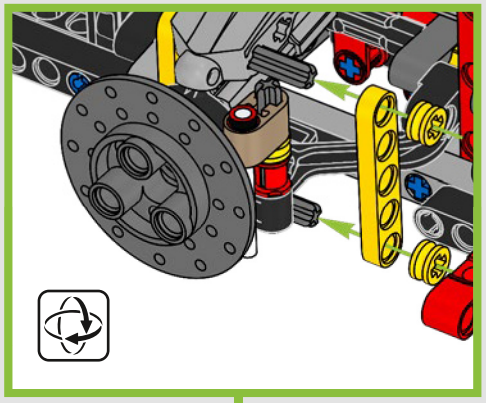

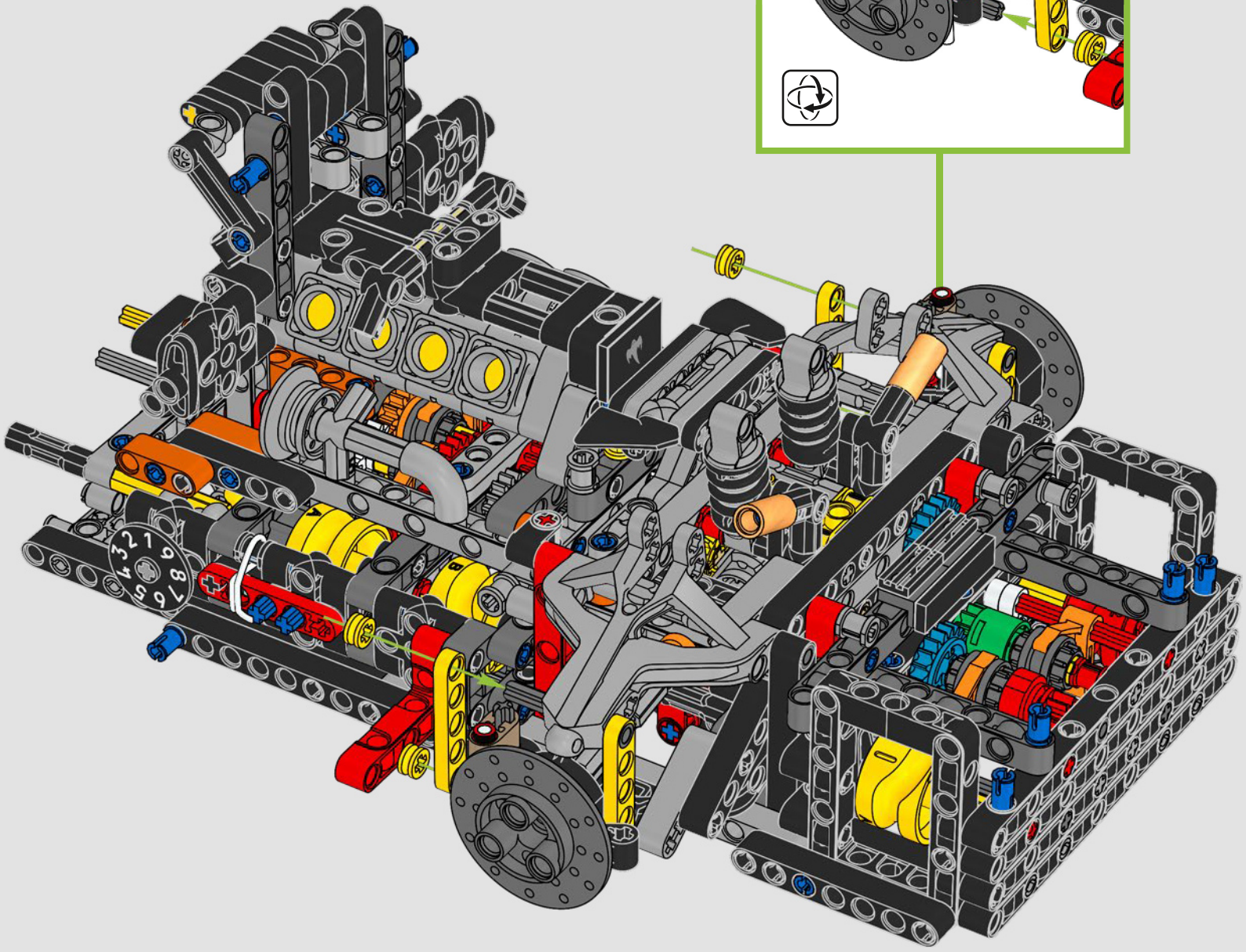

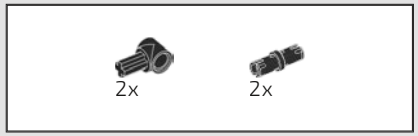

243

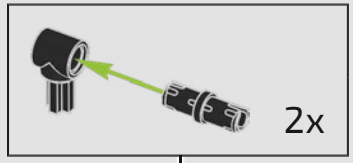

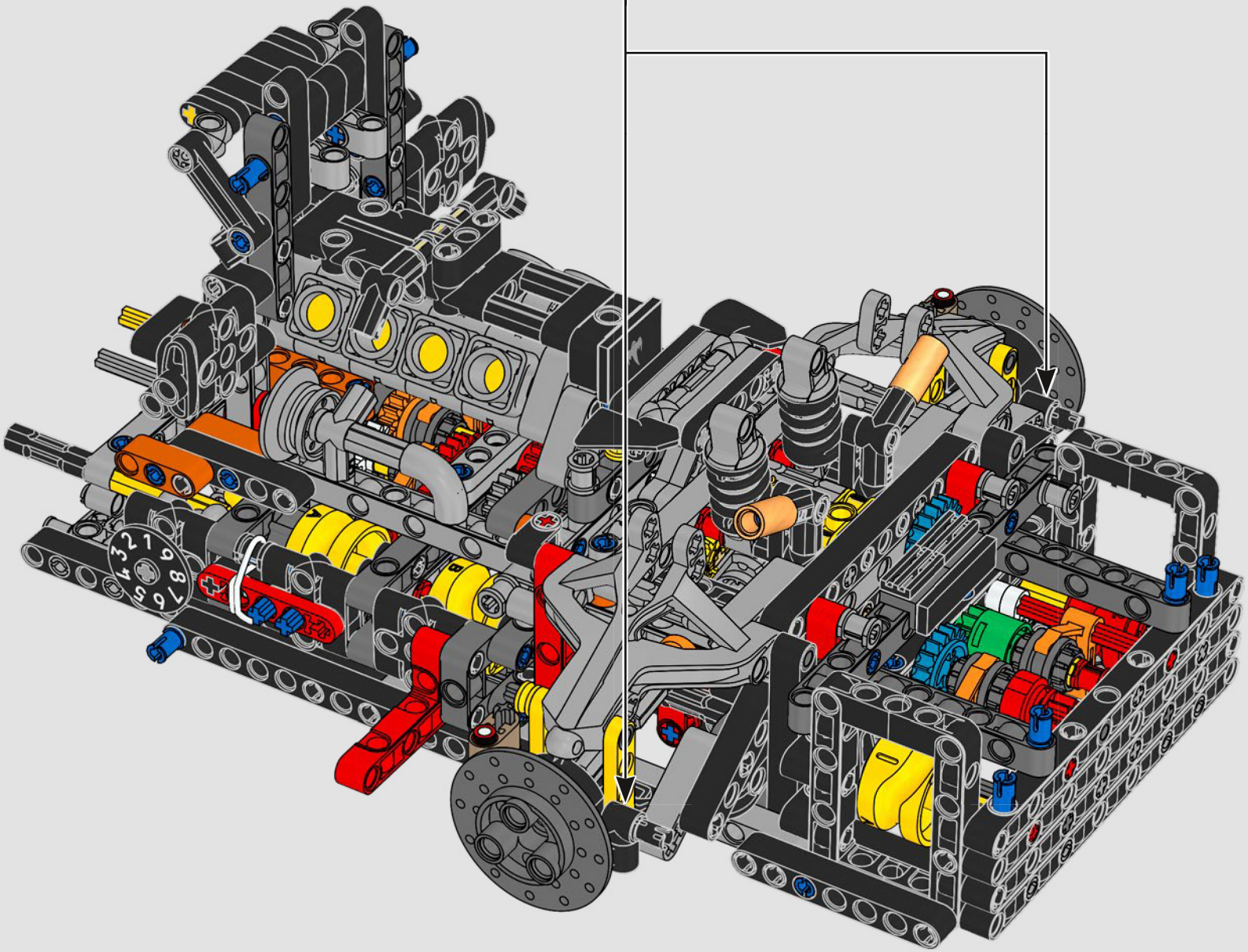

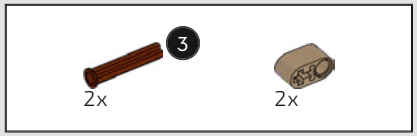

244

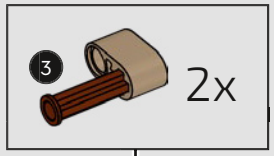

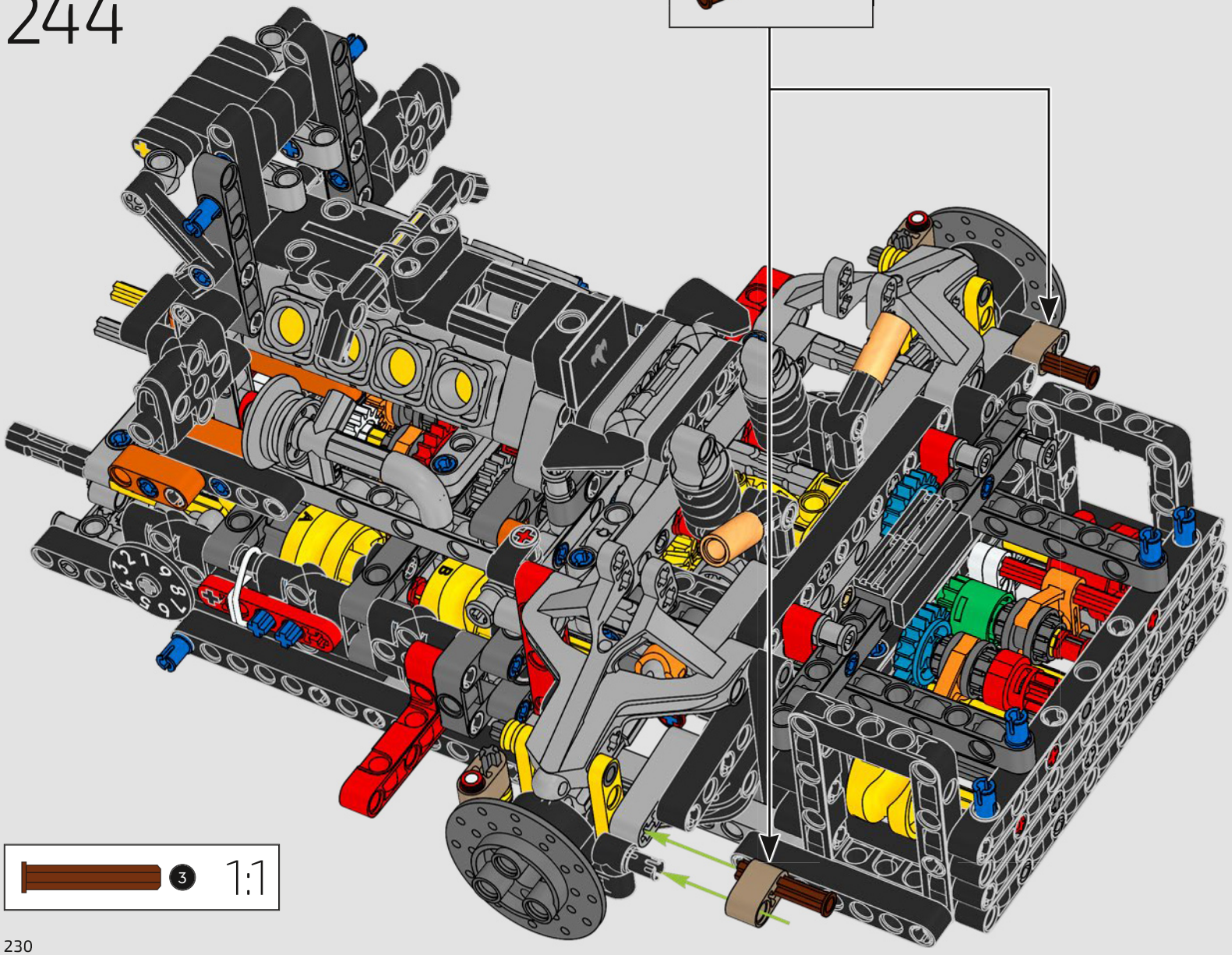

245

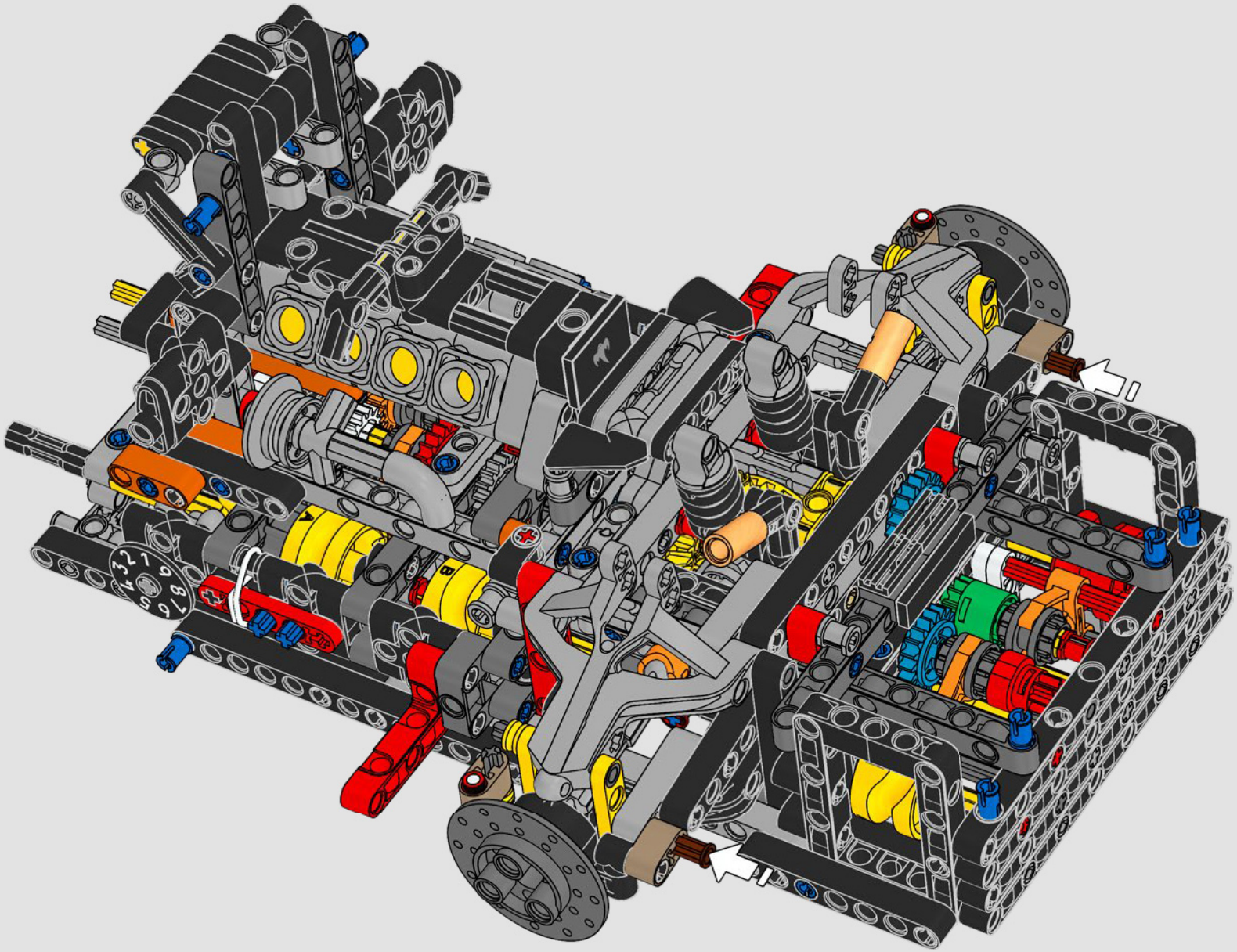

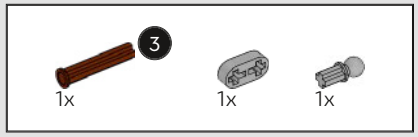

246

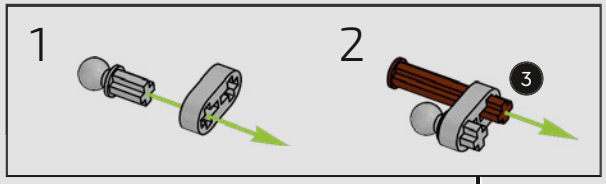

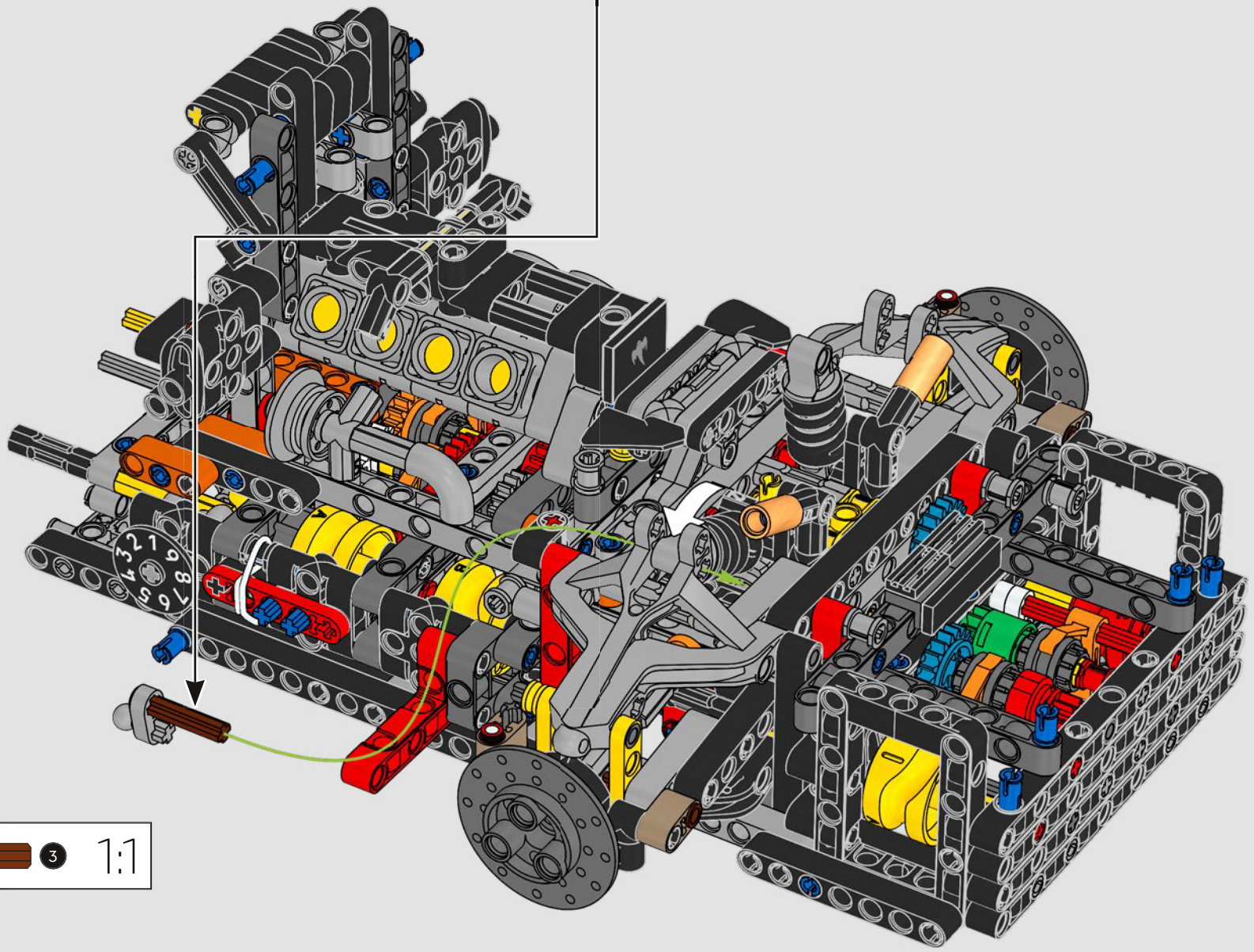

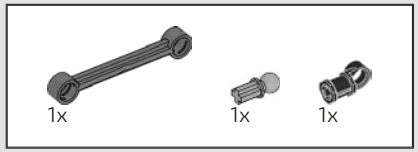

247

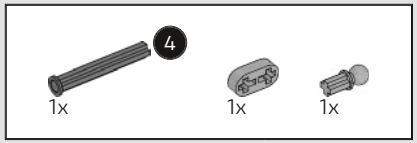

248

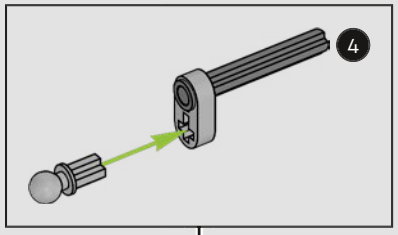

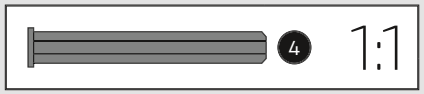

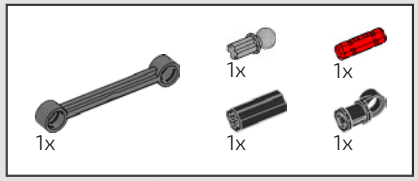

249

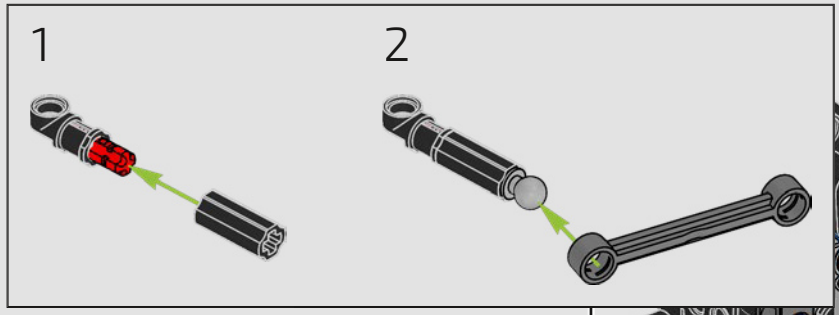

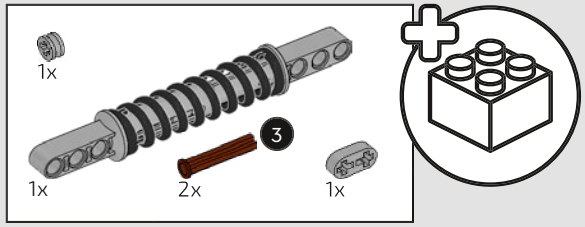

250

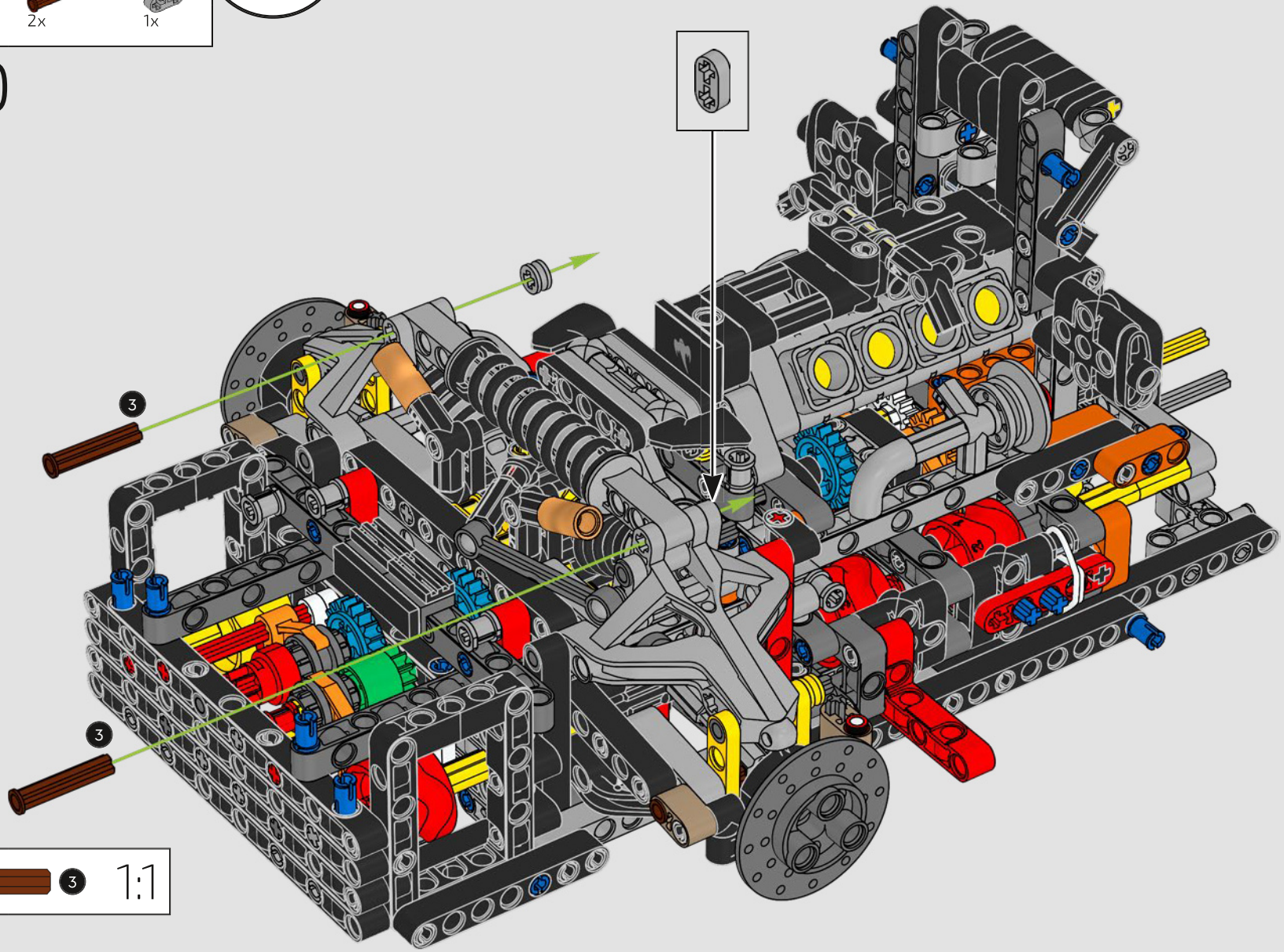

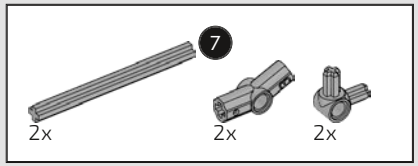

251

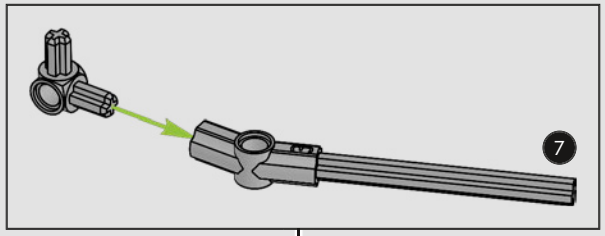

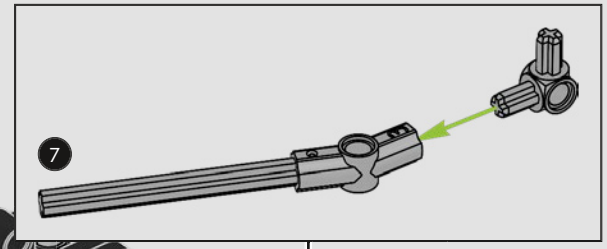

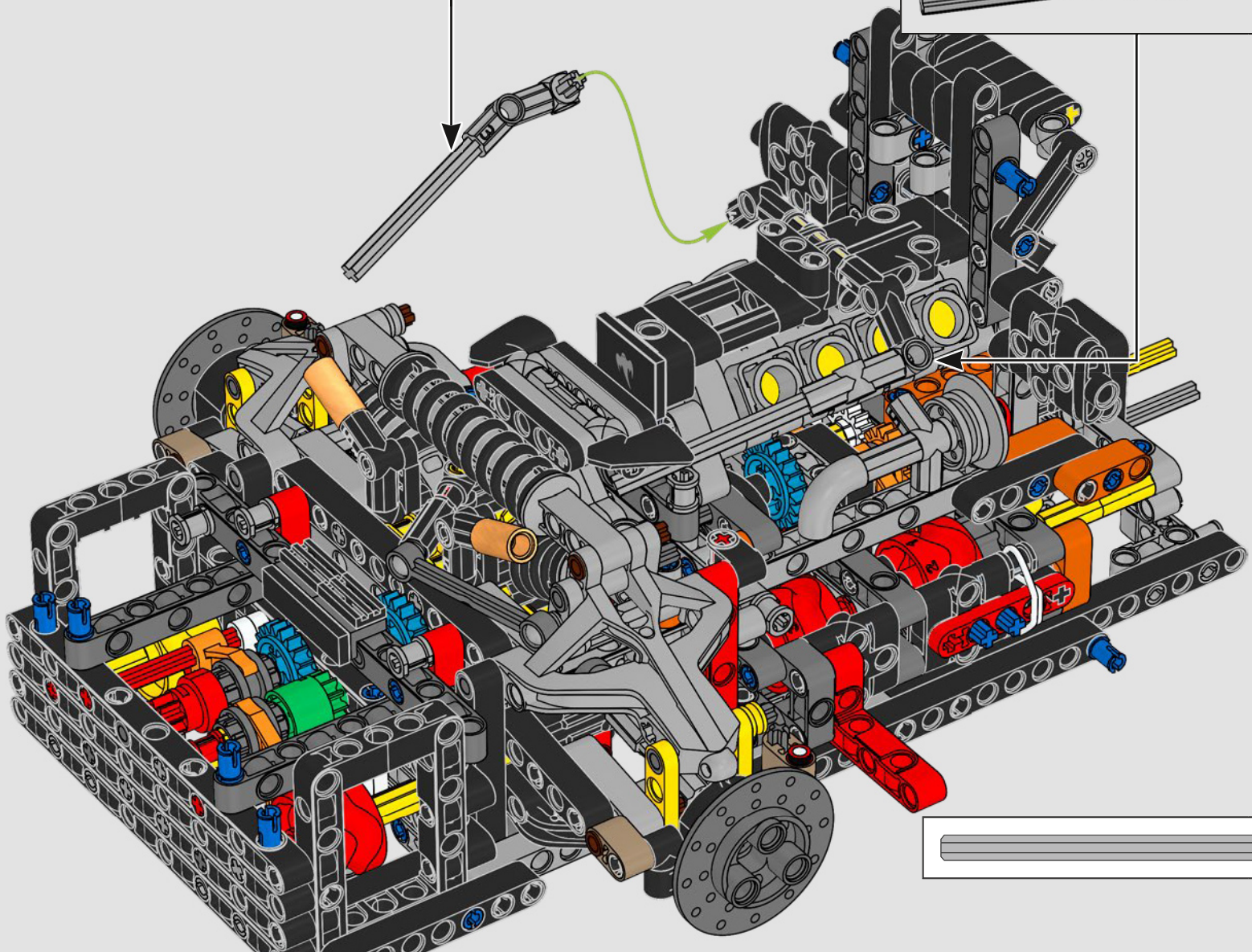

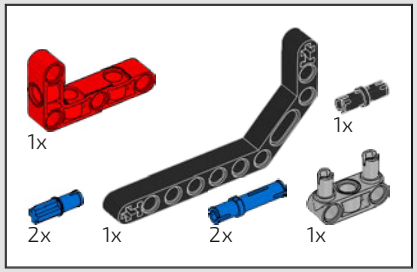

252

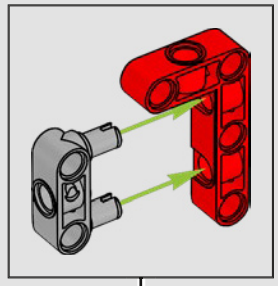

1

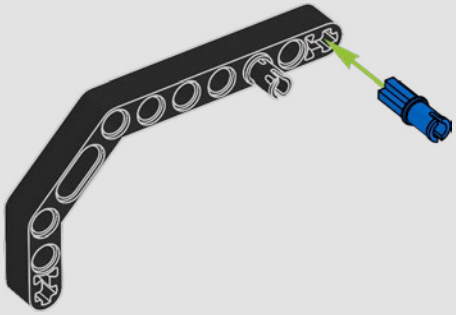

2

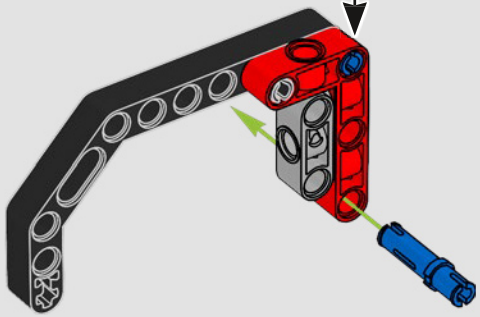

3

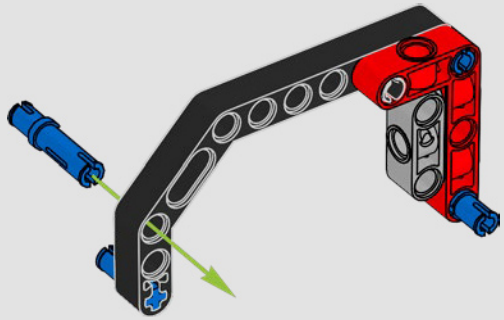

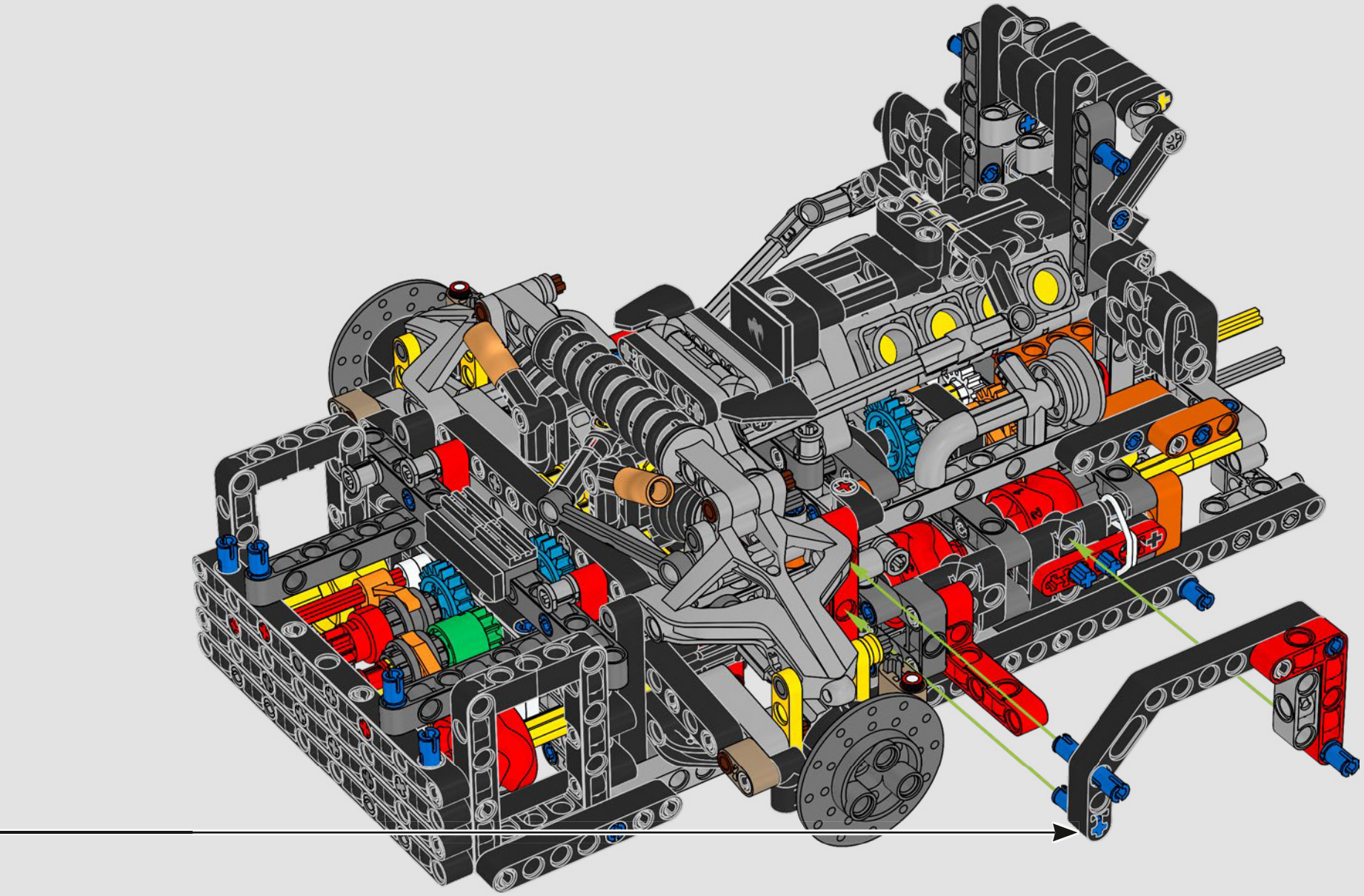

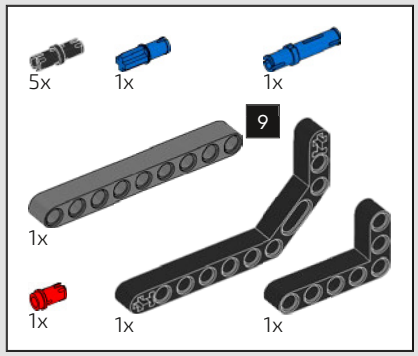

253

1

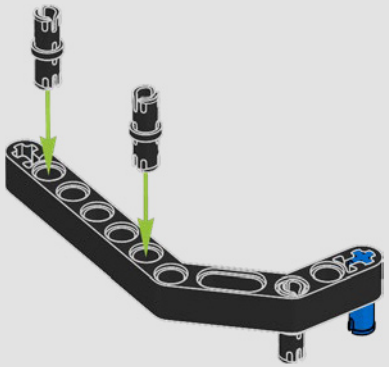

2

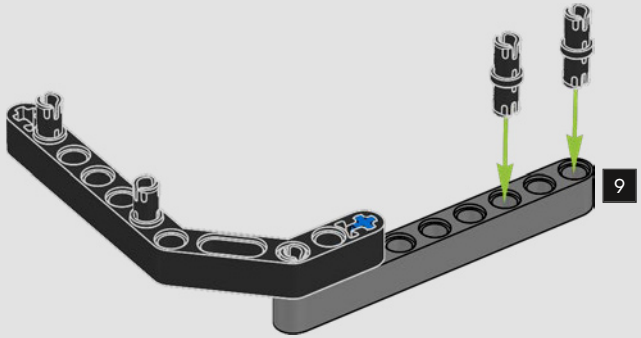

3

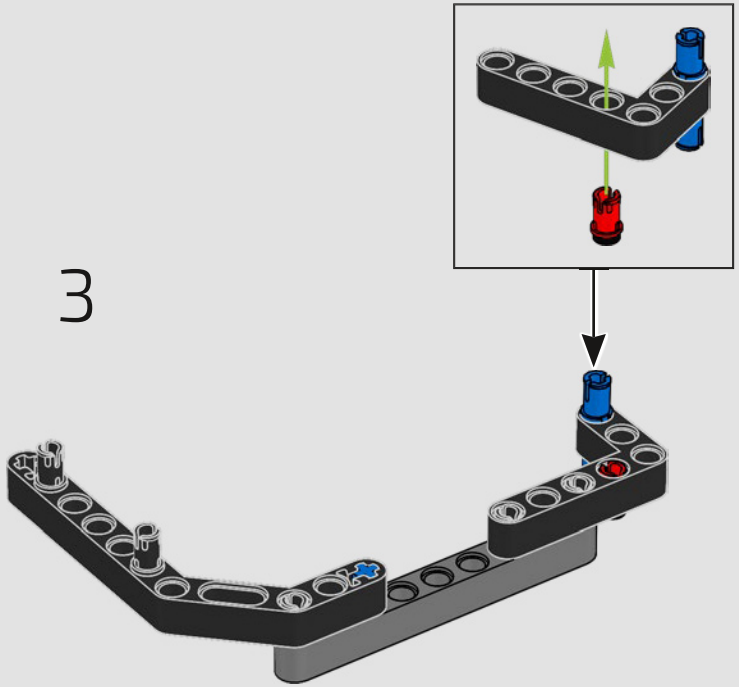

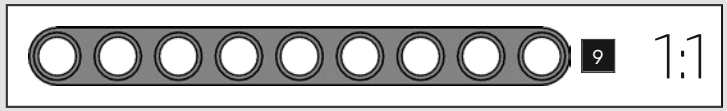

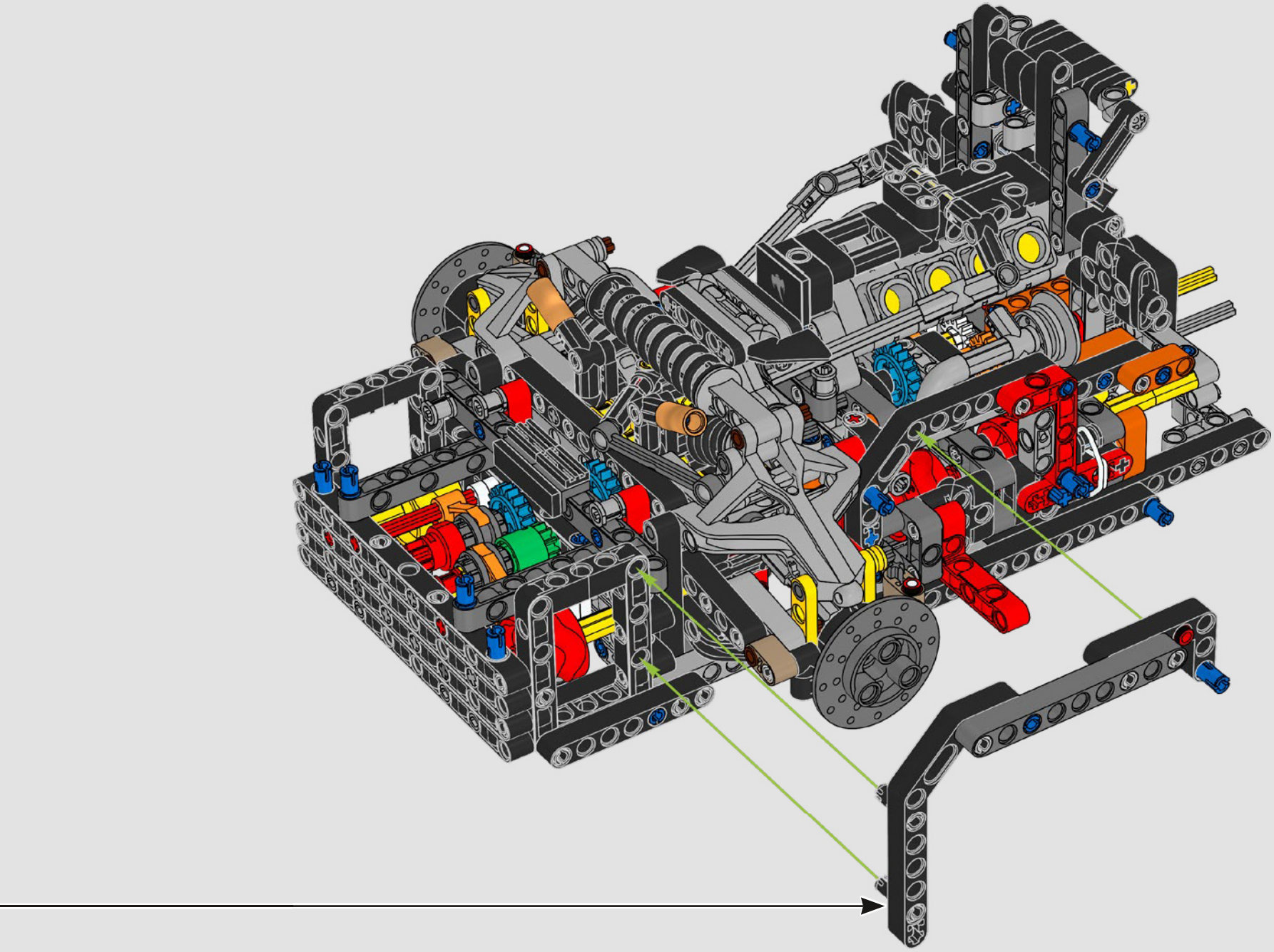

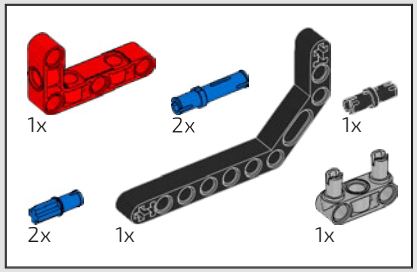

254

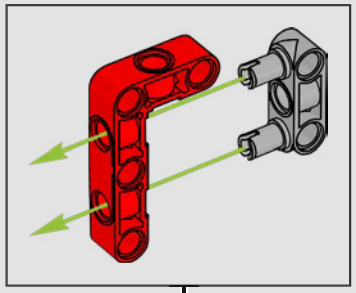

1

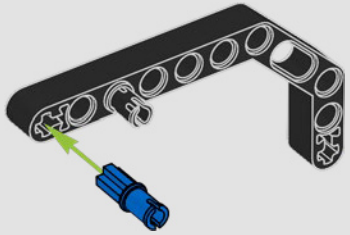

2

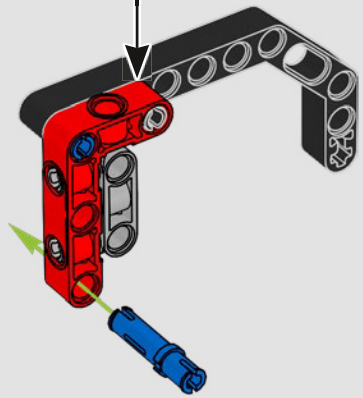

3

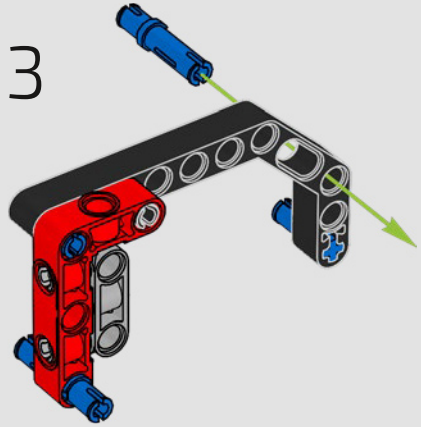

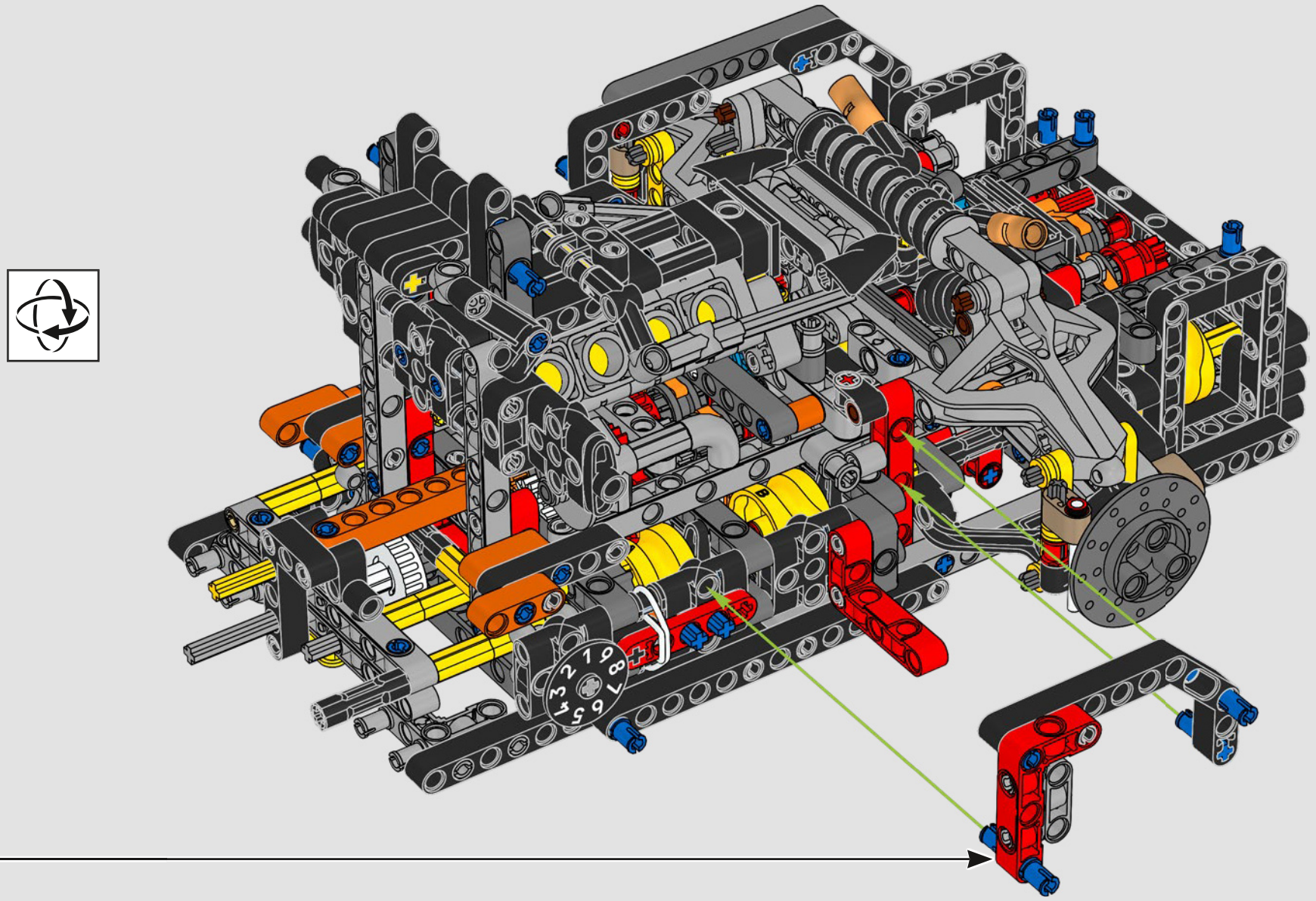

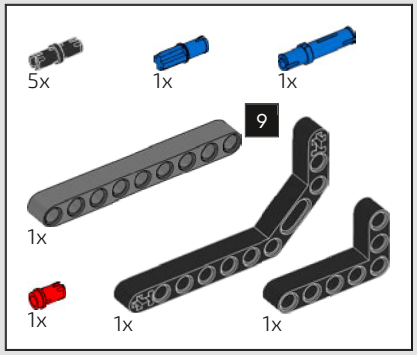

255

1

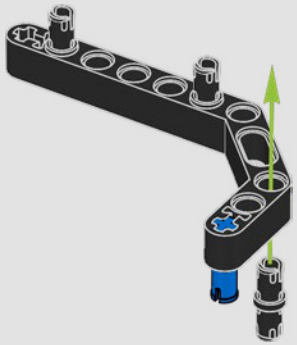

2

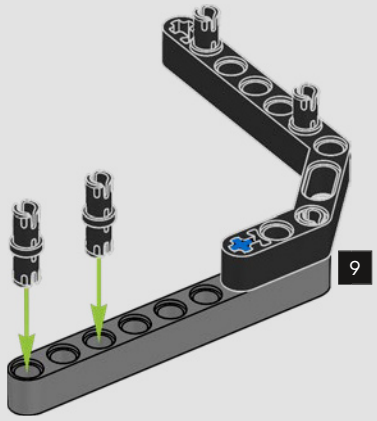

3

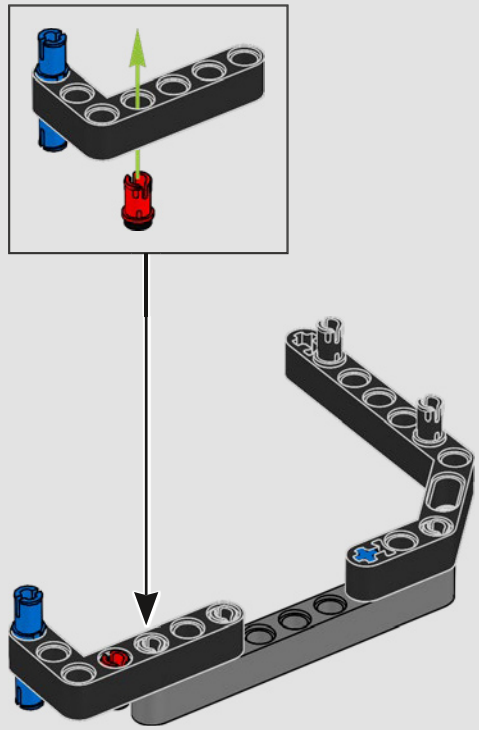

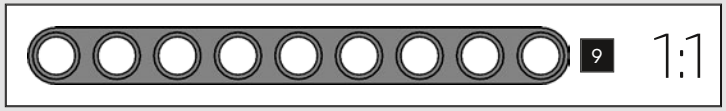

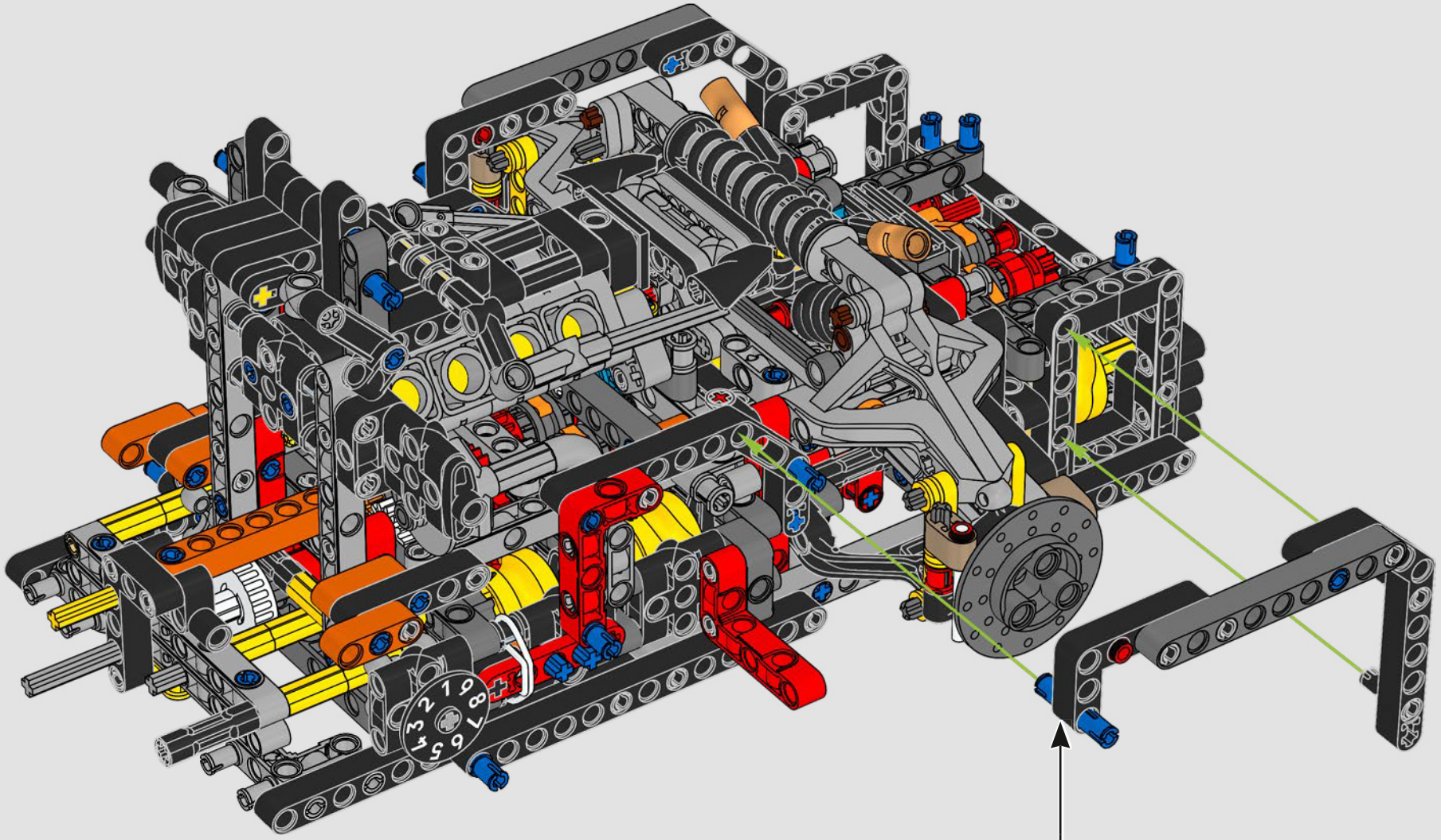

BOX

1 2 3



MODO GHOST

En el auto de verdad, la cubierta trasera se abre primero, seguida del cofre; por último, se abren las puertas y se retraen los retrovisores. En este modelo, todas las funciones se activan al mismo tiempo al levantar la cubierta trasera.

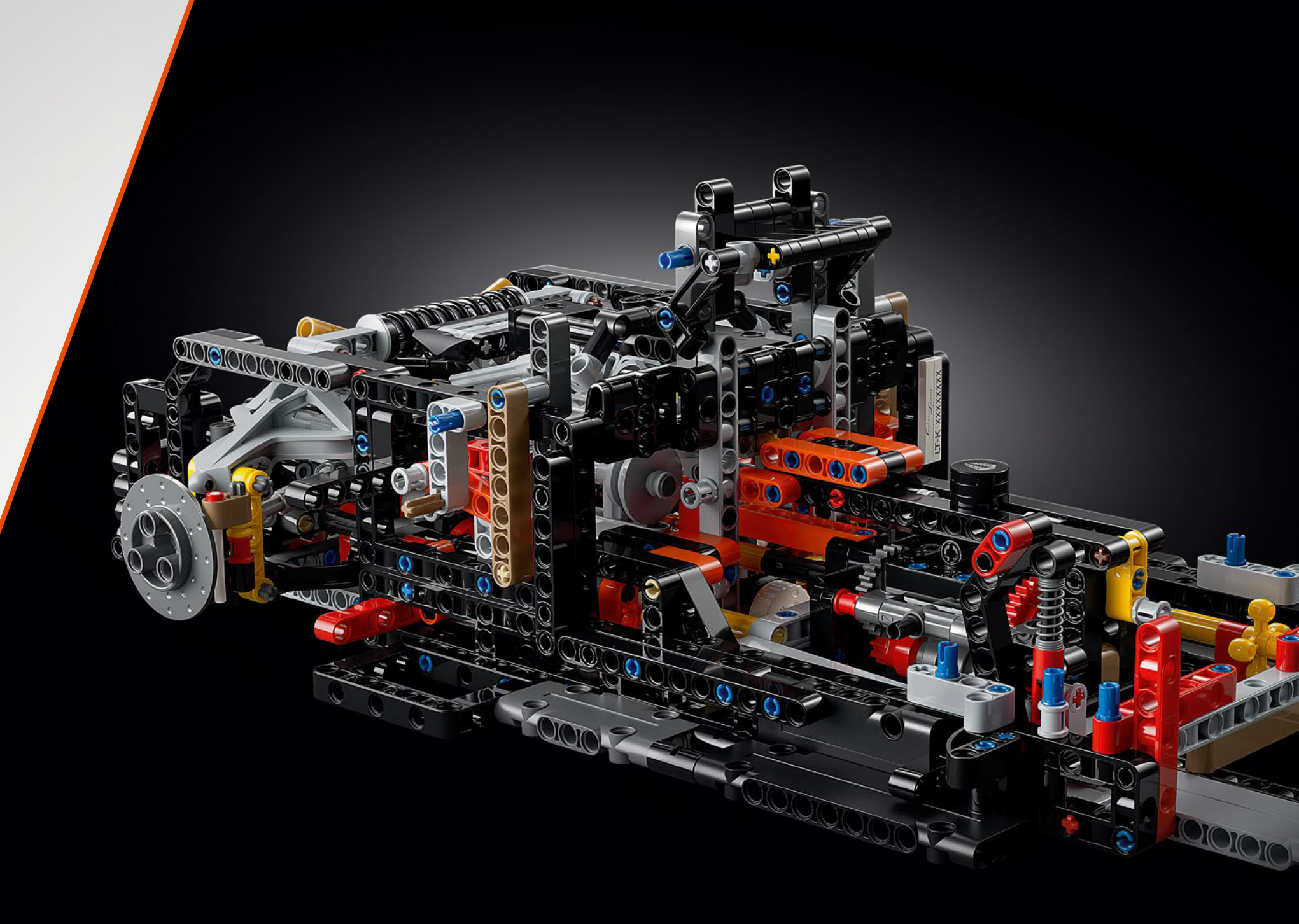

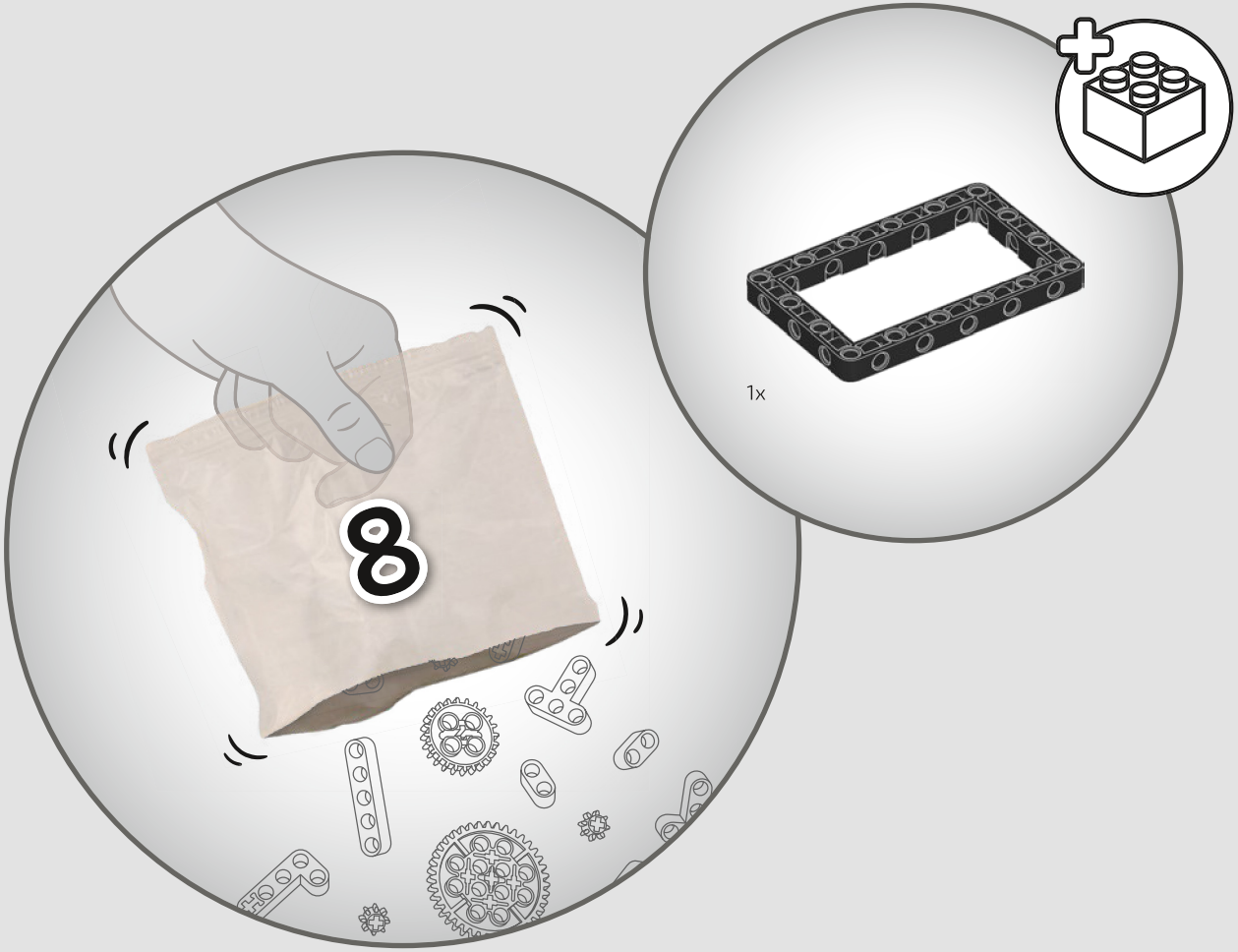
8
1x

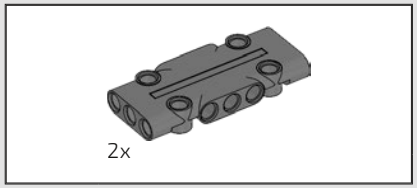

256

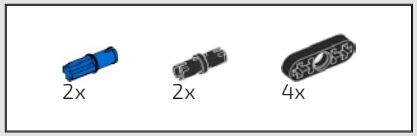

257

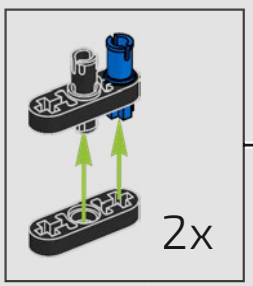

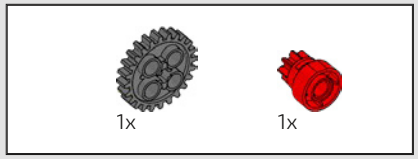

258

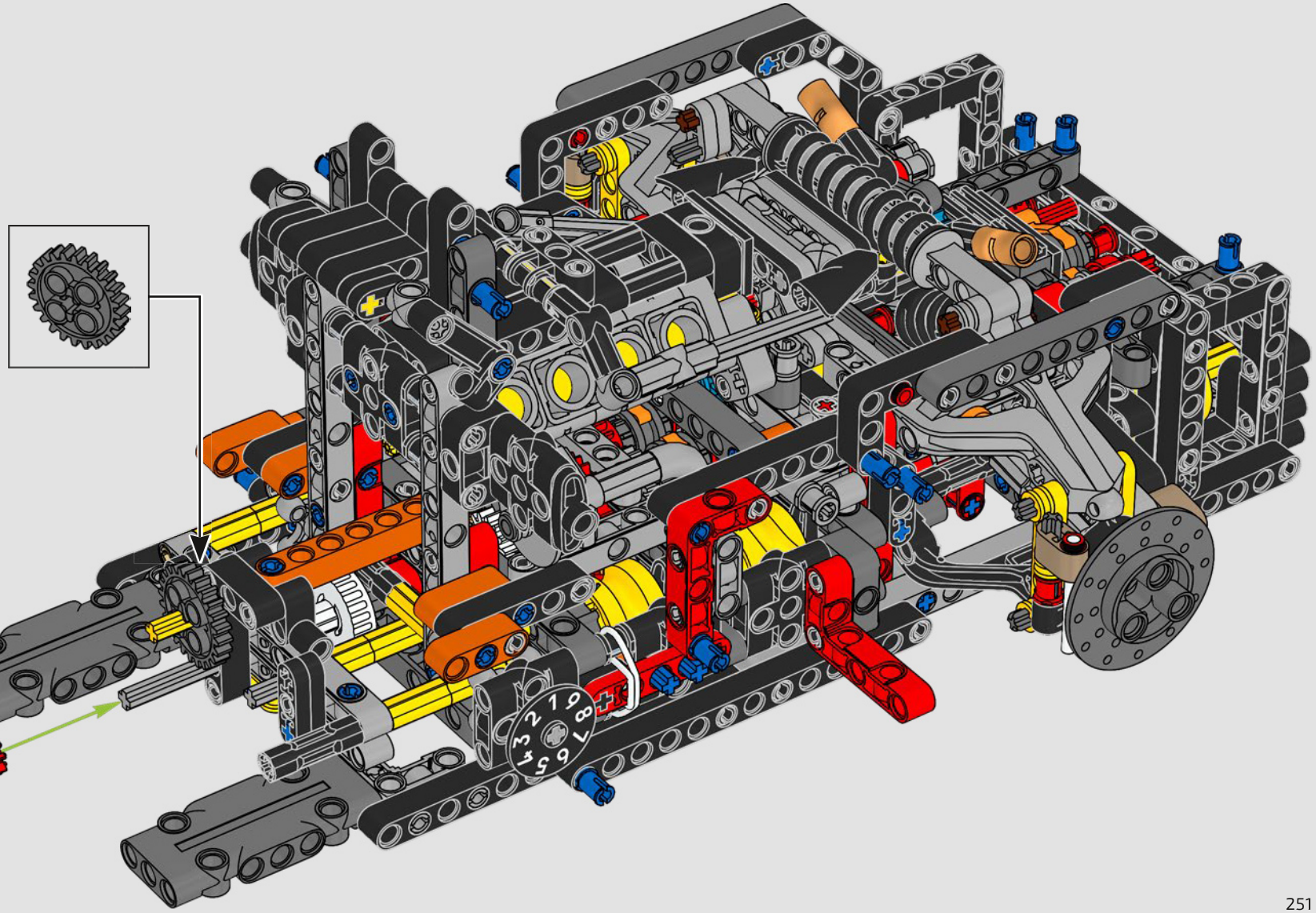

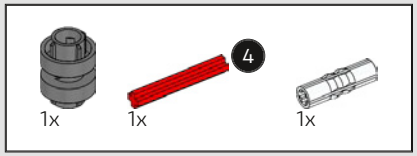

259

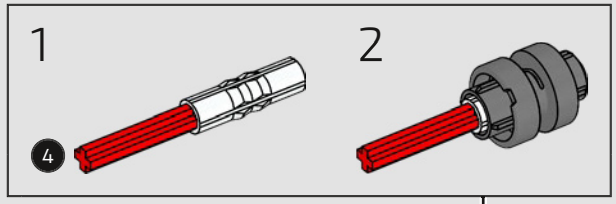

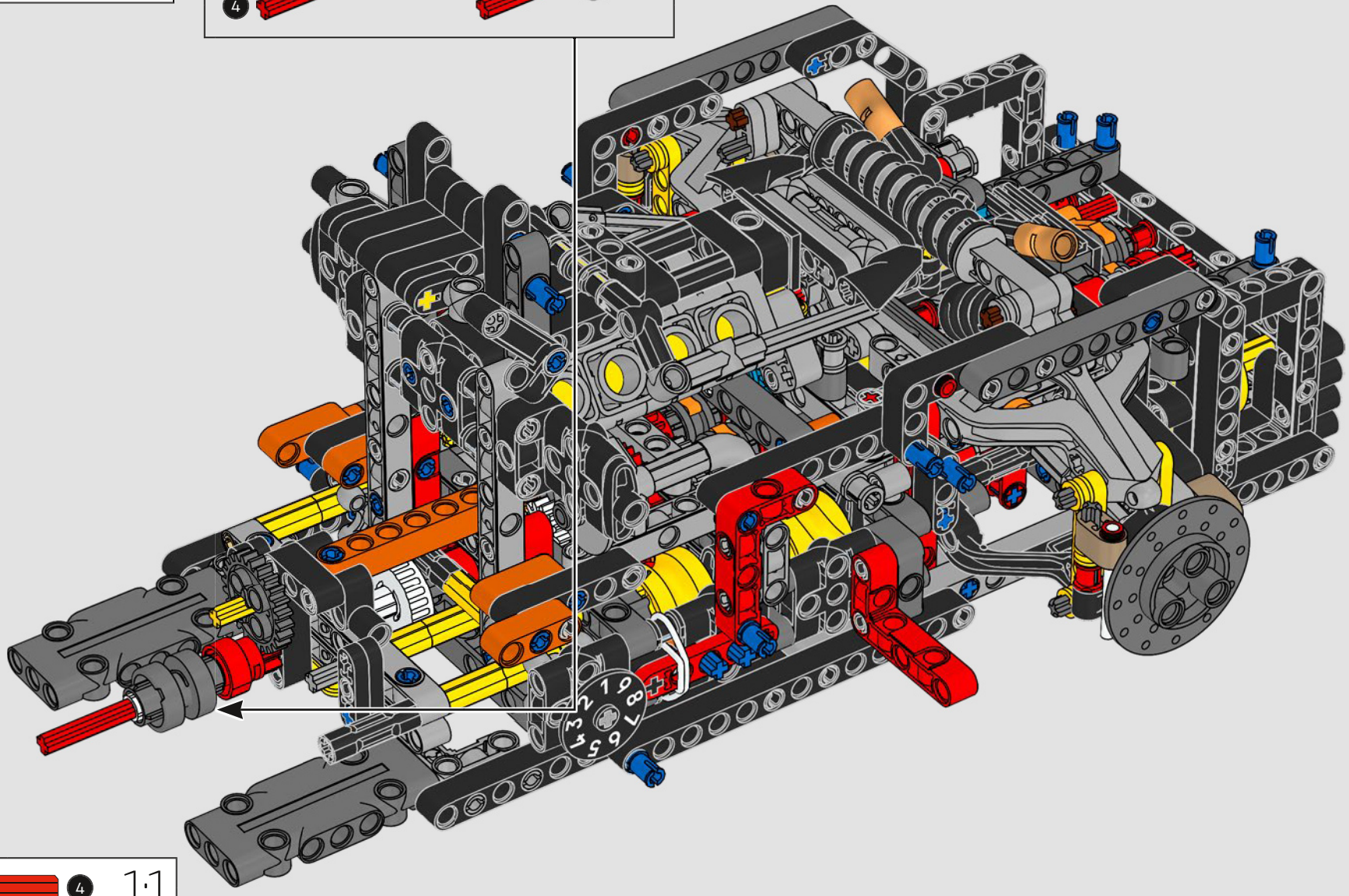



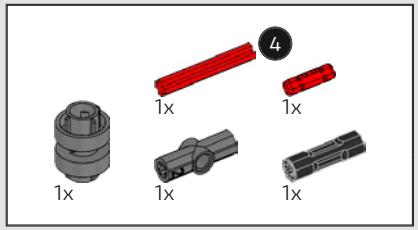

260

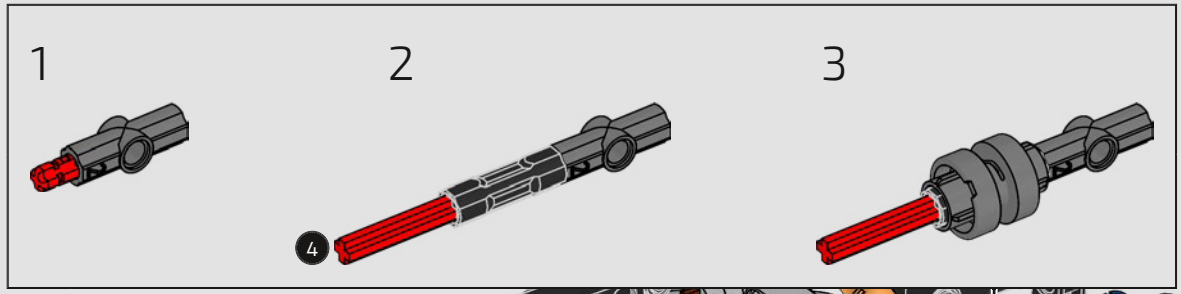

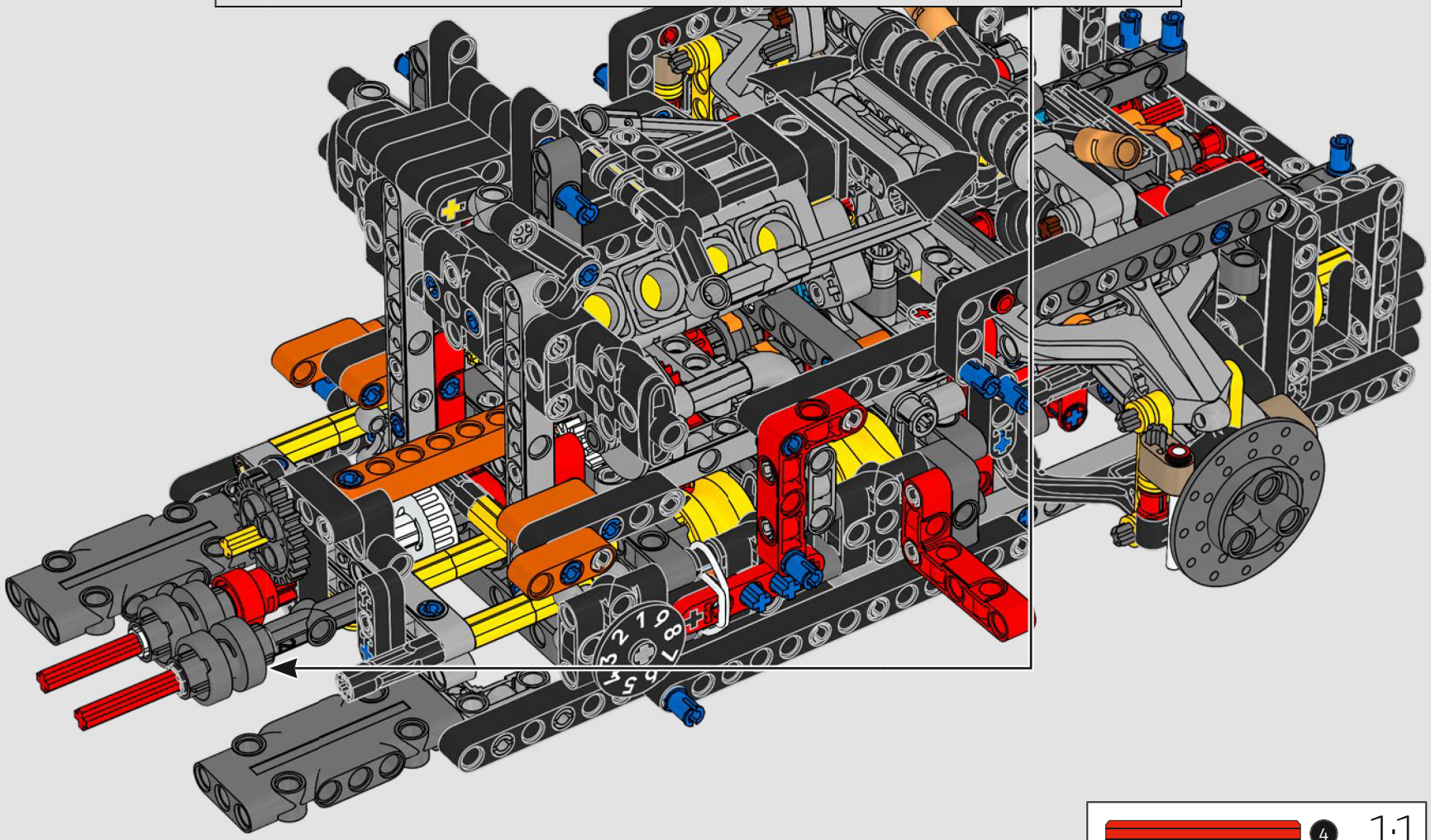

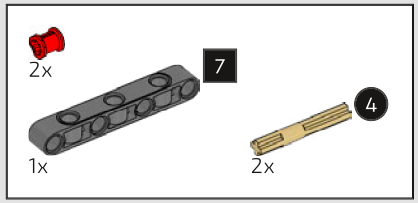

261

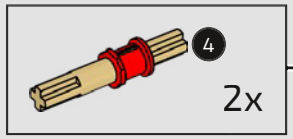

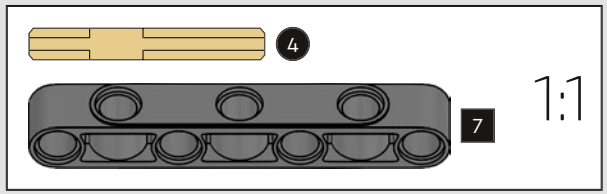

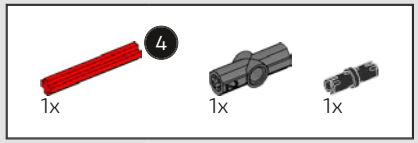

262

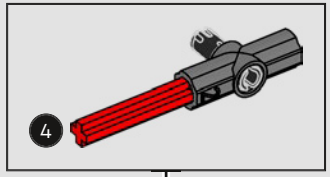



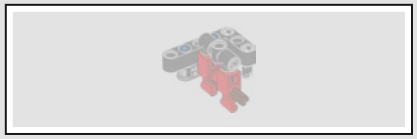

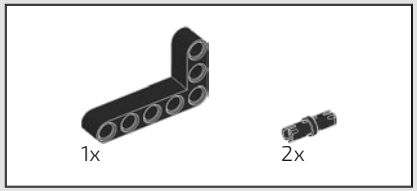

263

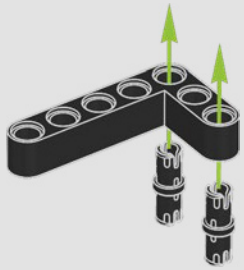

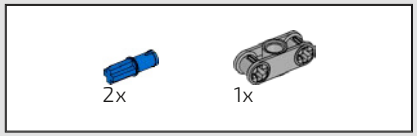

264

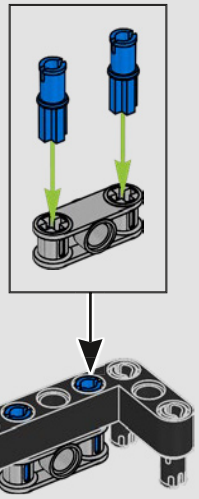

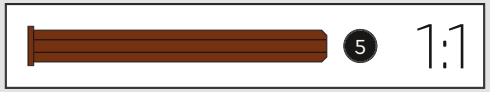

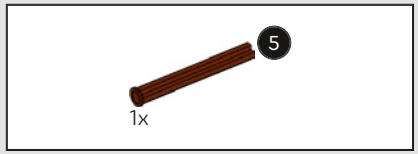

265

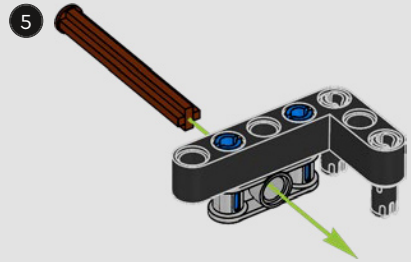

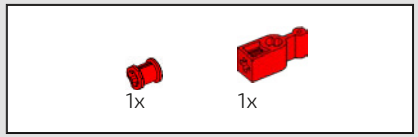

266

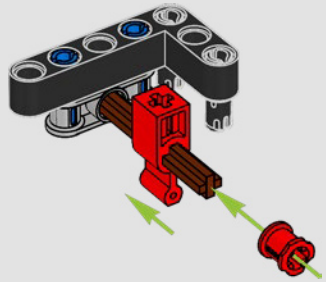



1x

267

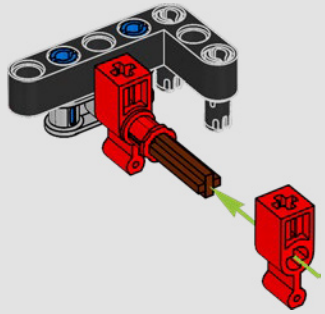



2x

1x

268

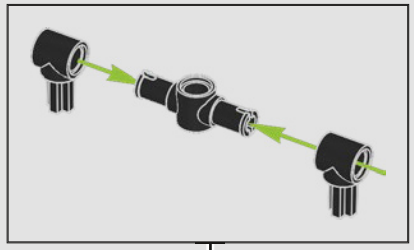

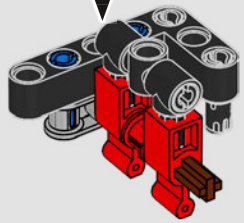

269

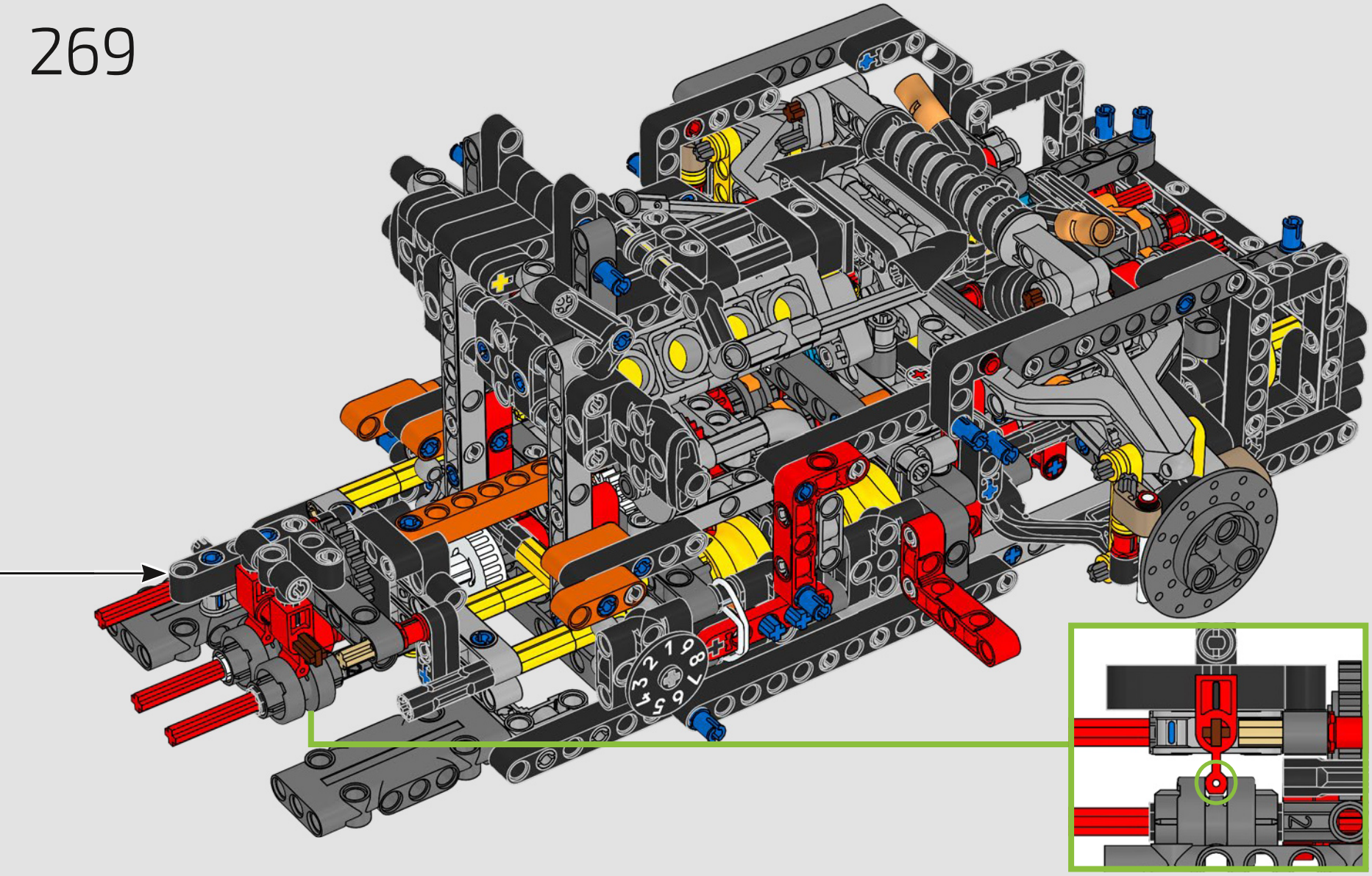

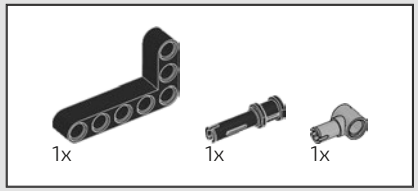

270

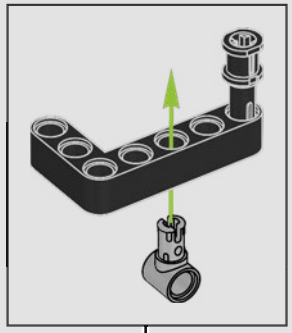

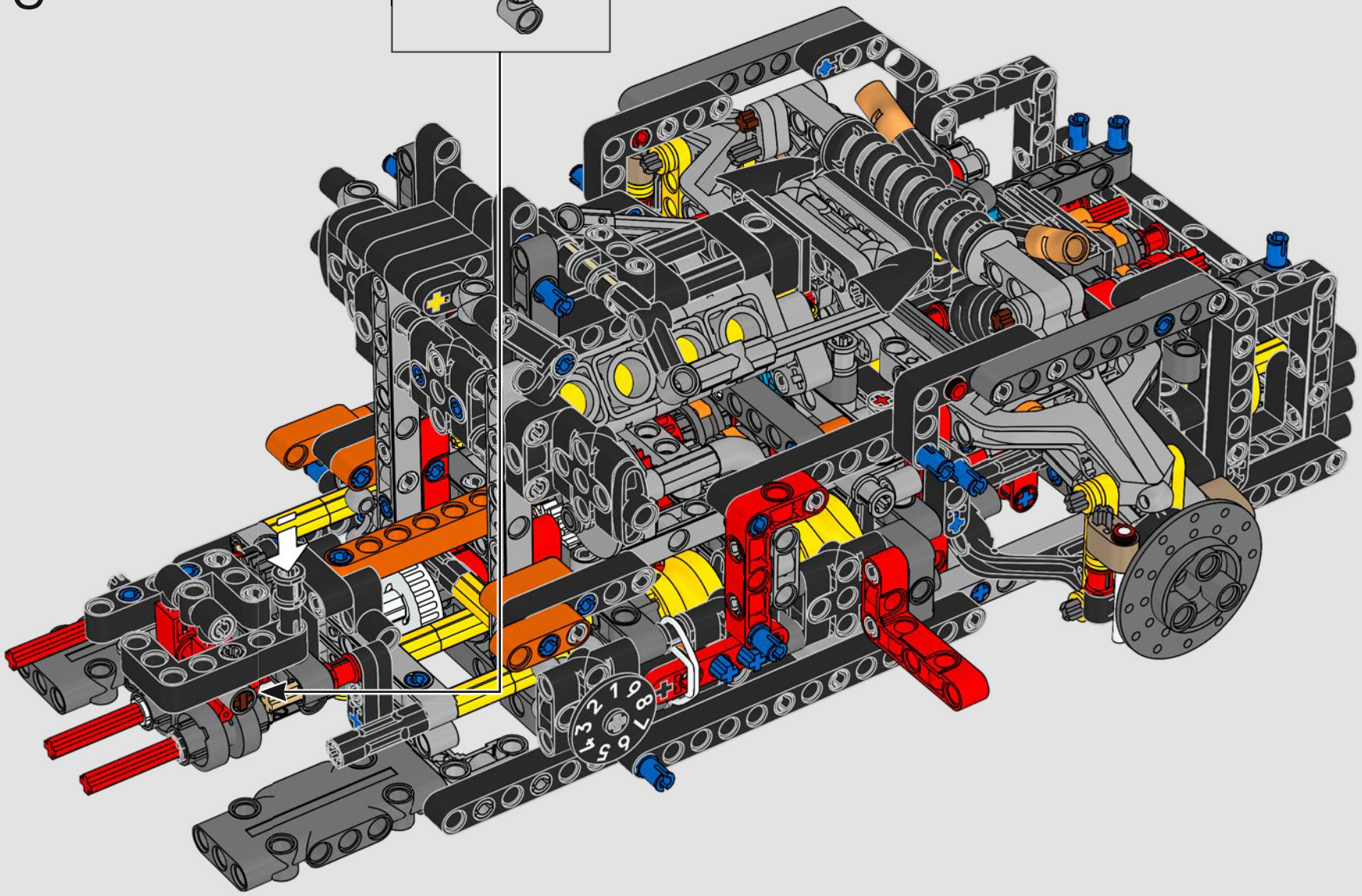

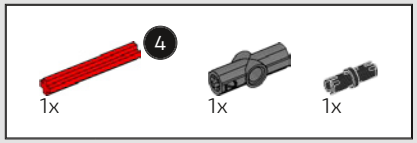

271

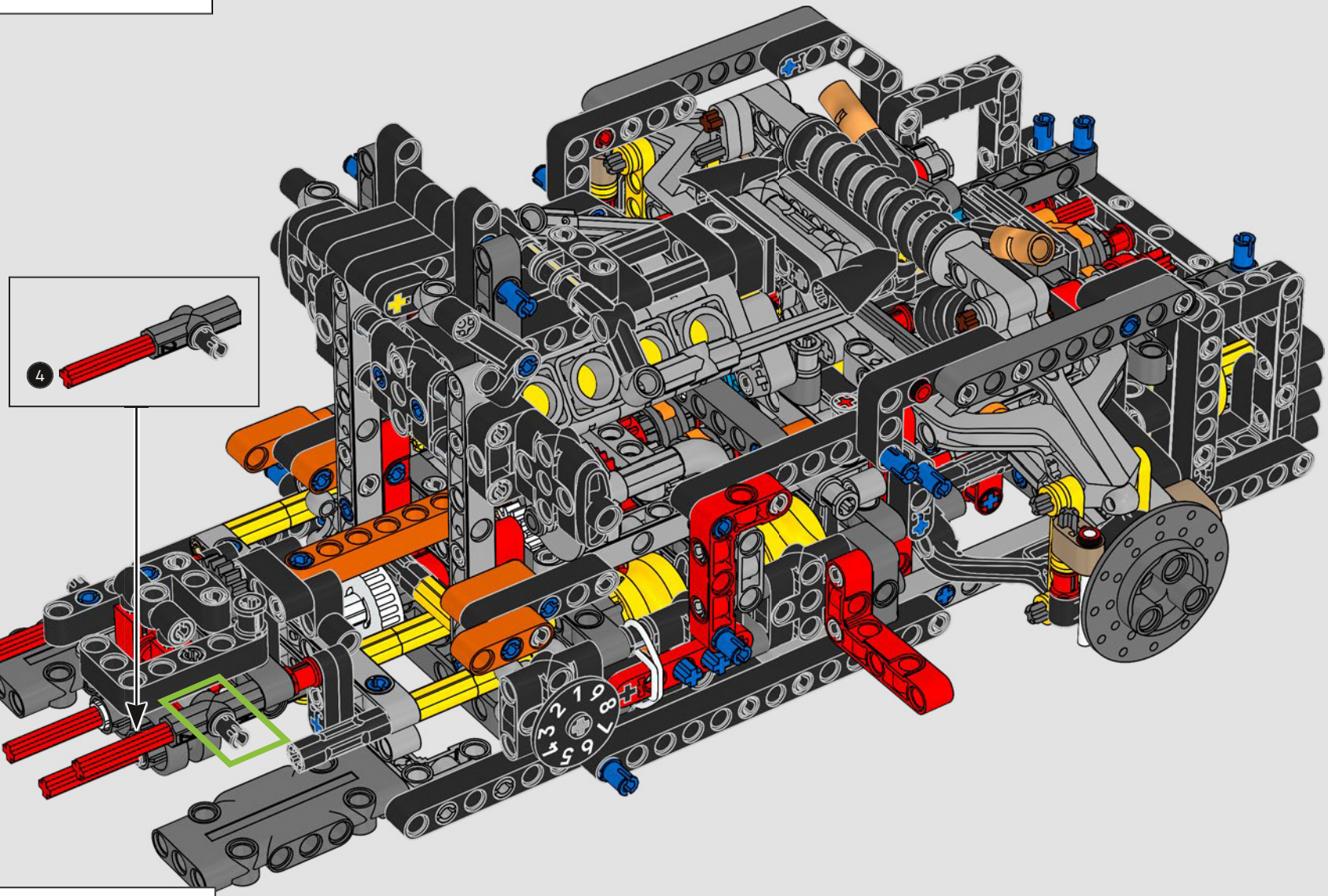



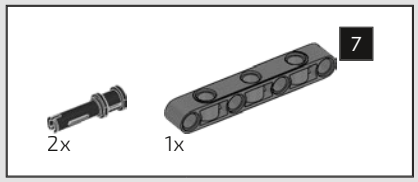

272

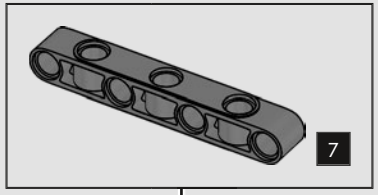

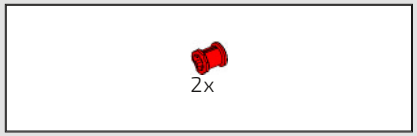

273

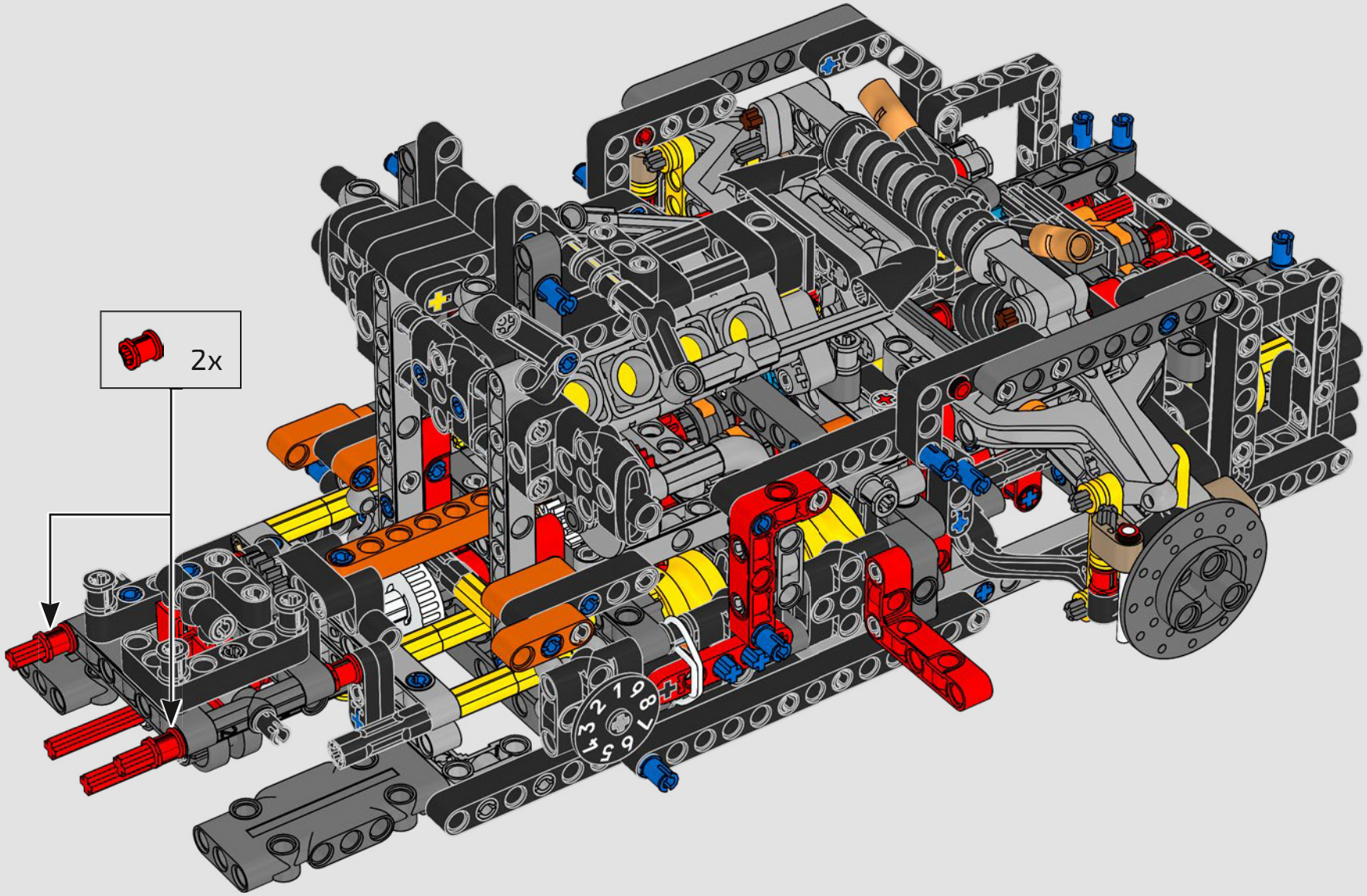

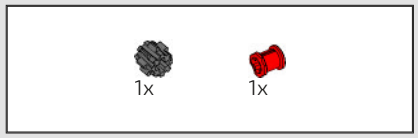

274

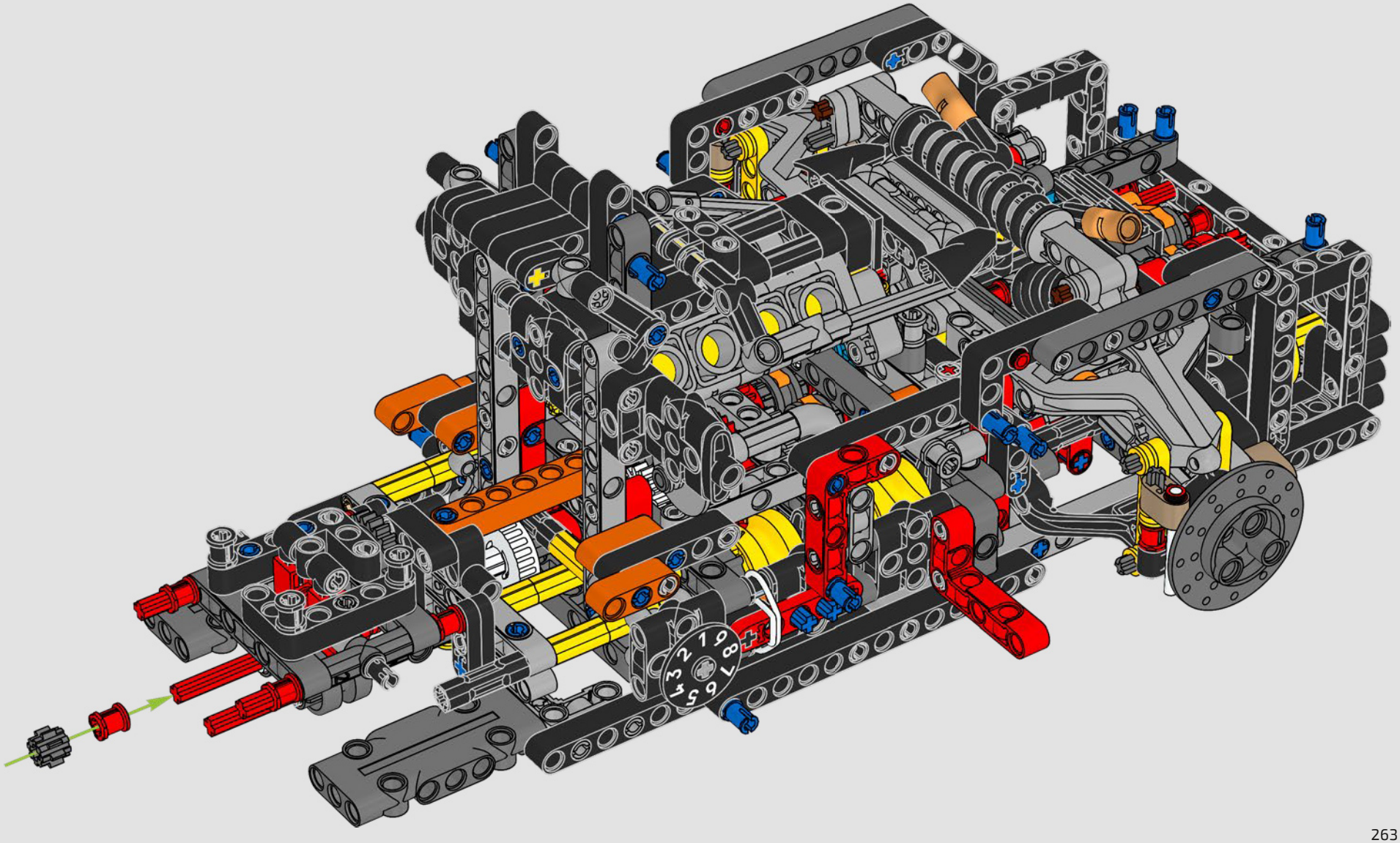

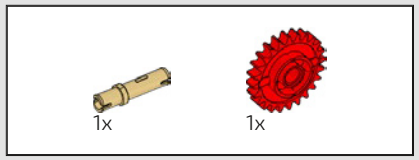

275

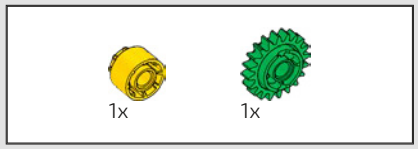

276

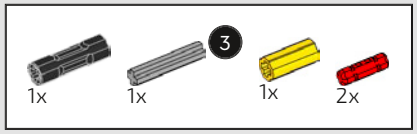

277

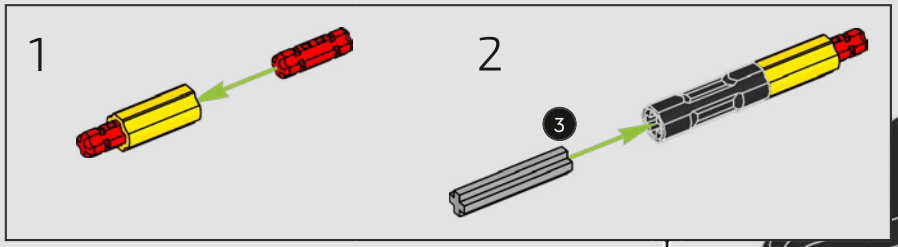

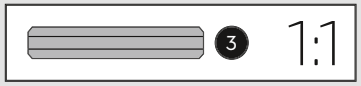

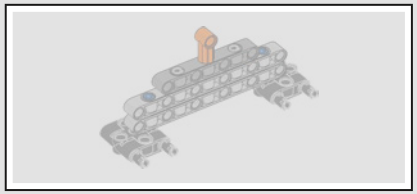

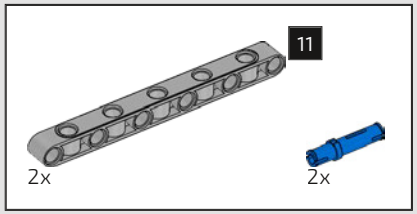

278

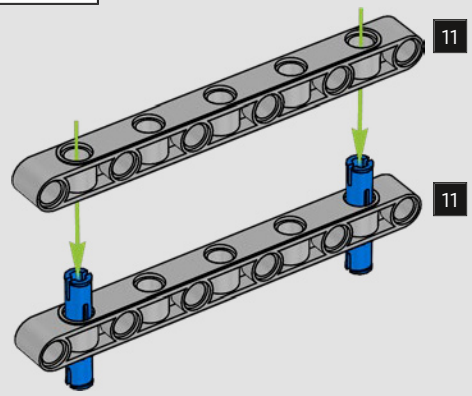

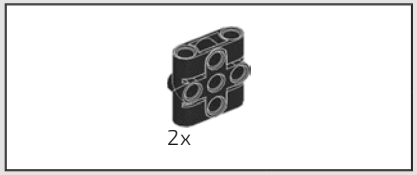

279

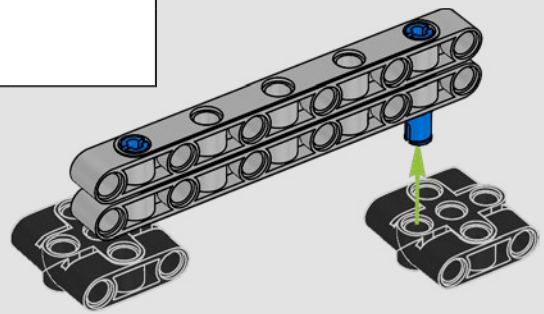

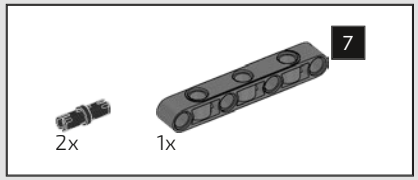

280

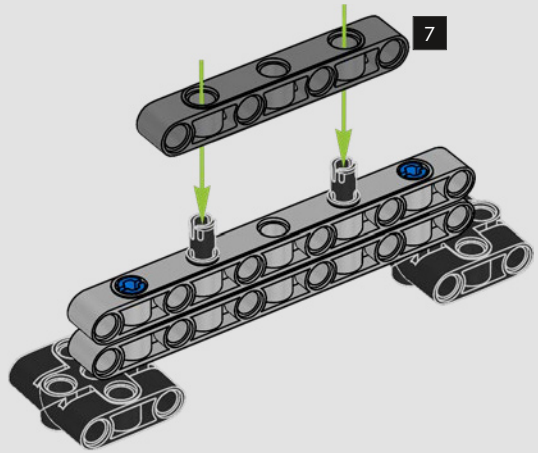

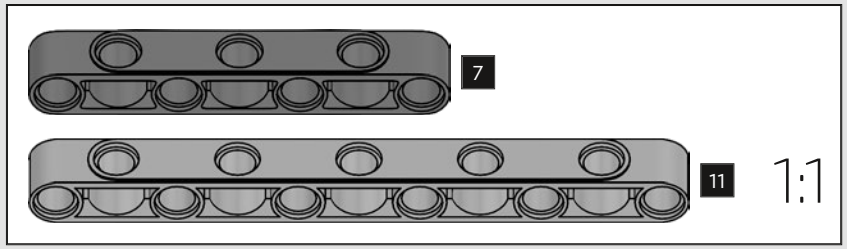

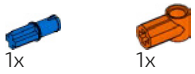

281

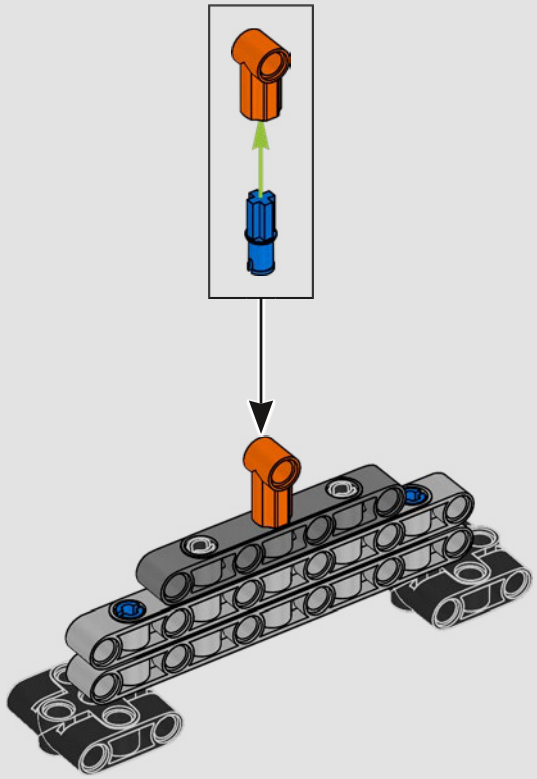



282

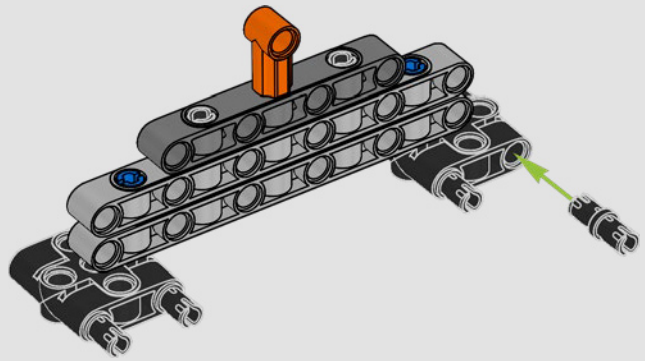

283

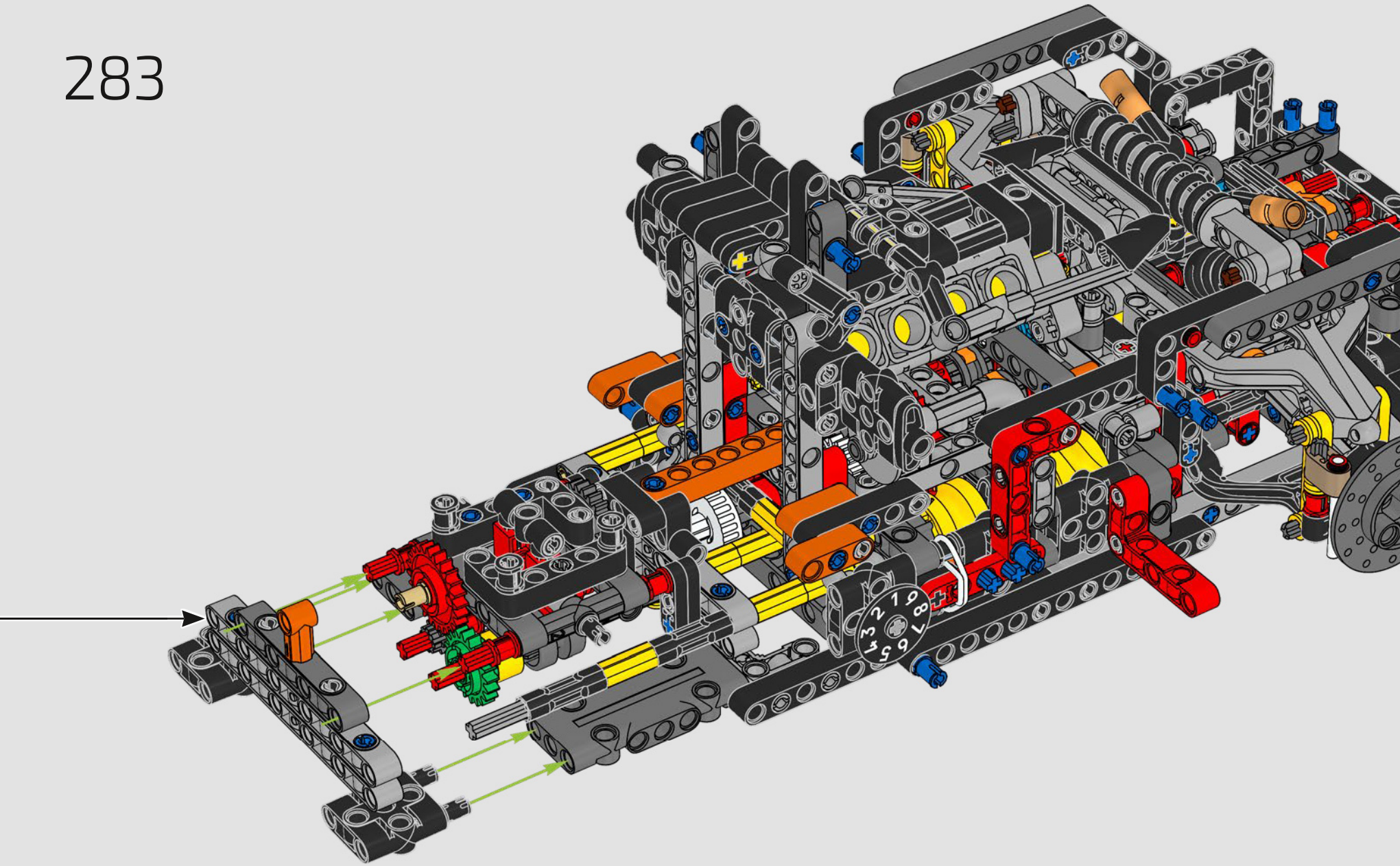

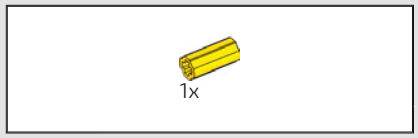

284

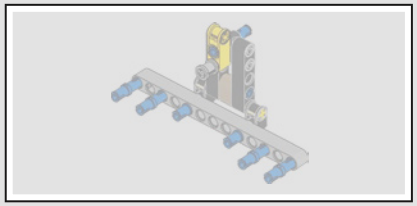

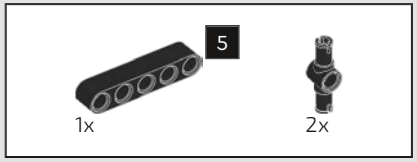

285

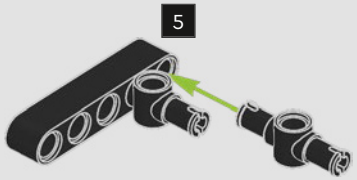

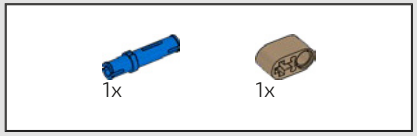

286

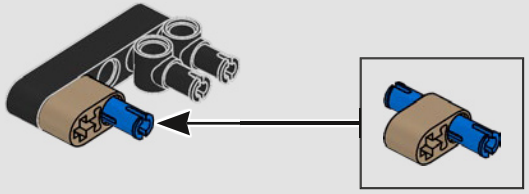

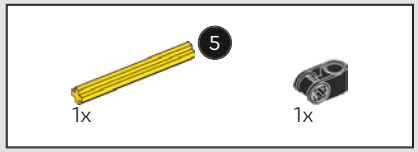

287

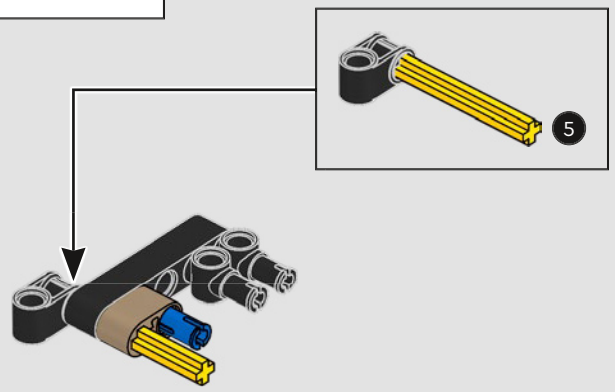

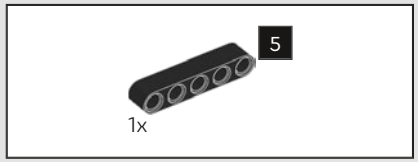

288

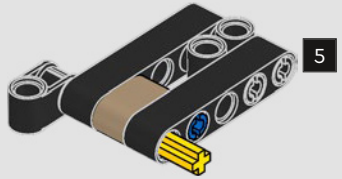

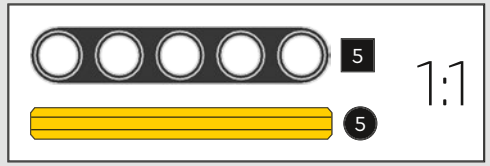


1x

289

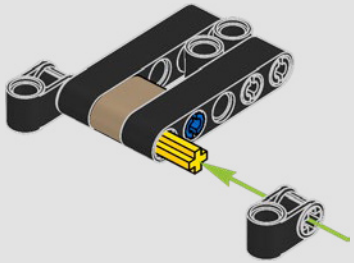


1x

290



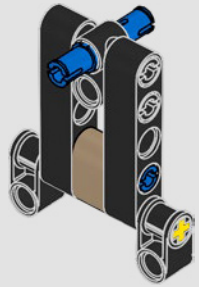

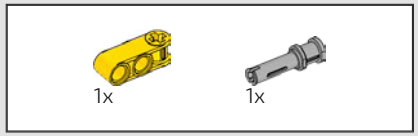

291

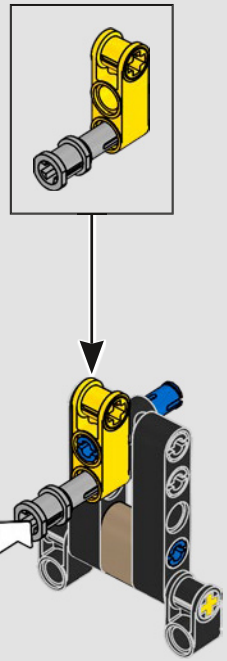

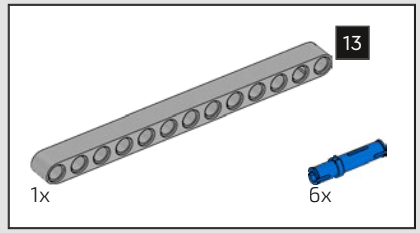

292

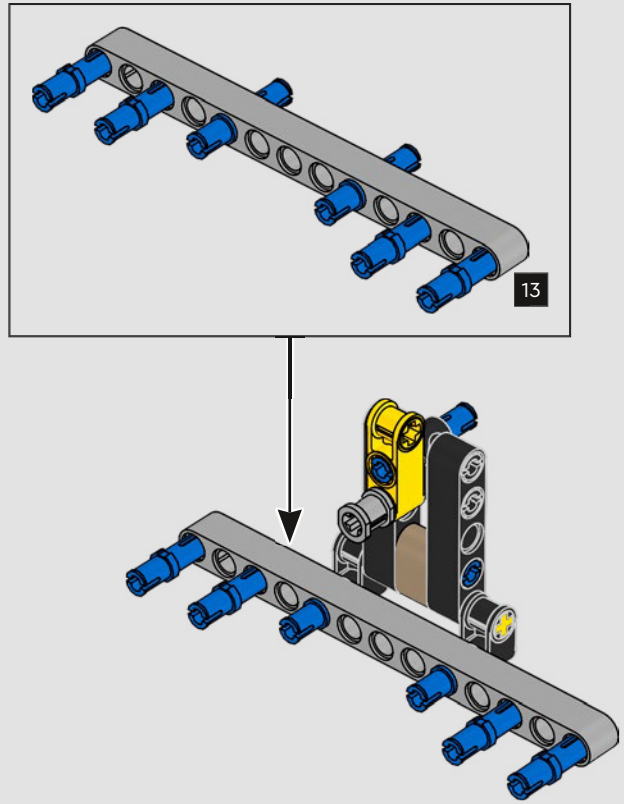

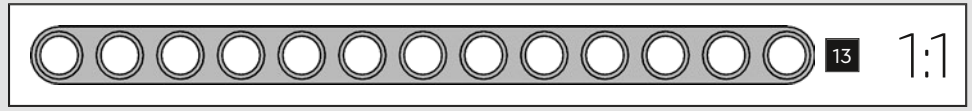

293

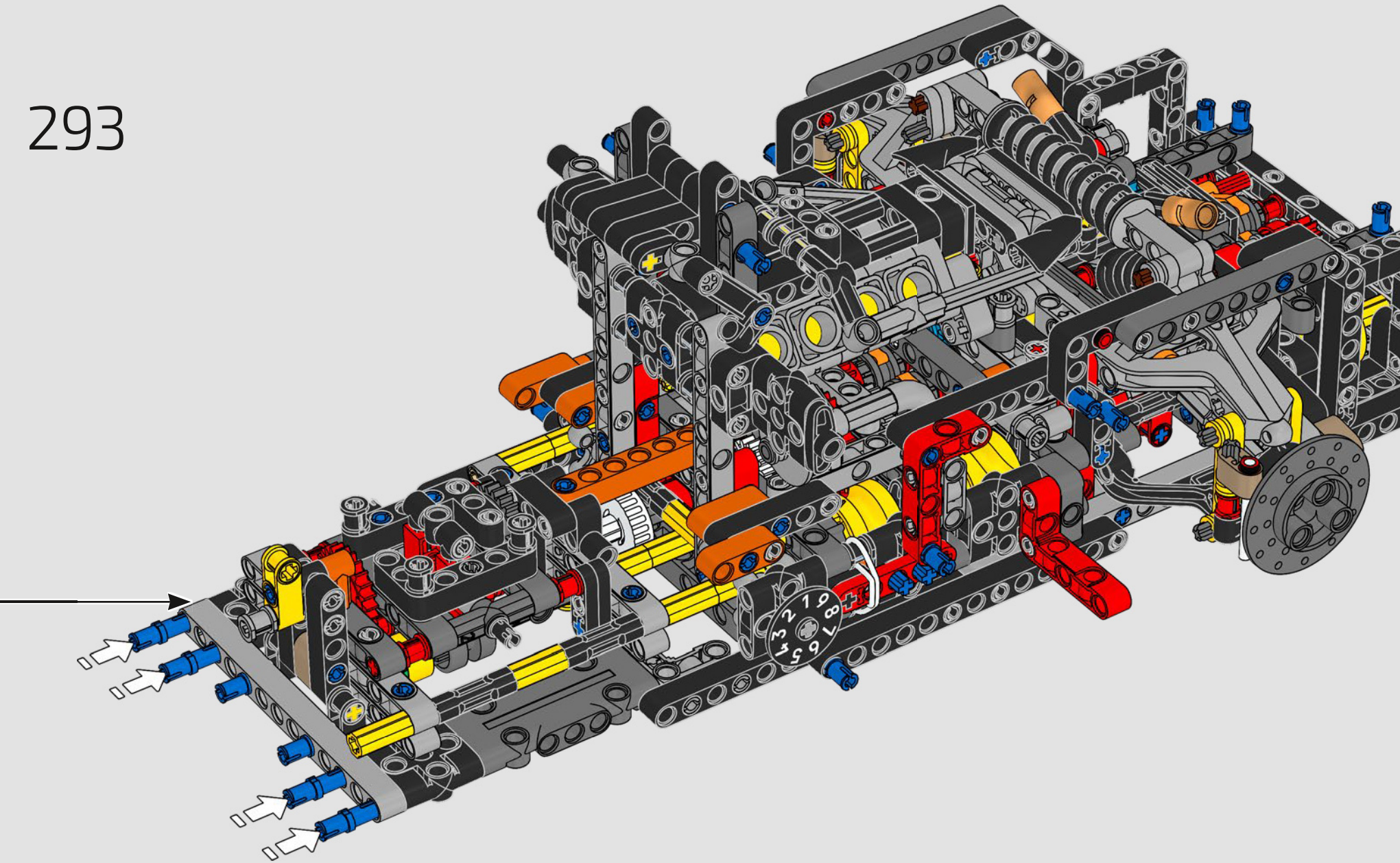

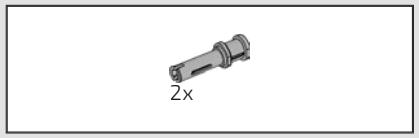

294

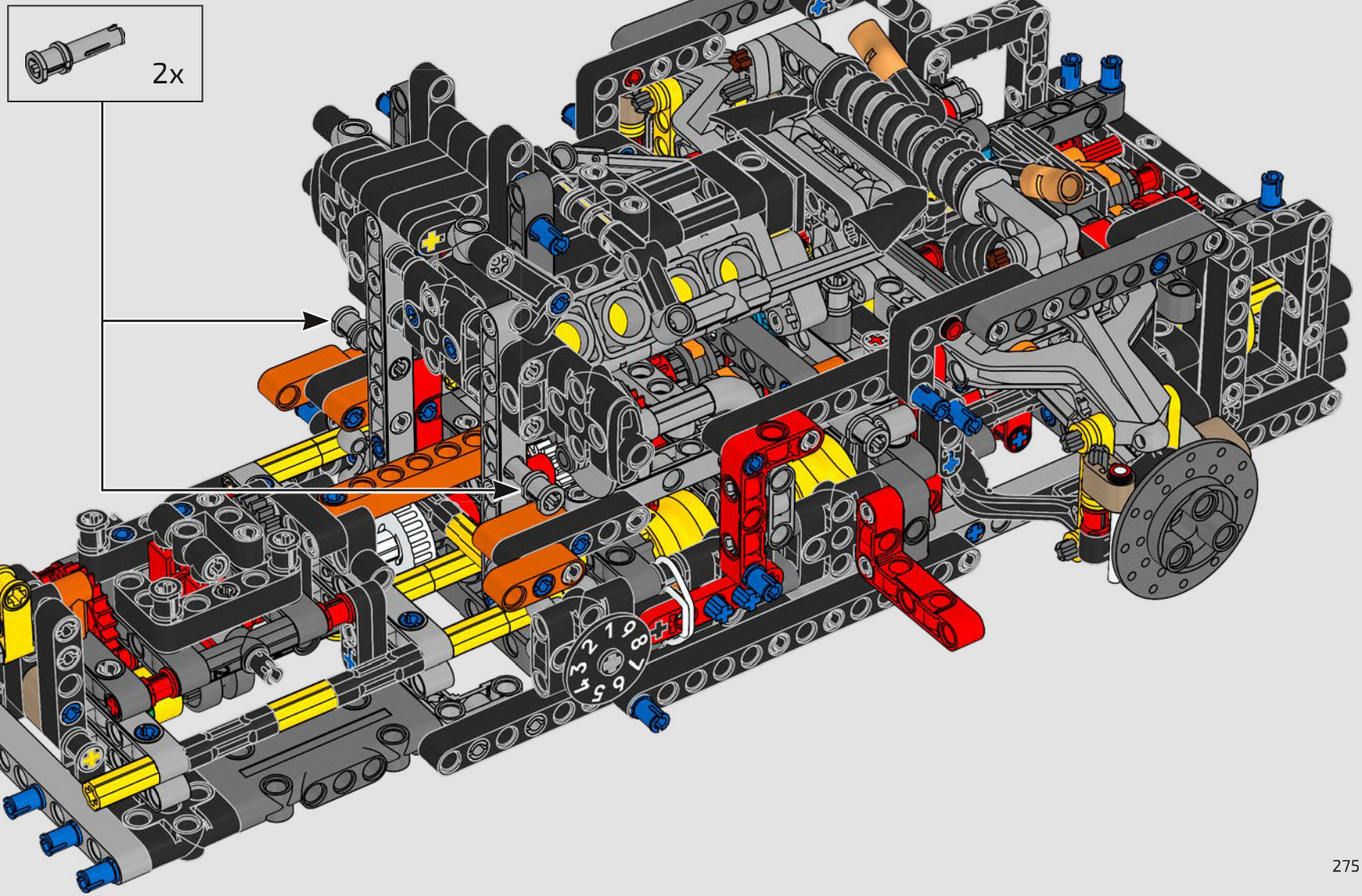

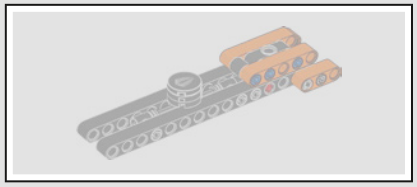

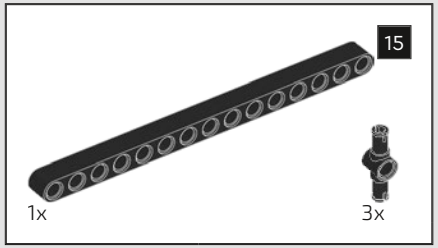

295

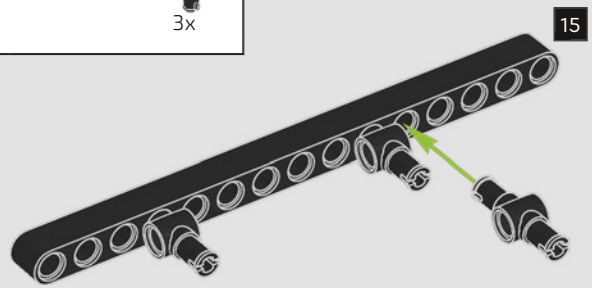

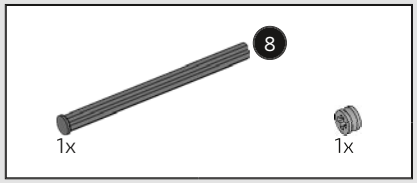

296

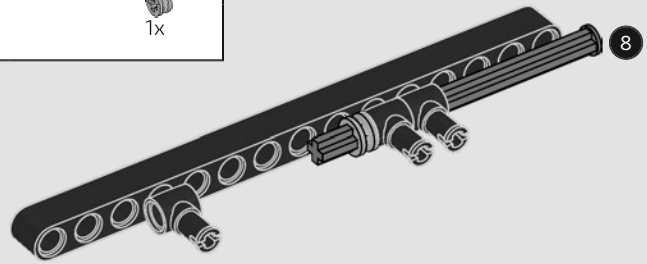

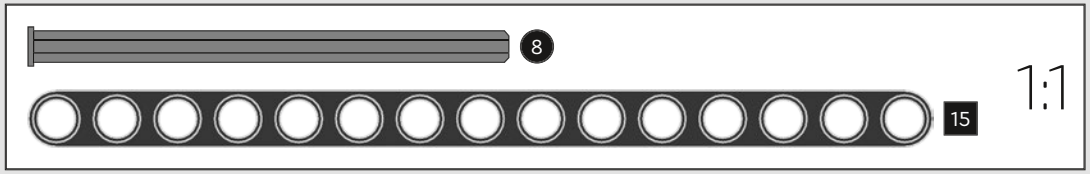

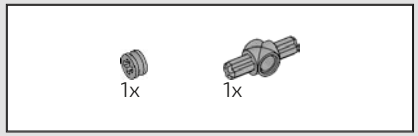

297

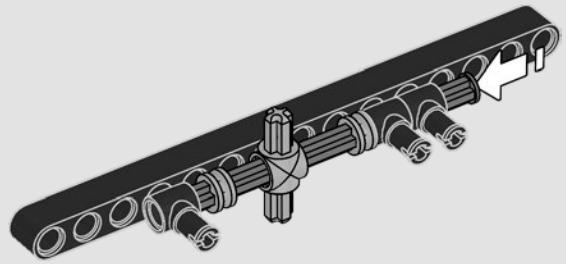

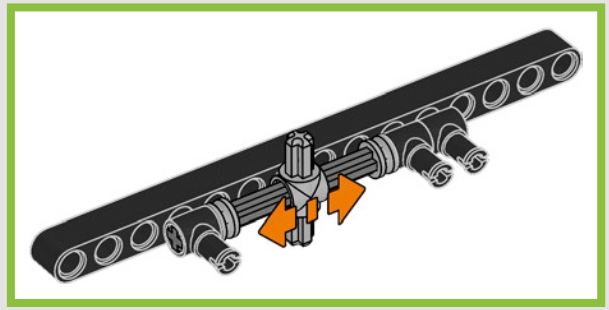

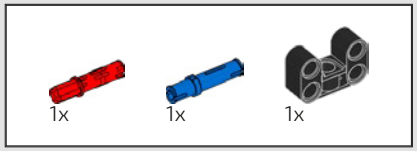

298

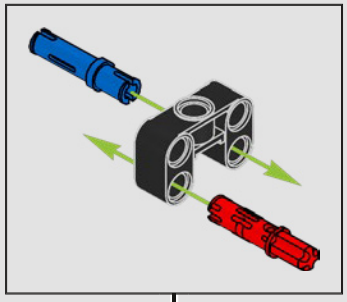

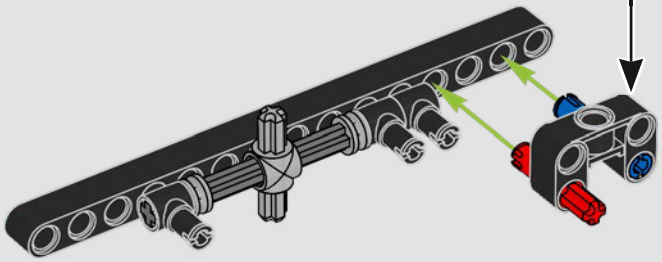

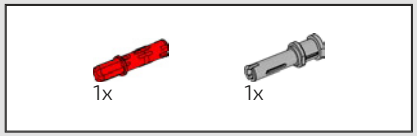

299

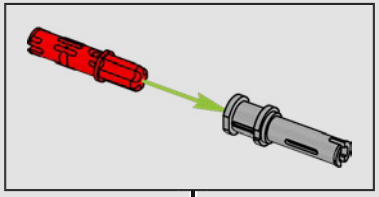

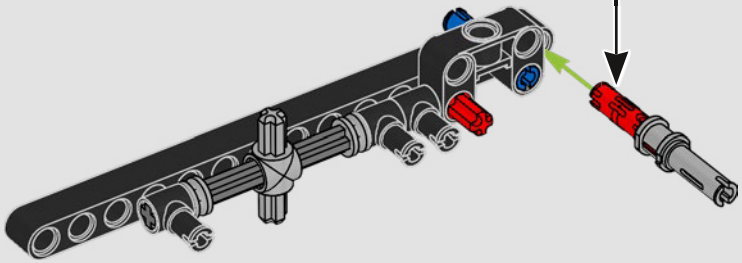

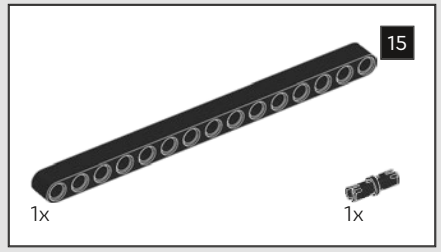

300

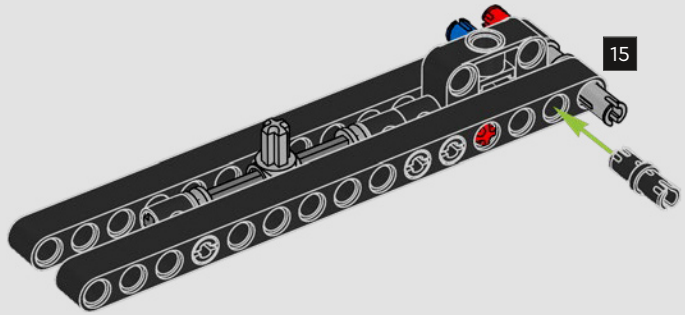

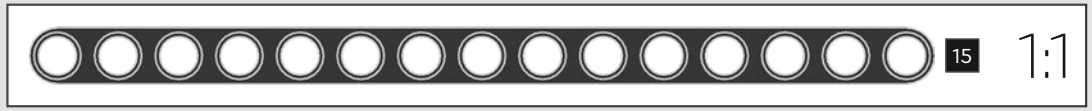

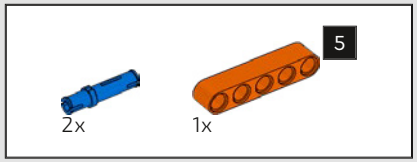

301

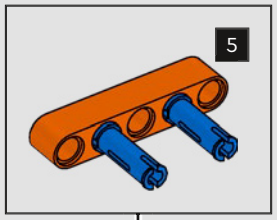

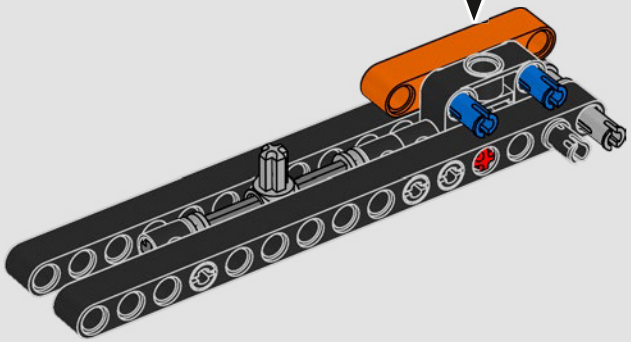

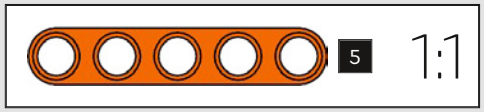

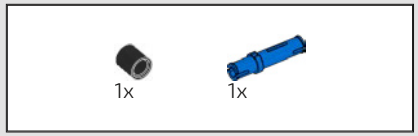

302

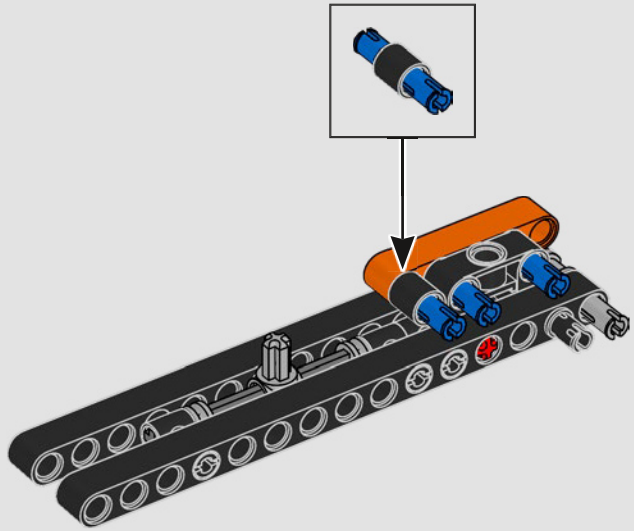

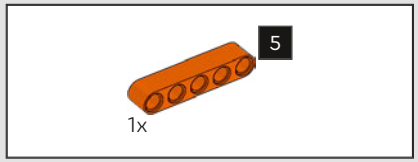

303

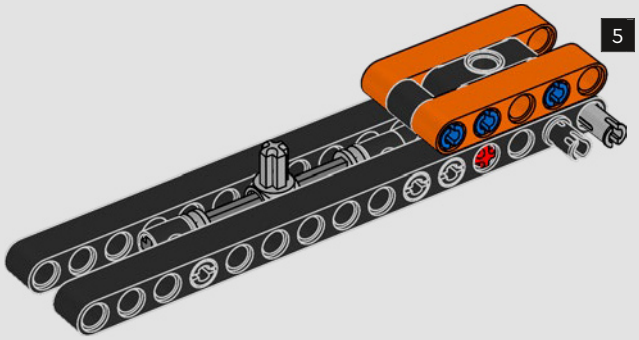

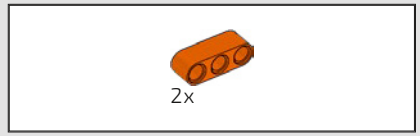

304

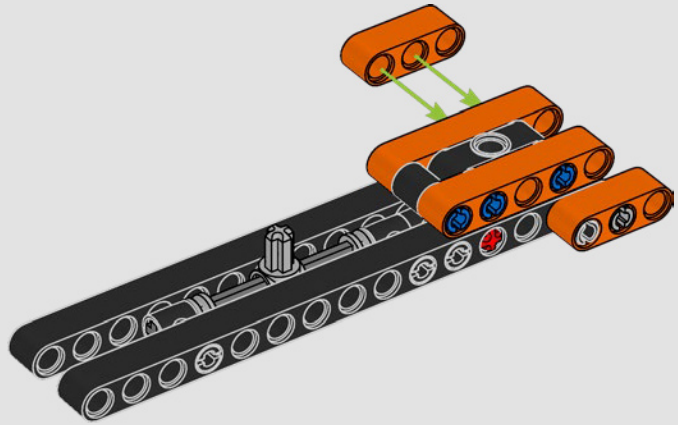

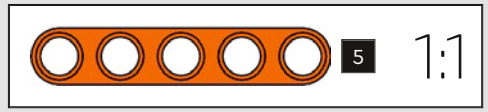

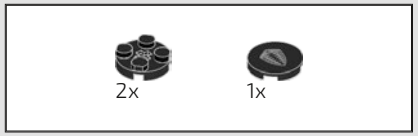

305

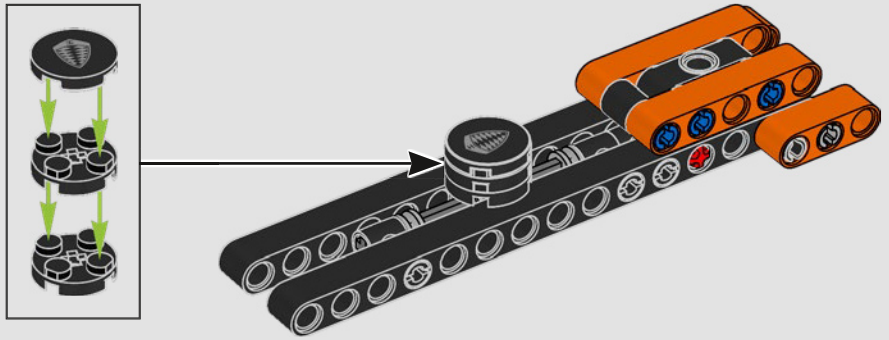

306

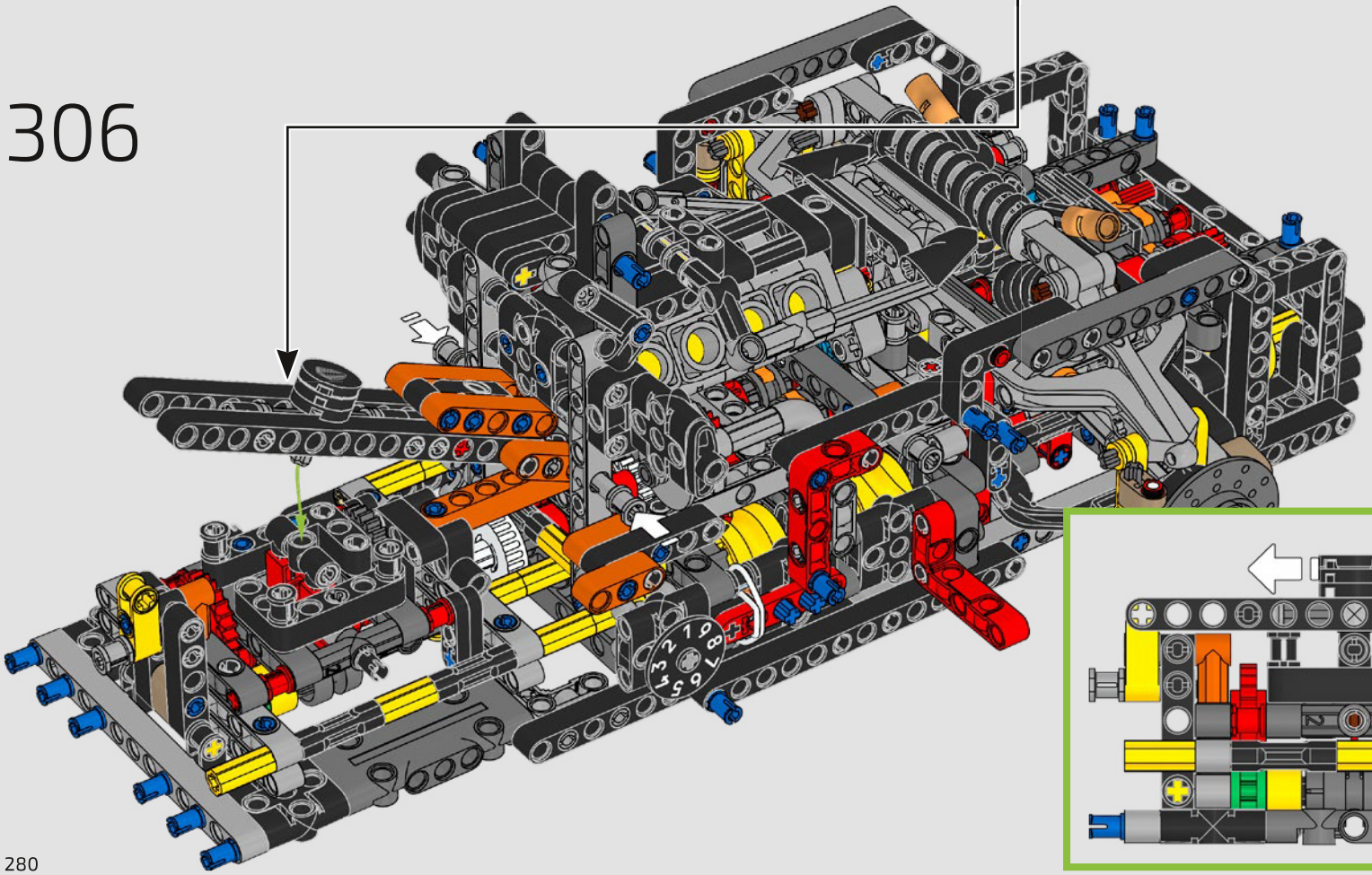

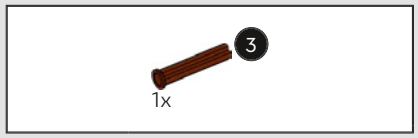

307

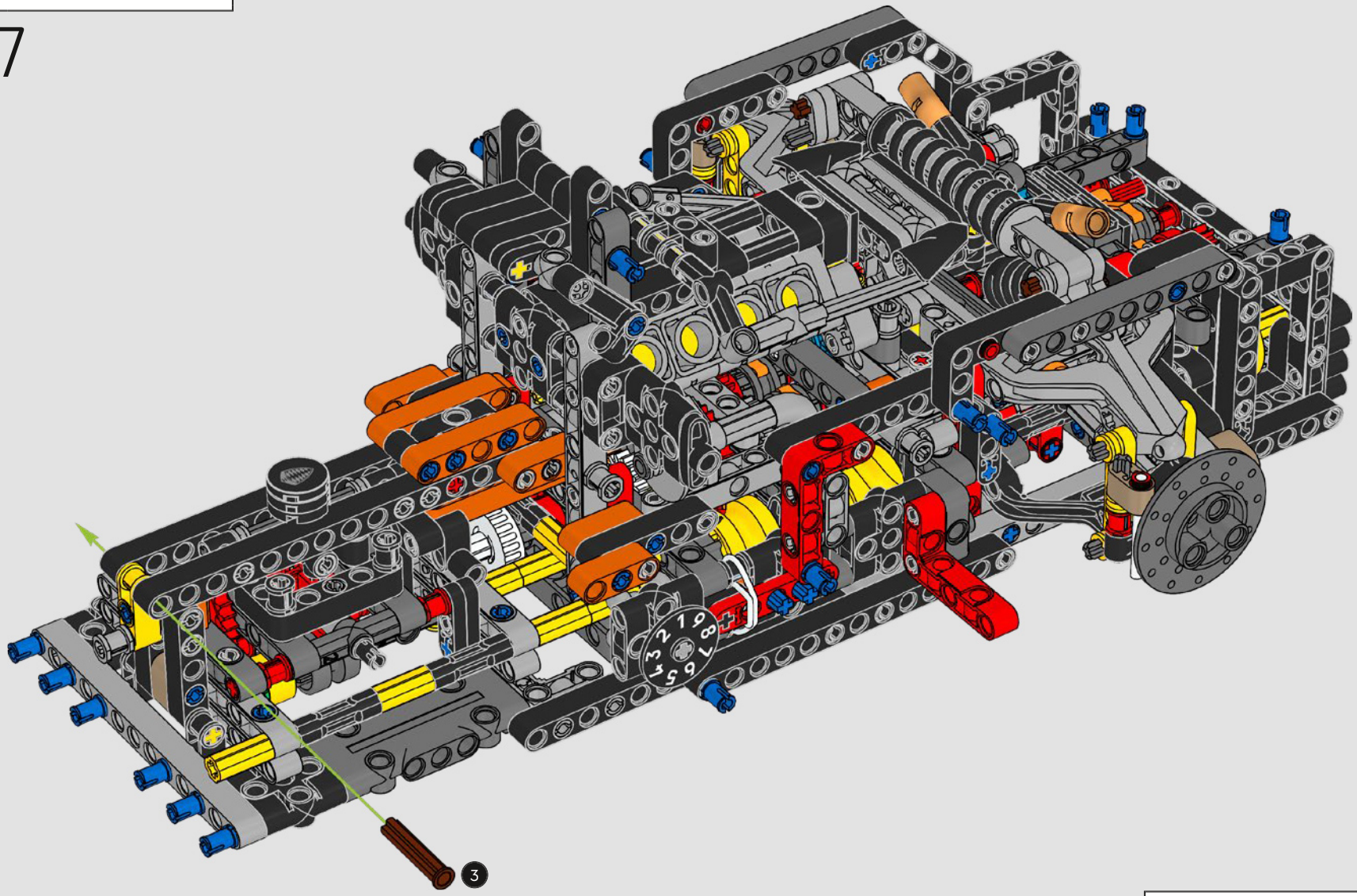

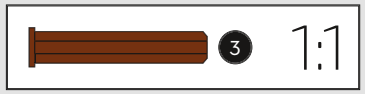

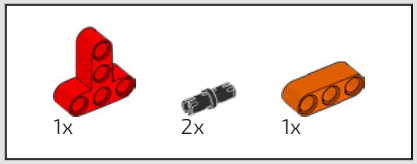

308

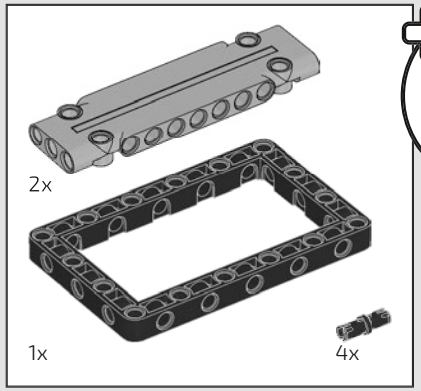

309

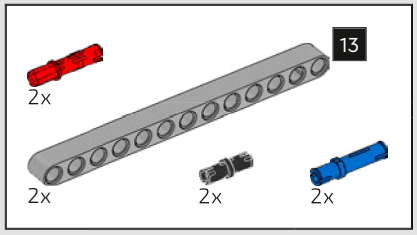

310

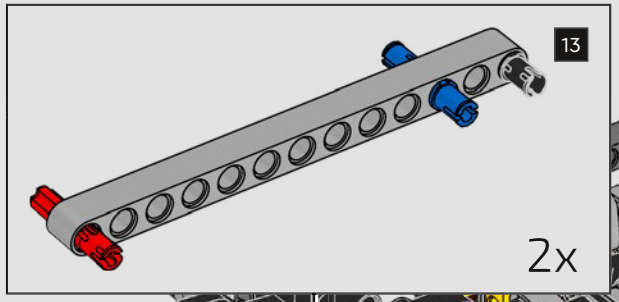

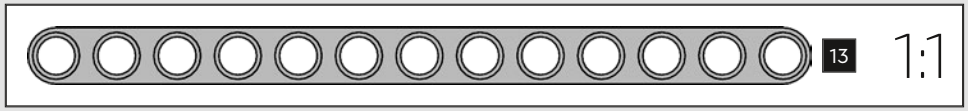

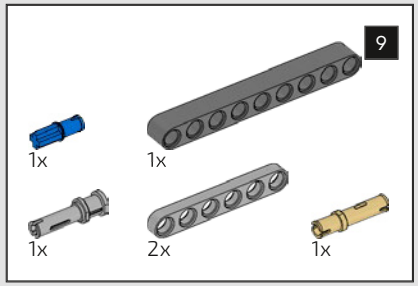

311

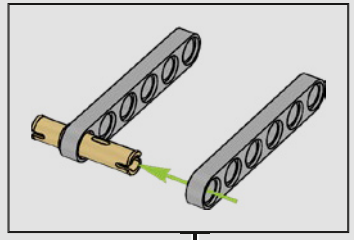

1

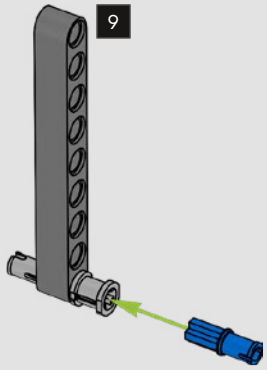

2

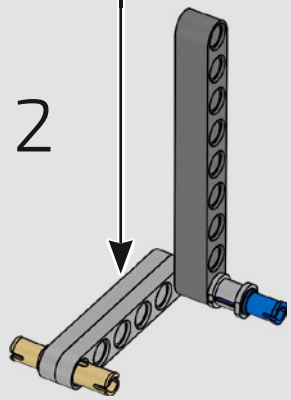

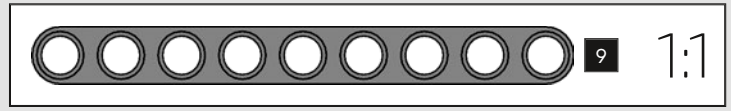

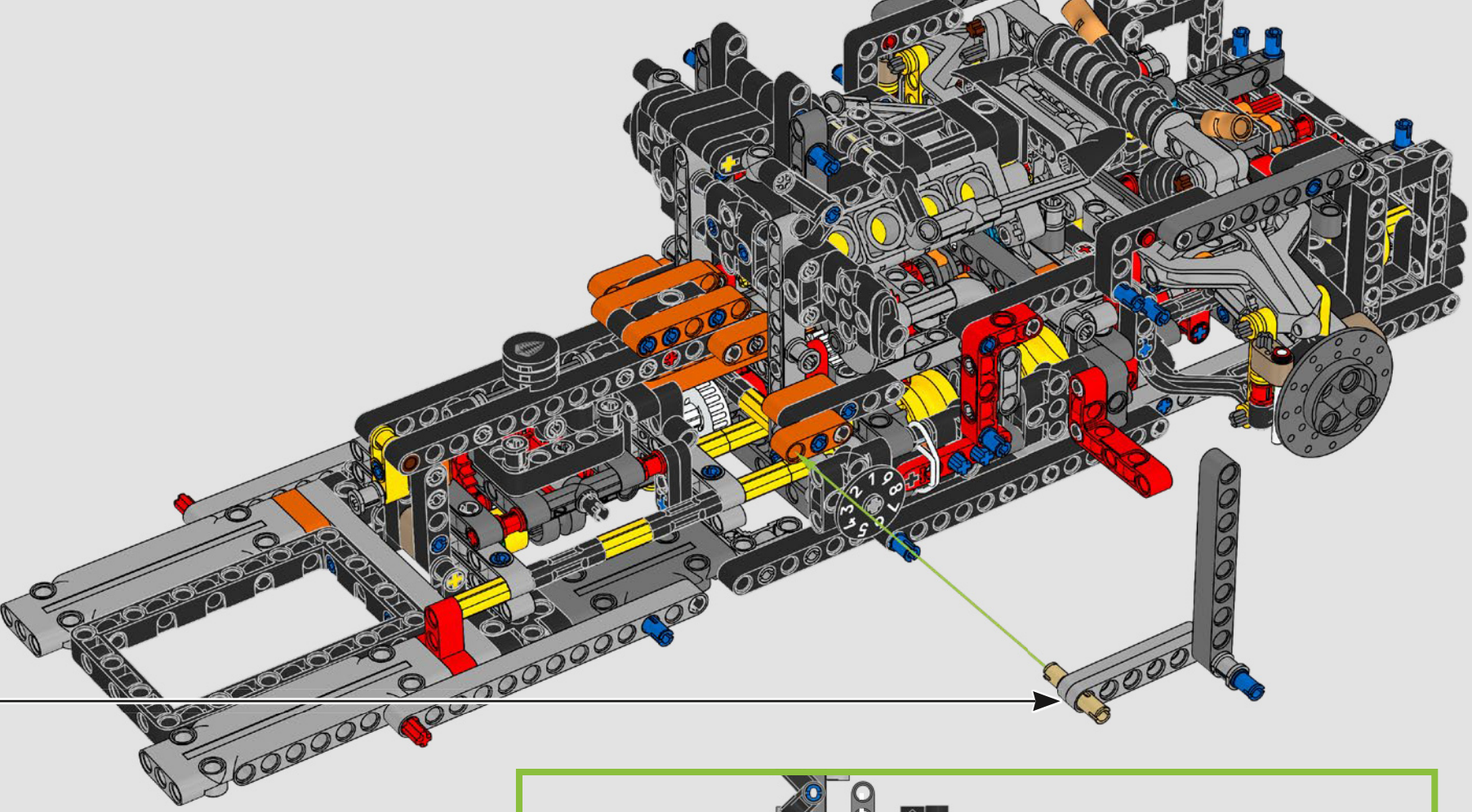

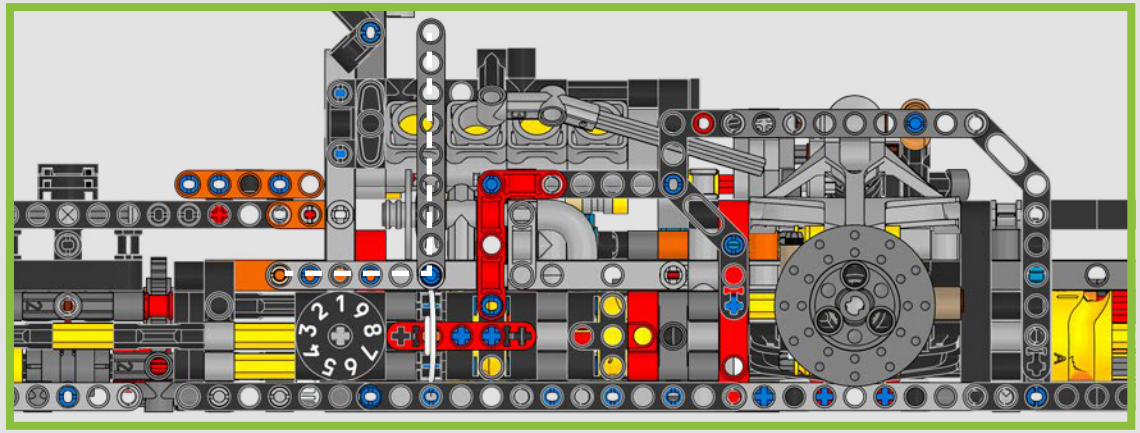

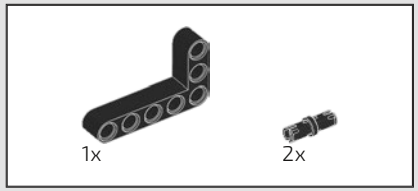

312

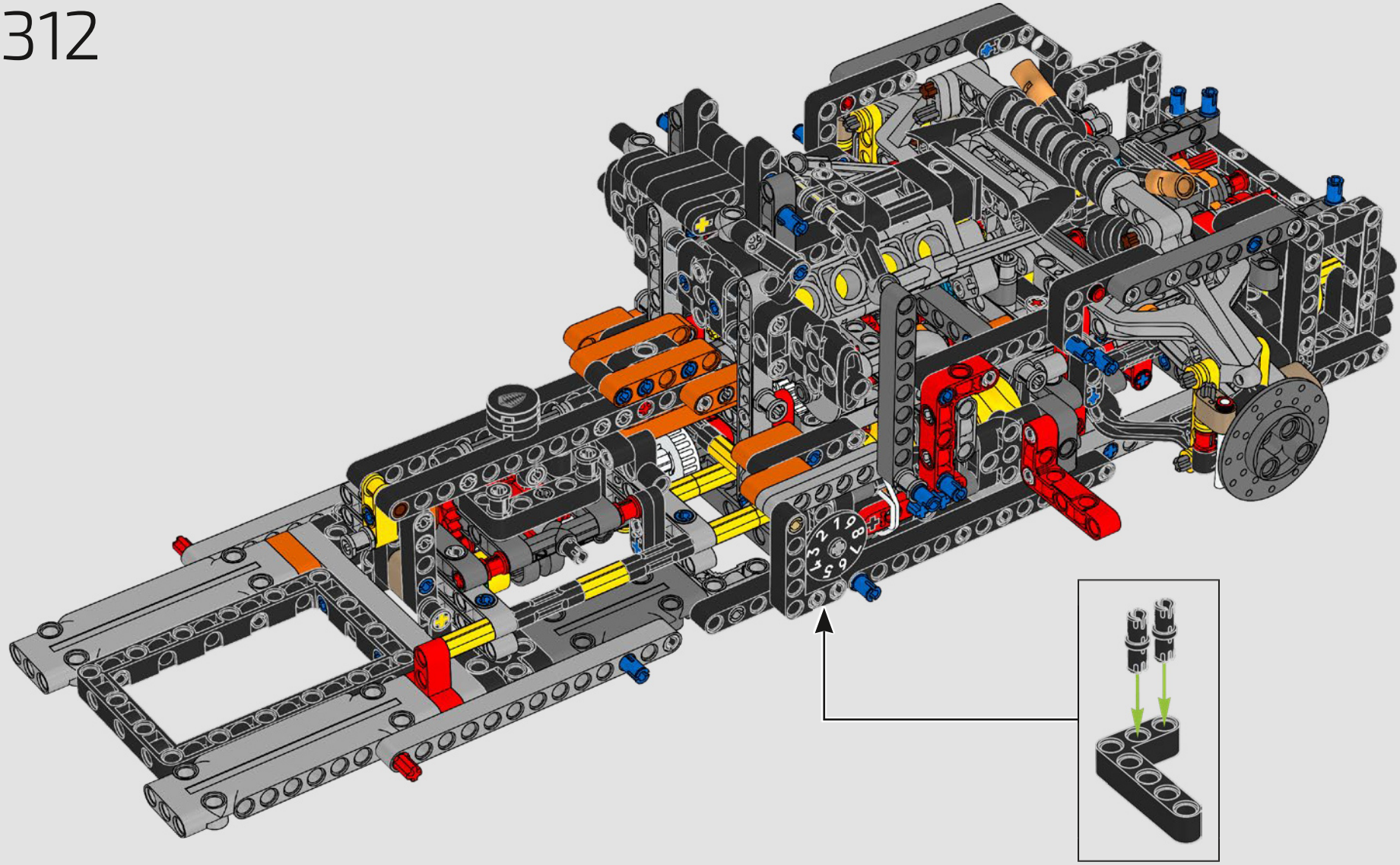

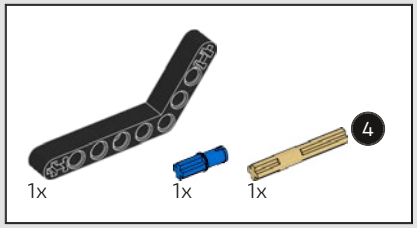

313

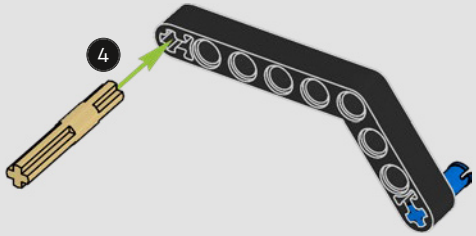

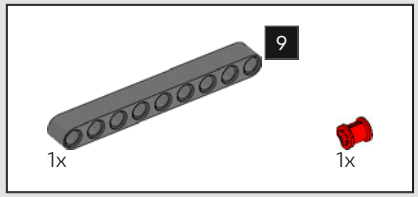

314

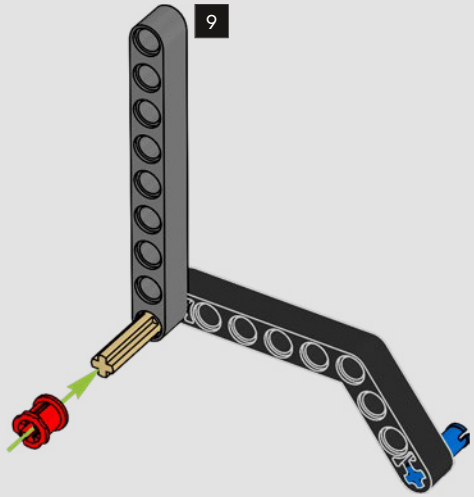

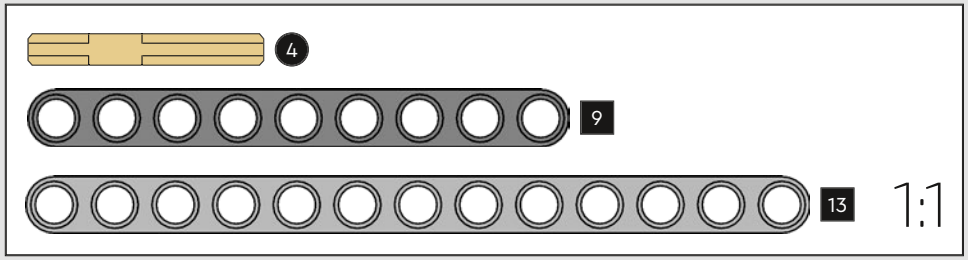

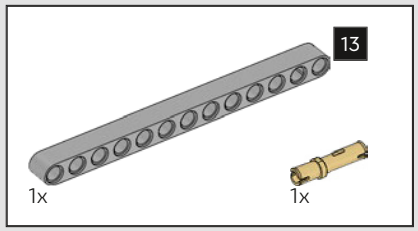

315

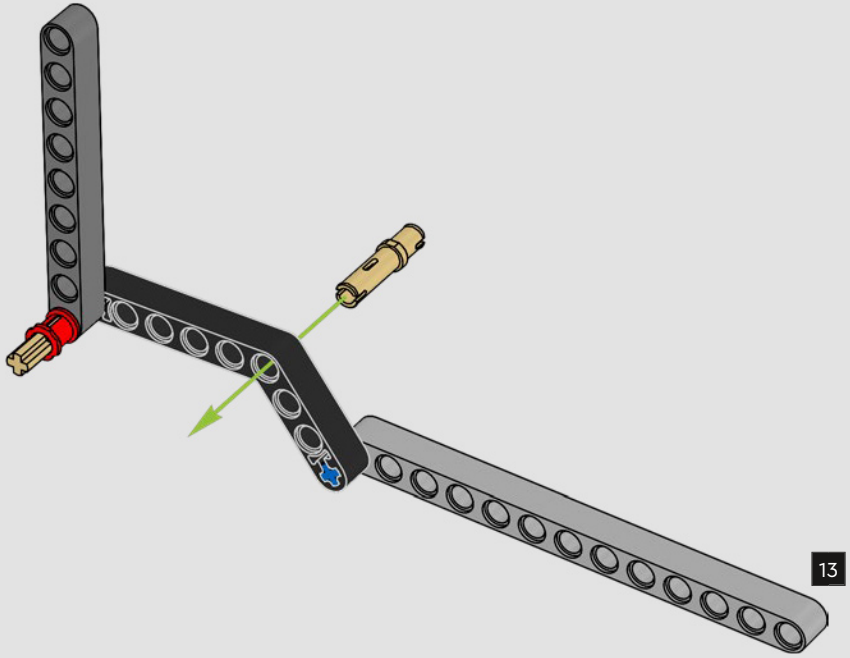

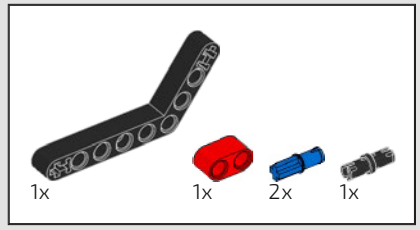

316

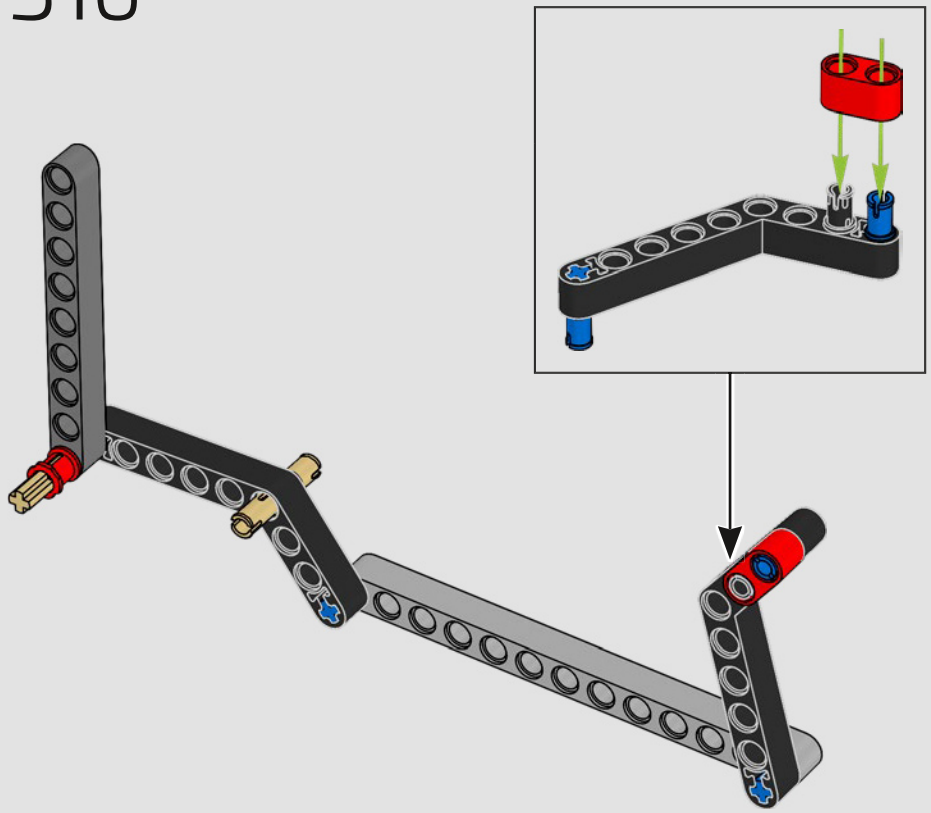

317

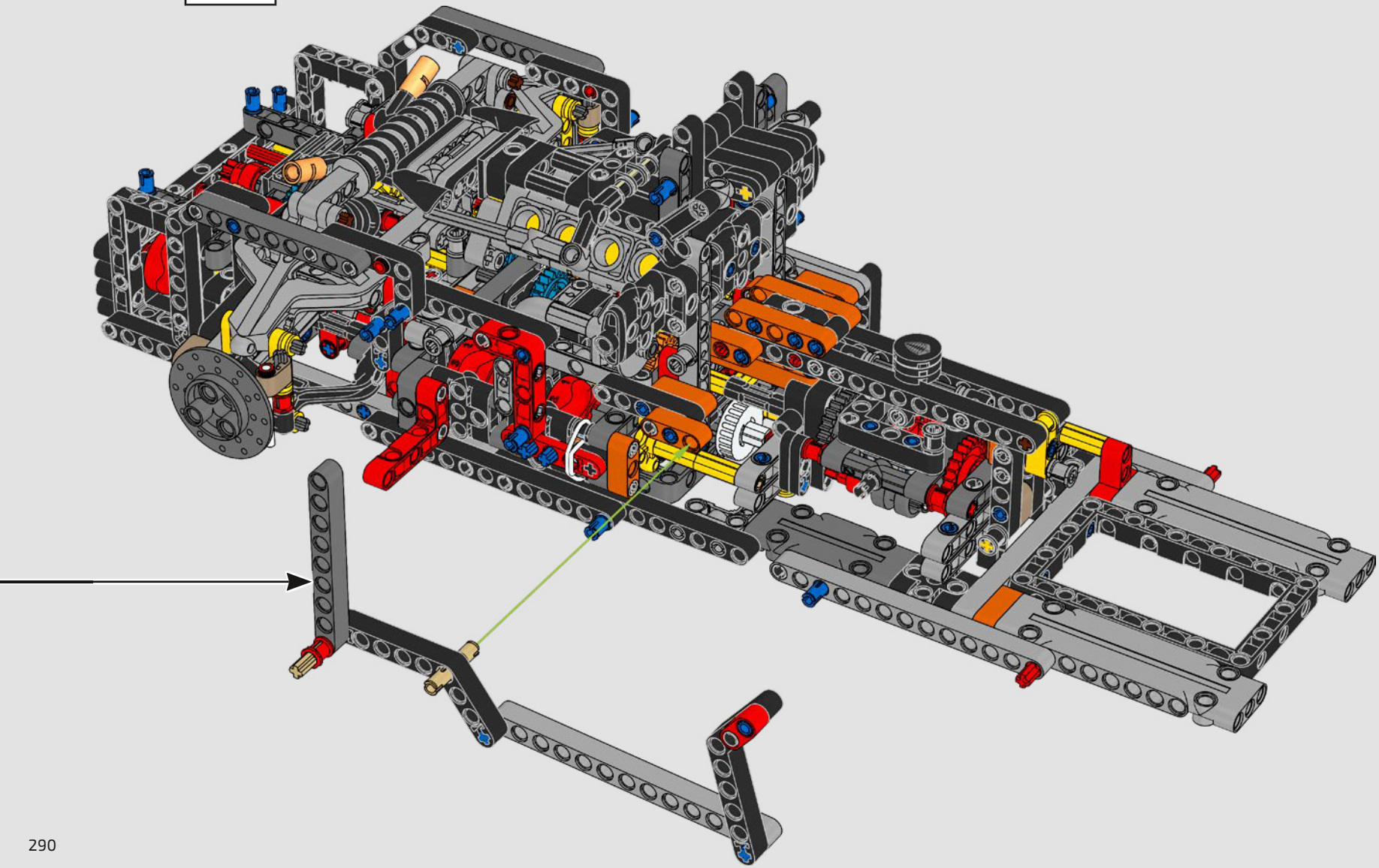

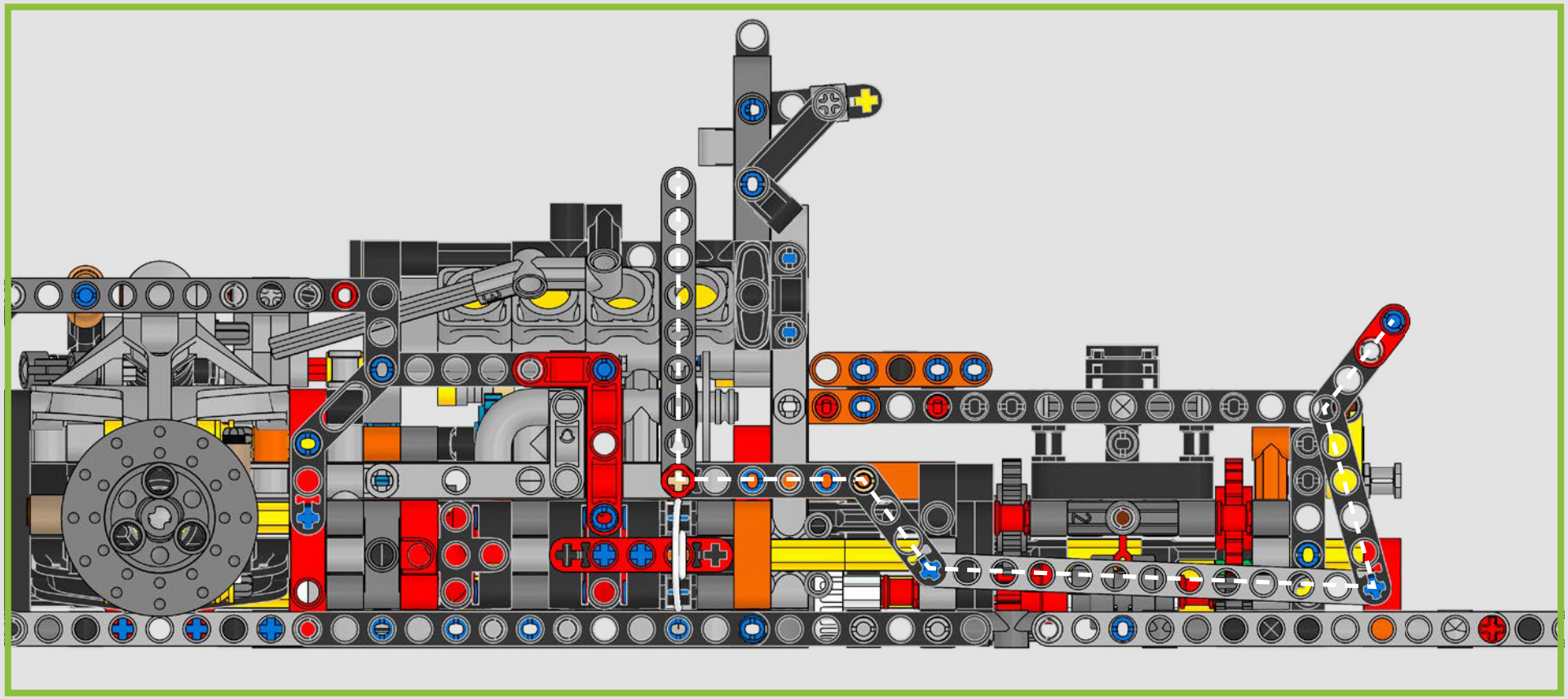

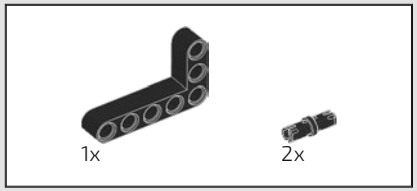

318

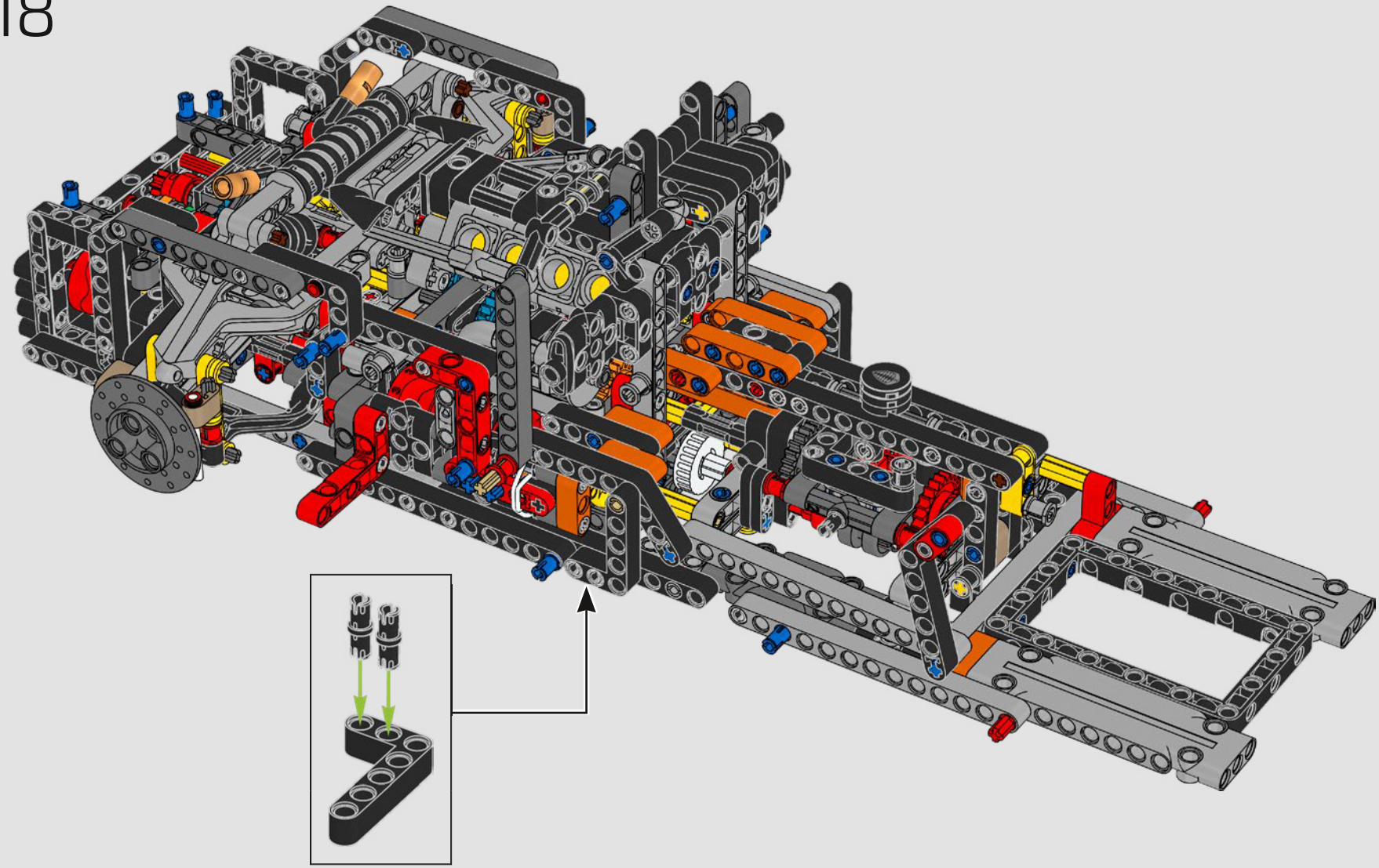

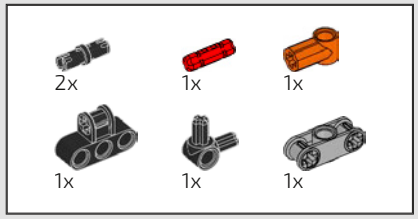

319

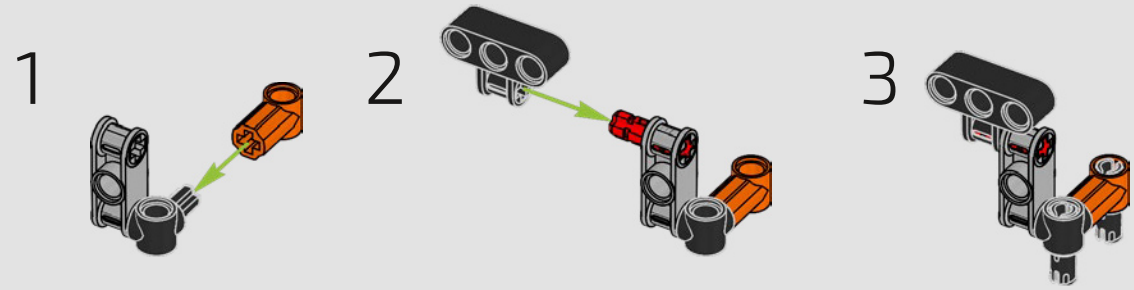

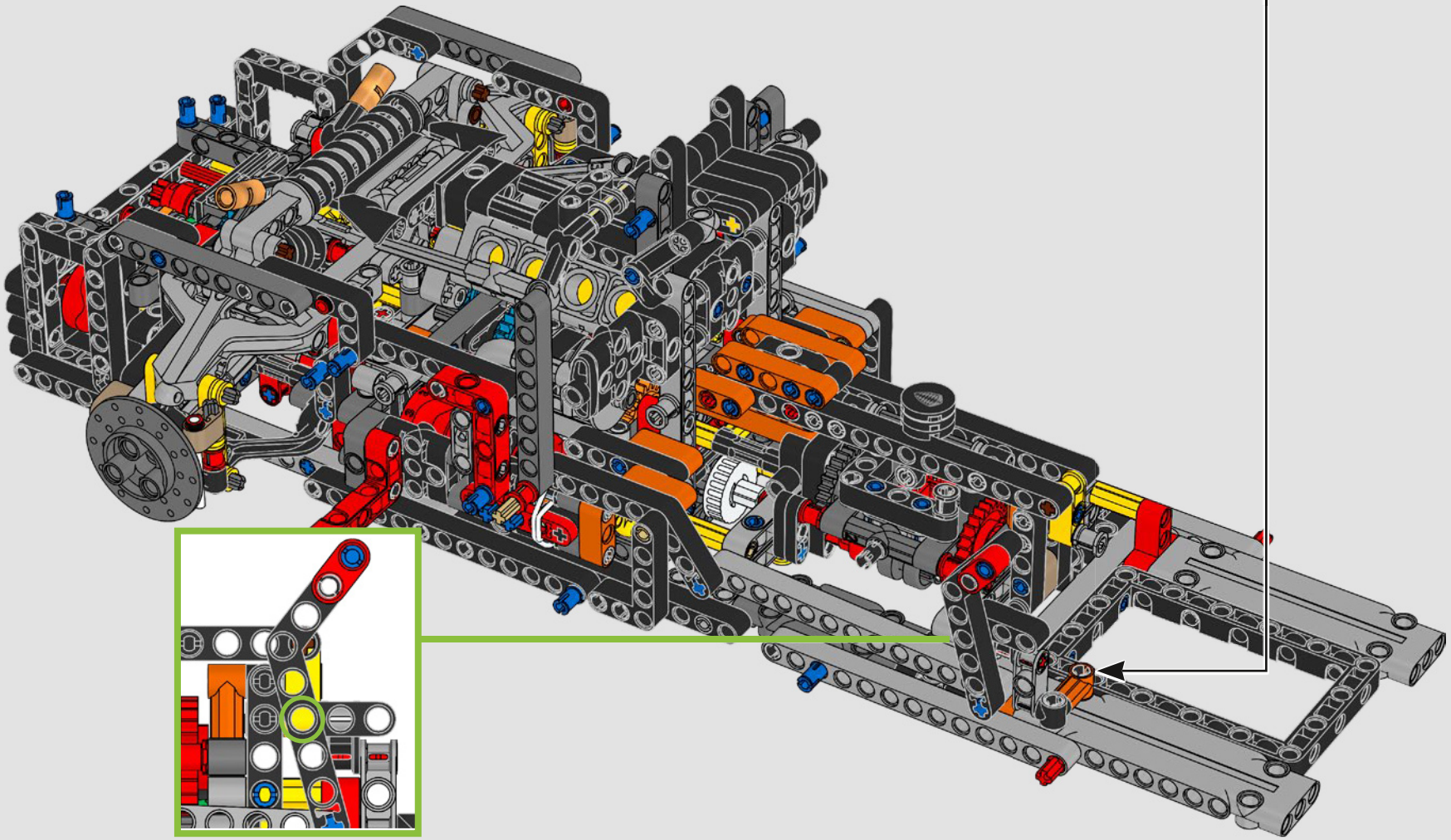

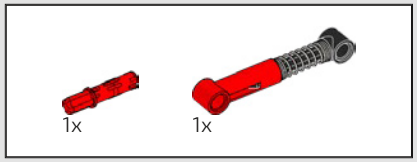

320

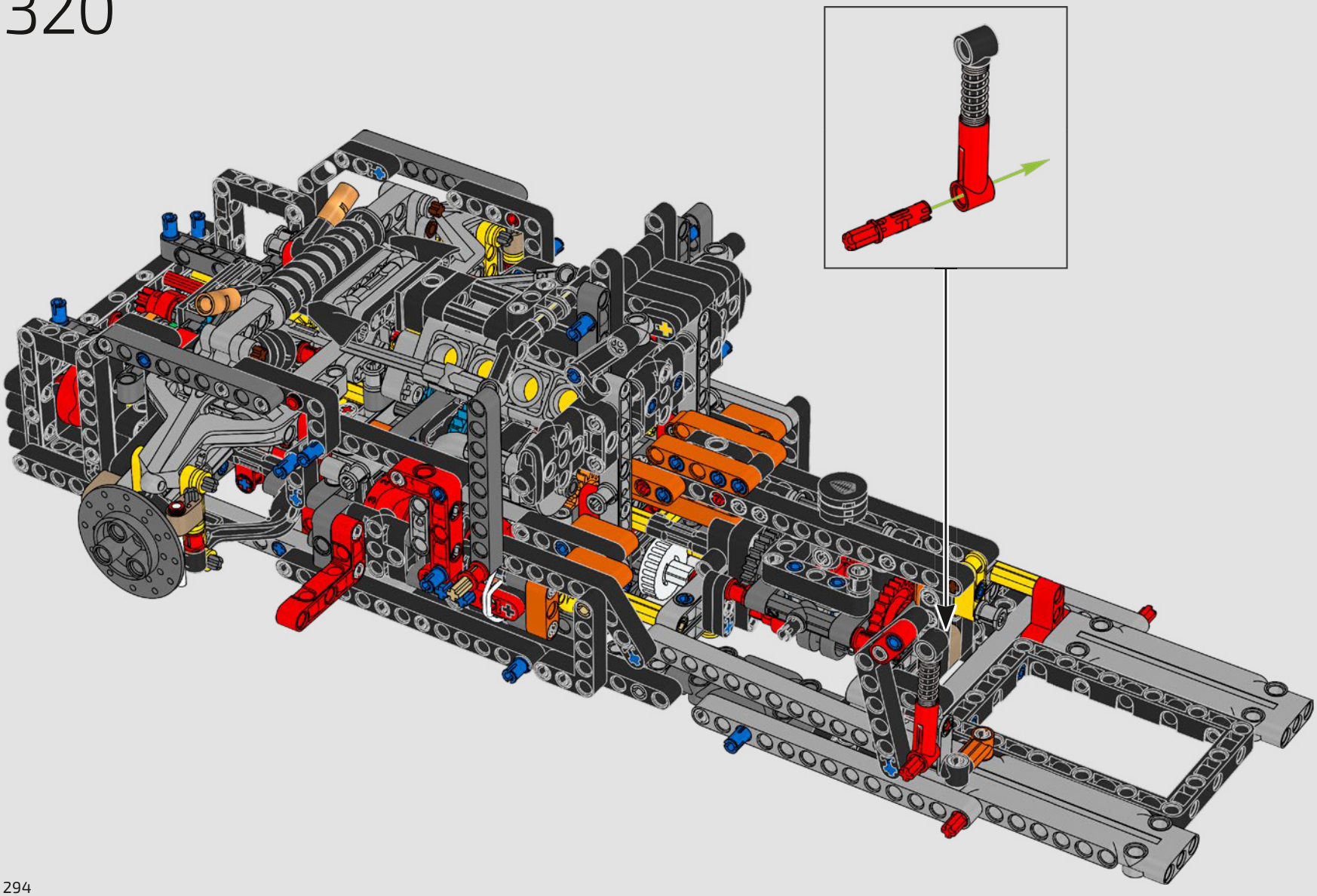

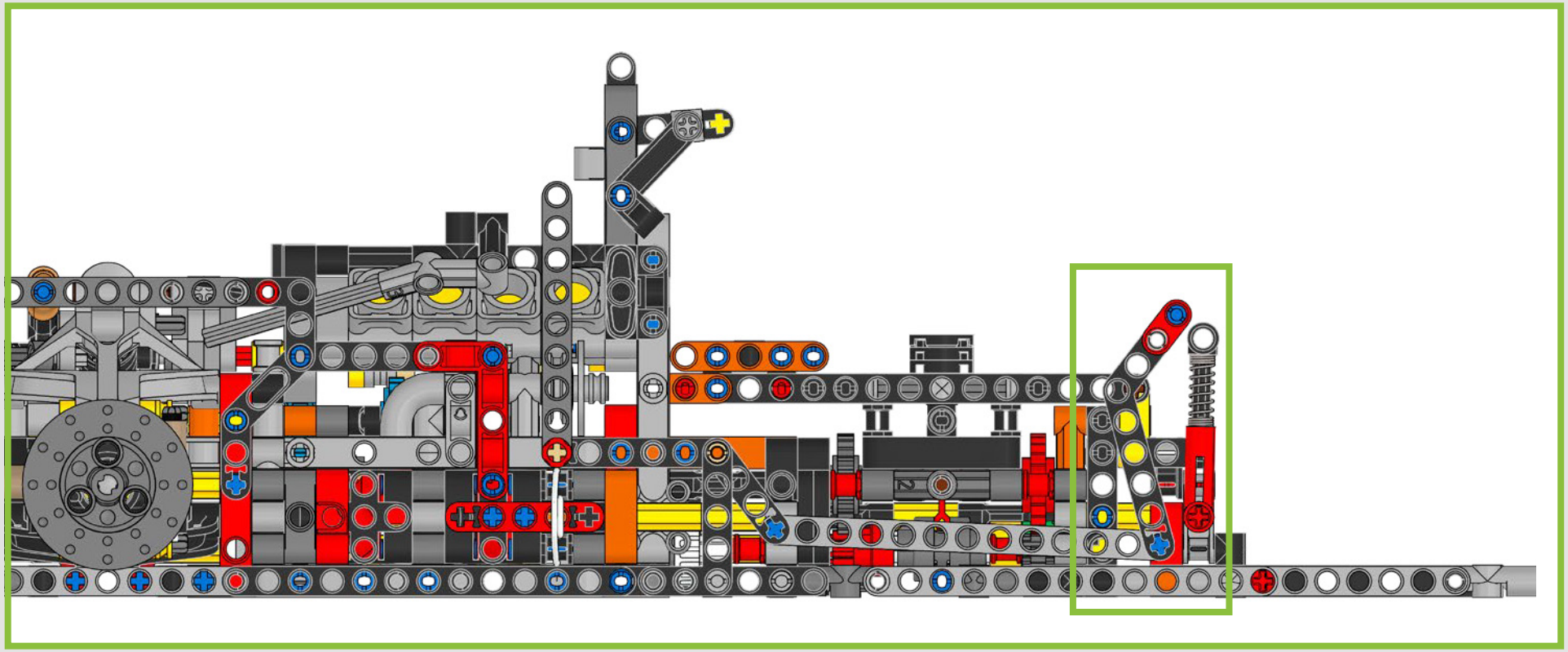

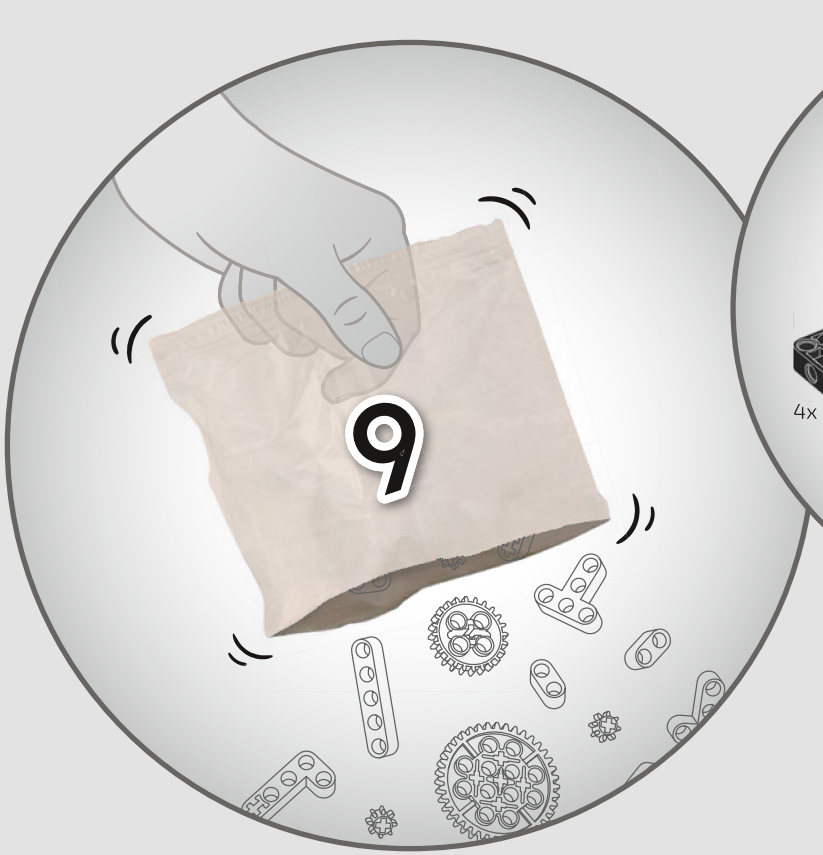
9

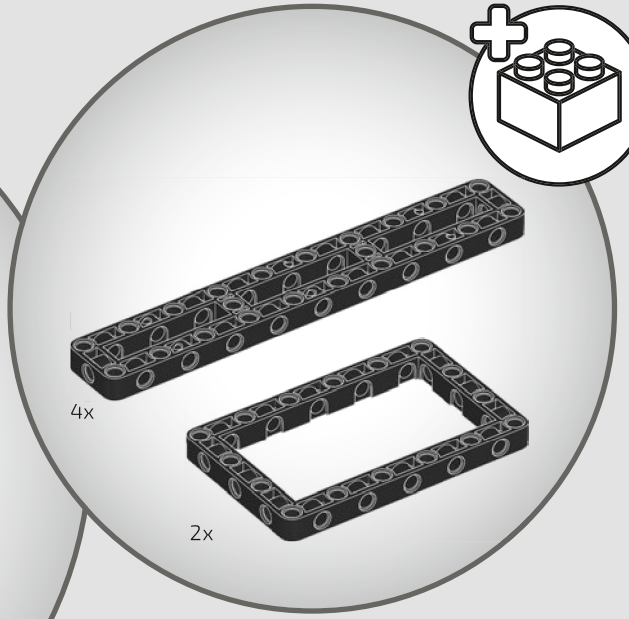
4x
2x

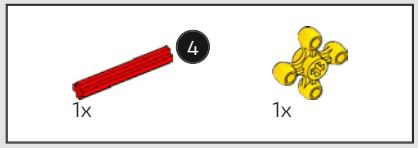

321

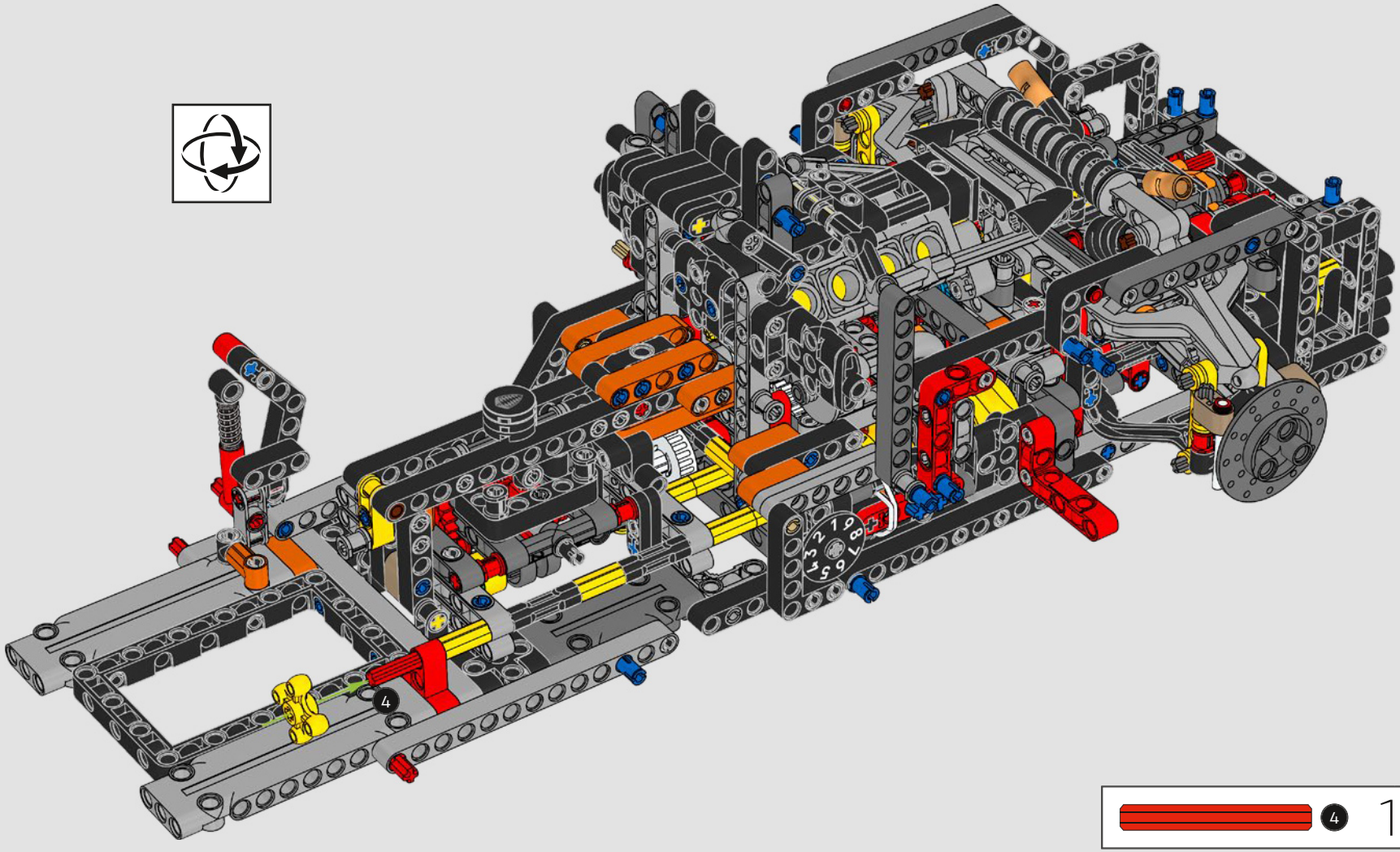

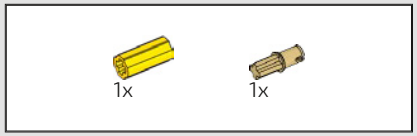

322

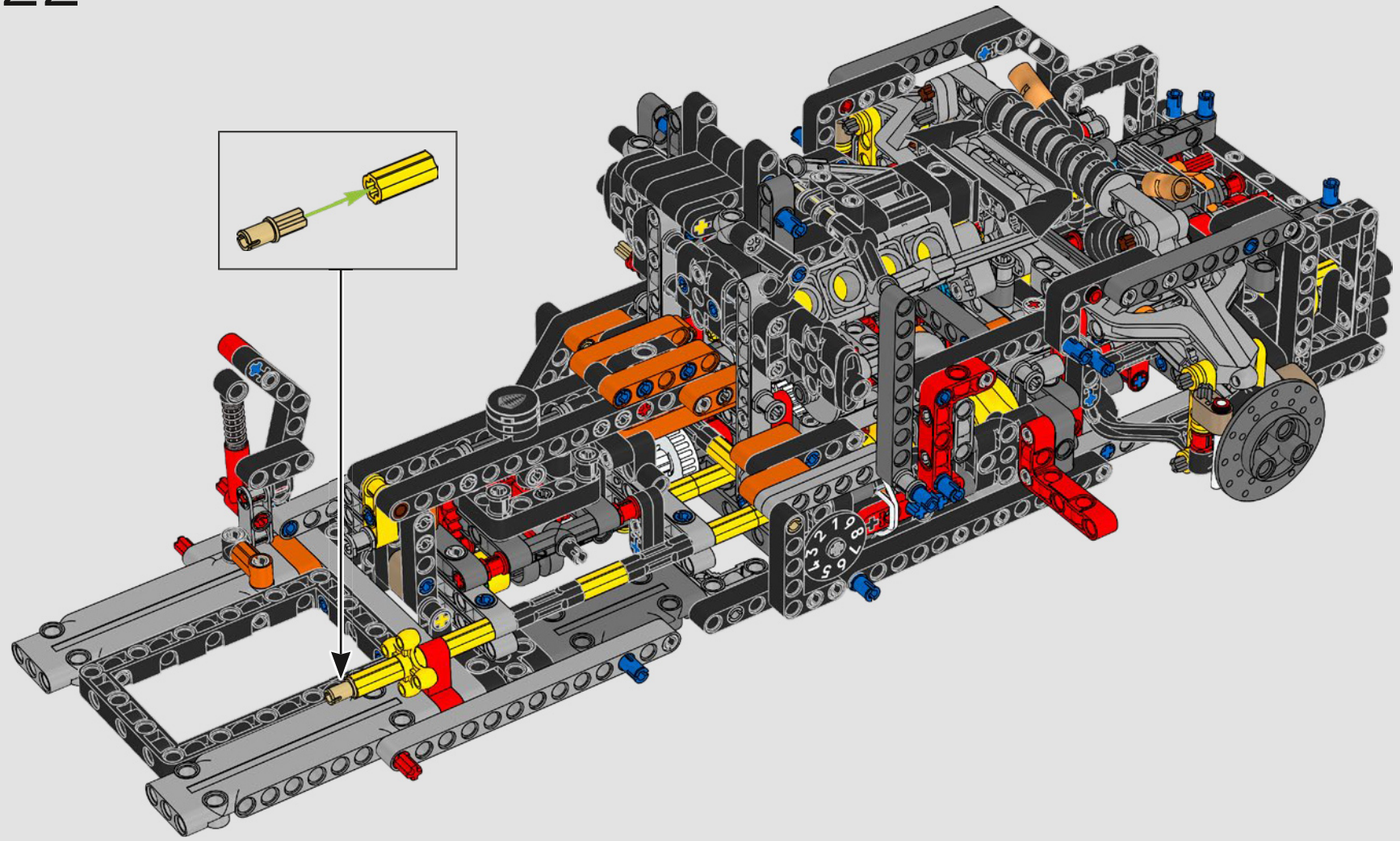

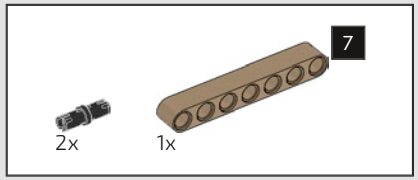

323

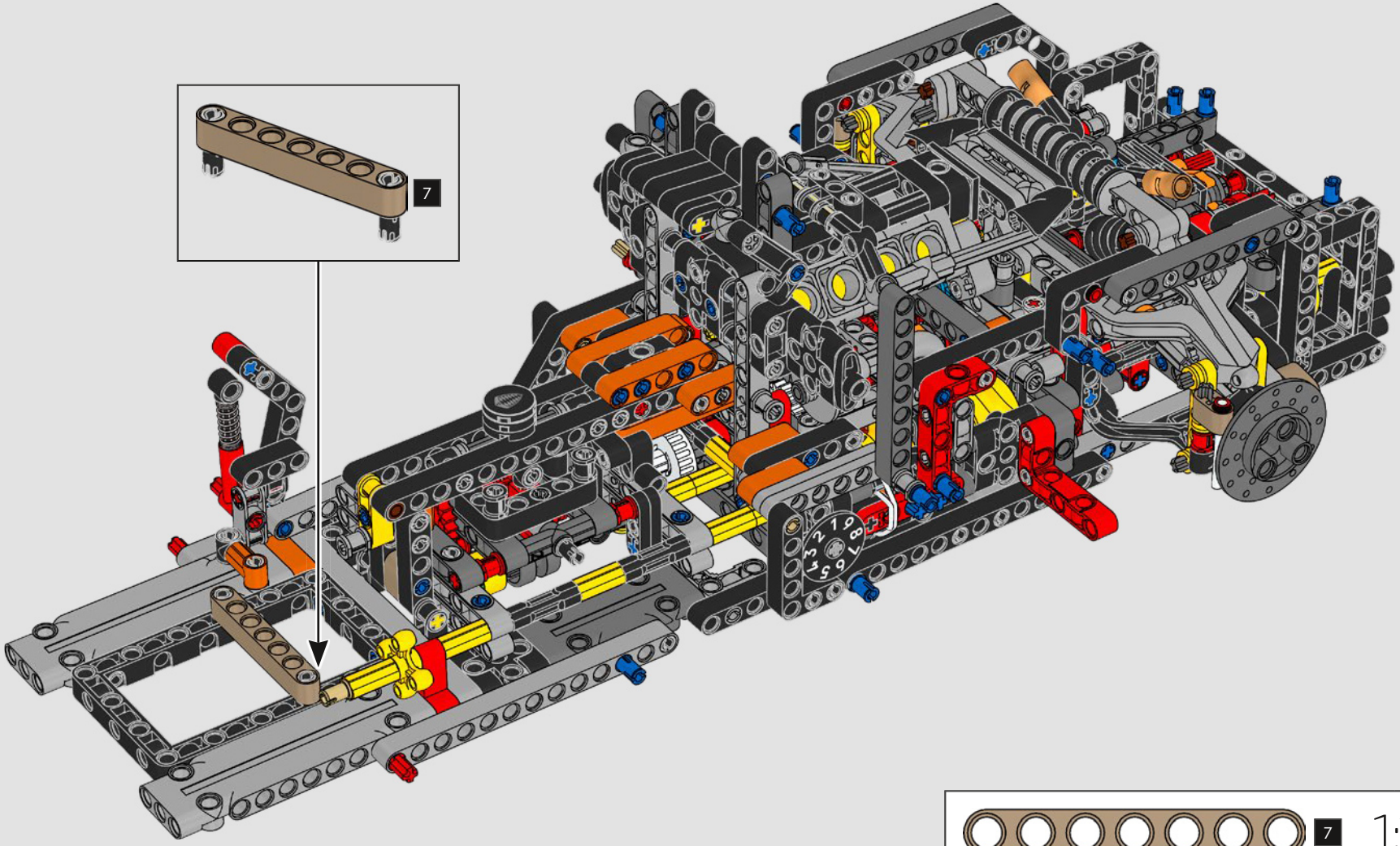

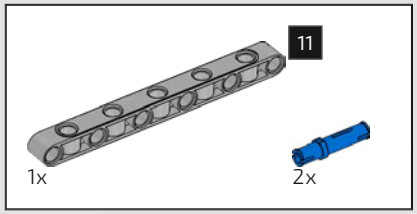

324

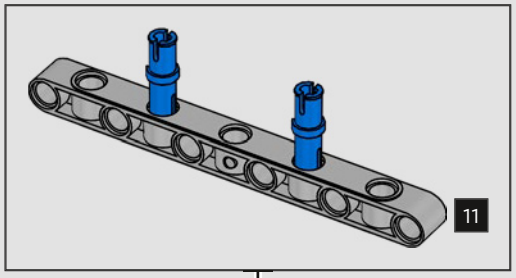

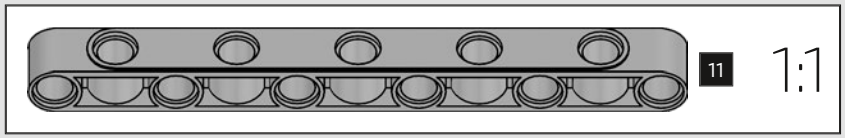

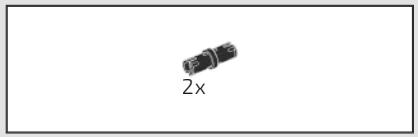

325

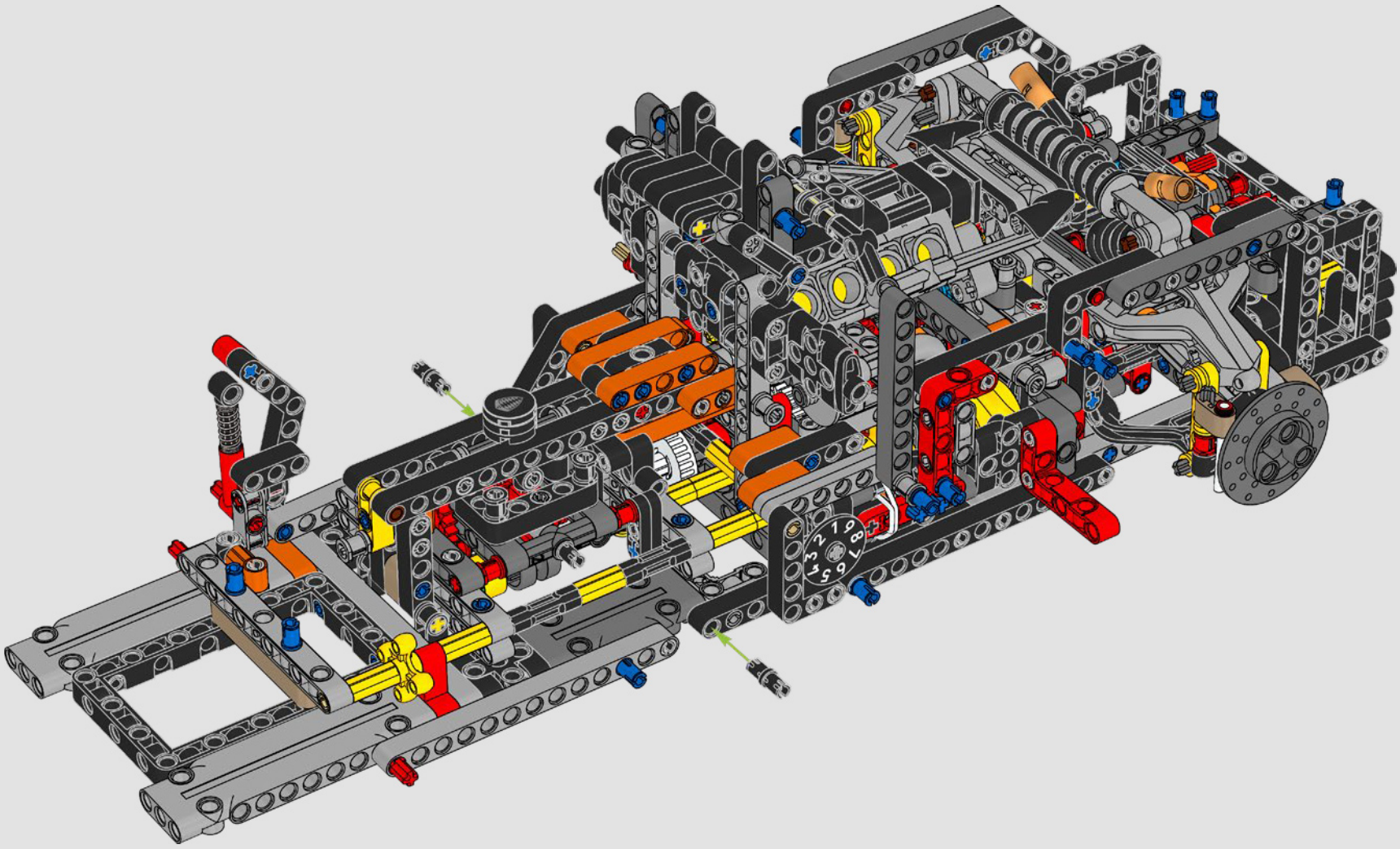

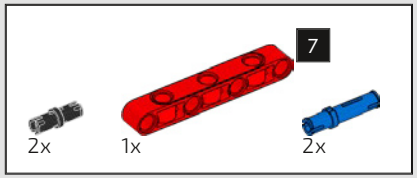

326

1

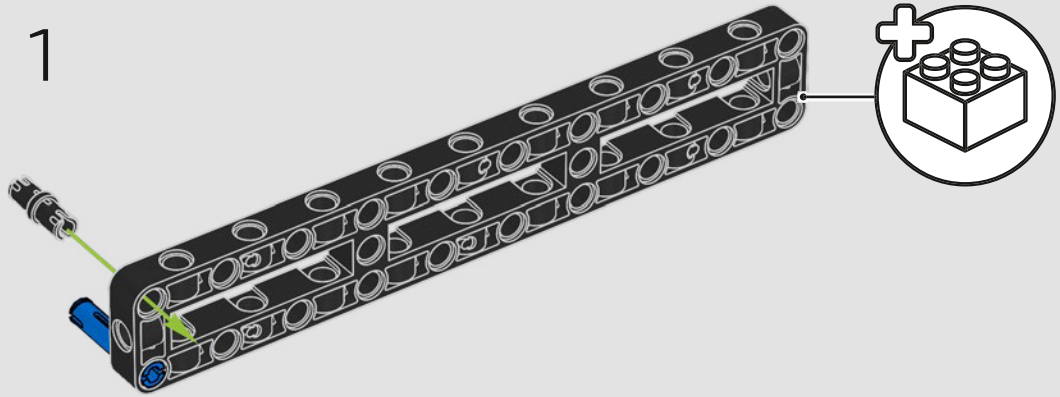

2

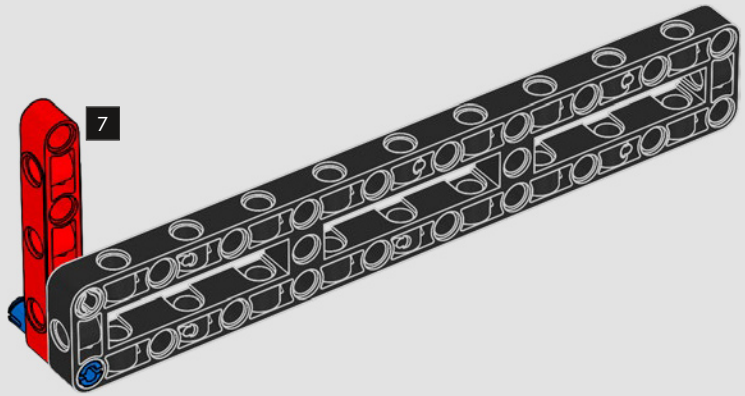

3

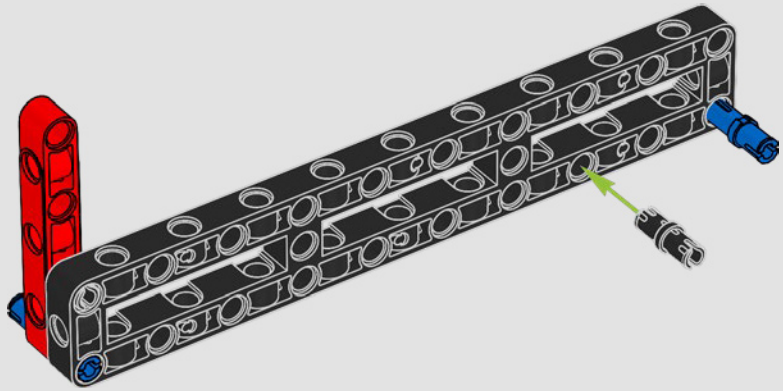

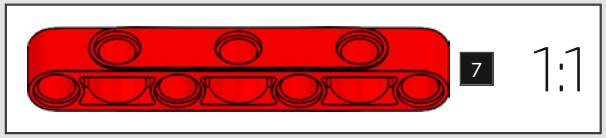

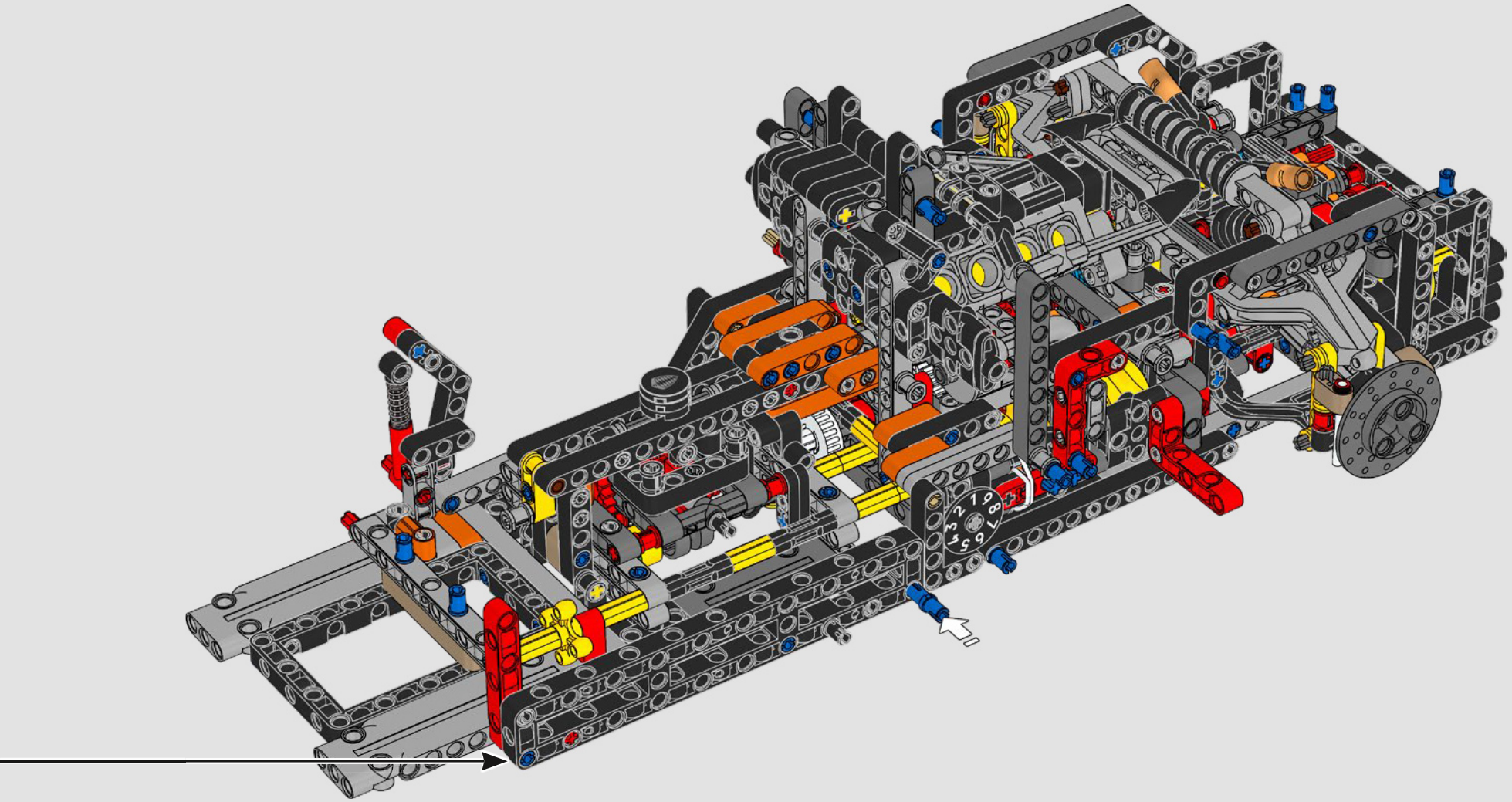

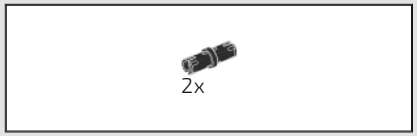

327

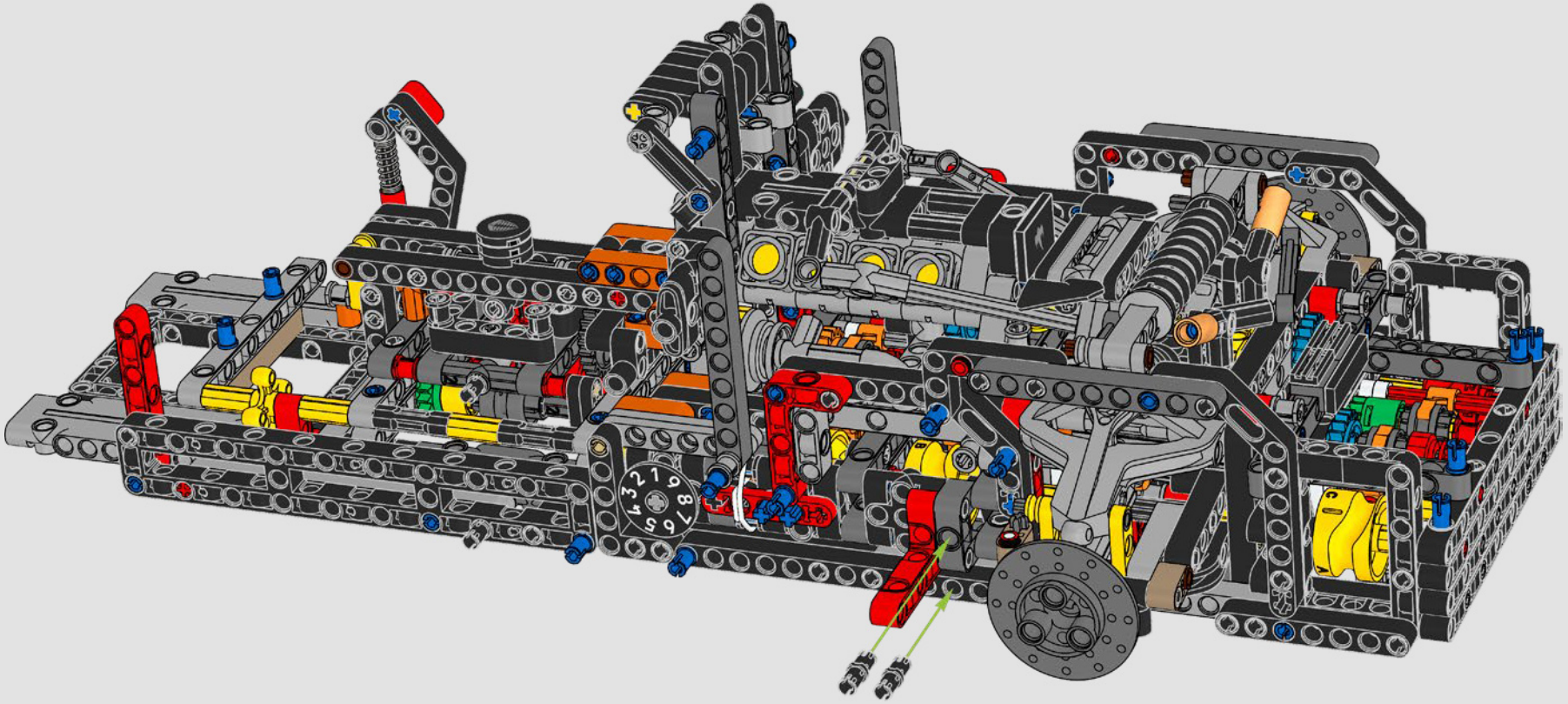

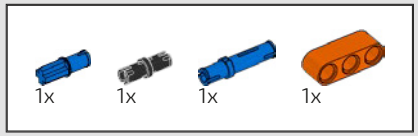

328

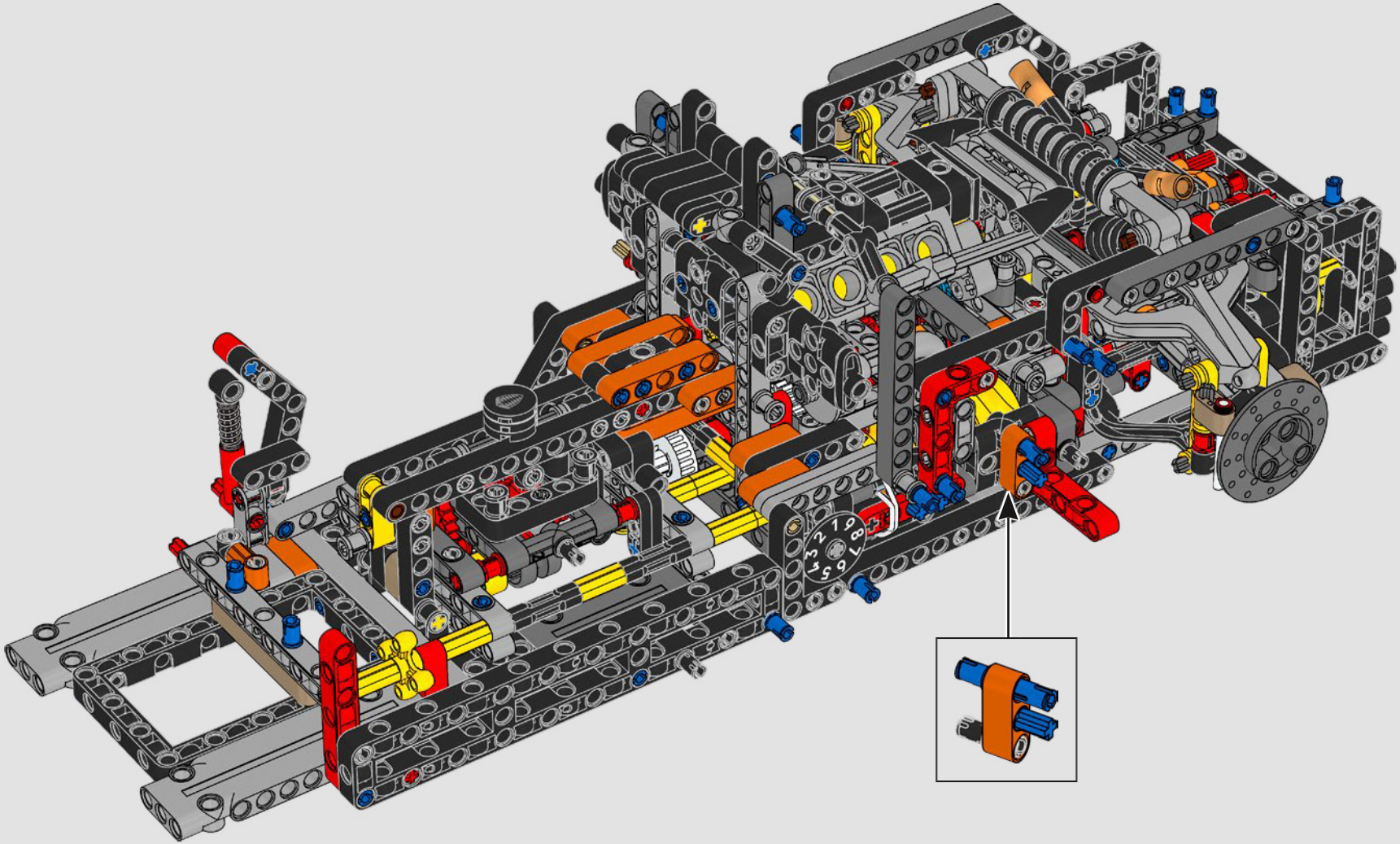

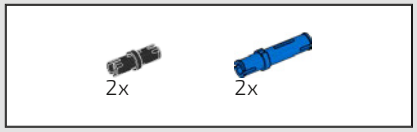

329

1

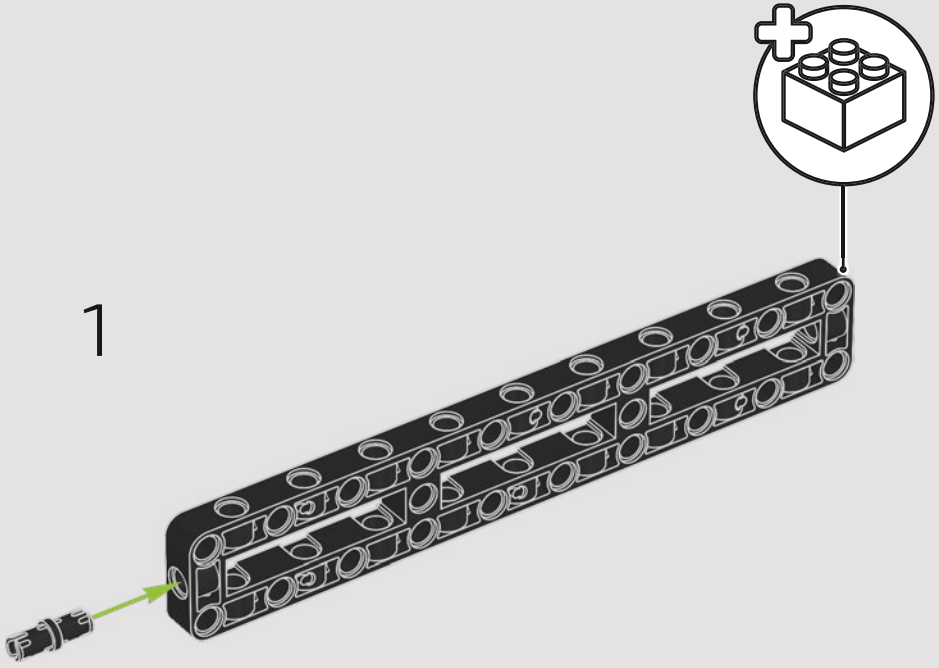

2

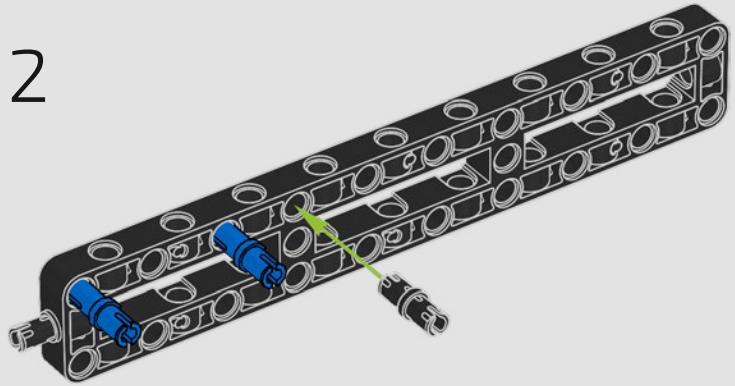

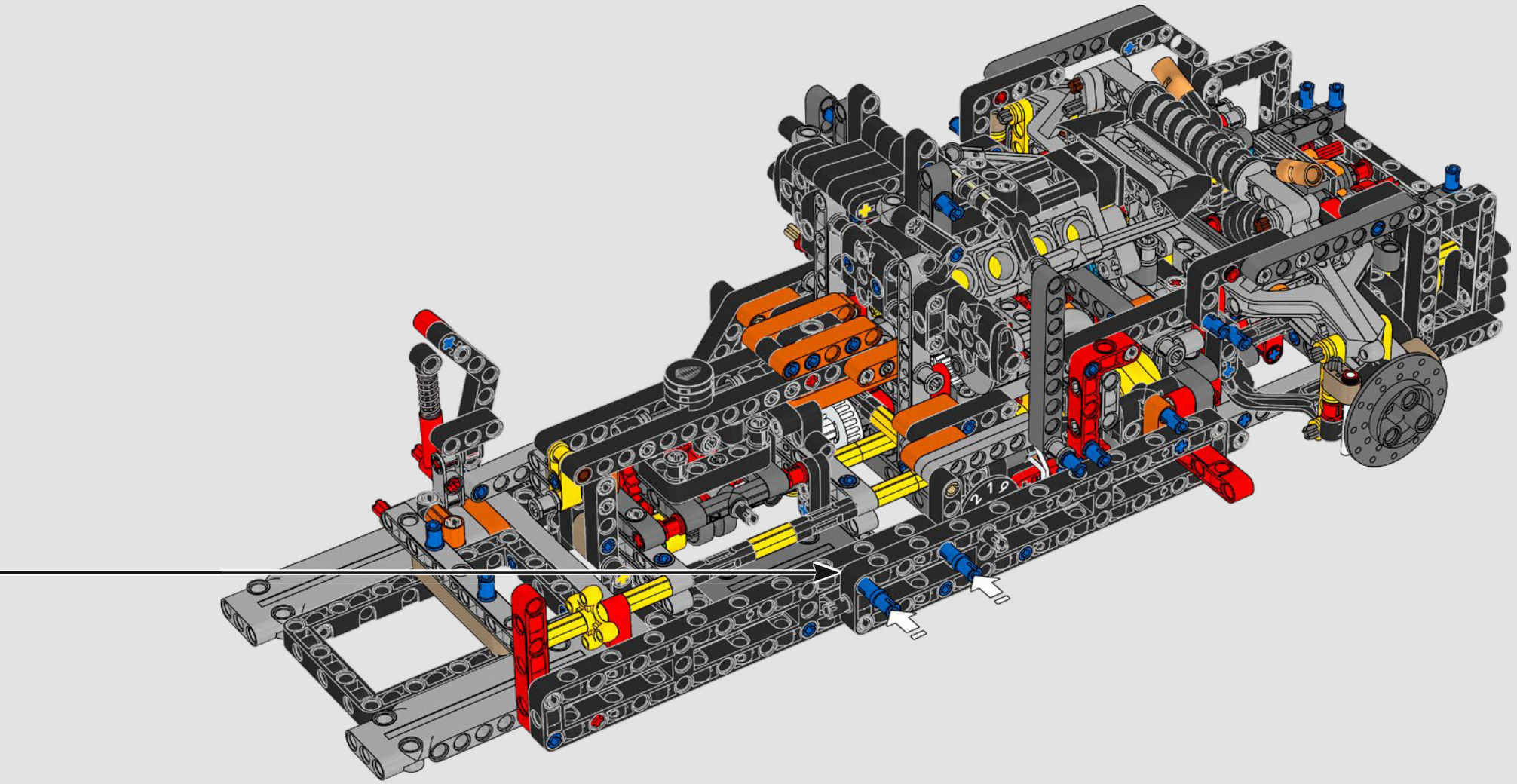

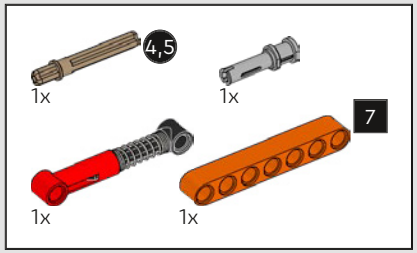

330

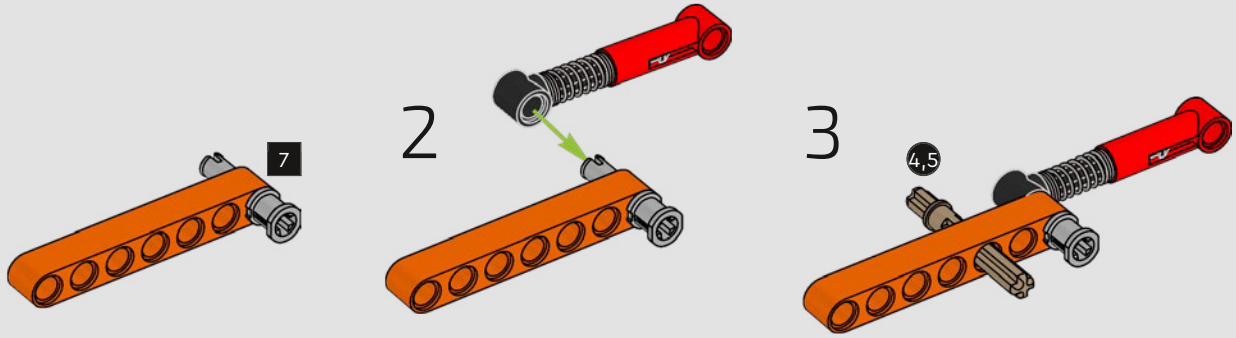

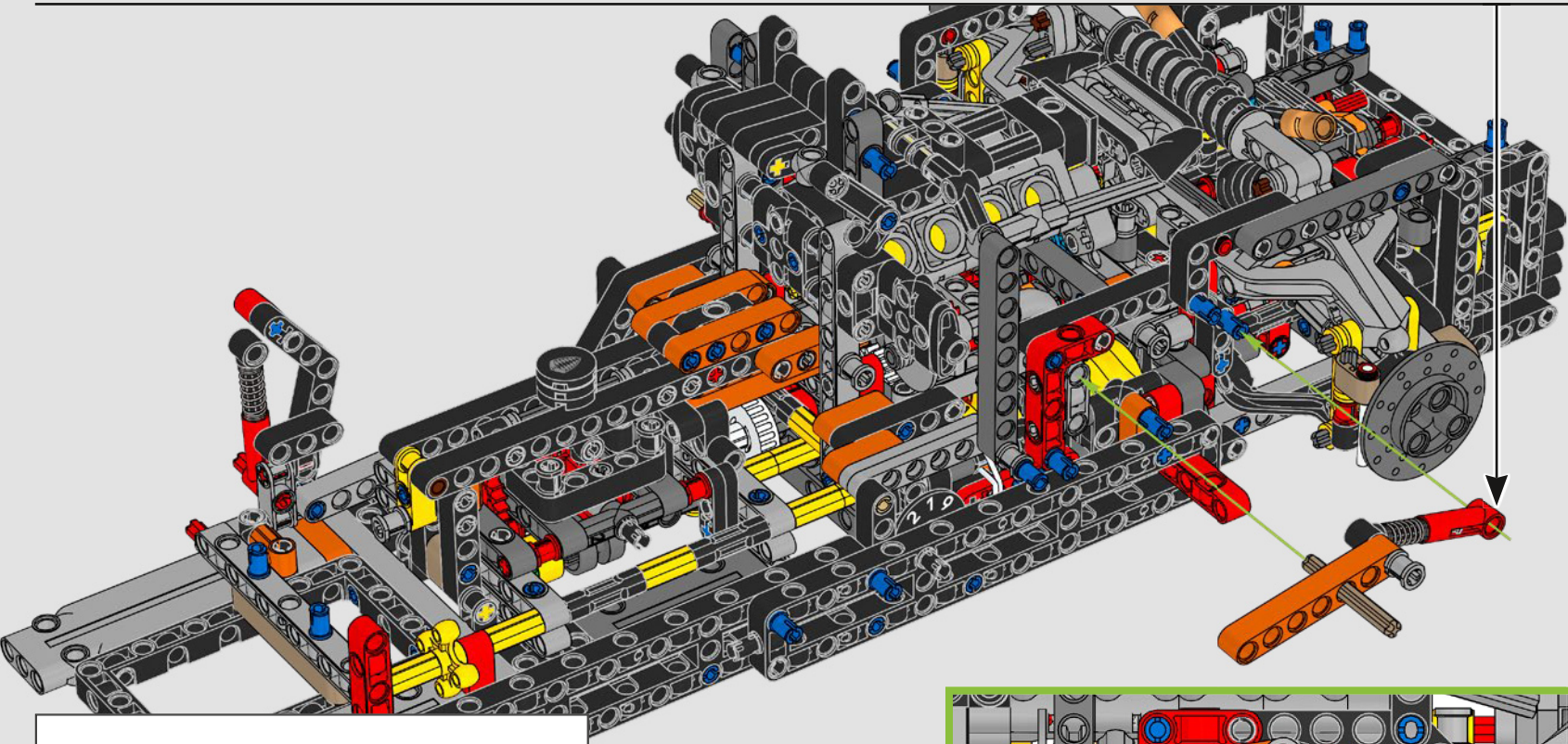

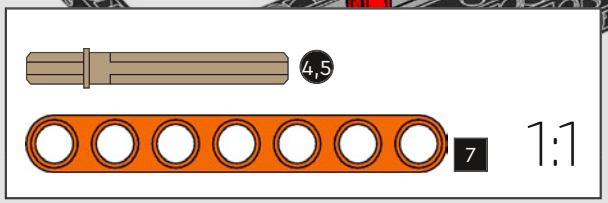

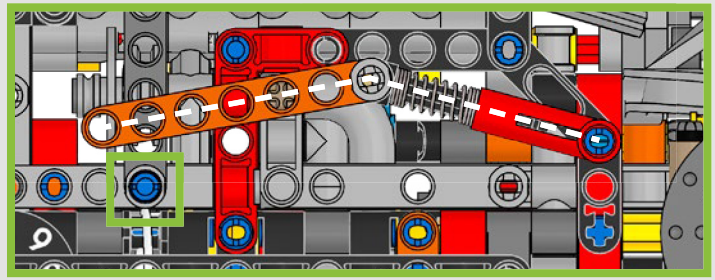

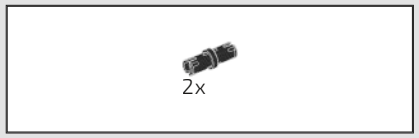

331

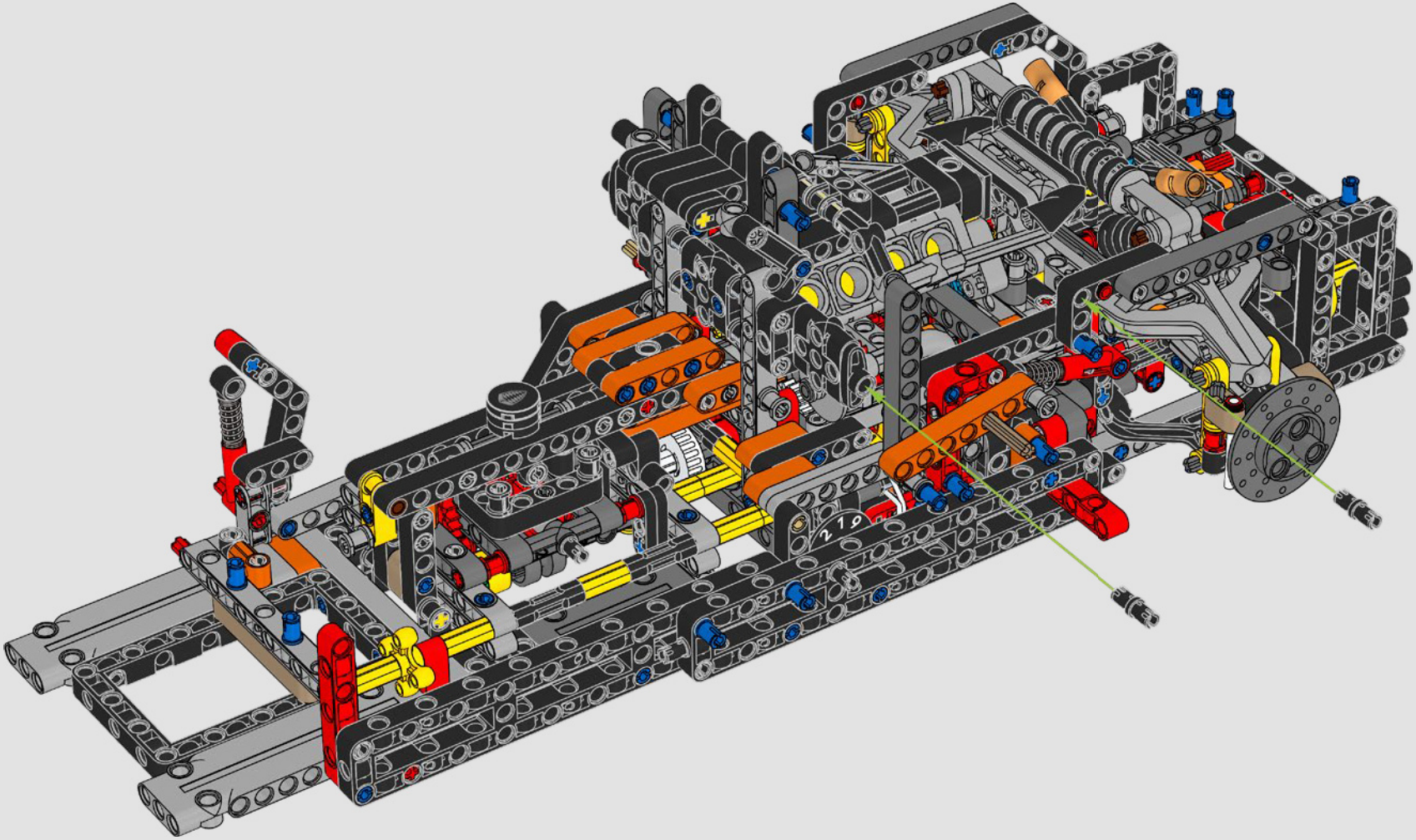

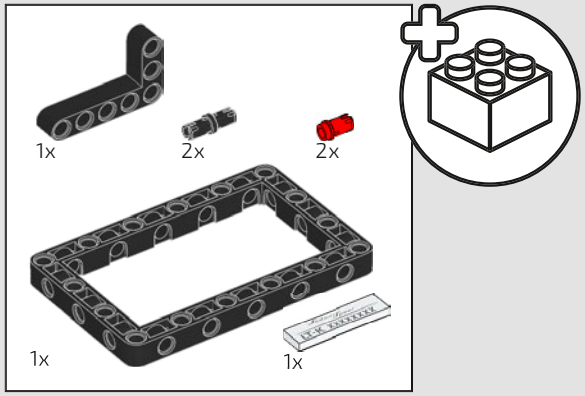

Ser dueño de un Koenigsegg Sadair's Spear es una experiencia memorable que nos gustaría que vivieras al tener en tus manos este modelo LEGO® Technic. Usa el número de serie único que encontrarás en esta placa para desbloquear contenido exclusivo al registrarte o iniciar sesión en el programa LEGO Insiders.

332

1

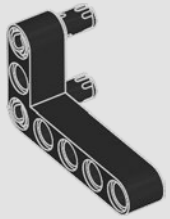

2

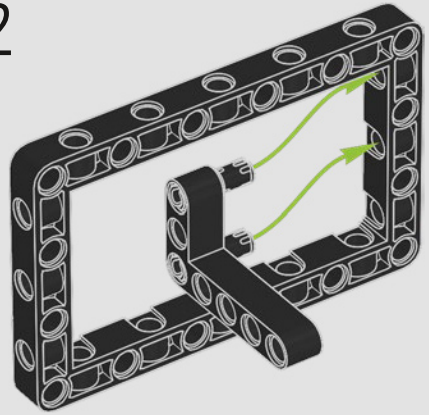

3

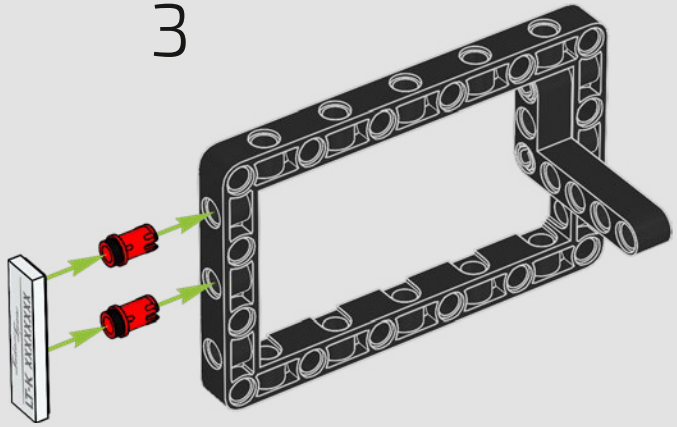

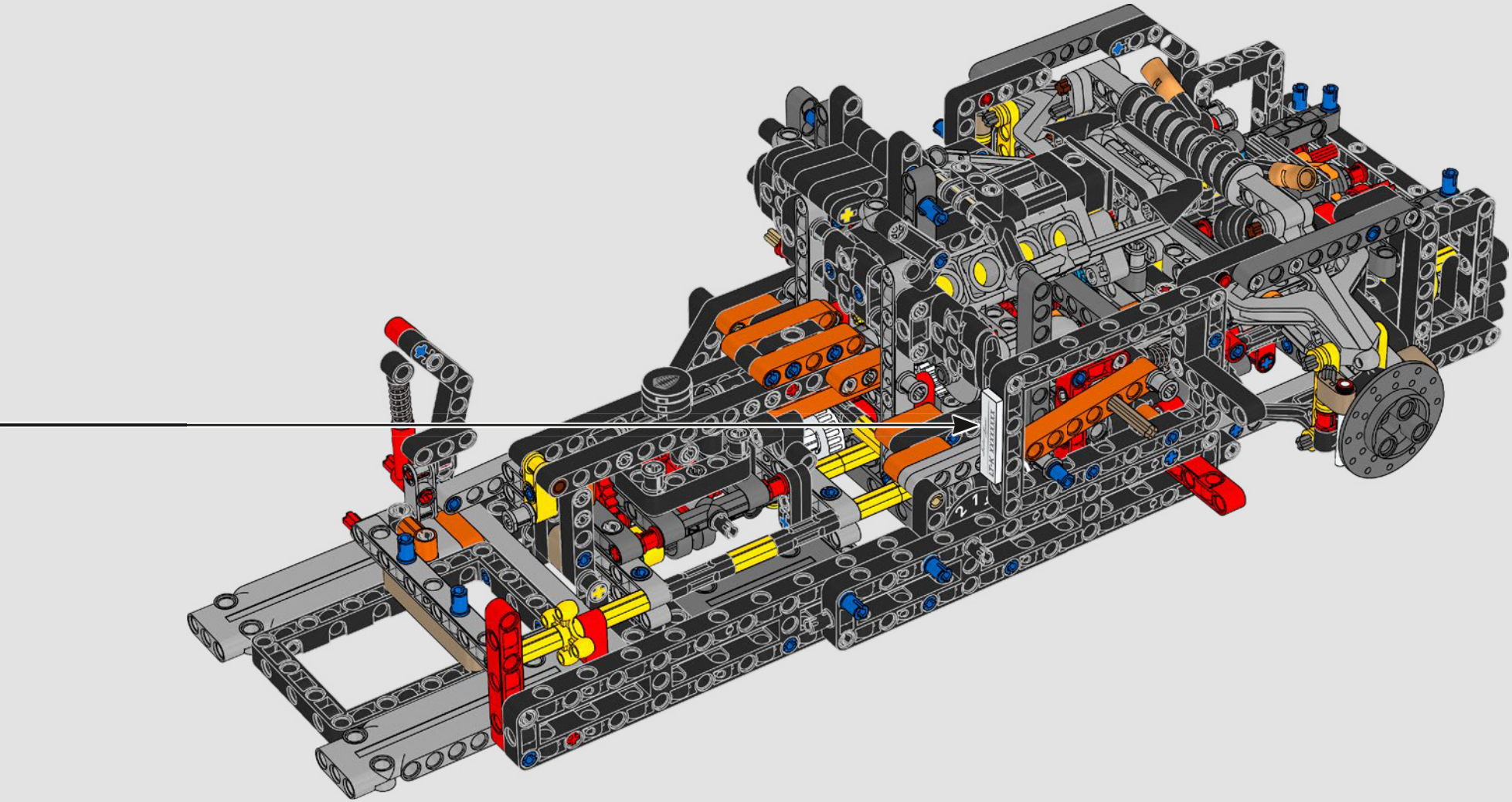

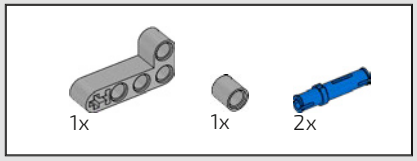

333

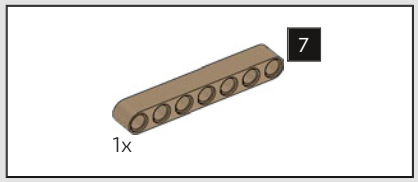

334

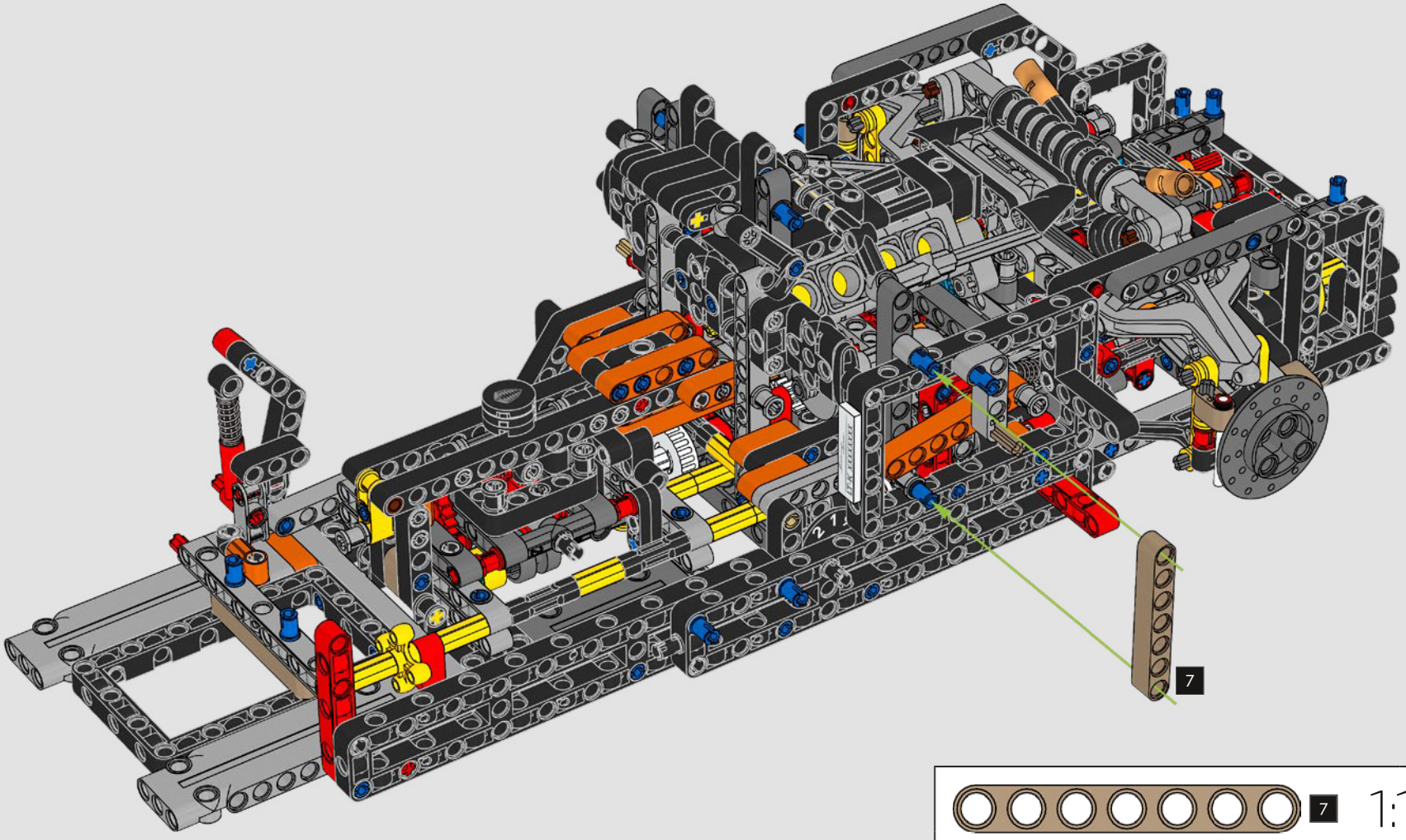

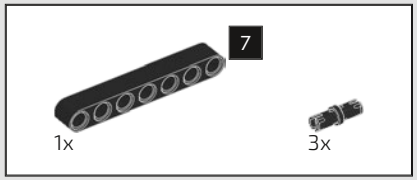

335

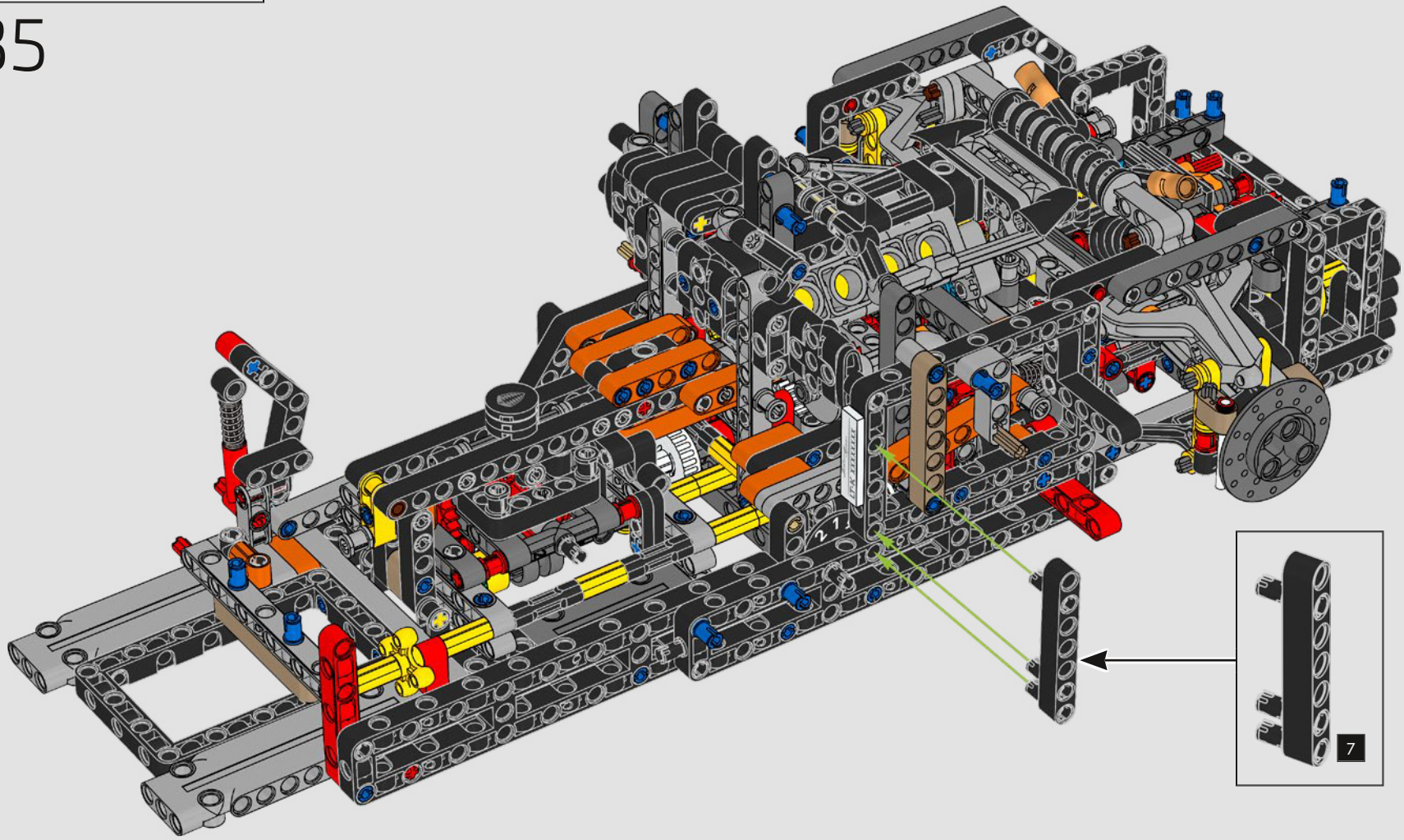

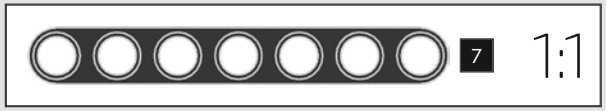

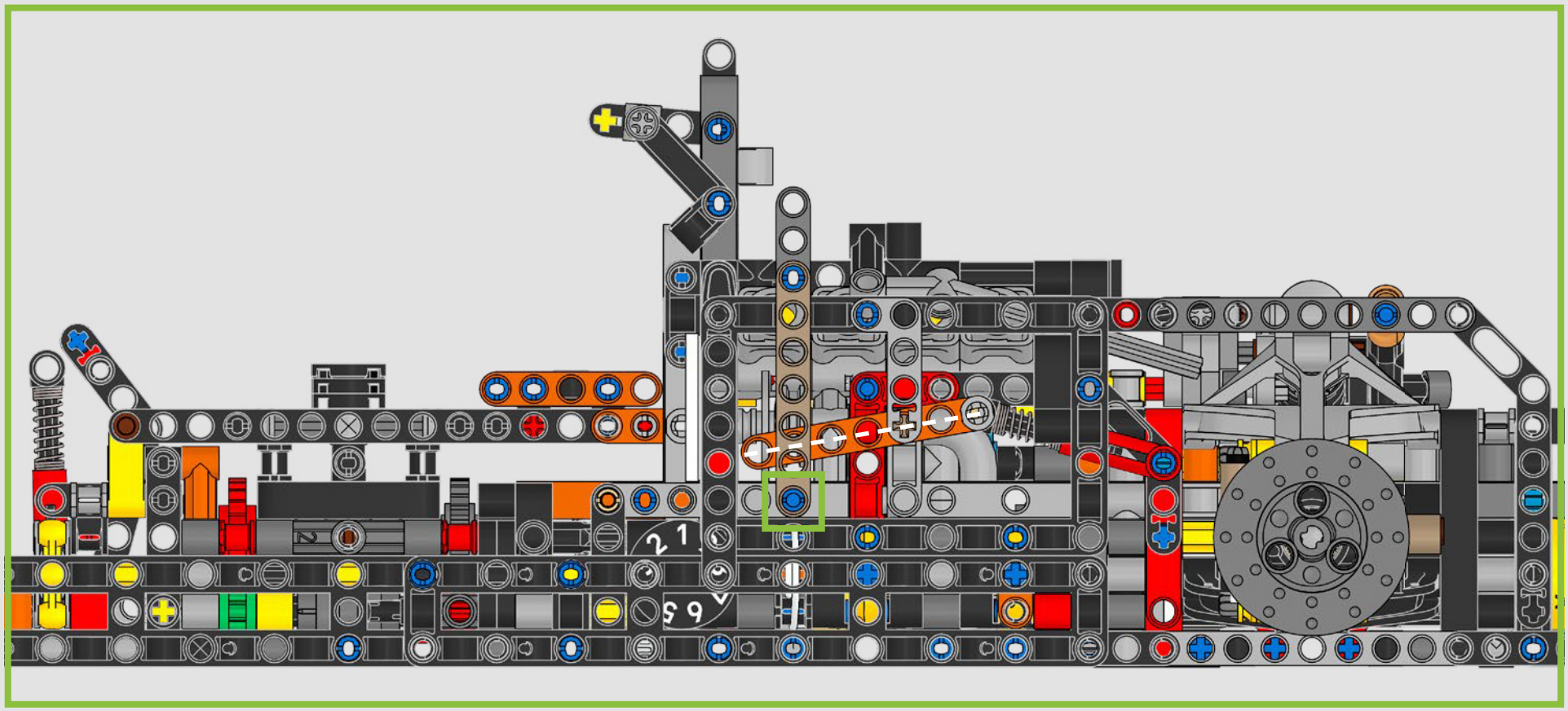

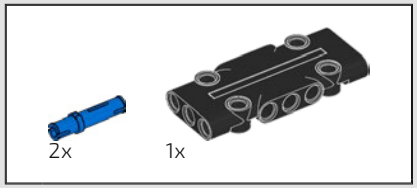

336

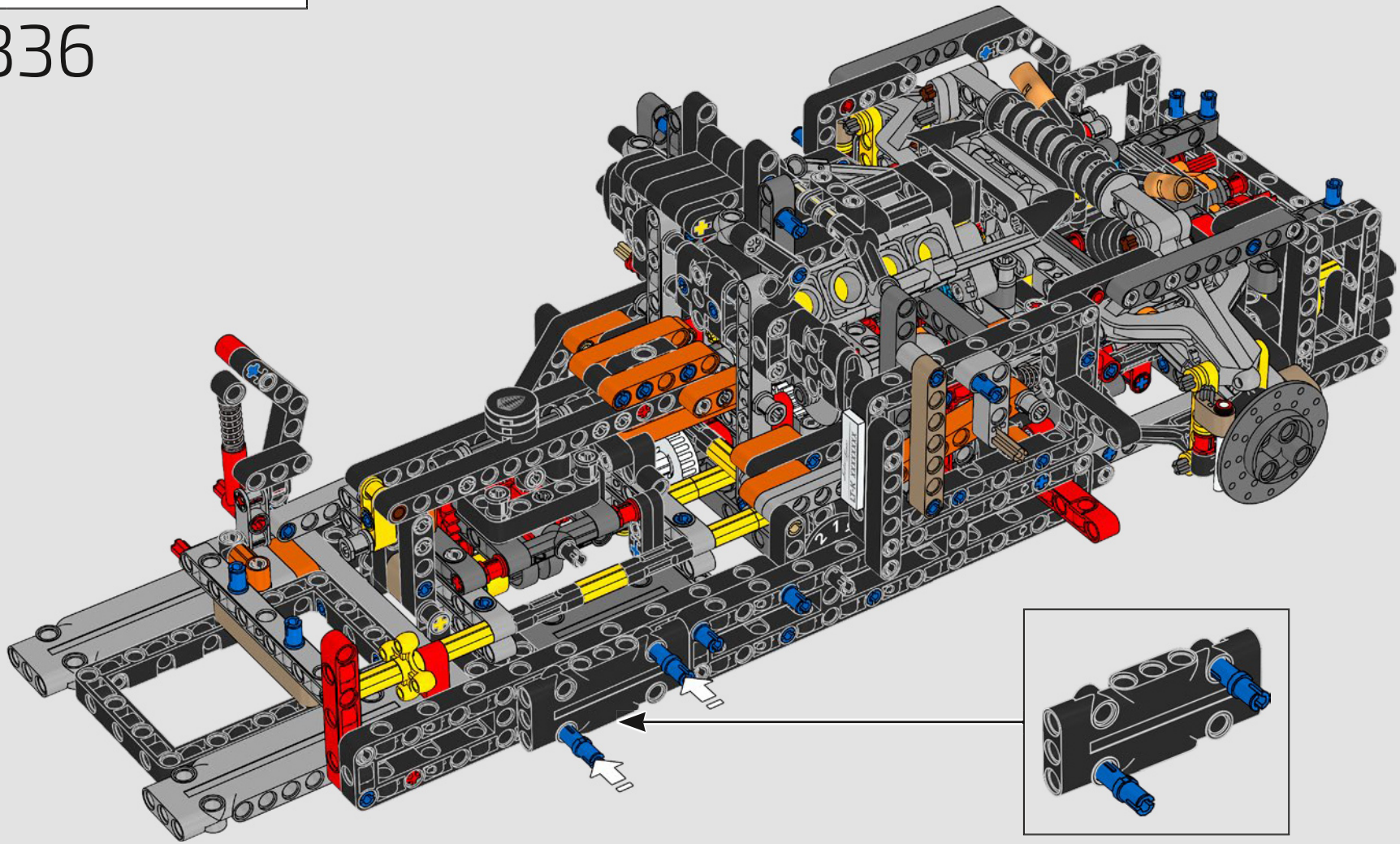

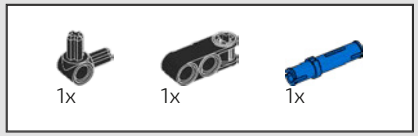

337

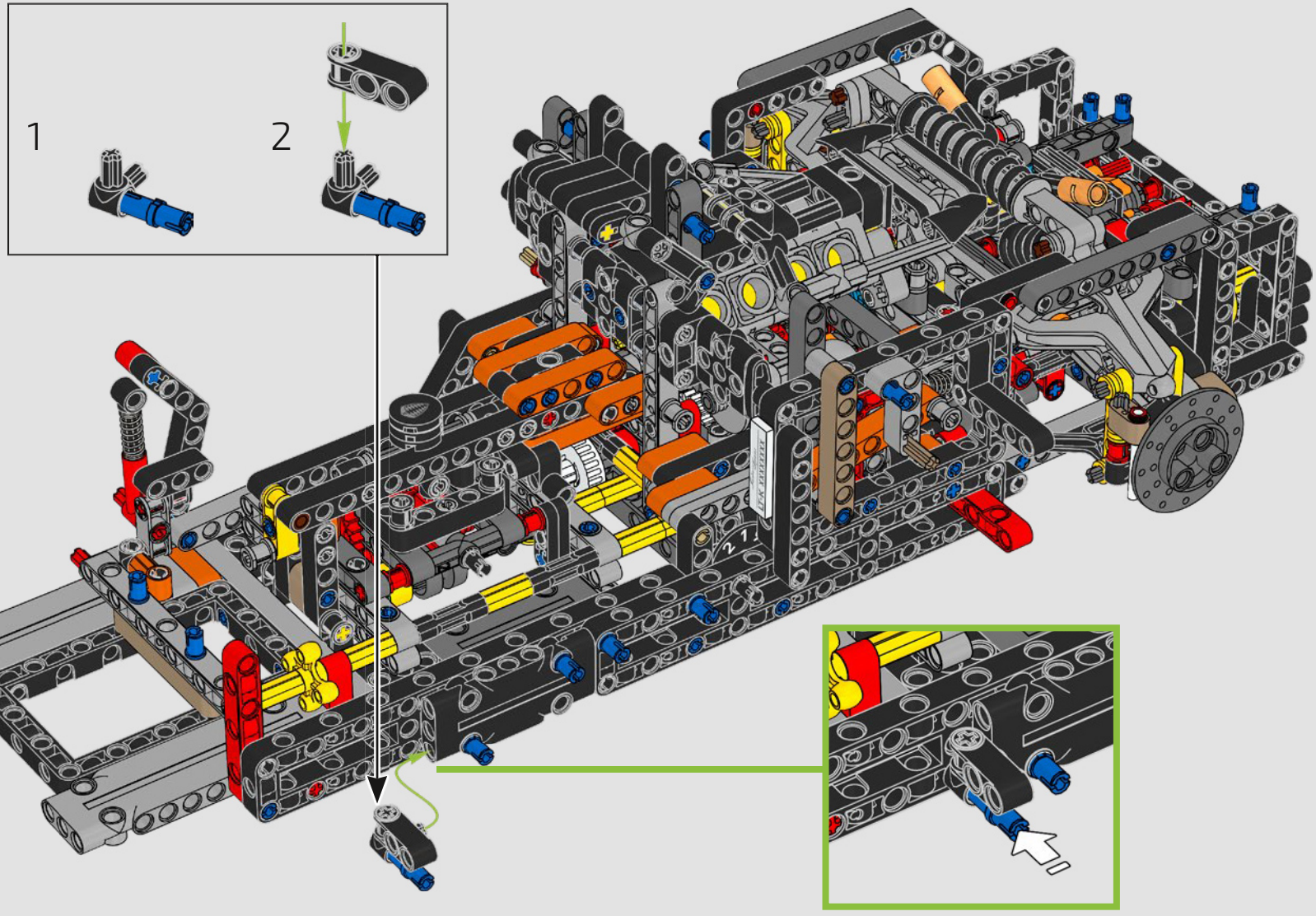

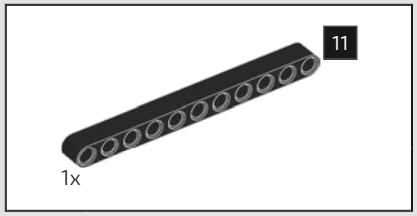

338

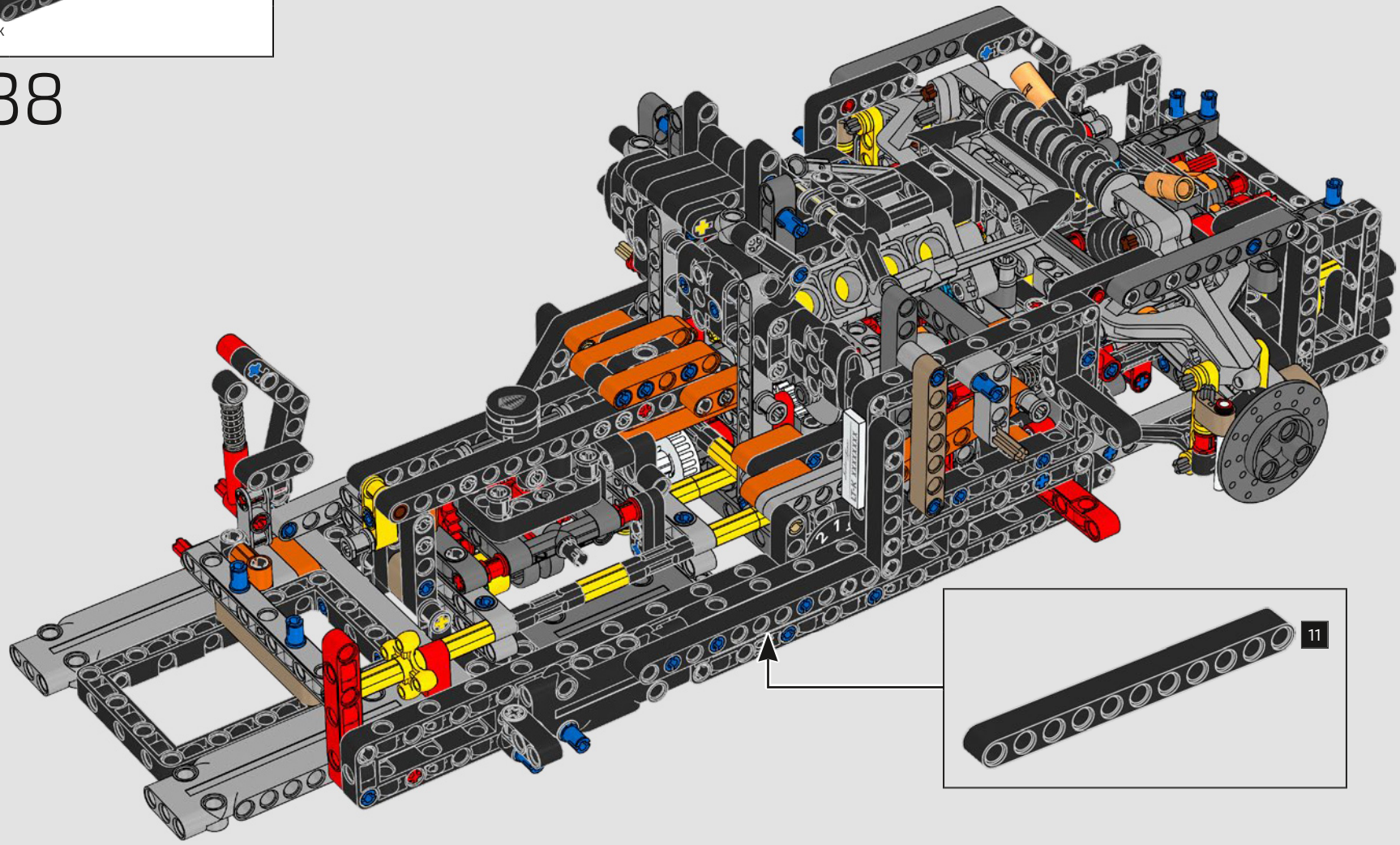

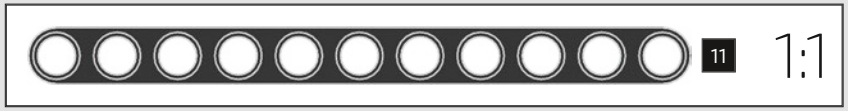

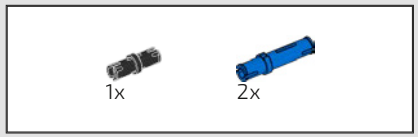

339

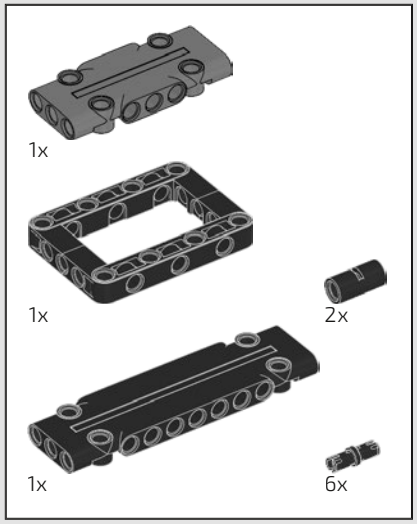

340

1

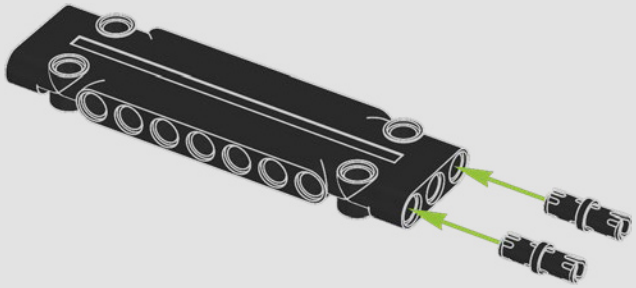

2

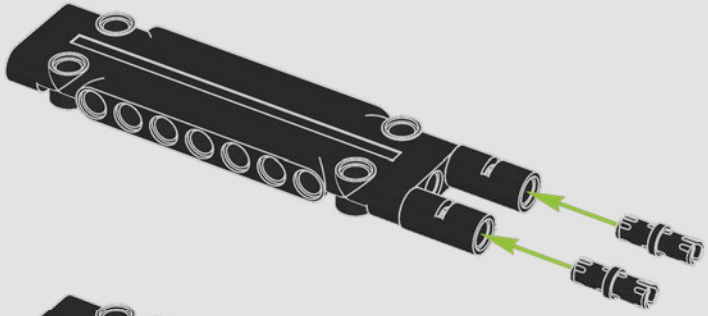

3

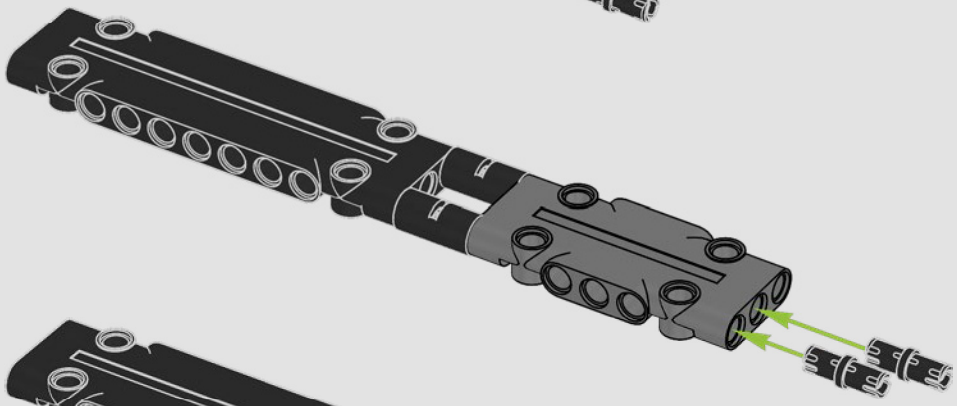

4

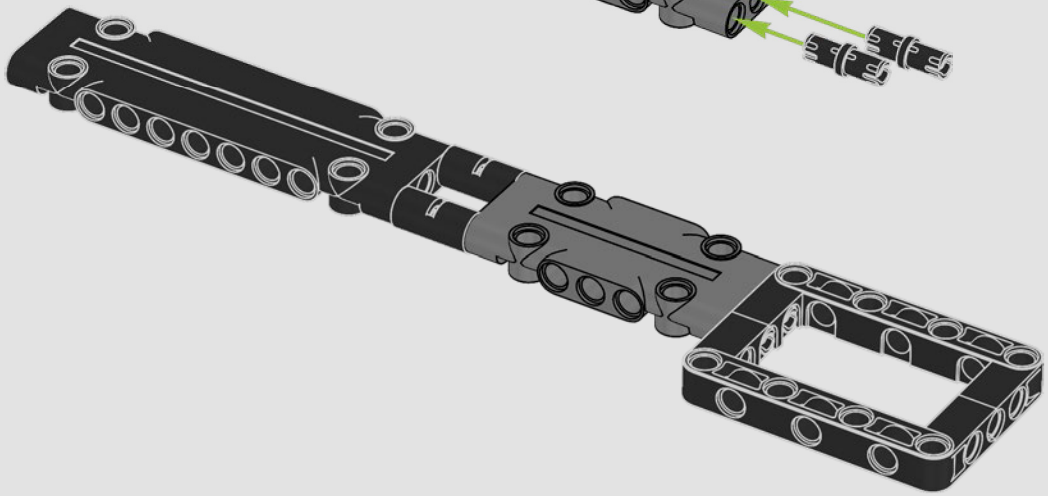

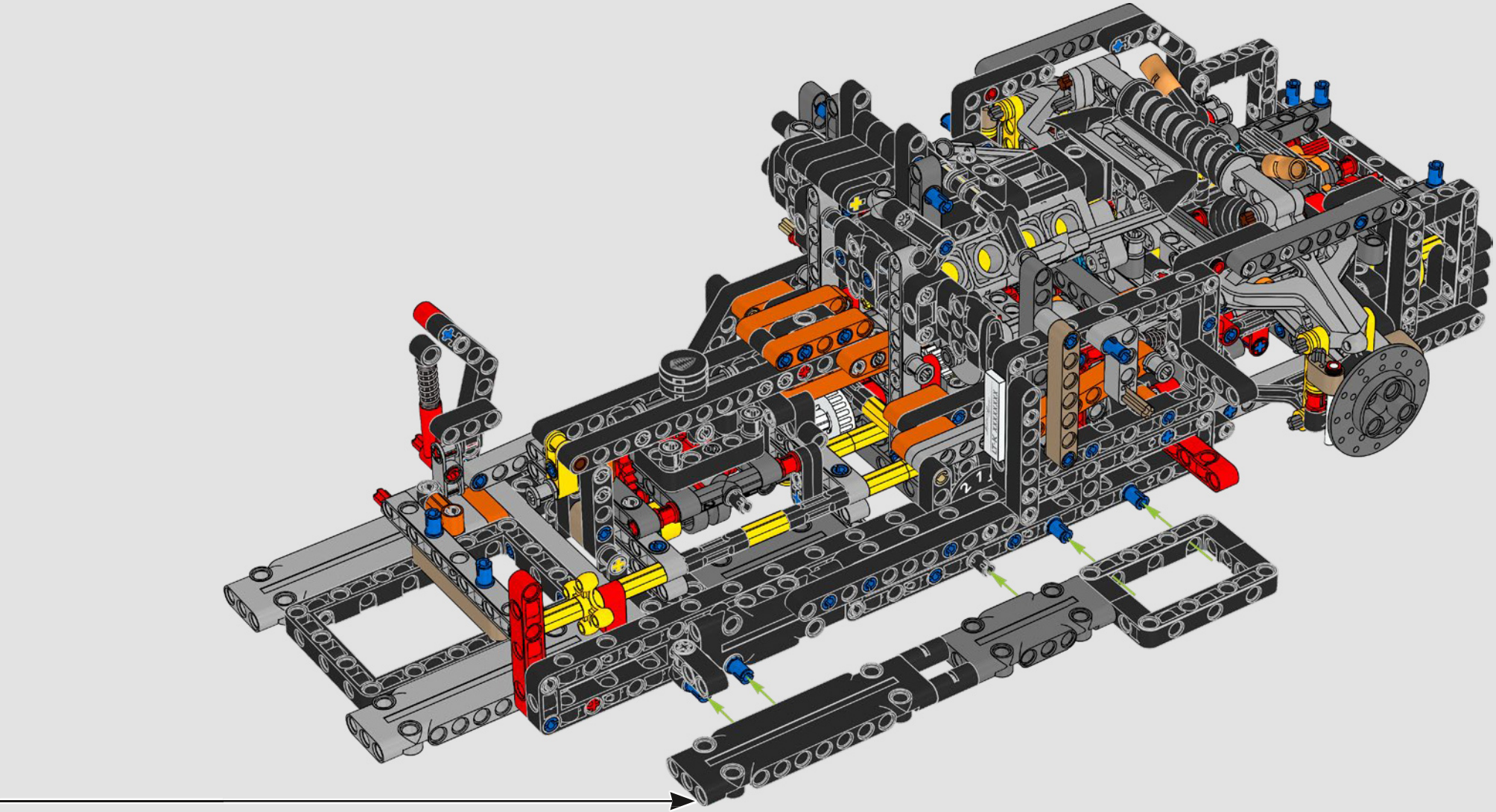

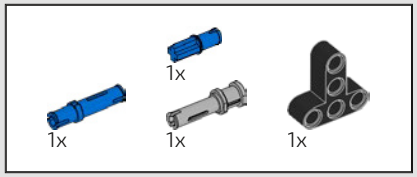

341

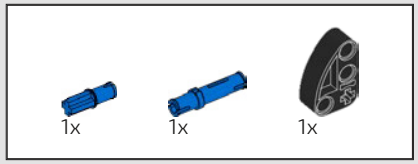

342

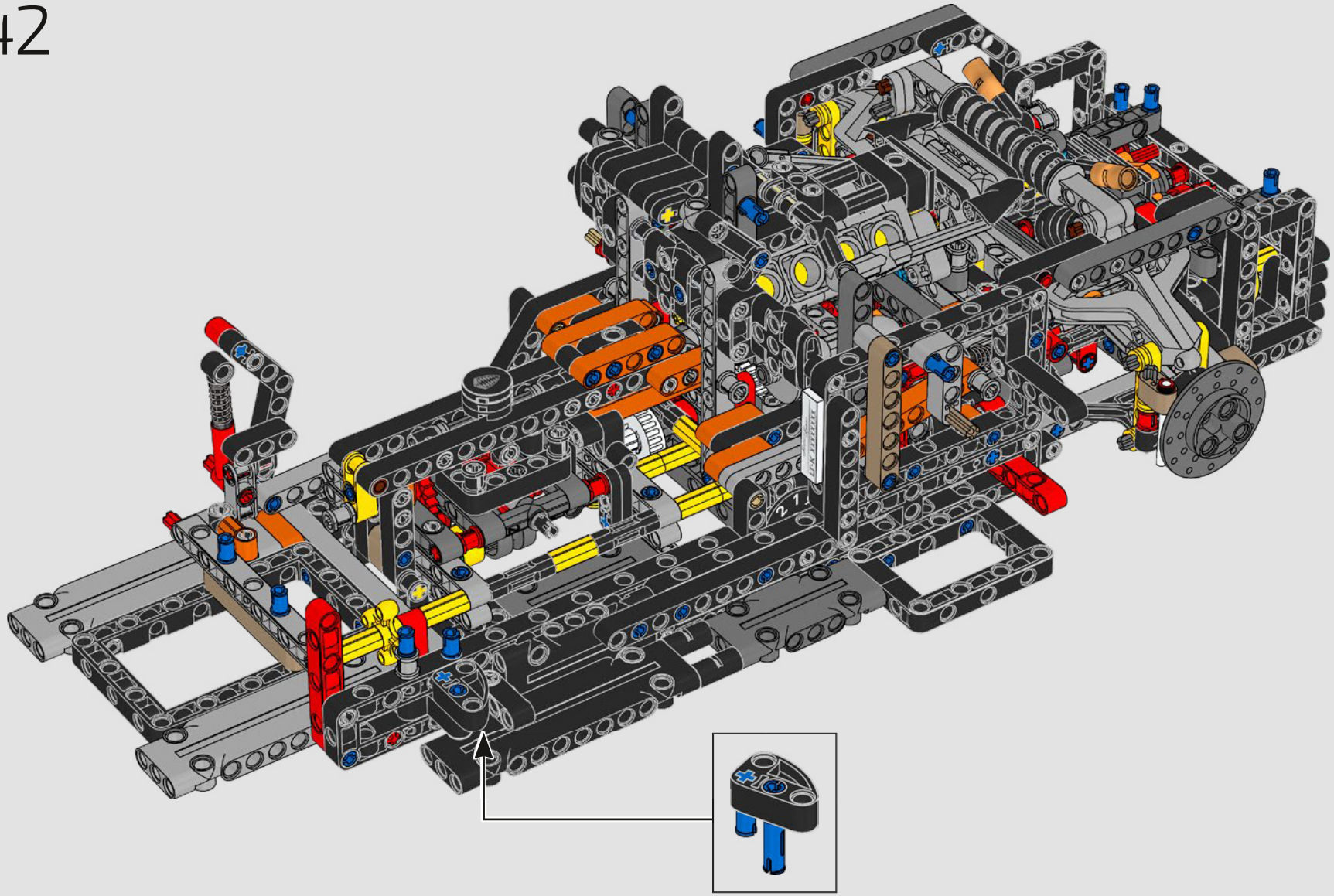

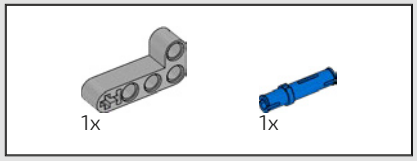

343

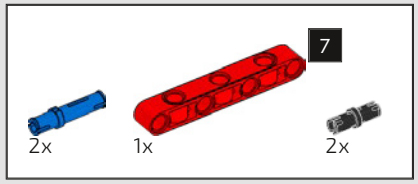

344

1

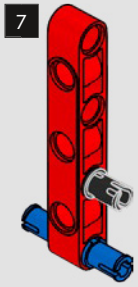

2

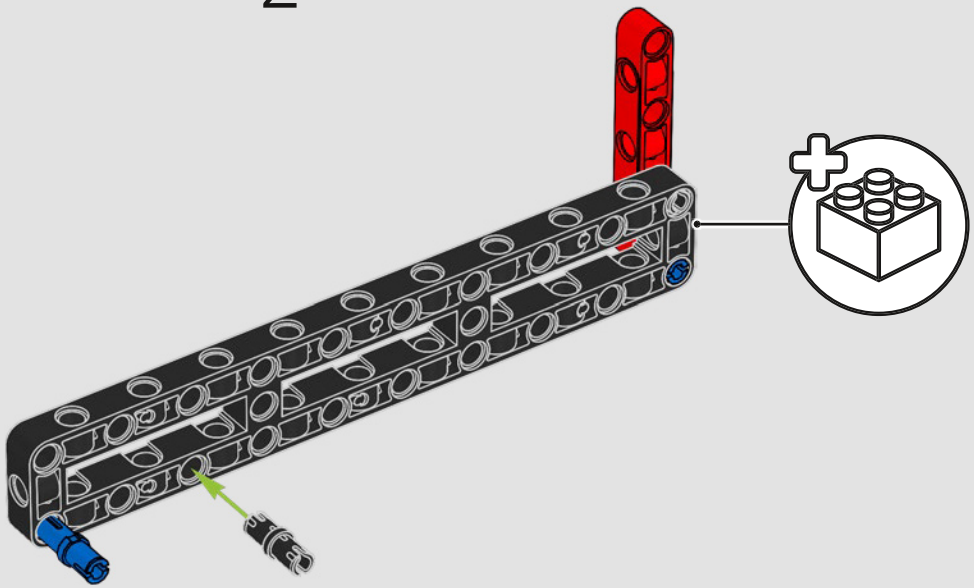

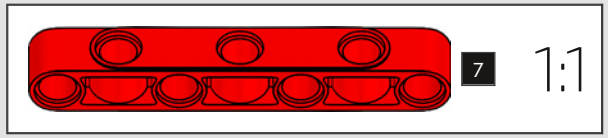

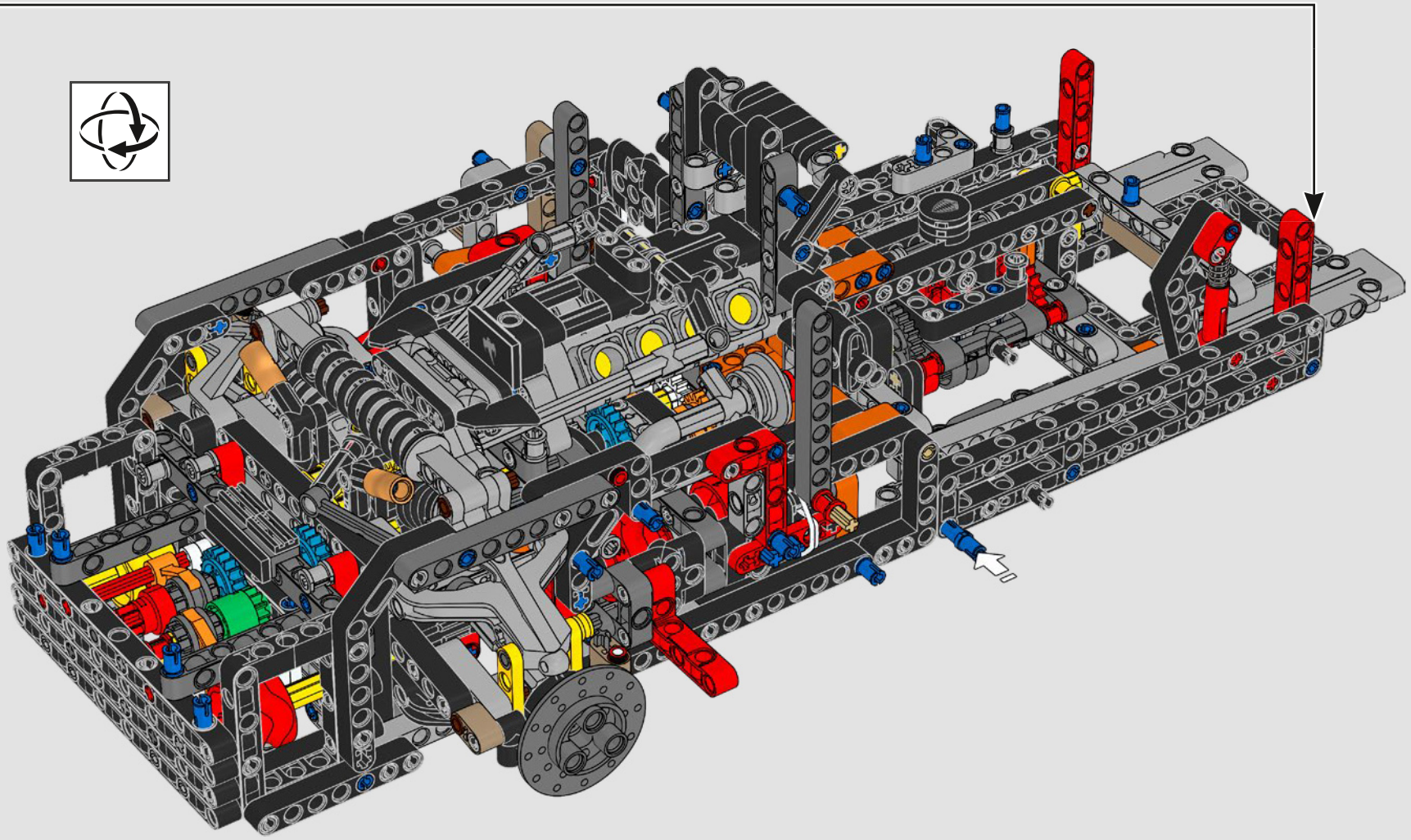

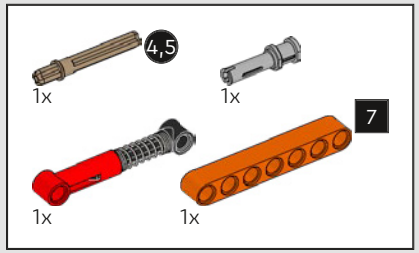

345

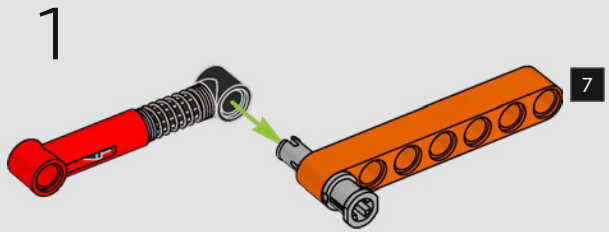

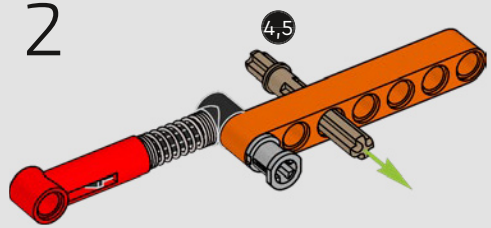

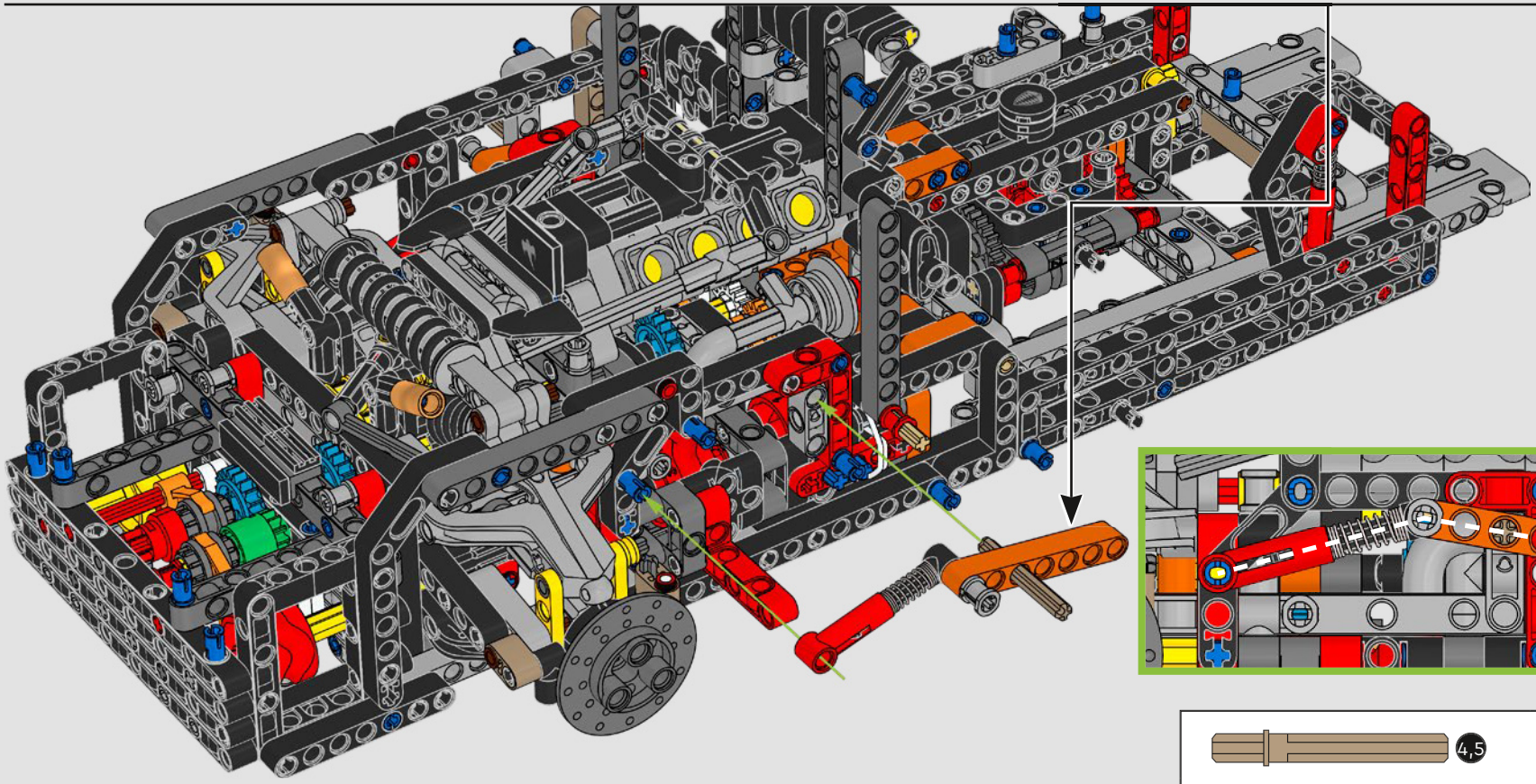

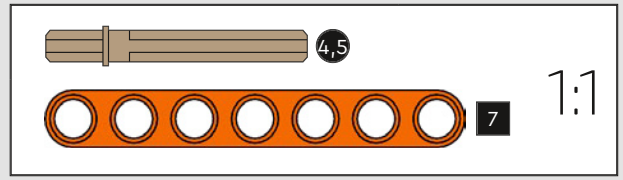

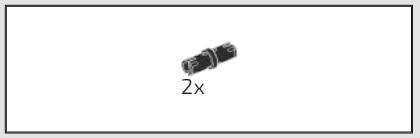

346

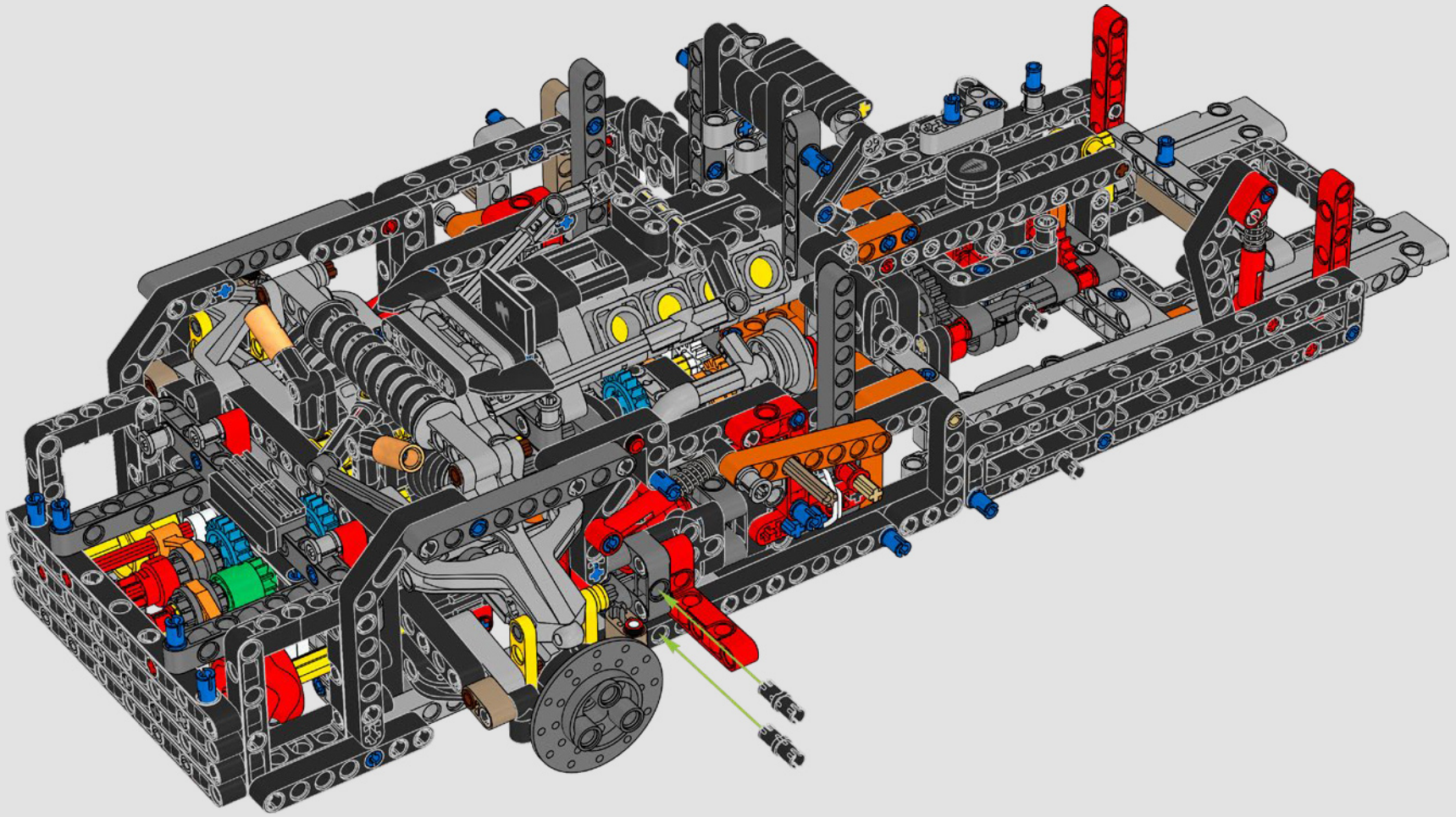

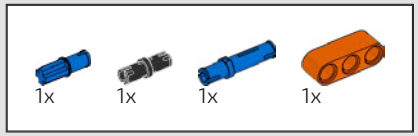

347

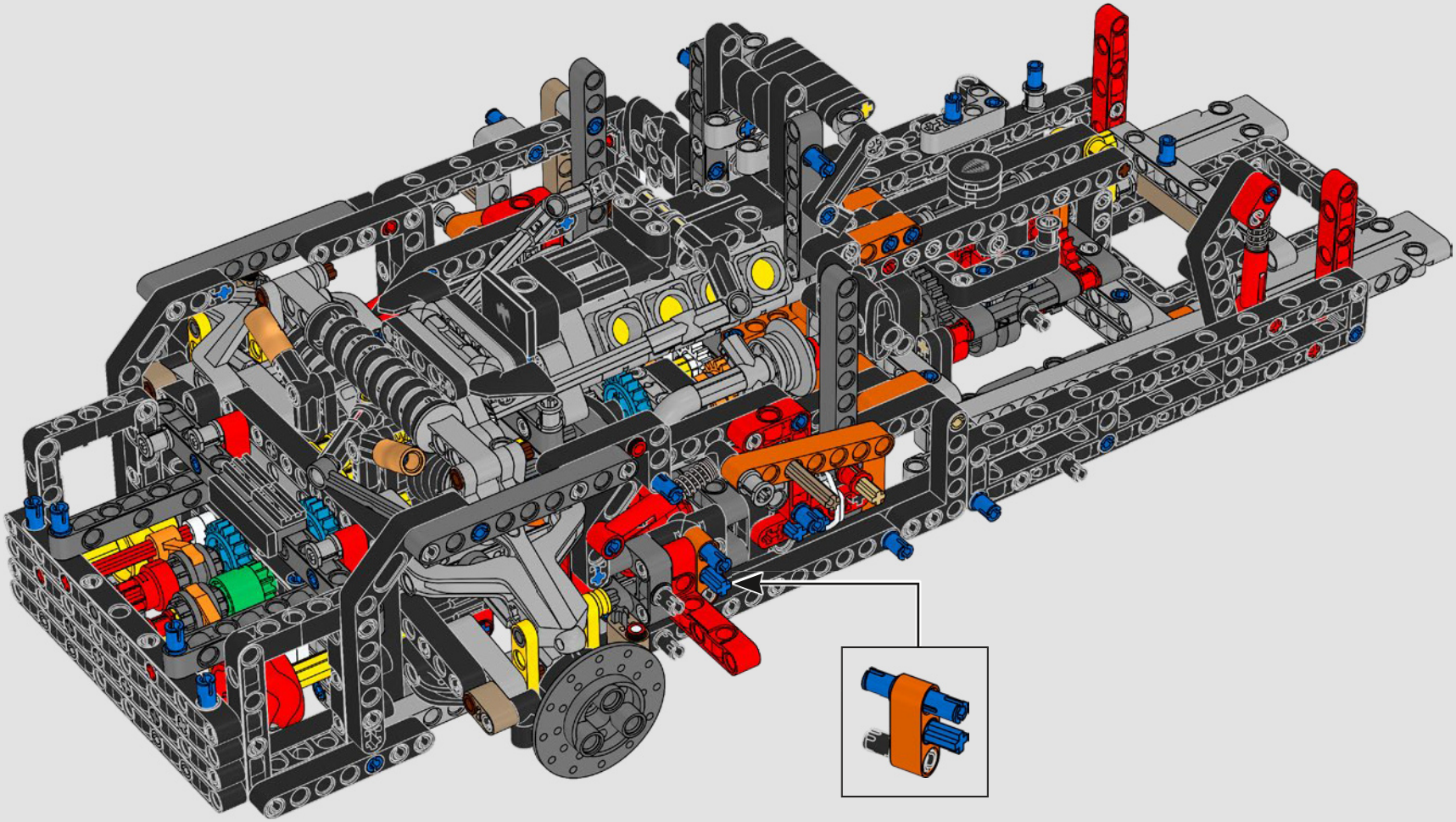



348

1

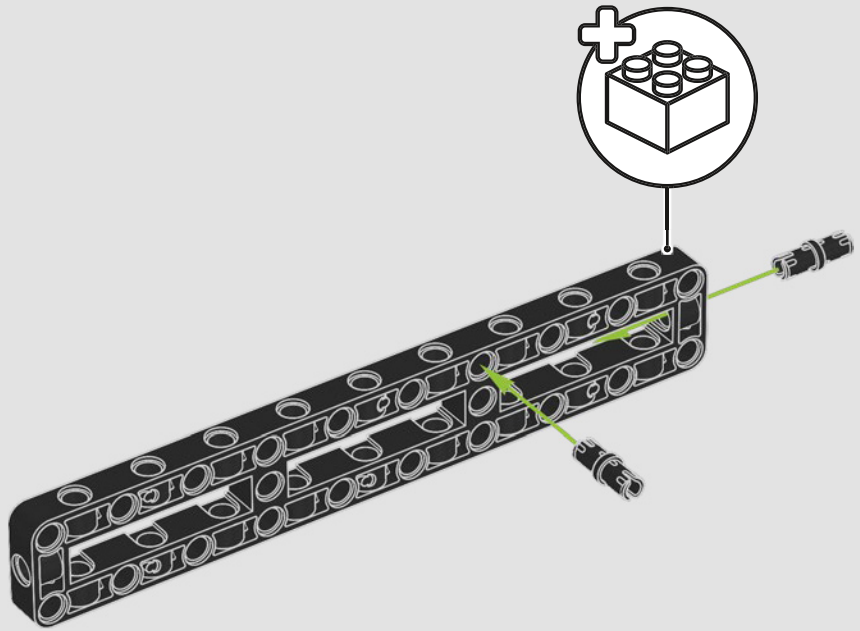

2

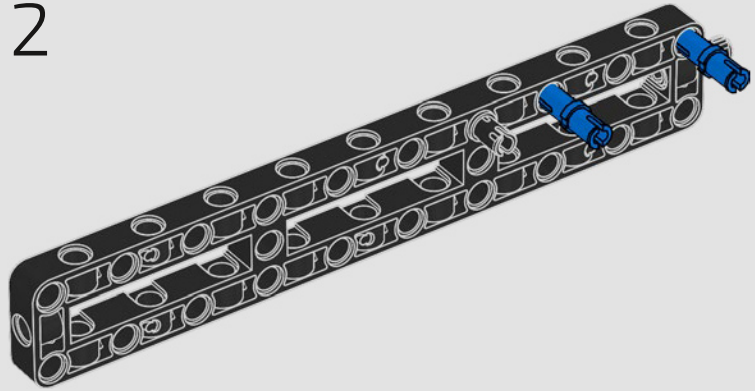

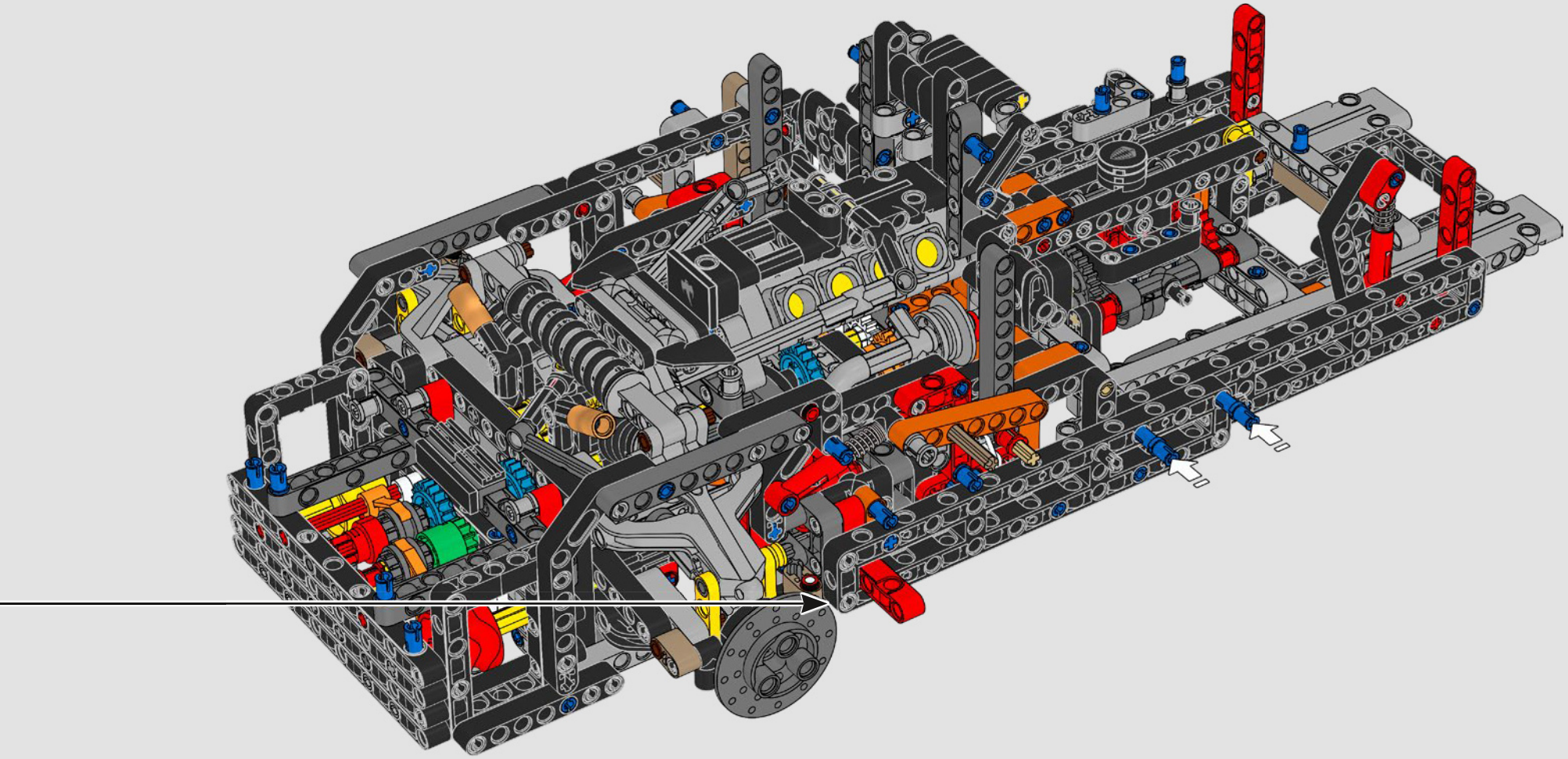

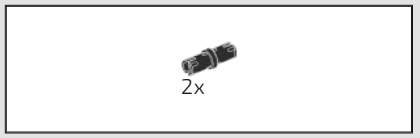

349

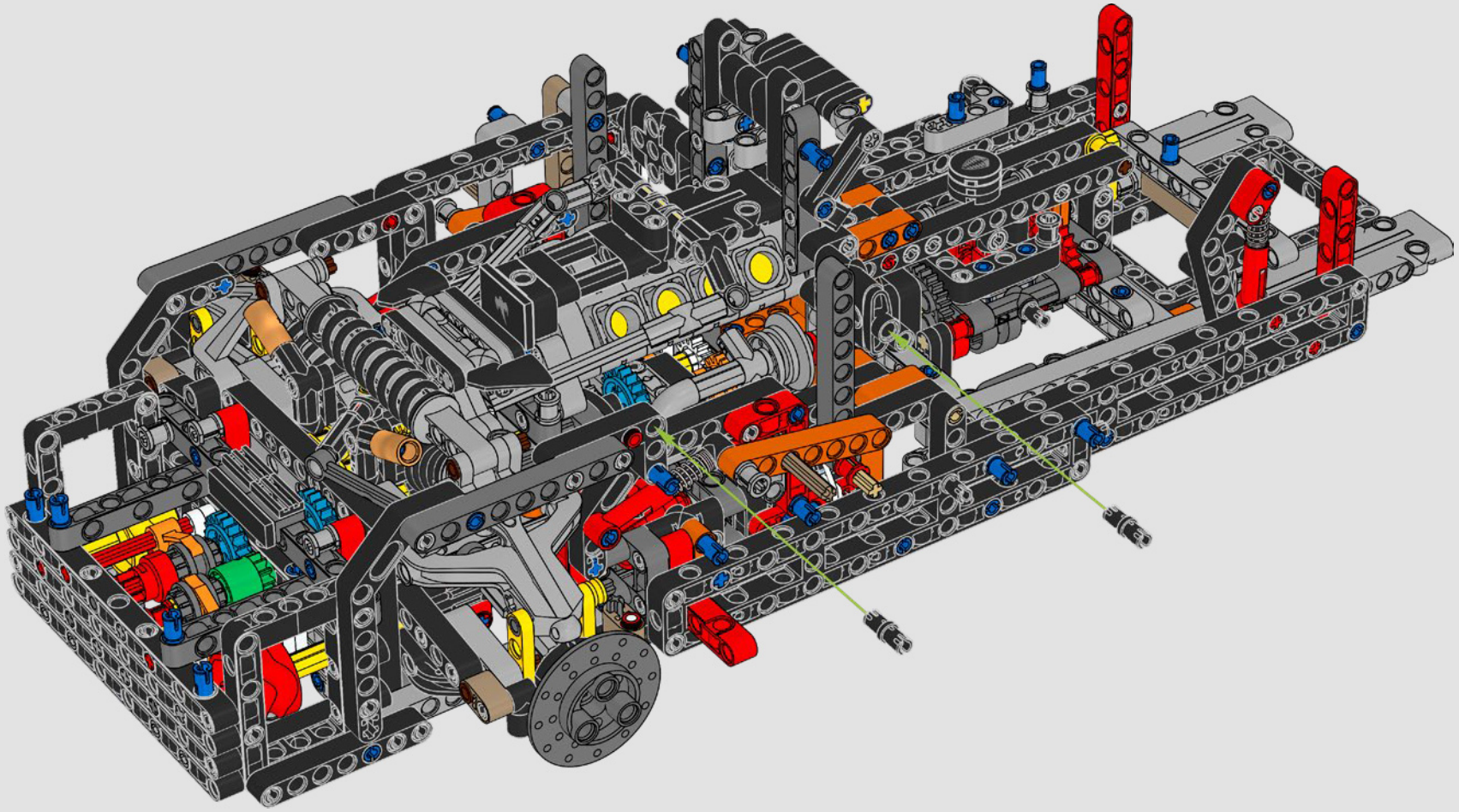

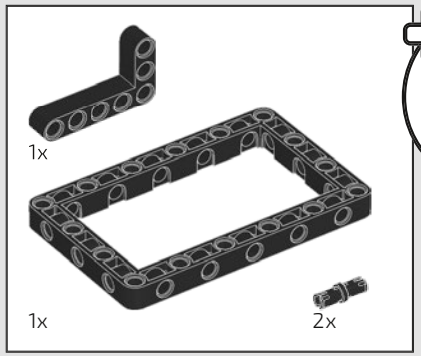

350

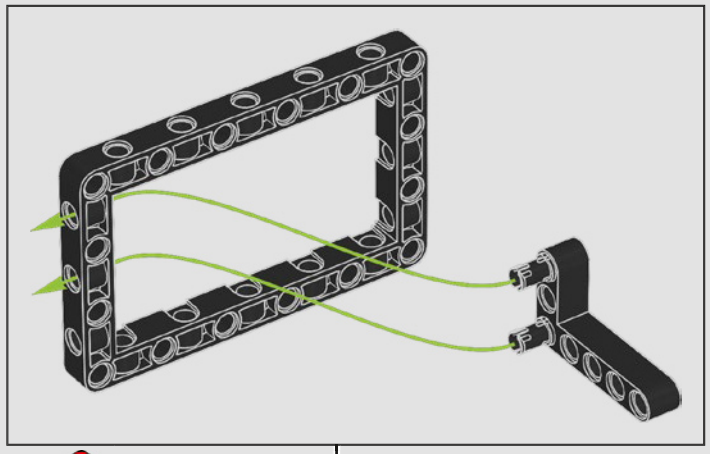

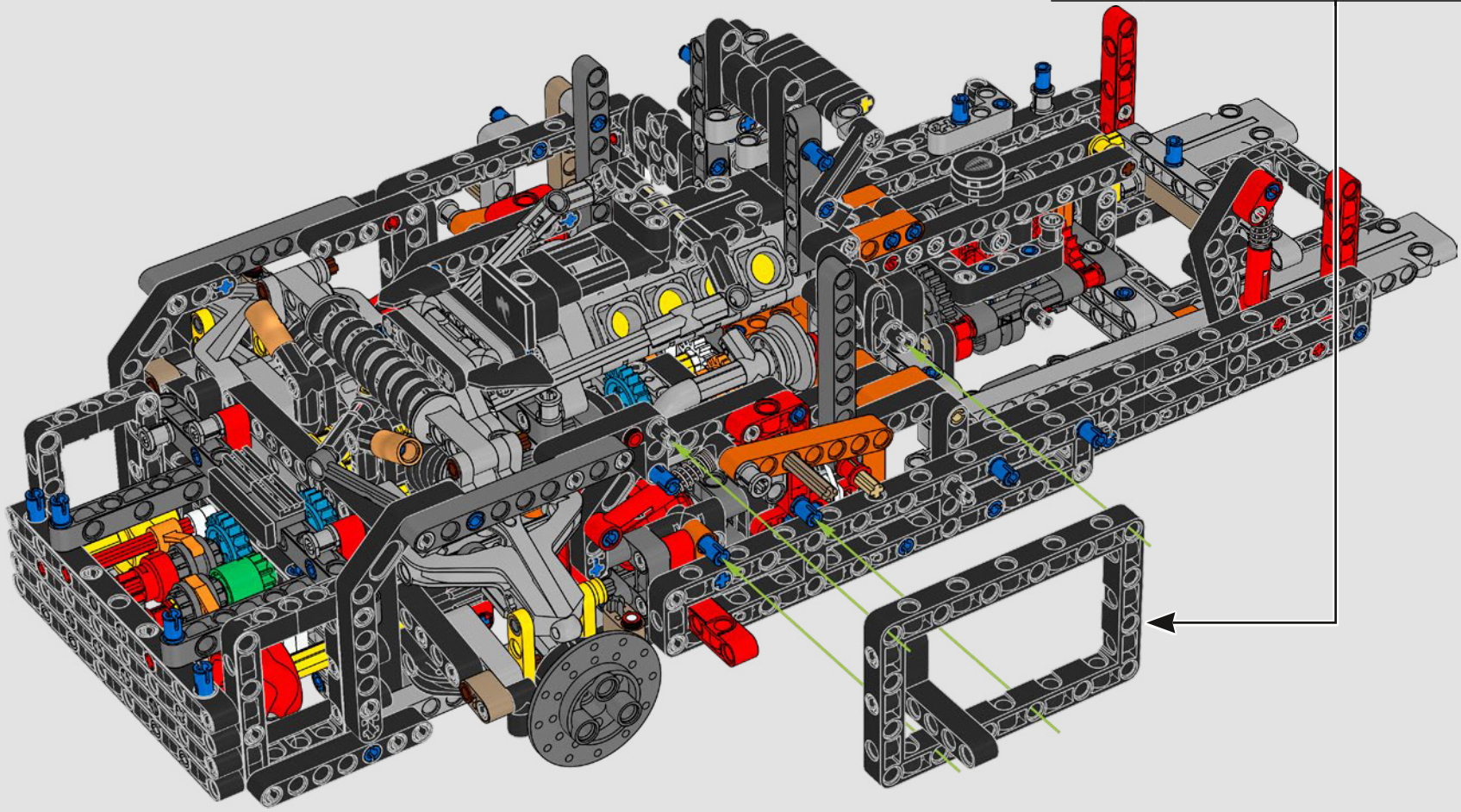

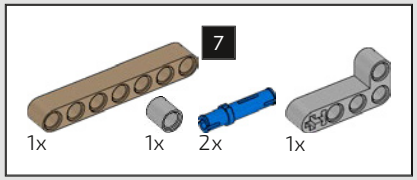

351

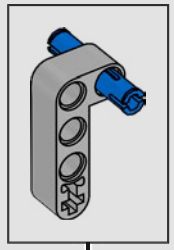

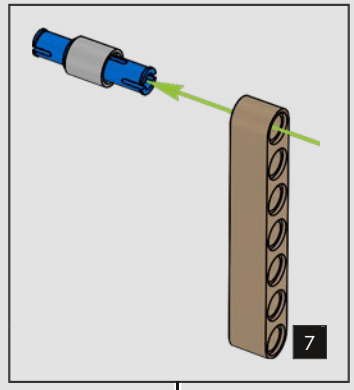

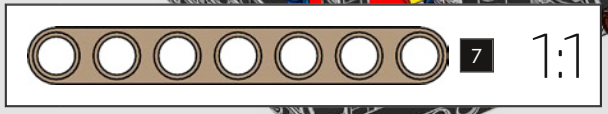

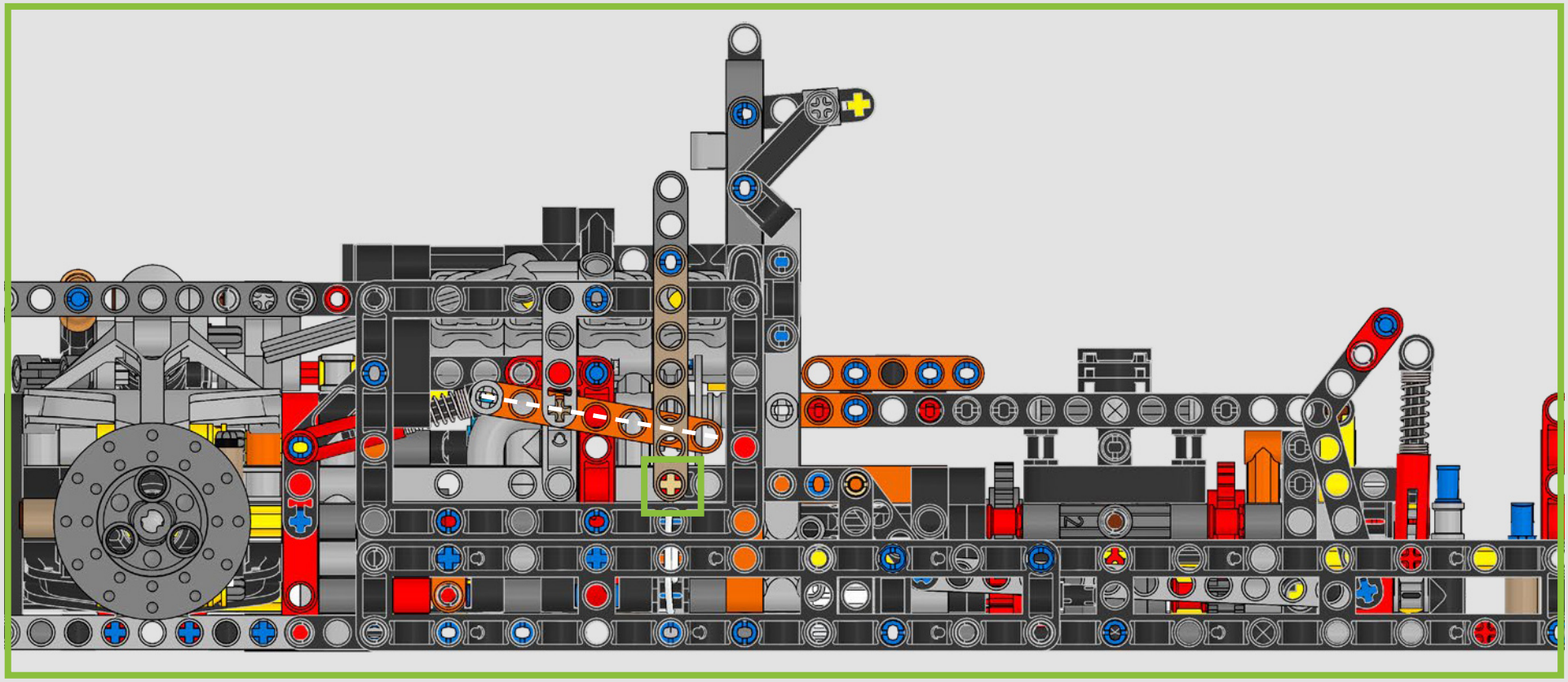

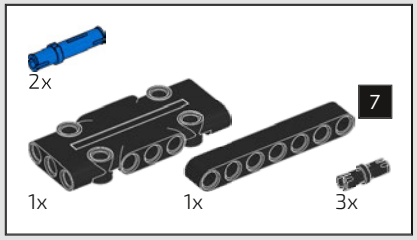

352

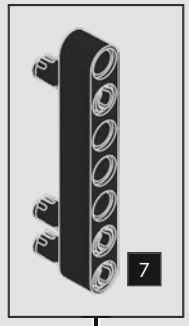

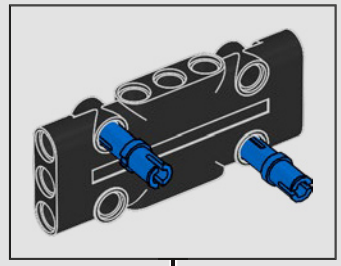

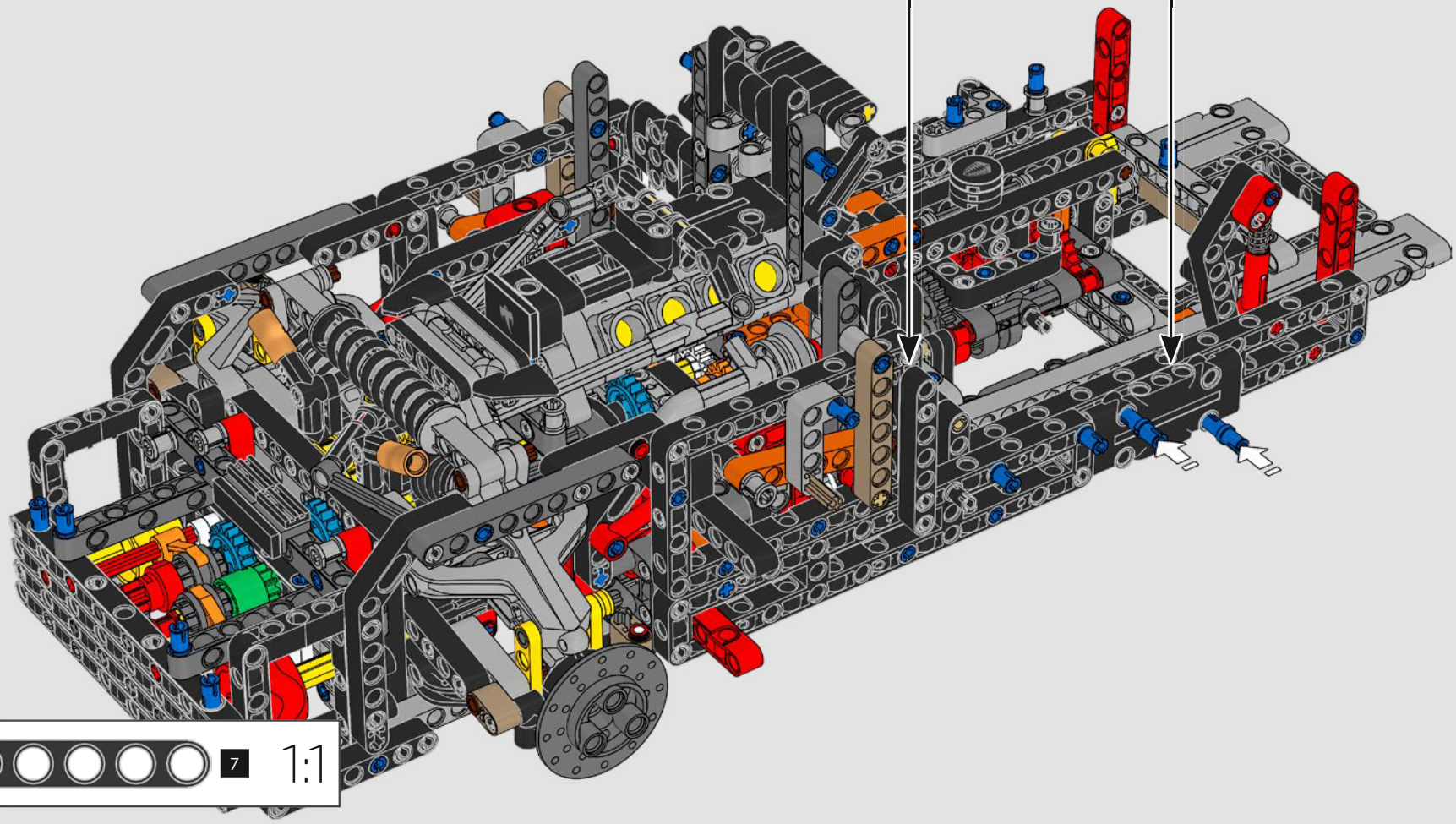

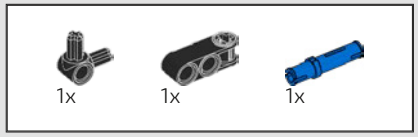

353

1

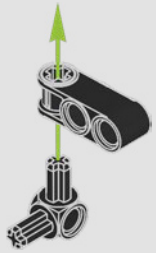

2



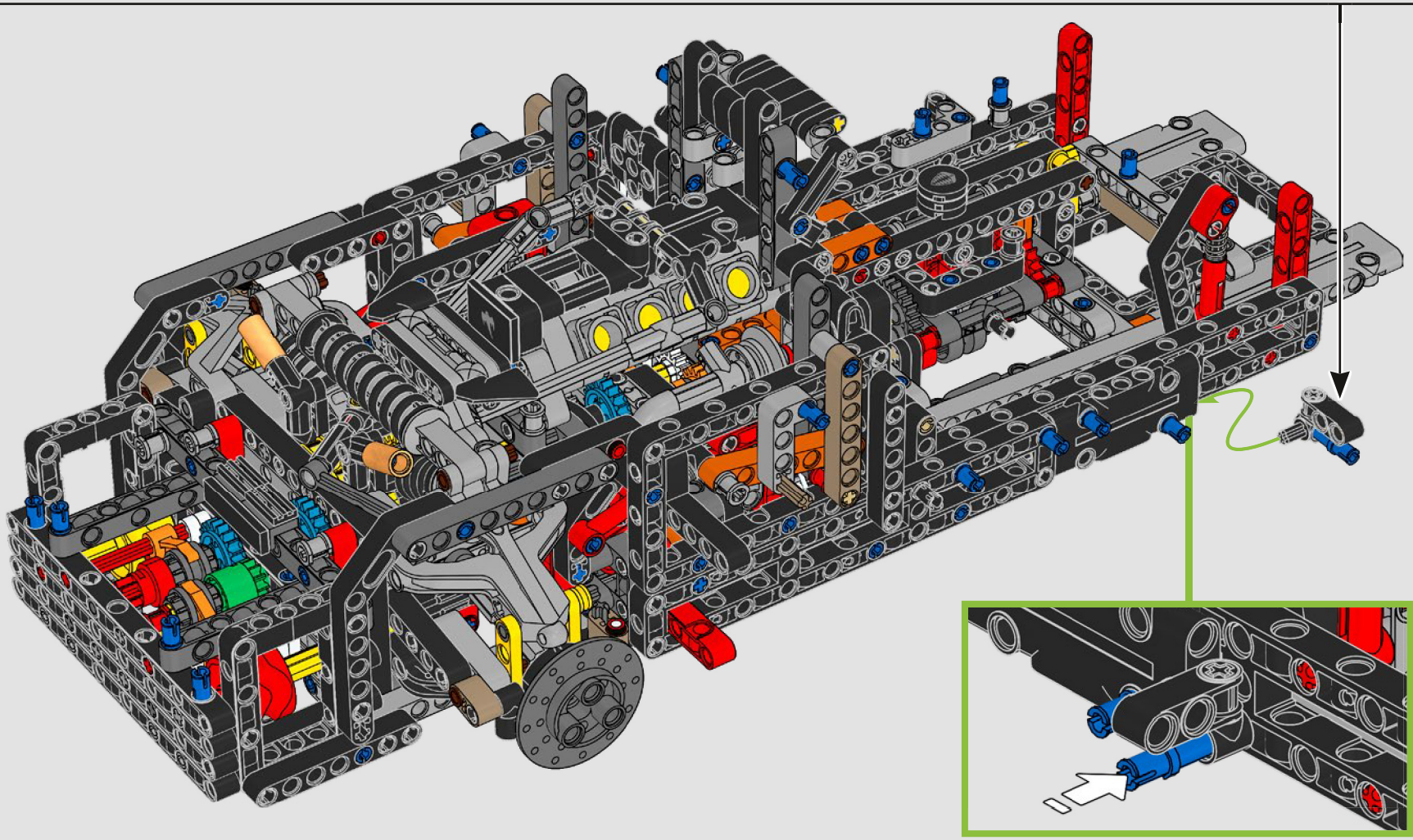

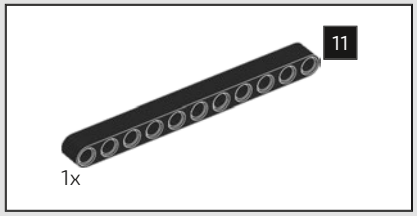

354

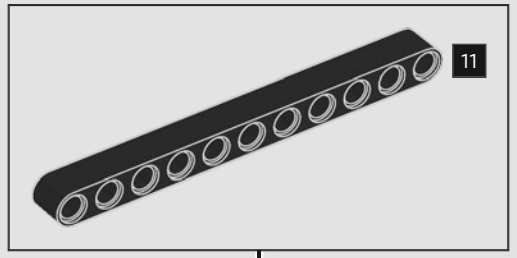

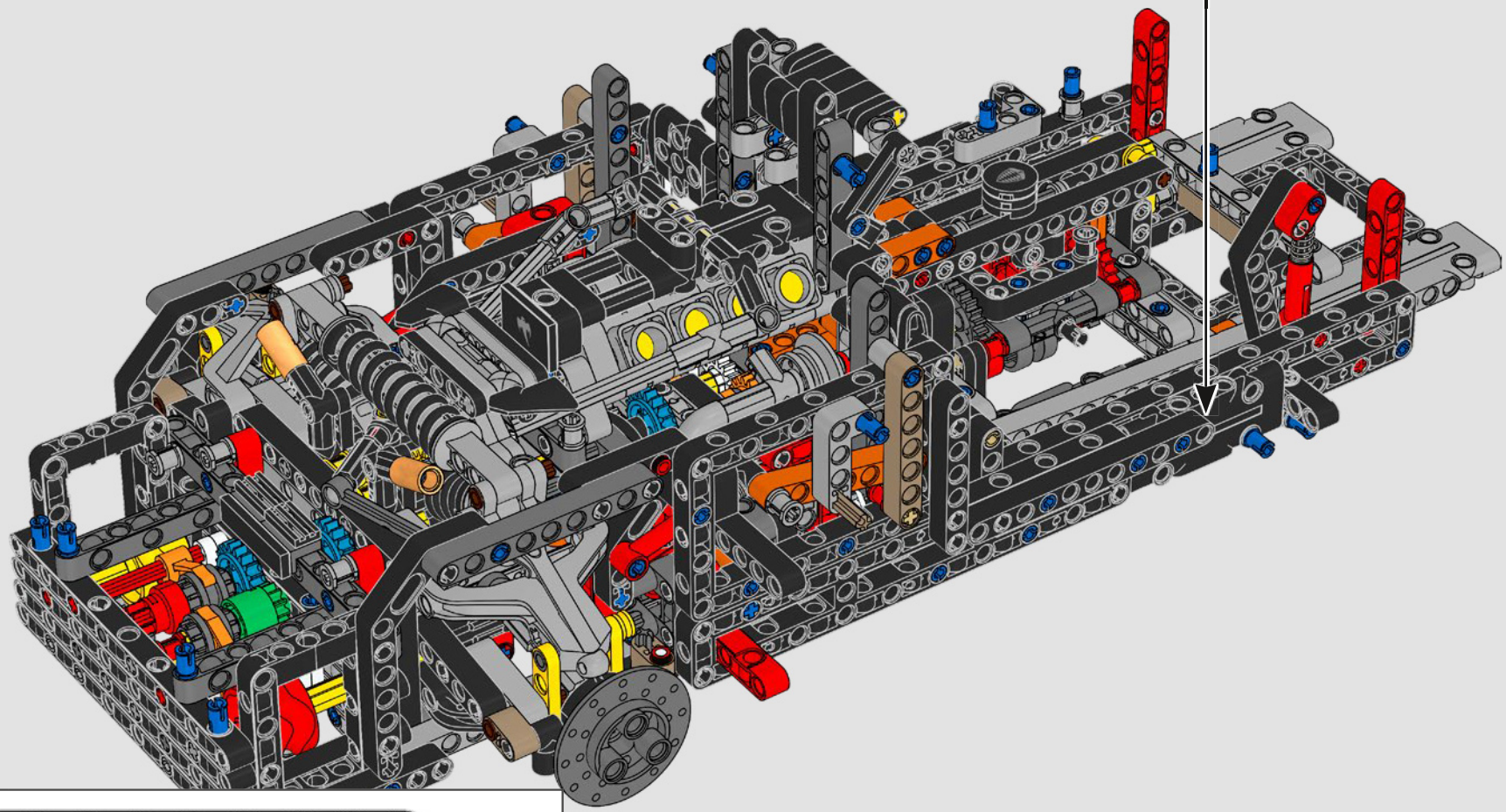



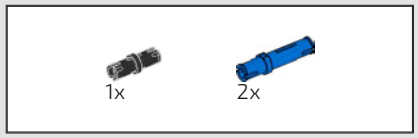

355

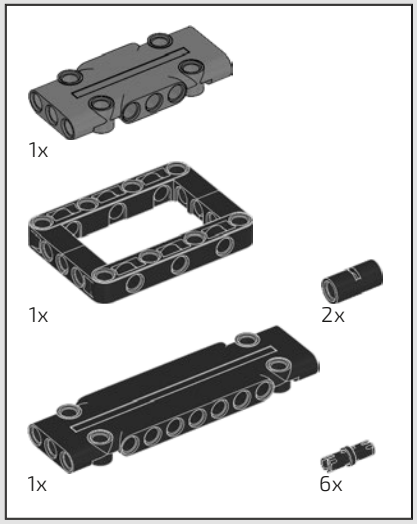

356

1

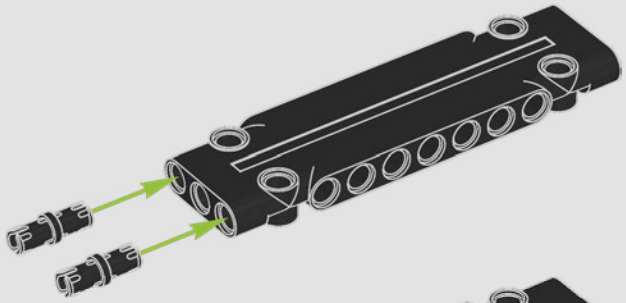

2

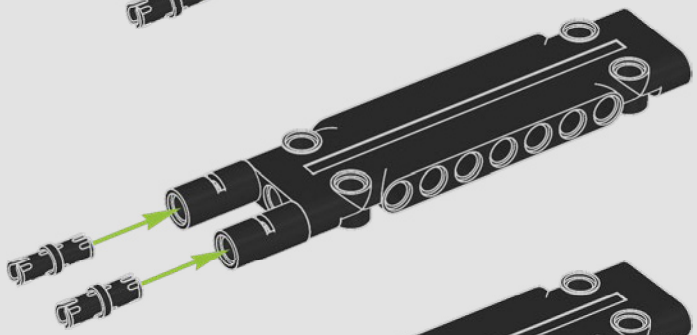

3

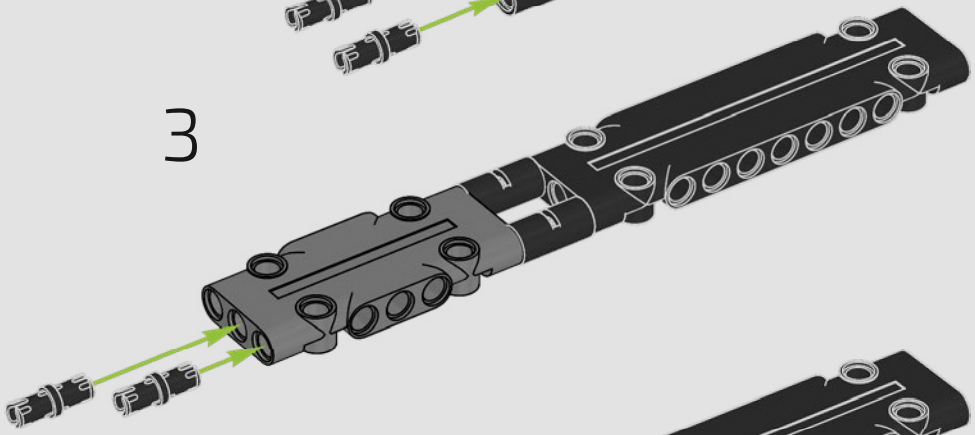

4

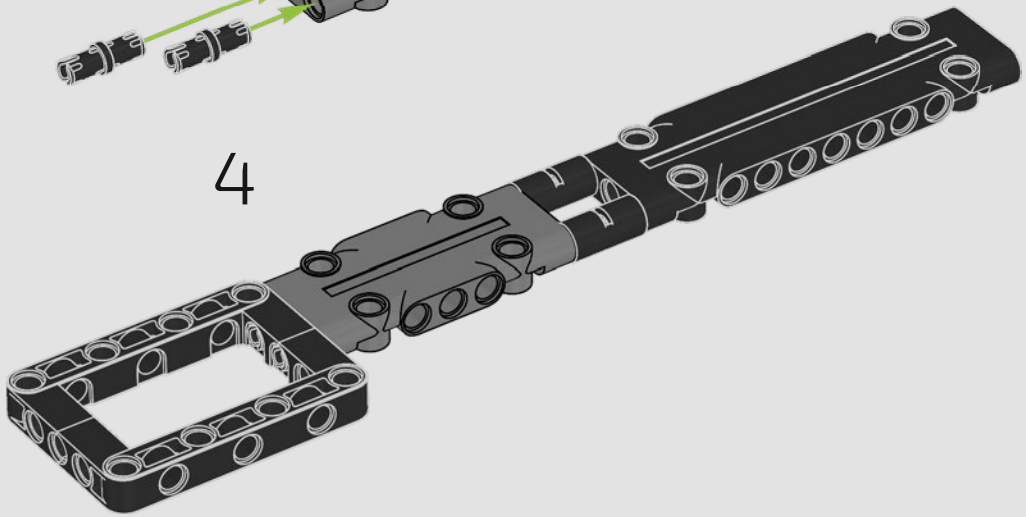

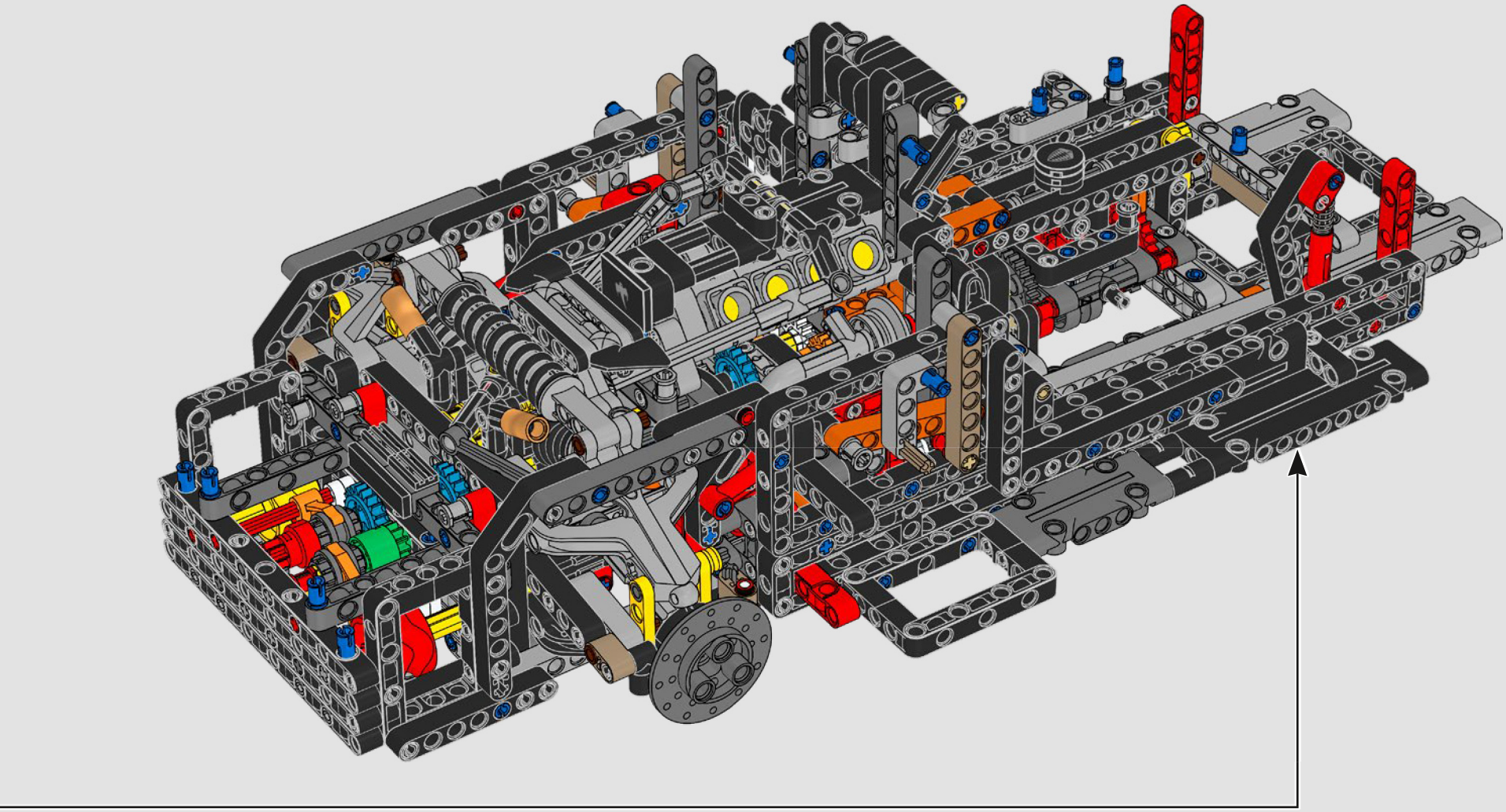

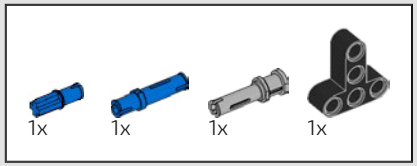

357

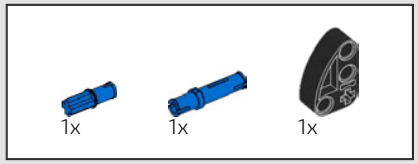

358

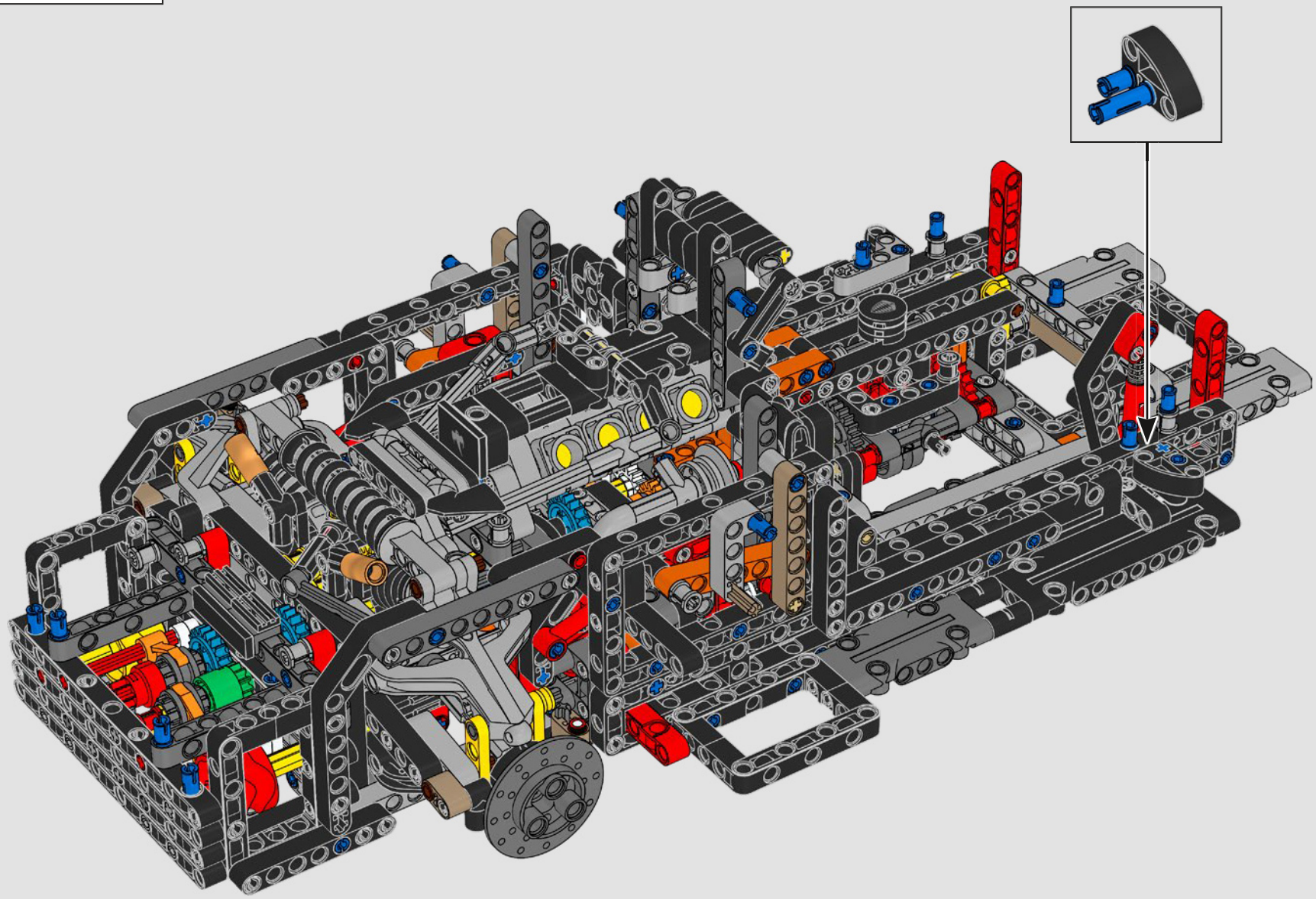

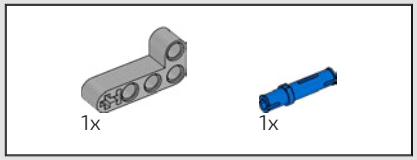

359

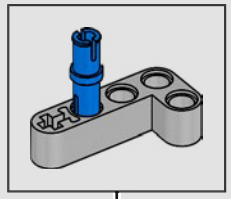

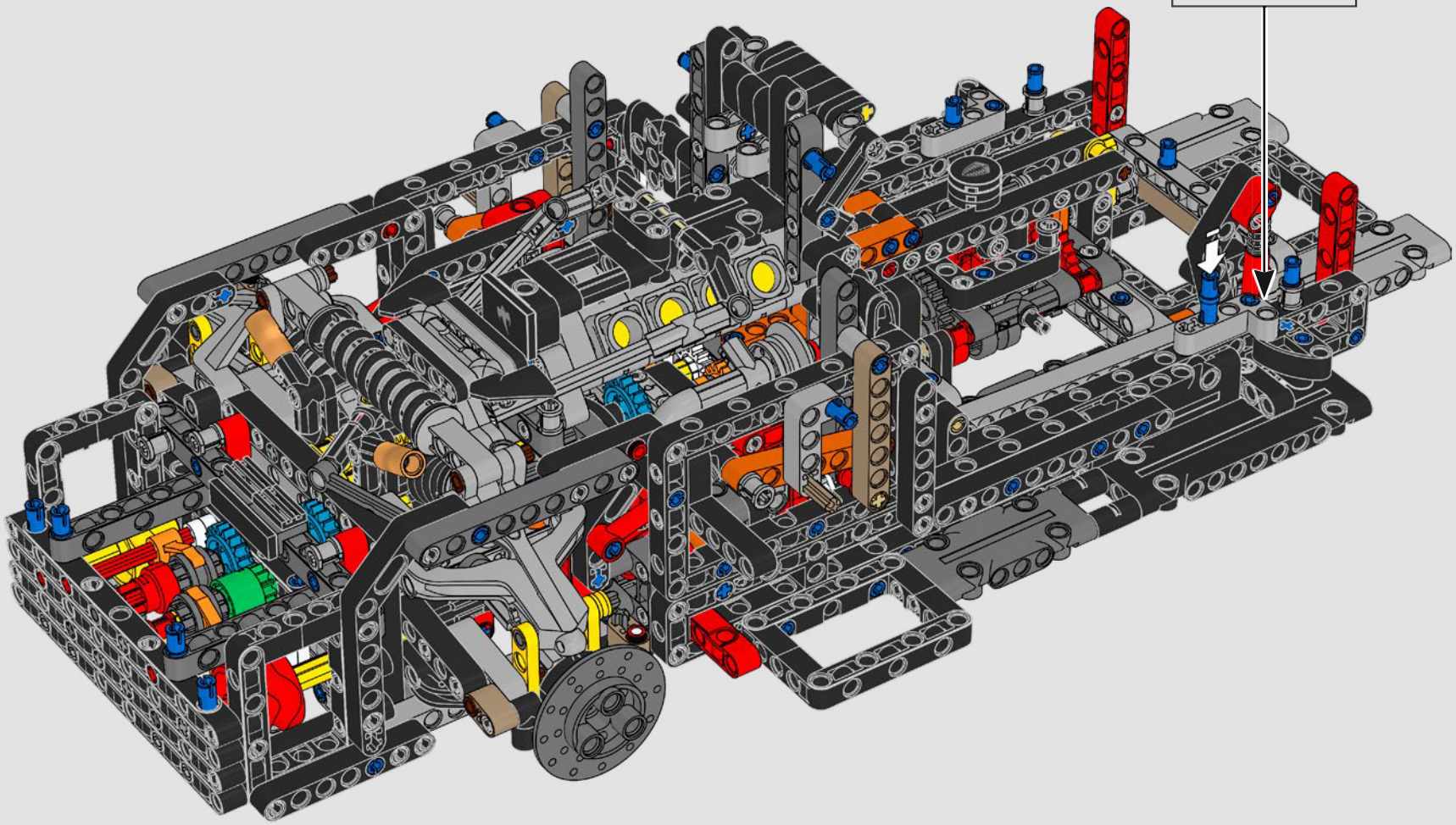

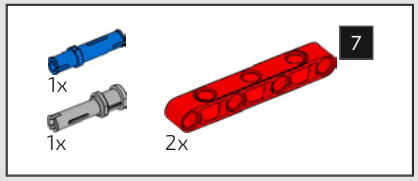

360

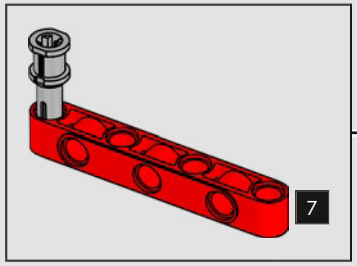

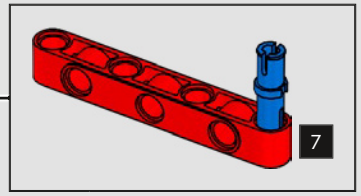

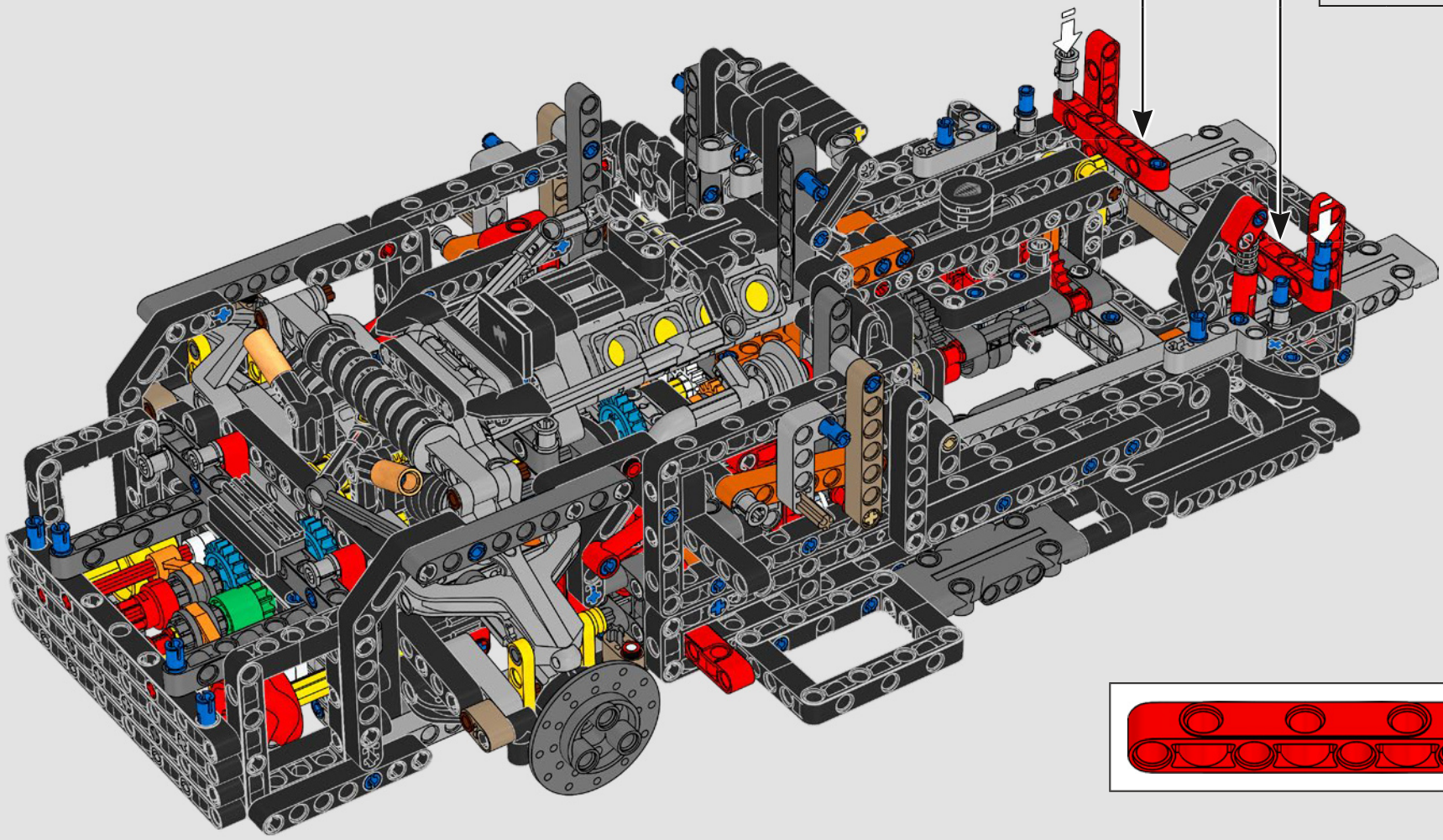

BOX

123



INTERIOR FIELMENTE DETALLADO

El interior reproduce el del auto real: la forma de los asientos con el logotipo del Sadair's Spear impreso en el reposacabezas, el túnel central y la consola con la pantalla SmartCenter. También está replicada la pantalla digital de Koenigsegg en el volante. El escudo de Koenigsegg viene impreso en el selector de avance, neutral y reversa, y replica la ubicación de la llave de Koenigsegg en el auto de verdad. Además, por si fuera poco, tenemos las levas de cambio detrás del volante, que se conectan a la caja de cambios de 9 velocidades.


SadarrSpear

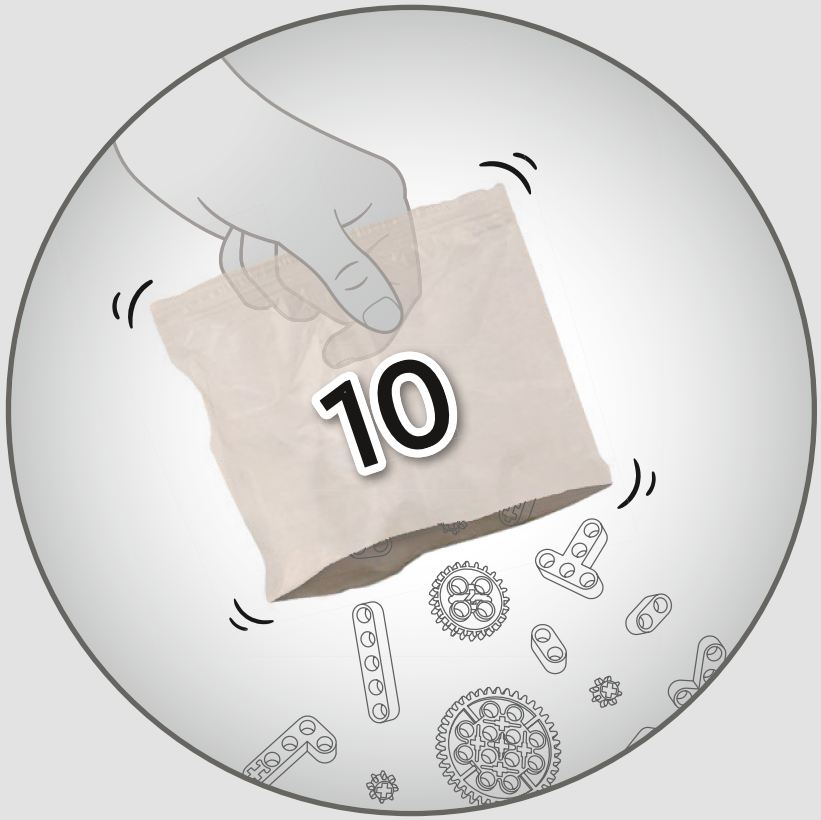

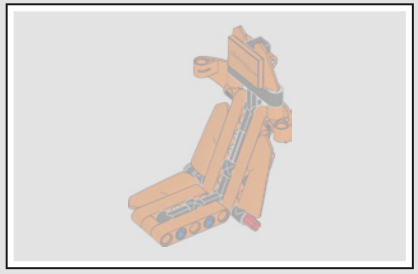

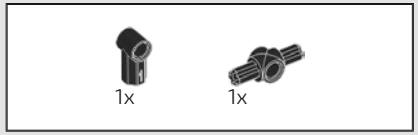

361

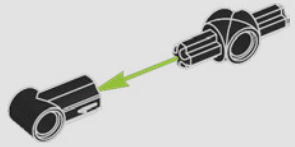

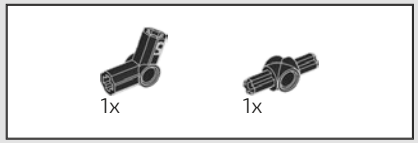

362

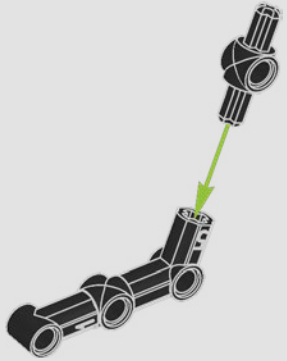

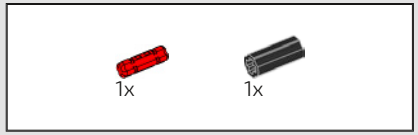

363

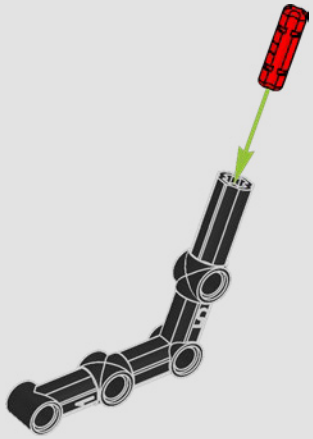

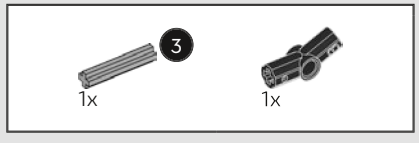

364

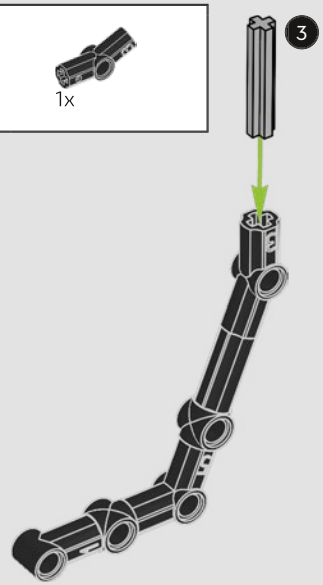



365

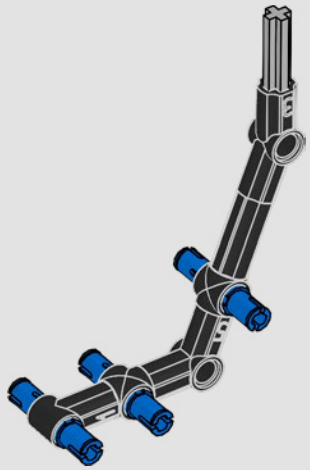

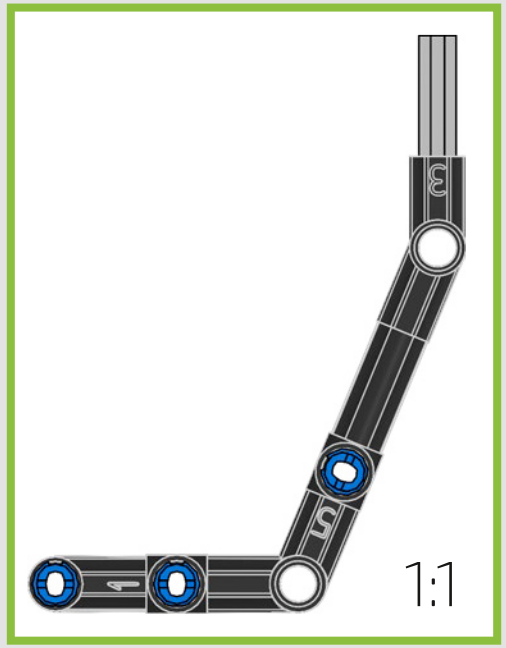

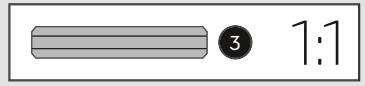

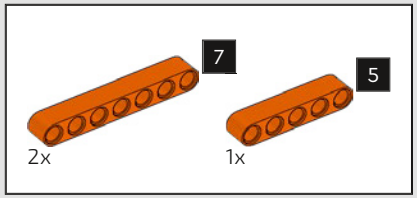

366

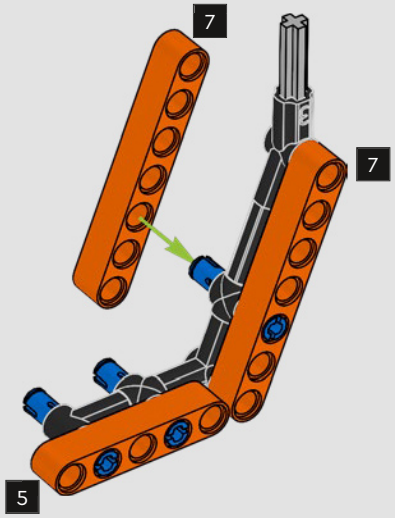

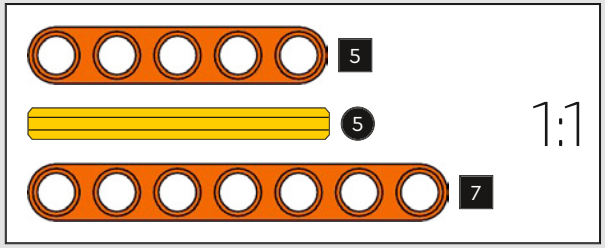

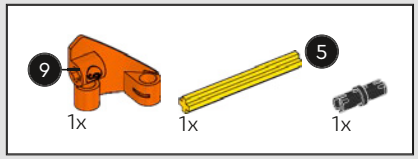

367

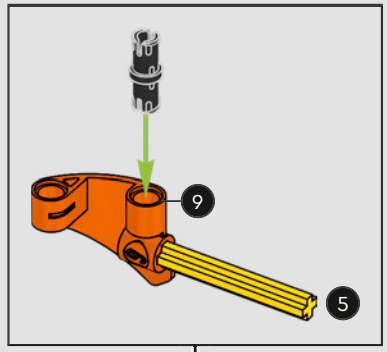

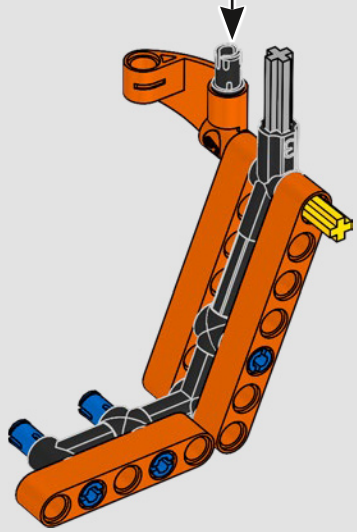

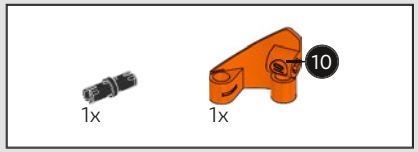

368

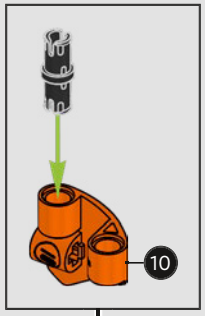

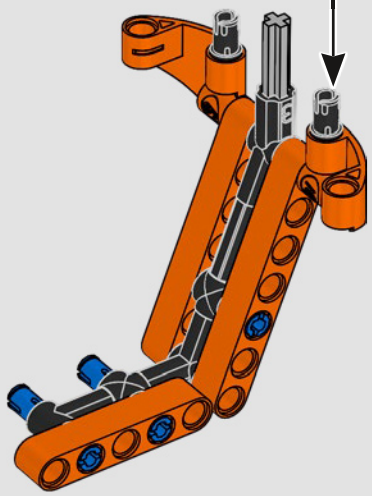

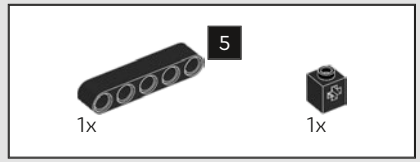

369



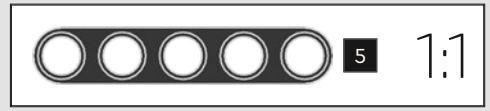

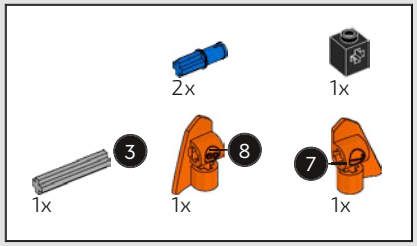

370

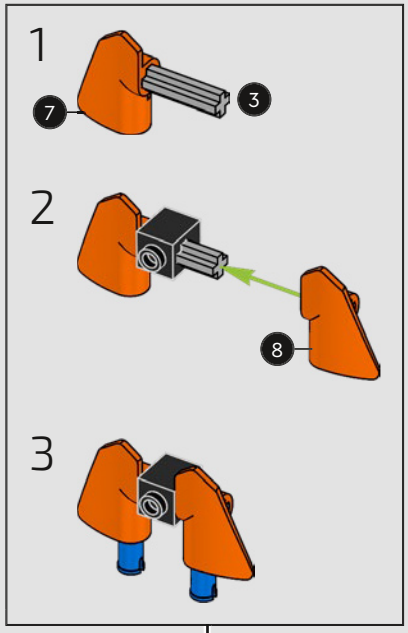

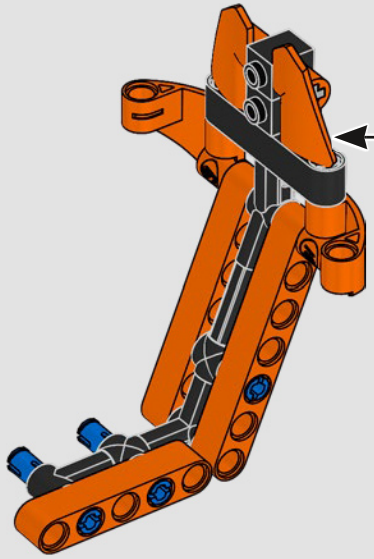

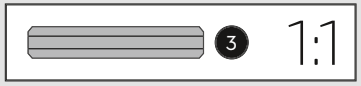



371

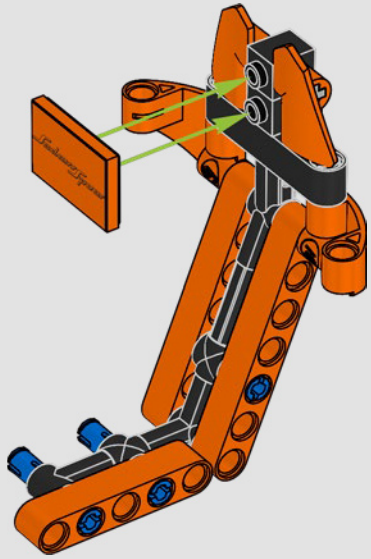

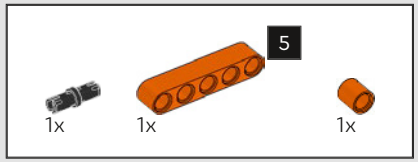

372

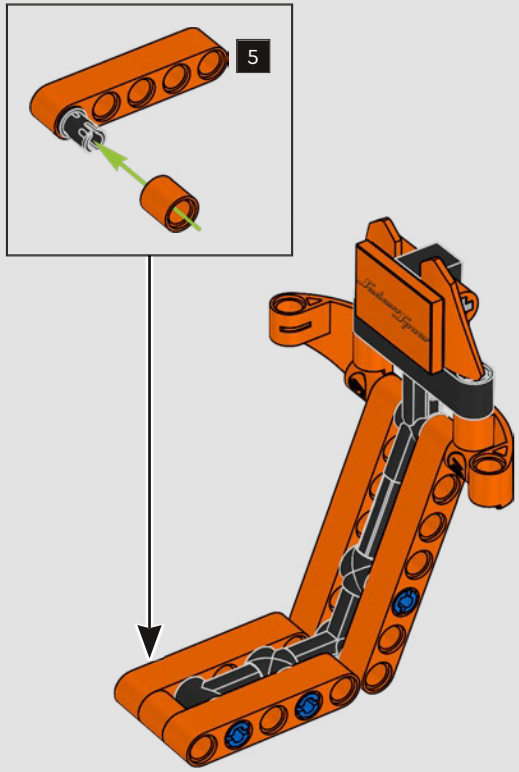

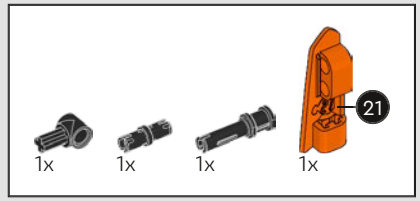

373

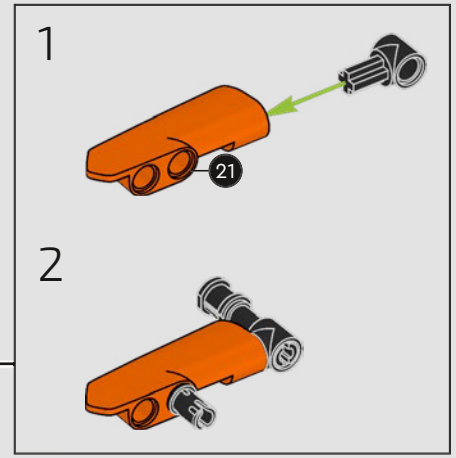

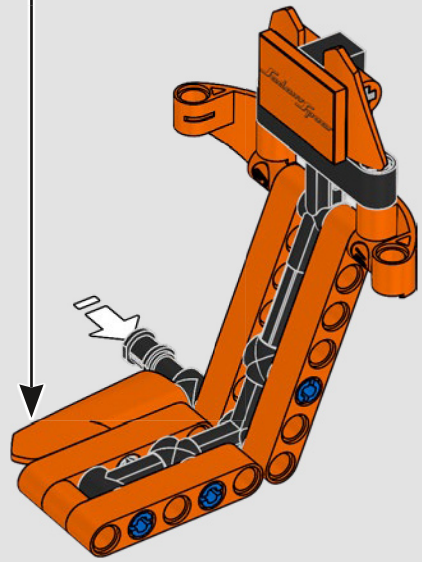

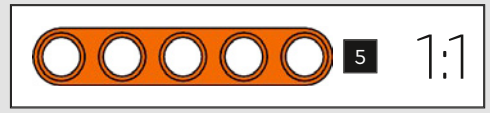

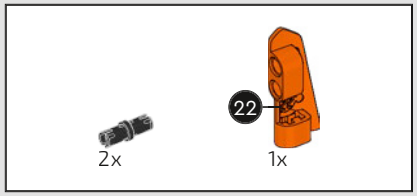

374

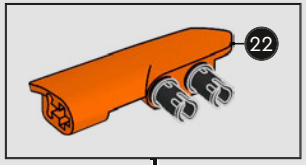

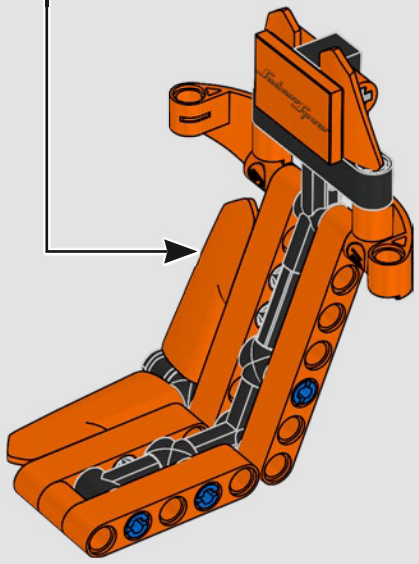

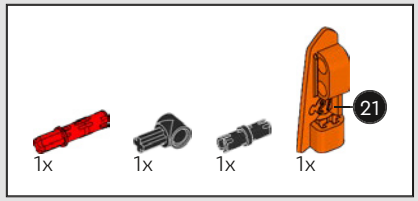

375

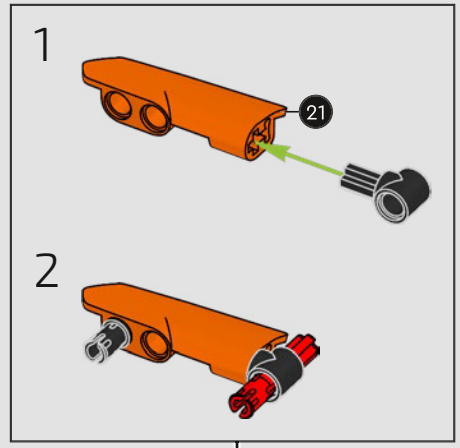

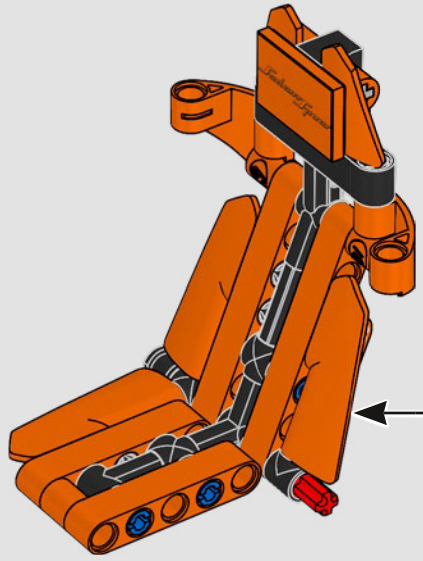

376

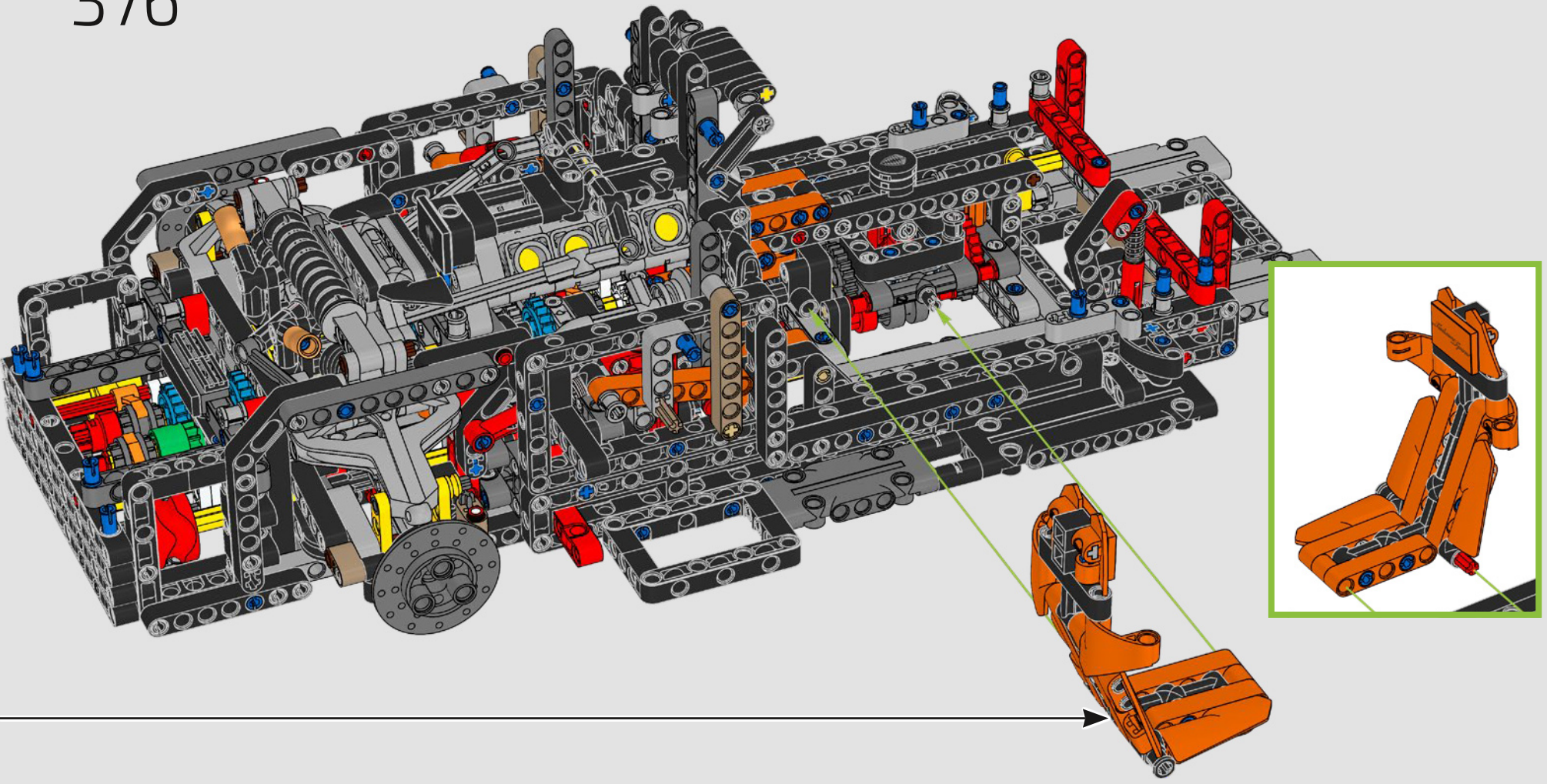

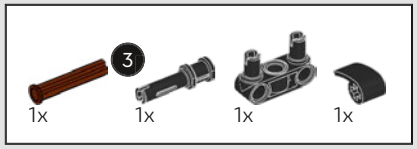

377

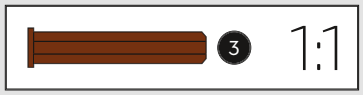

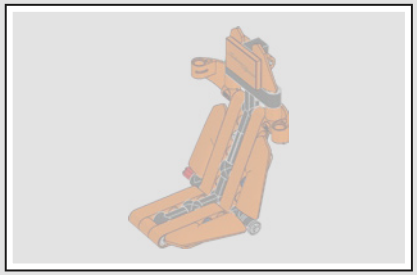

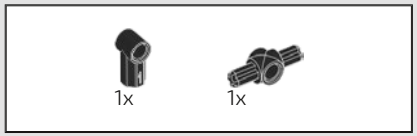

378

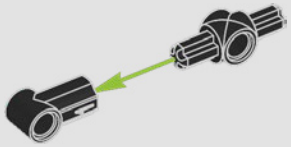

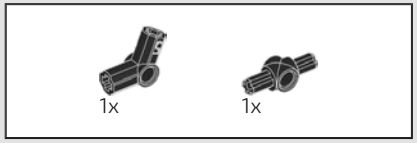

379

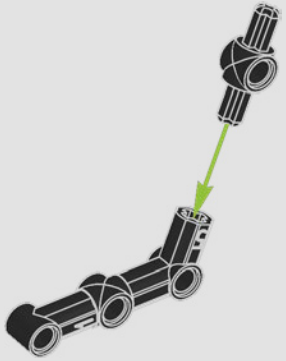

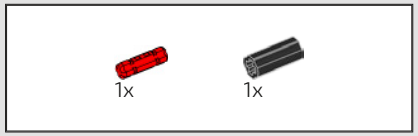

380

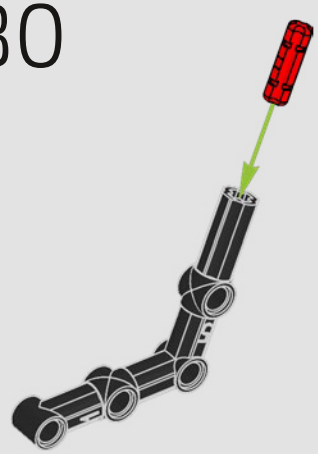

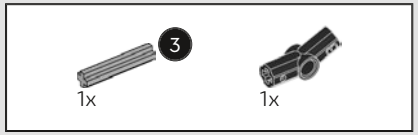

381

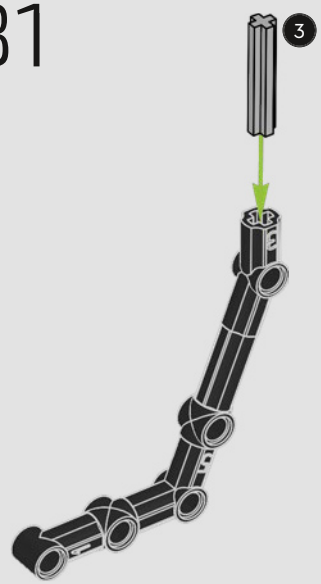

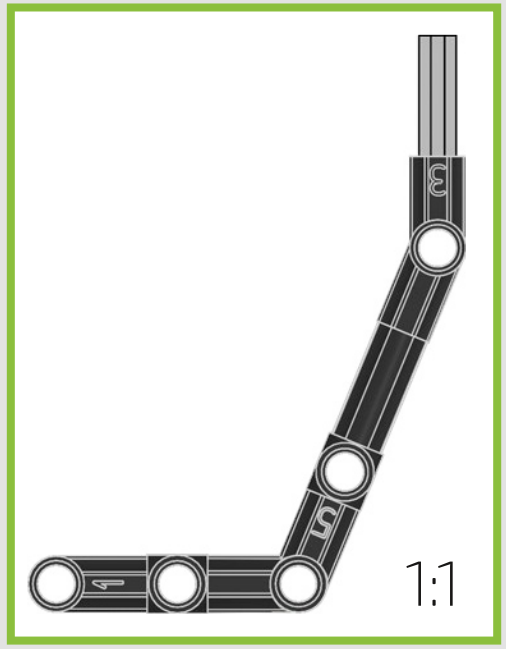





382

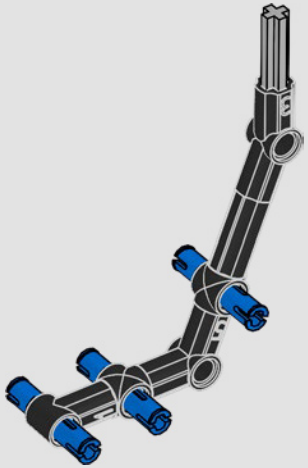

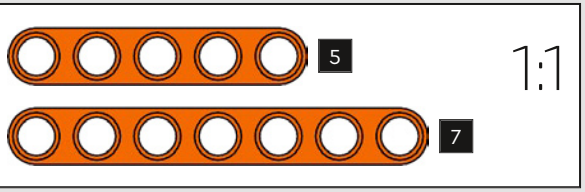

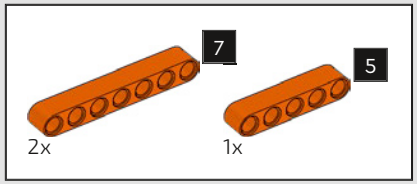

383

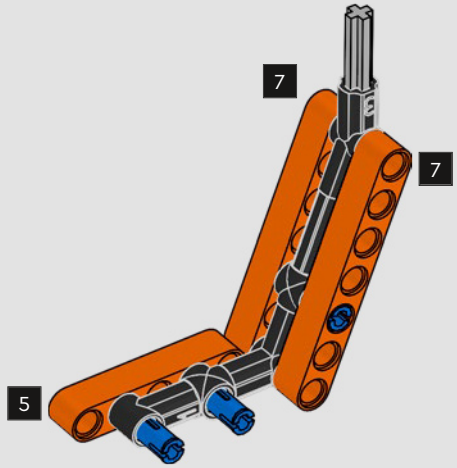

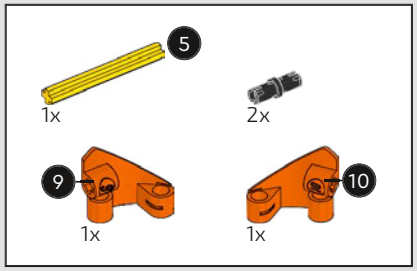

384

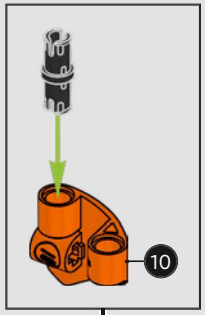

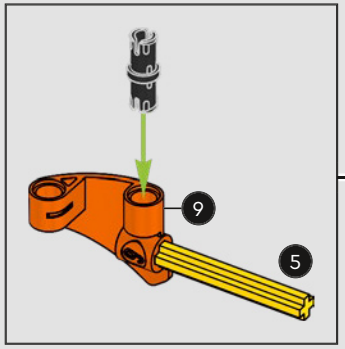

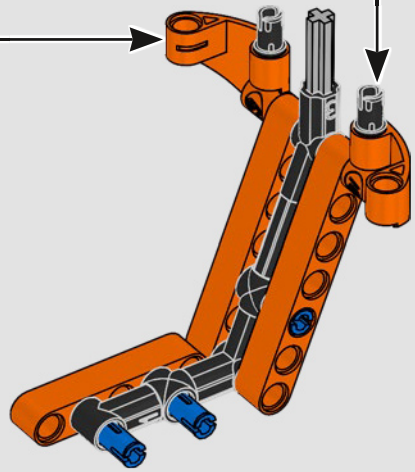

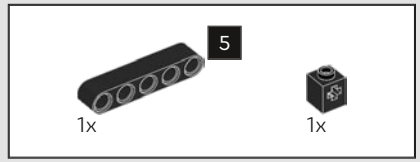

385

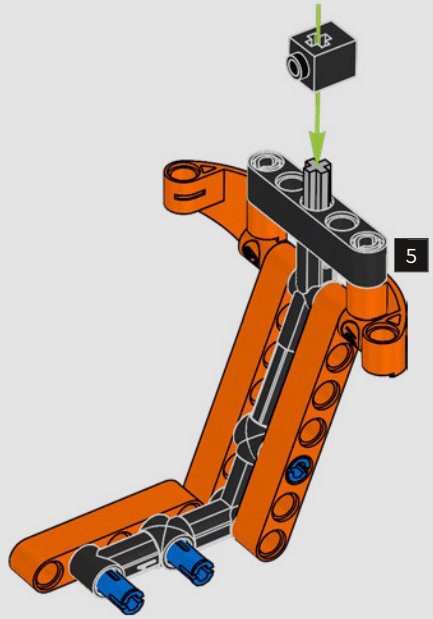

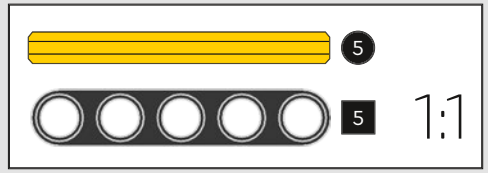

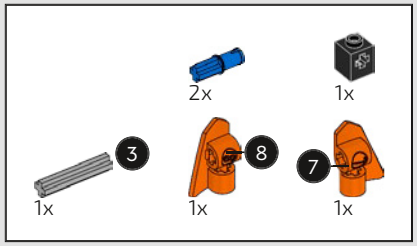

386

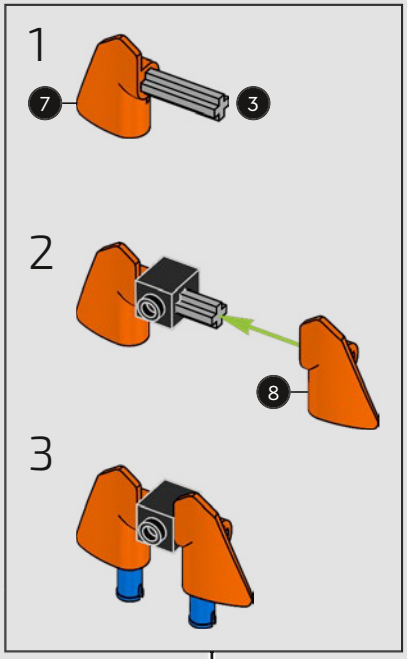

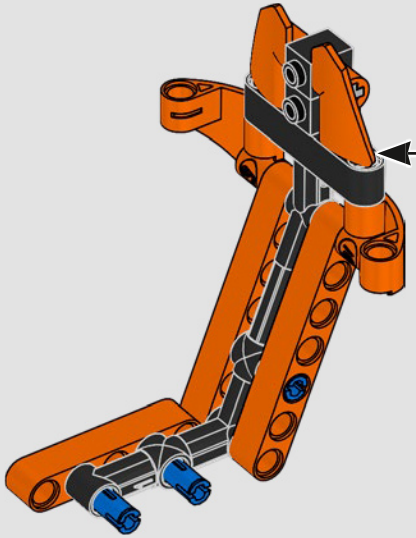

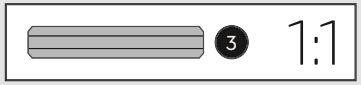

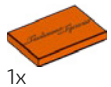

387

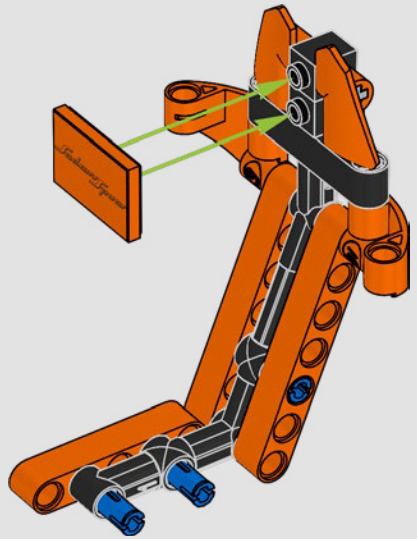

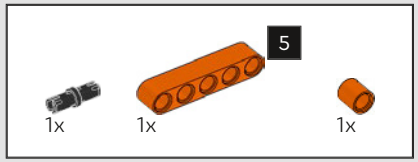

388

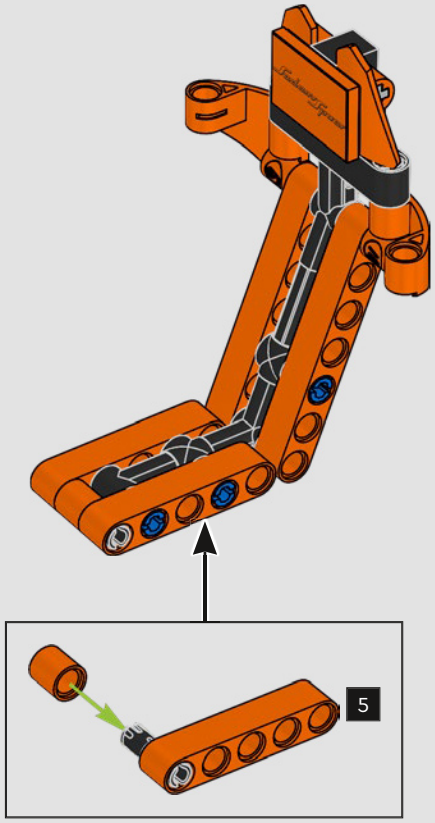

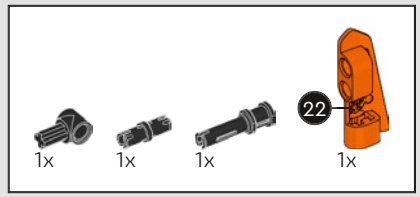

389

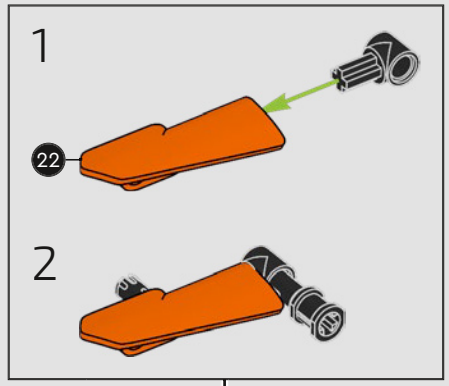

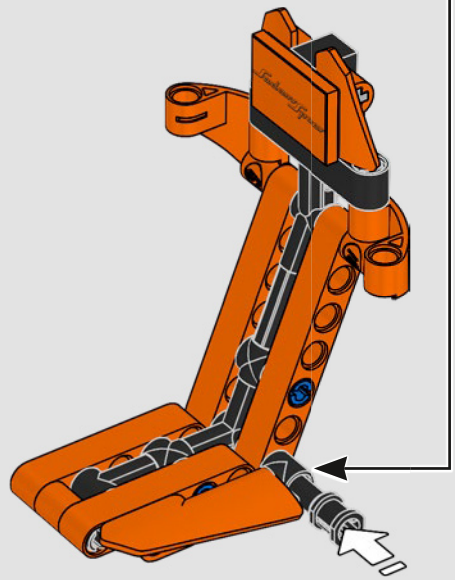

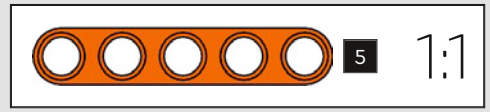

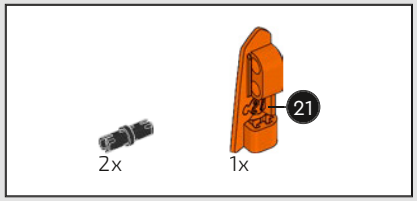

390

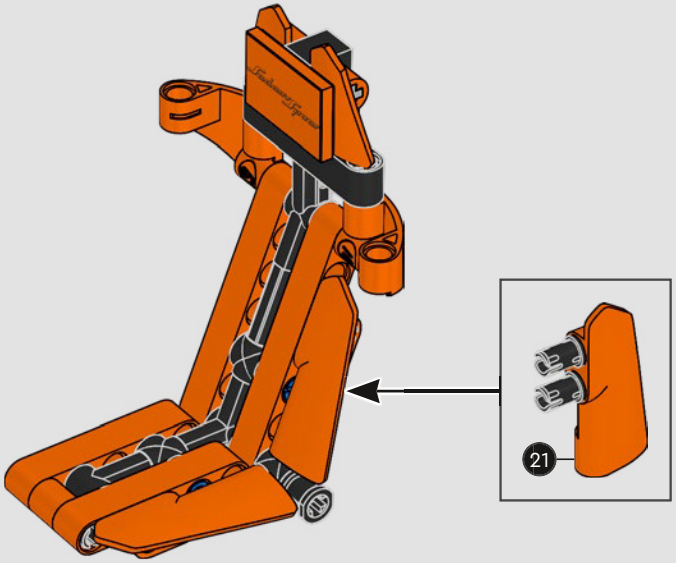

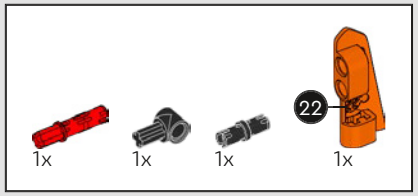

391

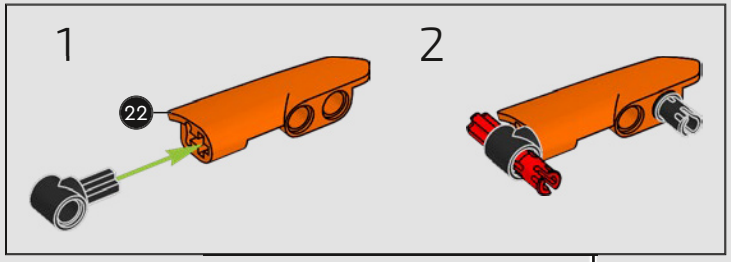

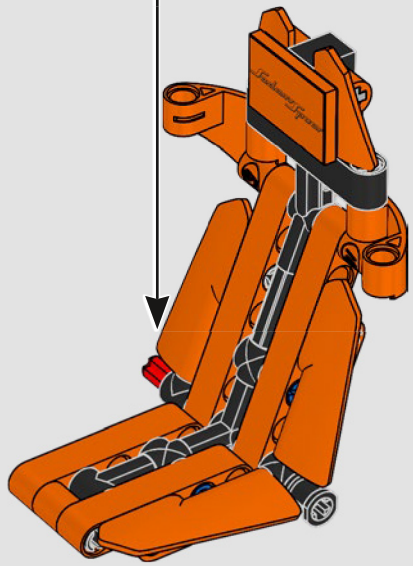

392

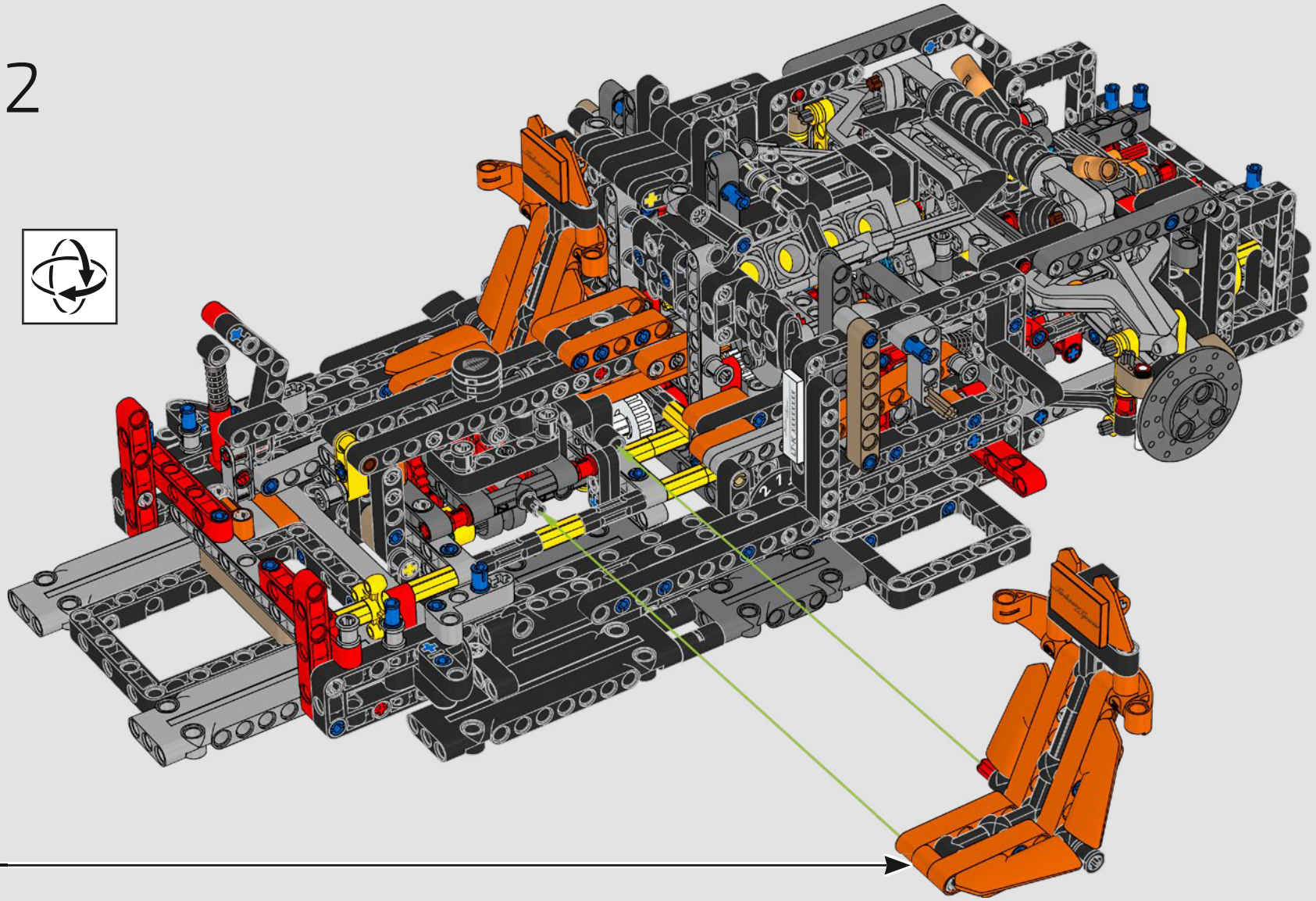

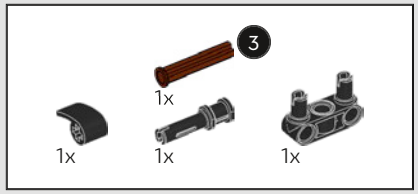

393

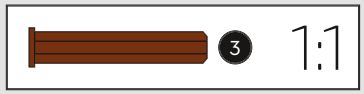

SadaviSpear
SadaviSpear
SadaviSpear
LT-K XXXXXXX

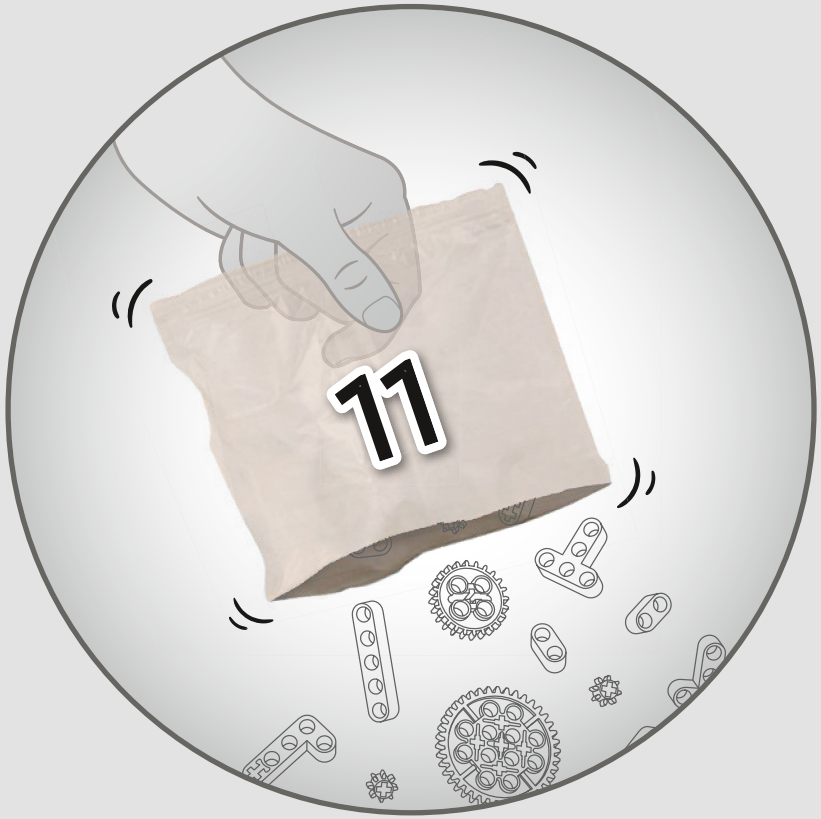
11

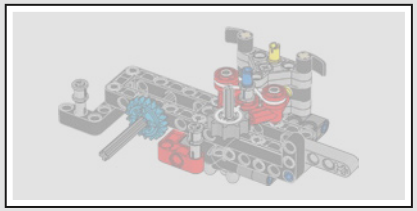

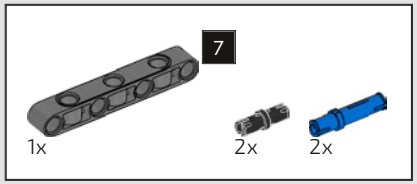

394

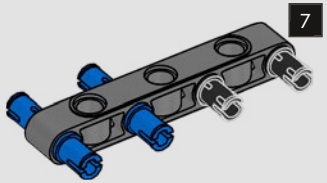

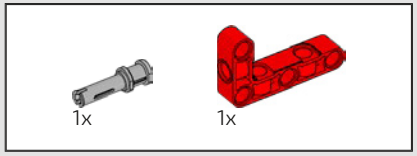

395

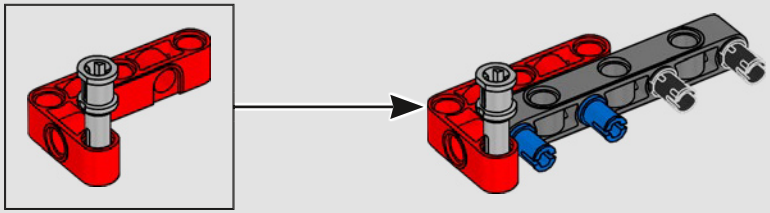

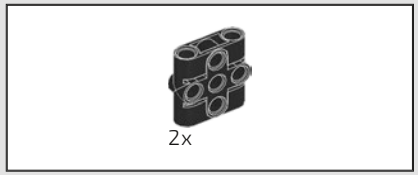

396

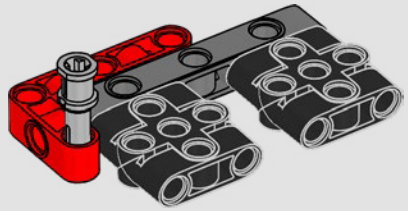

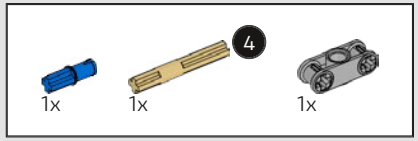

397

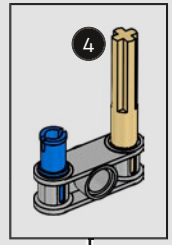

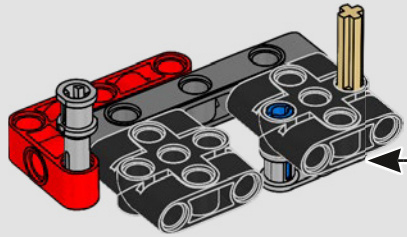

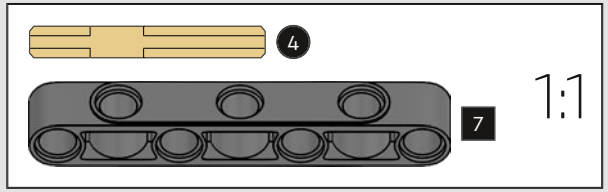

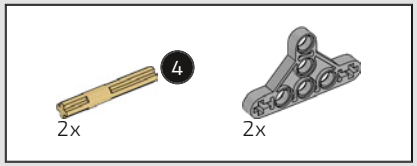

398

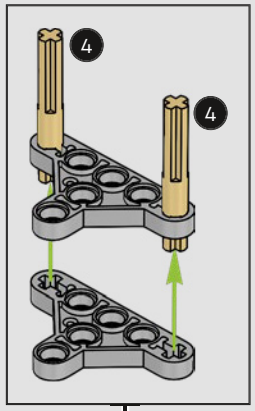

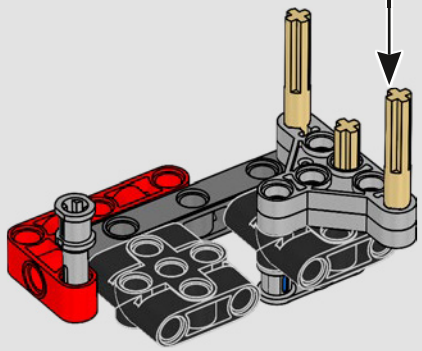

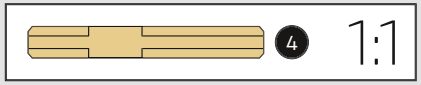

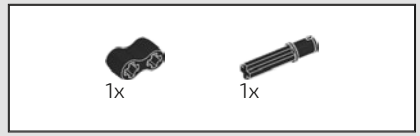

399



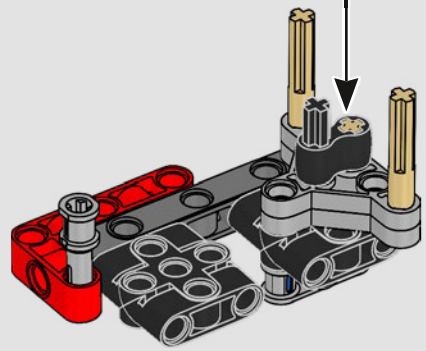



400

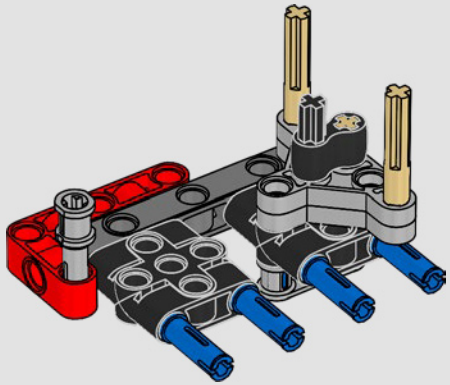

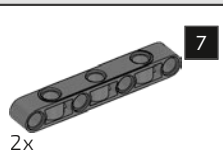

401

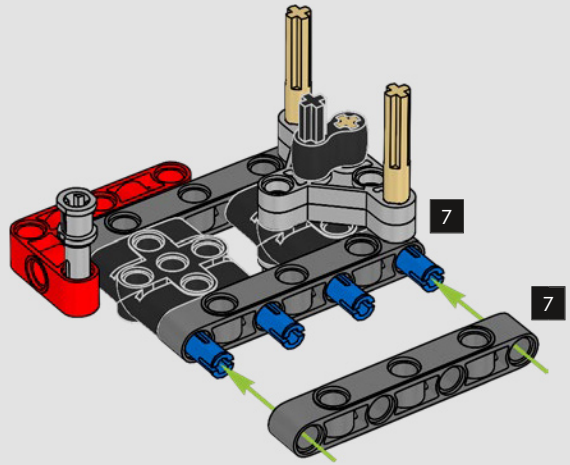

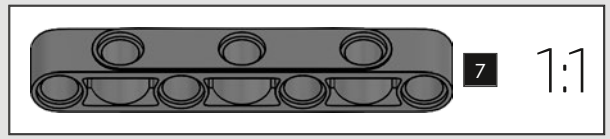



402

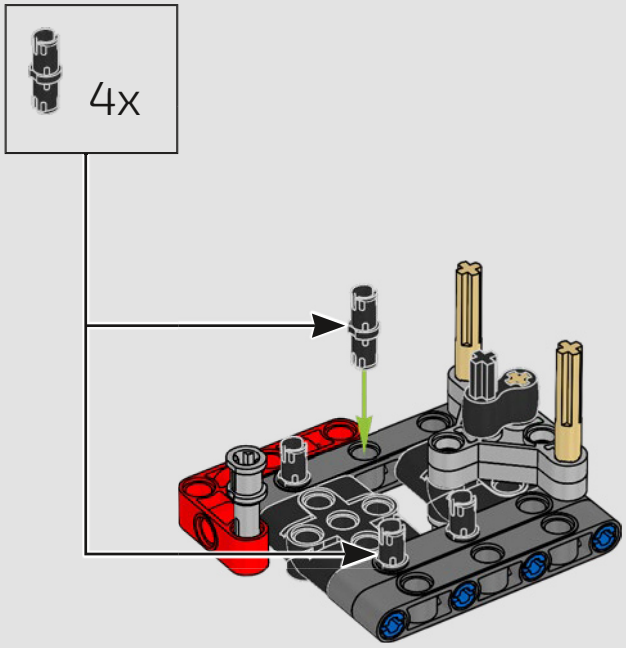

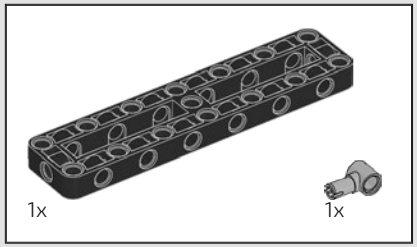

403

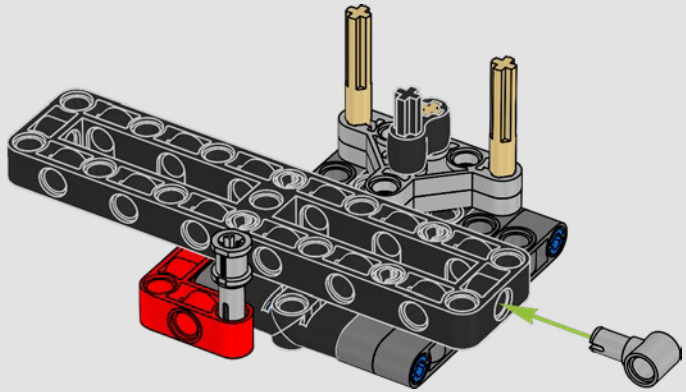

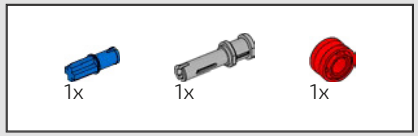

404

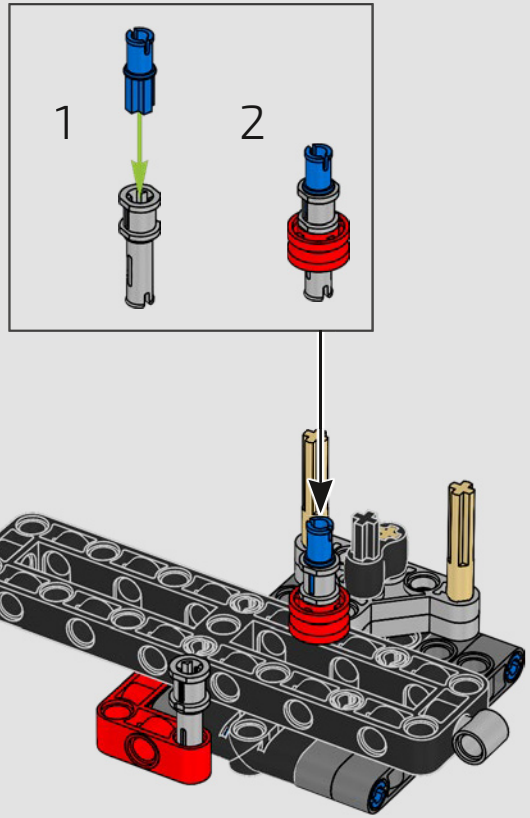

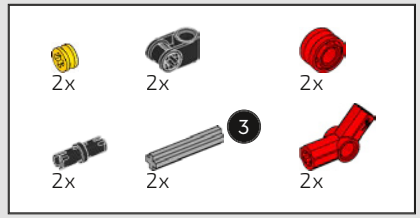

405

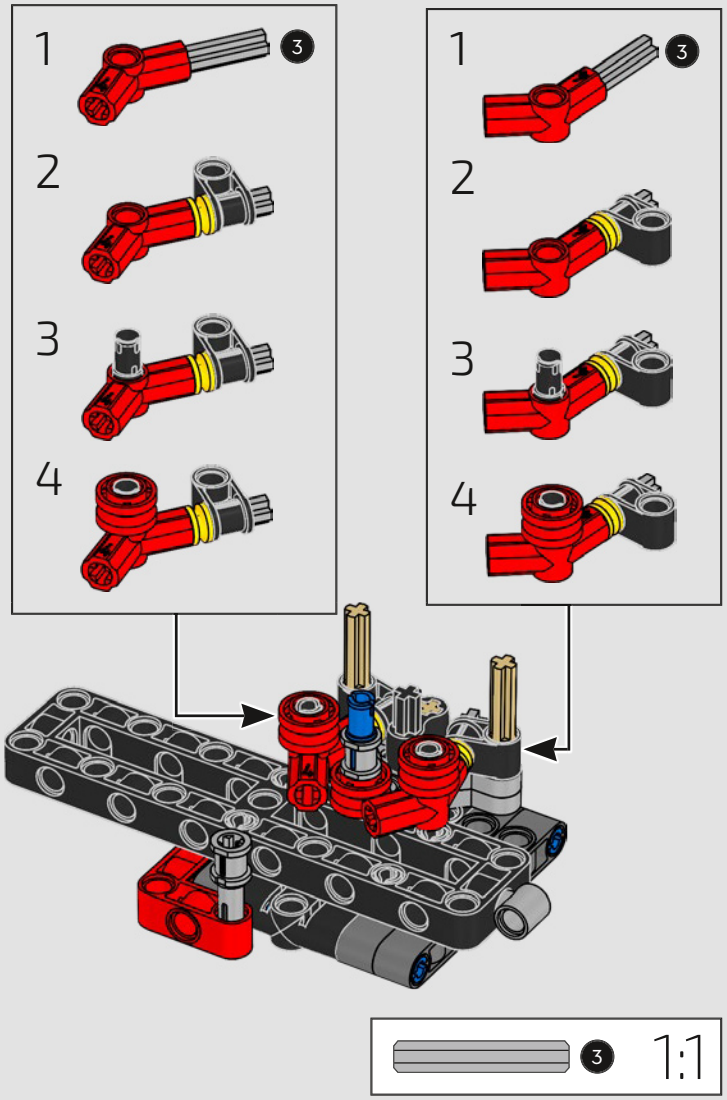

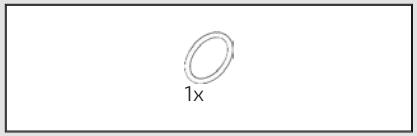

406

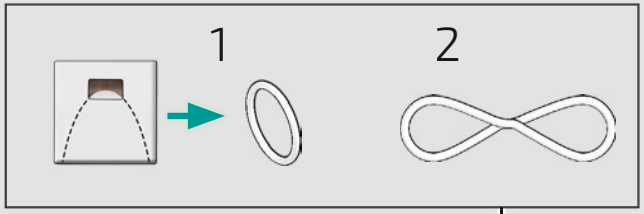

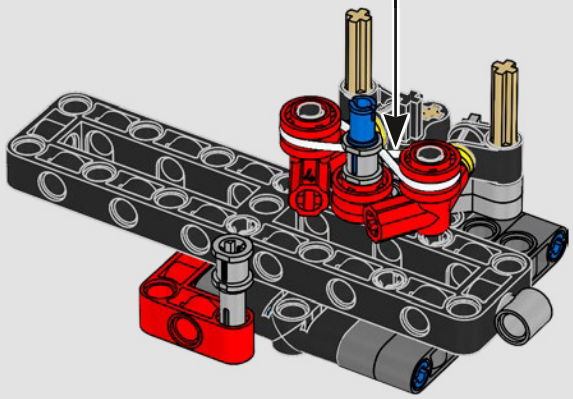

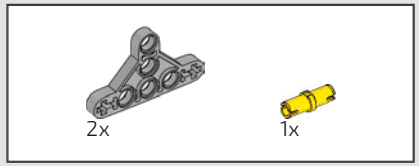

407

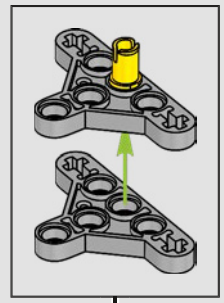



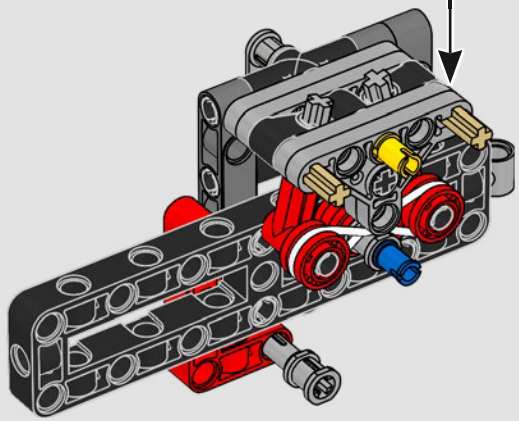

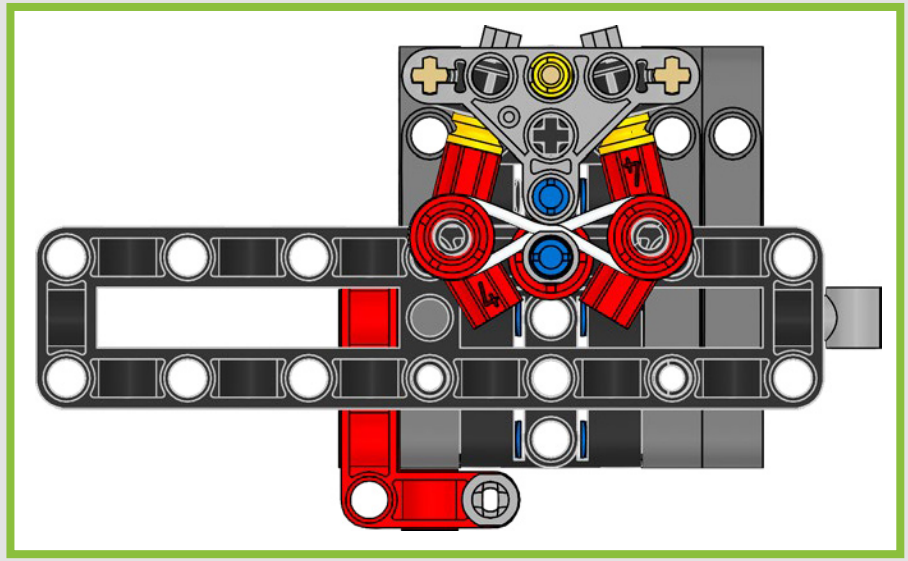



408



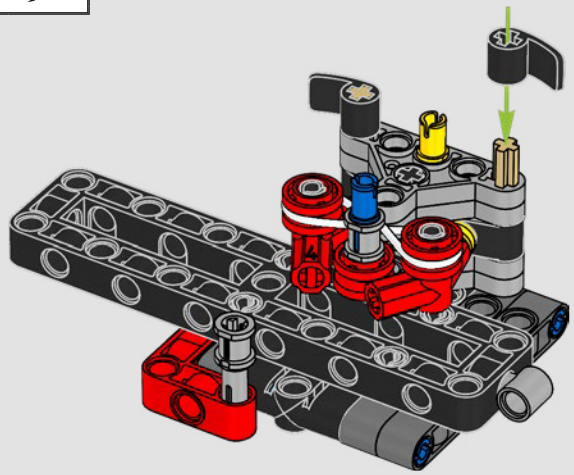

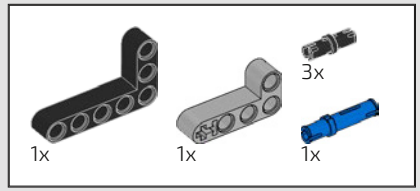

409

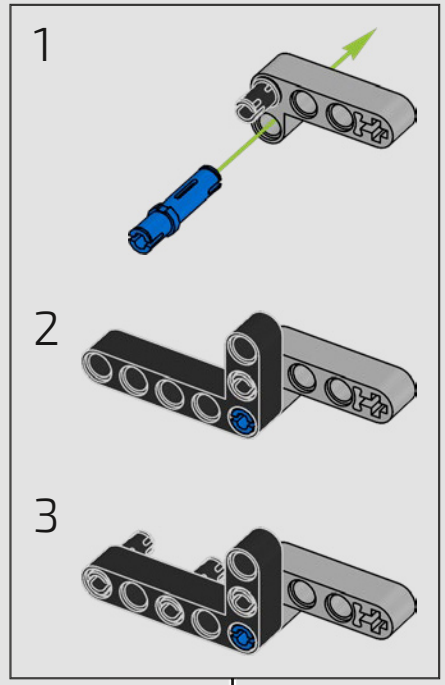

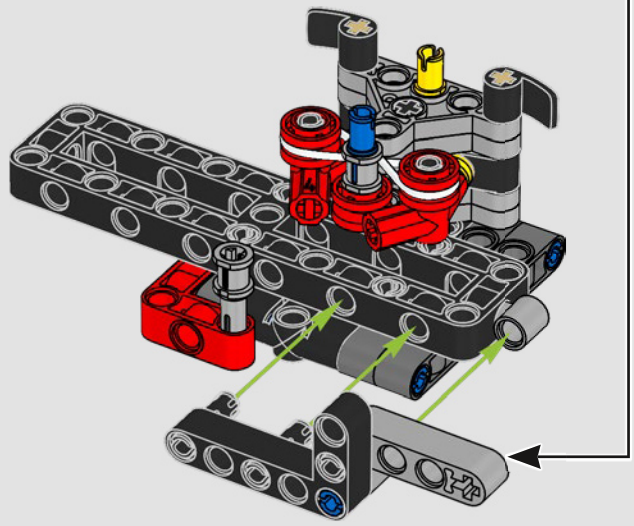

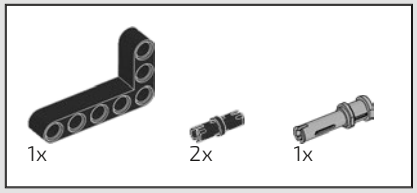

410

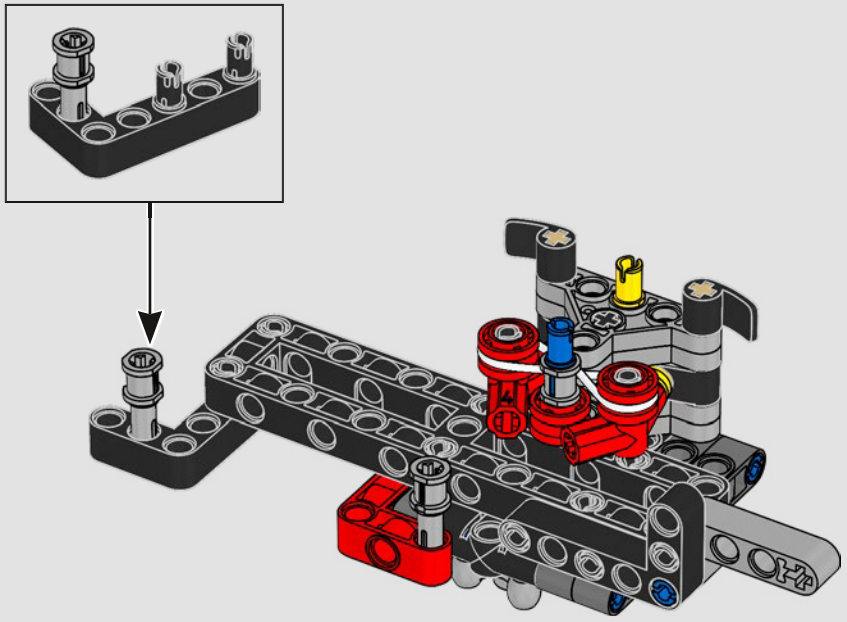



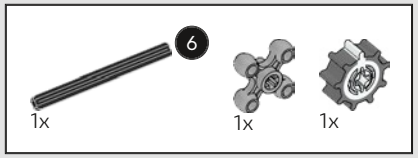

411

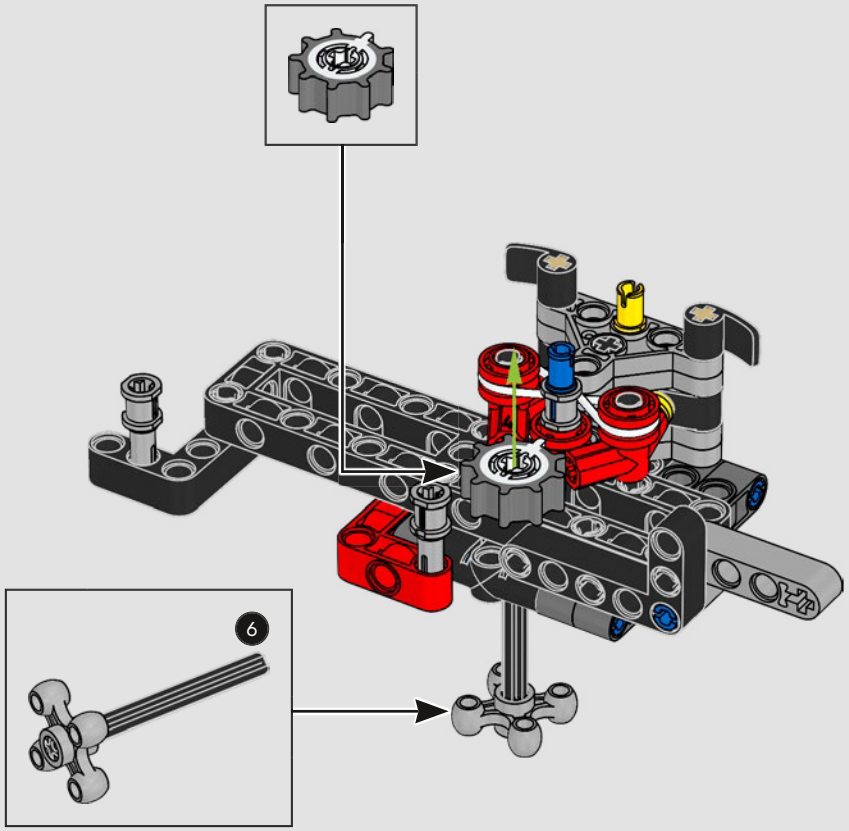

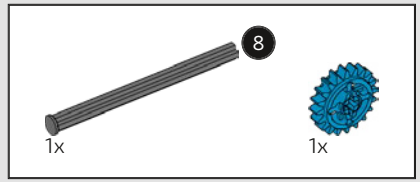

412

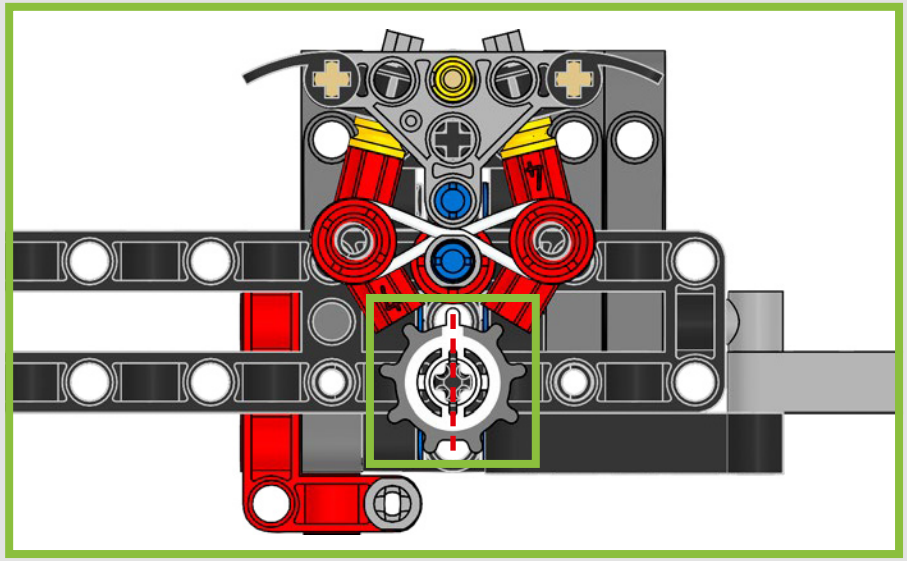

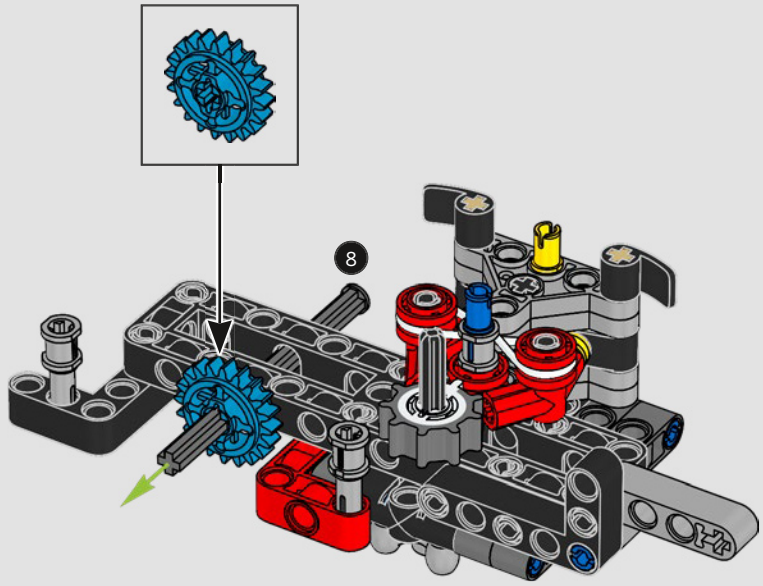

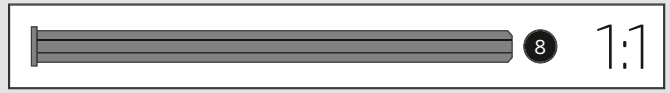

413

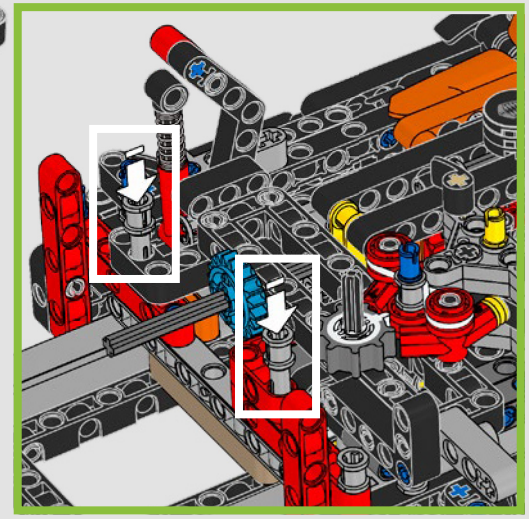

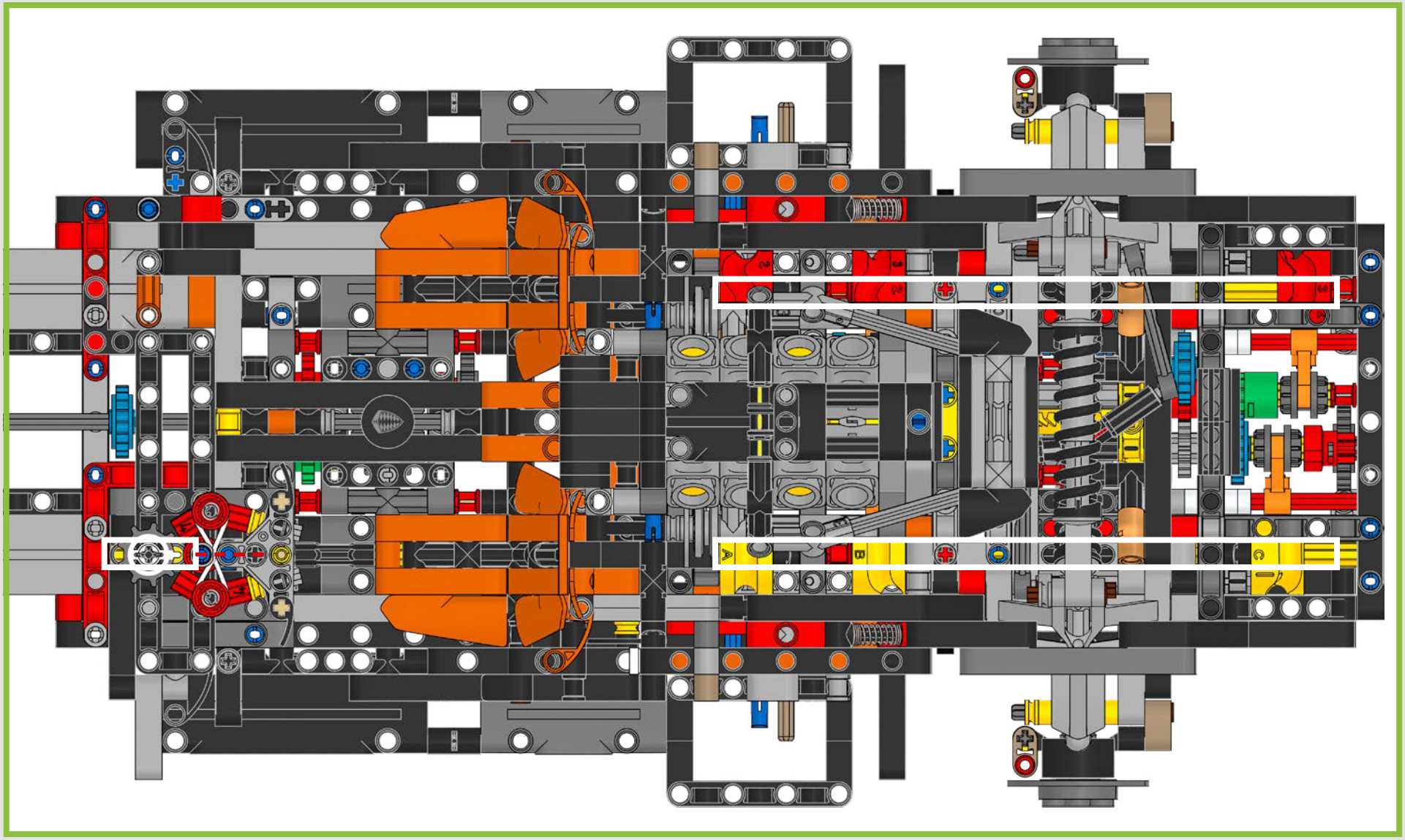

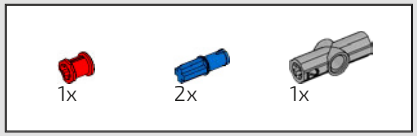

414

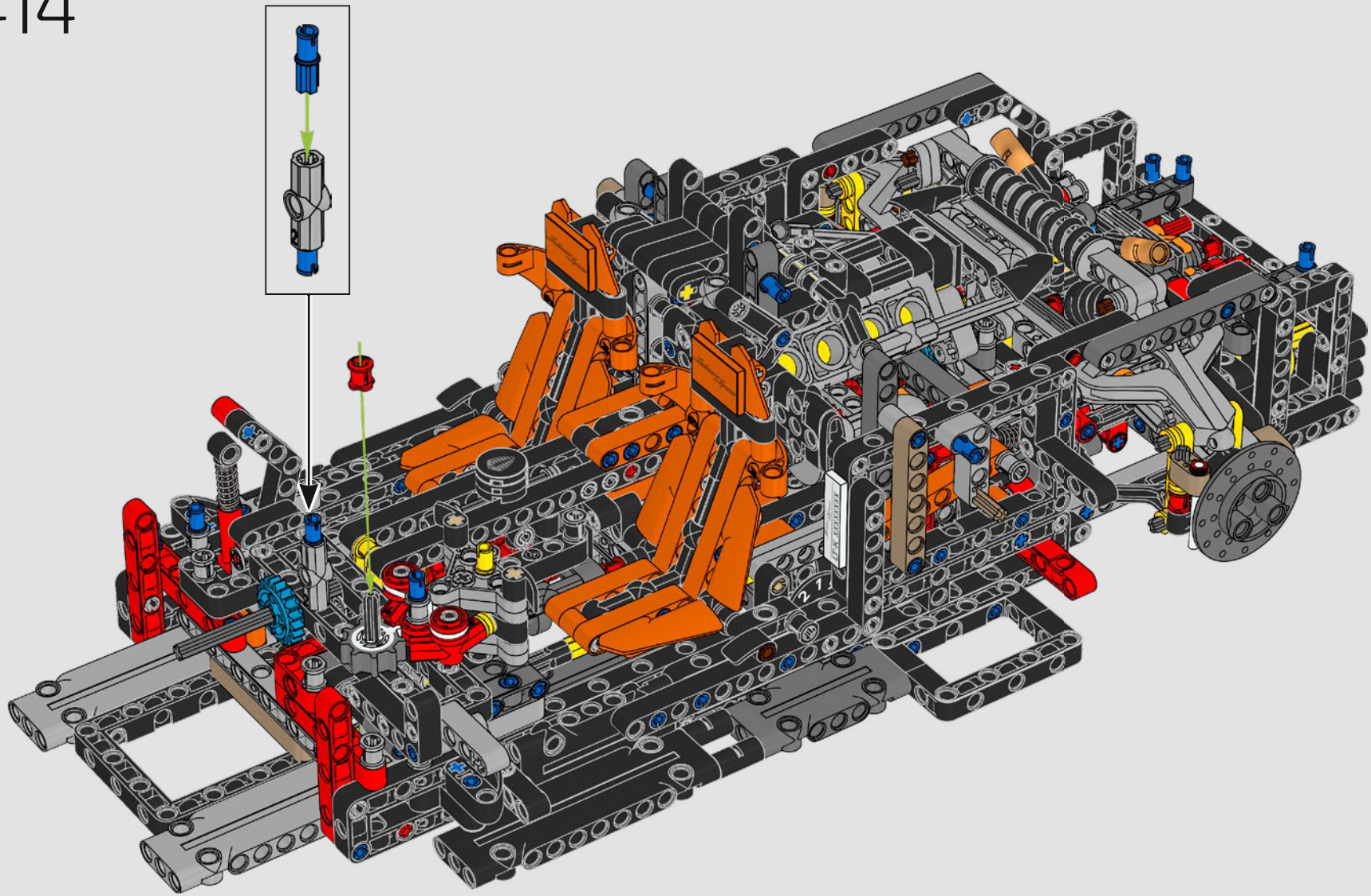

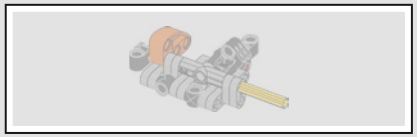

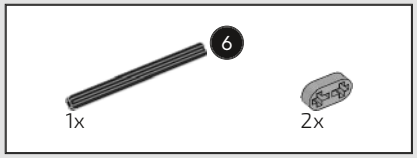

415

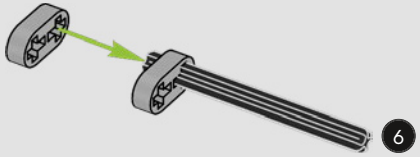

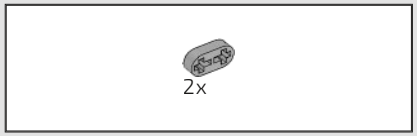

416

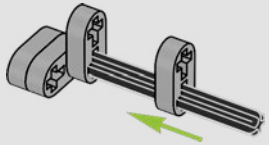

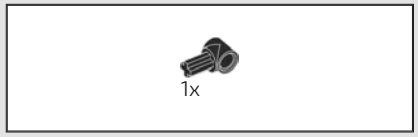

417

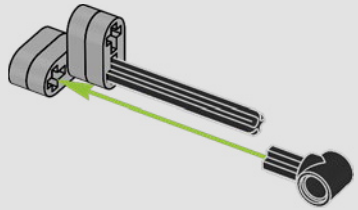

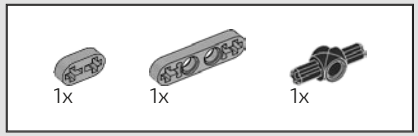

418

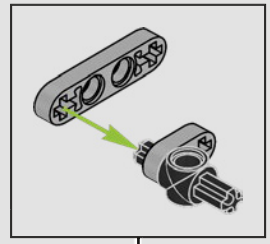

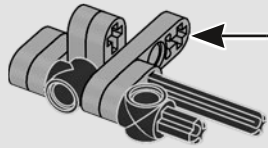



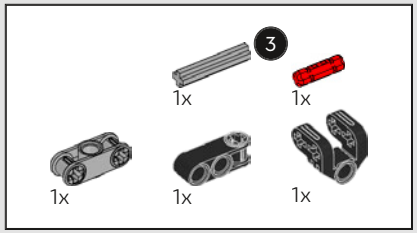

419

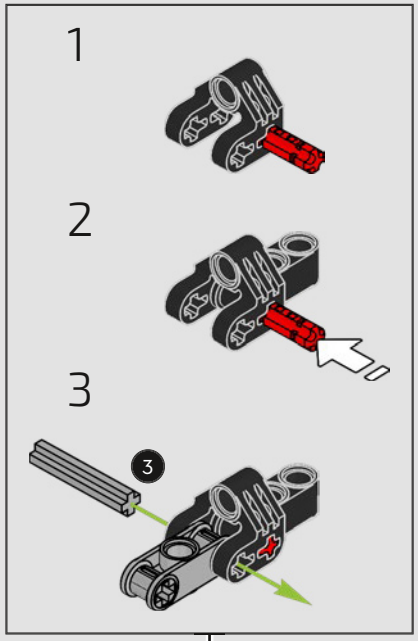

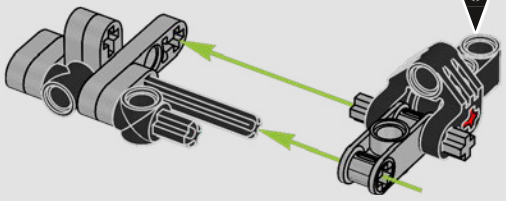

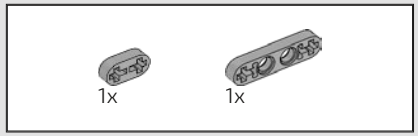

420

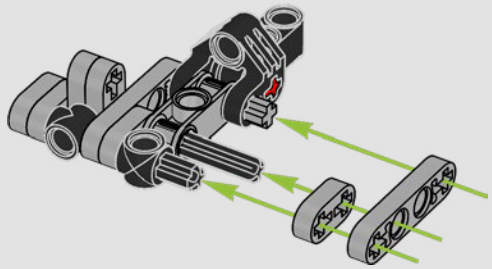

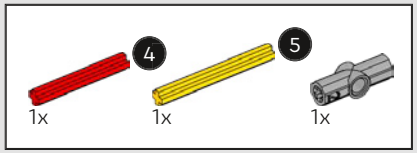

421

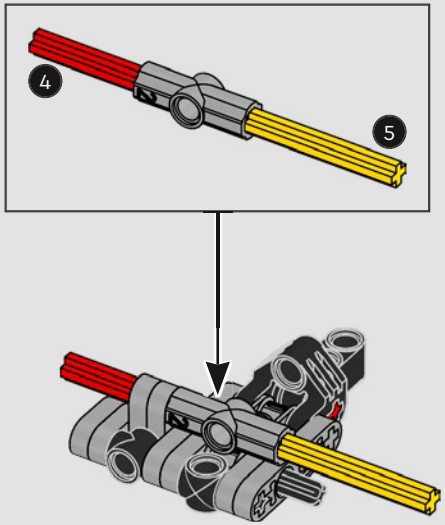

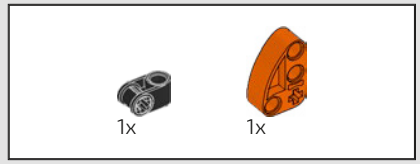

422

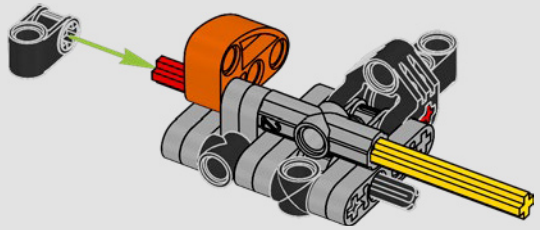

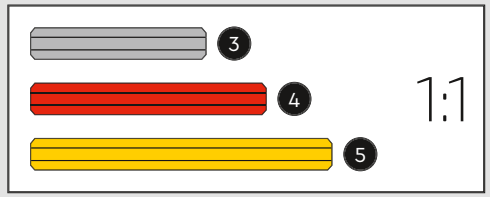

2x

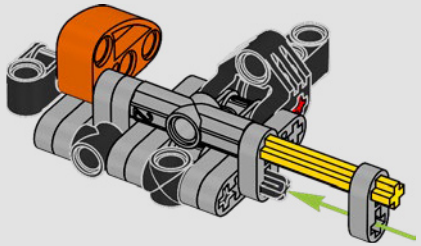

423

424

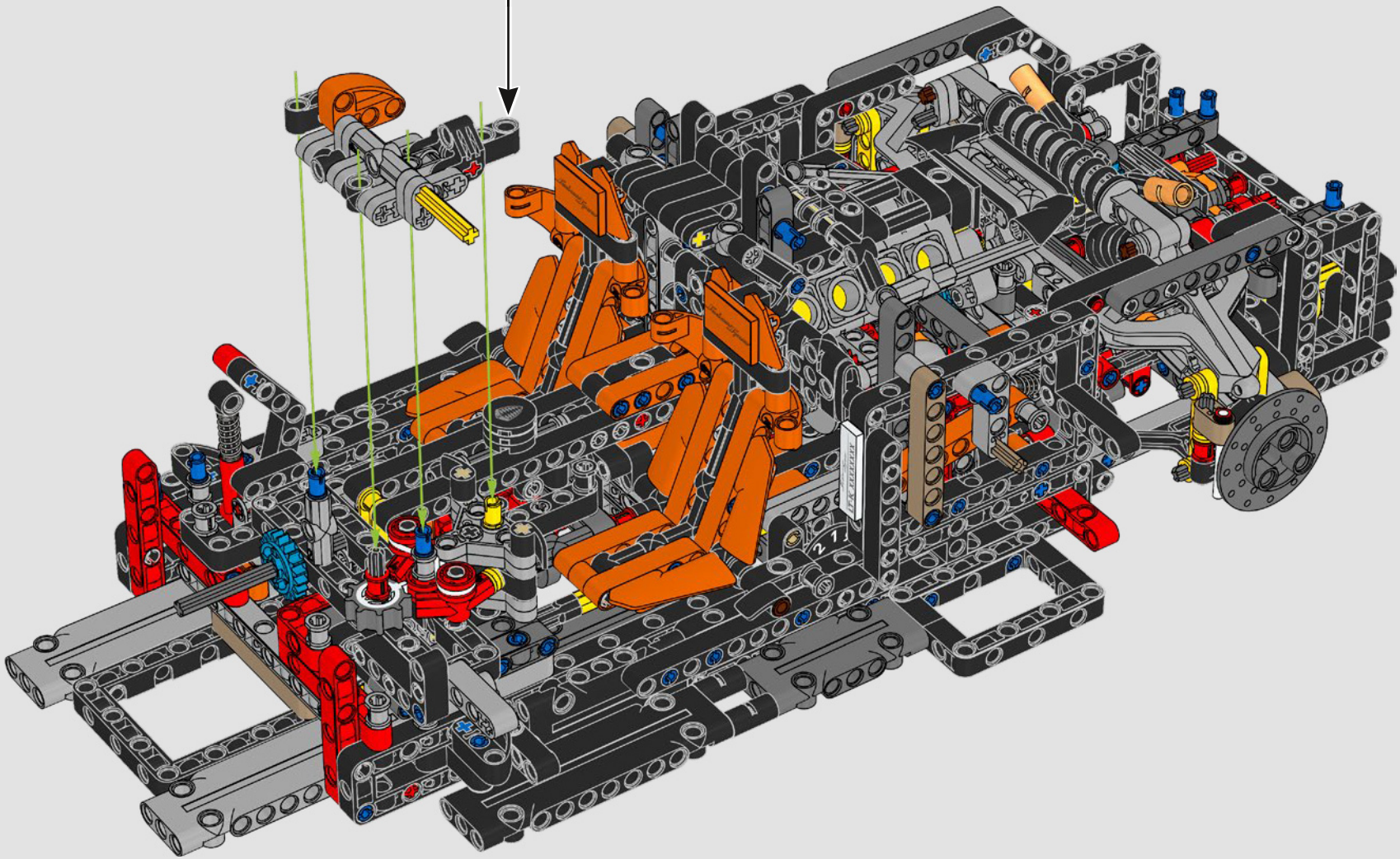

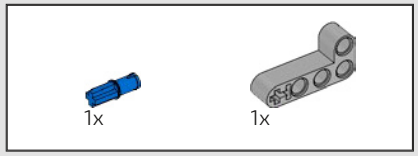

425

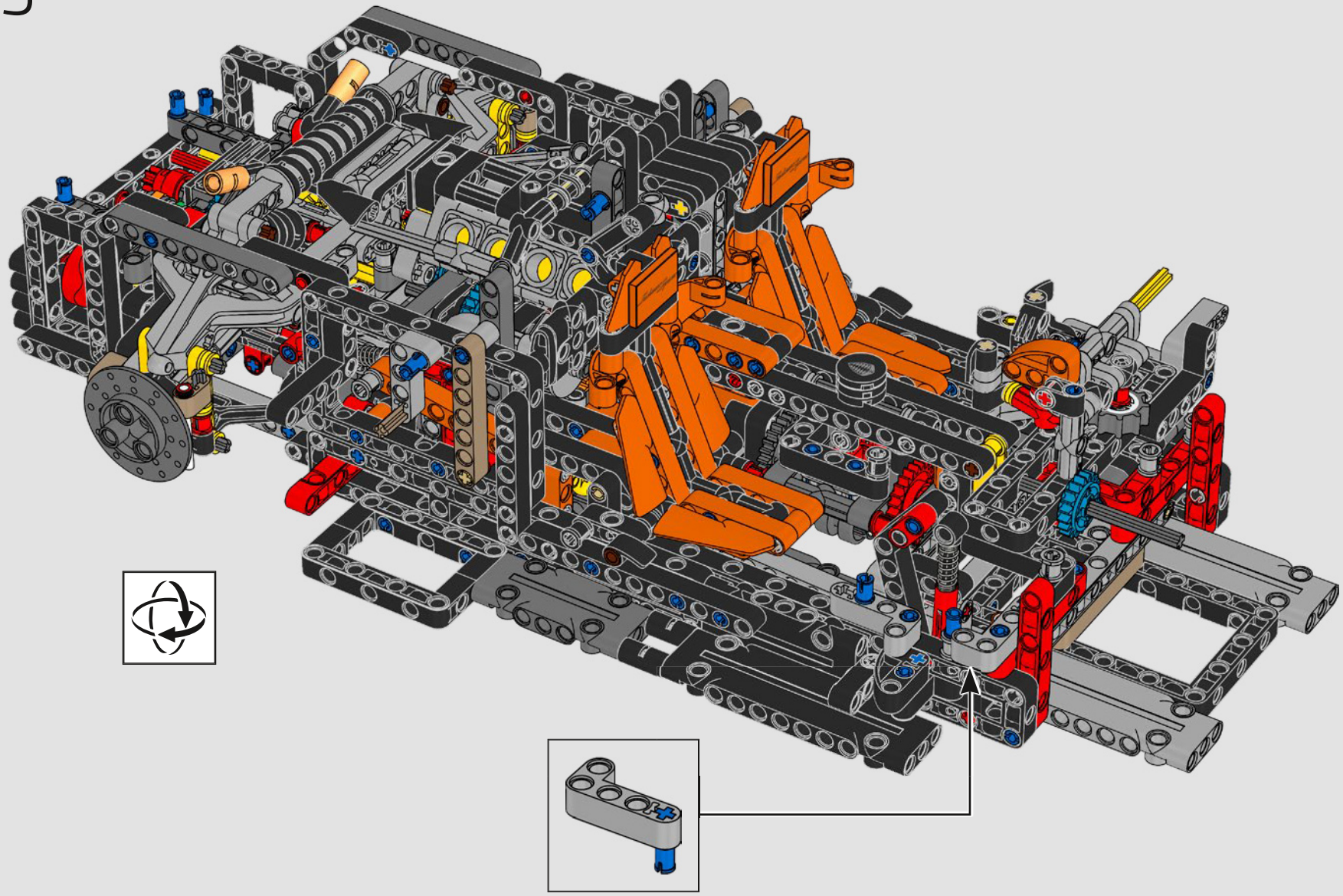

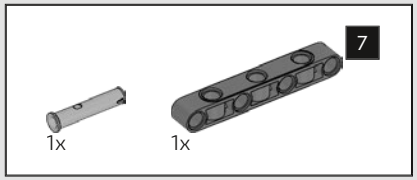

426

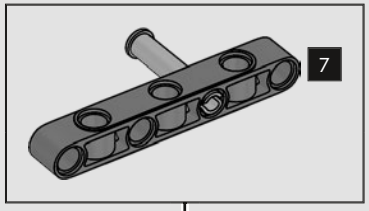

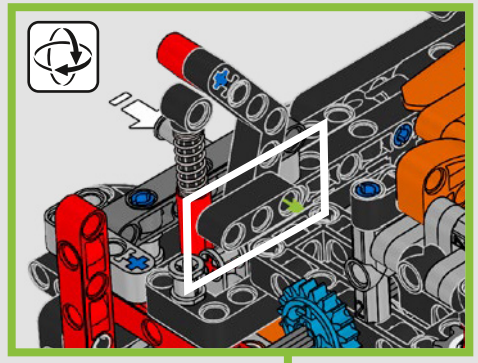

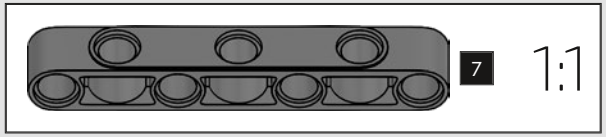

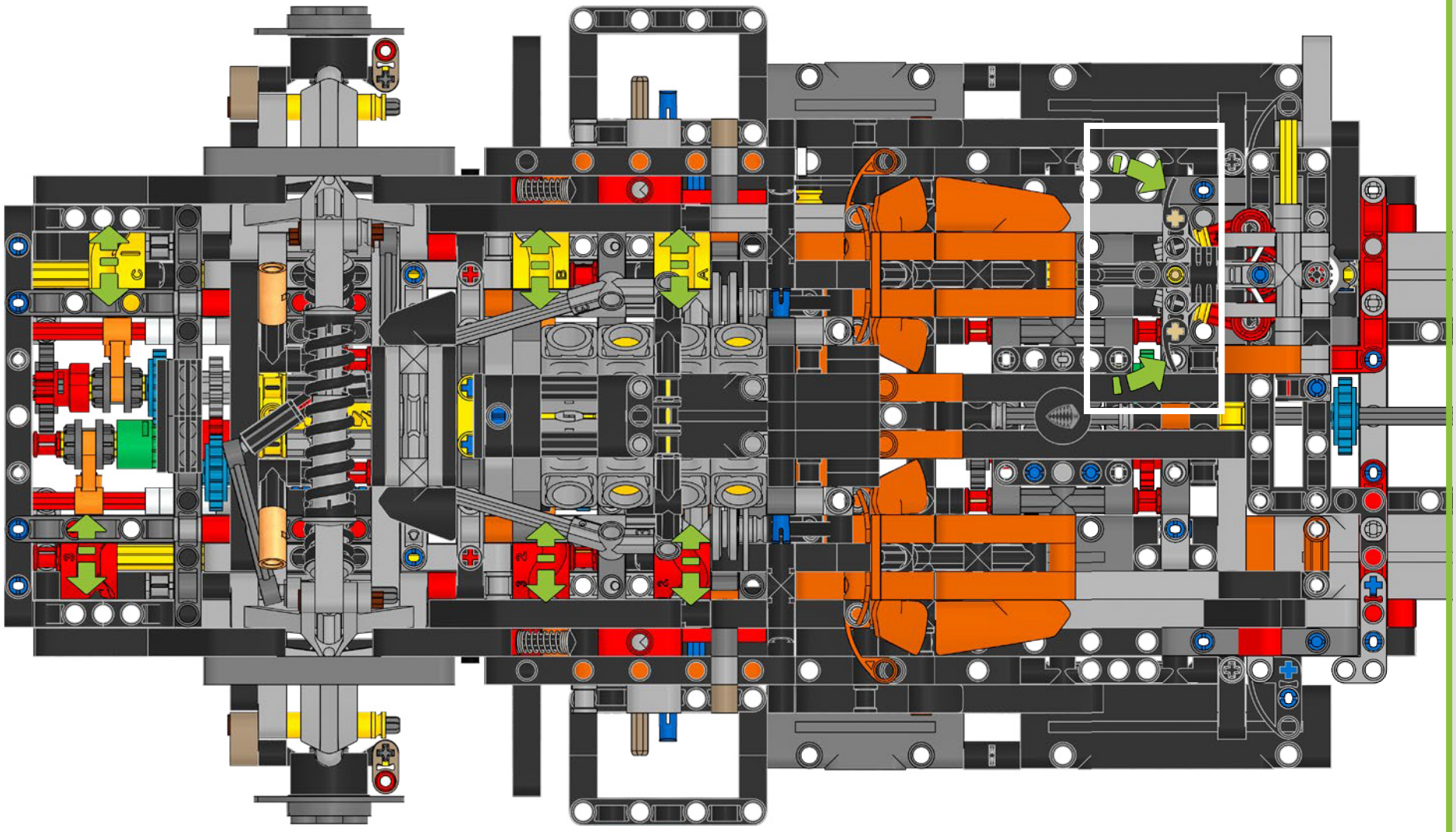

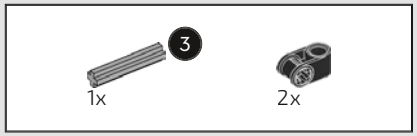

427

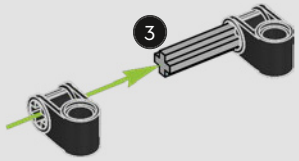

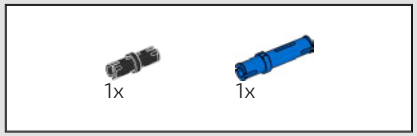

428

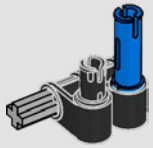

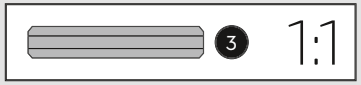

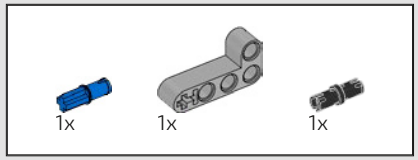

429

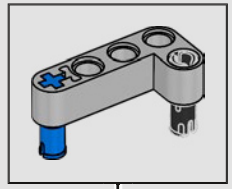

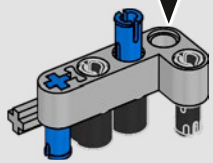

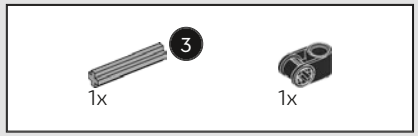

430

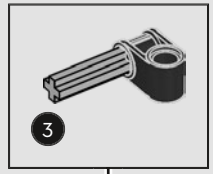

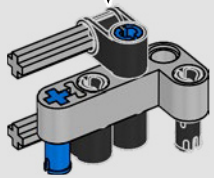

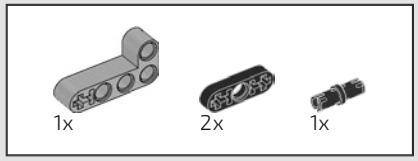

431

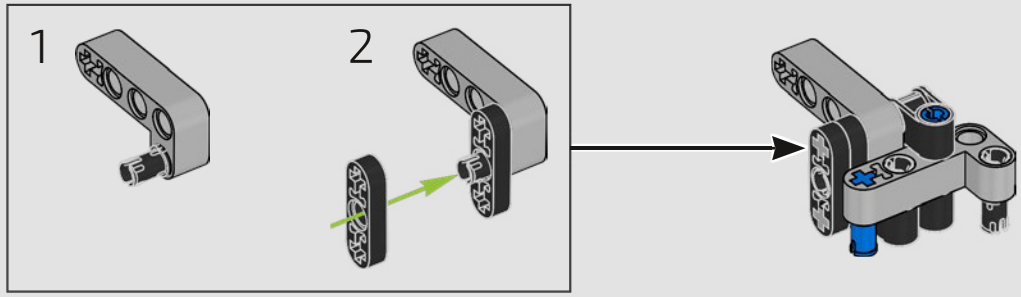

432

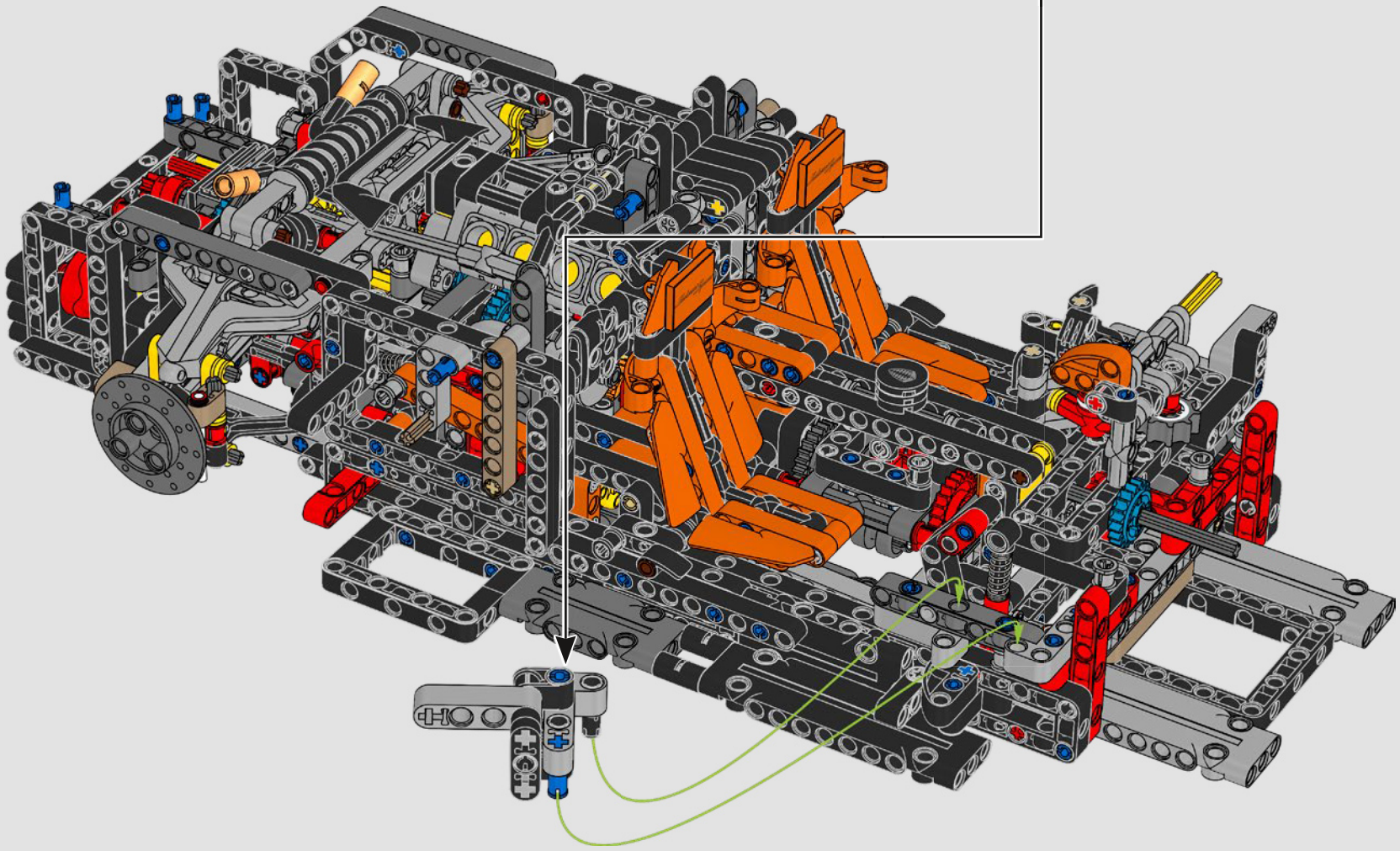

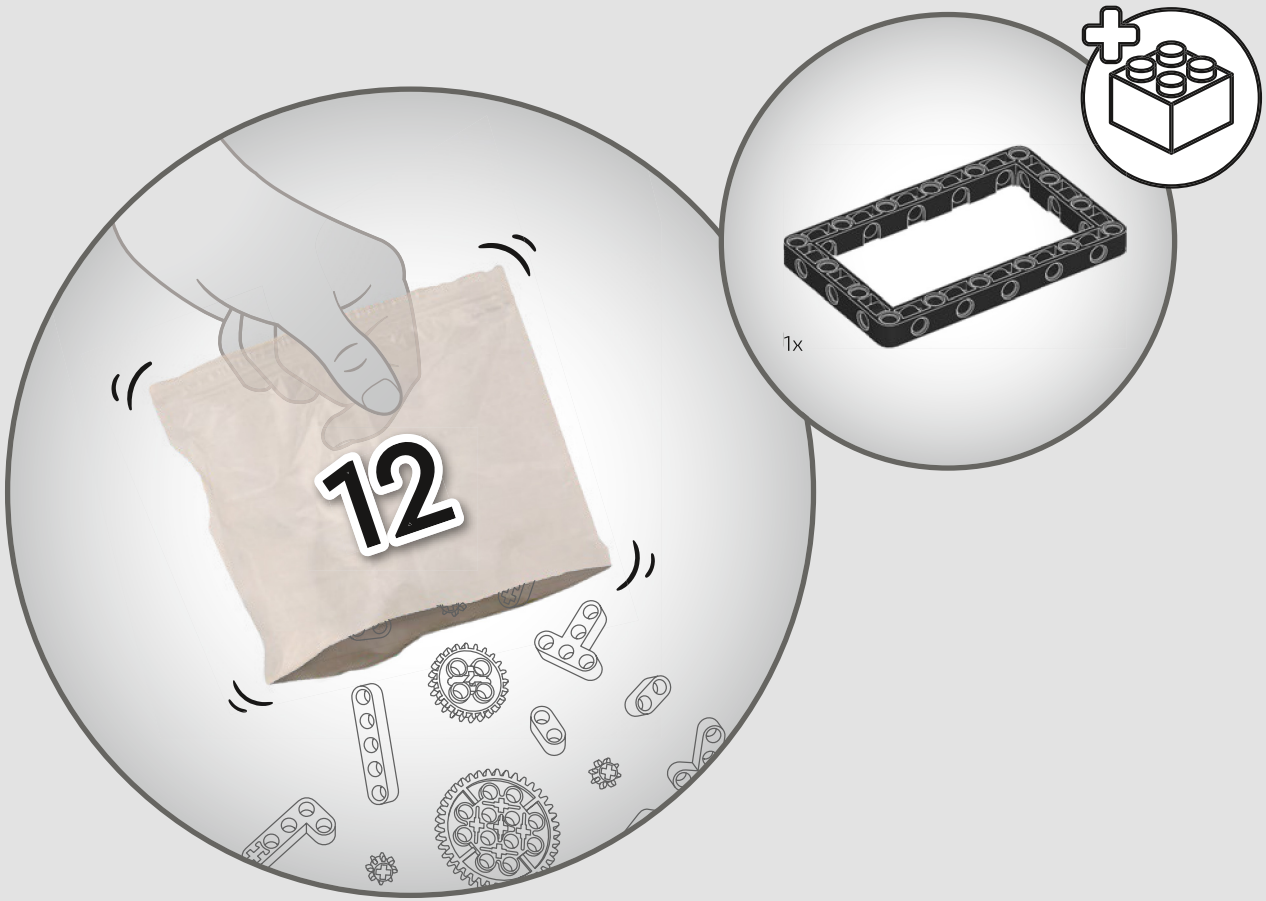
12
1x

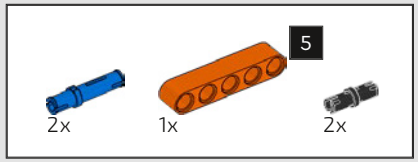

433



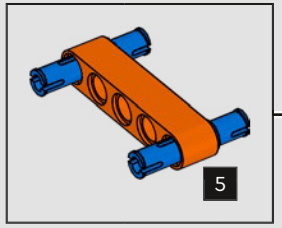

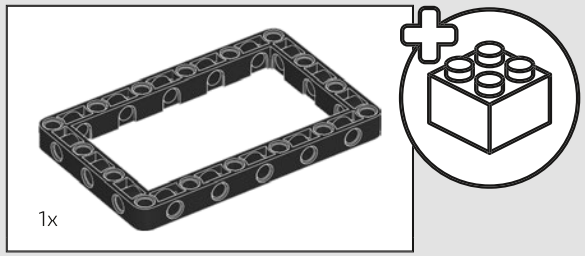

434

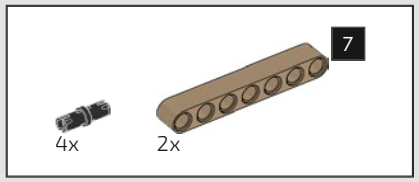

435

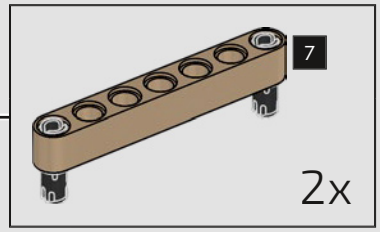

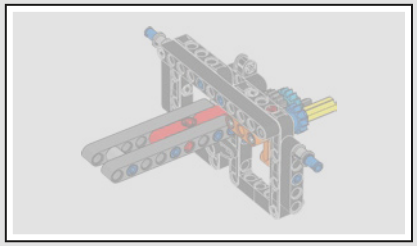

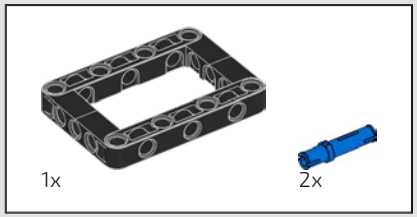

436

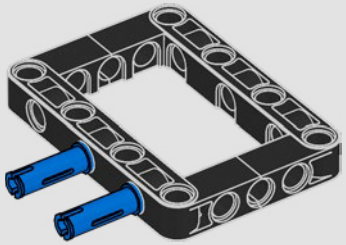

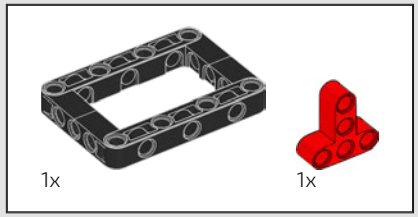

437

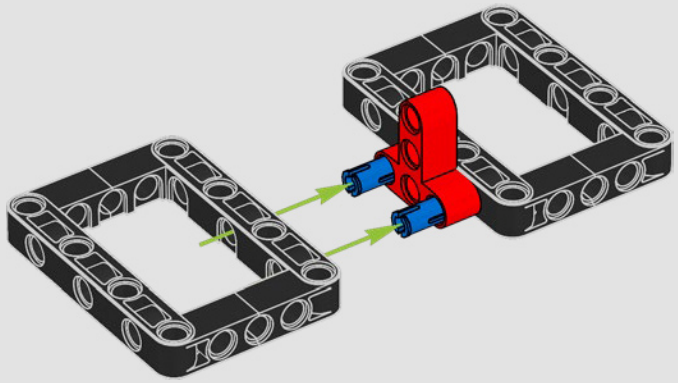



438

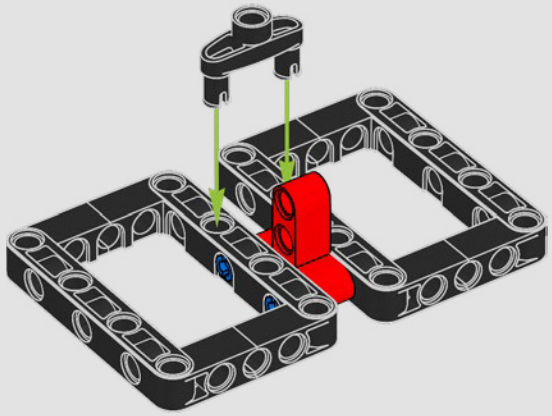

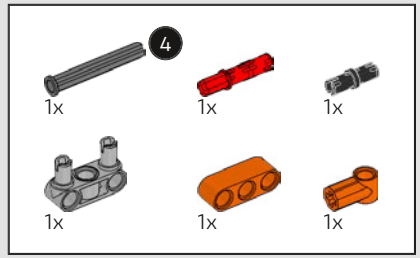

439

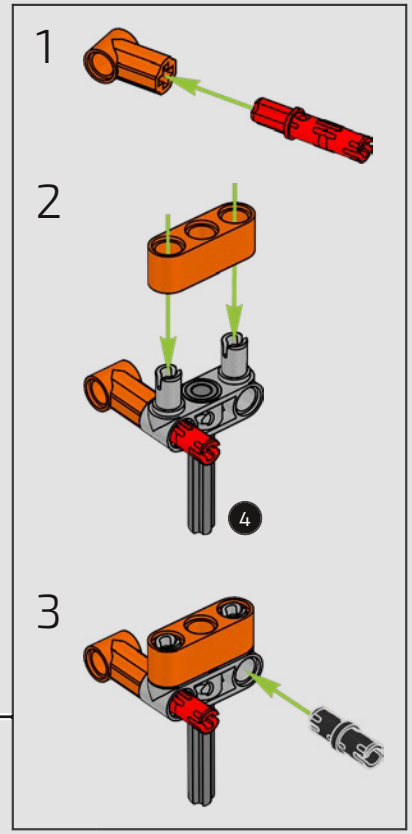

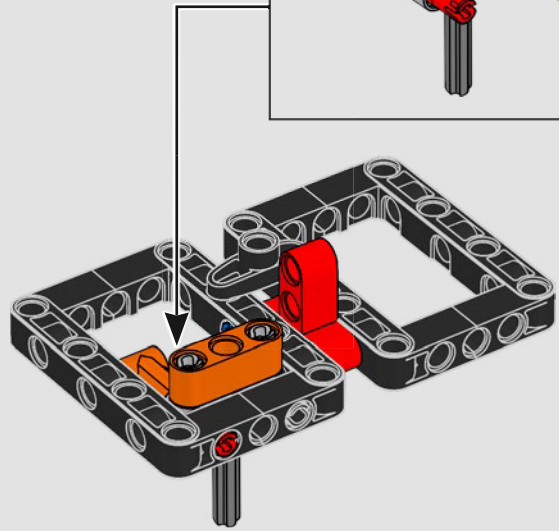

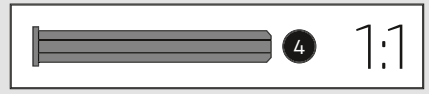

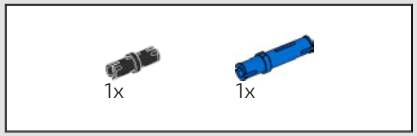

440

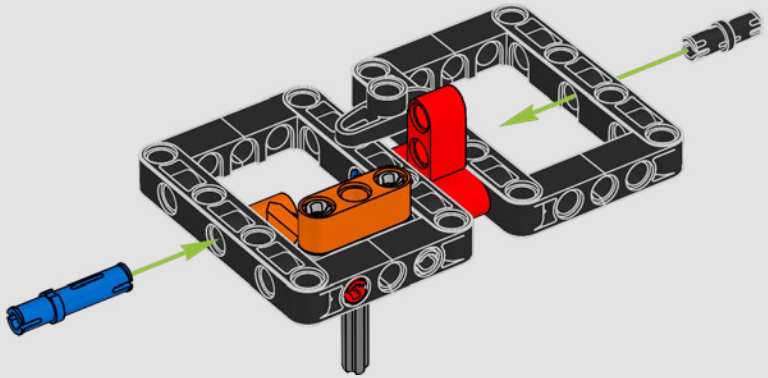

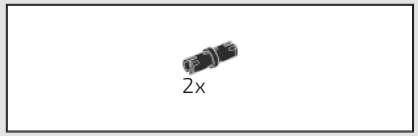

441

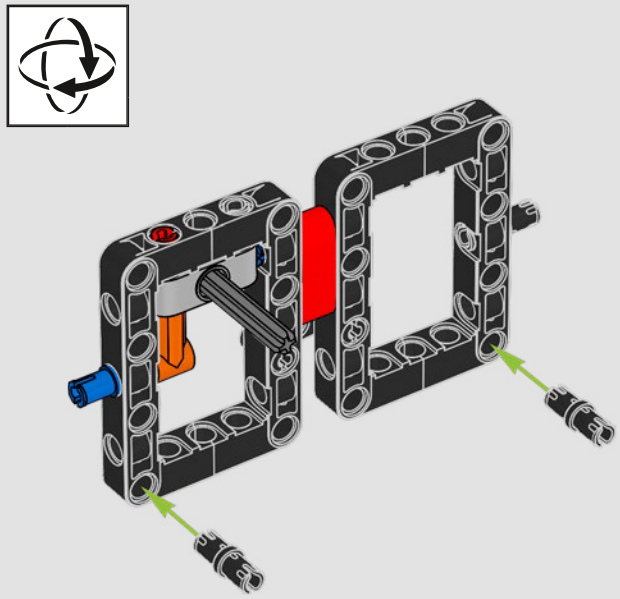

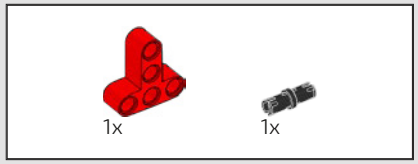

442

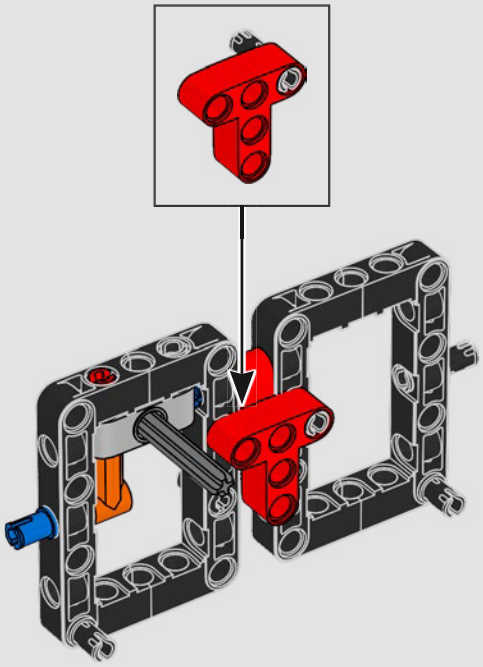

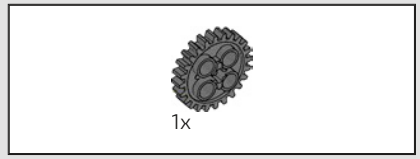

443

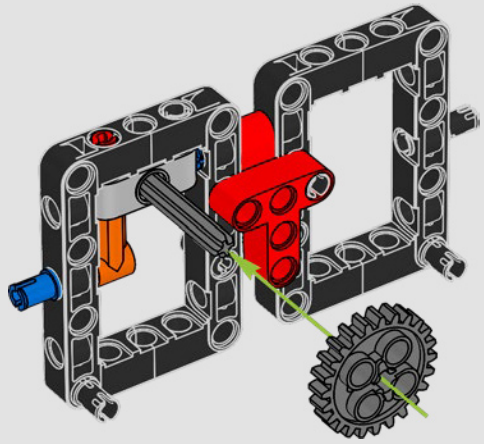

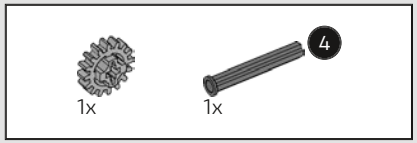

444

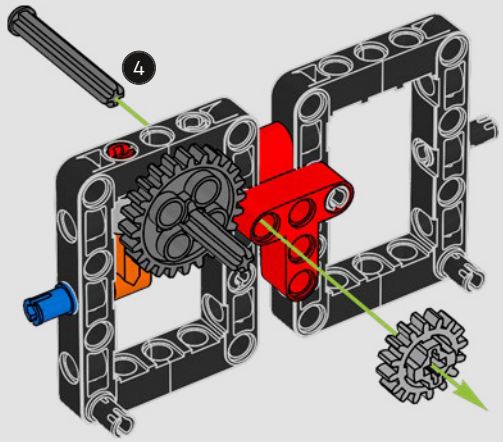

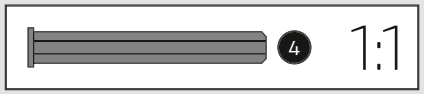

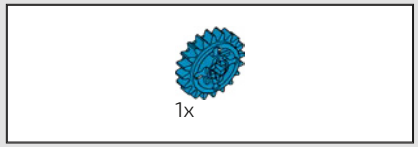

445

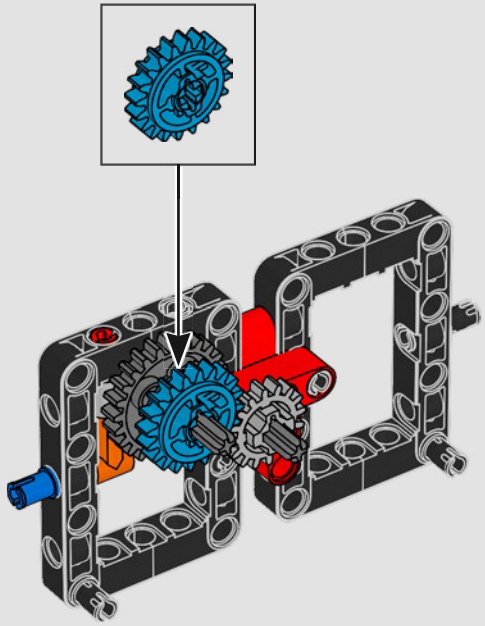

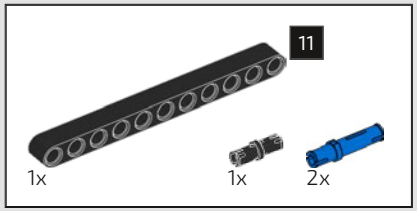

446

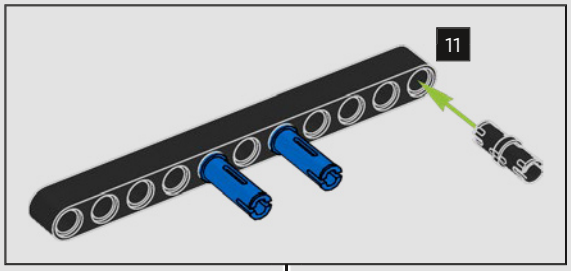

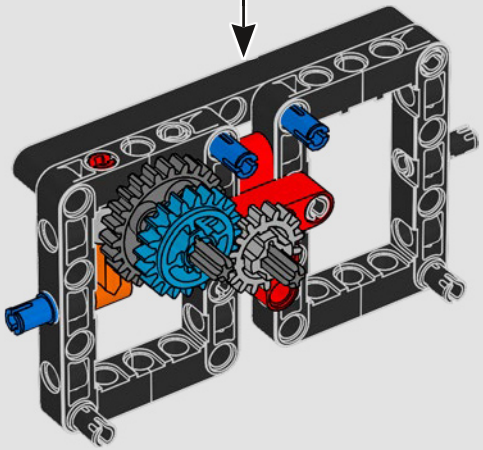

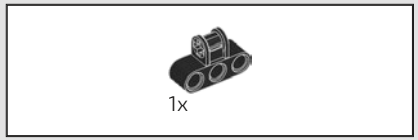

447

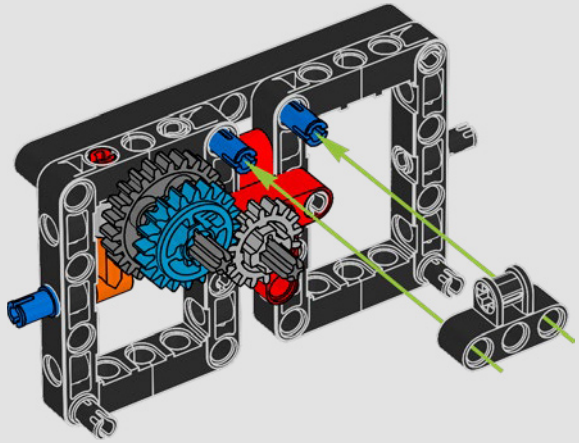

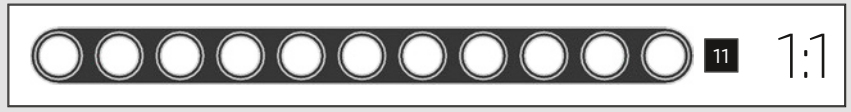

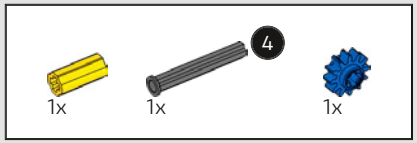

448

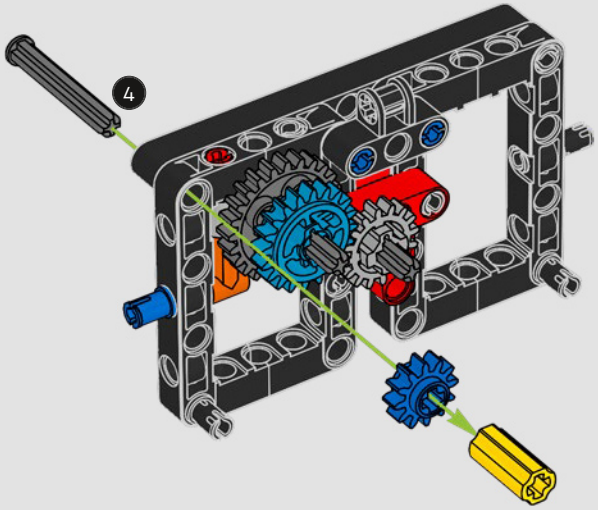

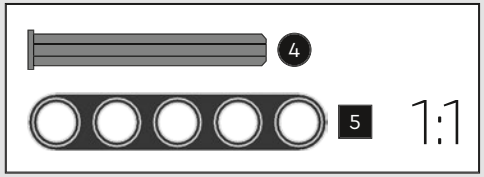

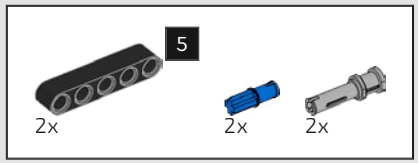

449

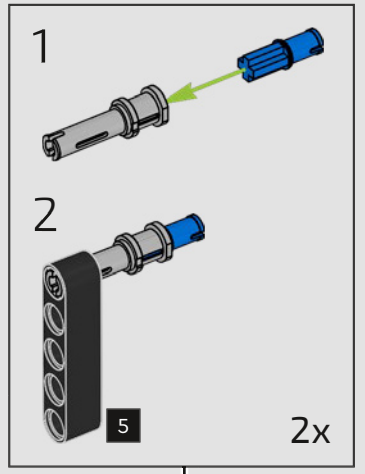

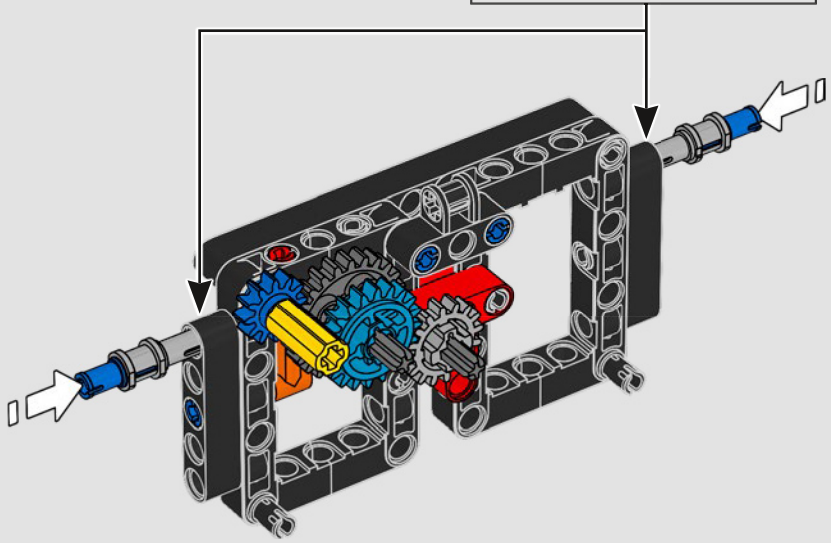

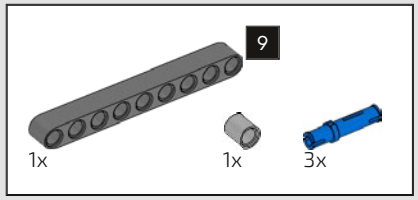

450

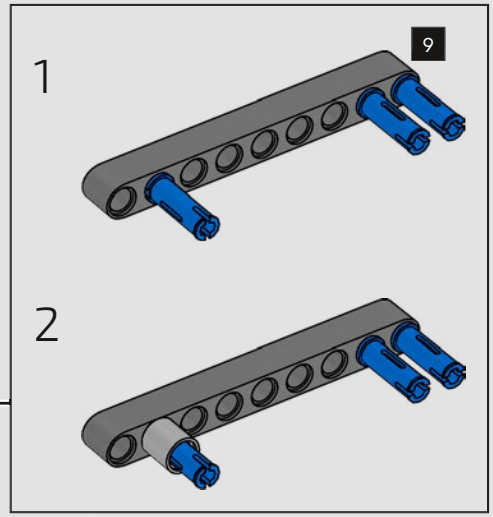



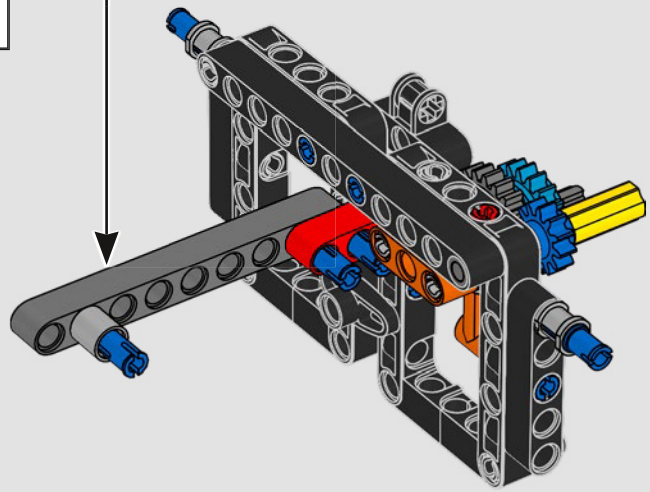

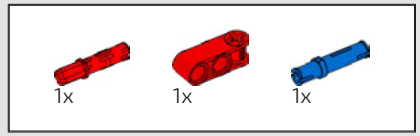

451

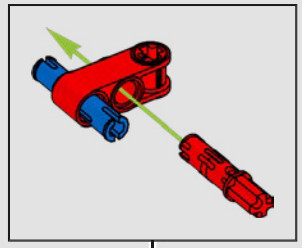

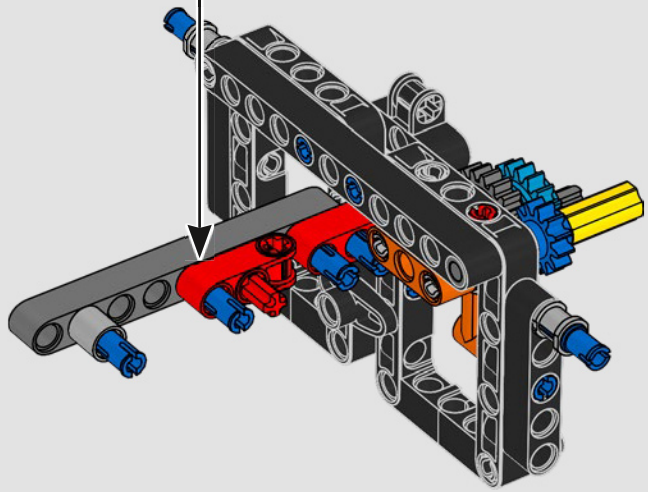

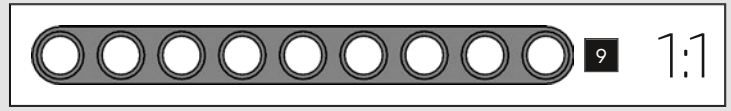

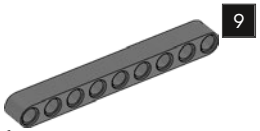

452

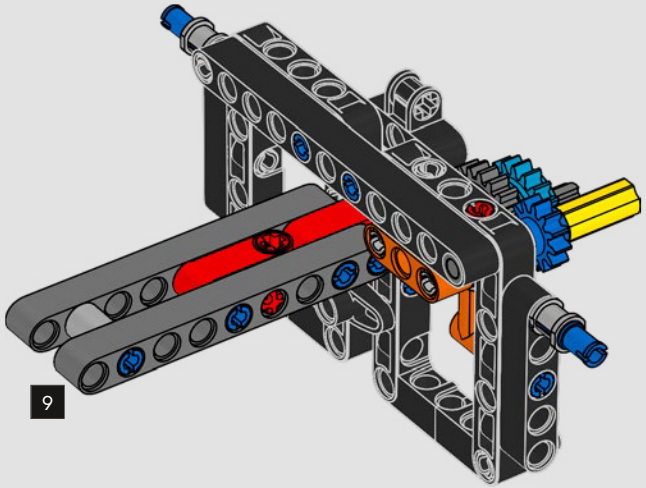

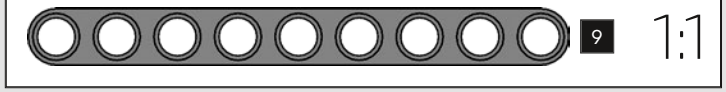

453

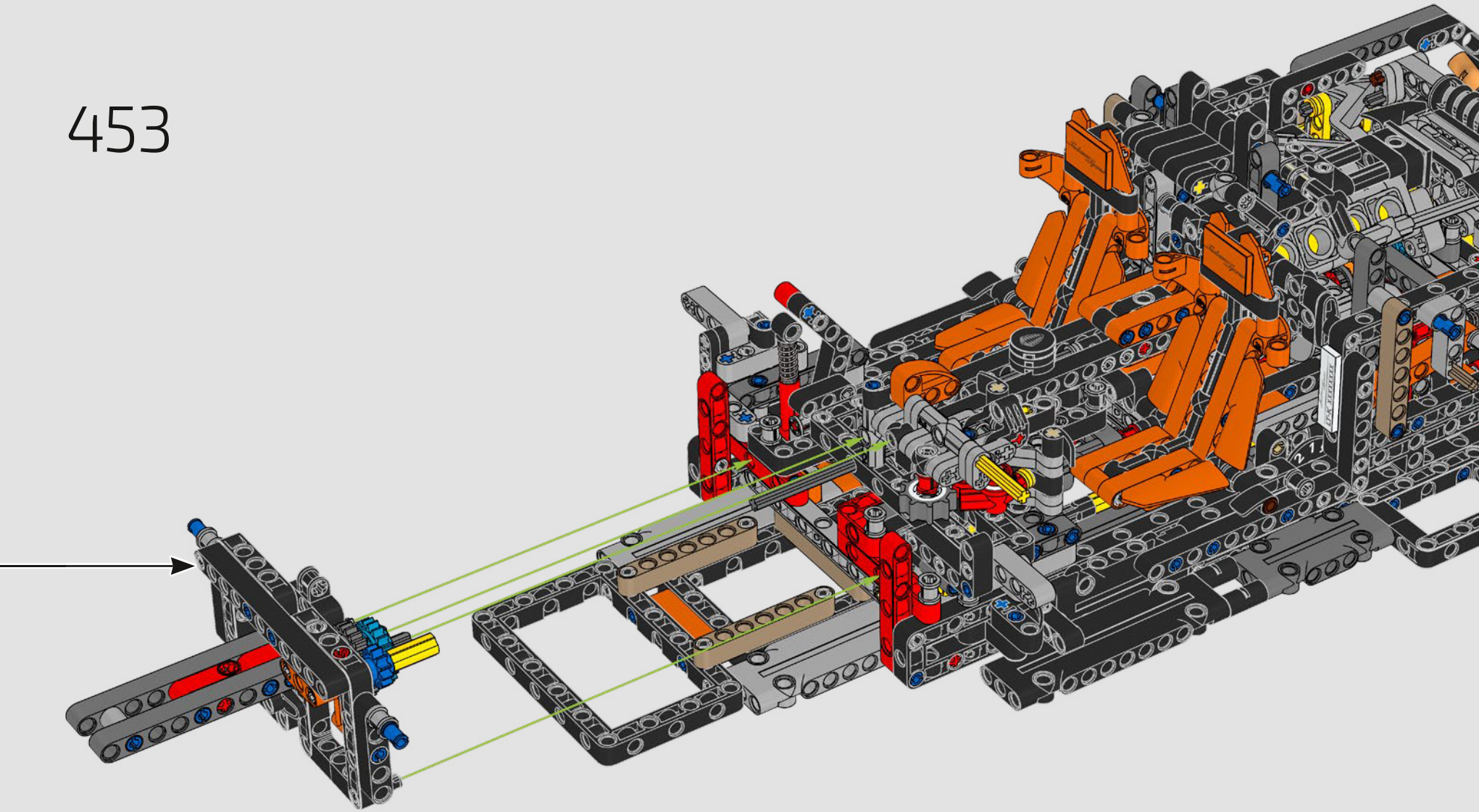

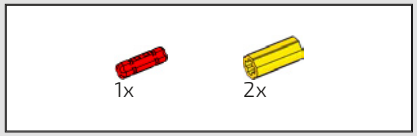

454

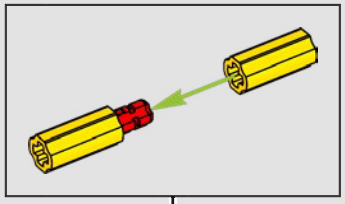

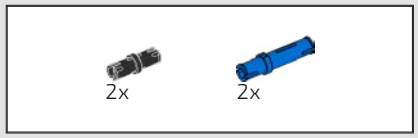

455

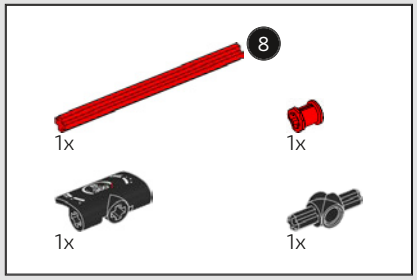

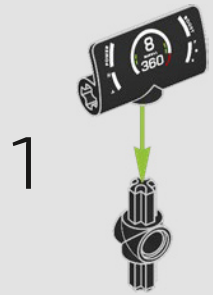

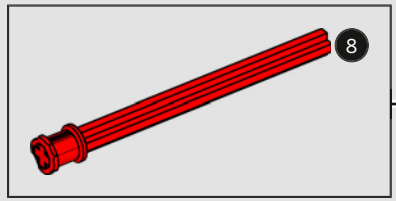

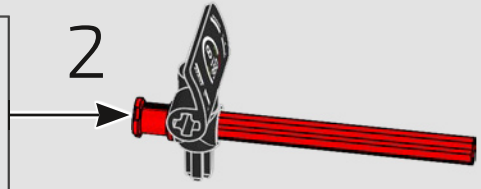

456

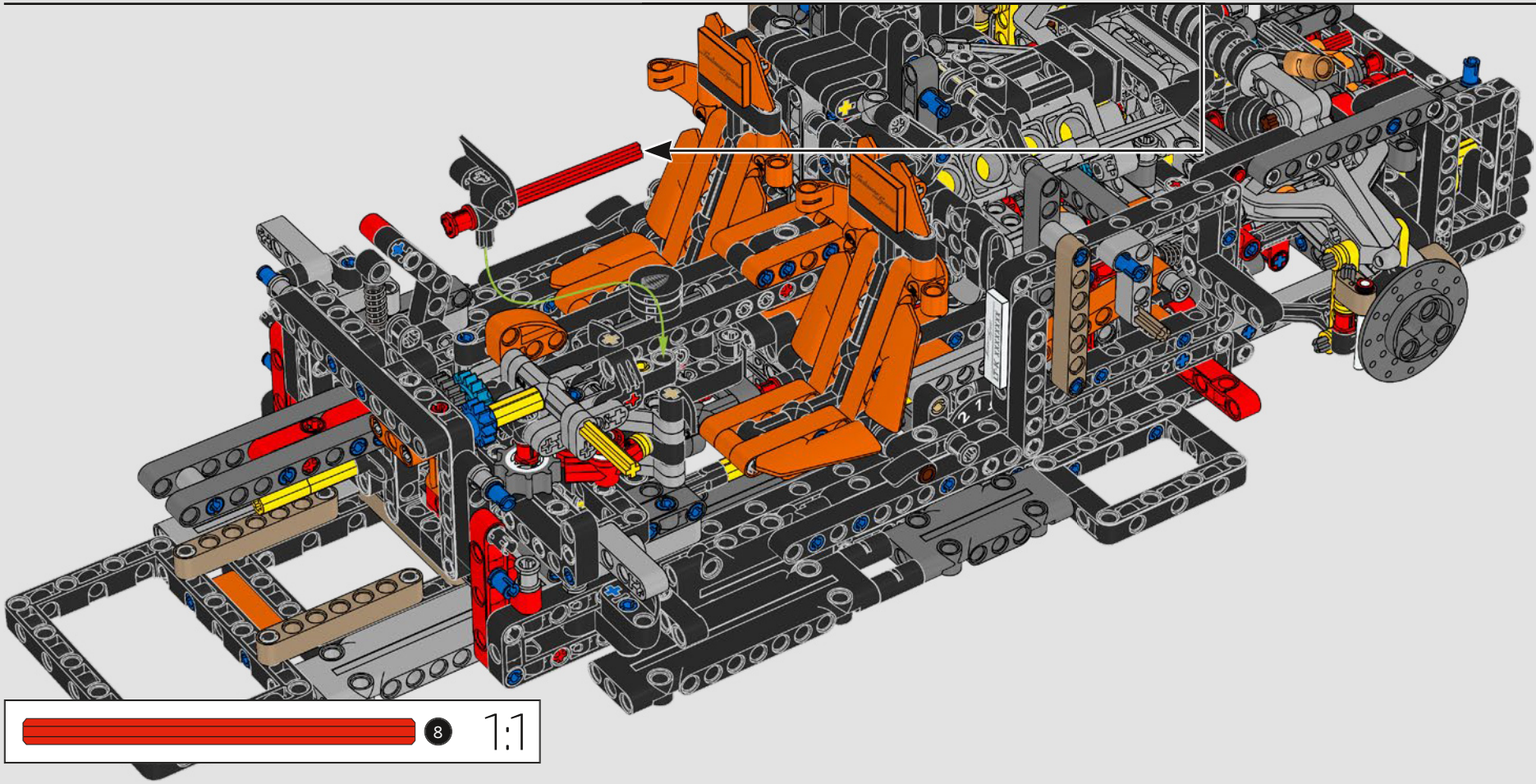

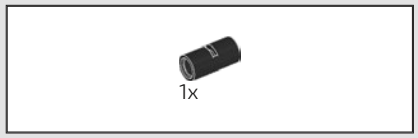

457

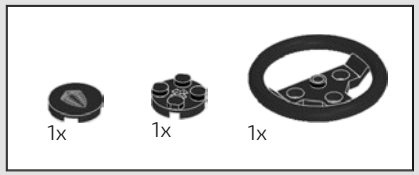

458

1



2



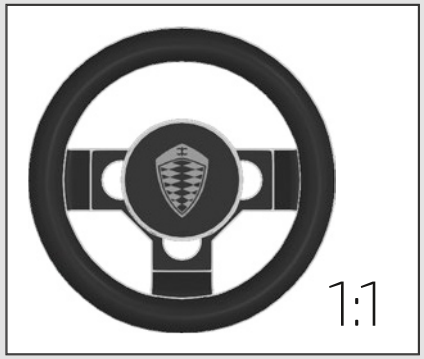

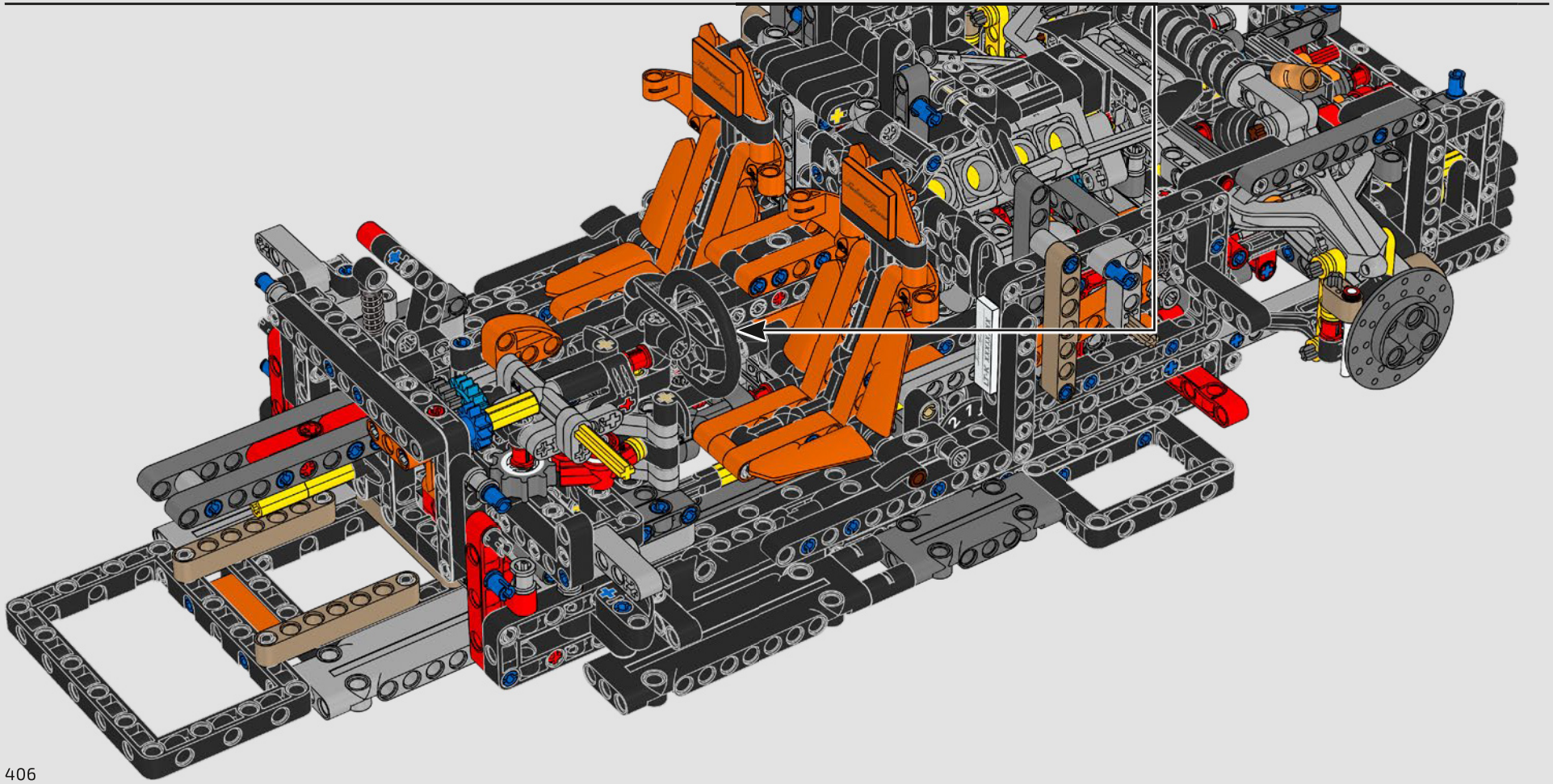

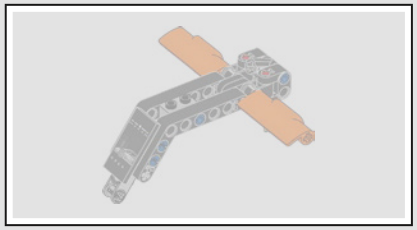

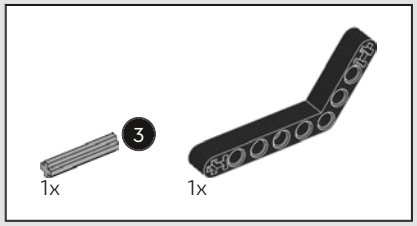

459

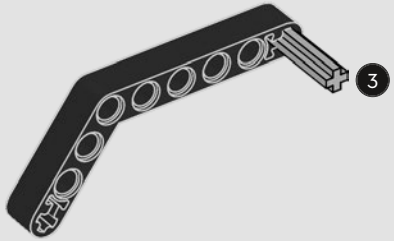

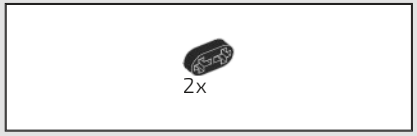

460

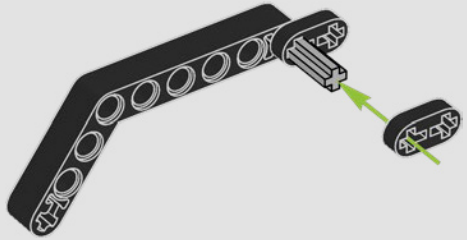

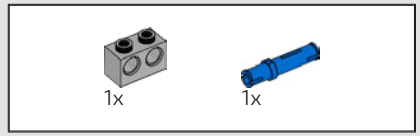

461

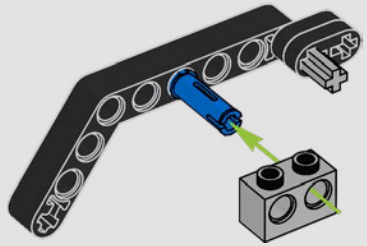

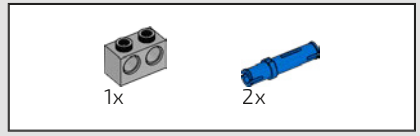

462

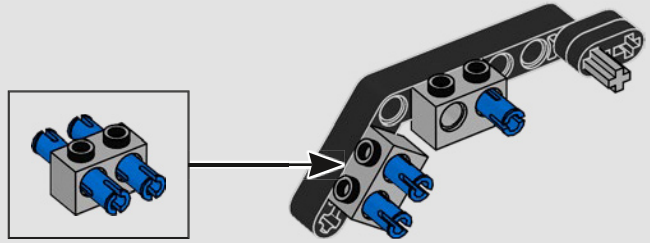

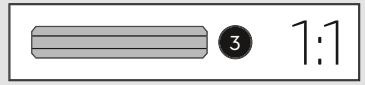

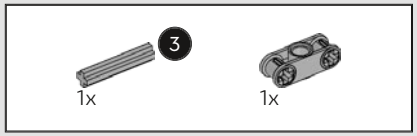

463

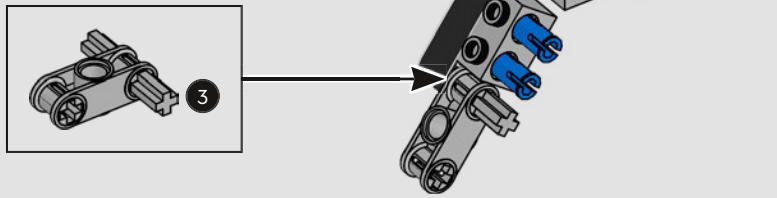

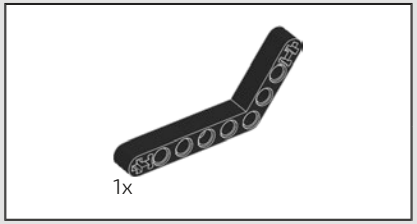

464

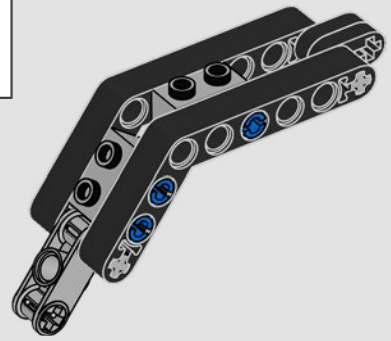

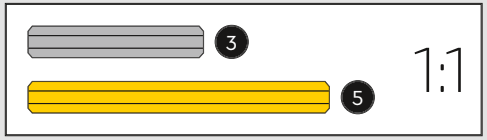

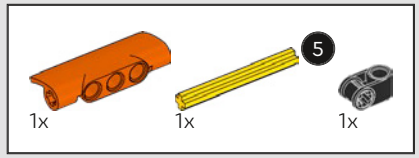

465

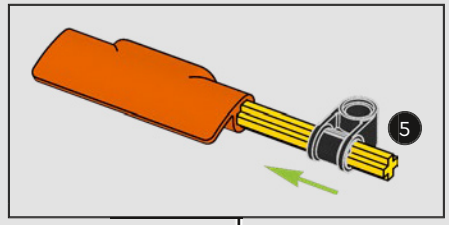

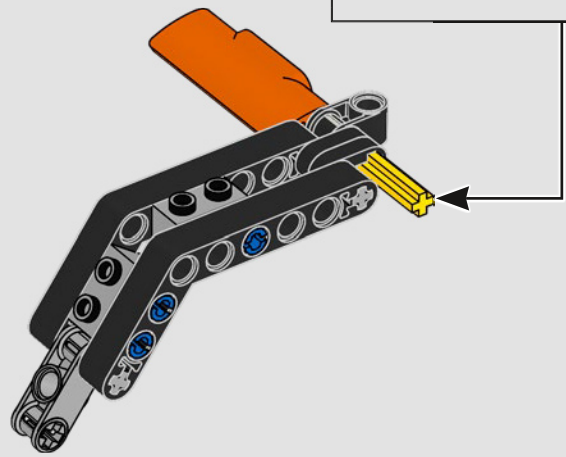

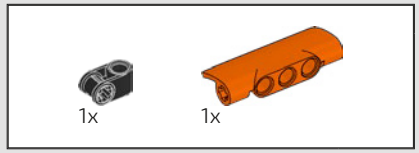

466

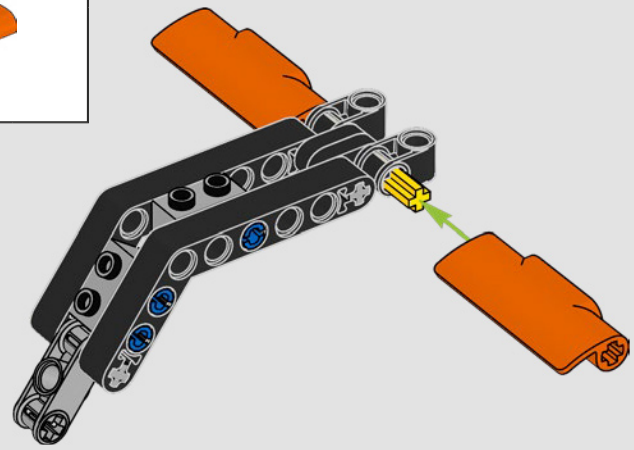

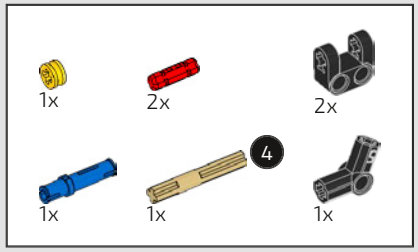

467

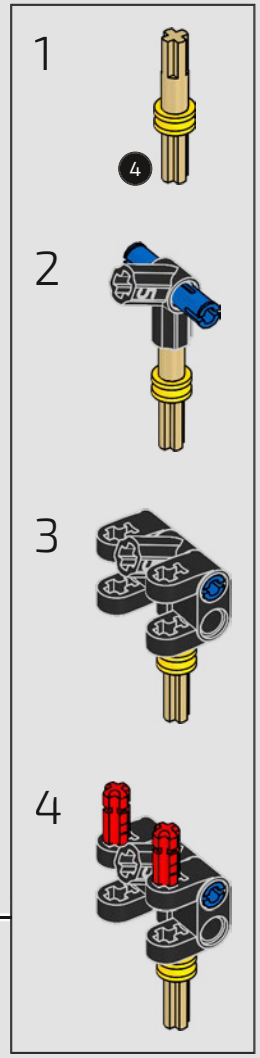

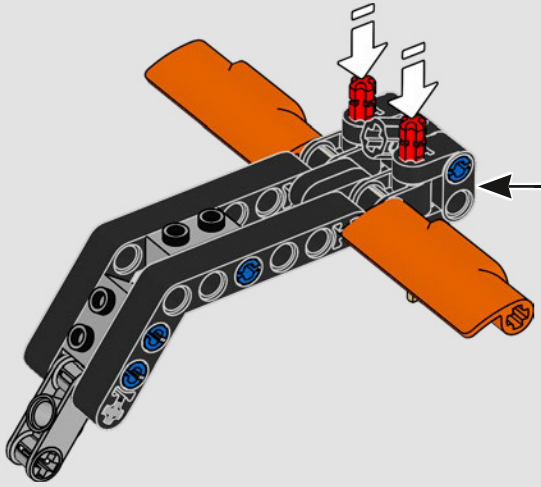

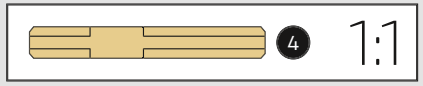

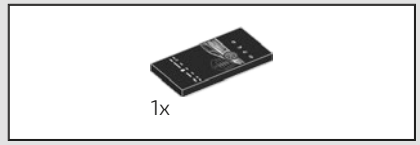

468

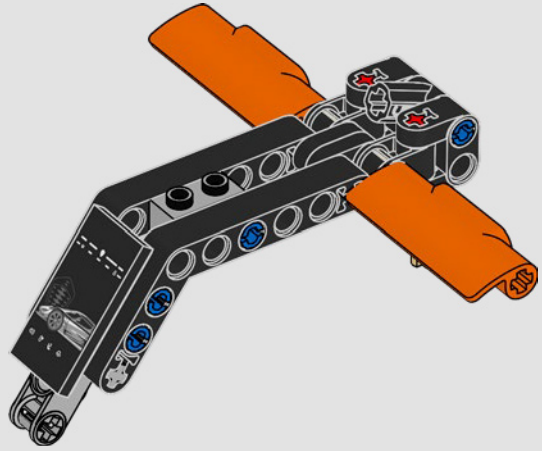

469

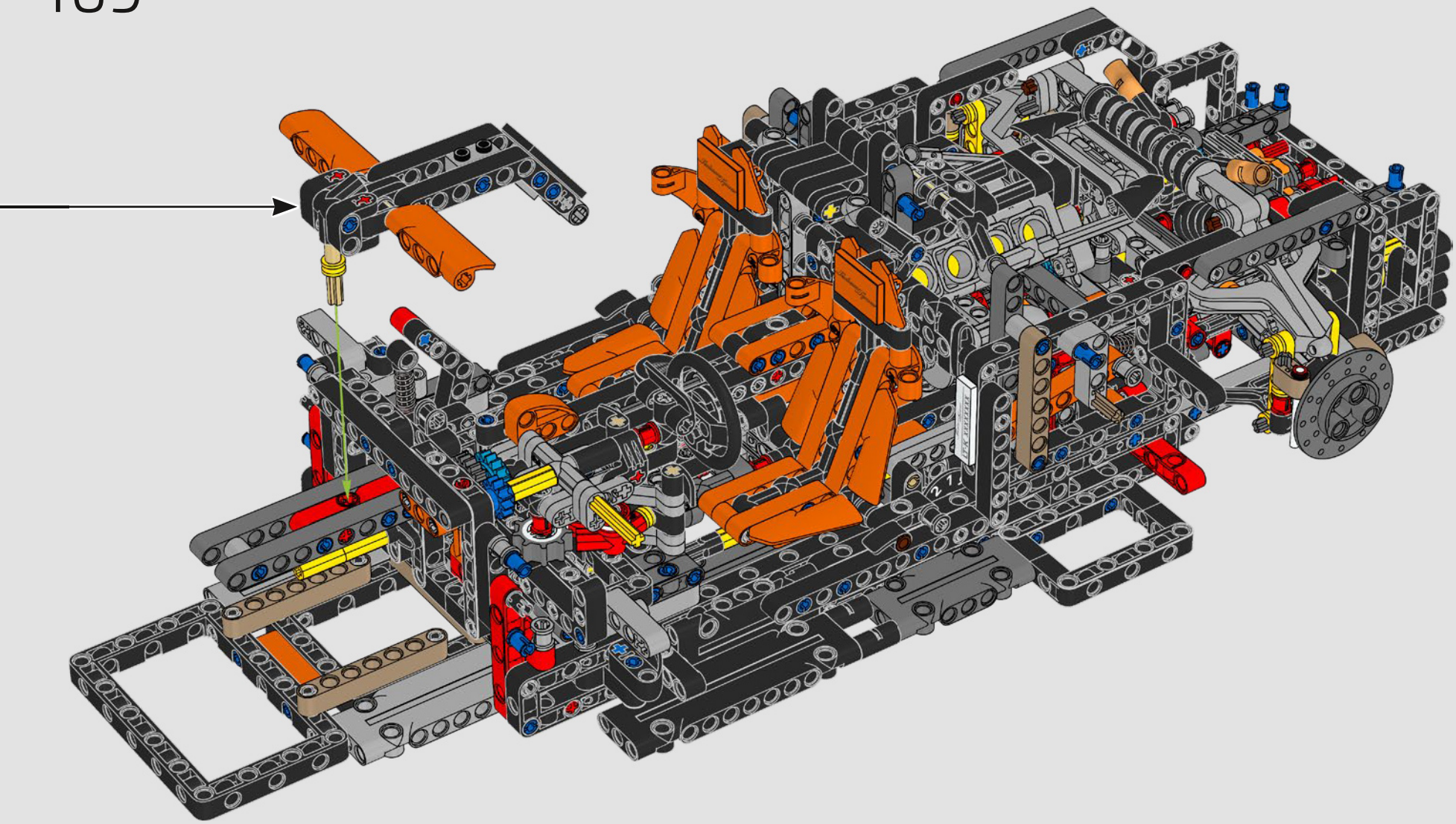

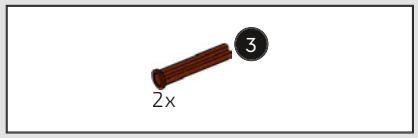

470



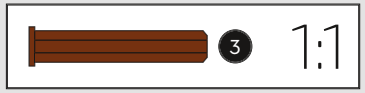

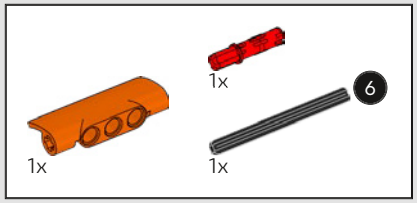

471

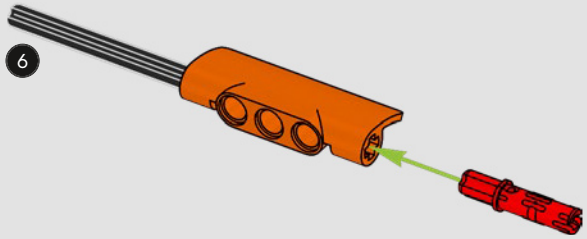

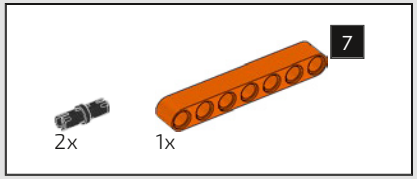

472

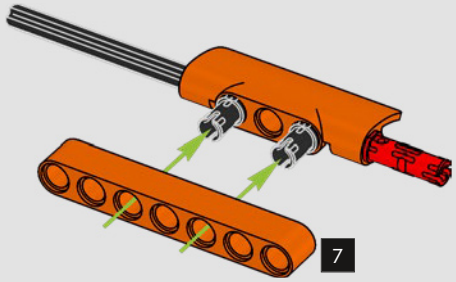

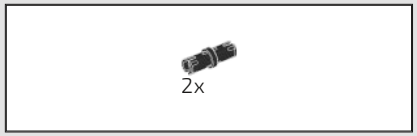

473

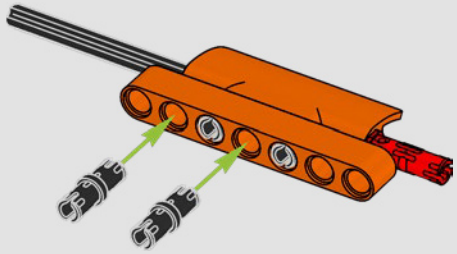

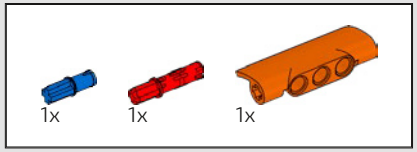

474

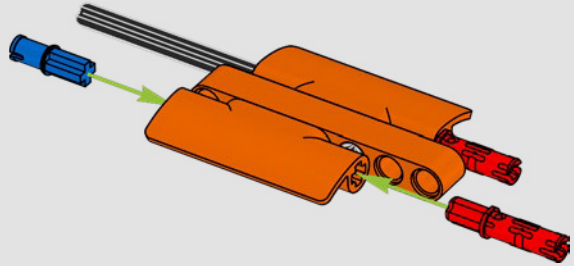

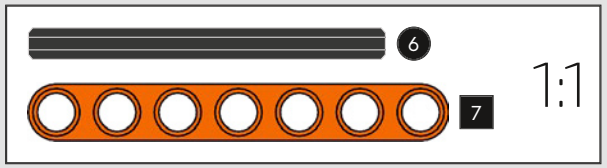

475

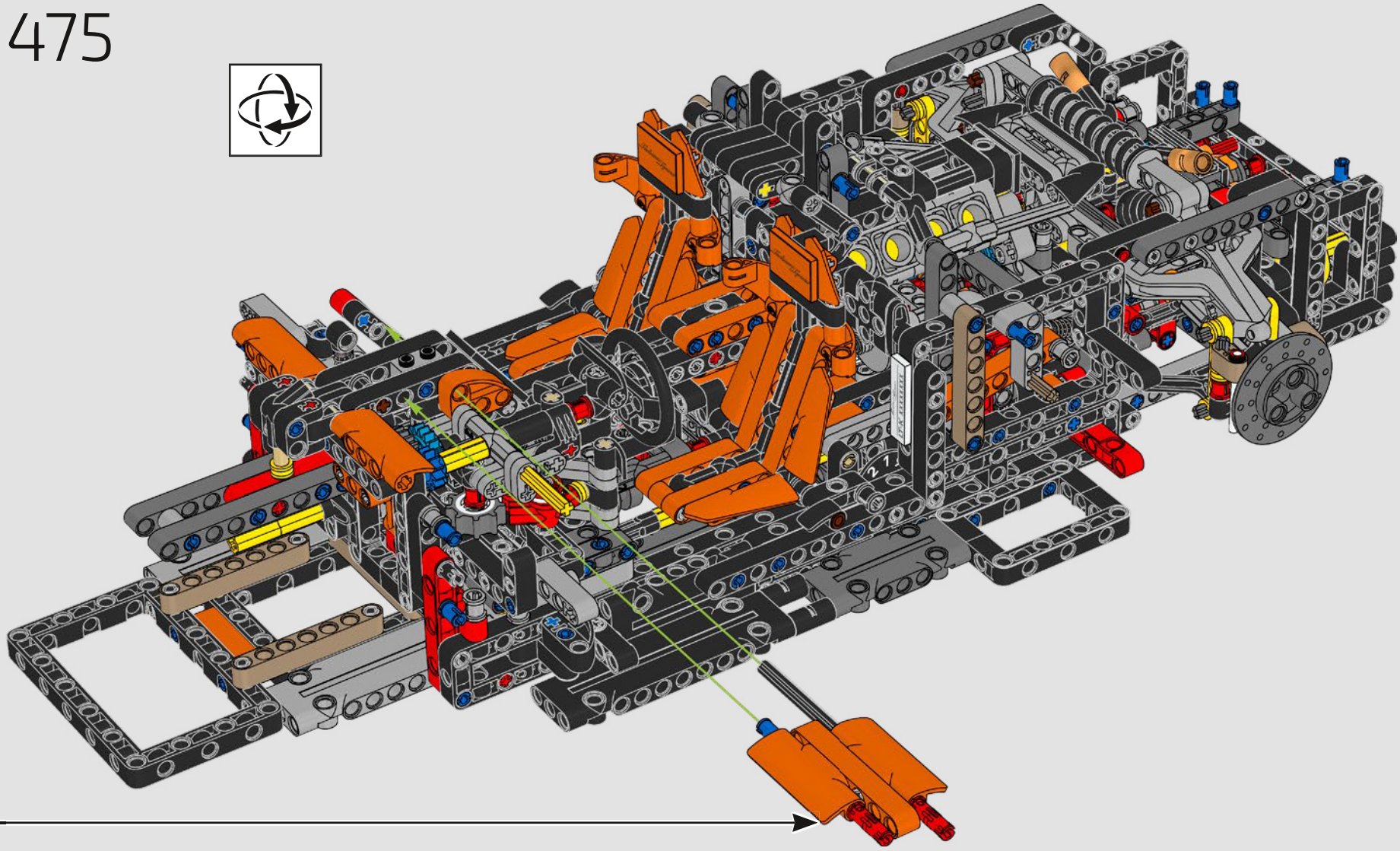

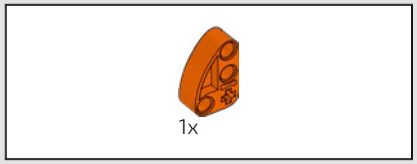

476

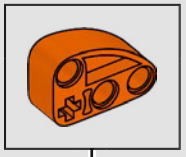

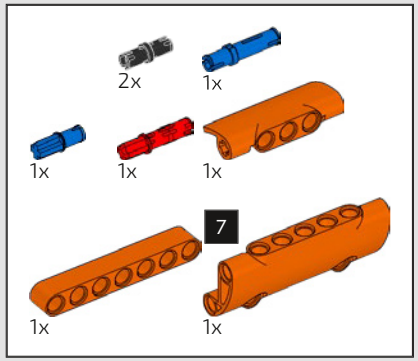

477

1

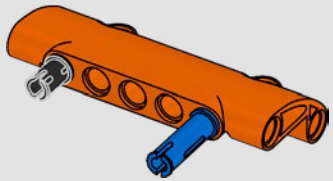

2

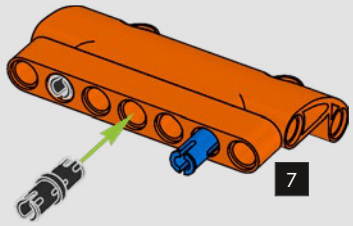

3

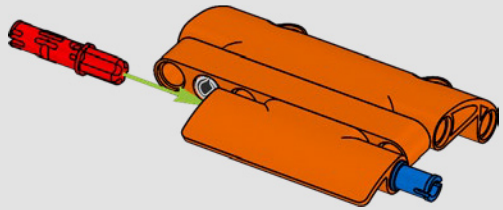

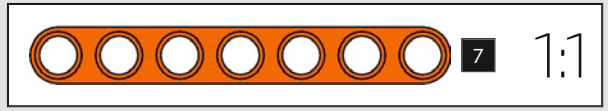

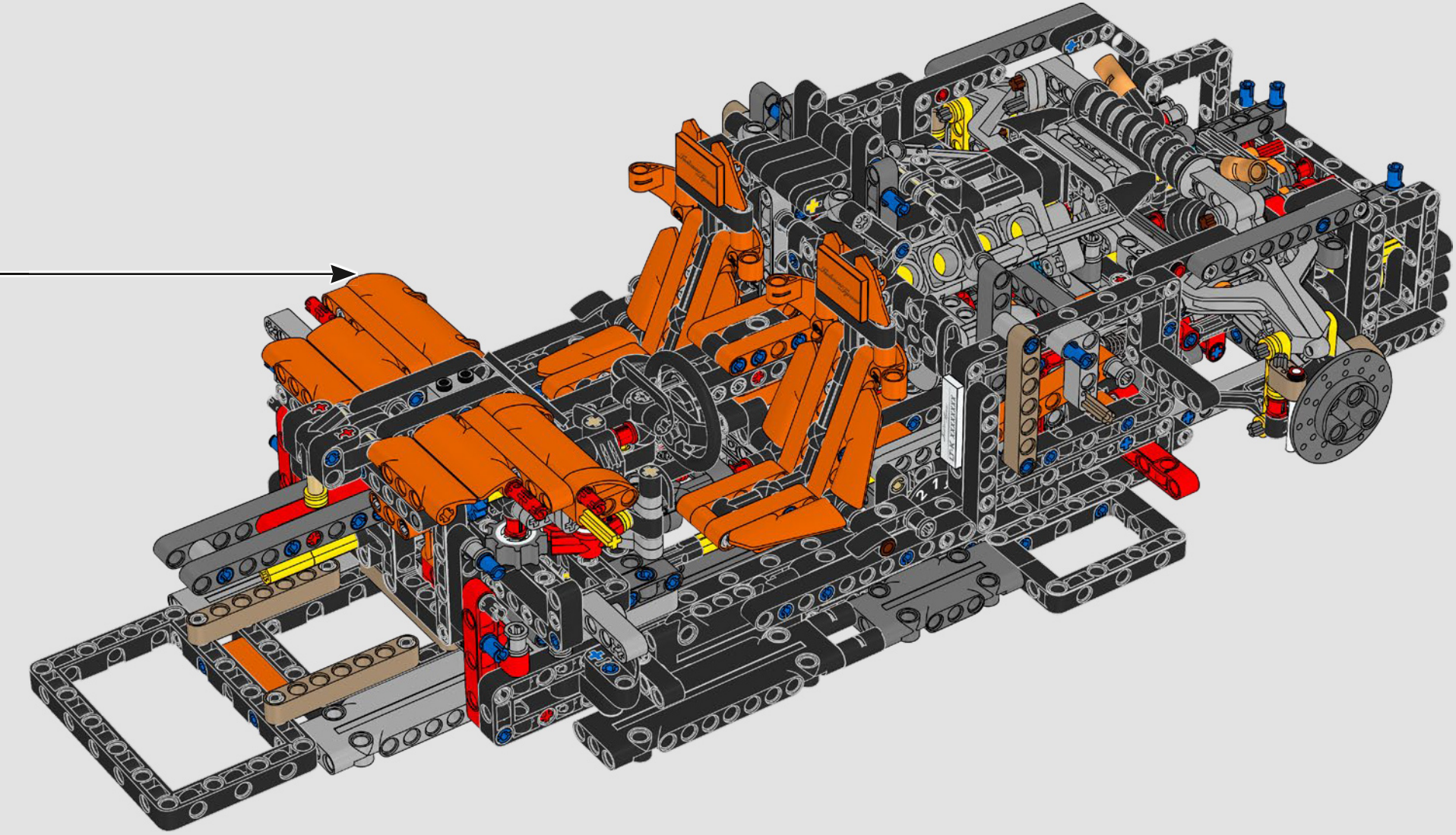

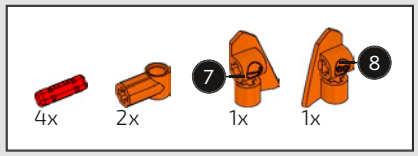

478

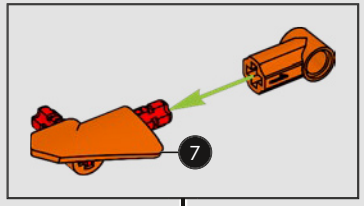

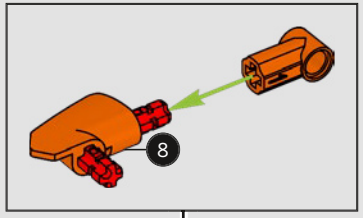

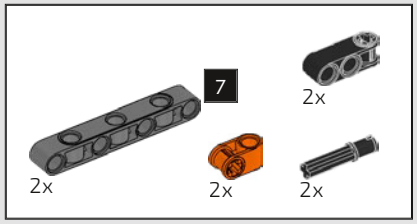

479

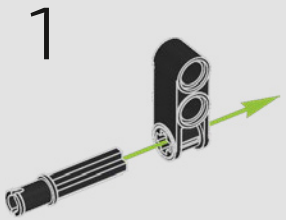

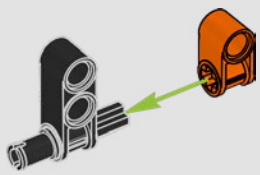

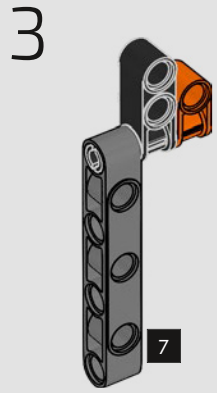

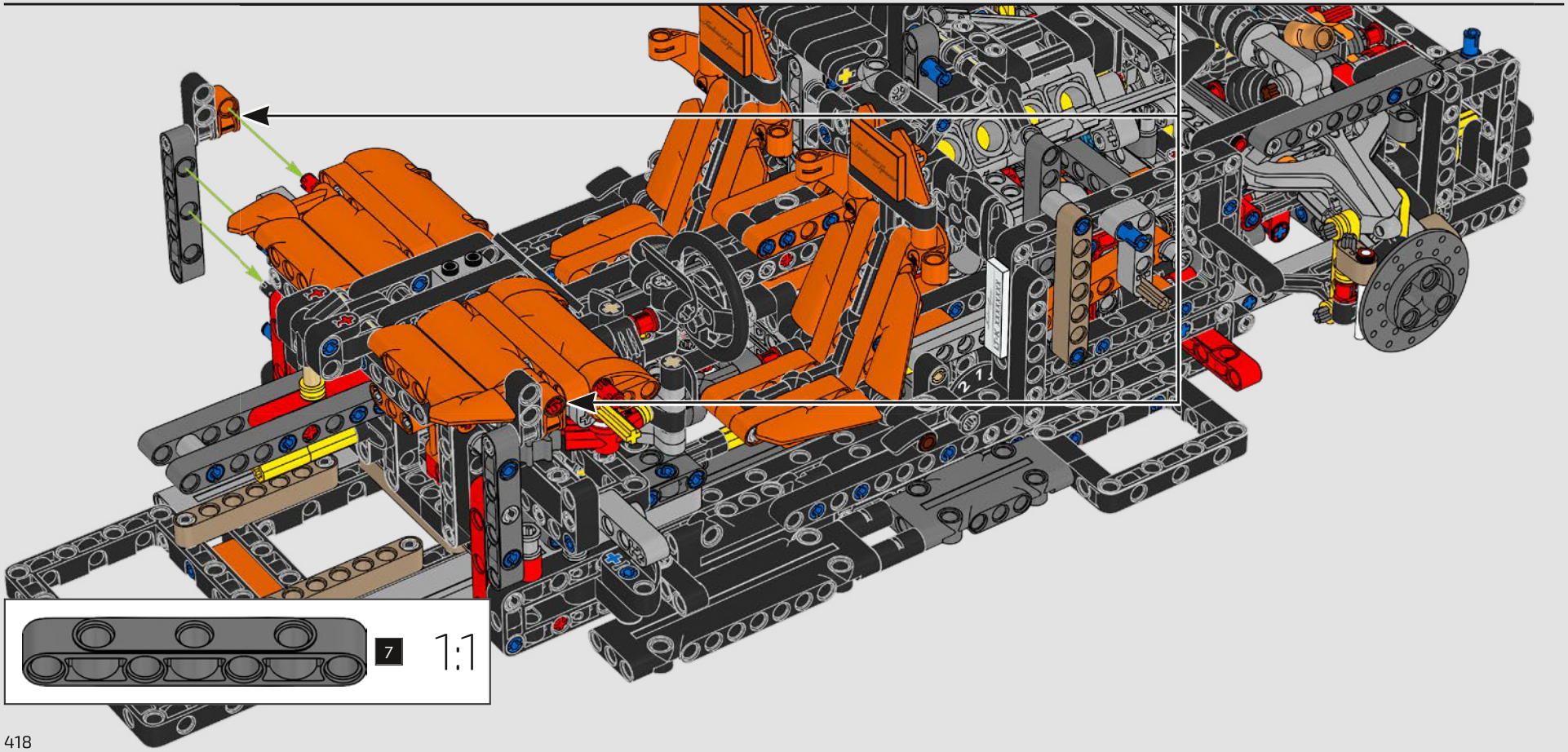

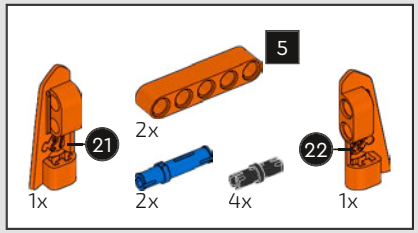

480

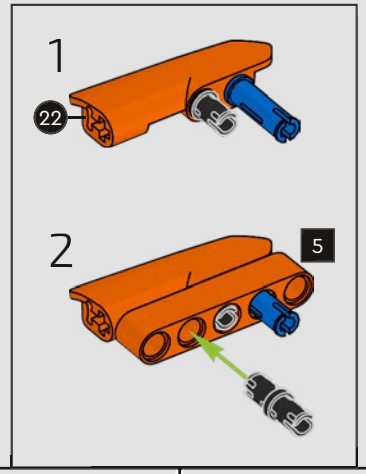

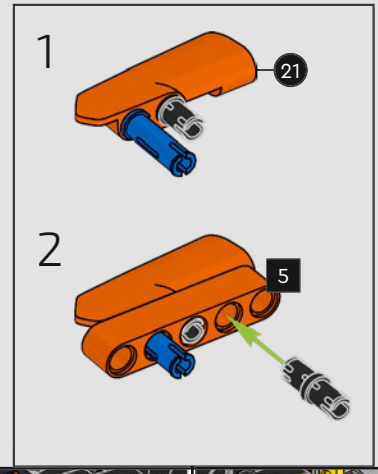

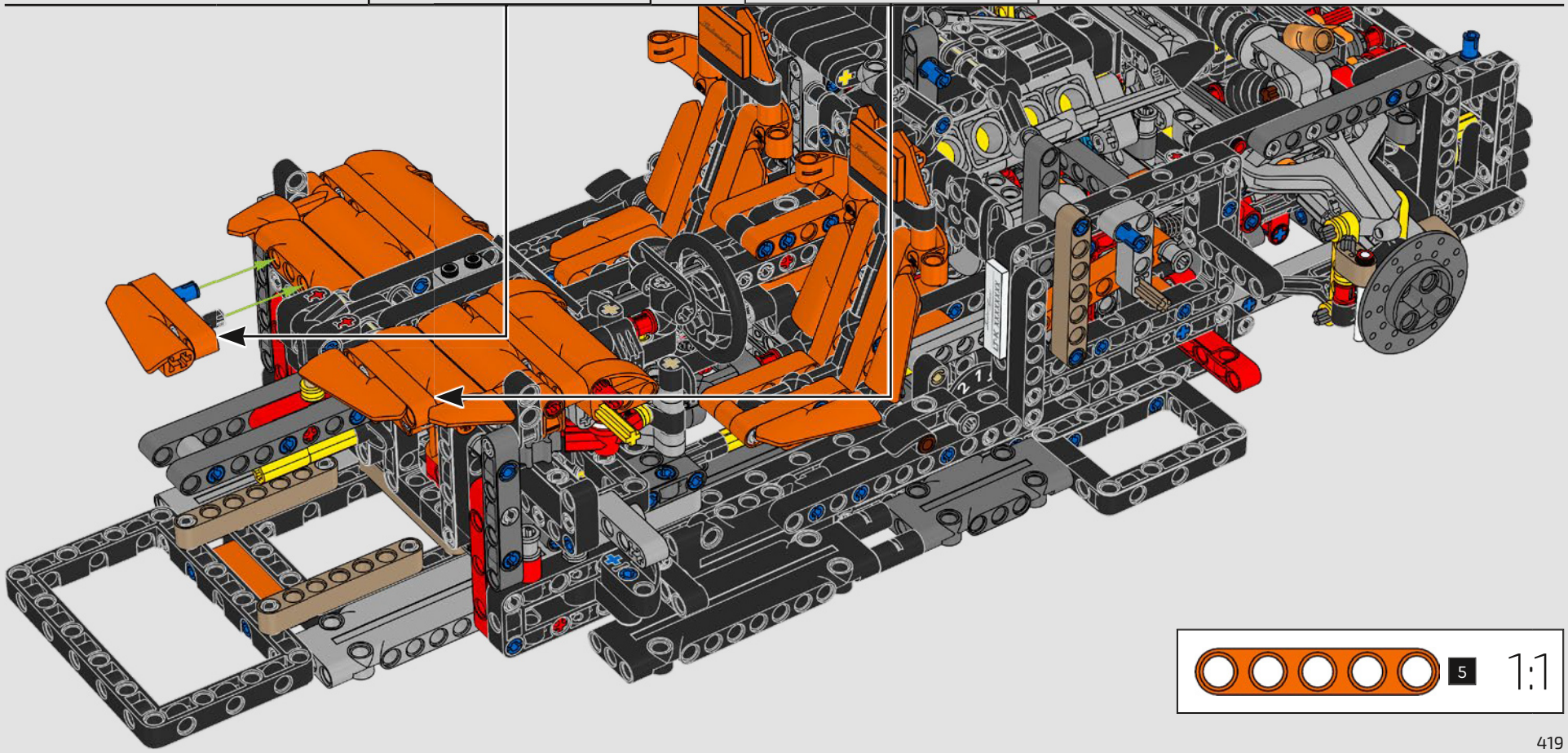

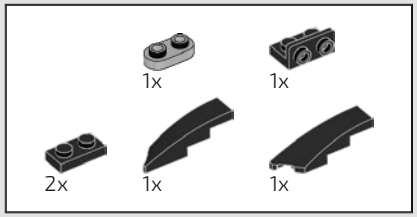

481

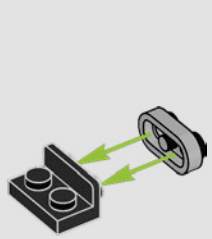

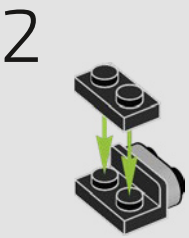

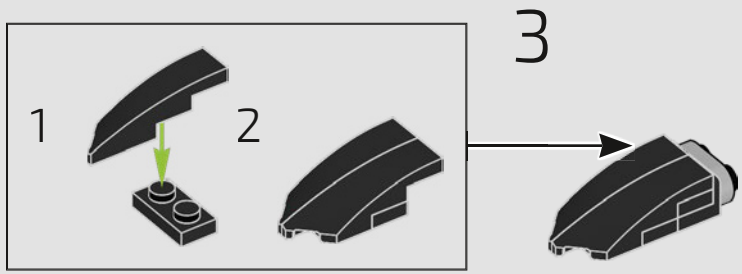

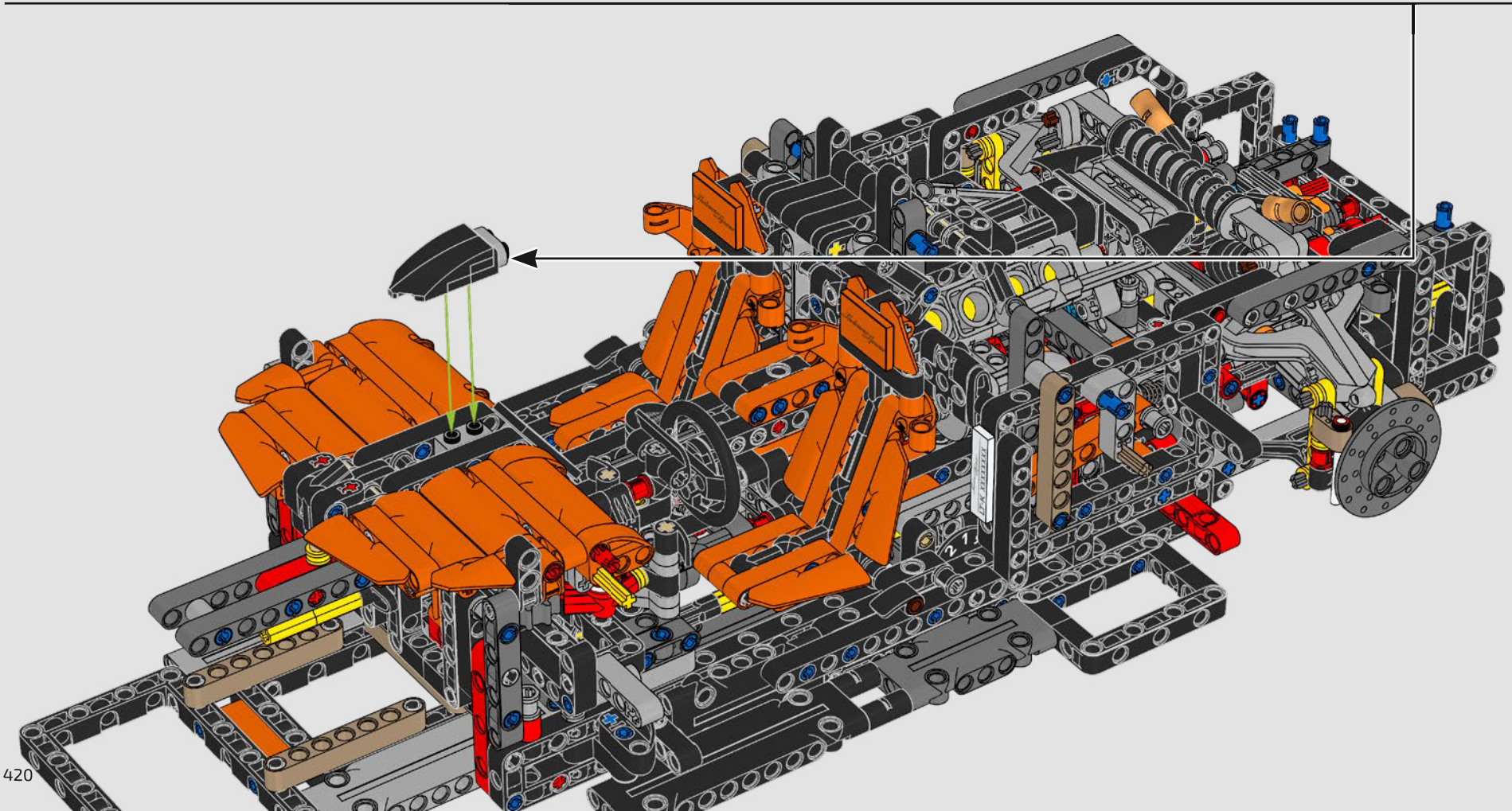

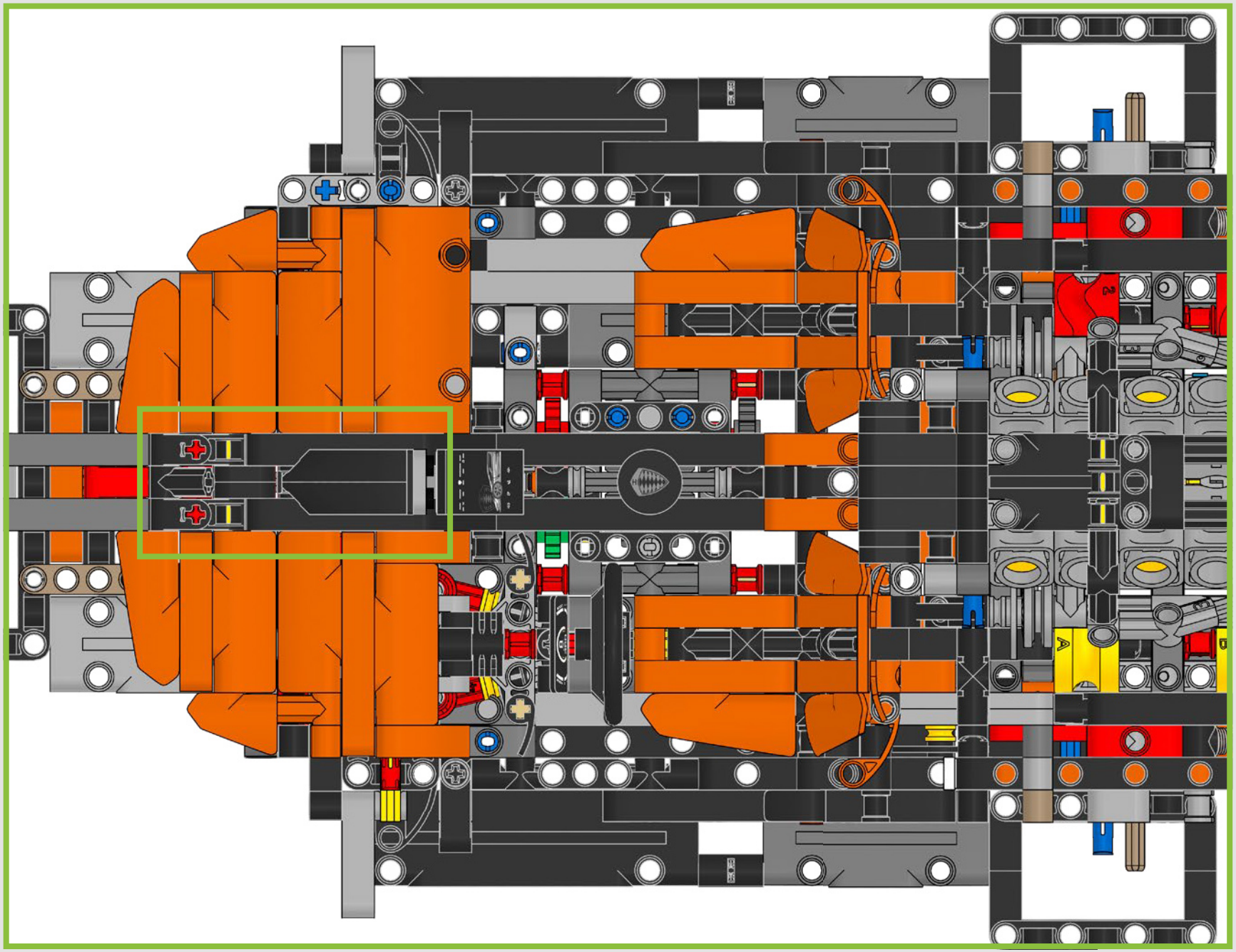


13
2x
2x
1x

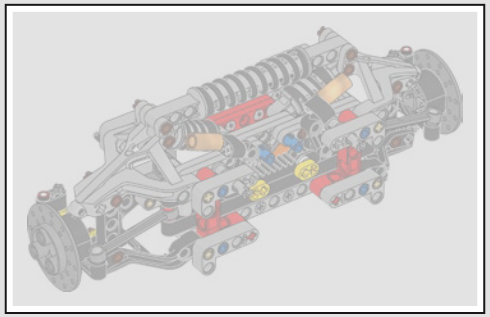

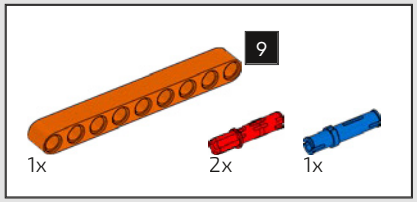

482

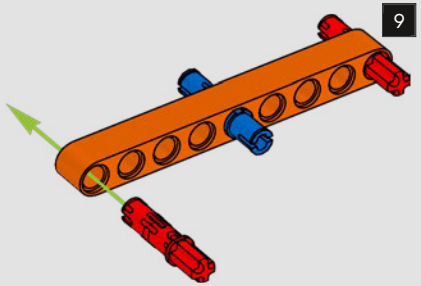

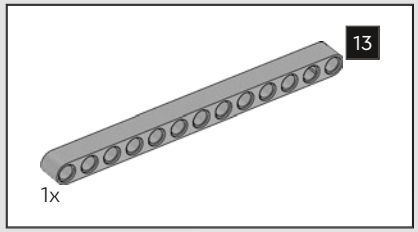

483

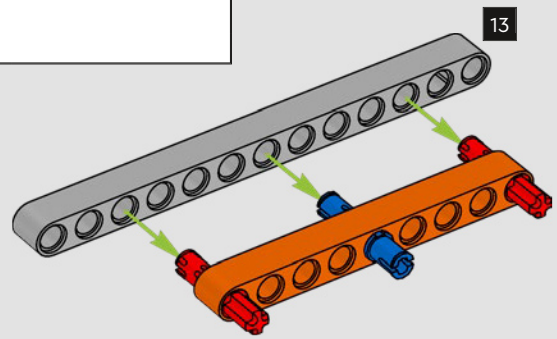

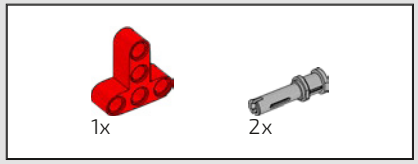

484

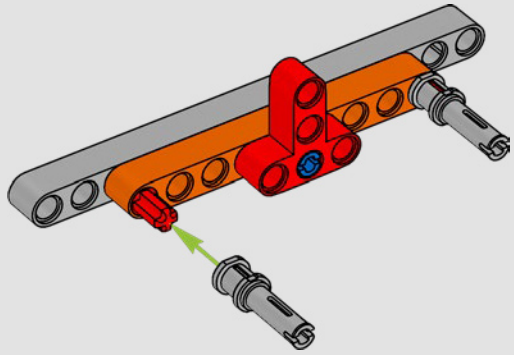

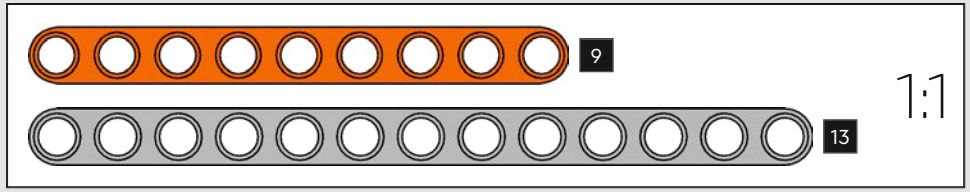



485

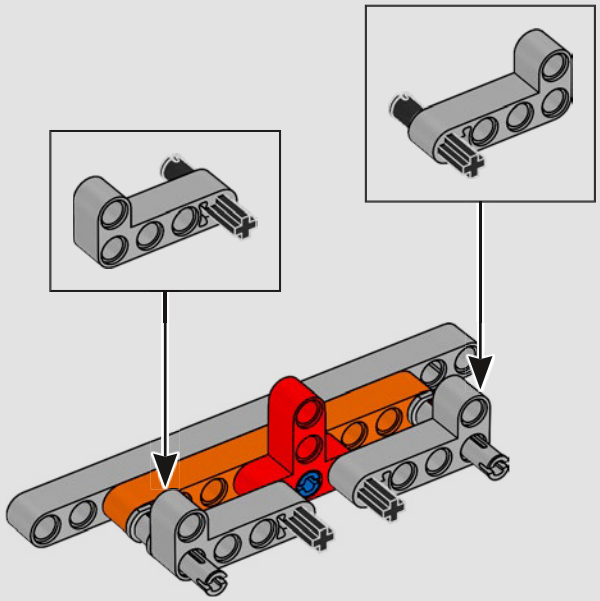

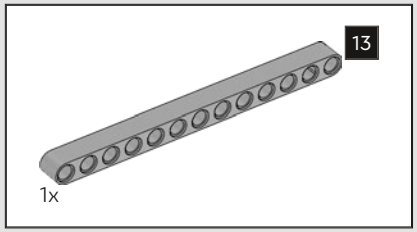

486

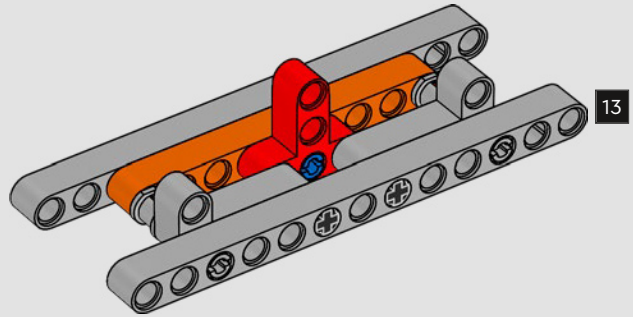

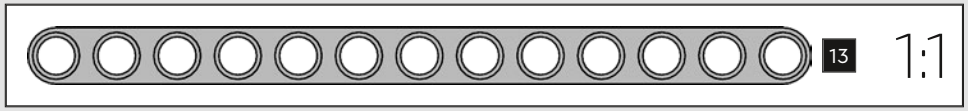

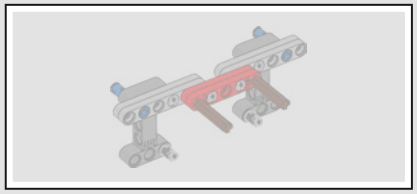

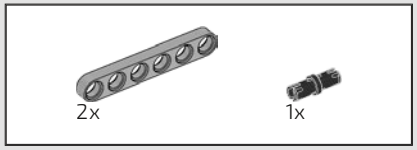

487

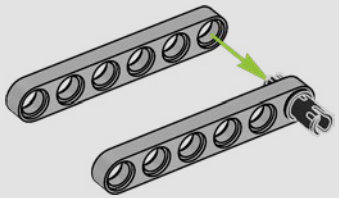

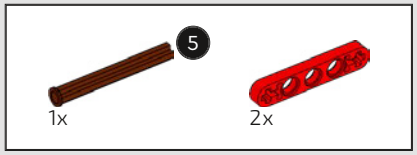

488

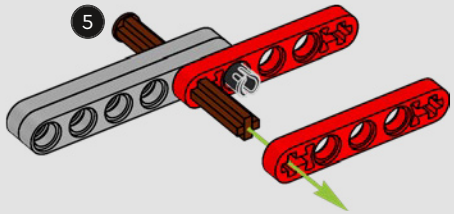

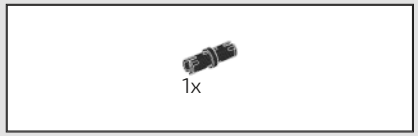

489

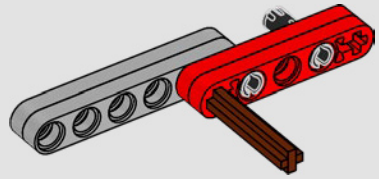

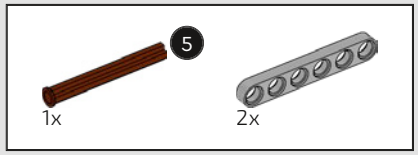

490

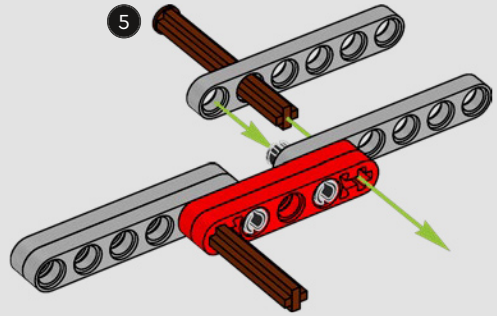





491

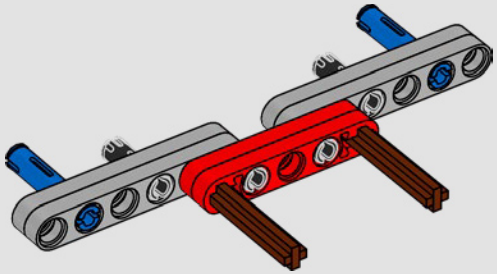

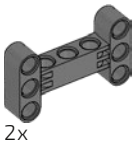

492

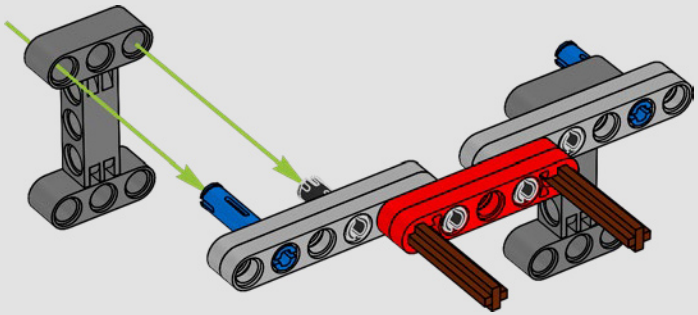



493

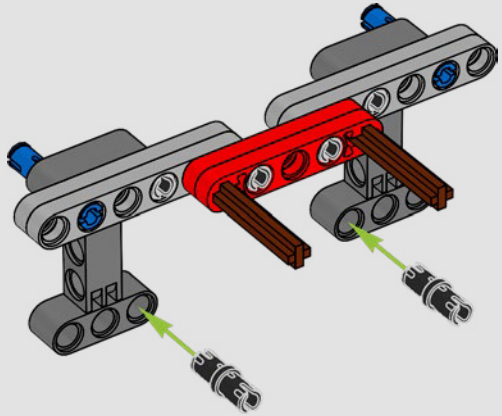

494

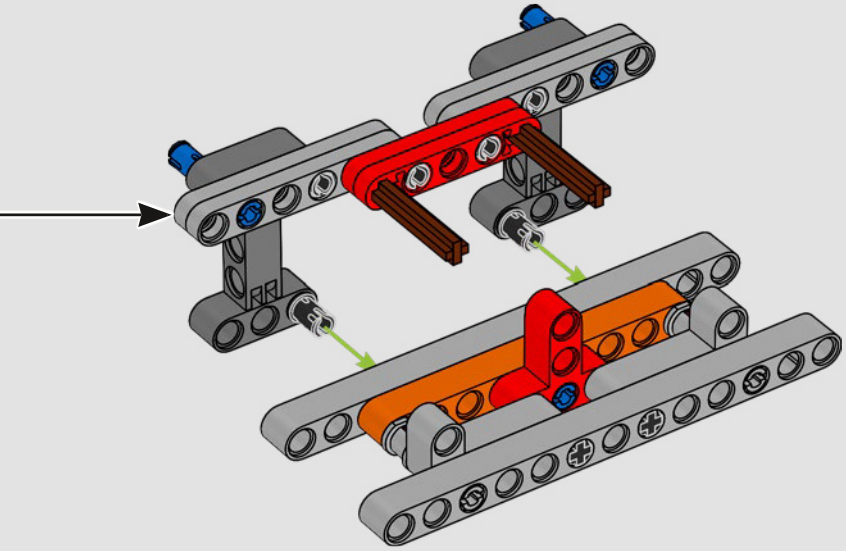

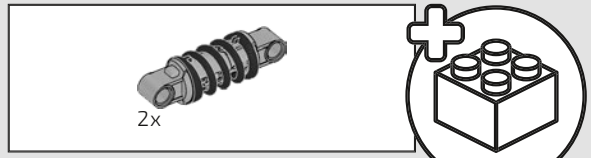

495

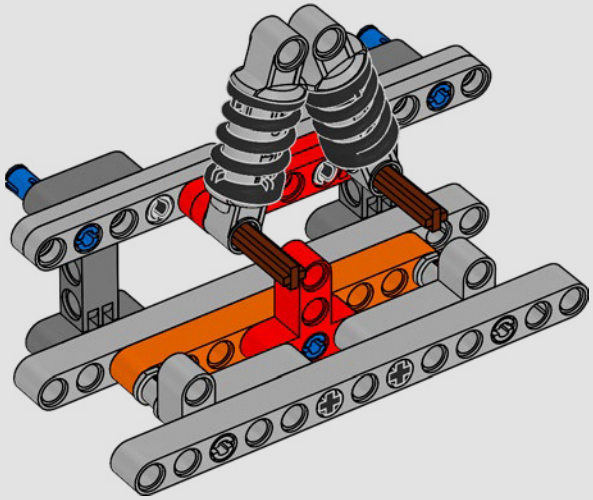

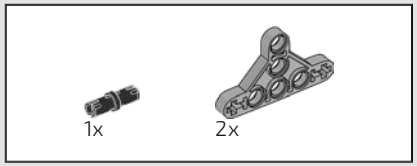

496

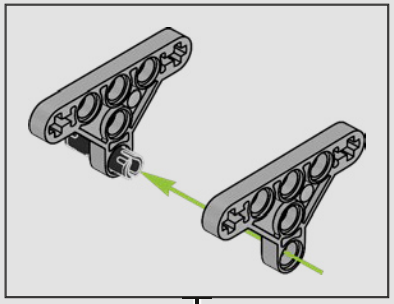

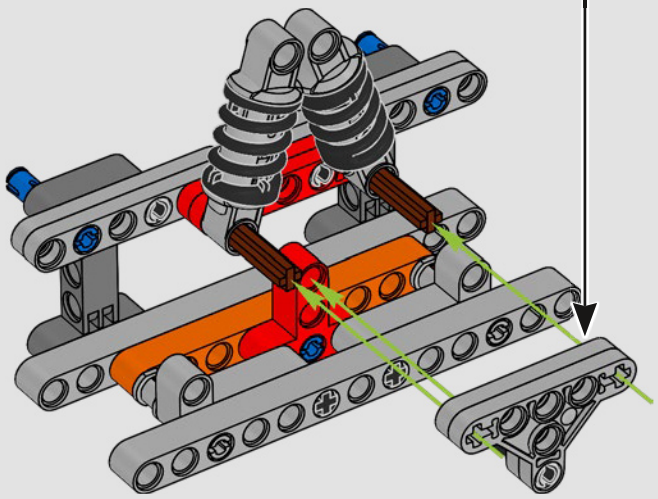

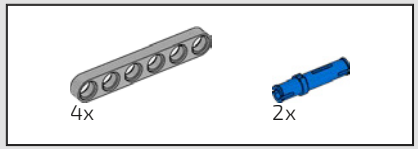

497

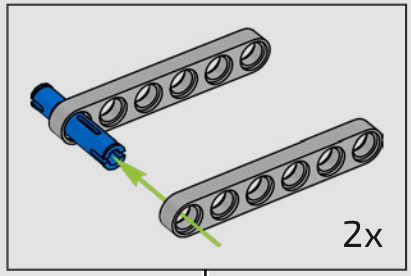

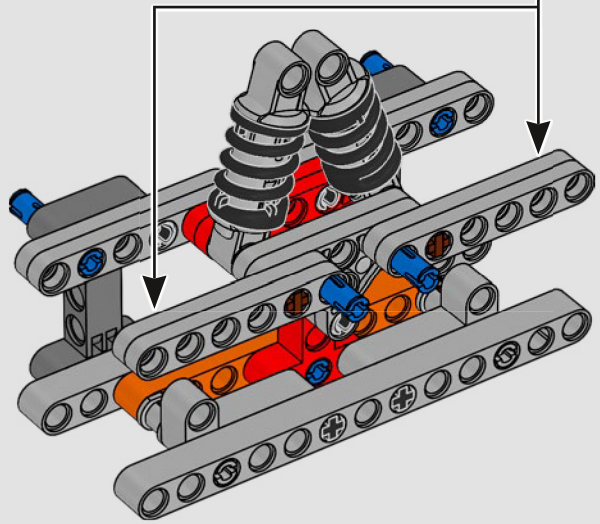

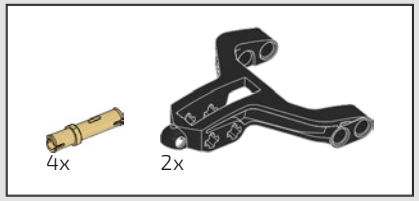

498

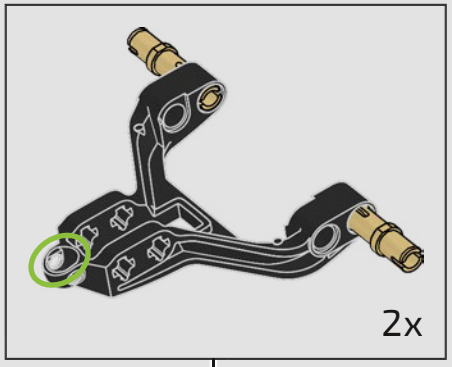

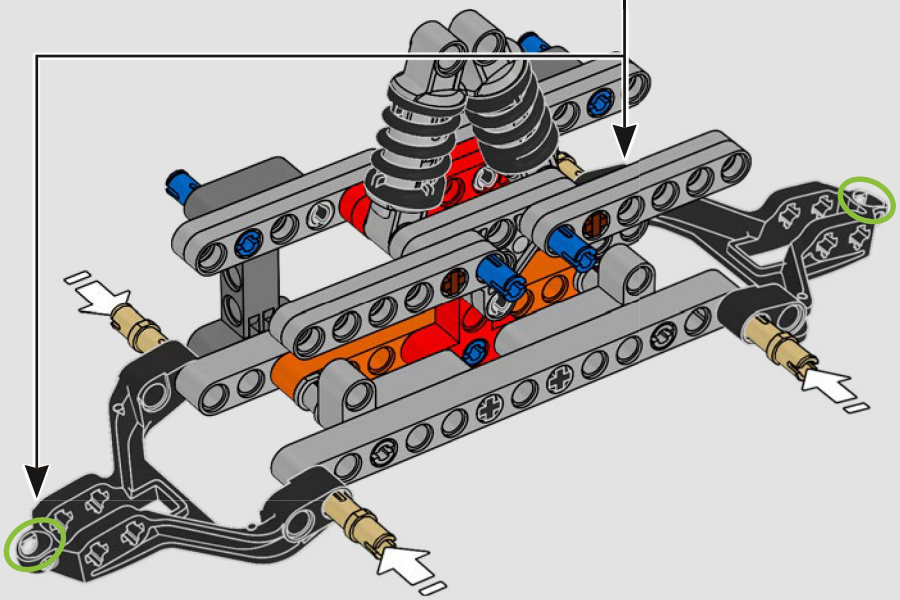

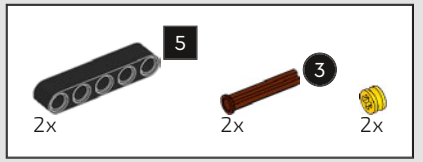

499

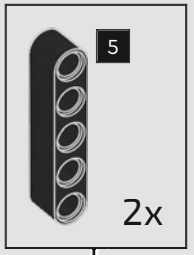

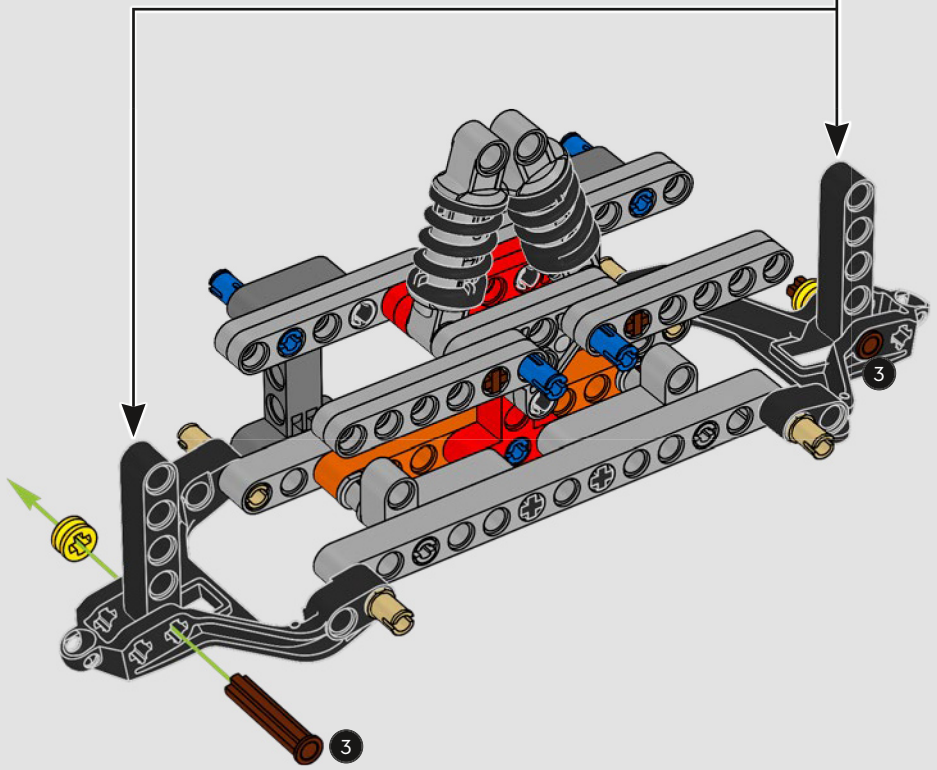

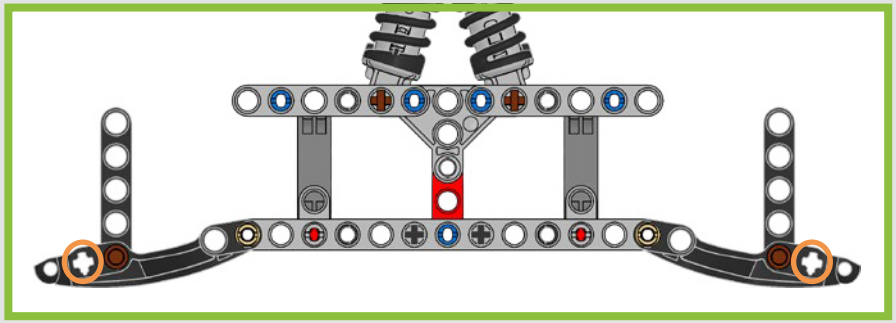

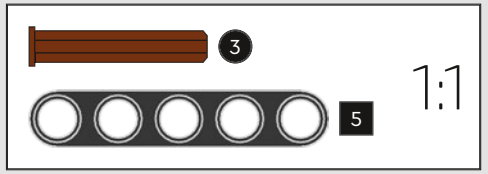

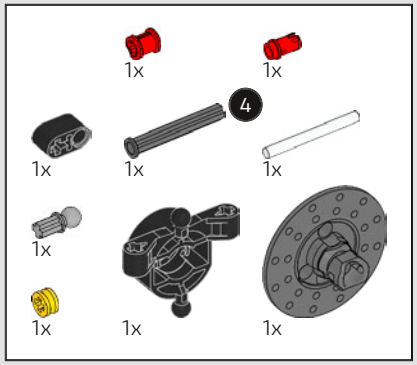

500

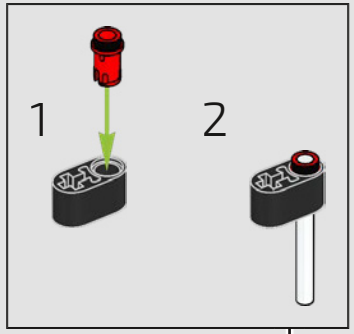

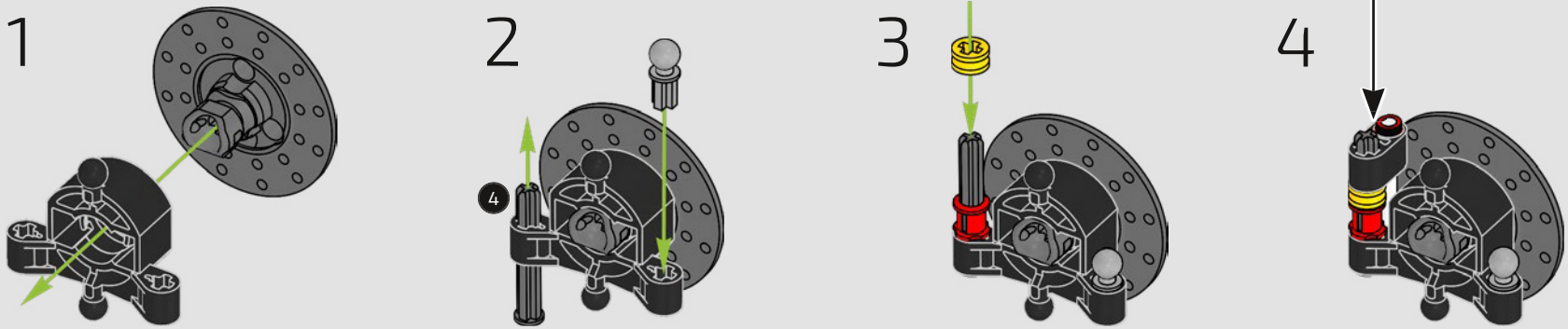

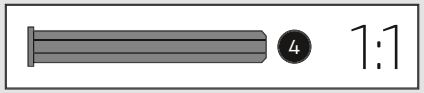

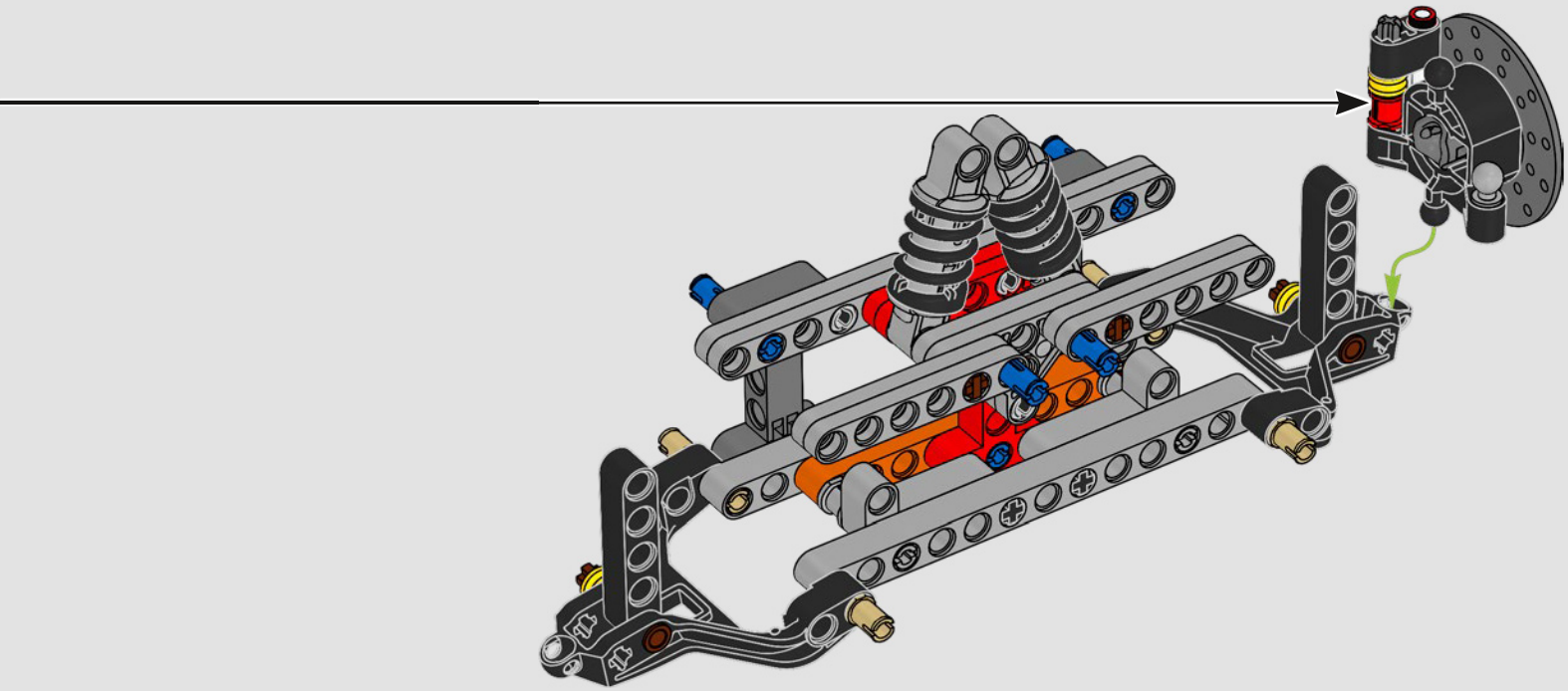

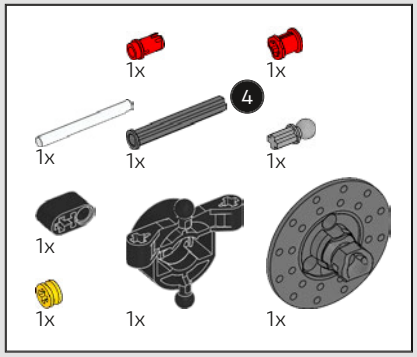

501

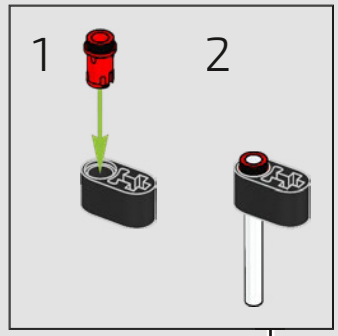

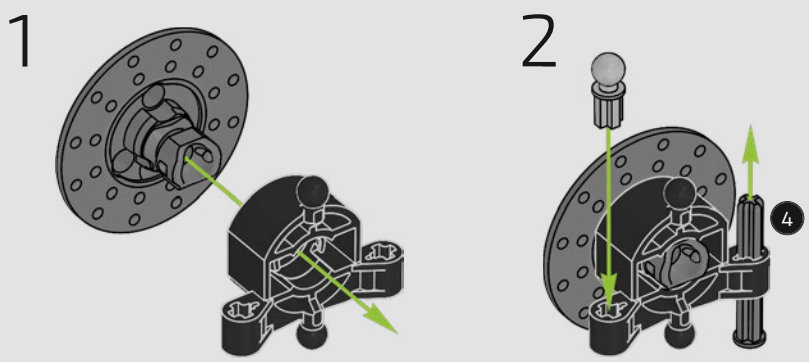

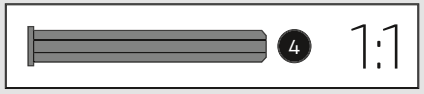

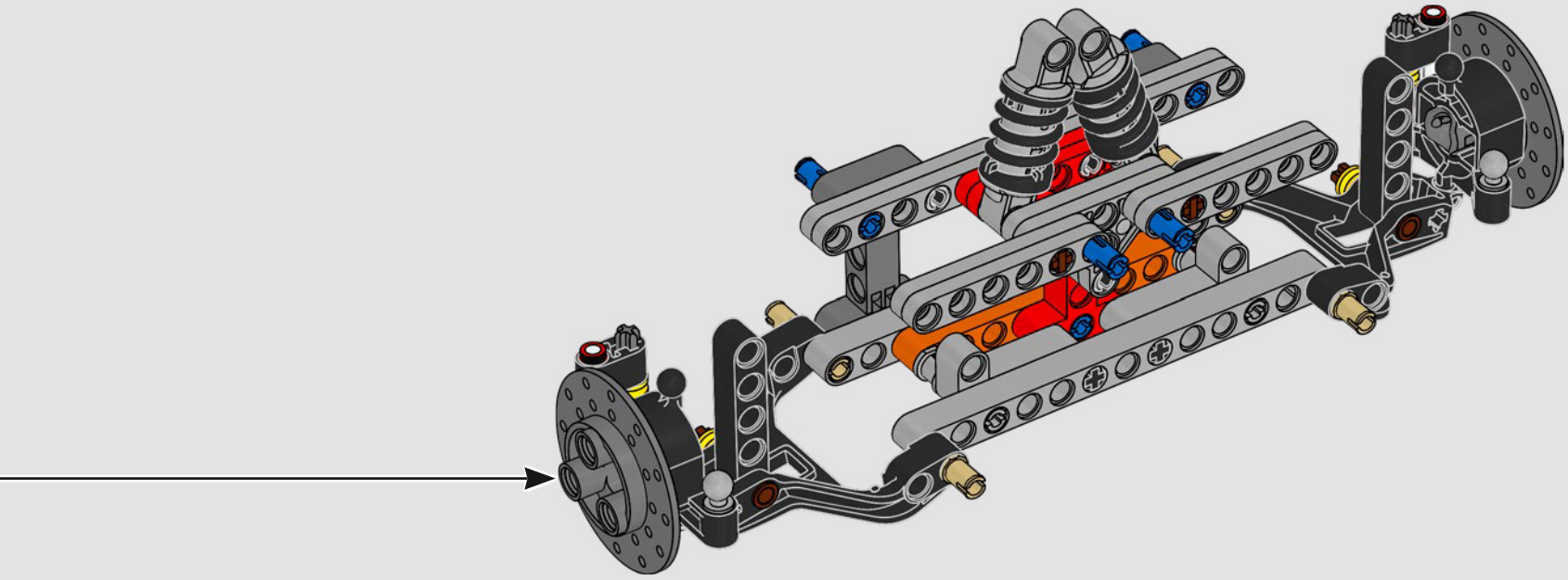

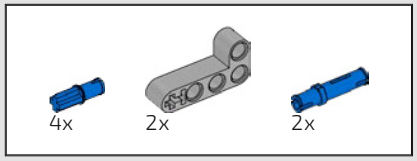

502

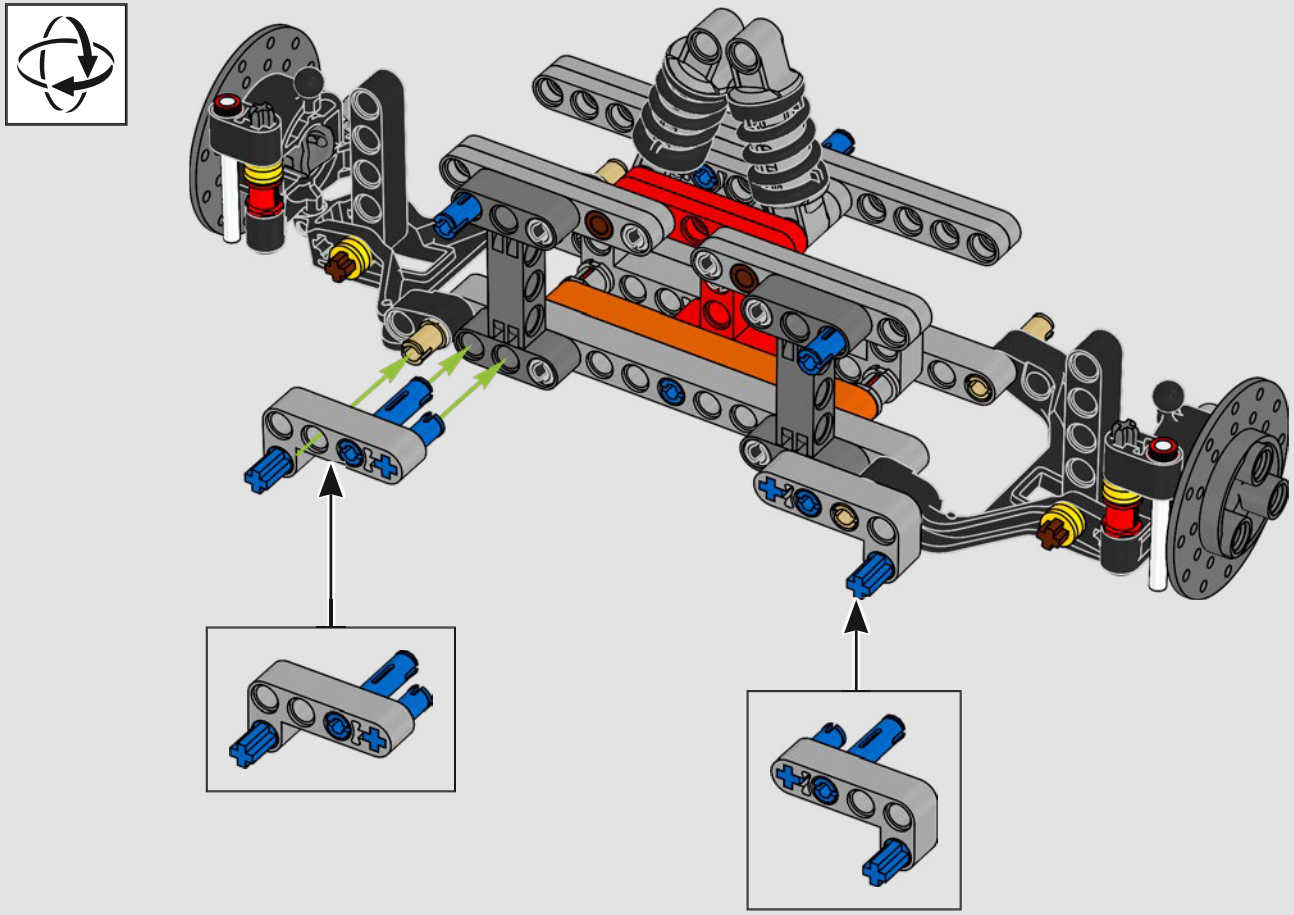

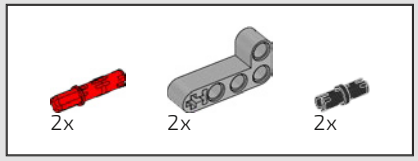

503

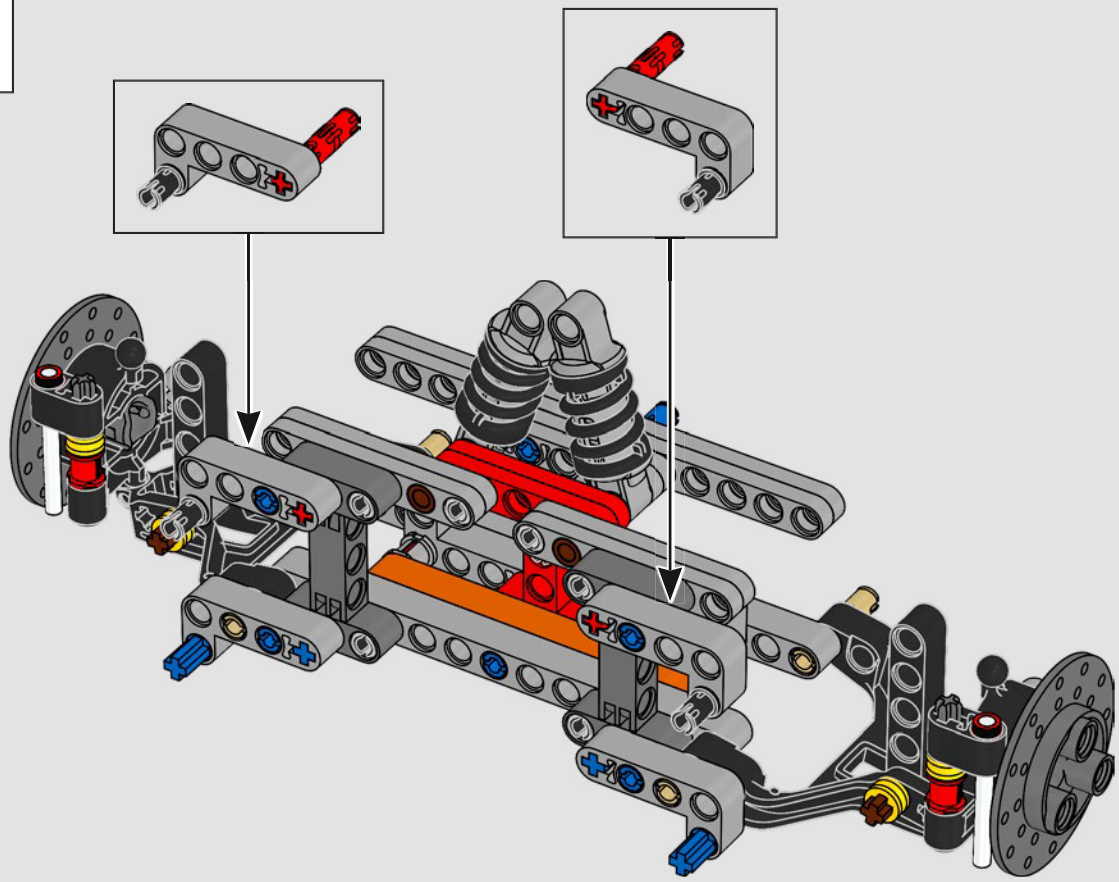

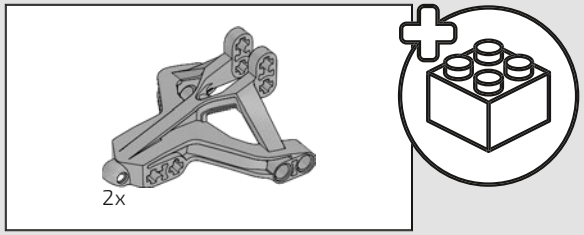

504

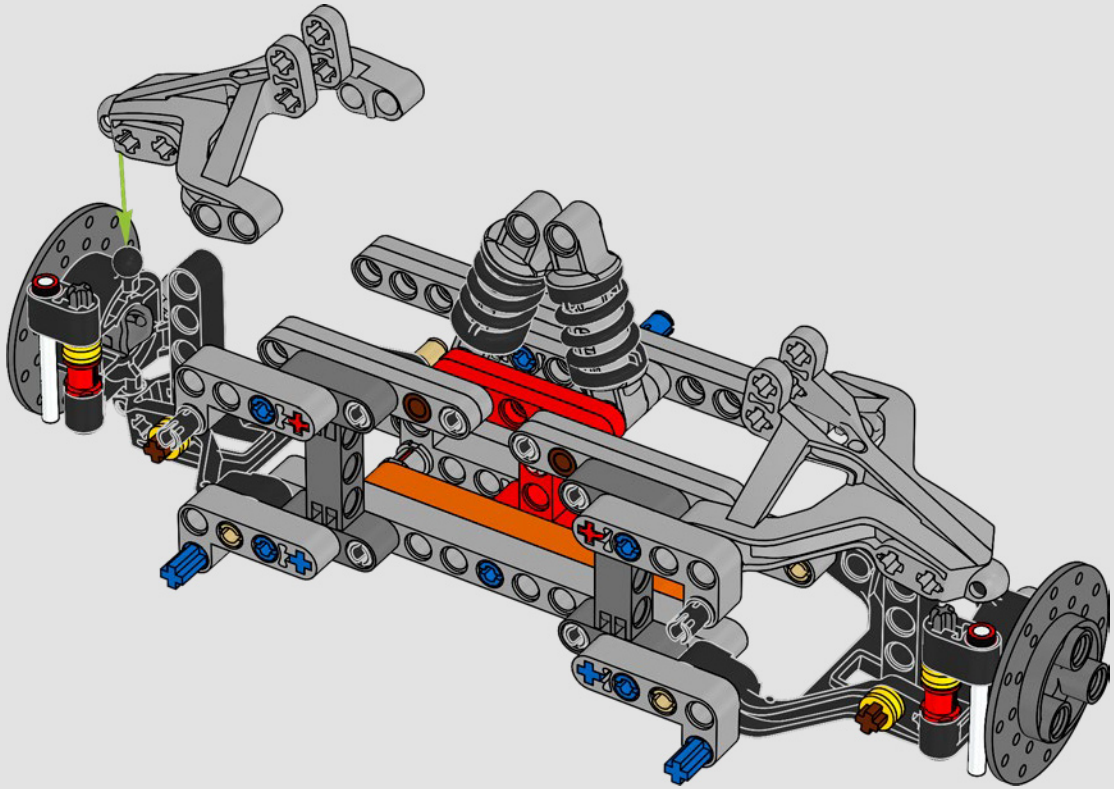

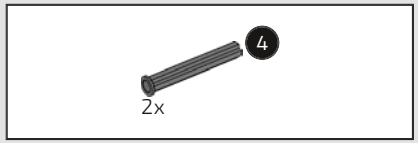

505

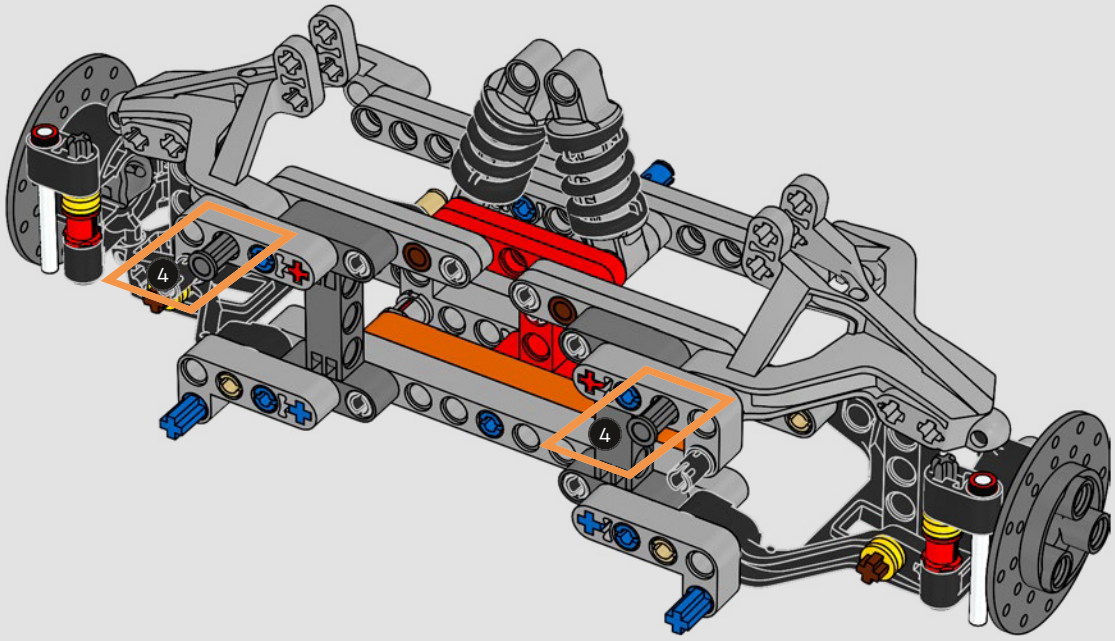

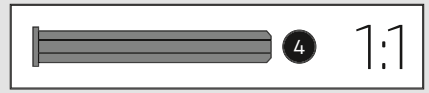

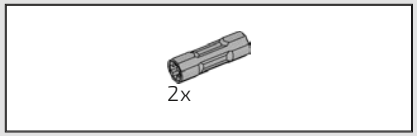

506

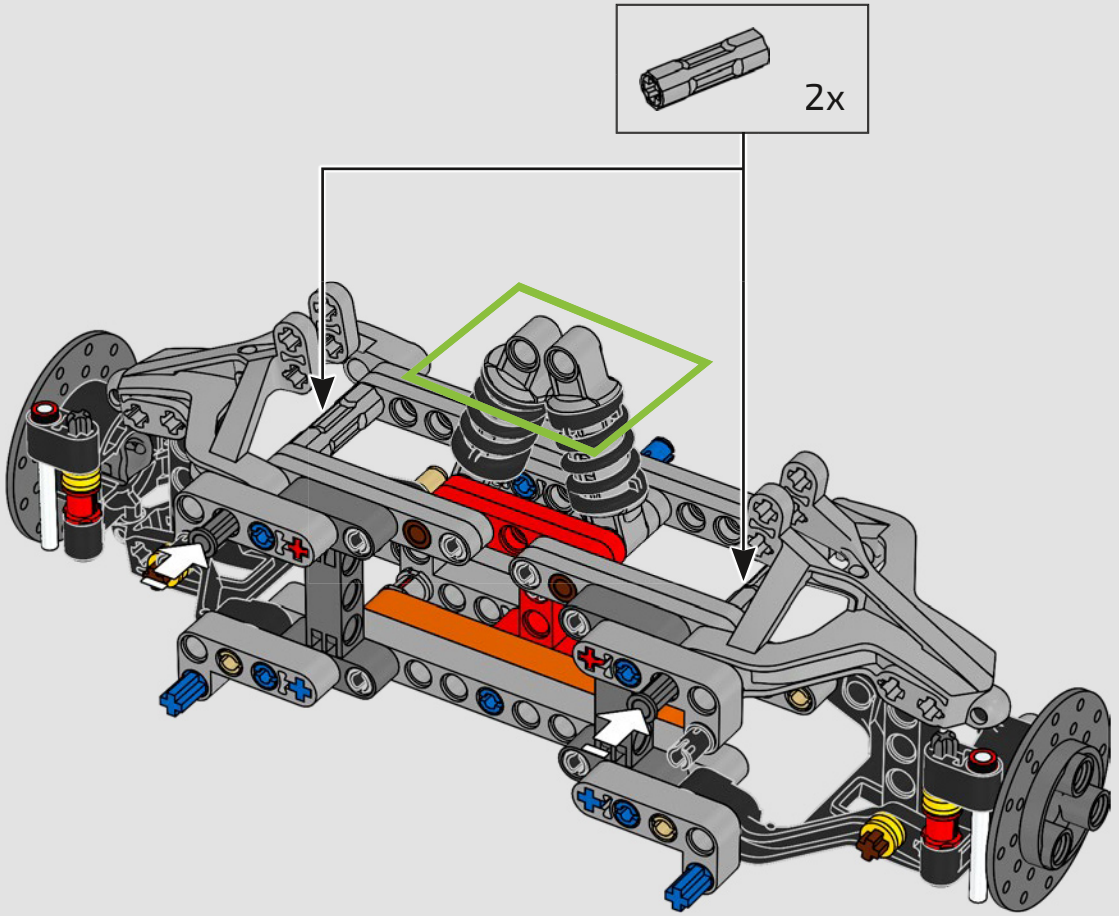

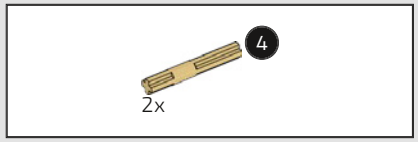

507



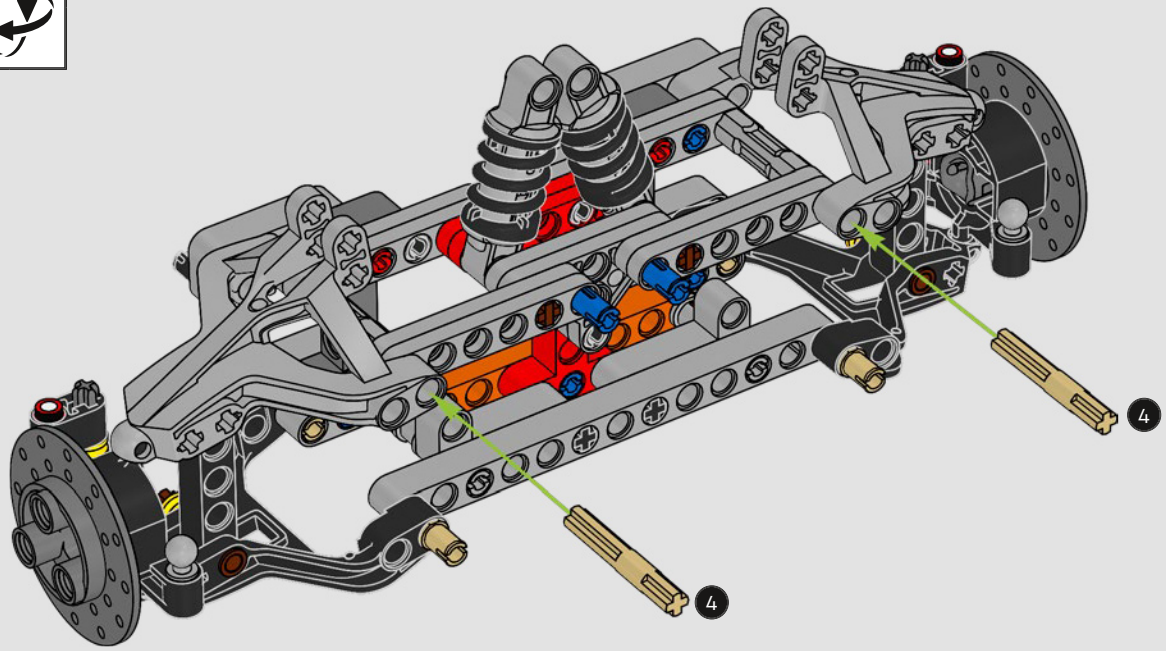

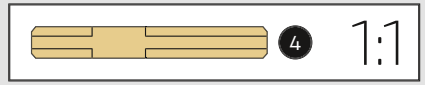

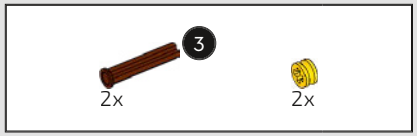

508

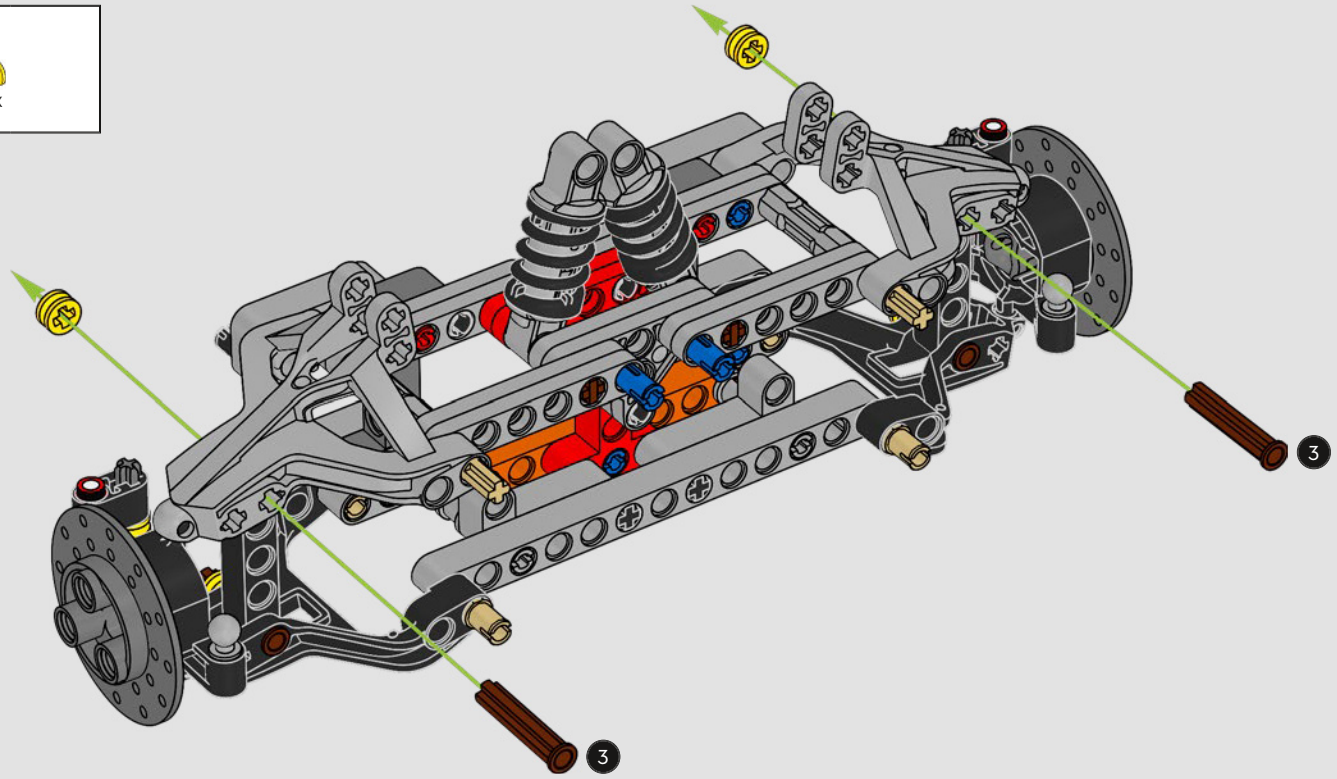

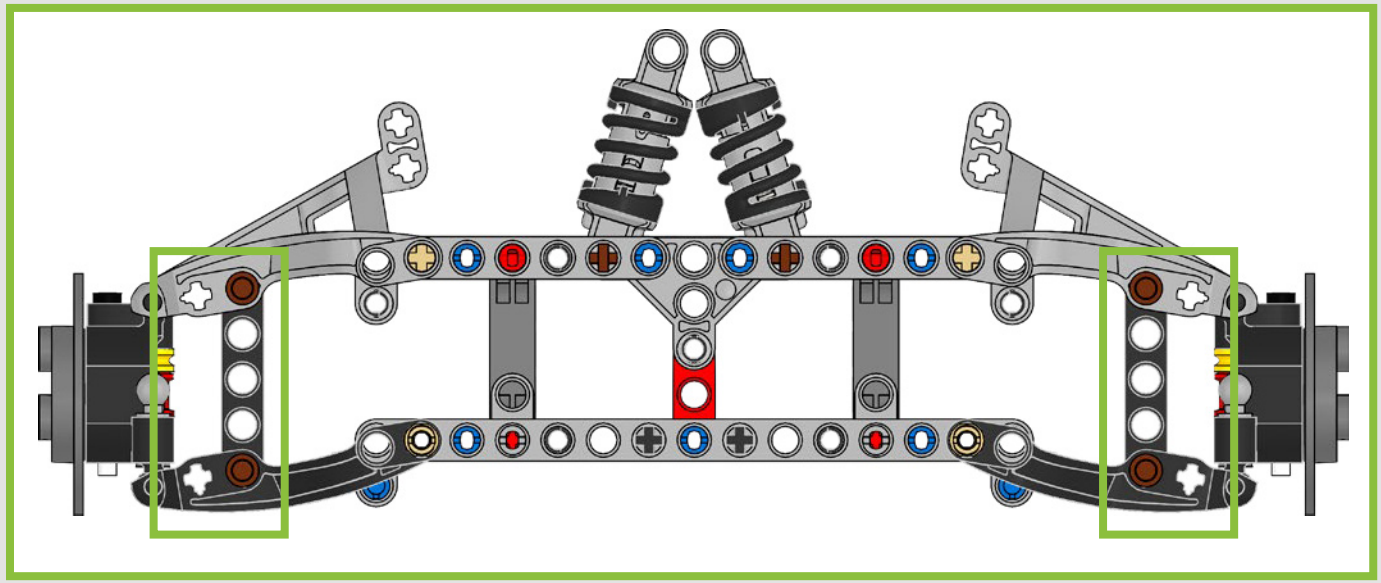

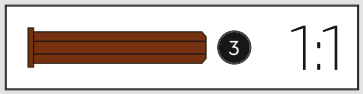

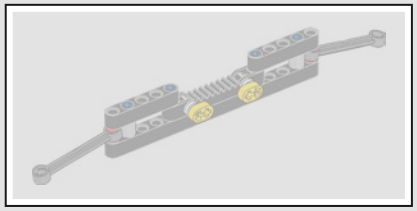

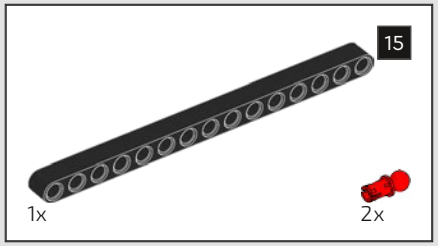

509

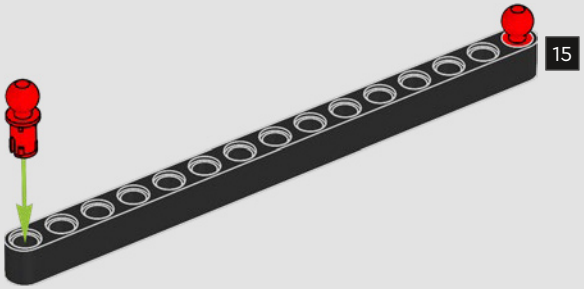

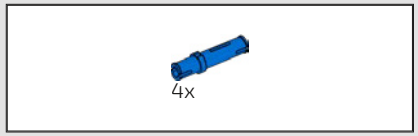

510

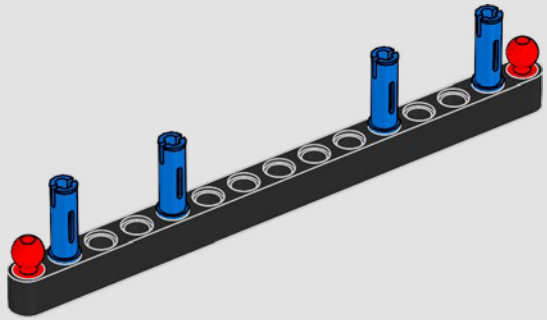

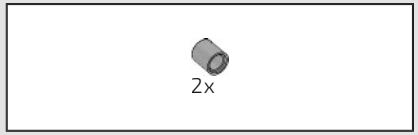

511

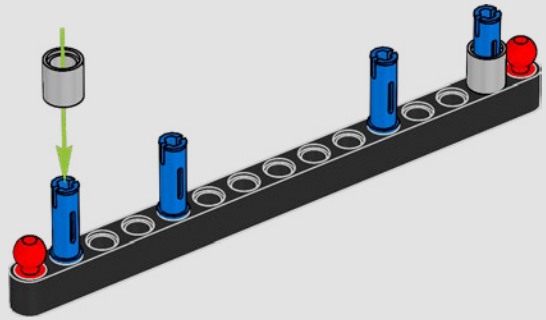

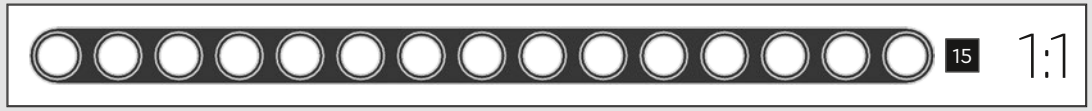

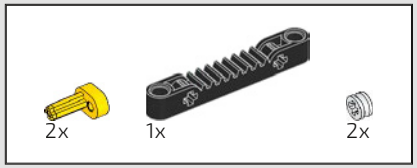

512

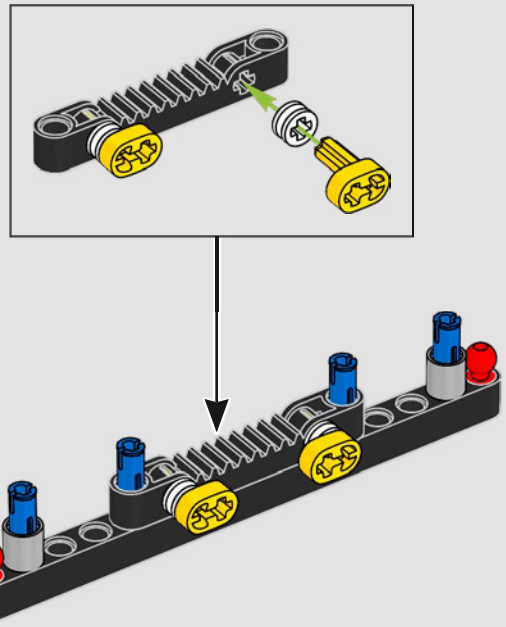

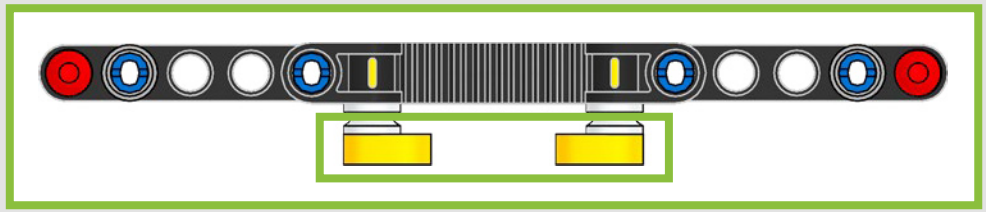

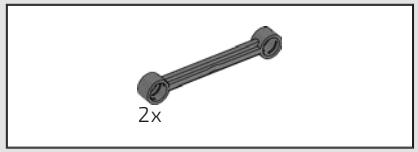

513

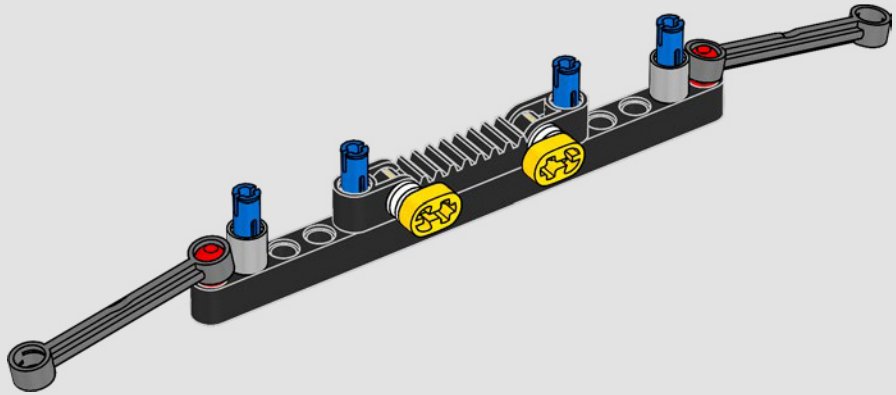

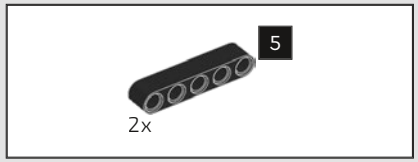

514

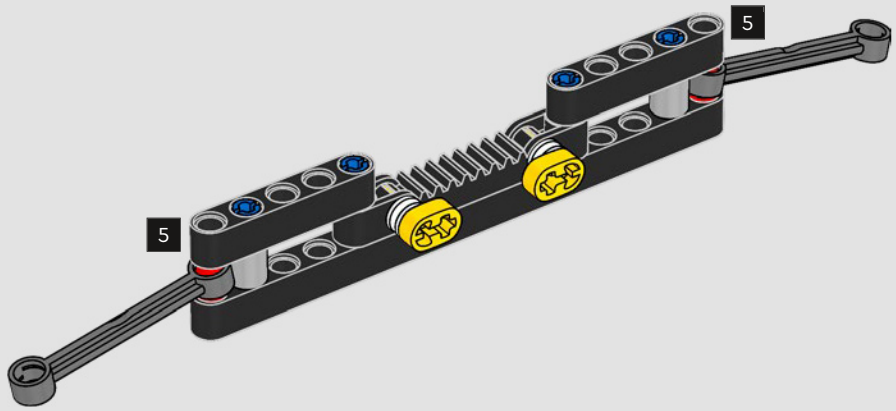

515

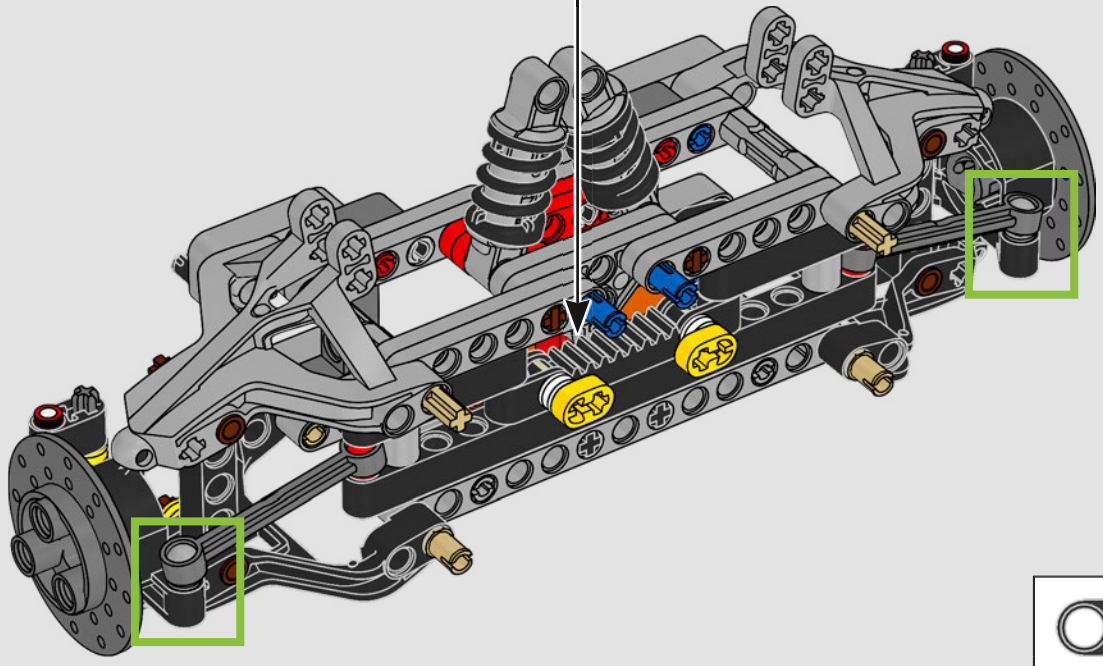

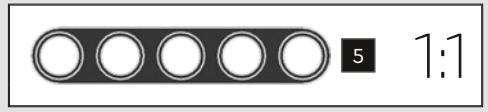

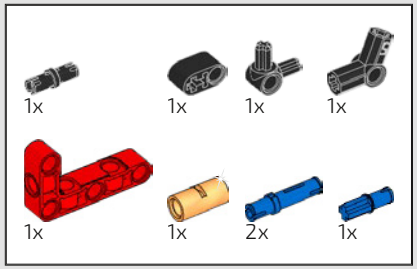

516

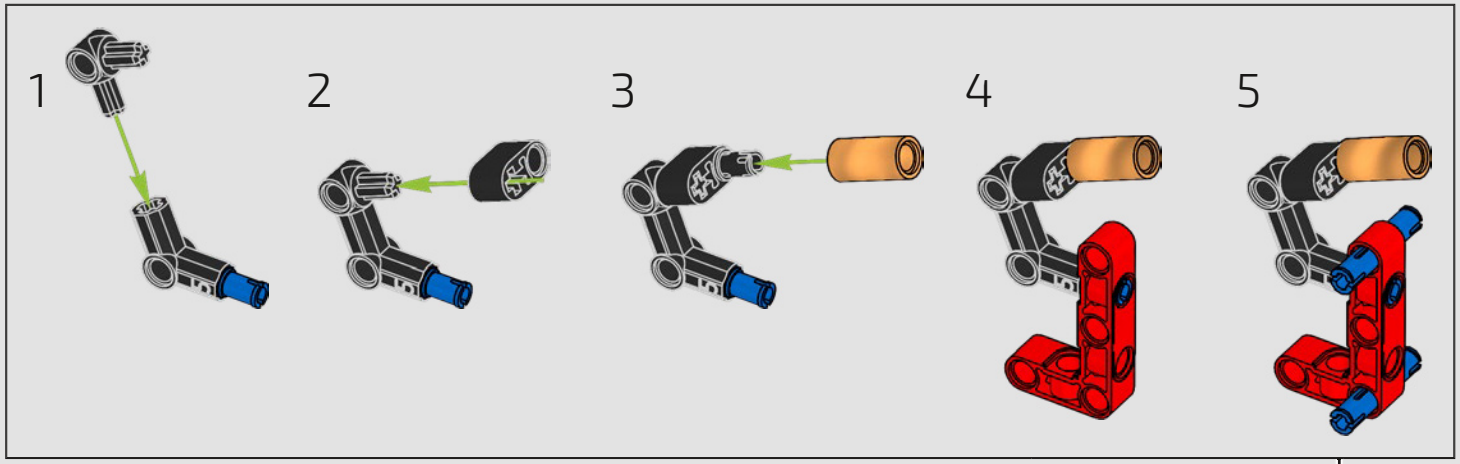

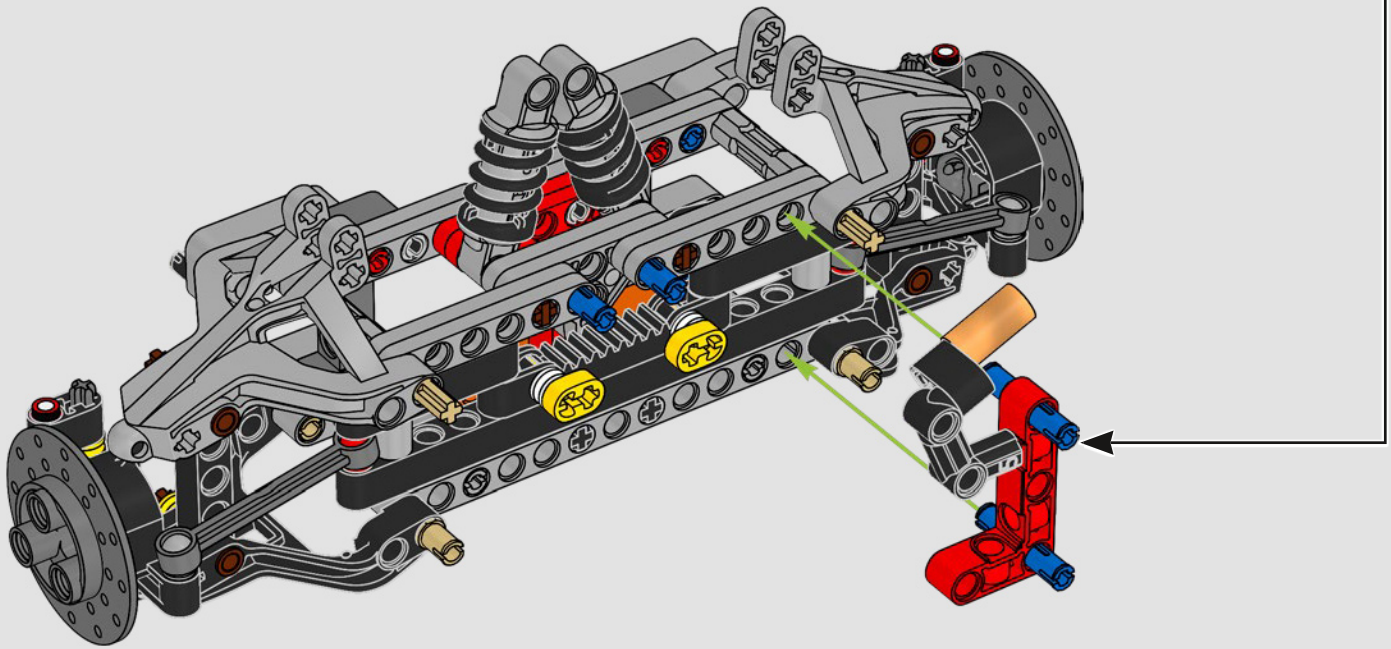

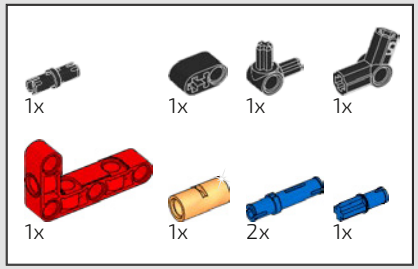

517

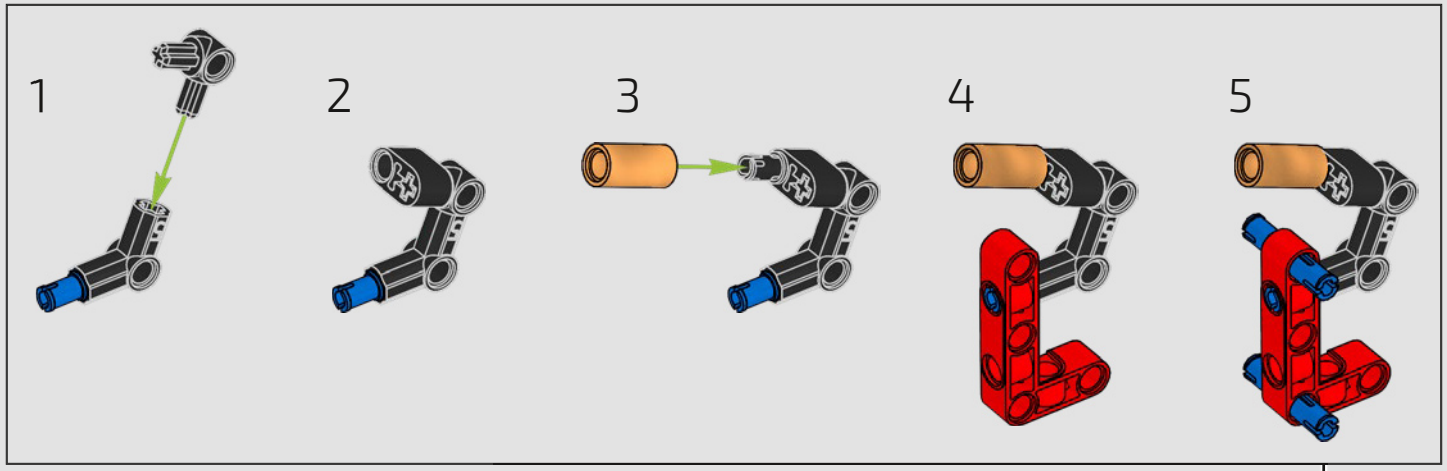

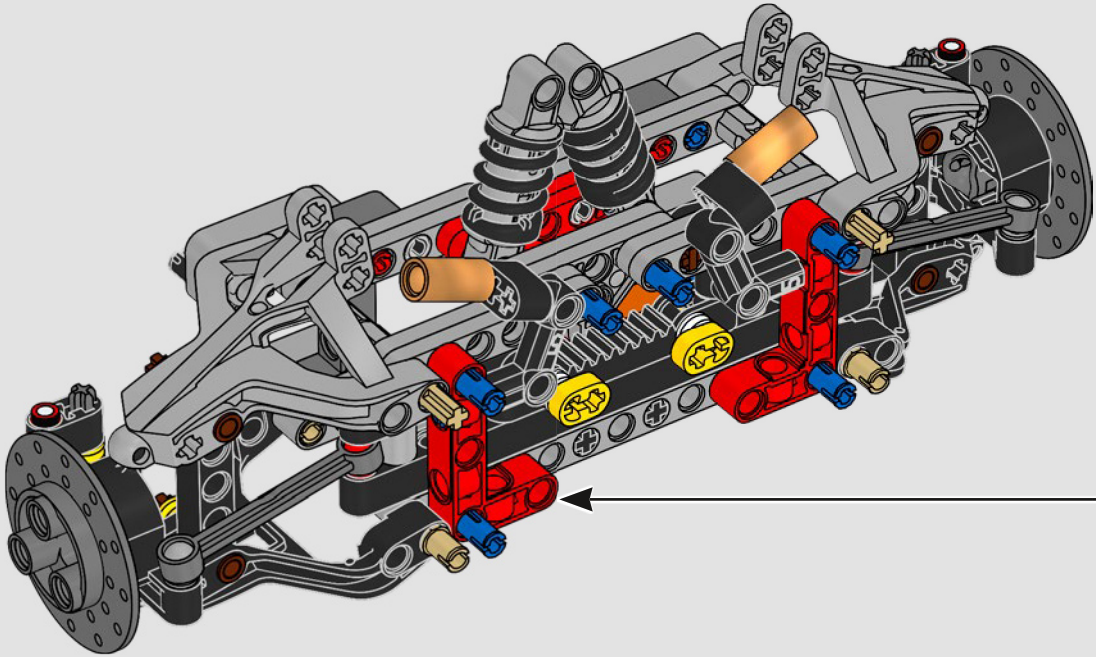

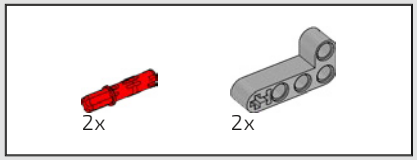

518

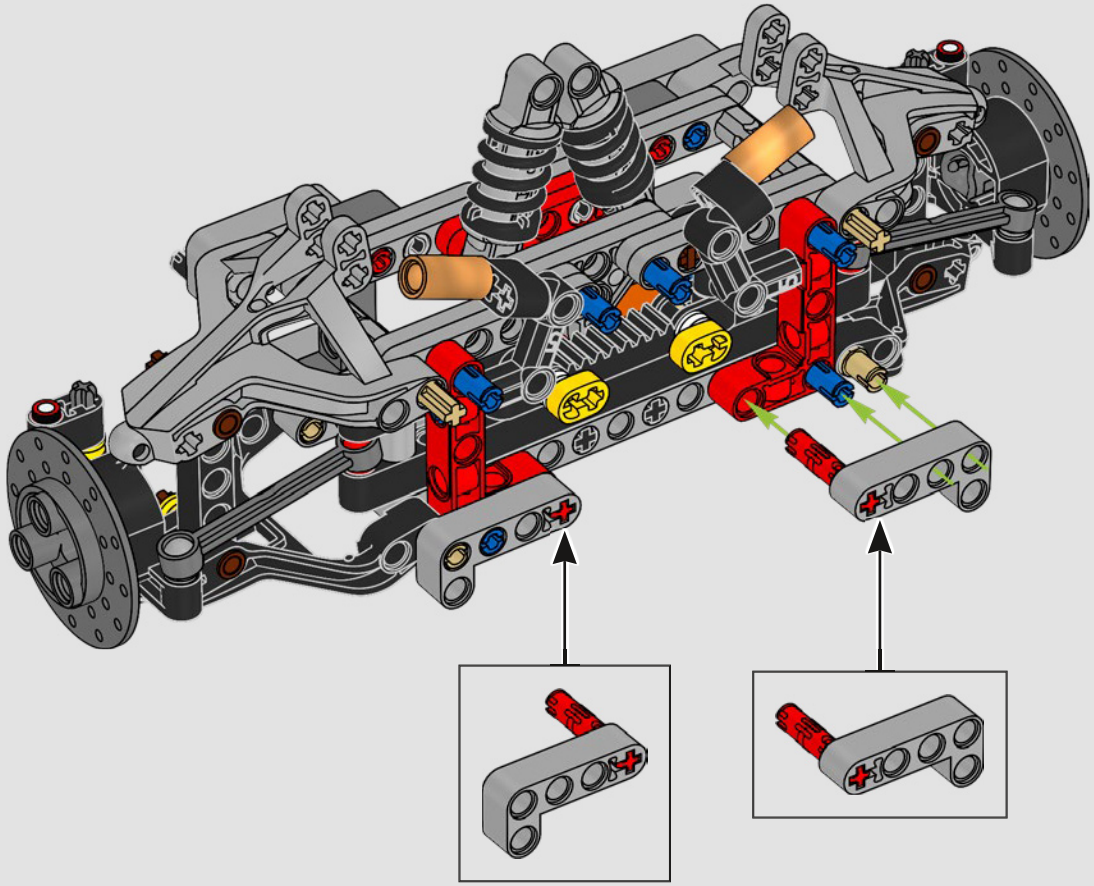

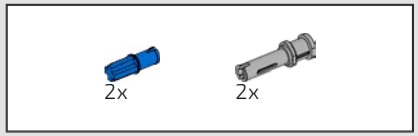

519

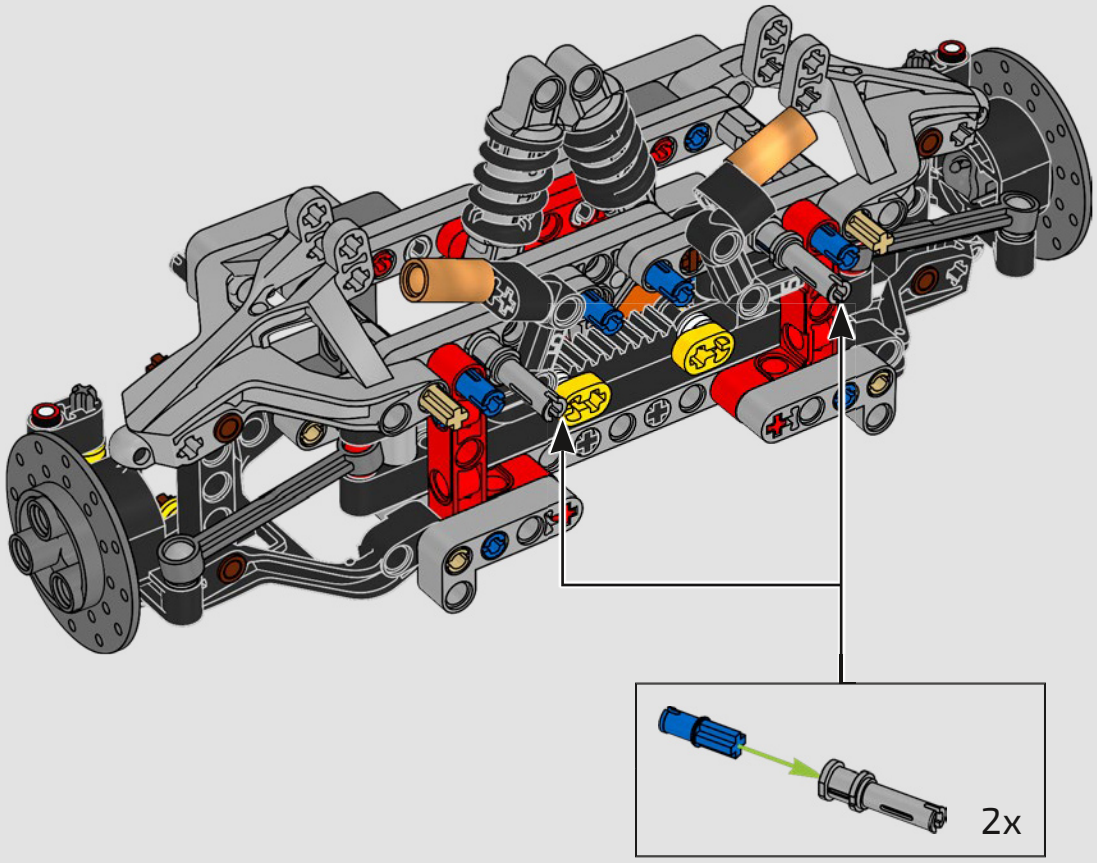

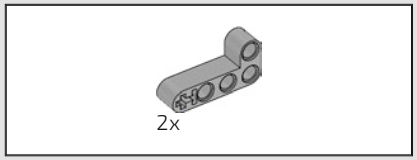

520

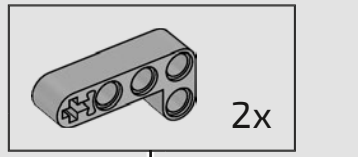

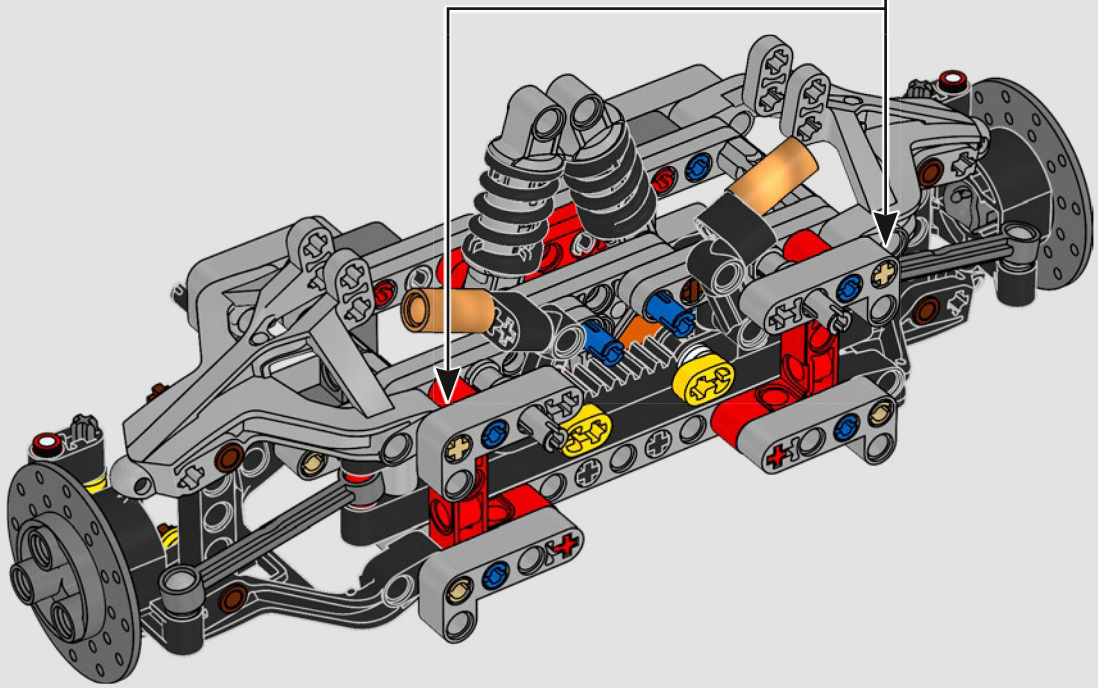

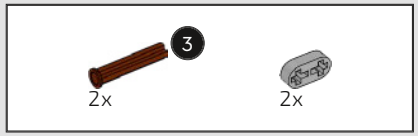

521

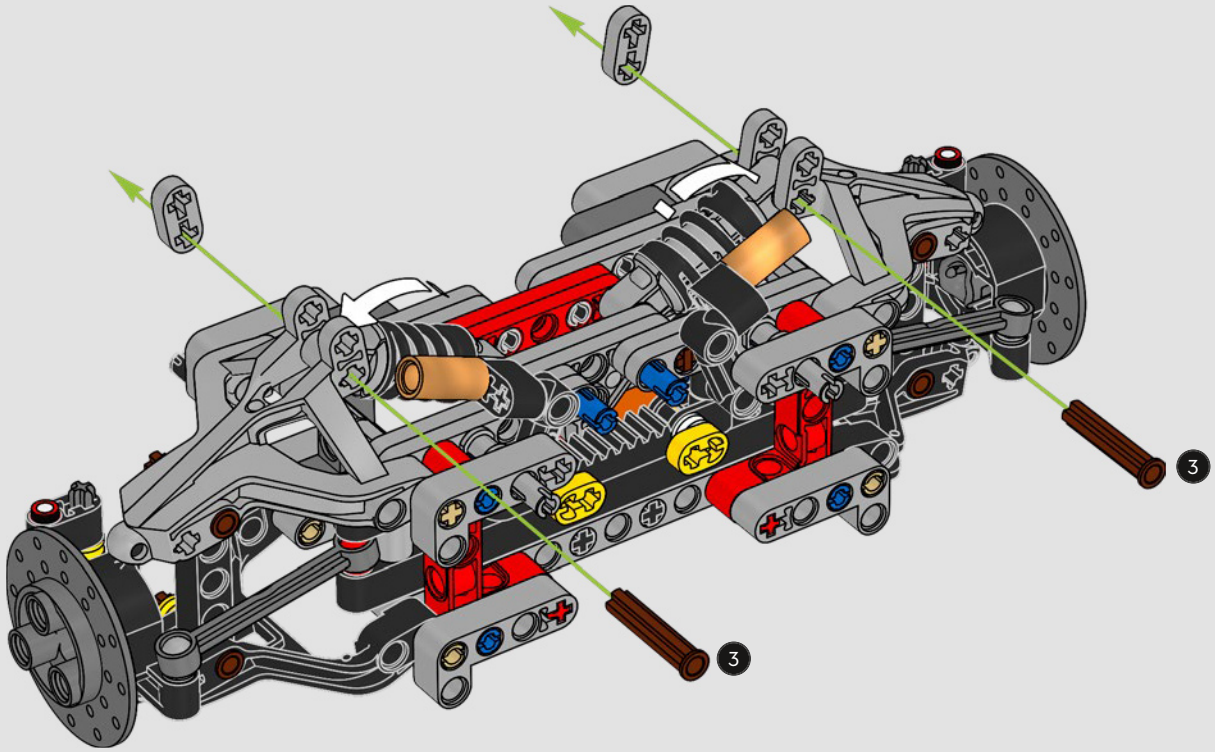

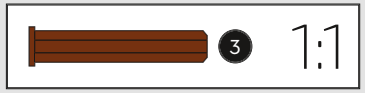

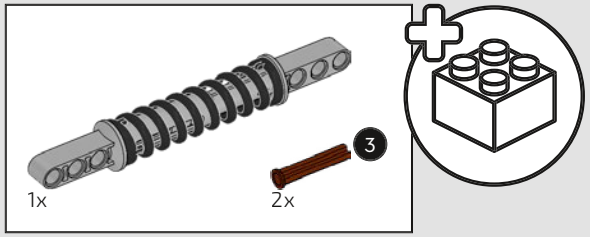

522

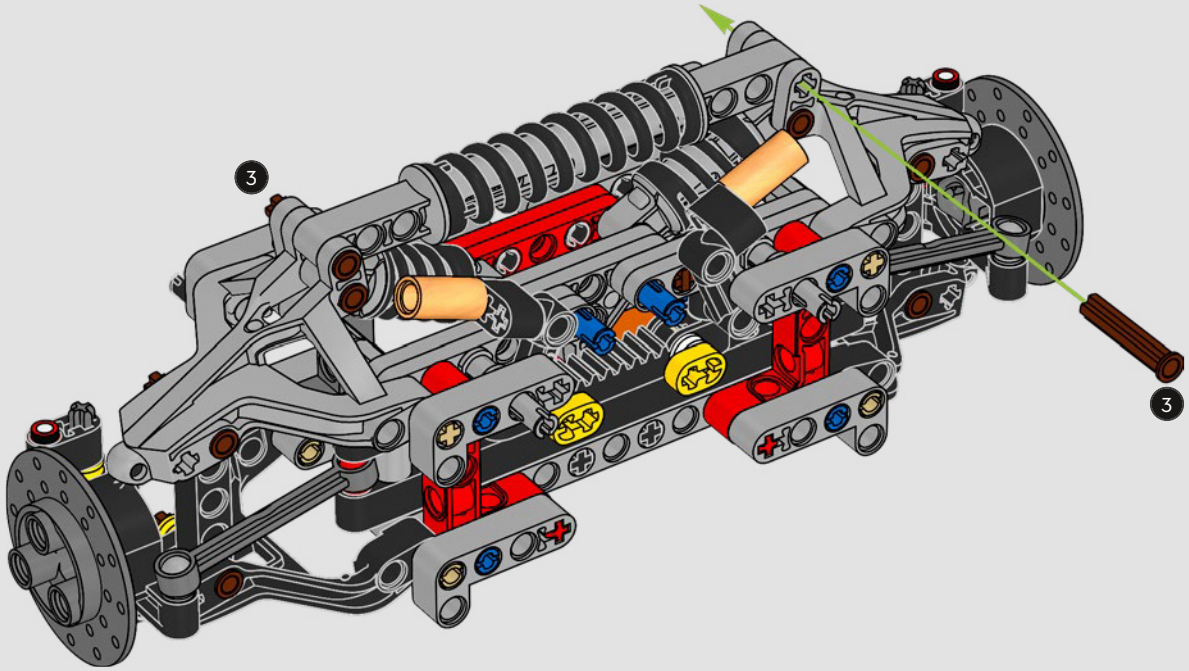

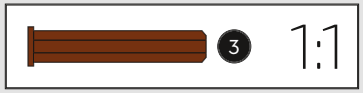

523

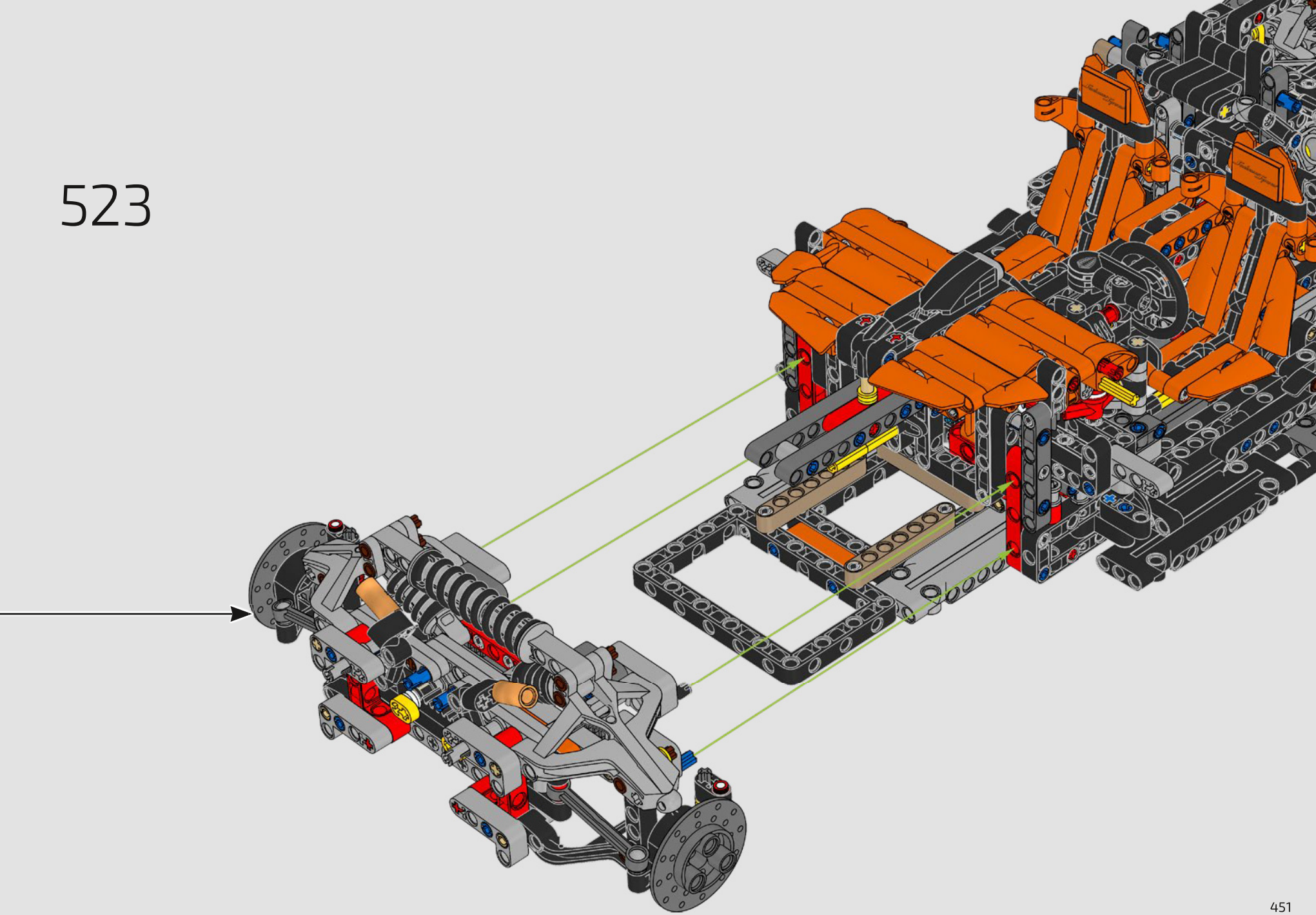

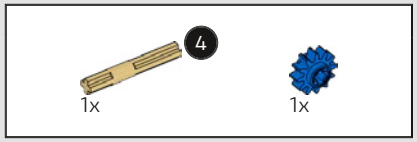

524

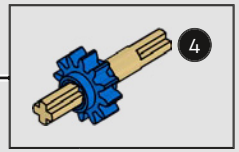

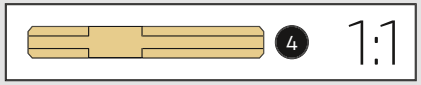

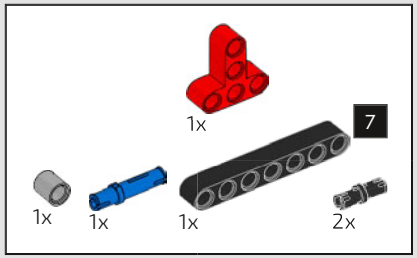

525

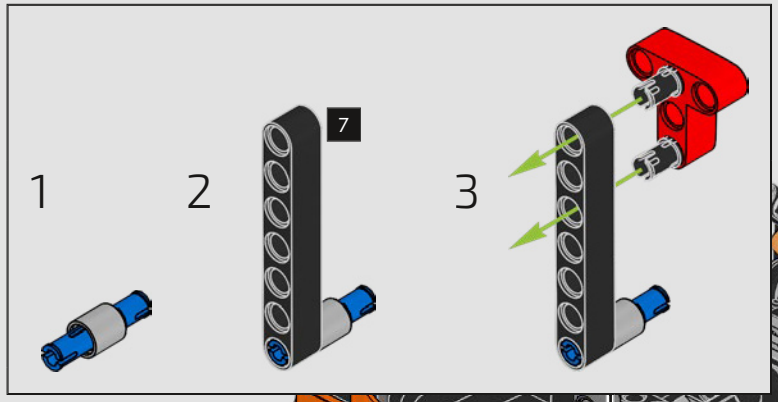

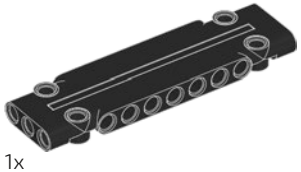

1x

526

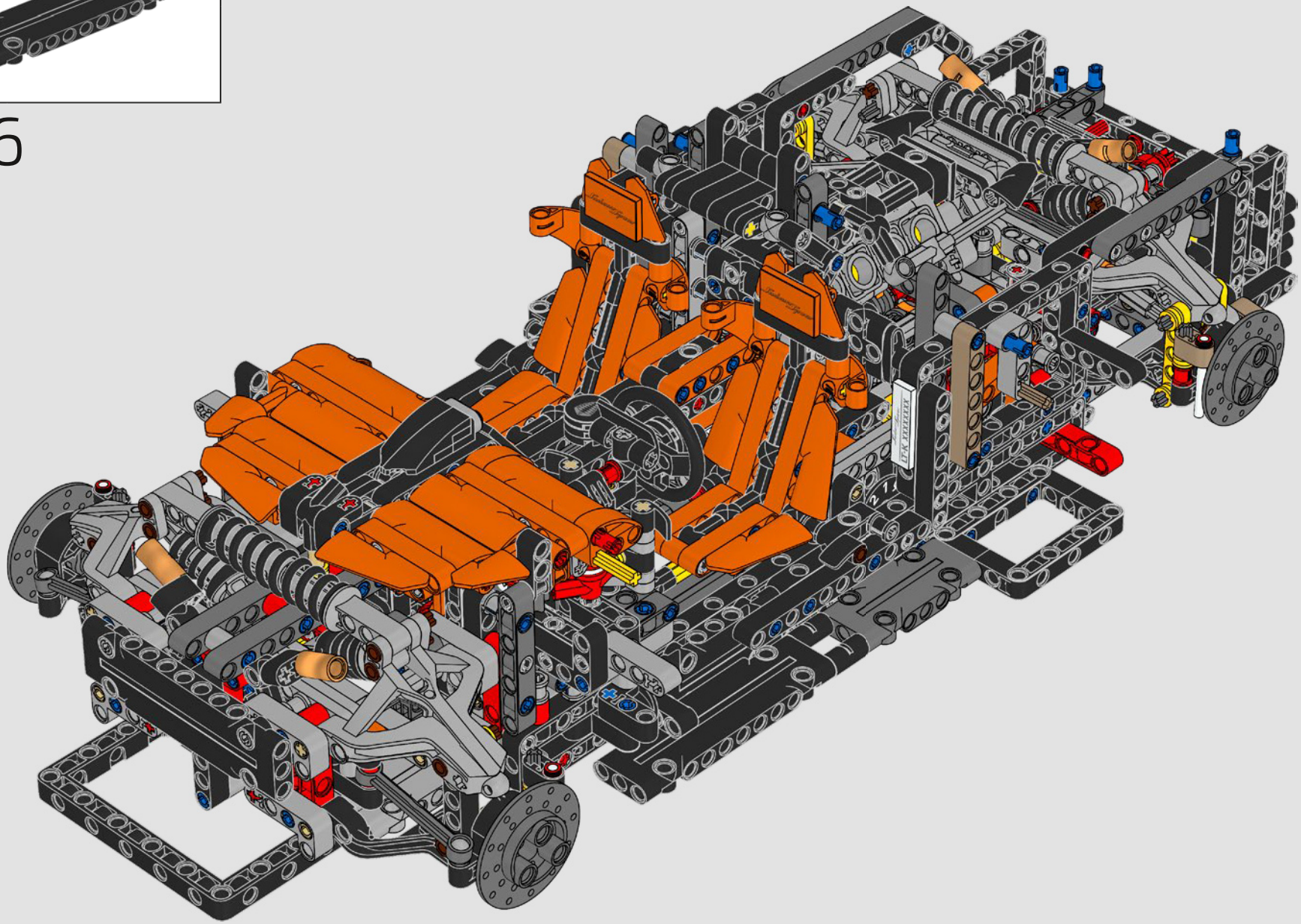

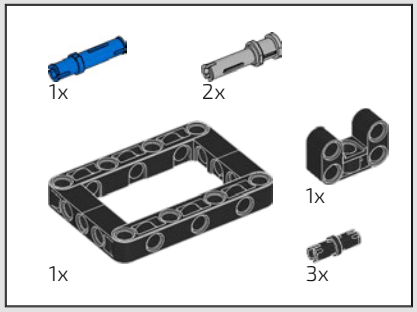

527

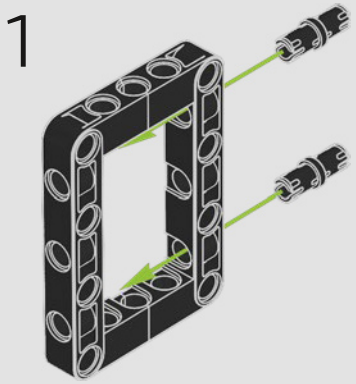

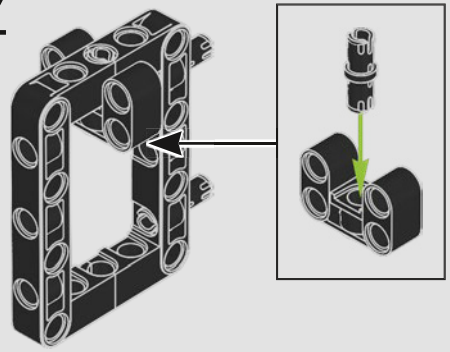

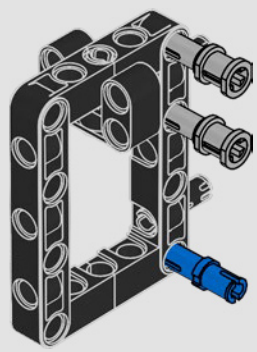

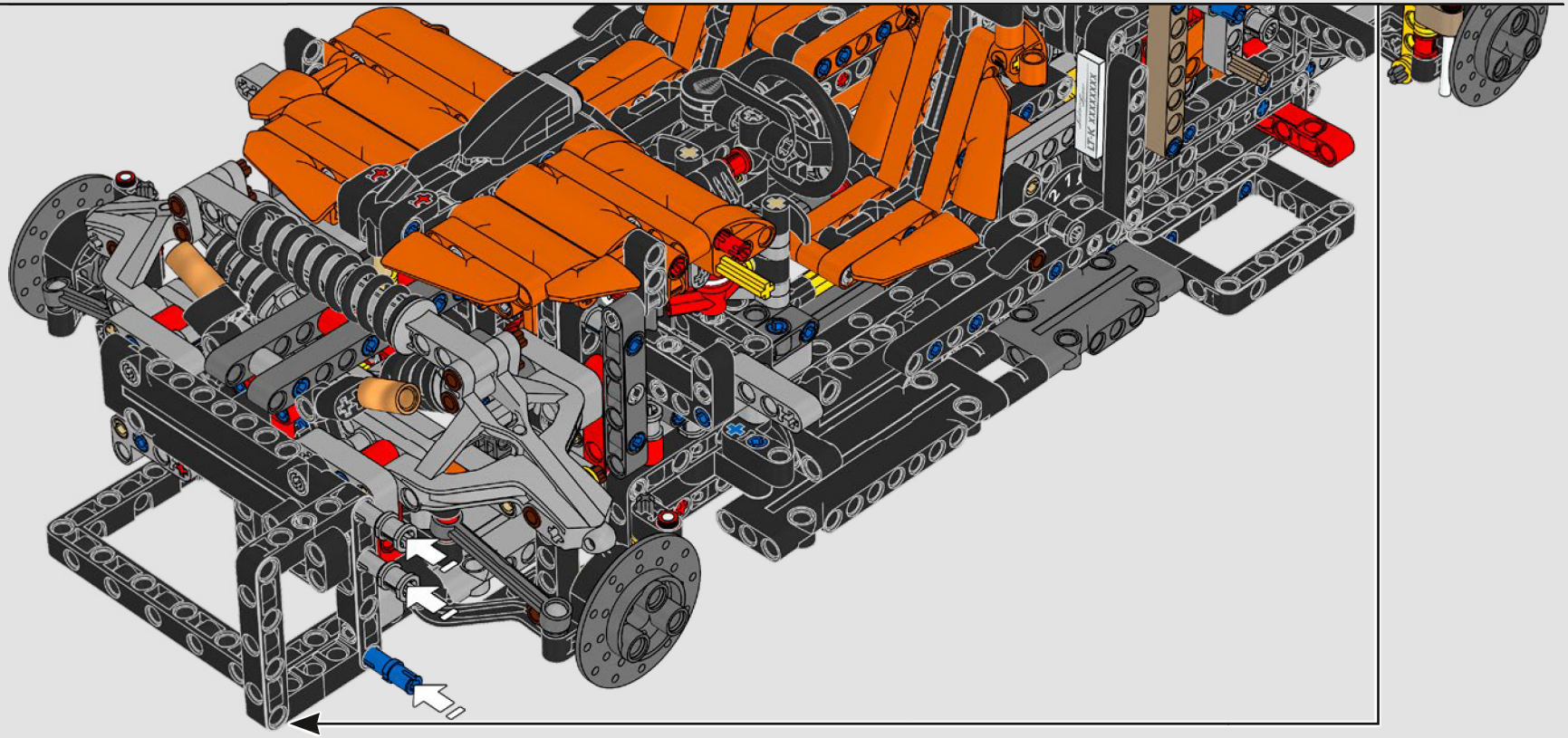

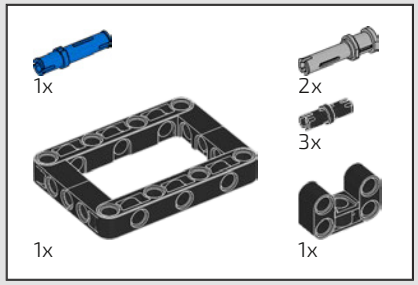

528

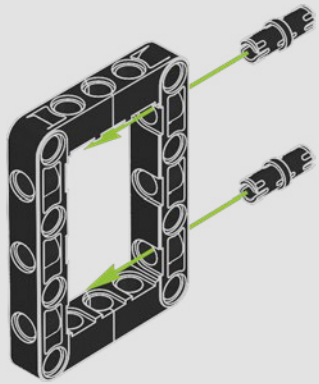

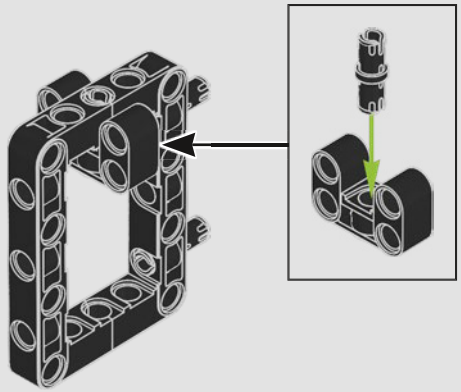

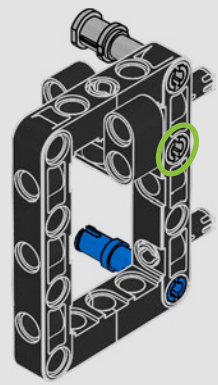

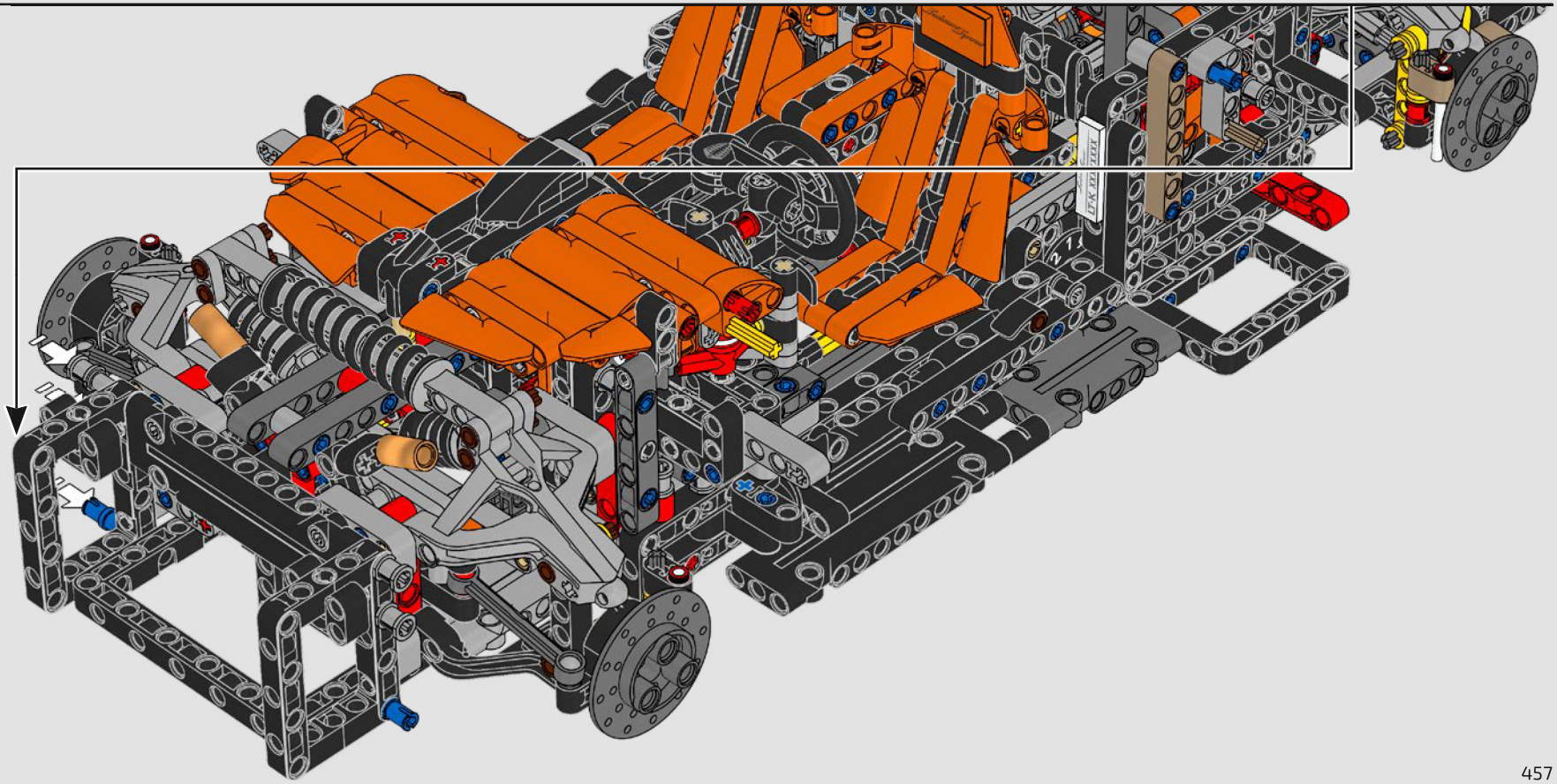

BOX

123



DIFUSOR TRASERO Y ESCAPE

El difusor trasero combina la gestión del aire y los mecanismos de carga aerodinámica en un diseño que se remonta a la era del Jesko y que está listo para hacer historia en Koenigsegg por derecho propio.

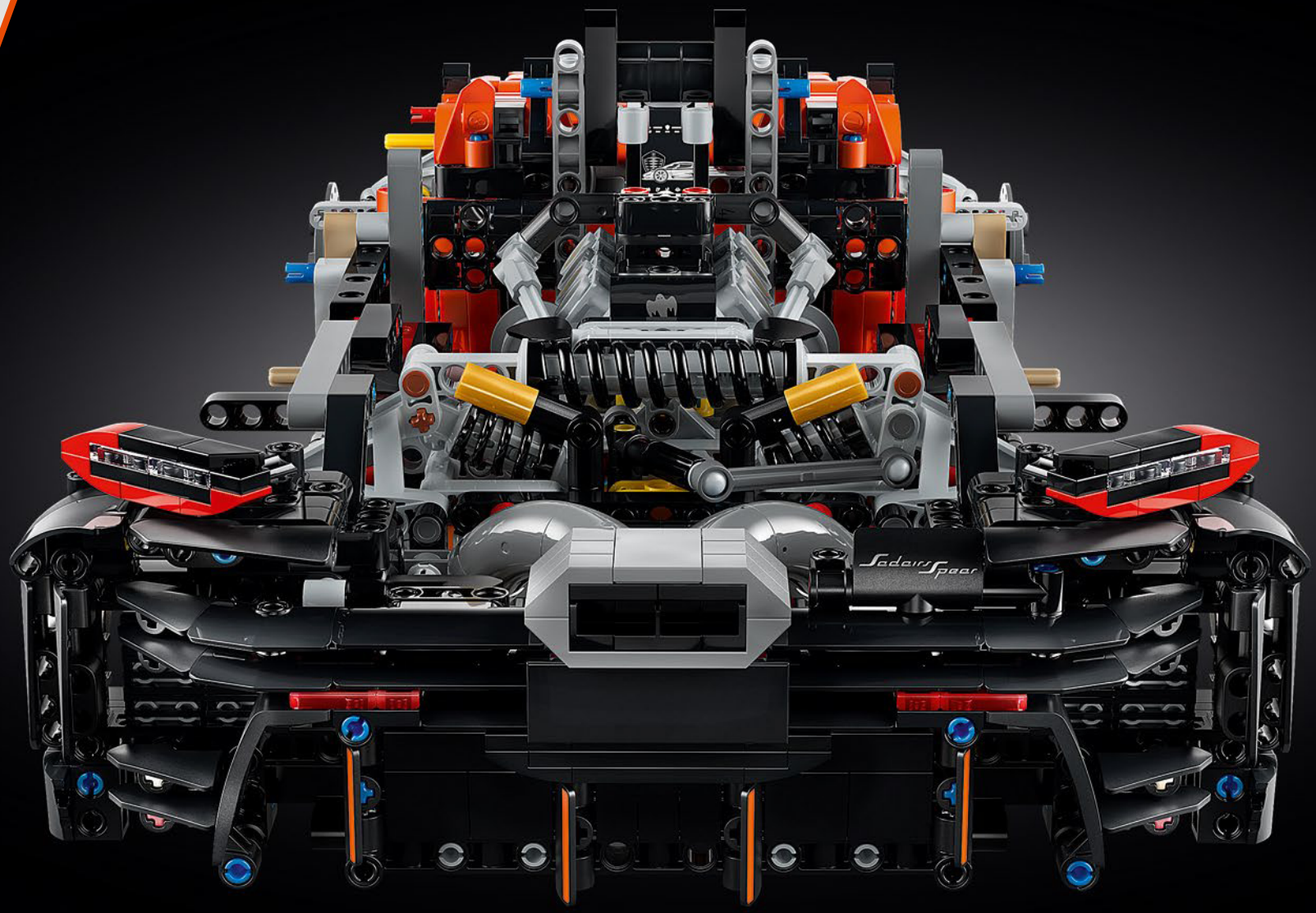
Sedairs Spear

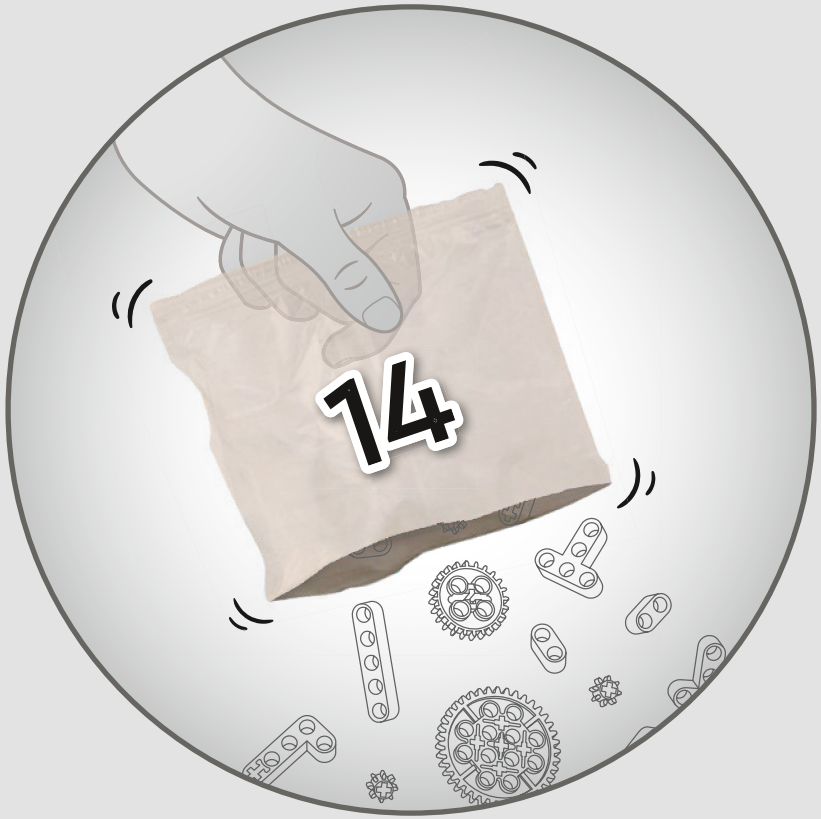
14

8x

529

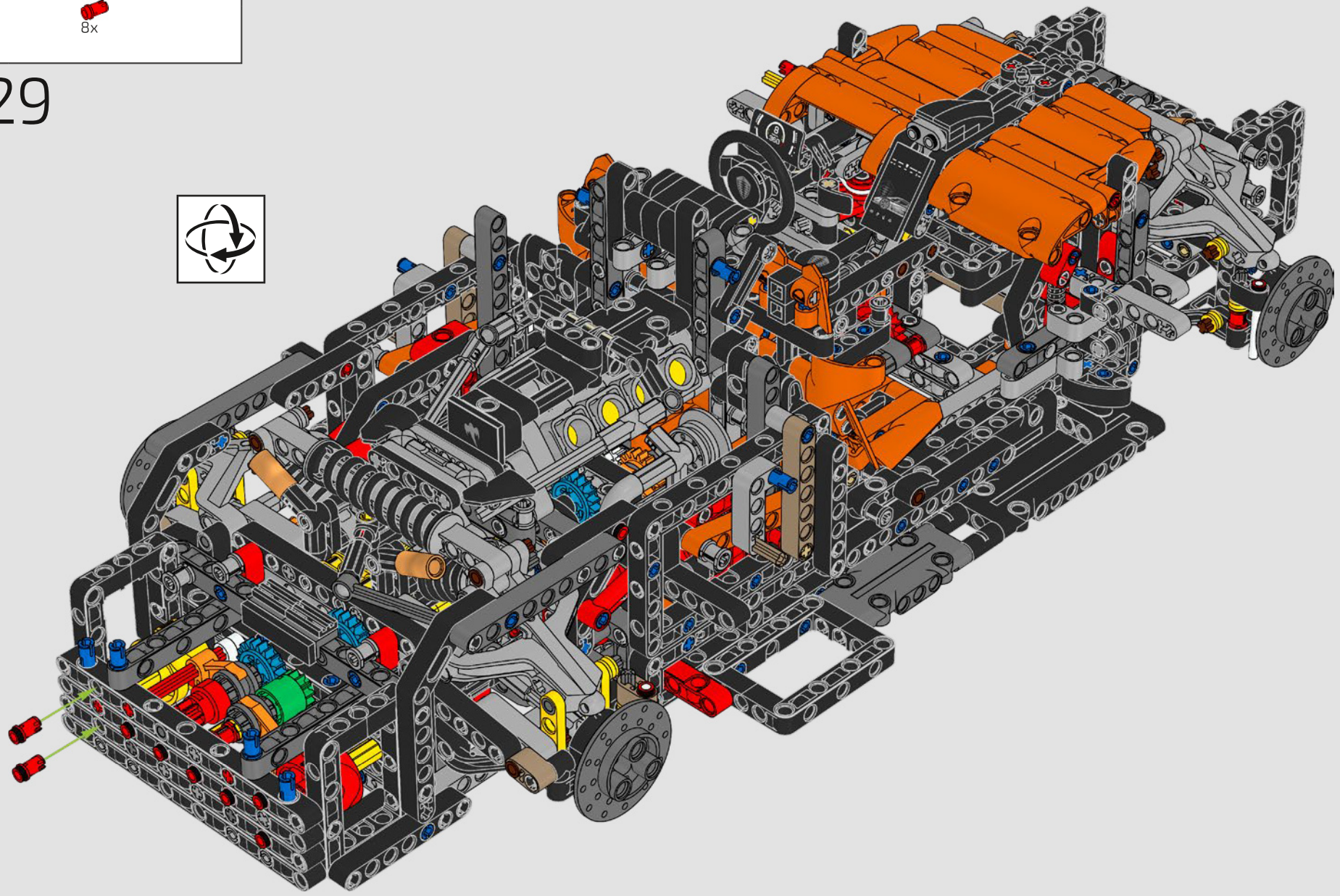

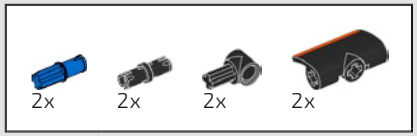

530

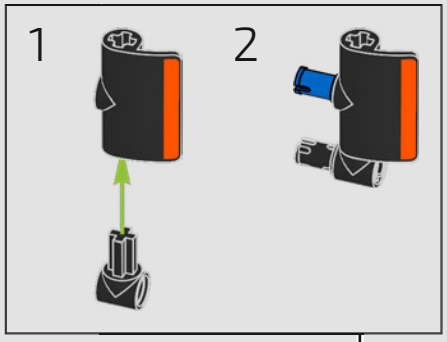

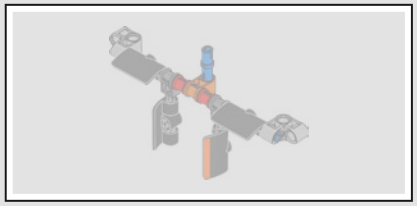

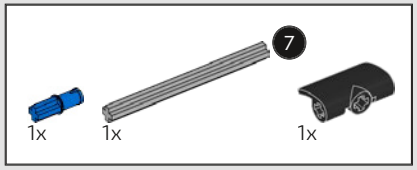

531

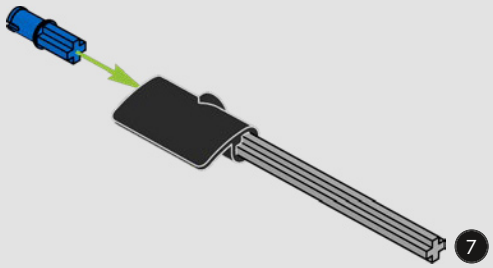

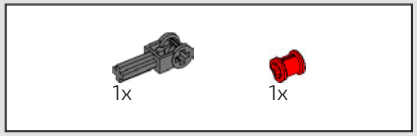

532

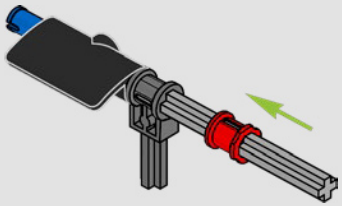

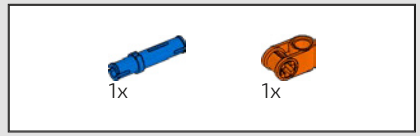

533

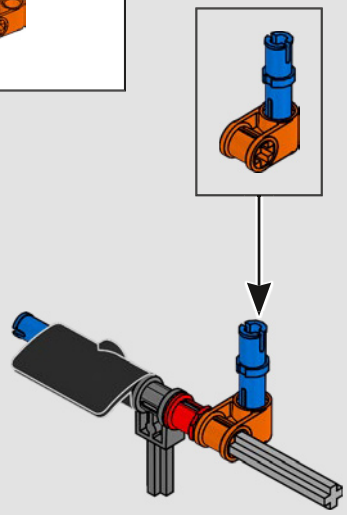

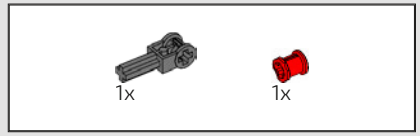

534

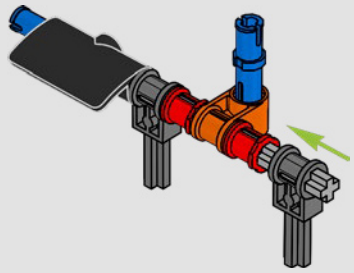

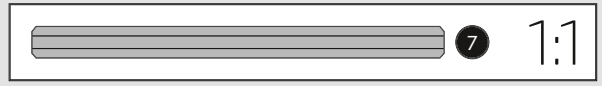



535

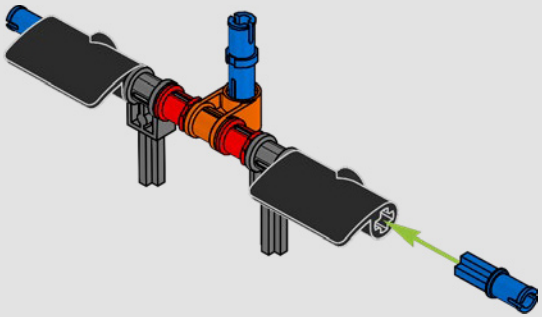



536

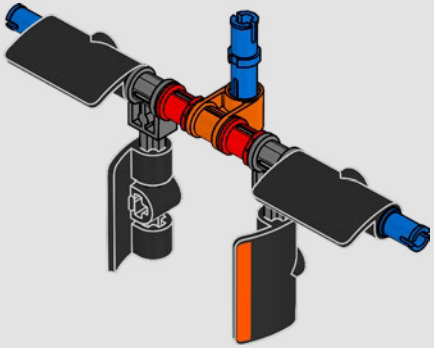



537

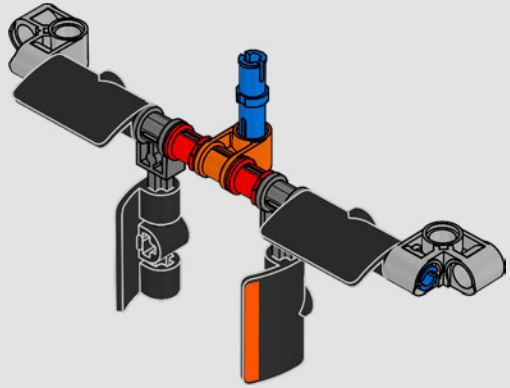

538

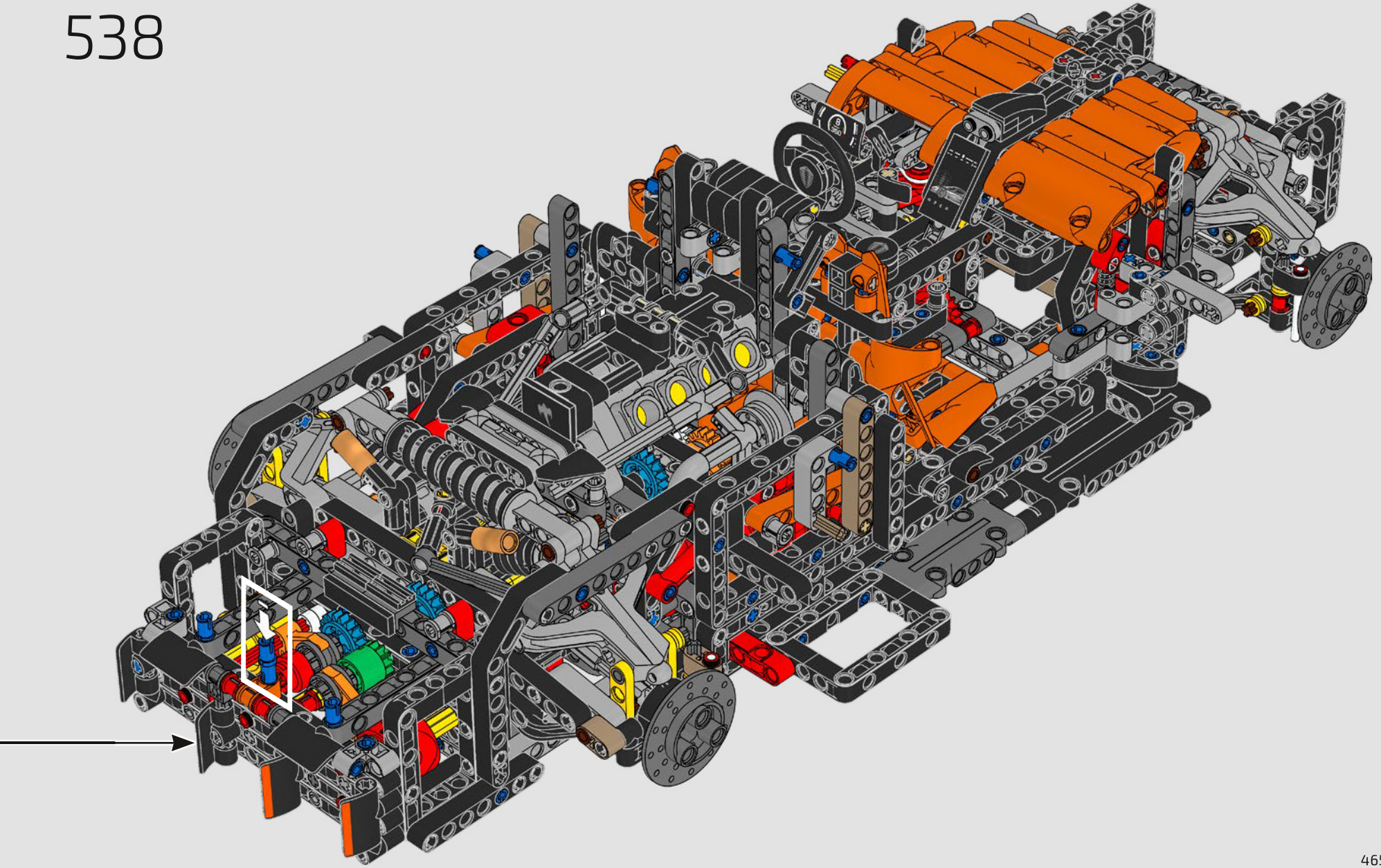

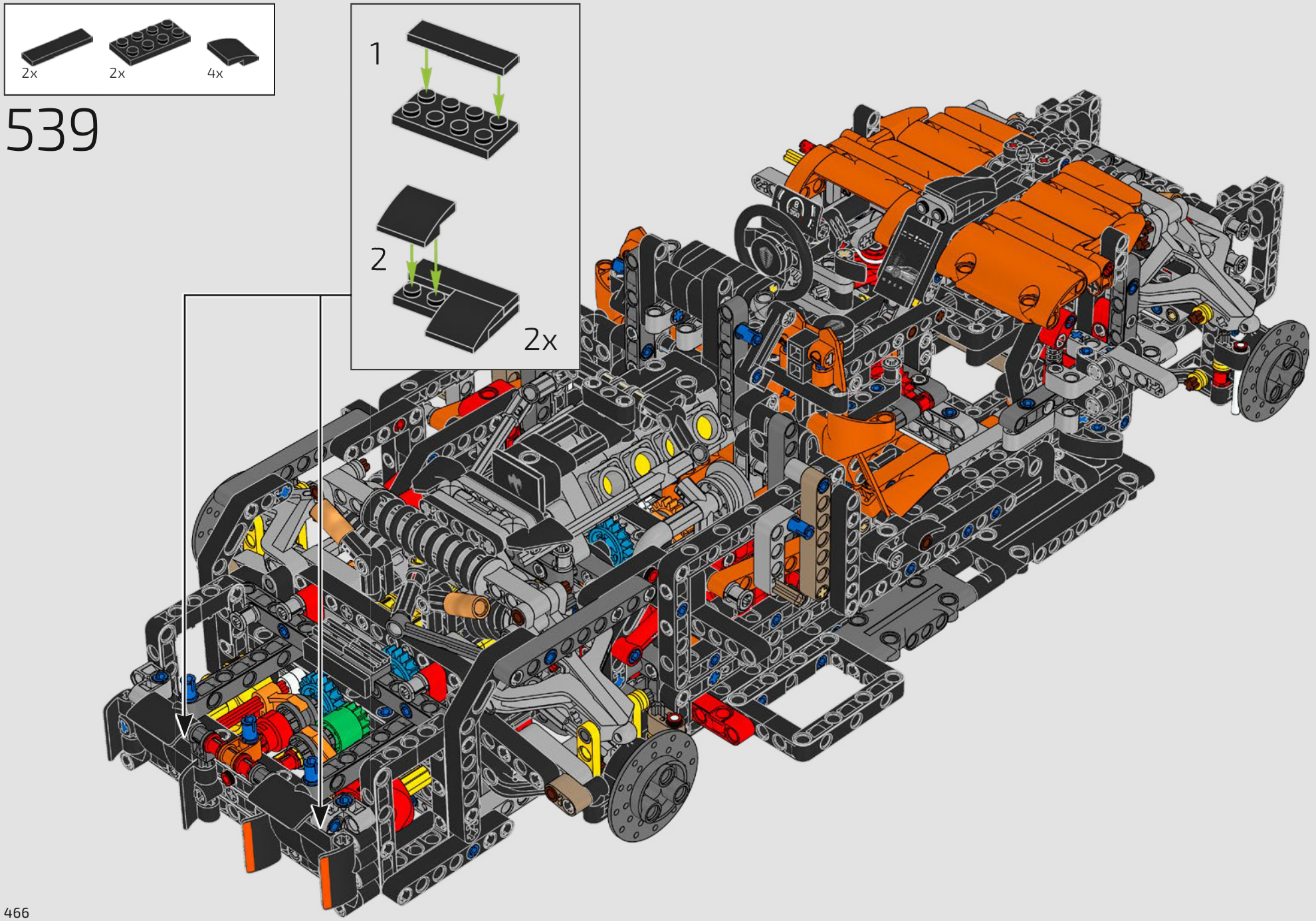
2x
2x
4x
539
1
2
2x

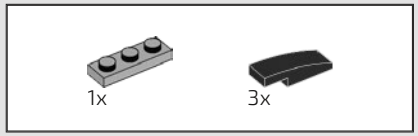

540

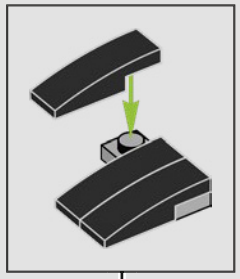

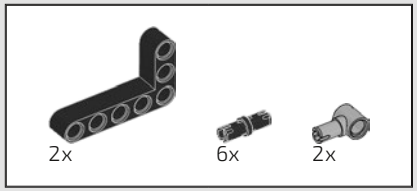

541

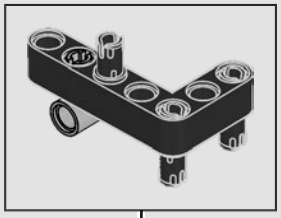

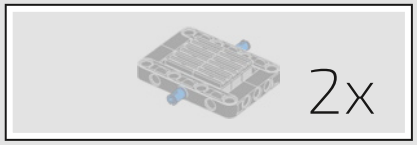

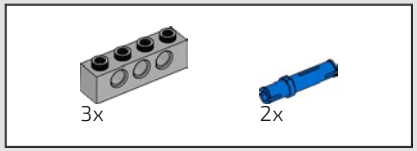

542

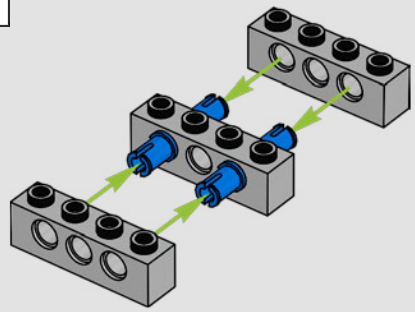

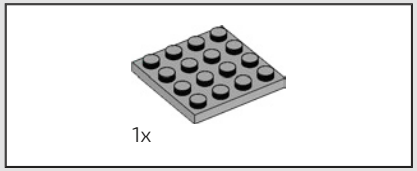

543

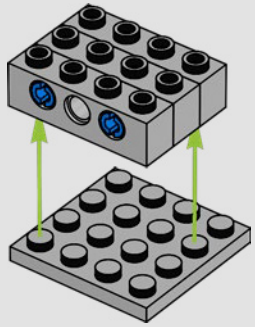

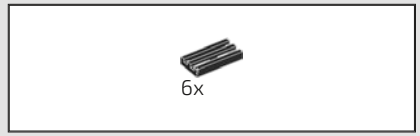

544

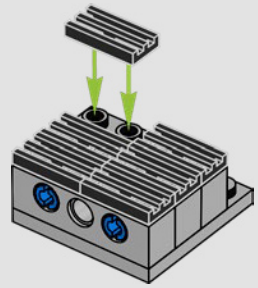

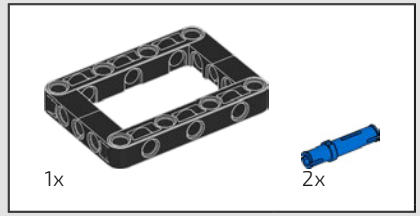

545

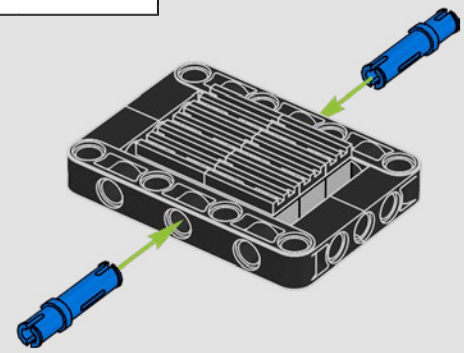

2x

546

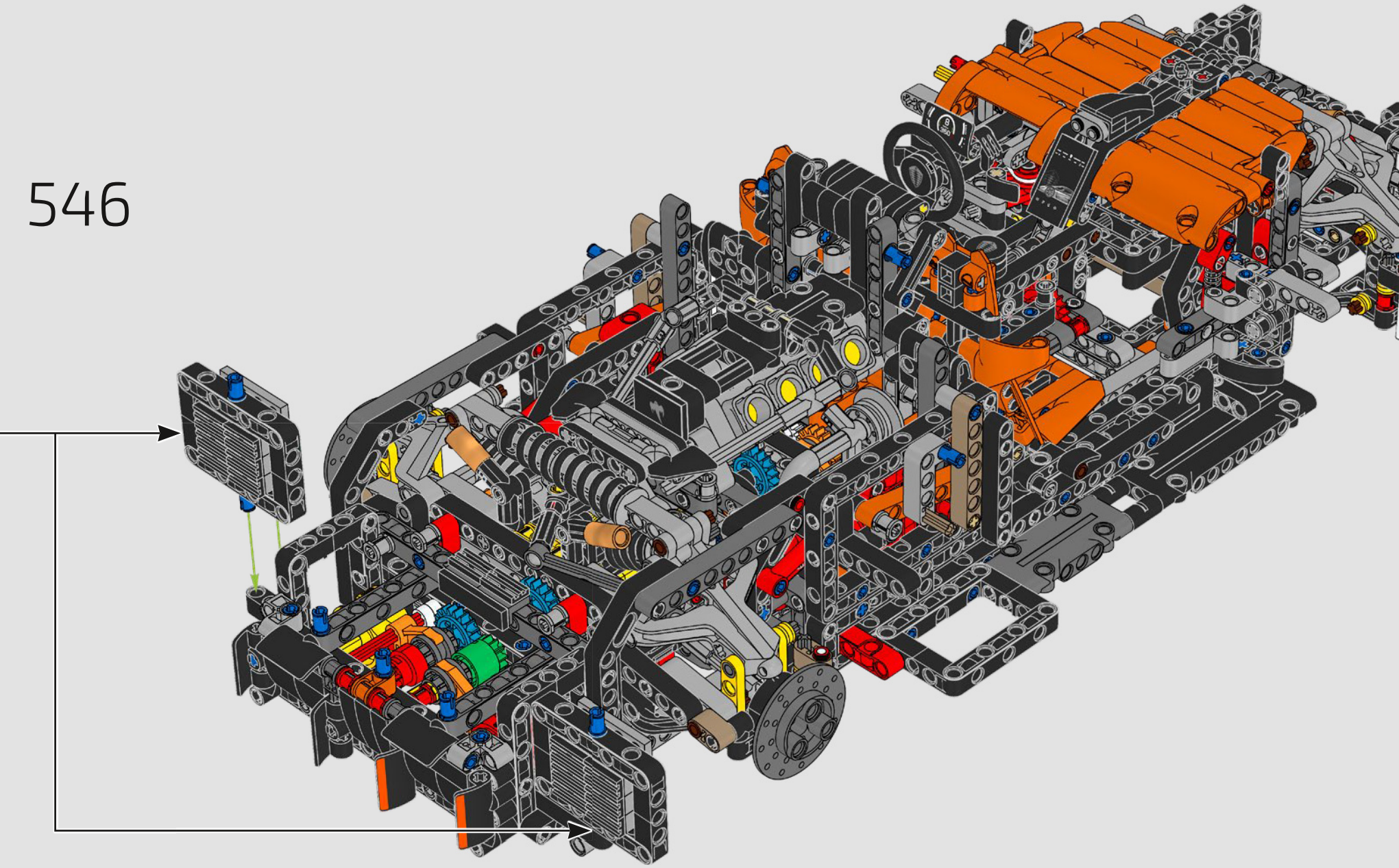

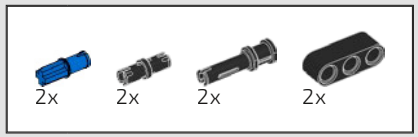

547

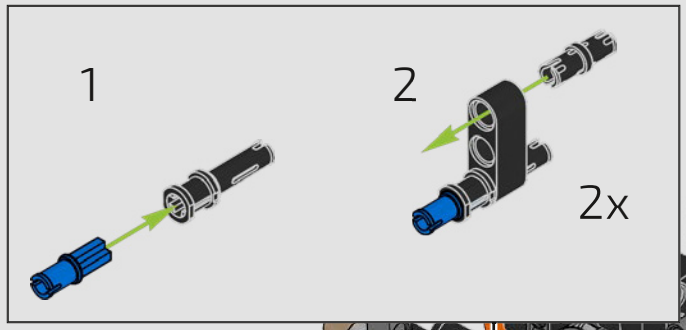

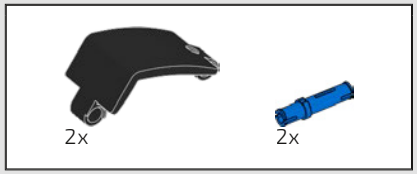

548

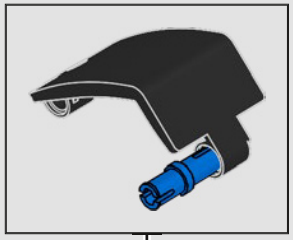

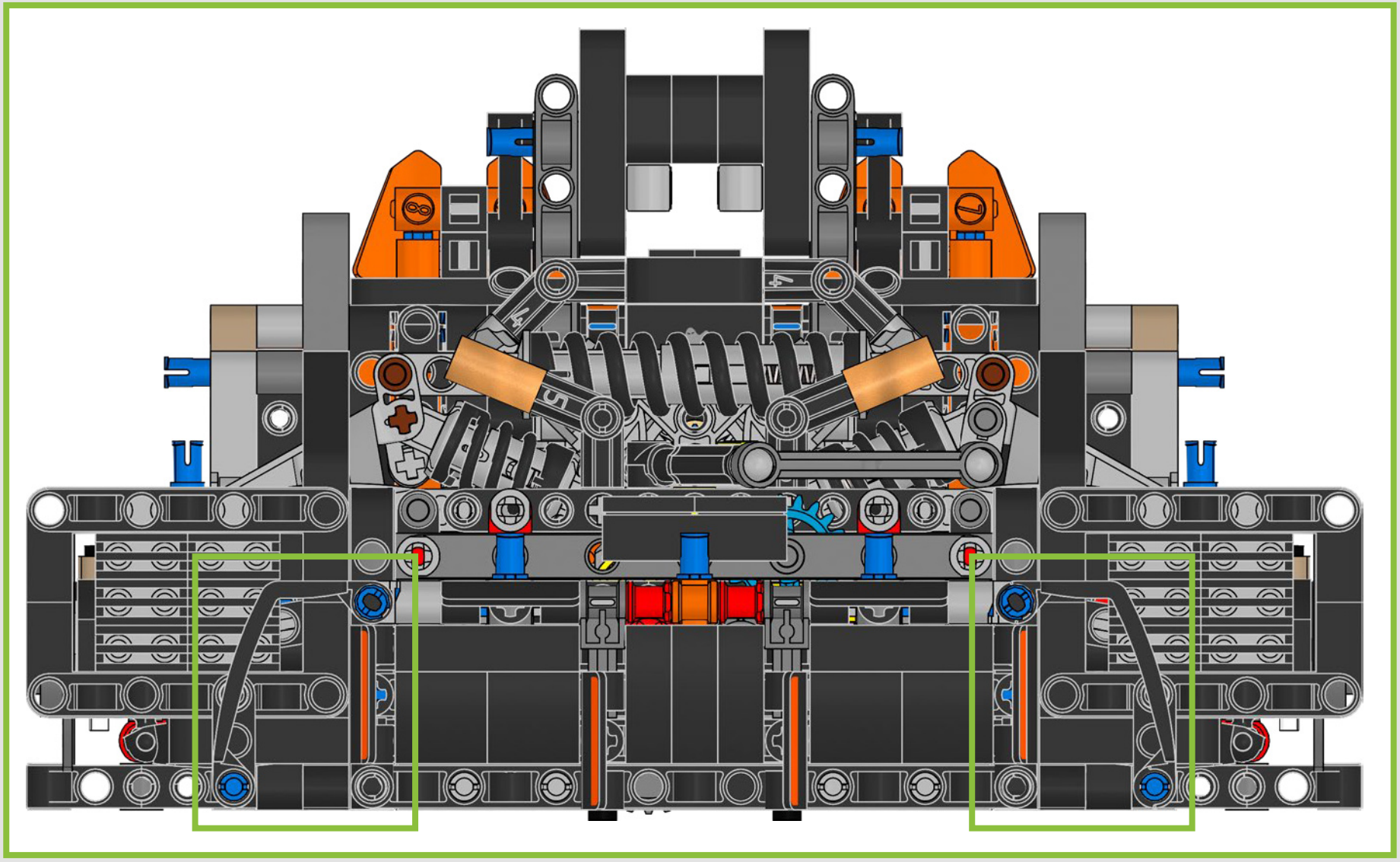

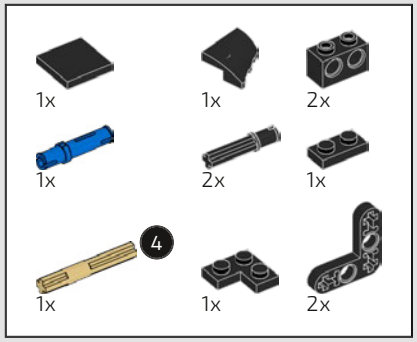

549

1

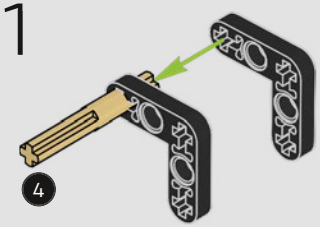

2

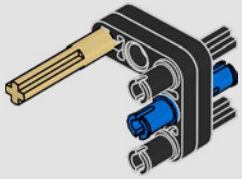

3

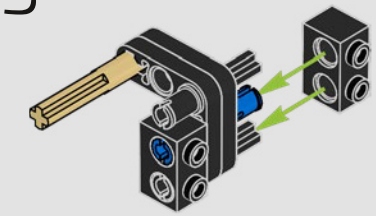

4

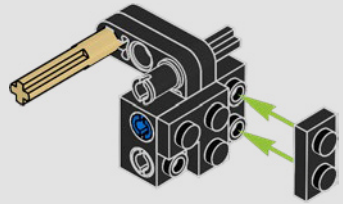

5

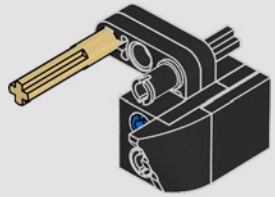

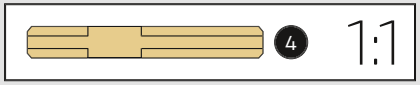

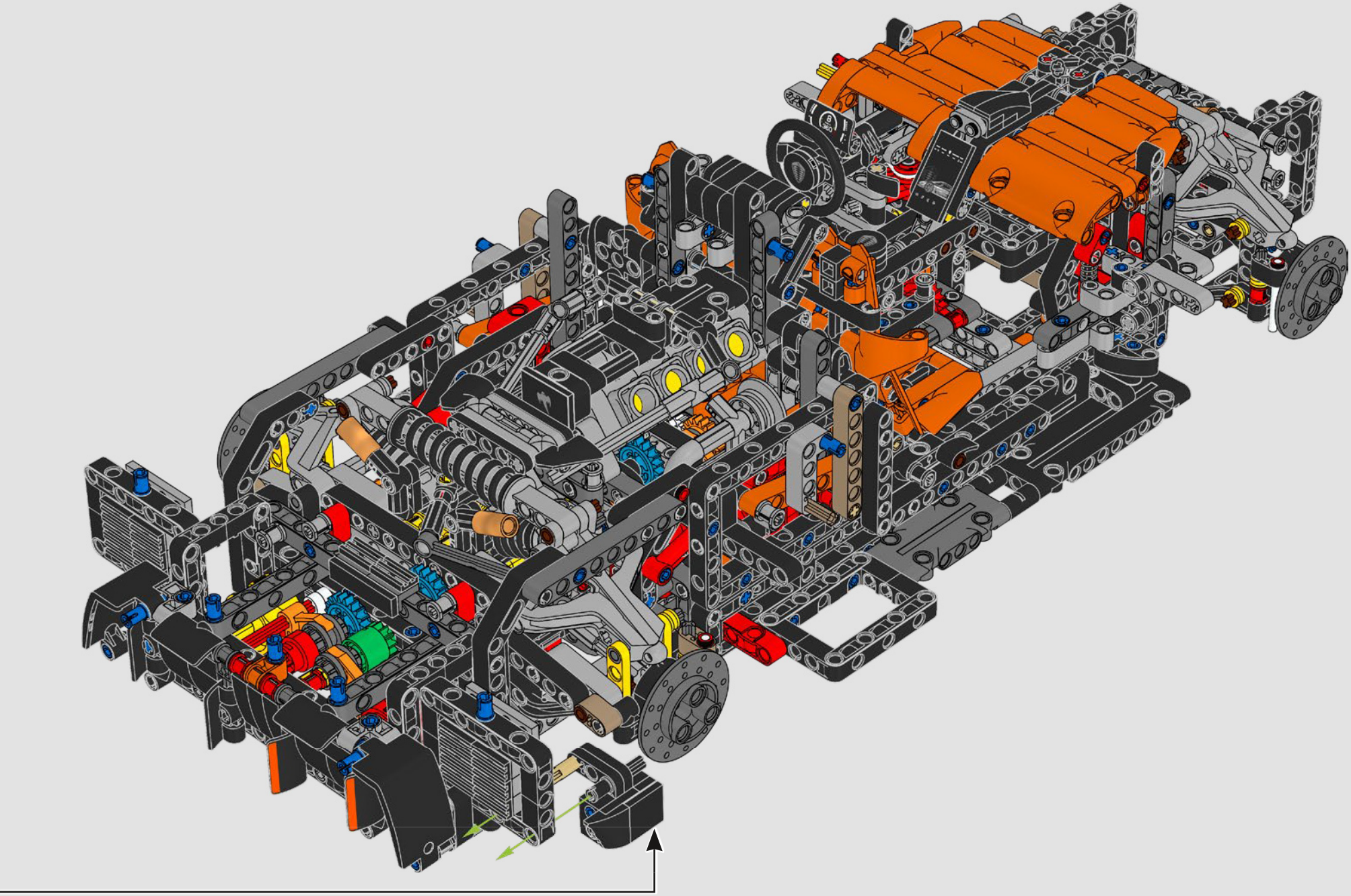

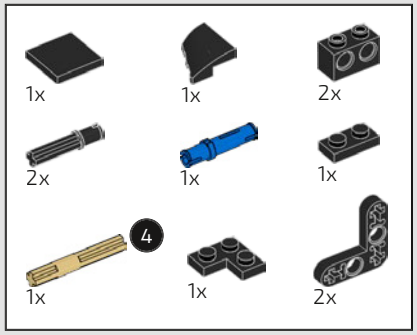

550

1

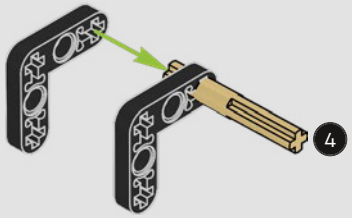

2

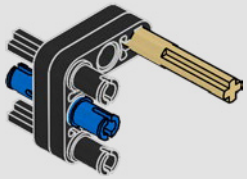

3

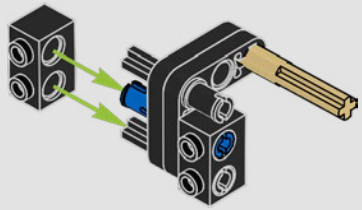

4

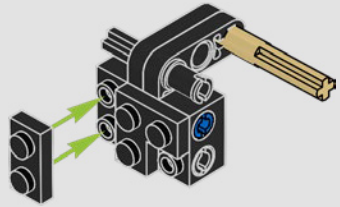

5

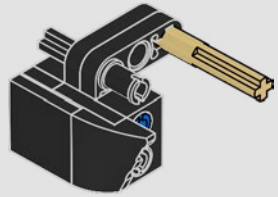

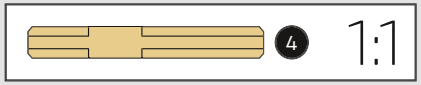

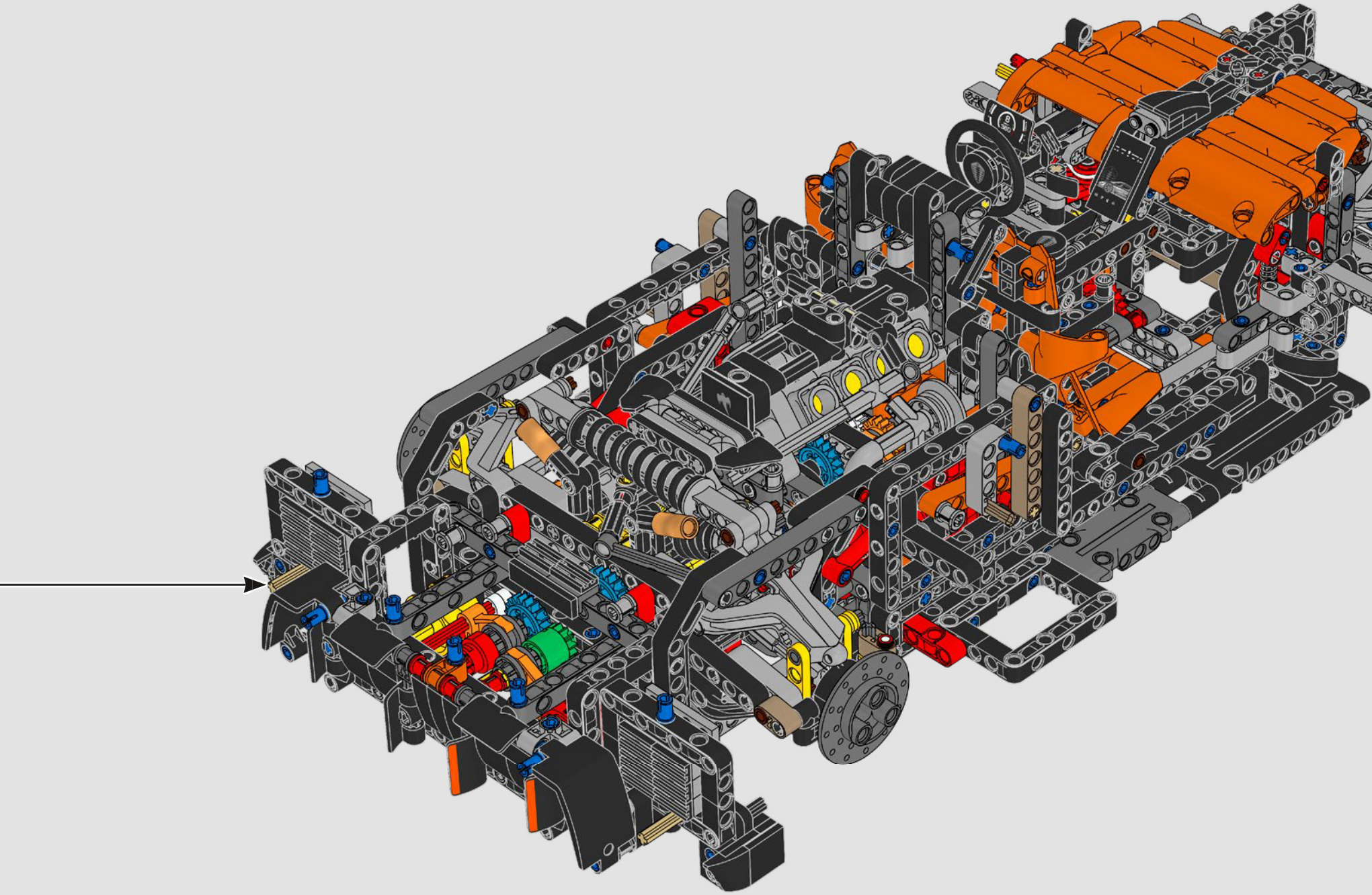

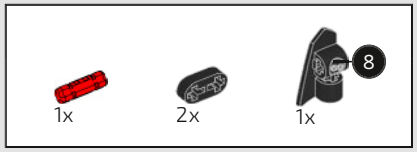

551

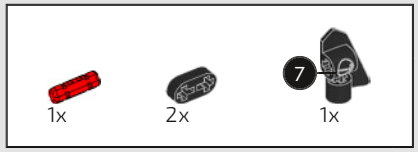

552

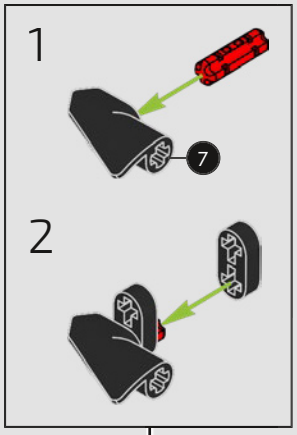

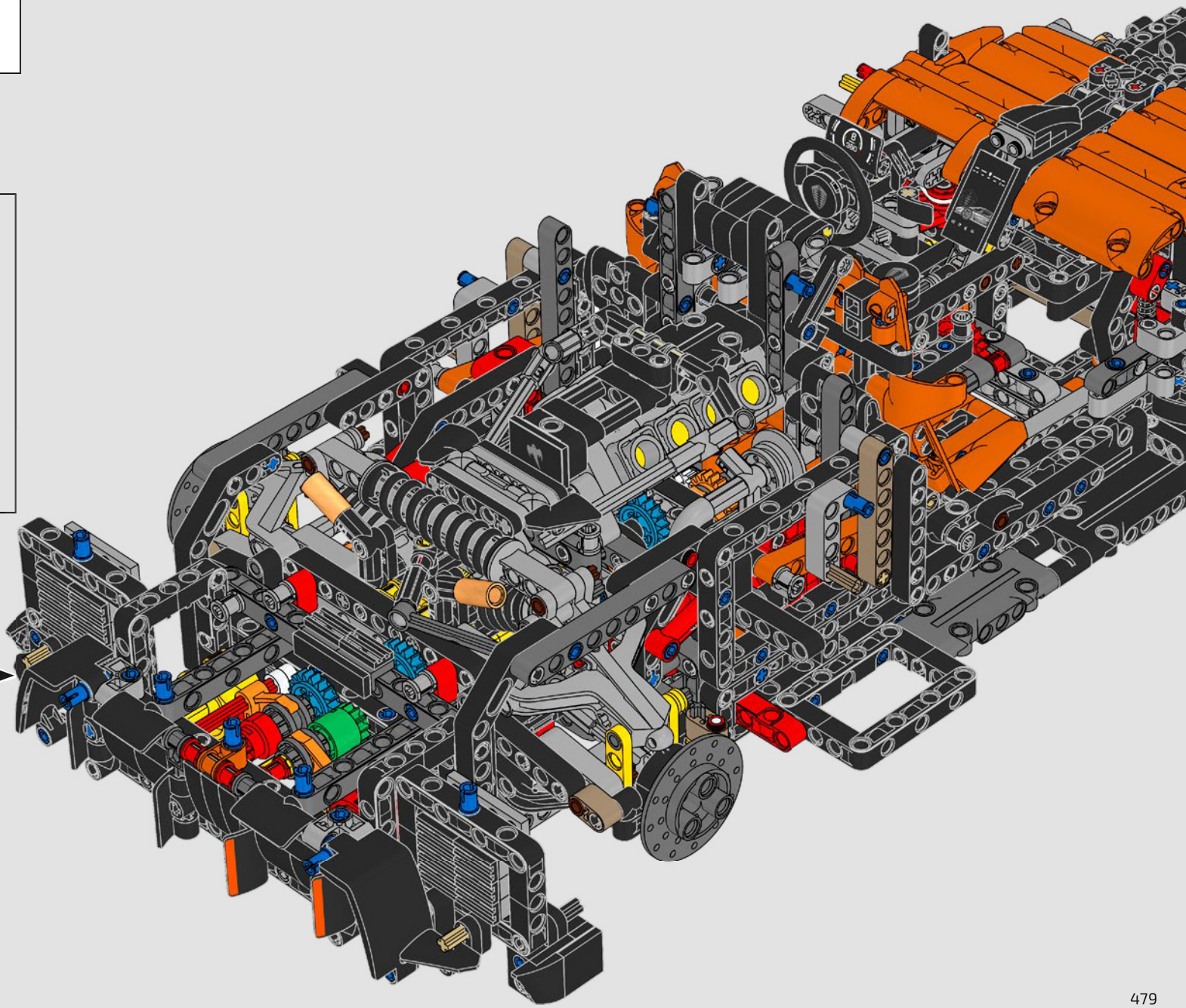



553

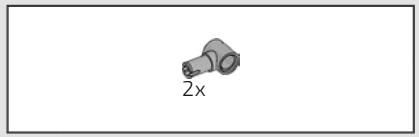

554

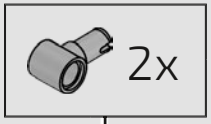

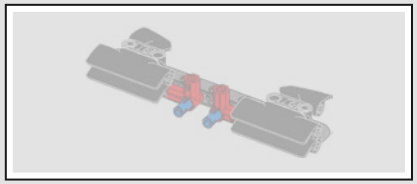

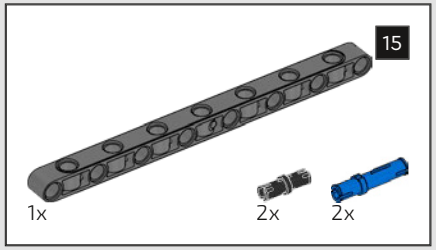

555

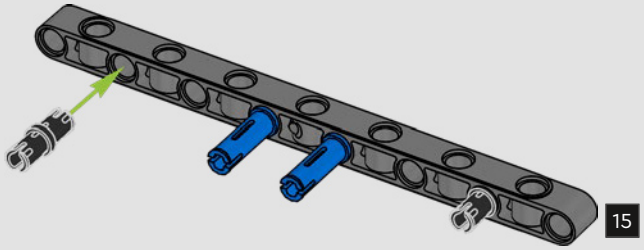

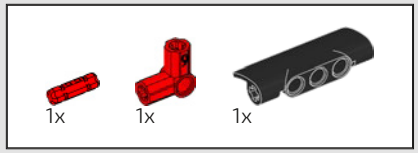

556

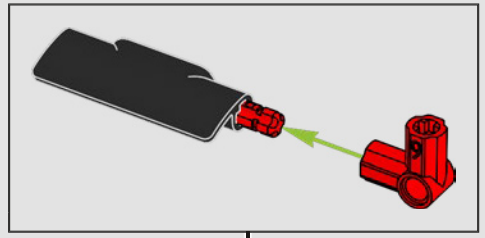

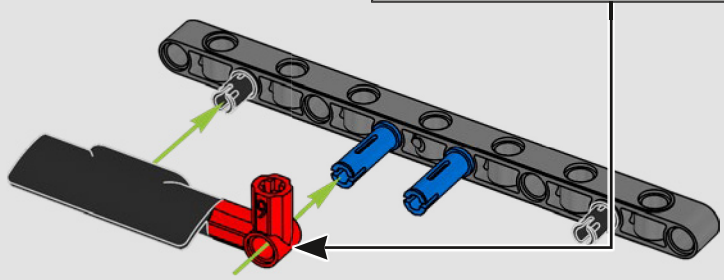

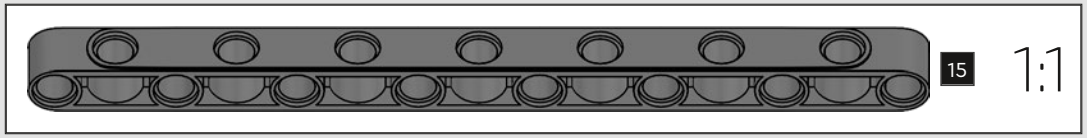

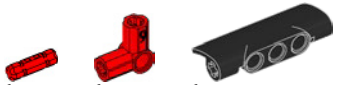

557

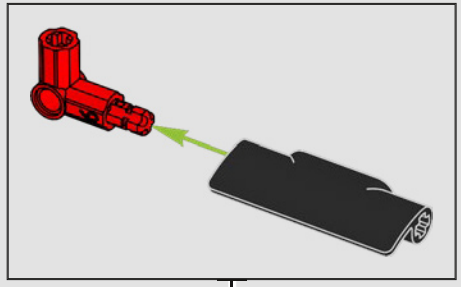

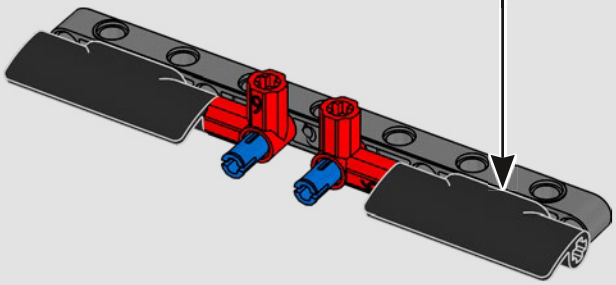

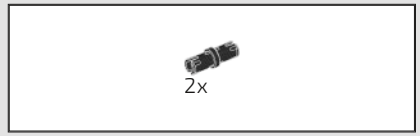

558

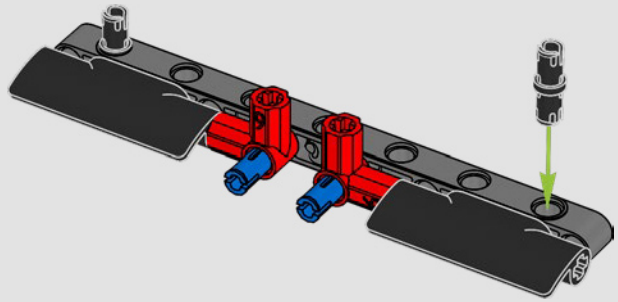

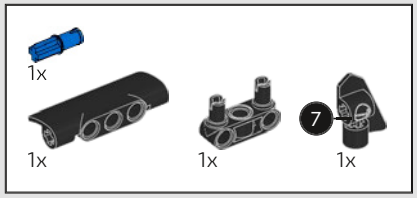

559

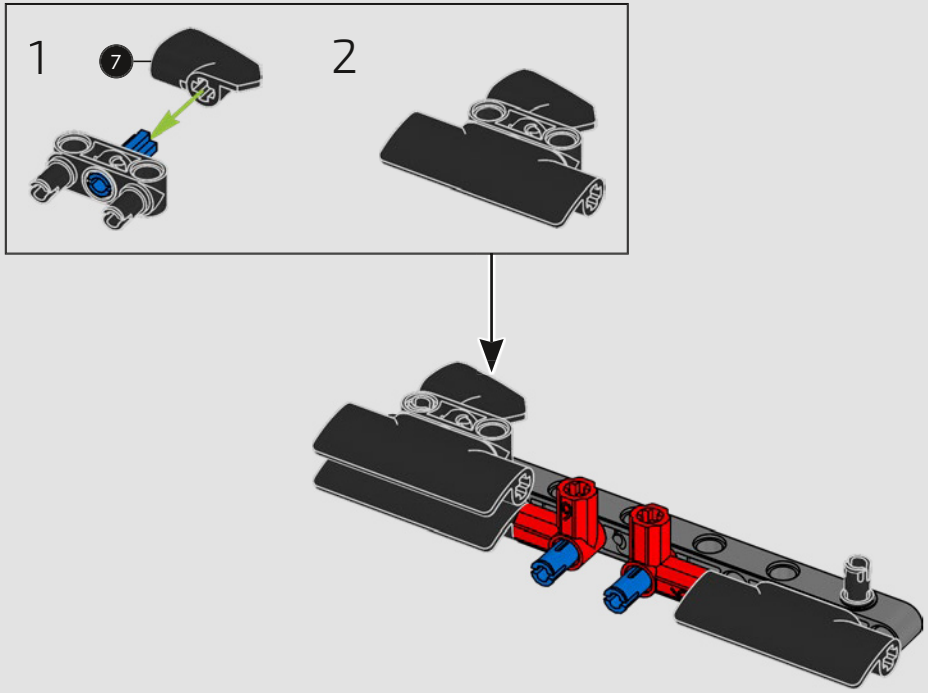

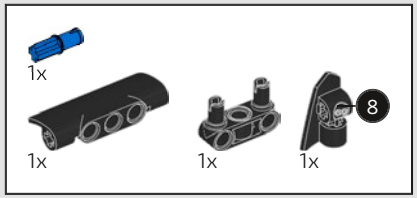

560

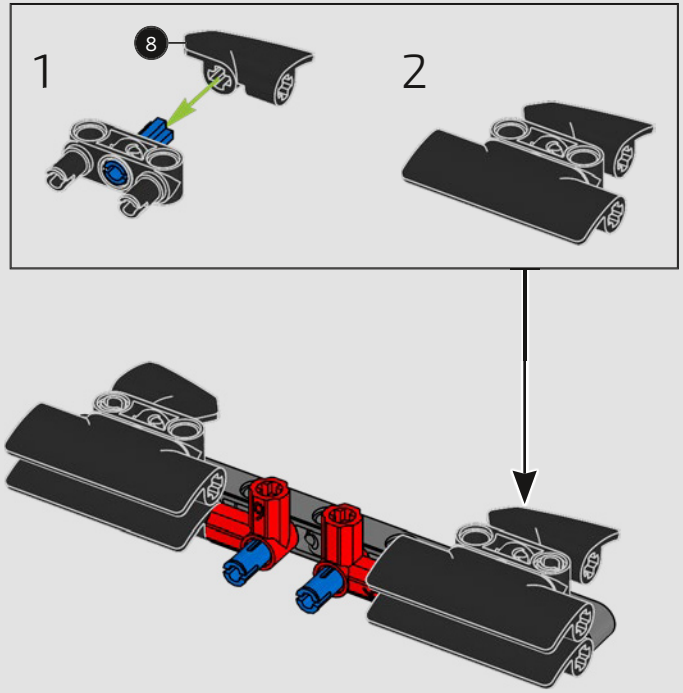

561

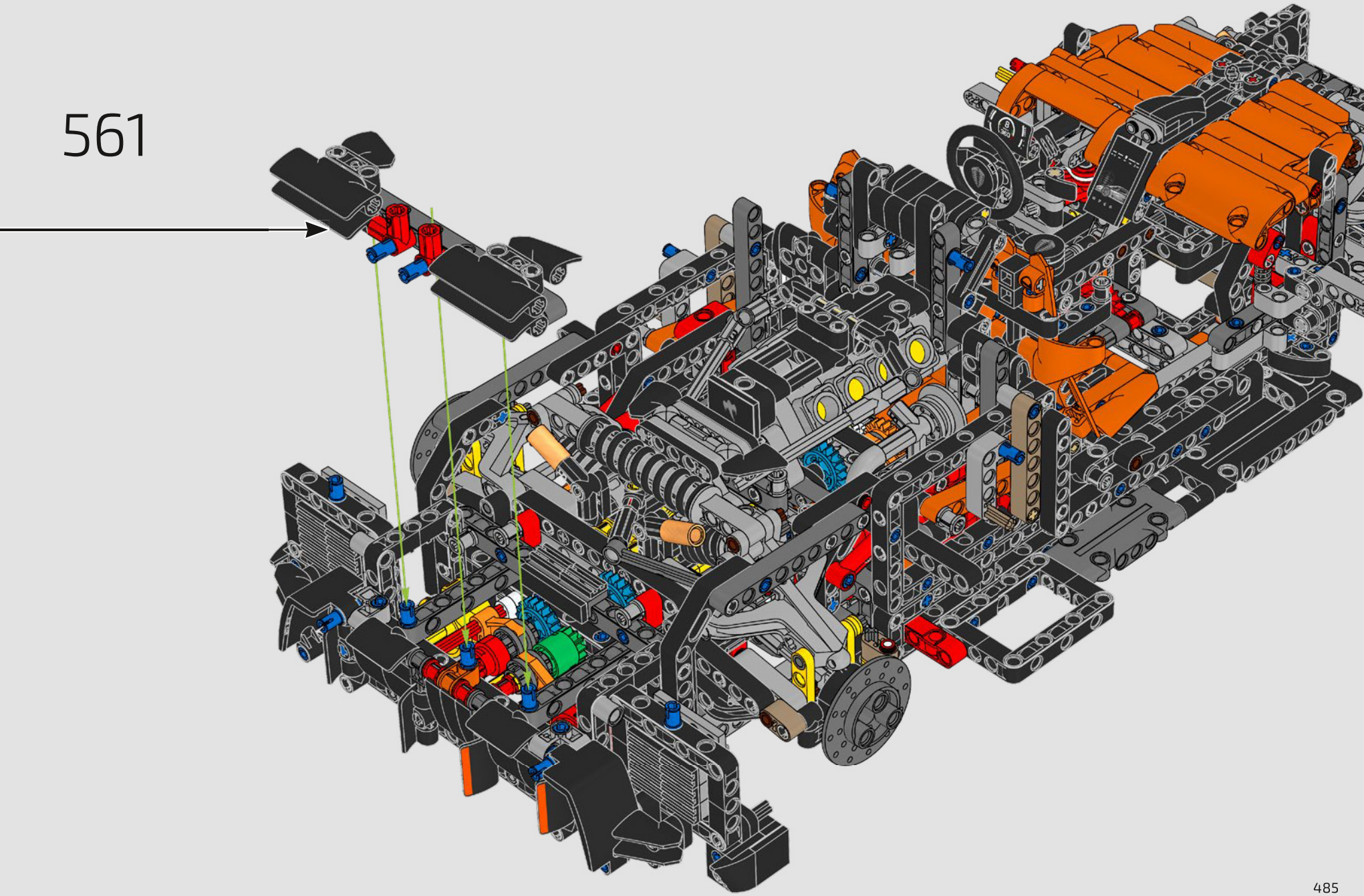

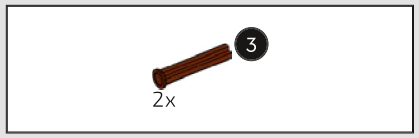

562

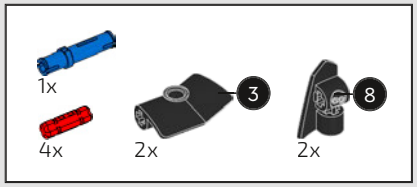

563

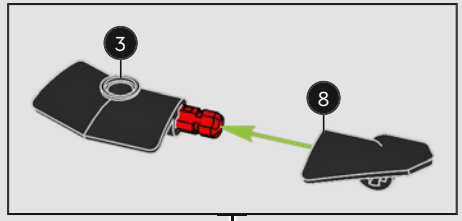

1

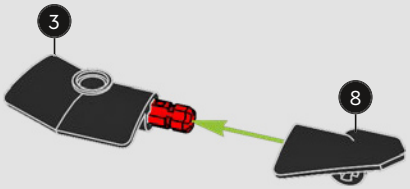

2

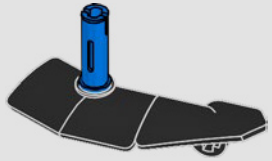

3

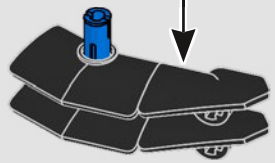

4

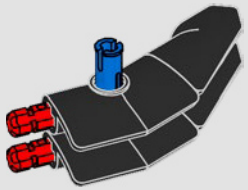

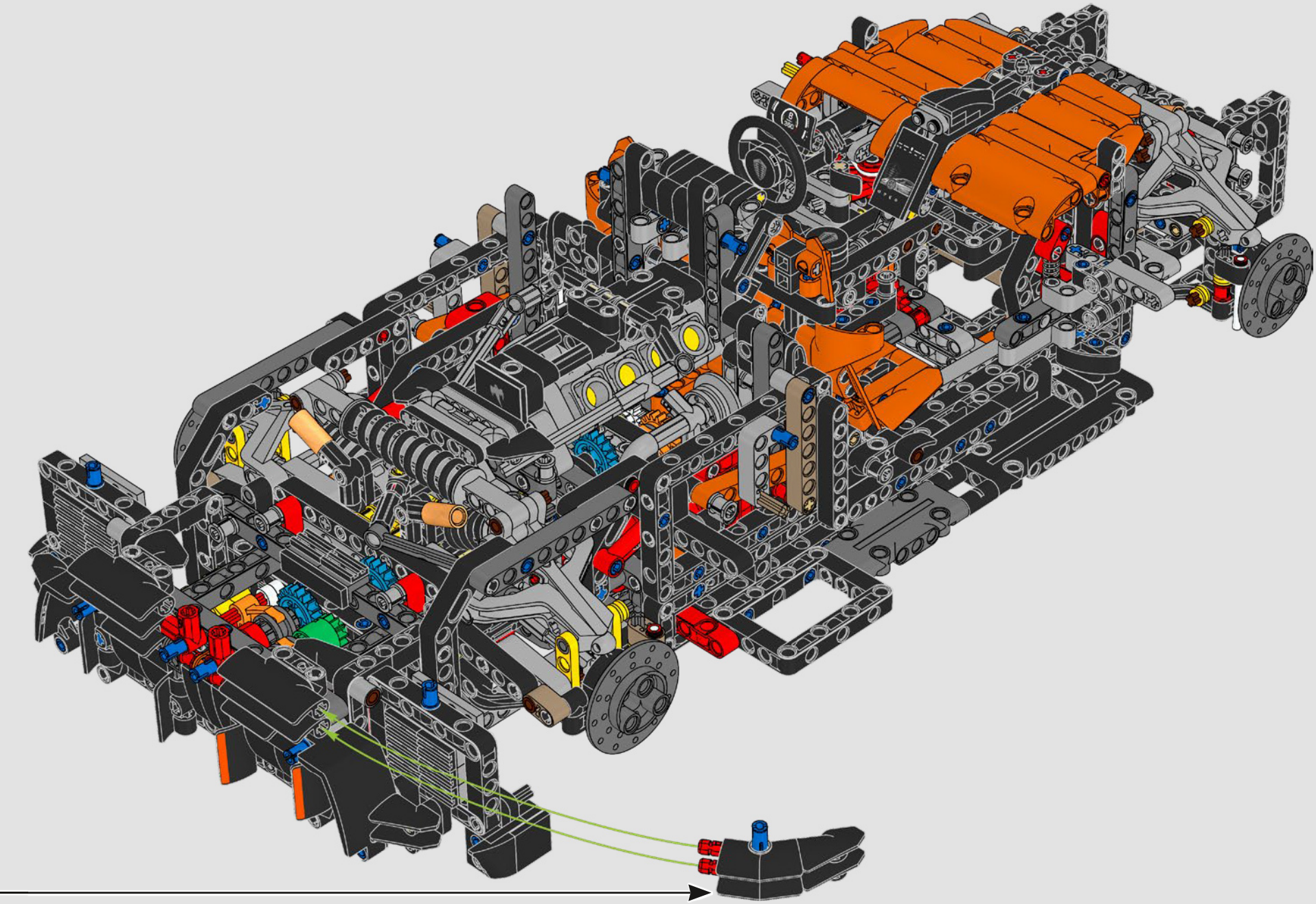

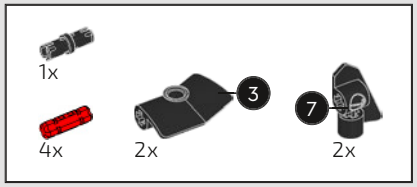

564

1

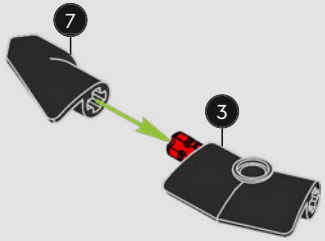

2



3

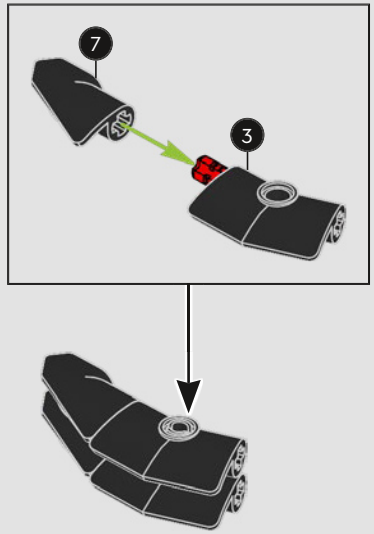

4

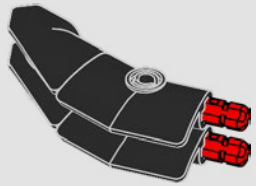

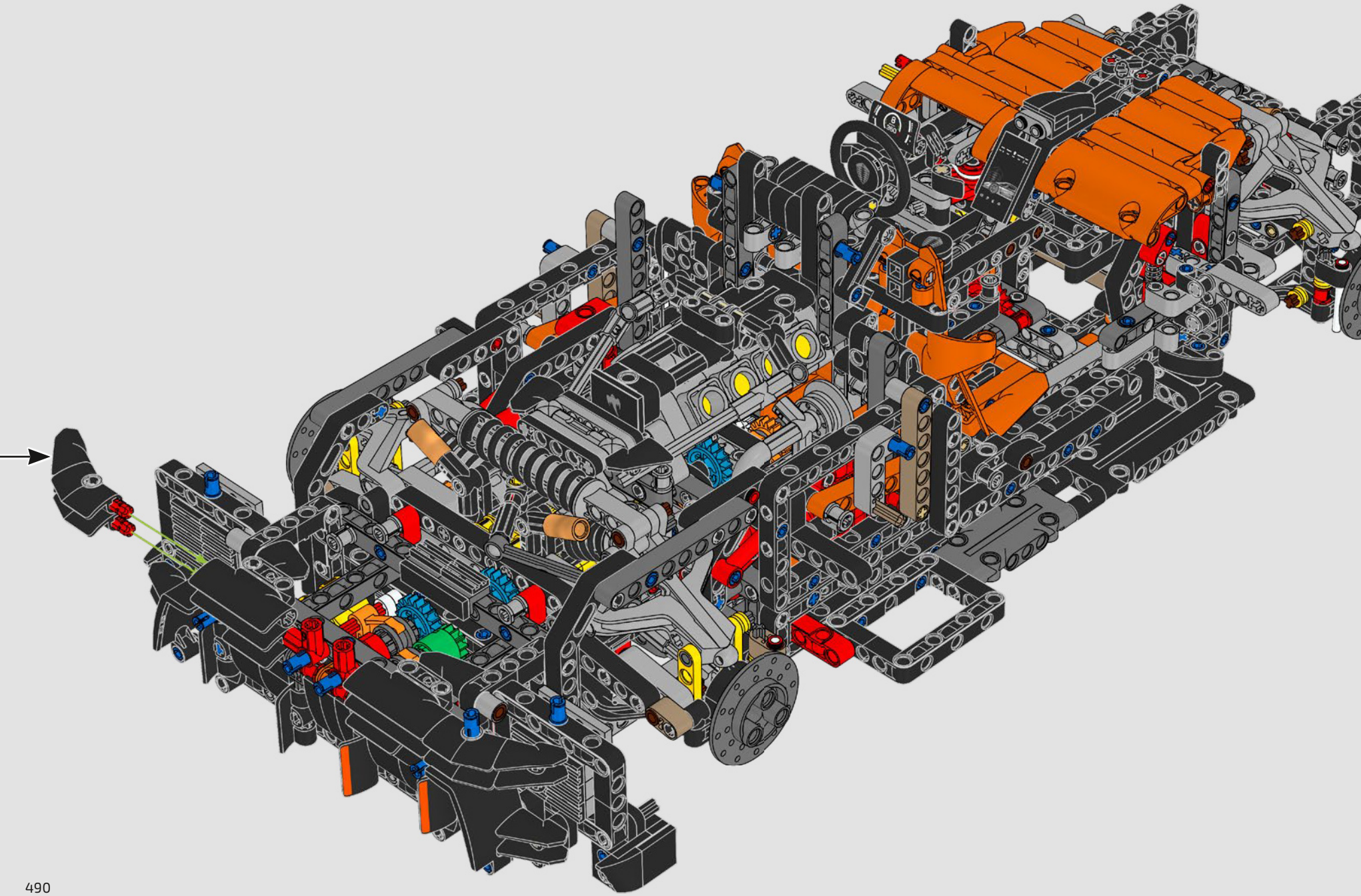

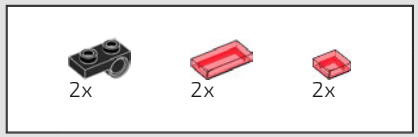

565

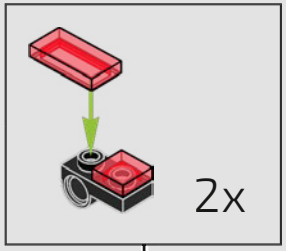

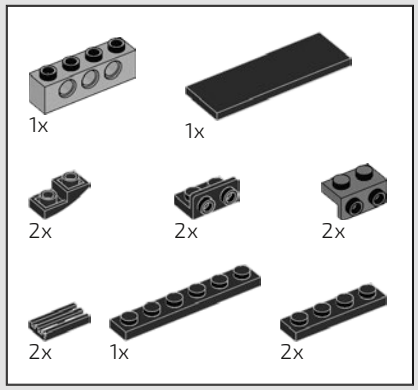

566

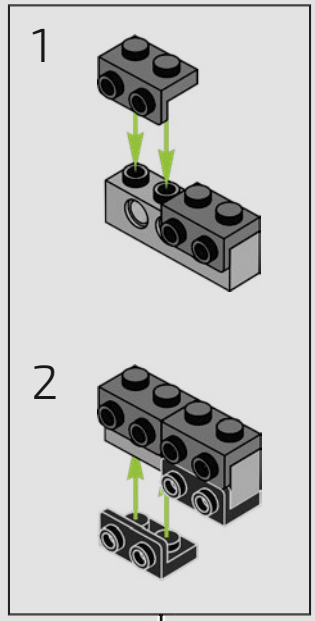

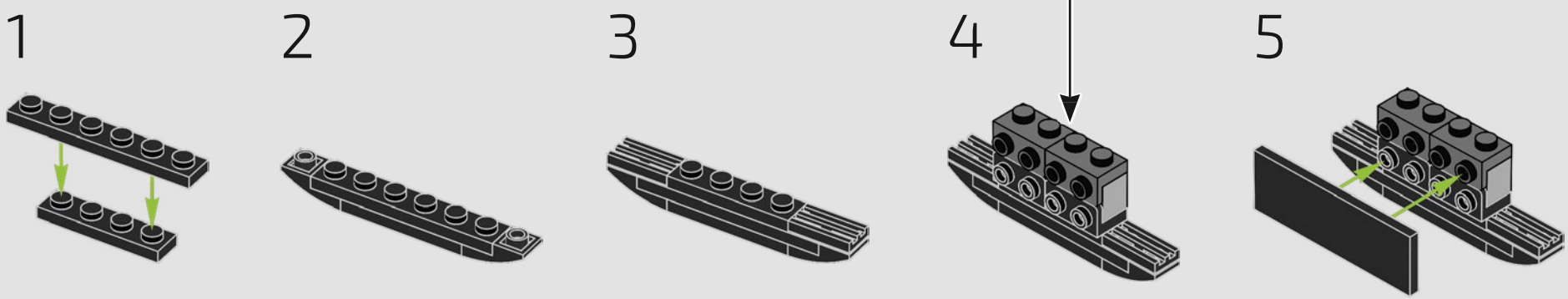

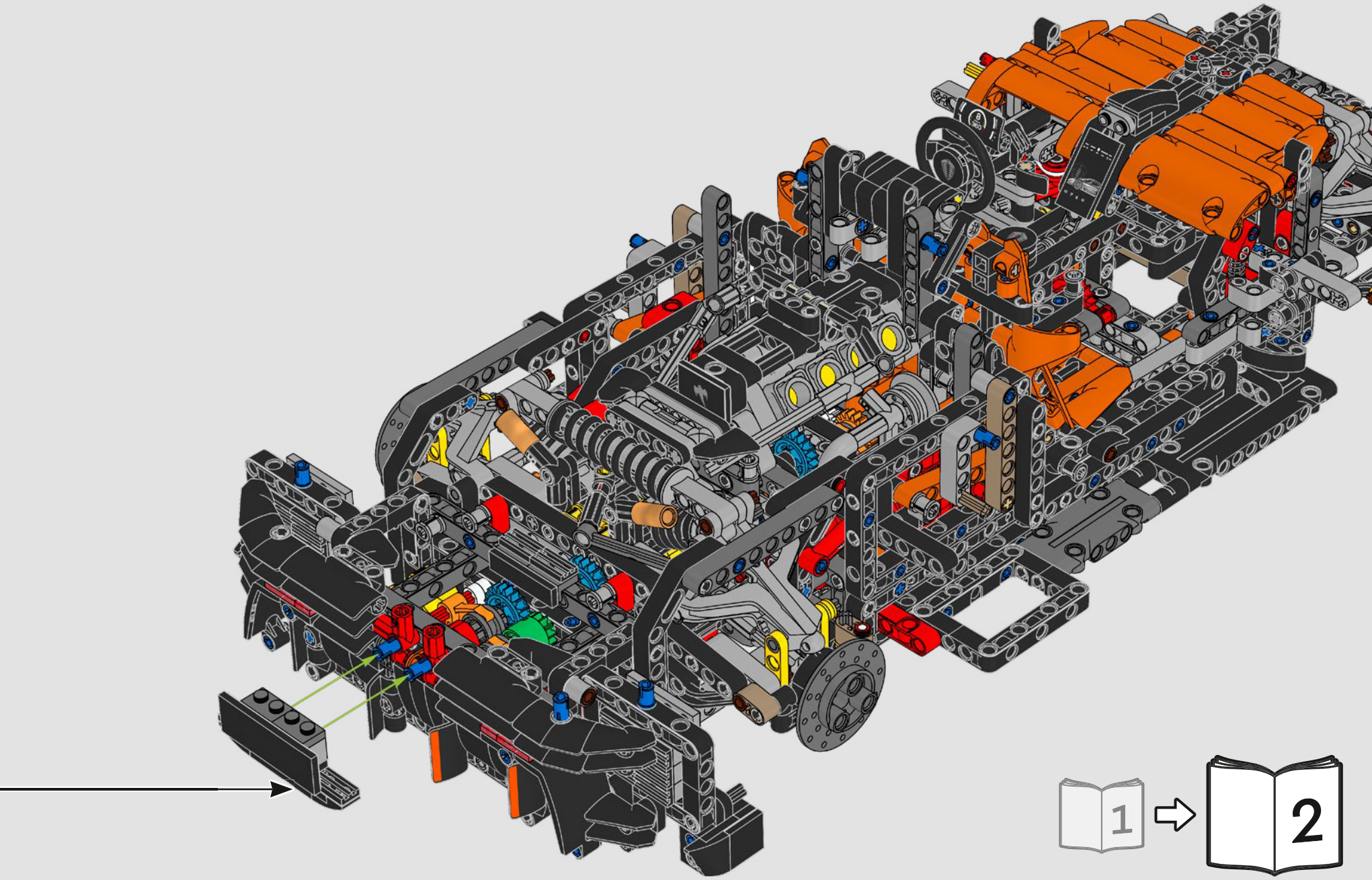
1
2



LEGO and the LEGO logo are trademarks of the LEGO Group. ©2026 The LEGO Group.

KOENIGSEGG, the Koenigsegg emblem, Ghost logo and SADAIR'S SPEAR, used on this product are the trademarks and design that belong to KOENIGSEGG AUTOMOTIVE AB, the product is protected by copyright laws. The trademarks and the design are used under a license from Koenigsegg Automotive AB.