10356 | **1**



LEGO.com/sustainable-packaging



FR

DONNEZ OU RECYCLEZ

ASSOCIATION OU MAGASIN OU DÉCHÈTERIE

Adresses sur quefairedemesdechets.fr



BUILDER

Download on the App Store

GET IT ON Google Play

腾讯应用宝 安卓应用商店

Apple and the Apple logo are trademarks of Apple Inc., registered in the U.S. and other countries and regions. App Store is a service mark of Apple Inc.
Google Play and the Google Play logo are trademarks of Google LLC.
Tencent and the Tencent logo are trademarks of Tencent Inc.

LEGO.com/devicecheck

LEGO® Builder

„Der Weltraum – unendliche Weiten. Dies sind die Abenteuer des Raumschiffs Enterprise, das viele Lichtjahre von der Erde entfernt unterwegs ist, um neue Welten zu erforschen, neues Leben und neue Zivilisationen."

EIN NEUES GESICHT AUF DER BRÜCKE

Star Trek – Das nächste Jahrhundert (1987-1994) spielte im 24. Jahrhundert und schlug einen mutigen neuen Kurs ein, ganz im Geiste der Originalserie. Die neue Besatzung an Bord der *U.S.S. Enterprise* NCC-1701-D™ bricht mit Captain Jean-Luc Picard am Ruder auf, um neue Welten zu entdecken, und sieht sich mit legendären Widersachern konfrontiert. Als Gesandte der Vereinigten Föderation der Planeten verfolgen sie das Ziel, auf diplomatischem Weg für eine friedliche Koexistenz sämtlicher Zivilisationen einzutreten. Mit ihrer hoffnungsvollen Vision für die Zukunft und mit ihren innovativen Technologien haben die TV-Serie, das Raumschiff und seine Besatzung Generationen von *Star Trek*-Fans inspiriert.

10356_BI_BK1_LangDigStep.indd 4 22/9/25 13:34

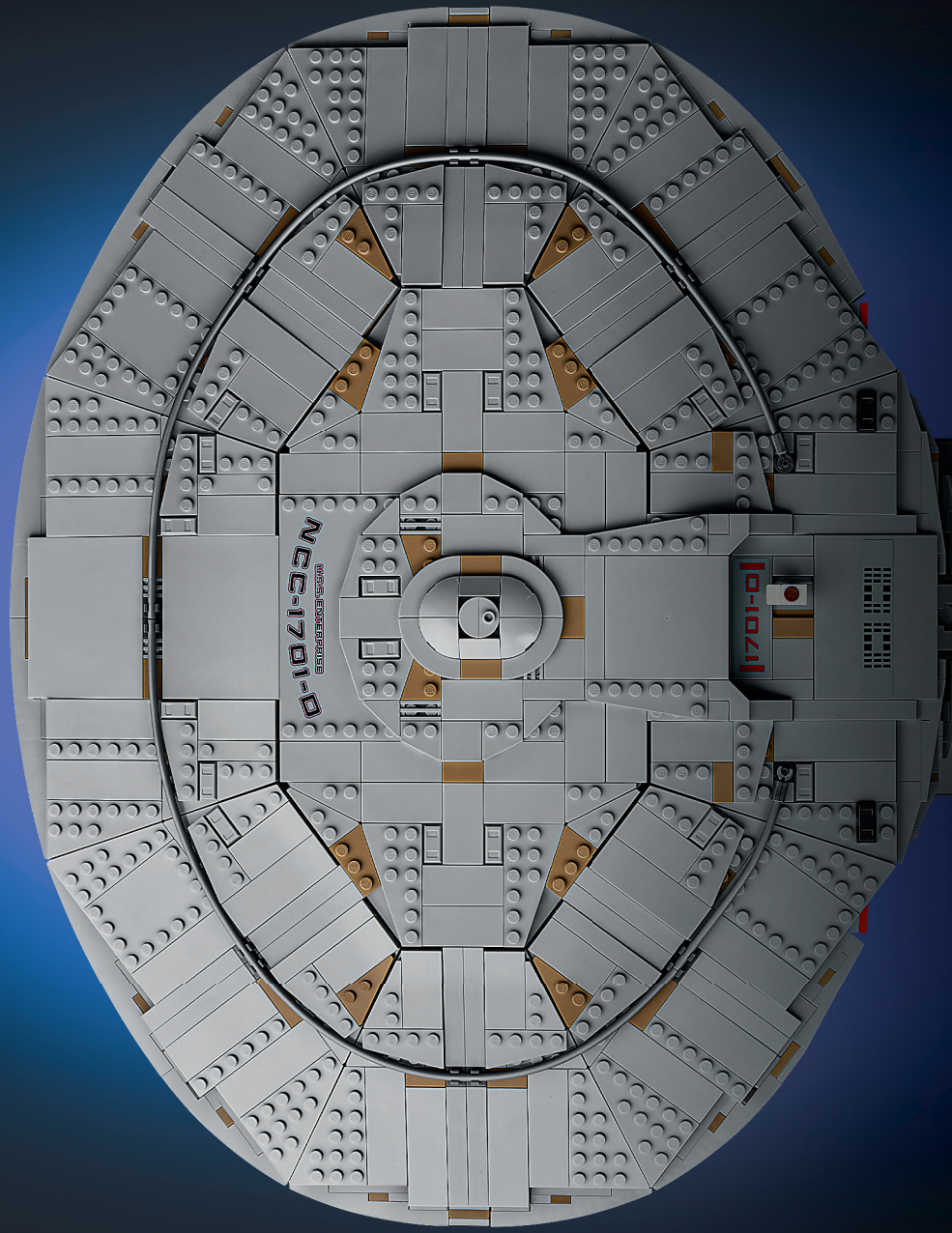



DAS ALLERERSTE LEGO® *STAR TREK* MODELL

Als eine der am längsten ausgestrahlten TV-Serien gilt *Star Trek* schon lange als Ikone des Science-Fiction-Genres, und auch die Kinofilme des Franchise werden immer wieder gezeigt. Modelle des Raumschiffs *Enterprise* waren schon immer begehrte Sammlerstücke. Deshalb freuen wir uns riesig, euch unsere allererste Interpretation dieses Klassikers in der LEGO® Icons Kollektion vorstellen zu dürfen: Unsere *U.S.S. Enterprise* NCC-1701-D™.

EIN SUPERSTAR DER *STAR TREK*-GESCHICHTE

Die *U.S.S. Enterprise* NCC-1701-D™, ein Raumschiff der Galaxy-Klasse, setzt eine jahrhundertelange Tradition fort. In der *Star Trek*-Geschichte war das Flaggschiff der Sternenflotte stets ein strahlendes Symbol für Forschung und Diplomatie. Das sechste Raumschiff, das den legendären Namen *Enterprise* auf seinem Rumpf trägt, ist eine Hommage sowohl an alte Marineschiffe als auch an das erste Spaceshuttle. Die *Enterprise* startete im Jahr 2363 vom Mars und wurde auf der Erdstation McKinley überholt, bevor Captain Jean-Luc Picard das Kommando übernahm.

BERÜHMTE MISSIONEN

Der Mächtige und Mission Farpoint
Die frisch in Dienst gestellte Enterprise-D *sollte zur geheimnisvollen Farpoint Station fliegen. Dort kam es zur ersten Begegnung der Besatzung mit dem Q-Kontinuum.*

Das zweite Leben
Unter dem Einfluss einer fremden Sonde „lebt" Picard jahrzehntelang unter dem Namen Kamin auf der seit Langem zerstörten Welt Kataan.

Wiedervereinigung? (Teil I und II)
Botschafter Spock wird verdächtigt, zum Romulanischen Imperium übergelaufen zu sein. Deshalb begeben sich Picard und Data auf eine Undercover-Mission auf den Planeten Romulus.

Gestern, heute, morgen
Im Finale der Serie reist die Mannschaft durch die Zeit, um eine kosmische Anomalie zu verhindern. Unterwegs sinnieren sie über vergangene und künftige Ereignisse, um die Menschheit zu retten.

10356_BI_BK1_LangDigStep.indd 6 22/9/25 13:34

BLICK HINTER DIE KULISSEN

Als Senior Consulting Illustrator der TV-Serie verlieh der talentierte Künstler Andrew Probert der U.S.S. *Enterprise*-D ihren markanten futuristischen Look, der die Fortschritte in der Raumfahrt einige Jahrhunderte nach den Ereignissen der Originalserie widerspiegelte. Proberts schnittiger Entwurf sah eine größere Untertassensektion und enger am Schwerpunkt des Schiffs positionierte Warpgondeln vor. Gene Roddenberry, der Schöpfer der TV-Serie, optimierte den Entwurf geringfügig und verlängerte die Warpgondeln. Außerdem platzierte er die Brücke oben auf der Untertasse.

TECHNISCHE DATEN

HERSTELLER:	Utopia-Planitia-Flottenwerft
LÄNGE:	641 m
DECKS:	42
BESATZUNG:	1.014 (regulär)
MAXIMUM WARP:	9,9
BEWAFFNUNG:	Phaser und Photonentorpedos



ENERGIE!

Die Besatzung aus Menschen und anderen organischen wie mechanischen Spezies an Bord der *U.S.S. Enterprise*-D eint das gemeinsame Streben nach Wissen, Gerechtigkeit und Frieden. Die besonderen Hintergründe, Leidenschaften und Perspektiven all dieser klugen Köpfe bilden ein Umfeld, in dem Zusammenarbeit, Neugier und Respekt jede Kluft überbrücken. *Das nächste Jahrhundert* zeichnet eine Zukunft, in der Gleichheit und Vernunft triumphieren. Deshalb inspiriert uns diese Serie dazu, unsere Unterschiede anzunehmen und zum Wohle aller voneinander zu lernen.

„Ein Name muss in allen Geschichtsbüchern stehen. Der Name: Enterprise.“



Captain Jean-Luc Picard

„Ich bin in vielerlei Hinsicht überlegen, Sir, aber darauf würde ich gerne verzichten, um ein Mensch zu sein.“



Lieutenant Commander Data

„Ich bin Klingone! Falls Sie daran zweifeln, lässt sich eine Vorführung arrangieren.“



Lieutenant Worf

„Das Unerwartete ist für uns Routine.“



Commander William Riker

„Würden Sie gerne darüber sprechen, was sie quält, oder möchten Sie noch mehr Möbel zerschmettern?“



Counsellor Deanna Troi

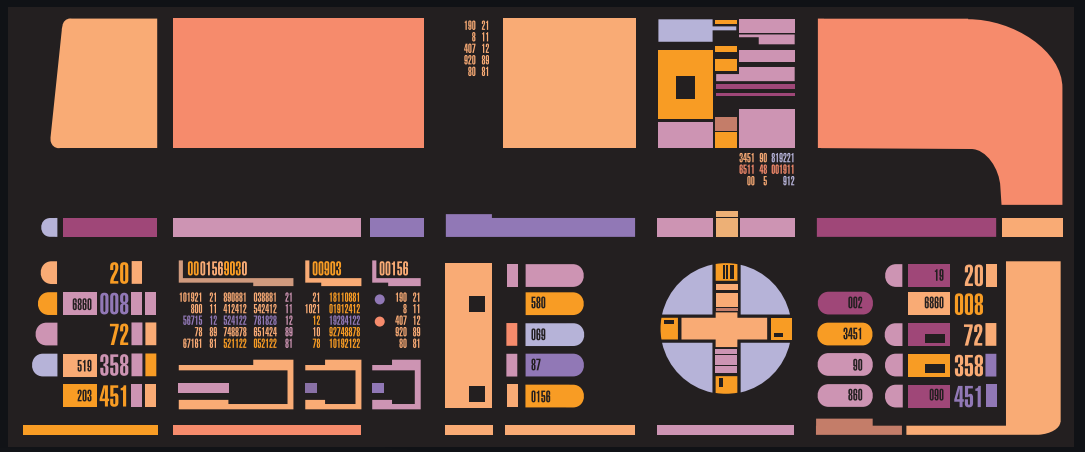

„... das Ringen ist das Wichtige. Das hilft uns, unseren Platz im Universum zu definieren."



Dr. Beverly Crusher

„Theorie und Praxis liegen häufig weit auseinander."



Lieutenant Commander Geordi La Forge

„Ich heiße Guinan. Ich bediene und höre zu."



Guinan

„Das ist erst der Anfang. Wir haben erst 19 Prozent unserer Galaxis kartiert. Der Rest wartet einfach da draußen auf uns."



Wesley Crusher

ANMERKUNGEN DES LEGO® ICONS DESIGNTEAMS

Wir wollten, dass das Modell auf einem einzigen Arm auf dem Ständer steht. Die Form des Primärrumpfes (die Untertassensektion) wurde mit schrägen Platten konstruiert, die die Scheibe dichter wirken lassen. Und um die ovale Form richtig hinzubekommen, haben wir zwei neue LEGO® Bugelemente entwickelt. Die beiden Warp-Triebwerke sind mit gekrümmten dünnen Masten verbunden. Und wegen der Stabilität des Modells war auch die Befestigung der abnehmbaren Untertasse ziemlich knifflig. Die Funktion zum Abtrennen der Untertasse wurde in der TV-Serie zwar nur selten genutzt, aber dennoch ist sie ein ganz wesentliches Merkmal dieses Raumschiffs. Vor allem für die Platten am „Hals“ des Schiffes haben wir die Technik des seitlichen Bauens benutzt, um das Modell robust genug zu gestalten. Das Original-Filmmodell ist mit Fenstern nahezu übersät – sogar auf der Unterseite! Hier sind die Fenster auf den Rand der Untertasse gedruckt. Unsere besondere Aufmerksamkeit galt dann noch dem Navigationsdeflektor, um der Windschutzscheibe mit ihrer besonderen Geometrie den bestmöglichen Look zu verpassen und dem Modell den letzten Feinschliff zu verleihen.

10356_BI_BK1_LangDigStep.indd 10 22/9/25 13:34


„Es war eine faszinierende technische Herausforderung,
ein Raumschiff mit LEGO® Steinen nachzubilden,
das Generationen von *Star Trek*-Fans so viel bedeutet!“
Das LEGO® Icons Designteam

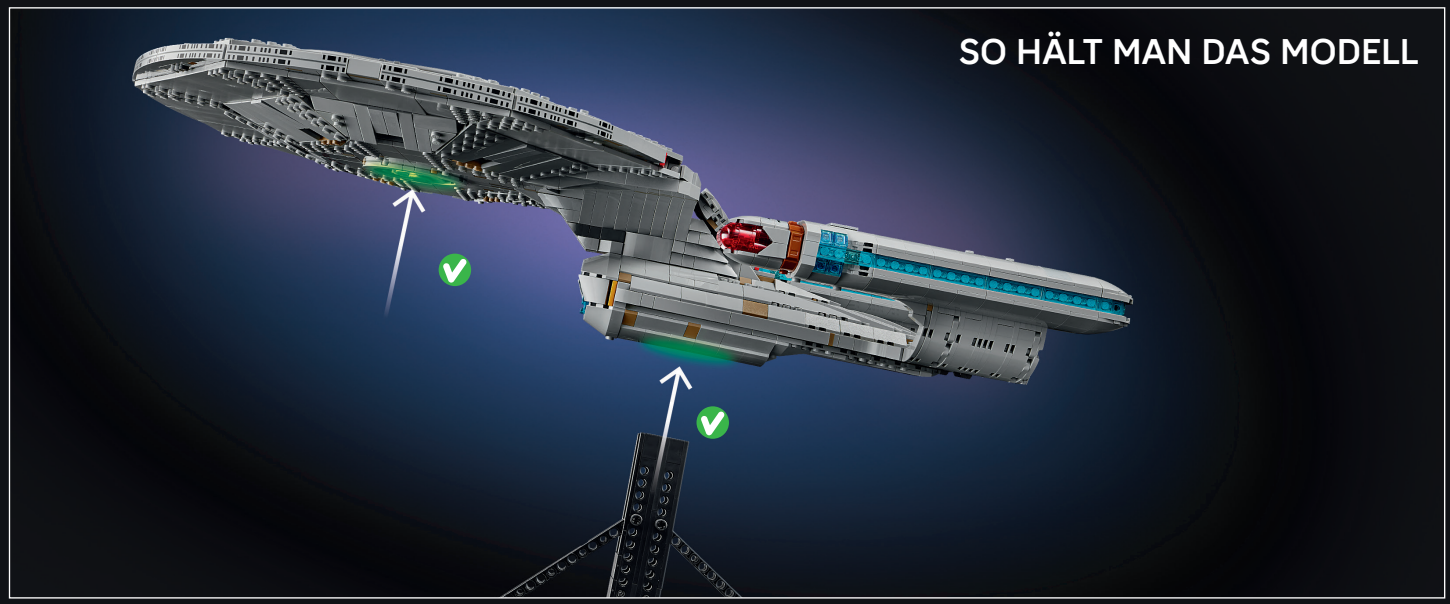
SO HÄLT MAN DAS MODELL





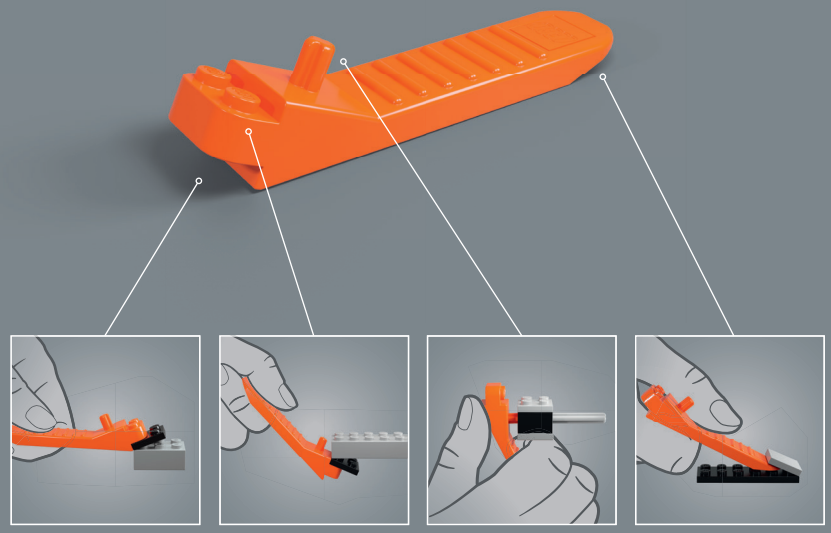

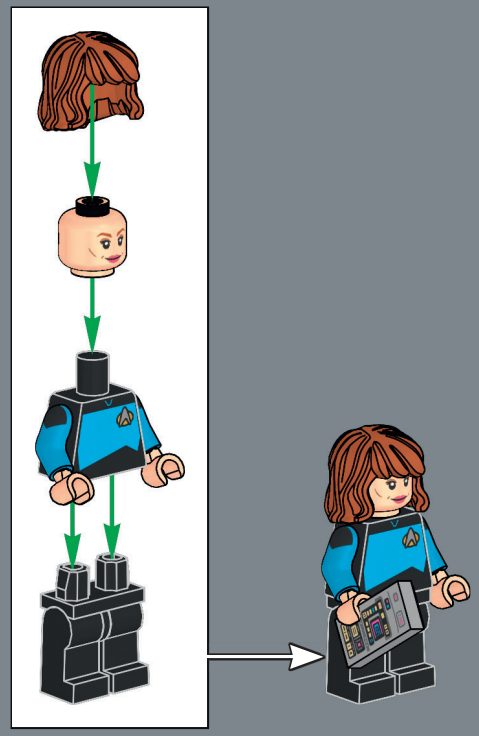

Als Chefärztin an Bord der *Enterprise* hat Doktor Beverly Crusher stets ihren medizinischen Tricorder dabei.



10356_BI_BK1_LangDigStep.indd 13 22/9/25 13:34

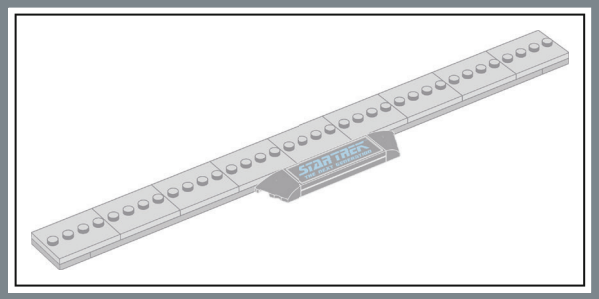

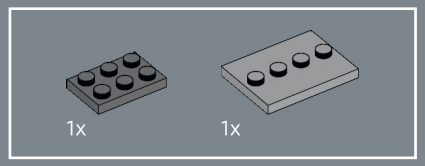

1

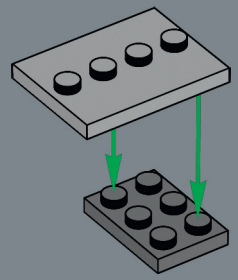

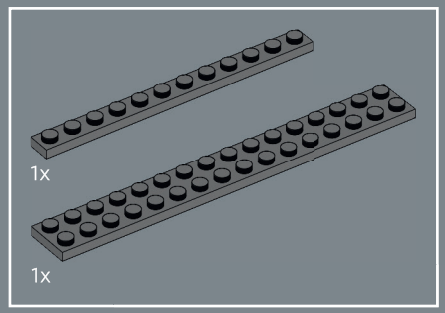

2

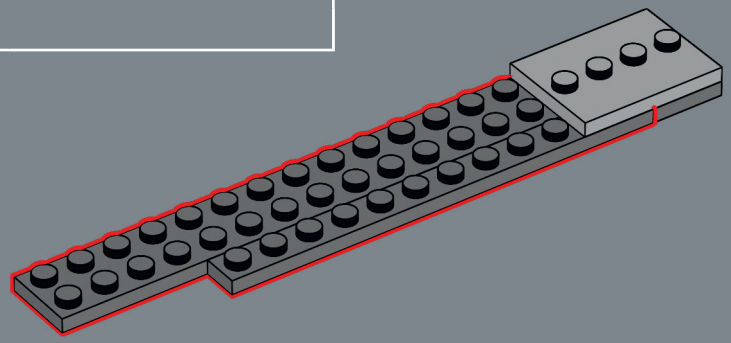



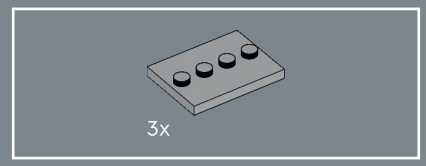

3

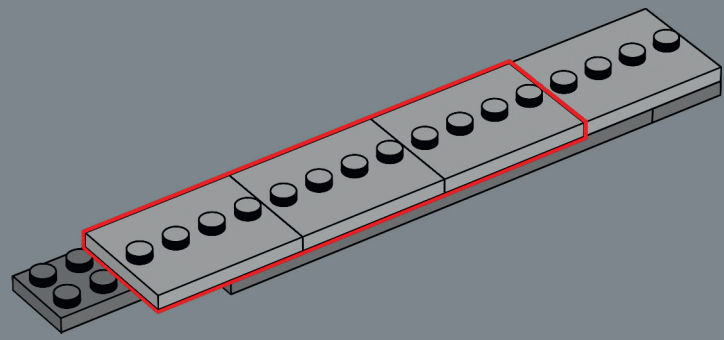

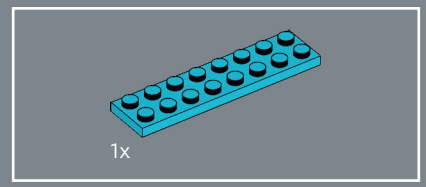

4

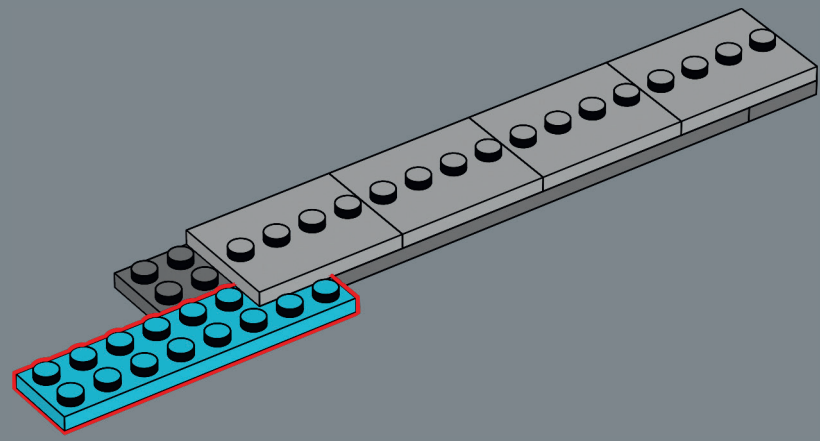

10356_BI_BK1_LangDigStep.indd 14 22/9/25 13:34

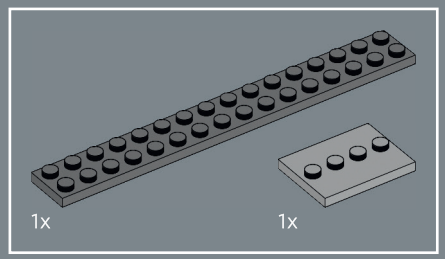

5

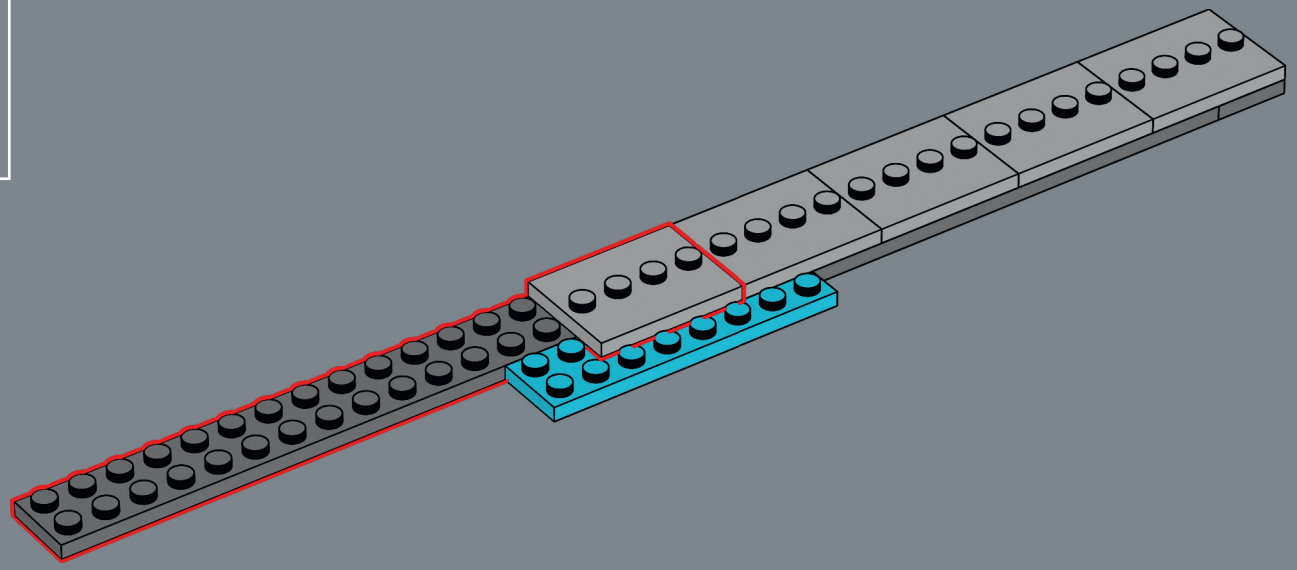

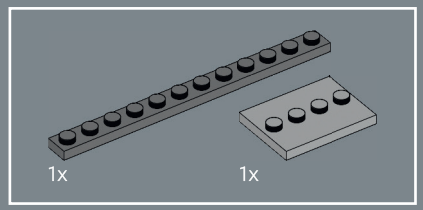

6

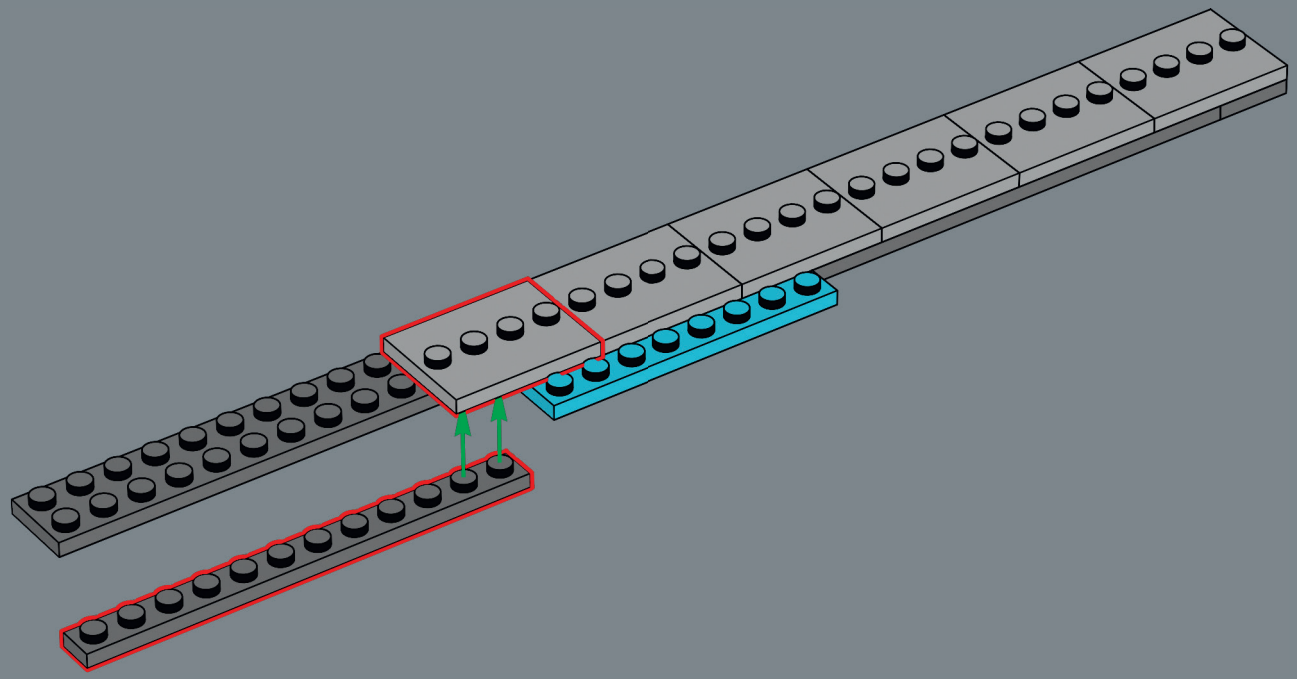

10356_BI_BK1_LangDigStep.indd 15 22/9/25 13:34

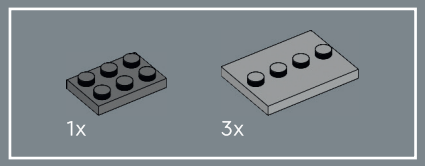

7

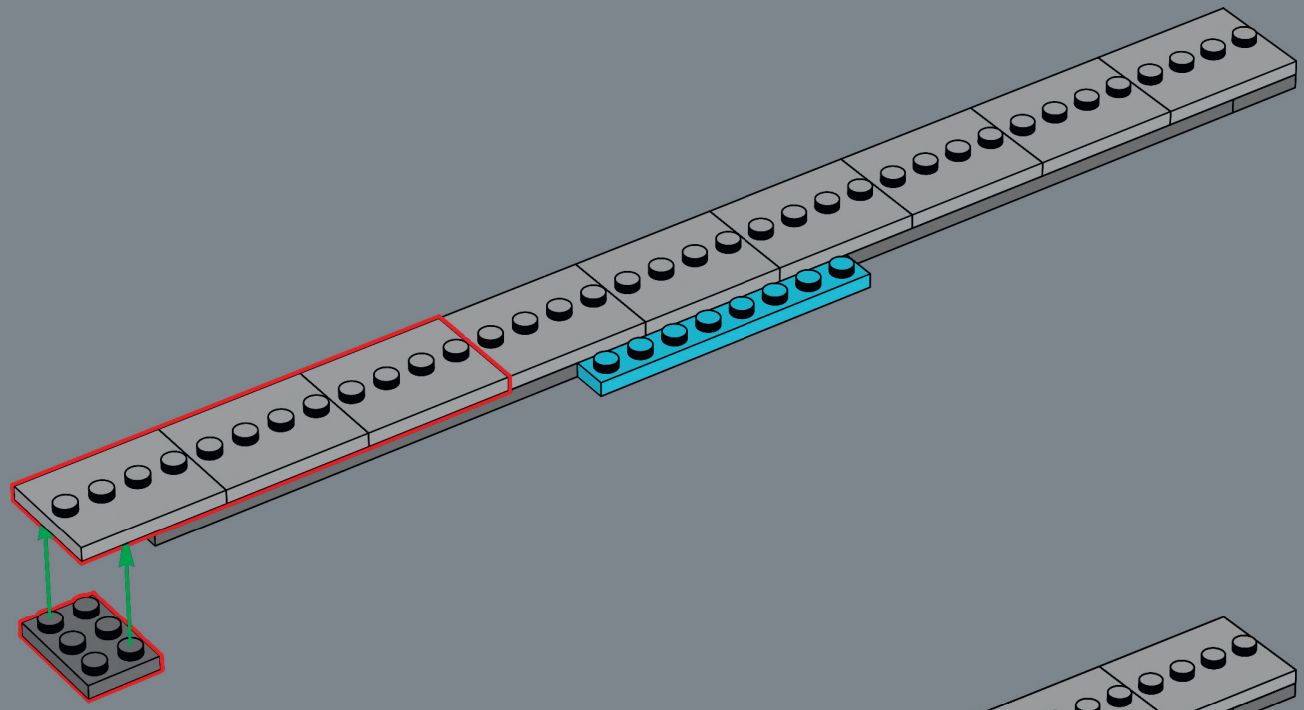

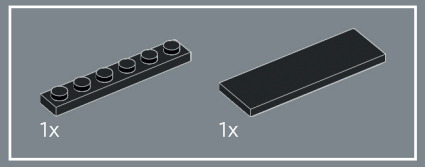

8

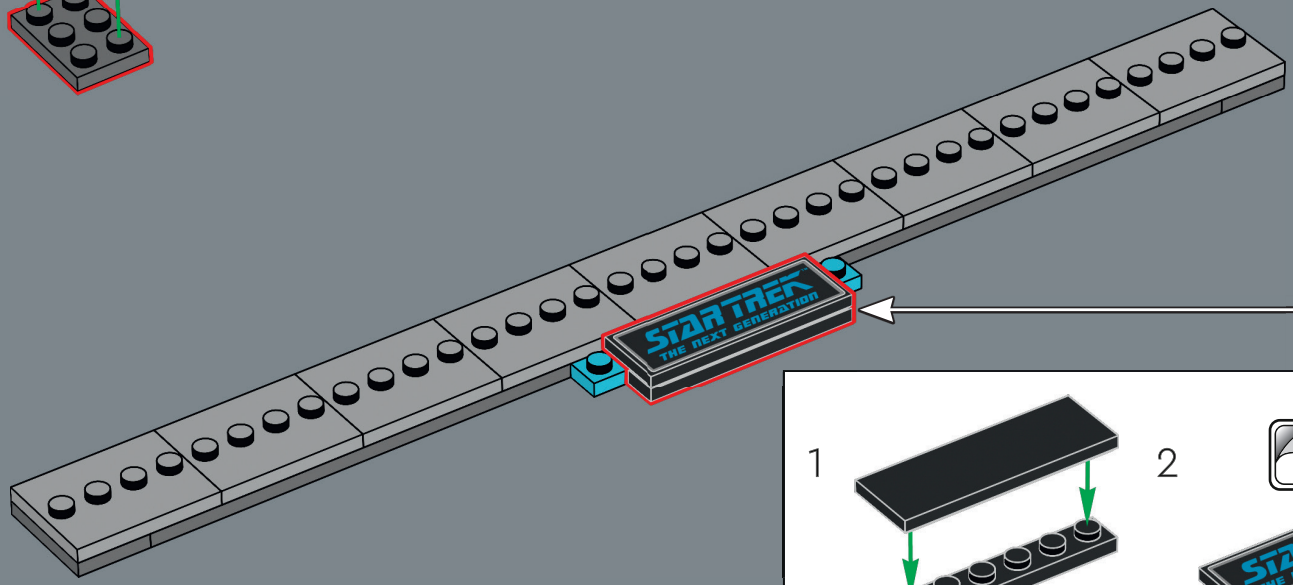

10356_BI_BK1_LangDigStep.indd 16 22/9/25 13:34



9

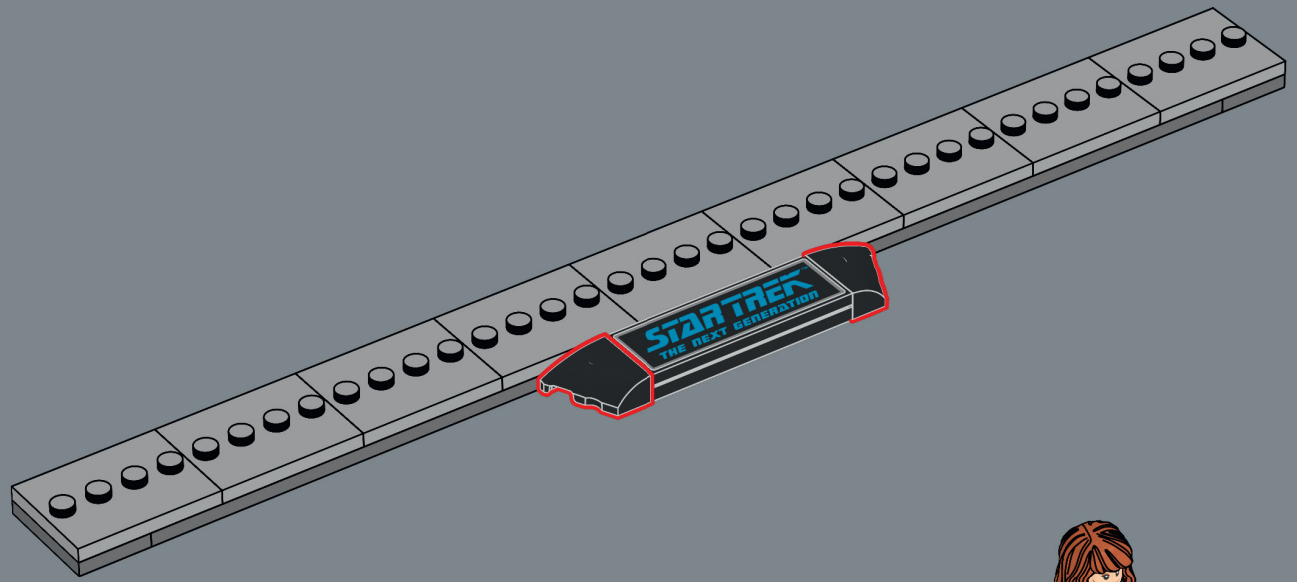

10

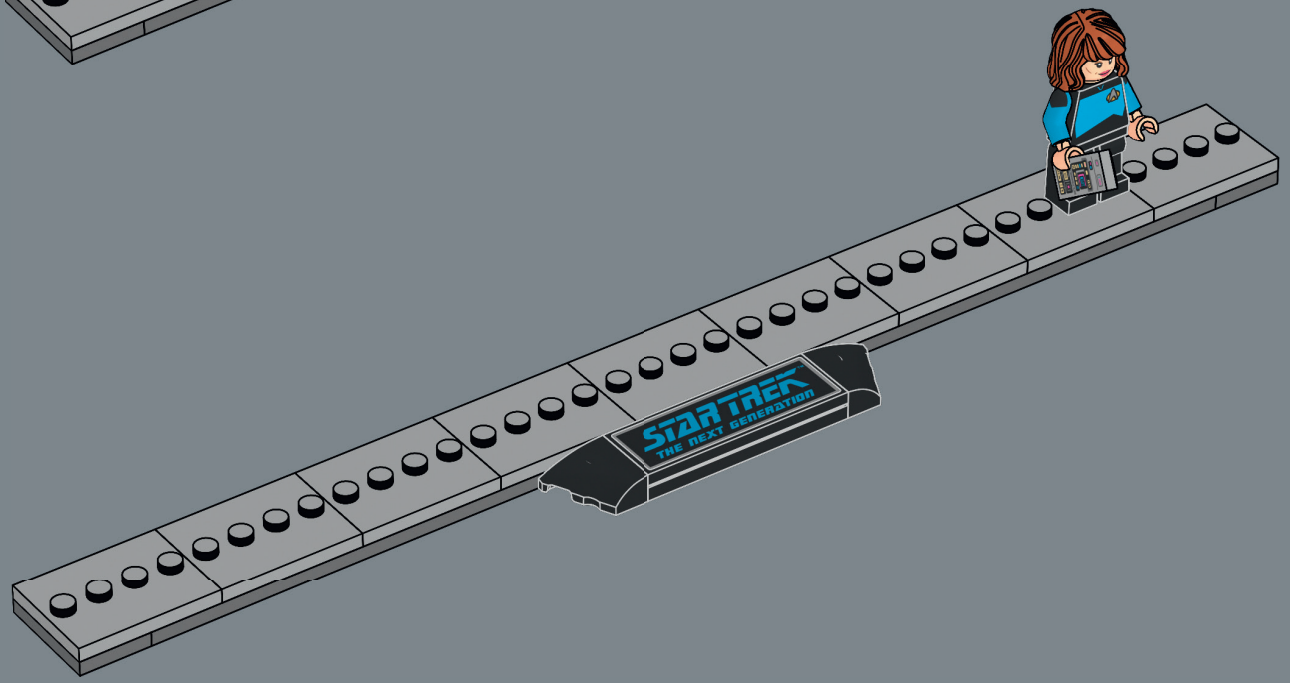

10356_BI_BK1_LangDigStep.indd 17 22/9/25 13:34

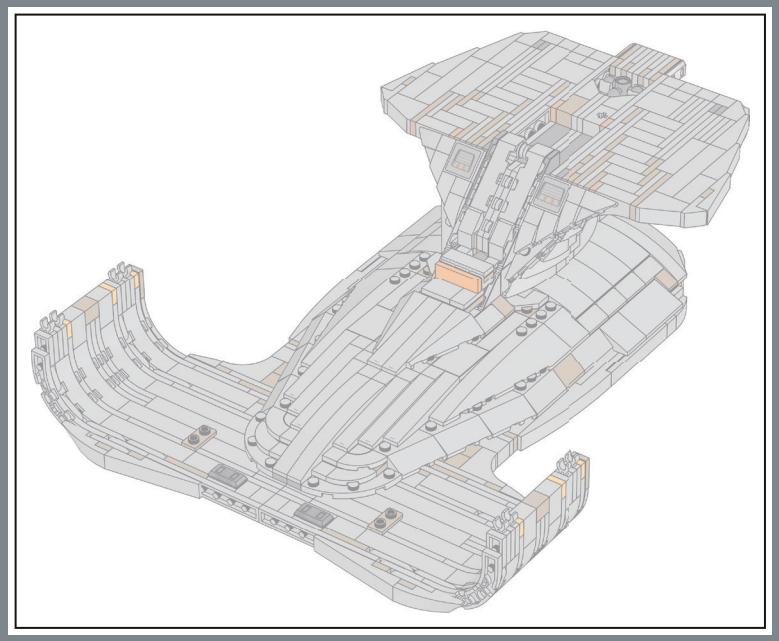

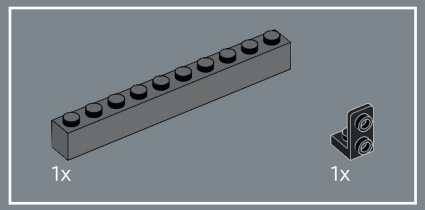

1

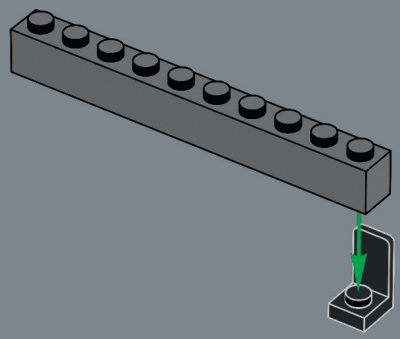

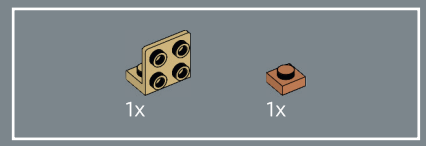

2

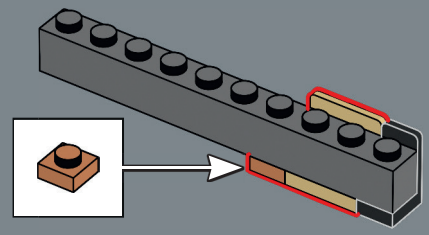

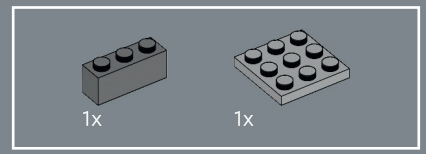

3

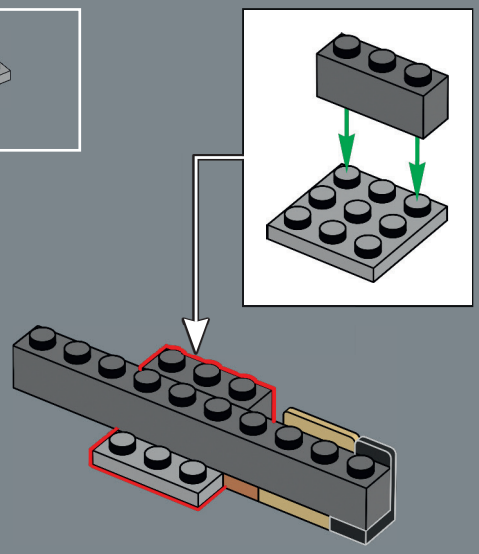



10356_BI_BK1_LangDigStep.indd 18 22/9/25 13:34

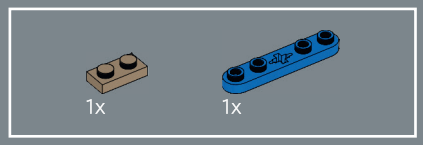

4

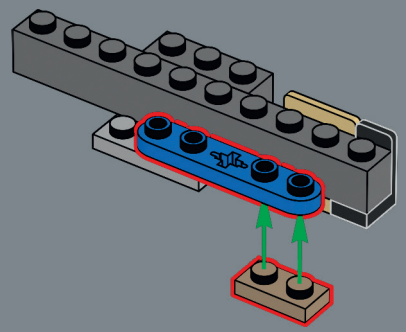

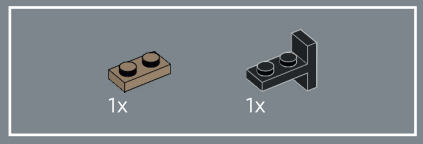

5

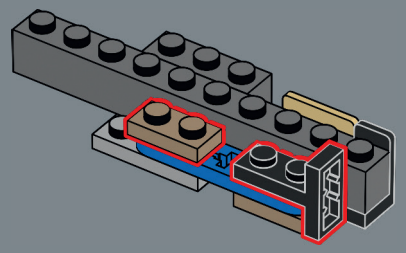

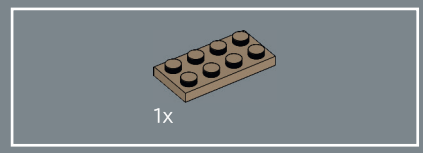

6

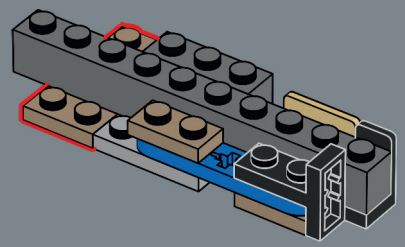

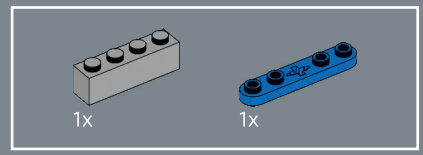

7

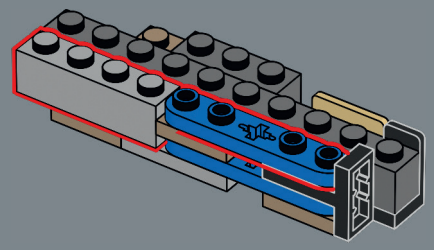

10356_BI_BK1_LangDigStep.indd 19 22/9/25 13:34

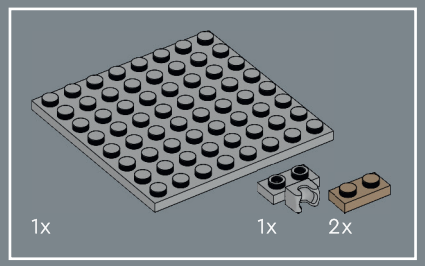

8

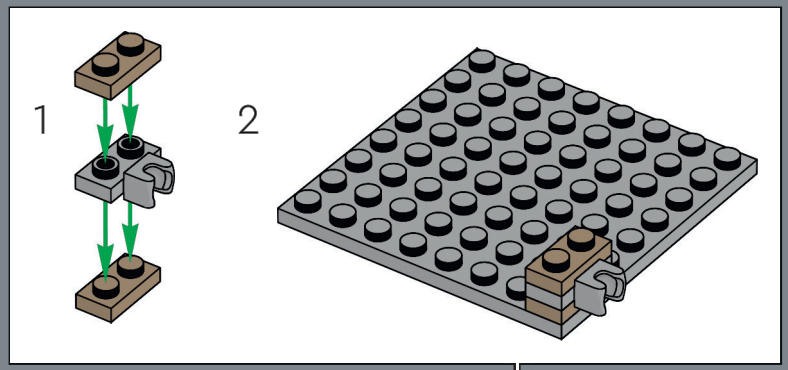

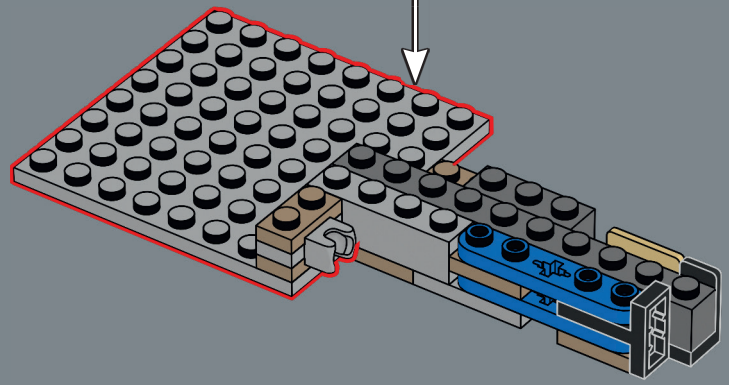

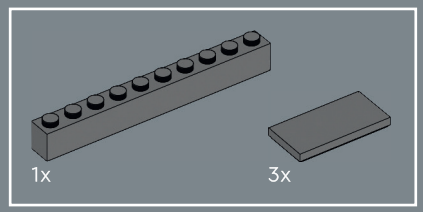

9

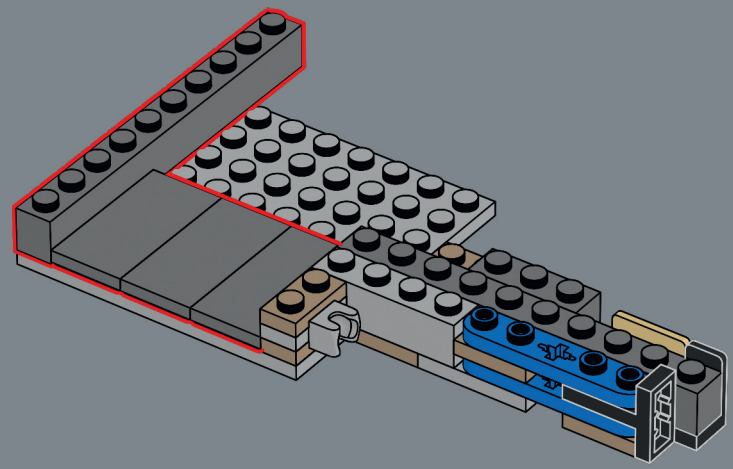



10356_BI_BK1_LangDigStep.indd 20 22/9/25 13:34

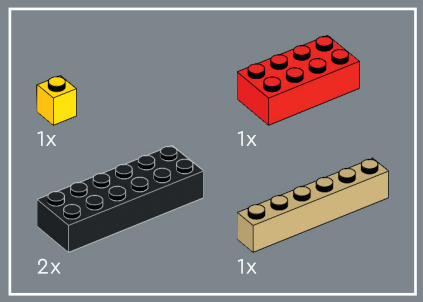

10

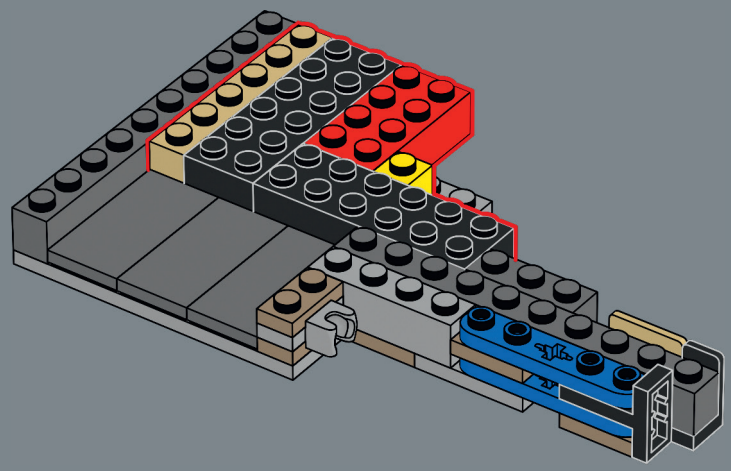

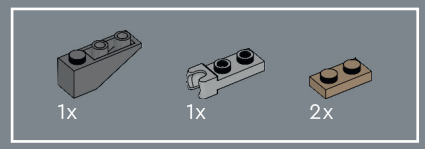

11

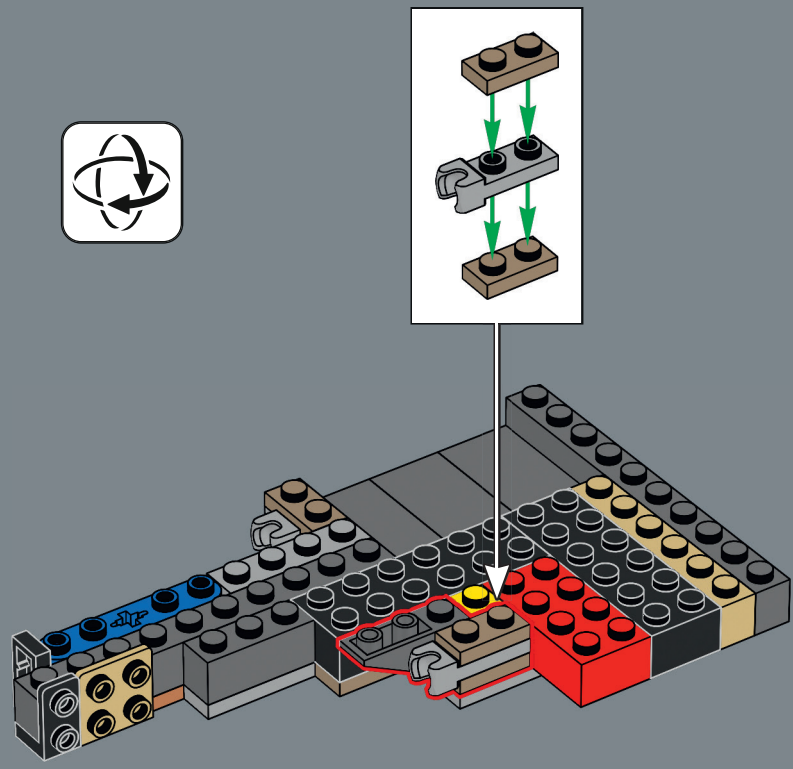

10356_BI_BK1_LangDigStep.indd 21 22/9/25 13:34

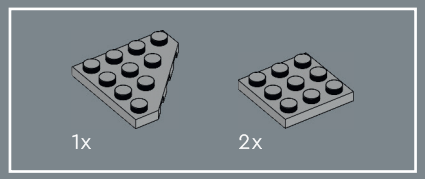

12

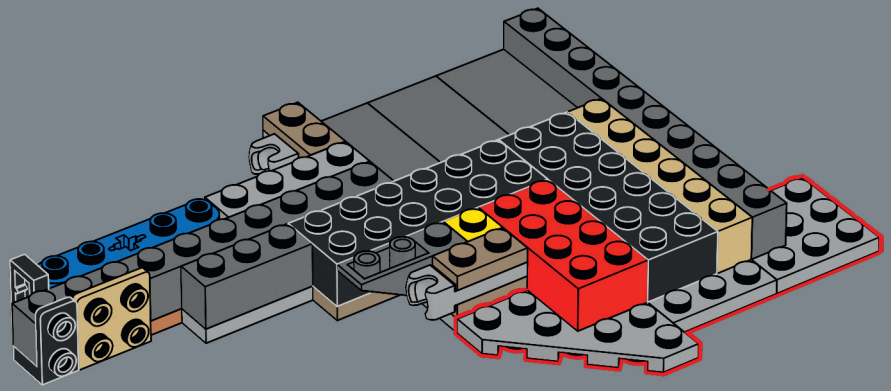

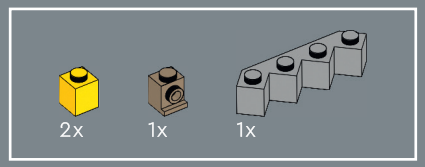

13

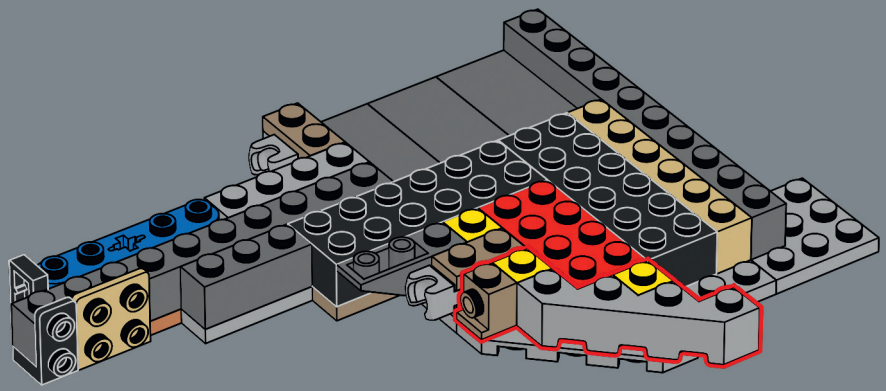



10356_BI_BK1_LangDigStep.indd 22 22/9/25 13:34

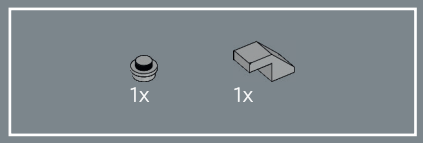

14

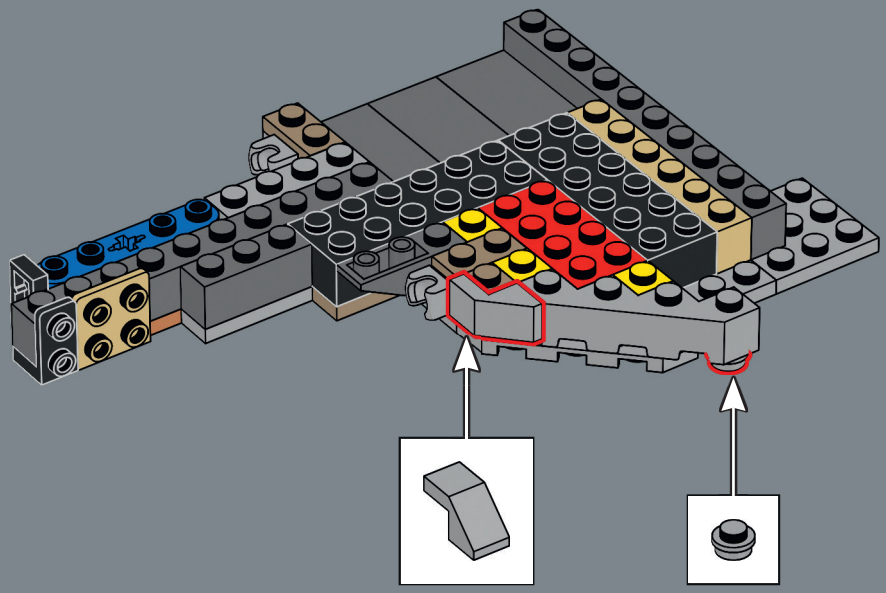

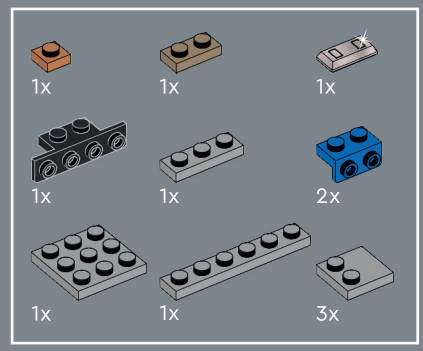

15

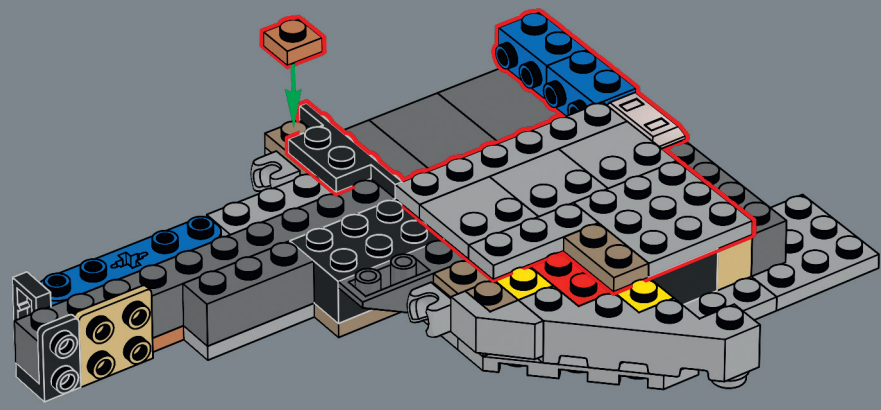

10356_BI_BK1_LangDigStep.indd 23 22/9/25 13:34

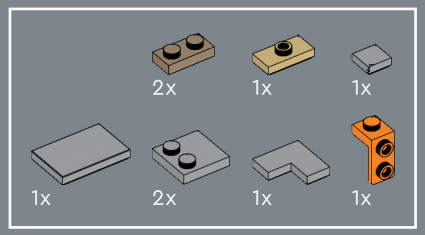

16

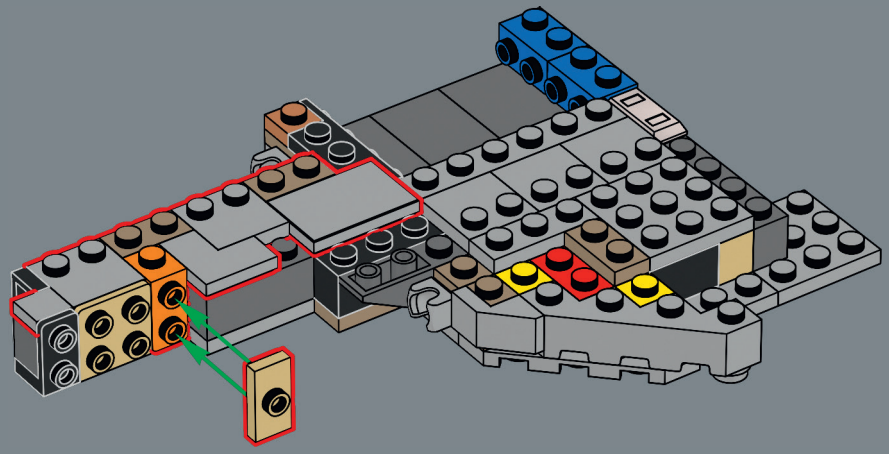

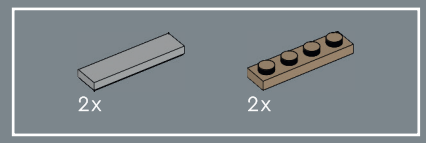

17

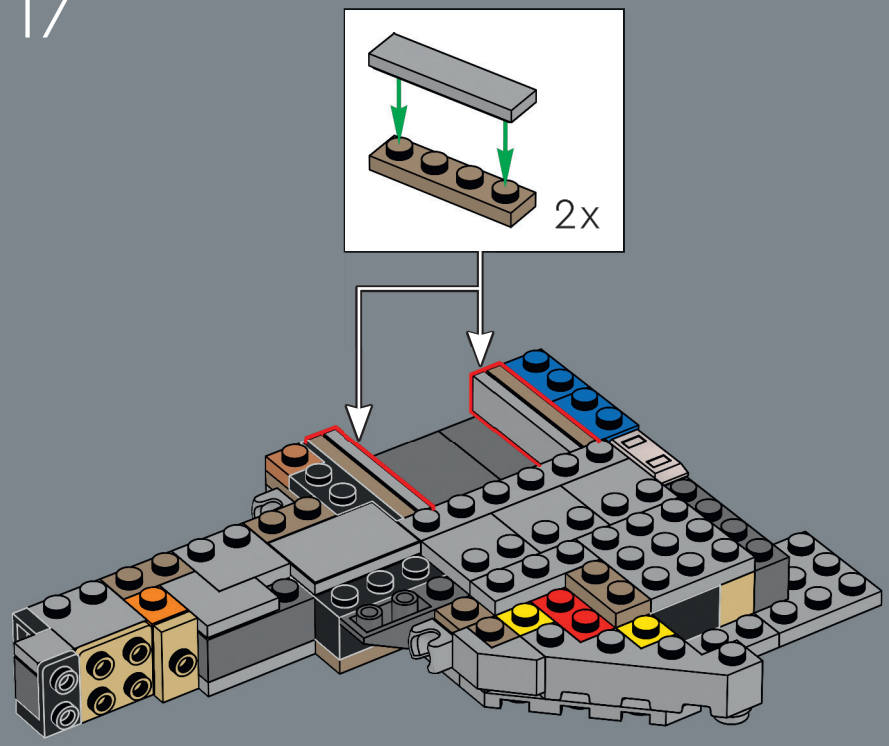



10356_BI_BK1_LangDigStep.indd 24 22/9/25 13:34

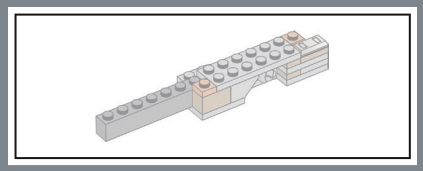

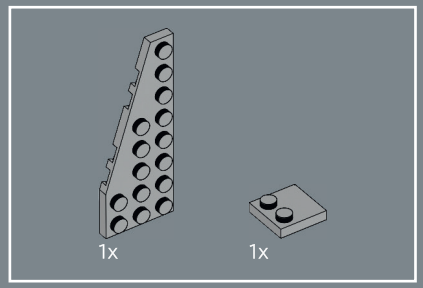

18

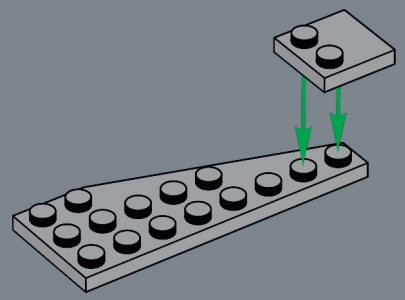

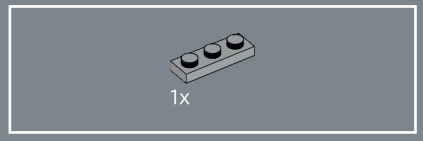

19

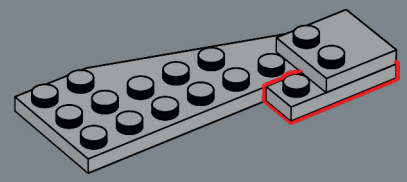

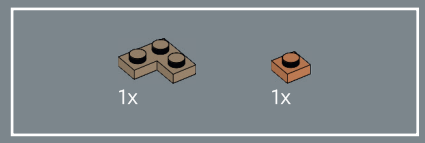

20

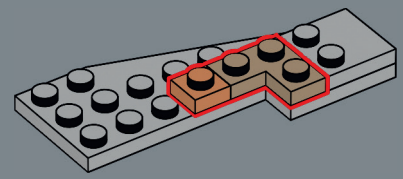

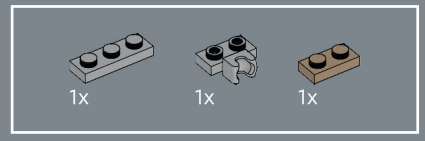

21

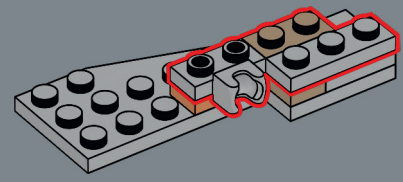

10356_BI_BK1_LangDigStep.indd 25 22/9/25 13:34

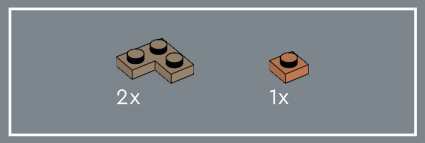

22

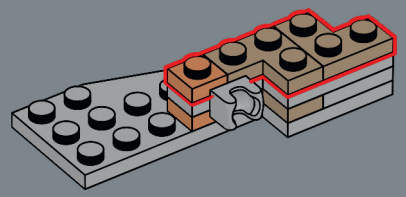

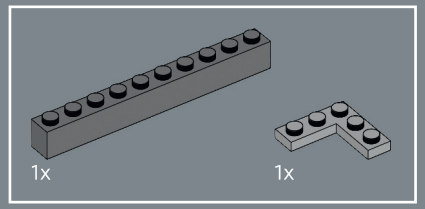

23

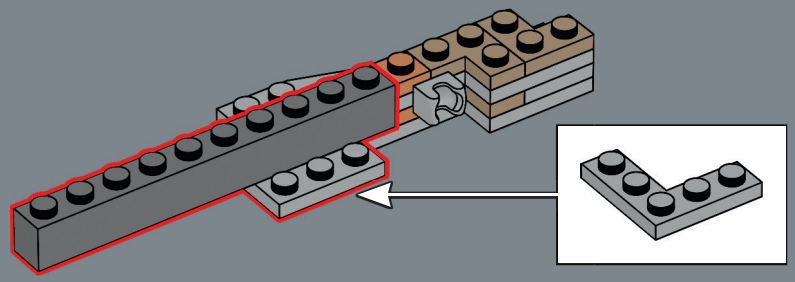



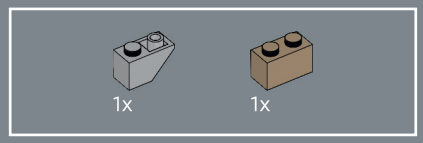

24

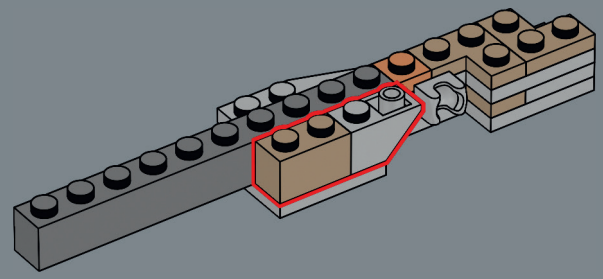

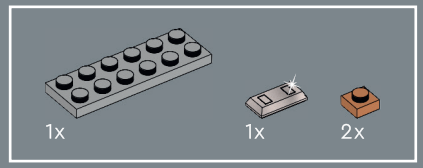

25

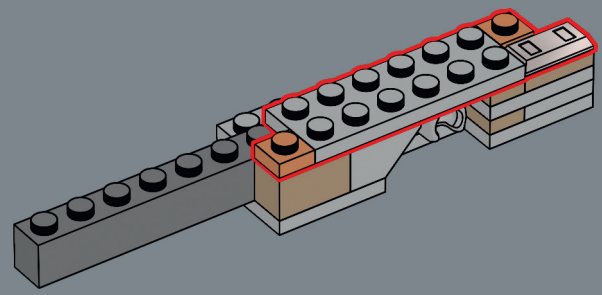

10356_BI_BK1_LangDigStep.indd 26 22/9/25 13:34

26

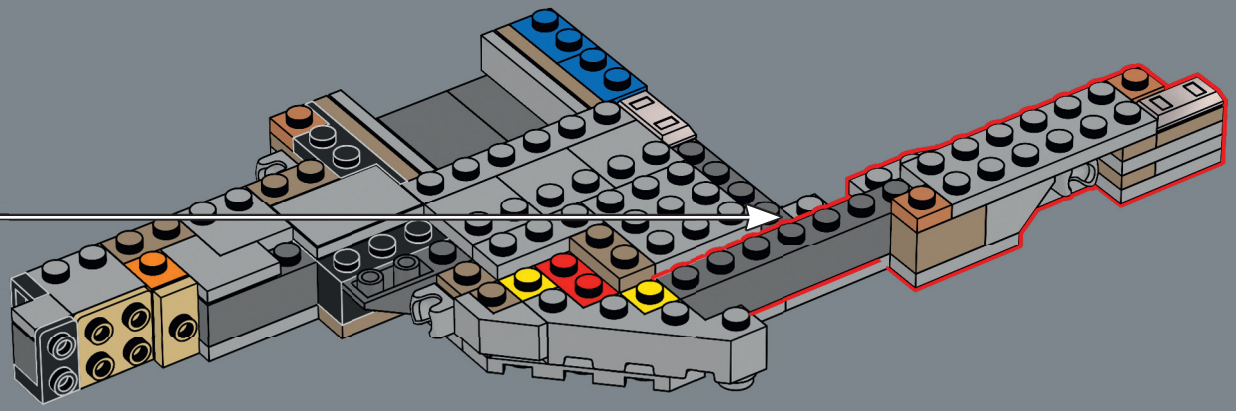

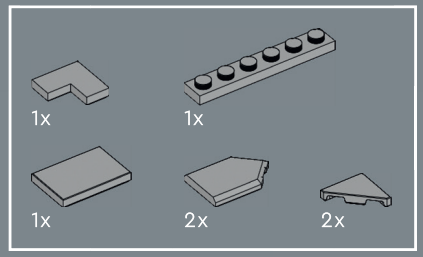

27

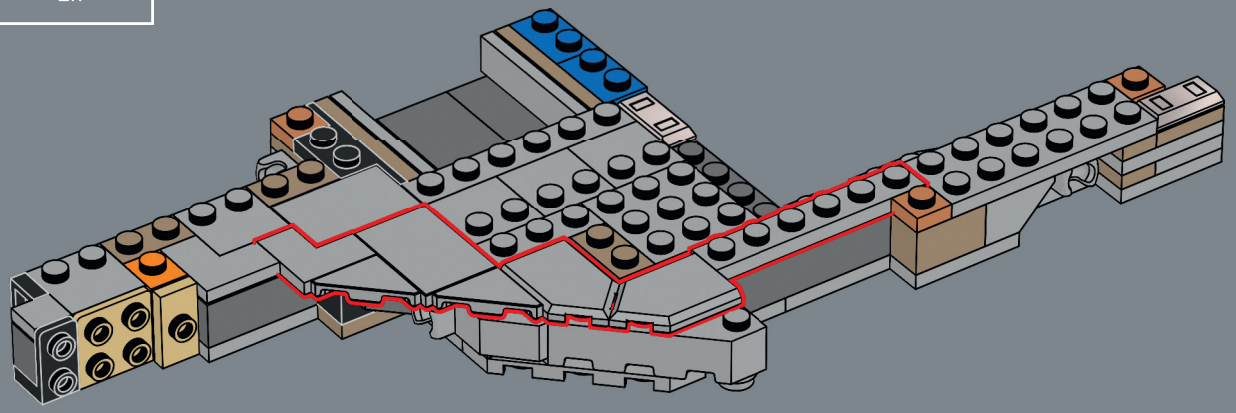

10356_BI_BK1_LangDigStep.indd 27 22/9/25 13:34

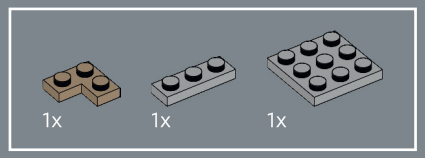

28



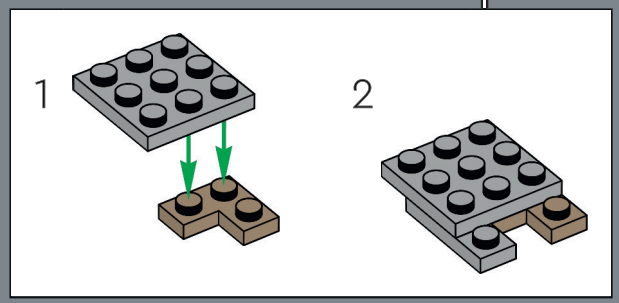



10356_BI_BK1_LangDigStep.indd 28 22/9/25 13:34



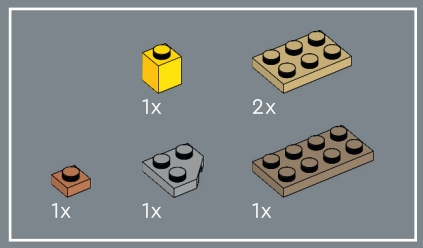

29

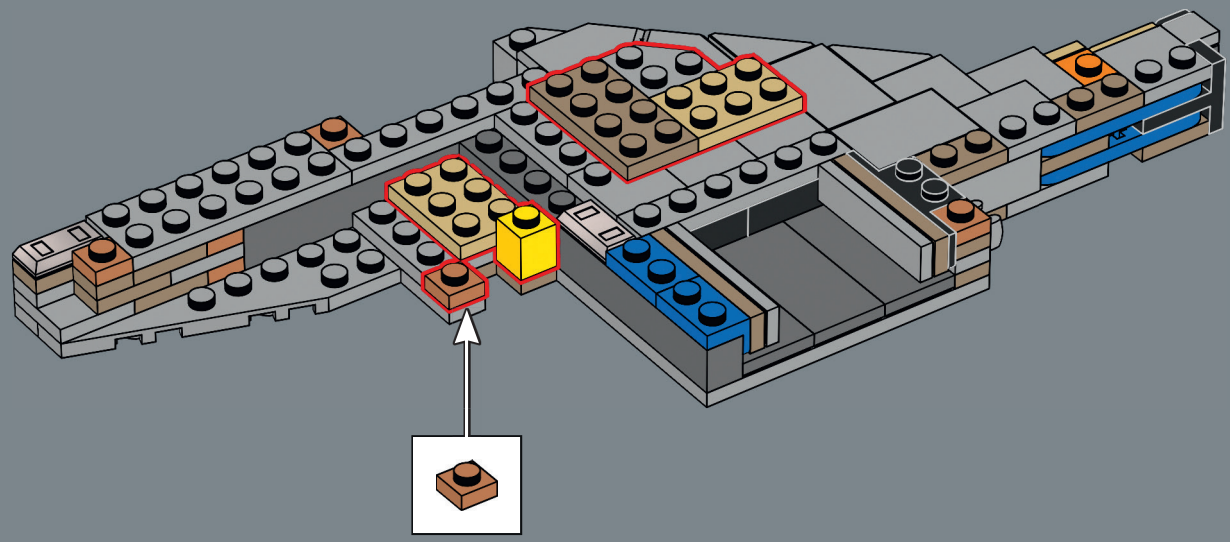

10356_BI_BK1_LangDigStep.indd 29 22/9/25 13:34

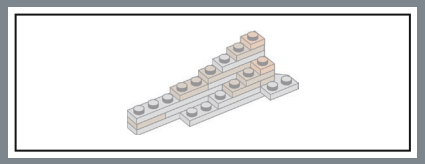

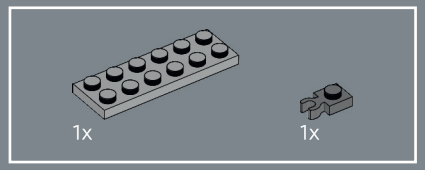

30

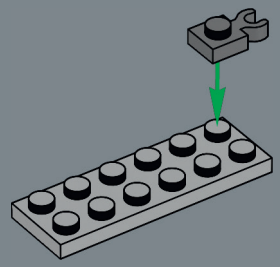

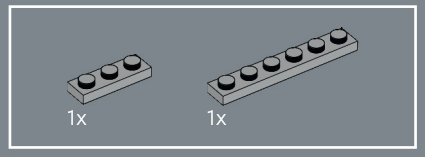

31

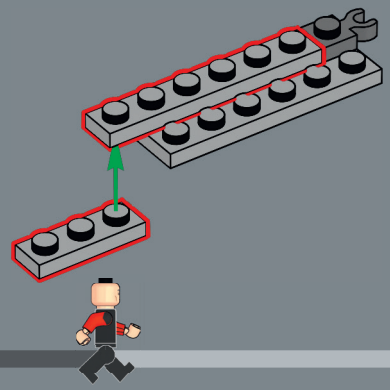

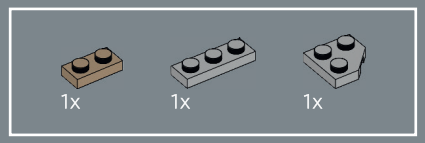

32

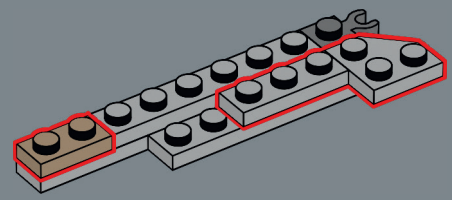

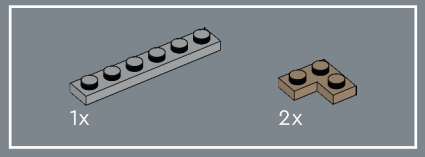

33

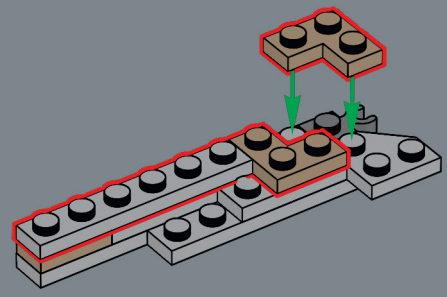

10356_BI_BK1_LangDigStep.indd 30 22/9/25 13:34

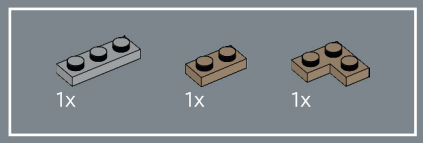

34

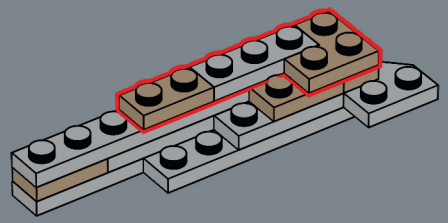

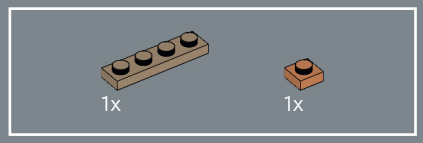

35

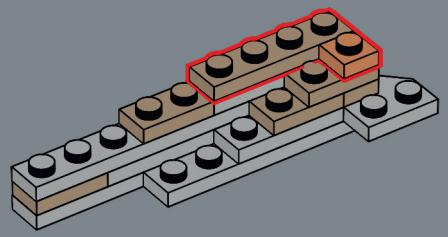

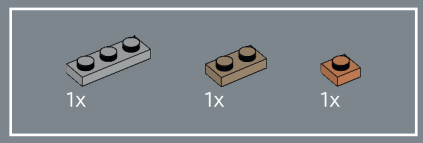

36

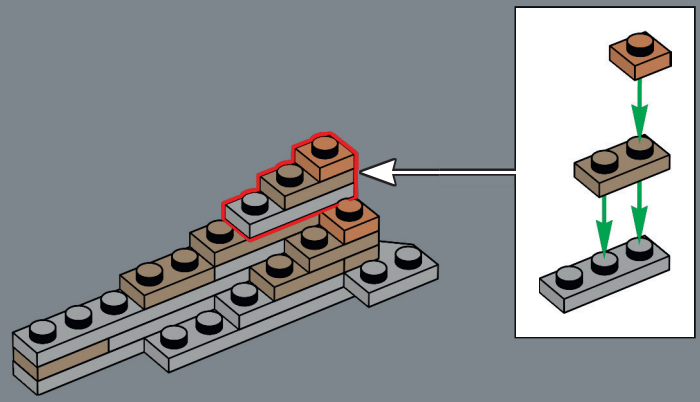

37

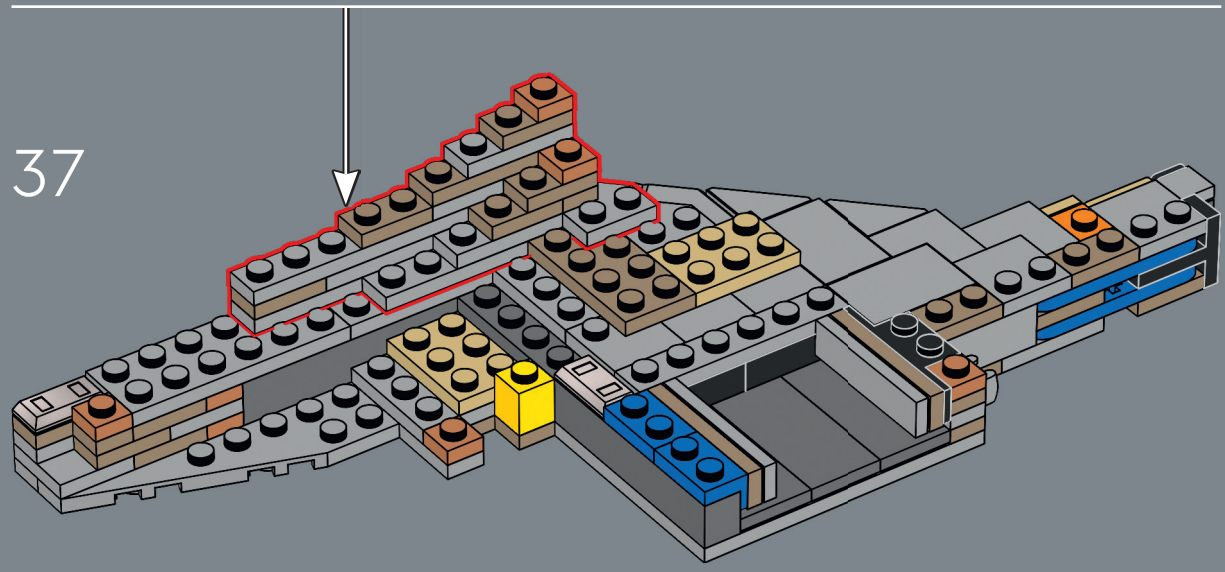

10356_BI_BK1_LangDigStep.indd 31 22/9/25 13:34

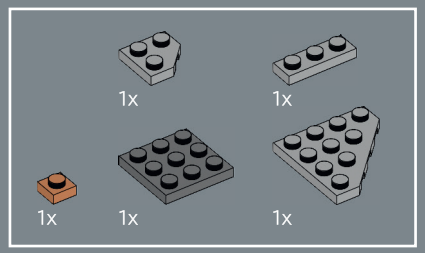

38

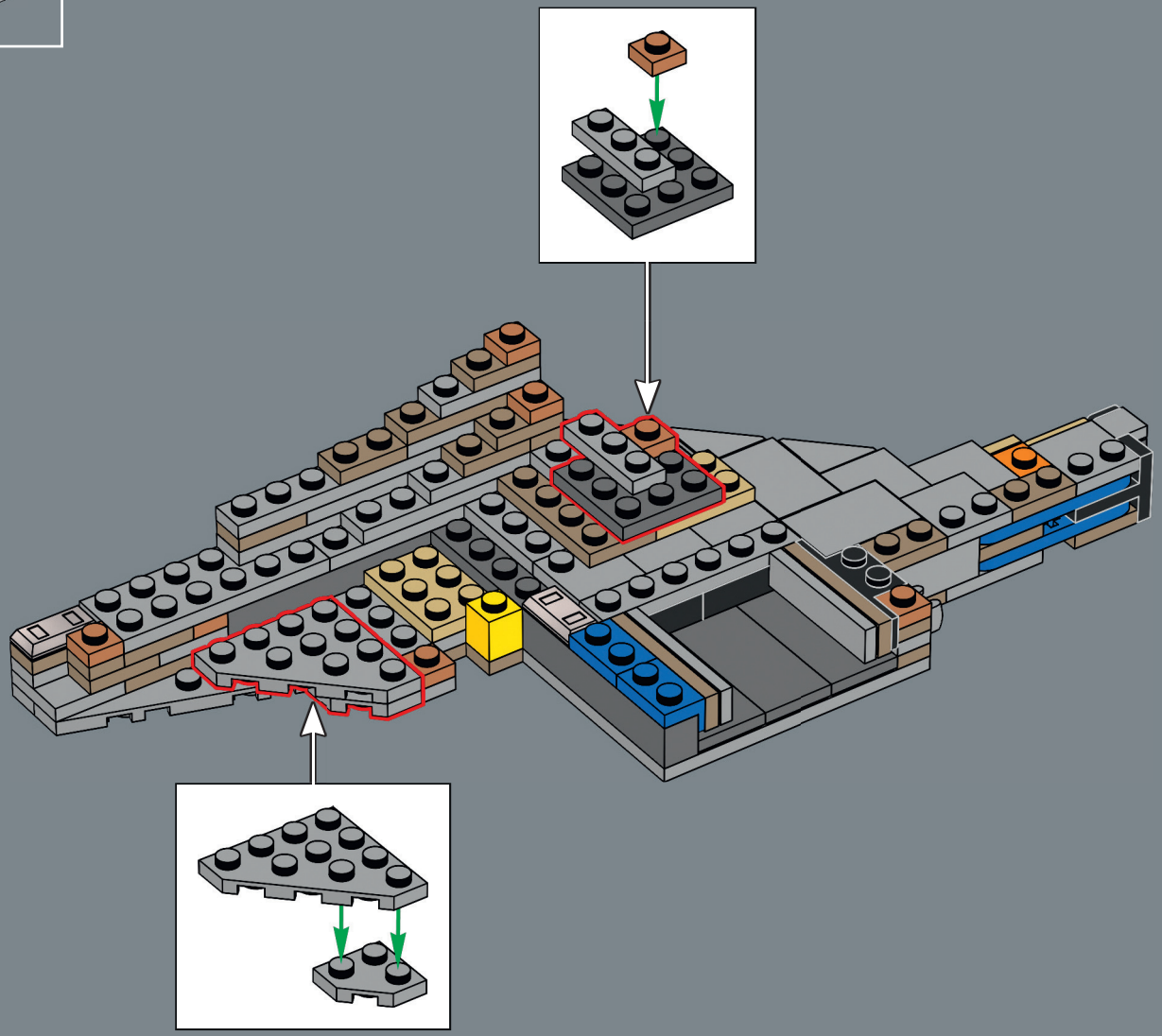

10356_BI_BK1_LangDigStep.indd 32 22/9/25 13:34

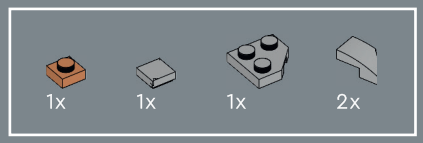

39

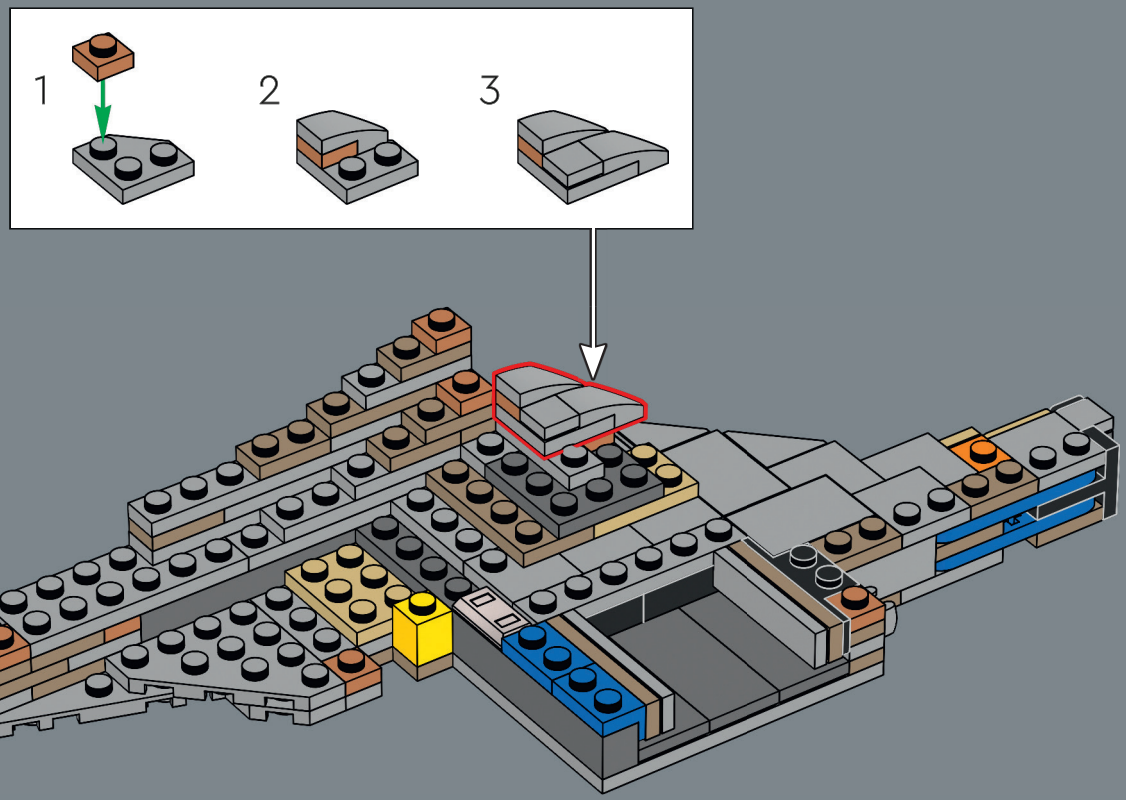

10356_BI_BK1_LangDigStep.indd 33 22/9/25 13:34

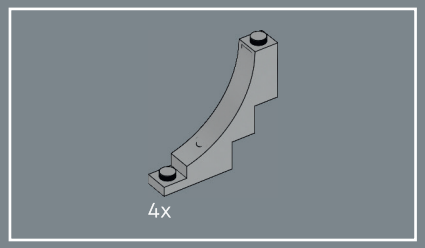

40

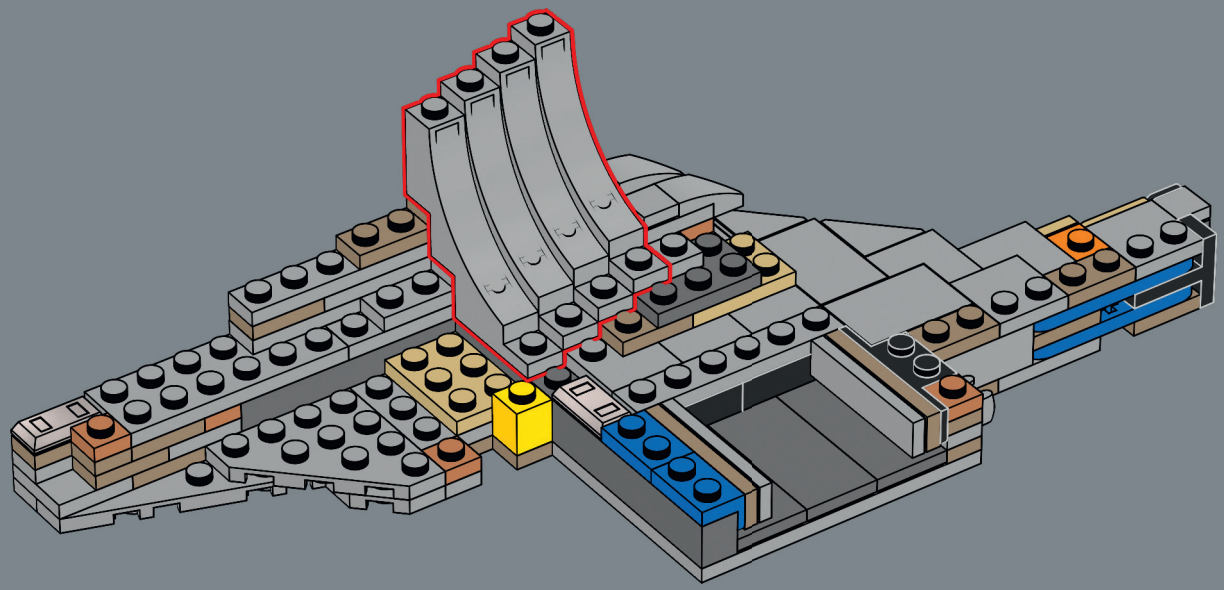

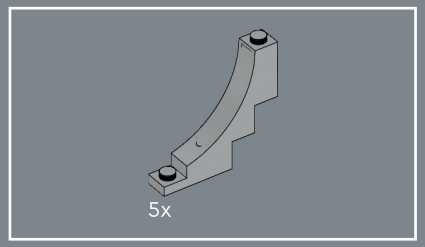

41

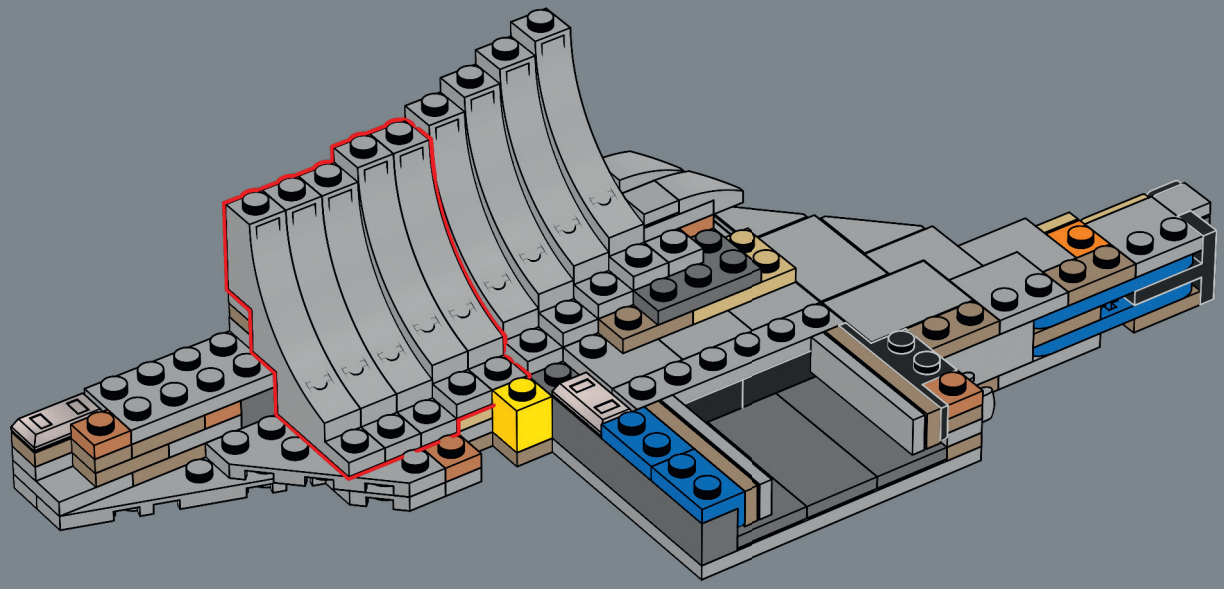



10356_BI_BK1_LangDigStep.indd 34 22/9/25 13:34

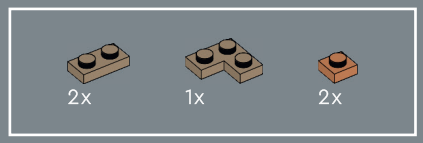

42

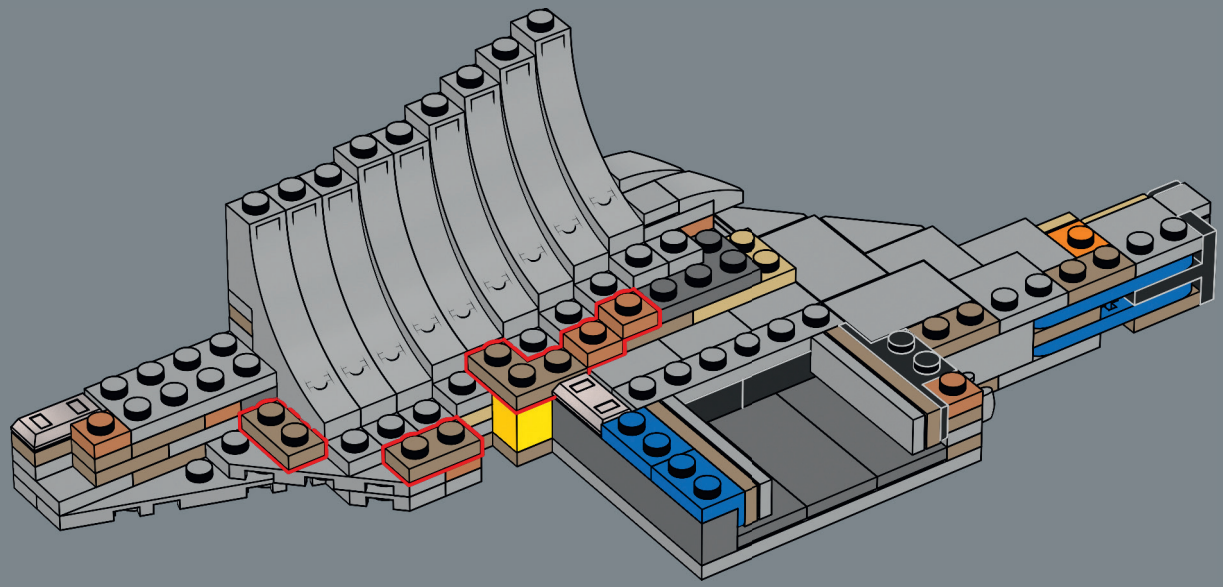

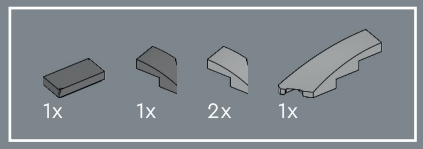

43

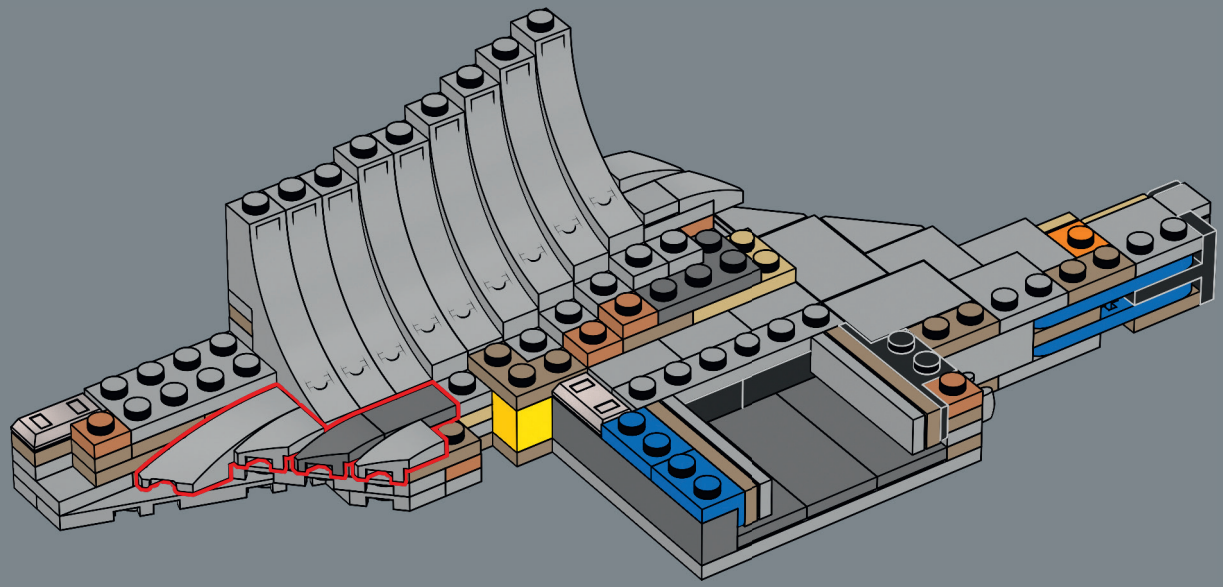

10356_BI_BK1_LangDigStep.indd 35 22/9/25 13:34

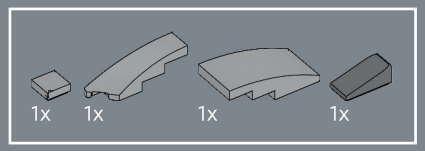

44

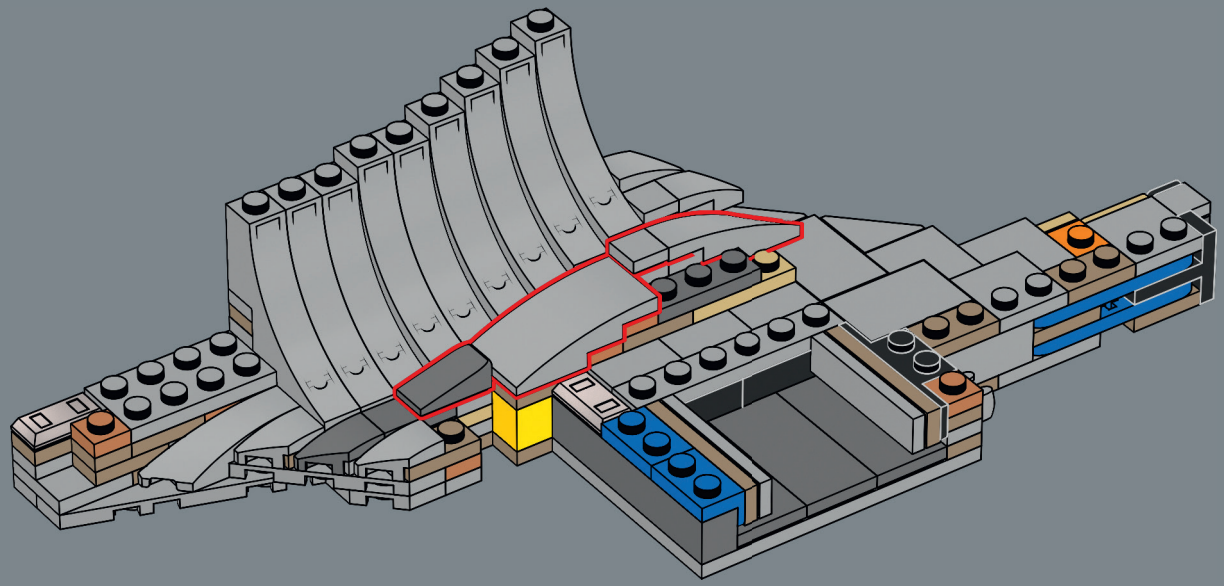

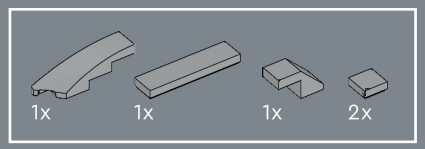

45

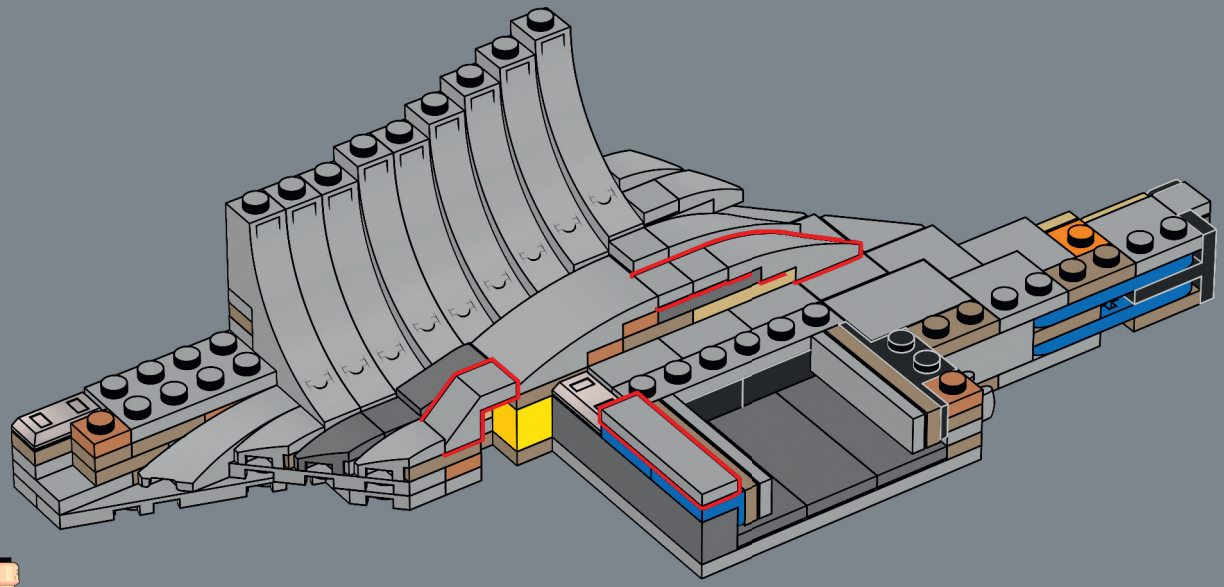

10356_BI_BK1_LangDigStep.indd 36 22/9/25 13:34

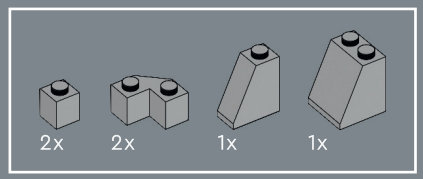

46

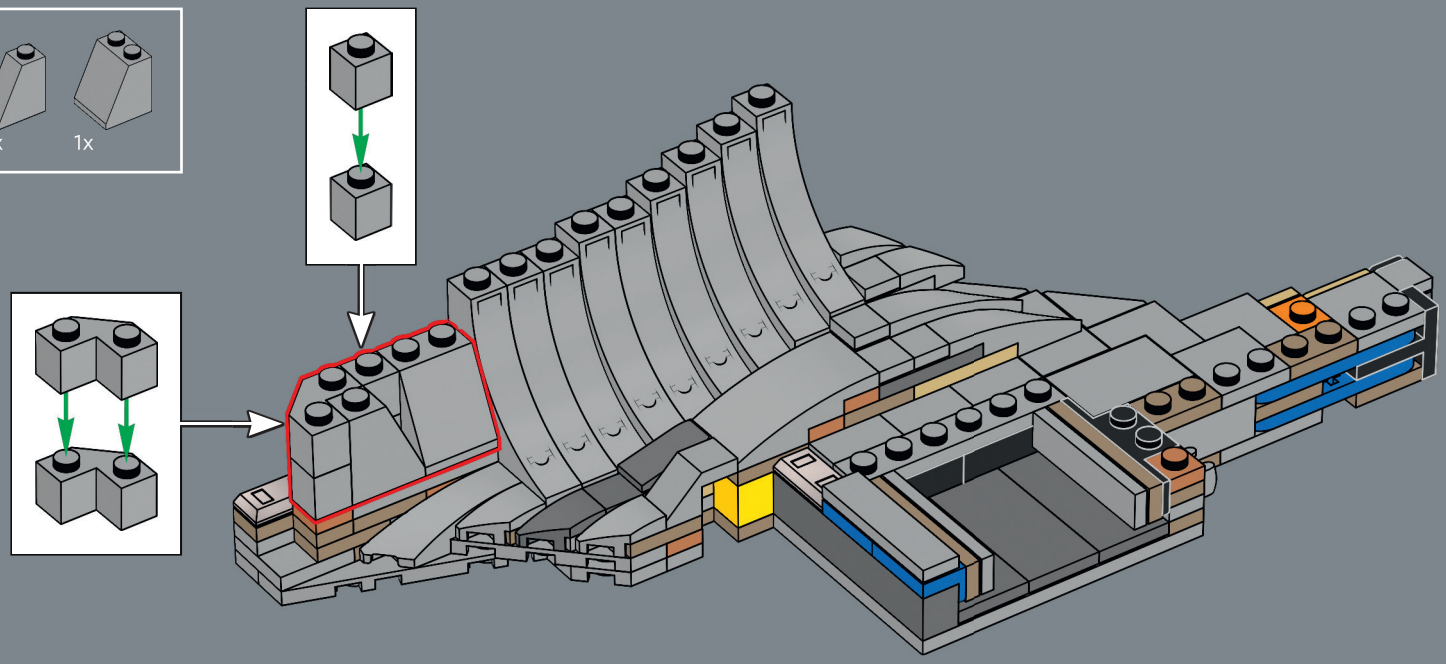

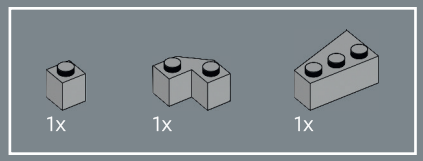

47

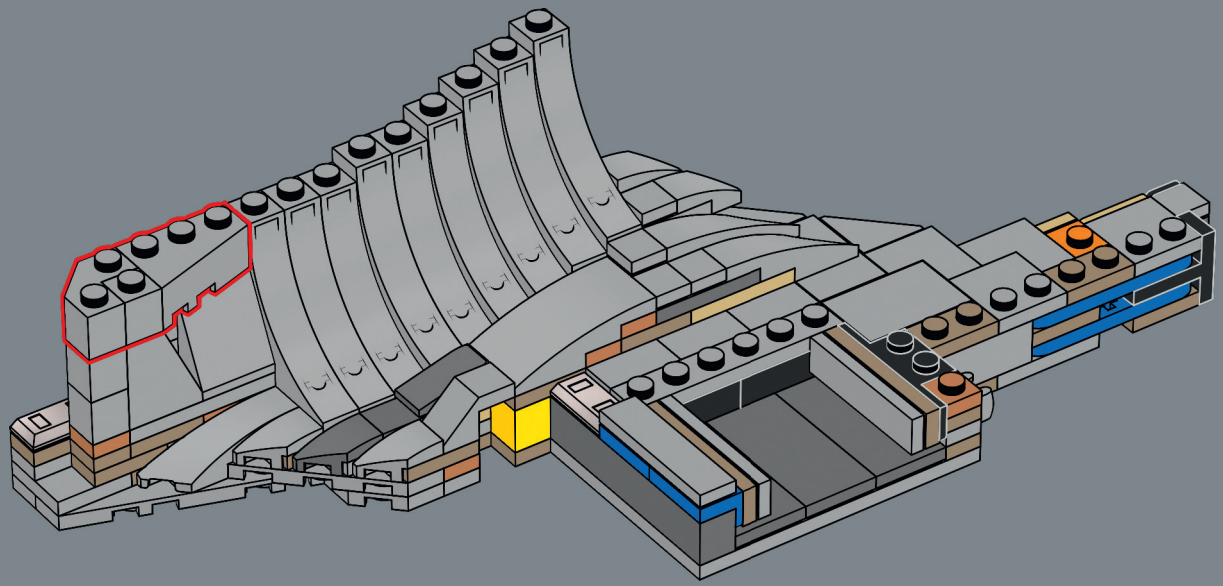

10356_BI_BK1_LangDigStep.indd 37 22/9/25 13:34



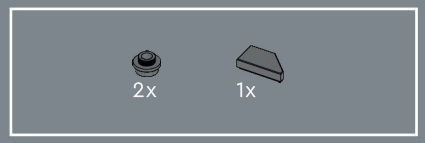

48



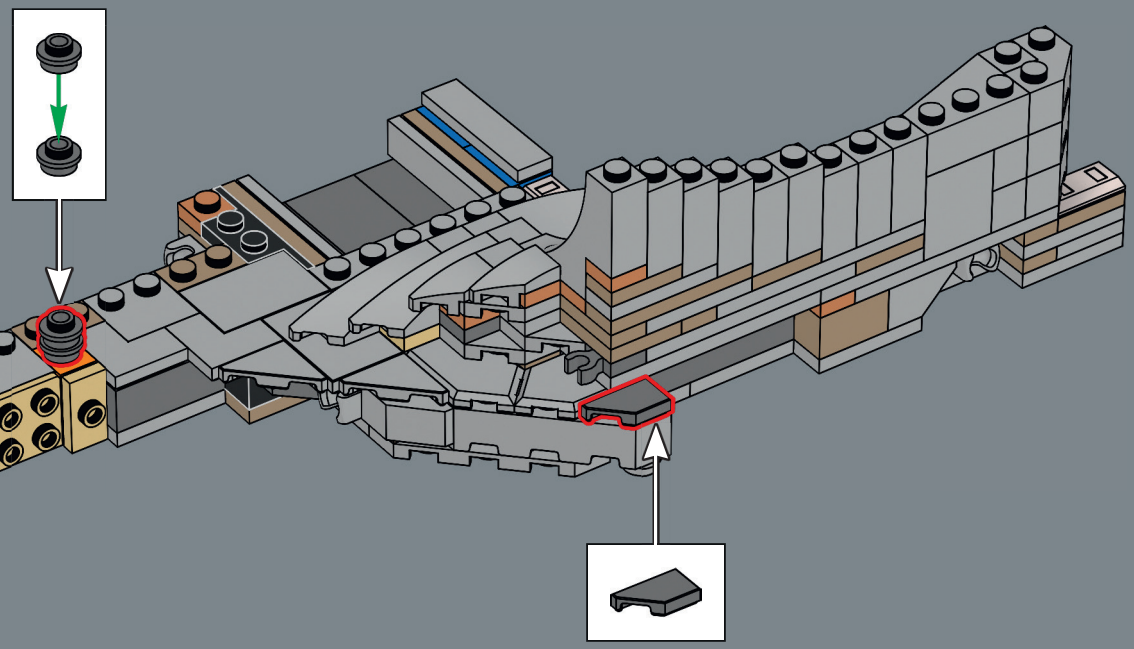

10356_BI_BK1_LangDigStep.indd 38 22/9/25 13:34

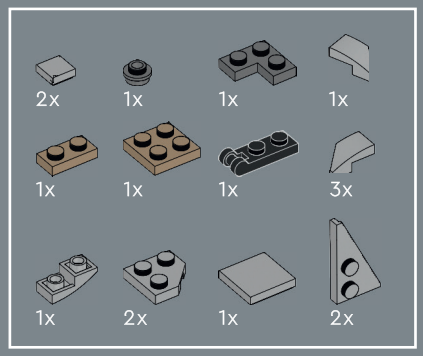

Am Hals des Schiffs, der zum Sekundärrumpf gehört, befinden sich zwei Sekundär-Shuttlehangars. Der Steuerbordhangar ist größer.

49

1

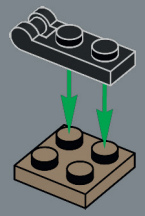

2

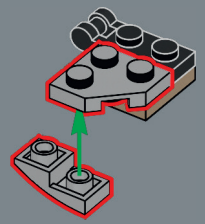

3

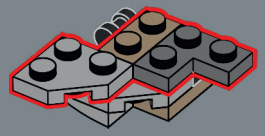

4

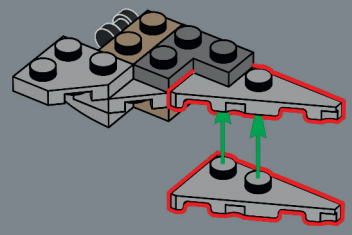

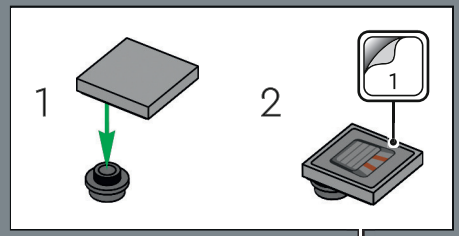

5

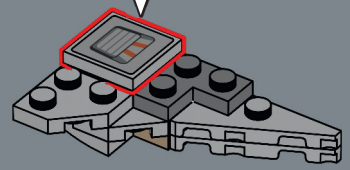

6

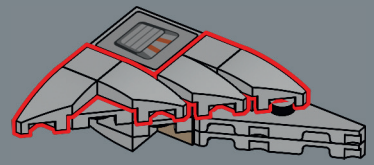

10356_BI_BK1_LangDigStep.indd 39 22/9/25 13:34

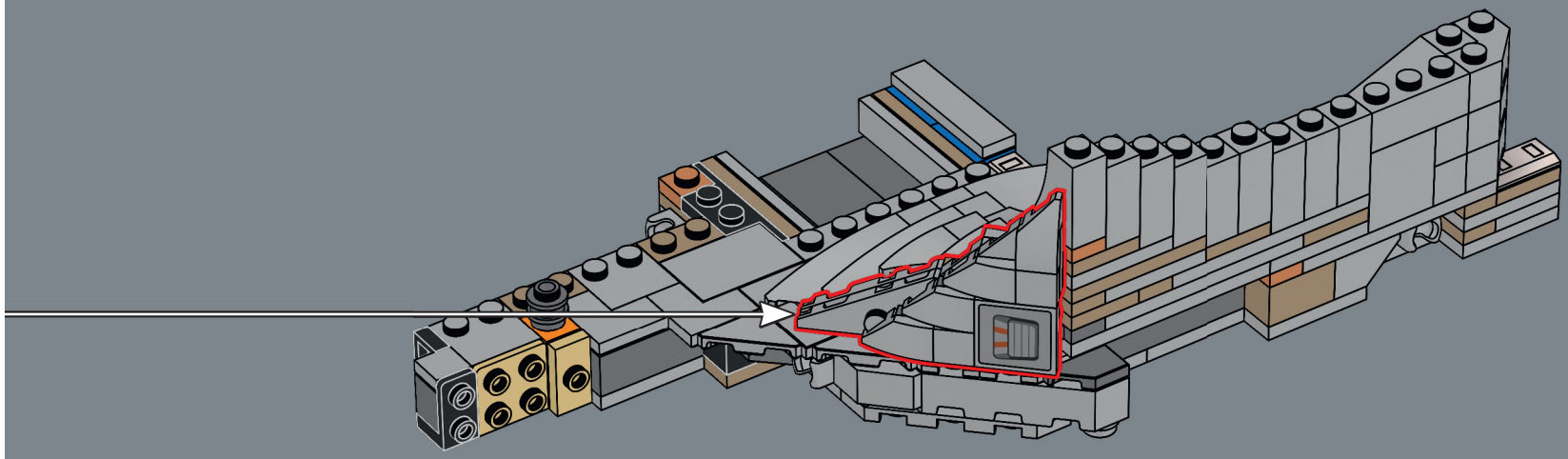

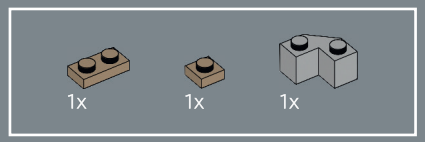

50

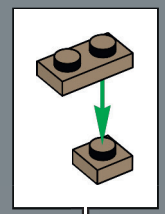

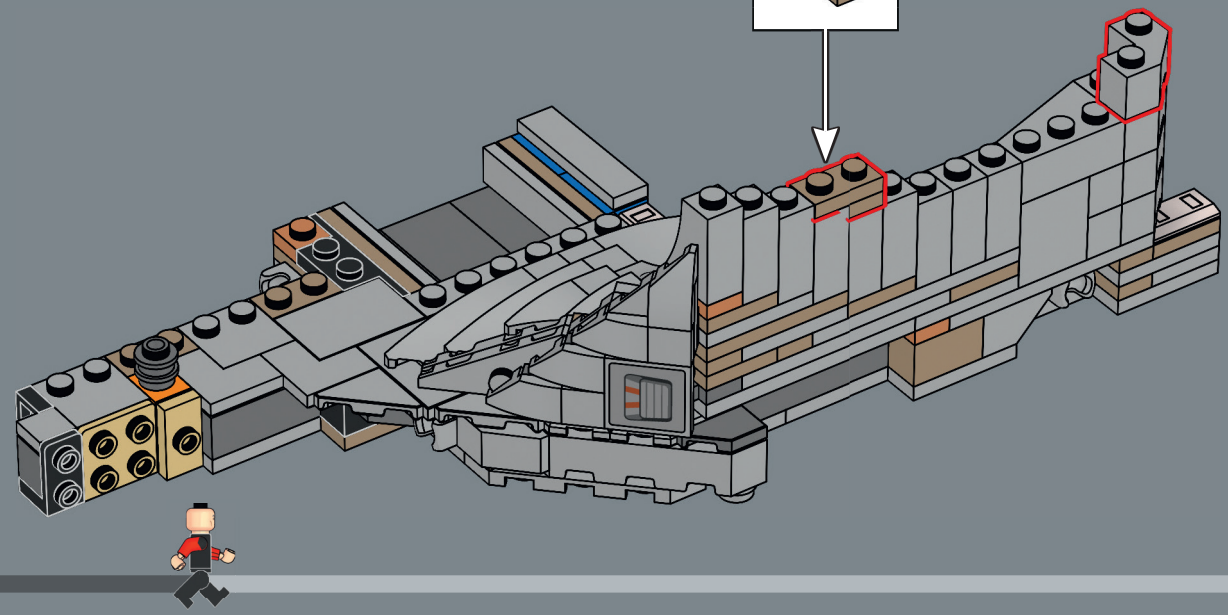

10356_BI_BK1_LangDigStep.indd 40 22/9/25 13:34

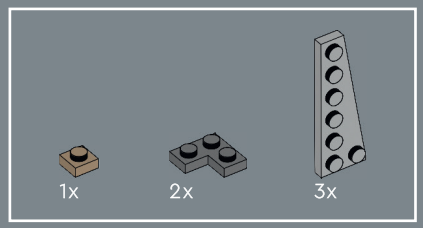

51

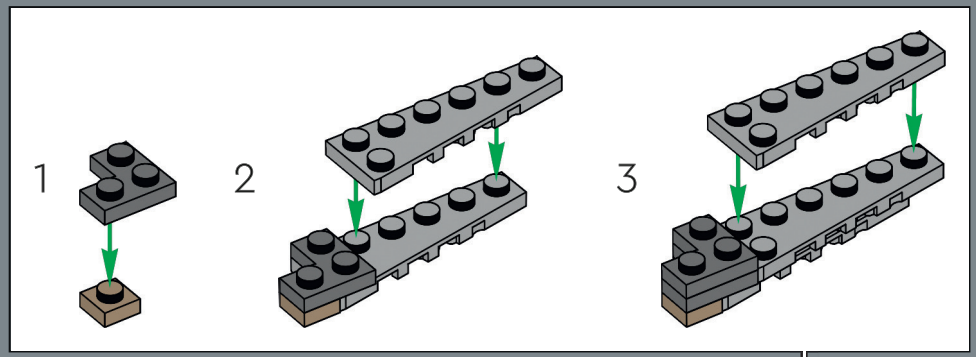

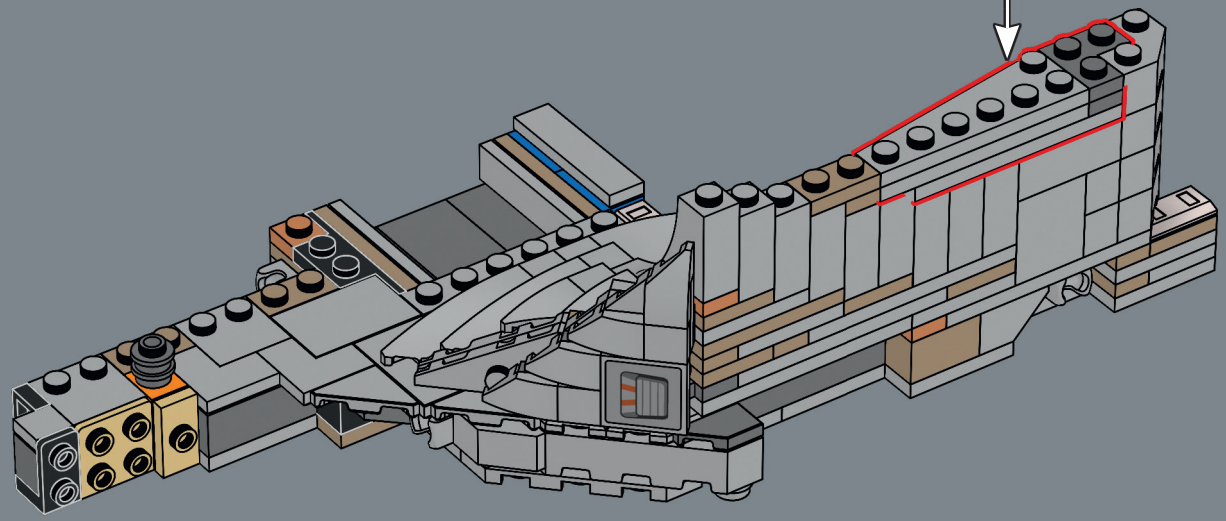

10356_BI_BK1_LangDigStep.indd 41 22/9/25 13:34

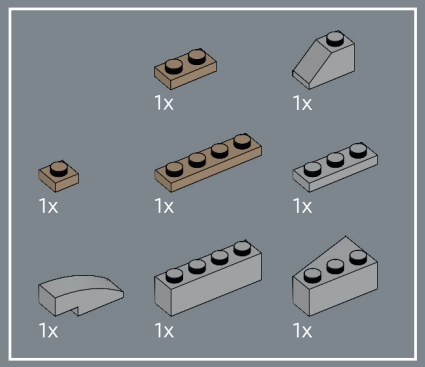

52

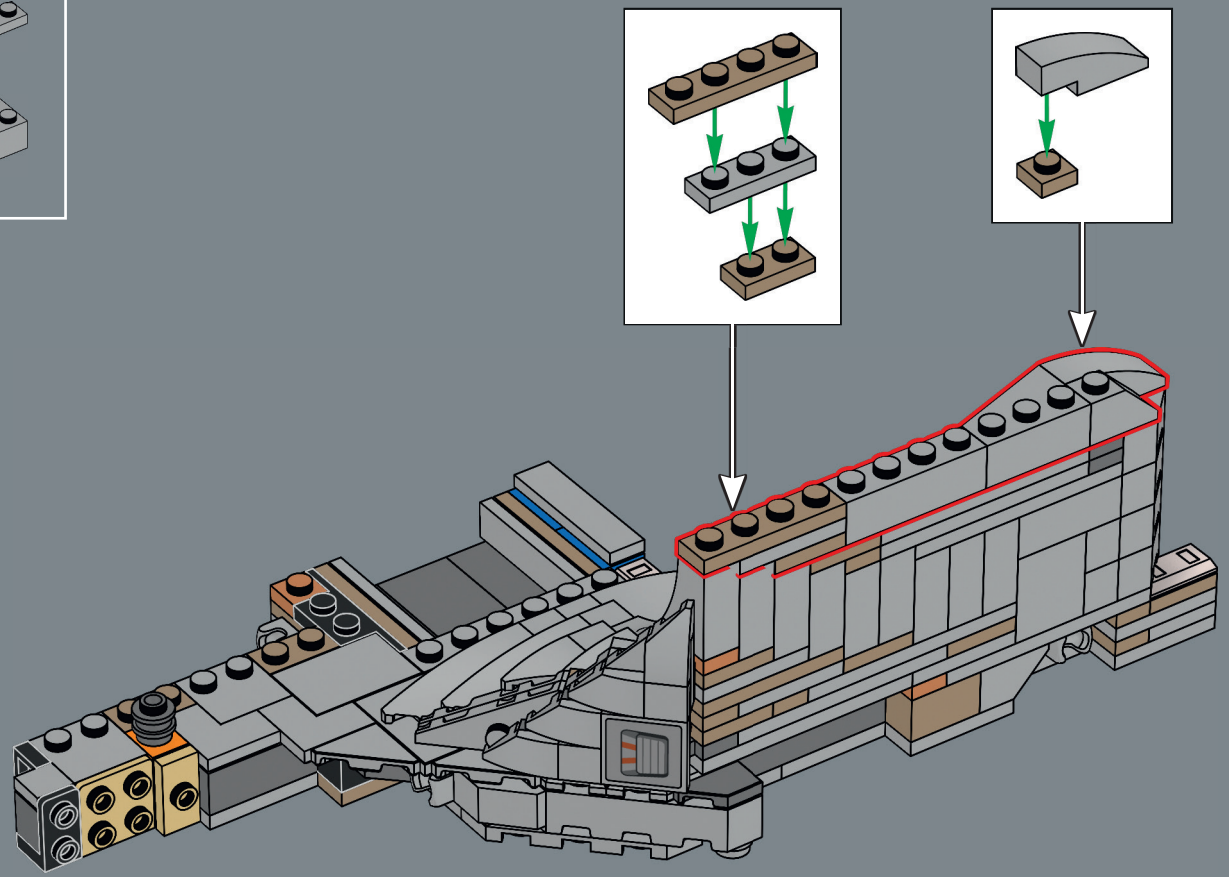

10356_BI_BK1_LangDigStep.indd 42 22/9/25 13:34

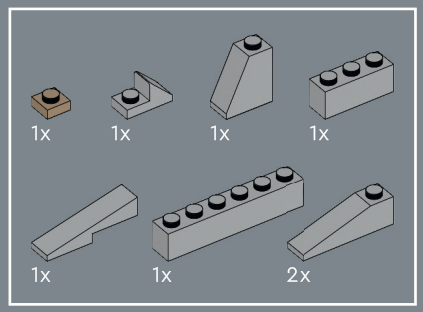

53

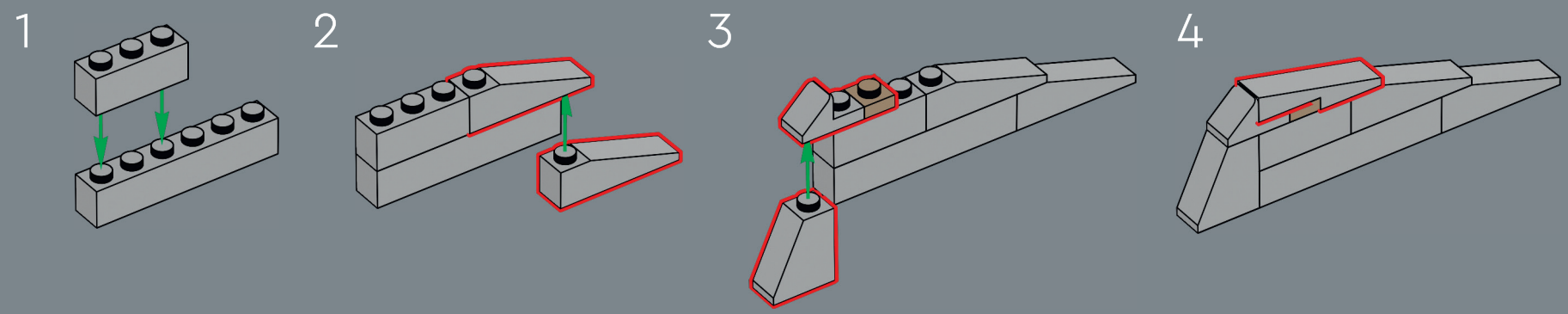

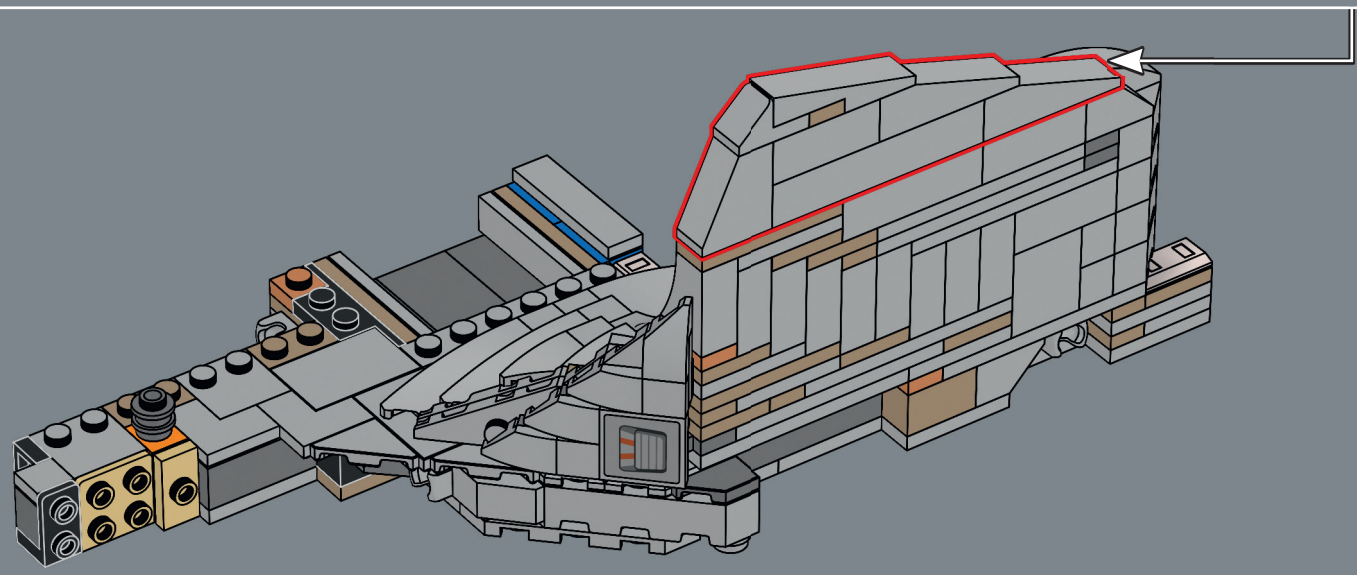

10356_BI_BK1_LangDigStep.indd 43 22/9/25 13:34

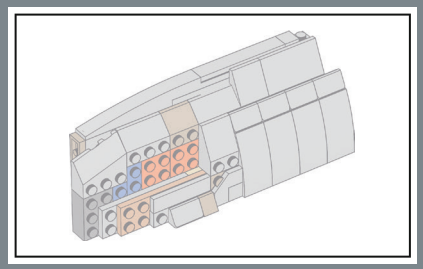

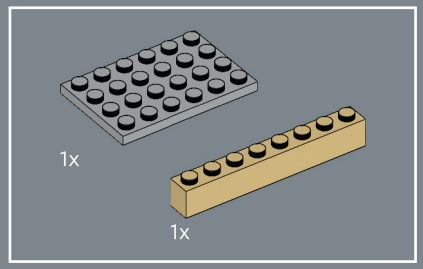

54

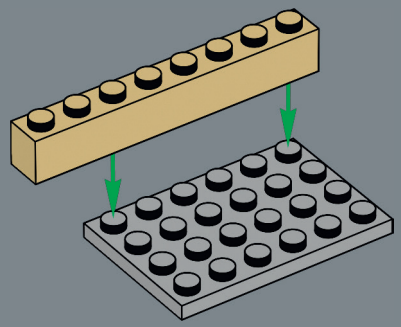

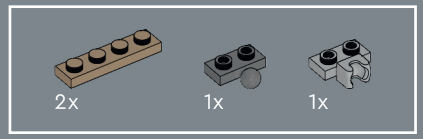

55

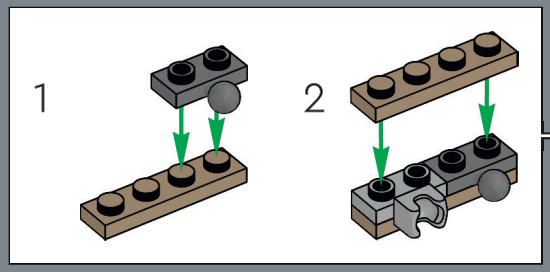

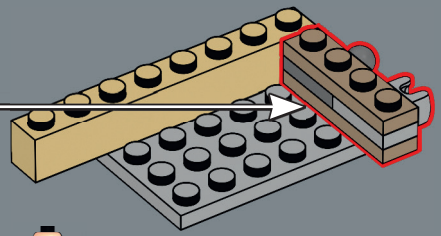



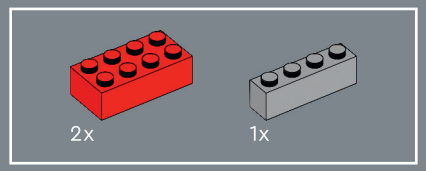

56

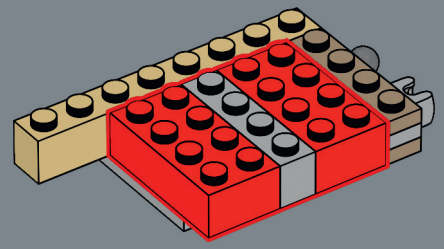

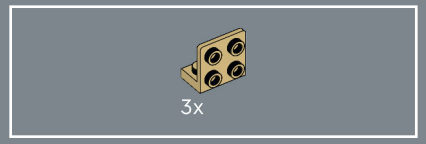

57

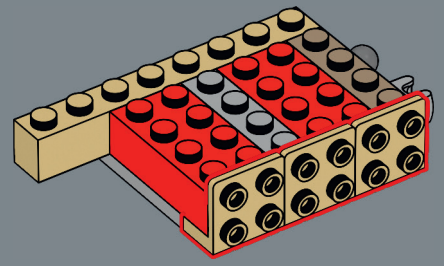

10356_BI_BK1_LangDigStep.indd 44 22/9/25 13:34

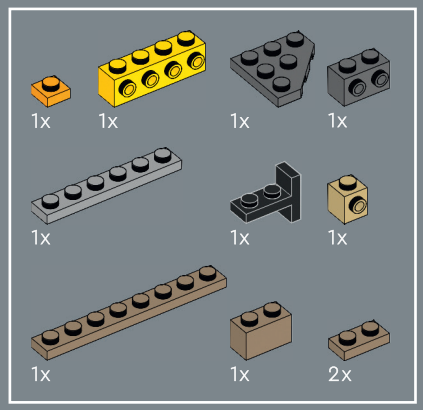

58

1

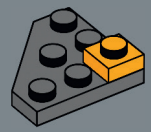

2

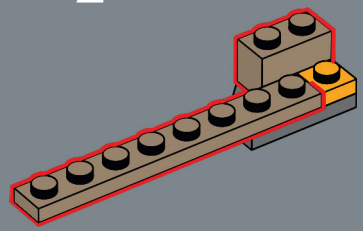

3

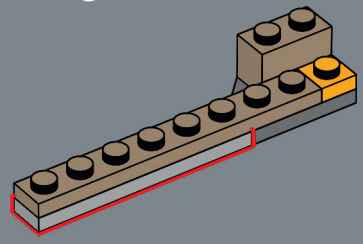

4

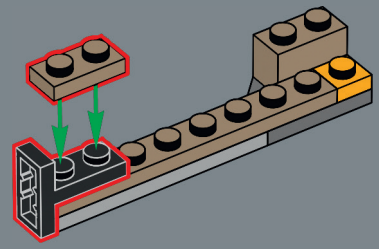

5

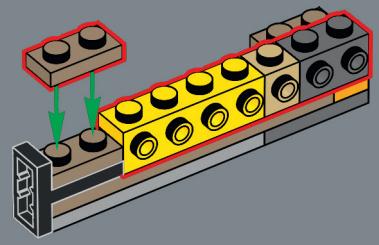

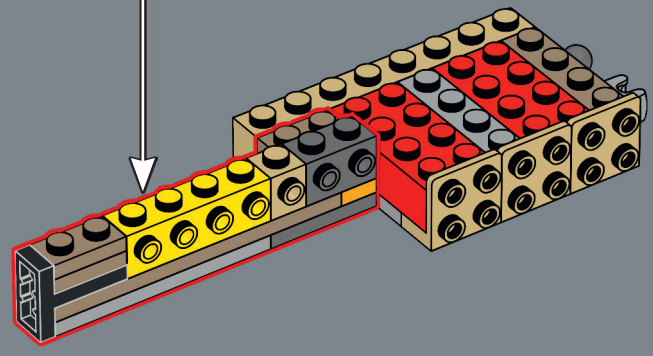

10356_BI_BK1_LangDigStep.indd 45 22/9/25 13:34

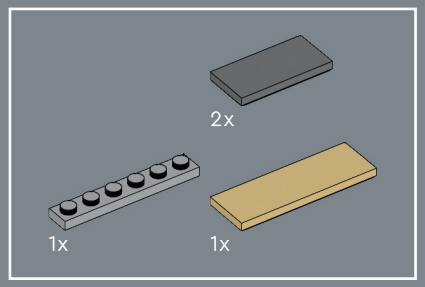

59

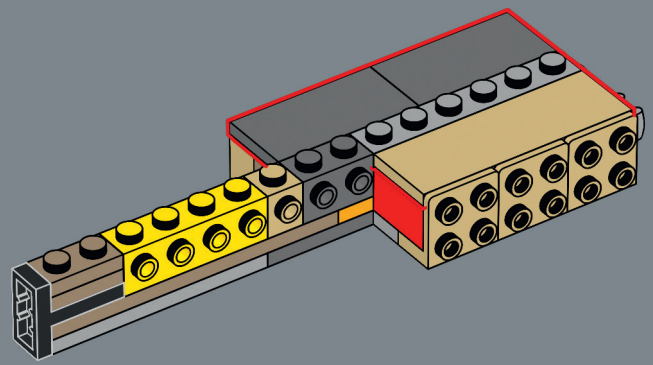

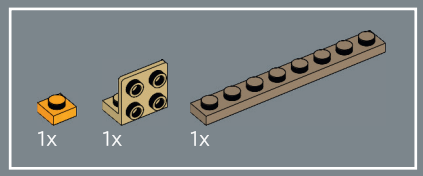

60

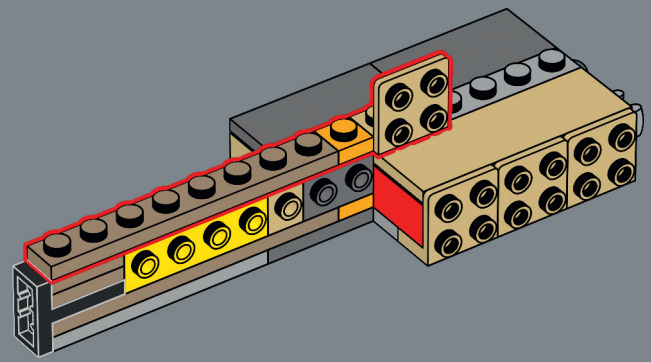



10356_BI_BK1_LangDigStep.indd 46 22/9/25 13:34

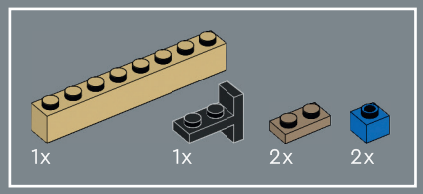

61

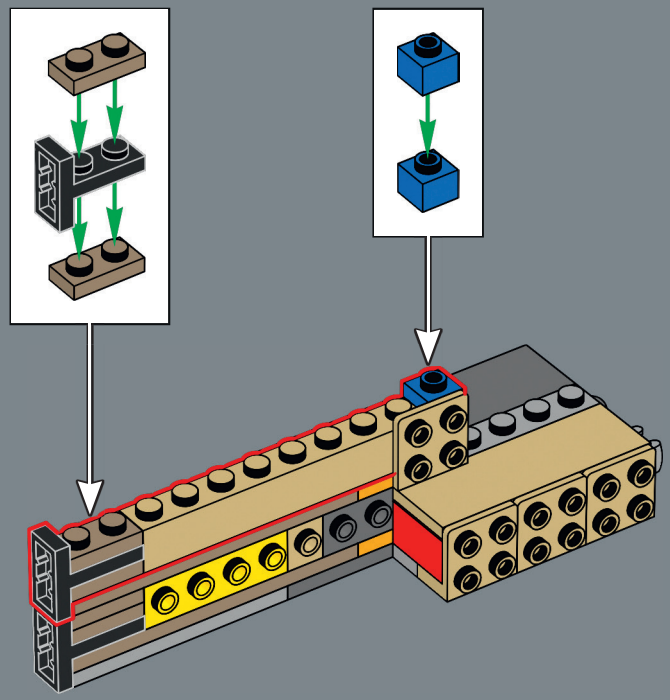

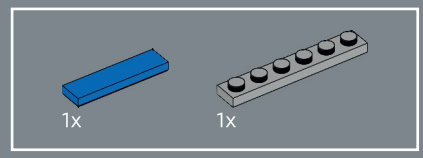

62

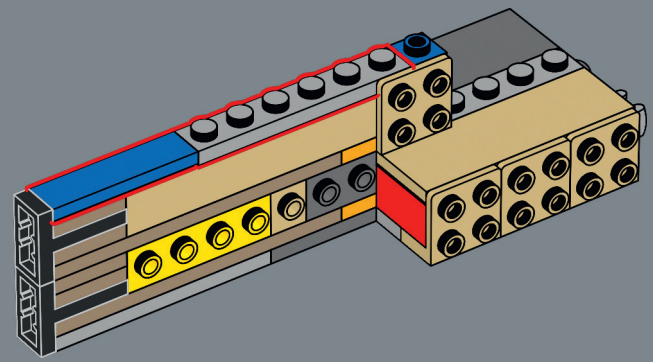

10356_BI_BK1_LangDigStep.indd 47 22/9/25 13:34

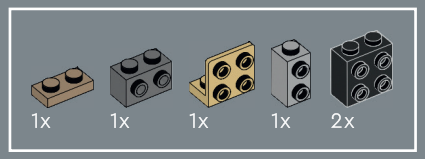

63

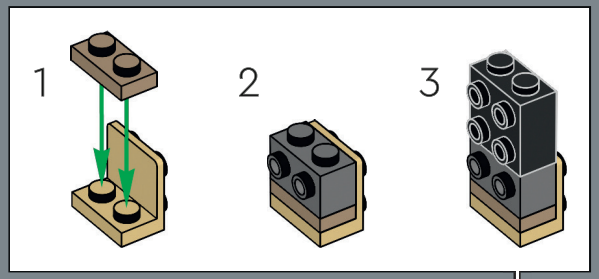

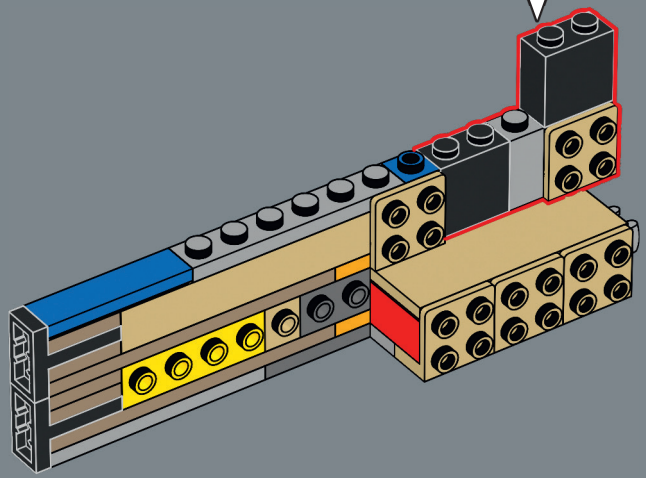

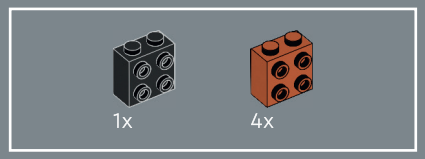

64

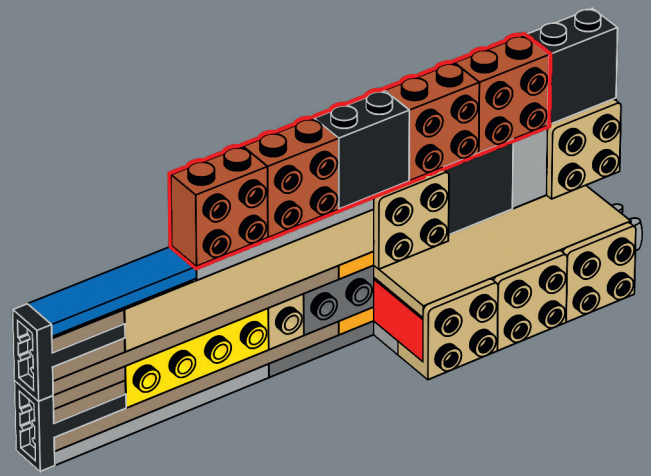



10356_BI_BK1_LangDigStep.indd 48 22/9/25 13:34

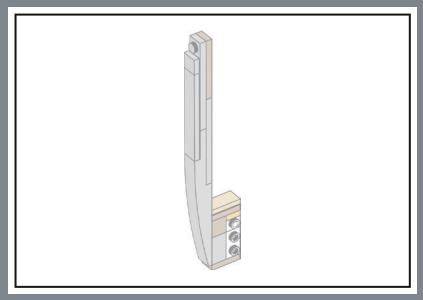

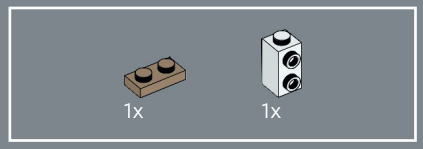

65

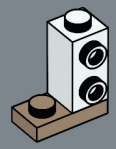

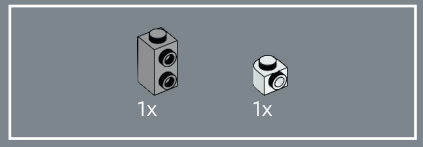

66

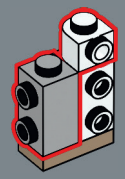

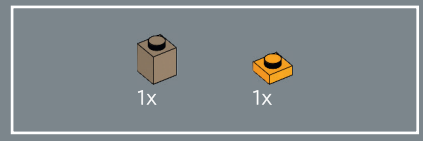

67

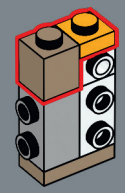

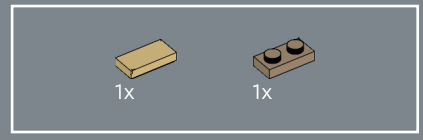

68

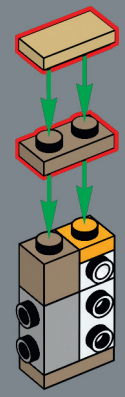

10356_BI_BK1_LangDigStep.indd 49 22/9/25 13:34

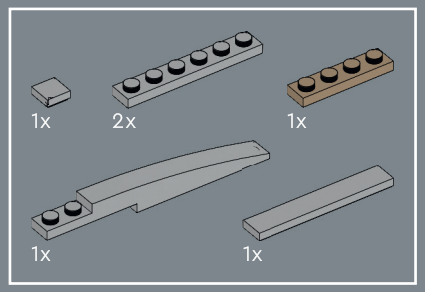

69

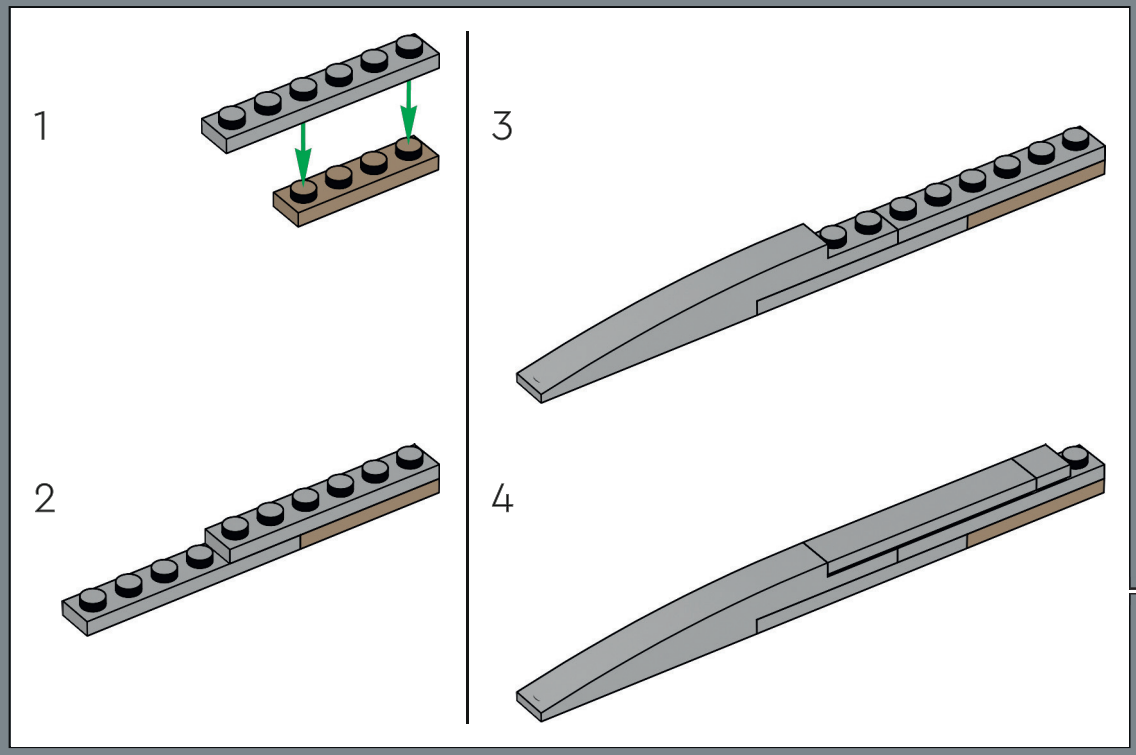

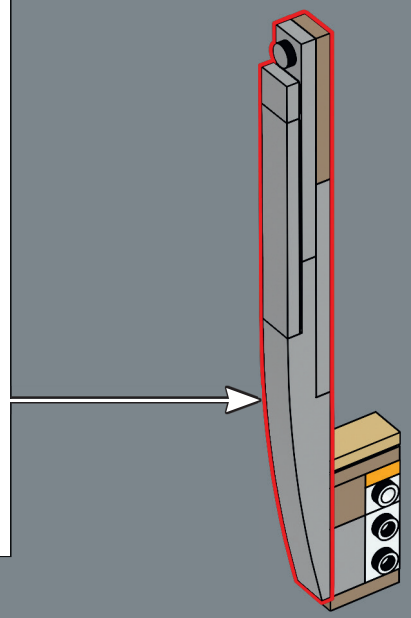

10356_BI_BK1_LangDigStep.indd 50 22/9/25 13:34

70

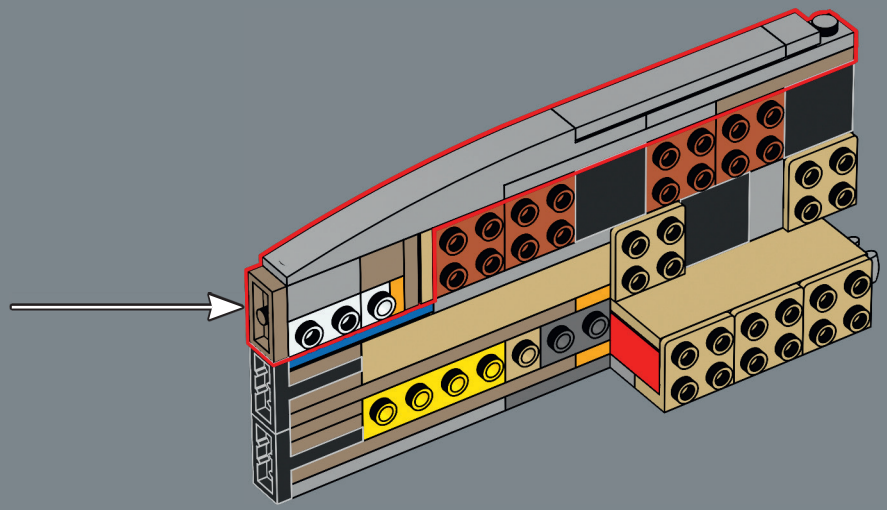

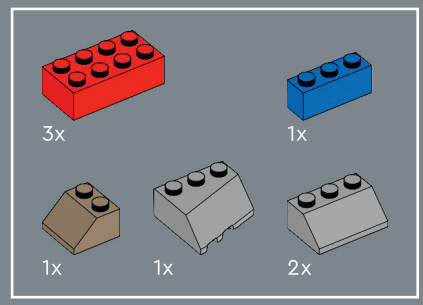

71

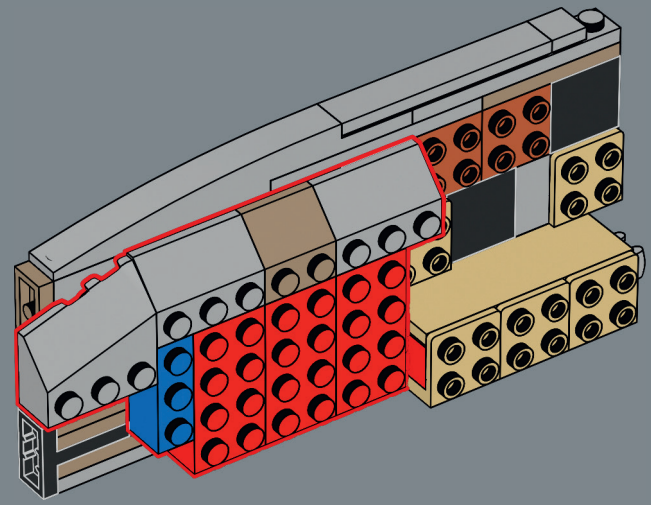

10356_BI_BK1_LangDigStep.indd 51 22/9/25 13:34

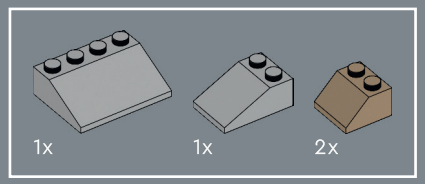

72

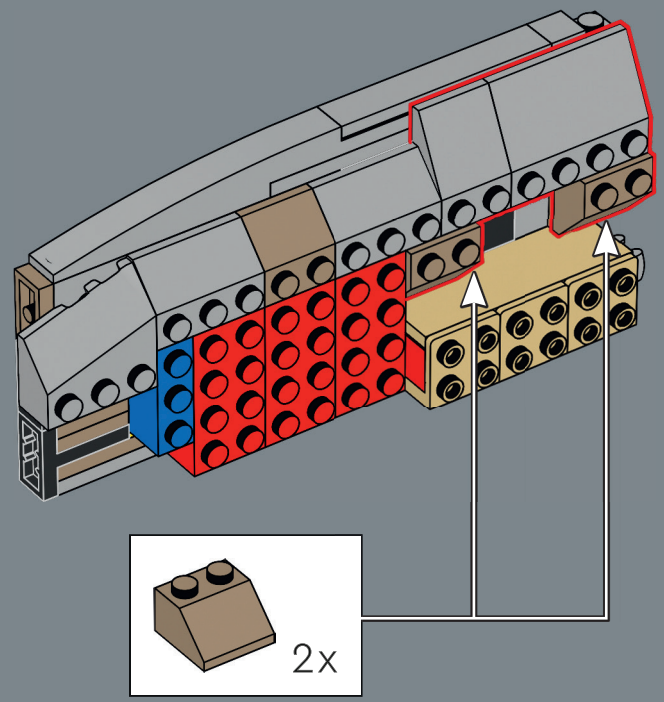

10356_BI_BK1_LangDigStep.indd 52 22/9/25 13:34

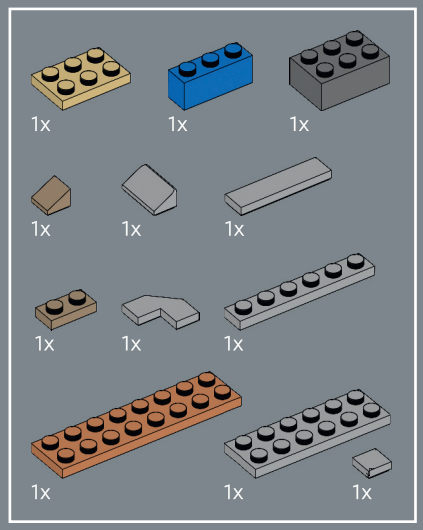

73

1

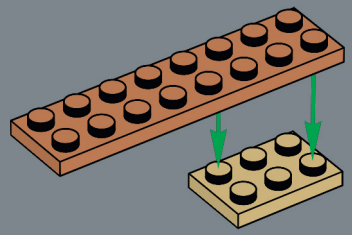

2

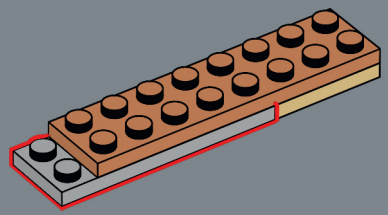

3

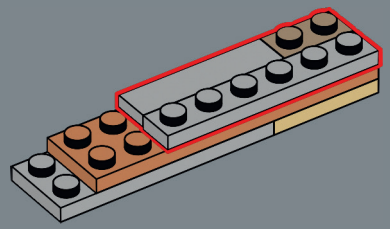

4

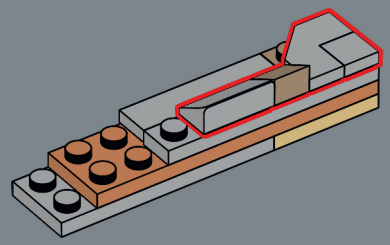

5

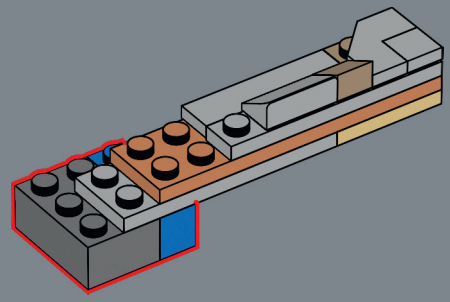

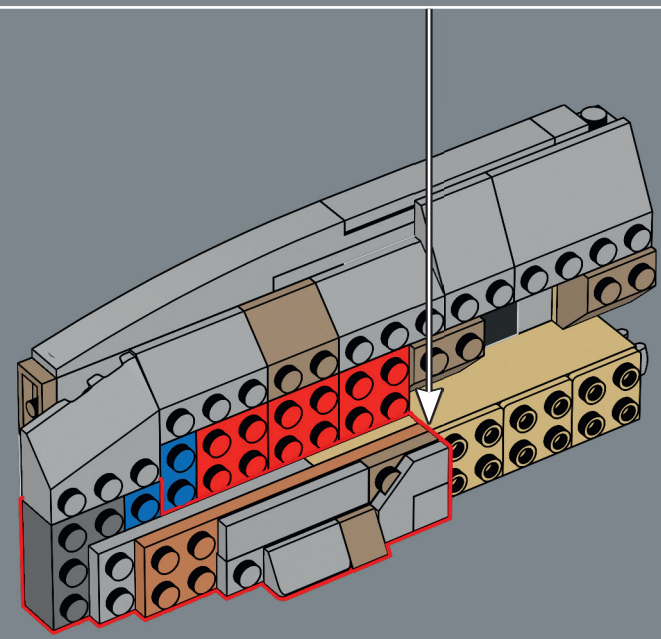

10356_BI_BK1_LangDigStep.indd 53 22/9/25 13:34

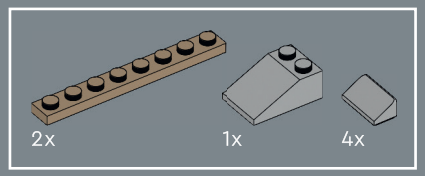

74

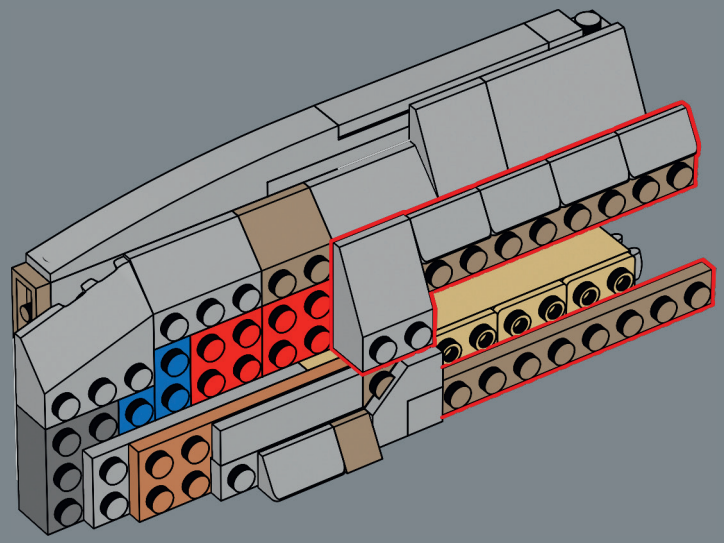

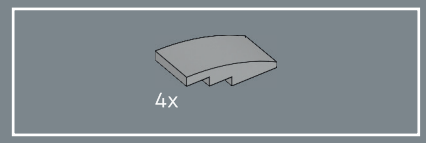

75

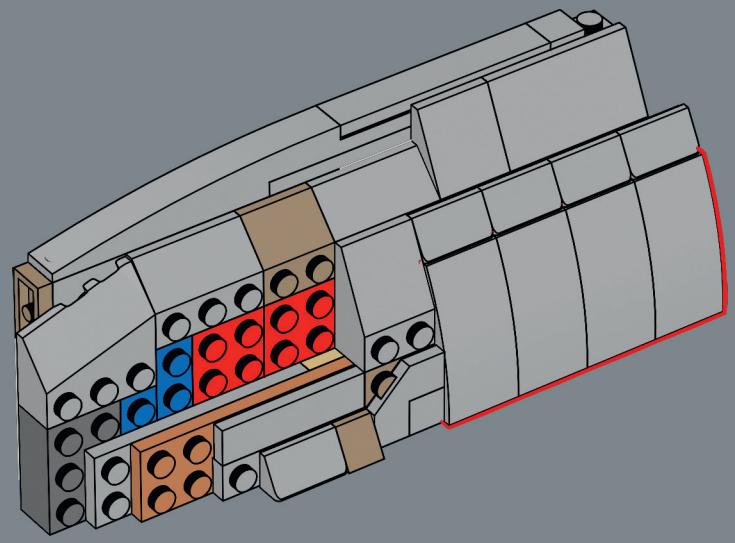



10356_BI_BK1_LangDigStep.indd 54 22/9/25 13:34

76

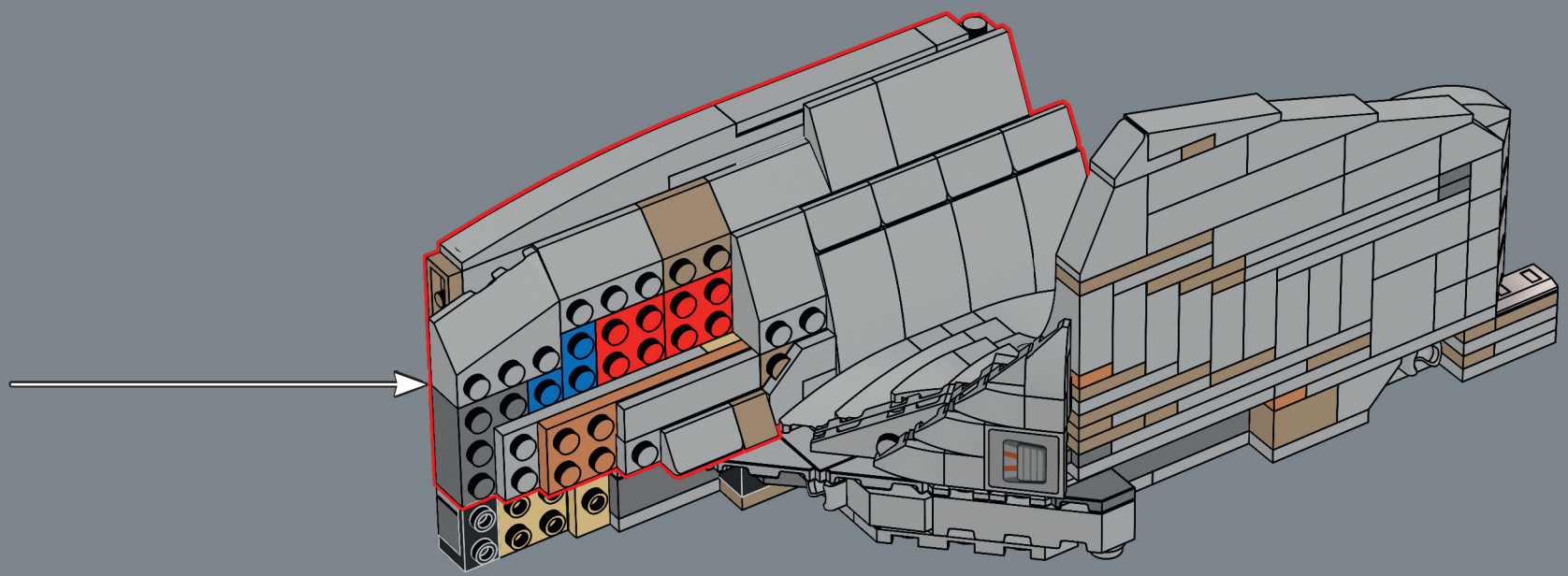

10356_BI_BK1_LangDigStep.indd 55 22/9/25 13:34



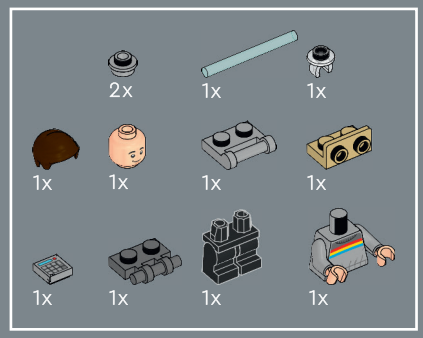

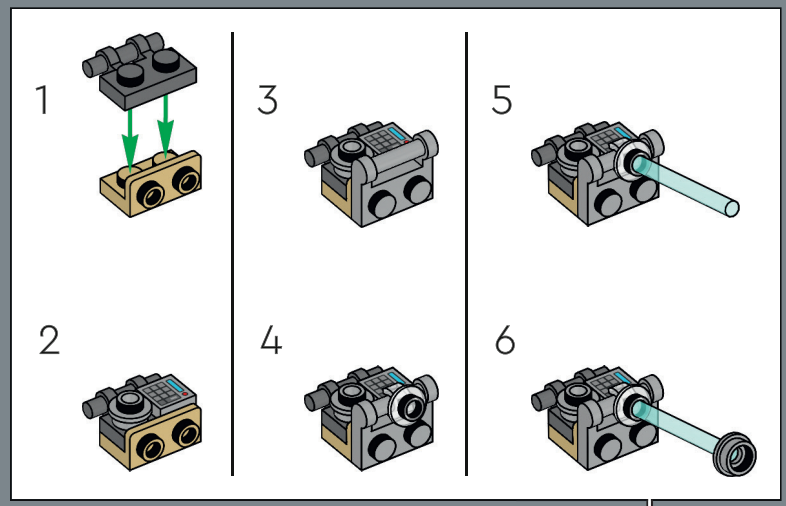

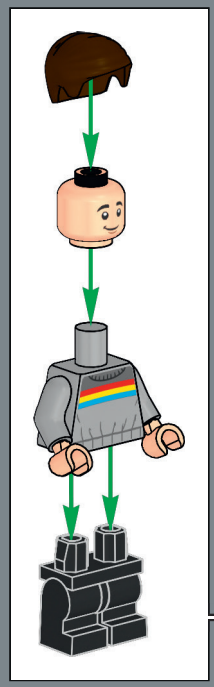

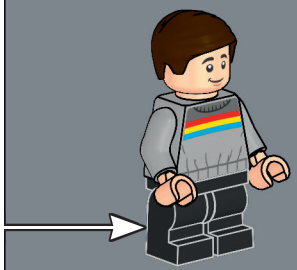

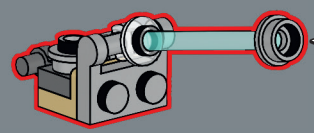

Wesley Crusher, ein strebsames Wunderkind, hat im Rahmen eines wissenschaftlichen Projekts den tragbaren Traktorstrahlgenerator entwickelt.



10356_BI_BK1_LangDigStep.indd 56 22/9/25 13:34

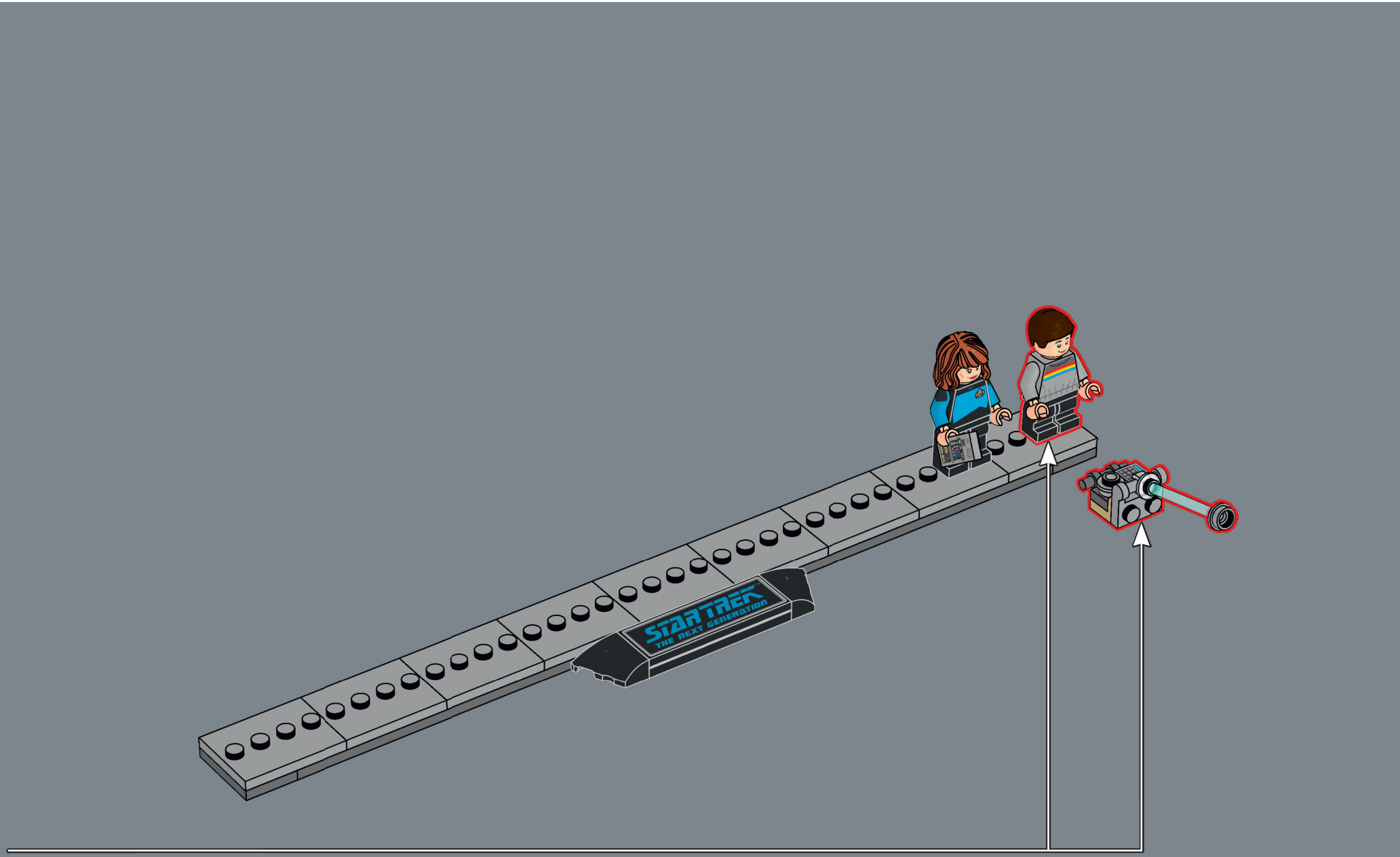

10356_BI_BK1_LangDigStep.indd 57 22/9/25 13:34

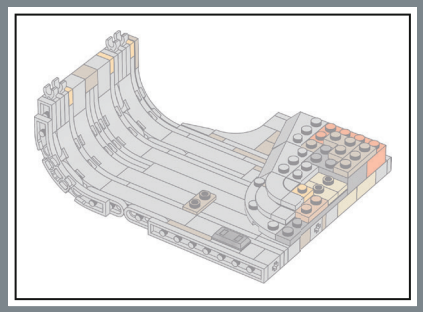

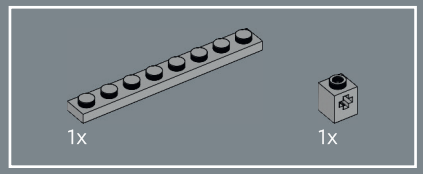

77

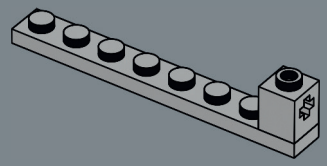

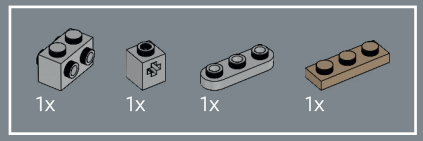

78

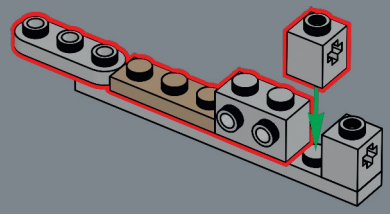



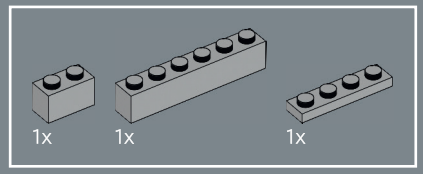

79

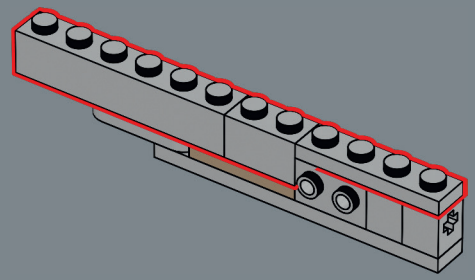

10356_BI_BK1_LangDigStep.indd 58 22/9/25 13:34

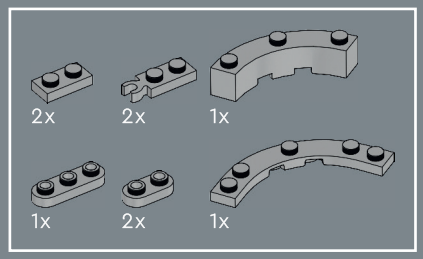

80

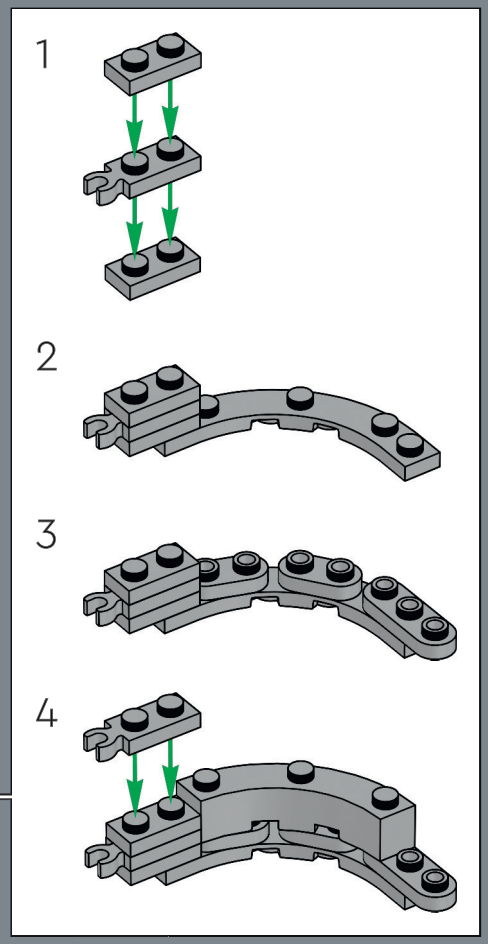

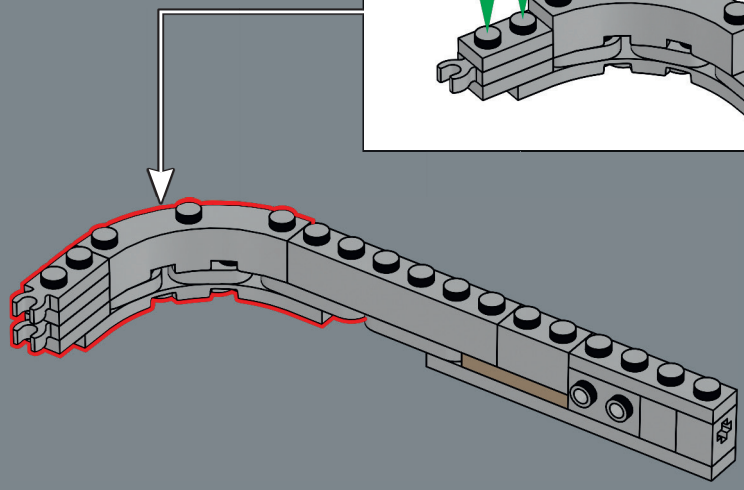

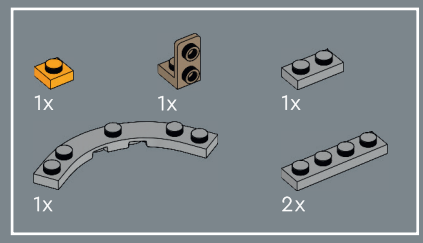

81

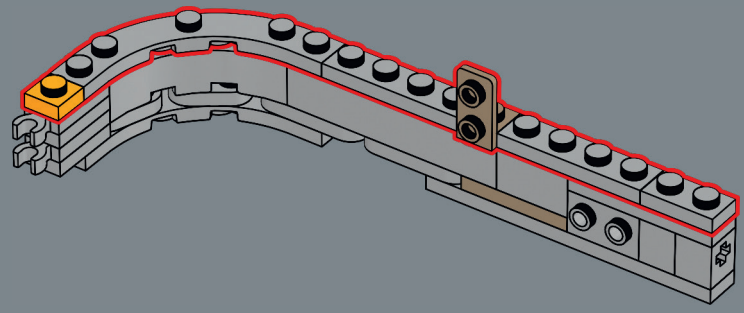

10356_BI_BK1_LangDigStep.indd 59 22/9/25 13:34

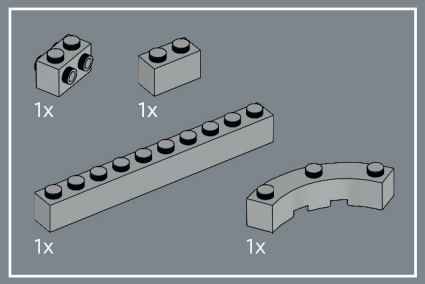

82

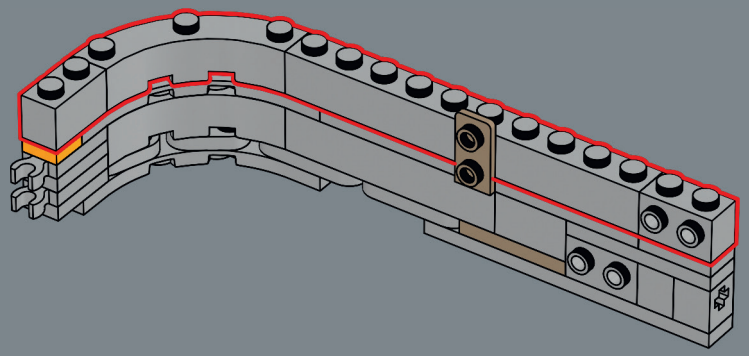

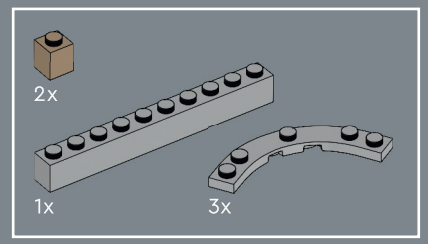

83

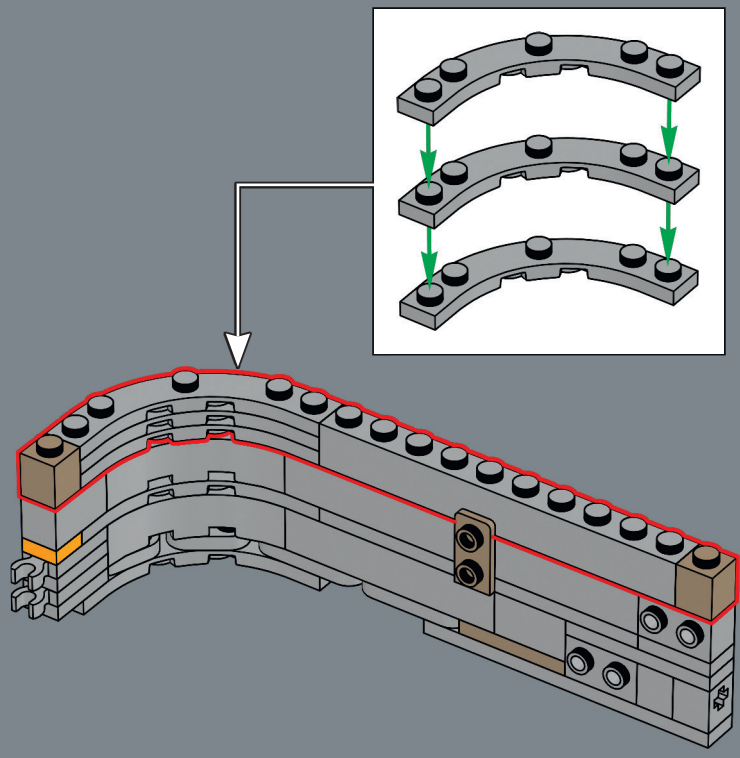

10356_BI_BK1_LangDigStep.indd 60 22/9/25 13:34

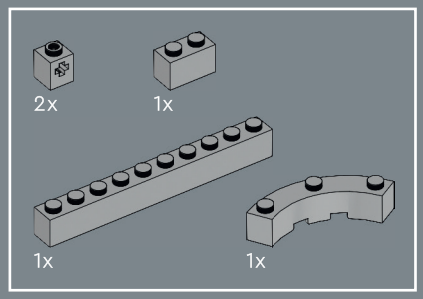

84

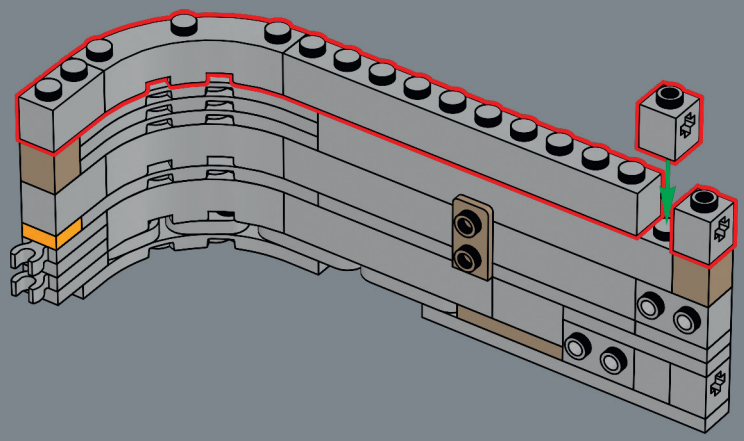

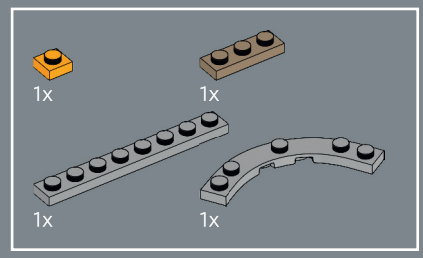

85

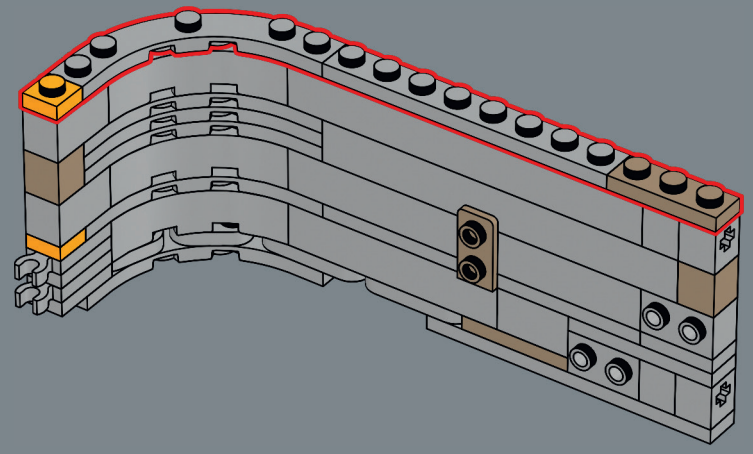

10356_BI_BK1_LangDigStep.indd 61 22/9/25 13:34

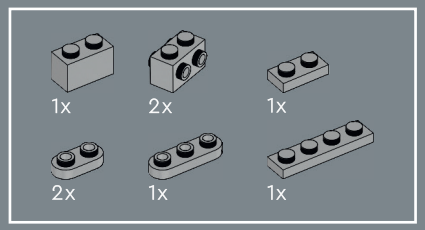

86

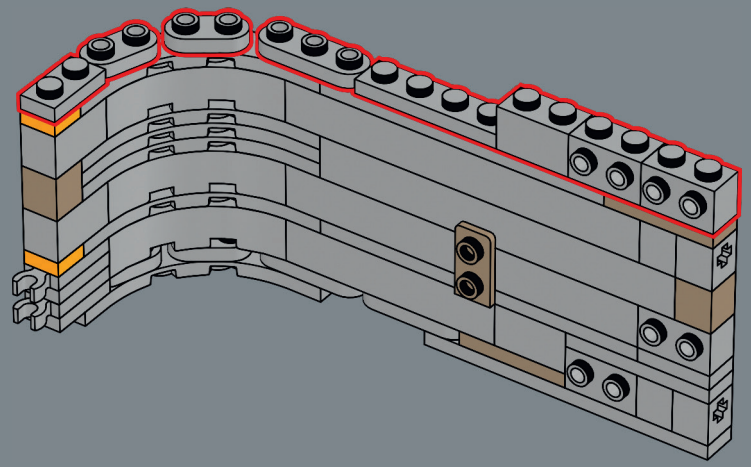

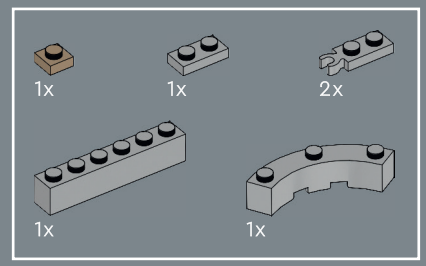

87

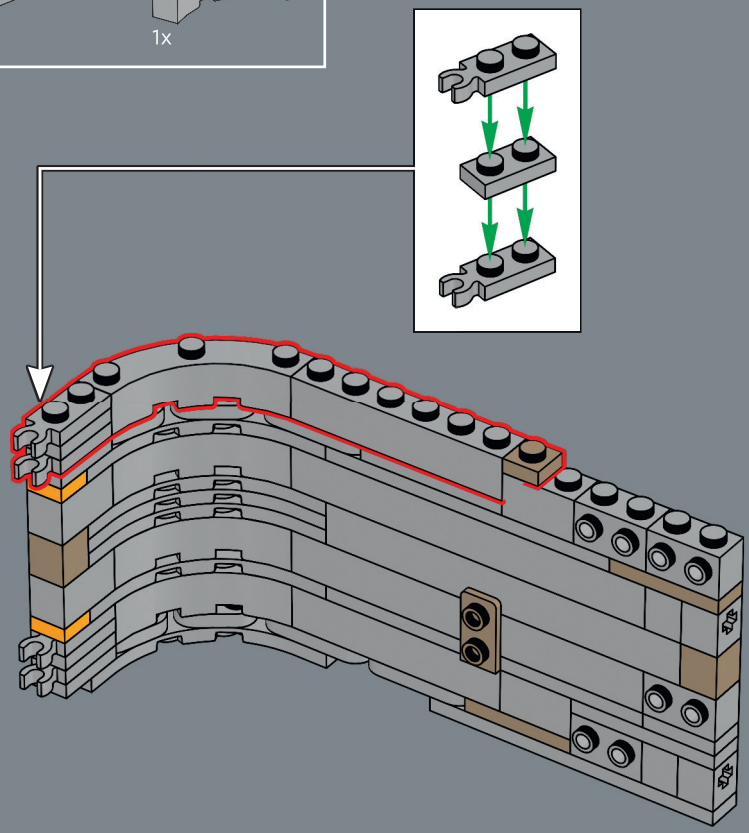

10356_BI_BK1_LangDigStep.indd 62 22/9/25 13:34

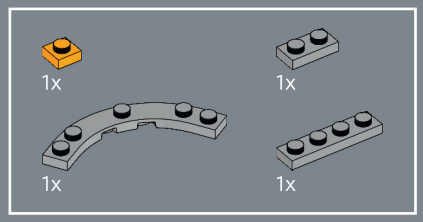

88

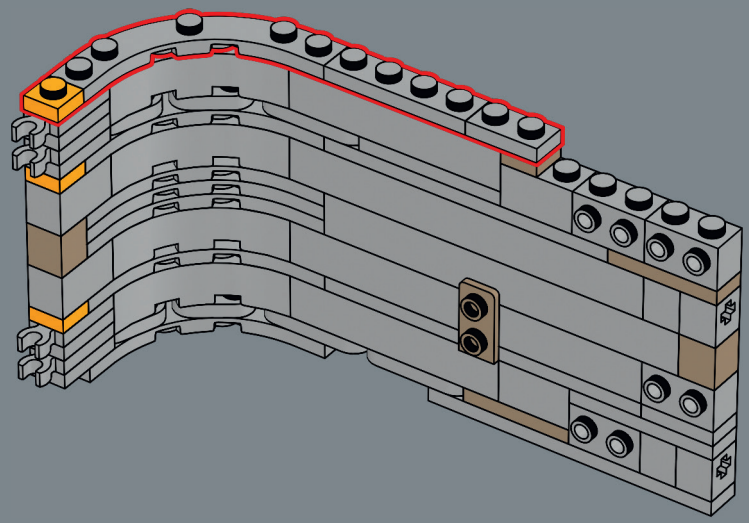

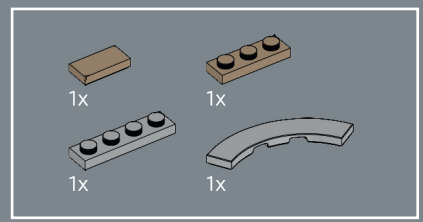

89

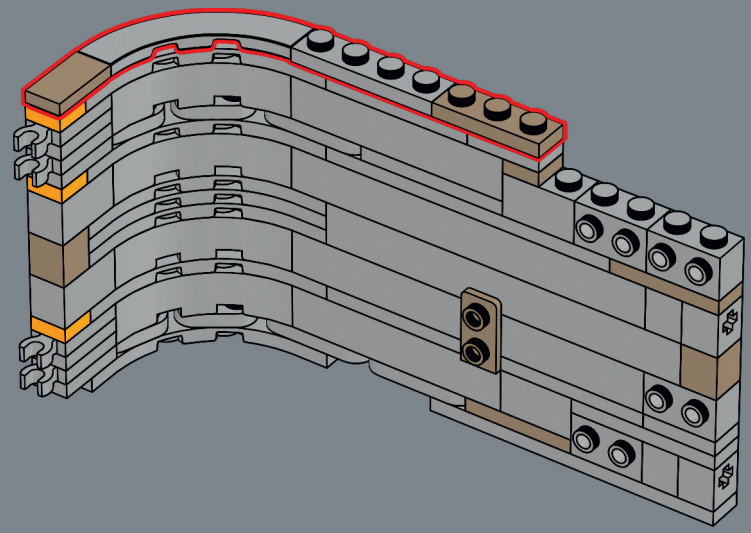

10356_BI_BK1_LangDigStep.indd 63 22/9/25 13:34

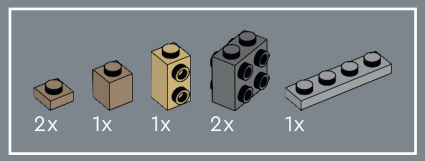

90

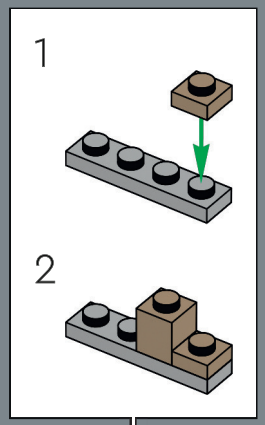

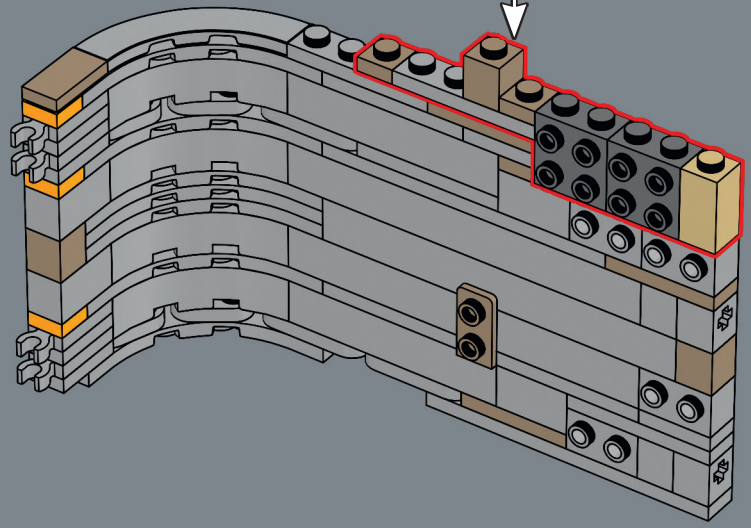

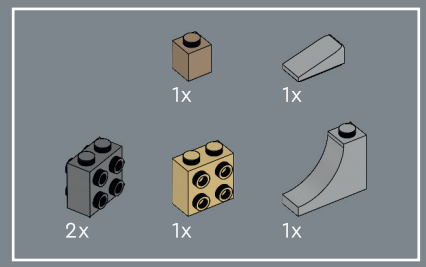

91

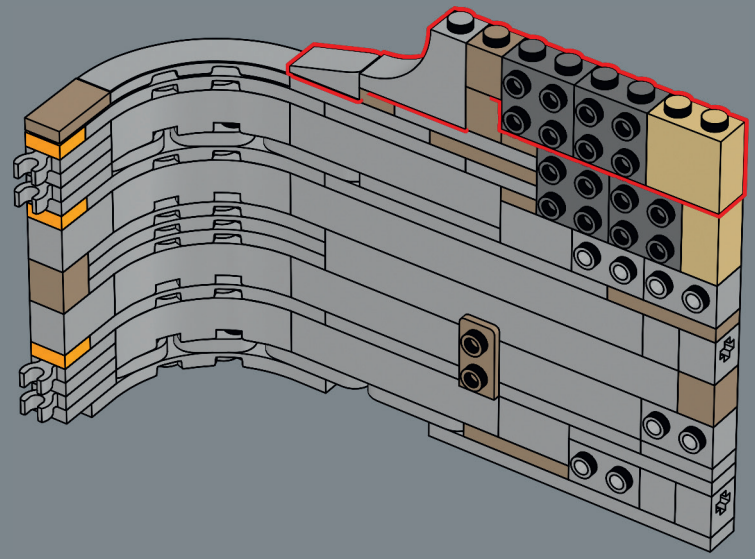



10356_BI_BK1_LangDigStep.indd 64 22/9/25 13:34

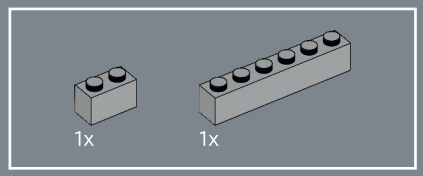

92

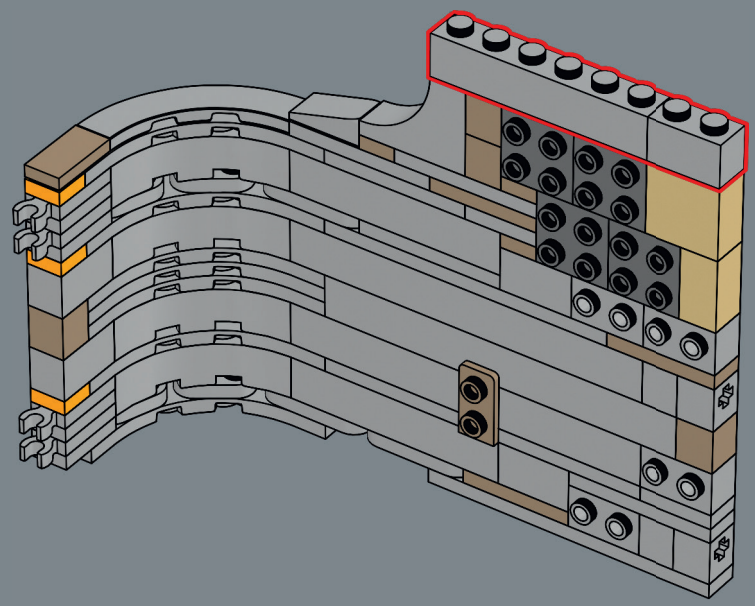

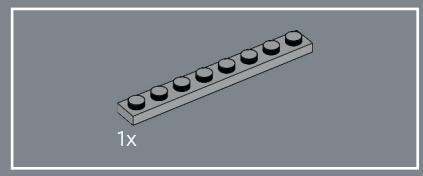

93

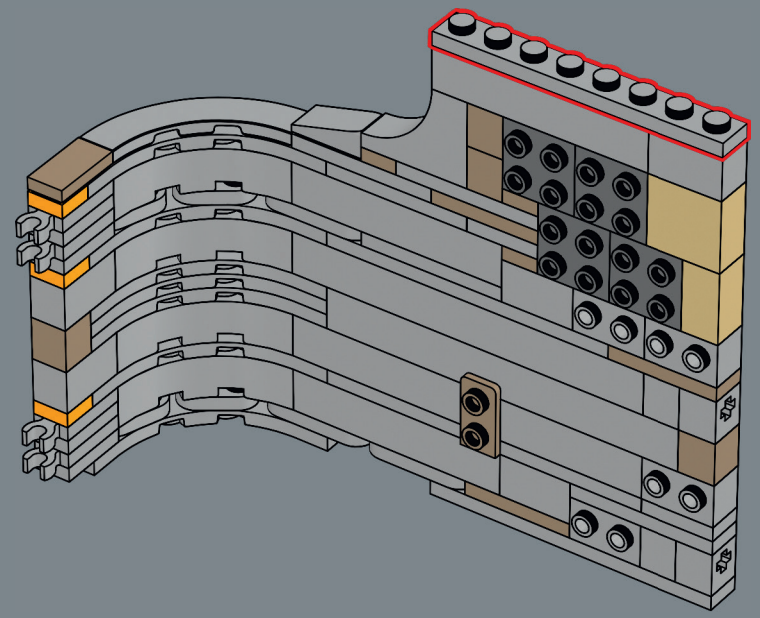

10356_BI_BK1_LangDigStep.indd 65 22/9/25 13:34

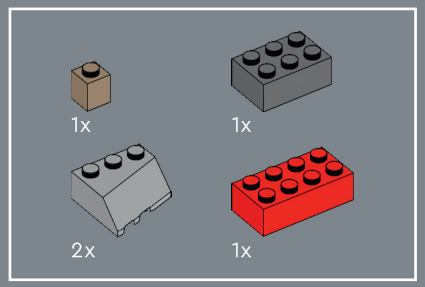

94

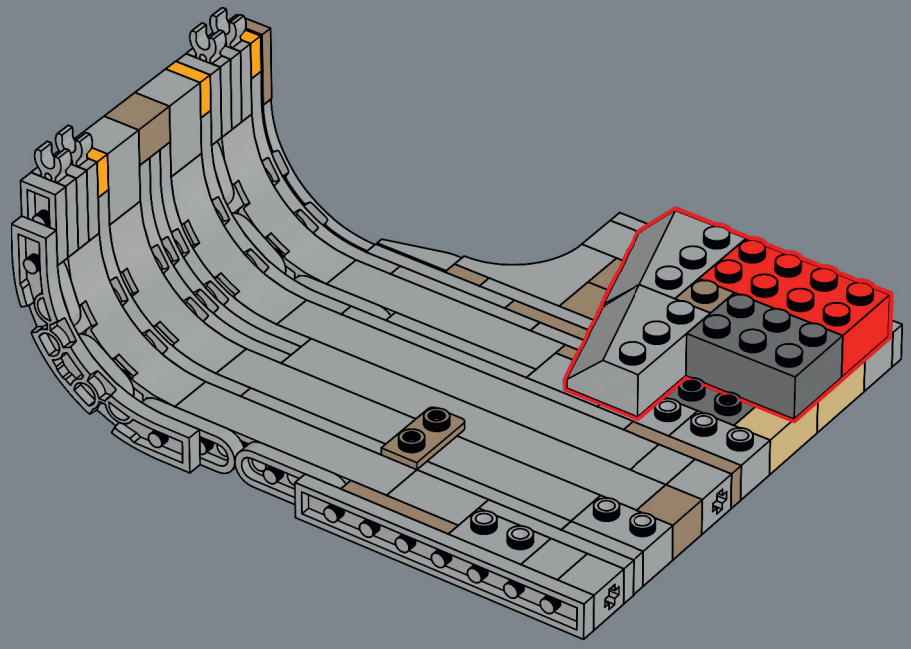

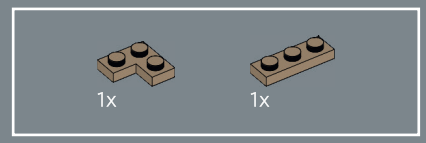

95

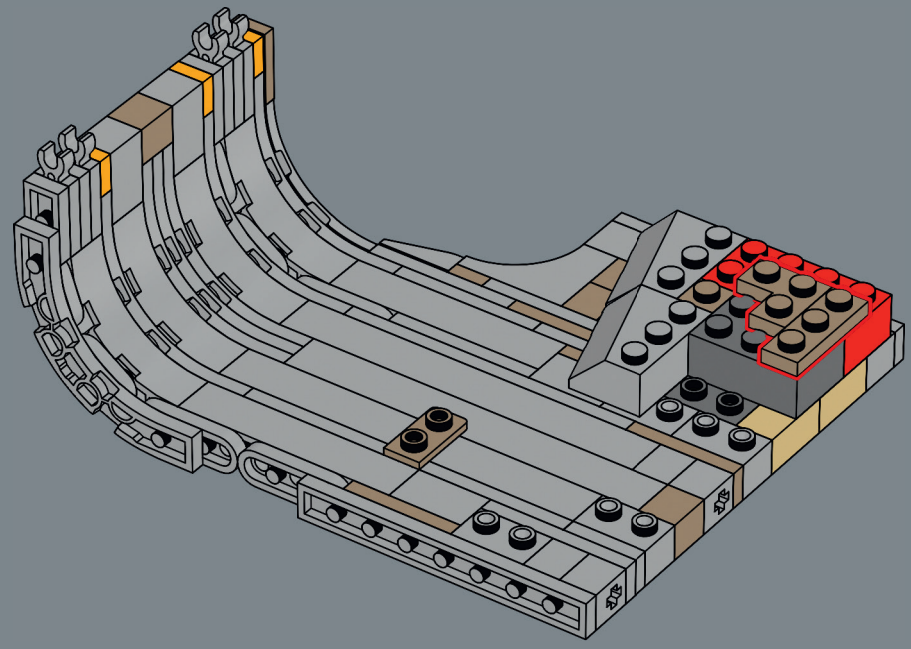

10356_BI_BK1_LangDigStep.indd 66 22/9/25 13:34

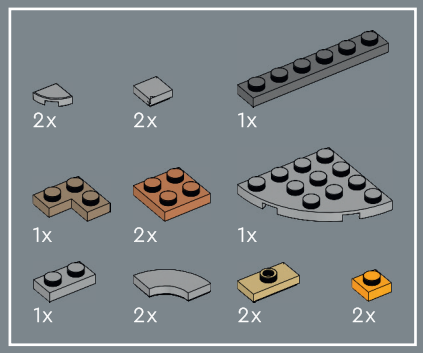

96

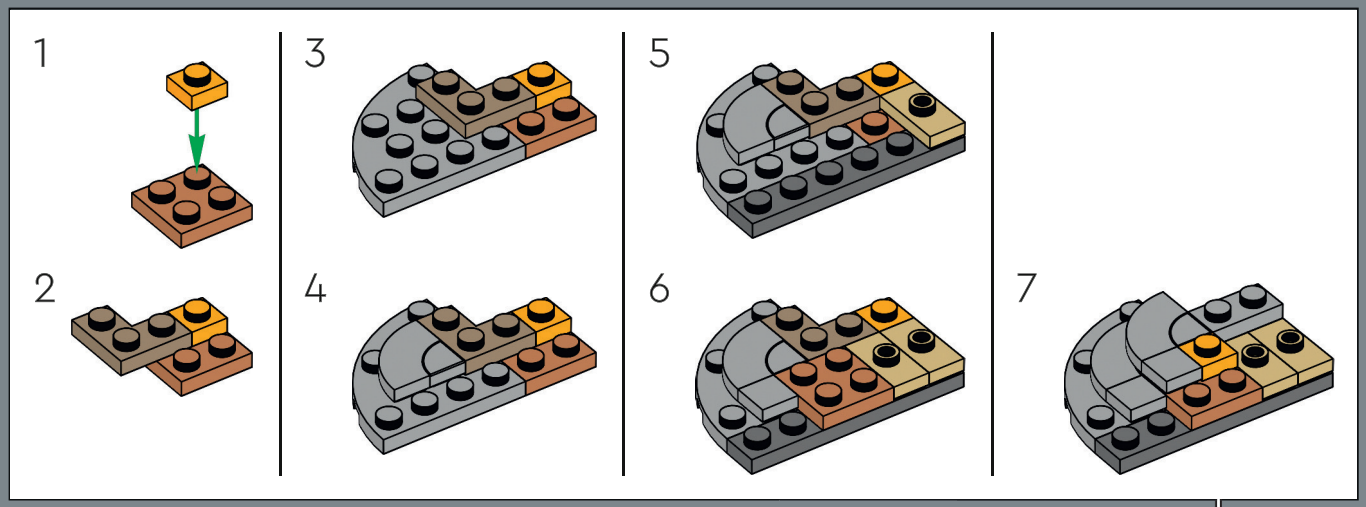

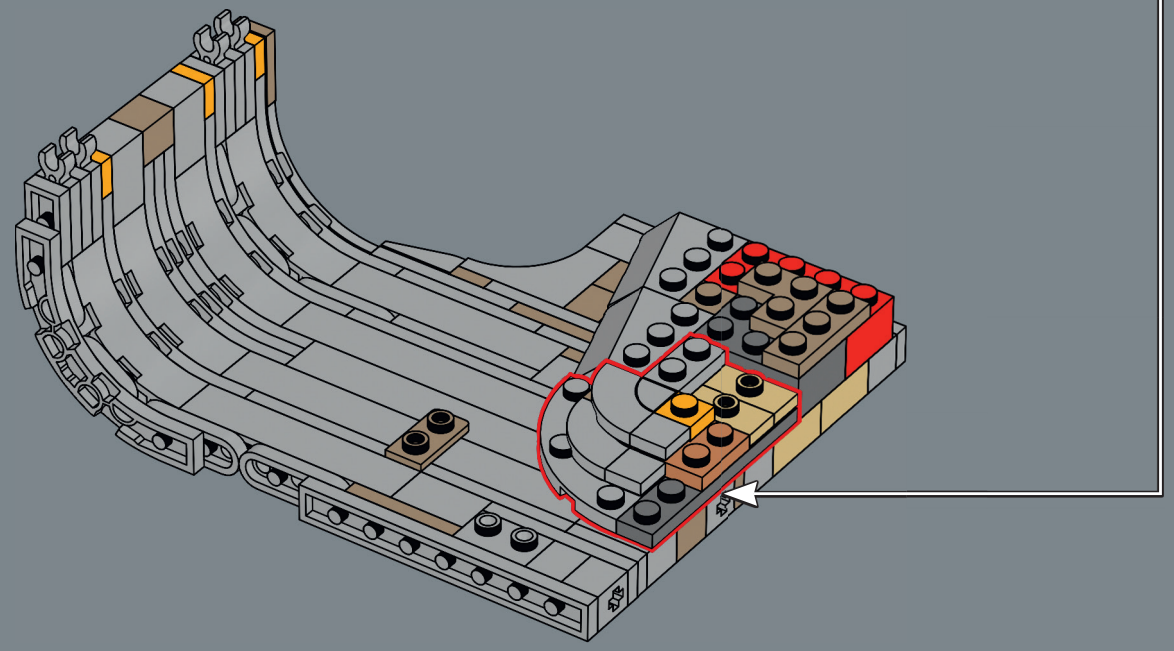

10356_BI_BK1_LangDigStep.indd 67 22/9/25 13:34

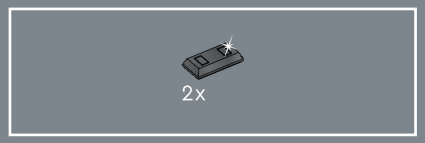

97

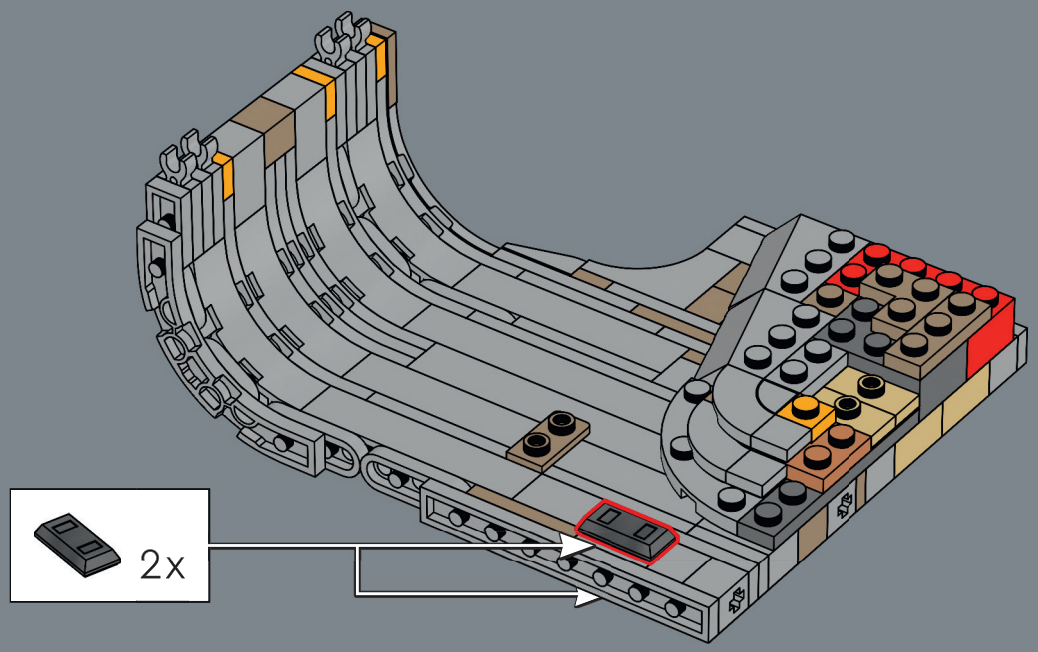

10356_BI_BK1_LangDigStep.indd 68 22/9/25 13:35

98

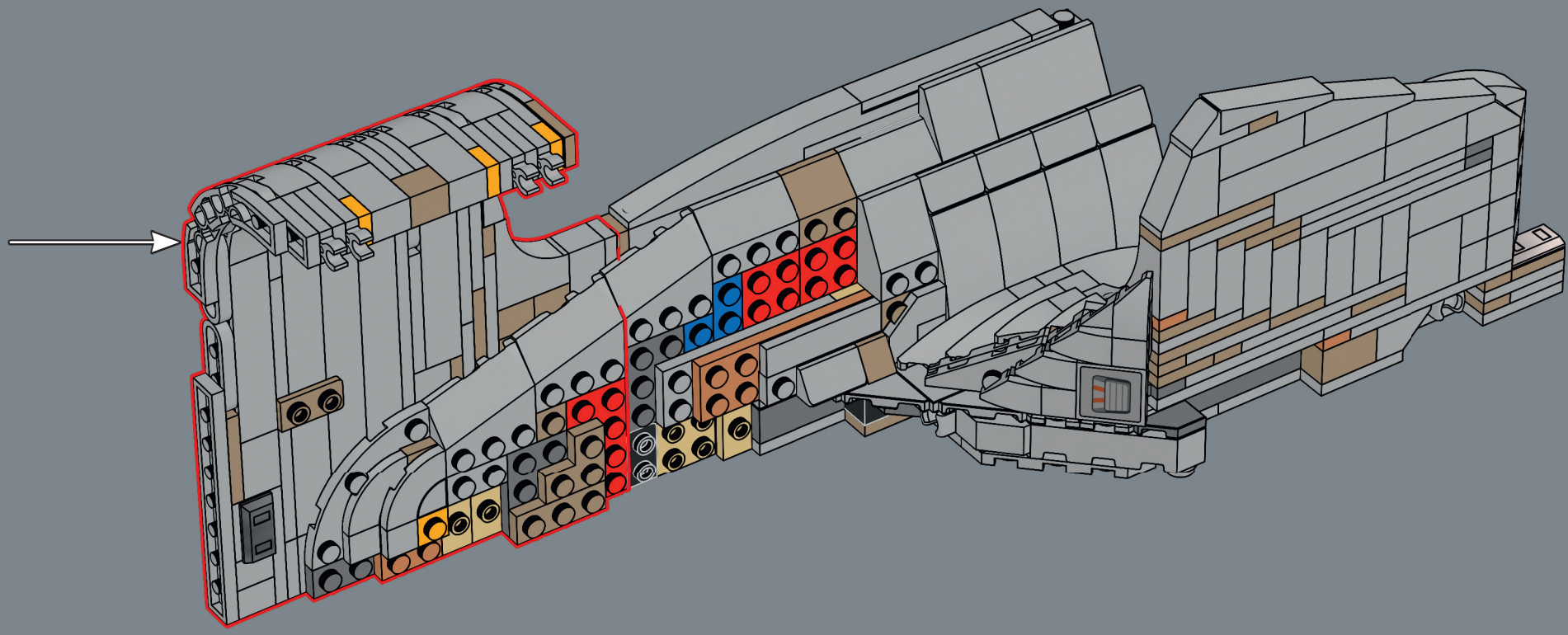

10356_BI_BK1_LangDigStep.indd 69 22/9/25 13:35

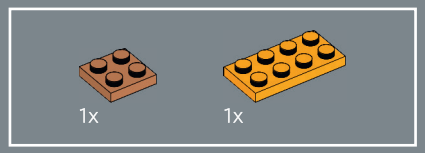

99

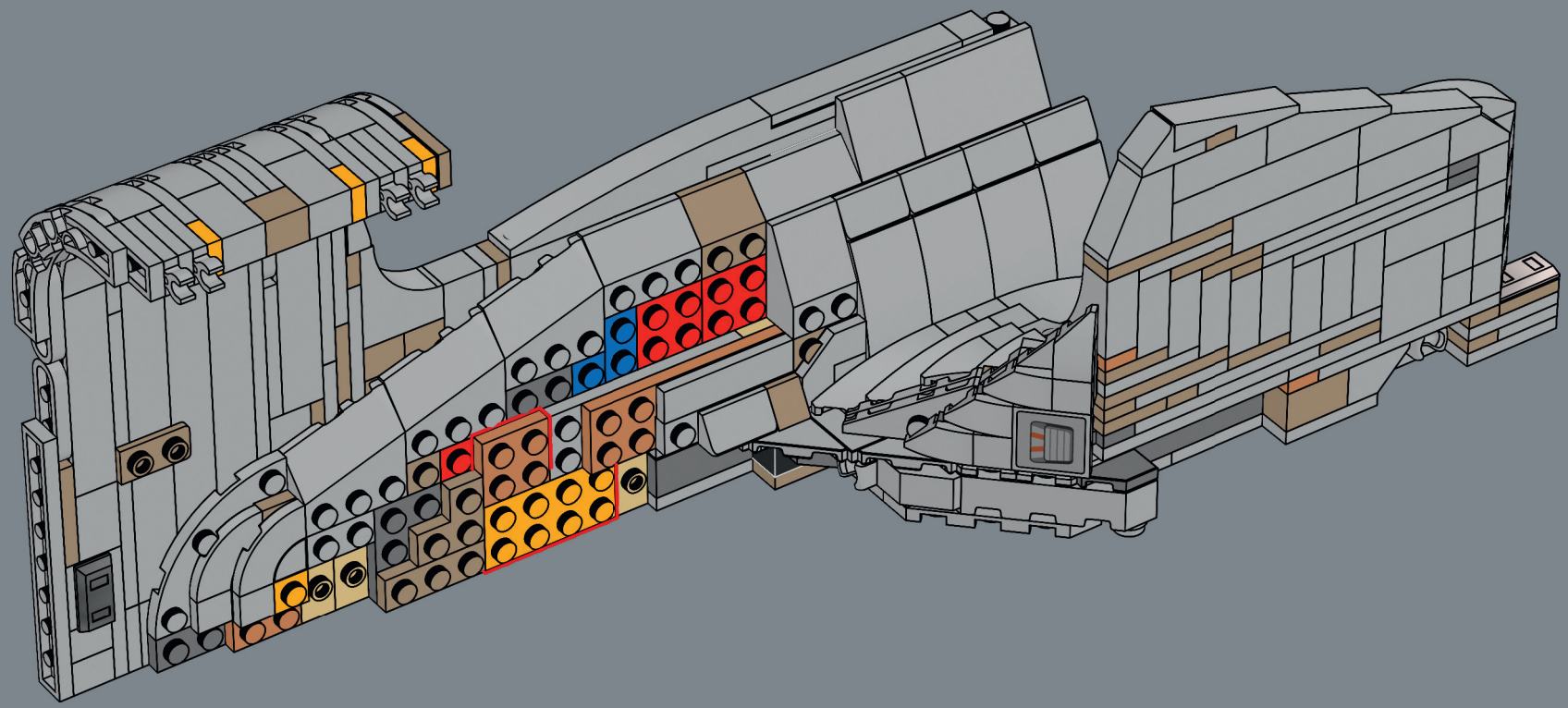

10356_BI_BK1_LangDigStep.indd 70 22/9/25 13:35

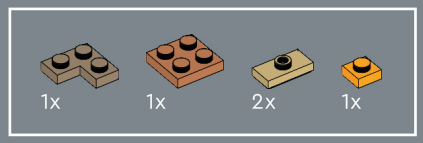

100

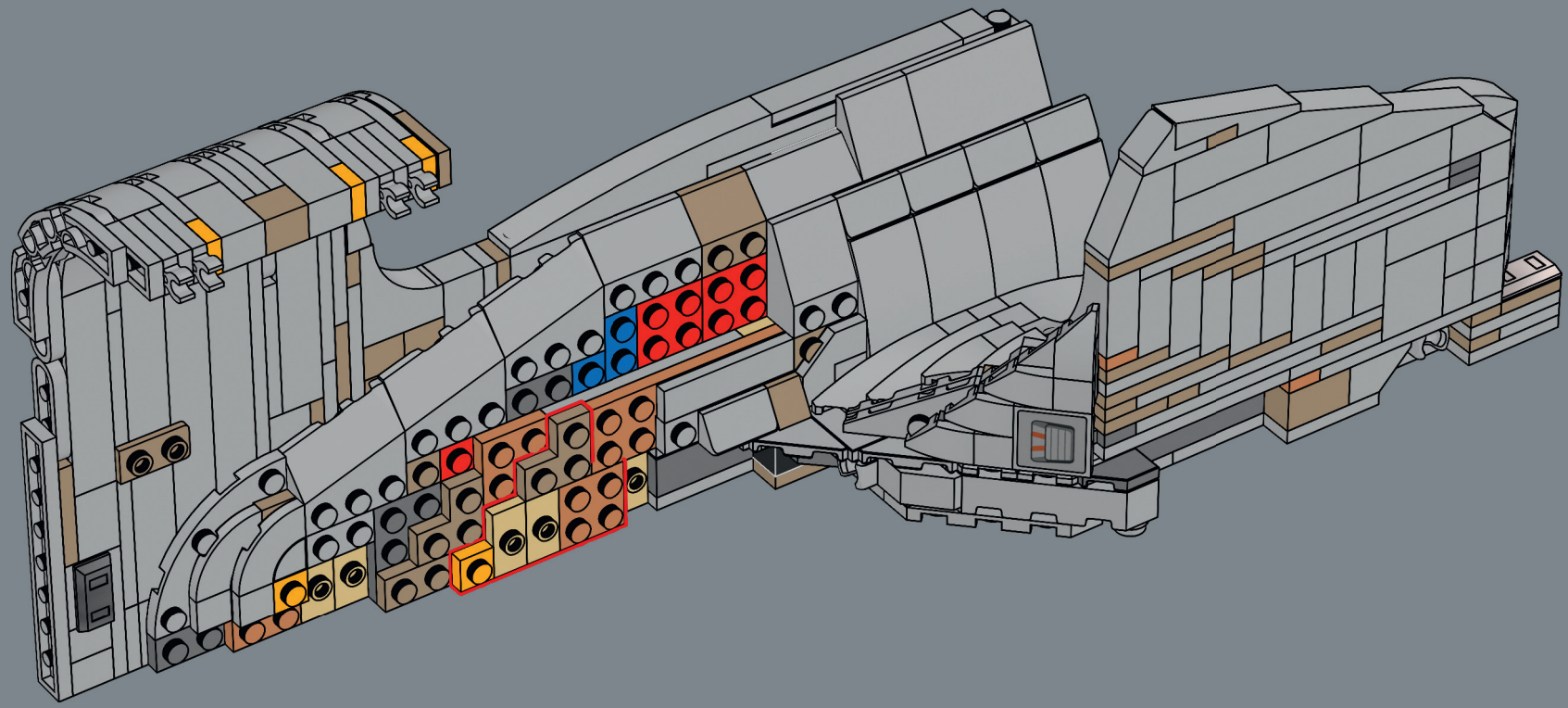

10356_BI_BK1_LangDigStep.indd 71 22/9/25 13:35

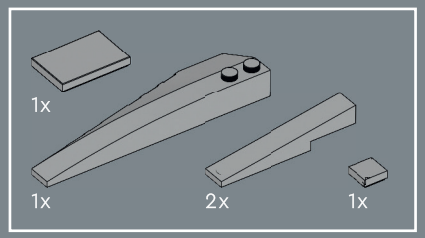

101

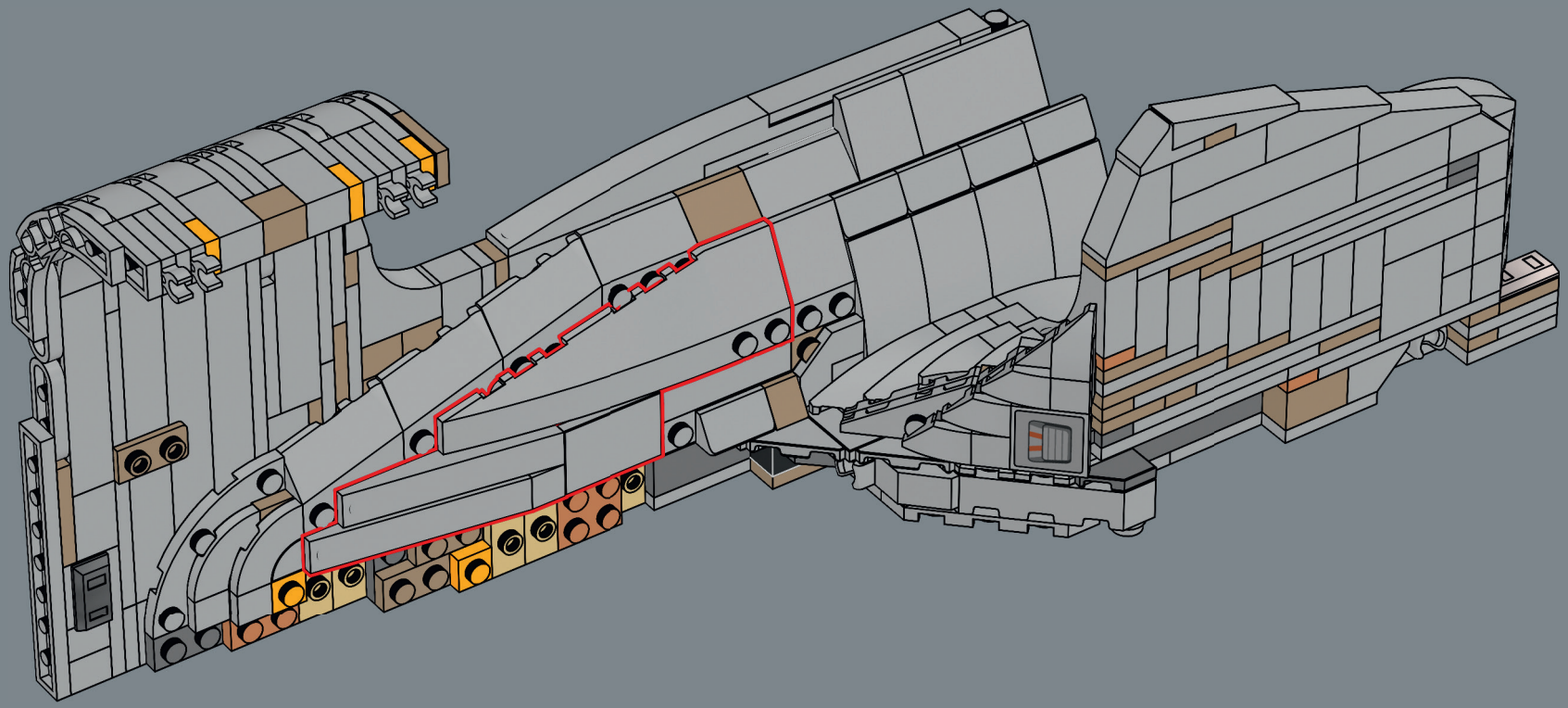

10356_BI_BK1_LangDigStep.indd 72 22/9/25 13:35



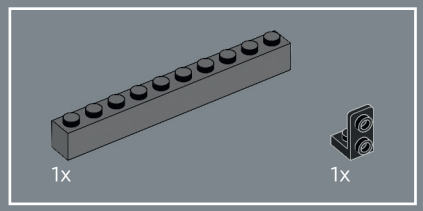

102

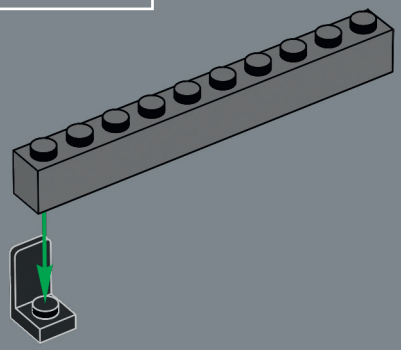

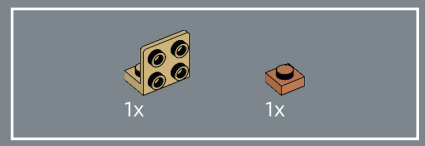

103

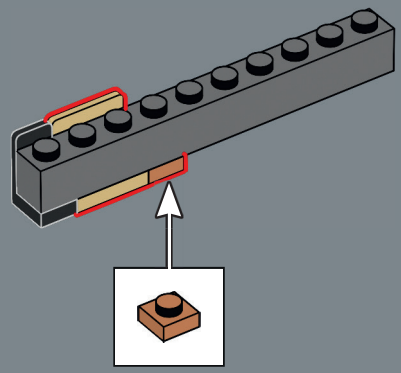

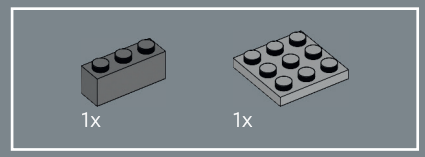

104

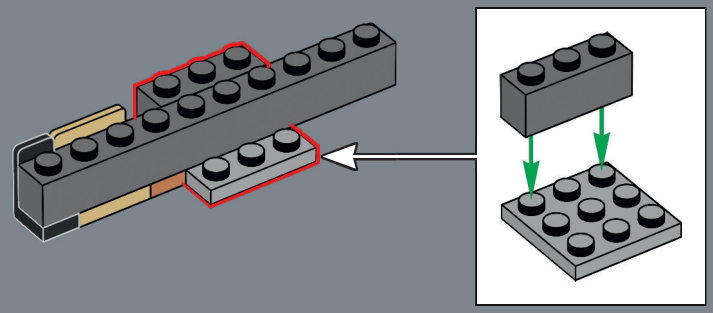

10356_BI_BK1_LangDigStep.indd 73 22/9/25 13:35

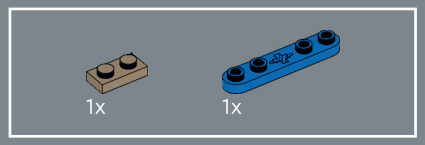

105

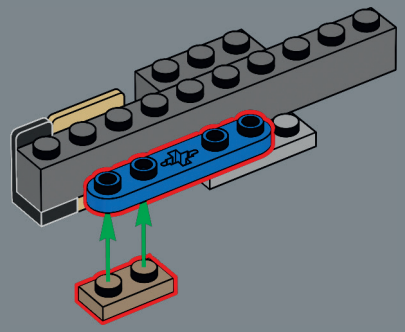

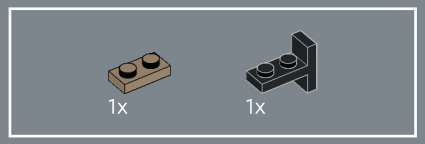

106

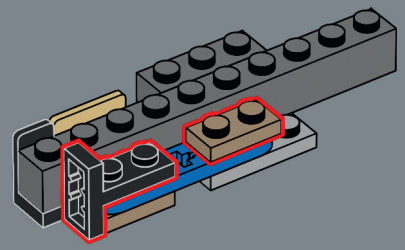

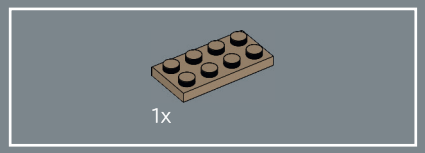

107

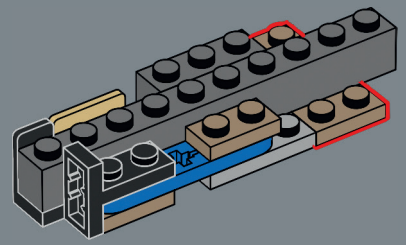

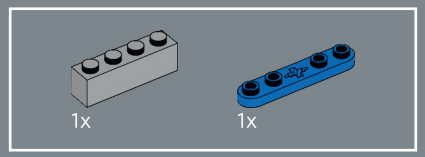

108

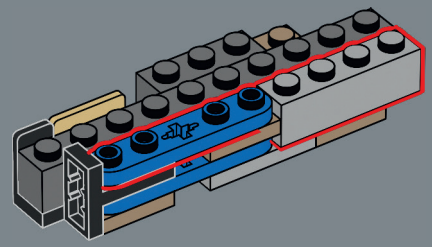



10356_BI_BK1_LangDigStep.indd 74 22/9/25 13:35

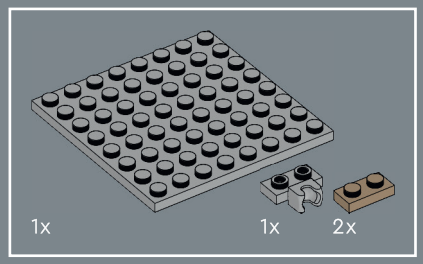

109

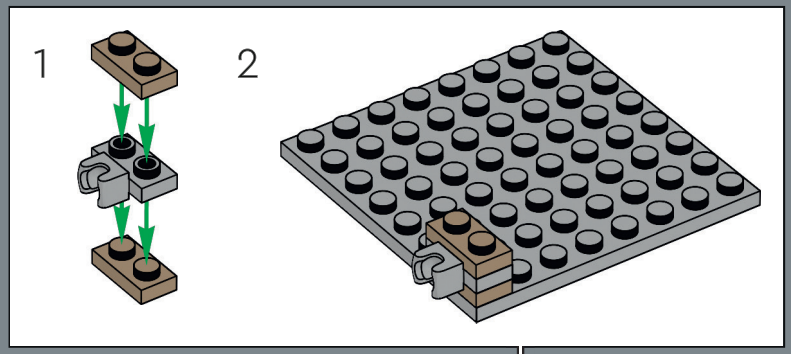

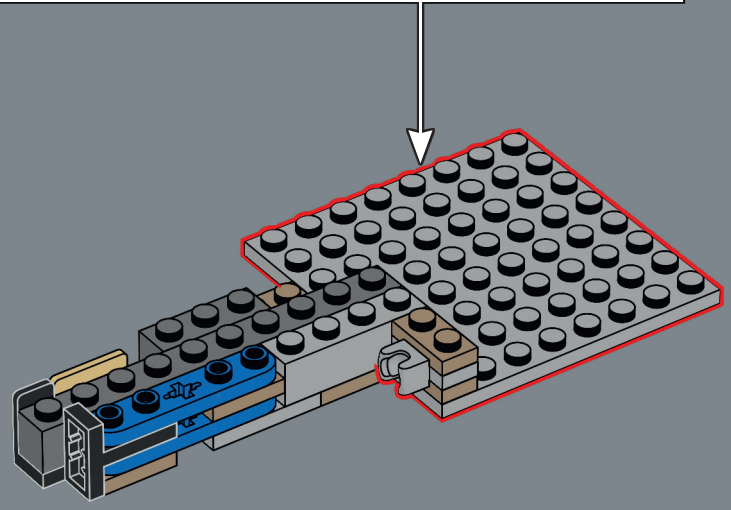

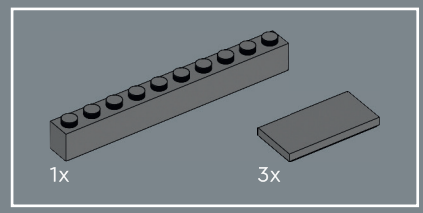

110

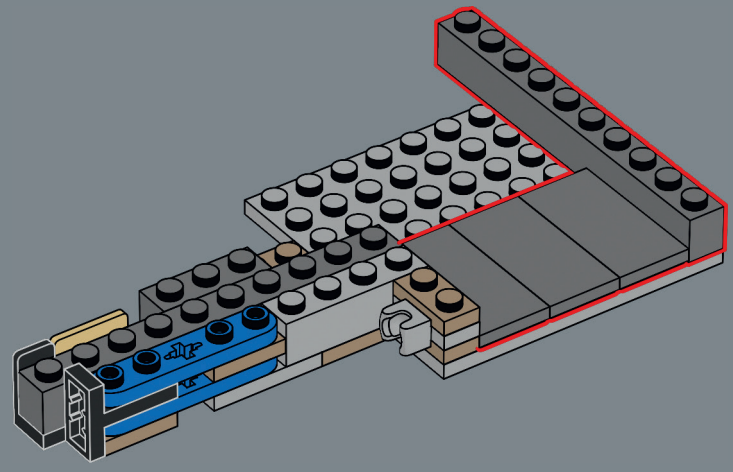

10356_BI_BK1_LangDigStep.indd 75 22/9/25 13:35

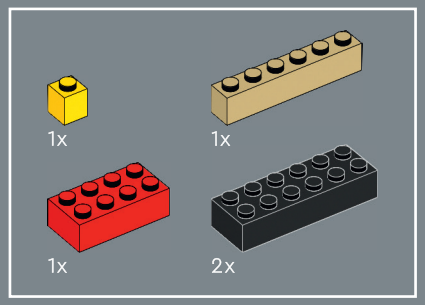

111

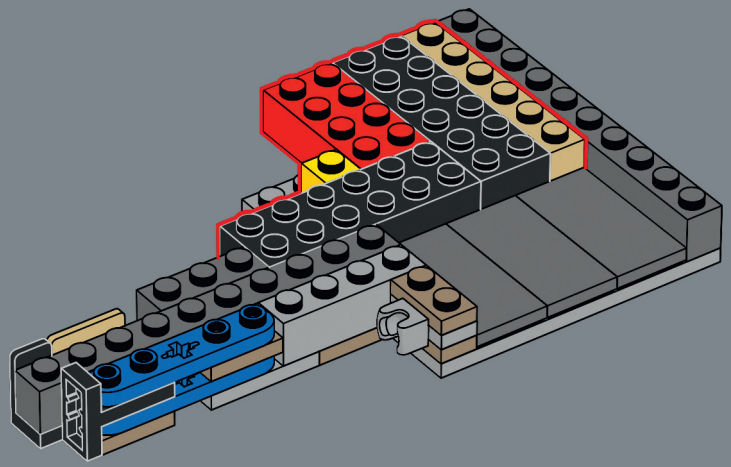

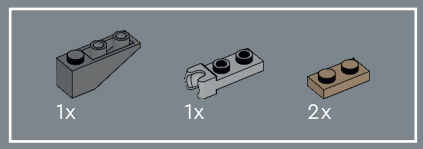

112



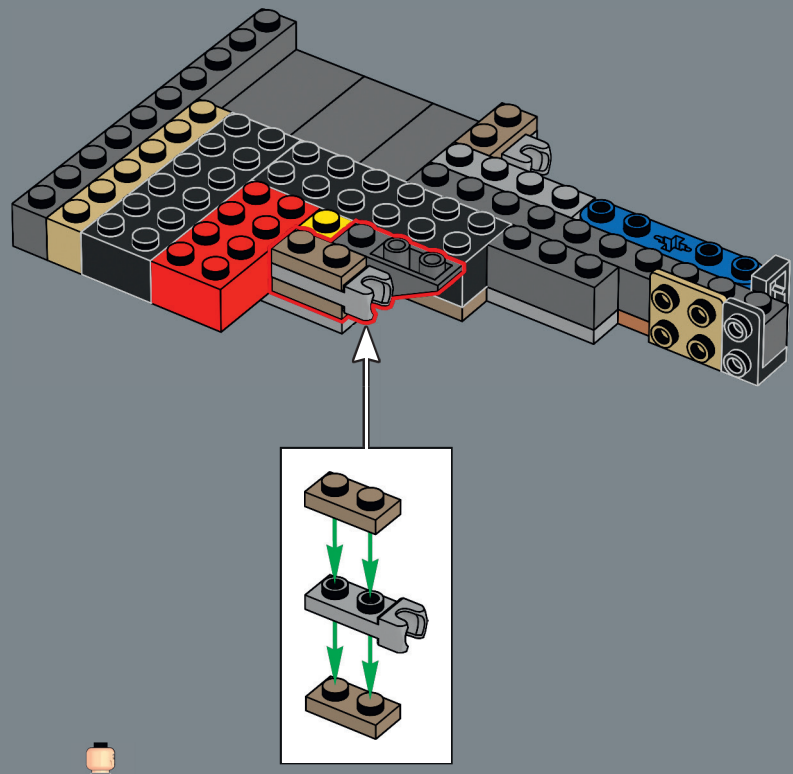

10356_BI_BK1_LangDigStep.indd 76 22/9/25 13:35

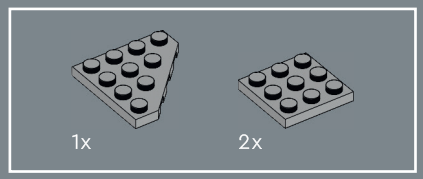

113

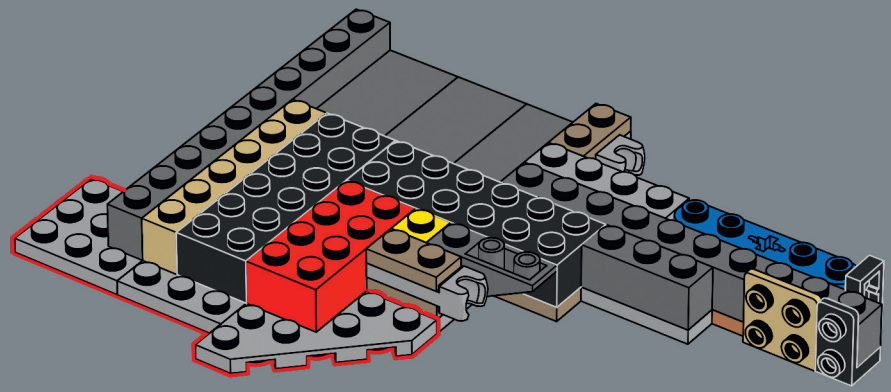

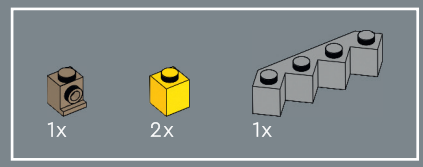

114

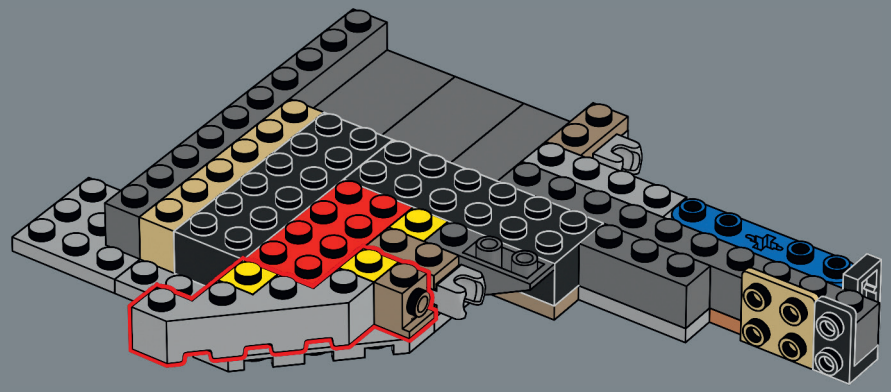

10356_BI_BK1_LangDigStep.indd 77 22/9/25 13:35

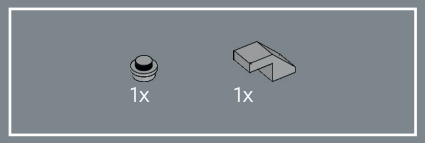

115

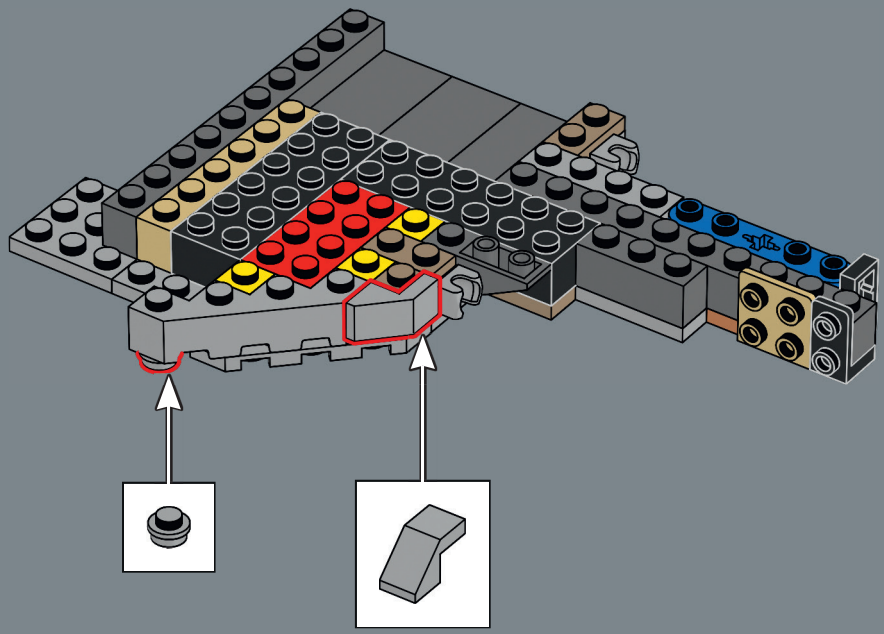

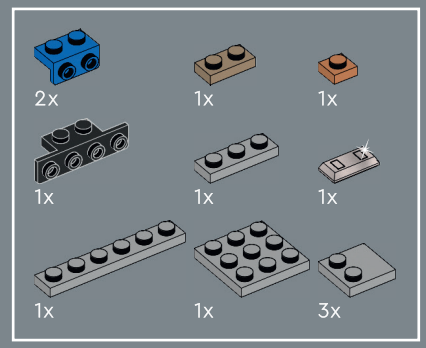

116

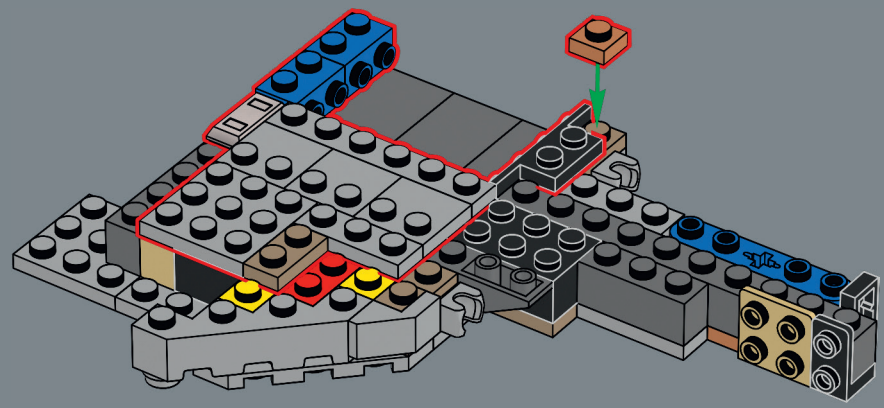



10356_BI_BK1_LangDigStep.indd 78 22/9/25 13:35

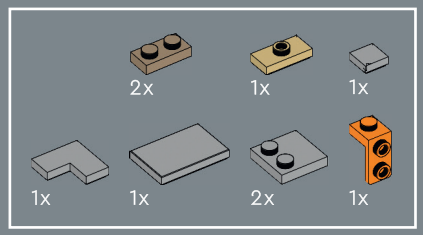

117

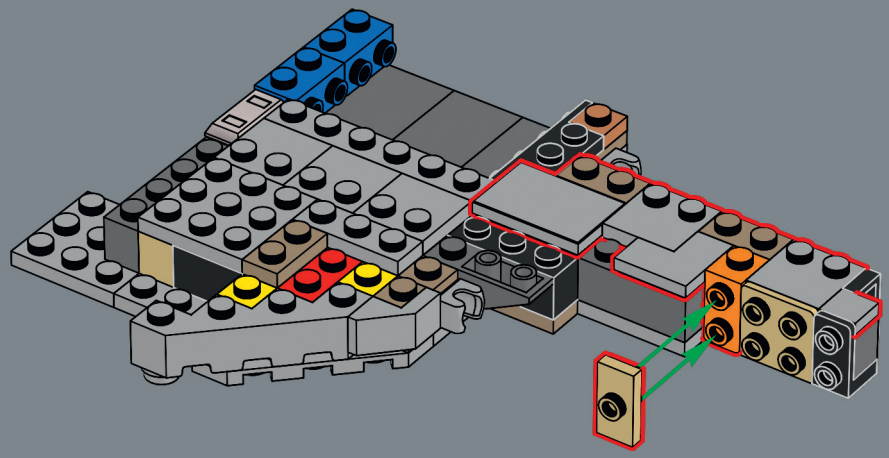

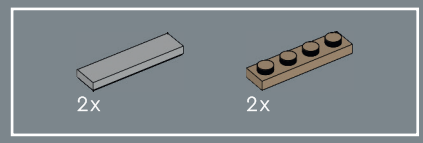

118

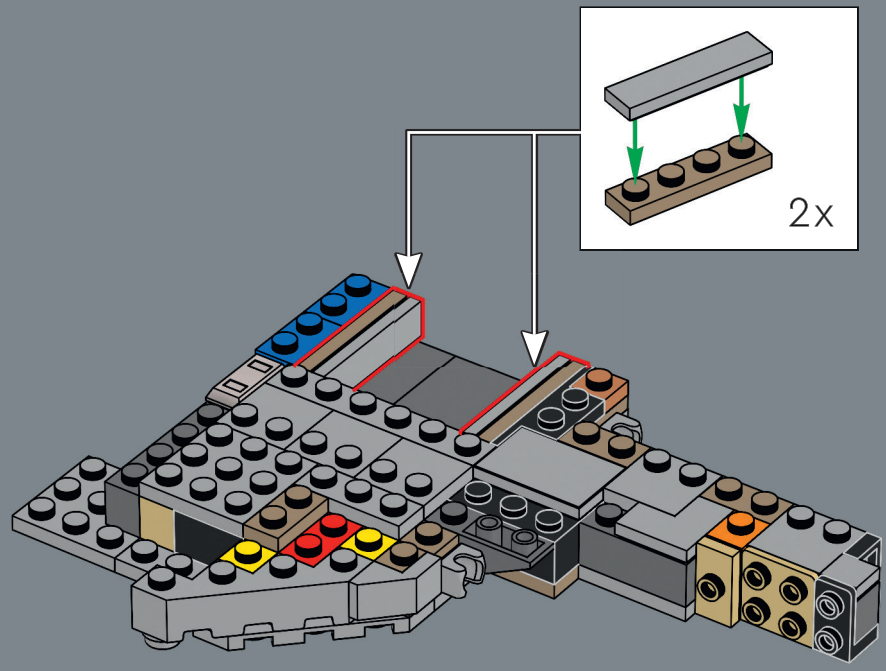

10356_BI_BK1_LangDigStep.indd 79 22/9/25 13:35

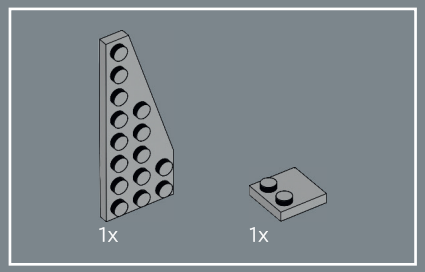

119

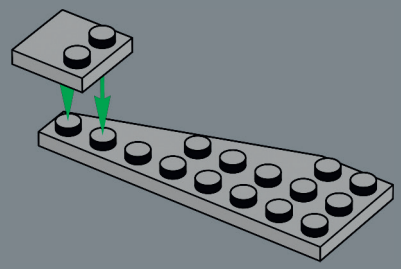

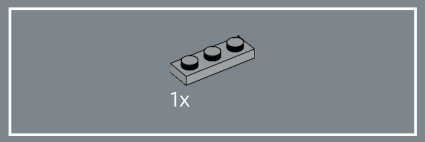

120

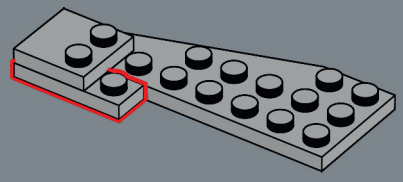

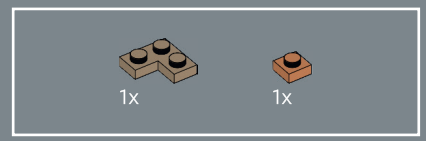

121

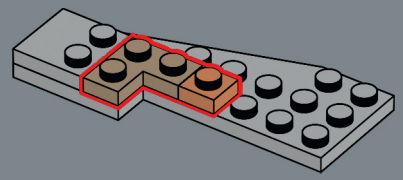

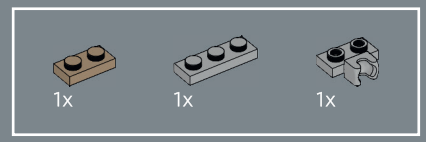

122

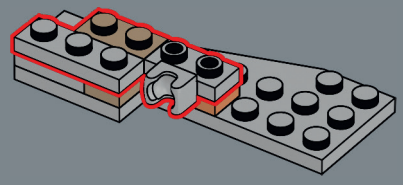



10356_BI_BK1_LangDigStep.indd 80 22/9/25 13:35

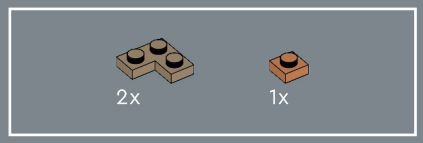

123

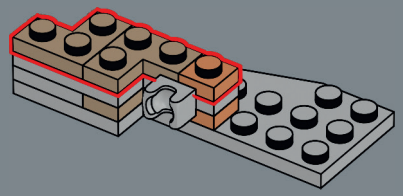

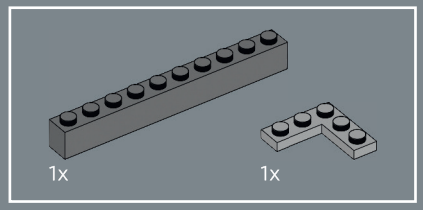

124

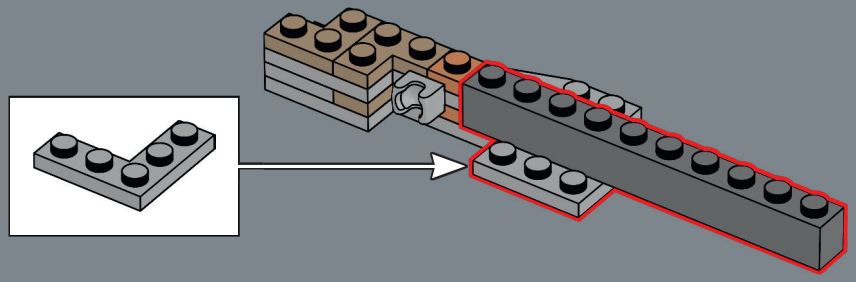

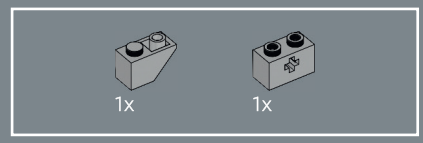

125

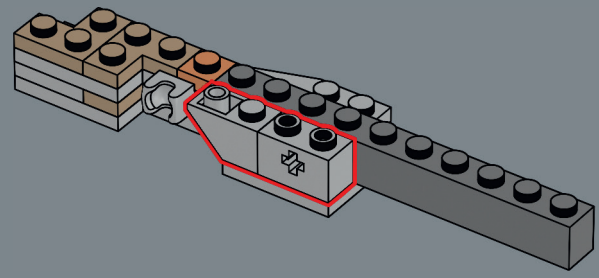

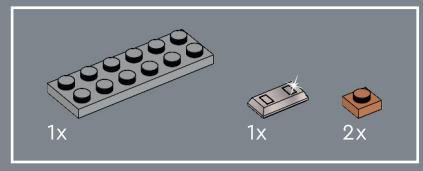

126

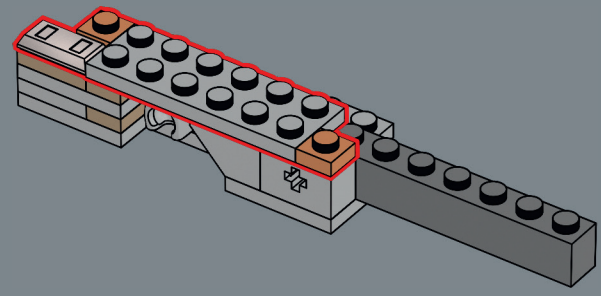

10356_BI_BK1_LangDigStep.indd 81 22/9/25 13:35

127

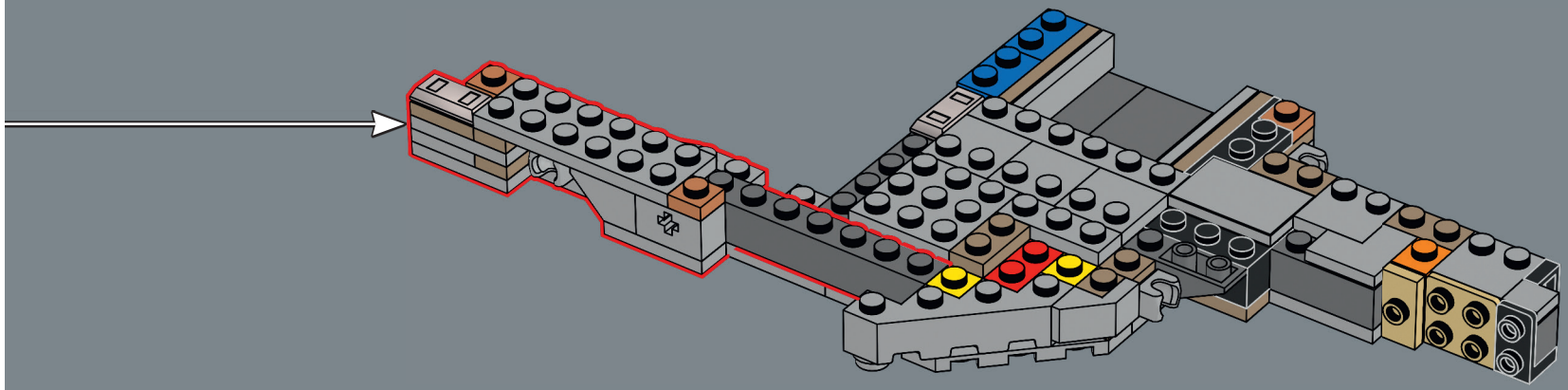

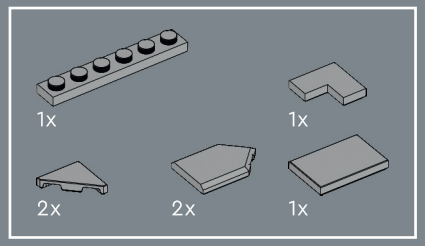

128

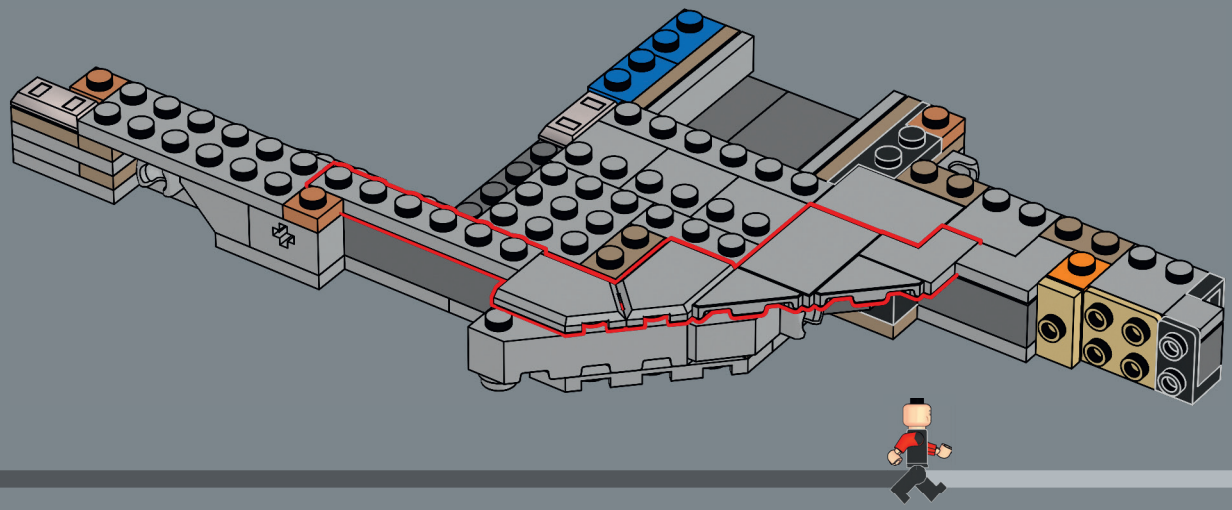

10356_BI_BK1_LangDigStep.indd 82 22/9/25 13:35

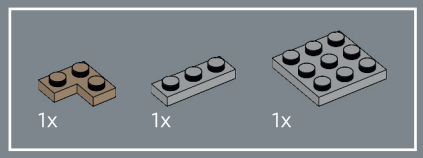

129



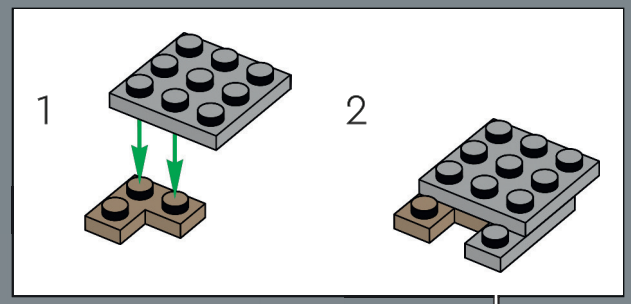

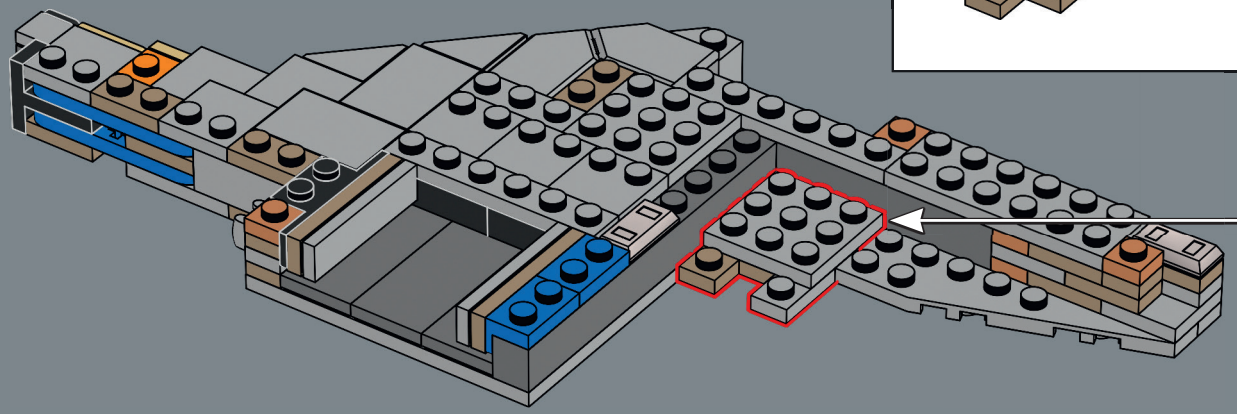

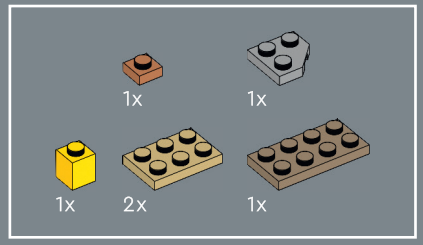

130

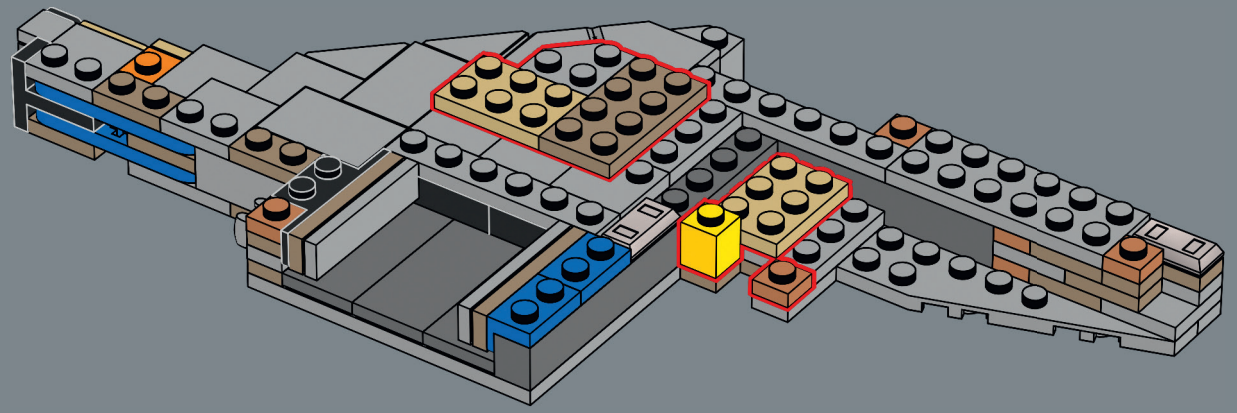

10356_BI_BK1_LangDigStep.indd 83 22/9/25 13:35

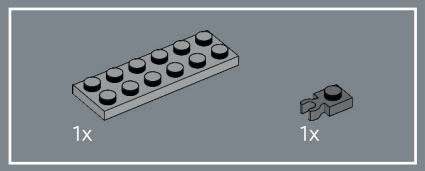

131

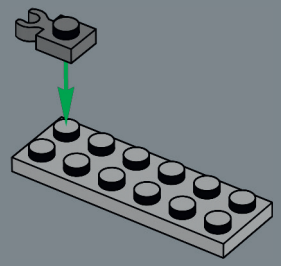

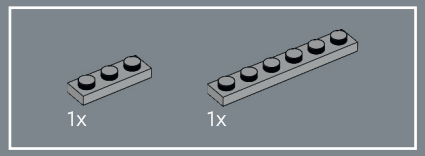

132

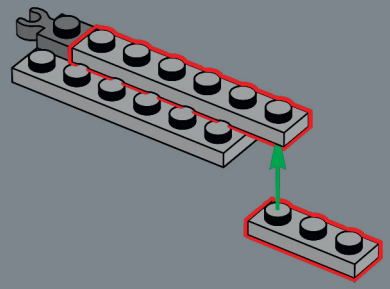

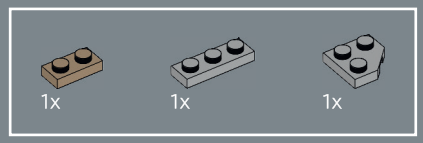

133

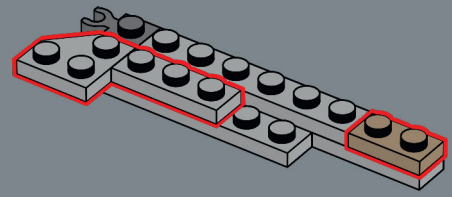

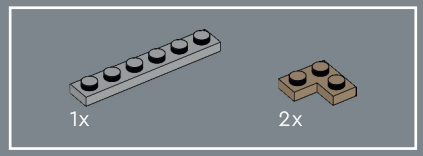

134

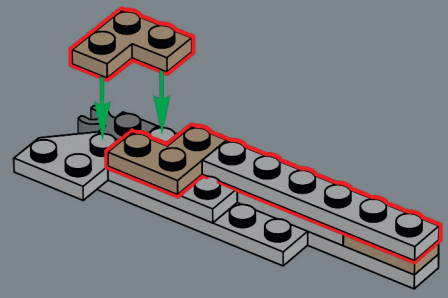



10356_BI_BK1_LangDigStep.indd 84 22/9/25 13:35

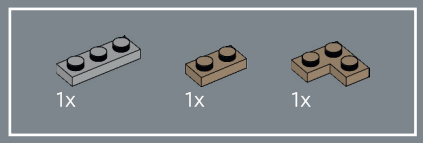

135

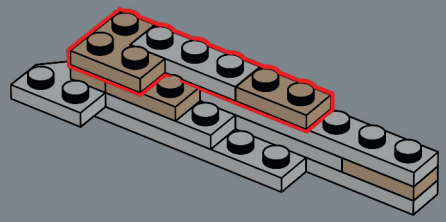

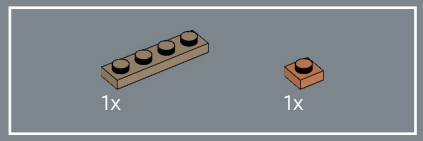

136

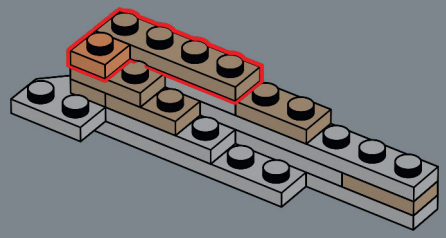

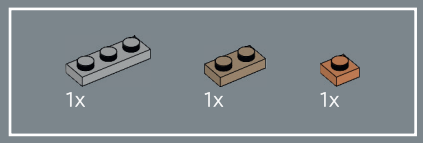

137

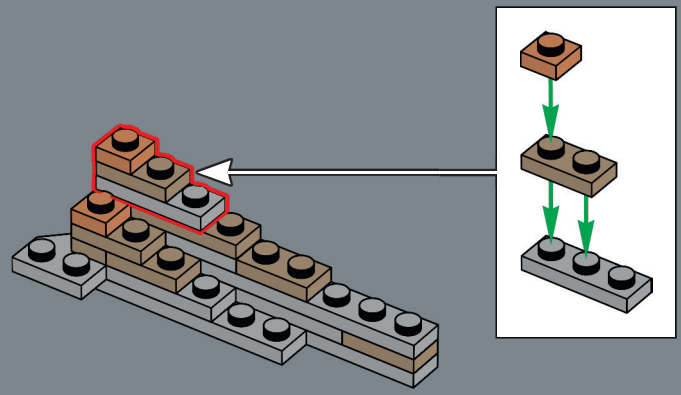

138

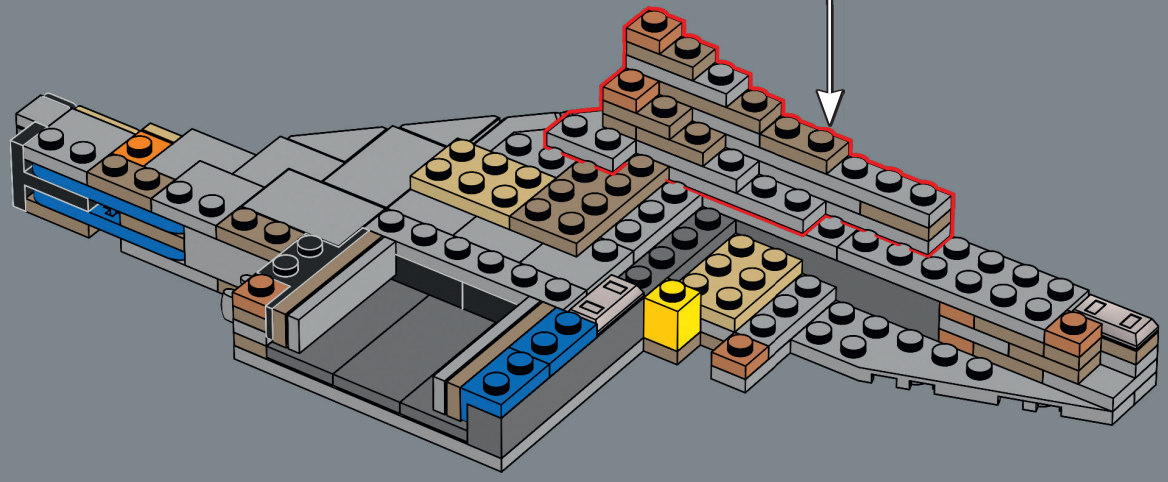

10356_BI_BK1_LangDigStep.indd 85 22/9/25 13:35

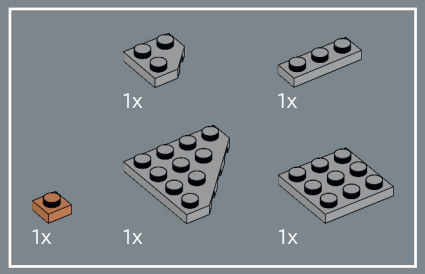

139

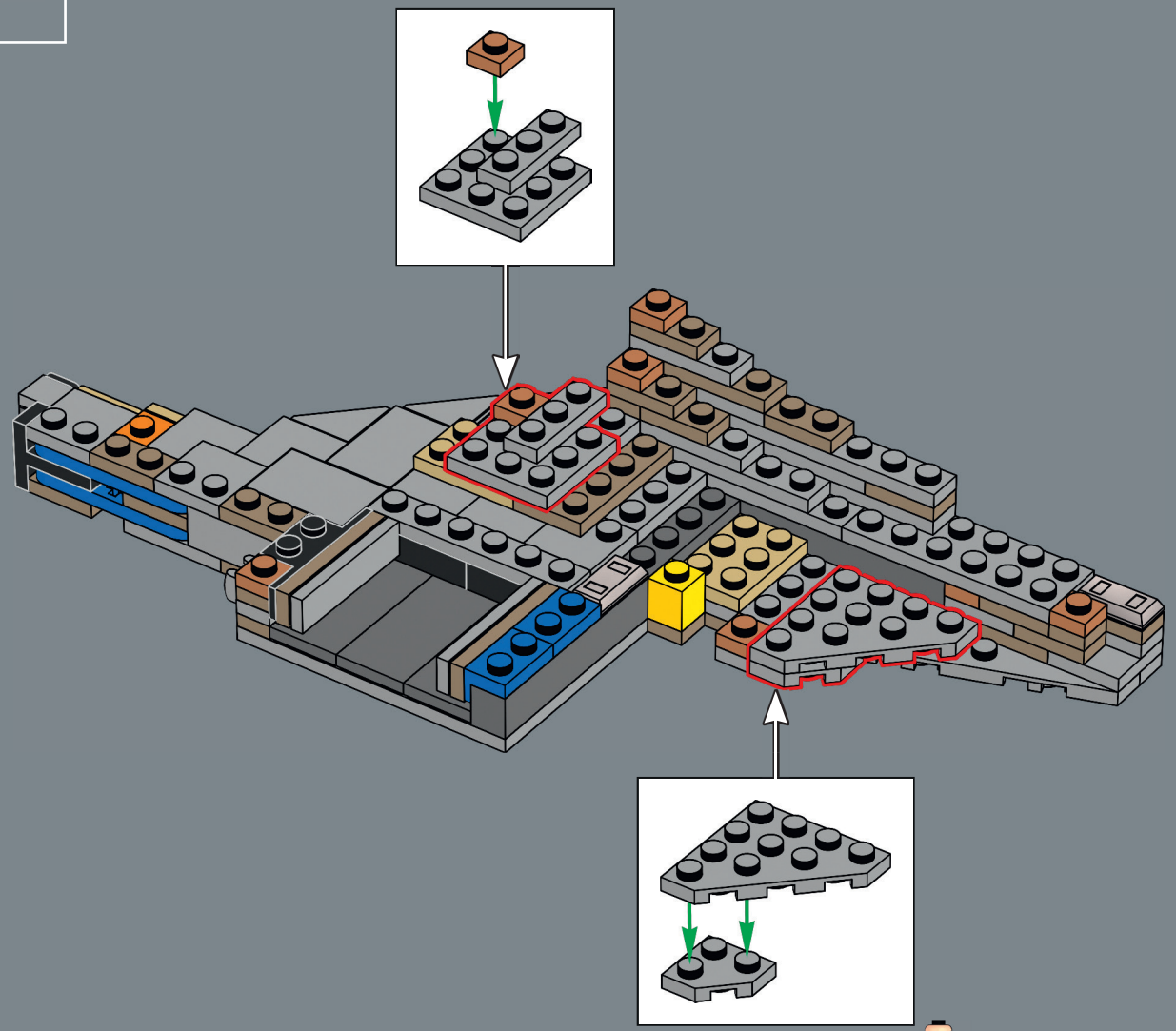

10356_BI_BK1_LangDigStep.indd 86 22/9/25 13:35

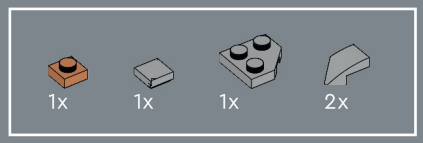

140

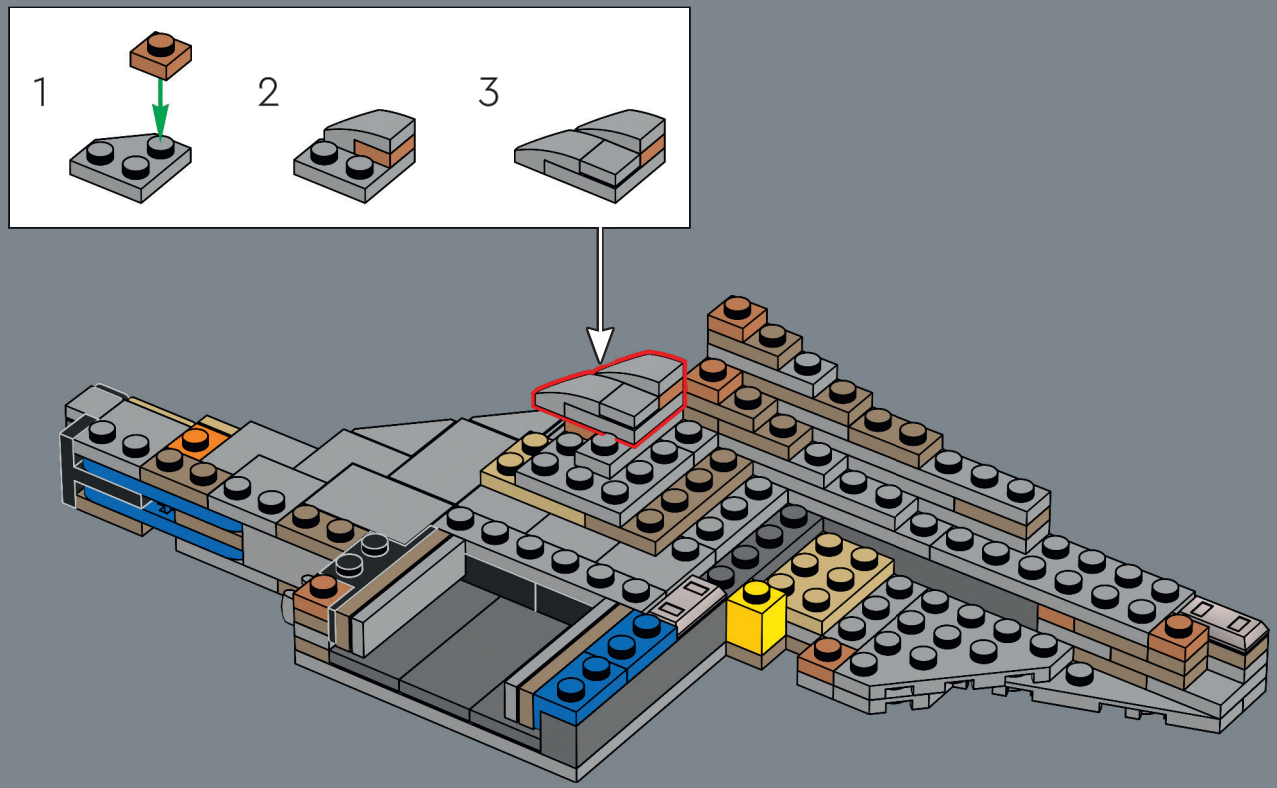

10356_BI_BK1_LangDigStep.indd 87 22/9/25 13:35

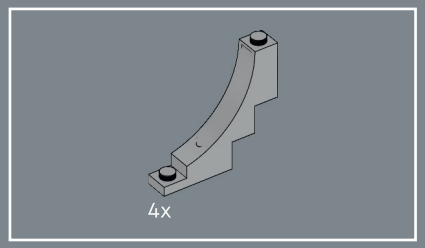

141

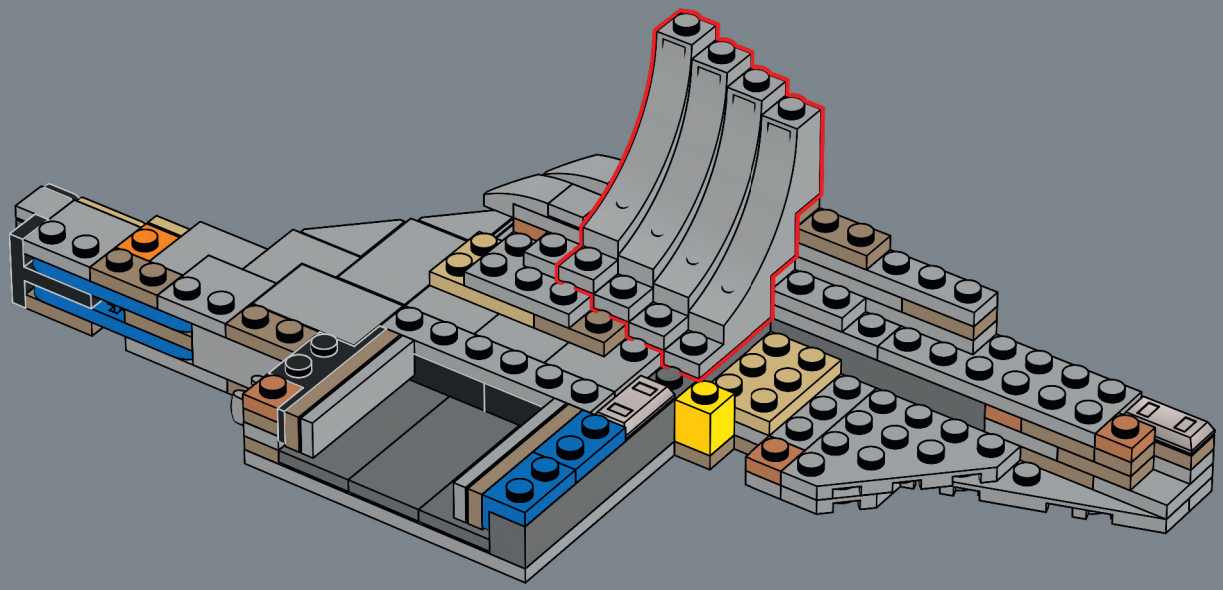

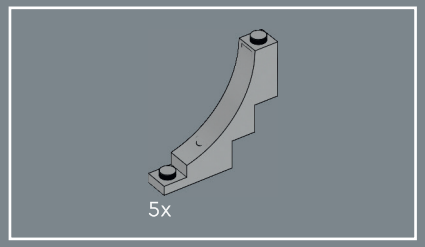

142

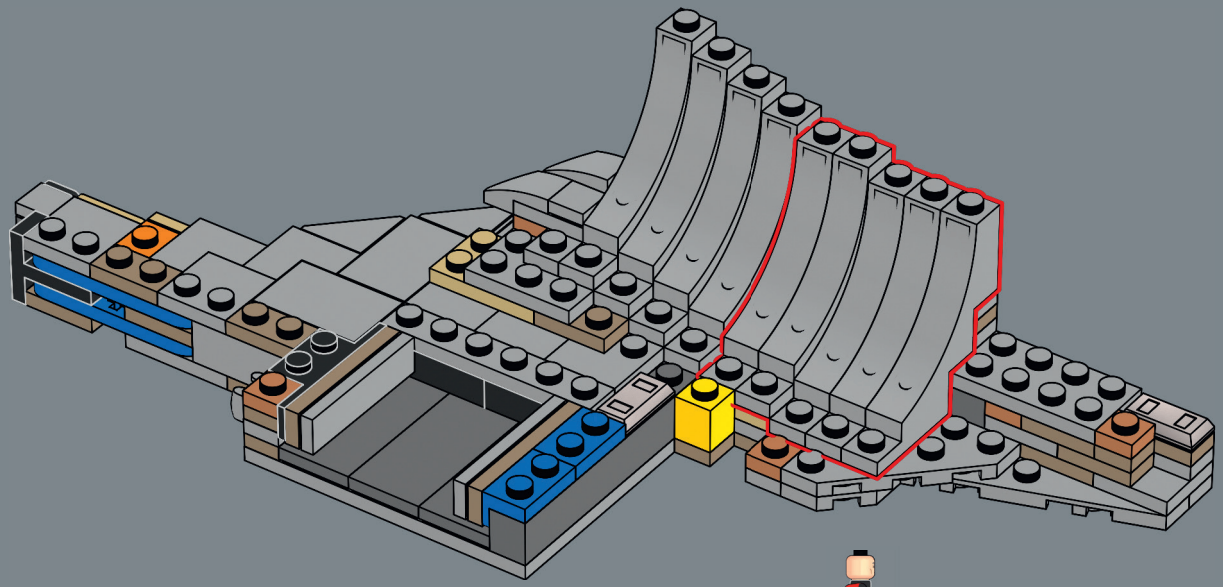

10356_BI_BK1_LangDigStep.indd 88 22/9/25 13:35

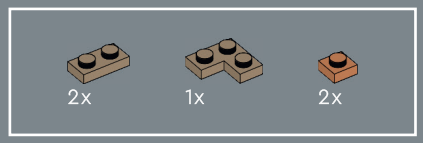

143

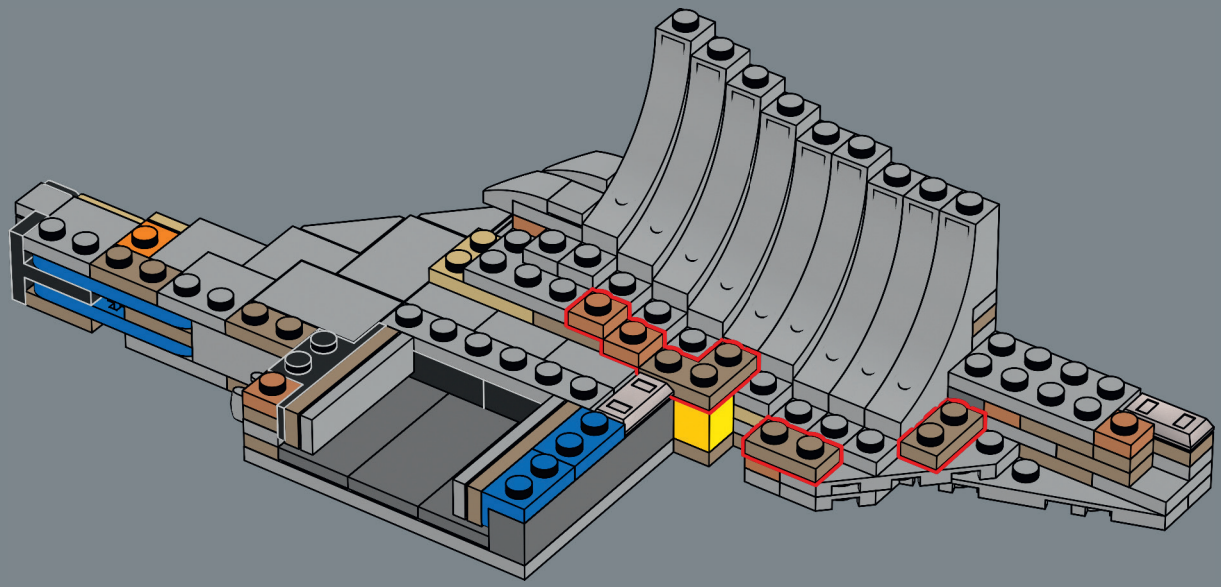

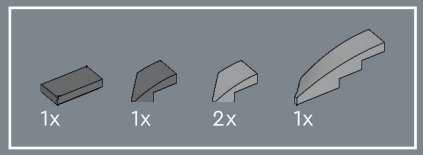

144

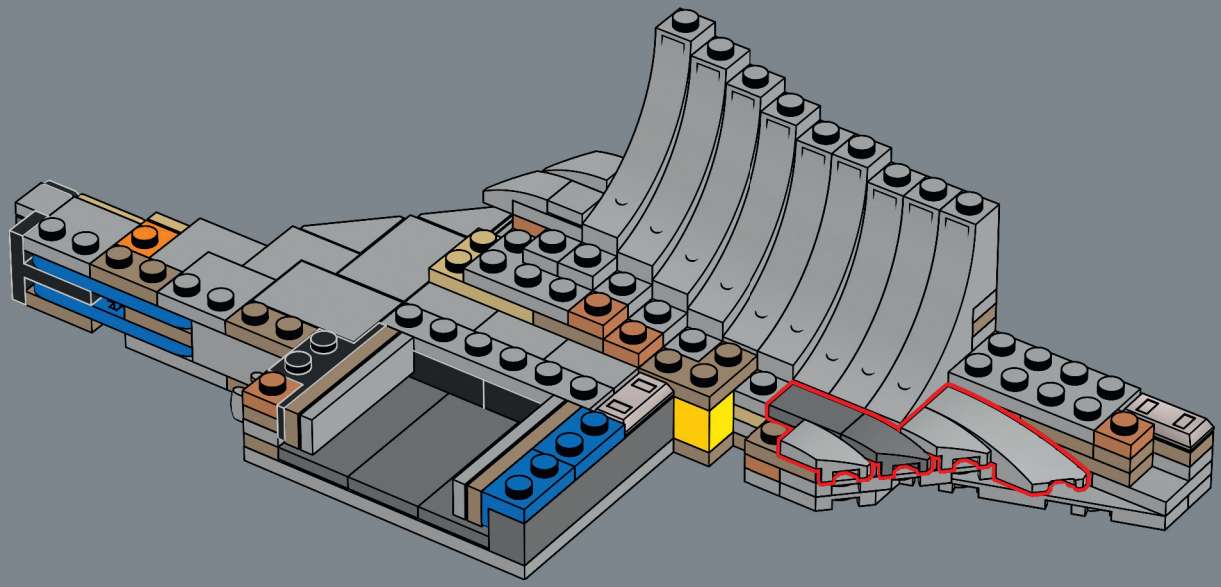

10356_BI_BK1_LangDigStep.indd 89 22/9/25 13:35

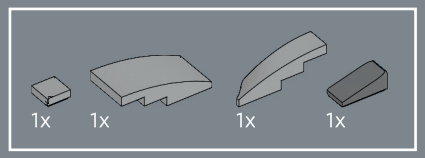

145

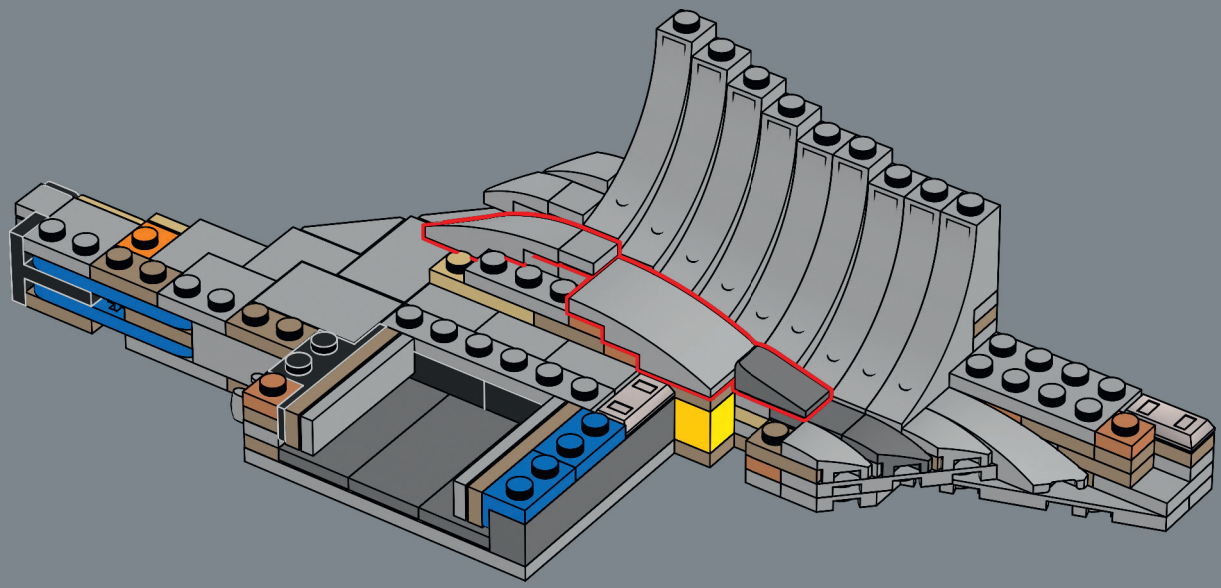

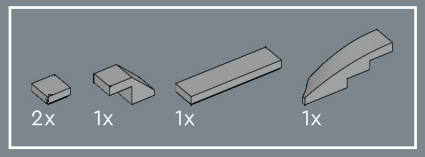

146

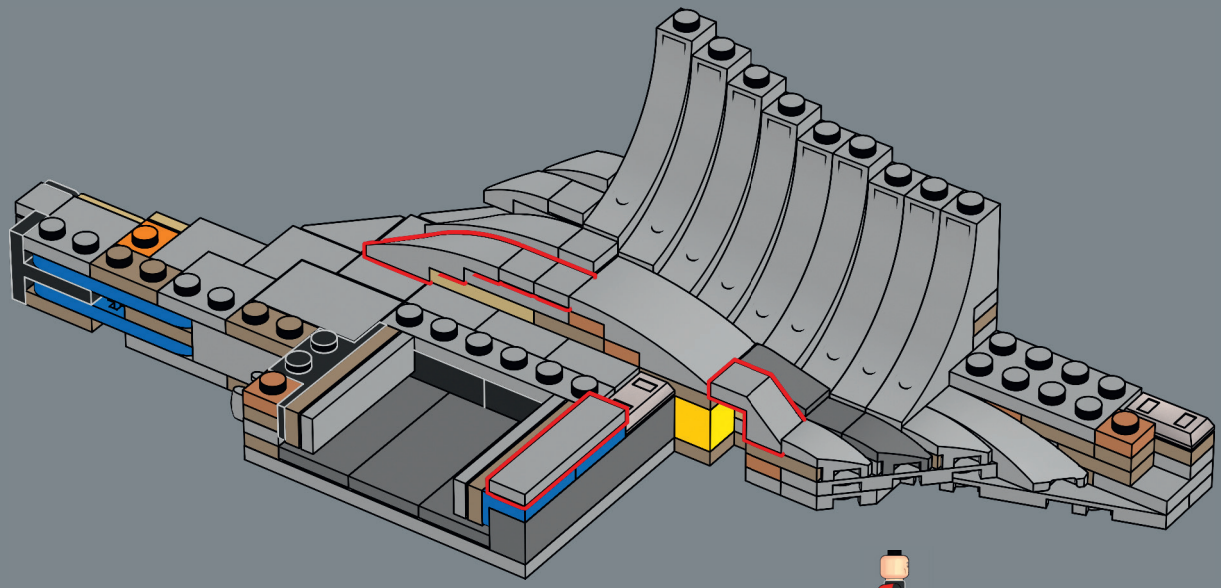

10356_BI_BK1_LangDigStep.indd 90 22/9/25 13:35

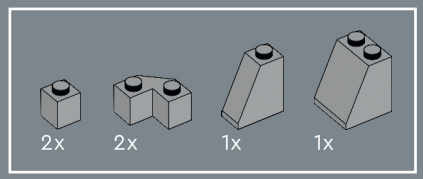

147

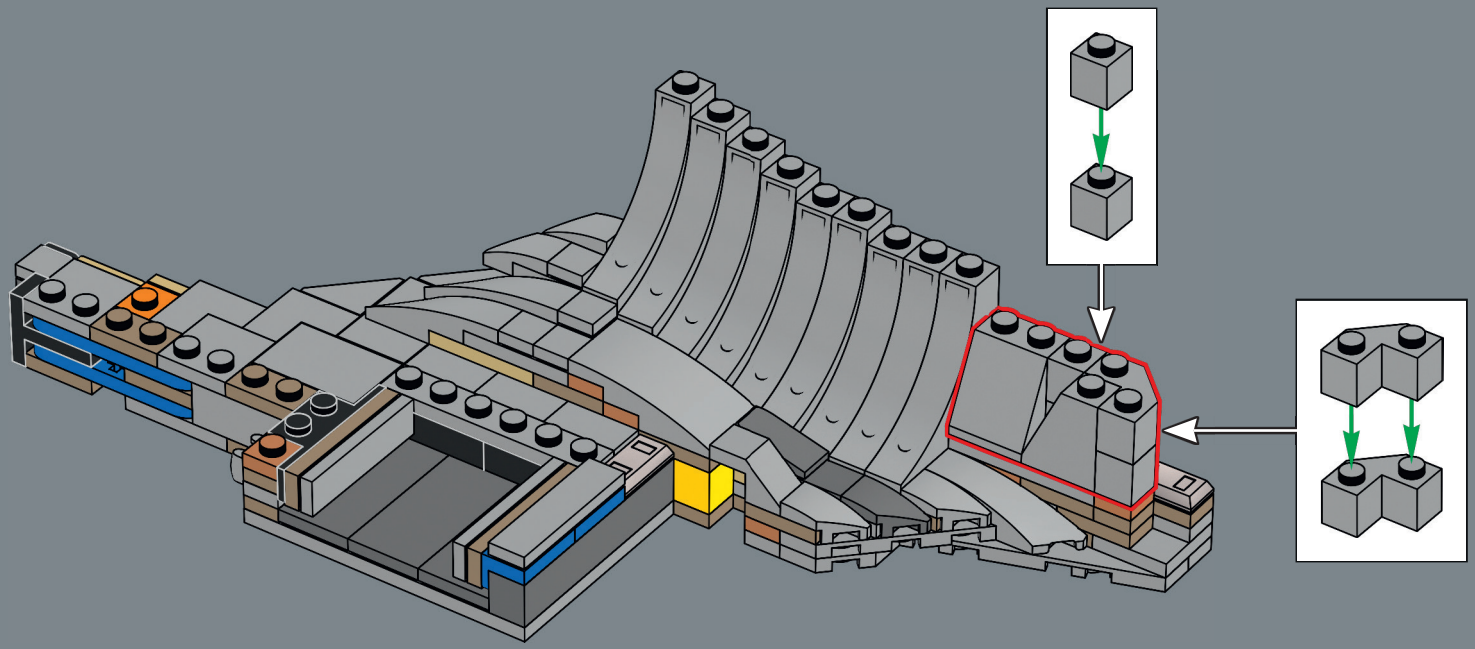

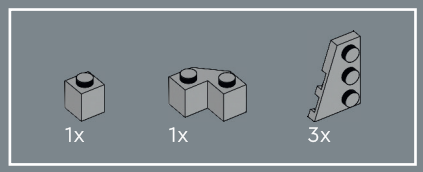

148

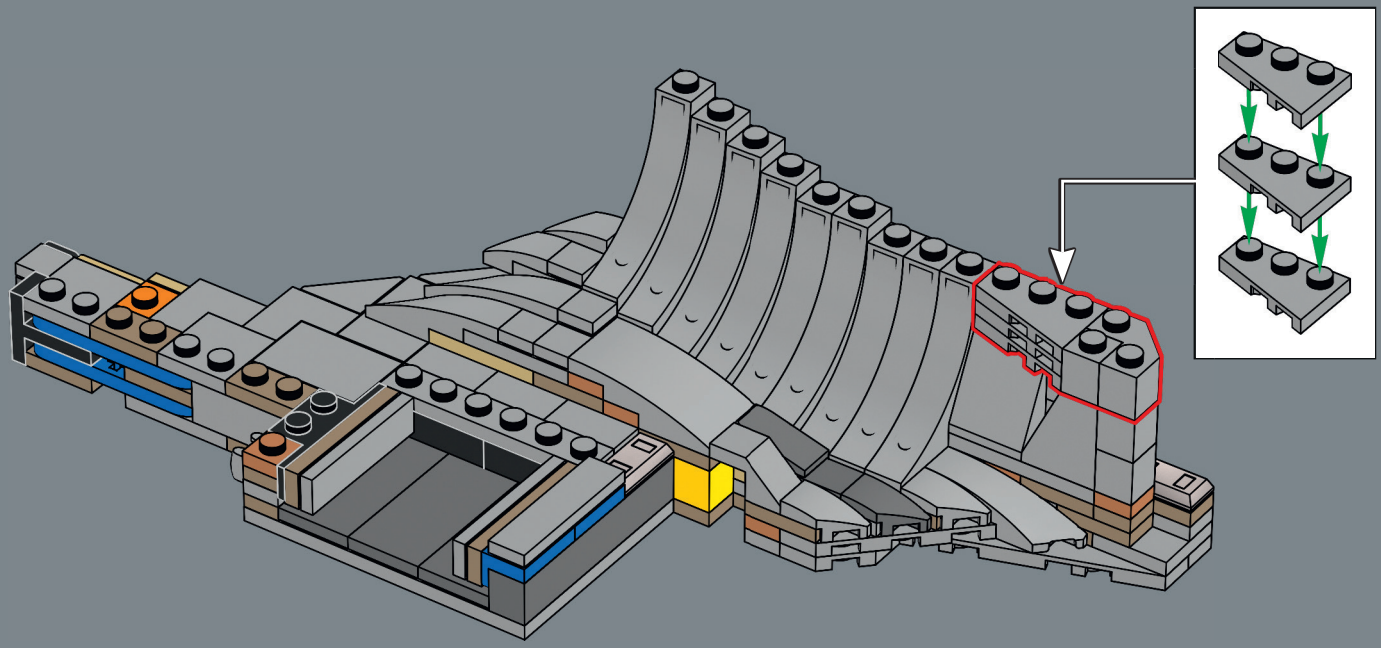

10356_BI_BK1_LangDigStep.indd 91 22/9/25 13:35



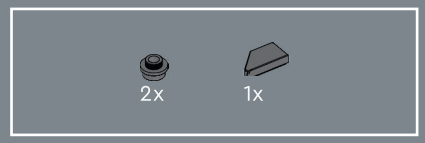

149

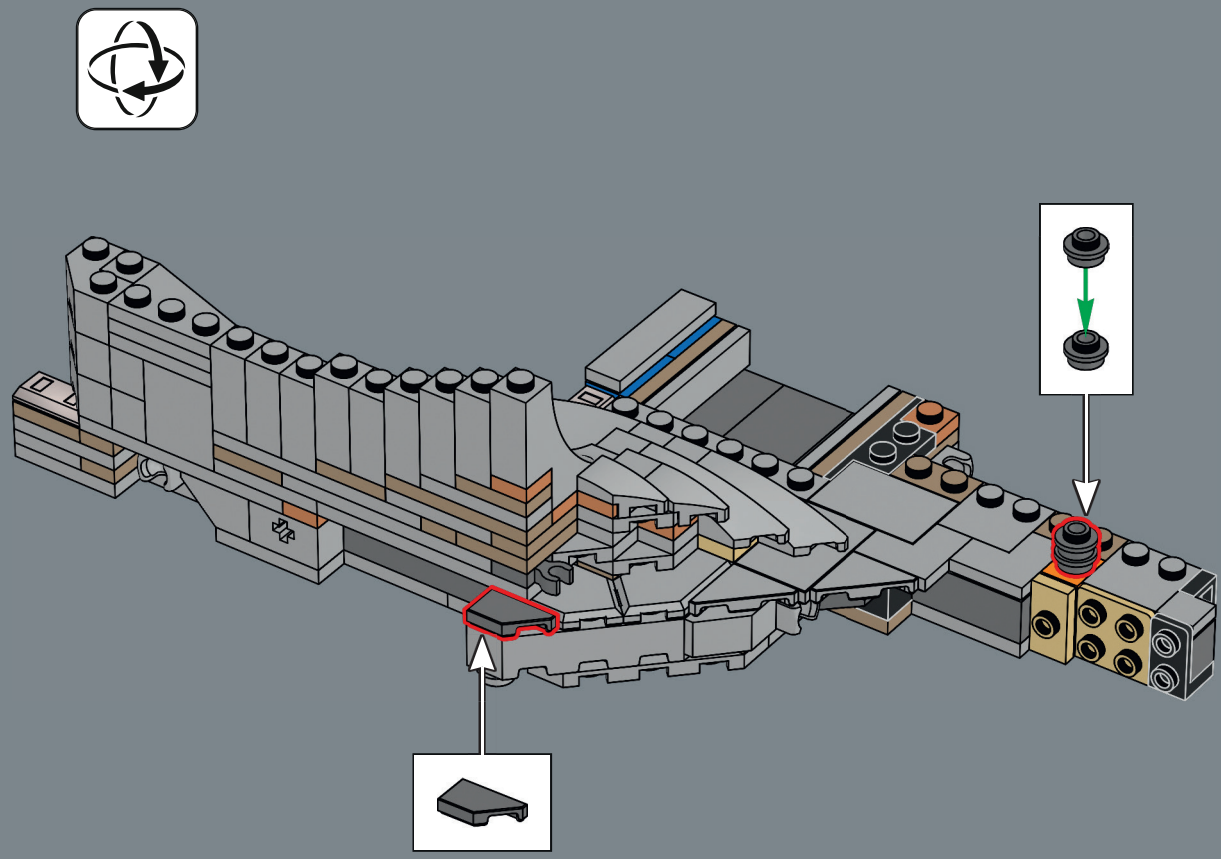

10356_BI_BK1_LangDigStep.indd 92 22/9/25 13:35

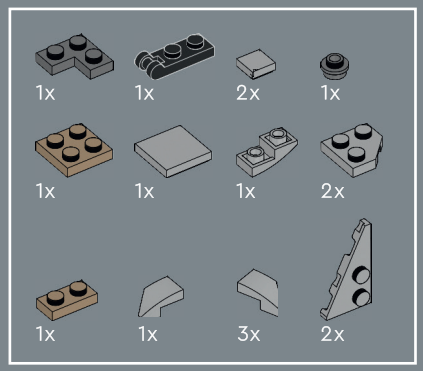

150

1

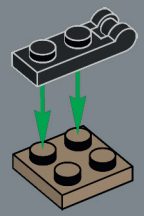

2

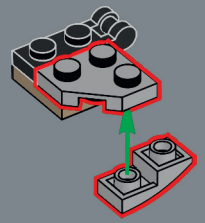

3

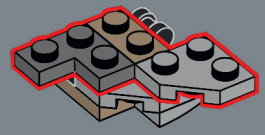

5

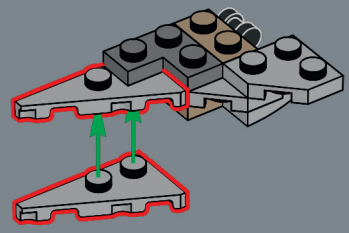

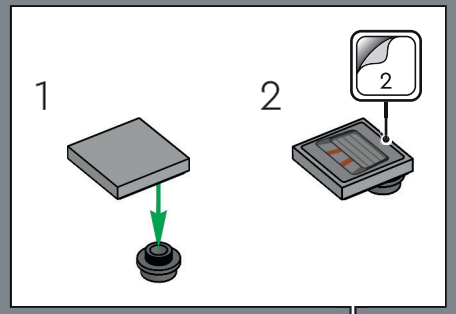

4

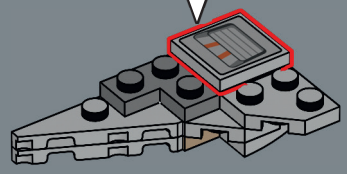

6

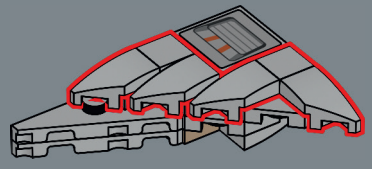

10356_BI_BK1_LangDigStep.indd 93 22/9/25 13:35

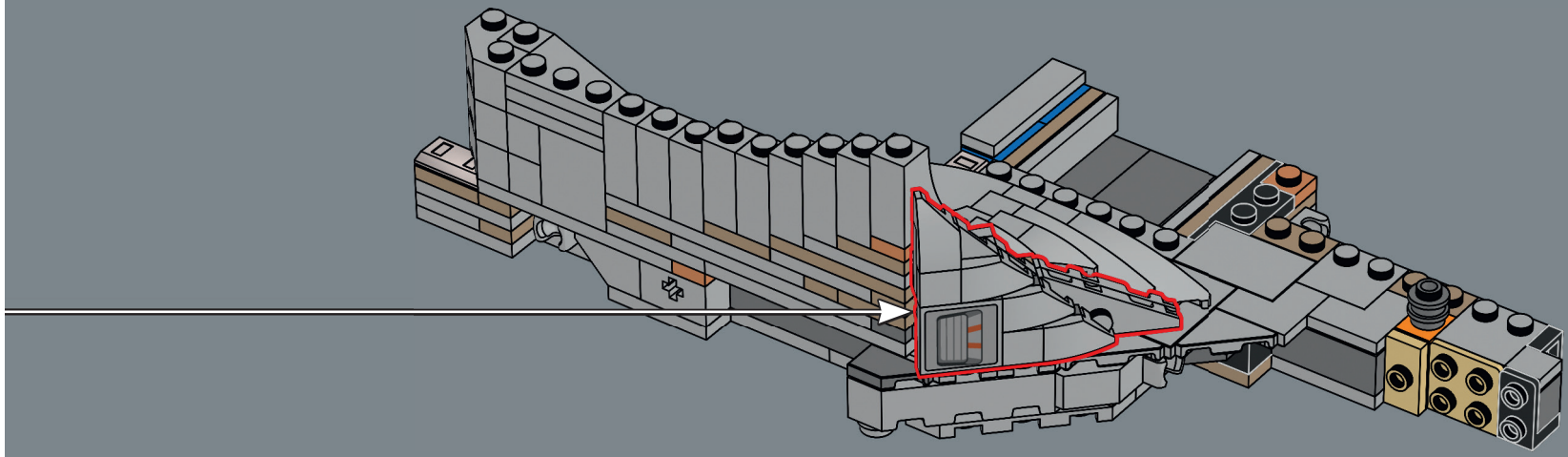

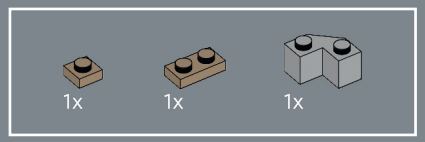

151

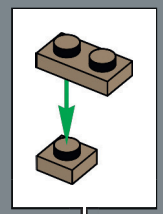

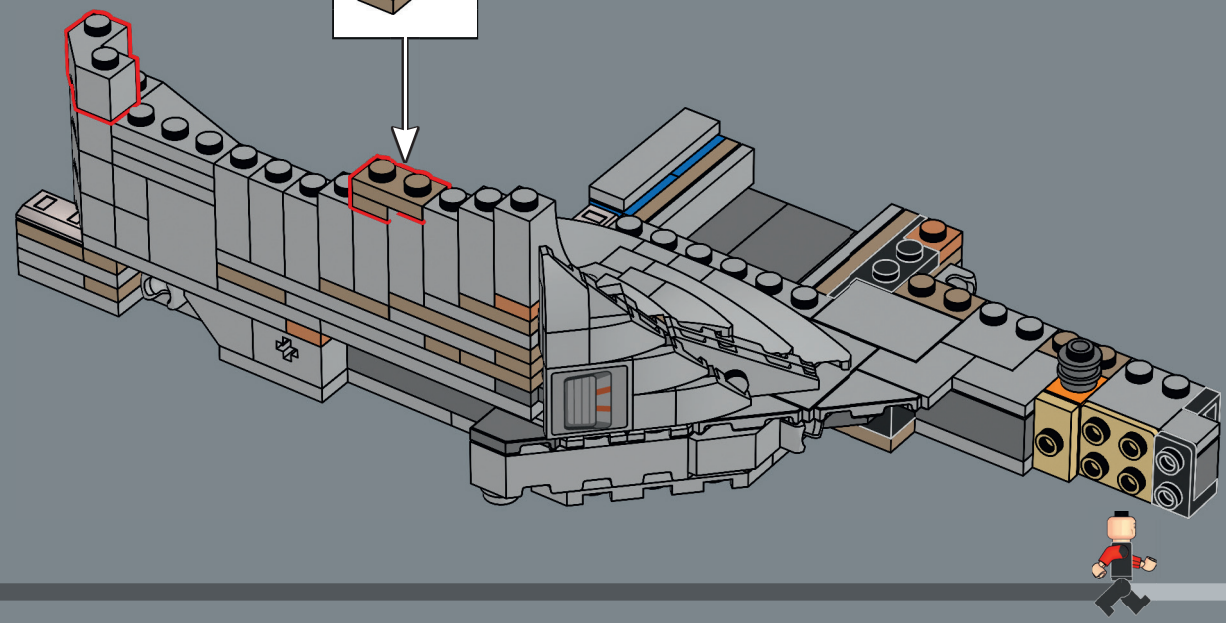

10356_BI_BK1_LangDigStep.indd 94 22/9/25 13:35

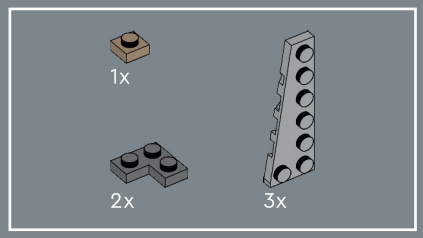

152

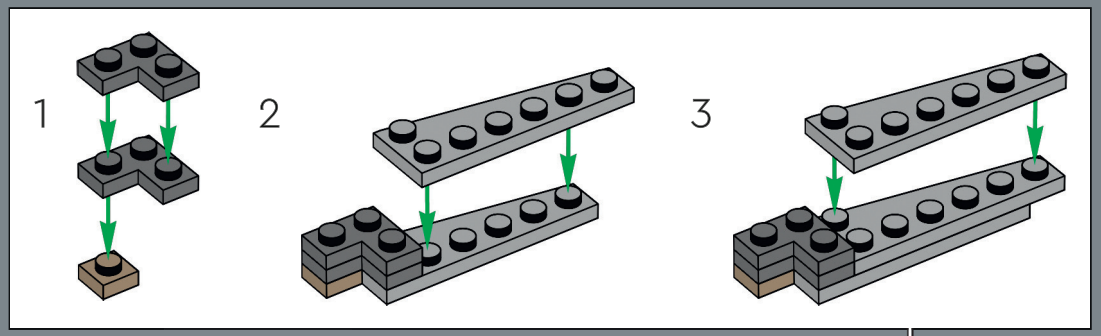

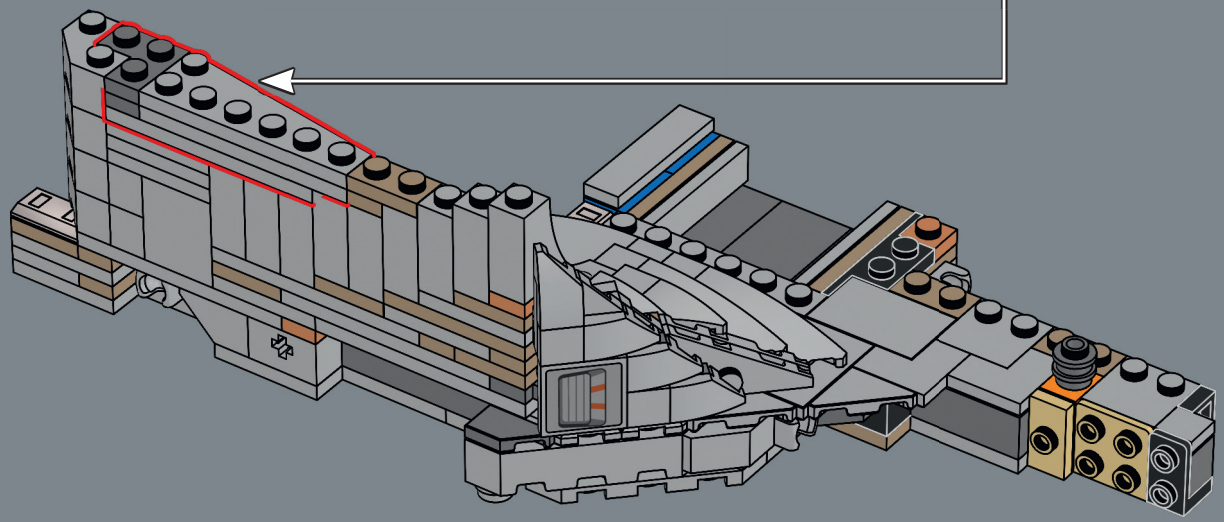

10356_BI_BK1_LangDigStep.indd 95 22/9/25 13:35

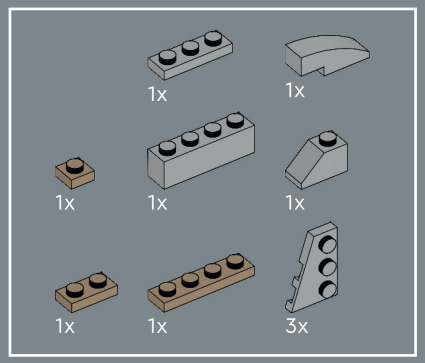

153

10356_BI_BK1_LangDigStep.indd 96 22/9/25 13:35

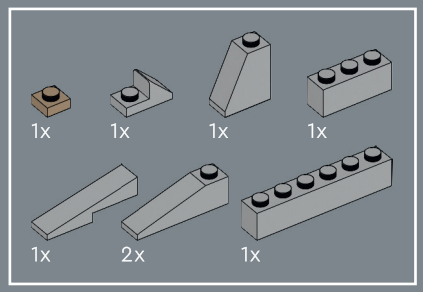

154

1

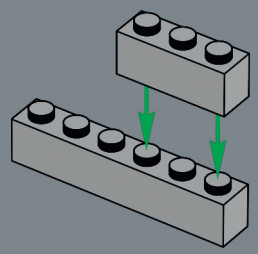

2

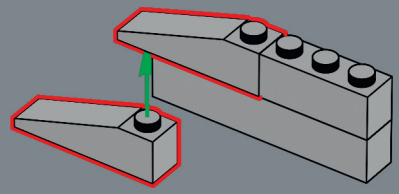

3

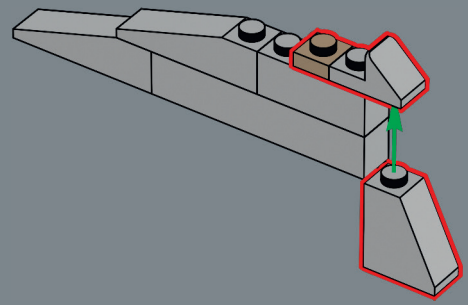

4

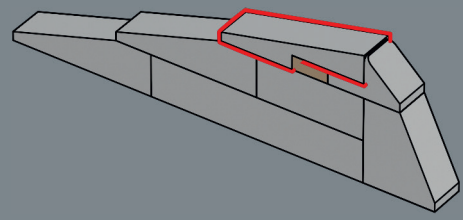

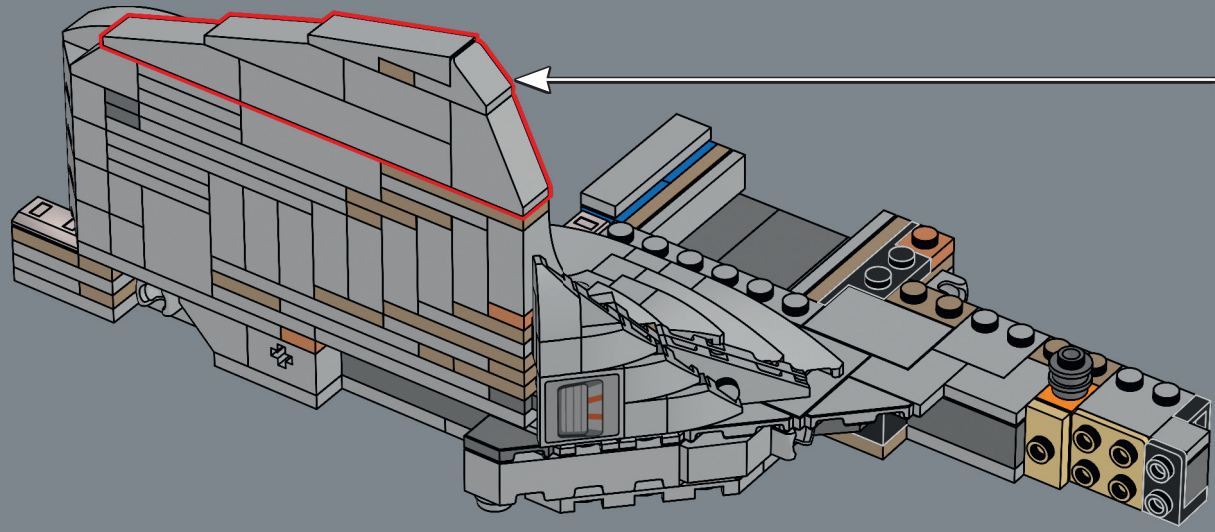

10356_BI_BK1_LangDigStep.indd 97 22/9/25 13:35

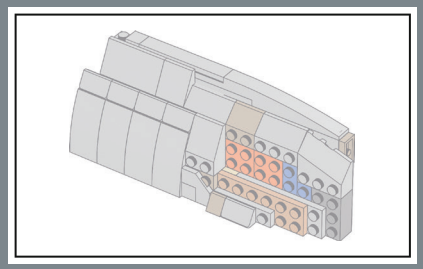

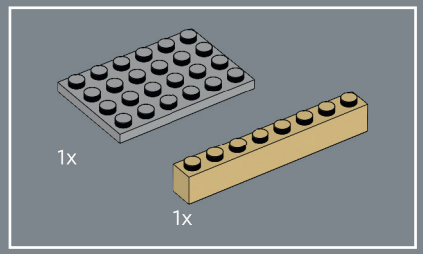

155

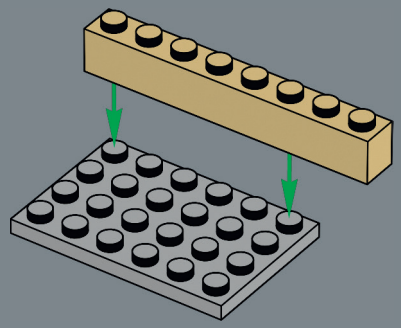

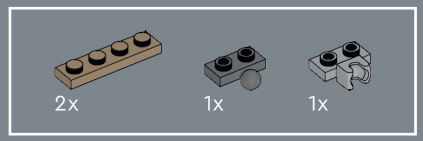

156

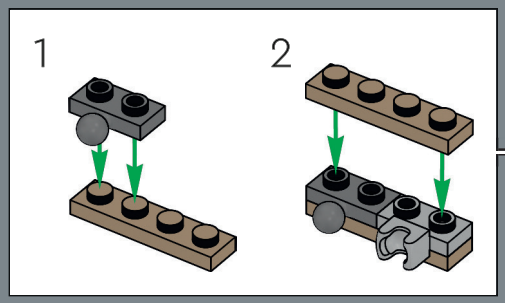

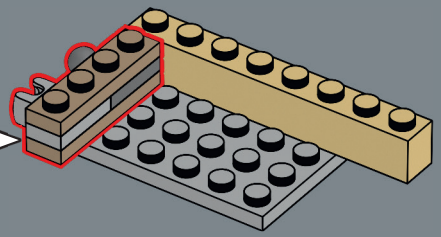

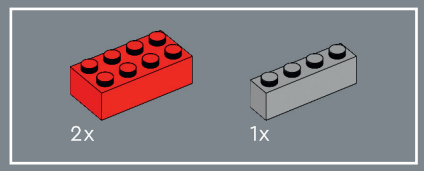

157

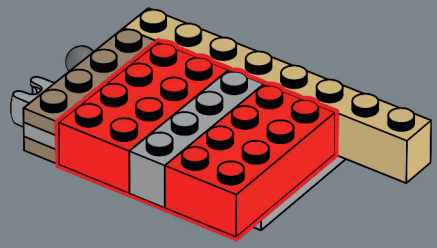

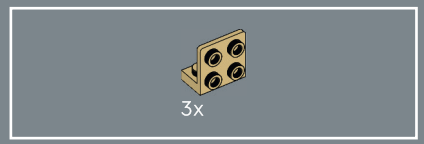

158

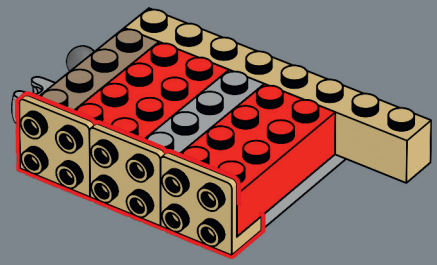



10356_BI_BK1_LangDigStep.indd 98 22/9/25 13:35

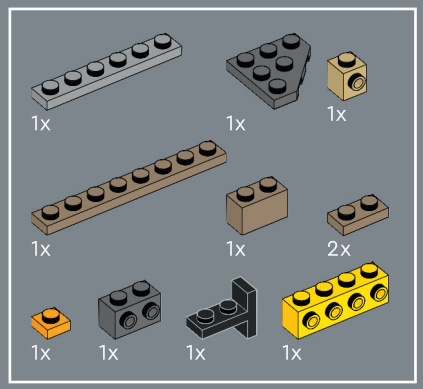

159

1

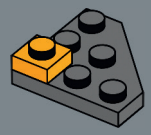

2

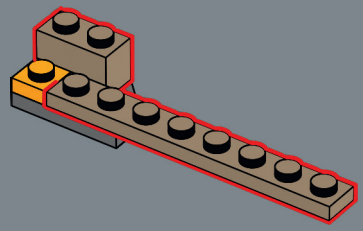

3

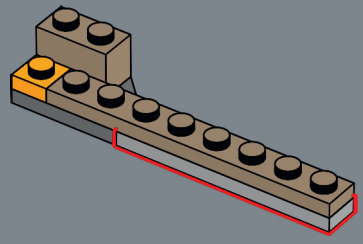

4

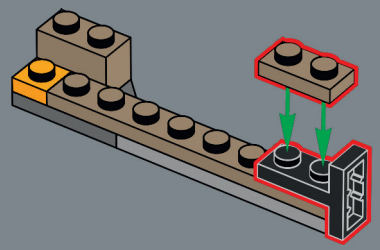

5

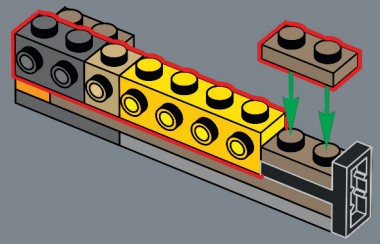

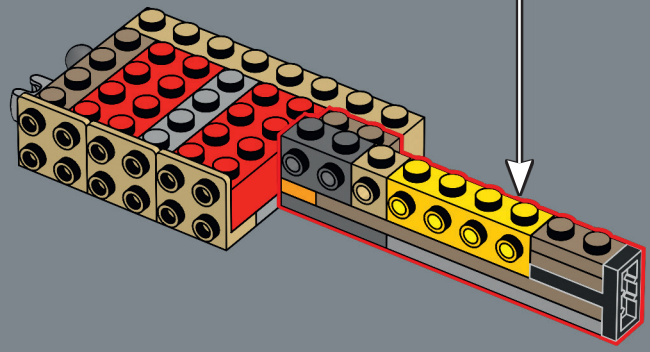

10356_BI_BK1_LangDigStep.indd 99 22/9/25 13:35

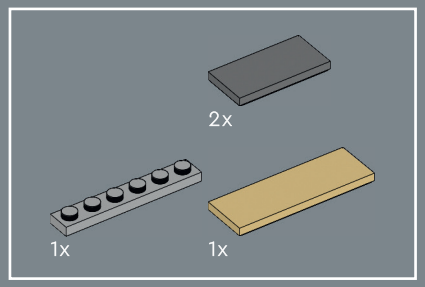

160

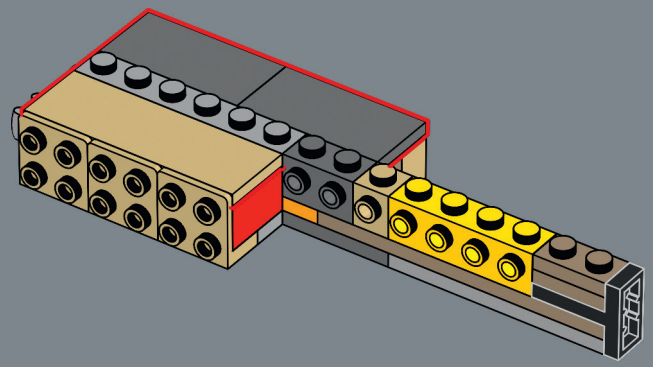

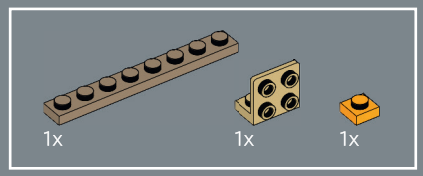

161

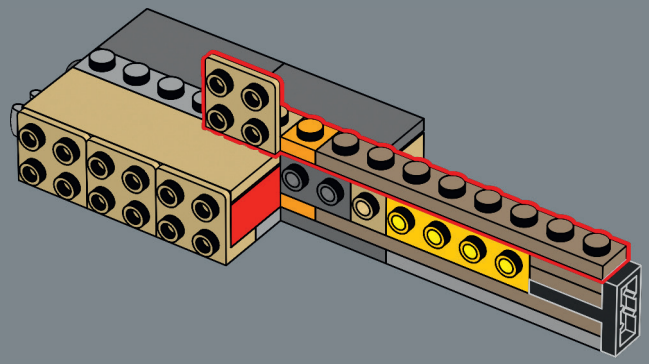

10356_BI_BK1_LangDigStep.indd 100 22/9/25 13:35

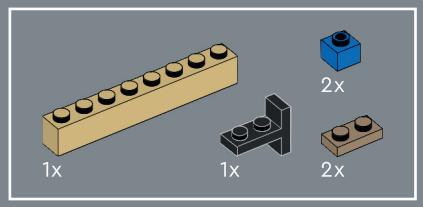

162

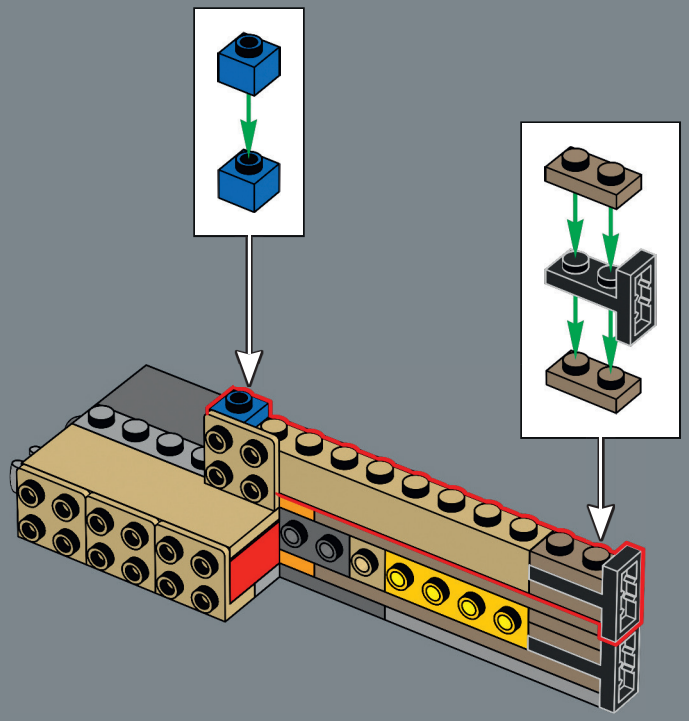

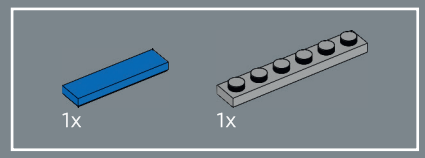

163

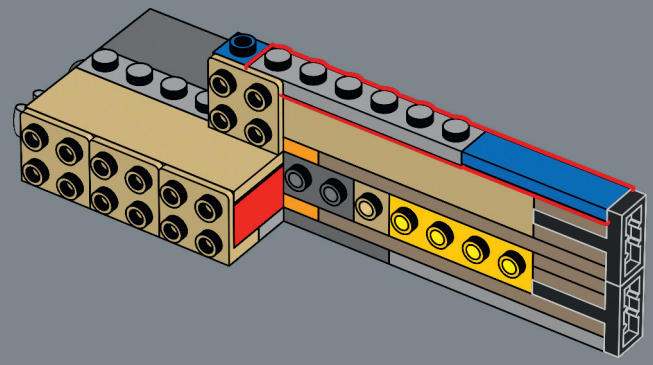

10356_BI_BK1_LangDigStep.indd 101 22/9/25 13:35

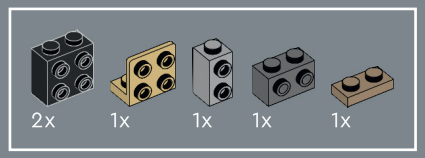

164

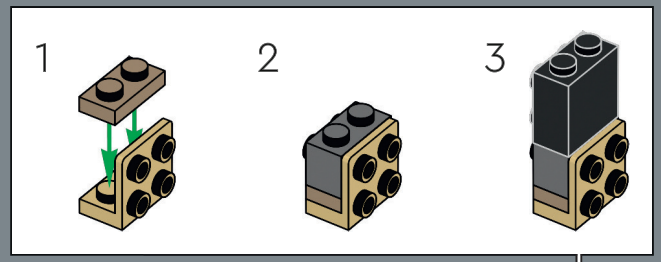

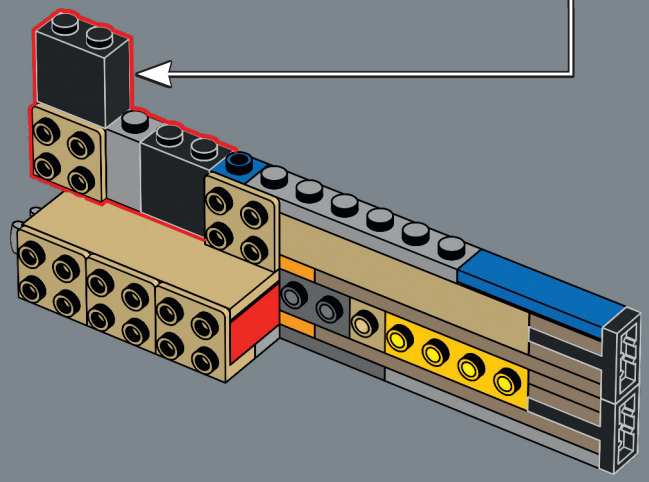

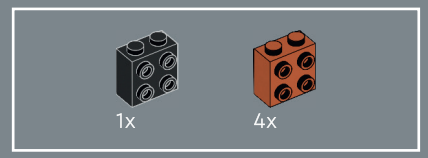

165

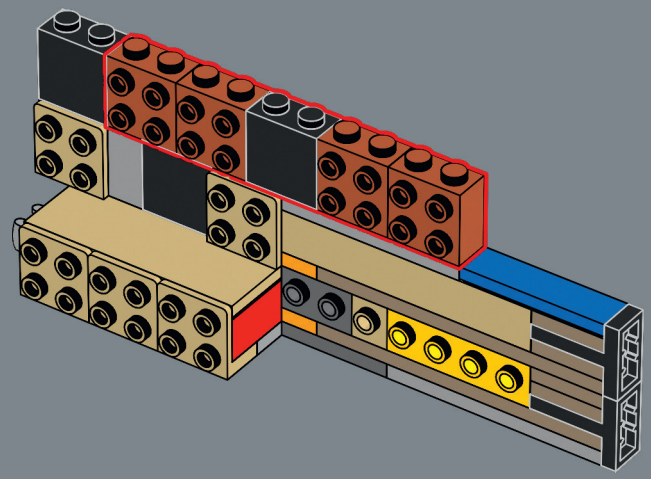



10356_BI_BK1_LangDigStep.indd 102 22/9/25 13:35

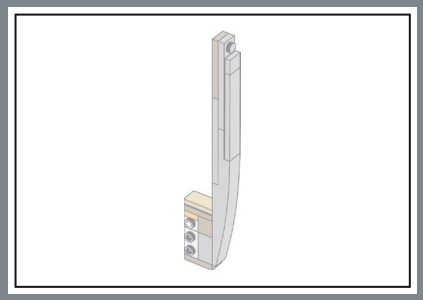

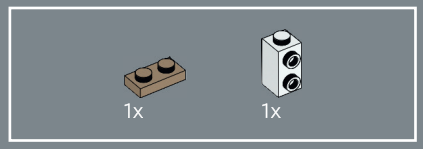

166

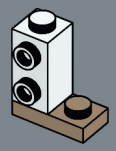

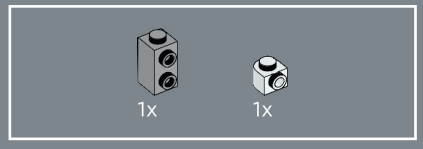

167

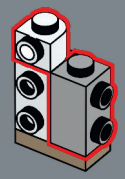

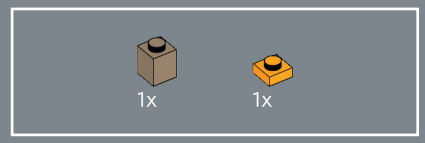

168

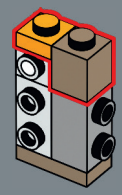

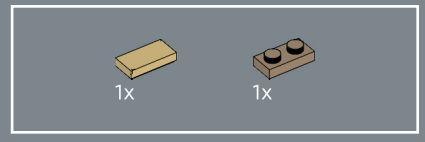

169

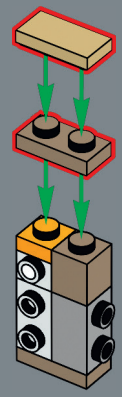

10356_BI_BK1_LangDigStep.indd 103 22/9/25 13:35

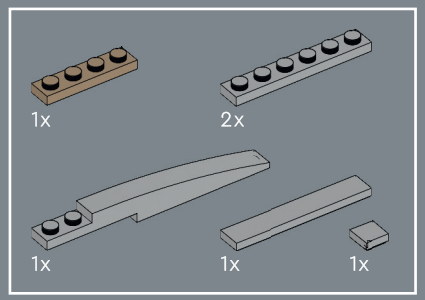

170

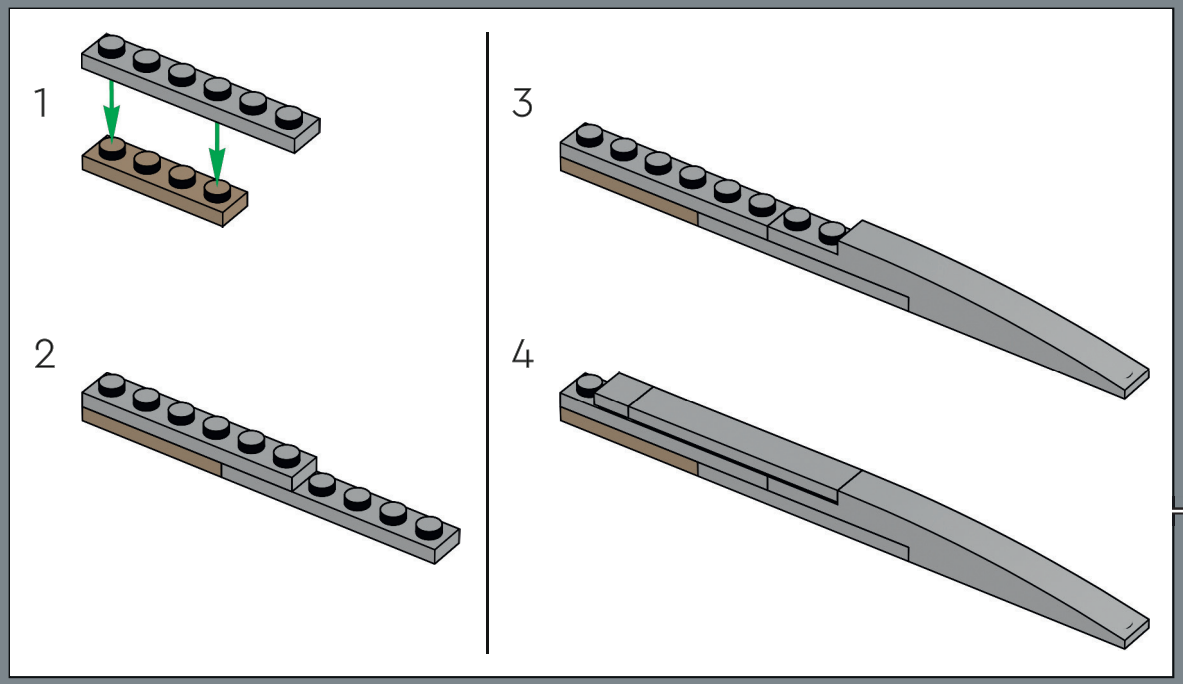

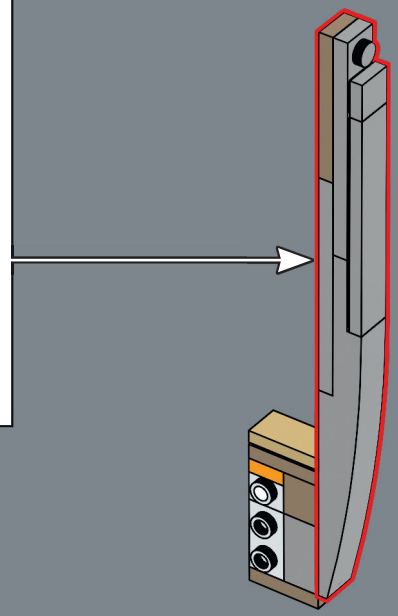



10356_BI_BK1_LangDigStep.indd 104 22/9/25 13:35

171

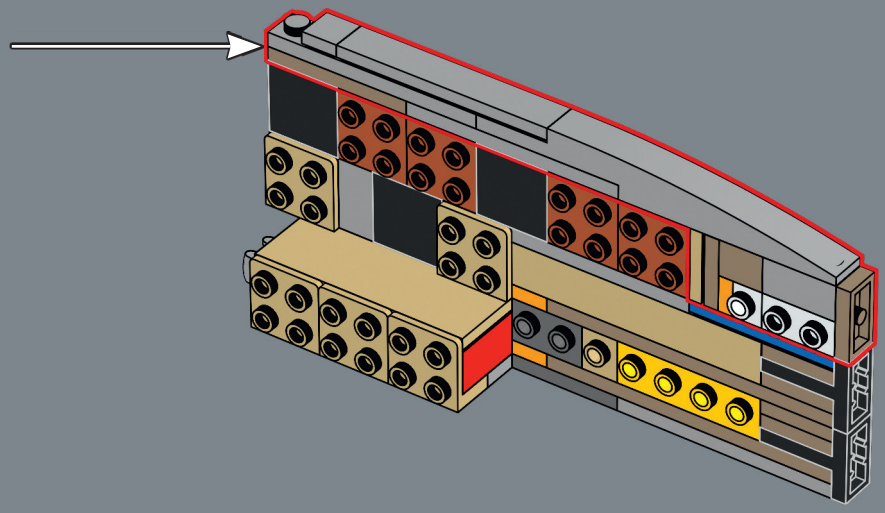

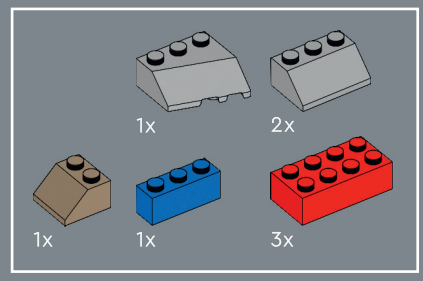

172

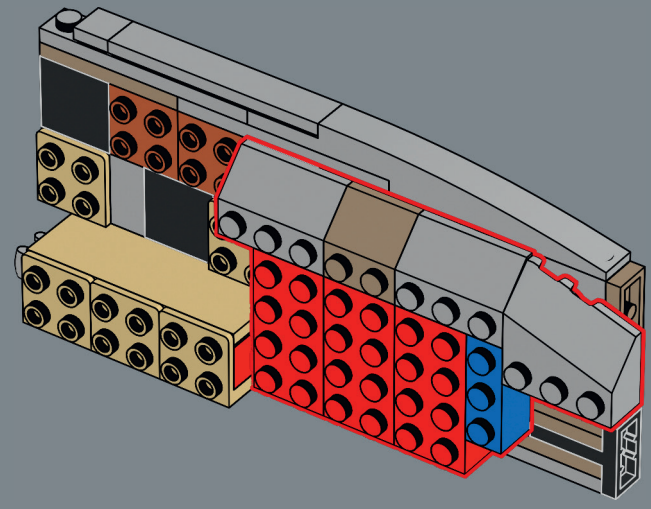

10356_BI_BK1_LangDigStep.indd 105 22/9/25 13:35

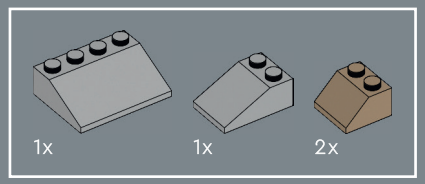

173

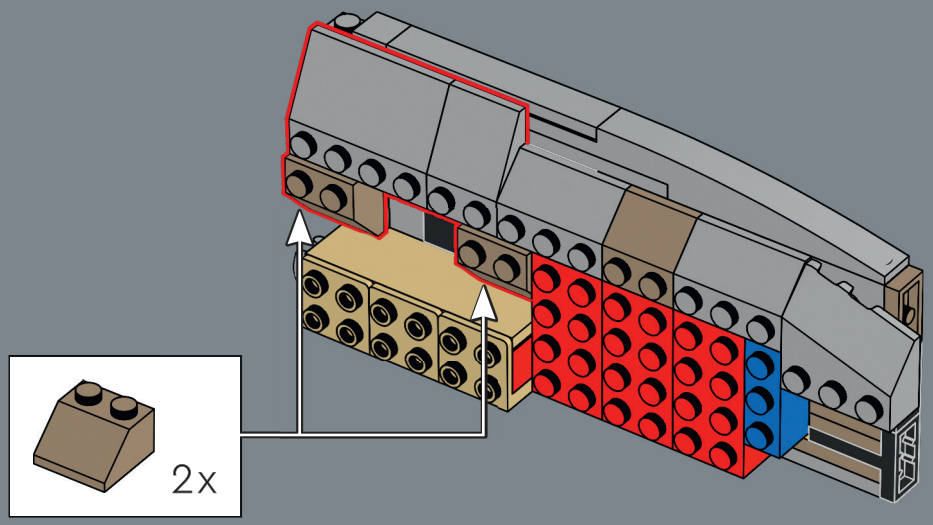

10356_BI_BK1_LangDigStep.indd 106 22/9/25 13:35

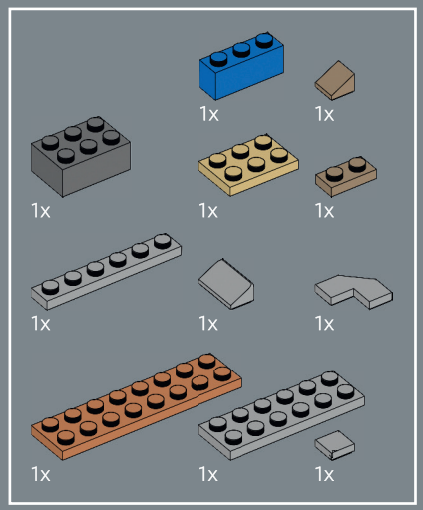

174

1

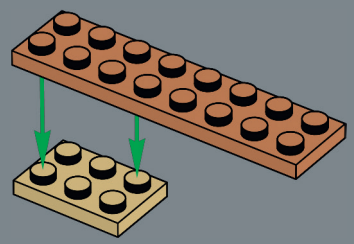

2

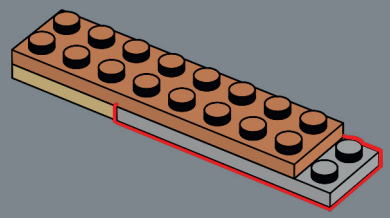

3

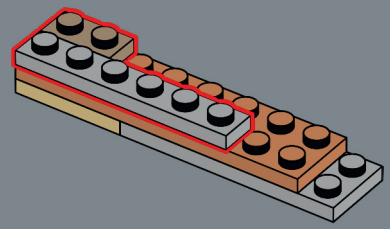

4

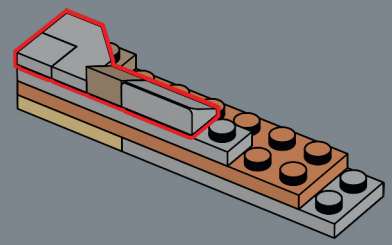

5

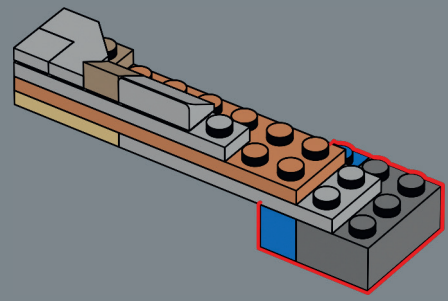

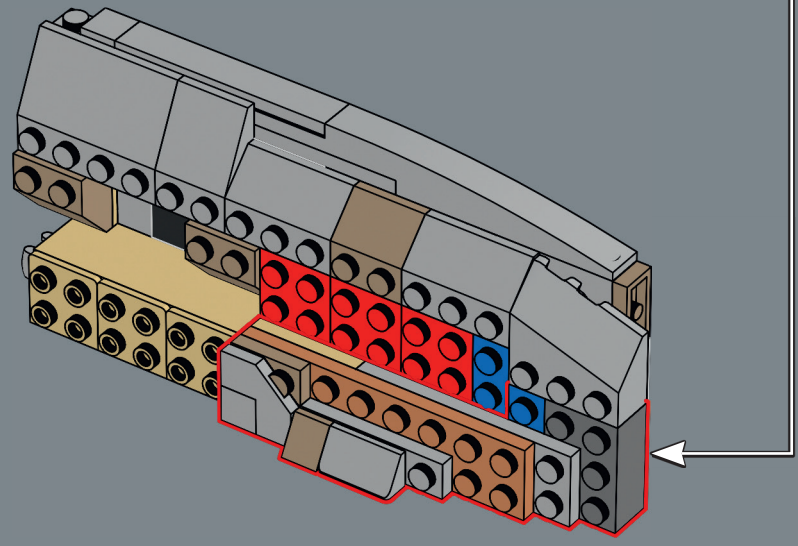

10356_BI_BK1_LangDigStep.indd 107 22/9/25 13:35

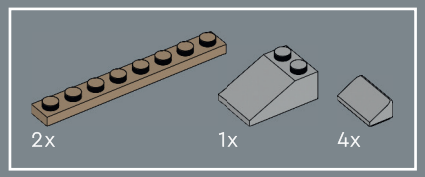

175

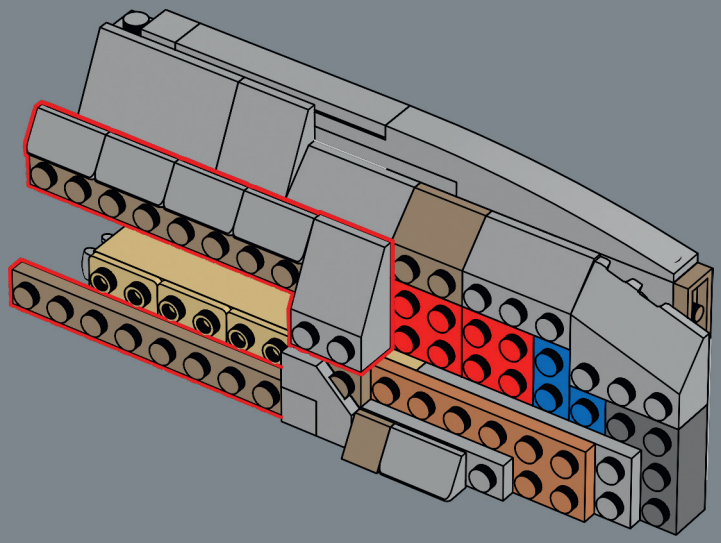

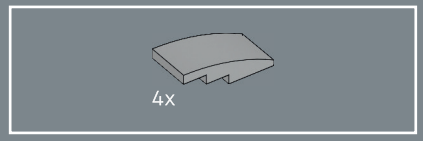

176

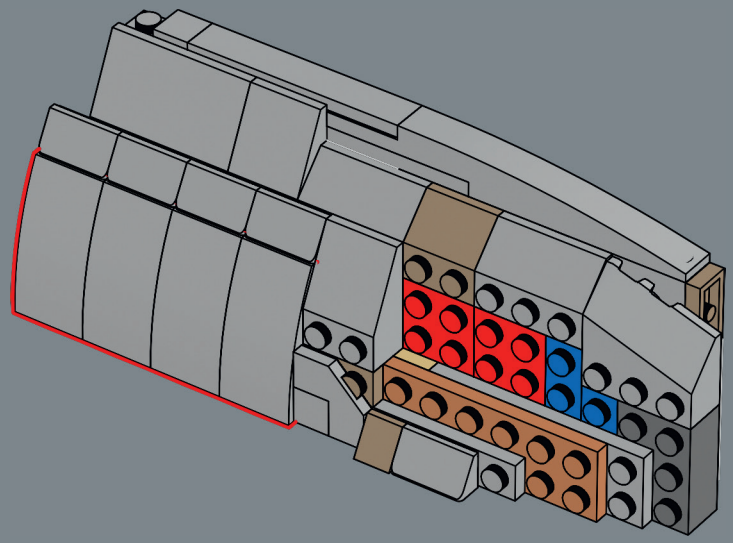

10356_BI_BK1_LangDigStep.indd 108 22/9/25 13:35

177

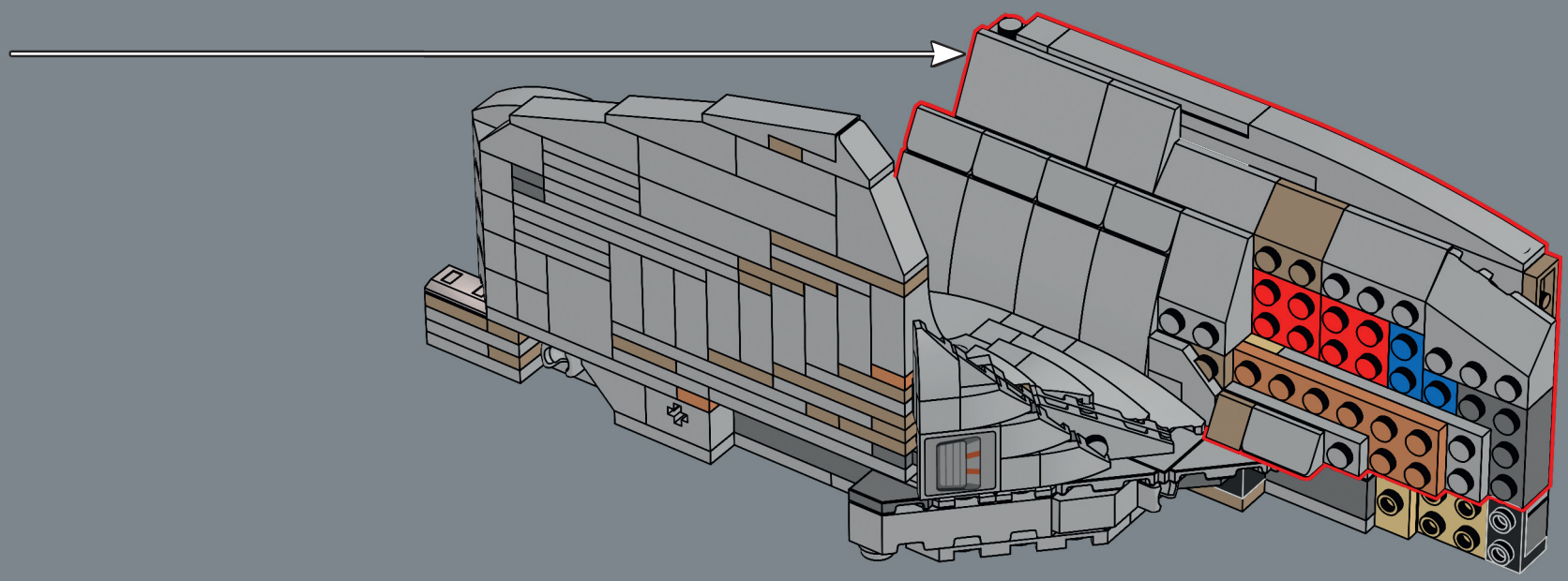

10356_BI_BK1_LangDigStep.indd 109 22/9/25 13:35



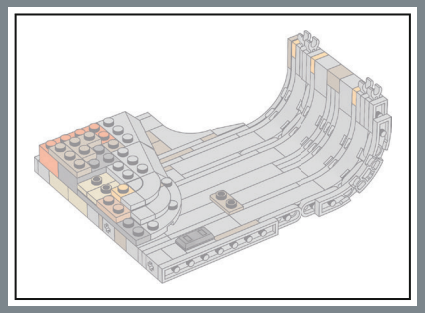

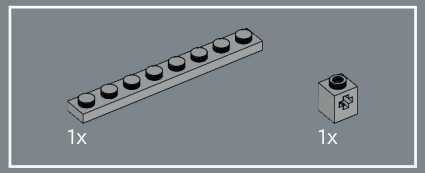

178

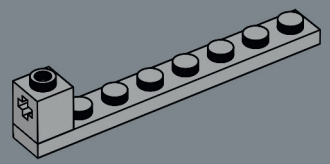

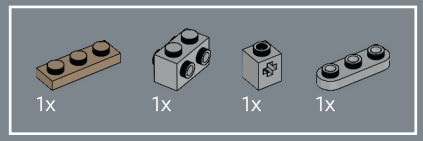

179

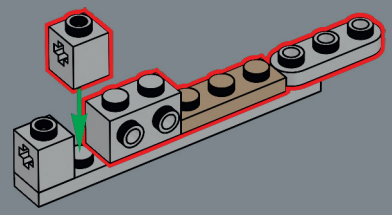

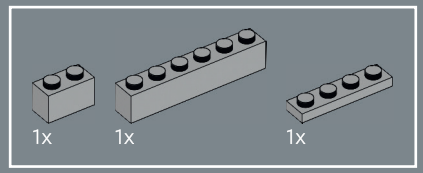

180

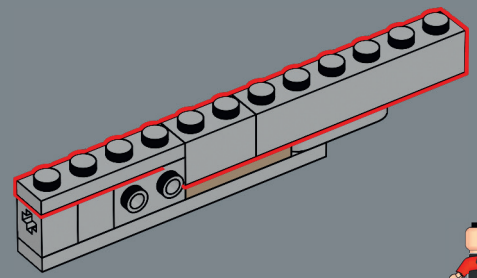



10356_BI_BK1_LangDigStep.indd 110 22/9/25 13:35

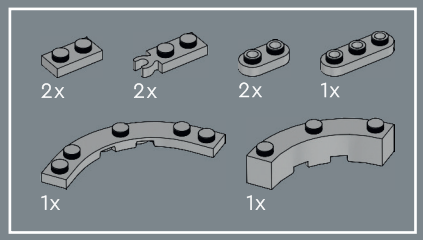

181

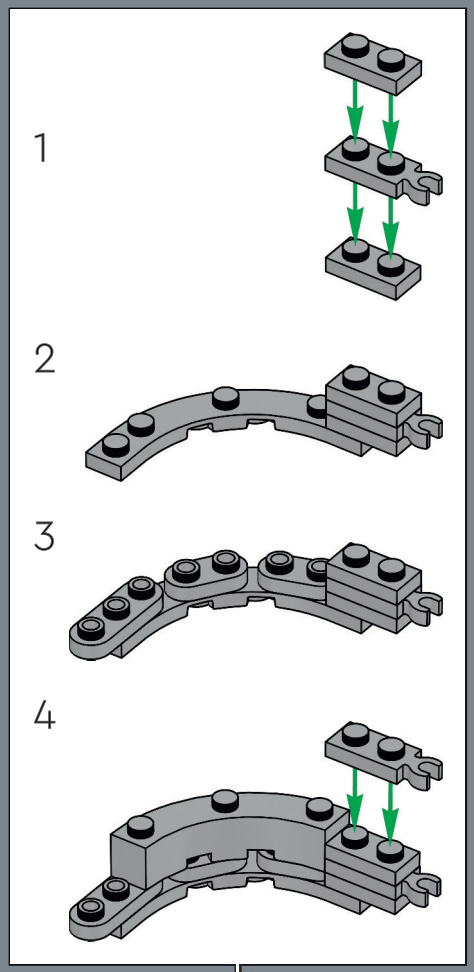

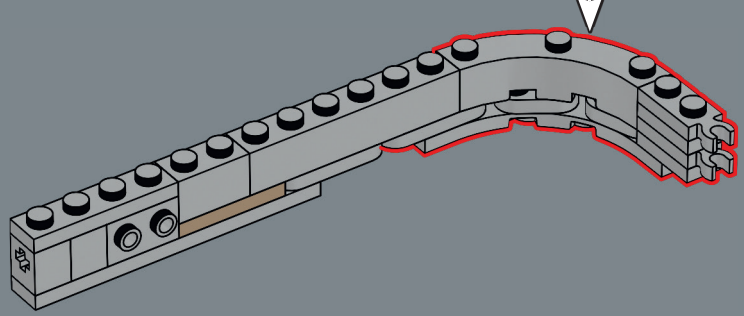

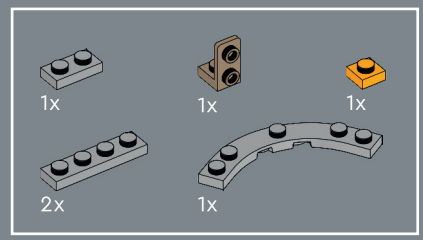

182

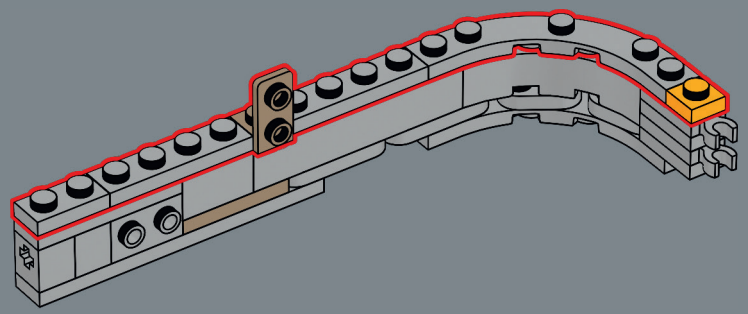

10356_BI_BK1_LangDigStep.indd 111 22/9/25 13:35

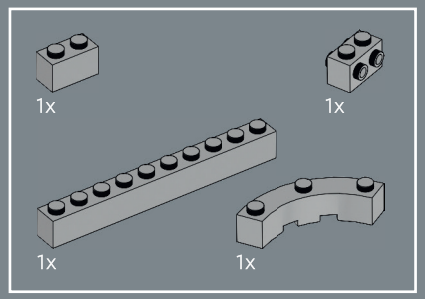

183

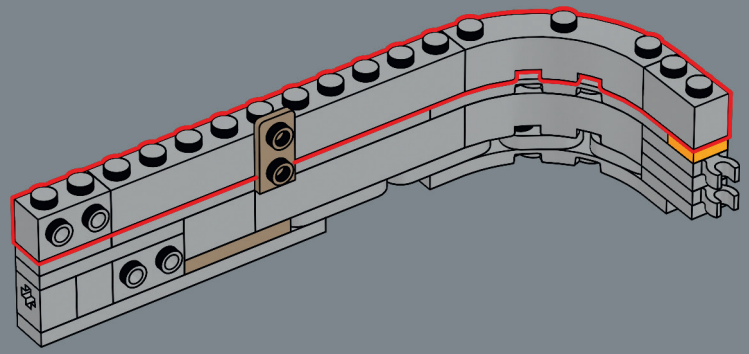

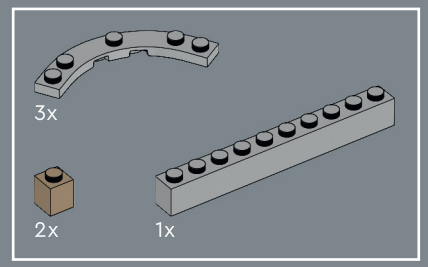

184

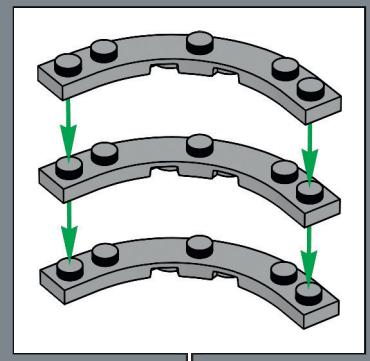

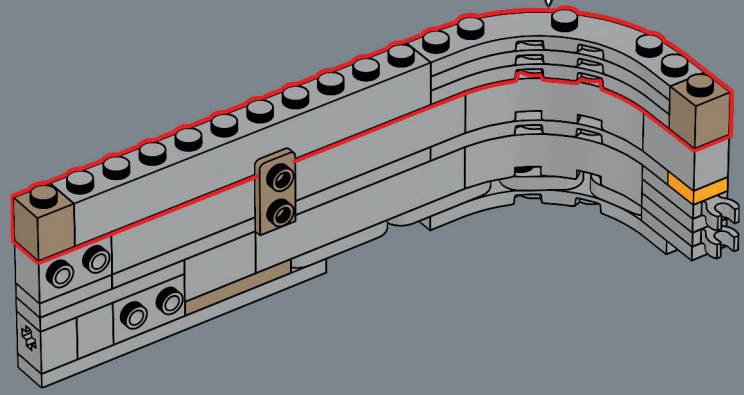



10356_BI_BK1_LangDigStep.indd 112 22/9/25 13:35

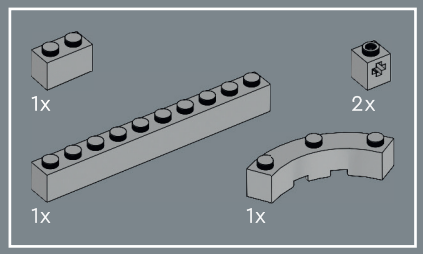

185

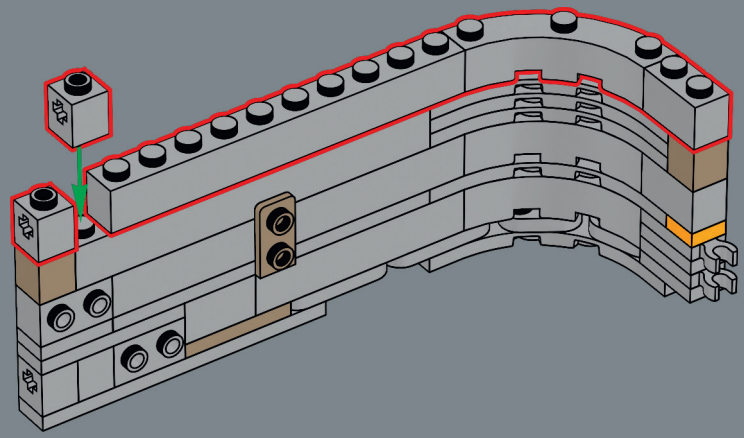

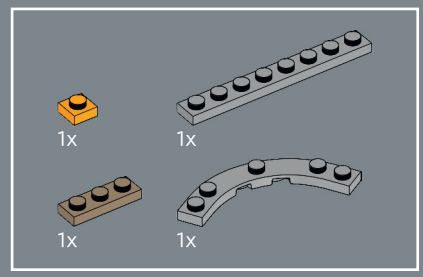

186

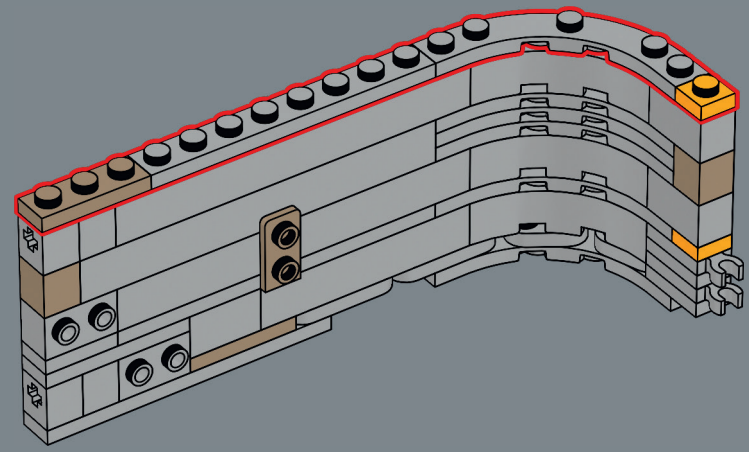

10356_BI_BK1_LangDigStep.indd 113 22/9/25 13:35

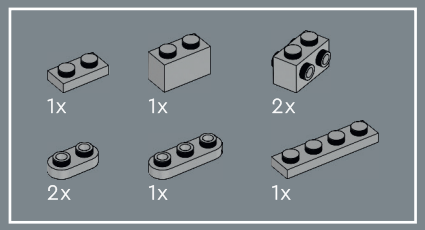

187

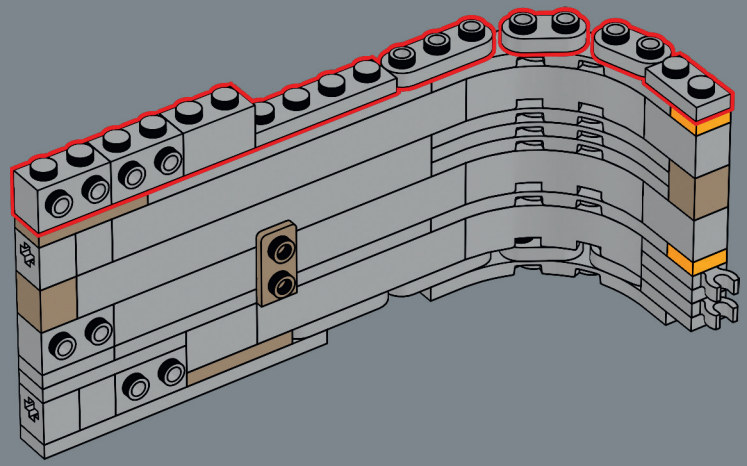

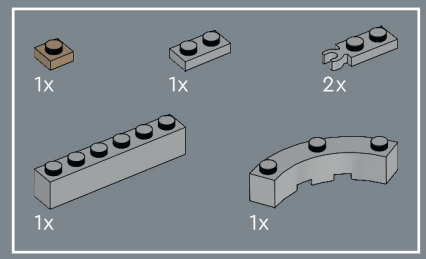

188

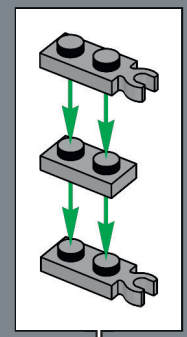

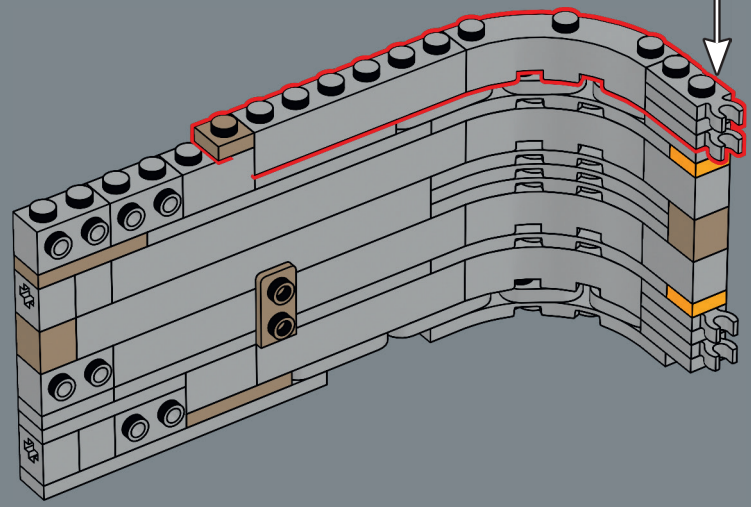

10356_BI_BK1_LangDigStep.indd 114 22/9/25 13:35

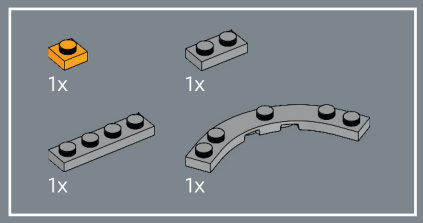

189

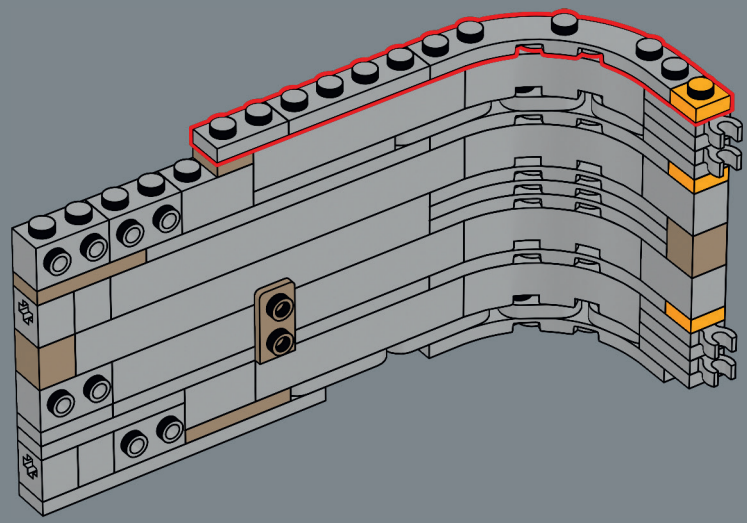

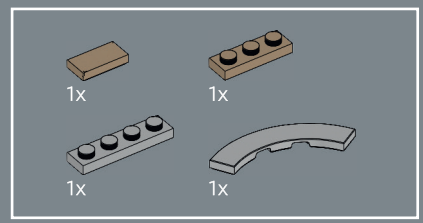

190

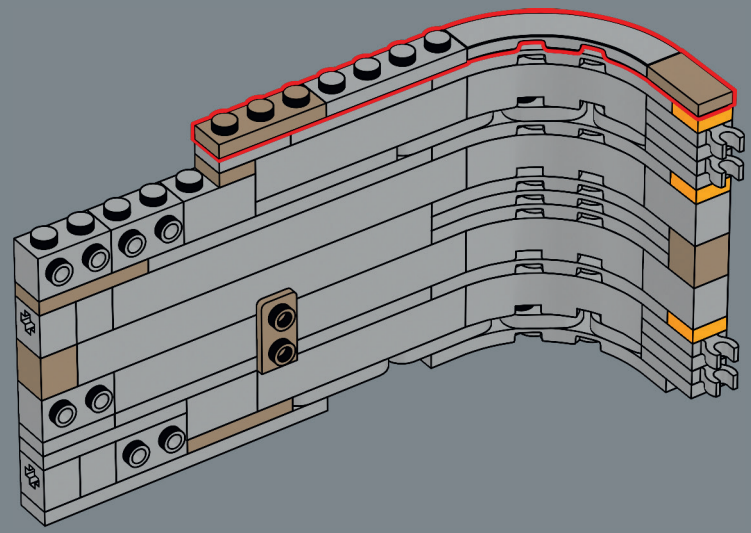

10356_BI_BK1_LangDigStep.indd 115 22/9/25 13:35

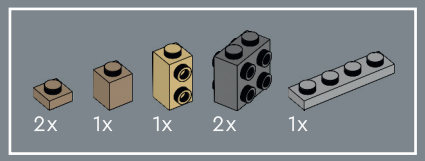

191

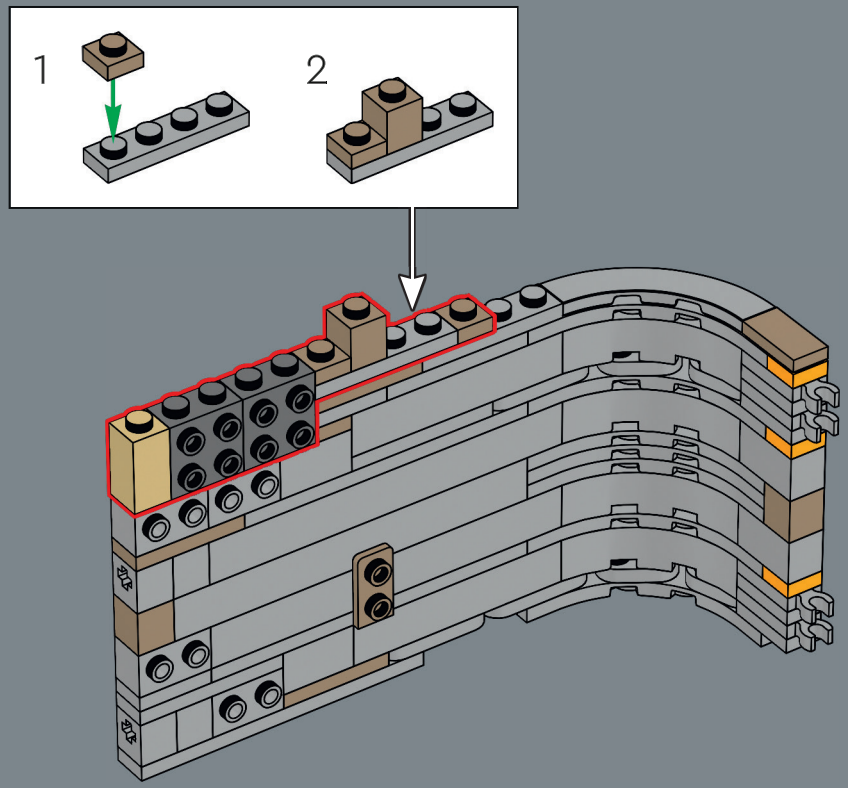

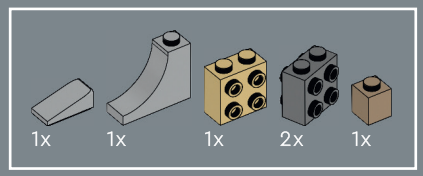

192

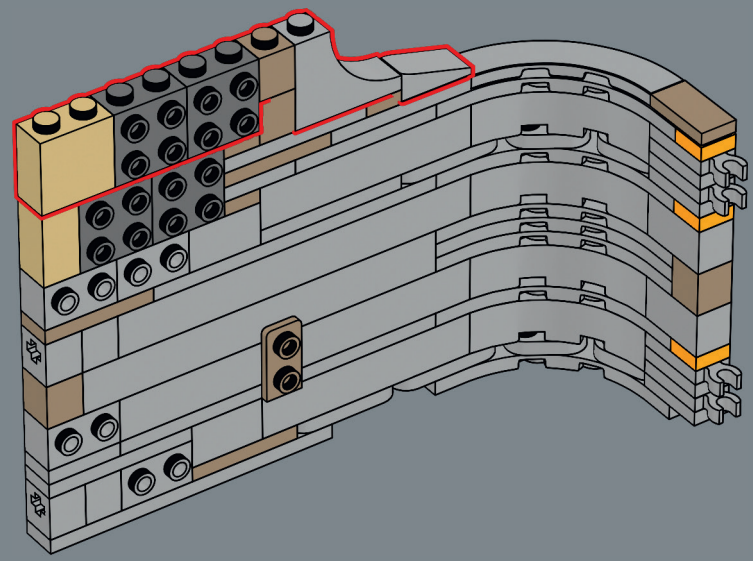

10356_BI_BK1_LangDigStep.indd 116 22/9/25 13:35

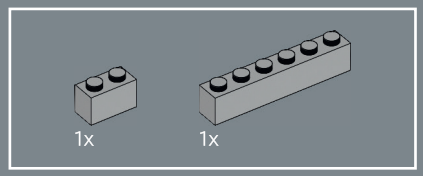

193

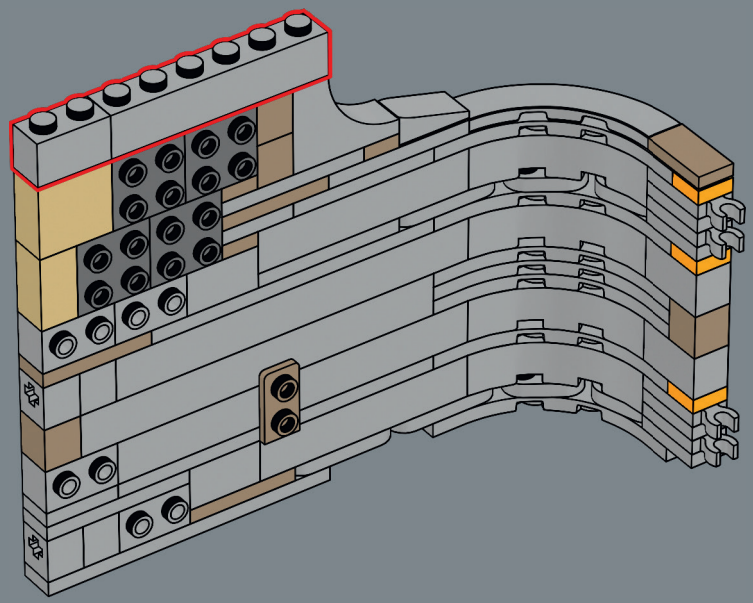

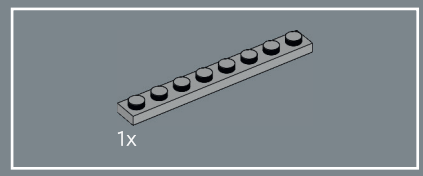

194

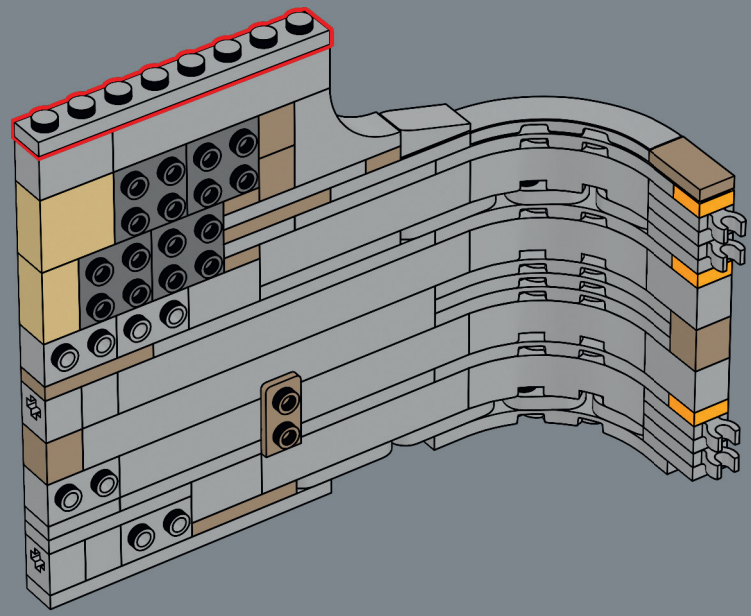

10356_BI_BK1_LangDigStep.indd 117 22/9/25 13:35

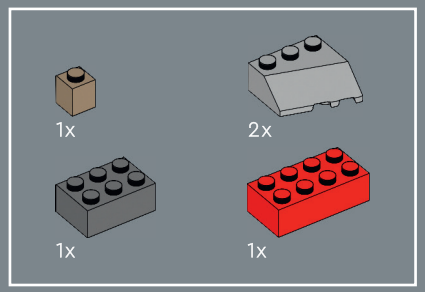

195



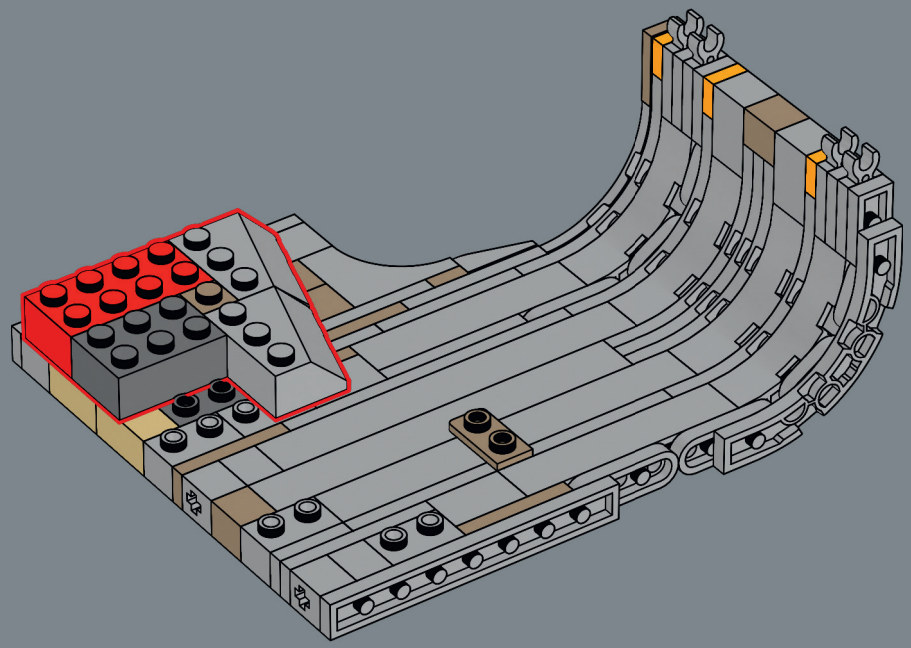

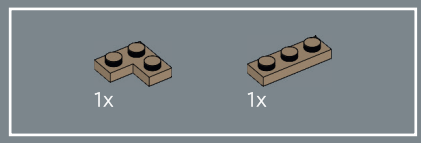

196

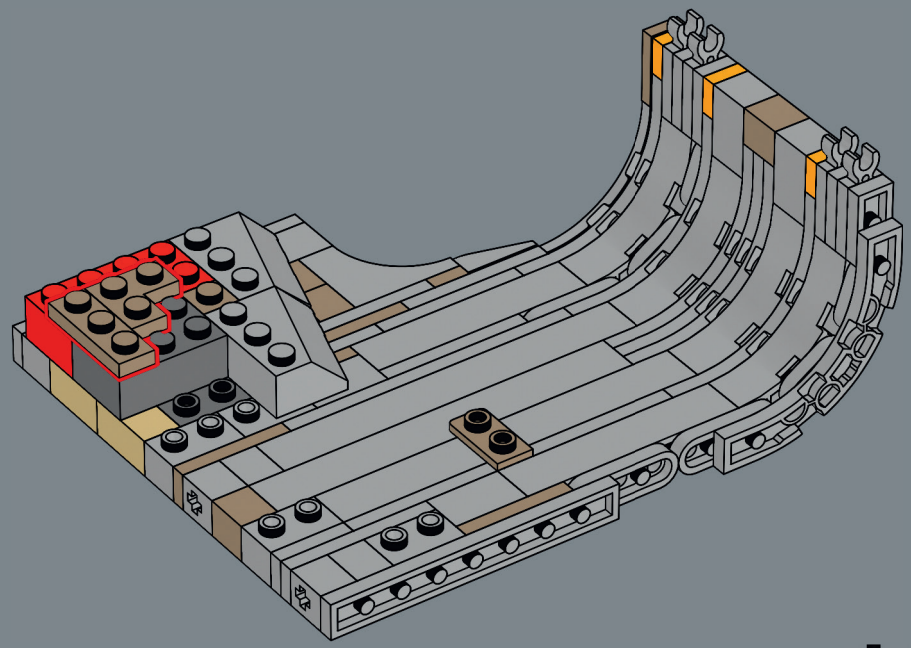



10356_BI_BK1_LangDigStep.indd 118 22/9/25 13:35

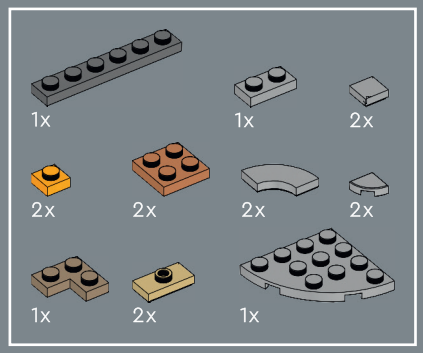

197

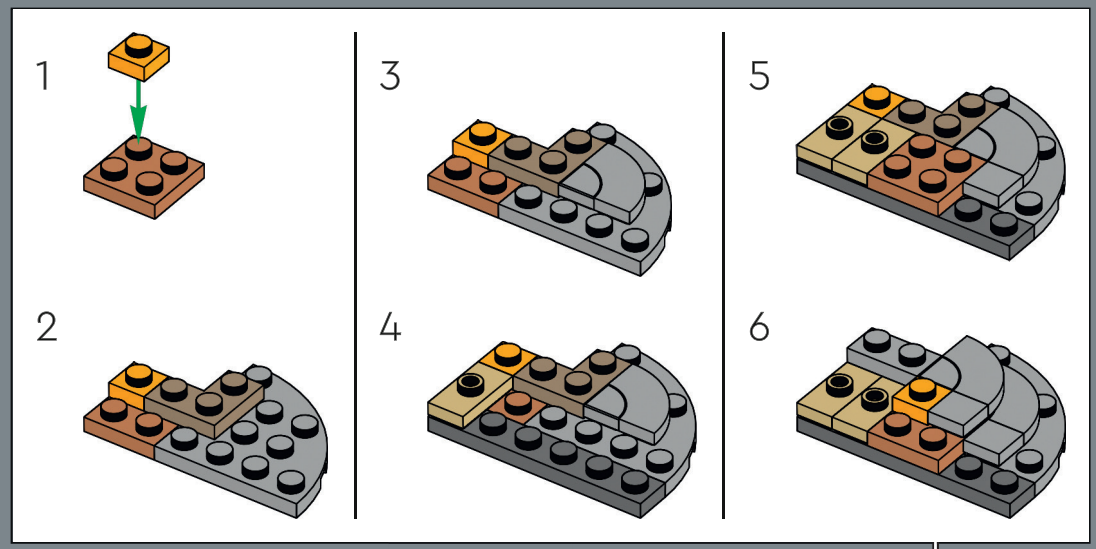

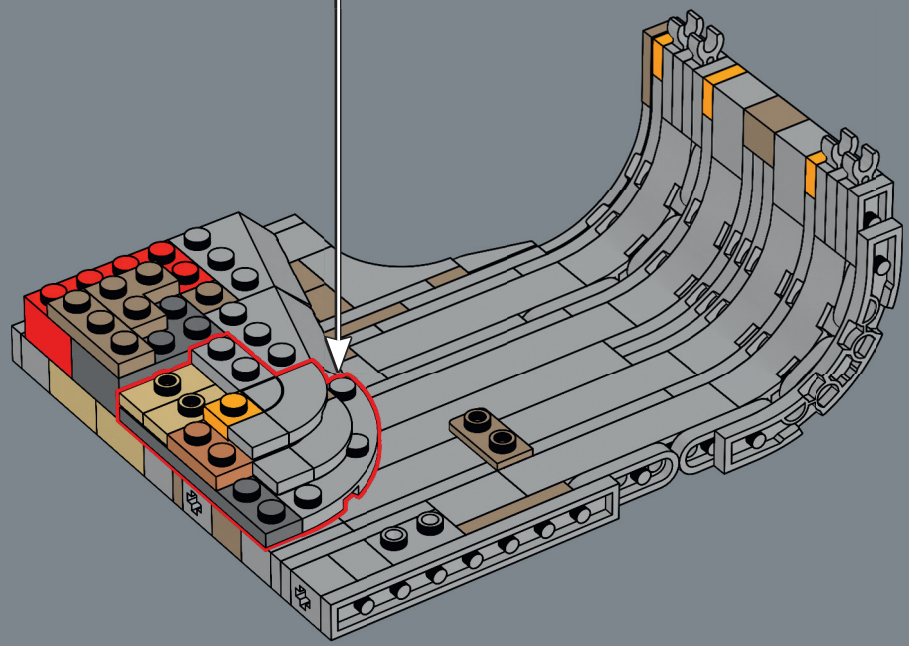

10356_BI_BK1_LangDigStep.indd 119 22/9/25 13:35

2x

198

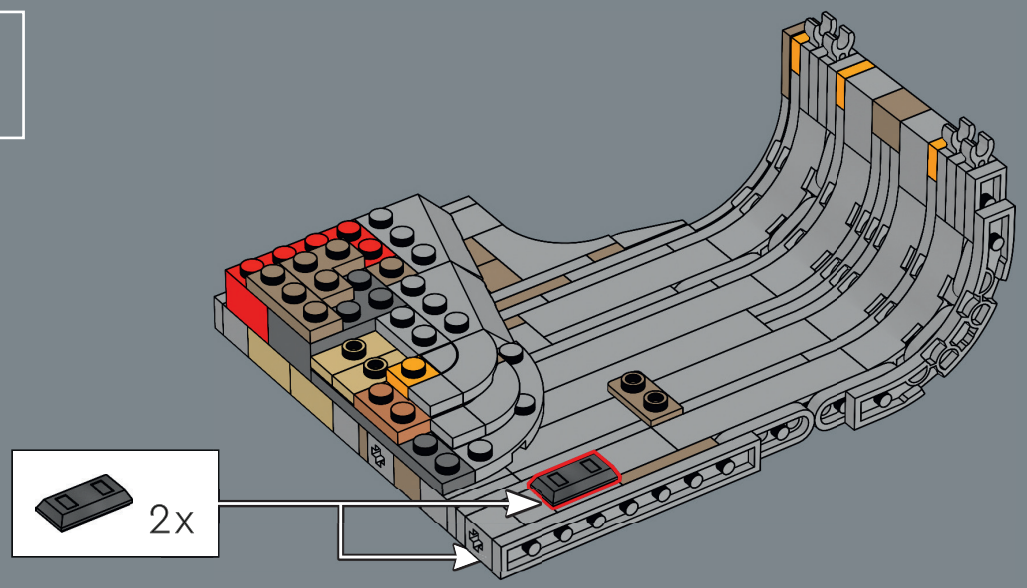

199

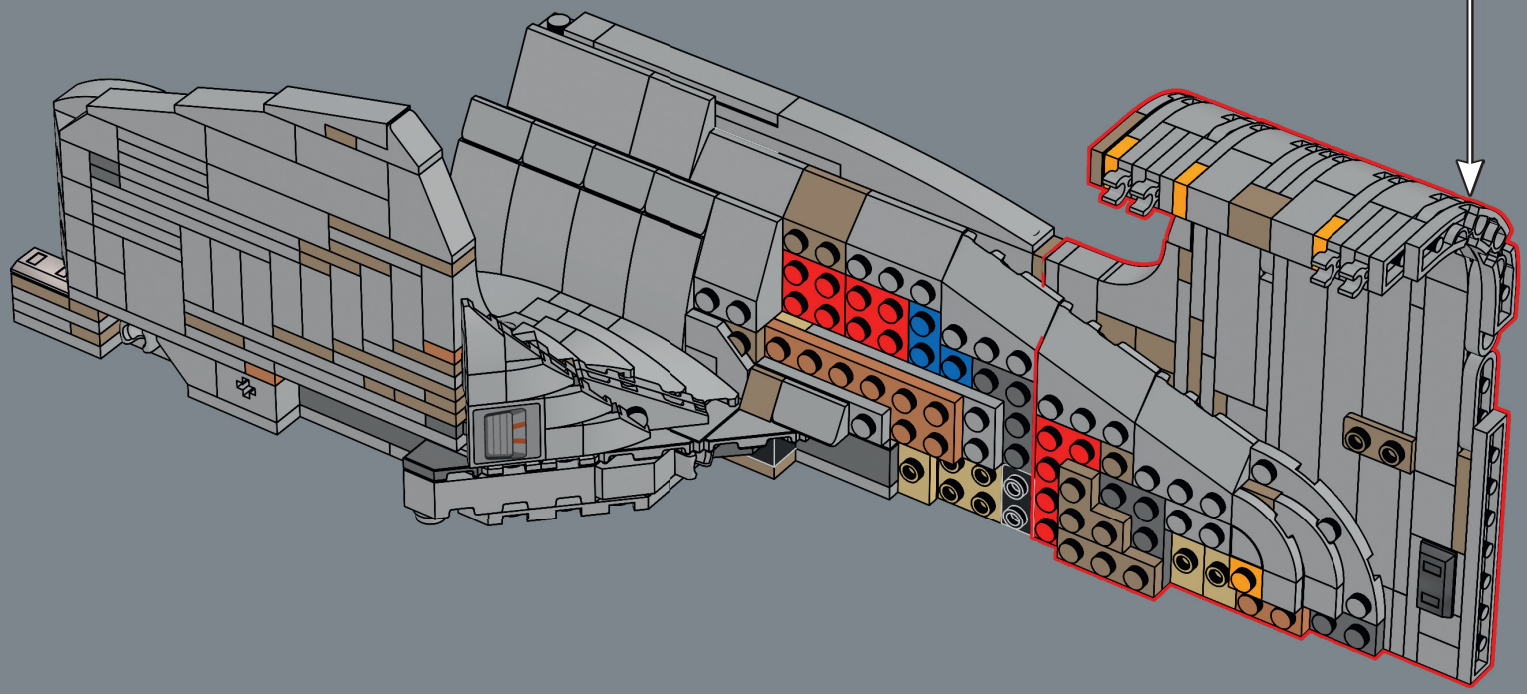

10356_BI_BK1_LangDigStep.indd 120 22/9/25 13:35

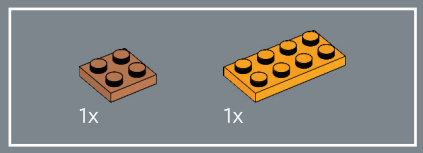

200

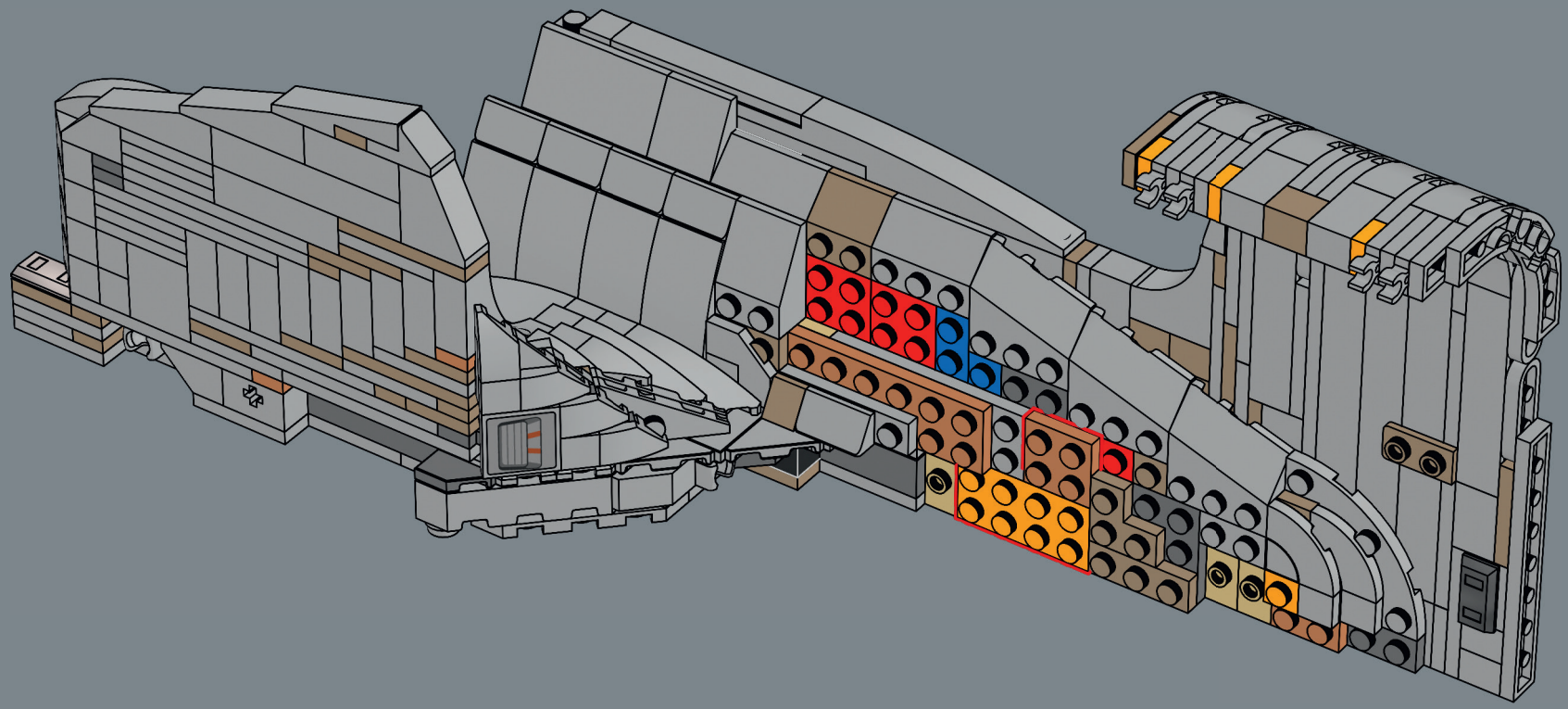

10356_BI_BK1_LangDigStep.indd 121 22/9/25 13:35

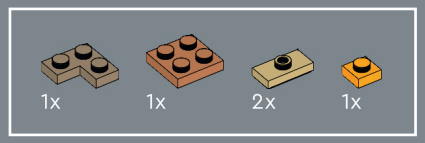

201

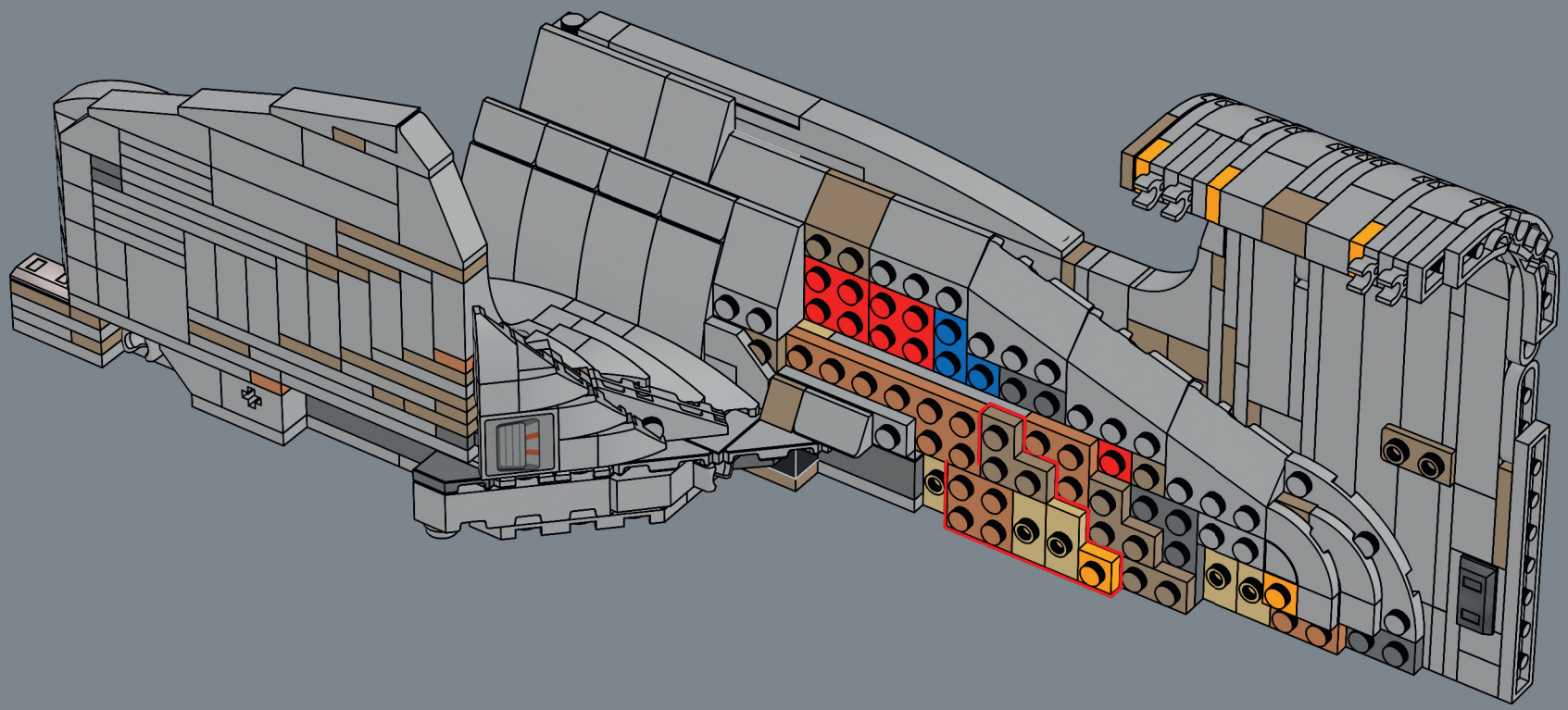

10356_BI_BK1_LangDigStep.indd 122 22/9/25 13:35

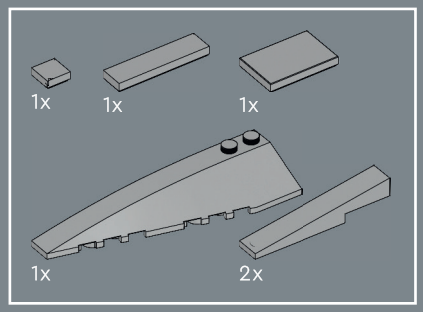

202

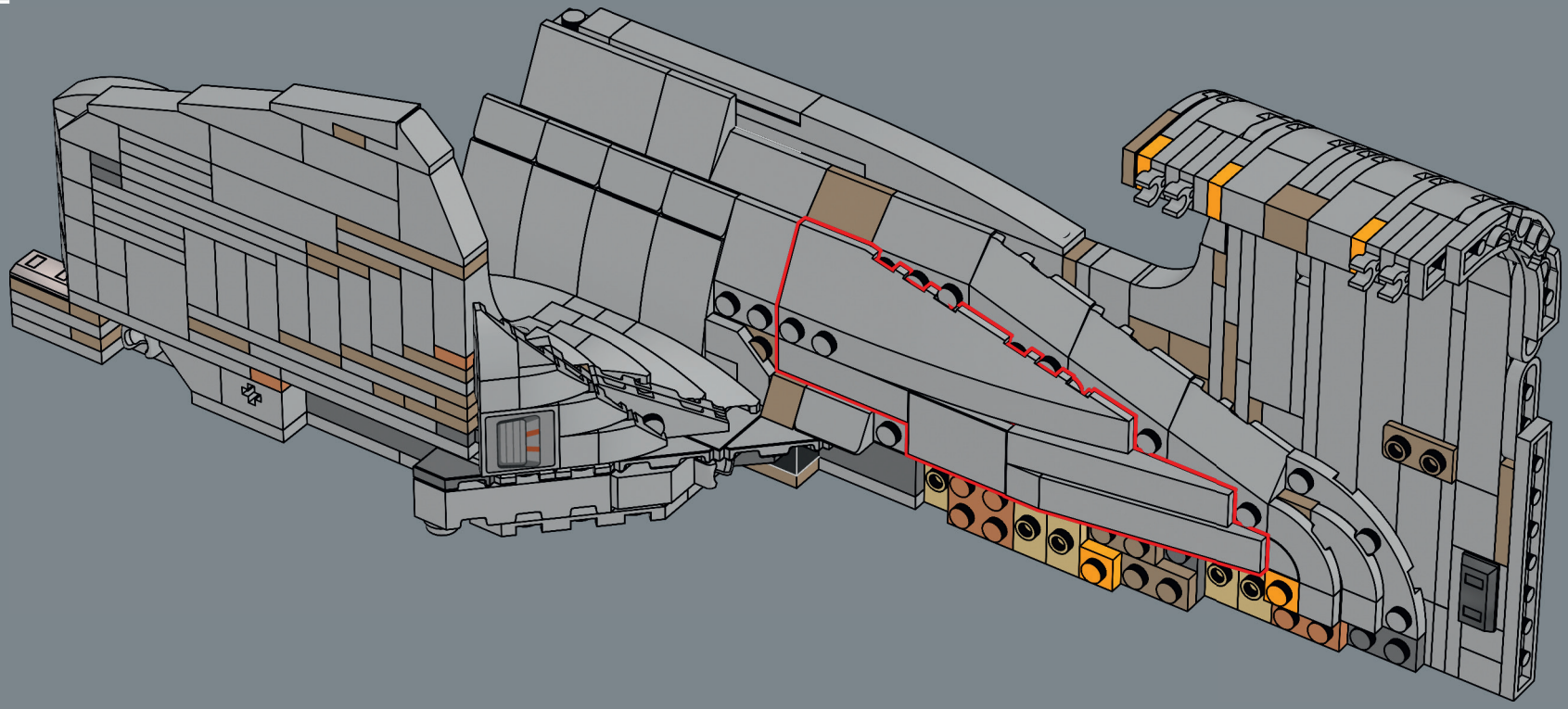

10356_BI_BK1_LangDigStep.indd 123 22/9/25 13:35

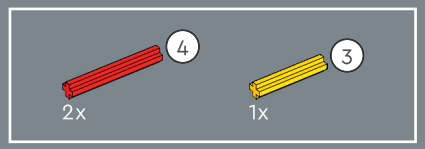

203

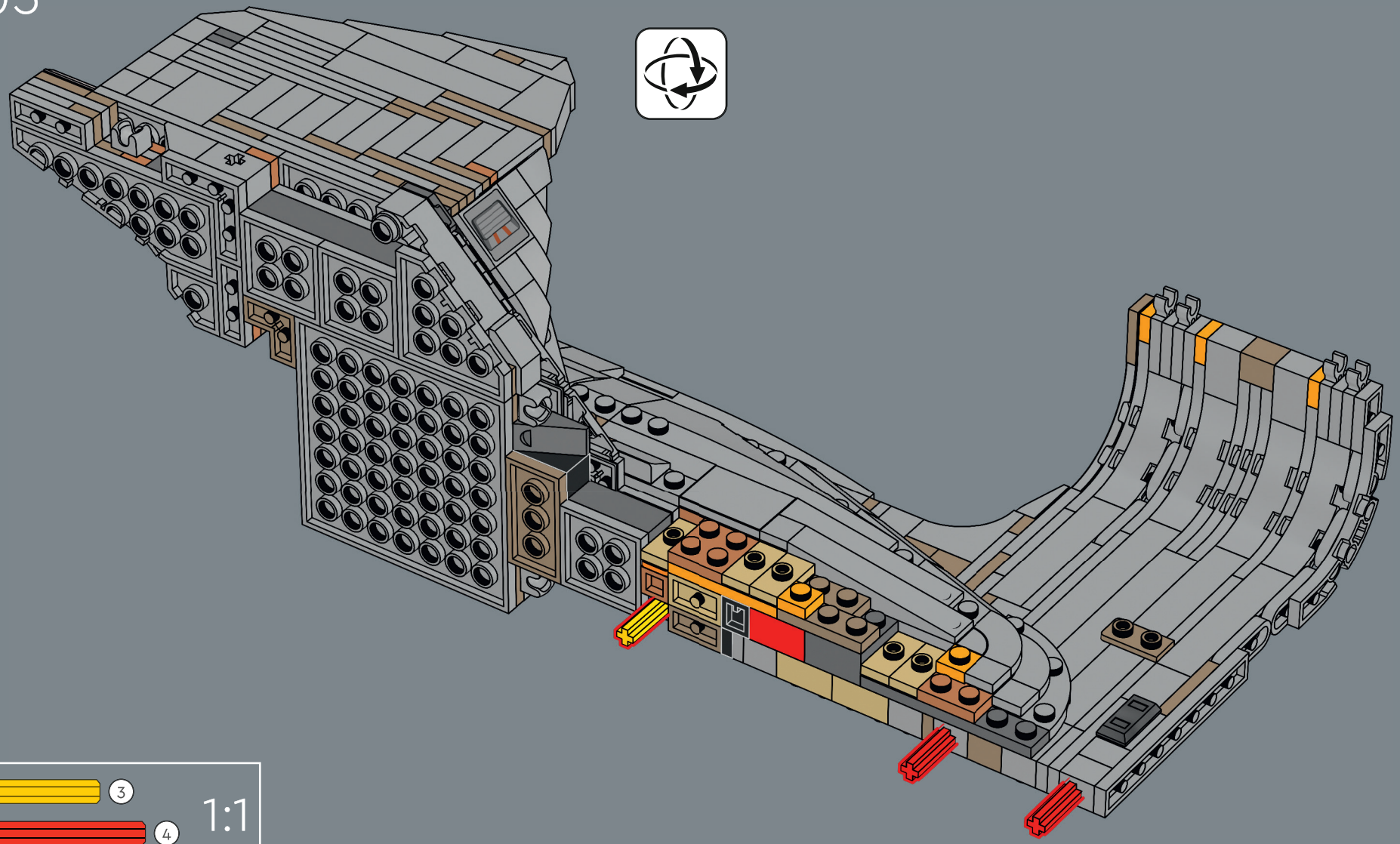

10356_BI_BK1_LangDigStep.indd 124 22/9/25 13:35

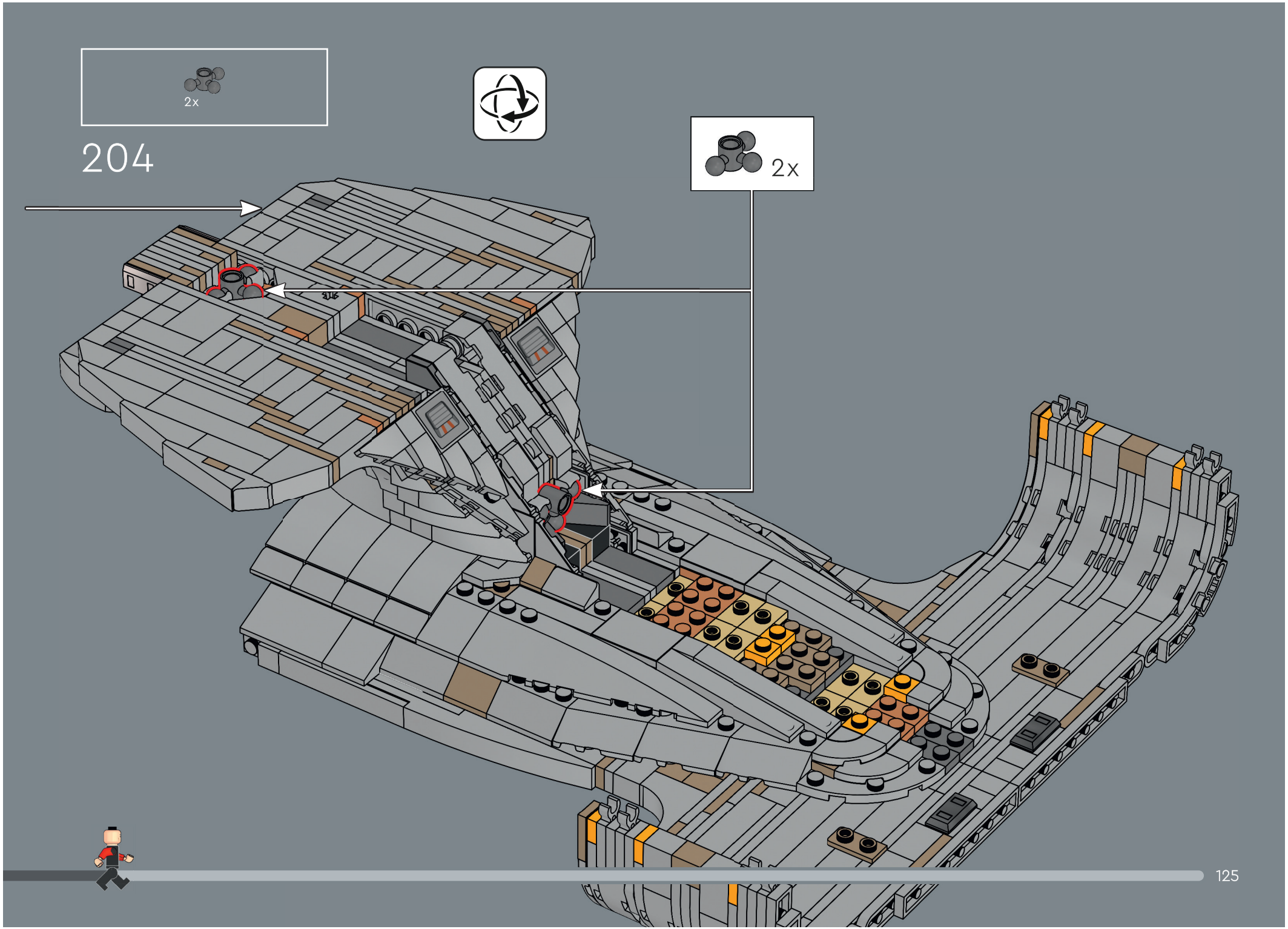

10356_BI_BK1_LangDigStep.indd 125 22/9/25 13:35

1x

205

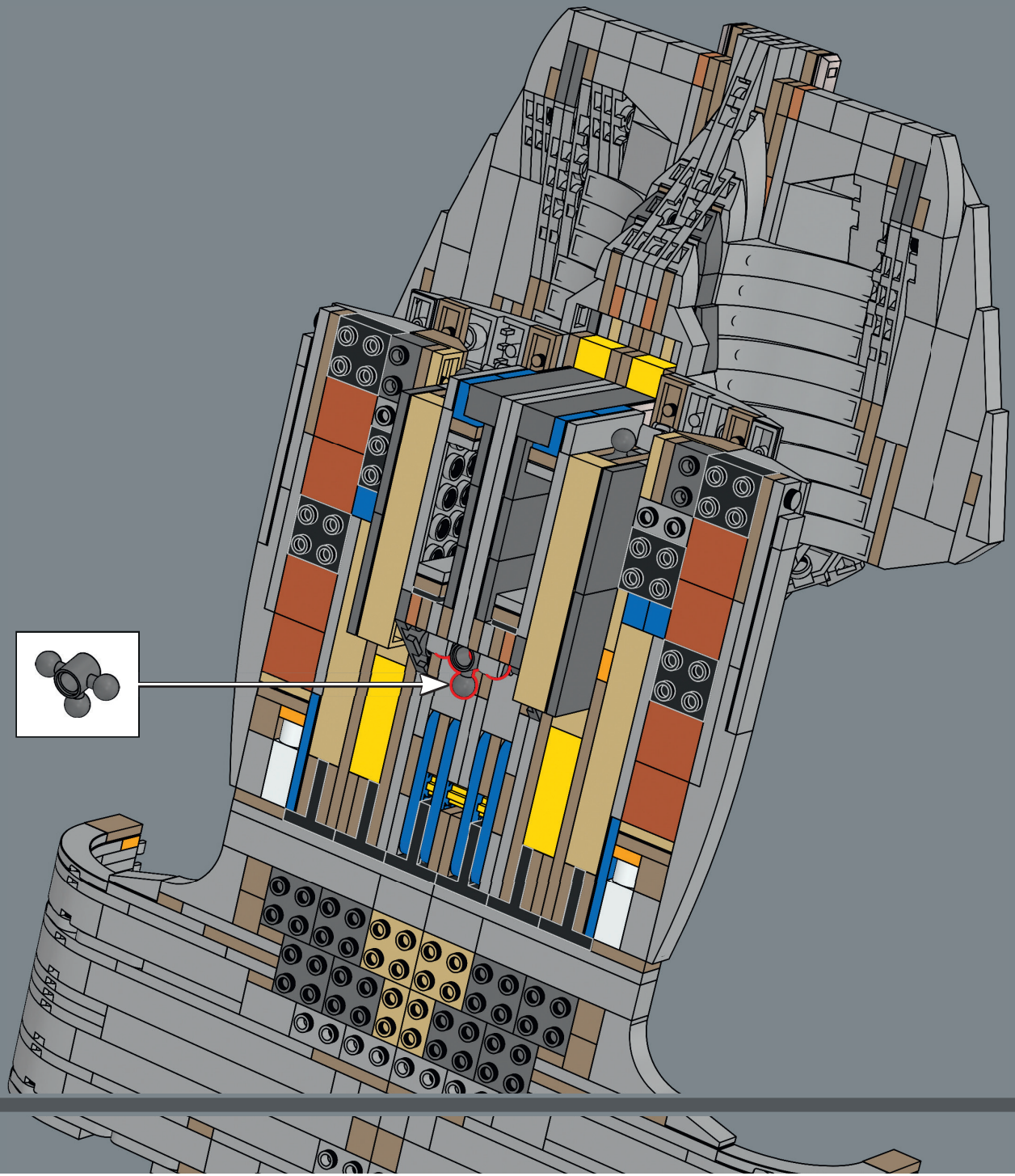

10356_BI_BK1_LangDigStep.indd 126 22/9/25 13:35



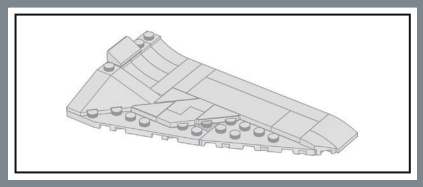

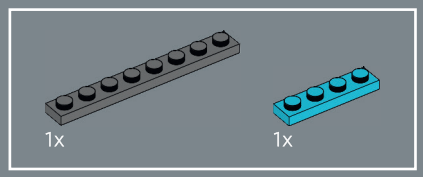

206

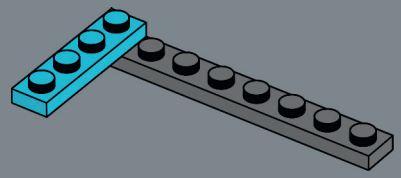

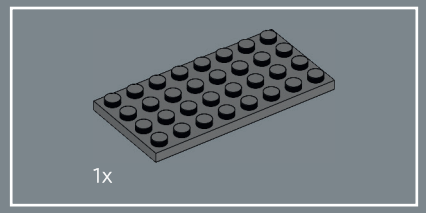

207

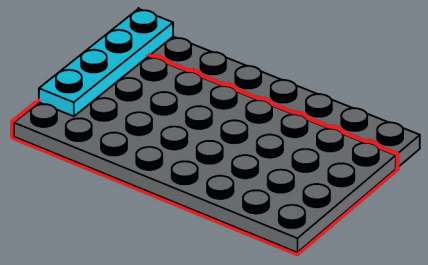

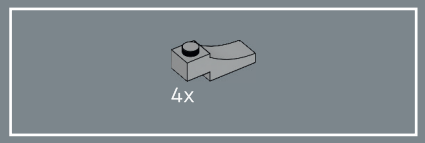

208

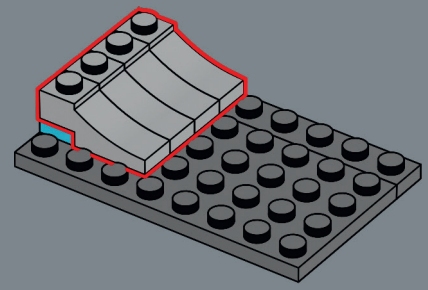

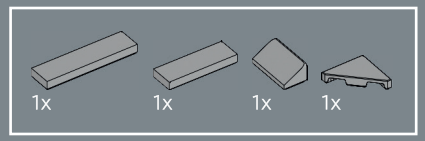

209

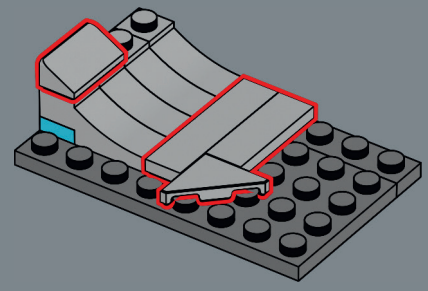



10356_BI_BK1_LangDigStep.indd 127 22/9/25 13:35

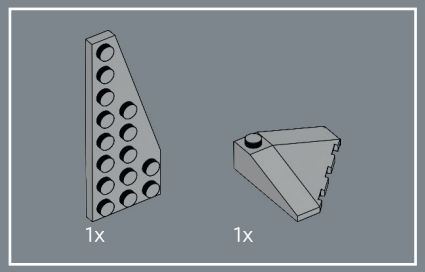

210

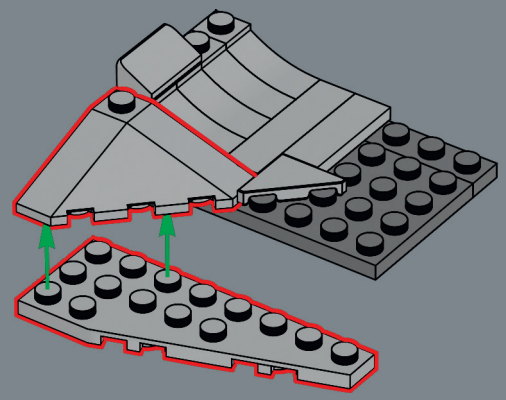

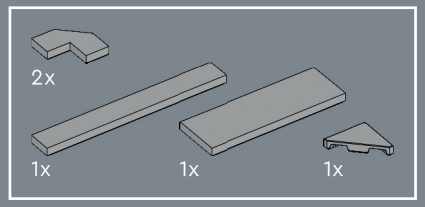

211

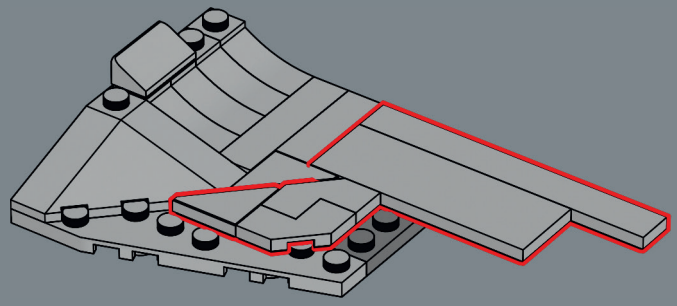

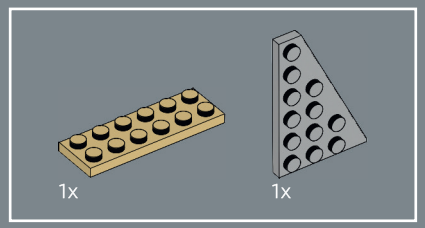

212

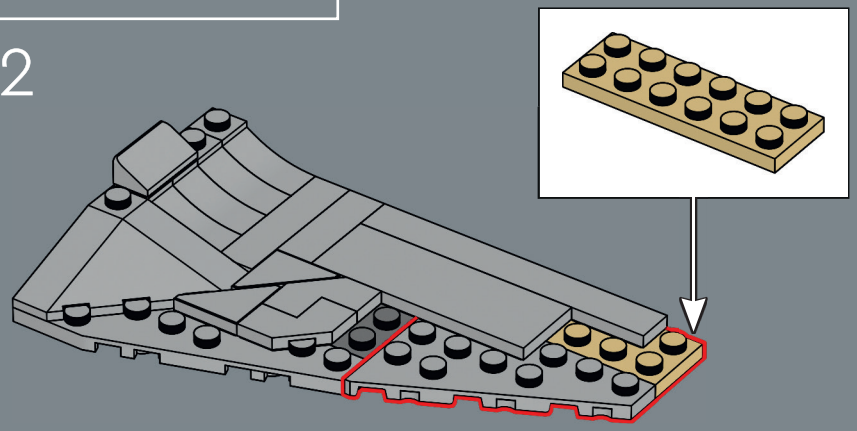

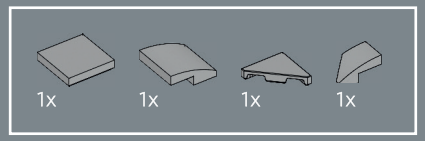

213

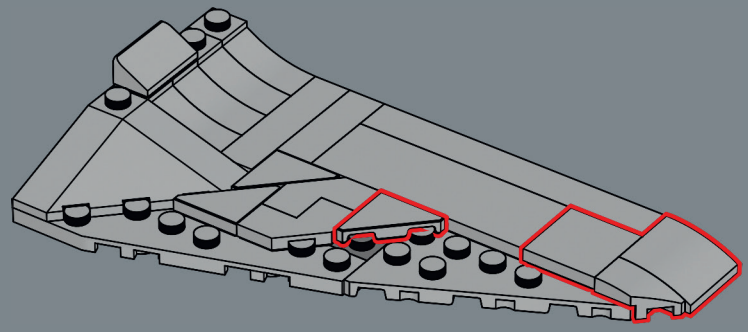

10356_BI_BK1_LangDigStep.indd 128 22/9/25 13:35

214

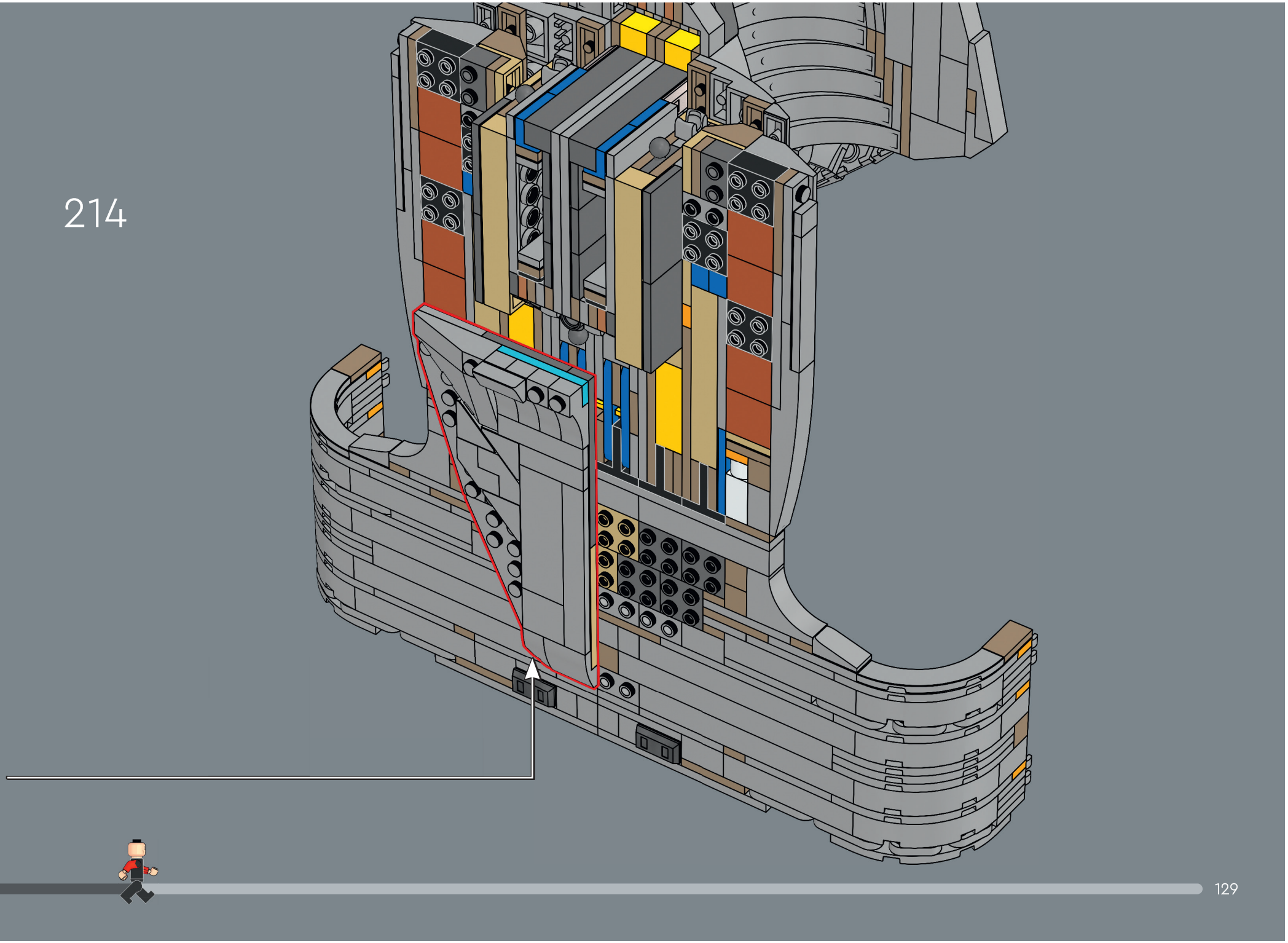

10356_BI_BK1_LangDigStep.indd 129 22/9/25 13:35

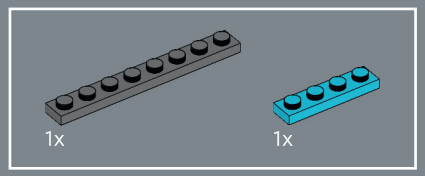

215

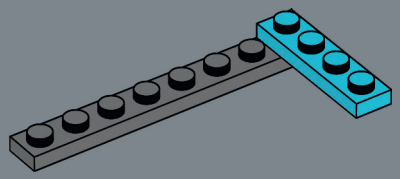

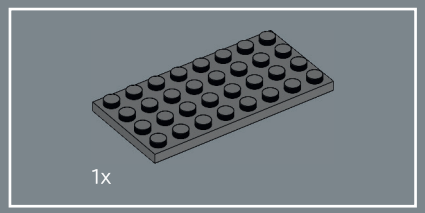

216

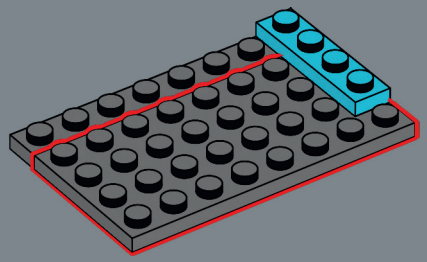

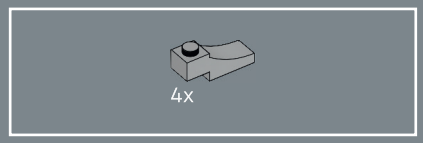

217

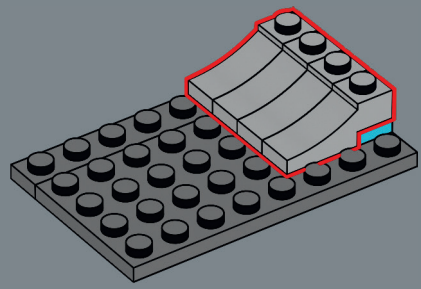

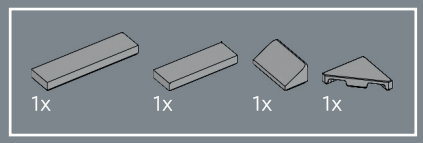

218

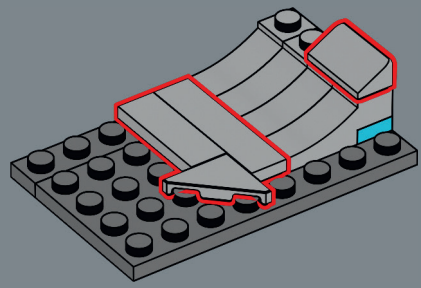

10356_BI_BK1_LangDigStep.indd 130 22/9/25 13:35

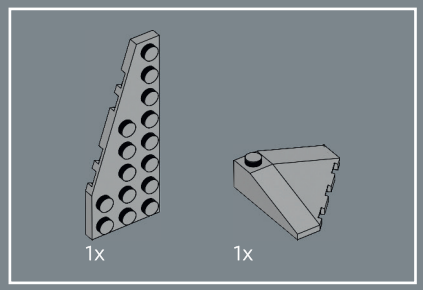

219

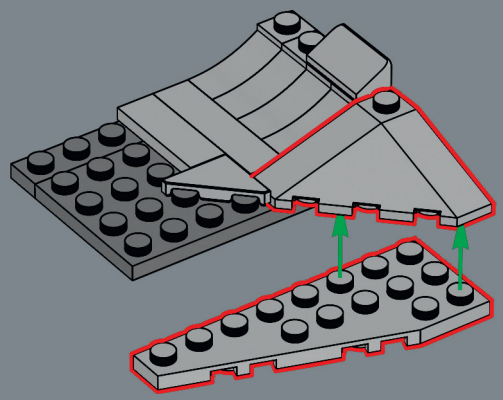

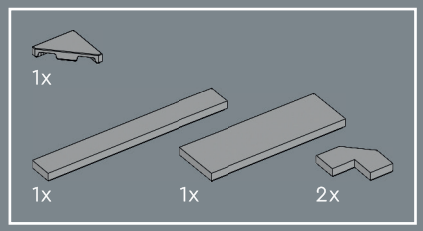

220

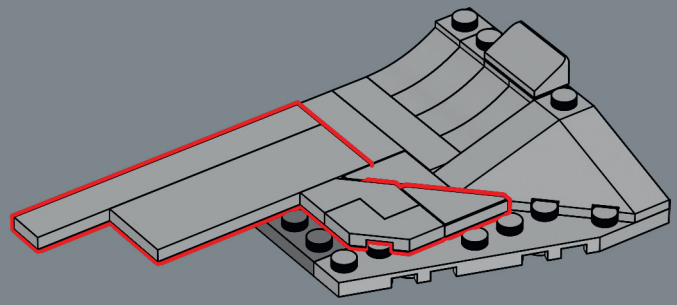

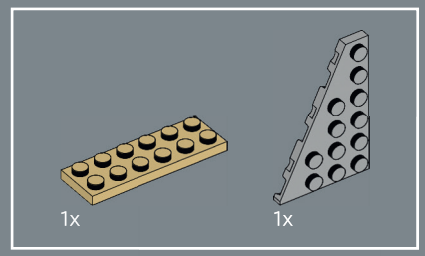

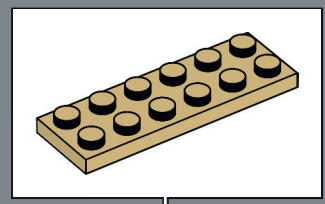

221

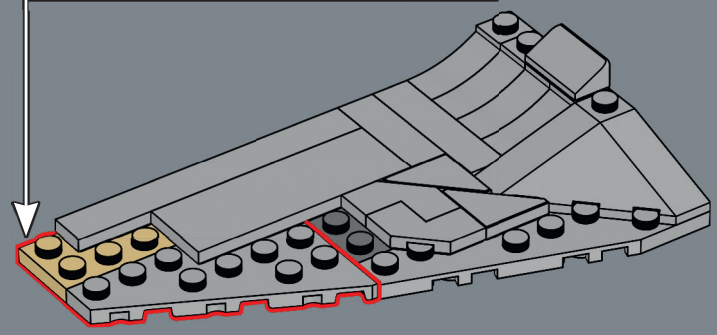

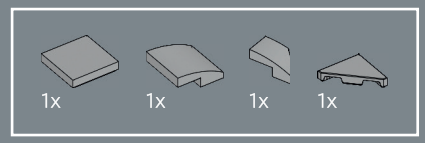

222

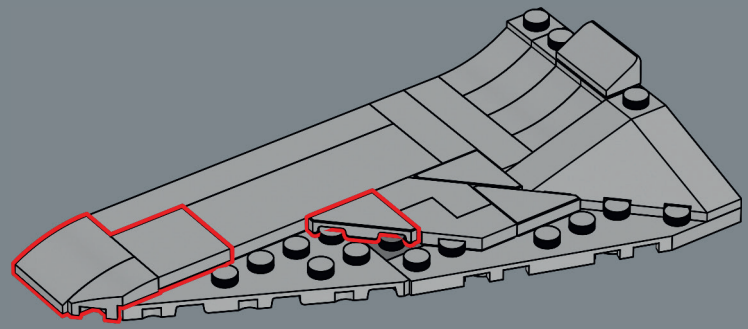



10356_BI_BK1_LangDigStep.indd 131 22/9/25 13:35

223

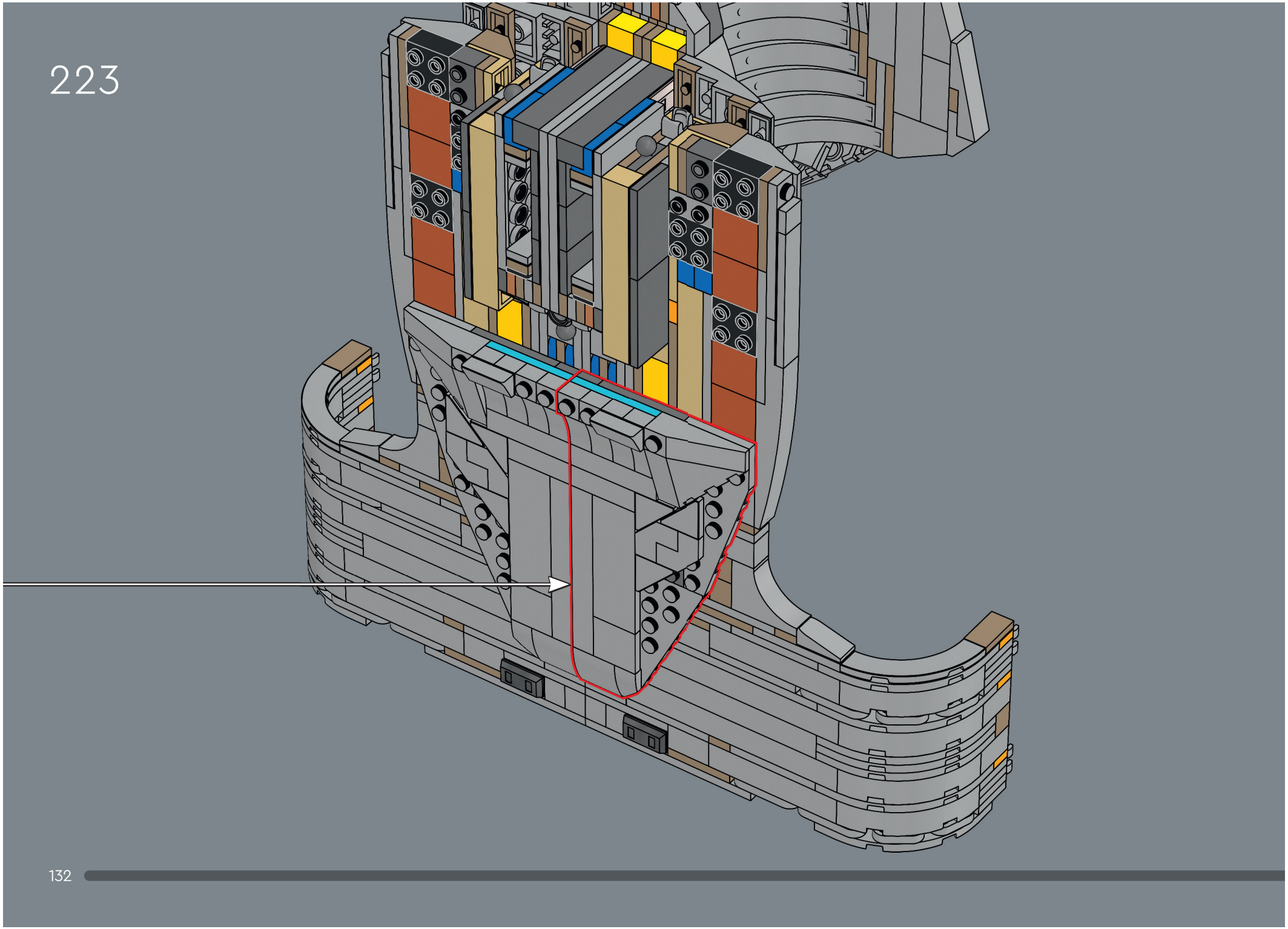

10356_BI_BK1_LangDigStep.indd 132 22/9/25 13:35

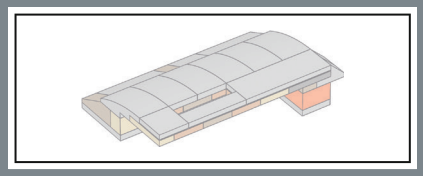

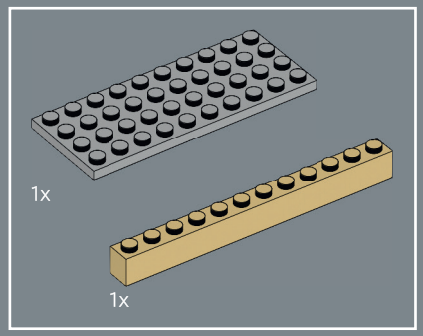

224

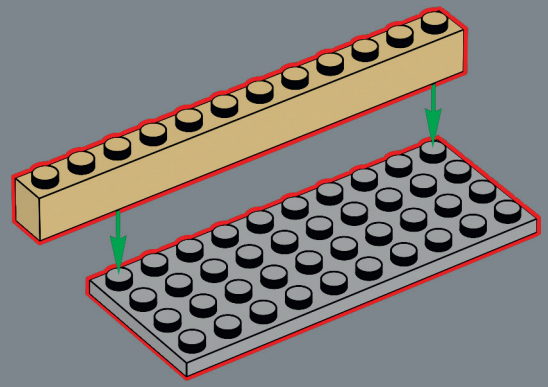

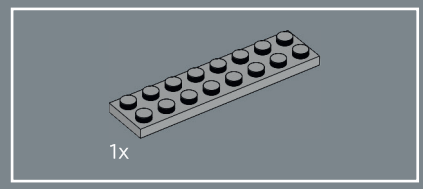

225

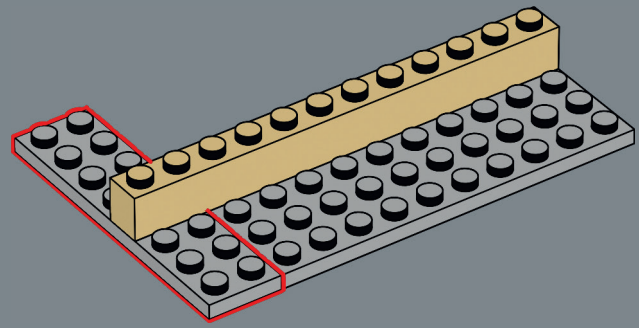



10356_BI_BK1_LangDigStep.indd 133 22/9/25 13:35

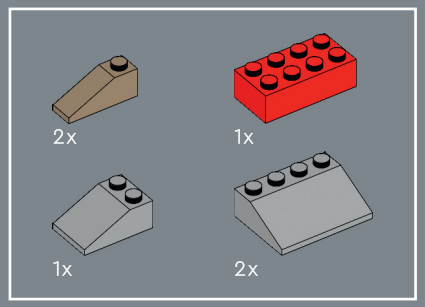

226

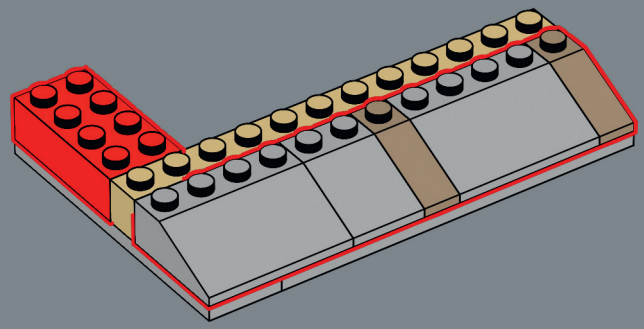

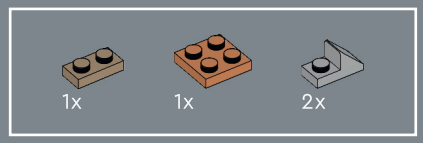

227

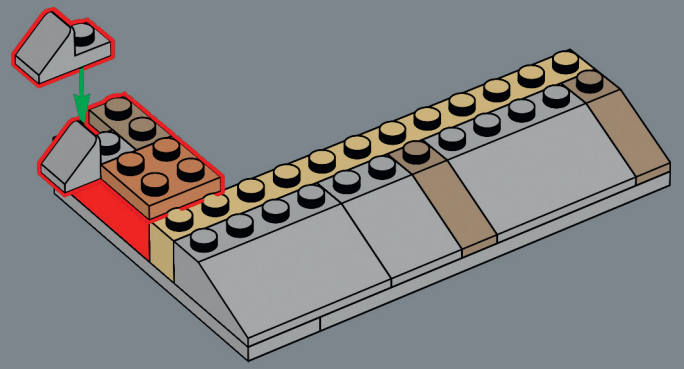

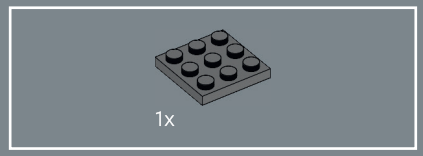

228

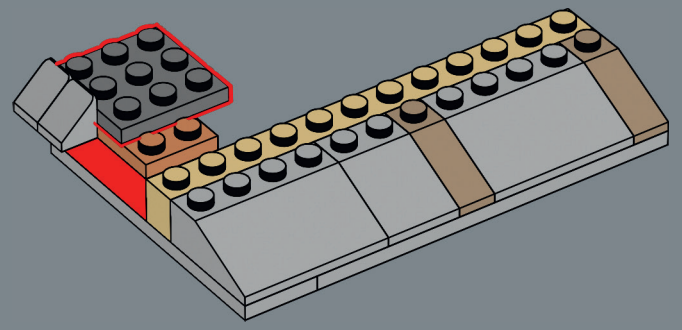

10356_BI_BK1_LangDigStep.indd 134 22/9/25 13:35

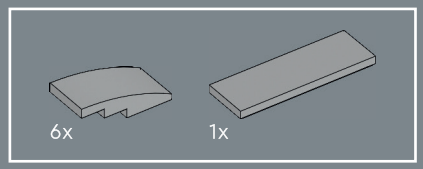

229

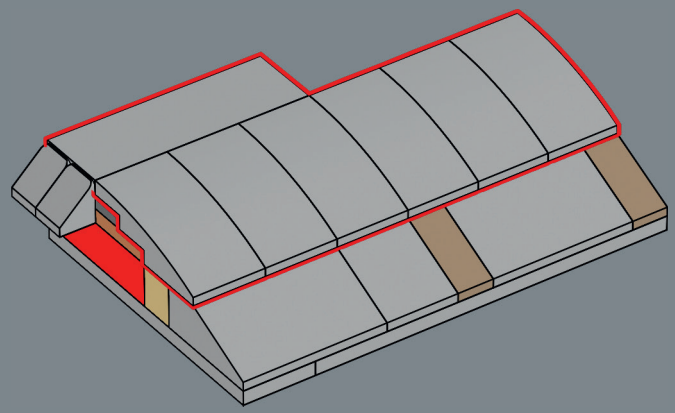

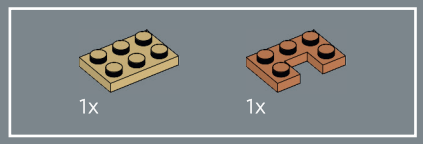

230



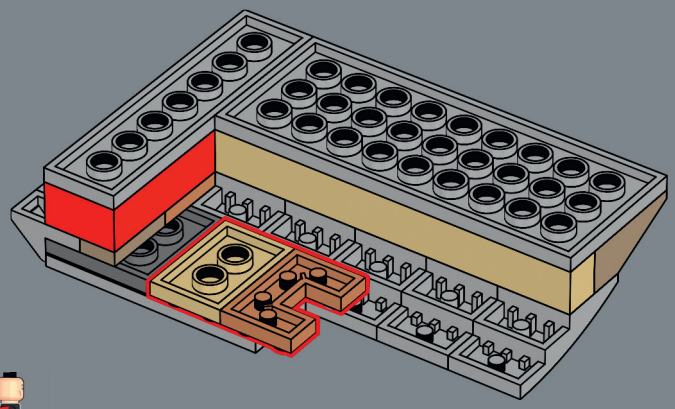



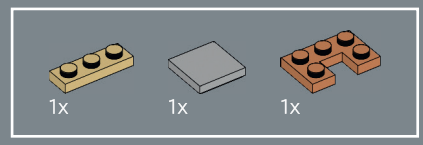

231

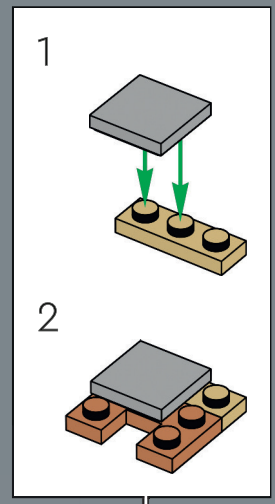

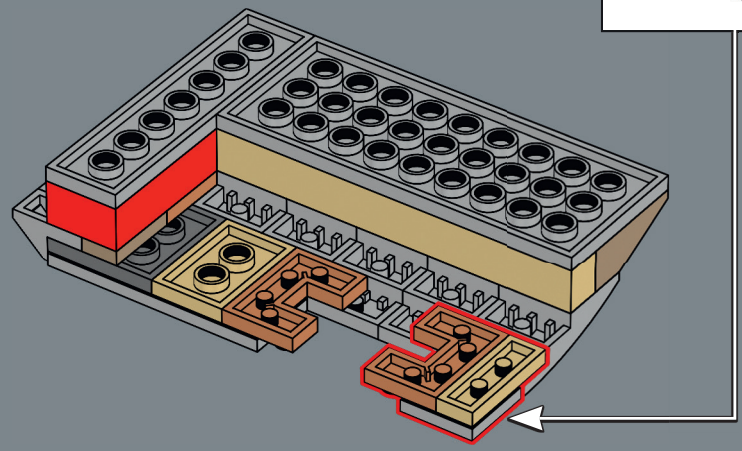

10356_BI_BK1_LangDigStep.indd 135 22/9/25 13:35

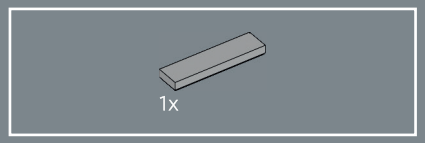

232

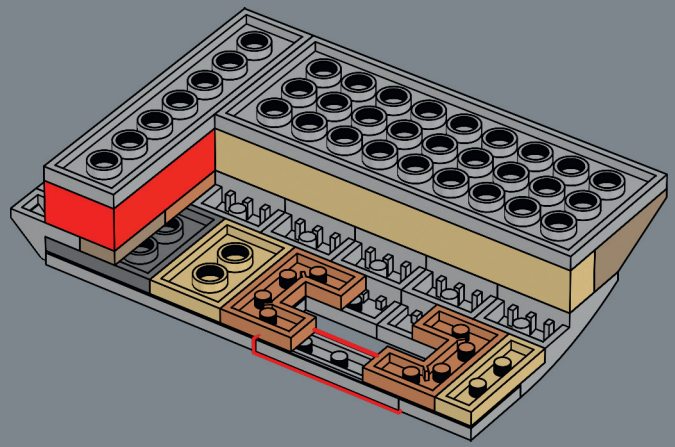

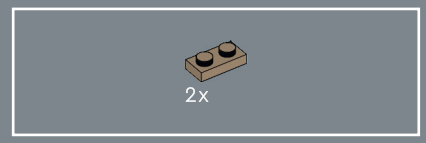

233

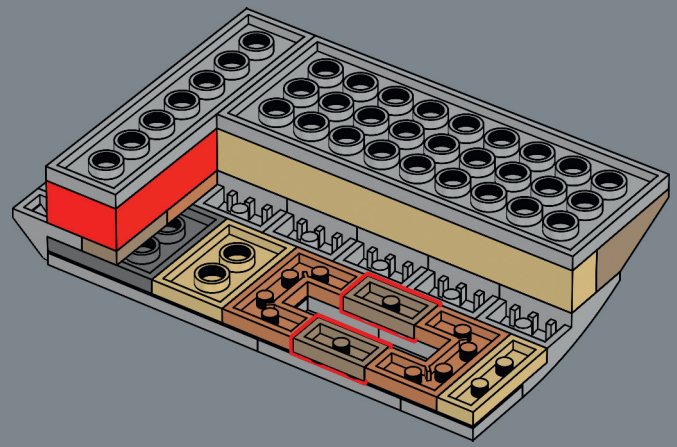

10356_BI_BK1_LangDigStep.indd 136 22/9/25 13:35

234

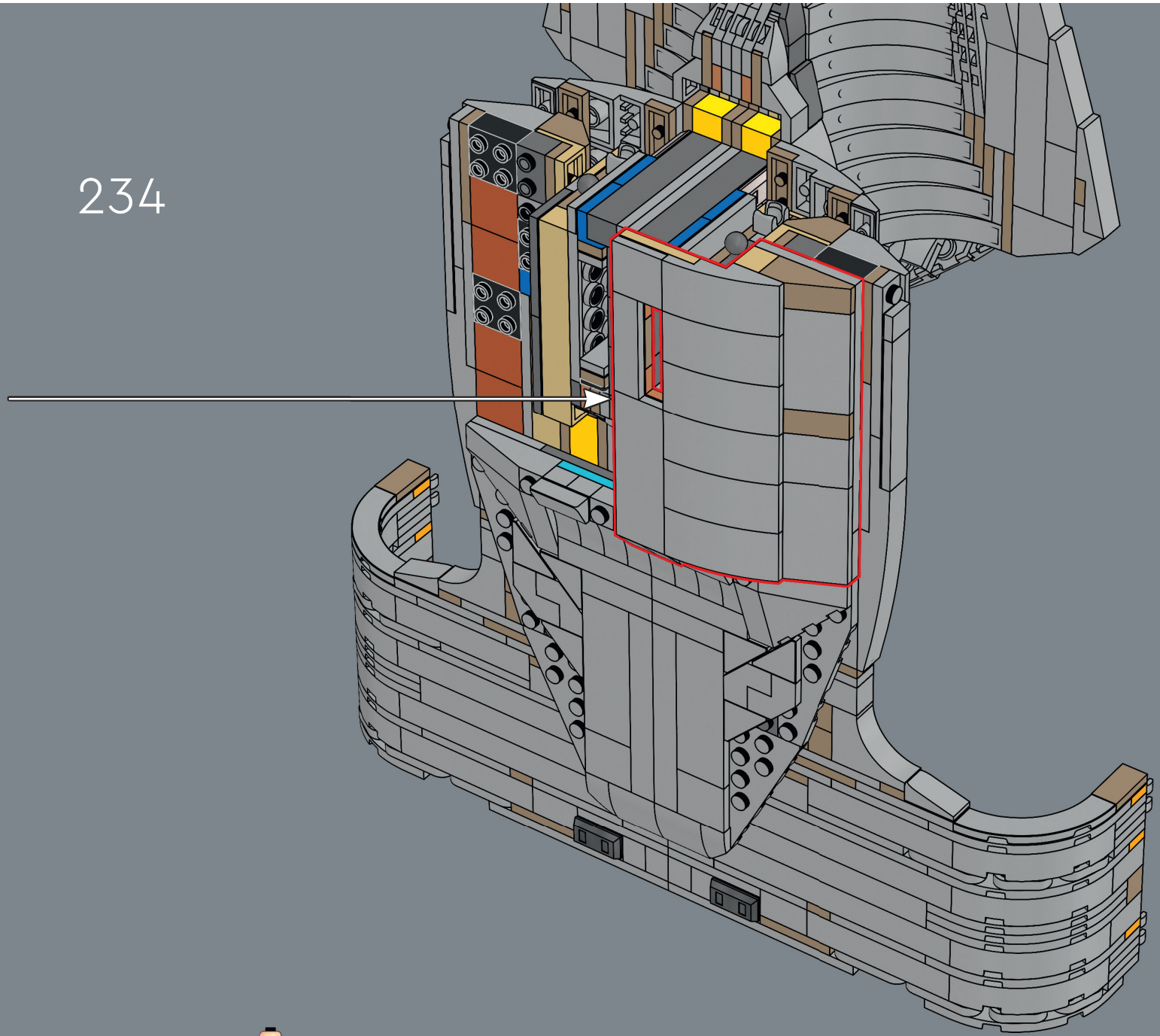

10356_BI_BK1_LangDigStep.indd 137 22/9/25 13:35

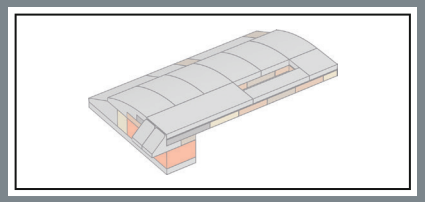

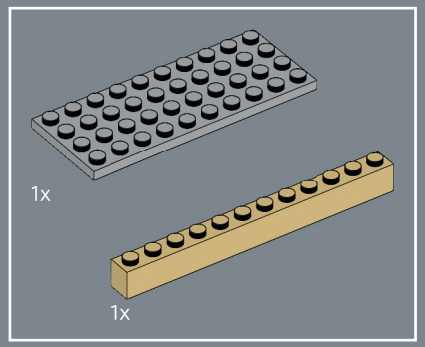

235

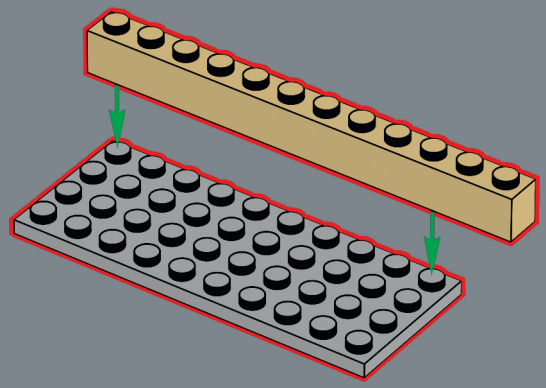

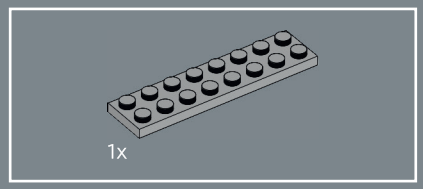

236

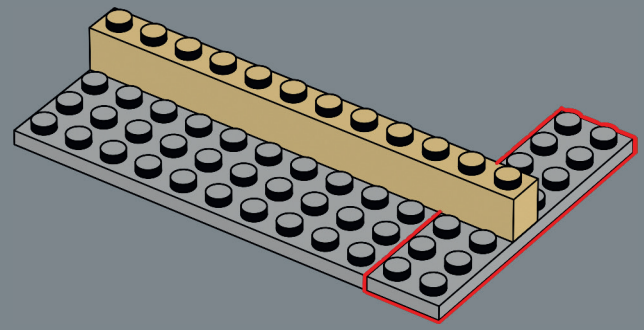

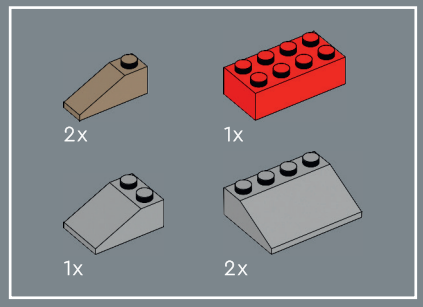

237

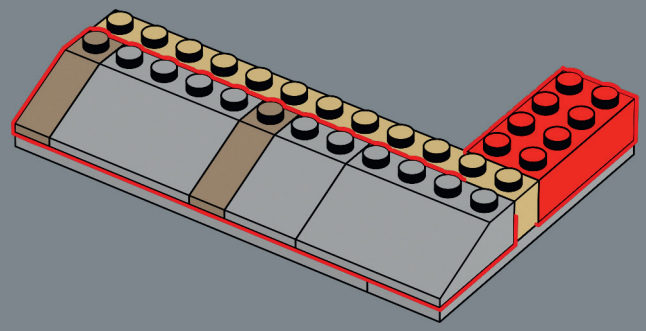

10356_BI_BK1_LangDigStep.indd 138 22/9/25 13:35

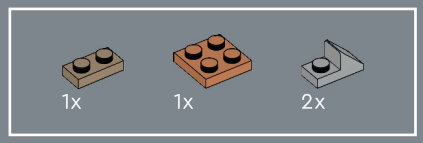

238

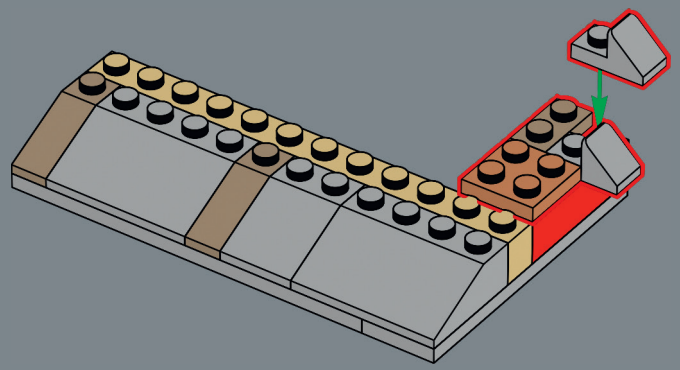

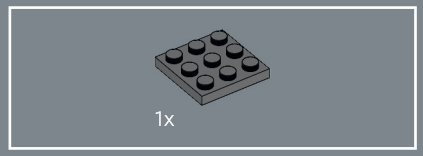

239

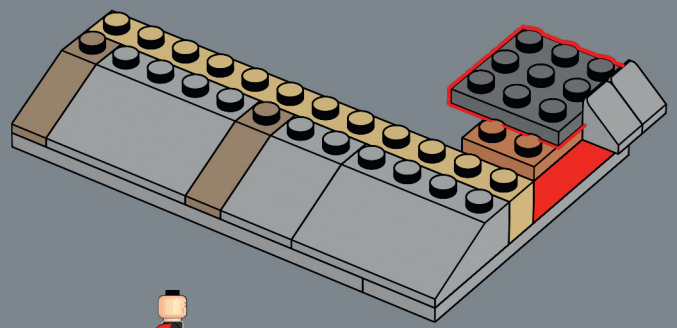

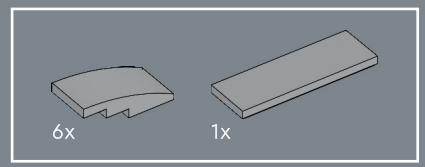

240

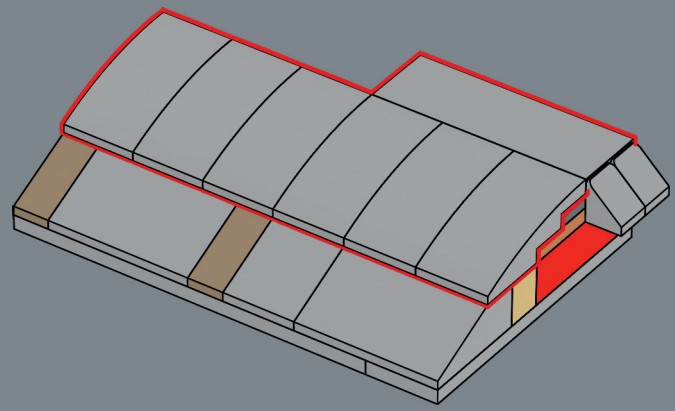

10356_BI_BK1_LangDigStep.indd 139 22/9/25 13:35

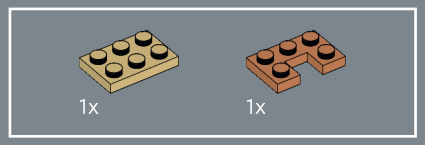

241

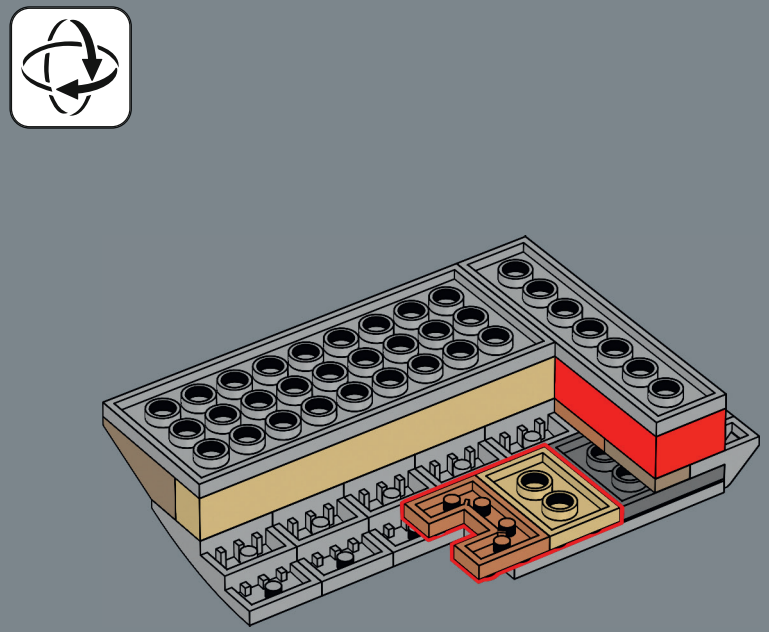

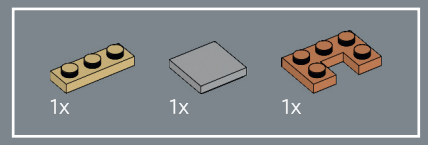

242

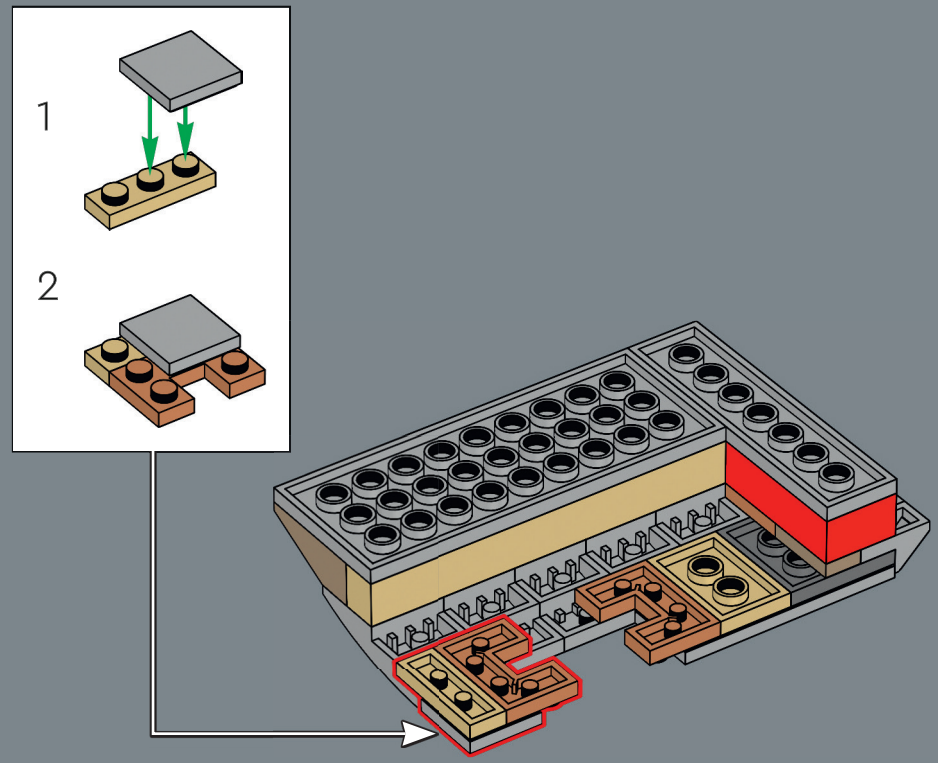

10356_BI_BK1_LangDigStep.indd 140 22/9/25 13:35

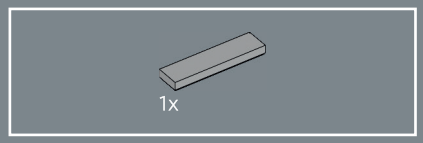

243

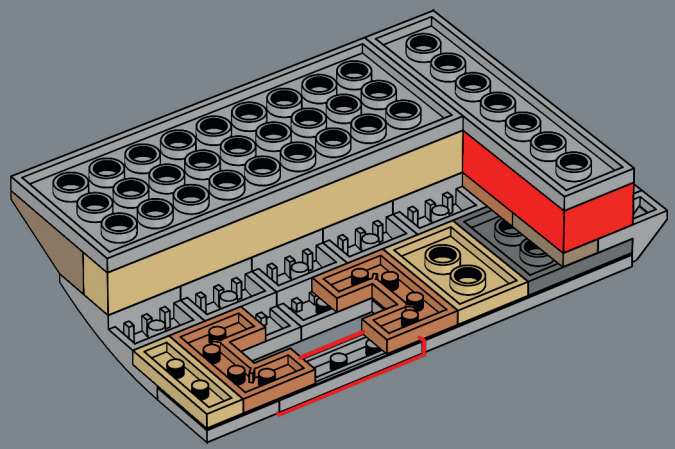

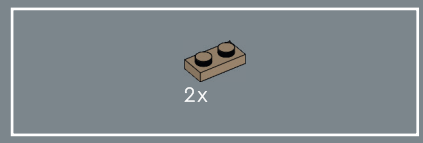

244

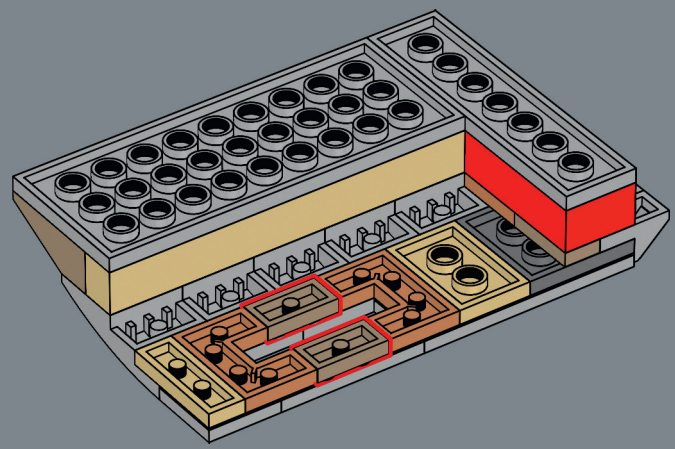



10356_BI_BK1_LangDigStep.indd 141 22/9/25 13:35

245

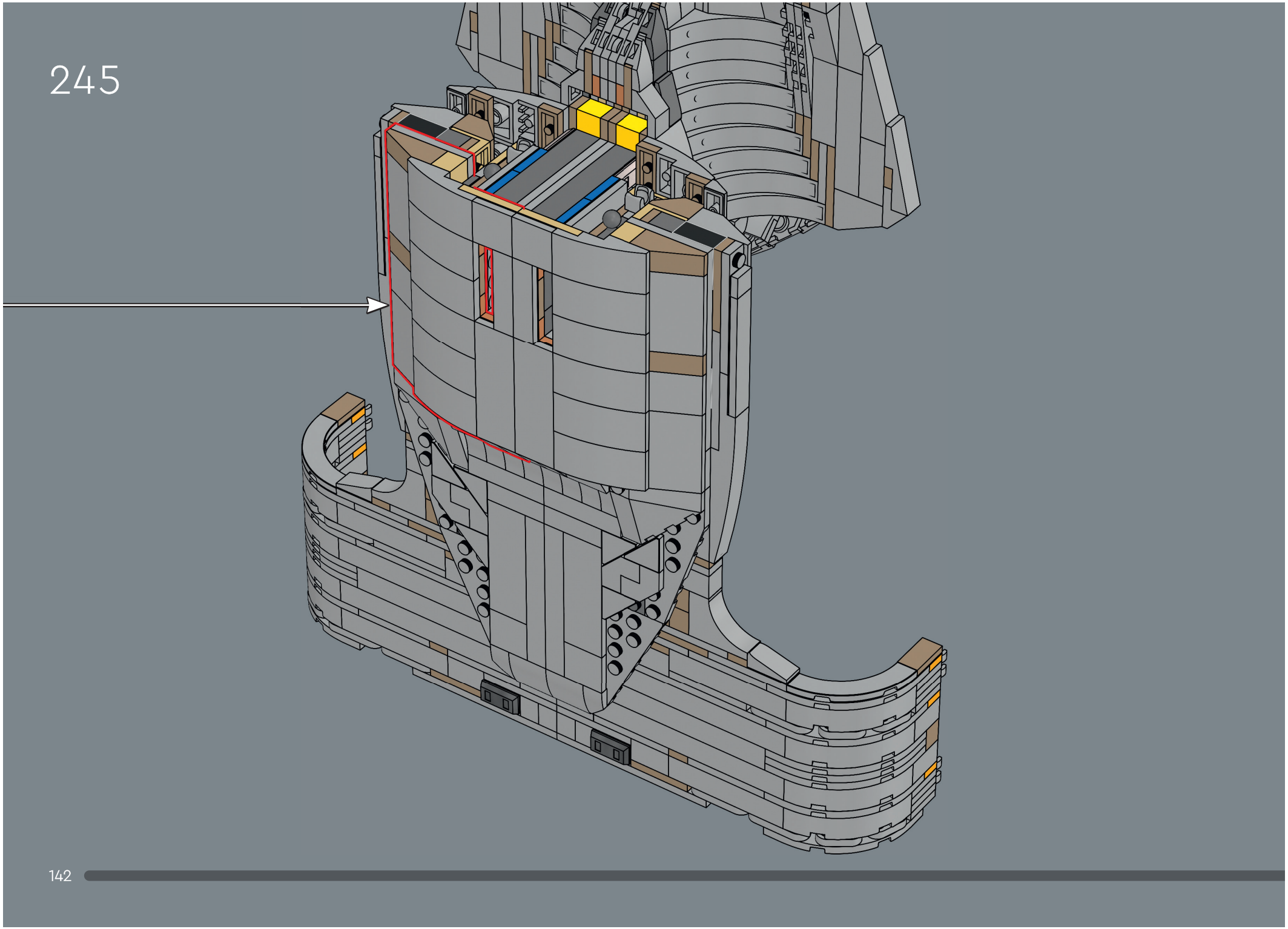

10356_BI_BK1_LangDigStep.indd 142 22/9/25 13:35





Commander William Riker spielt in seiner Freizeit Jazzposaune. Nach dem Spielen kann das Instrument auf dem Ständer platziert werden. Zum allerersten Mal ist dieses Instrument in einem LEGO® Set enthalten.

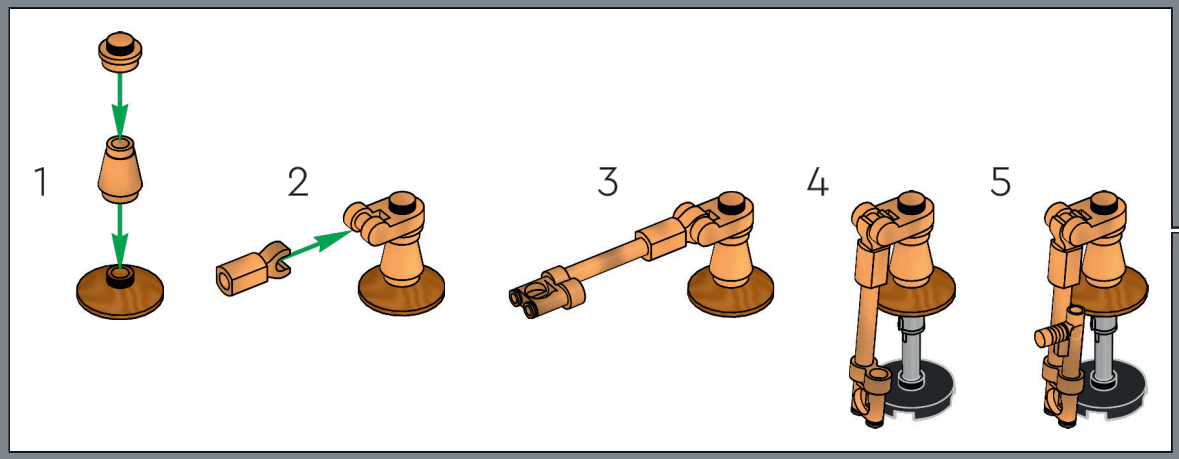

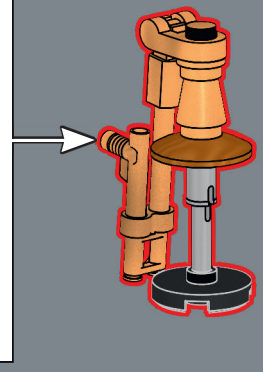

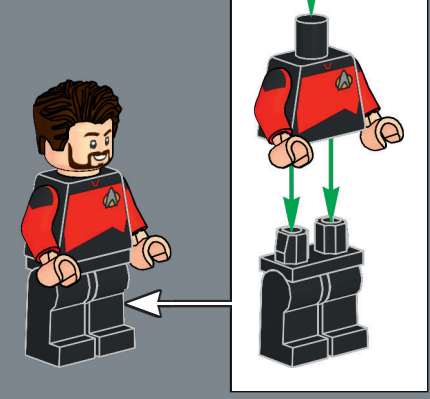



10356_BI_BK1_LangDigStep.indd 143 22/9/25 13:35

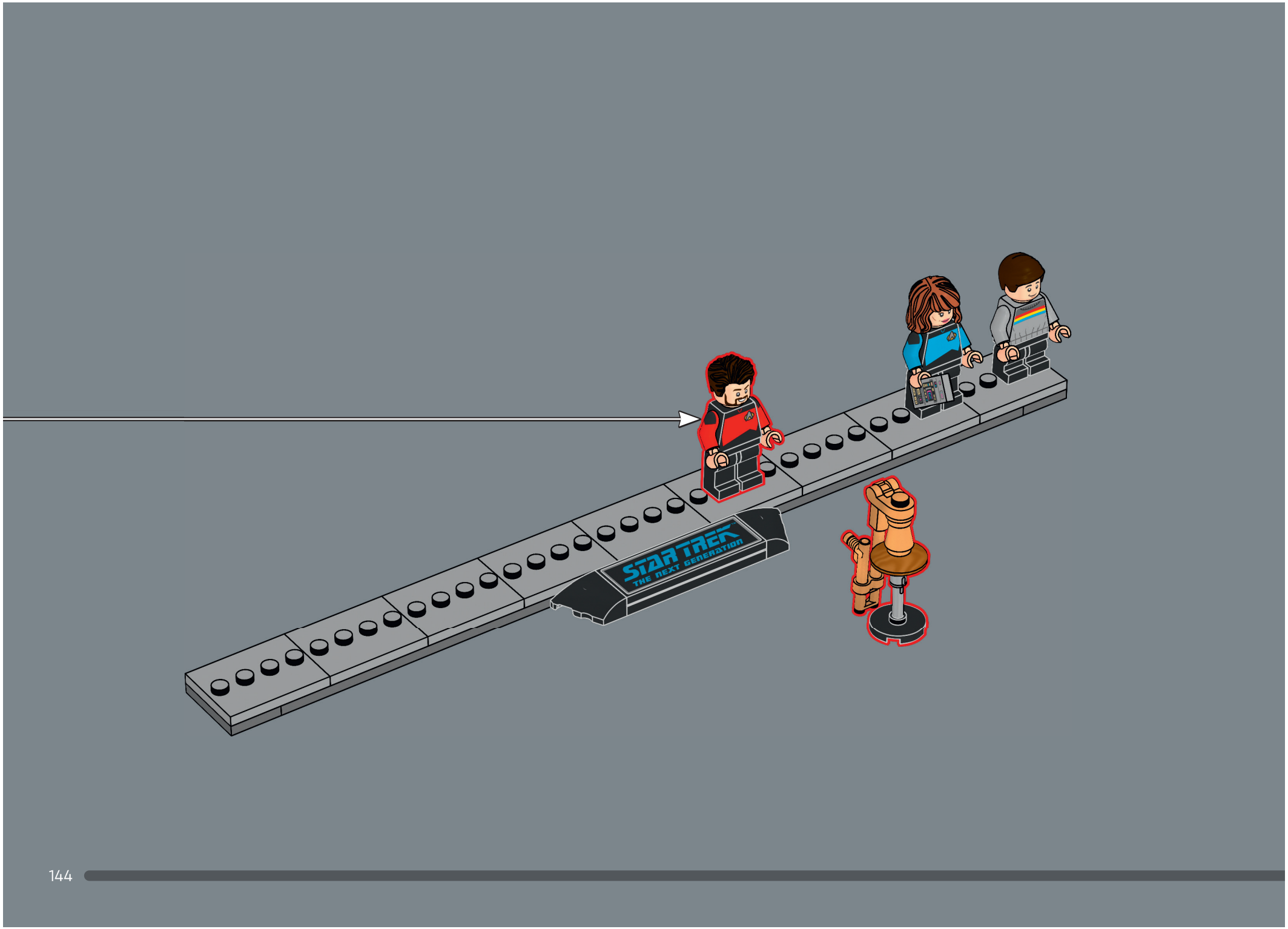

10356_BI_BK1_LangDigStep.indd 144 22/9/25 13:35

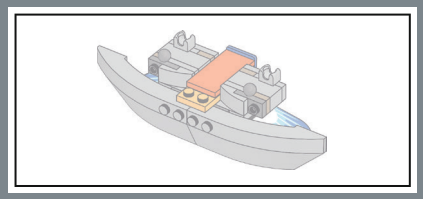

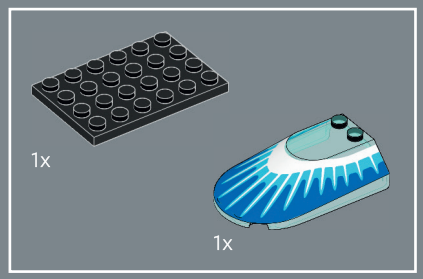

246

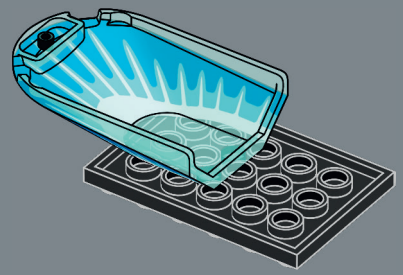

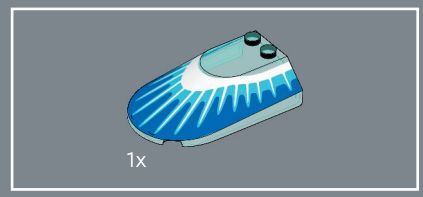

247

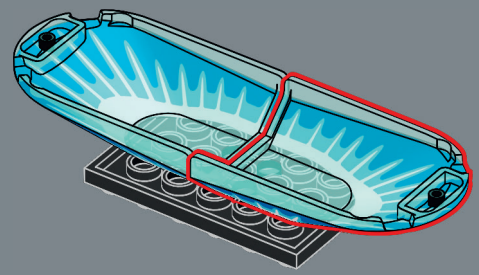

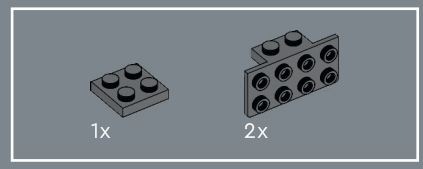

248



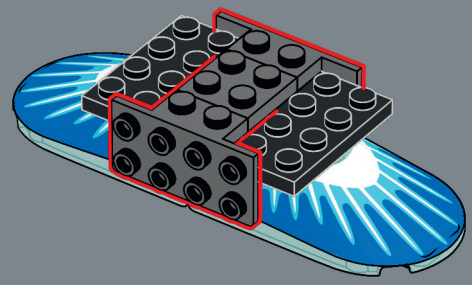



10356_BI_BK1_LangDigStep.indd 145 22/9/25 13:35

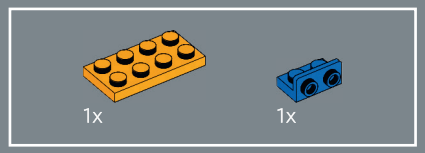

249

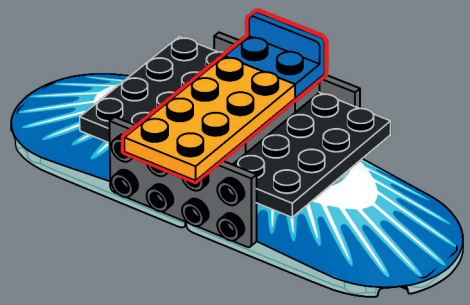

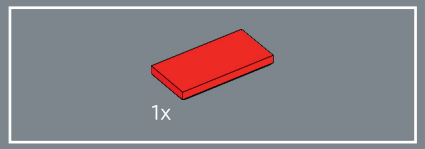

250

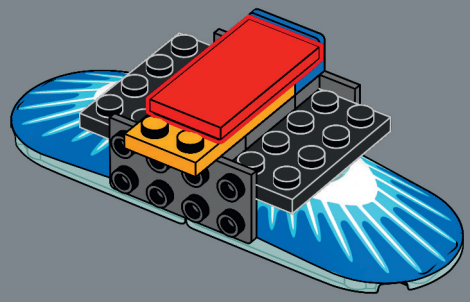

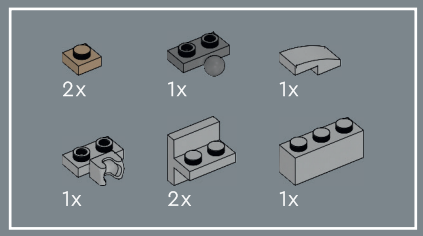

251

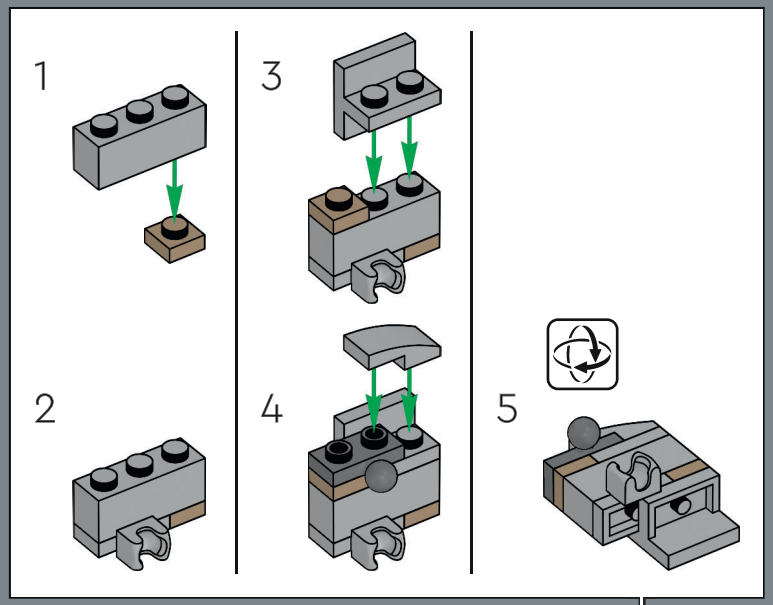

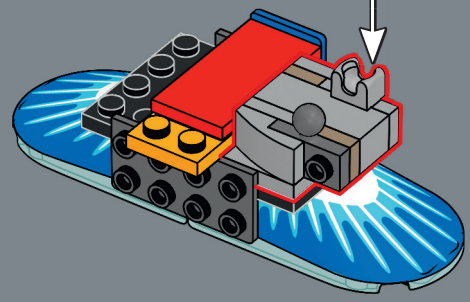

10356_BI_BK1_LangDigStep.indd 146 22/9/25 13:35

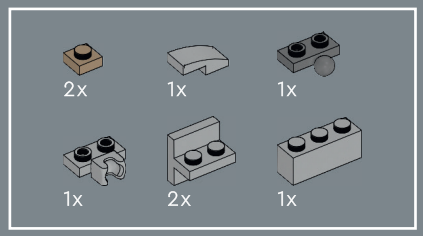

252

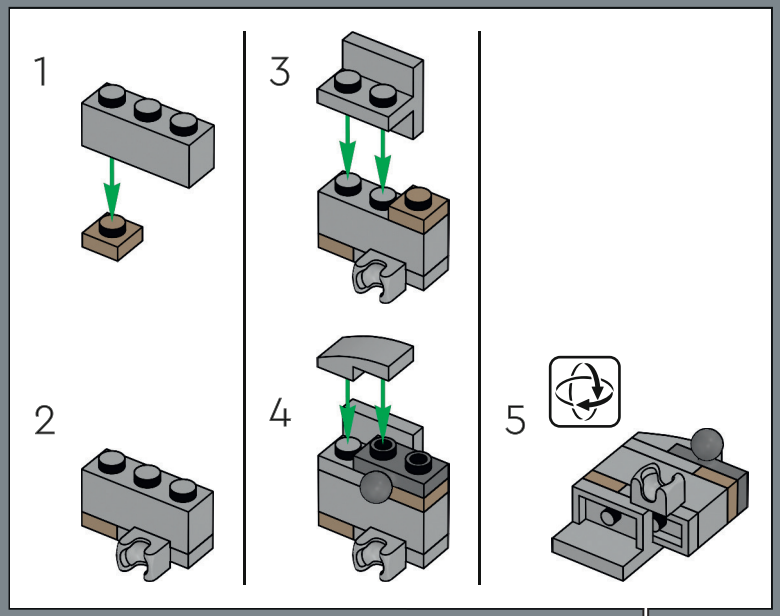

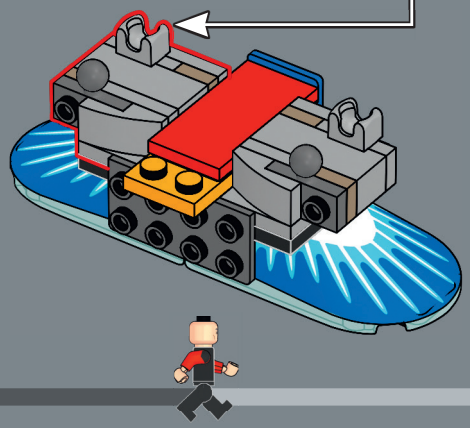

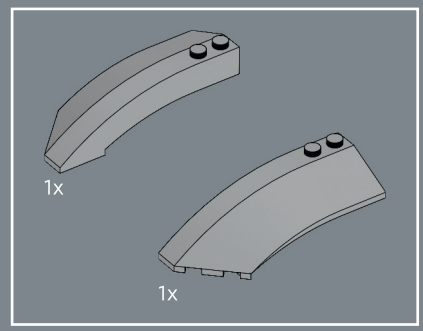

253

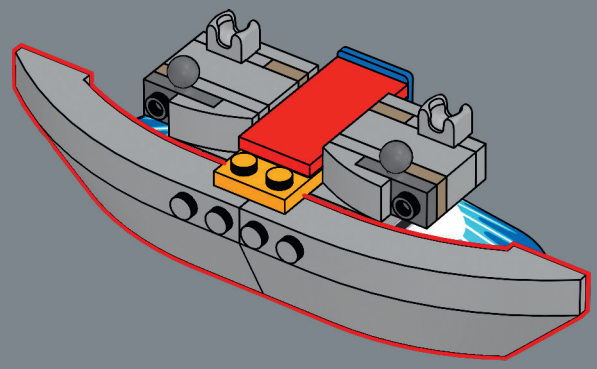

10356_BI_BK1_LangDigStep.indd 147 22/9/25 13:35

254

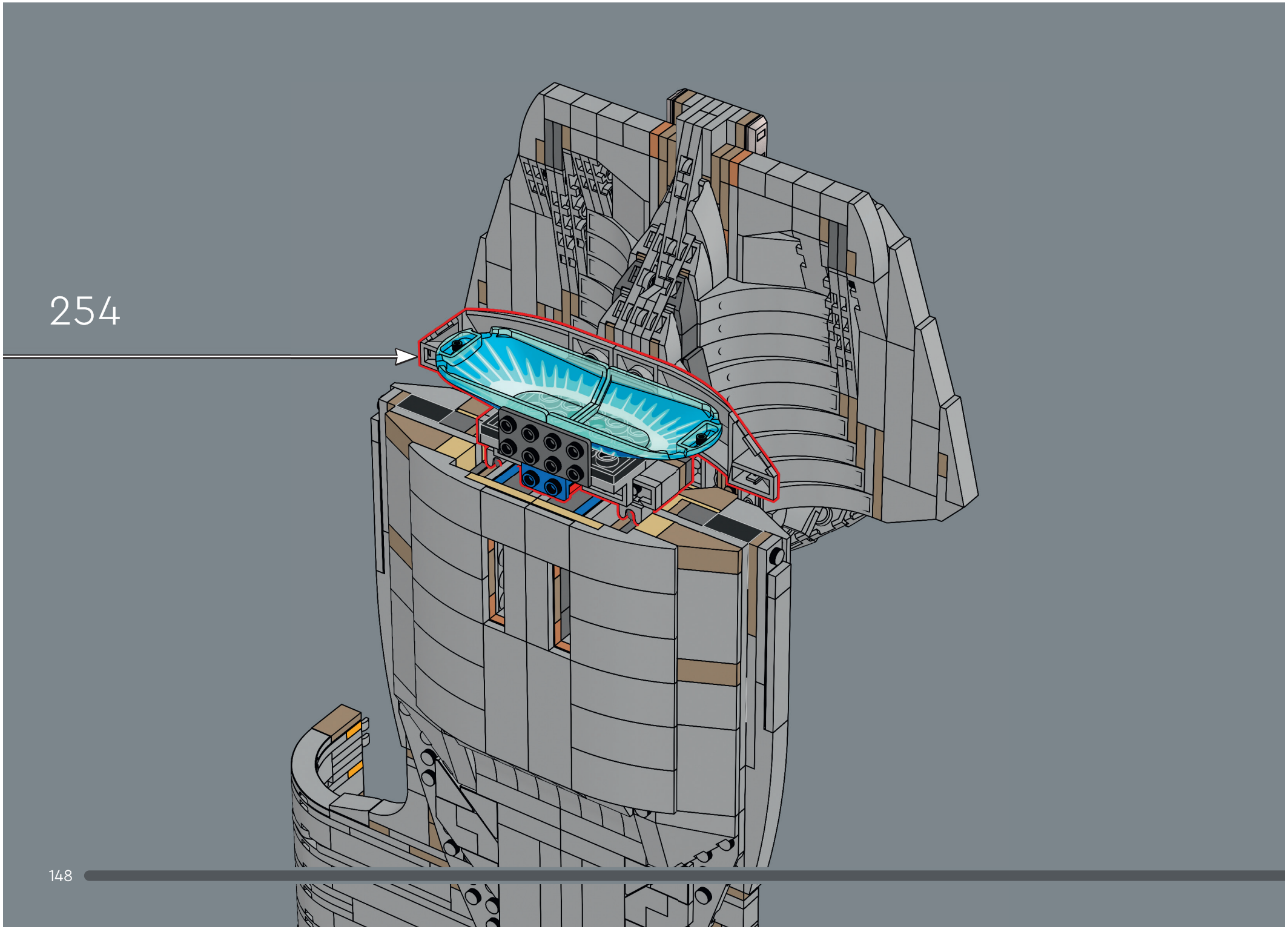

10356_BI_BK1_LangDigStep.indd 148 22/9/25 13:35

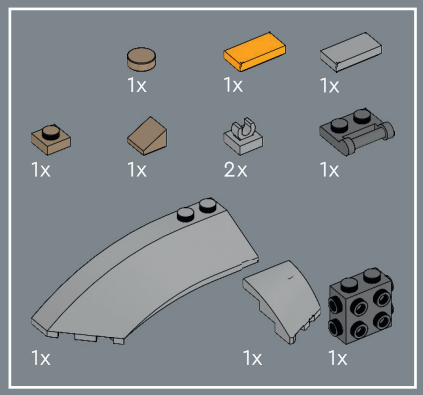

255

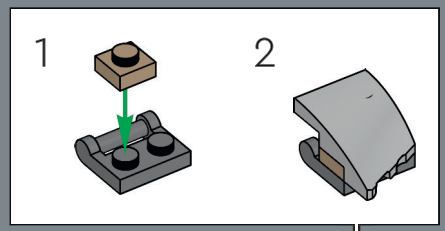



10356_BI_BK1_LangDigStep.indd 149 22/9/25 13:35

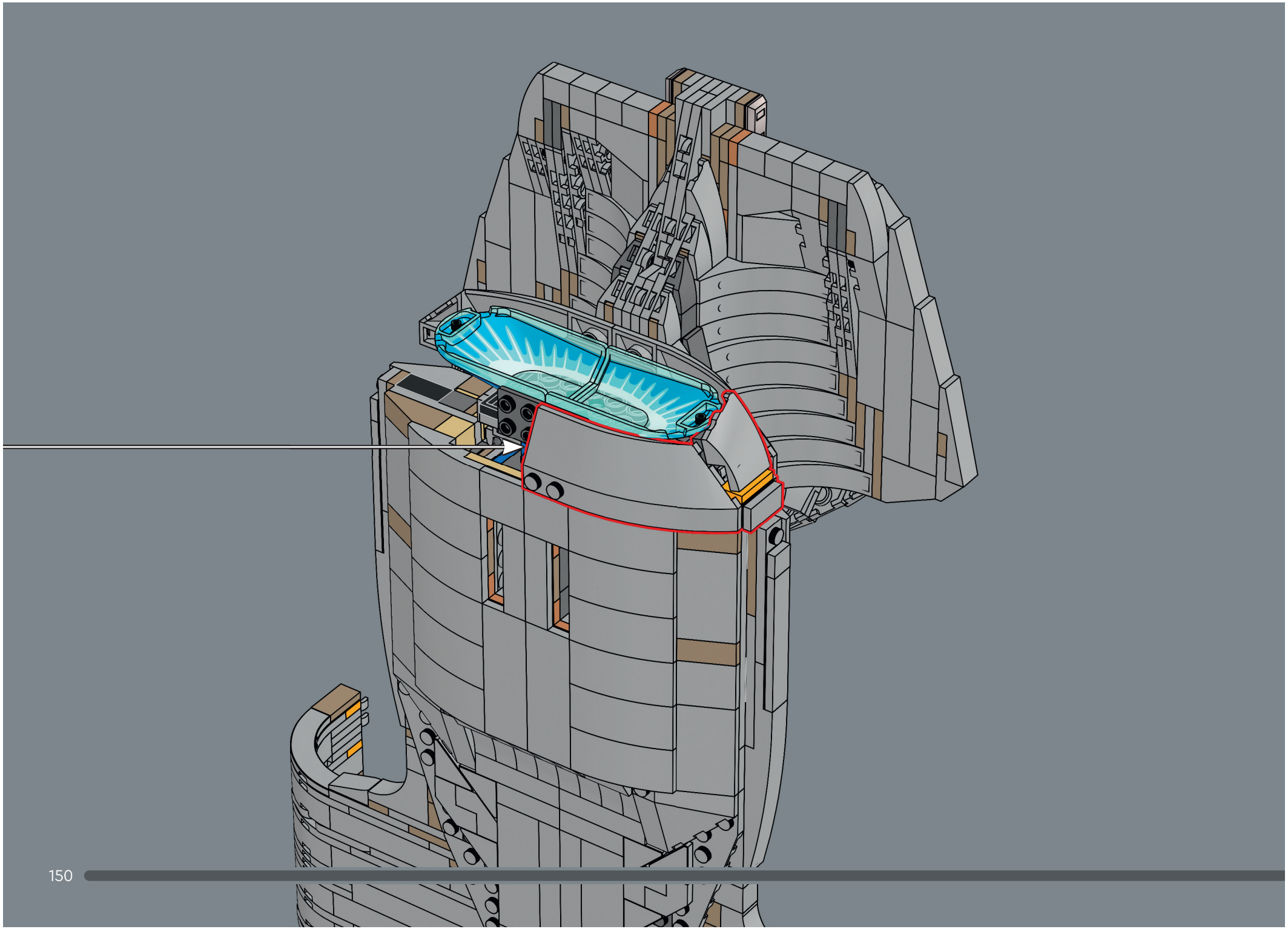

10356_BI_BK1_LangDigStep.indd 150 22/9/25 13:35

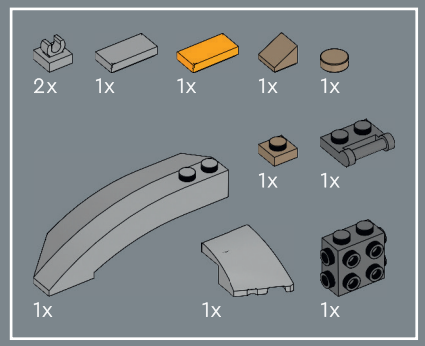

256

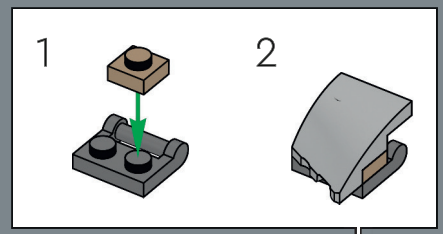

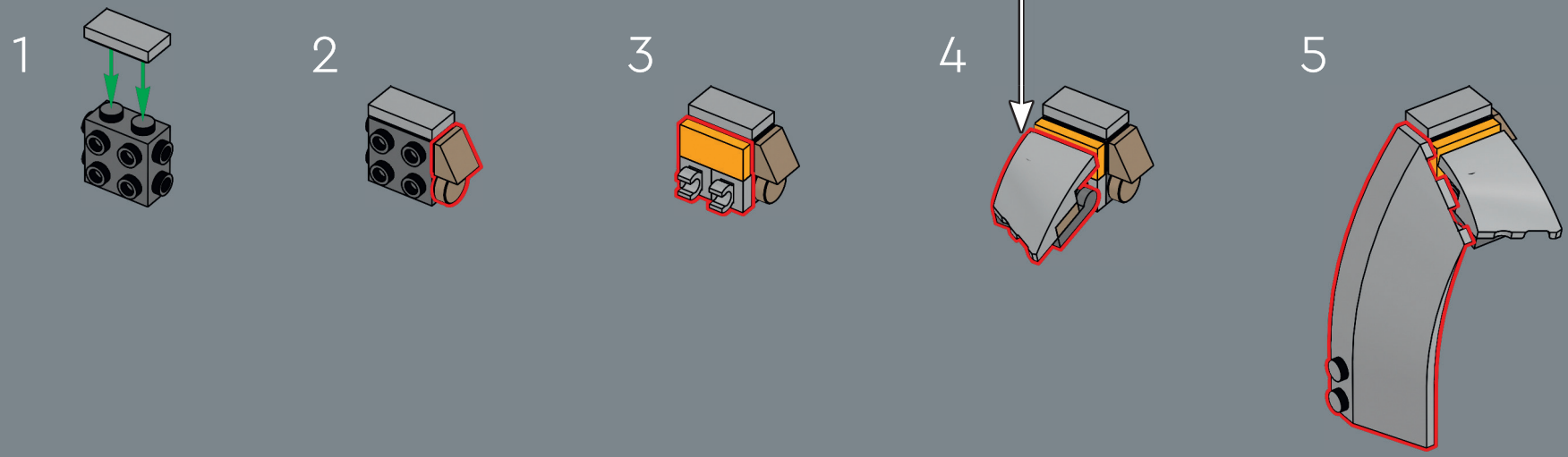

10356_BI_BK1_LangDigStep.indd 151 22/9/25 13:35

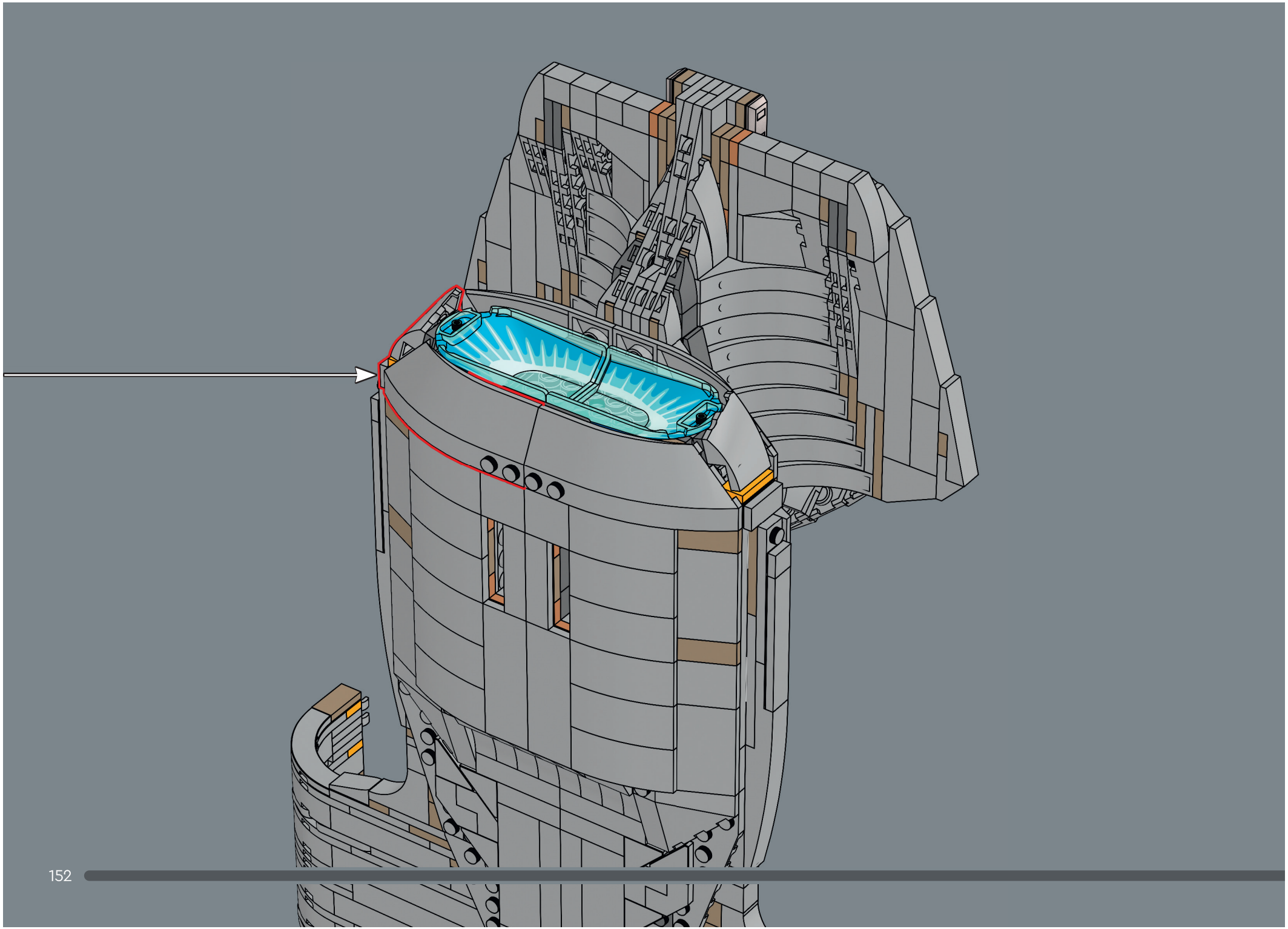

10356_BI_BK1_LangDigStep.indd 152 22/9/25 13:35

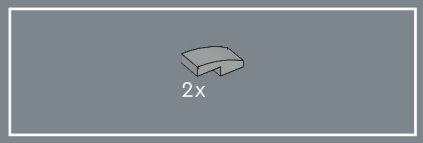

257



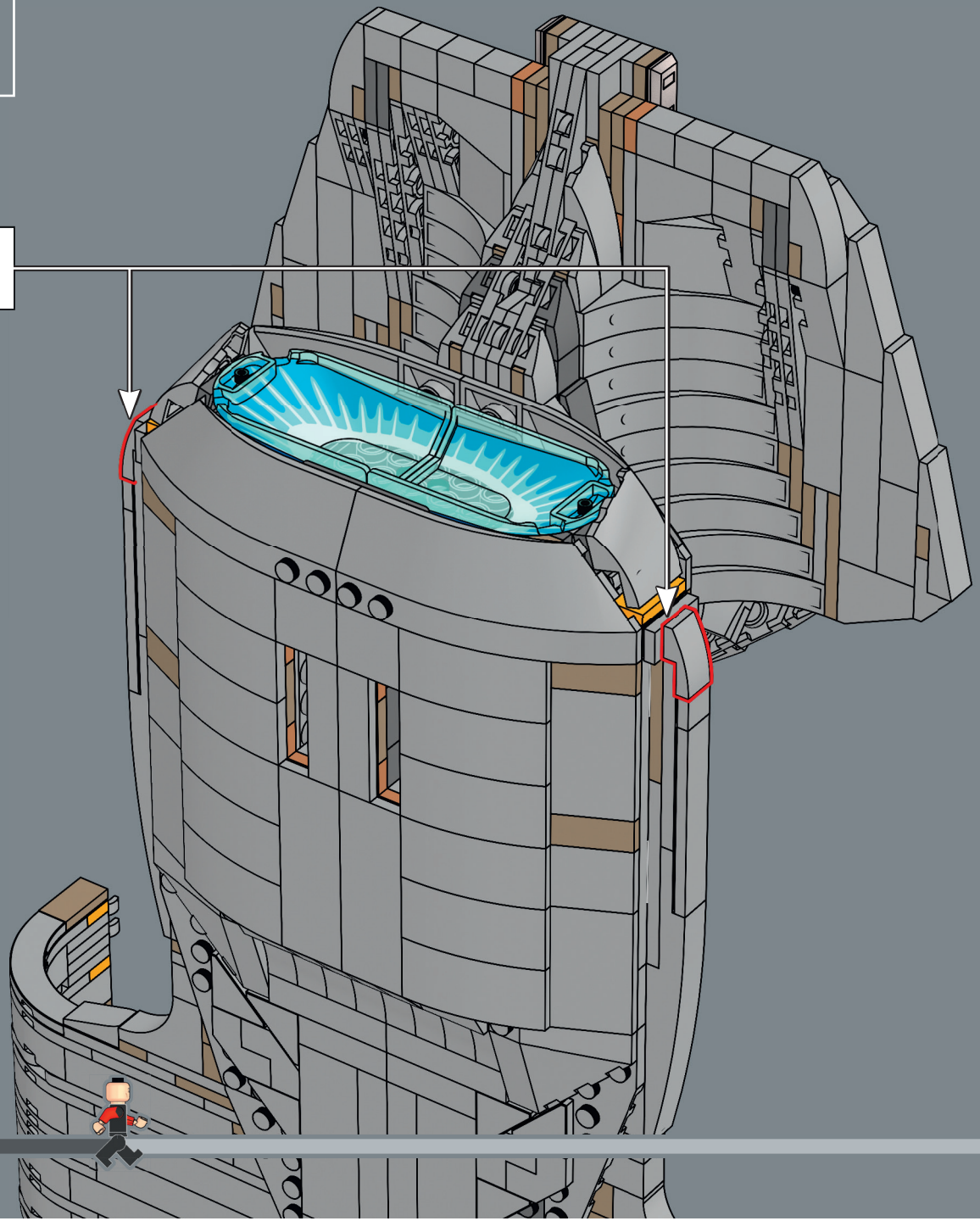

10356_BI_BK1_LangDigStep.indd 153 22/9/25 13:35

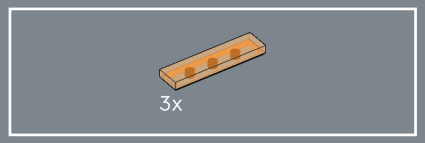

258

10356_BI_BK1_LangDigStep.indd 154 22/9/25 13:35

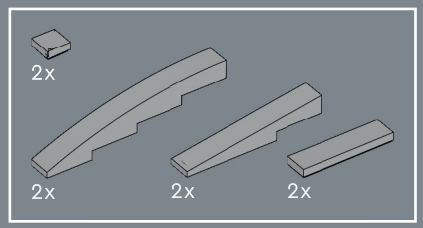

259

10356_BI_BK1_LangDigStep.indd 155 22/9/25 13:35

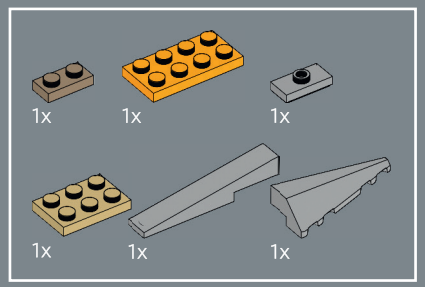

260

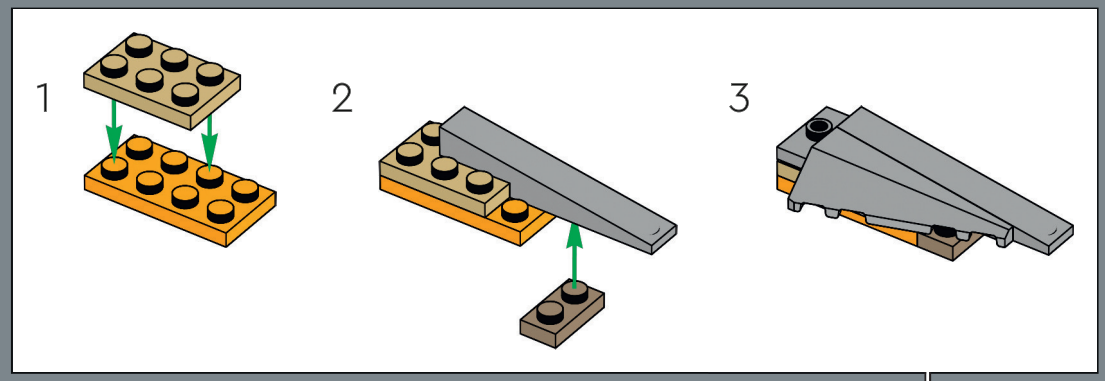

10356_BI_BK1_LangDigStep.indd 156 22/9/25 13:35

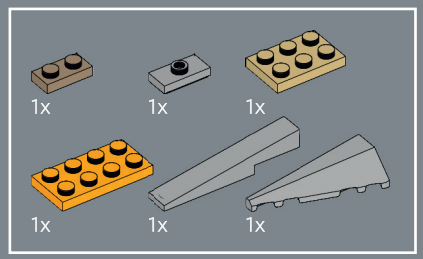

261

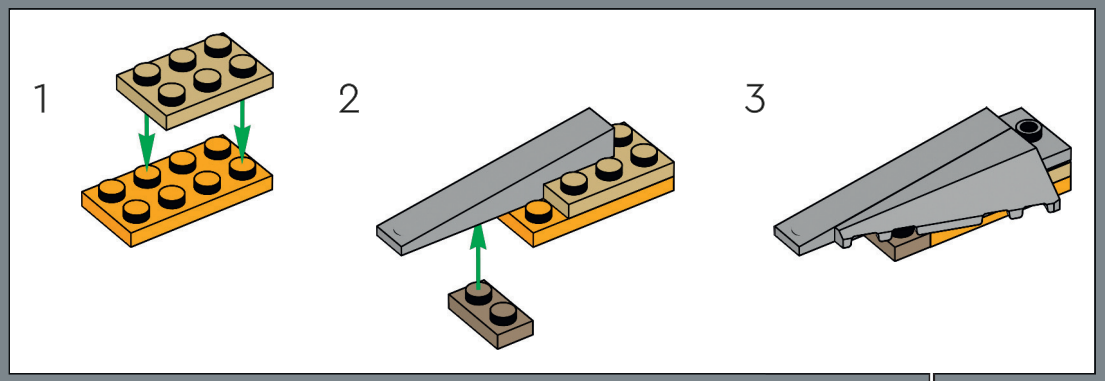

10356_BI_BK1_LangDigStep.indd 157 22/9/25 13:35

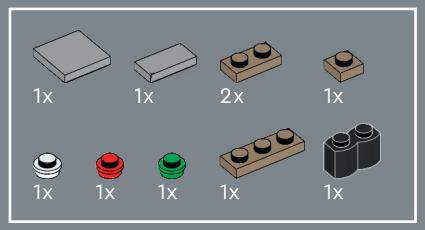

262

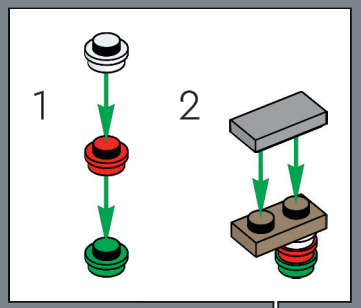

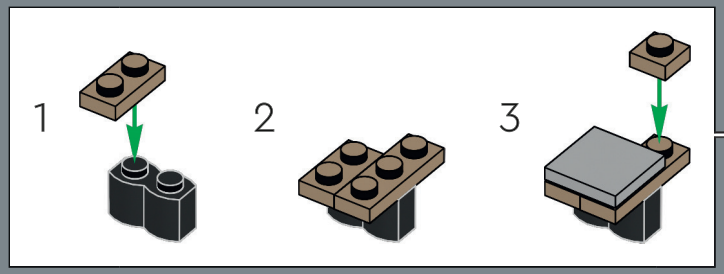

10356_BI_BK1_LangDigStep.indd 158 22/9/25 13:35

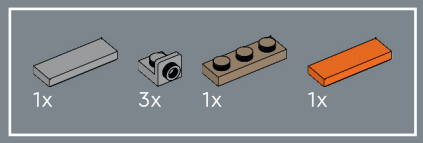

263

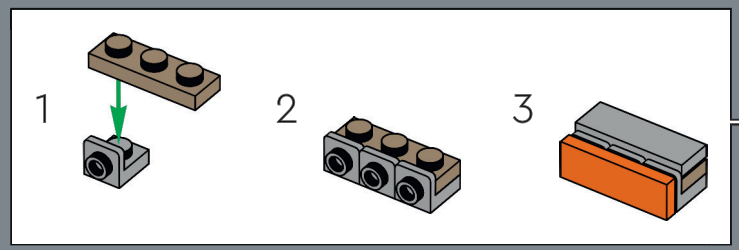

10356_BI_BK1_LangDigStep.indd 159 22/9/25 13:35

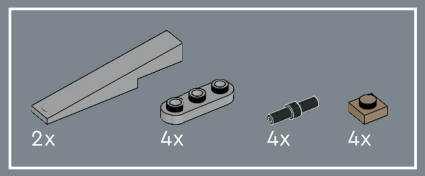

264

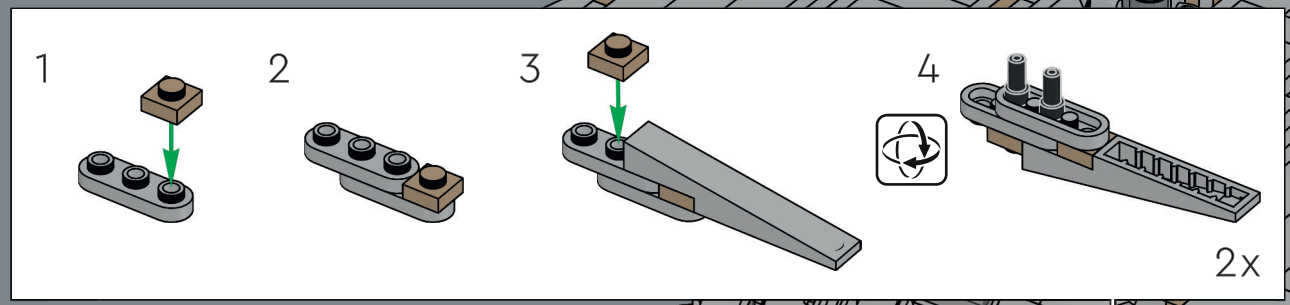

10356_BI_BK1_LangDigStep.indd 160 22/9/25 13:35

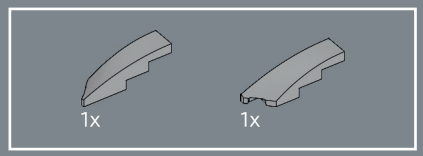

265

10356_BI_BK1_LangDigStep.indd 161 22/9/25 13:35

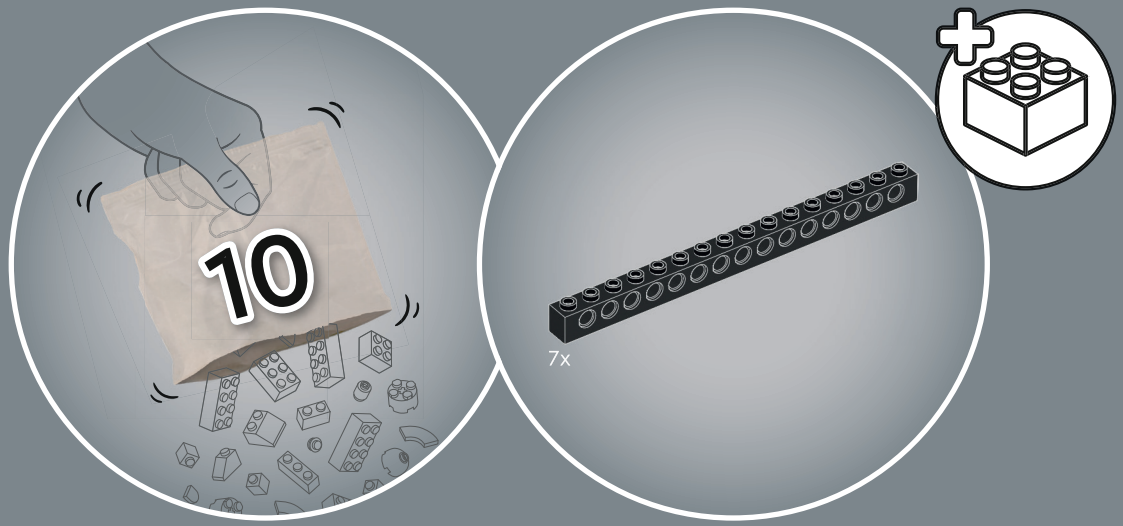

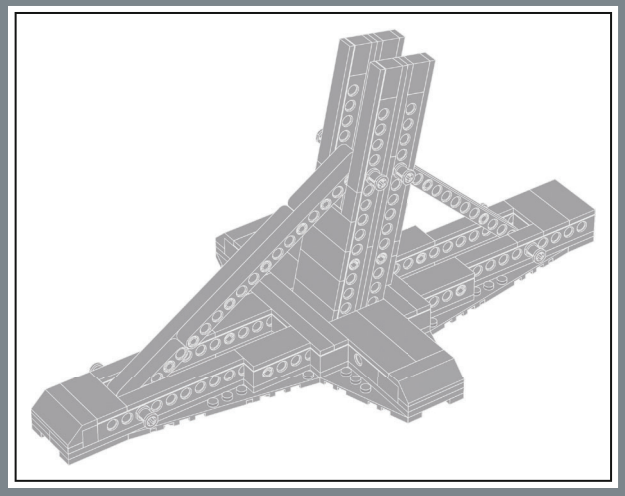

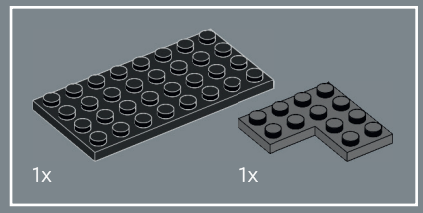

266

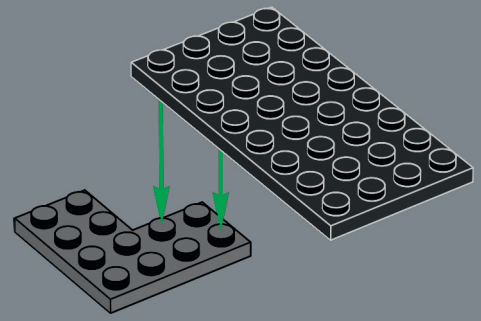

10356_BI_BK1_LangDigStep.indd 162 22/9/25 13:35

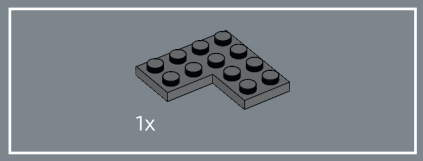

267

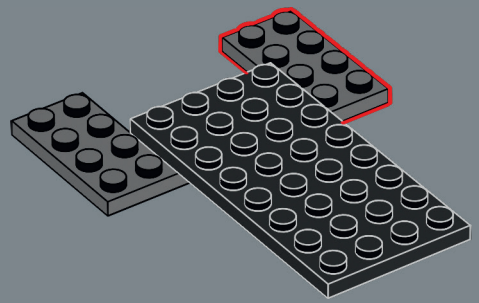

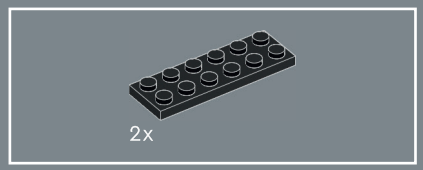

268

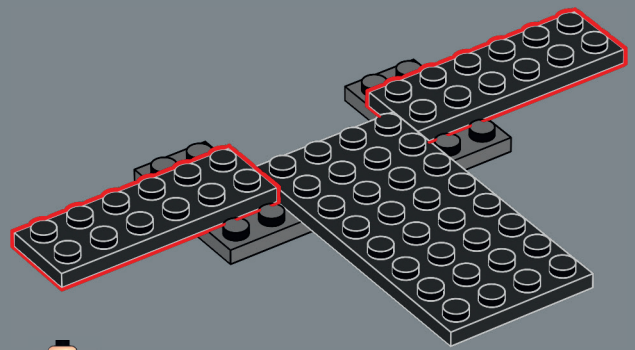



10356_BI_BK1_LangDigStep.indd 163 22/9/25 13:35

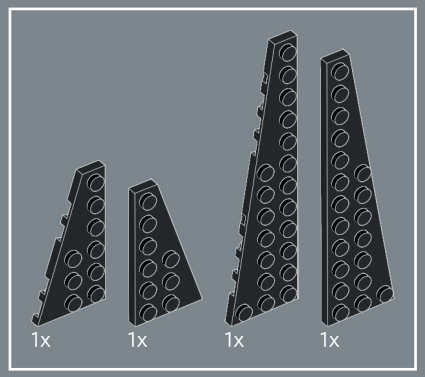

269

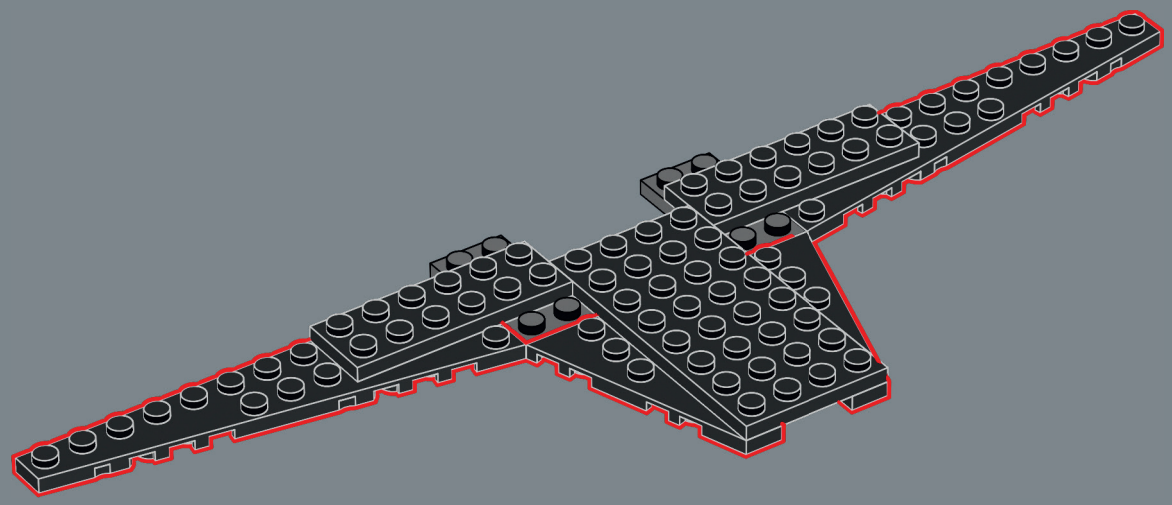

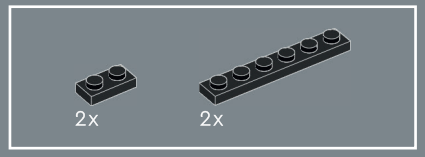

270

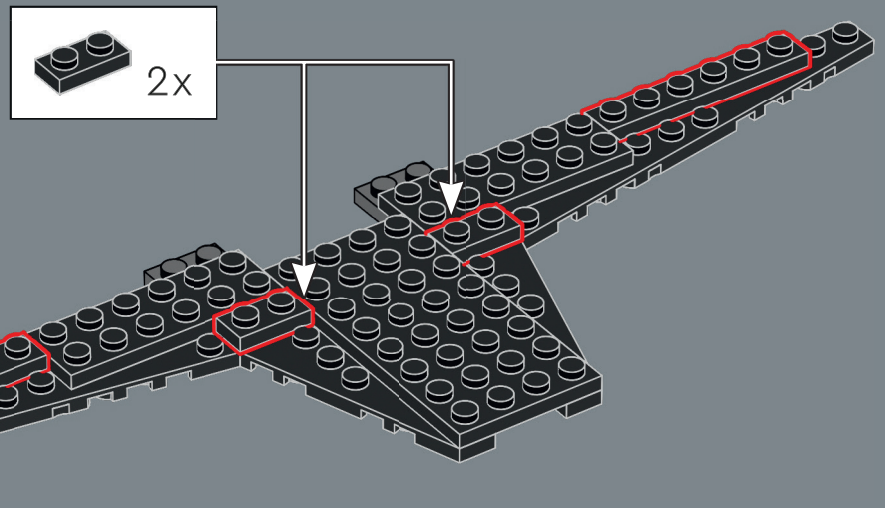

10356_BI_BK1_LangDigStep.indd 164 22/9/25 13:35

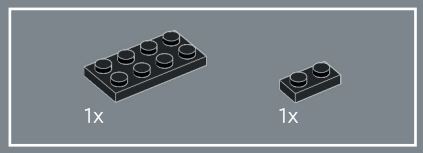

271

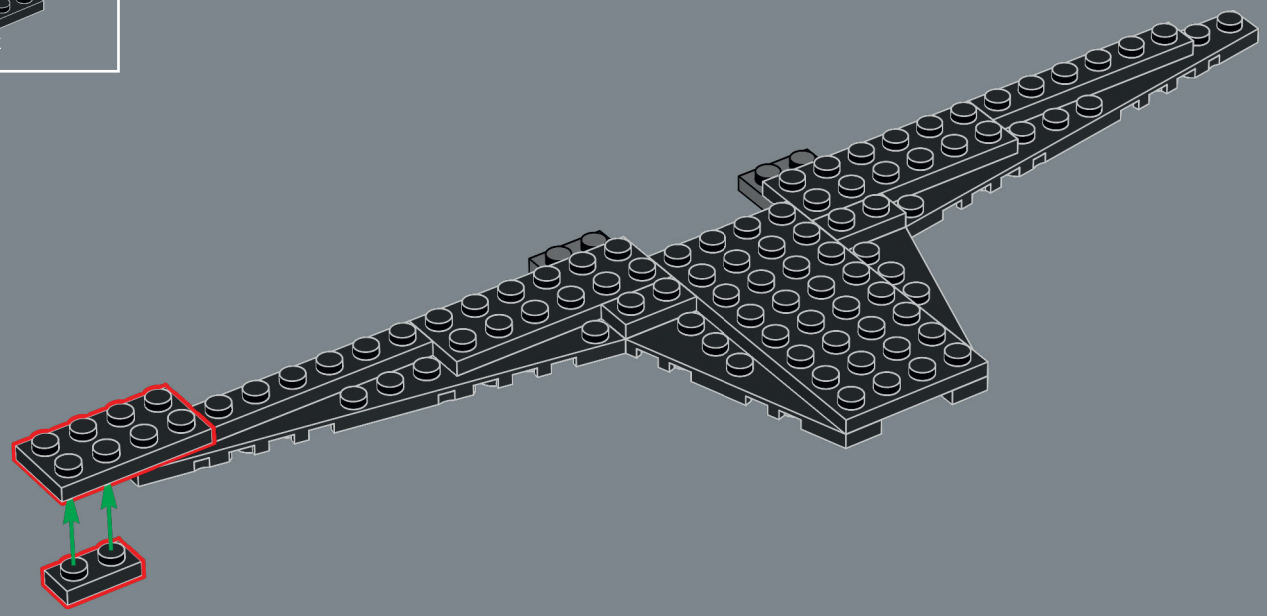

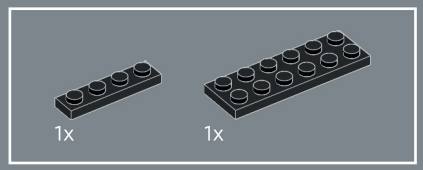

272

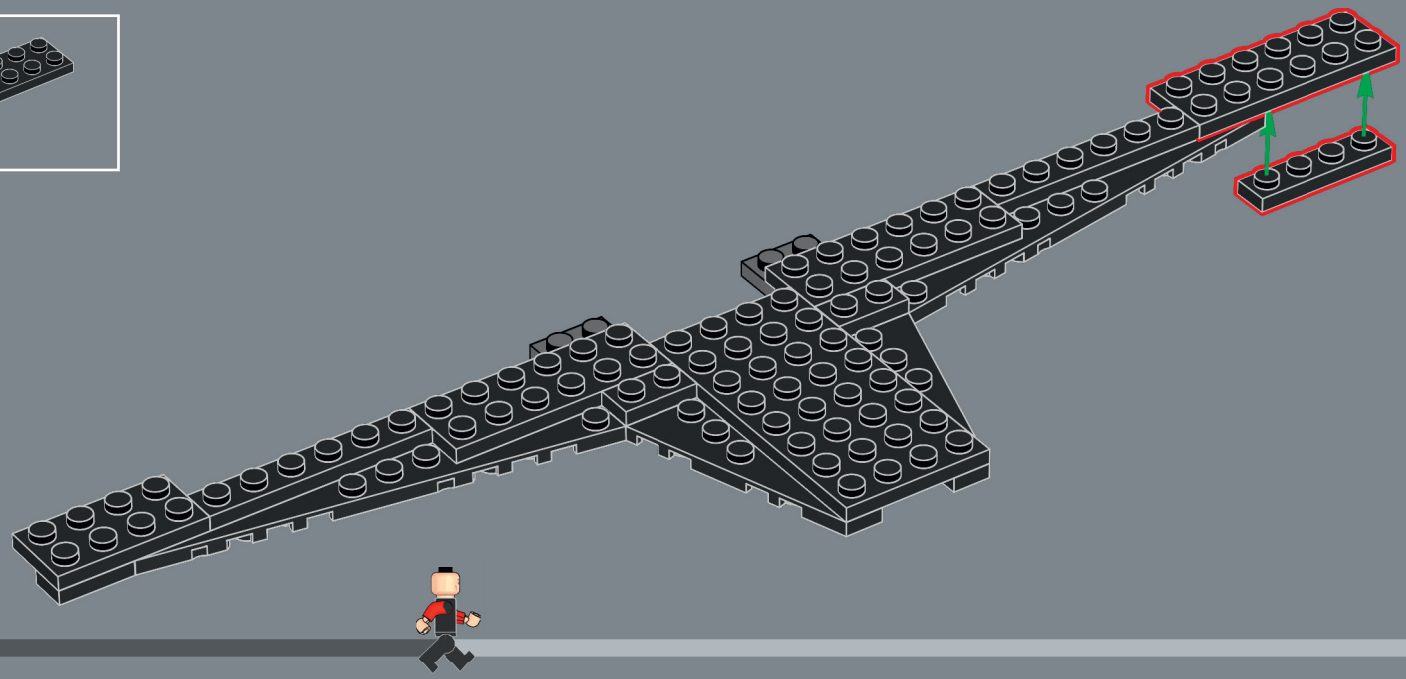

10356_BI_BK1_LangDigStep.indd 165 22/9/25 13:35

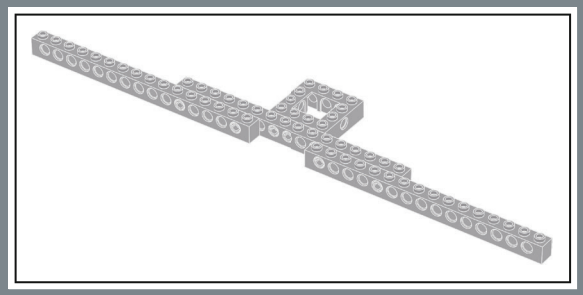

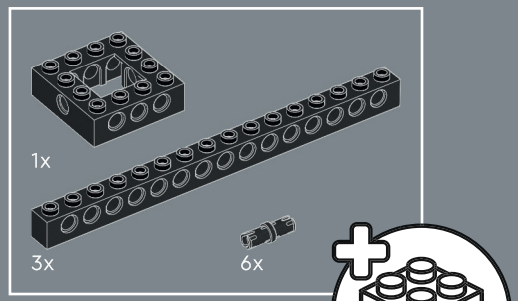

273

1

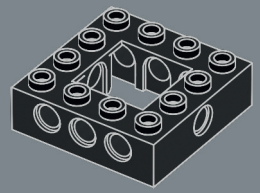

2

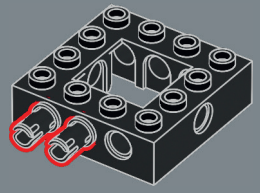

3

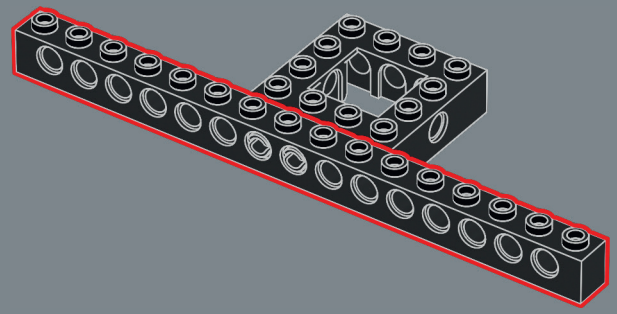

4

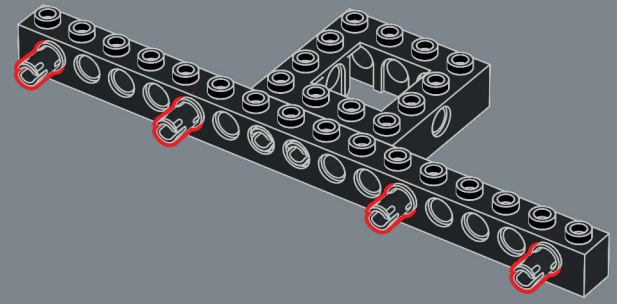

10356_BI_BK1_LangDigStep.indd 166 22/9/25 13:35

5

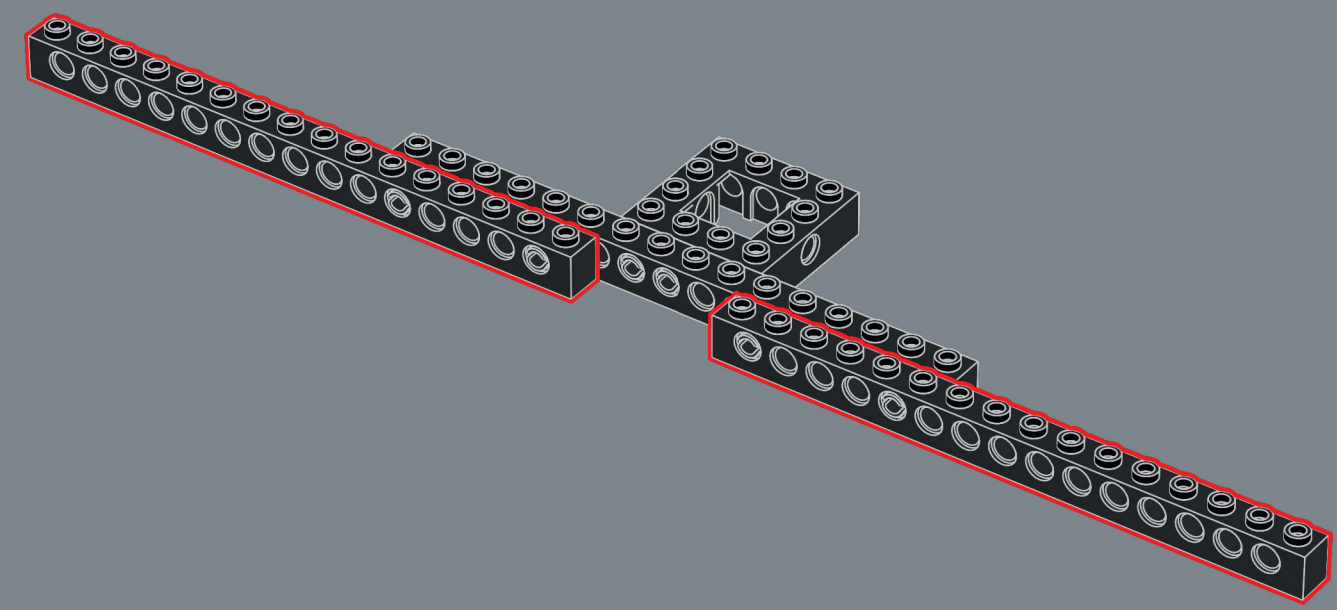

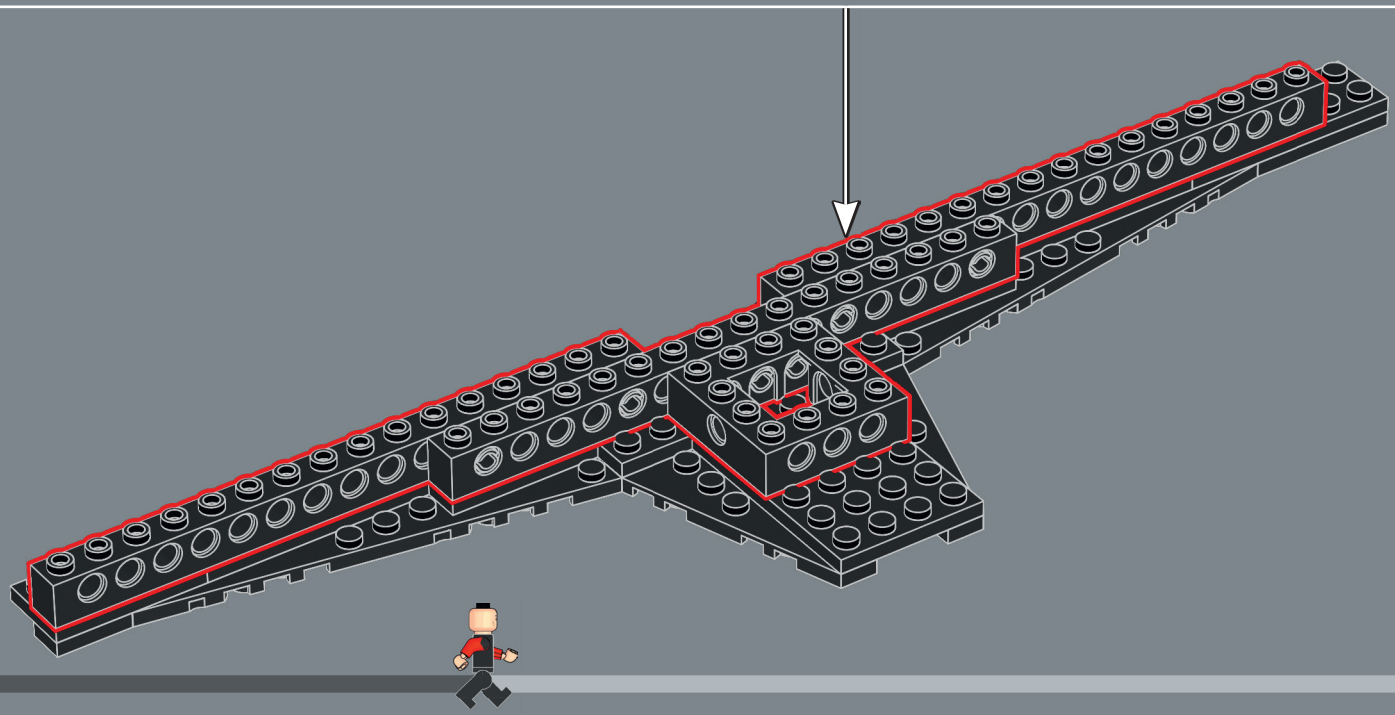

10356_BI_BK1_LangDigStep.indd 167 22/9/25 13:35

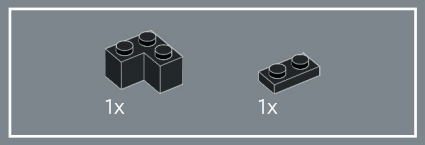

274

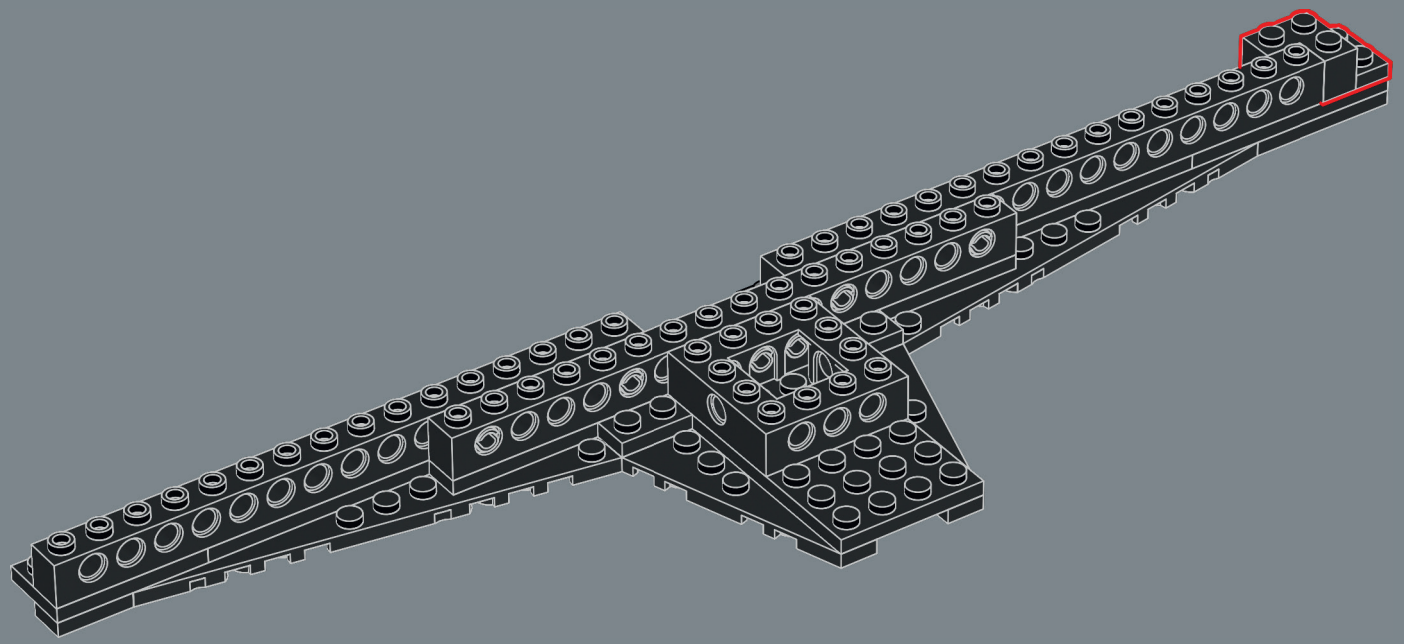

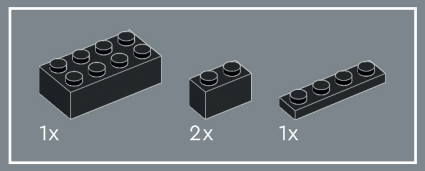

275

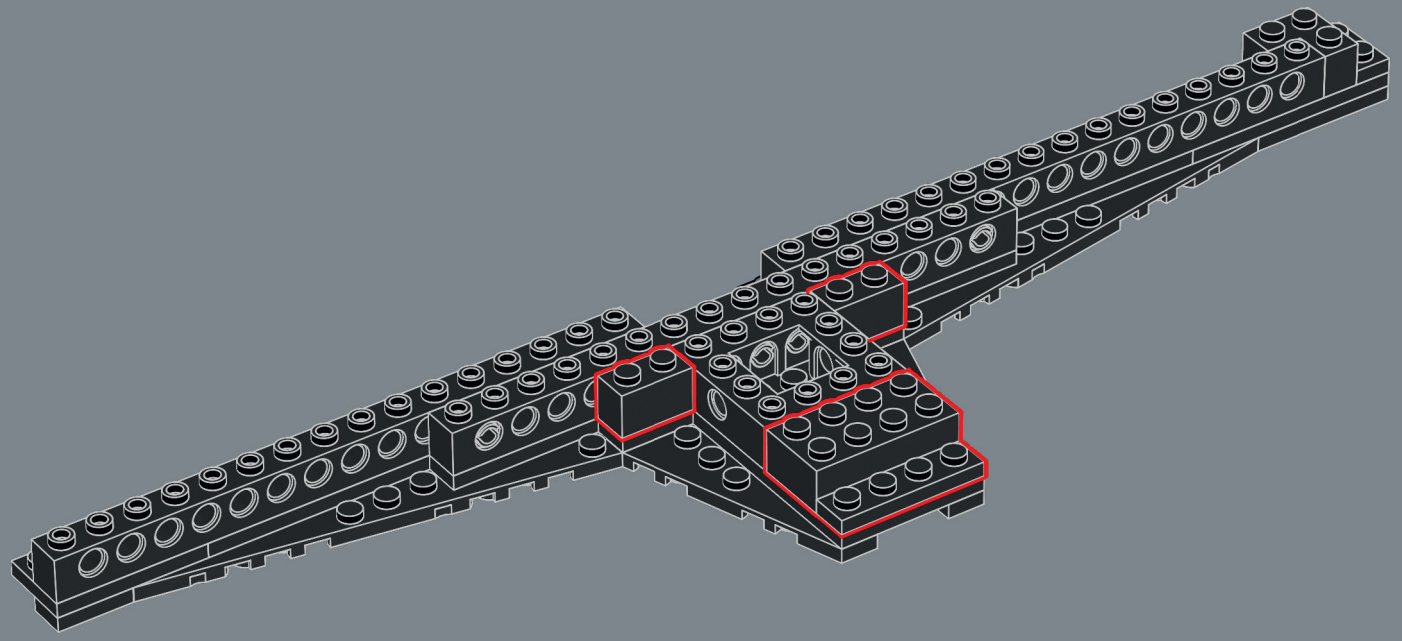

10356_BI_BK1_LangDigStep.indd 168 22/9/25 13:35

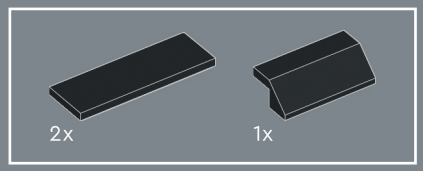

276

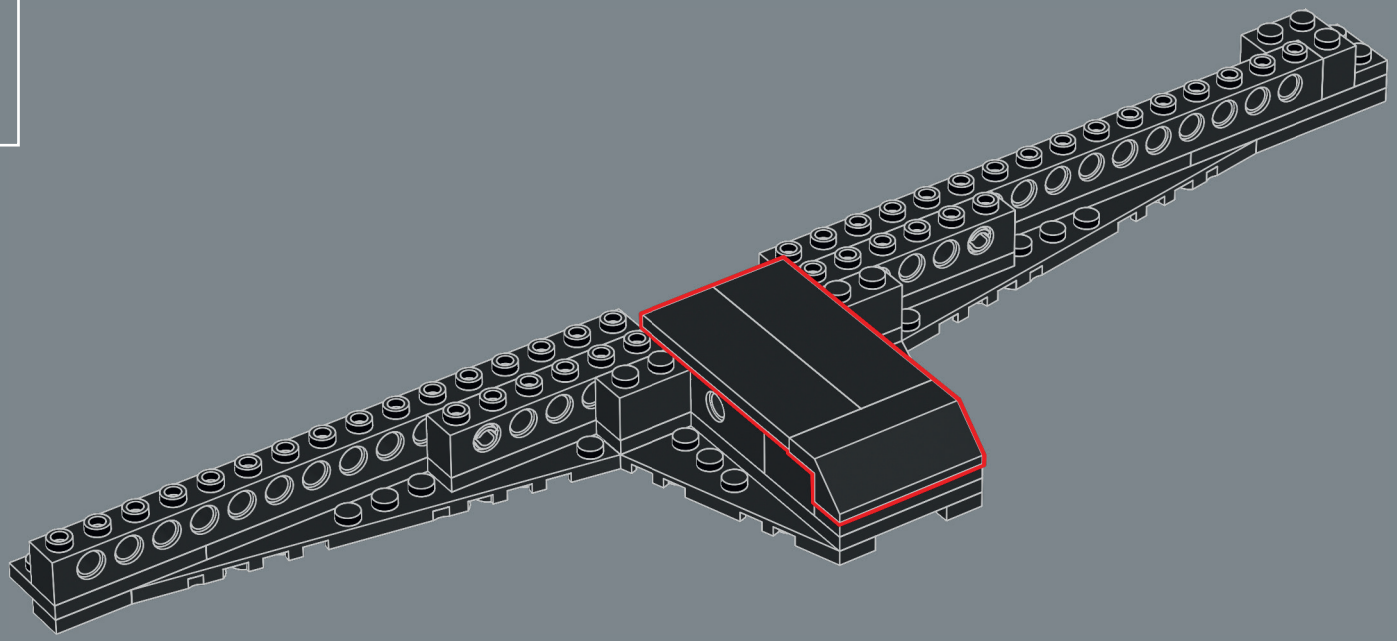



277

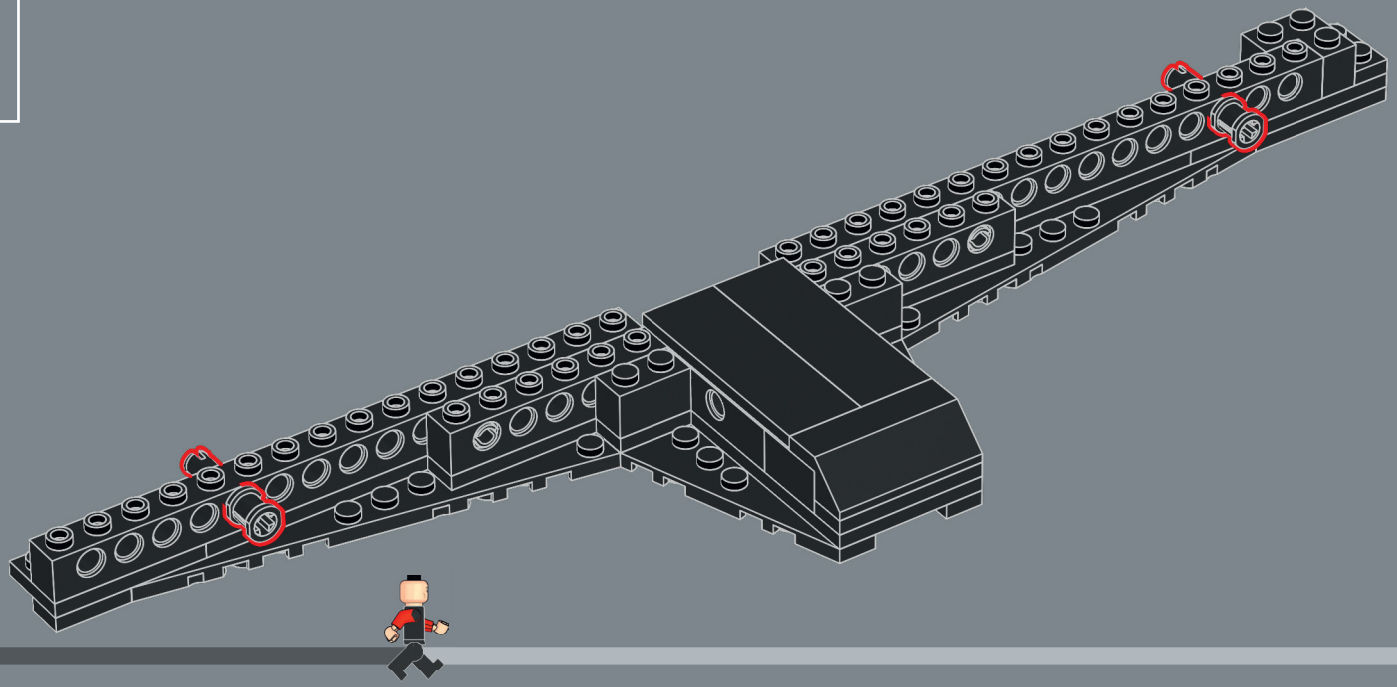

10356_BI_BK1_LangDigStep.indd 169 22/9/25 13:35

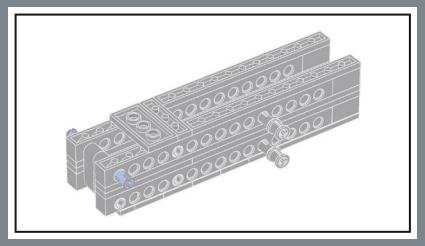

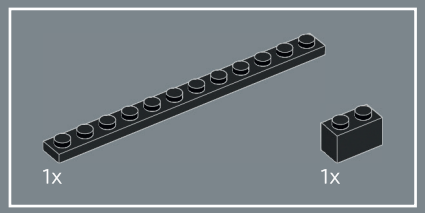

278

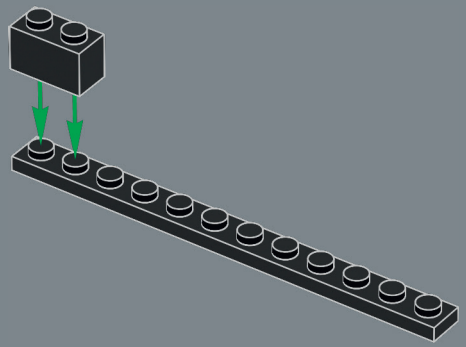

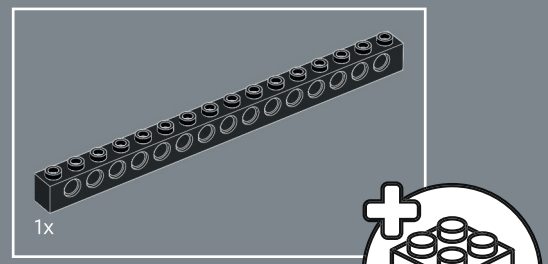

279

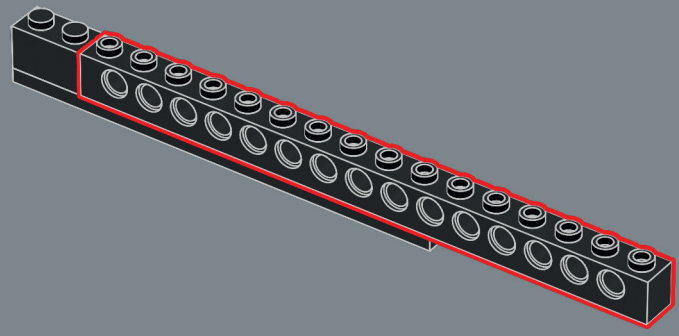

10356_BI_BK1_LangDigStep.indd 170 22/9/25 13:35

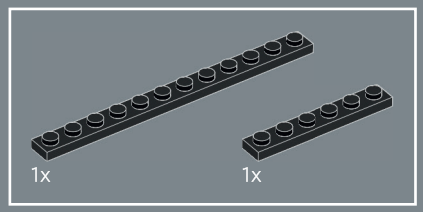

280

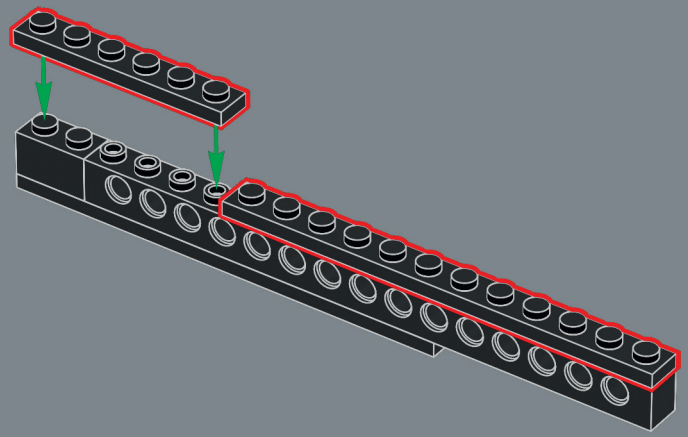

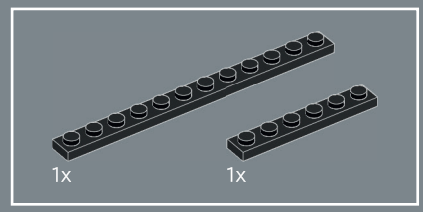

281

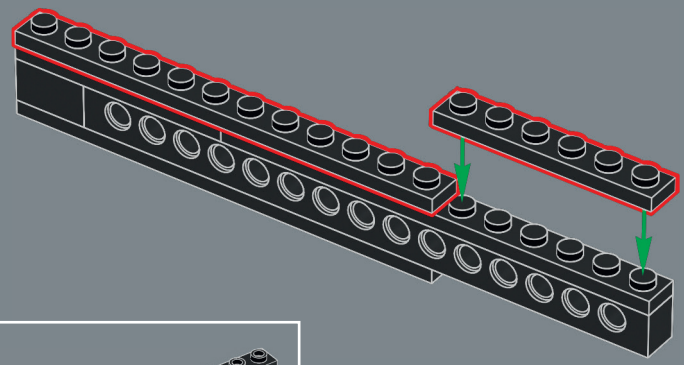

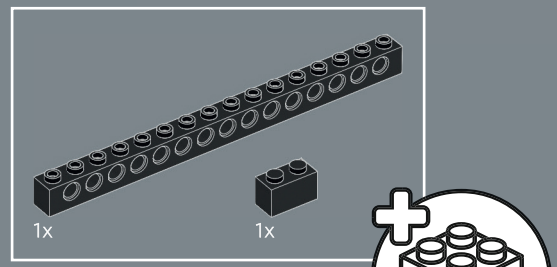

282

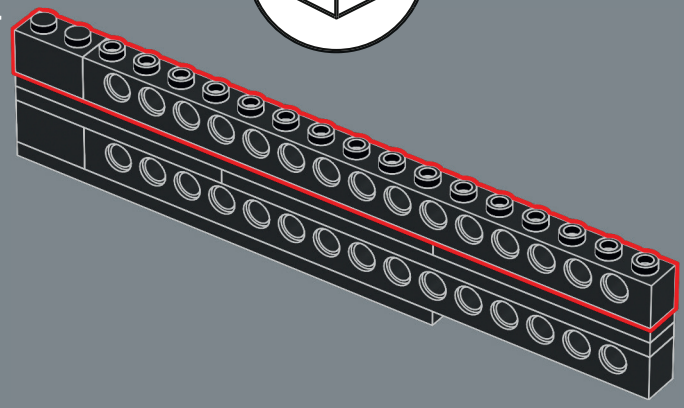



10356_BI_BK1_LangDigStep.indd 171 22/9/25 13:35

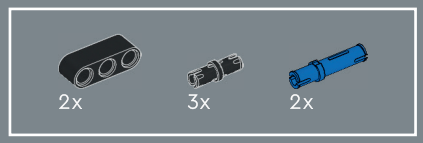

283

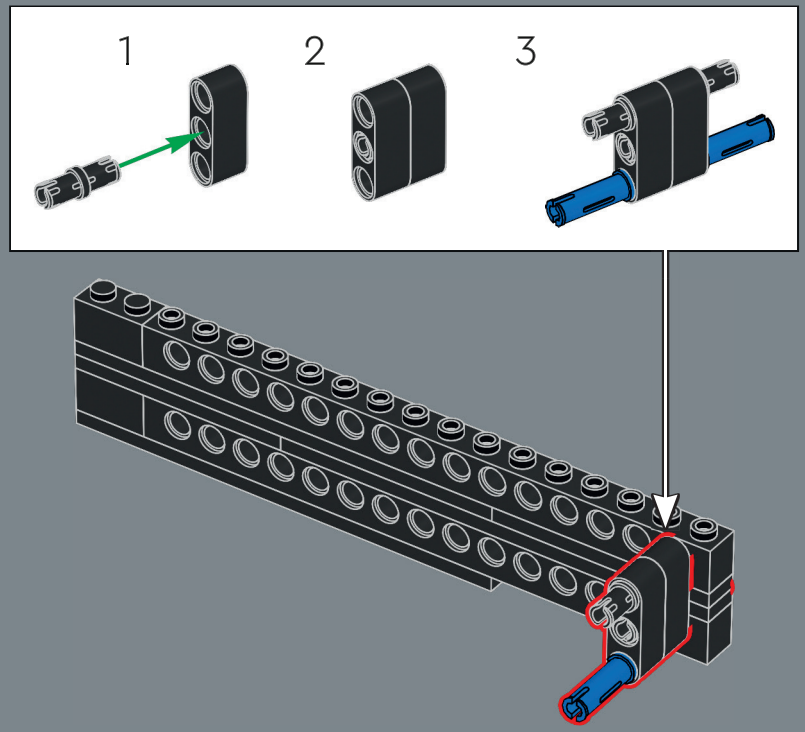

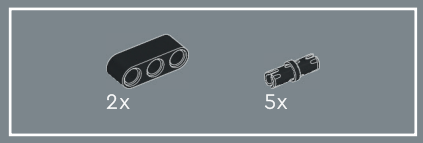

284

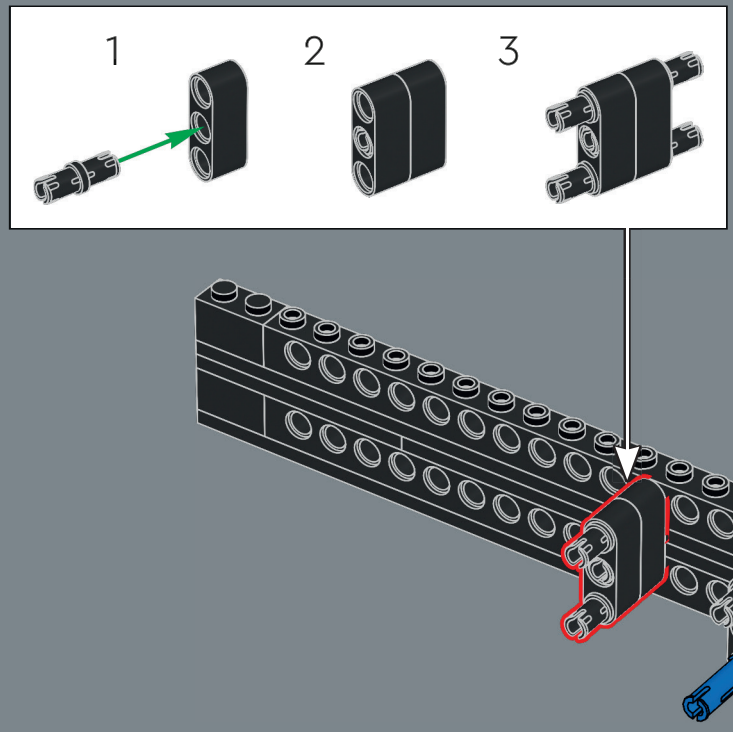

10356_BI_BK1_LangDigStep.indd 172 22/9/25 13:35

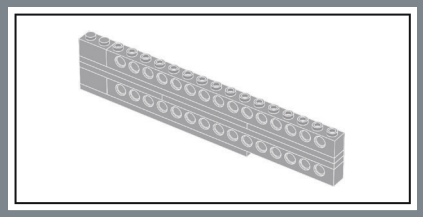

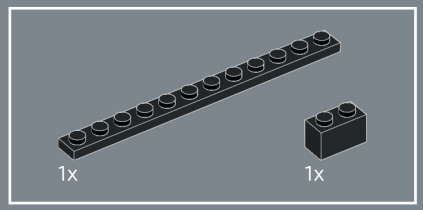

285

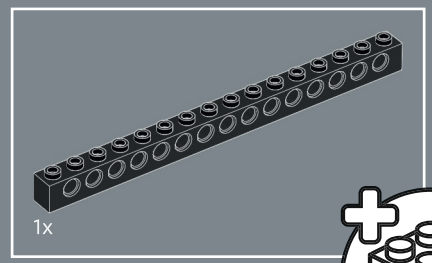

286

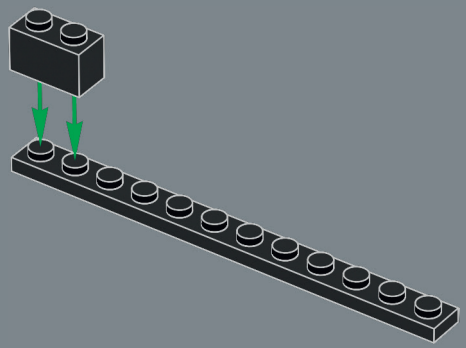

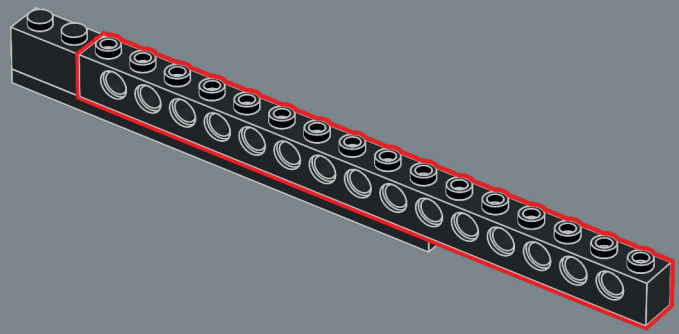



10356_BI_BK1_LangDigStep.indd 173 22/9/25 13:35

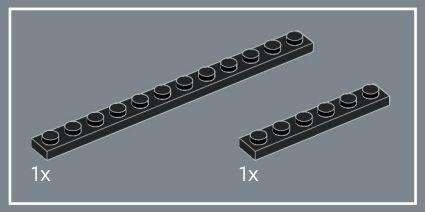

287

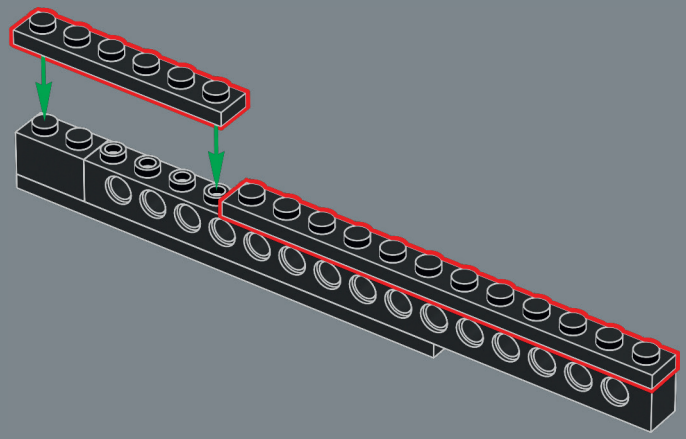

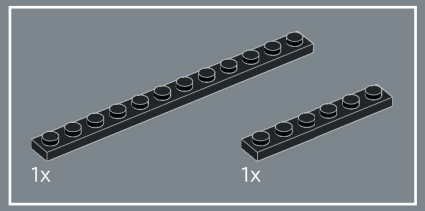

288

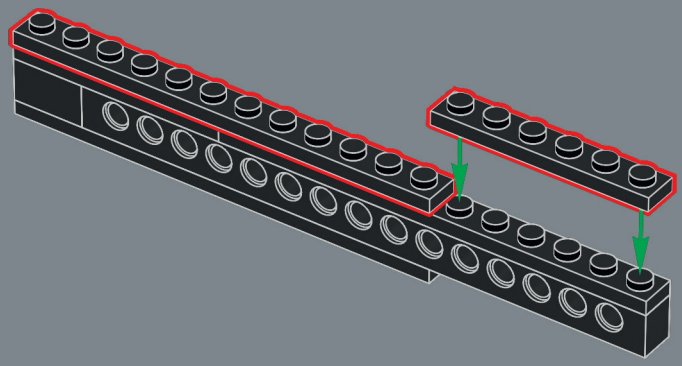

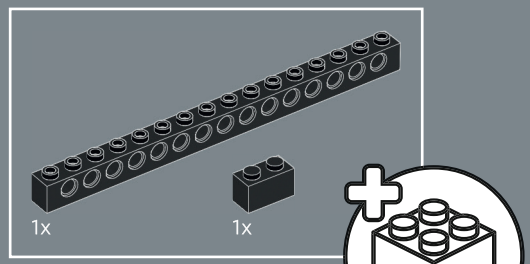

289

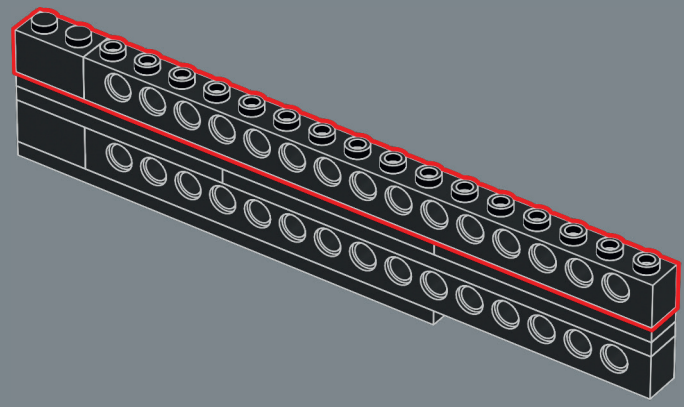

10356_BI_BK1_LangDigStep.indd 174 22/9/25 13:35

290

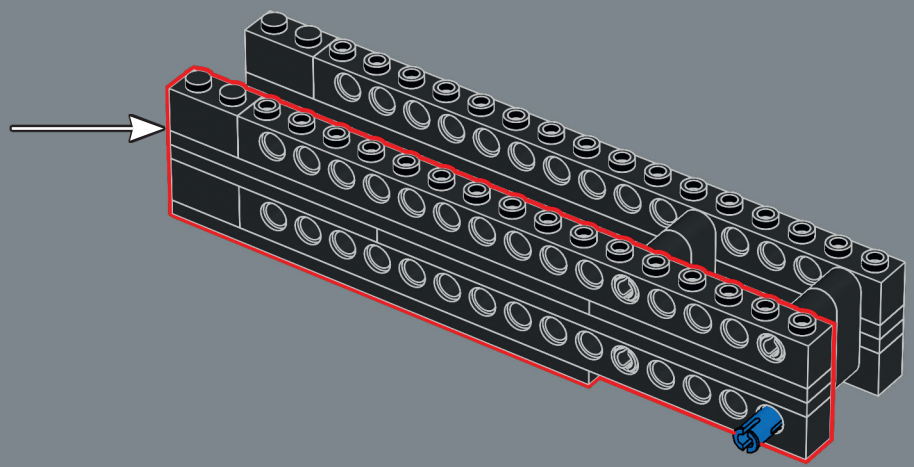

291

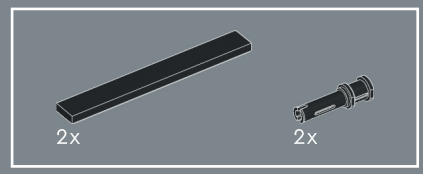

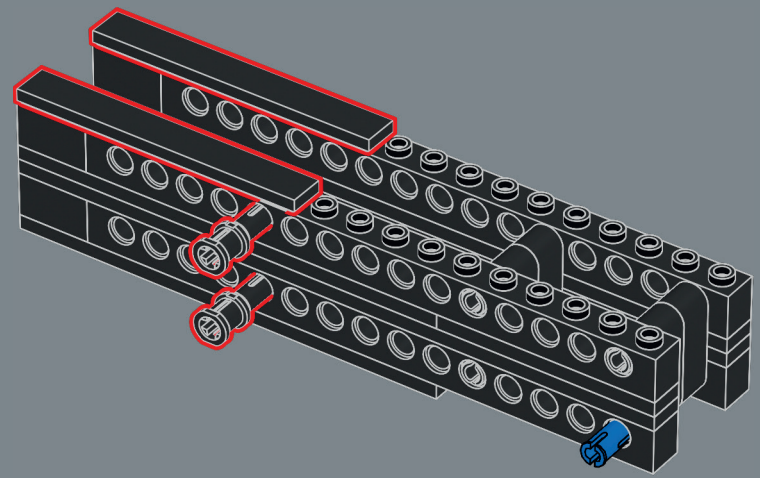



10356_BI_BK1_LangDigStep.indd 175 22/9/25 13:35

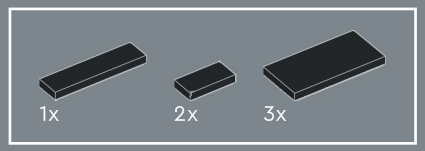

292

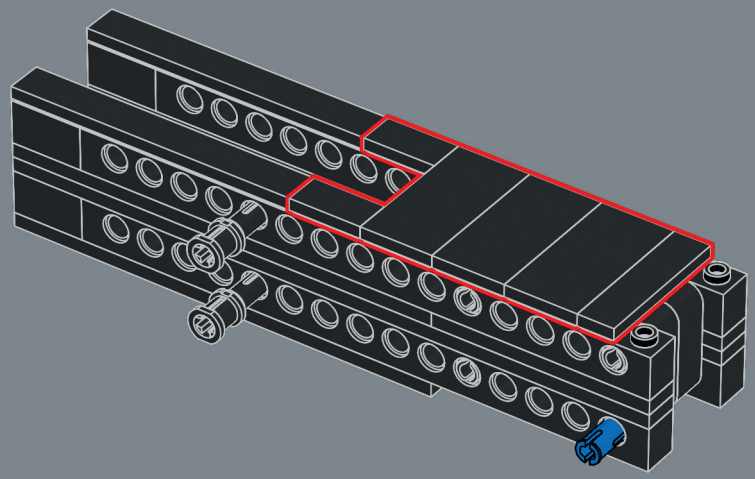

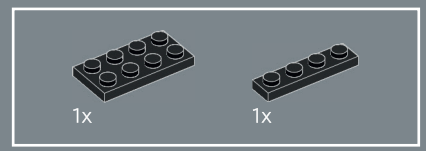

293

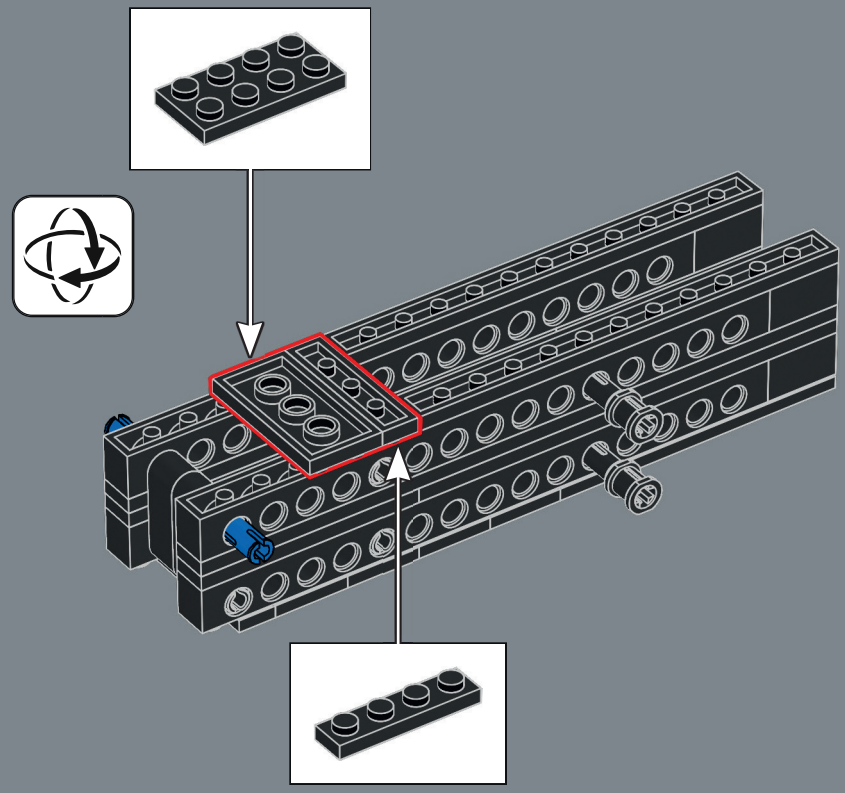

10356_BI_BK1_LangDigStep.indd 176 22/9/25 13:35

294

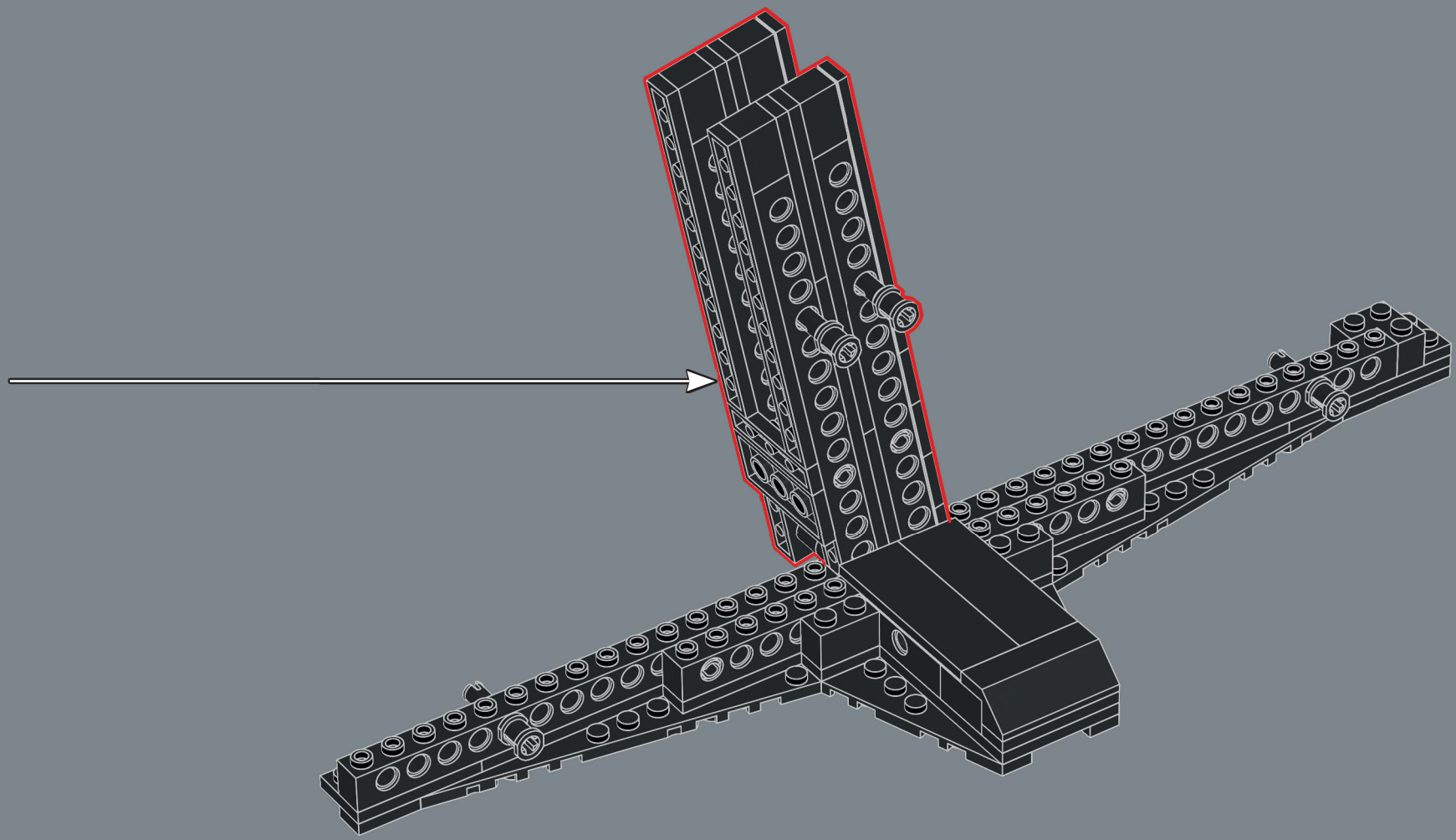

10356_BI_BK1_LangDigStep.indd 177 22/9/25 13:35

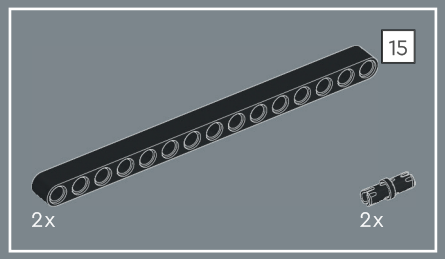

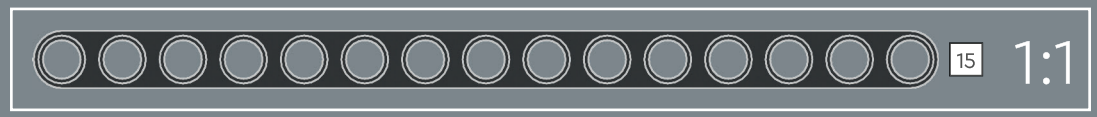

295

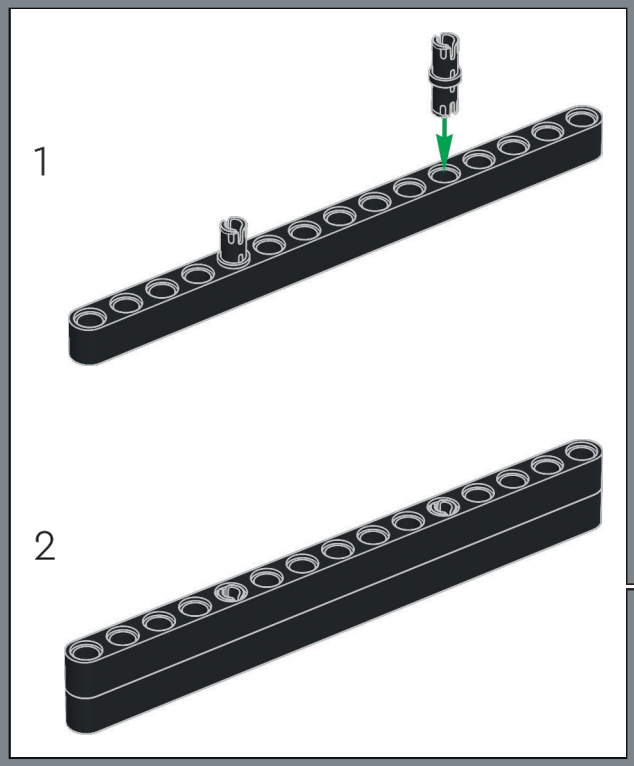

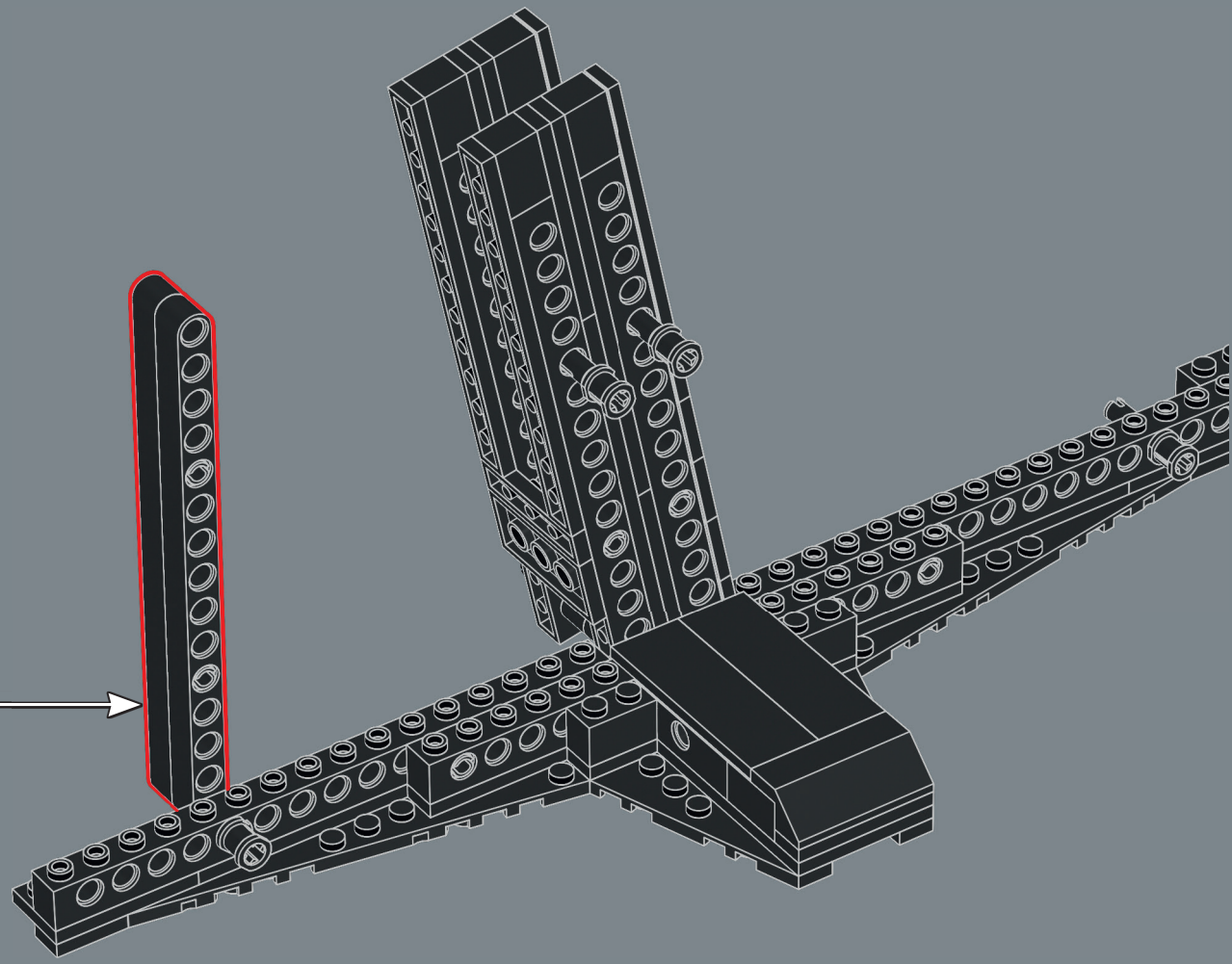

10356_BI_BK1_LangDigStep.indd 178 22/9/25 13:35

296

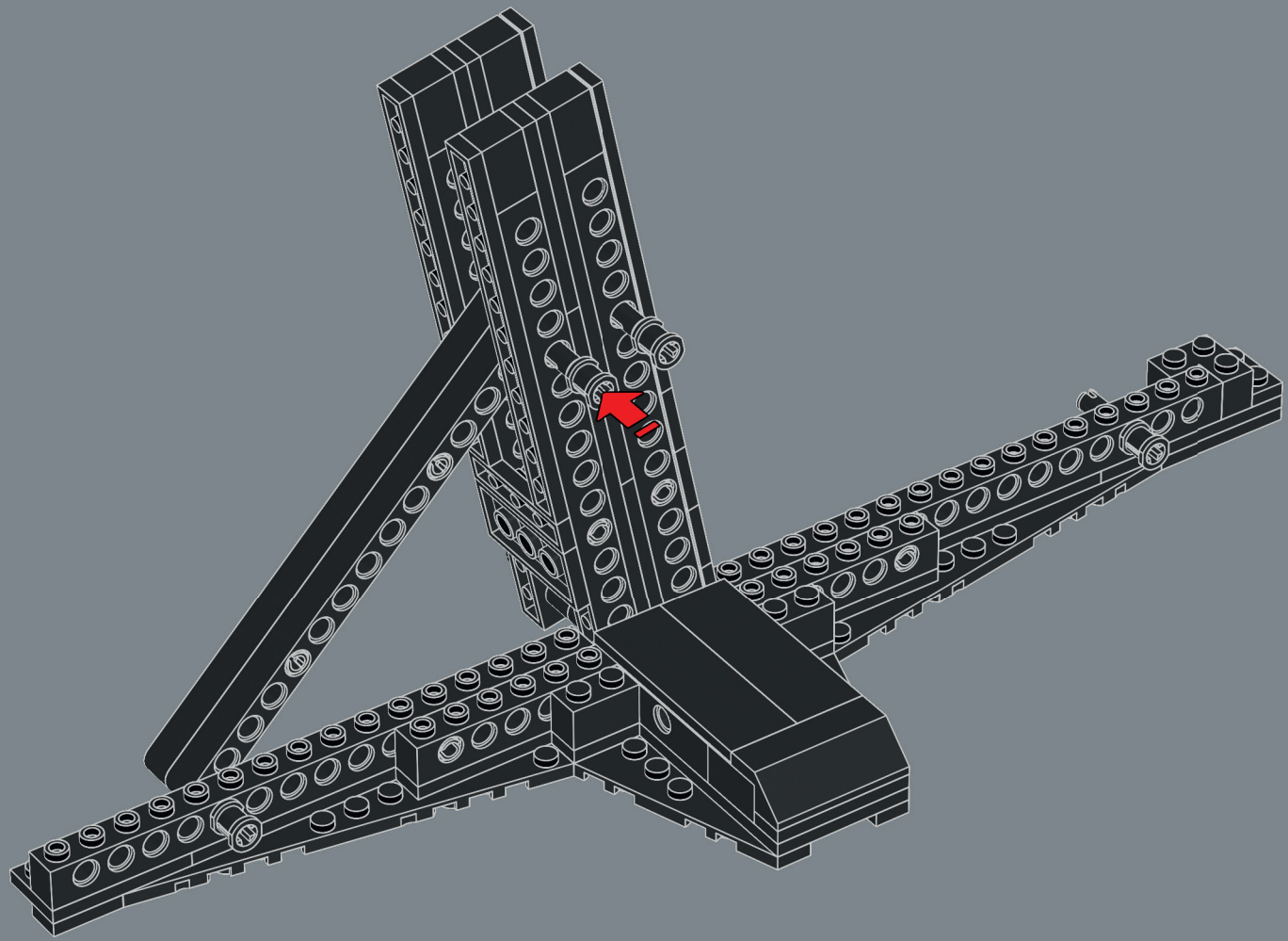

10356_BI_BK1_LangDigStep.indd 179 22/9/25 13:35

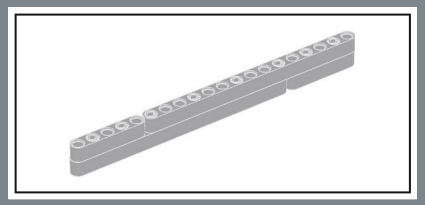

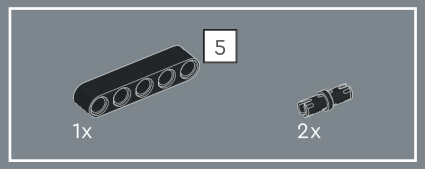

297

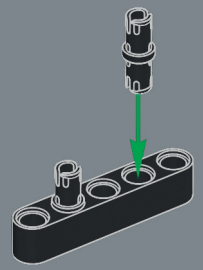

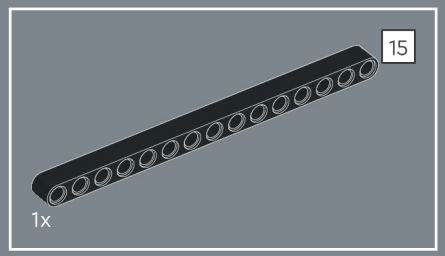

298

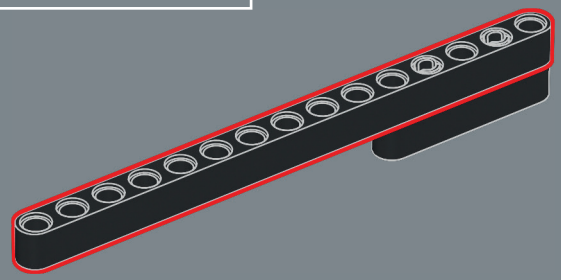



299

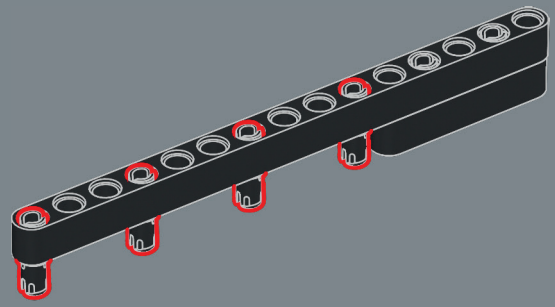

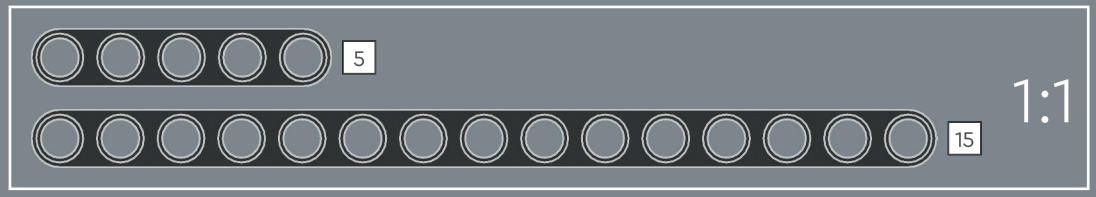

10356_BI_BK1_LangDigStep.indd 180 22/9/25 13:35

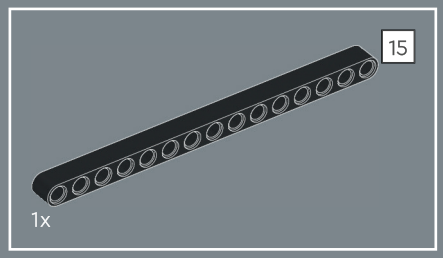

300

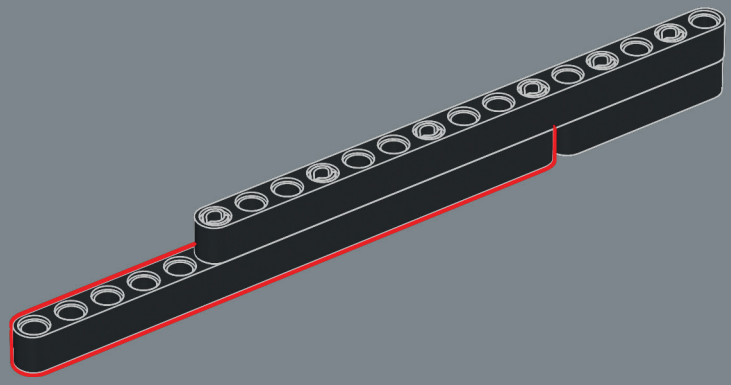



301

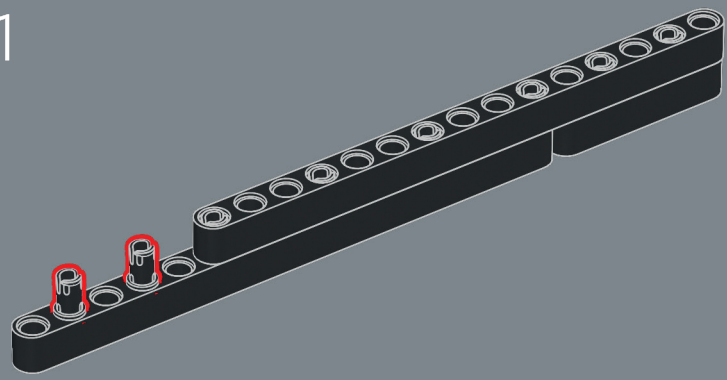

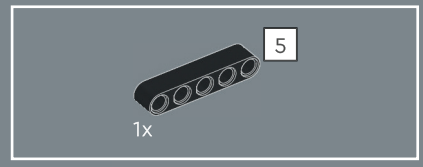

302

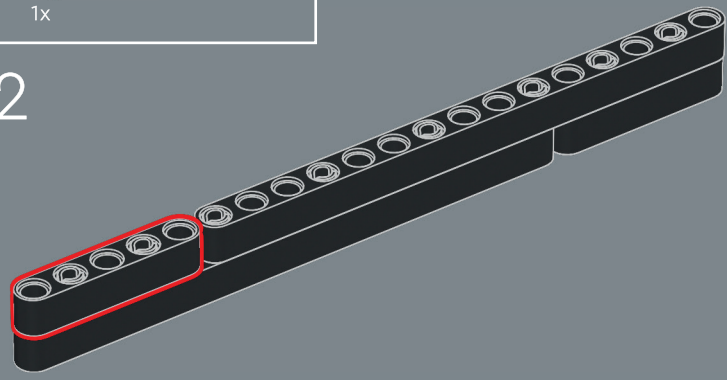



10356_BI_BK1_LangDigStep.indd 181 22/9/25 13:35

303

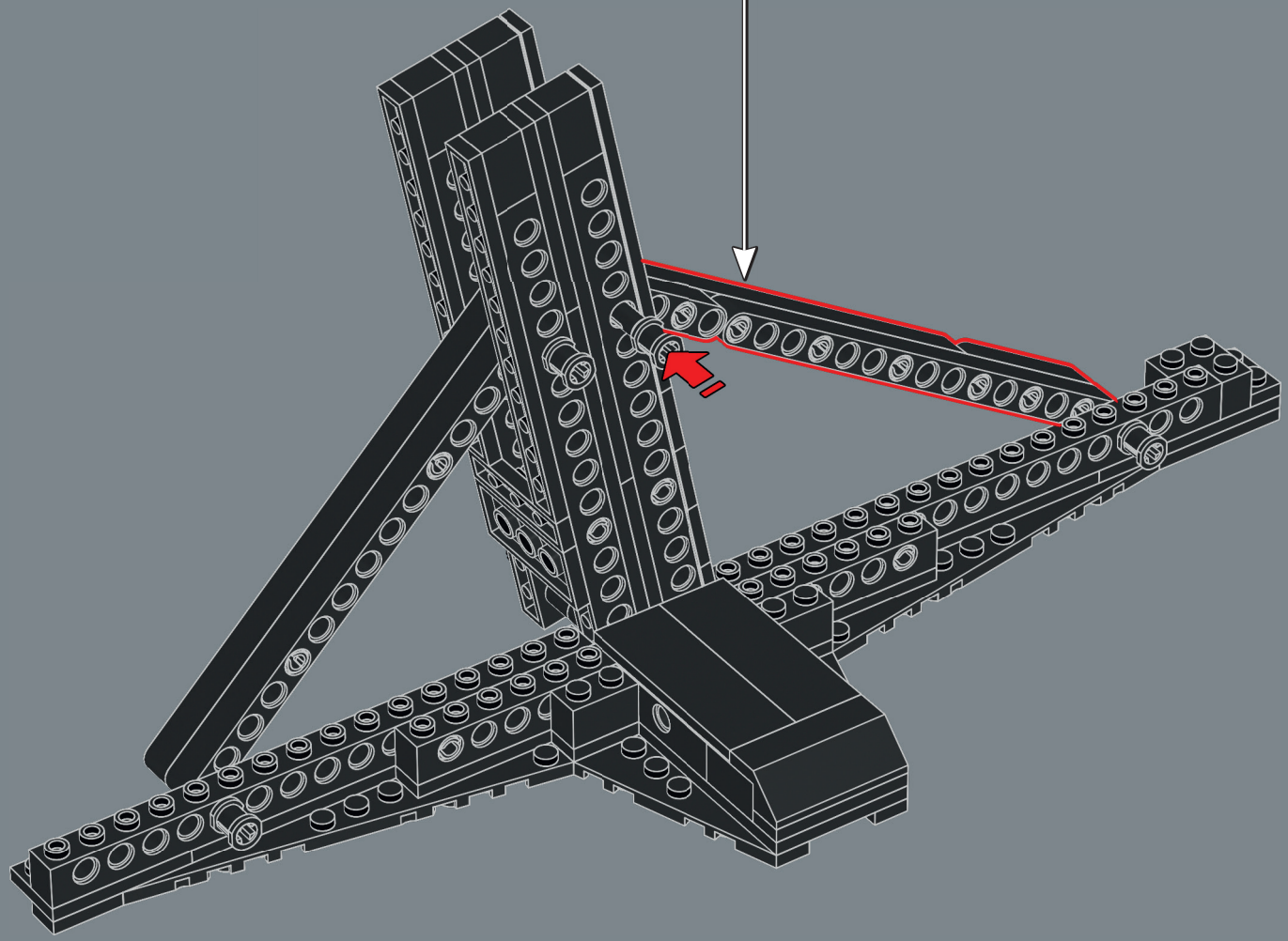

10356_BI_BK1_LangDigStep.indd 182 22/9/25 13:35



304

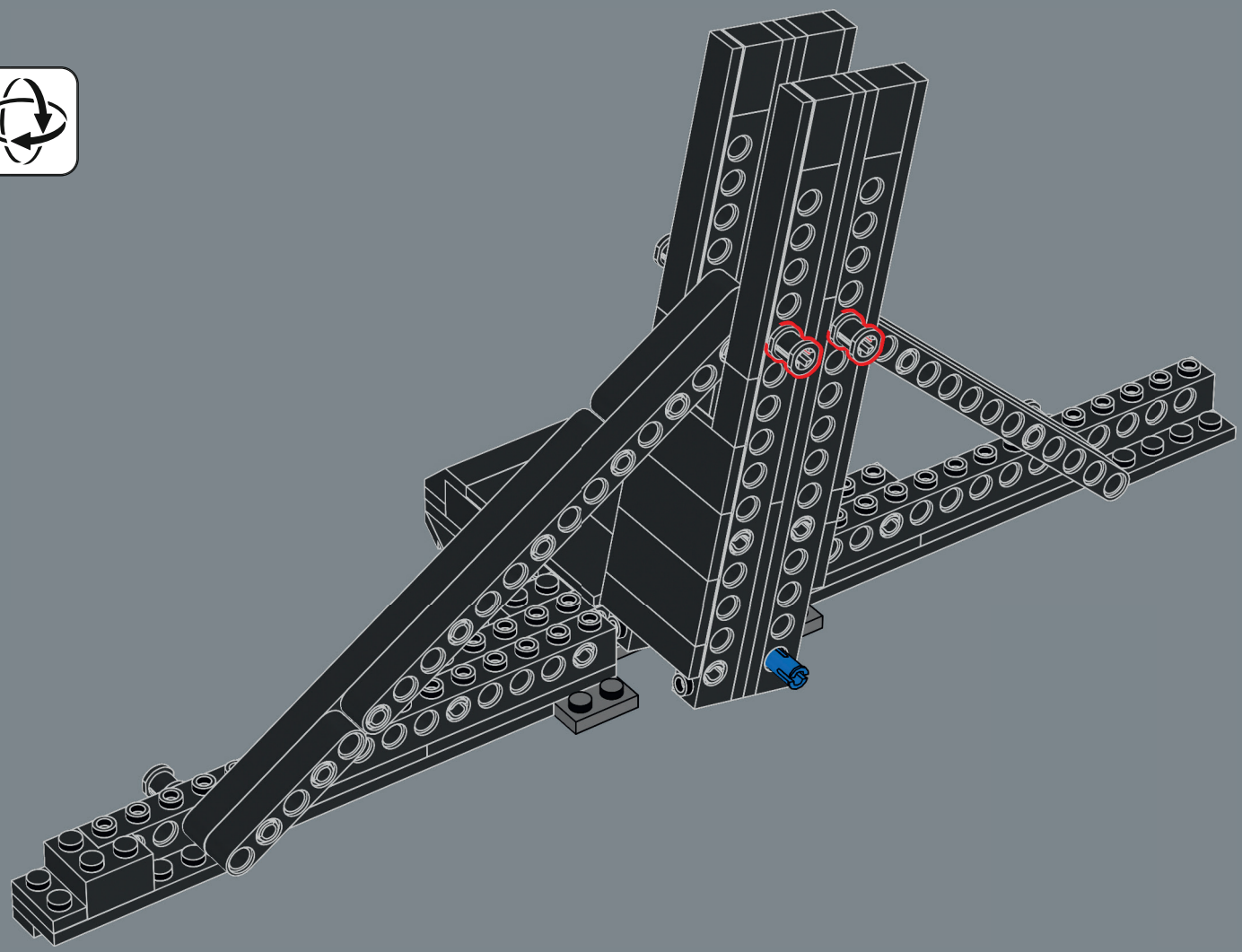

10356_BI_BK1_LangDigStep.indd 183 22/9/25 13:35



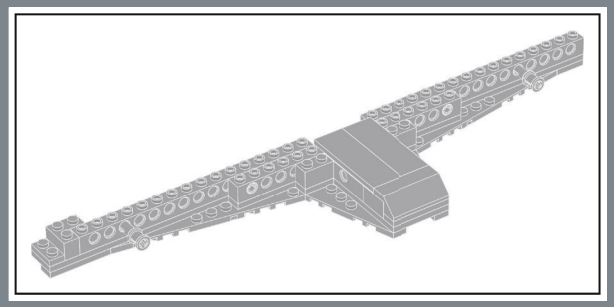

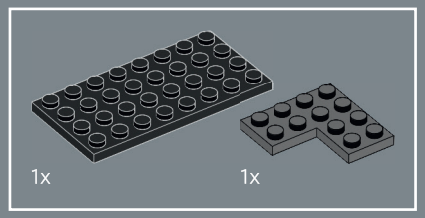

305

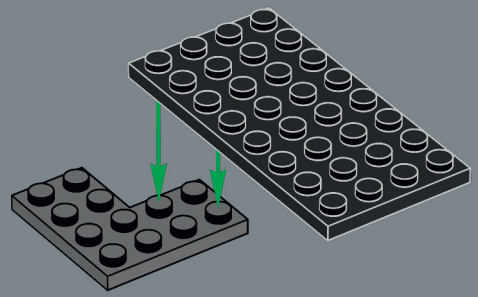

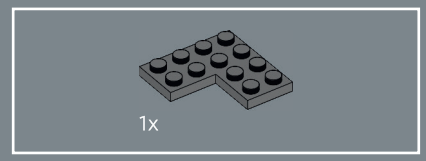

306

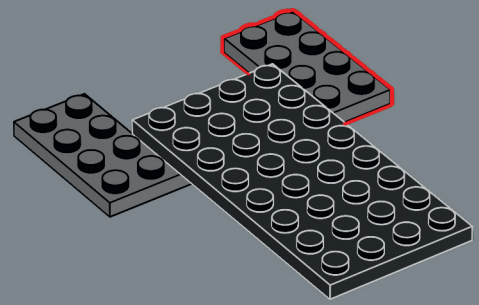

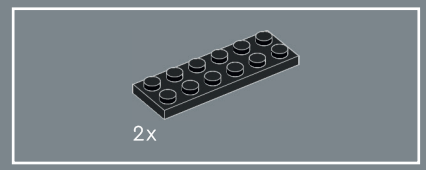

307

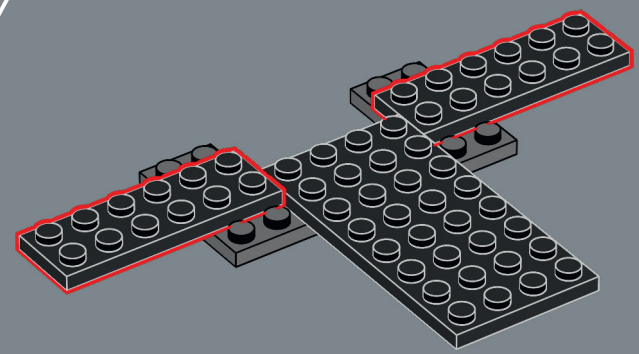

10356_BI_BK1_LangDigStep.indd 184 22/9/25 13:35

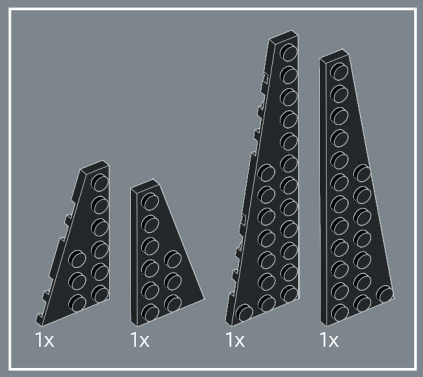

308

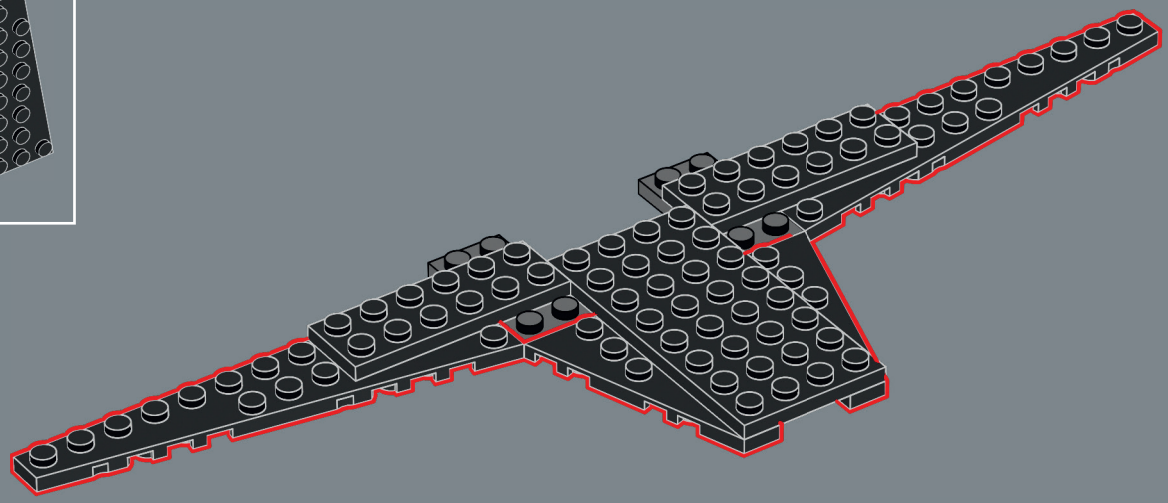

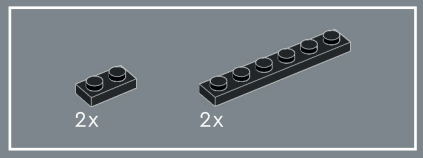

309

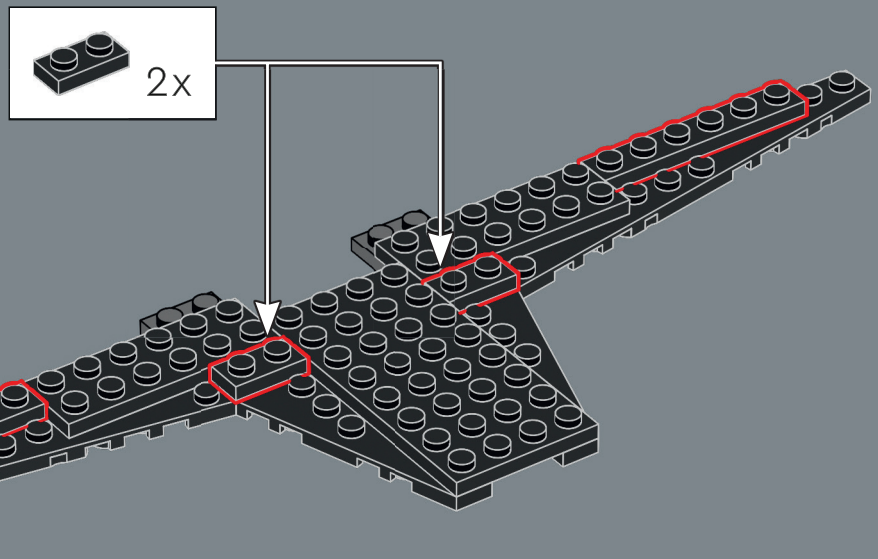

10356_BI_BK1_LangDigStep.indd 185 22/9/25 13:36

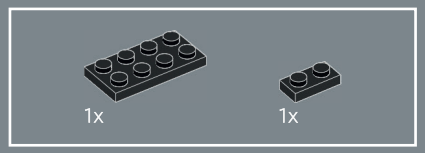

310

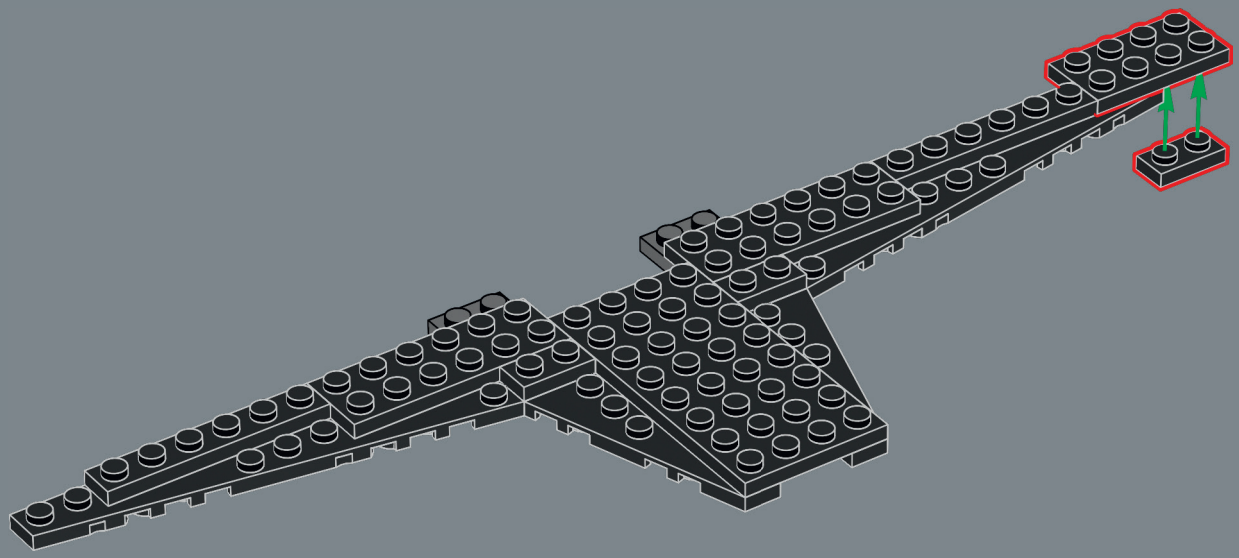

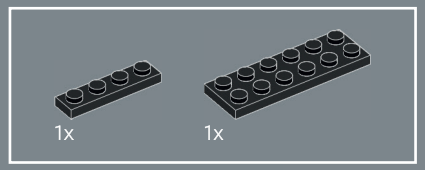

311

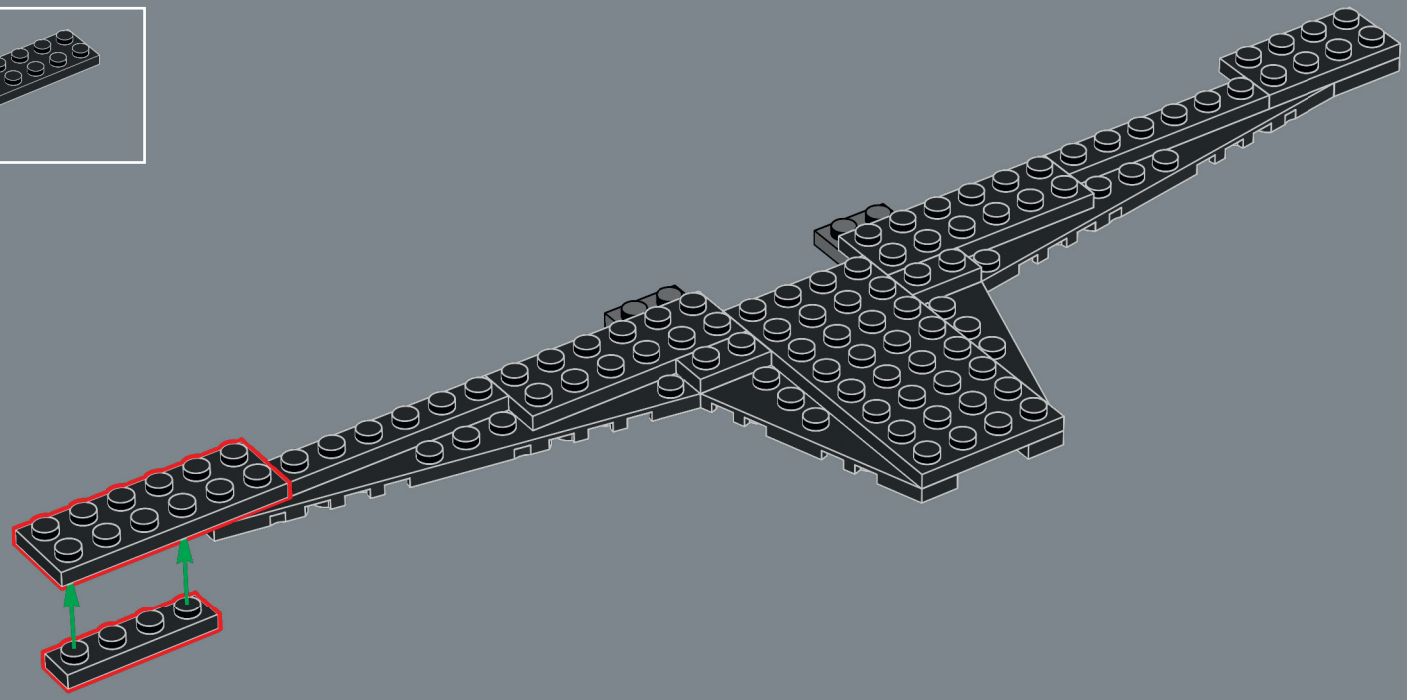

10356_BI_BK1_LangDigStep.indd 186 22/9/25 13:36

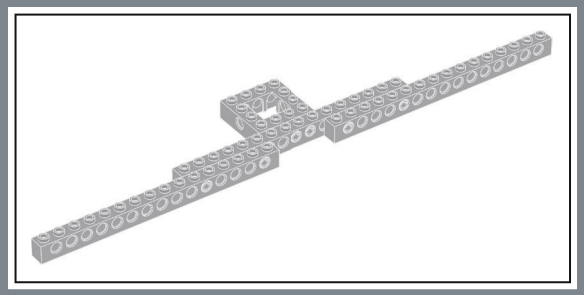

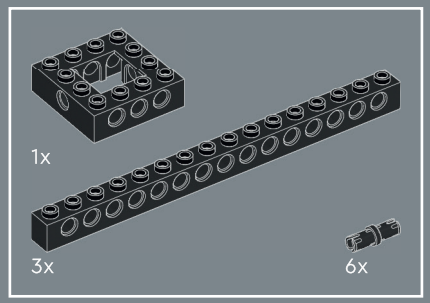

312

1

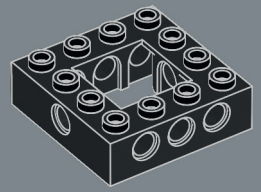

2

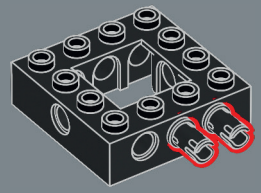

3

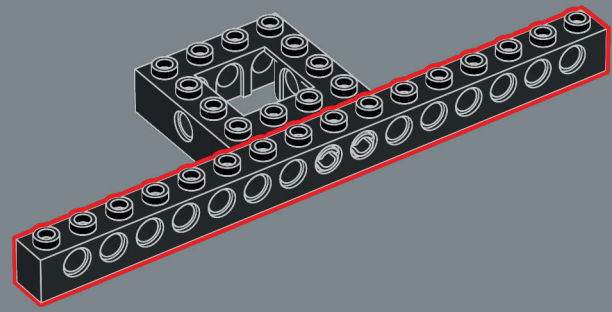

4

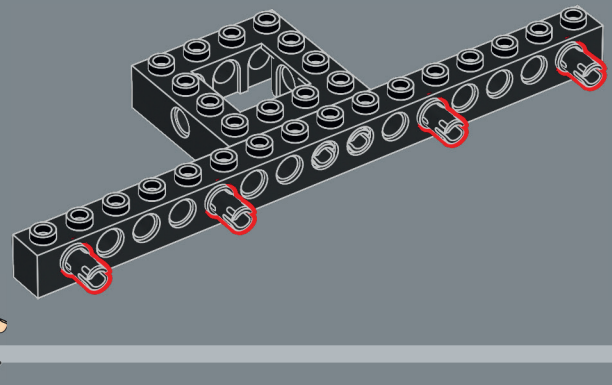

10356_BI_BK1_LangDigStep.indd 187 22/9/25 13:36

5

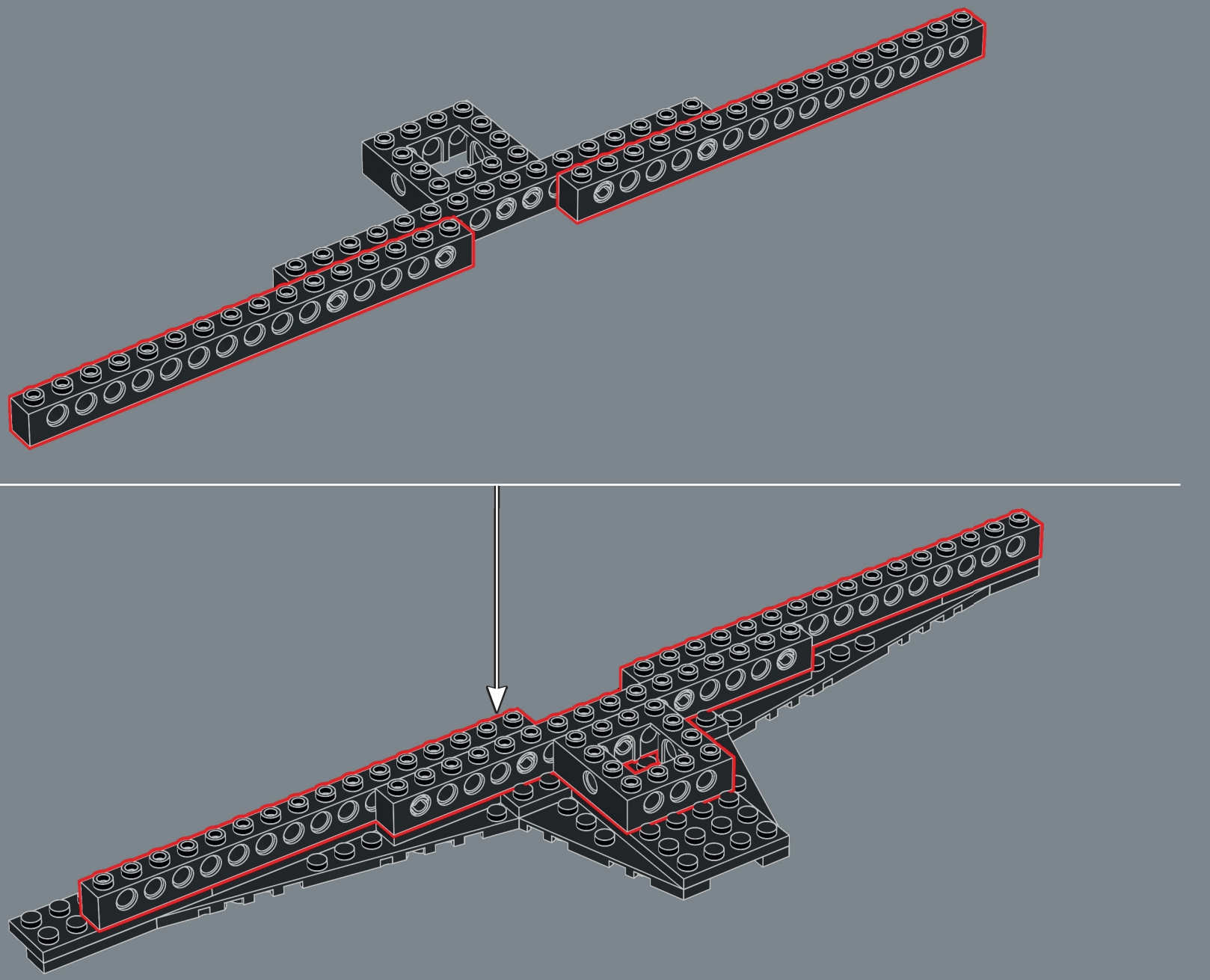

10356_BI_BK1_LangDigStep.indd 188 22/9/25 13:36

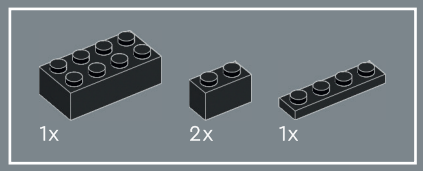

313

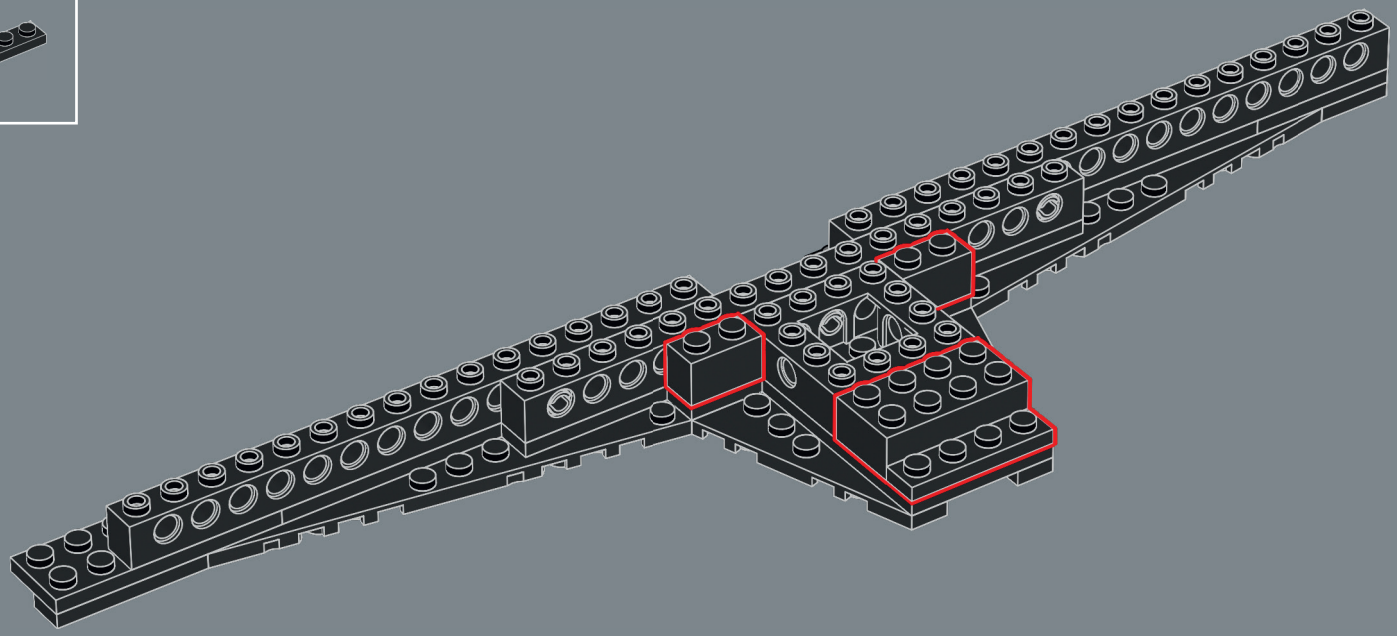

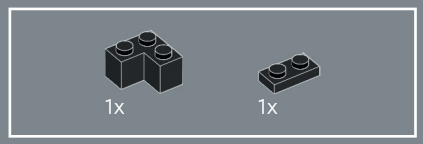

314

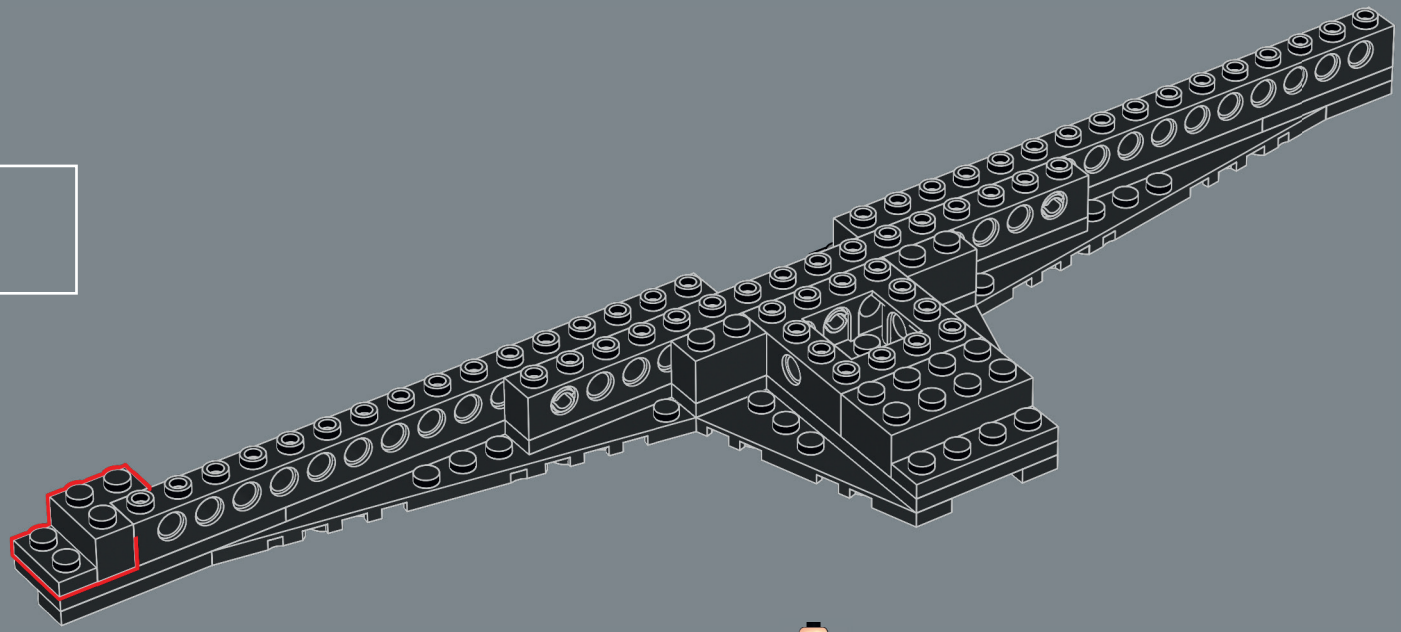



10356_BI_BK1_LangDigStep.indd 189 22/9/25 13:36

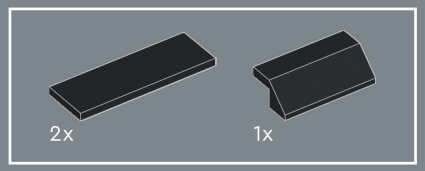

315

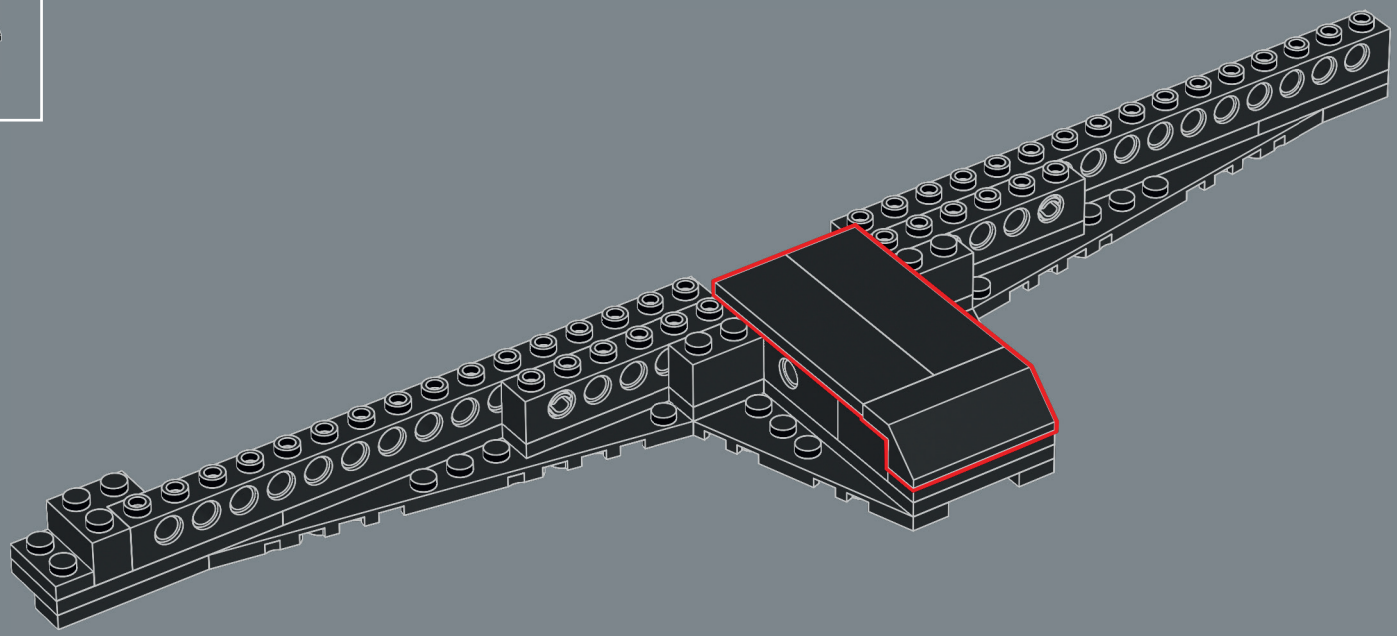



316

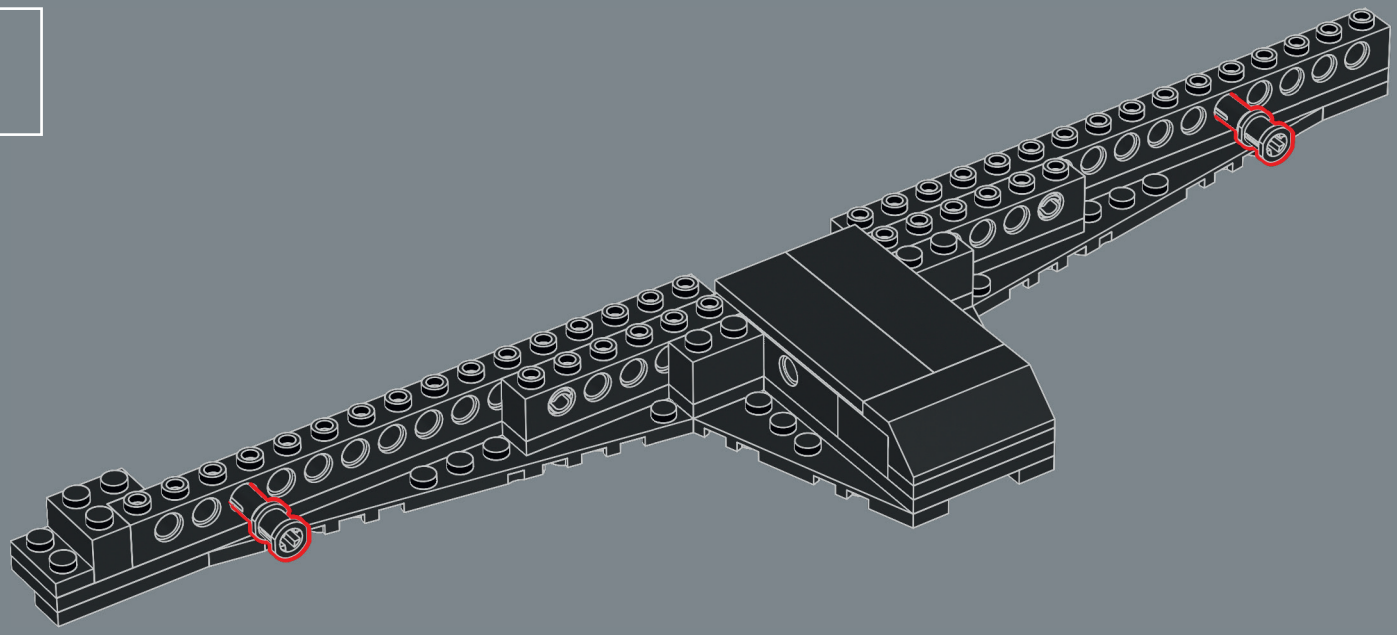

10356_BI_BK1_LangDigStep.indd 190 22/9/25 13:36

317

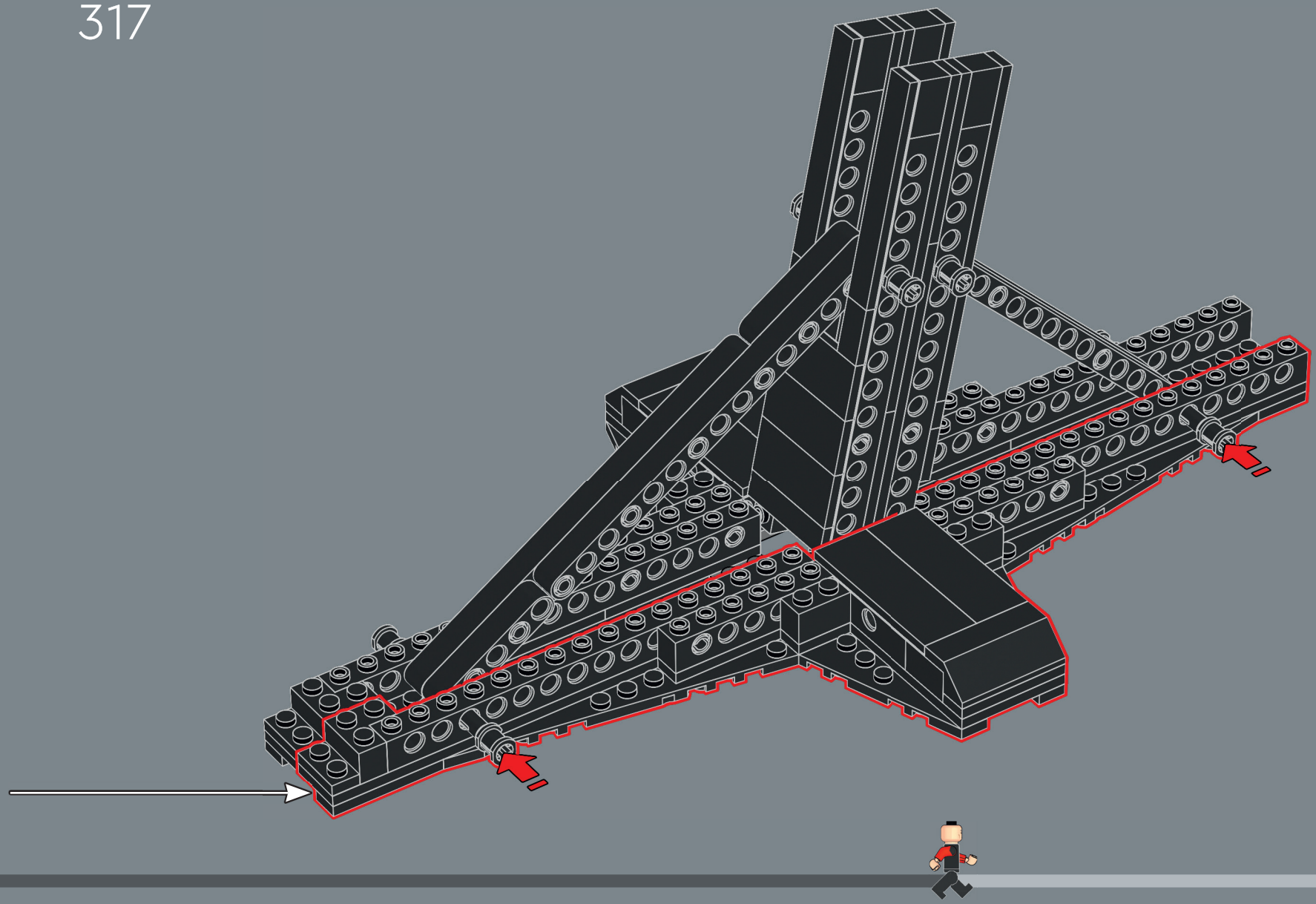

10356_BI_BK1_LangDigStep.indd 191 22/9/25 13:36

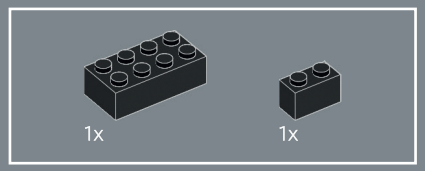

318

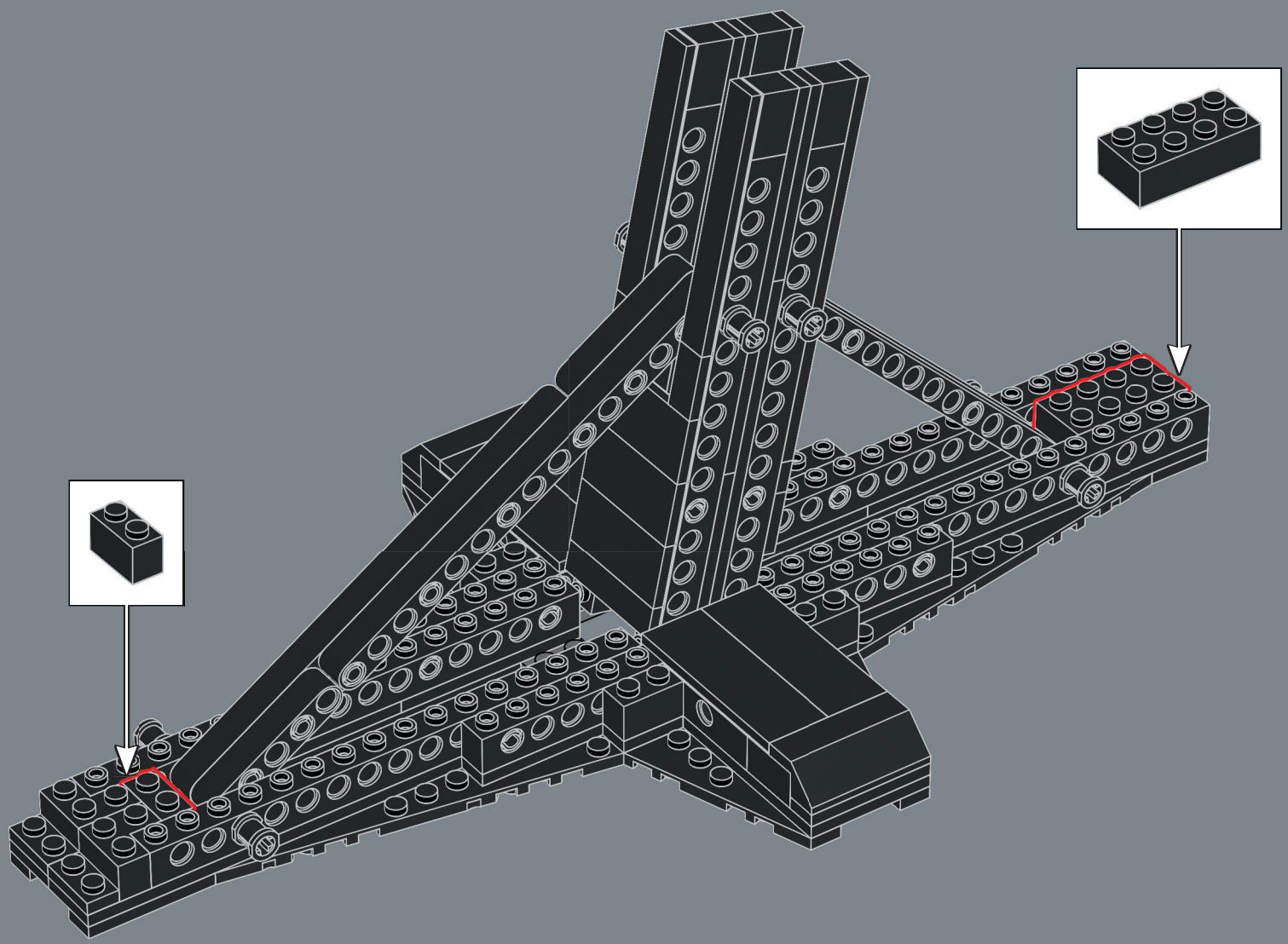

10356_BI_BK1_LangDigStep.indd 192 22/9/25 13:36

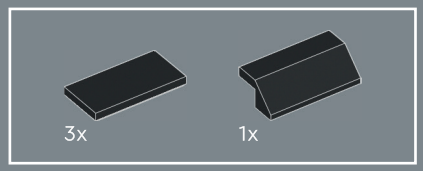

319

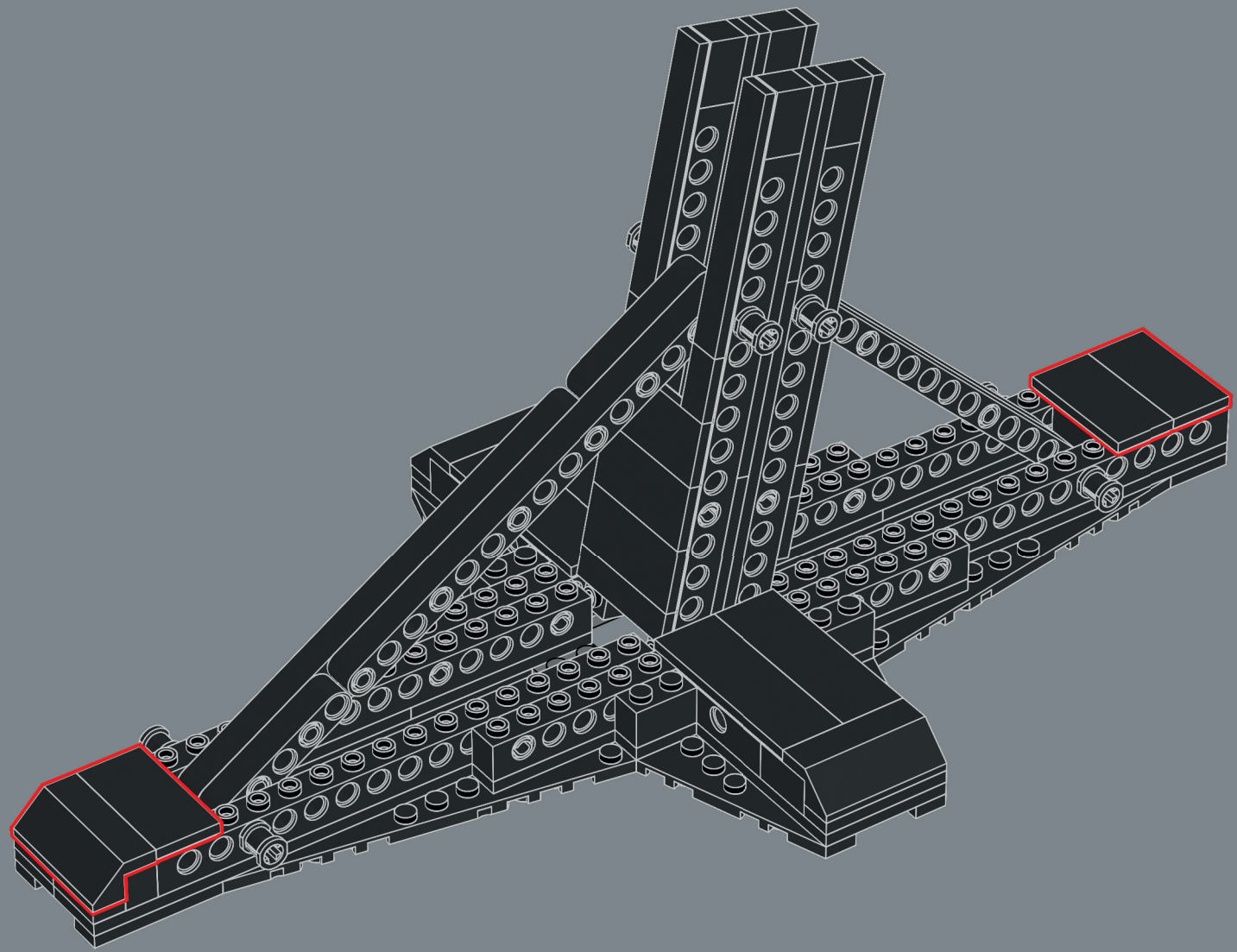

10356_BI_BK1_LangDigStep.indd 193 22/9/25 13:36

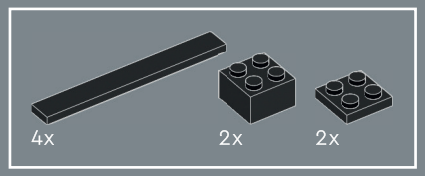

320

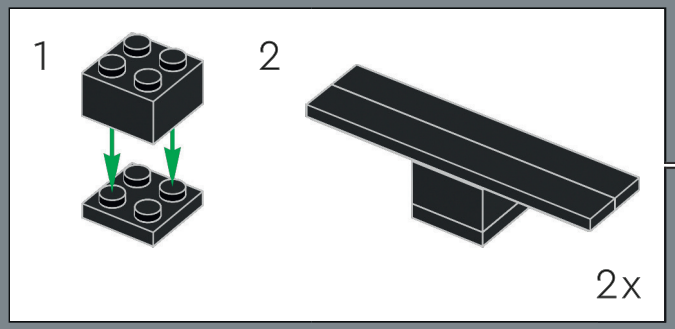

10356_BI_BK1_LangDigStep.indd 194 22/9/25 13:36

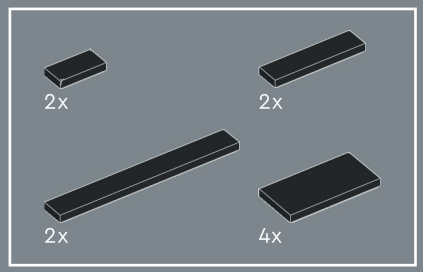

321

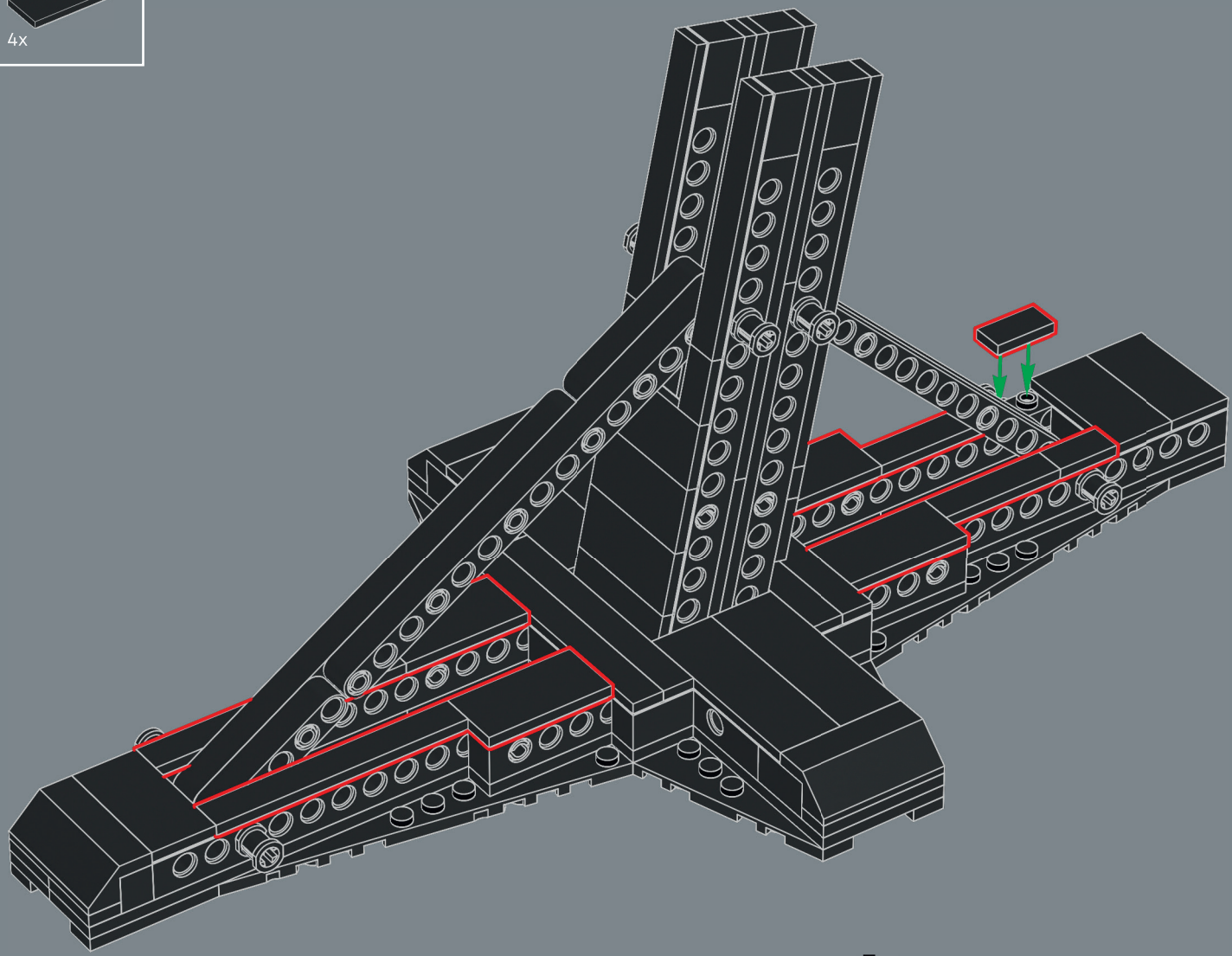

10356_BI_BK1_LangDigStep.indd 195 22/9/25 13:36

322

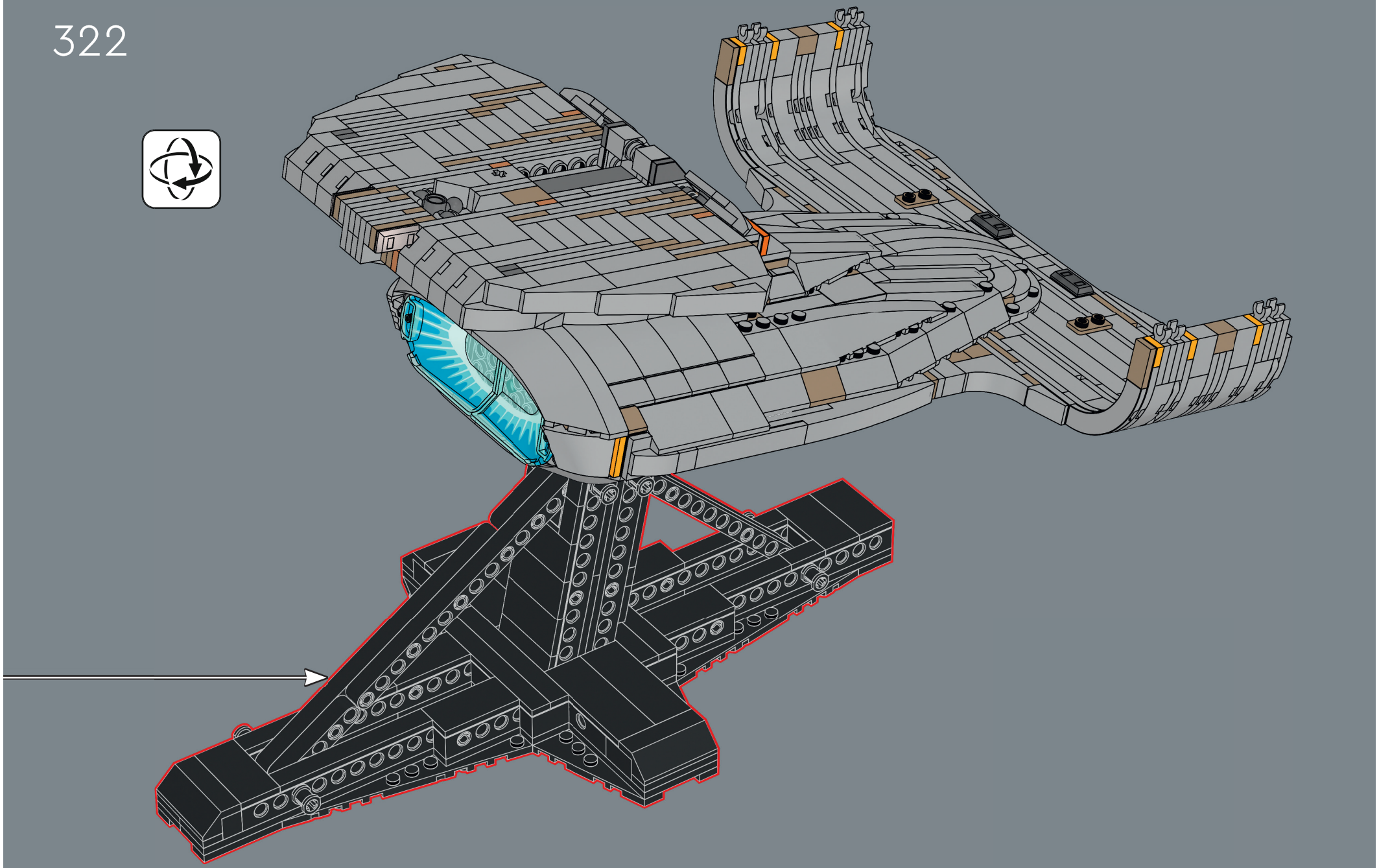

10356_BI_BK1_LangDigStep.indd 196 22/9/25 13:36



Seit Geordi La Forge Chefingenieur der *Enterprise* wurde, hat er seinen Sternenflotten-Technikkoffer immer griffbereit.

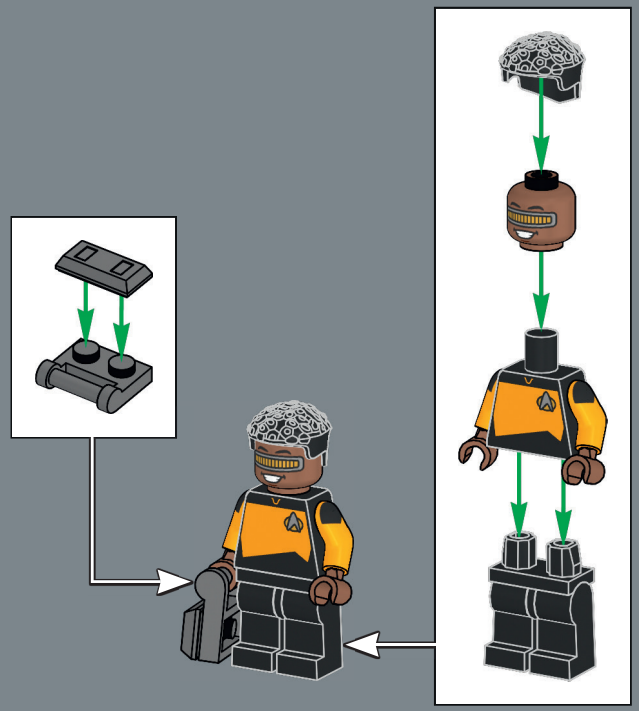

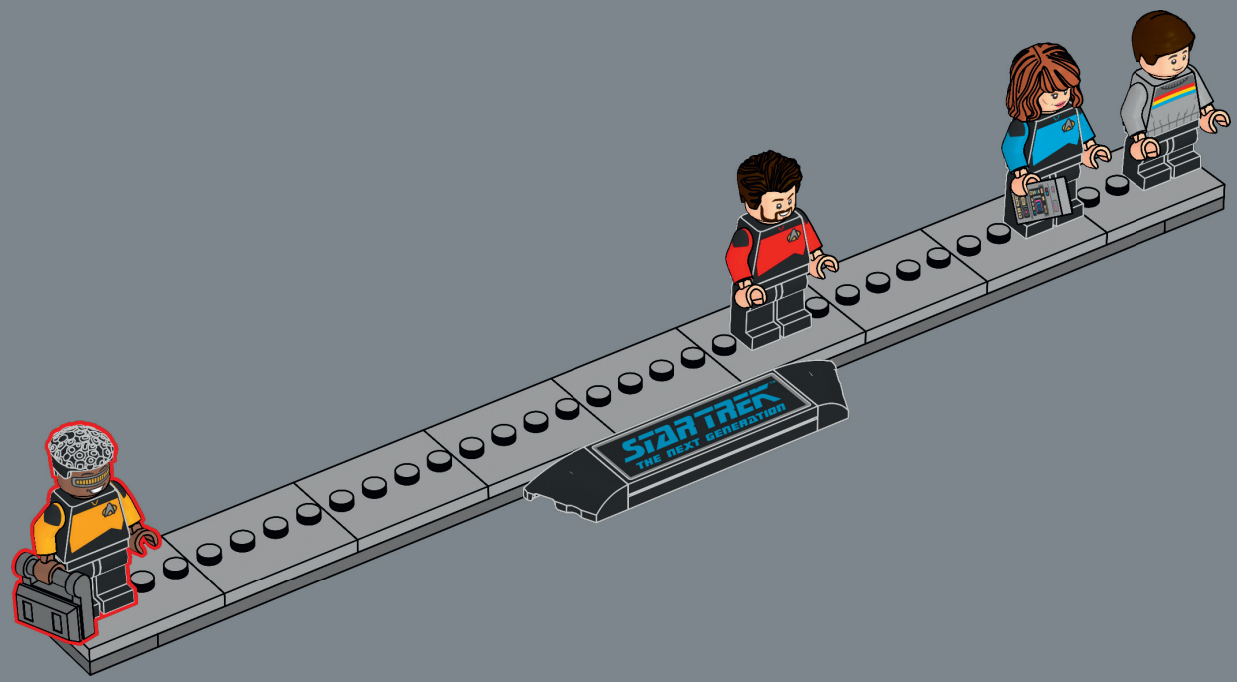

10356_BI_BK1_LangDigStep.indd 197 22/9/25 13:36

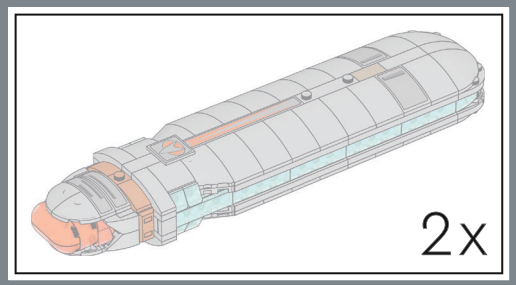

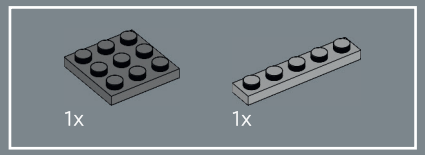

323

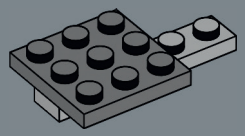

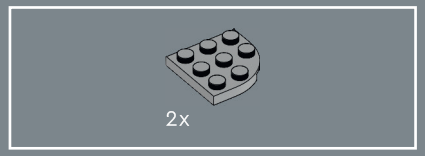

324

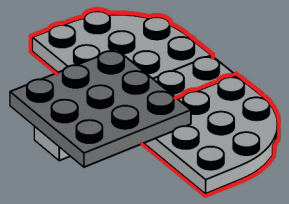

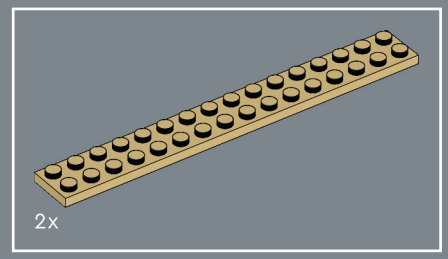

325

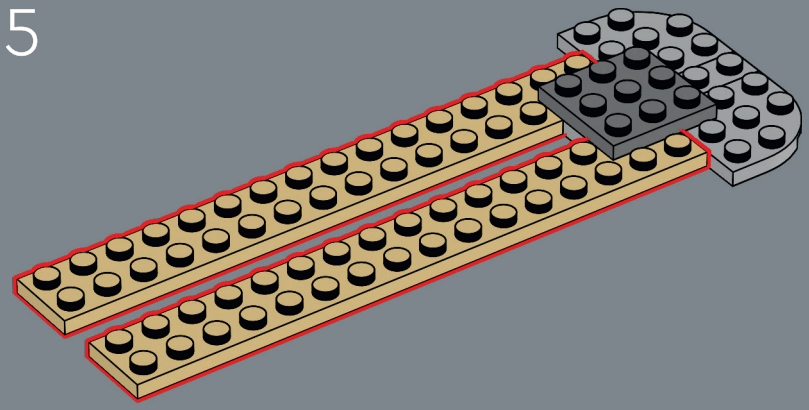

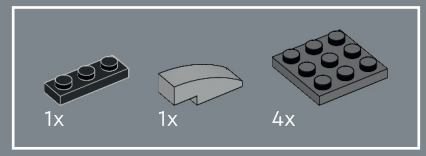

326

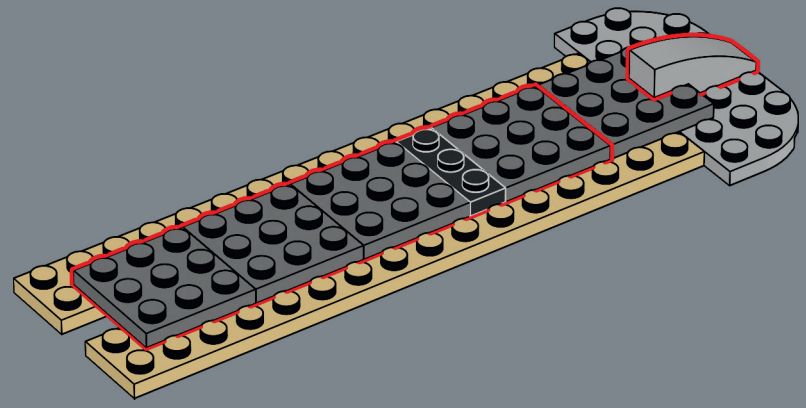

10356_BI_BK1_LangDigStep.indd 198 22/9/25 13:36

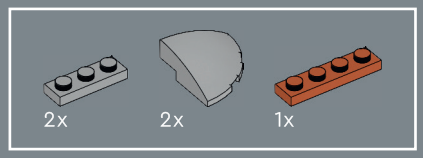

327

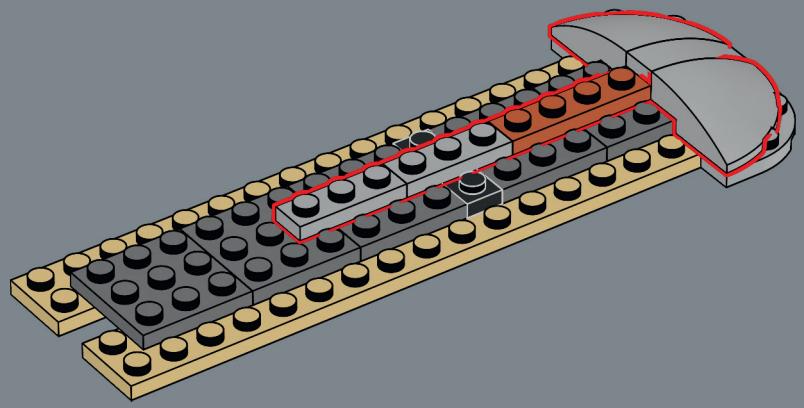

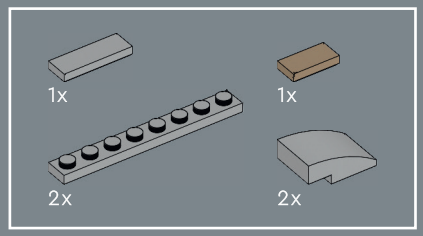

328

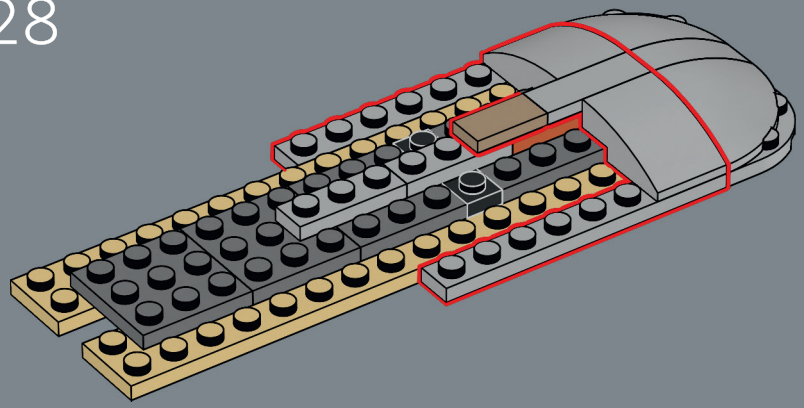

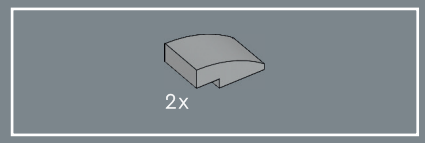

329

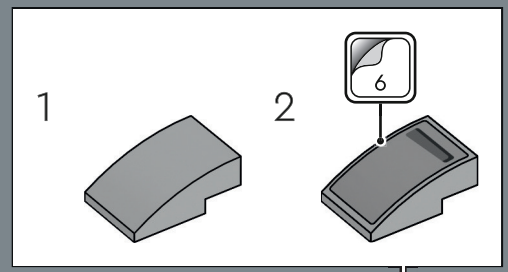

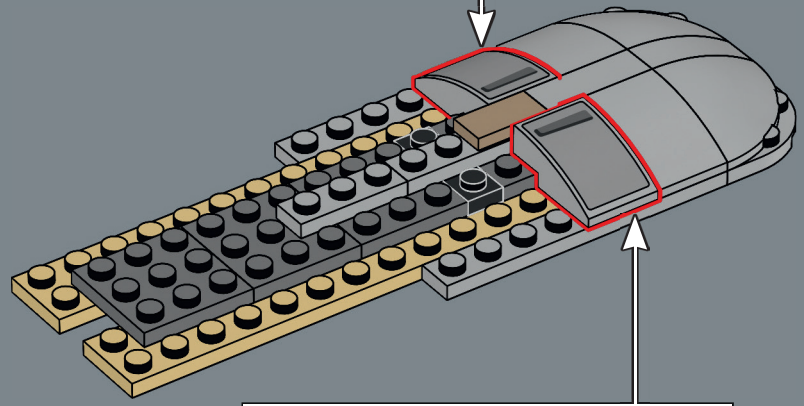

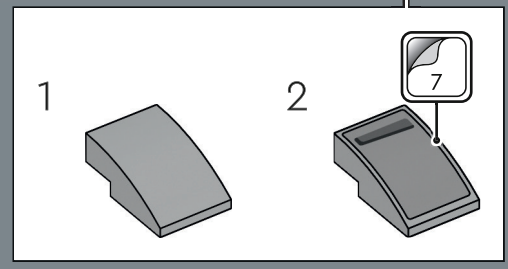



10356_BI_BK1_LangDigStep.indd 199 22/9/25 13:36

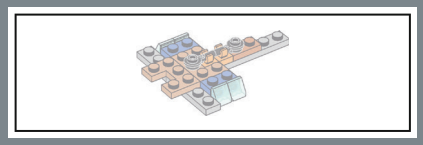

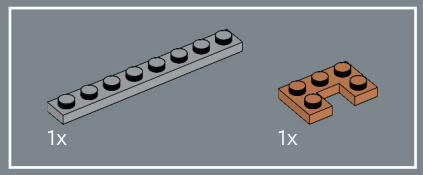

330

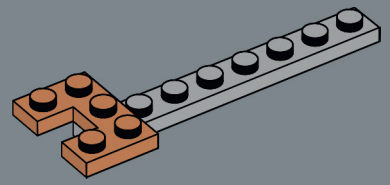

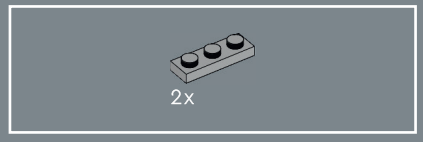

331

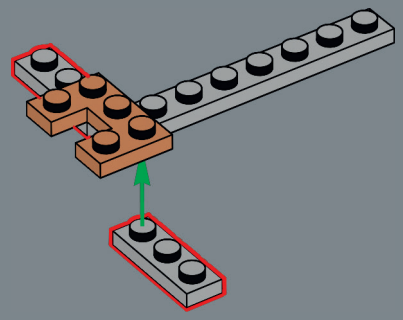

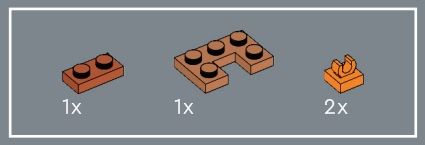

332

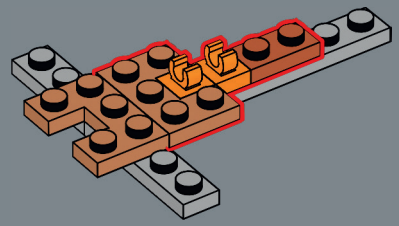



333

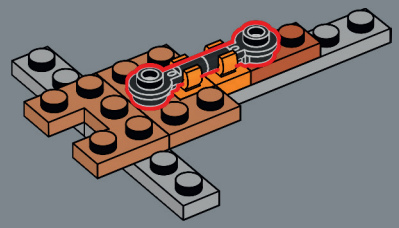

10356_BI_BK1_LangDigStep.indd 200 22/9/25 13:36

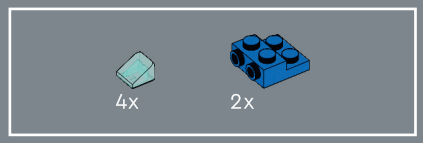

334

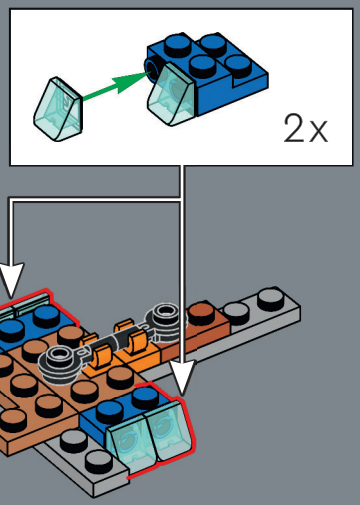

335

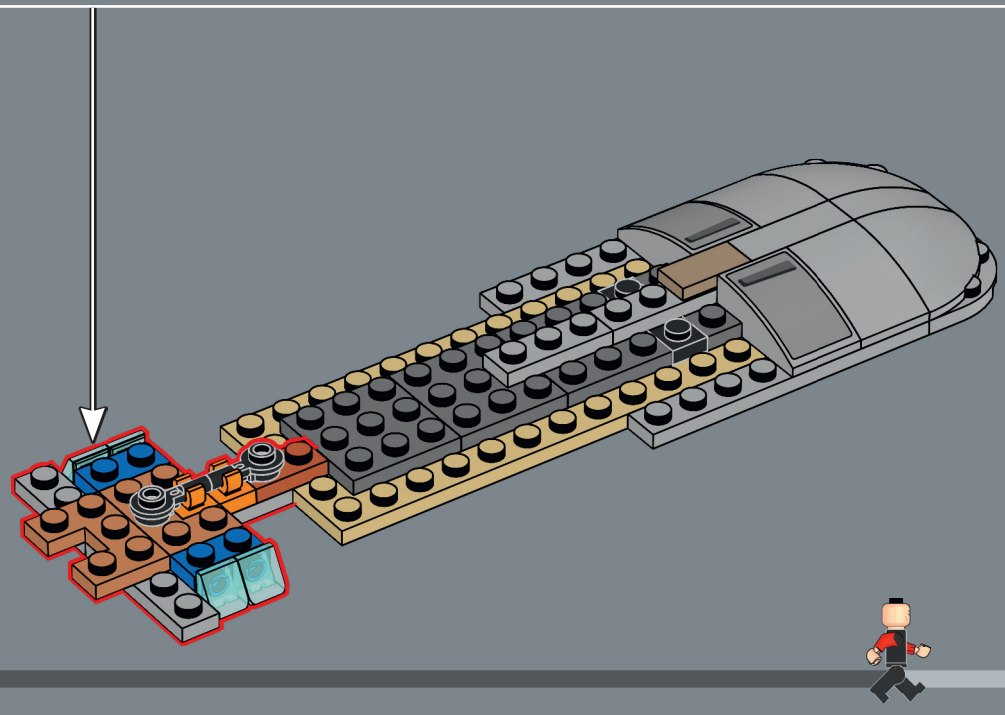

10356_BI_BK1_LangDigStep.indd 201 22/9/25 13:36

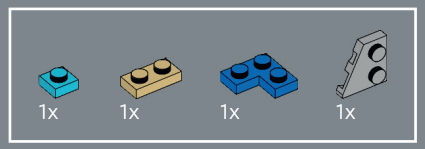

336

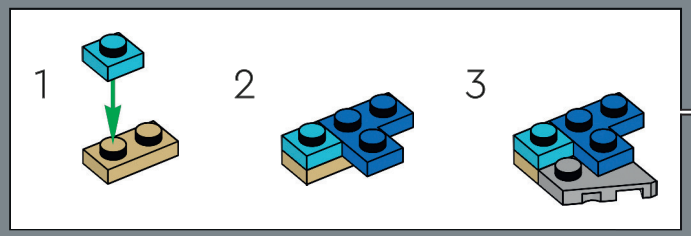

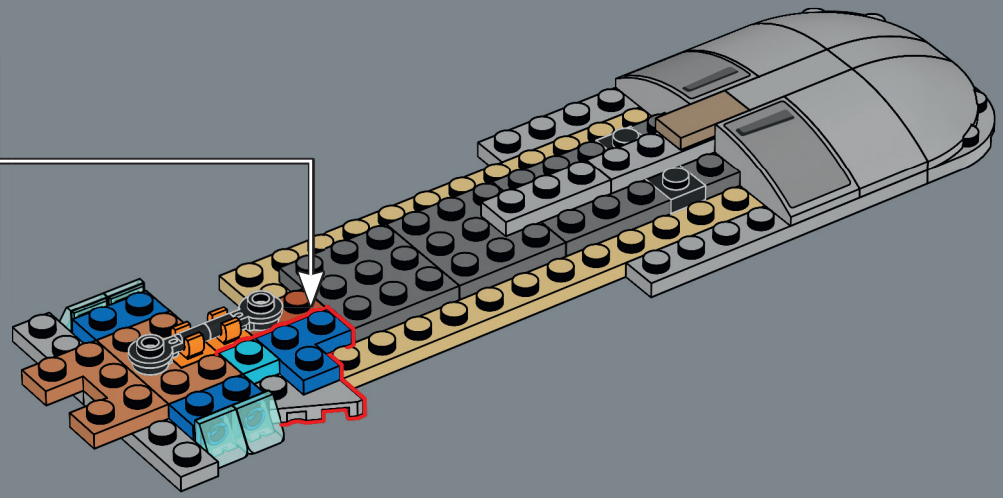

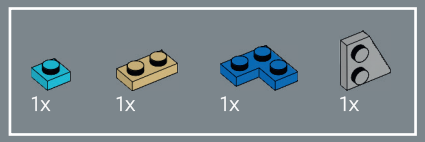

337

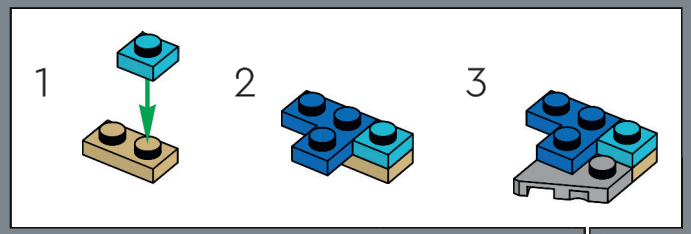

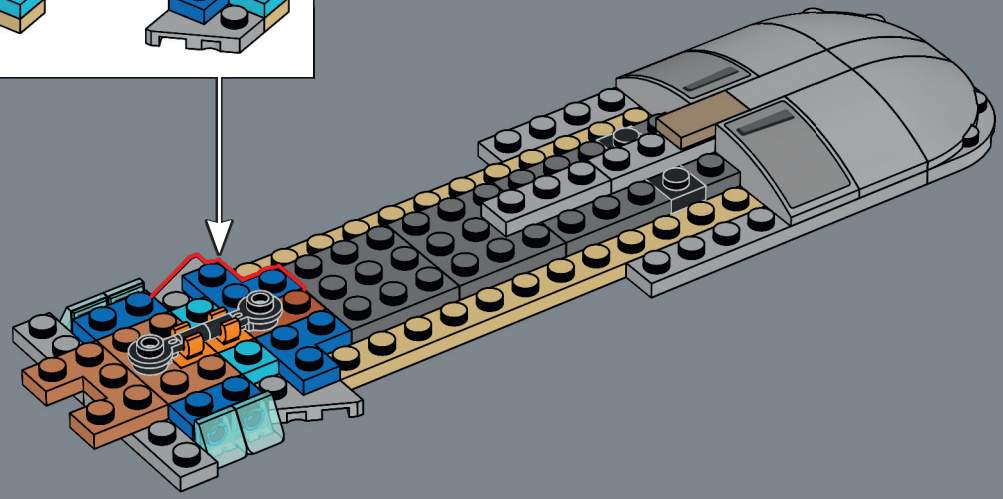

10356_BI_BK1_LangDigStep.indd 202 22/9/25 13:36

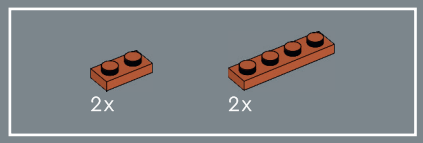

338

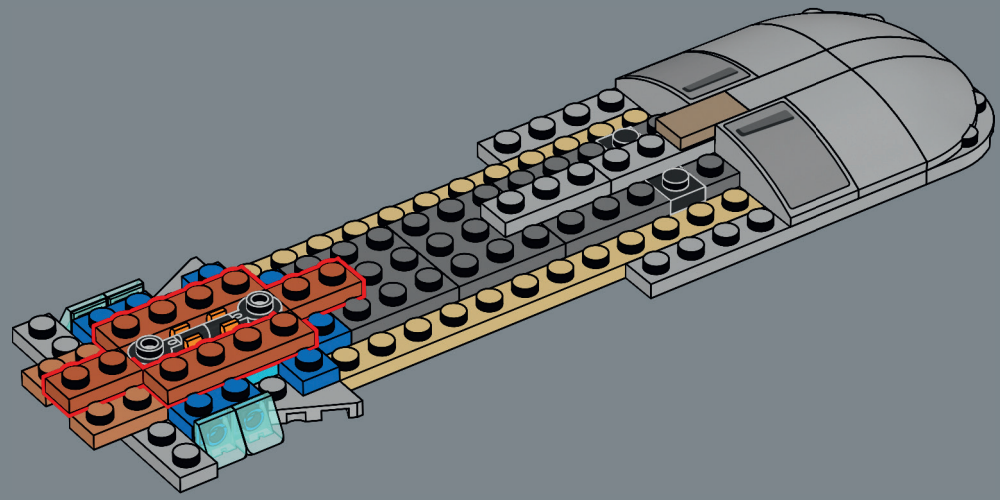

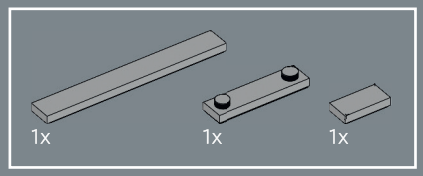

339

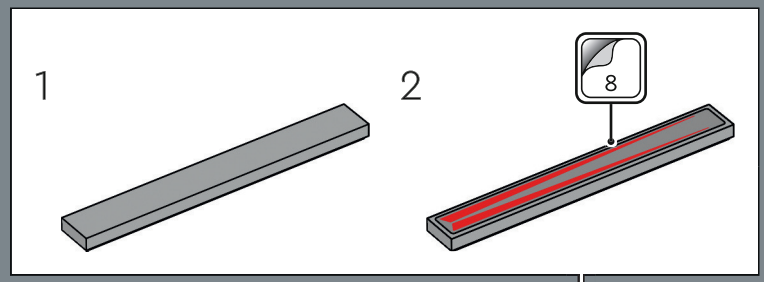

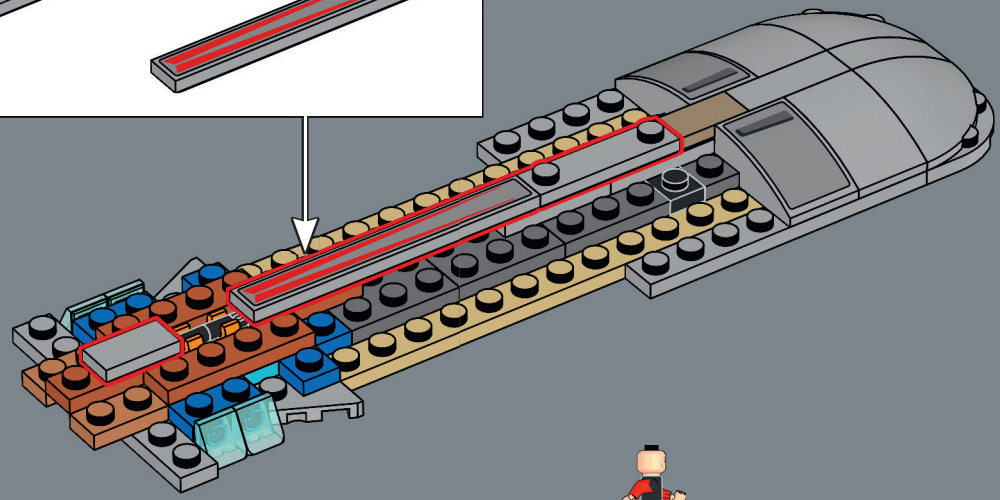

10356_BI_BK1_LangDigStep.indd 203 22/9/25 13:36

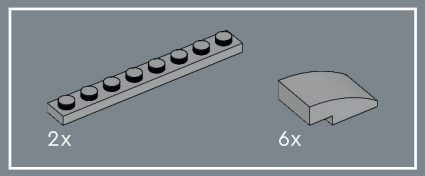

340

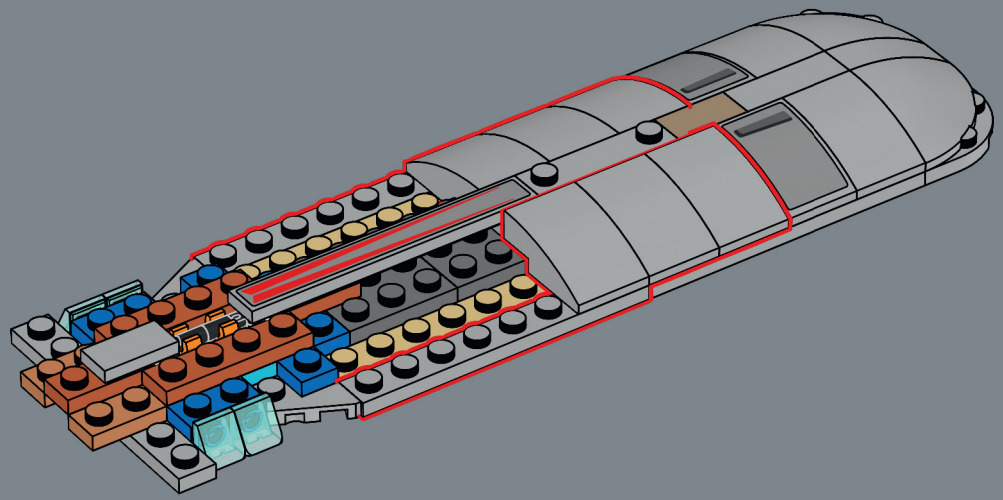

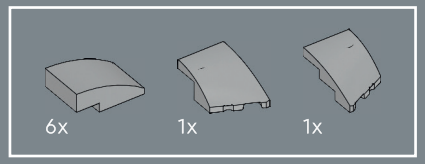

341

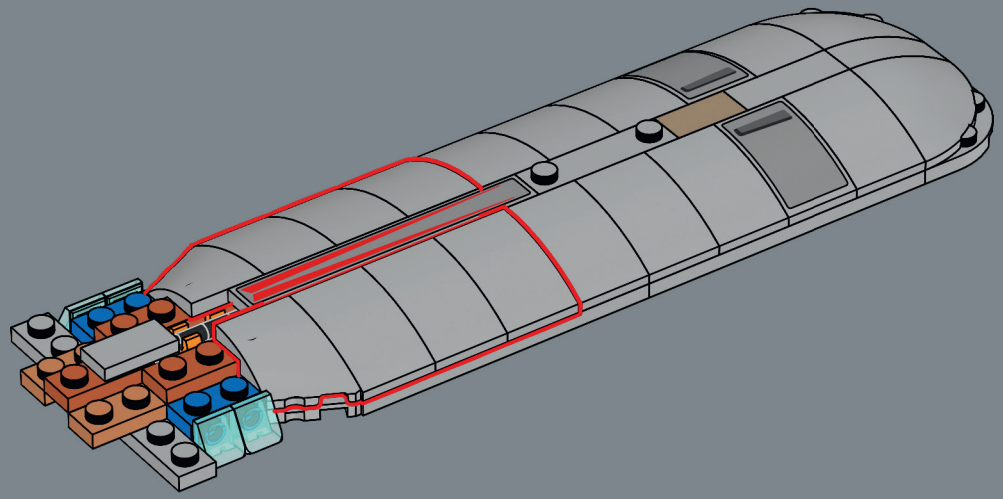

10356_BI_BK1_LangDigStep.indd 204 22/9/25 13:36

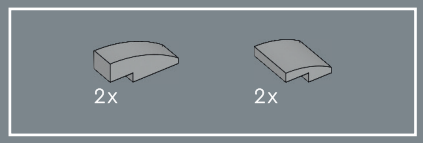

342

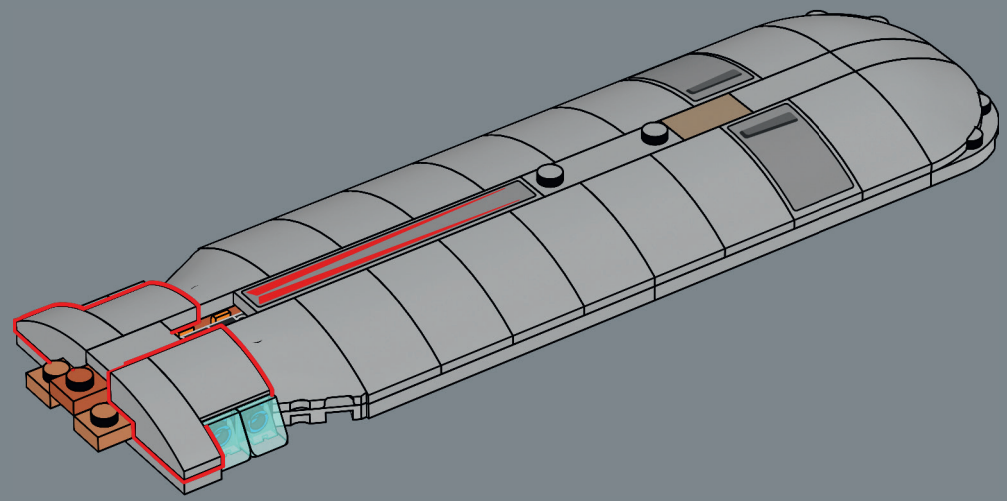

2x

10356_BI_BK1_LangDigStep.indd 205 22/9/25 13:36



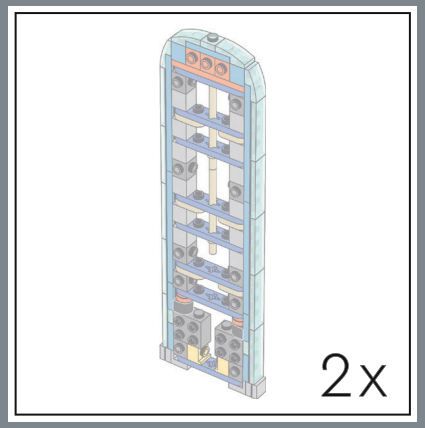

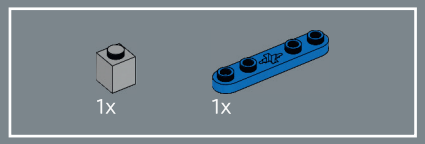

343

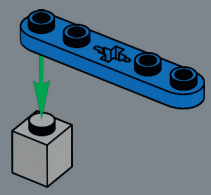

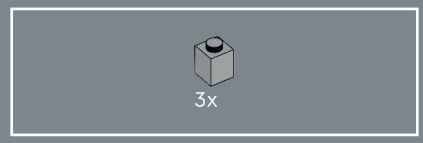

344

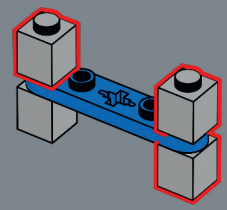

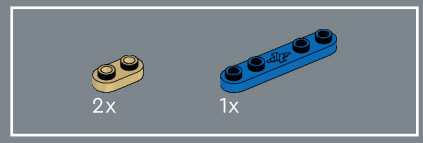

345

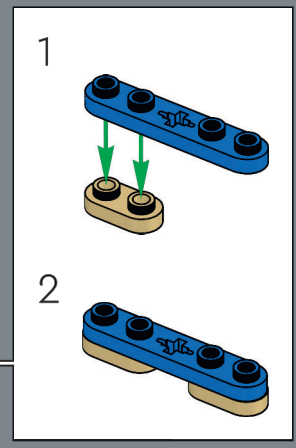

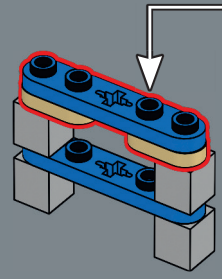

10356_BI_BK1_LangDigStep.indd 206 22/9/25 13:36

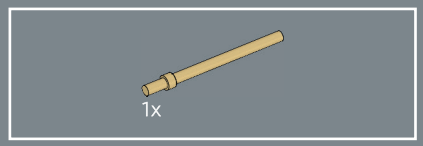

346

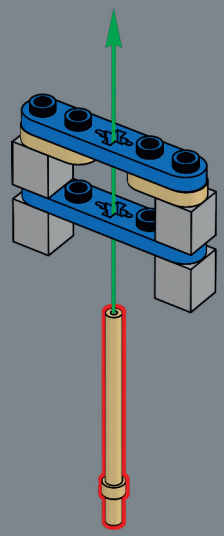

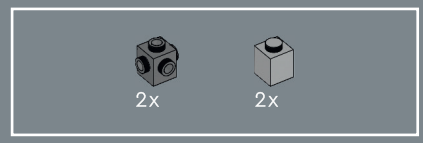

347

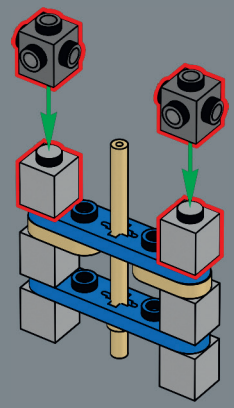

10356_BI_BK1_LangDigStep.indd 207 22/9/25 13:36

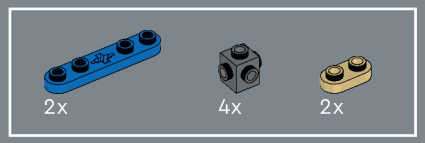

348

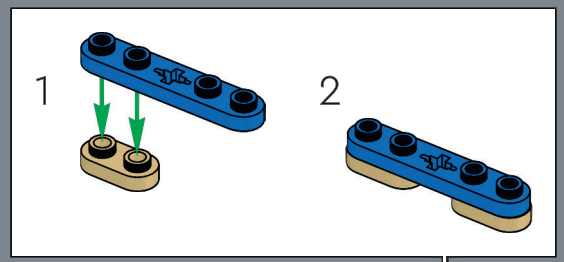

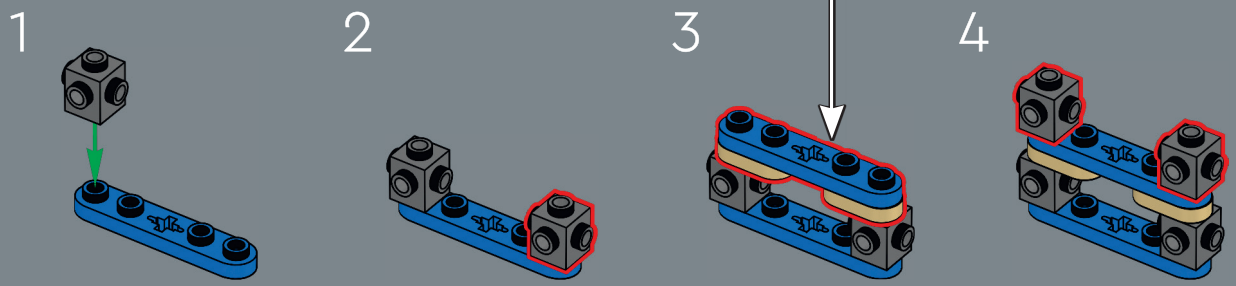

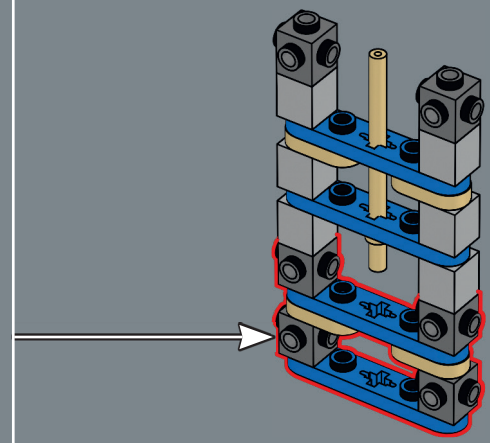

10356_BI_BK1_LangDigStep.indd 208 22/9/25 13:36

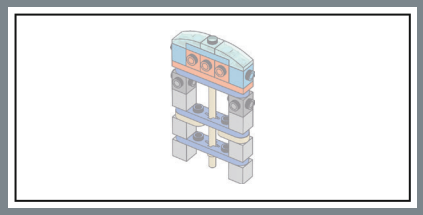

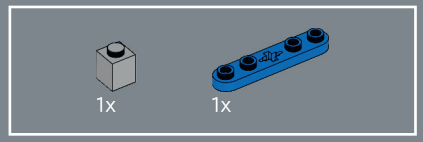

349

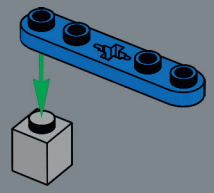

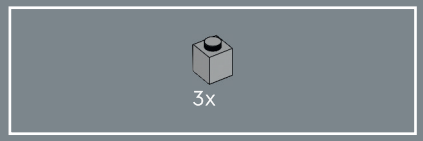

350

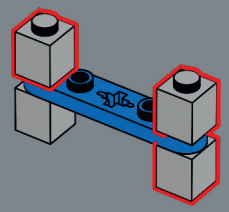

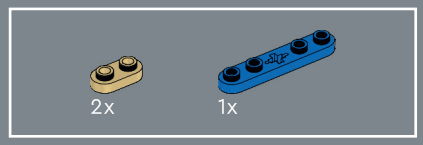

351

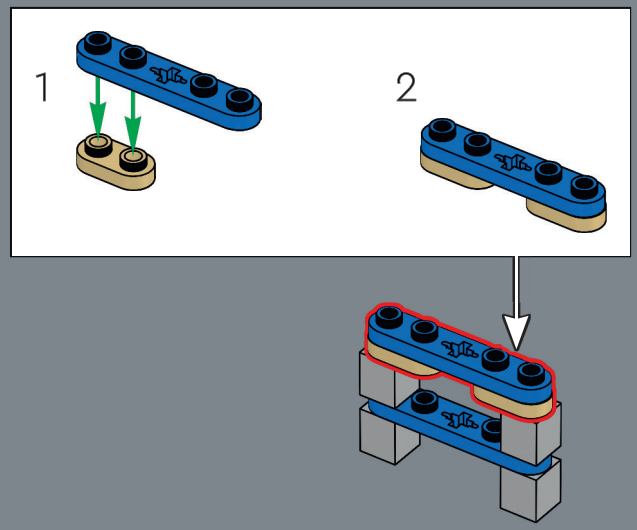

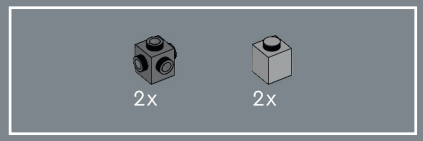

352

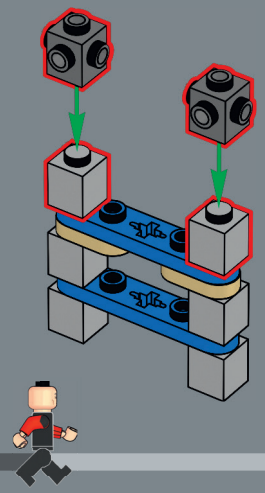

10356_BI_BK1_LangDigStep.indd 209 22/9/25 13:36

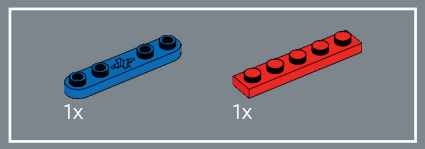

353

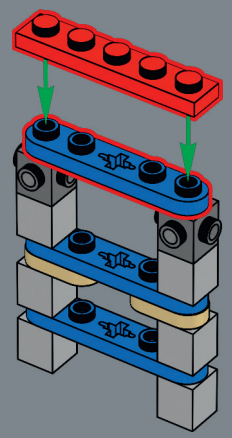

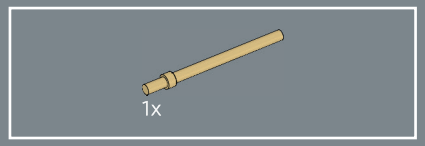

354

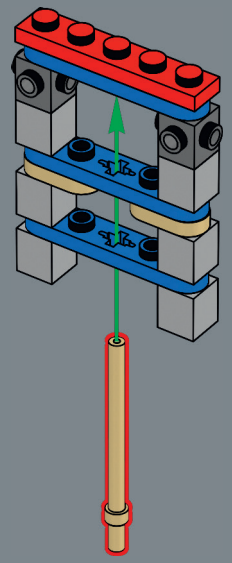



355

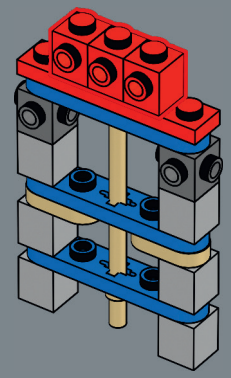

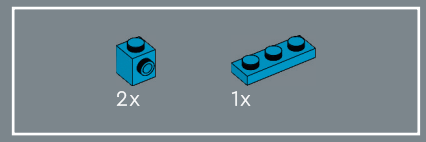

356

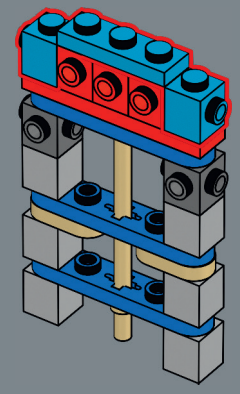

10356_BI_BK1_LangDigStep.indd 210 22/9/25 13:36

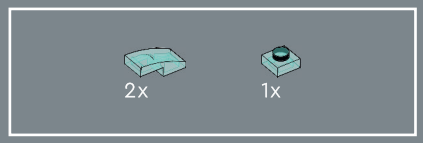

357

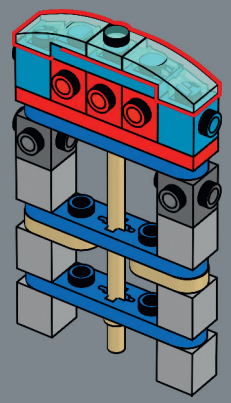

358

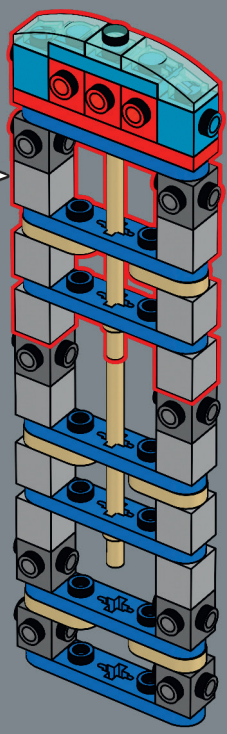

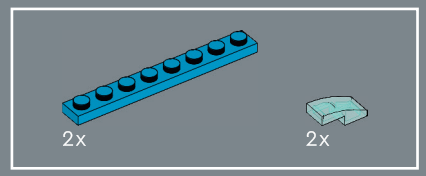

359

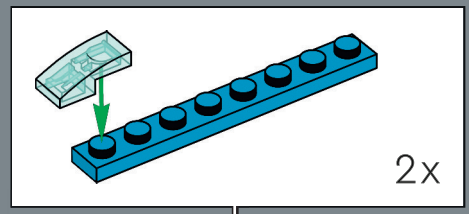

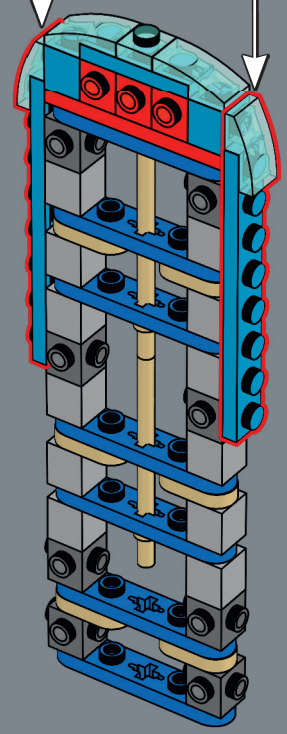



10356_BI_BK1_LangDigStep.indd 211 22/9/25 13:36

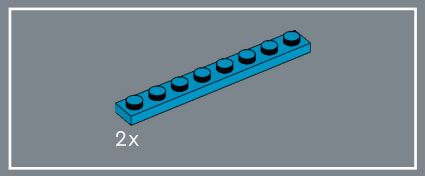

360

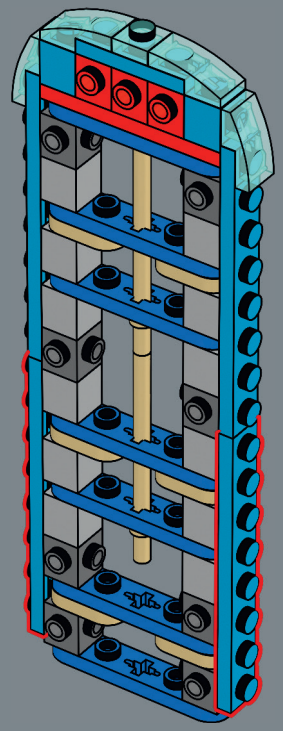

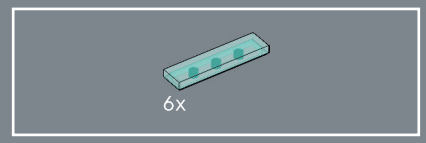

361

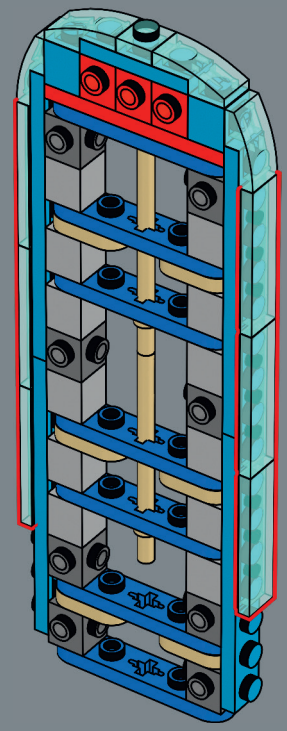

10356_BI_BK1_LangDigStep.indd 212 22/9/25 13:36

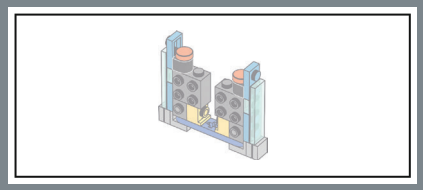

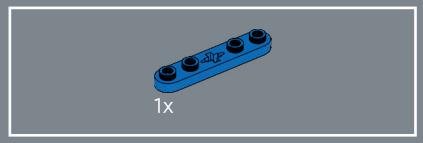

362

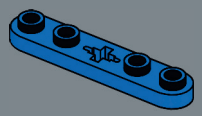



363

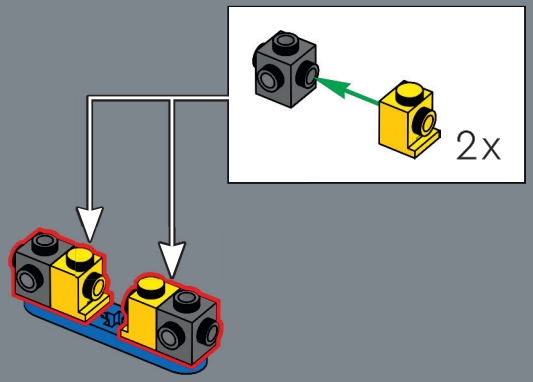

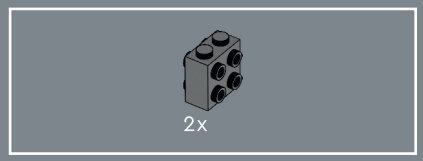

364

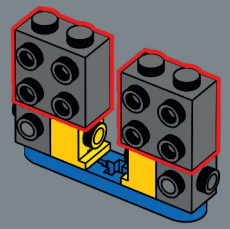



365

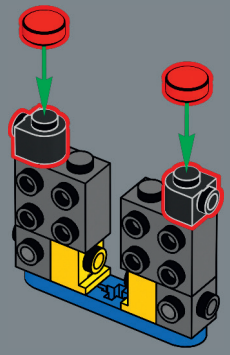



10356_BI_BK1_LangDigStep.indd 213 22/9/25 13:36

2x 2x 2x

366

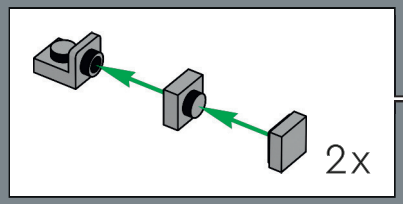

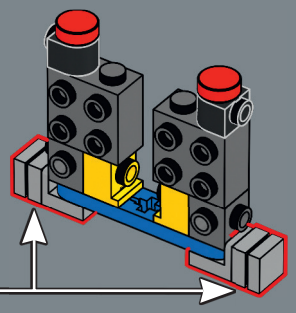

4x 2x 2x

367

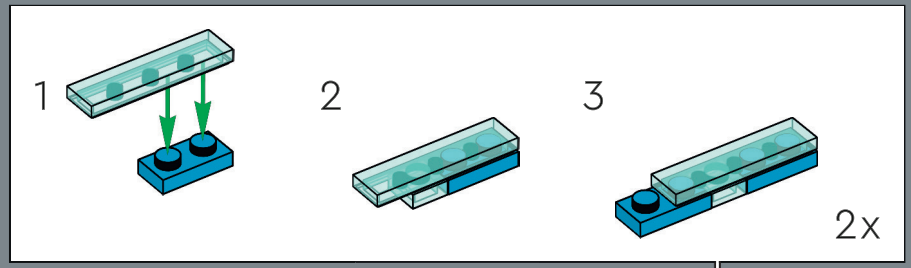

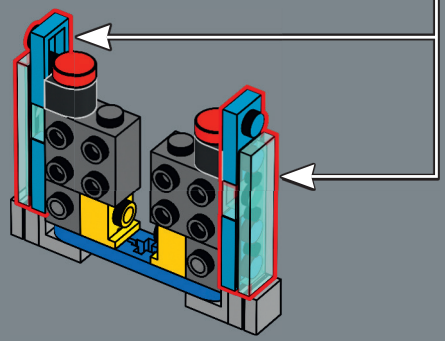

2x

368

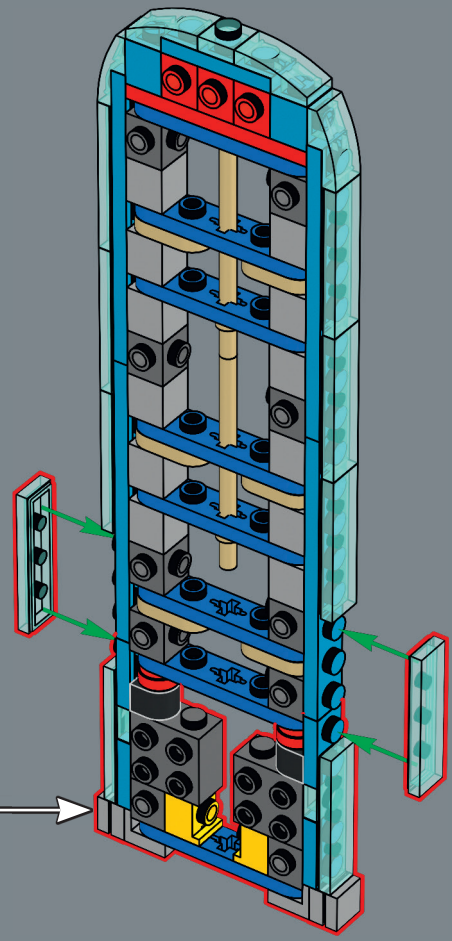

10356_BI_BK1_LangDigStep.indd 214 22/9/25 13:36

369

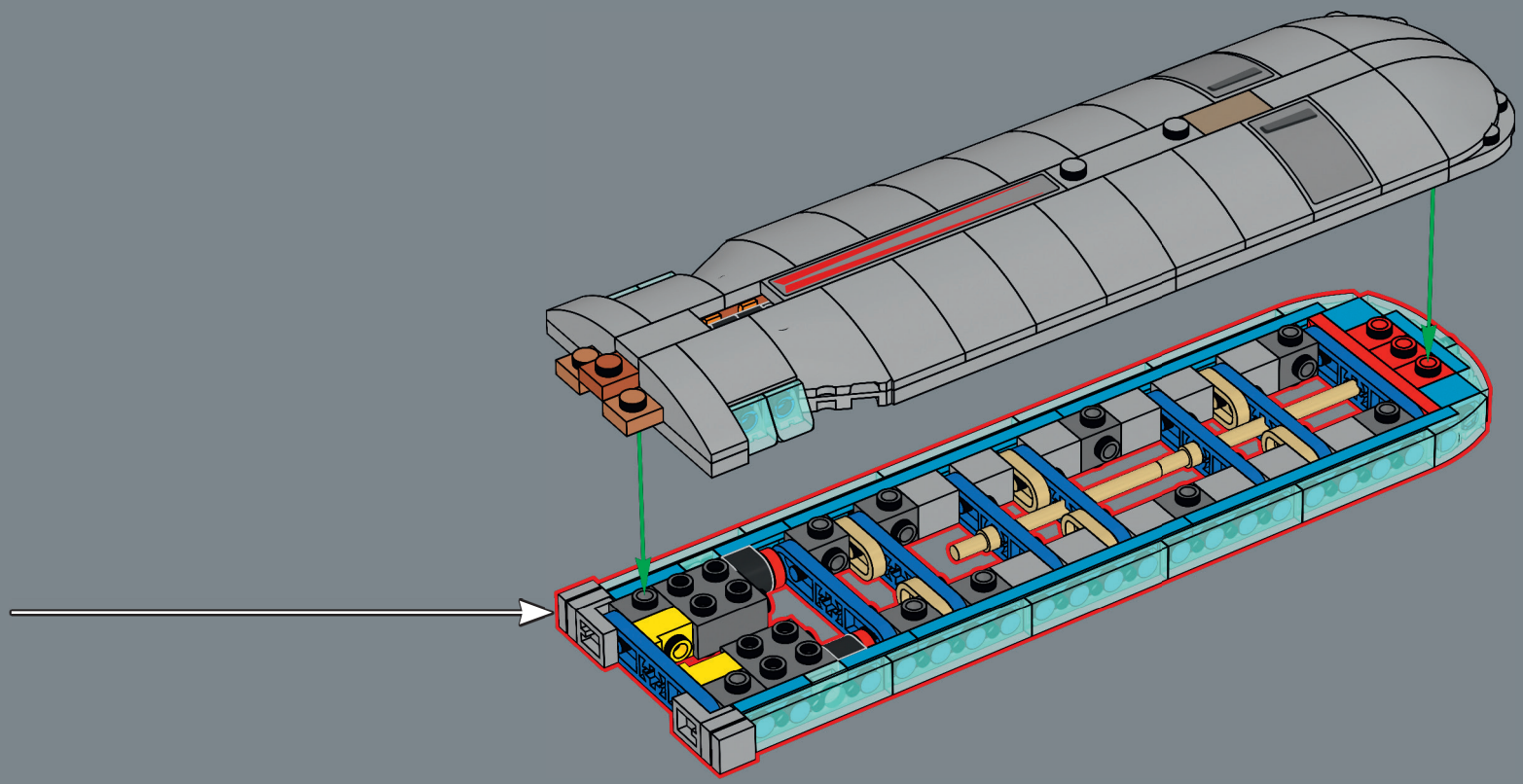

2x

10356_BI_BK1_LangDigStep.indd 215 22/9/25 13:36



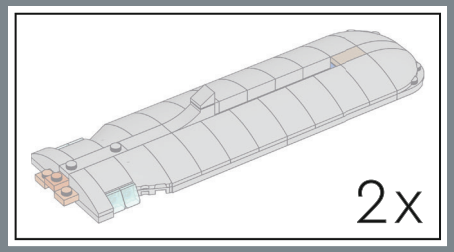

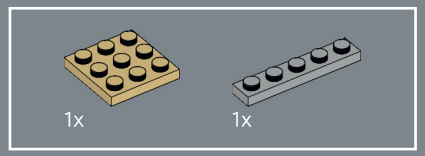

370

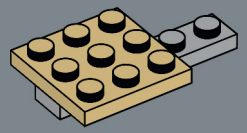

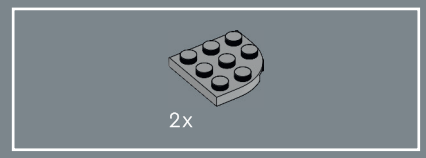

371

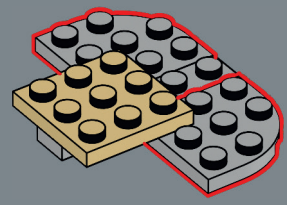

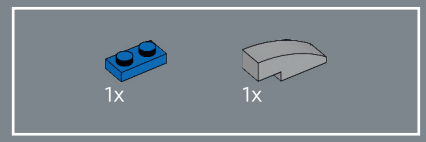

372

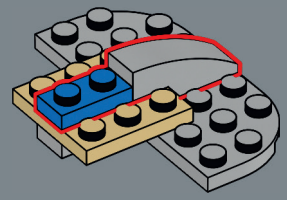

10356_BI_BK1_LangDigStep.indd 216 22/9/25 13:36

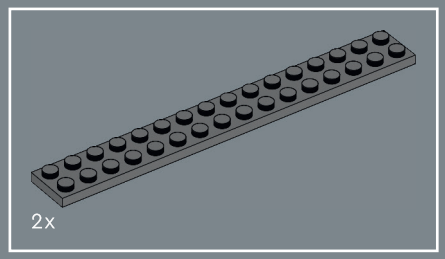

373

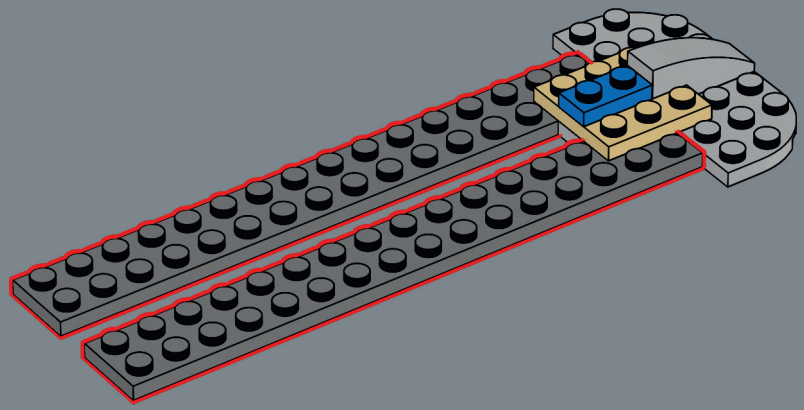

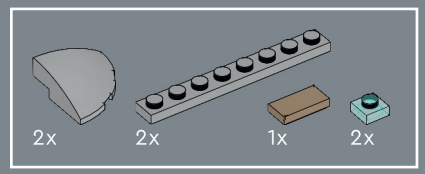

374

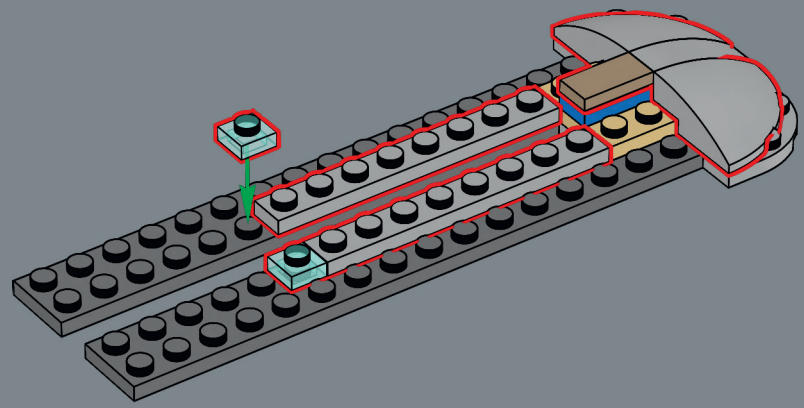

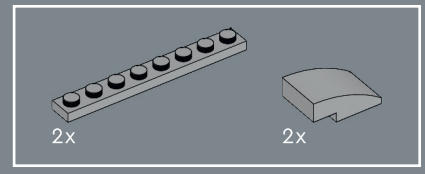

375

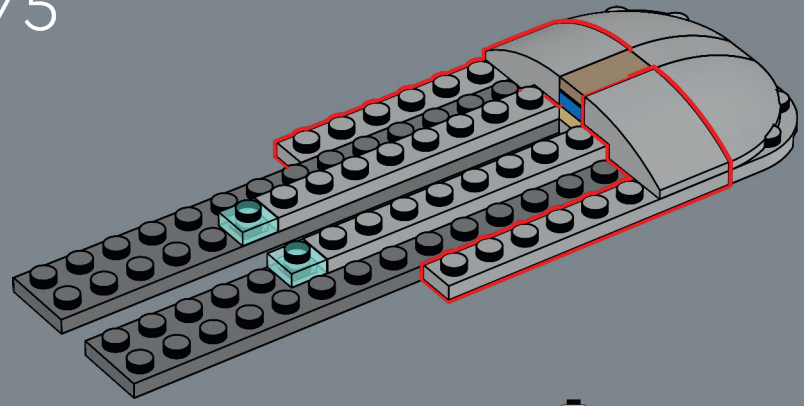

10356_BI_BK1_LangDigStep.indd 217 22/9/25 13:36

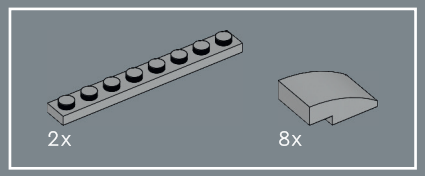

376

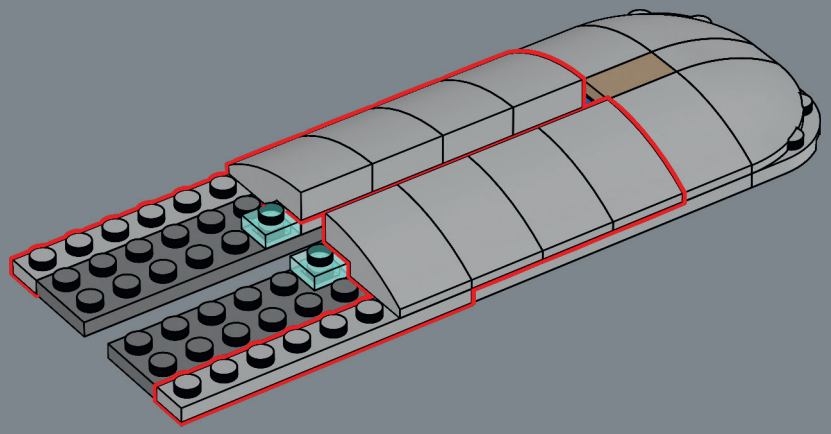

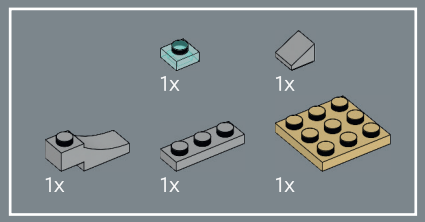

377

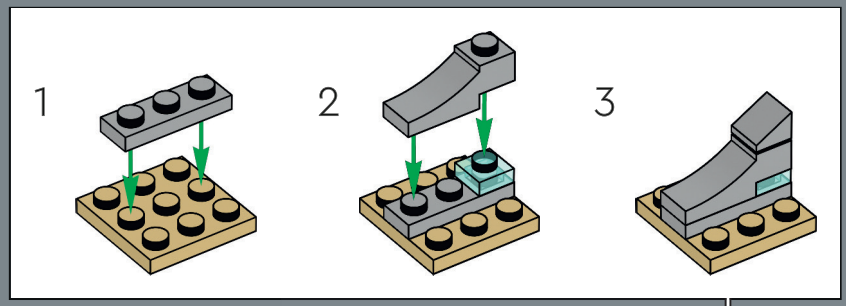

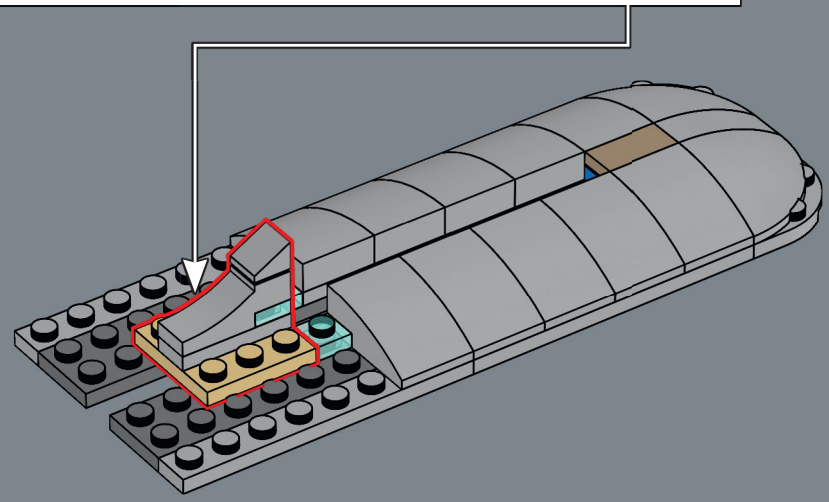

10356_BI_BK1_LangDigStep.indd 218 22/9/25 13:36

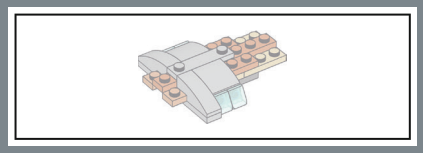

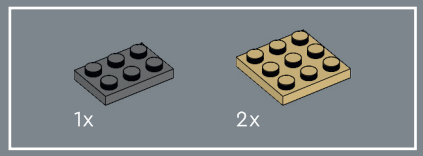

378

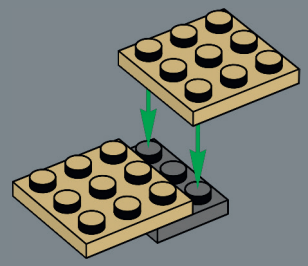

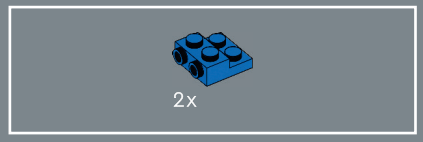

379

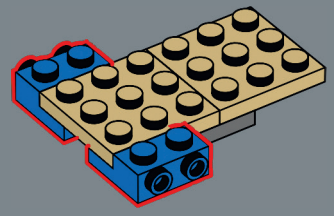



380

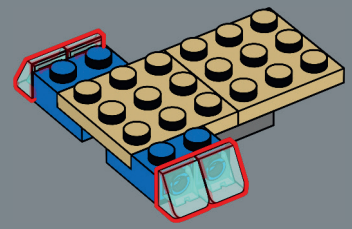

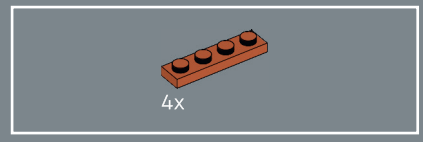

381

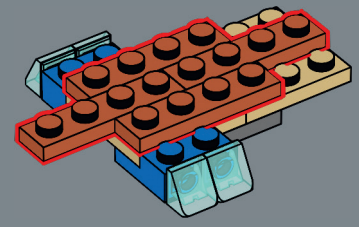



10356_BI_BK1_LangDigStep.indd 219 22/9/25 13:36

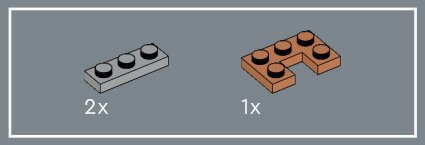

382

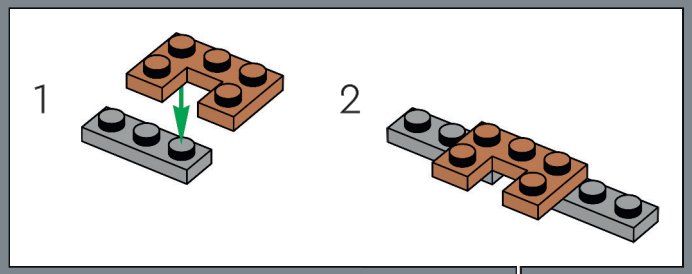

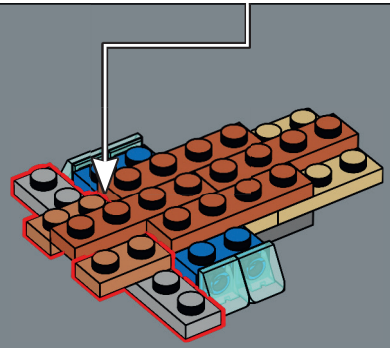

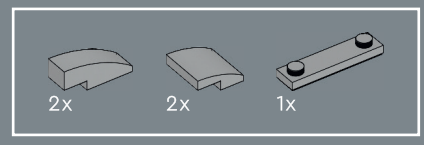

383

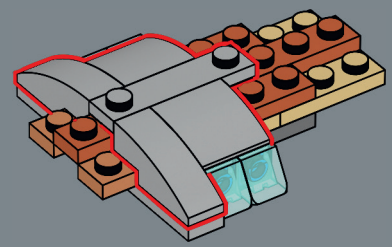

10356_BI_BK1_LangDigStep.indd 220 22/9/25 13:36

384

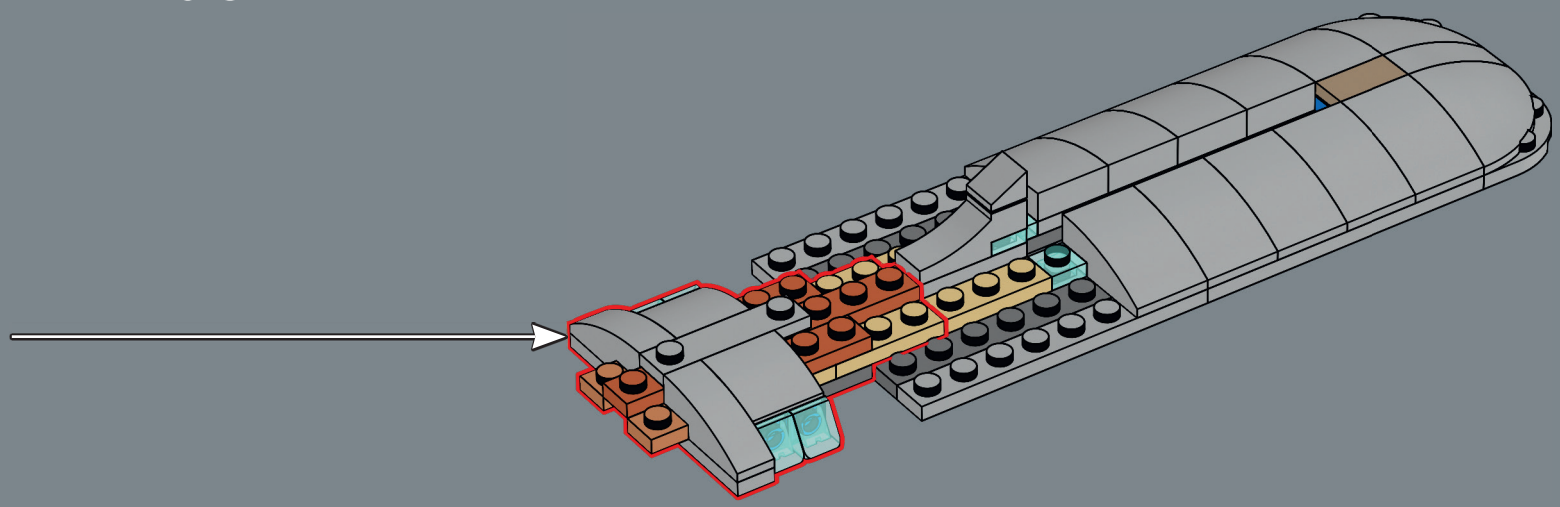

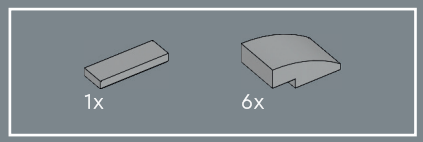

385

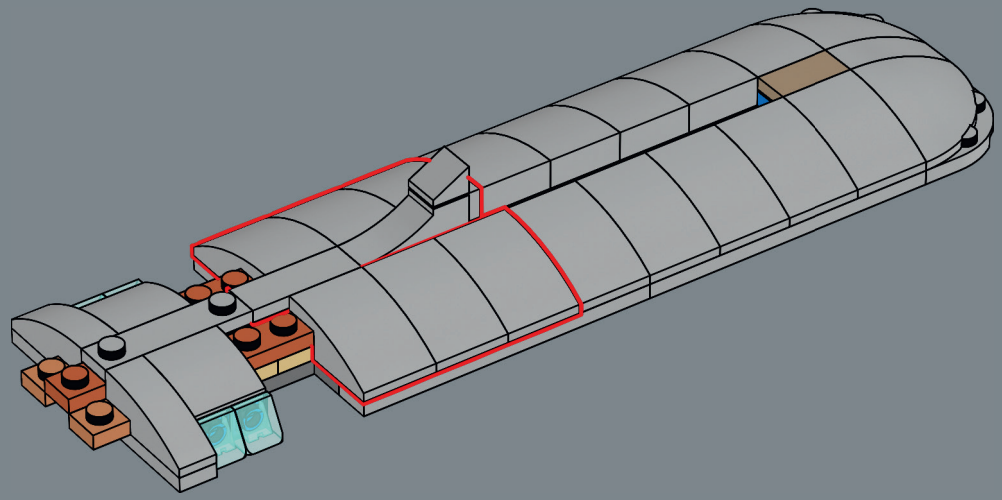

10356_BI_BK1_LangDigStep.indd 221 22/9/25 13:36

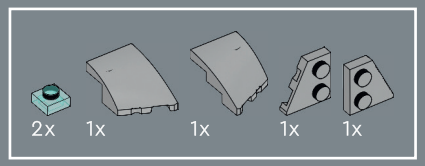

386

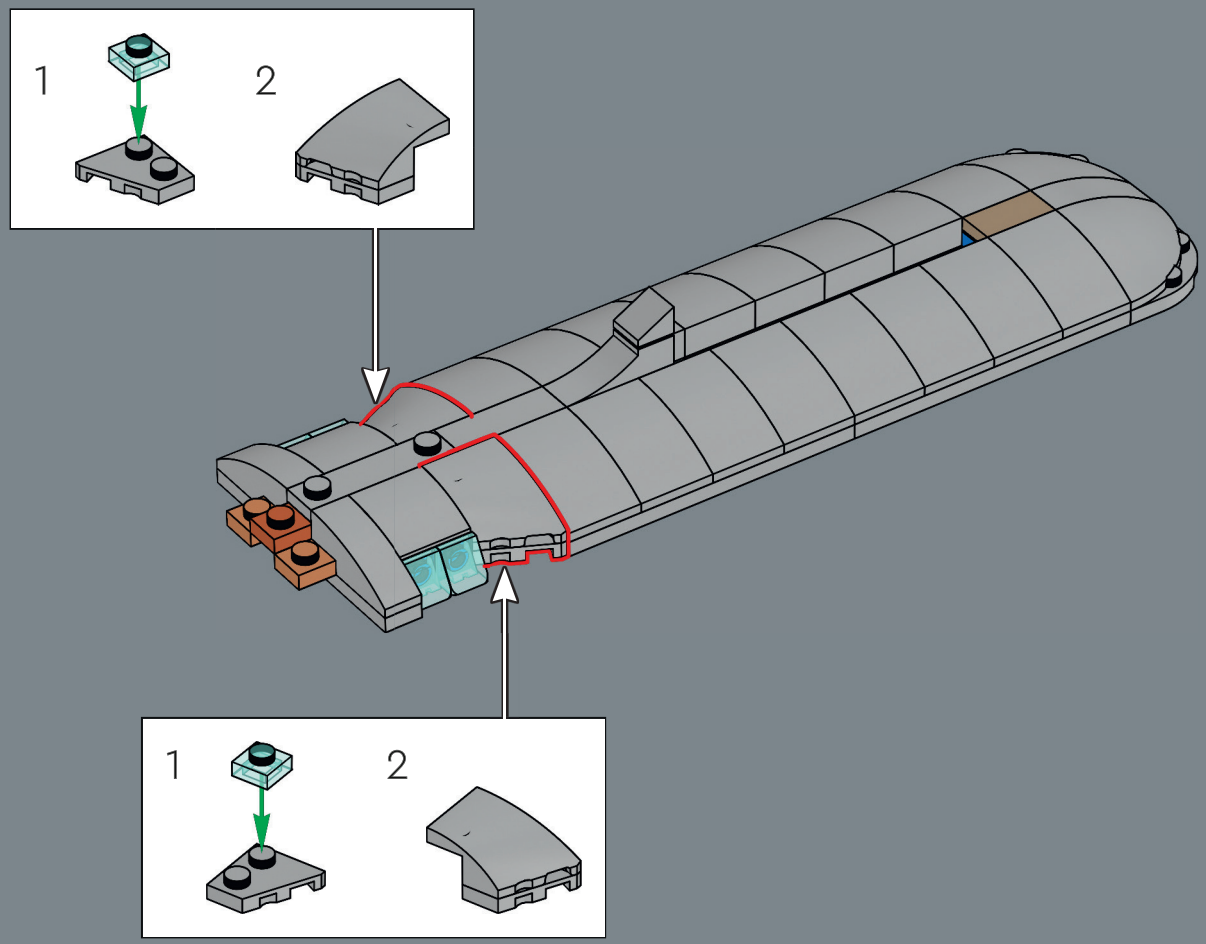

10356_BI_BK1_LangDigStep.indd 222 22/9/25 13:36

387

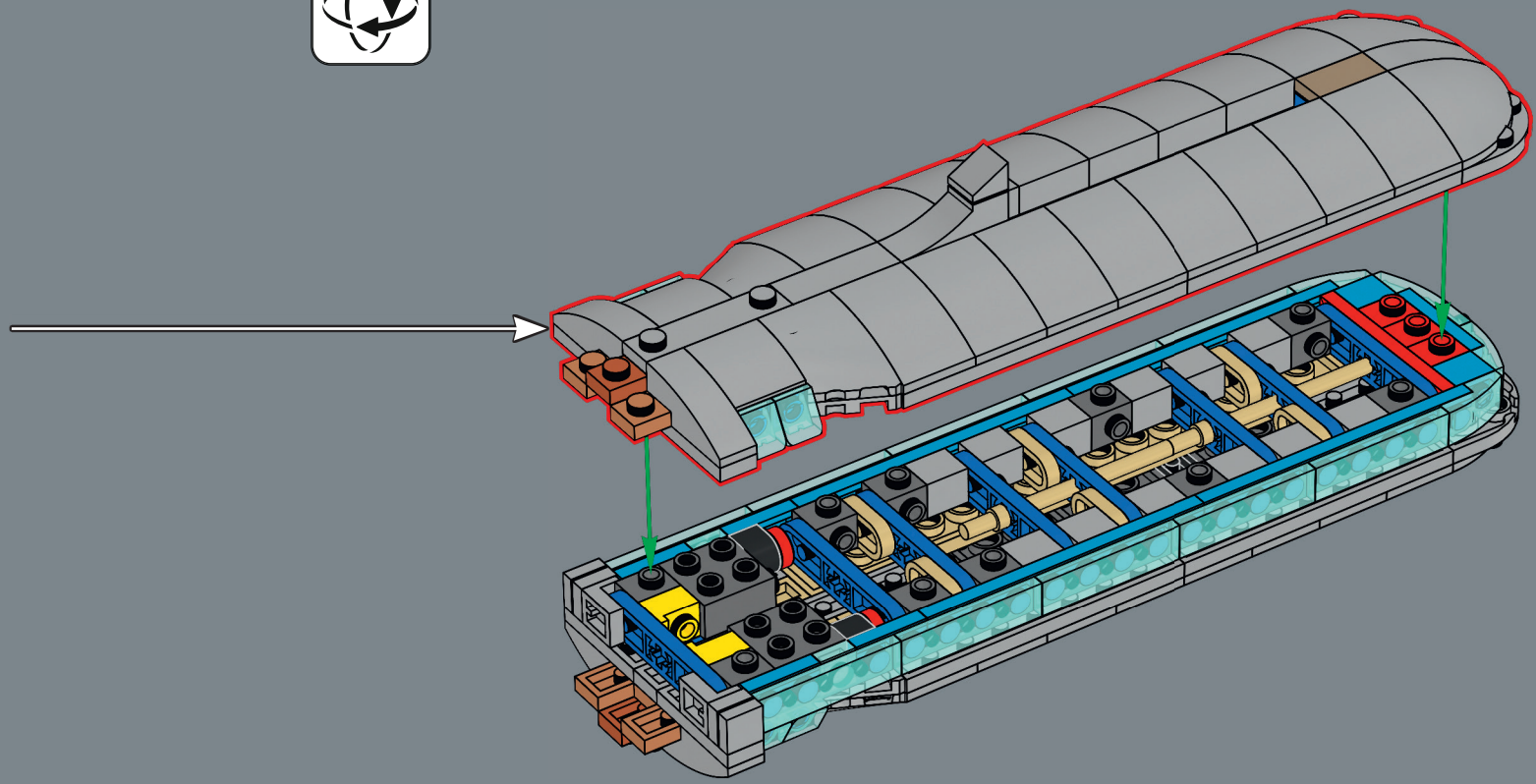

2x

10356_BI_BK1_LangDigStep.indd 223 22/9/25 13:36



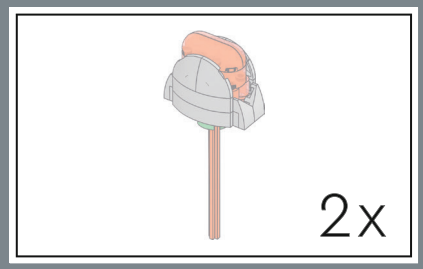



388





389



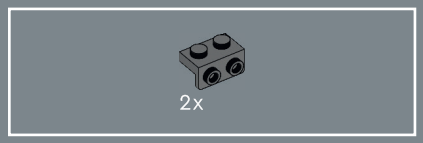

390

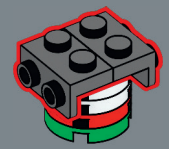



391

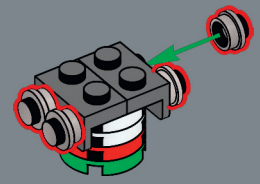

10356_BI_BK1_LangDigStep.indd 224 22/9/25 13:36

4x

392

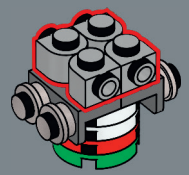

2x

393

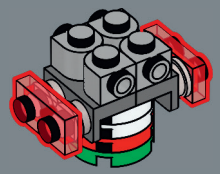

2x 2x 2x

394

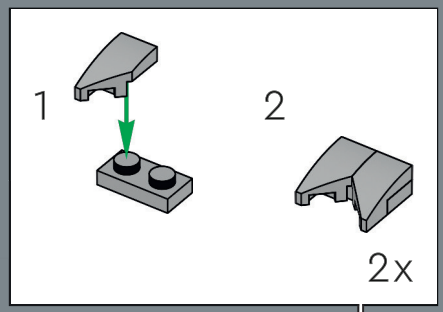

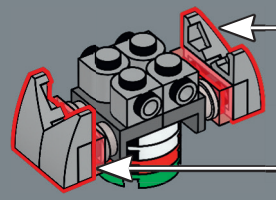

2x

395

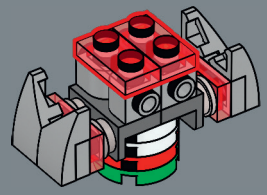



10356_BI_BK1_LangDigStep.indd 225 22/9/25 13:36

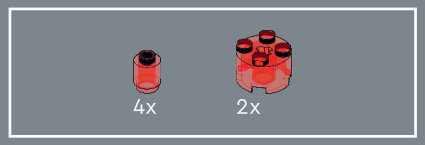

396

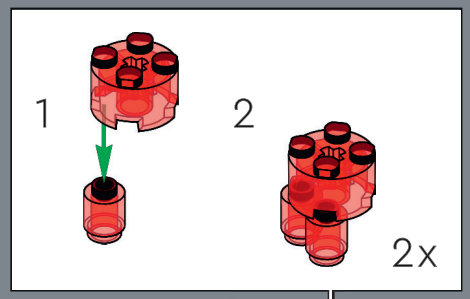

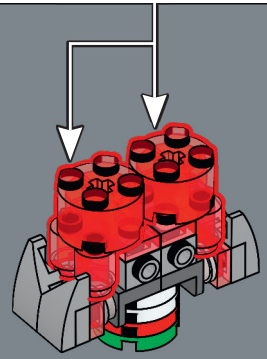



397



Zum allerersten Mal kommen diese abgerundeten LEGO® Elemente in durchsichtigem Rot zum Einsatz und stellen als Teil der Warpantriebe glühende rote Bussardkollektoren dar.

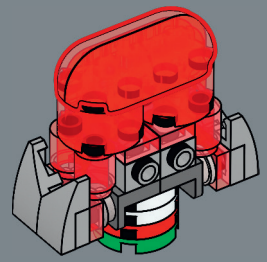

10356_BI_BK1_LangDigStep.indd 226 22/9/25 13:36

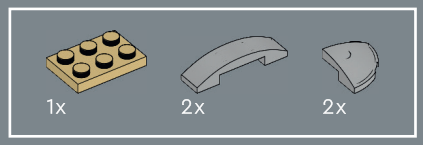

398

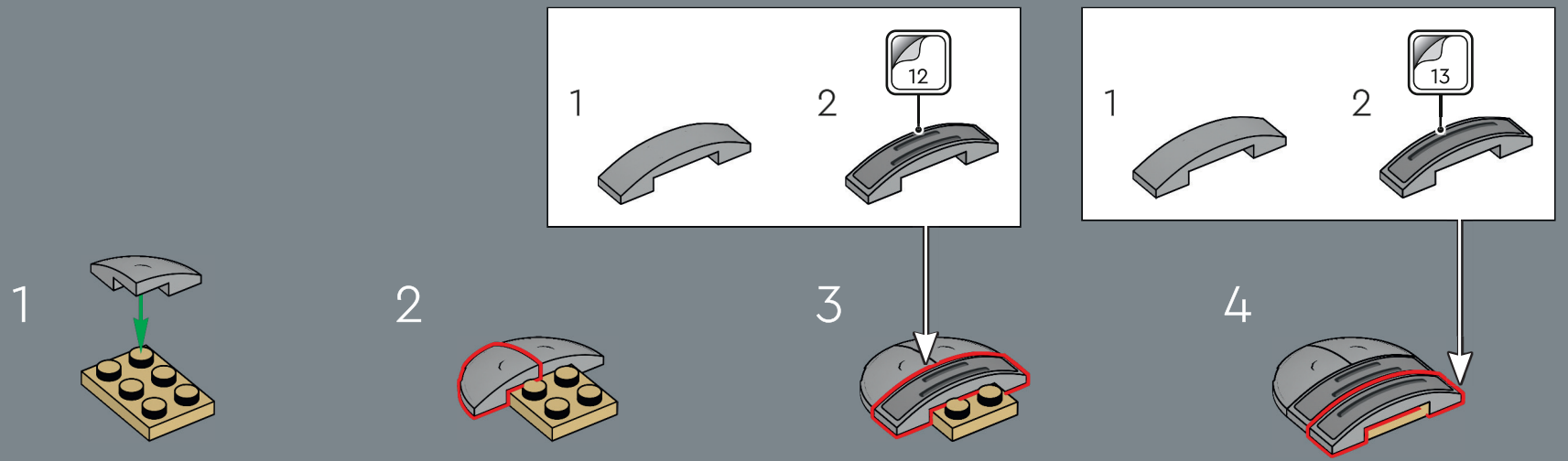

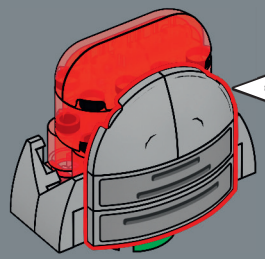



10356_BI_BK1_LangDigStep.indd 227 22/9/25 13:36

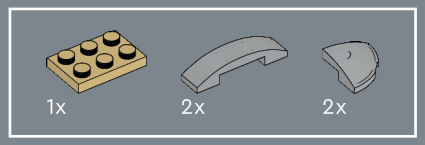

399

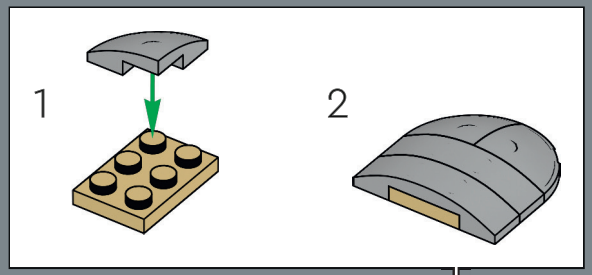

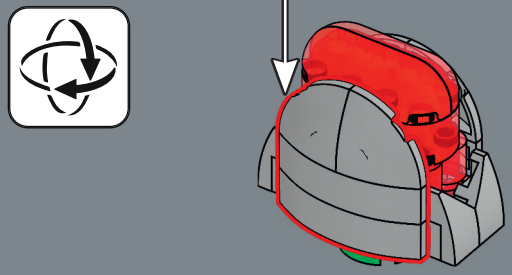



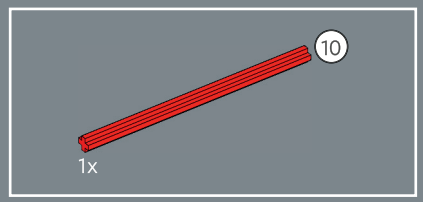

400

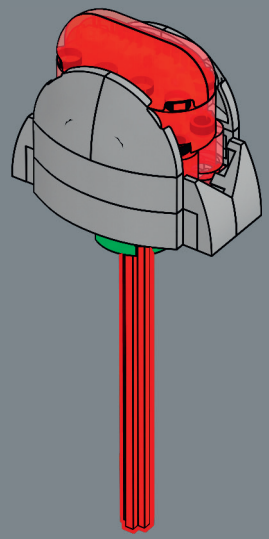

10356_BI_BK1_LangDigStep.indd 228 22/9/25 13:36

401

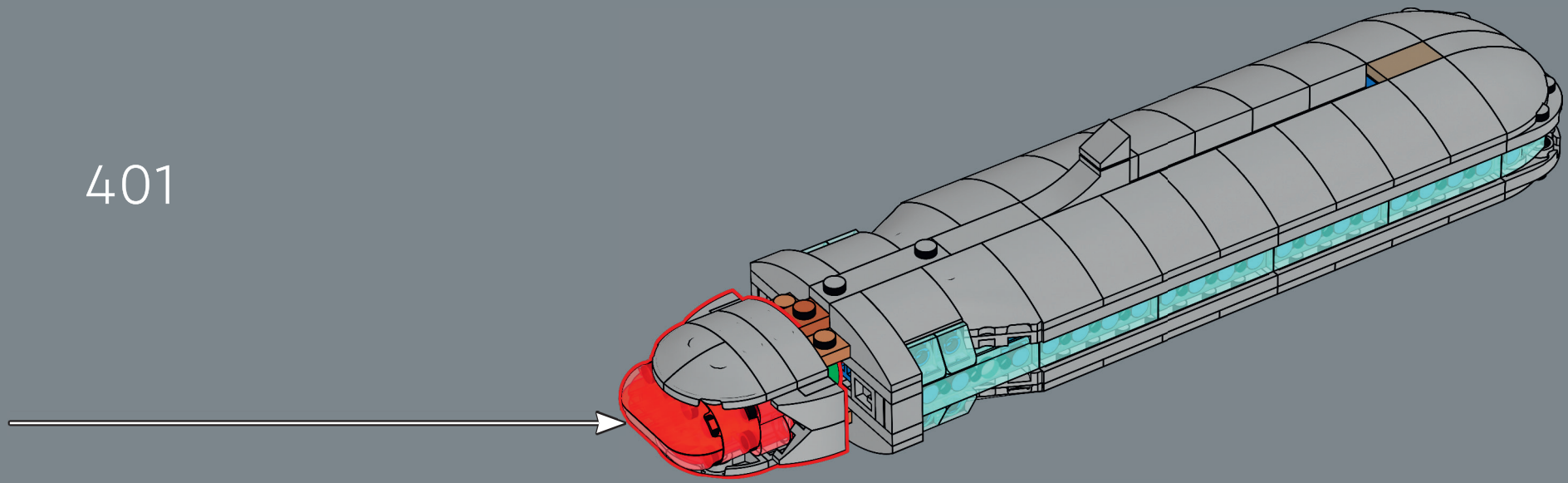



402

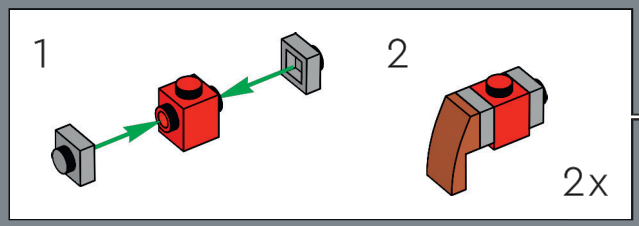

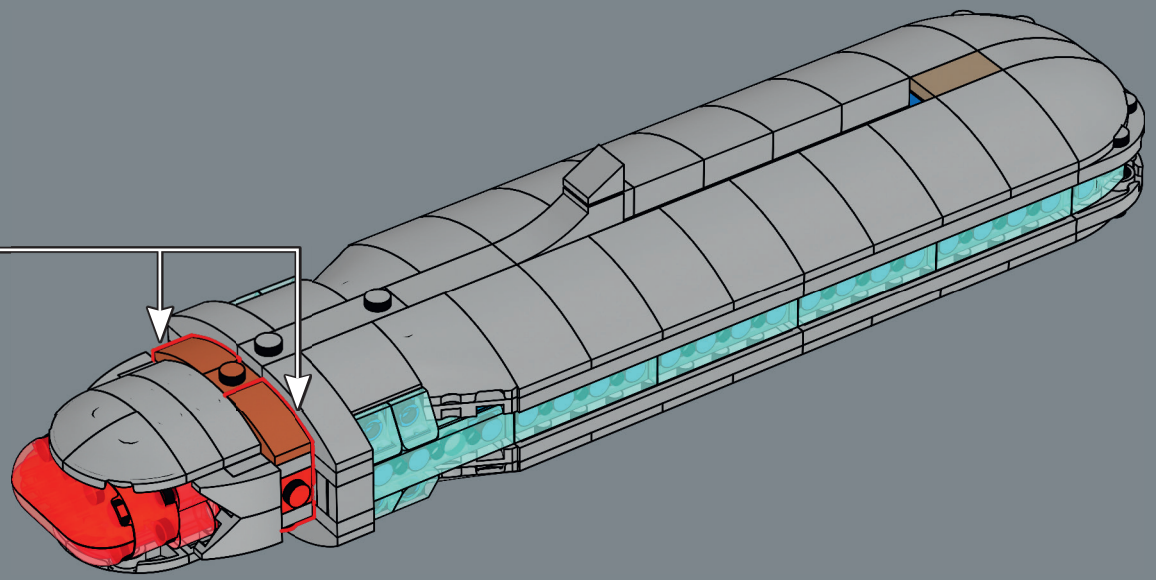

10356_BI_BK1_LangDigStep.indd 229 22/9/25 13:36

2x 1x

403

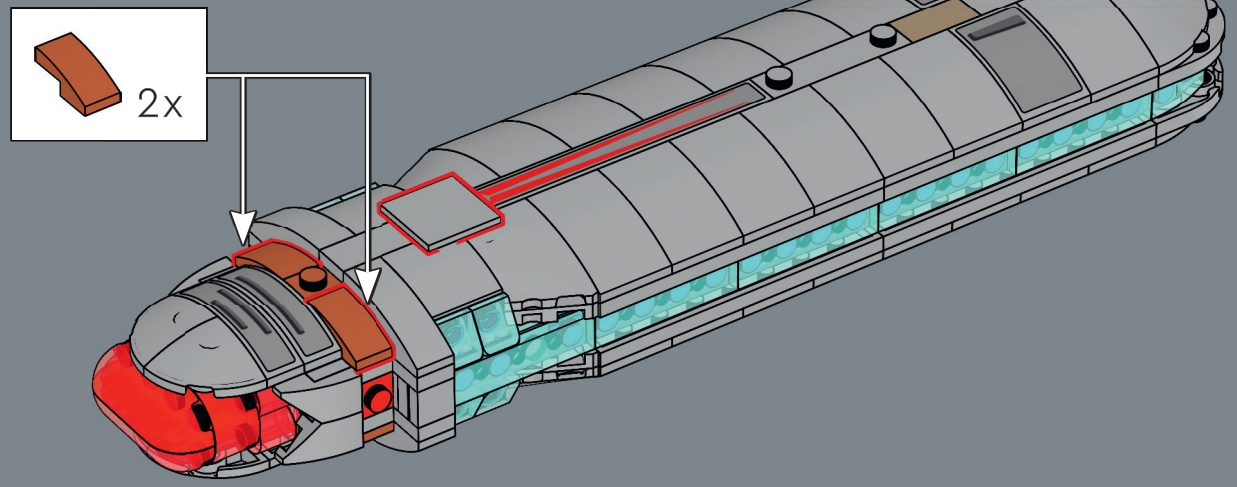

2x

404

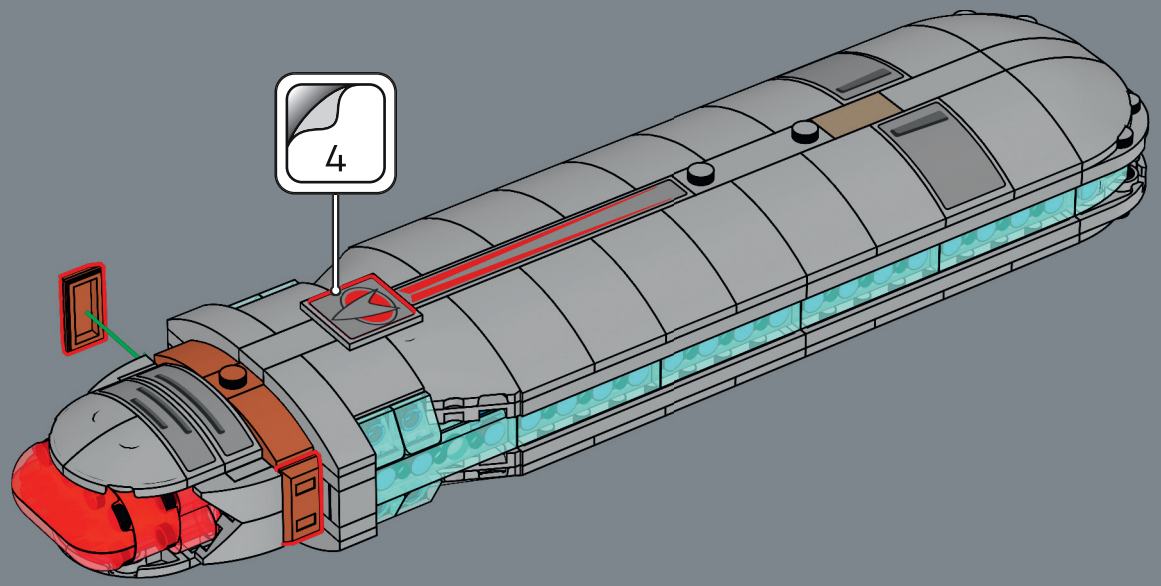

2x

10356_BI_BK1_LangDigStep.indd 230 22/9/25 13:36

405

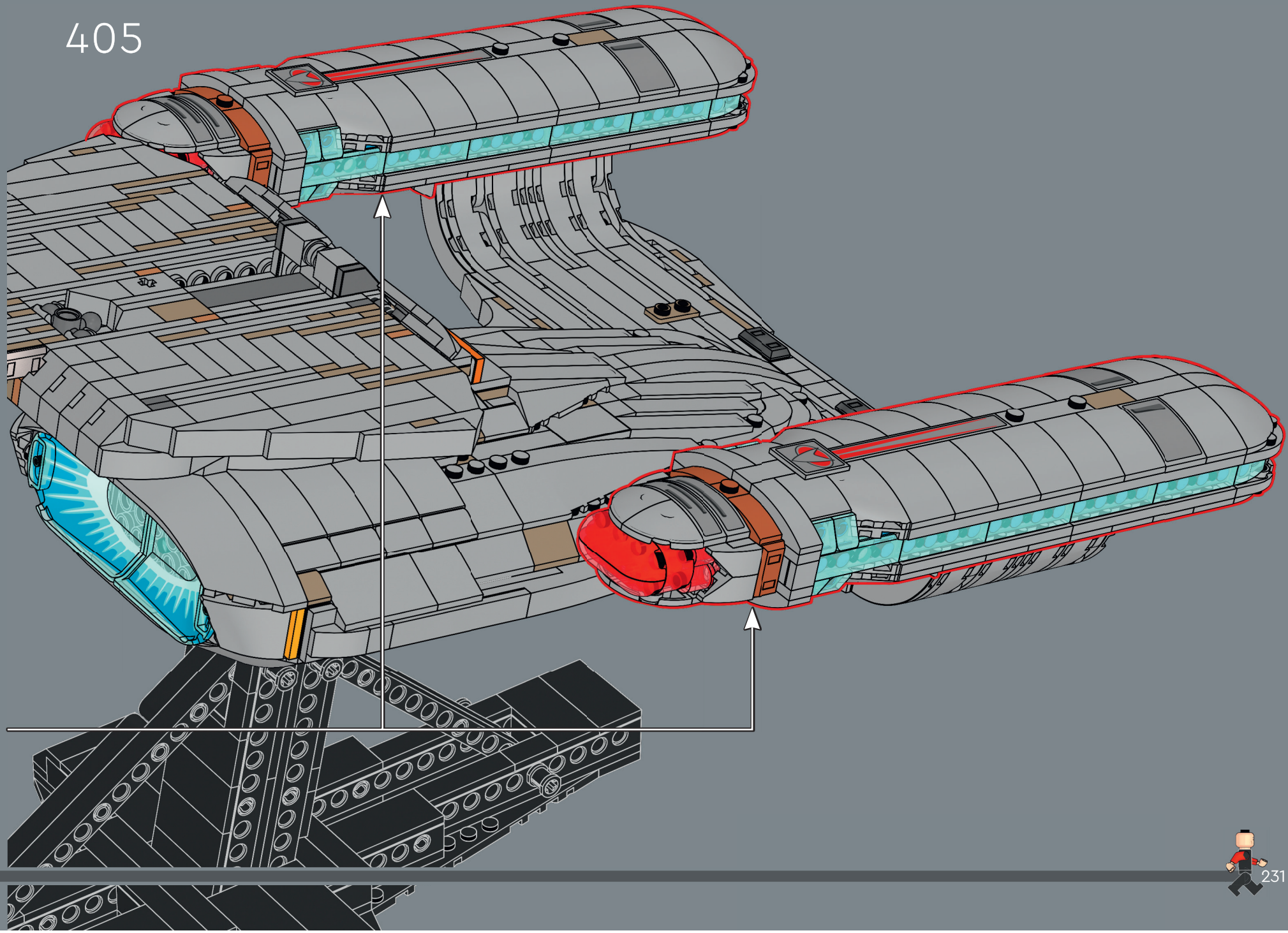

10356_BI_BK1_LangDigStep.indd 231 22/9/25 13:36



LEGO and the LEGO logo are trademarks of the LEGO Group. ©2025 The LEGO Group.

TM & © 2025 CBS Studios Inc. STAR TREK, related marks, logos and designs are trademarks of CBS Studios Inc.
Used under license. All Rights Reserved.