LEGO® TECHNIC™

42098



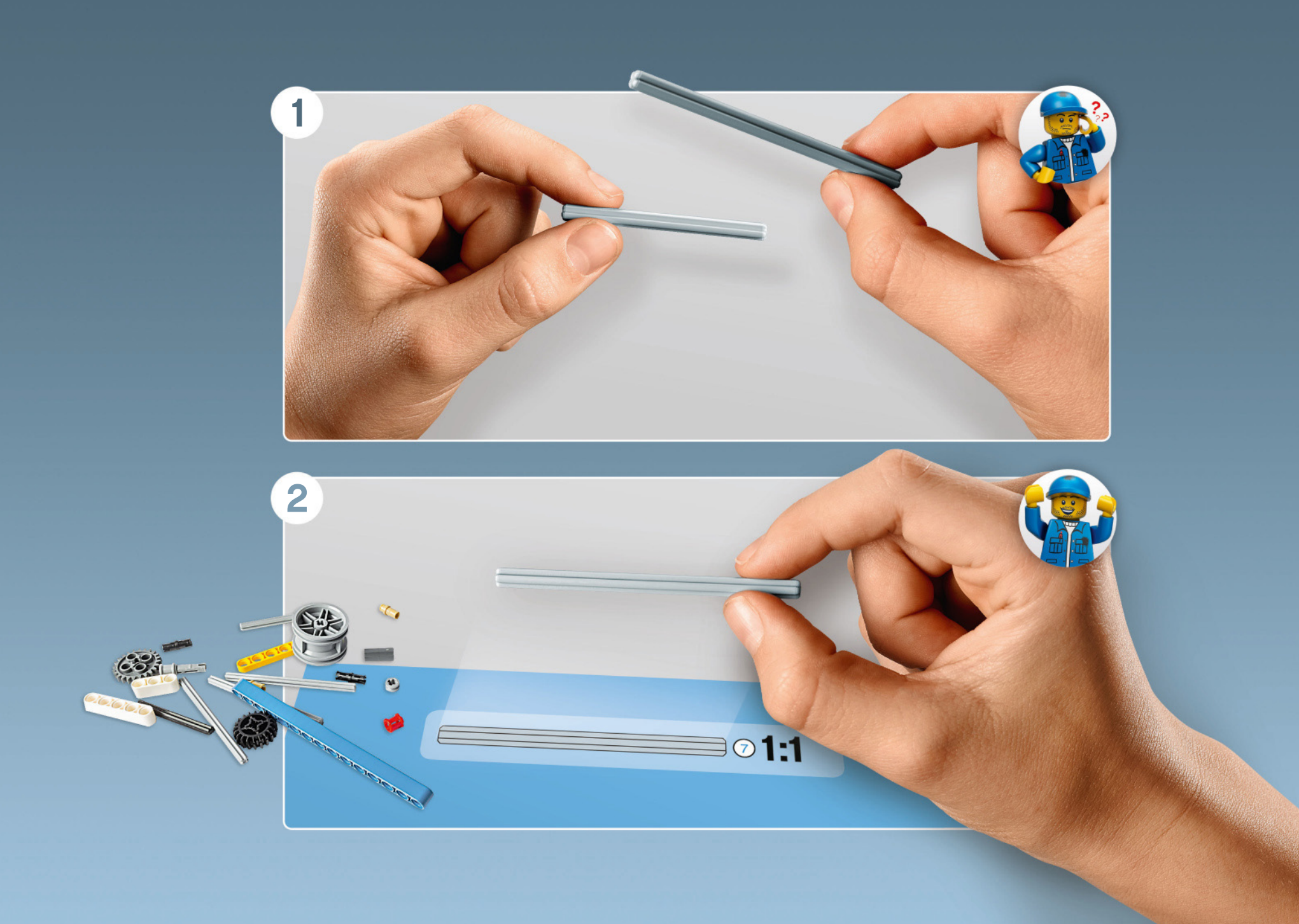
1
2
7
1:1







1 Download the LEGO® Life App
Lade dir die LEGO® Life App herunter
Télécharge l'application LEGO® Life
Télécharger l'application LEGO® Life
Scarica l'app LEGO® Life
Descarga la app LEGO® Life
Descarrega a App LEGO® Life
Töltsd le a LEGO® Life Appot!
Lejupielādē lietotni LEGO® Life
下载 LEGO® Life 应用程序

2 Scan the code on the front cover
Scanne den Code auf der Titelseite
Scanne le code sur la page de couverture
Scanner le code sur la page couverture
Scansiona il codice sulla copertina
Escanea el código de la portada
Faz scan do código na frente da capa
Olvasd be a borítón látható kódot!
Noskenē kodu uz priekšējā vāka
扫描封面上的二维码

3 Get the Building Instructions
Hol dir die Bauanleitung
Obtiens les instructions de montage
Obtenir les instructions de montage
Scarica le istruzioni per la costruzione
Consulta las instrucciones de construcción
Obtém as Instruções de Construção
Szerezd be az építési útmutatókat!
Saņem būvēšanas instrukcijas
获取拼搭说明

LEGO.com/apps

Check for compatibility
Kompatibilität prüfen
Vérifier la compatibilité
Controlla la compatibilità
Comprueba tu compatibilidad
Verificar a compatibilidade
Ellenőrizd a kompatibilitást
Pārbaudīt saderību
检查兼容性


1


5

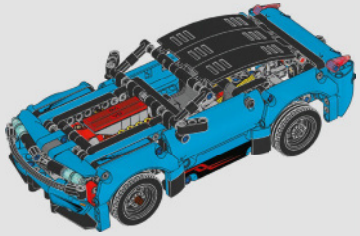


2


102

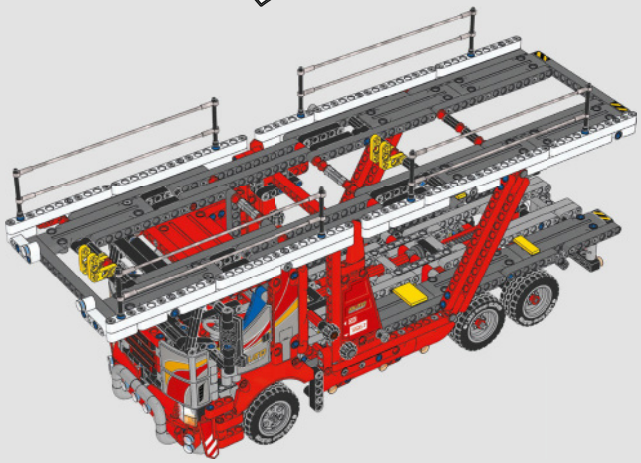


3


379

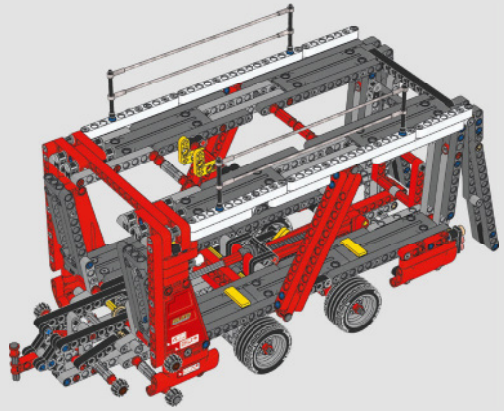

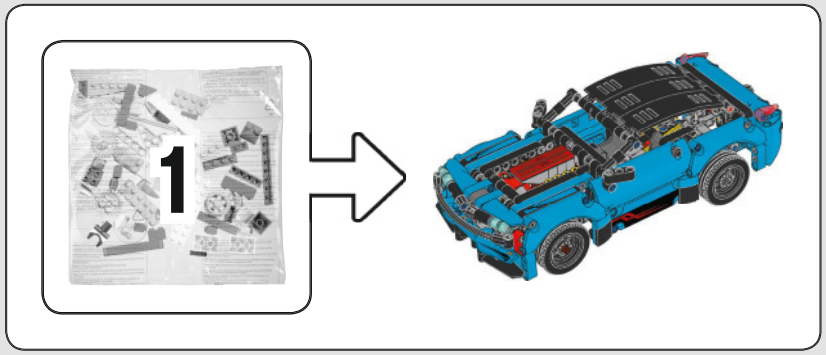

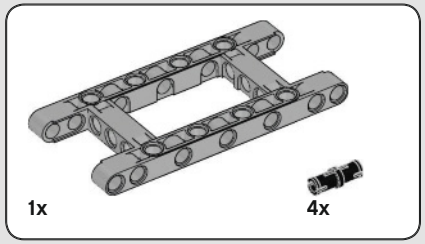

1

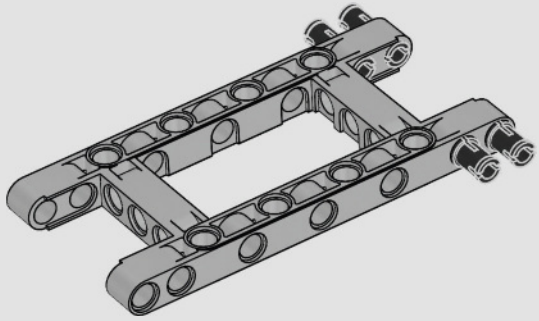

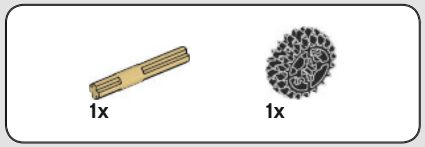

2

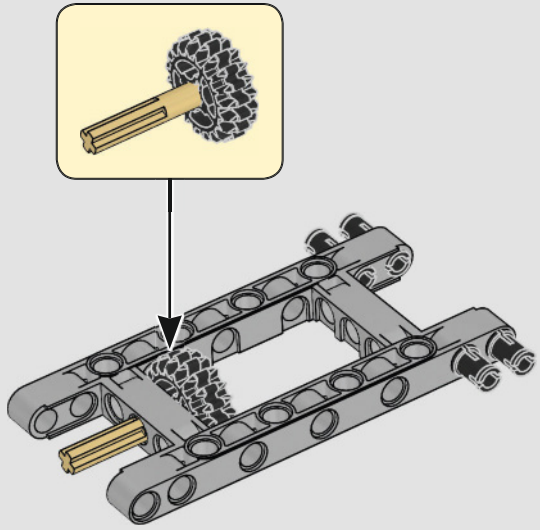

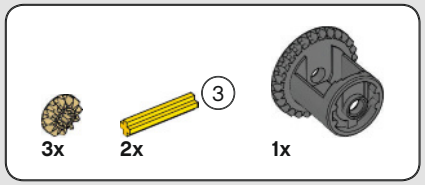

3

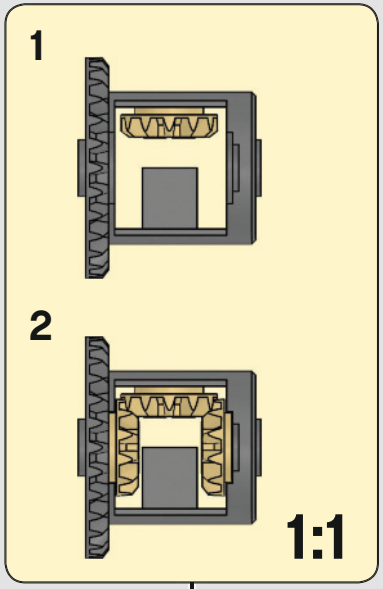

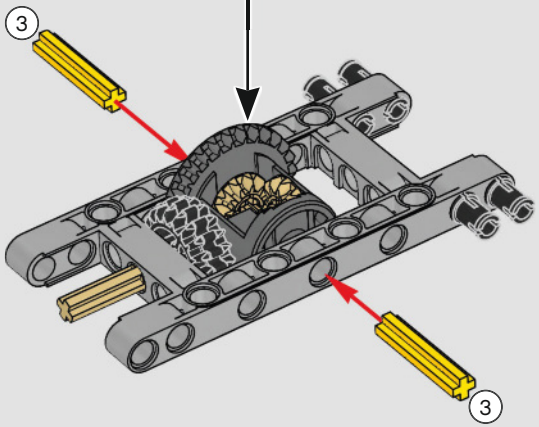

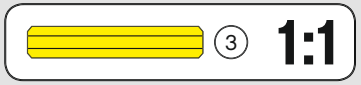

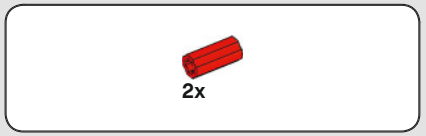

4

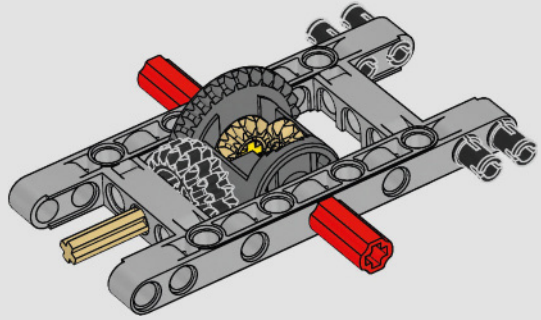

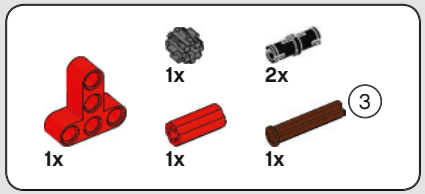

5

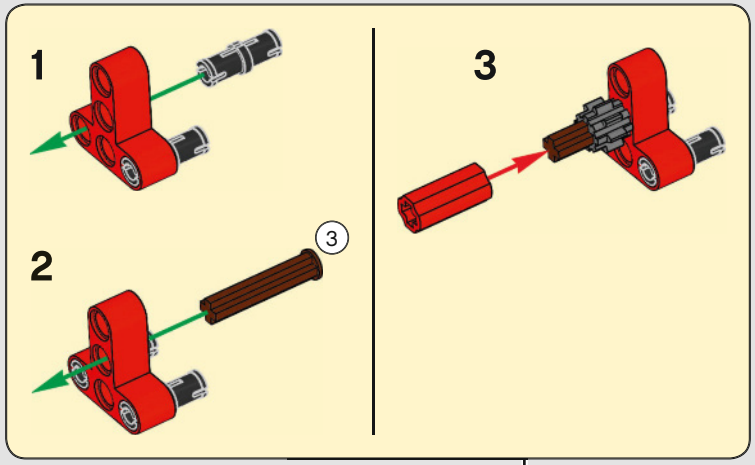

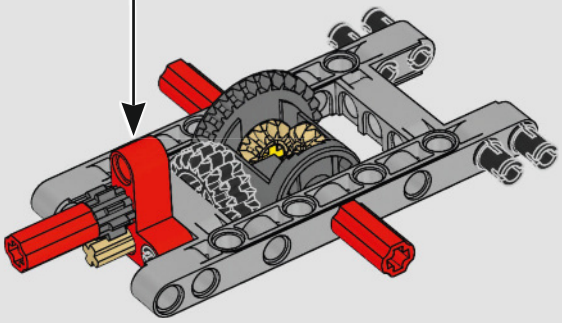

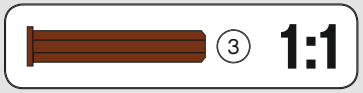



6

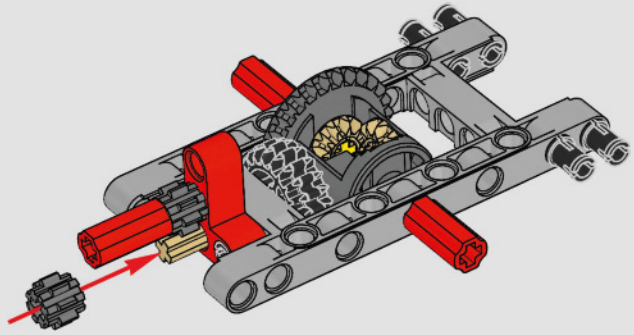

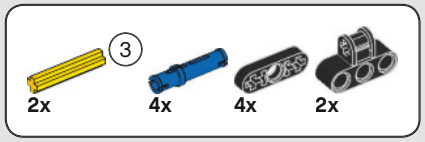

7

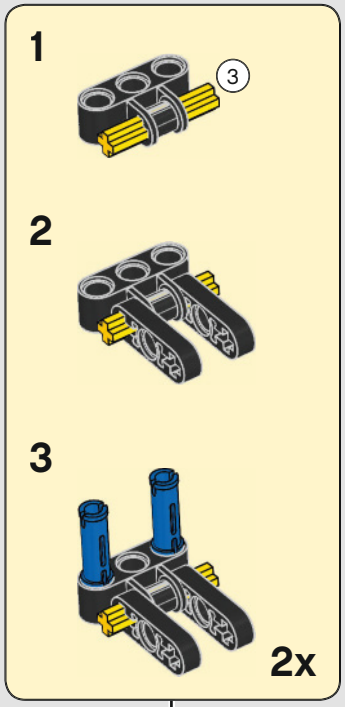

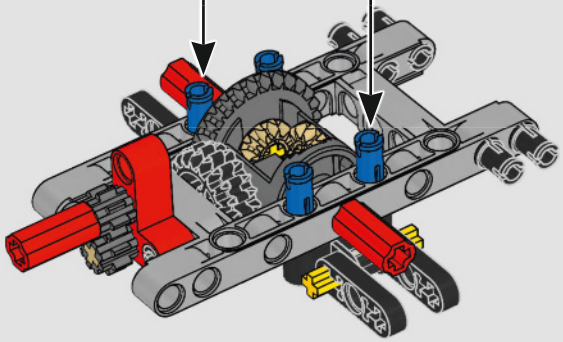

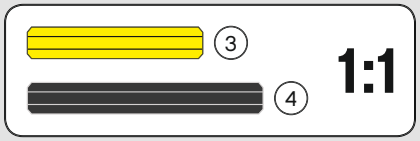

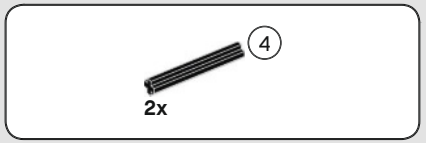

8

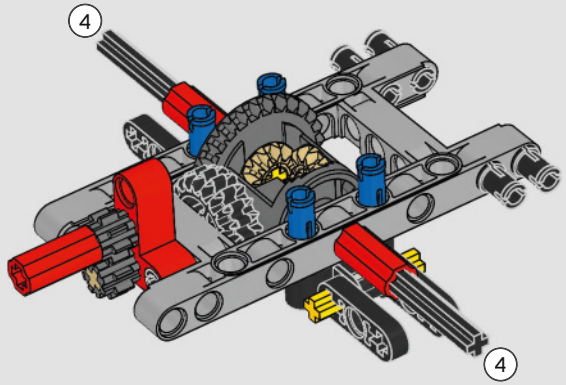



9

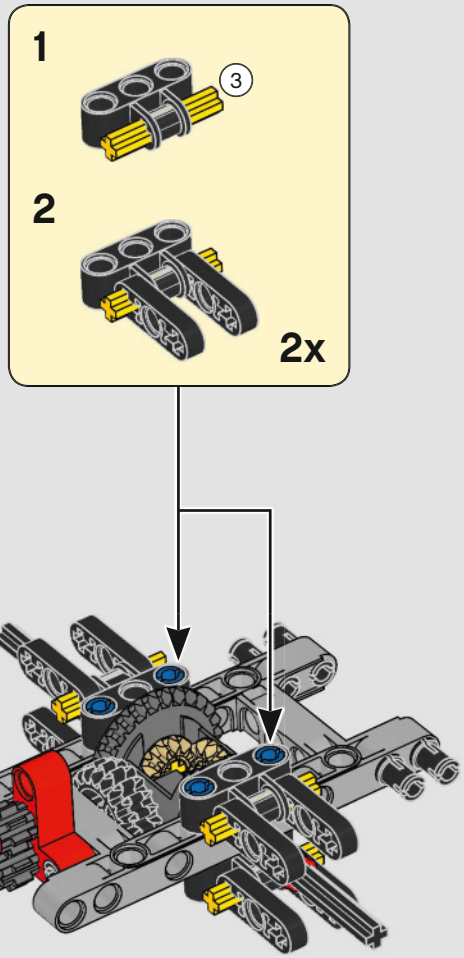

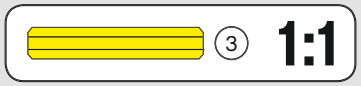

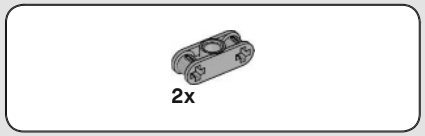

10

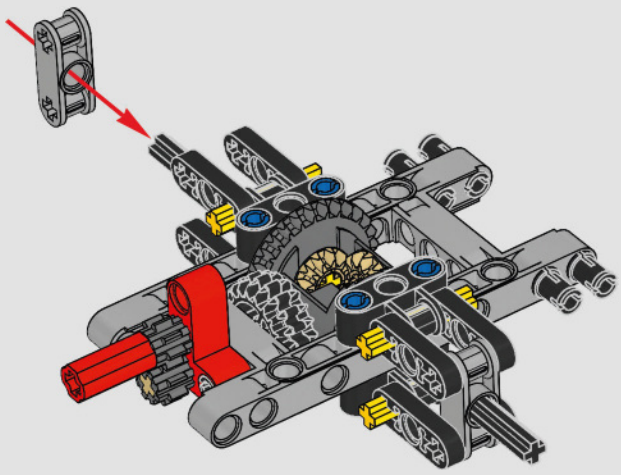

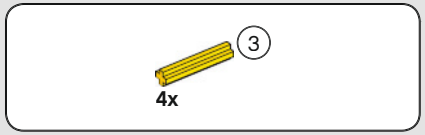

11

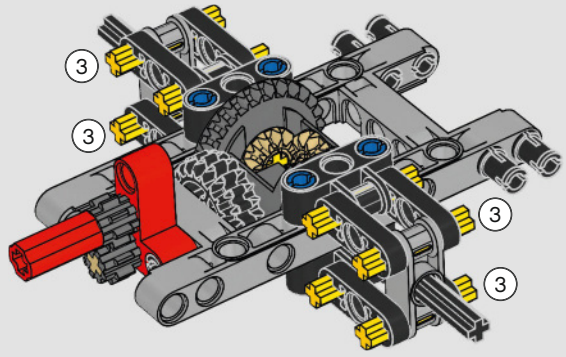

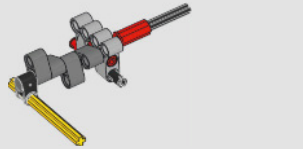

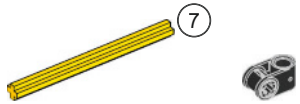

12



1:1

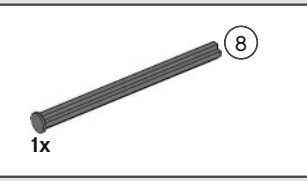

13

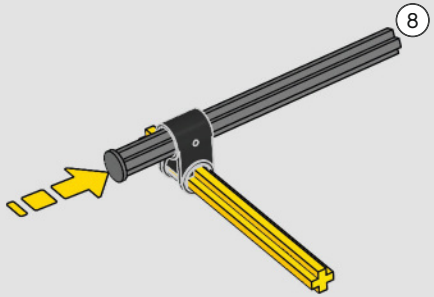

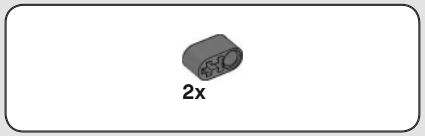

14

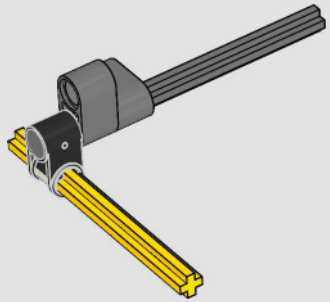

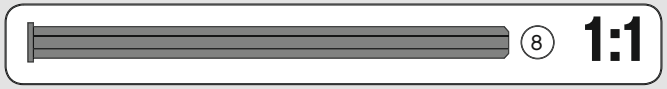

1:1



15

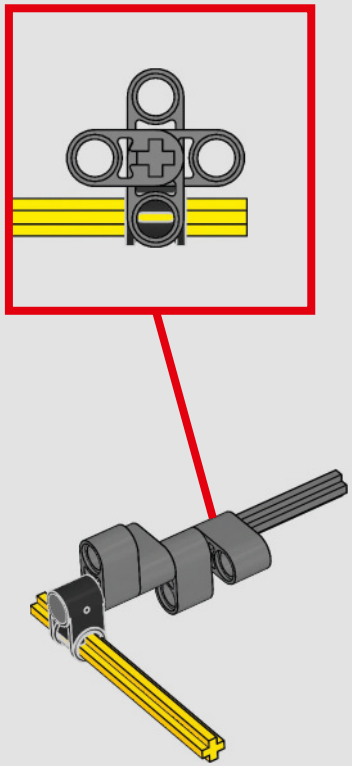

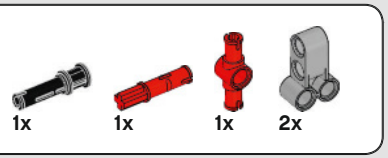

16

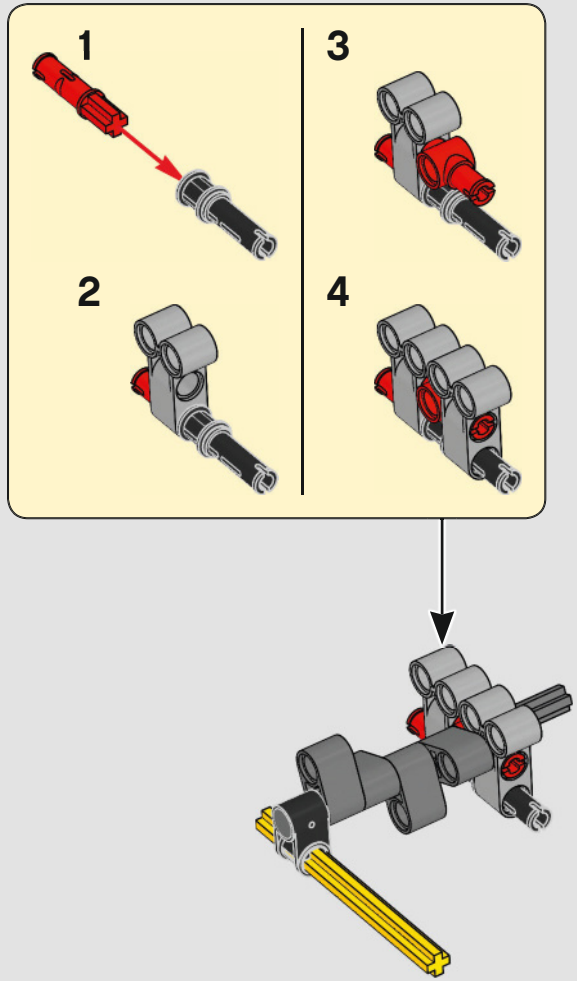



17

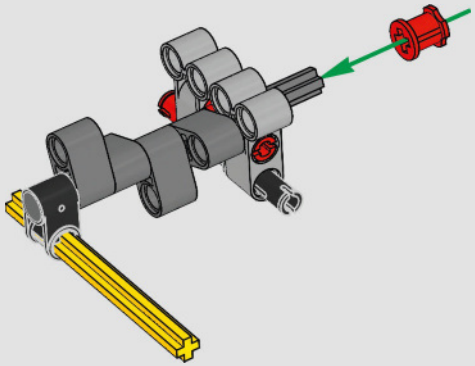



18

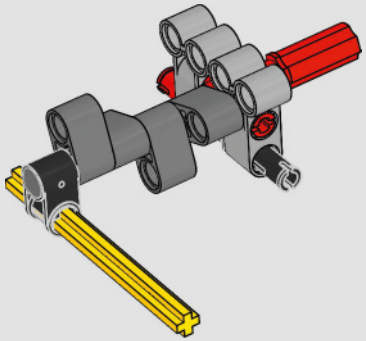



19

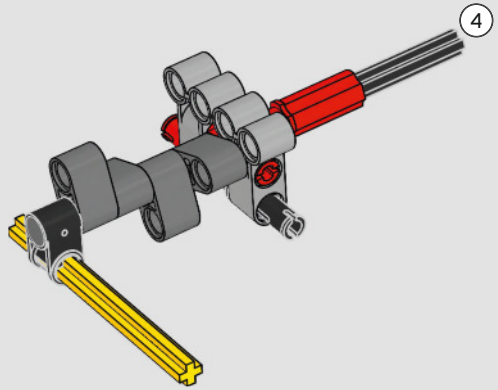



20

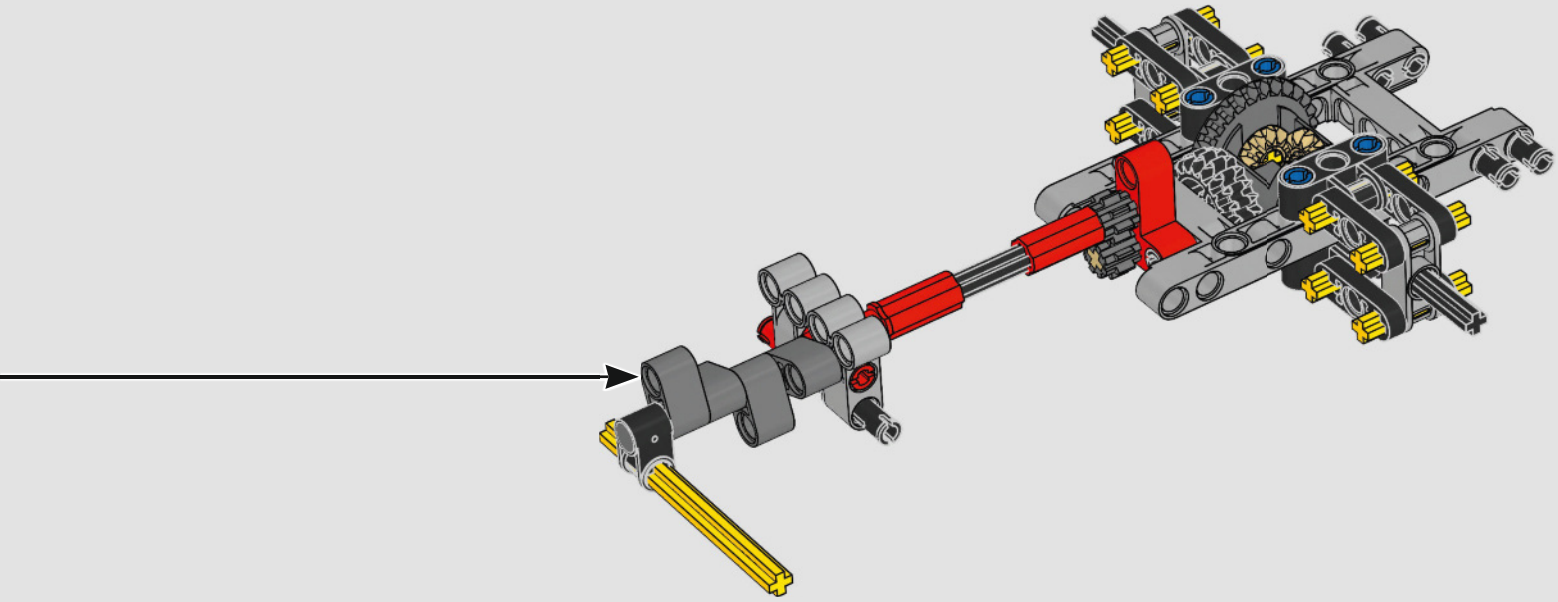

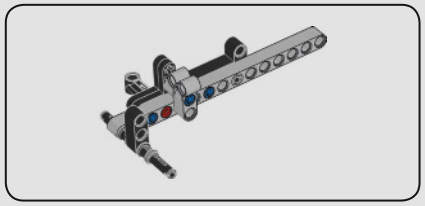

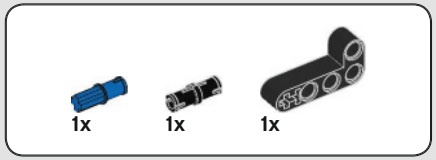

21

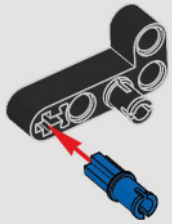

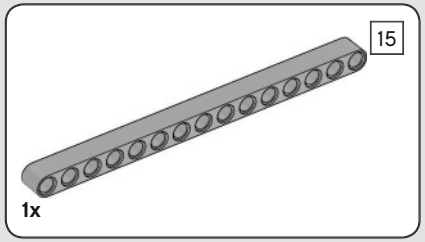

22

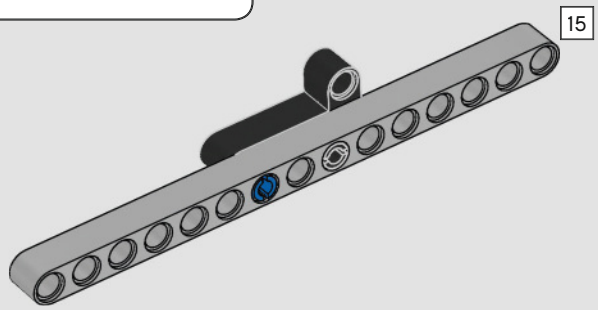

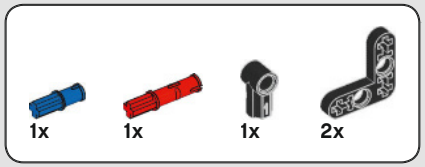

23

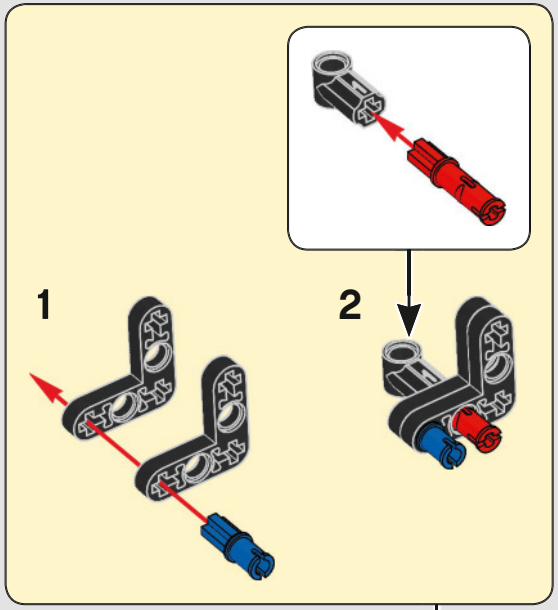

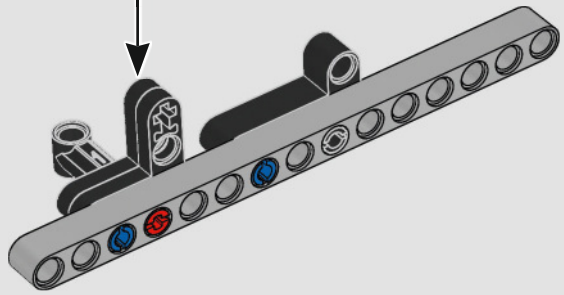

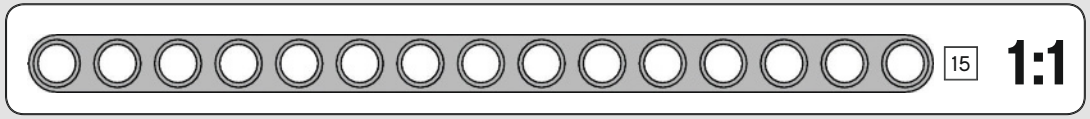



24

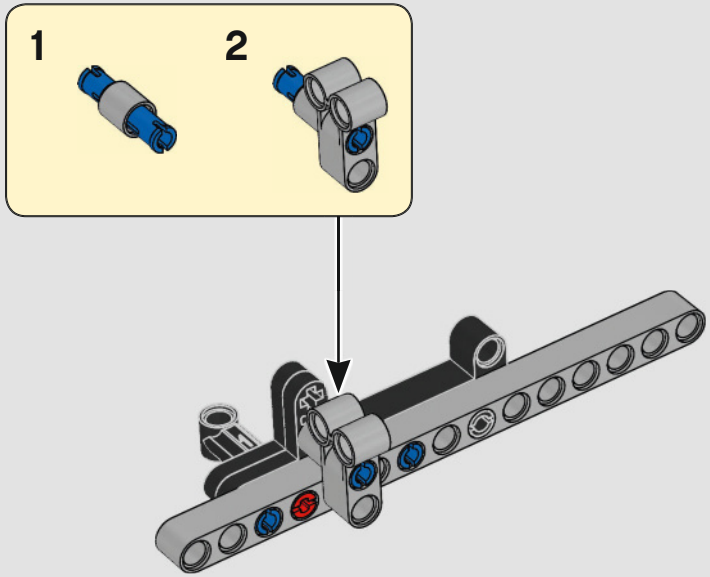

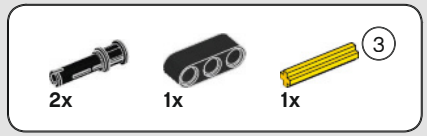

25

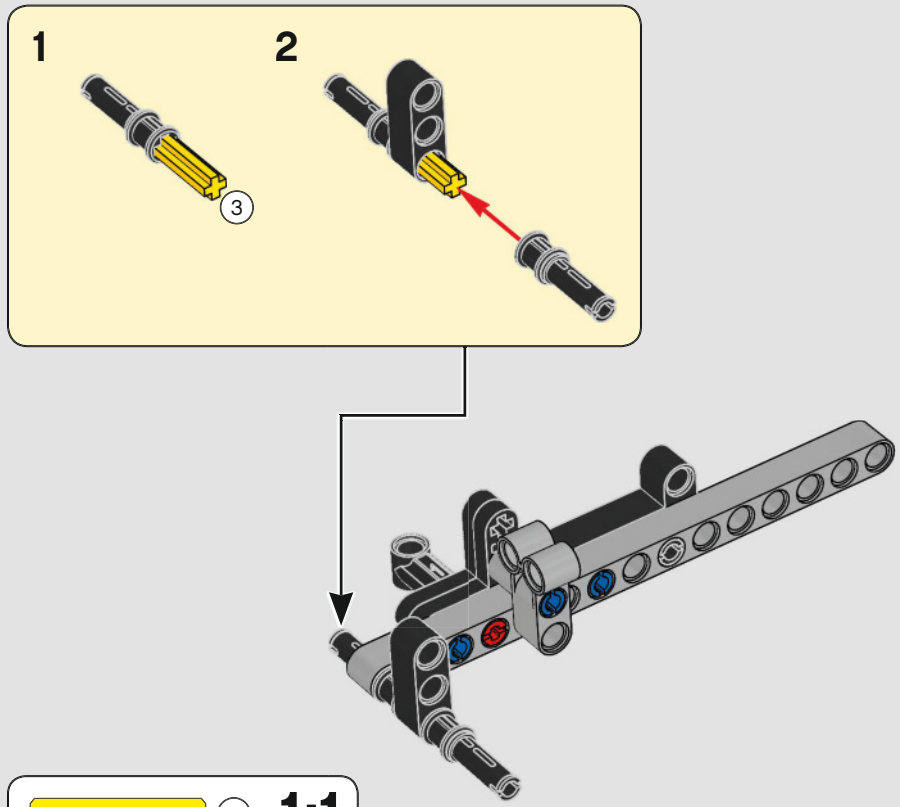

26

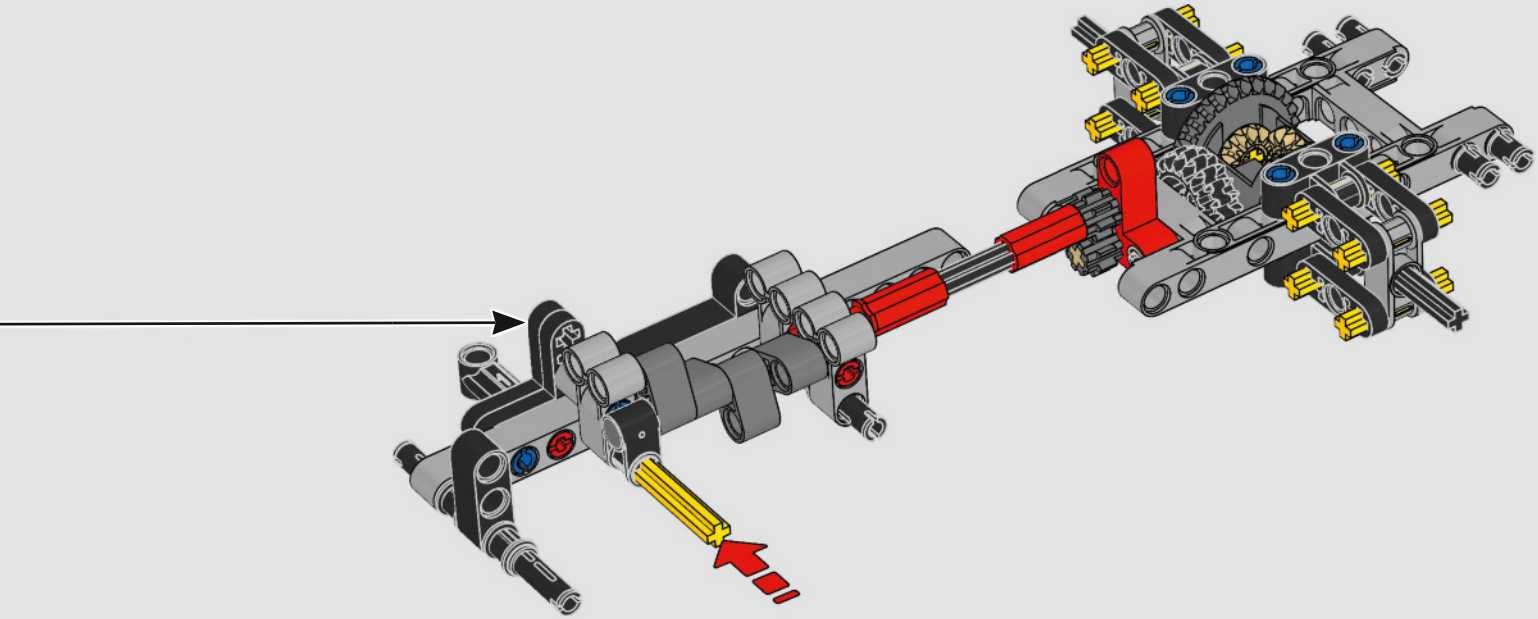

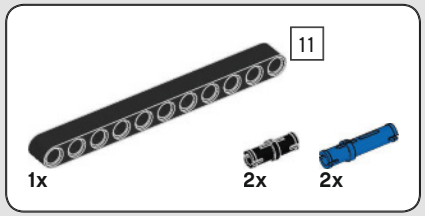

27

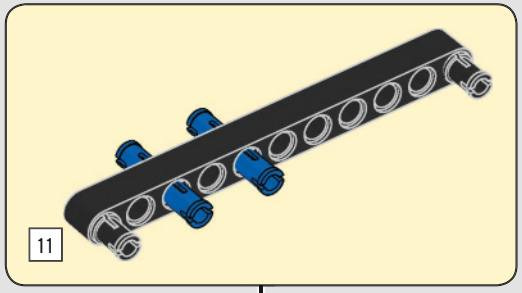

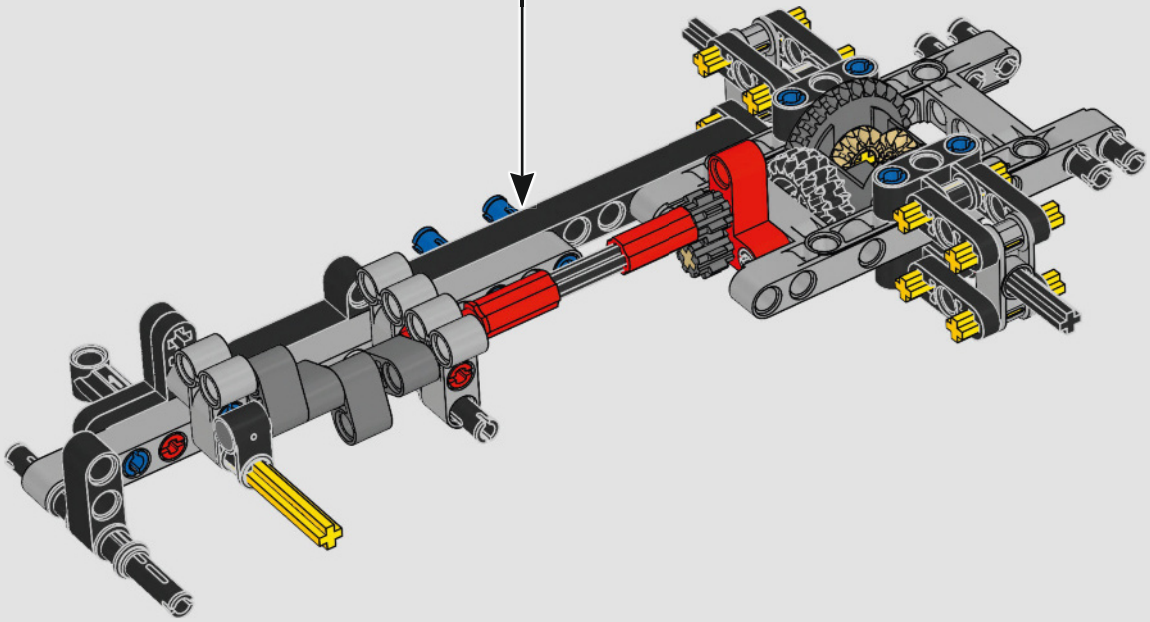

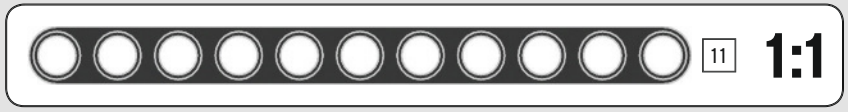

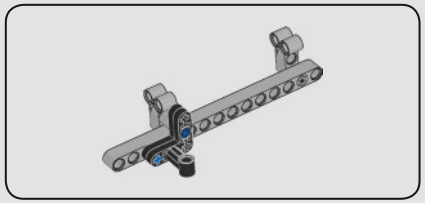

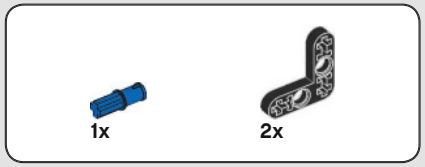

28

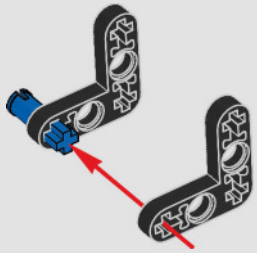

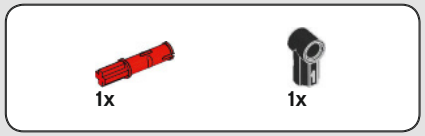

29

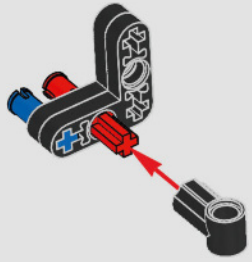

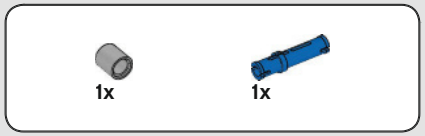

30

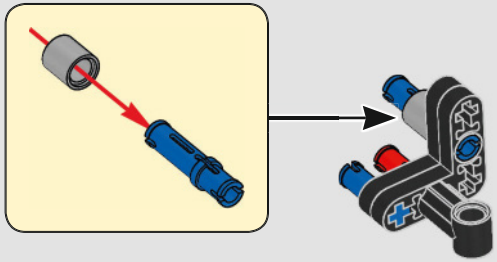

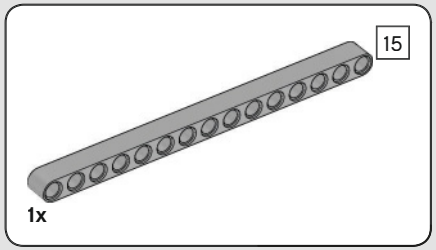

31

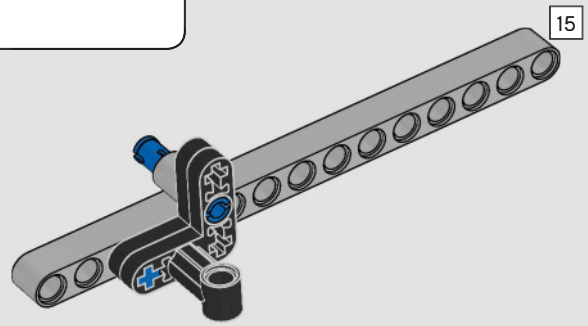

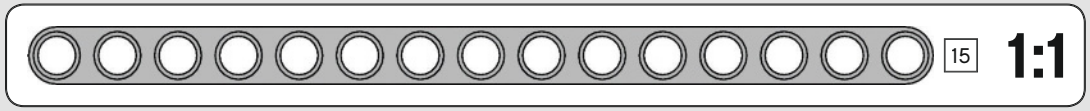



1x

32

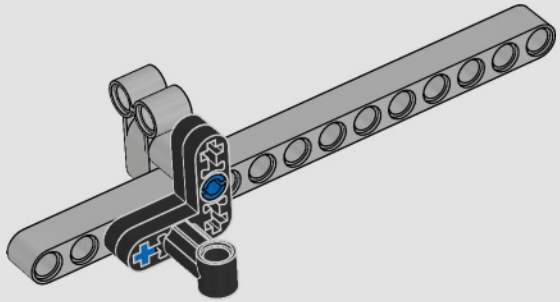



1x



1x

33

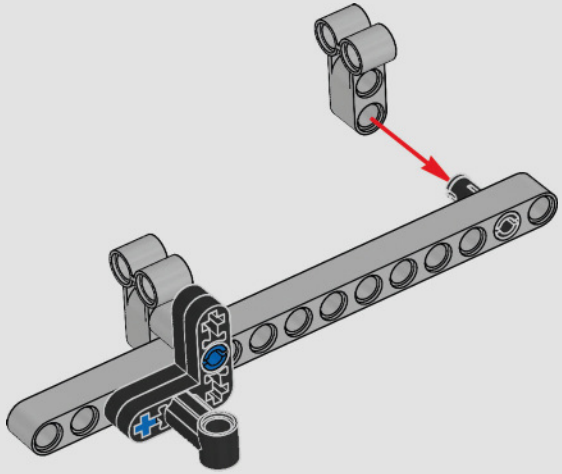

34

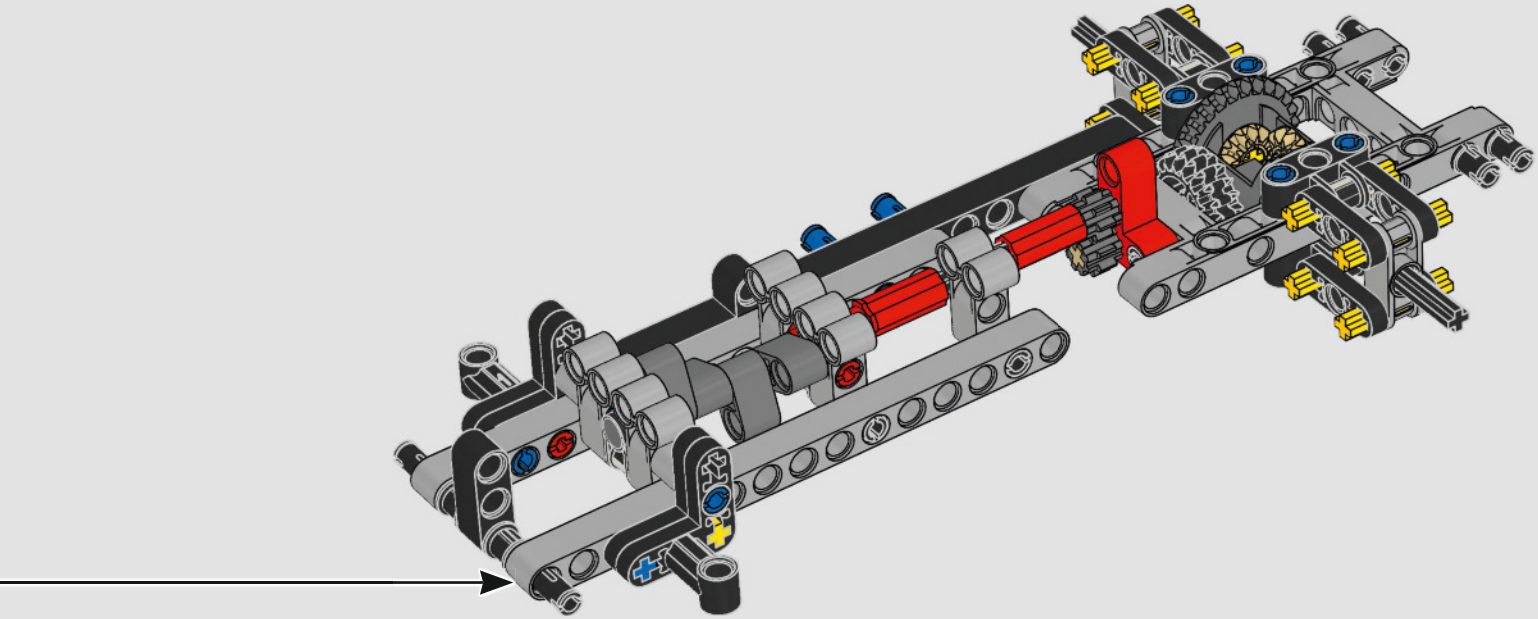

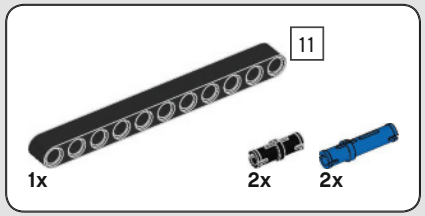

35

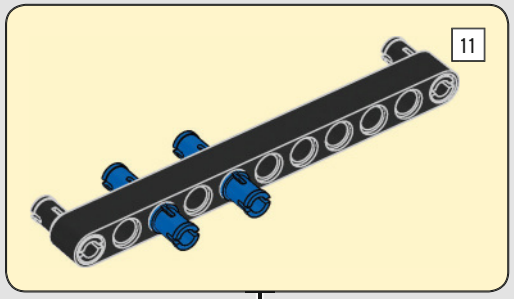

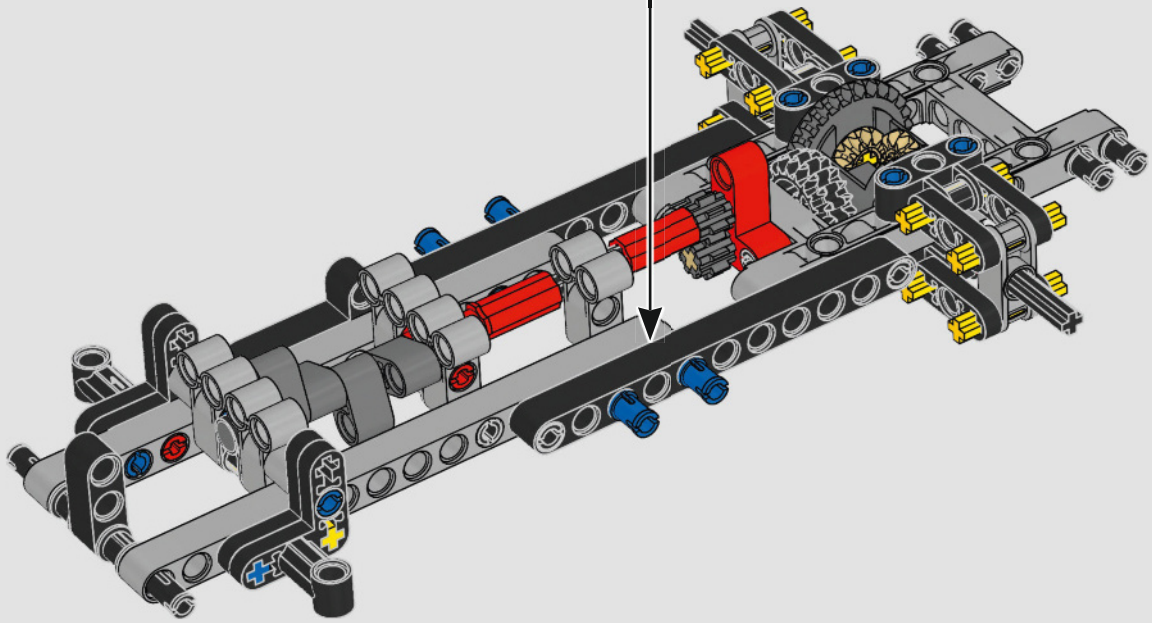

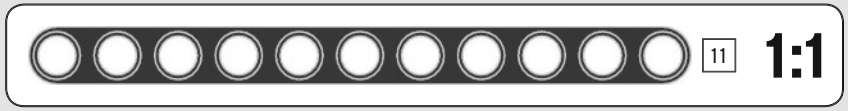

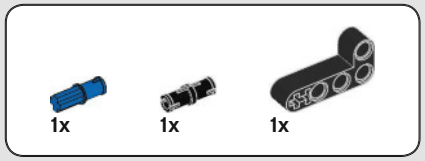

36

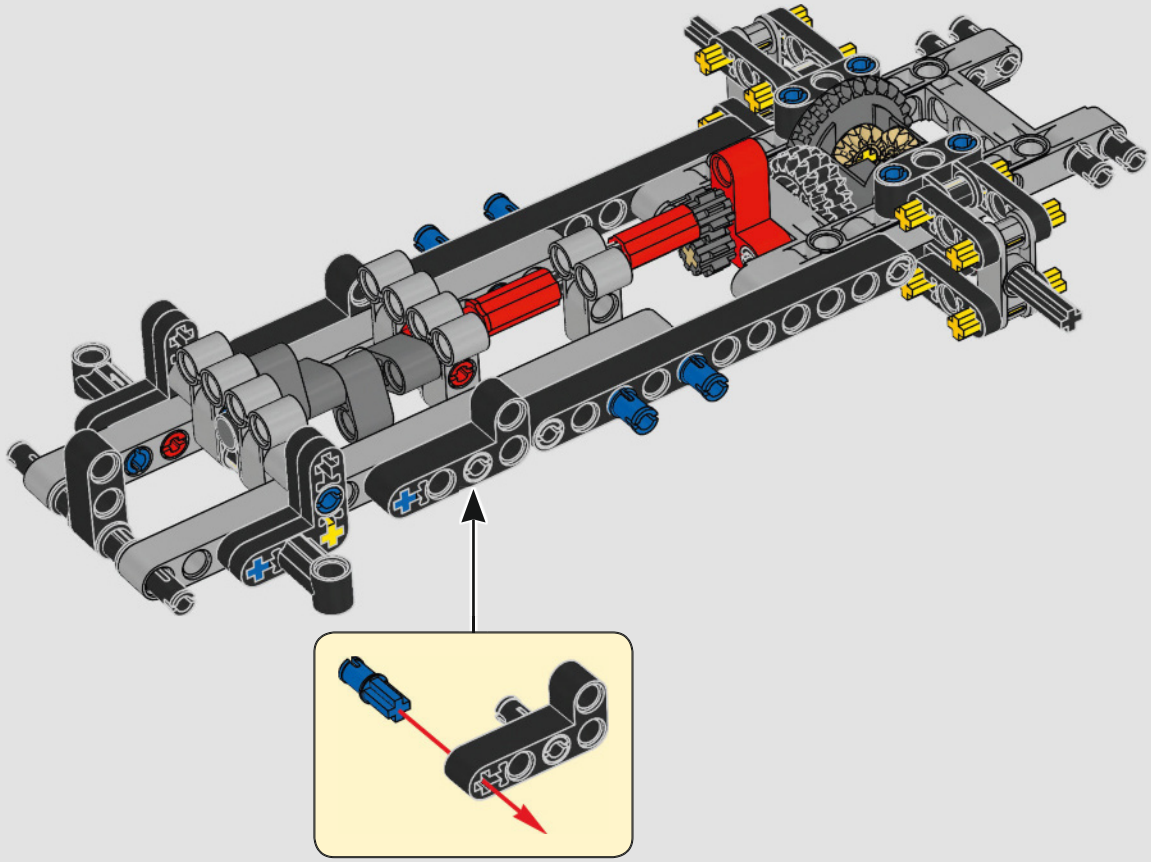

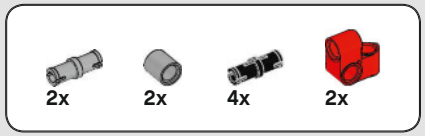

37

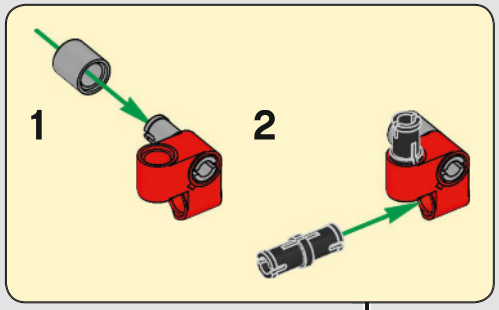

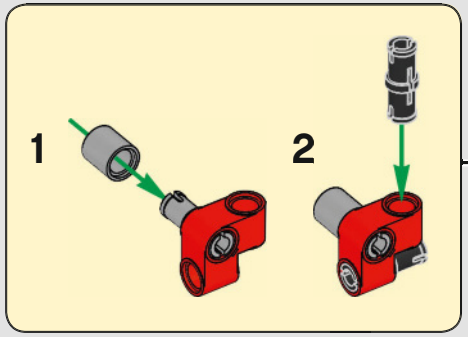

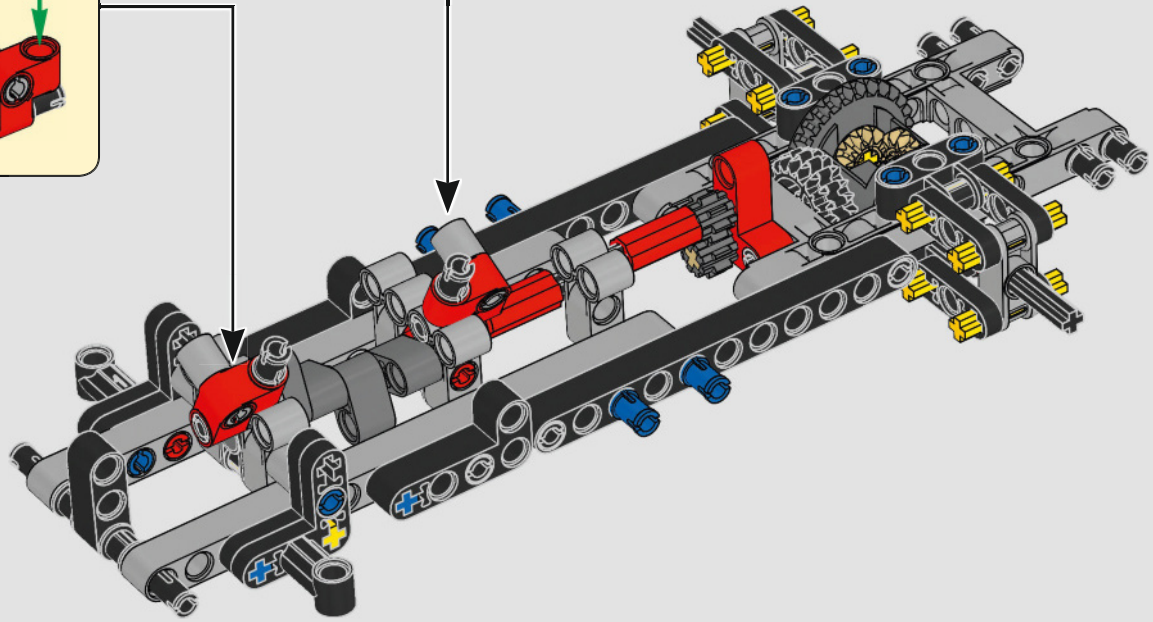



38

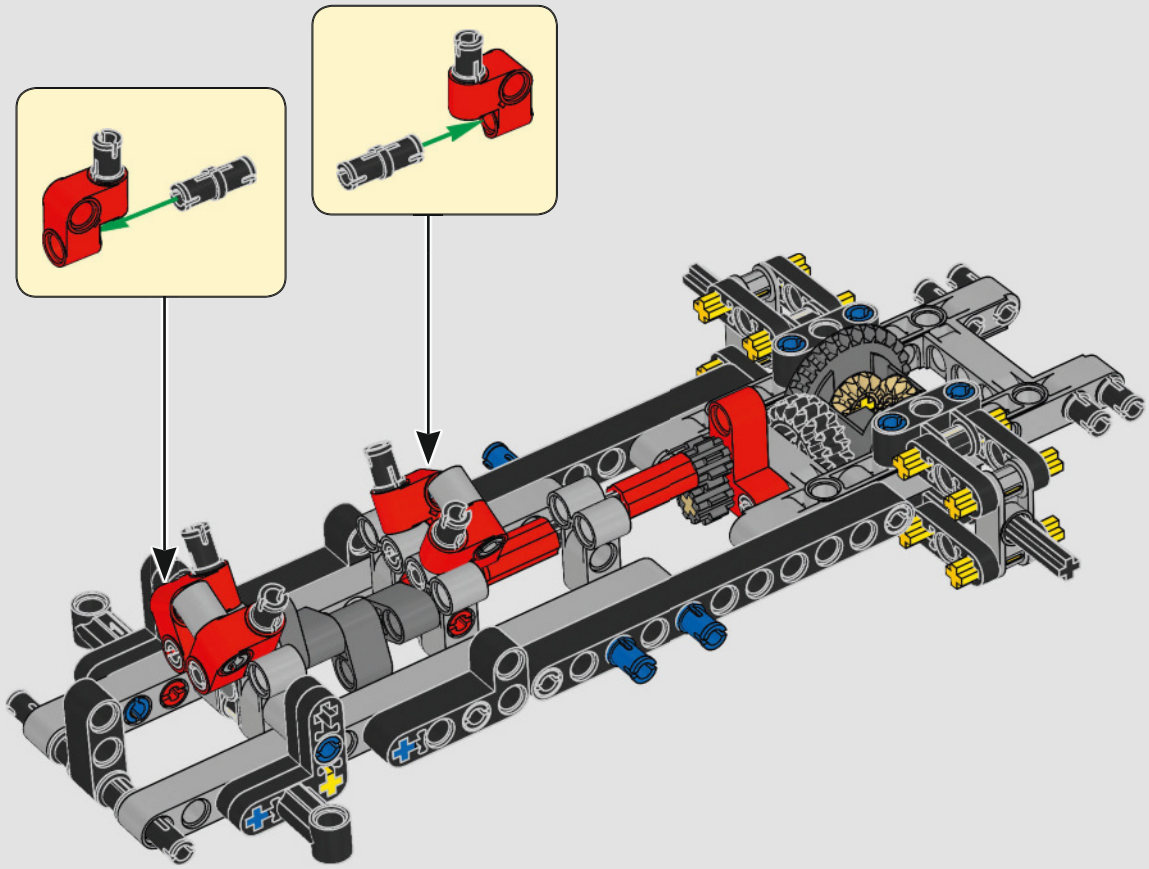

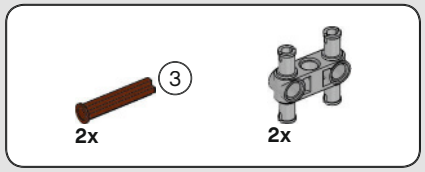

39

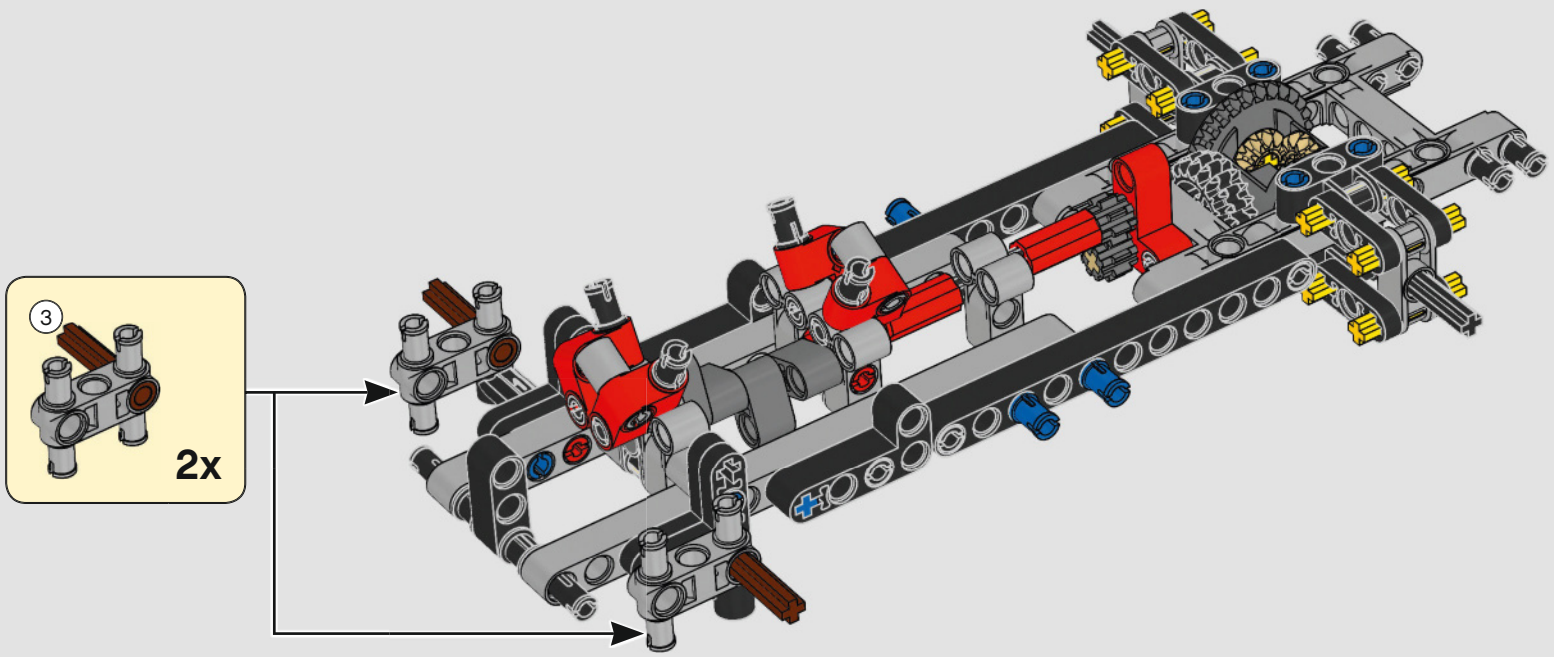

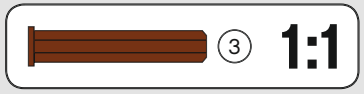

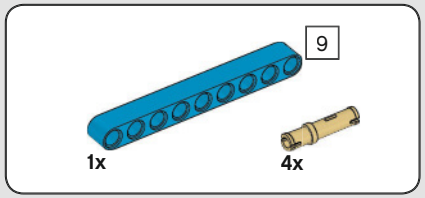

40

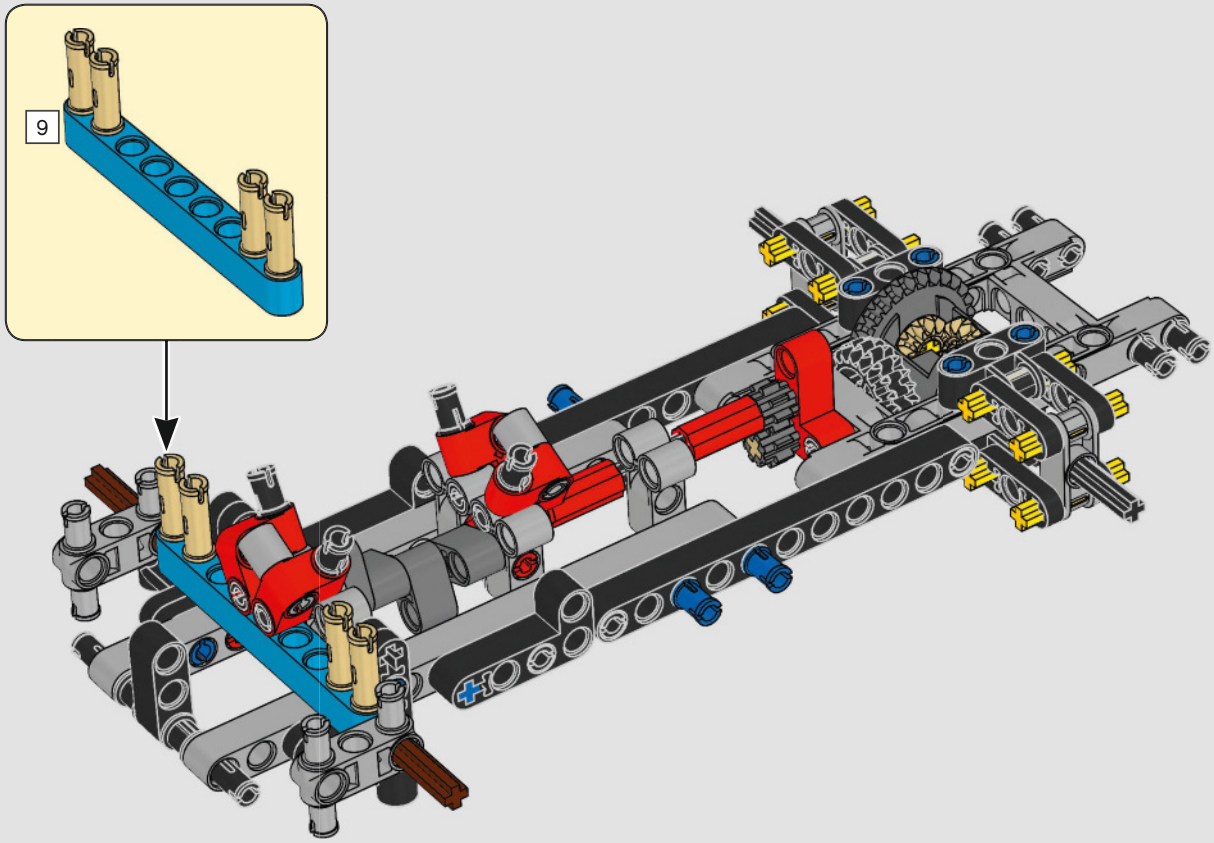

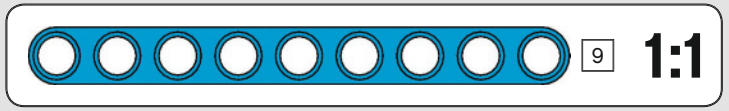

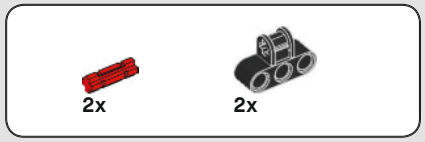

41

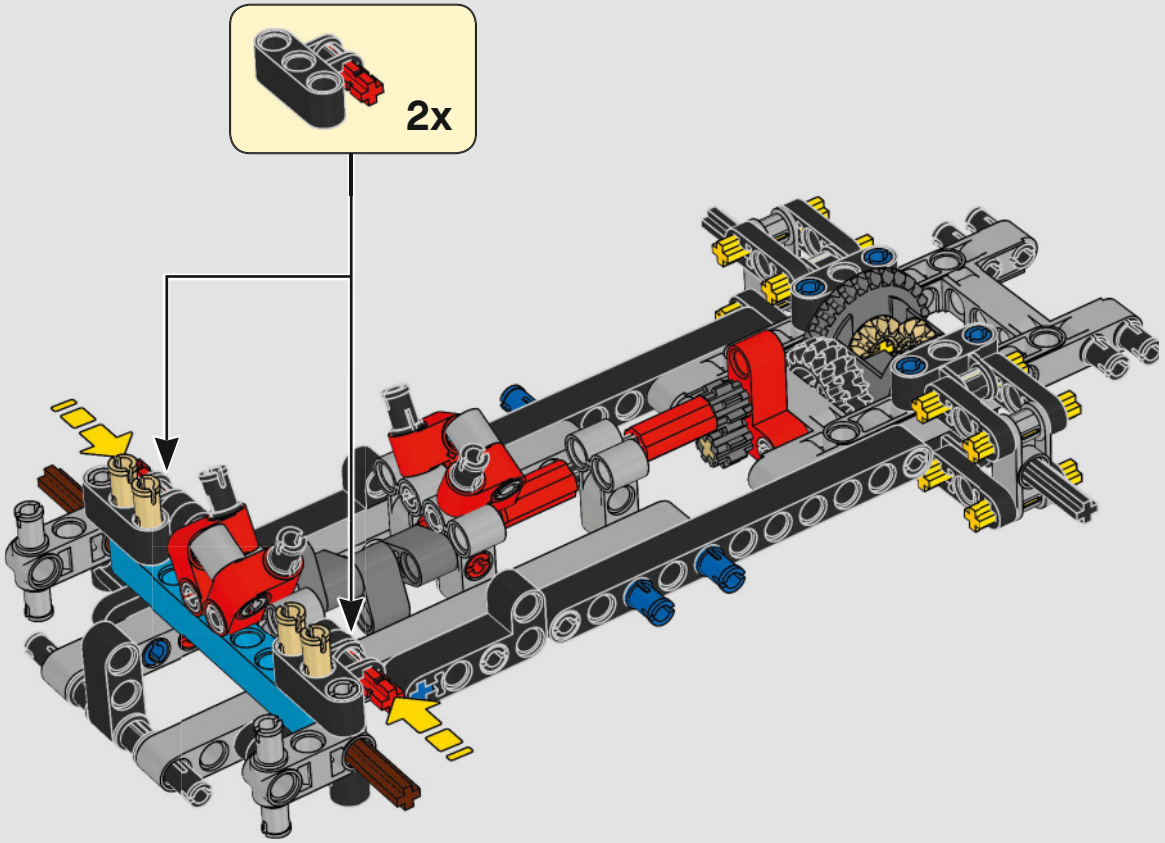



42

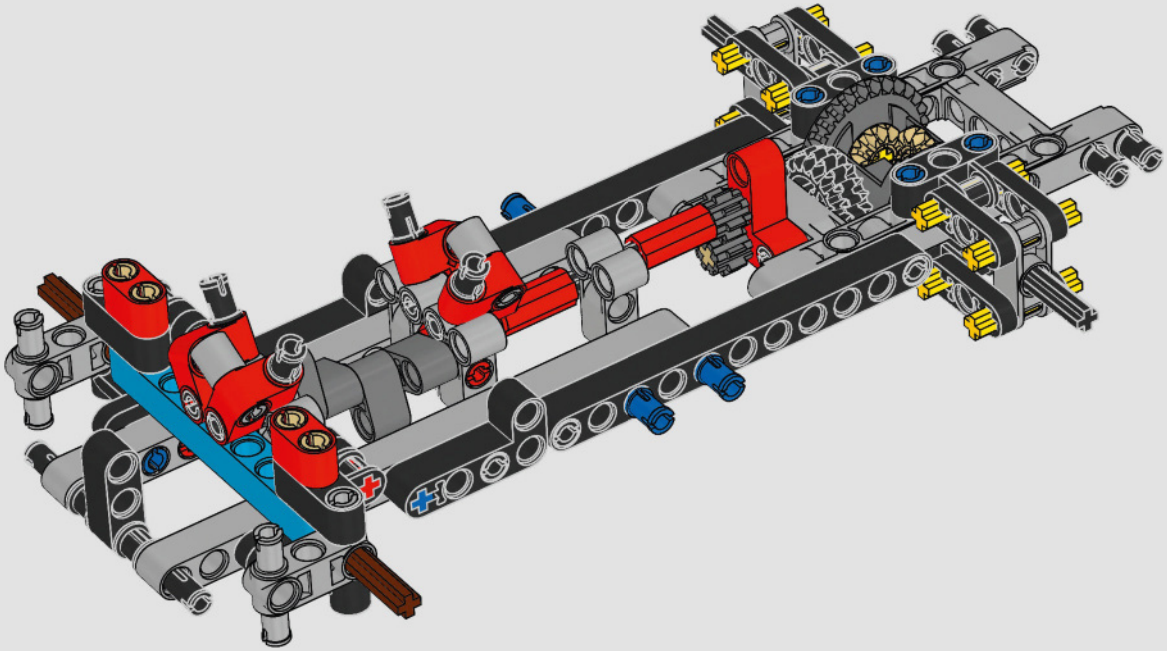

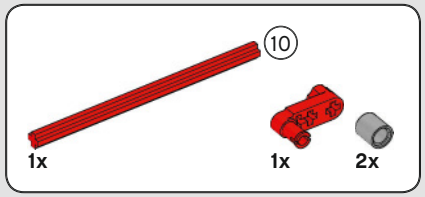

43

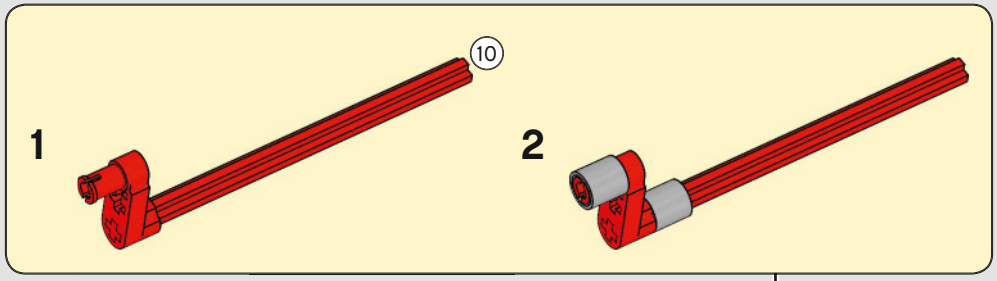

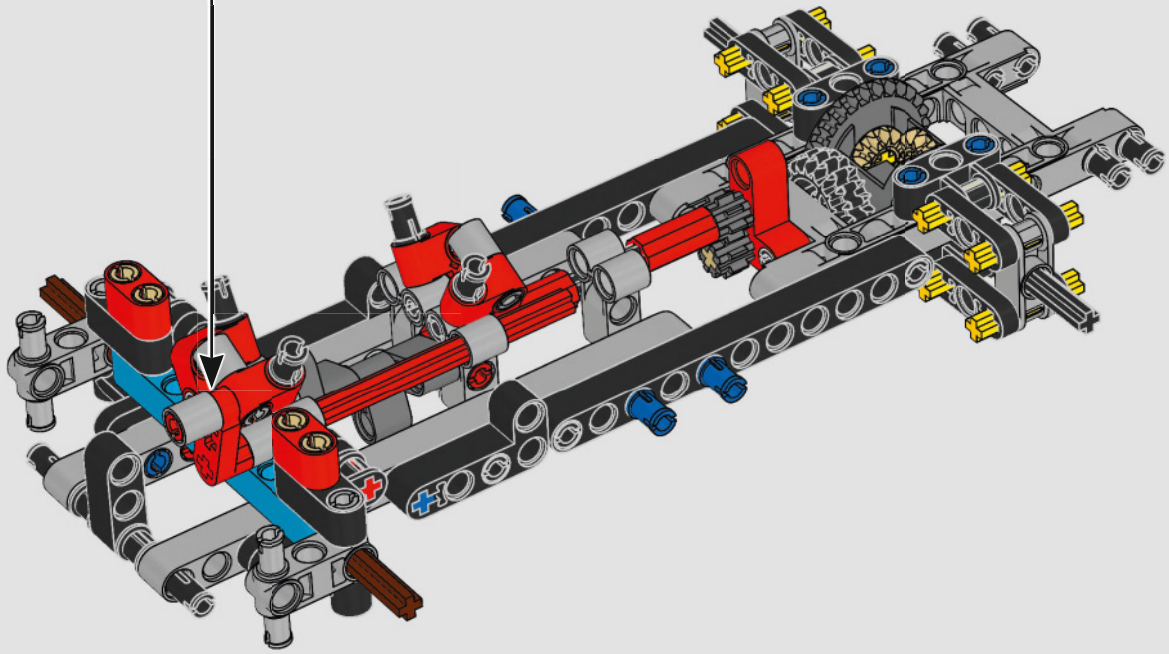



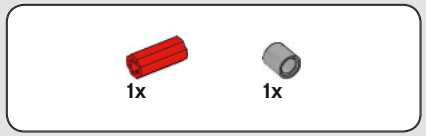

44

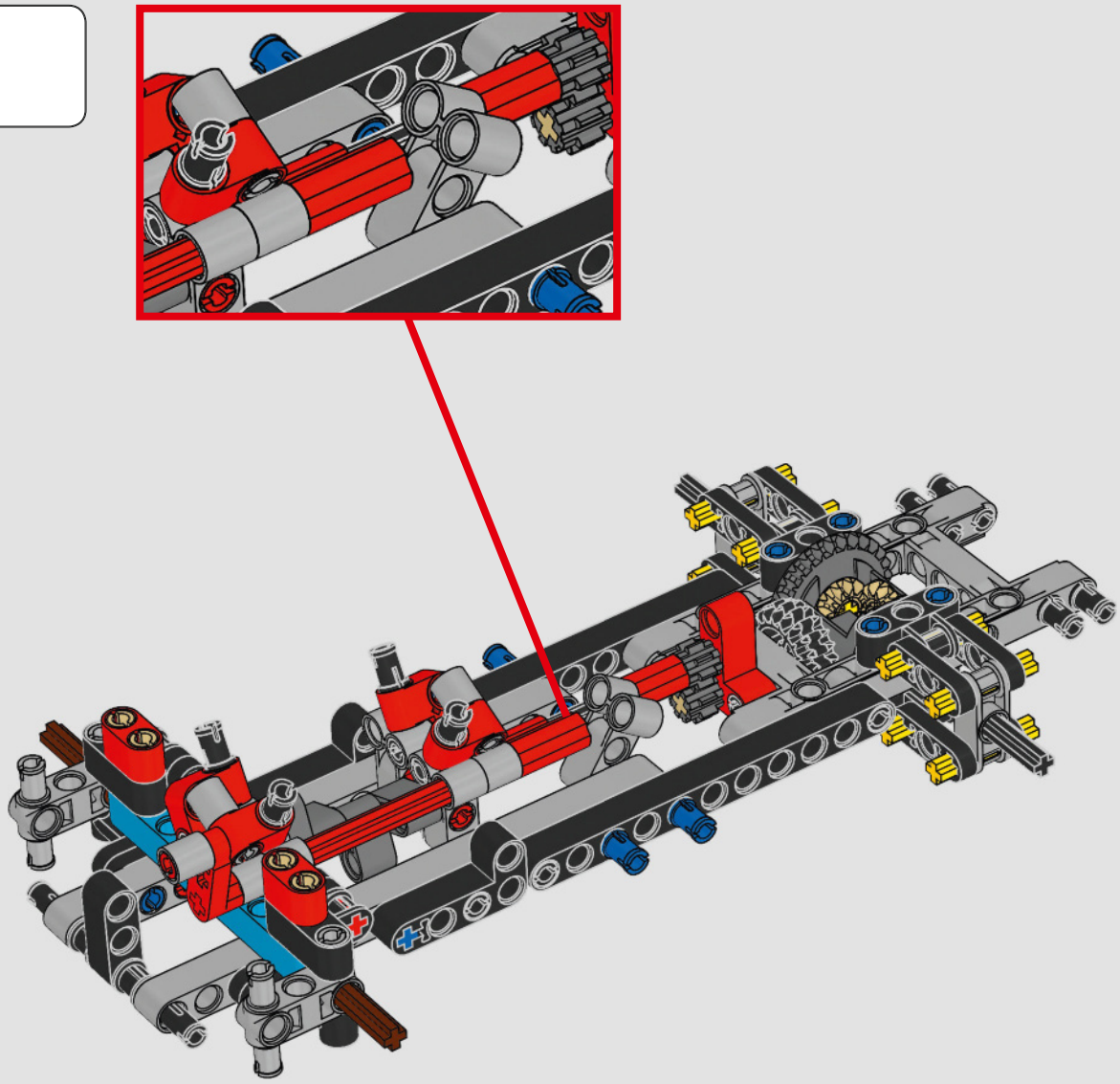

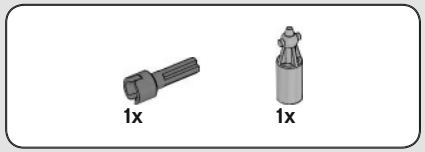

45

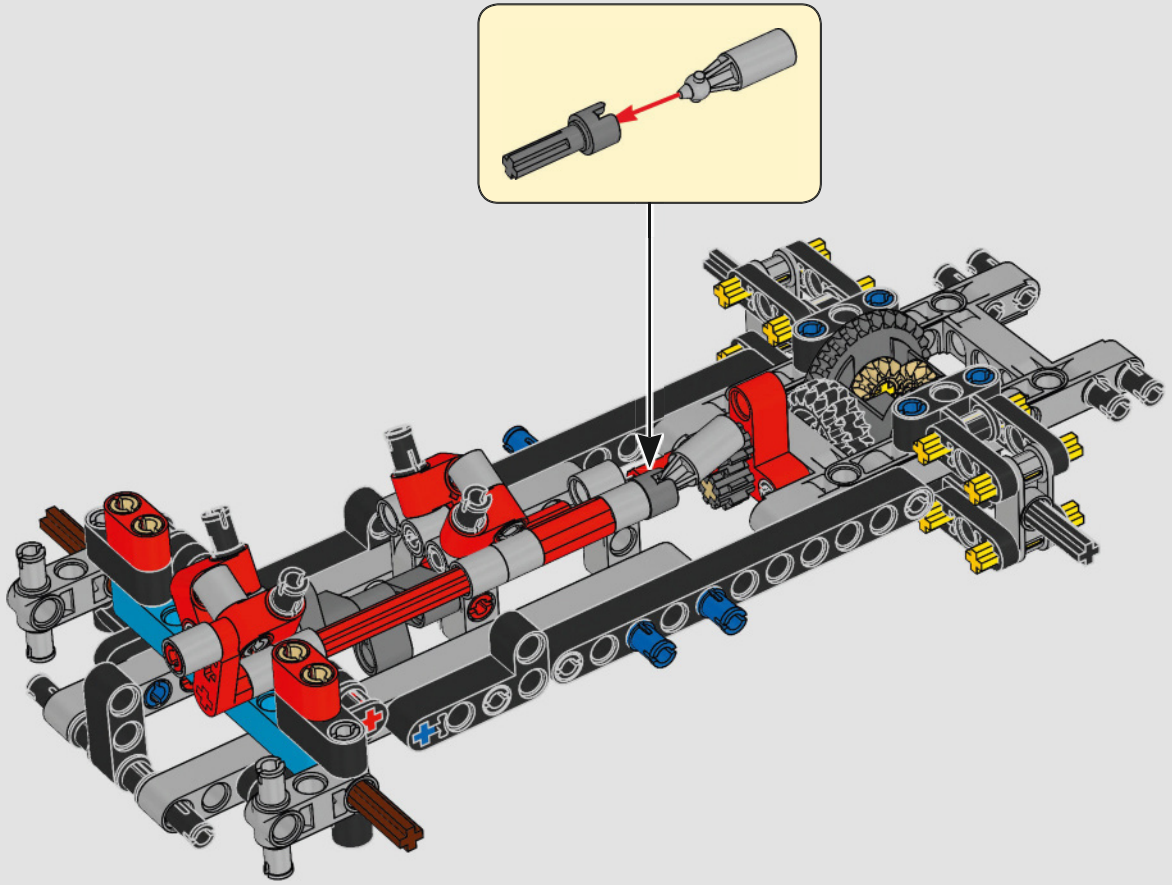

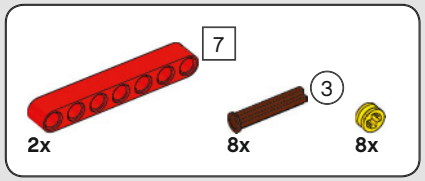

46

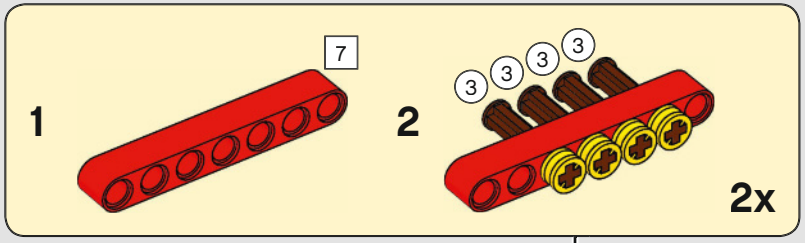

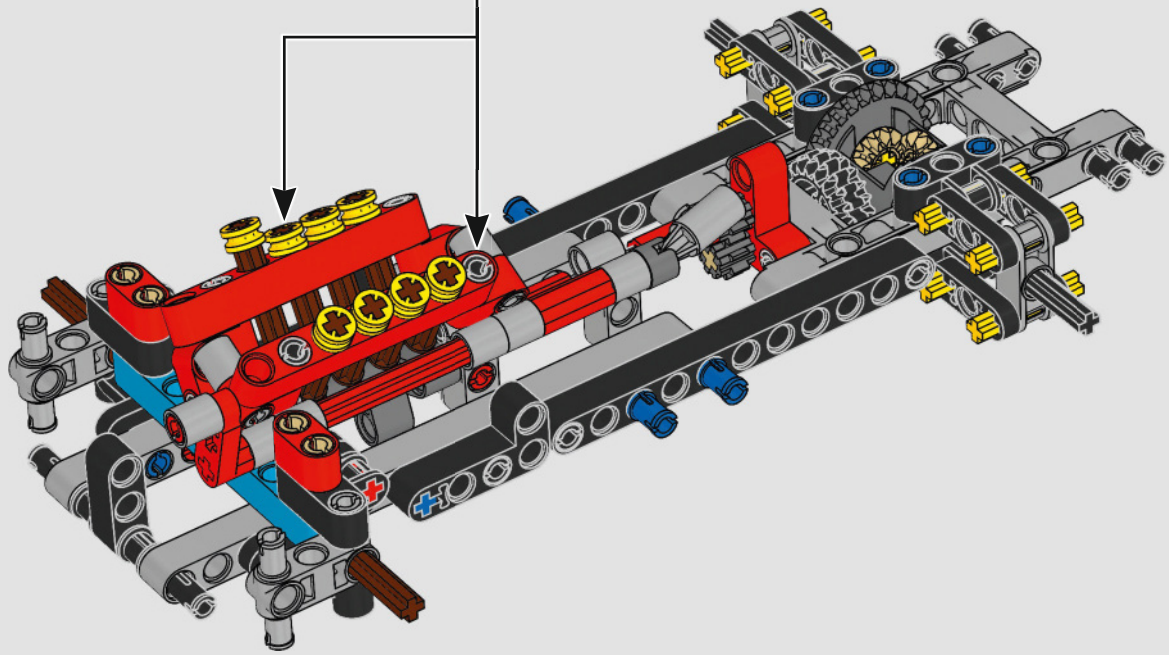

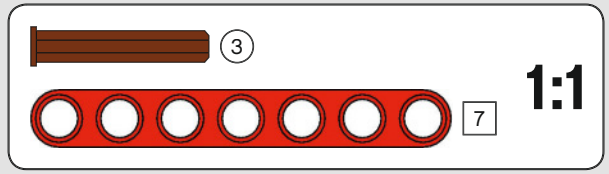

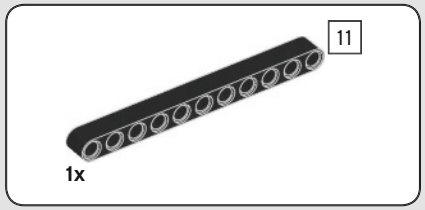

47

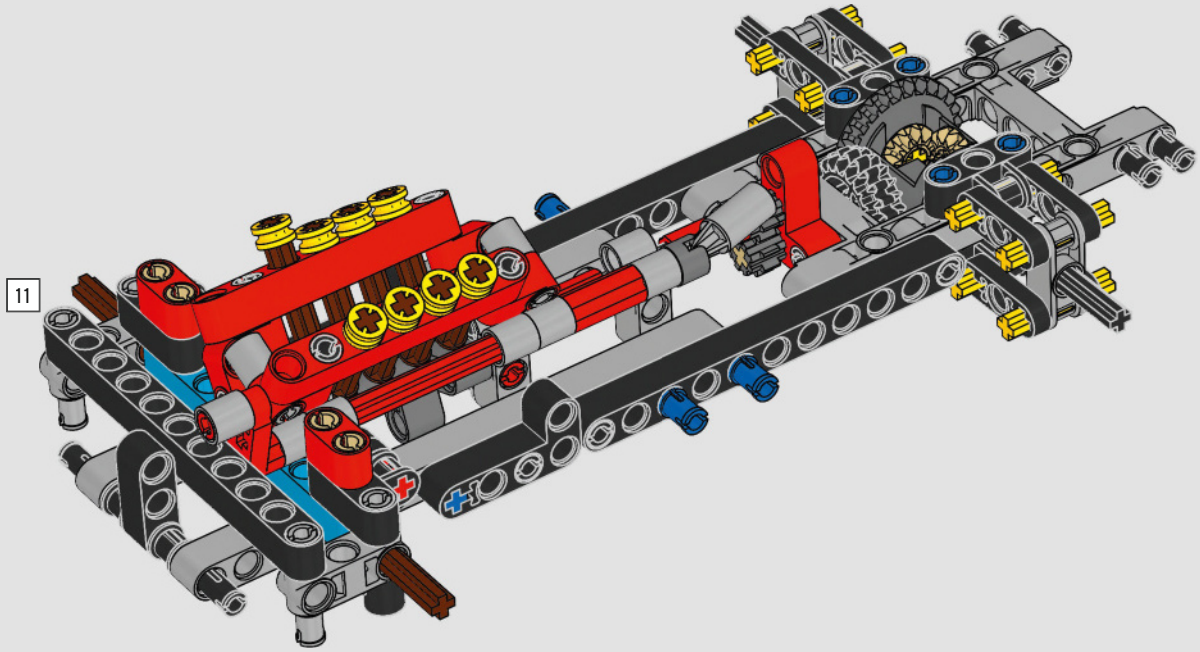

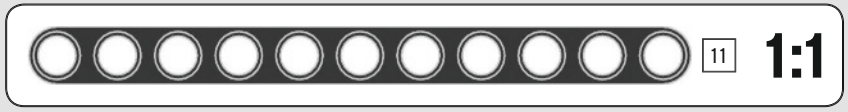



48

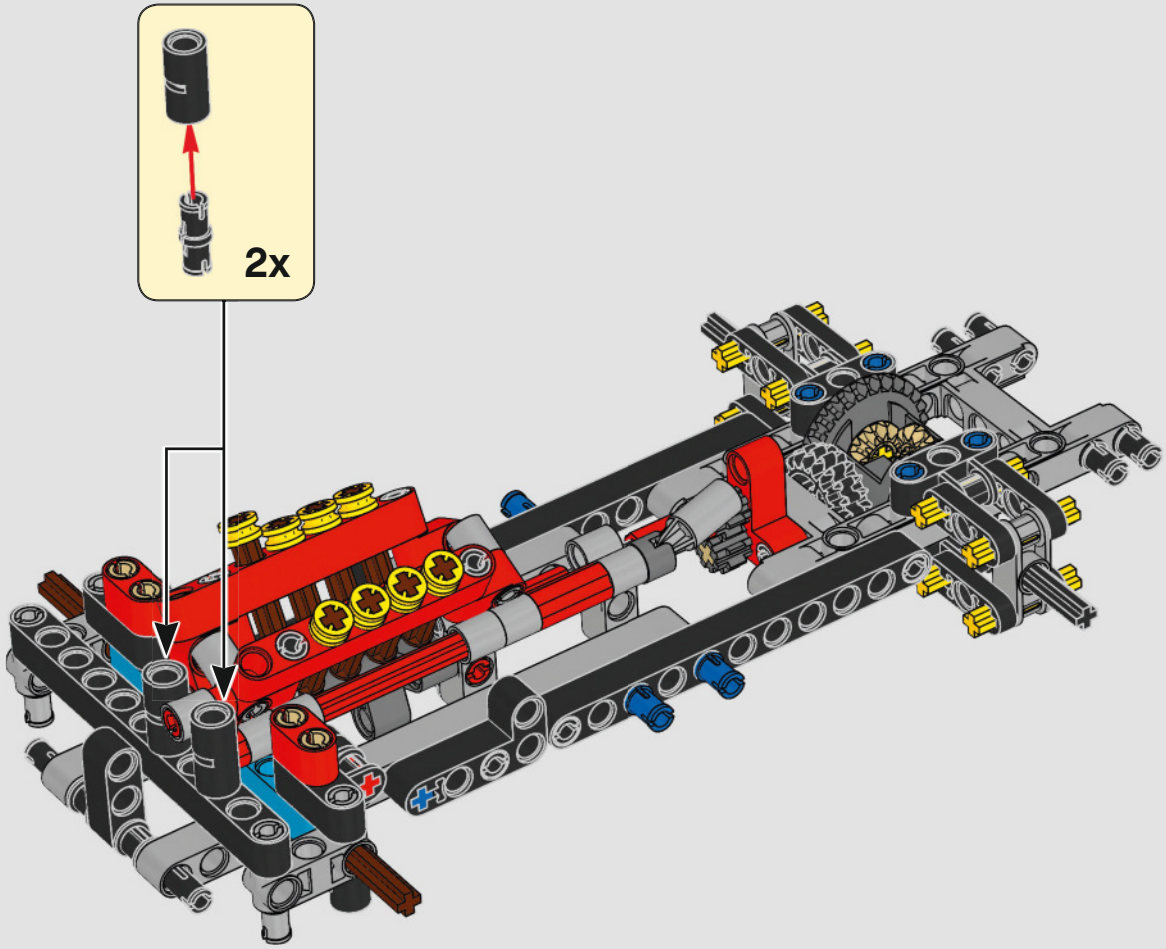

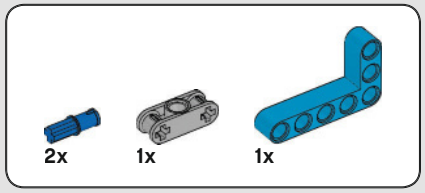

49

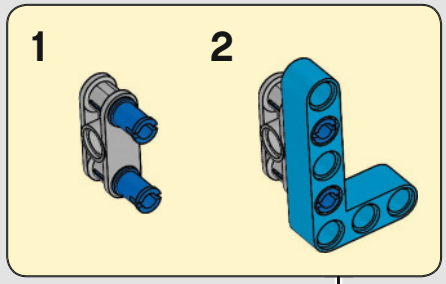

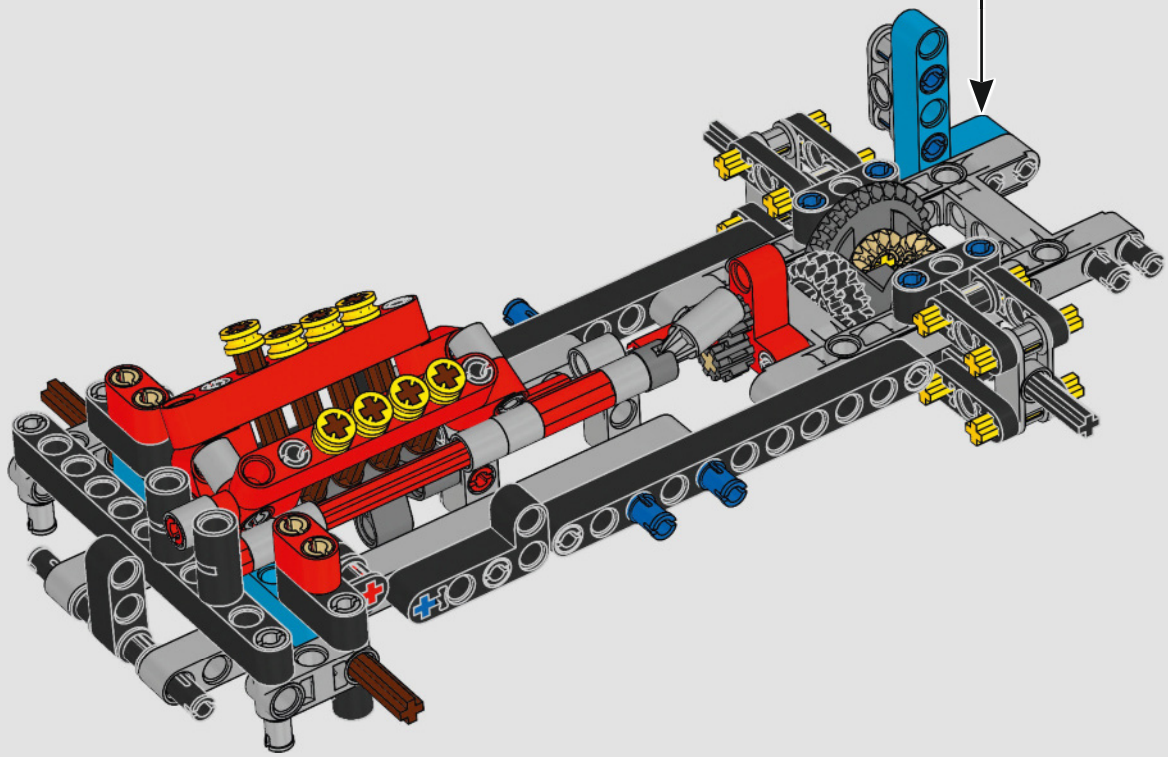

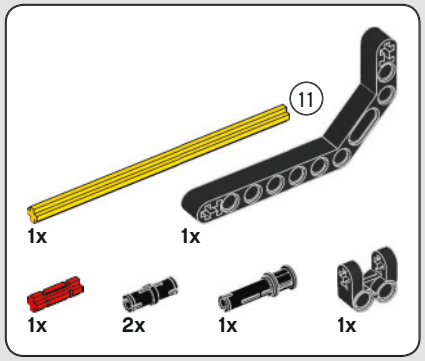

50

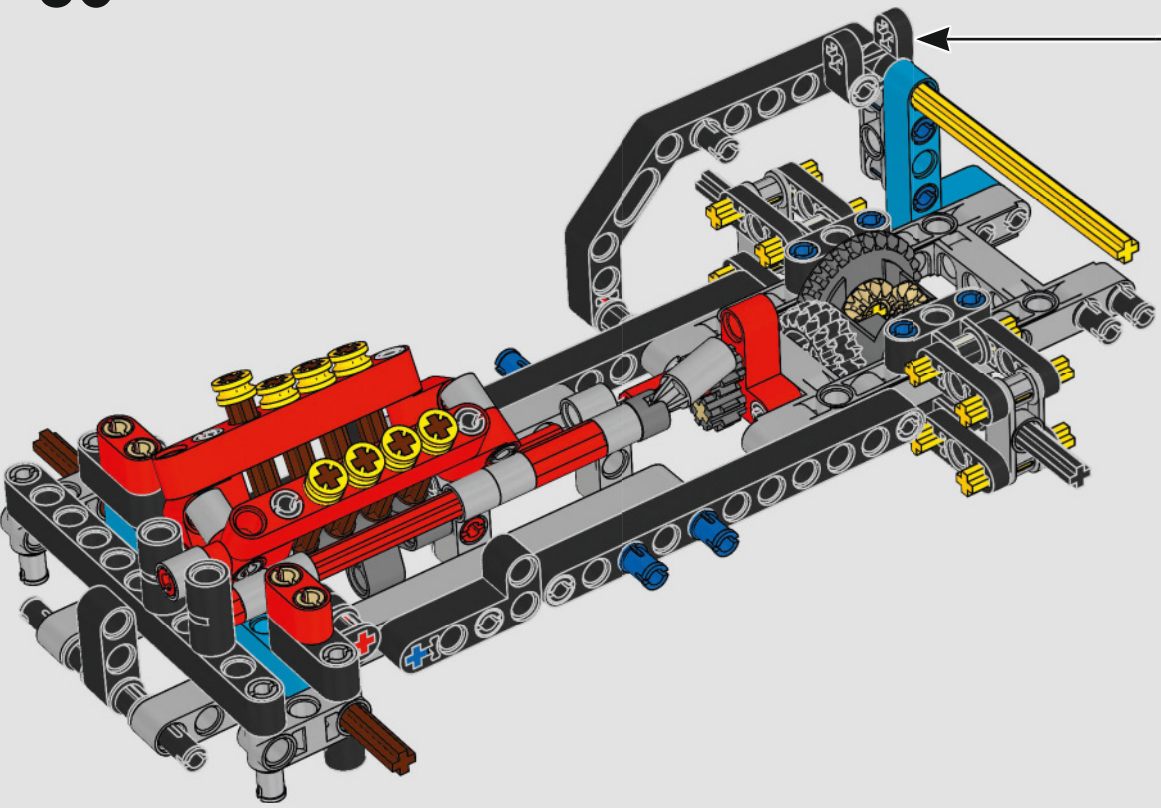

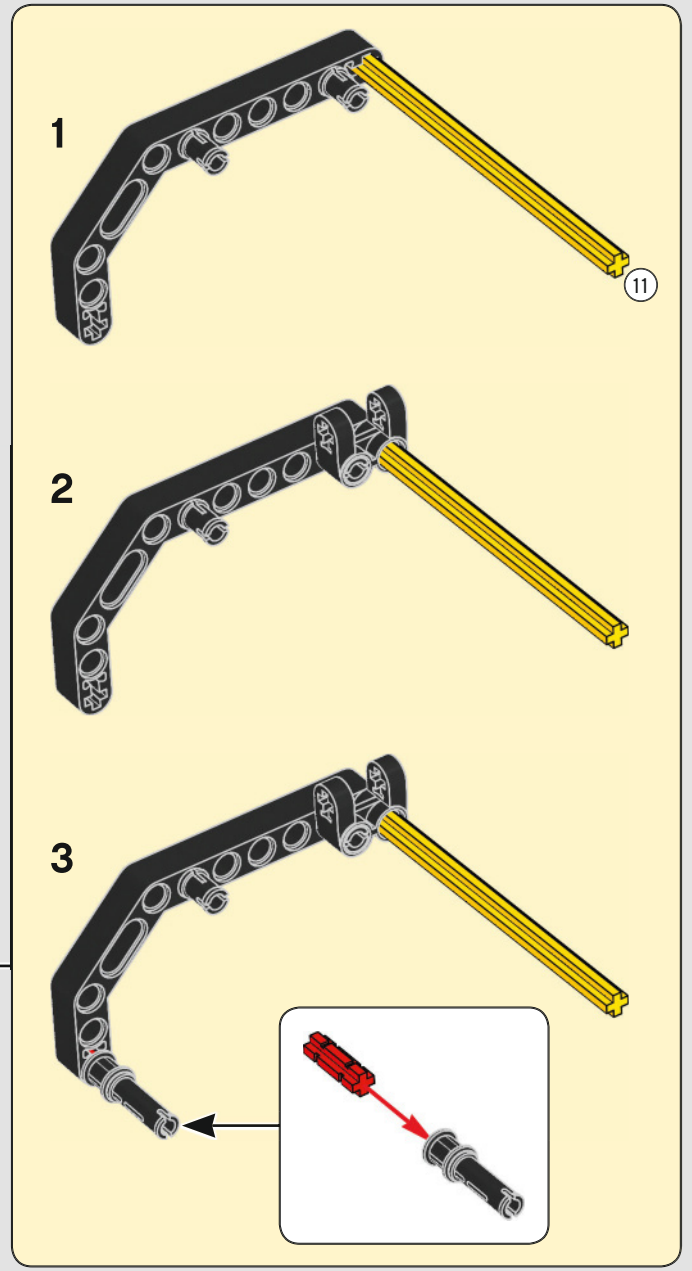

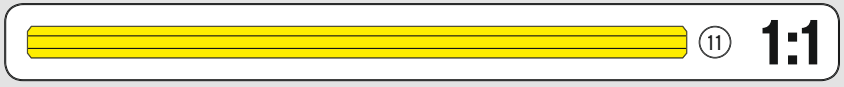

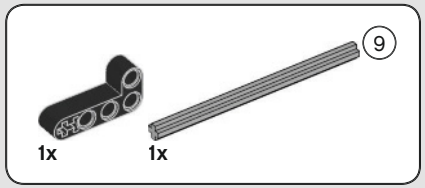

51

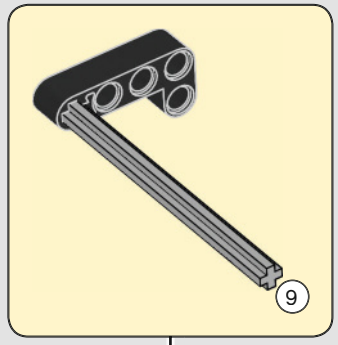

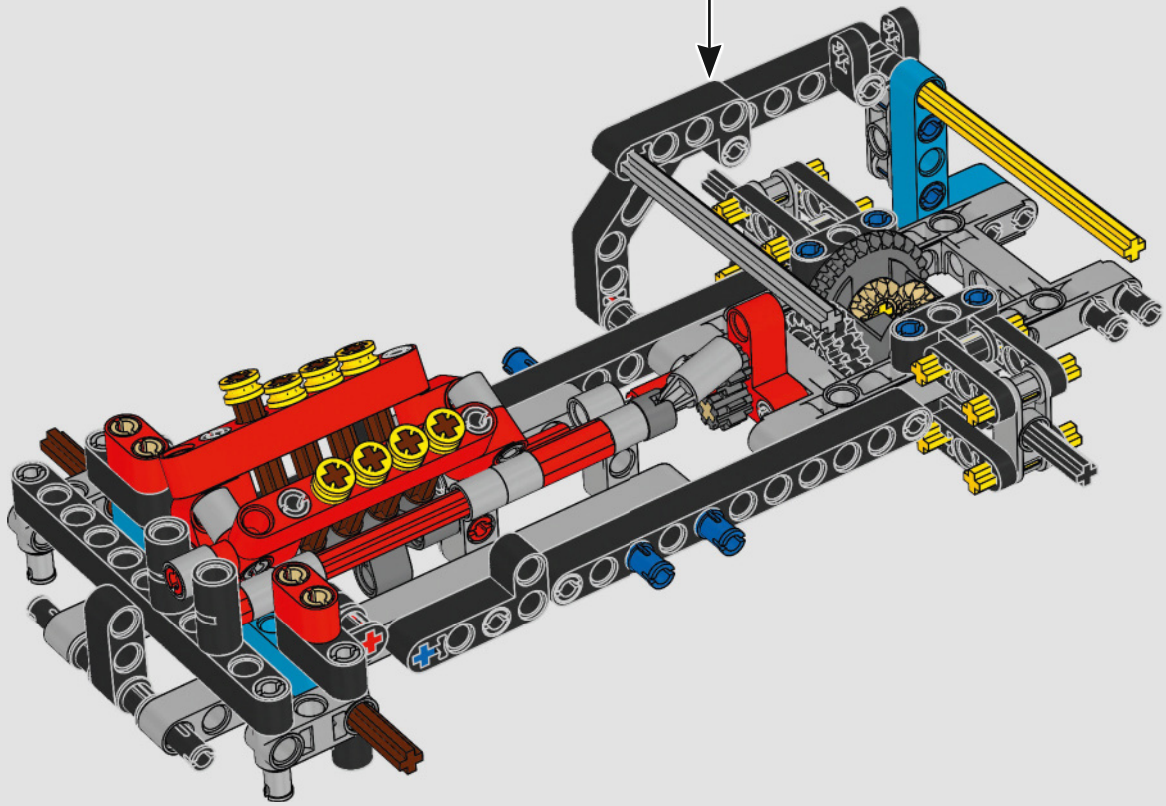

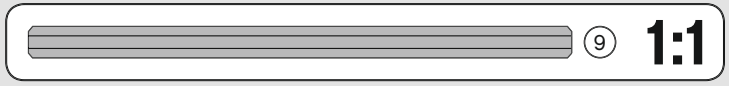

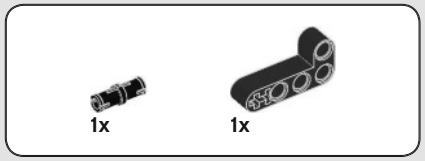

52

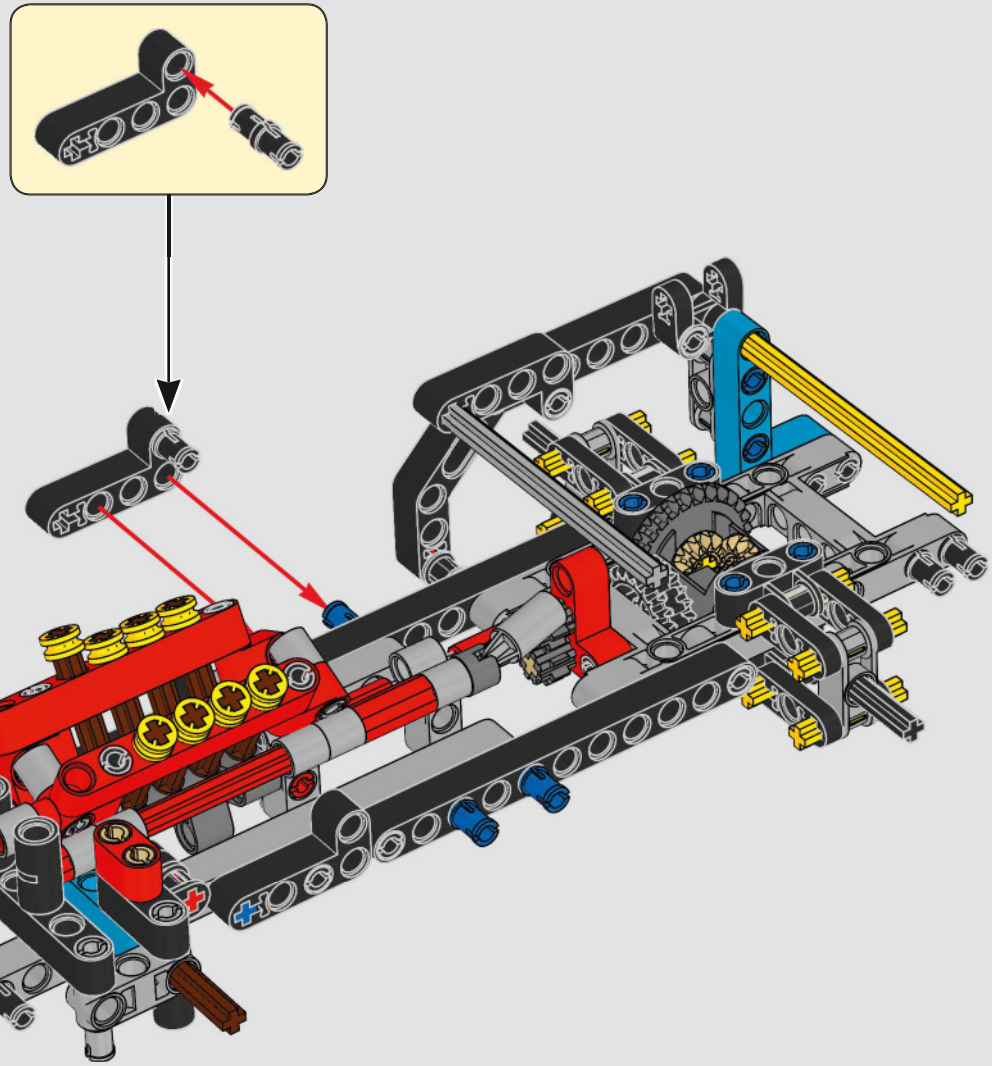



1x

53

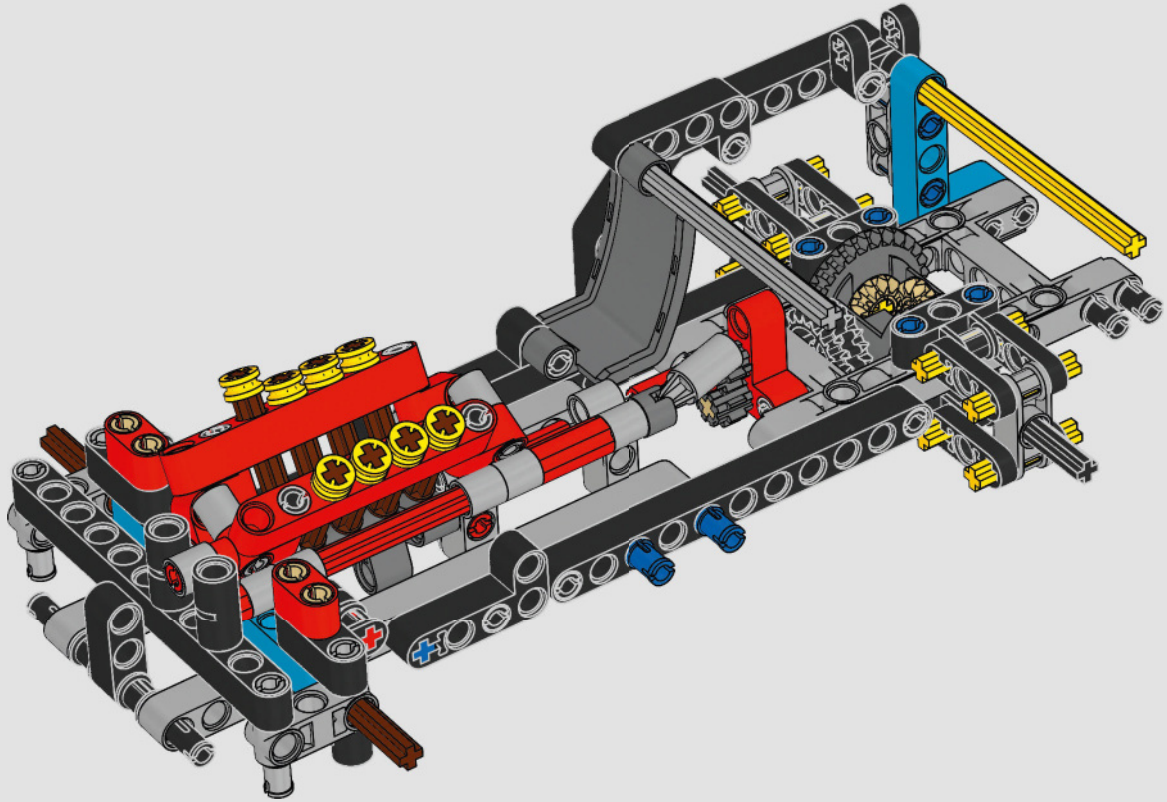



1x

54

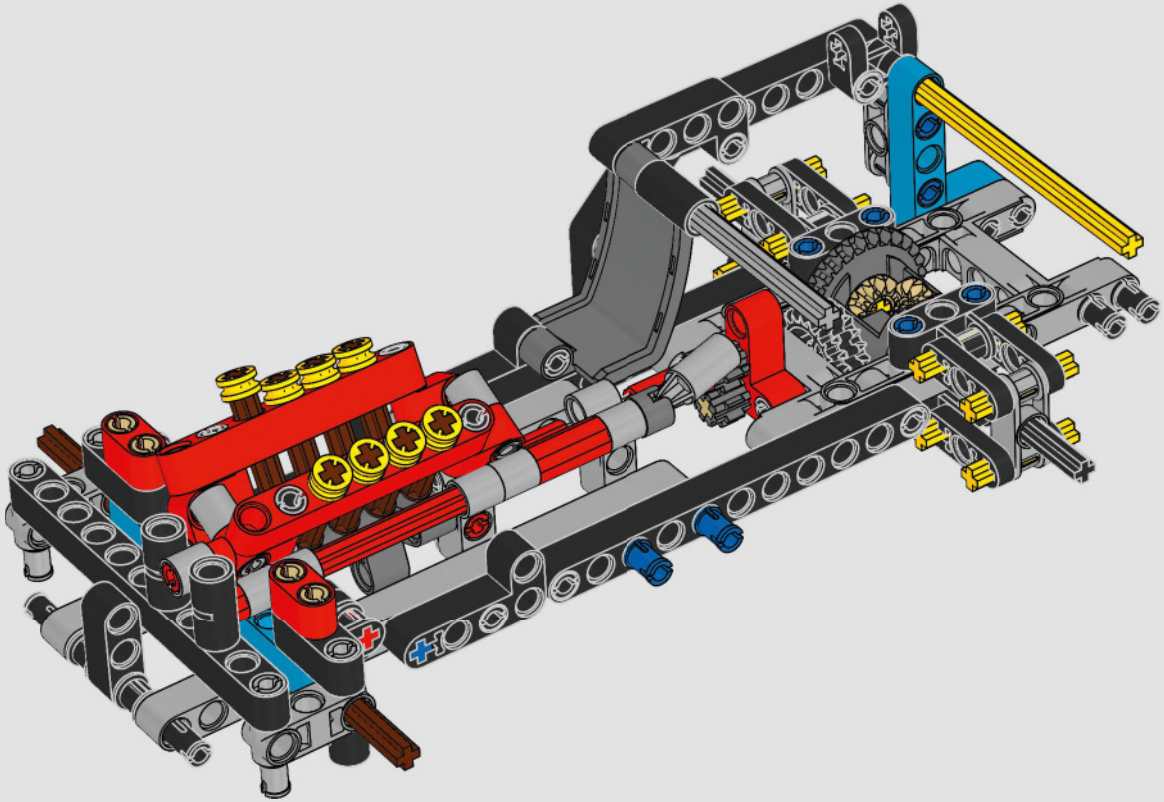

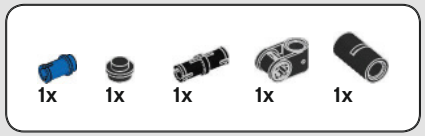

55

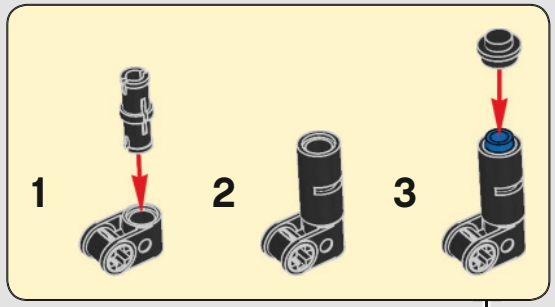

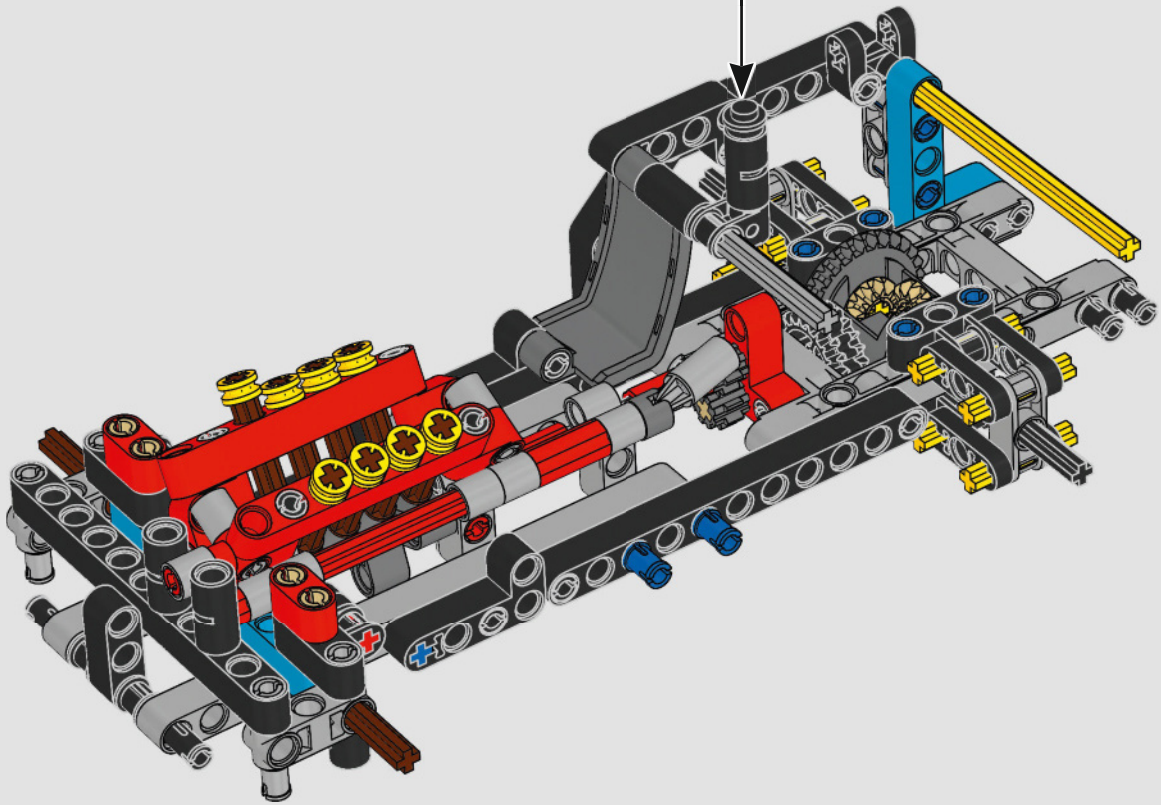

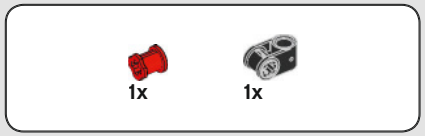

56

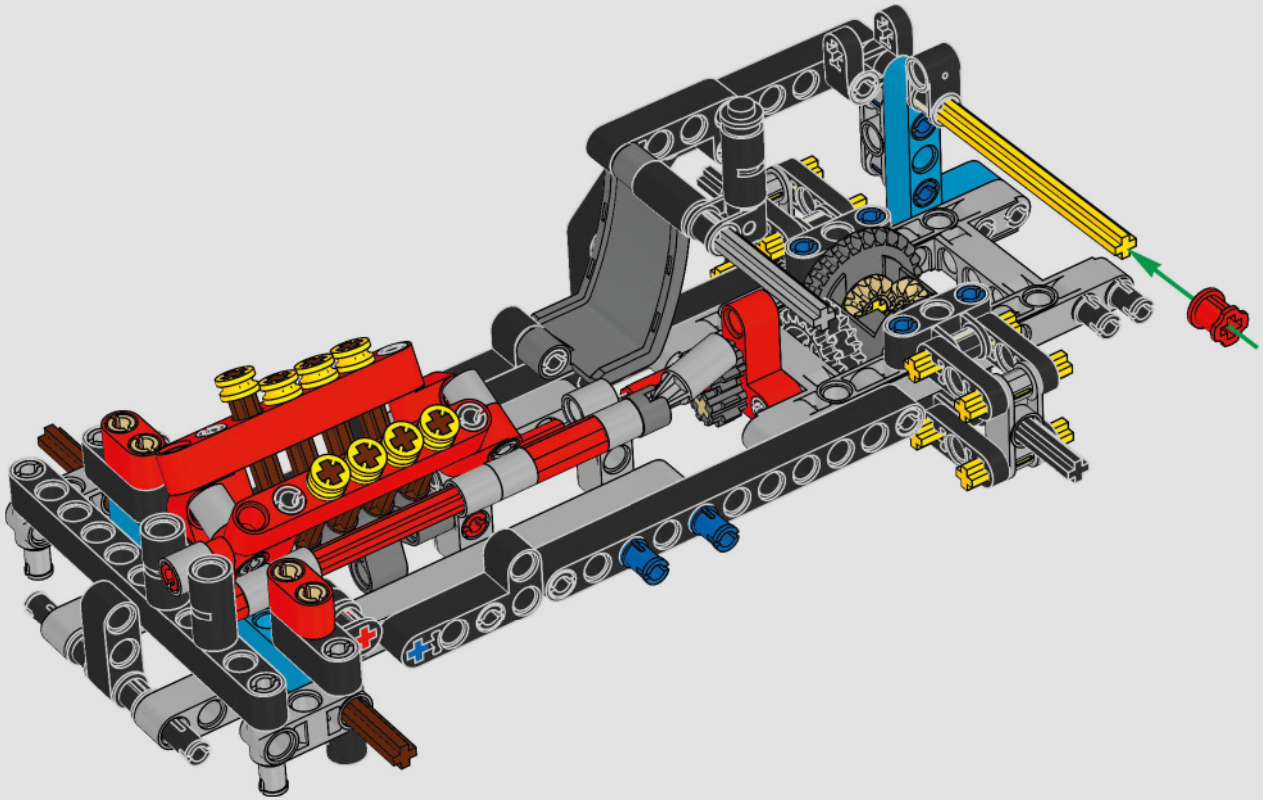

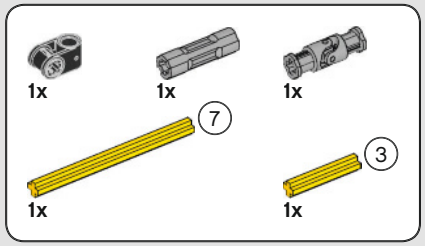

57

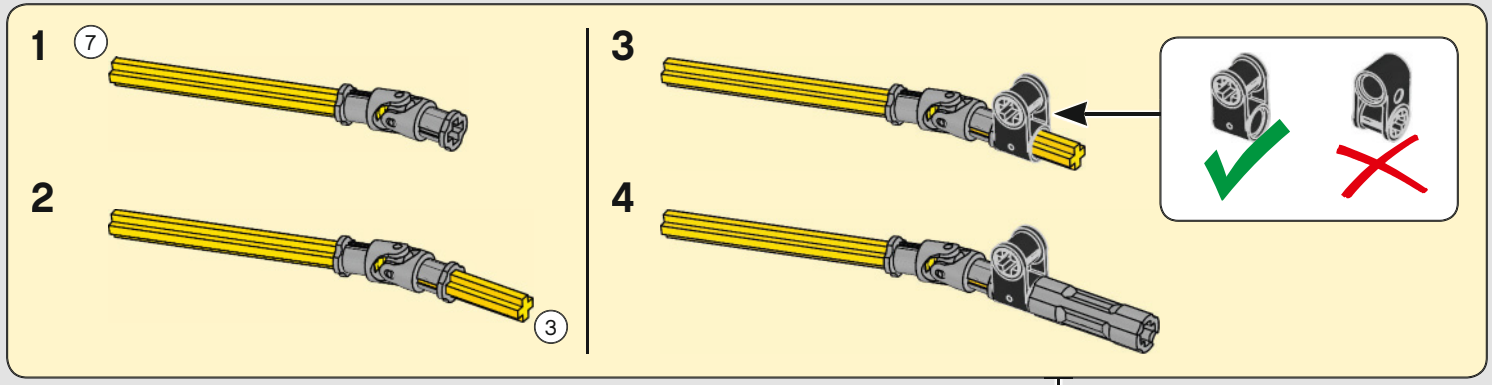

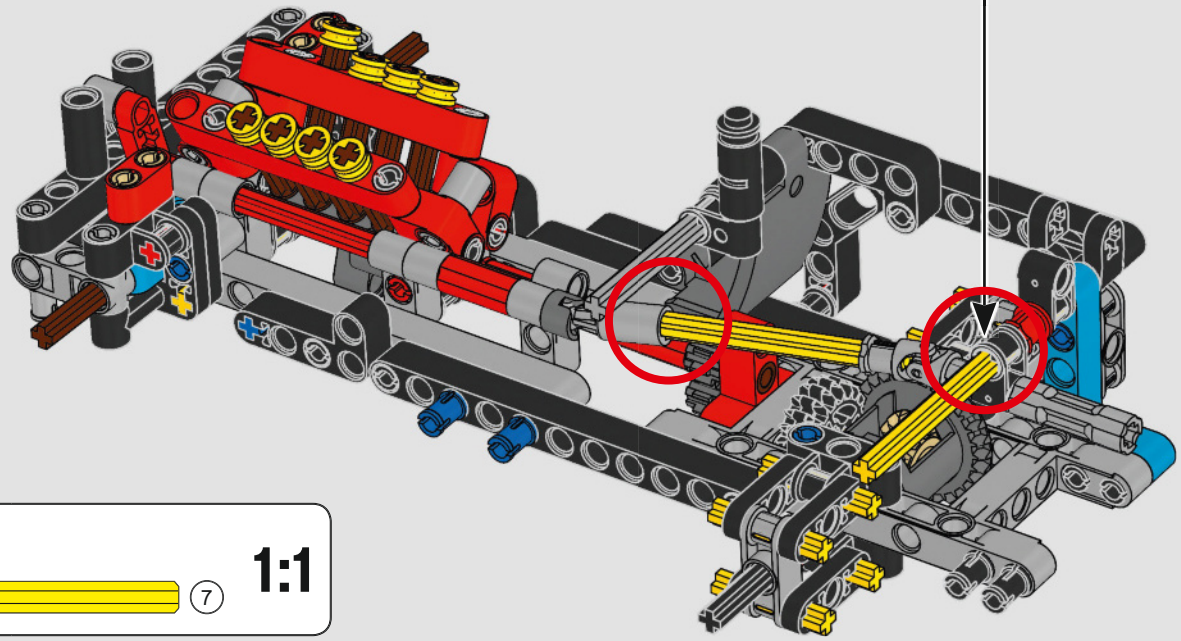

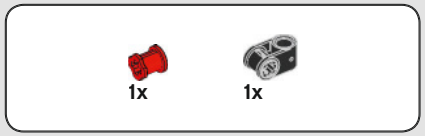

58

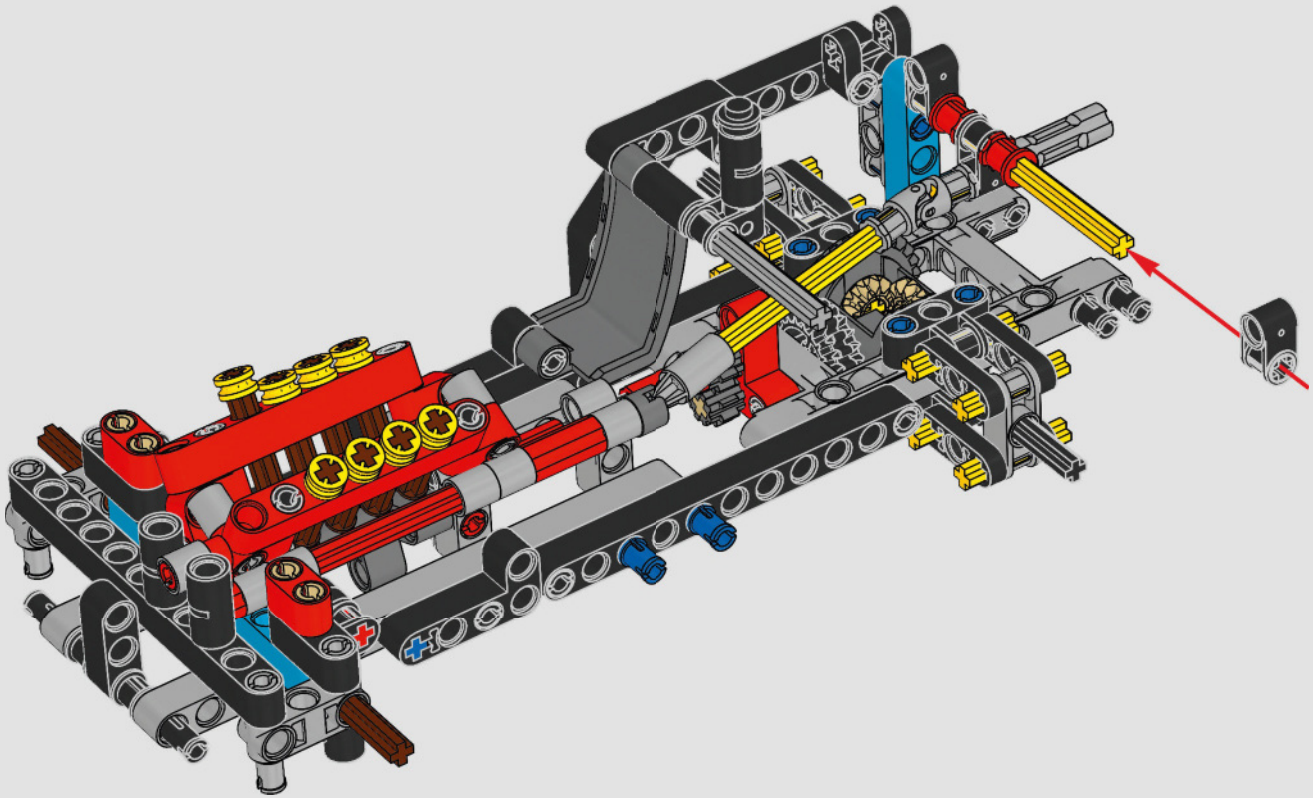

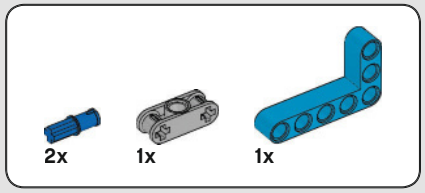

59

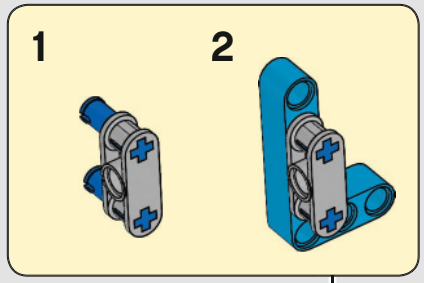

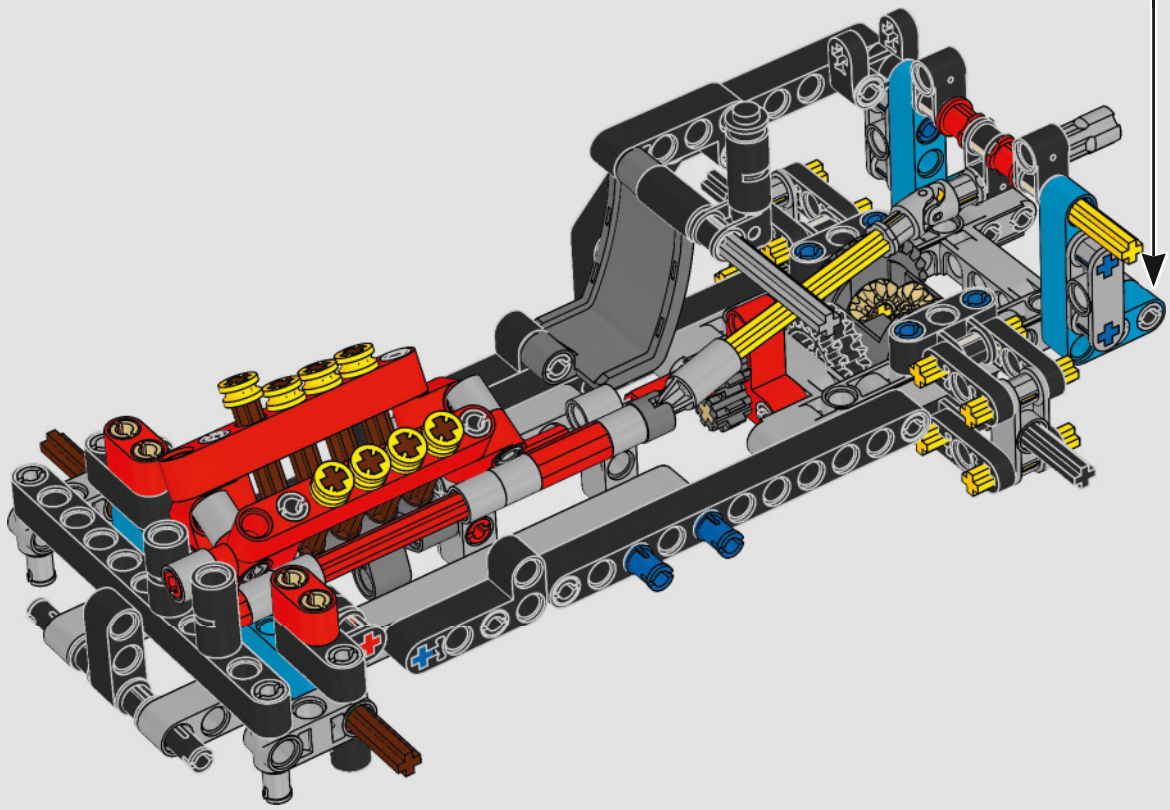

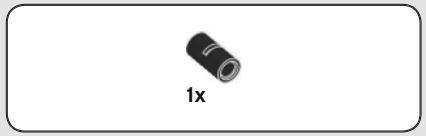

60

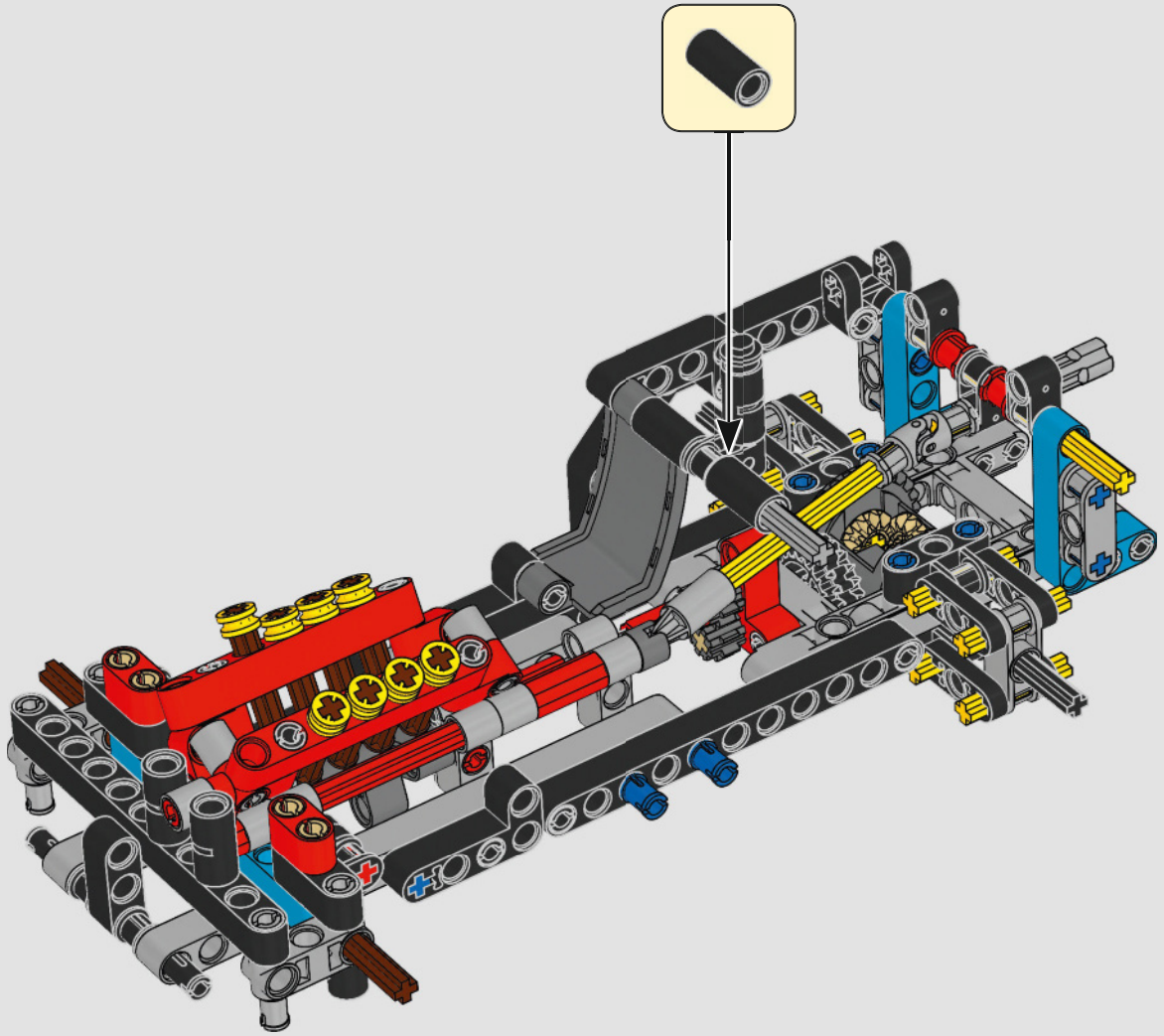

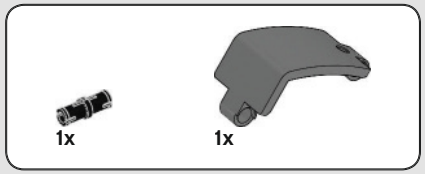

61

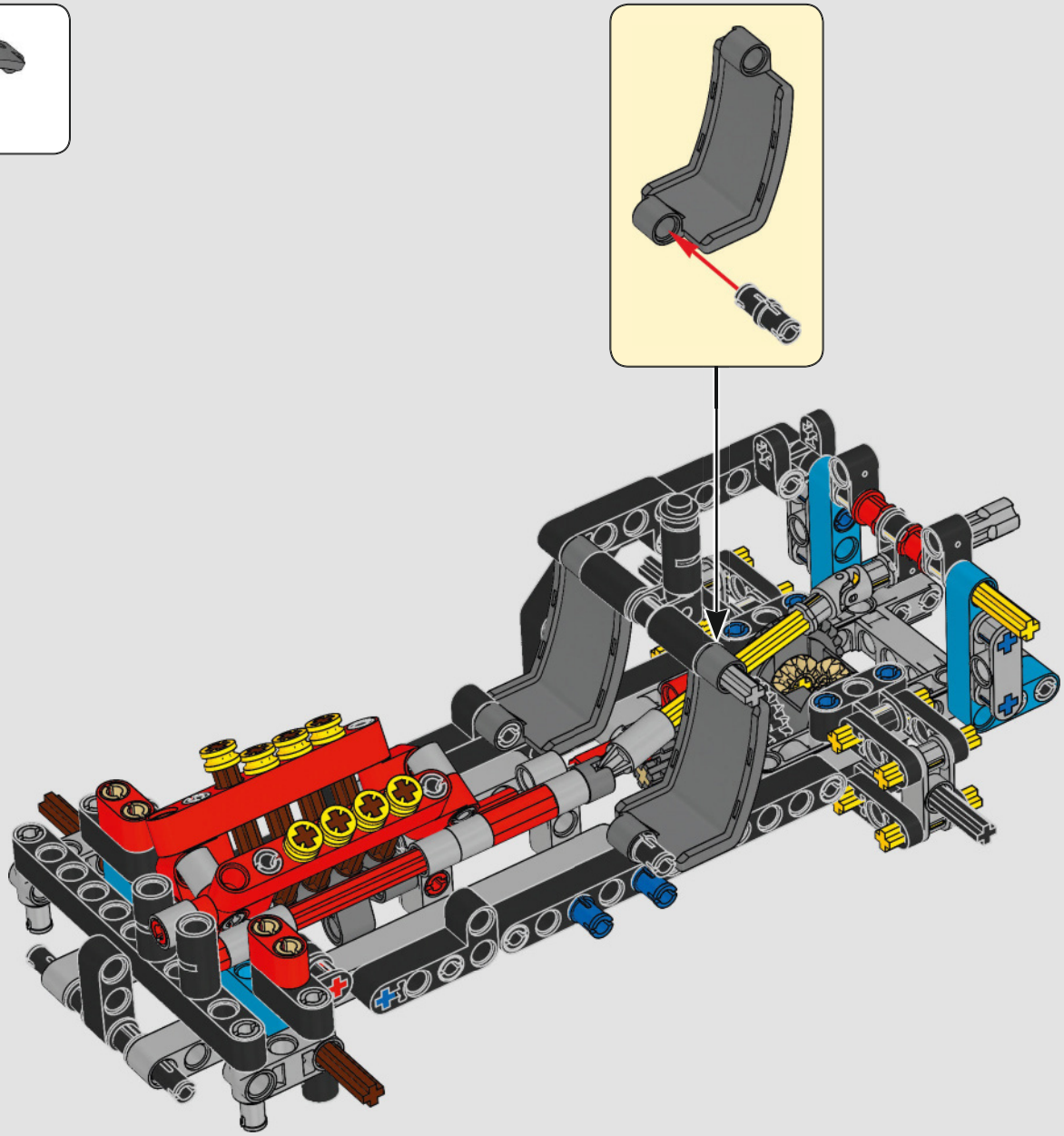



1x

62

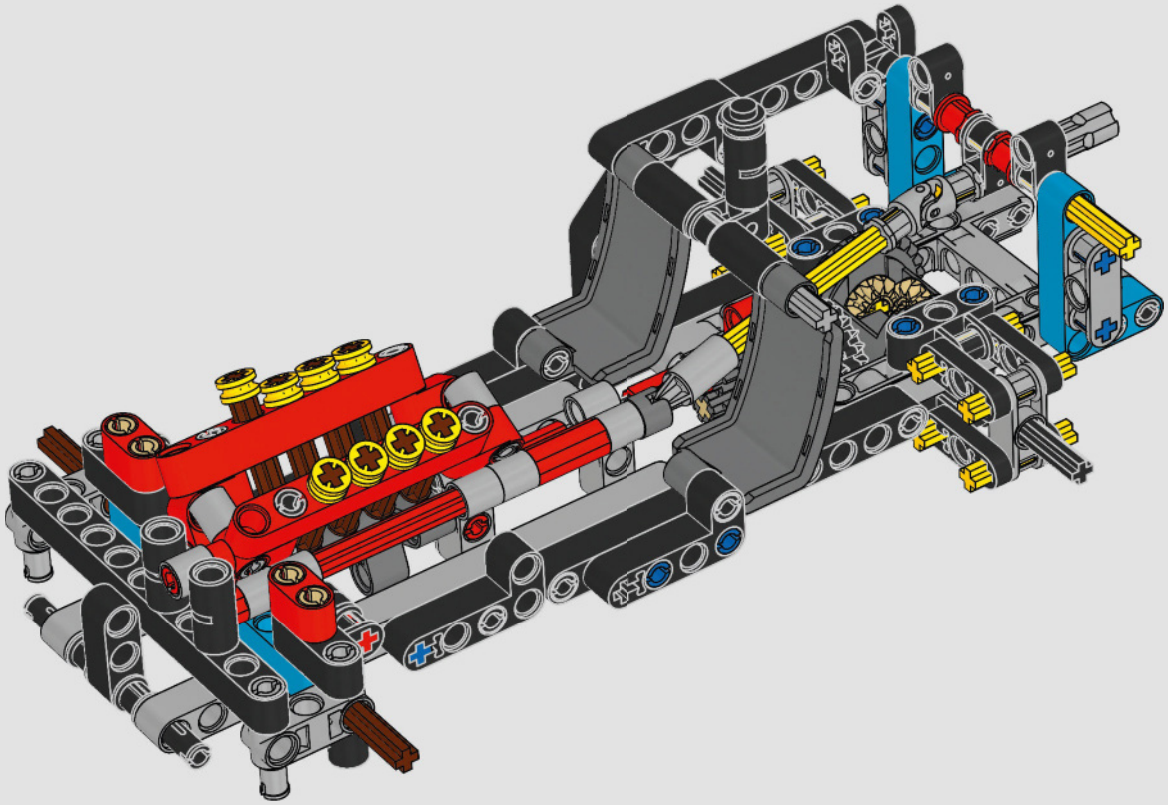

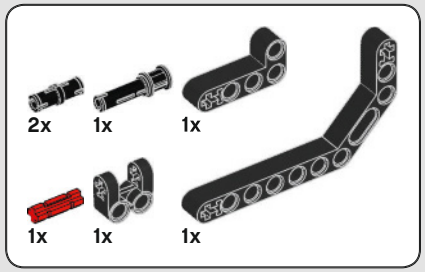

63

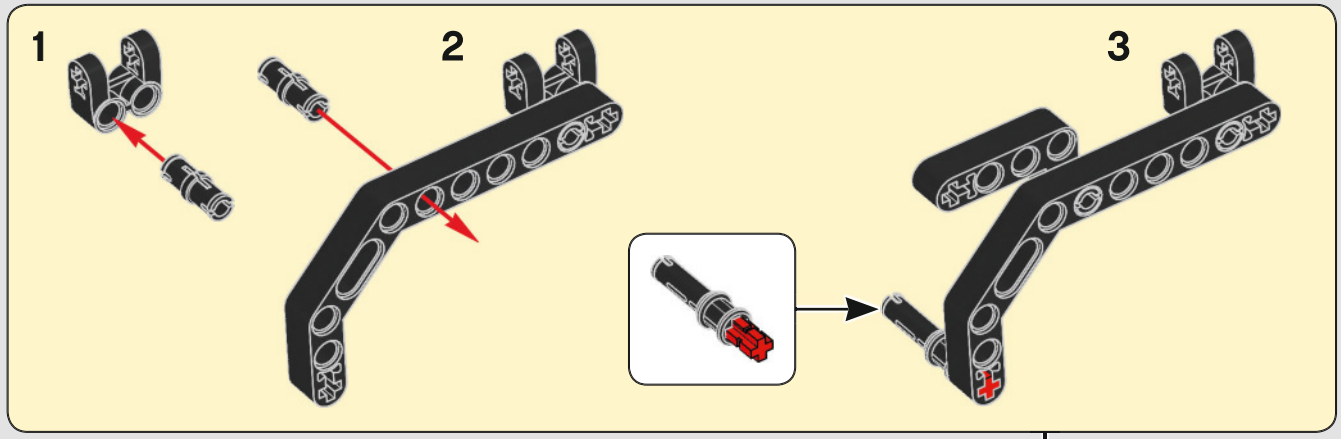

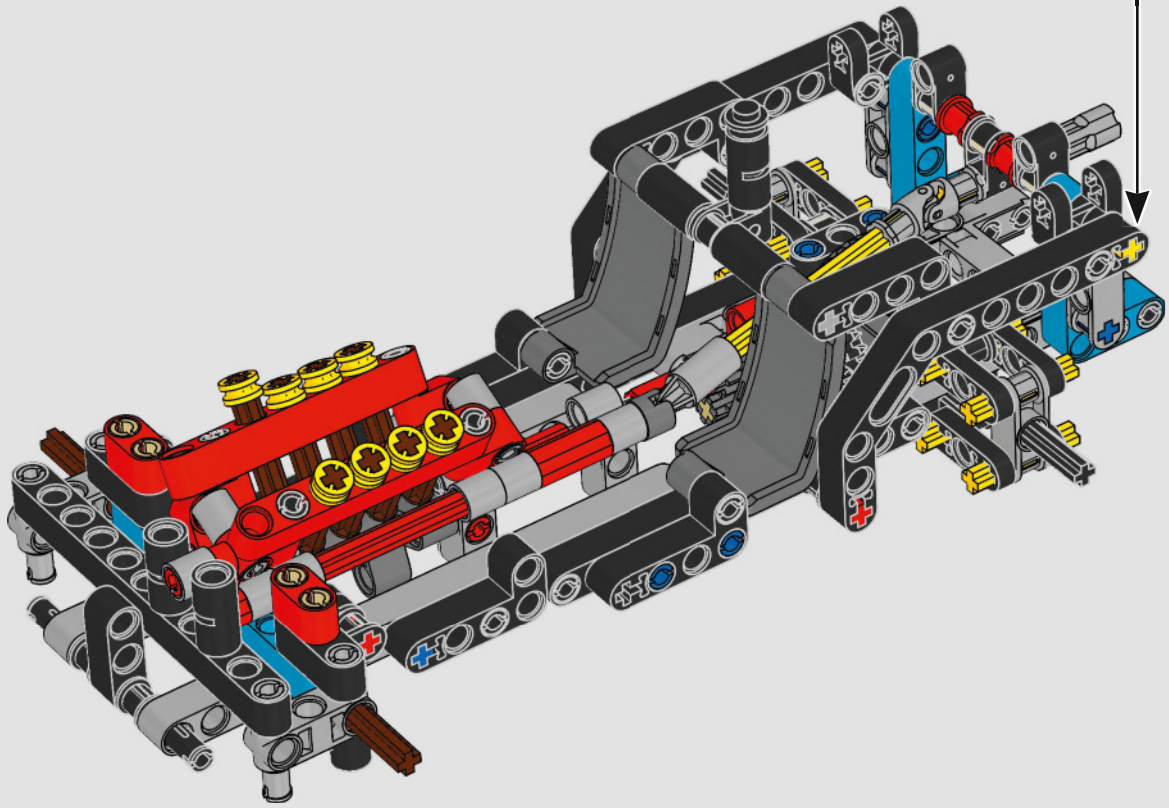

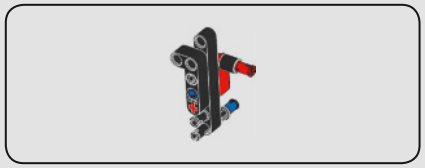

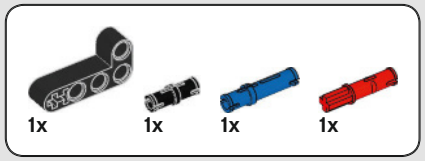

64

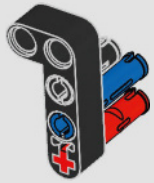

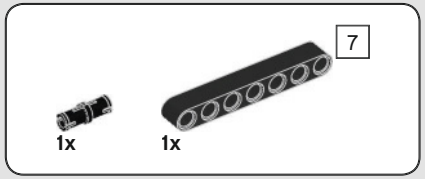

65

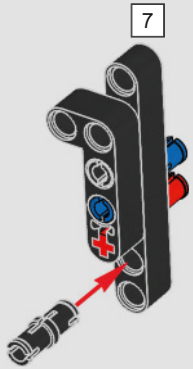

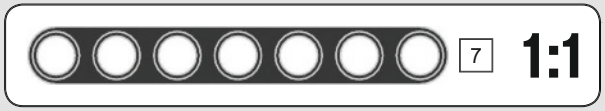

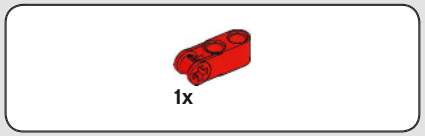

66

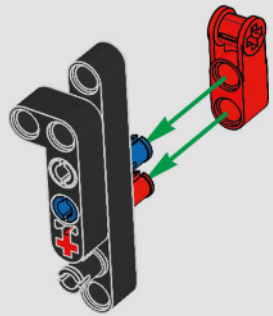

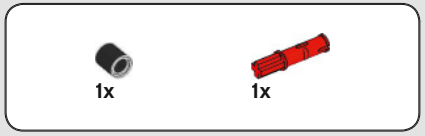

67

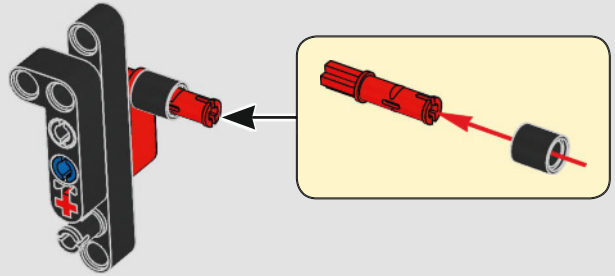

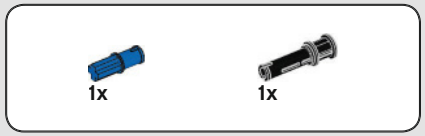

68

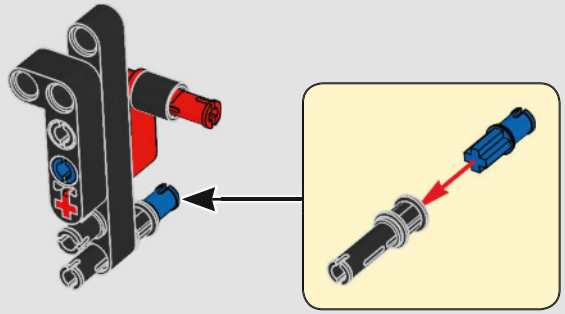

69

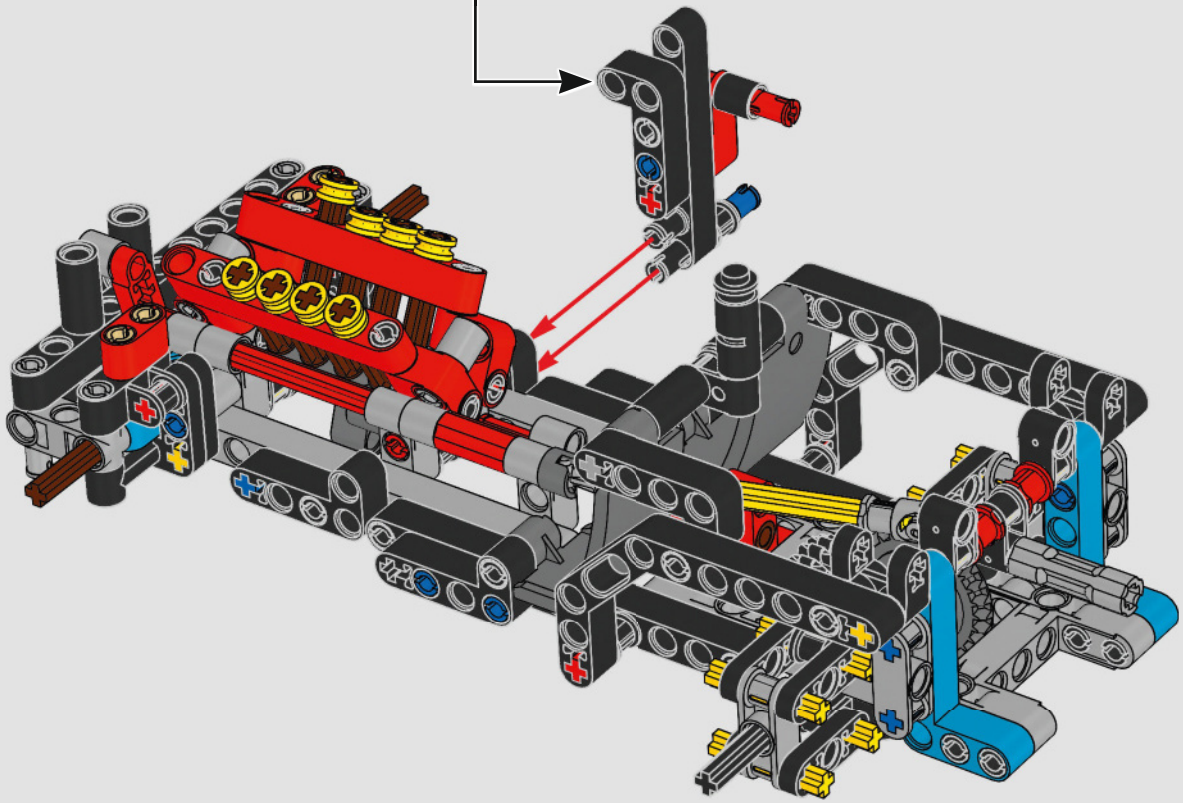



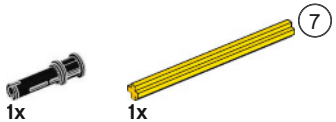

70

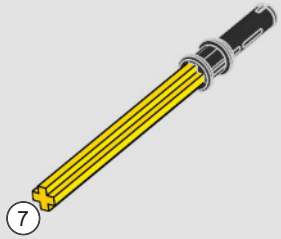



71

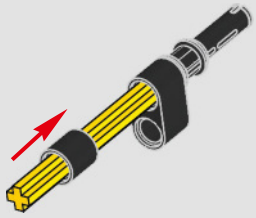

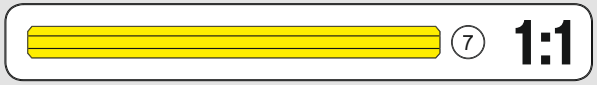



72

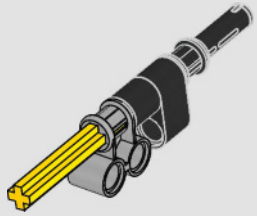



73

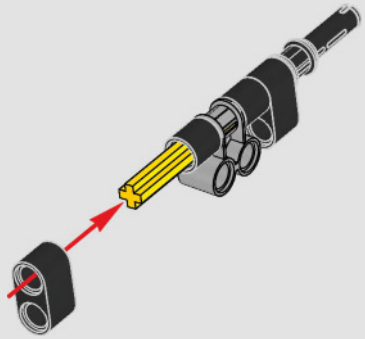



74

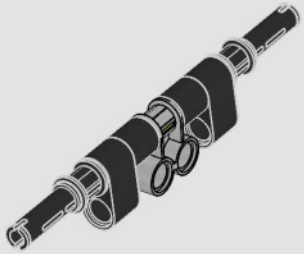



75

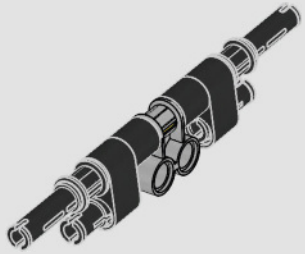

76

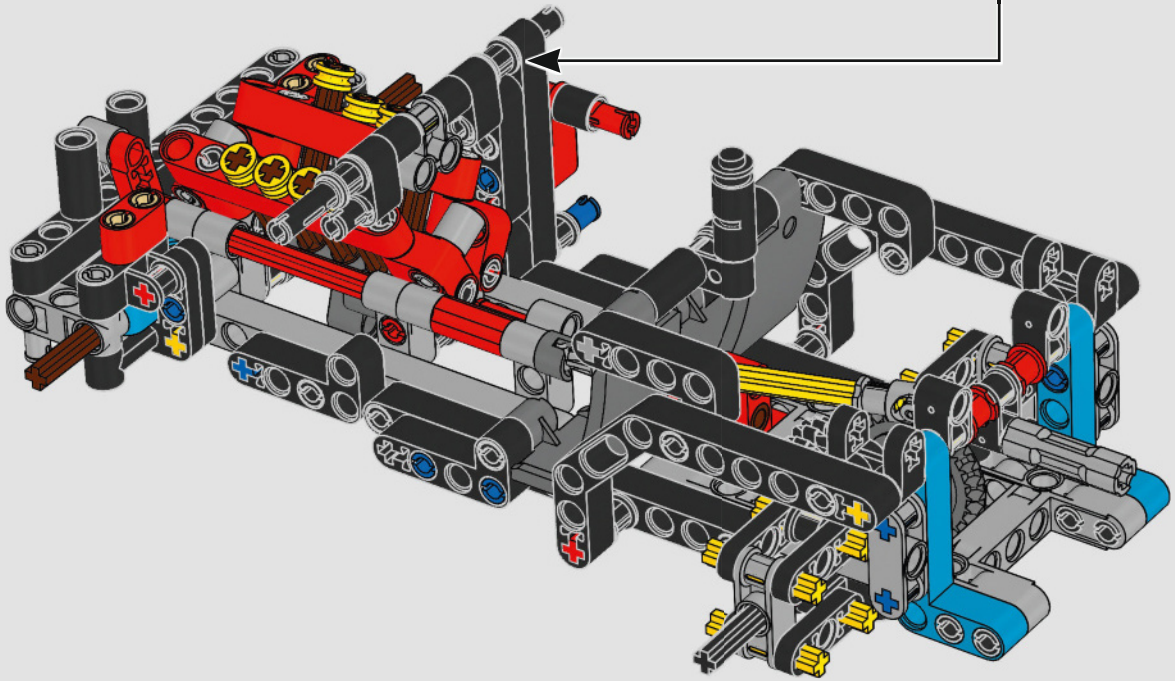

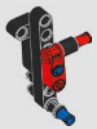

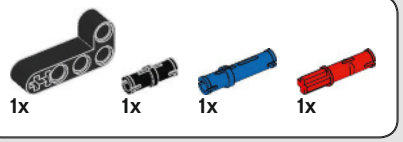

77

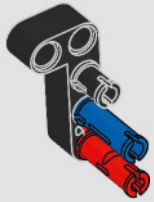

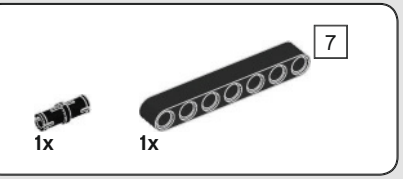

78

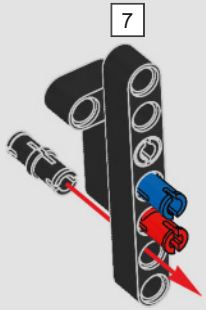

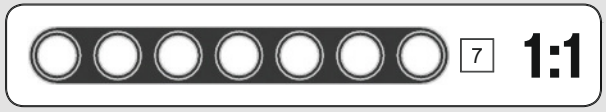

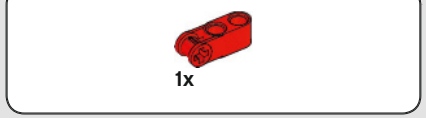

79

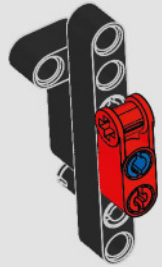

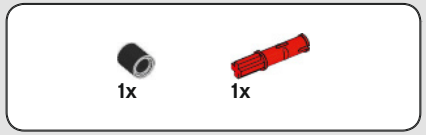

80

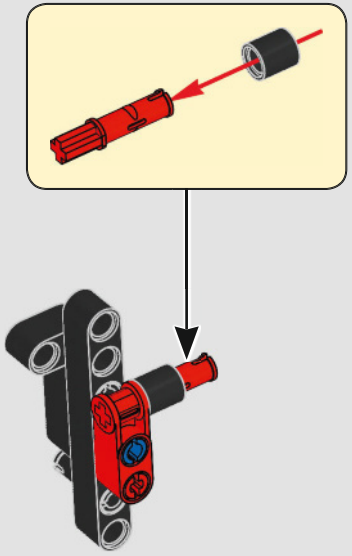

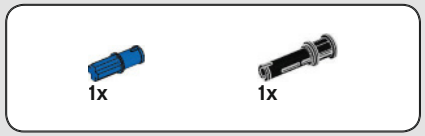

81

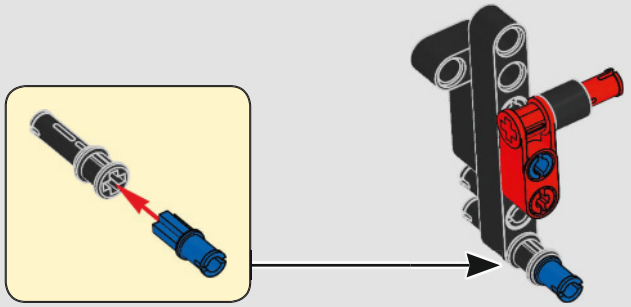

82

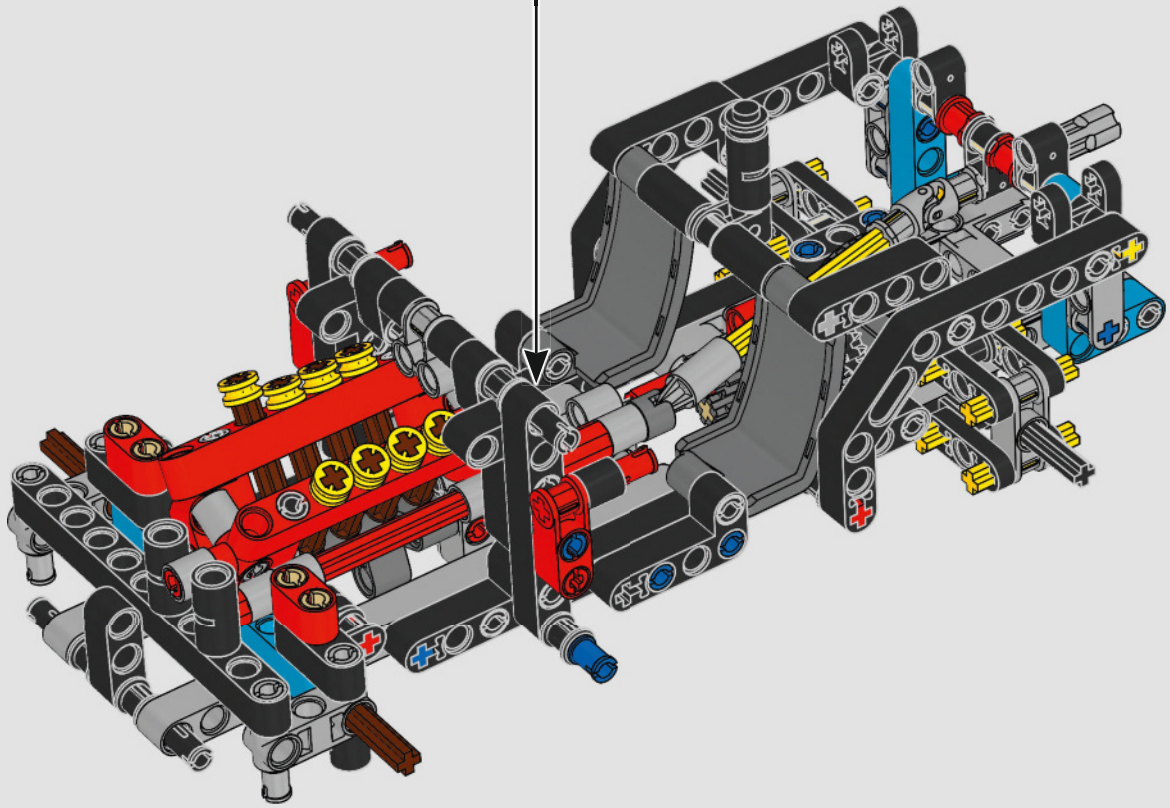

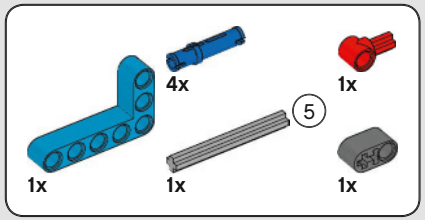

83

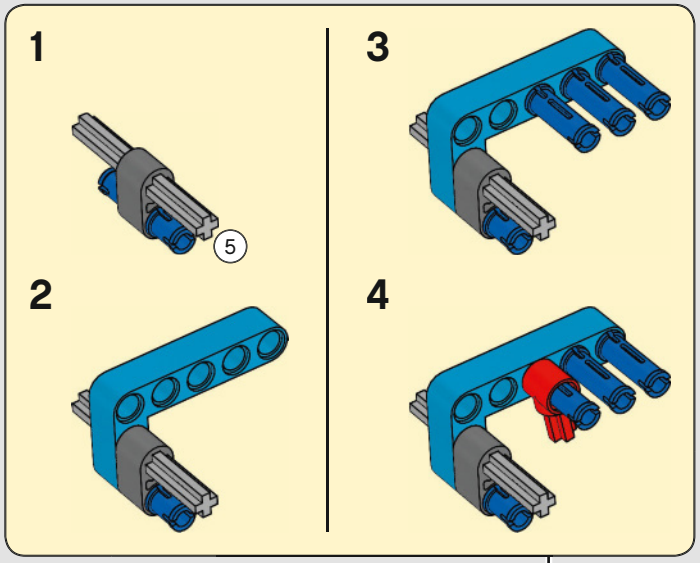

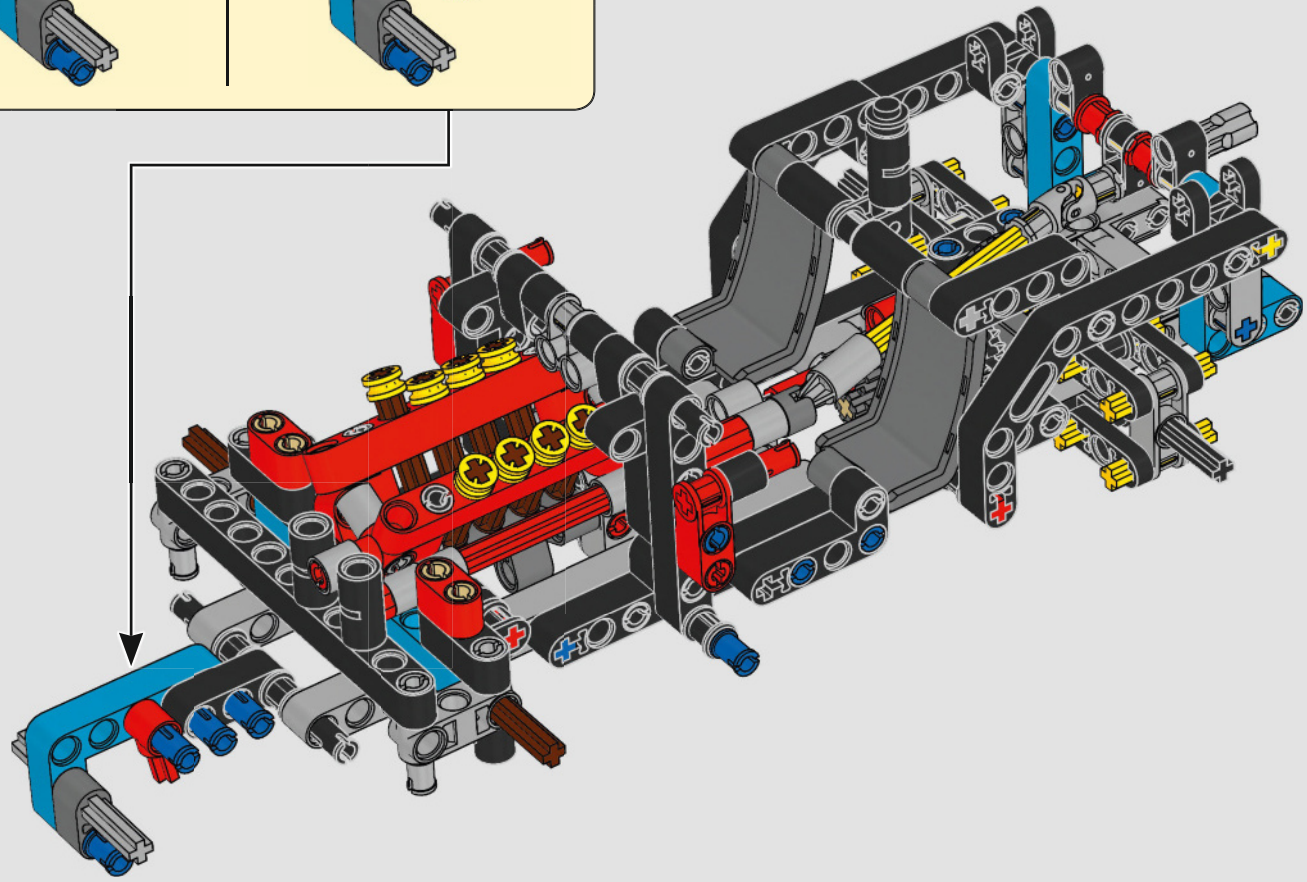

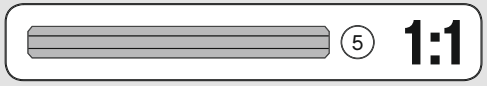

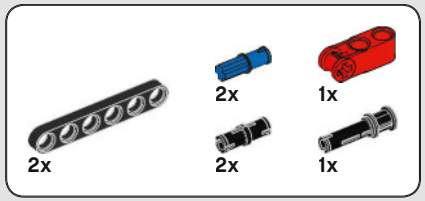

84

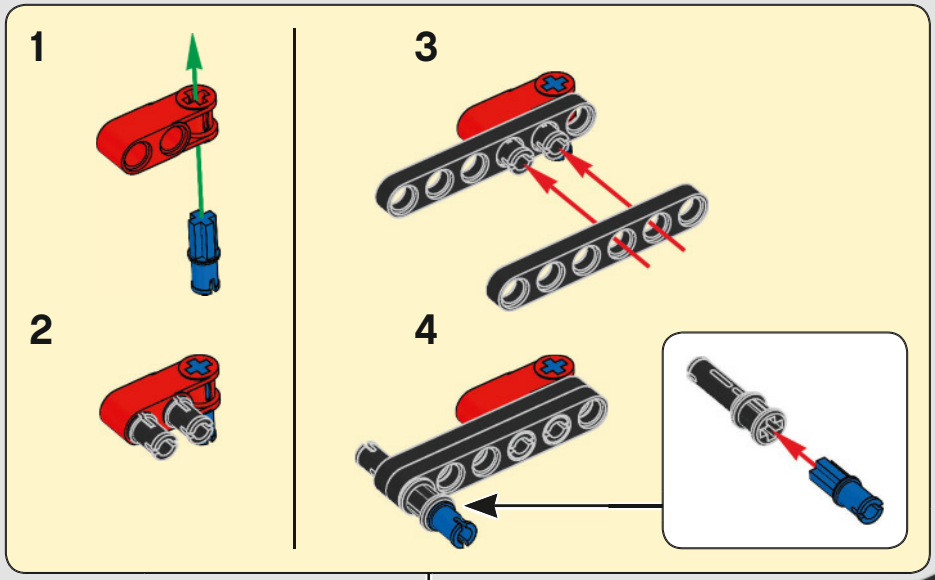

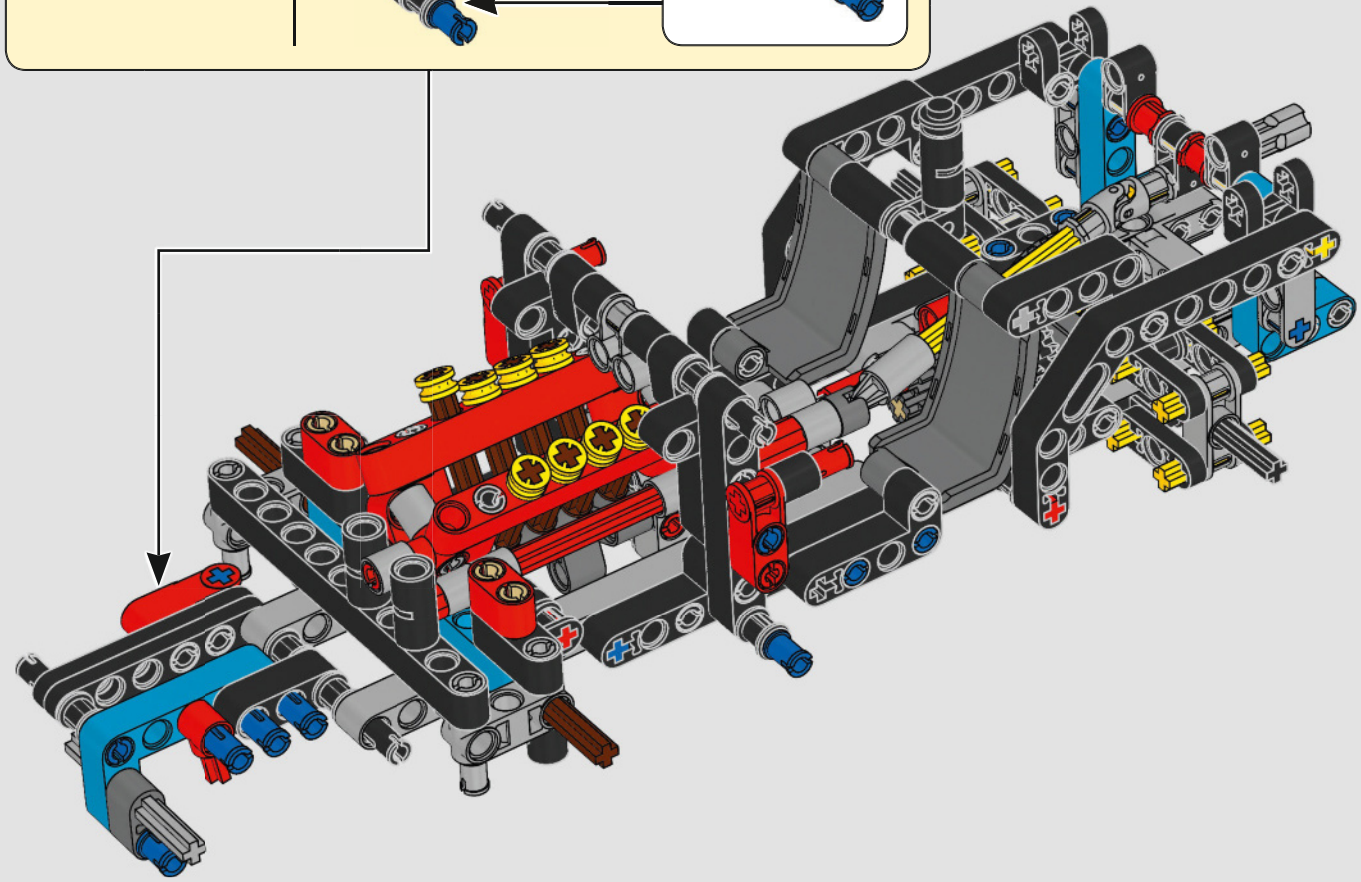

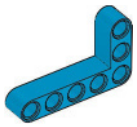

1x

85

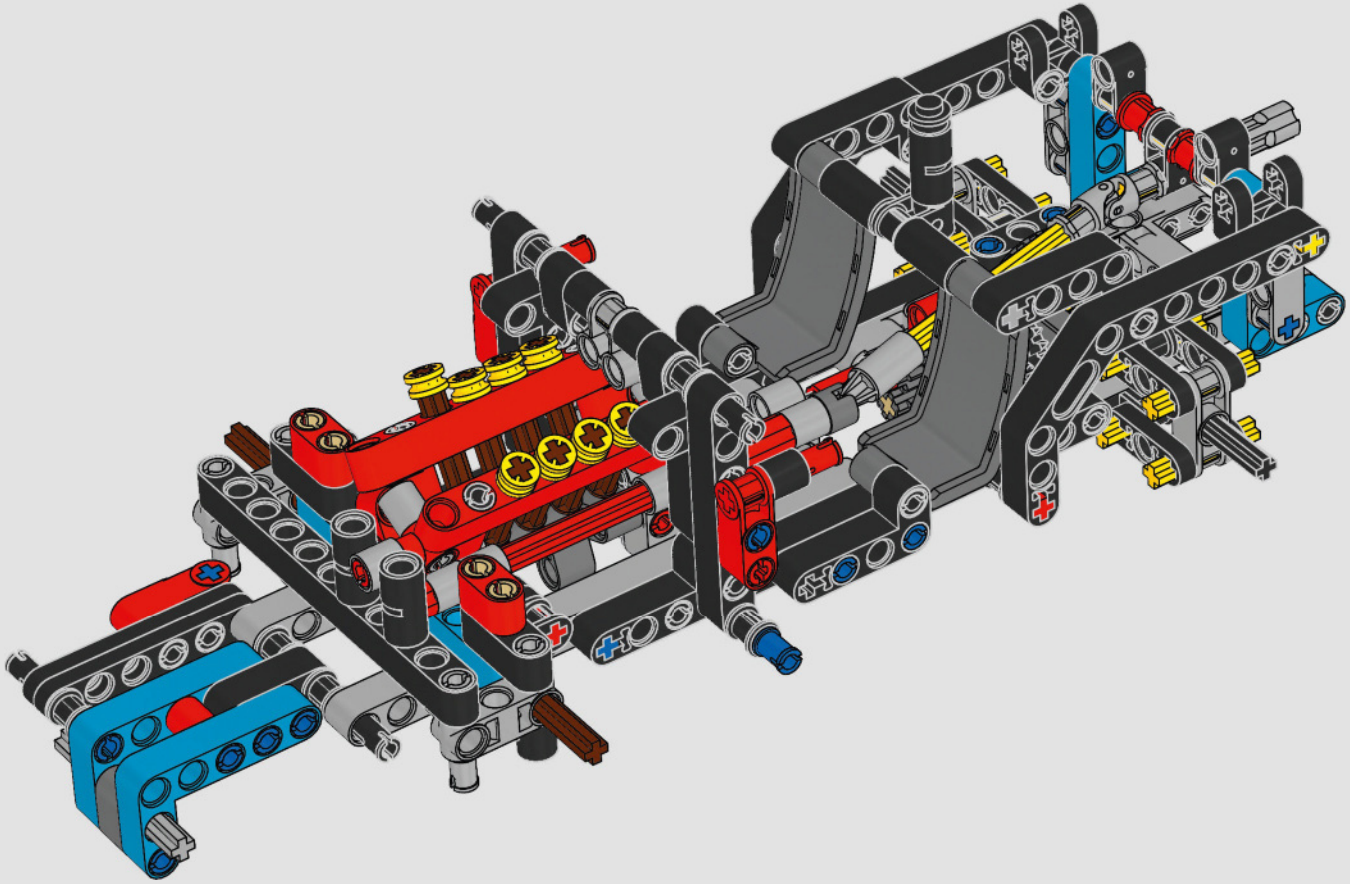

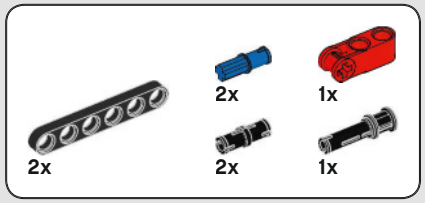

86

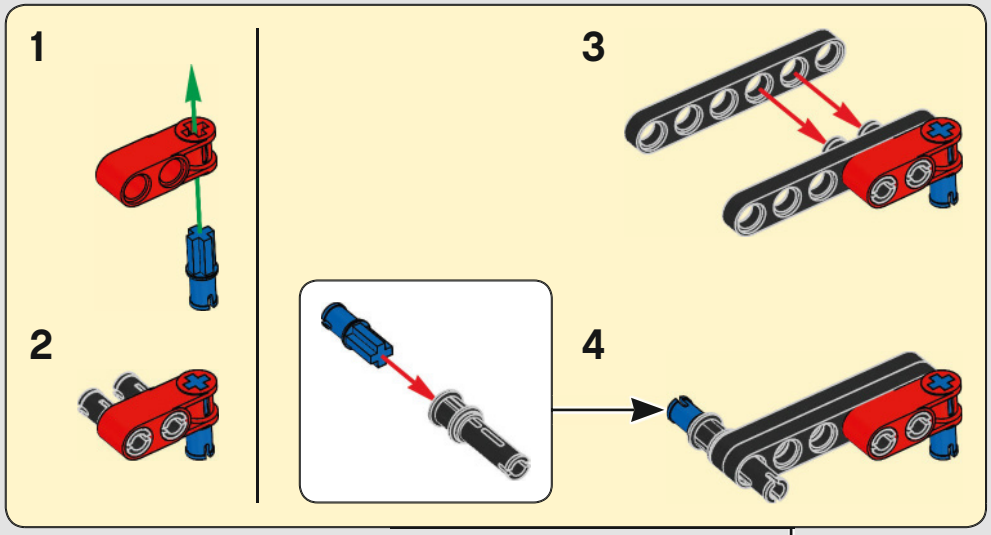

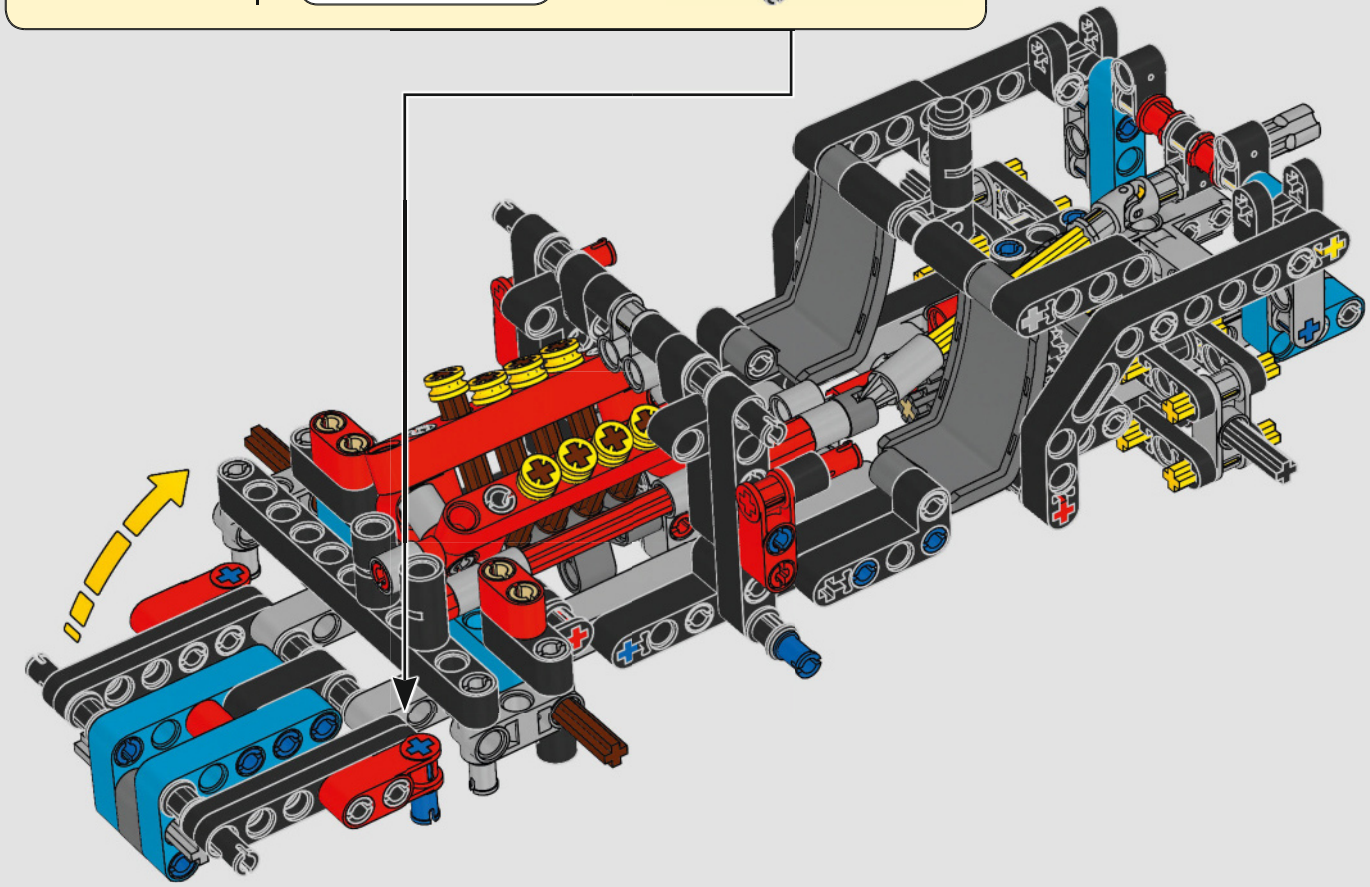





87

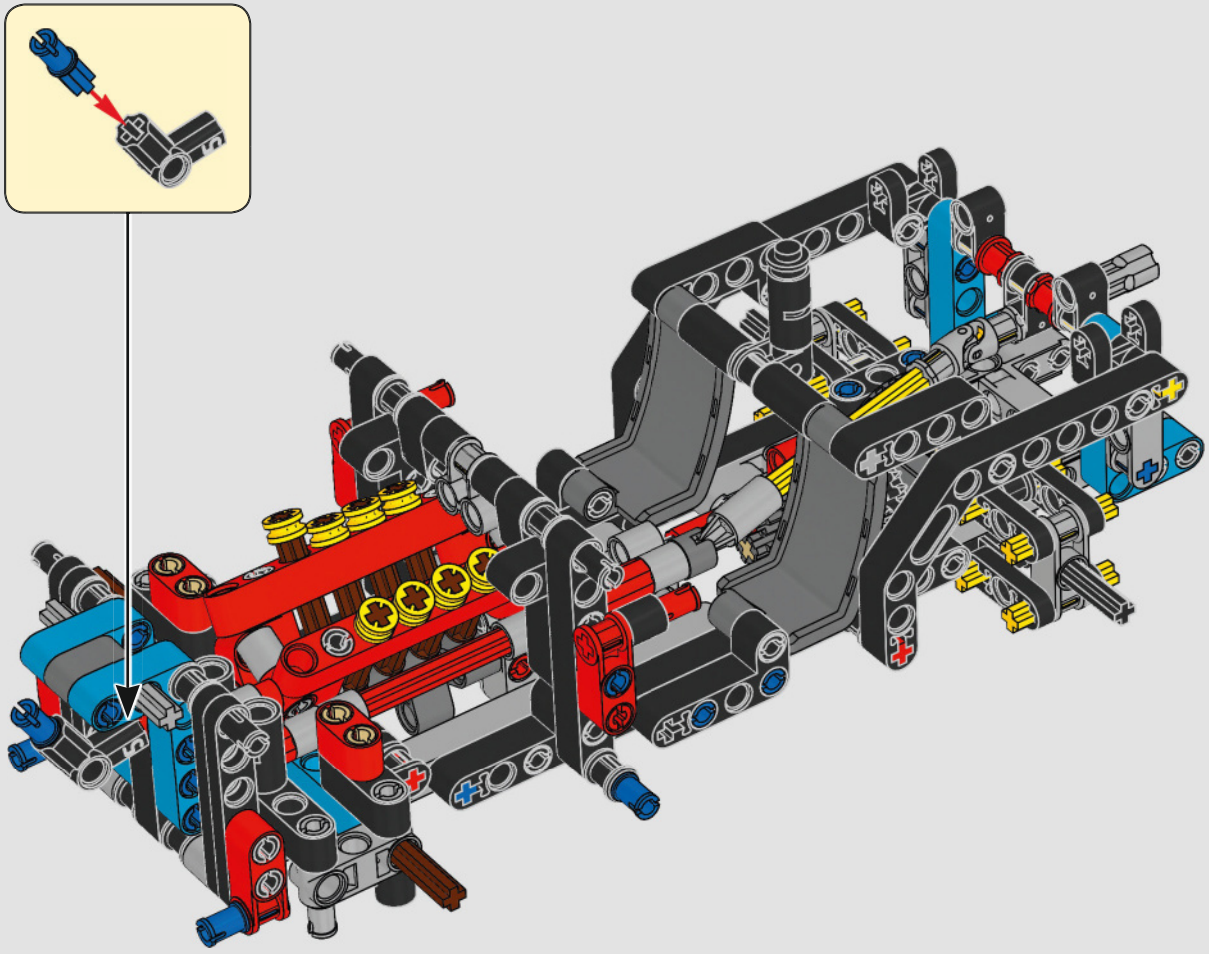

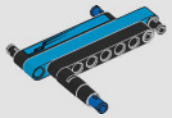



88

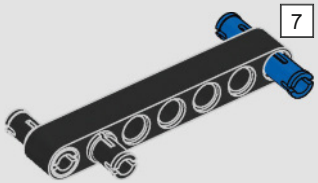

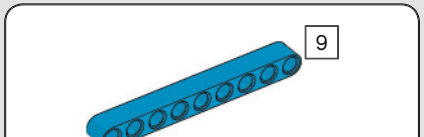

89

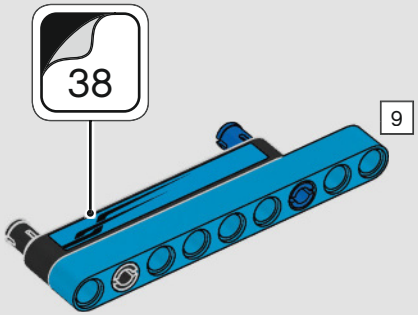

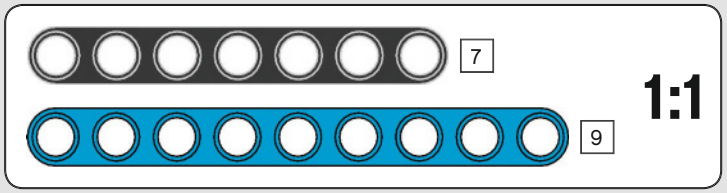



90

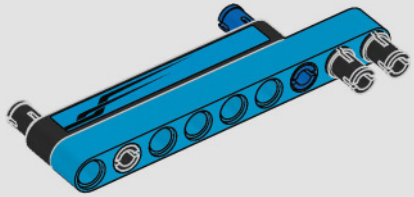

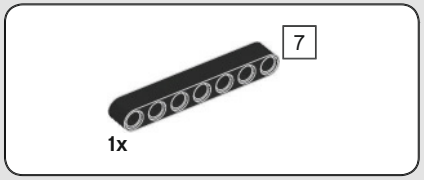

91

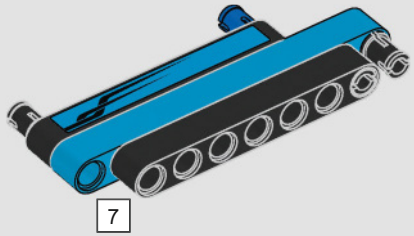

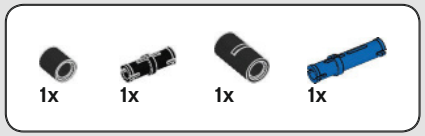

92

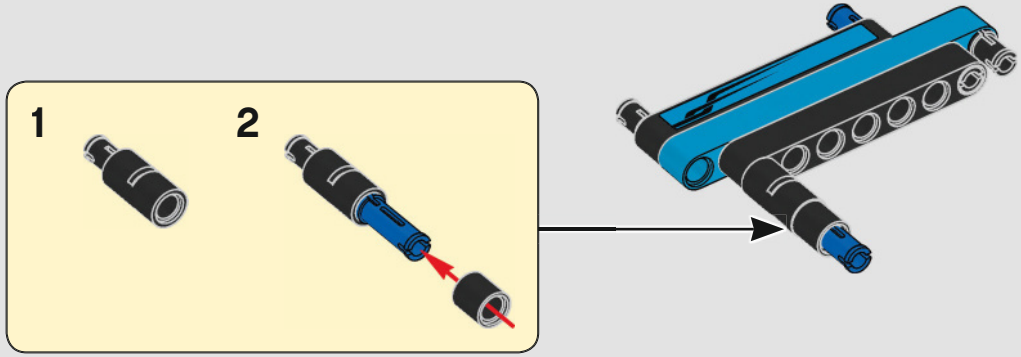

93

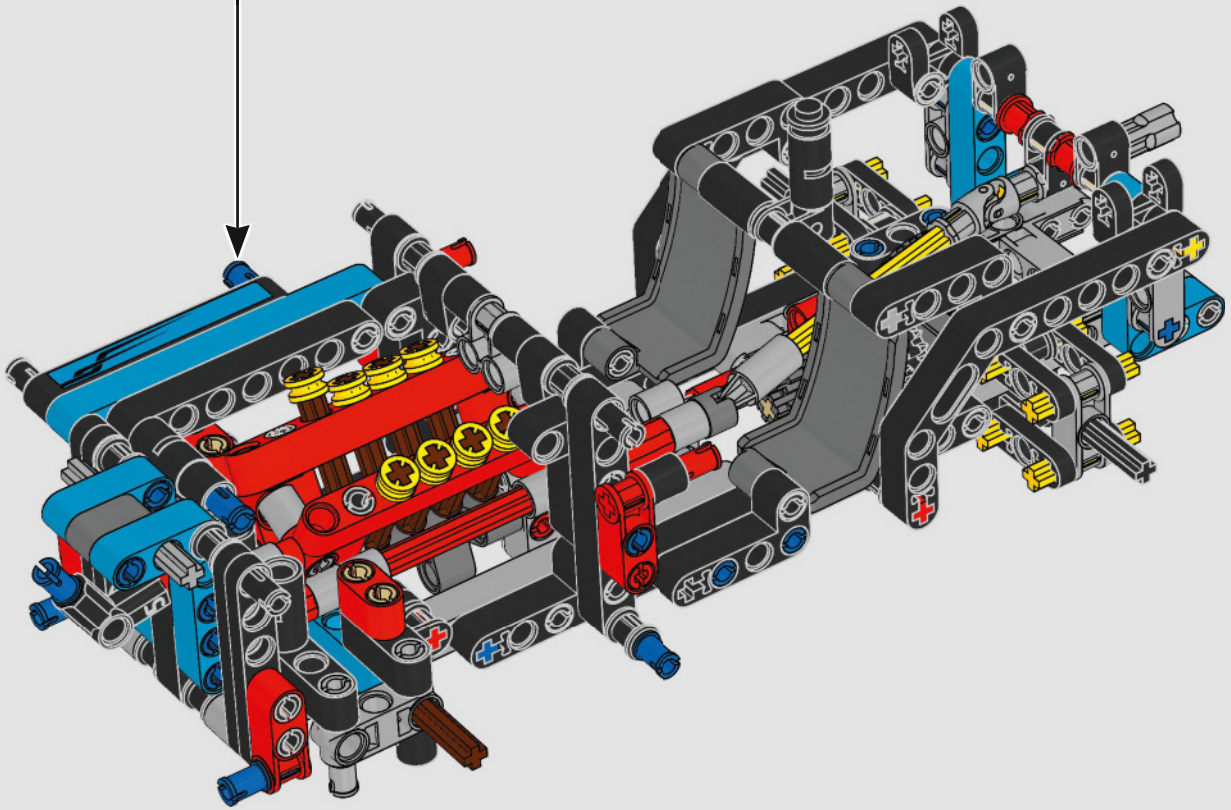

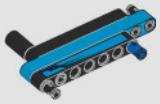



94

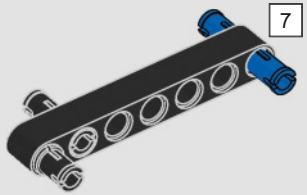

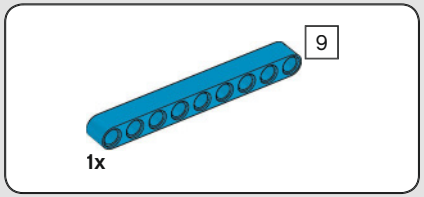

95

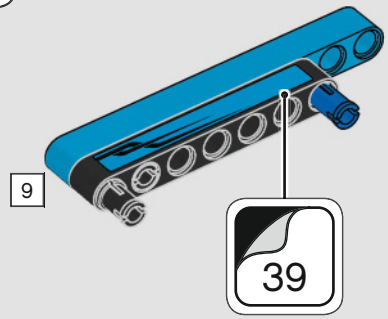

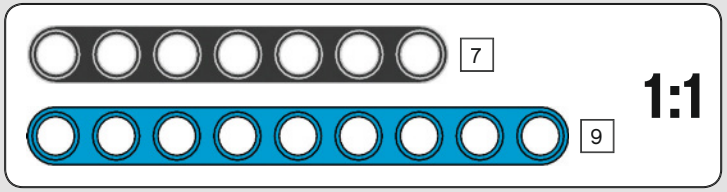



96

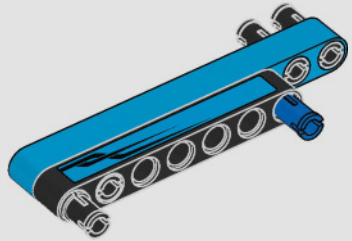

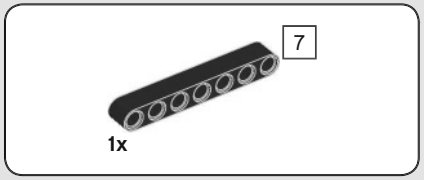

97

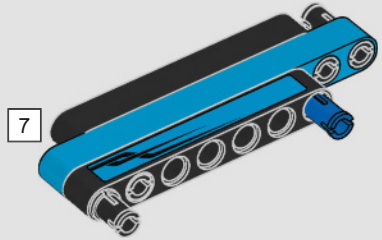

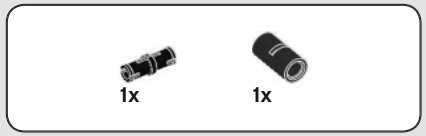

98

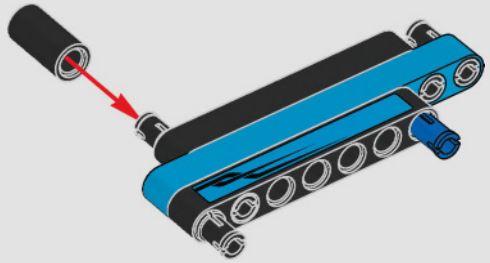

99

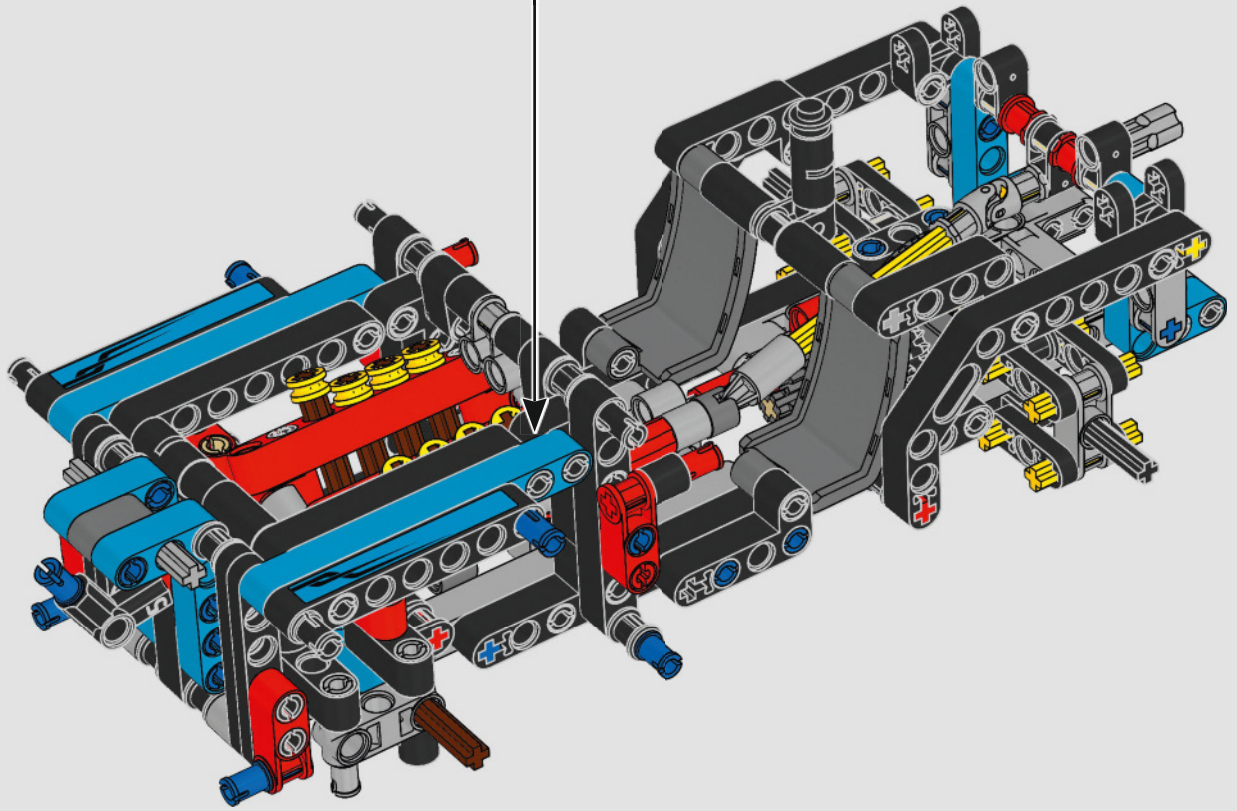

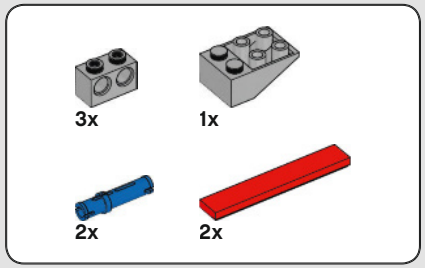

100

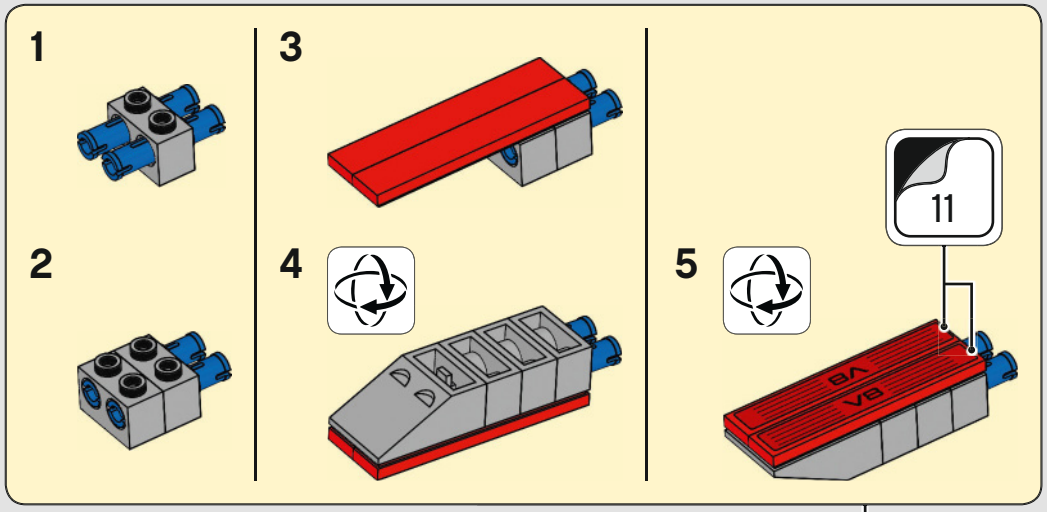

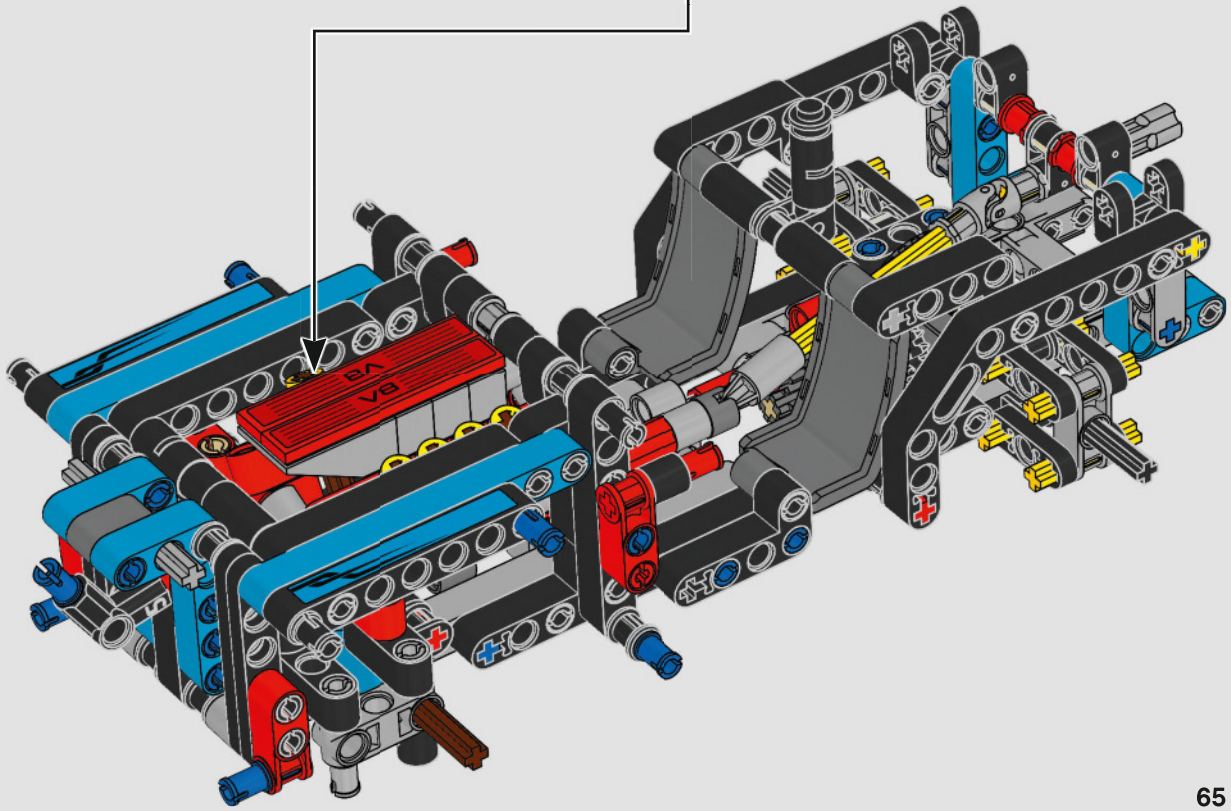

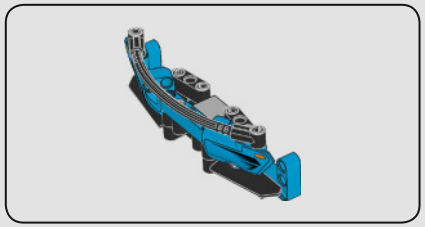

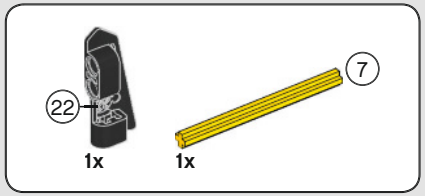

101

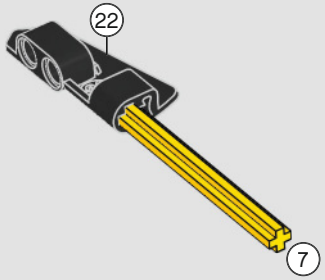

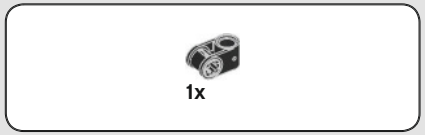

102

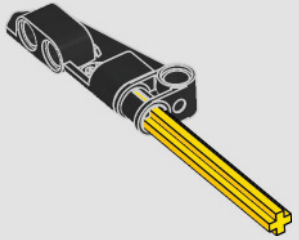

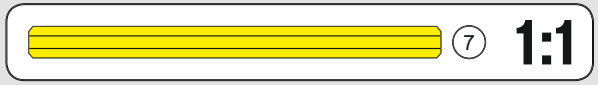

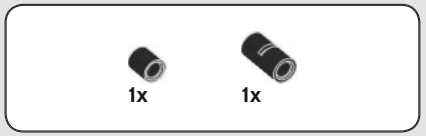

103

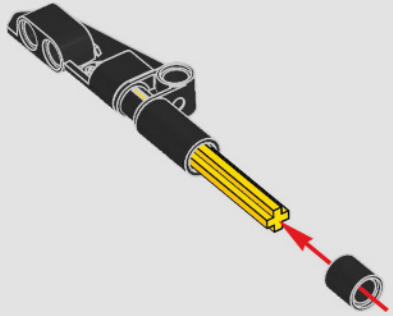

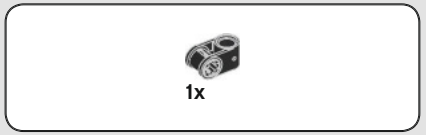

104

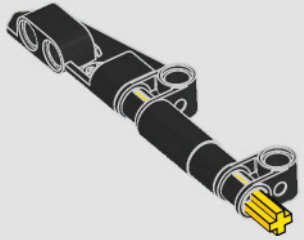



1x

105

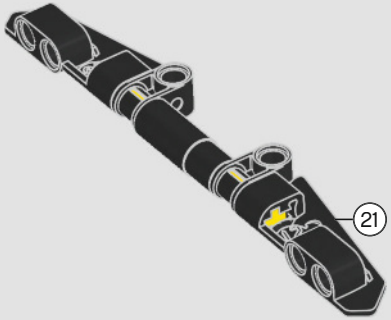



4x

106

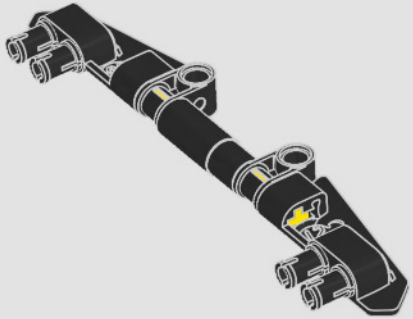

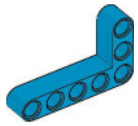

2x

107

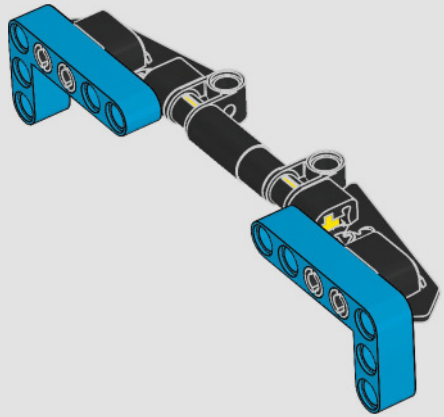





1x



1x

108

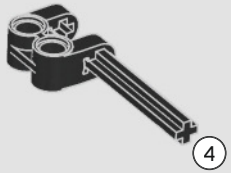



1x

109

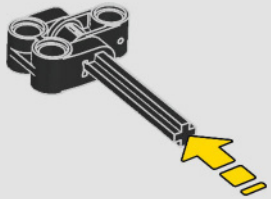





1x



1x

110

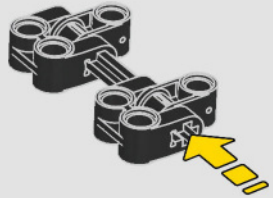



2x

111

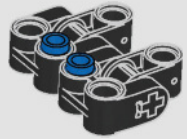



112

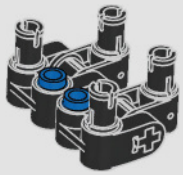

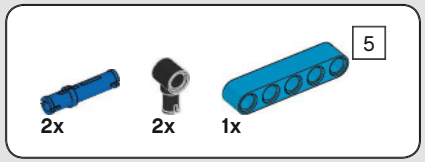

113

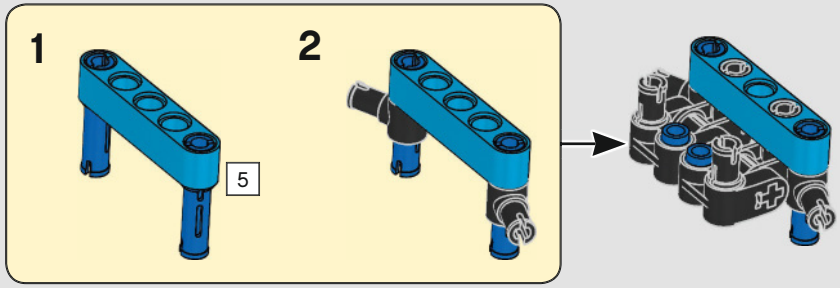

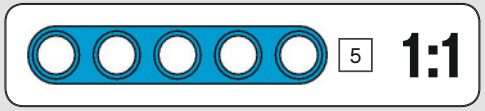

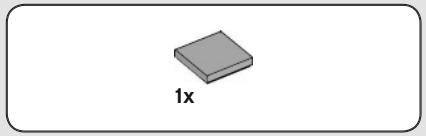

114

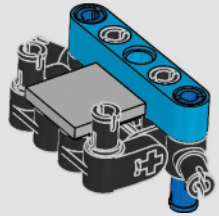

115



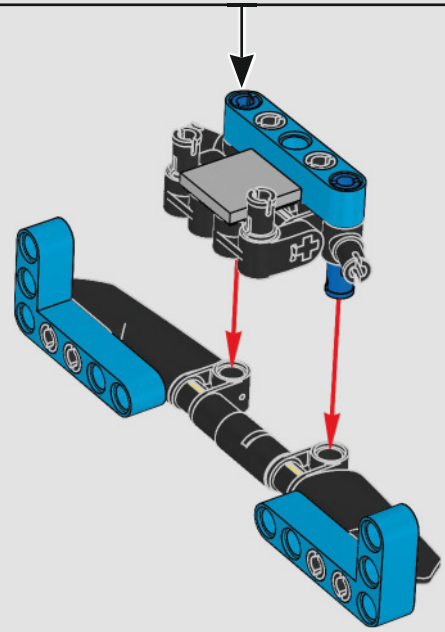

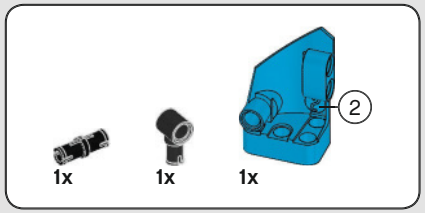

116

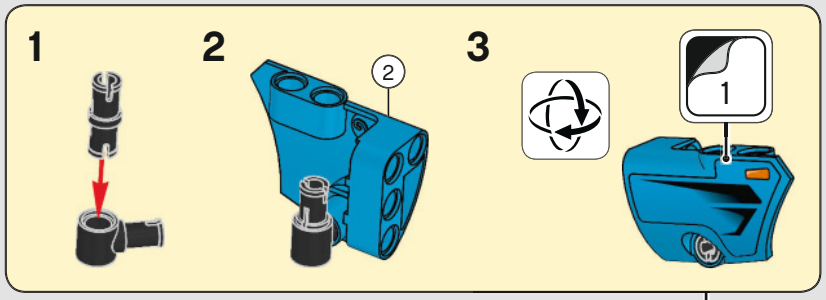

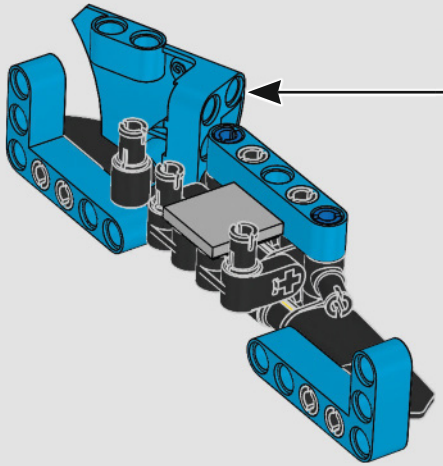

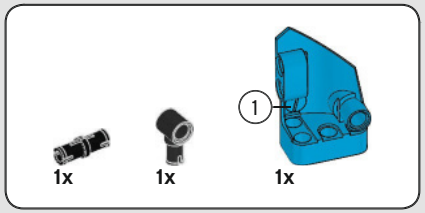

117

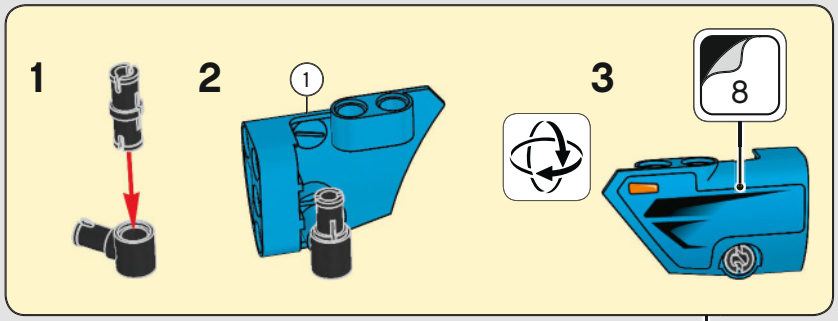

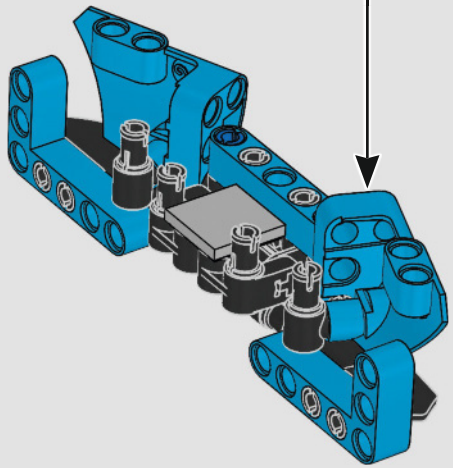



118

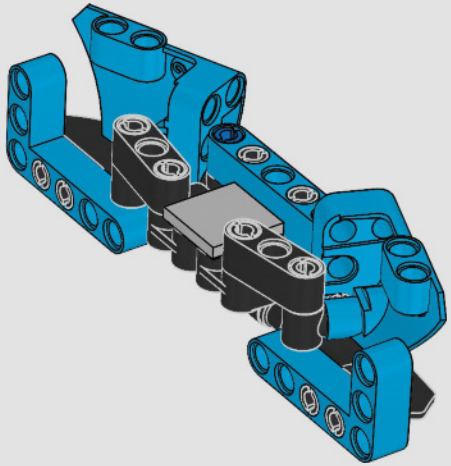





119

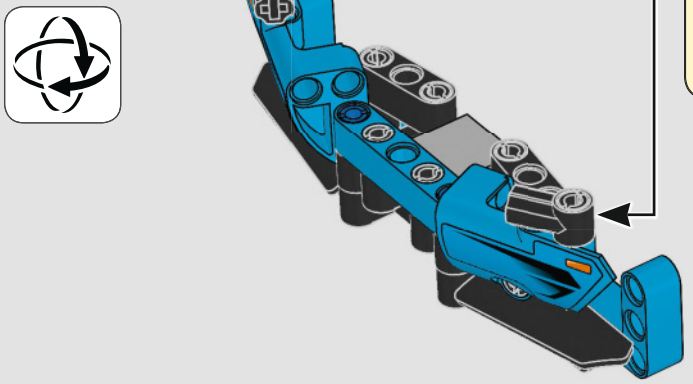

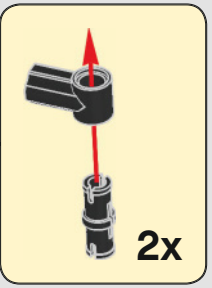



120

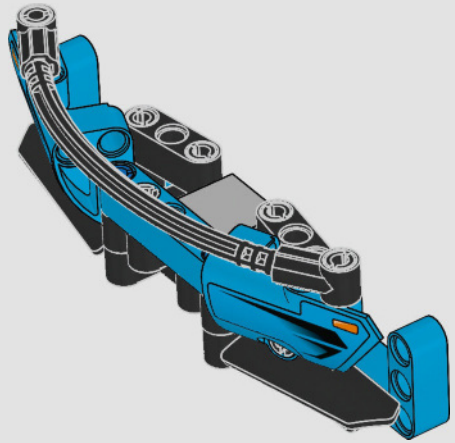

121

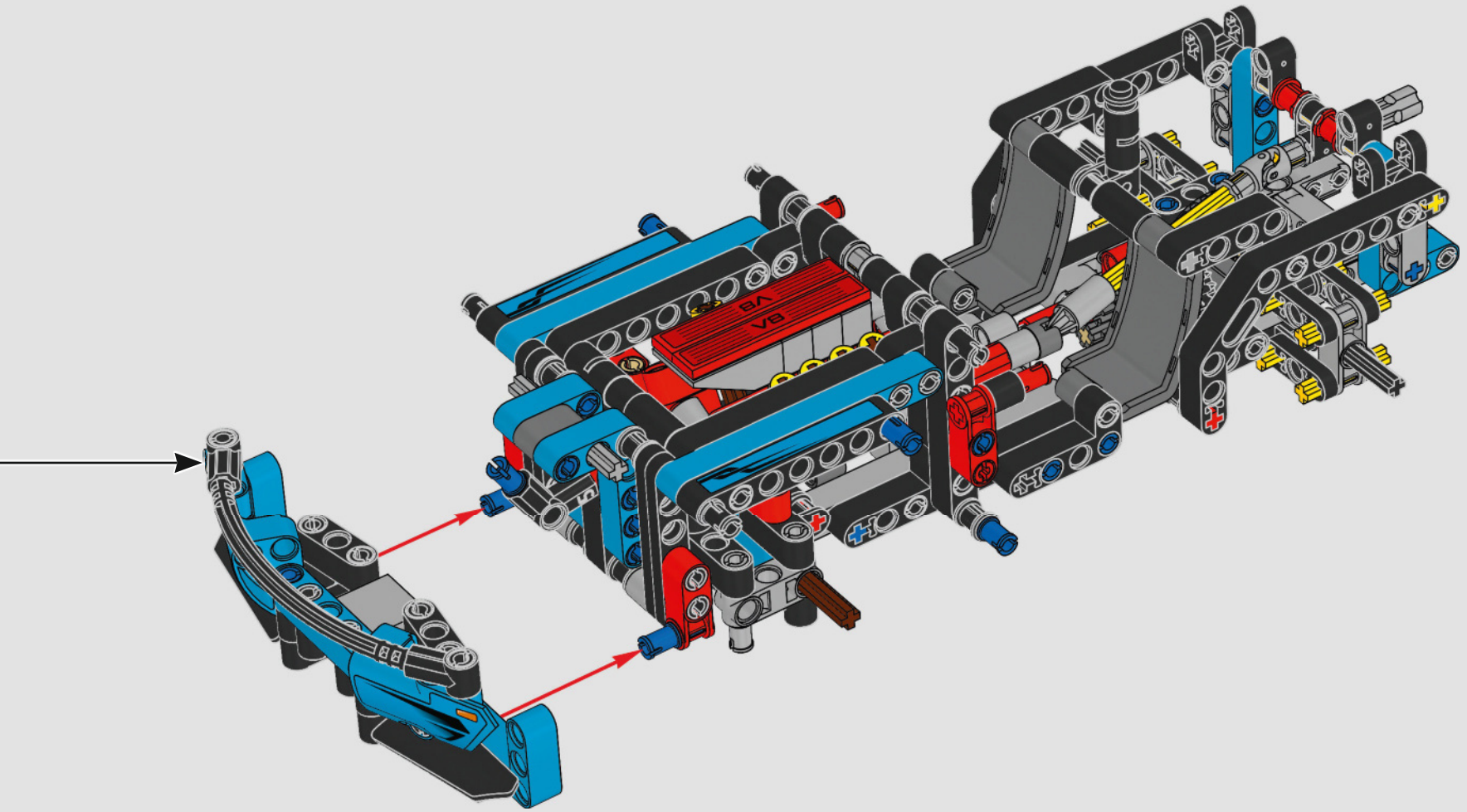

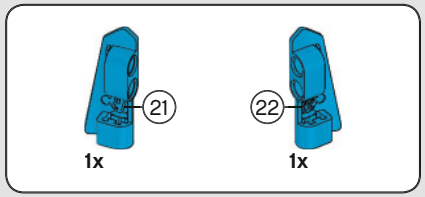

122

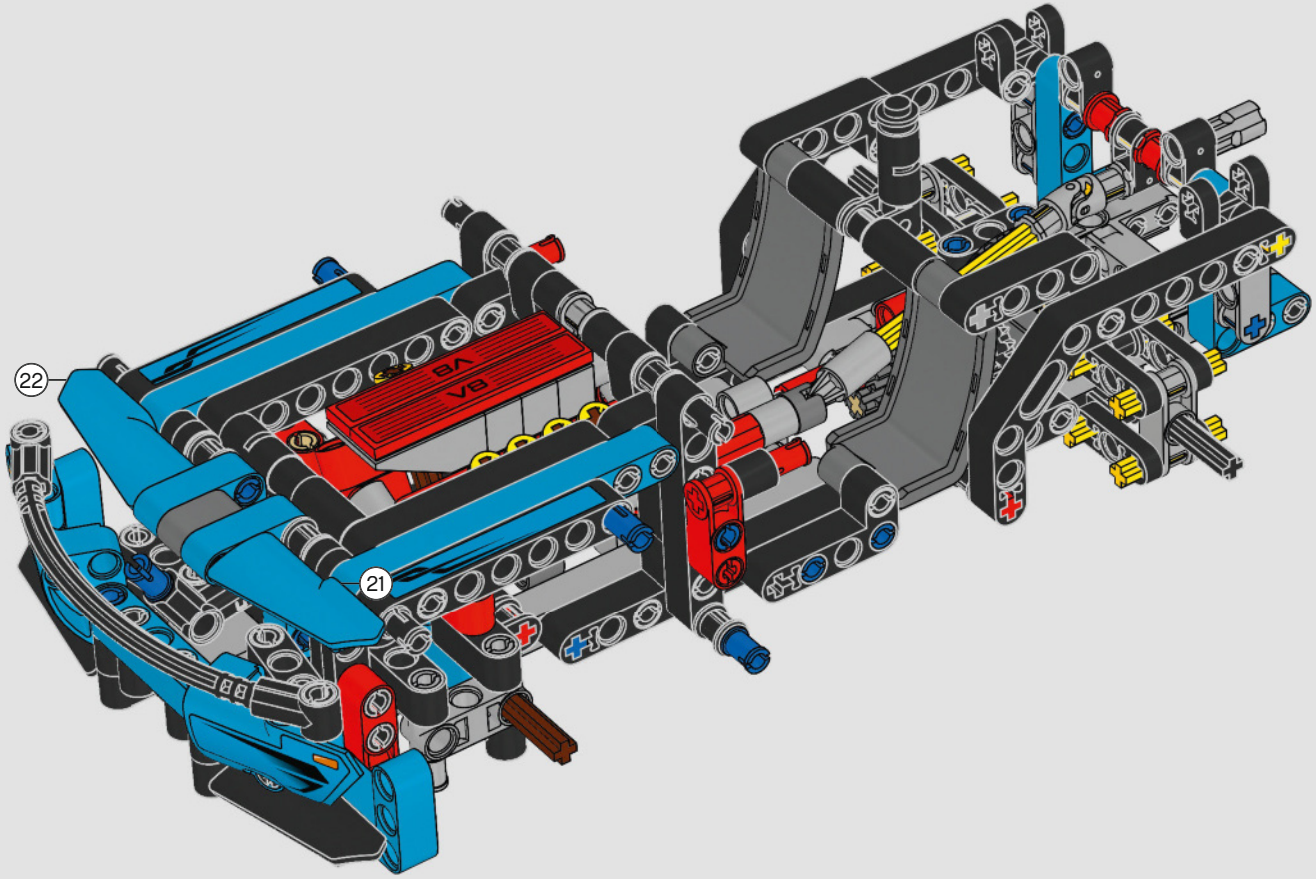

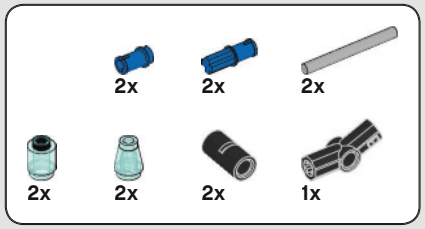

123



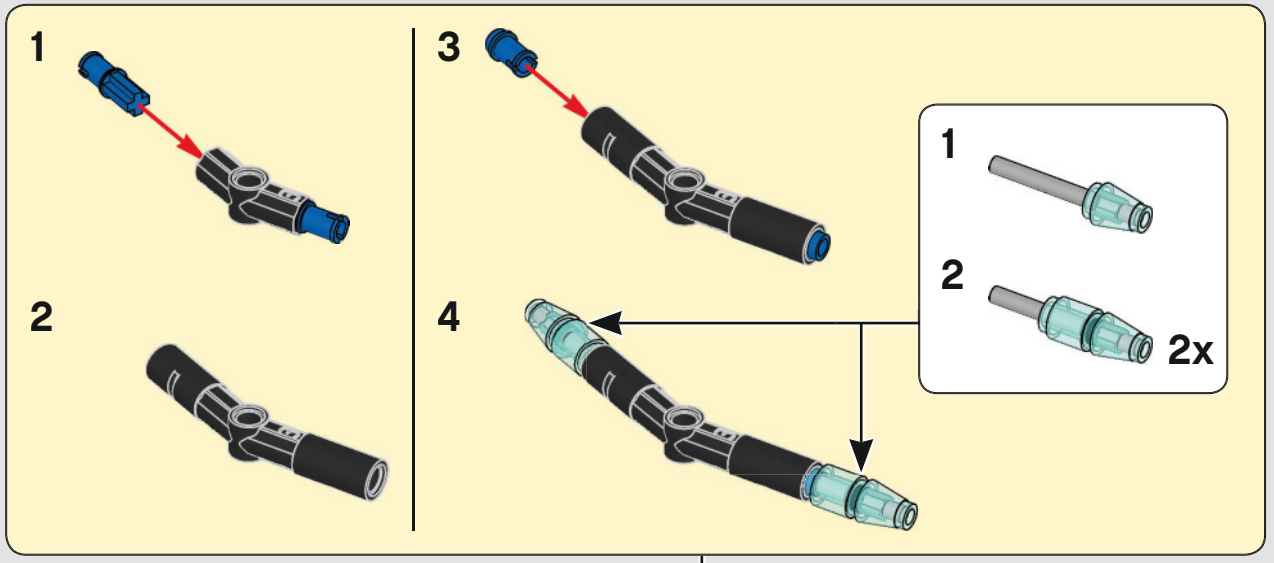

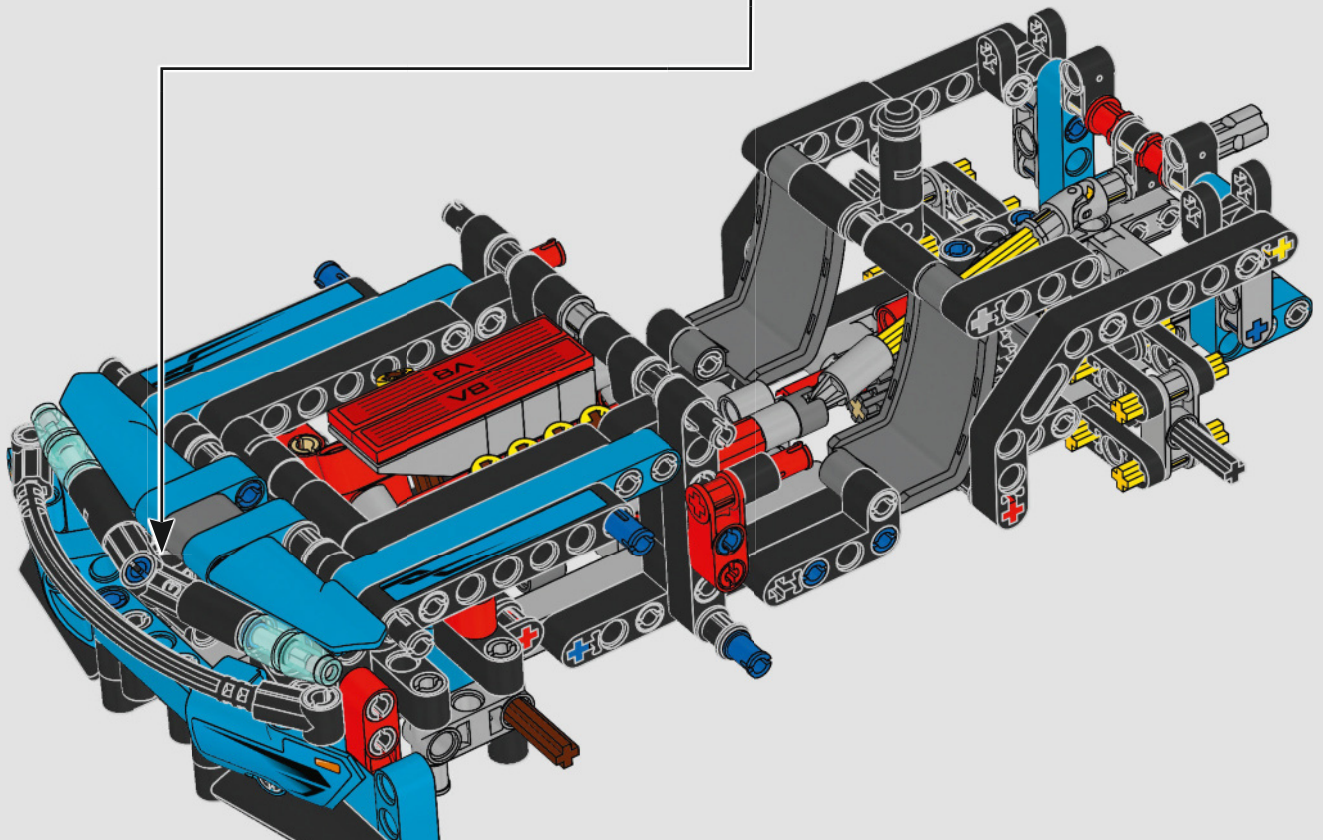

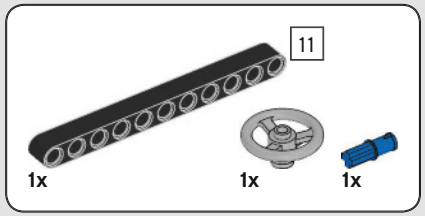

124

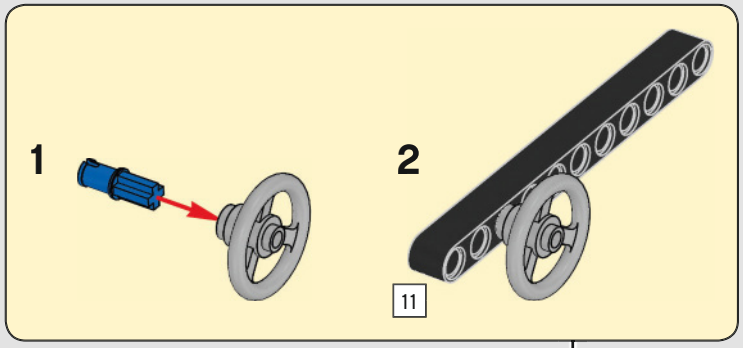

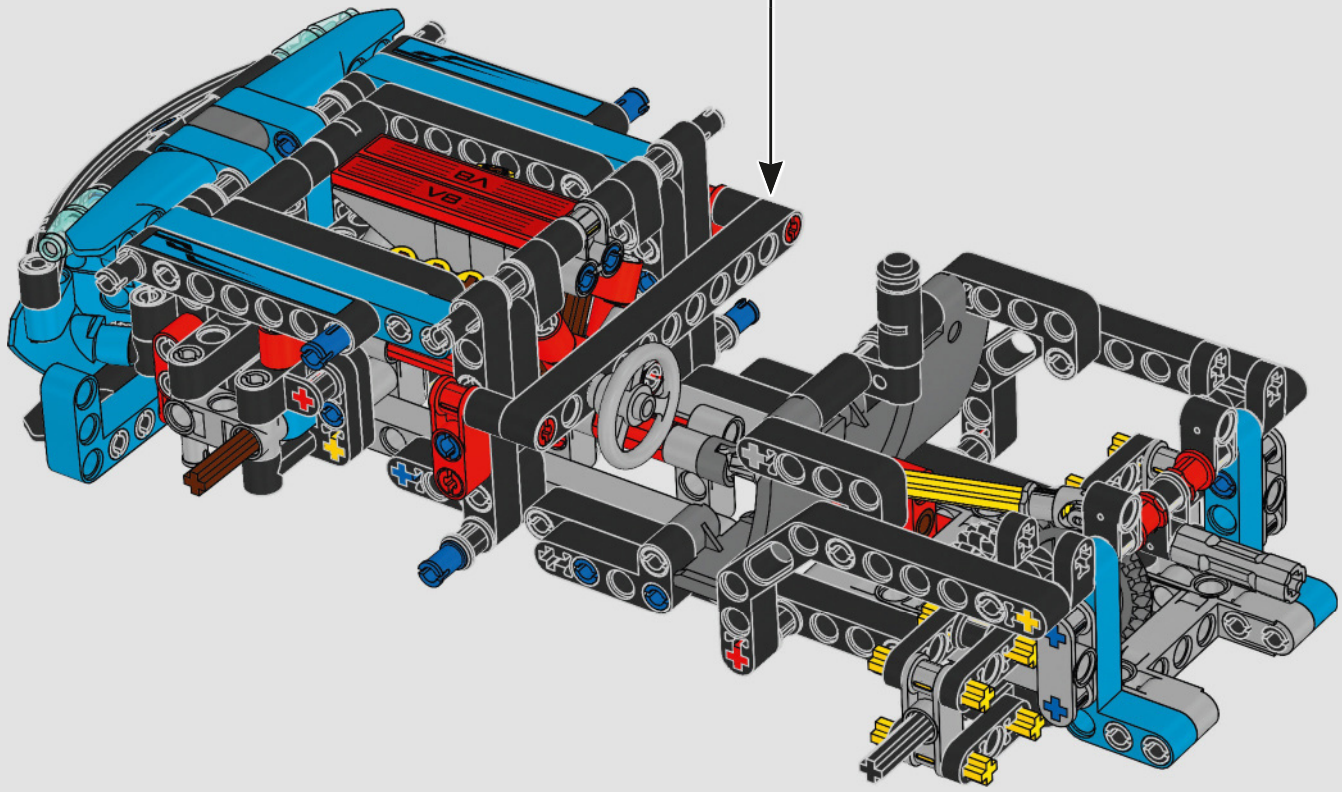

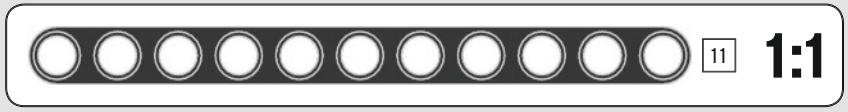

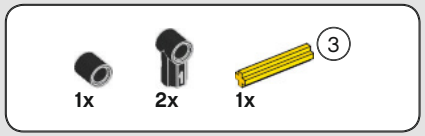

125

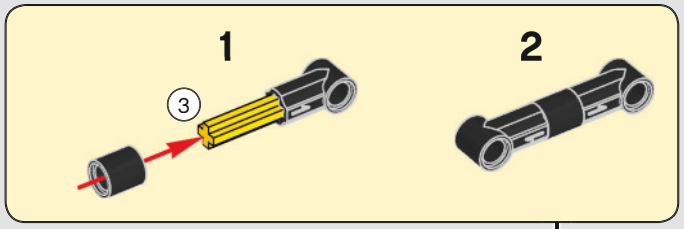

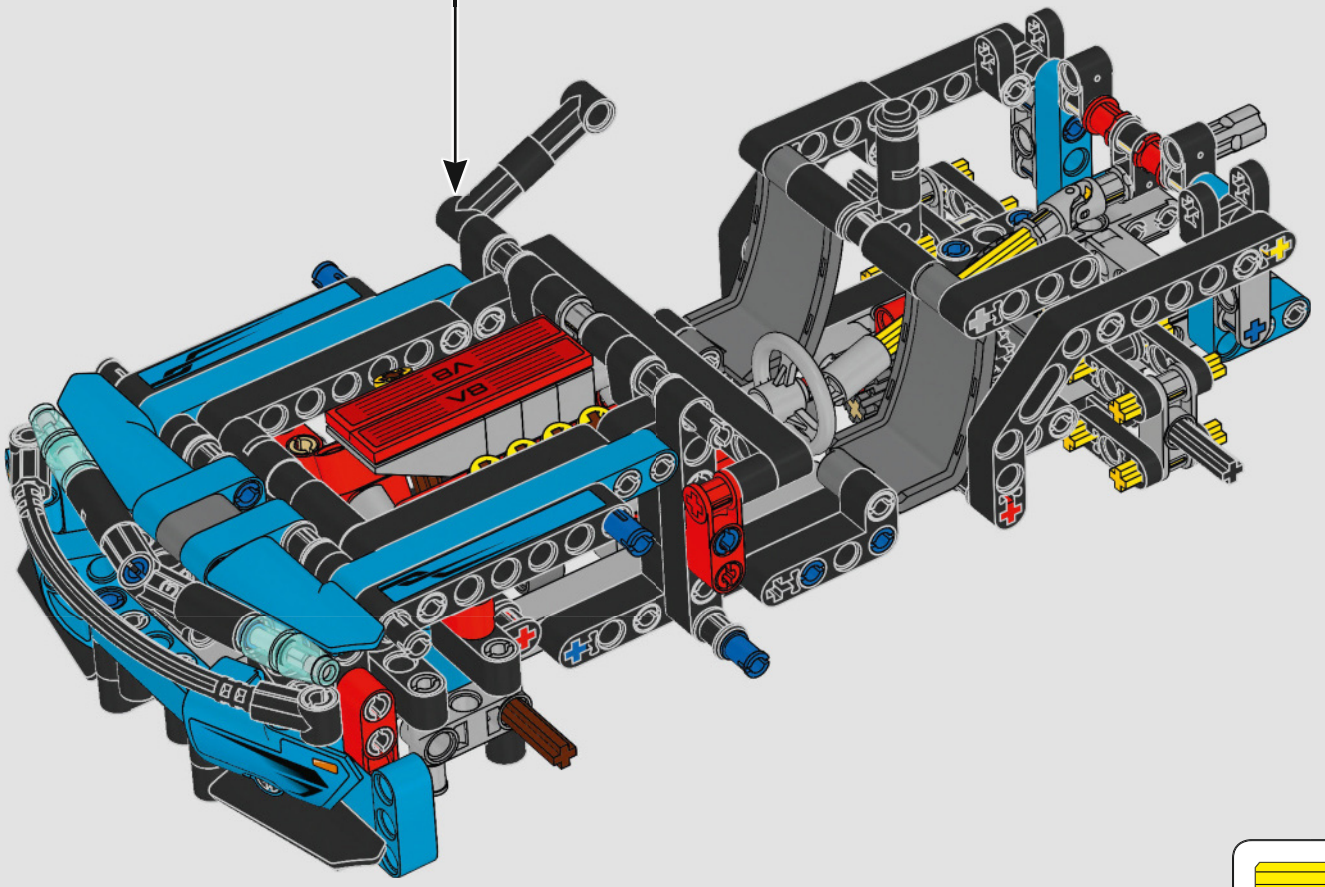

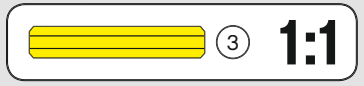

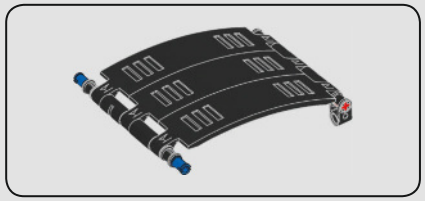

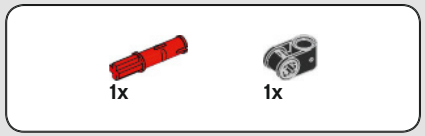

126

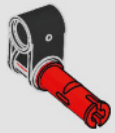

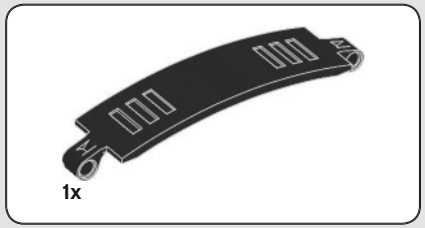

127

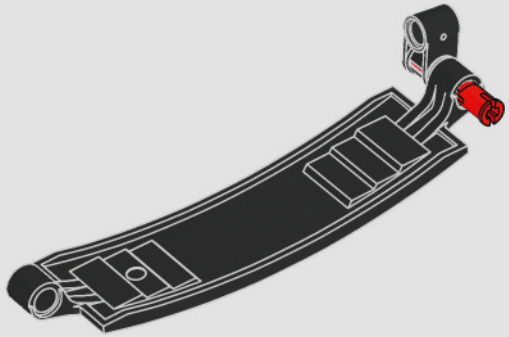

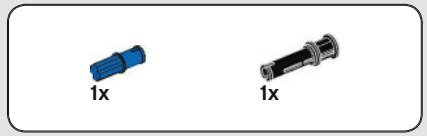

128

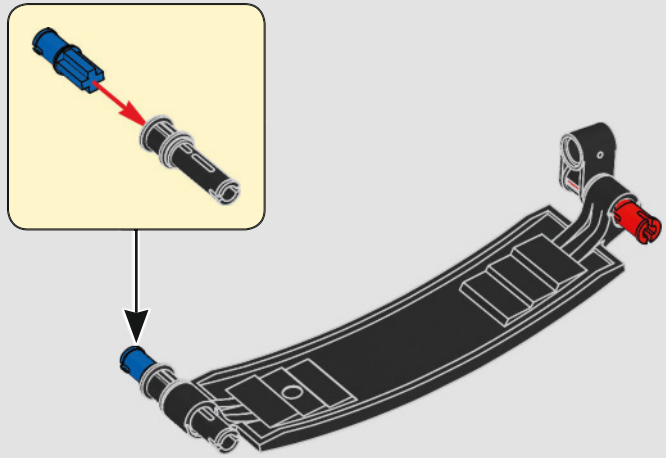

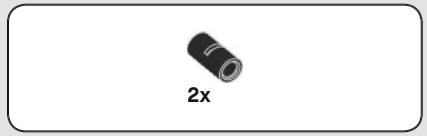

129

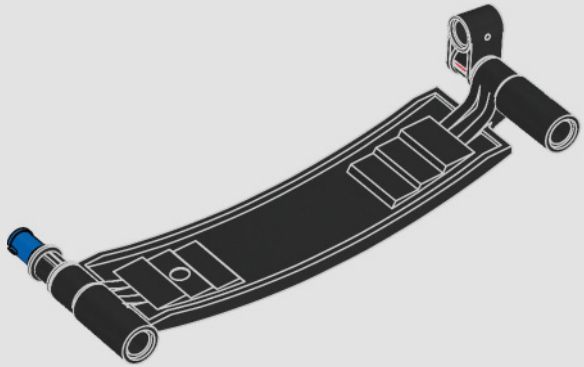



130

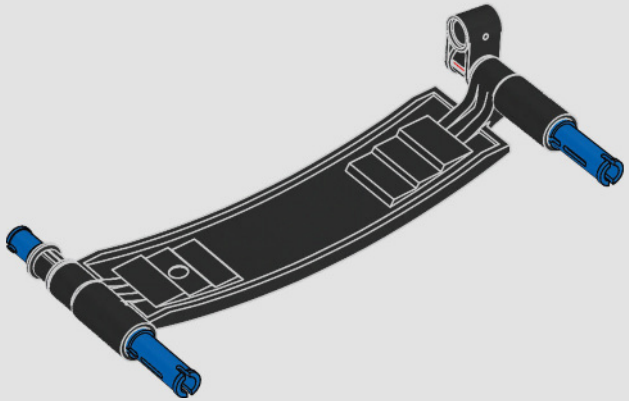



131

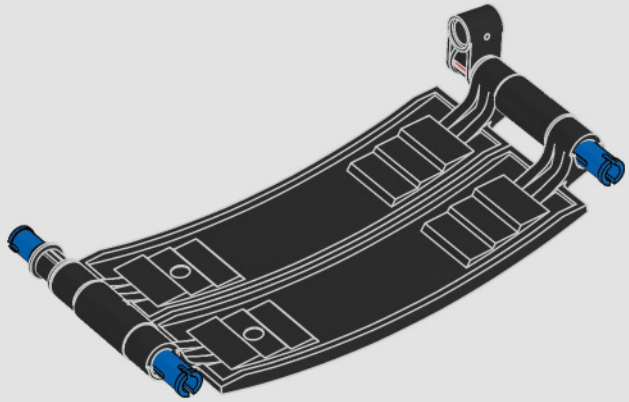



132

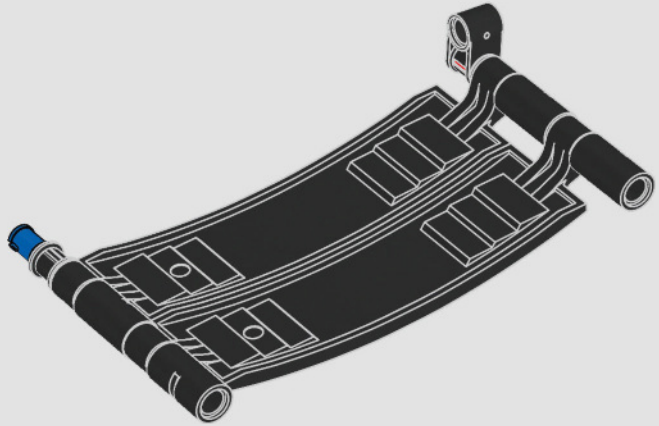

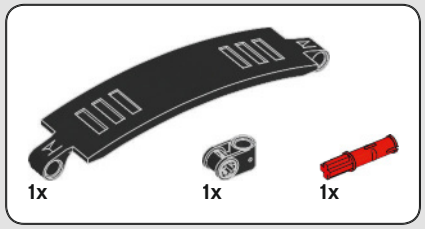

133

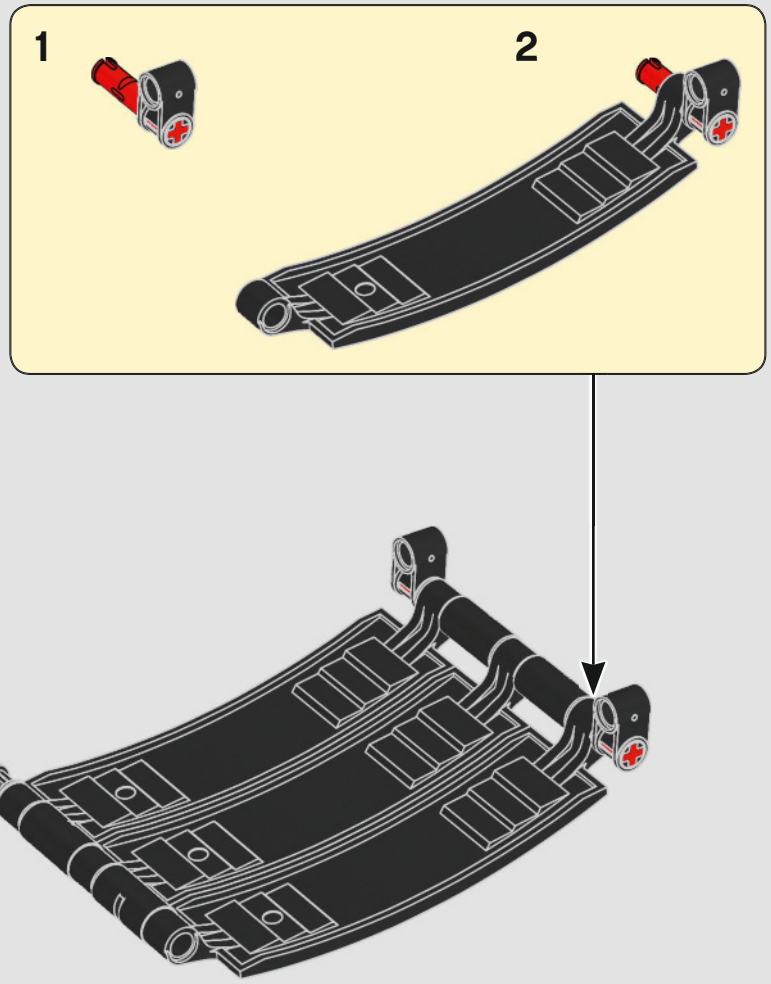

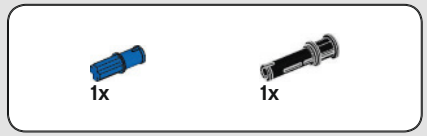

134

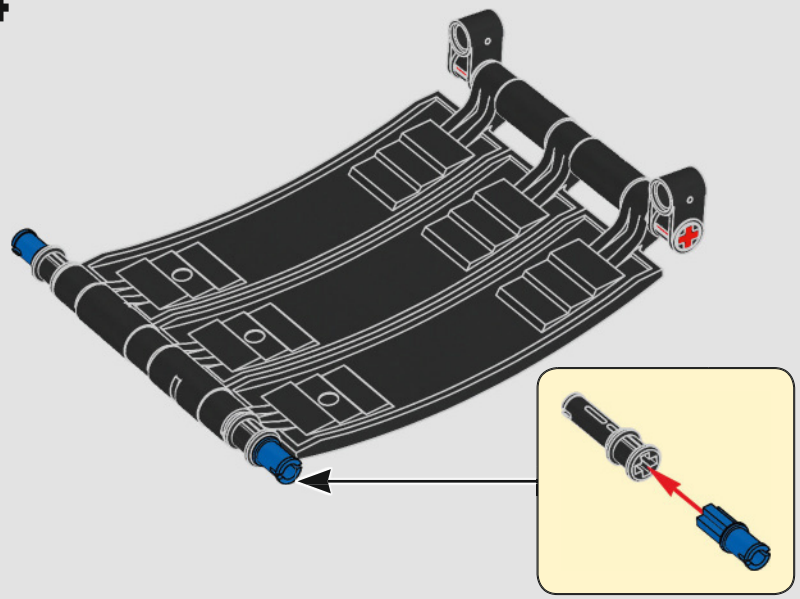

135

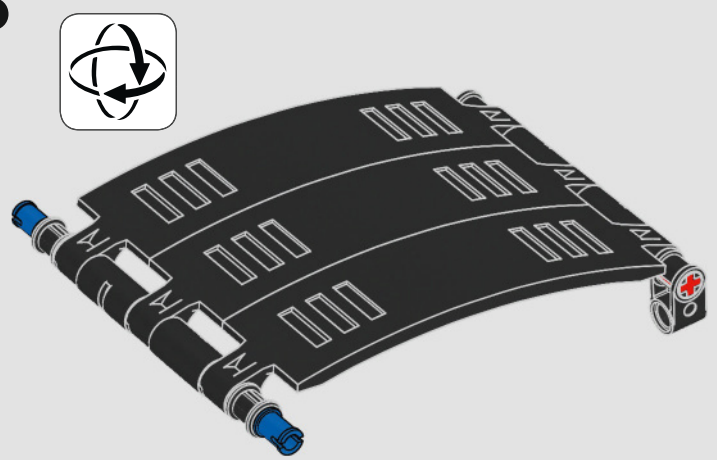

136

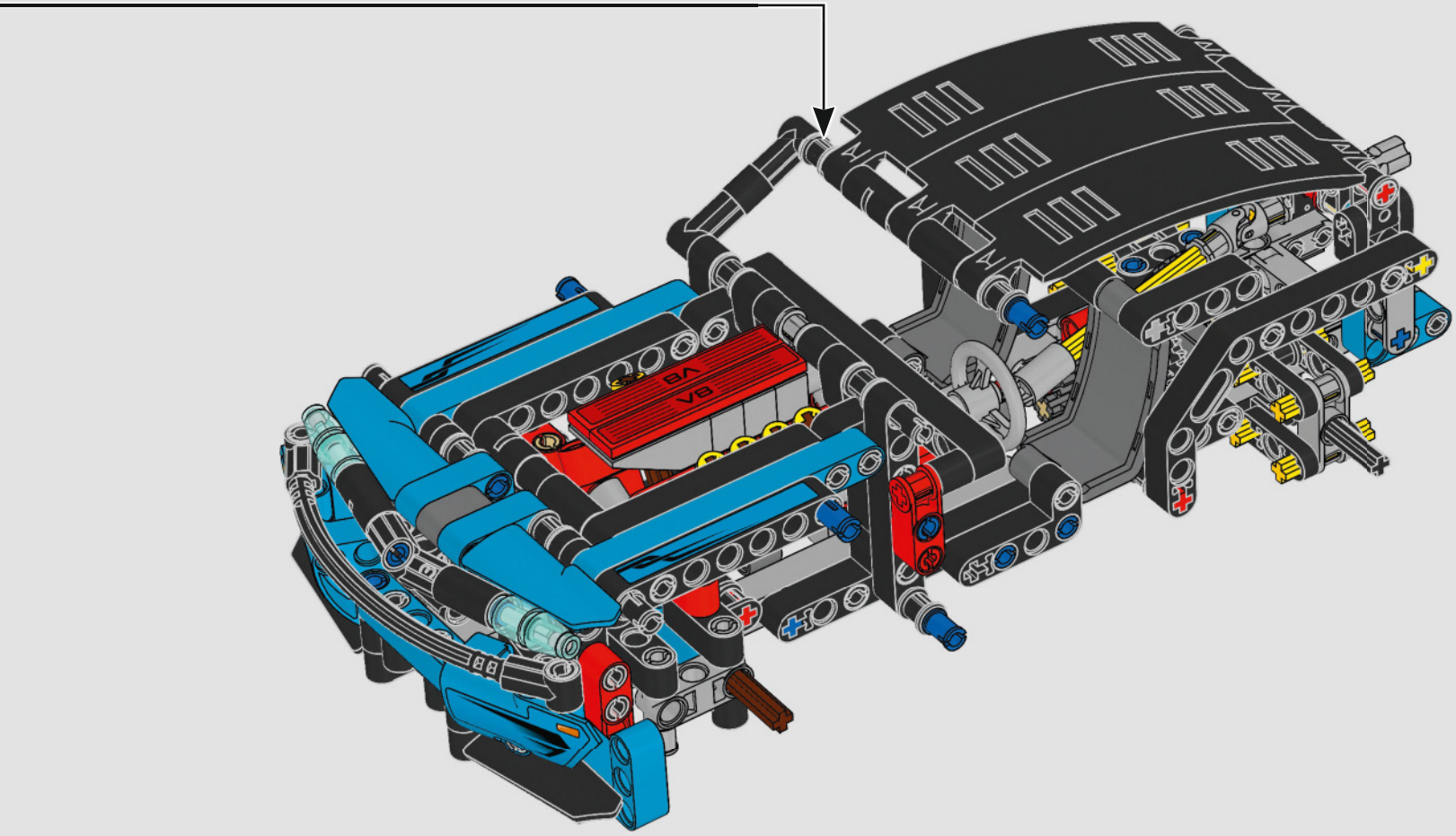

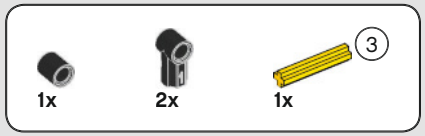

137

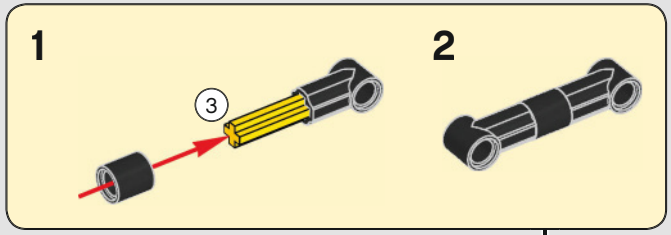

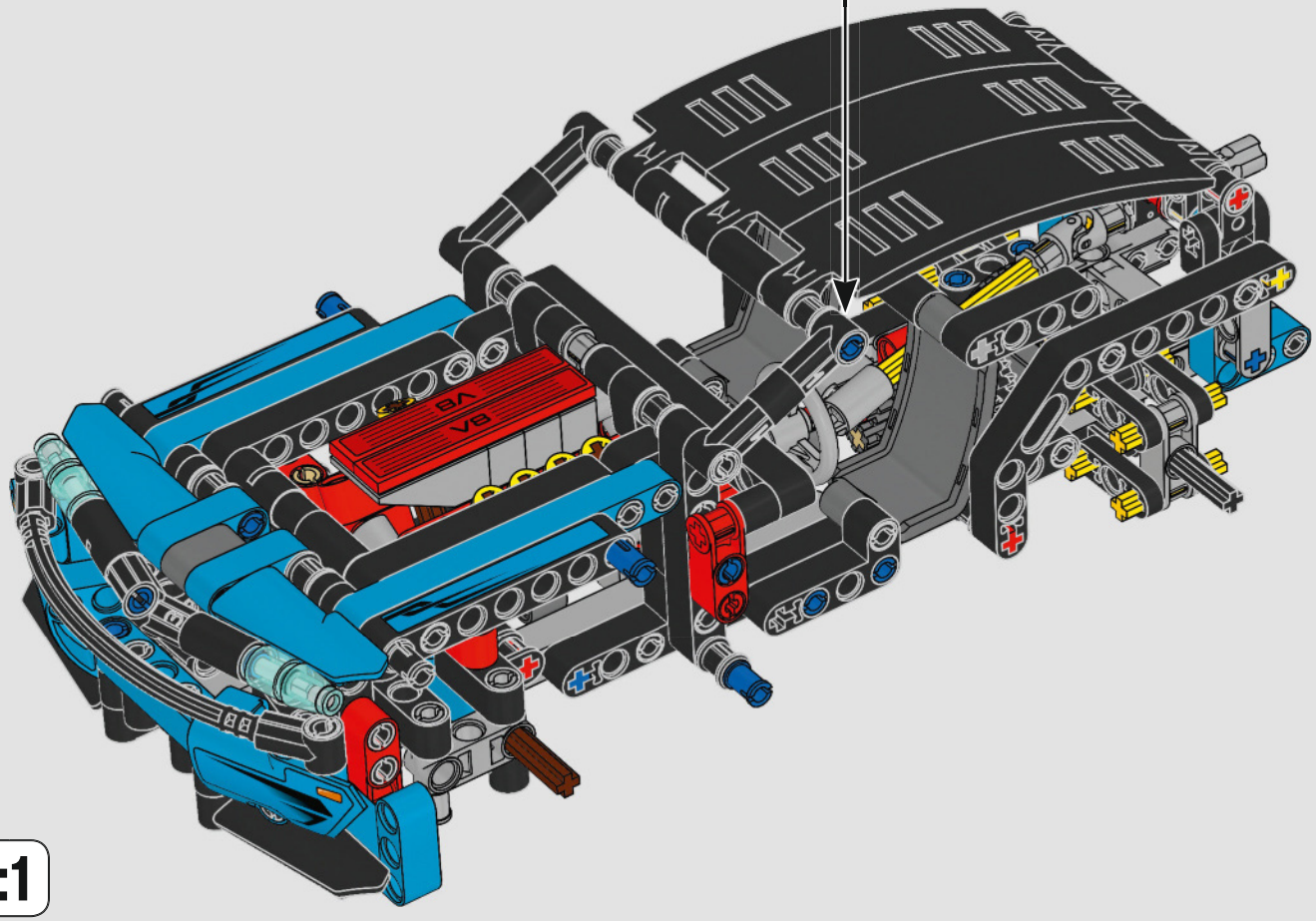

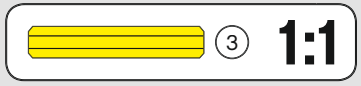



2x

138

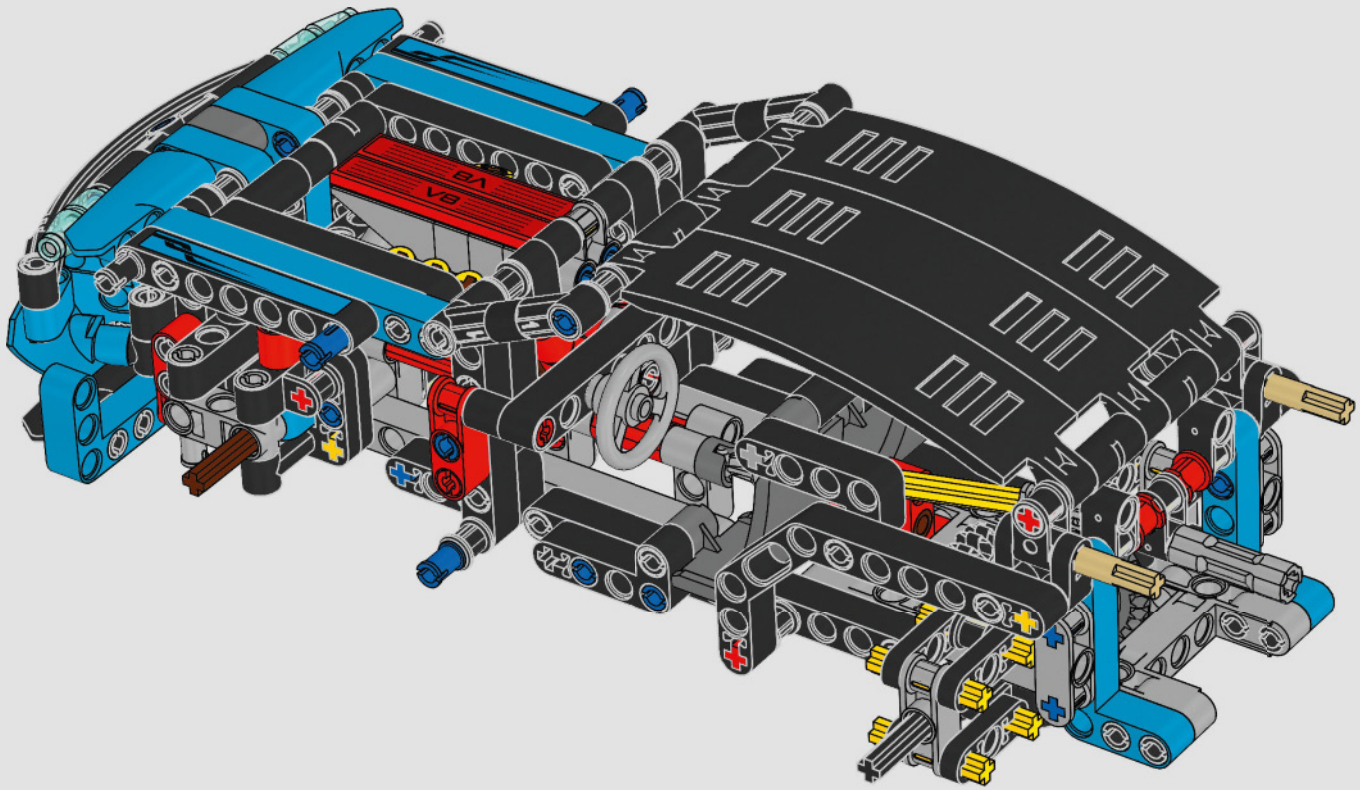

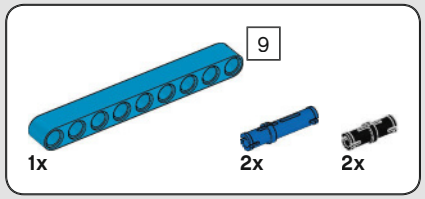

139

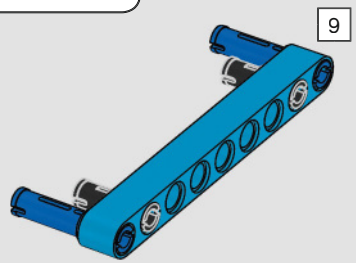

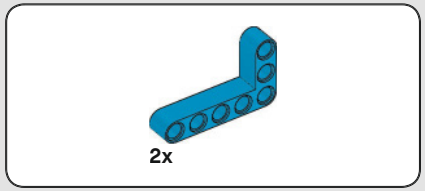

140

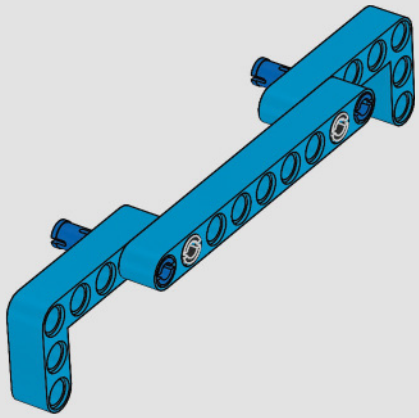

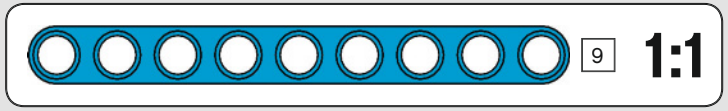



141

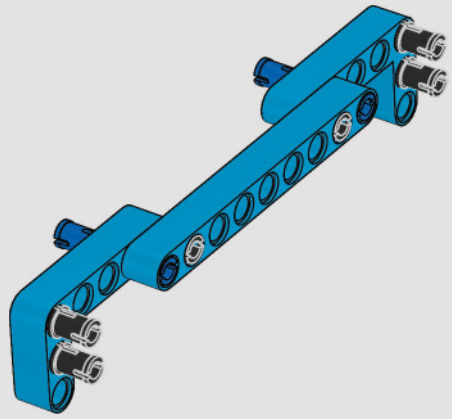

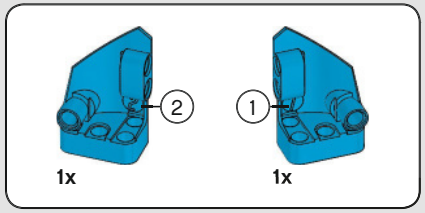

142

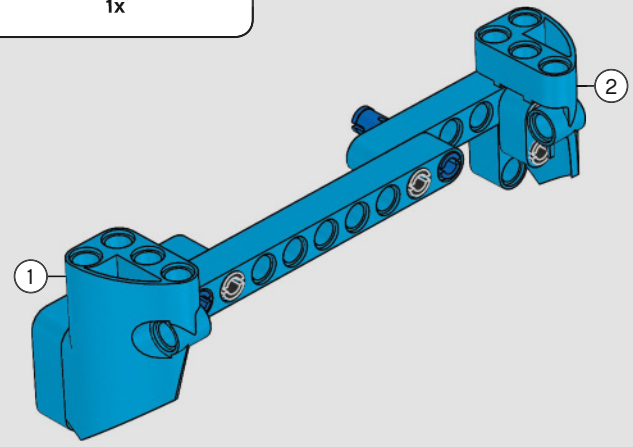

143

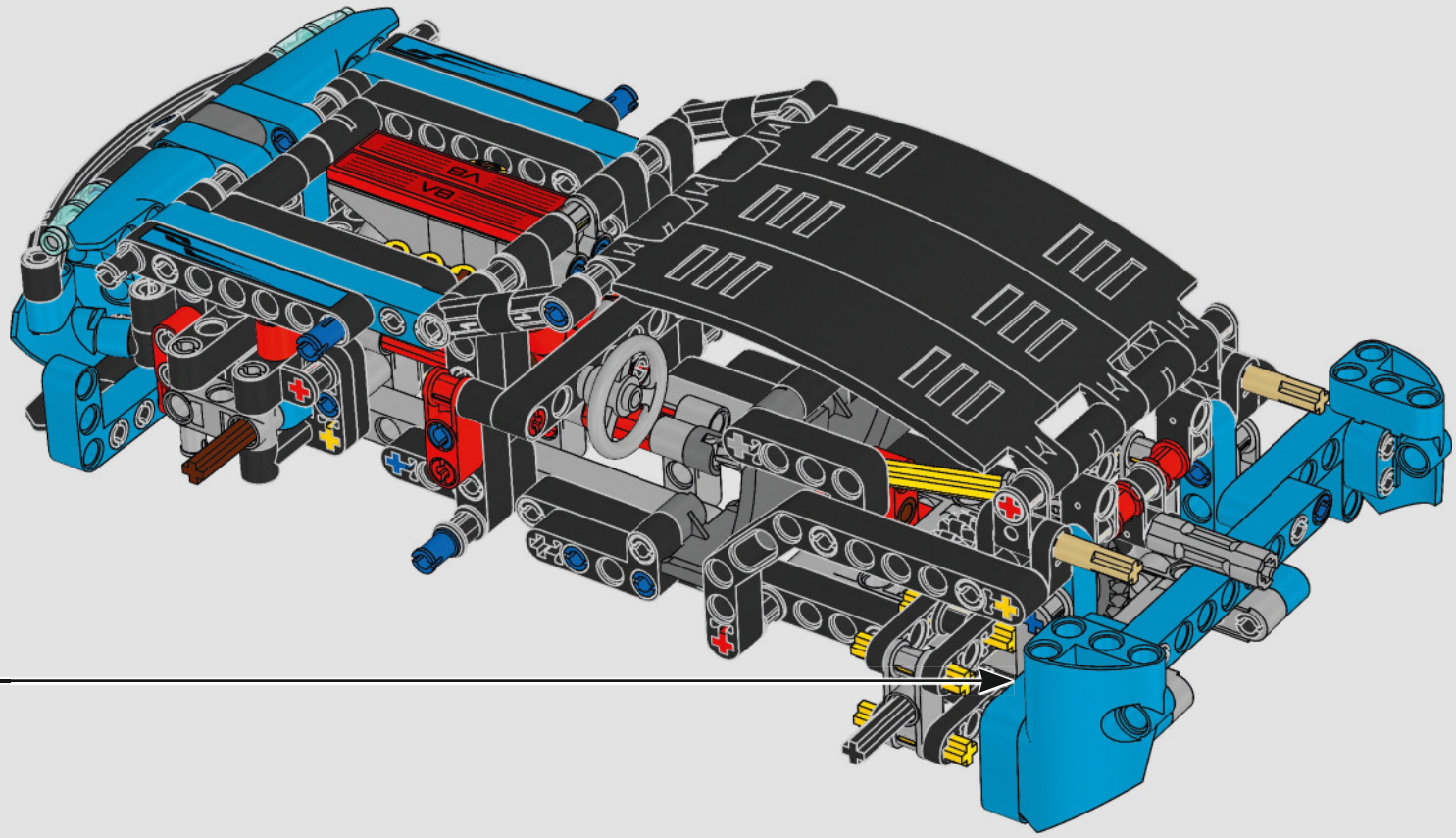

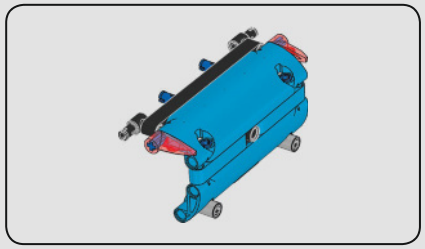

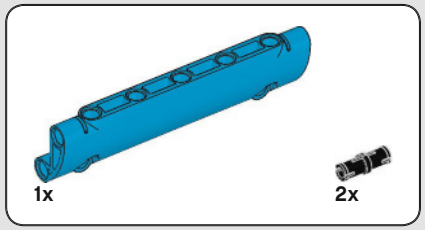

144

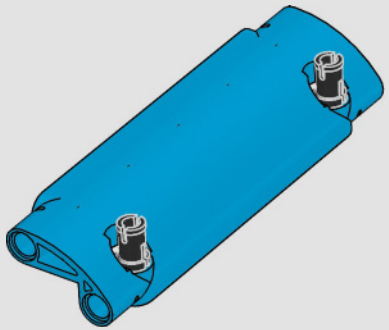

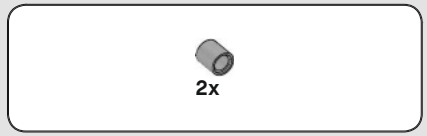

145

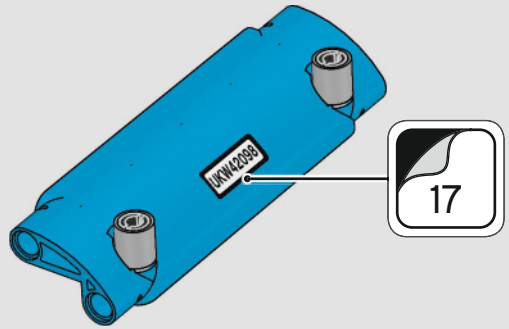

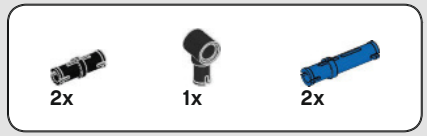

146

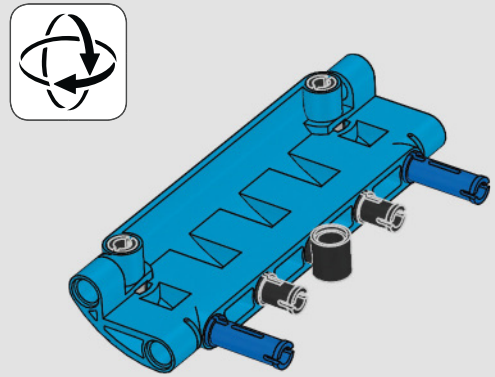

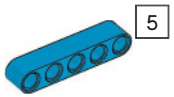

147

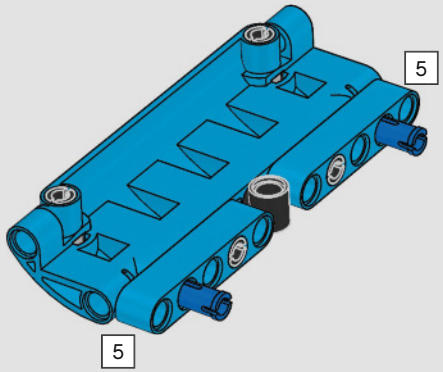

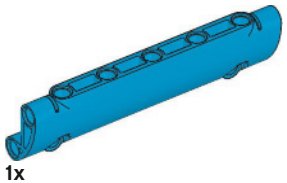

148

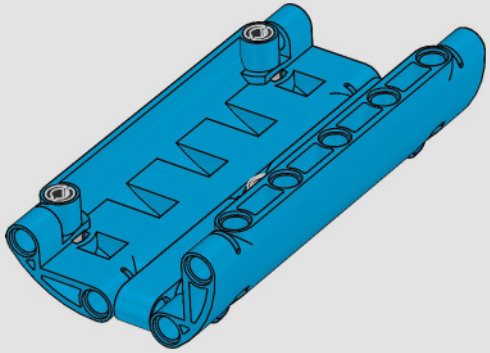



149

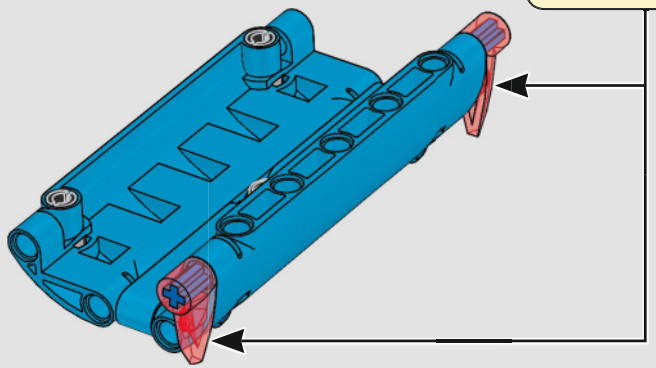



150

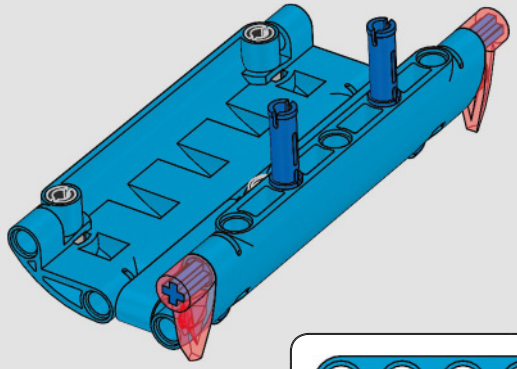

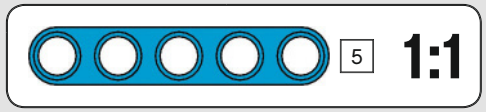

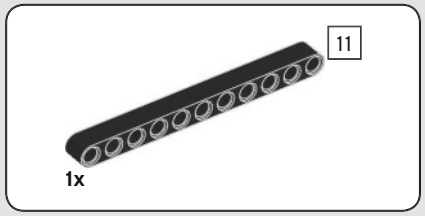

151

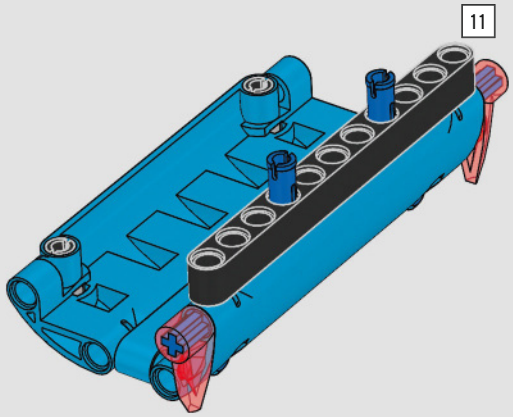

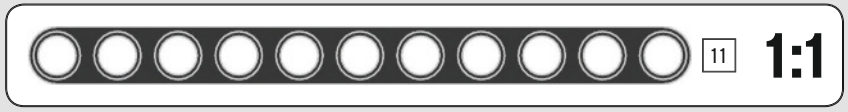

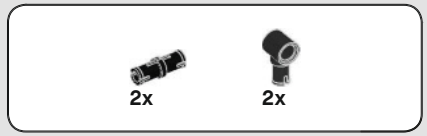

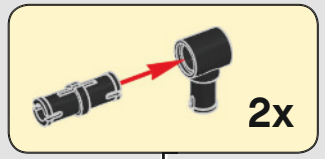

152

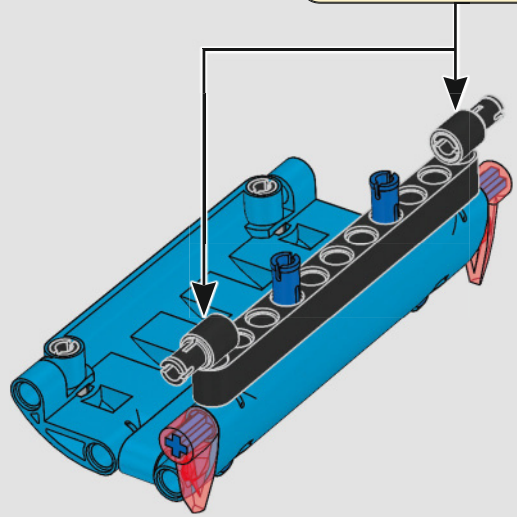

153

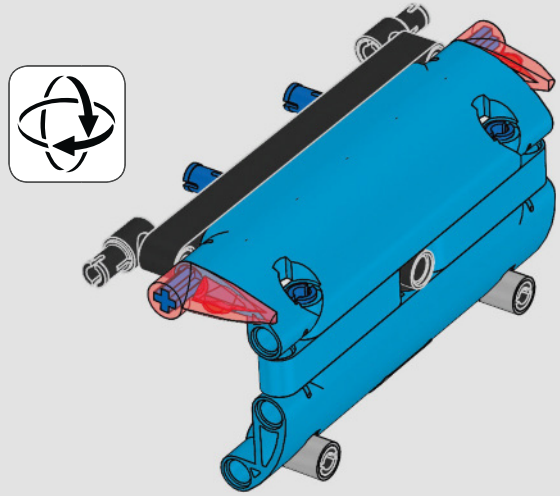

154

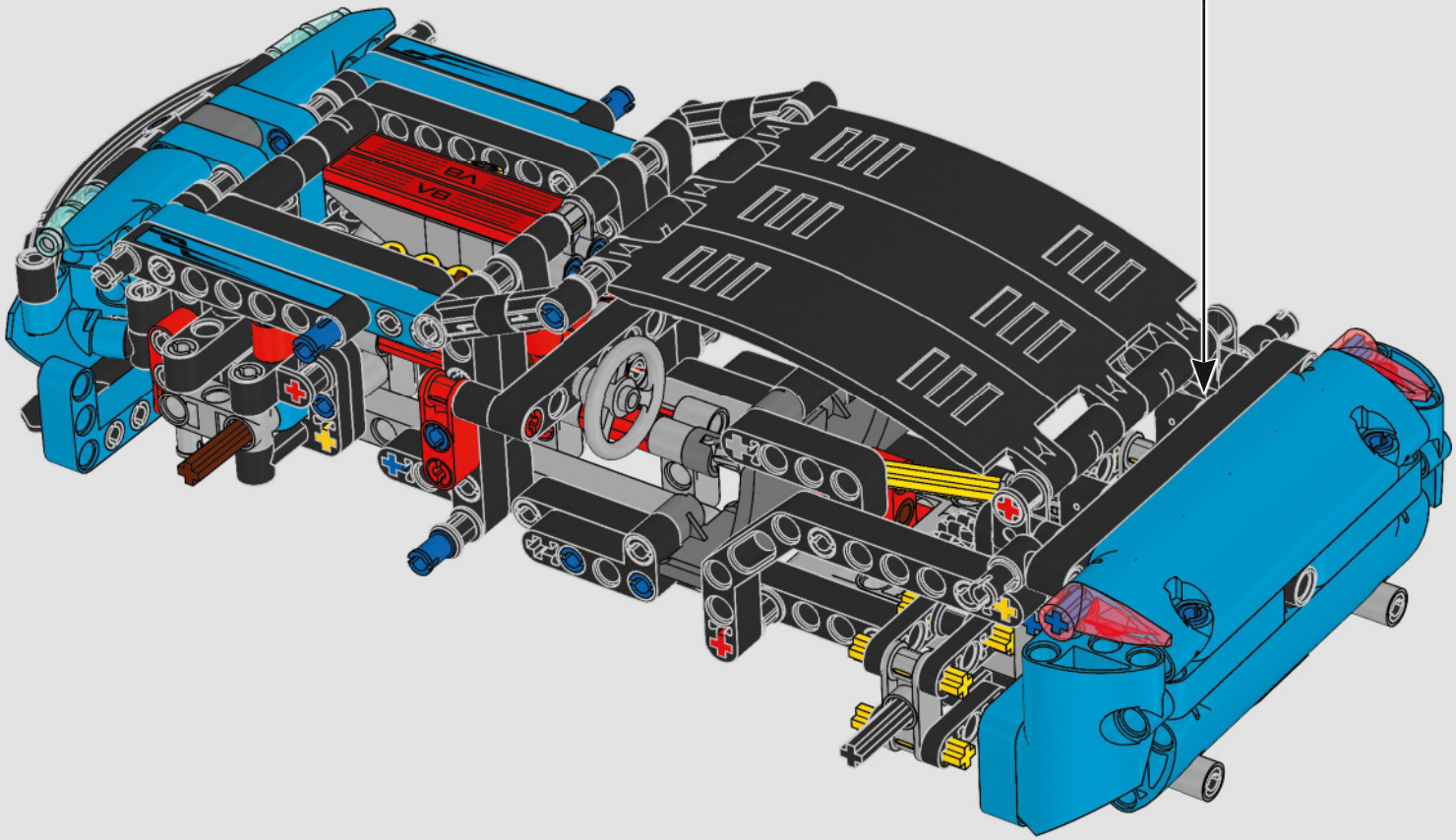

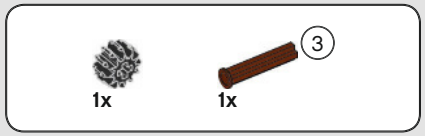

155

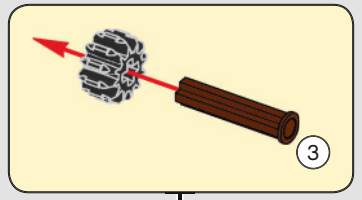

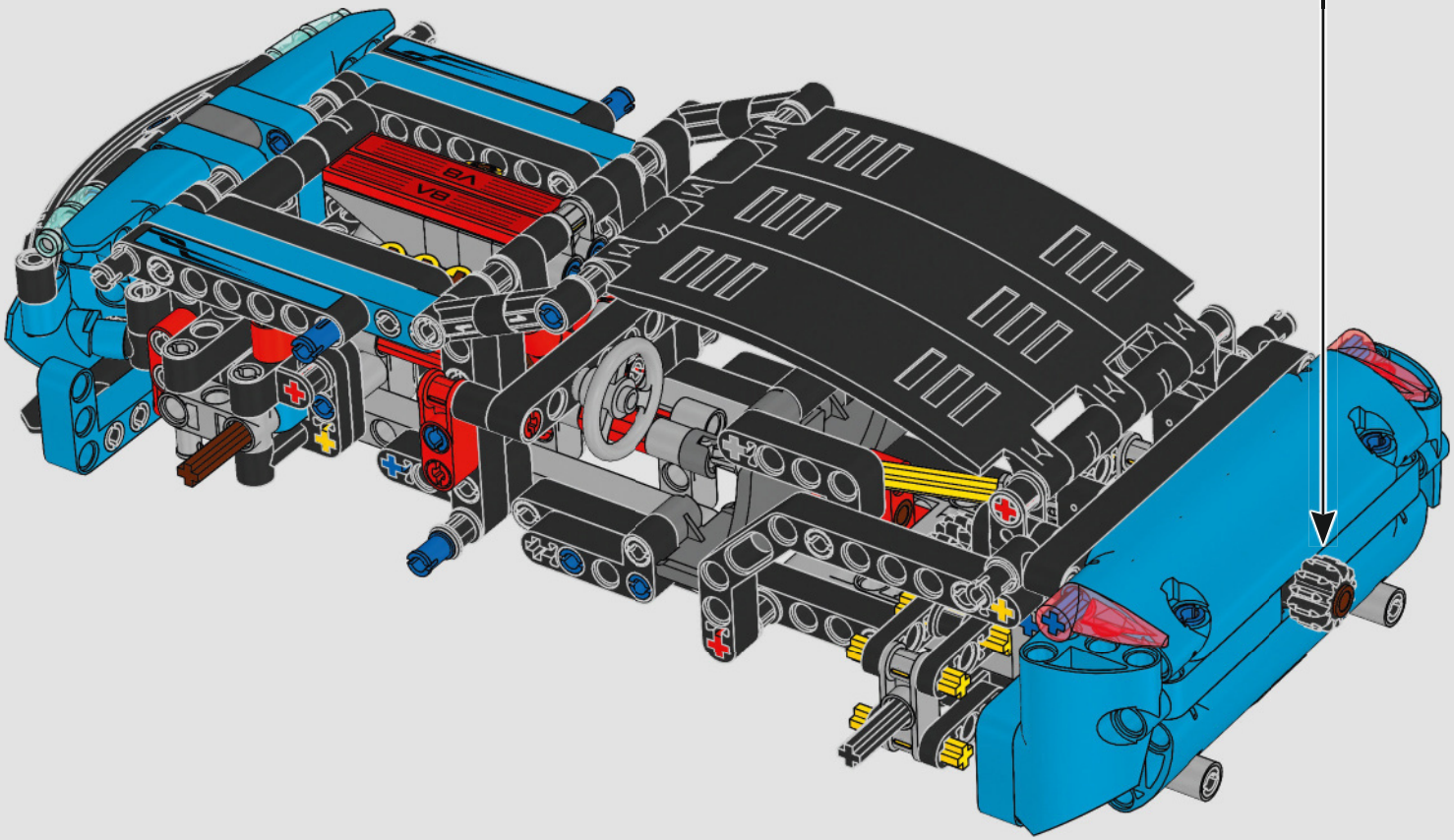

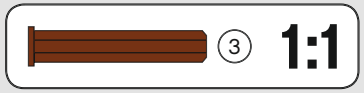

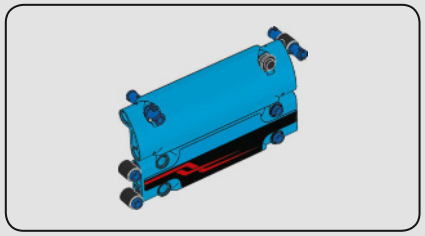

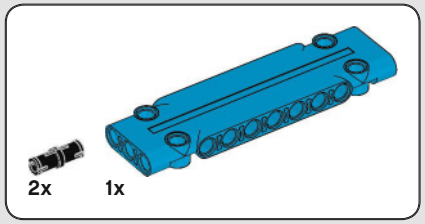

156

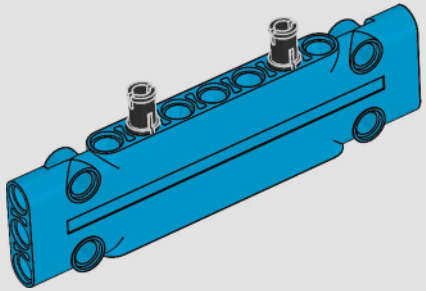

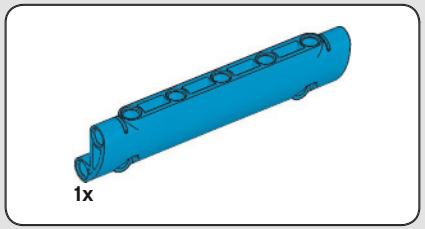

157

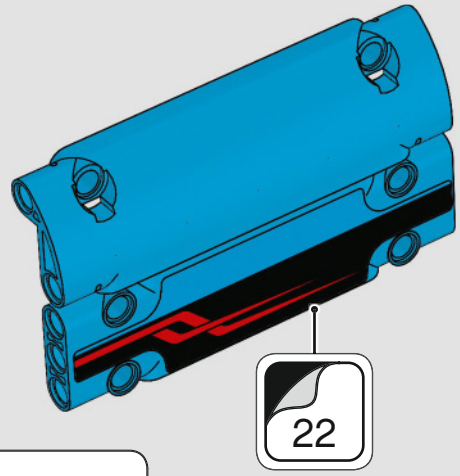



158

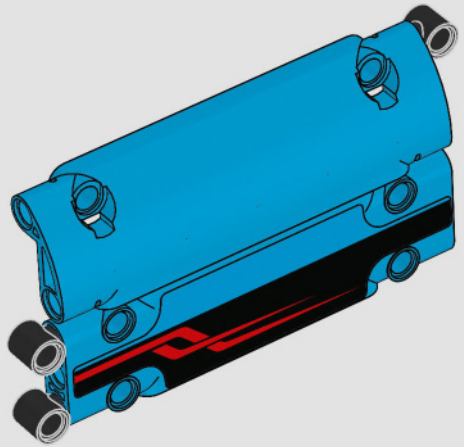


5x

159

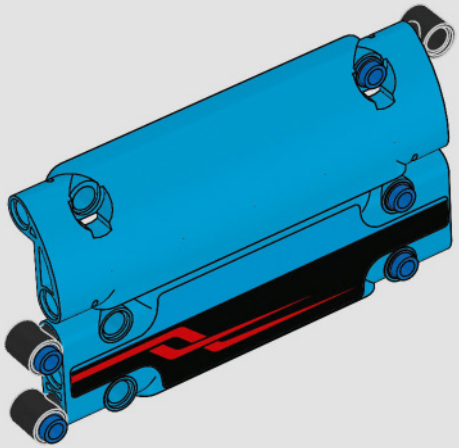


1x


2x

160

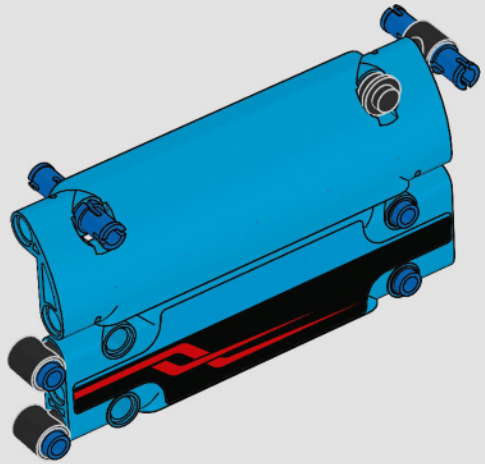

161

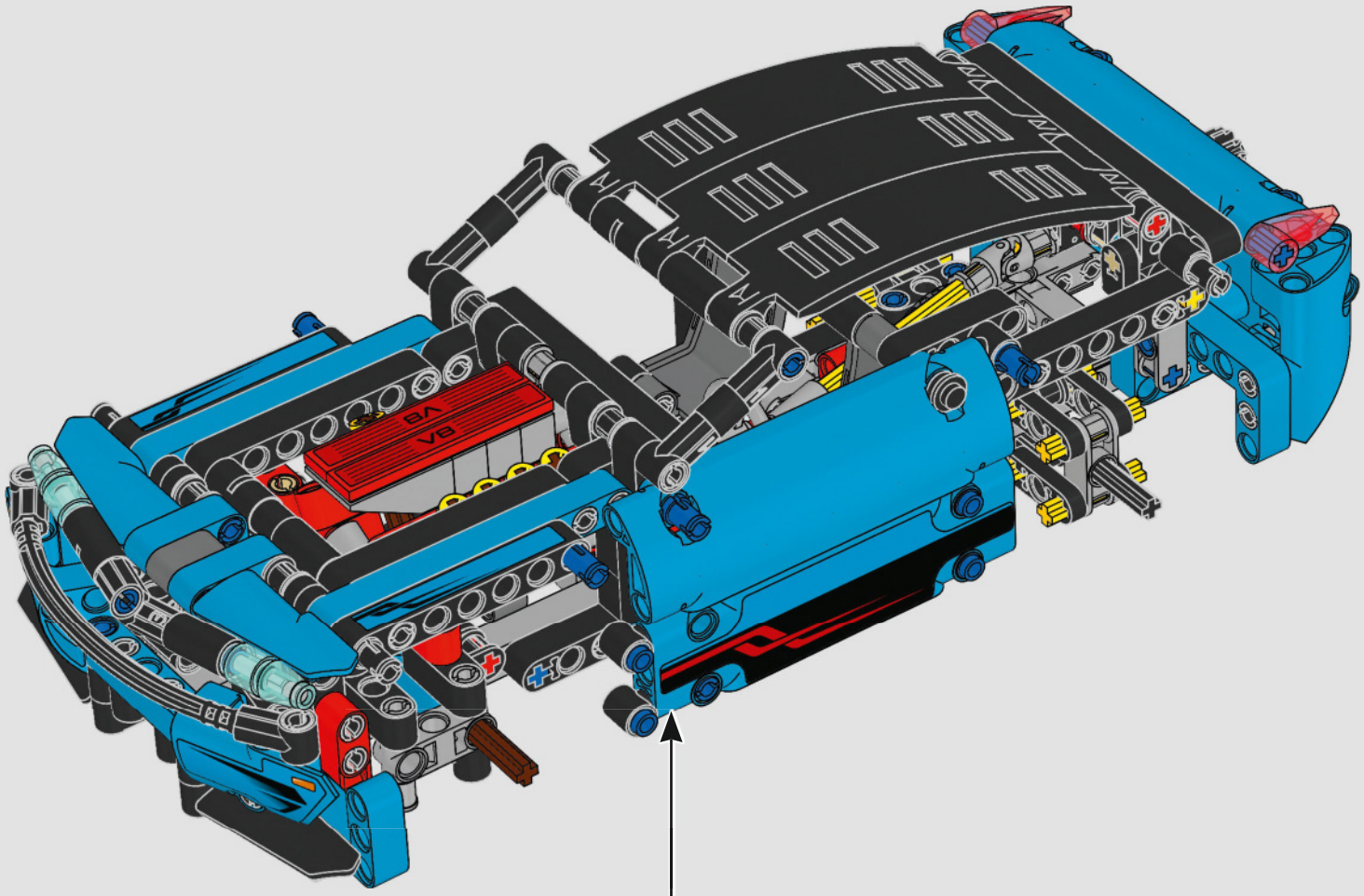

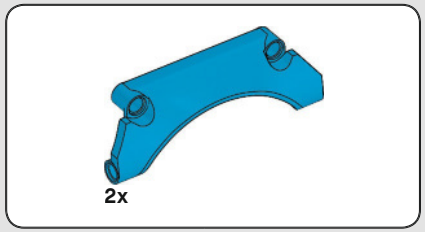

162

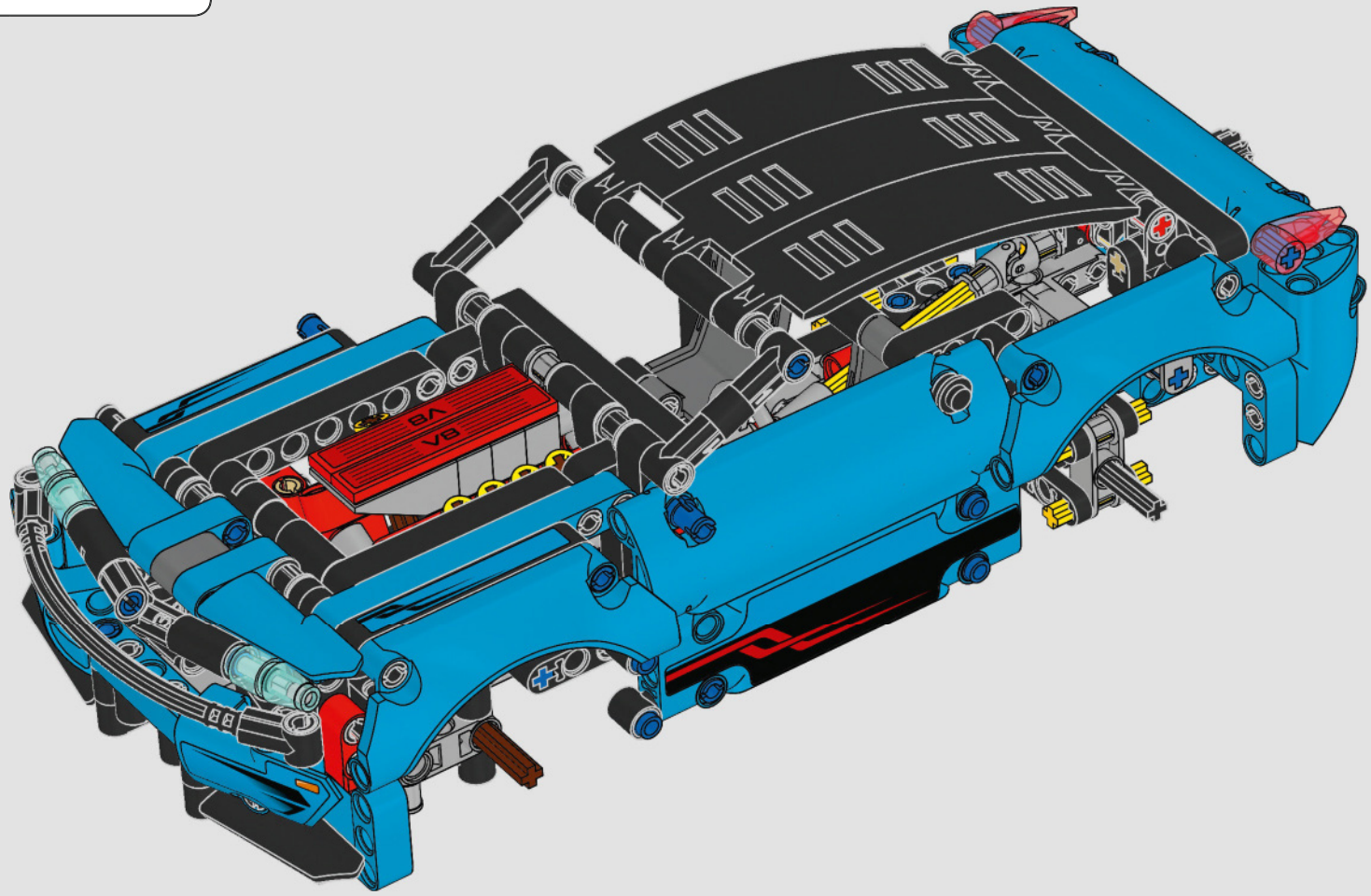

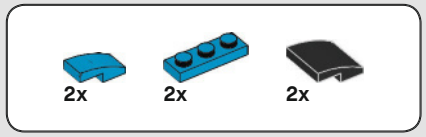

163

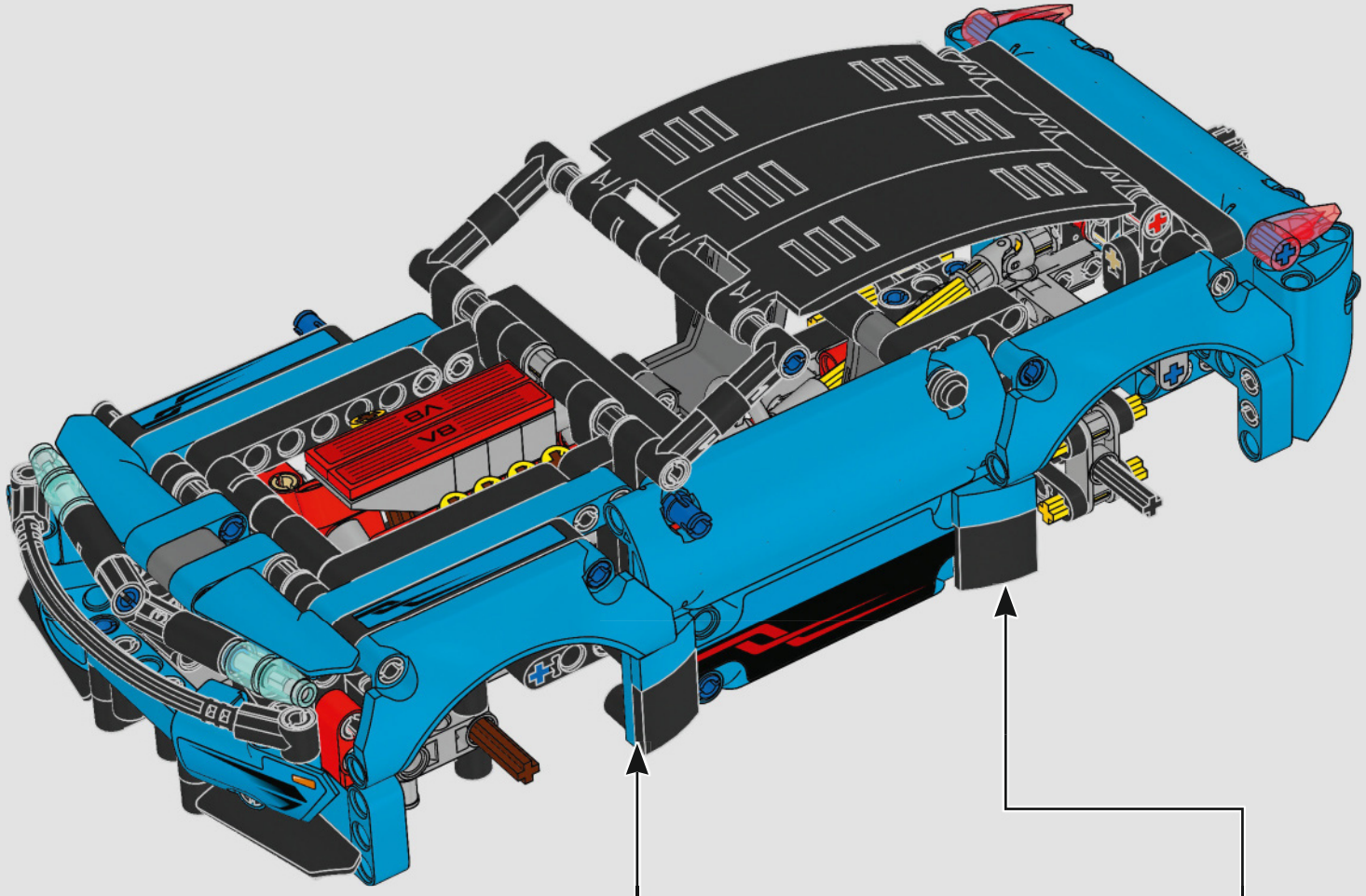

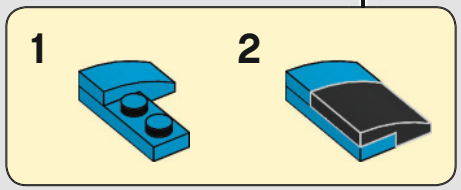

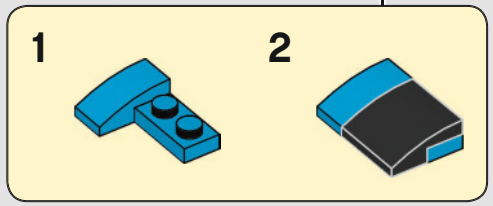

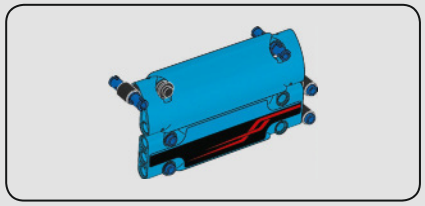

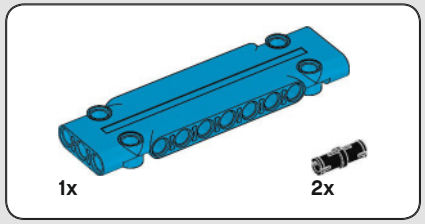

164

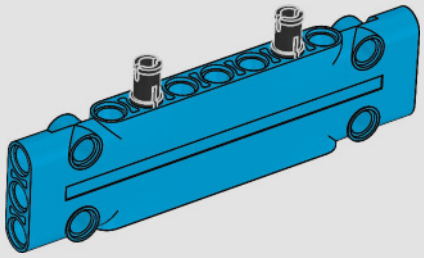

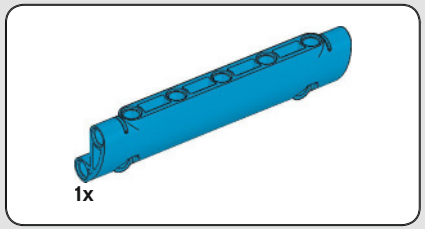

165

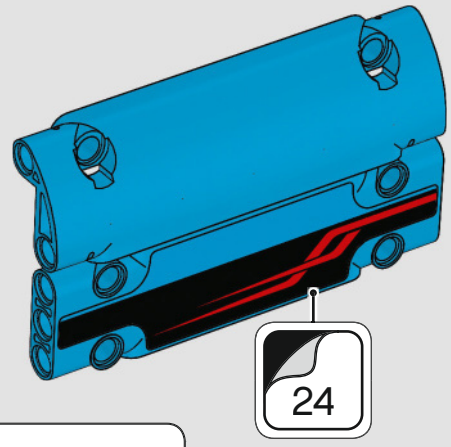



166

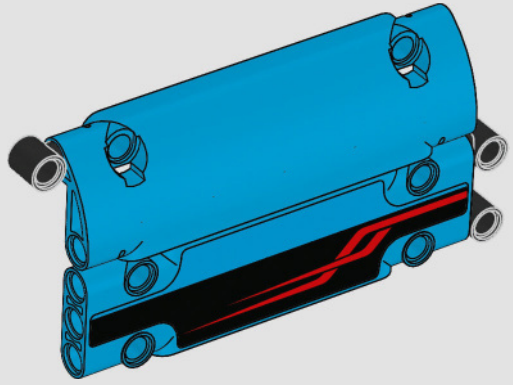


5x

167

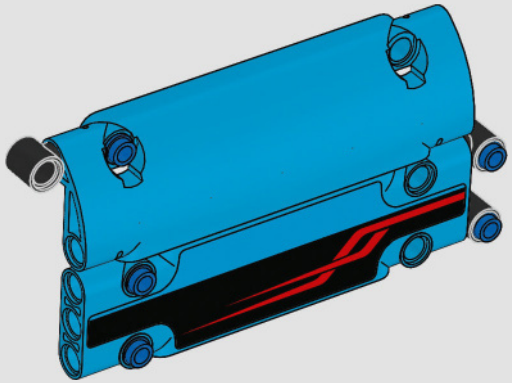


1x


2x

168

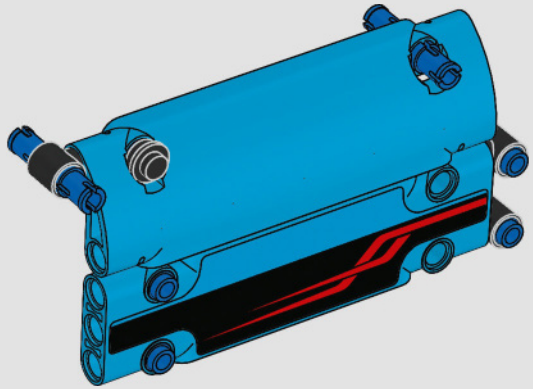

169

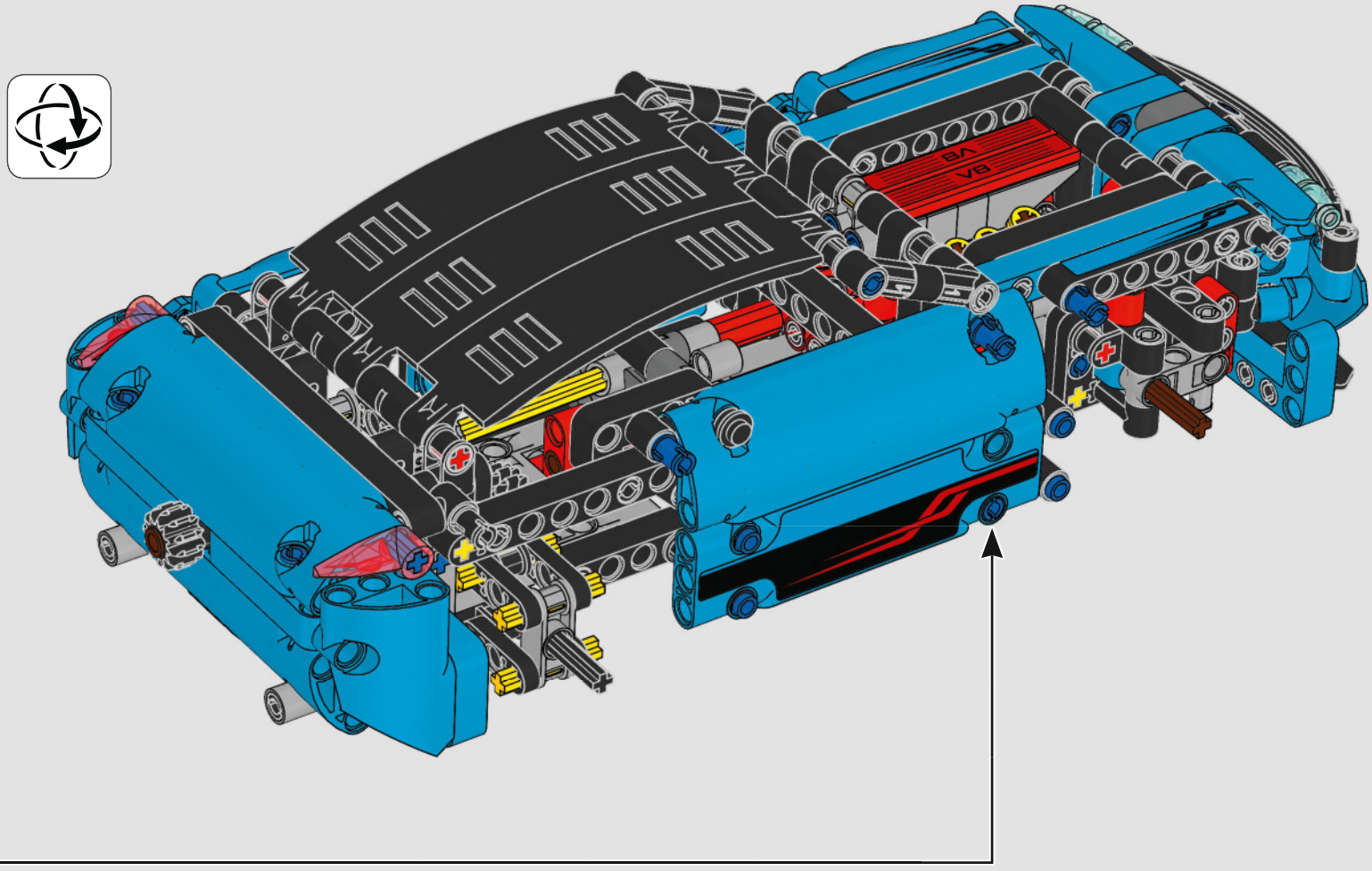

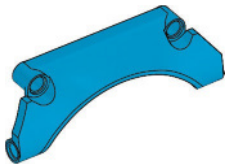

2x

170

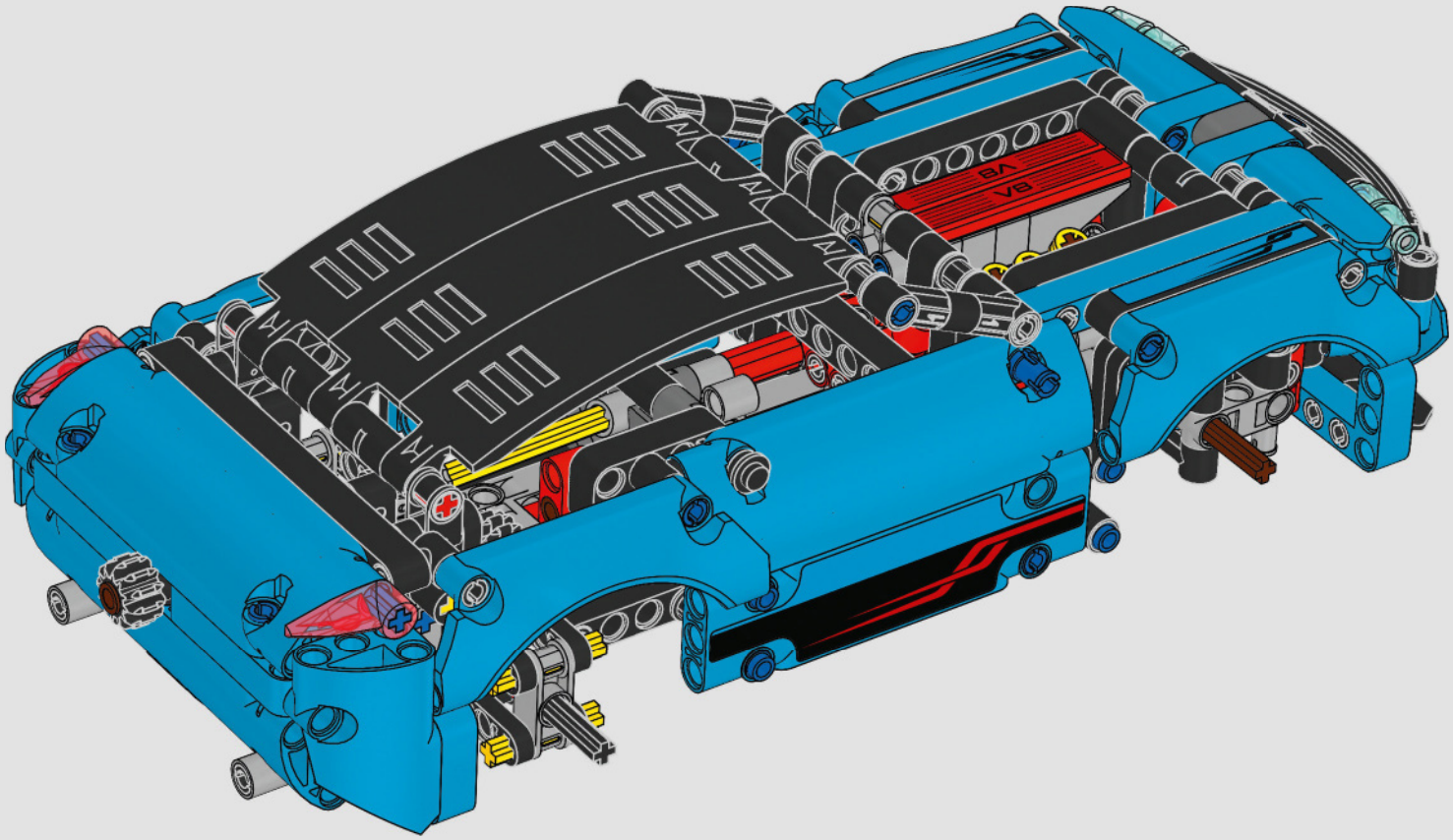

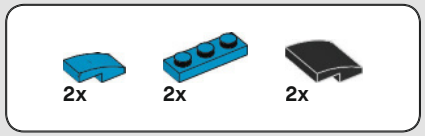

171

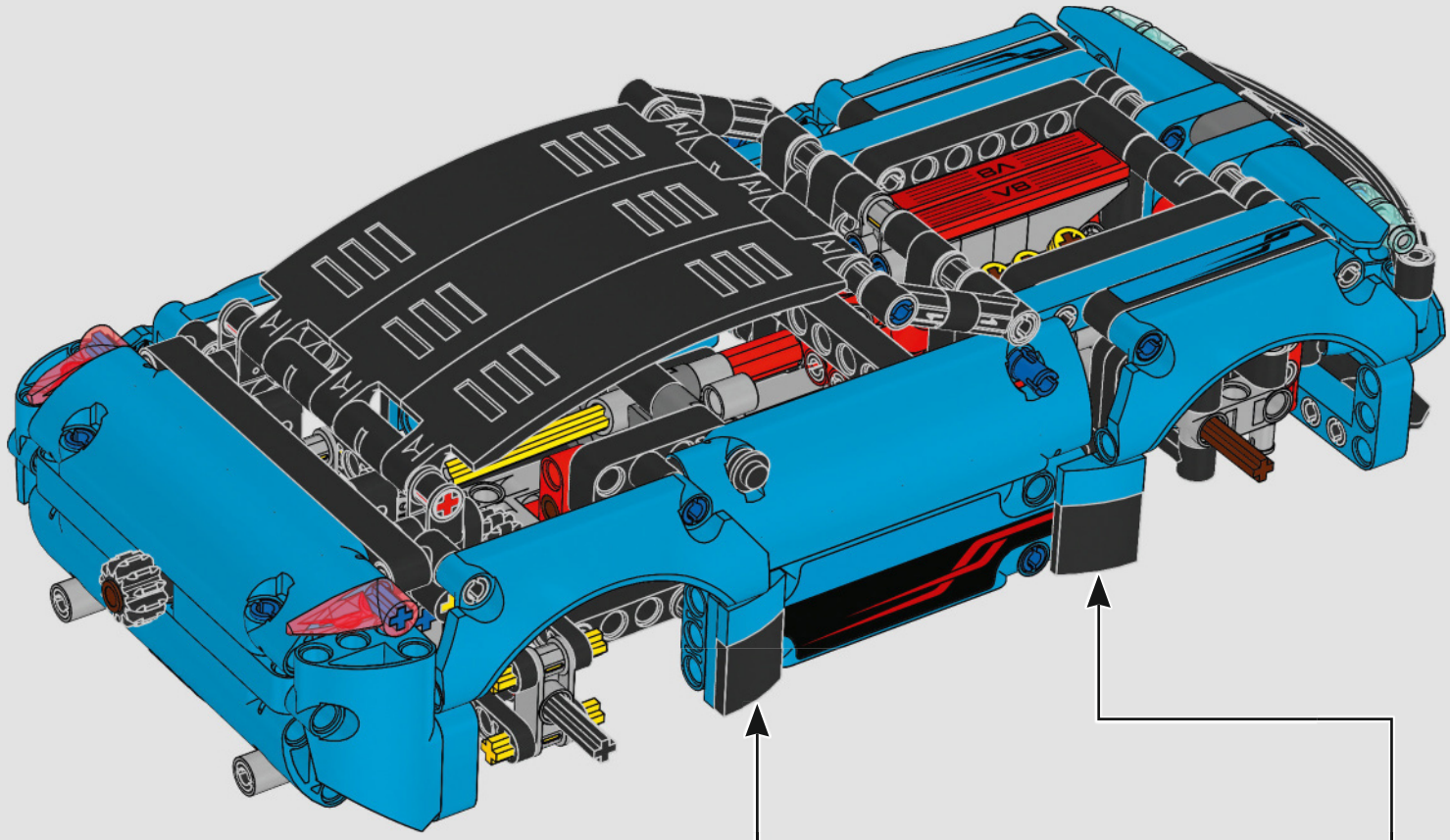

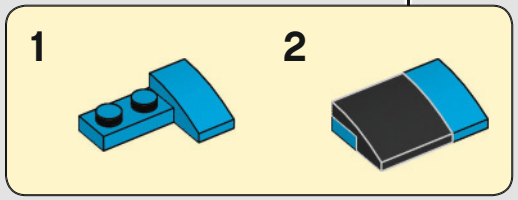

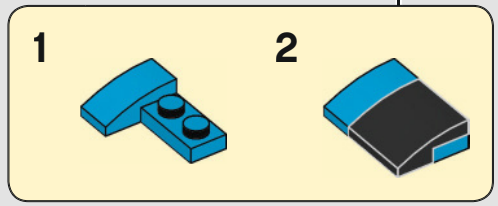

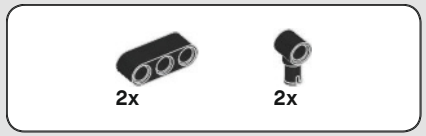

172

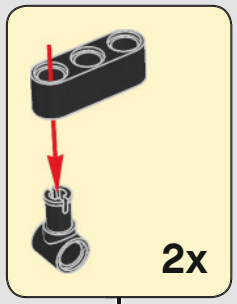



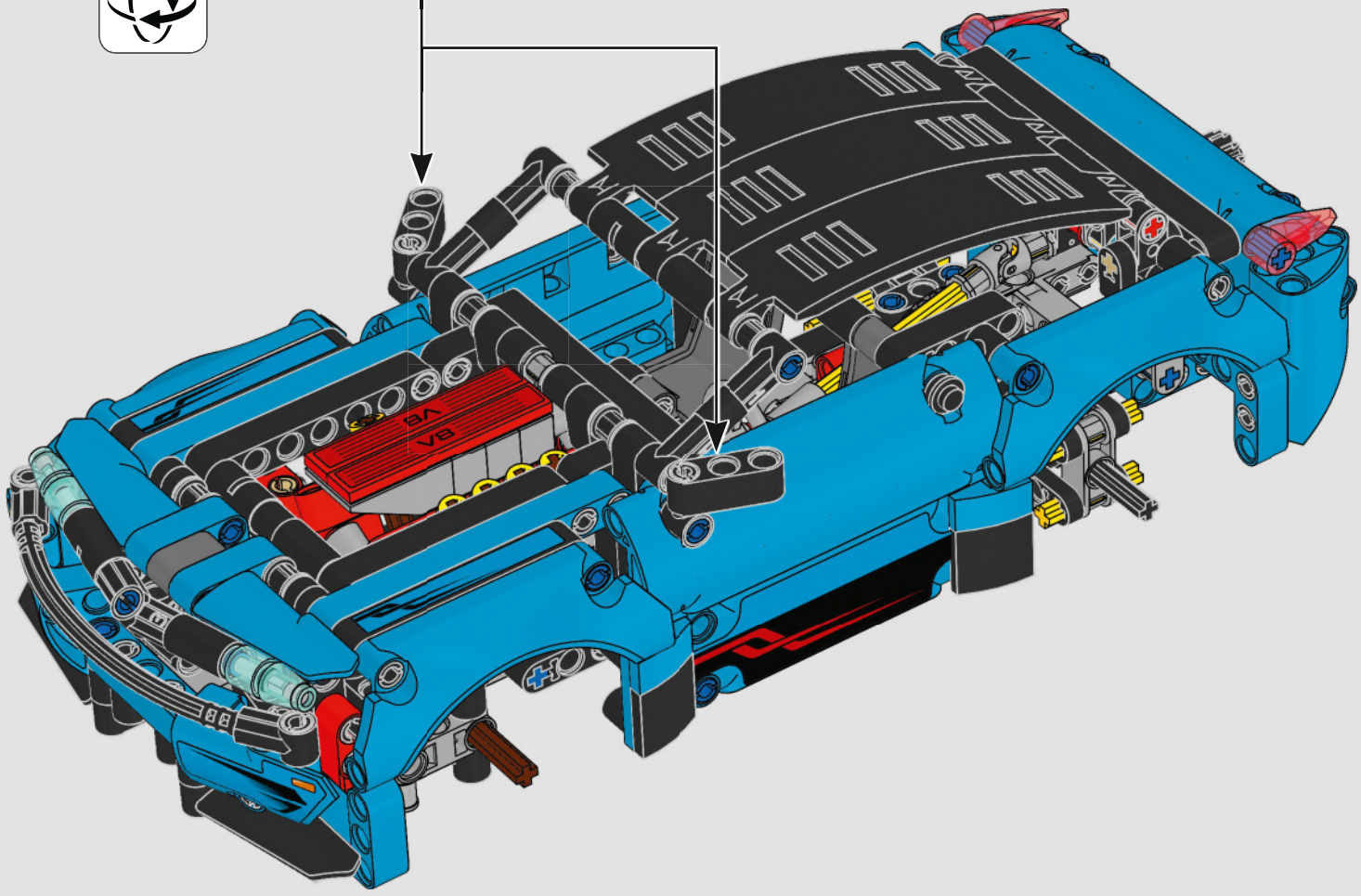



4x

4x

173

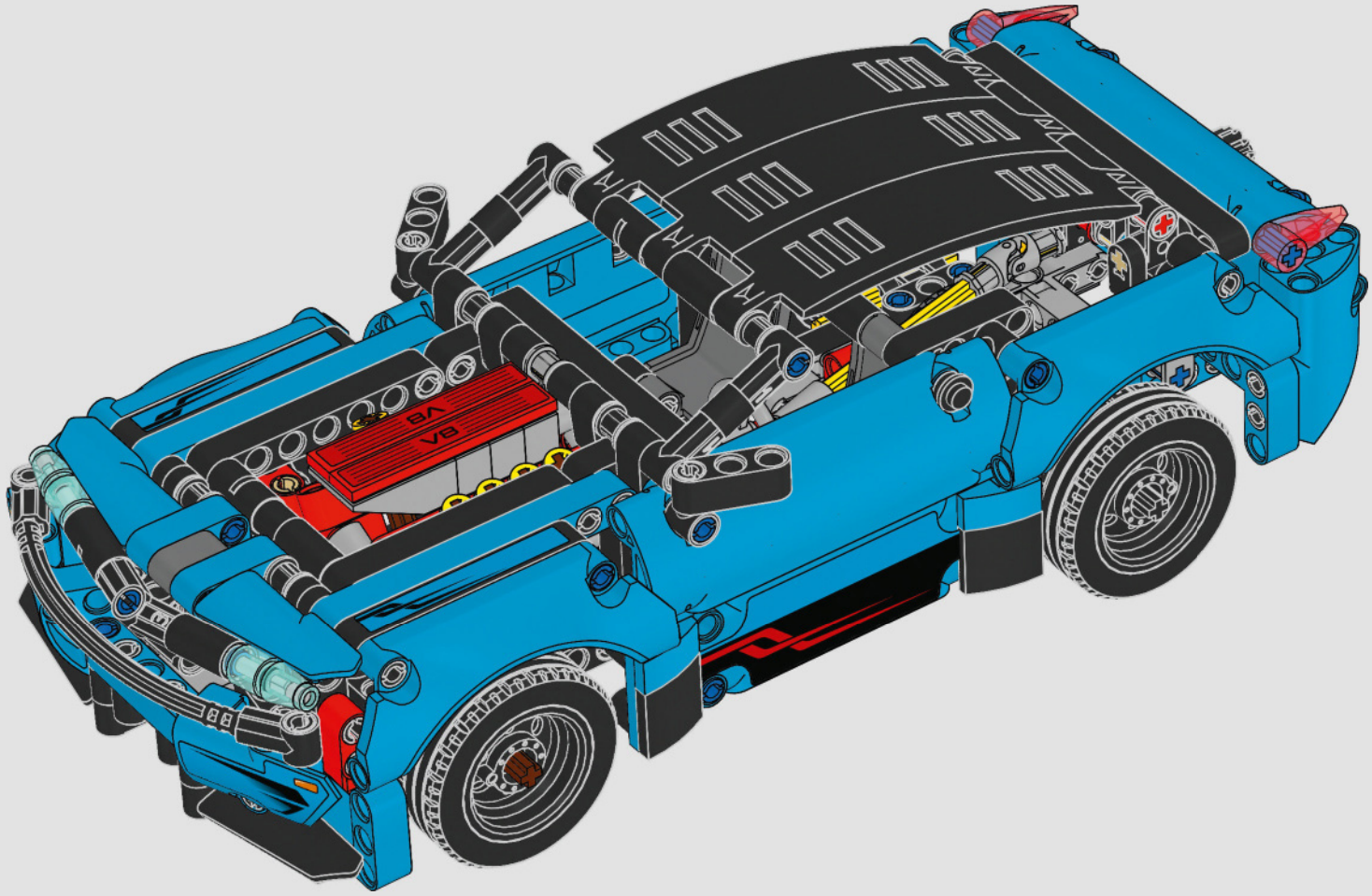

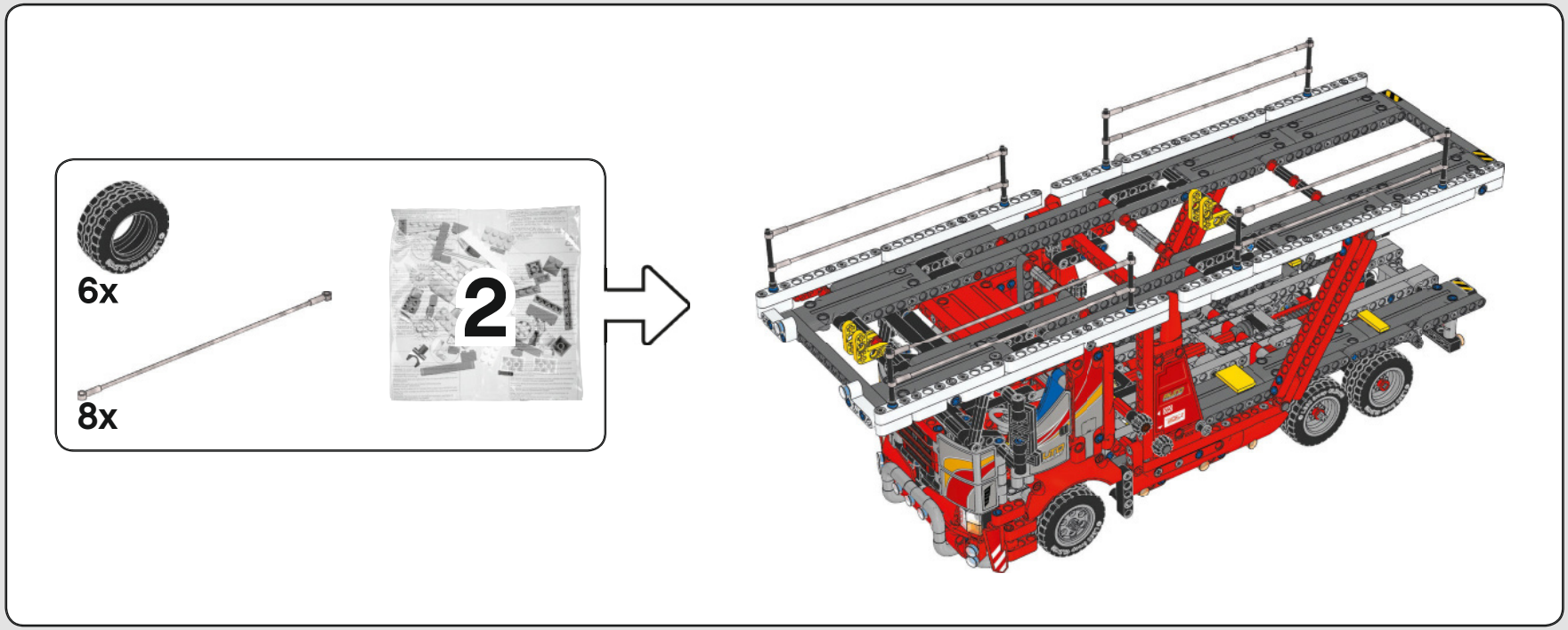
6x
8x
2

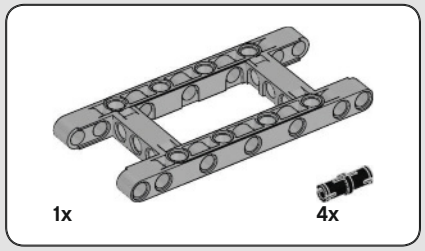

1

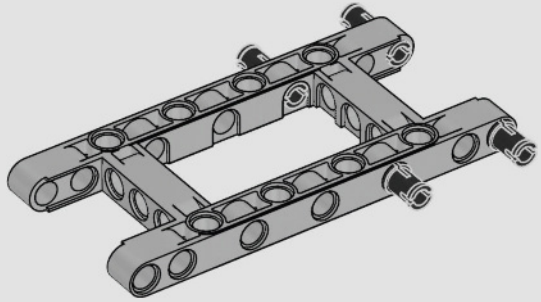

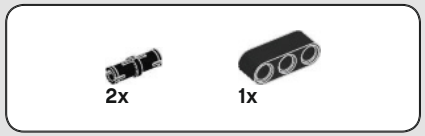

2

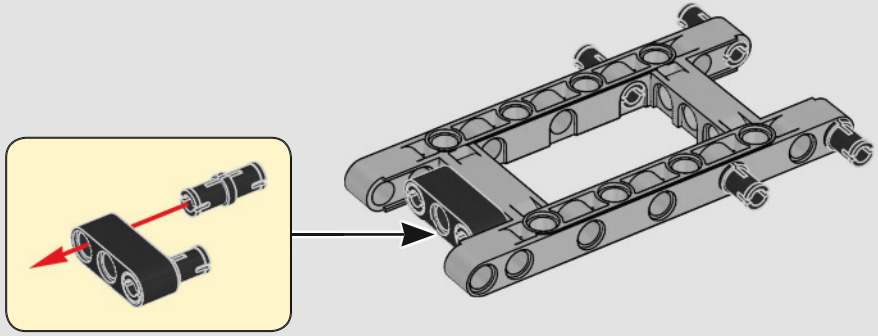

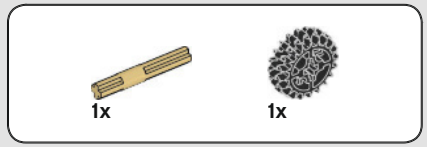

3

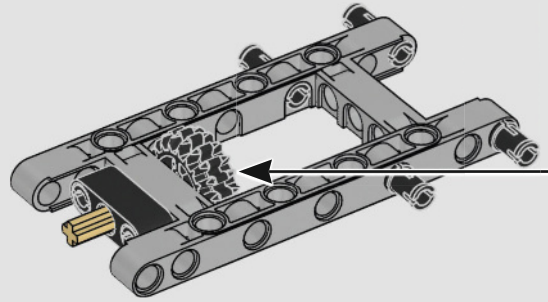

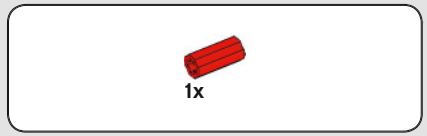

4

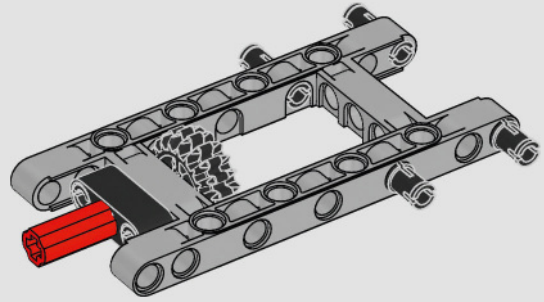

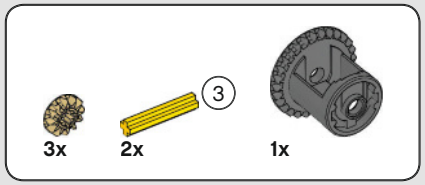

5

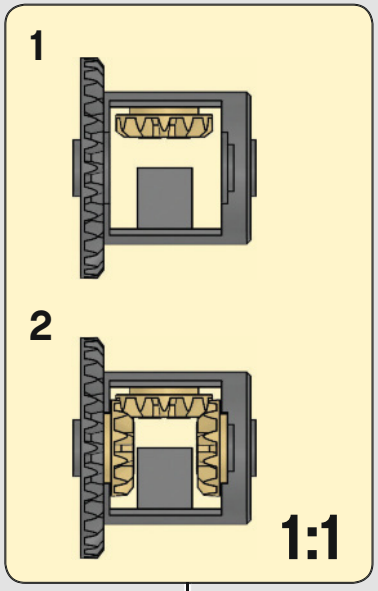

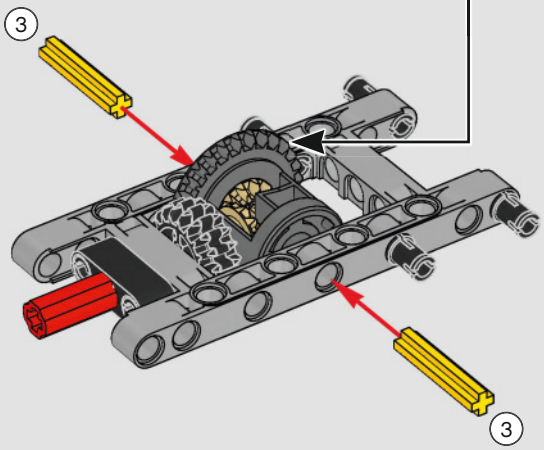

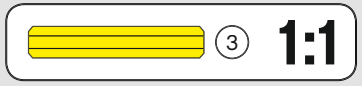

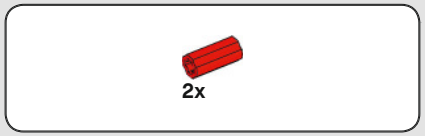

6

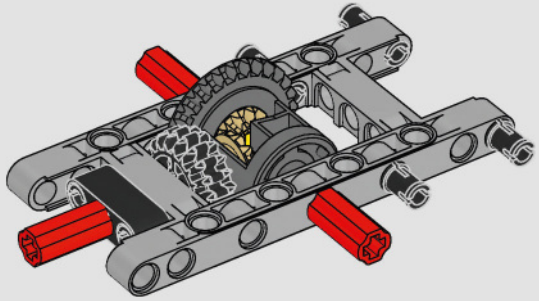

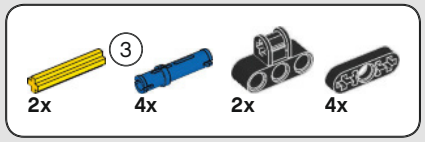

7

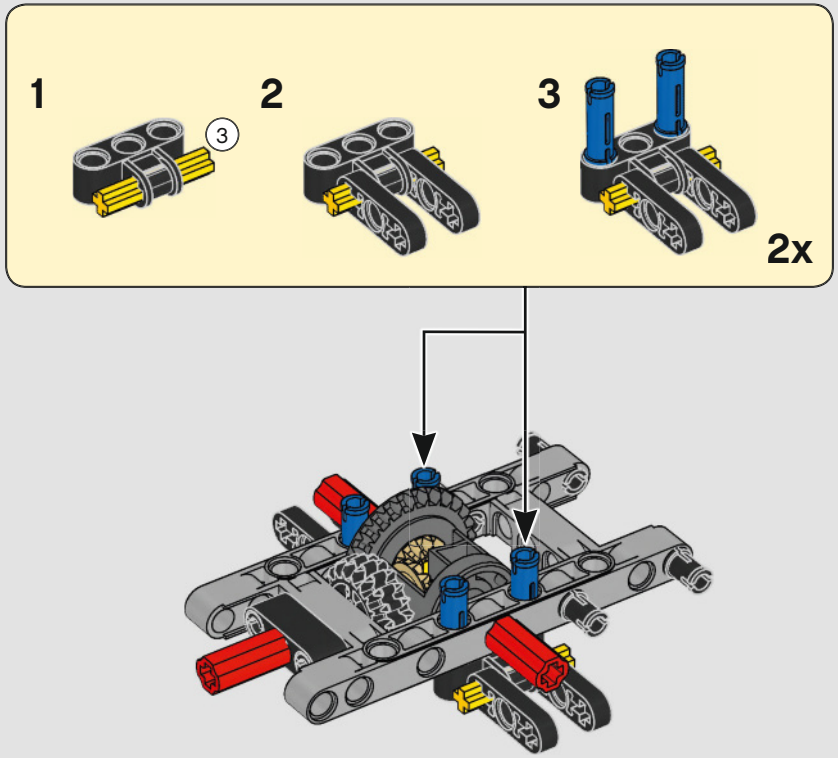

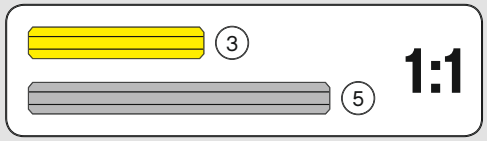

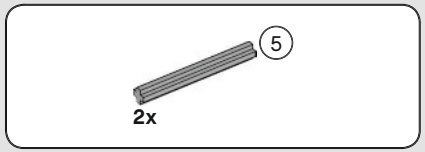

8

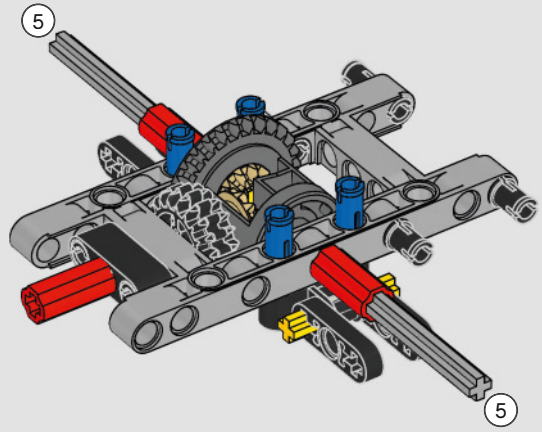



9

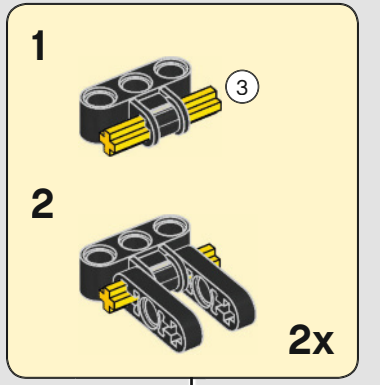

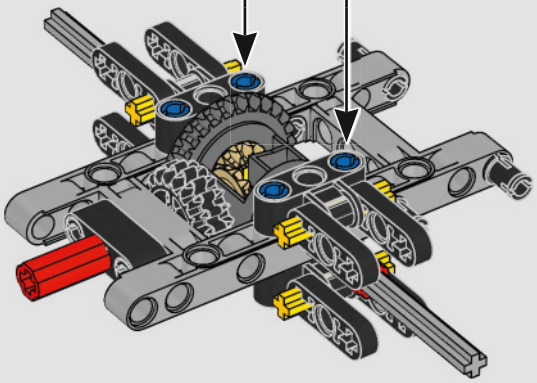

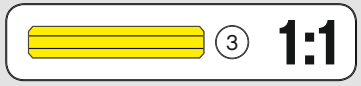

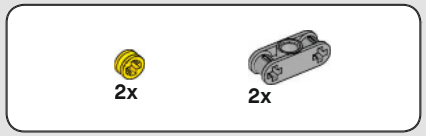

10

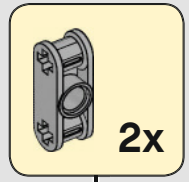

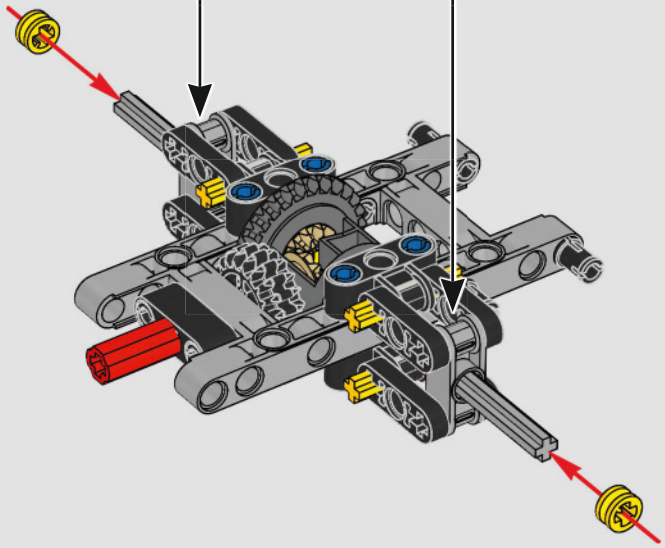

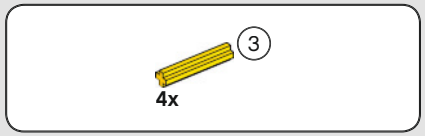

11

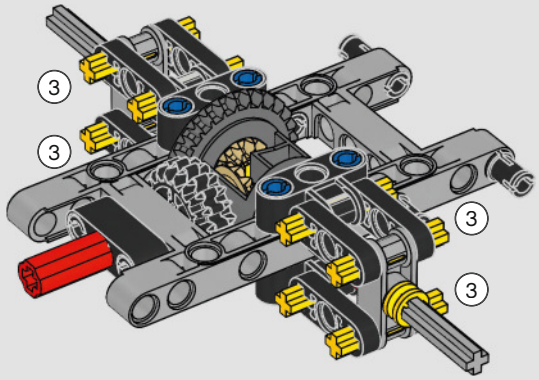

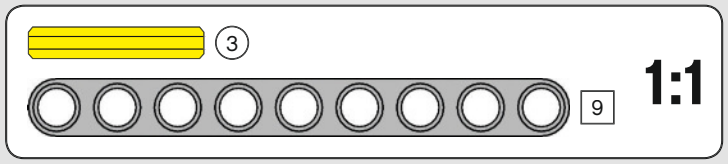

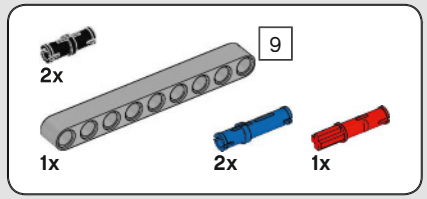

12

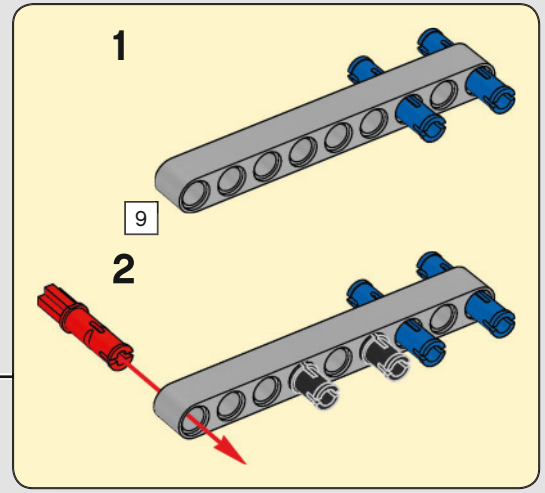

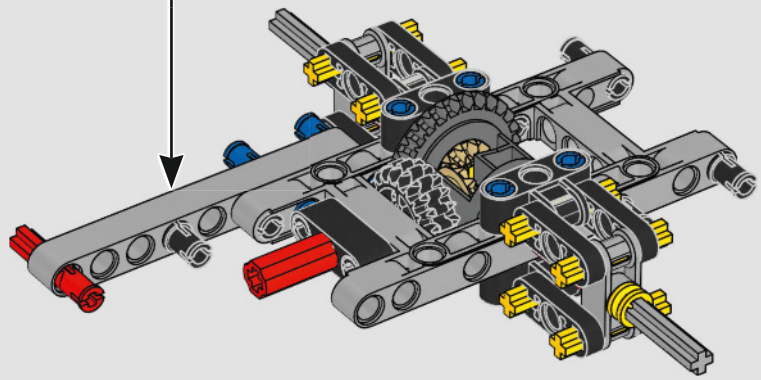

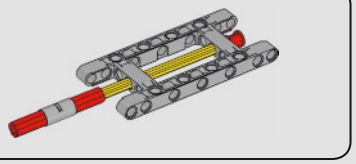

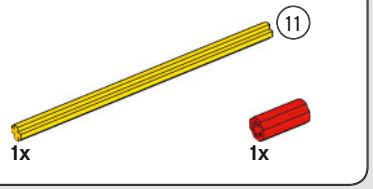

13

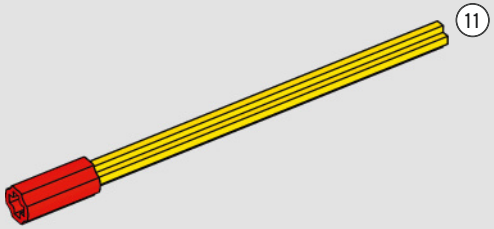

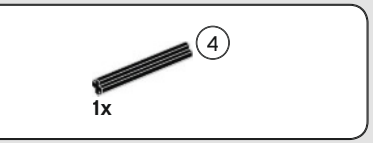

14

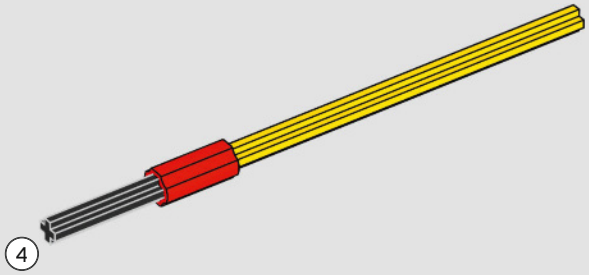

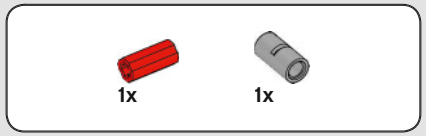

15

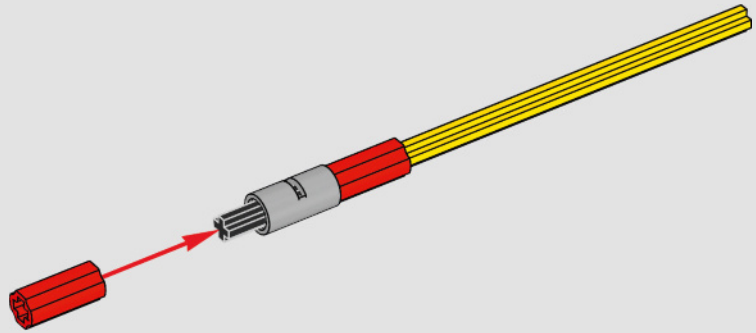

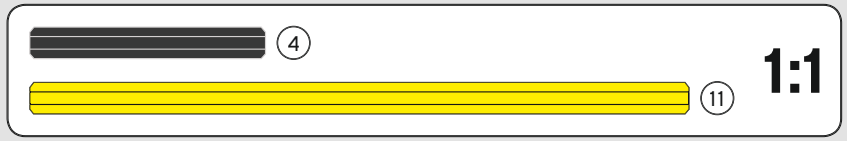

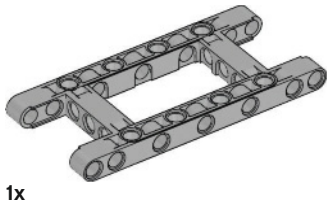

1x

16

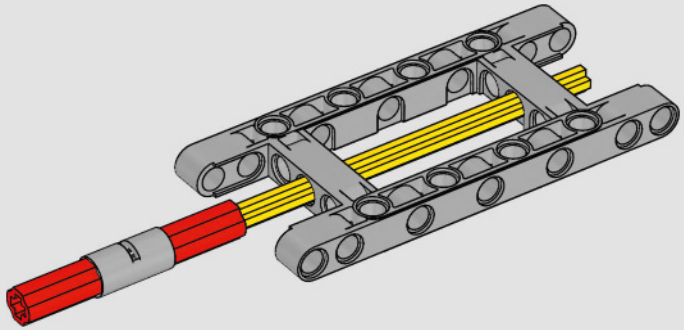



1x

17

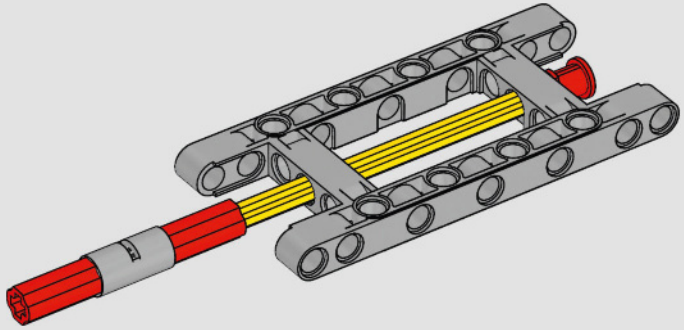

18

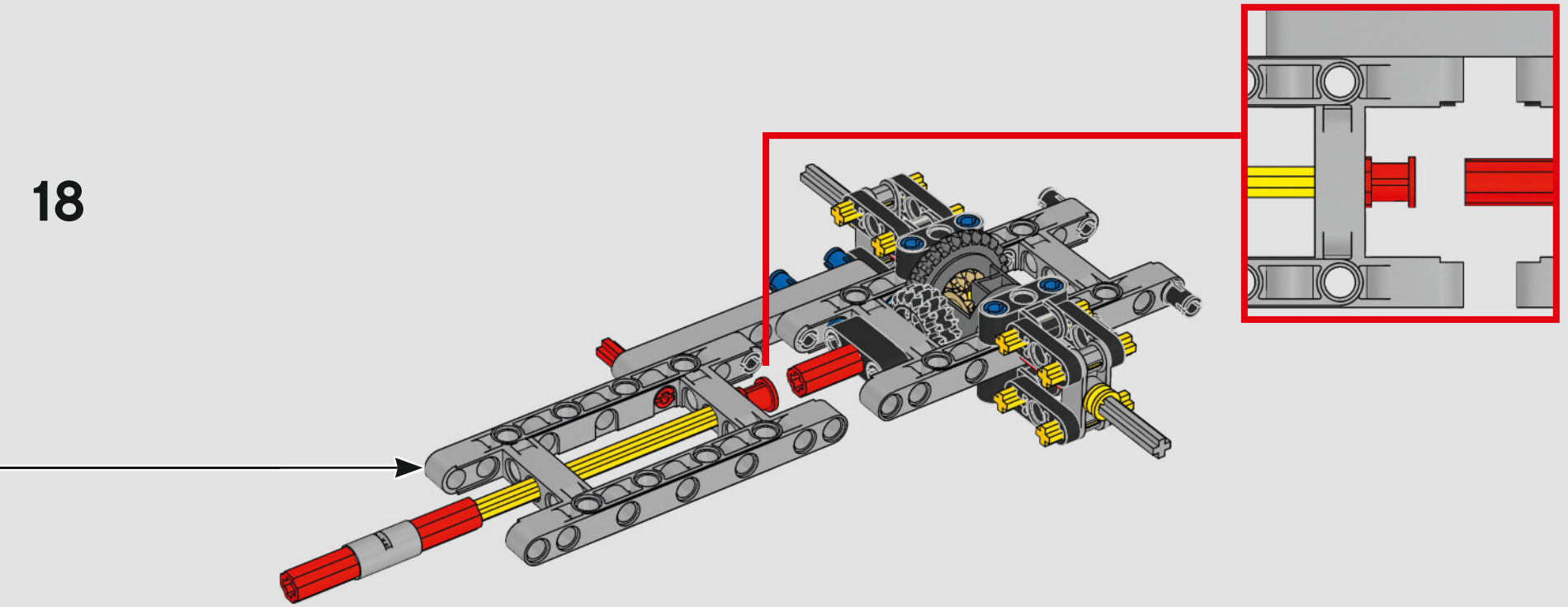

19

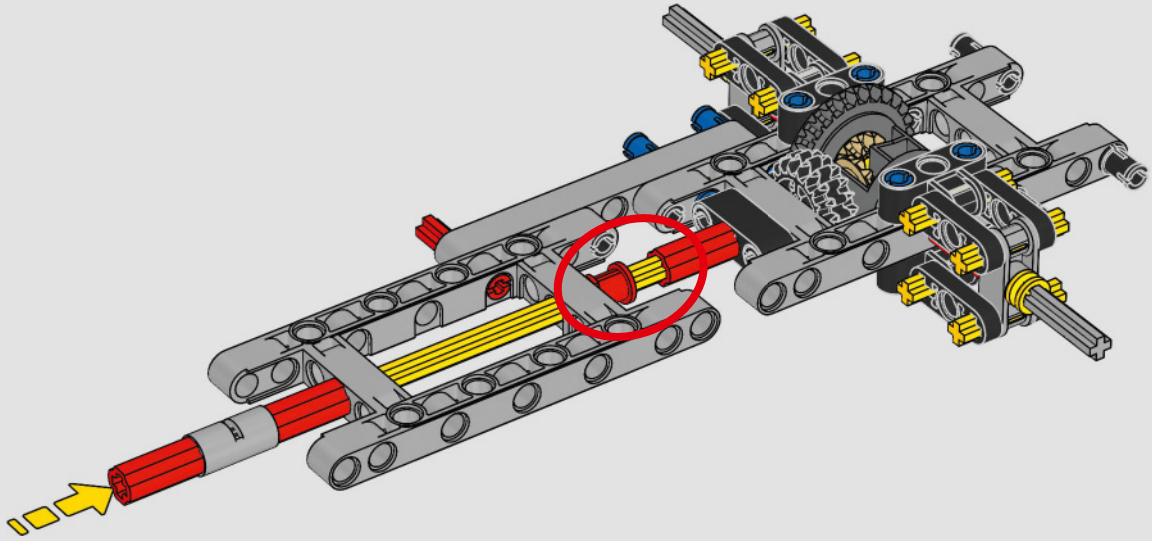

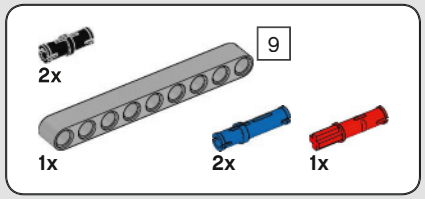

20

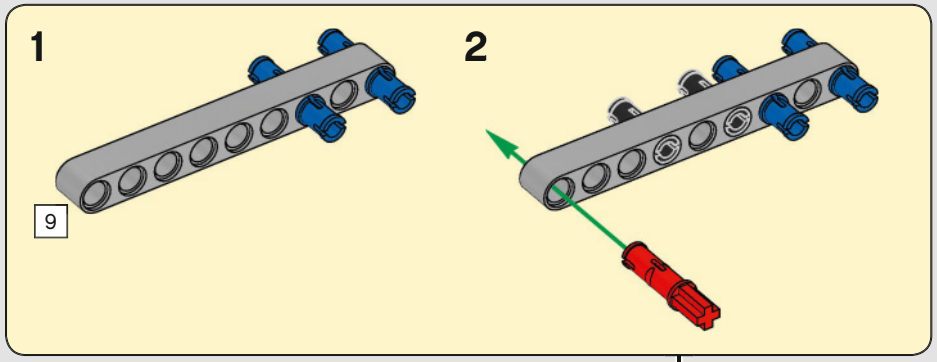

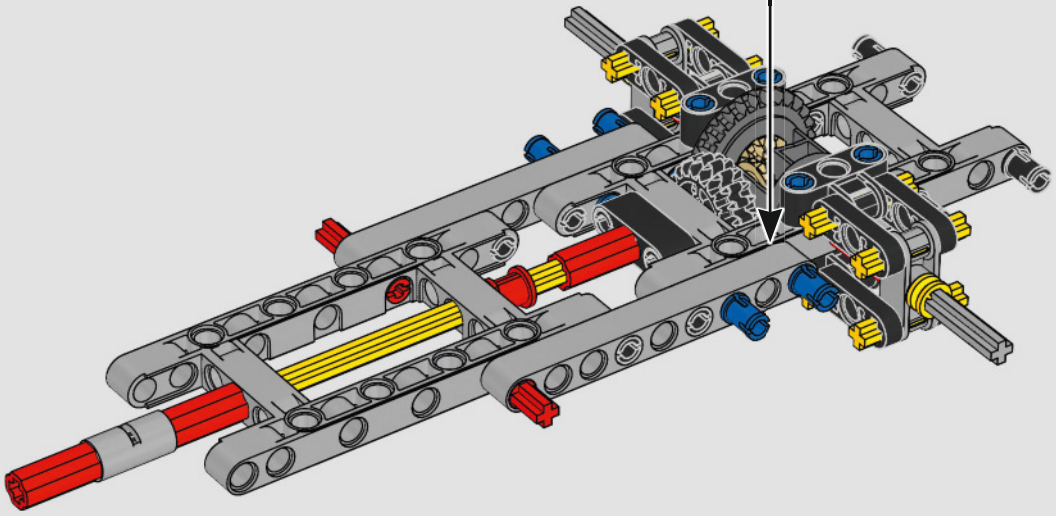

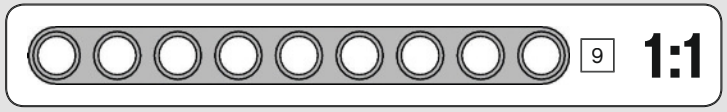

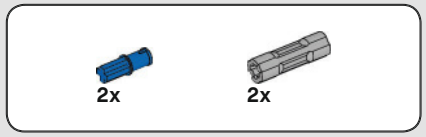

21

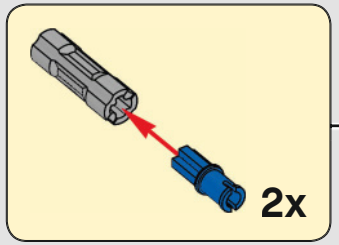

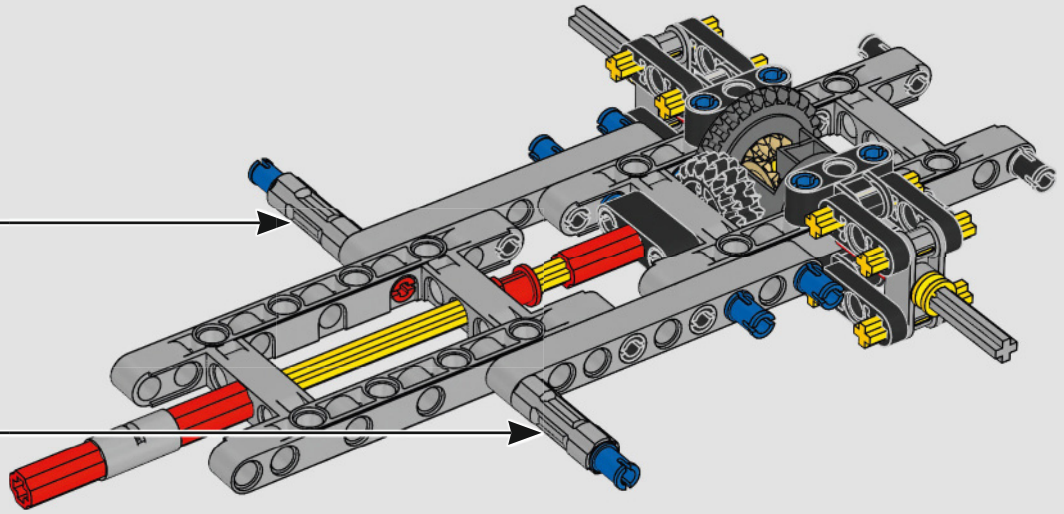

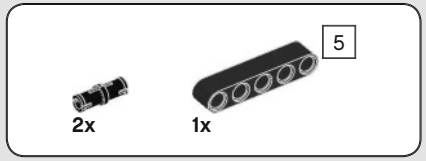

22

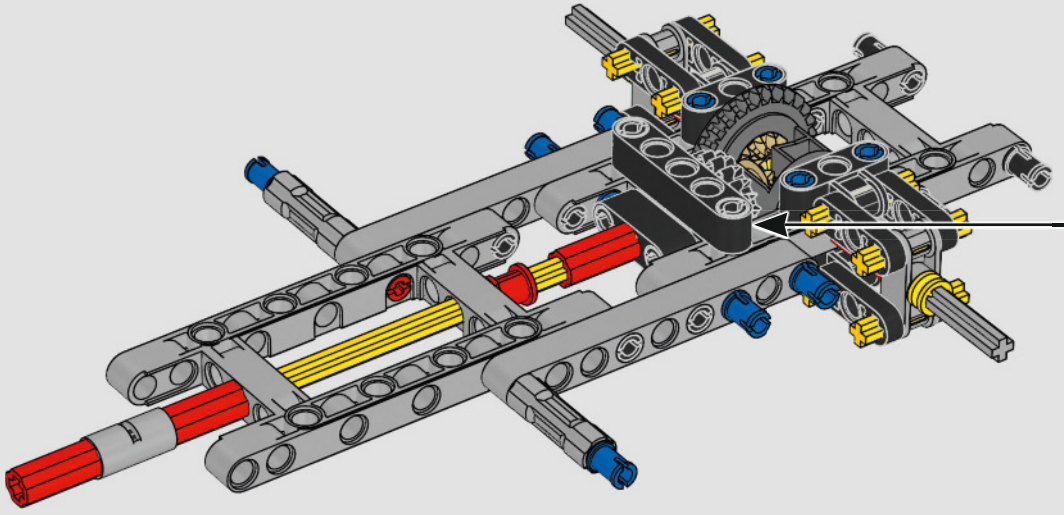

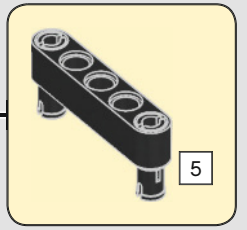

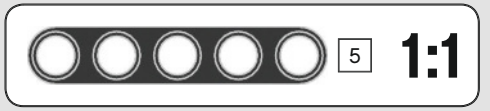

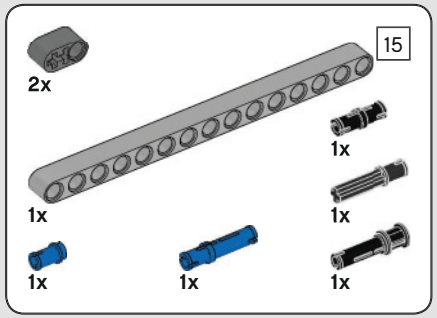

23

1

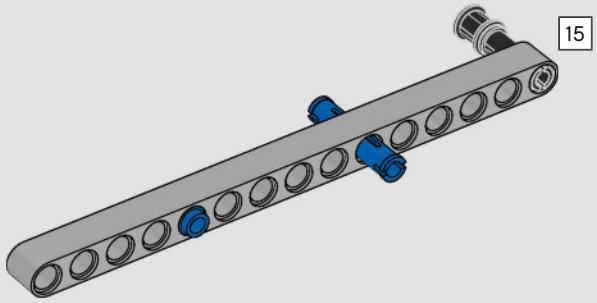

2

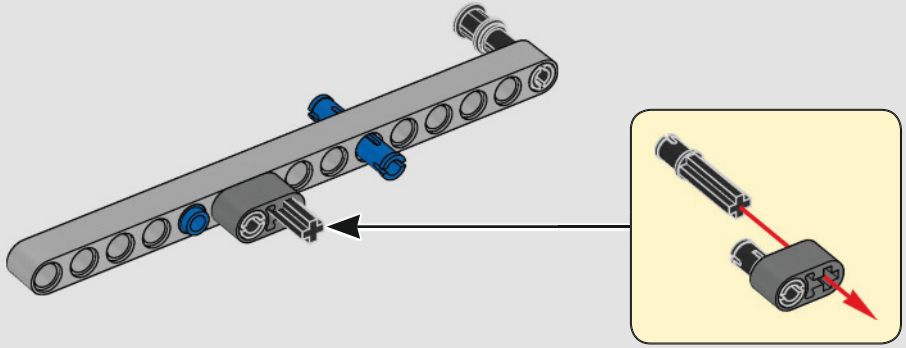

3

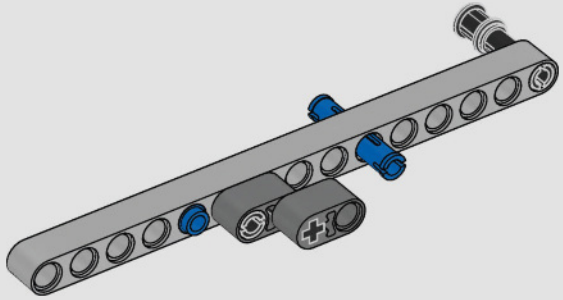

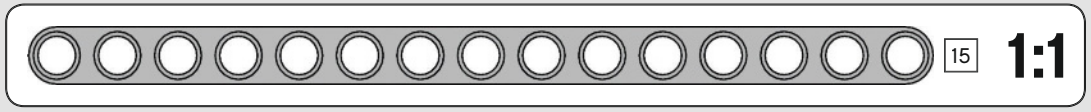

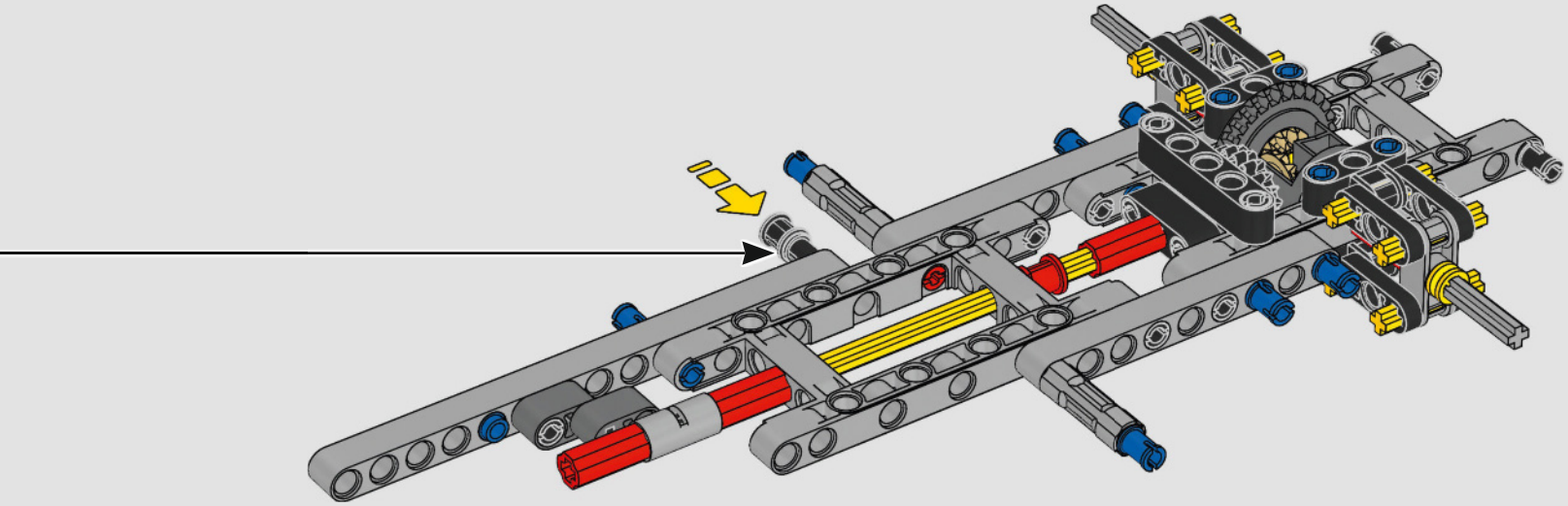

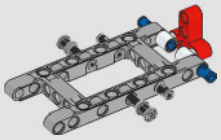

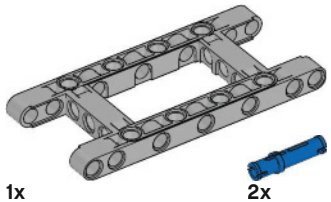

24

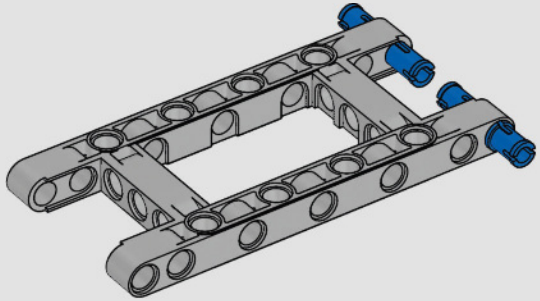



25

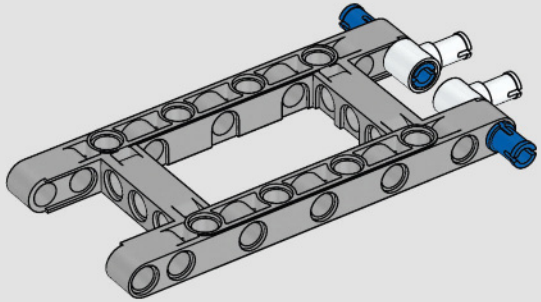



26

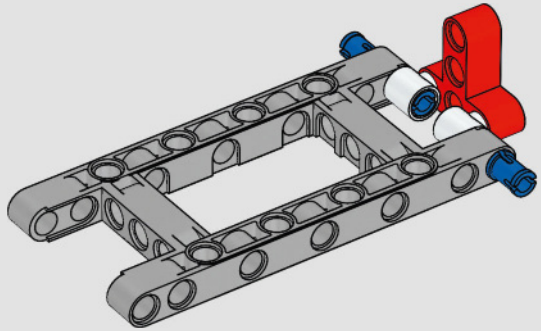



27

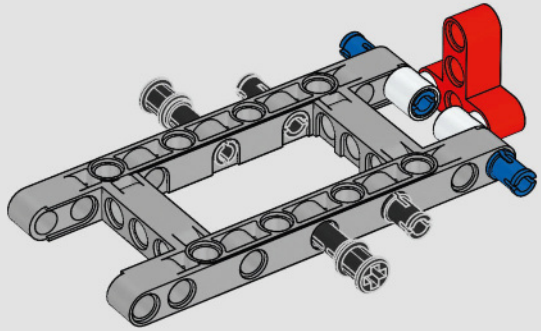

28

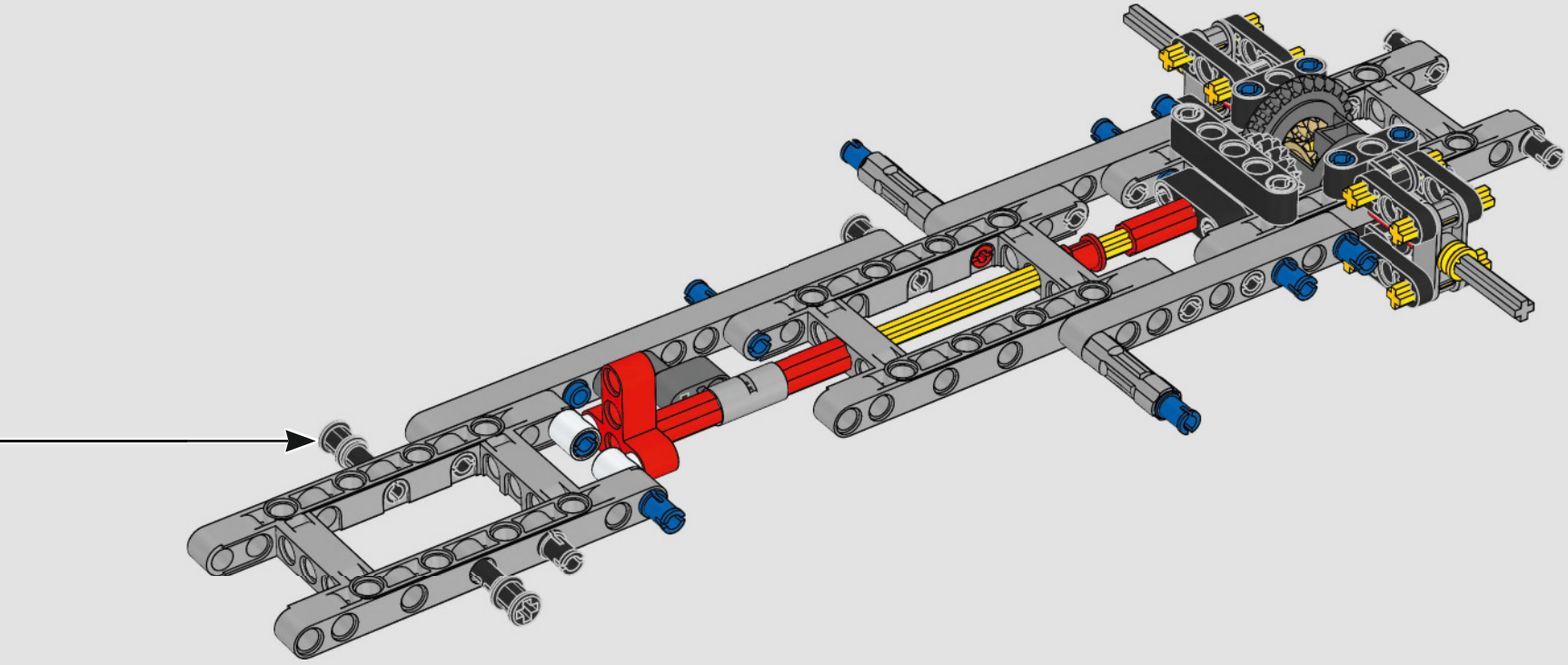

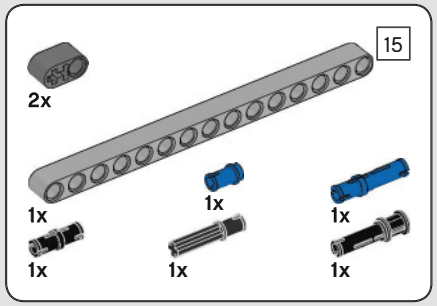

29

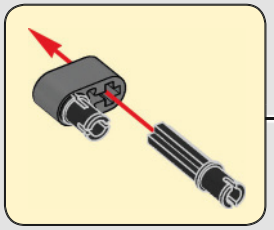

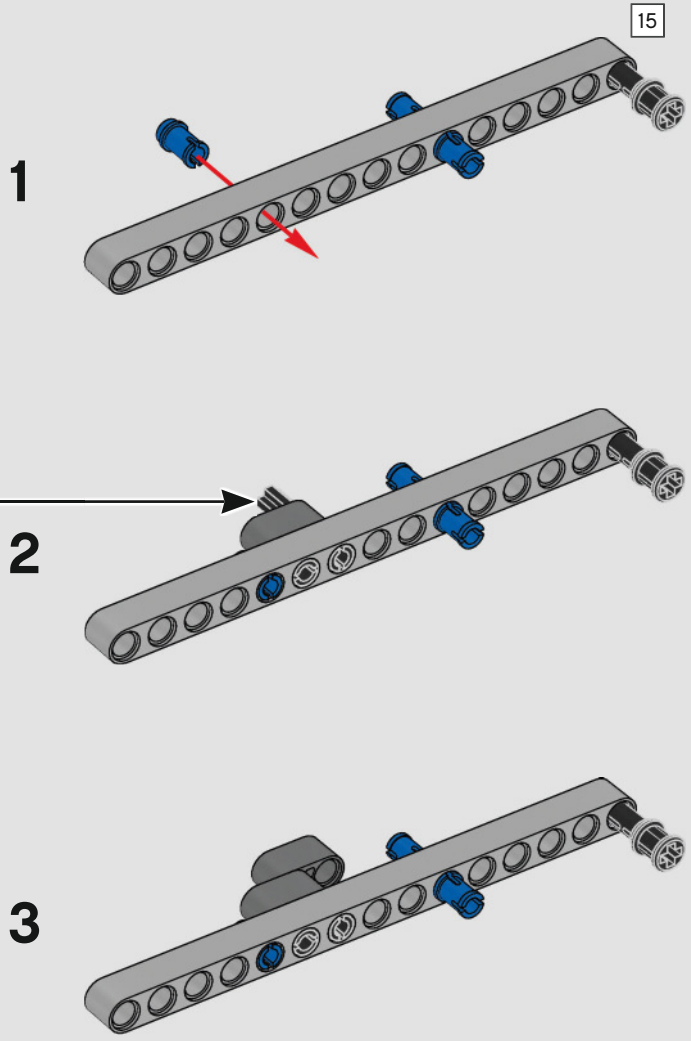

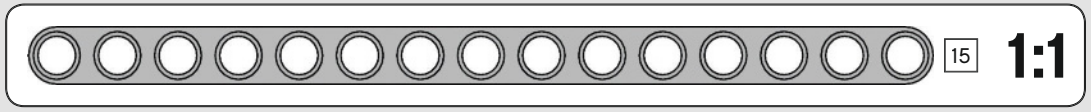

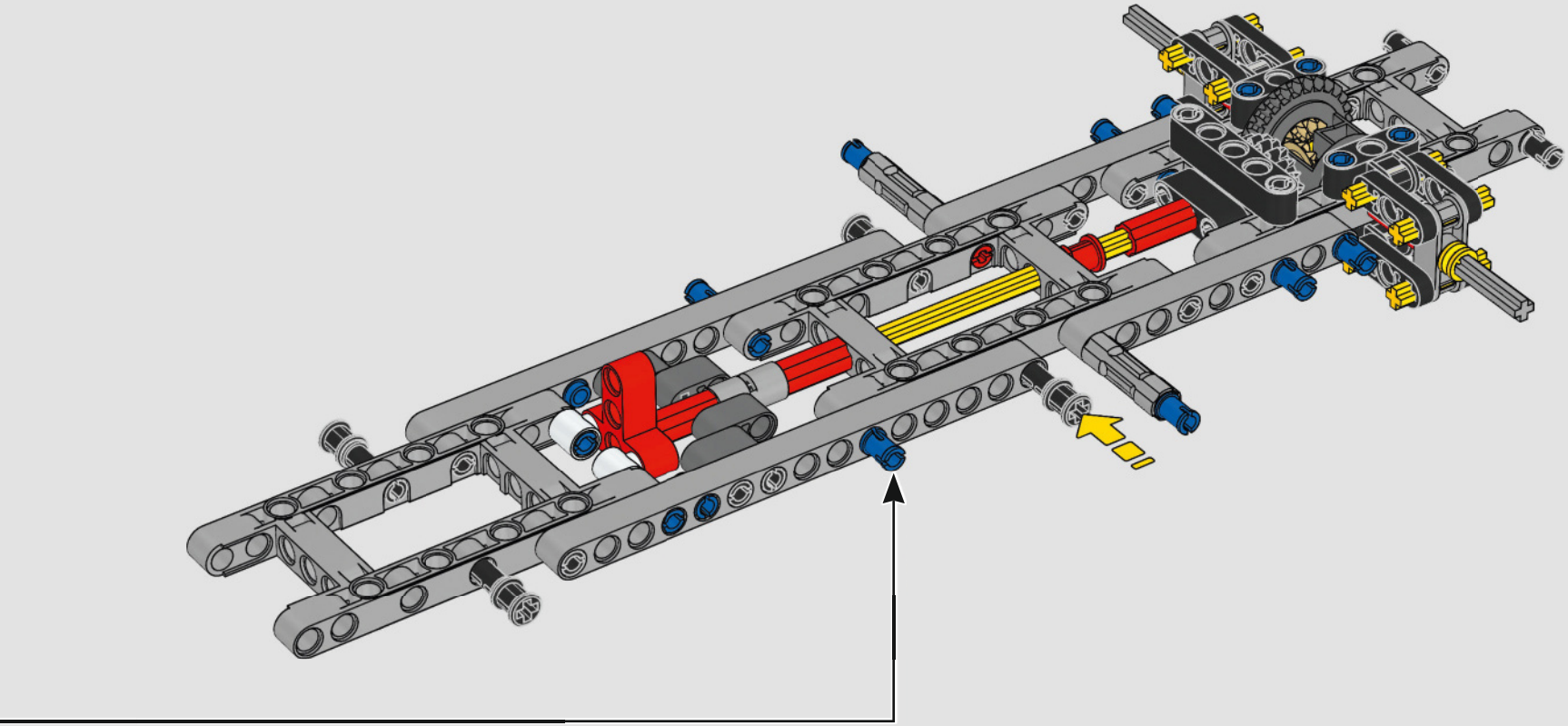

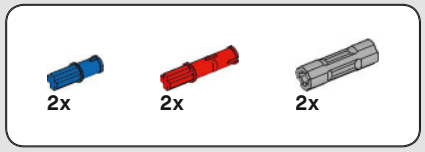

30

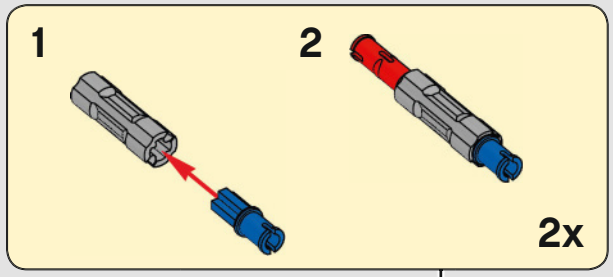

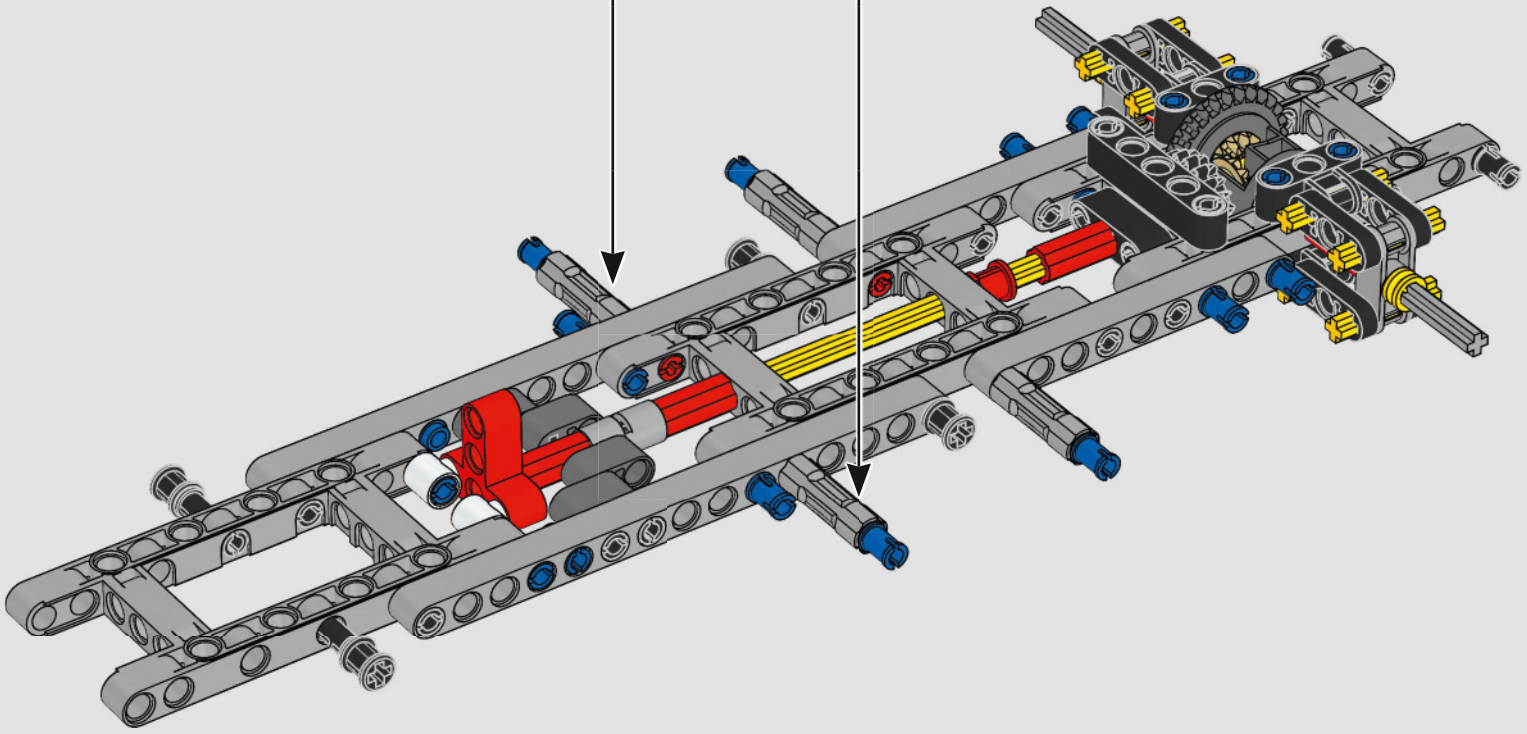

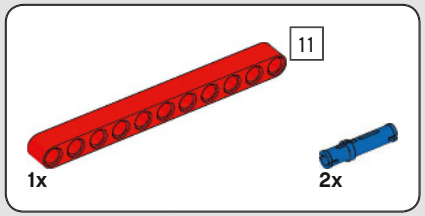

31

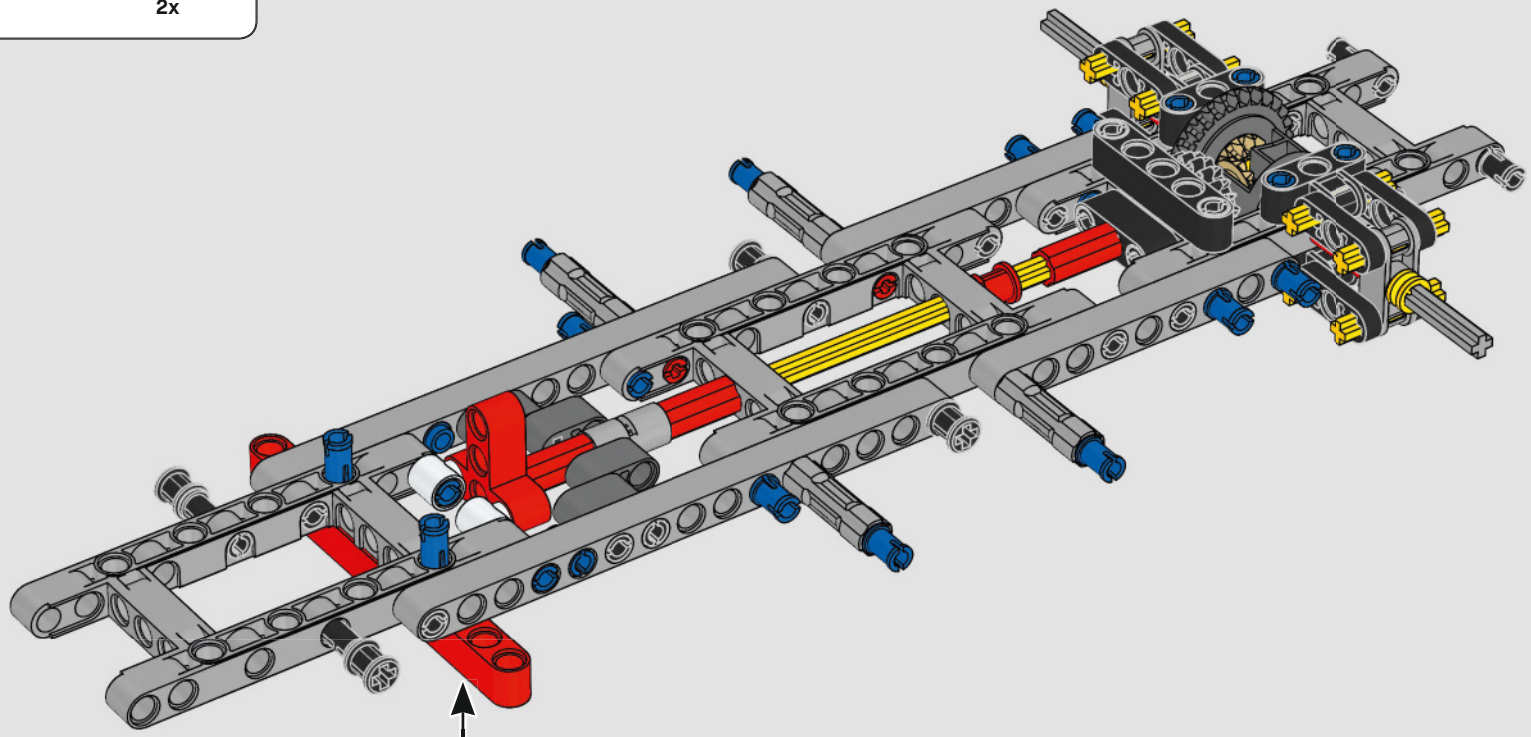

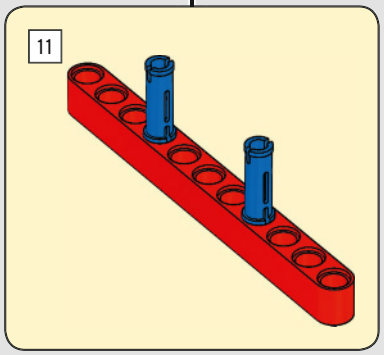

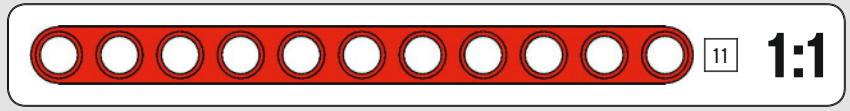

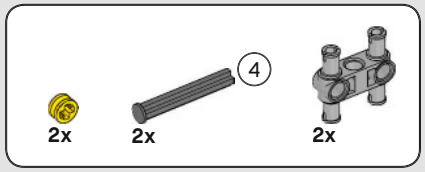

32

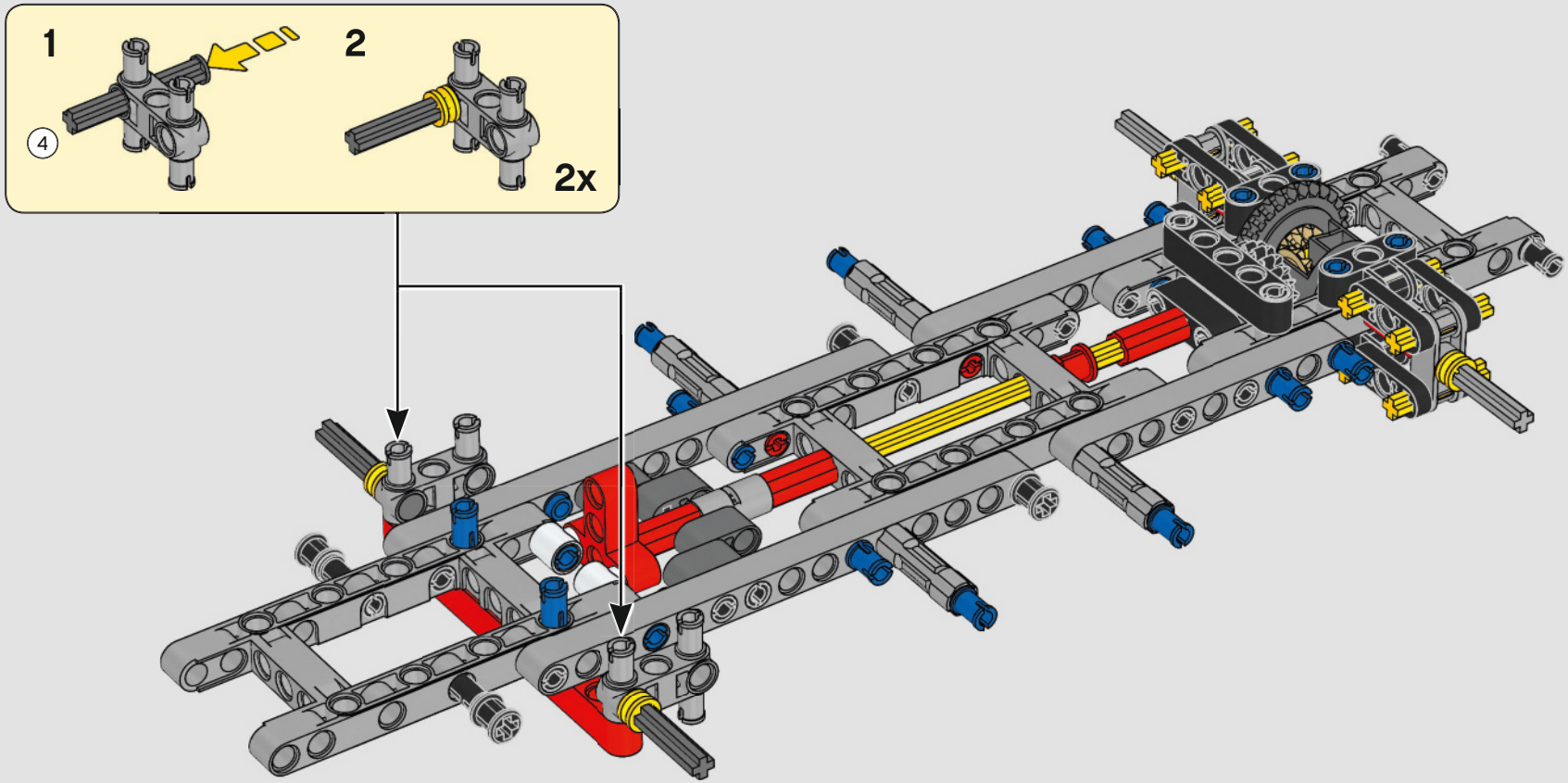

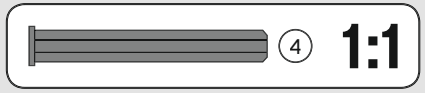

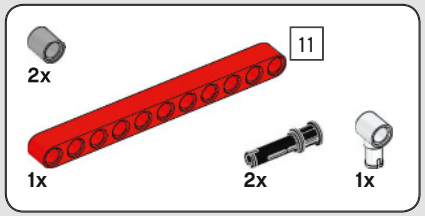

33

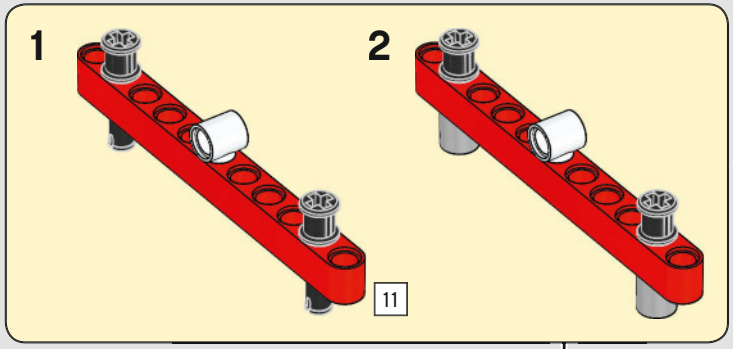

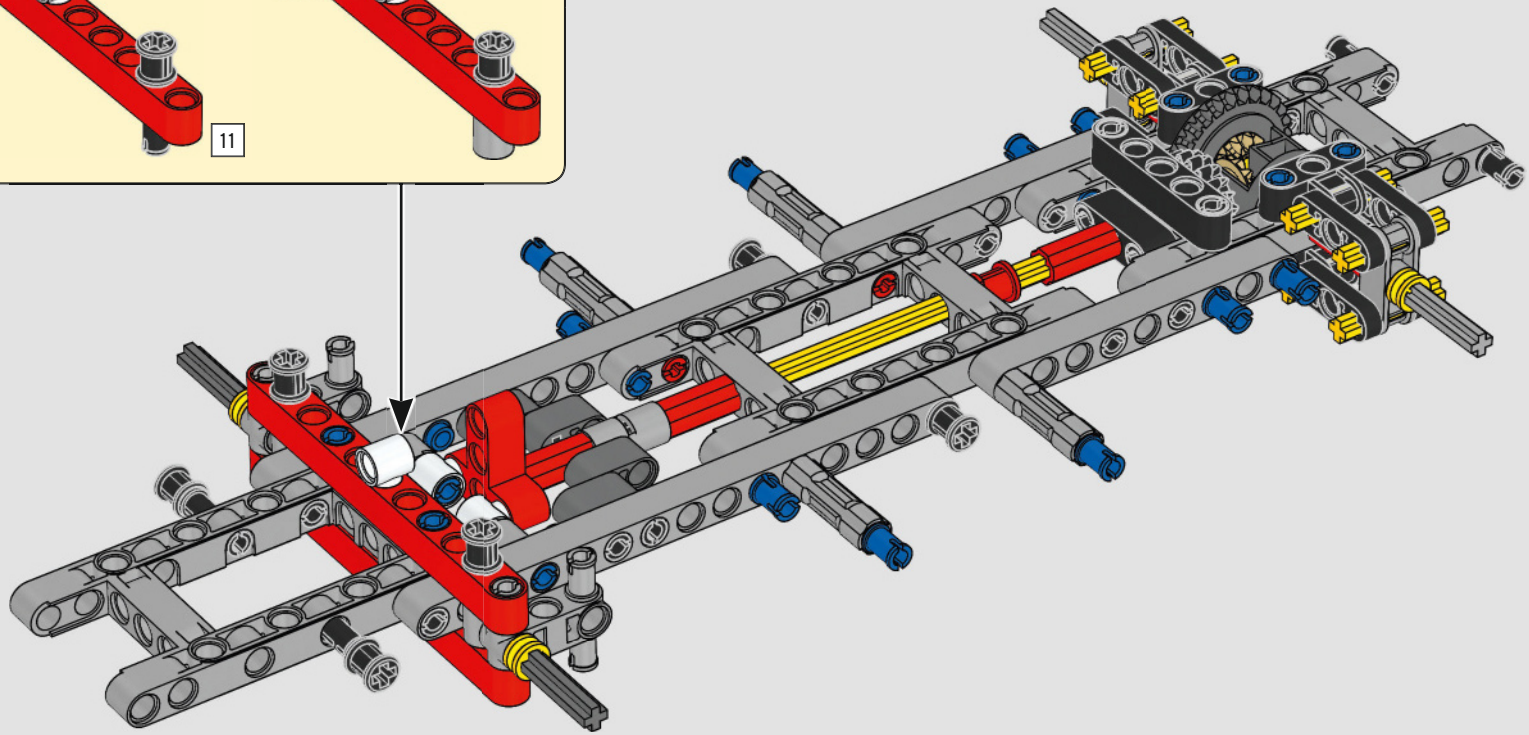

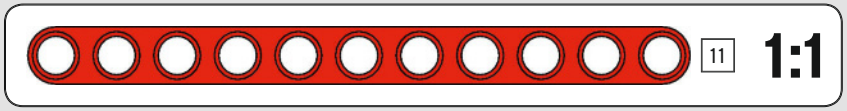

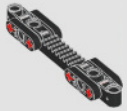


2x


1x

34

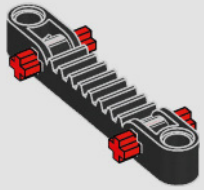


2x

35

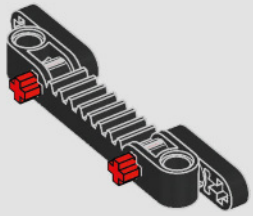


2x

36

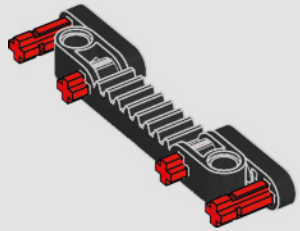


2x

37

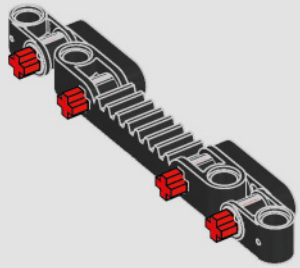


2x

38

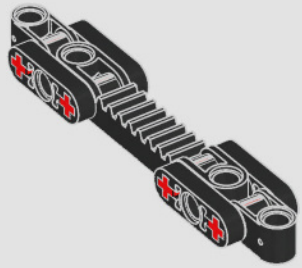

39

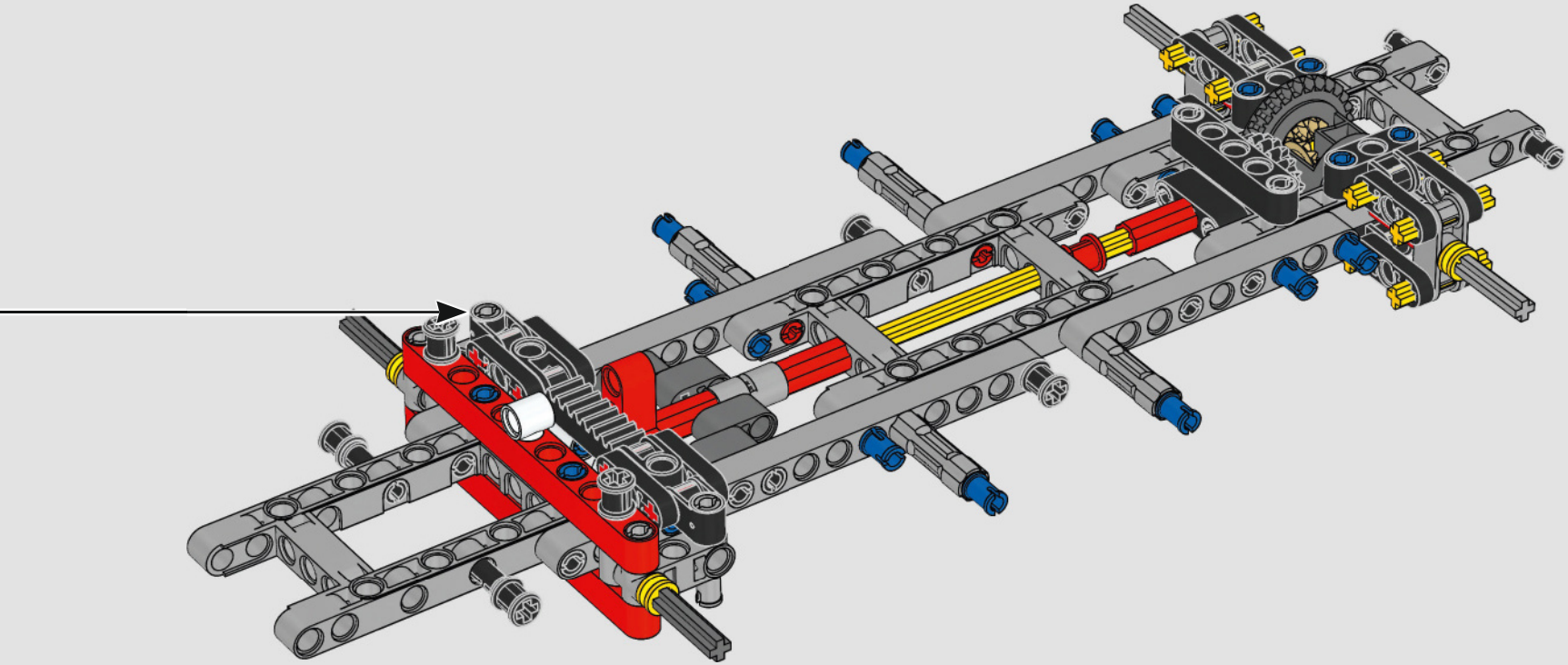

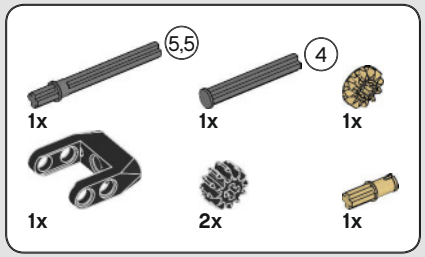

40

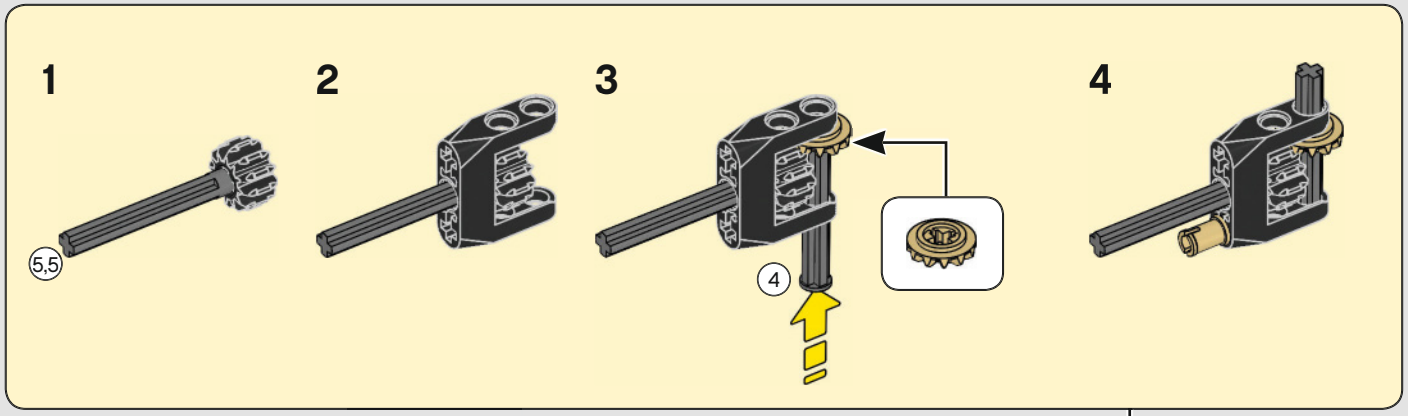

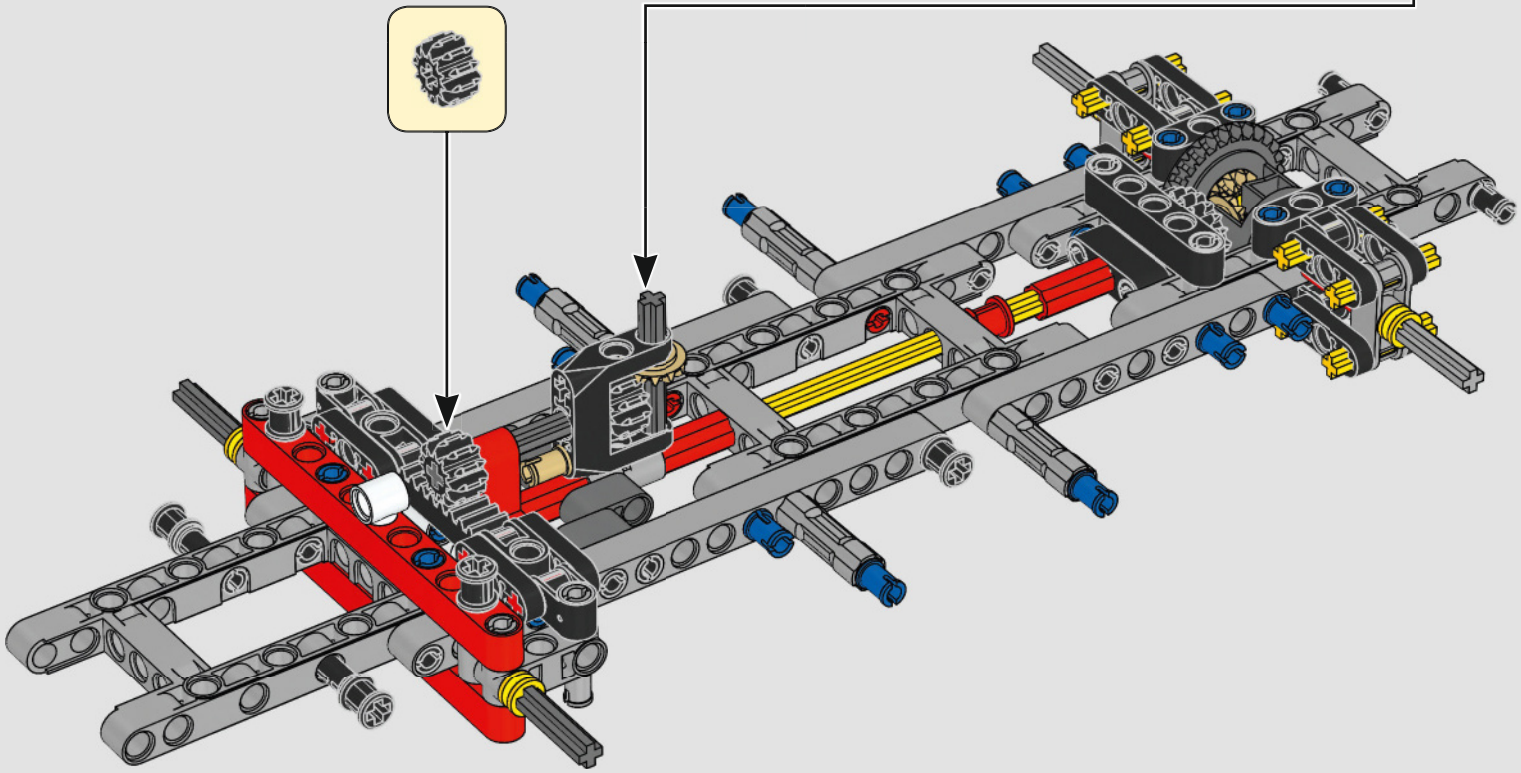

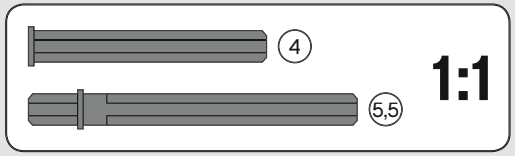

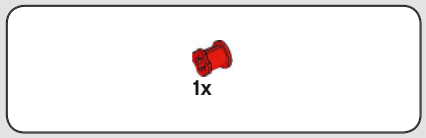

41

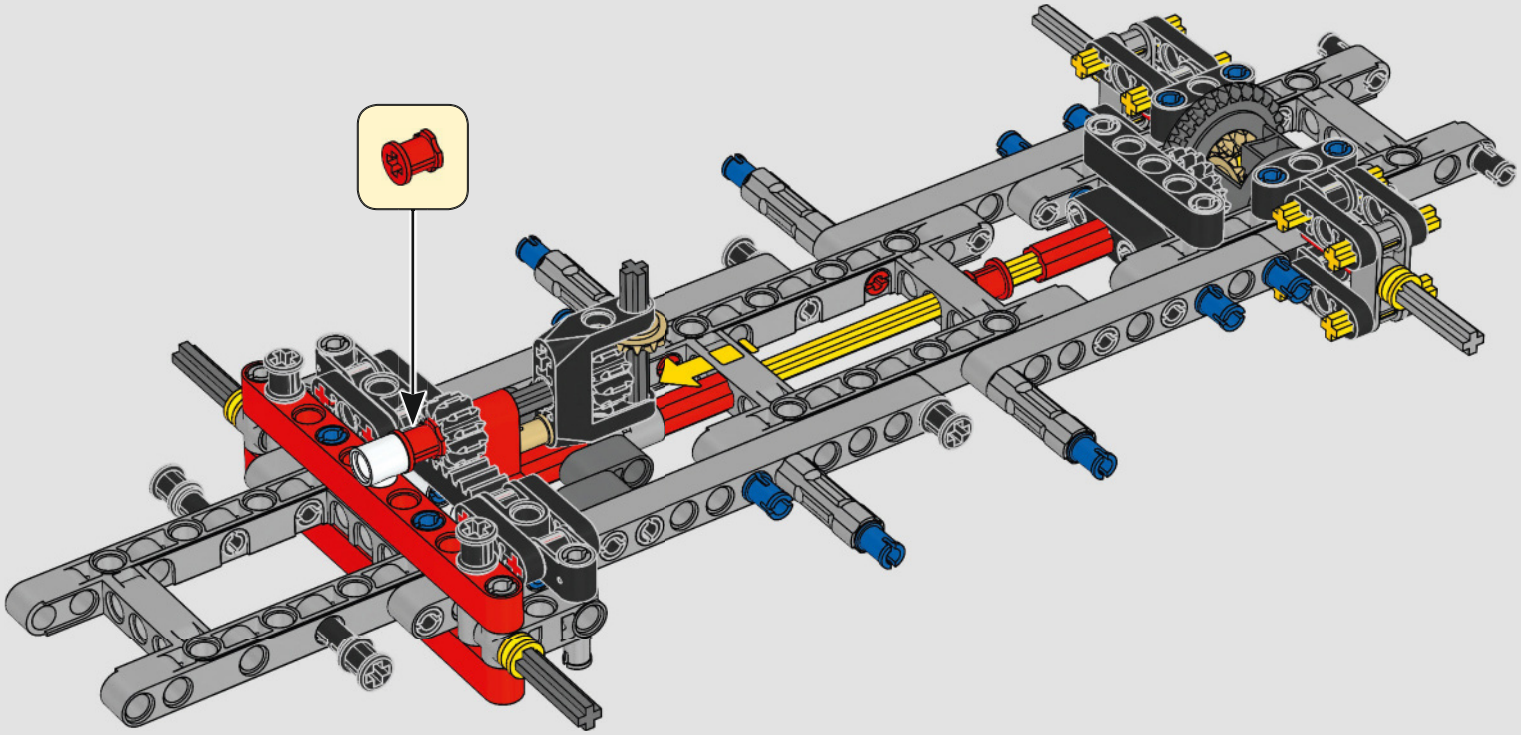

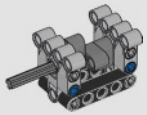

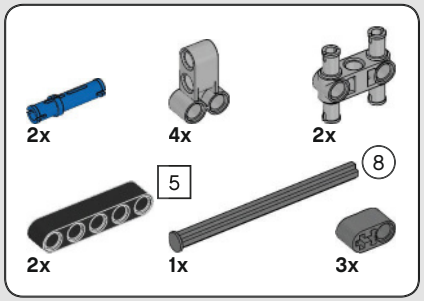

42

1

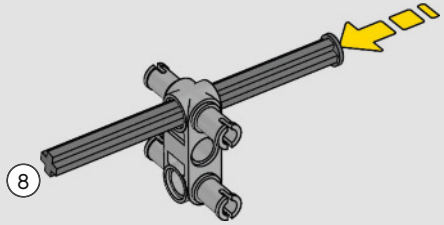

2

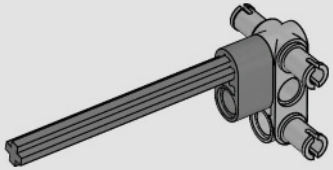

3

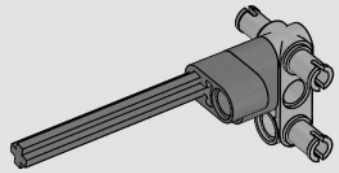

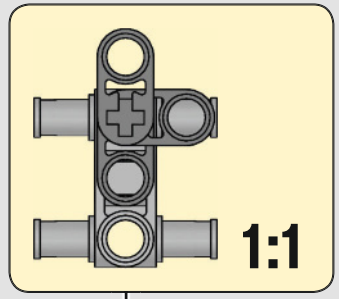

4

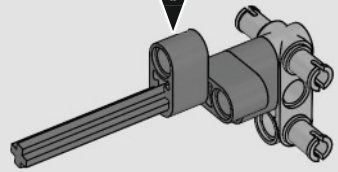

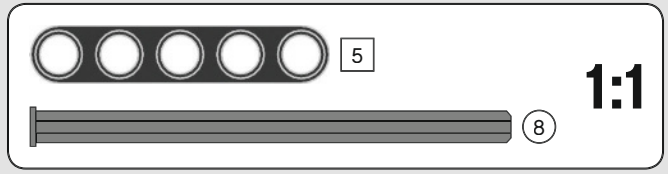

5

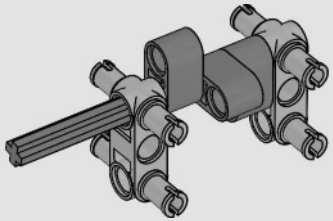

6

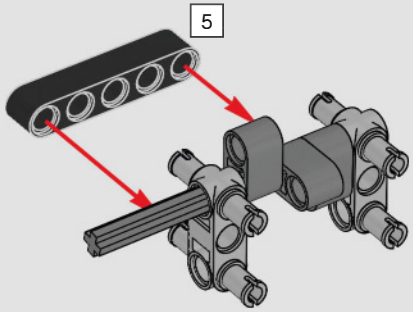

7

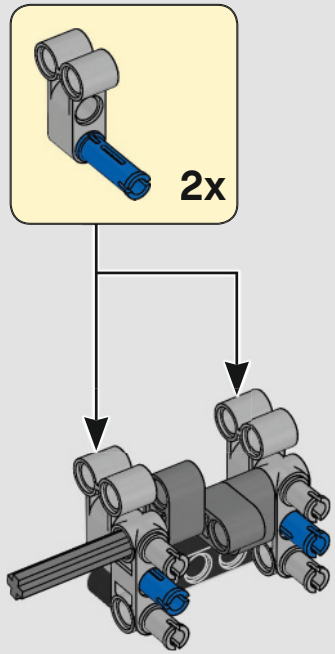

8

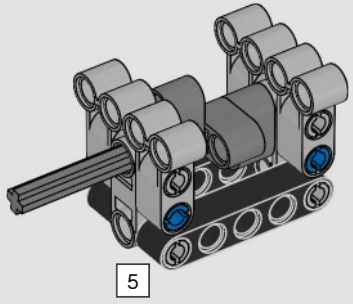

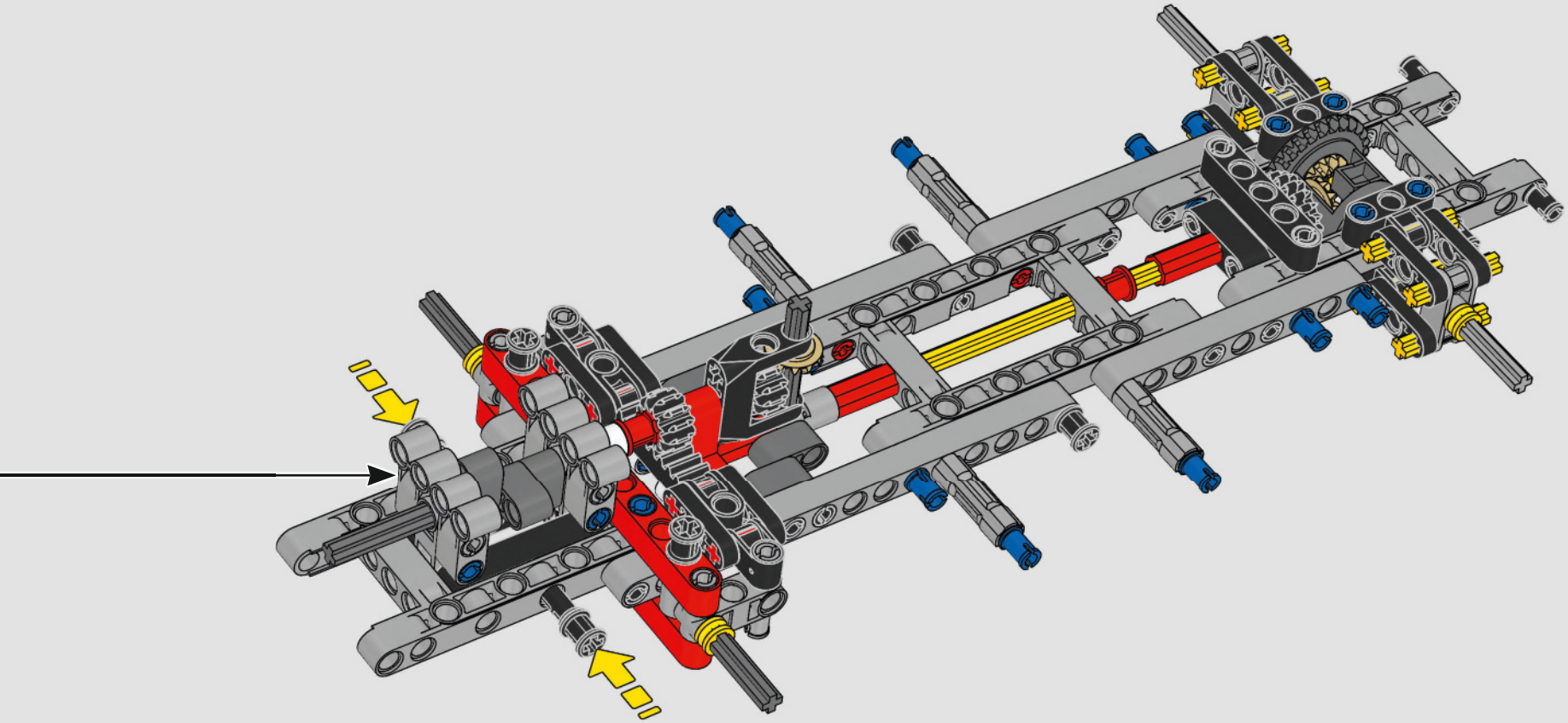

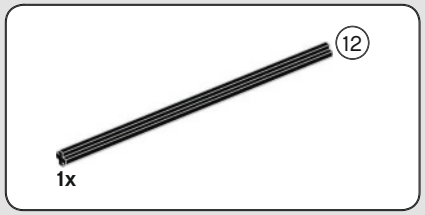

43

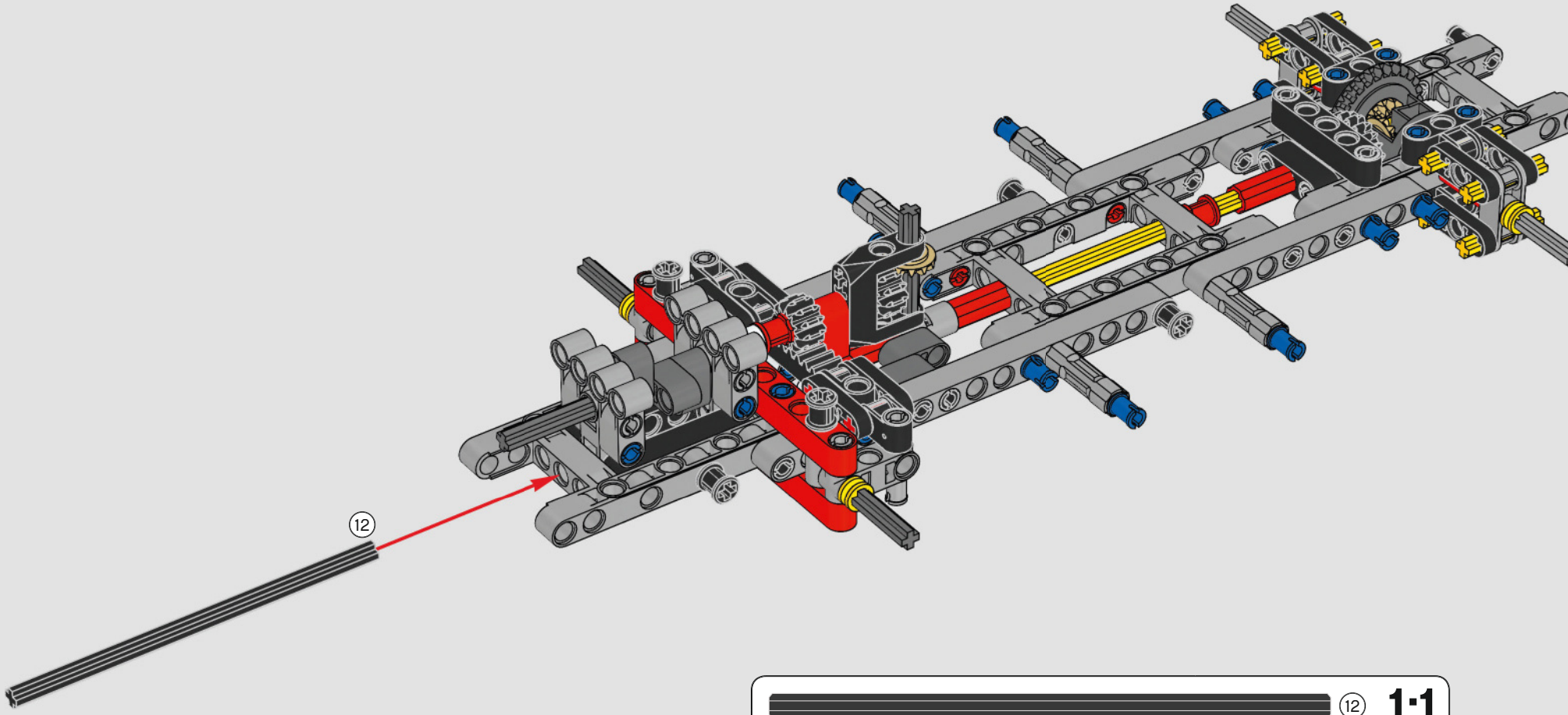

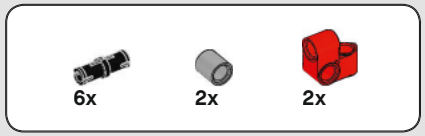

44

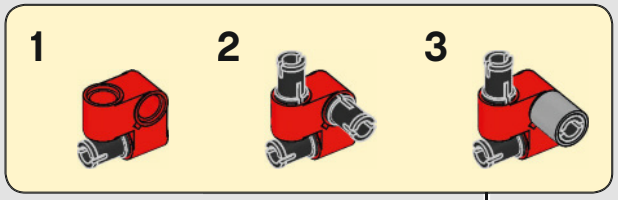

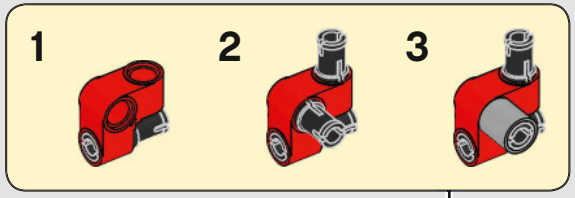

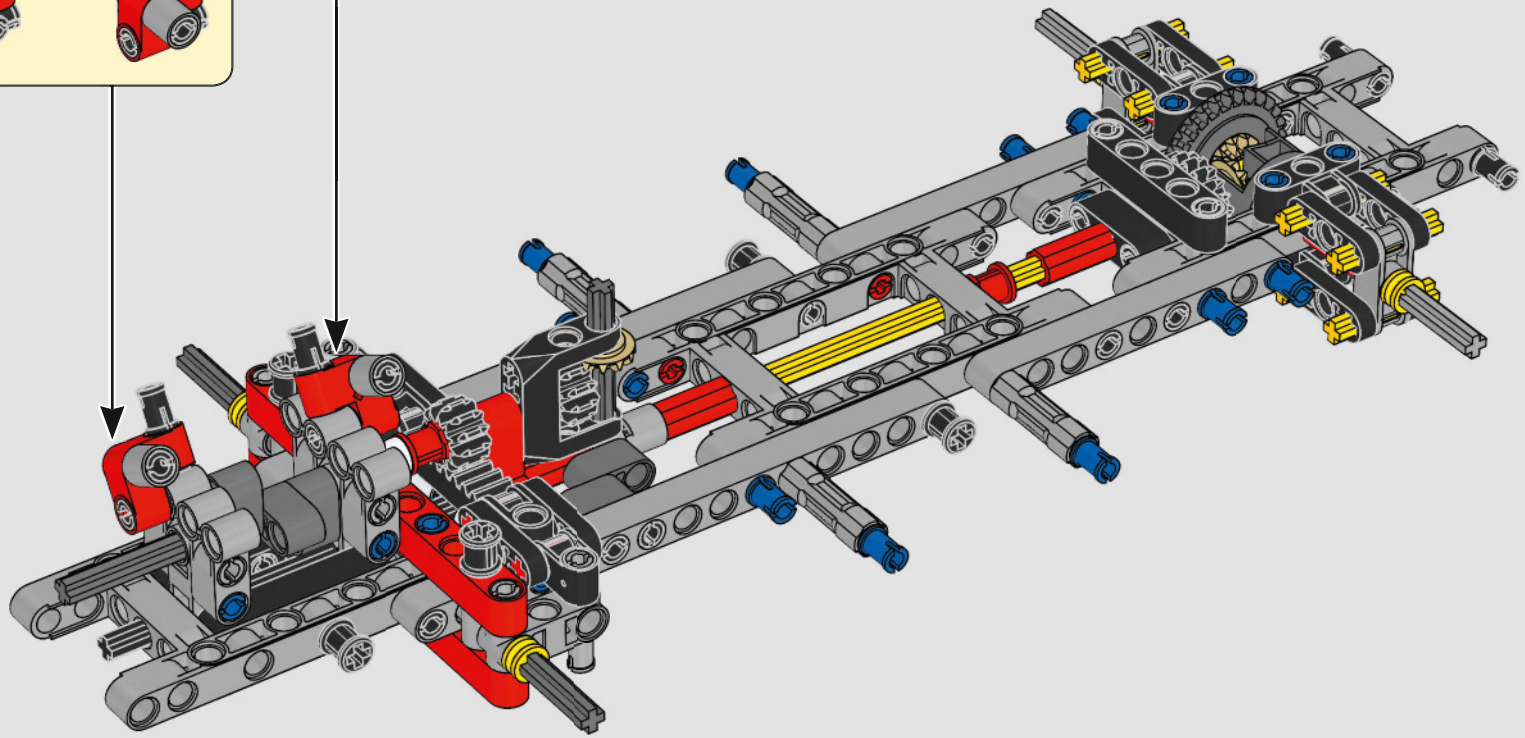



45

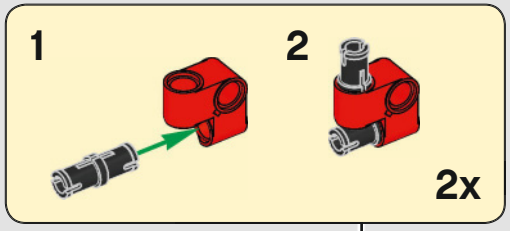

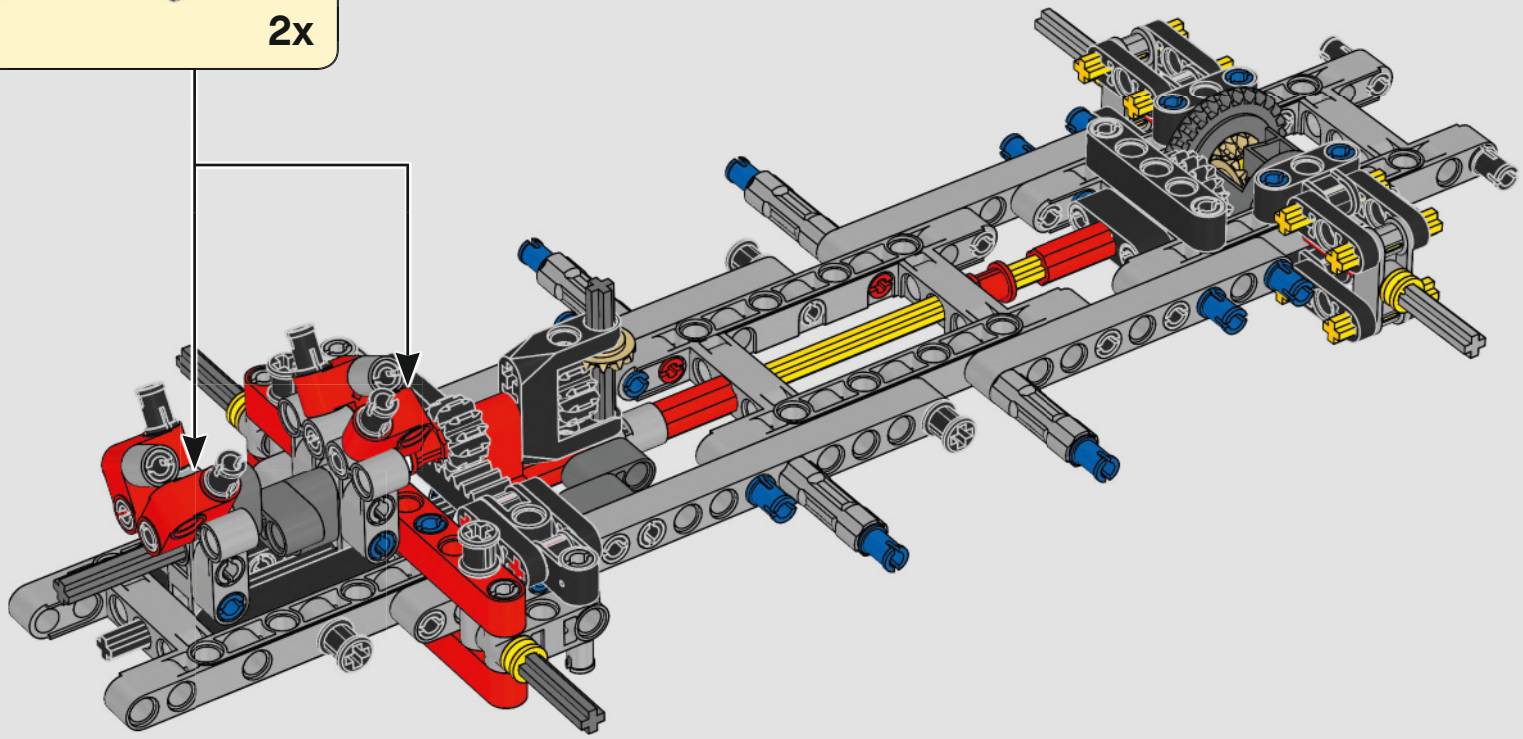

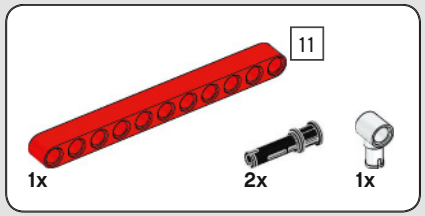

46

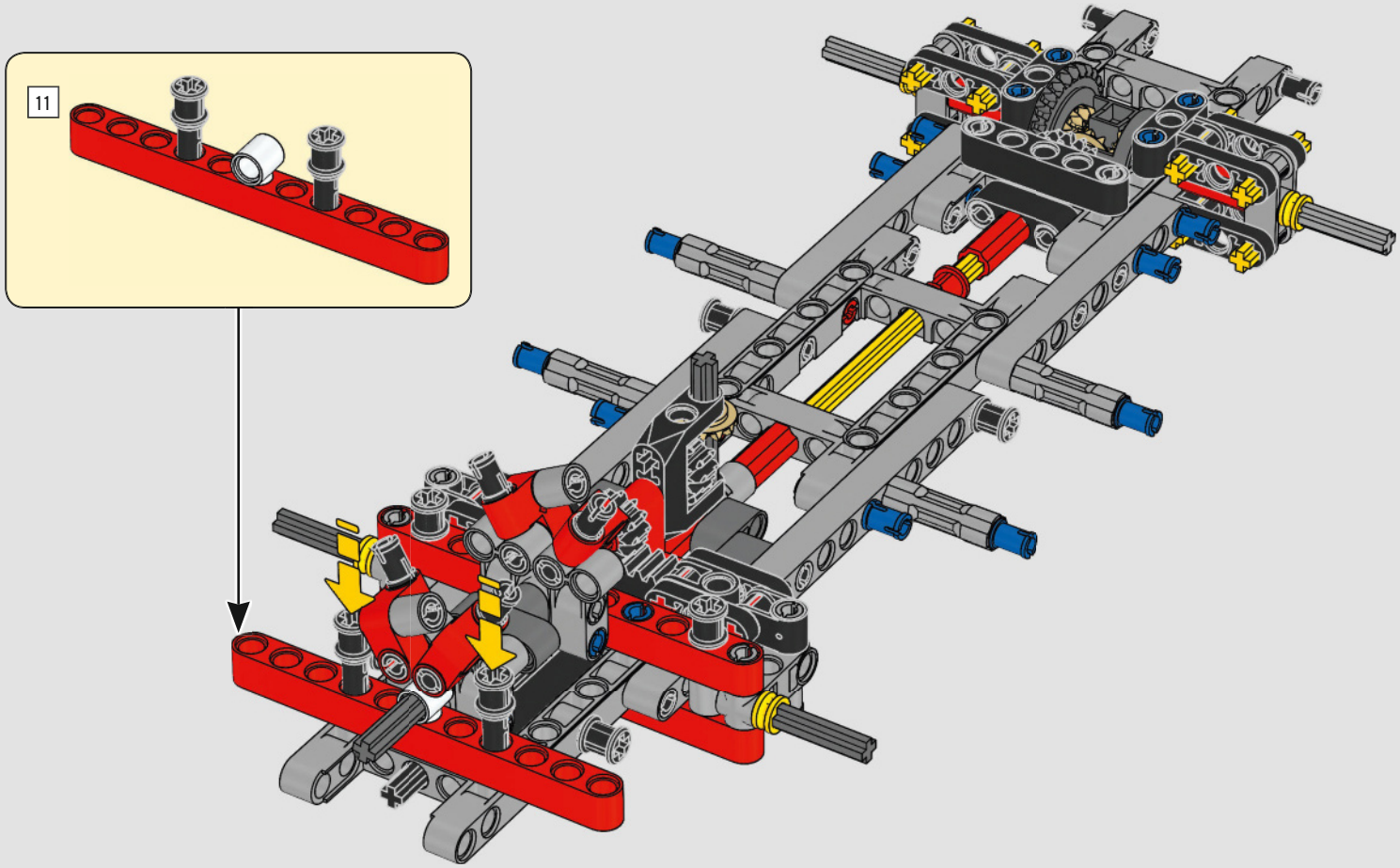

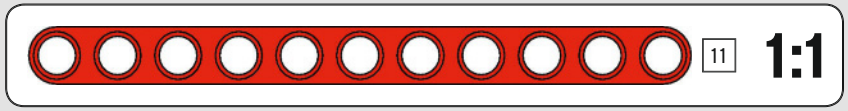

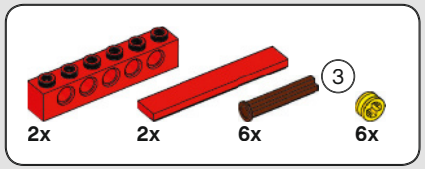

47

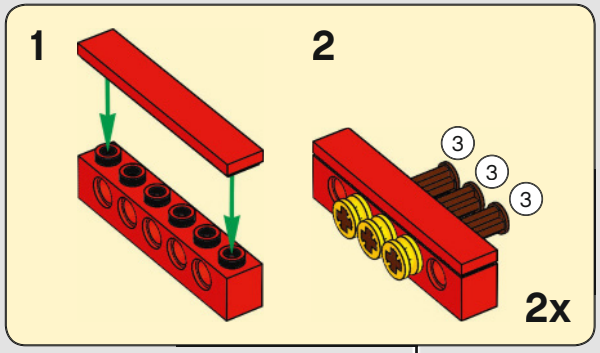

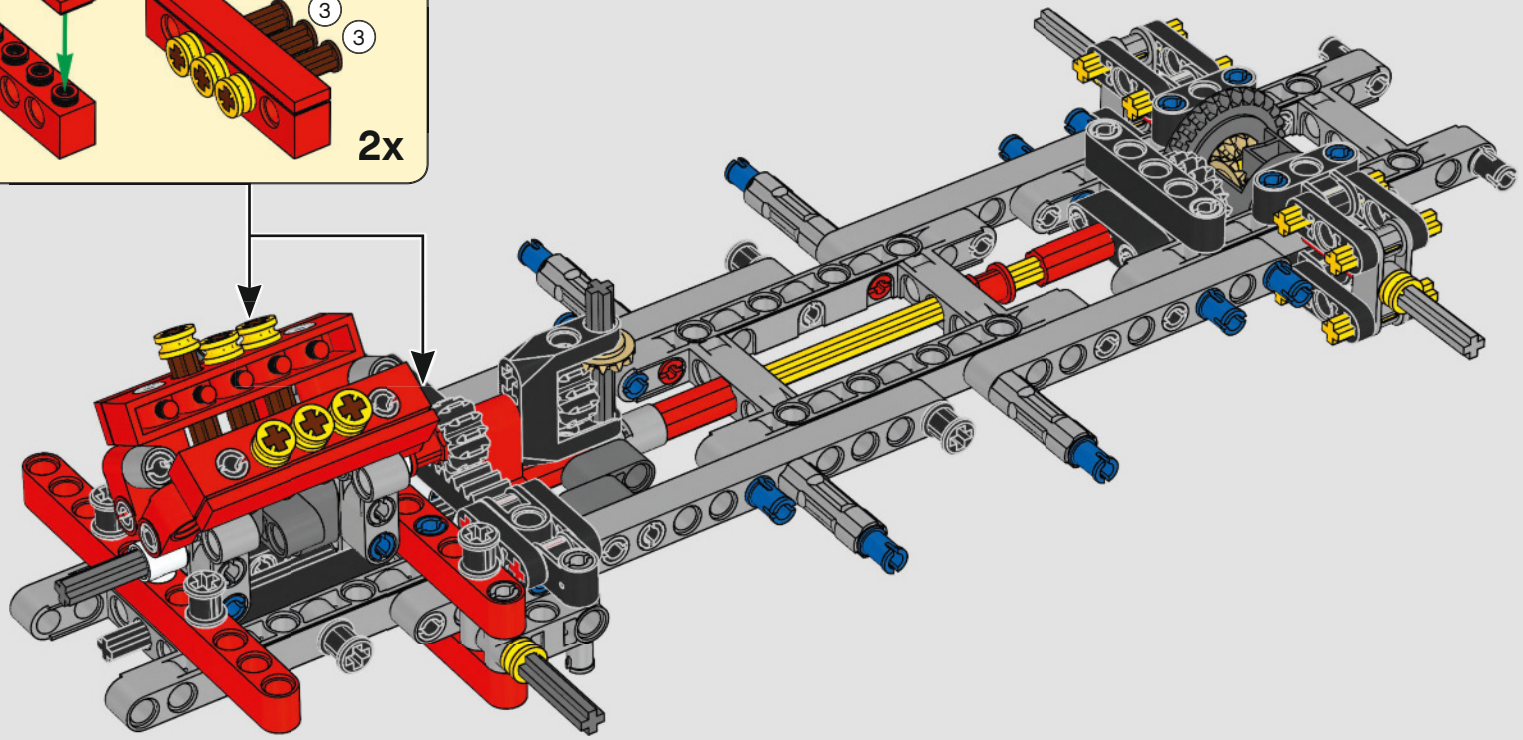

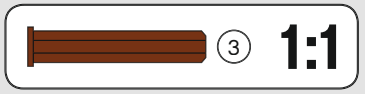

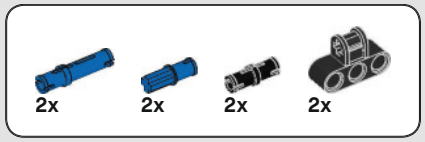

48

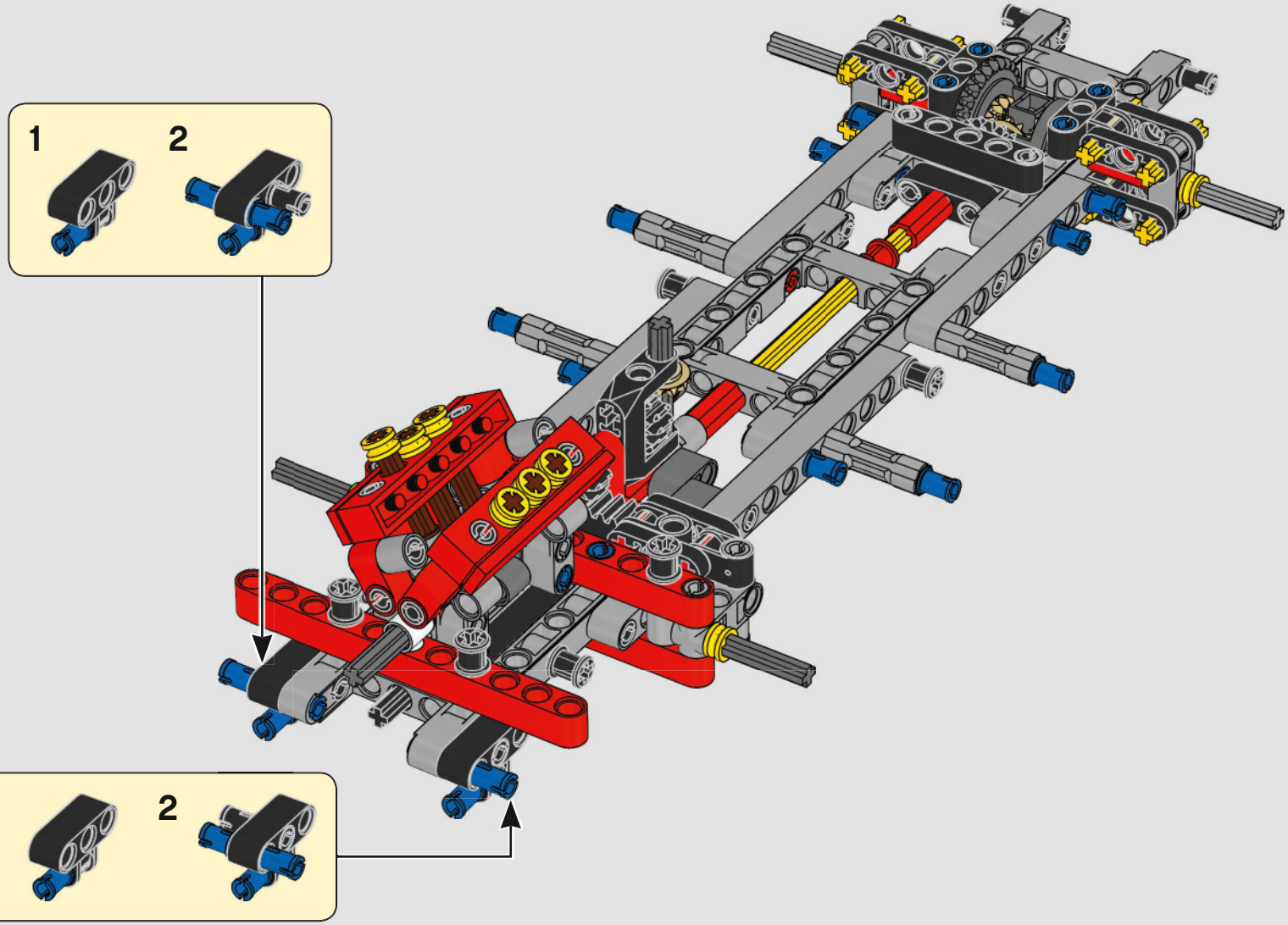

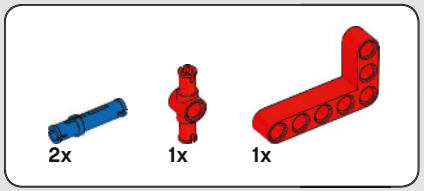

49

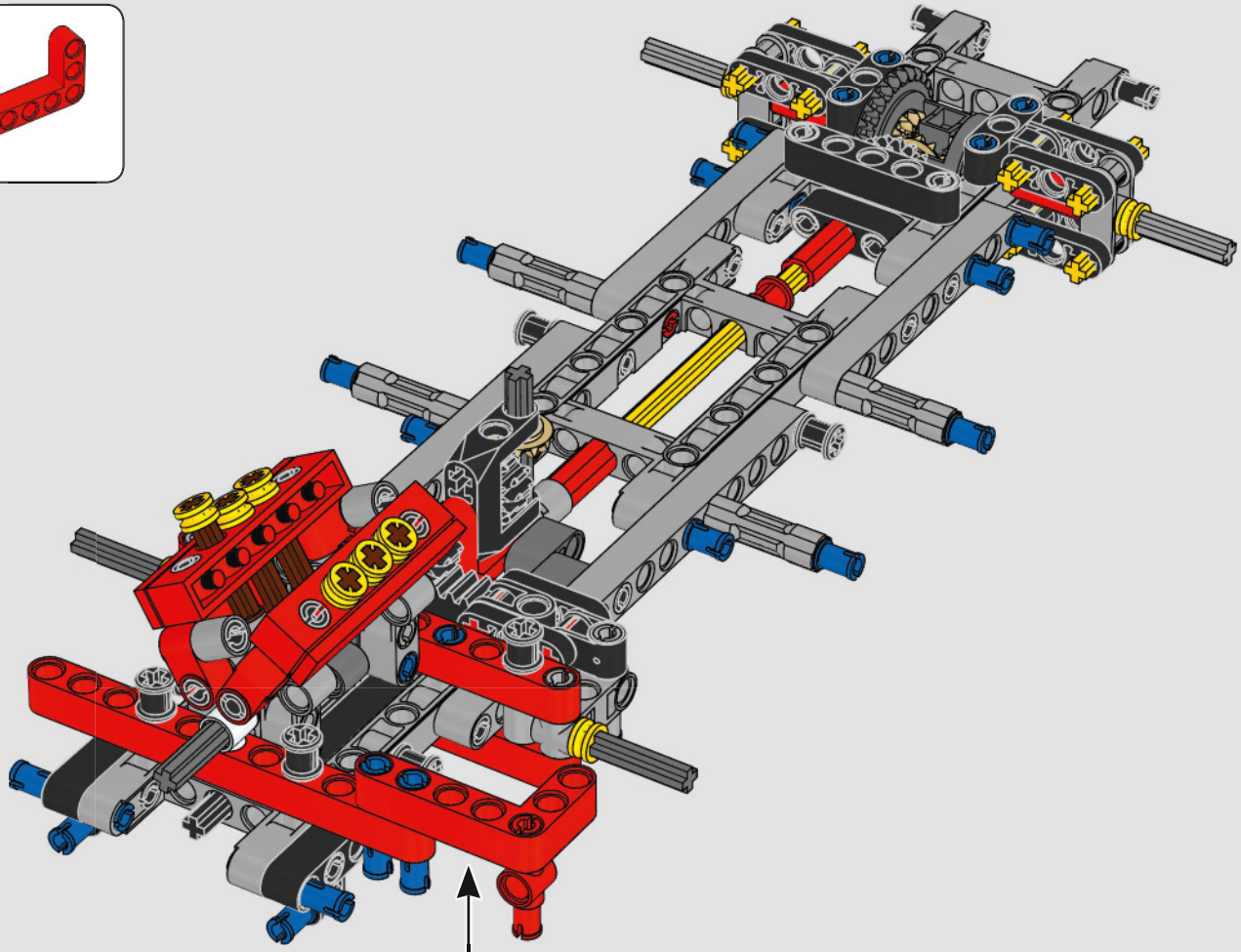

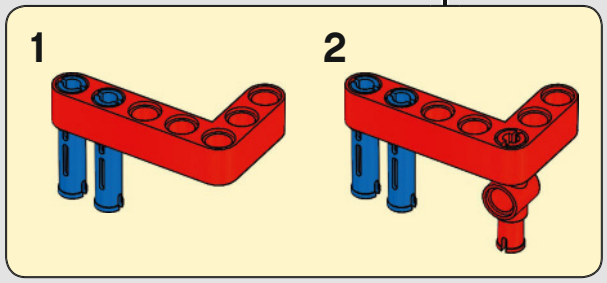

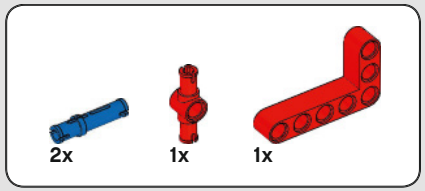

50

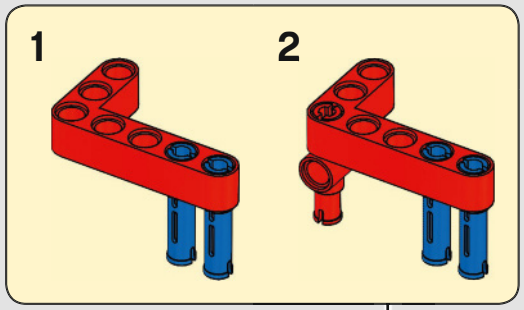

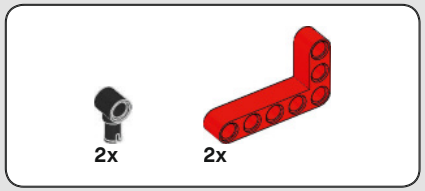

51

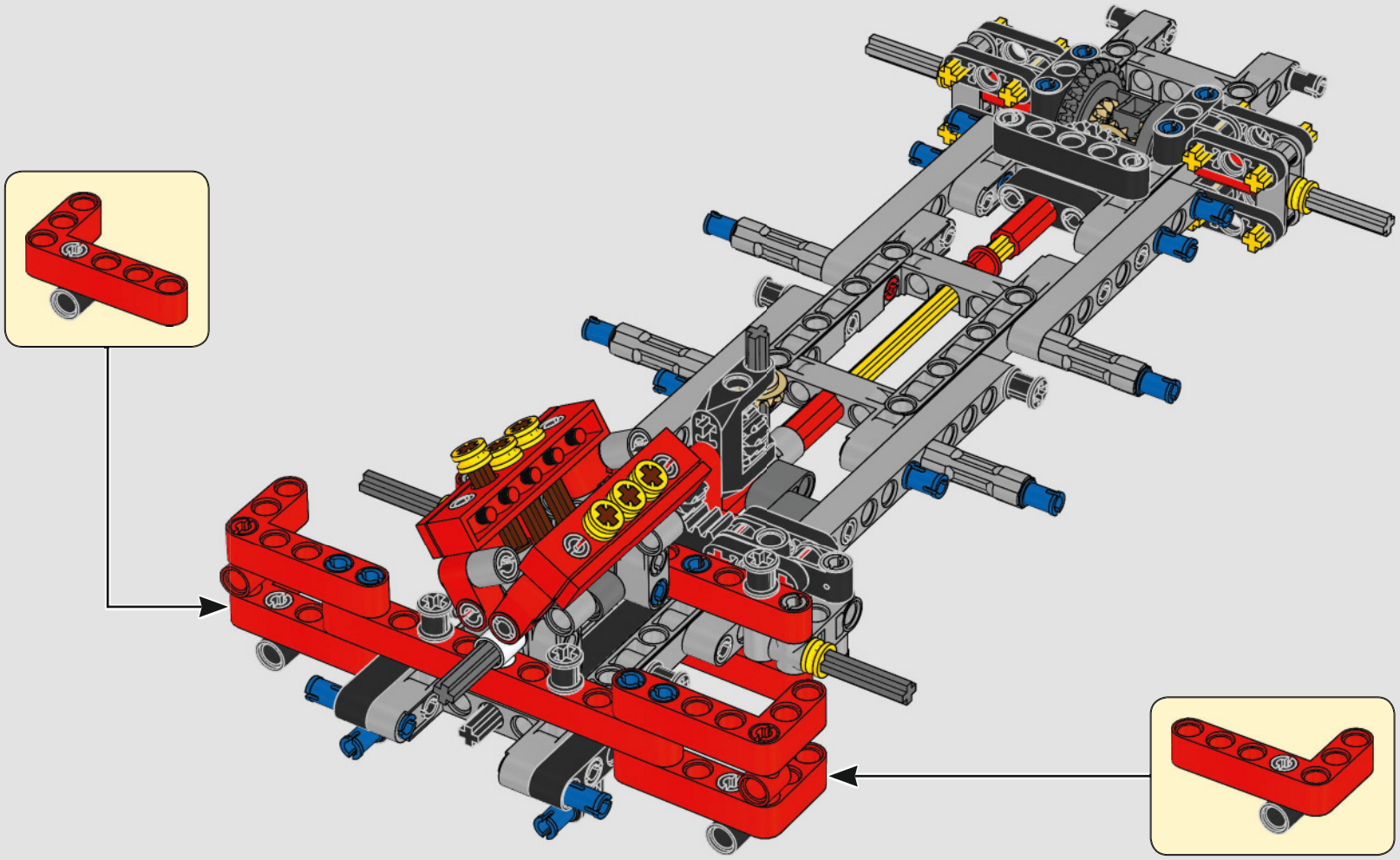

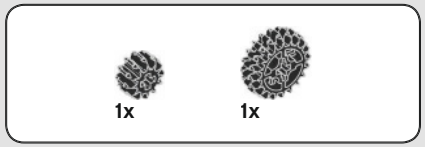

52

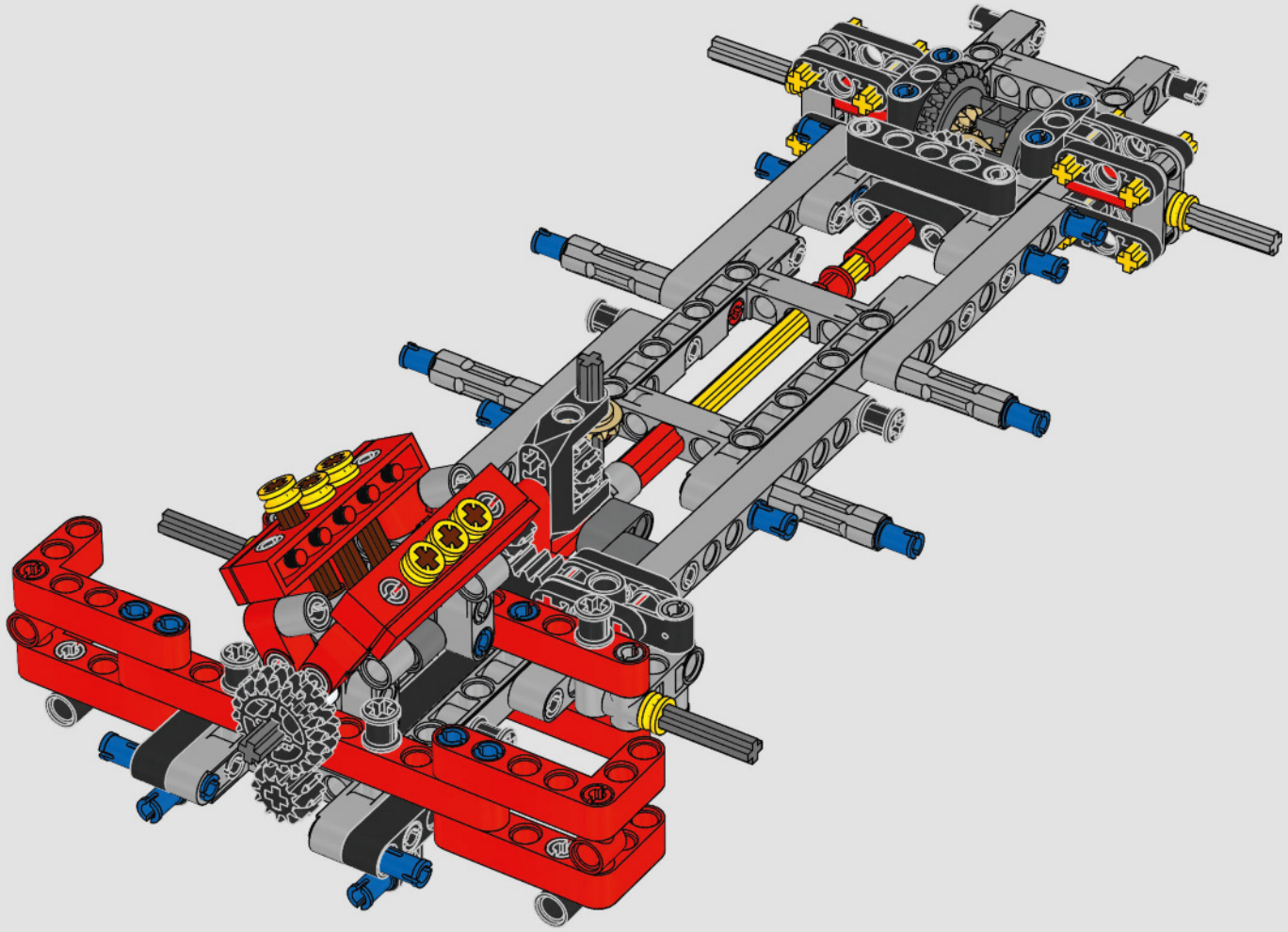

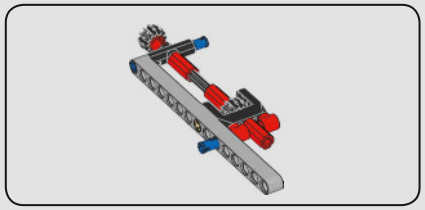

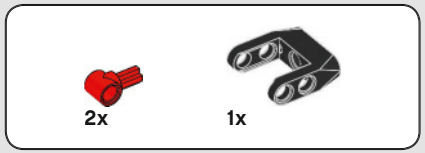

53

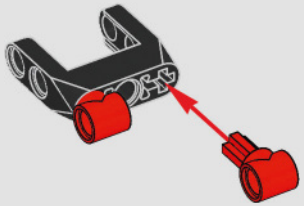

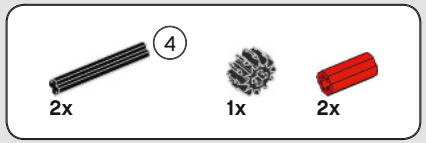

54

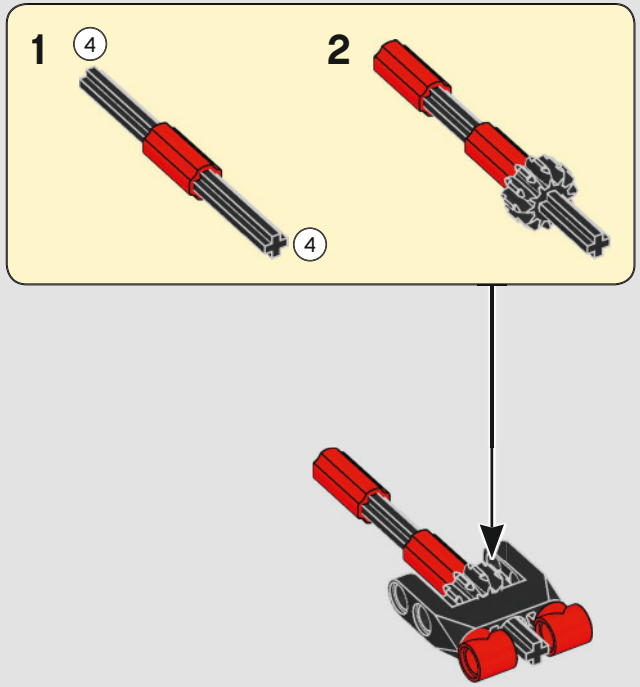





55

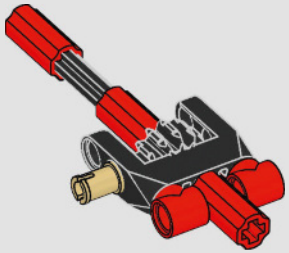

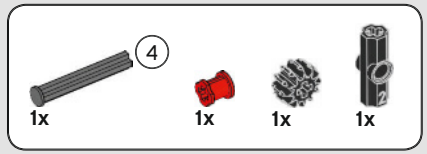

56

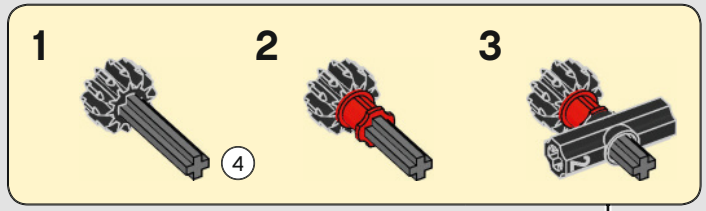

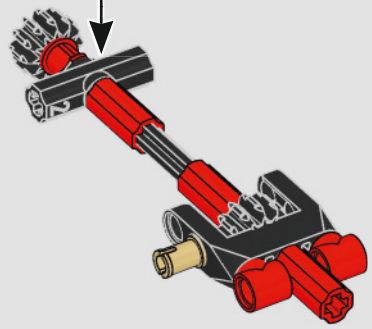

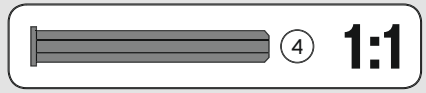



57

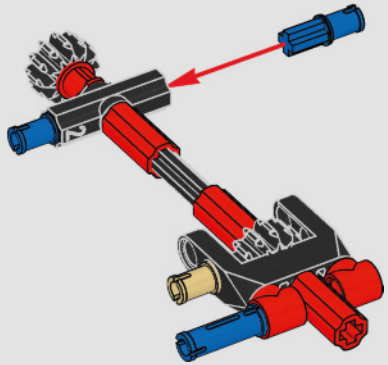

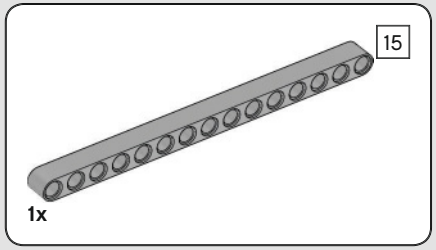

58

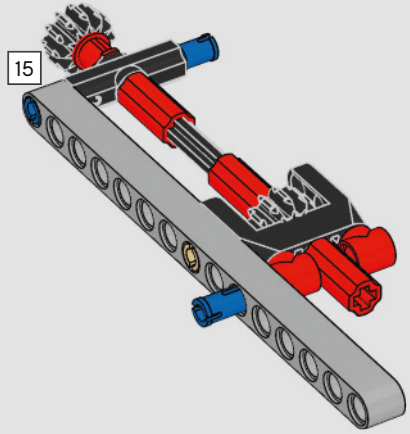

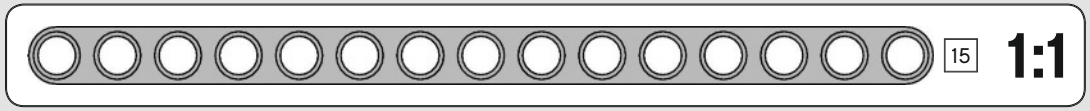

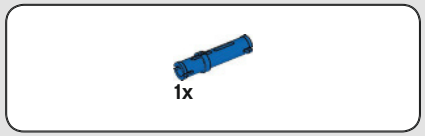

59

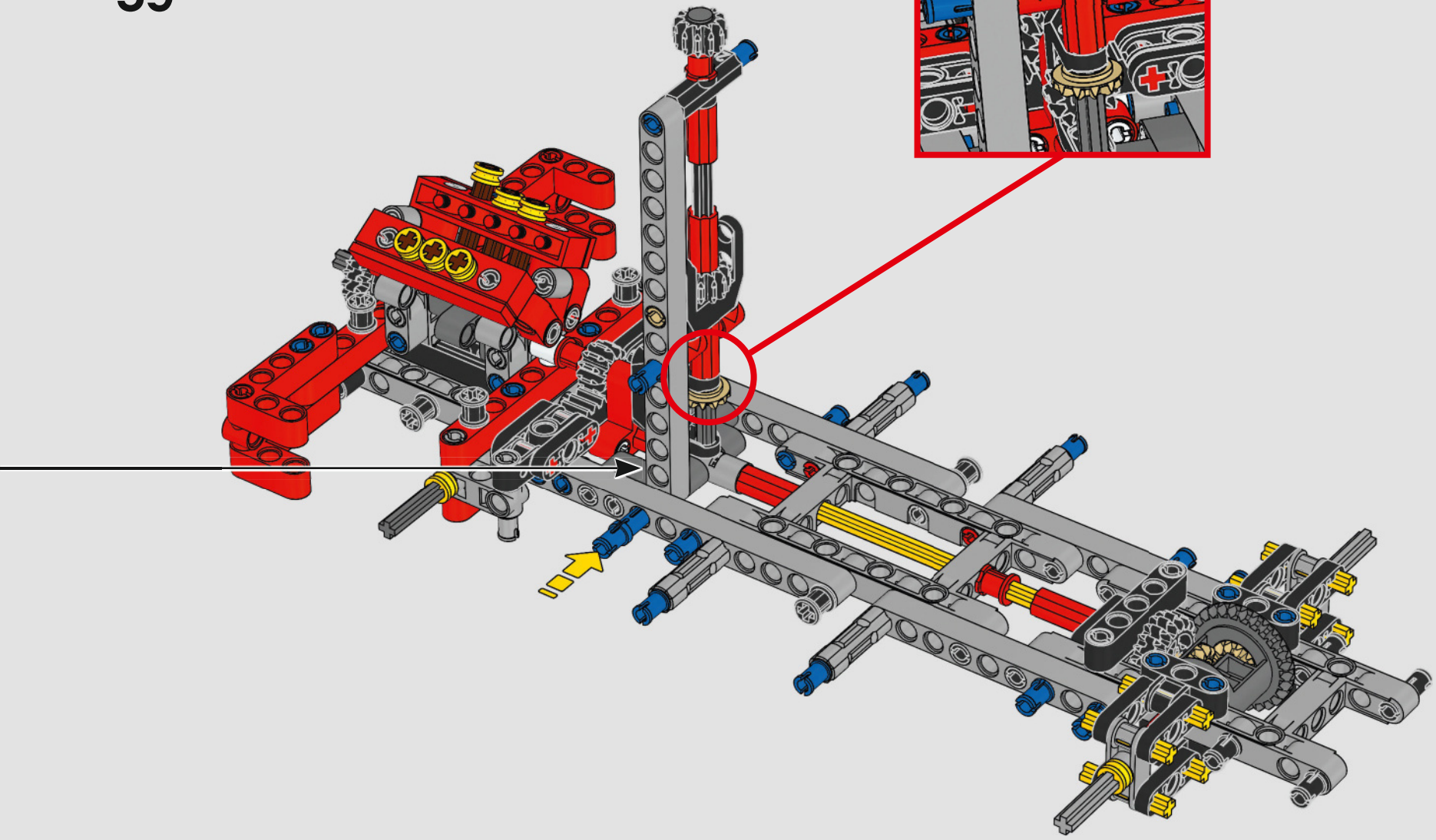

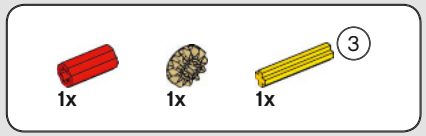

60





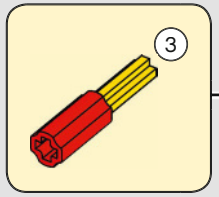

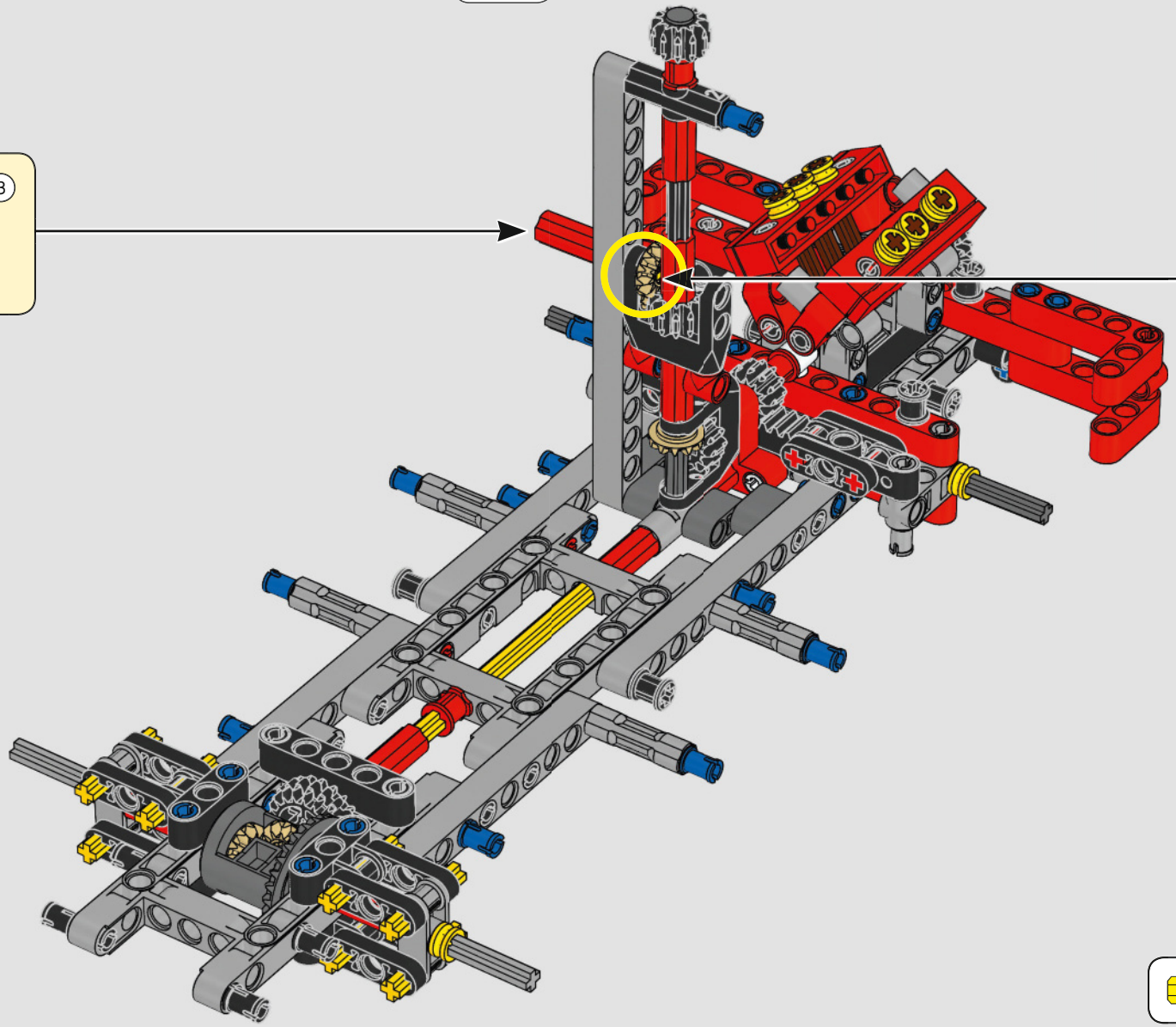

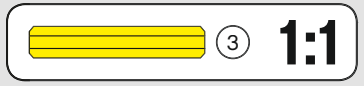

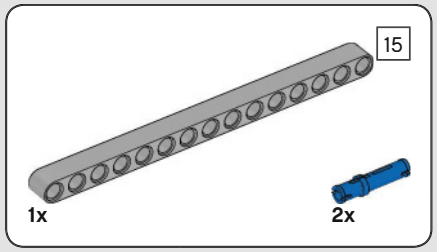

61

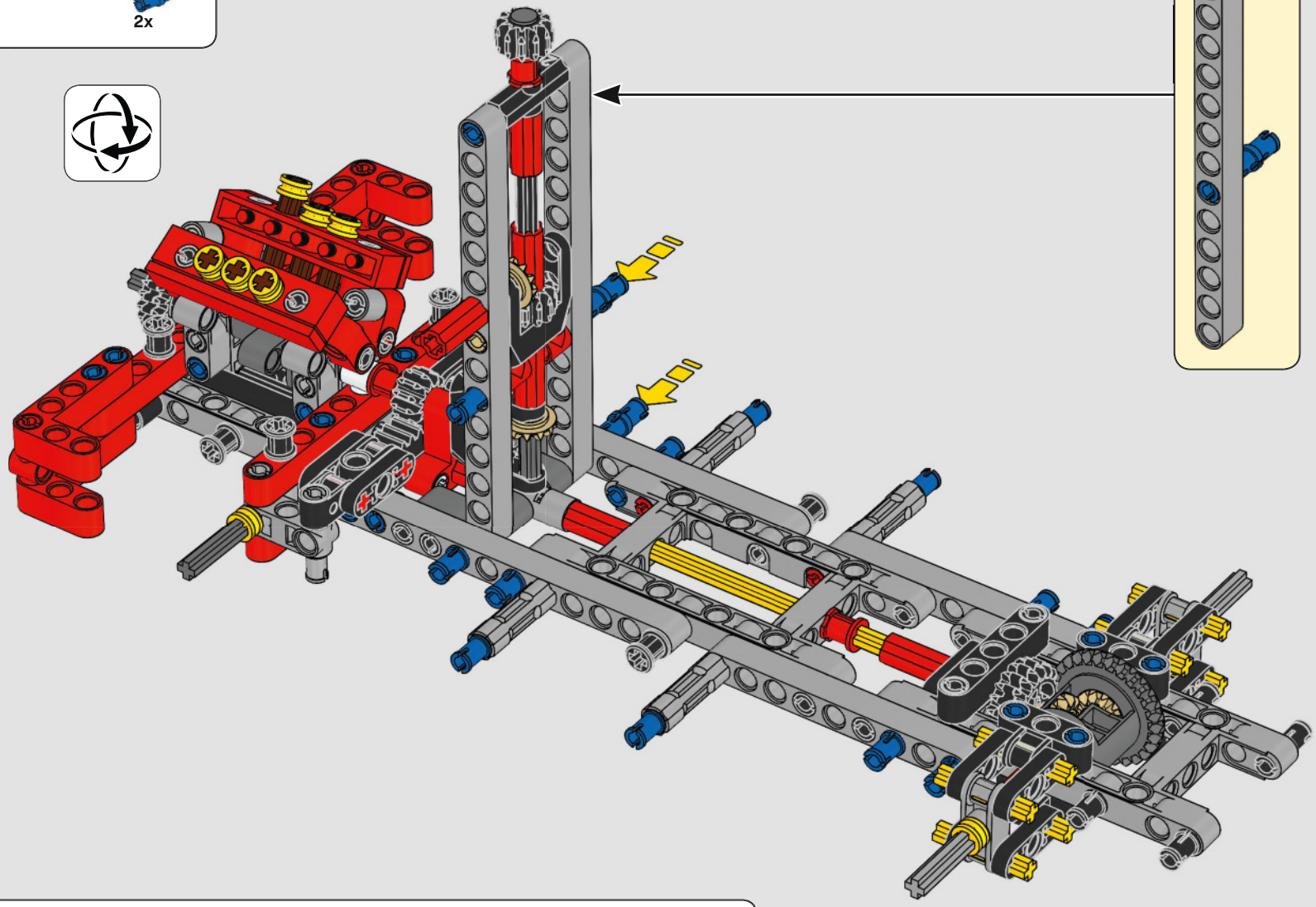

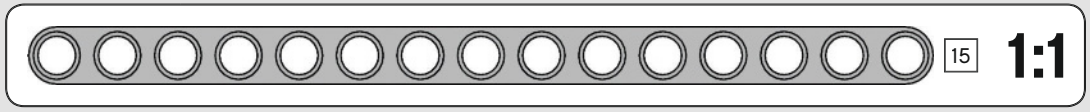



62

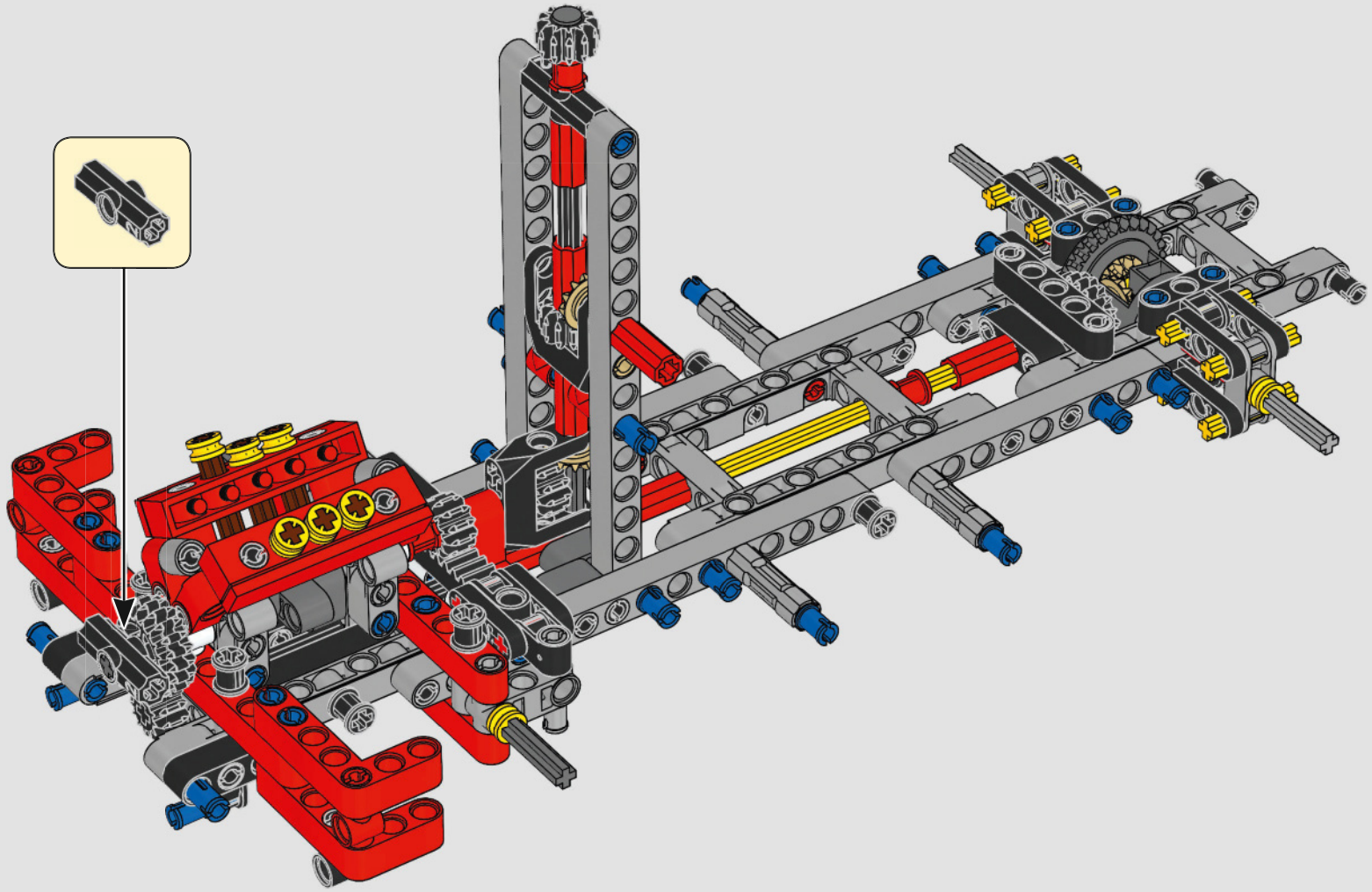

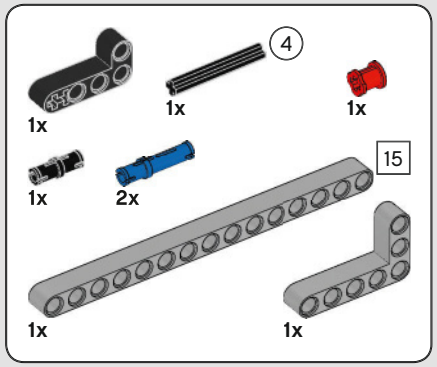

63

1

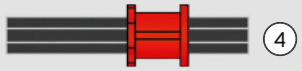

1:1

2

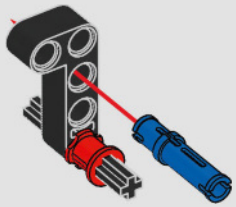

3

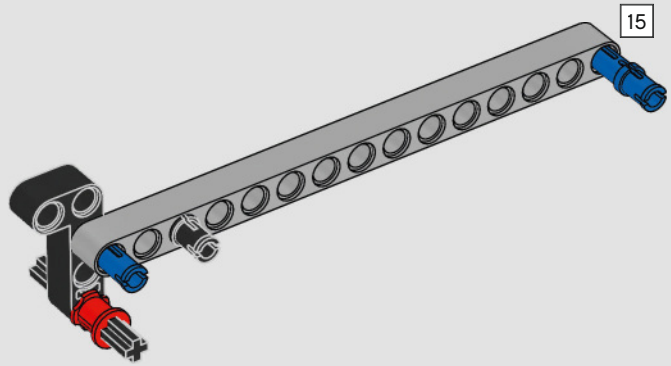

4

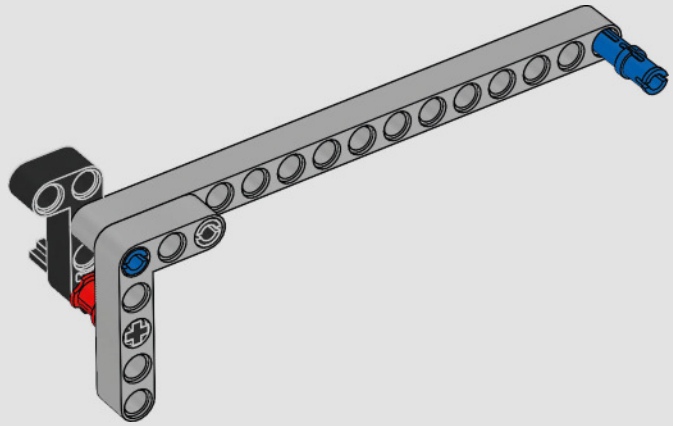

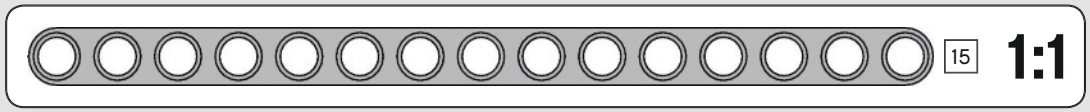

1:1

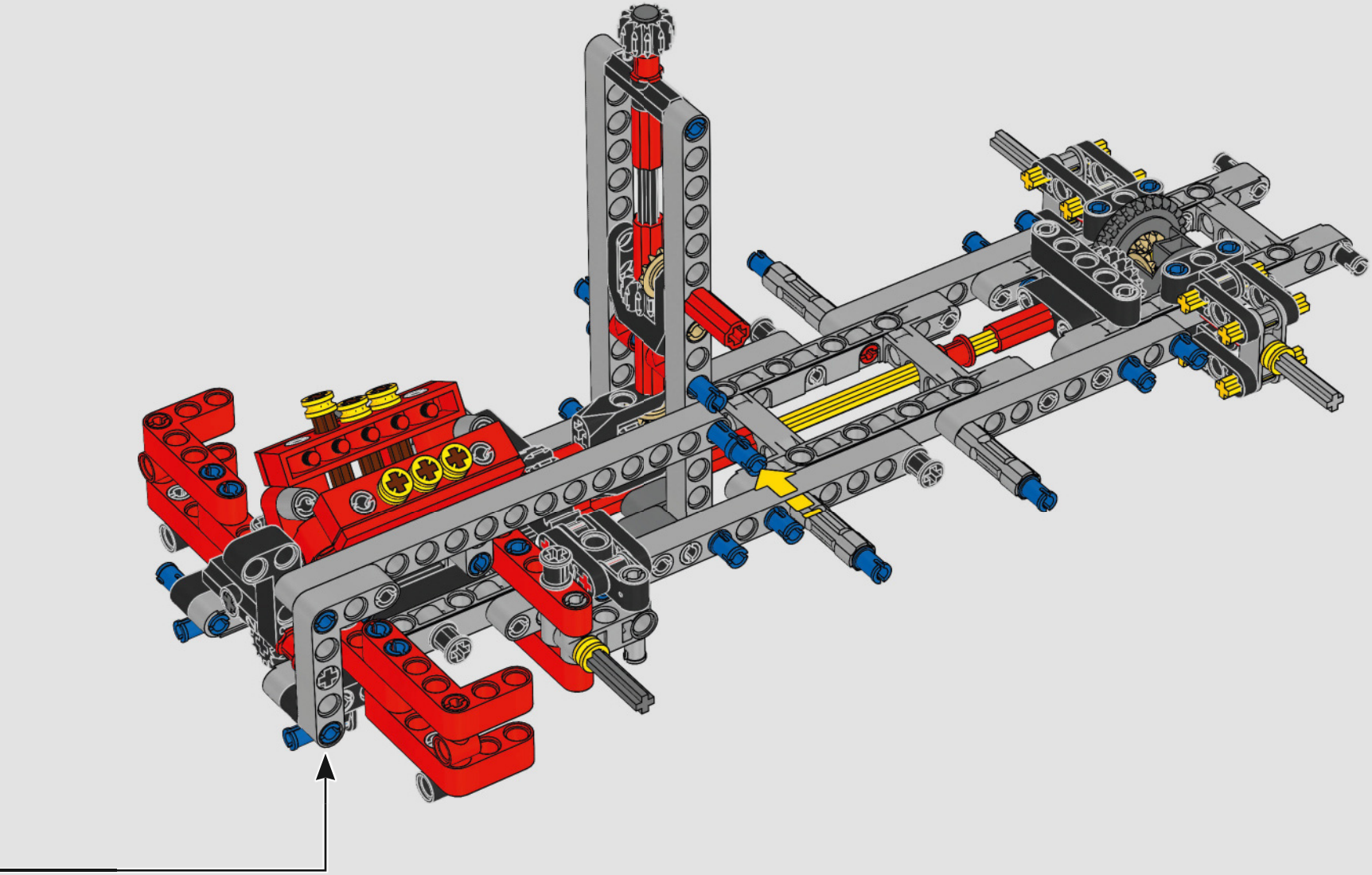

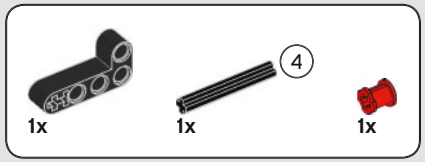

64

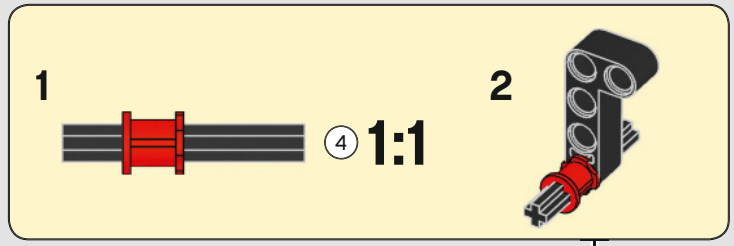



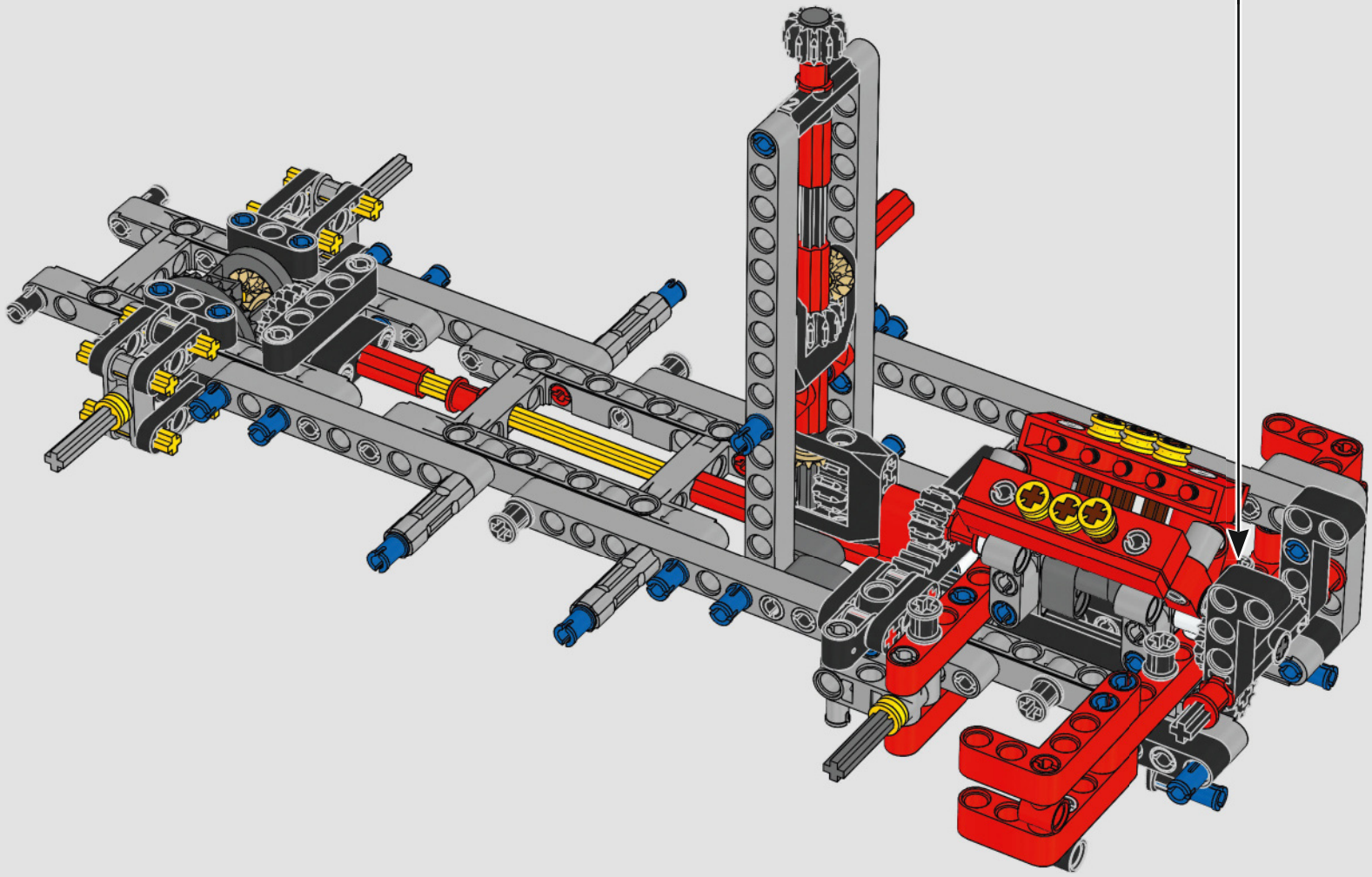

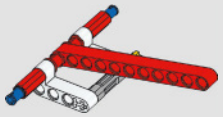



65

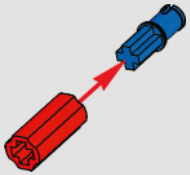

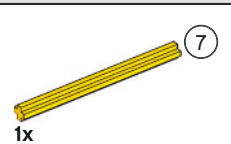

66

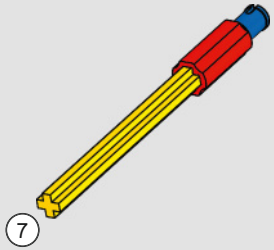

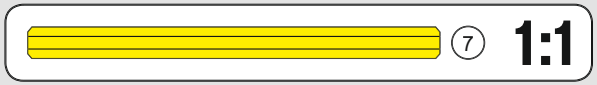



67

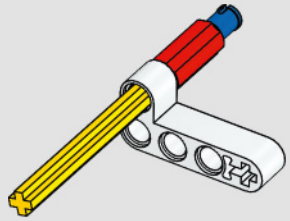



68

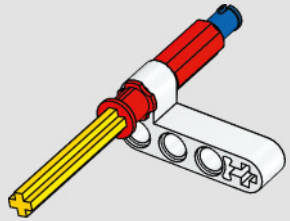

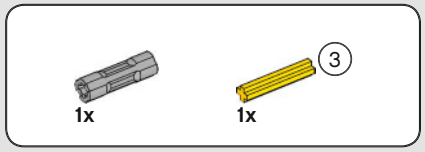

69

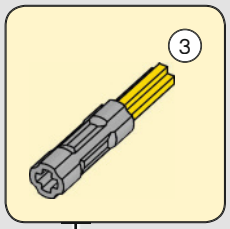

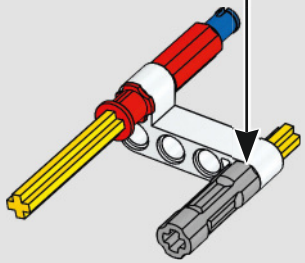

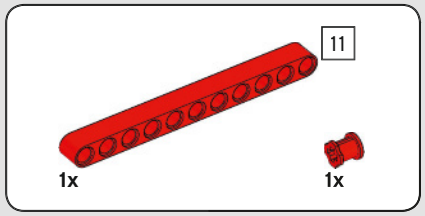

70

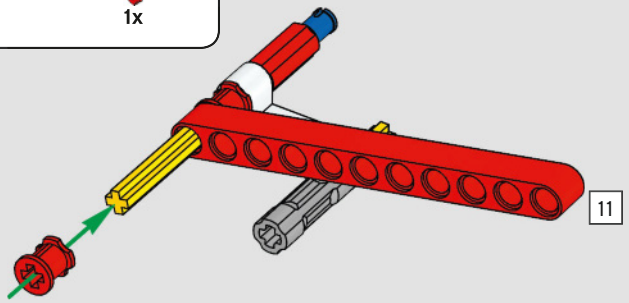

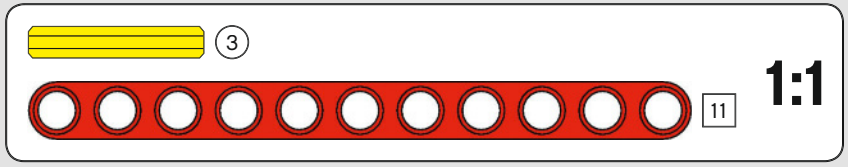

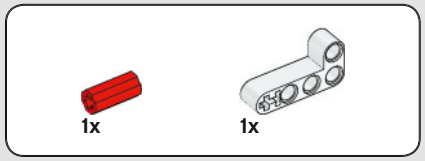

71

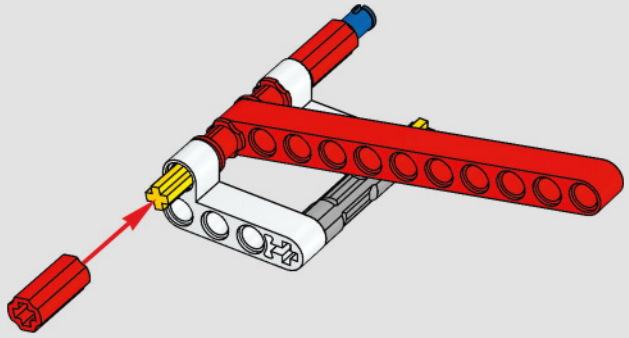

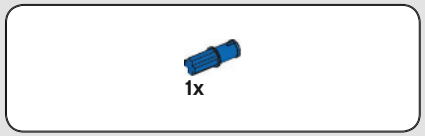

72

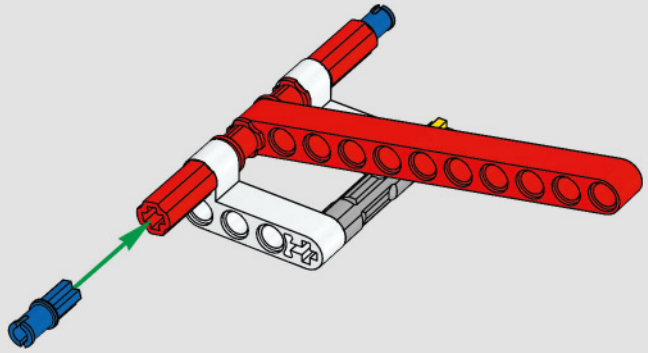

73

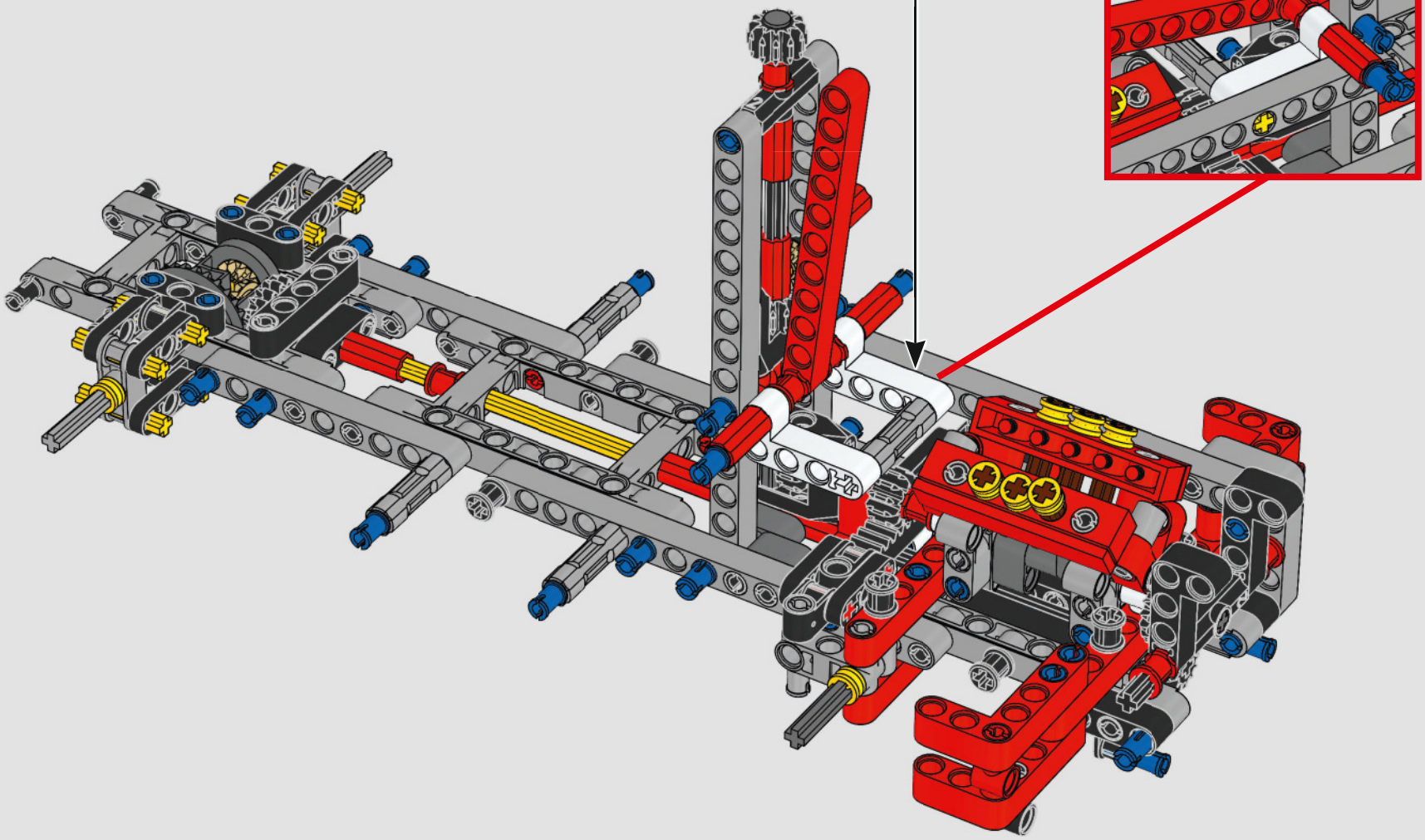

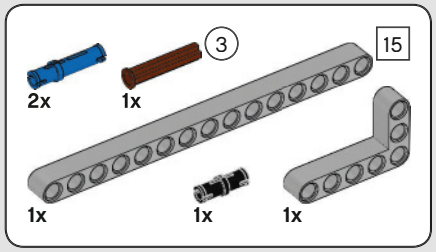

74

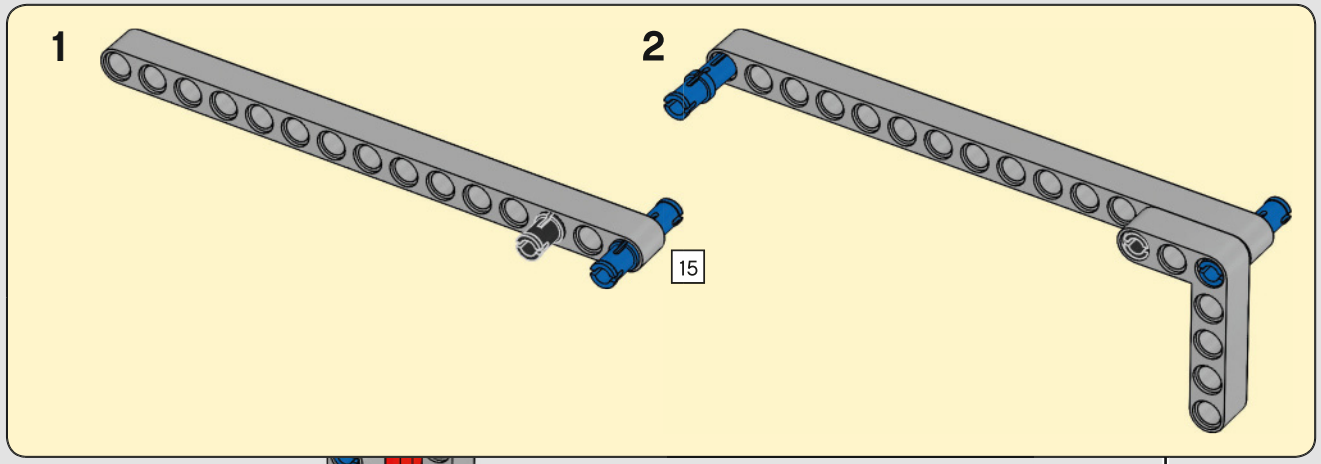

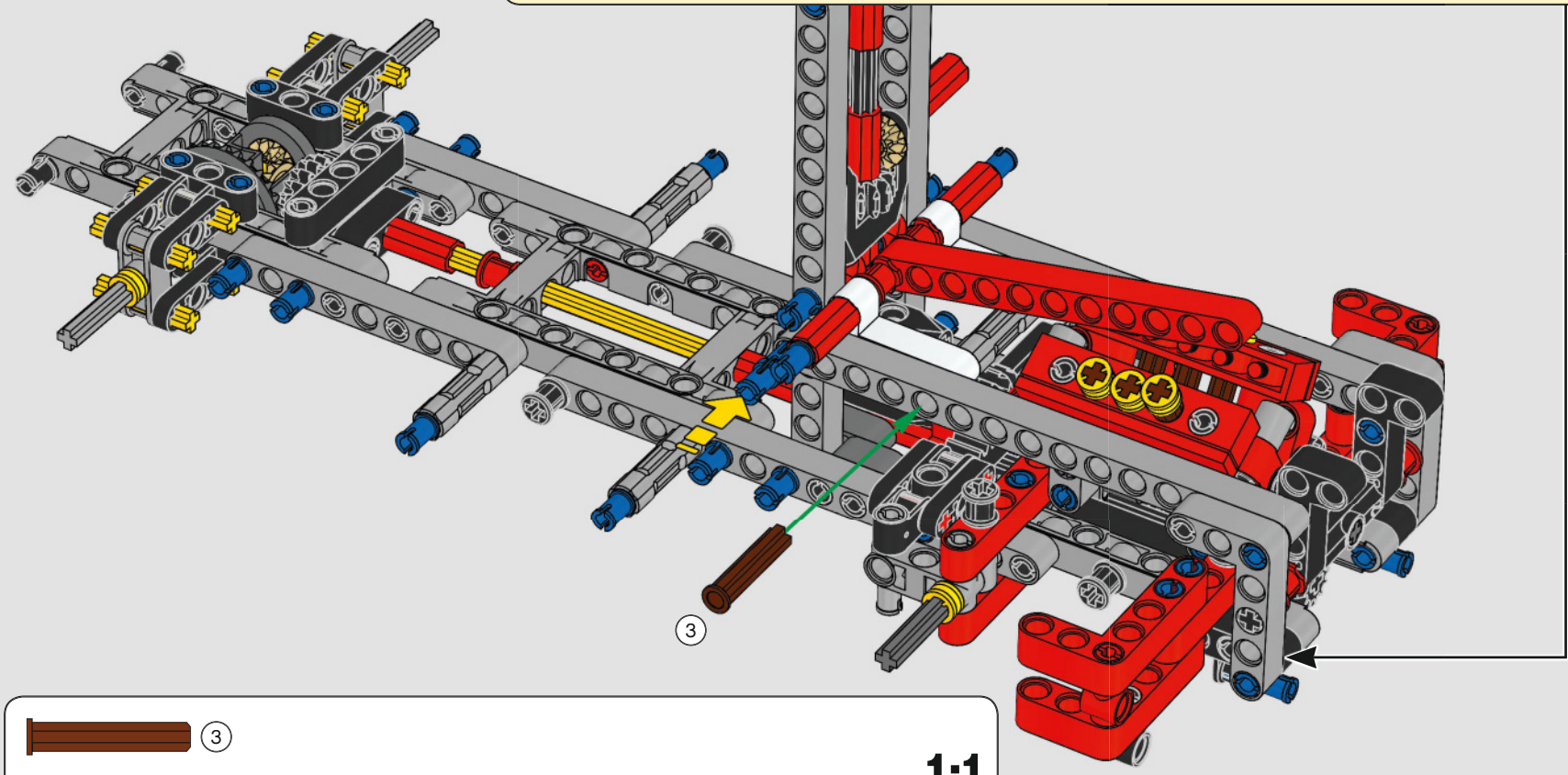

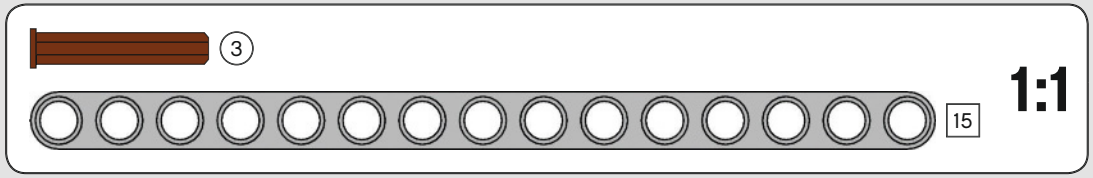



75

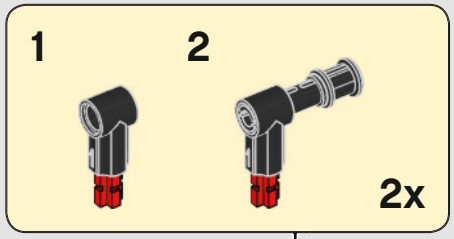

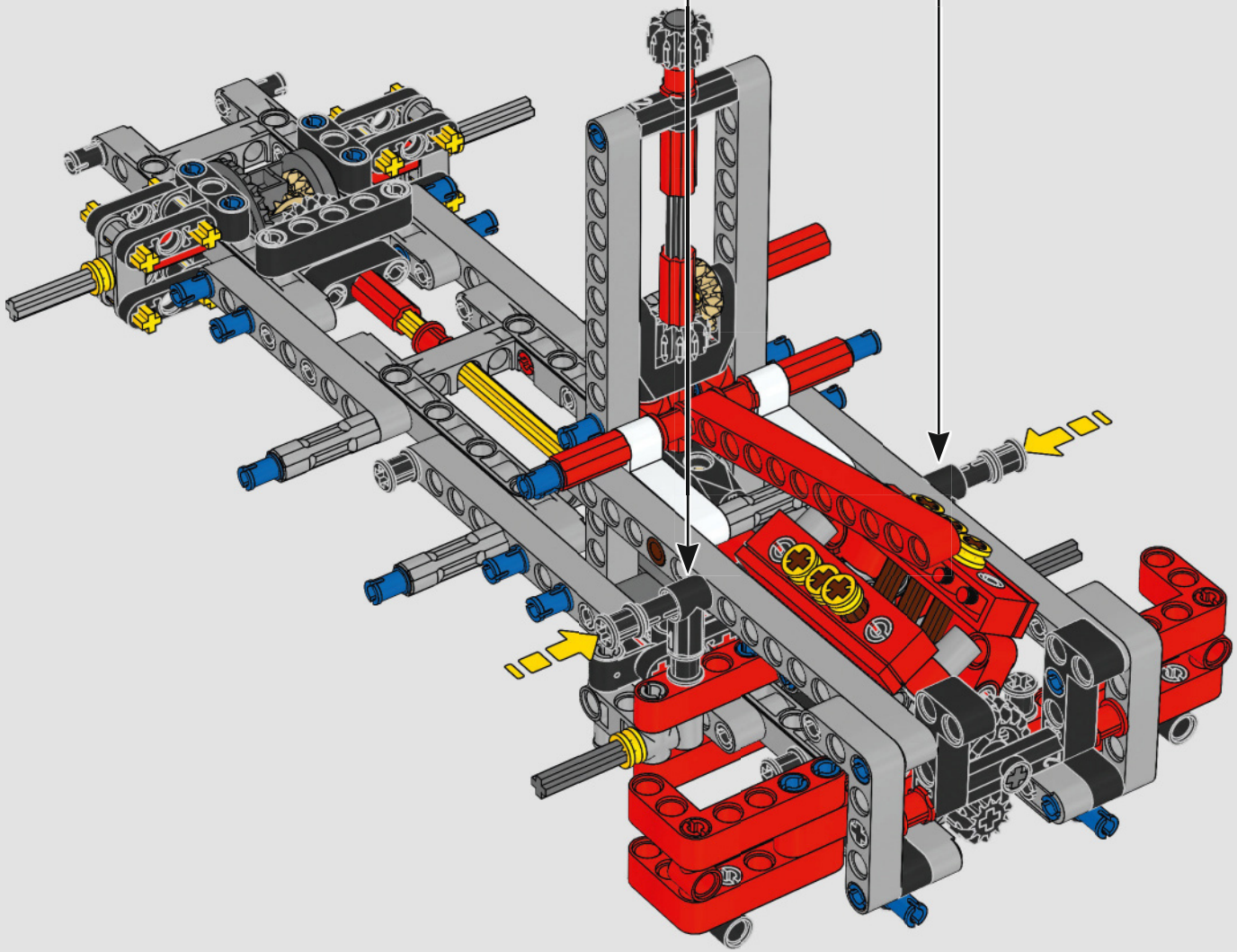

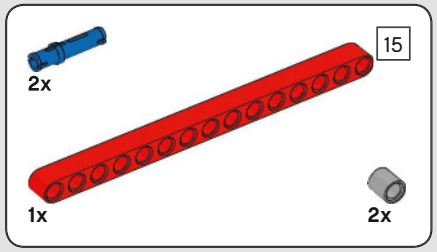

76



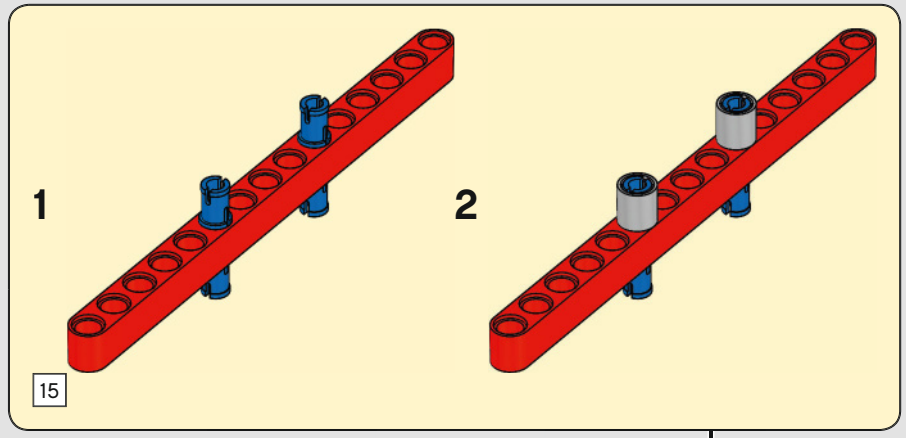

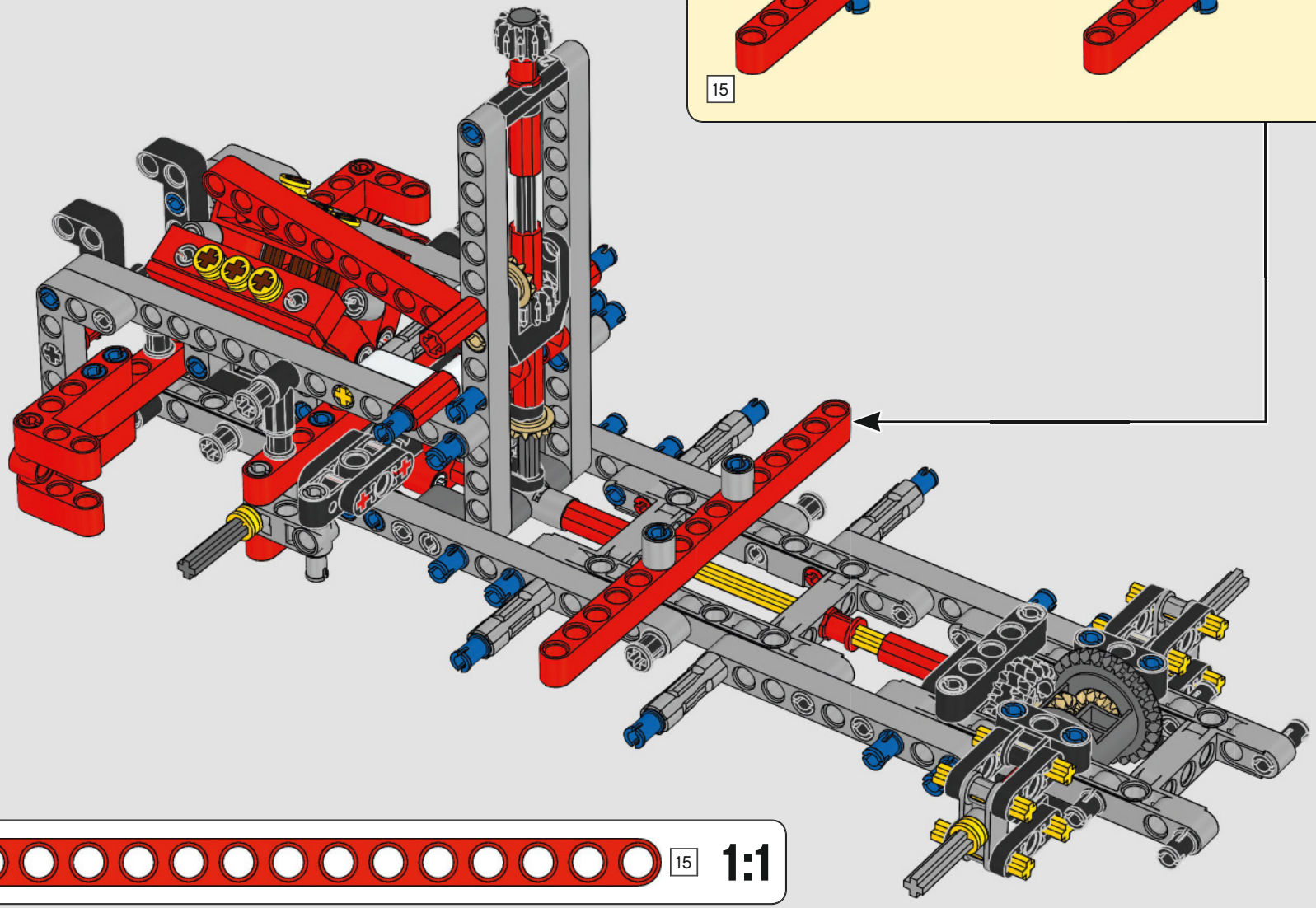

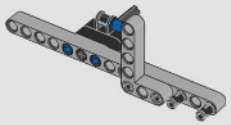



77

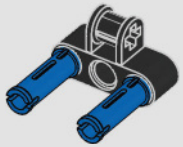



78

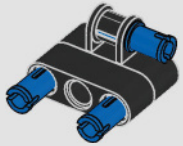

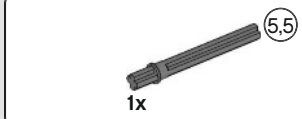

79

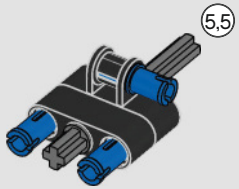

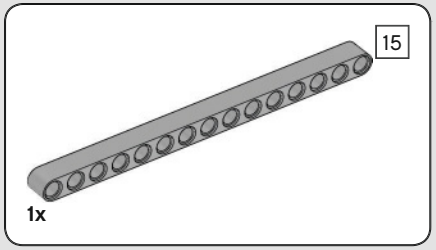

80

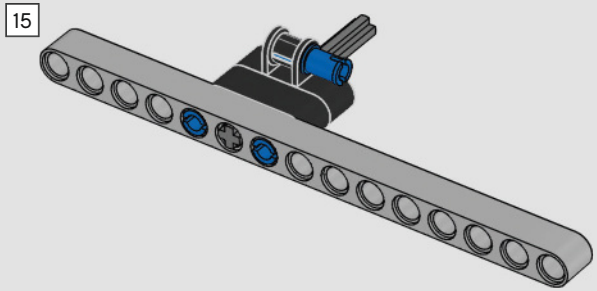

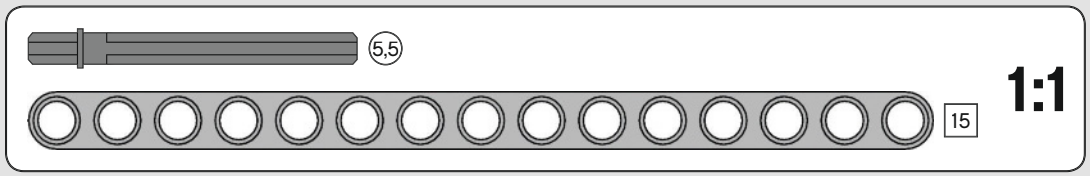



4x

81

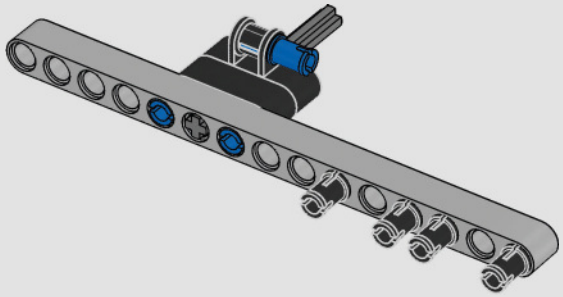

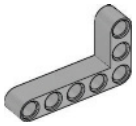

1x

82

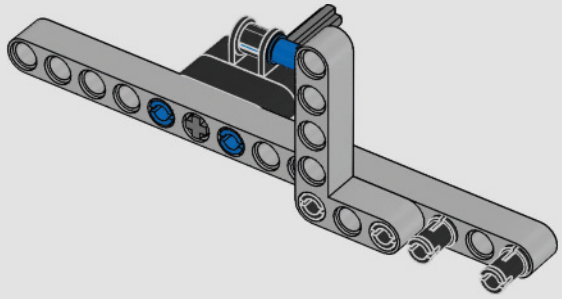

83

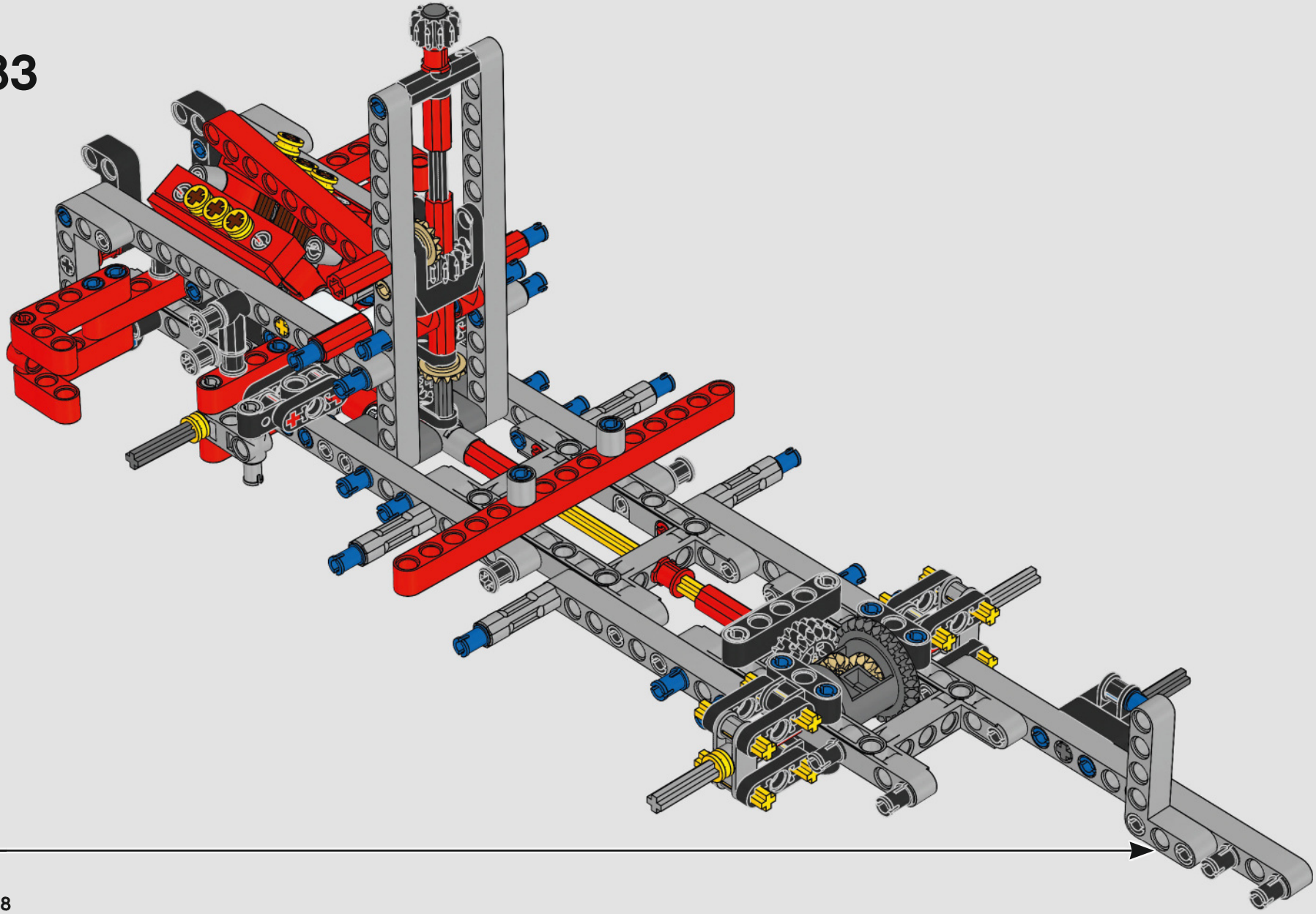

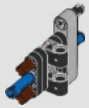



84

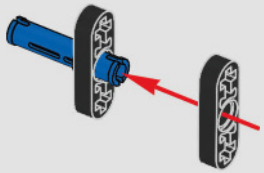

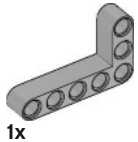

85

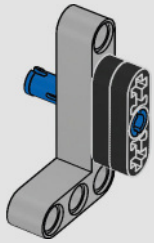



86

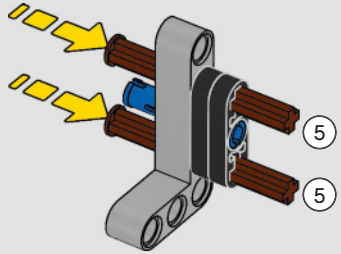





87

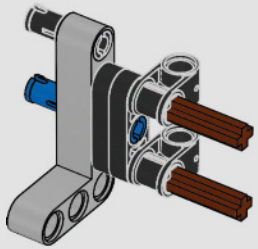



88

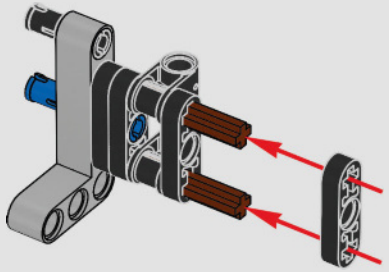



89

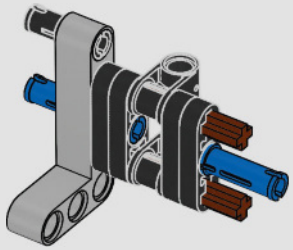

90



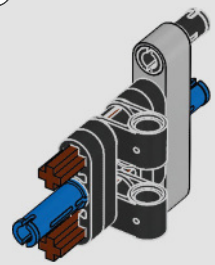

91

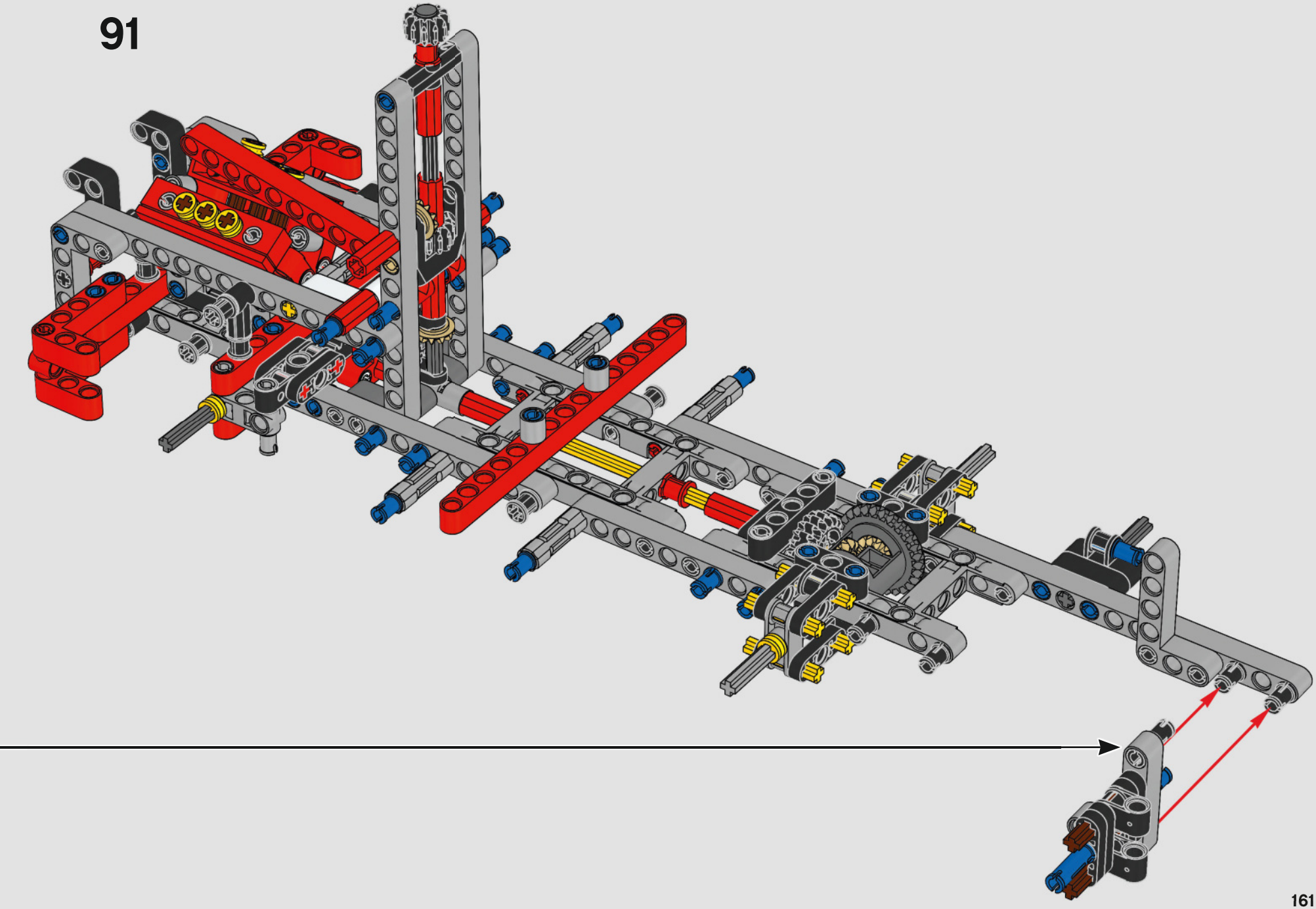

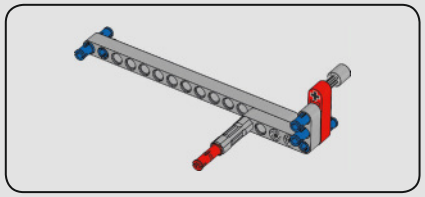

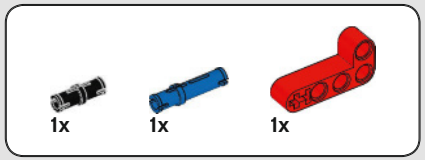

92

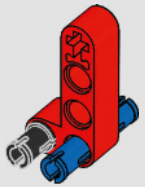

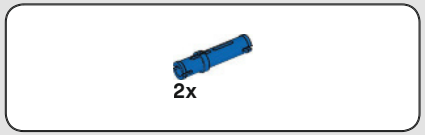

93

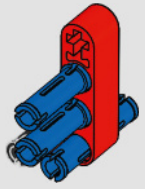

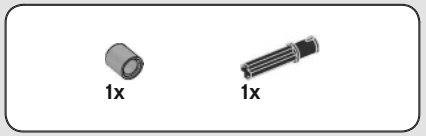

94

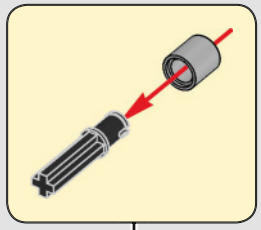

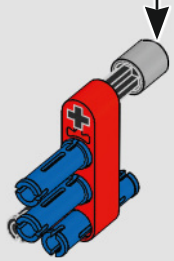

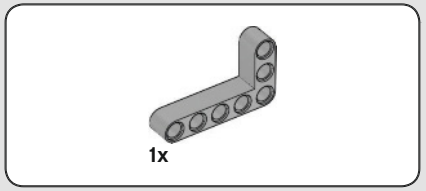

95

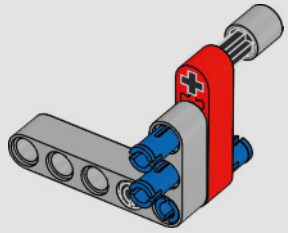

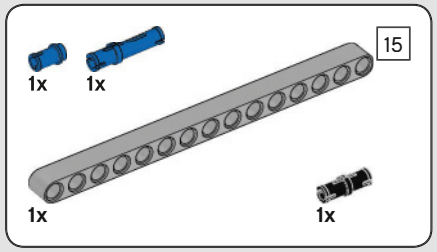

96

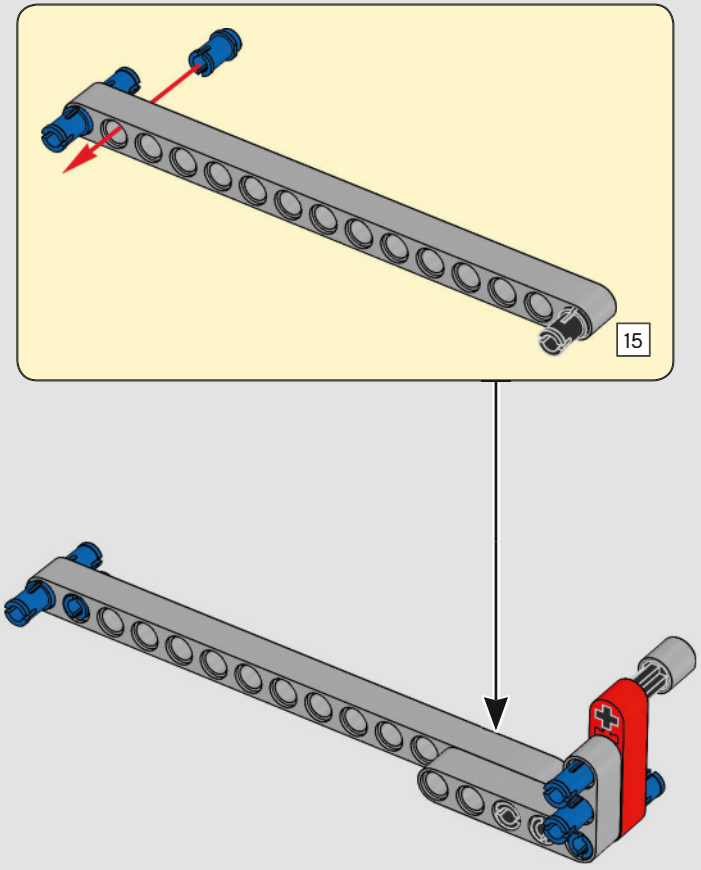

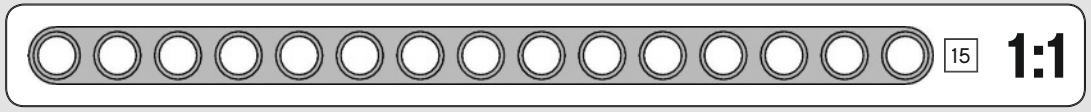

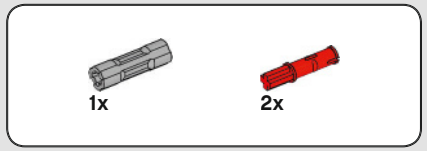

97

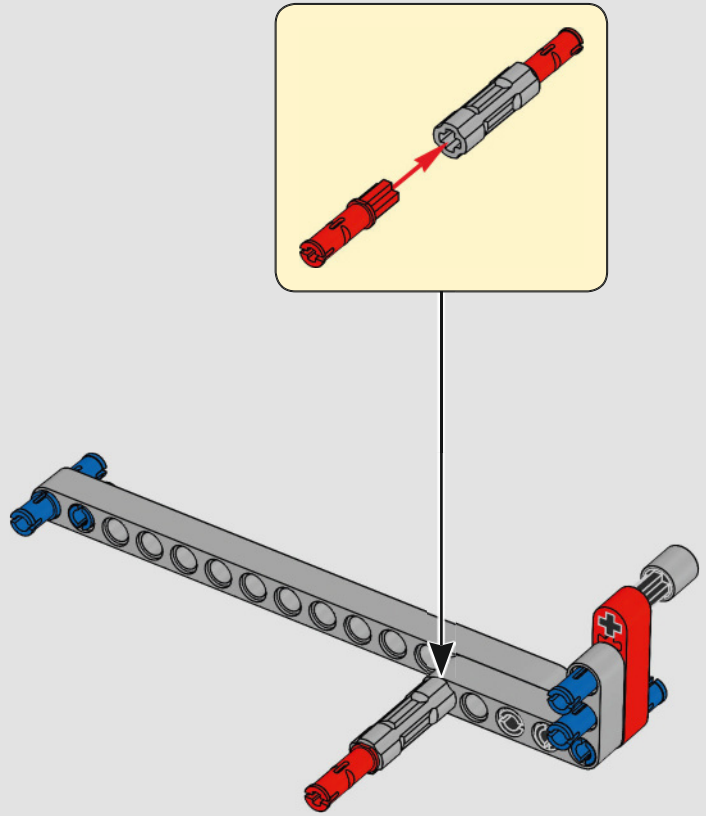

98

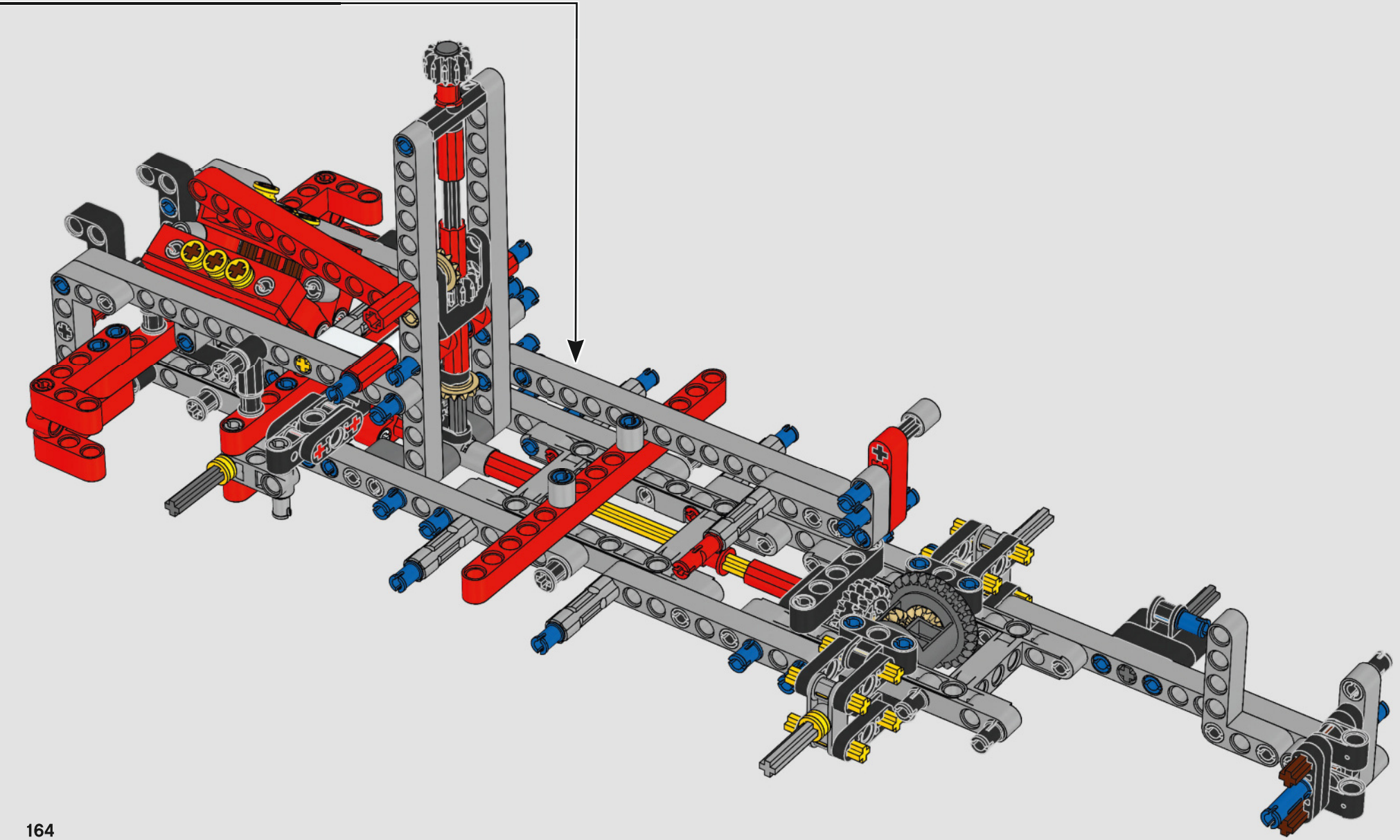

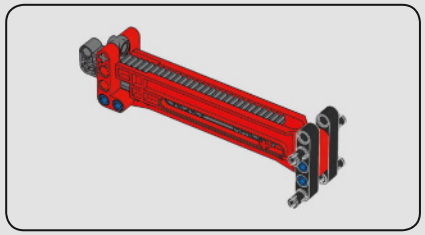

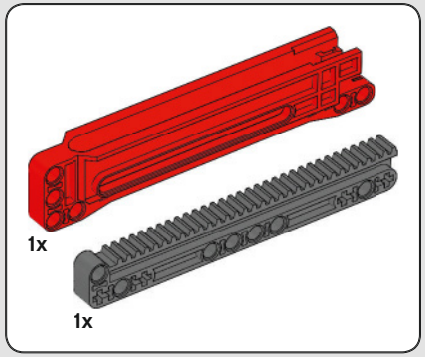

99

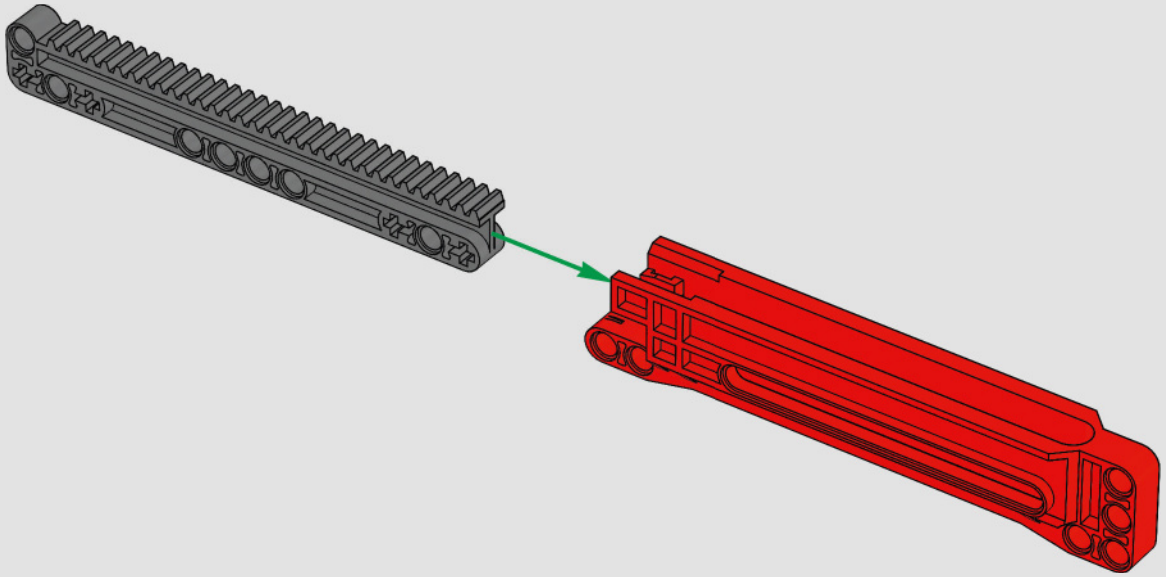

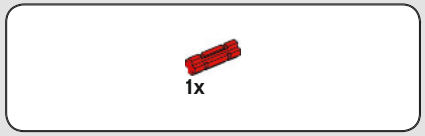

100

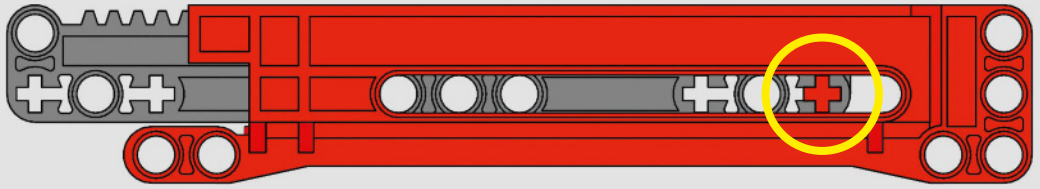

1:1

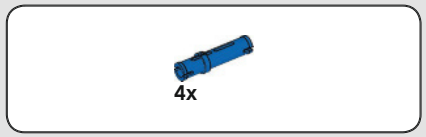

101

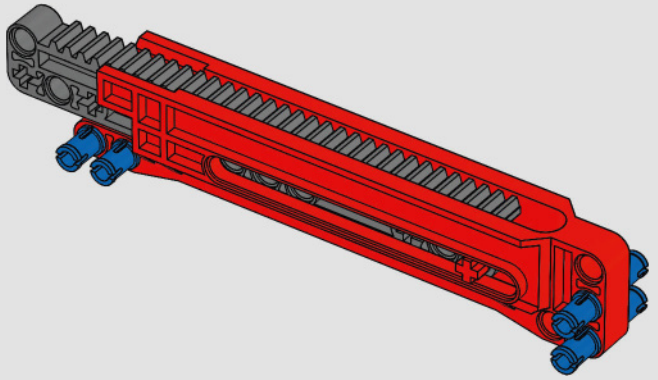

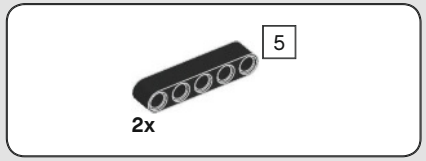

102

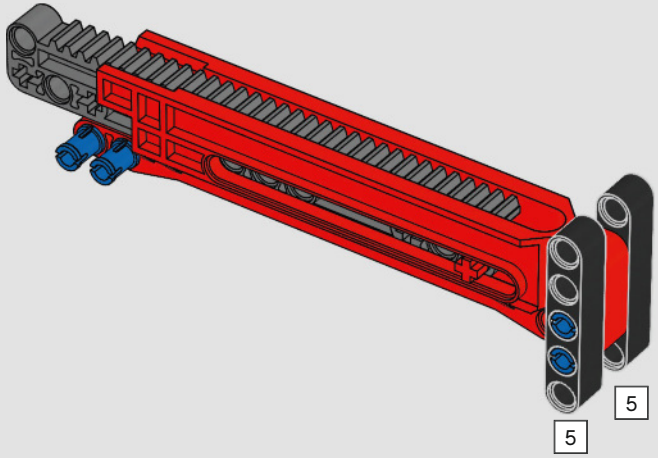



103

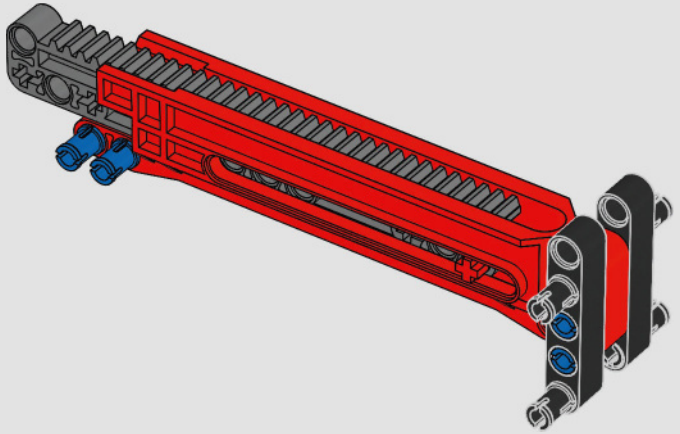

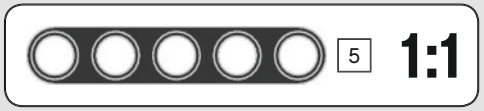



104

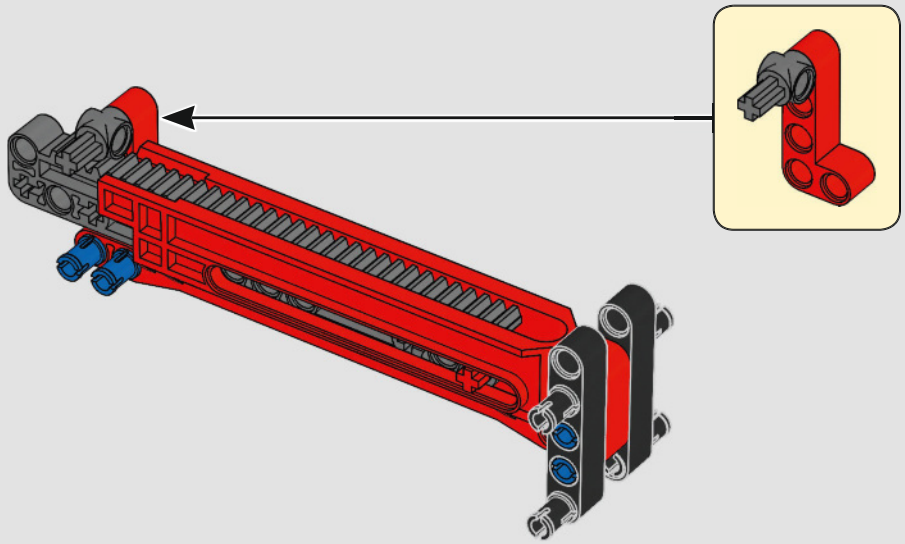

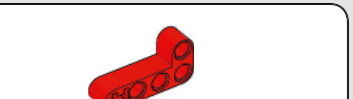

105

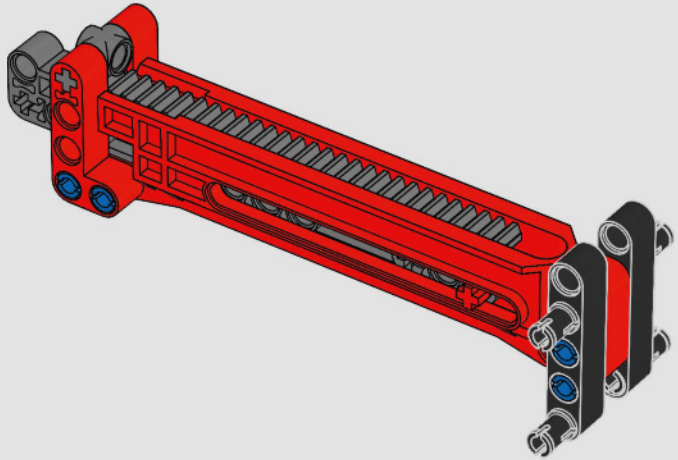

106

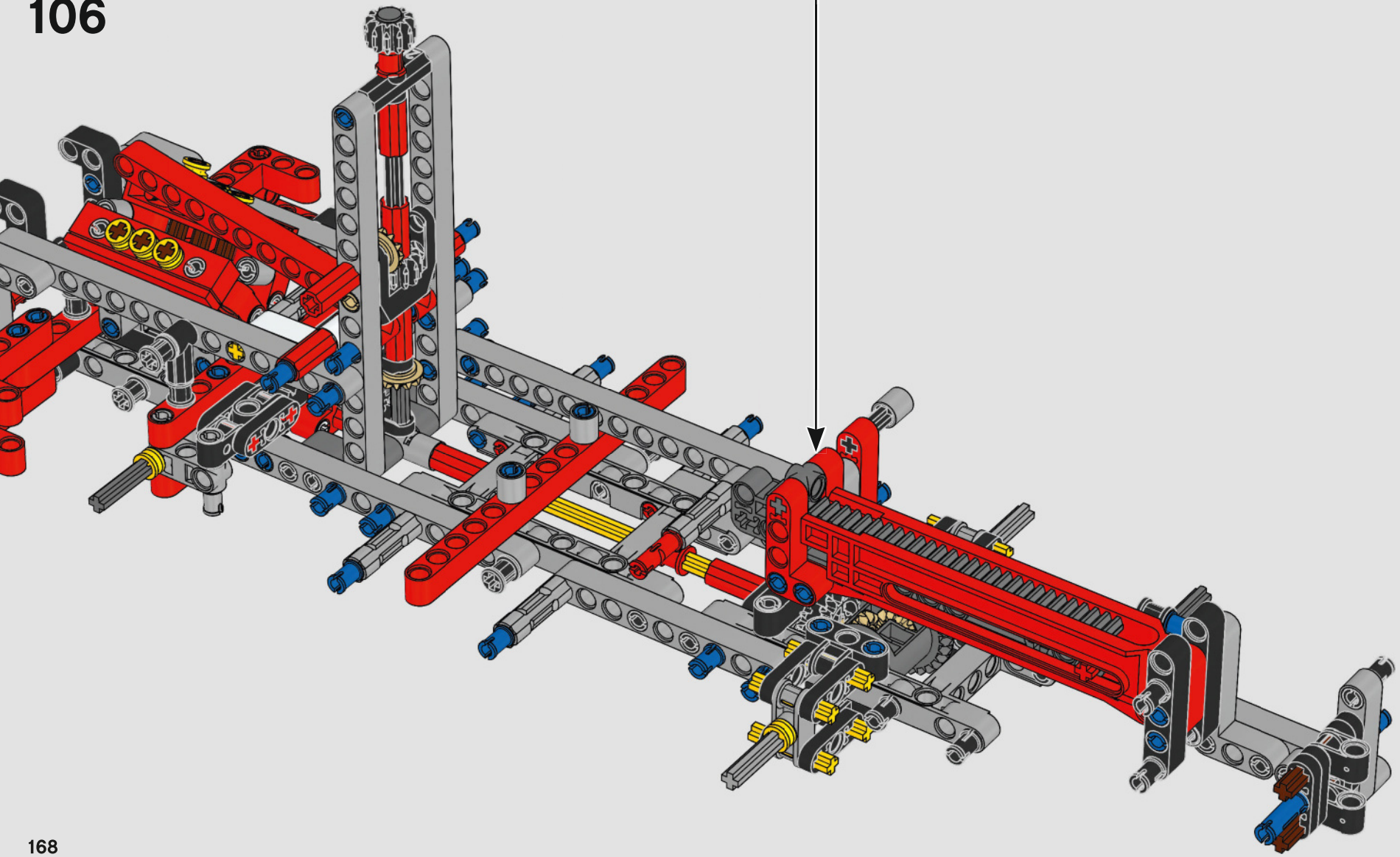

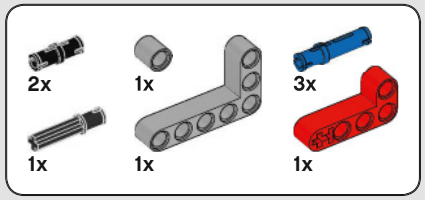

107

1

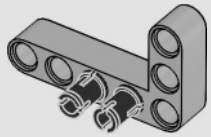

2

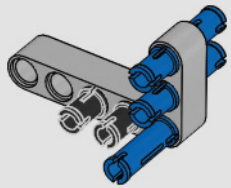

3

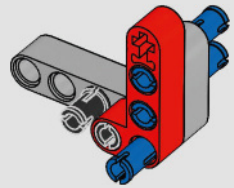

4

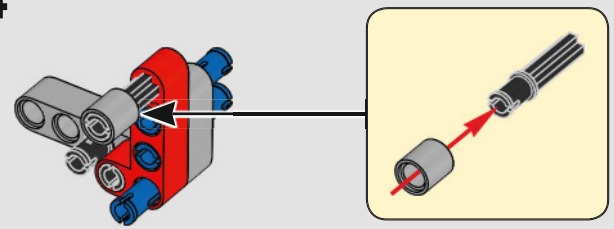

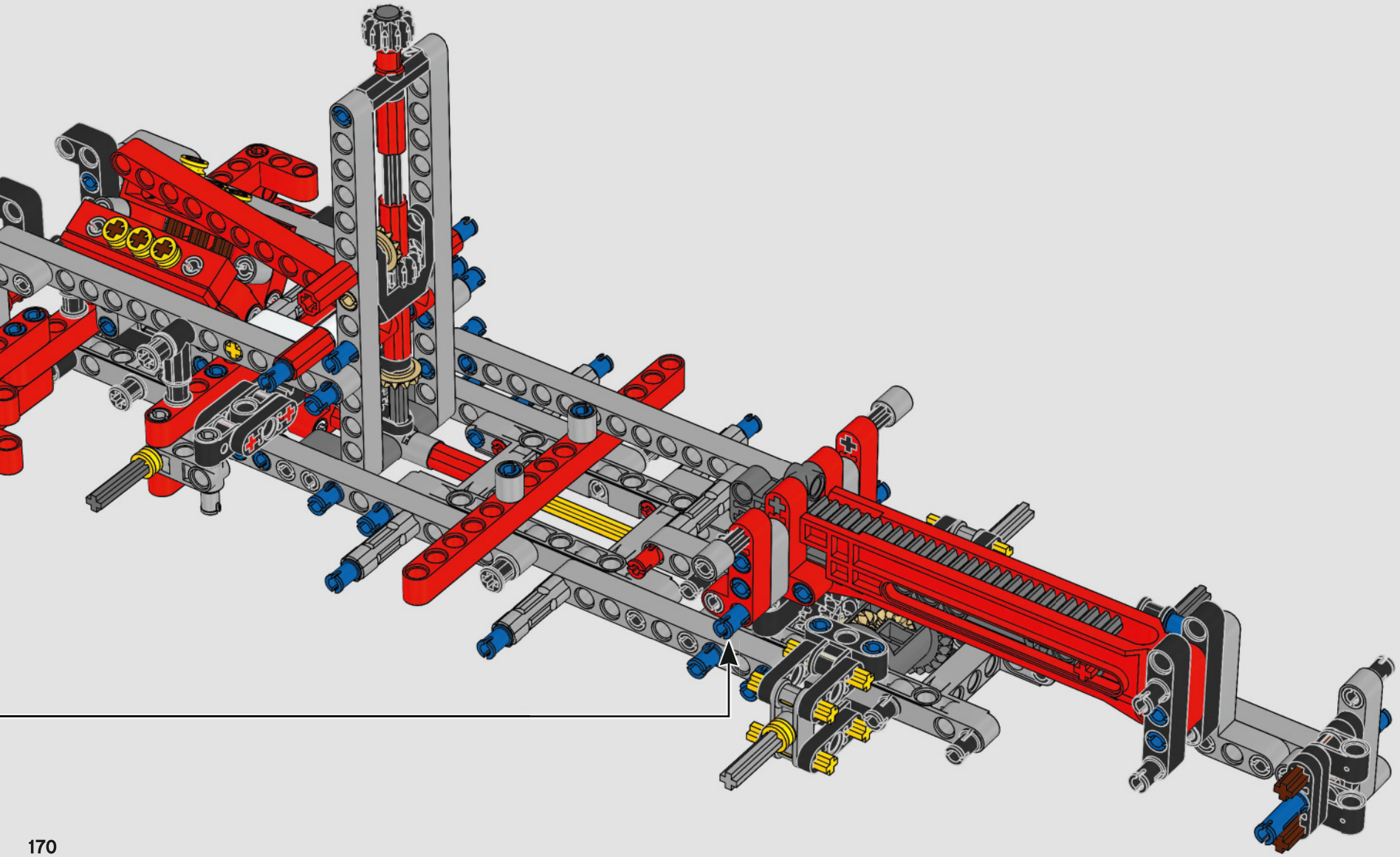

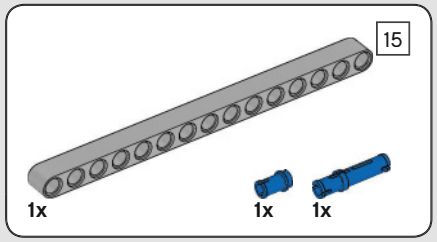

108

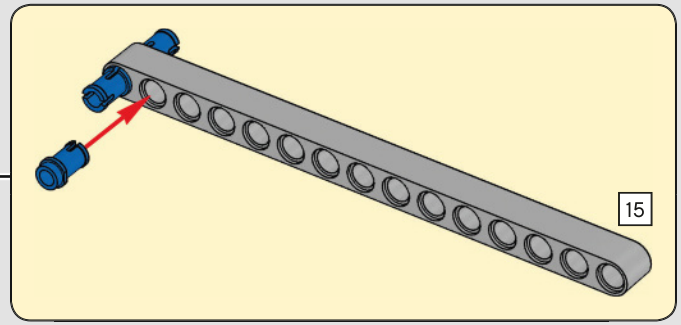

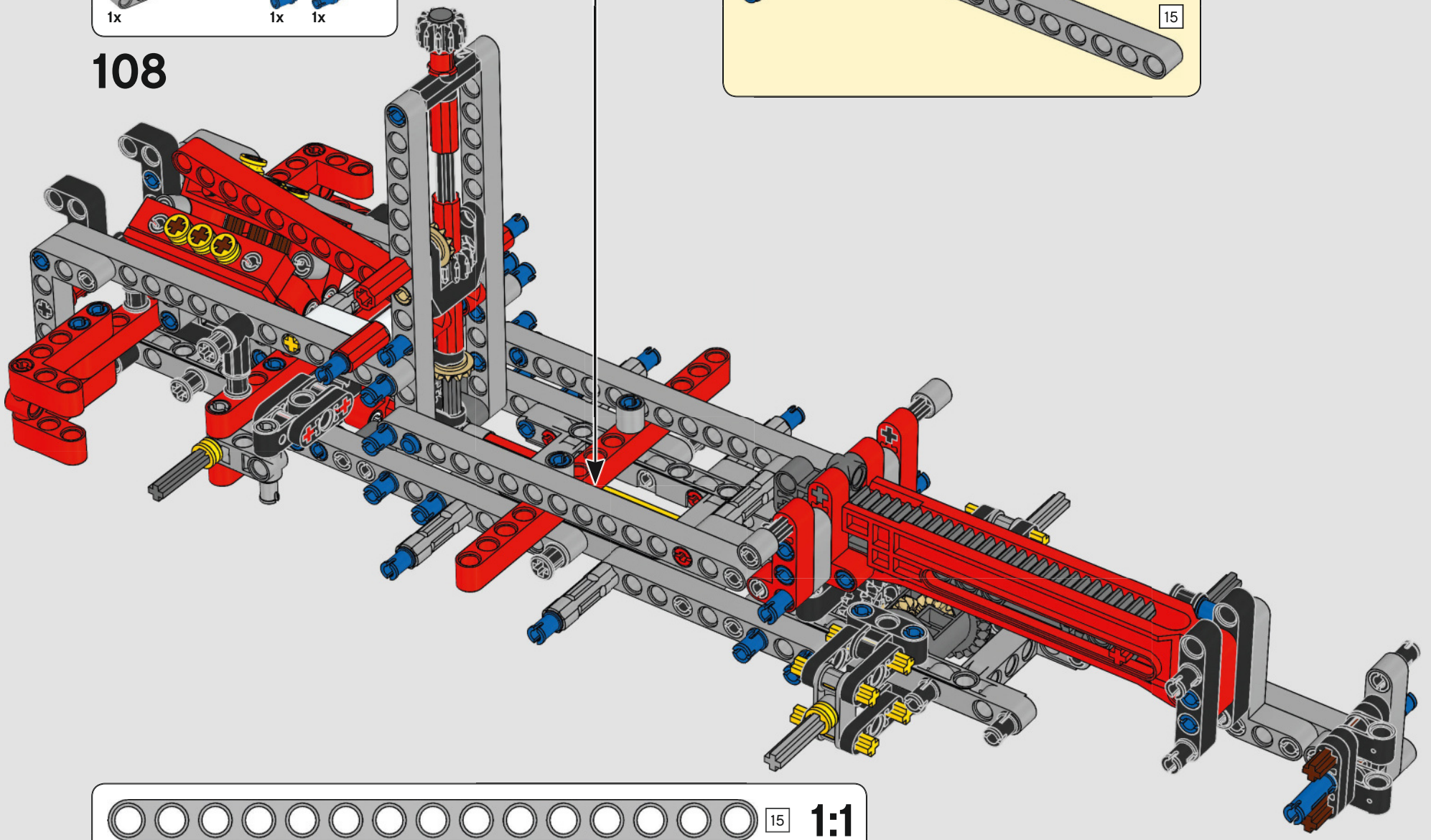

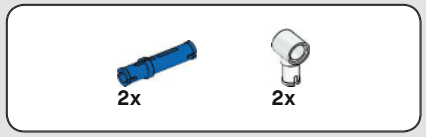

109

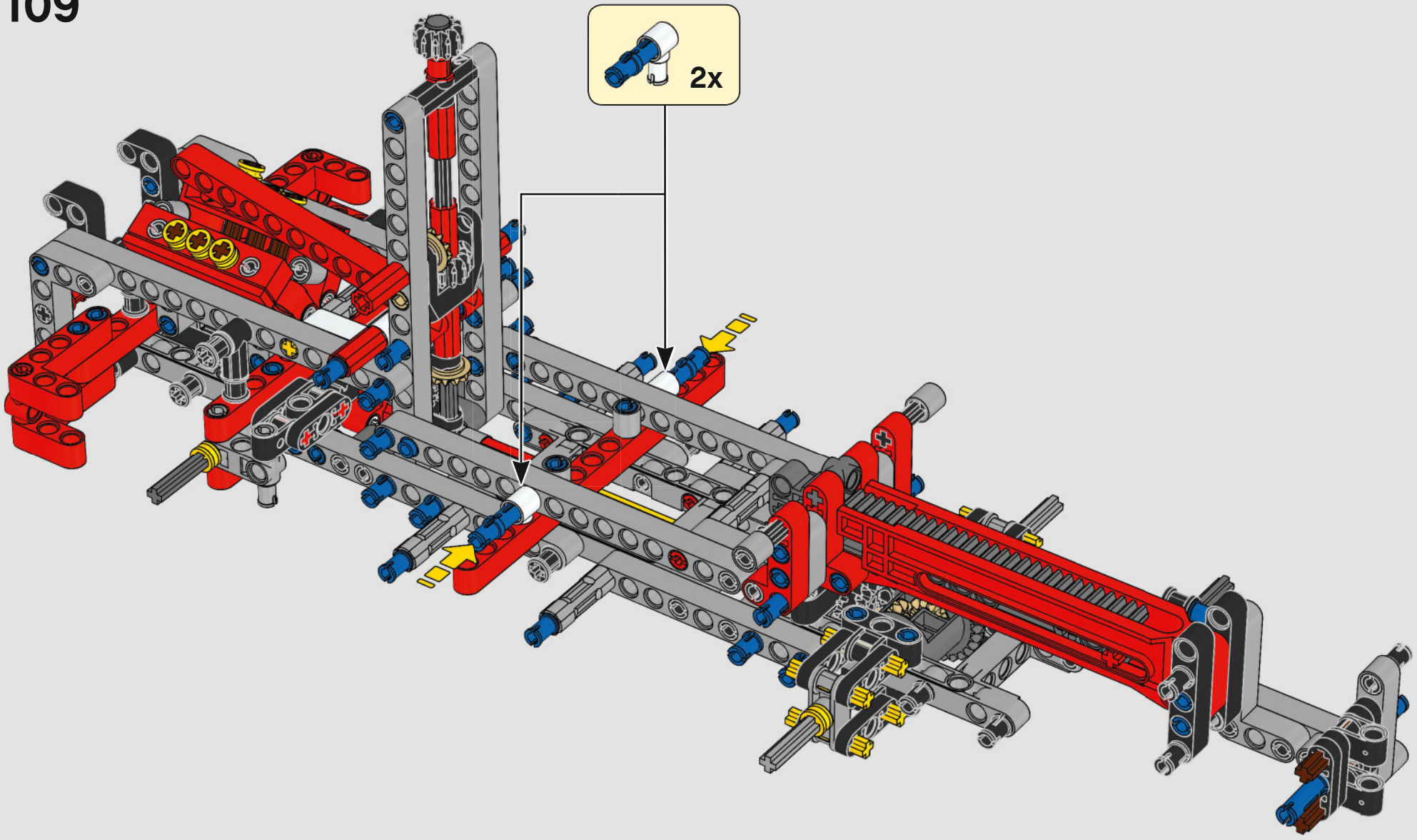

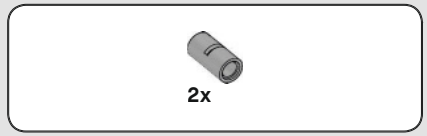

110

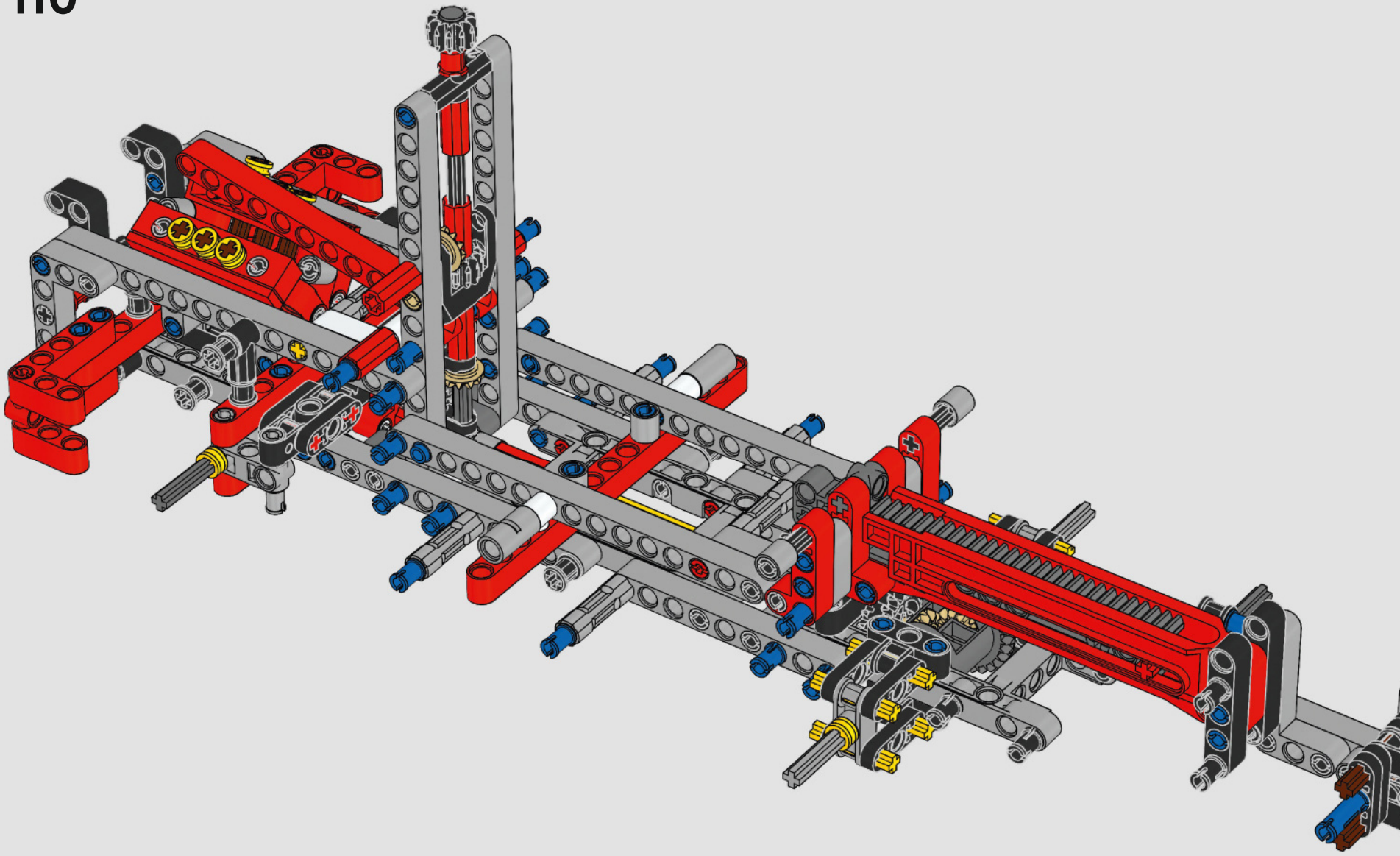

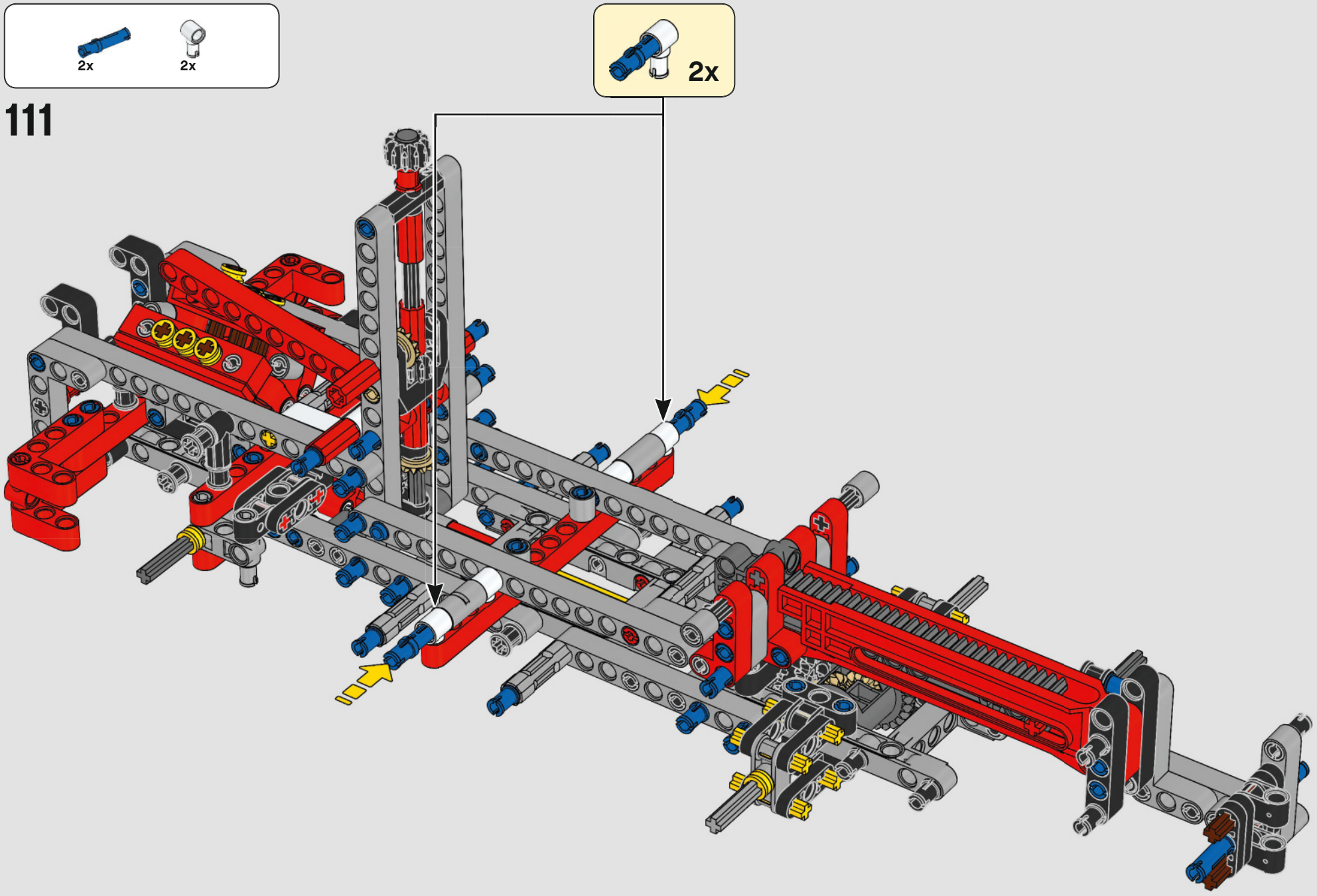

111

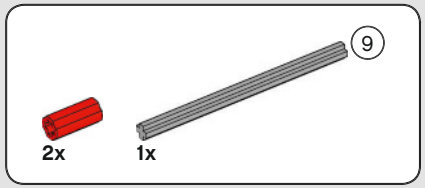

112

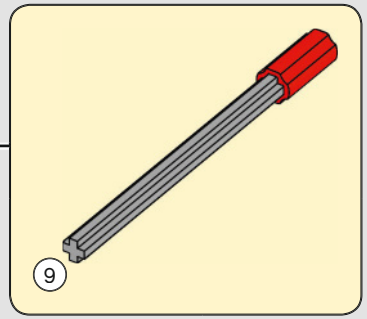

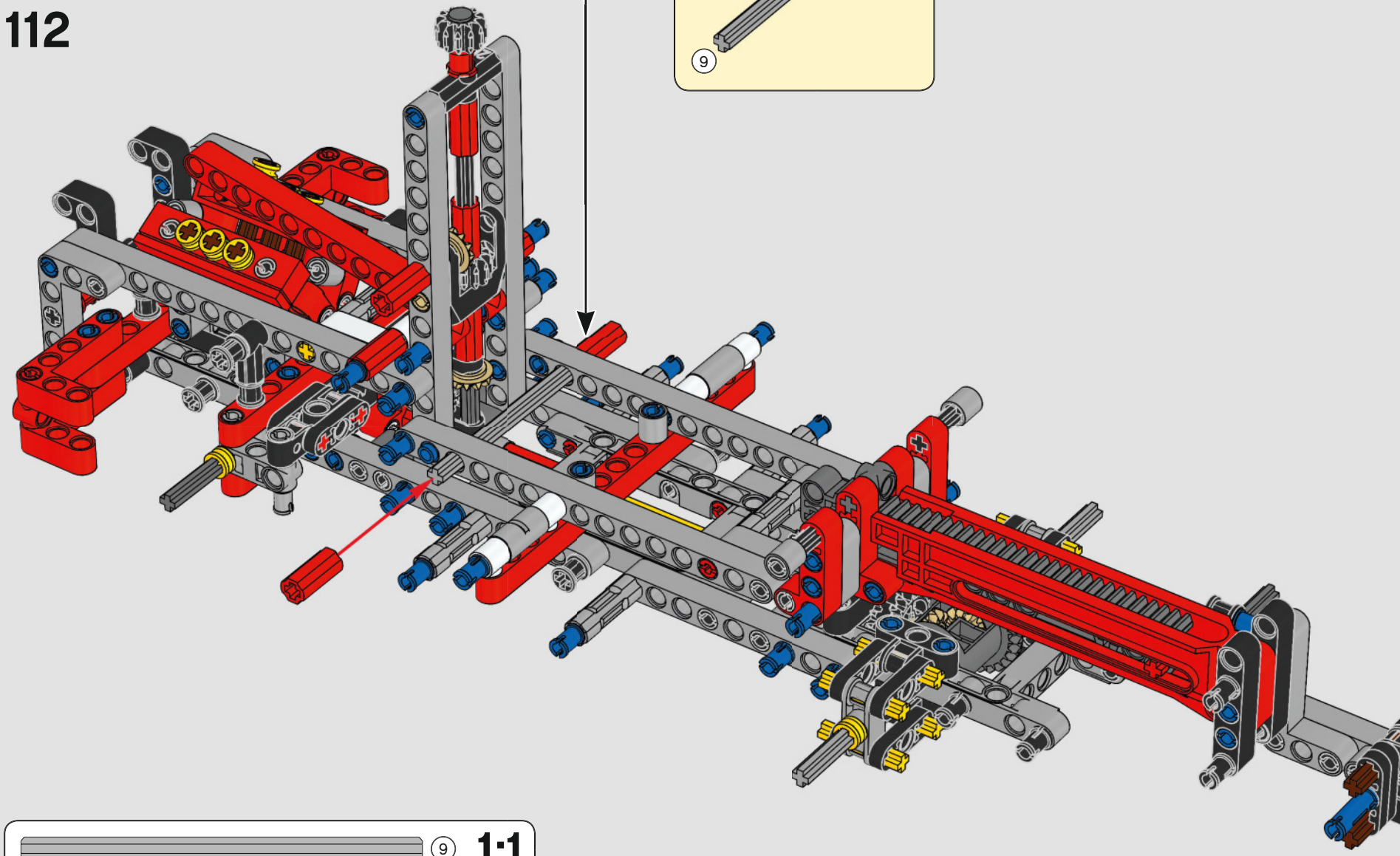

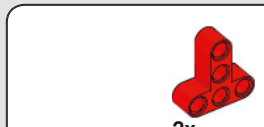

113

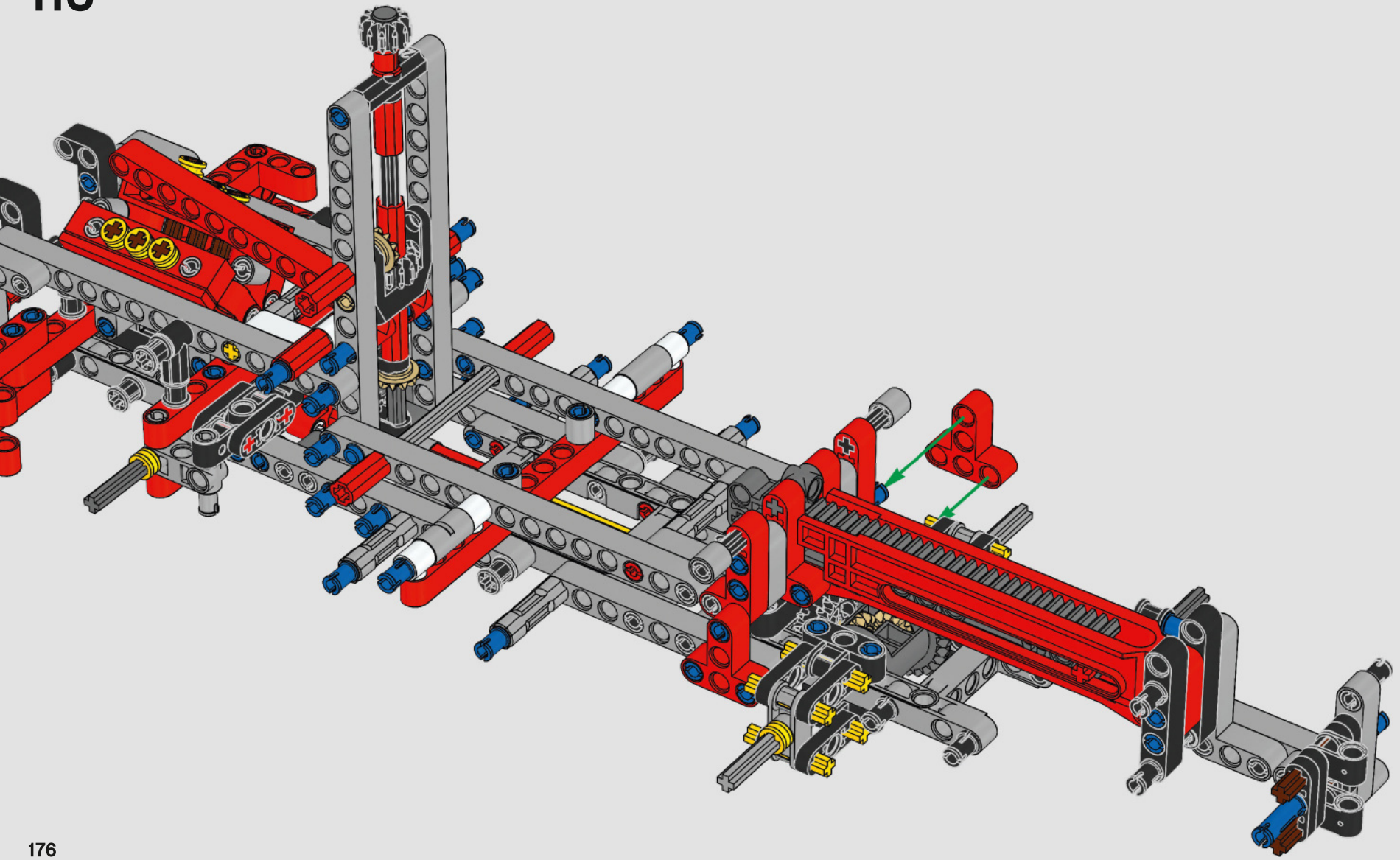

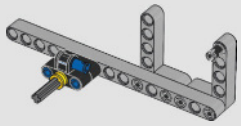

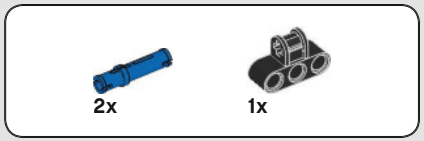

114

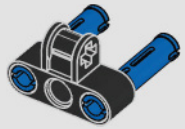

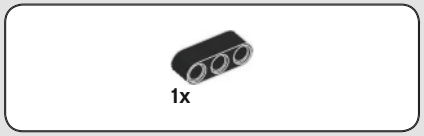

115

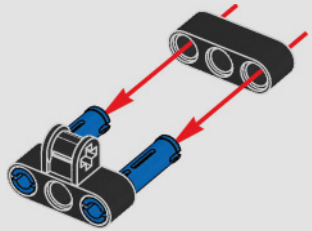

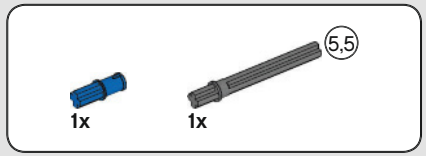

116

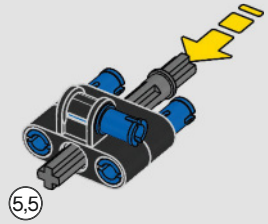



117

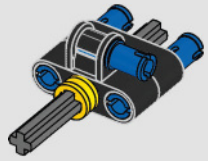

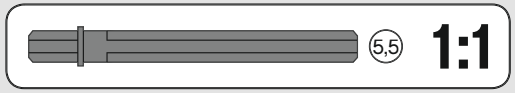

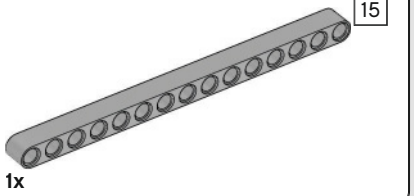

118

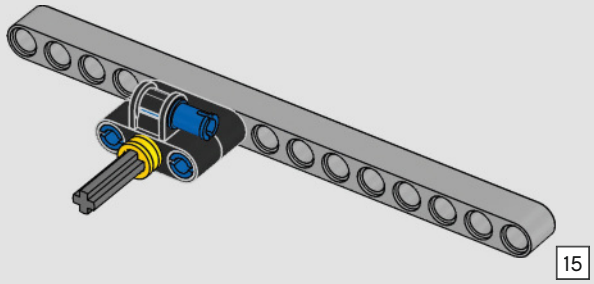



119

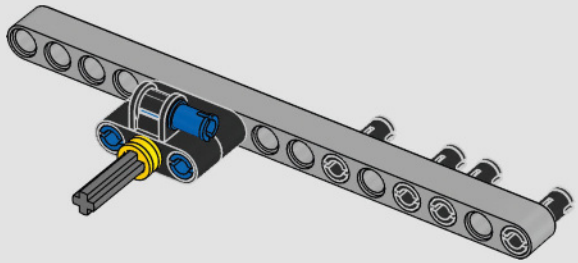

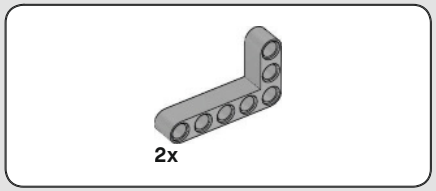

120

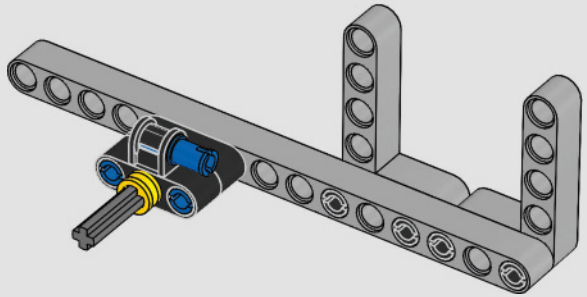



121

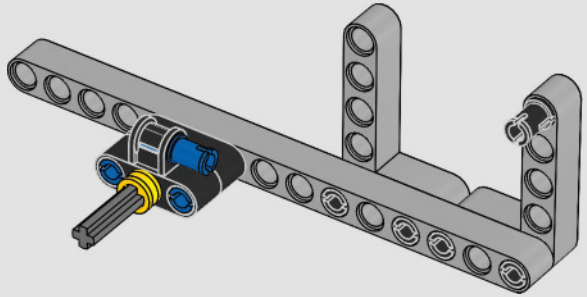

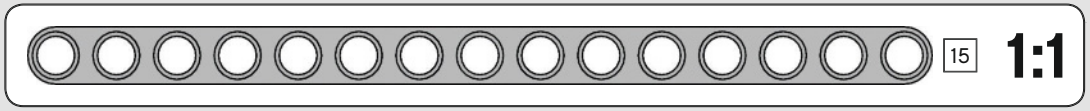

122

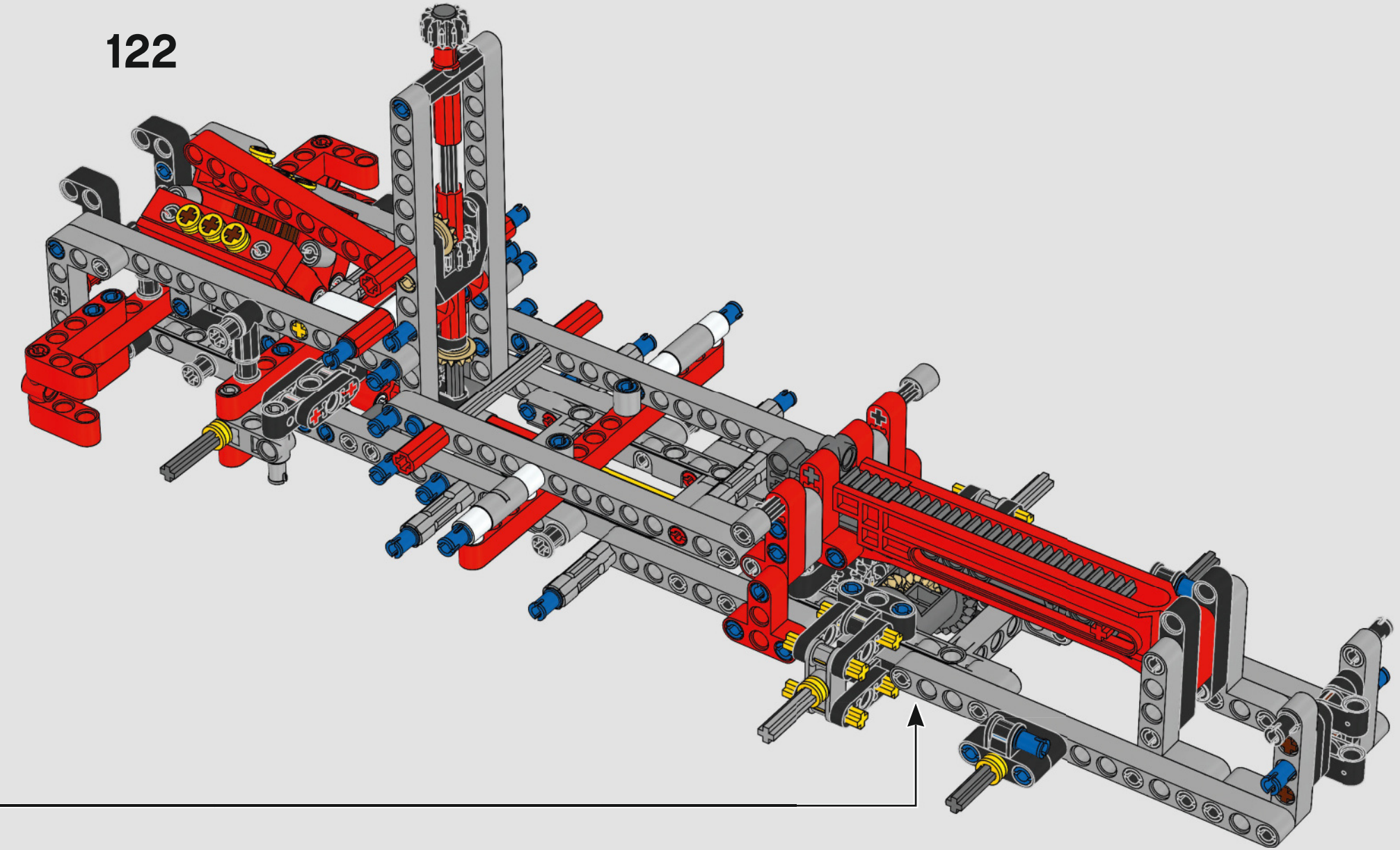

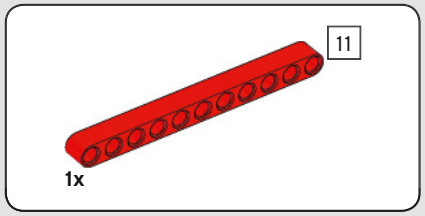

123

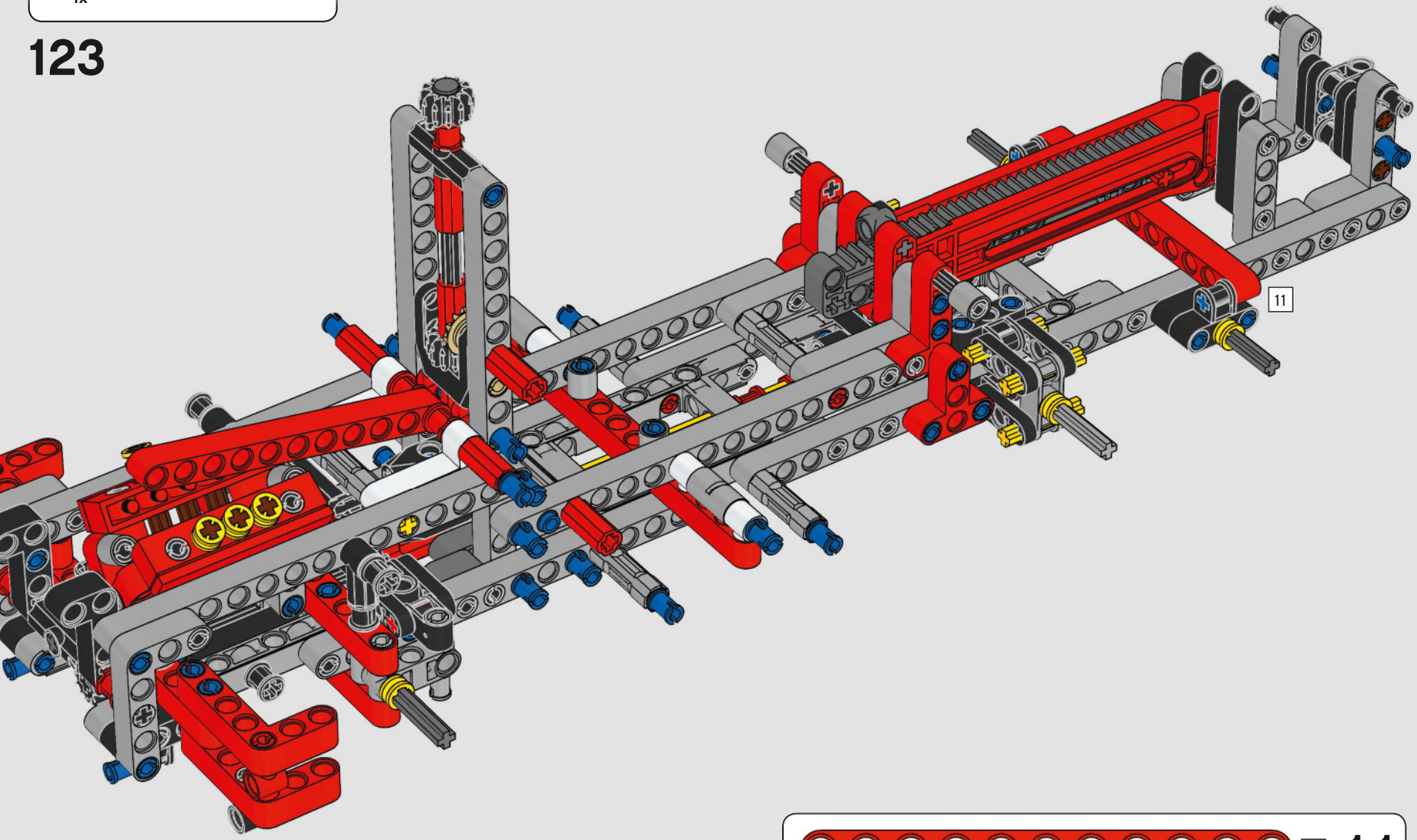

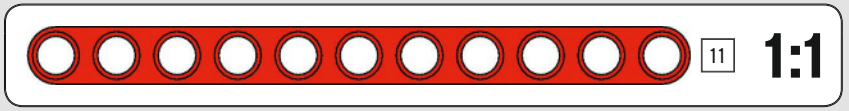

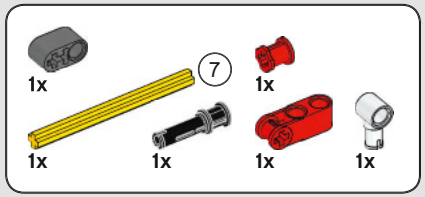

124

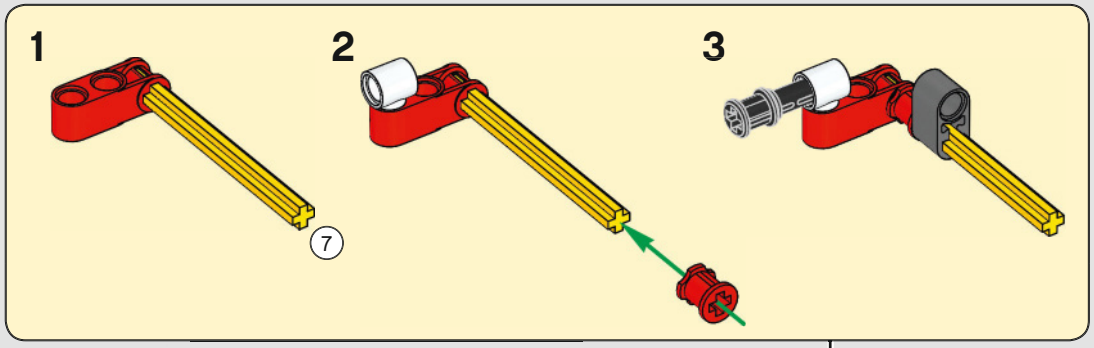

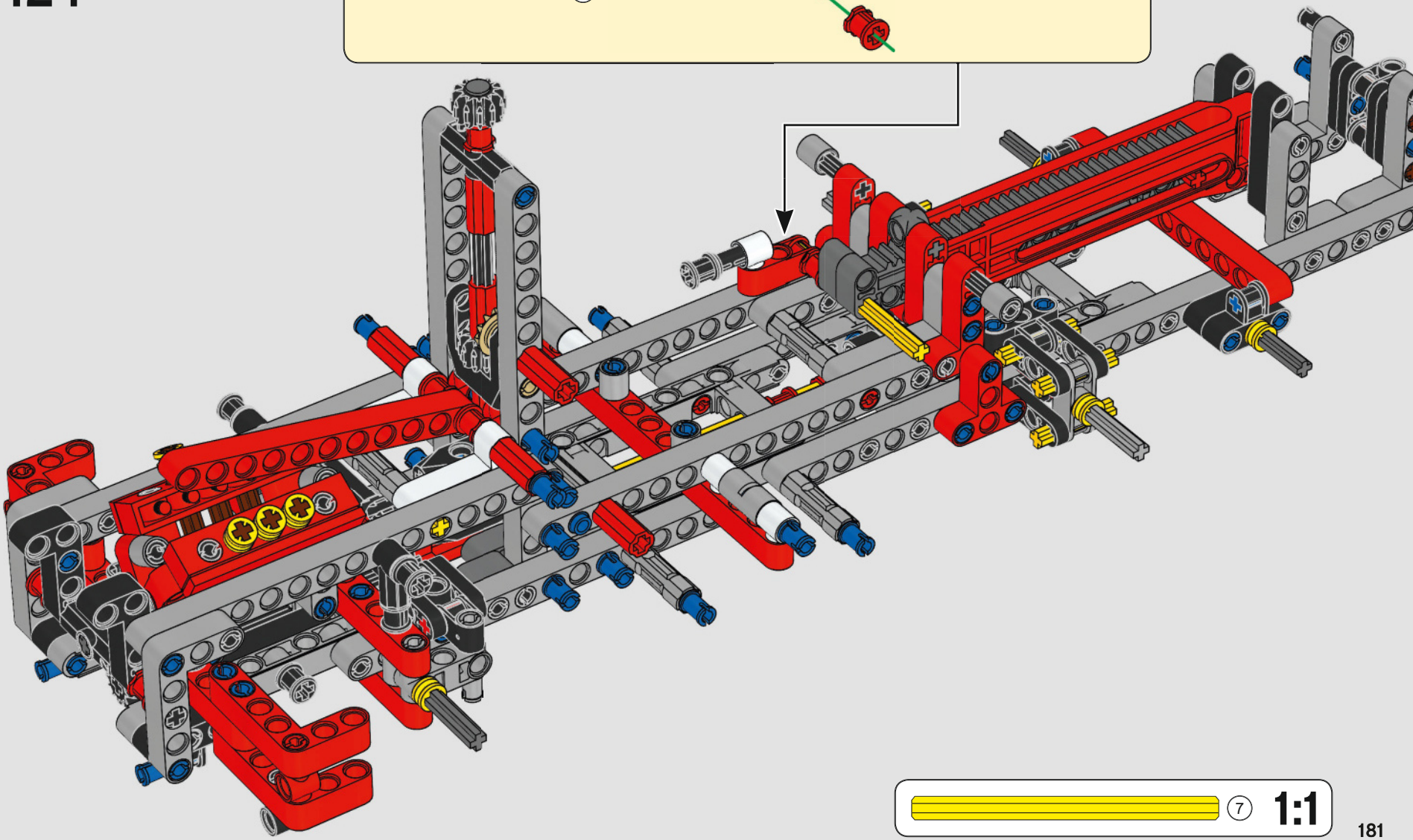

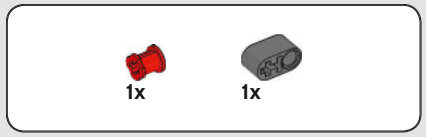

125

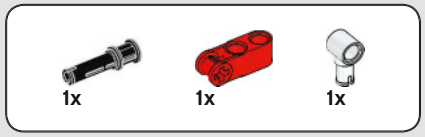

126

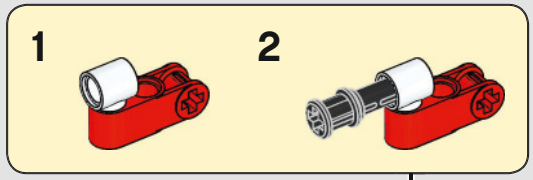

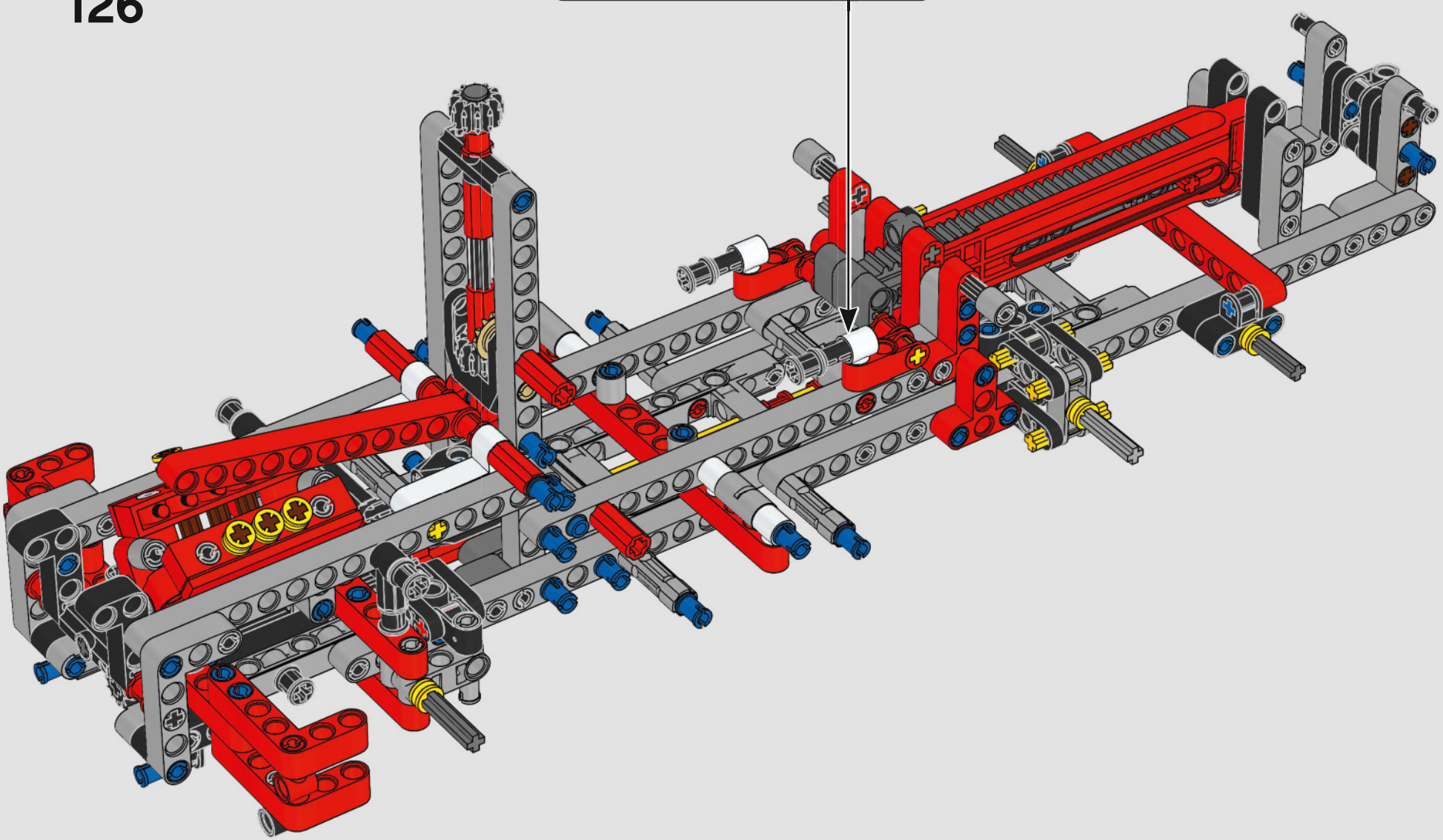

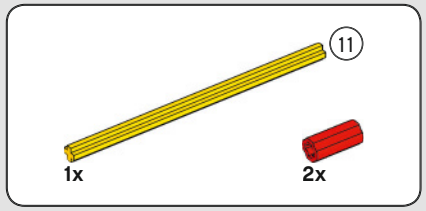

127

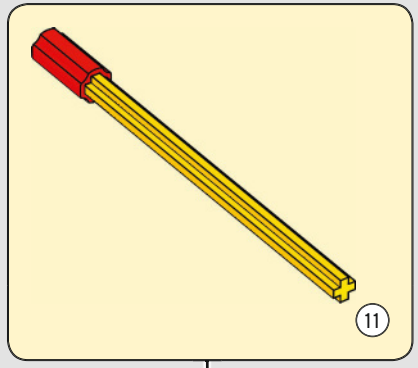

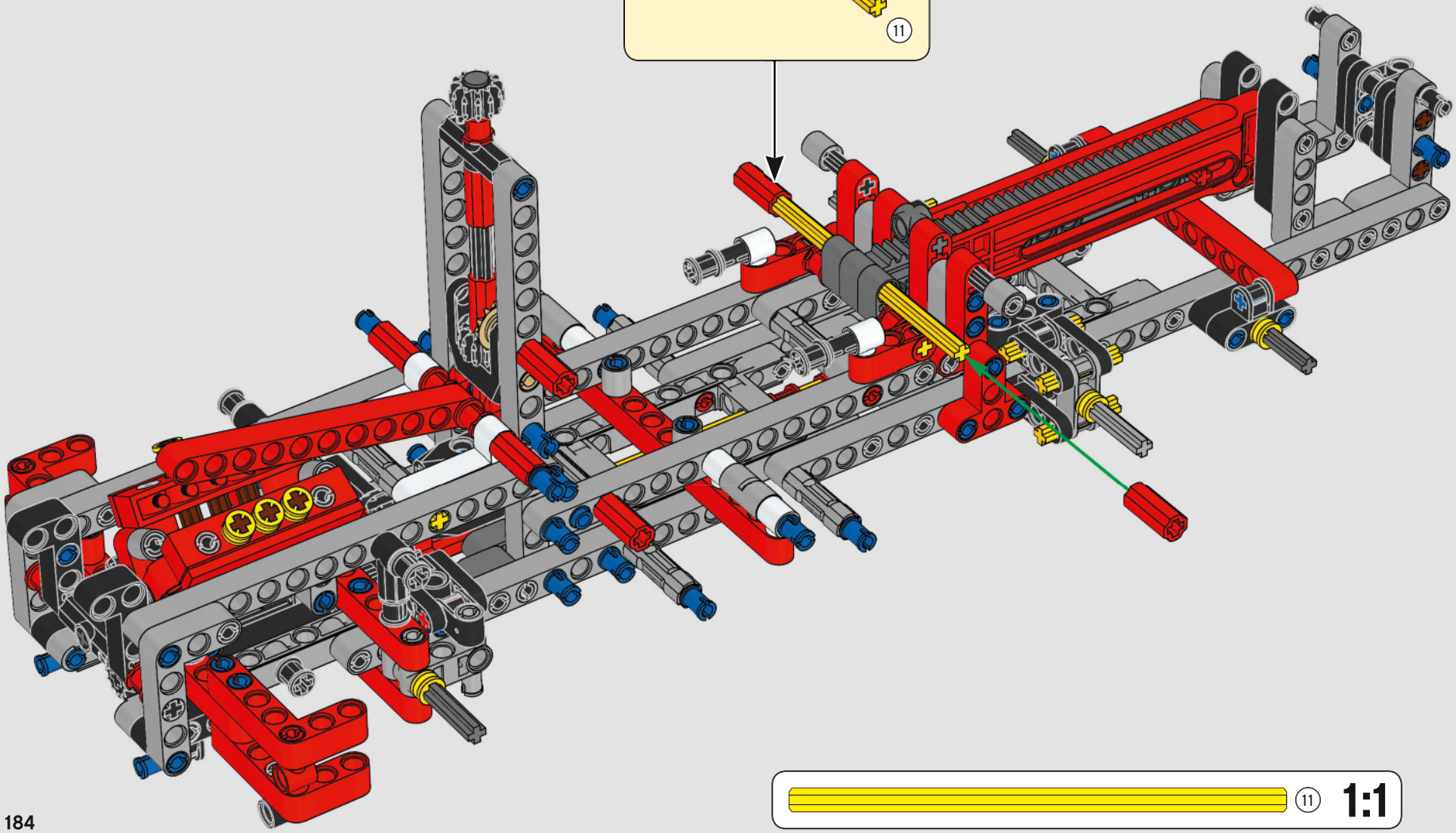

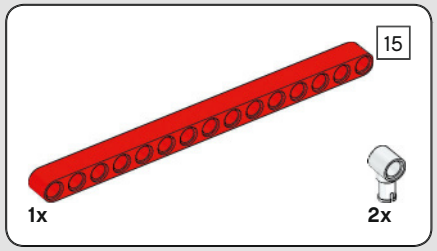

128

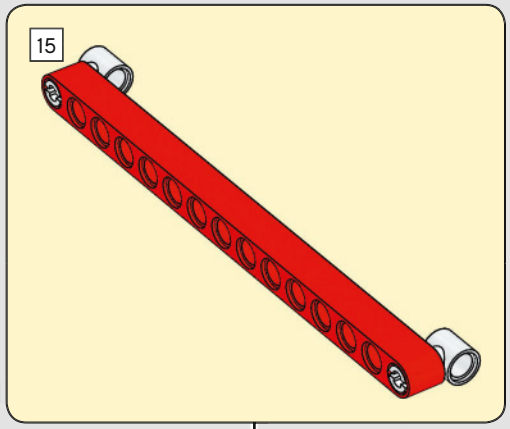

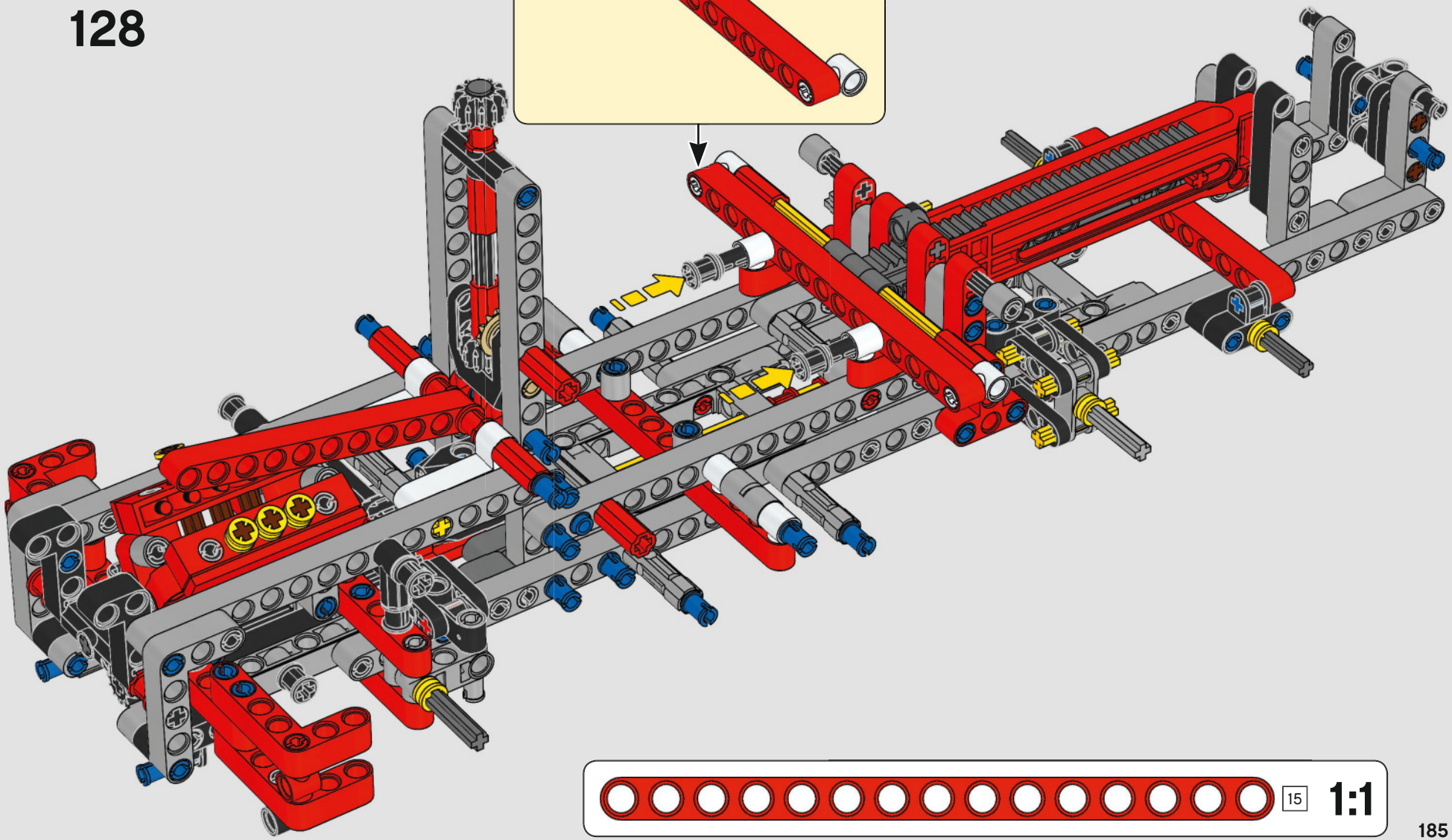

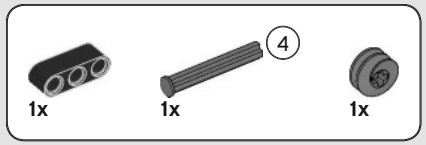

129

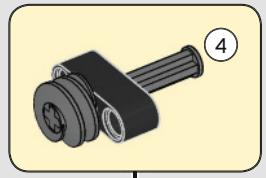

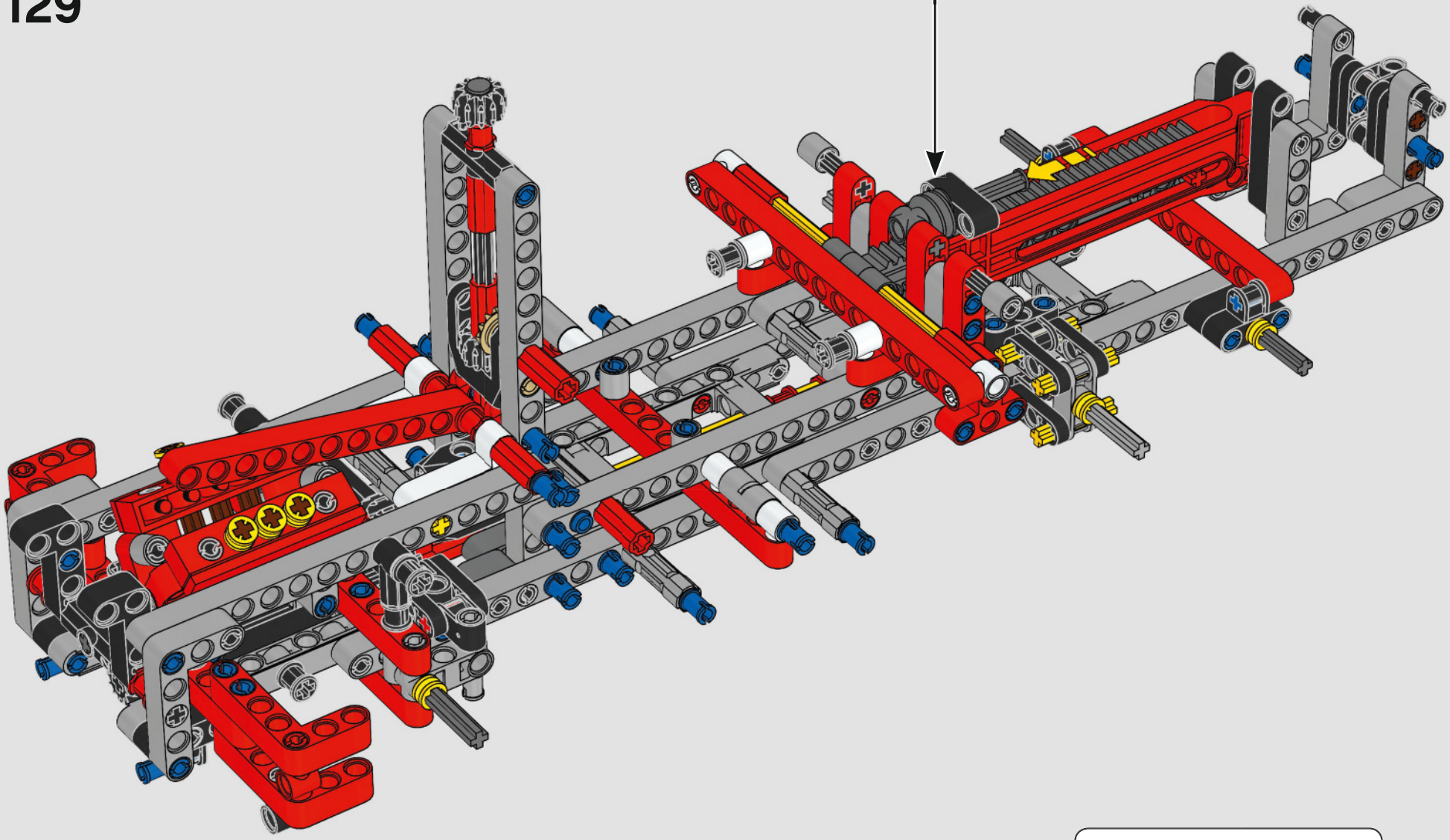

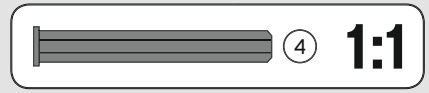

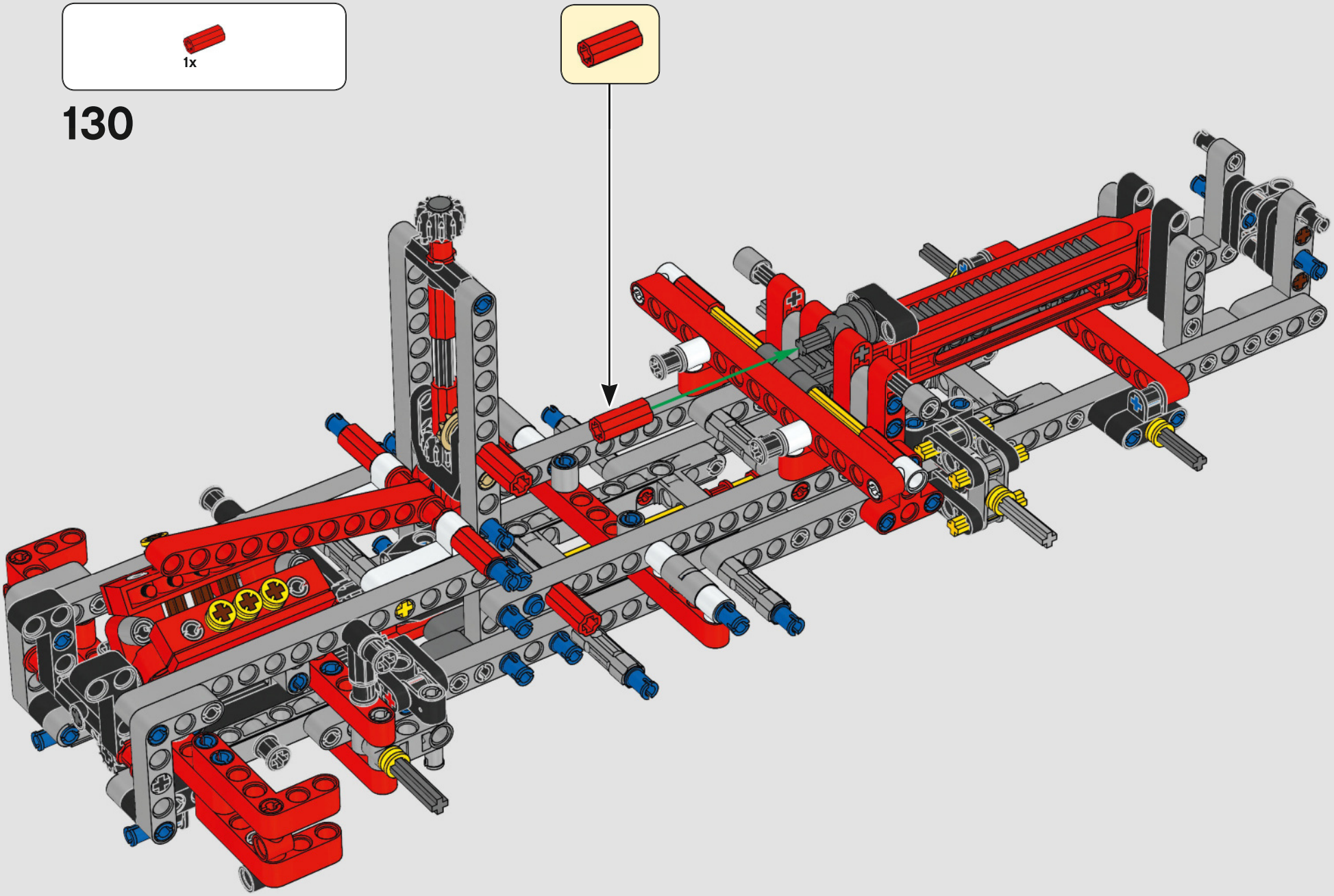

130

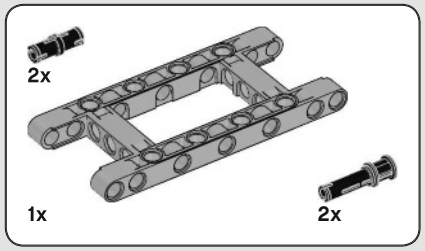

131

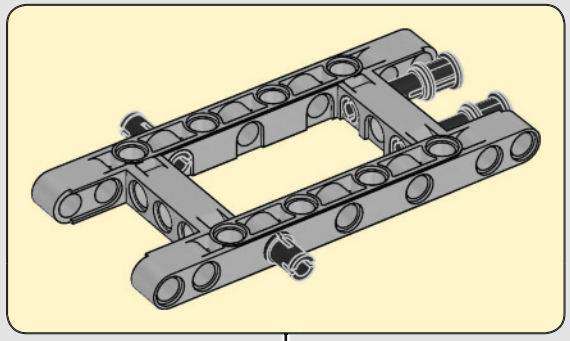

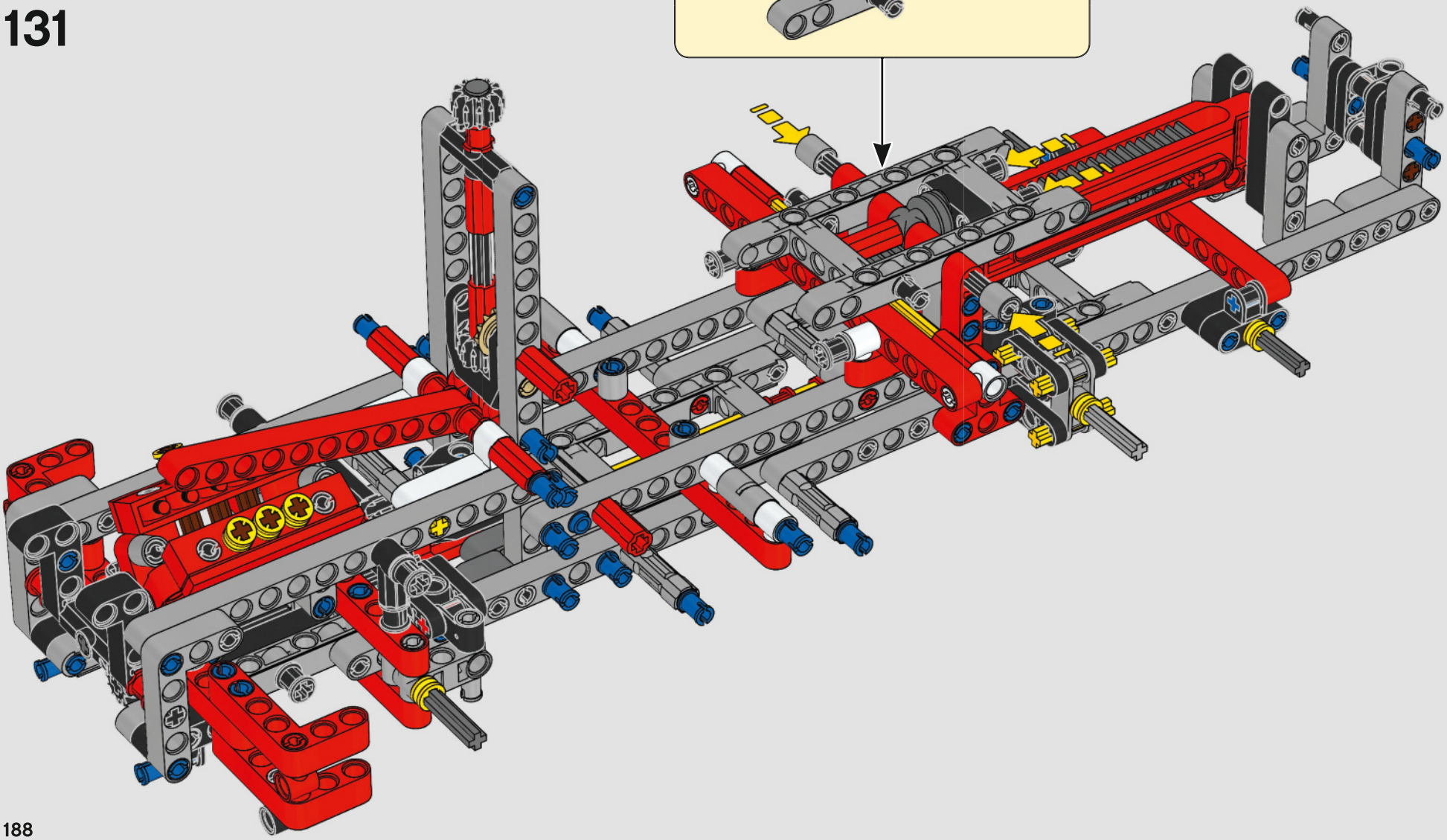

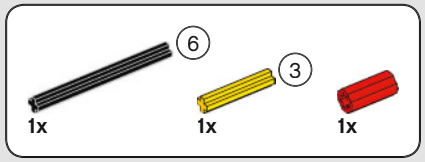

132

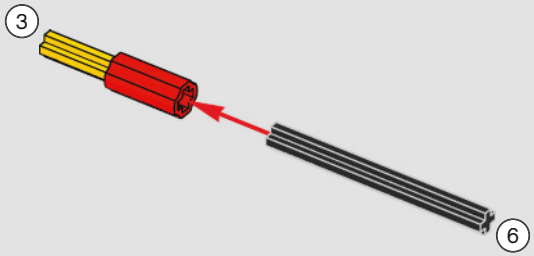

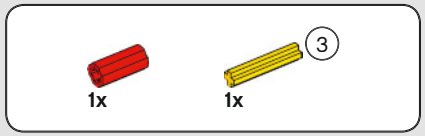

133

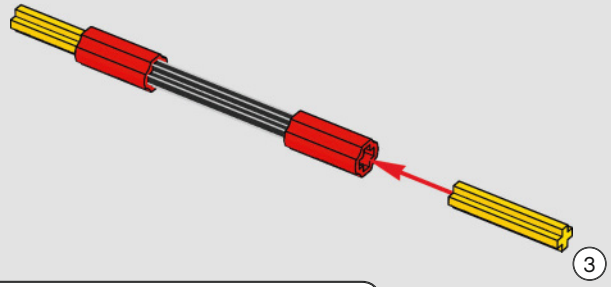

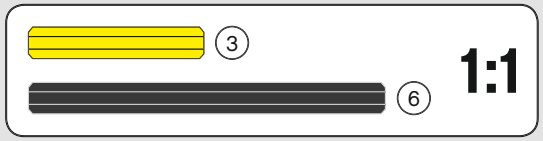

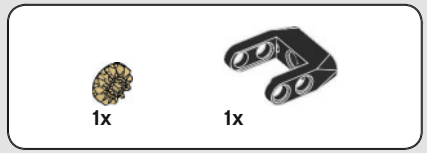

134

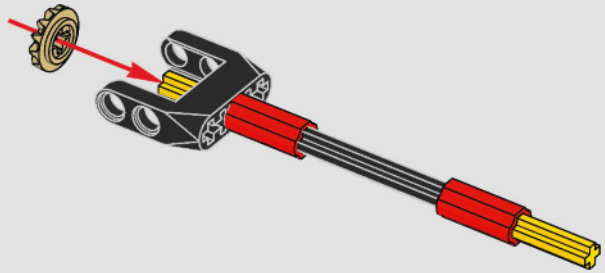



135

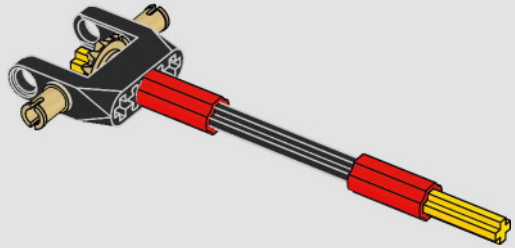

136

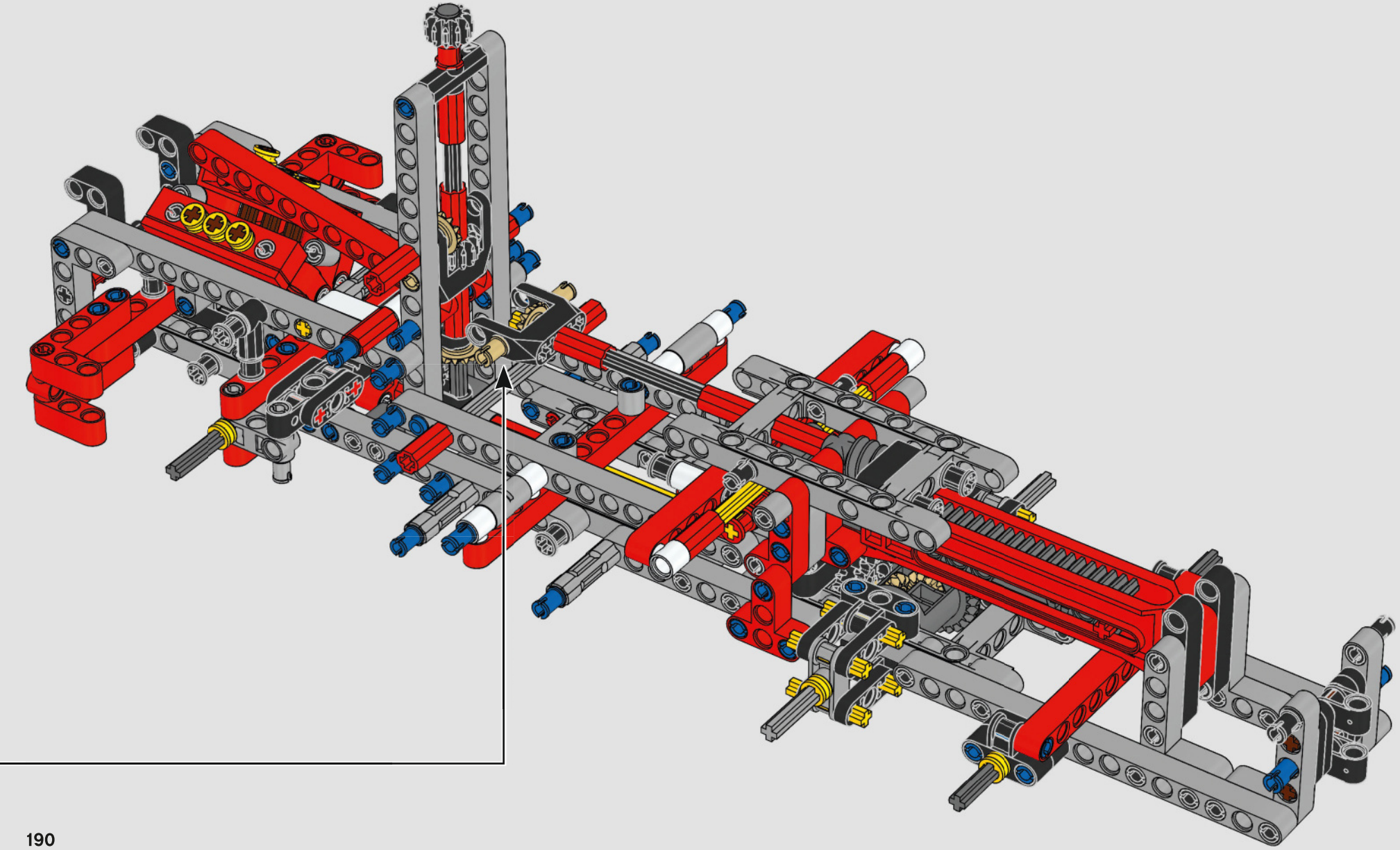

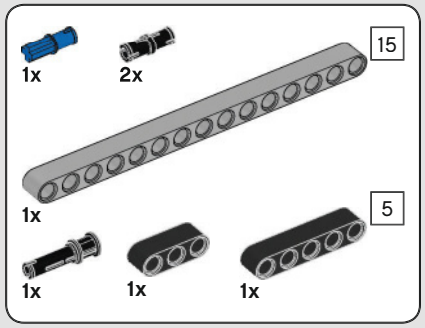

137

1

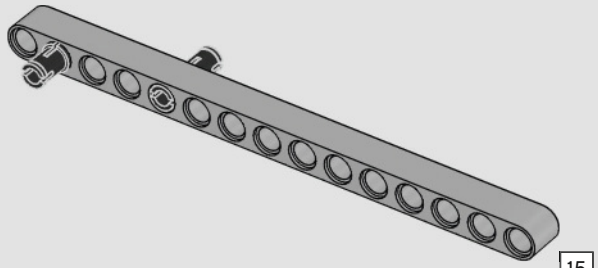

2

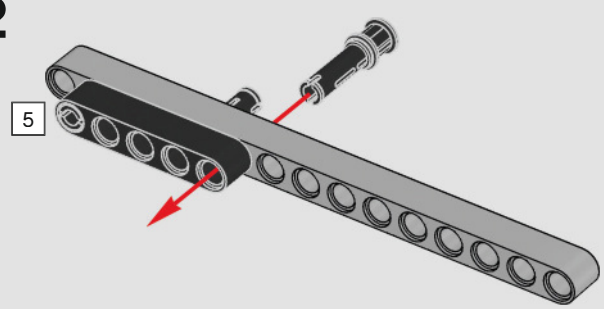

3

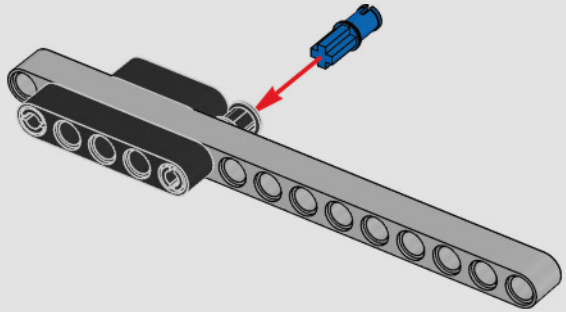

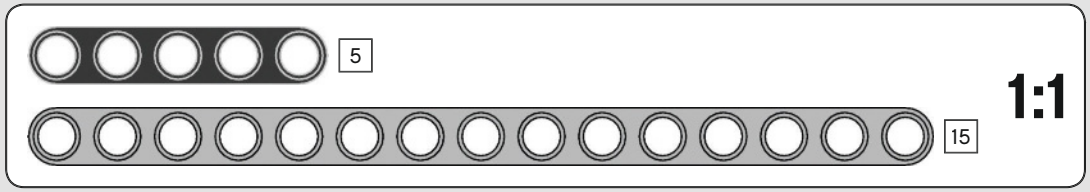

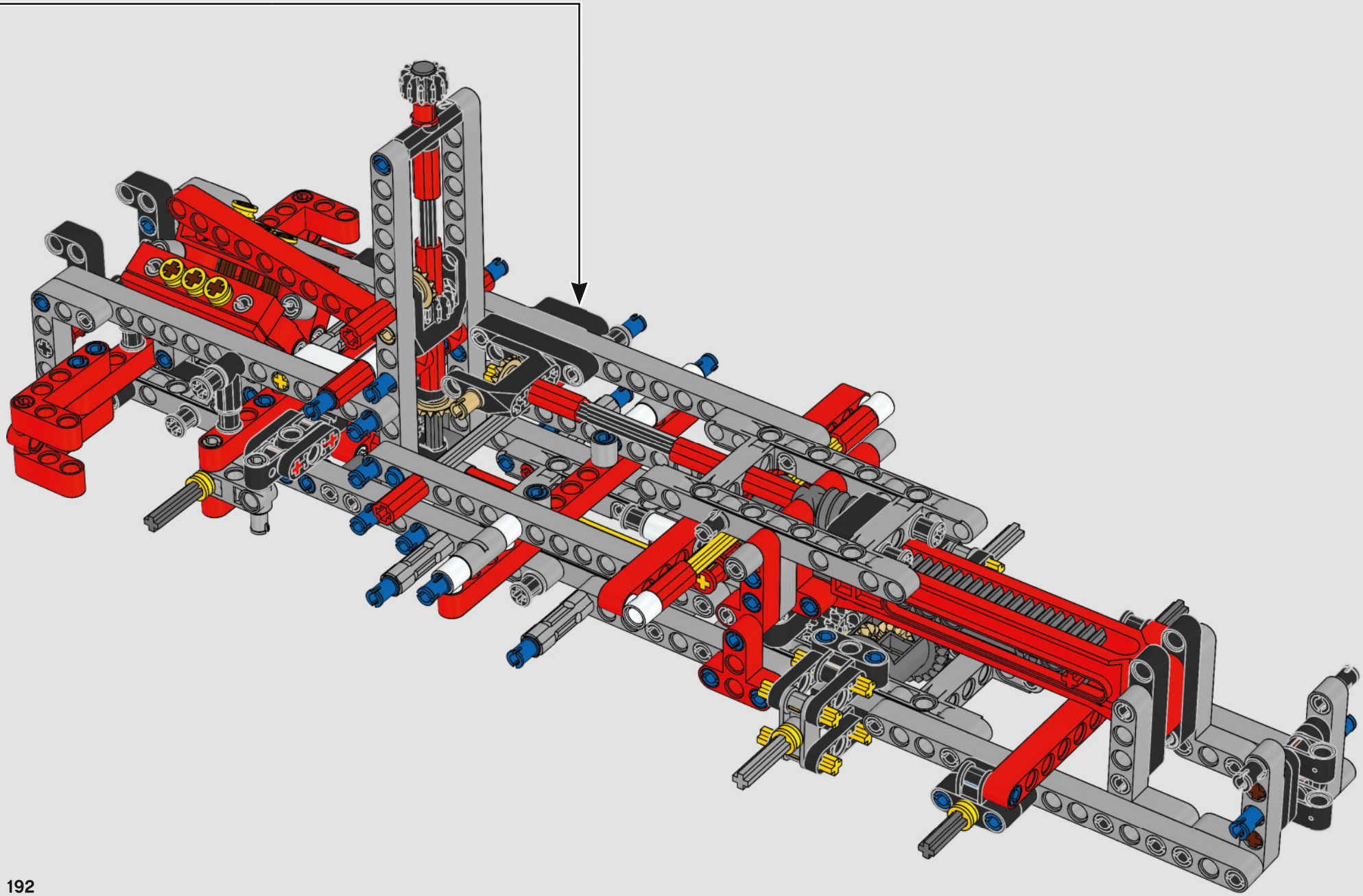

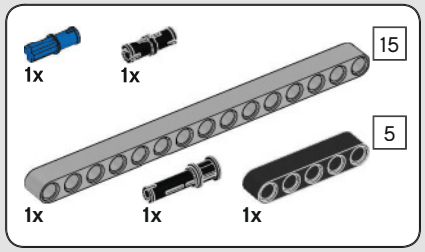

138

1

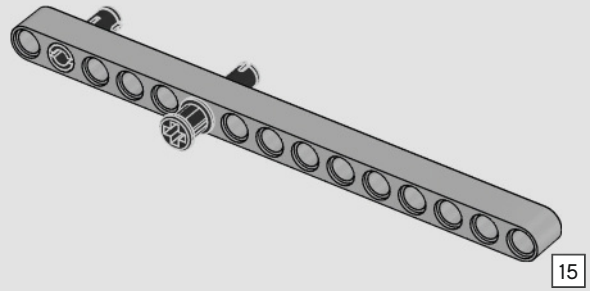

2

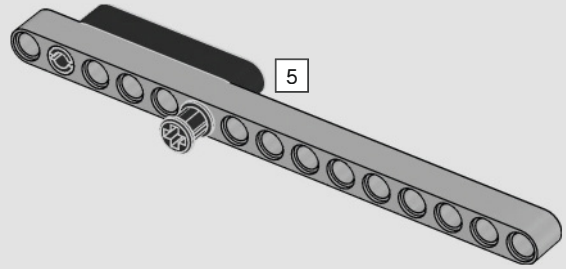

3

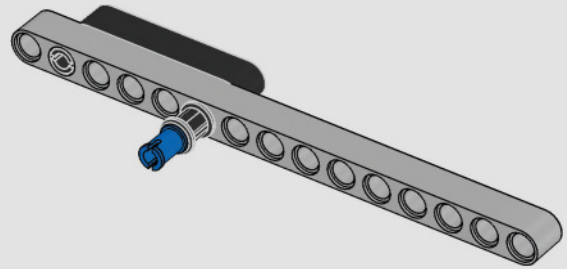

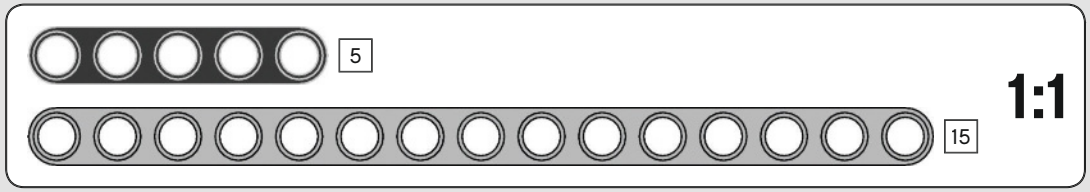

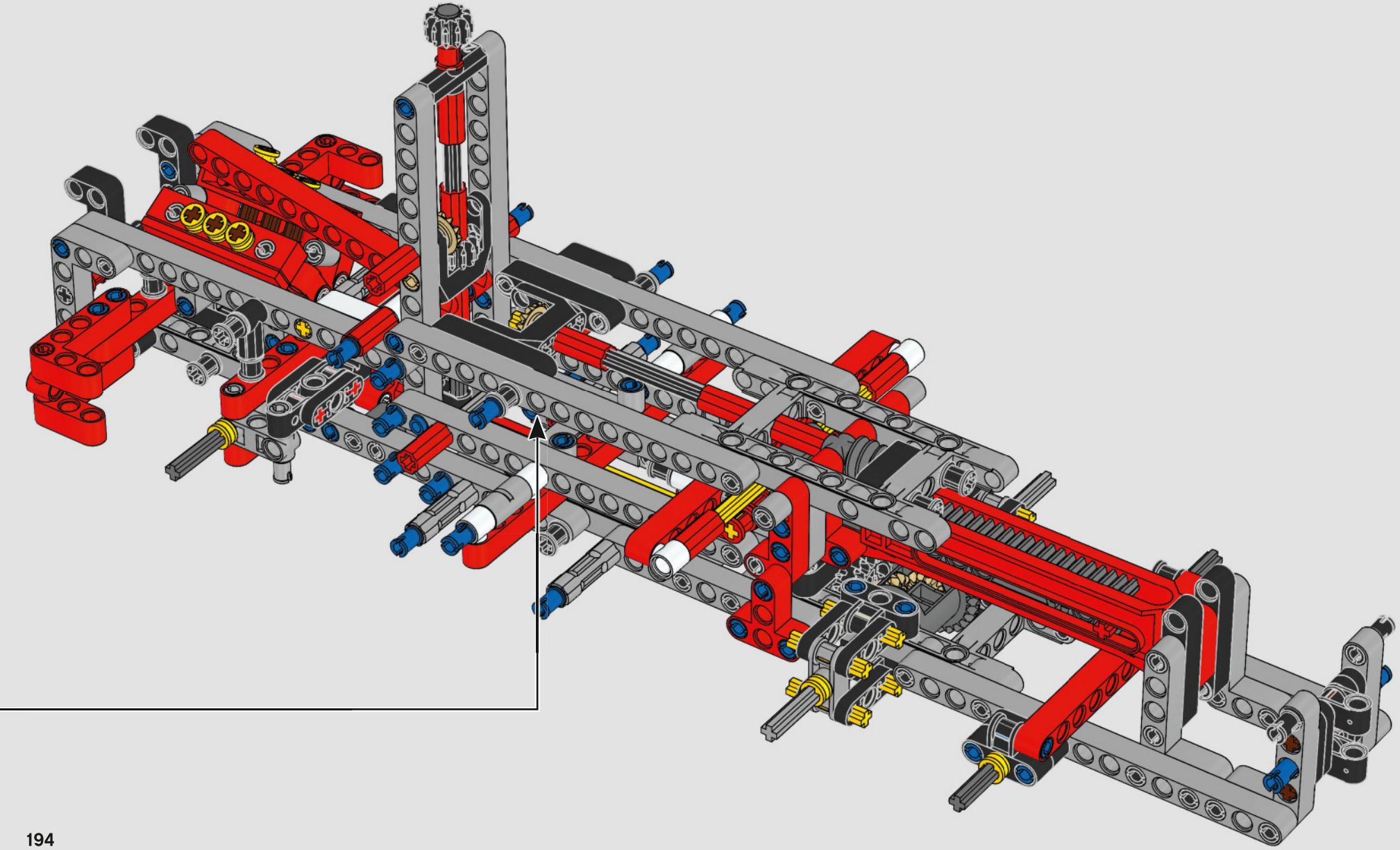

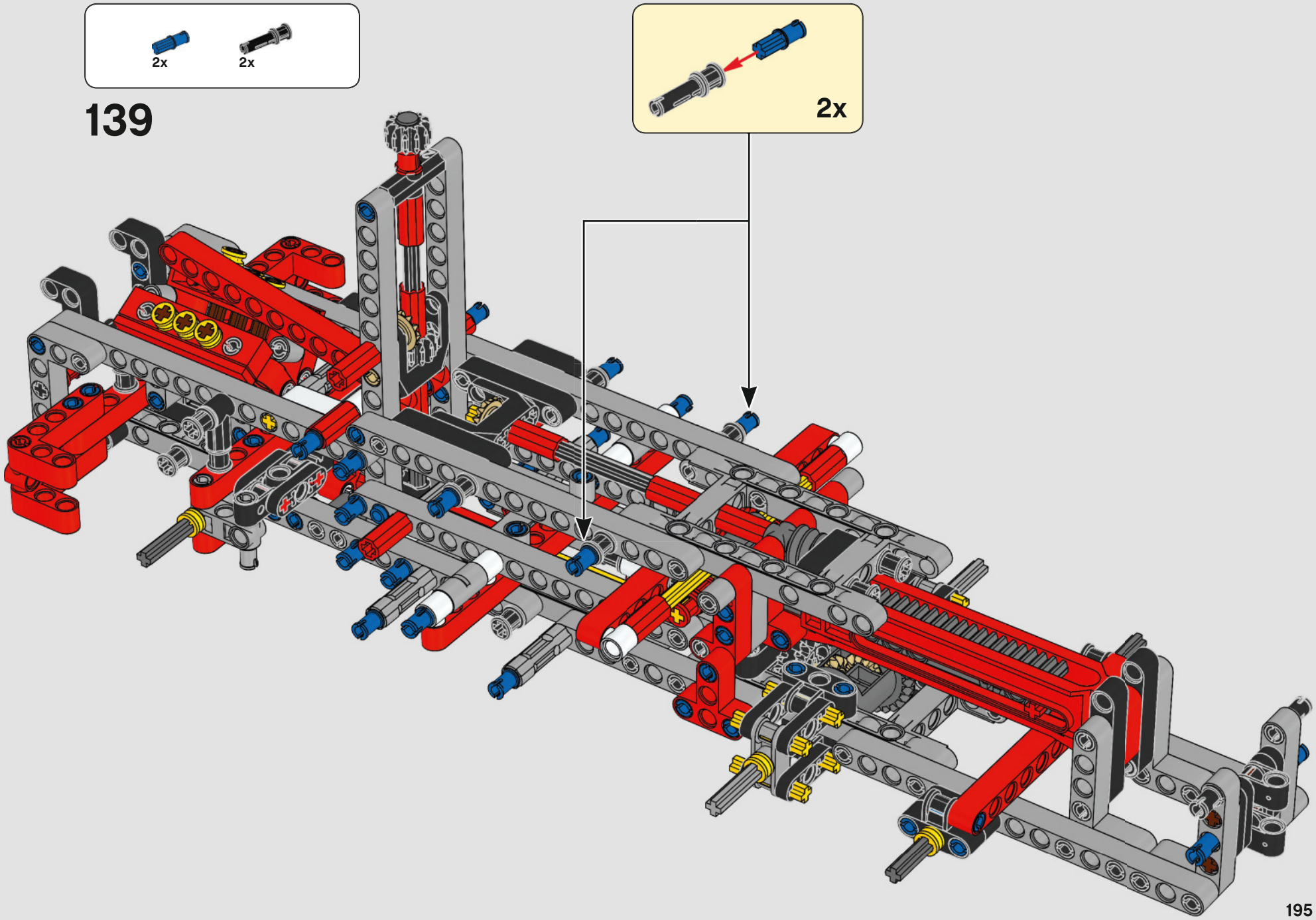

139

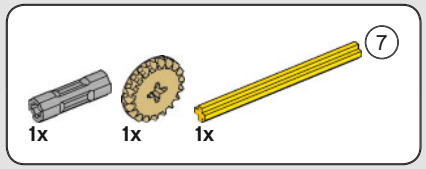

140

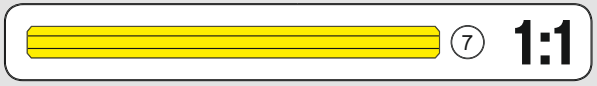

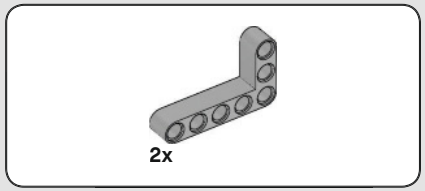

141

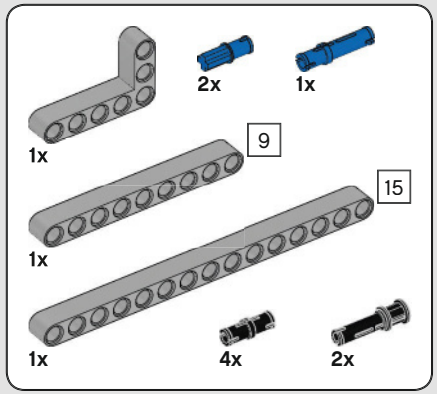

142

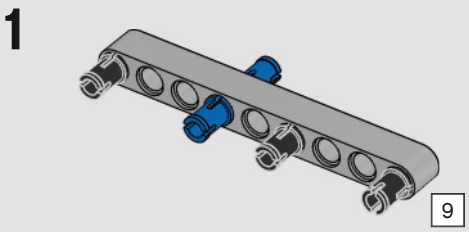

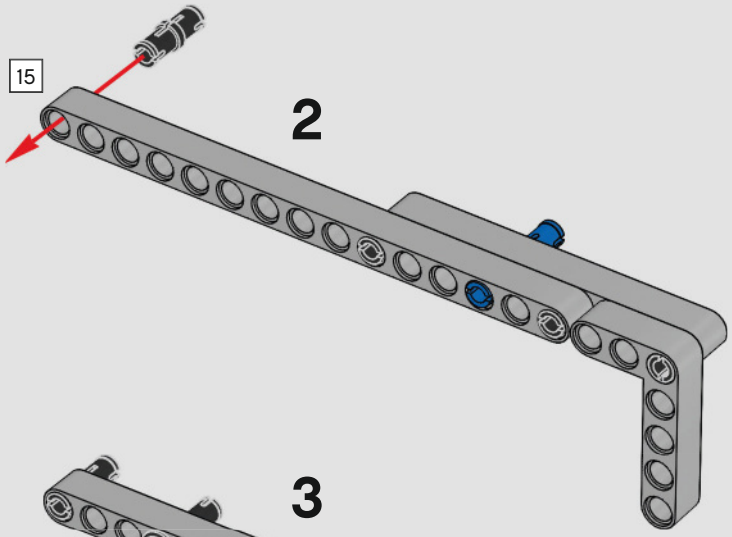

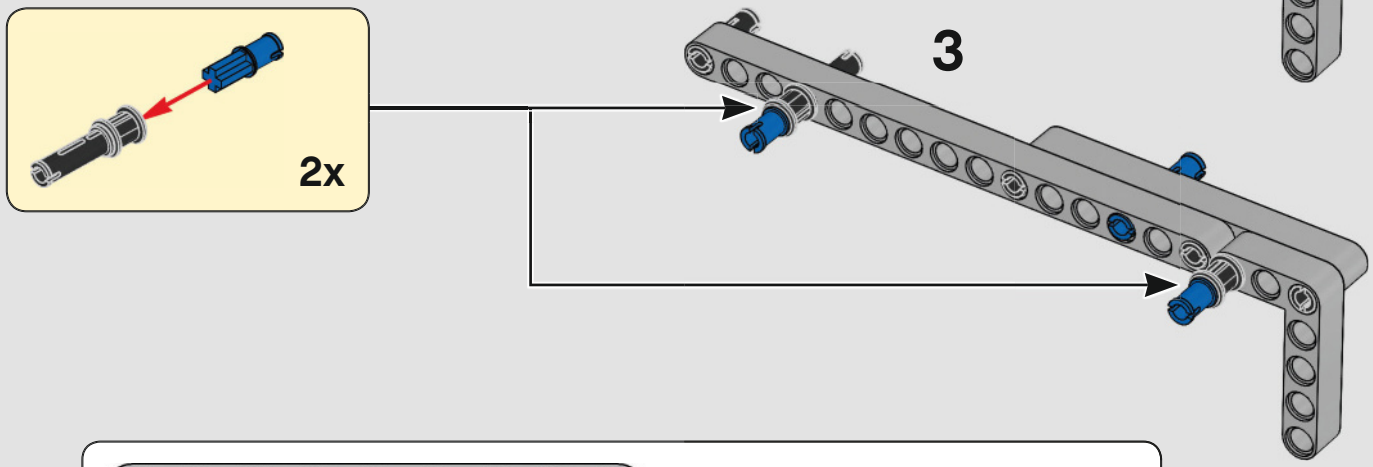

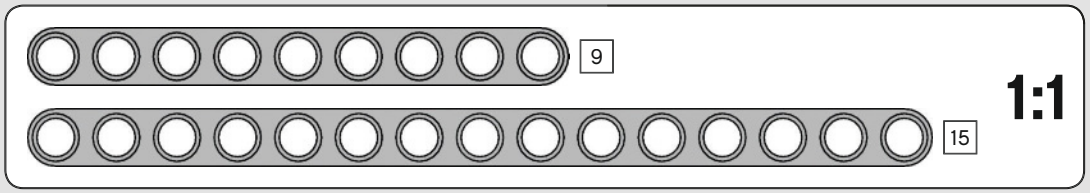

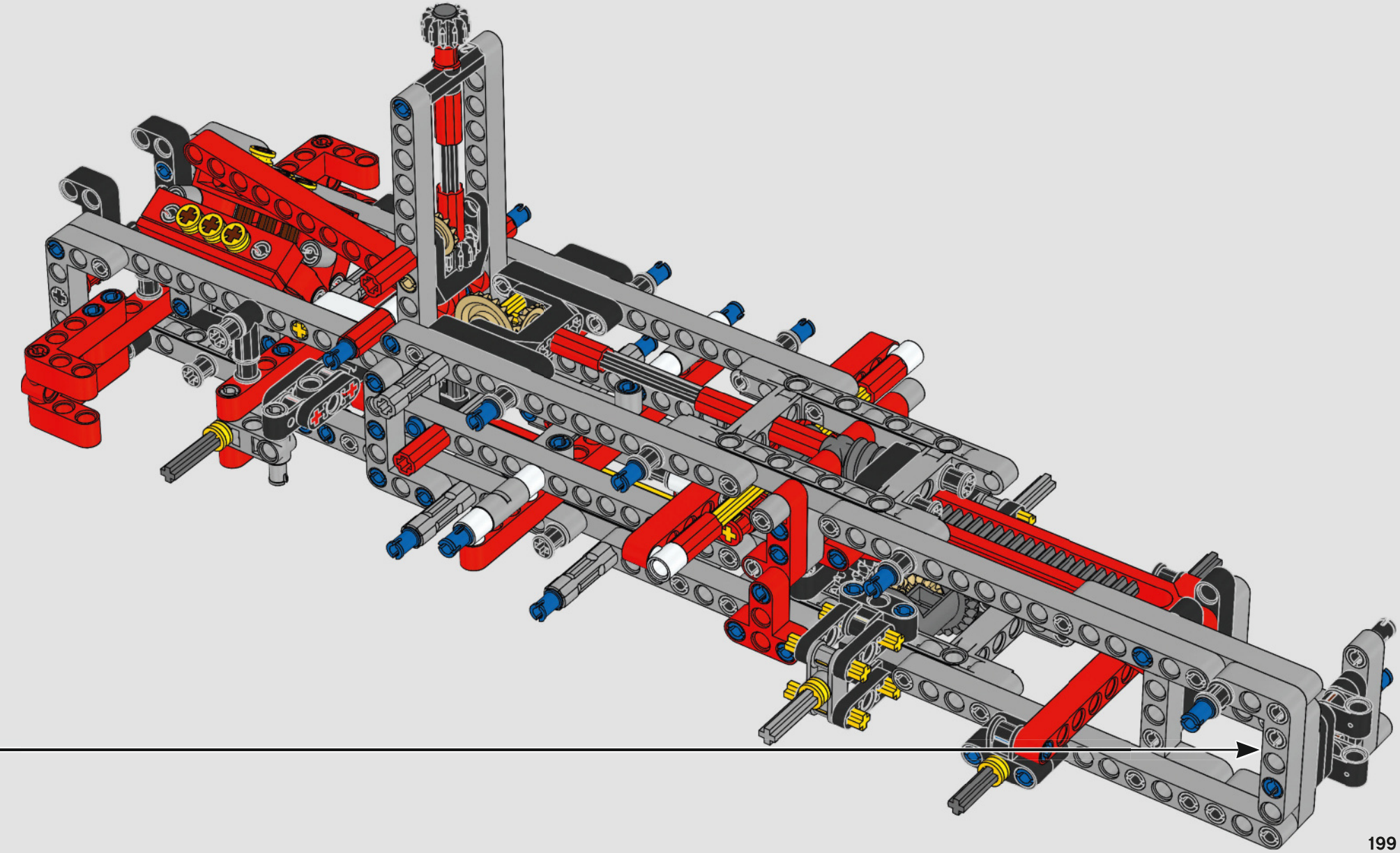

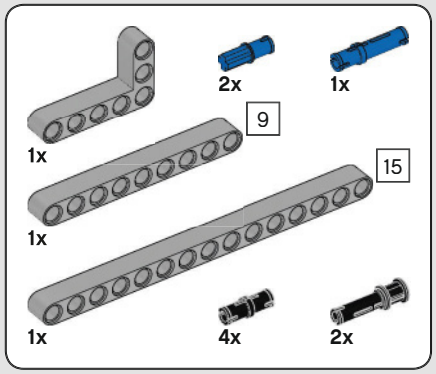

143

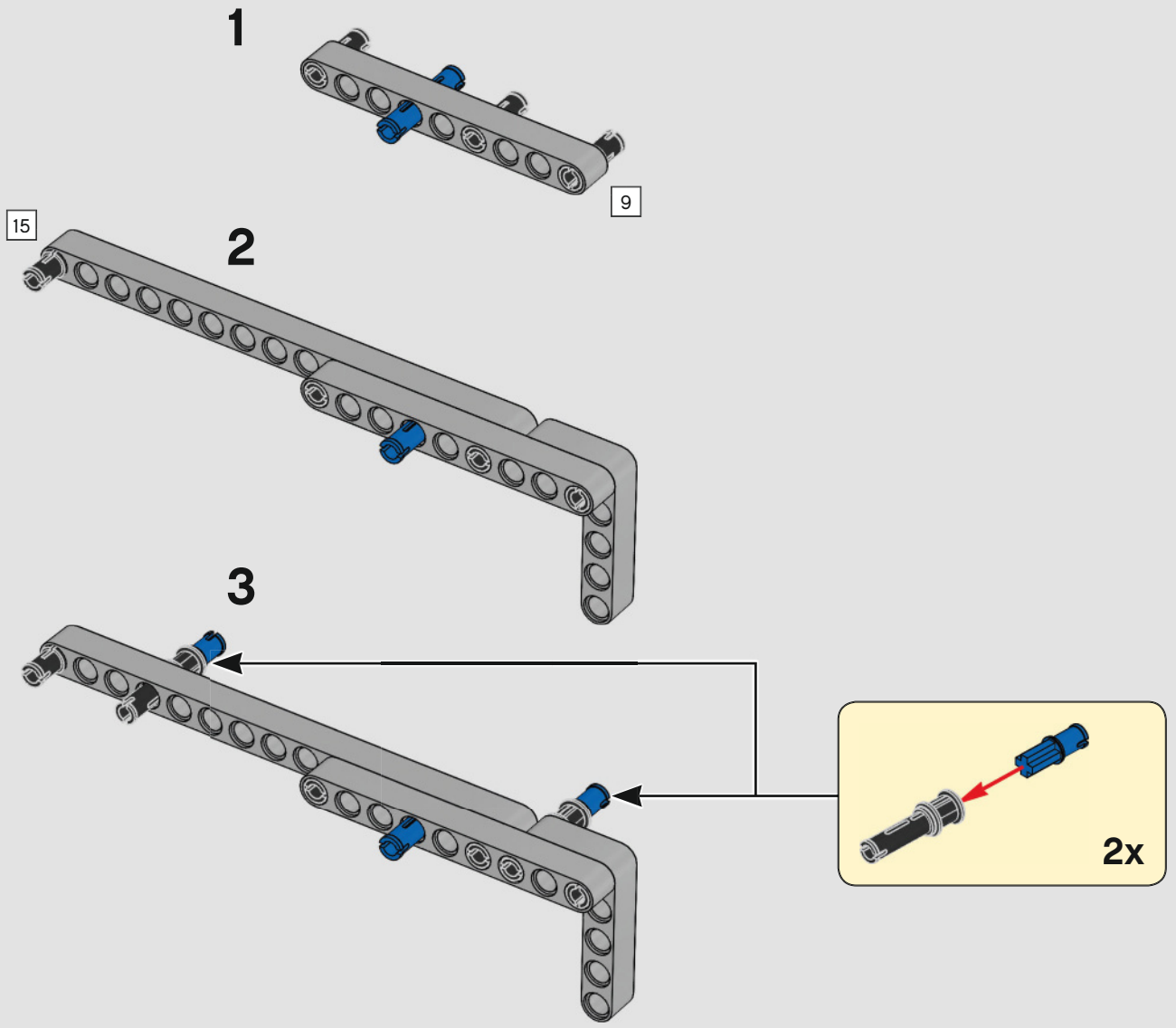

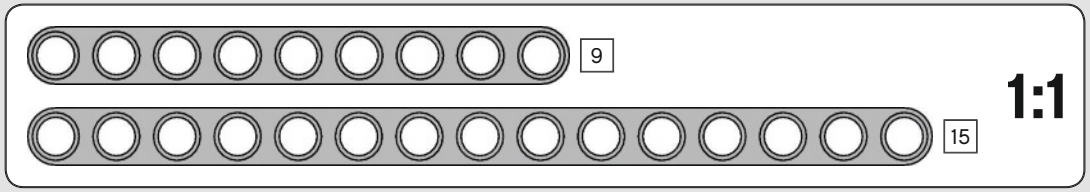

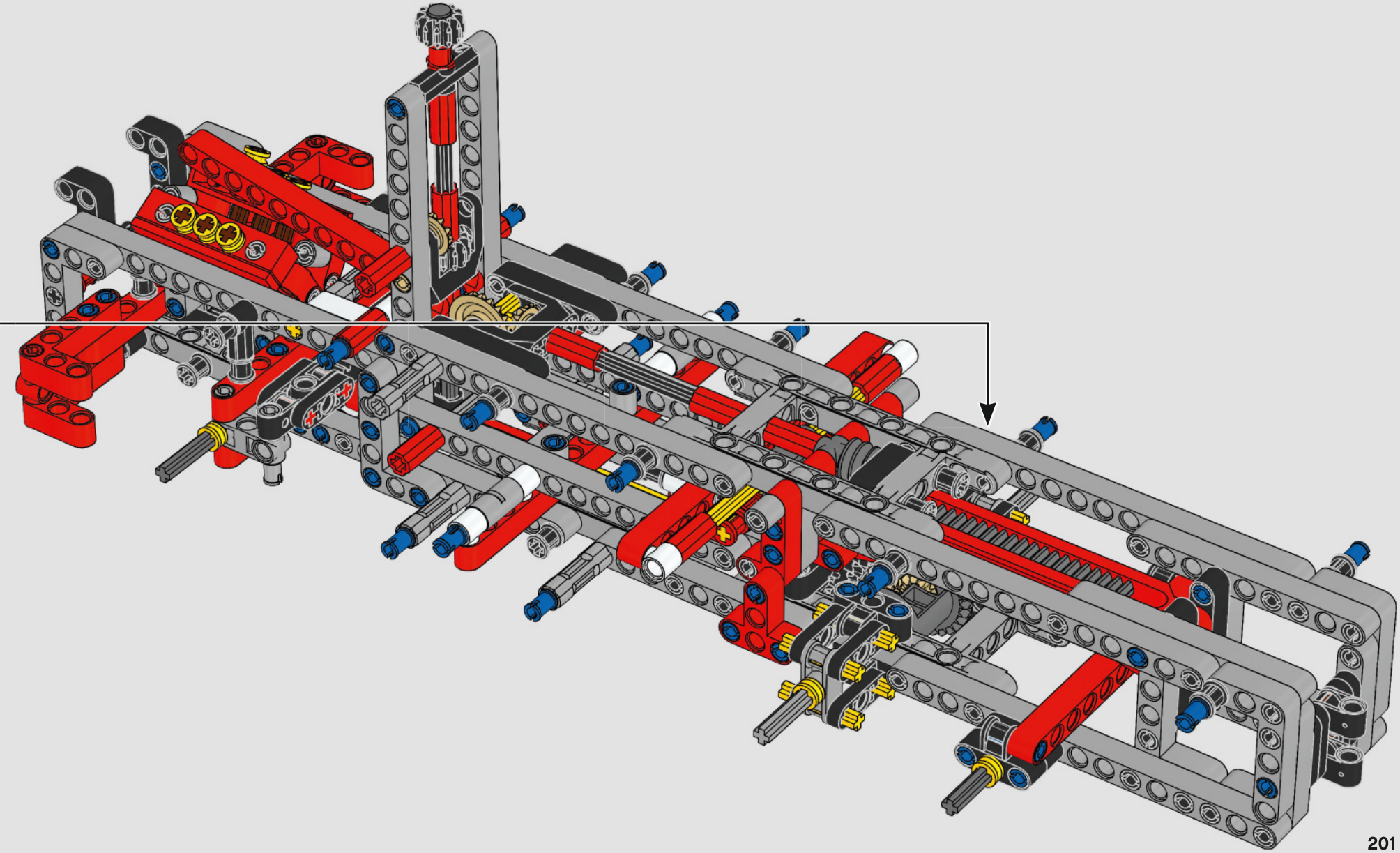

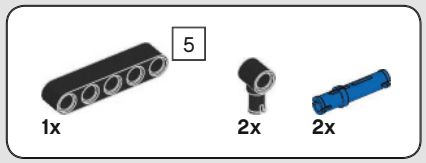

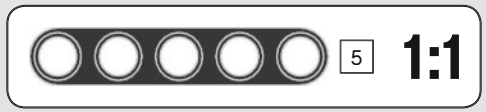

144

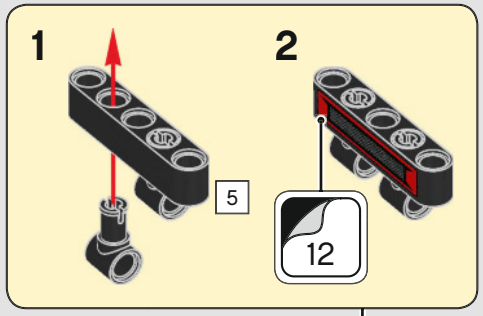

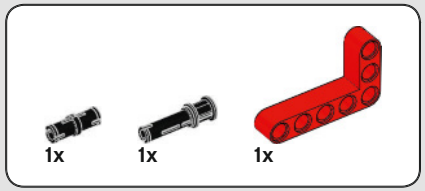

145

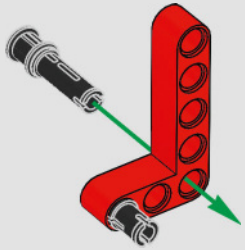

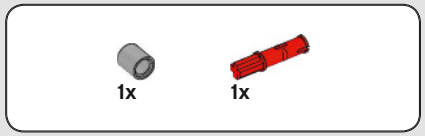

146

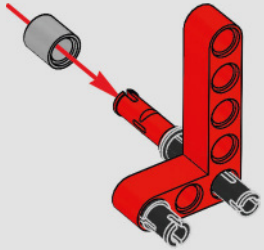

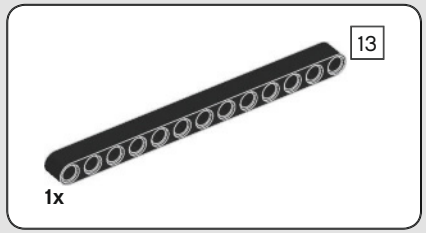

147

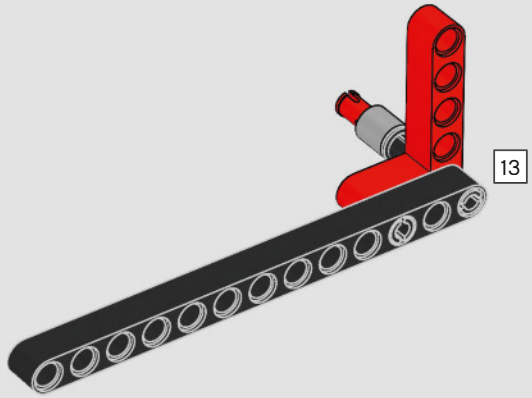

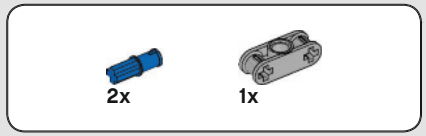

148

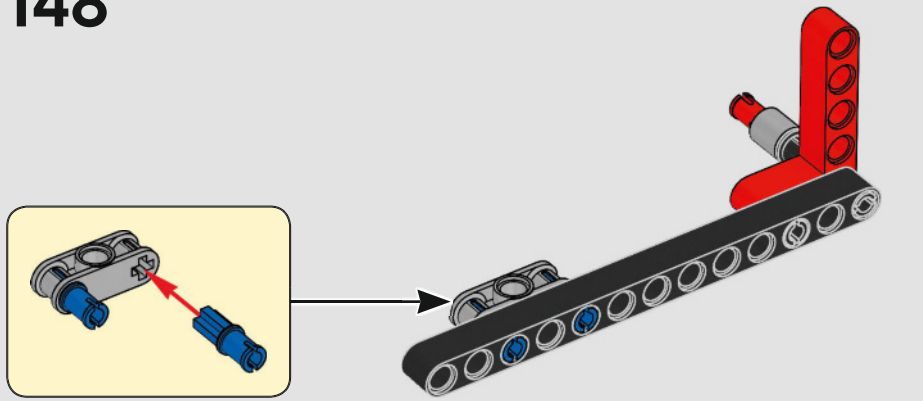

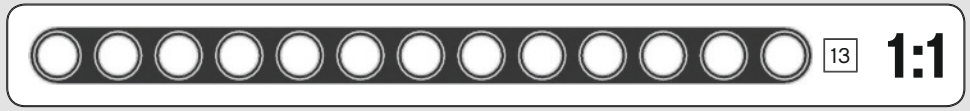

149

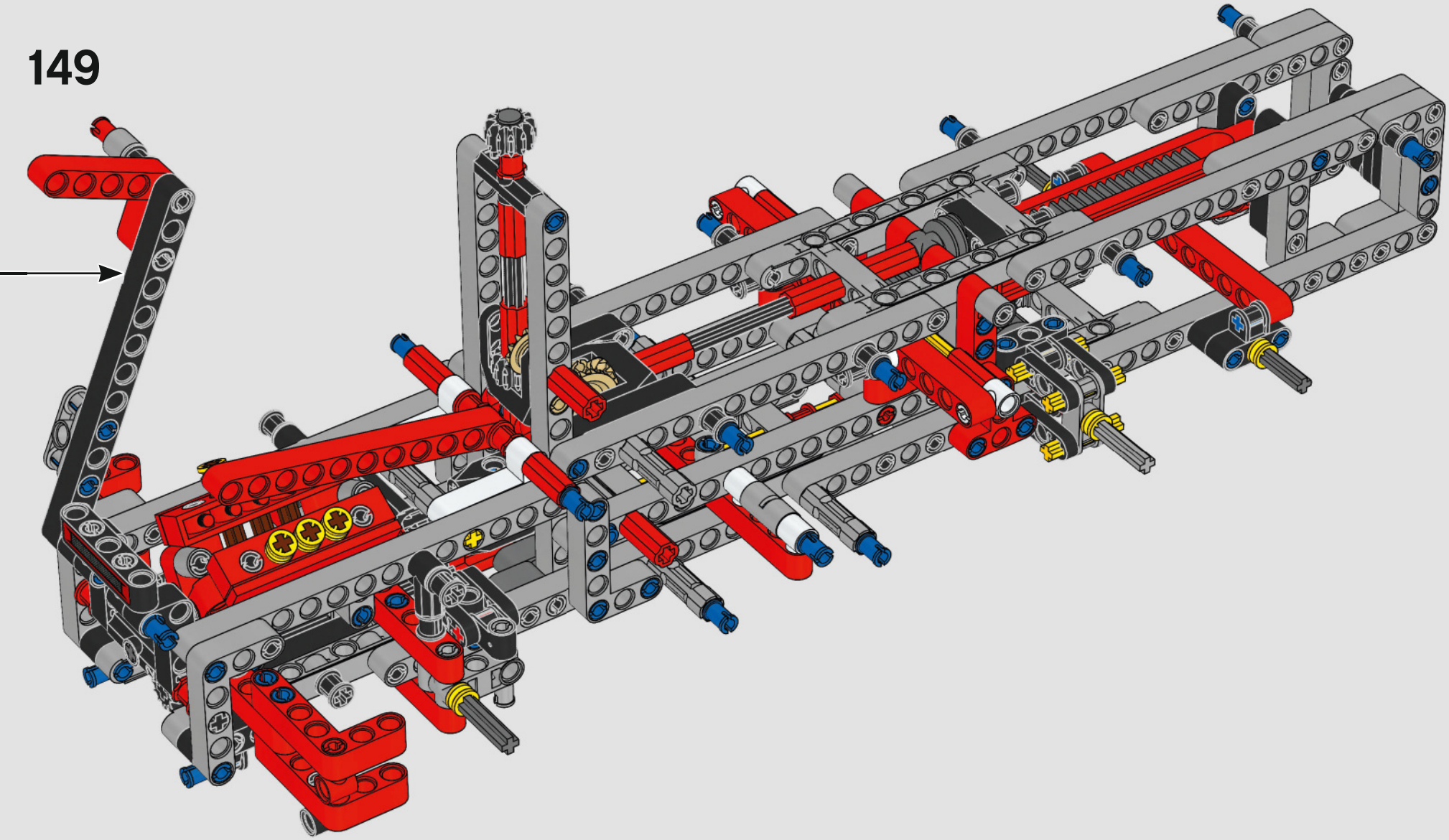

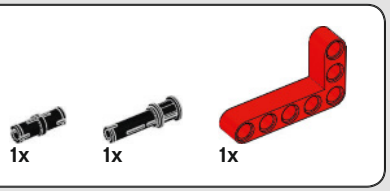

150

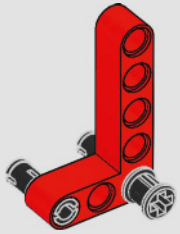

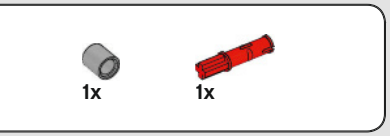

151

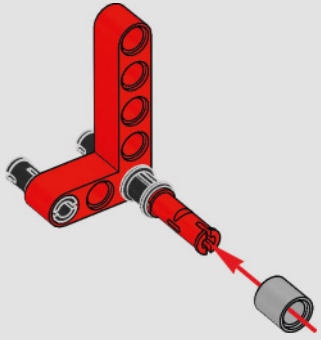

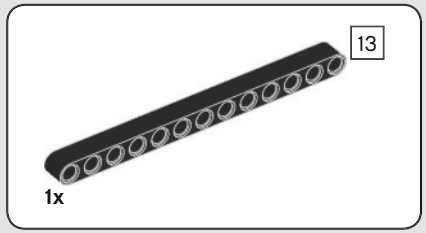

152

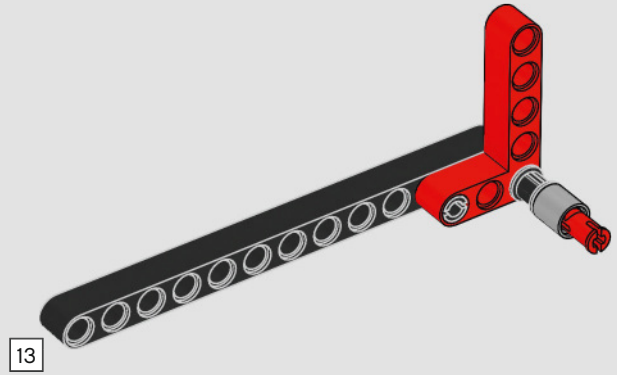

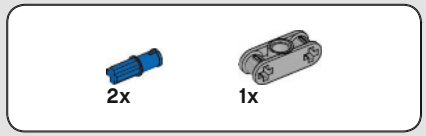

153

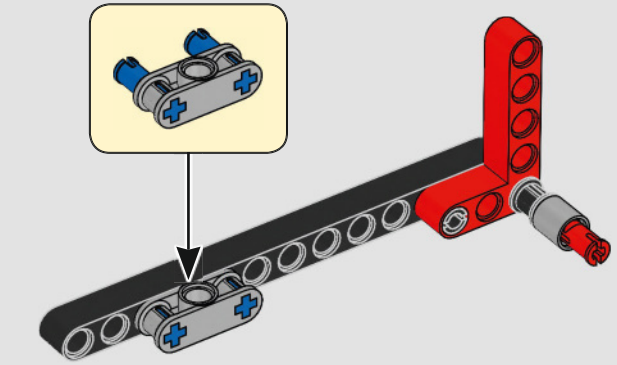

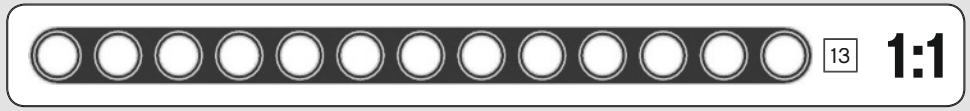

154

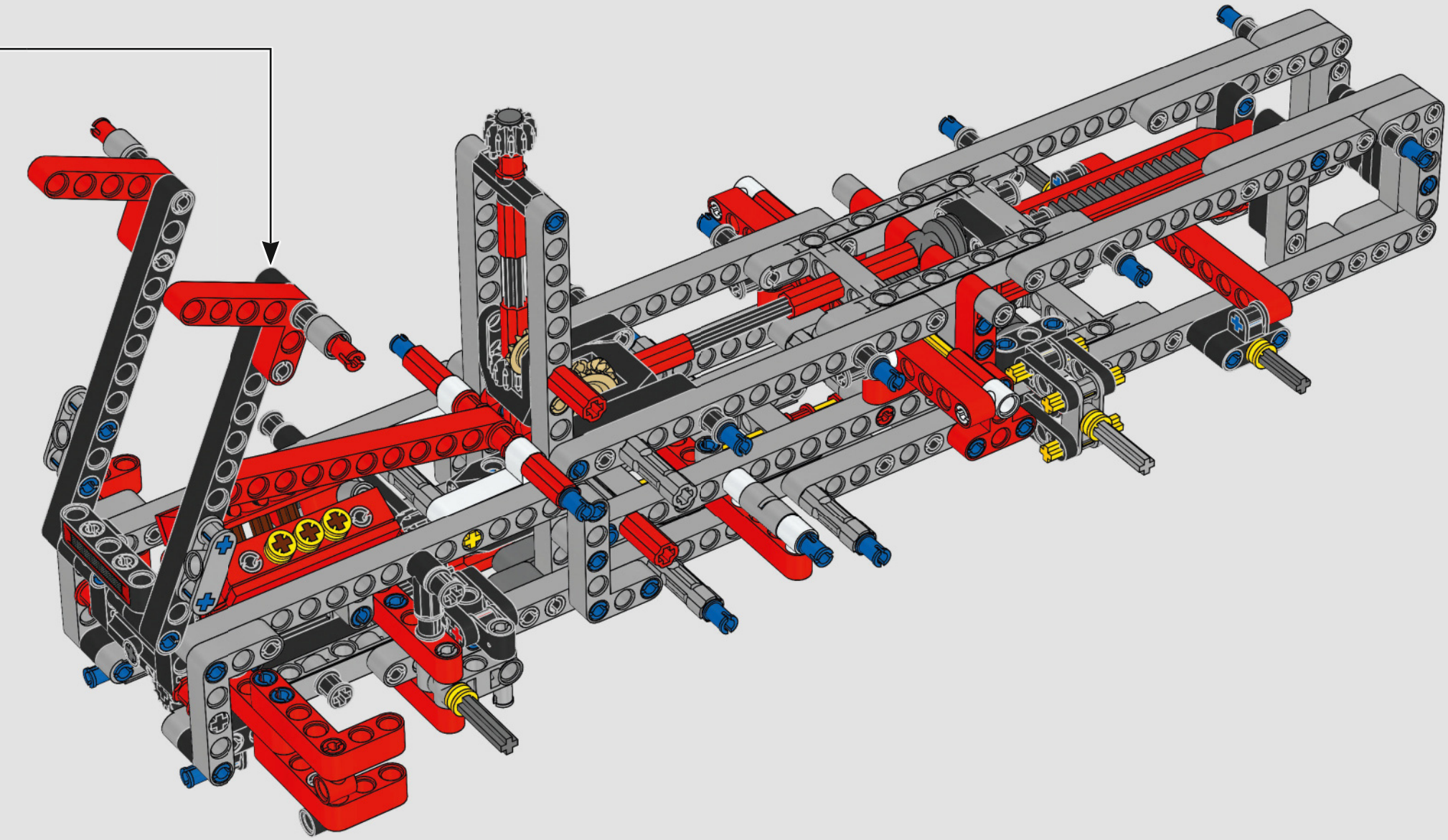

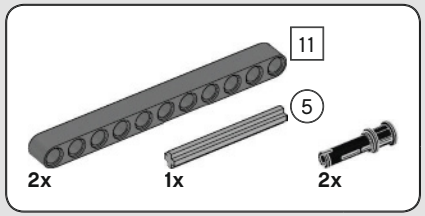

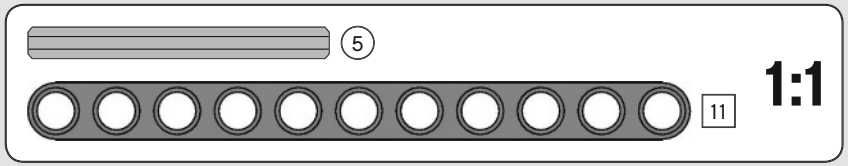

155

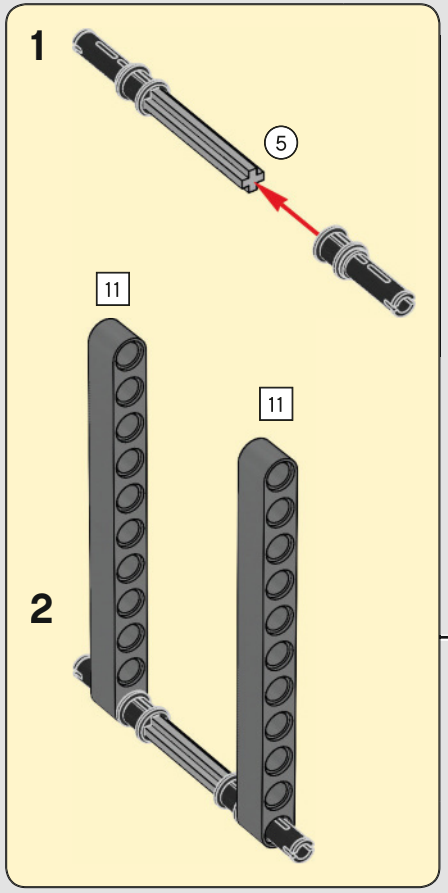

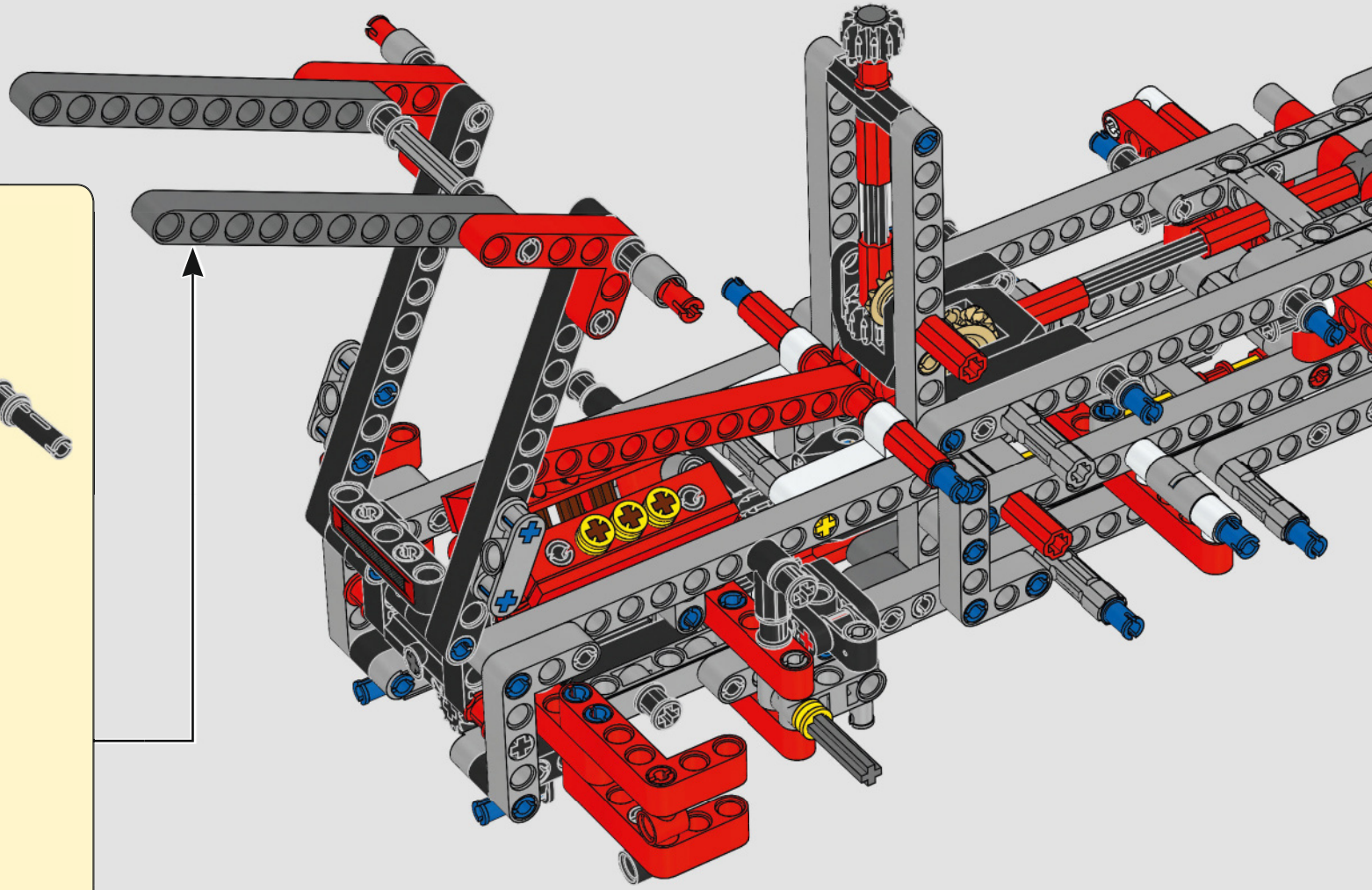

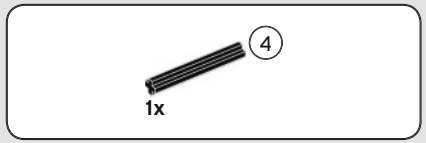

156

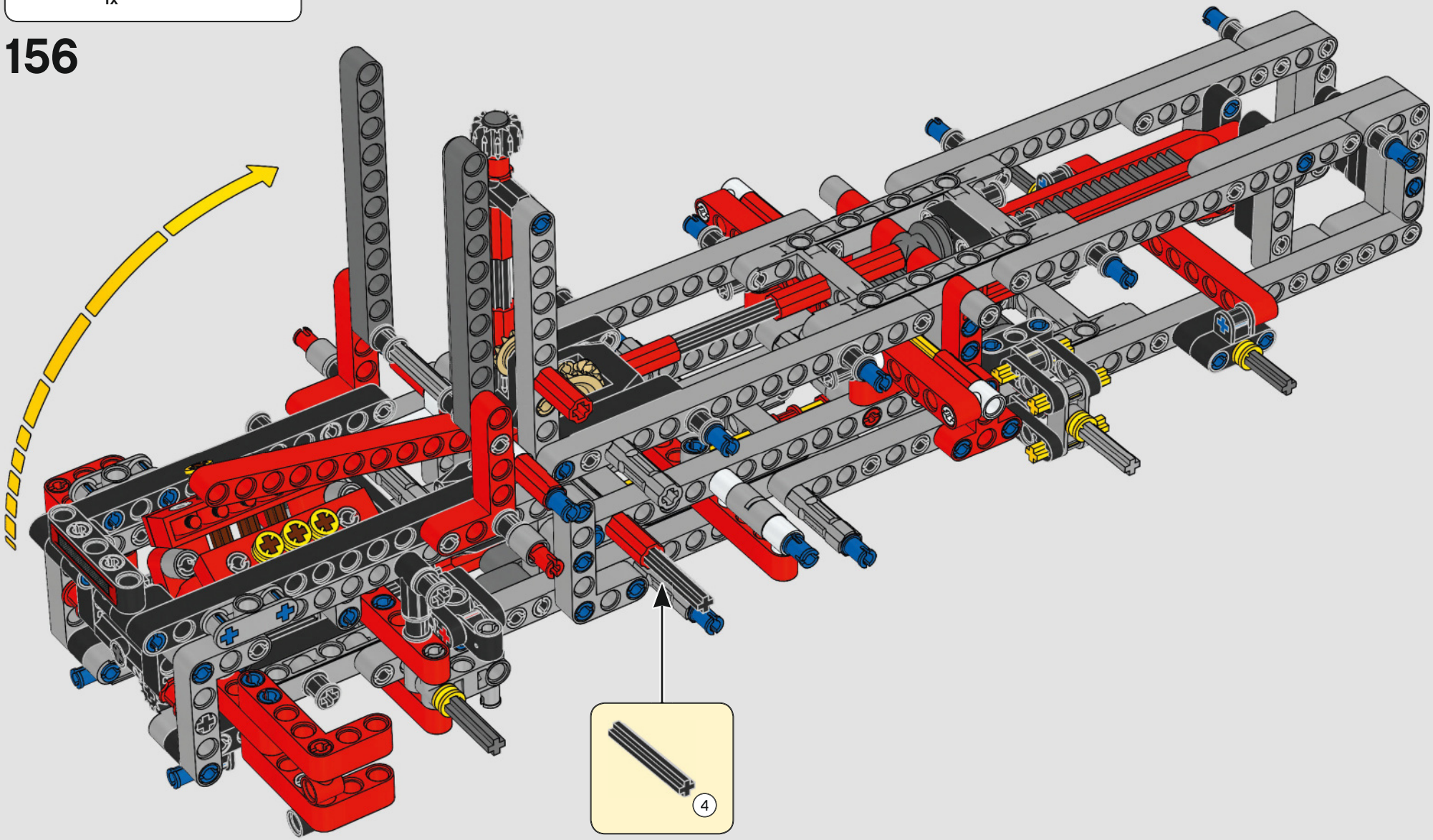



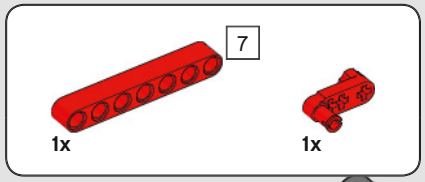

157

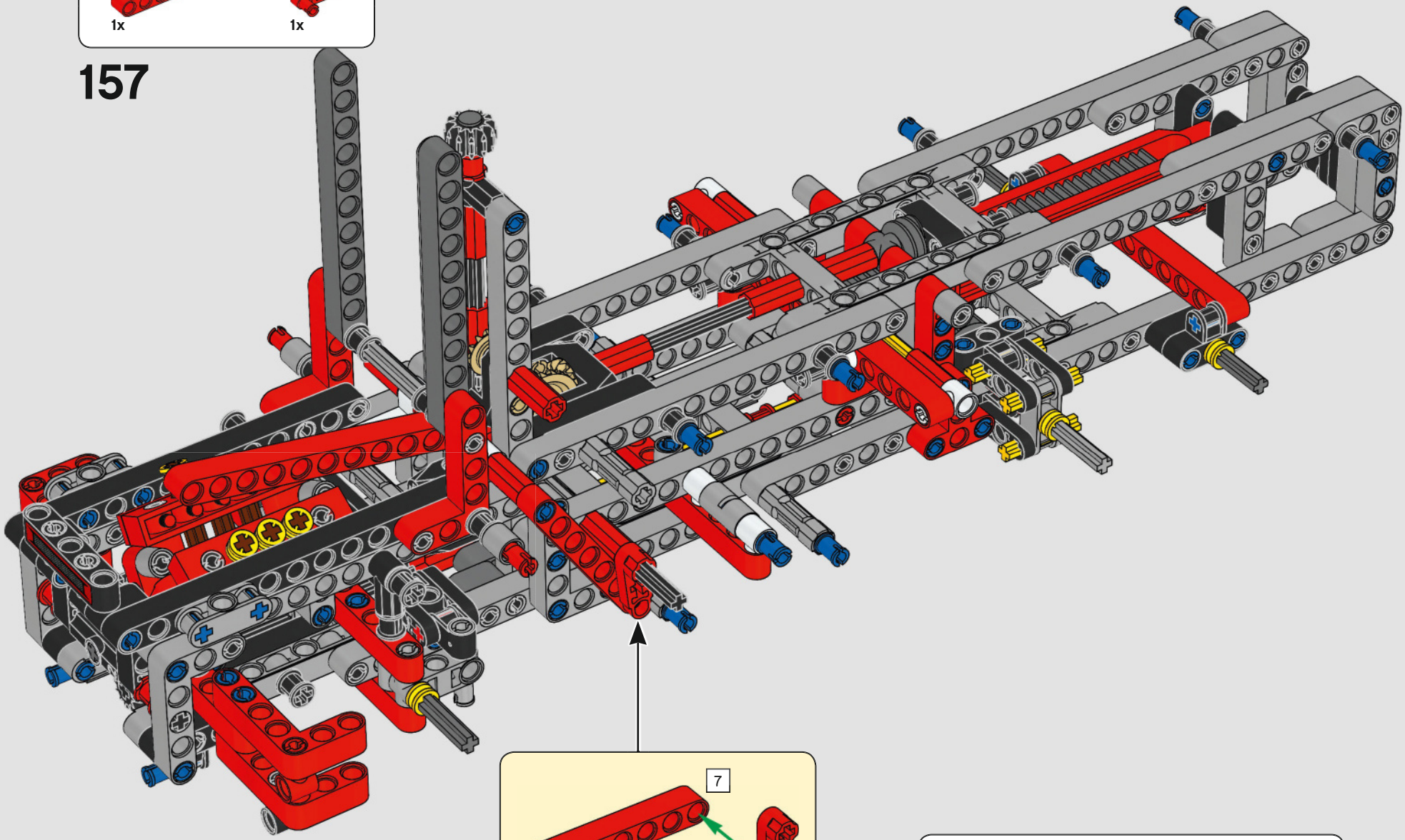

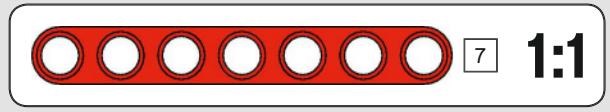

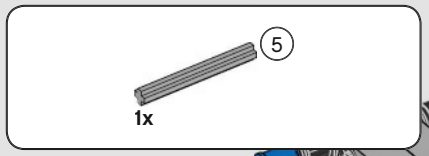

158



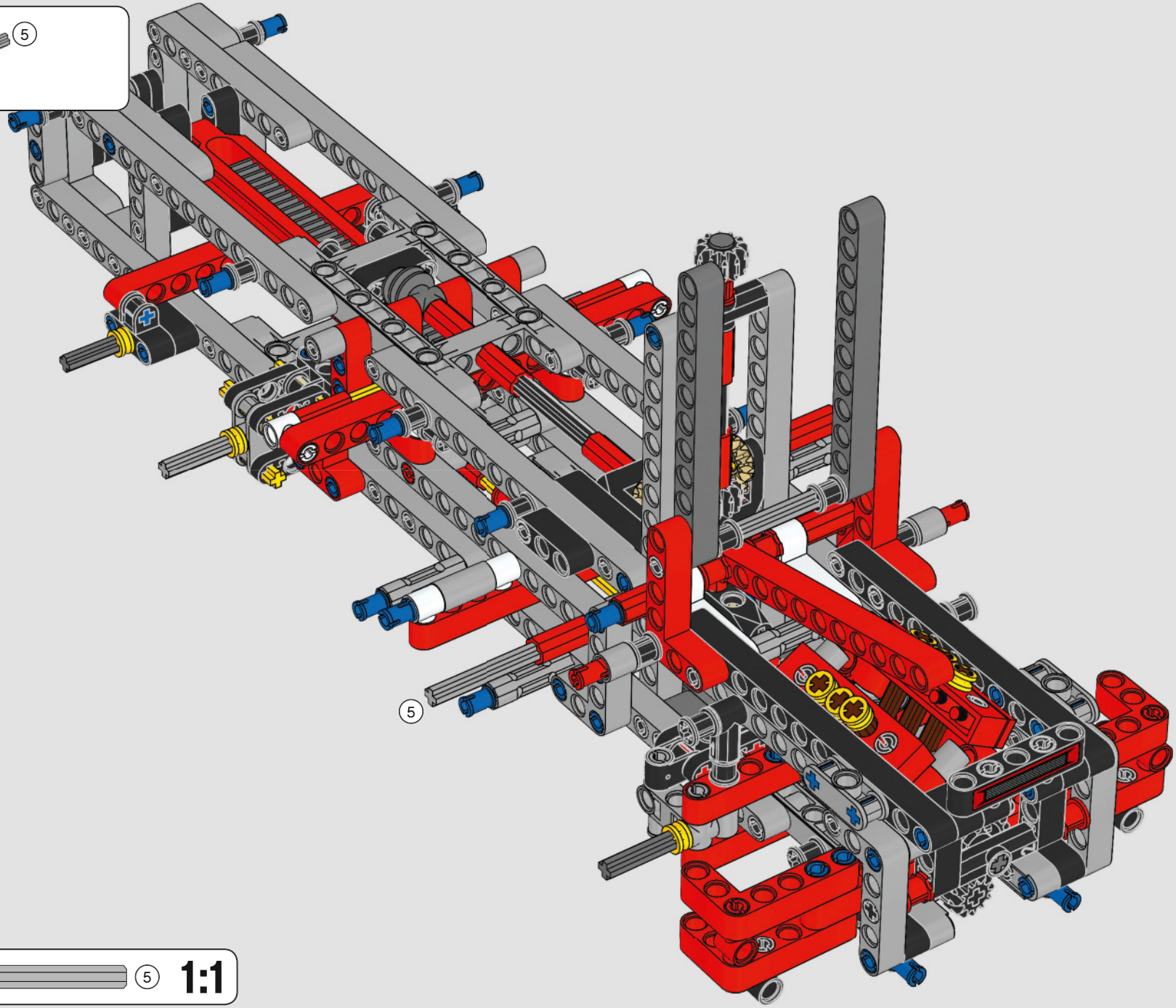

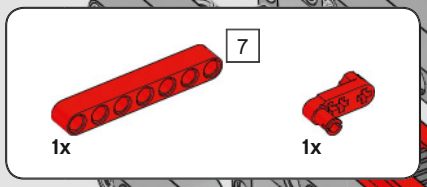

159

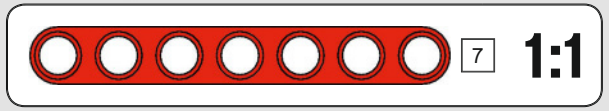

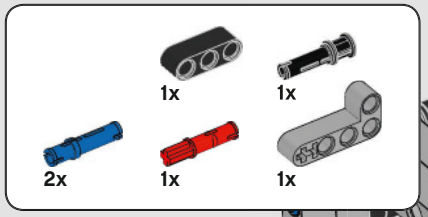

160

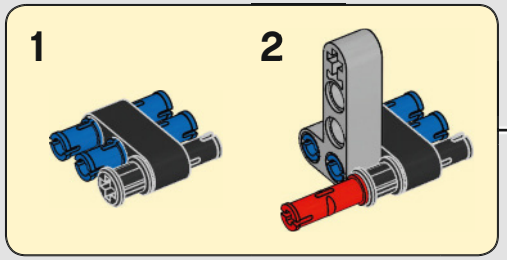

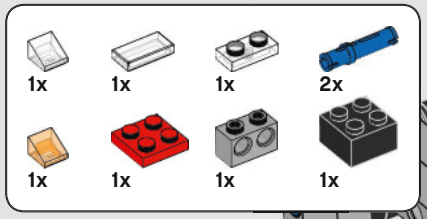

161

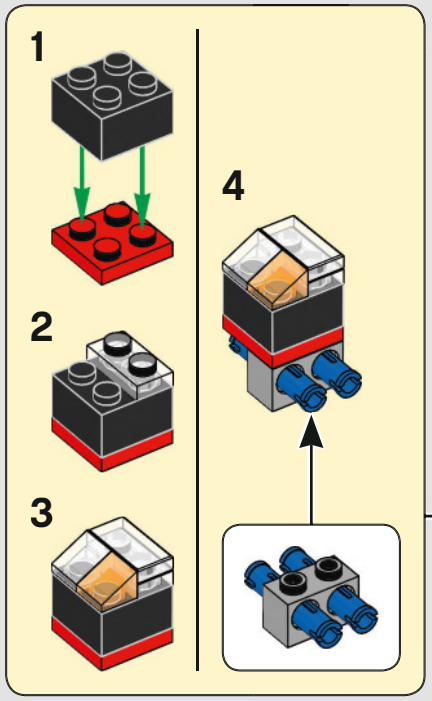

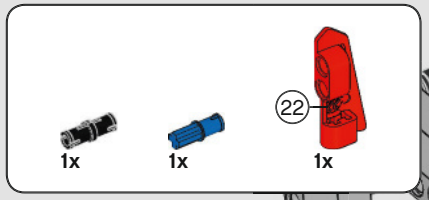

162

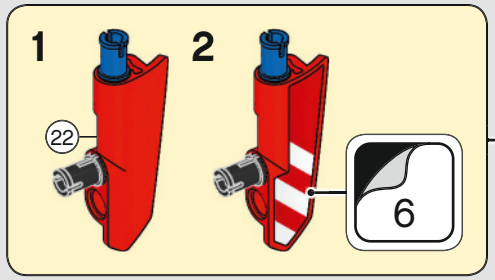

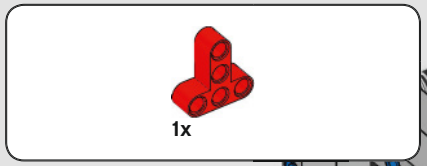

163

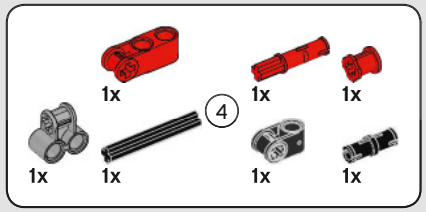

164

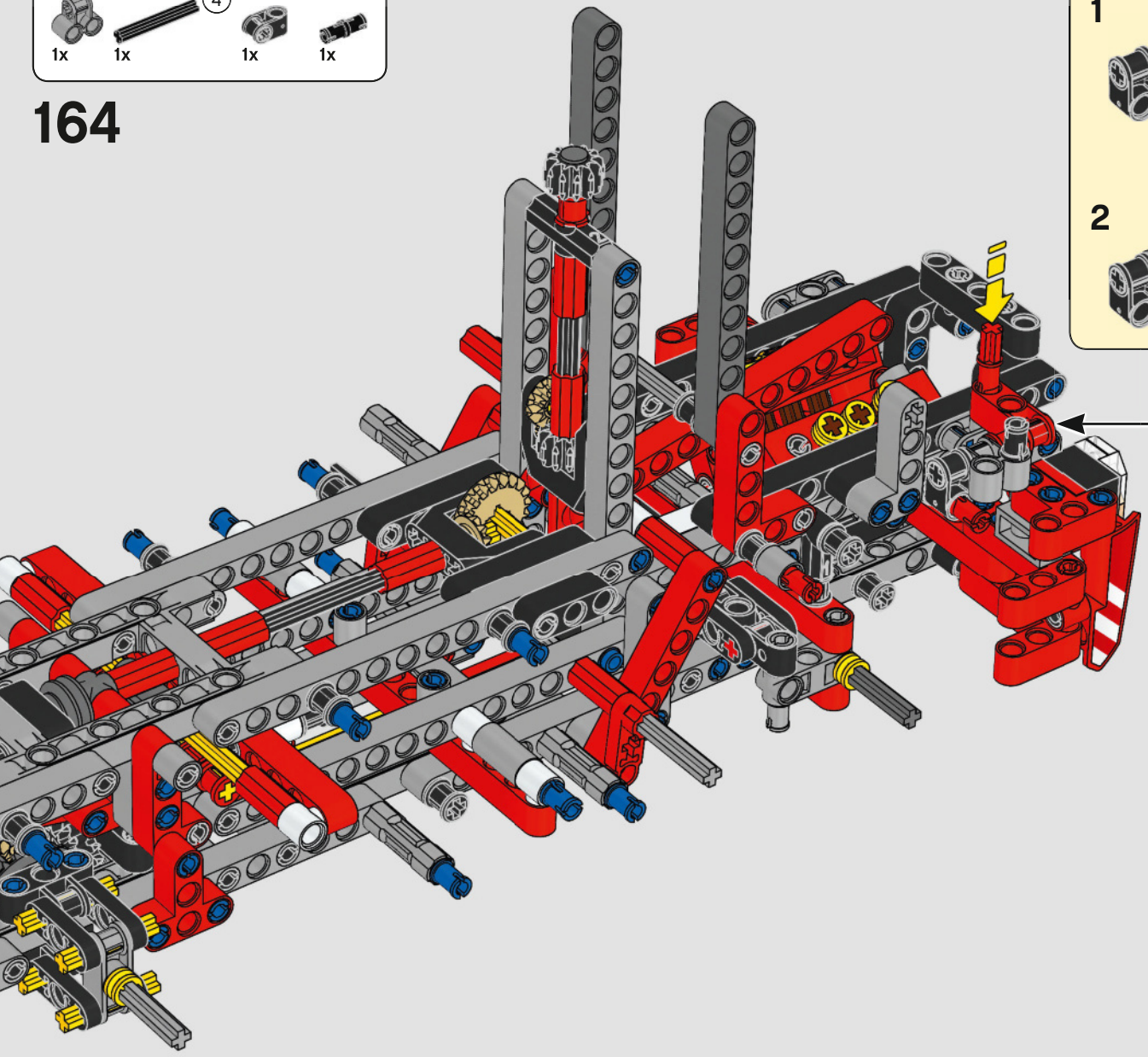

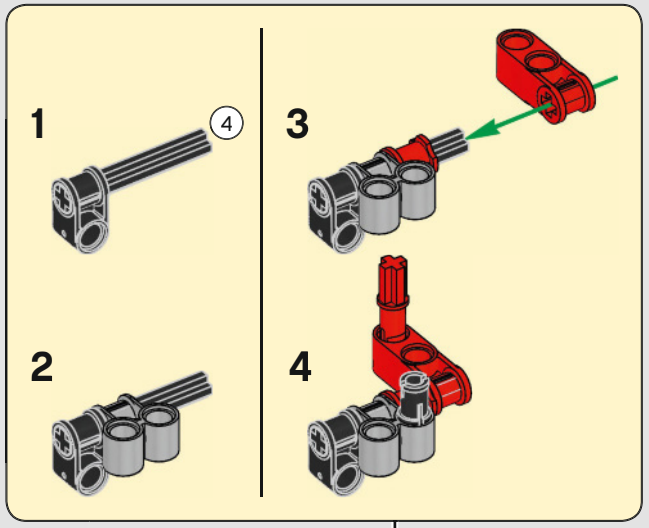

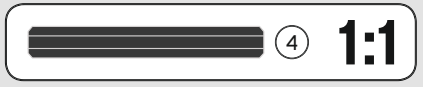

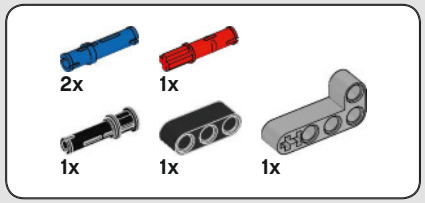

165

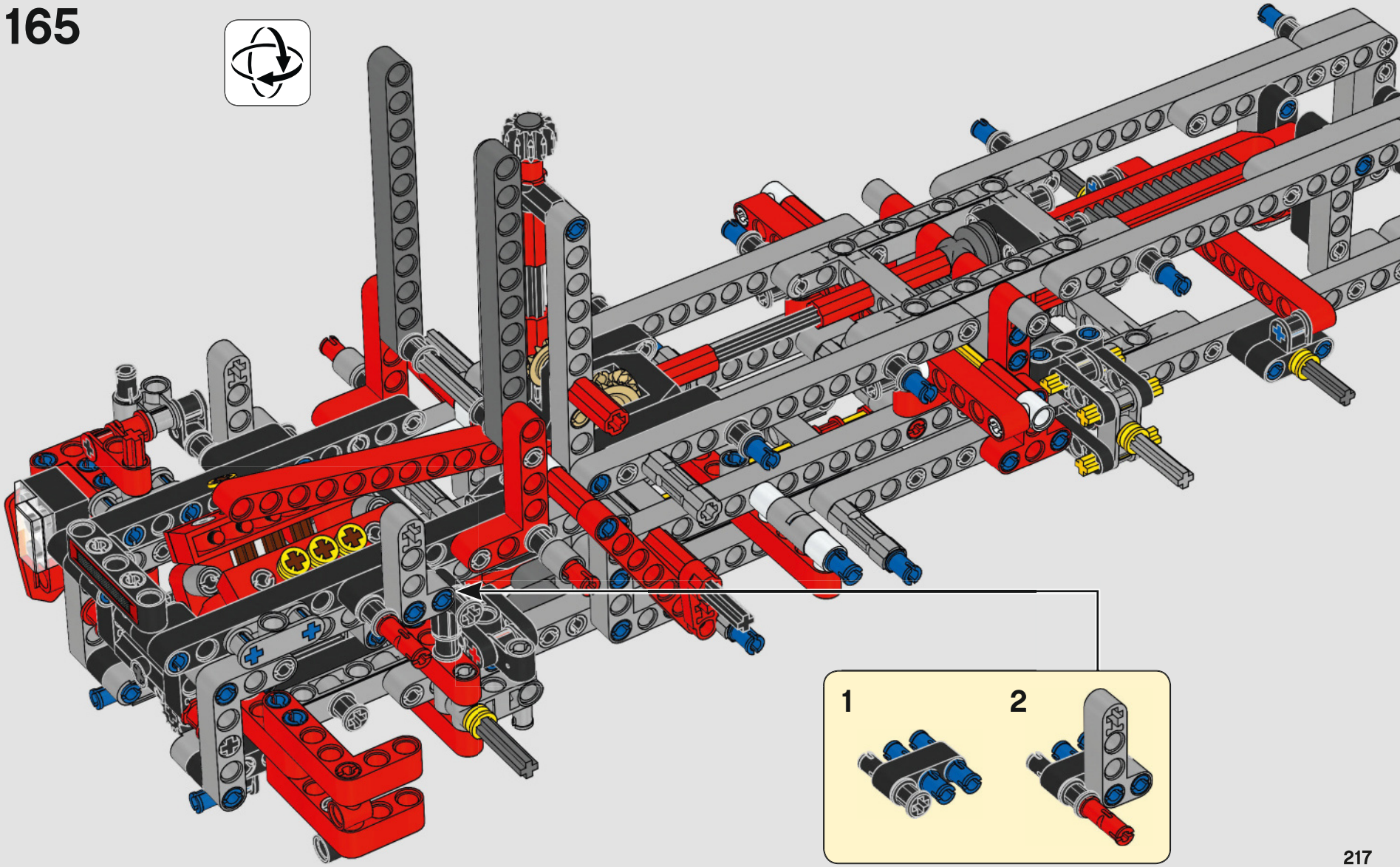

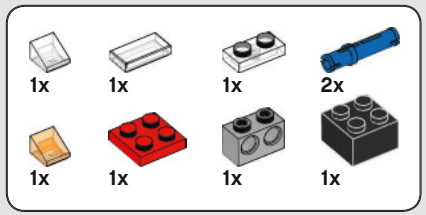

166

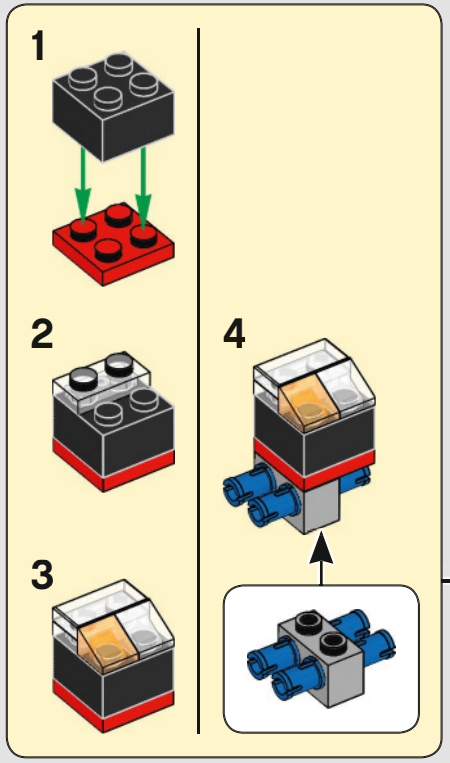

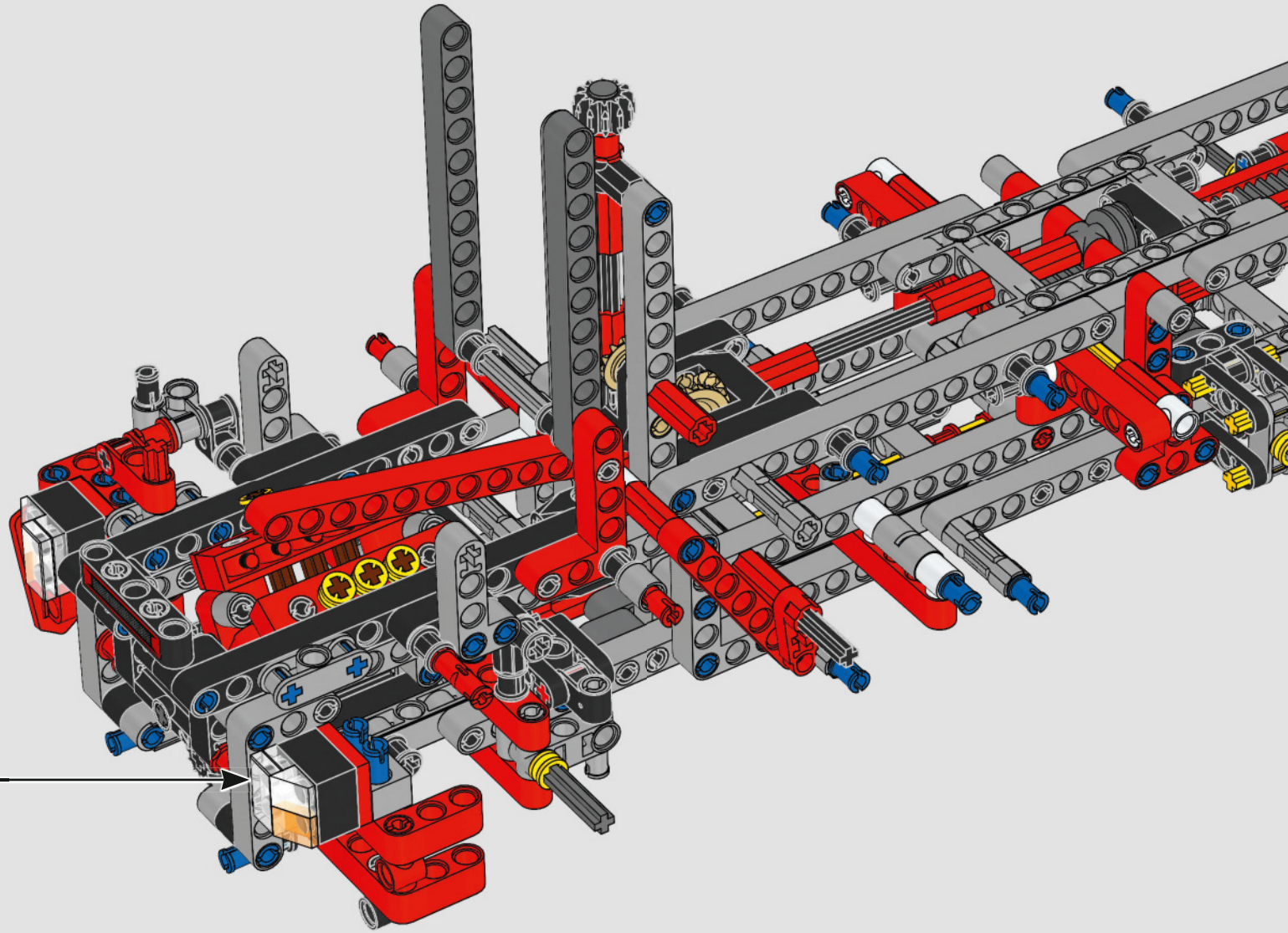

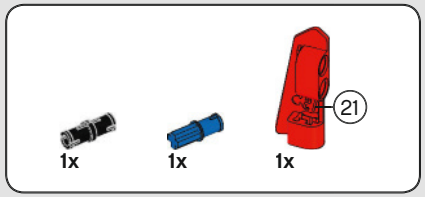

167

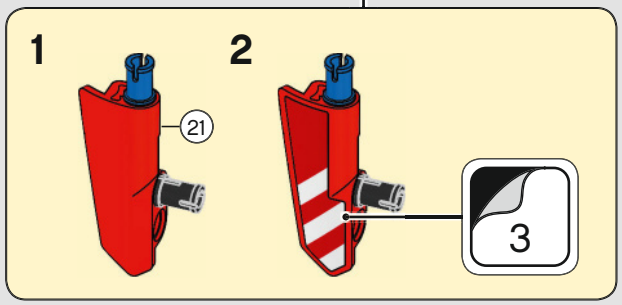

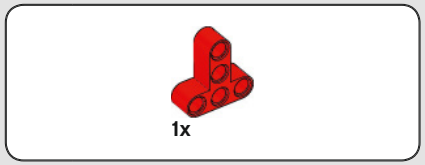

168

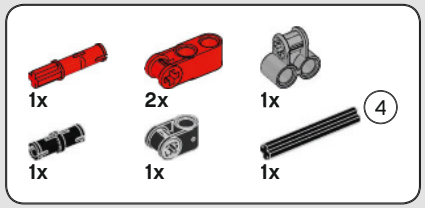



169

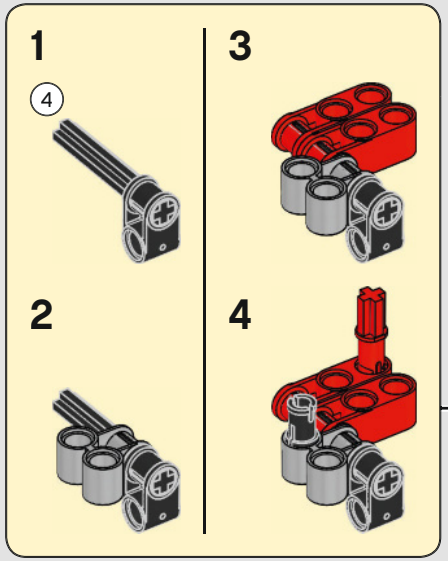

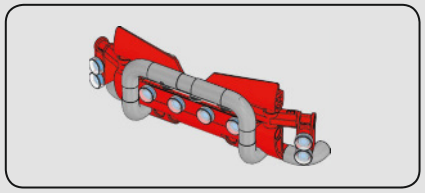

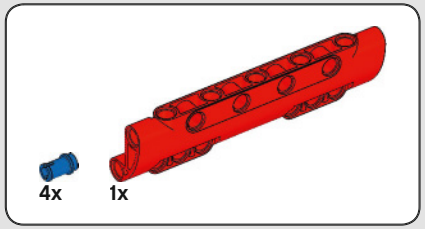

170

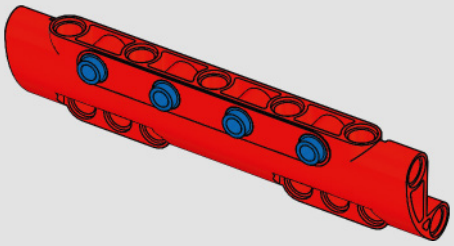

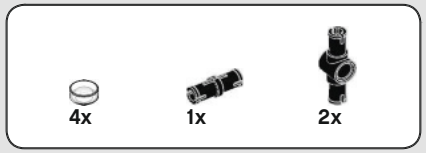

171

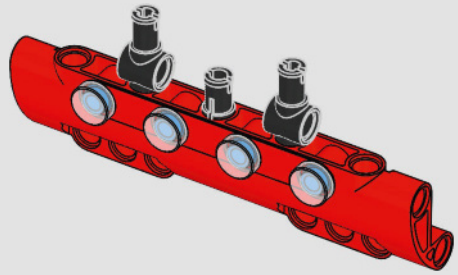

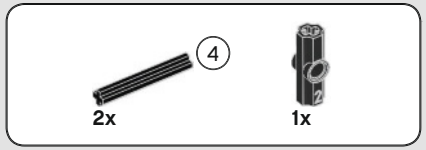

172

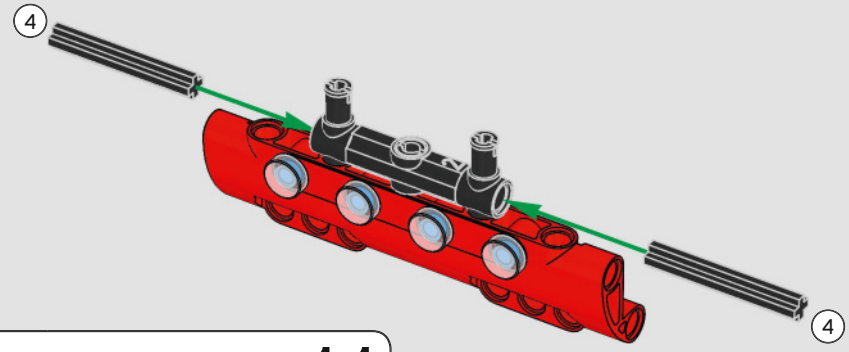



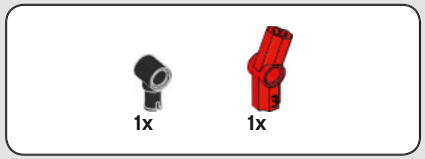

173

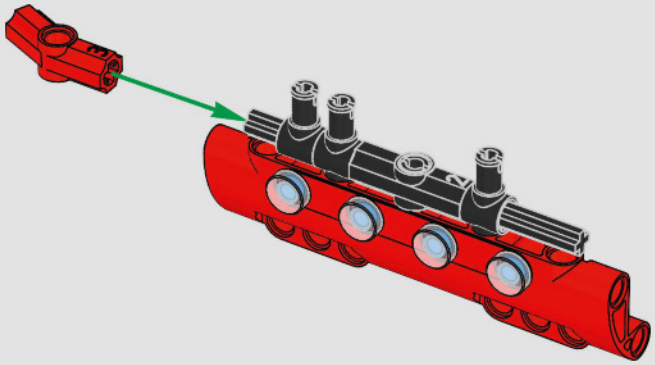

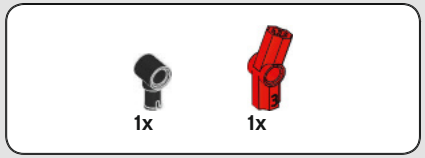

174

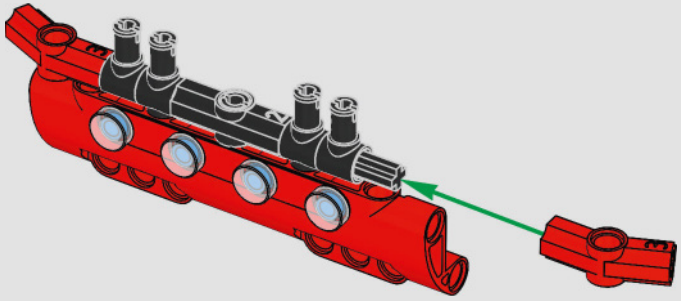

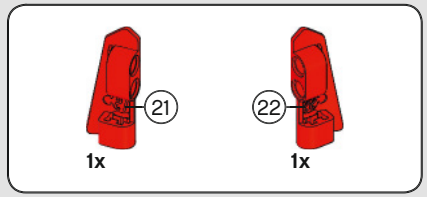

175

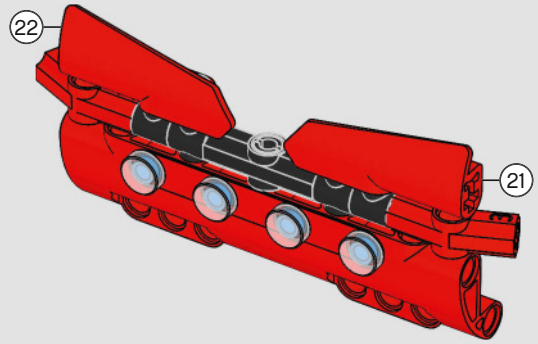

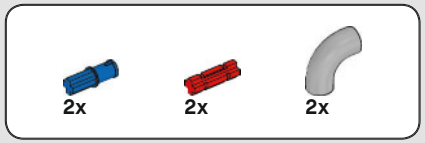

176

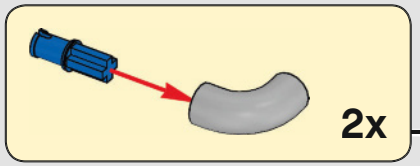

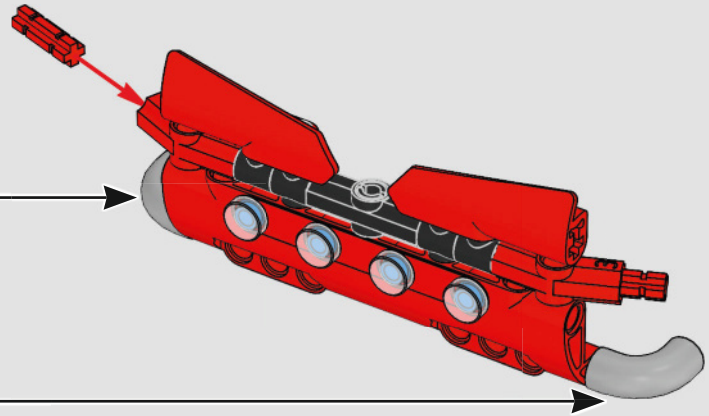

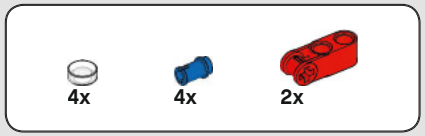

177

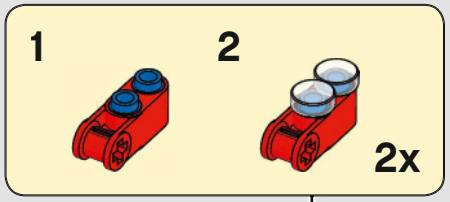

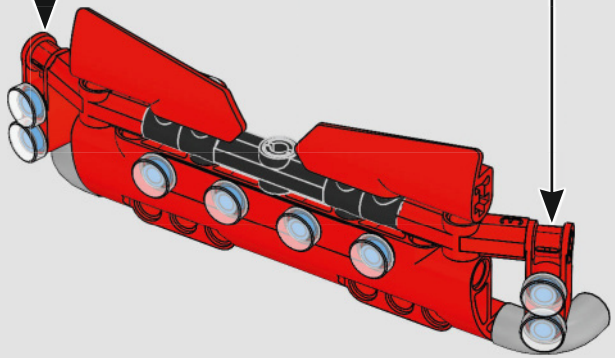

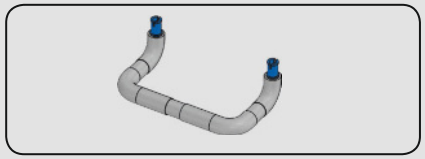

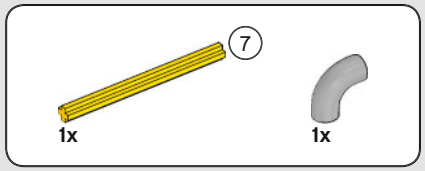

178

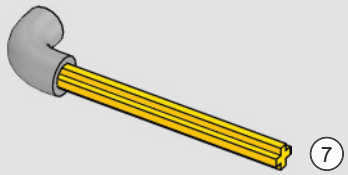

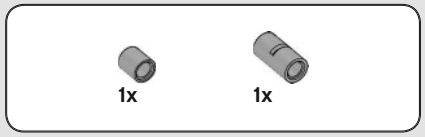

179

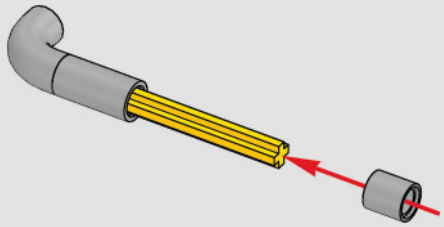

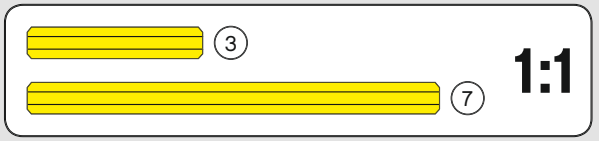

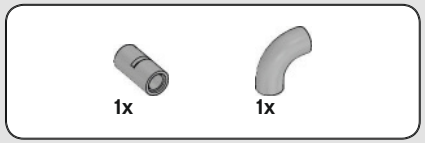

180

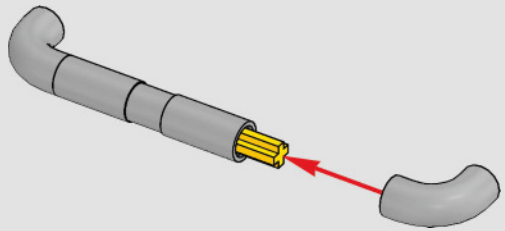

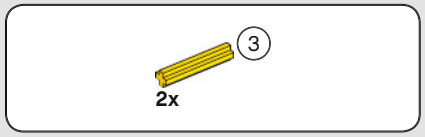

181

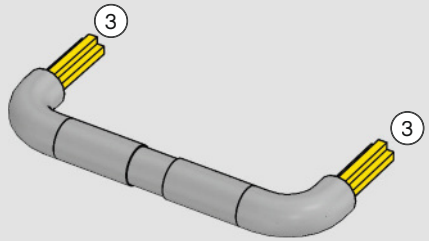

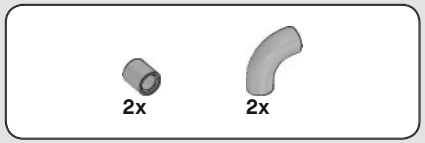

182

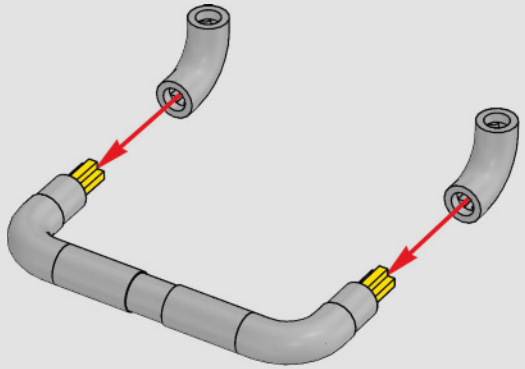

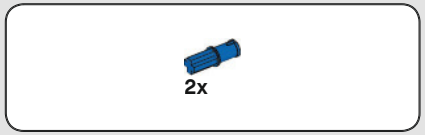

183

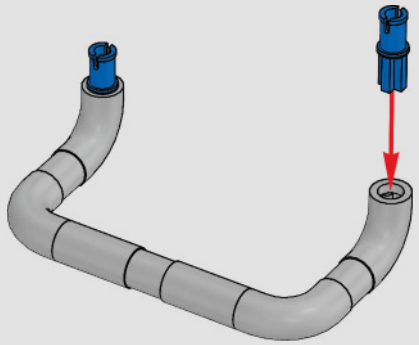

184

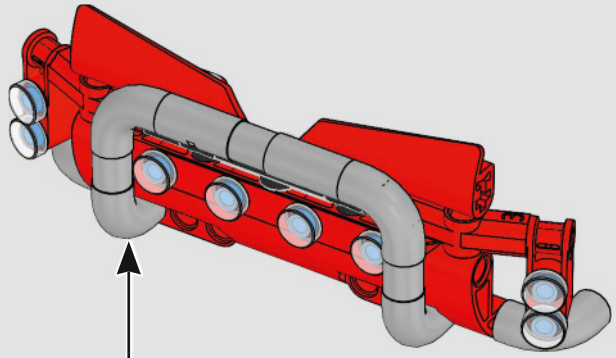

185

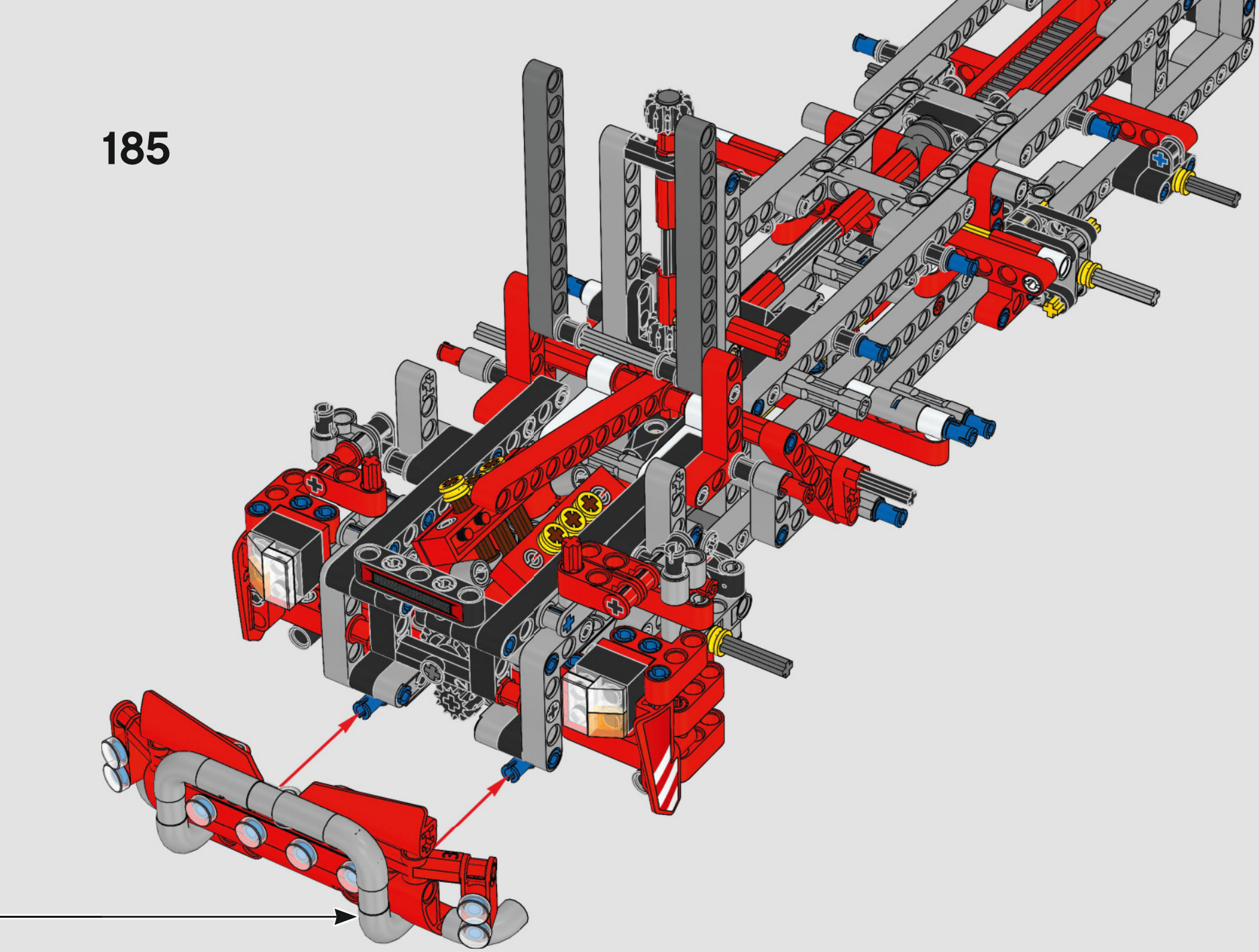

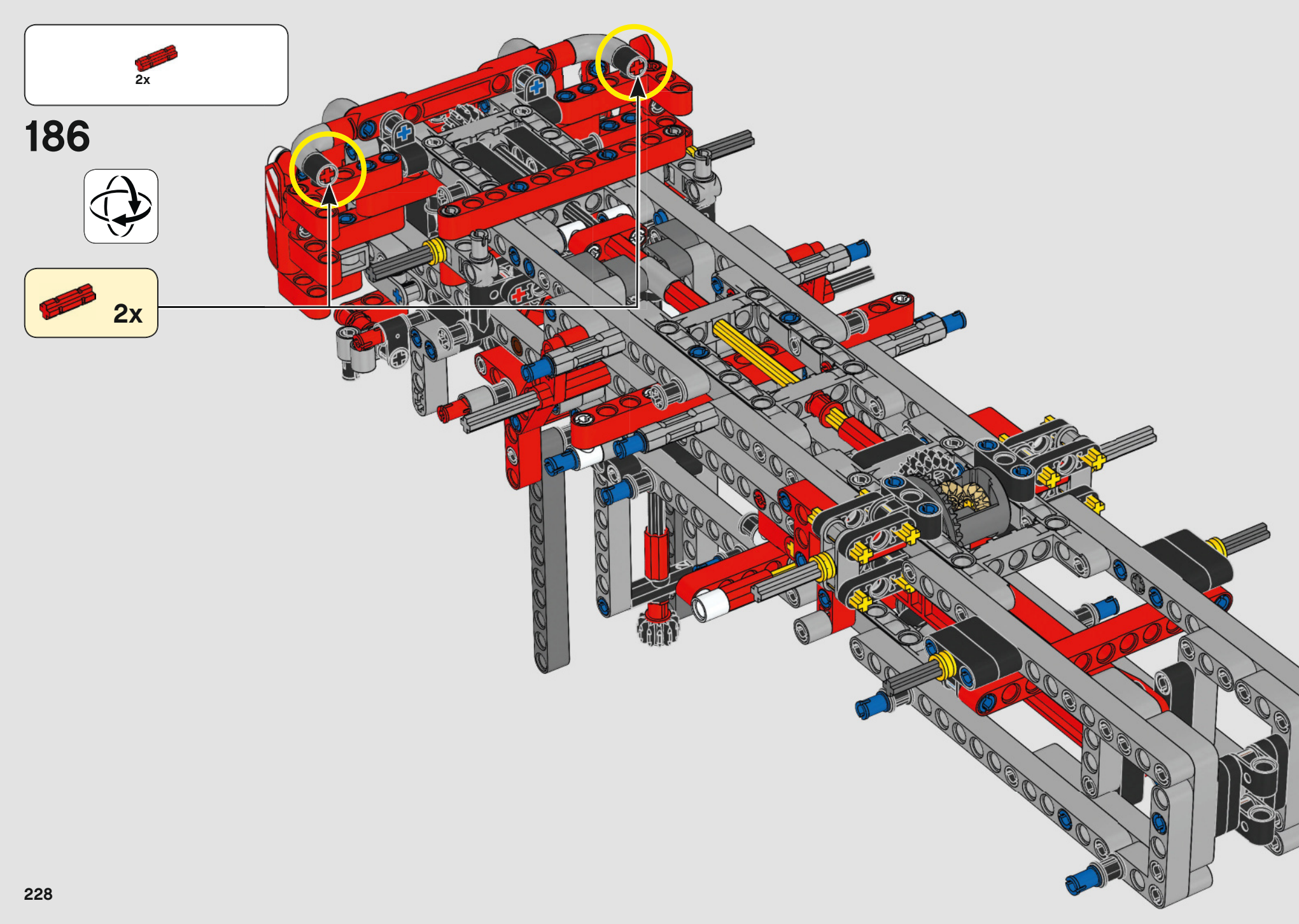
2x
186
2x

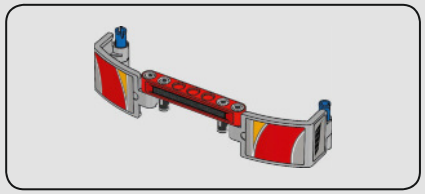

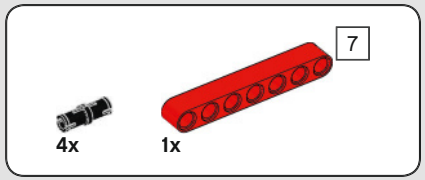

187

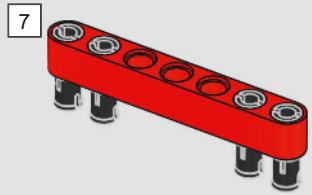

188

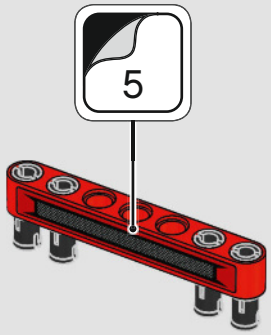

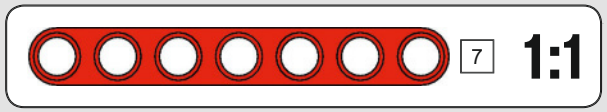

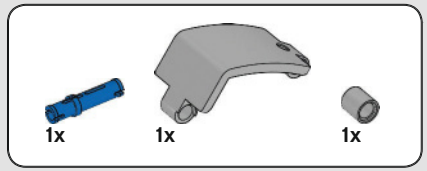

189

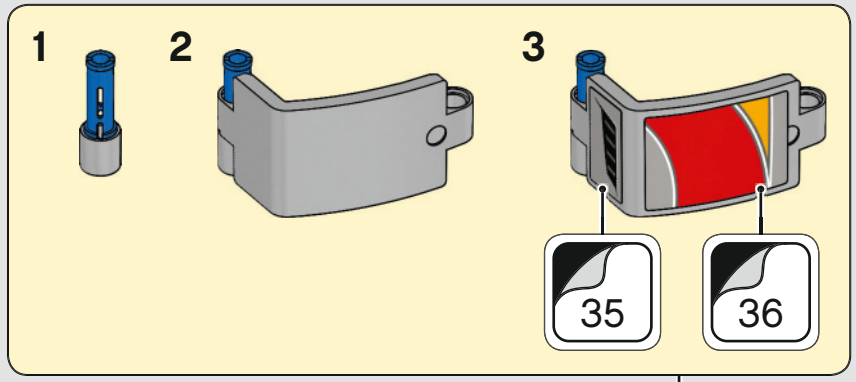

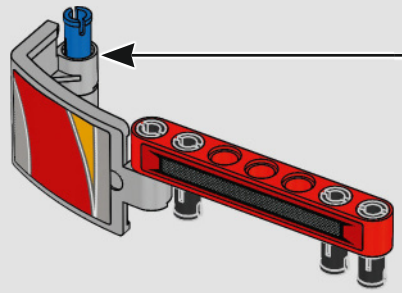

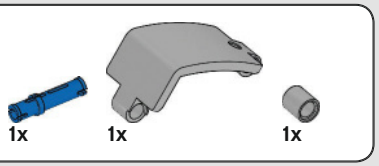

190

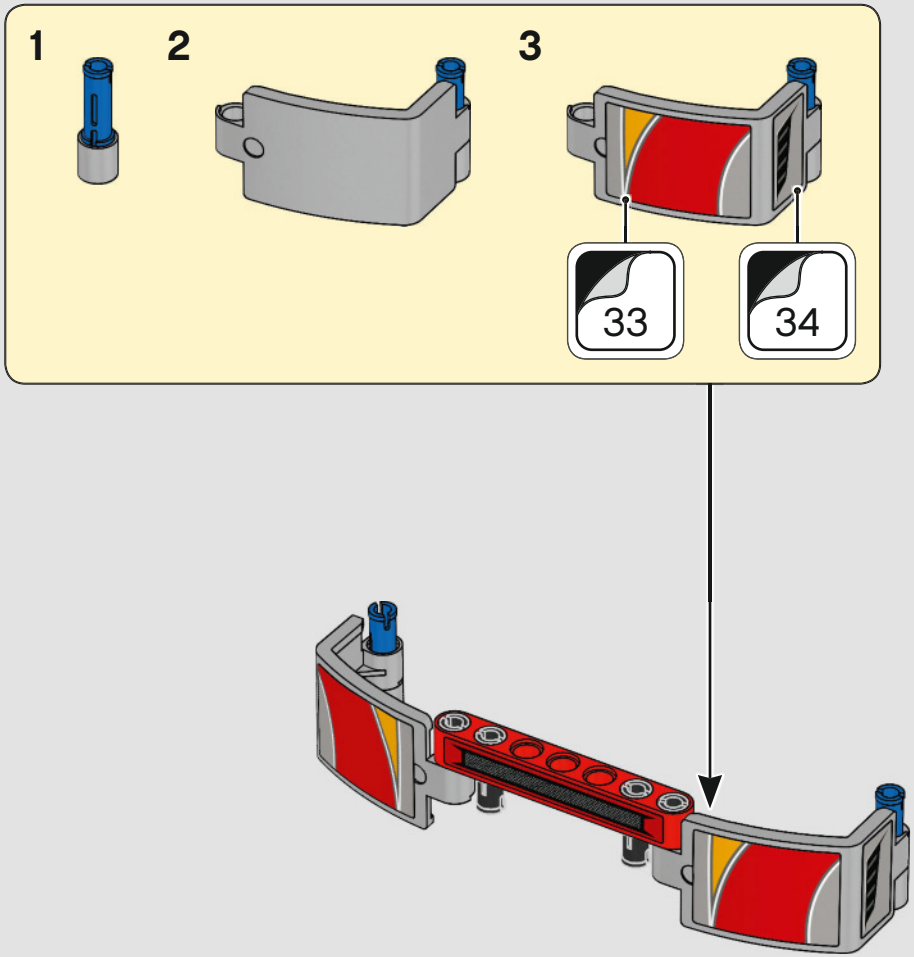

191

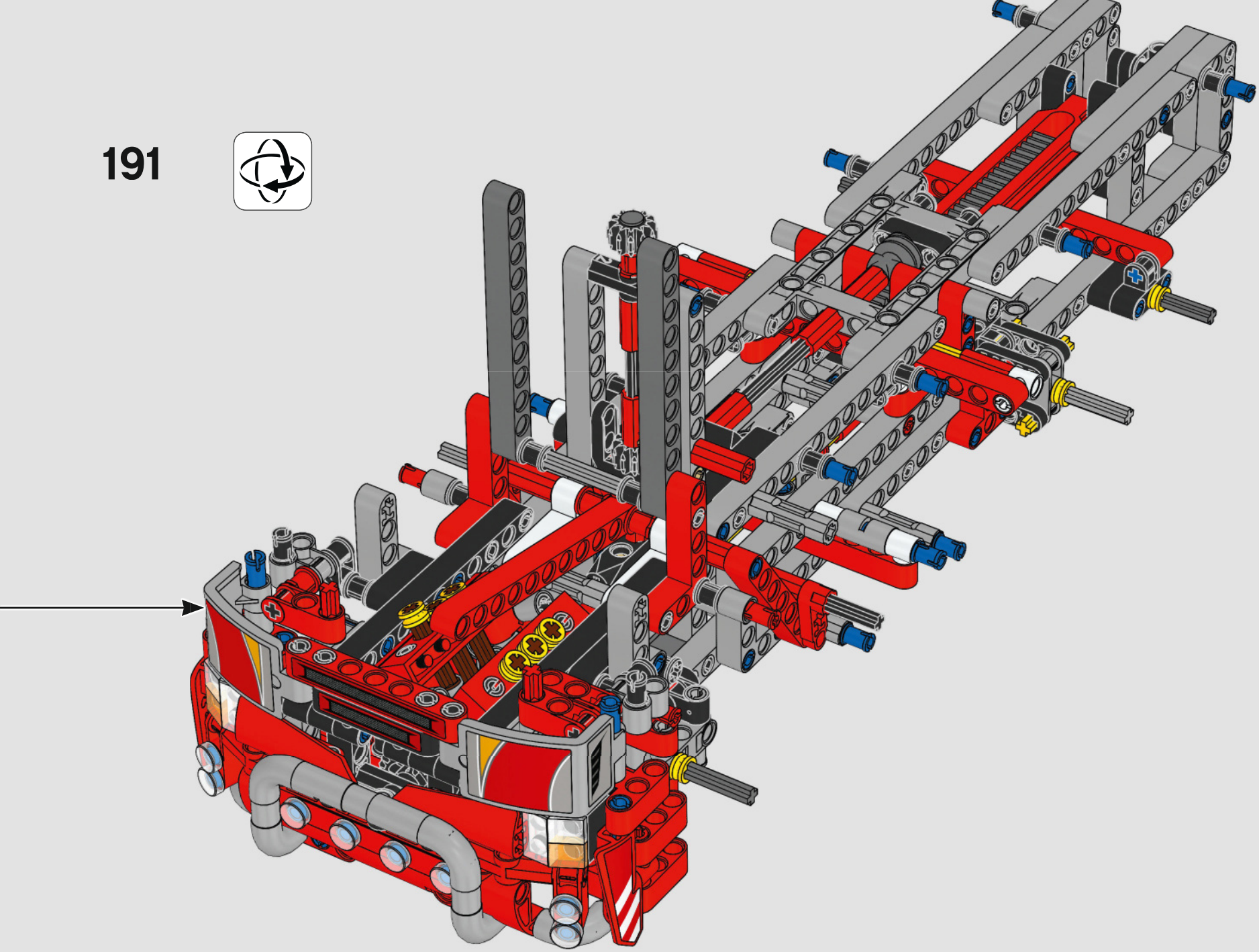

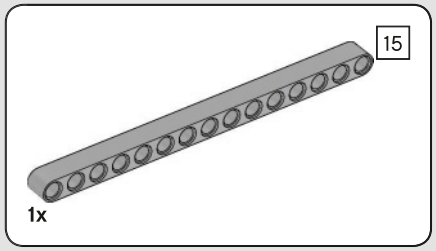

192

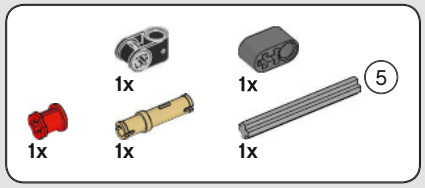

193

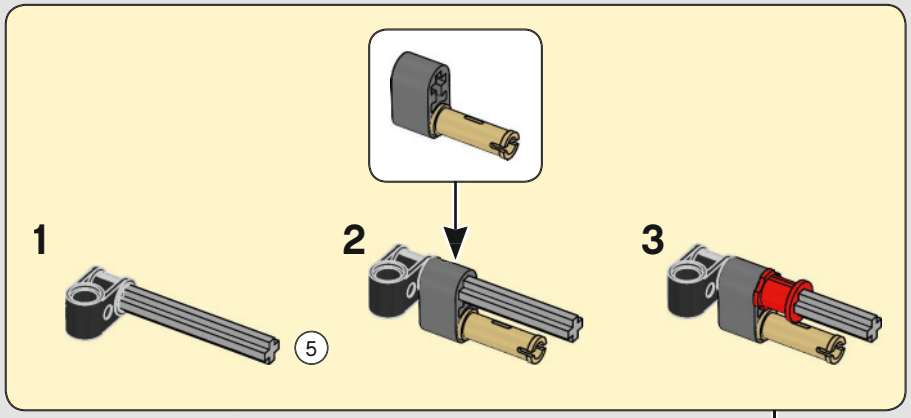

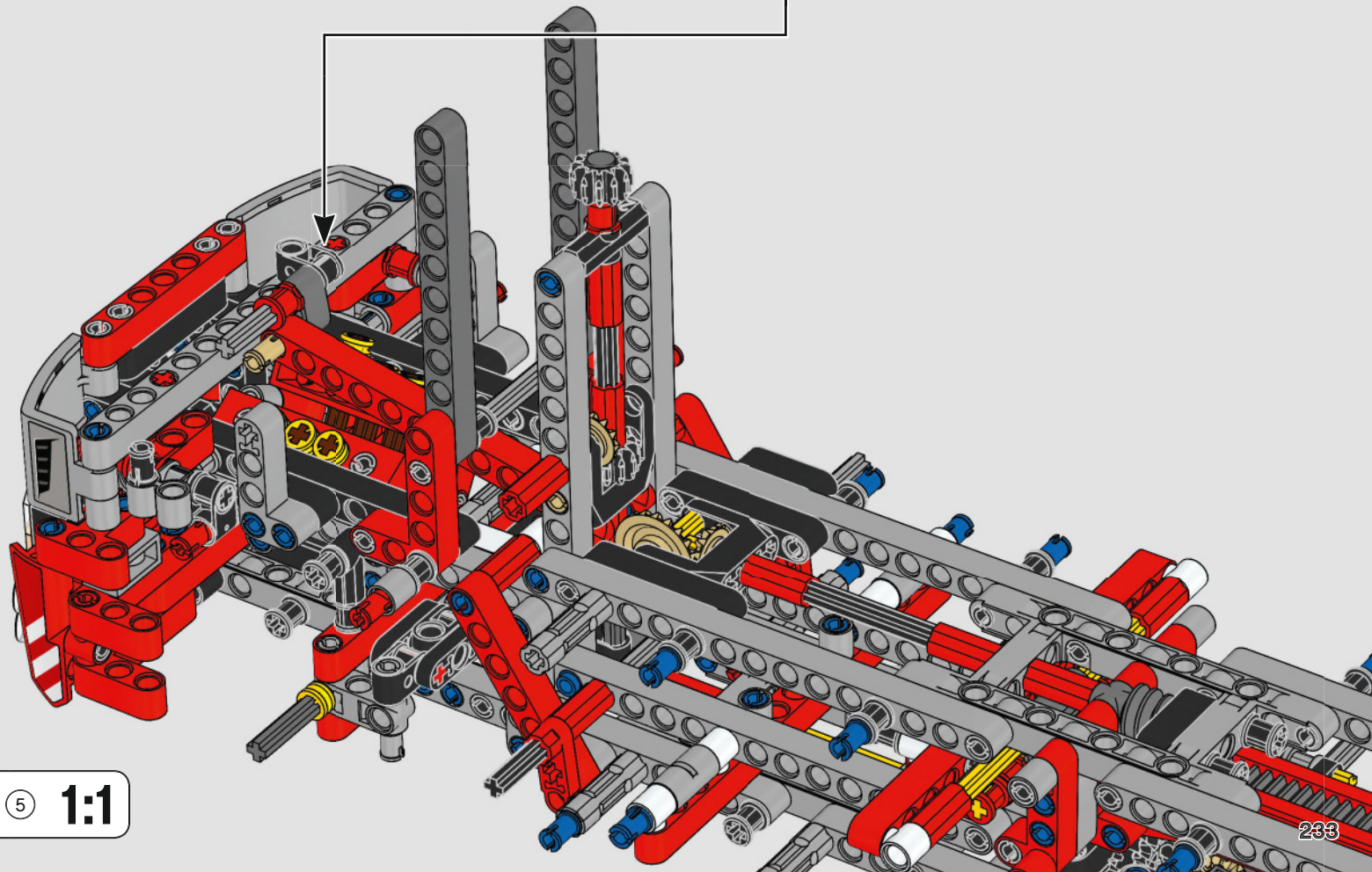

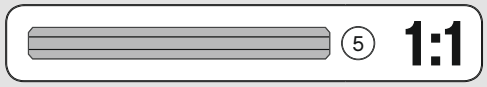

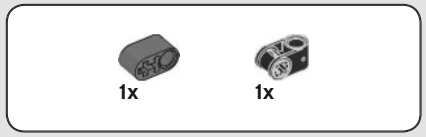

194

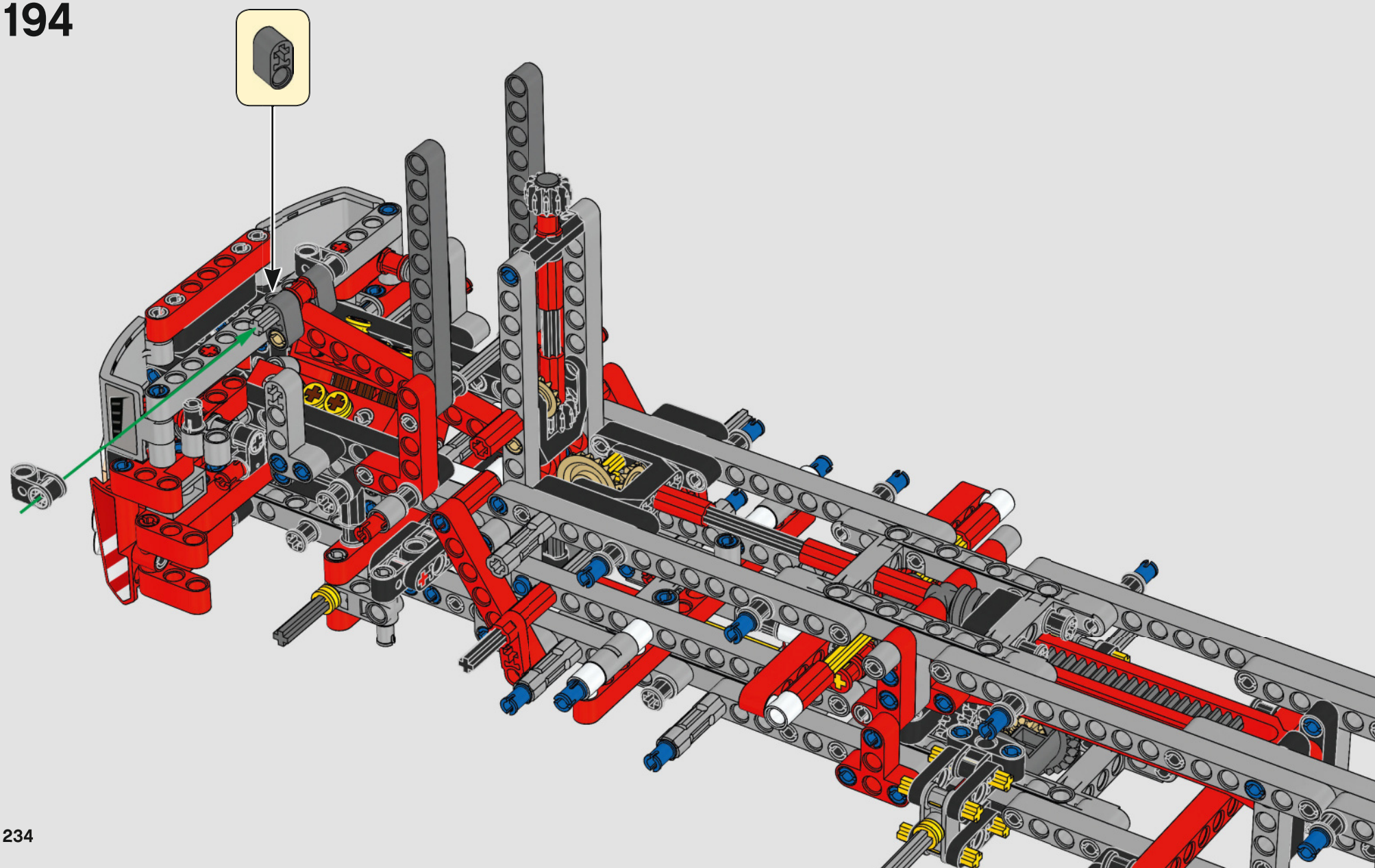

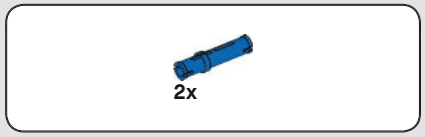

195

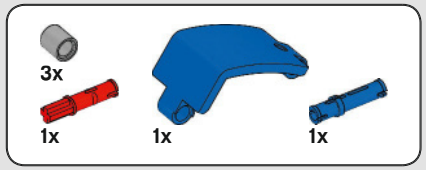

196

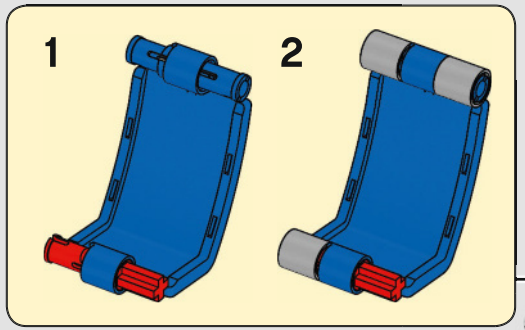

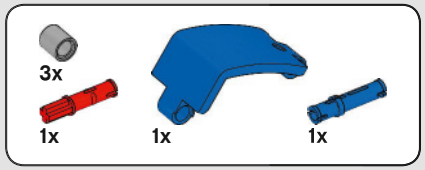

197

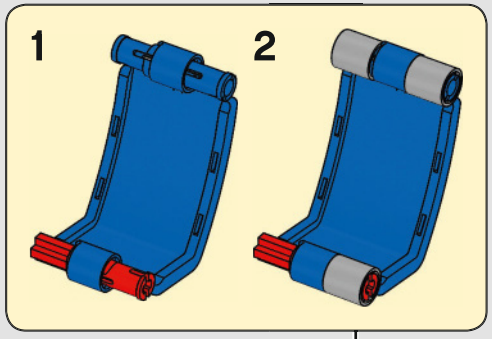

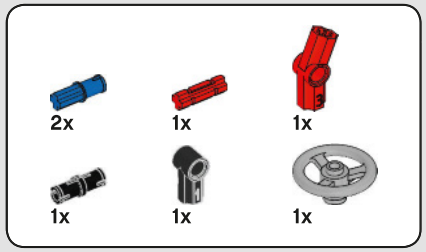

198

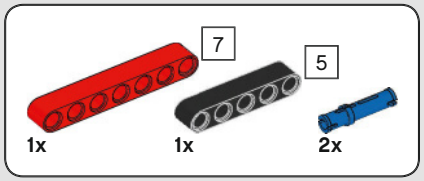

199

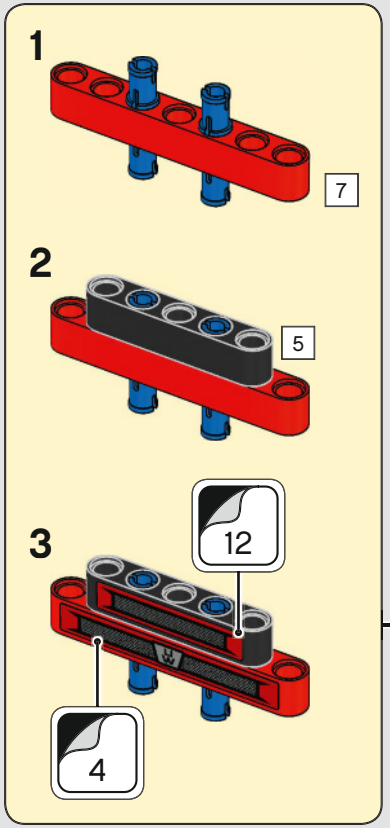

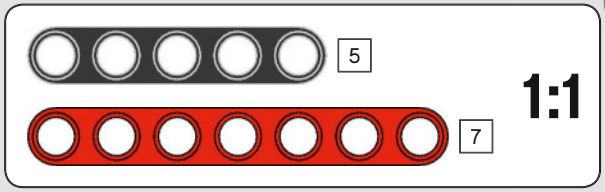

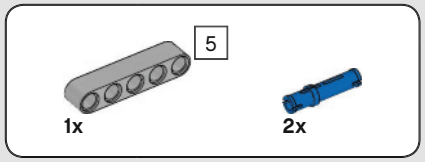

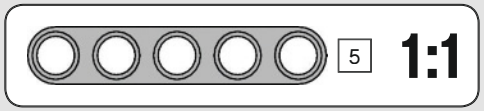

200

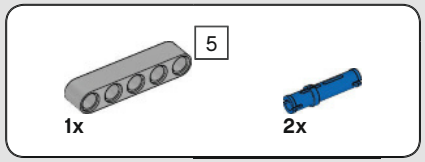

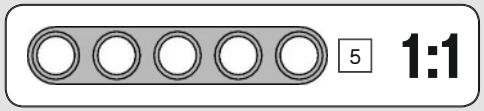

201

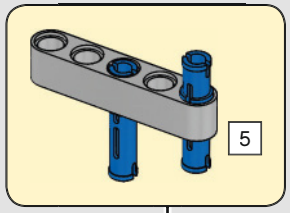

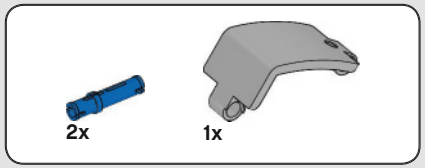

202

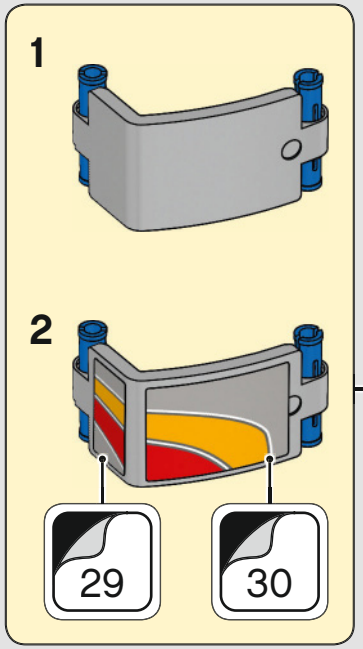

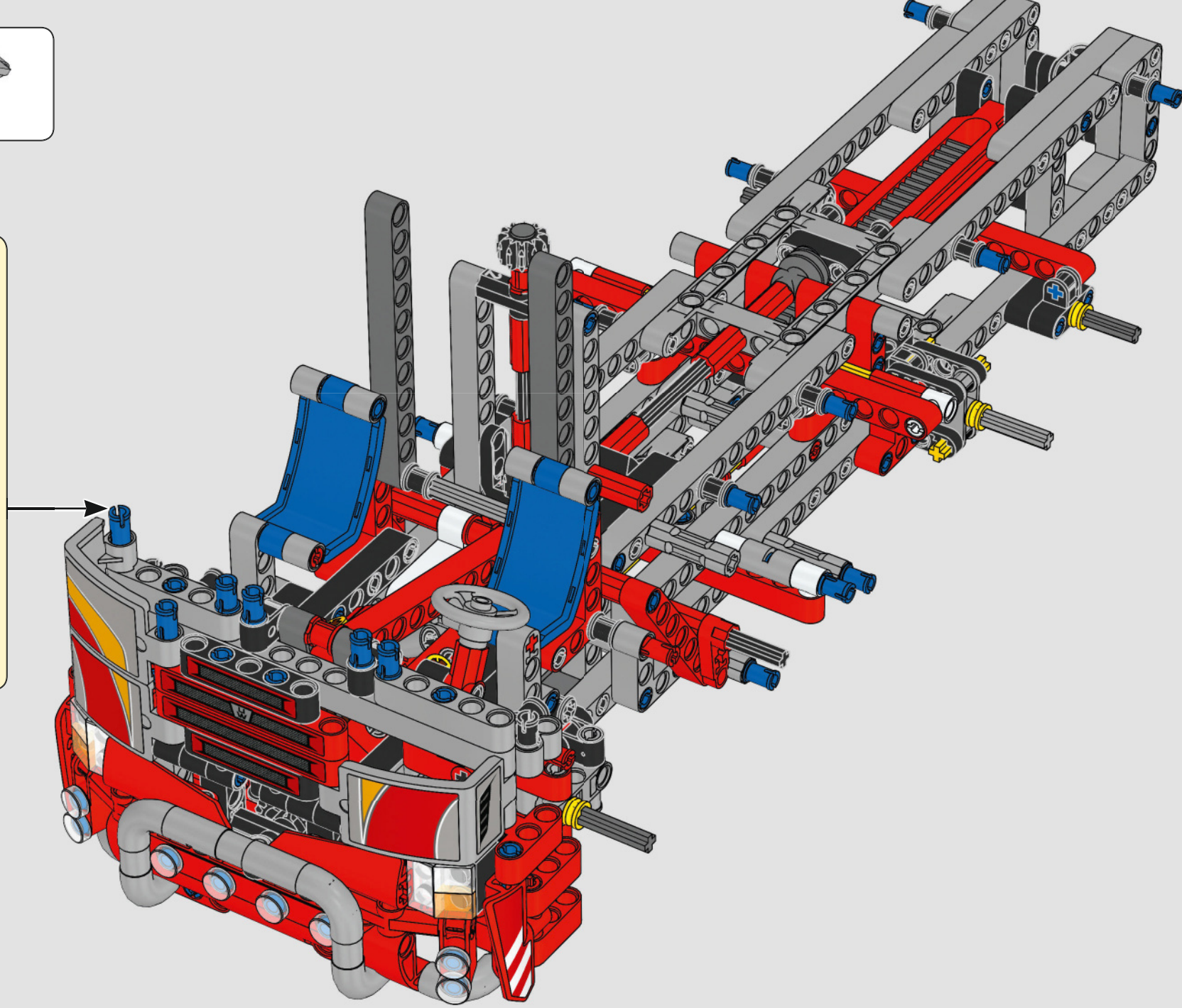

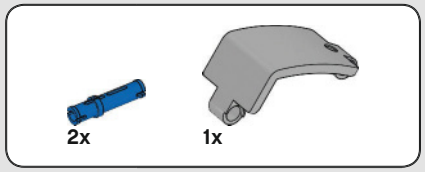

203

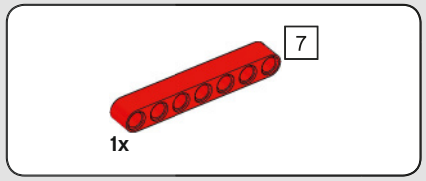

204

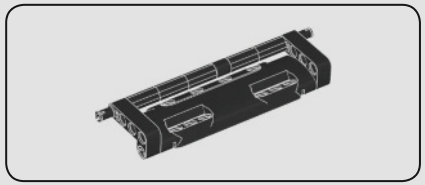

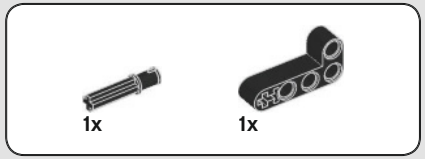

205



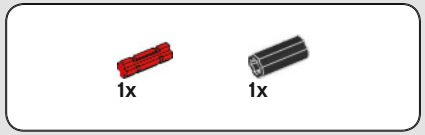

206

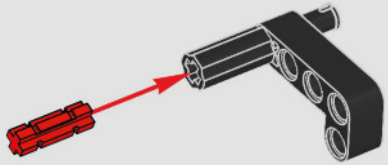

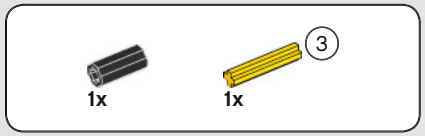

207

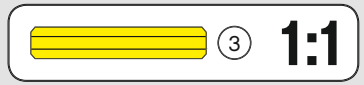

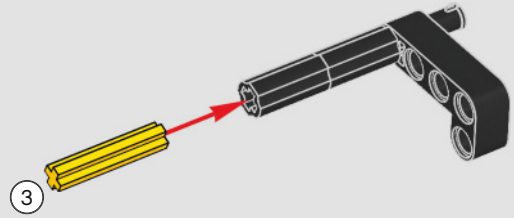

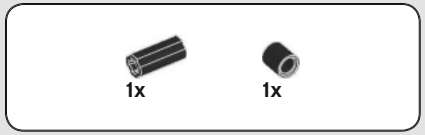

208

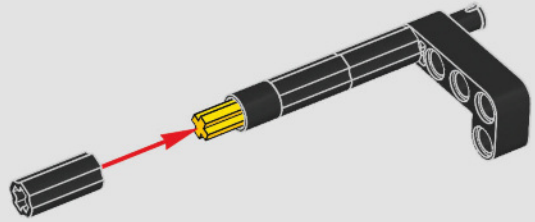

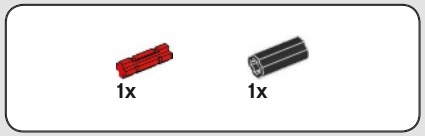

209

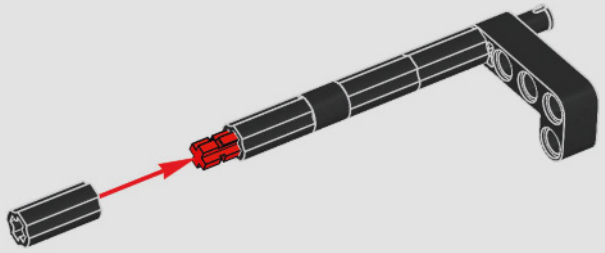

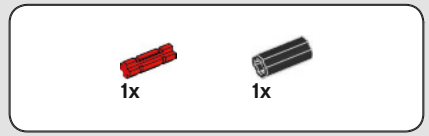

210

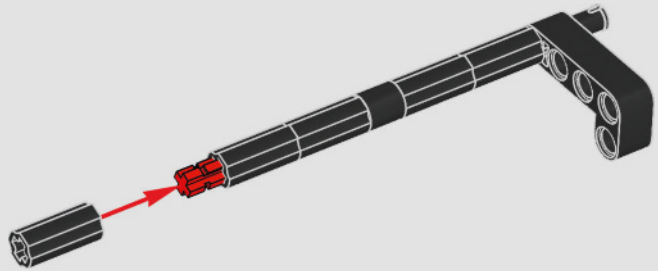



211

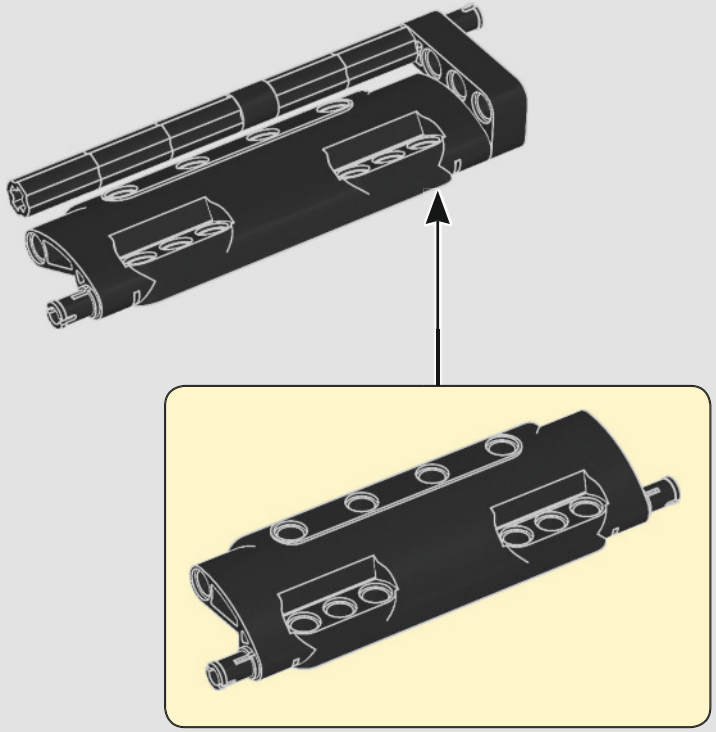

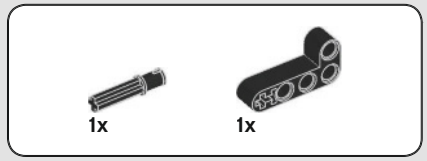

212

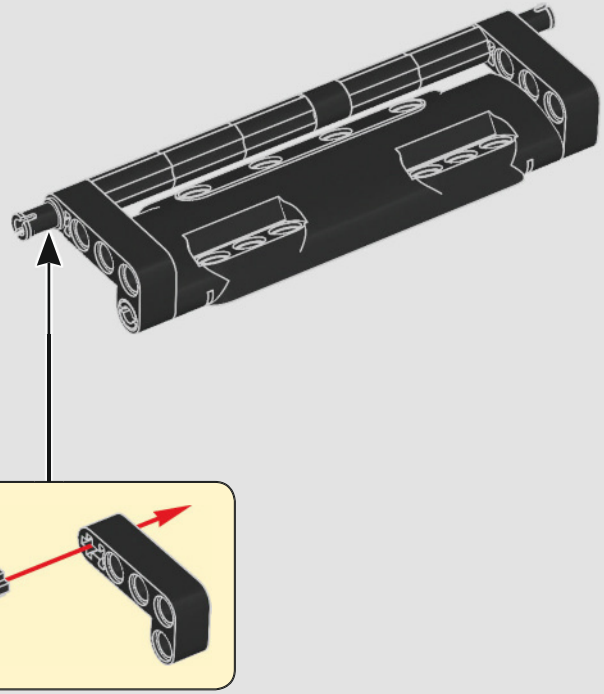

213

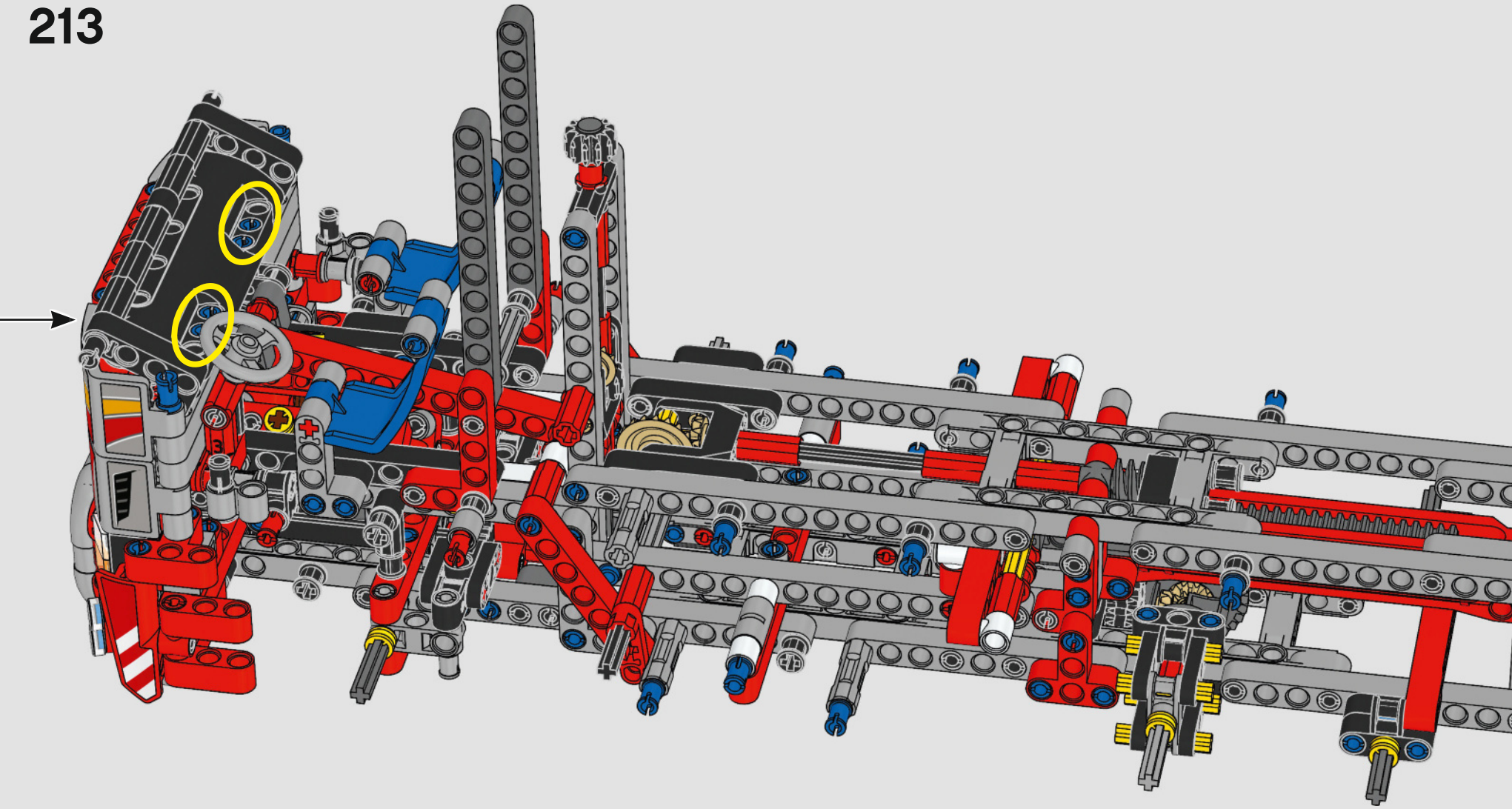



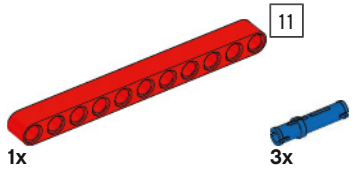

214

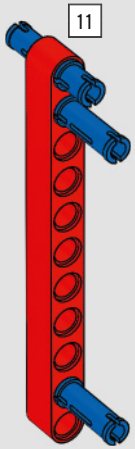



215

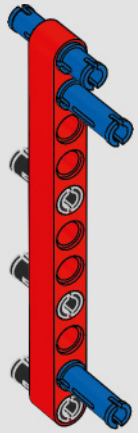



216

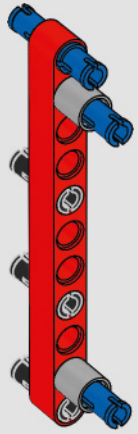

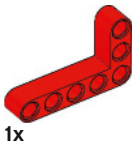

217

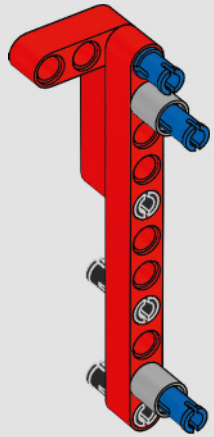



218

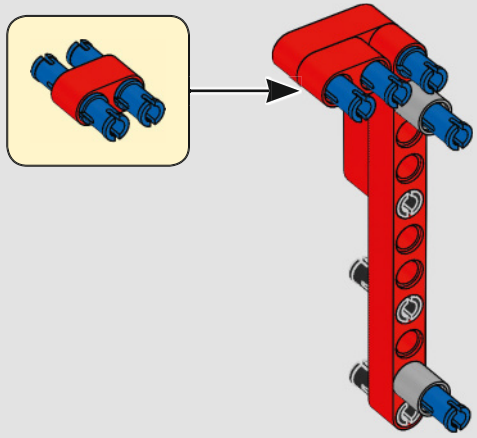

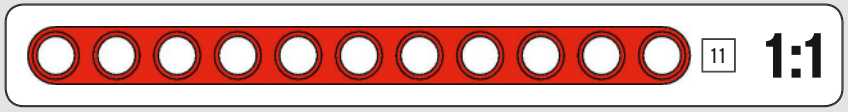

219

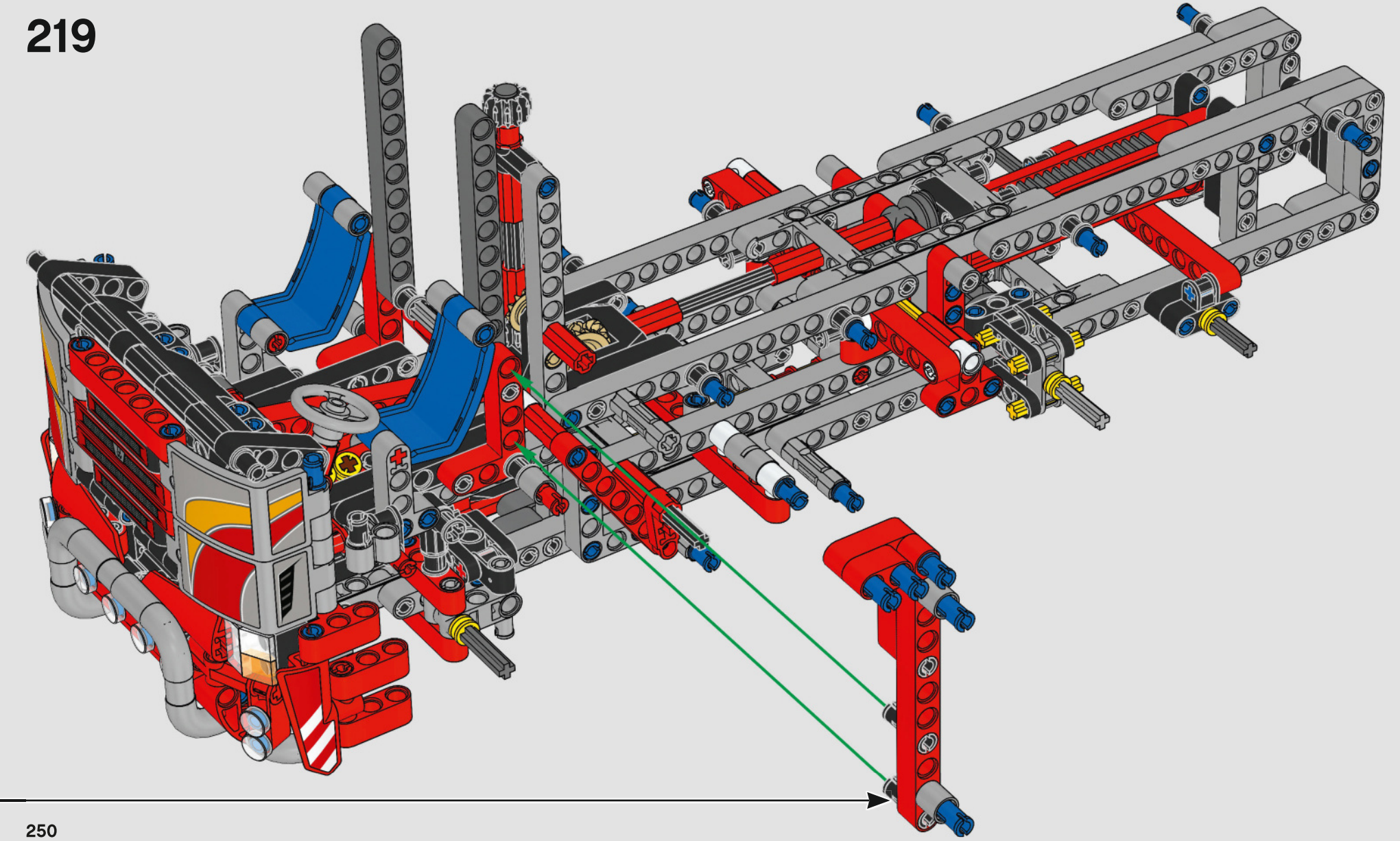

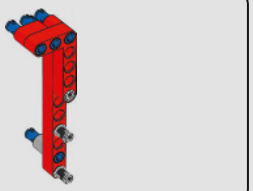

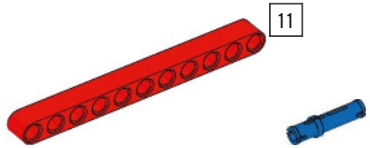

220

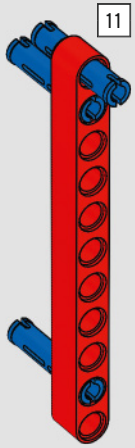



221

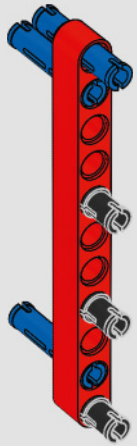



222

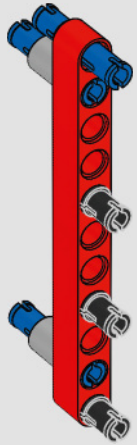

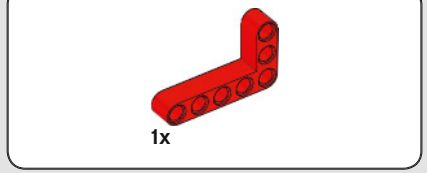

223

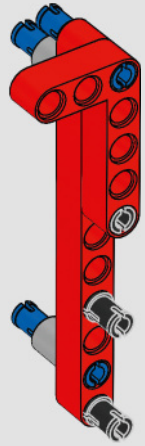

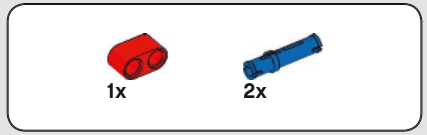

224

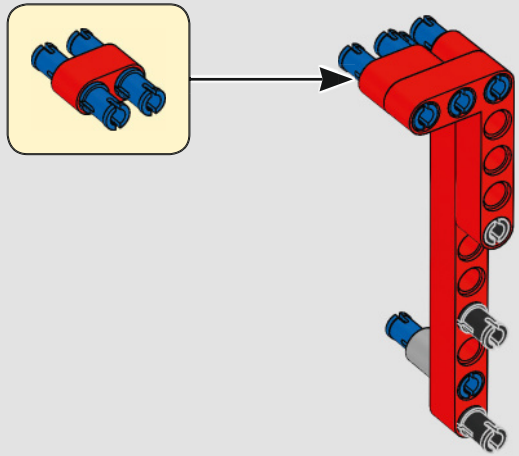

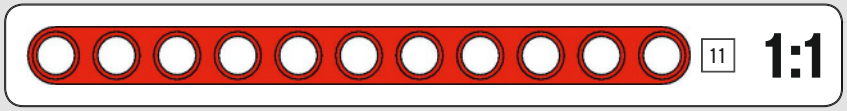

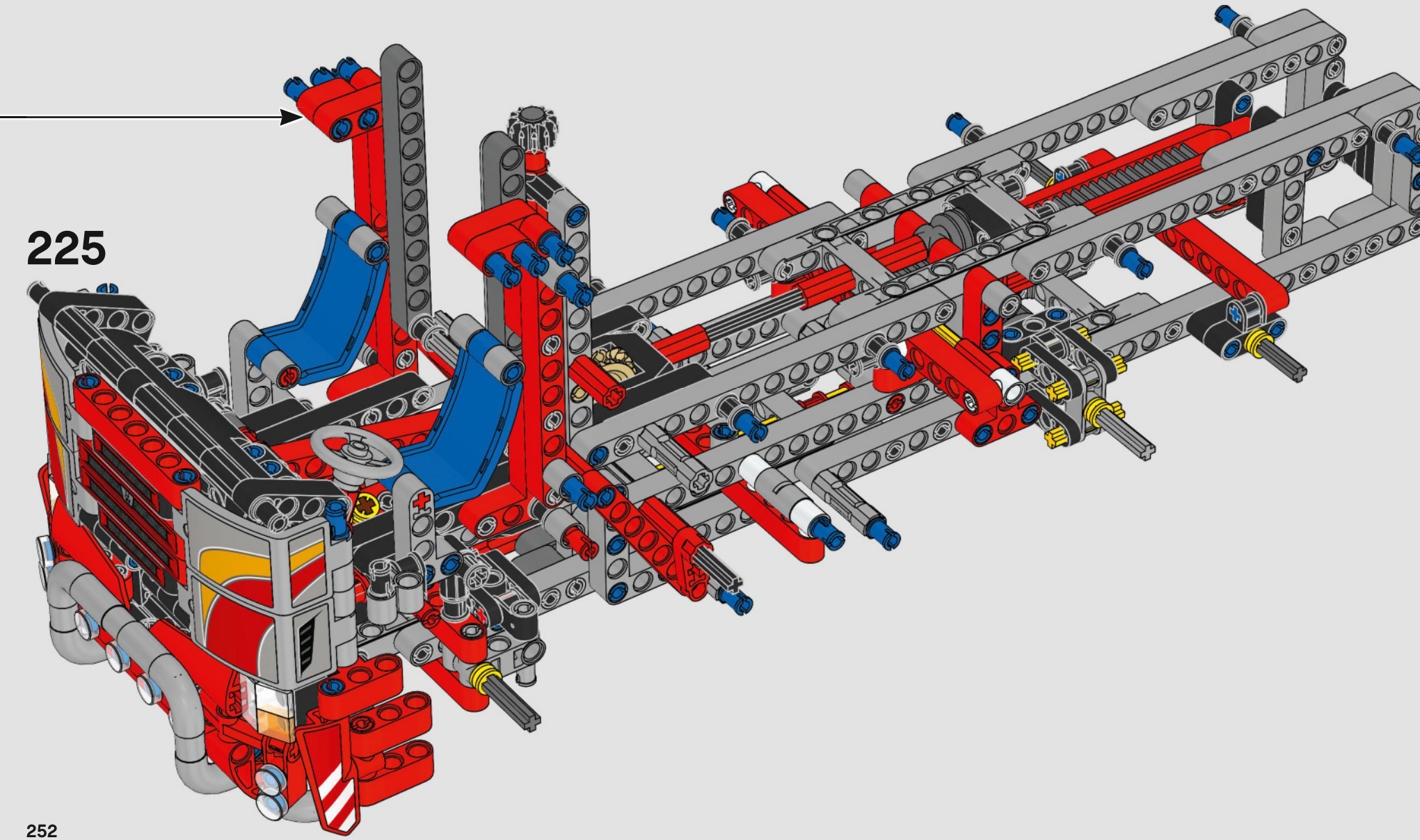
225

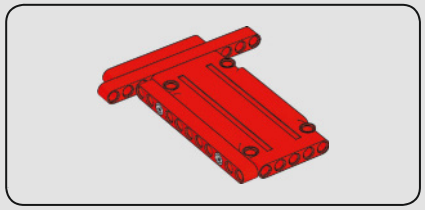

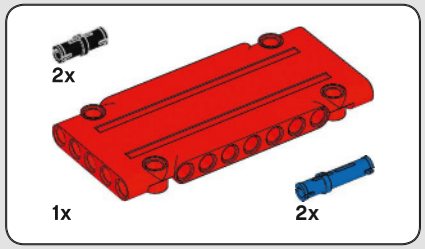

226

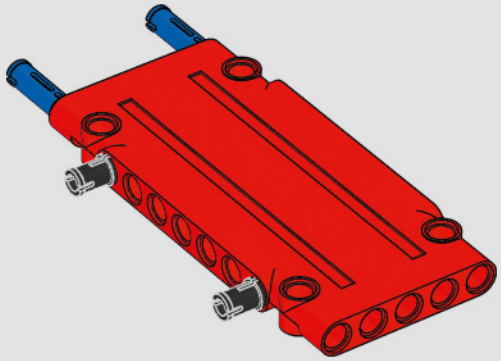

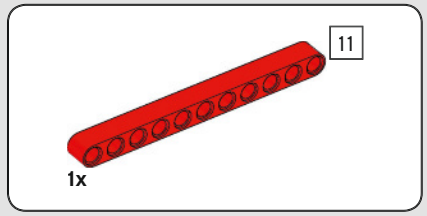

227

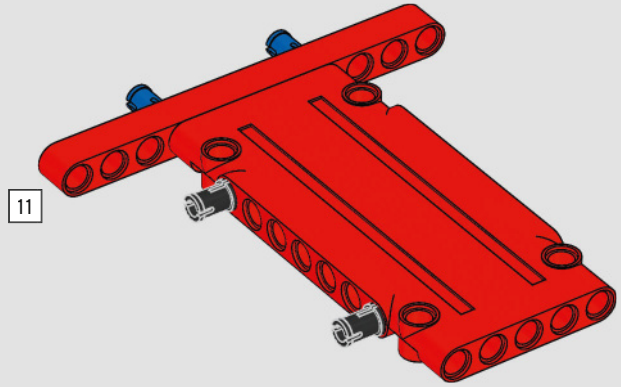

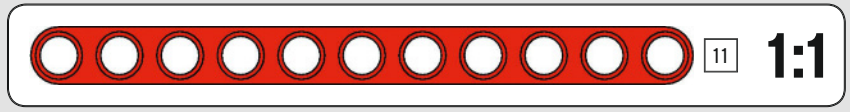

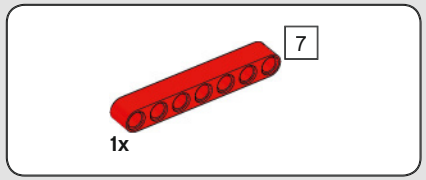

228

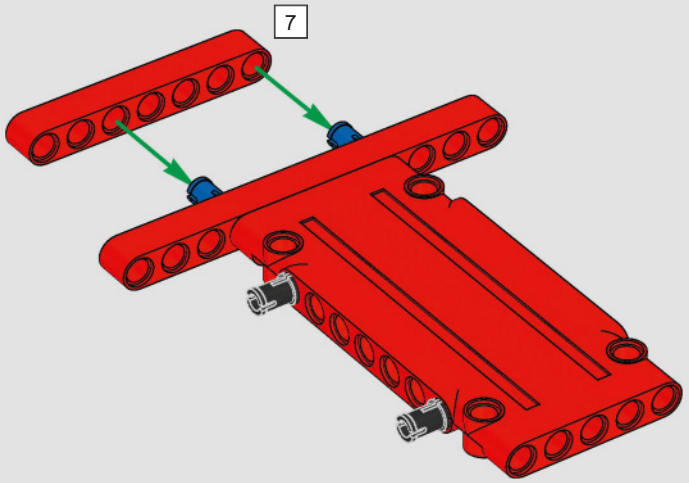

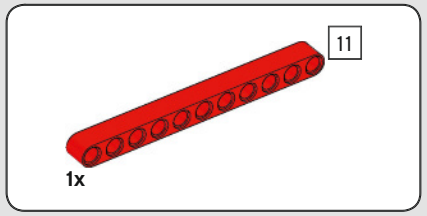

229

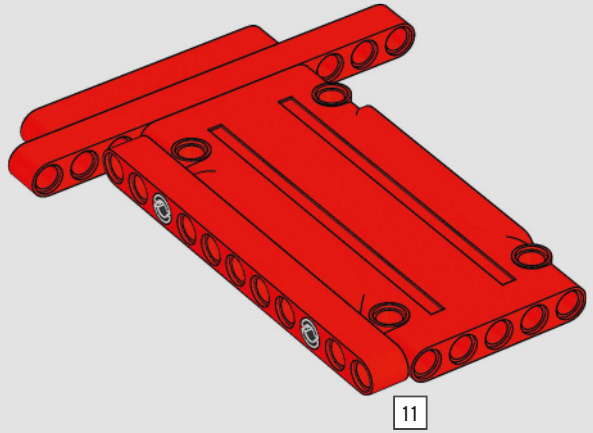

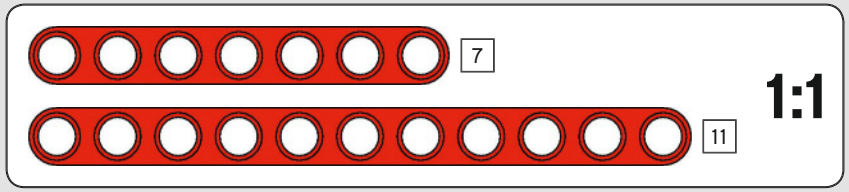

230

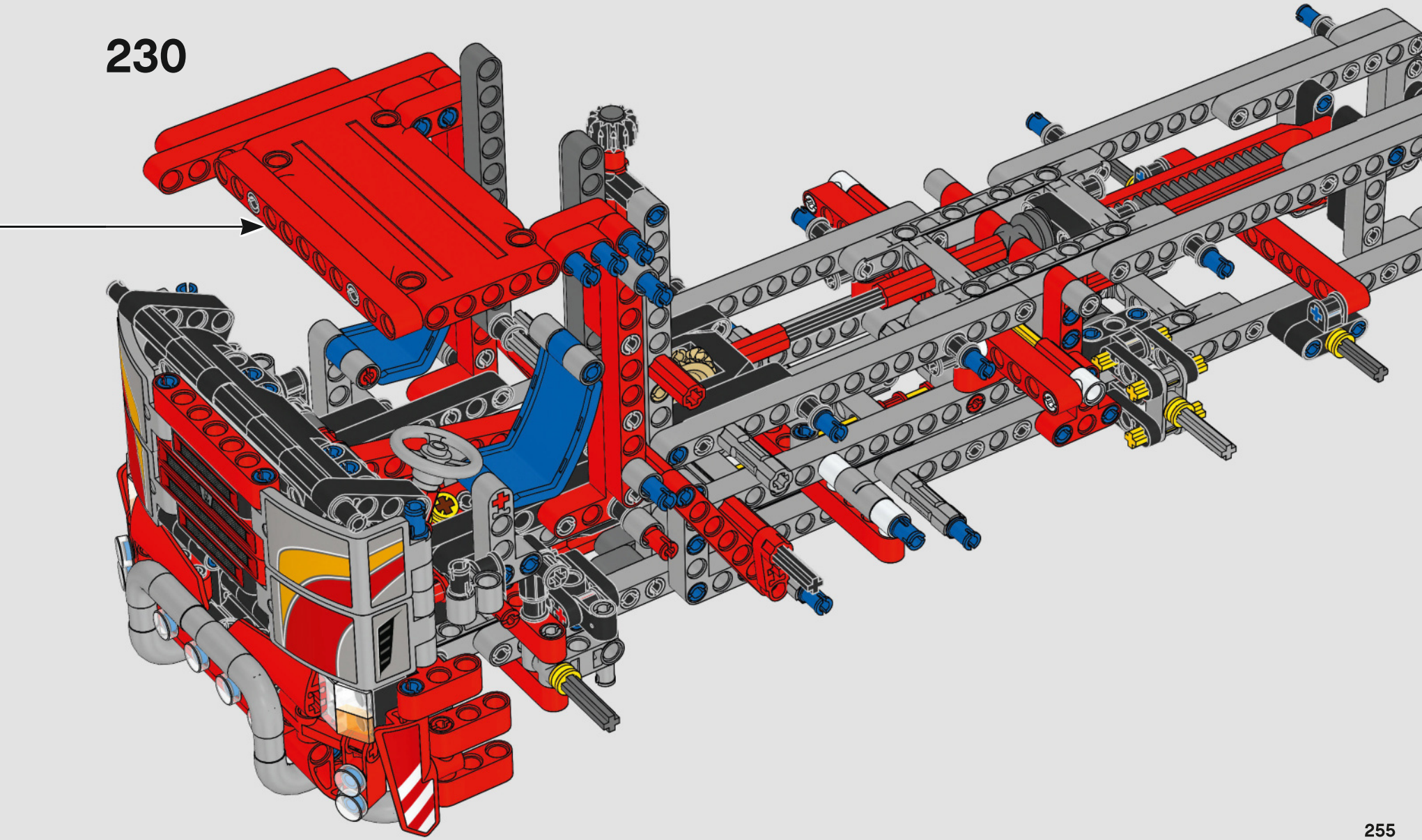



231

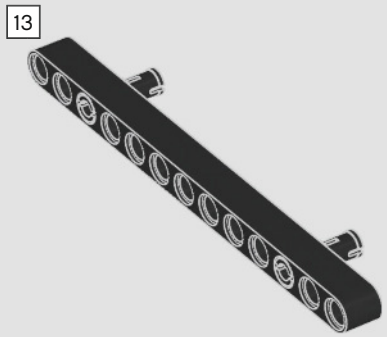



232

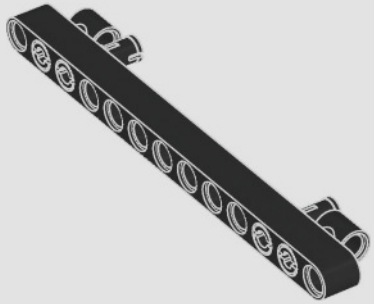

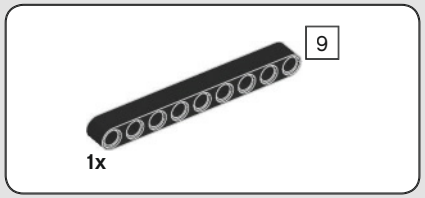

233

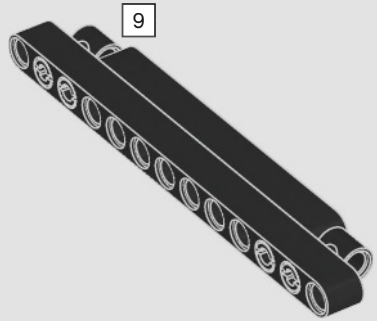

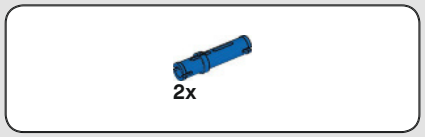

234

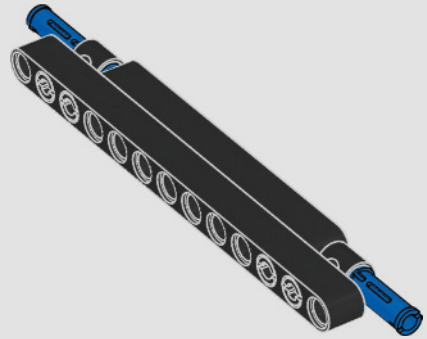

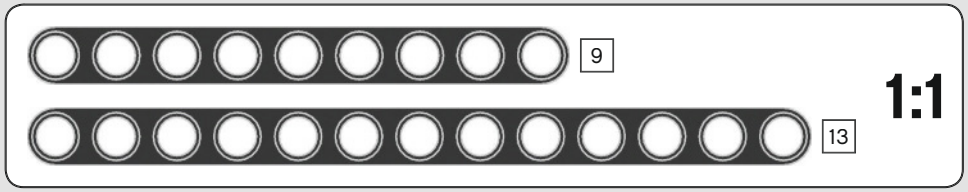

235

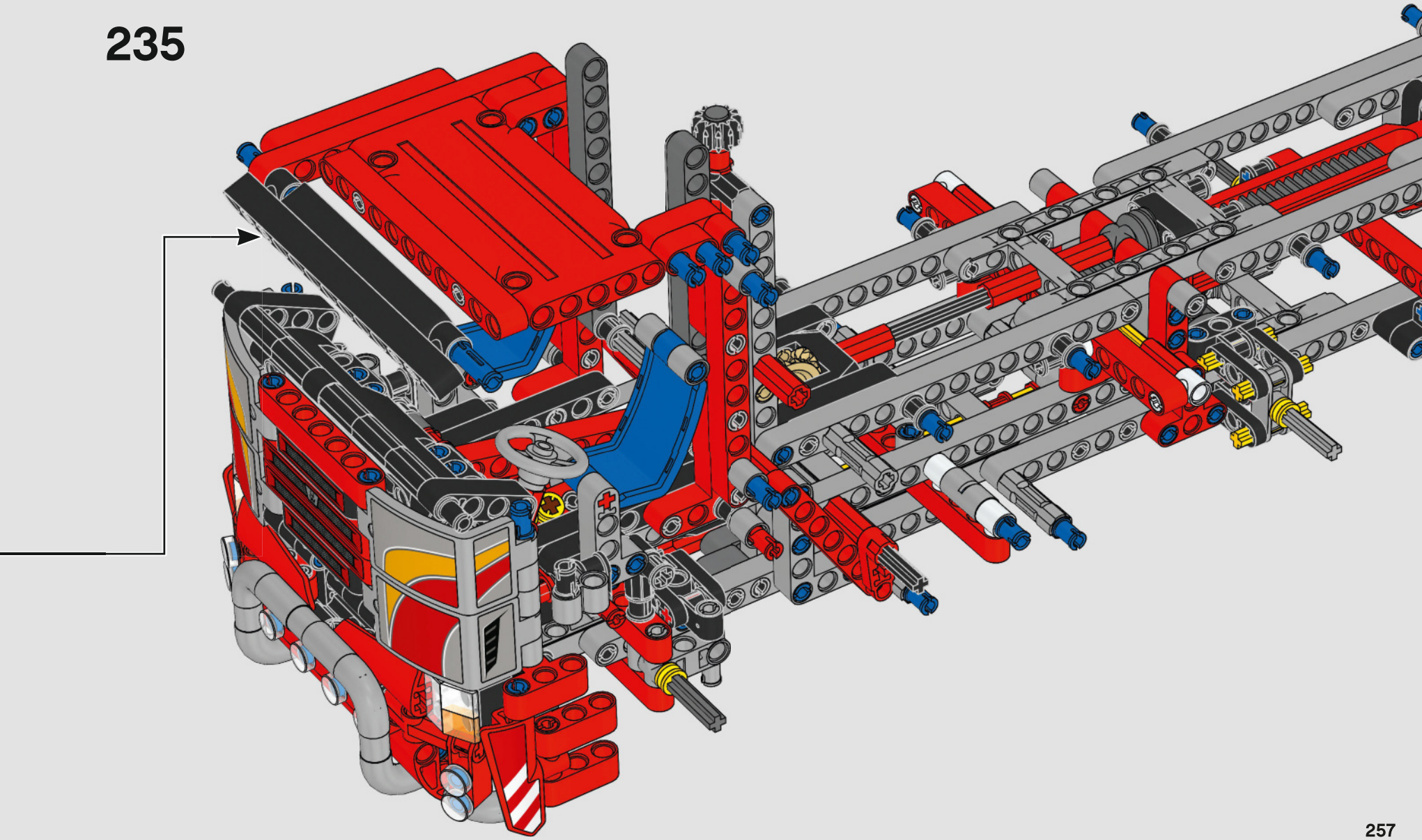

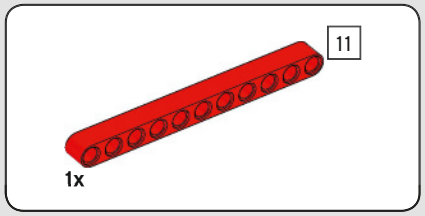

236

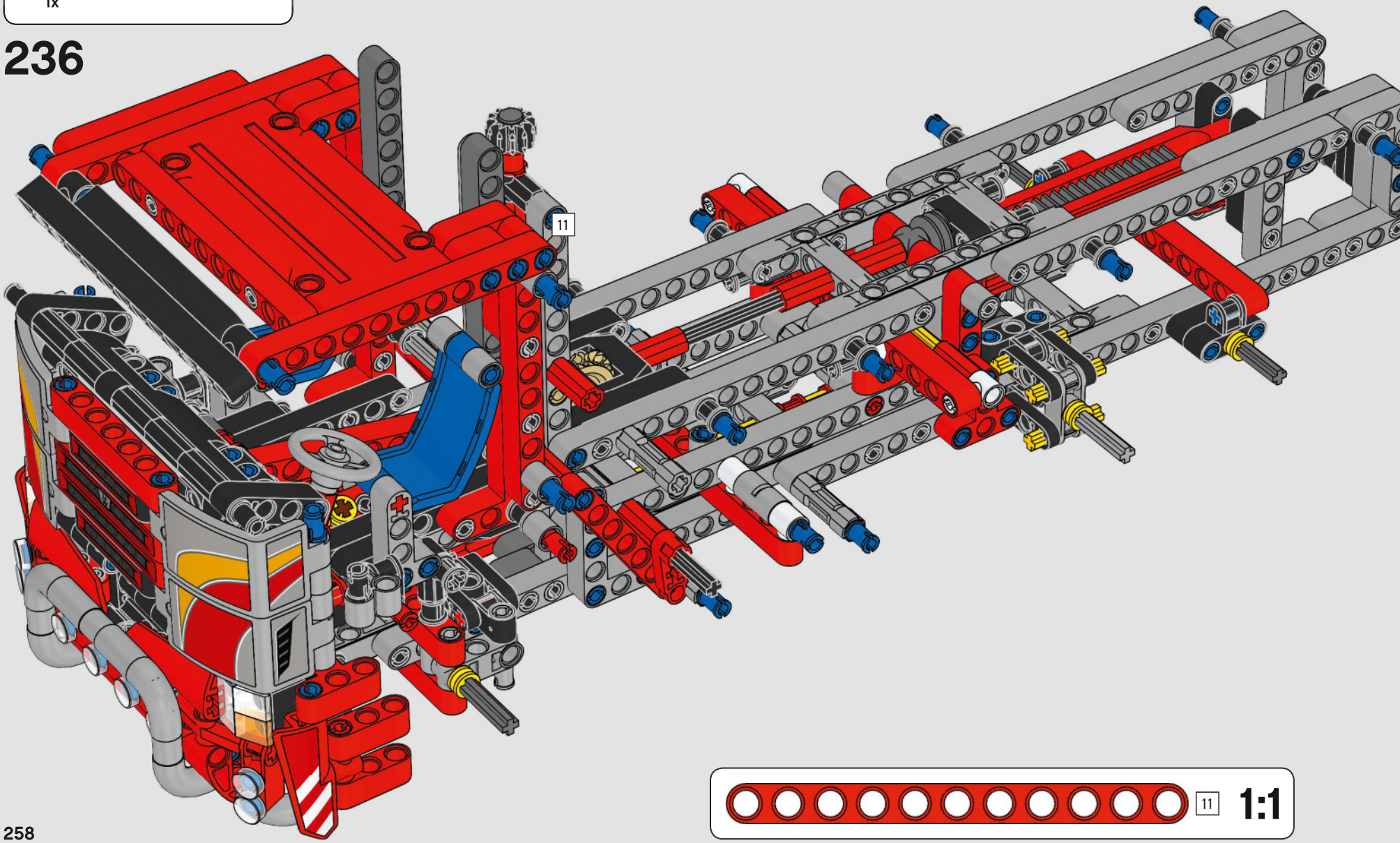

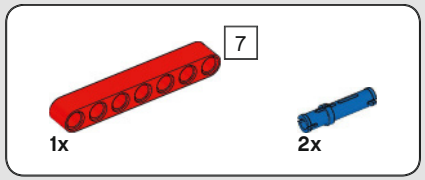

237

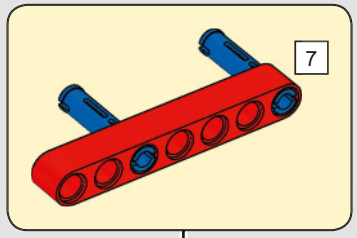

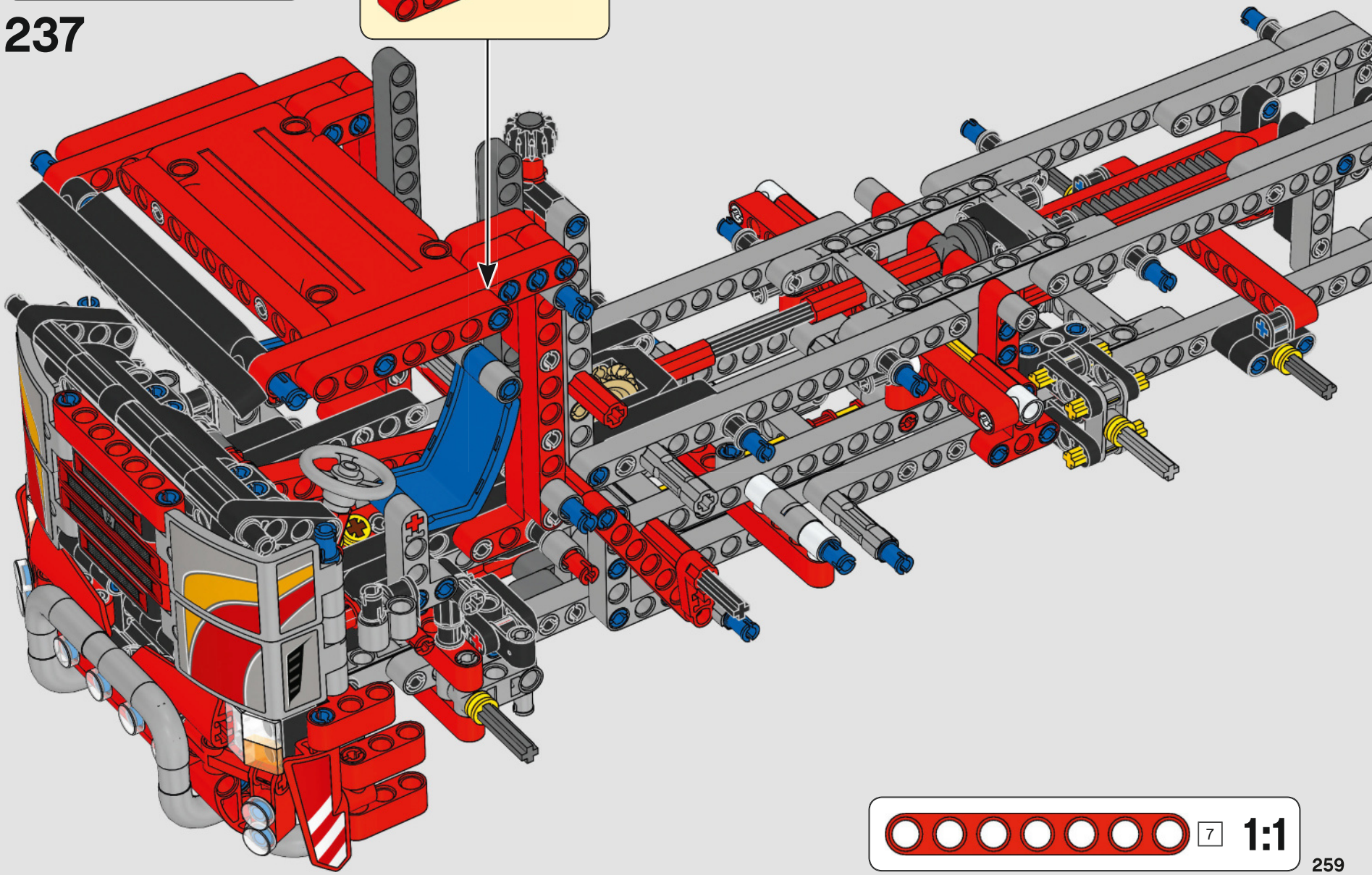

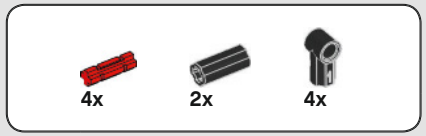

238

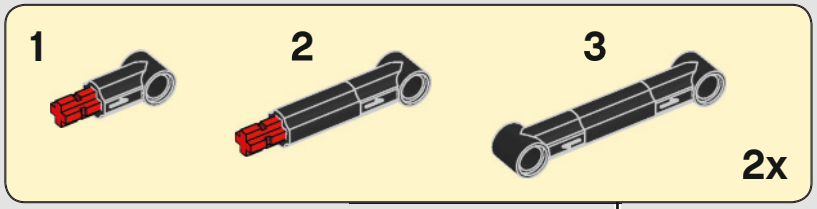

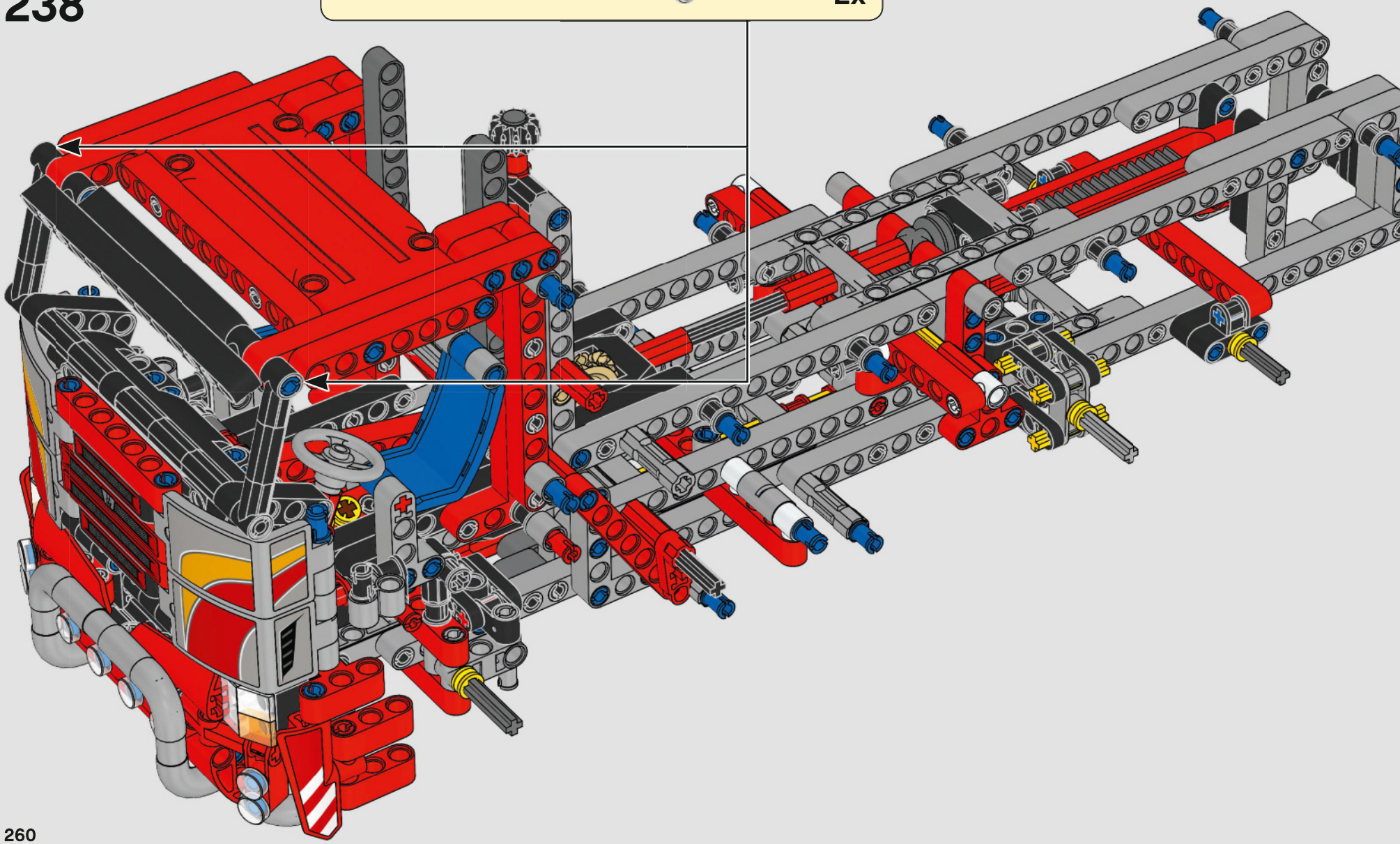

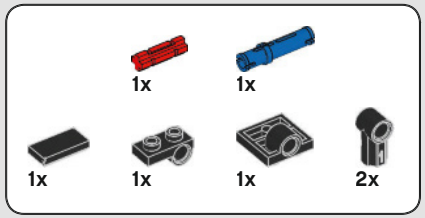

239

1



2



3

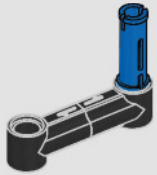

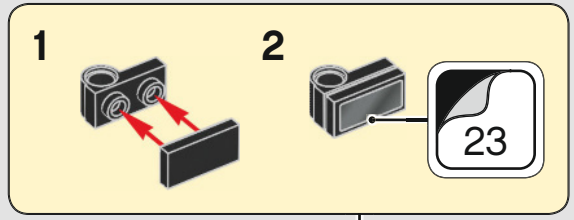

4

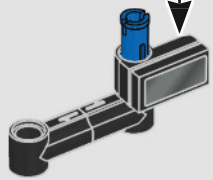

5

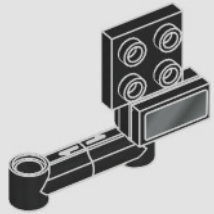

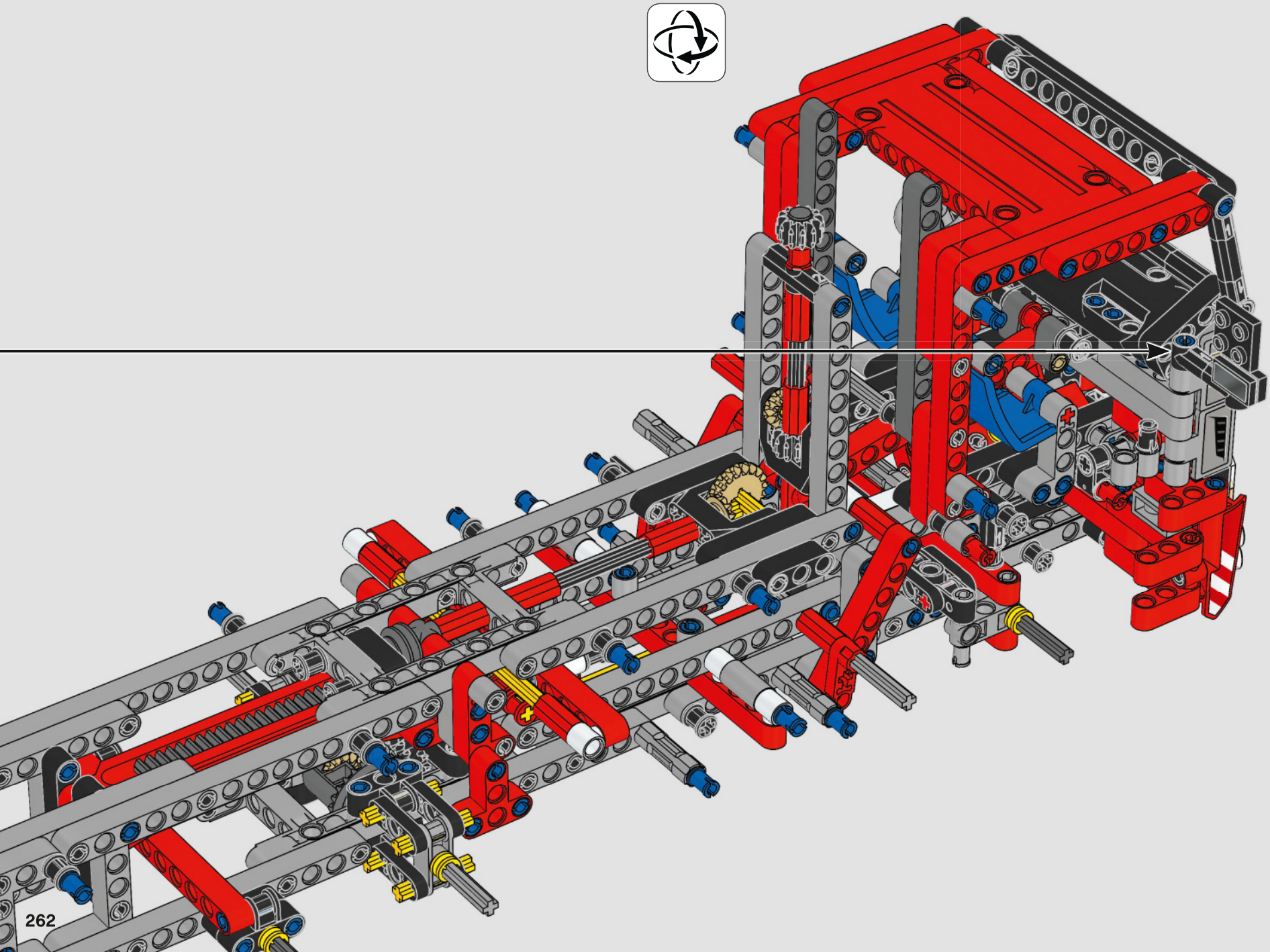

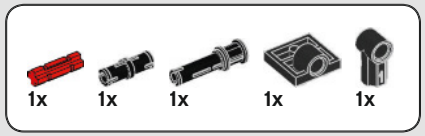

240

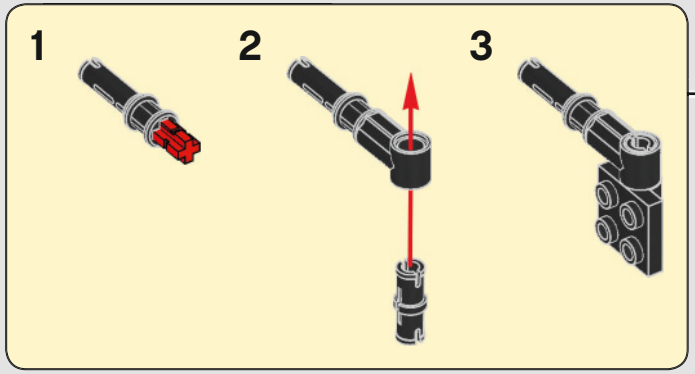

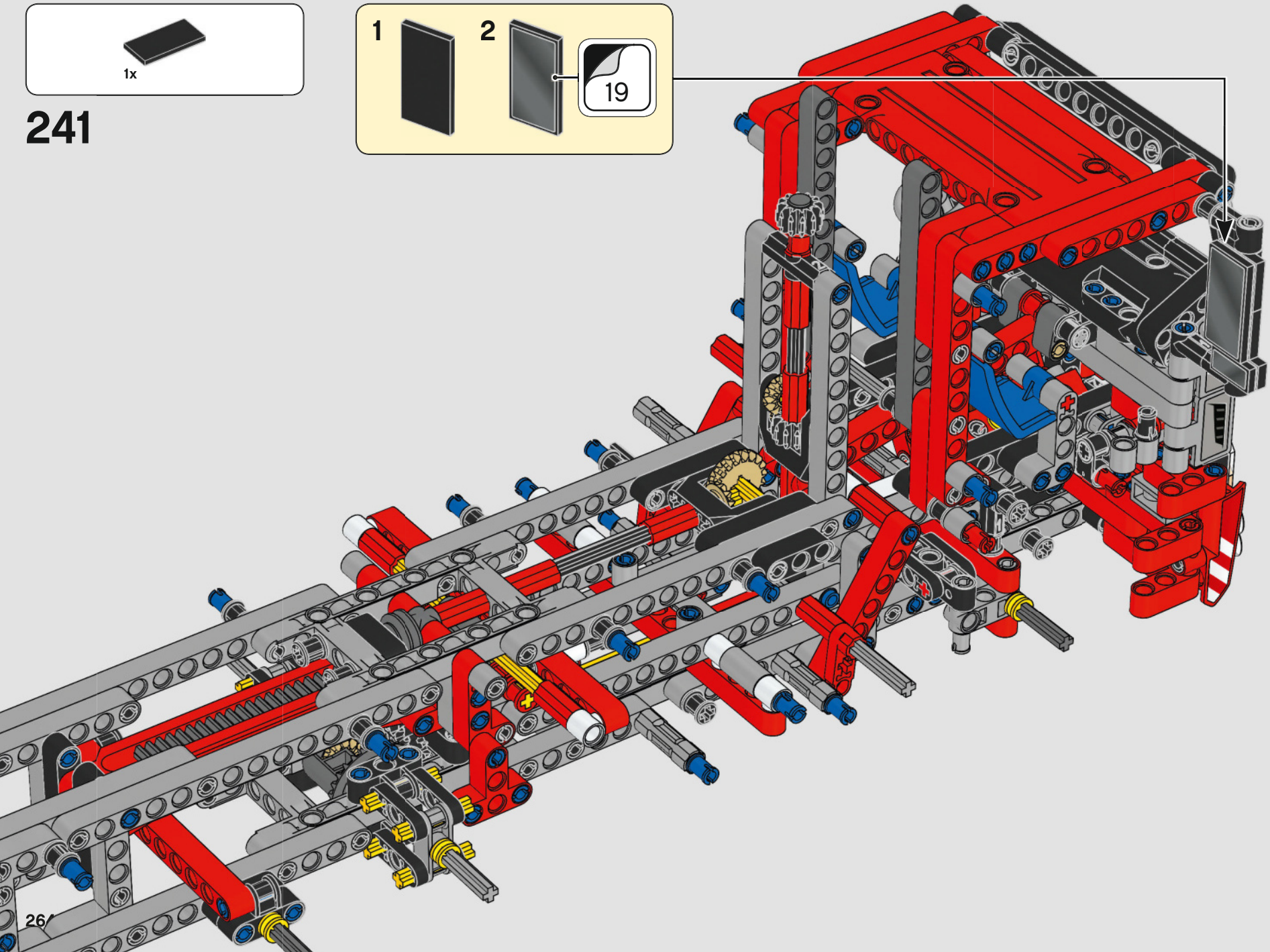
1x
241
1
2
19

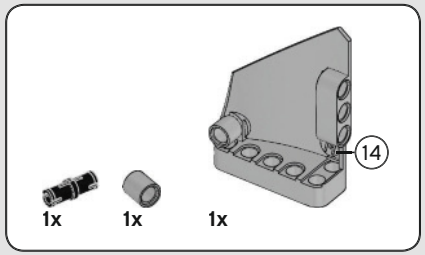

242

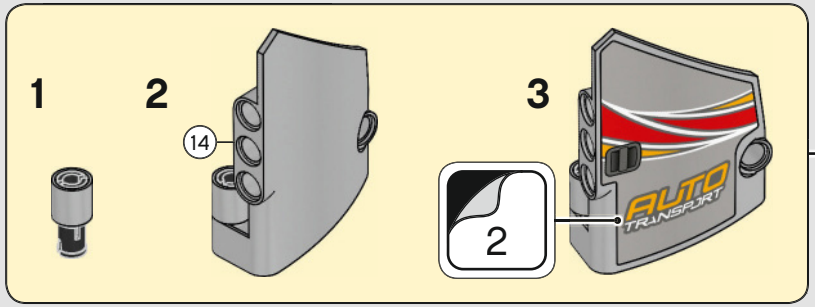

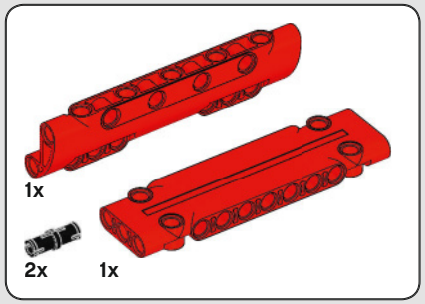

243

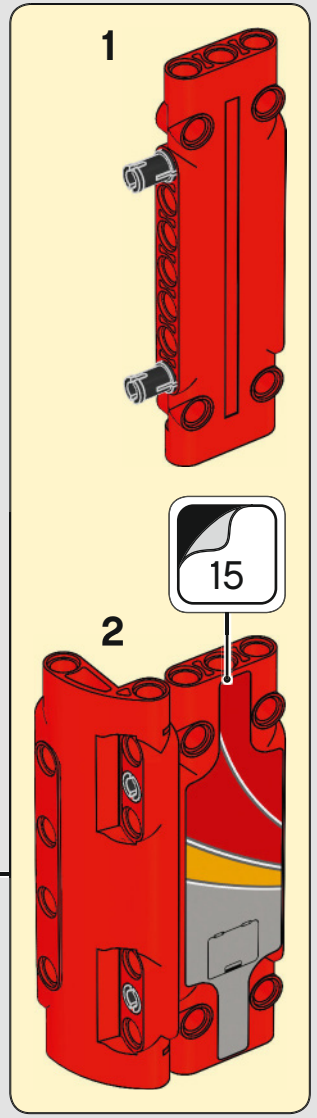

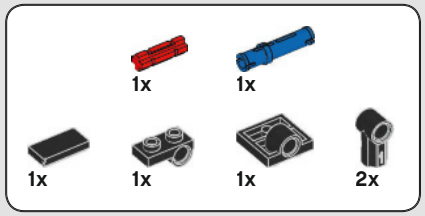

244



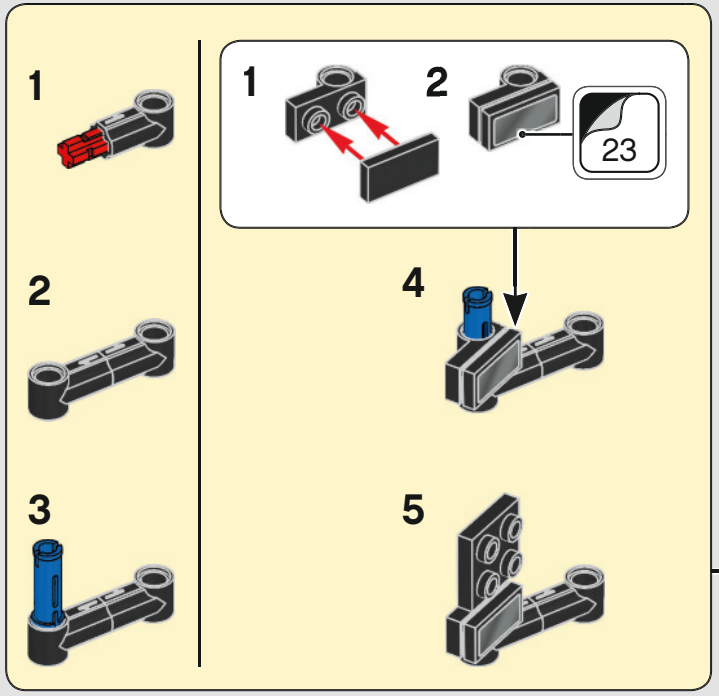

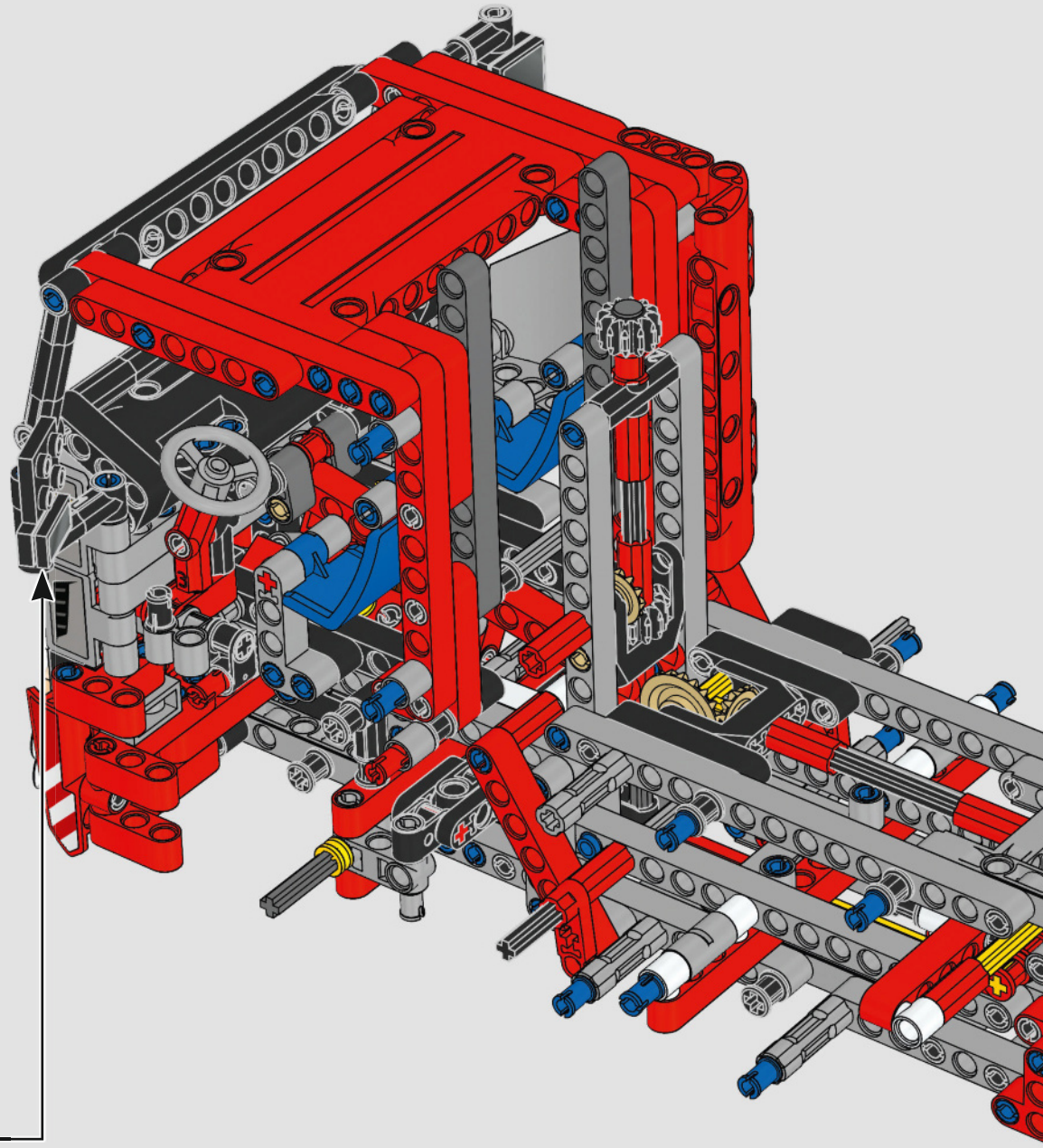

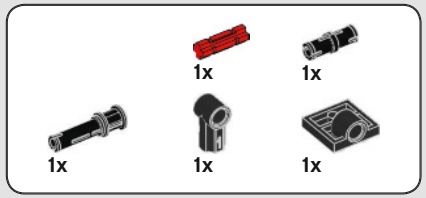

245

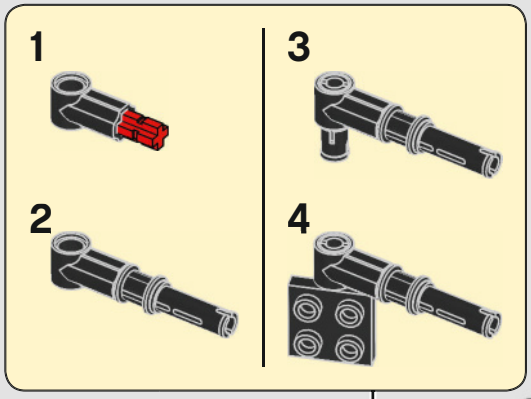

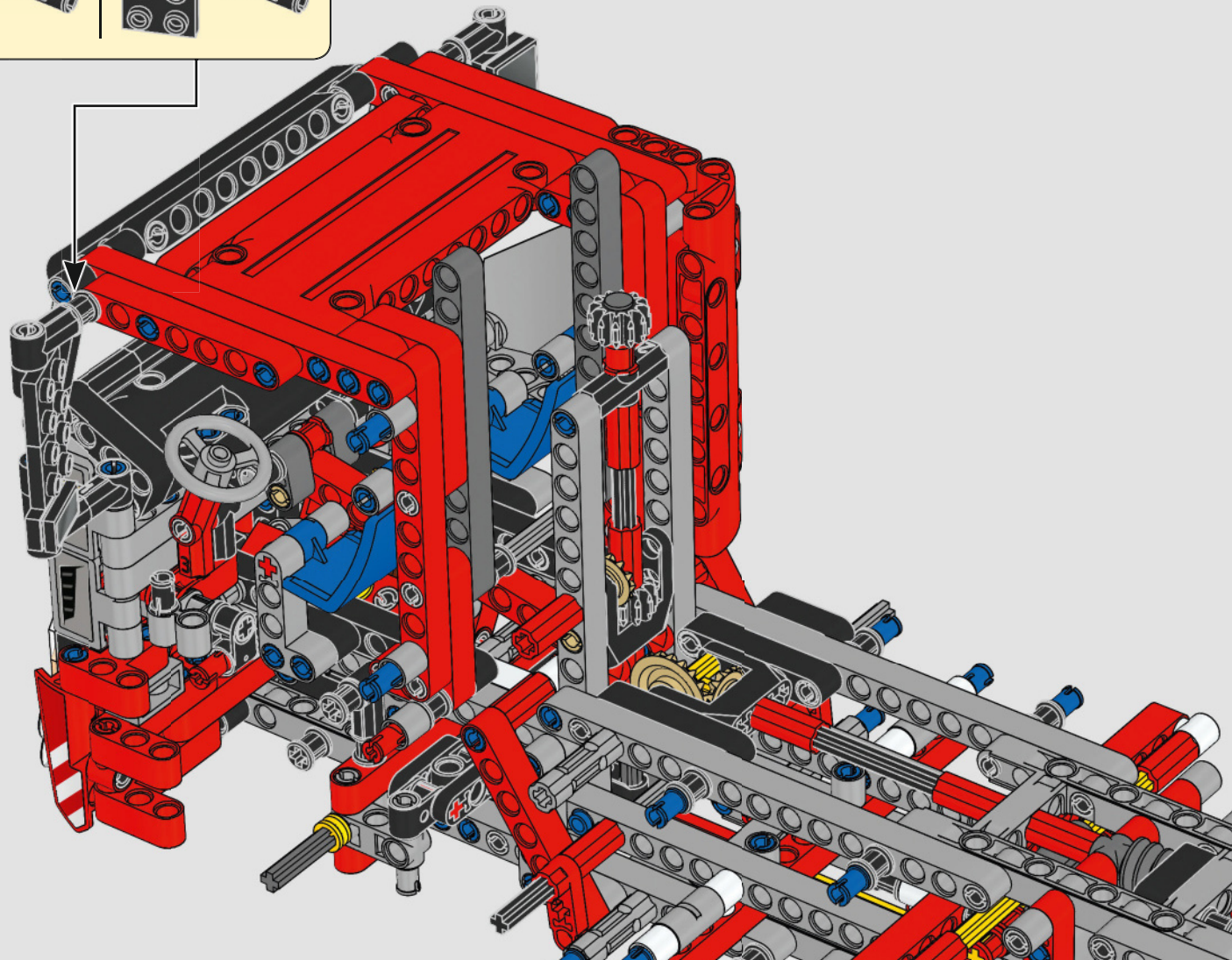

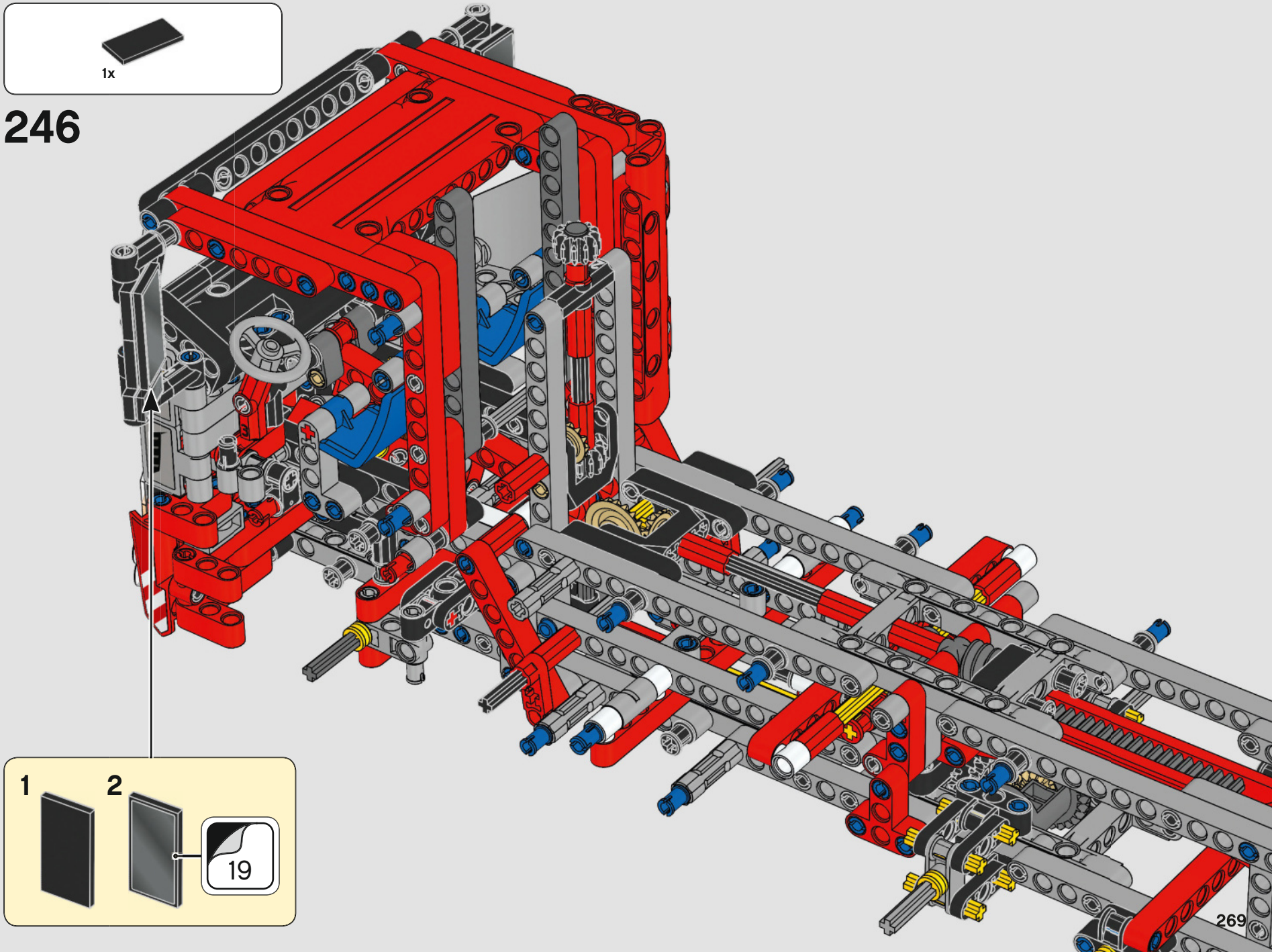
1x
246
1
2
19
269

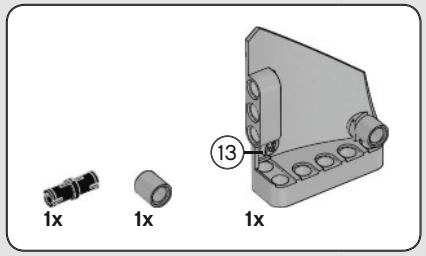

247

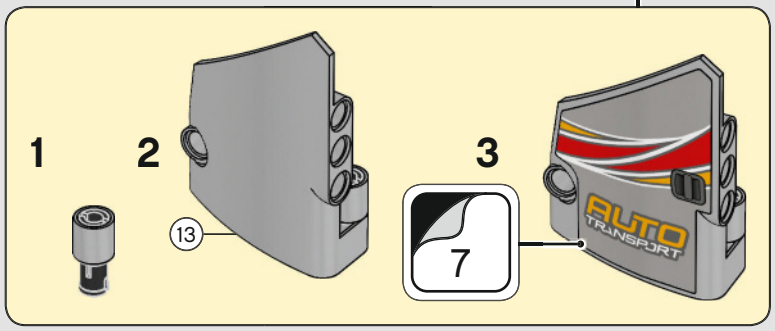

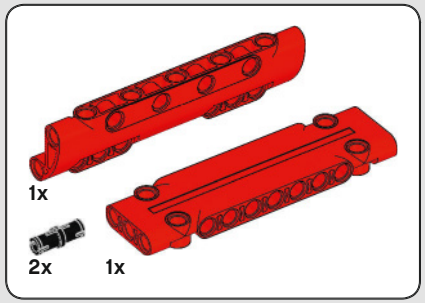

248

1

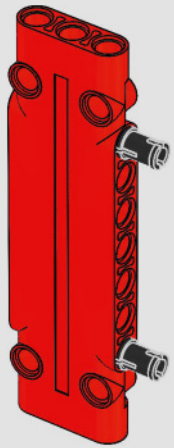

2

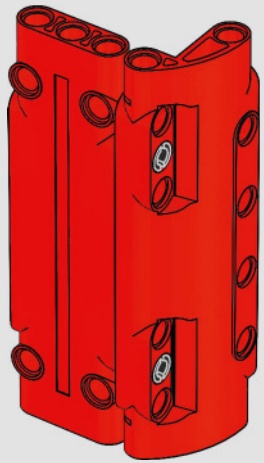

3

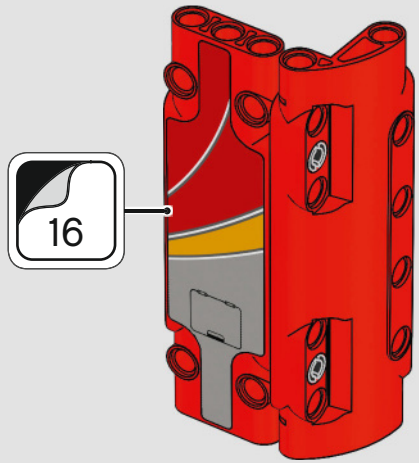

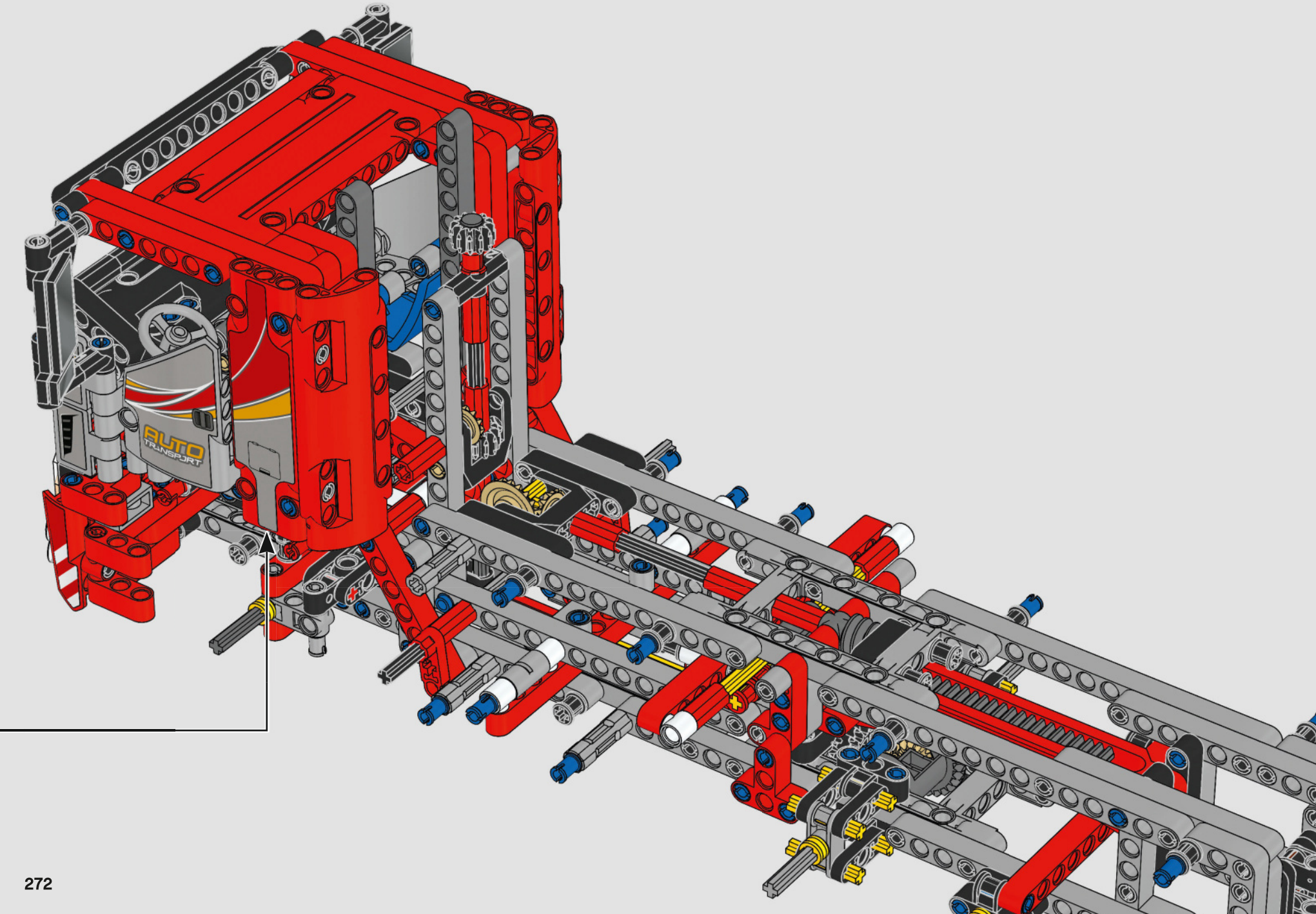
AUTO
TRANSPORT

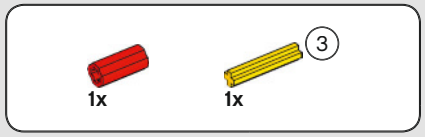

249

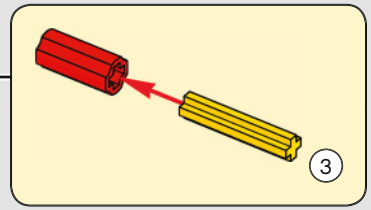

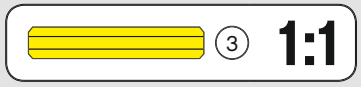

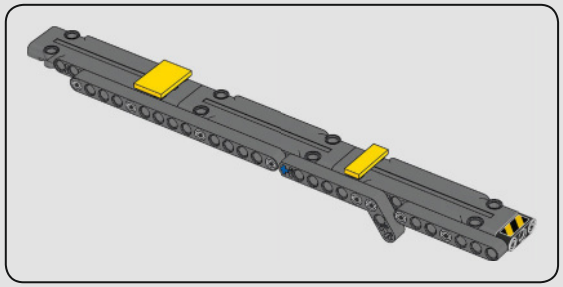

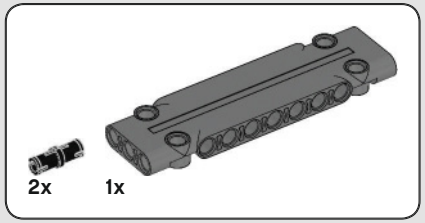

250

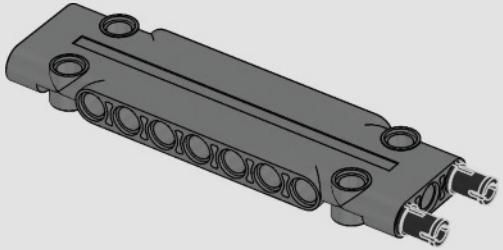

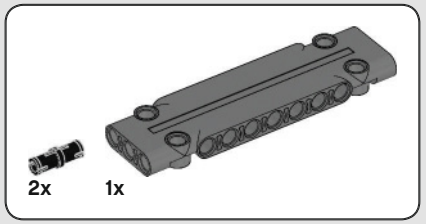

251

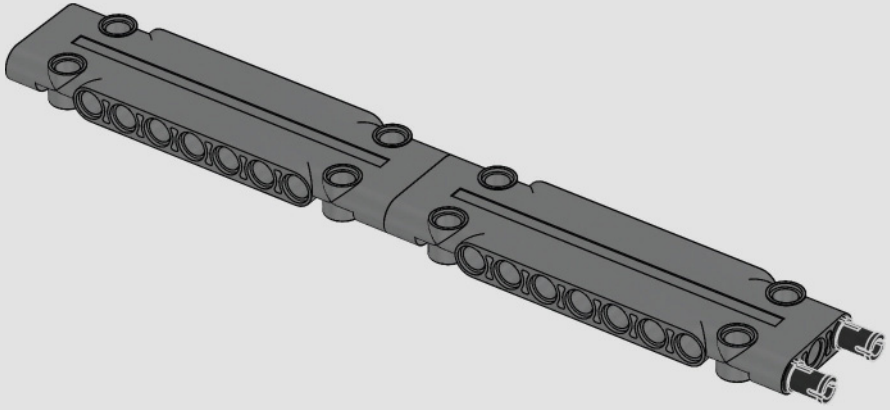

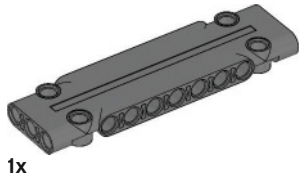

252

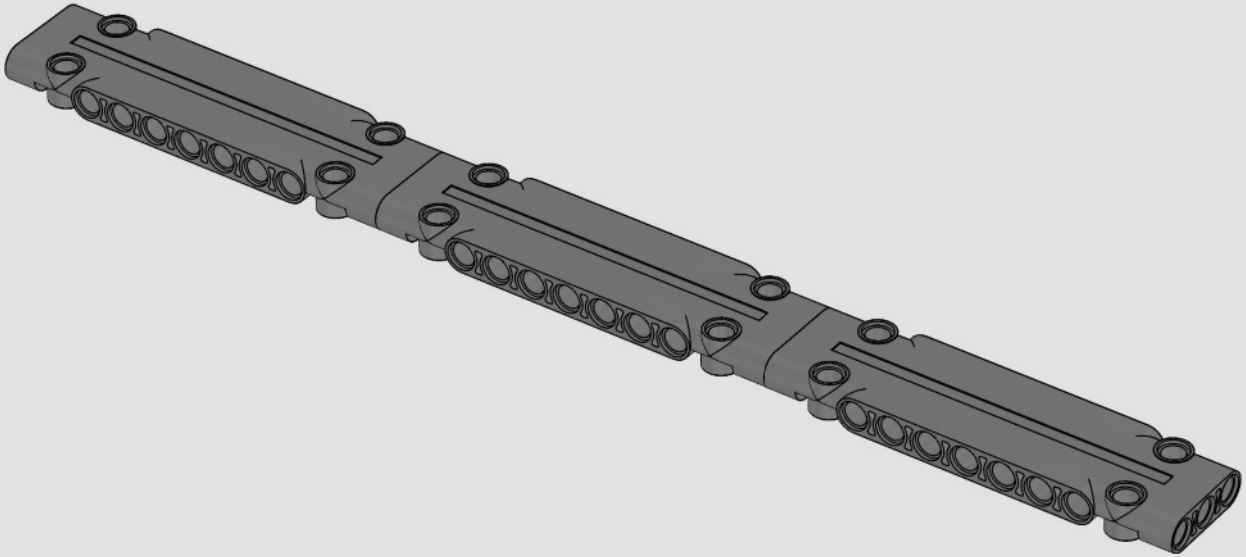



253

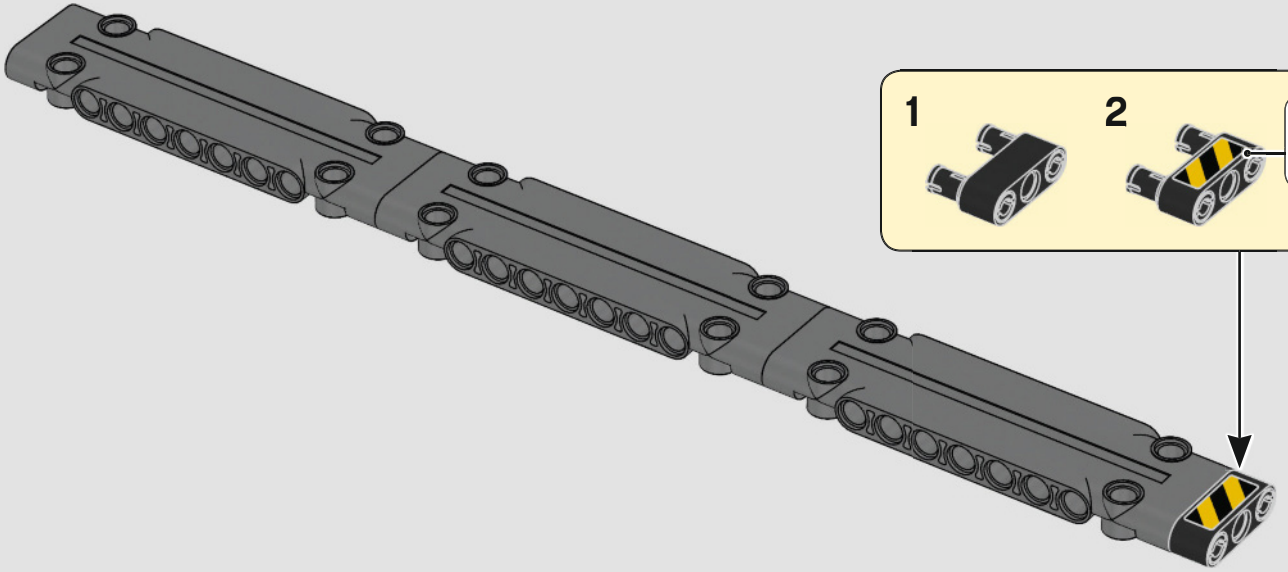

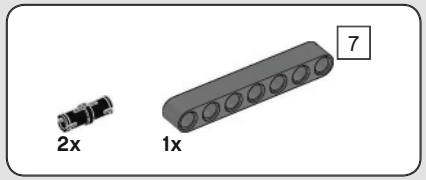

254

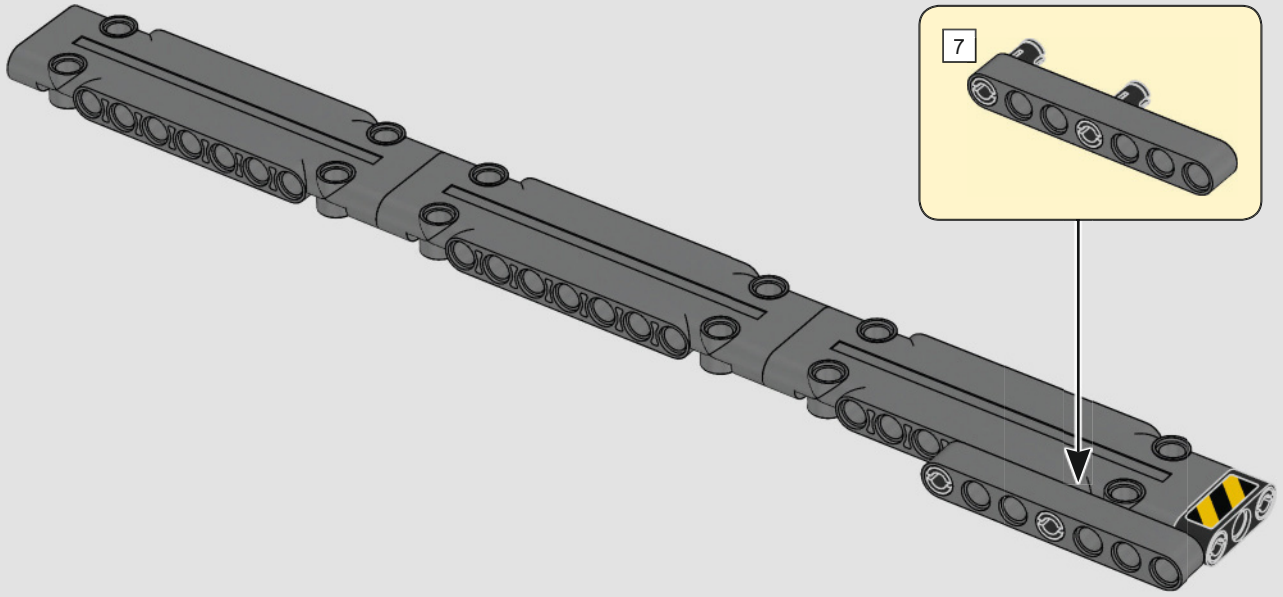

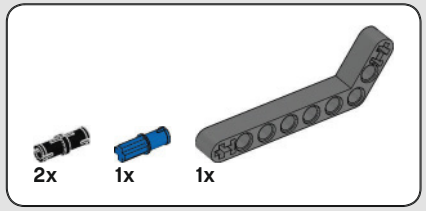

255

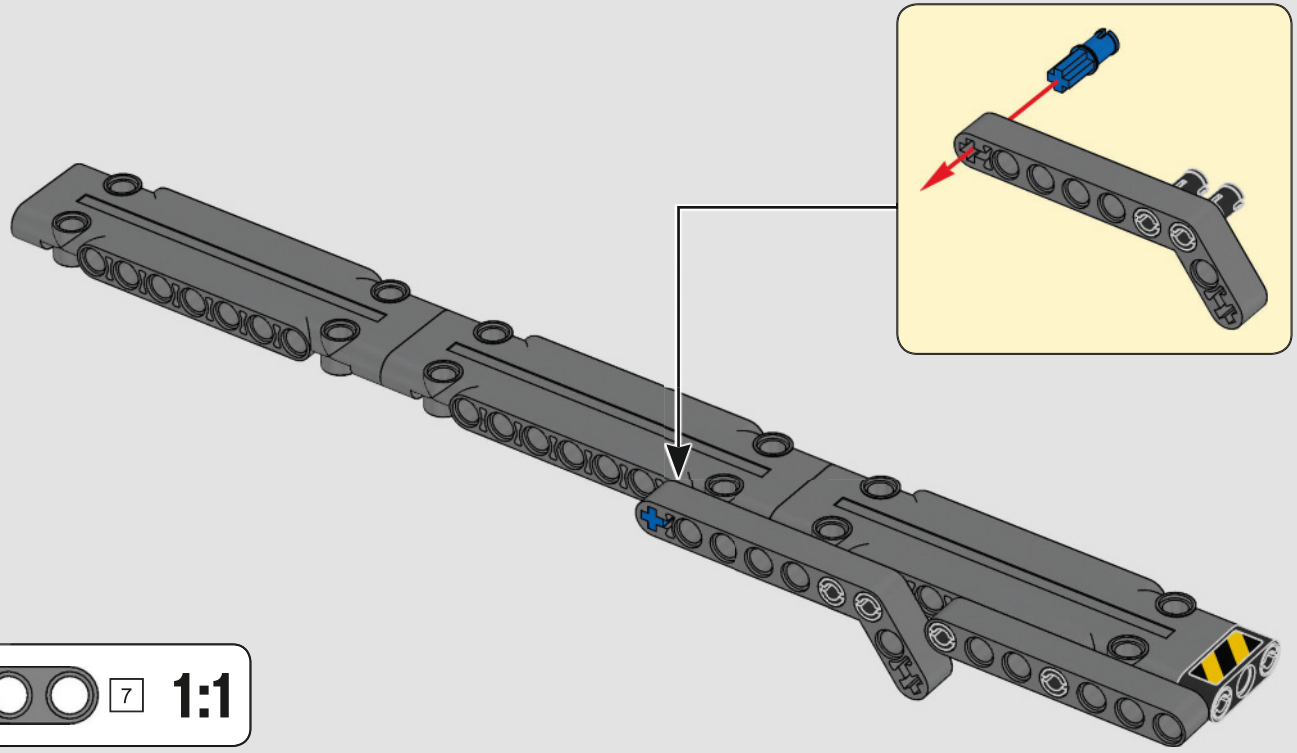

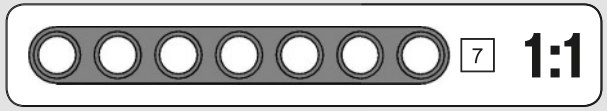

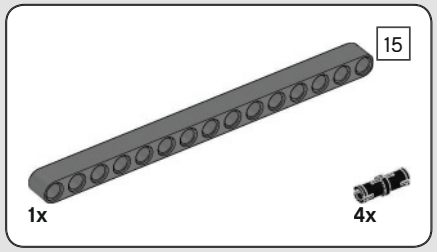

256

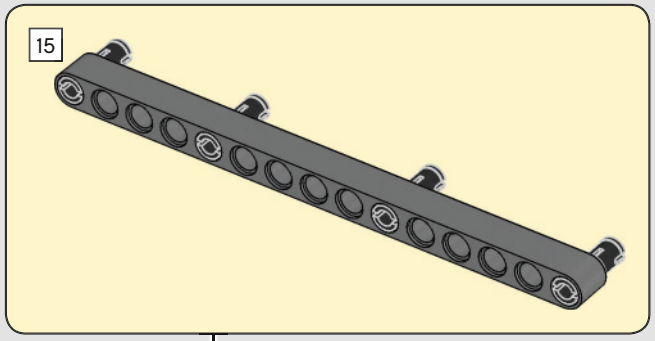

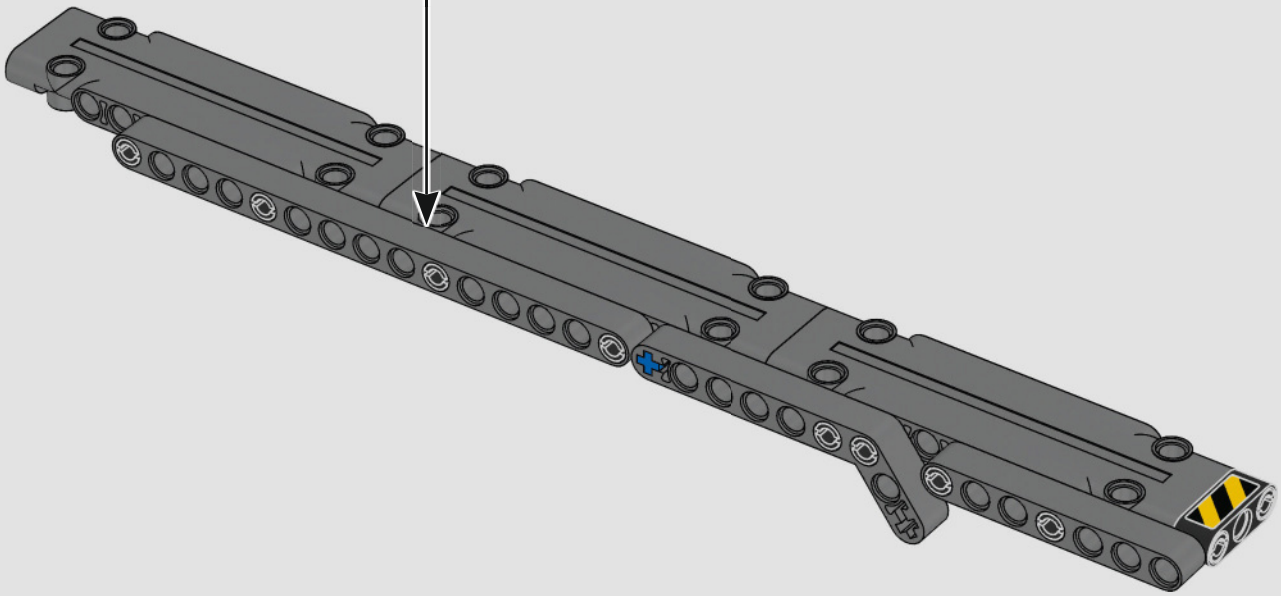

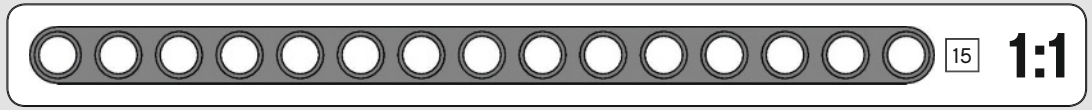



257

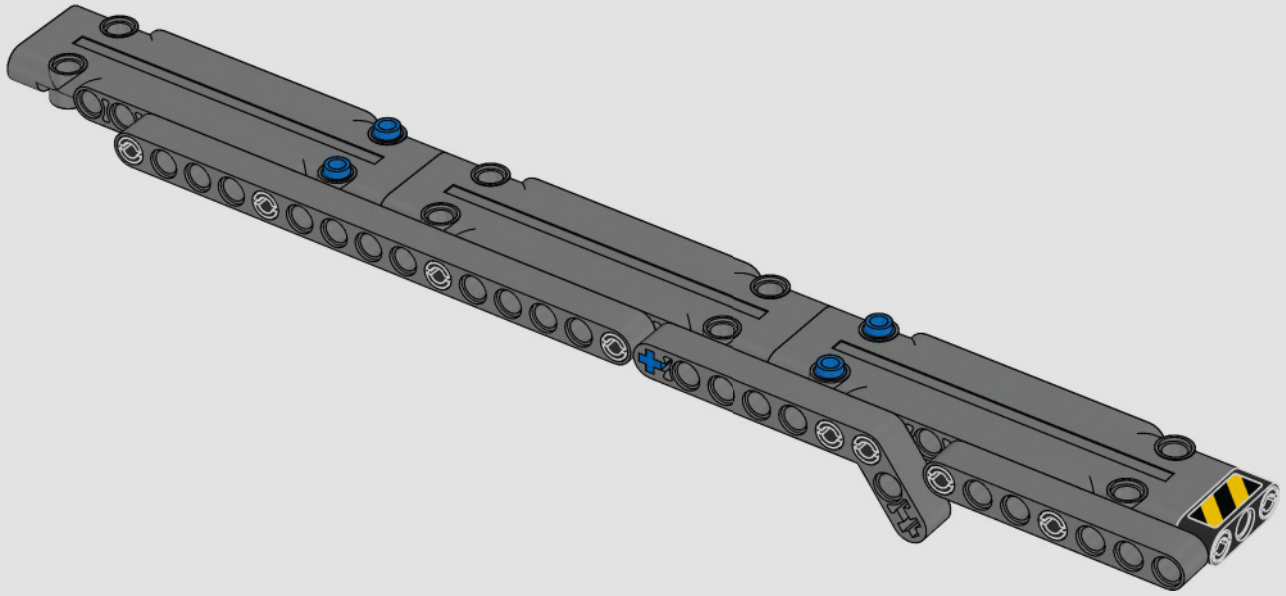

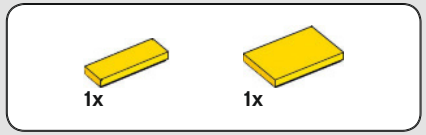

258

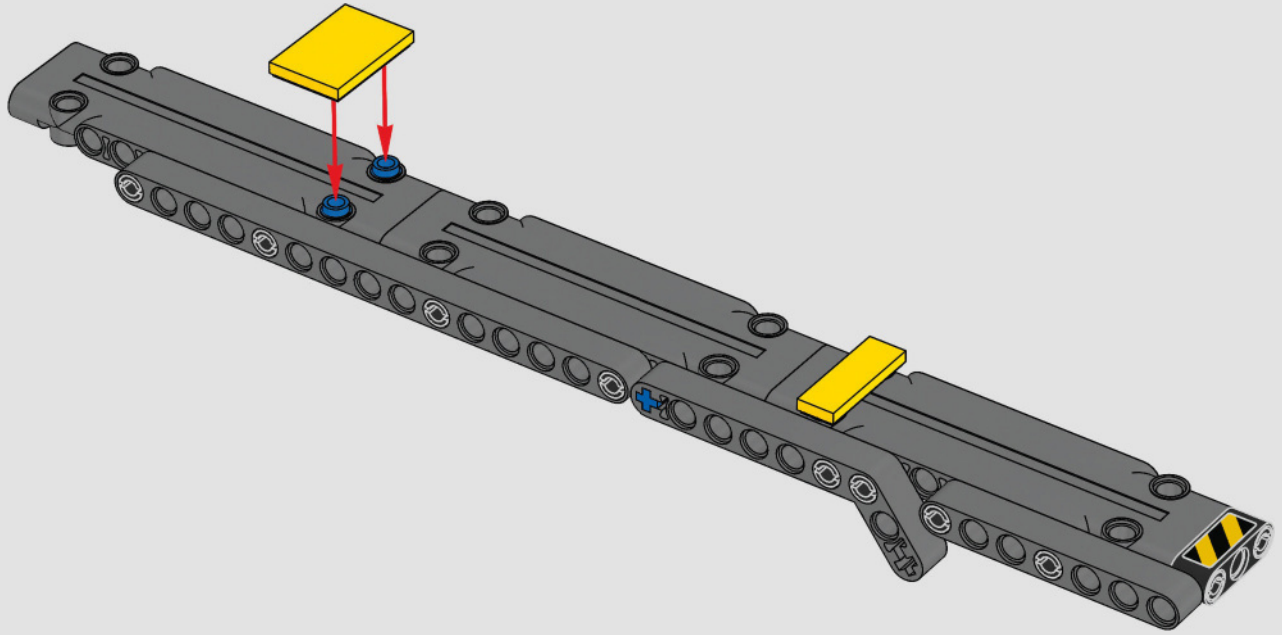

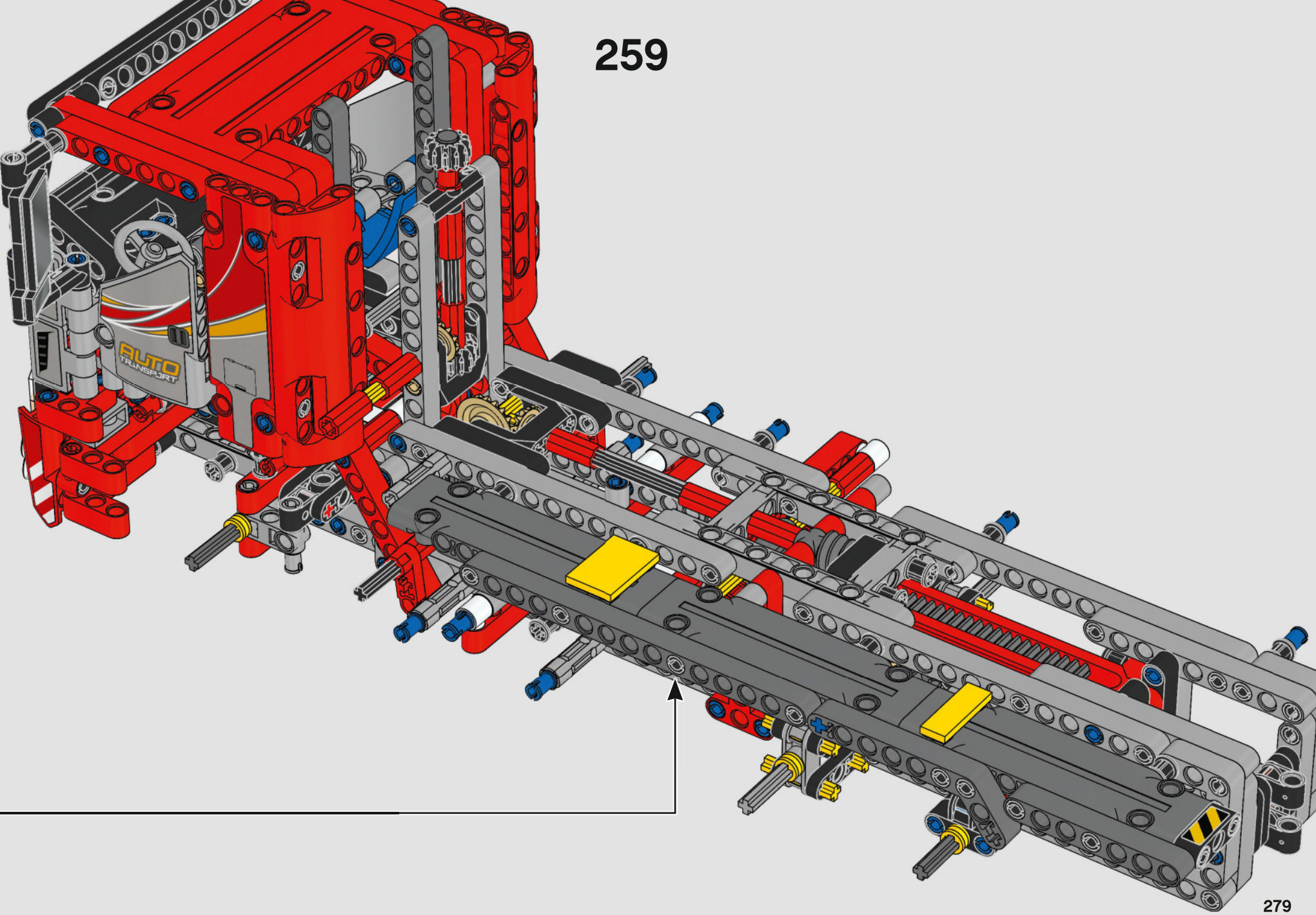
AUTO
TRANSPORT

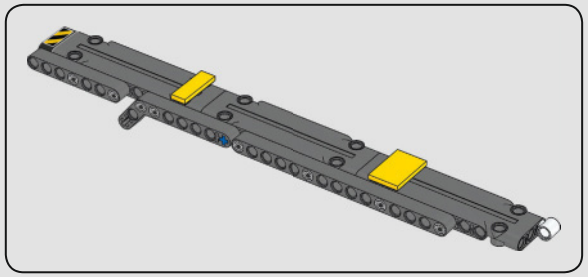

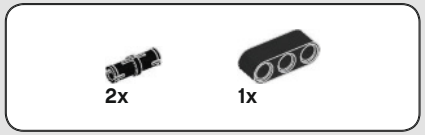

260



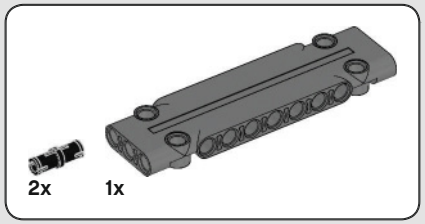

261

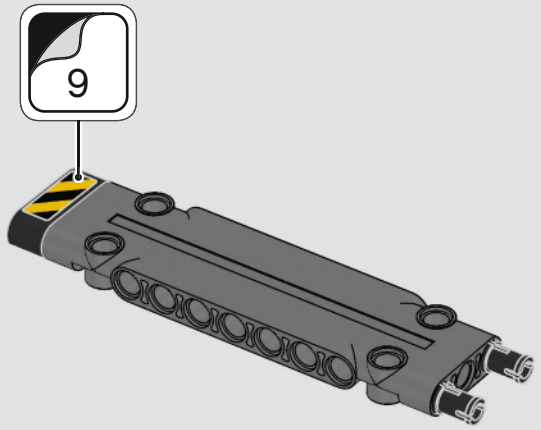

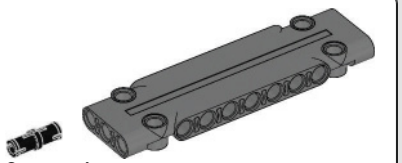

262

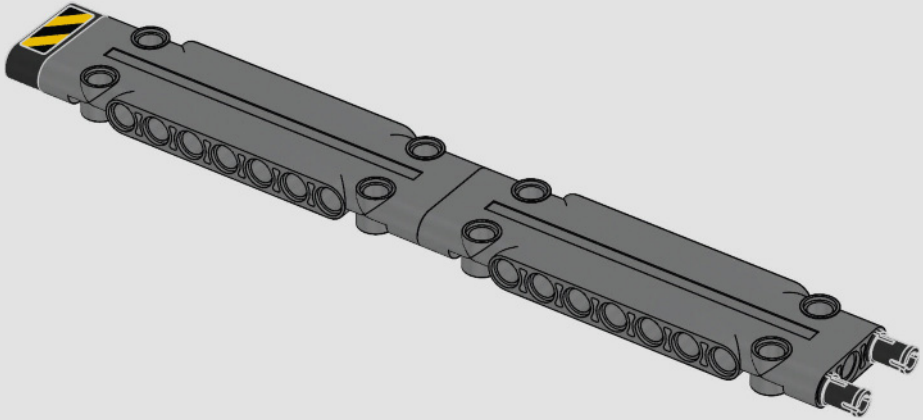

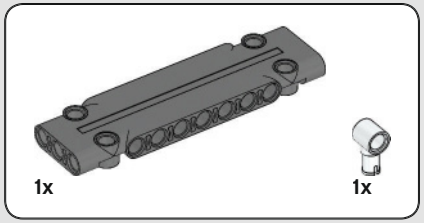

263

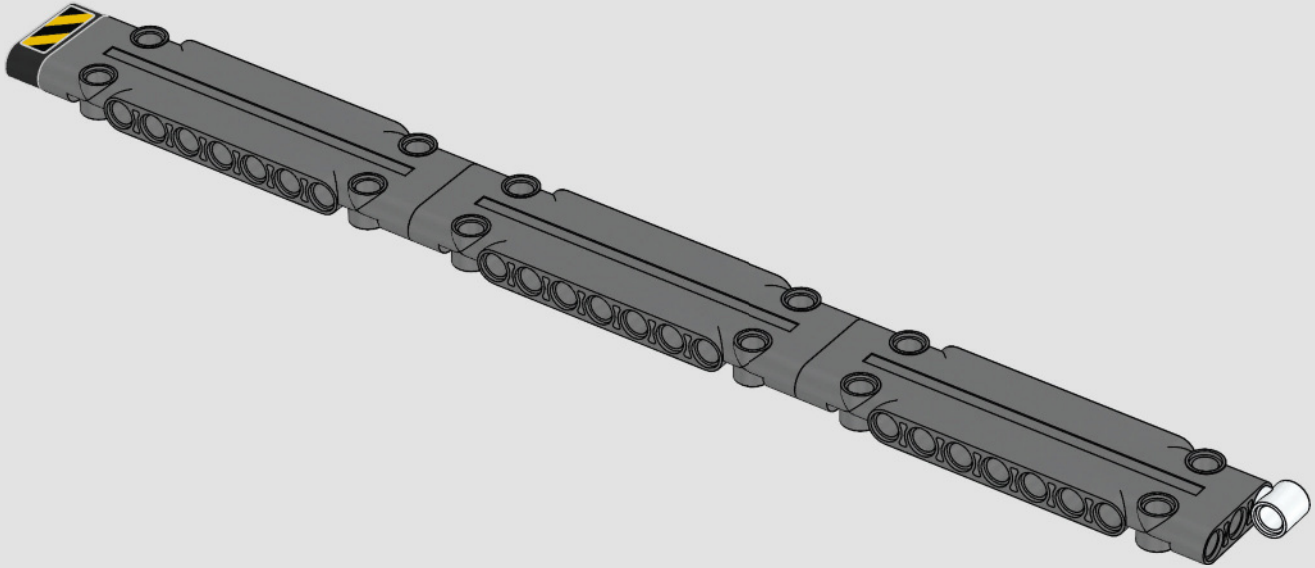

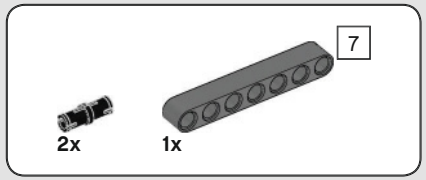

264

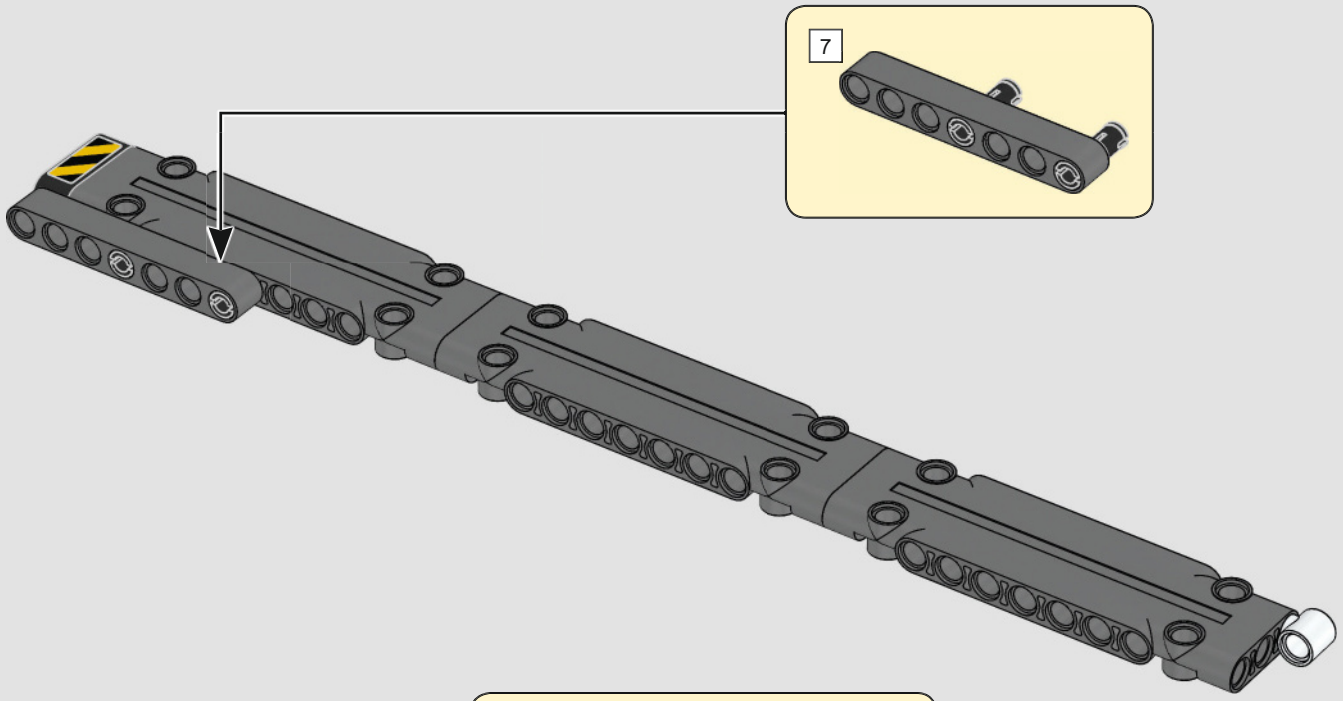

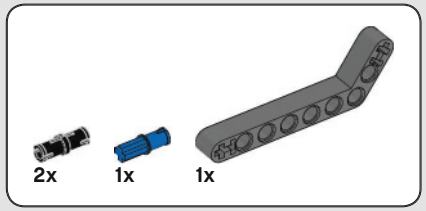

265

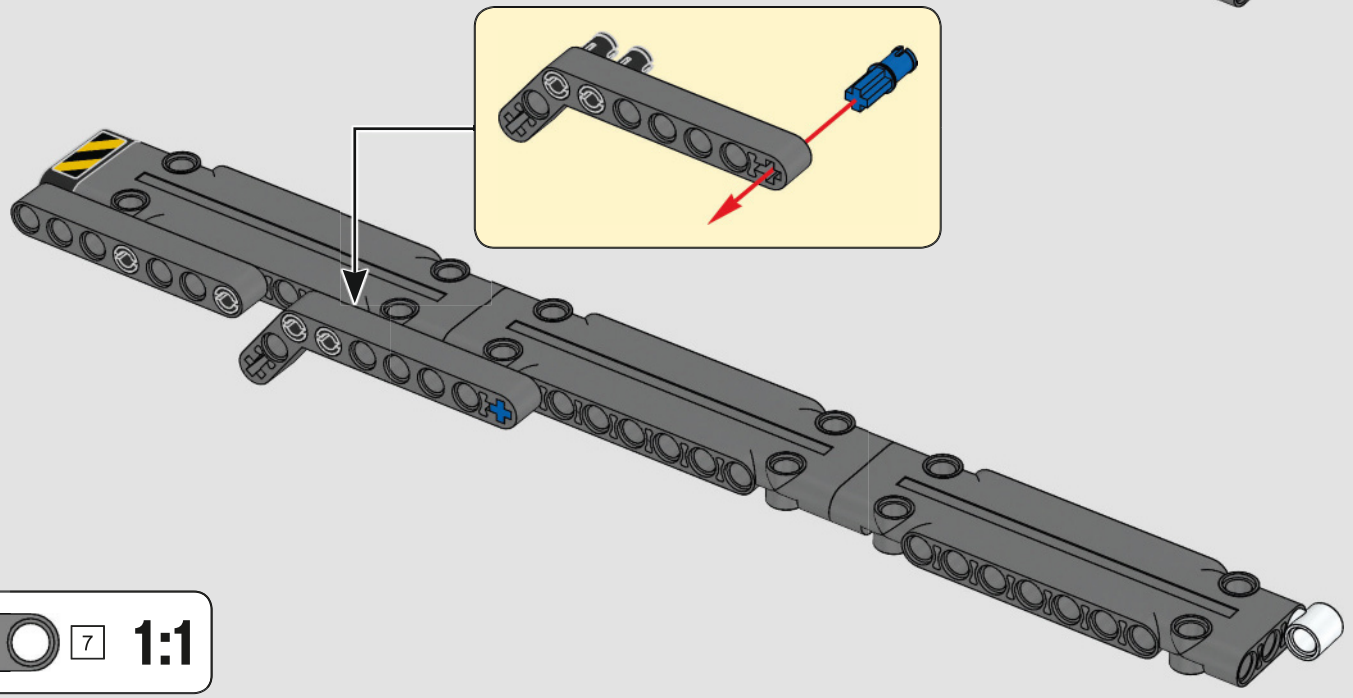

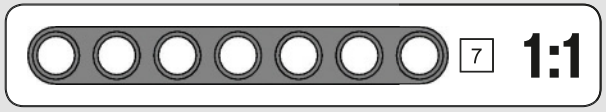

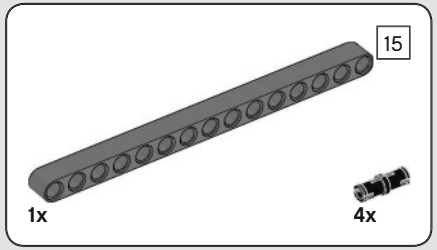

266

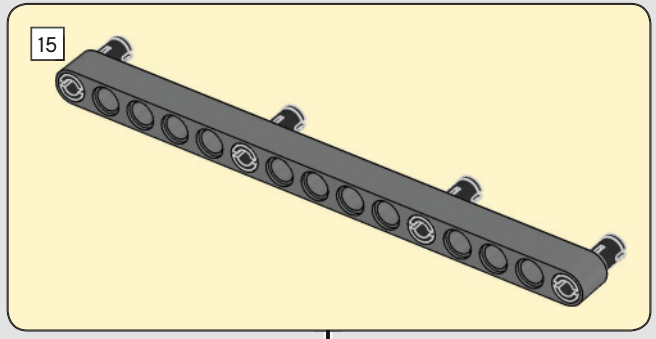

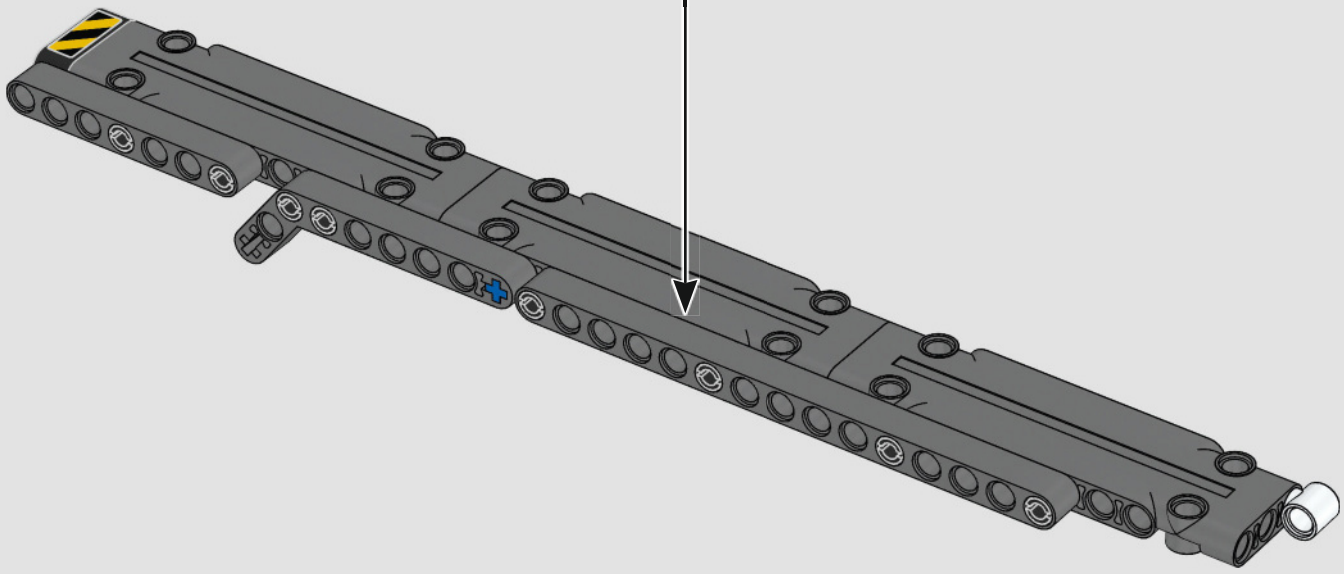

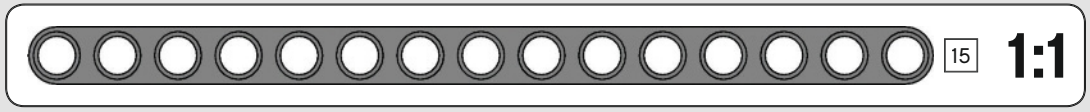



267

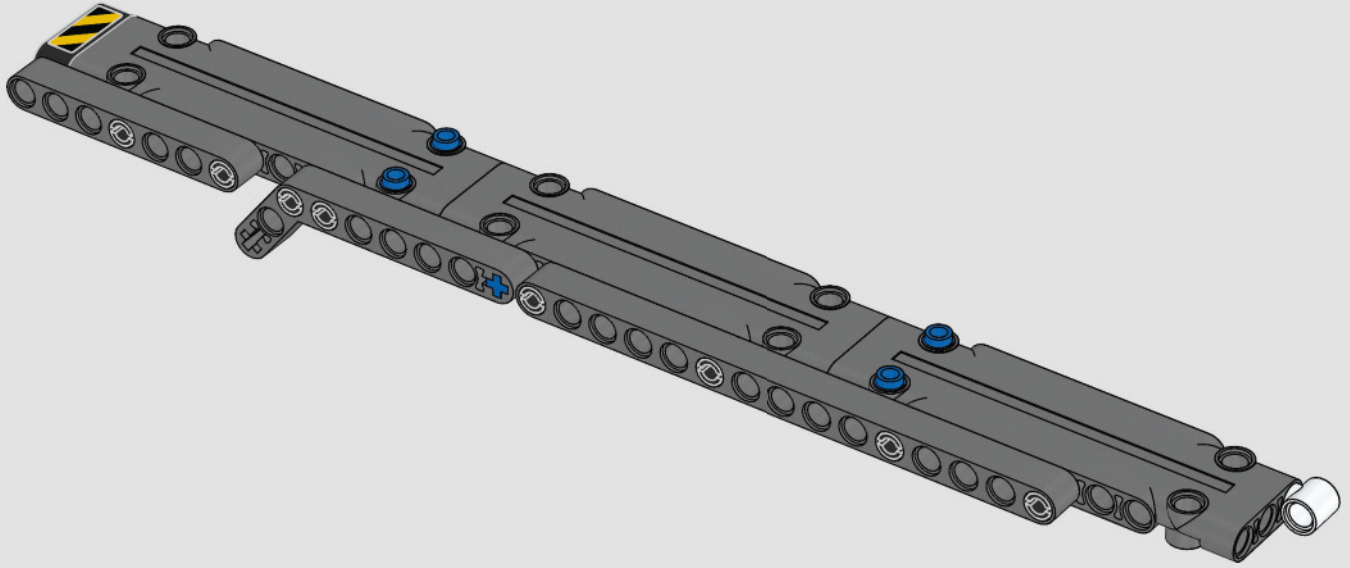

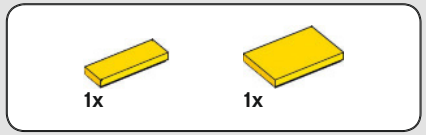

268

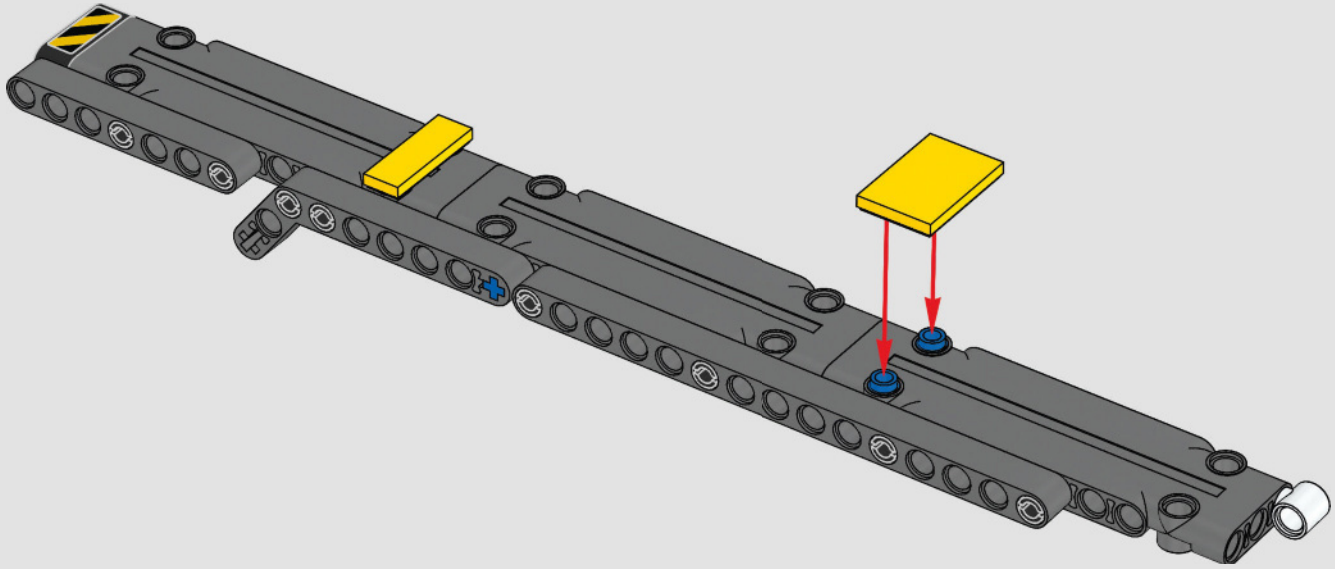

269

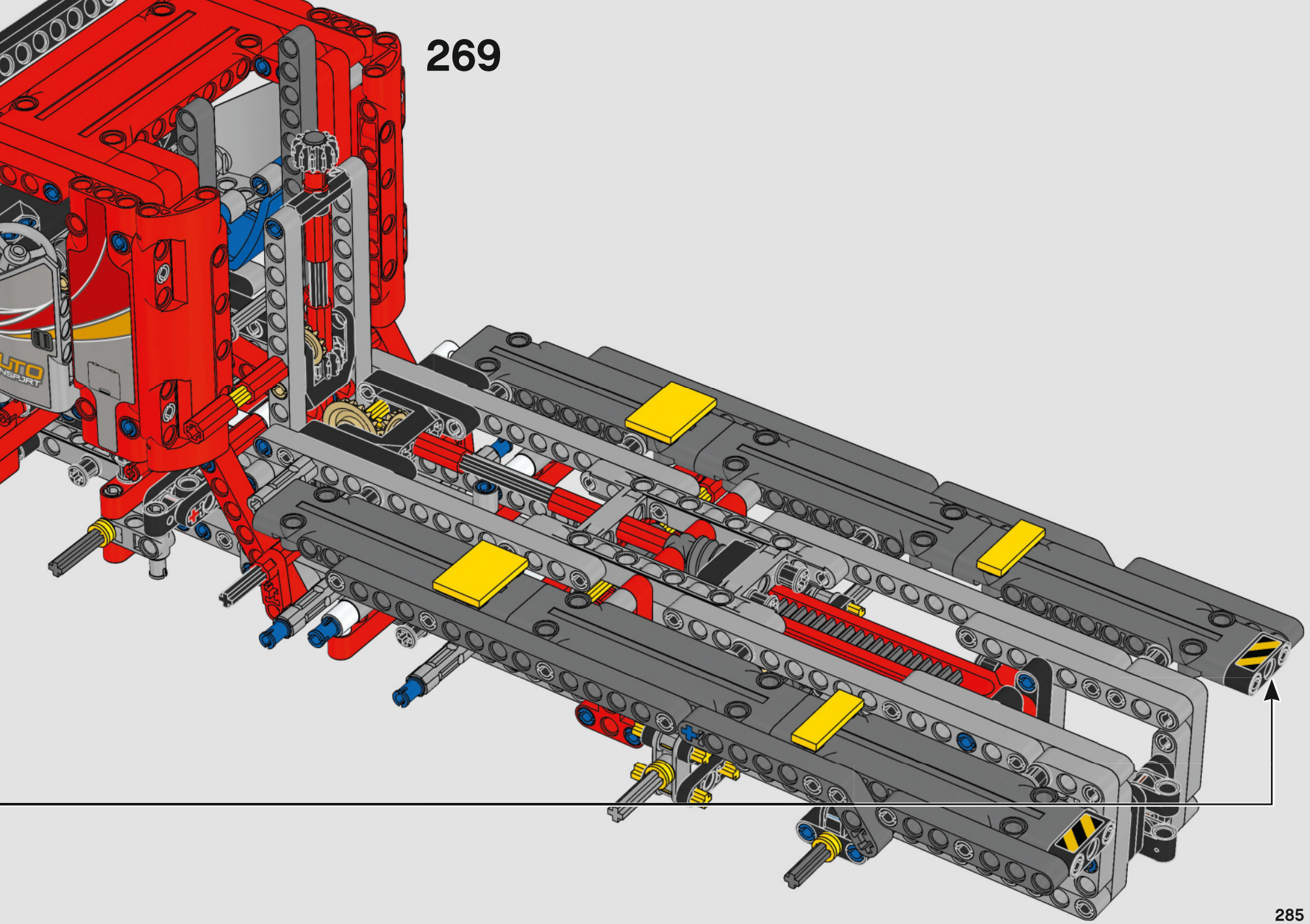

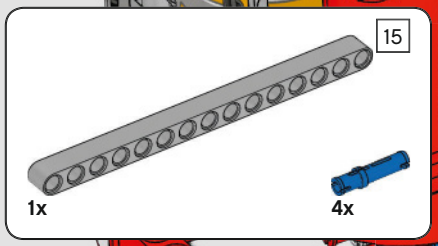

270

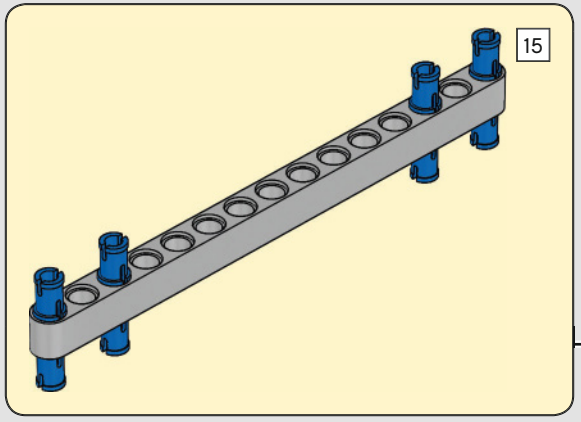

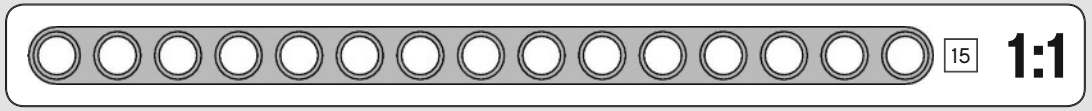

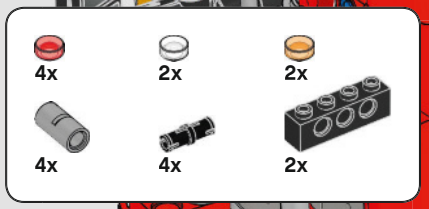

271

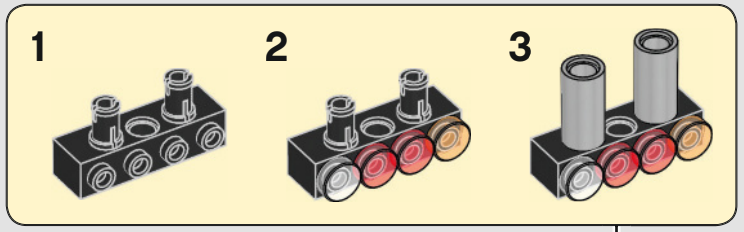

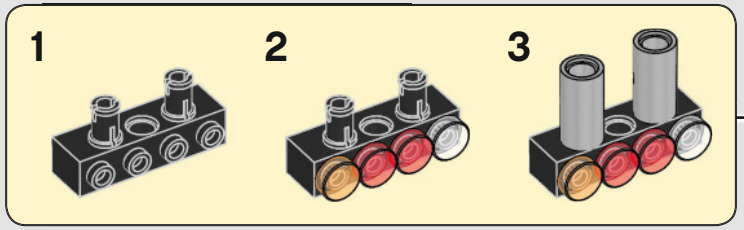

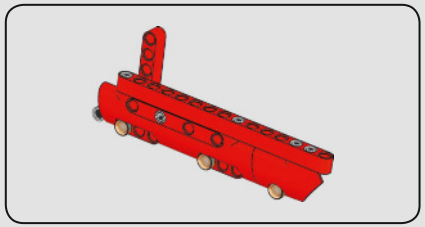

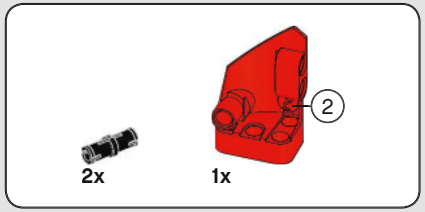

272

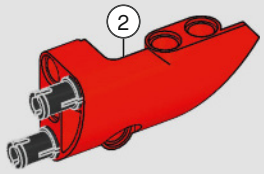

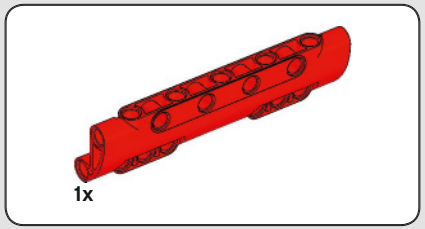

273

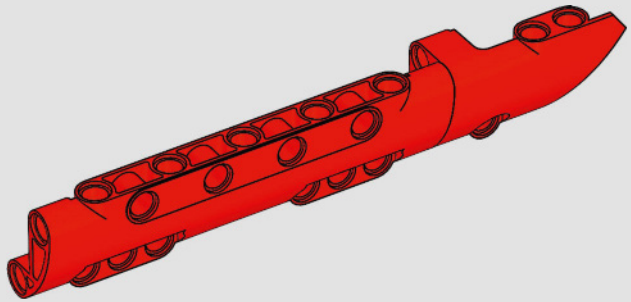



274

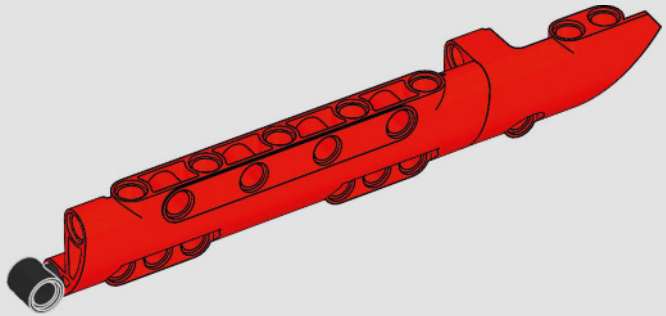

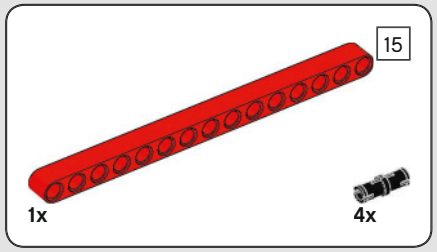

275

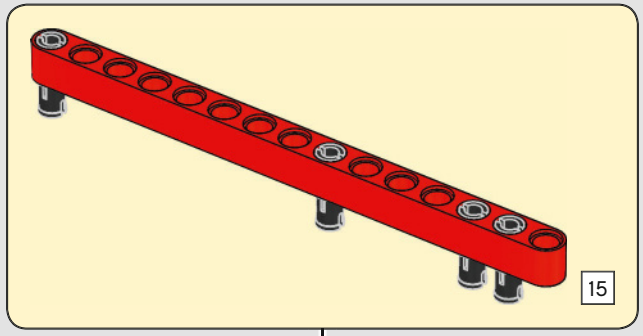

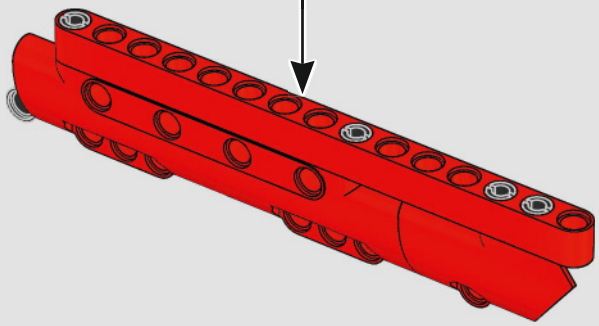

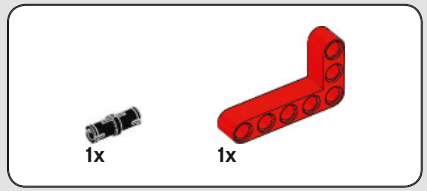

276

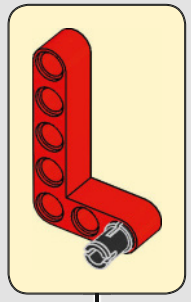

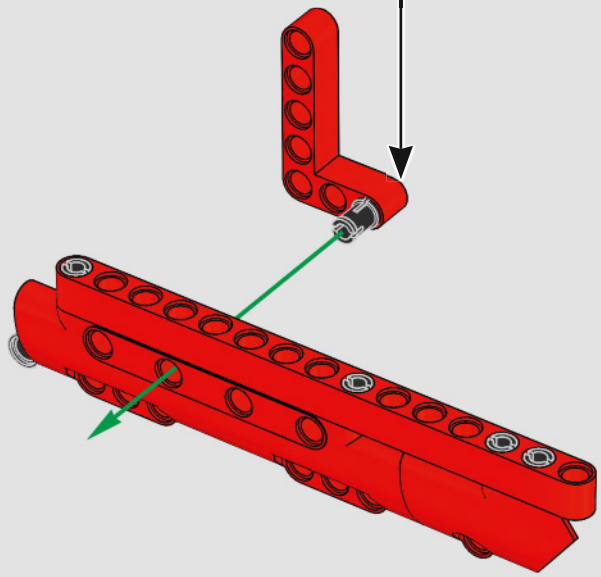

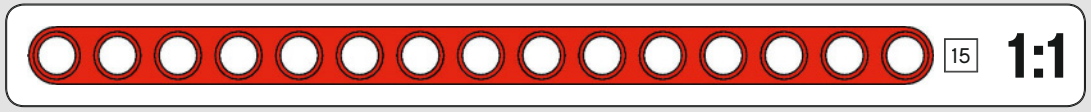


3x

277

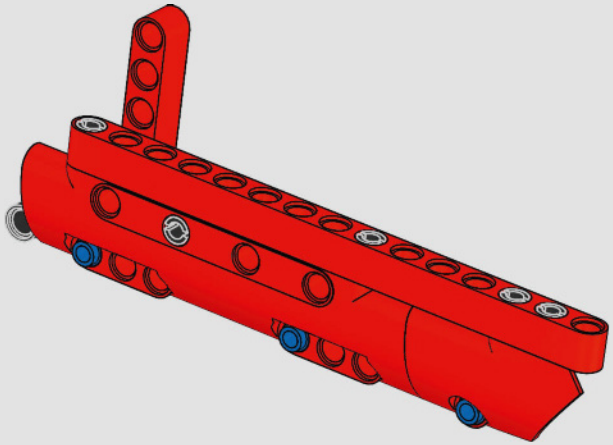


3x

278

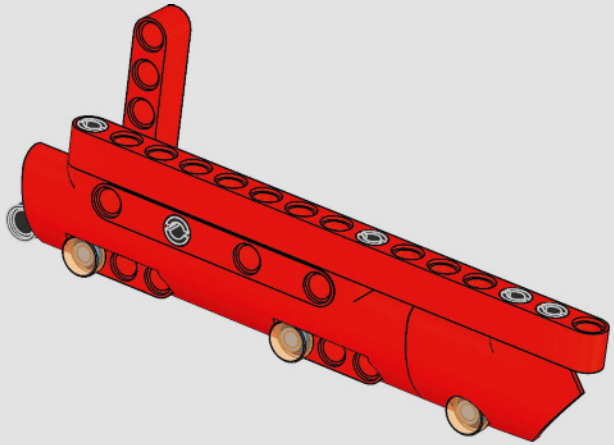

279

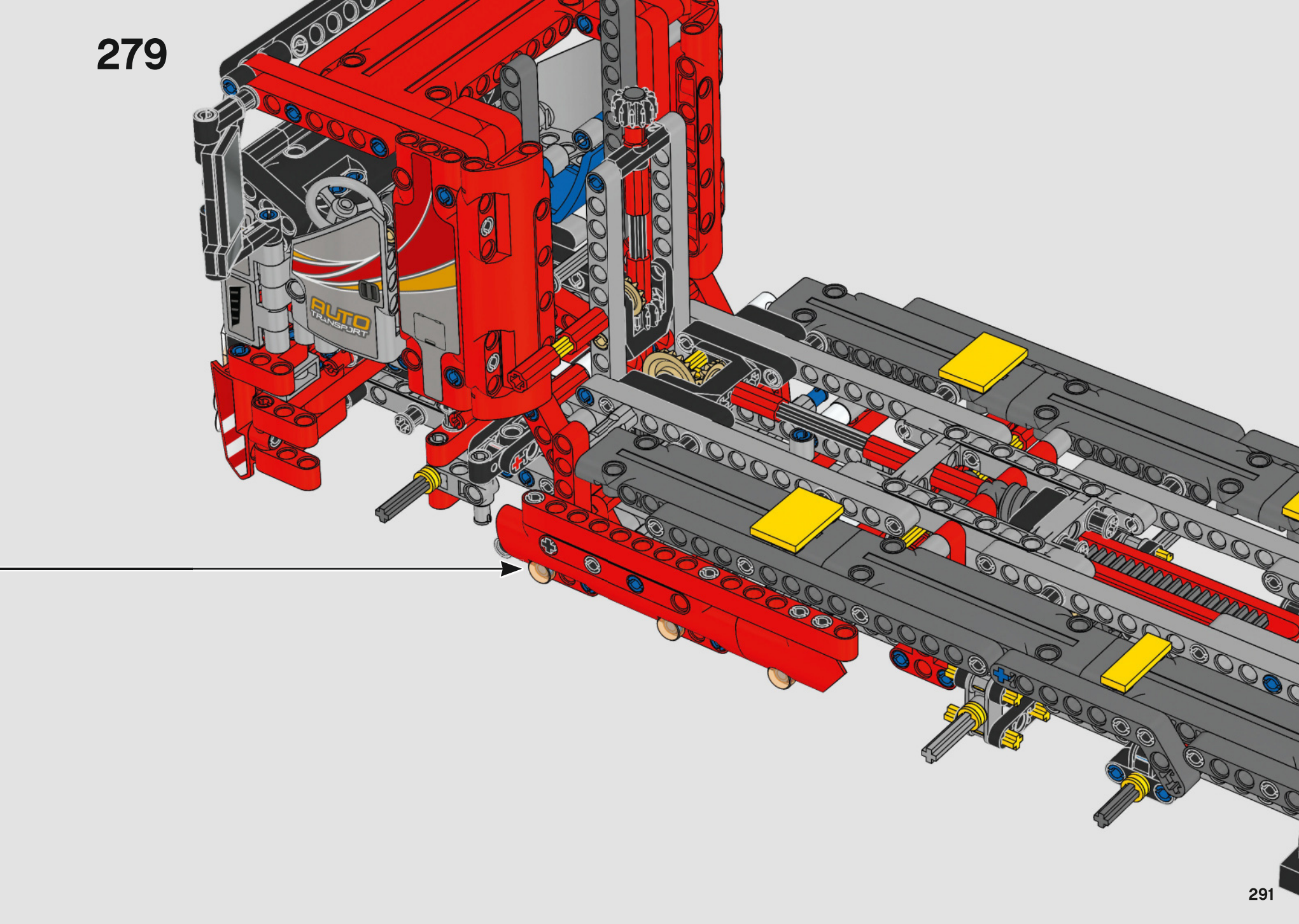

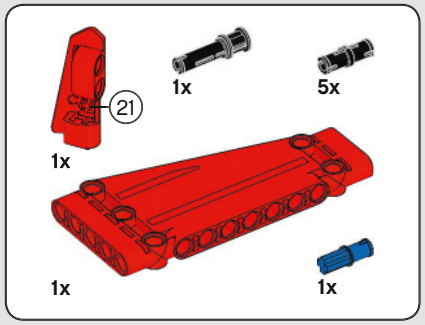

280

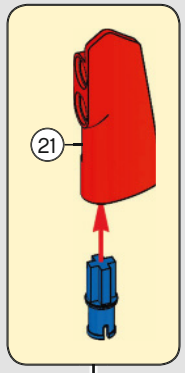

1

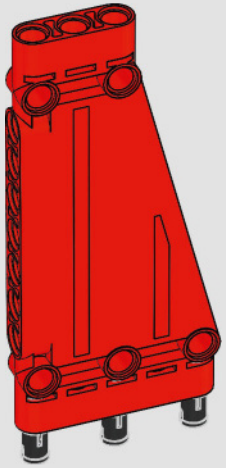

2

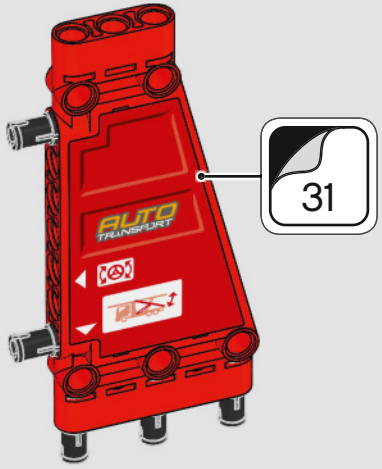

3



4

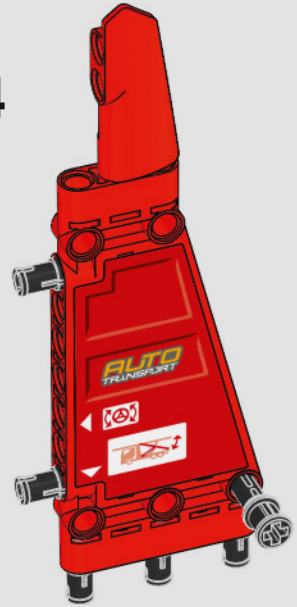

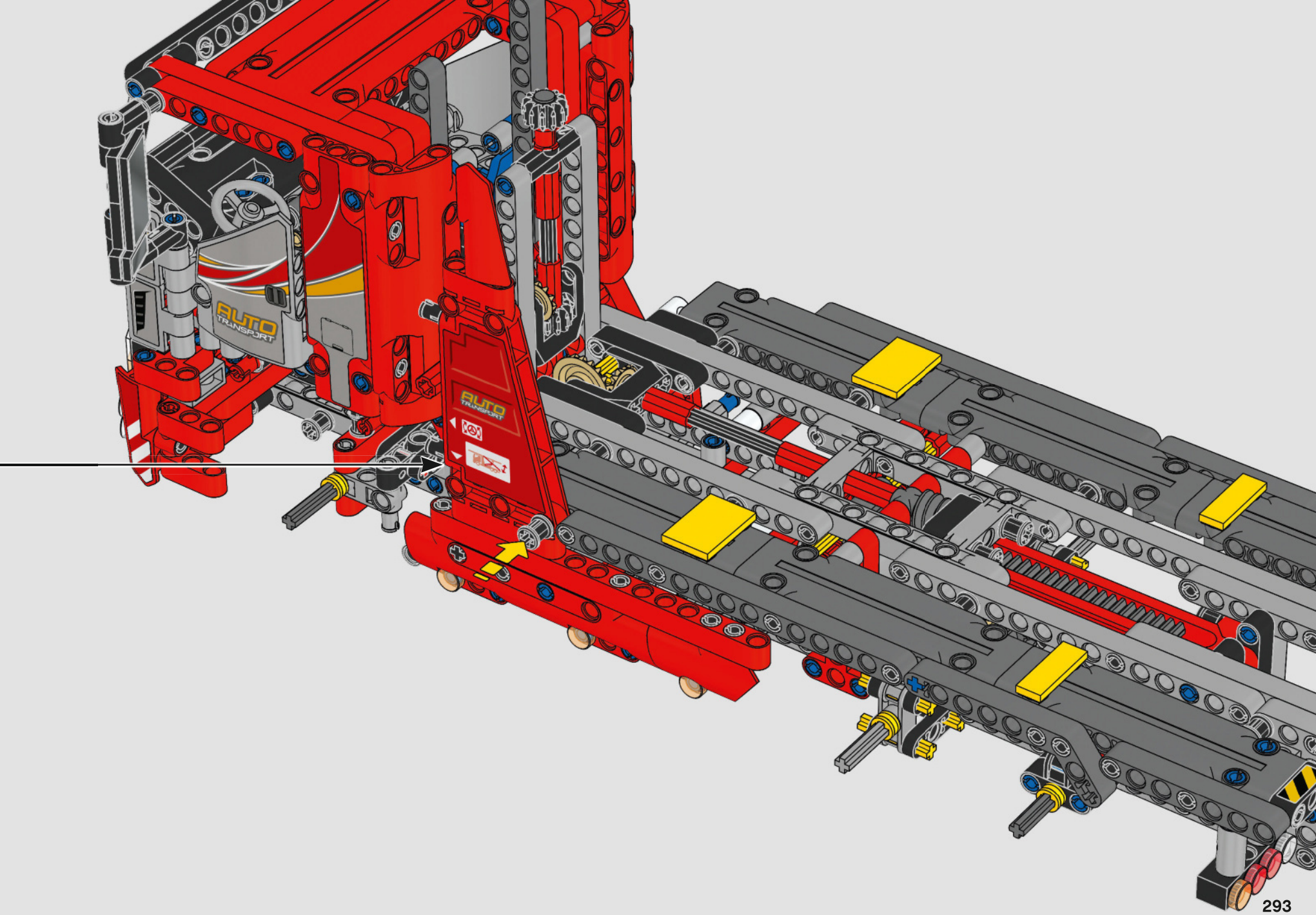
AUTO
TRANSPORT
AUTO
TRANSPORT

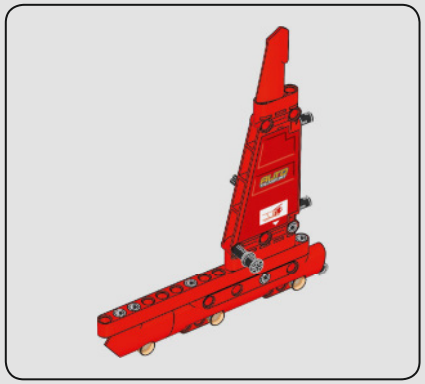

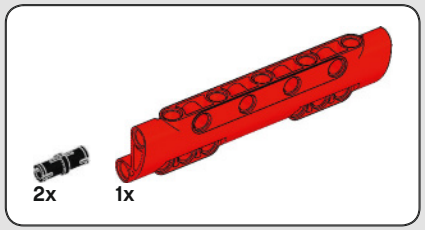

281

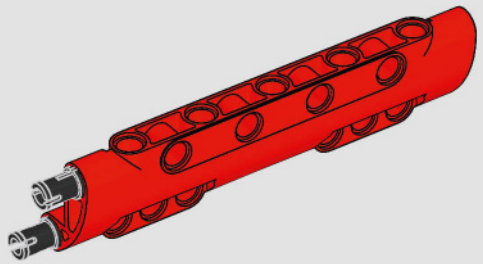

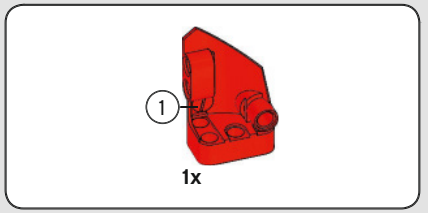

282

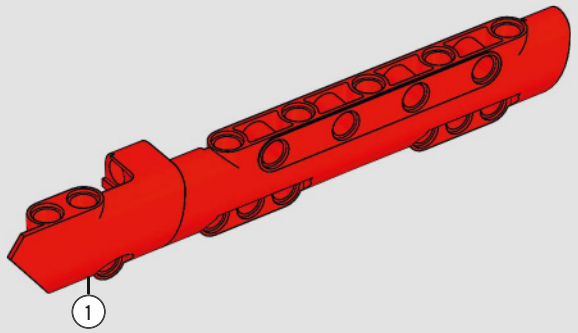

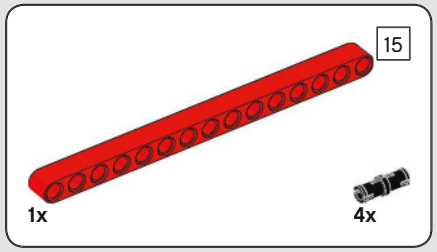

283

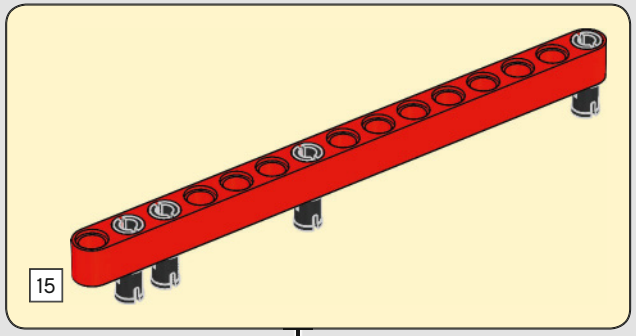

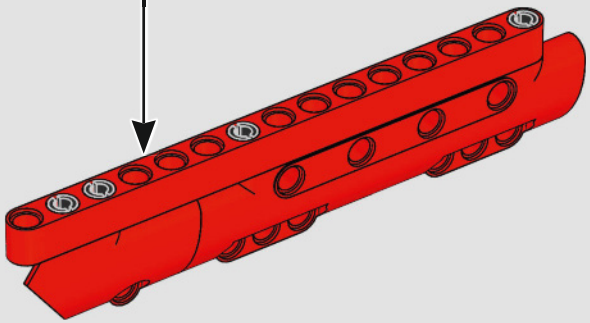



284

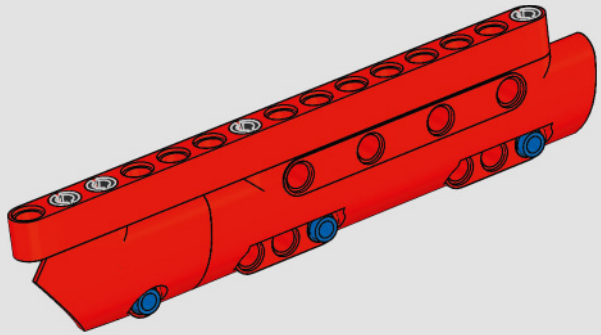



285

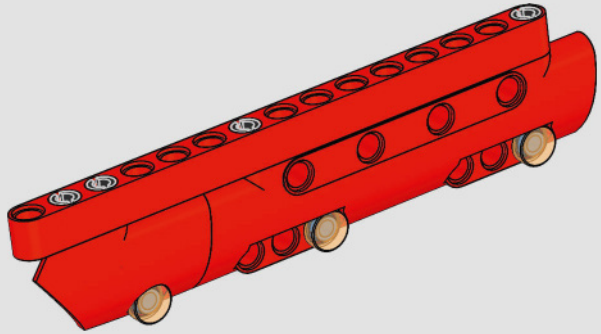

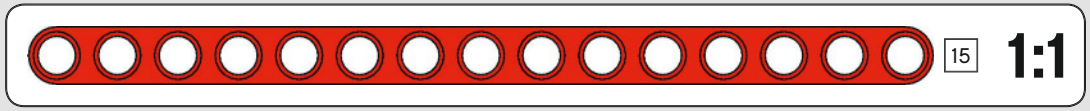

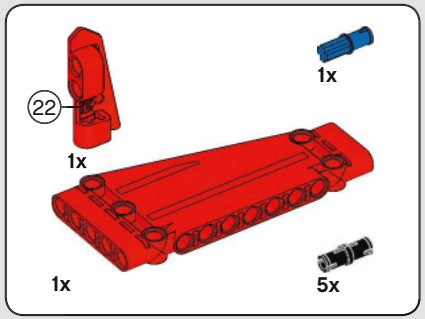

286

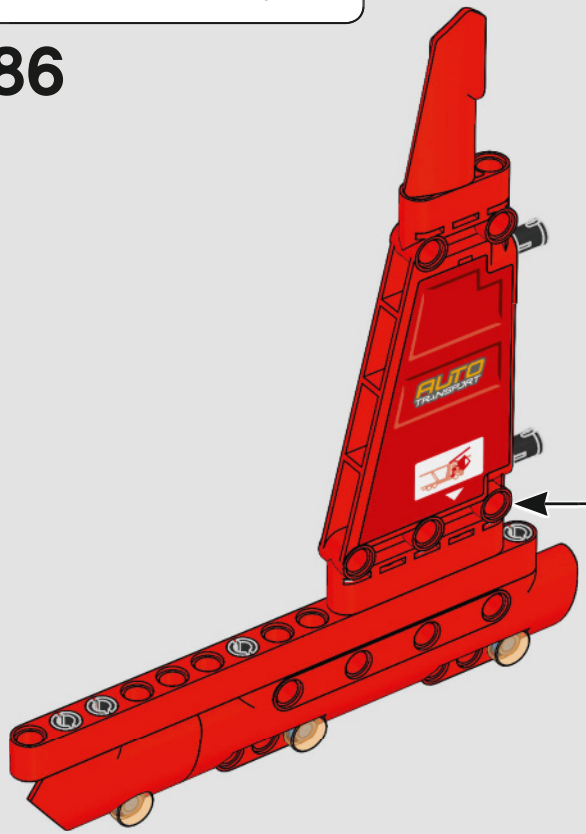

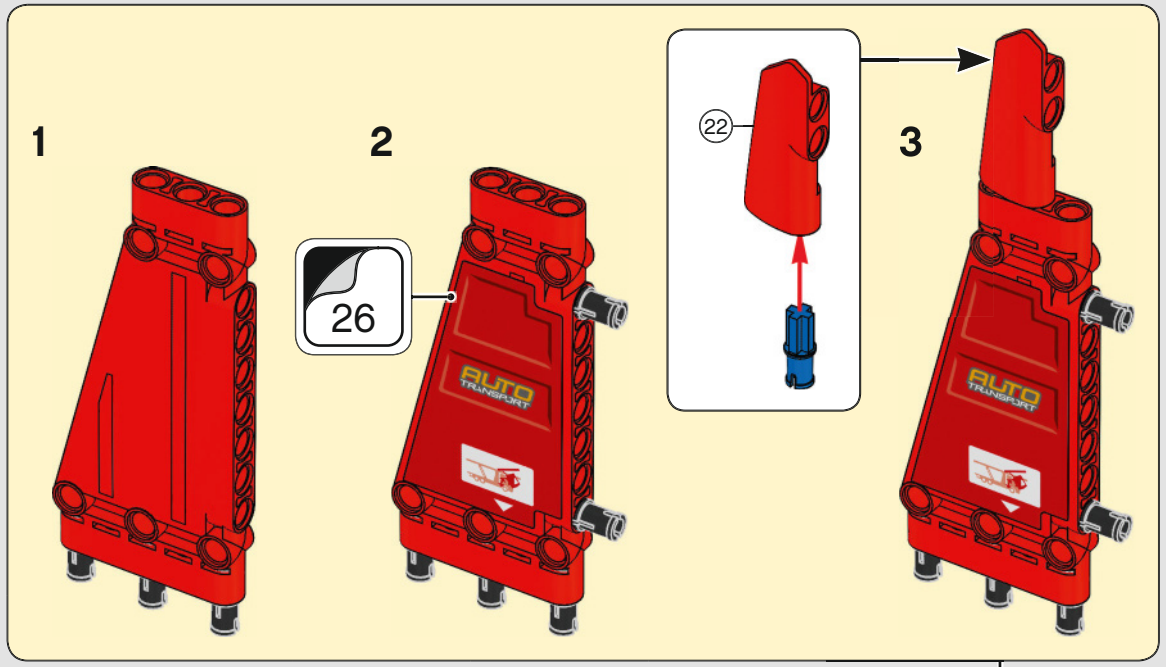

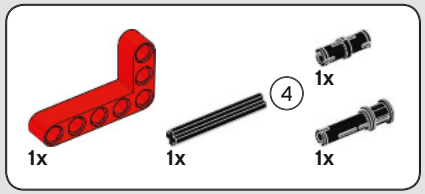

287

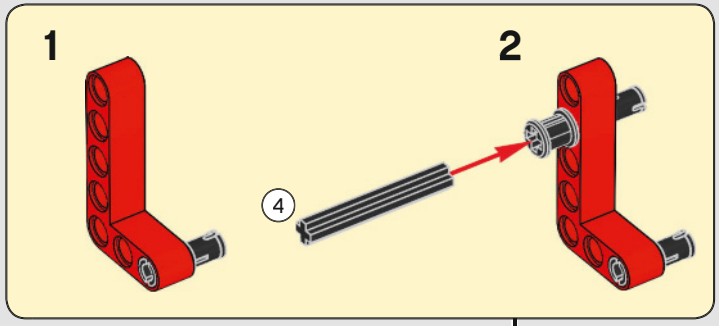



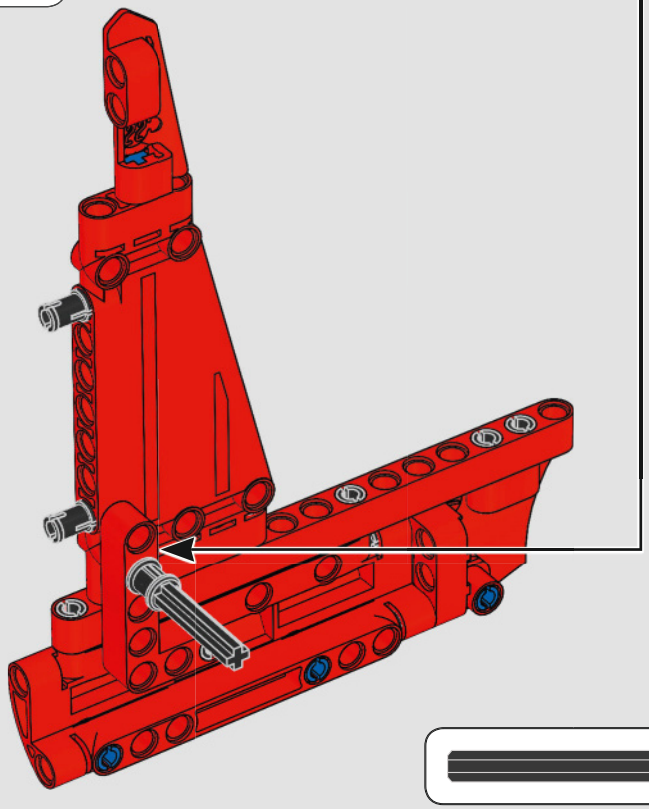





288

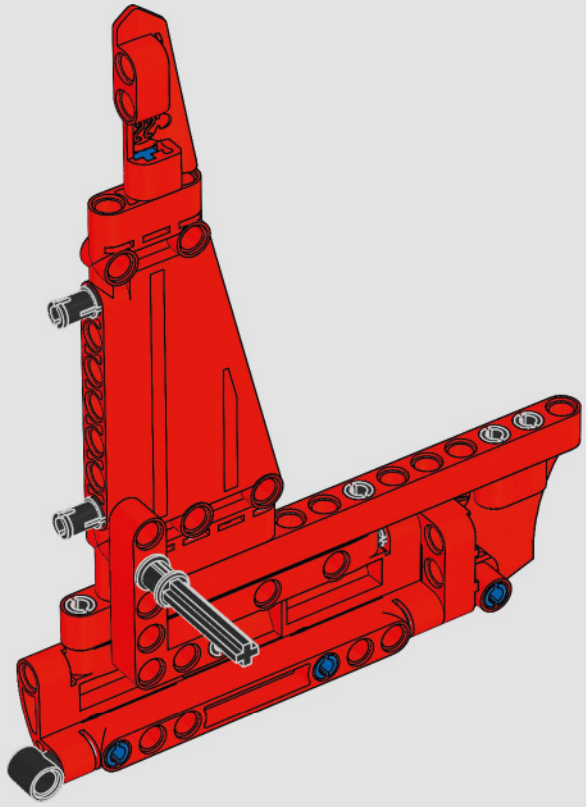



1x

289

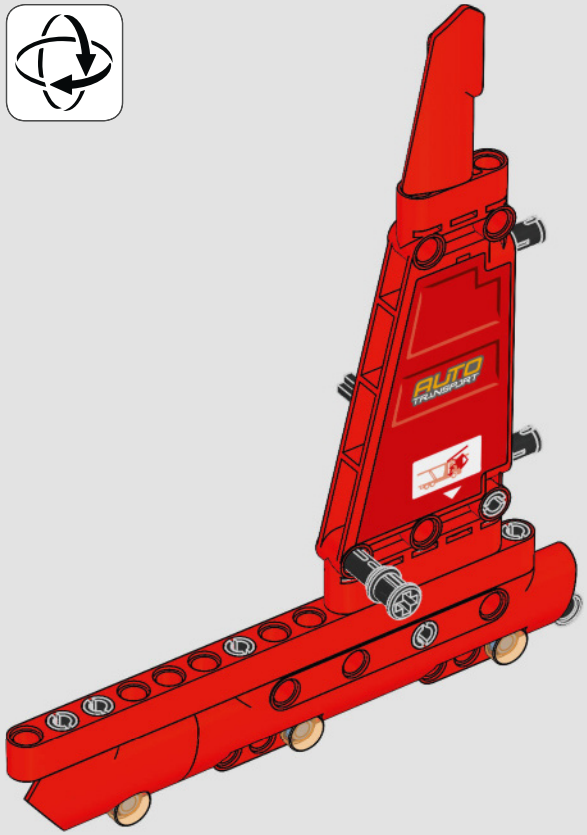

290

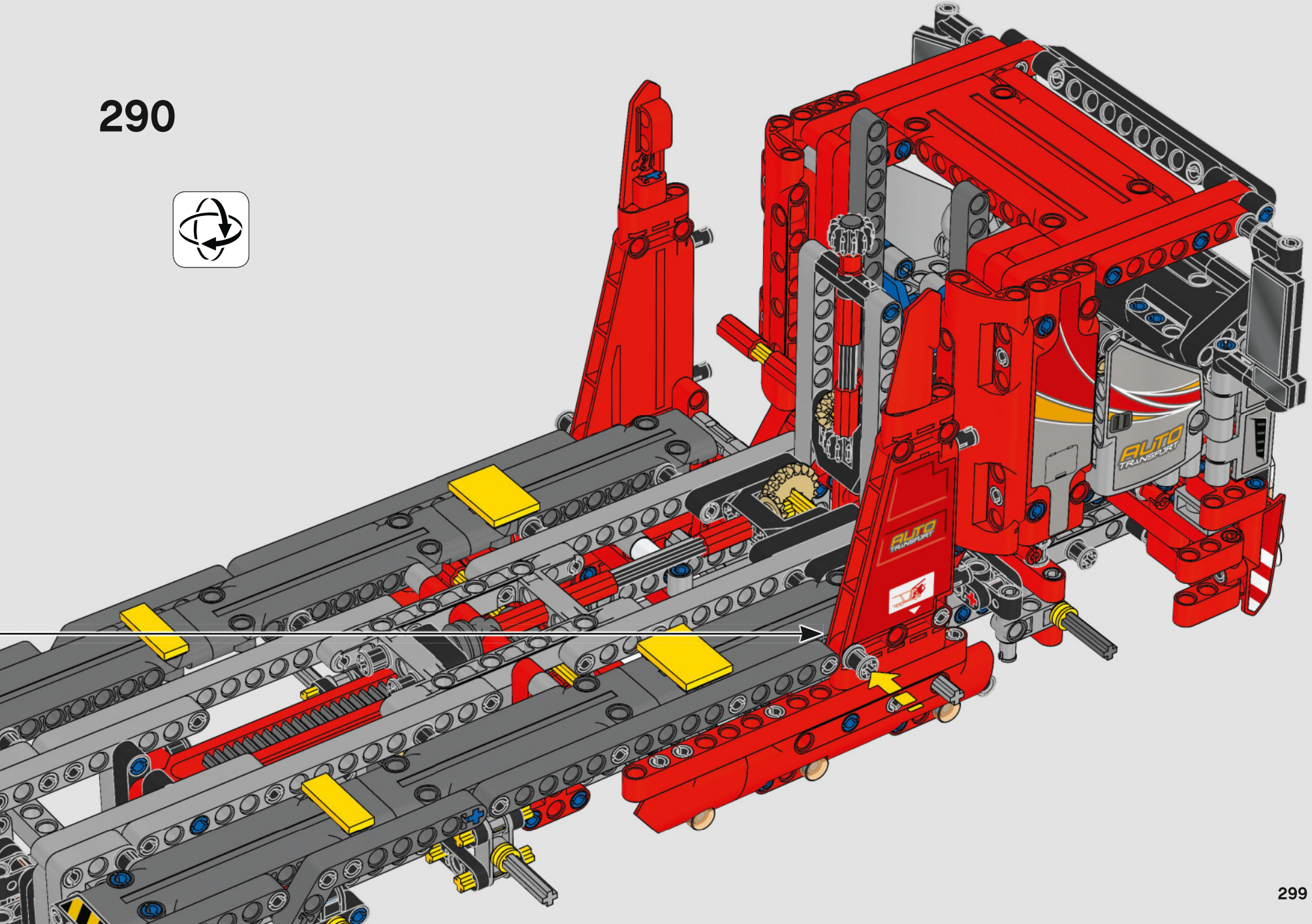

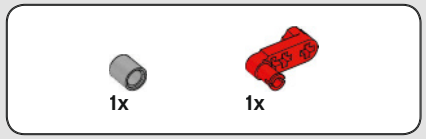

291

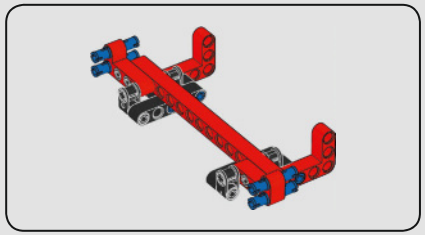

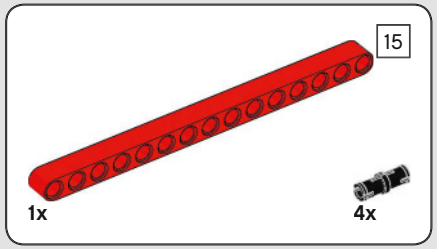

292

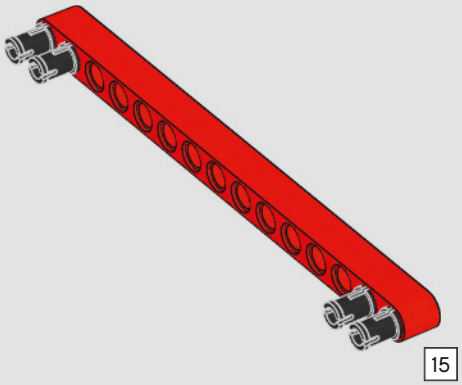

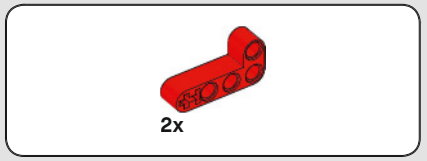

293

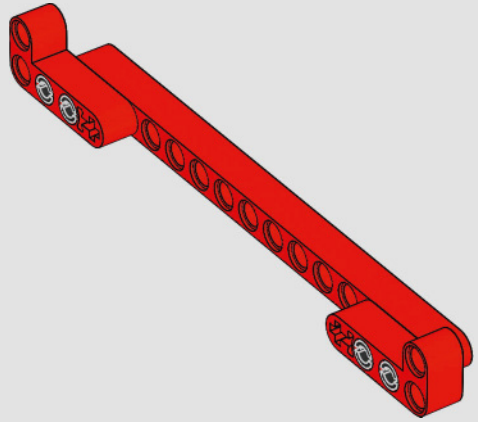

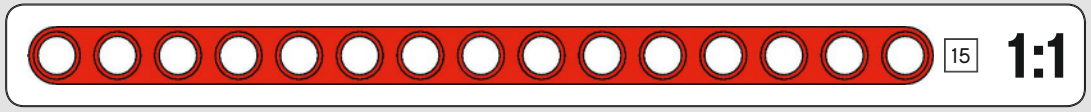

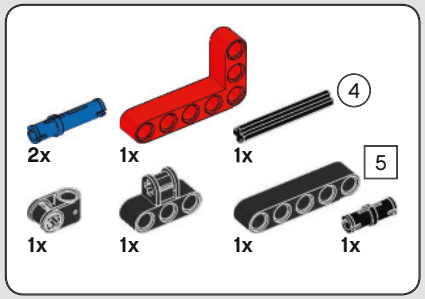

294

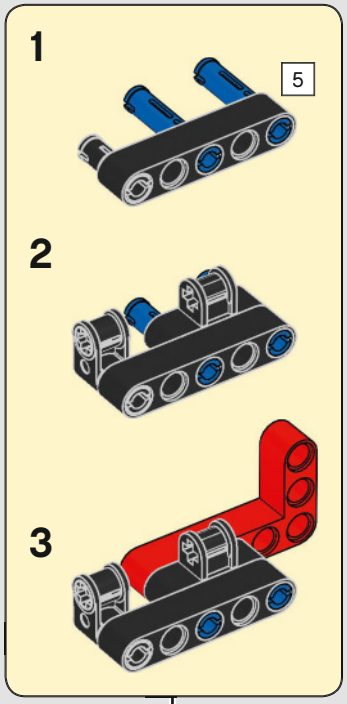

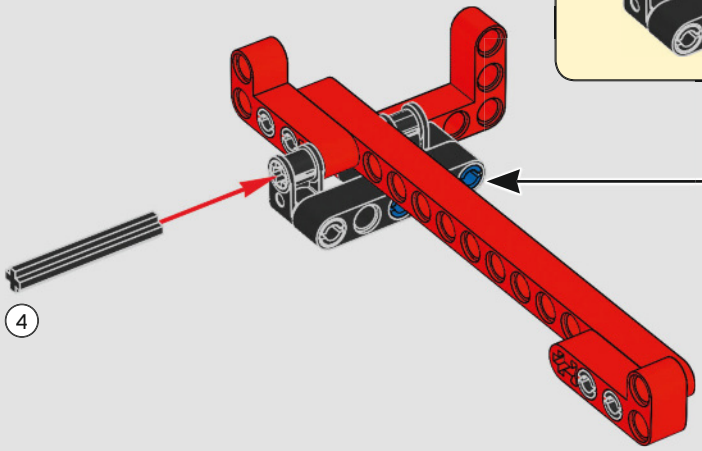

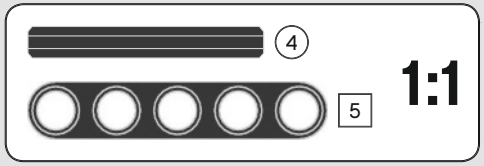

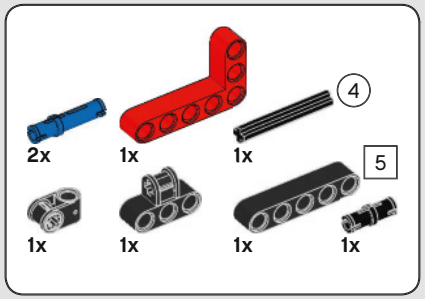

295

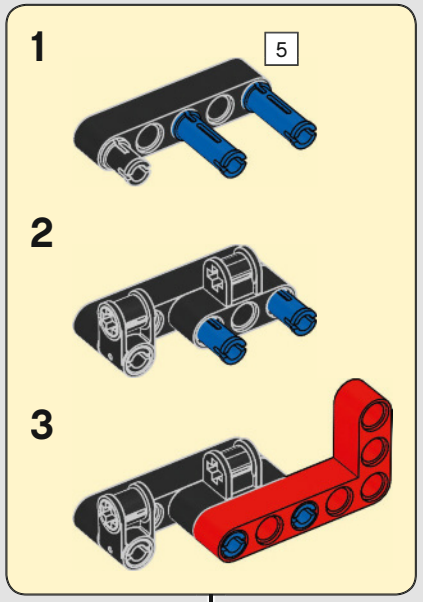

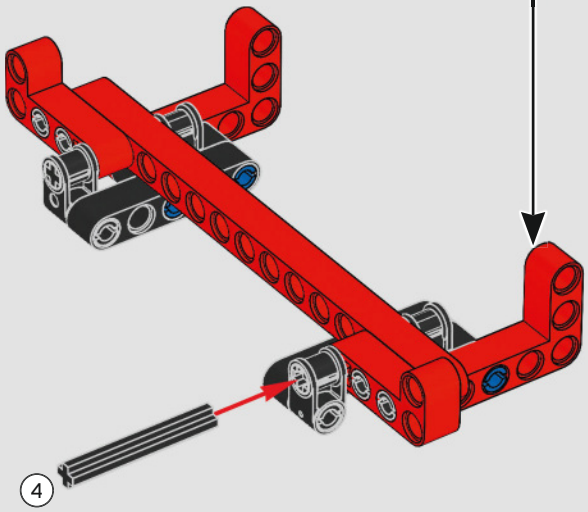



4x

296

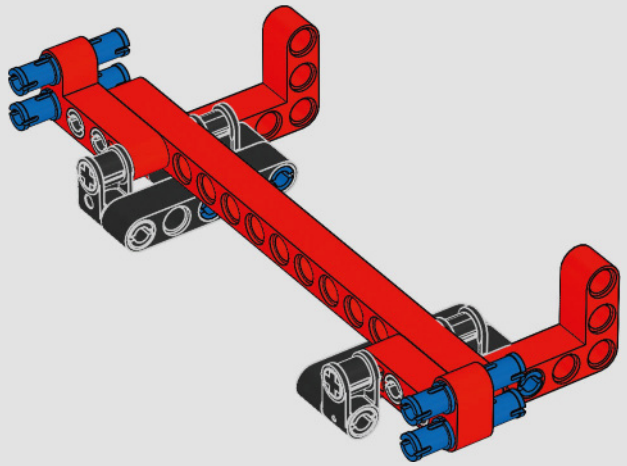

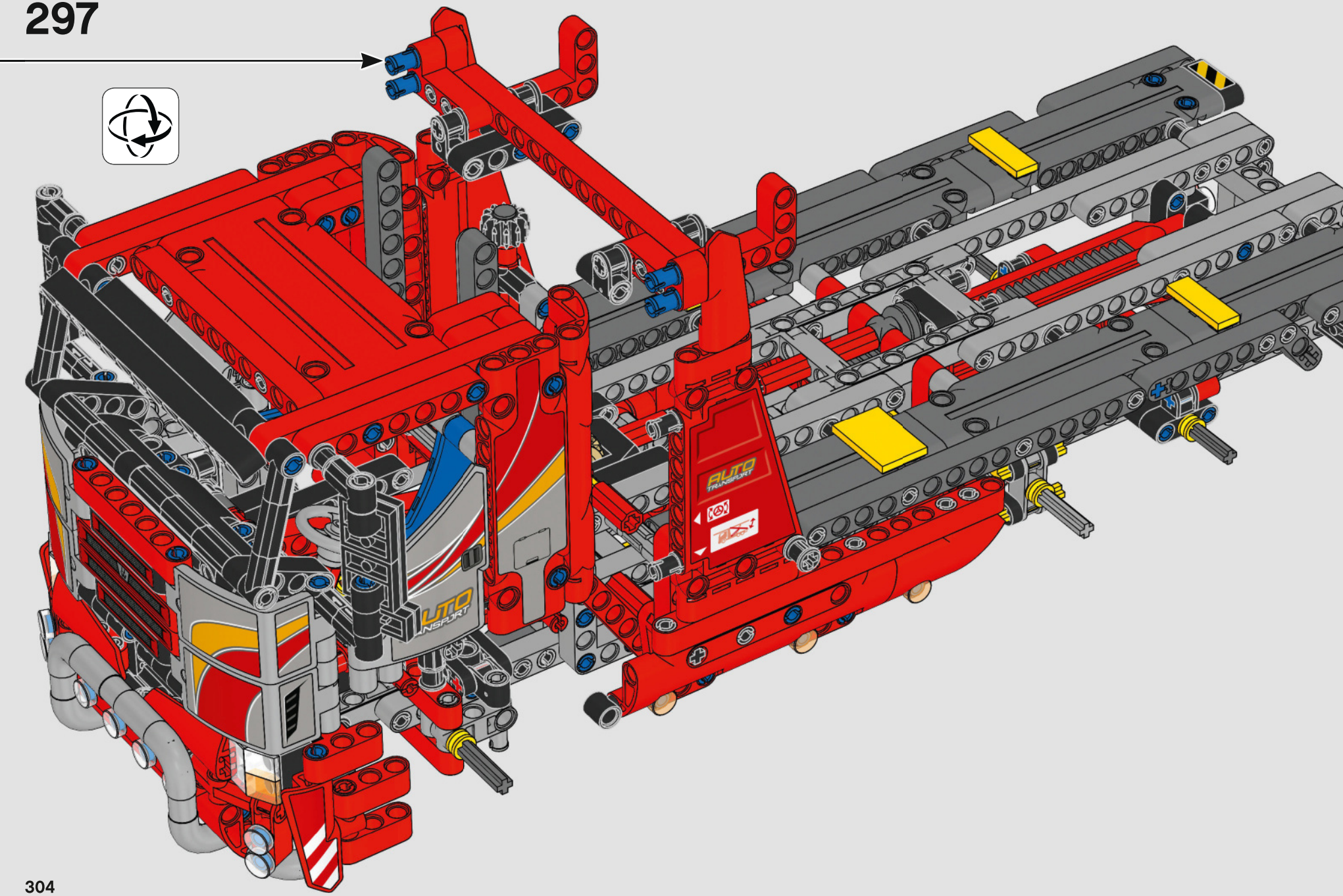
AUTO
TRANSPORT

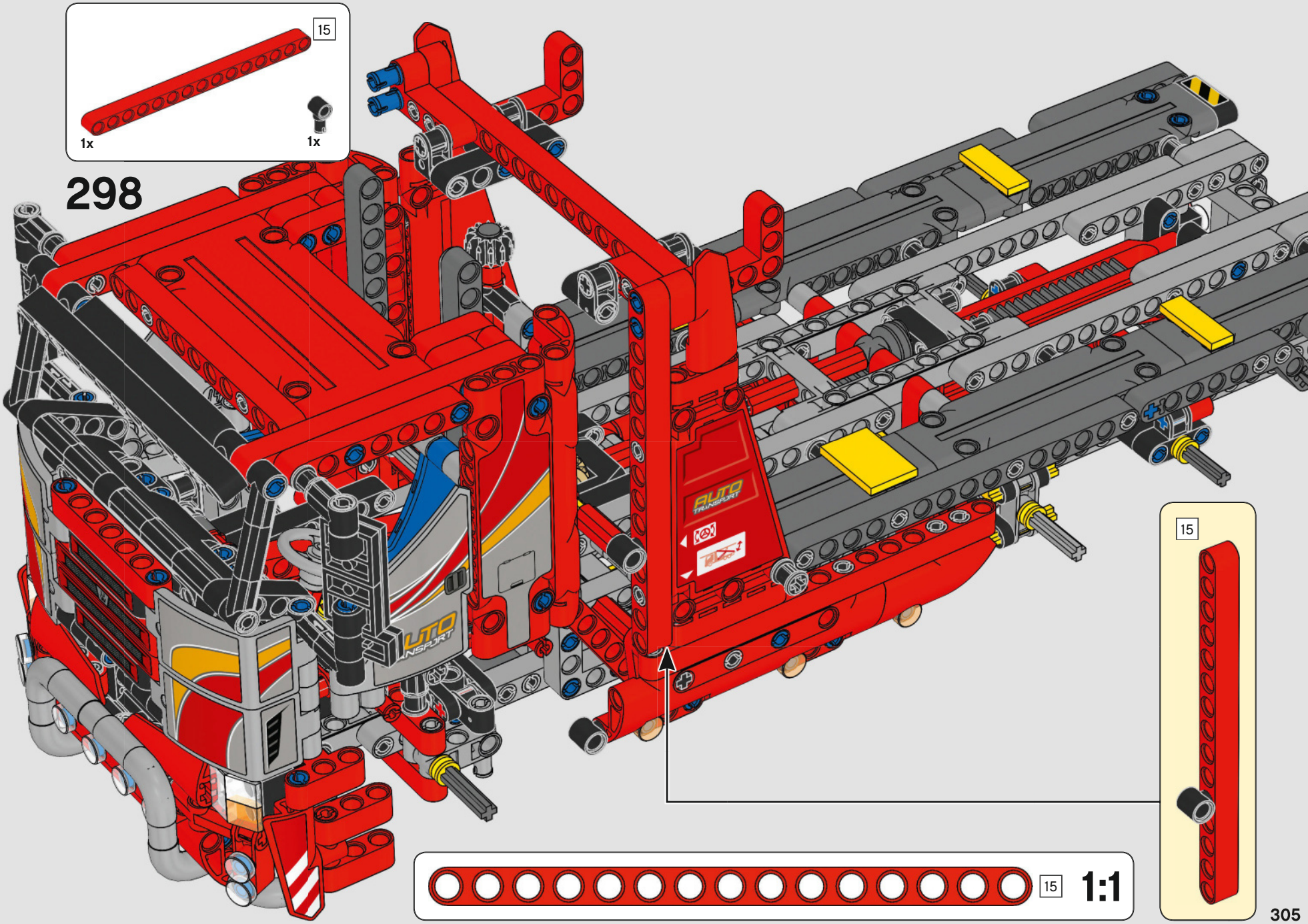
15
1x
1x
298
AUTO TRANSPORT
15
15
1:1

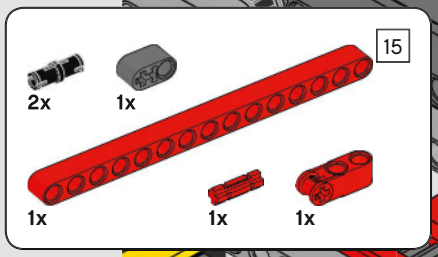

299



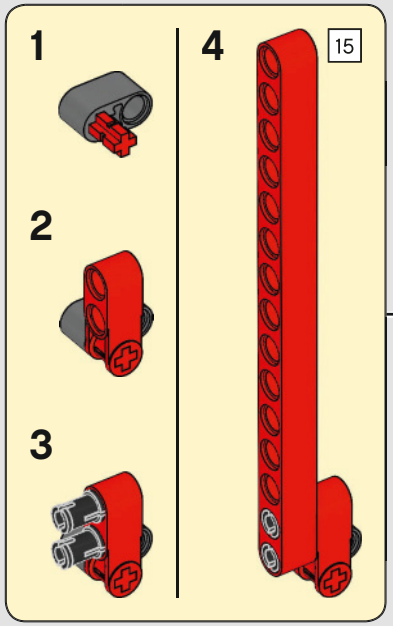

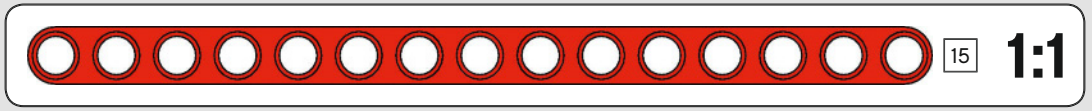

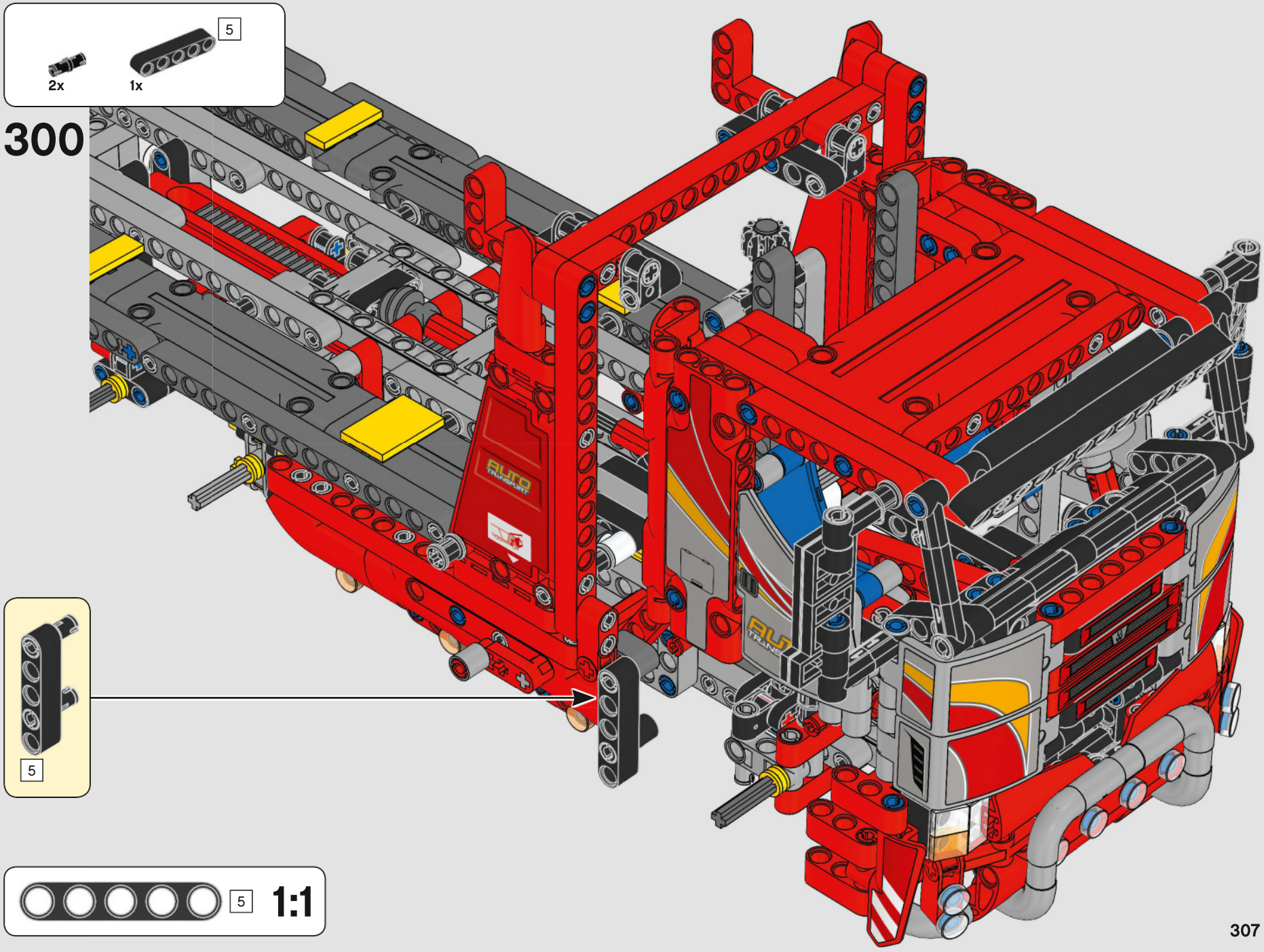
2x
1x
5
300
5
5
1:1

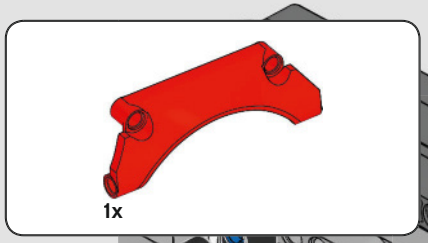

301

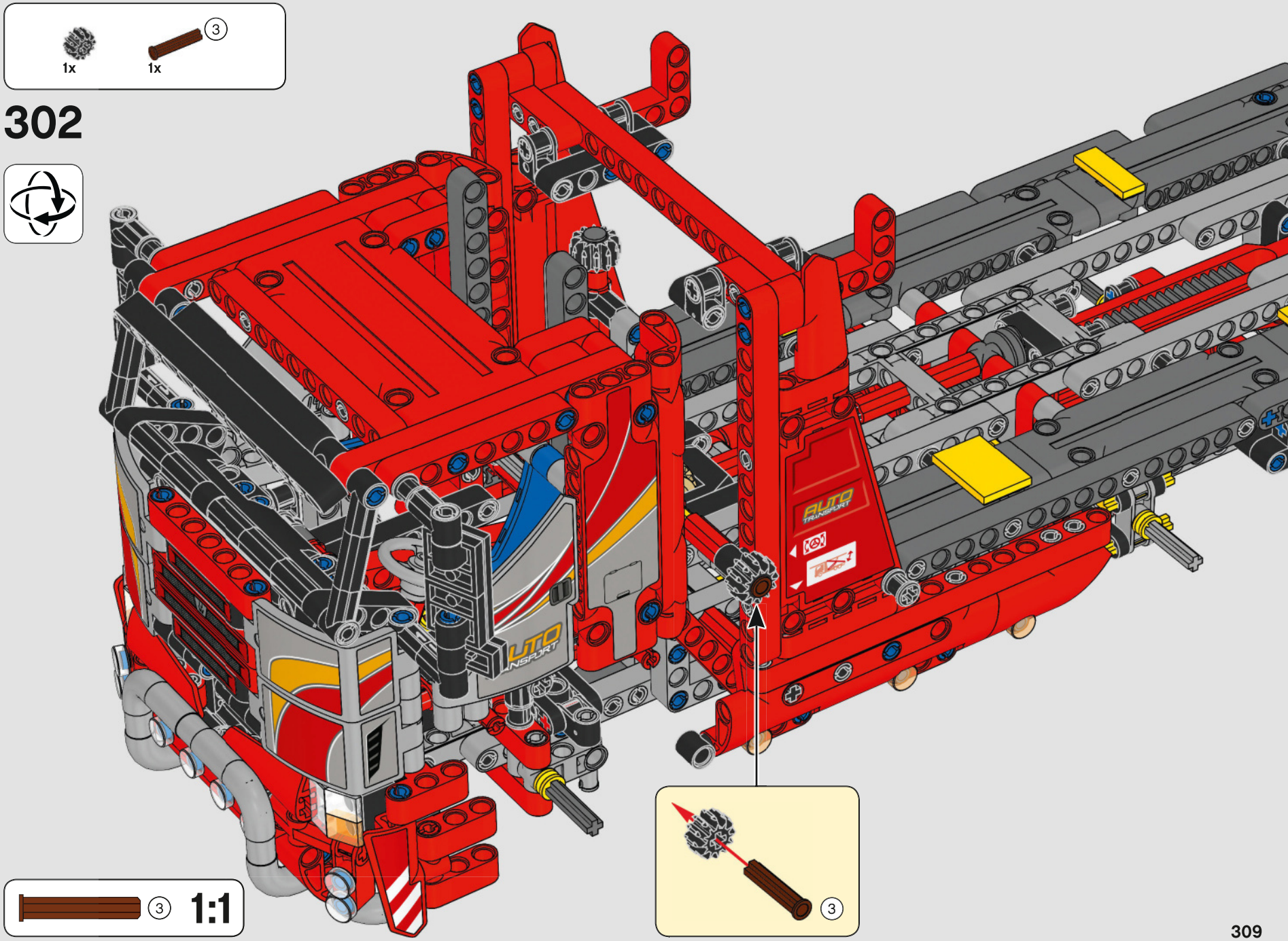
1x
3
1x
302
AUTO TRANSPORT
3
1:1
3

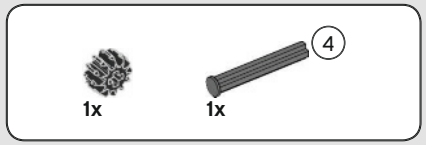

303

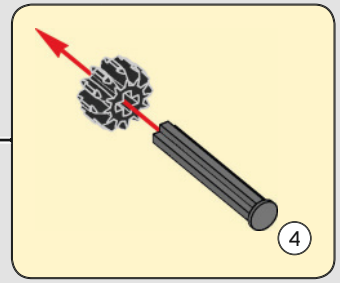

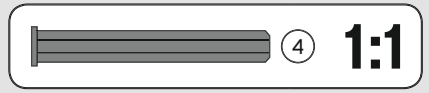

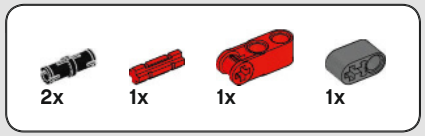

304

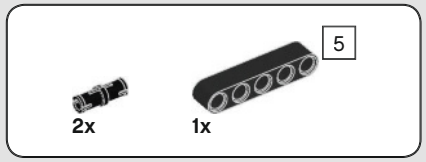

305

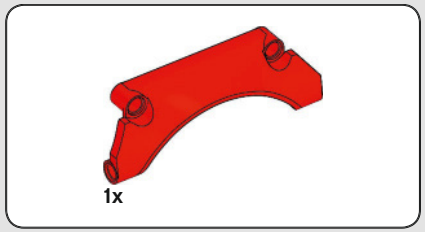

306

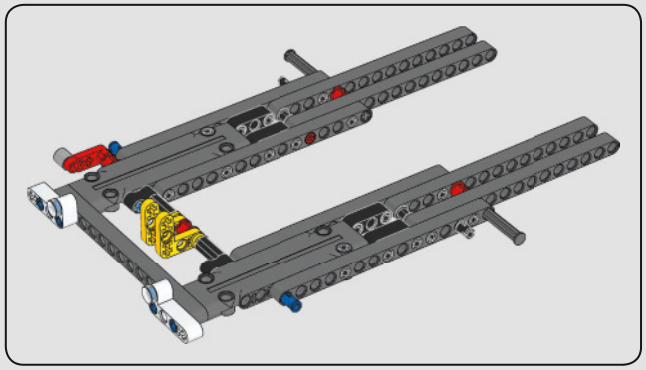

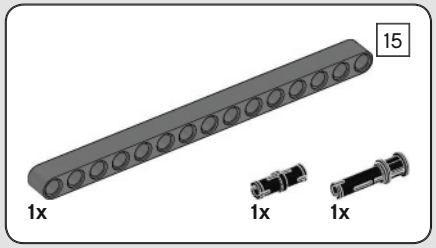

307

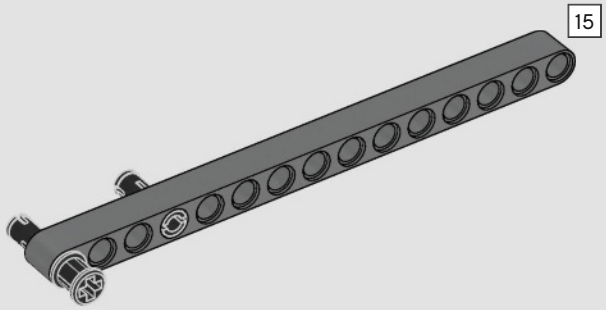

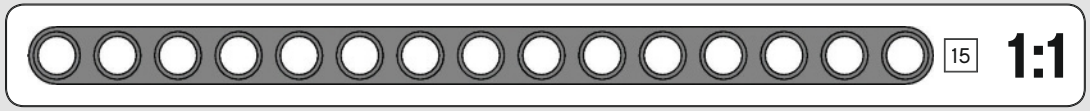

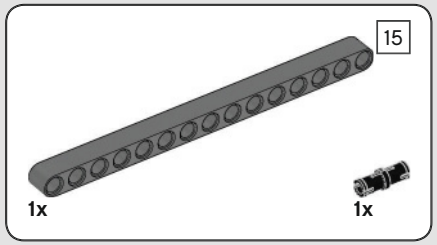

308

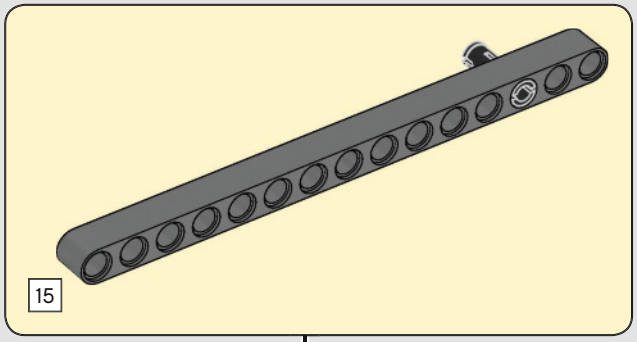

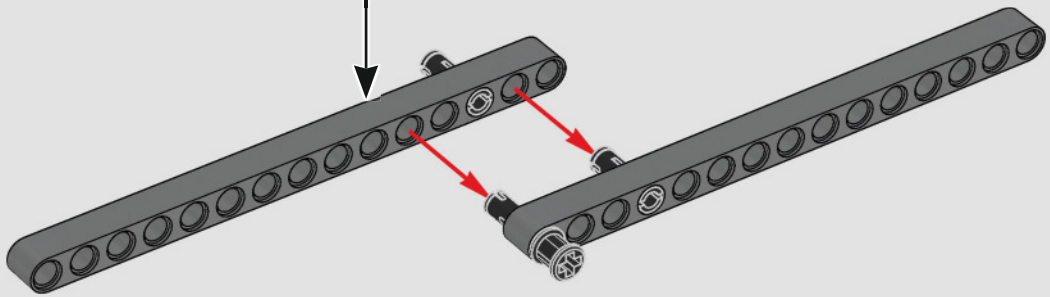

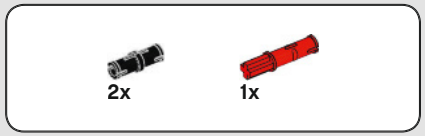

309

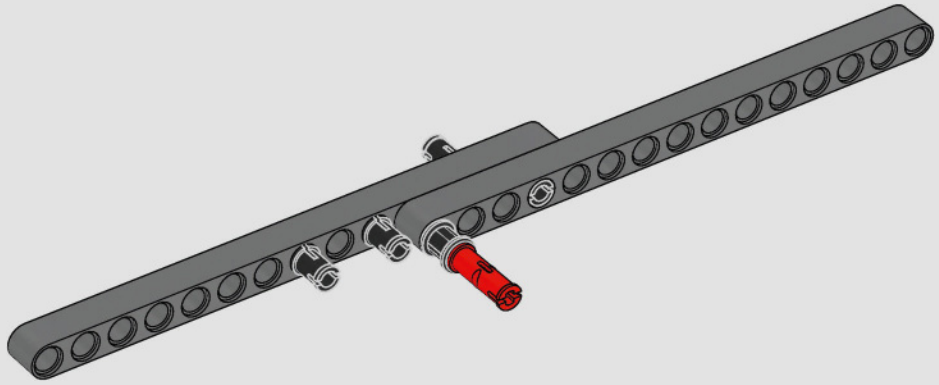

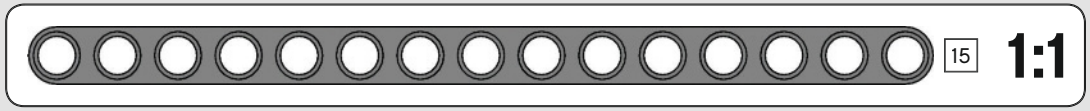

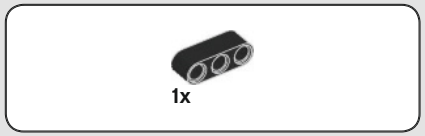

310

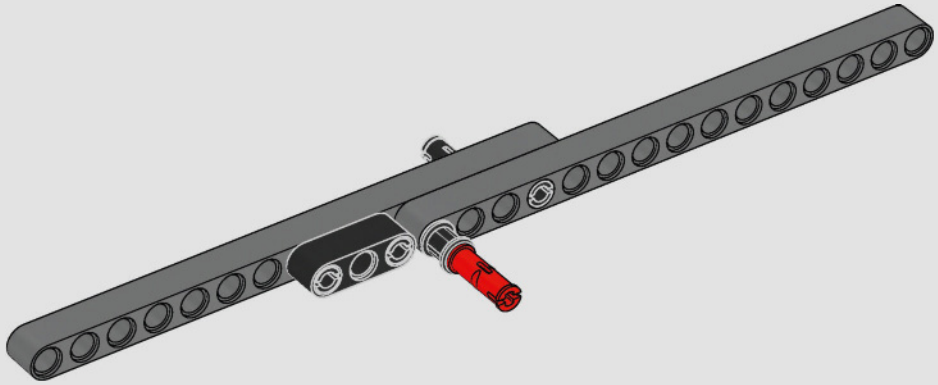

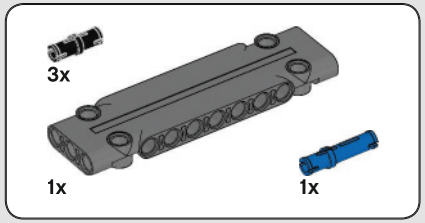

311

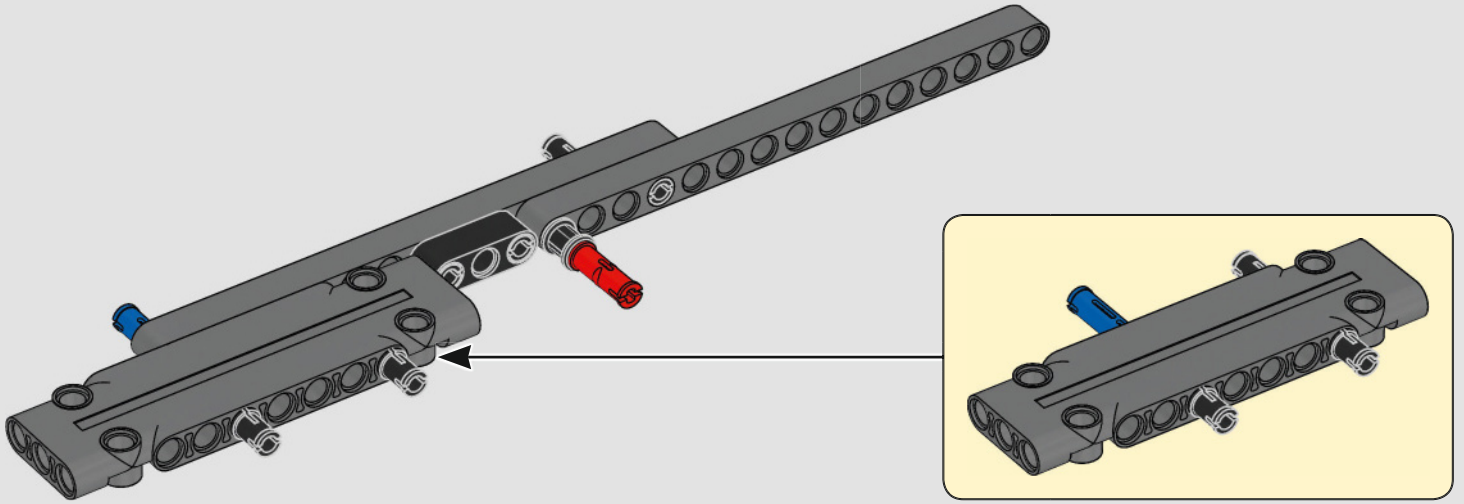

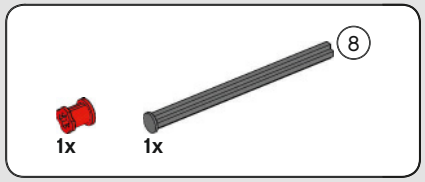

312

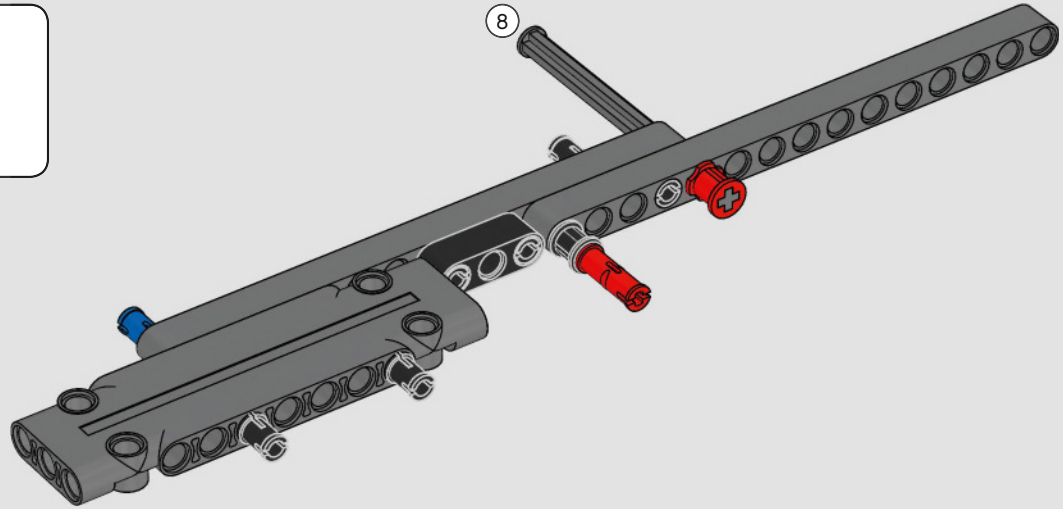

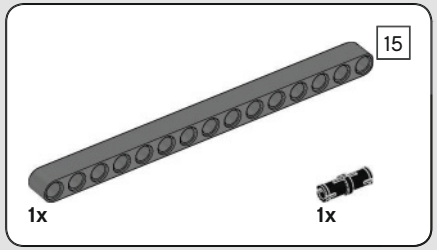

313

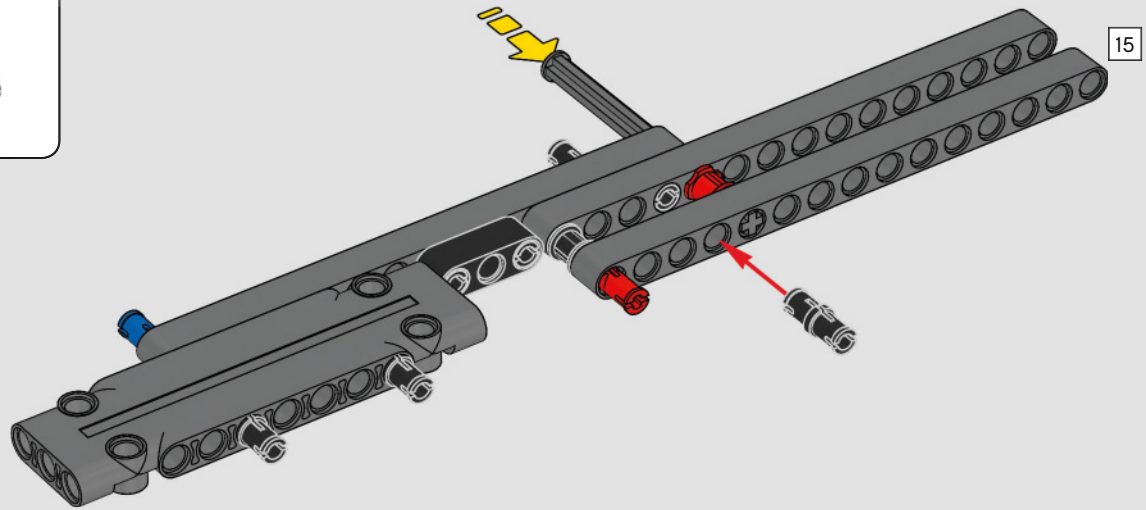

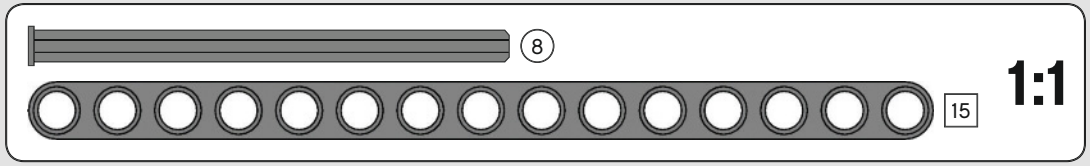

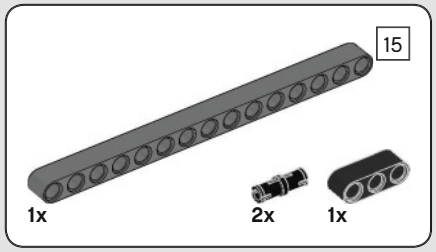

314

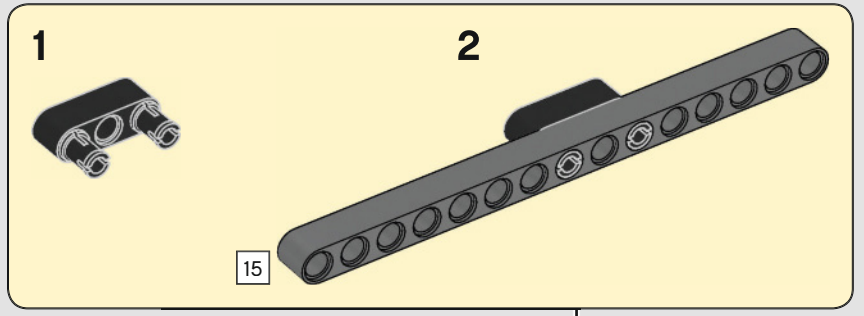

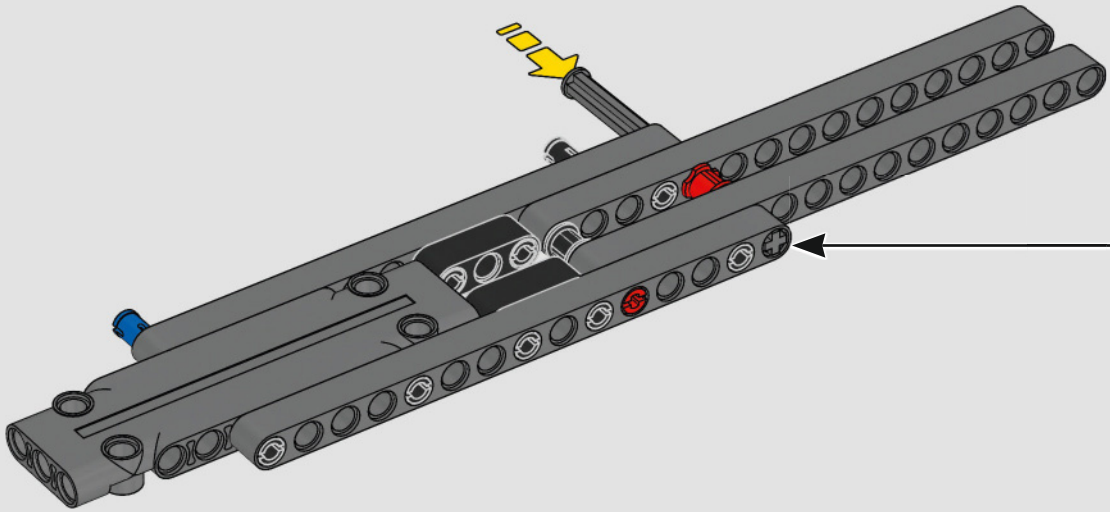

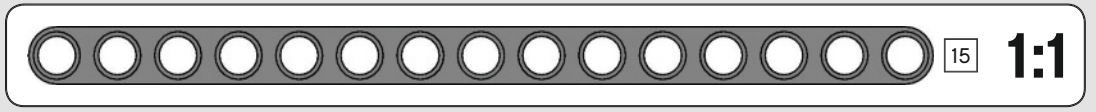

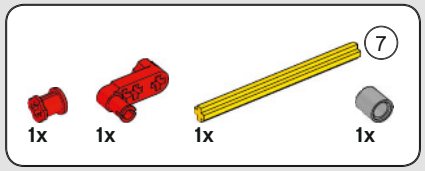

315

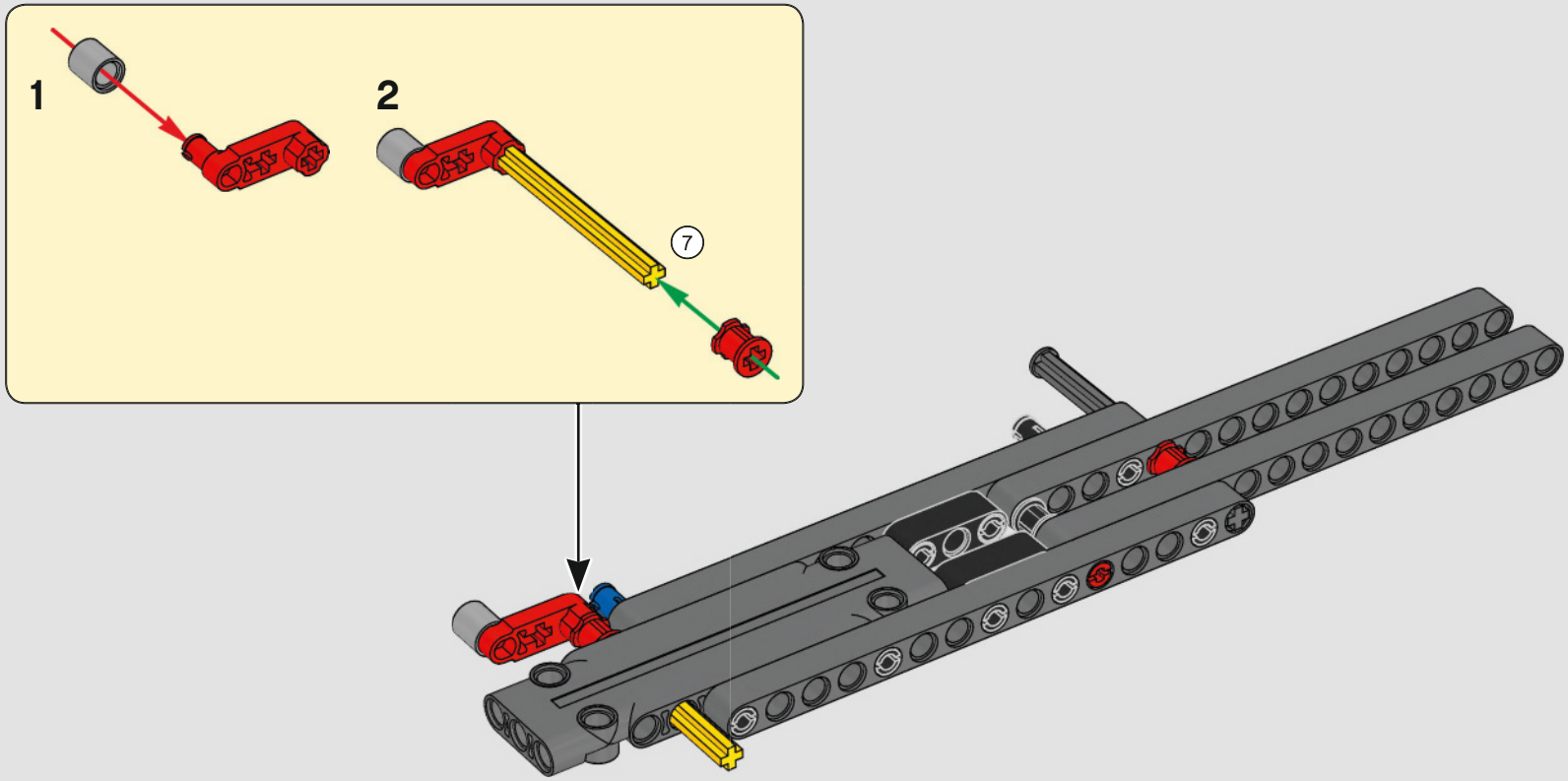

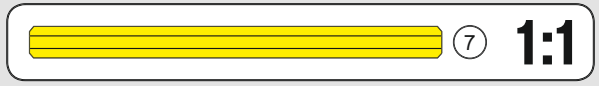

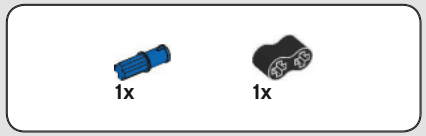

316

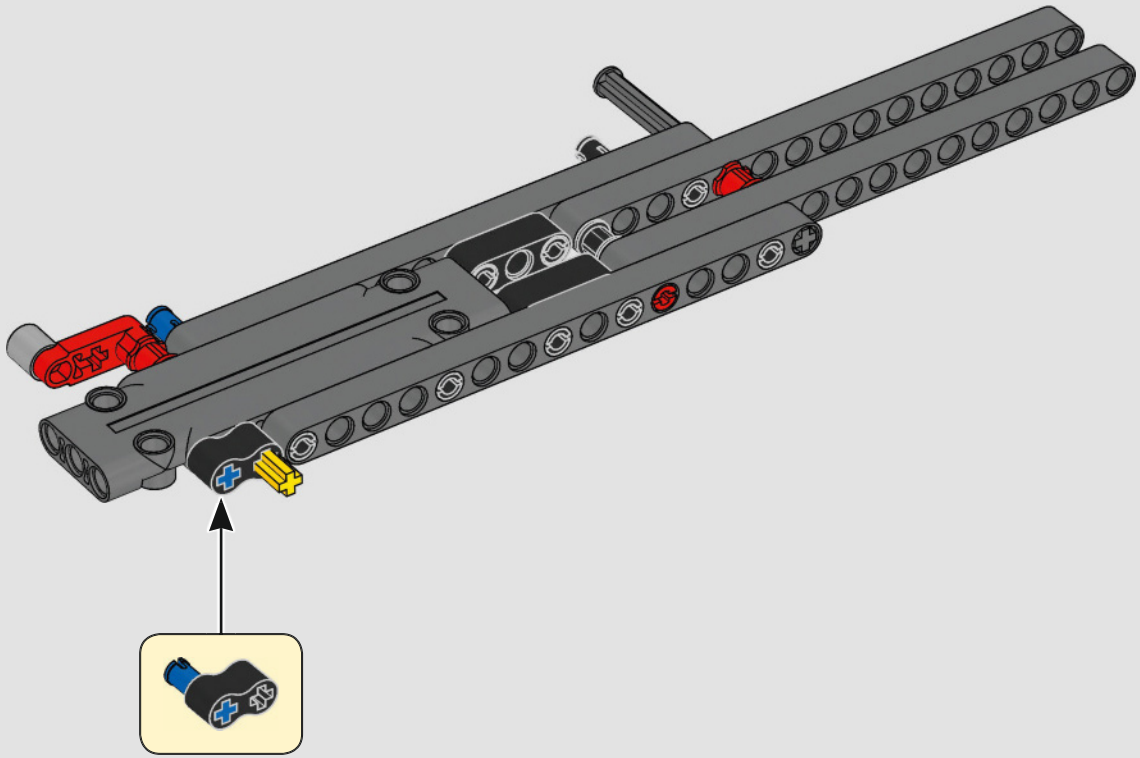

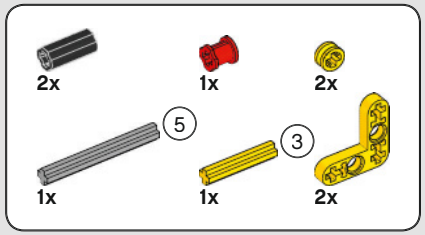

317

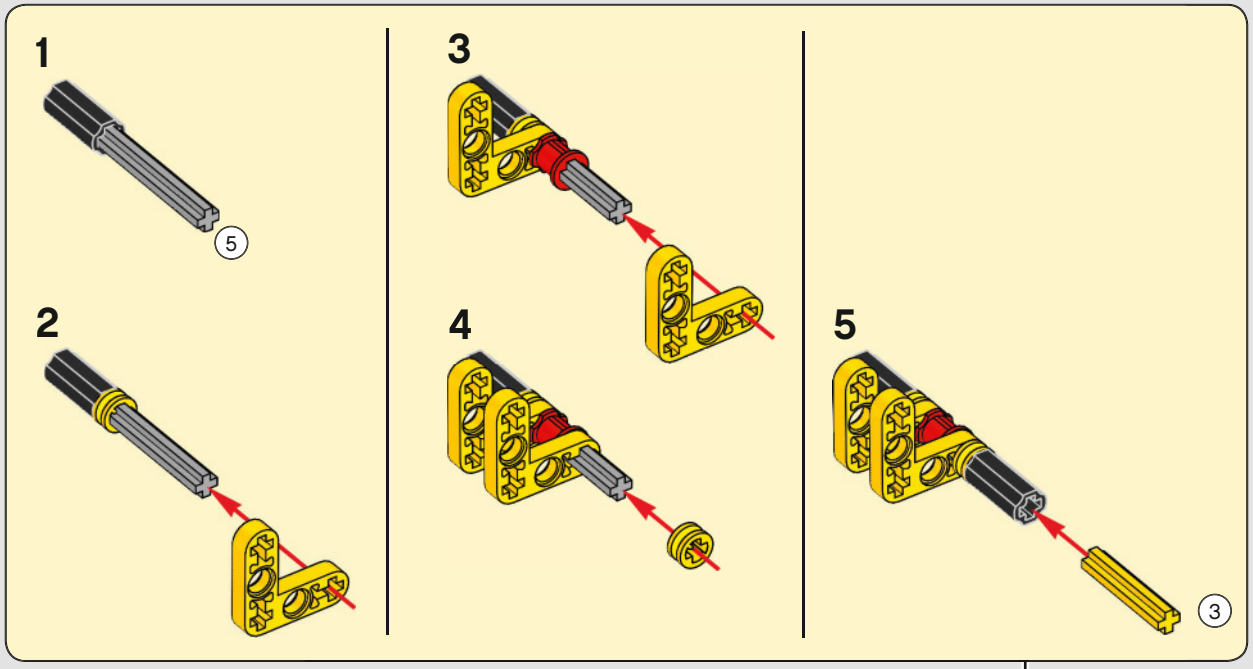

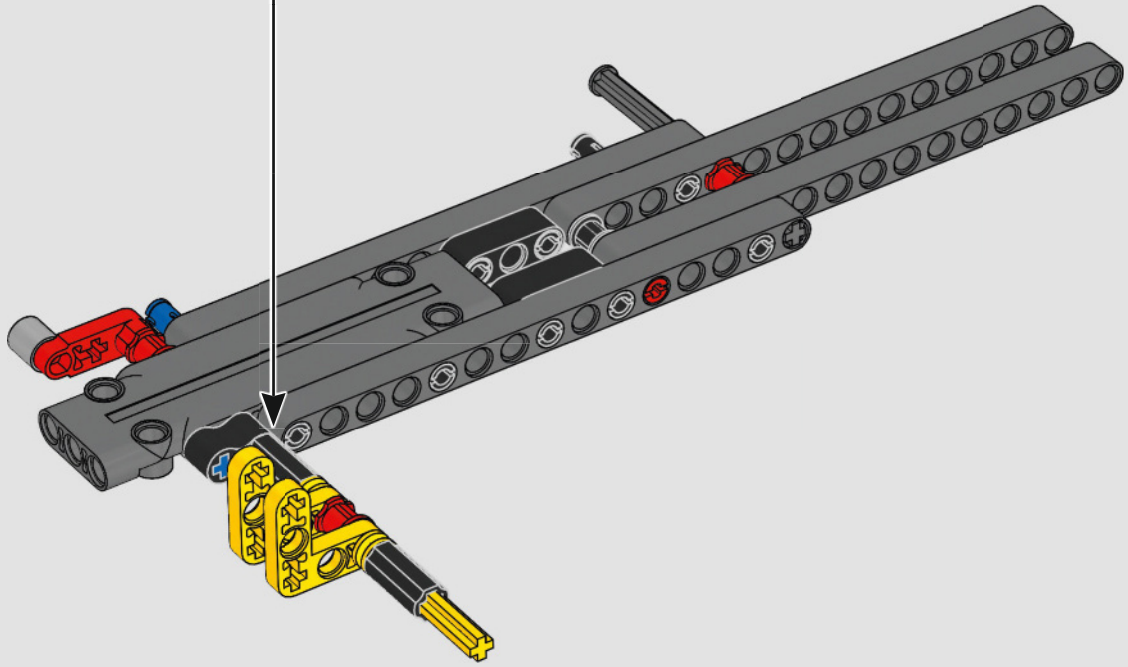

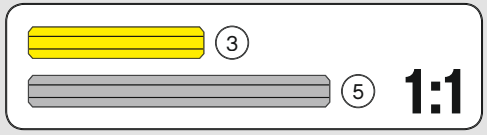

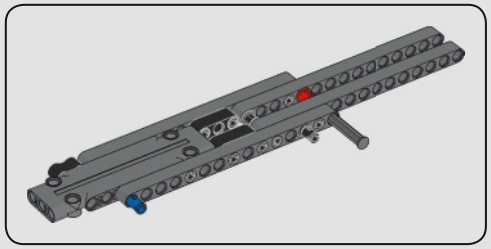

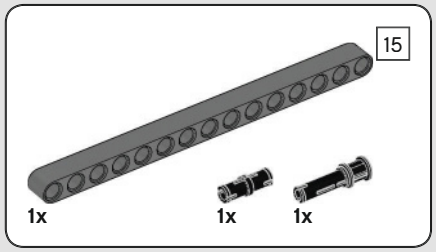

318

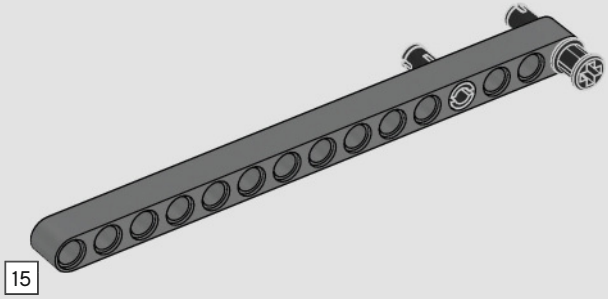

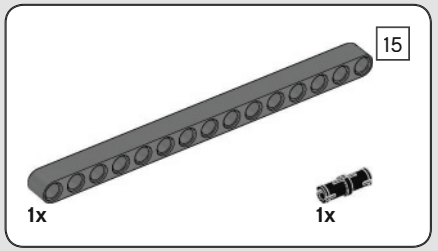

319

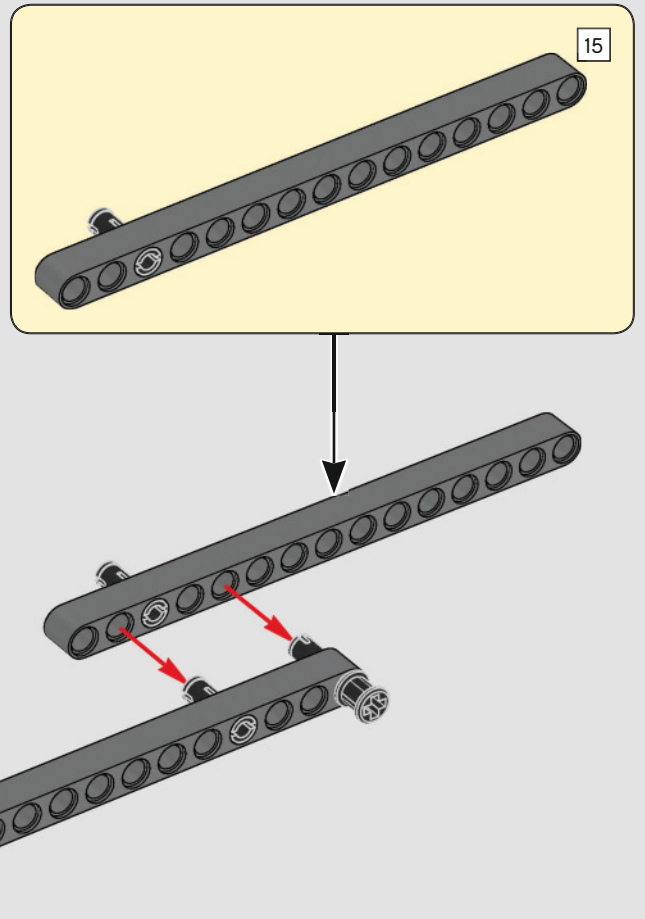

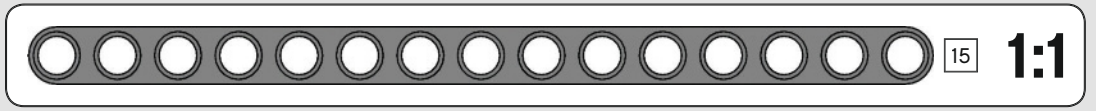



320

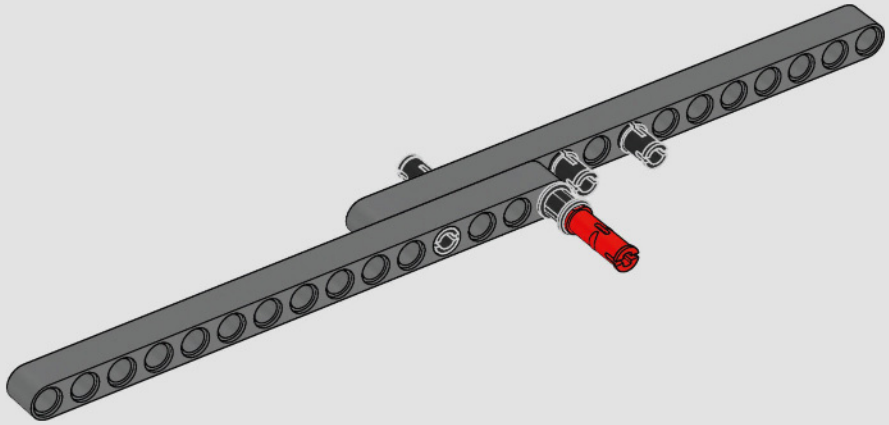



321

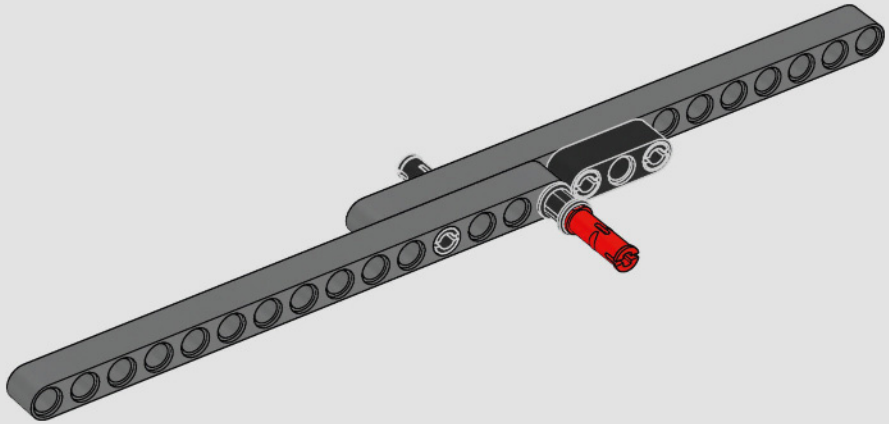

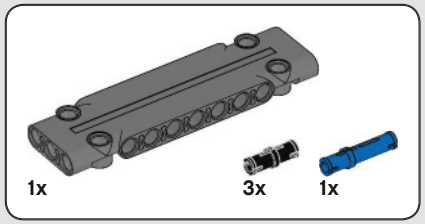

322

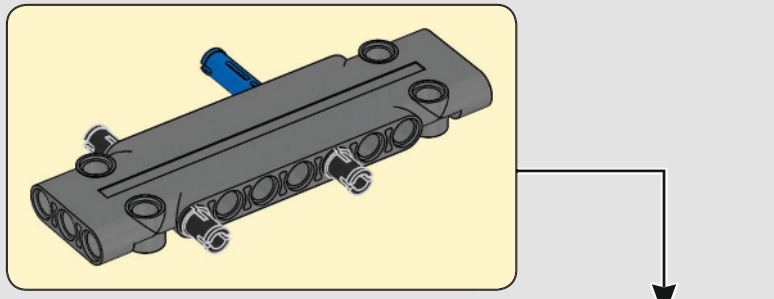

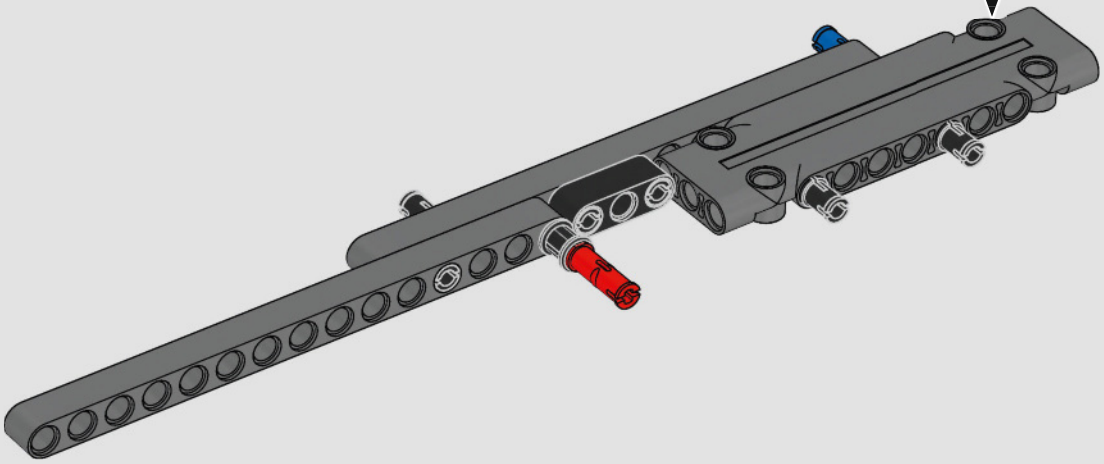

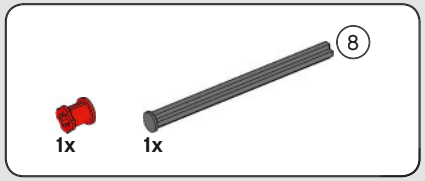

323

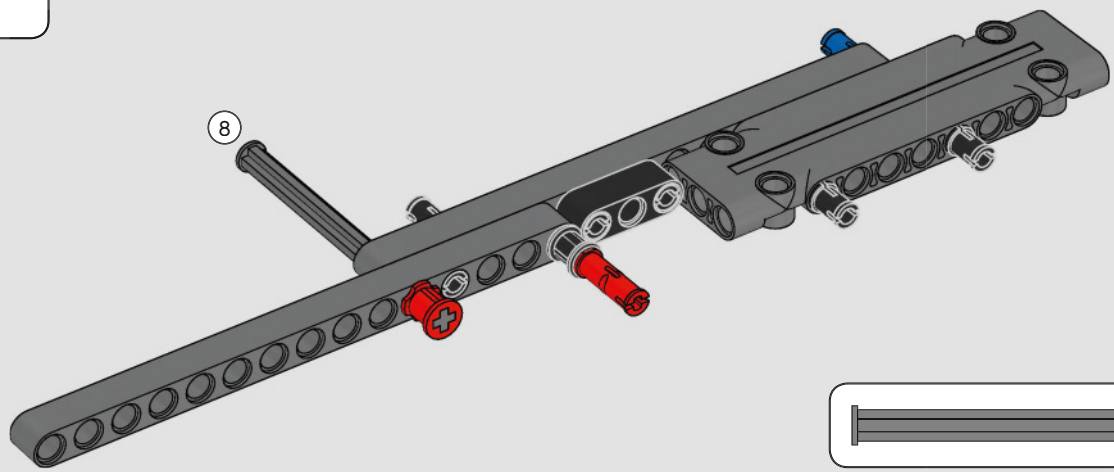

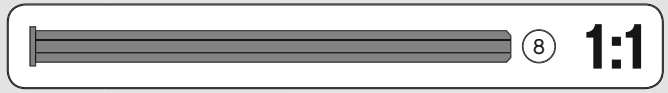

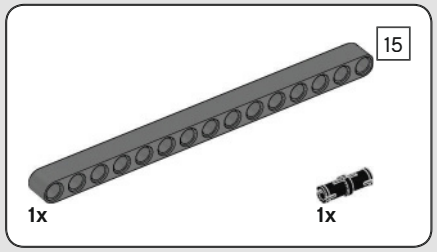

324

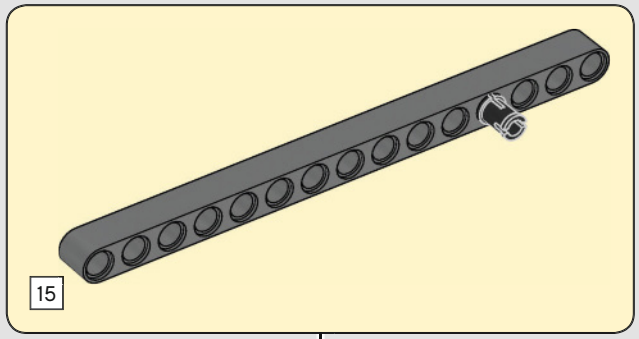

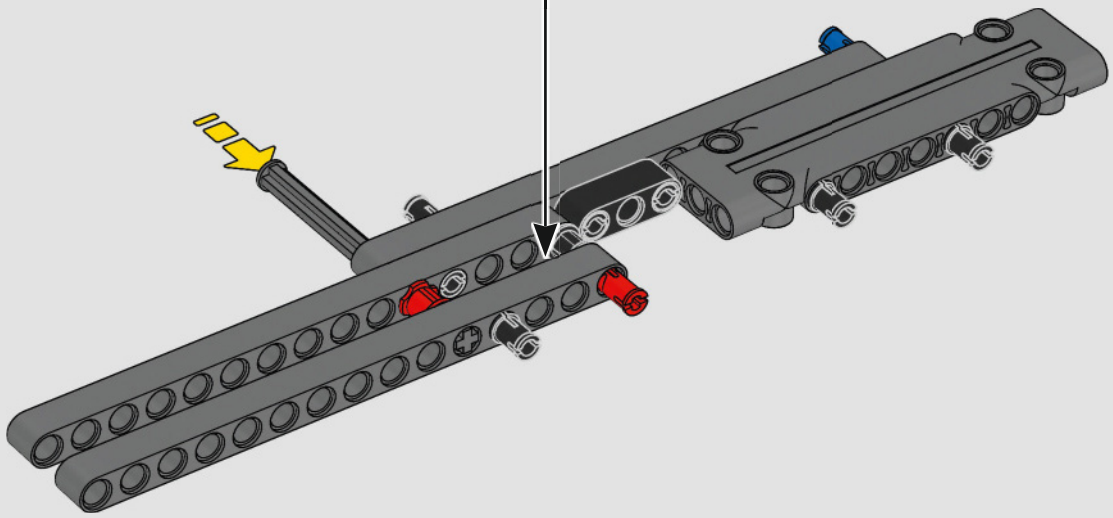

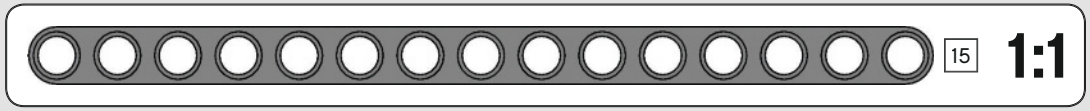

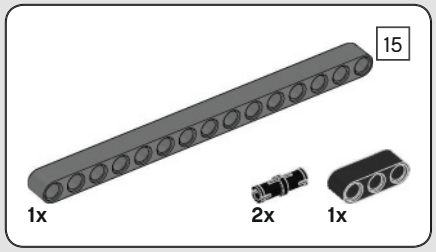

325

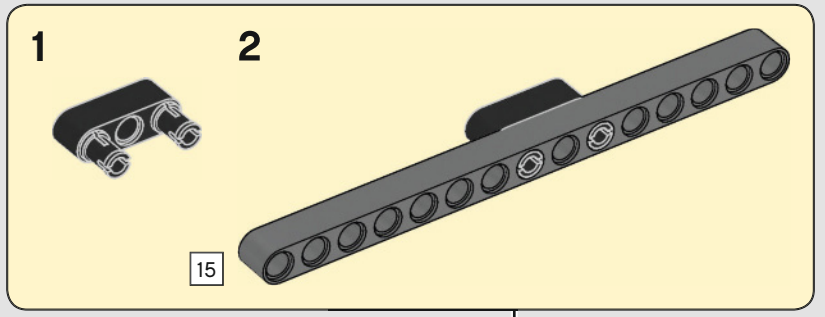

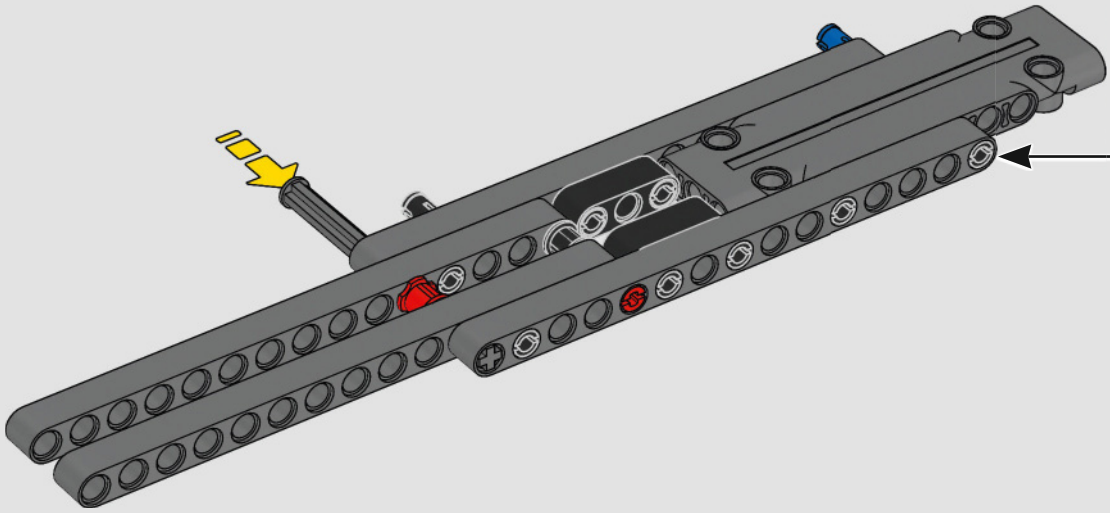

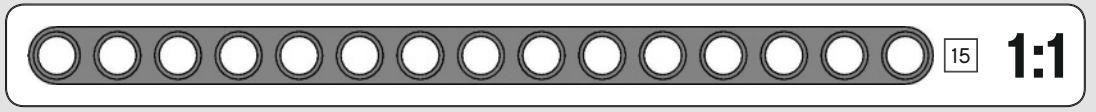

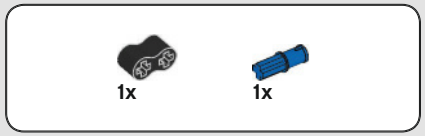



326

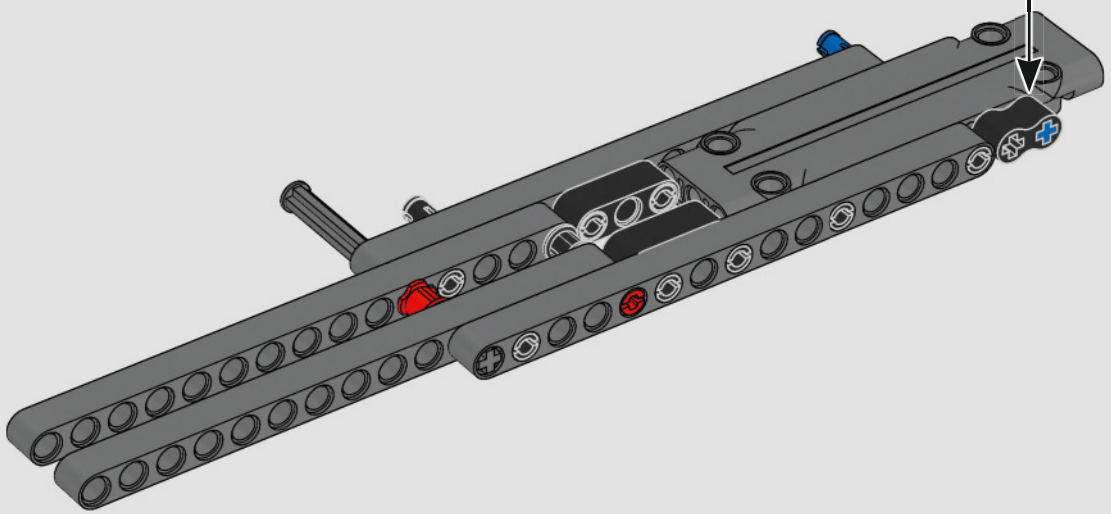

327



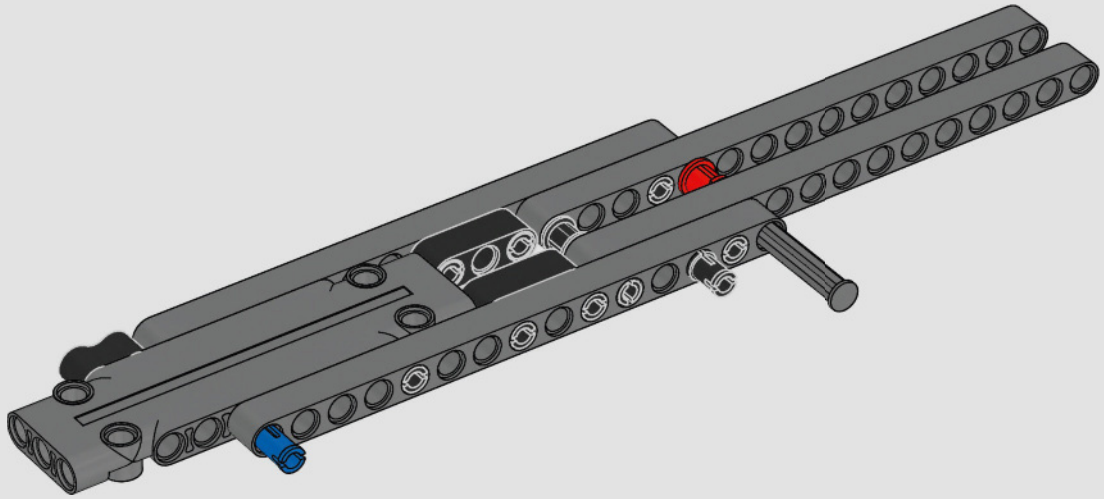

328

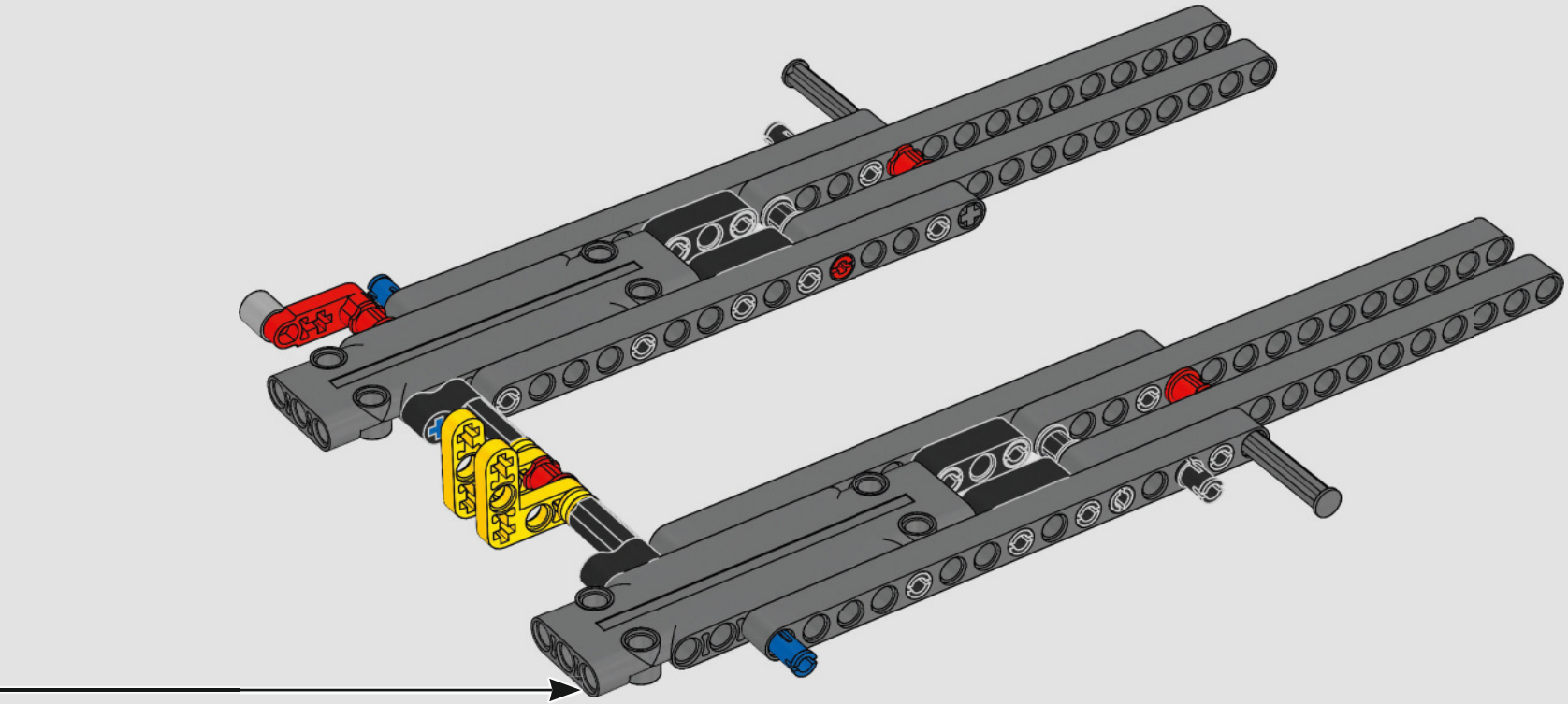

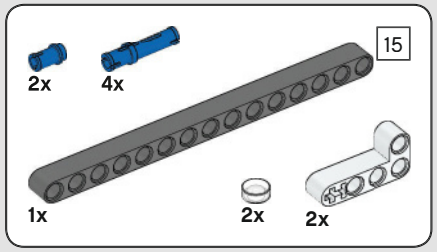

329

1

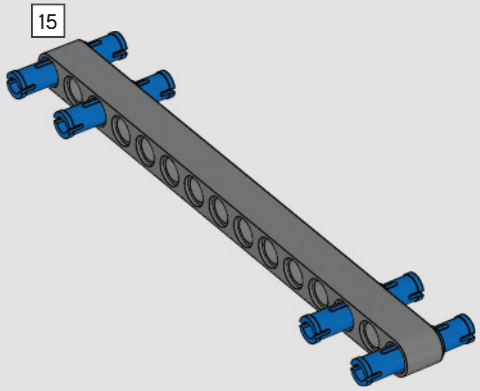

2

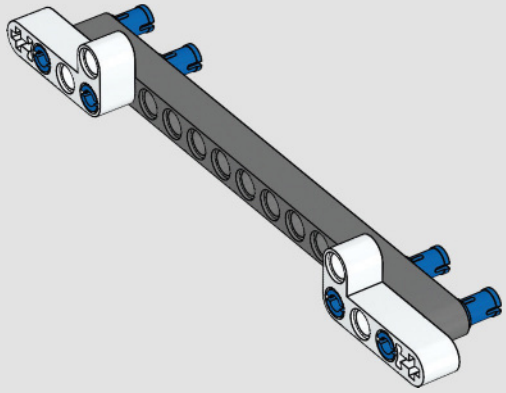

3

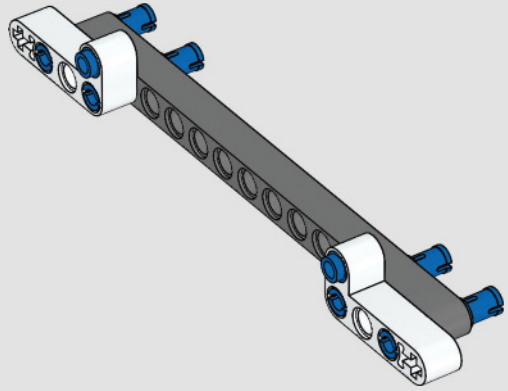

4

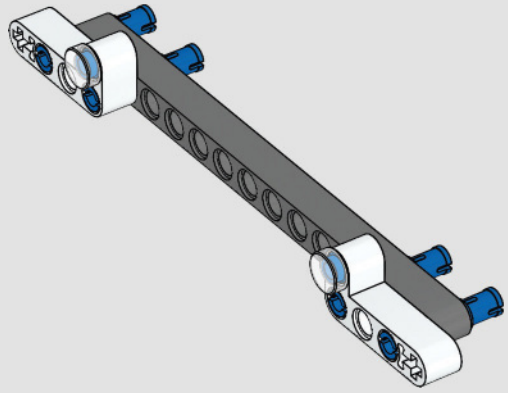

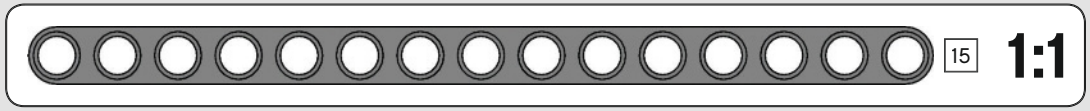

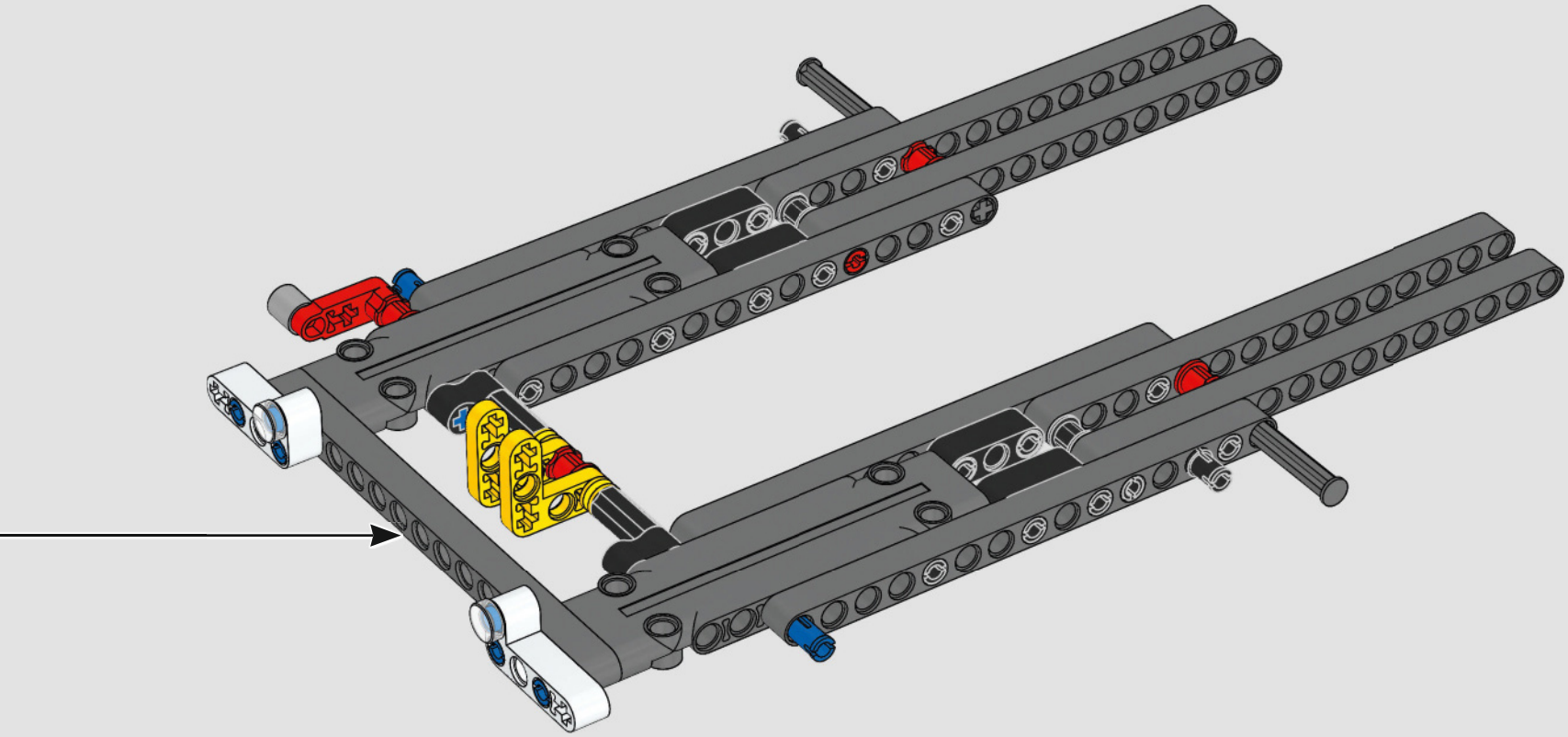

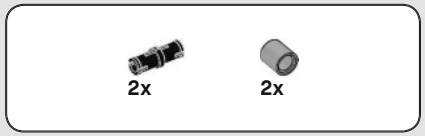

330

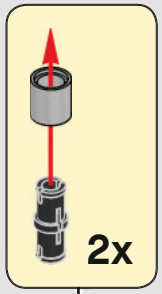



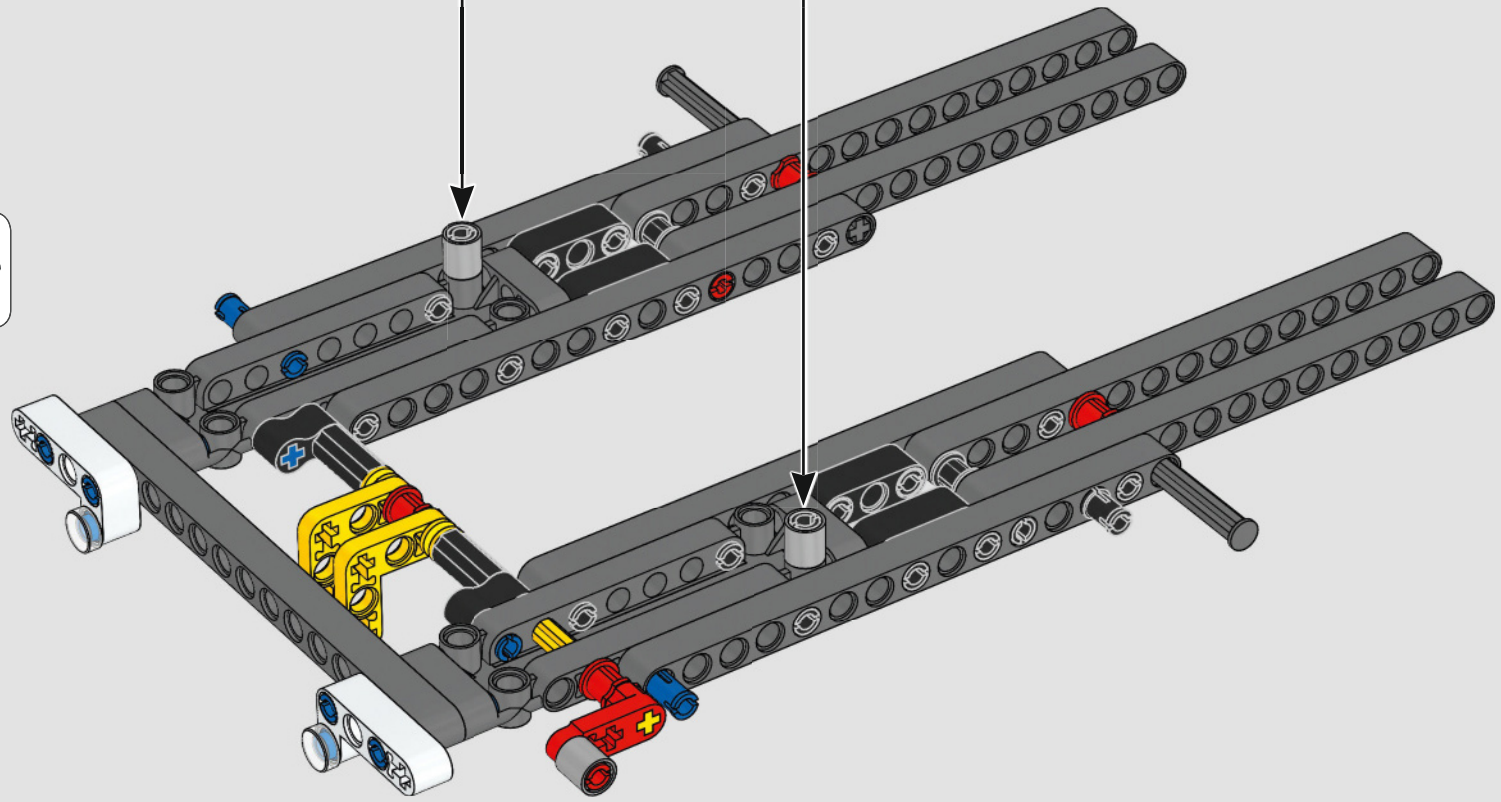

331

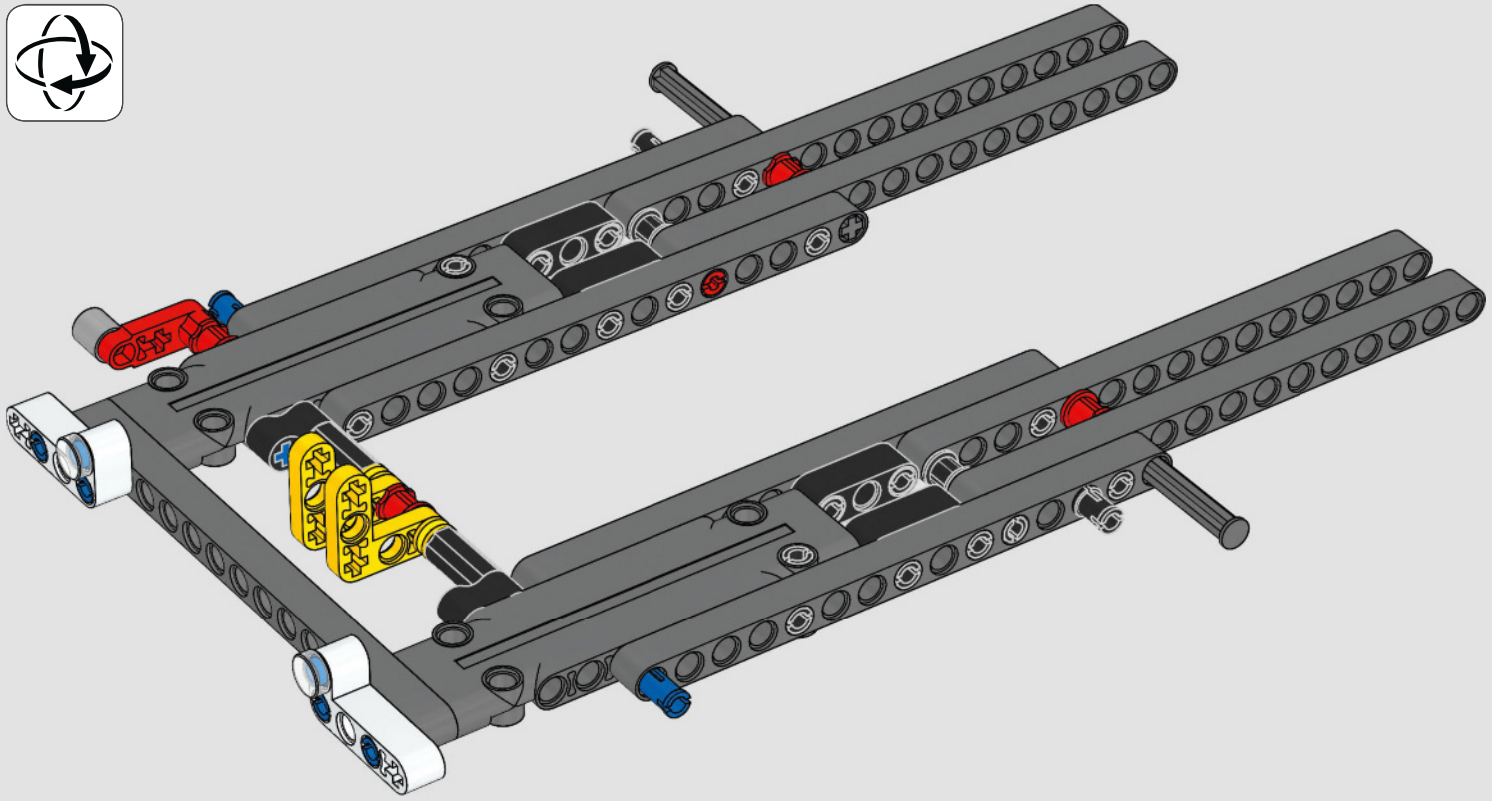

332

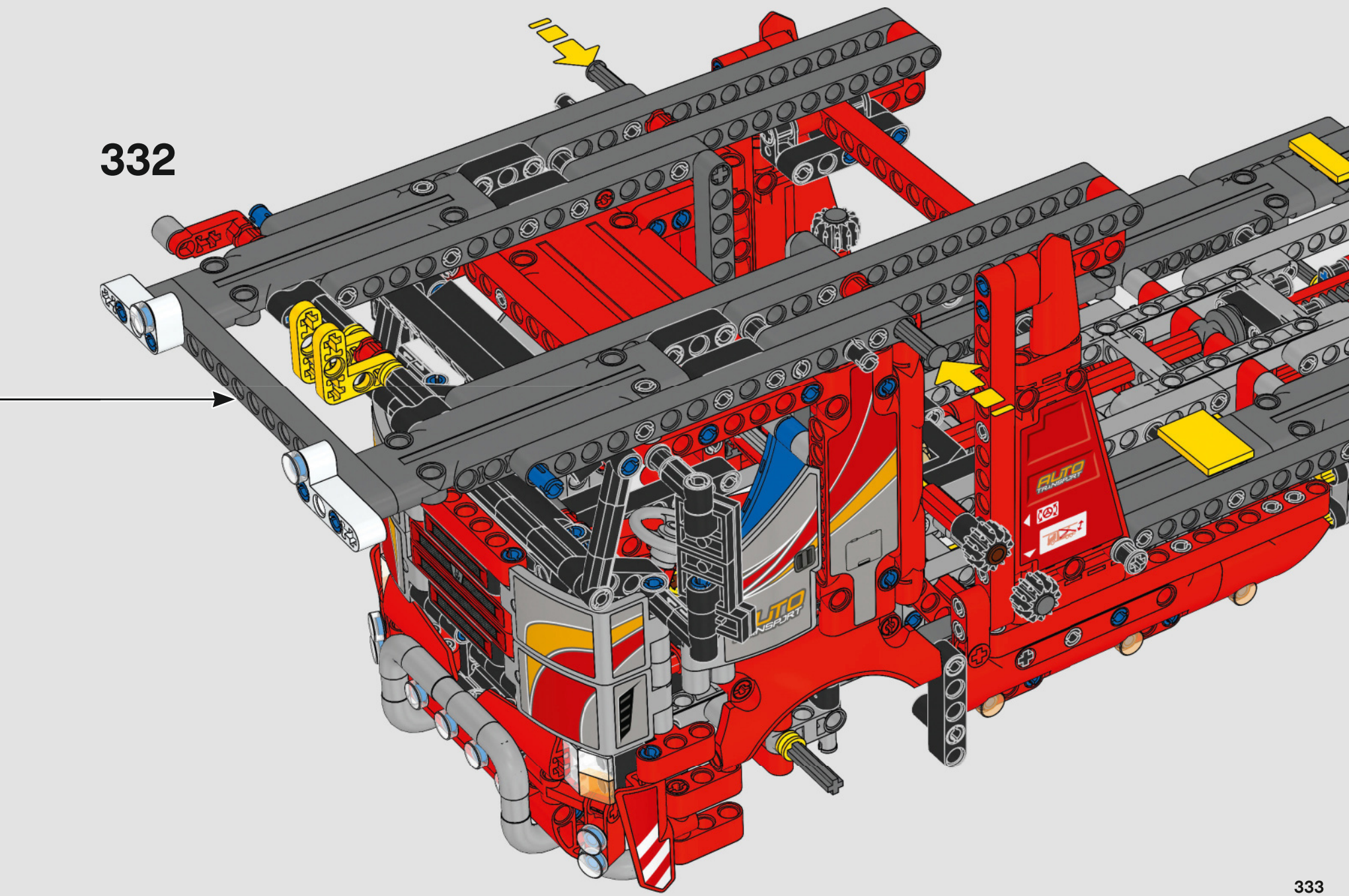

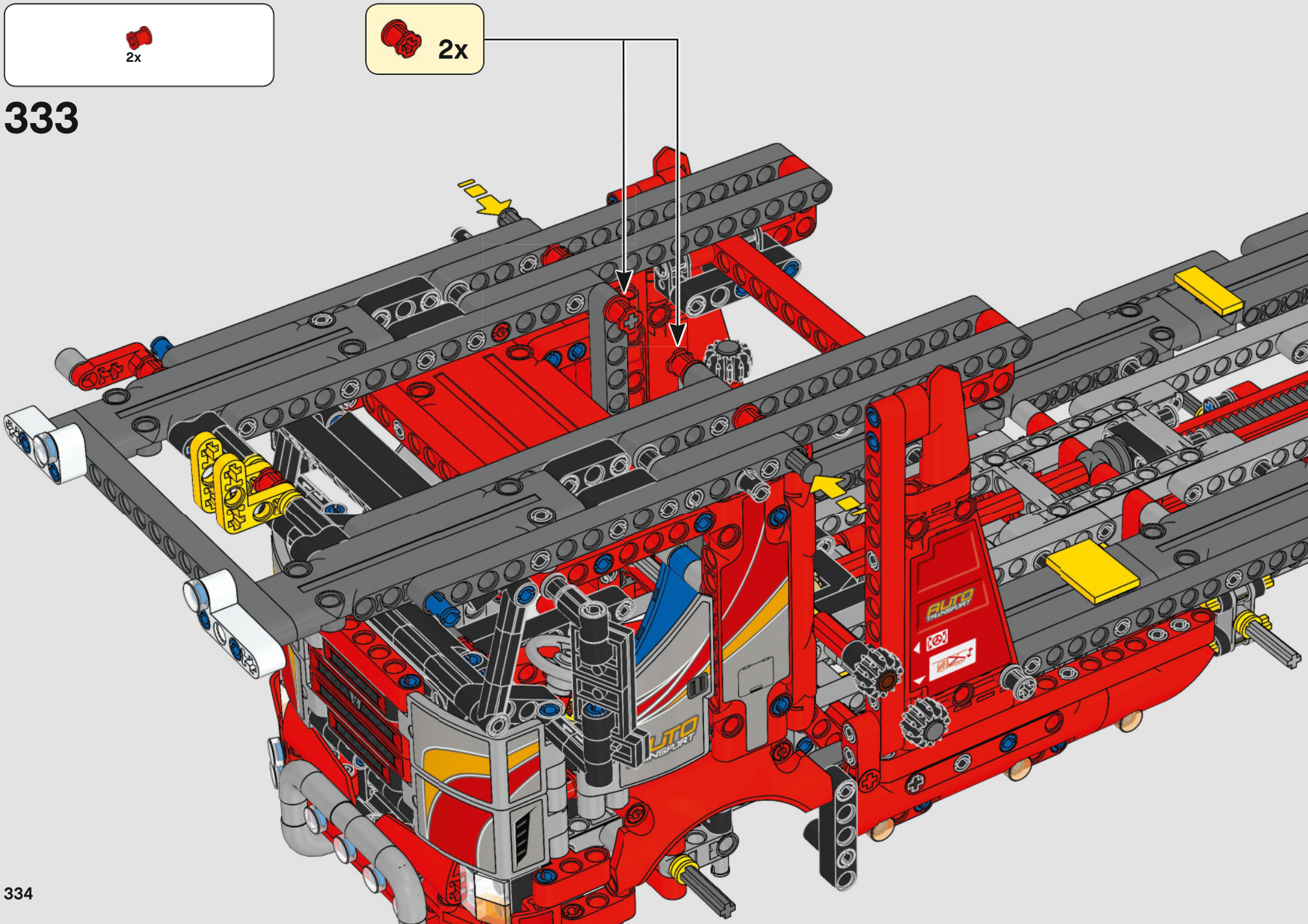
2x
2x
333
AUTO
TRANSPORT

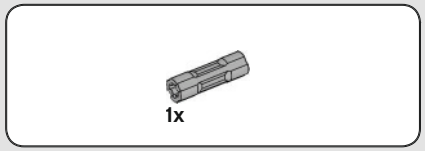

334

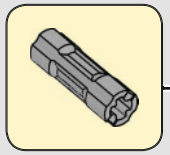

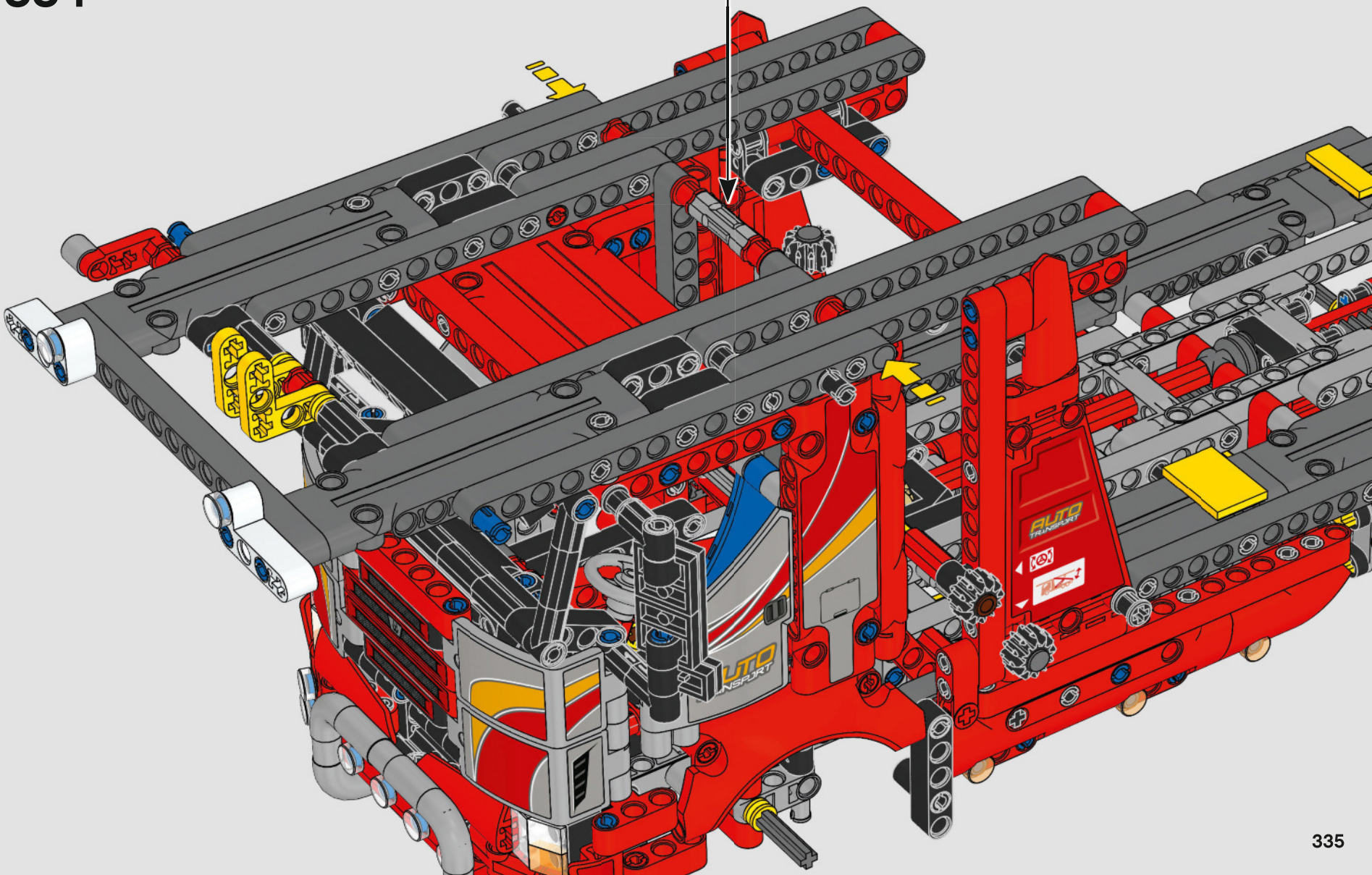

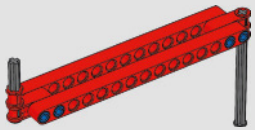

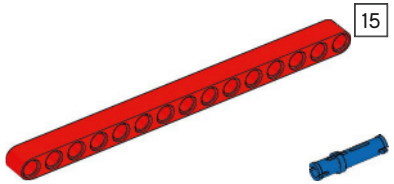

335

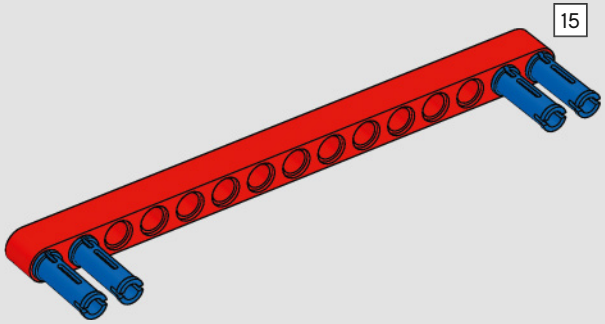

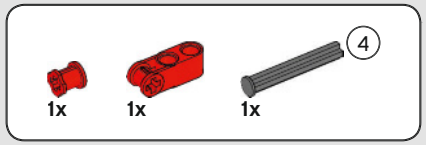

336

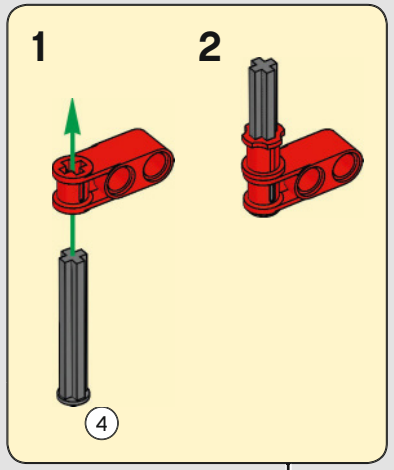

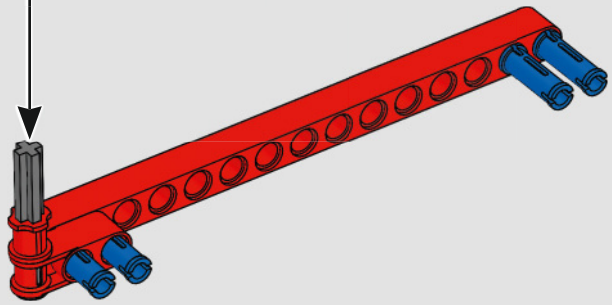

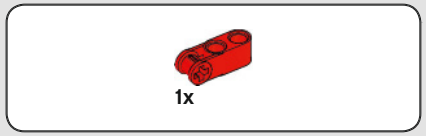

337

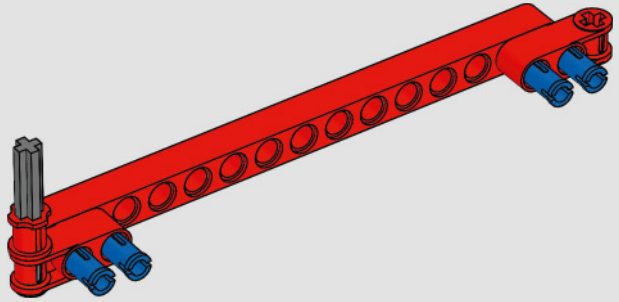

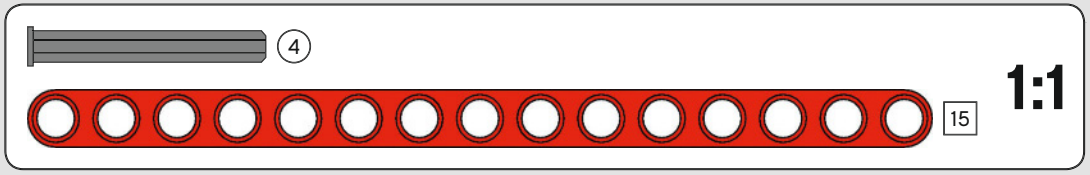

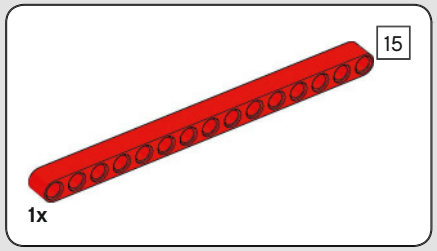

338

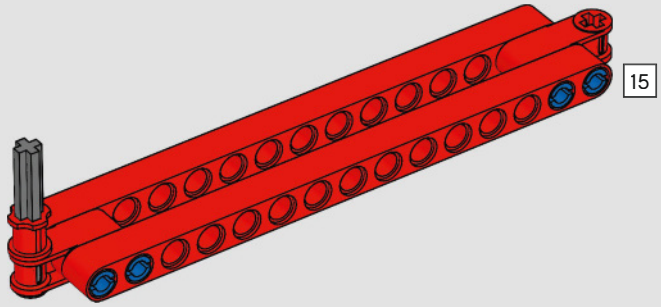

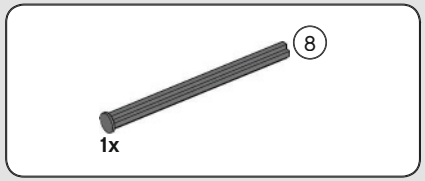

339

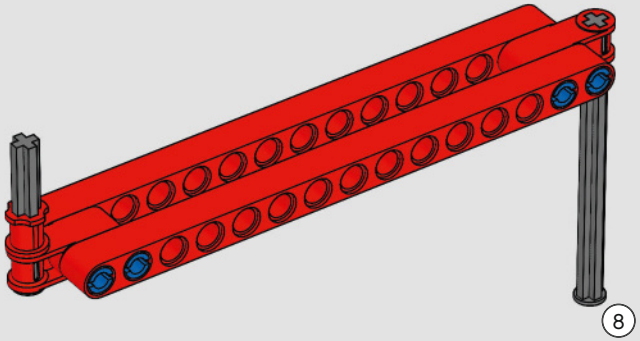

2x

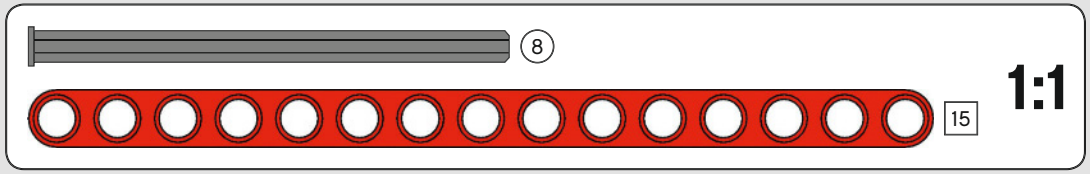

340

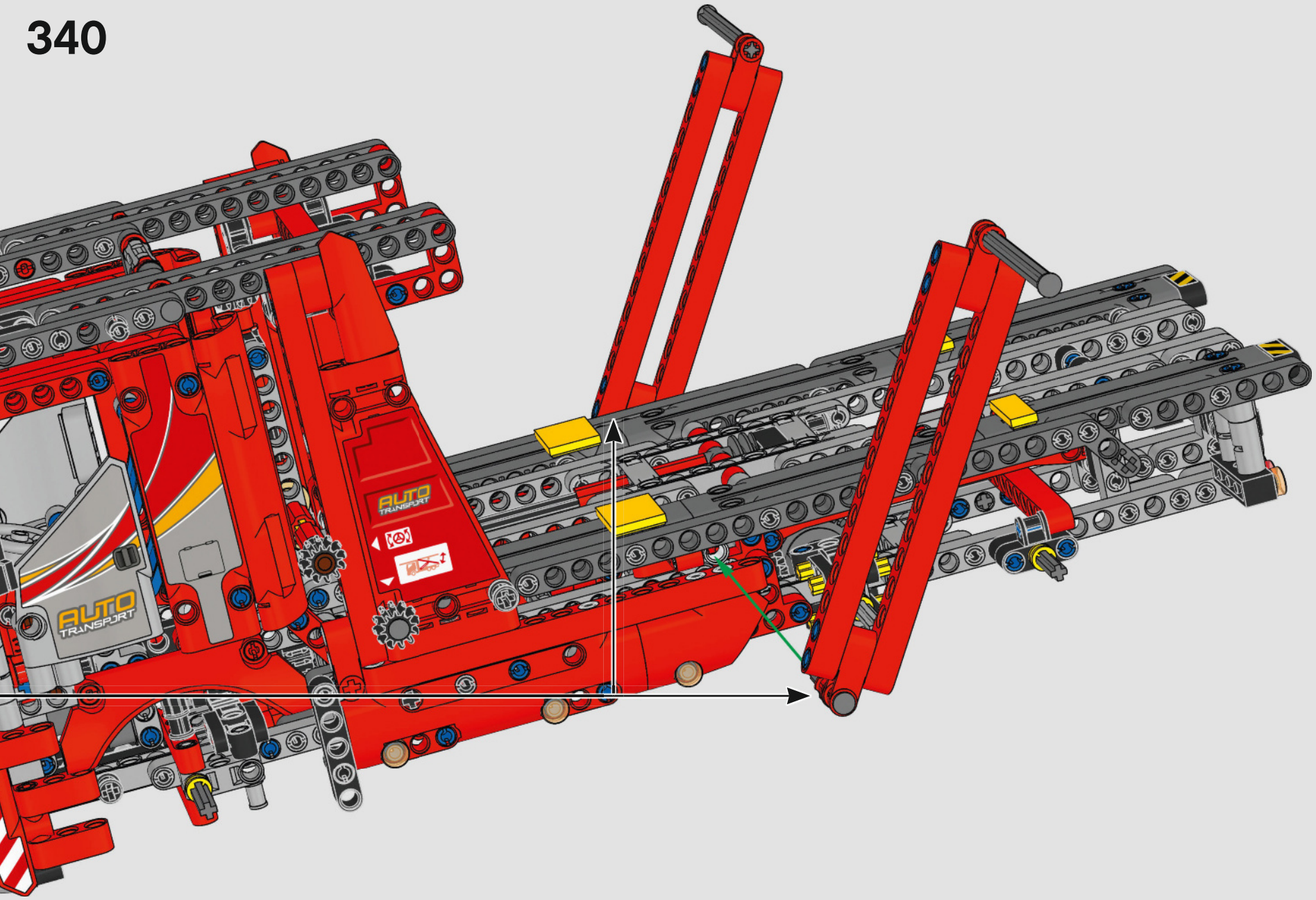

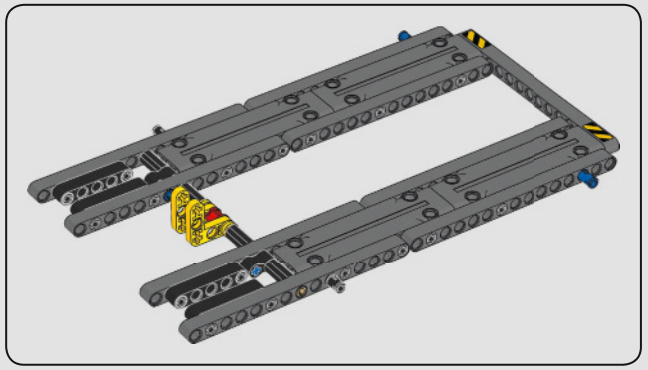

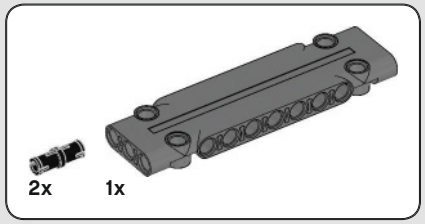

341

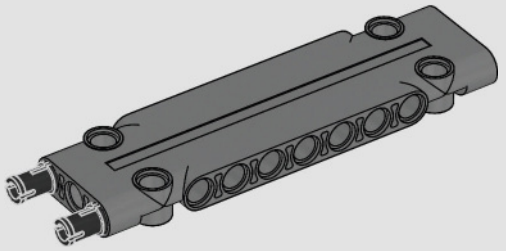

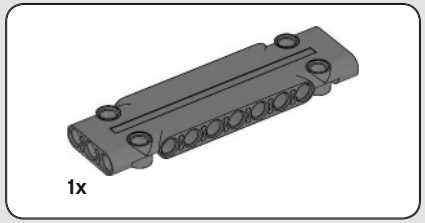

342

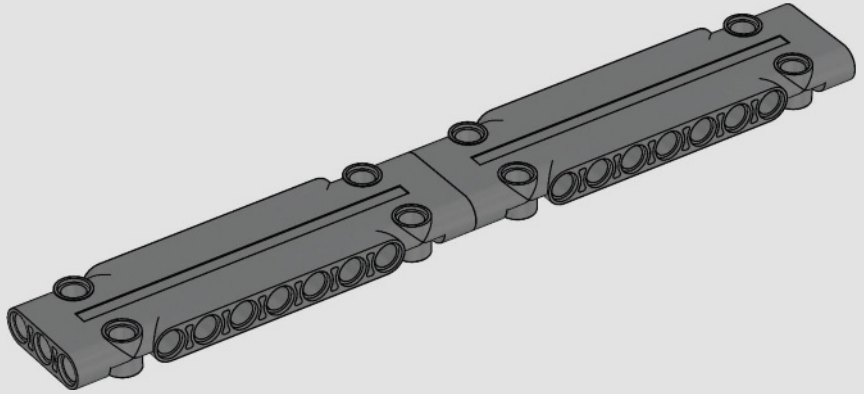

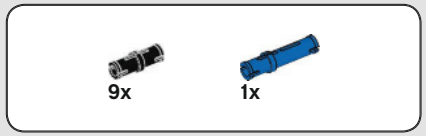

343

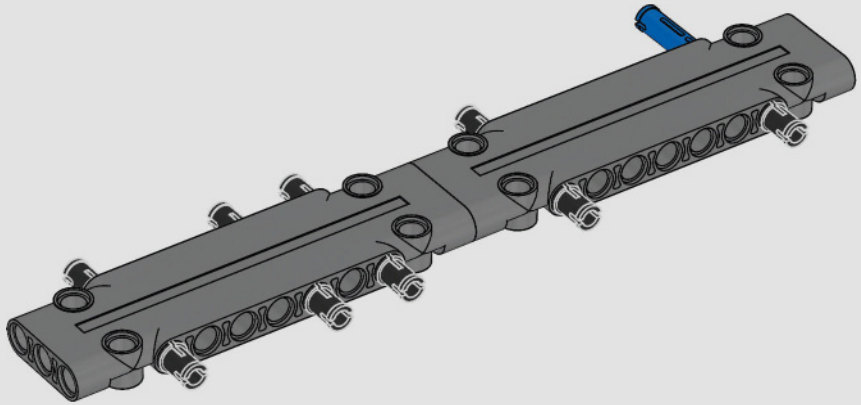

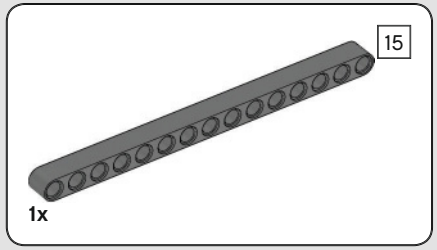

344

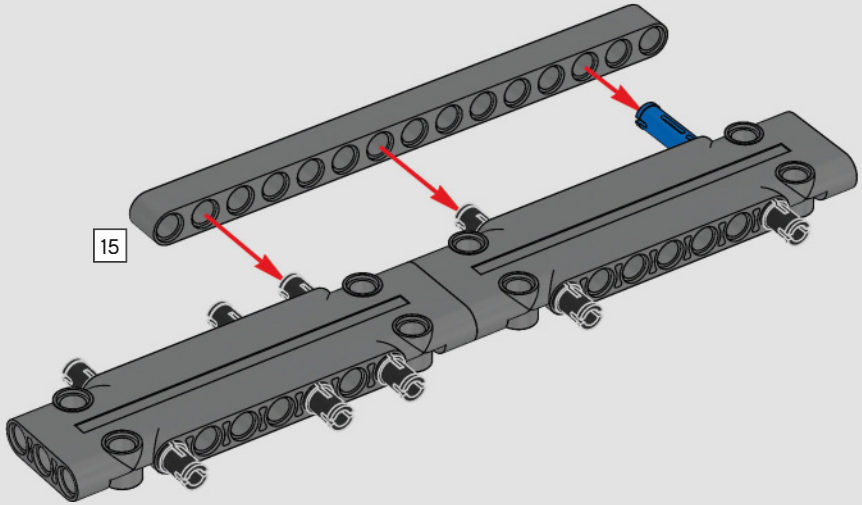

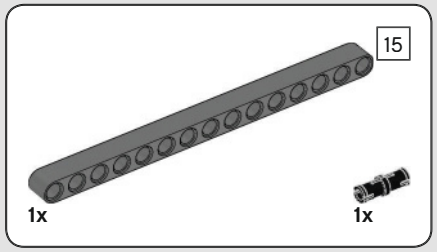

345

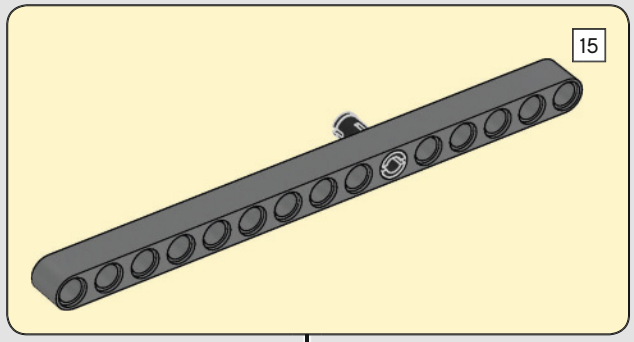

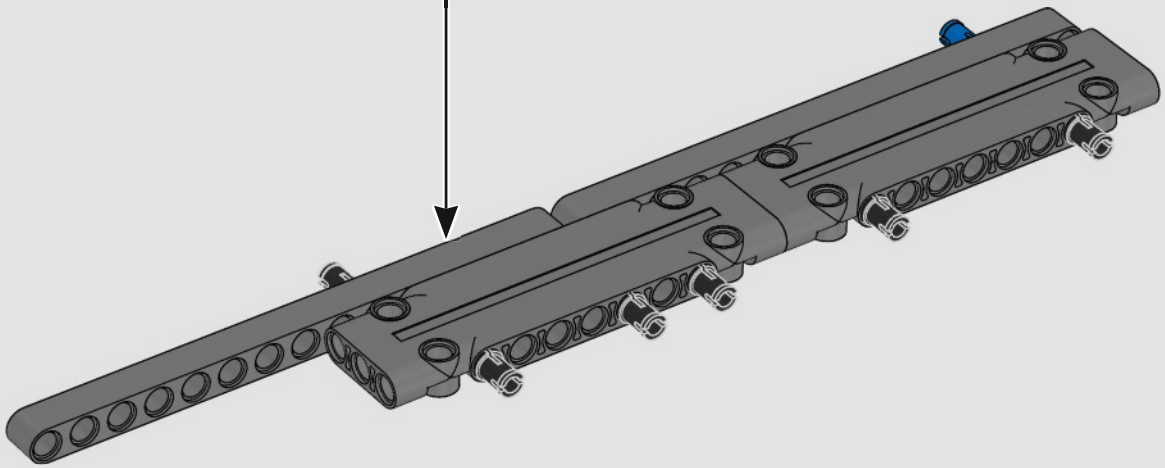

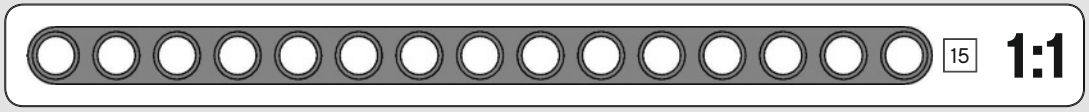



346

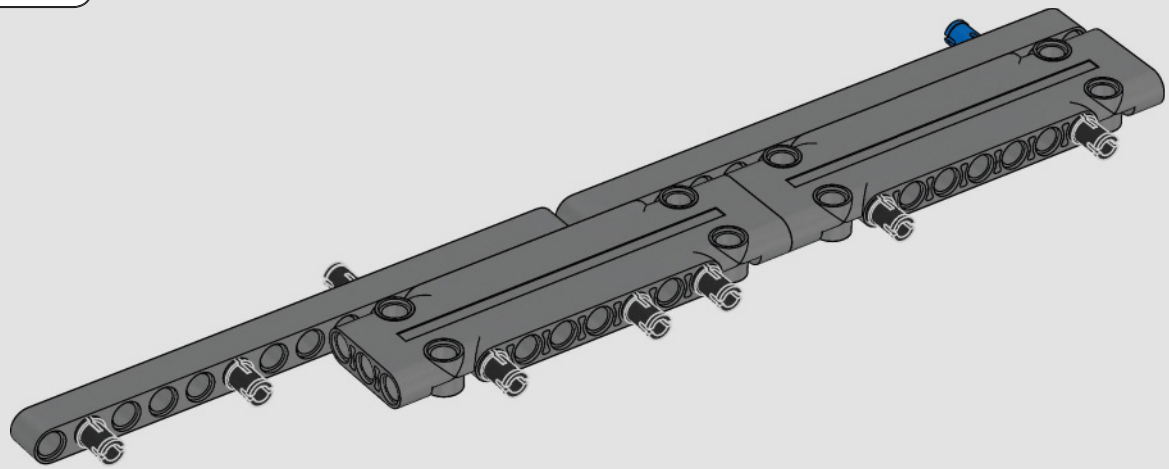

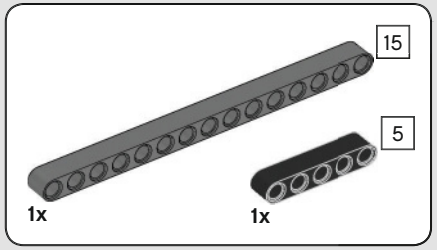

347

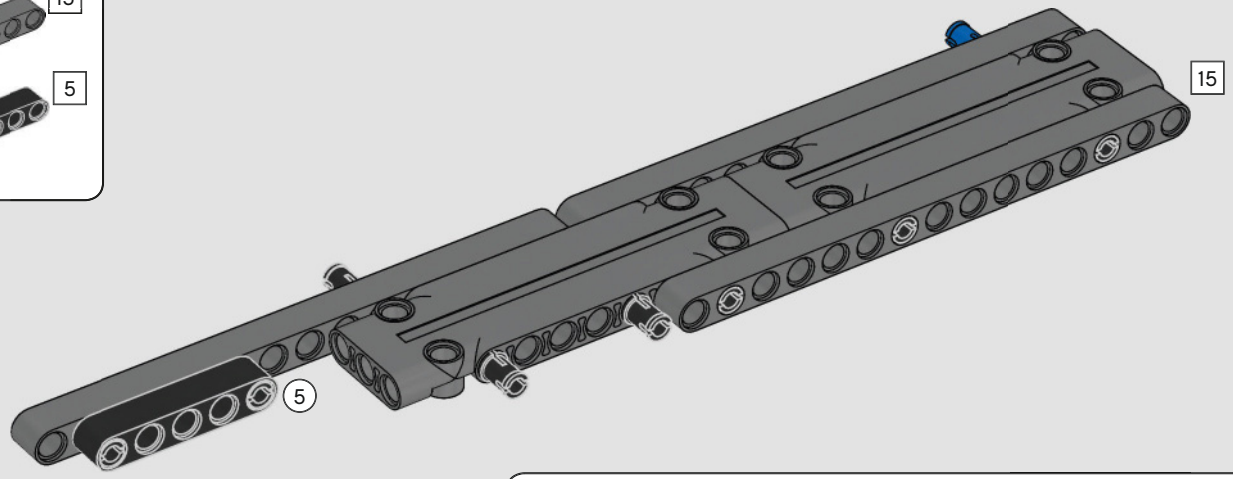

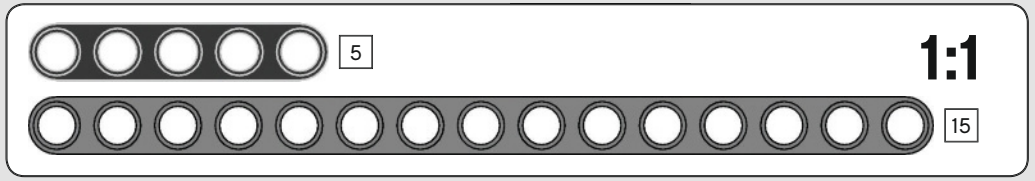

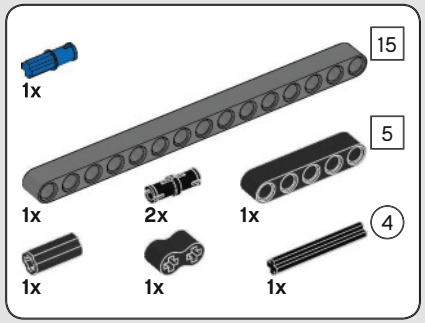

348

1

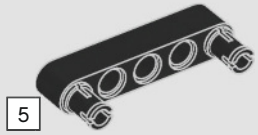

2

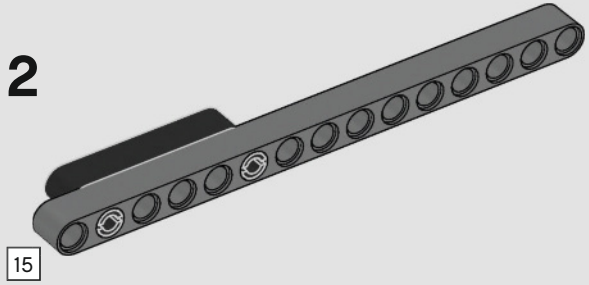

3

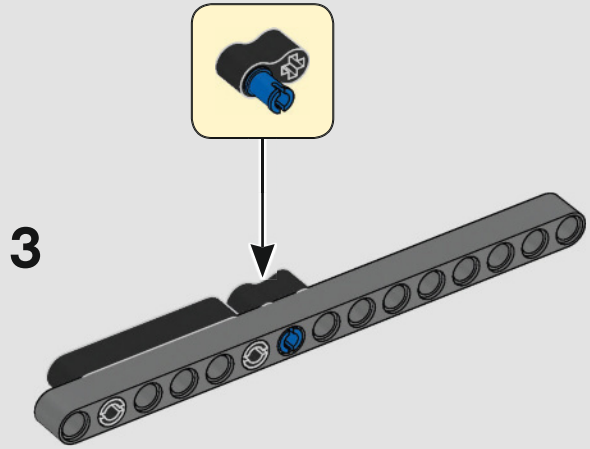

4

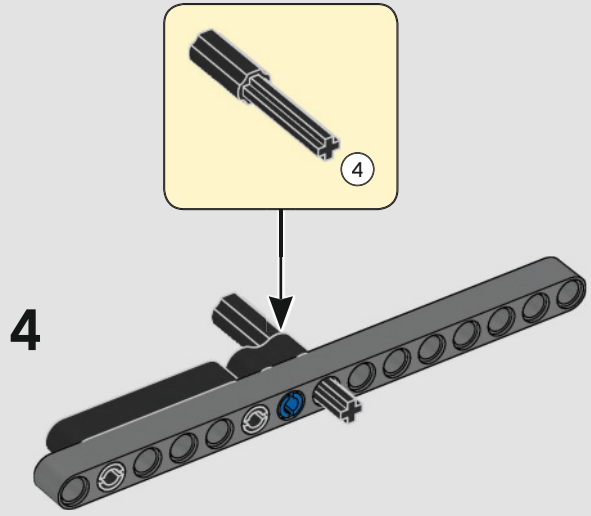

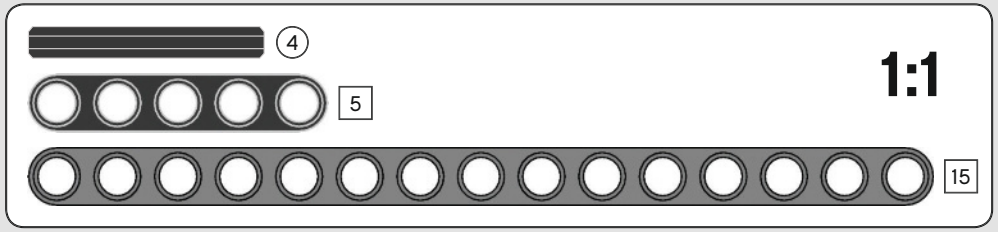

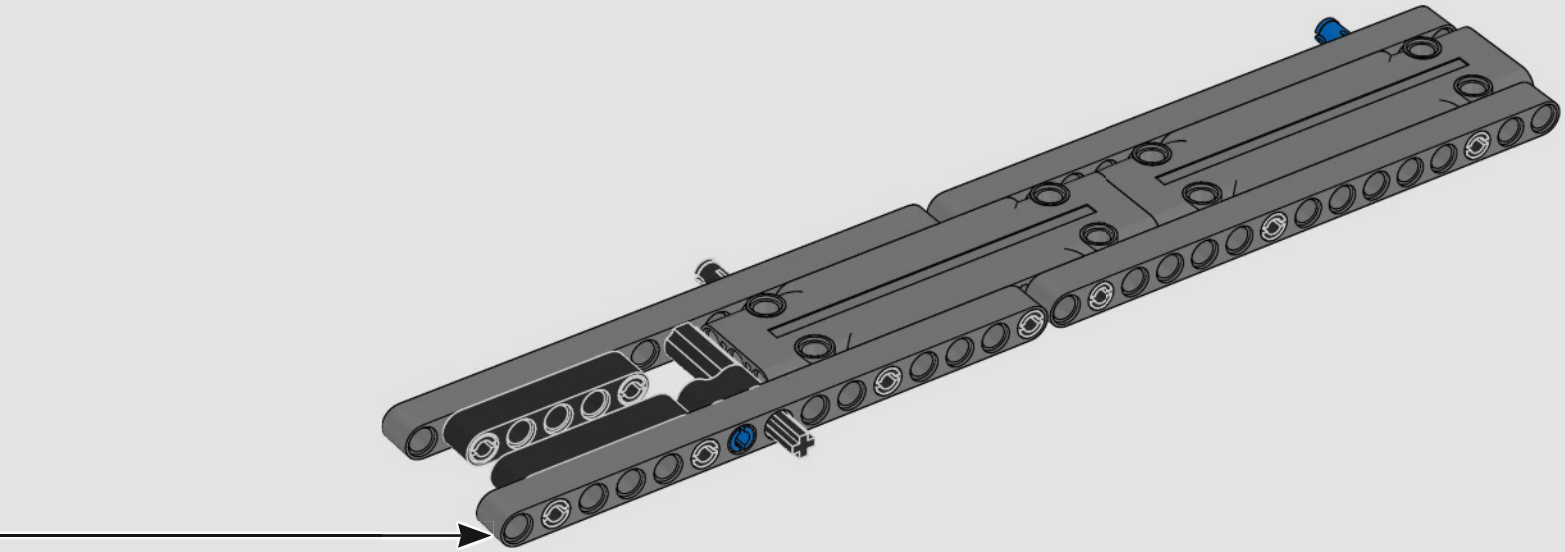

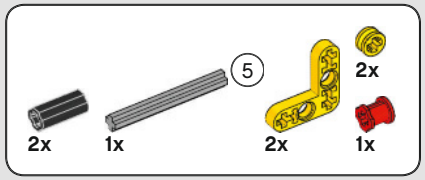

349

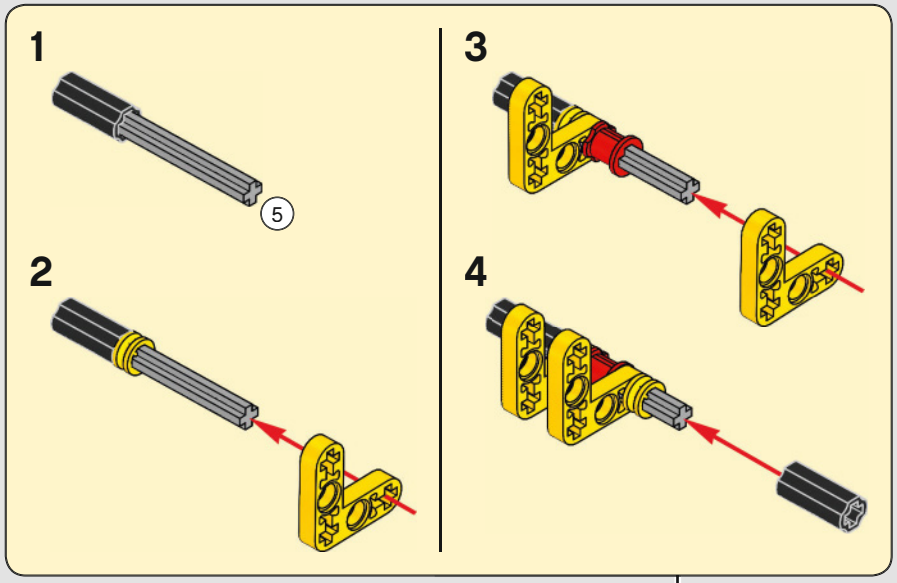

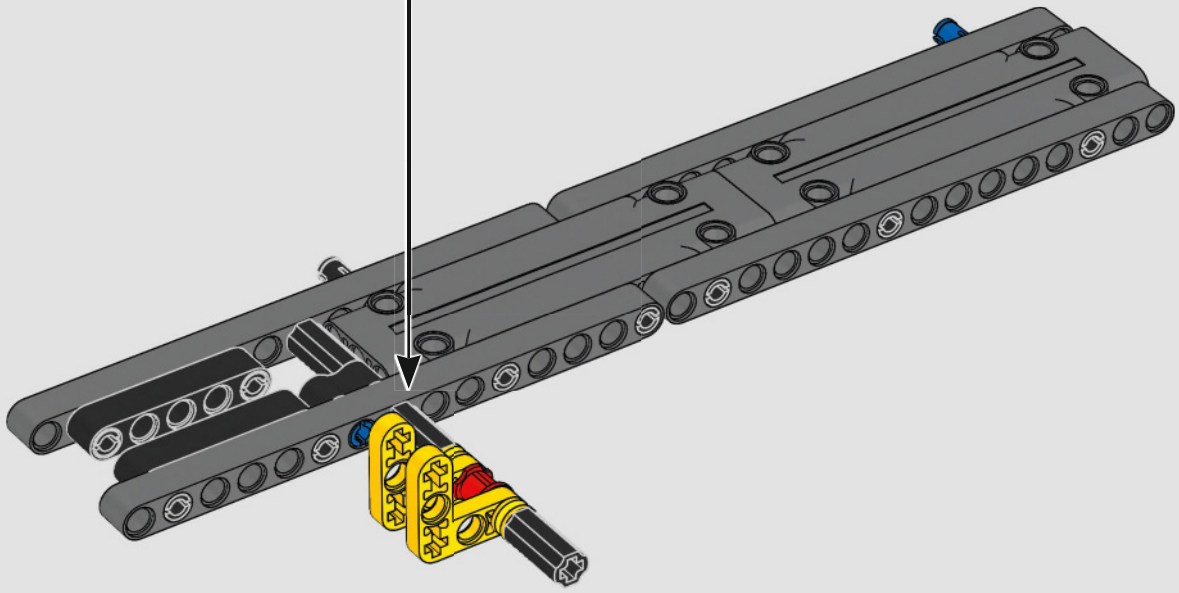

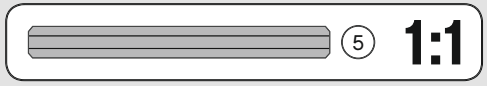

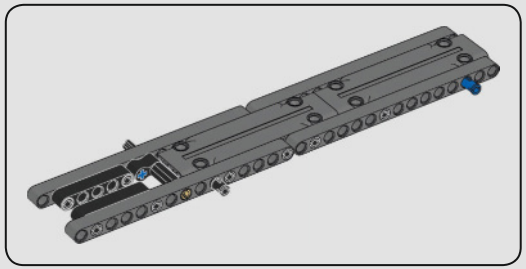

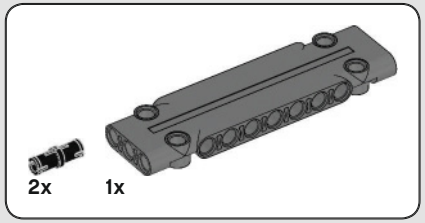

350

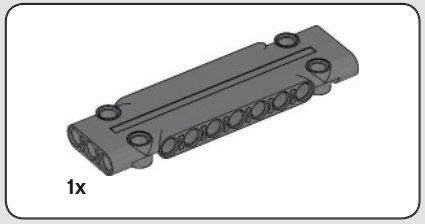

351

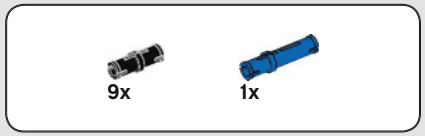

352

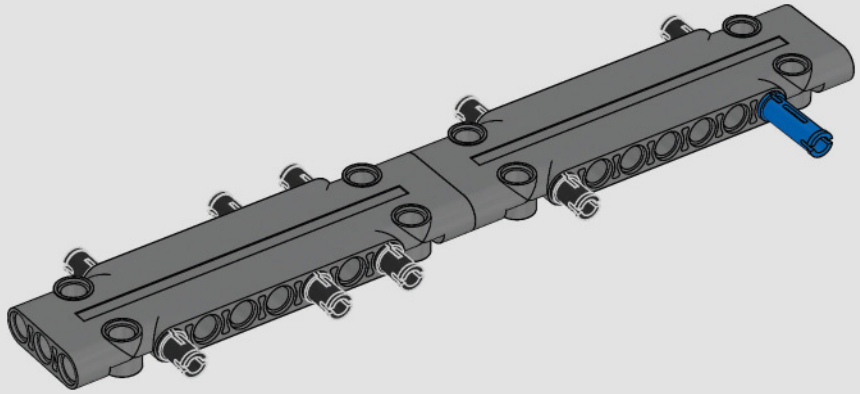

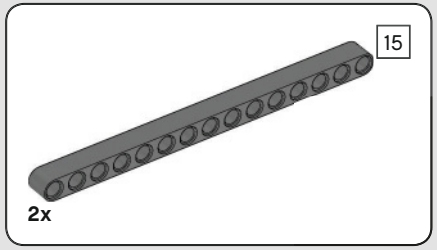

353

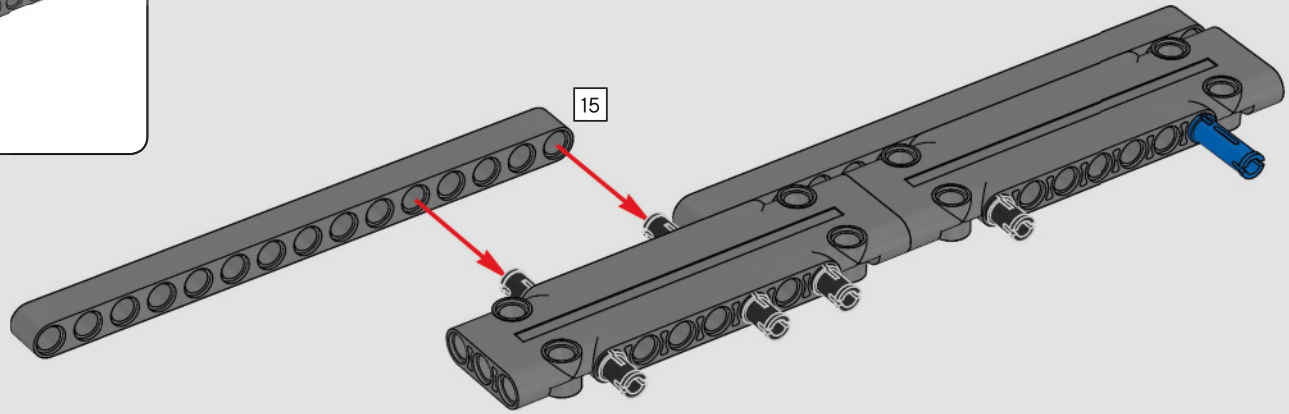

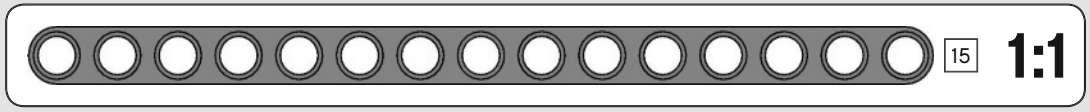



354

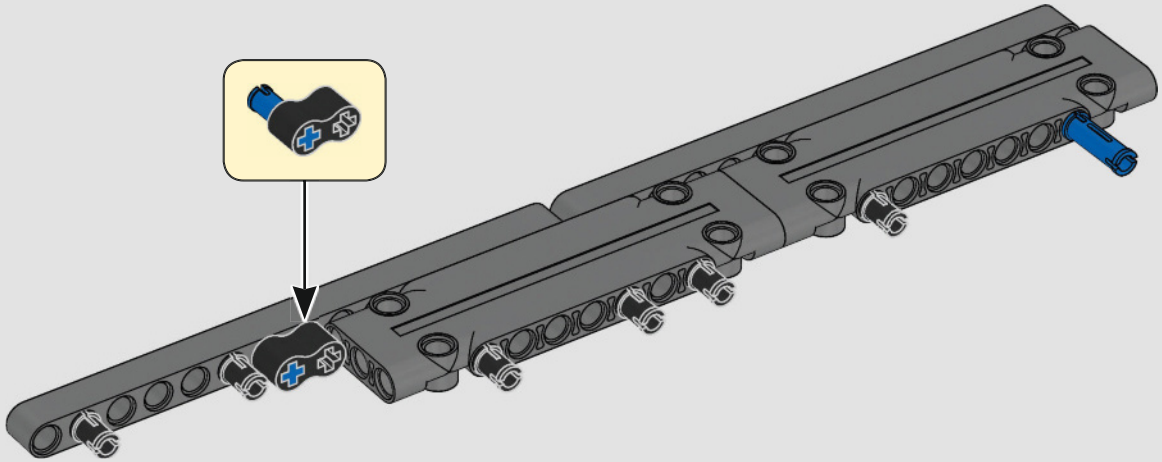

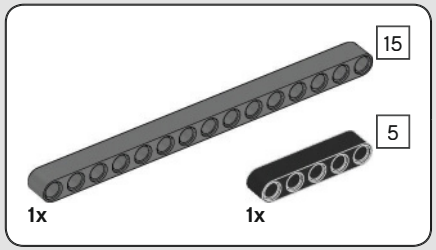

355

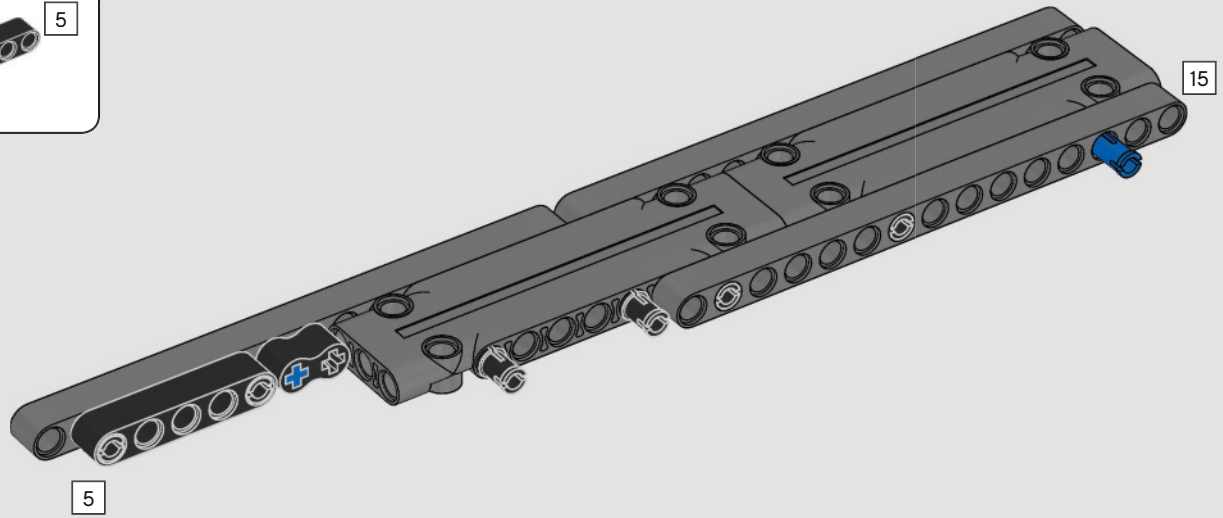

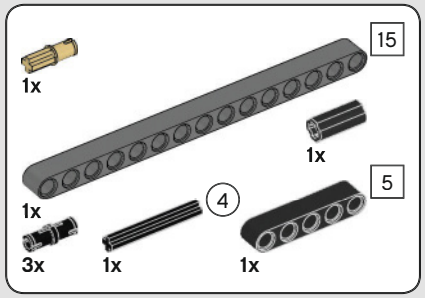

356

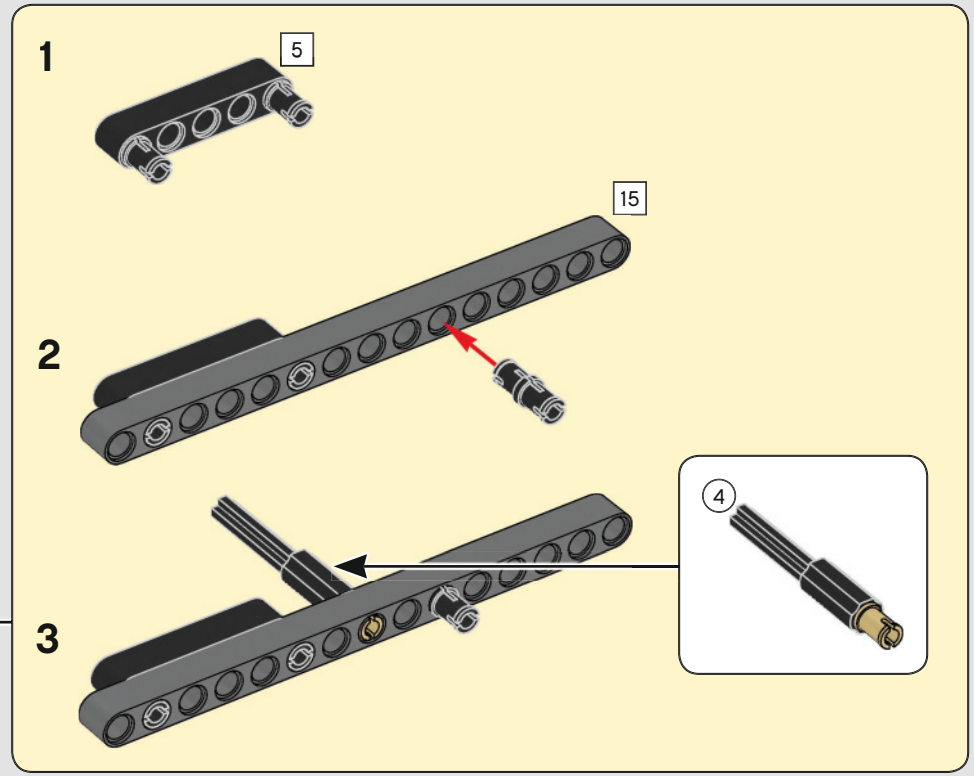

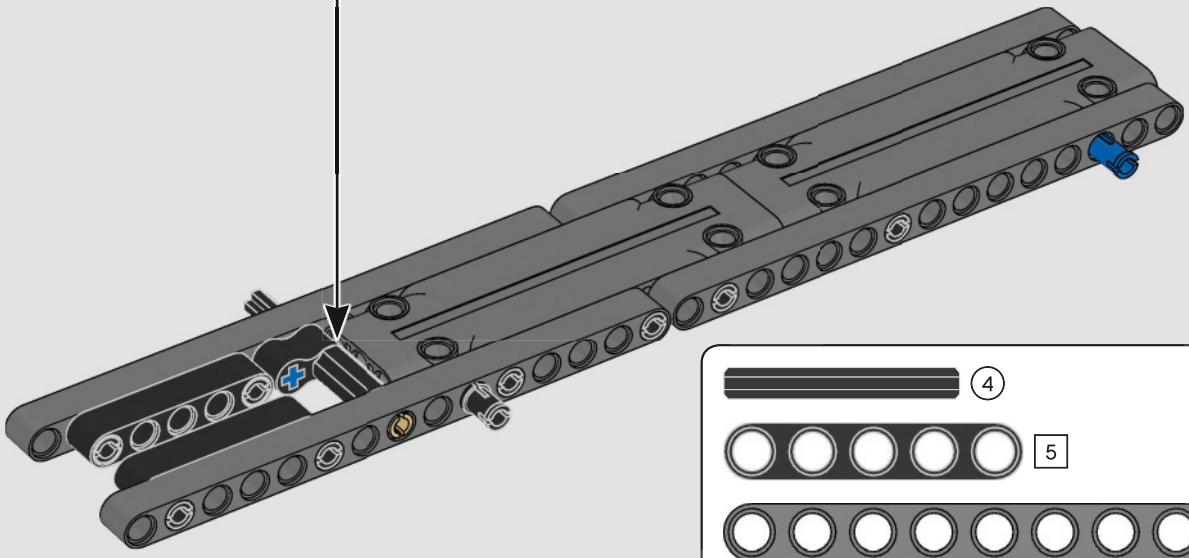

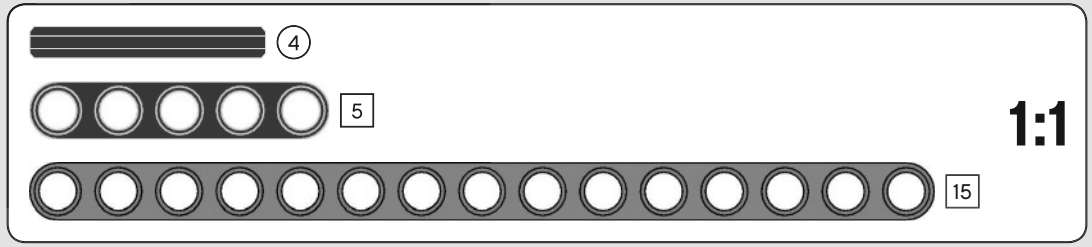

357

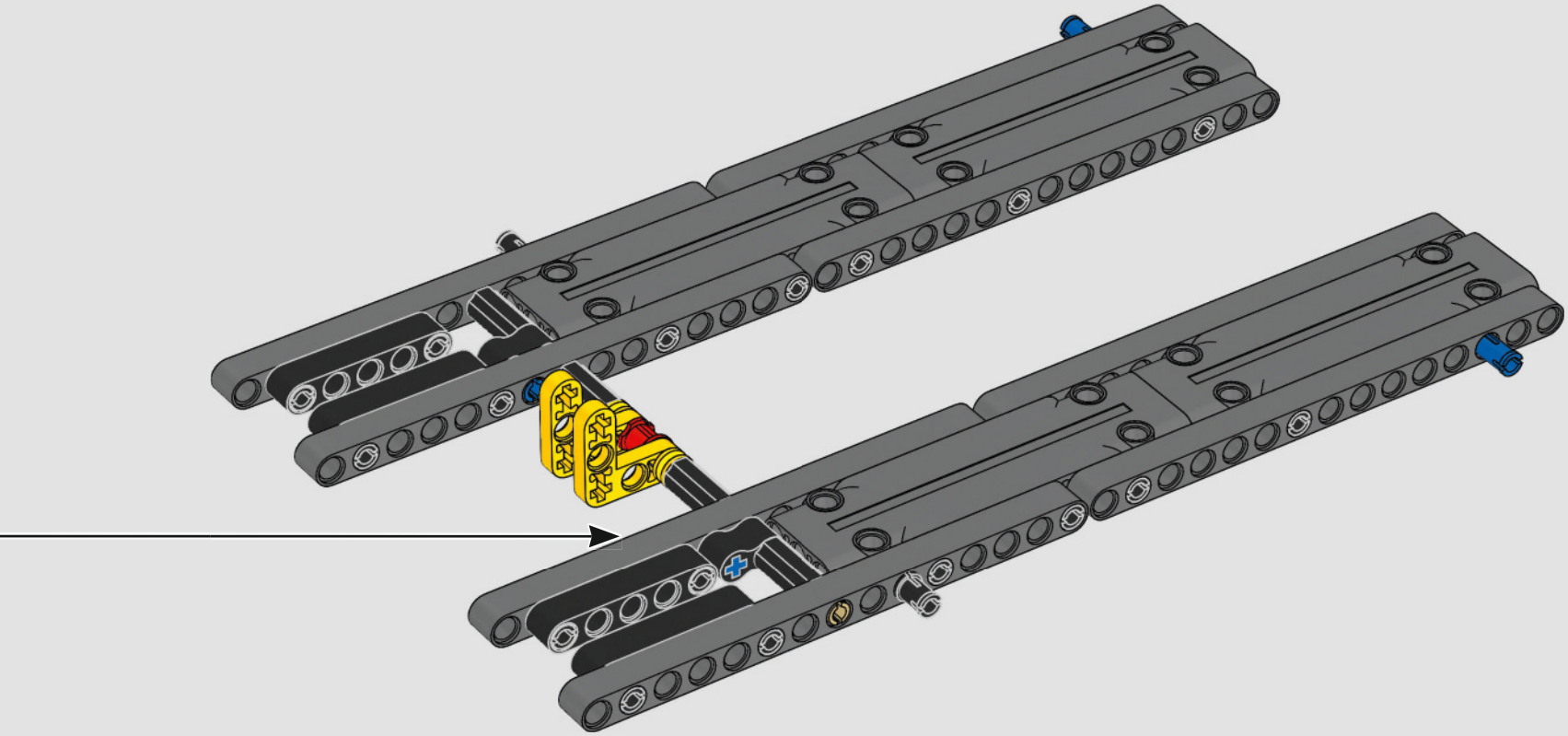

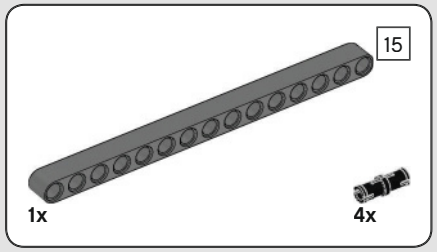

358

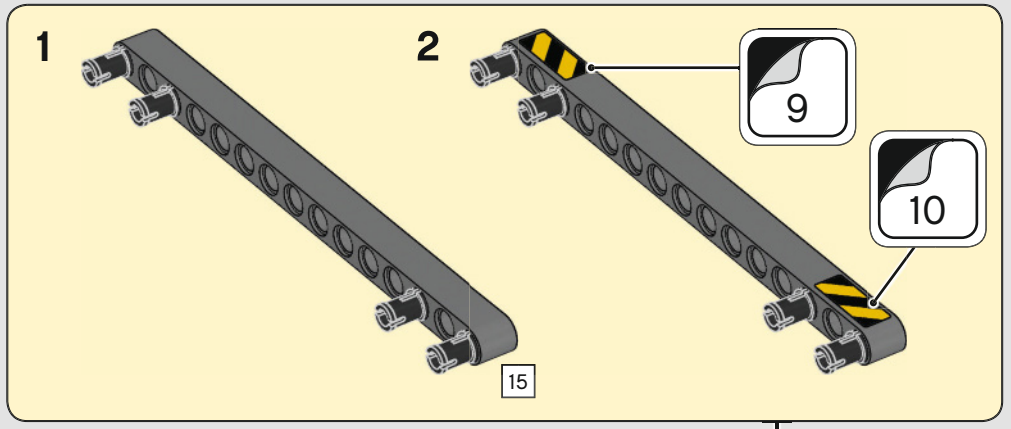

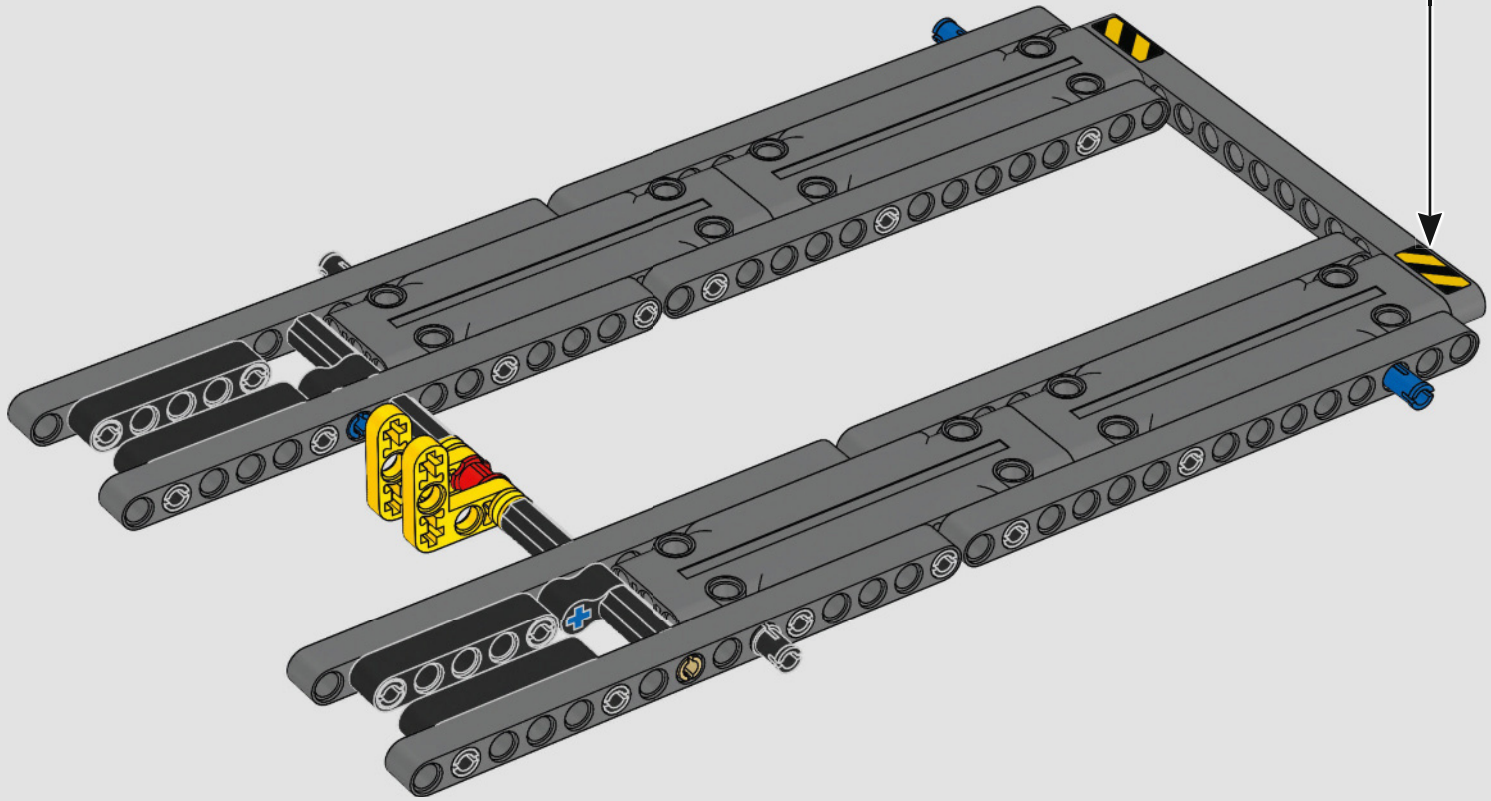

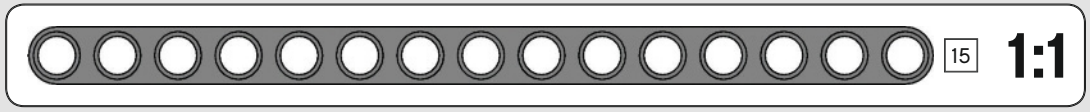

359

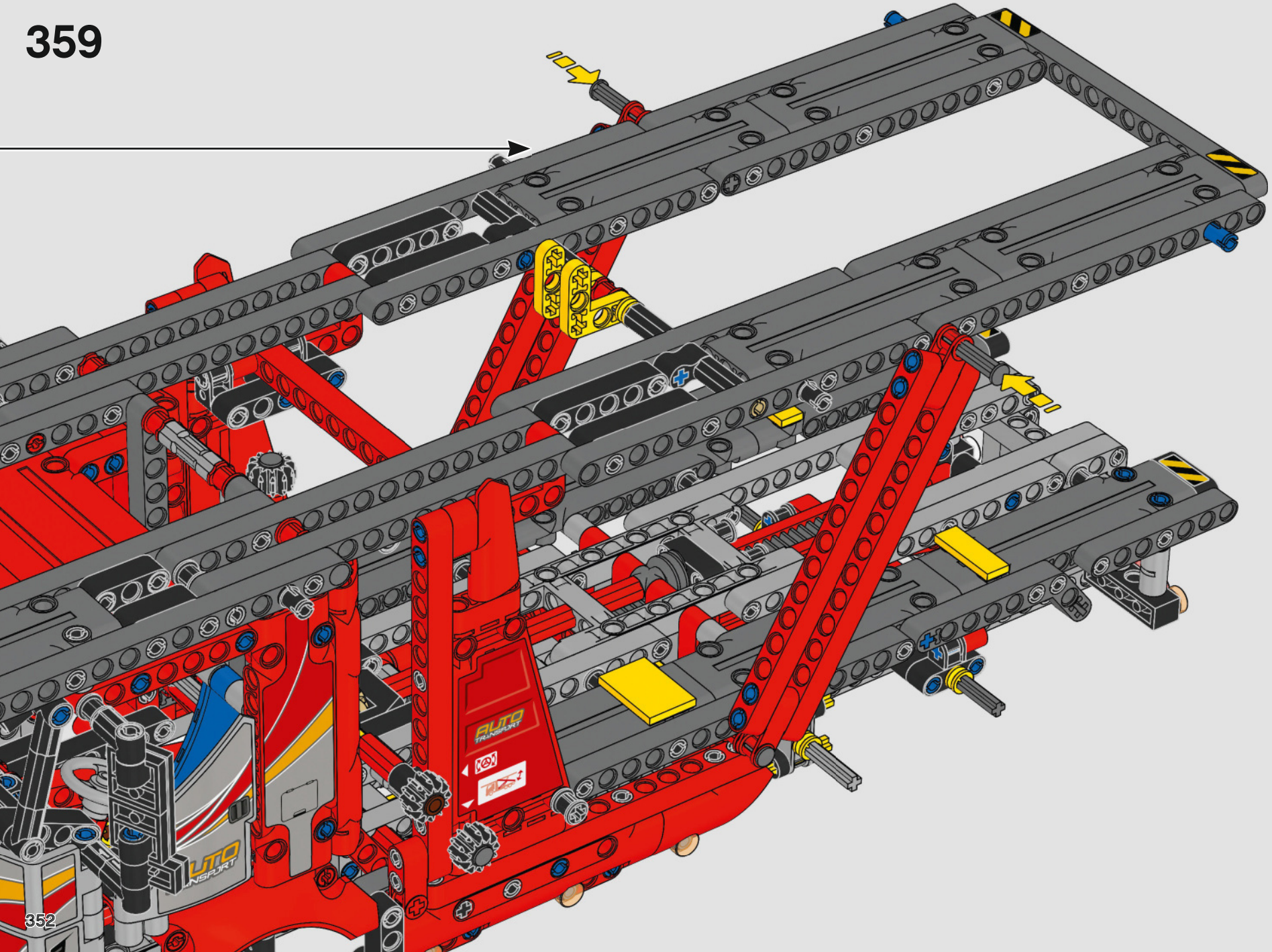

2x

2x

360

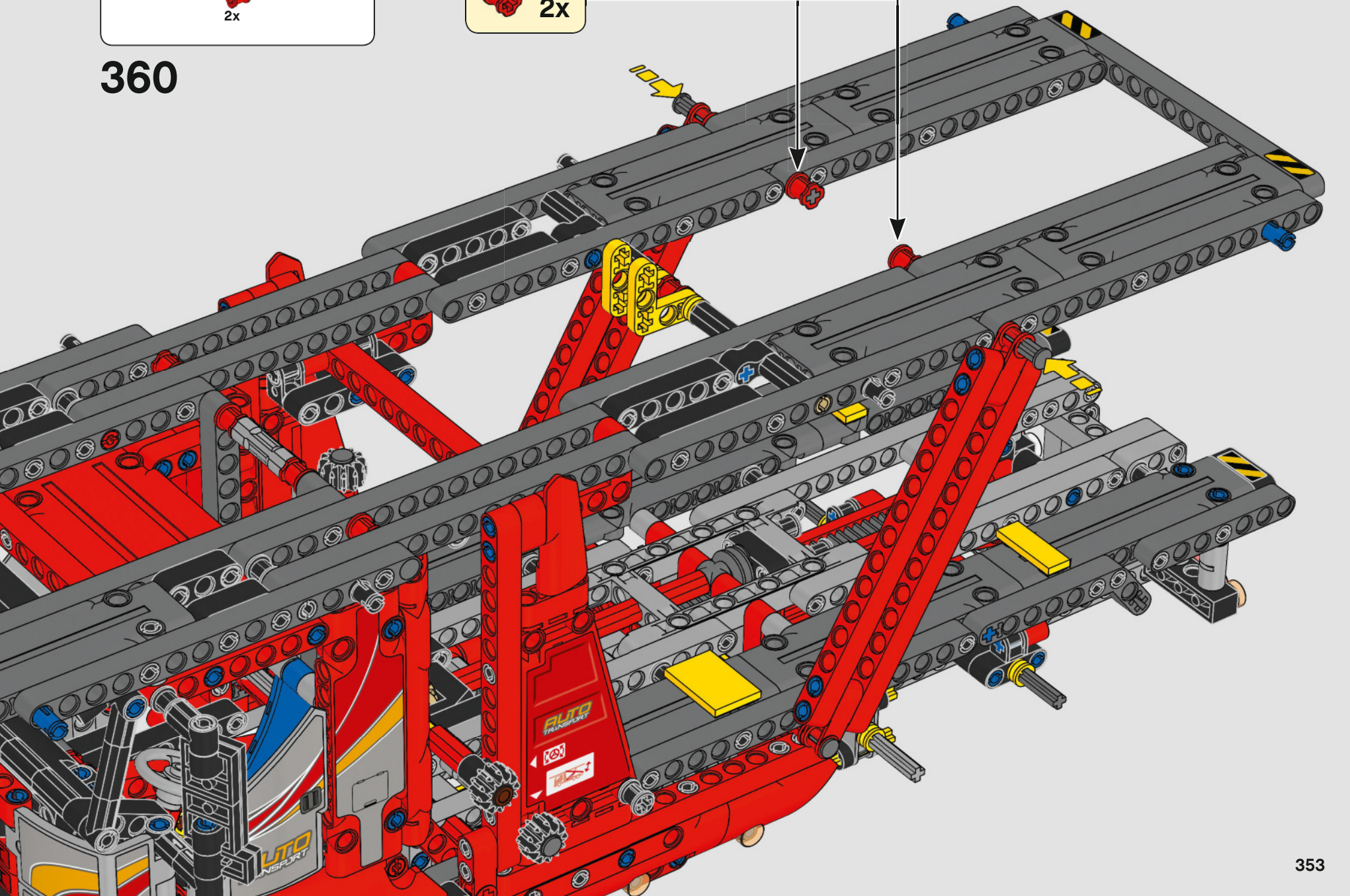

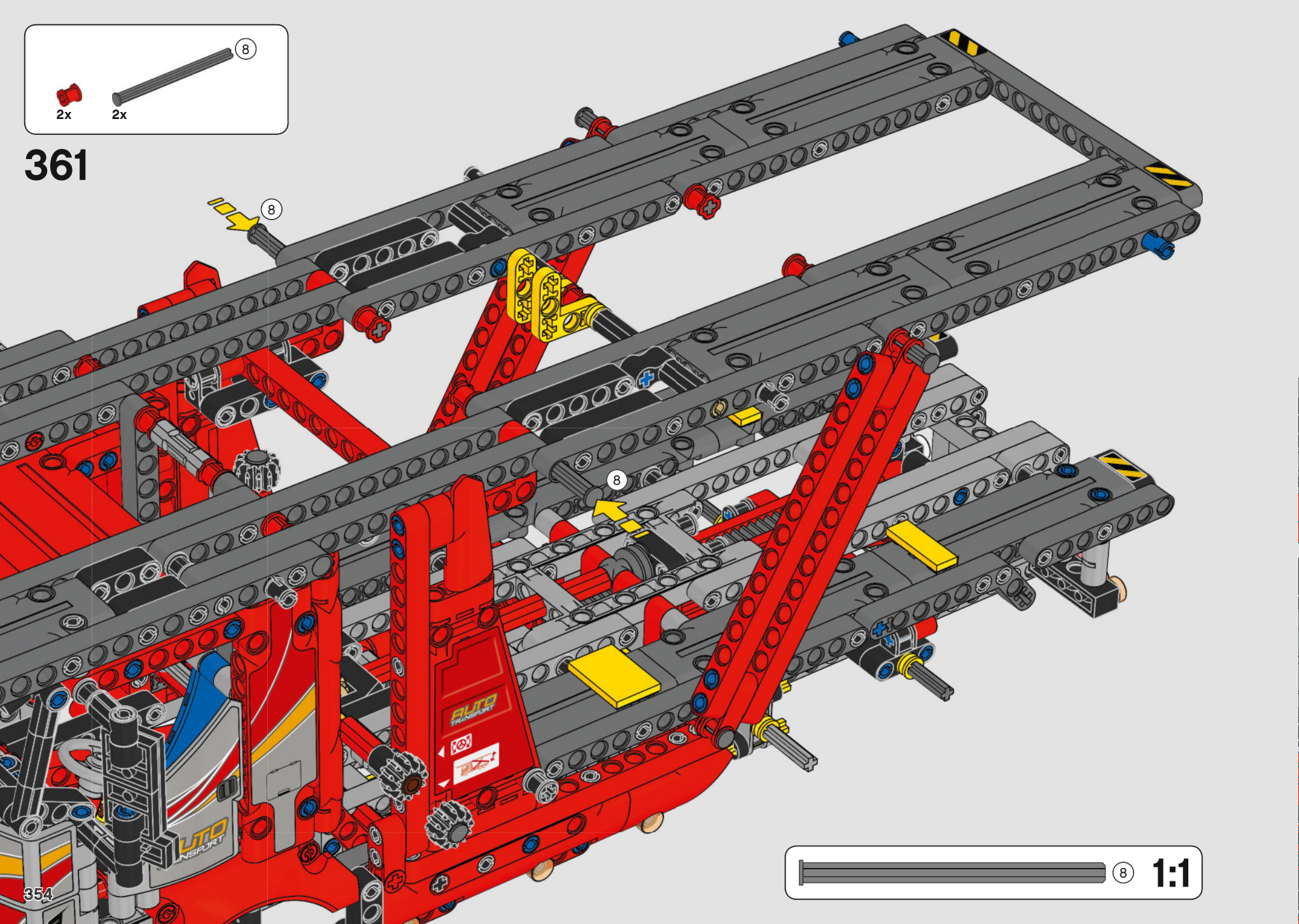
8
2x
2x
361
8
8
8
1:1

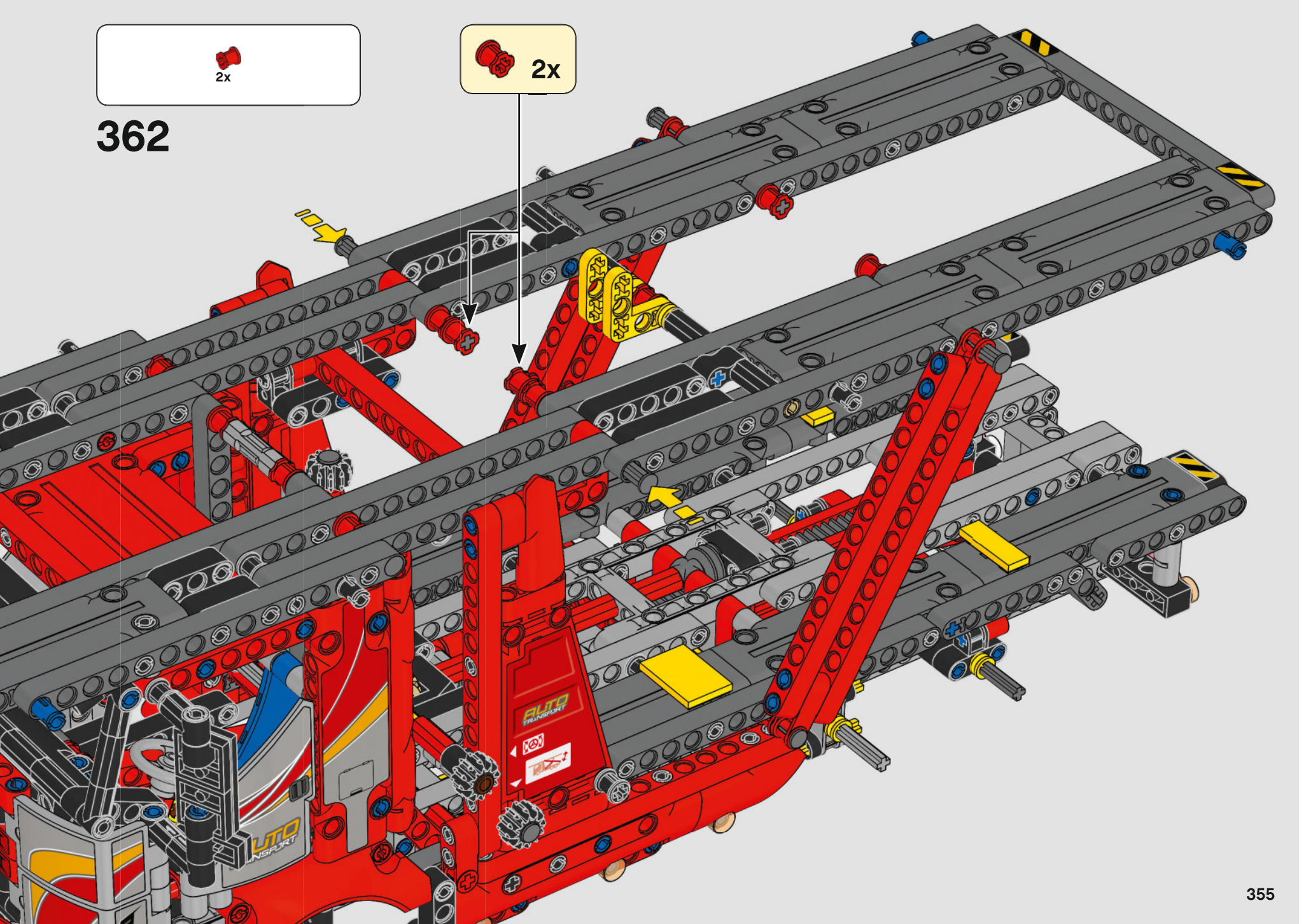
2x
2x
362
AUTO
TRANSPORT

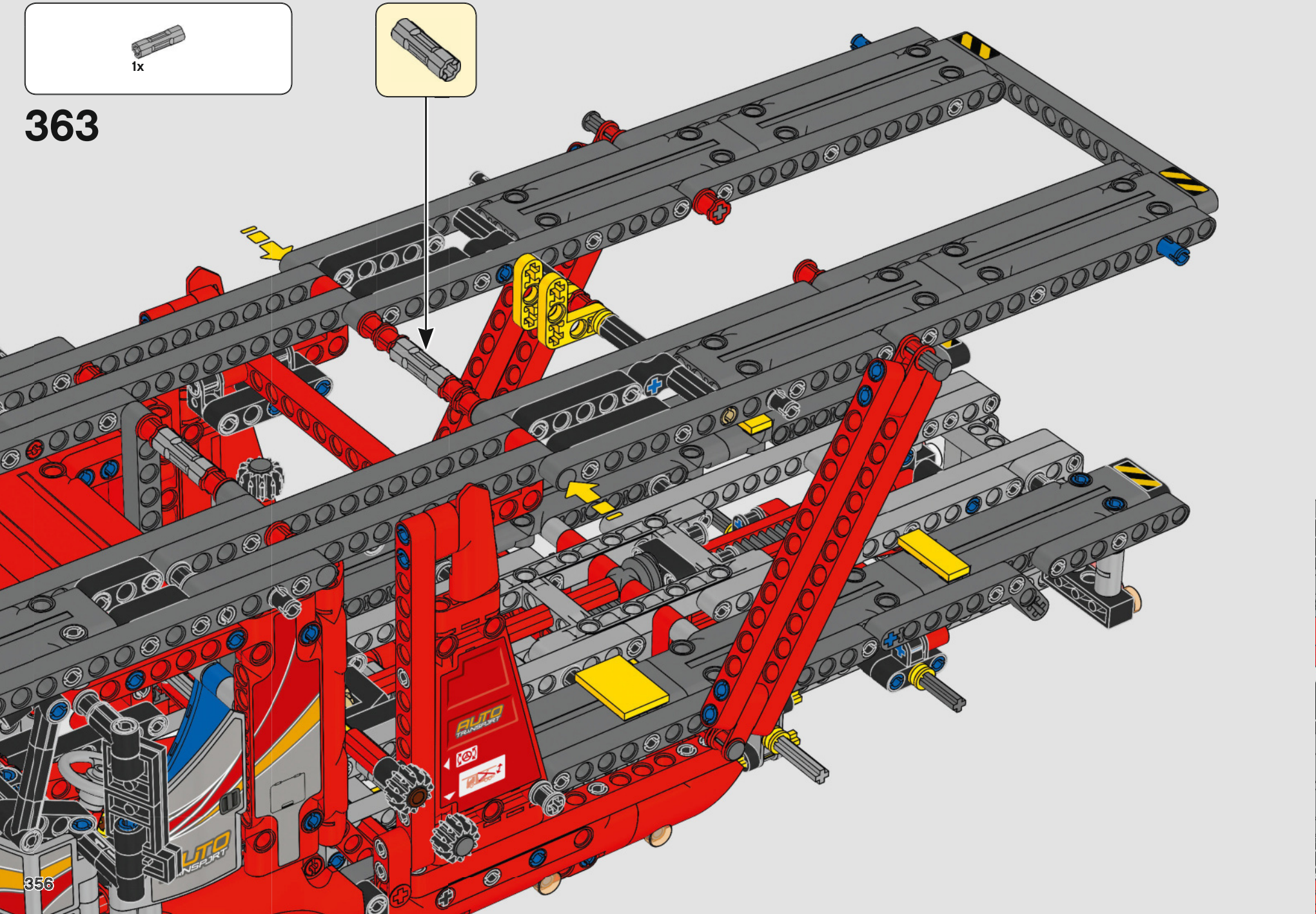
1x
363
AUTO
TRANSPORT

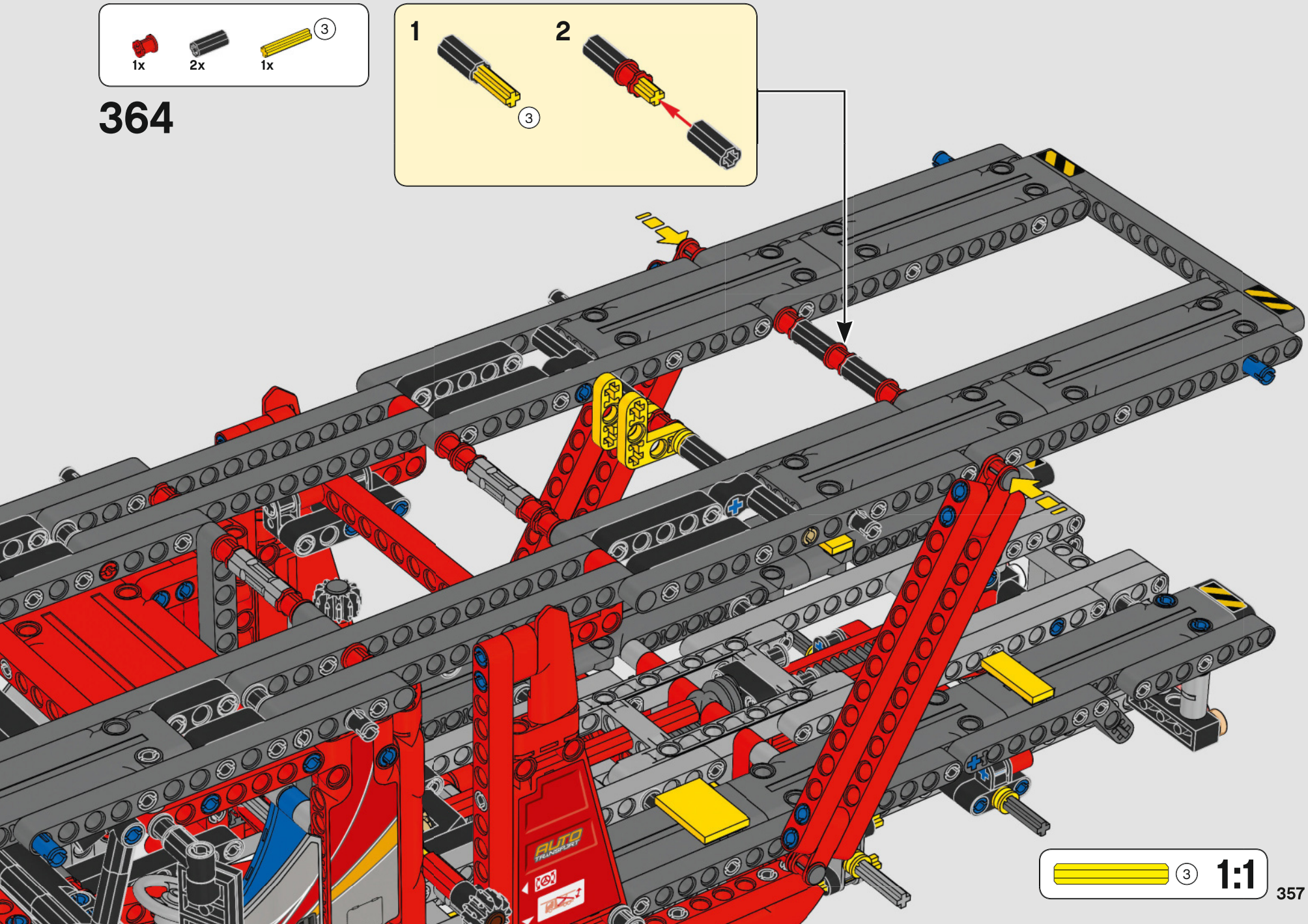
1x
2x
1x
3
364
1
2
3
AUTO
TRANSPORT
3
1:1
357

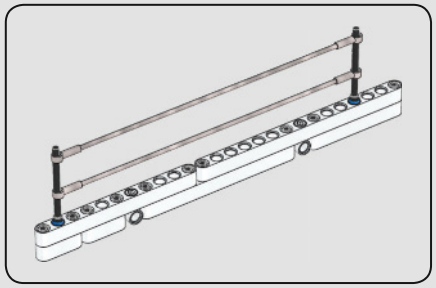

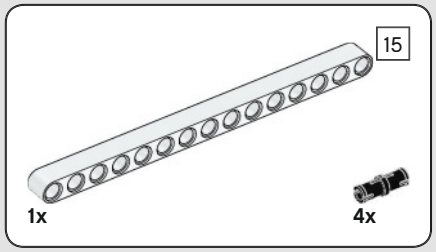

365

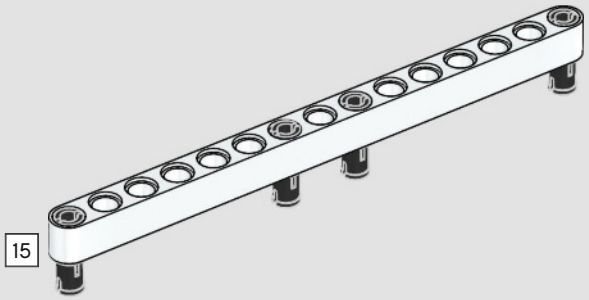

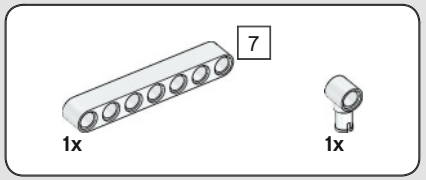

366

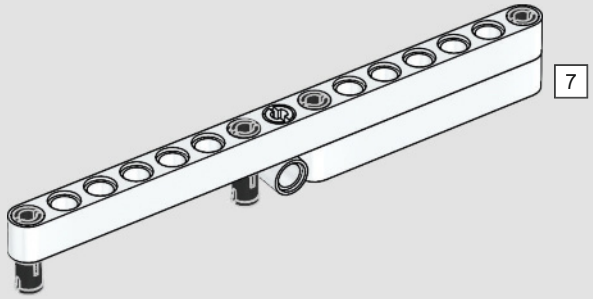

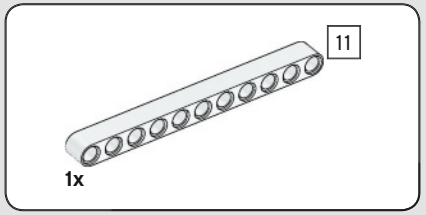

367

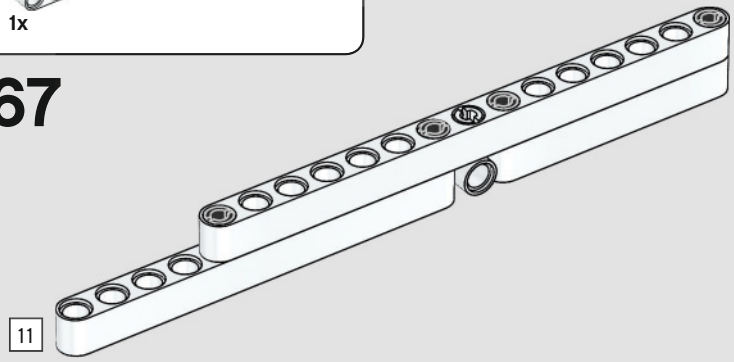

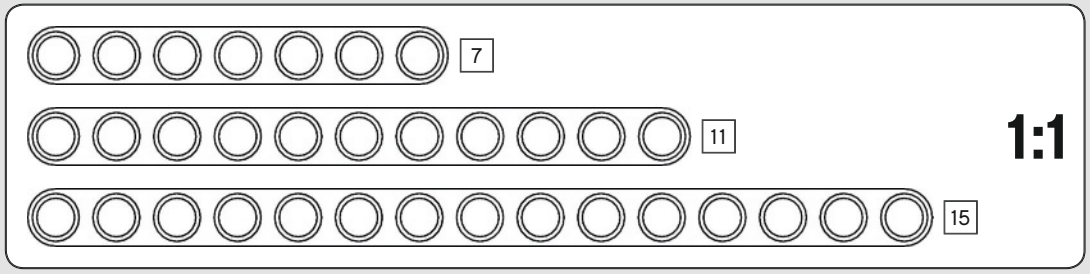

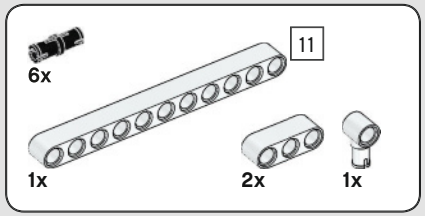

368

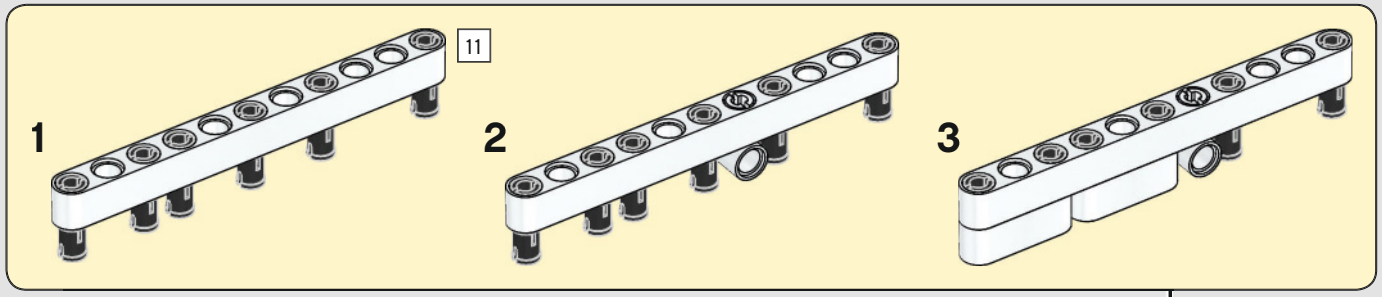

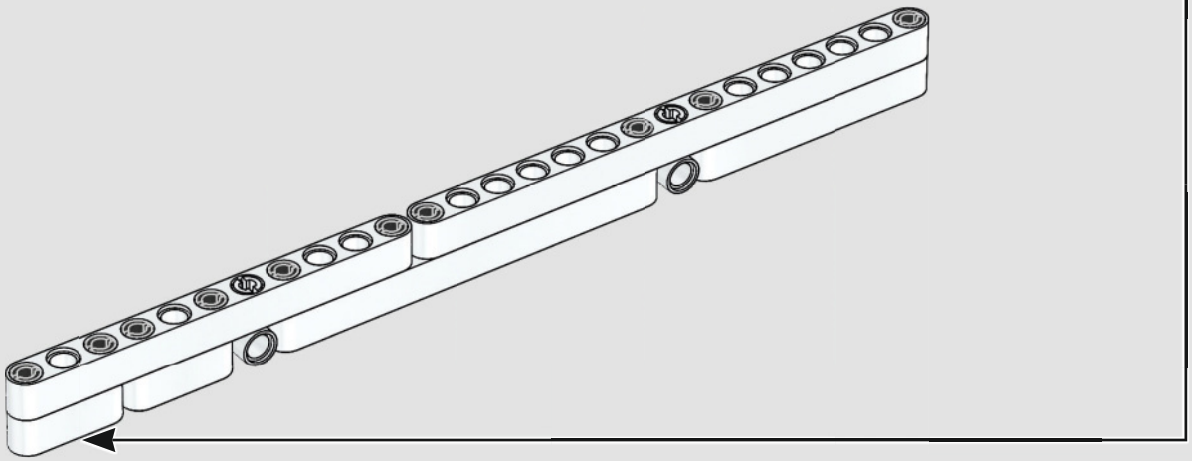

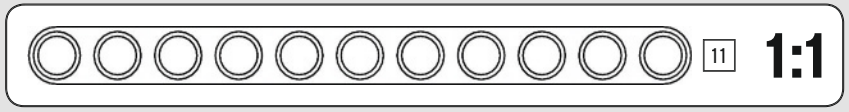



2x

369

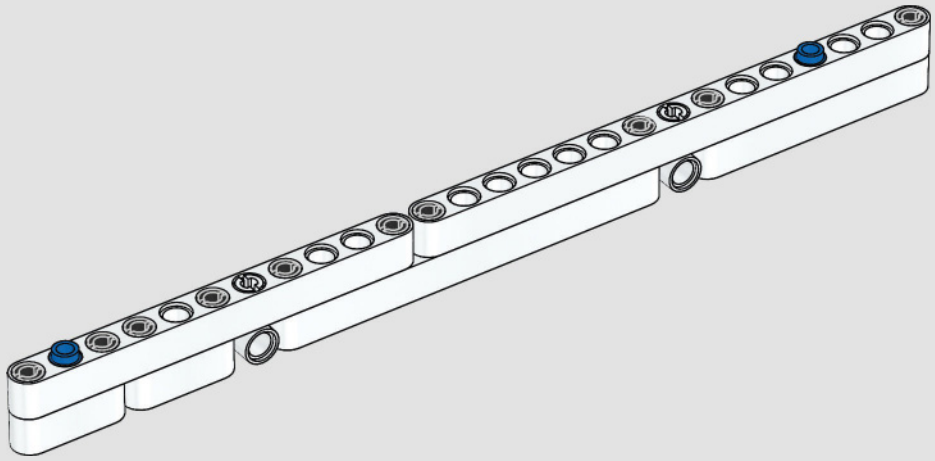



2x

370

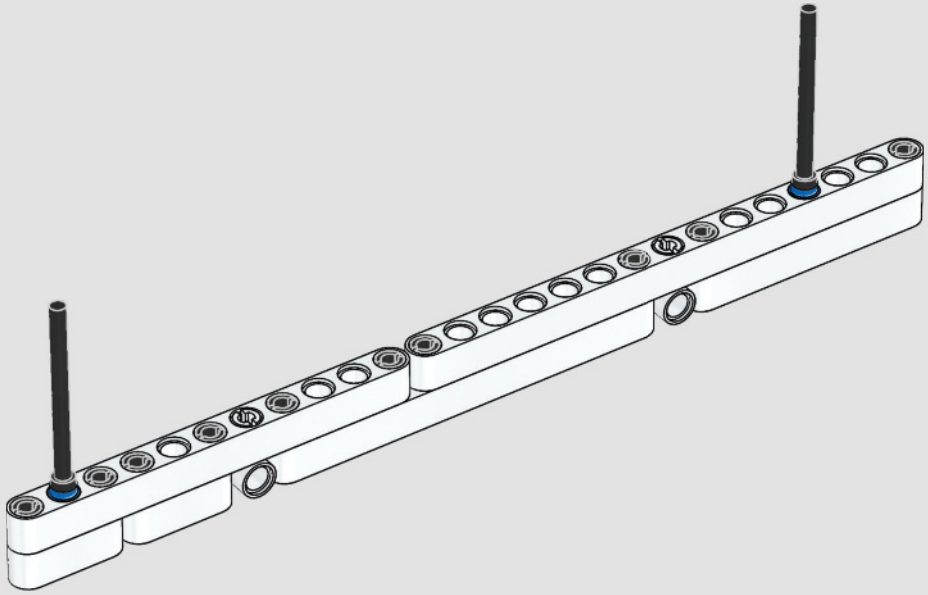



371

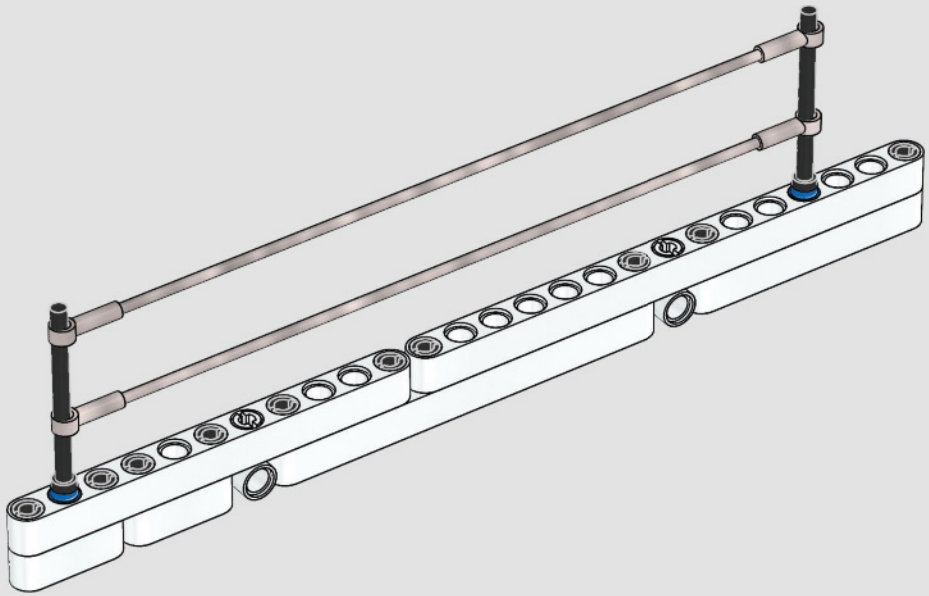

372

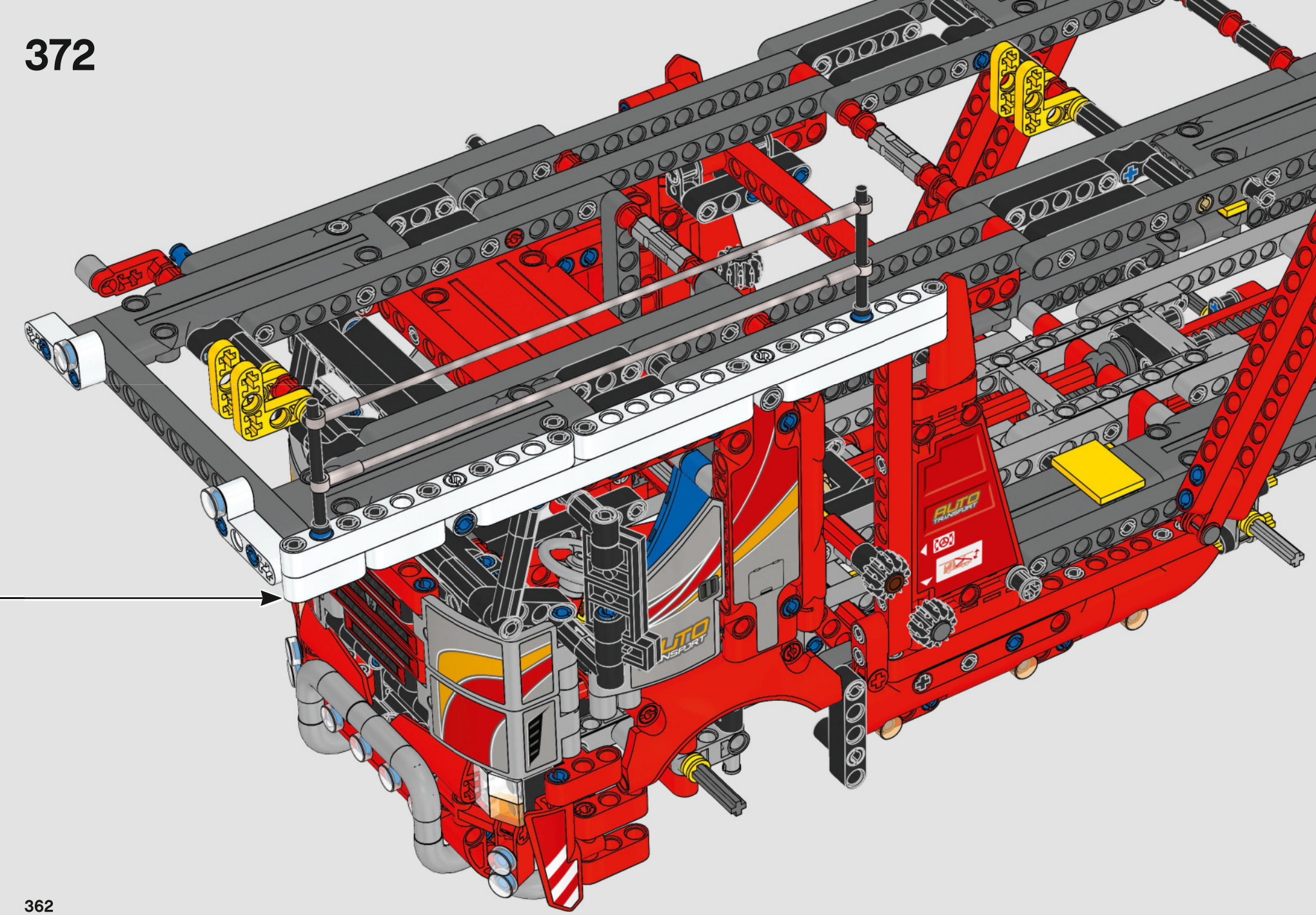

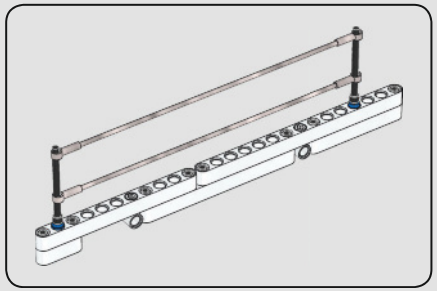

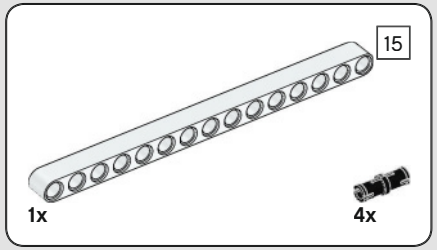

373

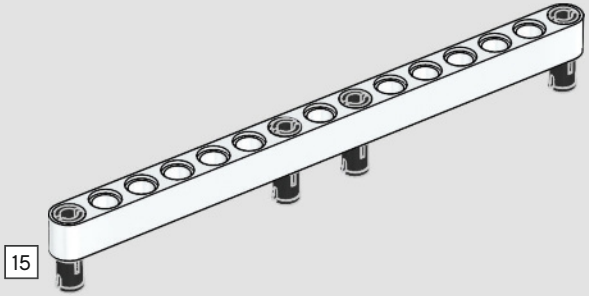

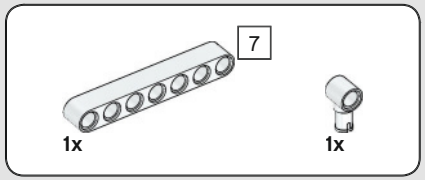

374

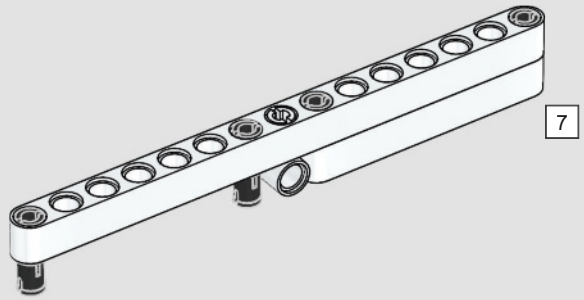

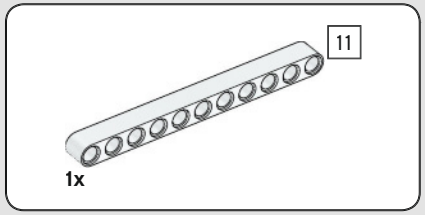

375

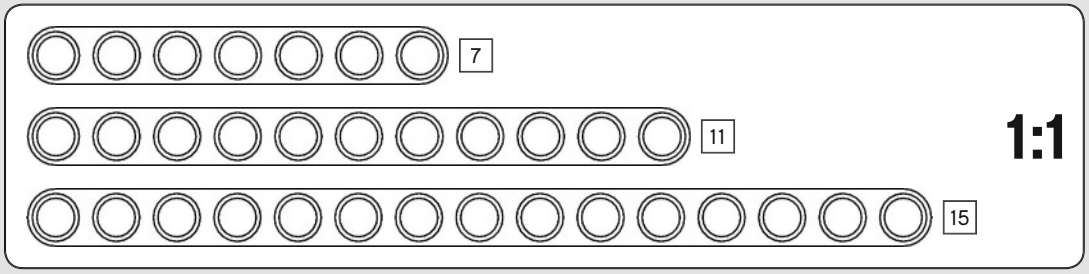

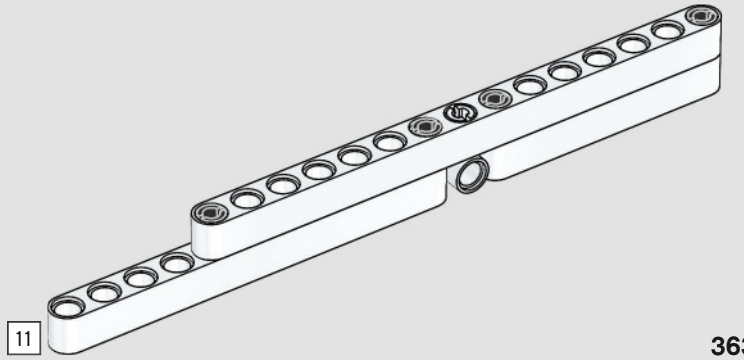

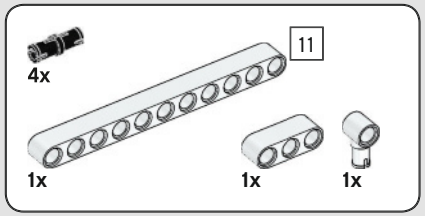

376

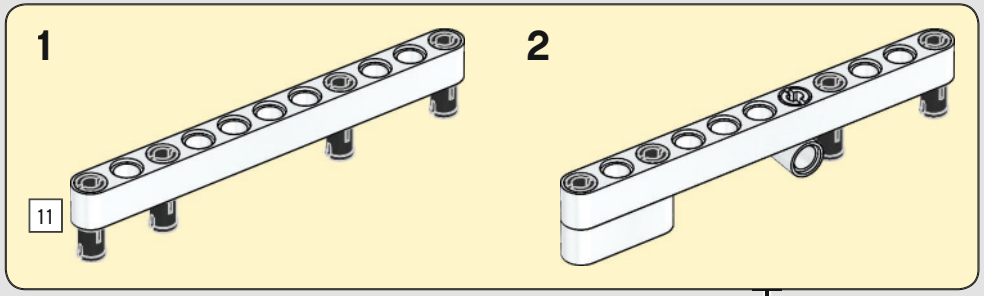

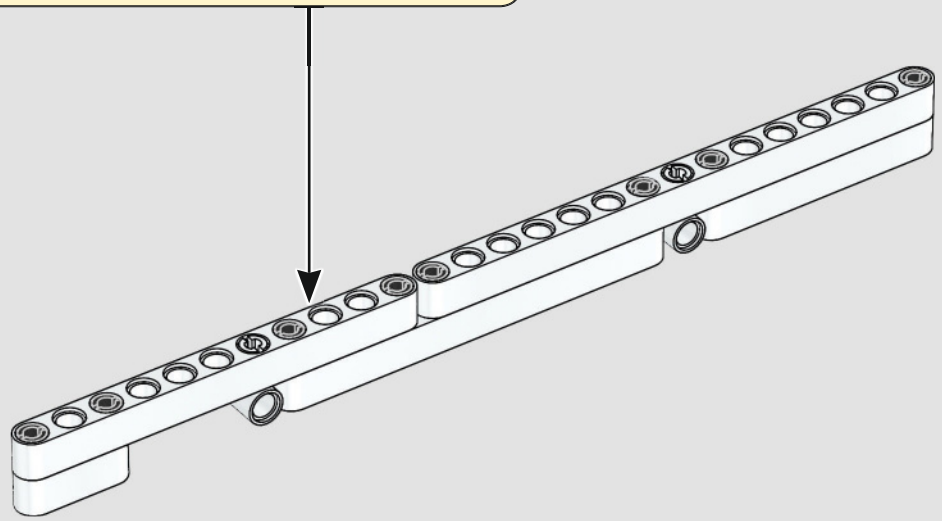

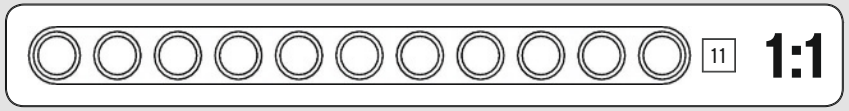



2x

377

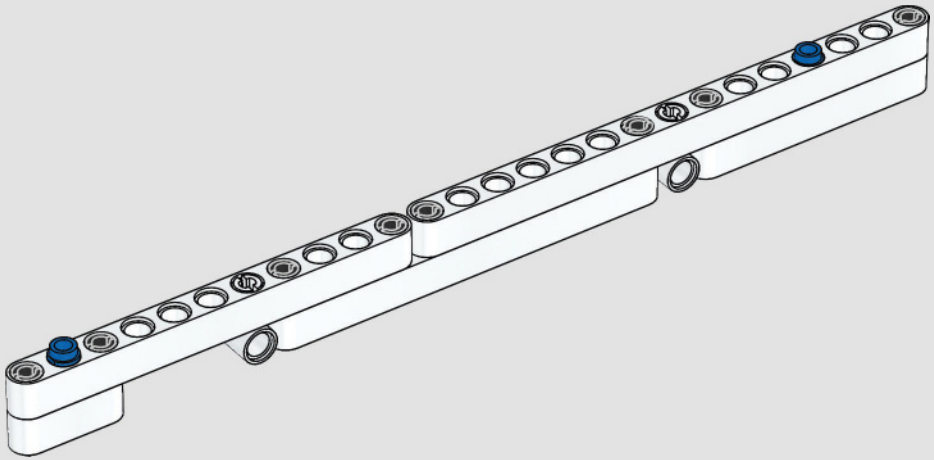

378

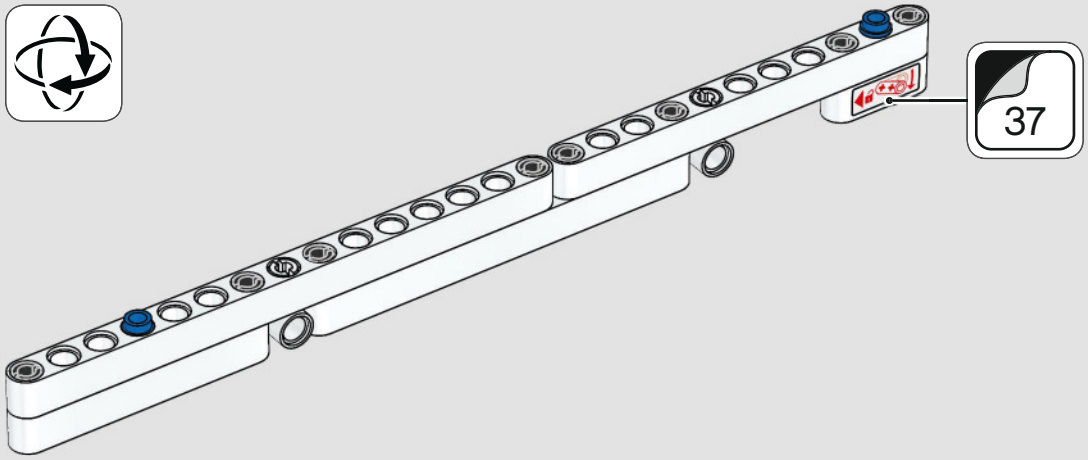

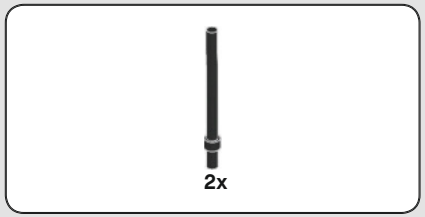

379



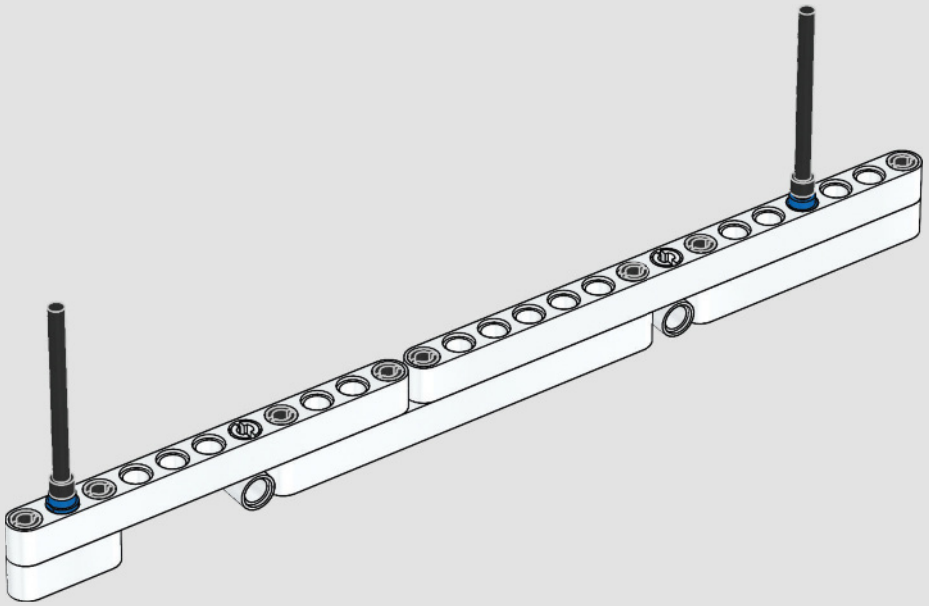

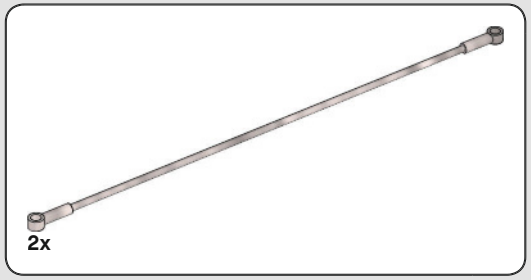

380

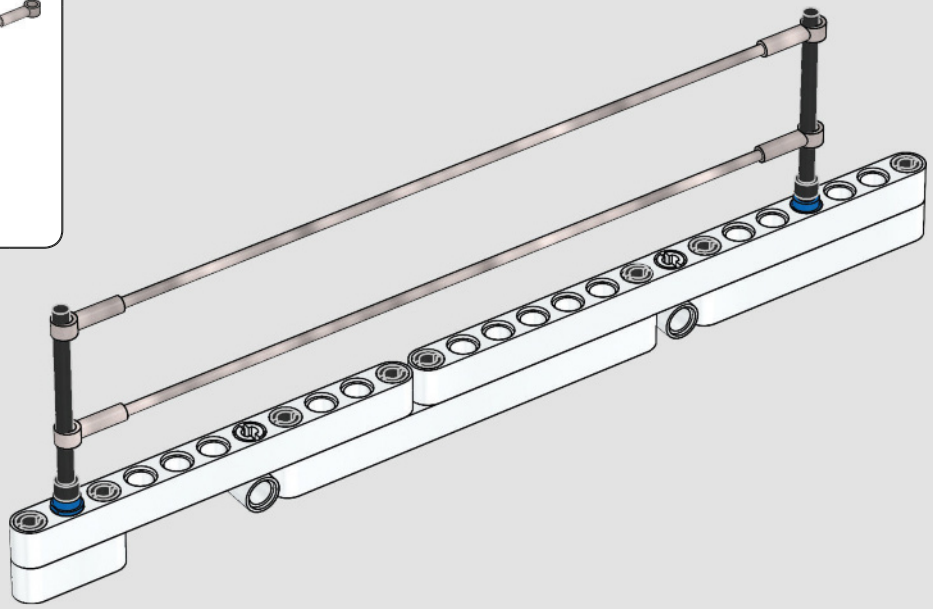

381

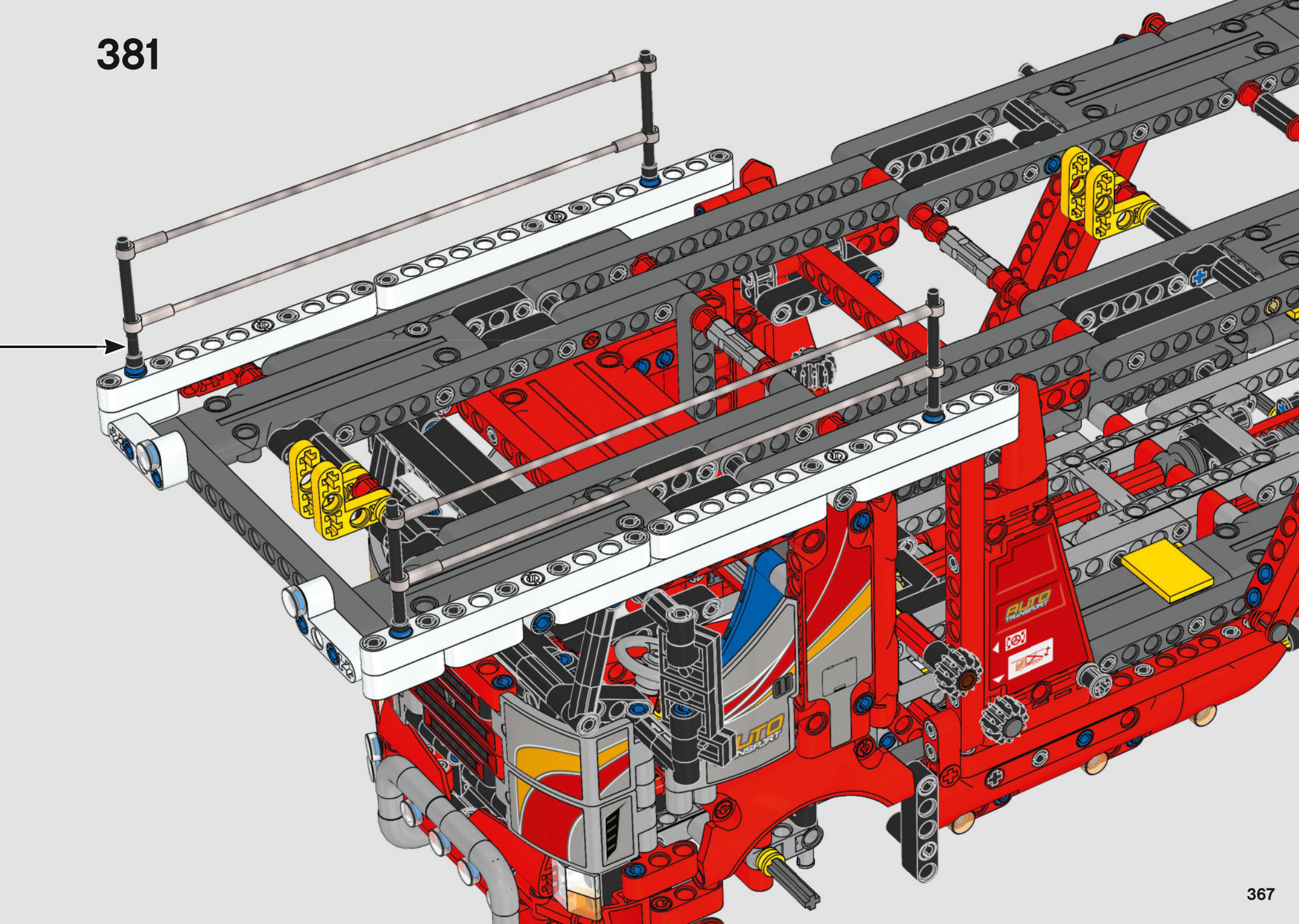

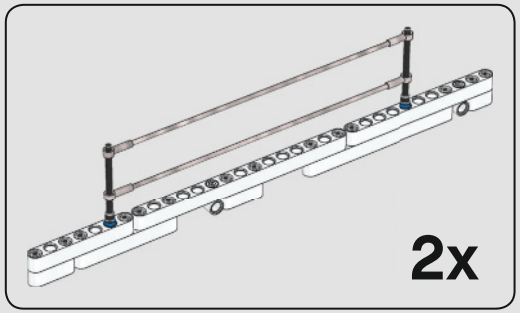

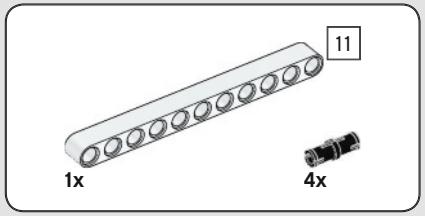

382

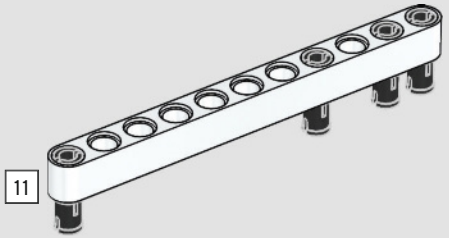

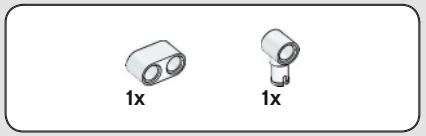

383

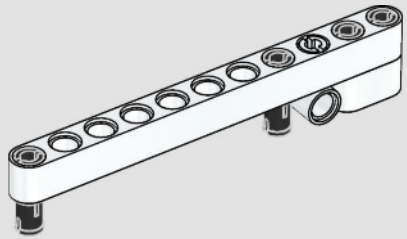

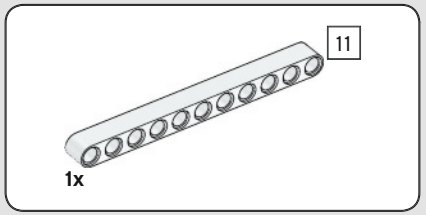

384

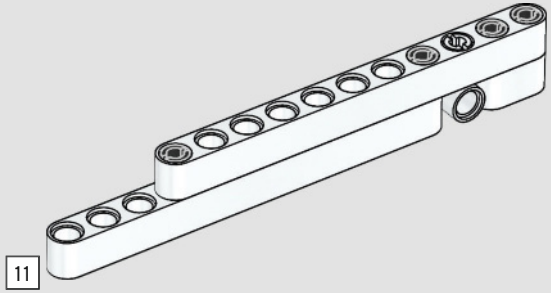

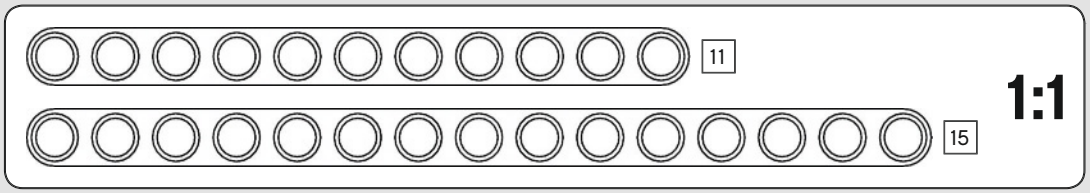

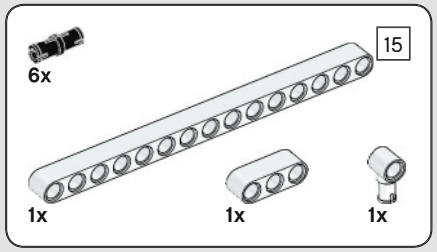

385

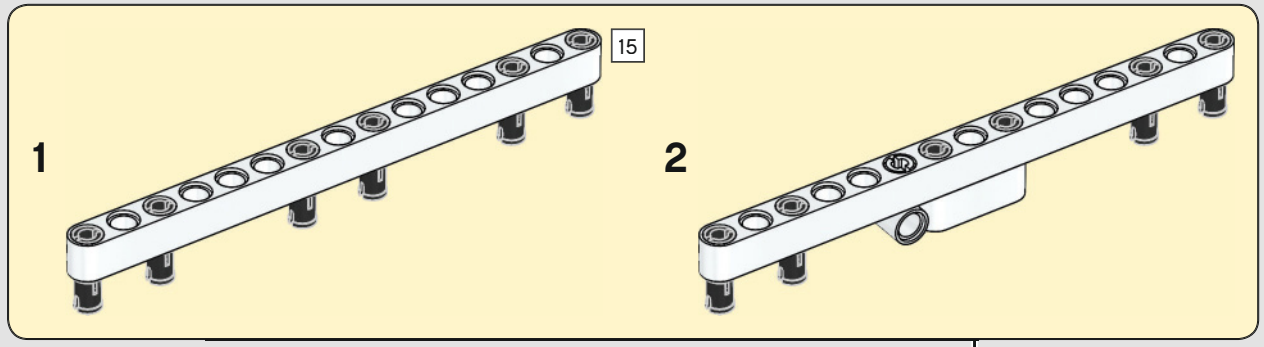

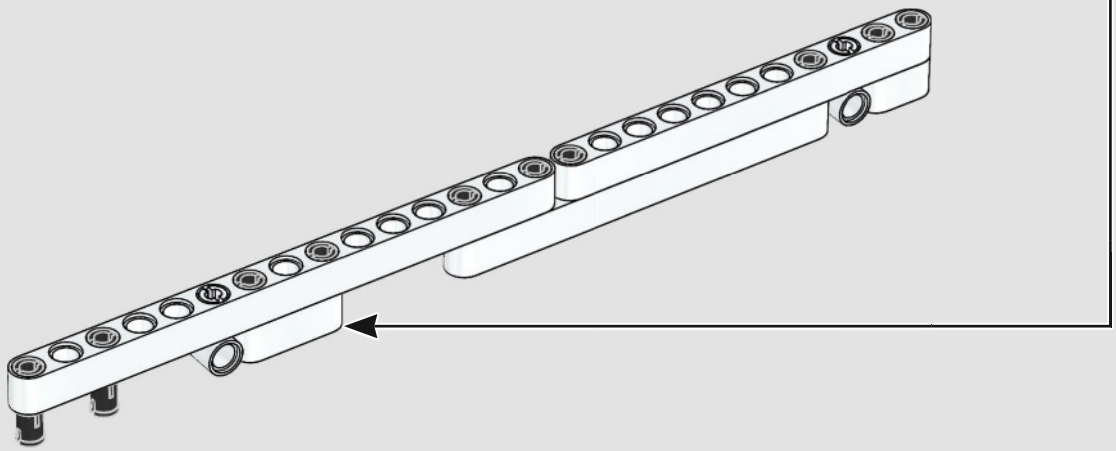

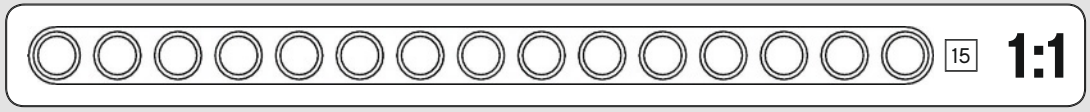

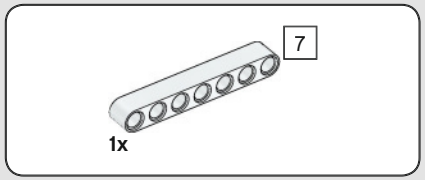

386

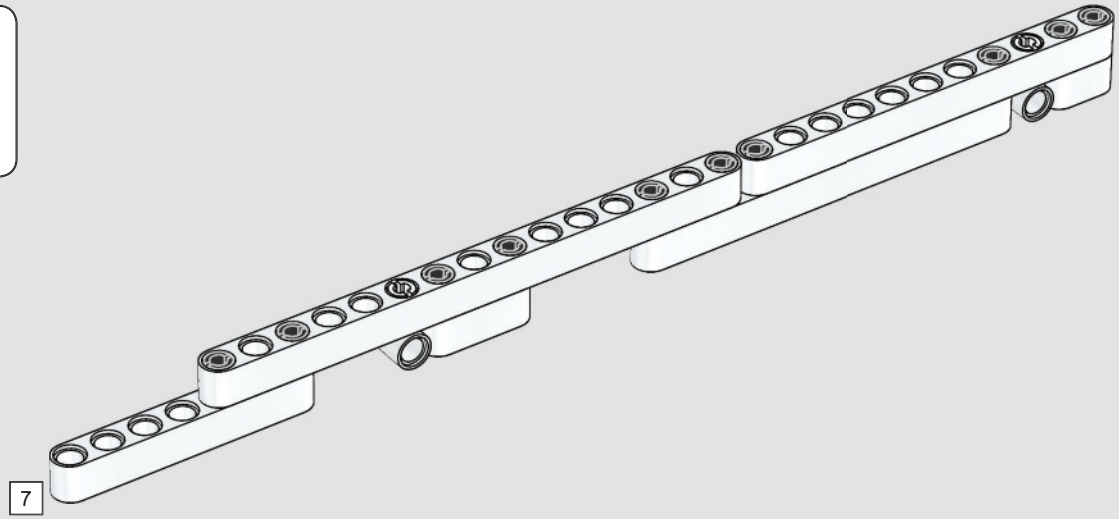

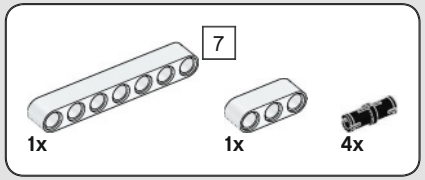

387

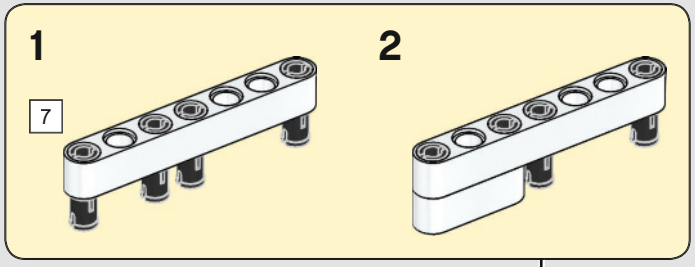

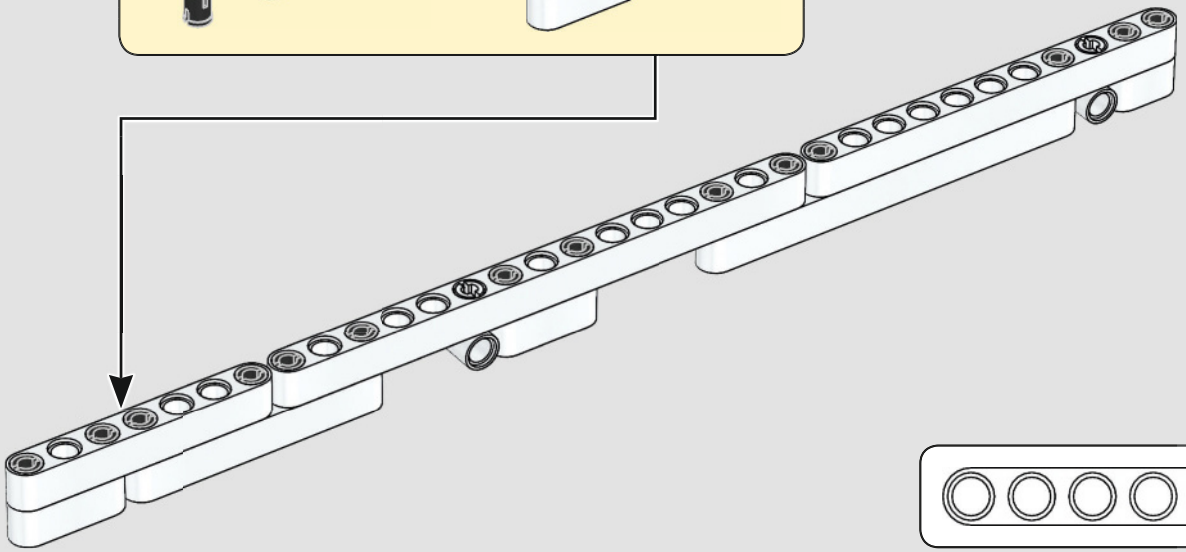

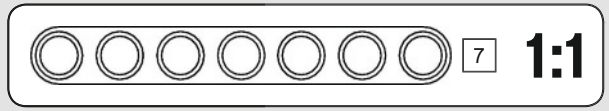



2x

388

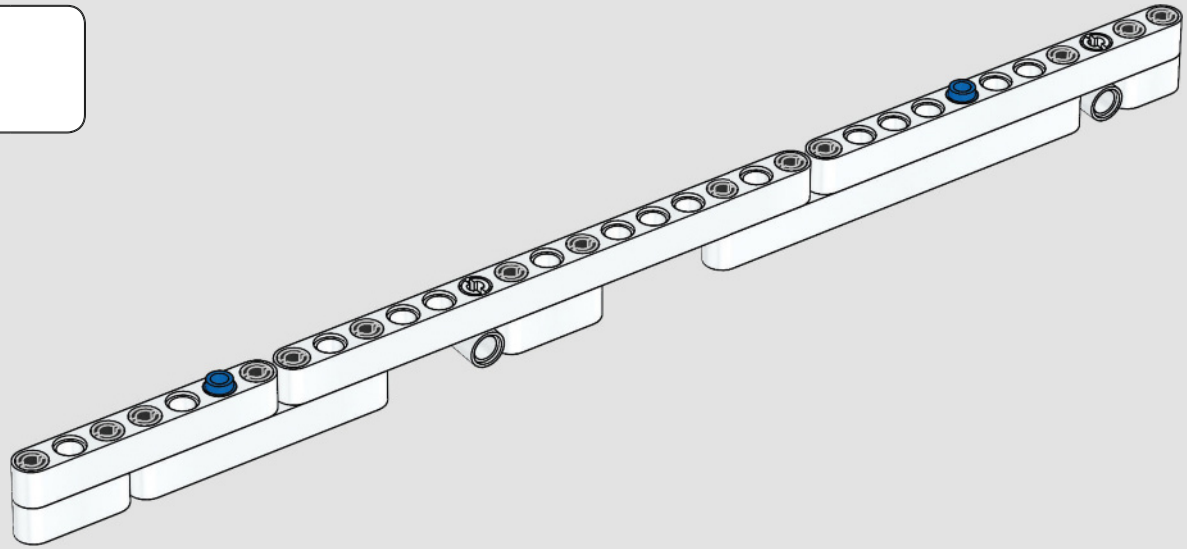



2x

389

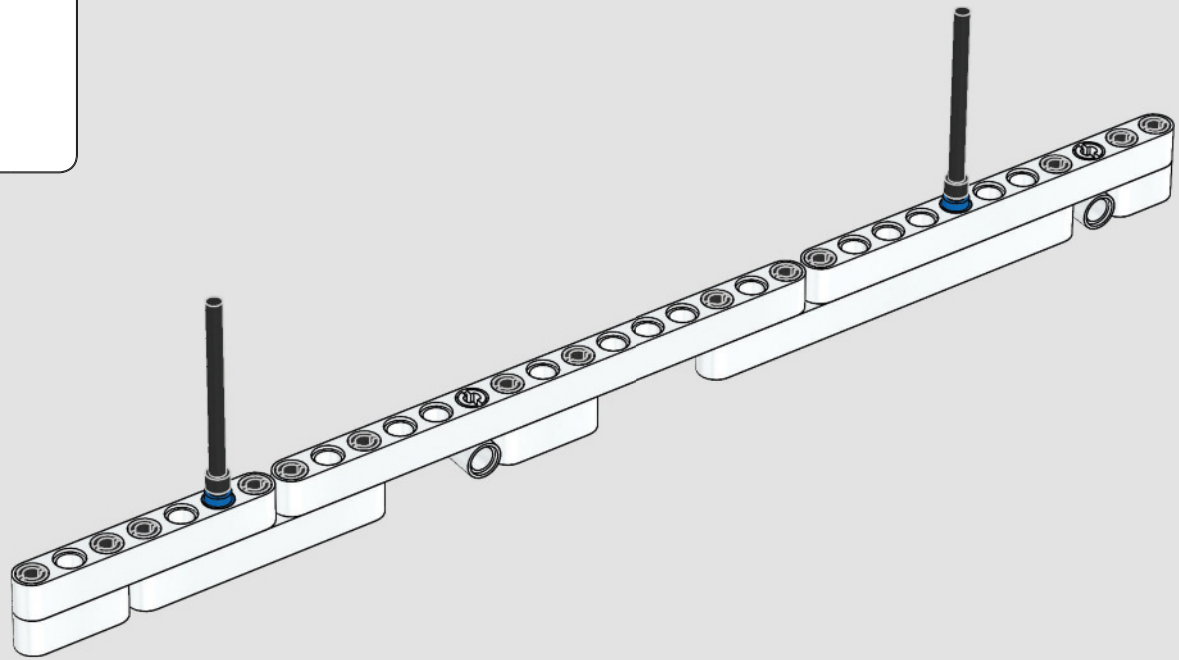

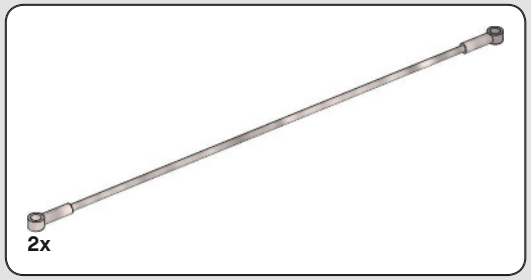

390

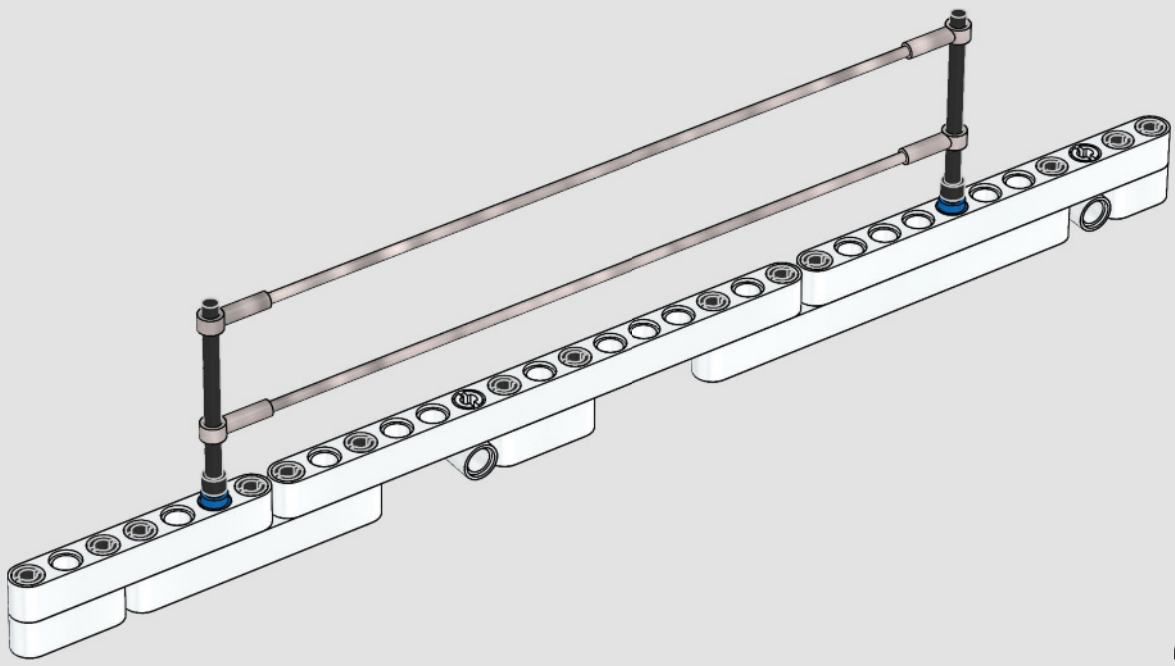

2x

391

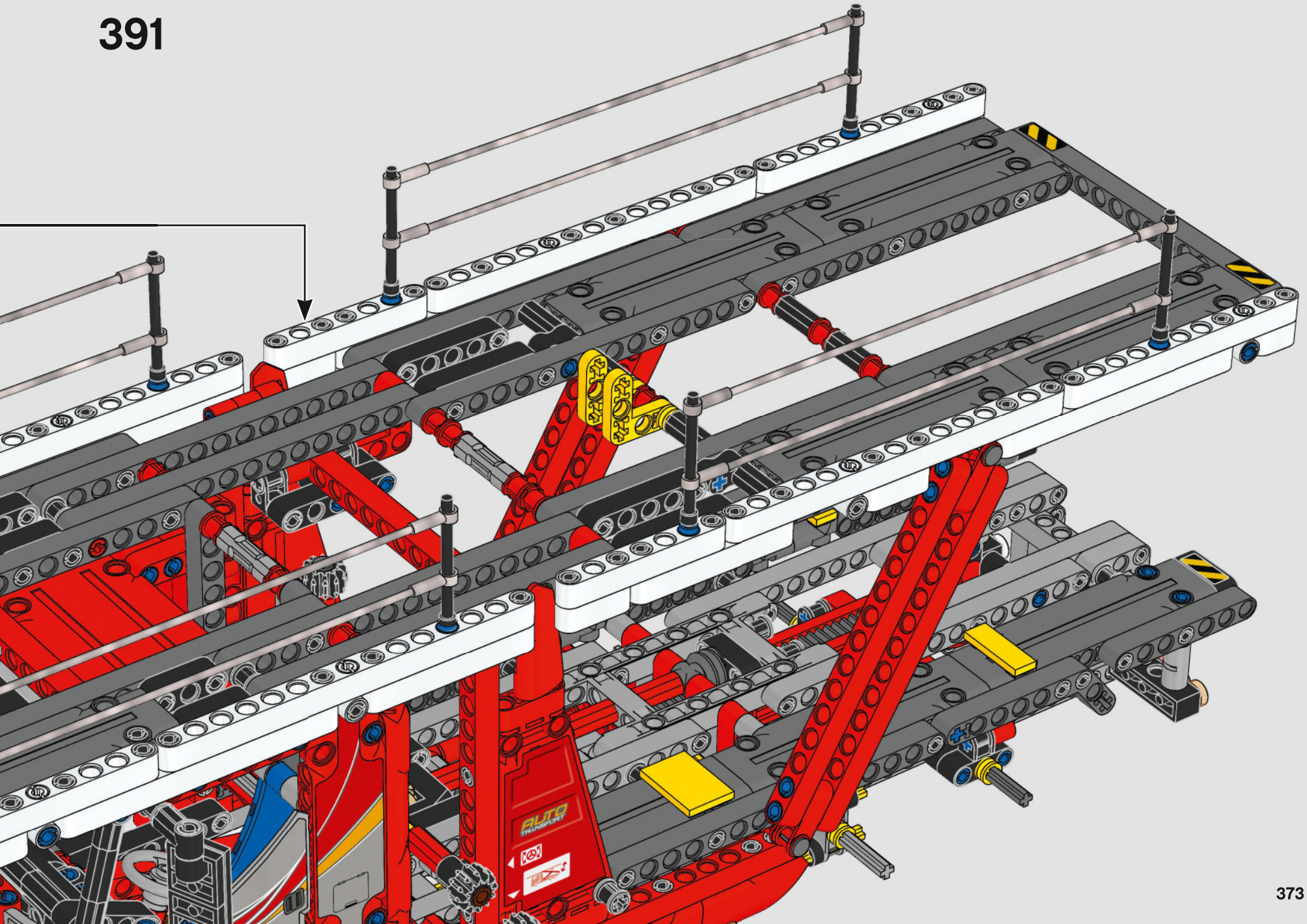

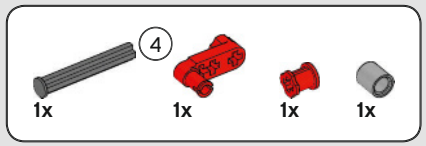

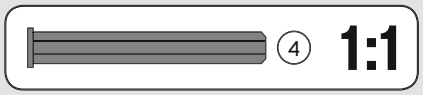



392

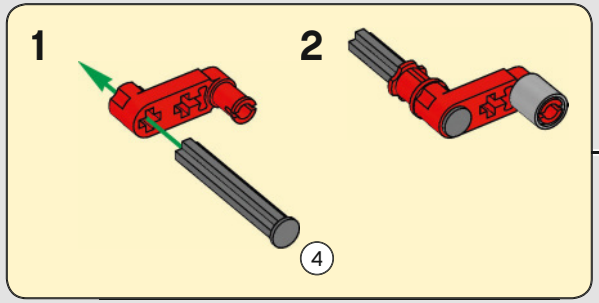



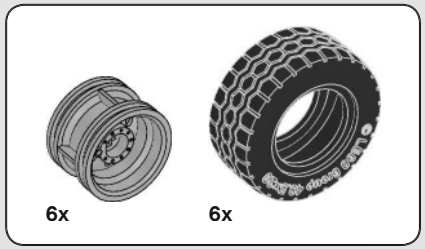

393

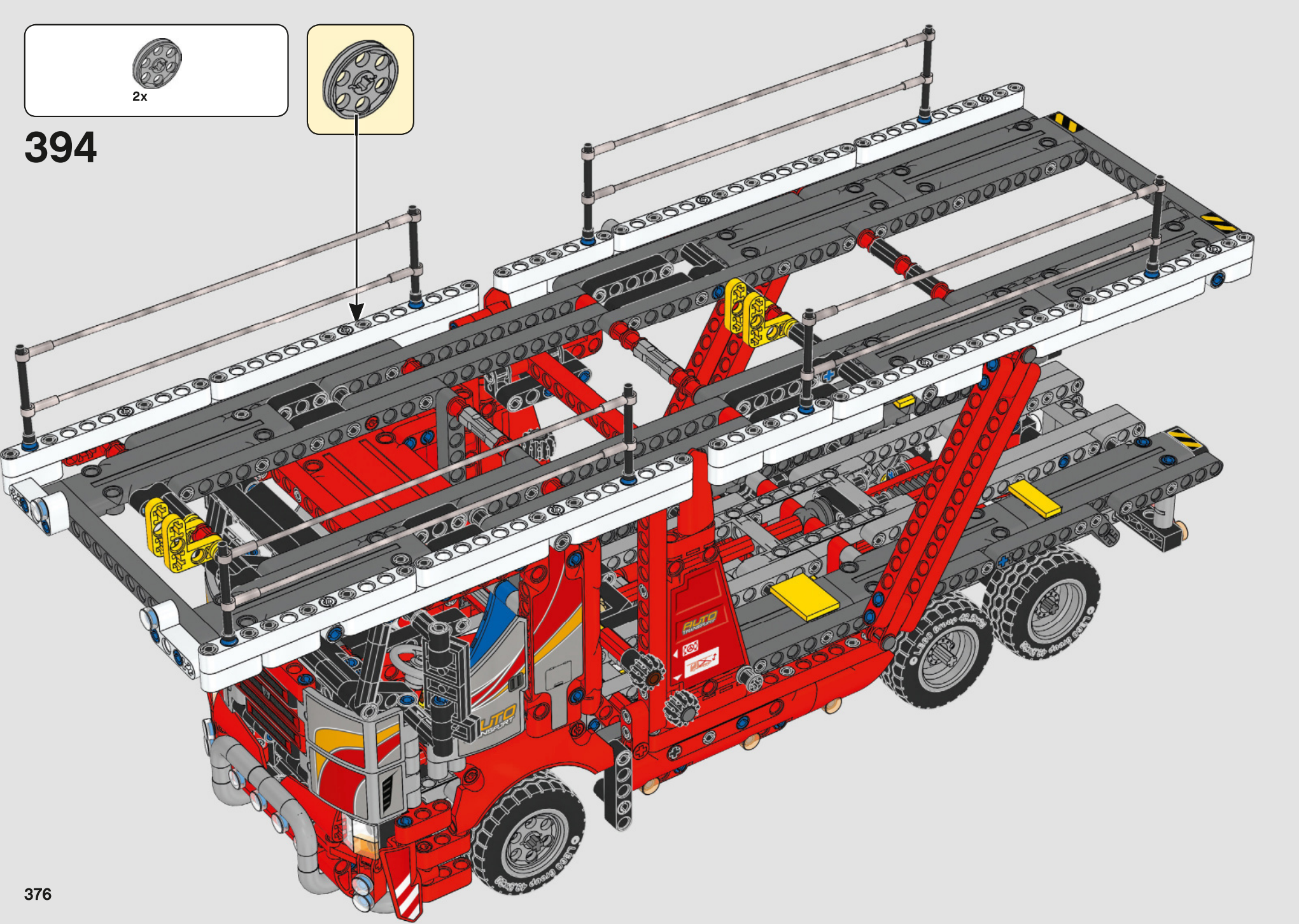
2x
394

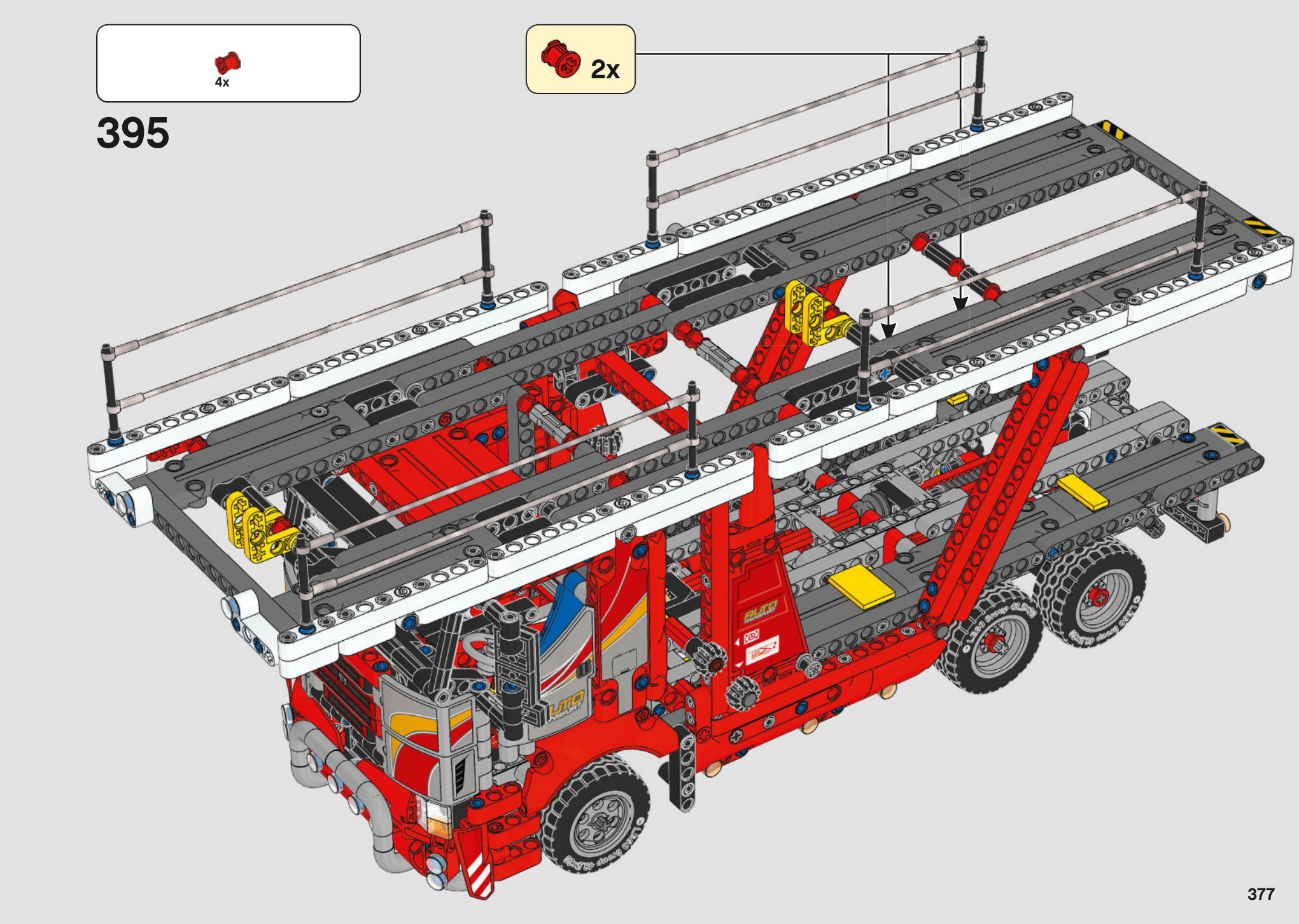
4x
2x
395

396

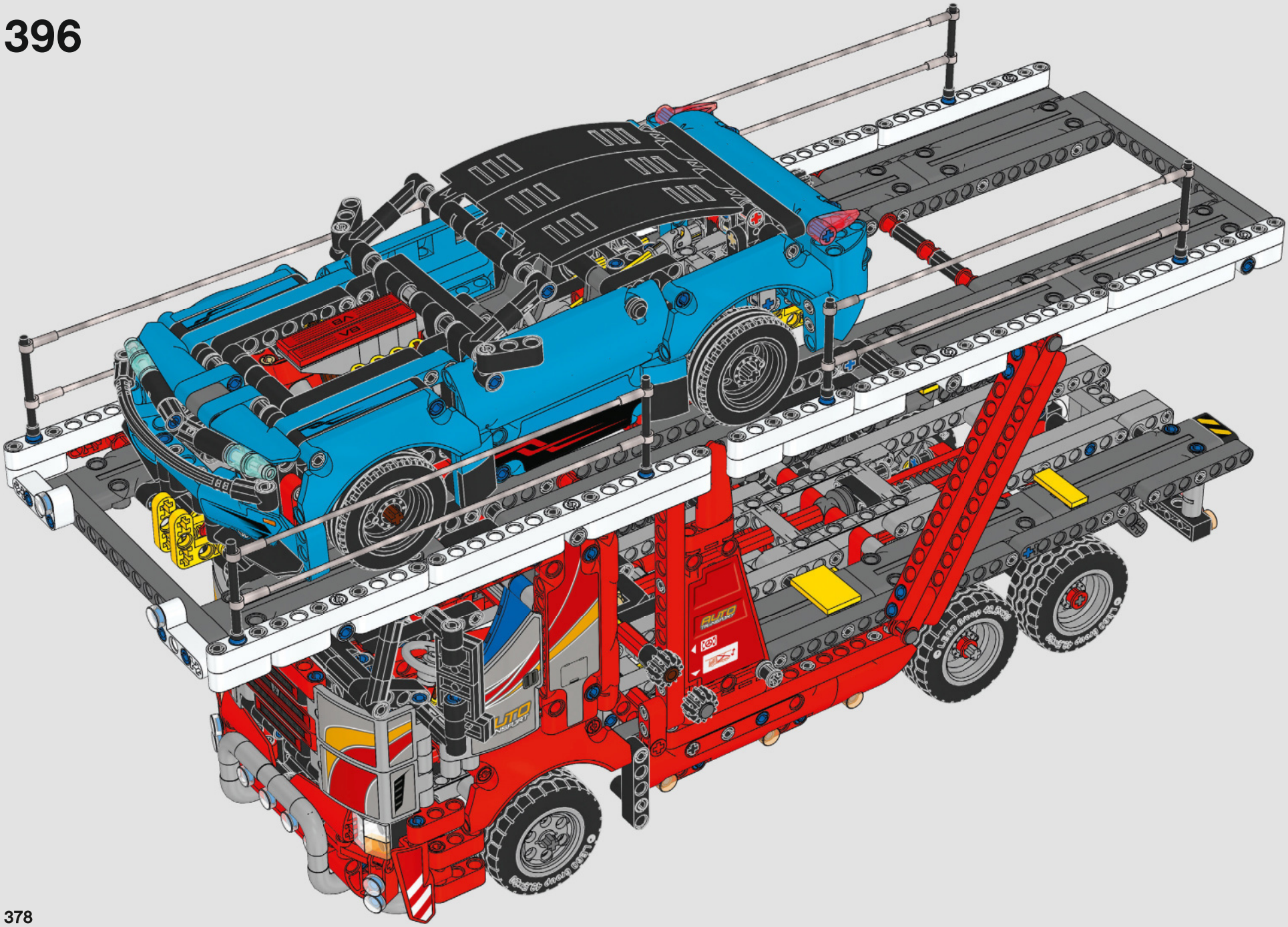

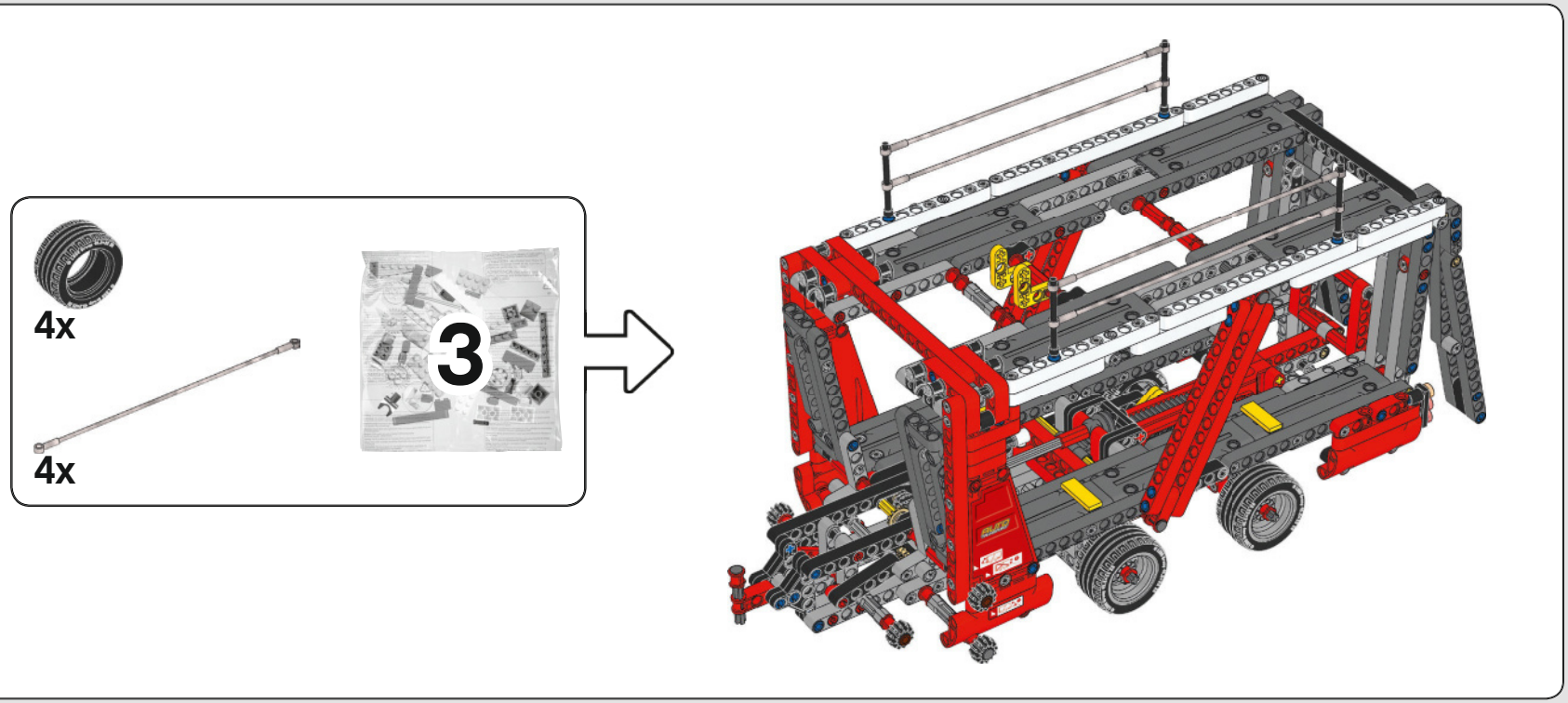
4x
4x
3

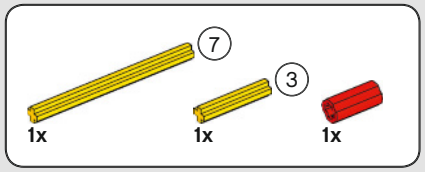

1

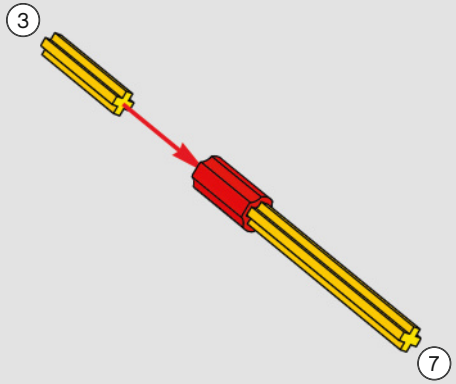

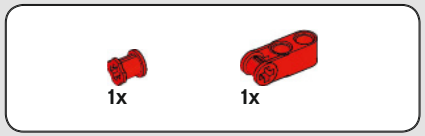

2

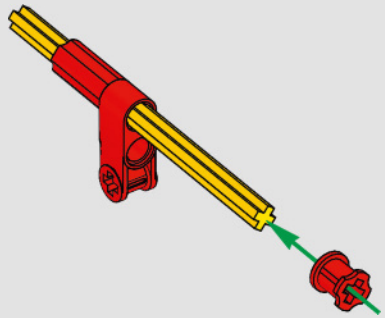

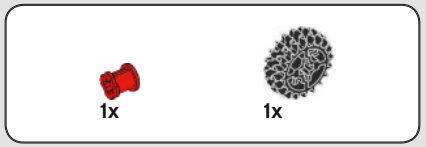

3

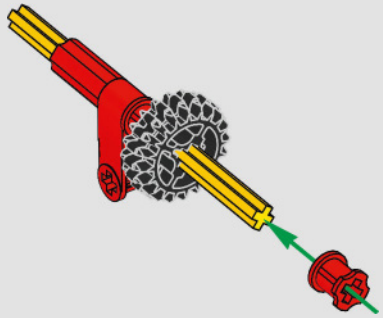

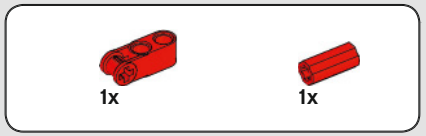

4

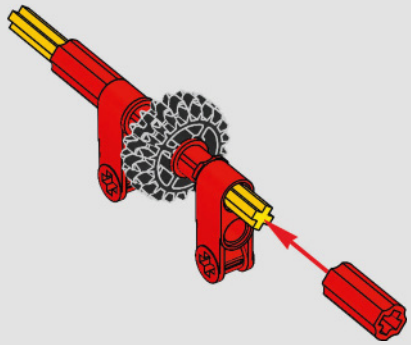

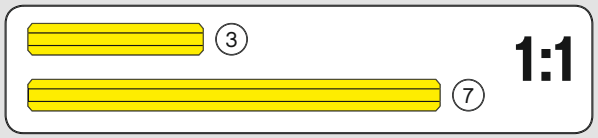

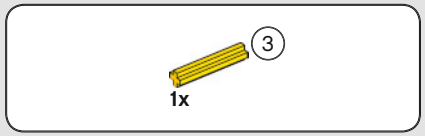

5

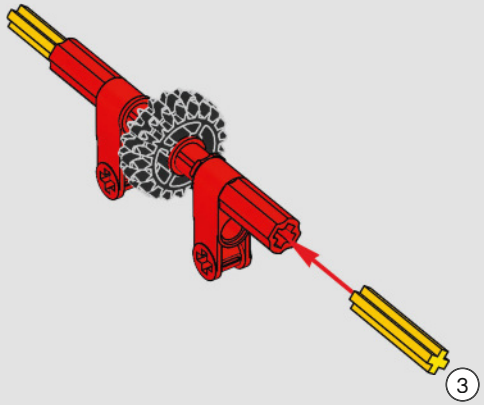

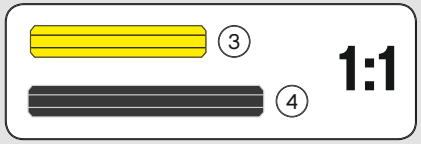

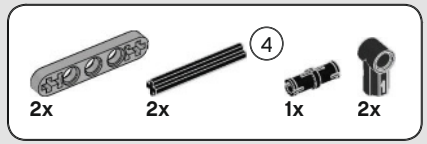

6

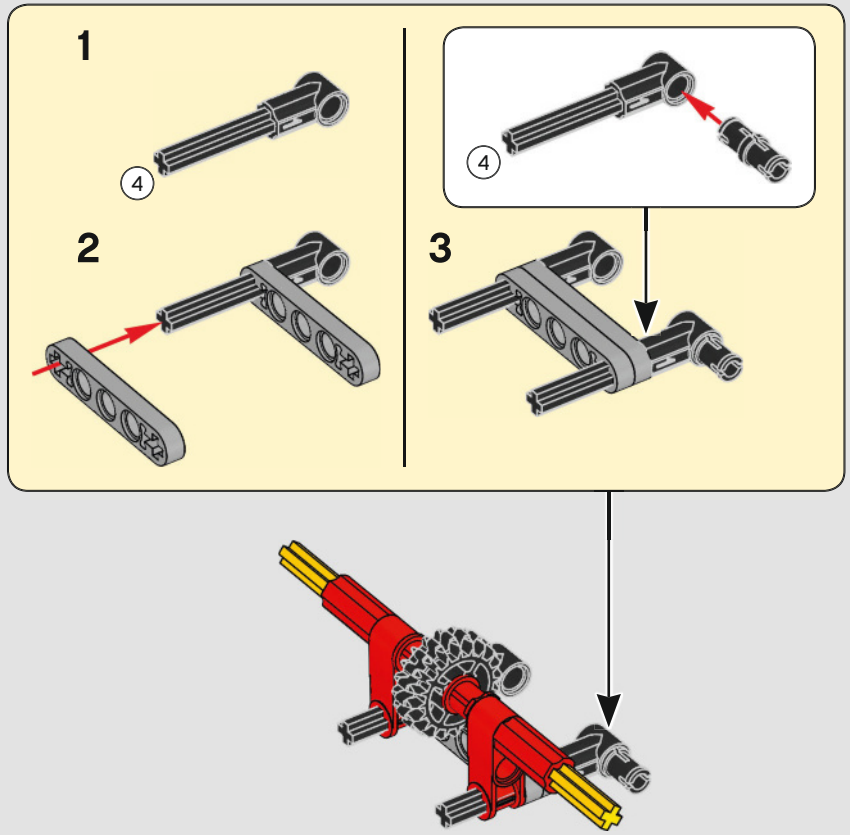

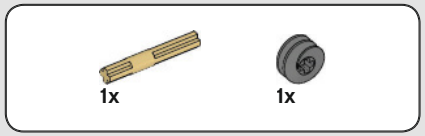

7

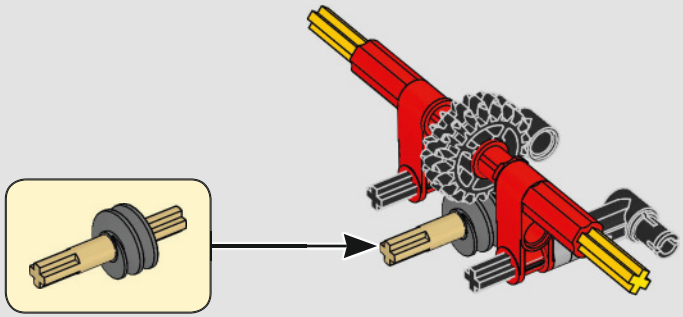

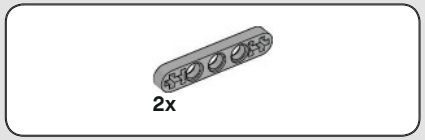

8

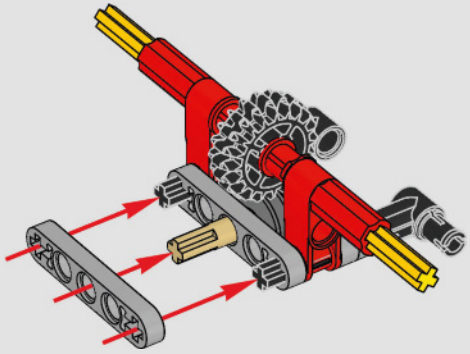

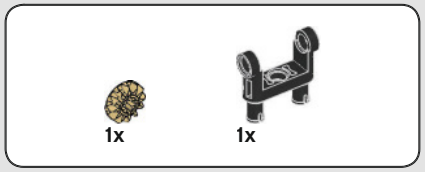

9

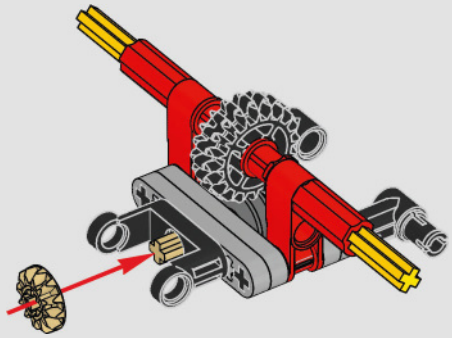

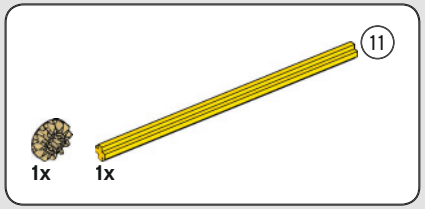

10

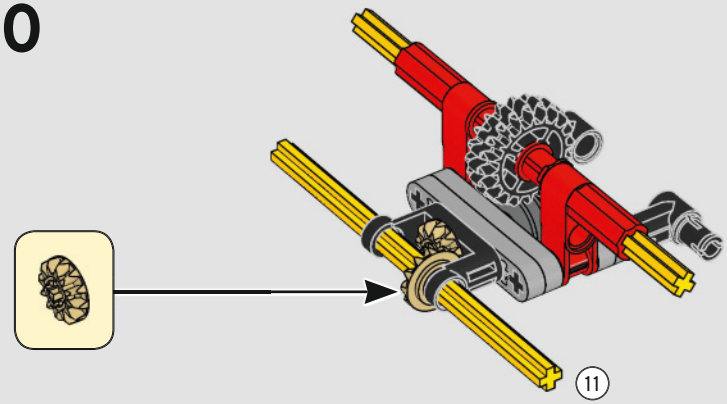

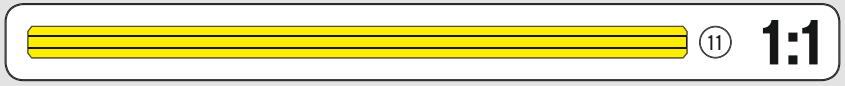

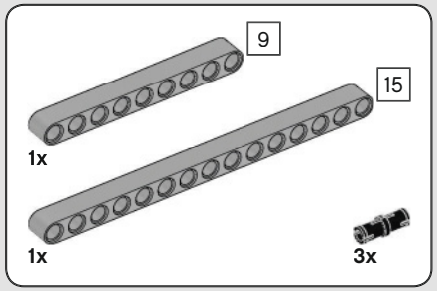

11

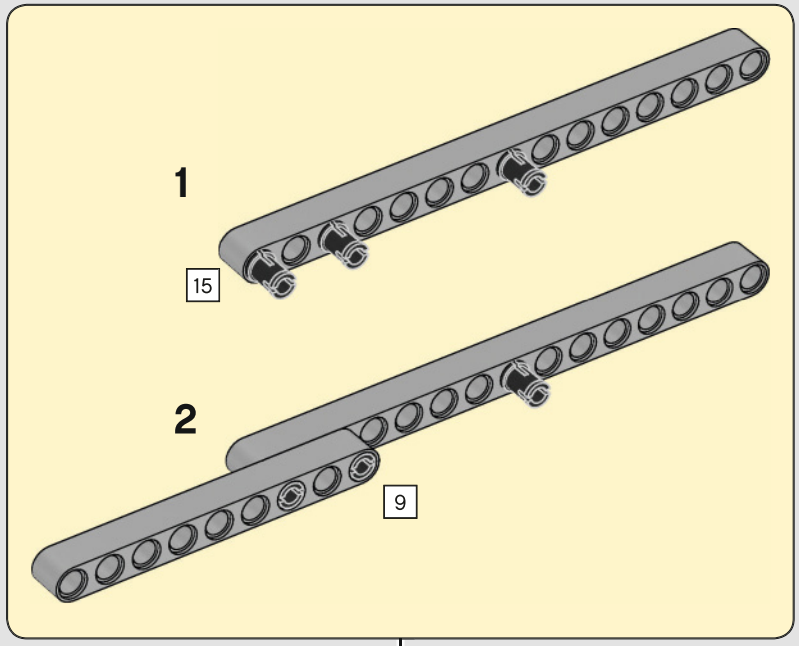

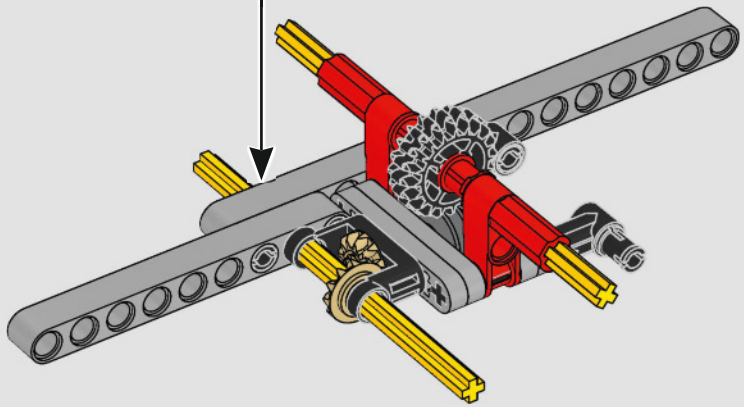

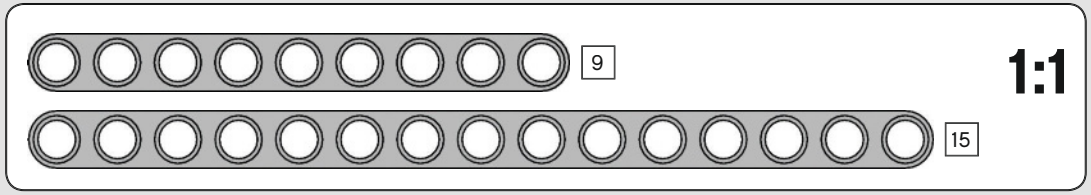

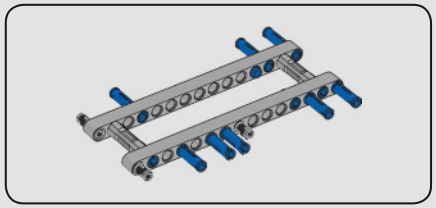

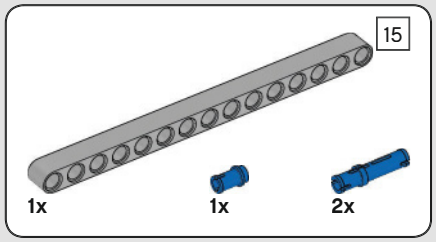

12

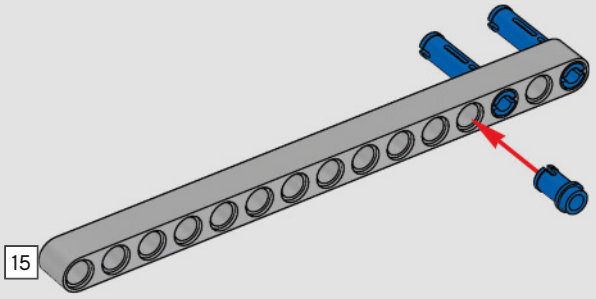

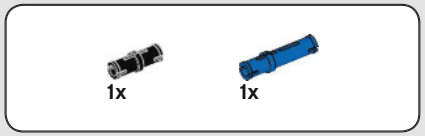

13

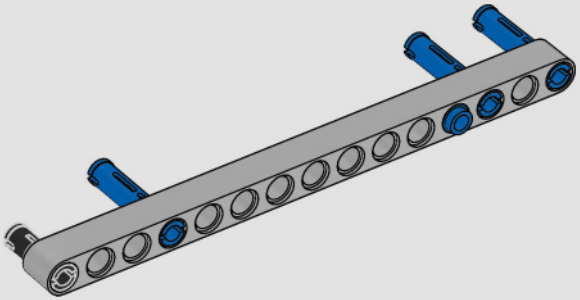

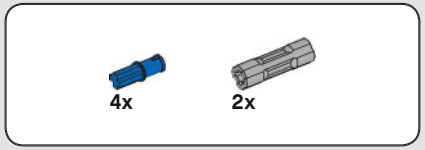

14

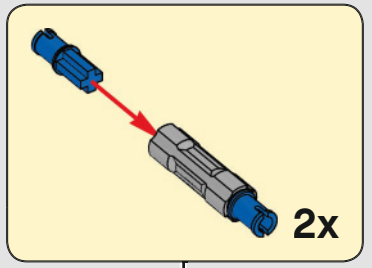

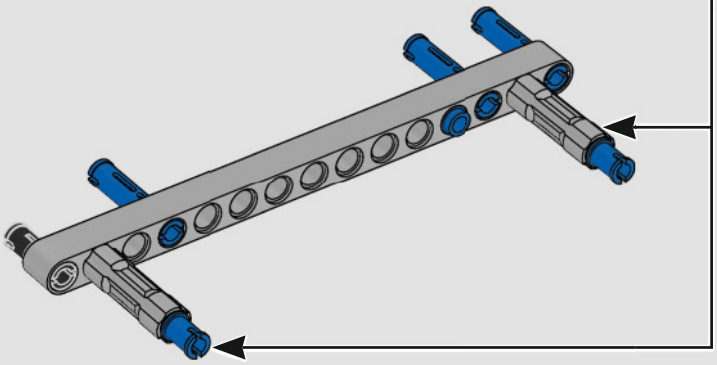

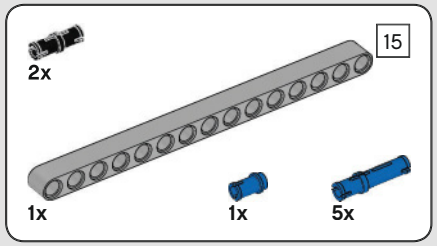

15

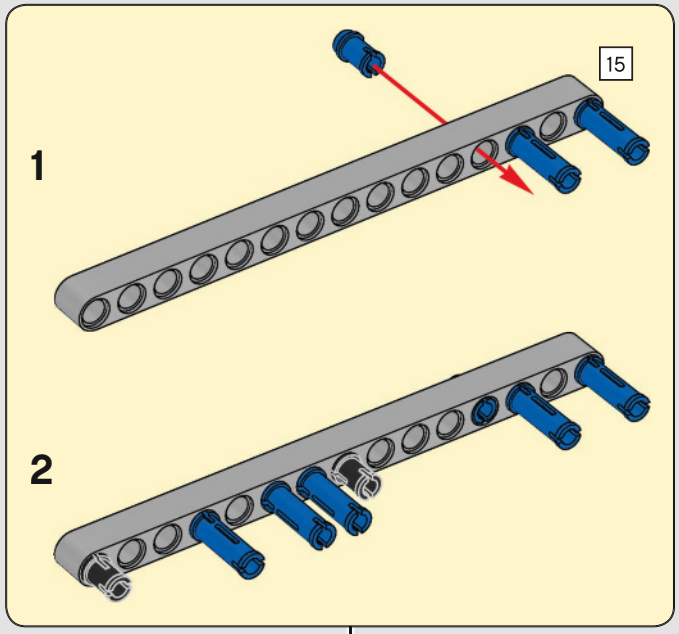

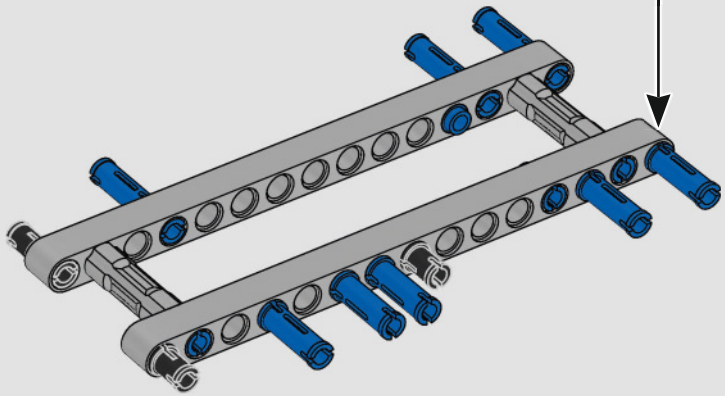

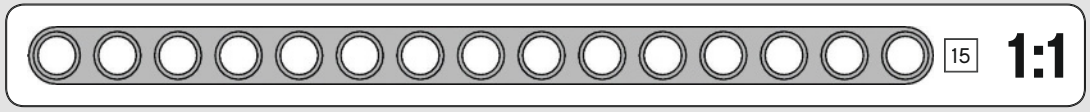

16

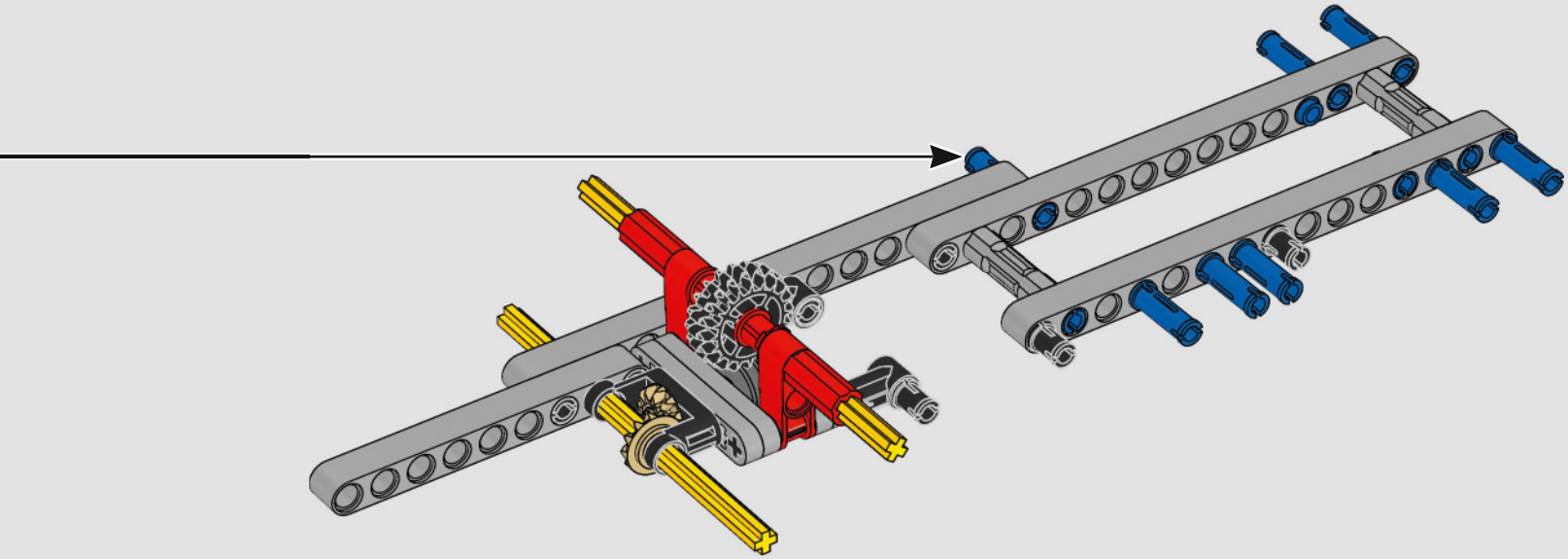

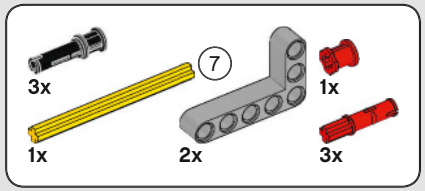

17

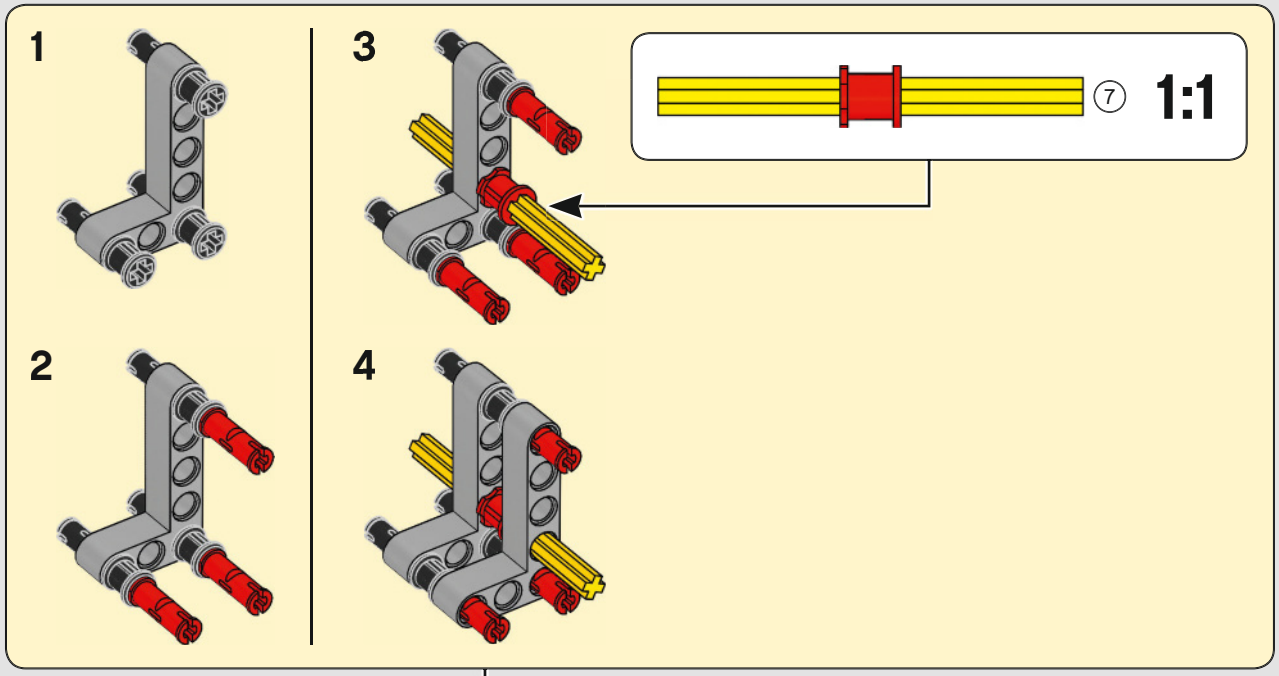

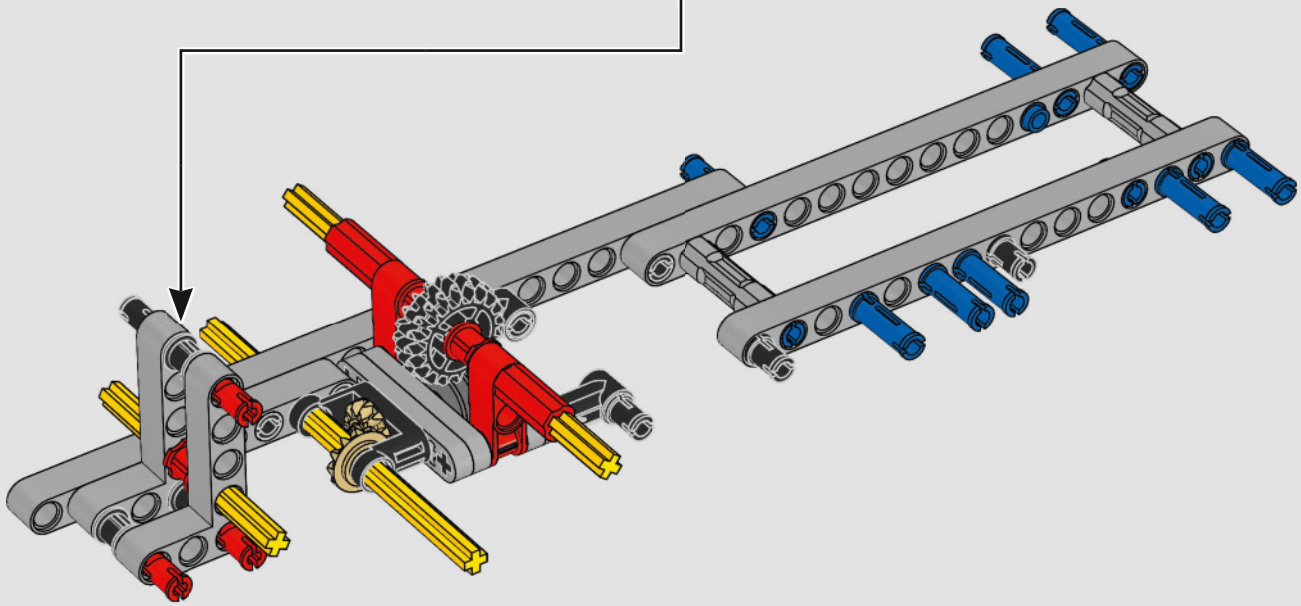

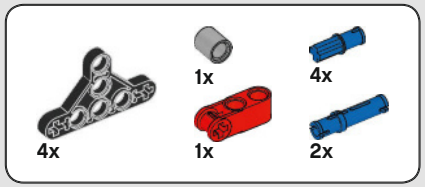

18

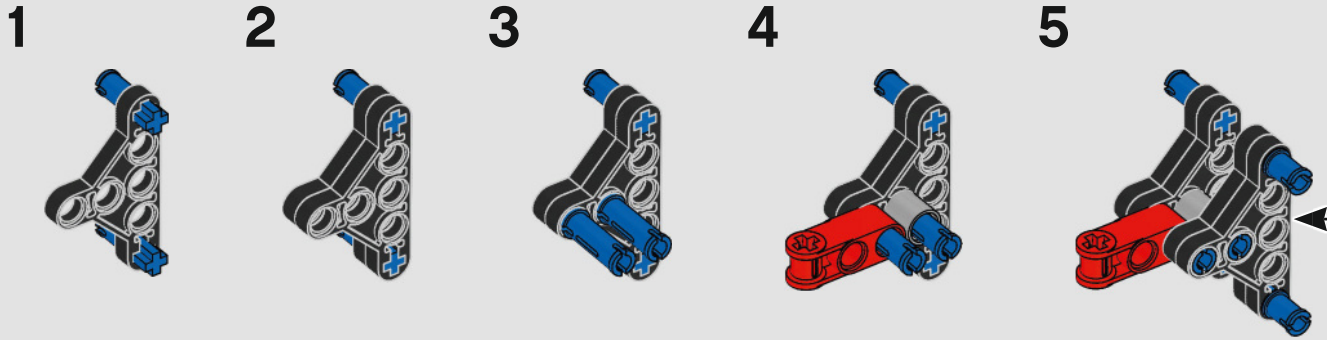

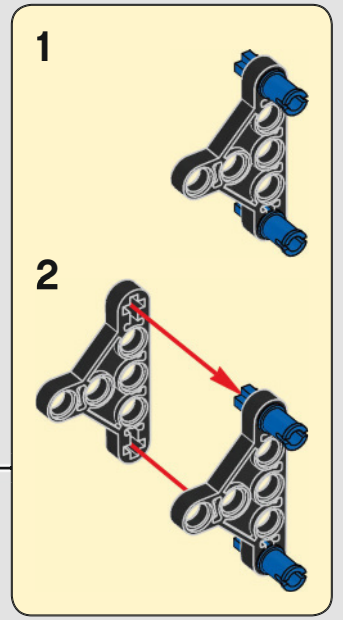

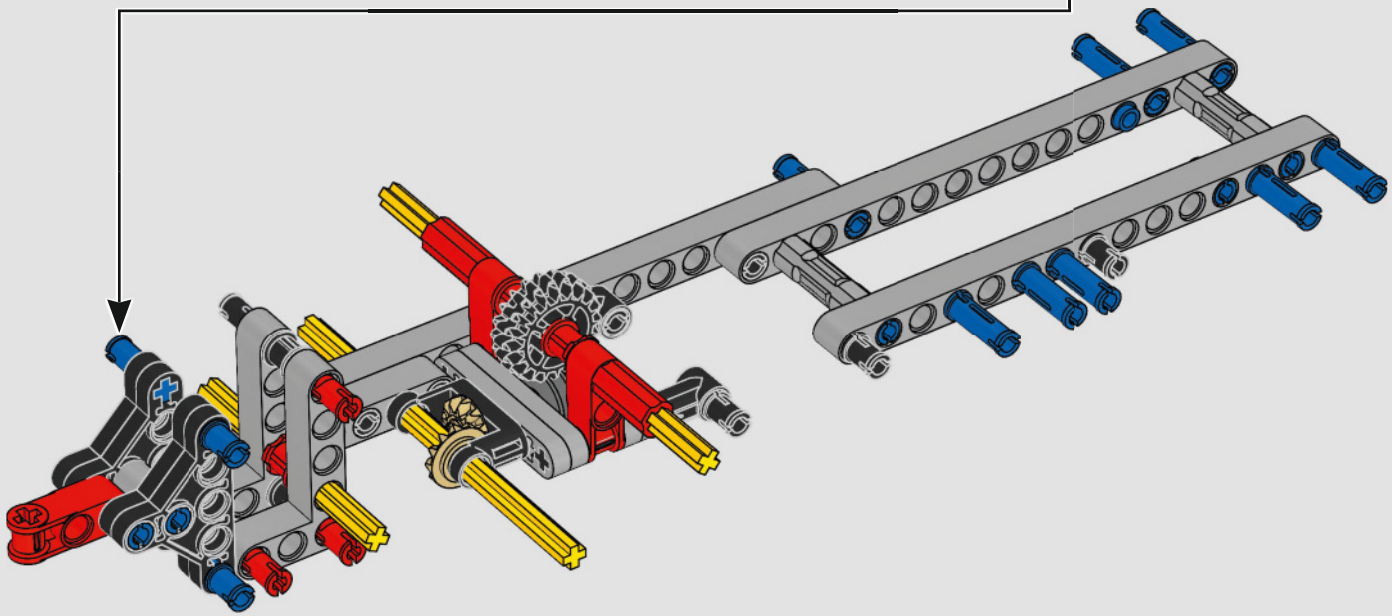

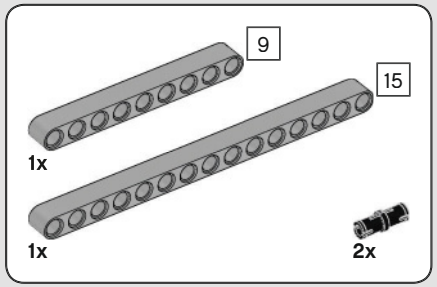

19

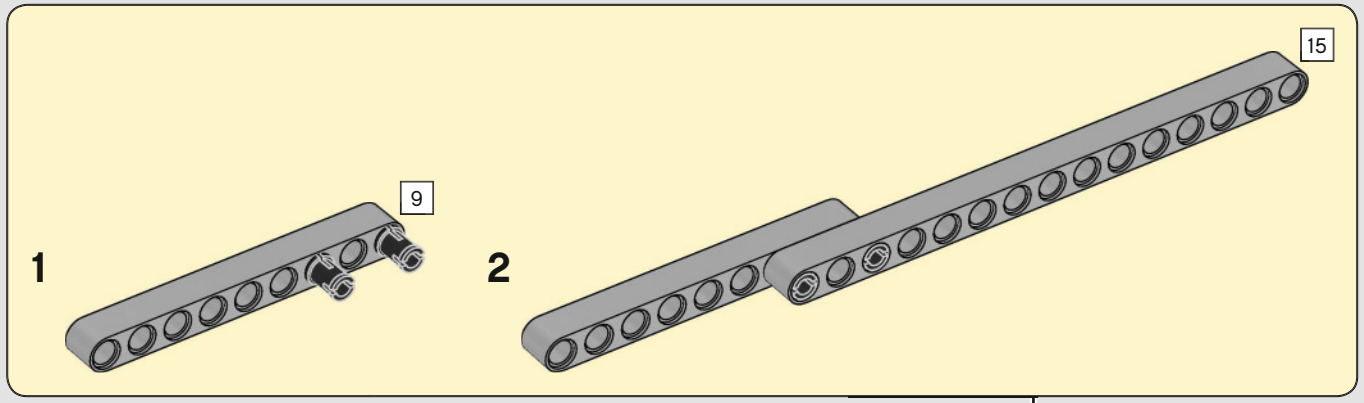

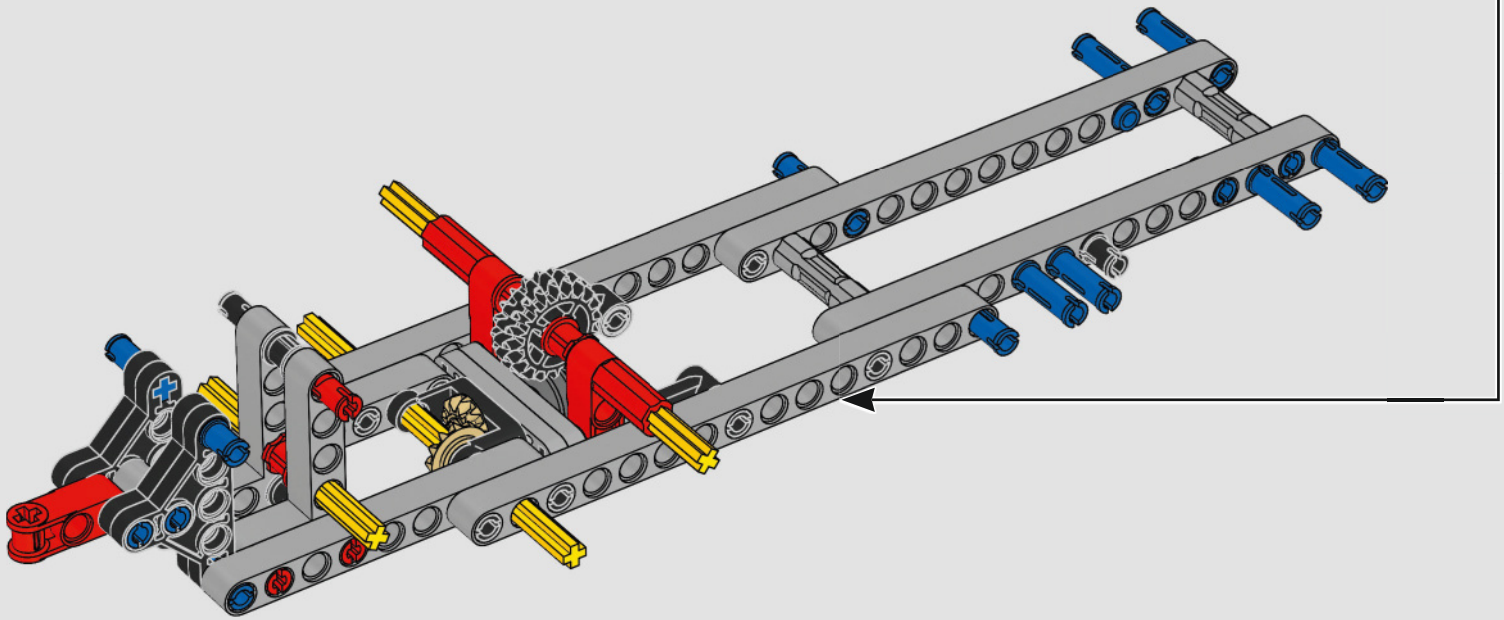

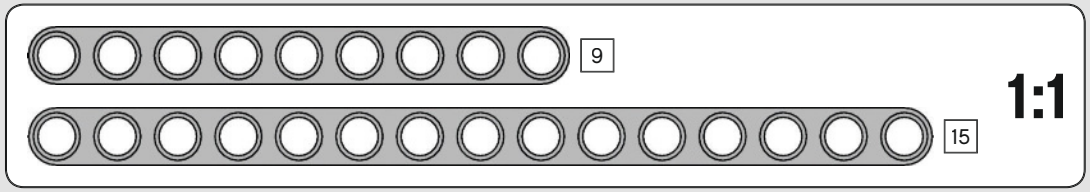

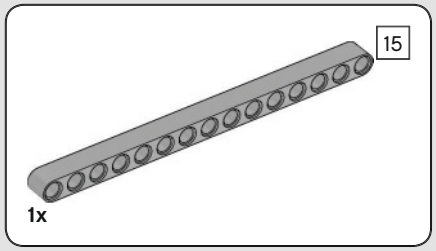

20

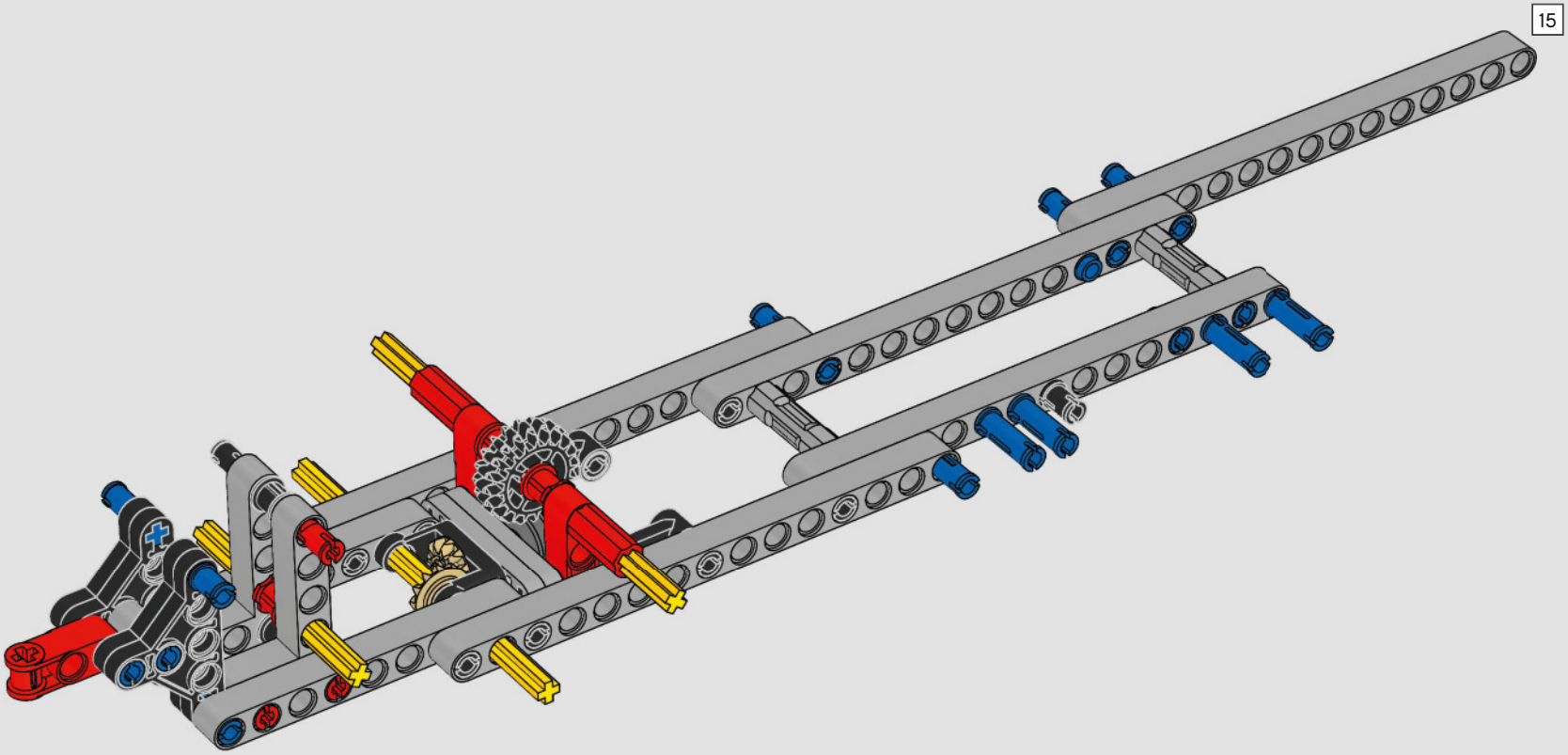

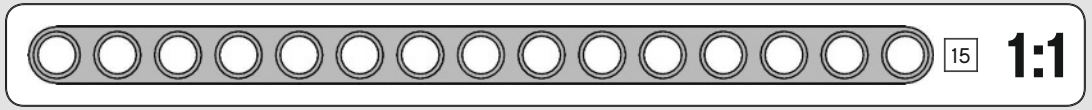

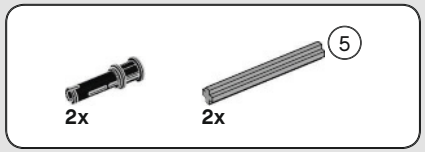

21

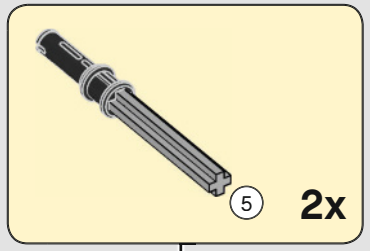

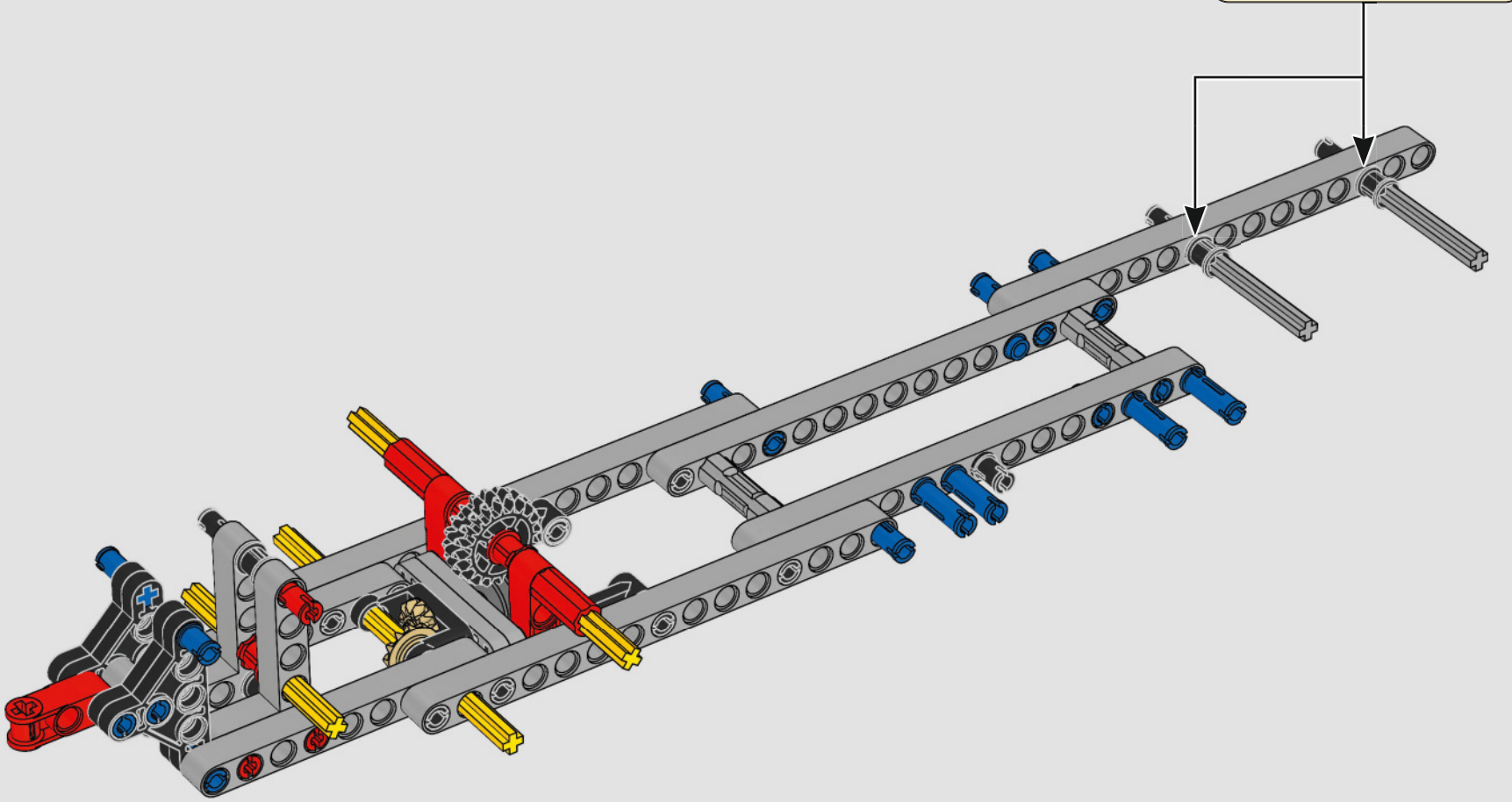

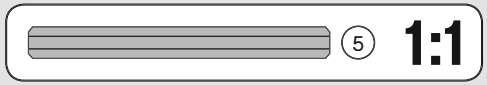

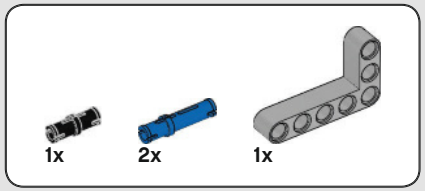

22

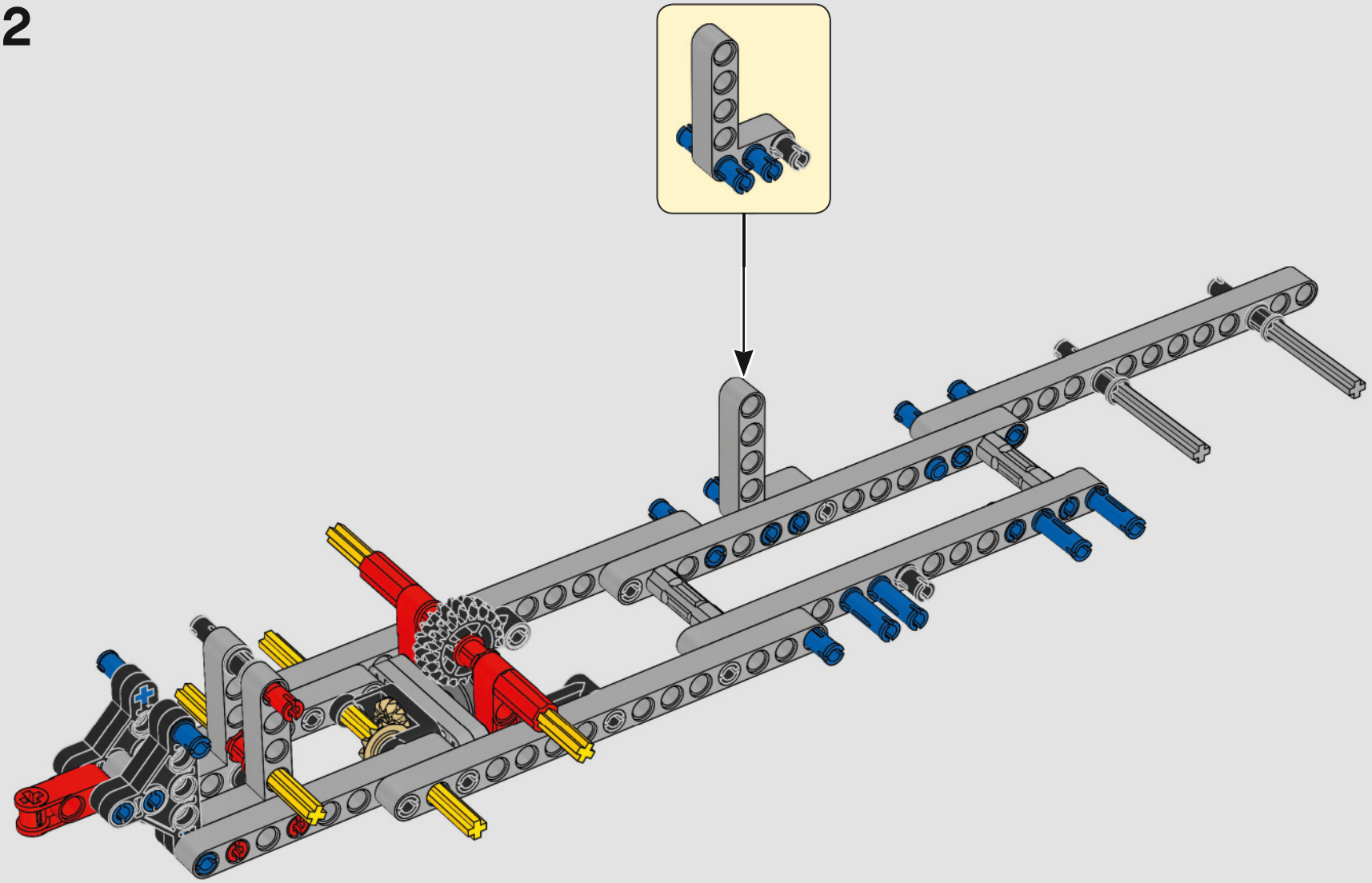

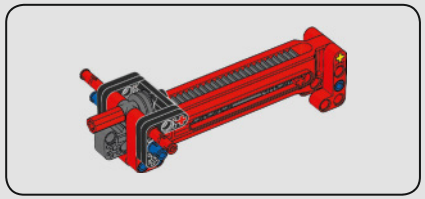

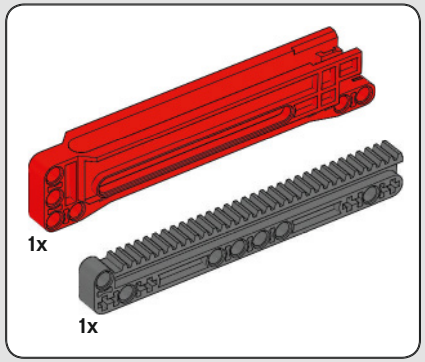

23

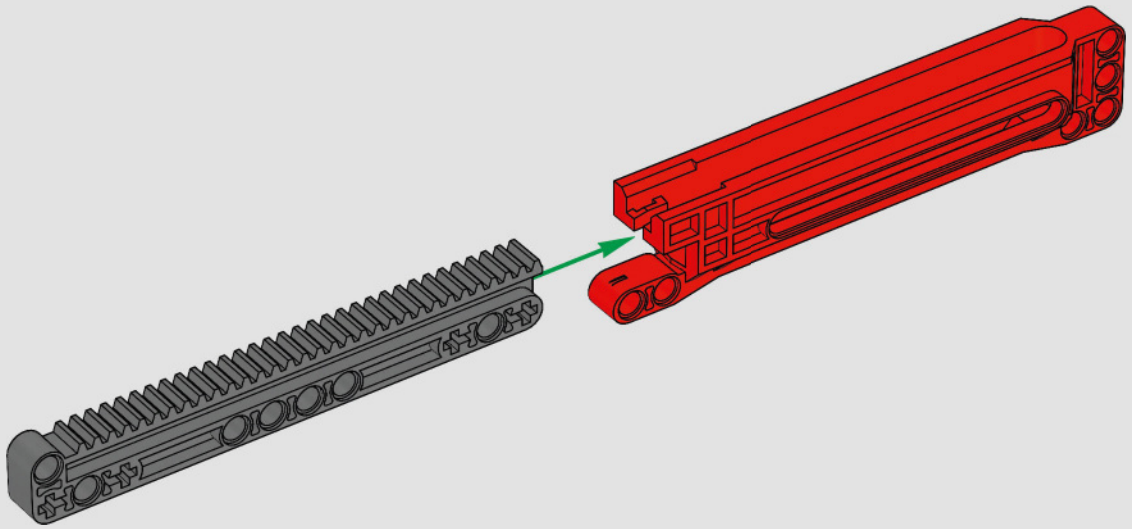

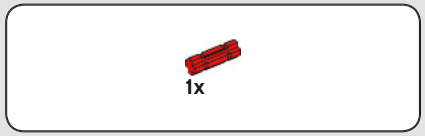

24

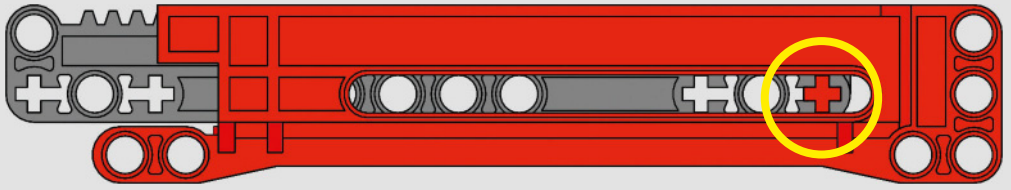

1:1



25

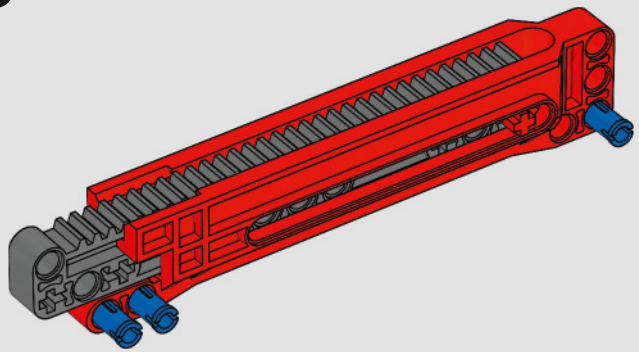

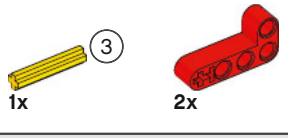

26

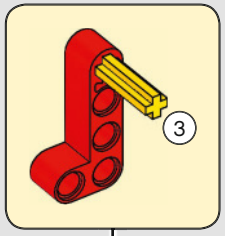

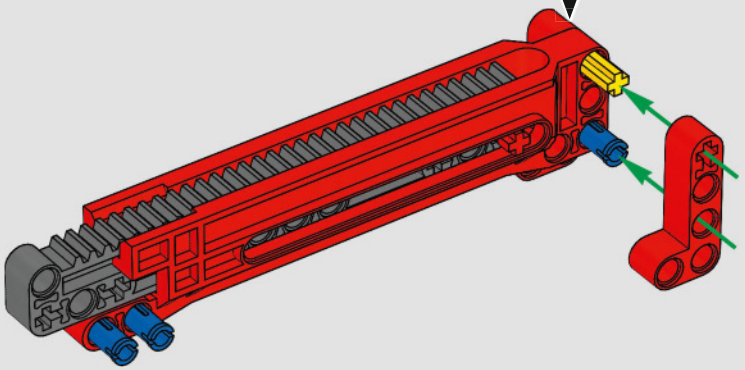

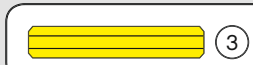

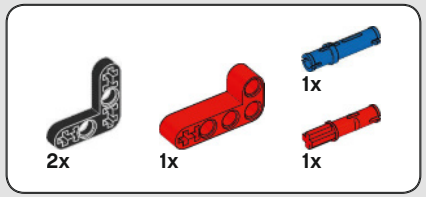

27

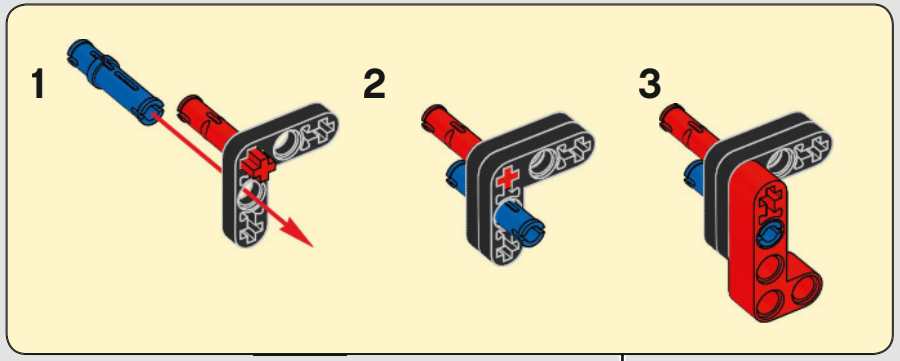

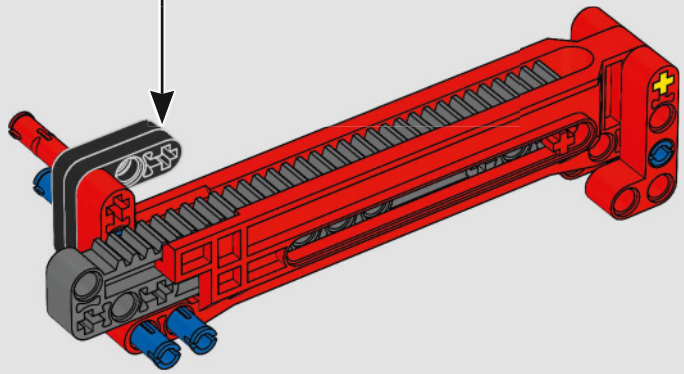



28

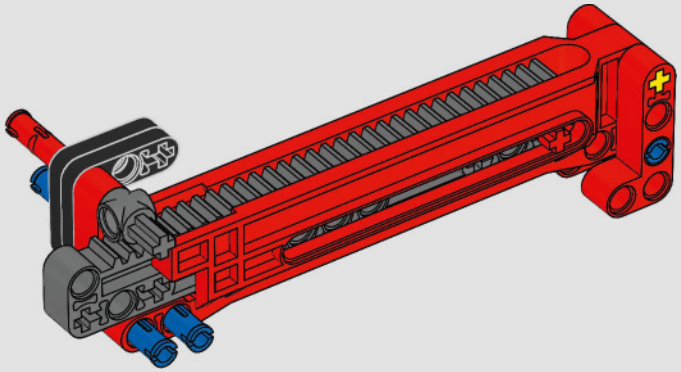





29

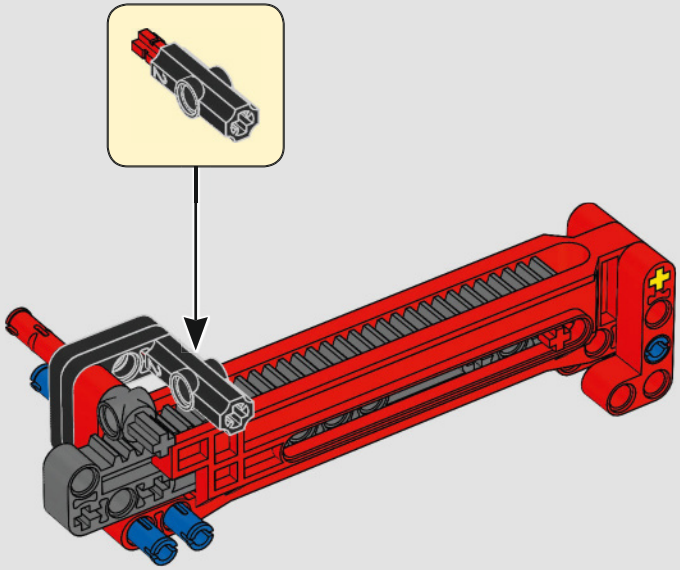





30

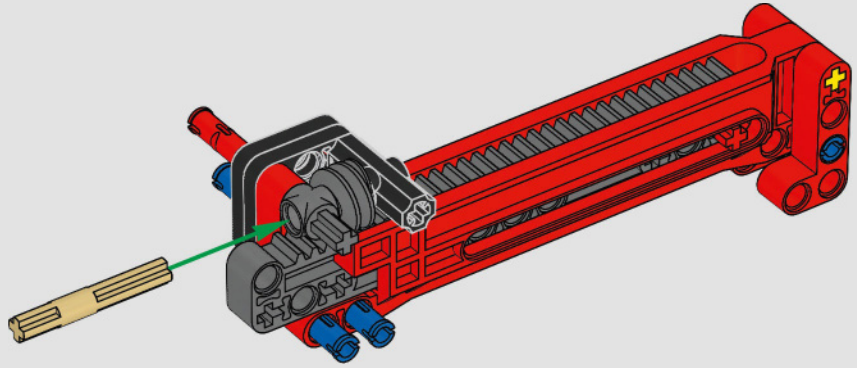

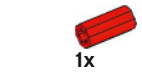

31

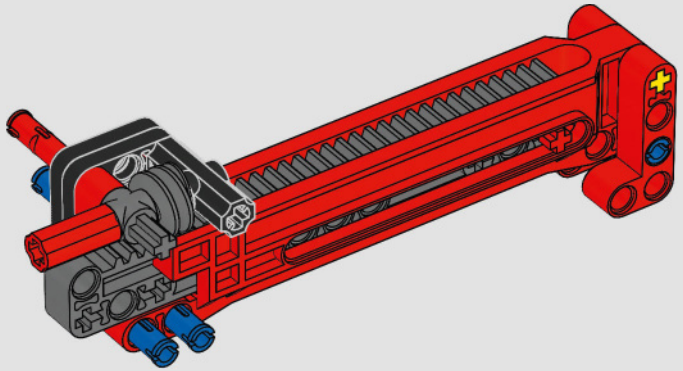



32

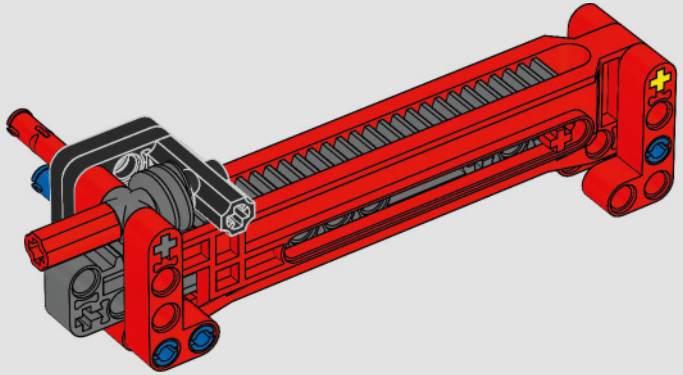

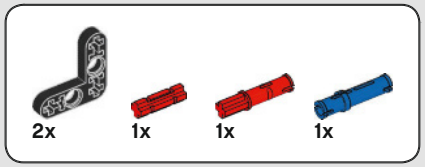

33

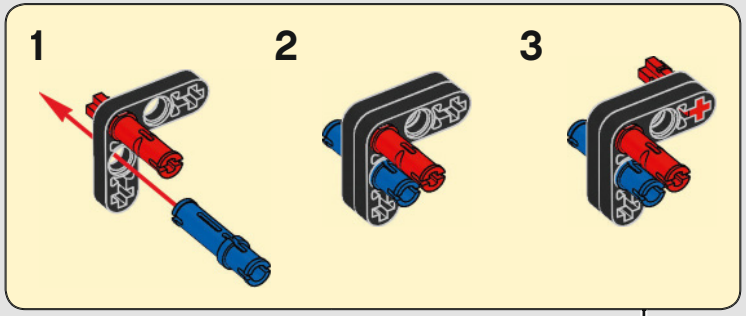

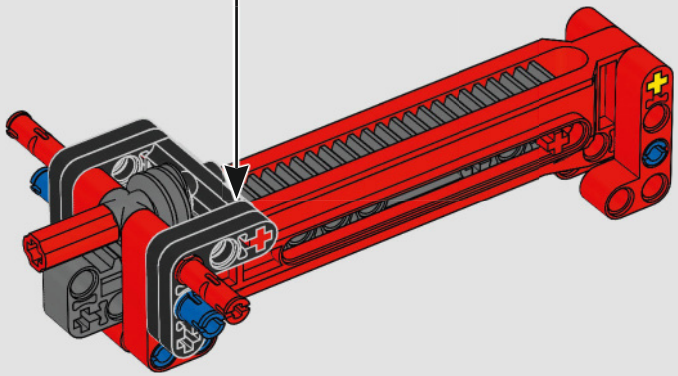

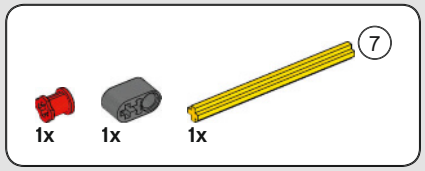

34

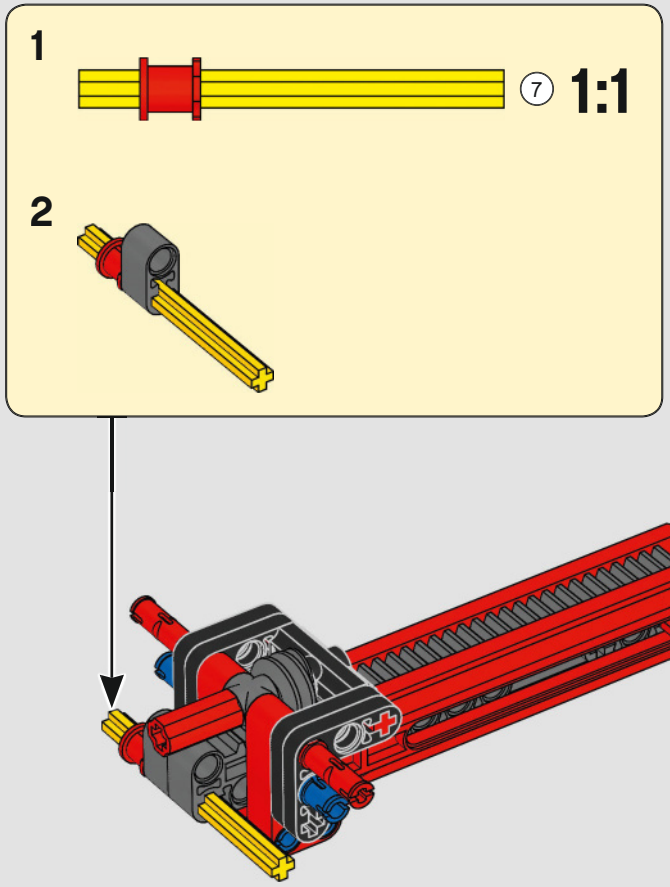

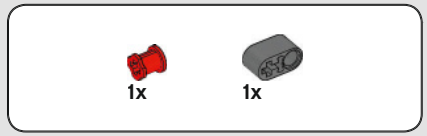

35

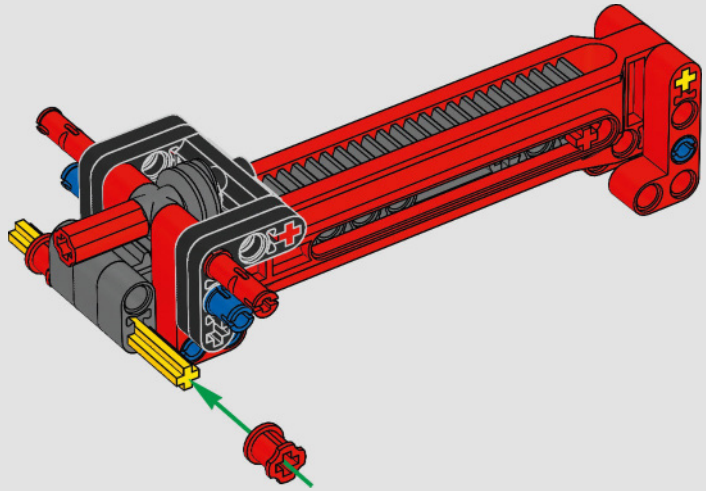



36

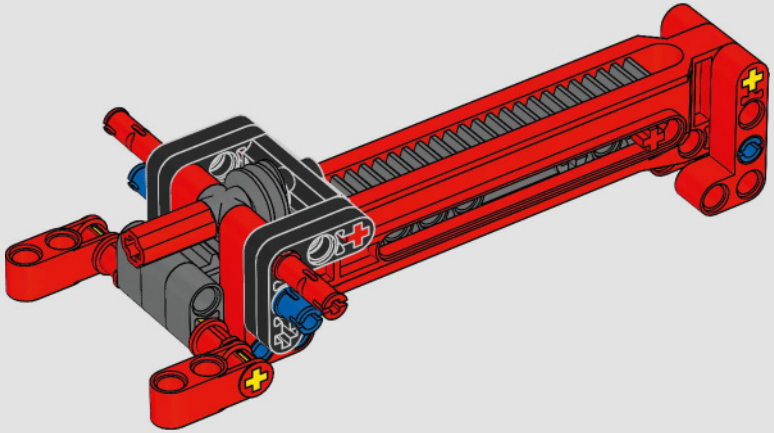

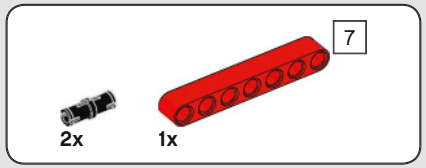

37

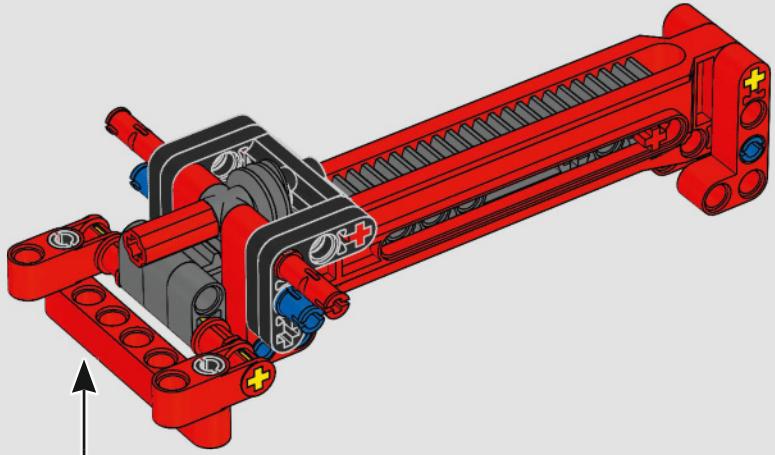

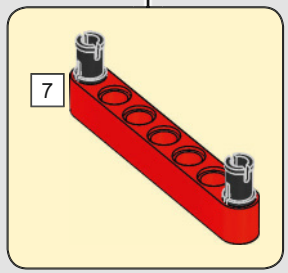

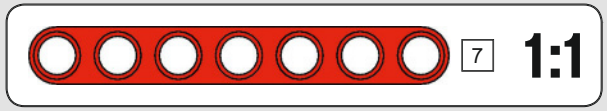

38

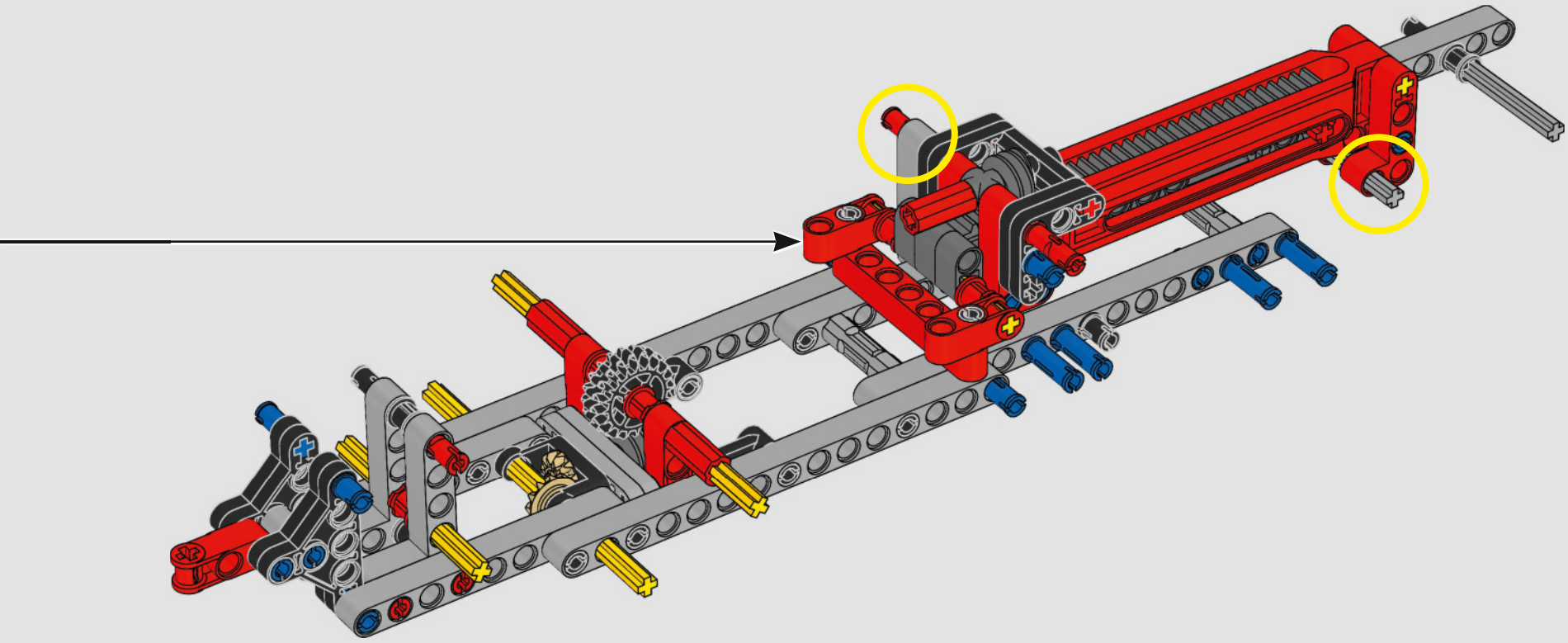

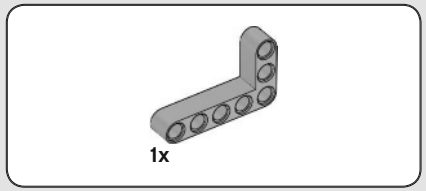

39

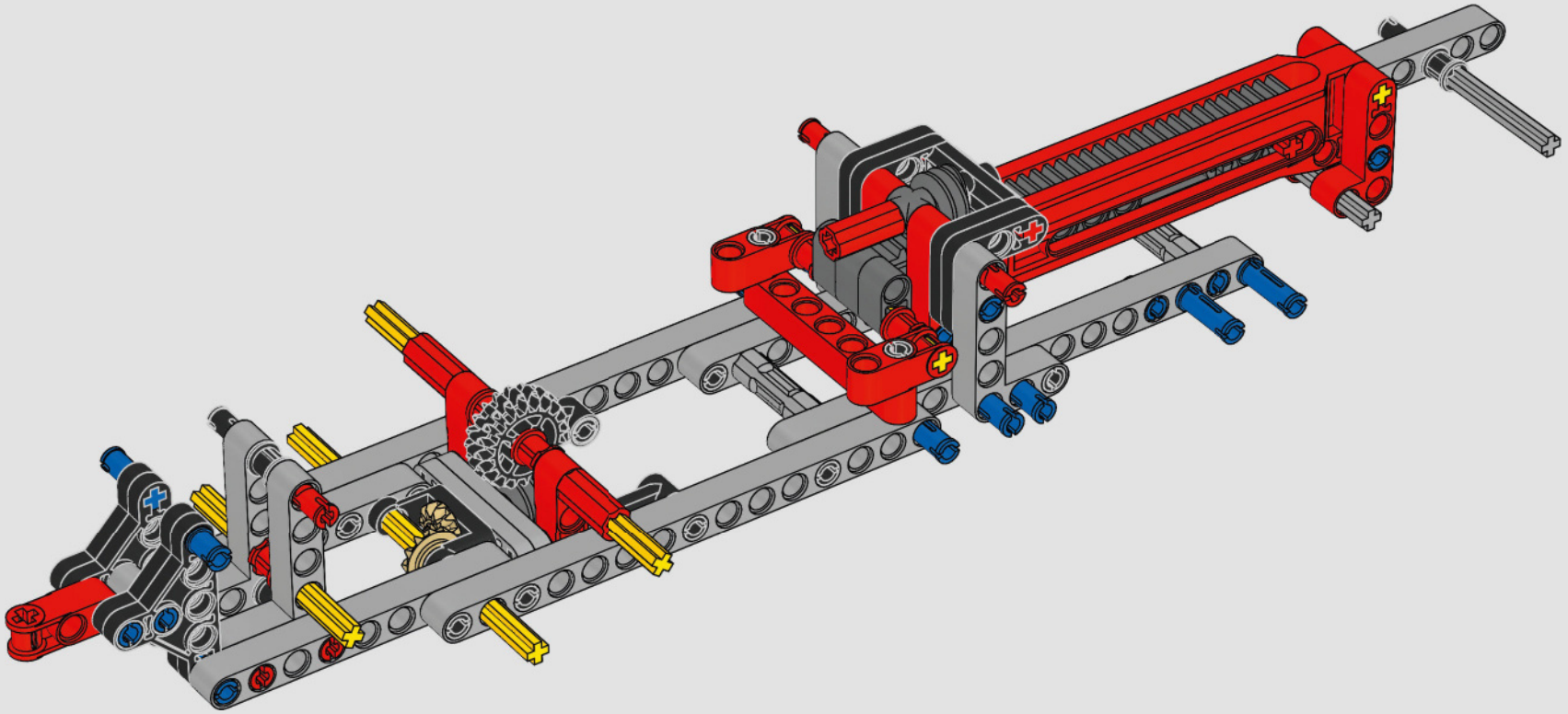



2x

40

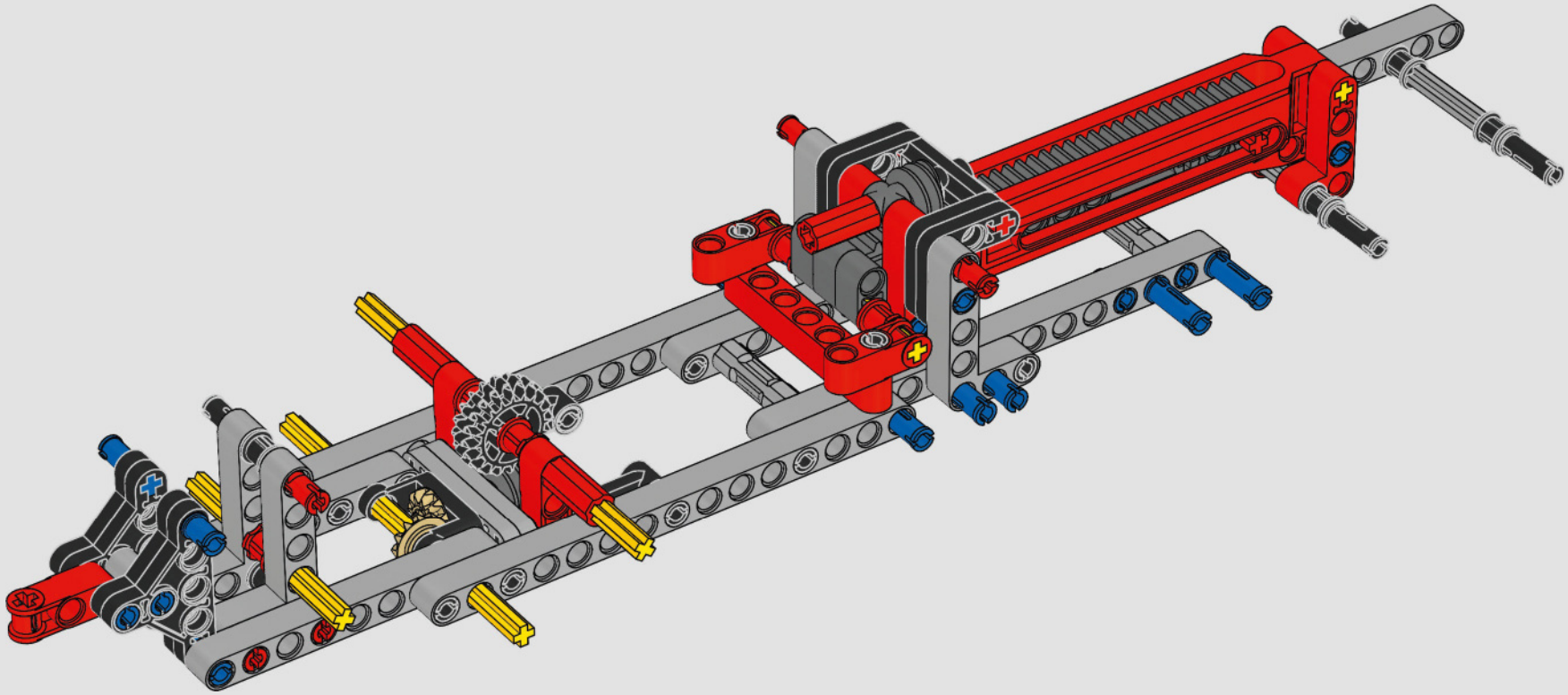

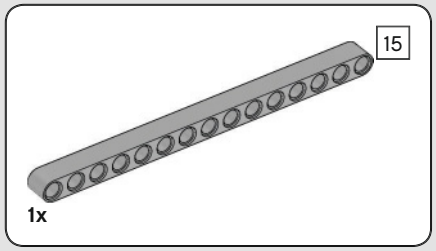

41

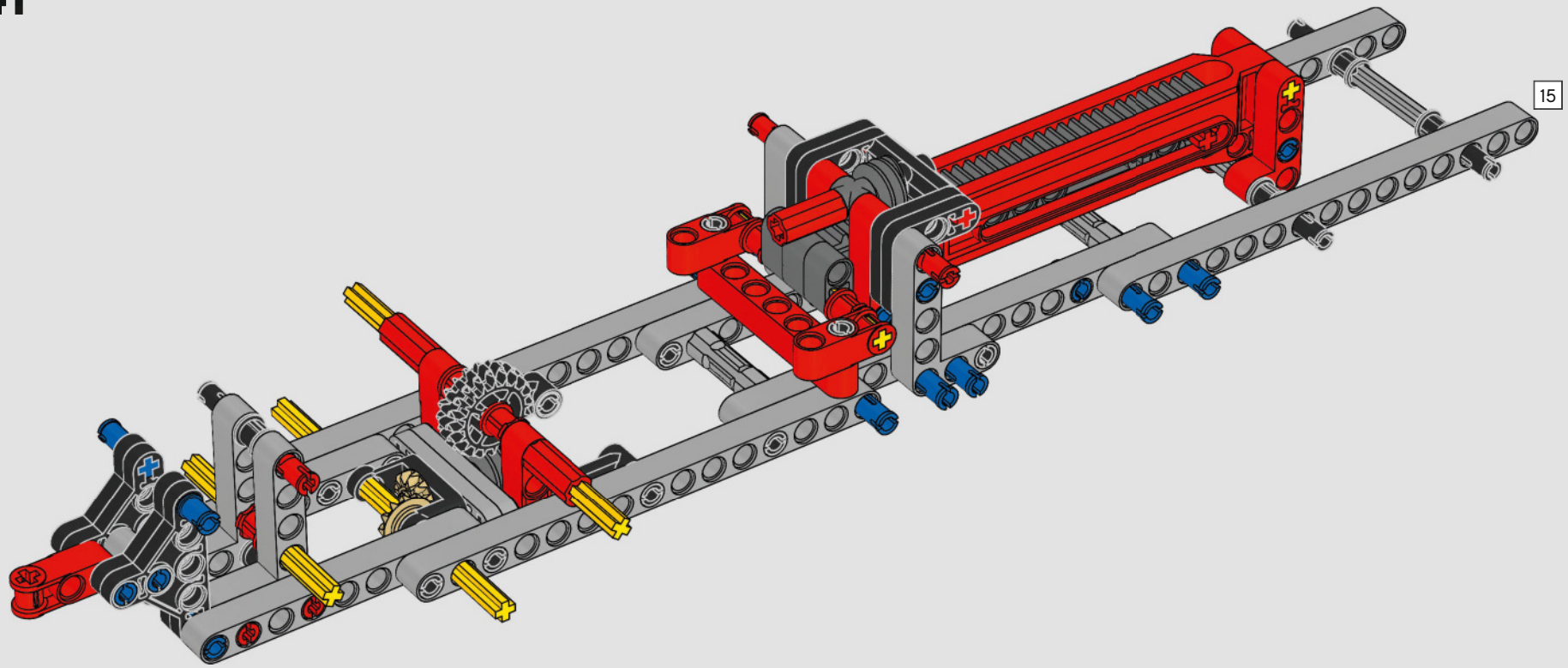

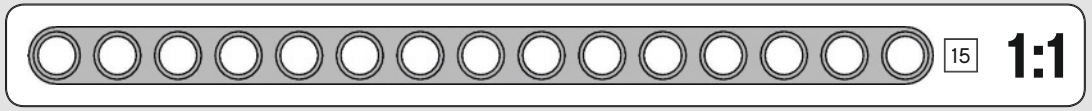

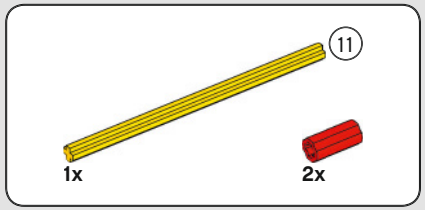

42

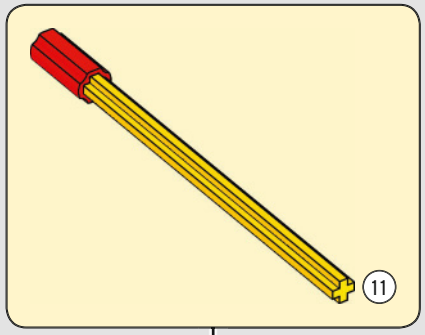

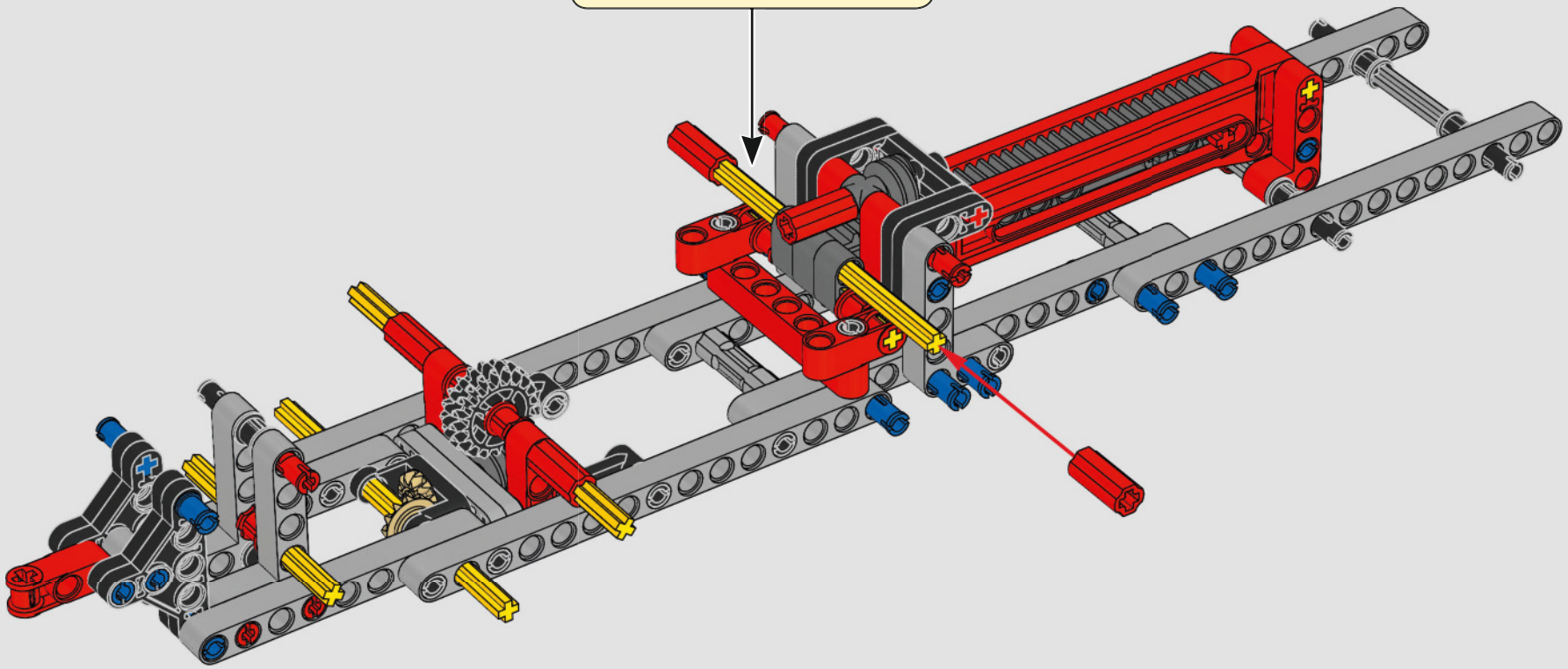

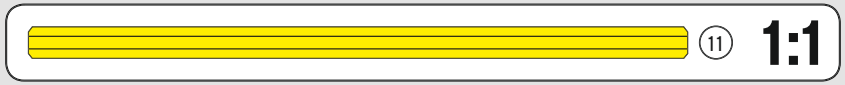

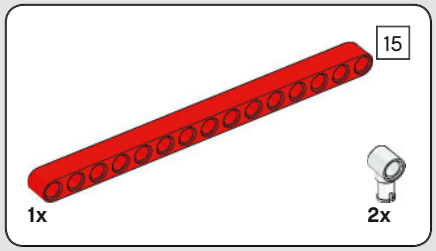

43

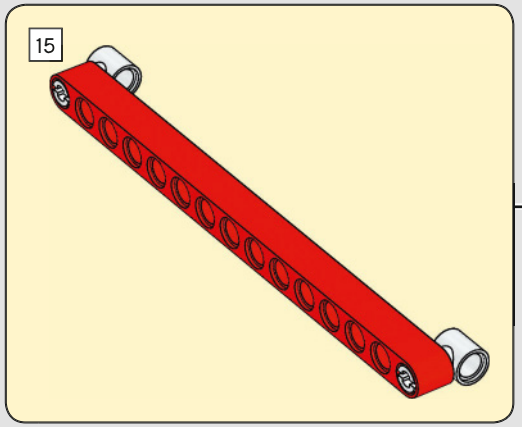

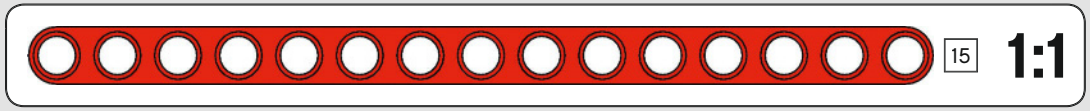

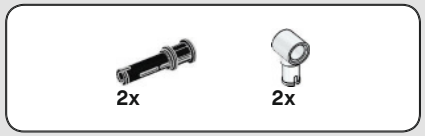

44

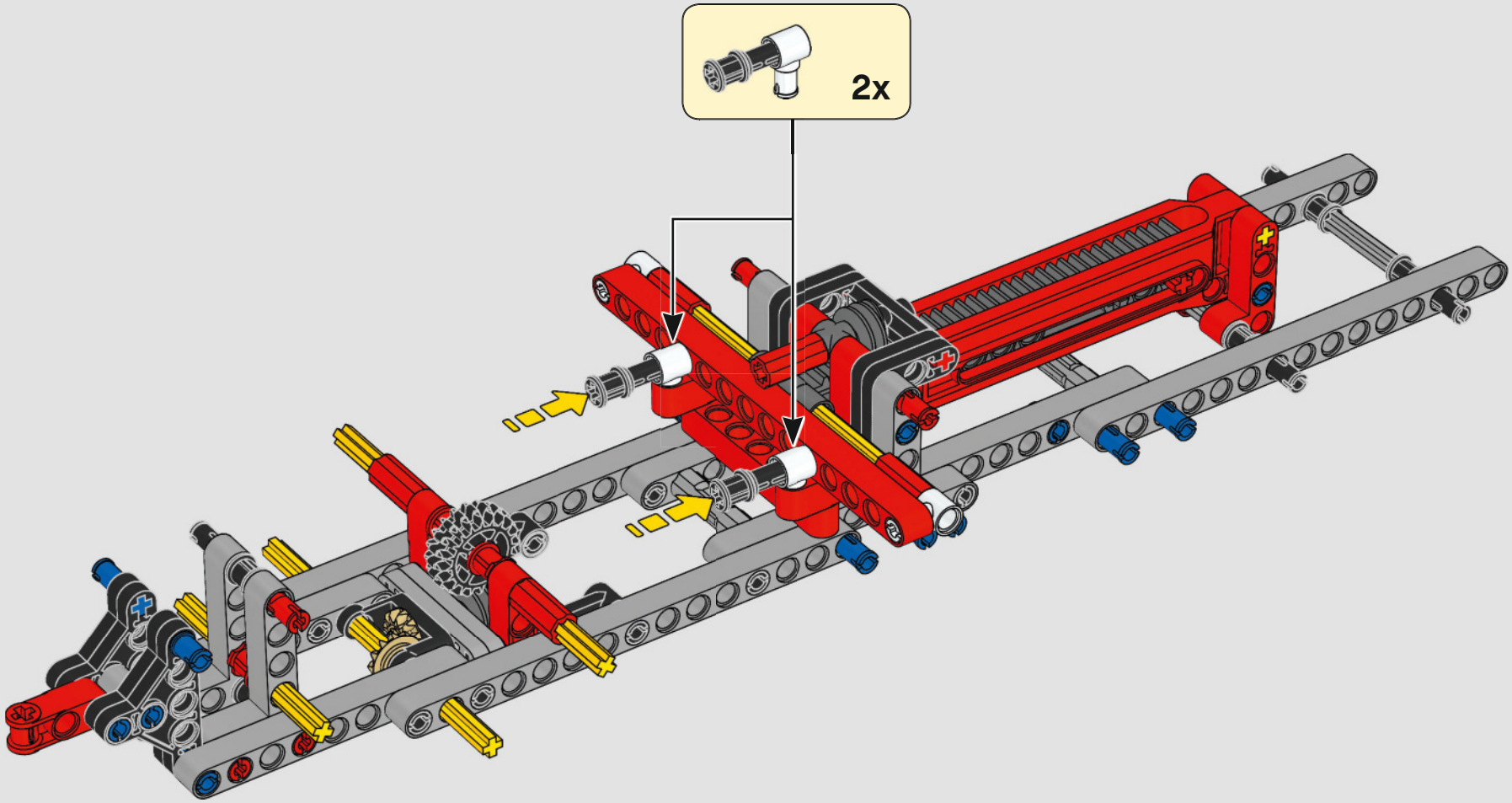

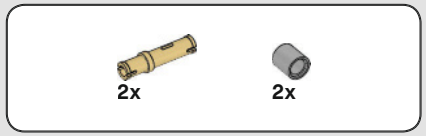

45

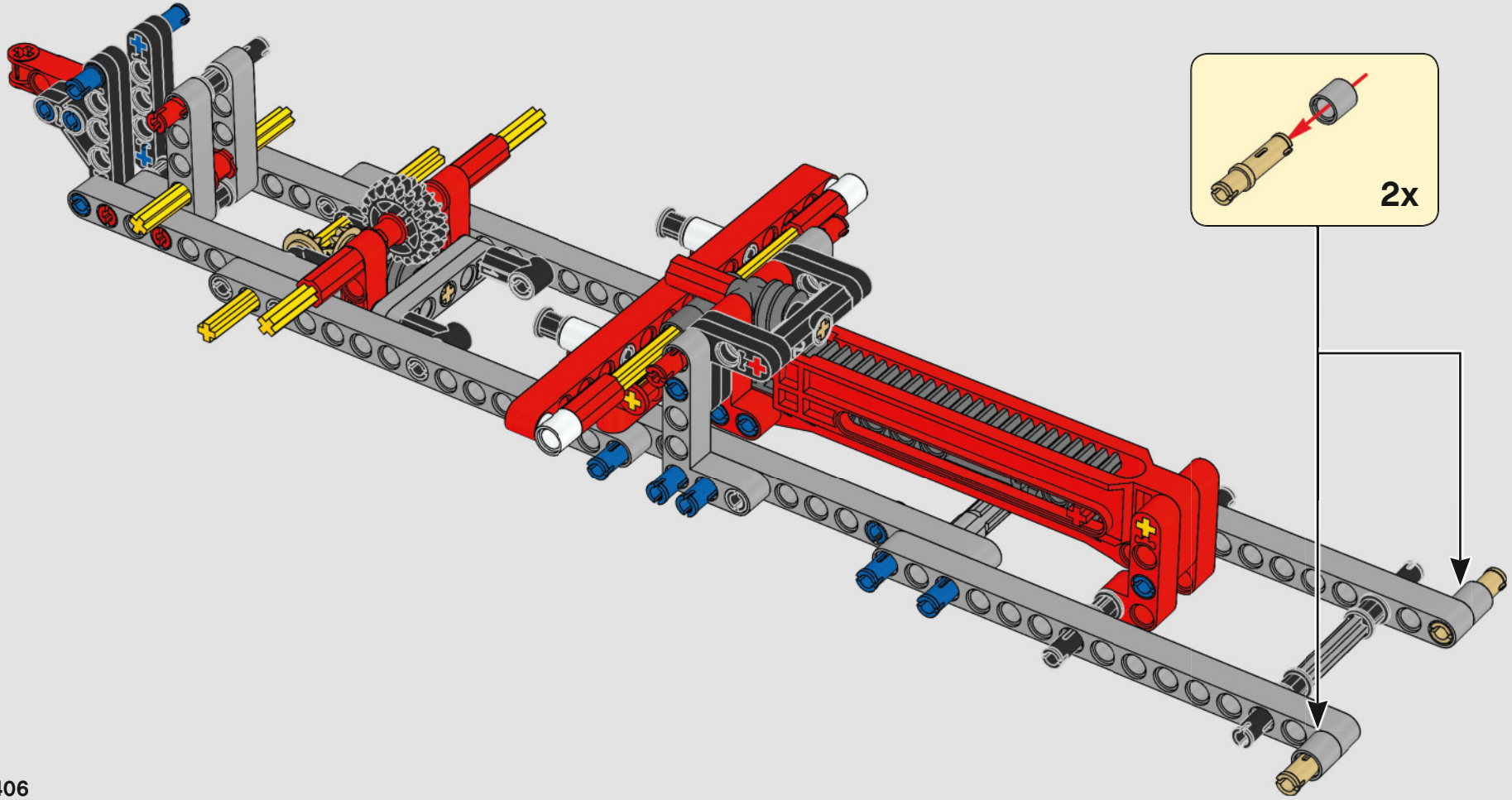

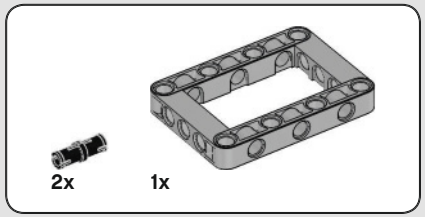

46

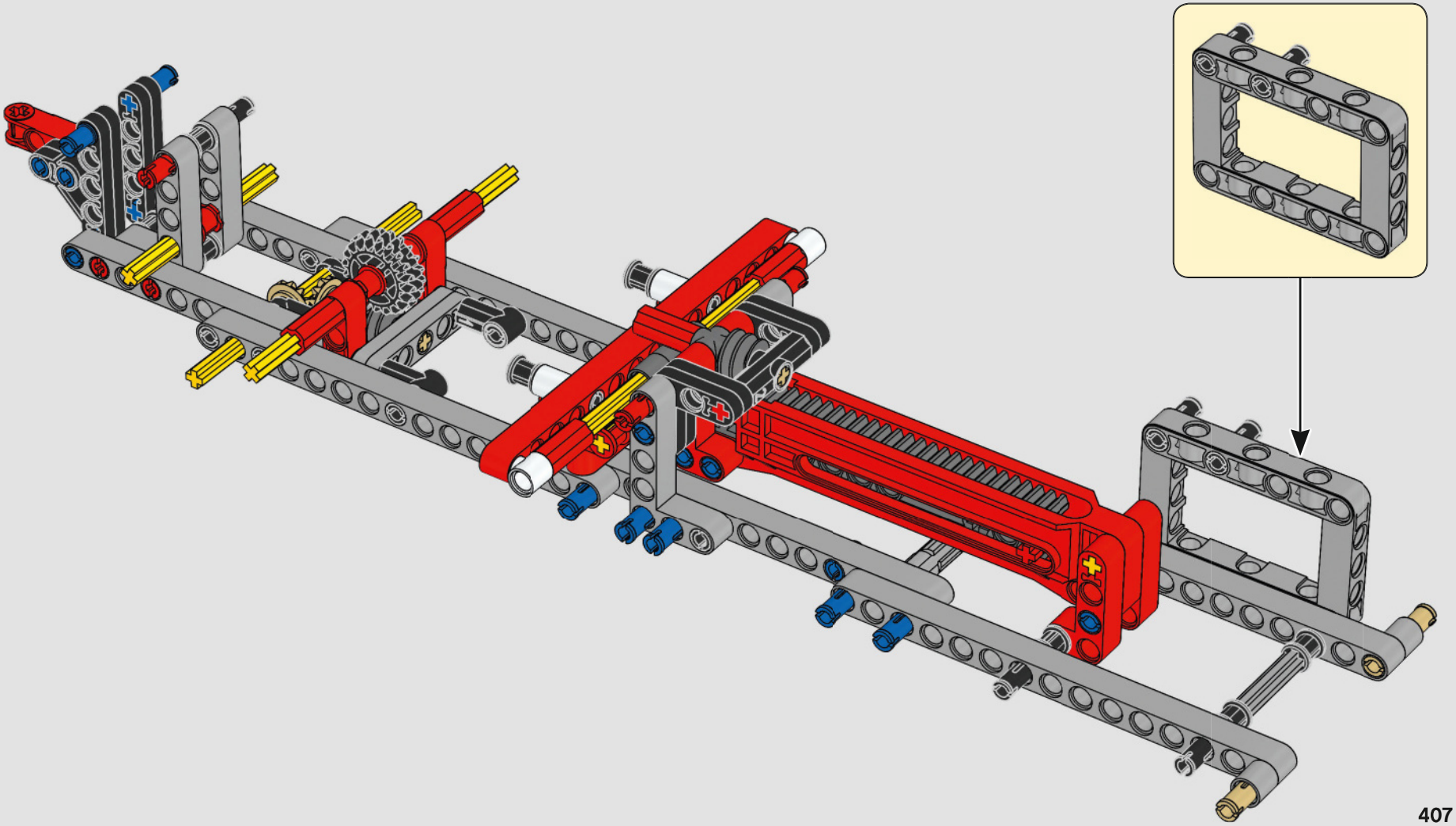

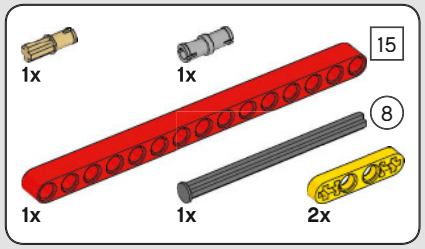

47

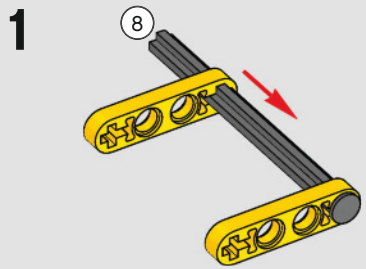

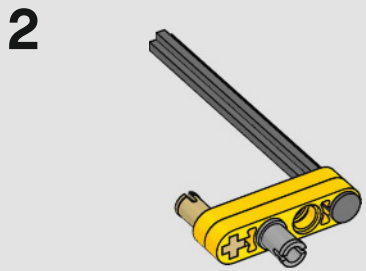

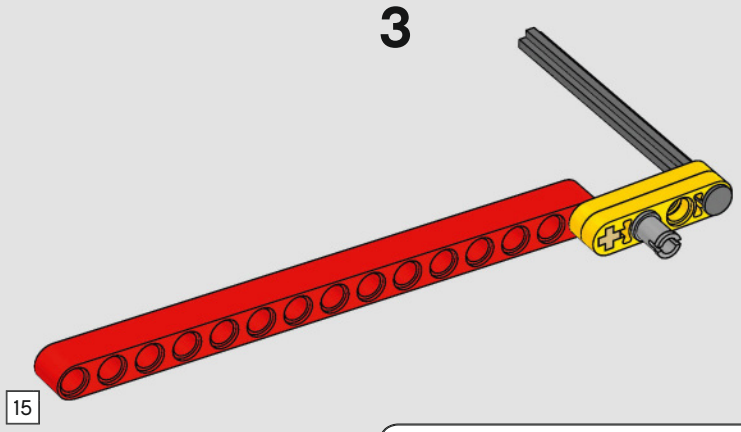

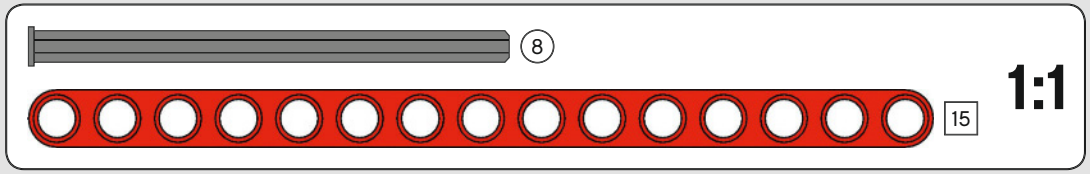

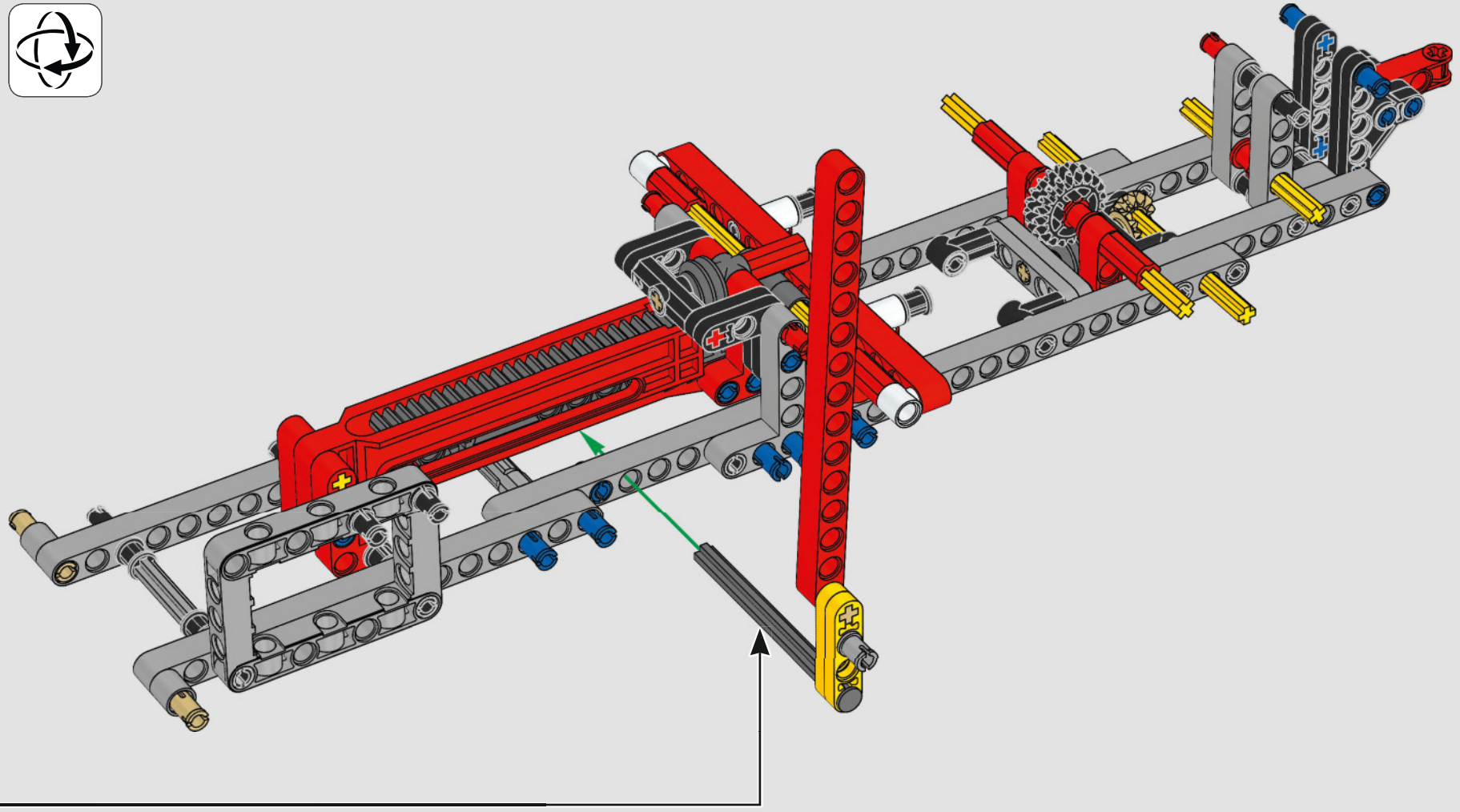

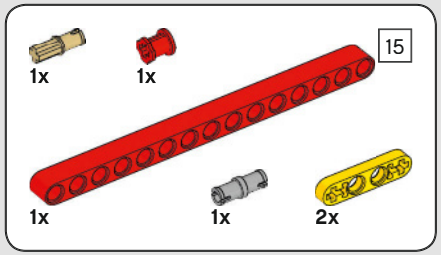

48

1

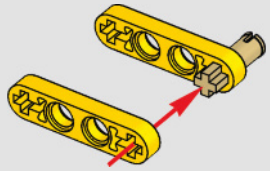

2



3

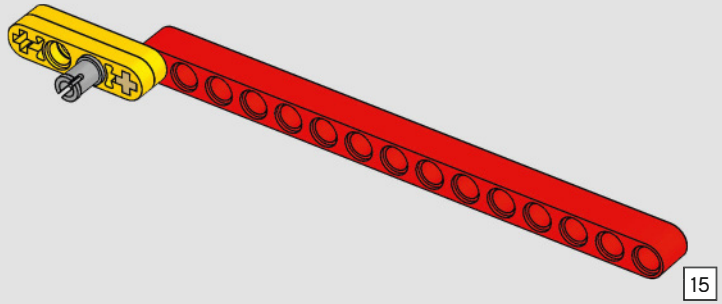

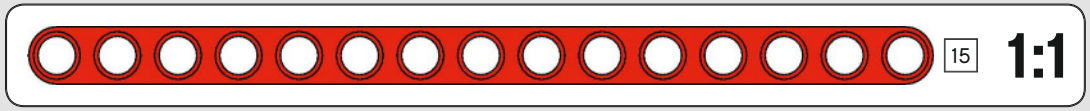

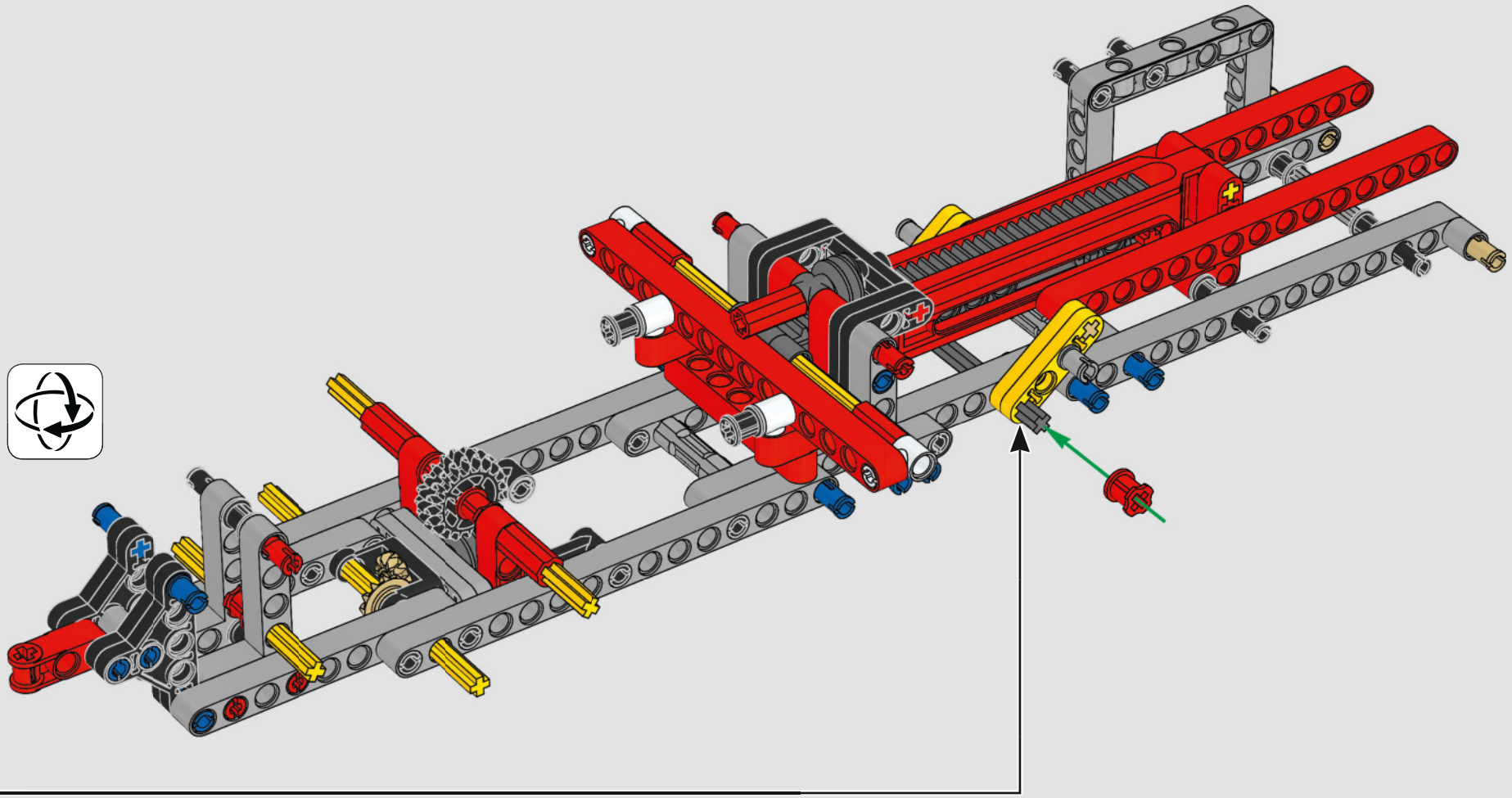

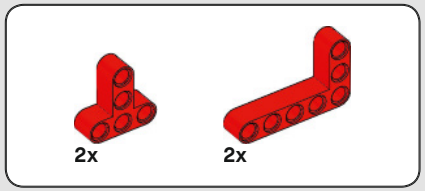

49

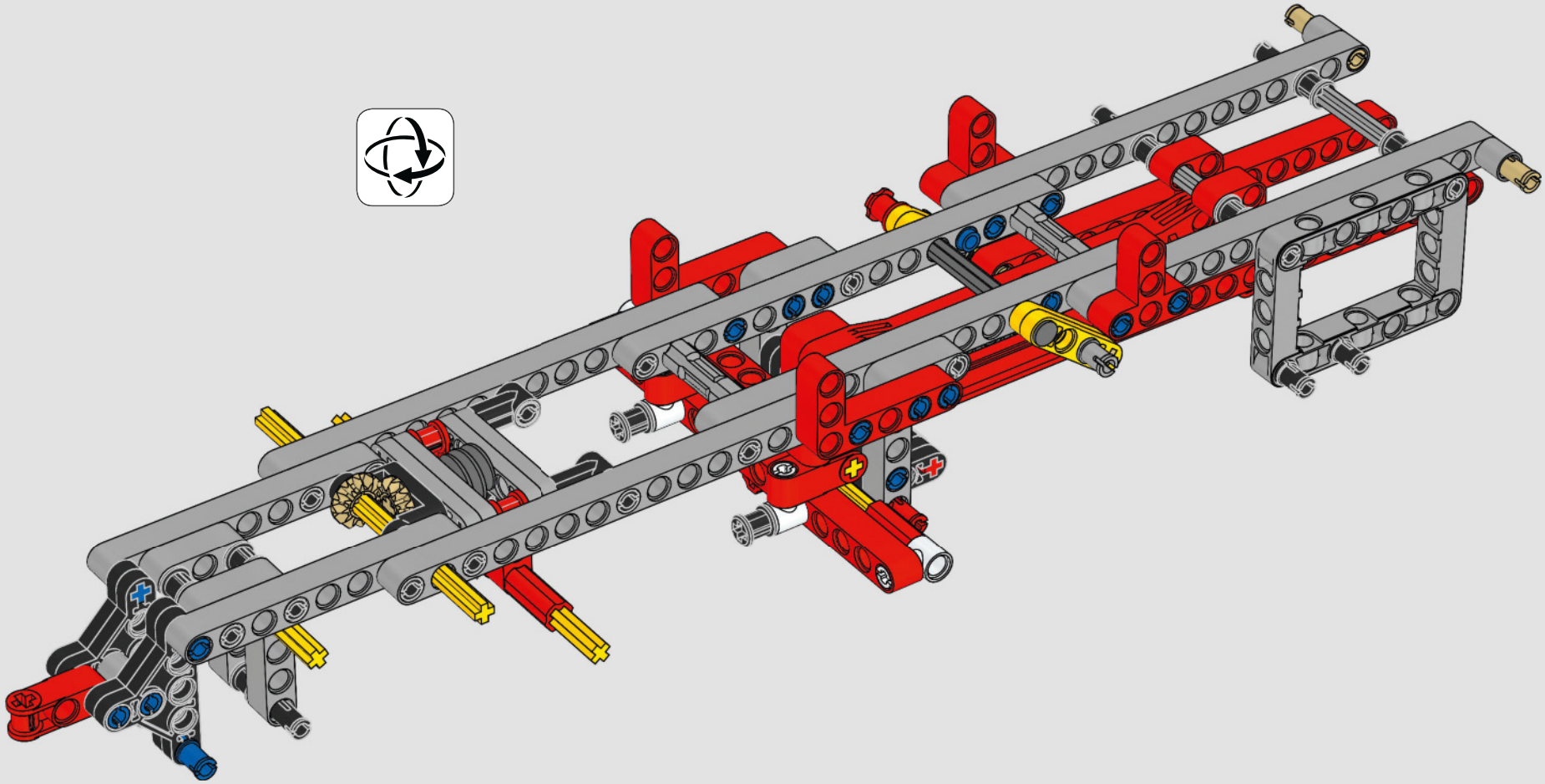

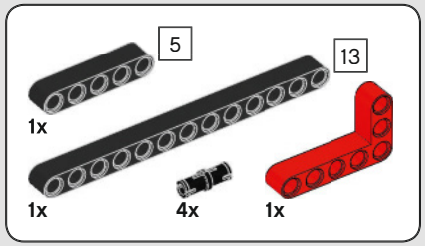

50

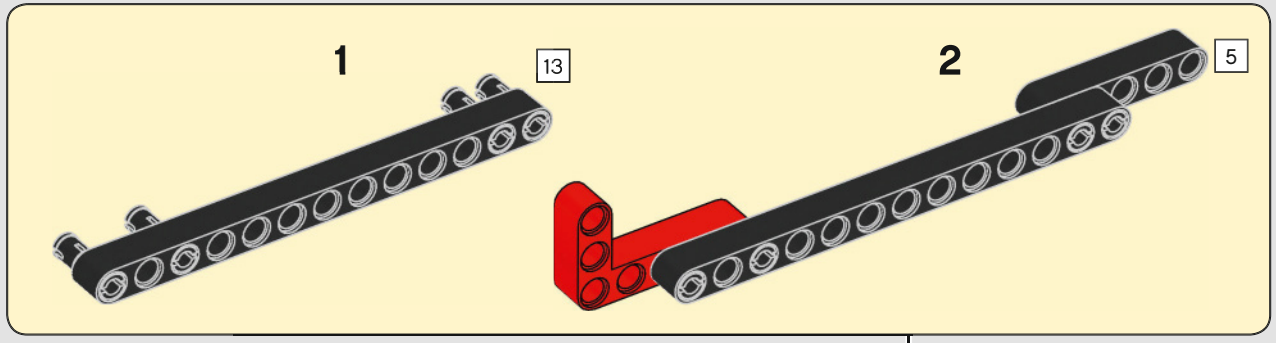

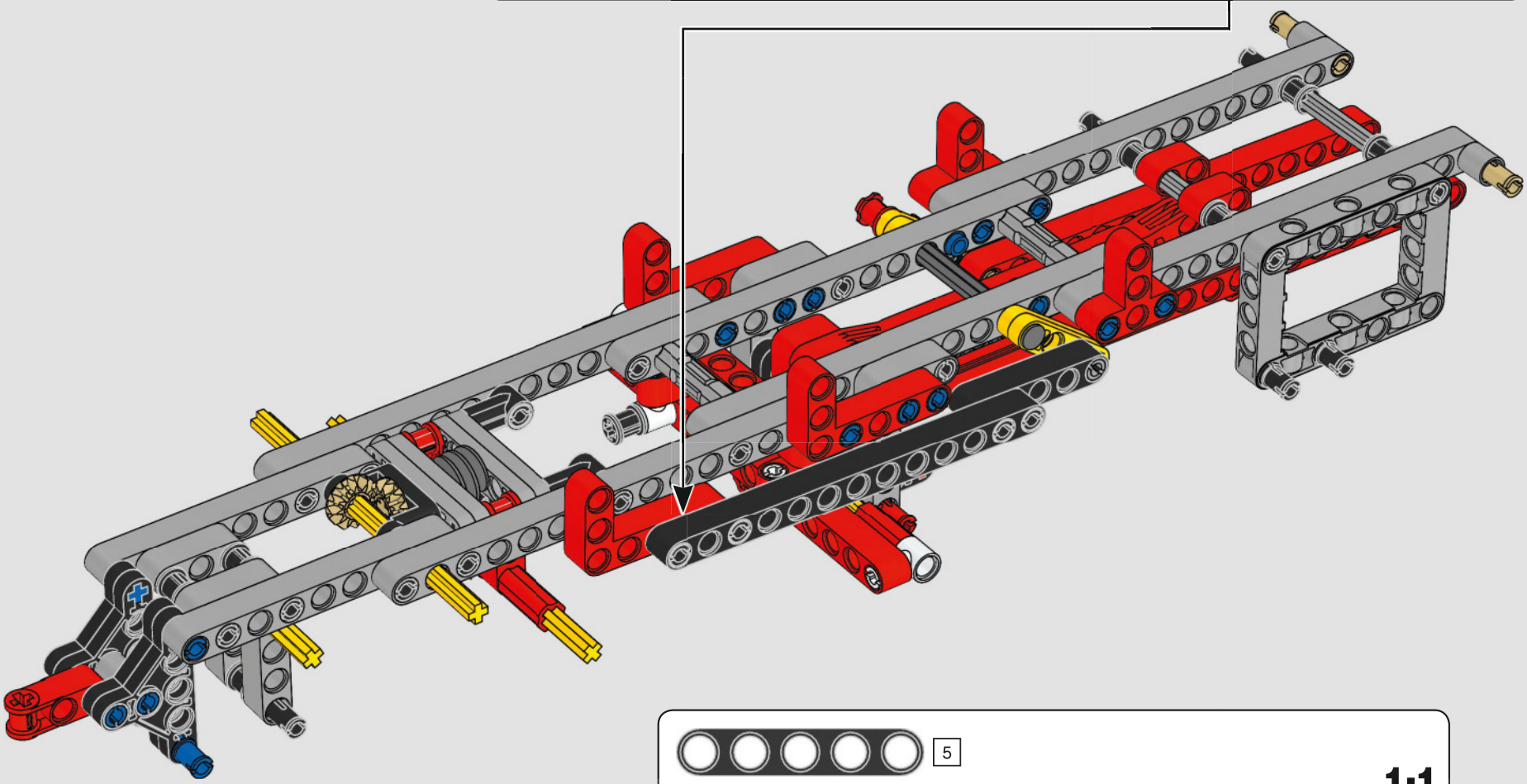

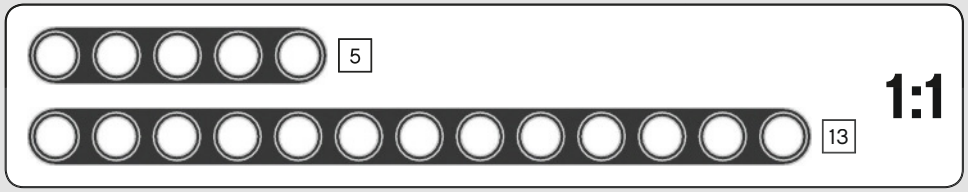

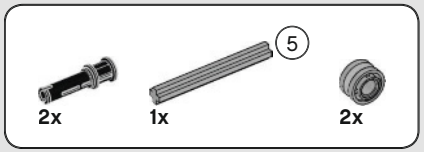

51

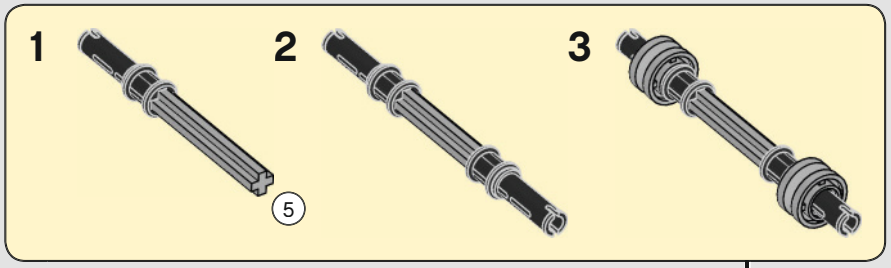

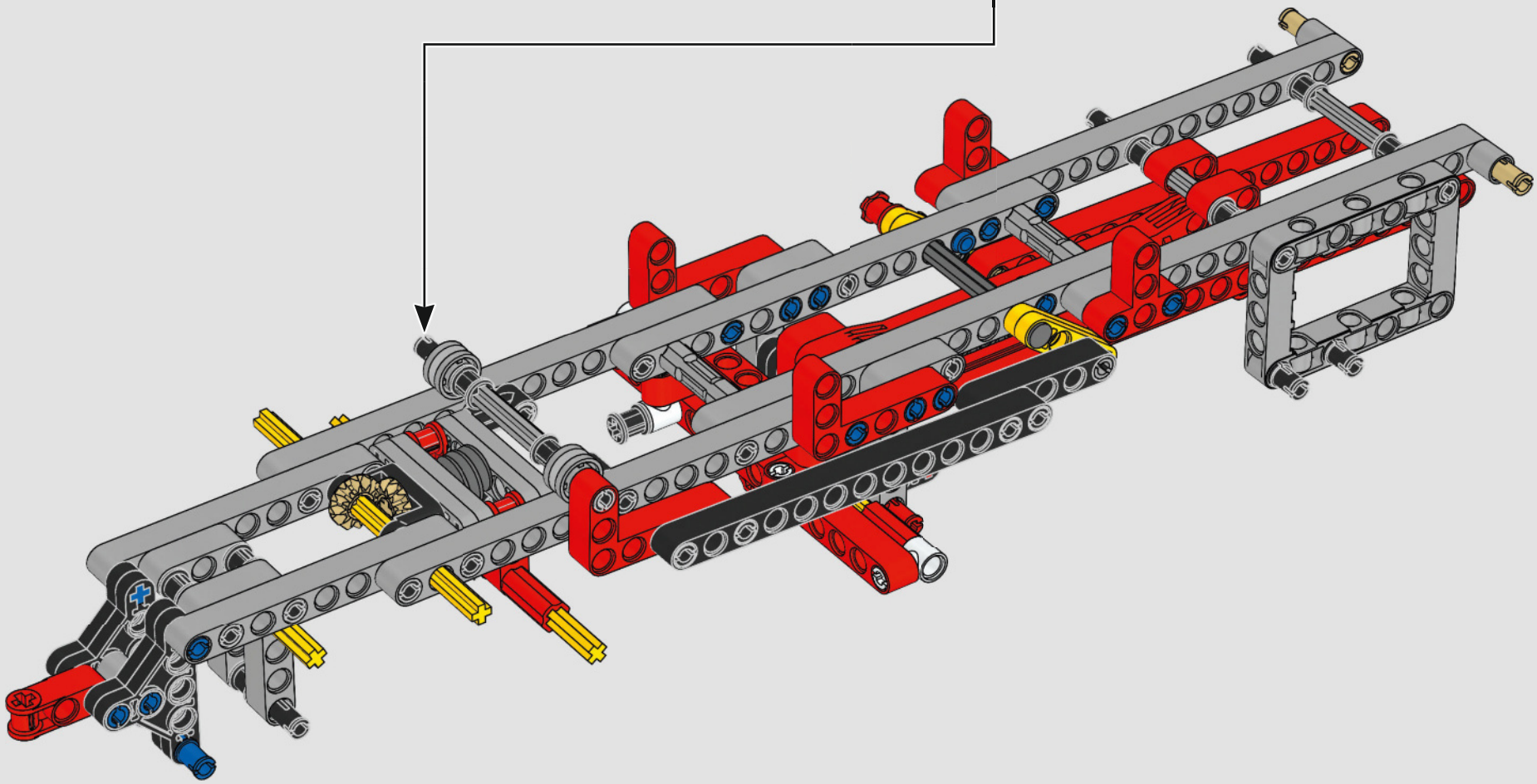

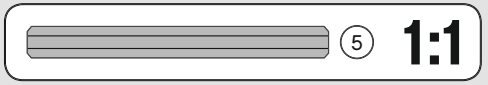

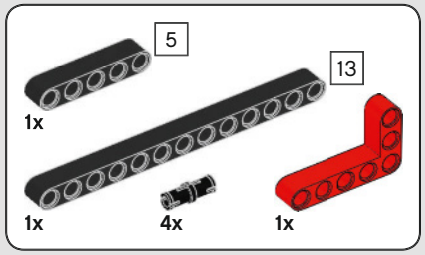

52

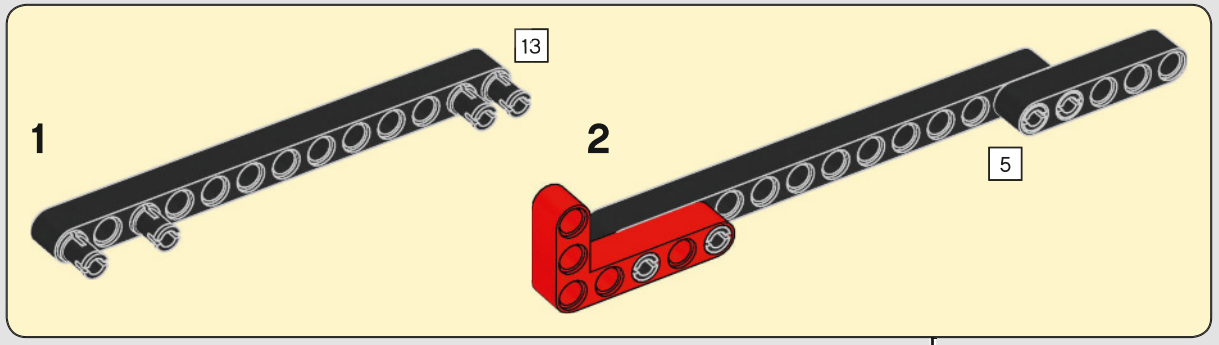

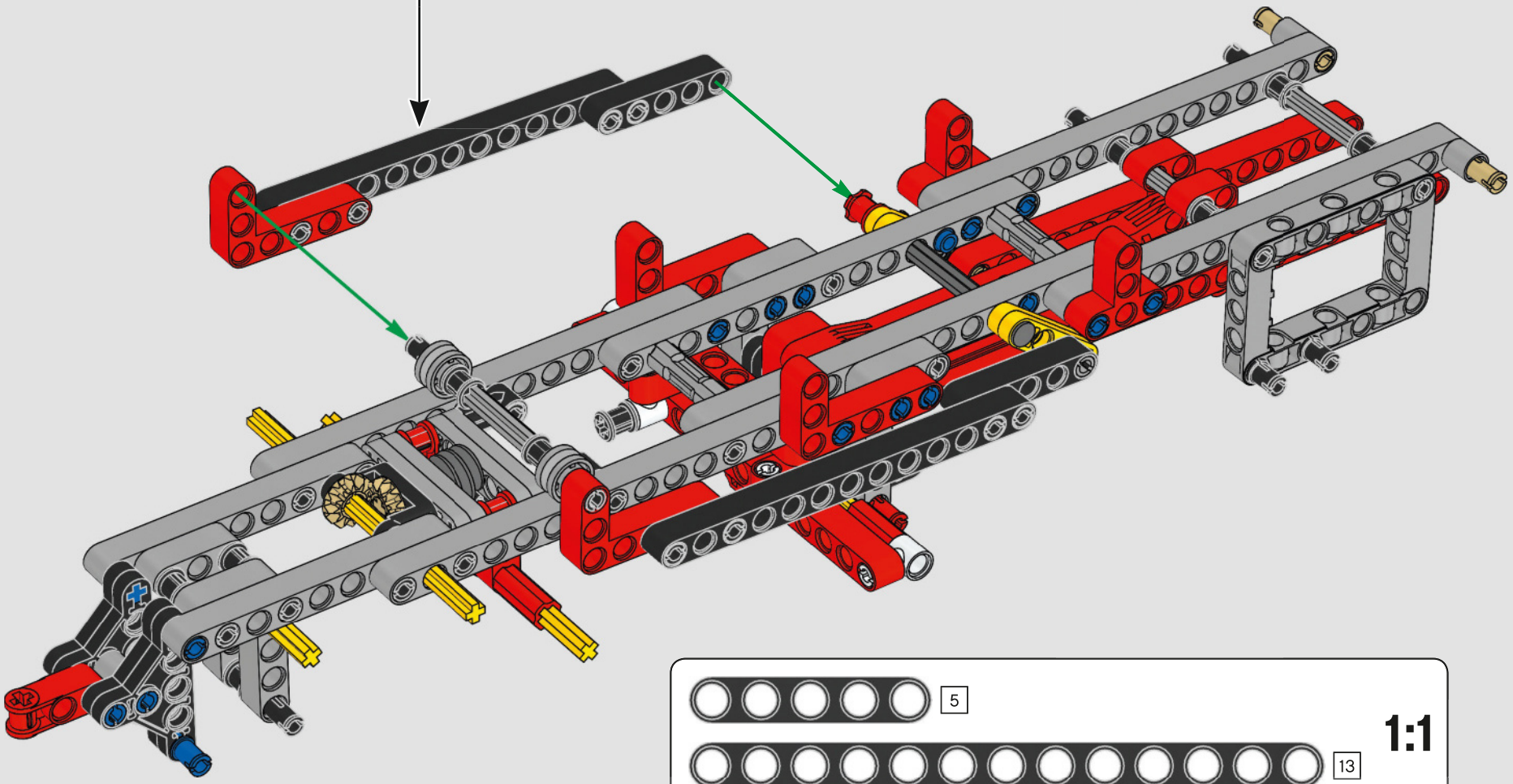



2x

53

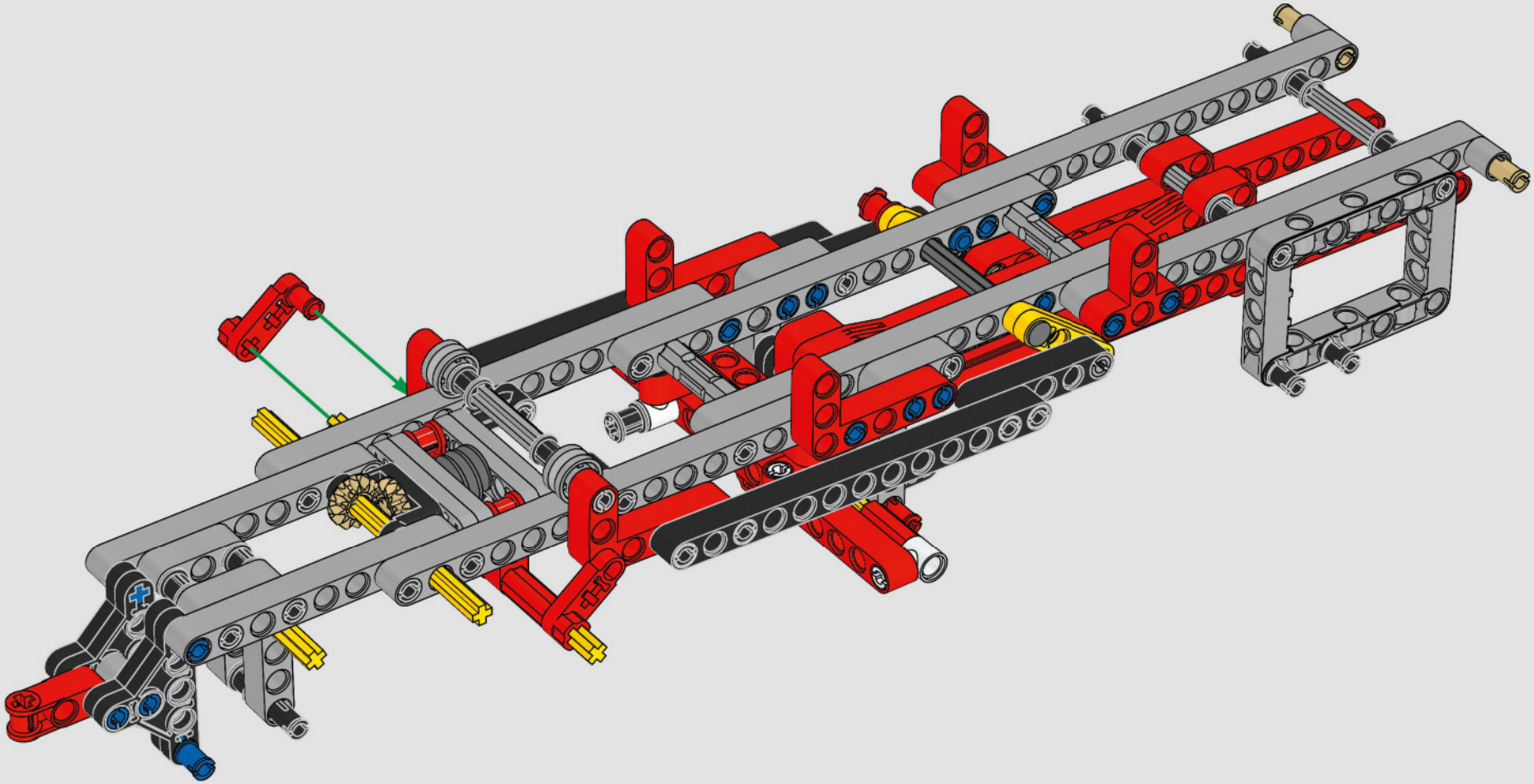

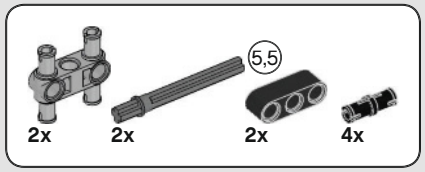

54

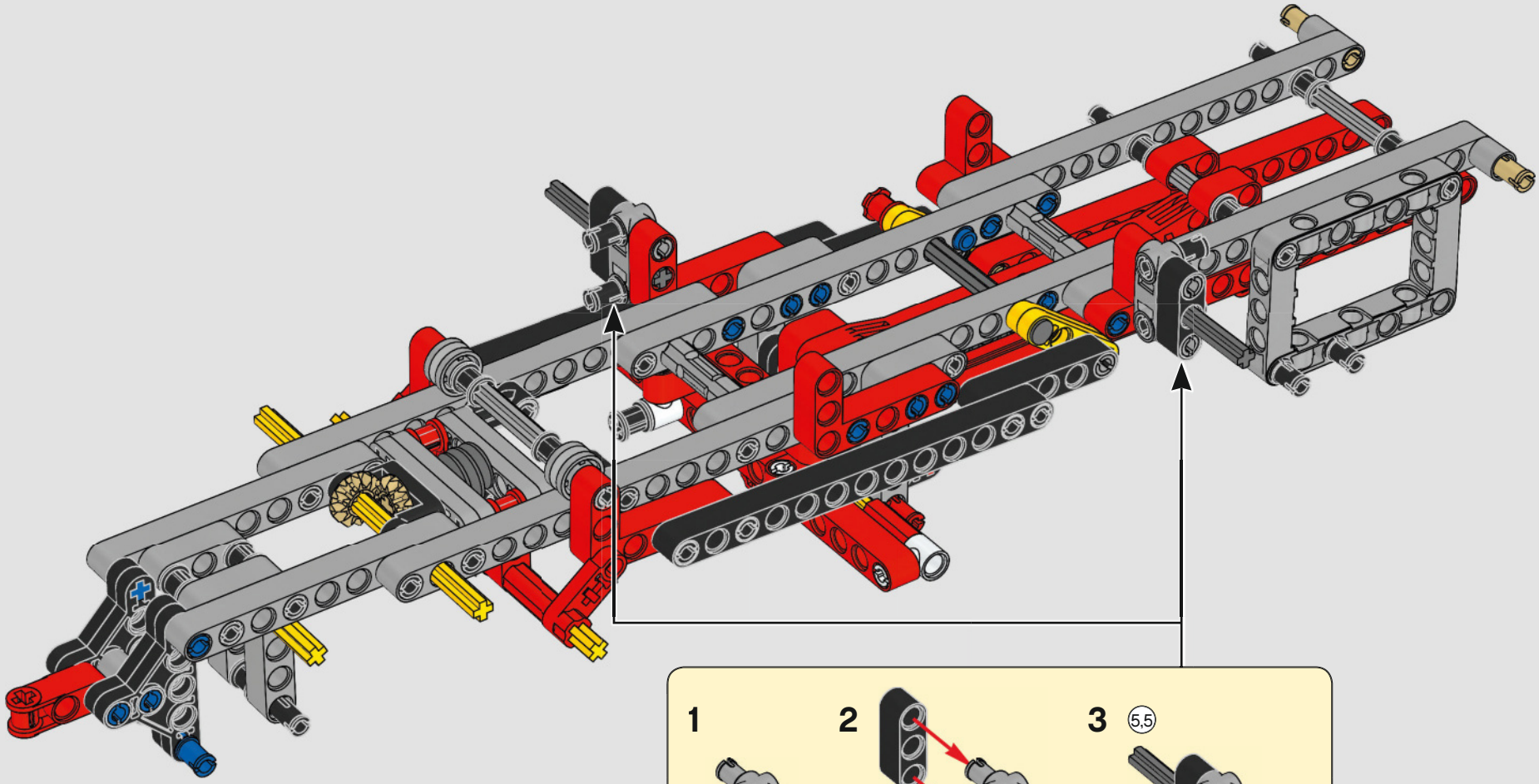

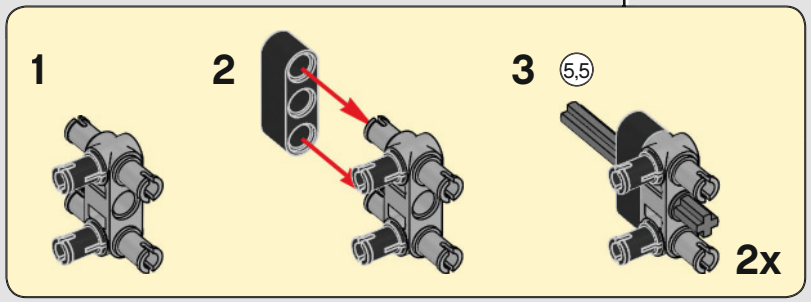

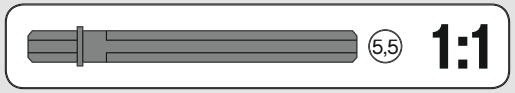

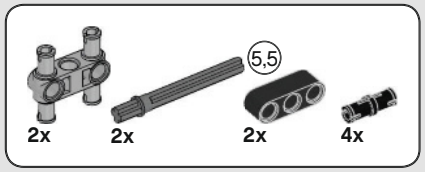

55

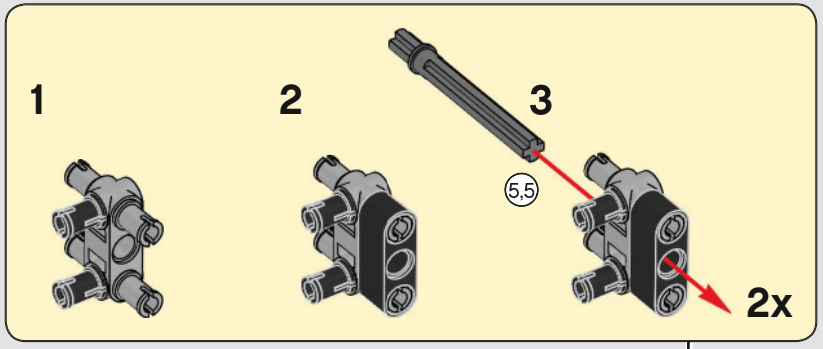

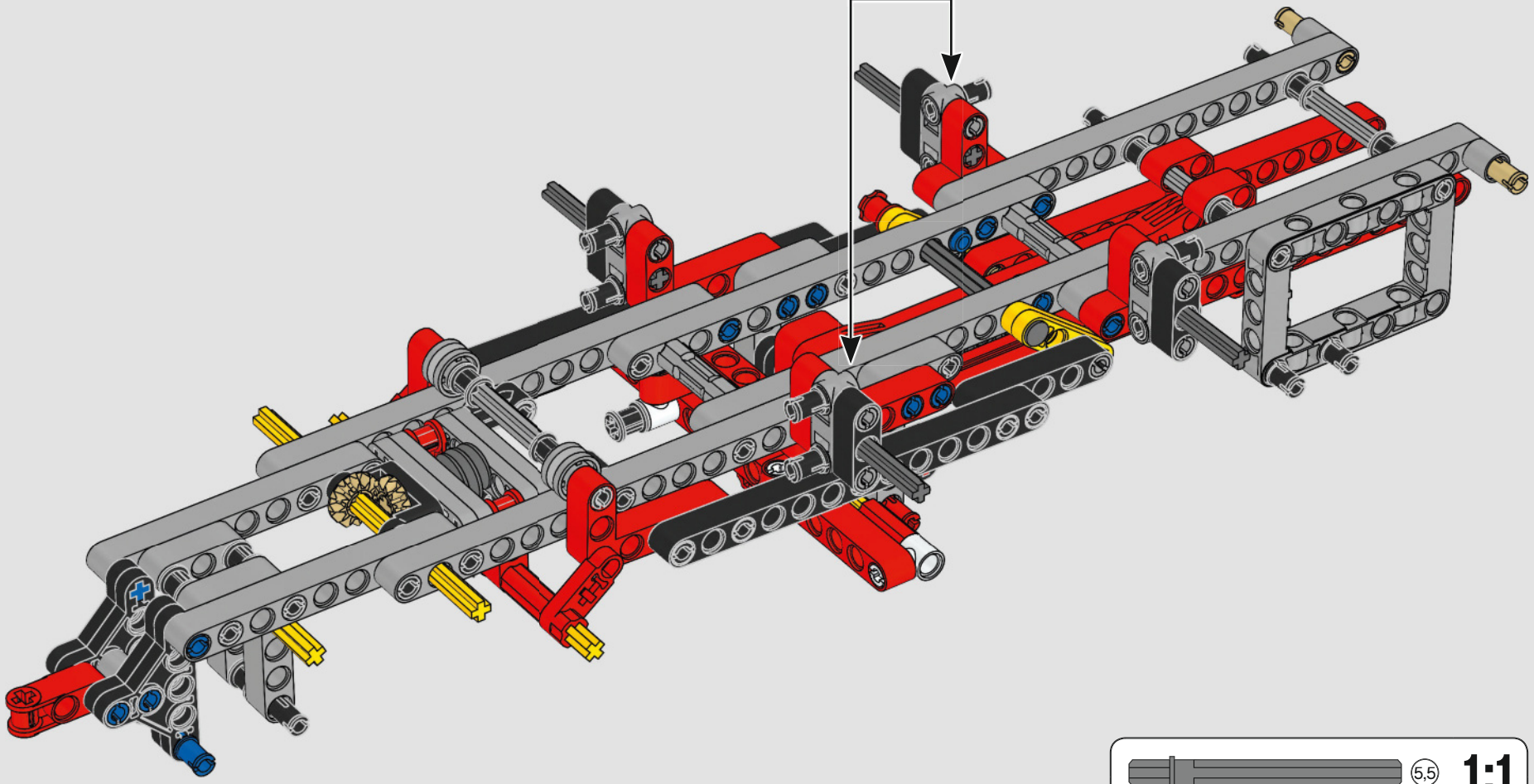

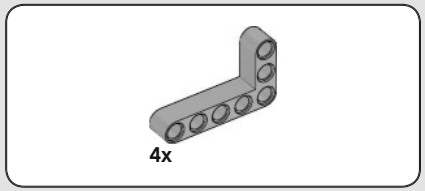

56

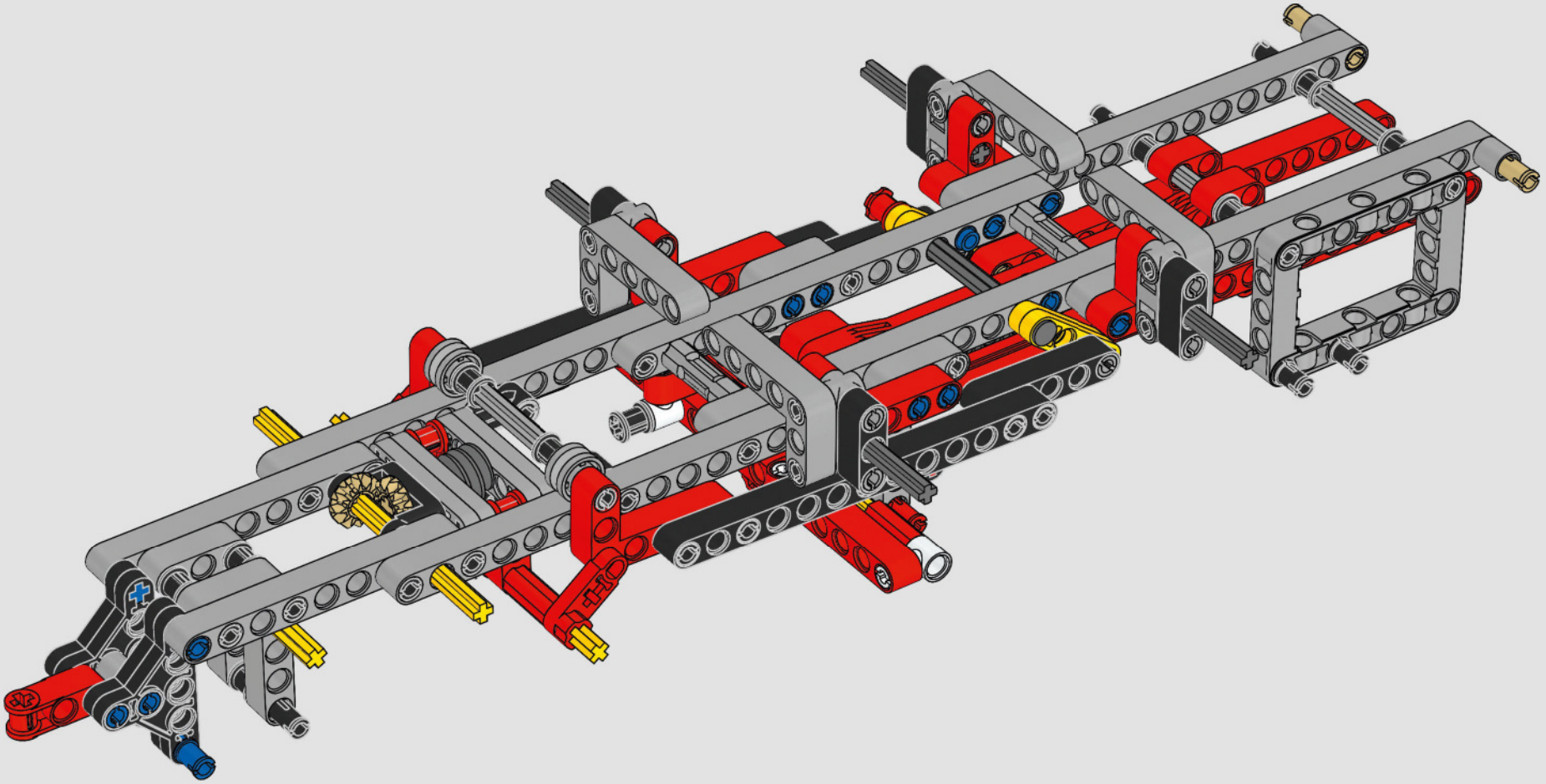

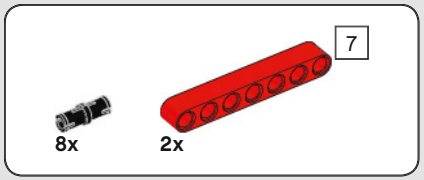

57

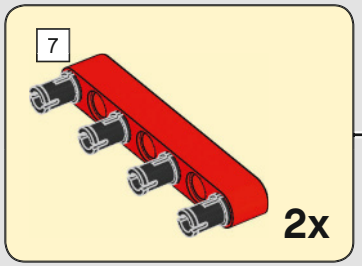

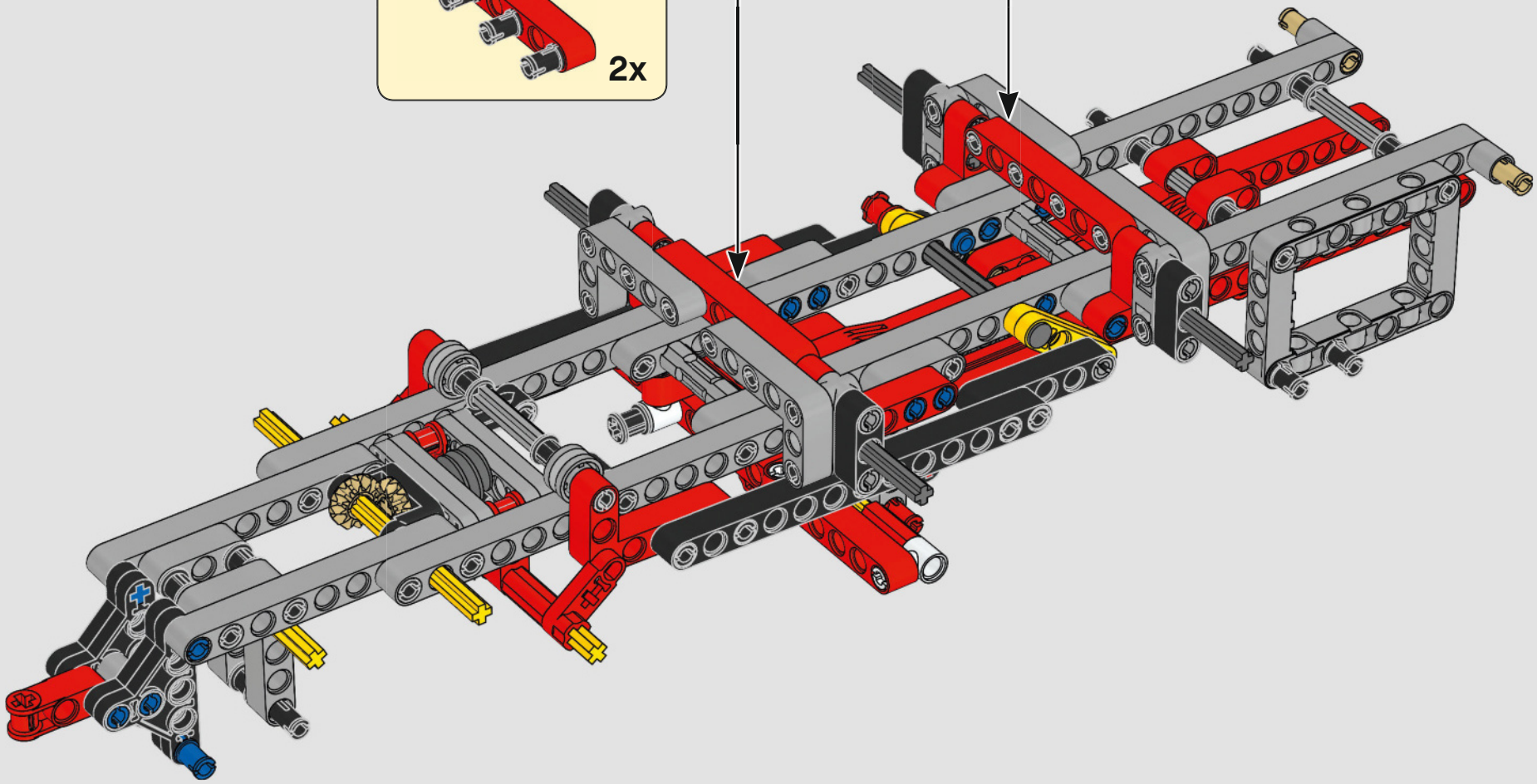

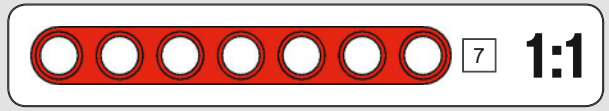

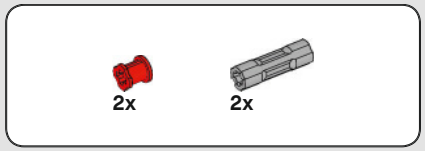

58

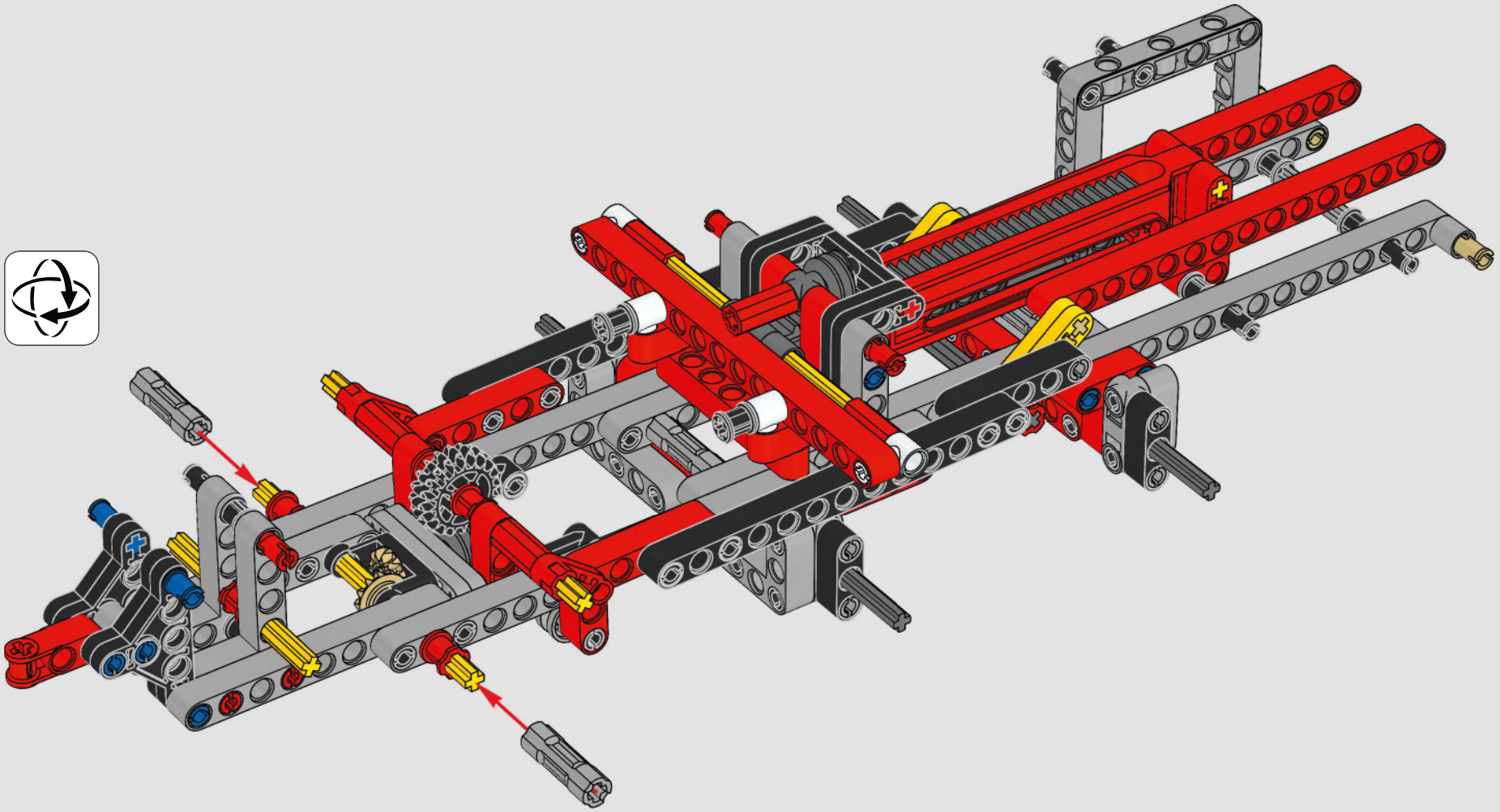

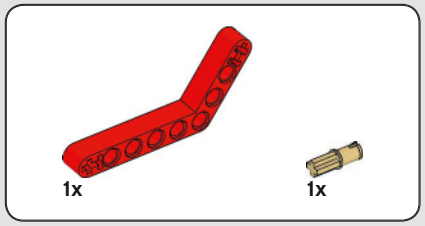

59

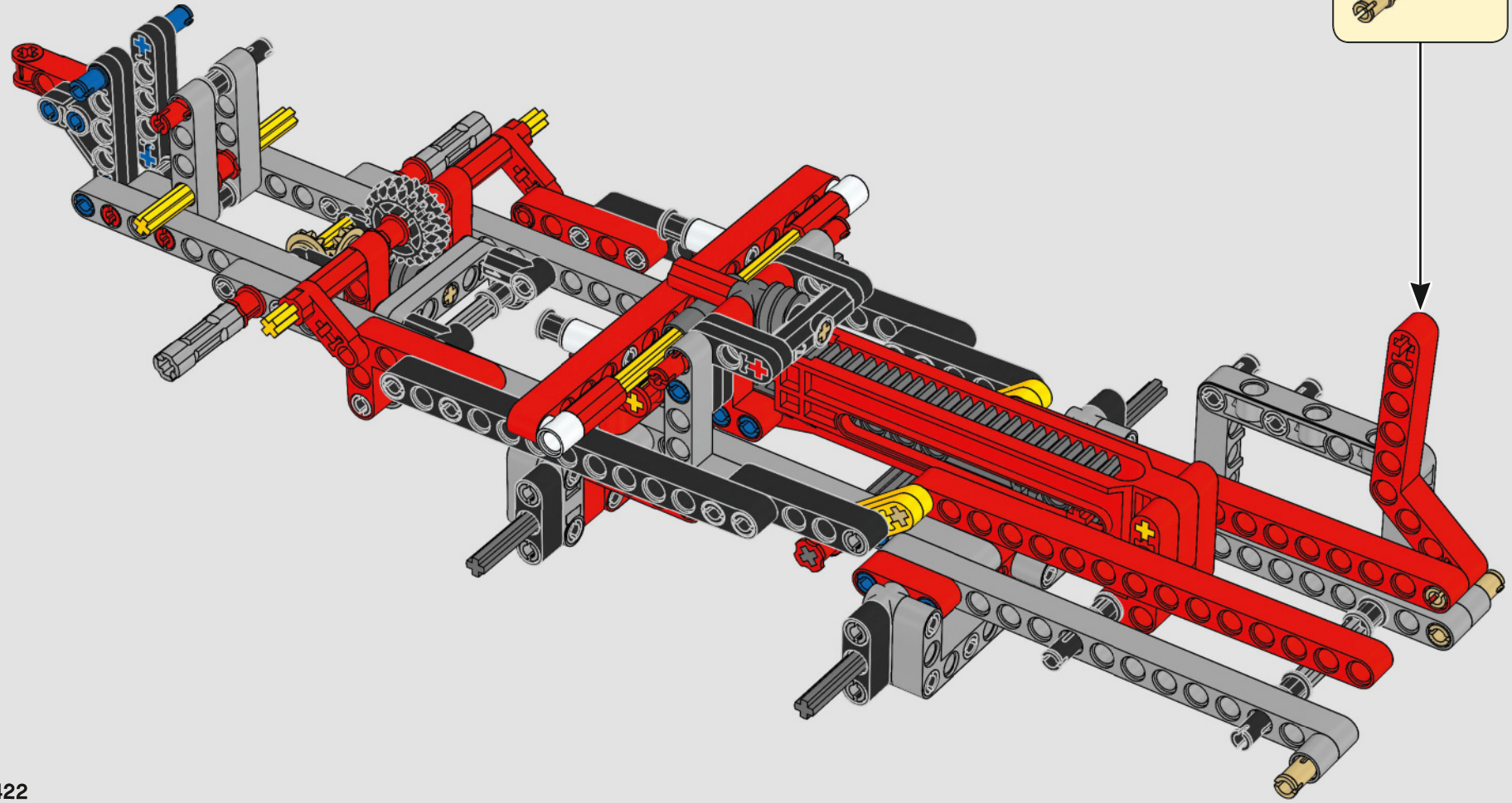

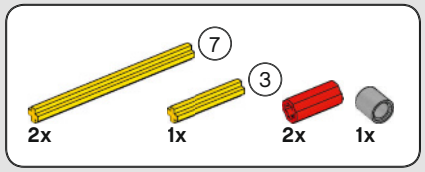

60

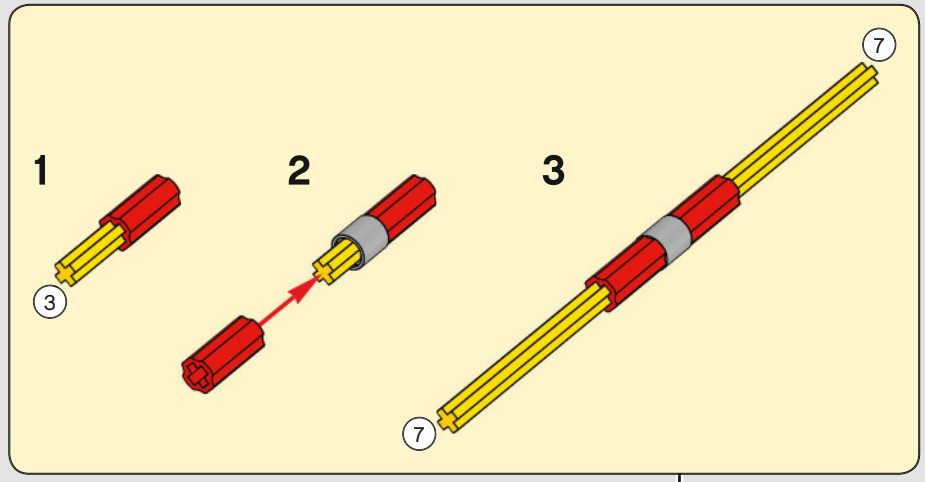

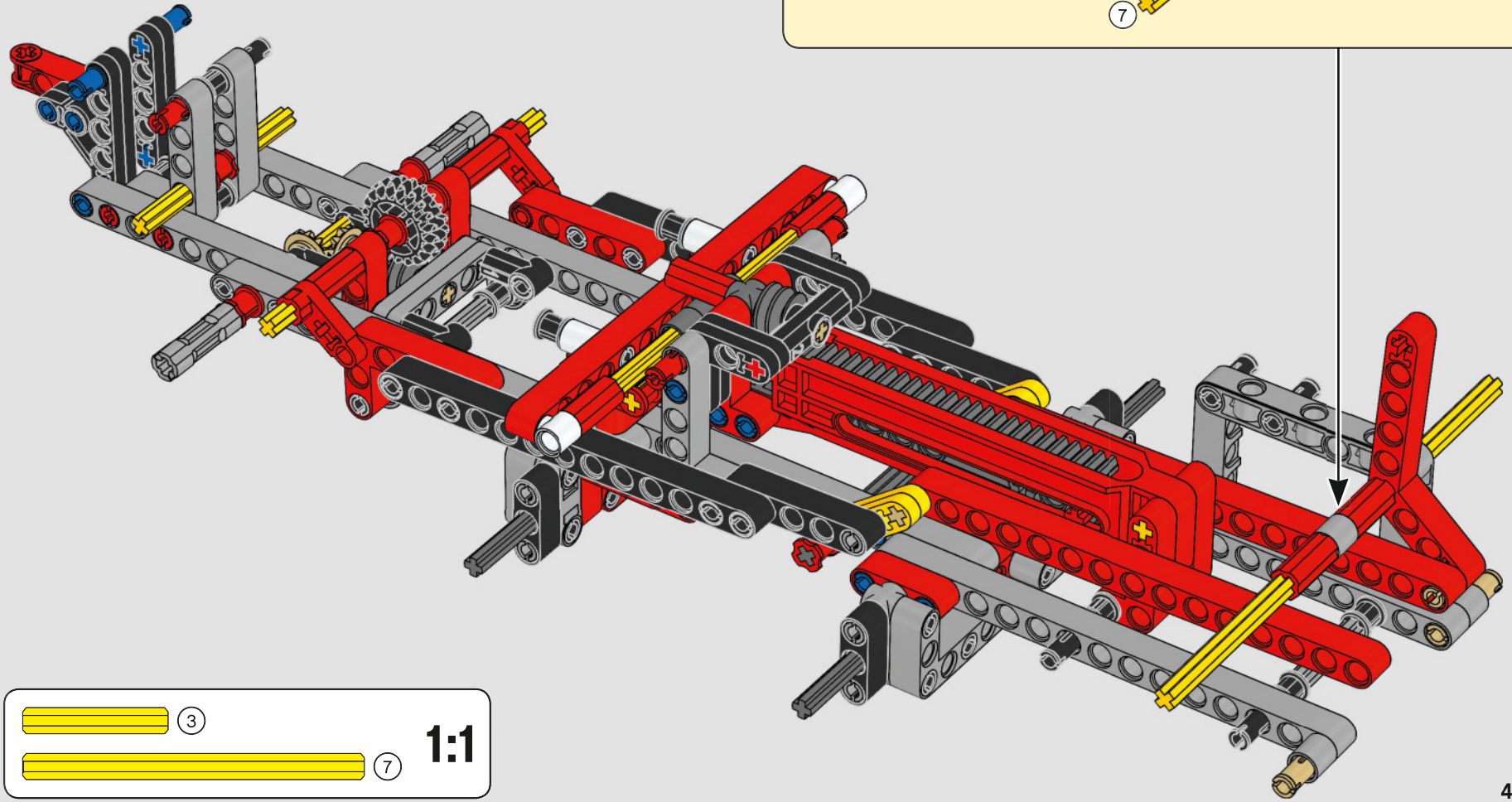

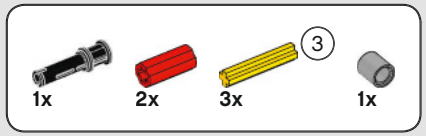

61

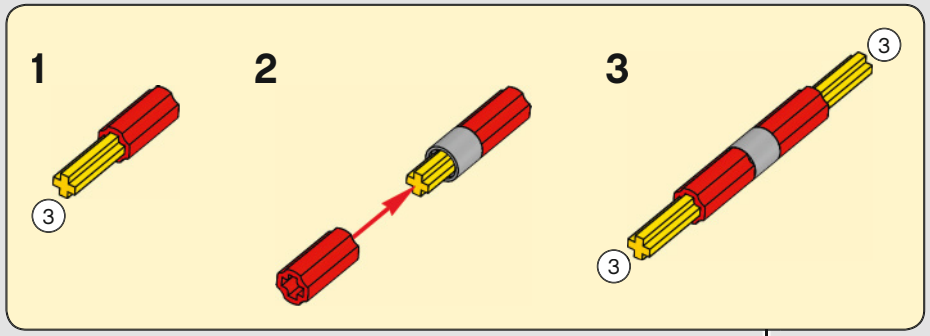

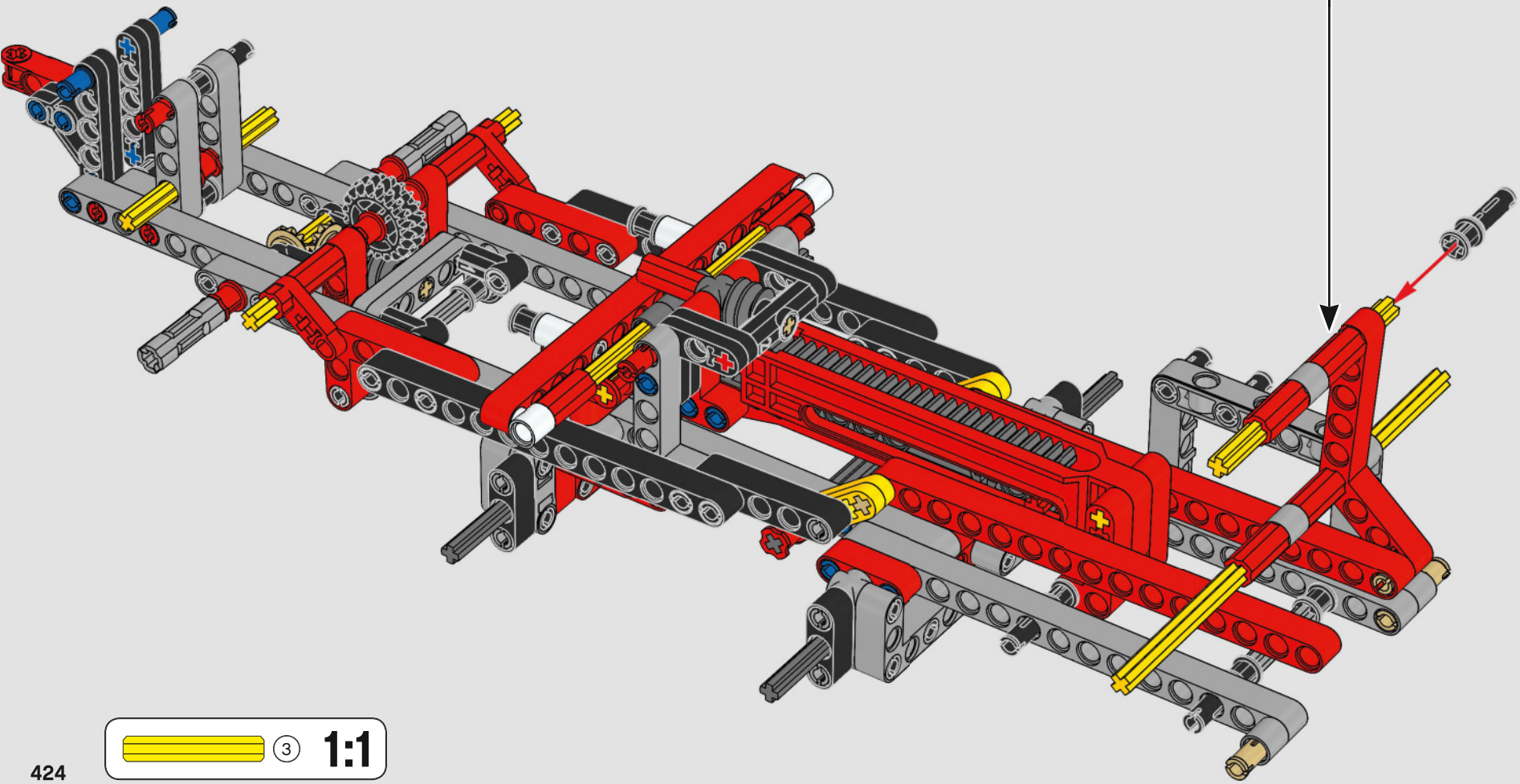

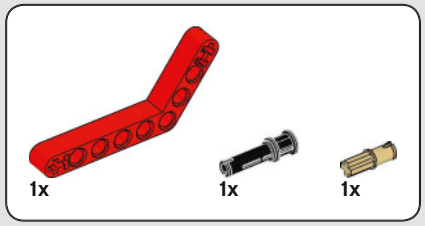

62

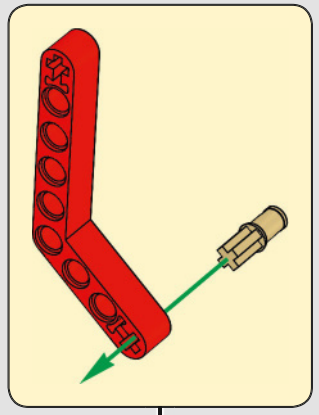

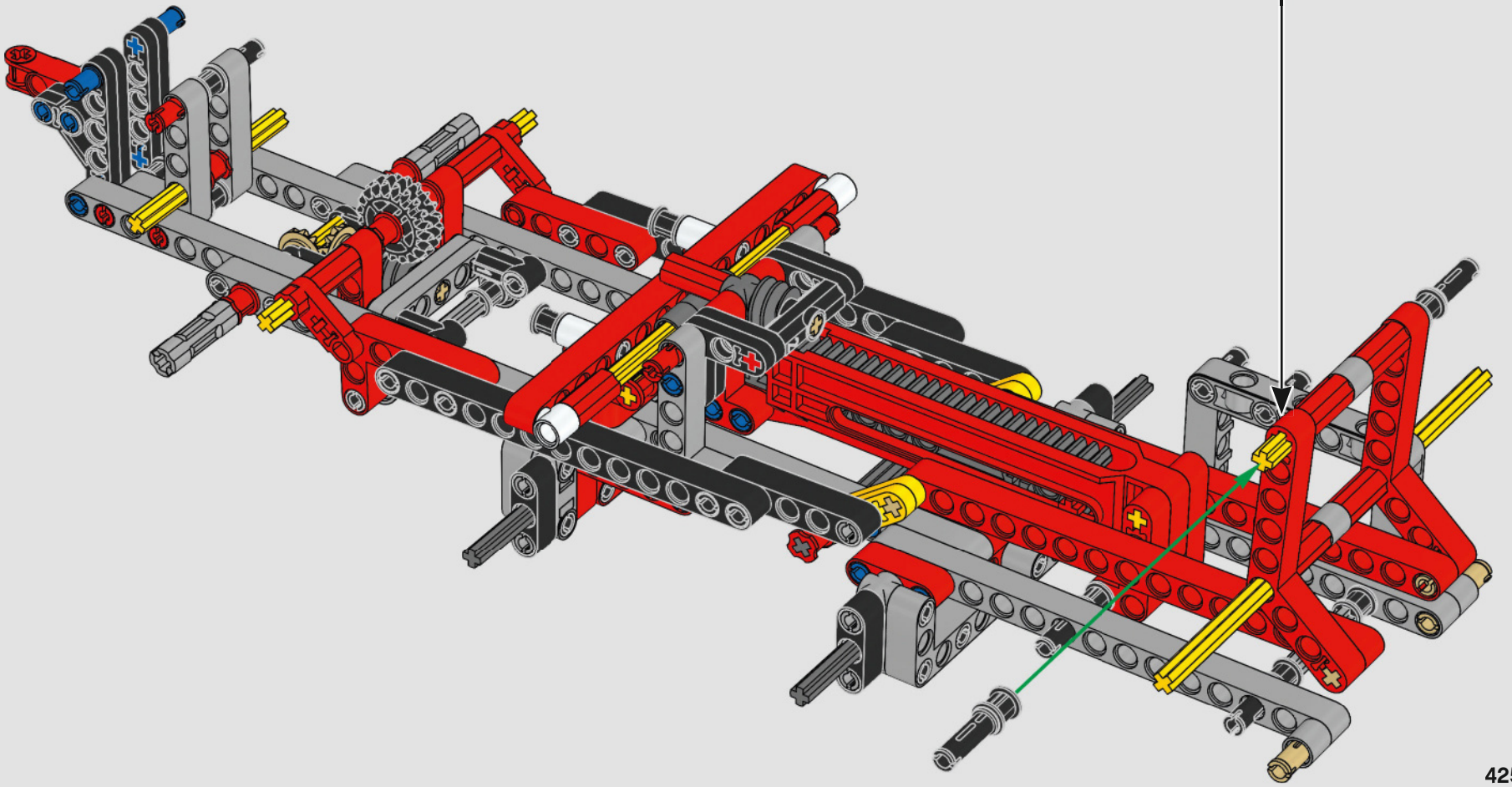

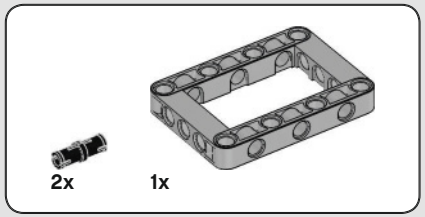

63

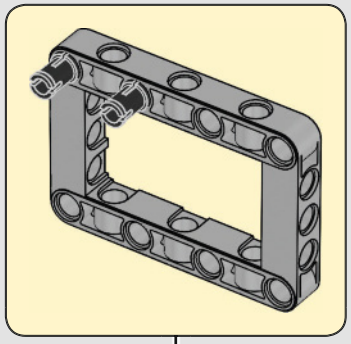

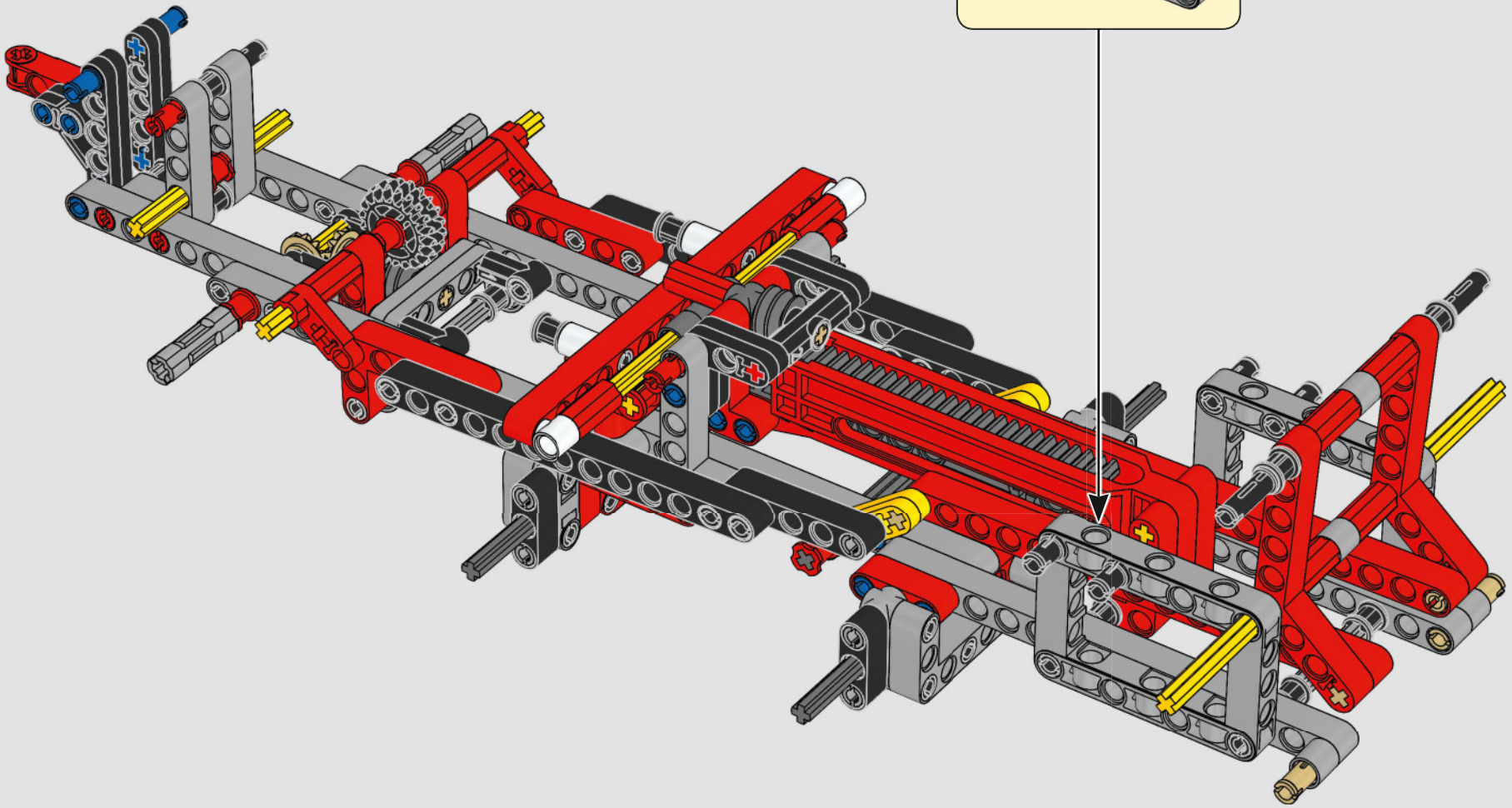

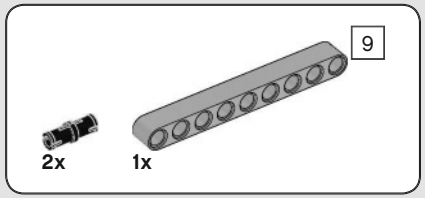

64

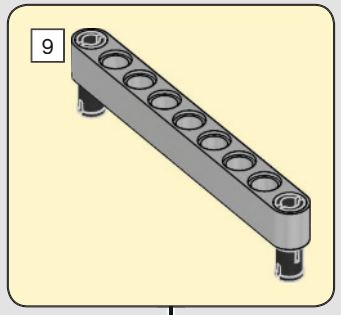

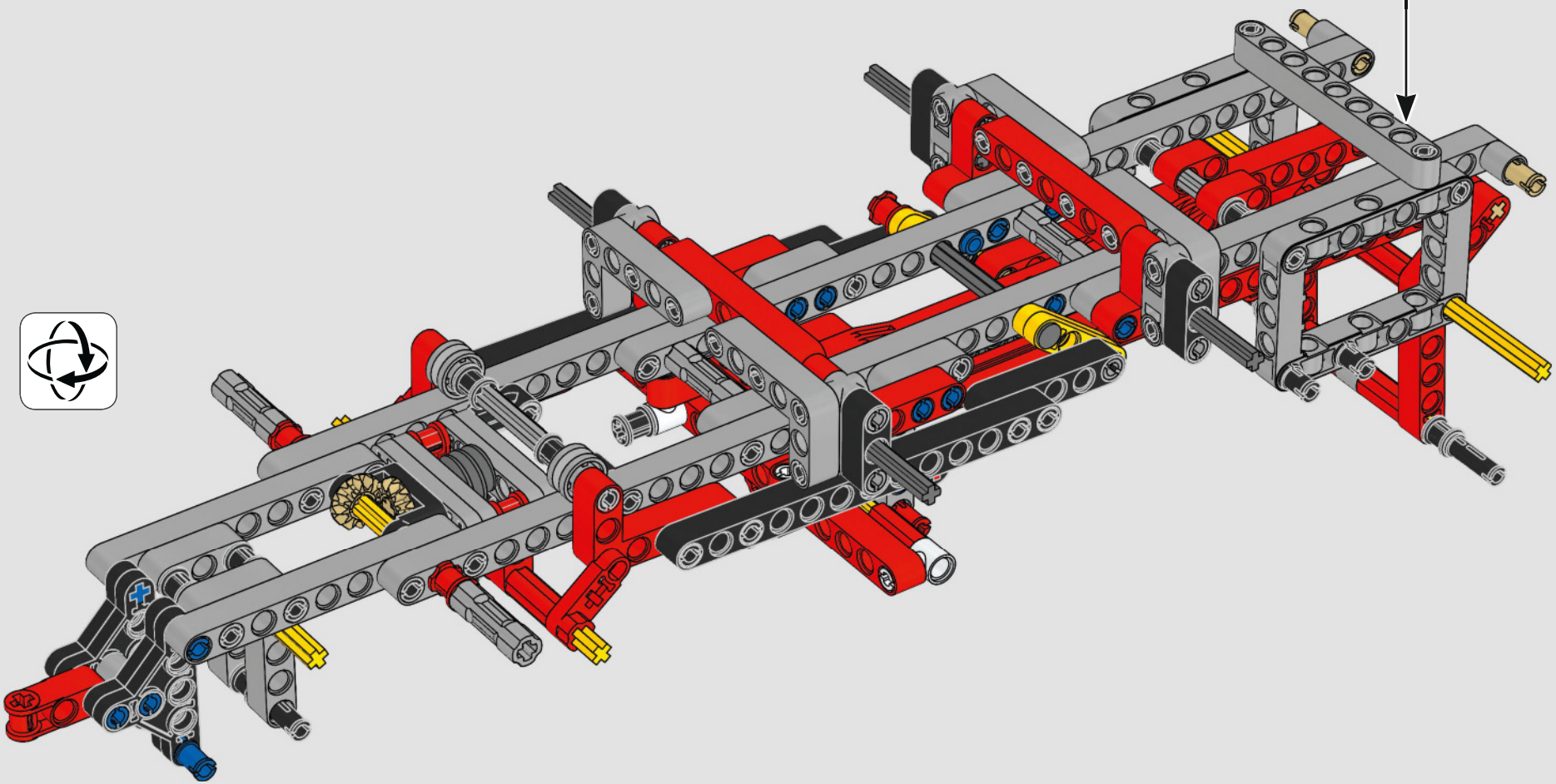

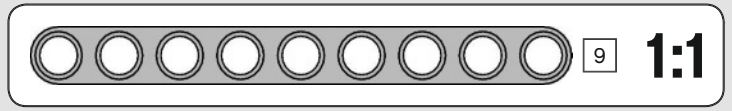

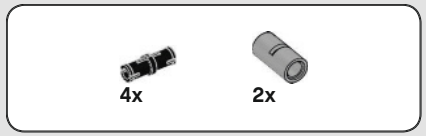

65

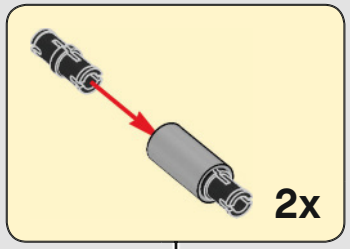

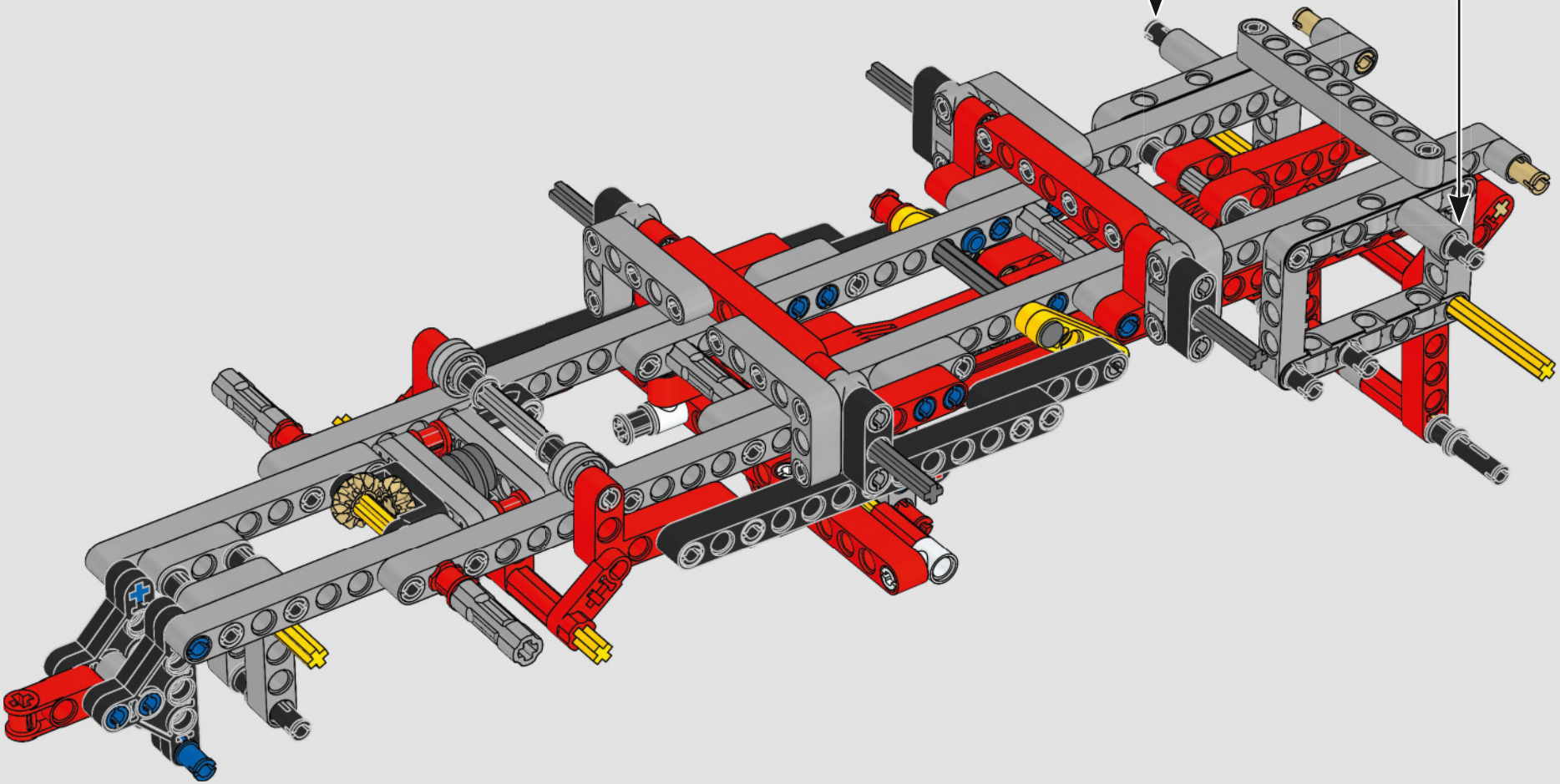

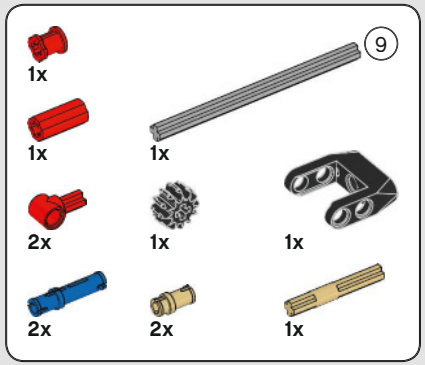

66

1

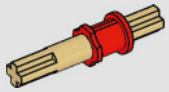

2

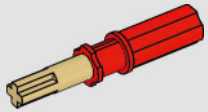

3

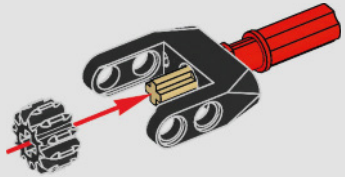

4

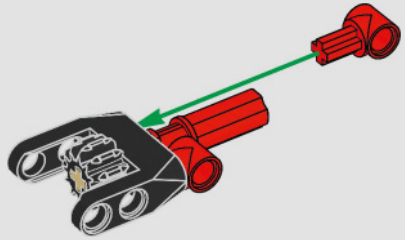

5

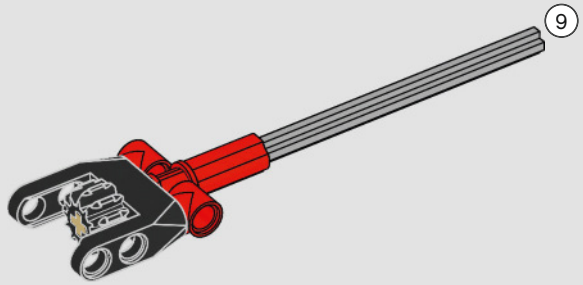

6

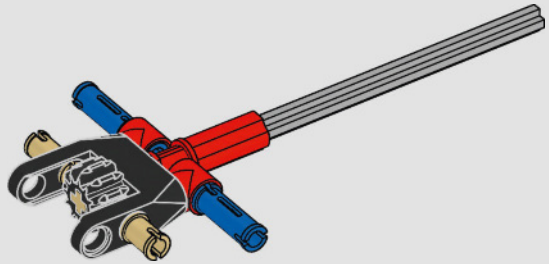

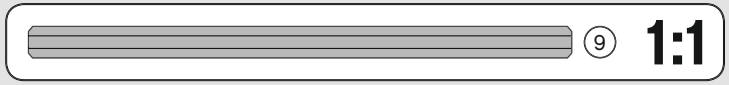

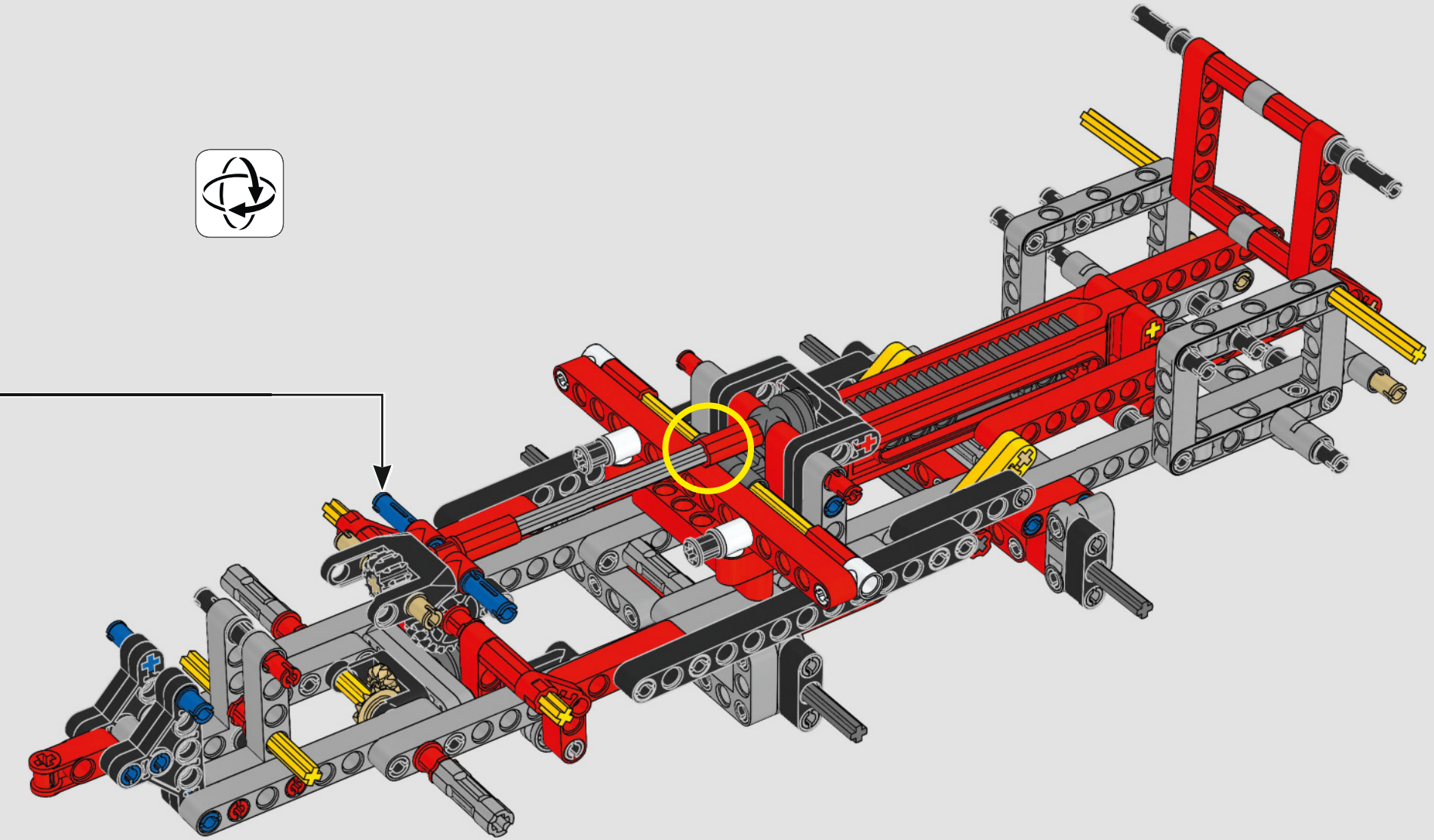

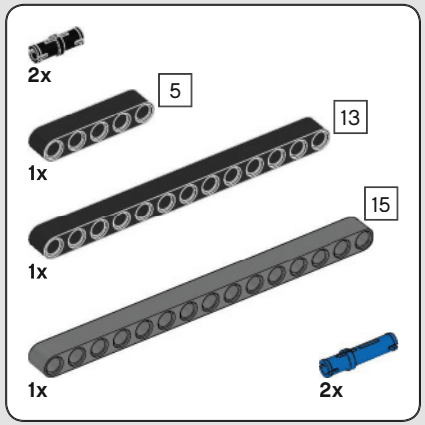

67

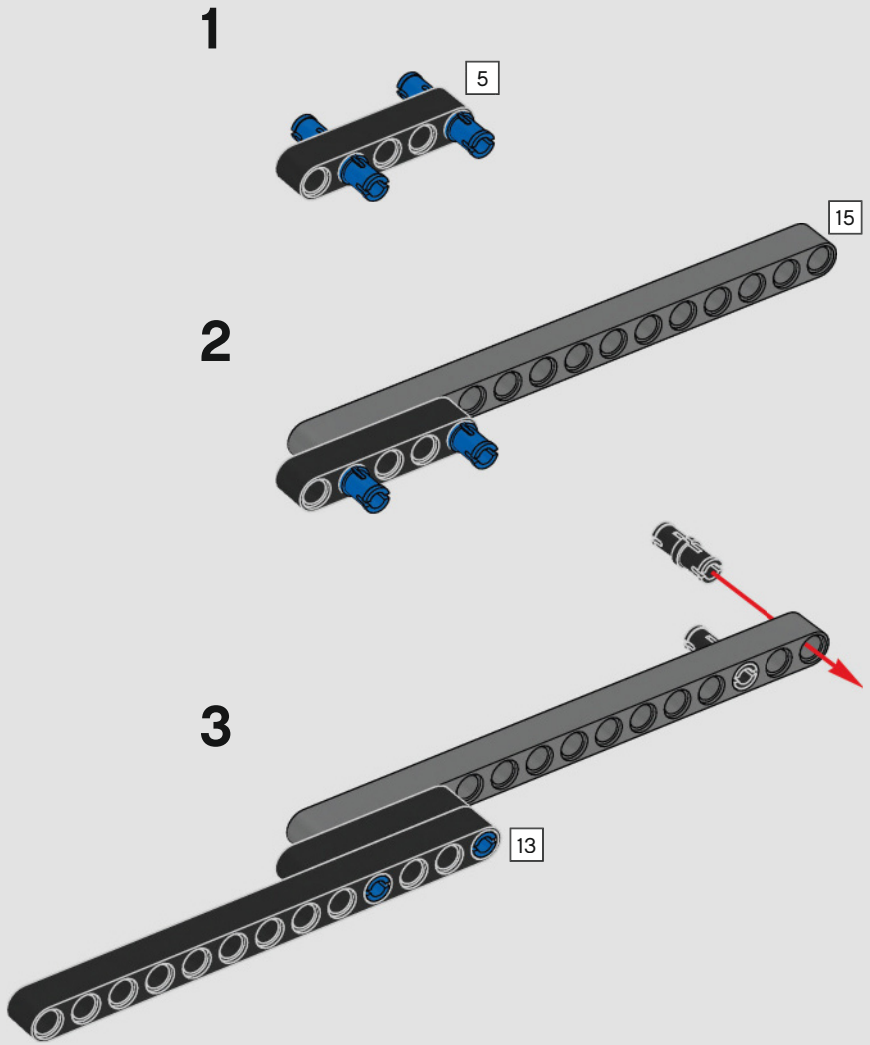

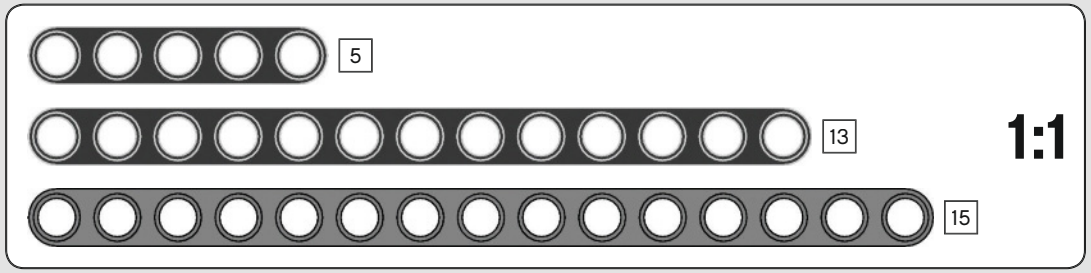

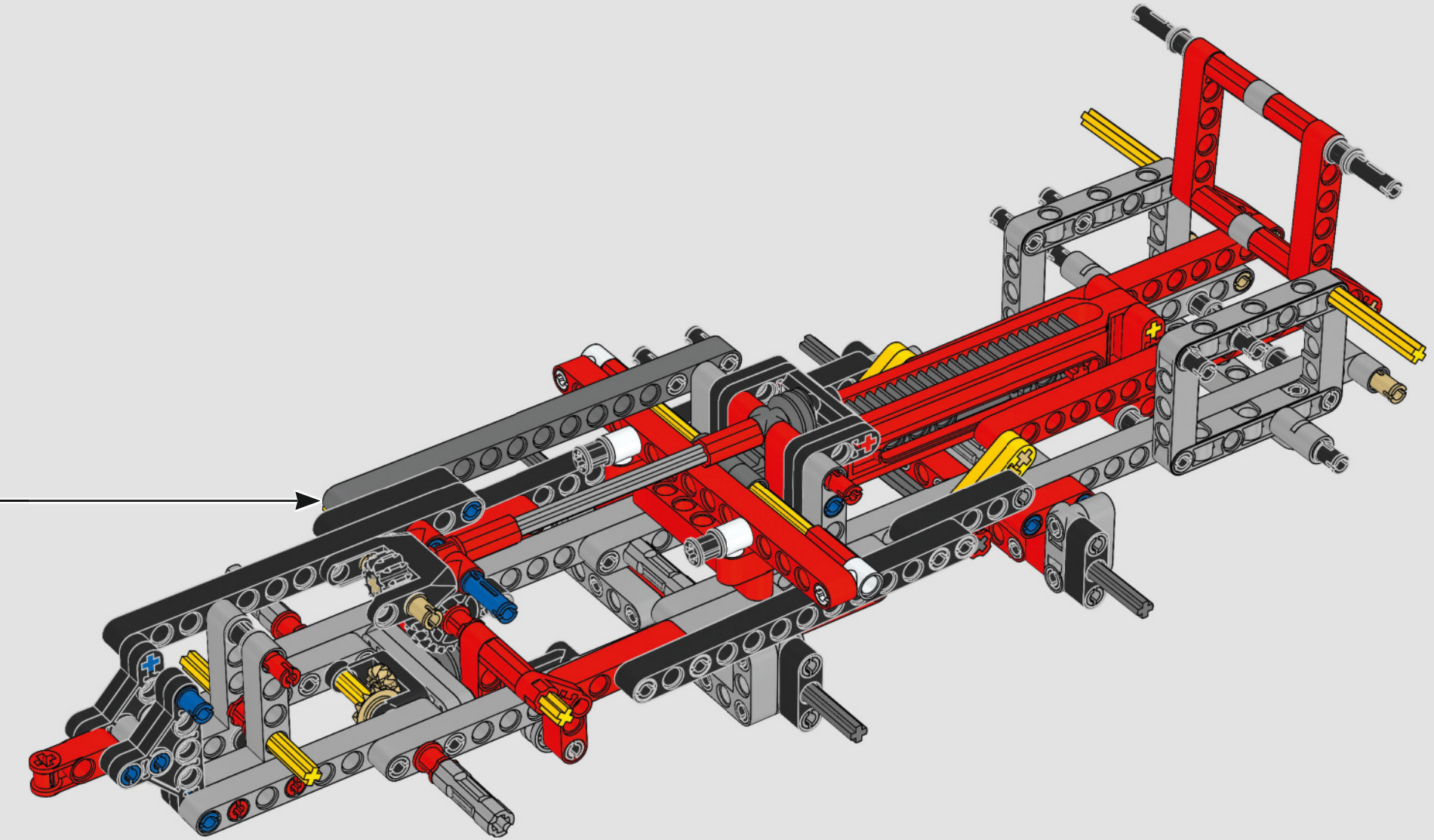

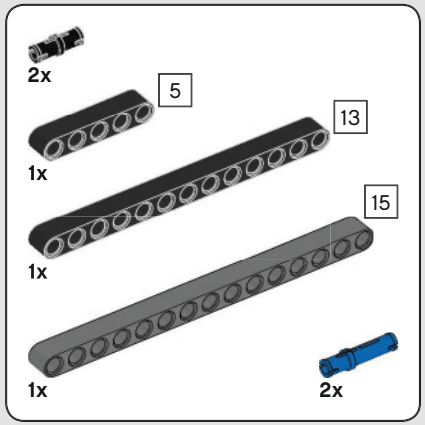

68

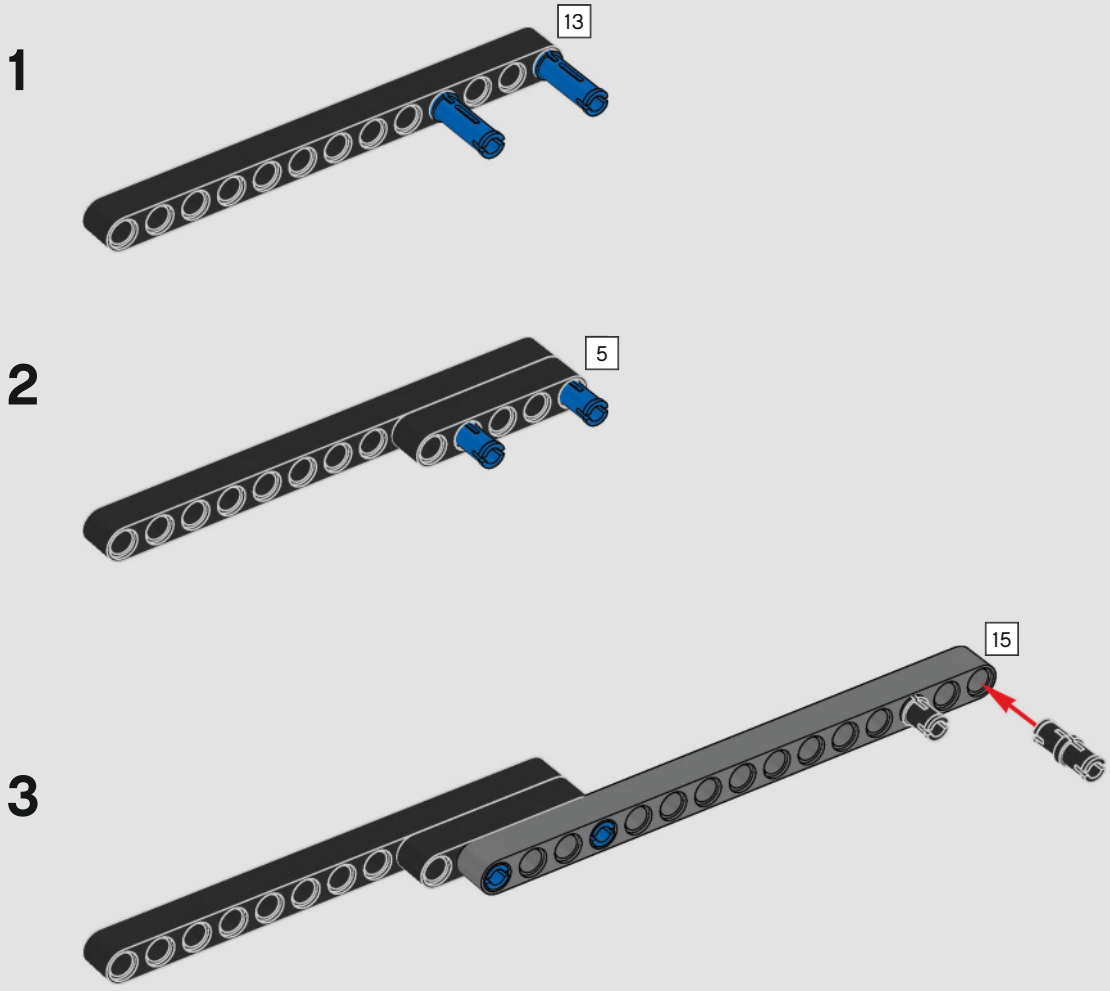

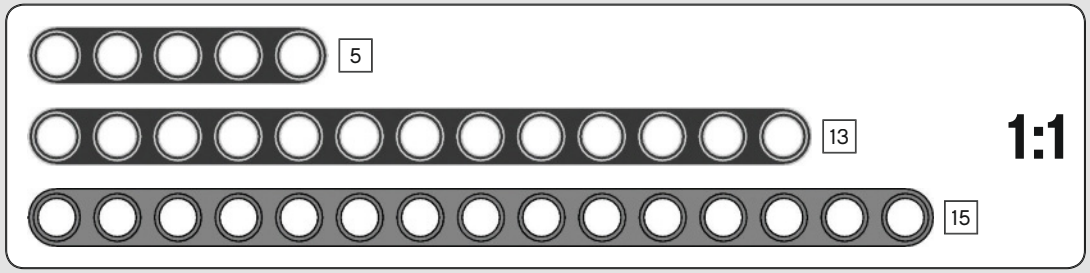

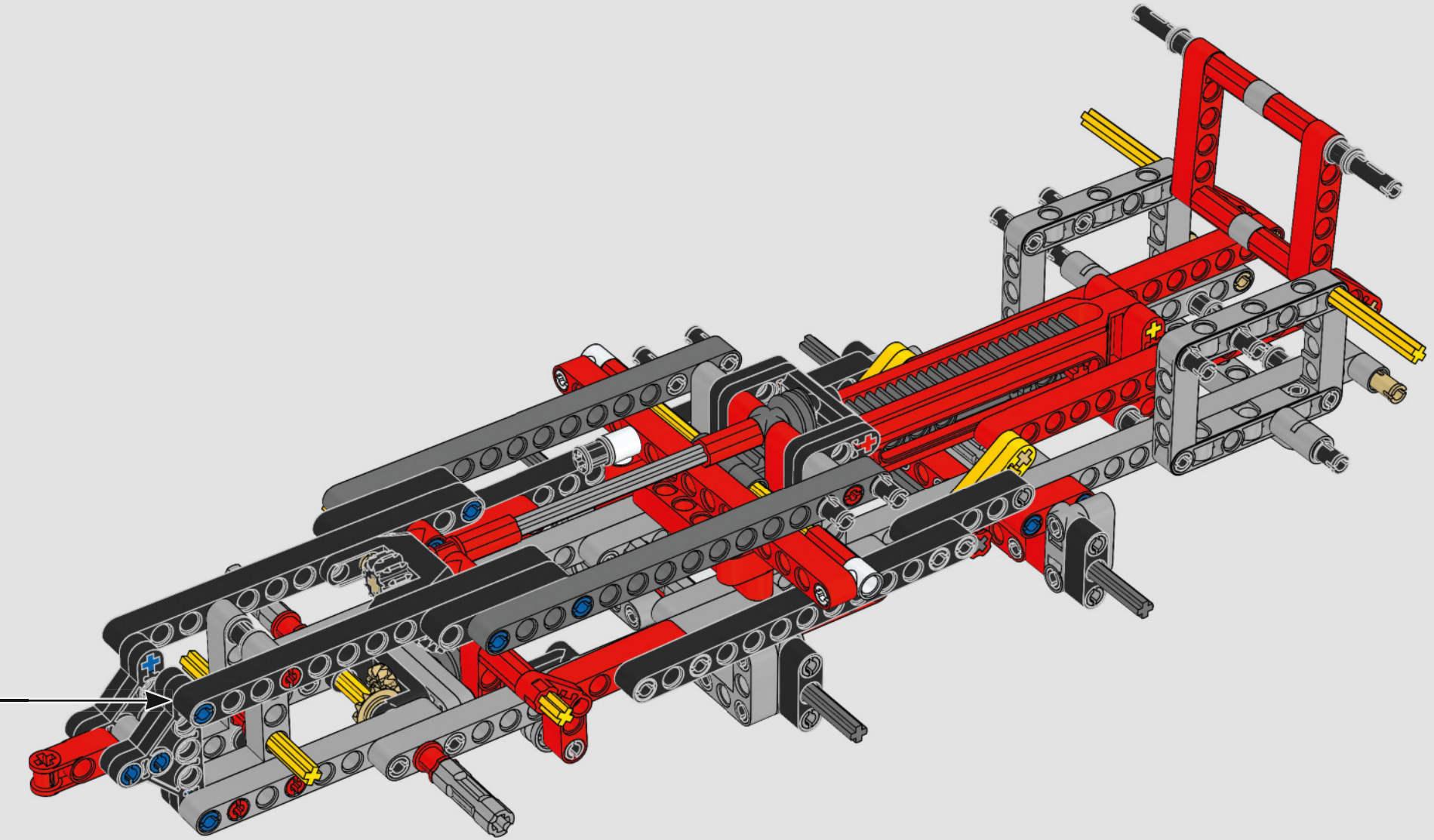

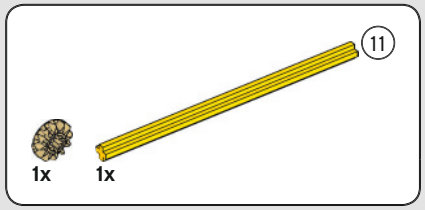

69

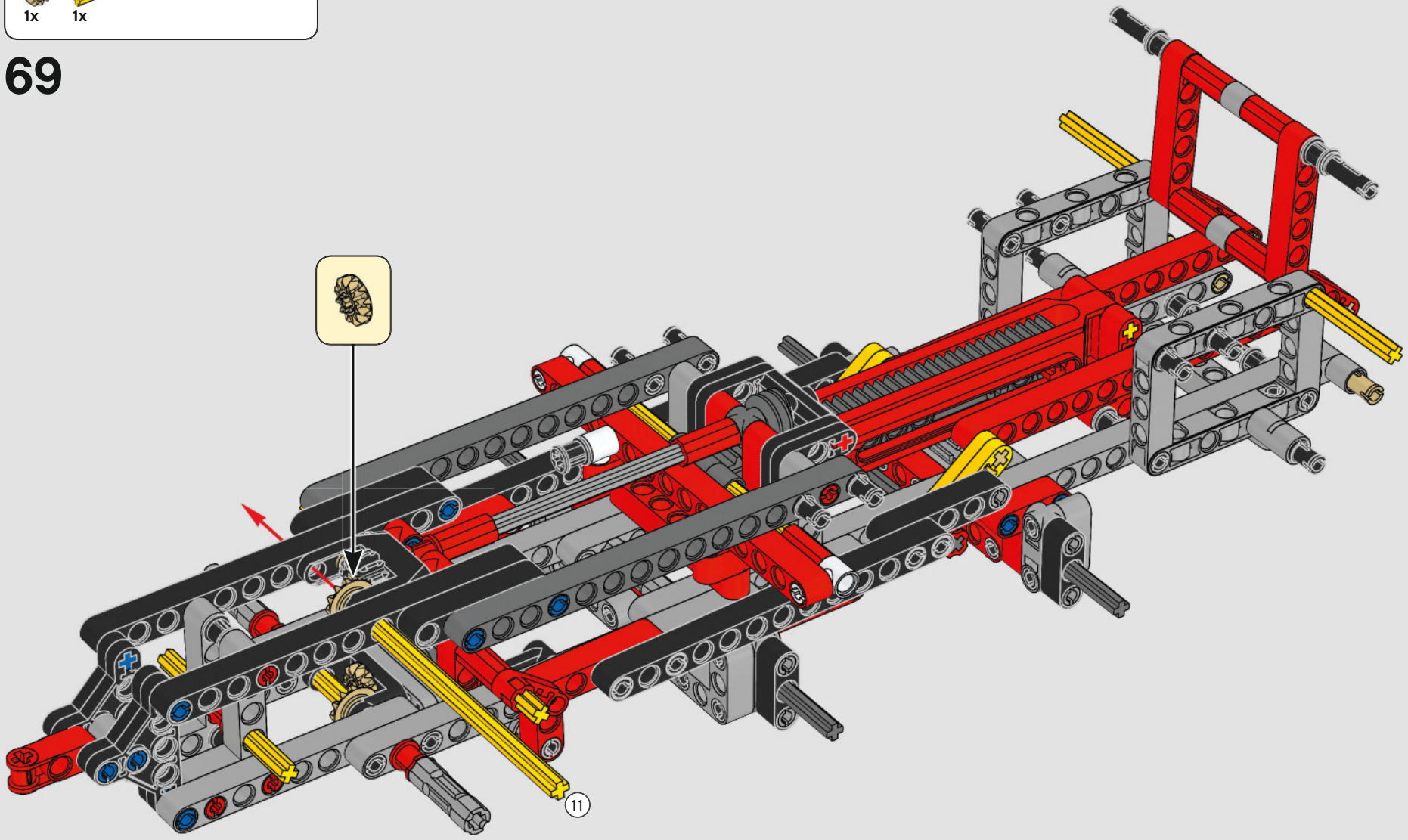

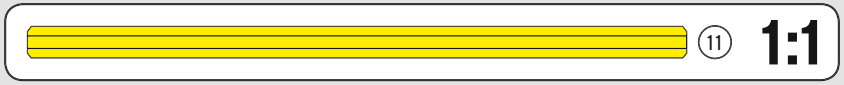

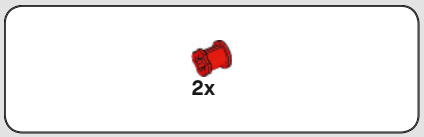

70

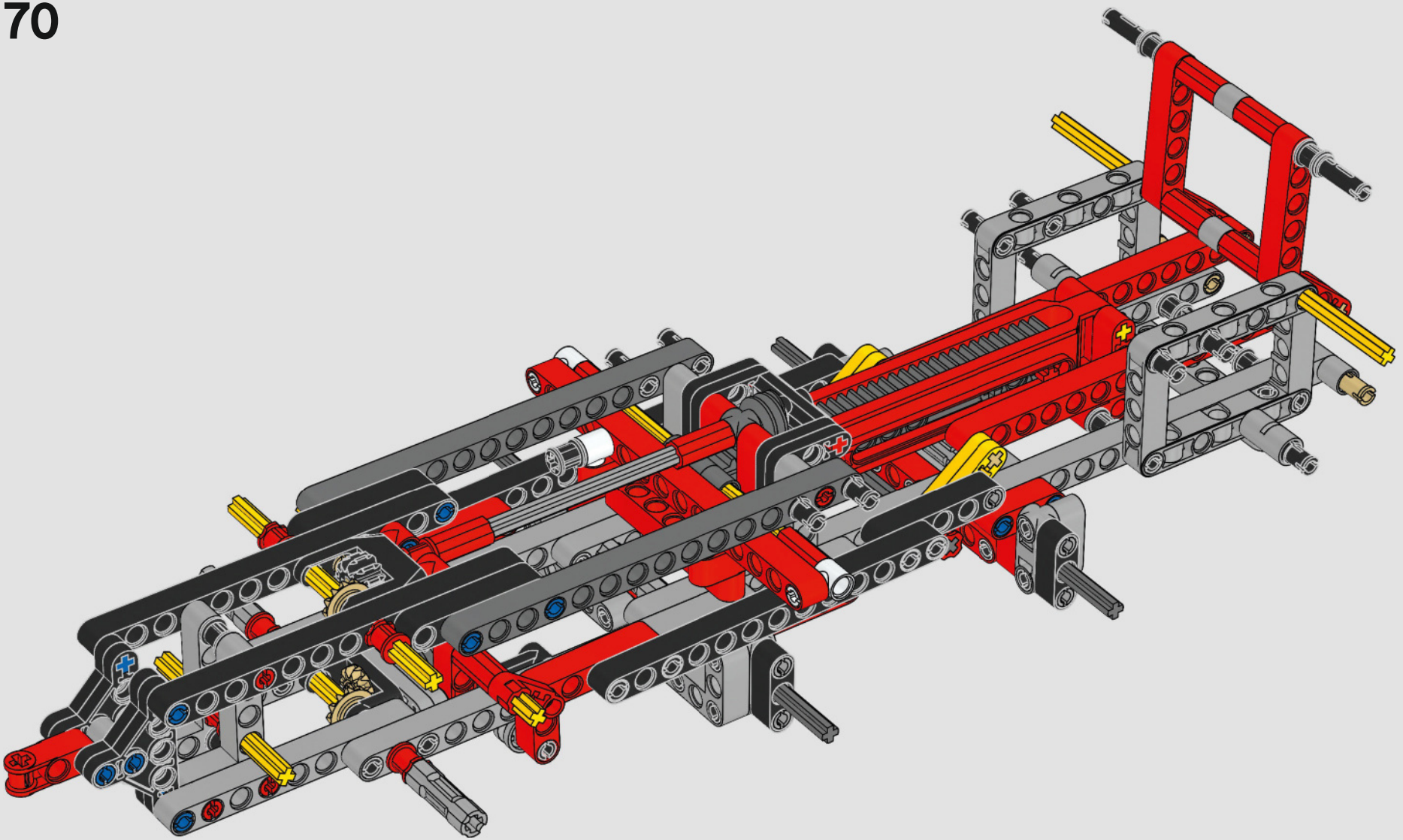

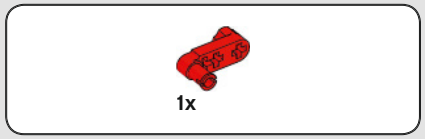

71

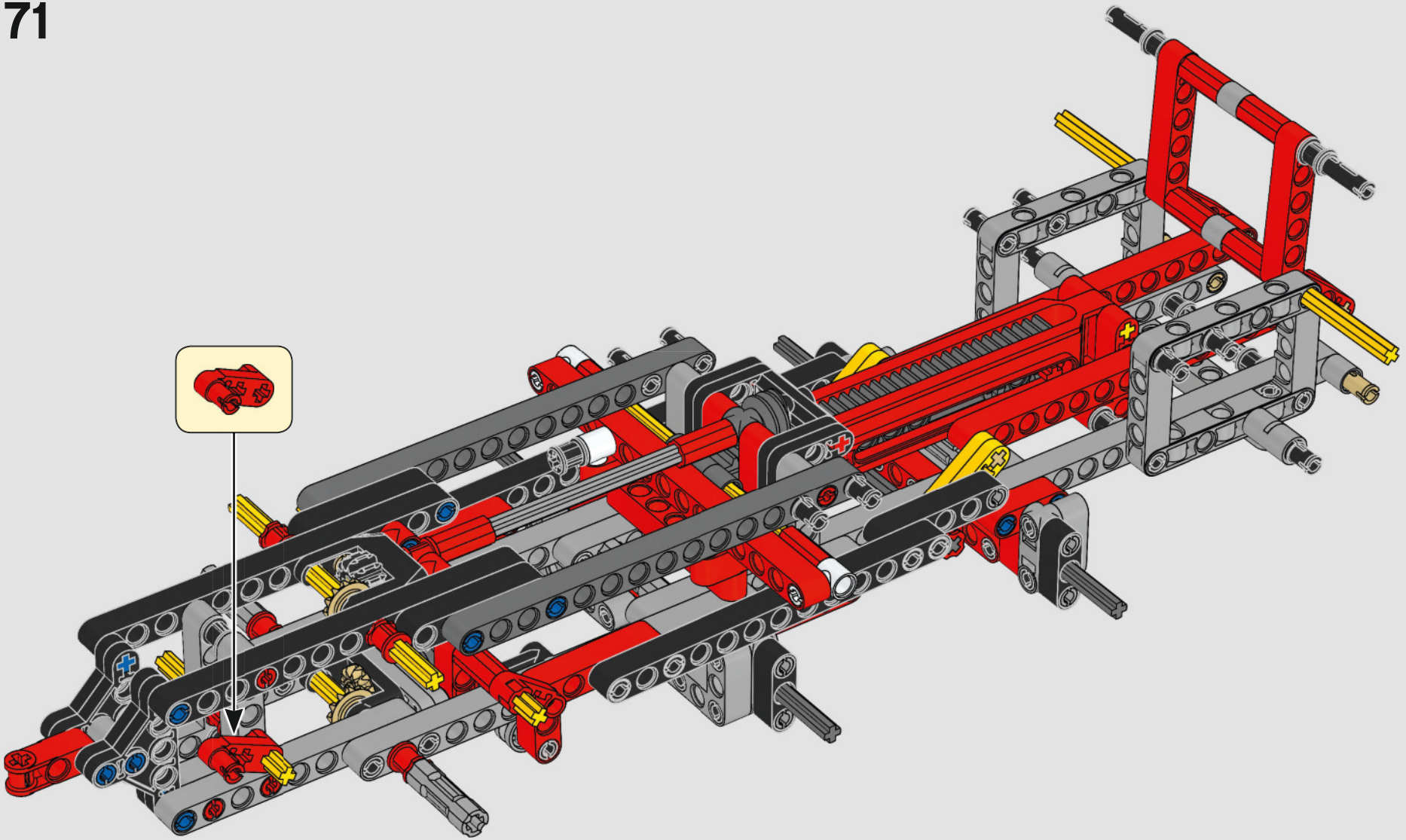

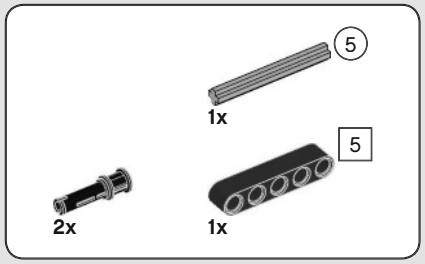

72

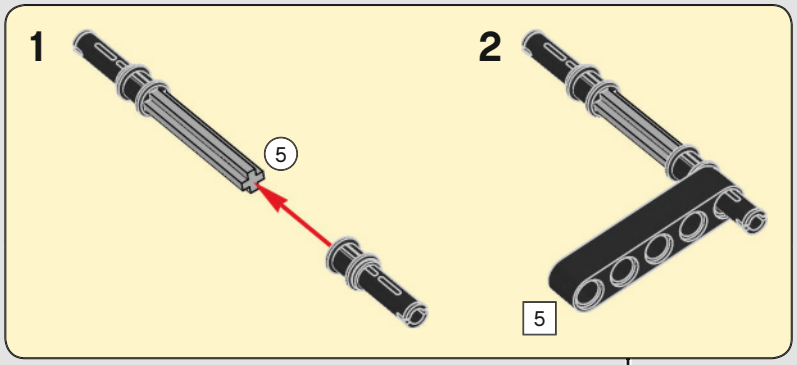

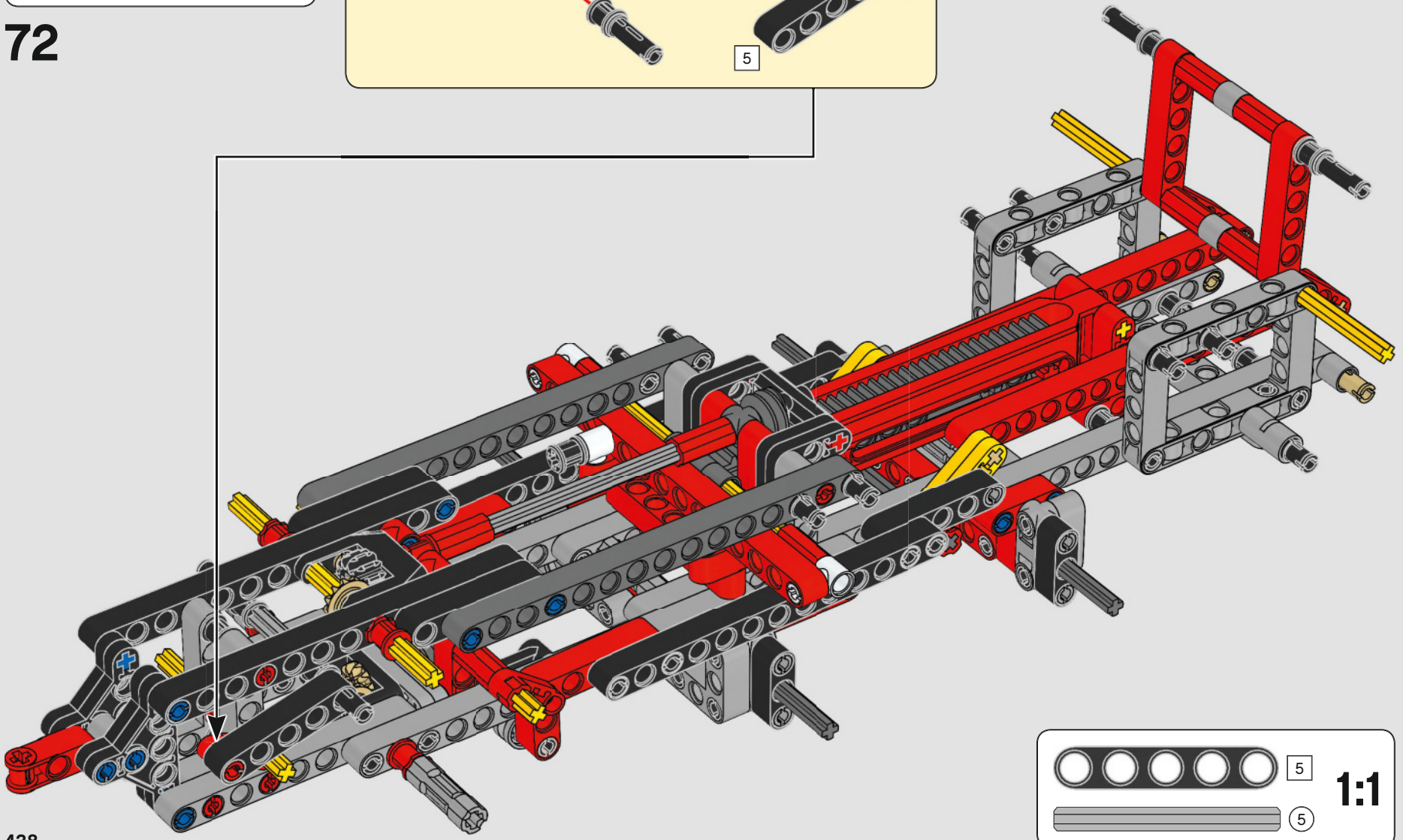



1x

73

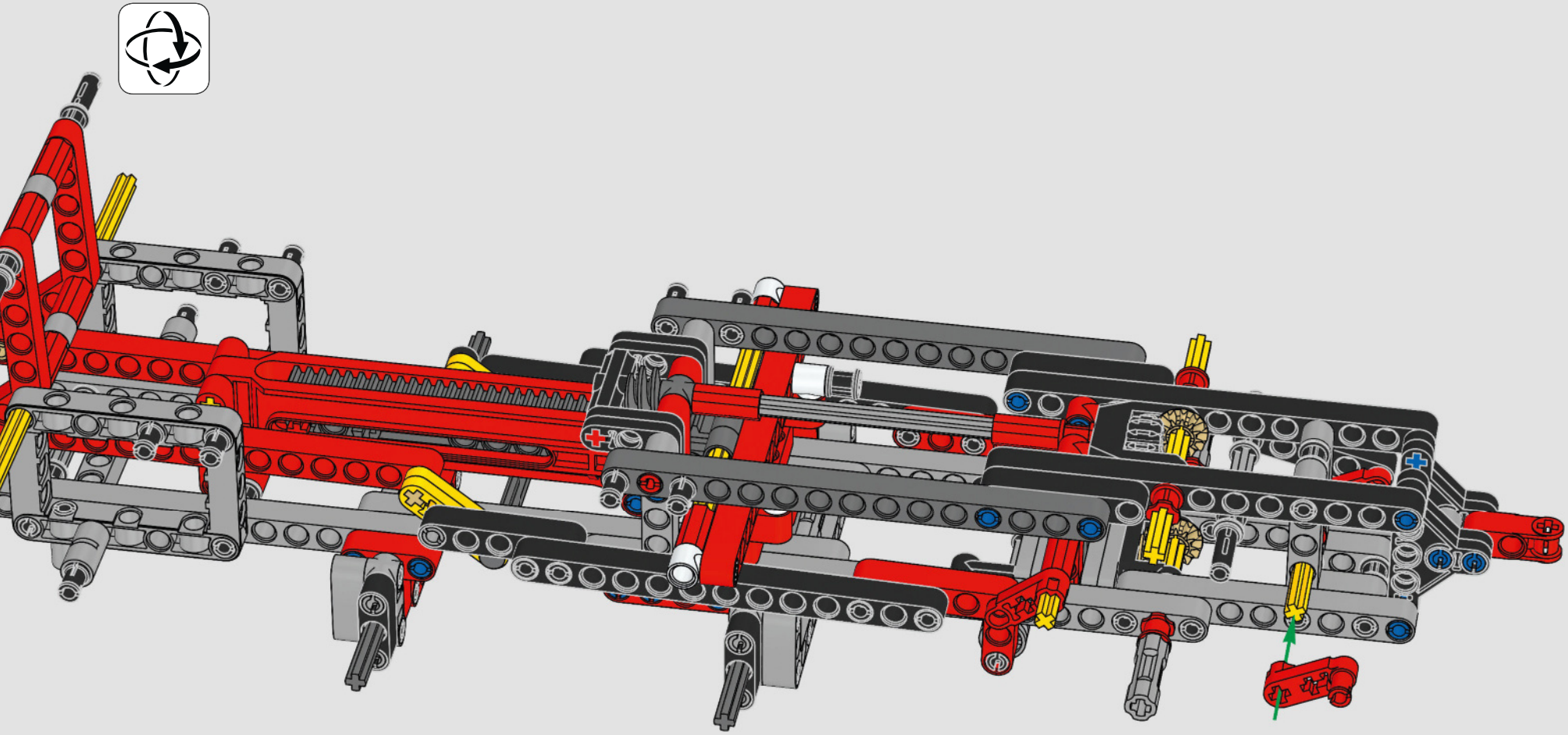



1x



1:1

74

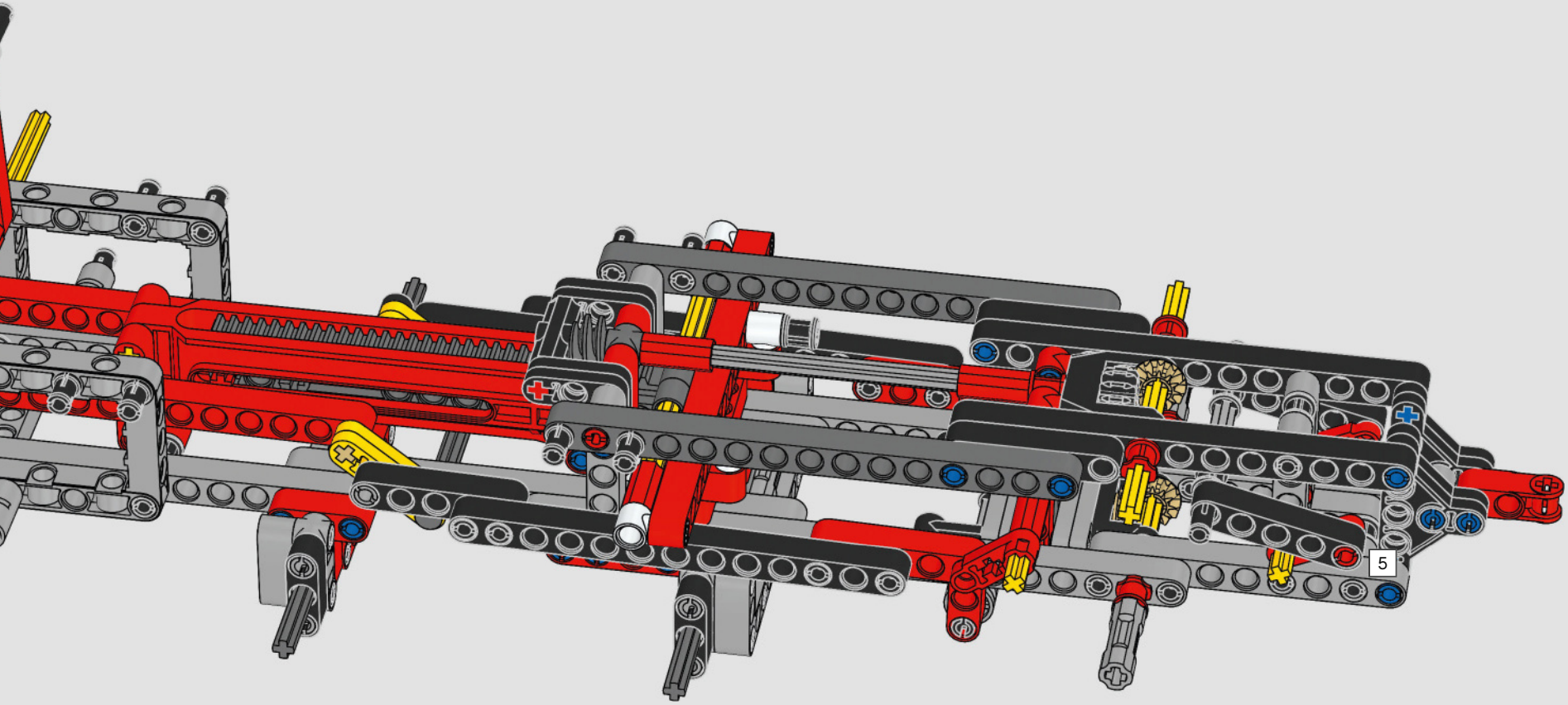

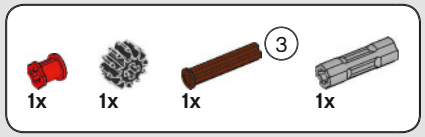

75

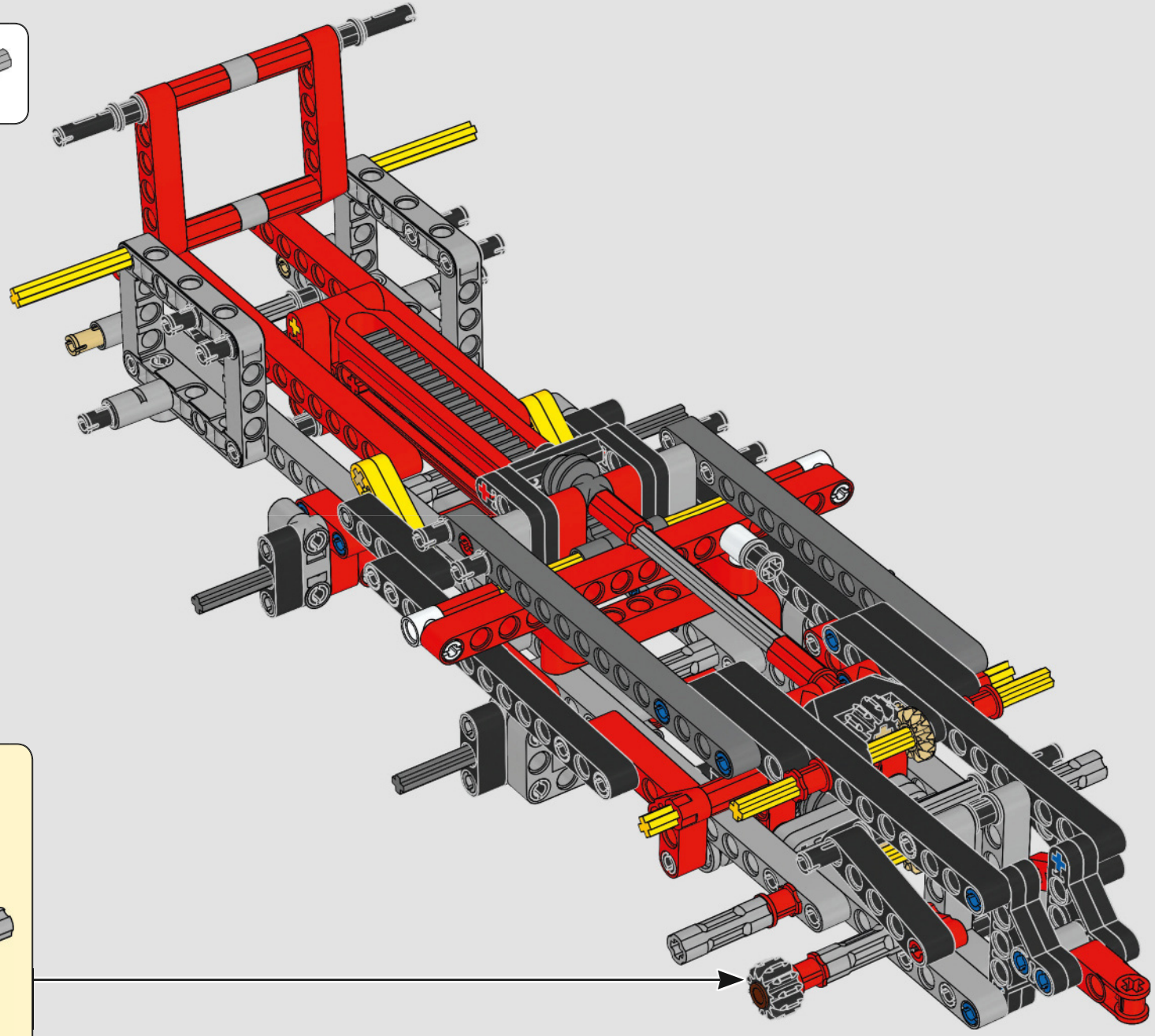

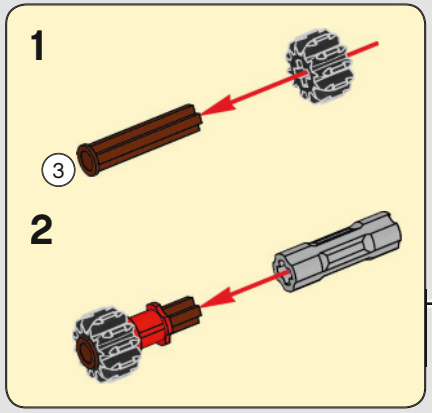

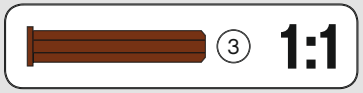

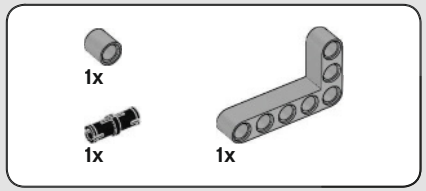

76

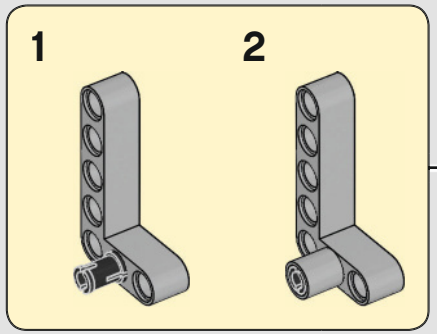

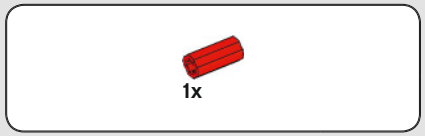

77

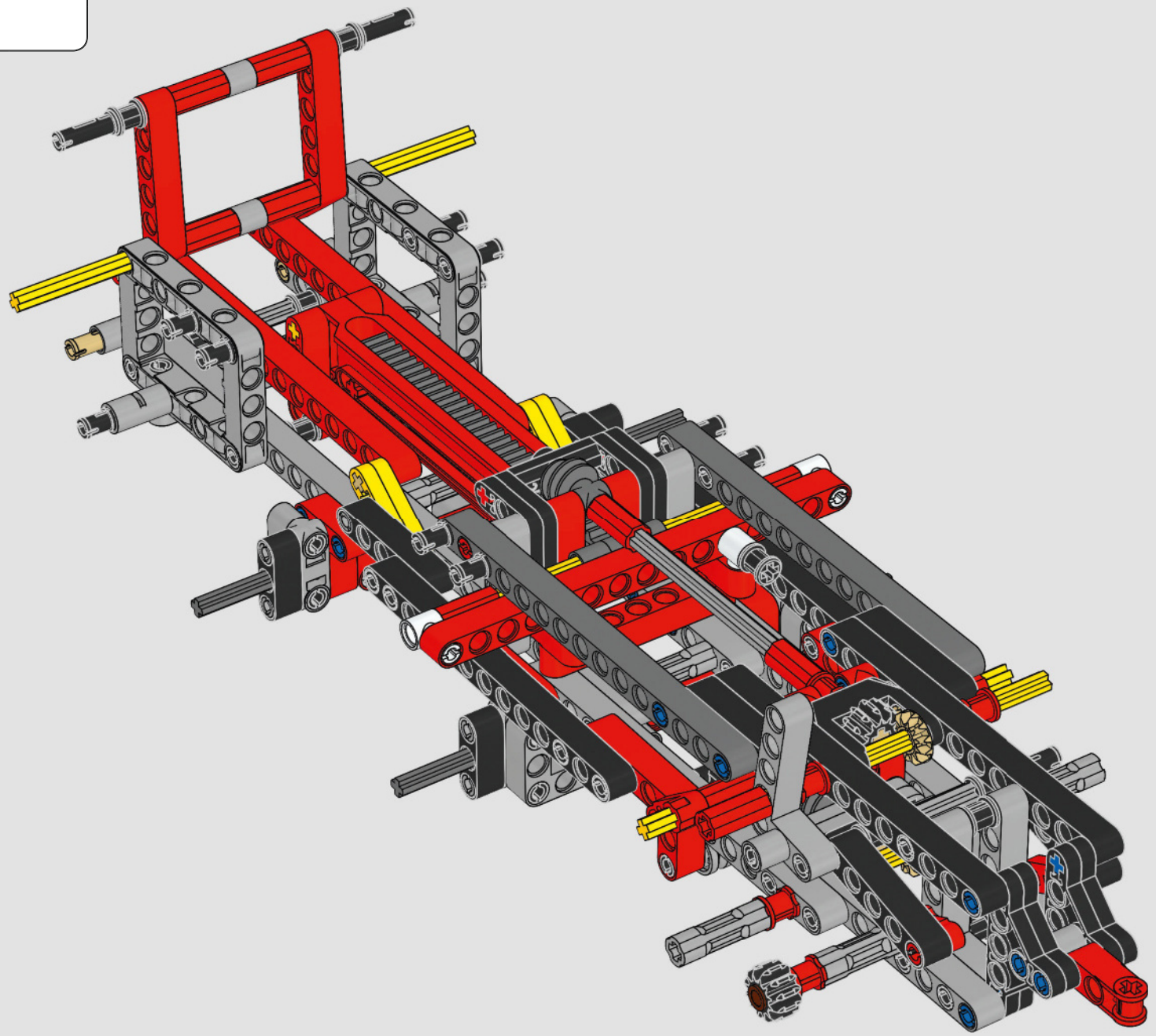

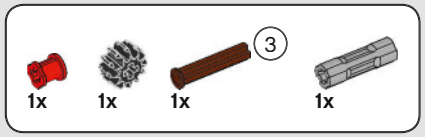

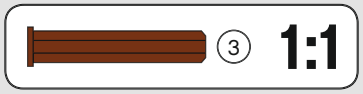

78

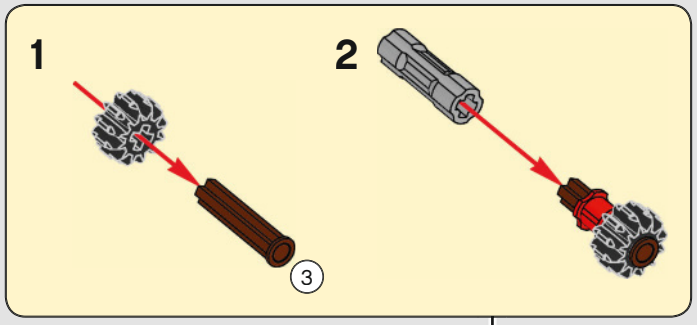



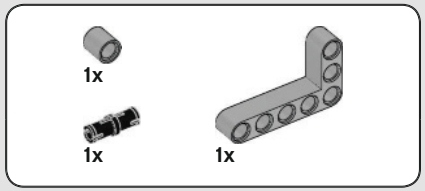

79

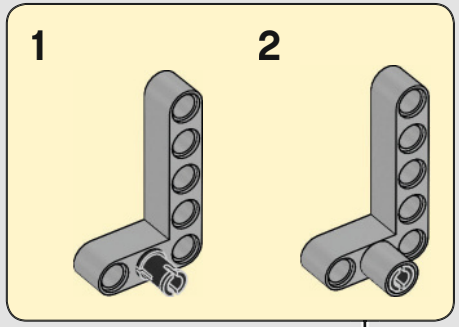

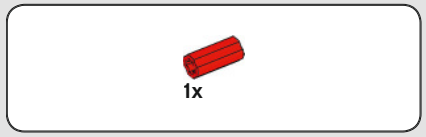

80

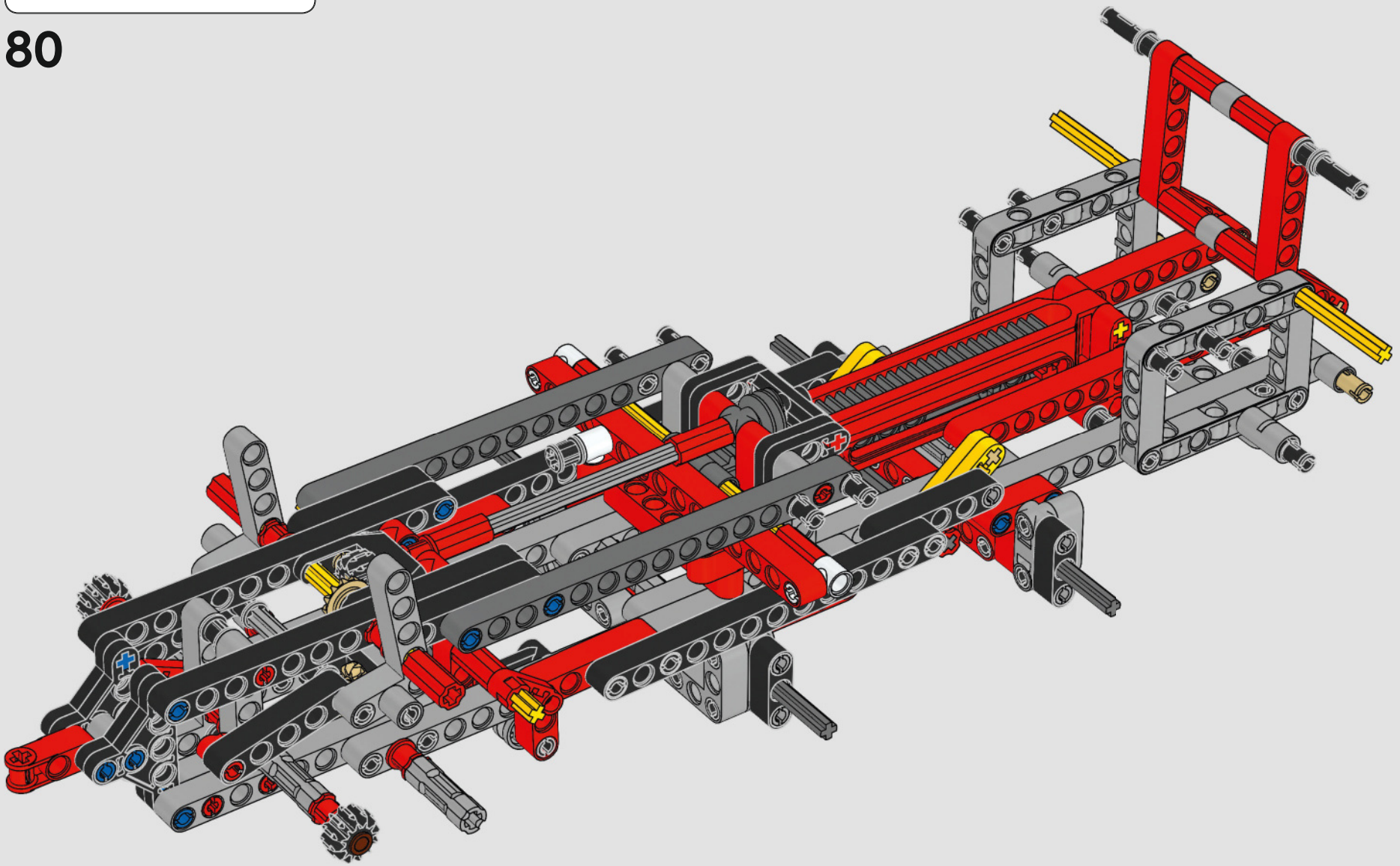

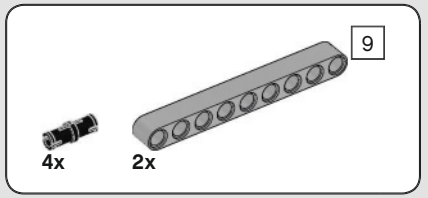

81

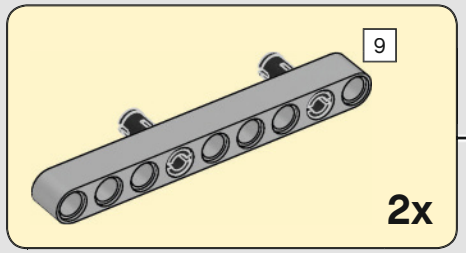

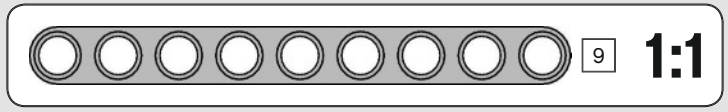

2x

82

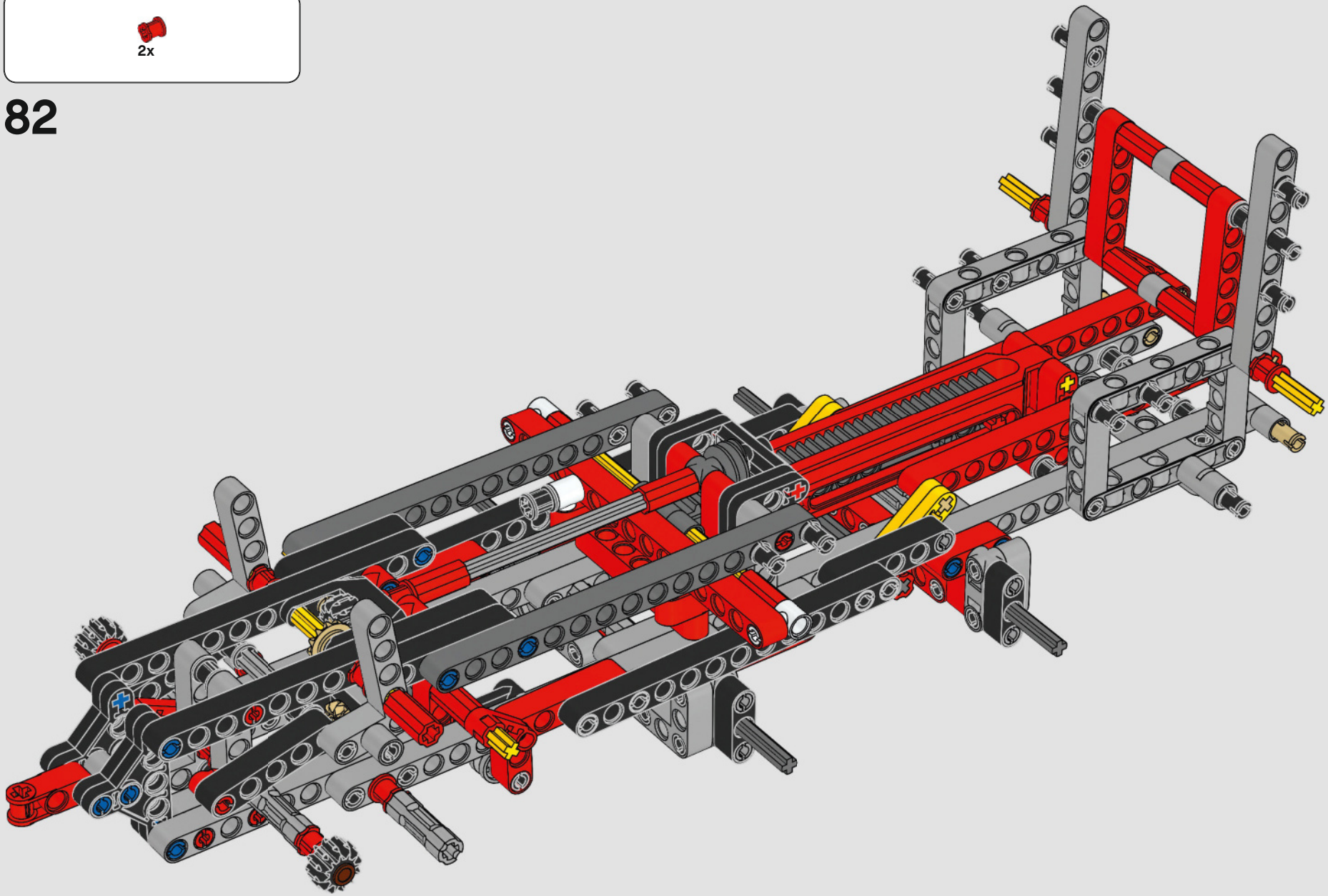

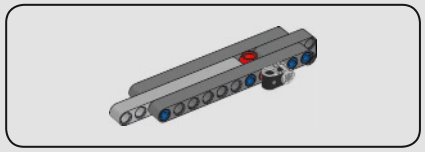

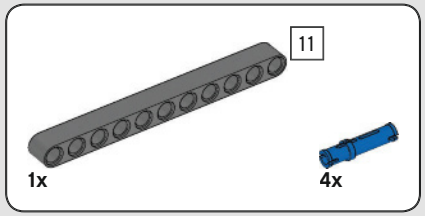

83

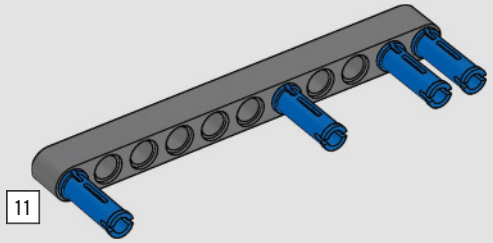

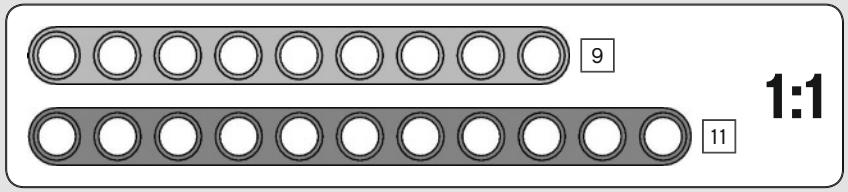

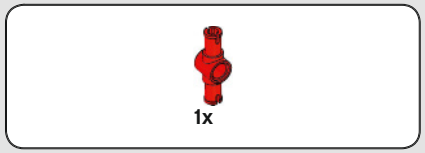

84

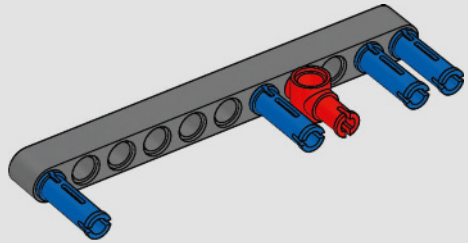

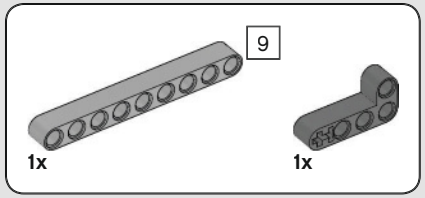

85

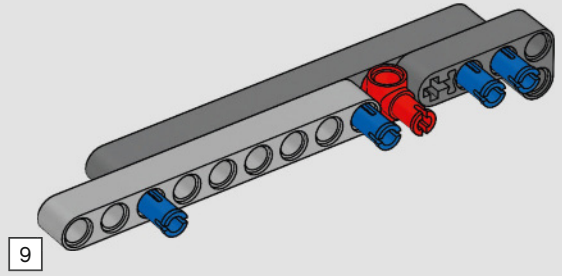

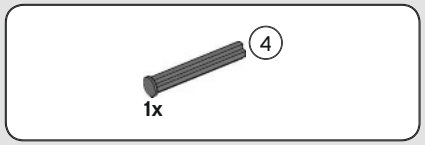

86

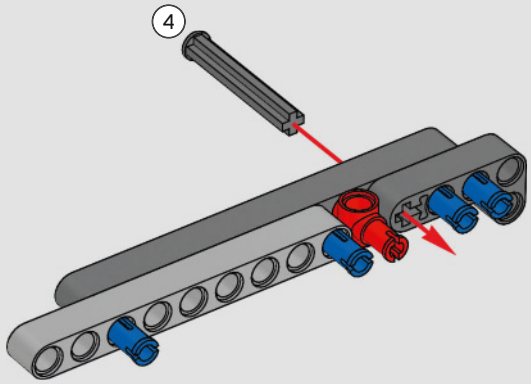

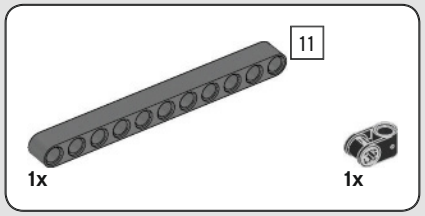

87

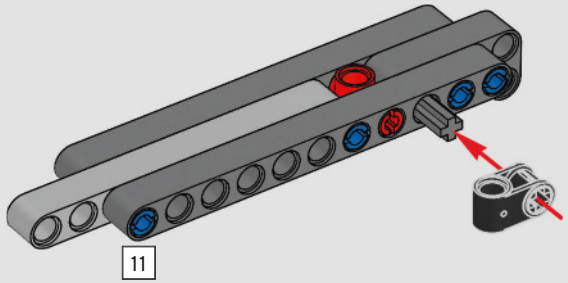

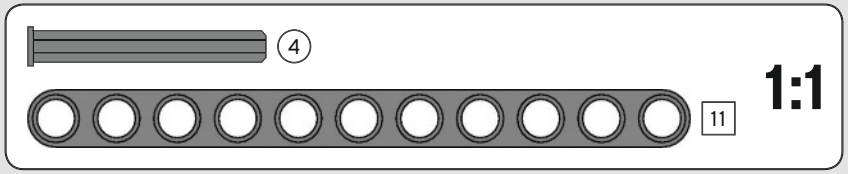

88

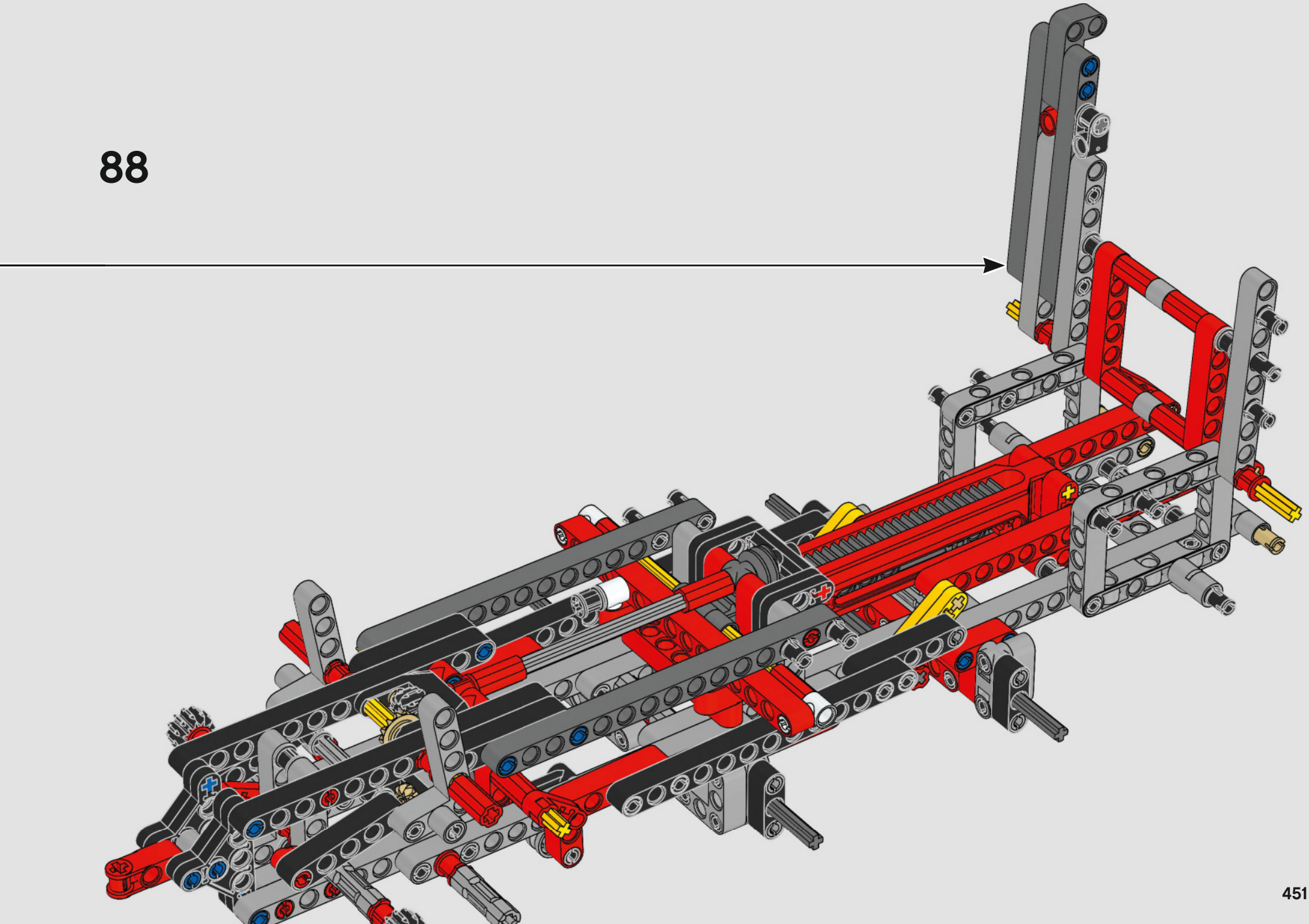

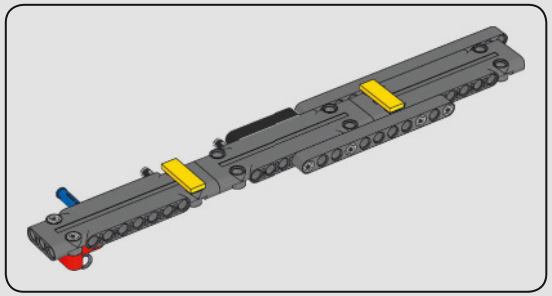

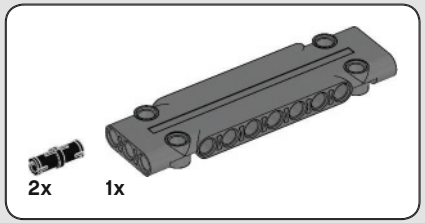

89

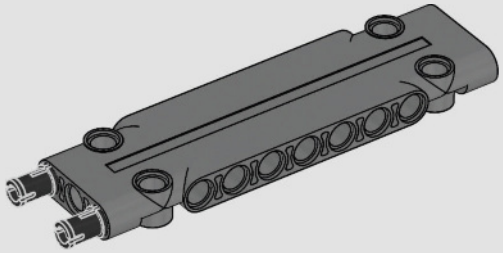

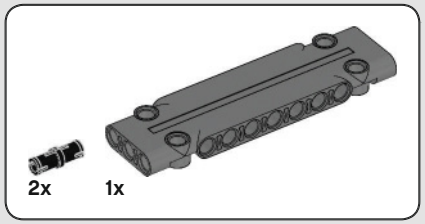

90

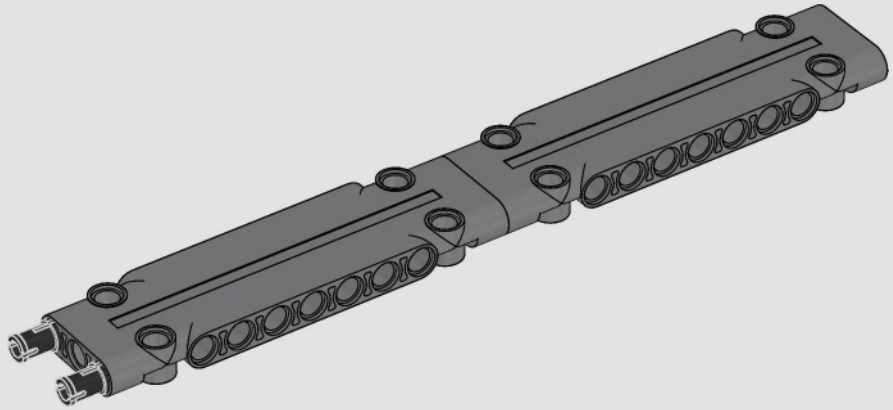

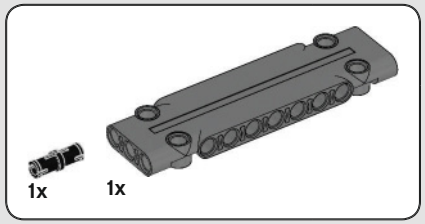

91

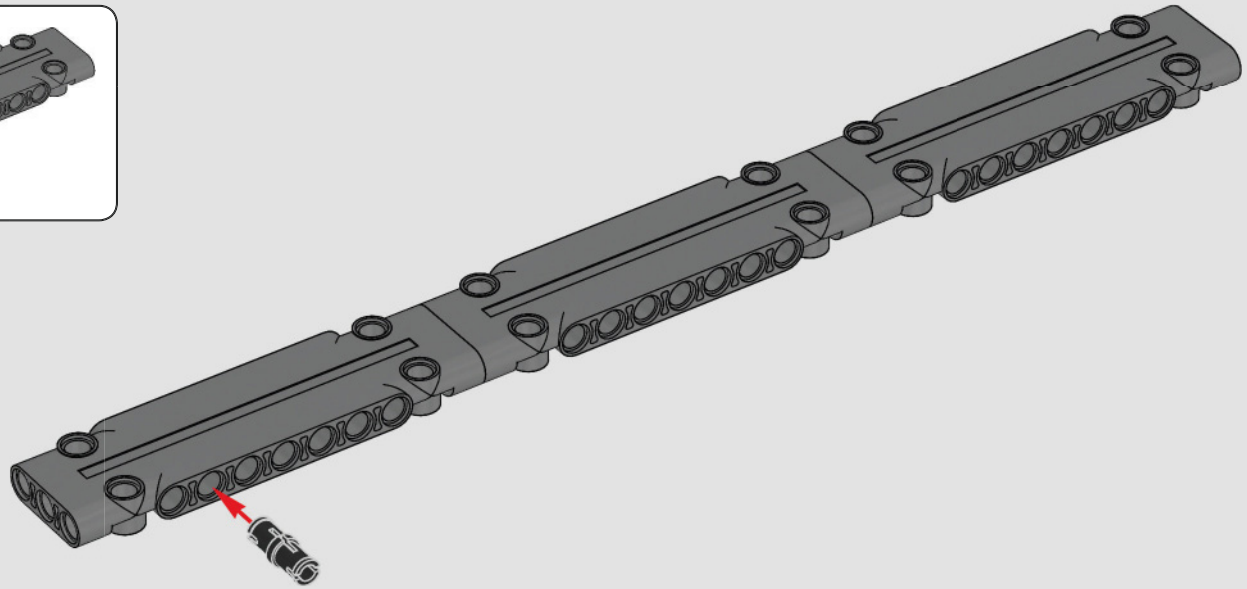



92

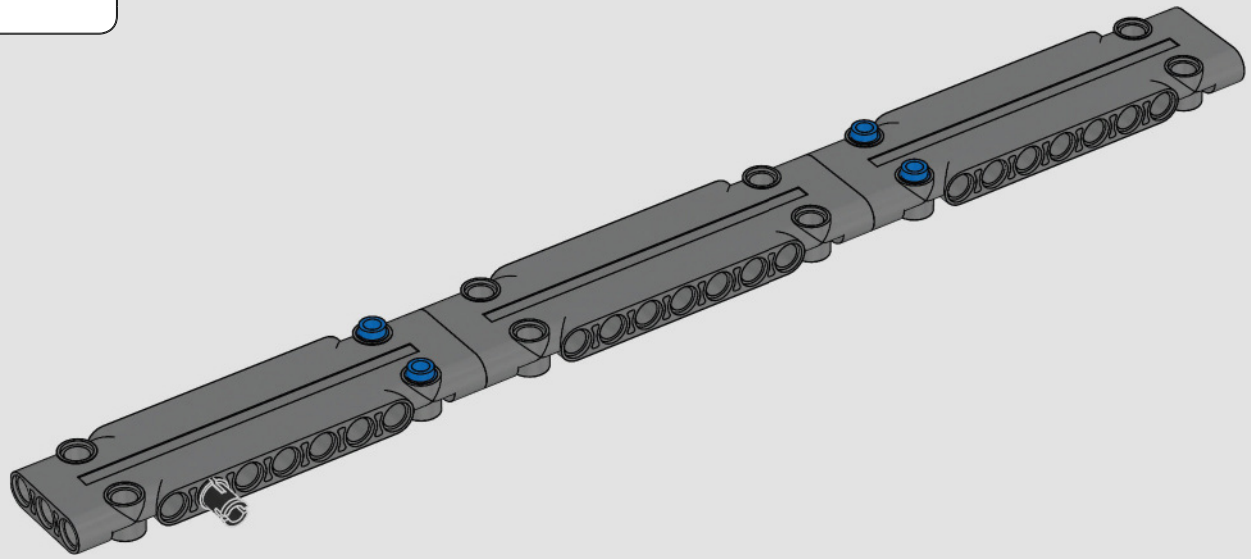

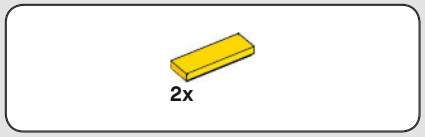

93

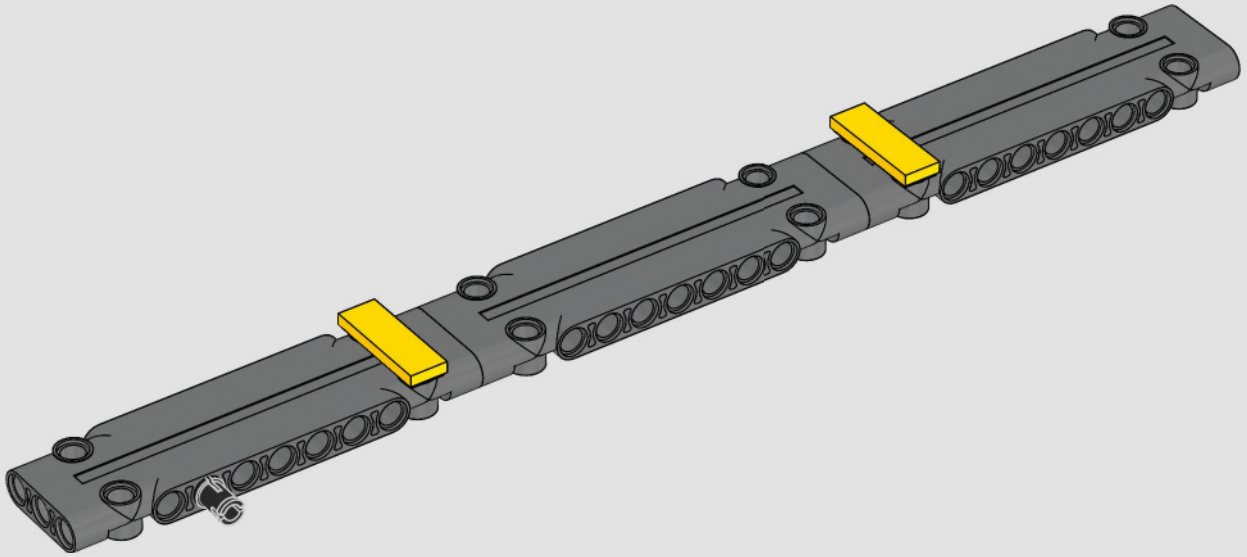

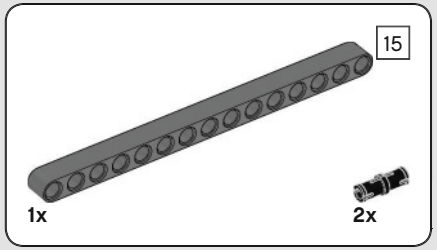

94

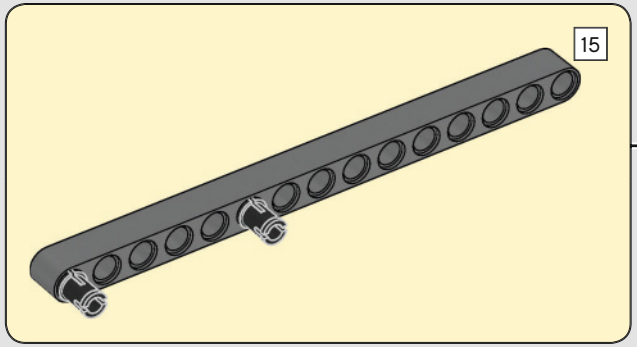

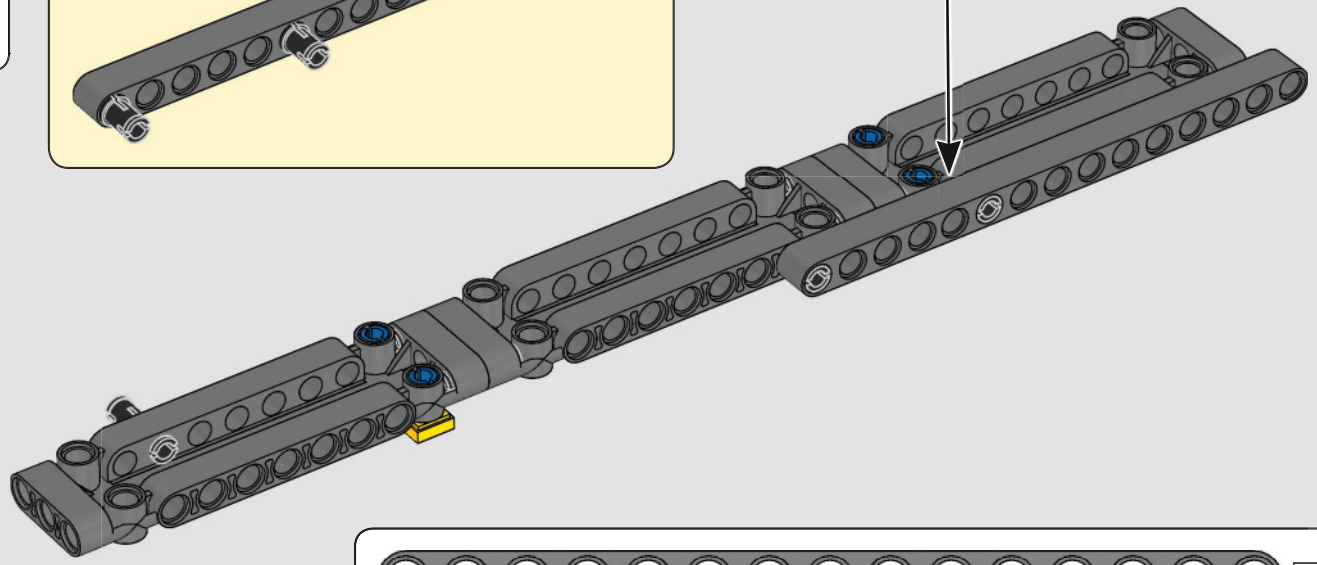

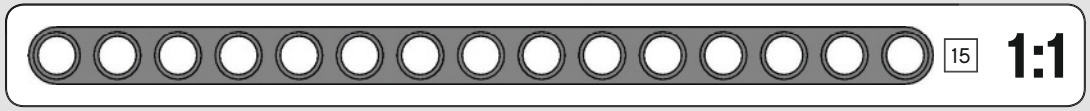

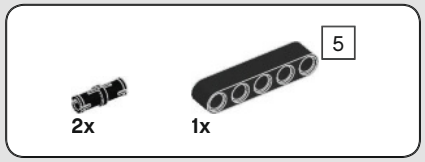

95

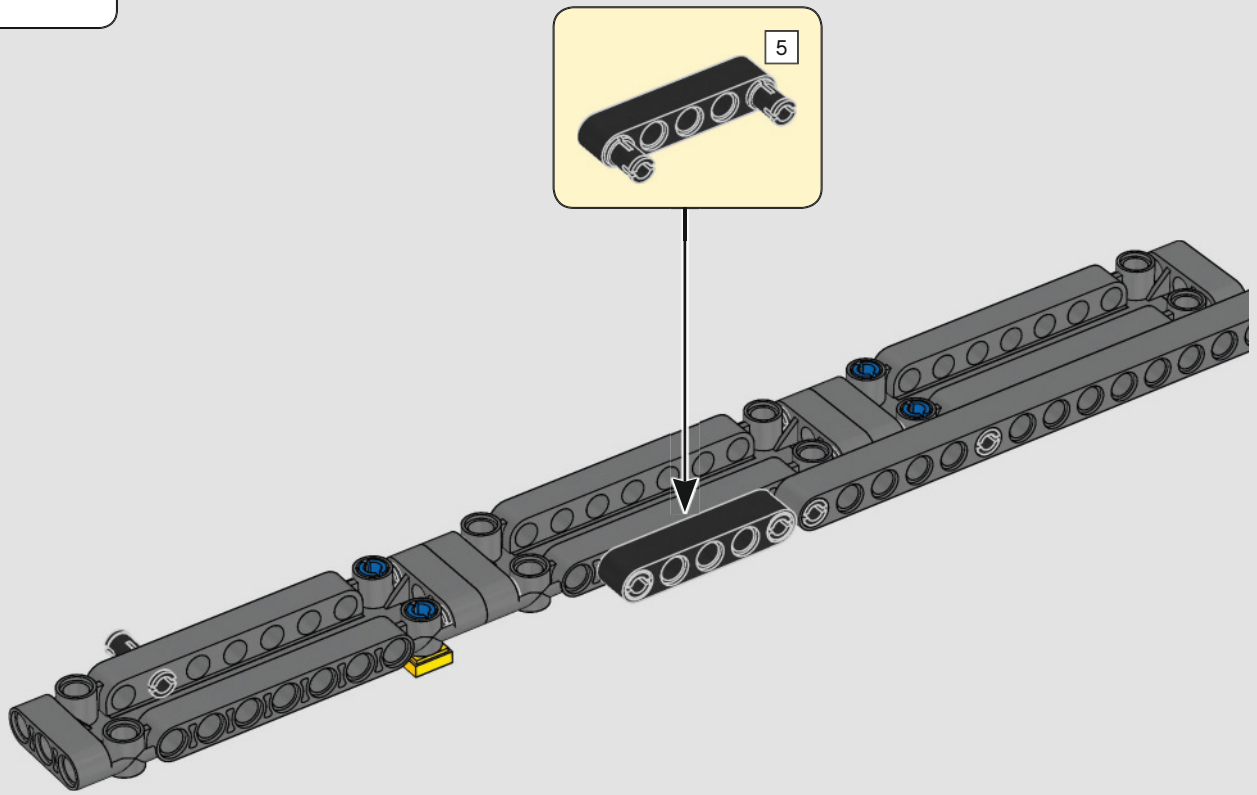

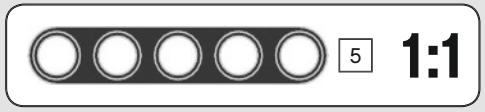

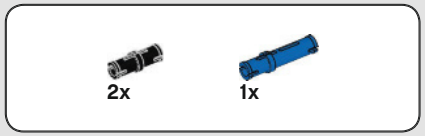

96

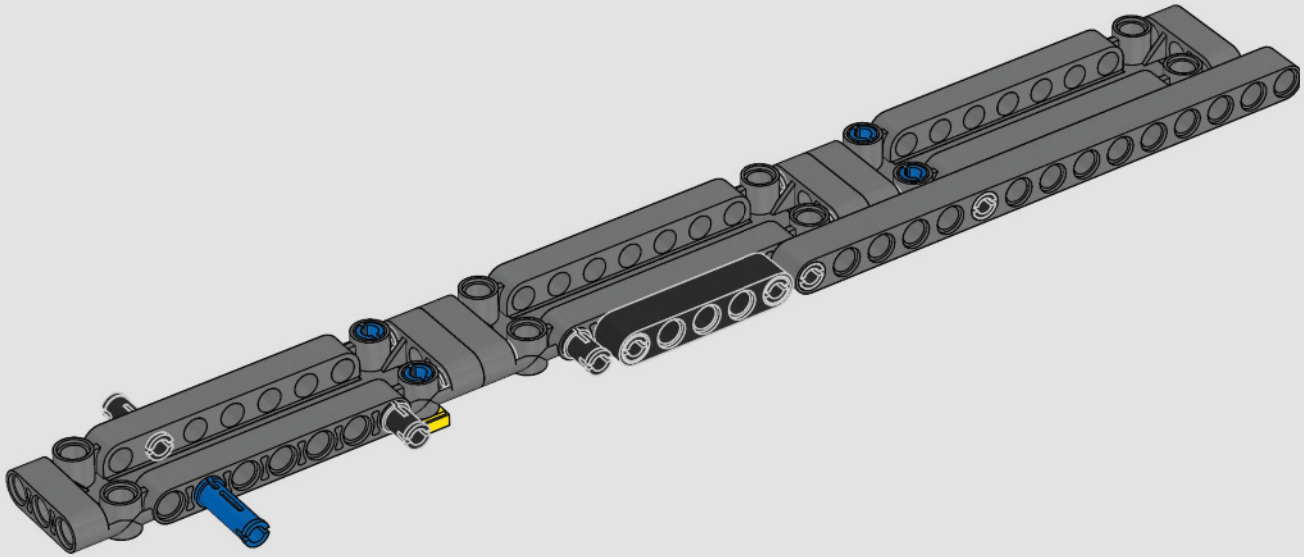

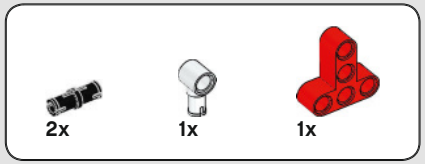

97

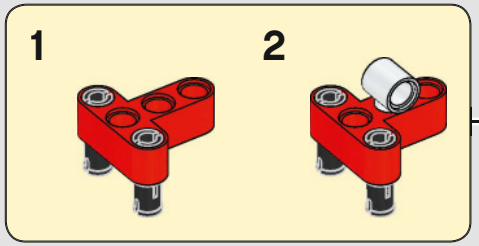

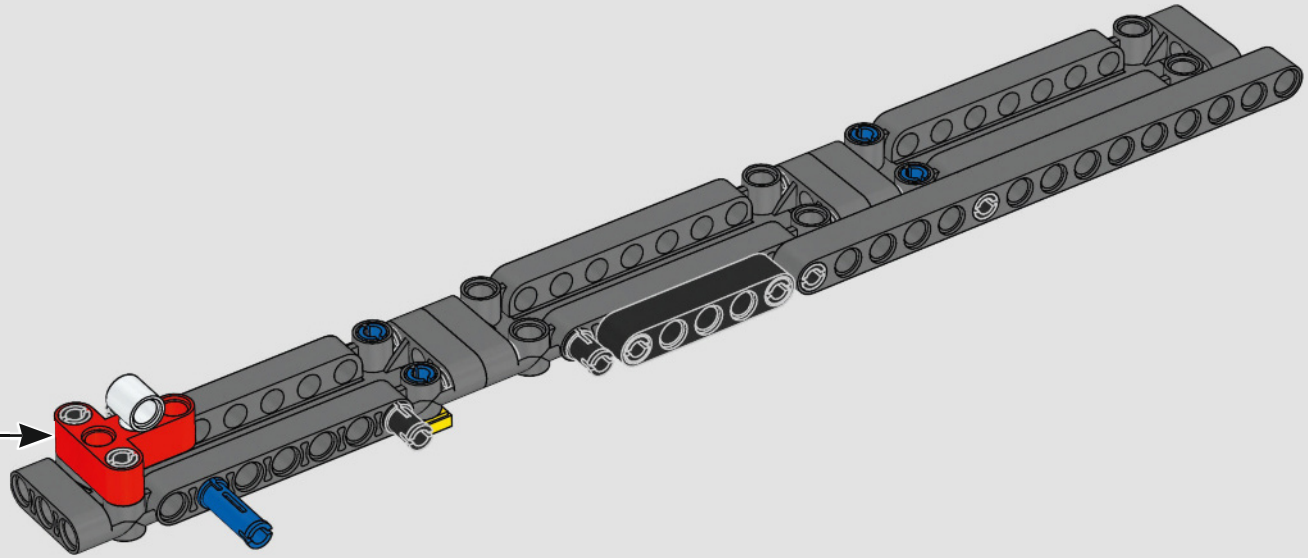

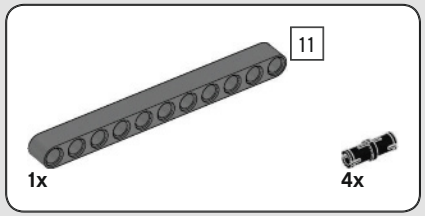

98

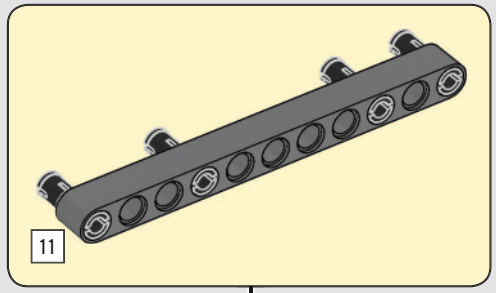

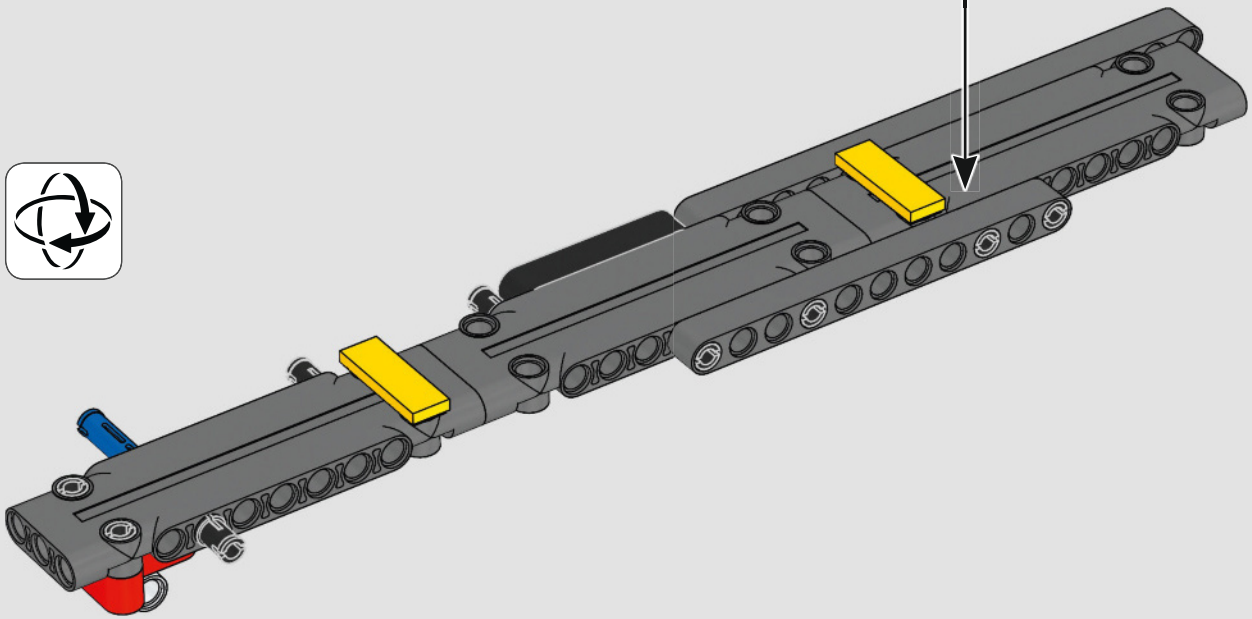

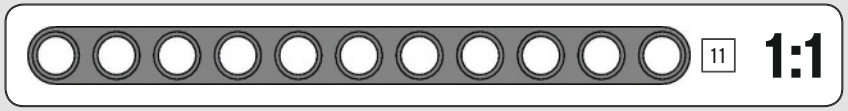

99

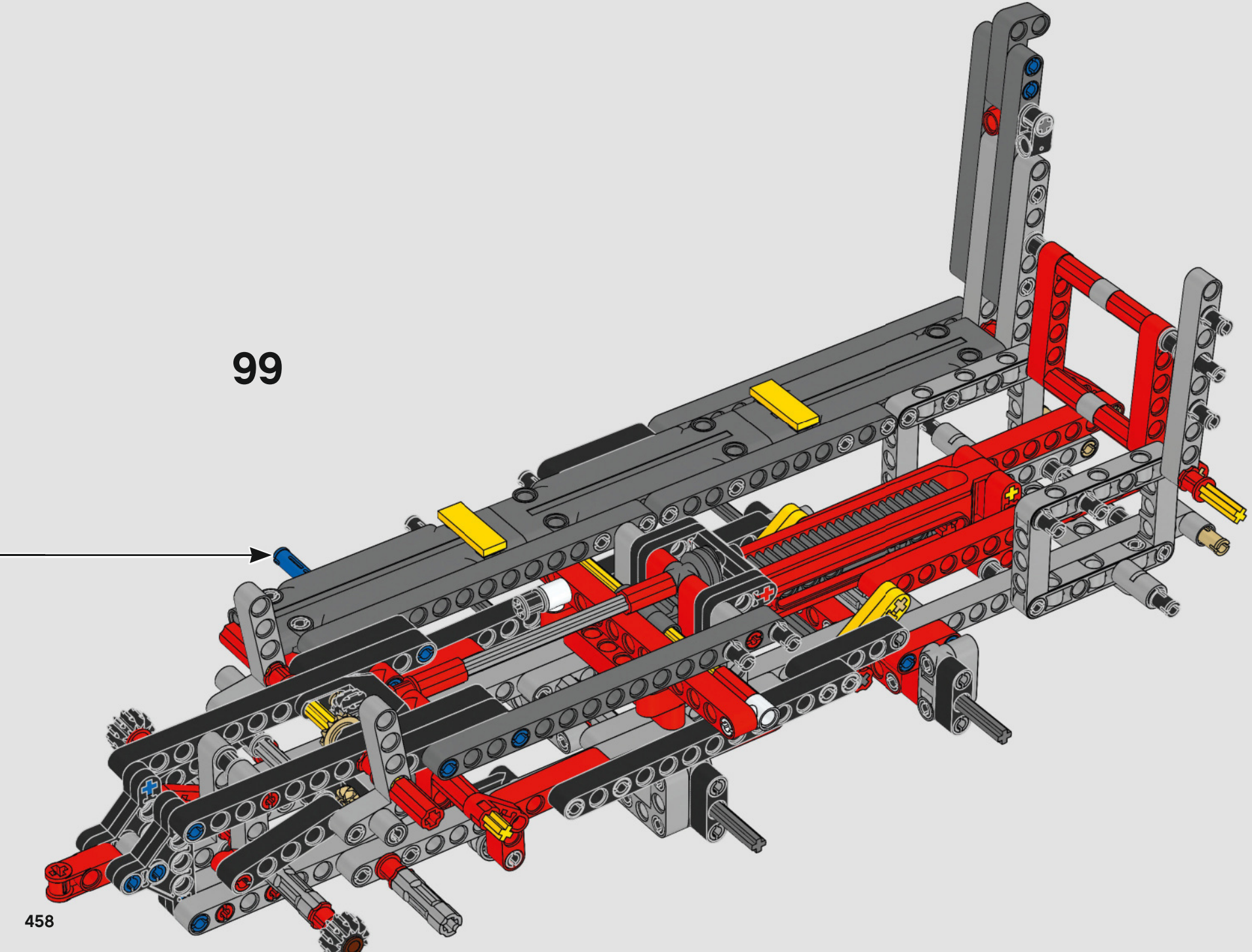

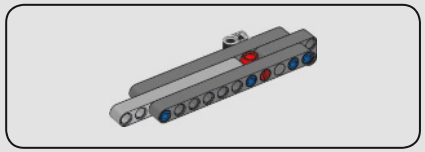

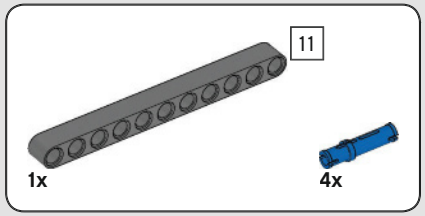

100

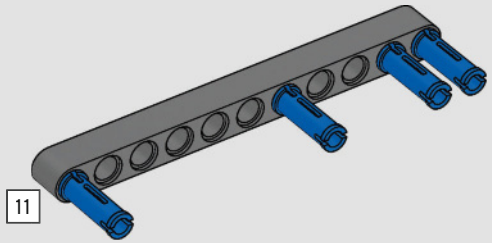

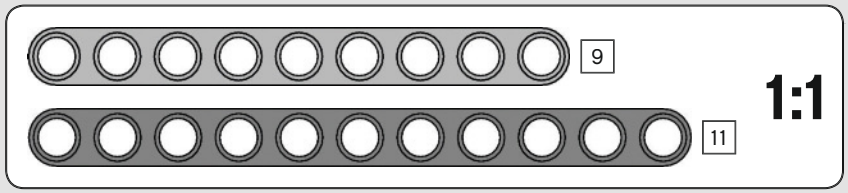

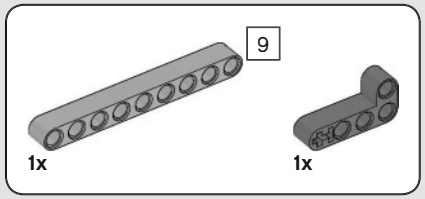

101

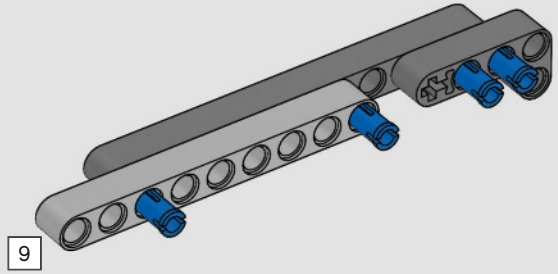

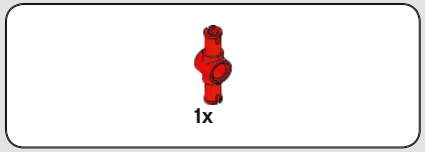

102

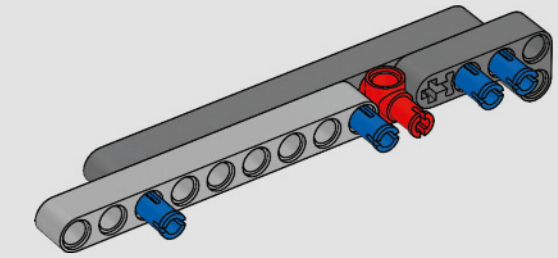

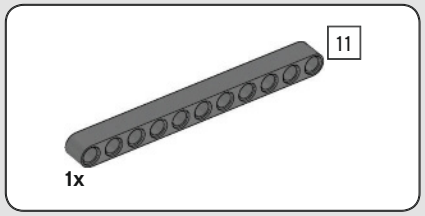

103

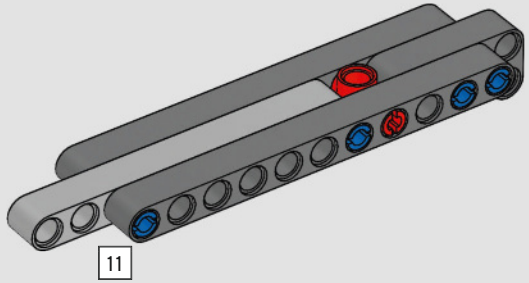

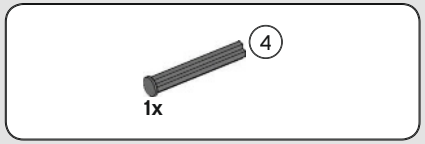

104

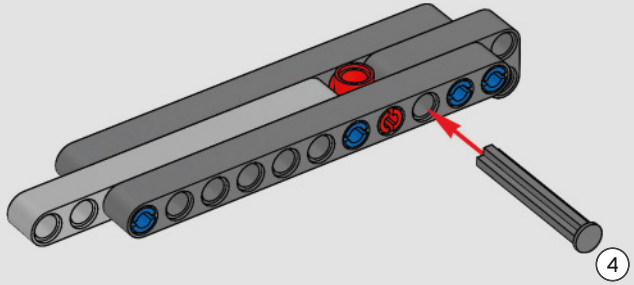

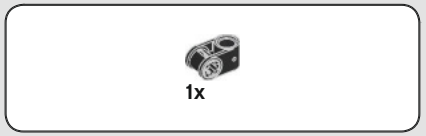

105

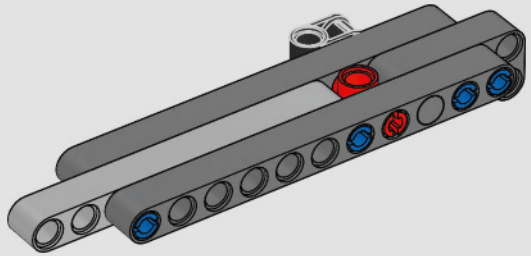

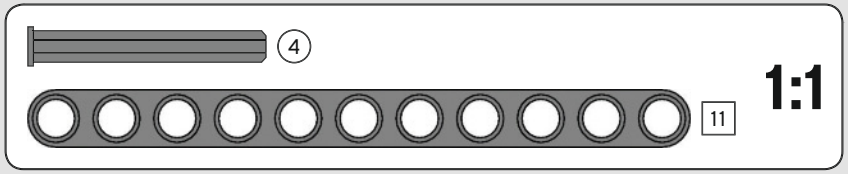

106

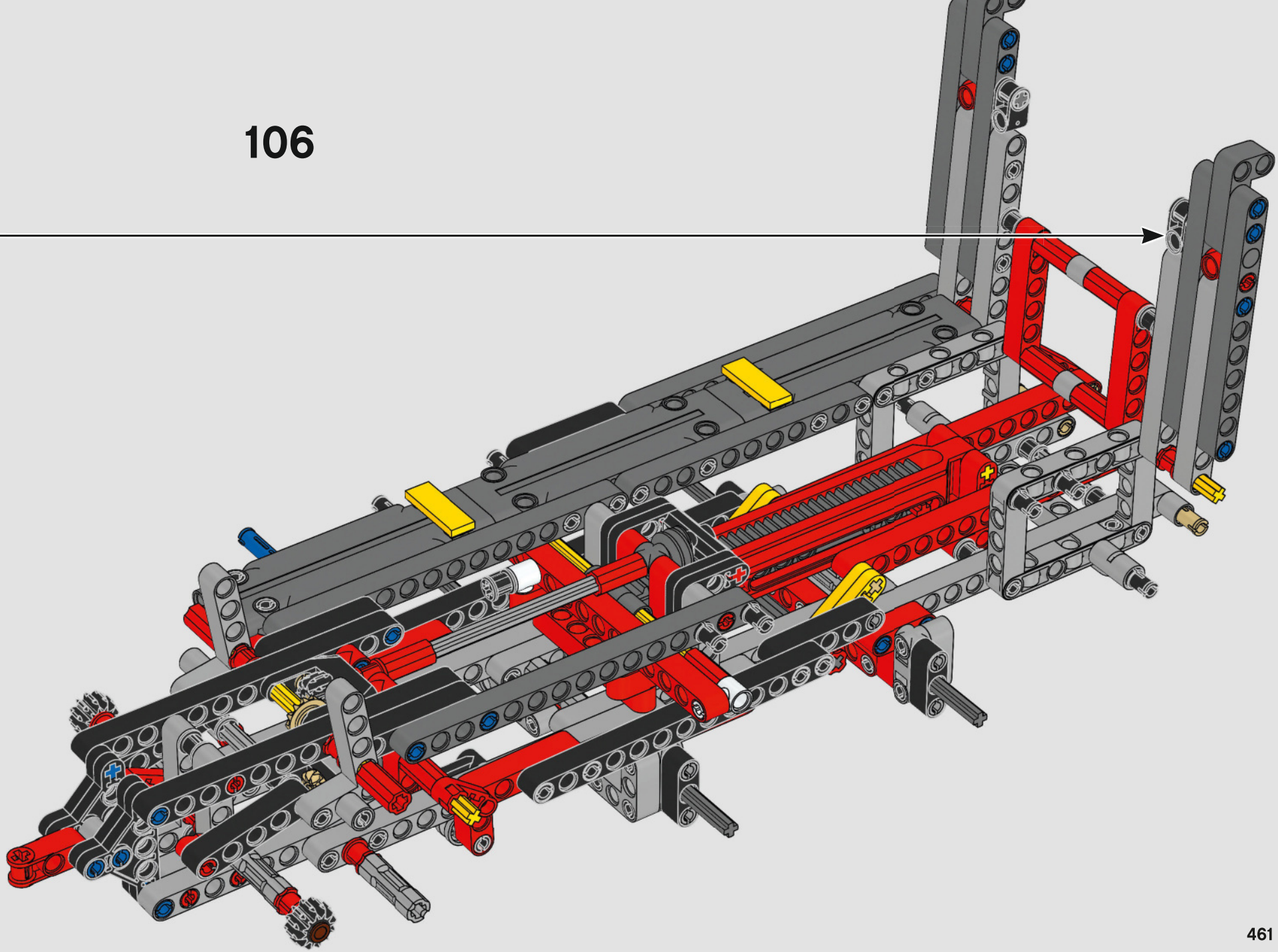

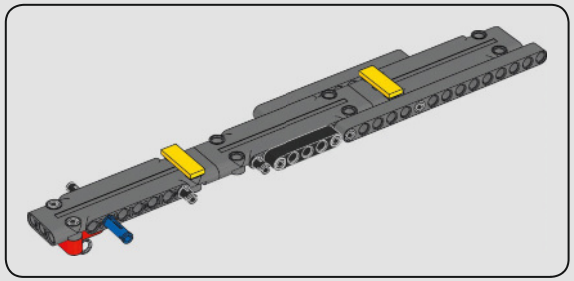

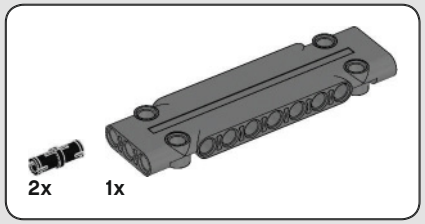

107

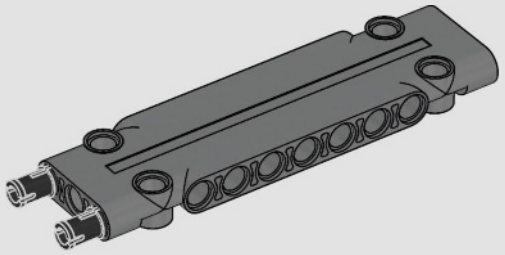

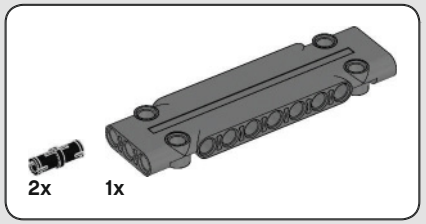

108

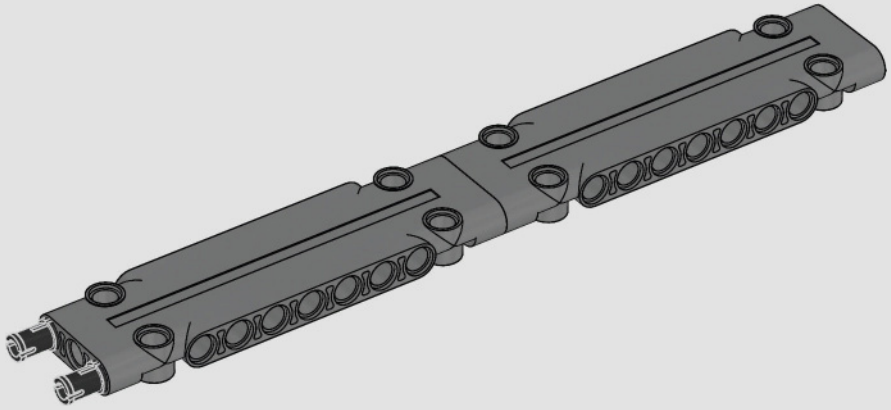

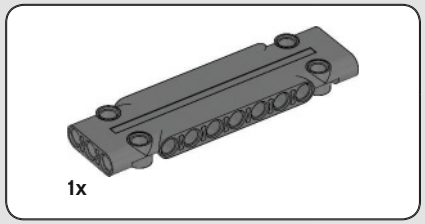

109

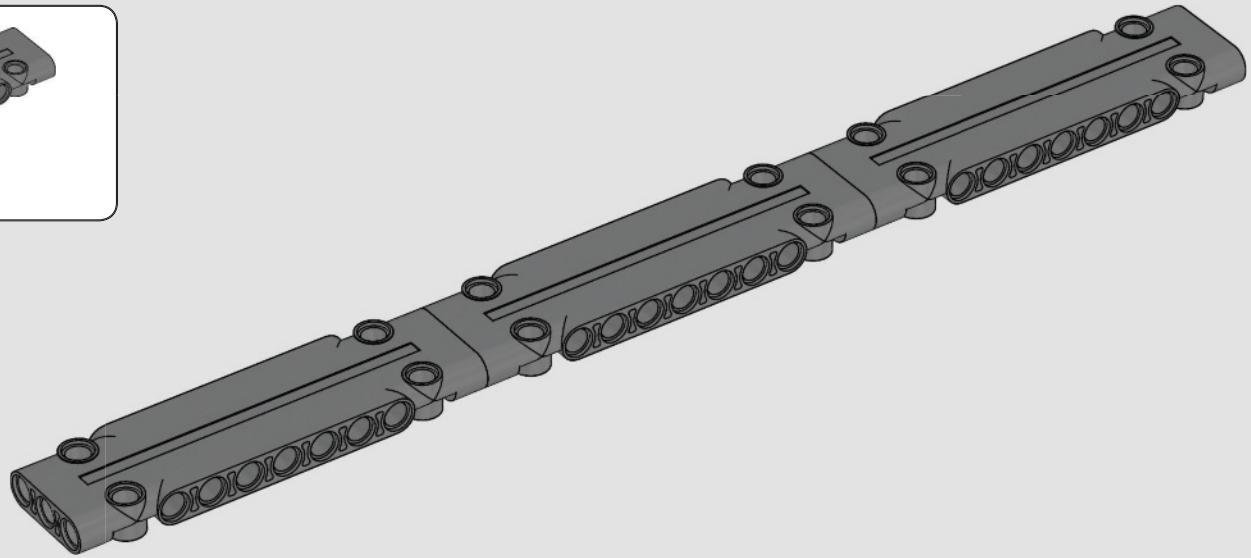



110

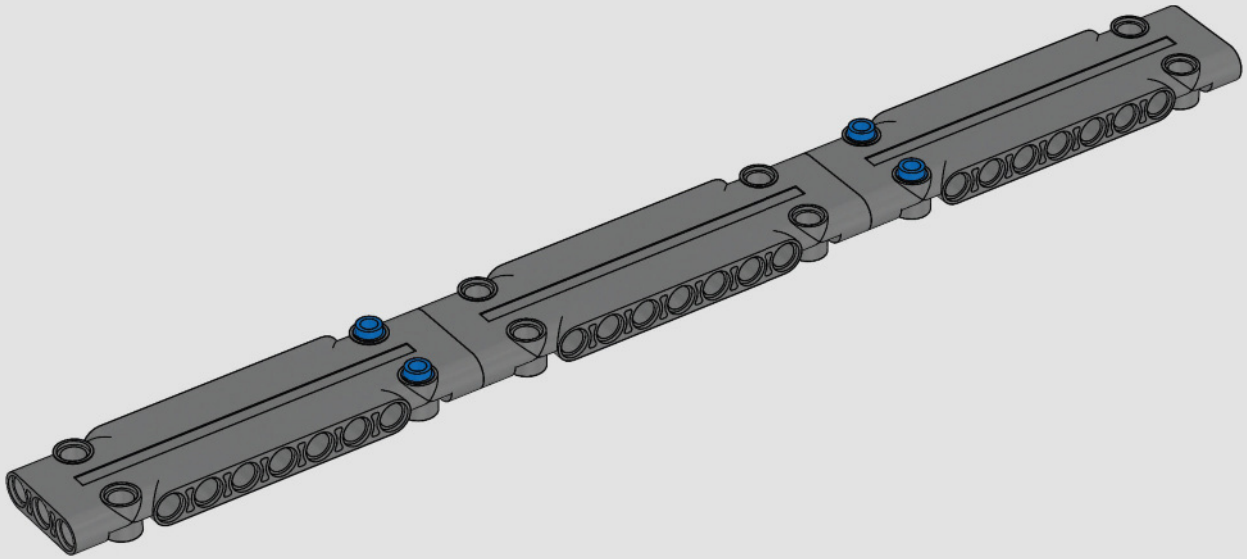

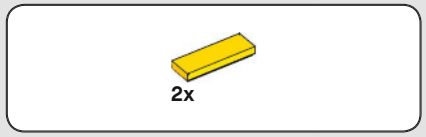

111

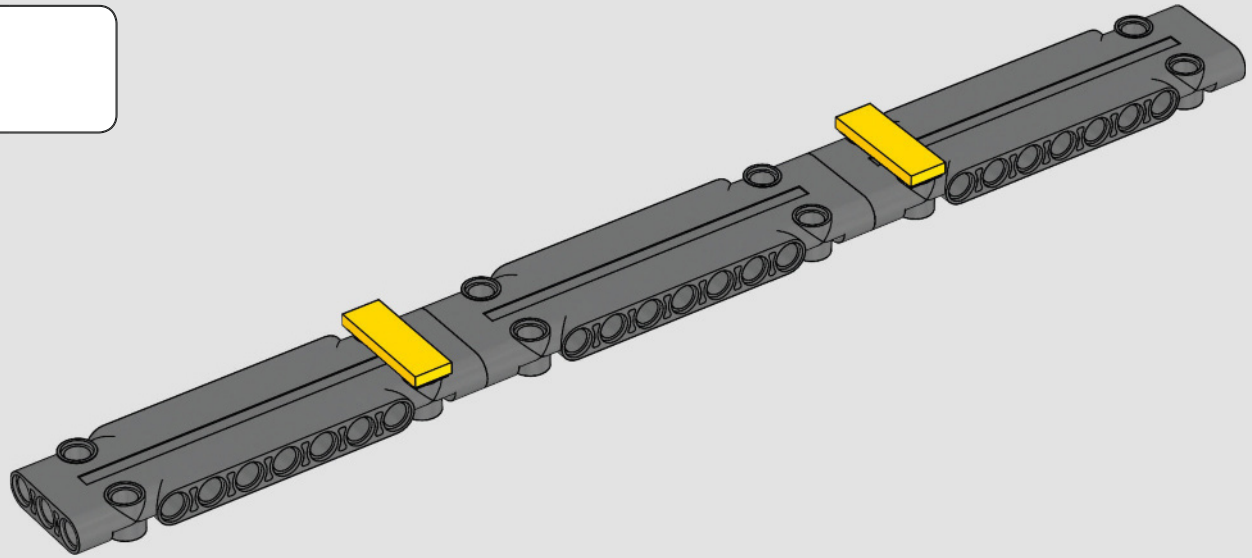

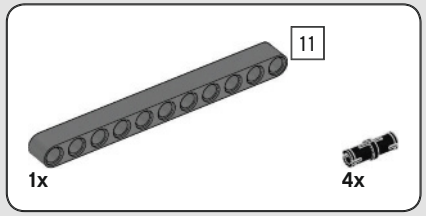

112

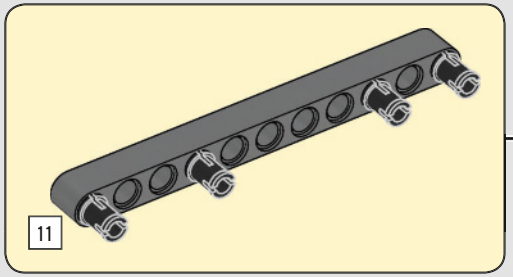

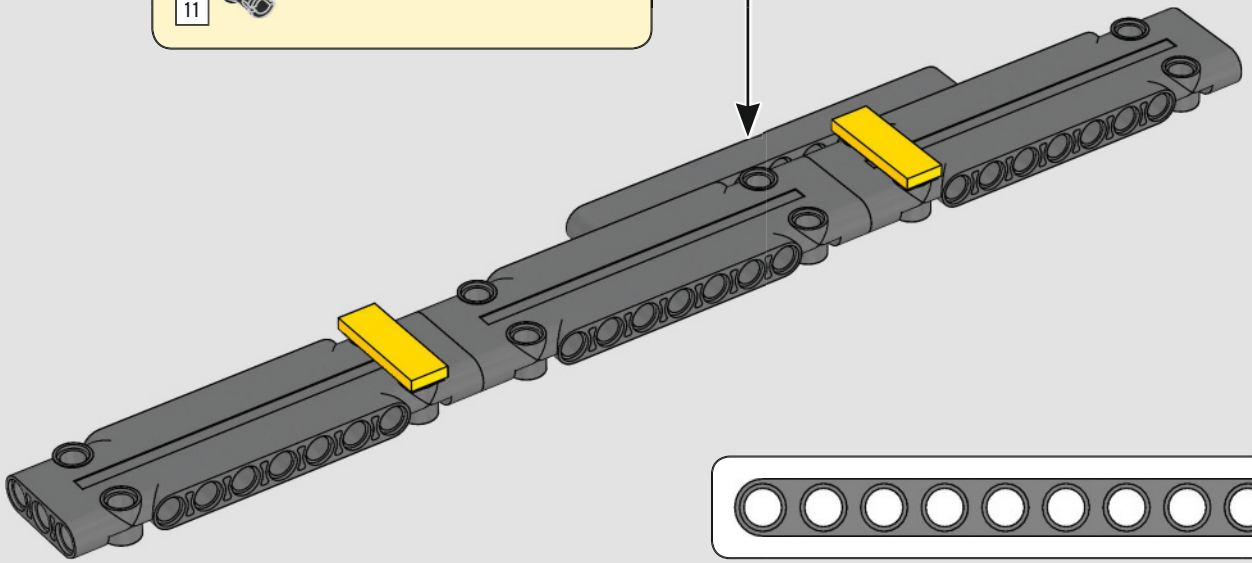



113

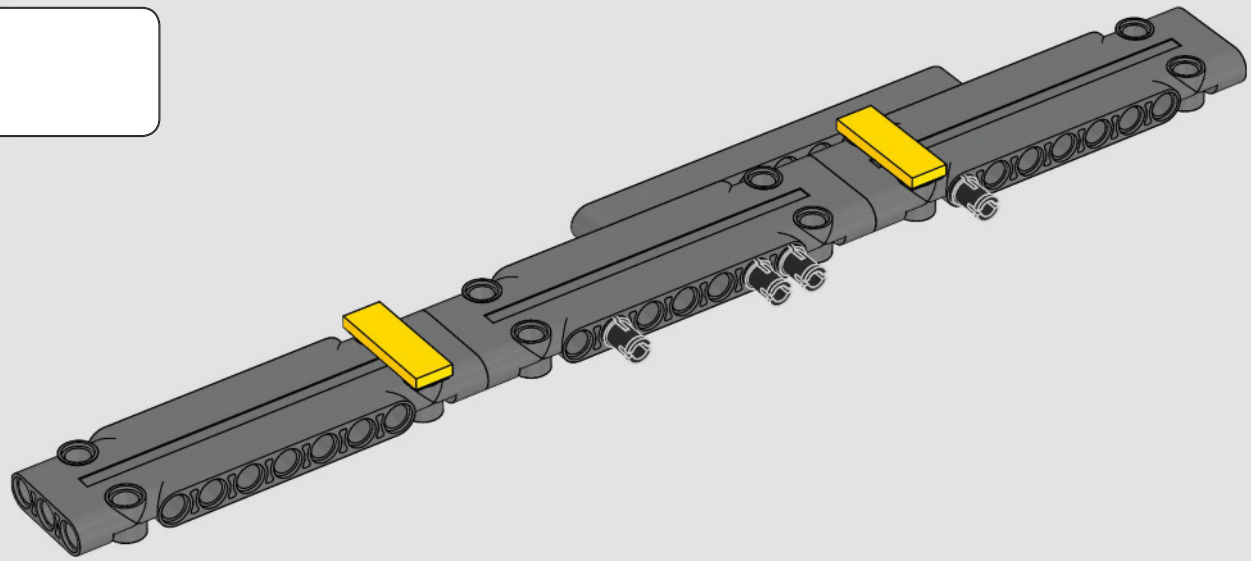

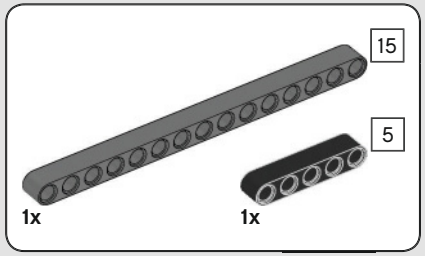

114

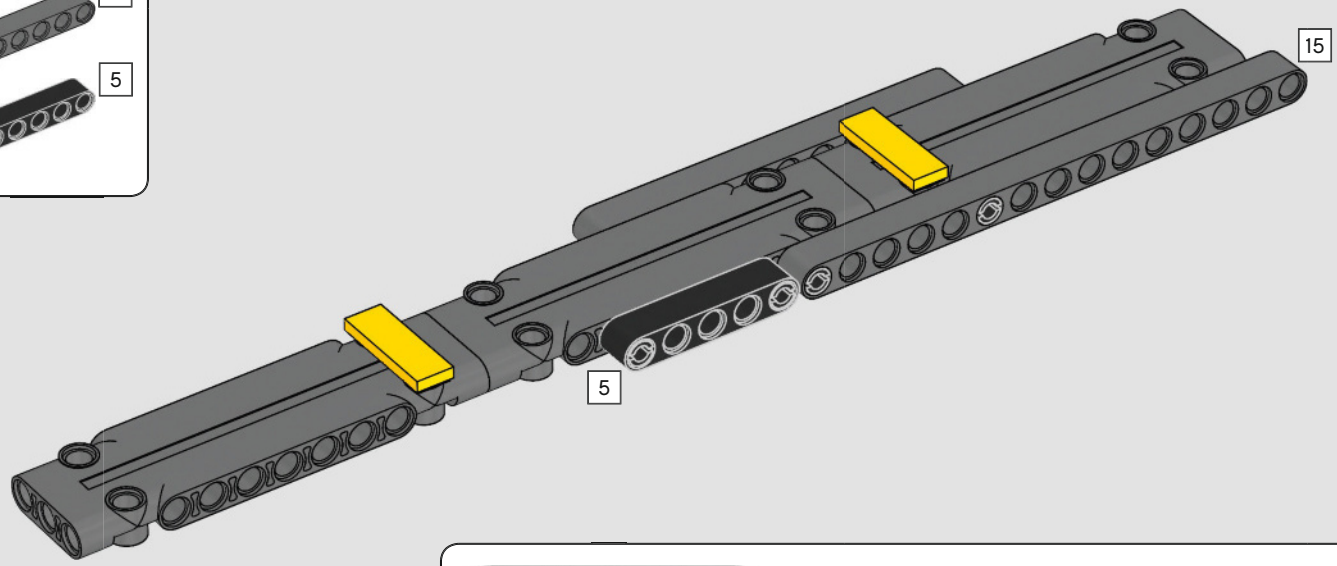

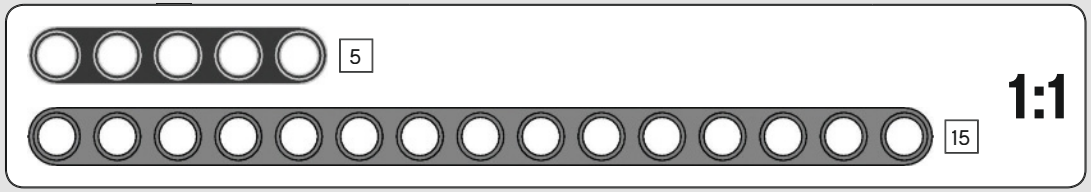

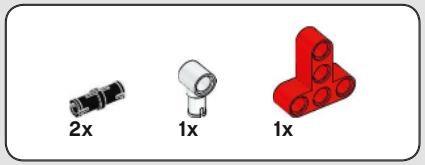

115

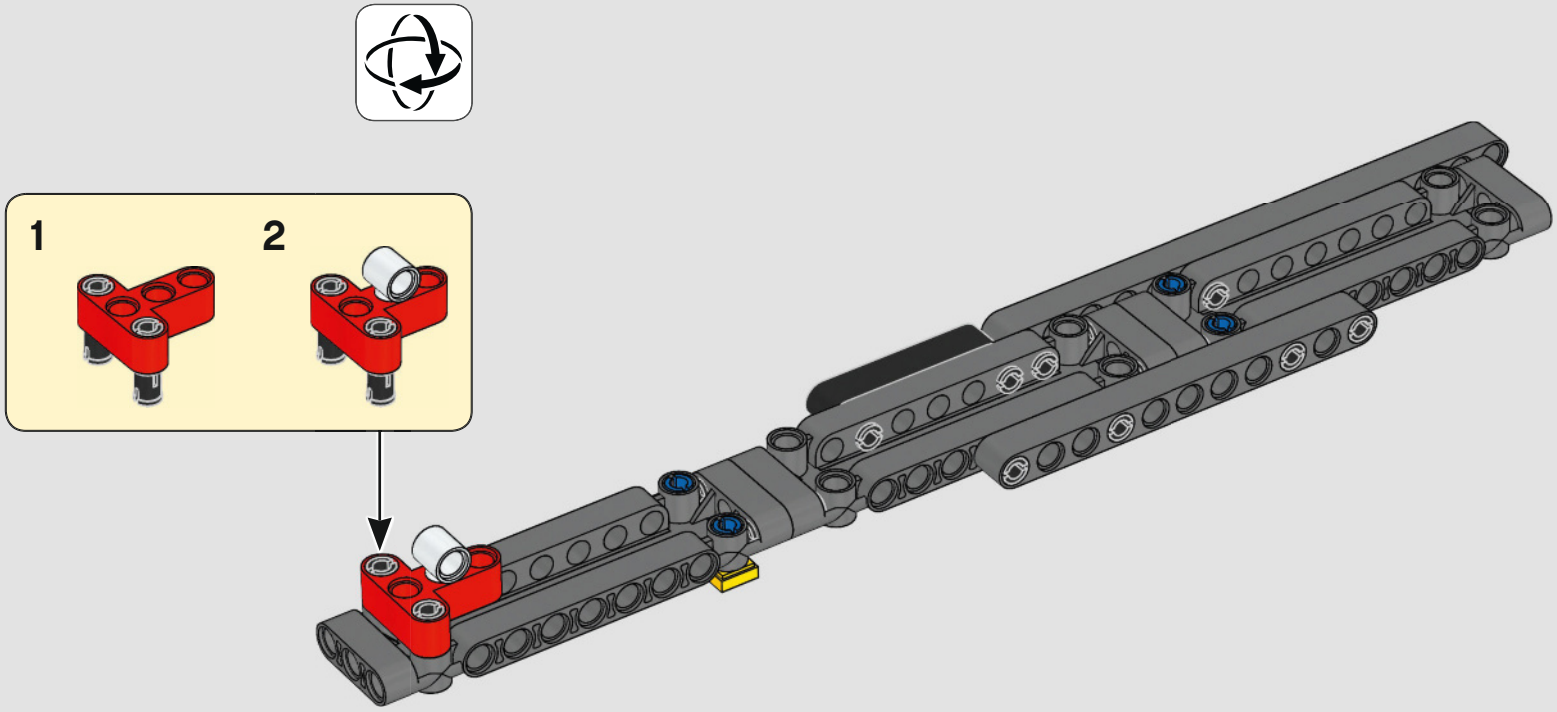

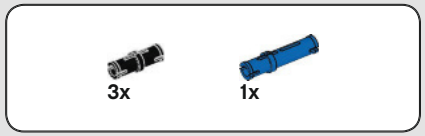

116

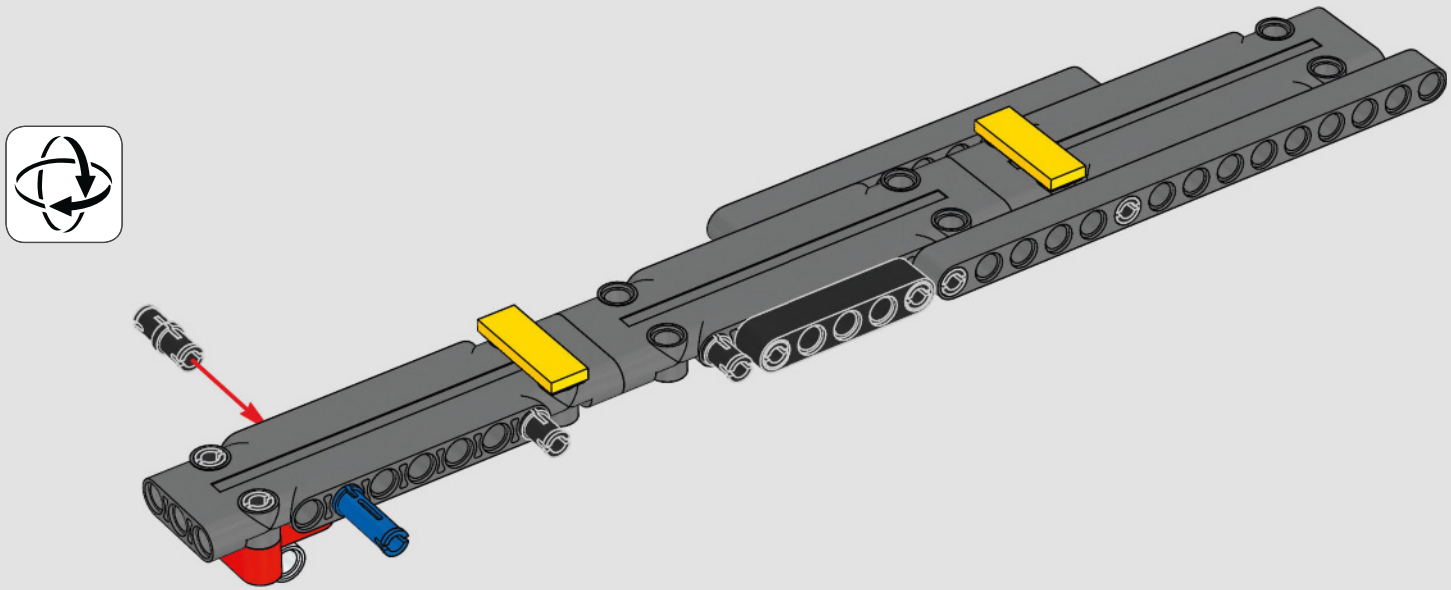

117

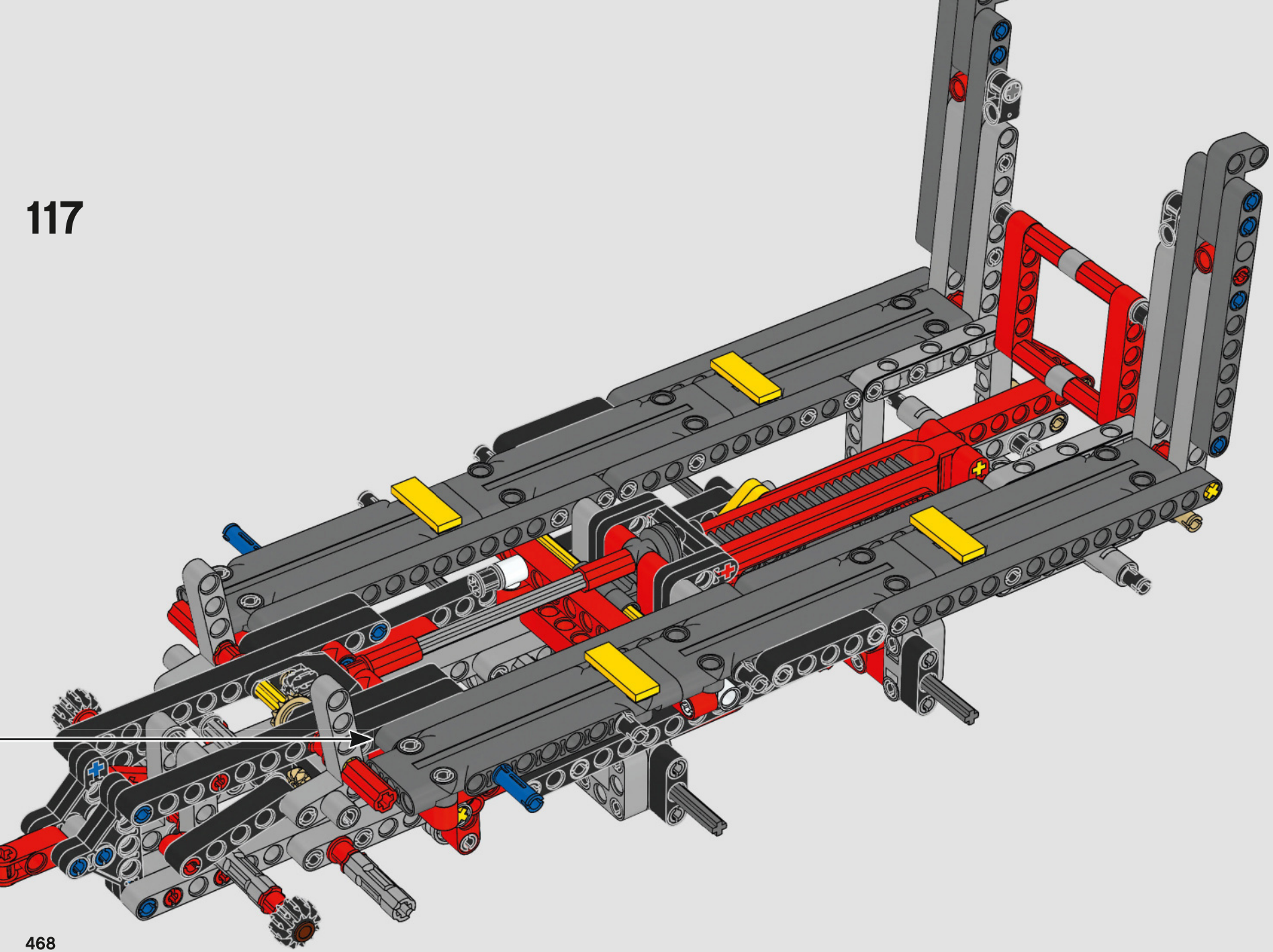

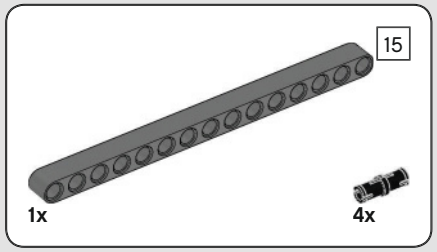

118

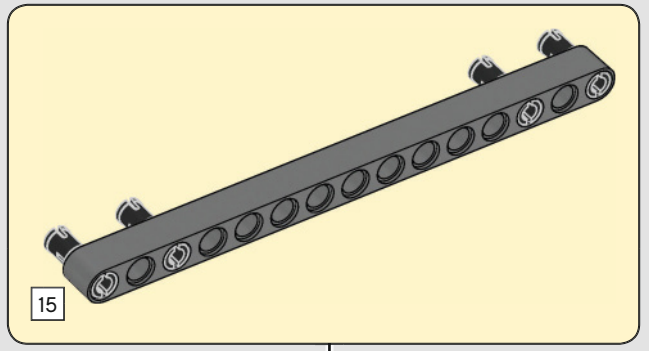

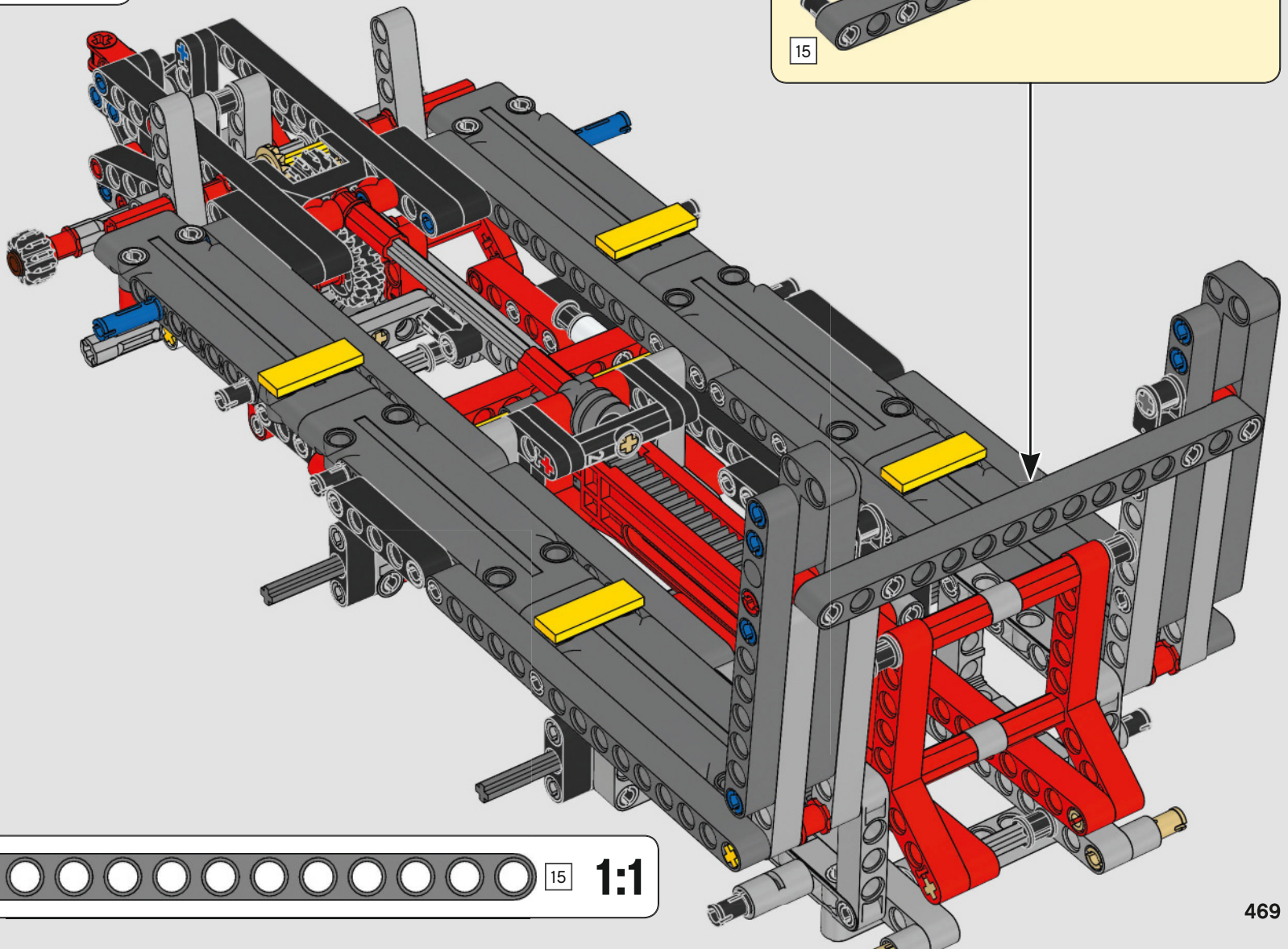

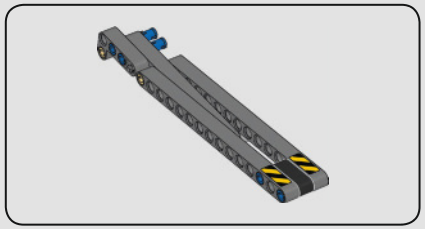

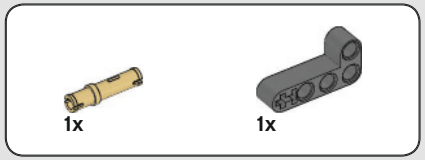

119

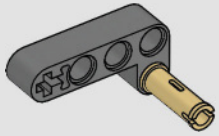

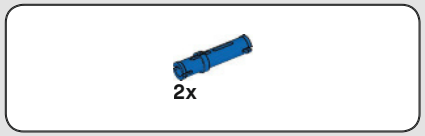

120

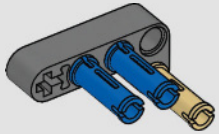

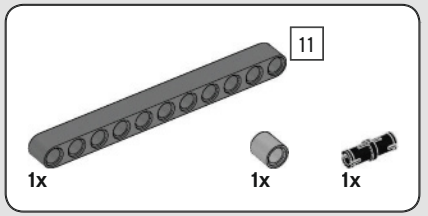

121

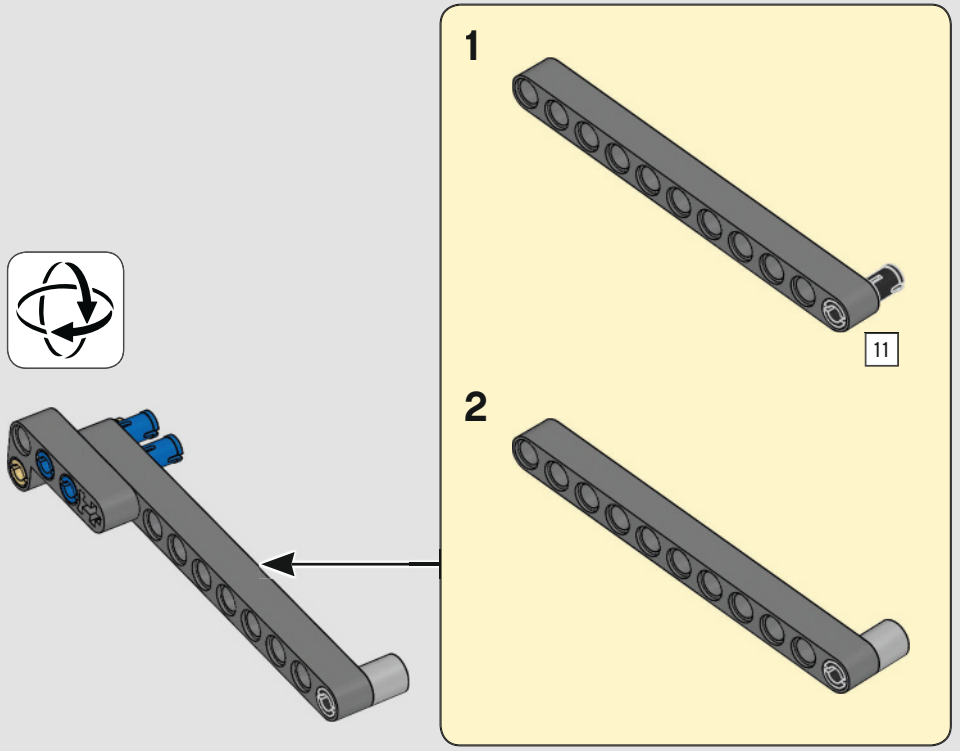

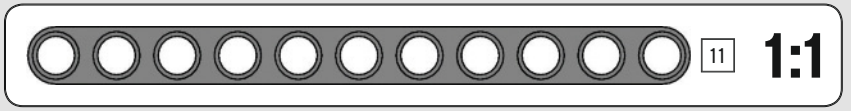

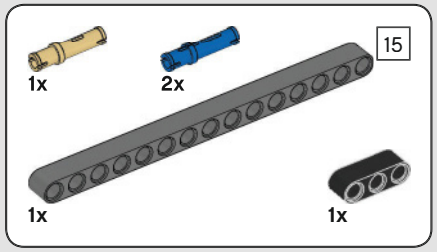

122

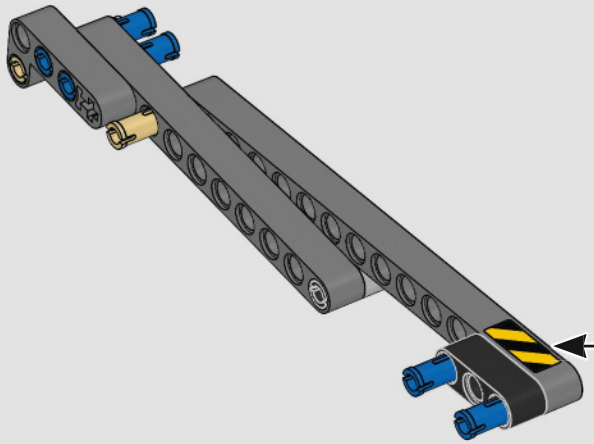

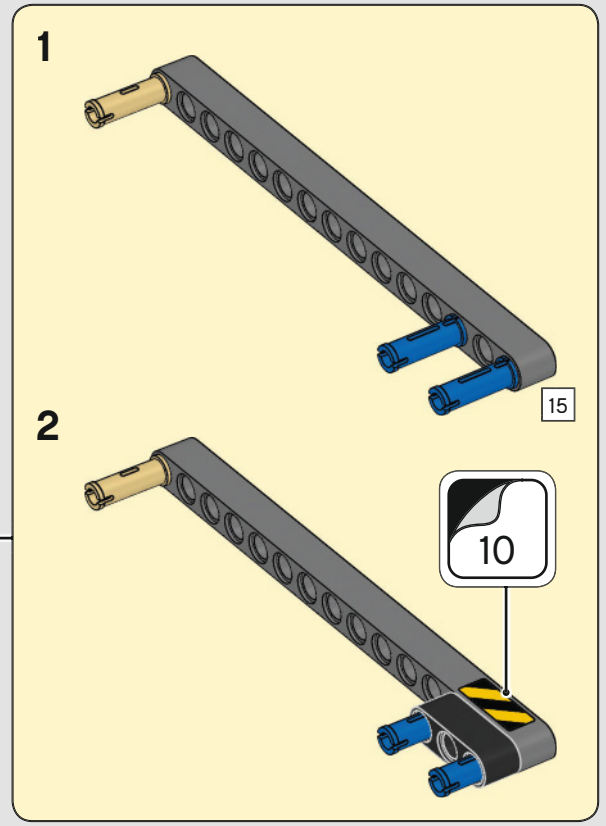

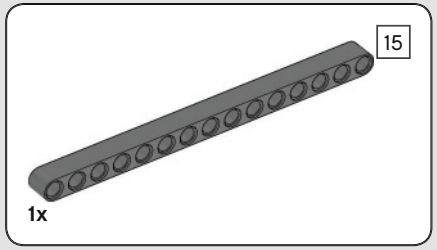

123

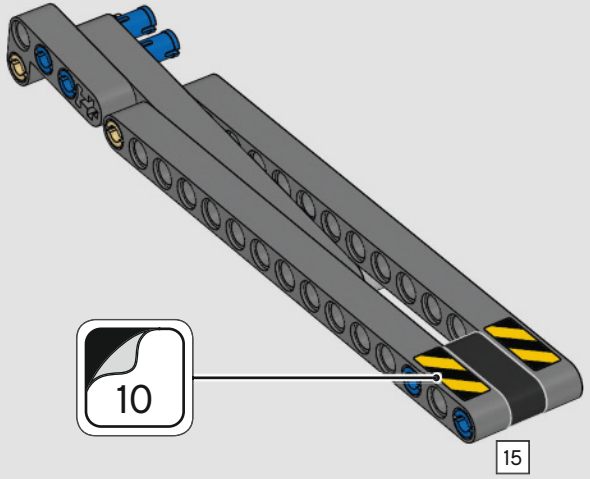

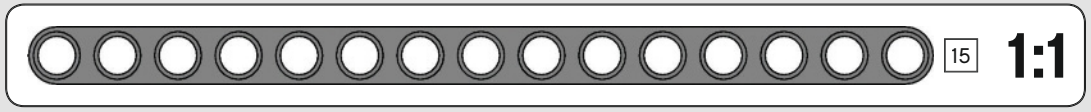

124

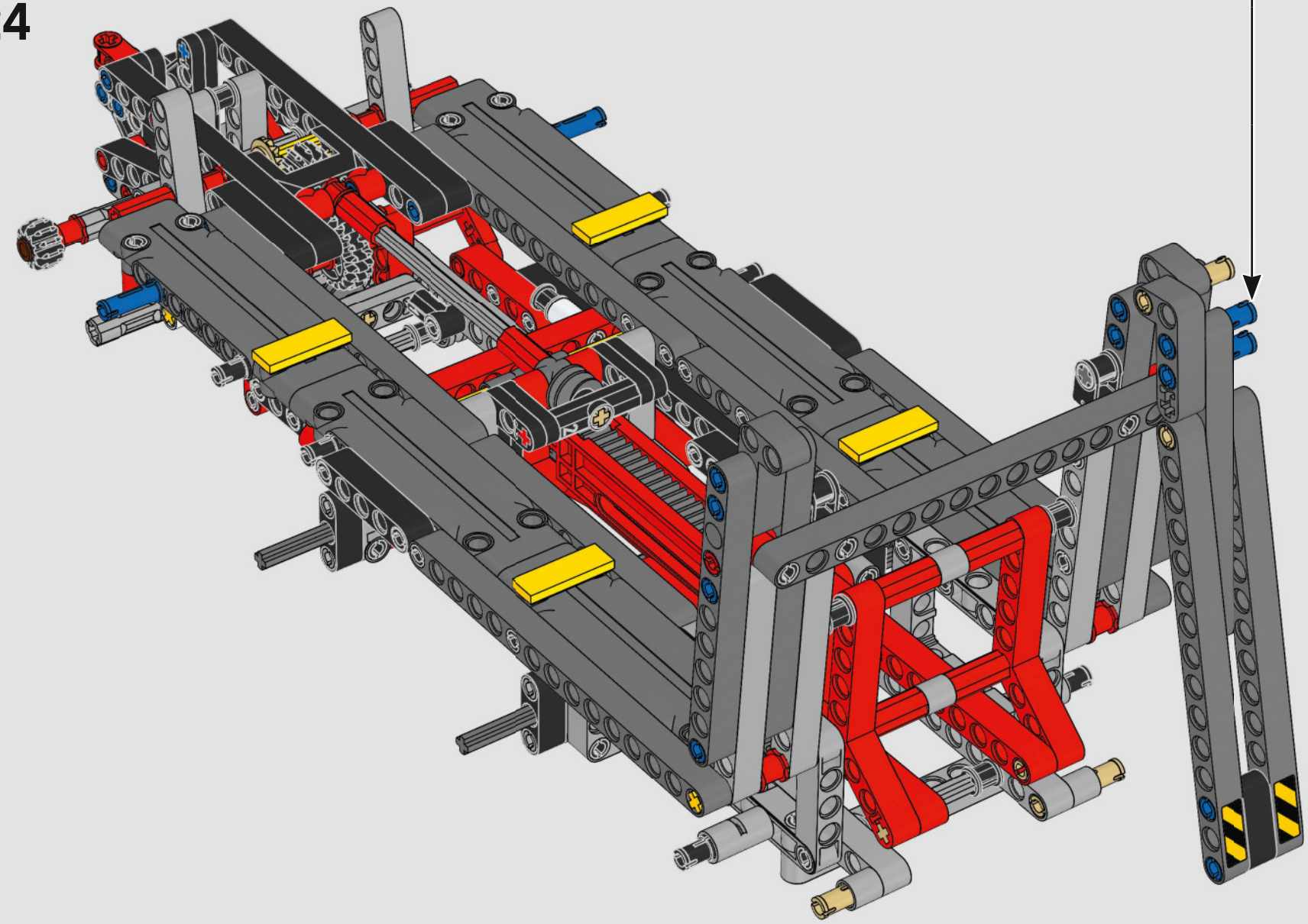

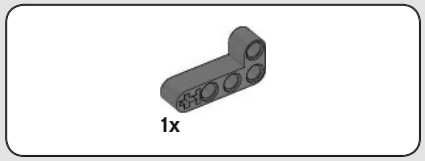

125

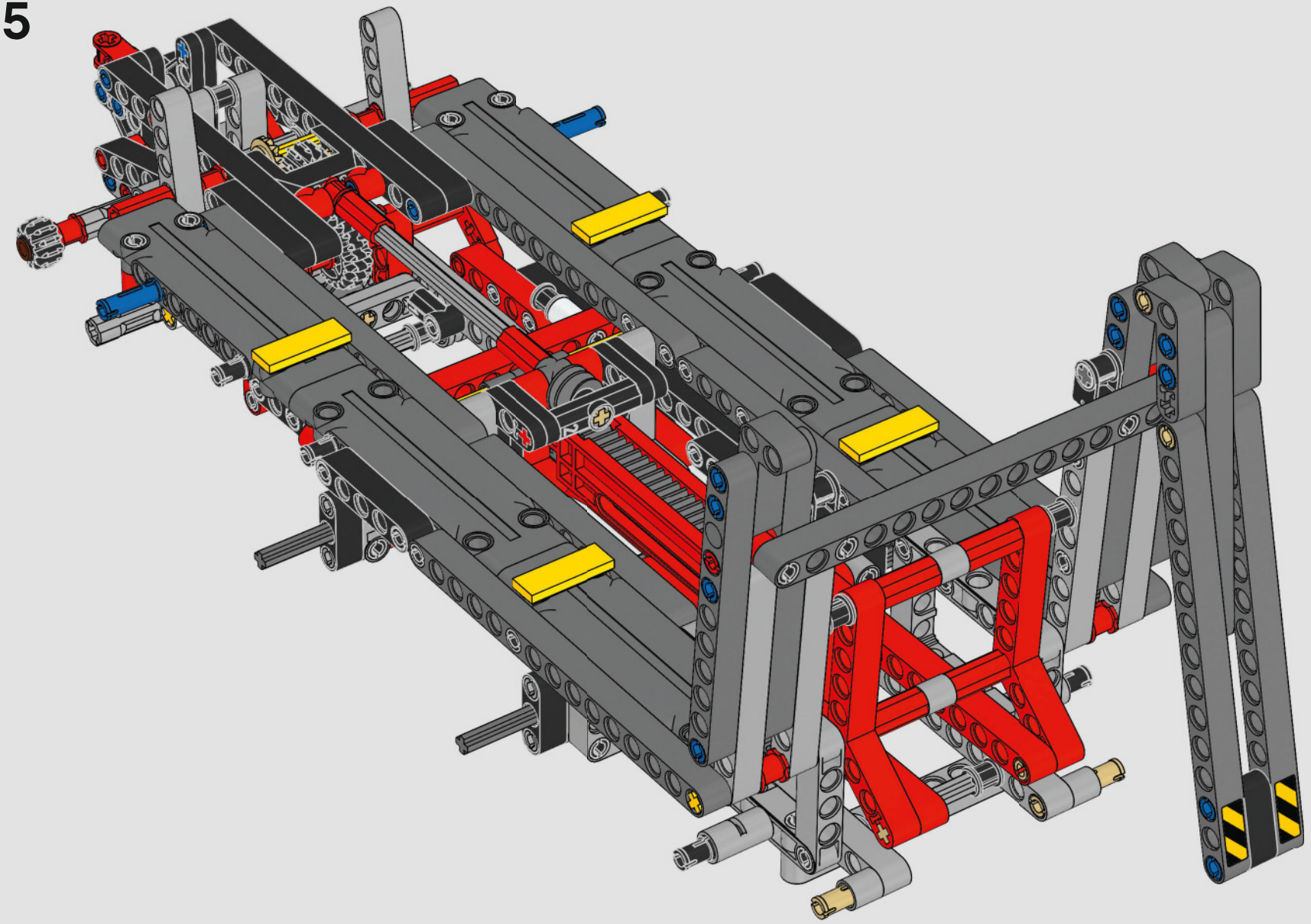

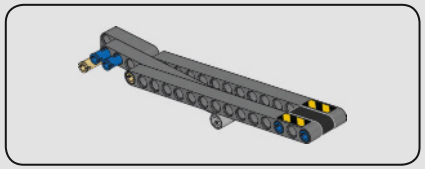

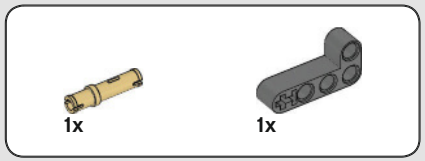

126

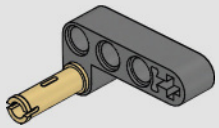

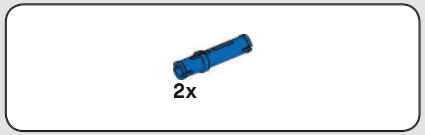

127

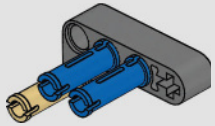

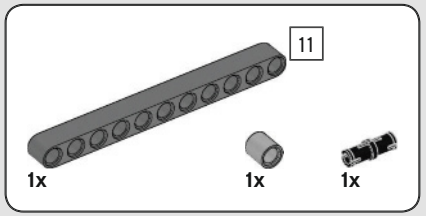

128

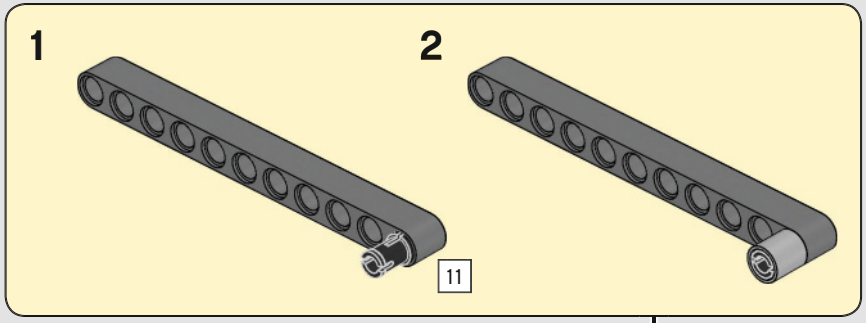

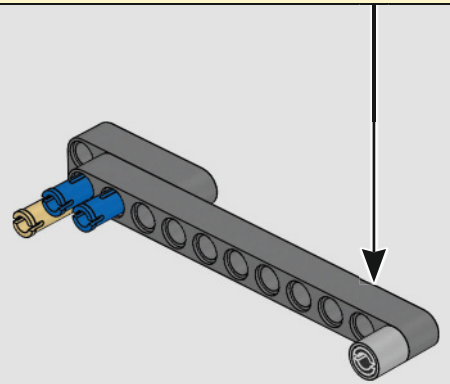

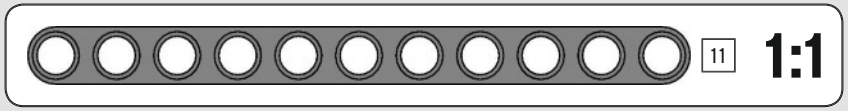

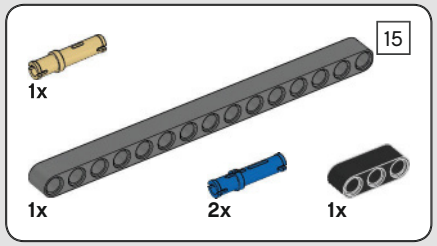

129

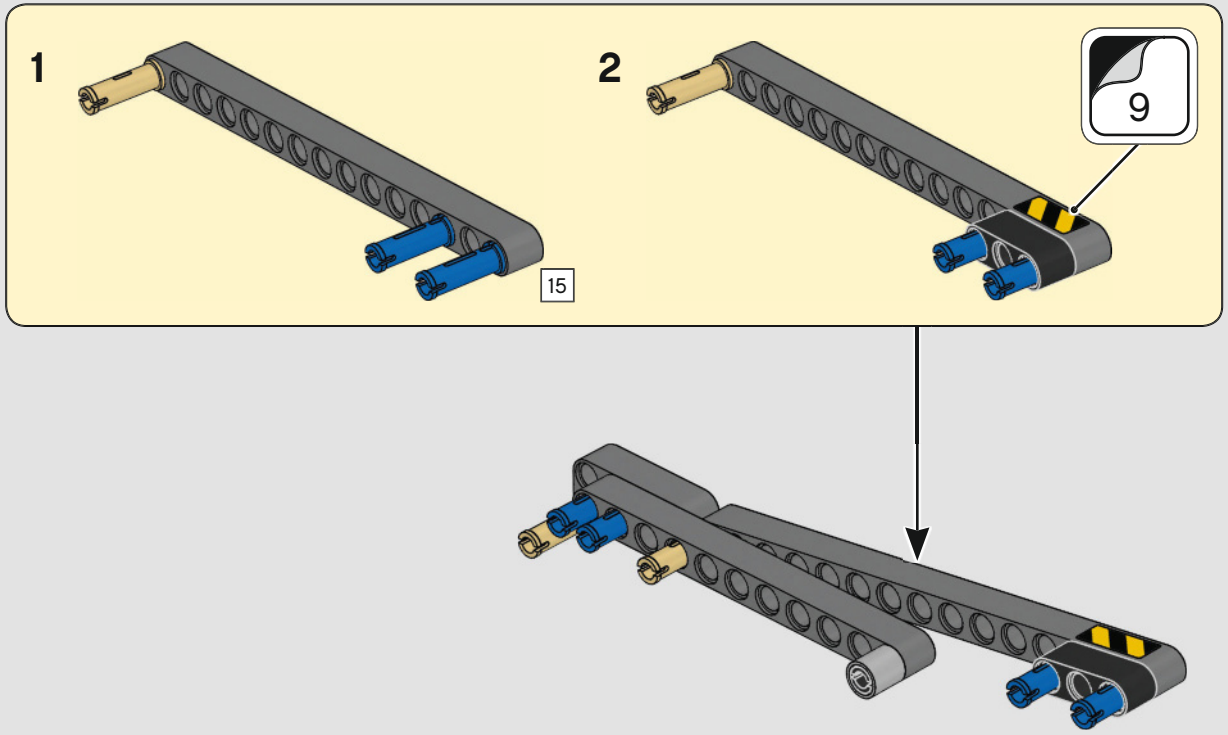

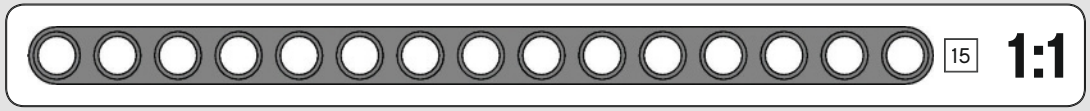

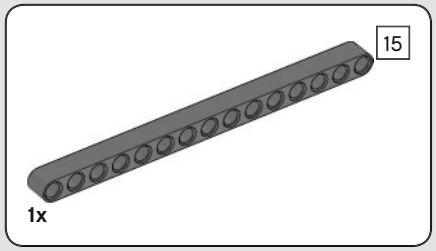

130

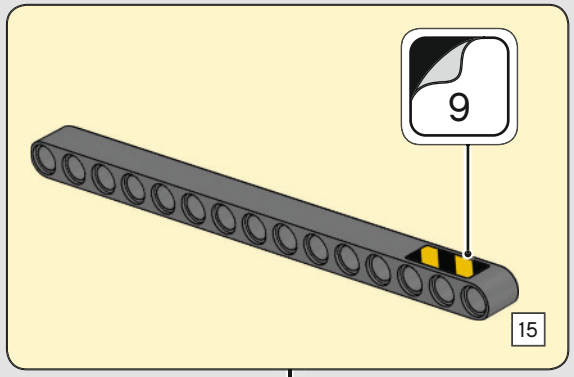

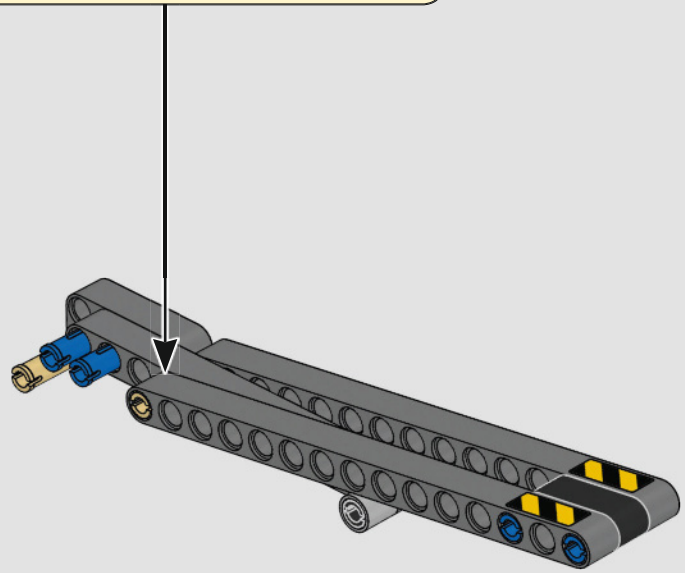

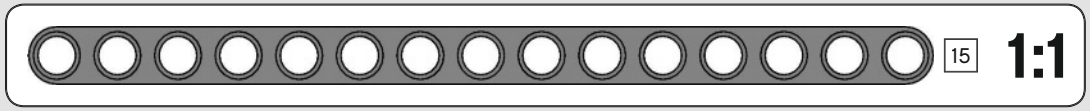

131

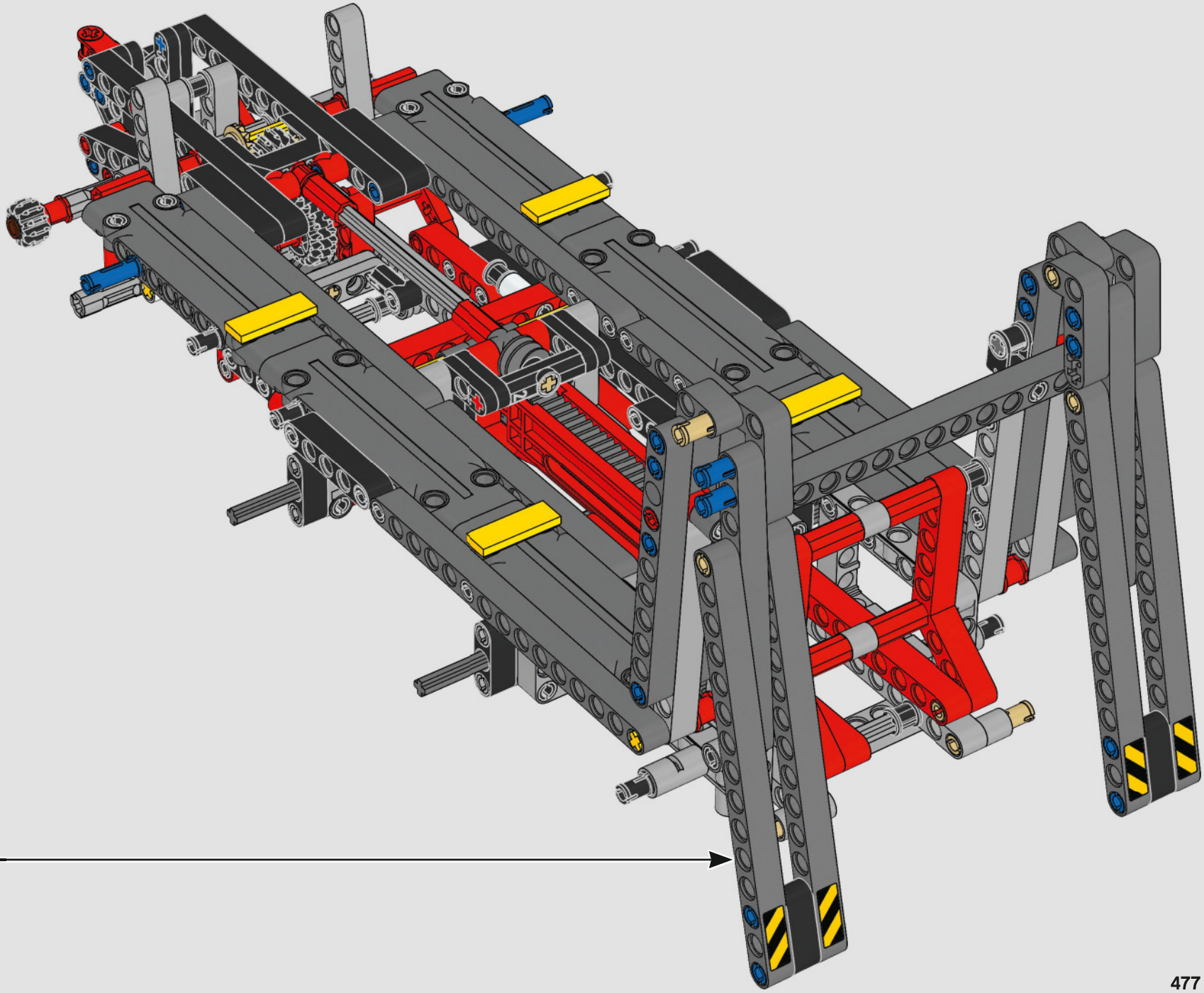

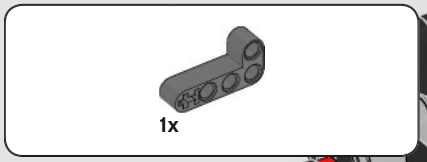

132

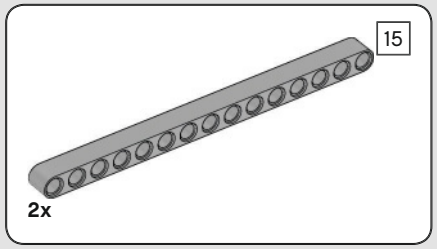

133

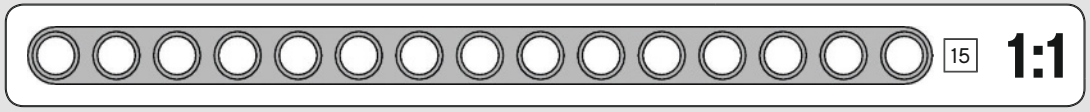

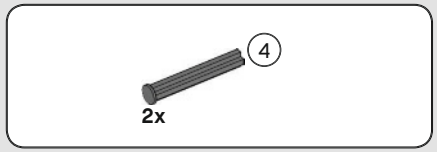

134

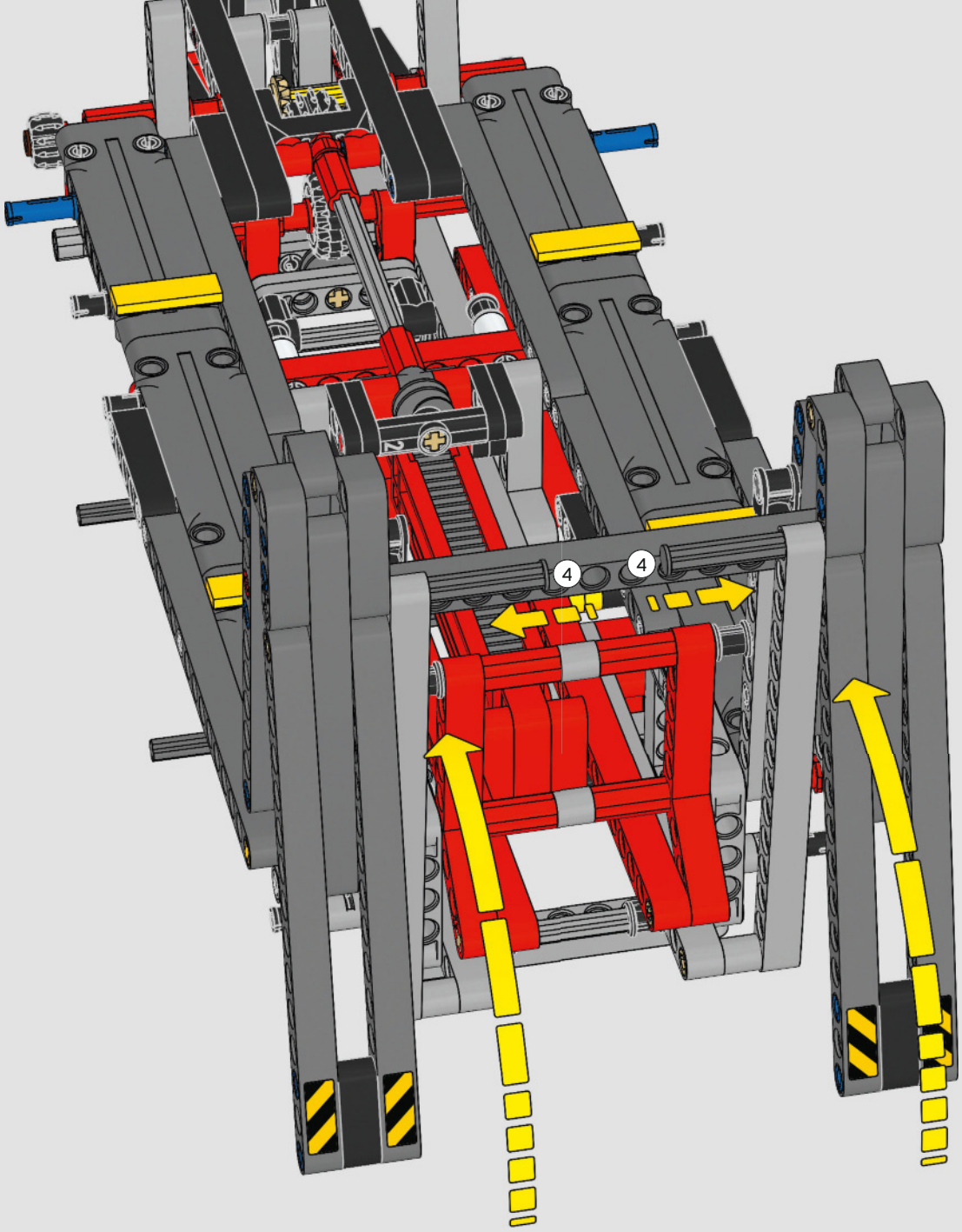

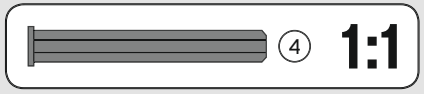

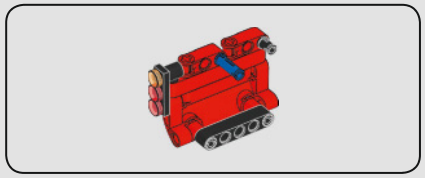



135

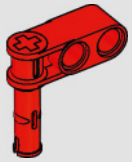

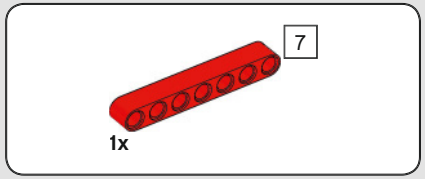

136

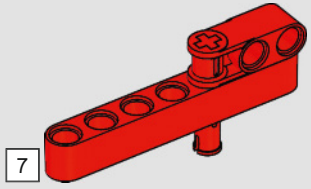

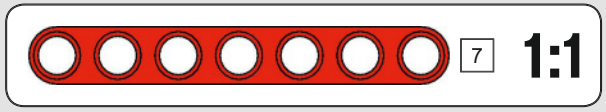



137

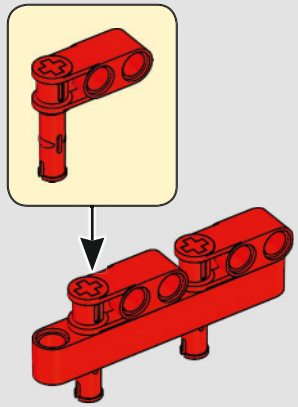

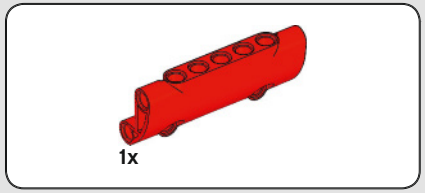

138

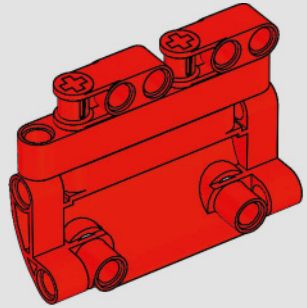



139

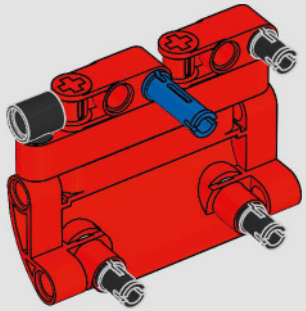

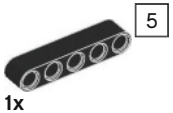

140

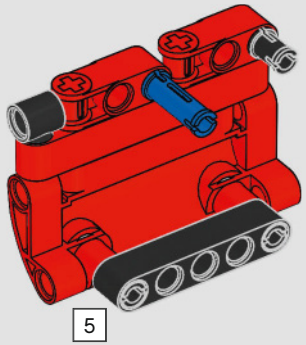

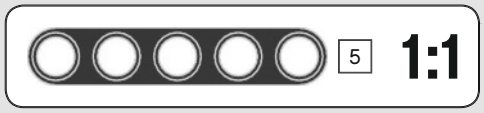



141

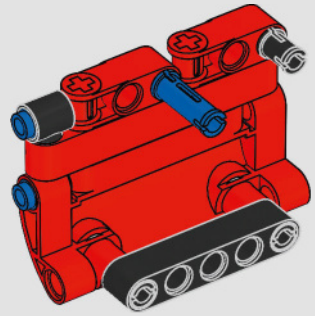



142

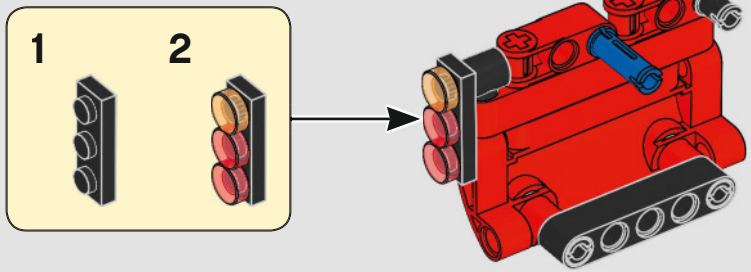

143

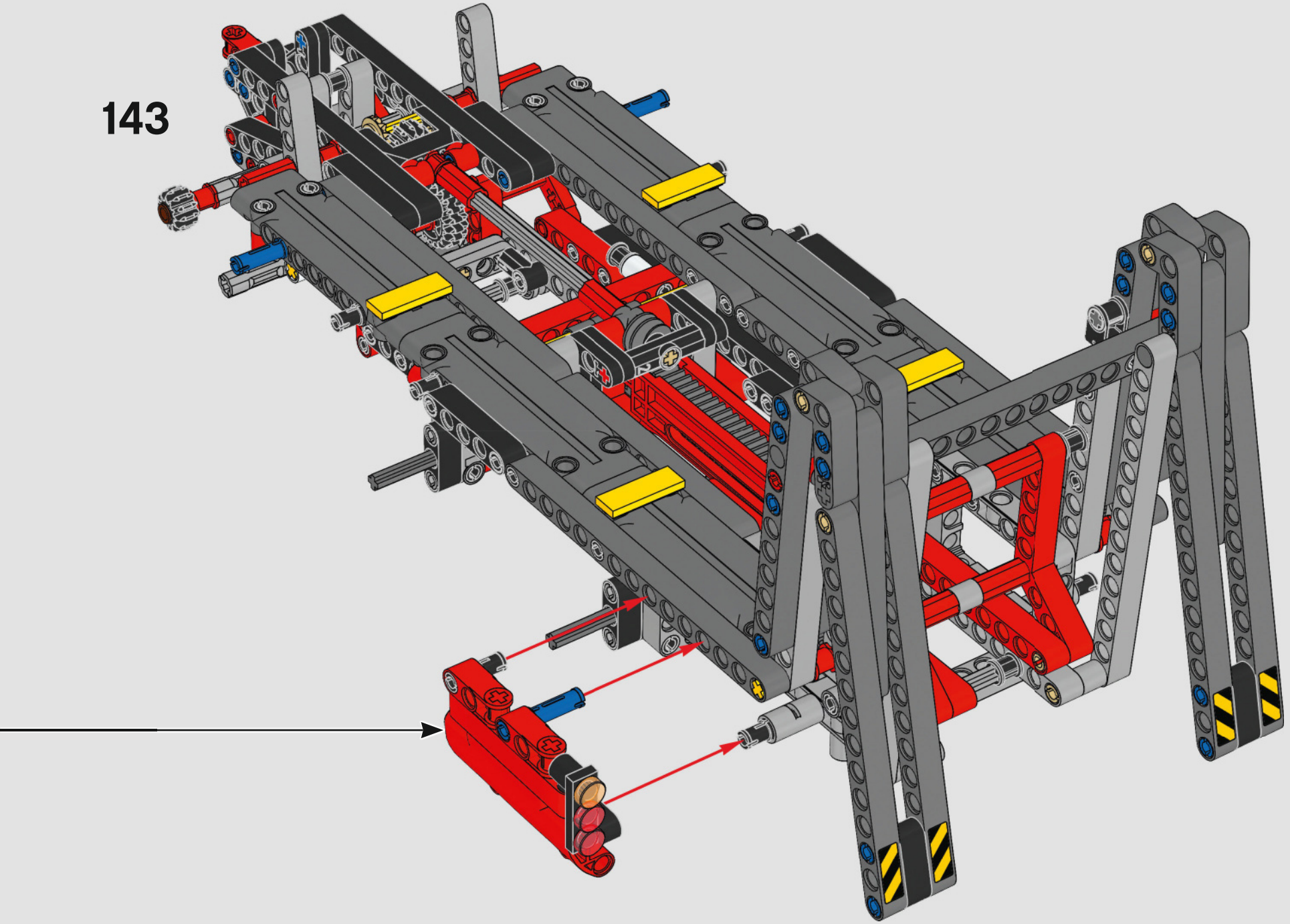

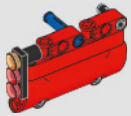


1x


1x

144

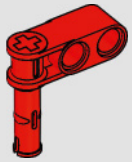

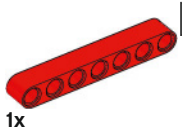
7

1x

145

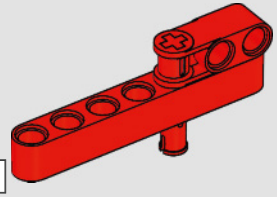
7


7

1:1


1x


1x

146

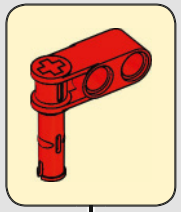

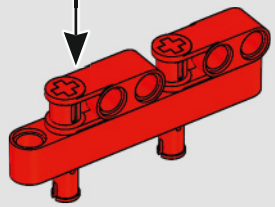

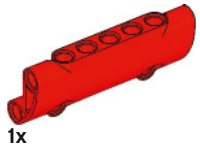
1x

147

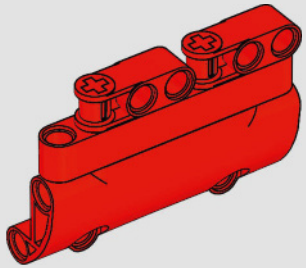

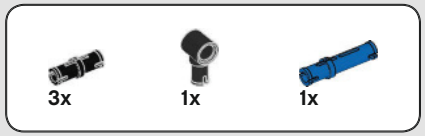

148

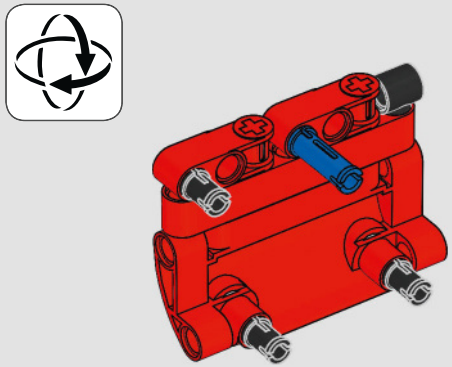

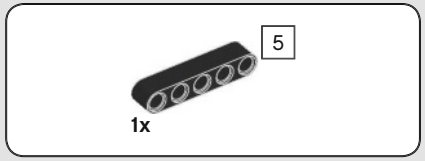

149

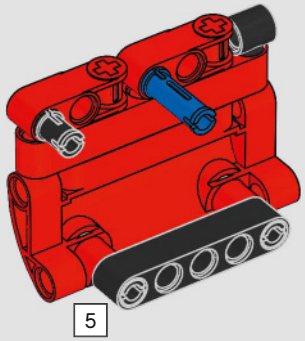

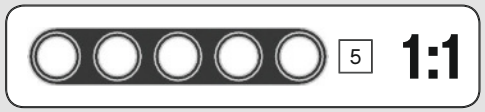



150

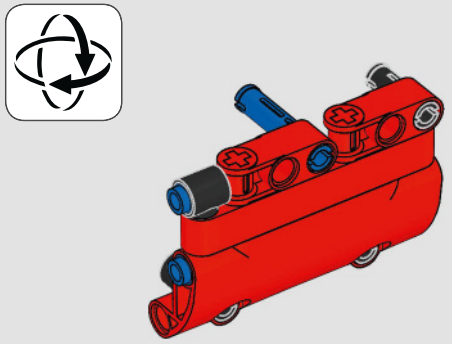

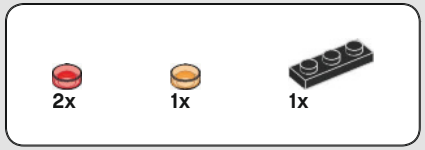

151

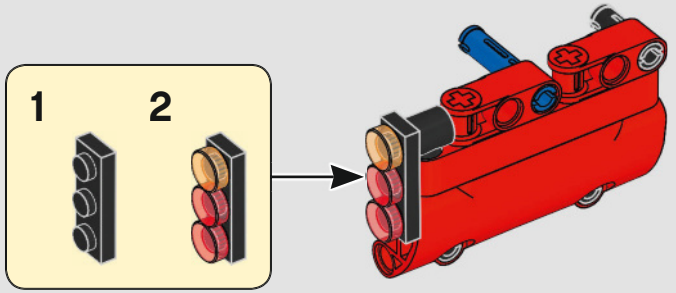

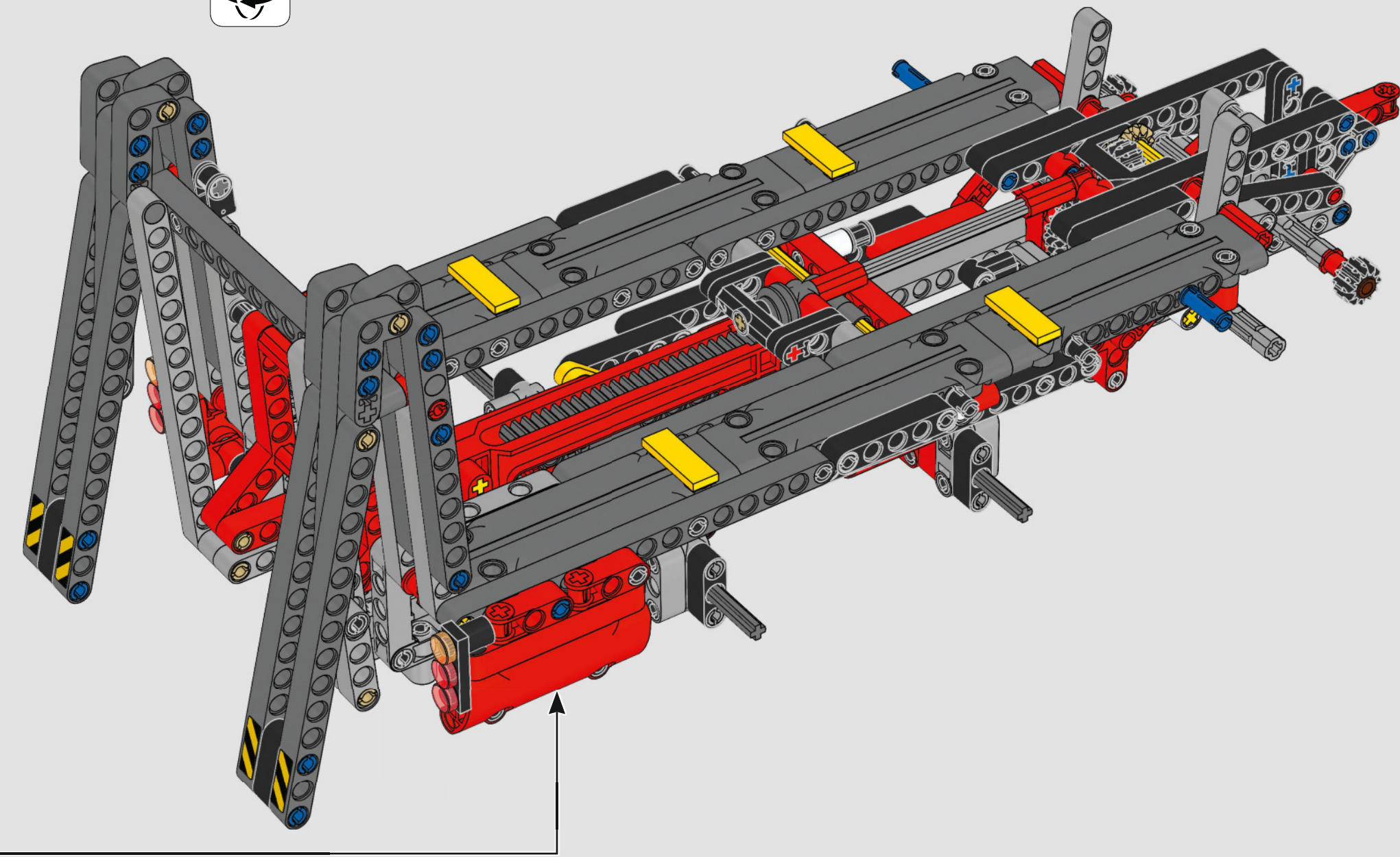

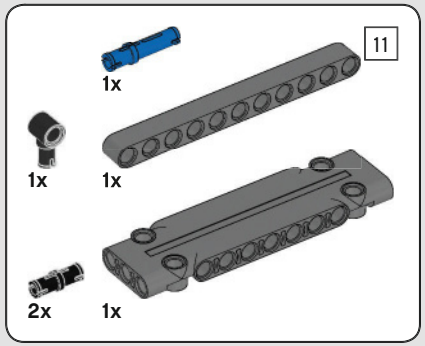

153

1

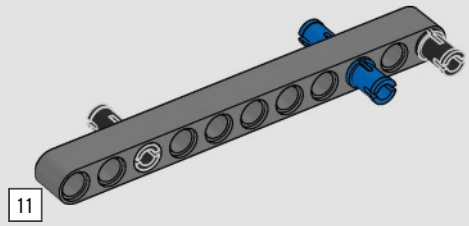

2

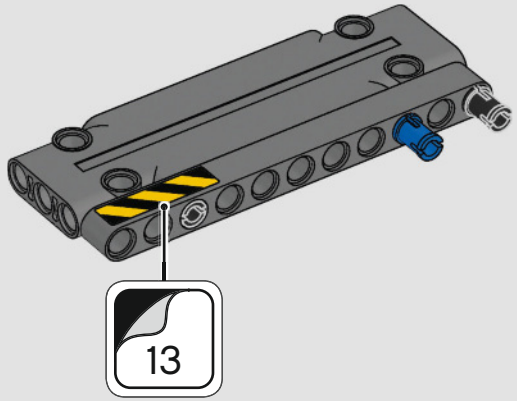

3

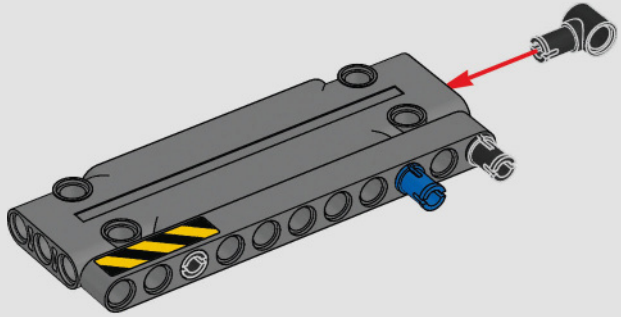

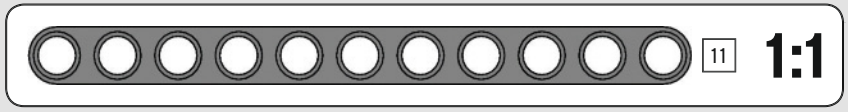

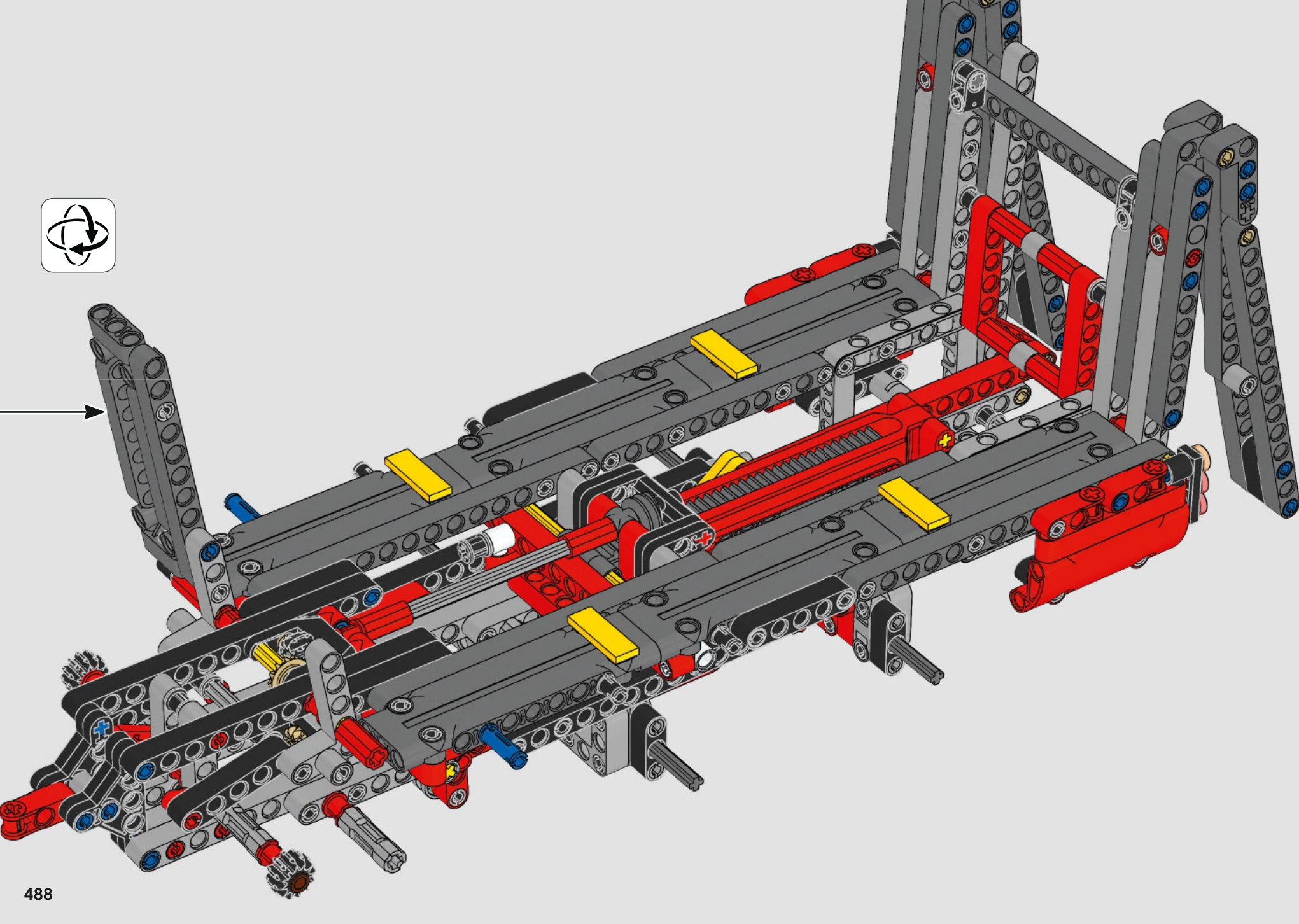

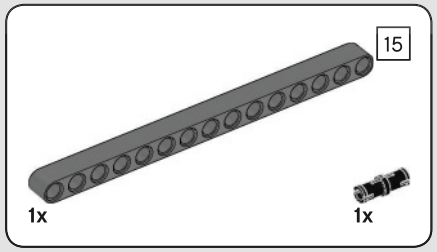

154

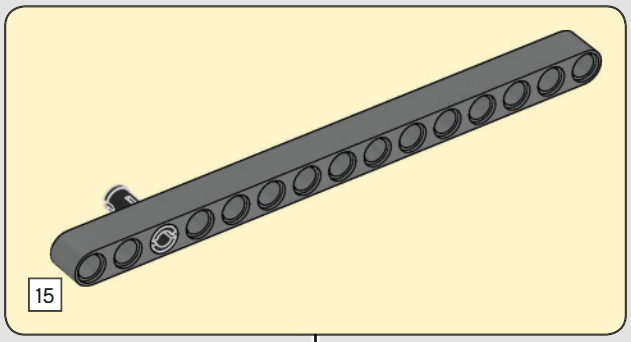

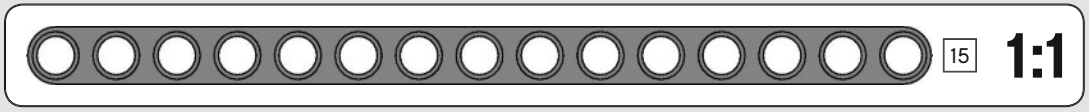

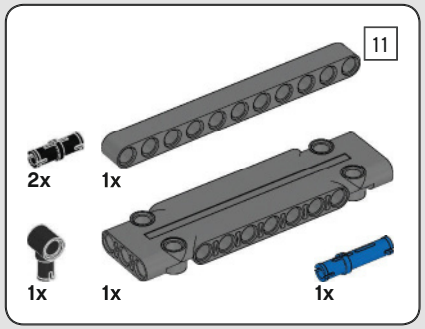

155

1

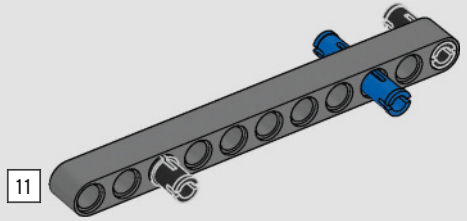

2

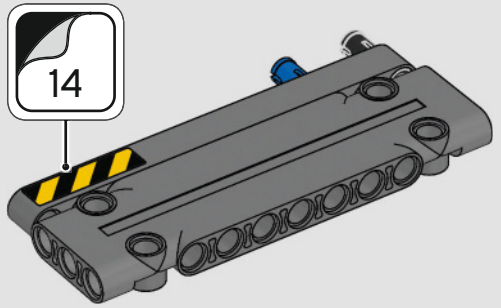

3

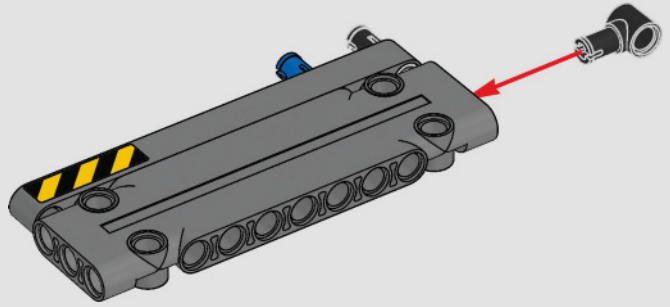

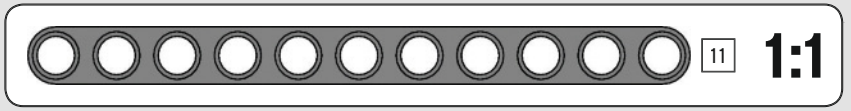

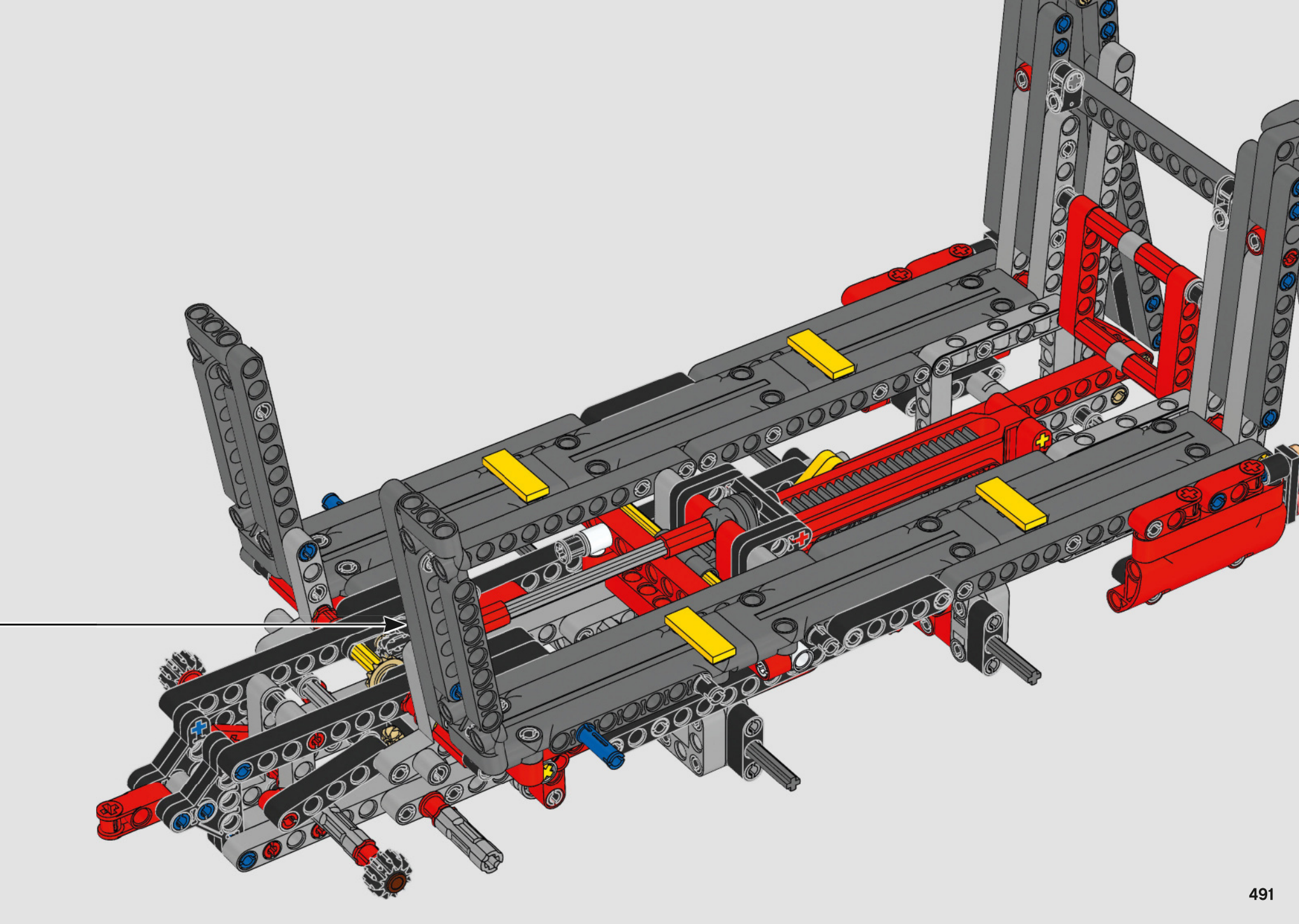

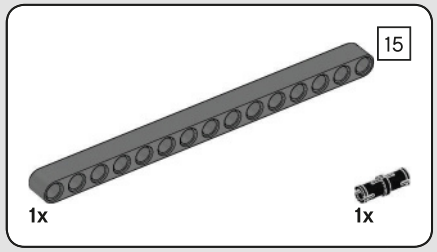

156

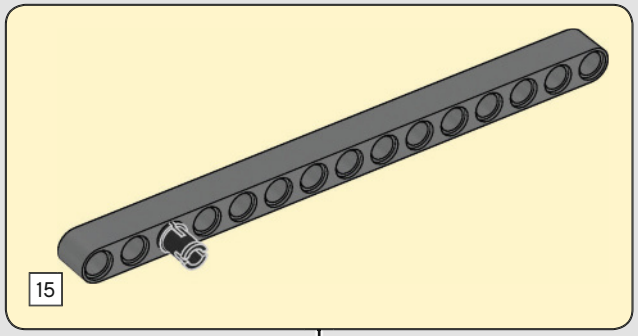

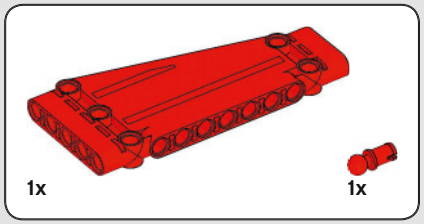

157

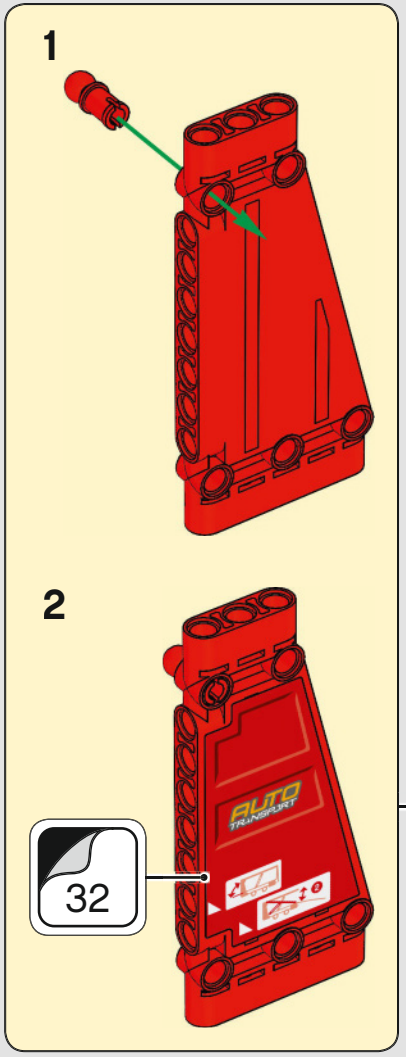

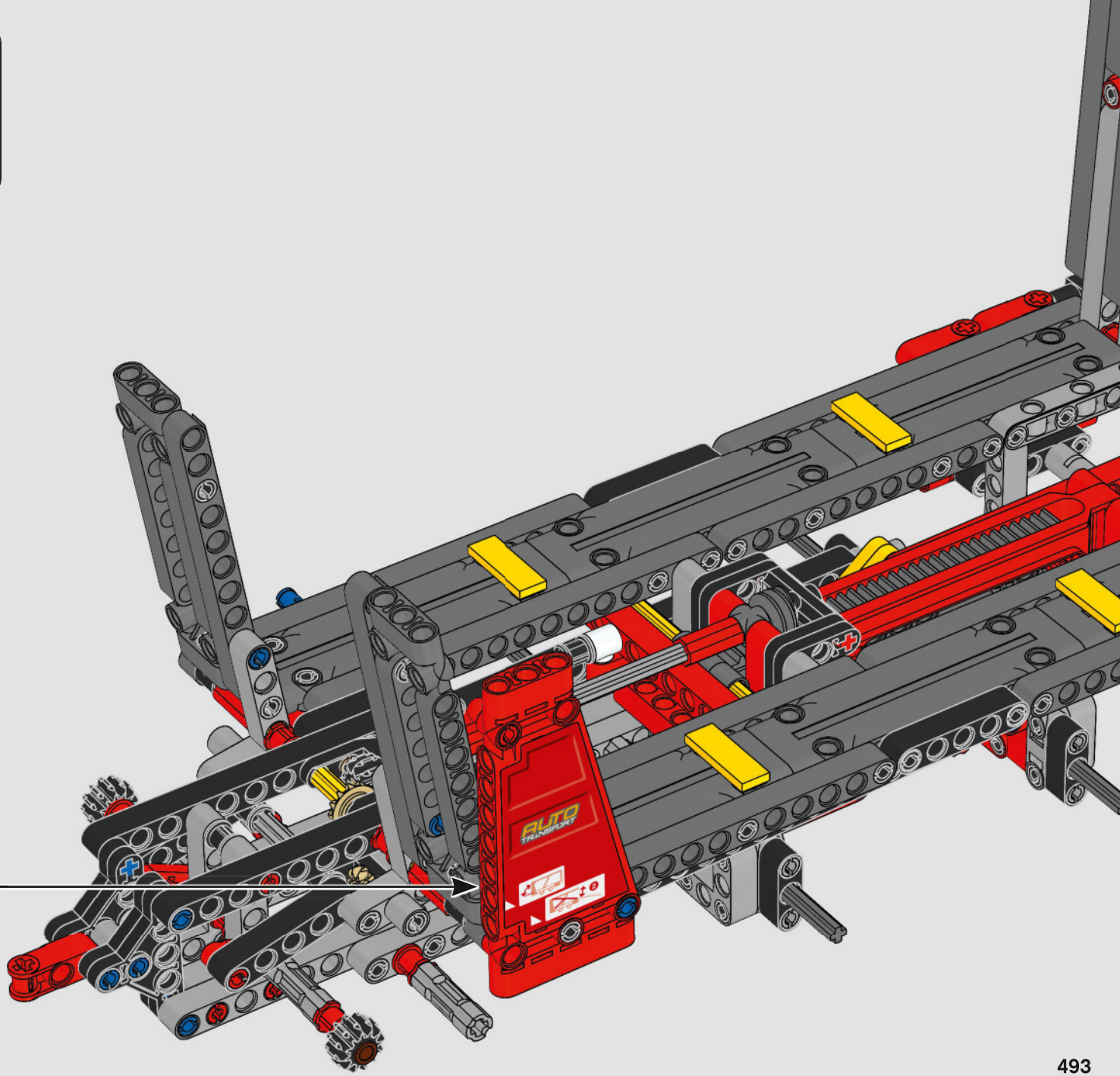

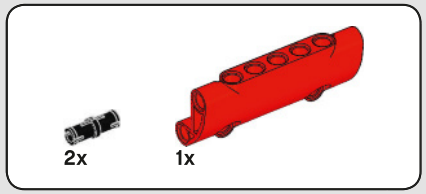

158

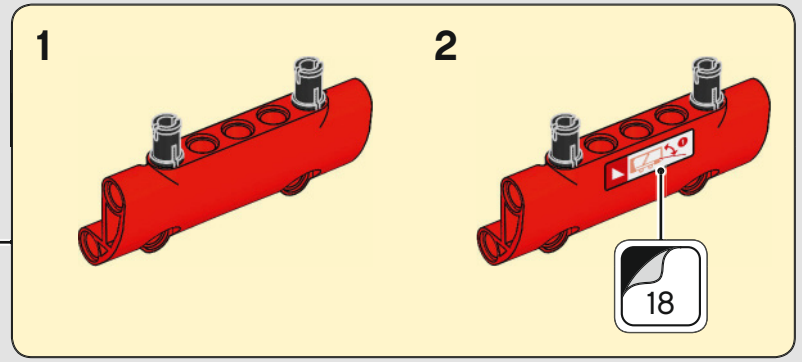

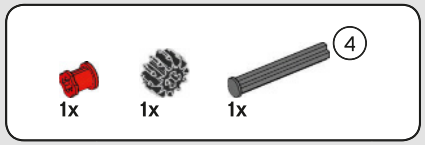

159

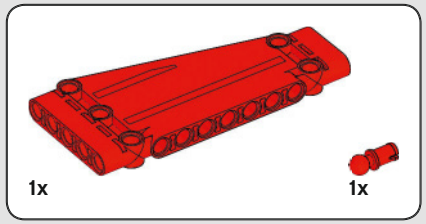

160



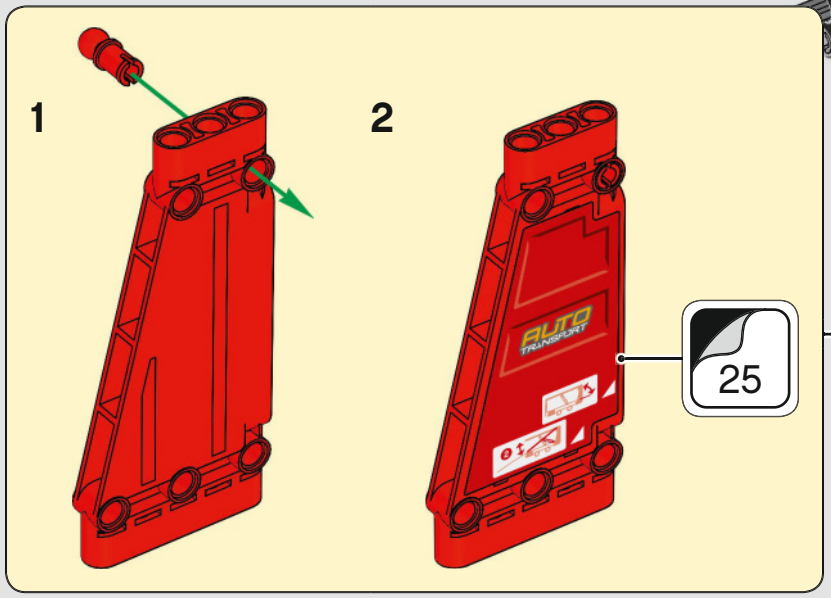

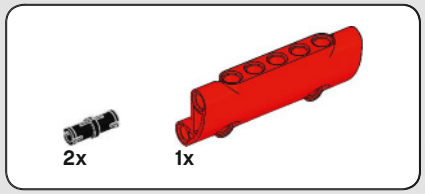

161

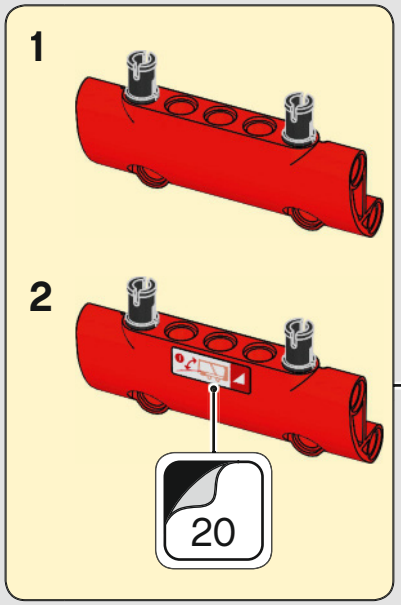

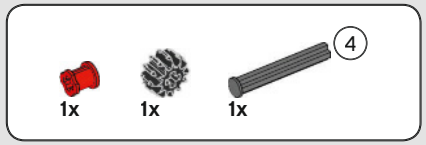

162

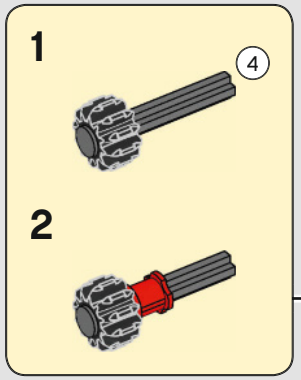

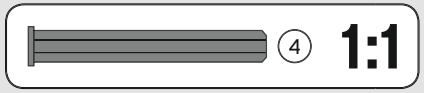

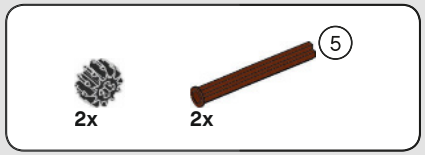

163



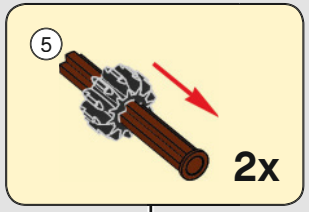

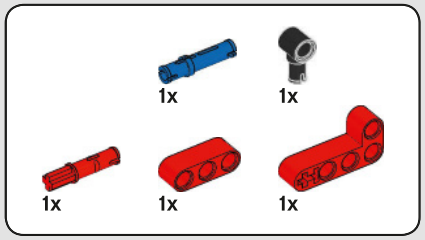

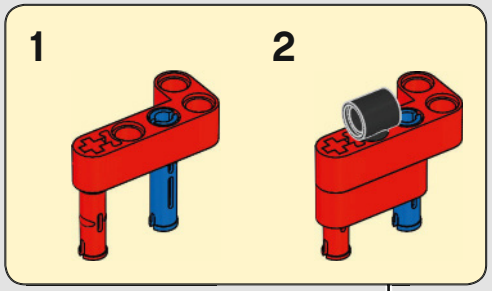

164

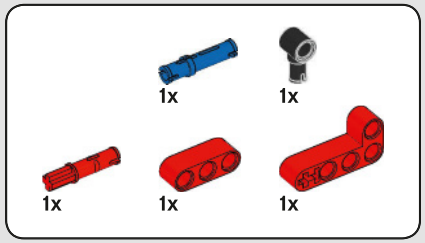

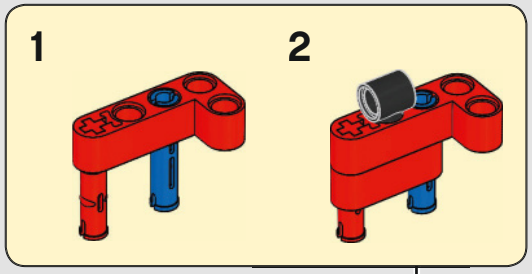

165

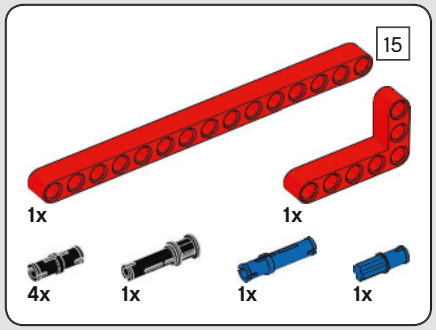

166

1

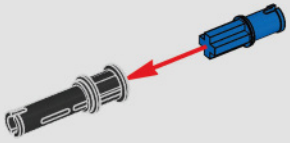

2

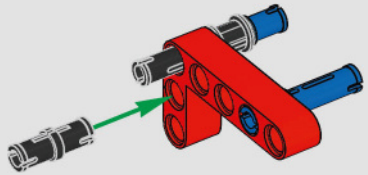

3

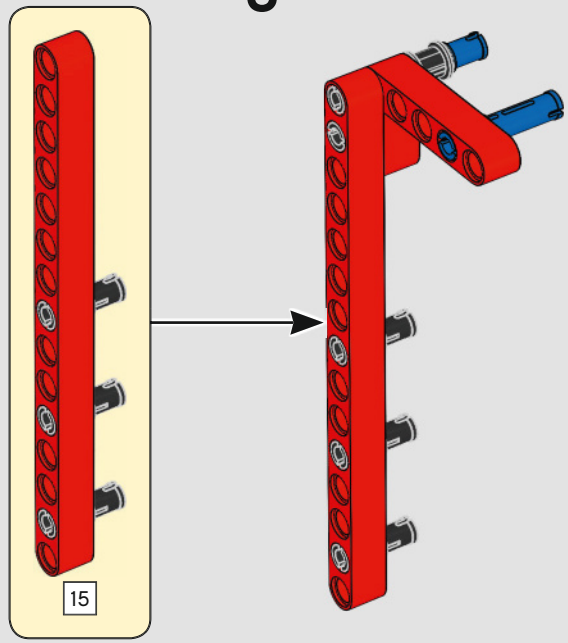

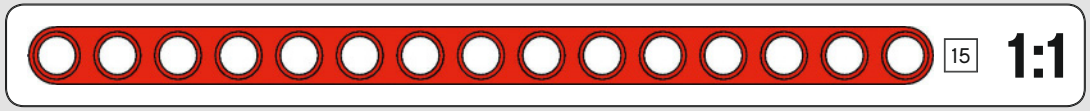

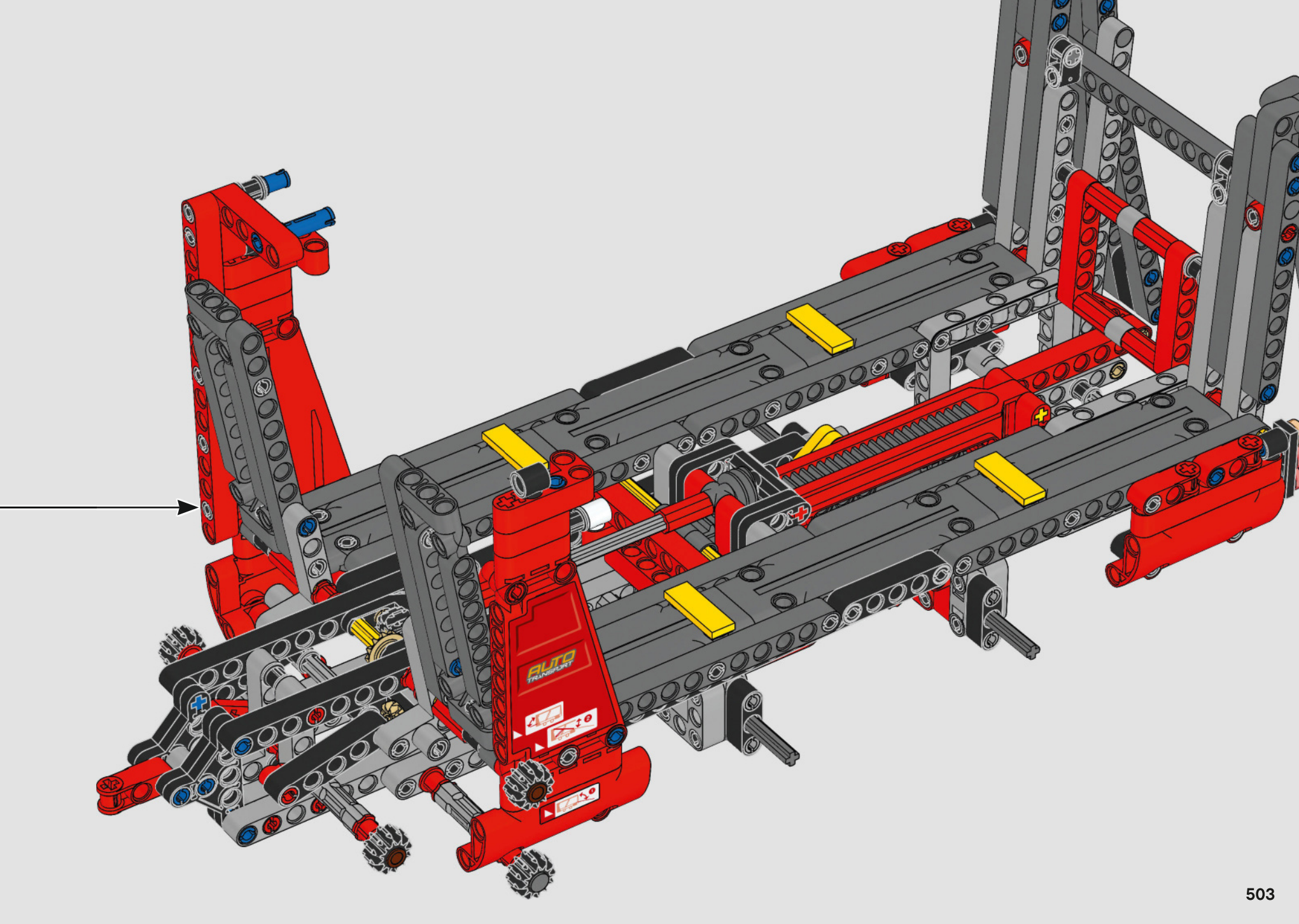
AUTO
TRANSPORT

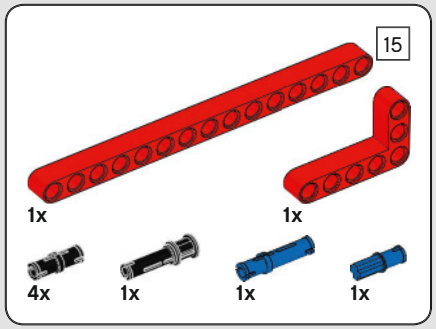

167

1

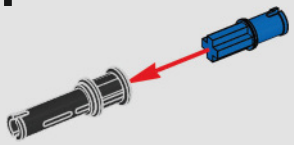

2

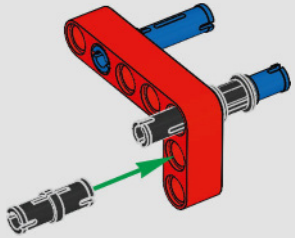

3

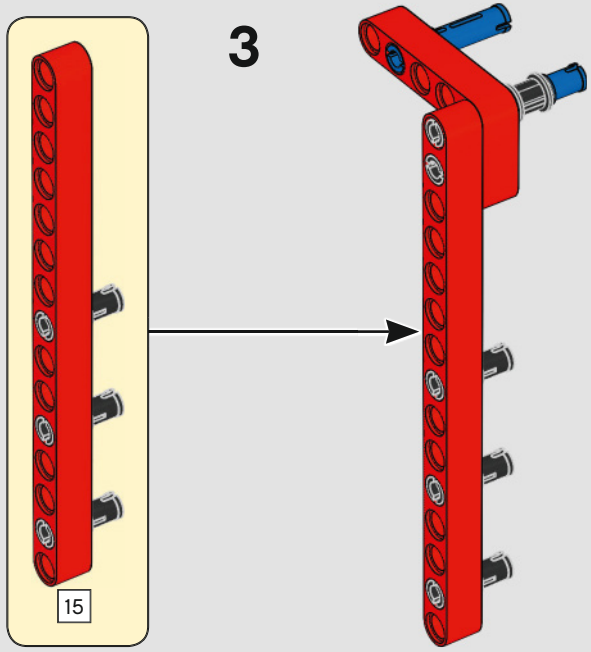

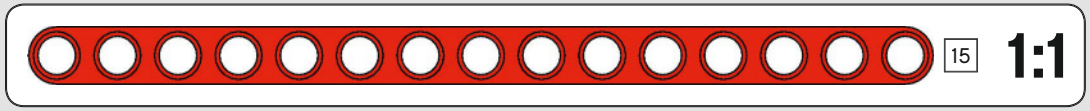

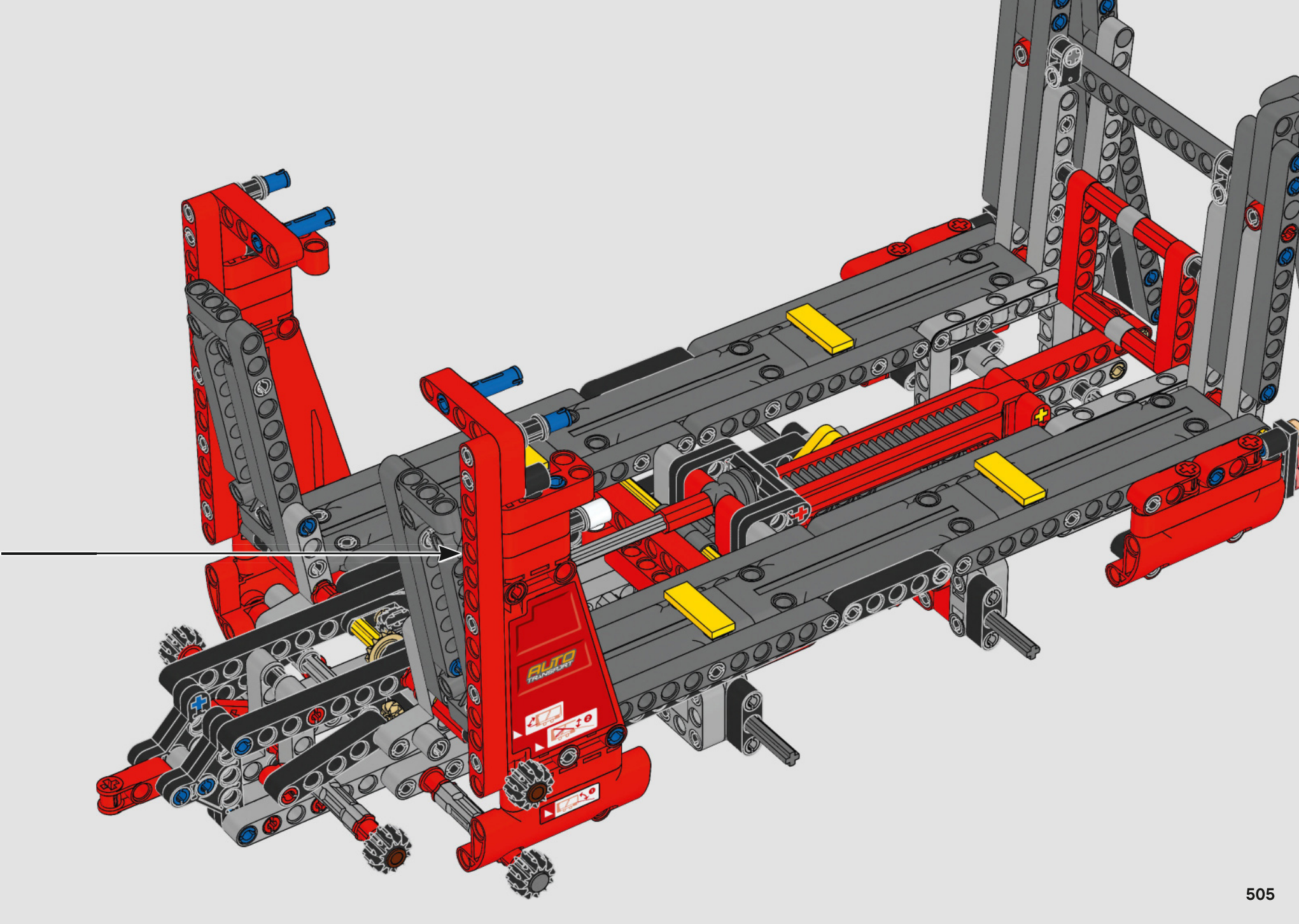
AUTO
TRANSPORT

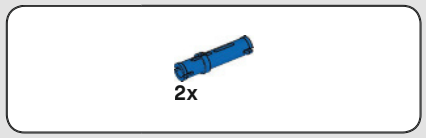

168

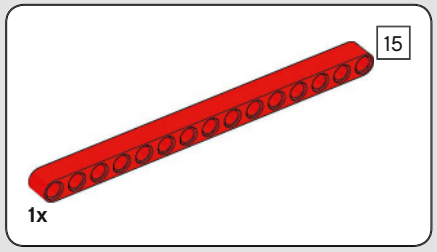

169

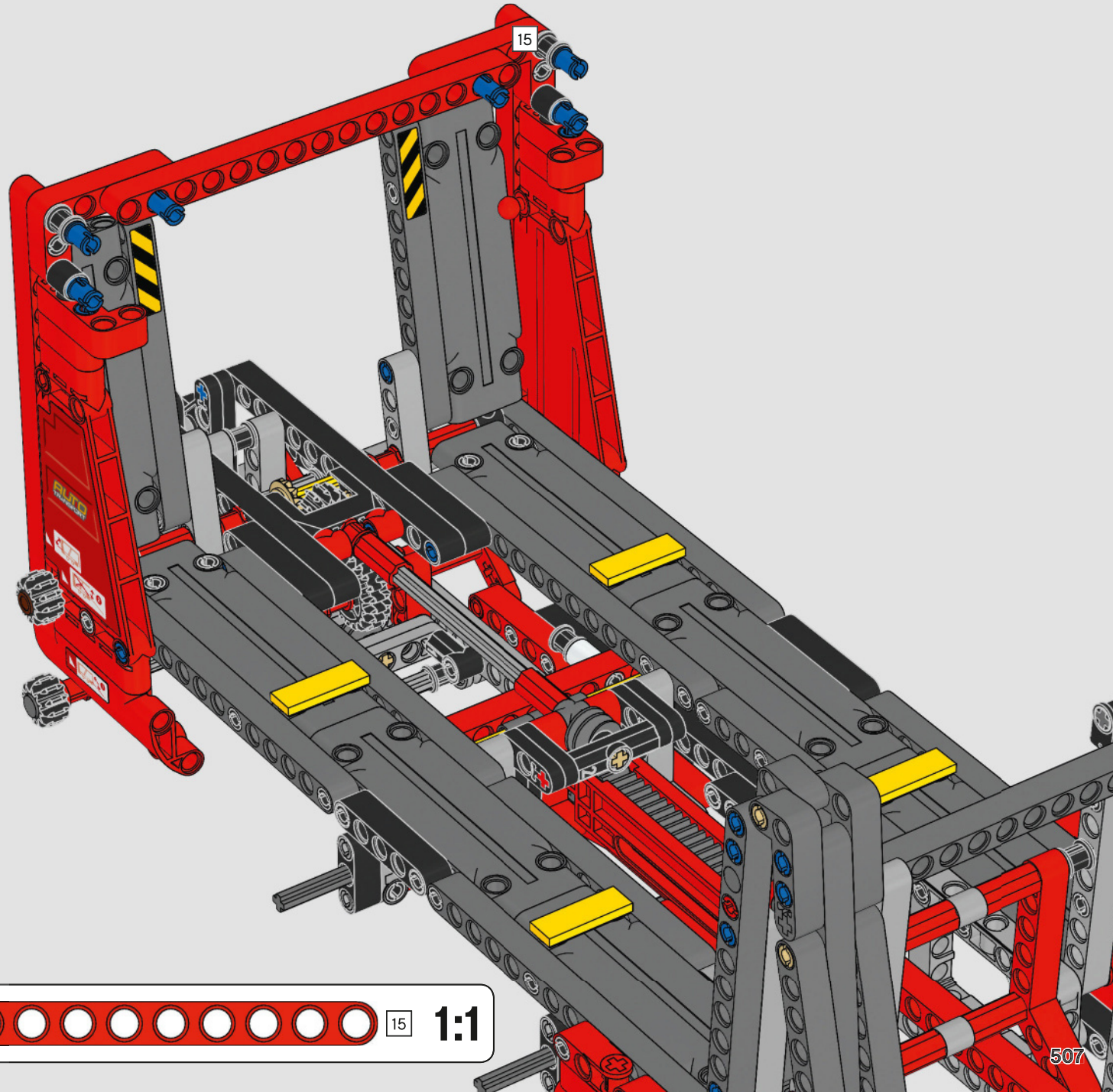

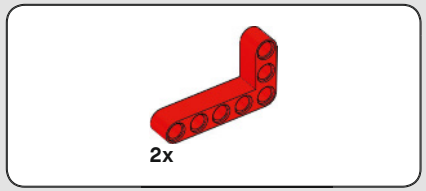

170



171

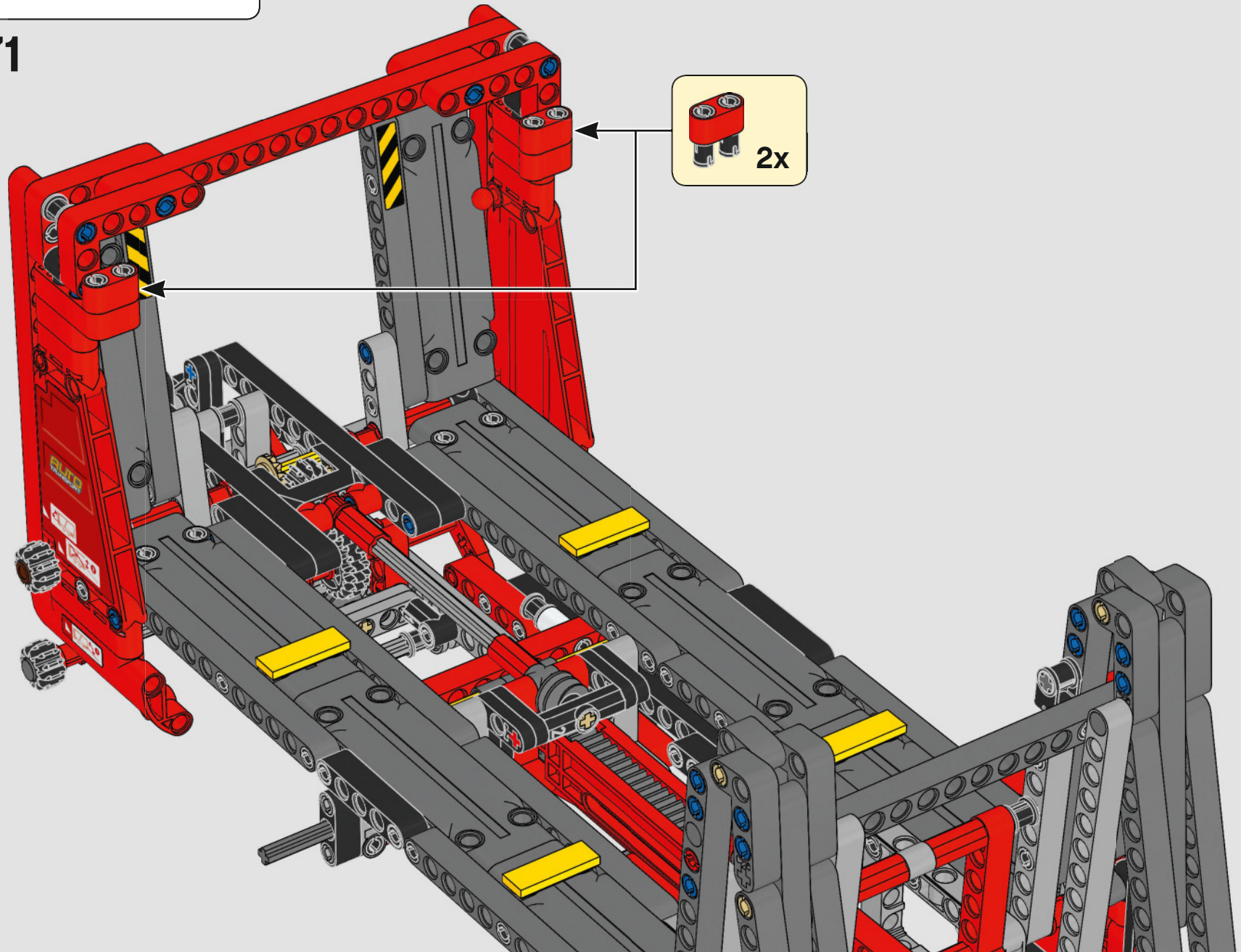

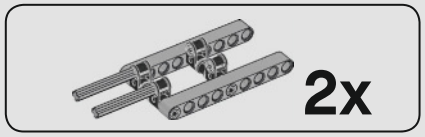

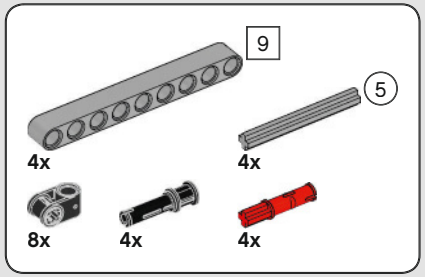

172

1



2

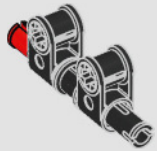

3

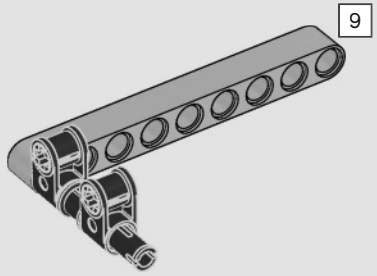

4

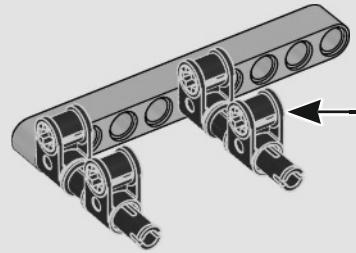

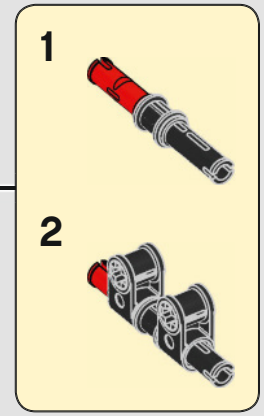

5

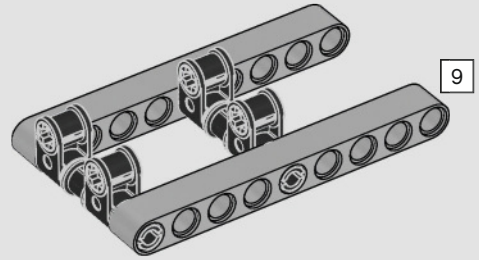

6

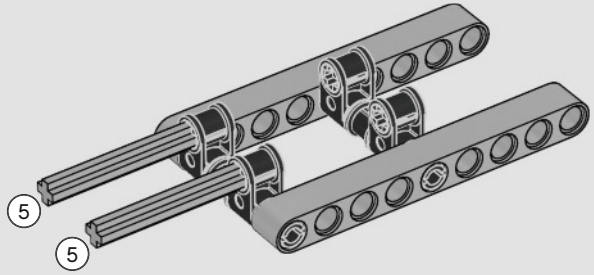

2x

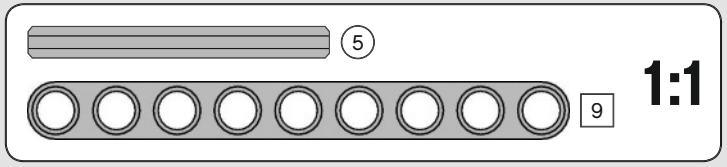

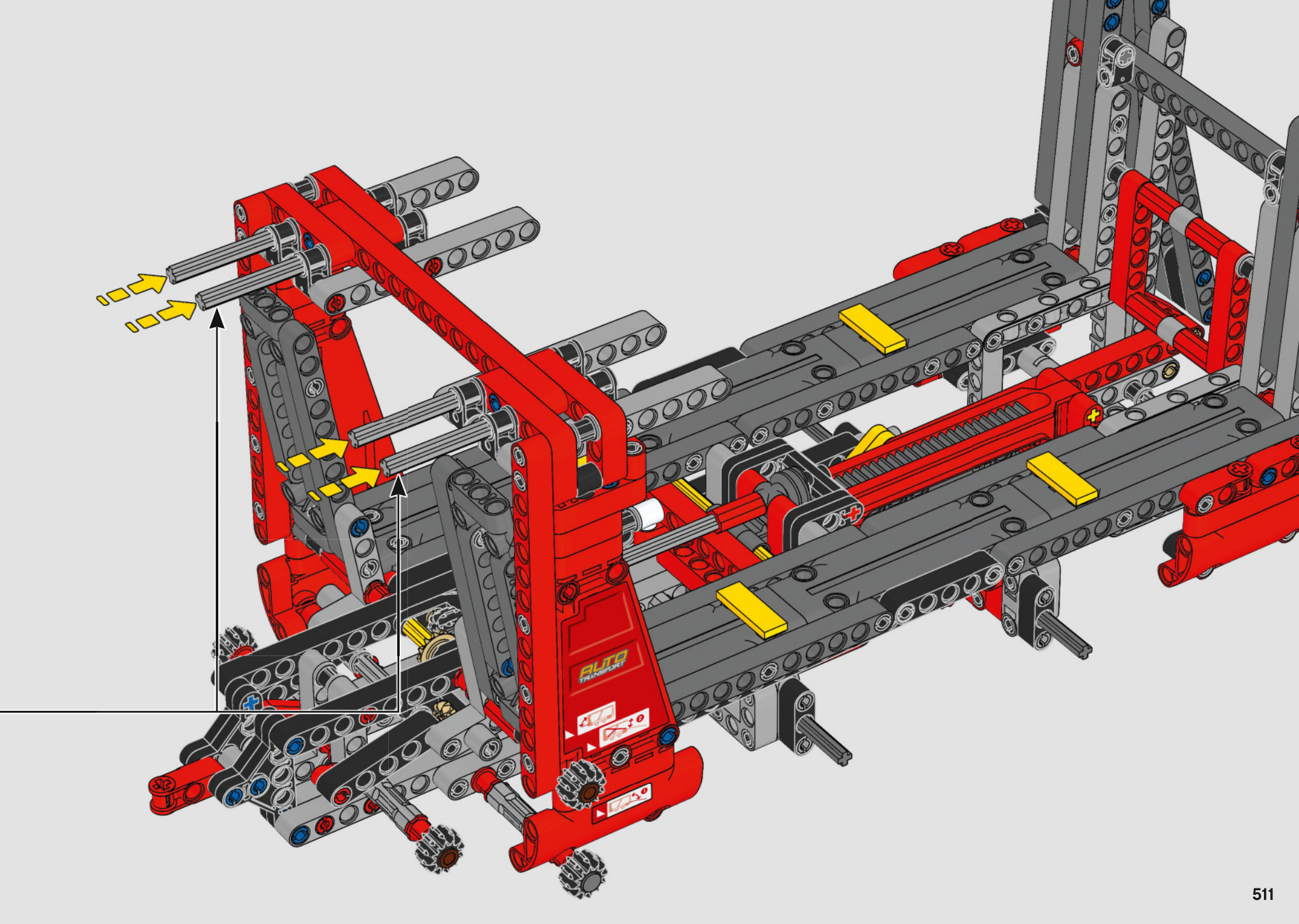
AUTO
TRANSPORT

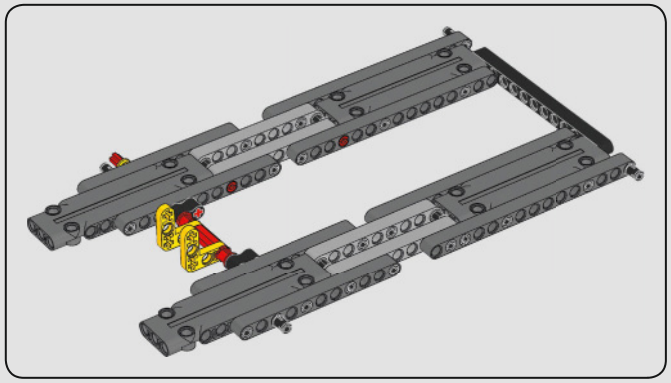

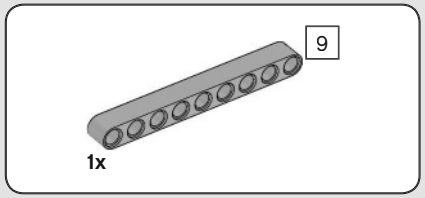

173

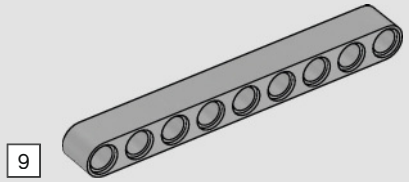



174

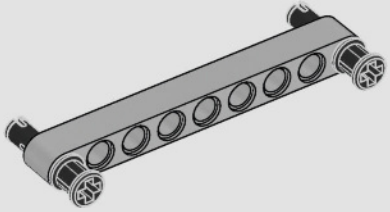

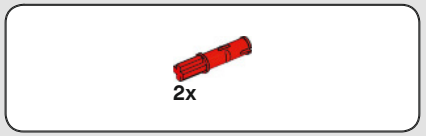

175

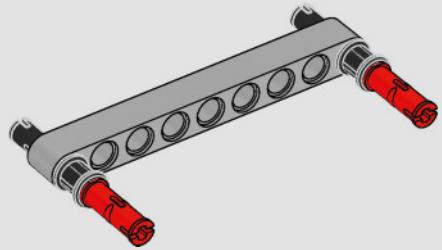

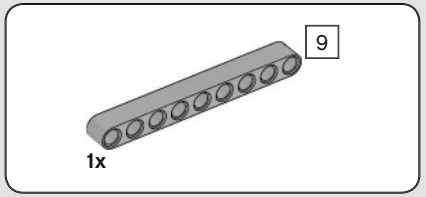

176

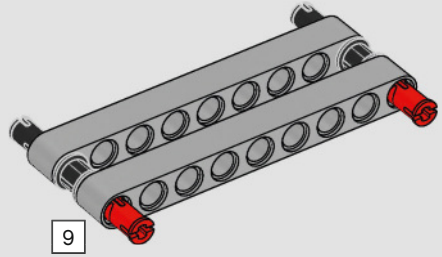

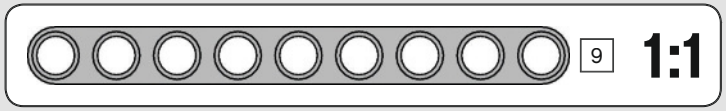



177

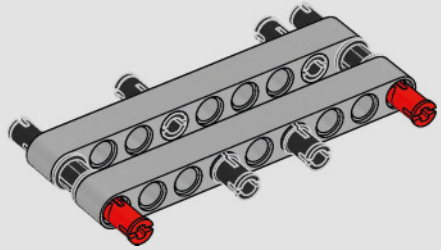

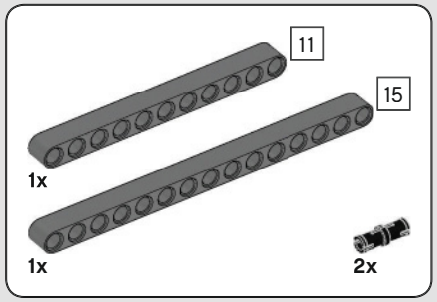

178

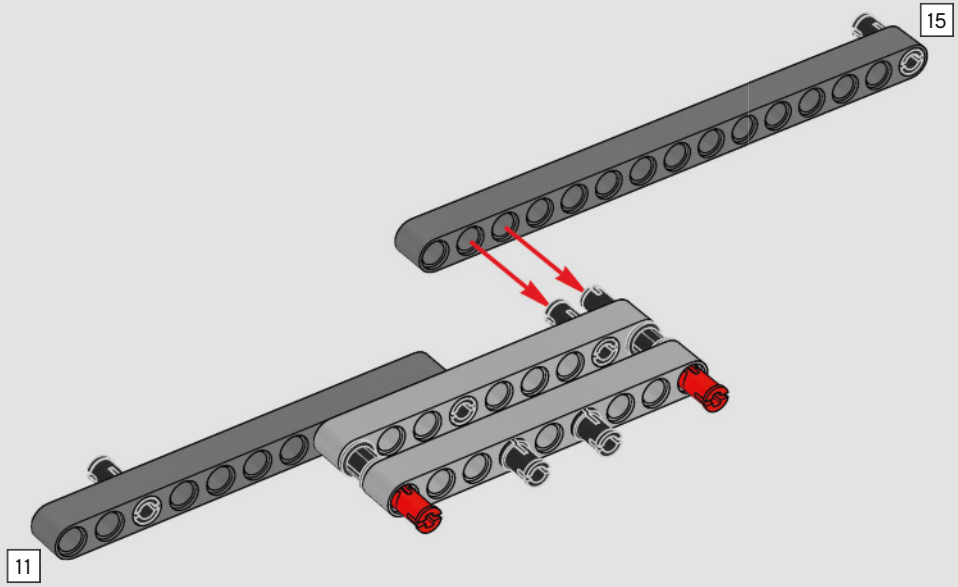

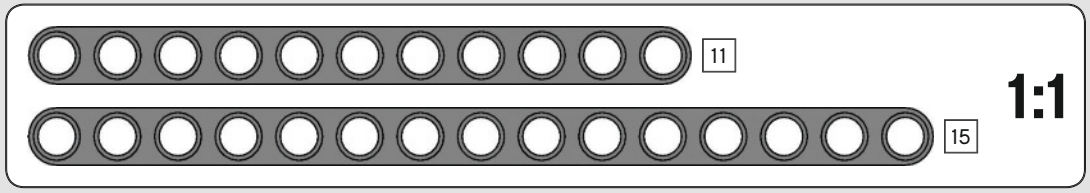

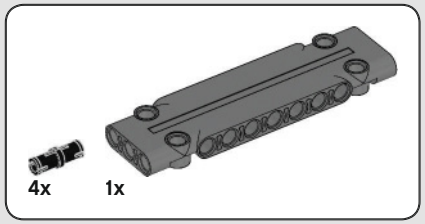

179

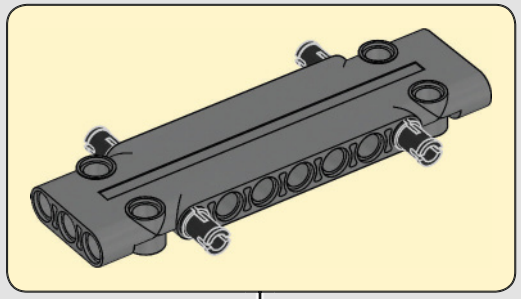

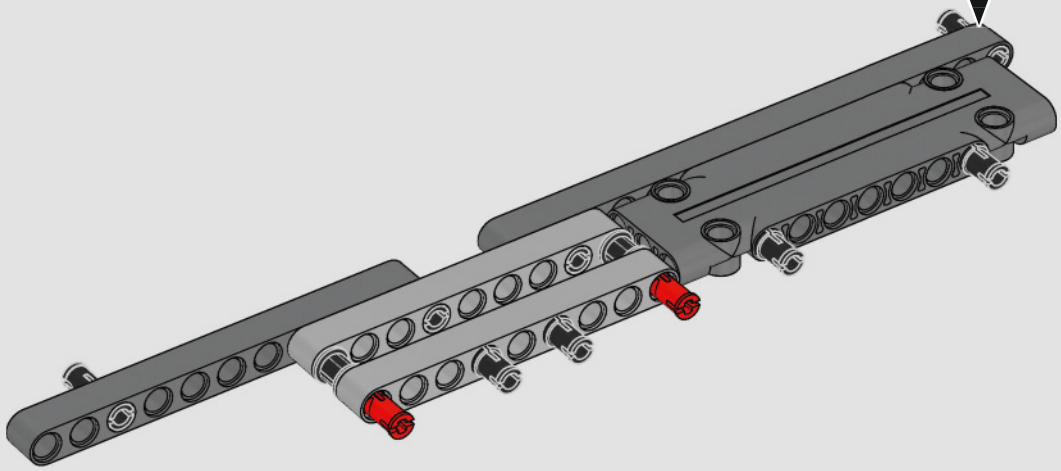

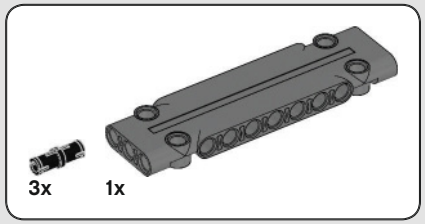

180

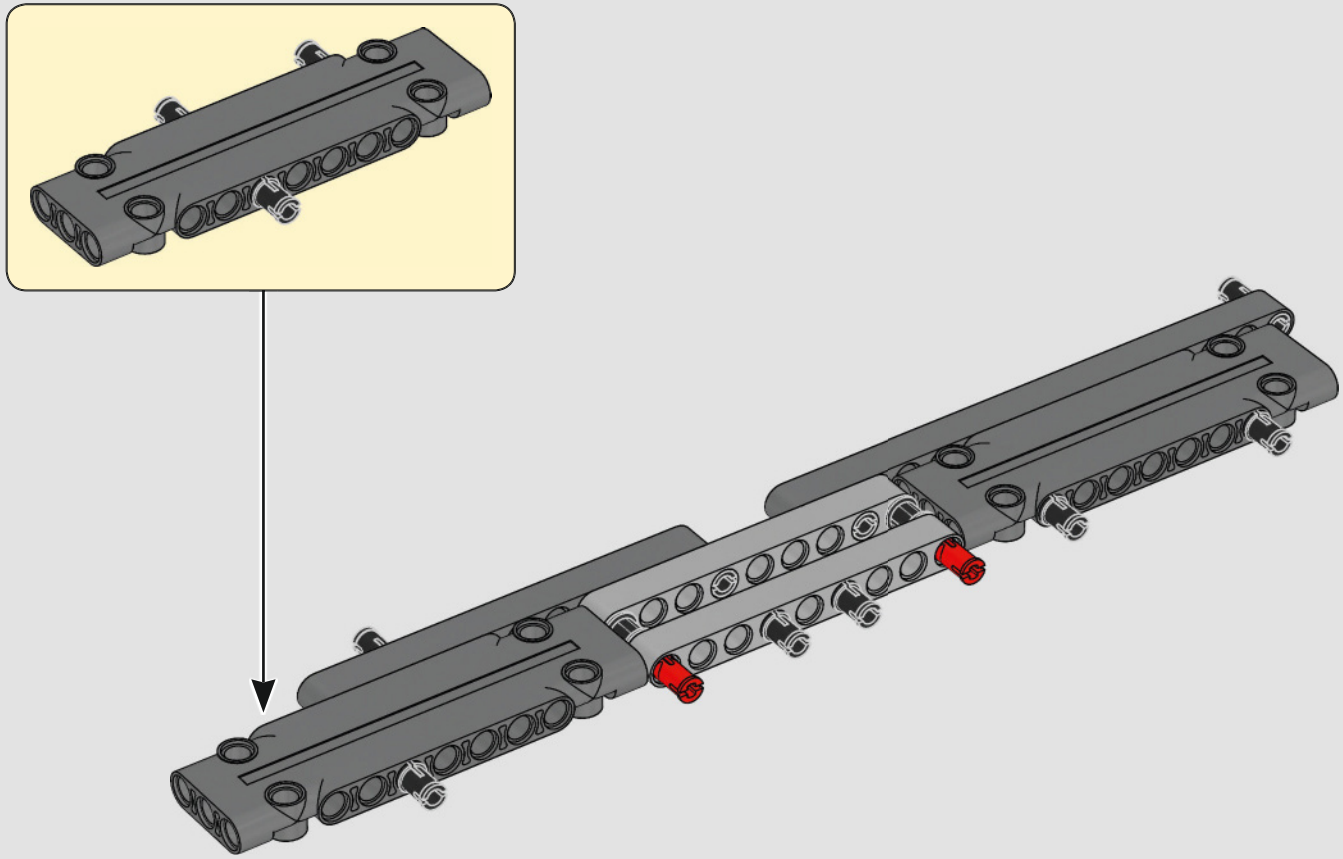

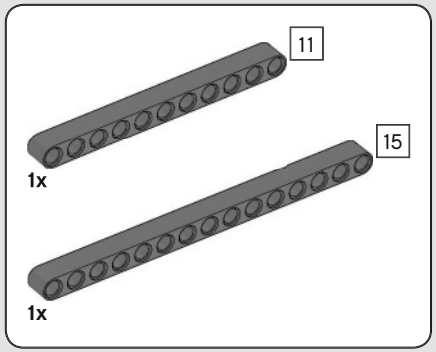

181

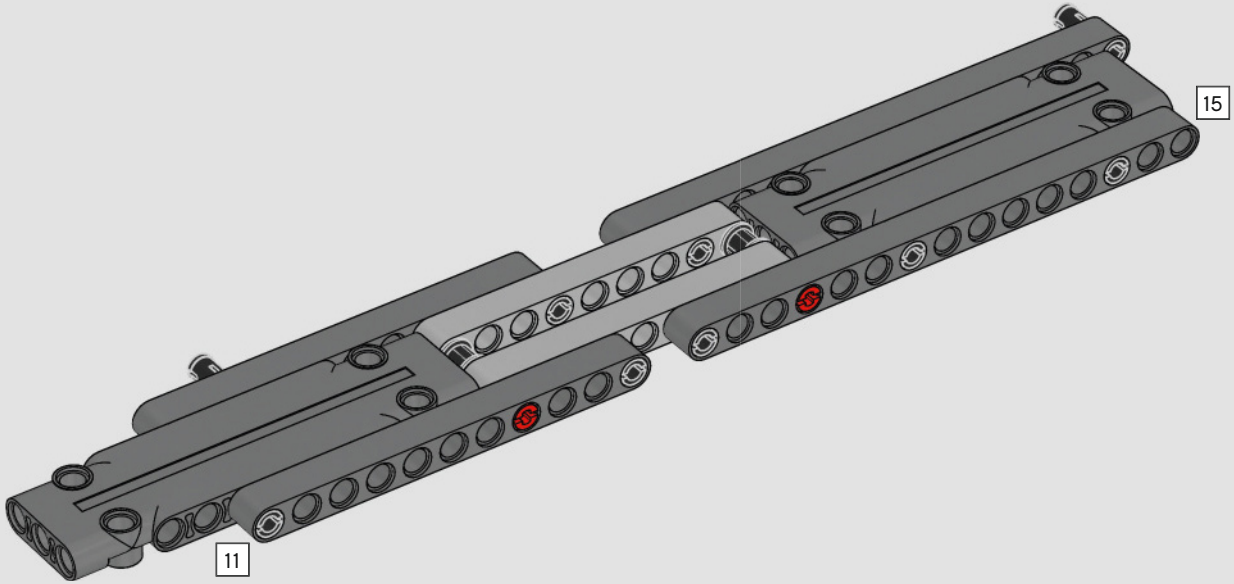

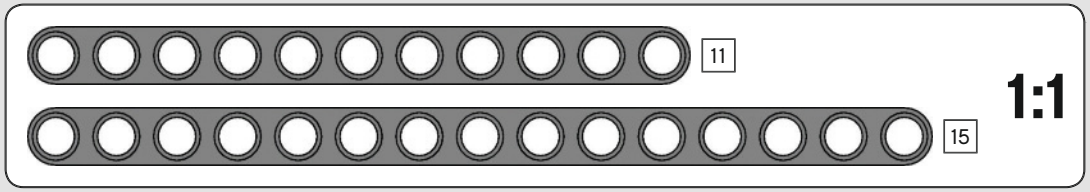

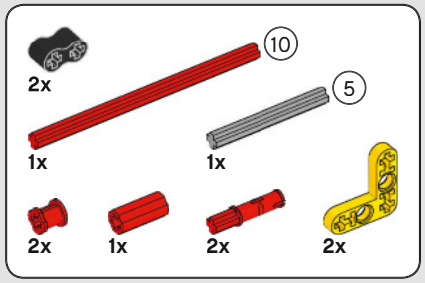

182

1

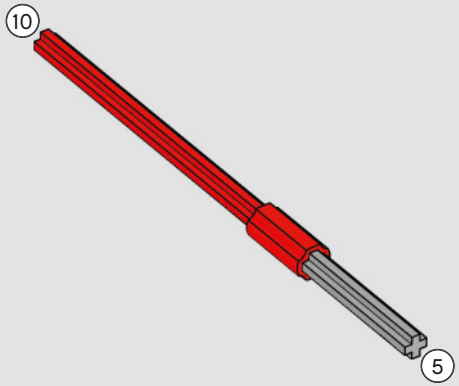

2

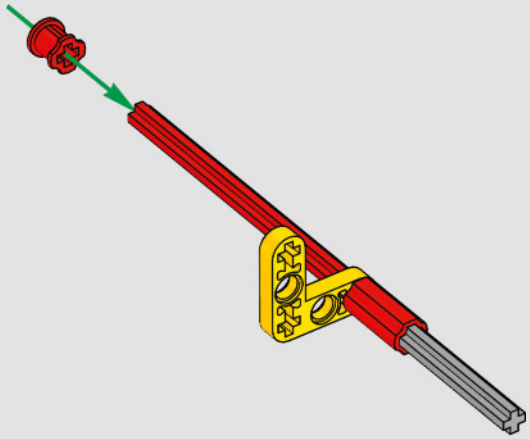

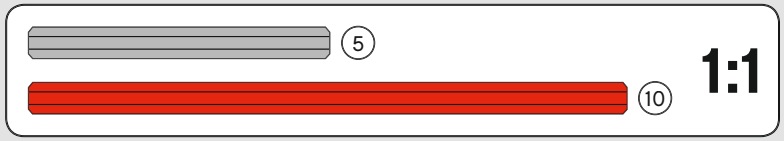

3

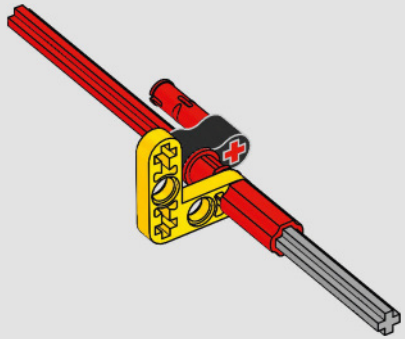

4

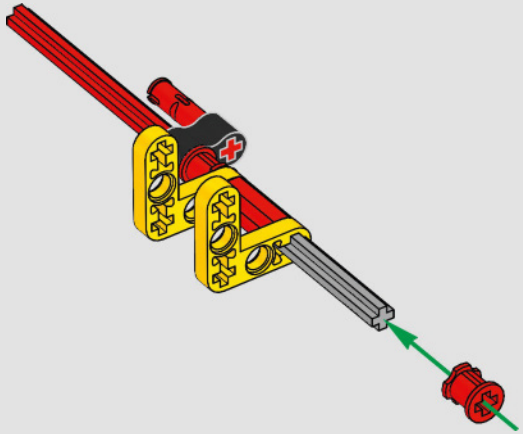

5

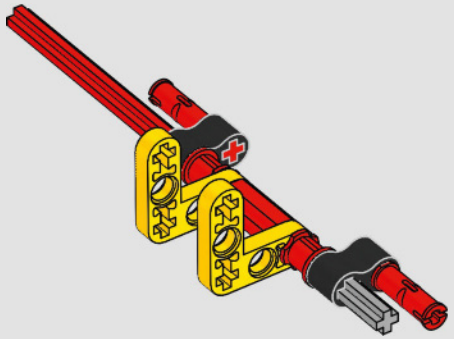

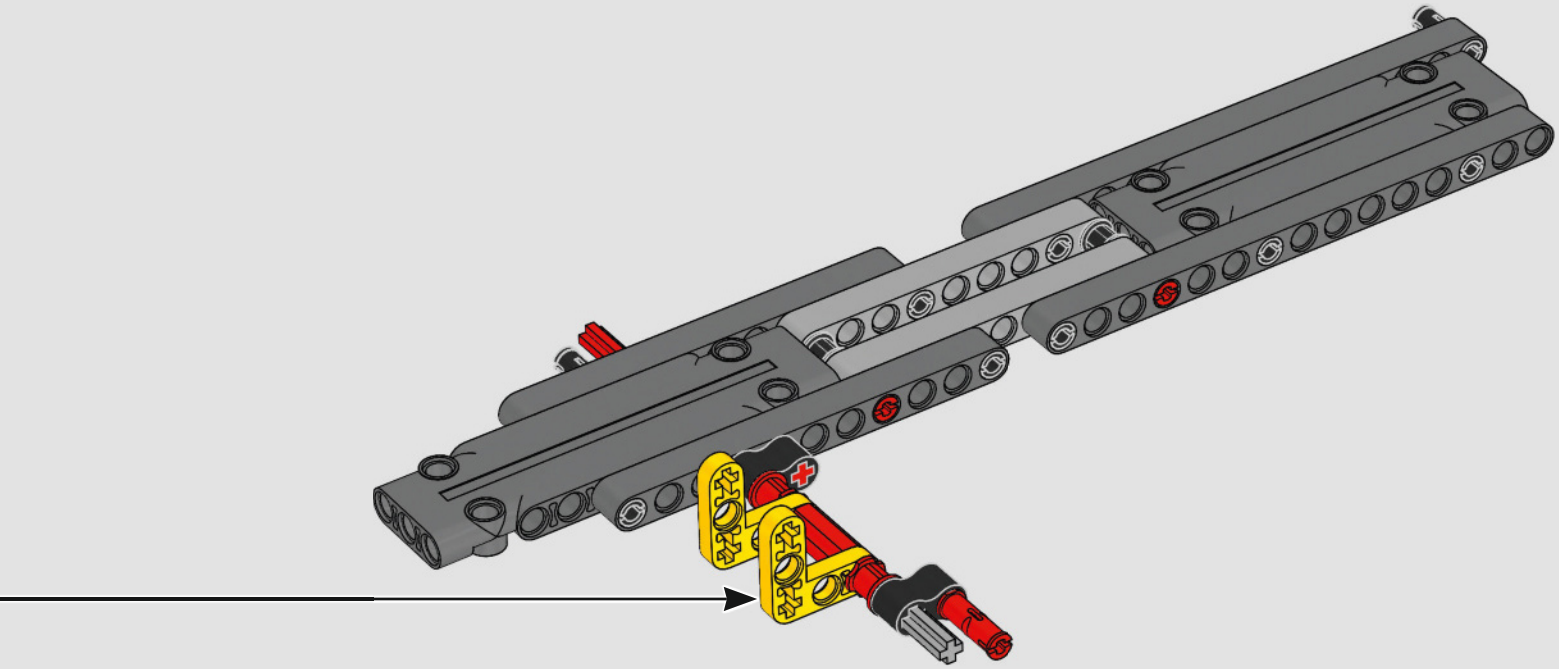



183

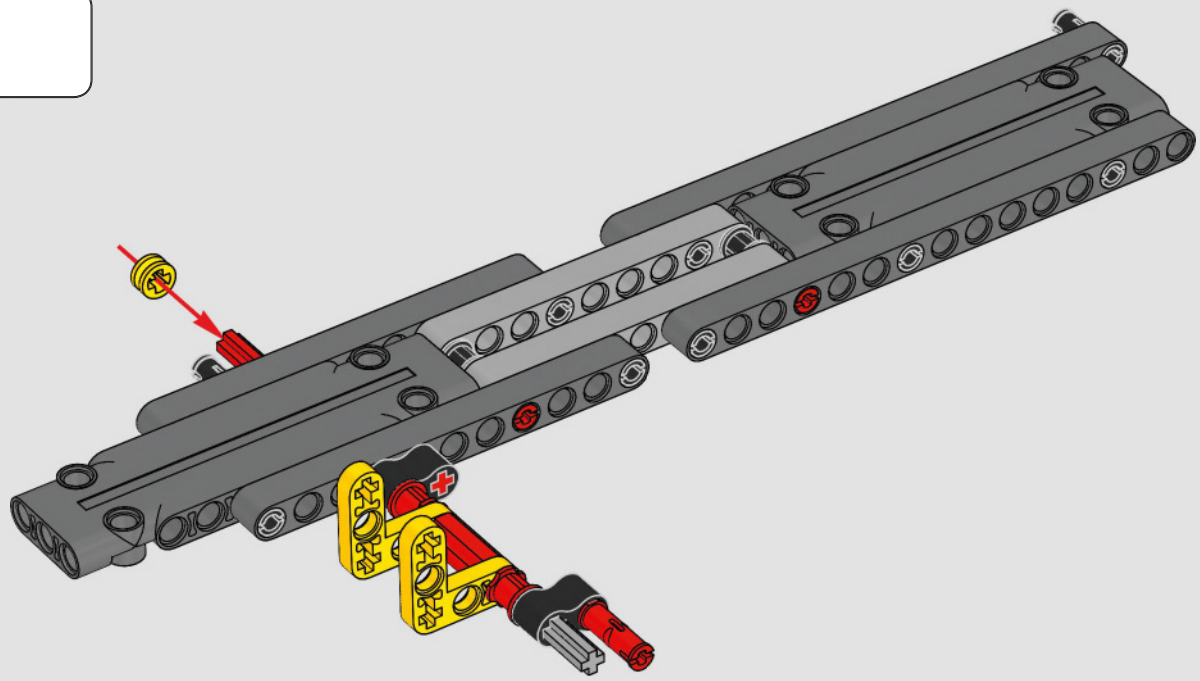

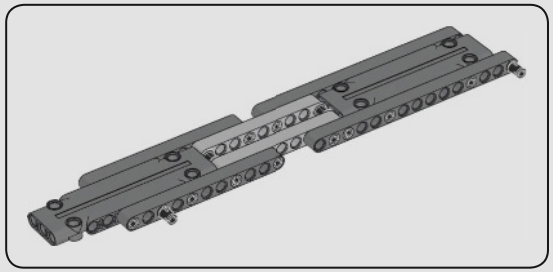

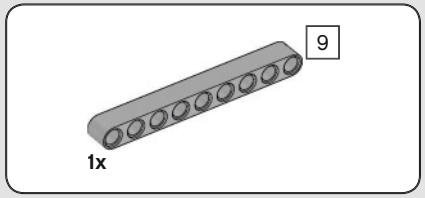

184

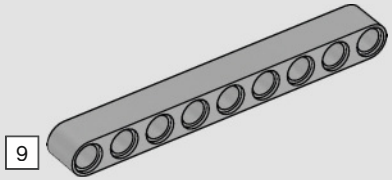

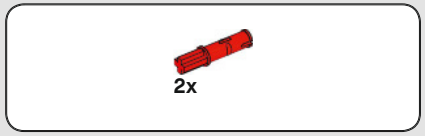

185

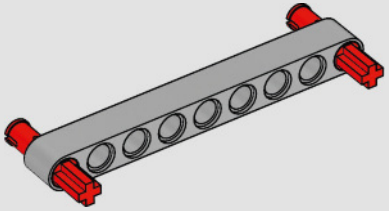

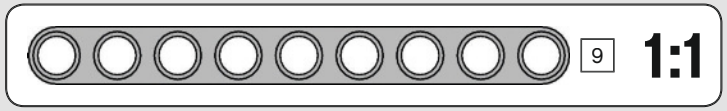



186

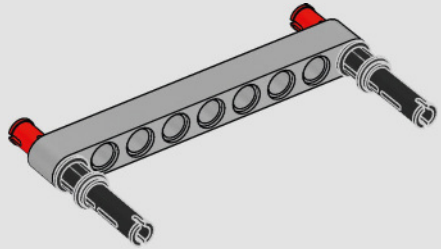

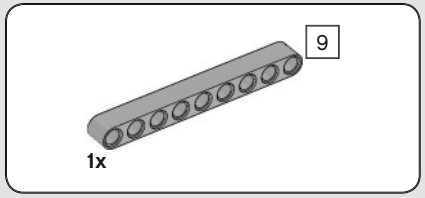

187

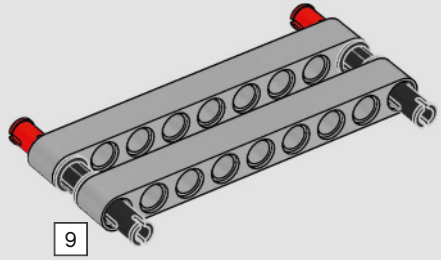



188

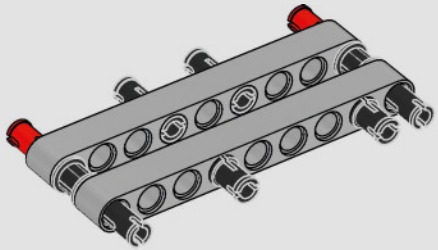

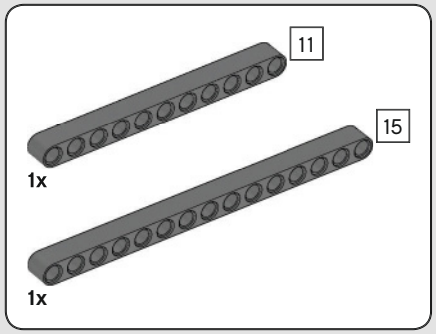

189

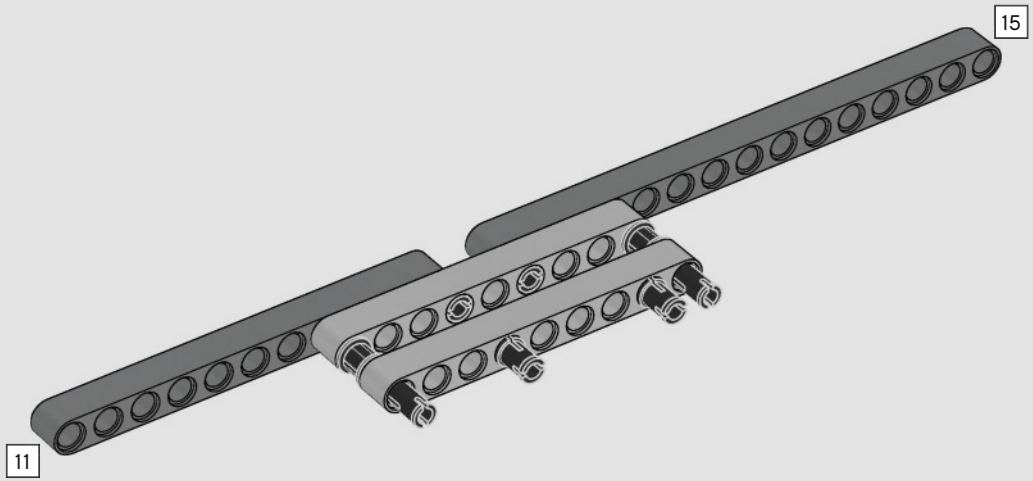

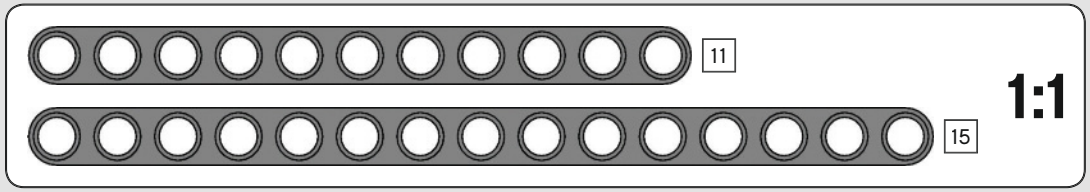

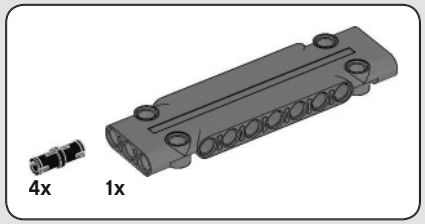

190

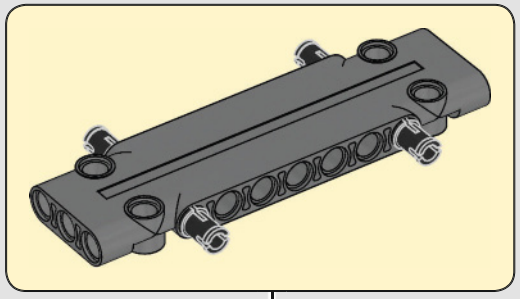

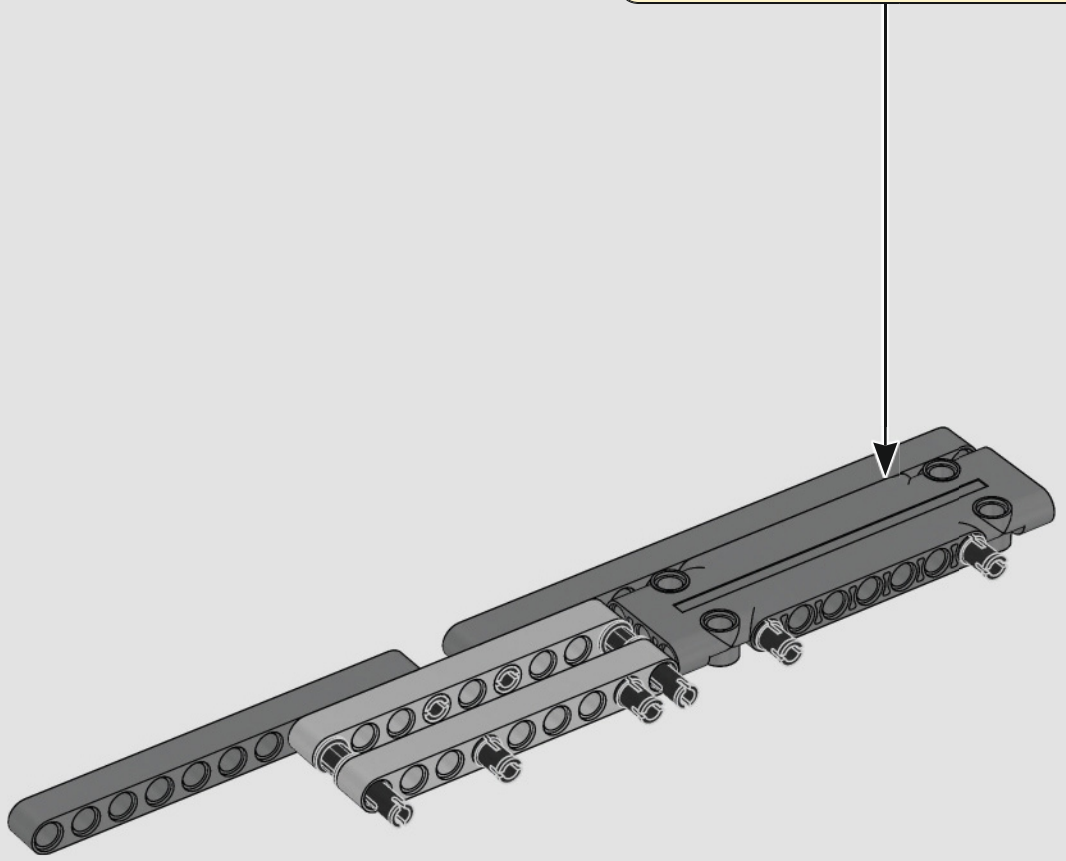

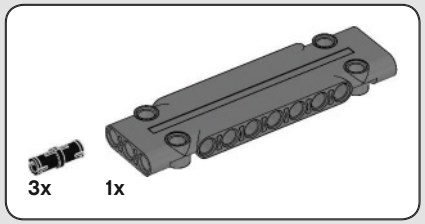

191

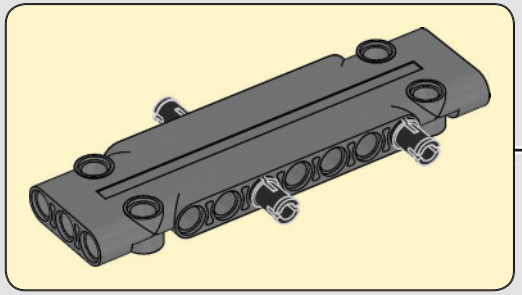

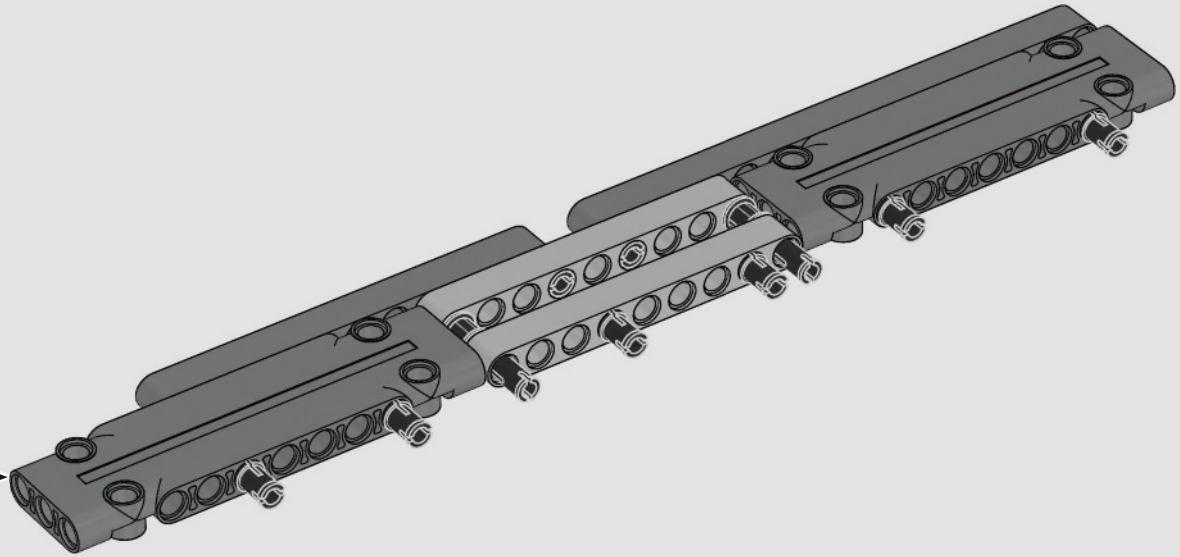

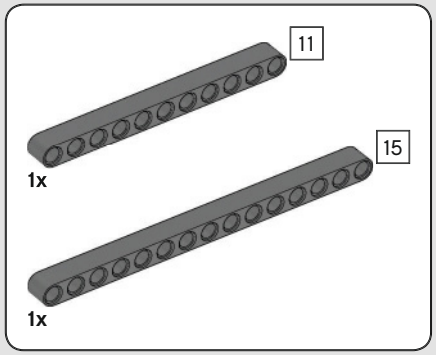

192

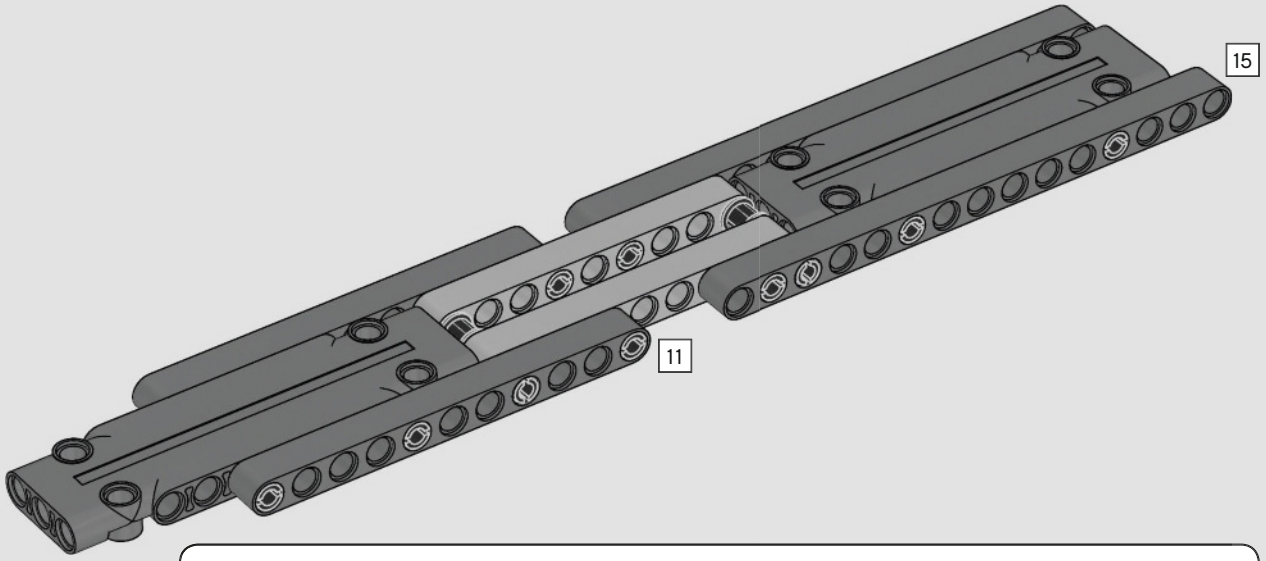

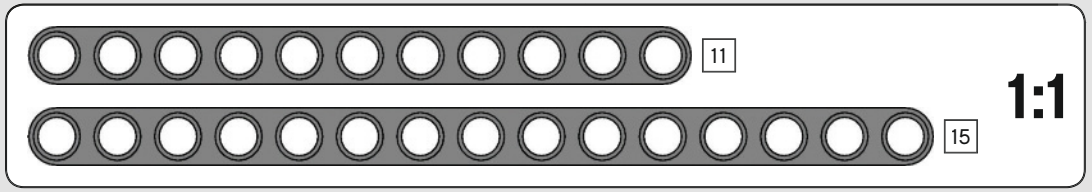



2x

193

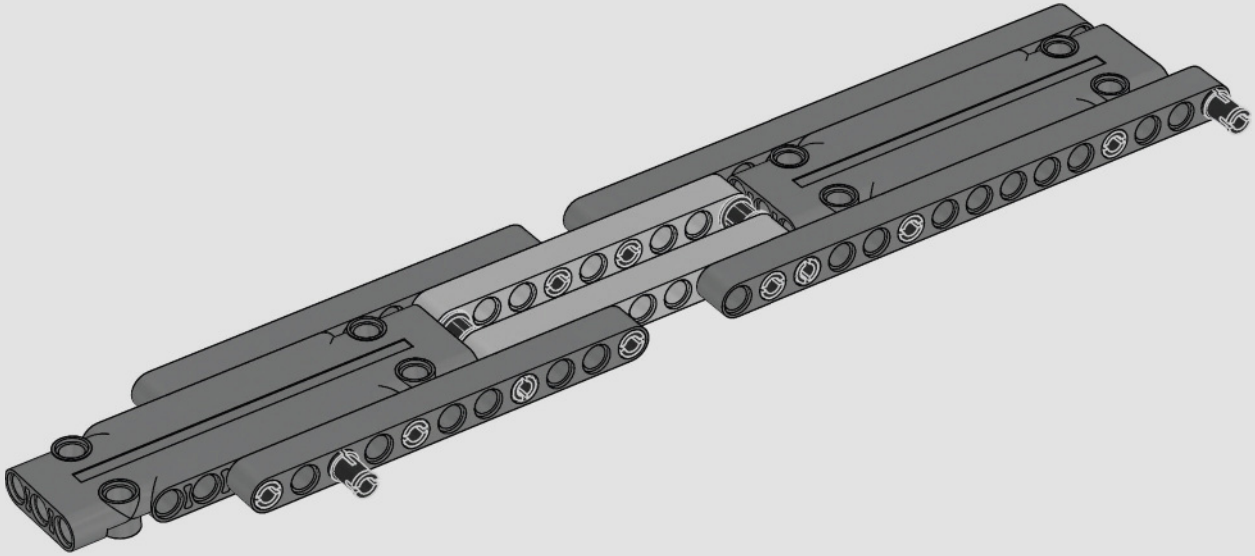

194

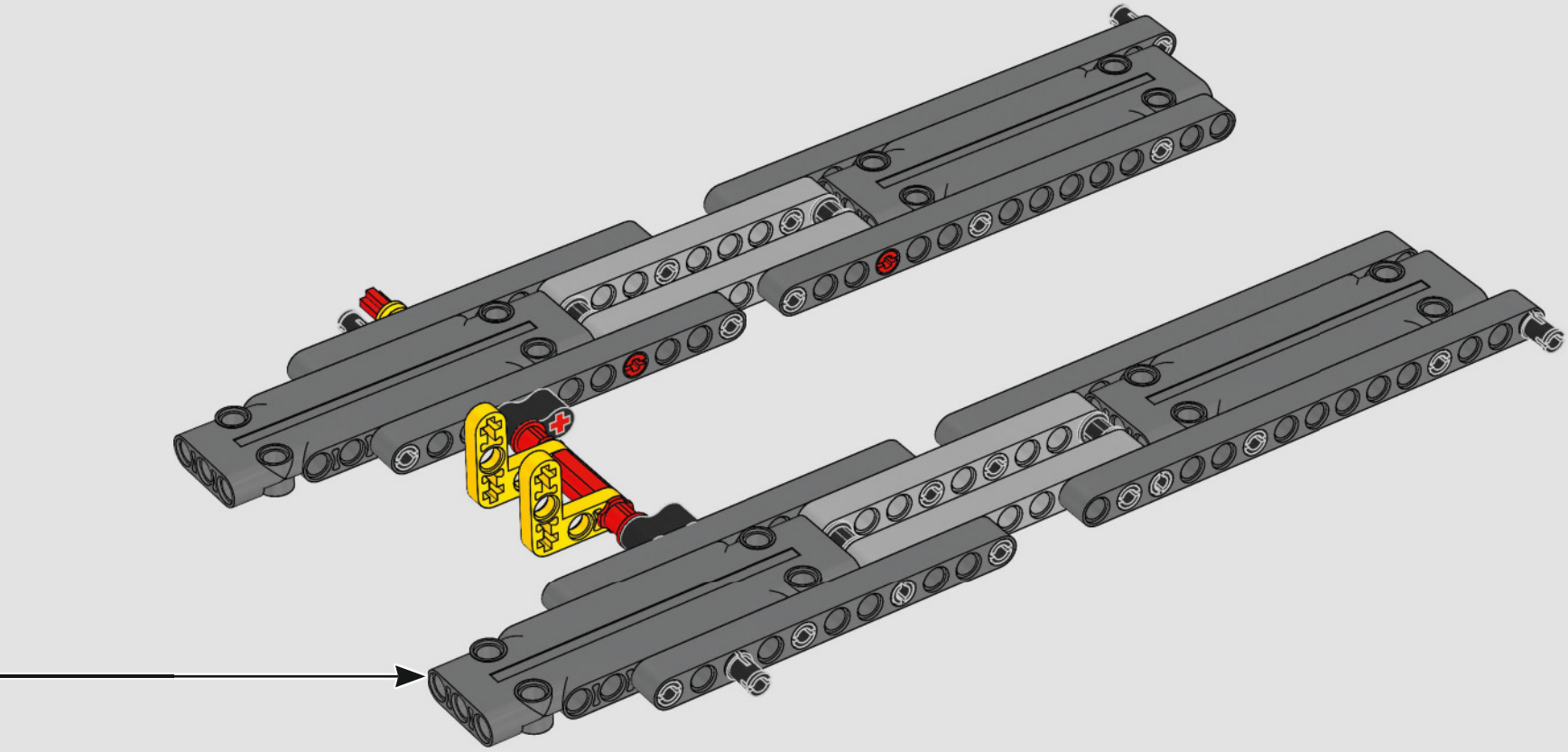

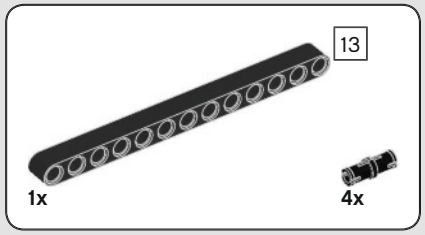

195

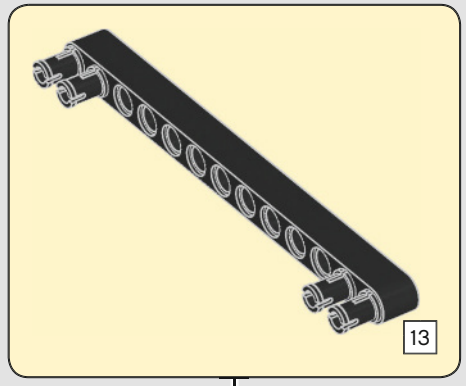

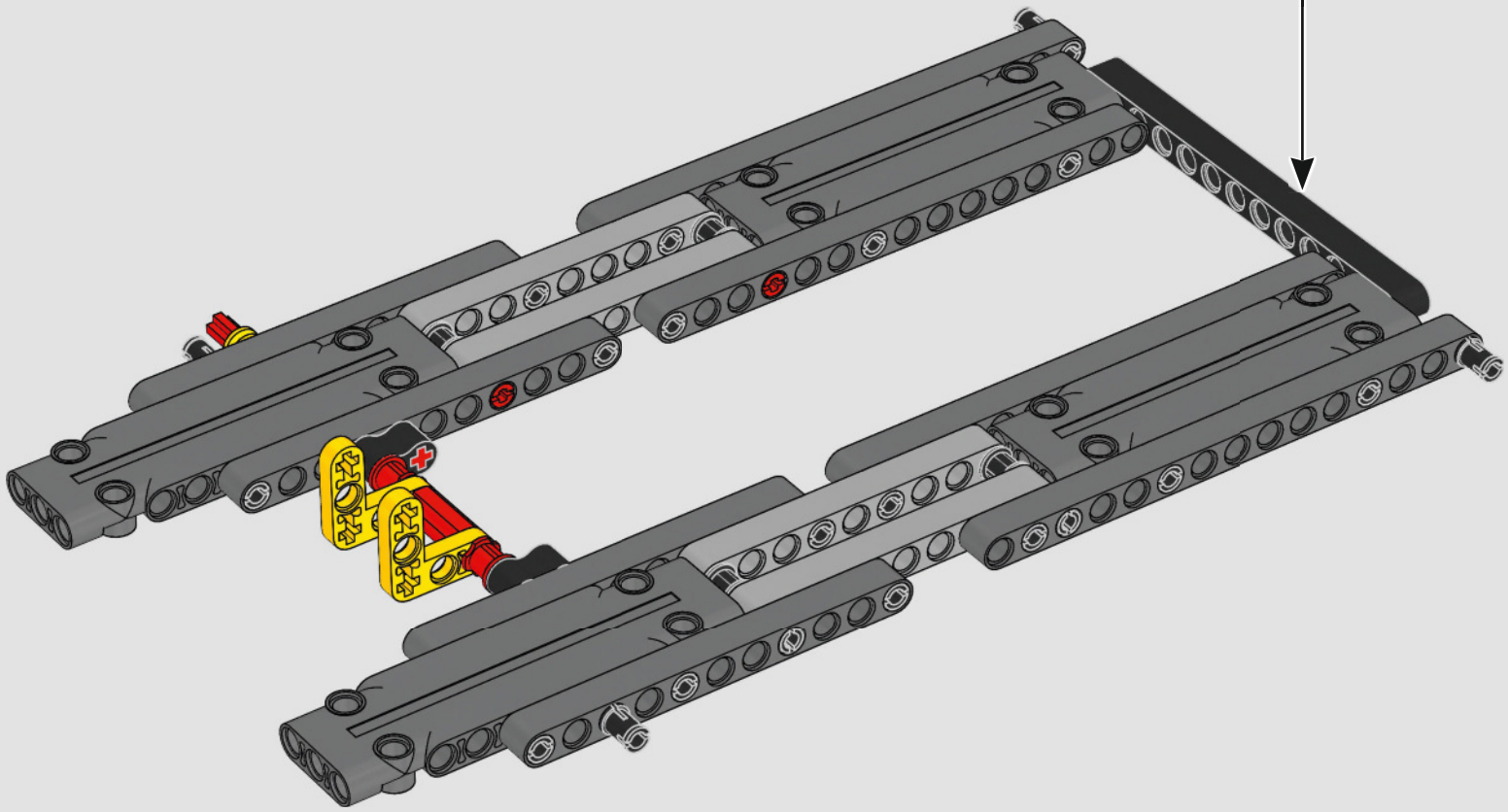

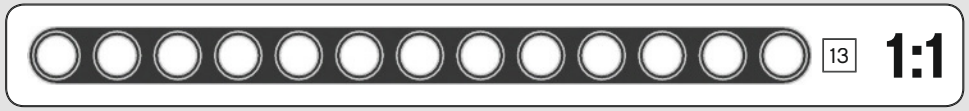

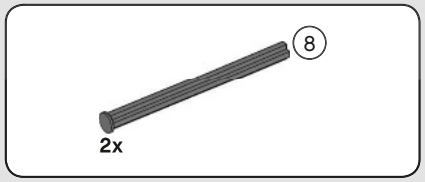

196

2x

197

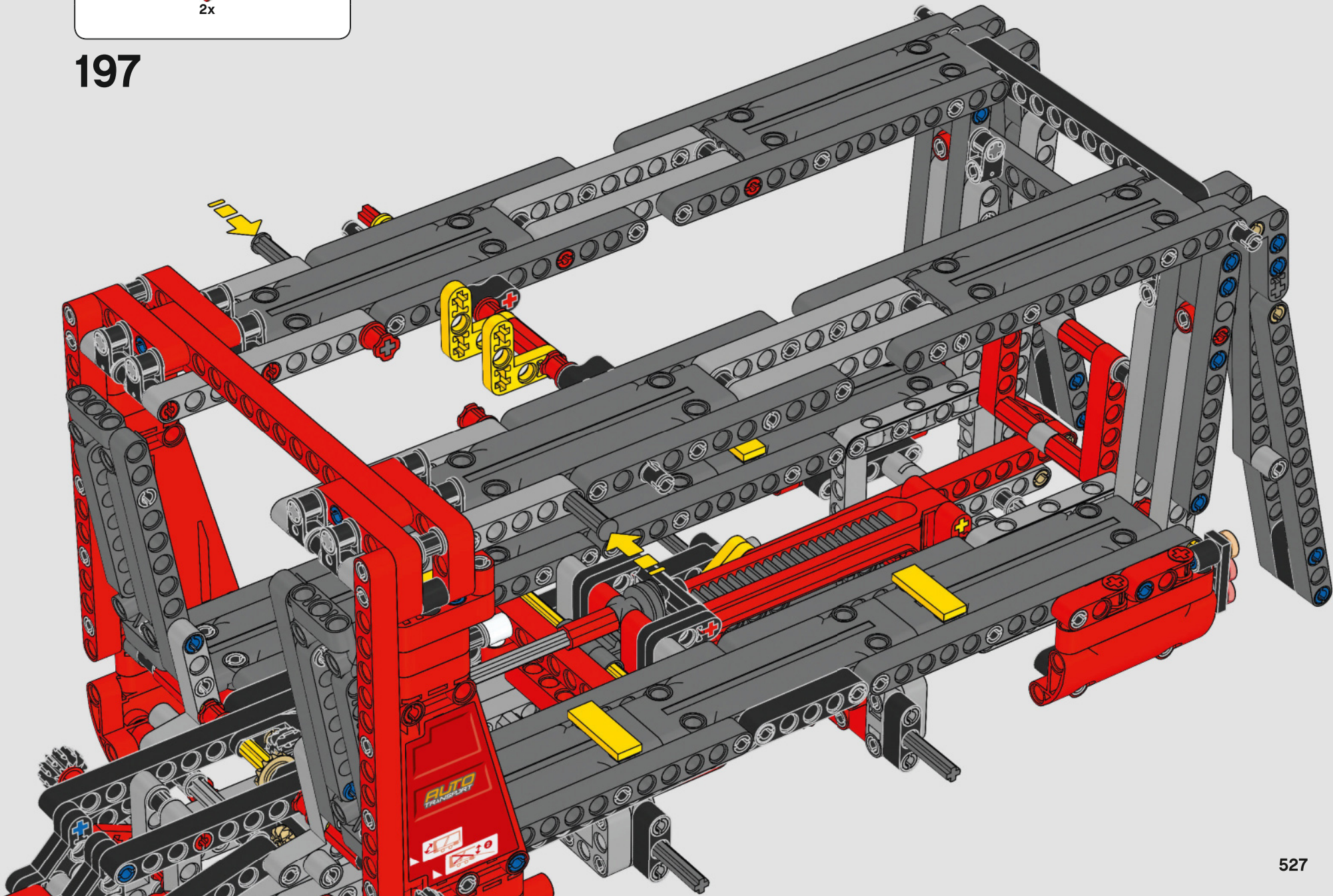

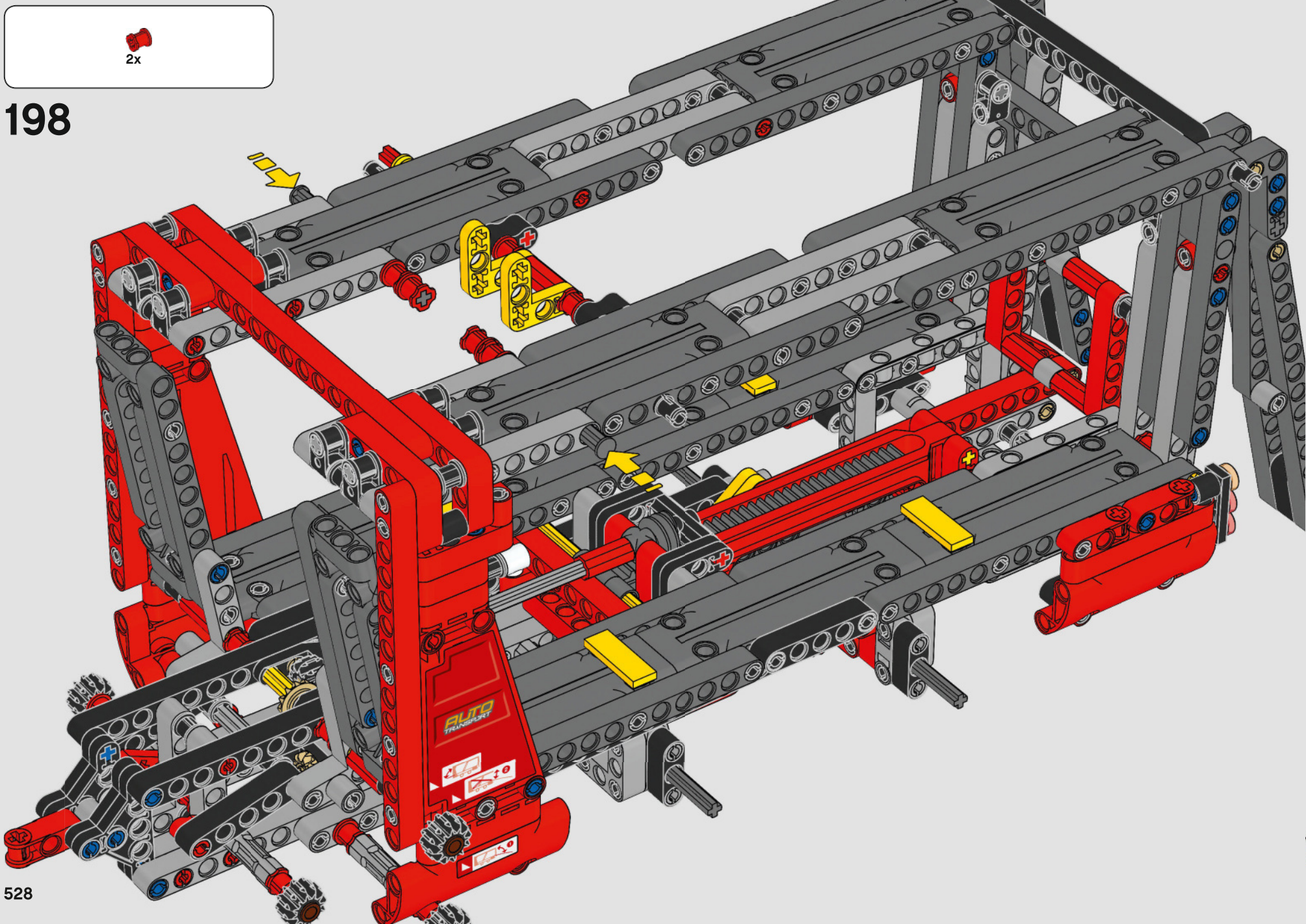
2x
198
AUTO
TRANSPORT

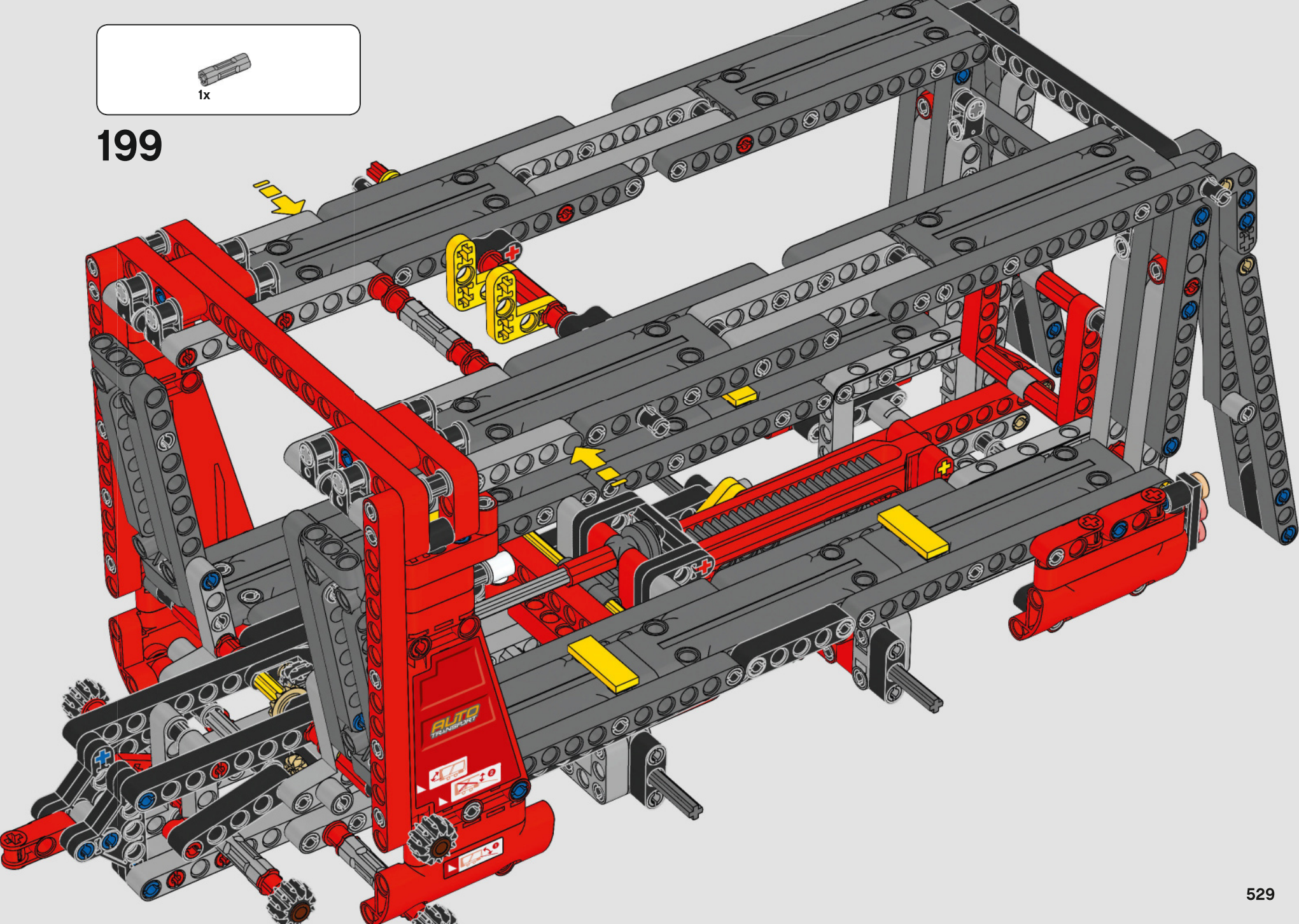
1x
199
AUTO
TRANSPORT

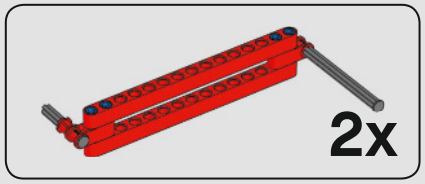

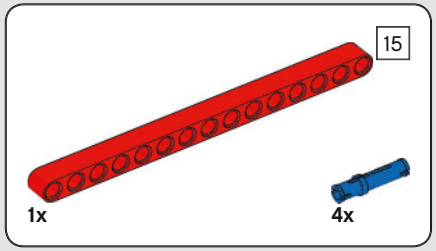

200

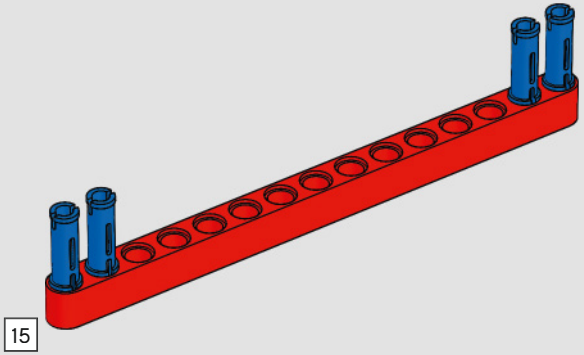

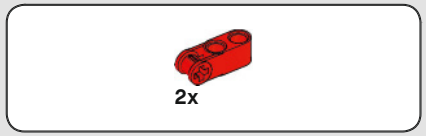

201

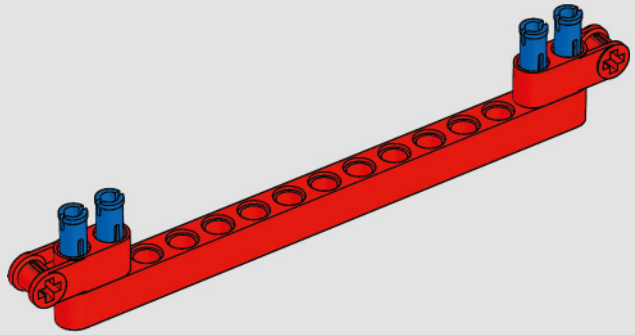

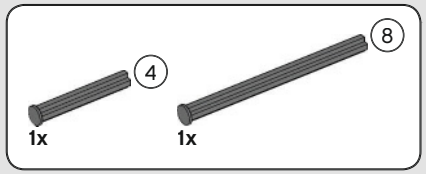

202

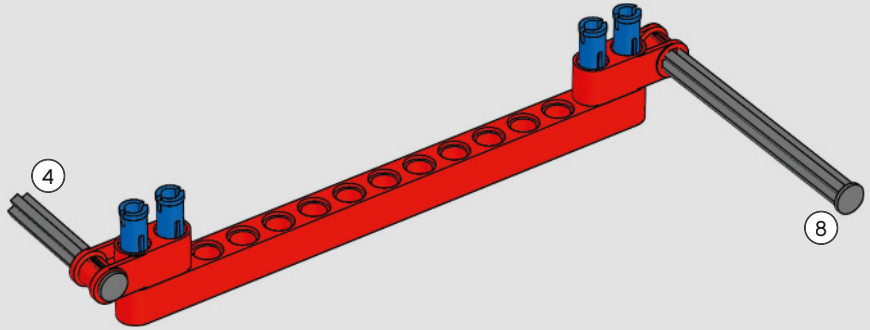

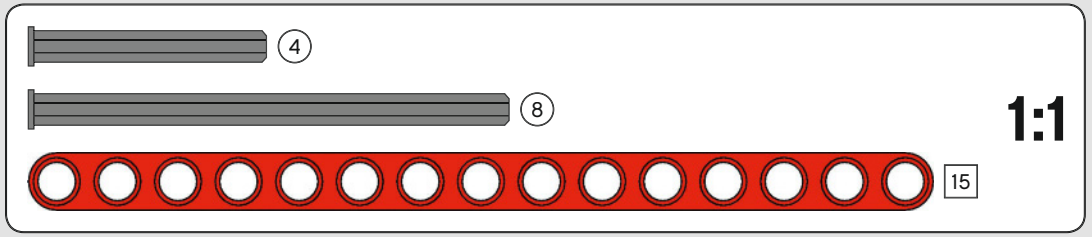



203

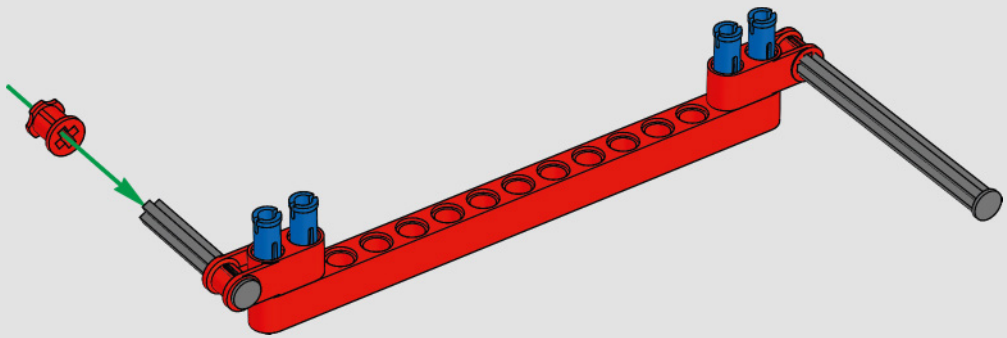

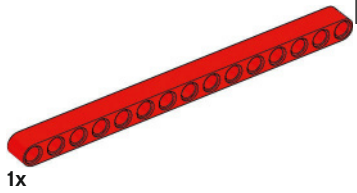

204

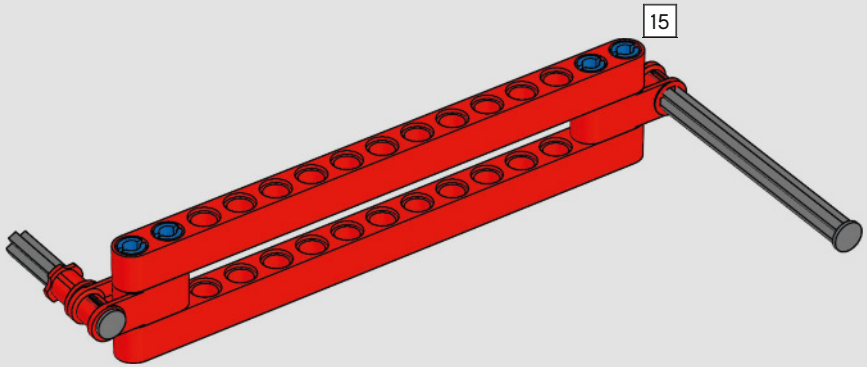

2x

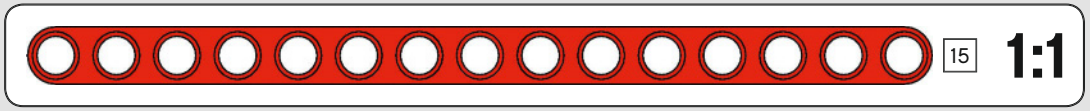

205

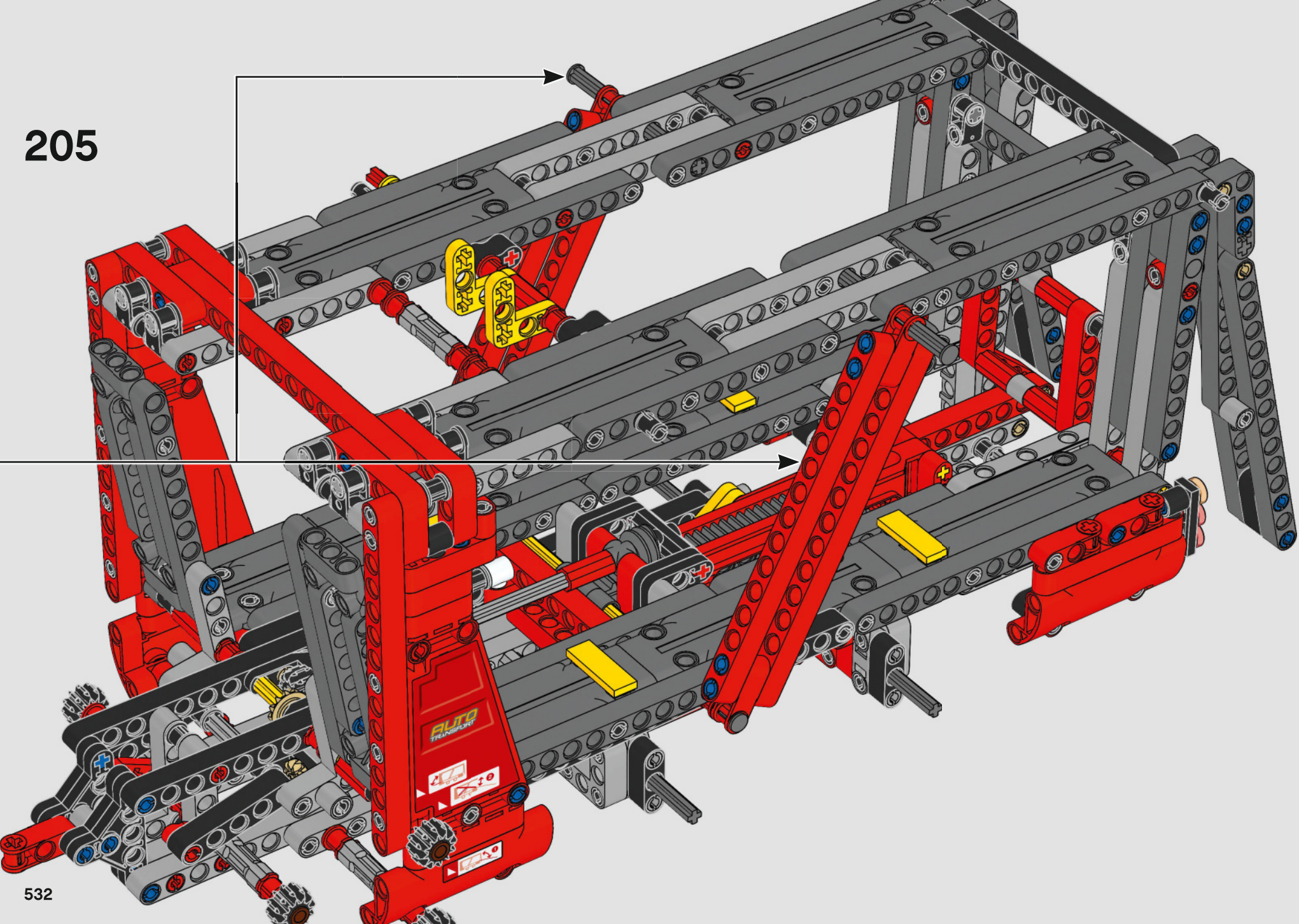

206

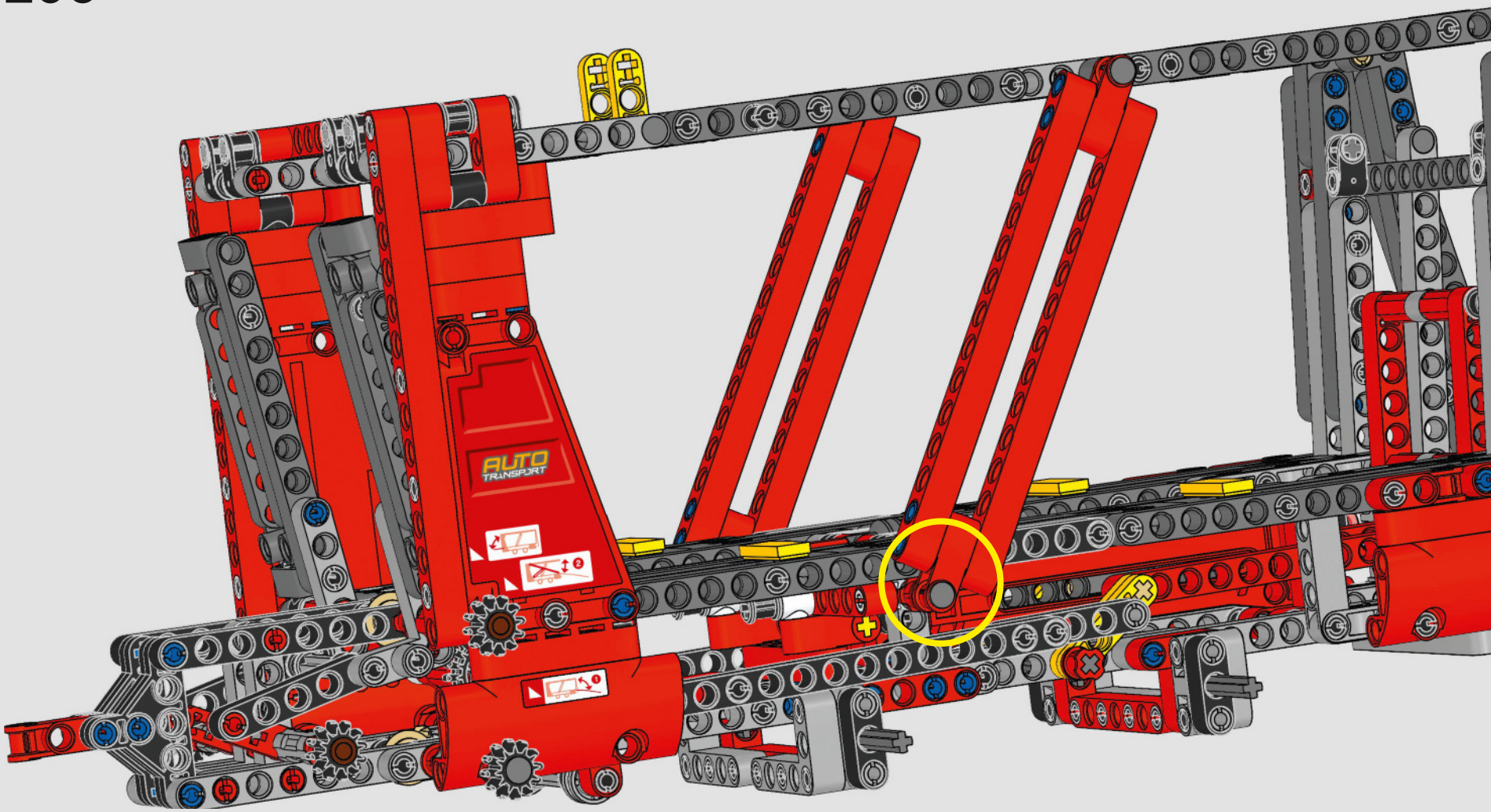

2x

207

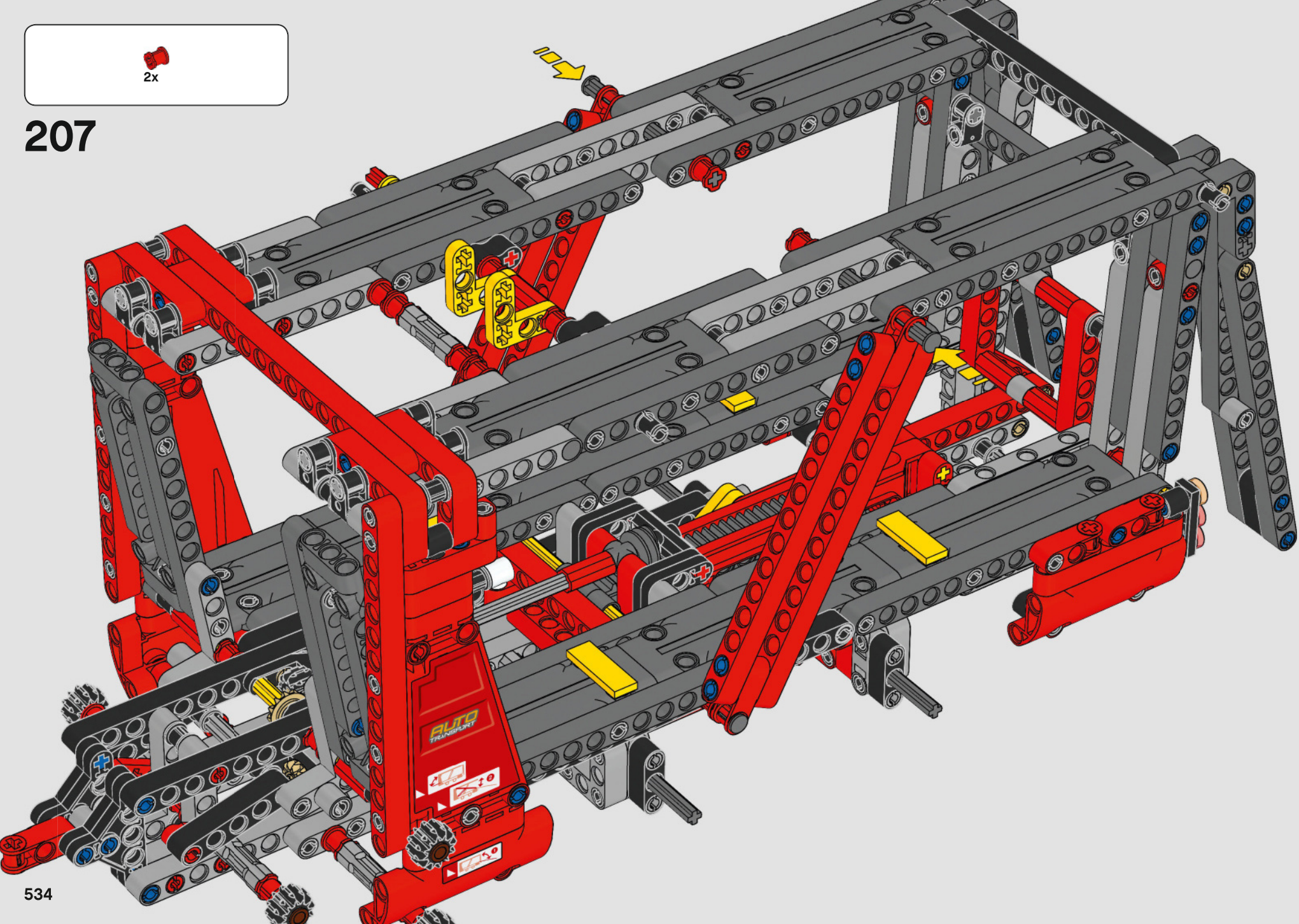

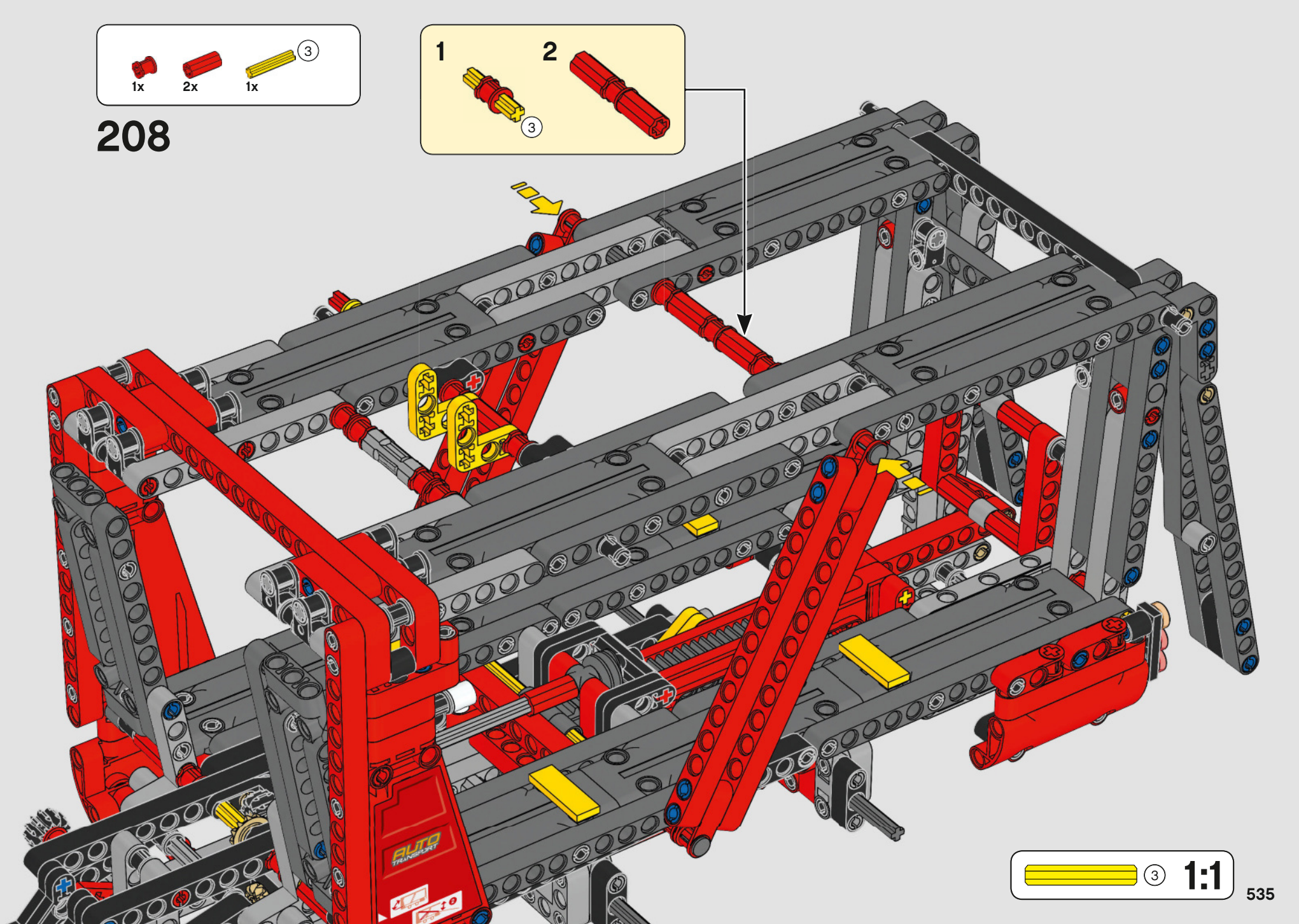
1x
2x
3
1x
208
1
2
3
AUTO
TRANSPORT
3
1:1

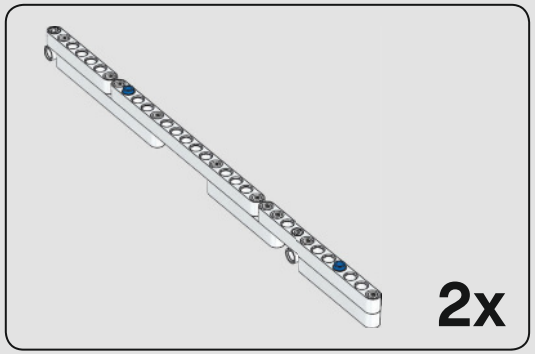

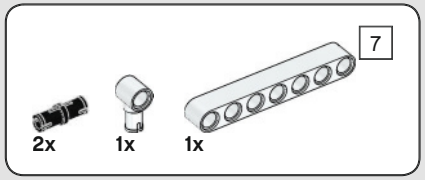

209

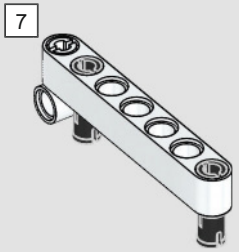

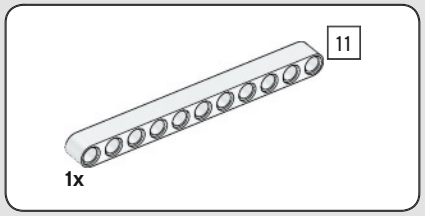

210

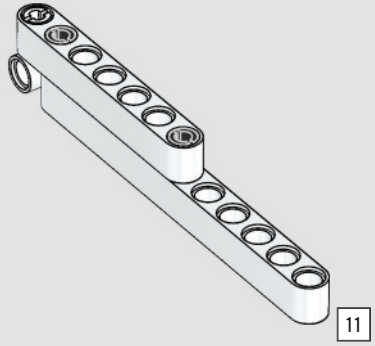

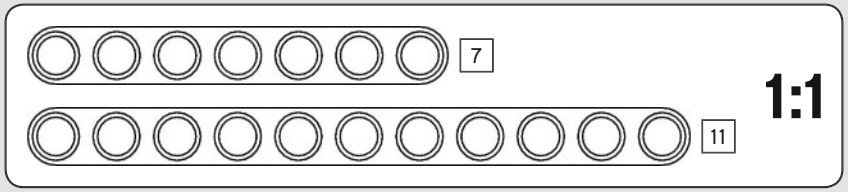

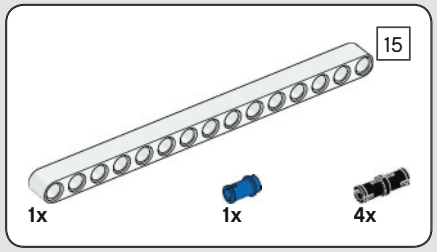

211

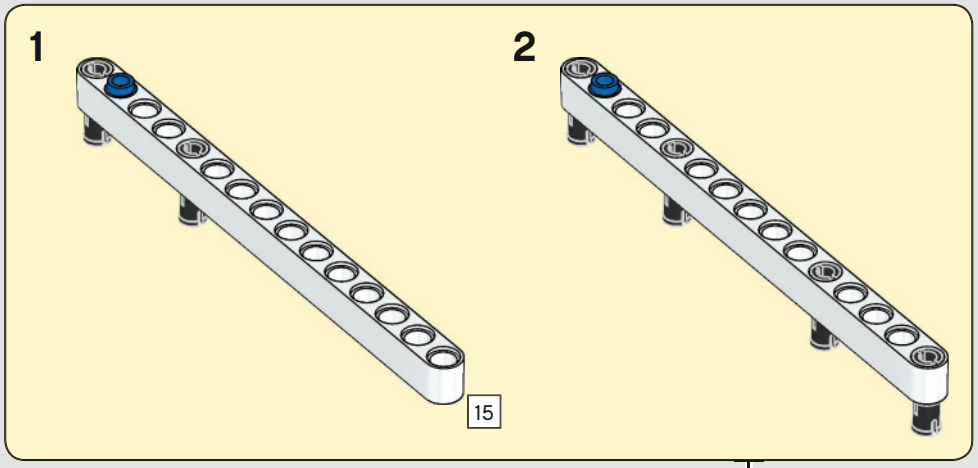

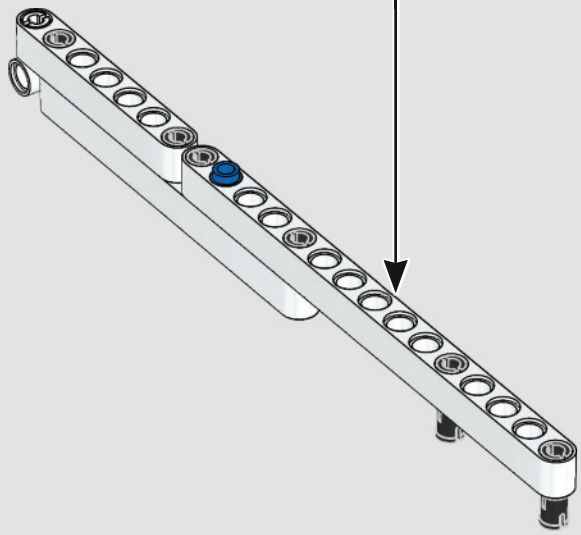

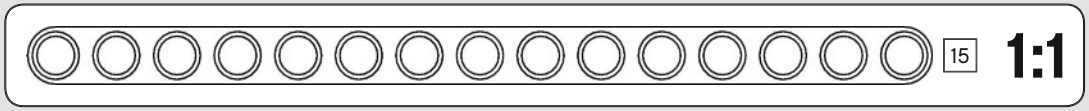

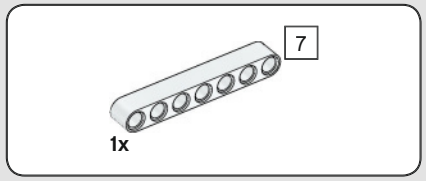

212

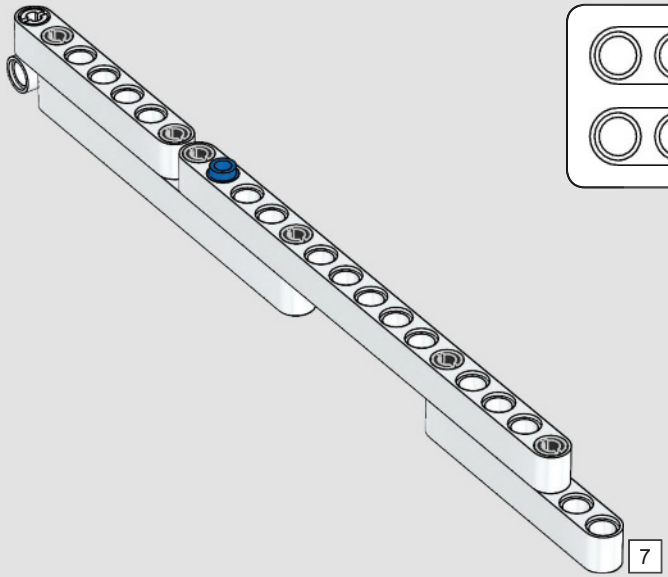

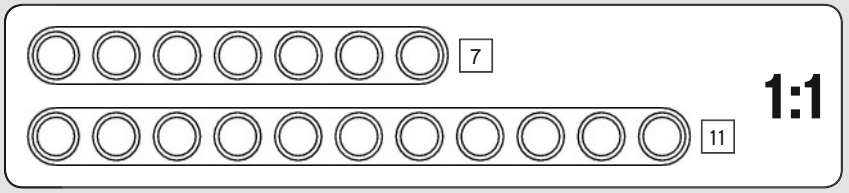

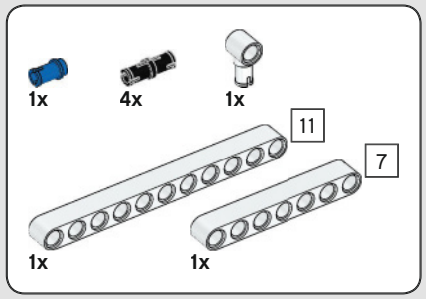

213

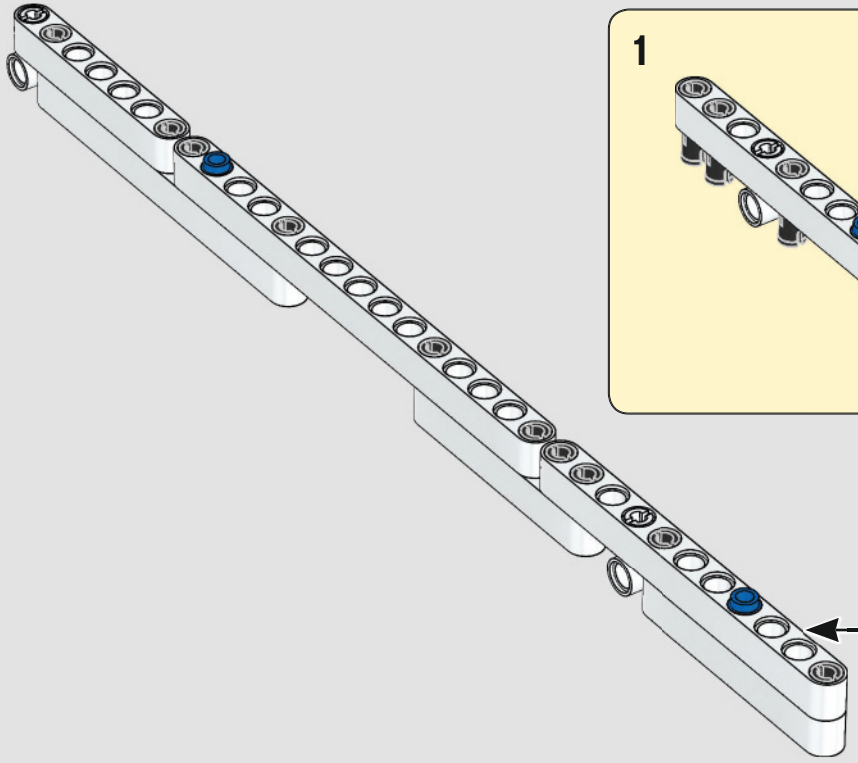

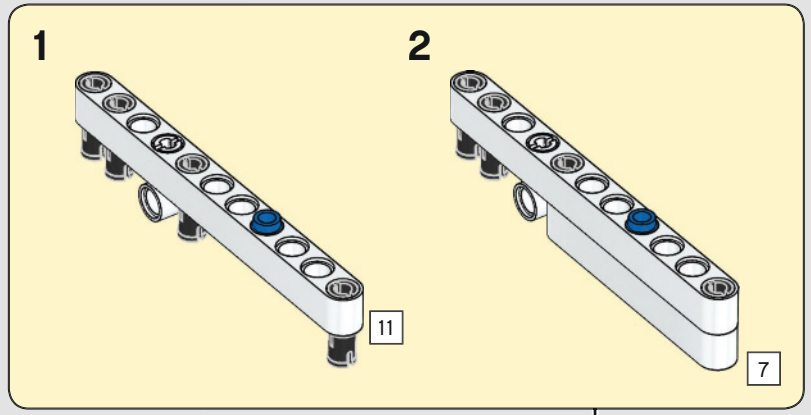

214

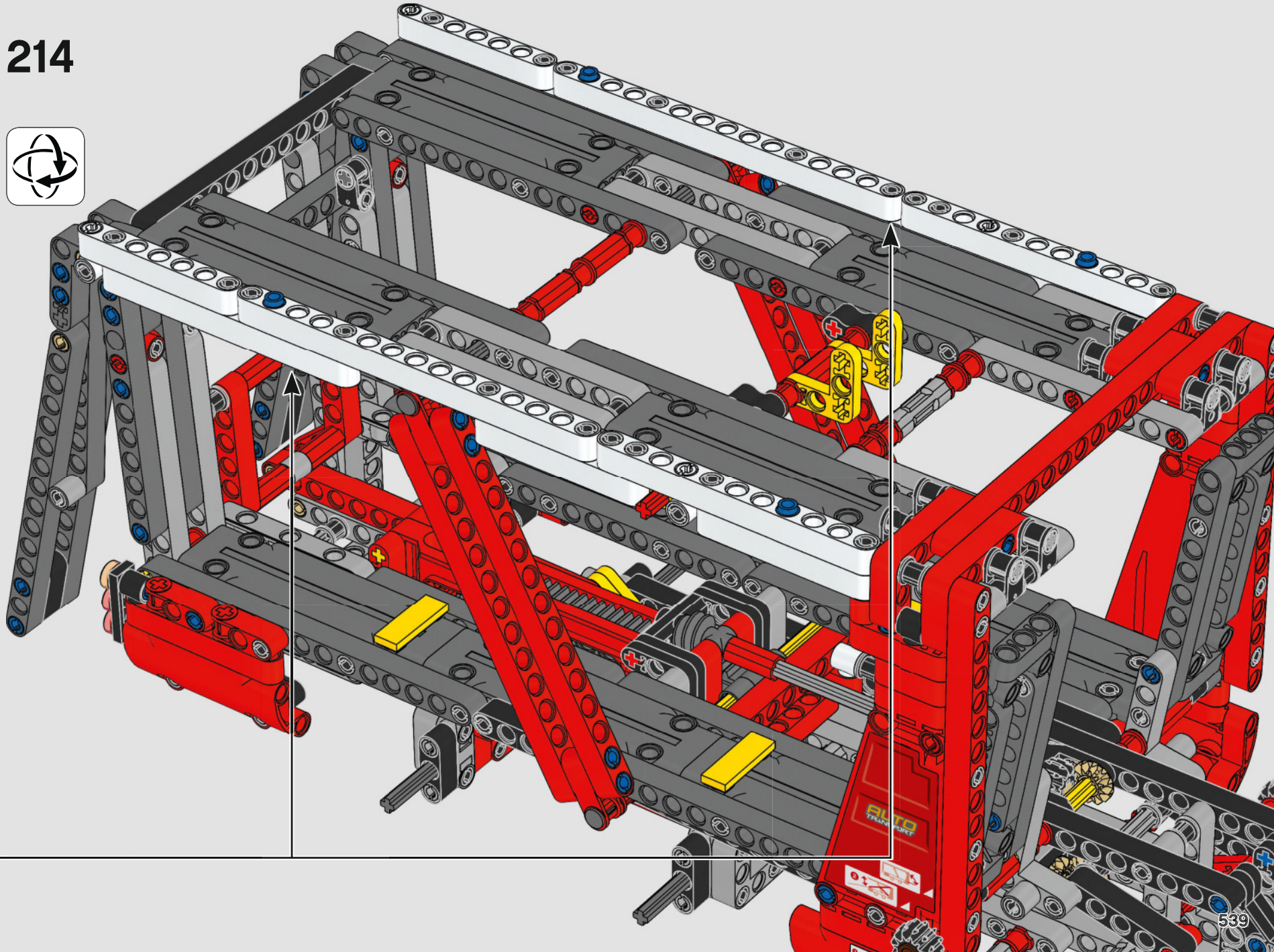

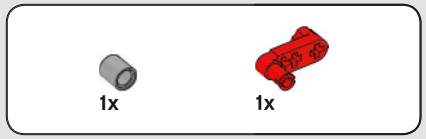

215



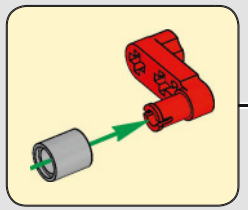

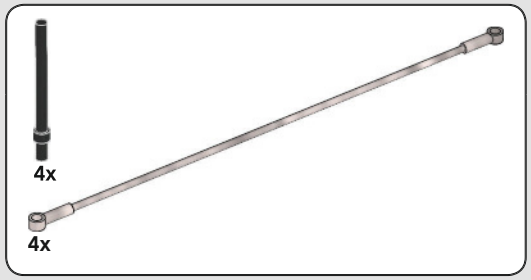

216

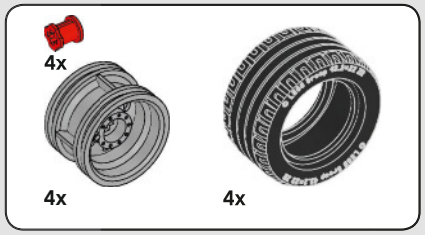

217

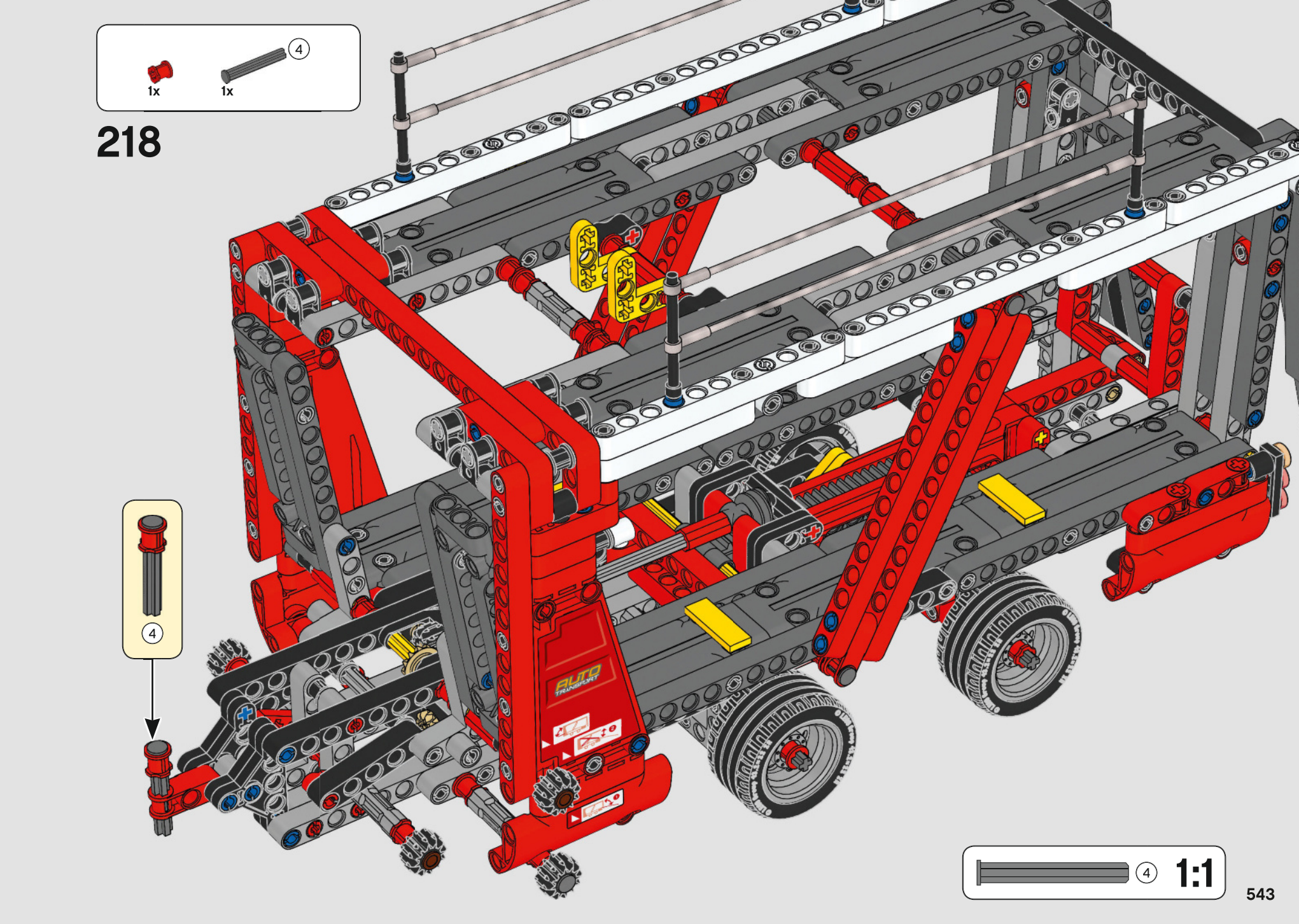
1x
4
1x
218
4
AUTO
TRANSPORT
4
1:1

219

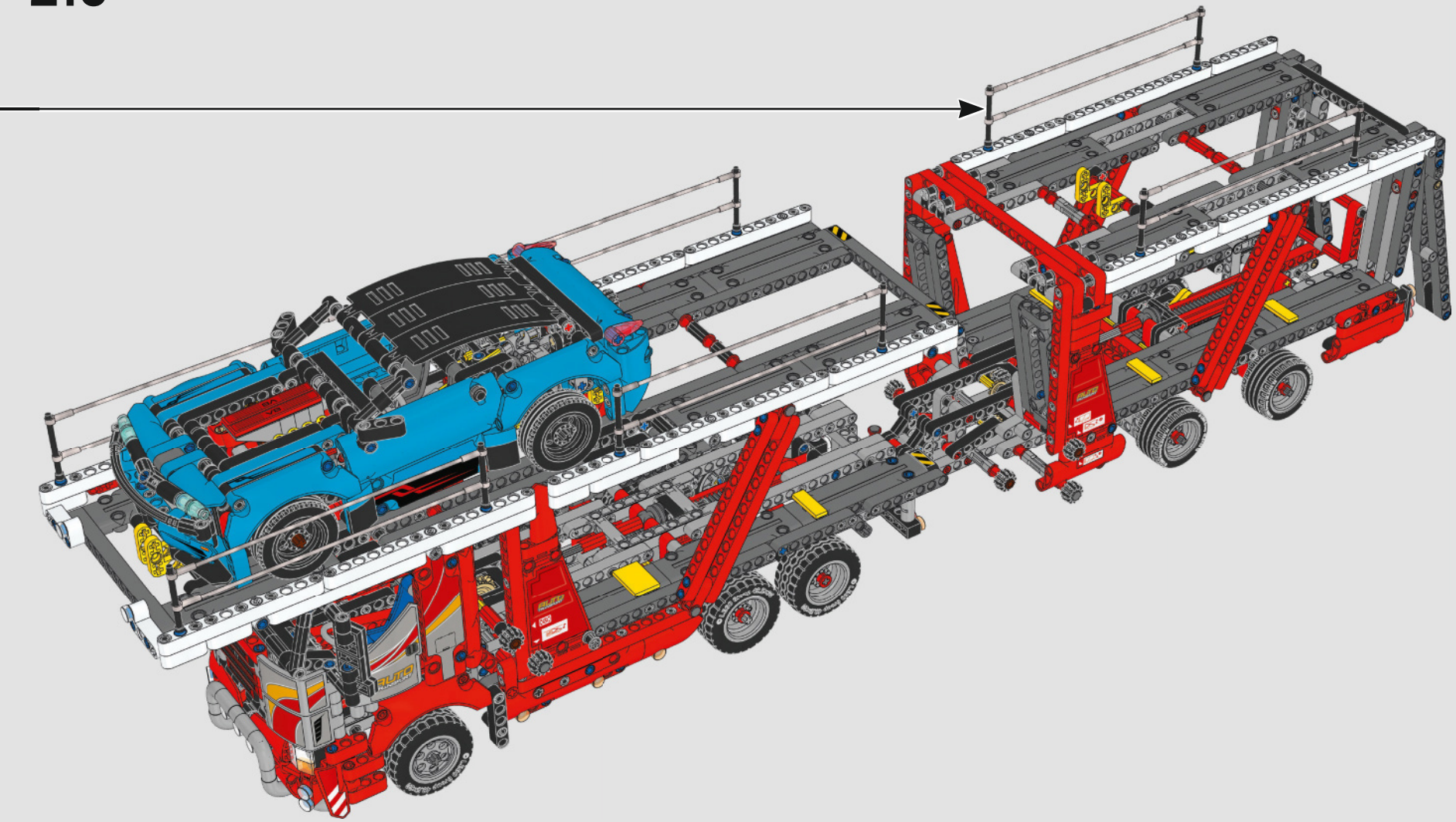

1



2



3







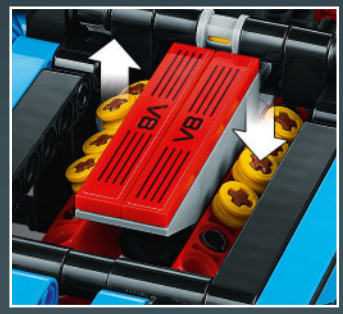
V8




AUTO
TRANSPORT

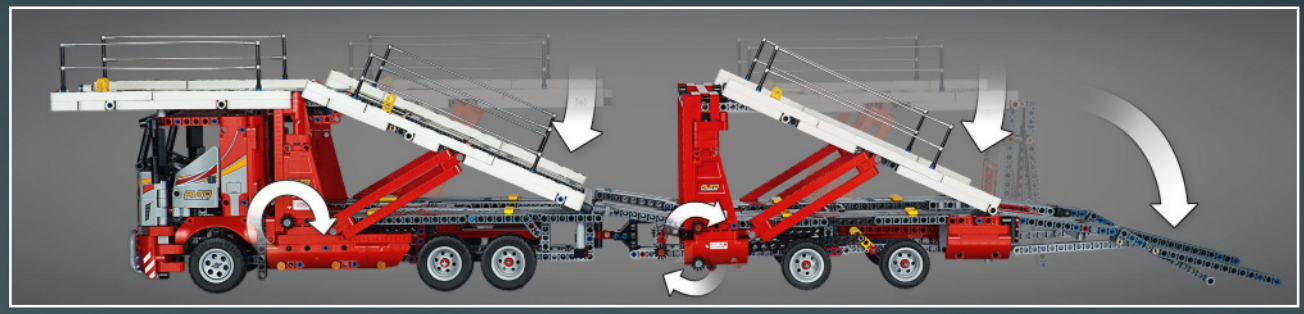

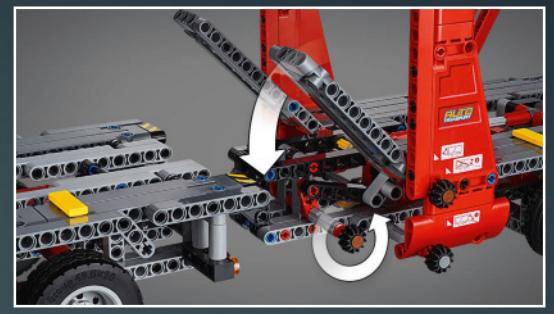

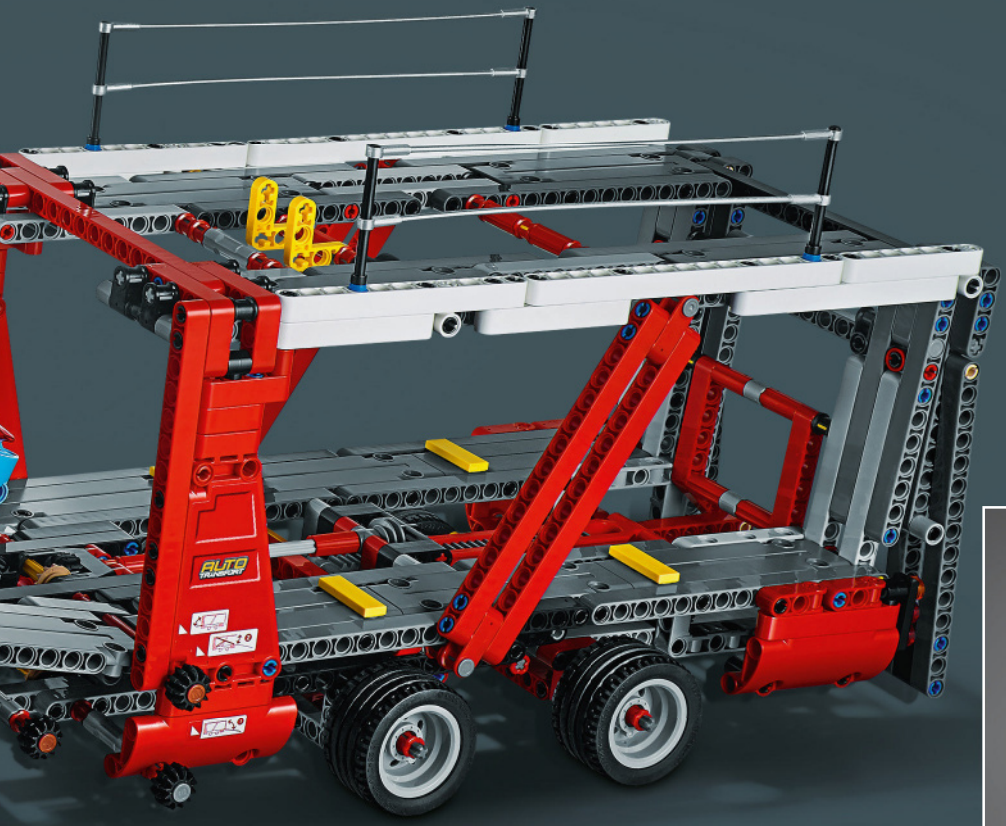

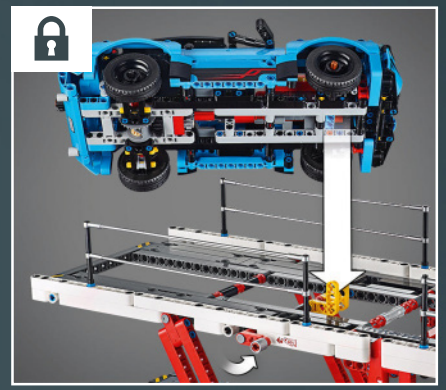


42093
LEGO
TECHNIC
9+


LEGO TECHNIC
42098
42097

LEGO TECHNICTM

LIEBHERR



42100



42099

LEGO® TECHNIC™ CONTROL+
Check for compatibility and FAQ
Kompatibilitätsprüfung und häufig gestellte Fragen
Vérifier la compatibilité et FAQ
Vérification de la compatibilité et FAQ
Controlla la compatibilità e le FAQ
Información sobre compatibilidad y P+F
Verificar a compatibilidade e FAQ
Ellenőrizd a kompatibilitást és a GYIK-et
Informācija par saderību un bieži uzdotie jautājumi
查看兼容性与常见问题
LEGO.com/devicecheck





"Liebherr" is a trademark of Liebherr-International AG, used under license by LEGO System A/S.

The Bluetooth® word mark and logos are registered trademarks owned by Bluetooth SIG, Inc. and any use of such marks by LEGO System A/S is under license. Other trademarks and trade names are those of their respective owners.


5x
6168687


3x
6176754


2x
6254216


22
3x
6022752


8x
6008527


21
3x
6022750


32x
4142865


5x
6167939


39x
4513174


6x
4185664


11x
6167937


2x
302221


46x
6209519


10x
6194079


68x
4227155


2x
4153718


30x
6273712

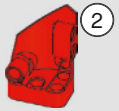
2
1x
6138746


1
1x
6138745


12x
4141270


20x
4143154


2x
389421


4x
4113858


7
14x
4495933


4x
6227232


10
2x
6130005


2x
6279884


2x
6254783

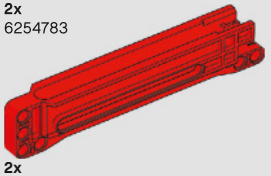
2x
6114965

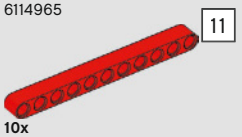
11
10x
4562805

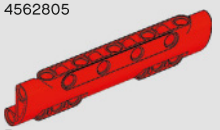
5x
6036771

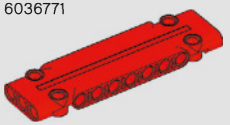
2x
6224922

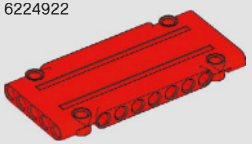
1x
6064661

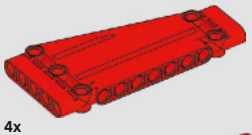
4x
6258093

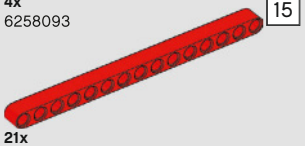
15
21x
4542575


2x
6012451


3x
6170153


20x
6006141


1x
4610374


2x
6167281

4
18x
6083620

6x
4210667

2x
4525184

2x
6268008

5,5
7x
4508553

7
2x
4495931

2x
4281516

24x
6127205

6x
4112289

3
42x
6130007

6x
4558172

25x
4239601

4x
4199345

2x
6179184

7
14x
6130009

11
6x
6130012

3
22x
6135494

5
4x
6159763

8
13x
4499858

11
16x
4603472

2x
6114979

15
35x
4542576

10x
4646865

2x
6245265

12x
4565452

5x
6013938

6x
4666579

1x
6031962

11x
4514554

7x
4666999

12x
6274738

2x
6245250

2x
6240204

2x
6251294

8x
6258607

2x
6275769

2x
6238677

2x
6139460

69x
4143005

72x
4206482

222x
4514553

2x
6133684

31x
6253271

2x
6215107

7x
4208160

4x
4118980

7
12x
4495927

11
12x
6028103

15
6x
4542578

4x
6137300

4x
6153538

22
1x
6203233

21
1x
6203232

2
2x
6163682

1
2x
6163684

5
3x
6163687

8x
6211951

9
4x
6211954

4x
6257067

4x
6214766

2x
6176880


4x
6271869


1x
4107084


12x
6170421


3x
614126


9x
6121485


32x
6073231


2x
4560174


23x
6284699


15x
4177431


31x
6261371


14x
6173119


518x
4121715


73x
4140801


6x
6089119


6x
4198367


2x
4177444


4x
4162857


15x
4512363


2x
306926


2x
6192309


4x
6093977


8x
4112287


24x
4107828


4x
6053077


4x
6061032


2x
300326


24x
4142822


16x
6007966


1x
6261386


2x
4560182


1x
4238840


2x
362326


12x
4120017


21x
370526
4


2x
370126


4x
4558692


4x
6010864


4x
6251174


4x
6182551

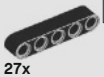
27x
4142135
5

4x
4114634

1x
370626
6

4x
4184286

1x
4562009

6x
4495935
7

6x
6055626

2x
4111998
9

1x
4645732
11

5x
6029578

1x
4501290
12

1x
370826

1x
6031916

3x
6208345

8x
4522933
13

1x
6023036
21

1x
6022761
22

22x
4211713

10x
4297210

3x
4535768
9

19x
6102449
9

2x
4539880

5x
4540797

26x
4542577
15

12x
6210590

1x
6030215
14

1x
6030217
13

17x
6196757

10x
4225033

1x
4525904

2x
4580510

4x
6176758

2x
6116608

1x
4211570

2x
6271831

4x
6029206

17x
4211639
5

2x
4211651
5

1x
6122217

51x
6183784

2x
4211758

11x
6173127

6x
6151349

4x
4211807

9x
4211714

3x
6280396

8x
6276969

5x
4211541

2x
4494222

1x
4211413

Customer Service
Kundenservice
Service Consommateurs
Servicio Al Consumidor
LEGO.com/service or dial
: 00800 5346 5555
: 1-800-422-5346



LEGO.com/productfeedback

GEWINNE

Erzähle uns auf www.LEGO.com/productfeedback

etwas über die Erfahrungen, die du mit diesem LEGO® Set gemacht hast, und sichere dir die Chance auf einen coolen LEGO Preis!

Es gelten die Teilnahmebedingungen

GAGNE

Rends-toi sur www.LEGO.com/productfeedback

et donne-nous quelques commentaires sur ce produit LEGO® pour avoir une chance de gagner un prix LEGO !

Voir Conditions Générales

GANA

Visita www.LEGO.com/productfeedback

y envíanos tu opinión acerca de este set LEGO®. ¡Participarás en el sorteo de un premio LEGO!

Términos y Condiciones aplicables

获取奖品

登录 *www.LEGO.com/productfeedback*

给出关于此乐高®套装的简短反馈，就有机会获得炫酷乐高奖品

《条款及条件》适用

경품 당첨 기회

www.LEGO.com/productfeedback

페이지로 이동하여 이 레고® 세트에 대한 간략한 피드백을 보내 주시고 멋진 레고 경품을 탈 수 있는 기회도 잡으십시오

약관 적용

ЗАПОЛНИ АНКЕТУ И ПОЛУЧИ ПРИЗ

Перейди по ссылке www.LEGO.com/productfeedback

ответь всего на несколько вопросов об этом наборе LEGO®, и у тебя появится шанс выиграть замечательный приз от компании LEGO.

Применяются Условия и правила участия

LEGO and the LEGO logo are trademarks of the/sont des marques de commerce du/son marcas registradas de LEGO Group. ©2019 The LEGO Group.