LEGO
THE BATMAN MOVIE
70918
LEGO.com/BATMANMOVIE

1

2

3

4

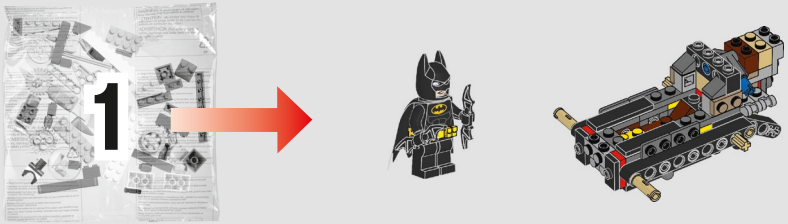
1

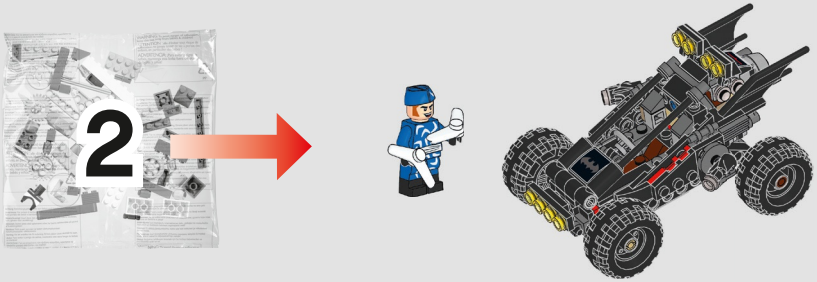
2

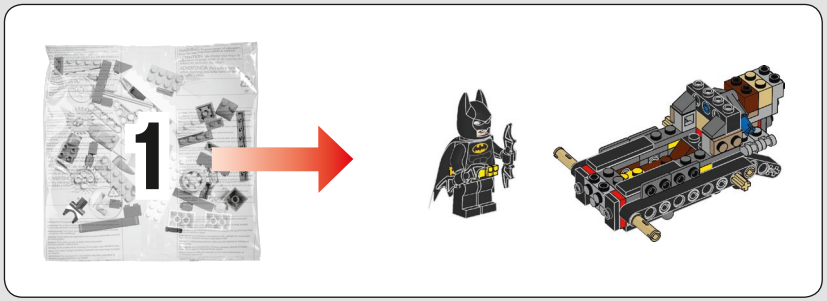
1

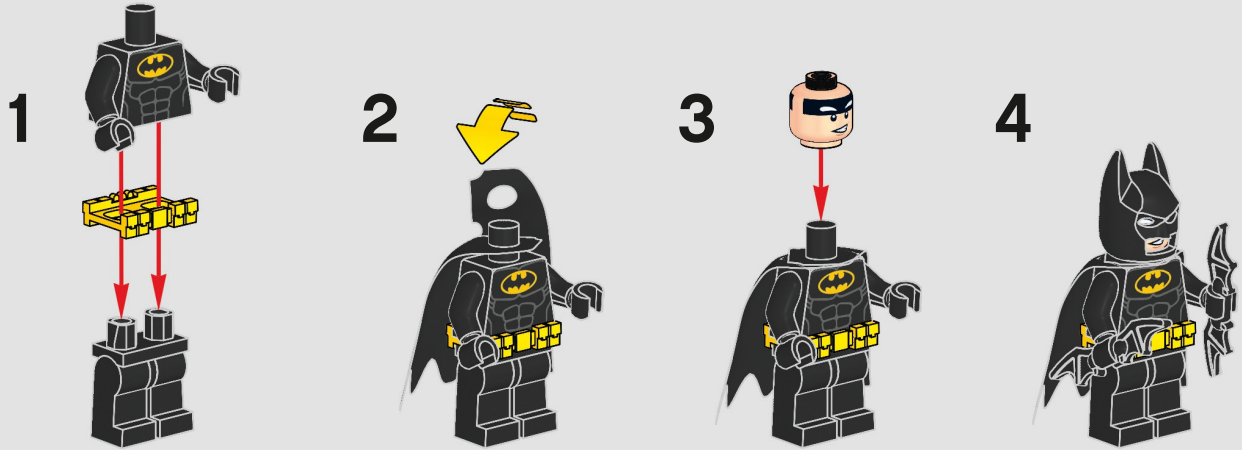
1
2
3
4

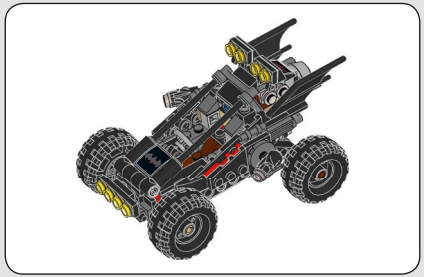

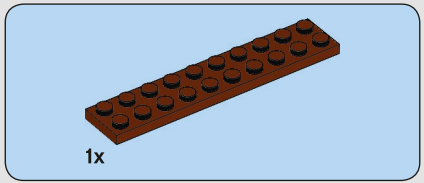

1

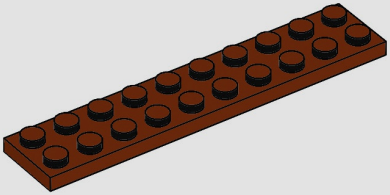

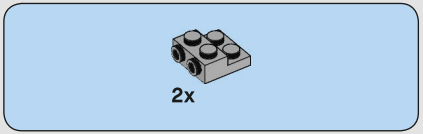

2

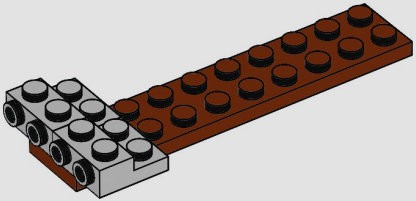

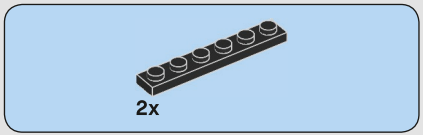

3

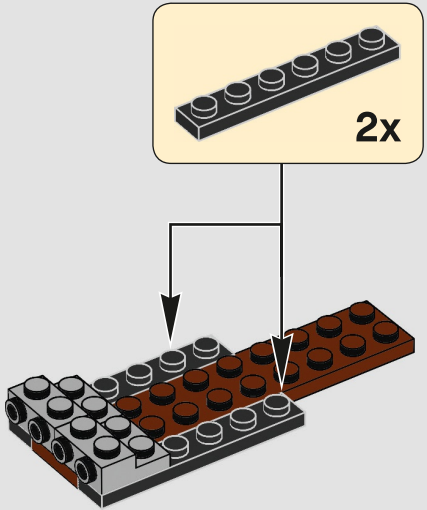

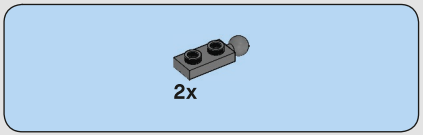

4

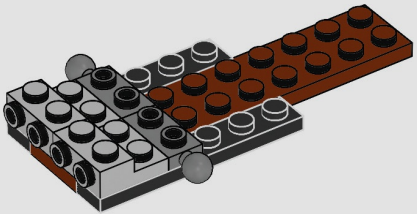

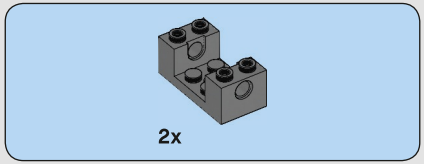

5

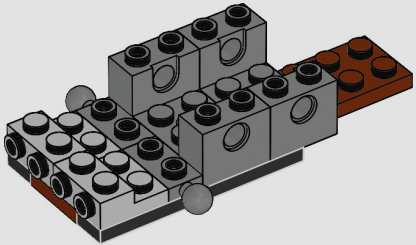

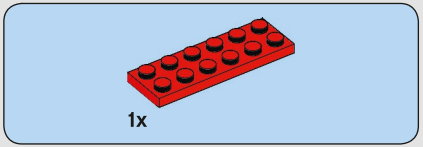

6

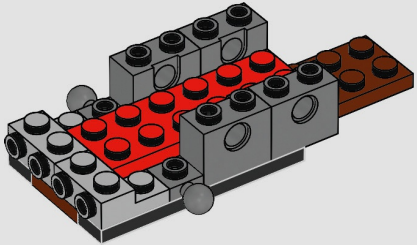

7

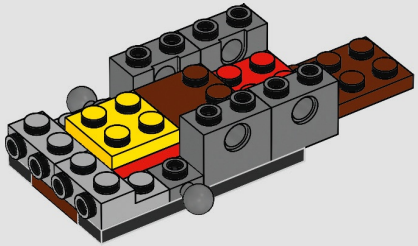

8

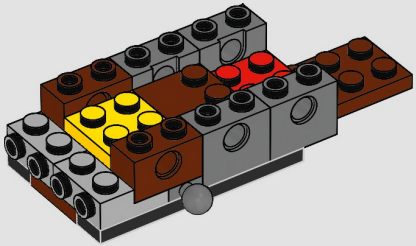

9

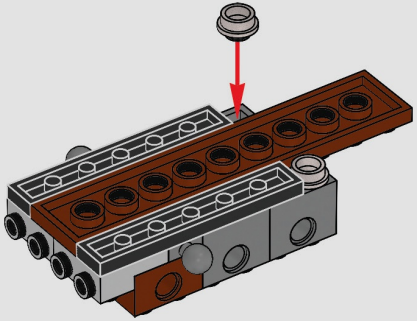

10

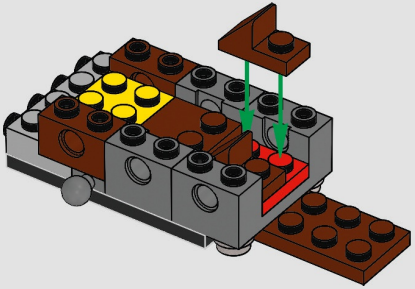

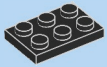

1x

11

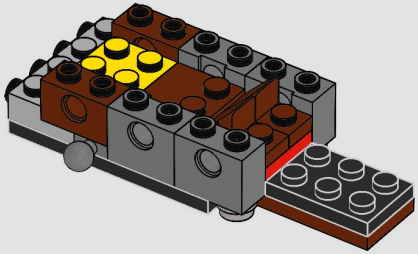

1x

1x

12

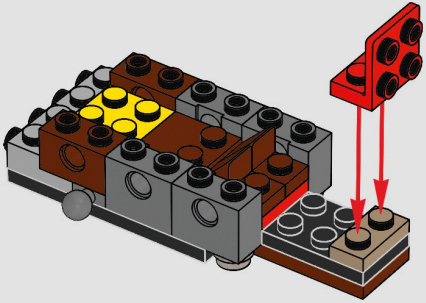

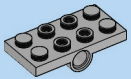

13

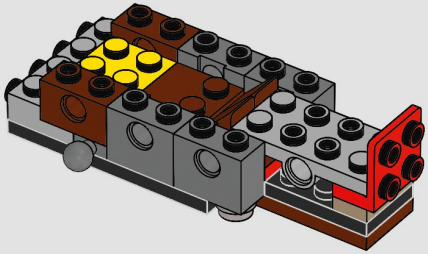

14

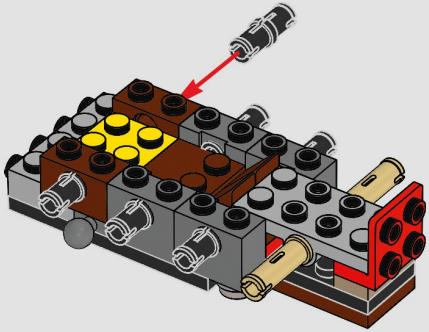

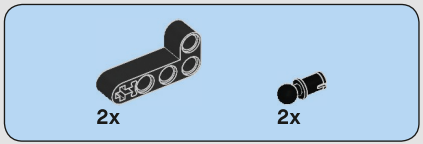

15

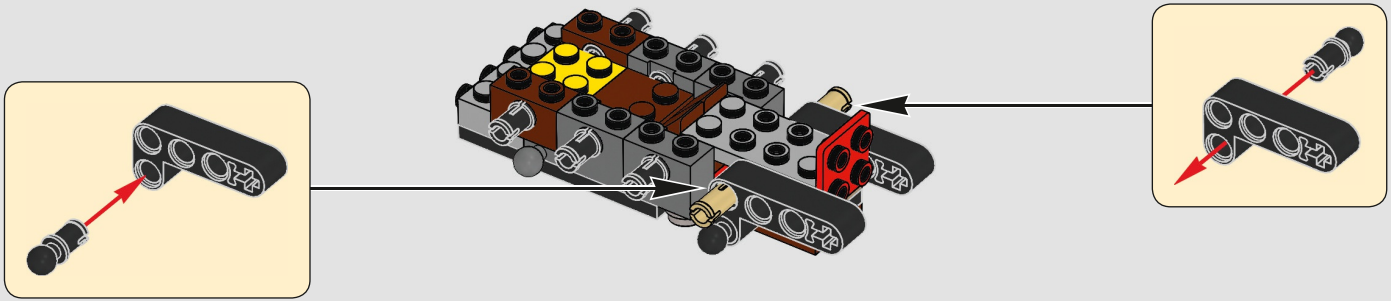

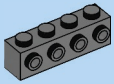

1x

16

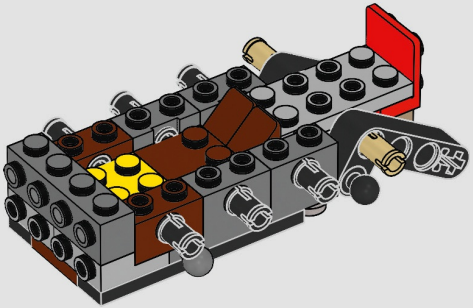

1x

17

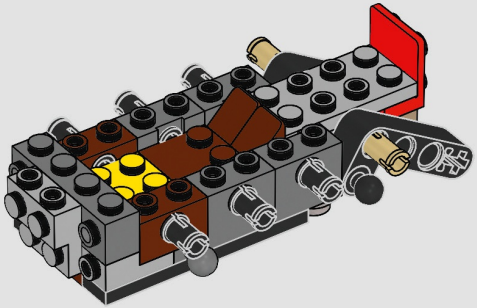

18

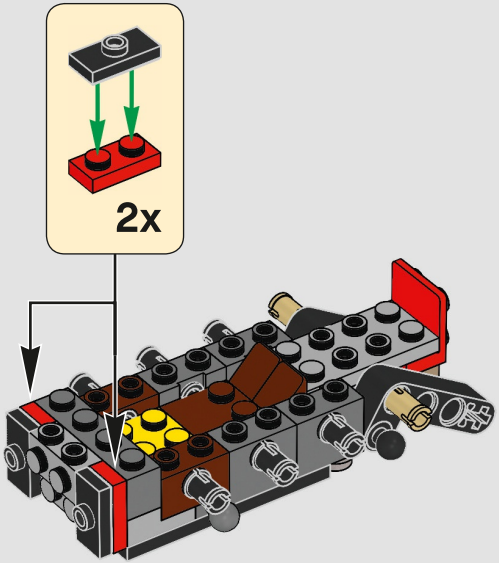

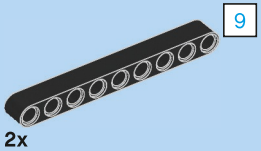

19

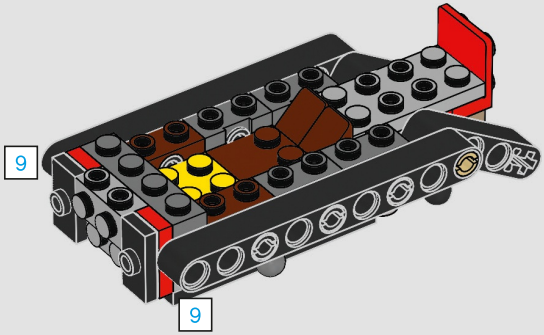

1:1

2x

20

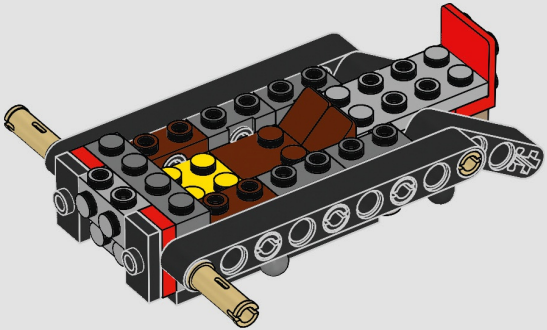

2x

21

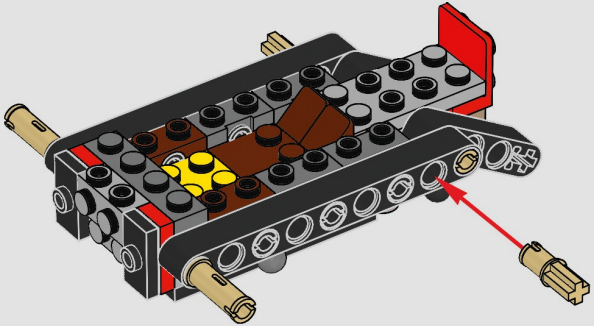

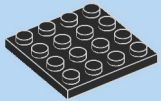

1x

22

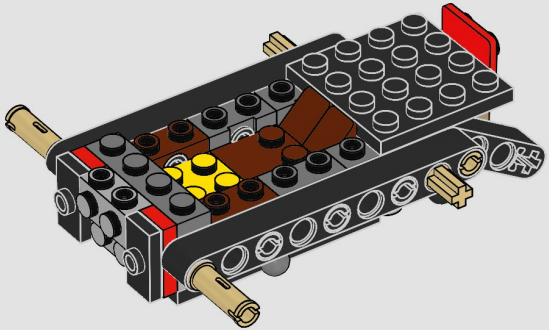

2x 4x

23

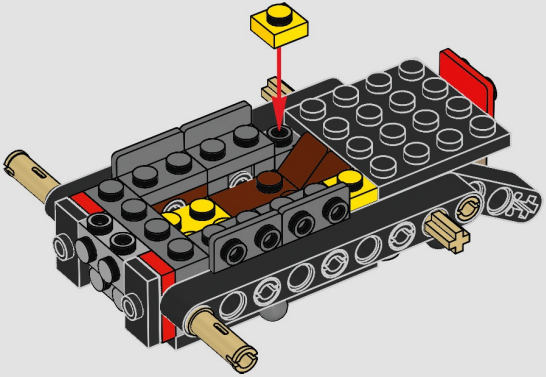

24

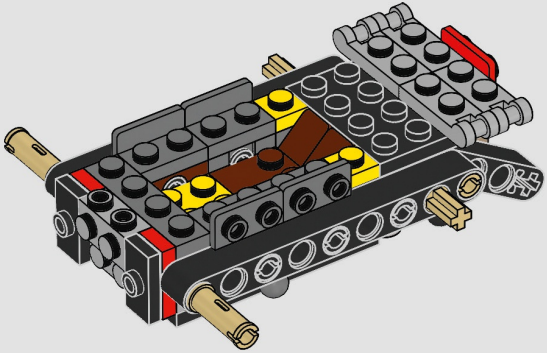

25

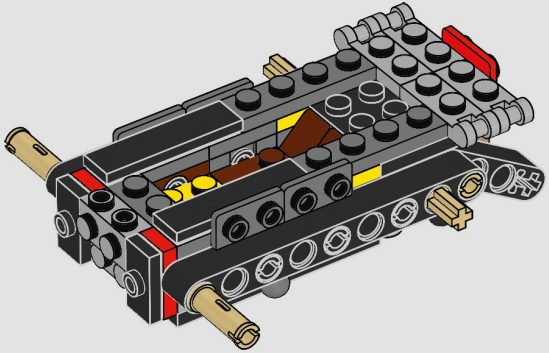

26

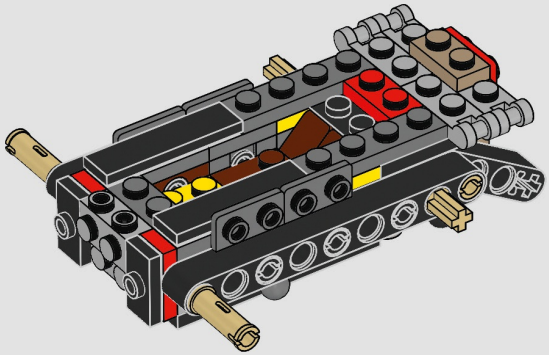

27

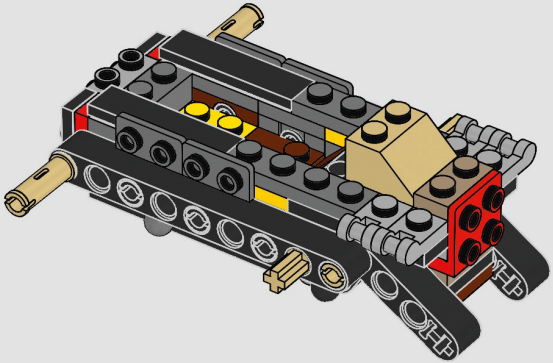

4x

28

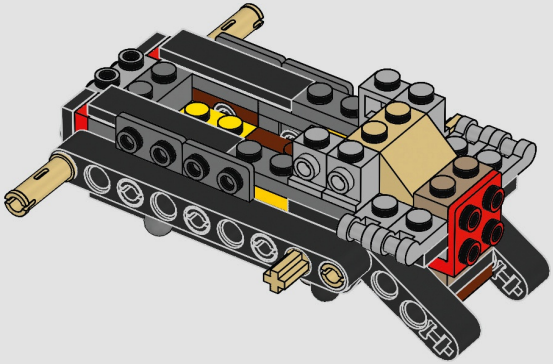

2x

29

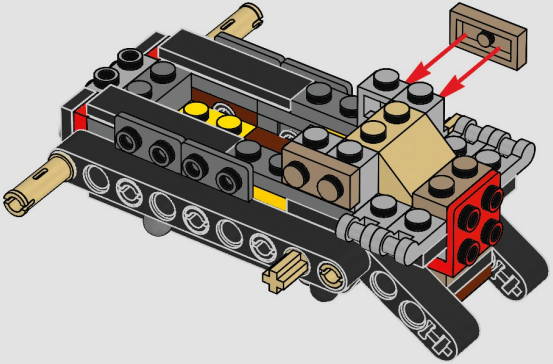

30

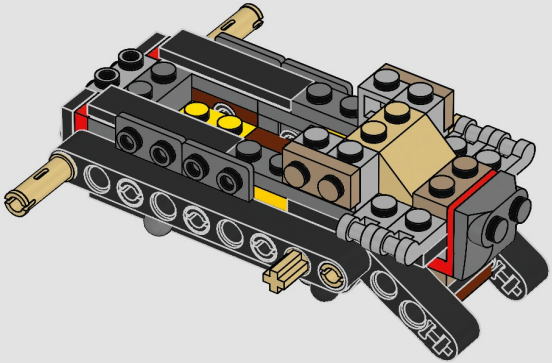

31

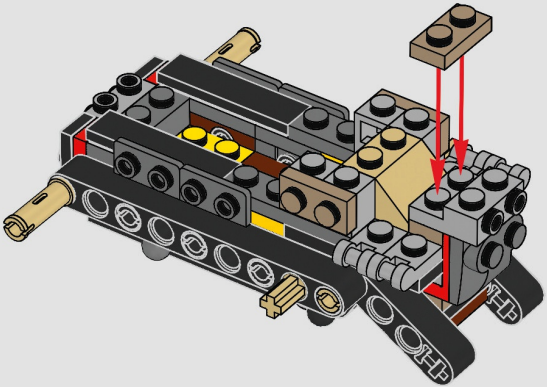

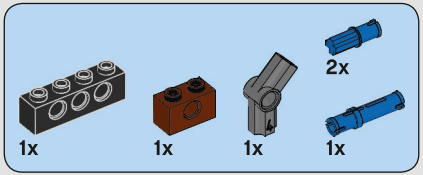

32

1

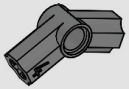

2

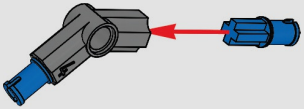

3

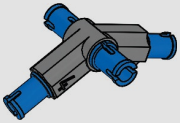

4

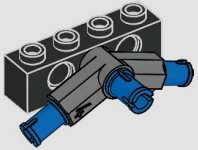

5

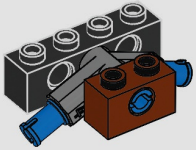

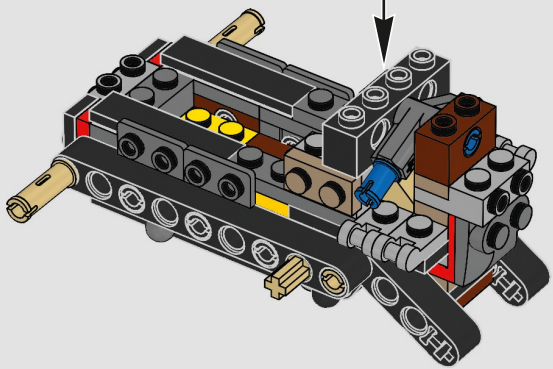

1x

33

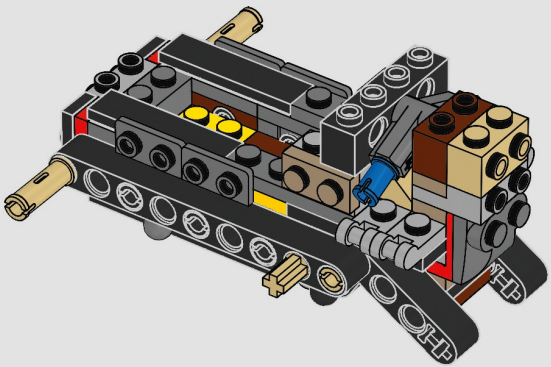

34

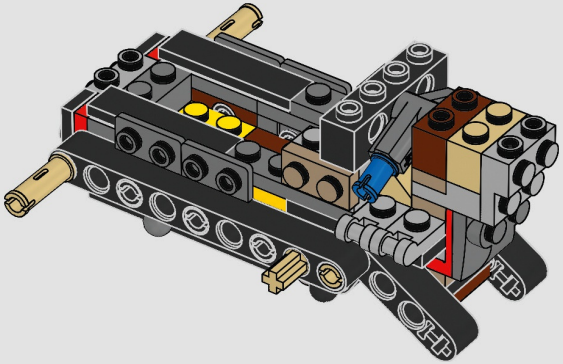

35

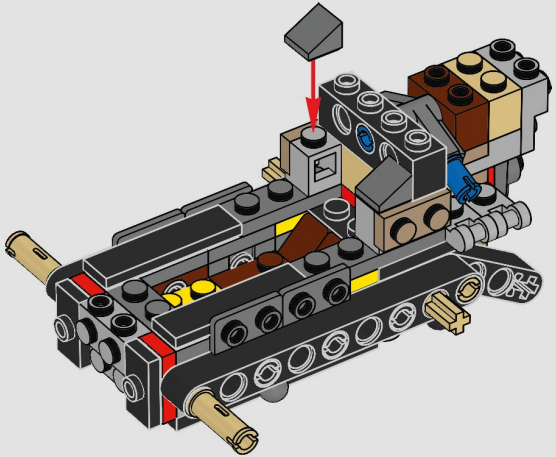

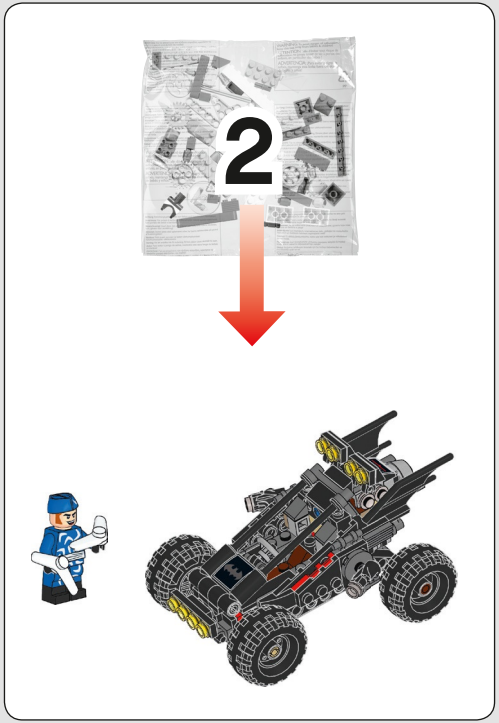
2

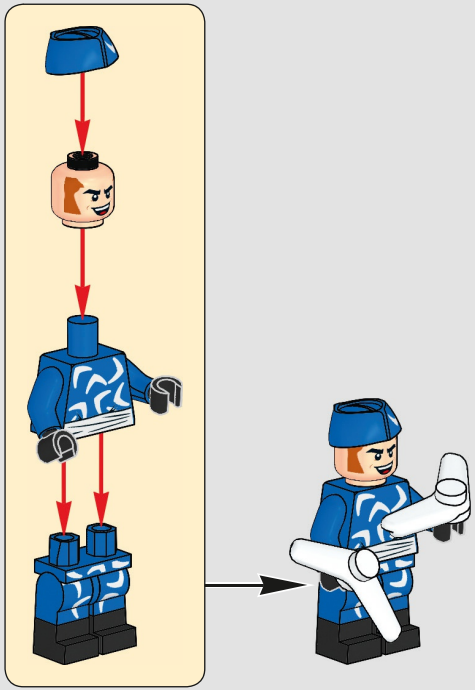

36

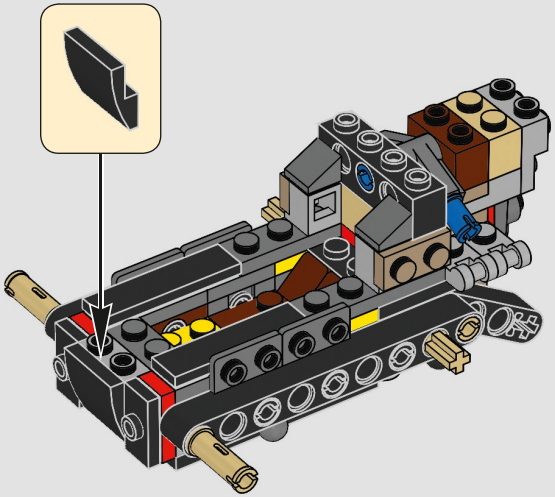

37

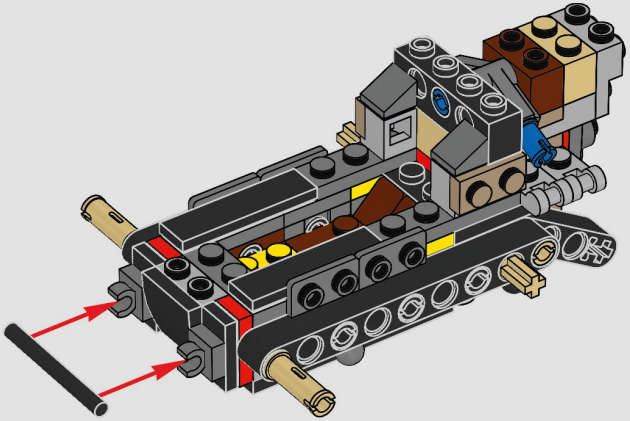

2x

38

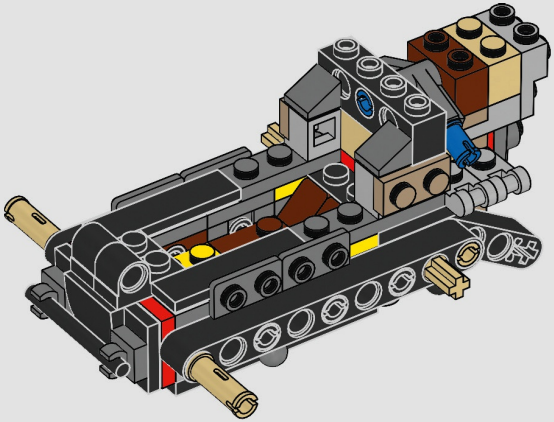

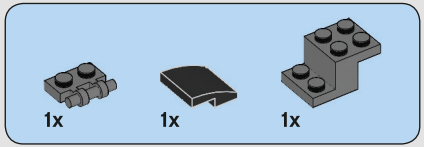

39

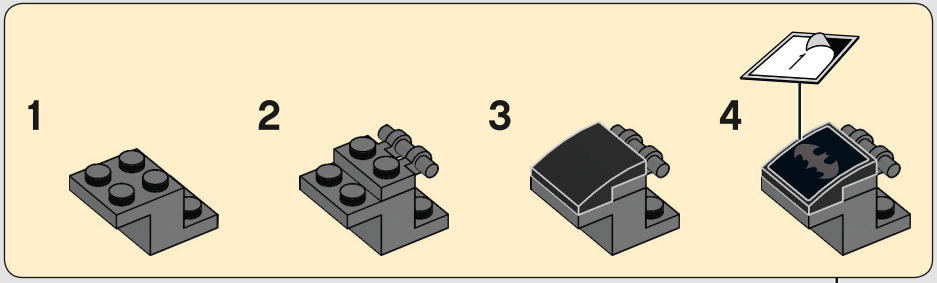

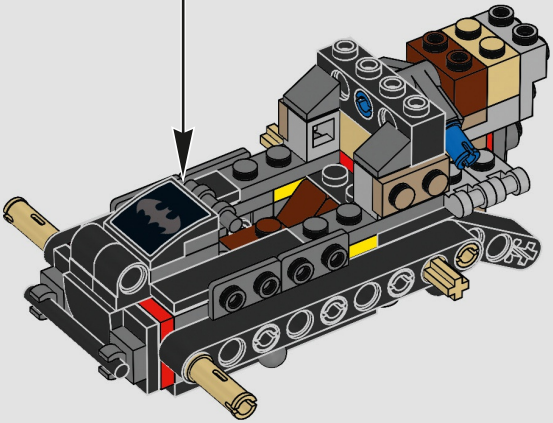

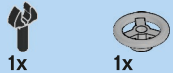

40

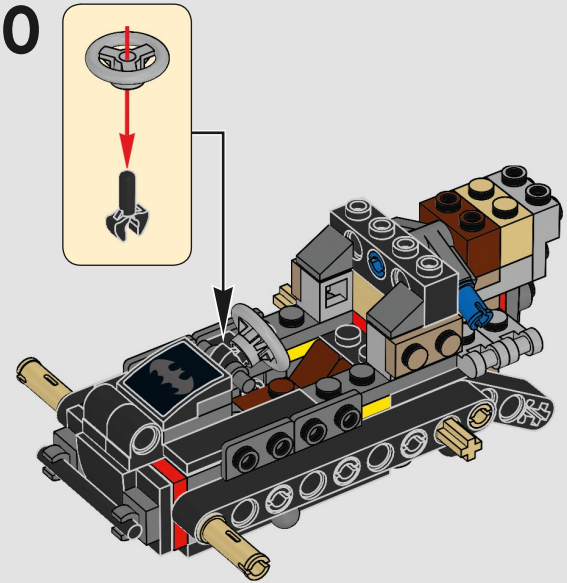

41

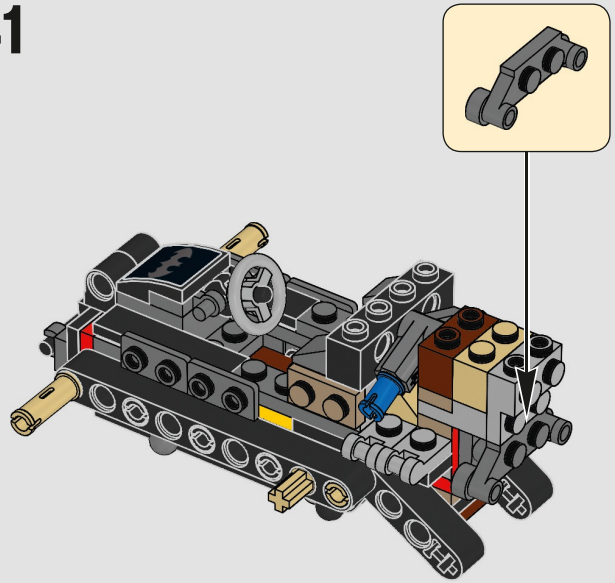

42

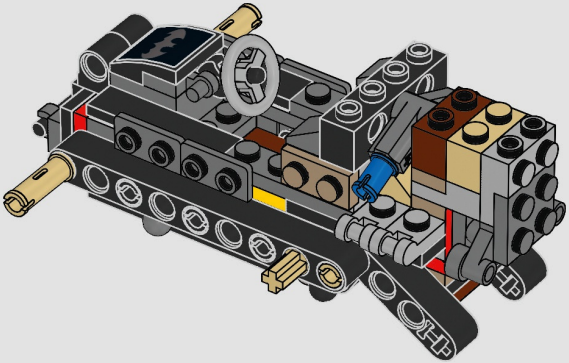

43

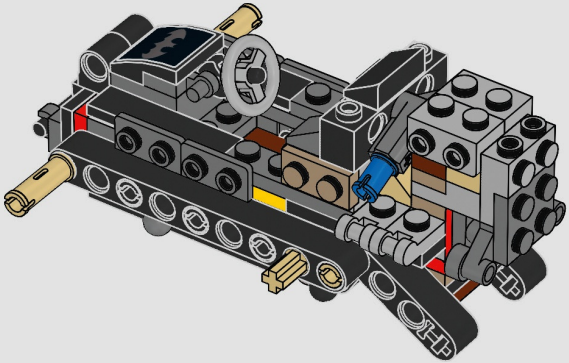

44

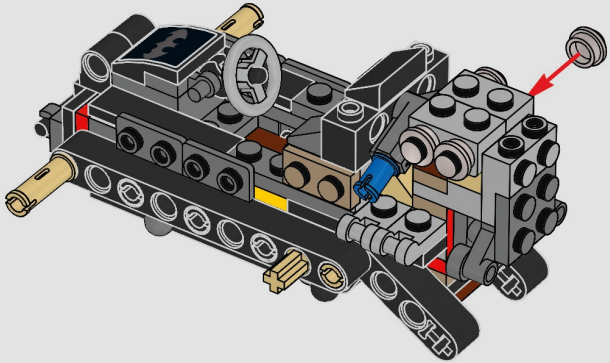

45

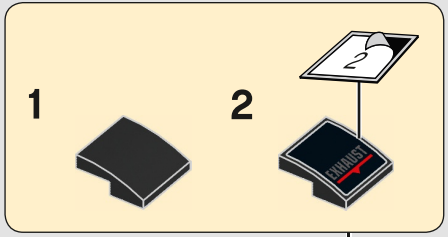

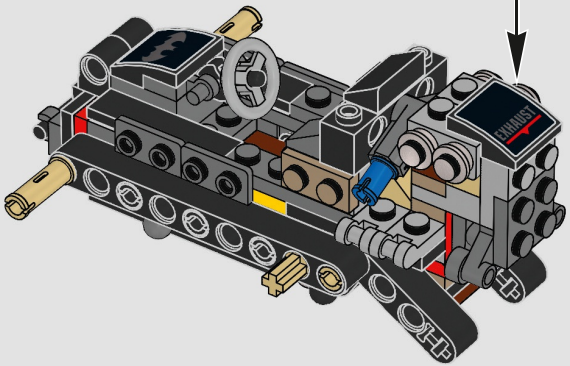

46

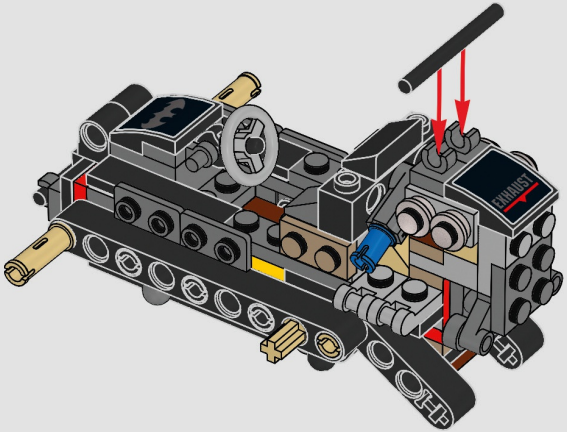

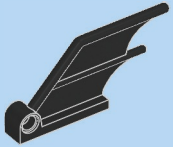

47

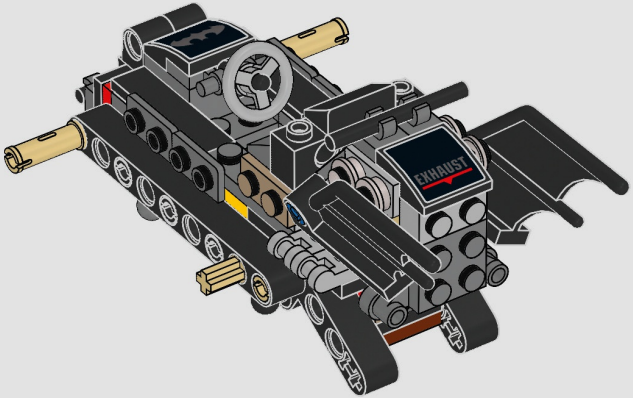

48

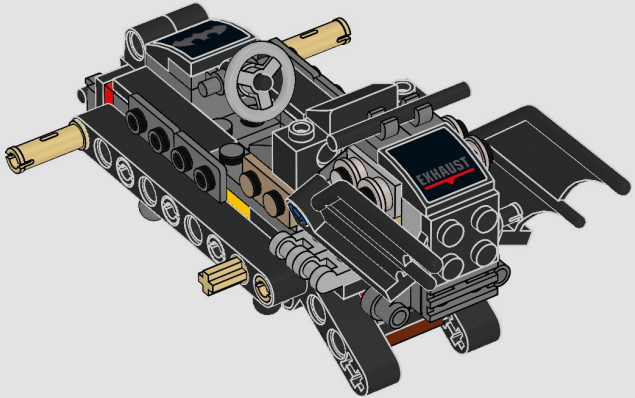

49

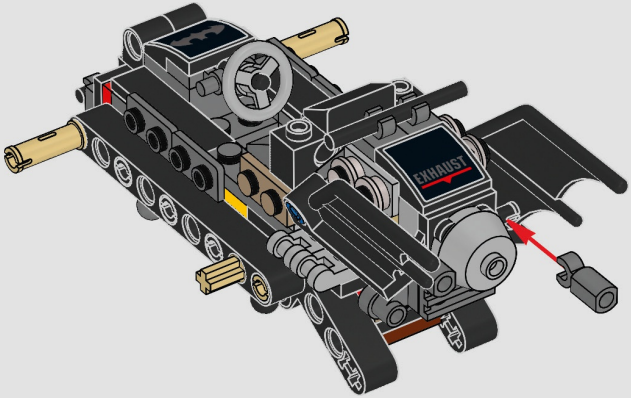

1x

50

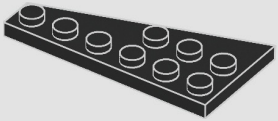

1x

1x

51

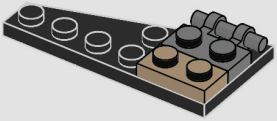

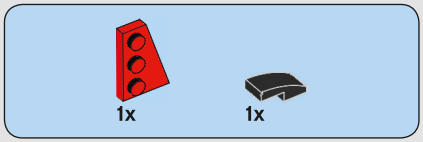

52

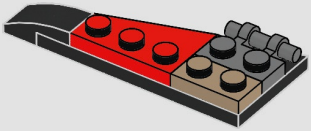

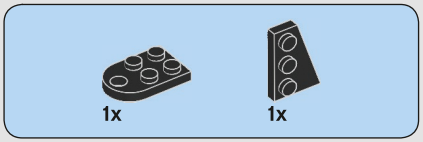

53

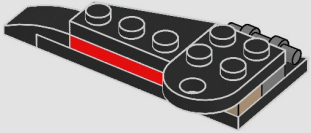

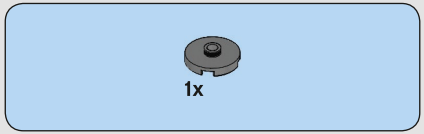

54

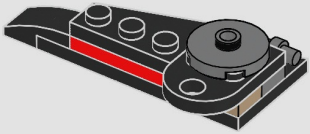

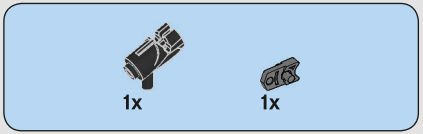

55

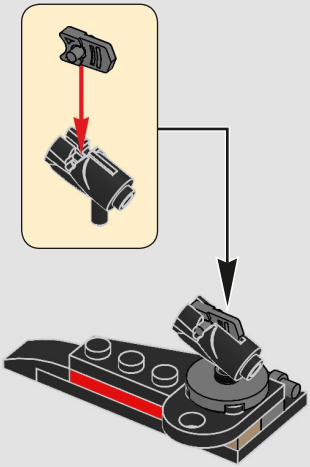

56

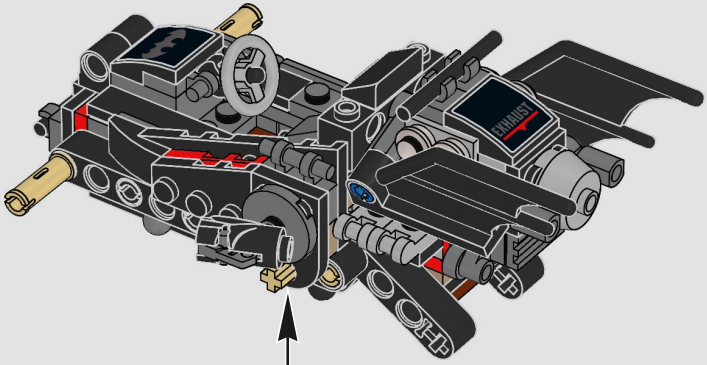

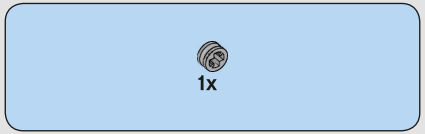

57

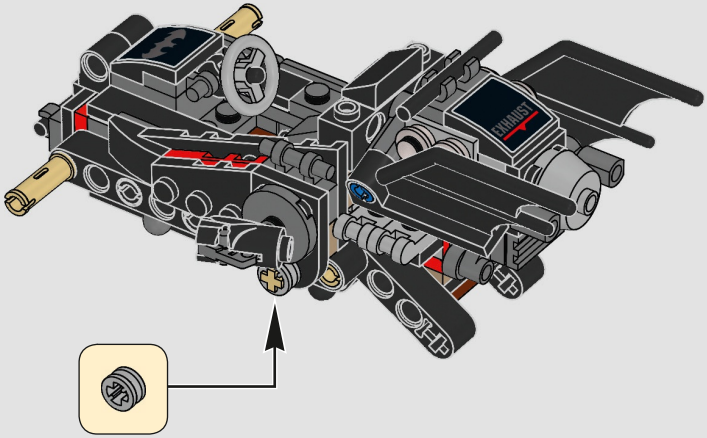

58

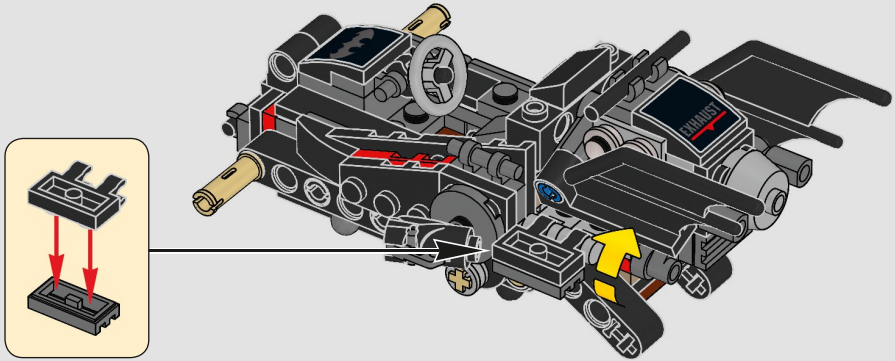

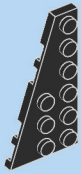

59

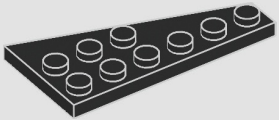

60

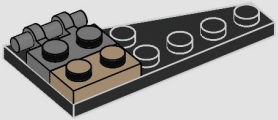

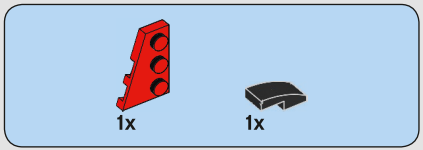

61

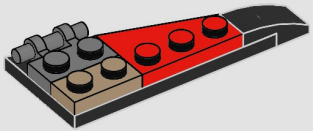

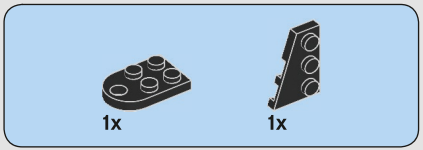

62

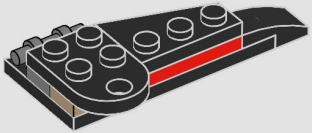

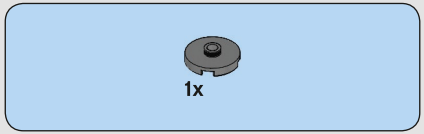

63

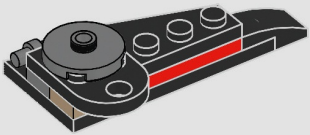

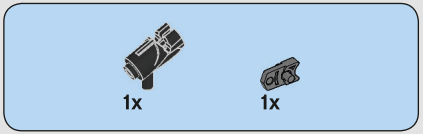

64

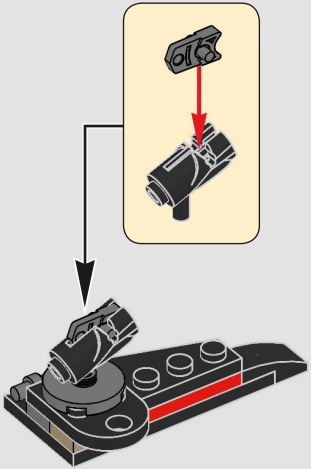

65

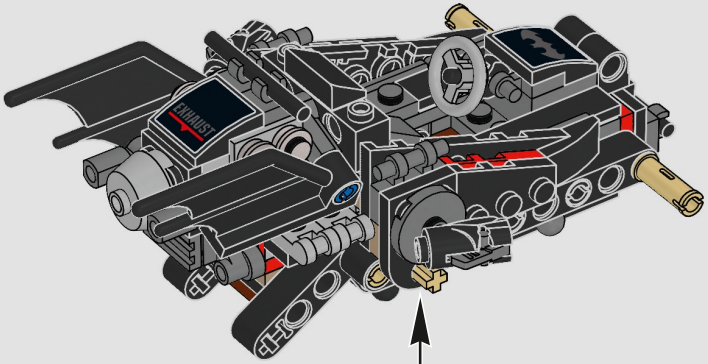

1x

66

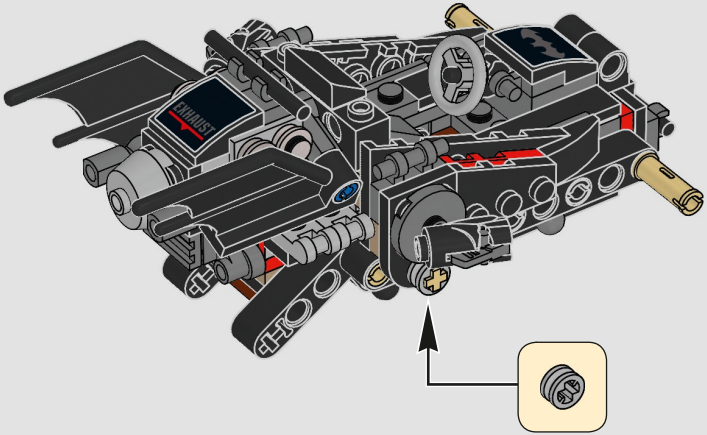

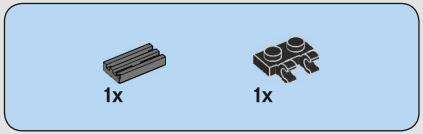

67

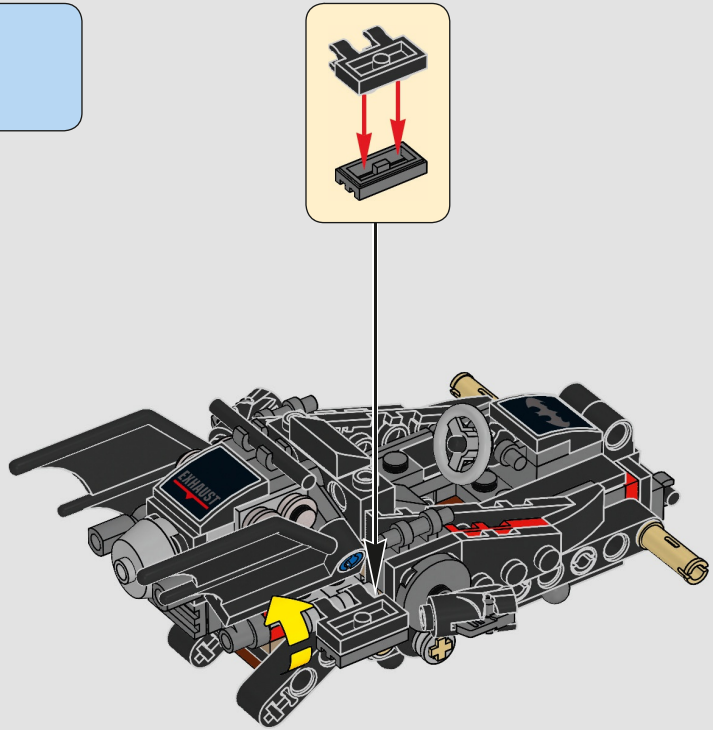

2x

68

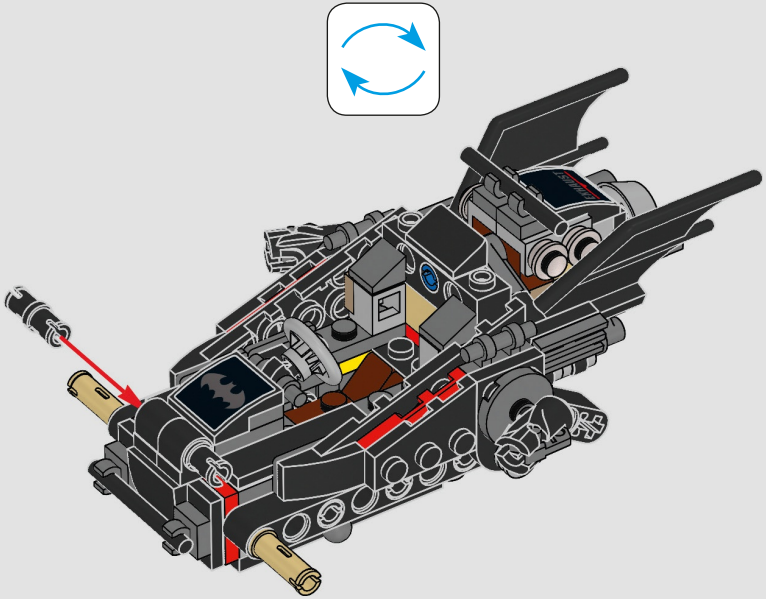

69

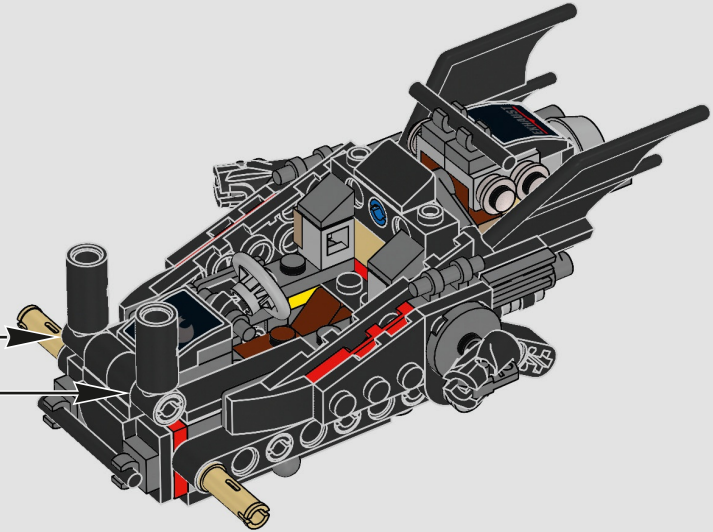

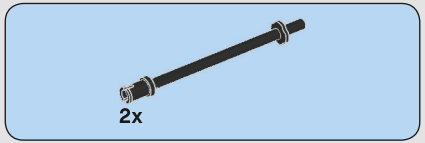

70

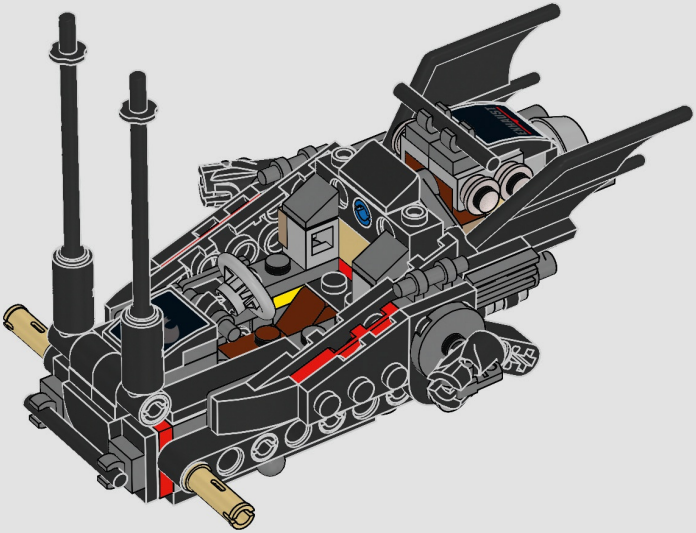

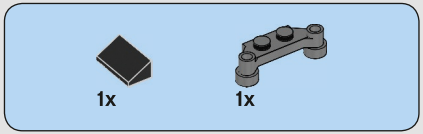

71

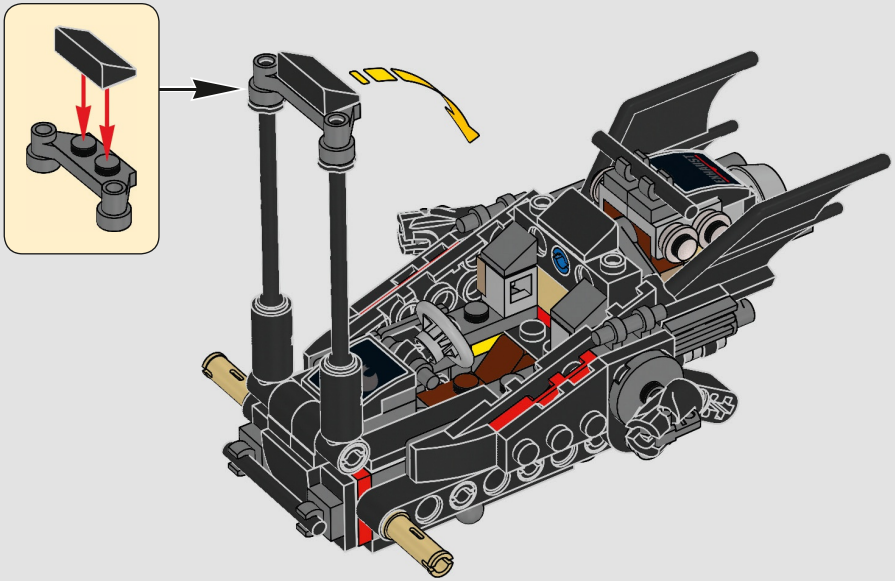

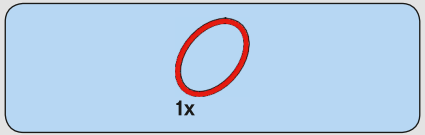

72

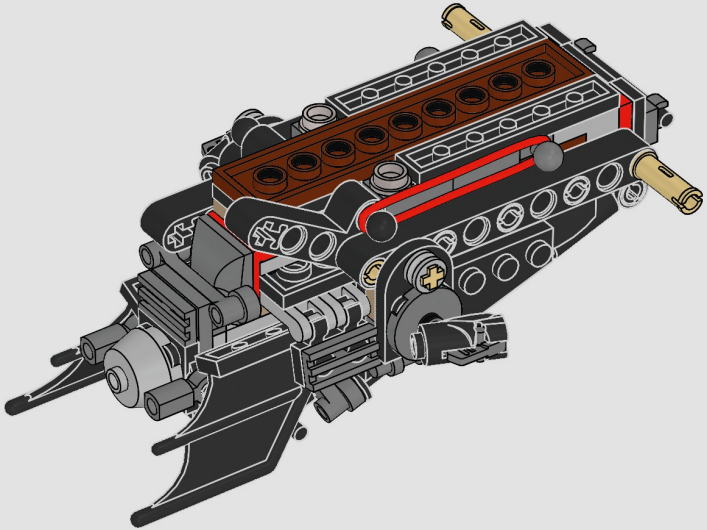

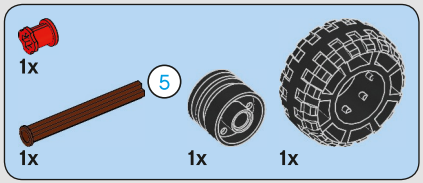

73

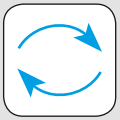

1

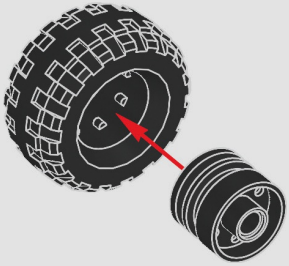

2

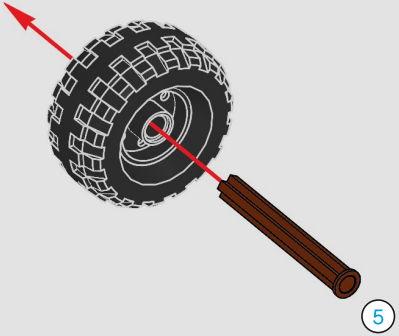

3

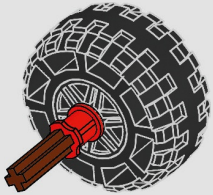

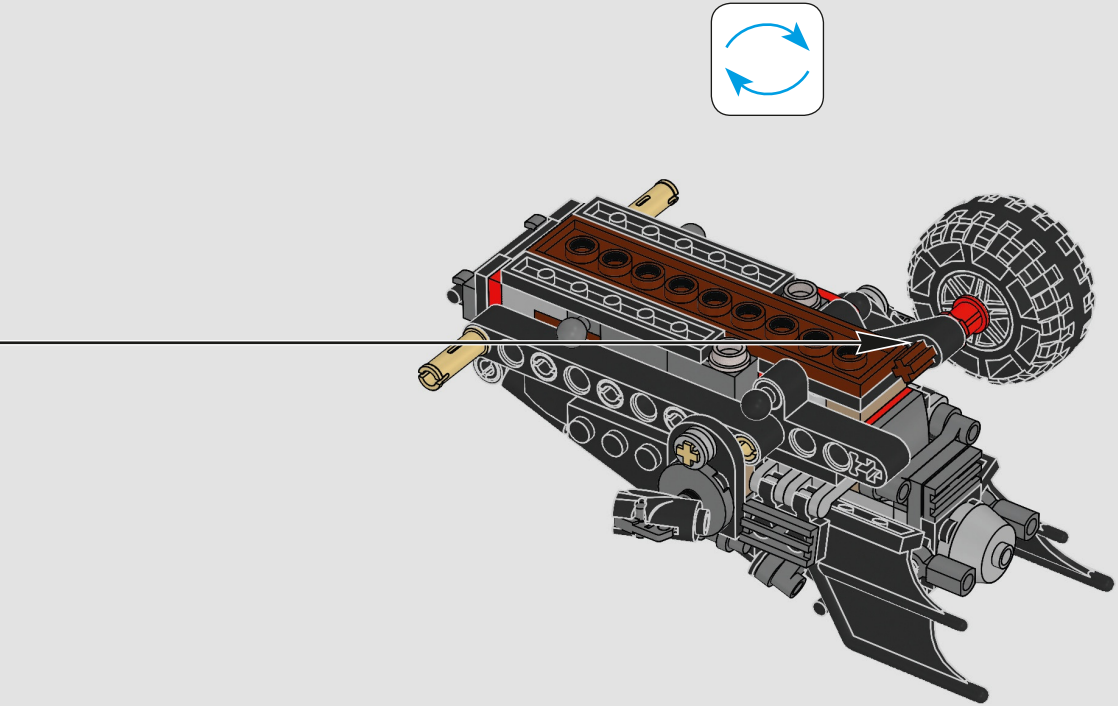

1x

74

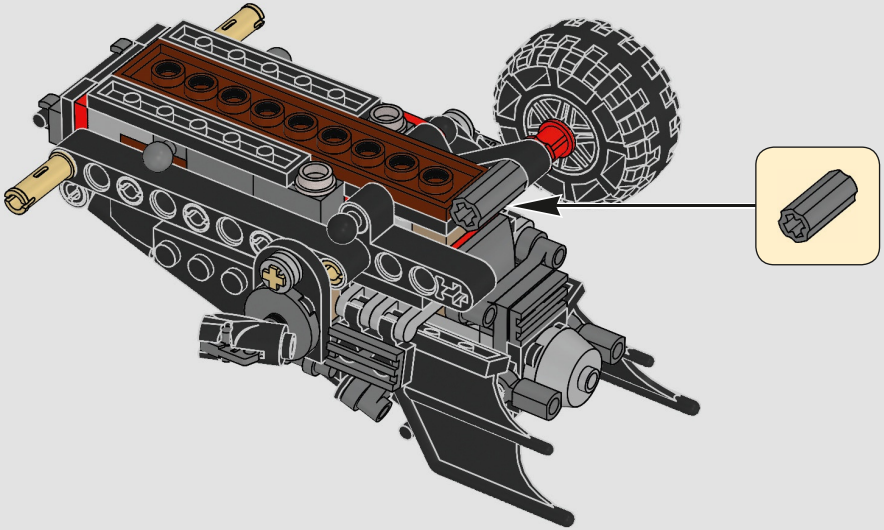

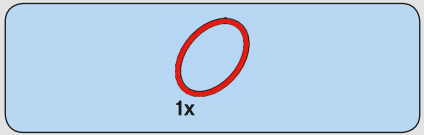

75

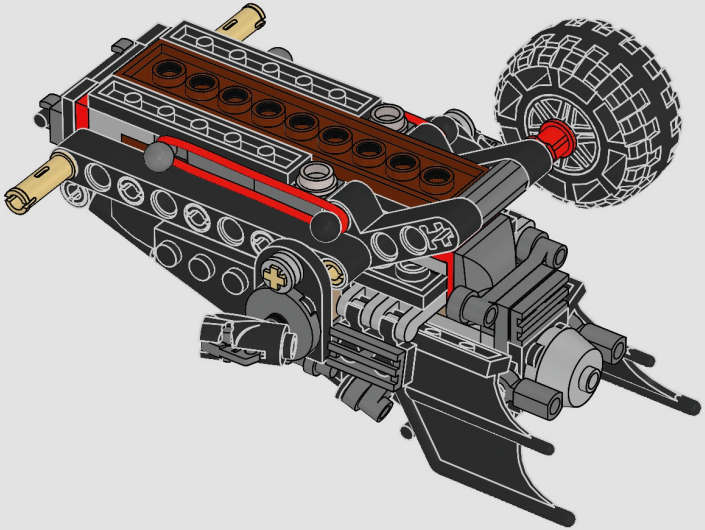

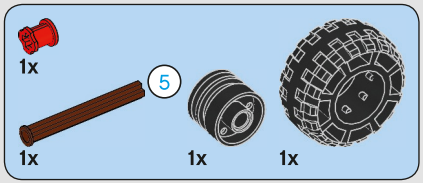

76

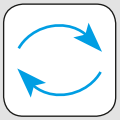

1

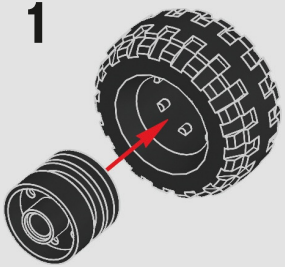

2

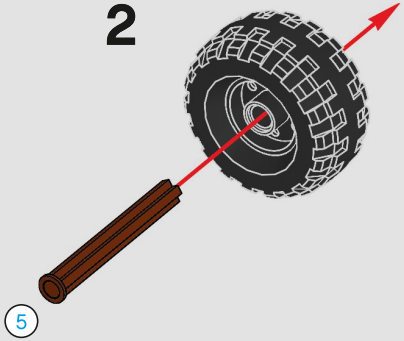

3

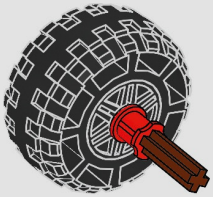

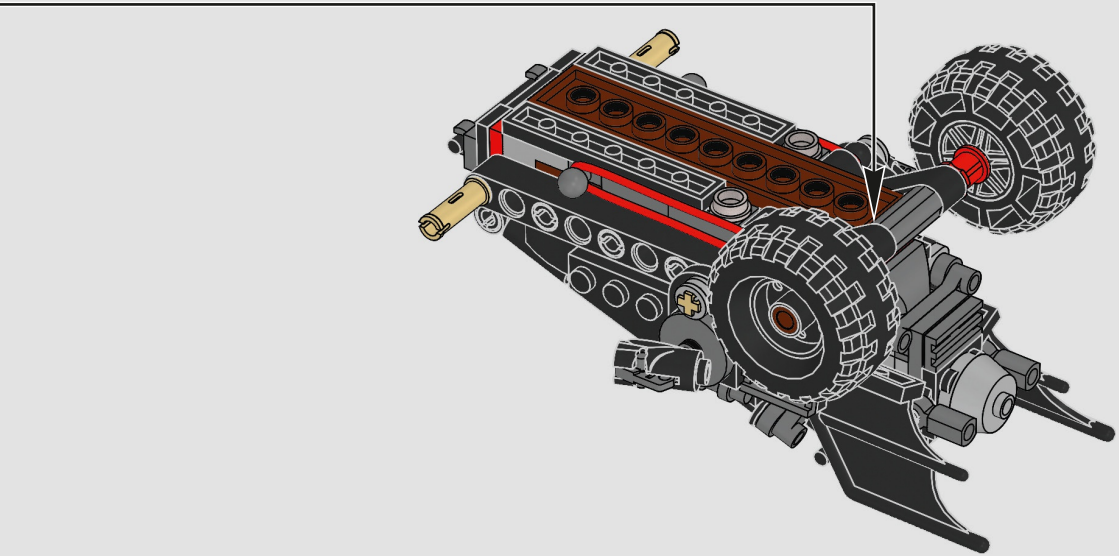

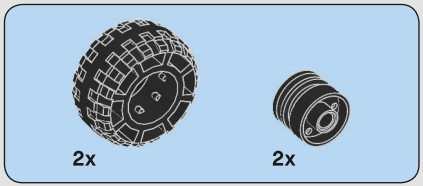

77

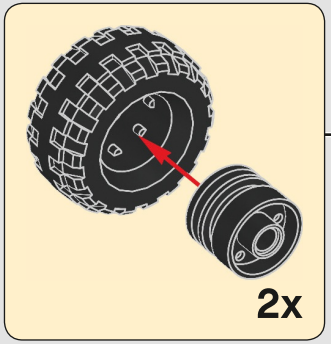

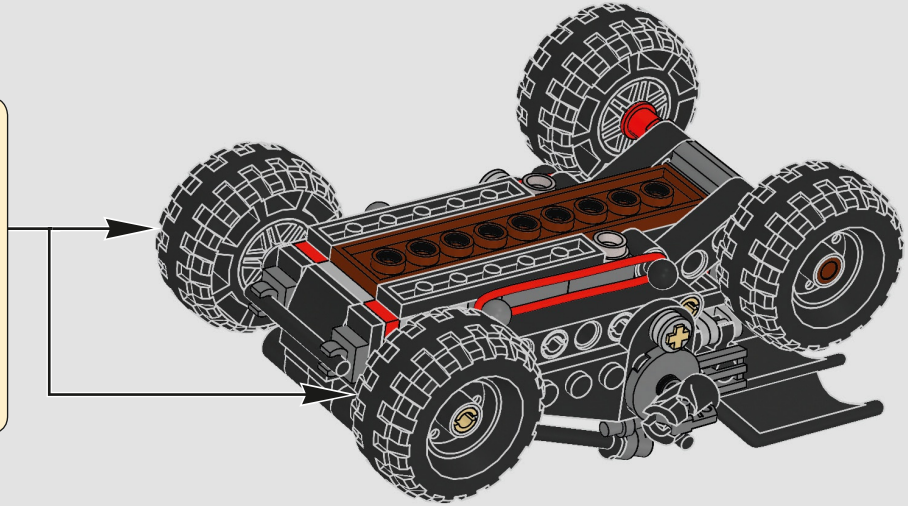

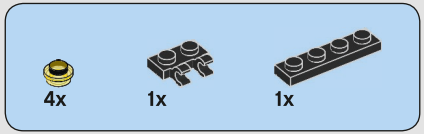

78

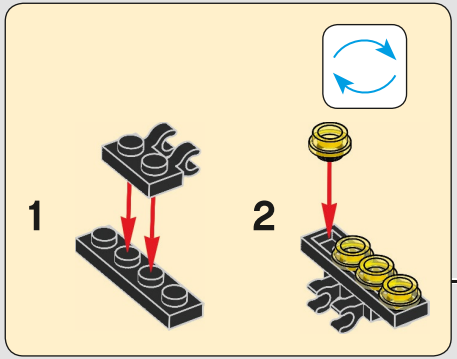

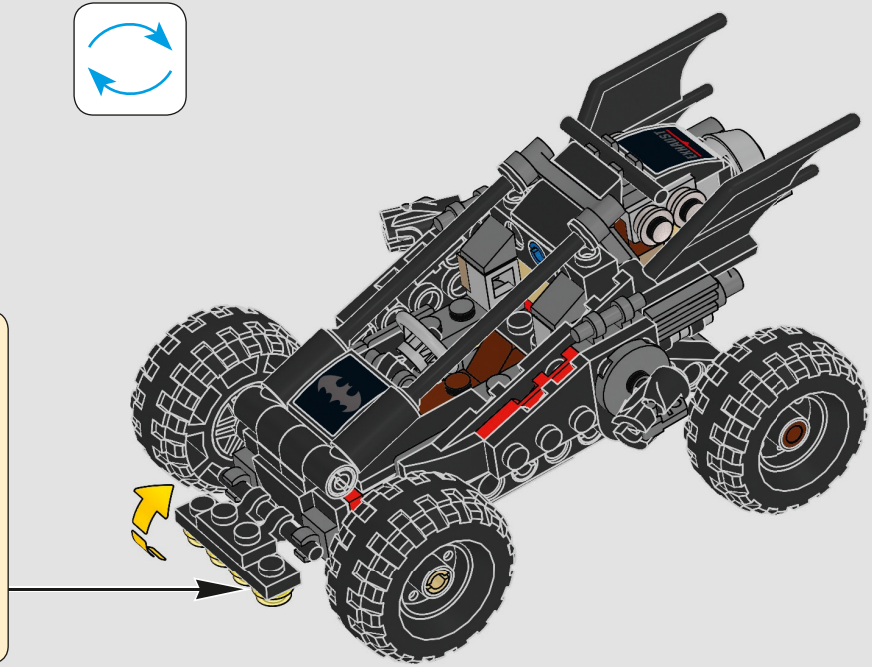

79

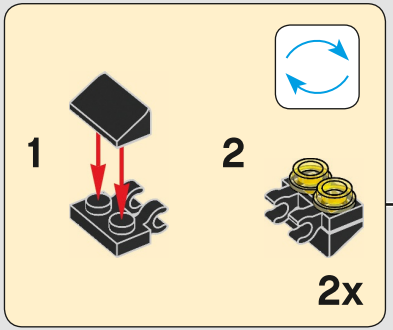

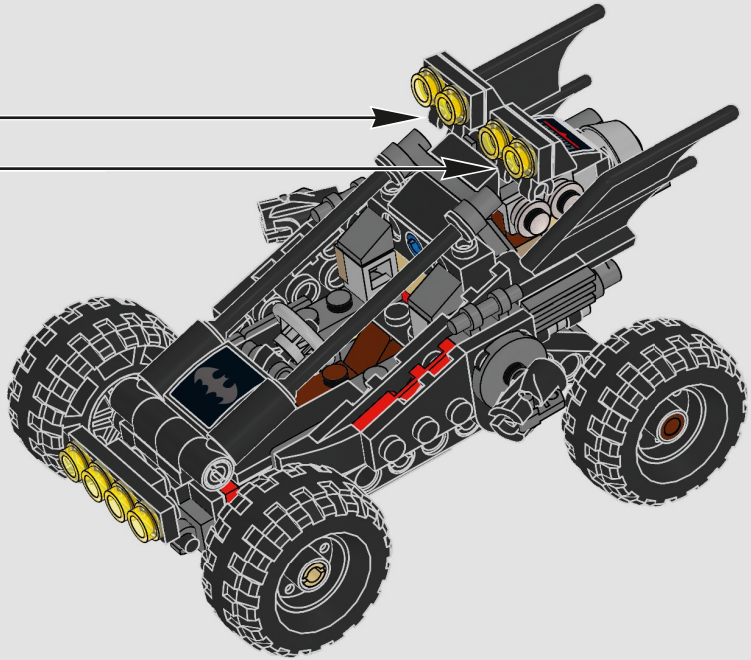

4x

80

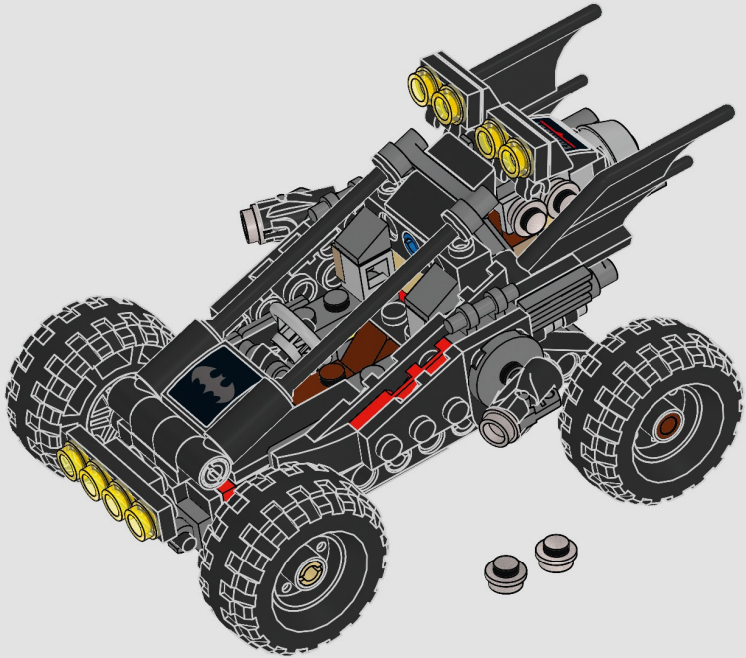

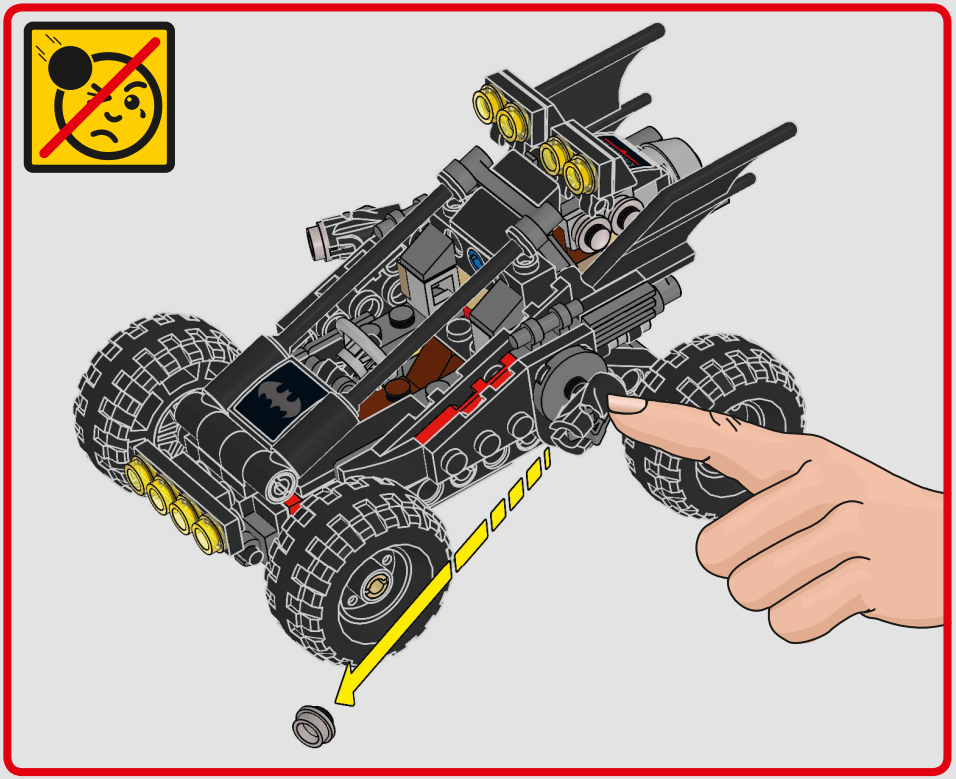

70918
70919
70920
70921
LEGO
THE BATMAN MOVIE
LEGO.com/BATMANMOVIE
70918
70919
70920
70921
THE LEGO BATMAN MOVIE © & ™ DC Comics, Warner Bros. Entertainment Inc., & The LEGO Group. All Rights Reserved. (s18)

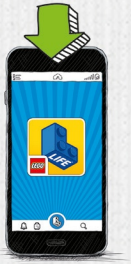

THE LEGO BATMAN MOVIE © & ™ DC Comics, Warner Bros. Entertainment Inc., & The LEGO Group.
All Rights Reserved. (s18)

2x
6211335

2x
4666579

1x
6024495

1x
4114322

4x
4514554

2x
4227155

1x
4180533

1x
4180504

3x
302321

1x
6001806

2x
4544143

1x
379521

1x
6209784

1x
6210475

2x
4206482

1x
6210429

1x
4514553

2x
302424

1x
6171858

1x
302224

1x
4289538

2x
6073231

1x
6014618

2x
4184169

1x
4180508

1x
4180536

2x
6173119

8x
4121715

1x
4283046

1x
4283047

4x
4548180

1x
6174168

1x
9339

2x
6051331

2x
6092585

2x
6114987

2x
6047276

5x
4556158

3x
6053077

4x
6109682

1x
460026

2x
317626

2x
4650620

2x
6116604

1x
370126

2x
4120017

2x
243126

1x
371026

1x
302126

4x
4506553

2x
366626

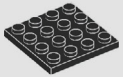
1x
4243819

1x
6176907

2x
6171909

2x
4209159

2x
4645732

7x
4528604

2x
4211573

4x
4211476

1x
6028324

1x
6092956

2x
4654582

5x
4654577

4x
4515369

1x
4211214

9

3x
4211252

1x
6176242

2x
6075287

1x
6196221

5

2x
6159763

2x
6015890

2x
6051334

2x
4504378

4x
6071226

2x
6115080

1x
4210688

1x
6099909

1x
4516546

3x
4210631

3x
4210660

1x
4211094

1x
4218696

2x
6086709

1x
4210725

2x
4211001

2x
6150297

4x
6000606

2x
6123814

1x
6174232

1x
6209774

10x
4633691

8x
3005744

Customer Service
Kundenservice
Service Consommateurs
Servicio Al Consumidor
LEGO.com/service or dial
: 00800 5346 5555
: 1-800-422-5346

LEGO.com/productfeedback

GEWINNE

Erzähle uns auf www.LEGO.com/productfeedback

etwas über die Erfahrungen, die du mit diesem LEGO® Set gemacht hast, und sichere dir die Chance auf einen coolen LEGO Preis!

Es gelten die Teilnahmebedingungen

GAGNE

Rends-toi sur www.LEGO.com/productfeedback

et donne-nous quelques commentaires sur ce produit LEGO® pour avoir une chance de gagner un prix LEGO !

Voir Conditions Générales

GANA

Visita www.LEGO.com/productfeedback

y envíanos tu opinión acerca de este set LEGO®. ¡Participarás en el sorteo de un premio LEGO!

Términos y Condiciones aplicables

获取奖品

登录
www.LEGO.com/productfeedback

给出关于此乐高®套装的简短反馈，就有机会获得炫酷乐高奖品

《条款及条件》适用

THE LEGO BATMAN MOVIE © & ™ DC Comics, Warner Bros. Entertainment Inc., & The LEGO Group. LEGO, the LEGO logo, the Minifigure and the Brick and Knob configurations are trademarks and/or copyrights of the LEGO Group. ©2018 The LEGO Group. BATMAN, DC logo and all related characters and elements © & ™ DC Comics.
All Rights Reserved. WB Shield: TM & © WBEI. (s18)

6221260