LEGO

# DINO

5884

⚠ WARNING: CHOKING HAZARD.
Small parts. Not for children under 3 years.

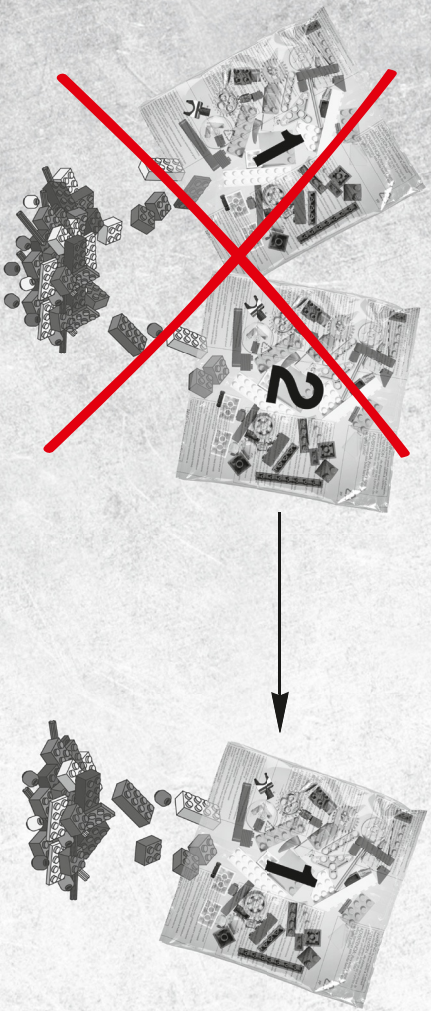


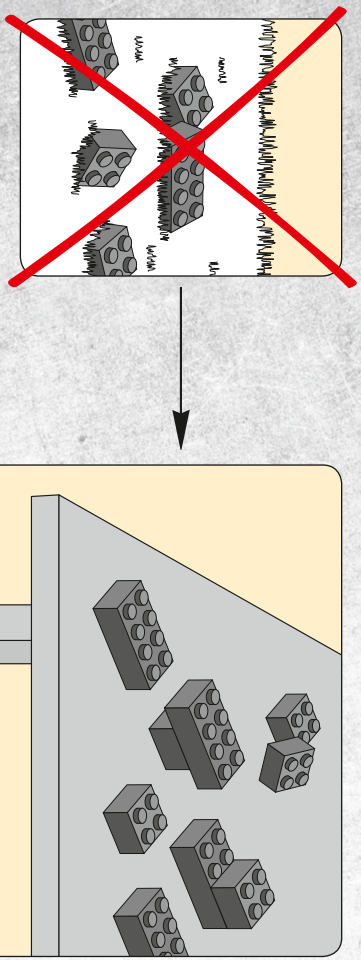


⚠ AVERTISSEMENT : RISQUE D'ÉTOUFFEMENT.
Contient des petites pièces. Ne convient pas aux enfants de moins de 3 ans.

⚠ ADVERTENCIA: PELIGRO DE ASFIXIA.
No recomendado para niños menores de 3 años. Contiene piezas pequeñas.

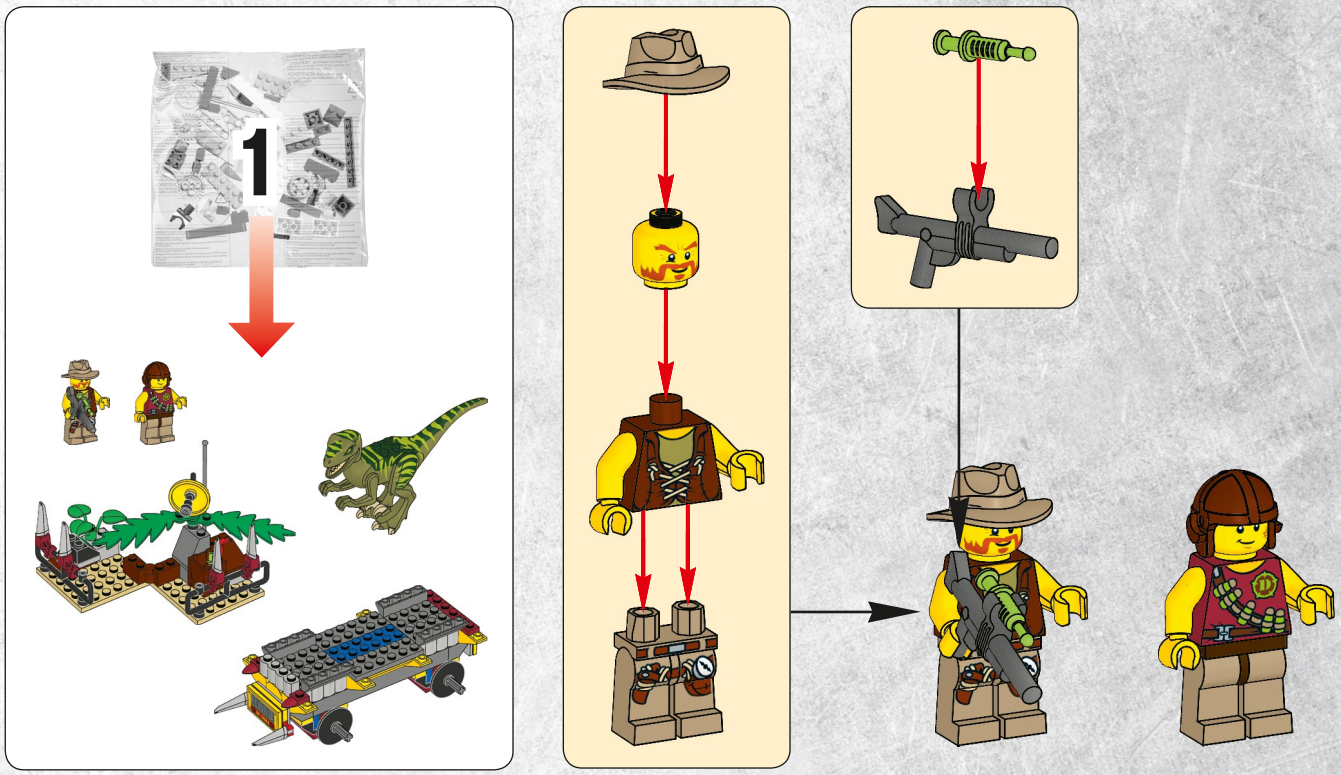
1

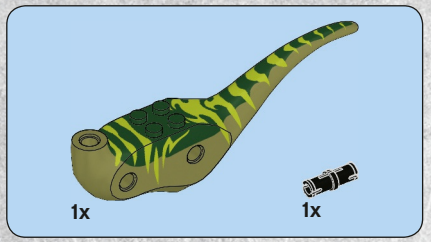


# 1

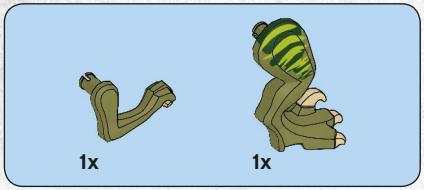


# 2

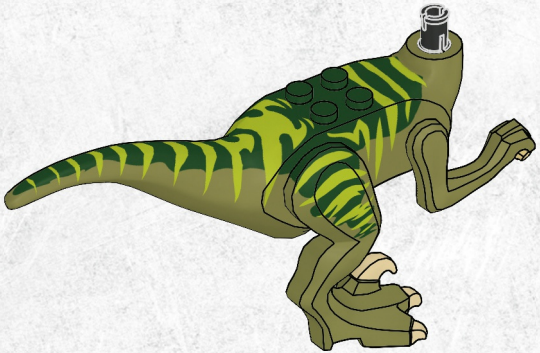

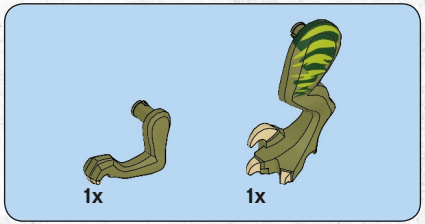


# 3

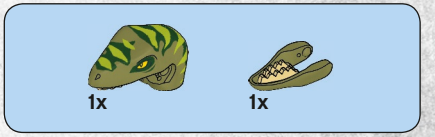


# 4

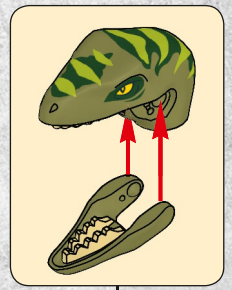

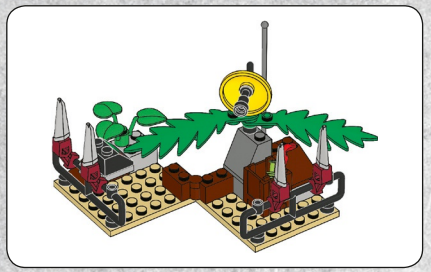

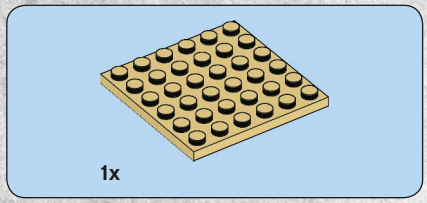


# 1

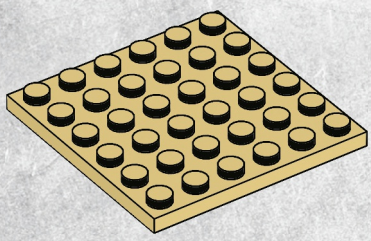

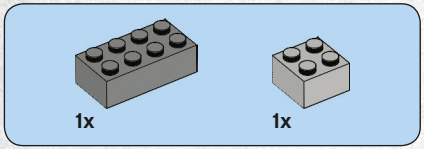


# 2

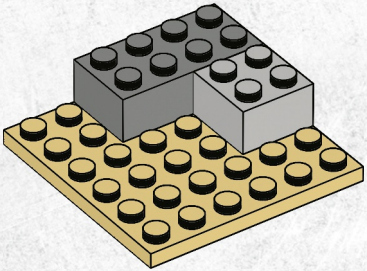

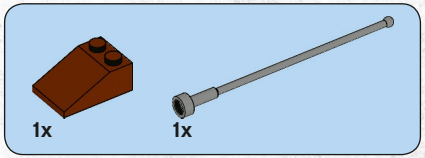


# 3

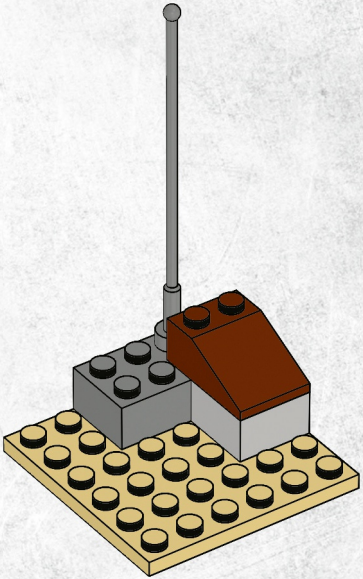

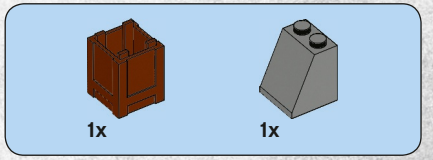


# 4

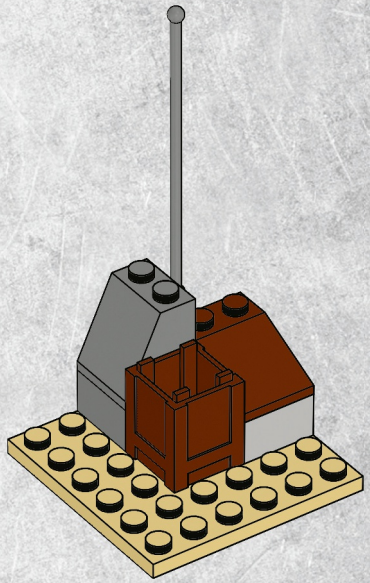

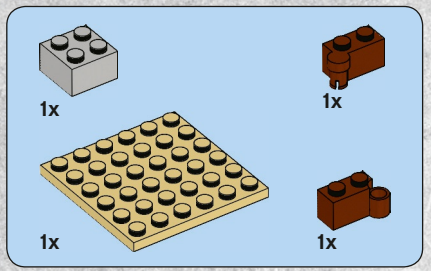


# 5

1

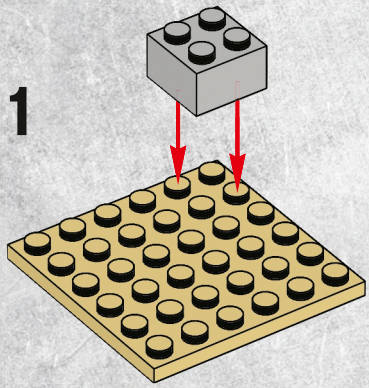

2

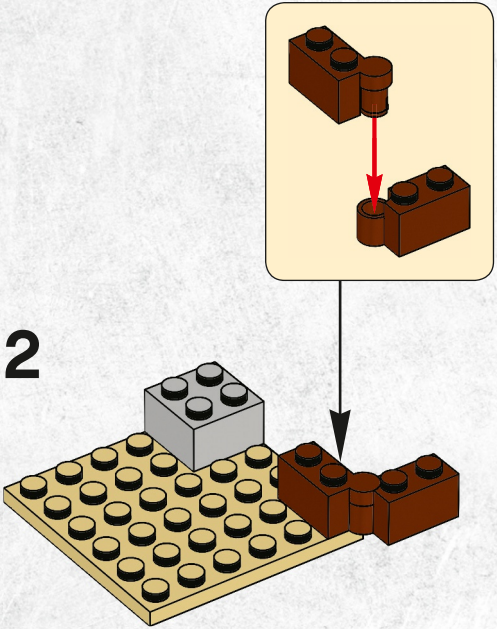

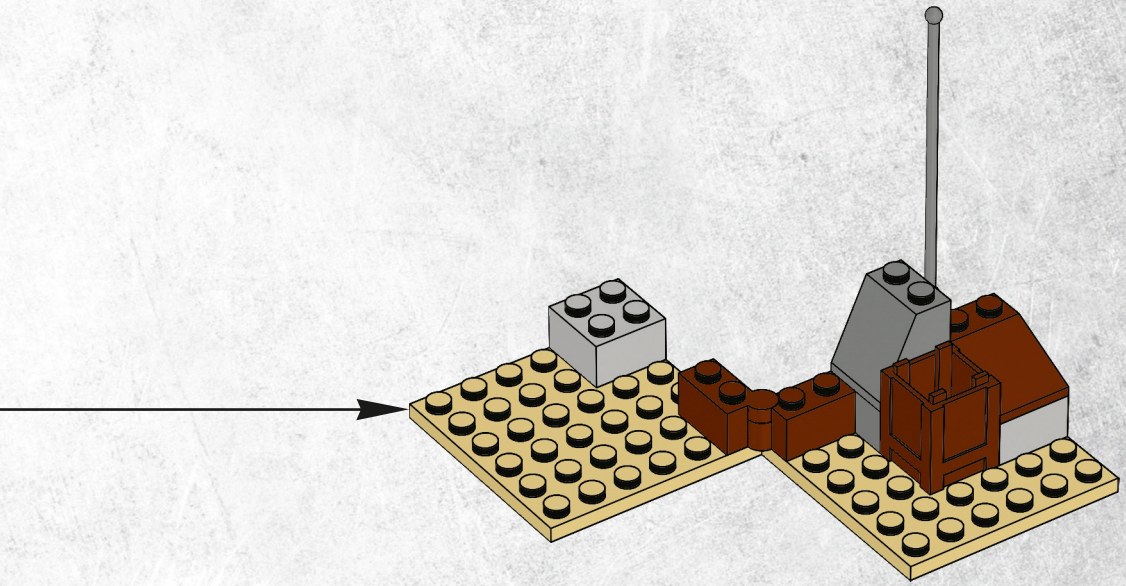

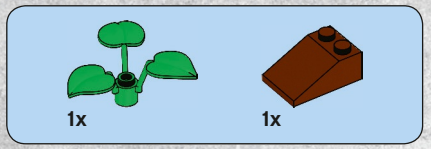


# 6

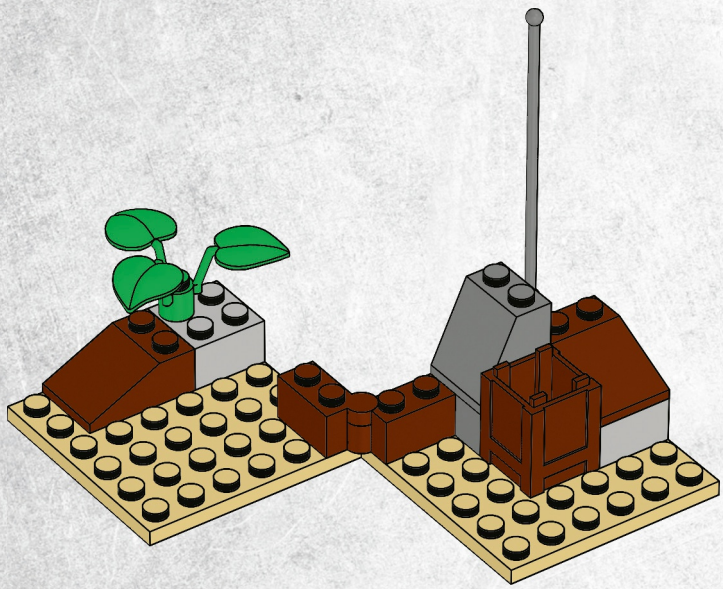

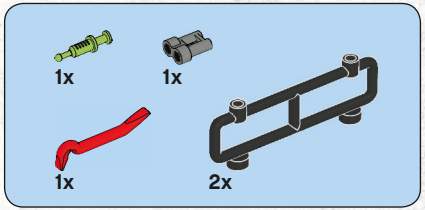


# 7

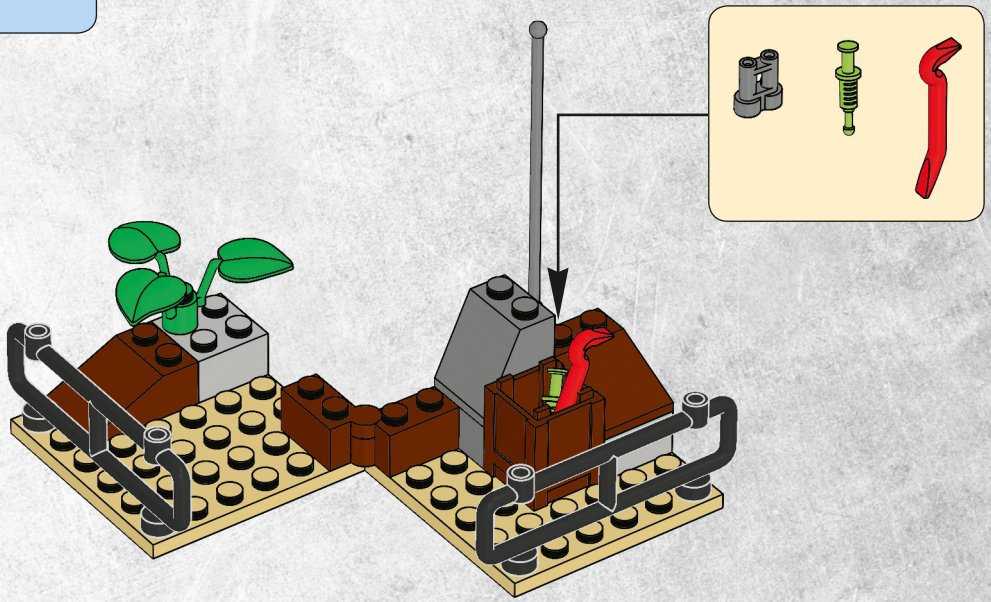

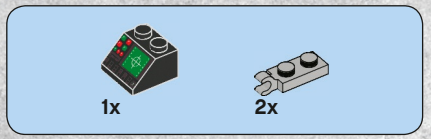


# 8

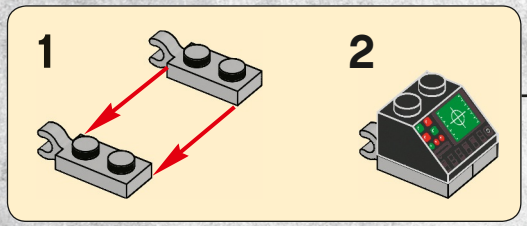


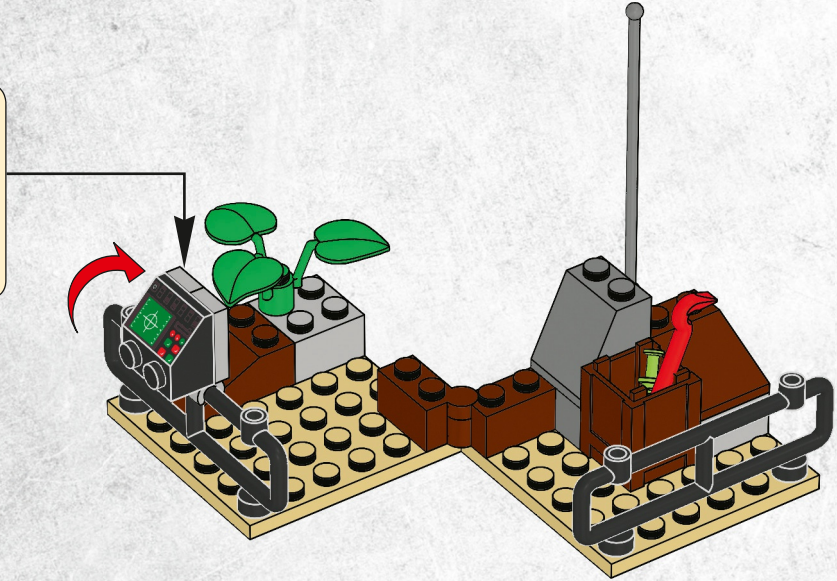

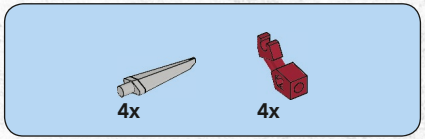


# 9

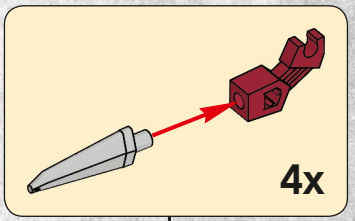


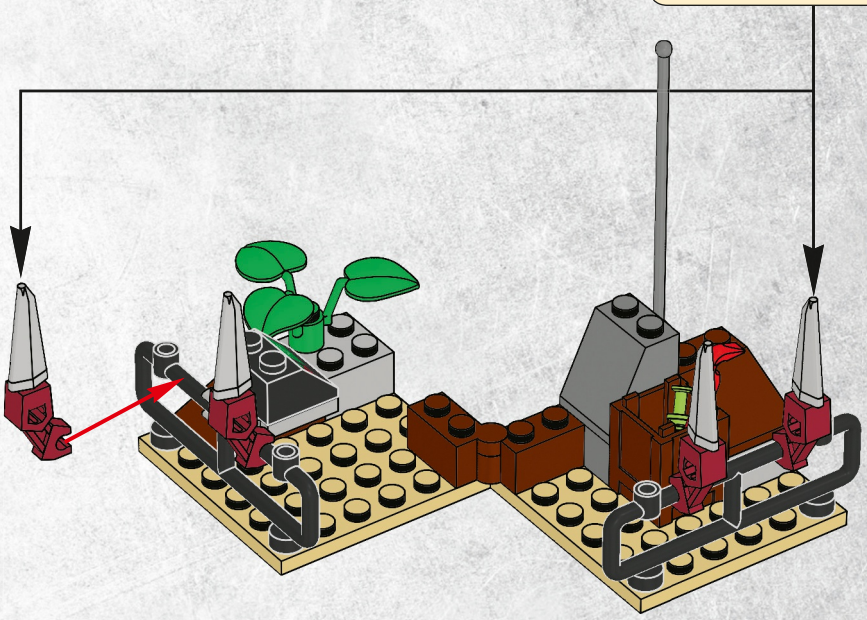

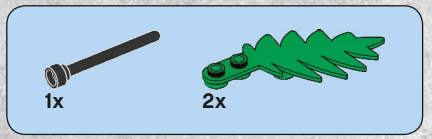


# 10

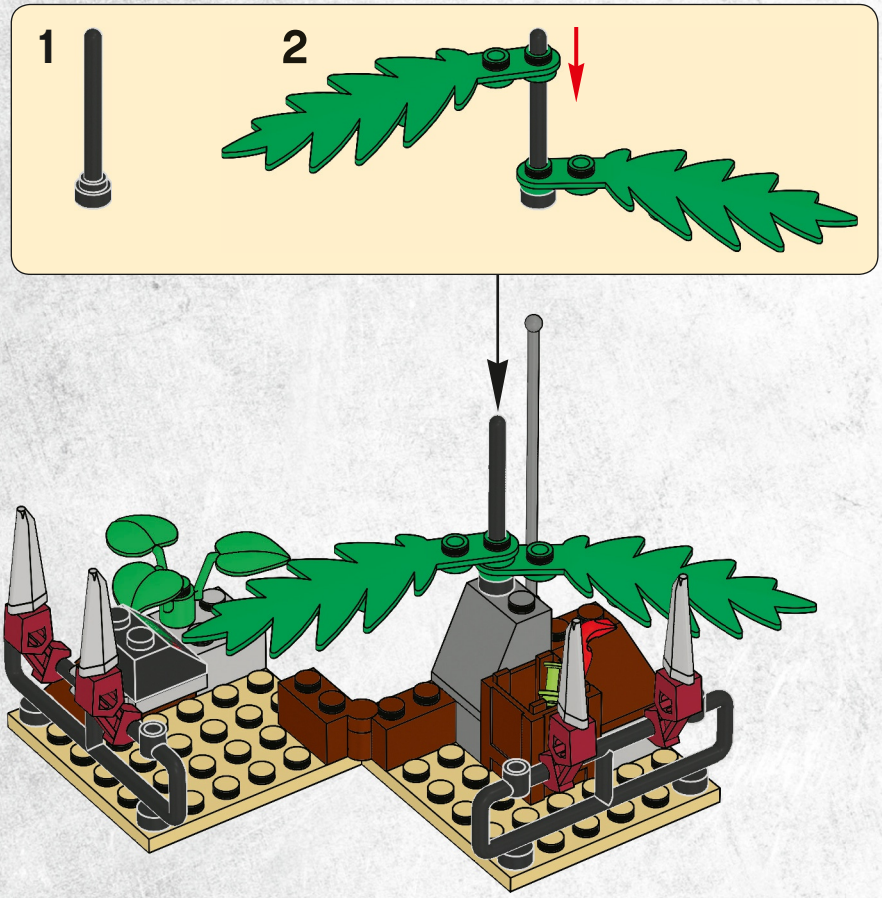

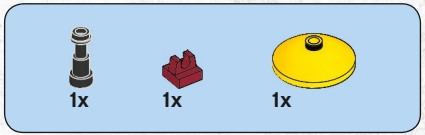


# 11

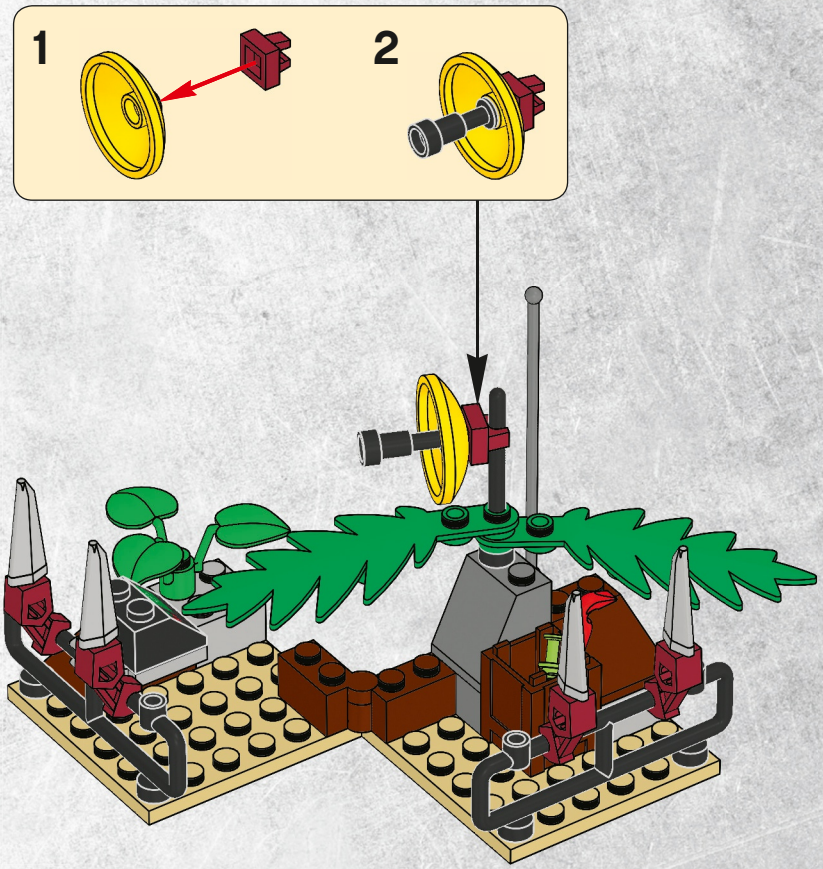

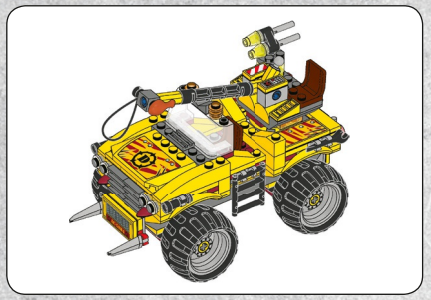

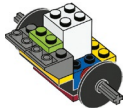

2x

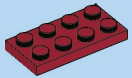

1x

# 1

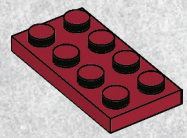

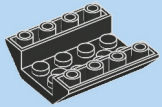

1x

# 2

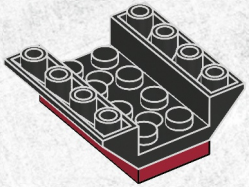

1x

# 3

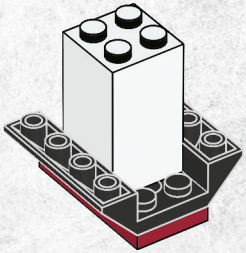

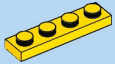

2x

# 4

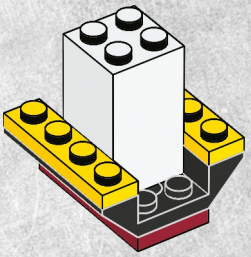

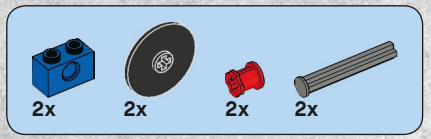


# 5

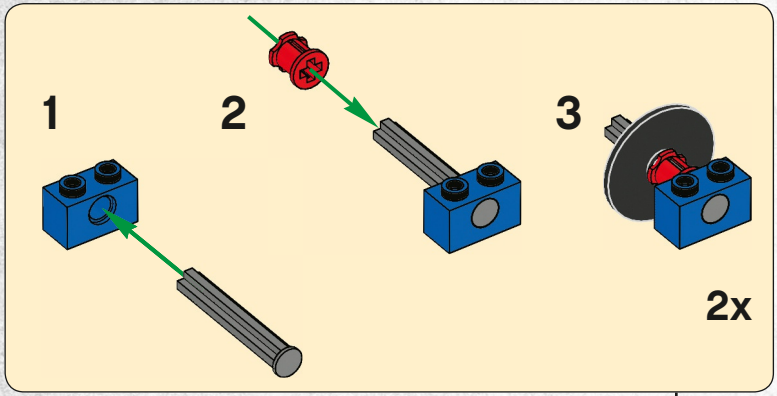


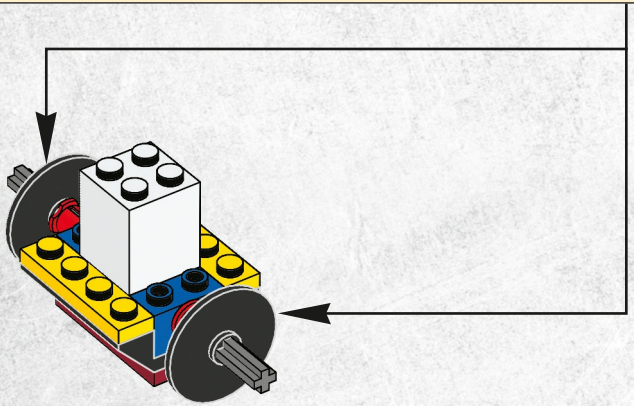

2x

# 6

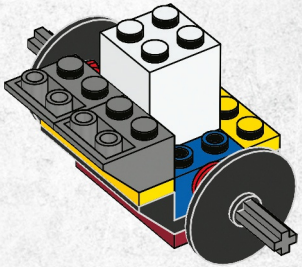

1x

# 7

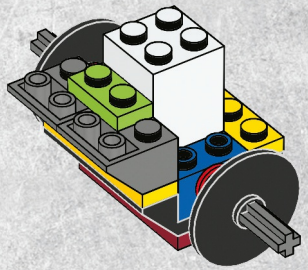

2x

# 8

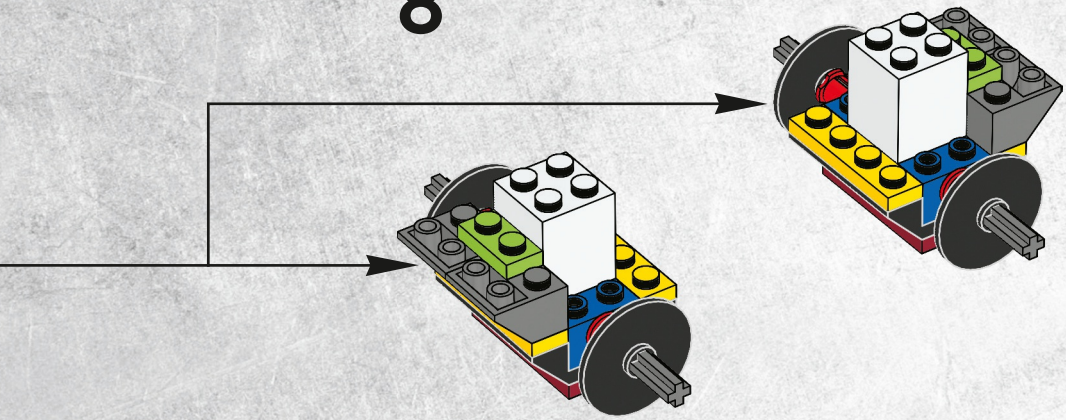

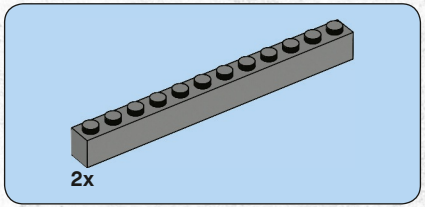


# 9

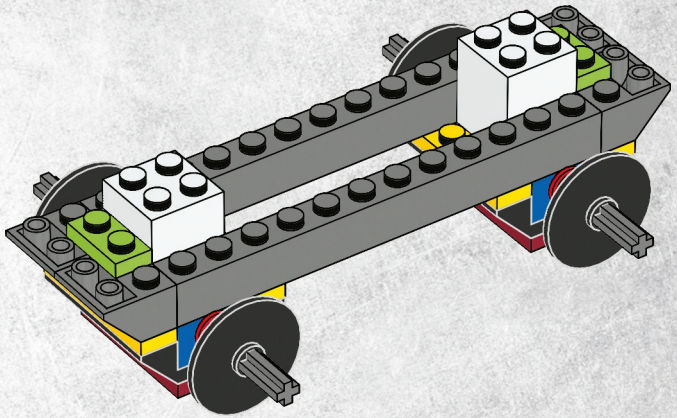

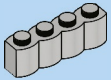


# 10

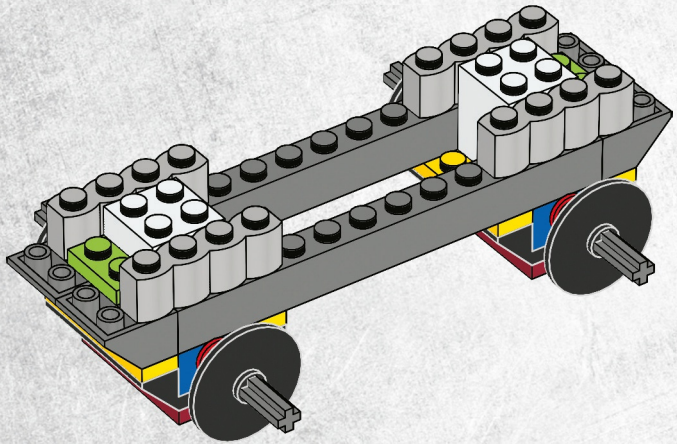

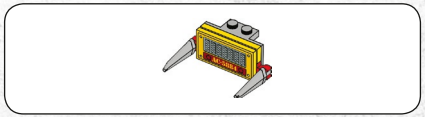

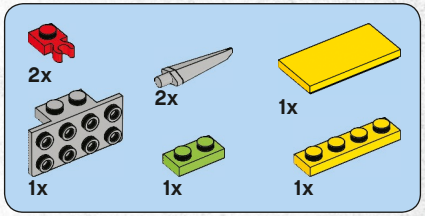


# 11

## 1

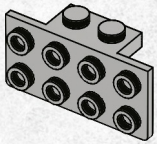

## 2

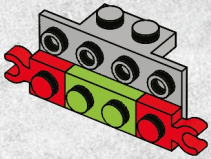

## 3

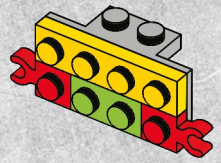

4

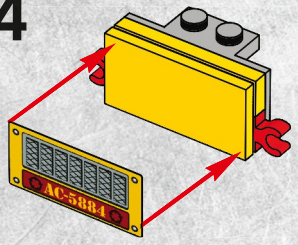


5

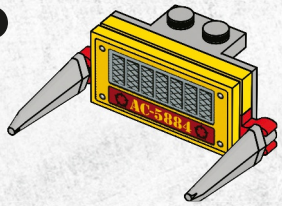

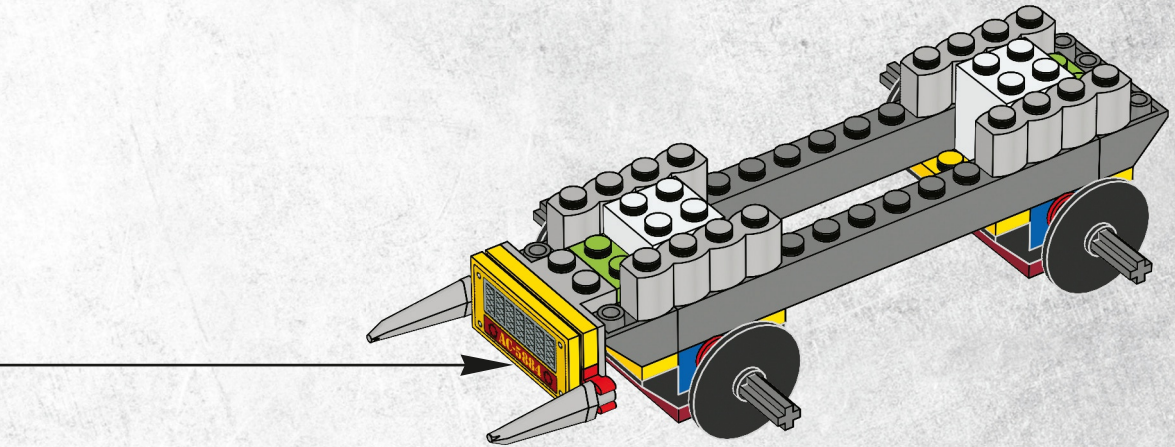

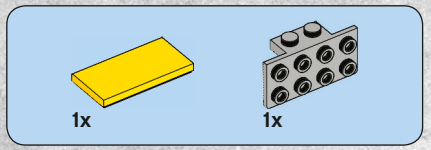


# 12

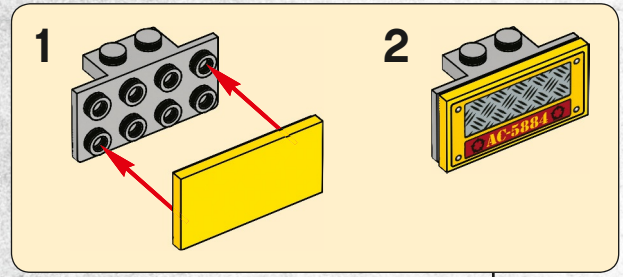


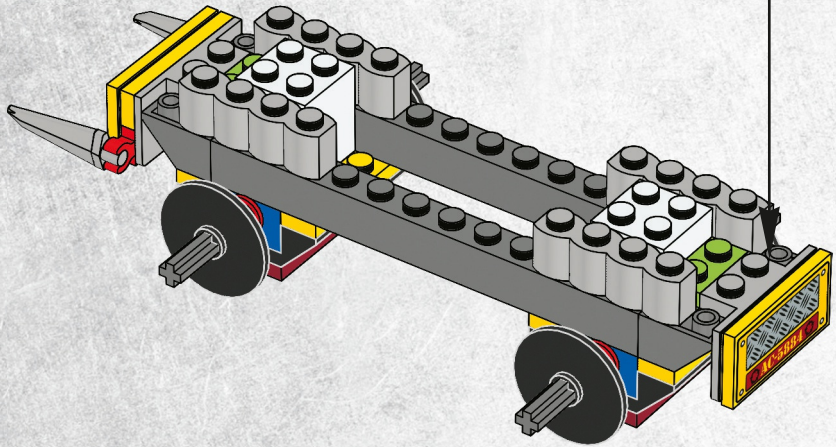

2x

# 13

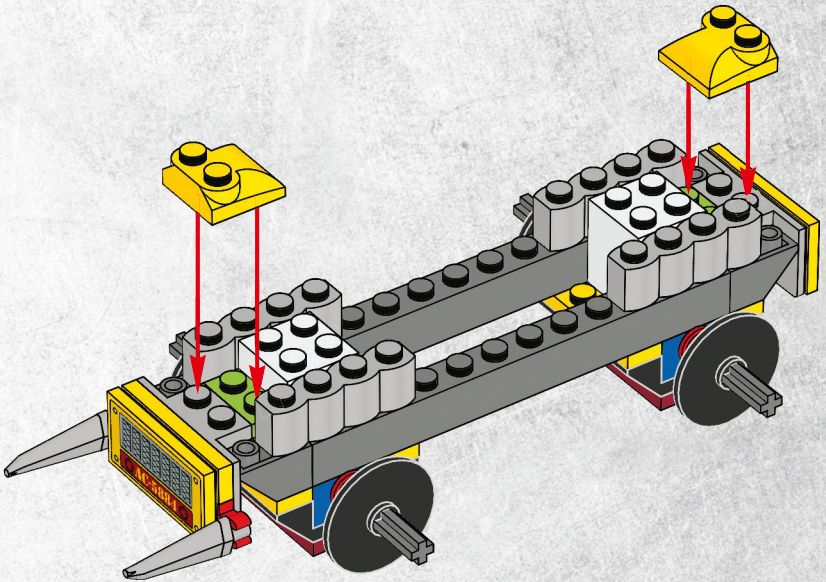

4x

# 14

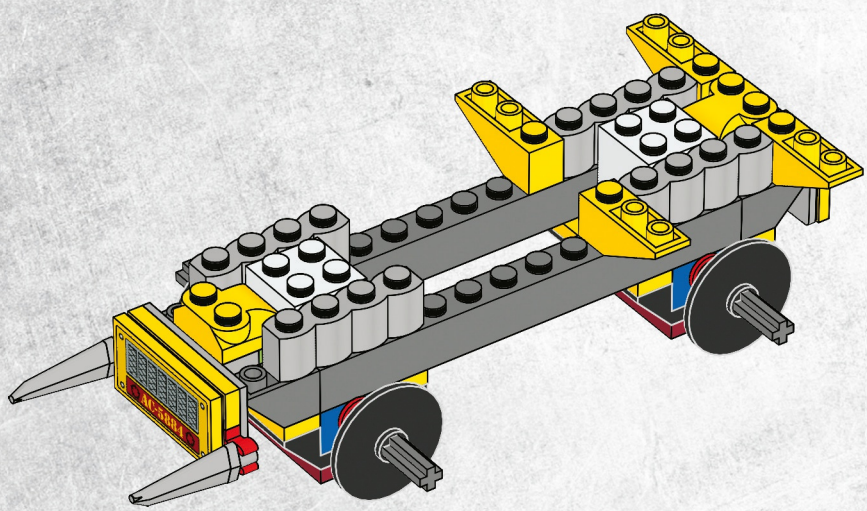

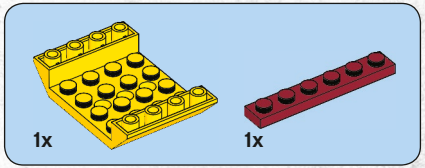


# 15

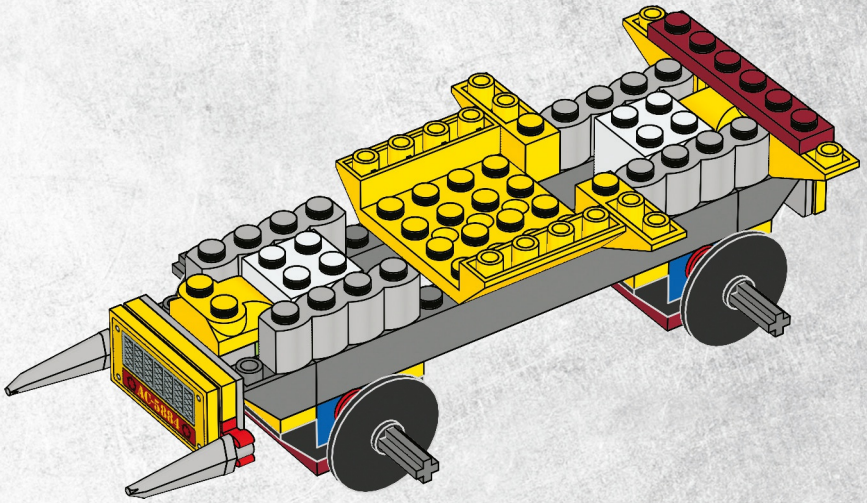

4x

# 16

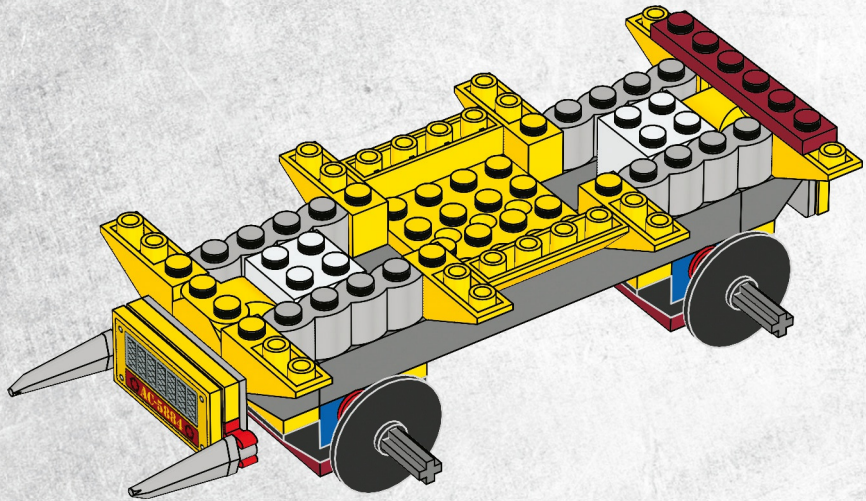

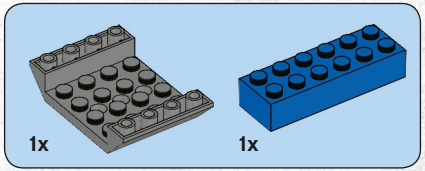


# 17

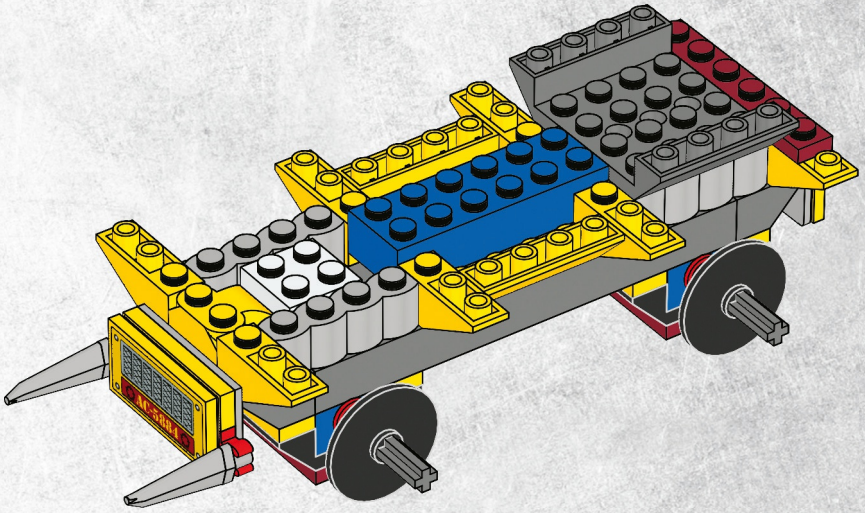

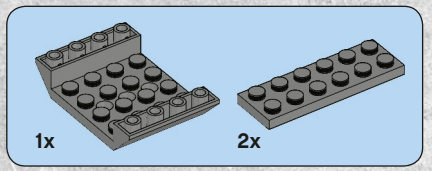


# 18

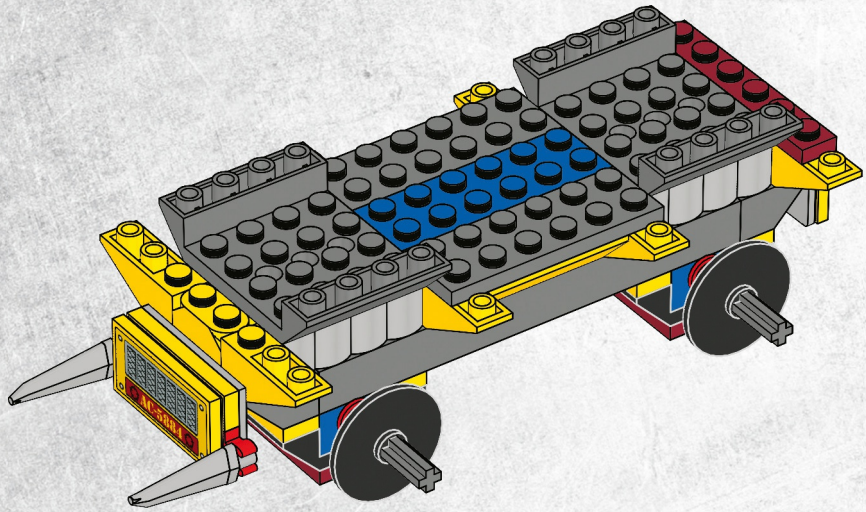

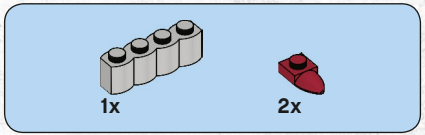


# 19

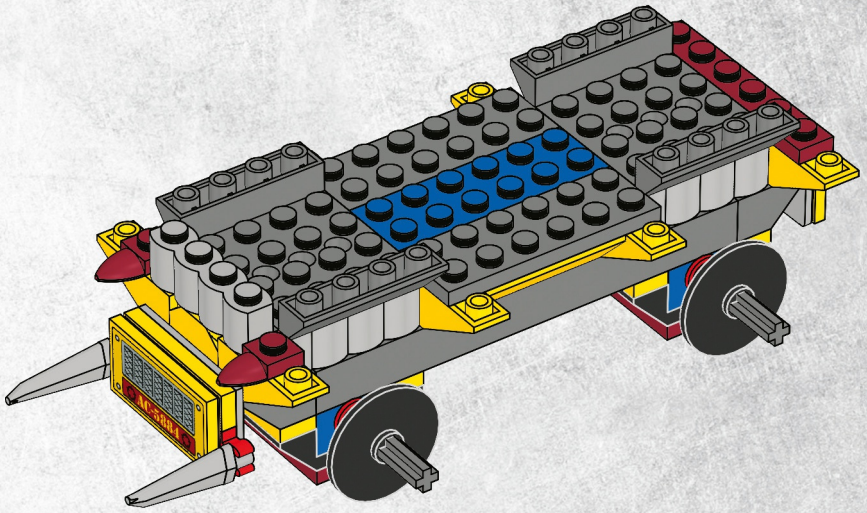

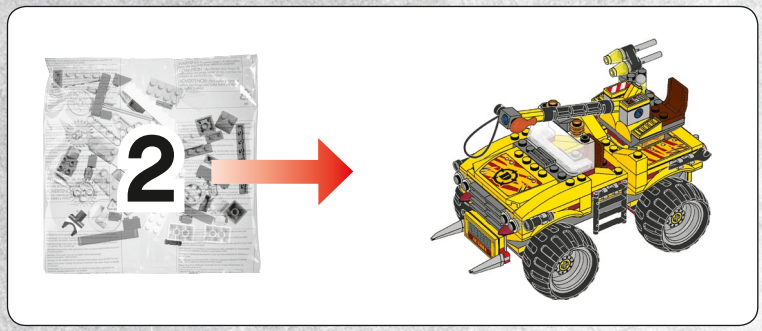


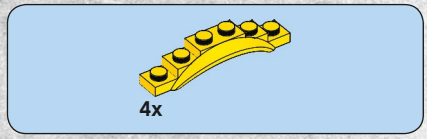


20

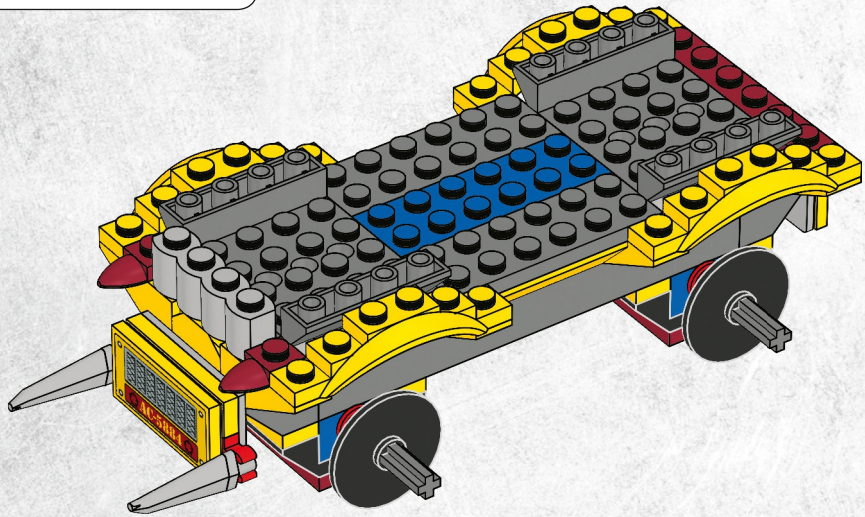

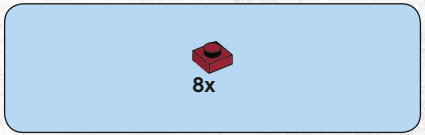


# 21

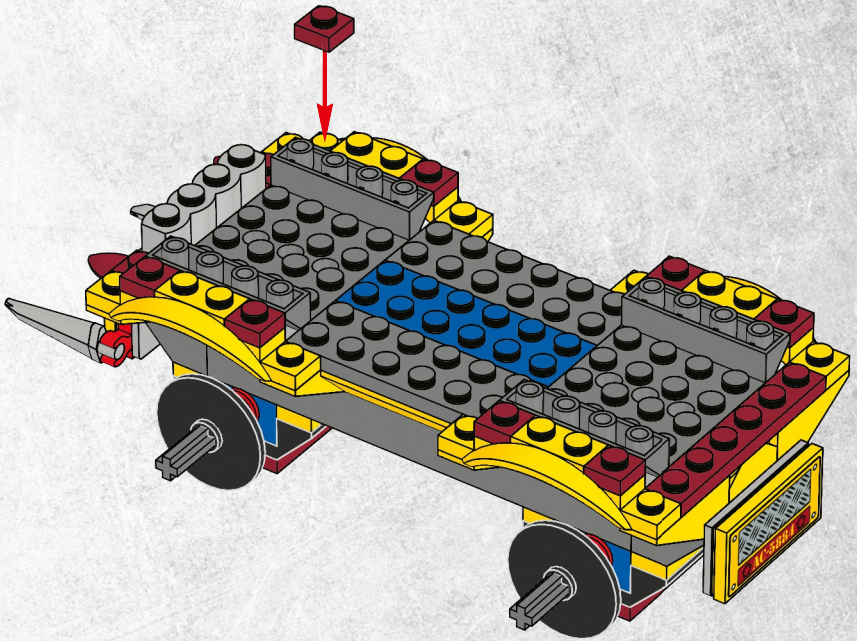

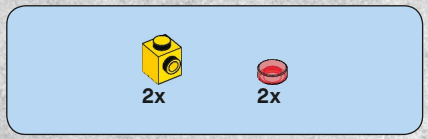


# 22

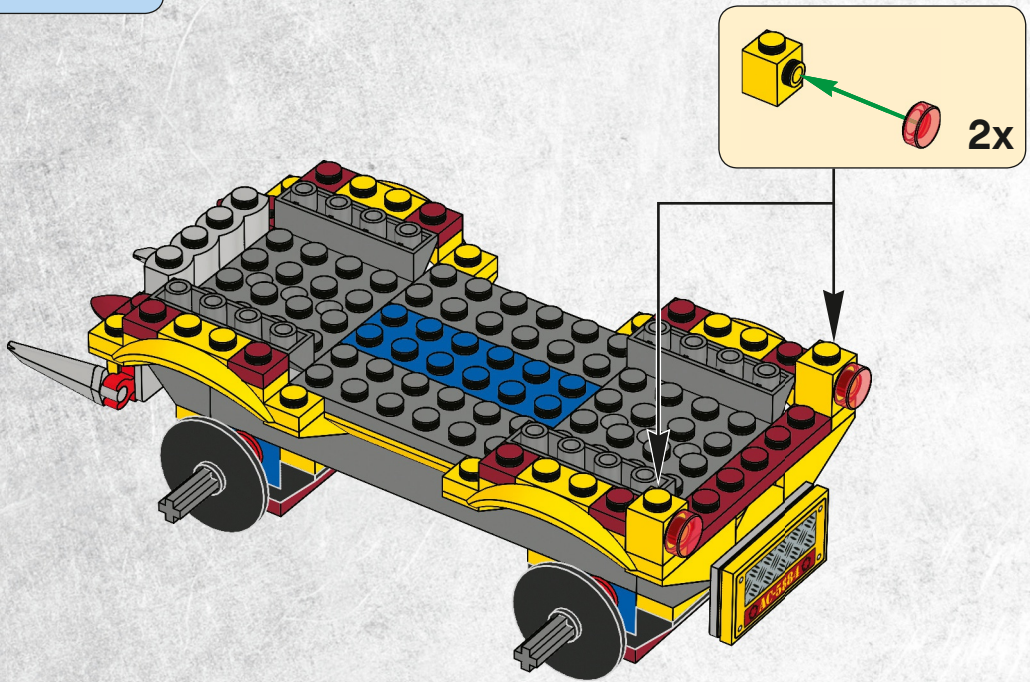

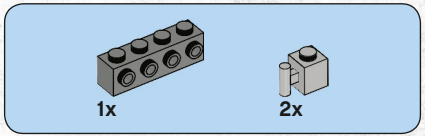


# 23

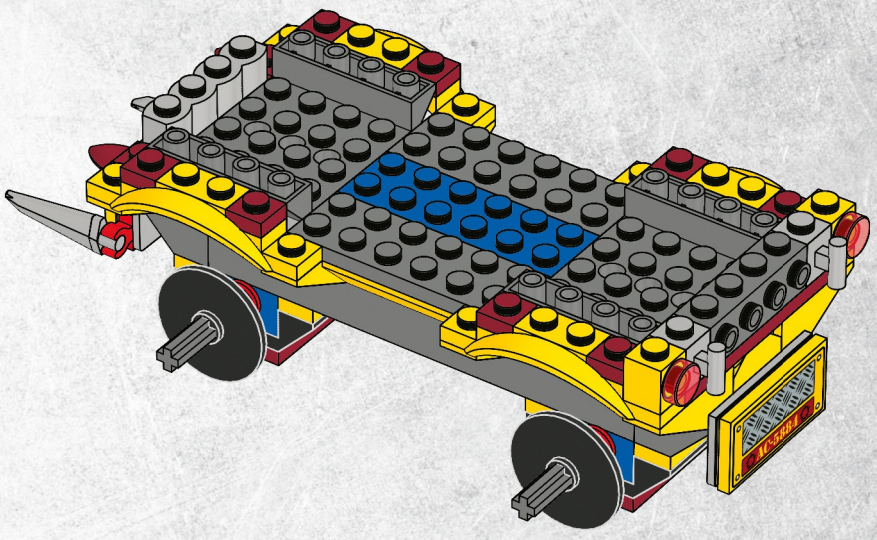

2x

# 24

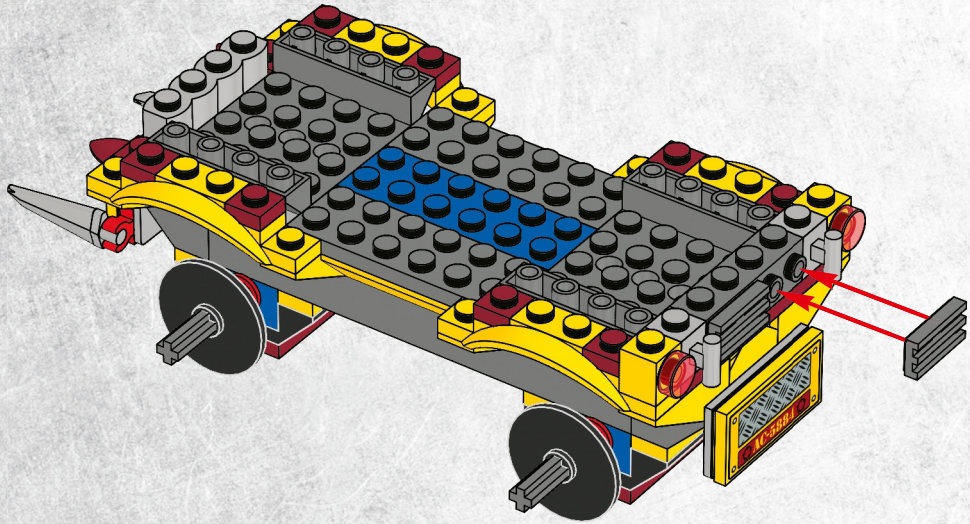

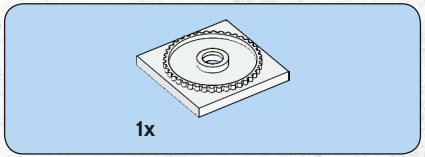


# 25

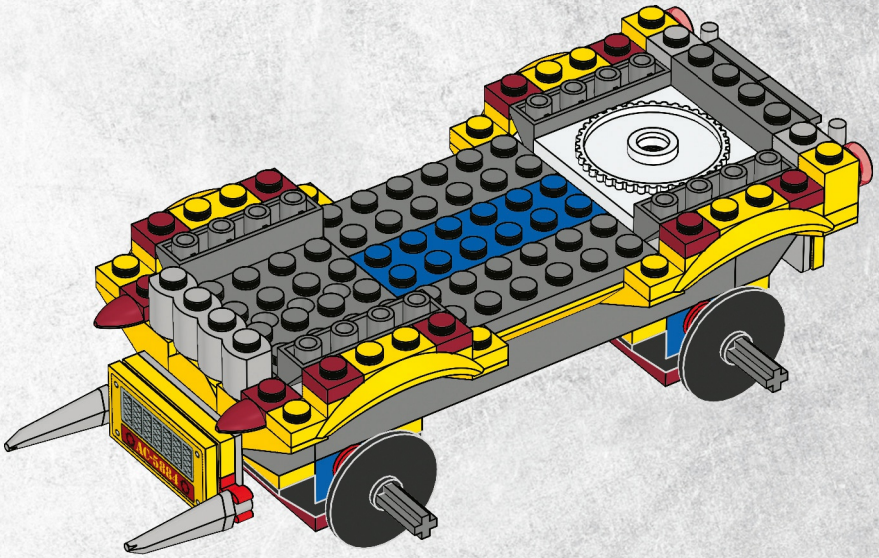

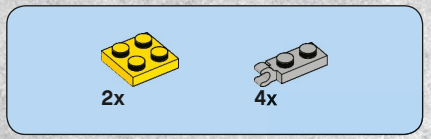


# 26

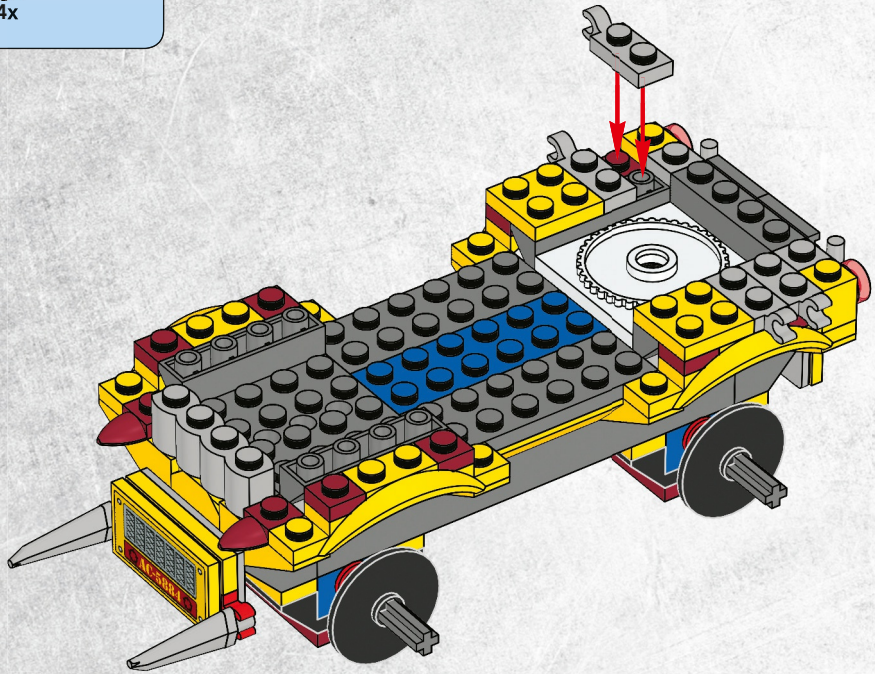

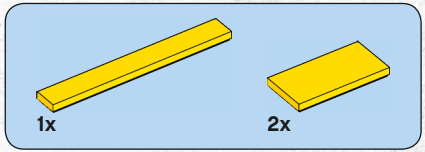


# 27

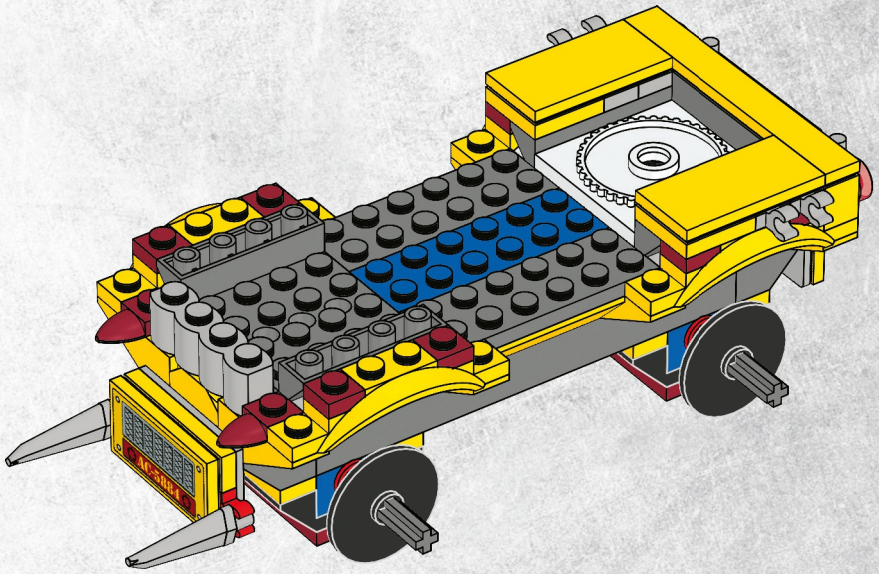

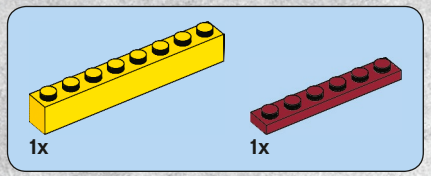


# 28

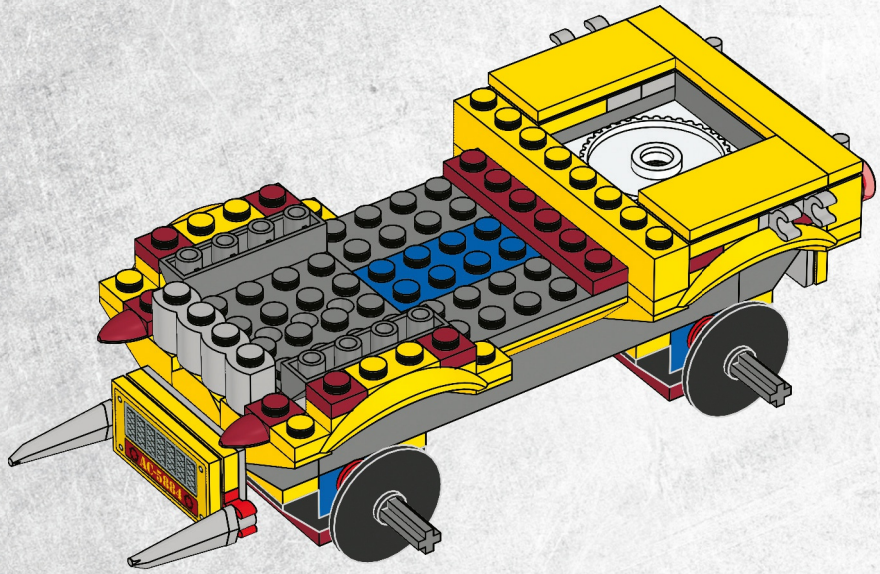

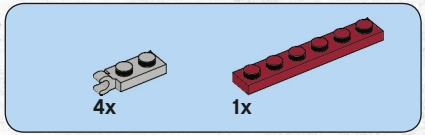


# 29

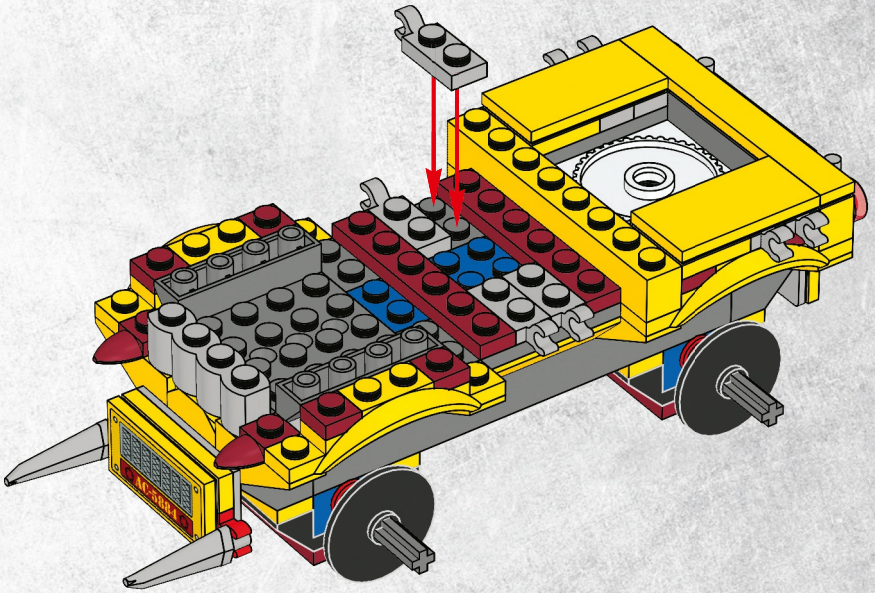

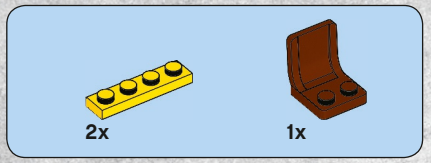


# 30

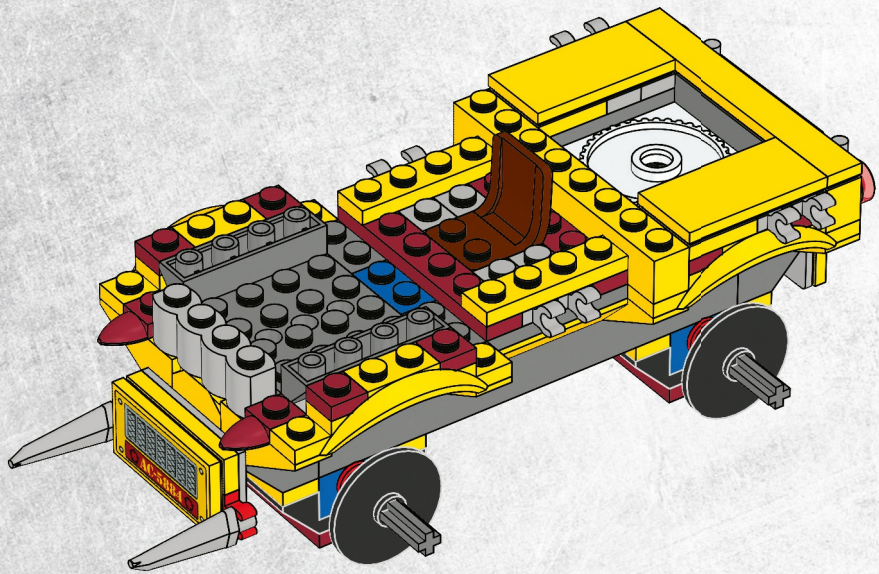

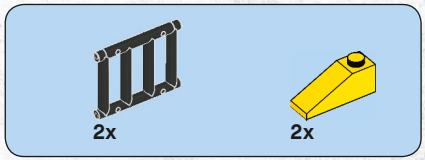


# 31

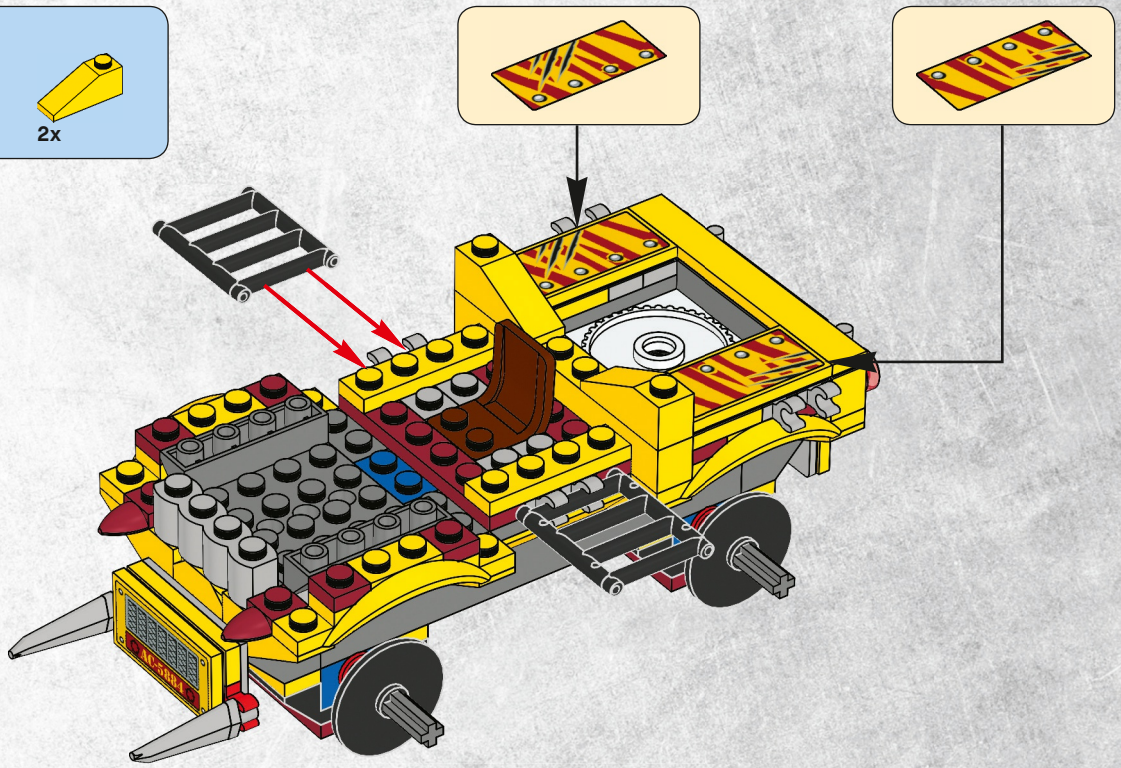

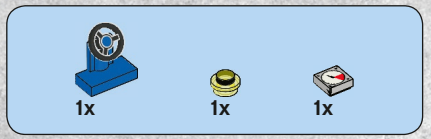


# 32

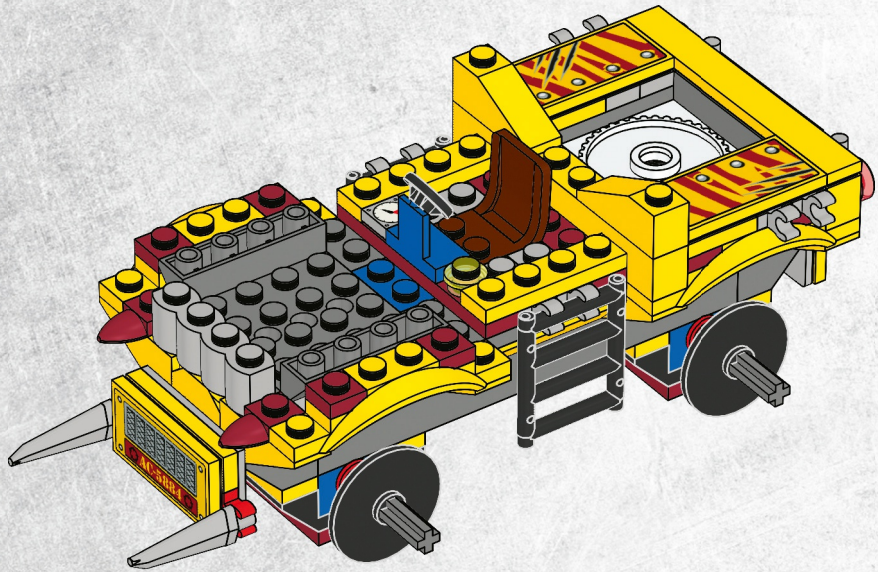

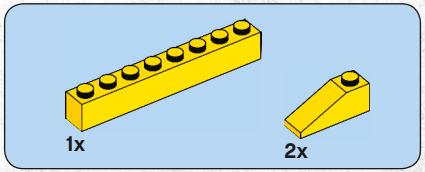


# 33

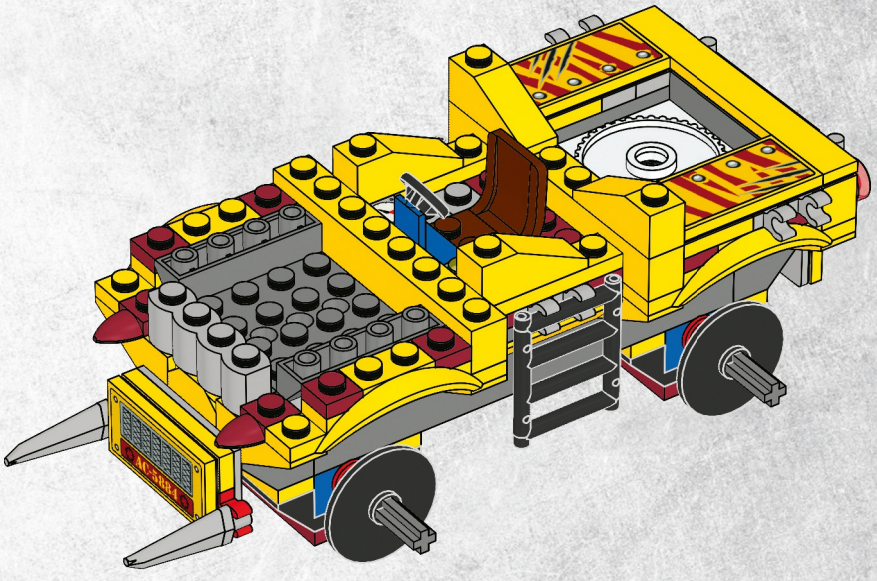

# 34

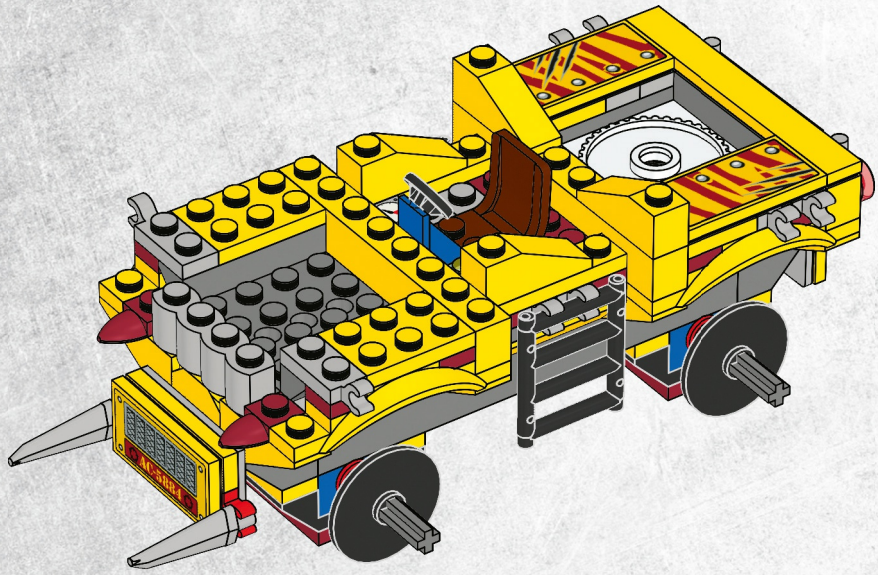

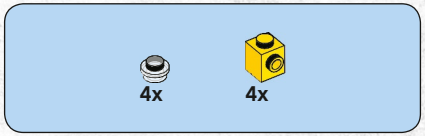


# 35

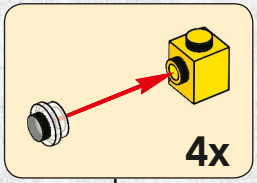


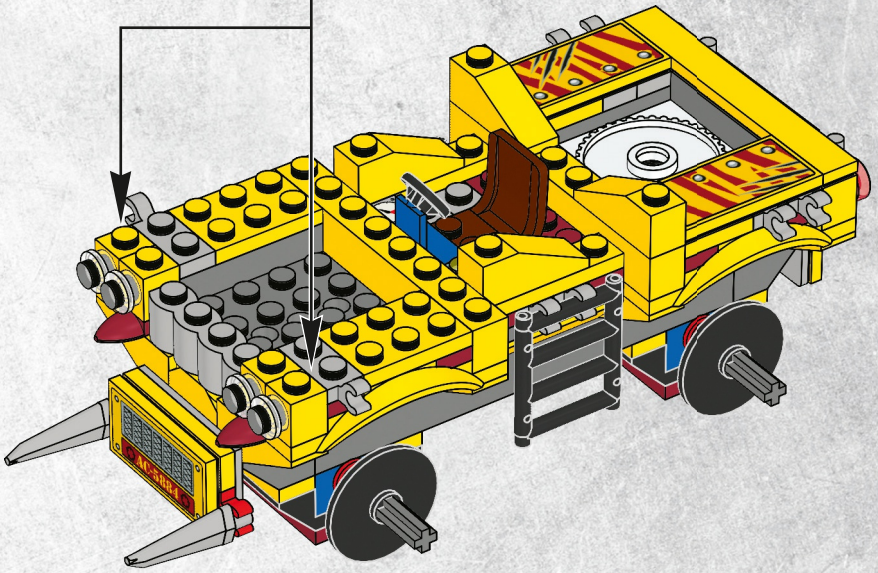

2x

# 36

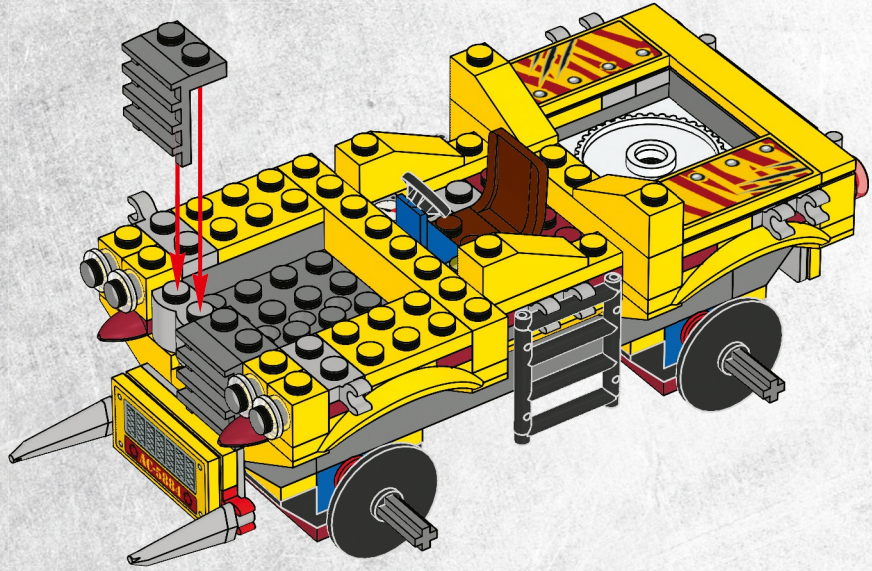

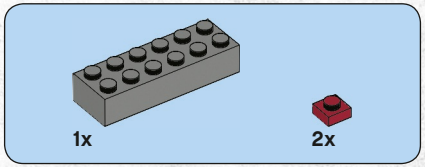


# 37

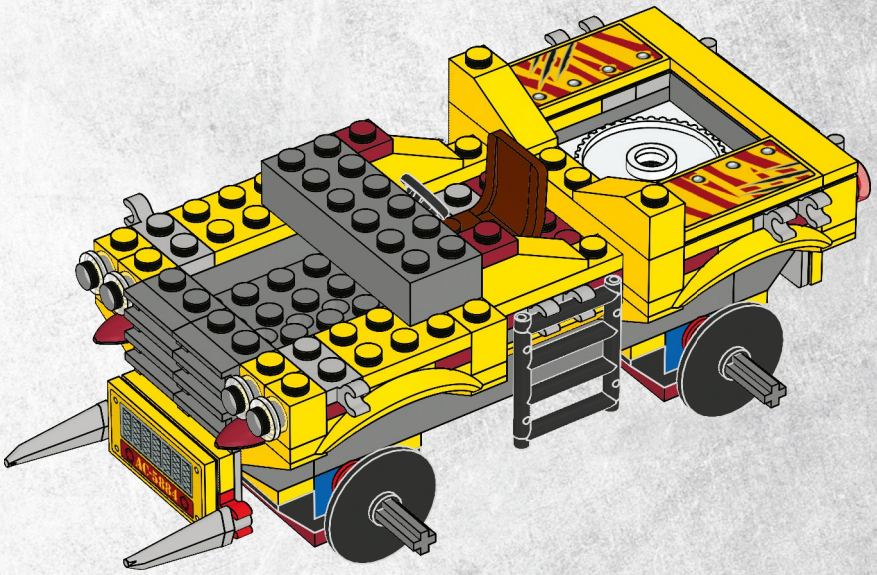

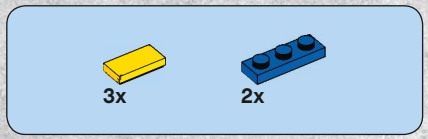


# 38

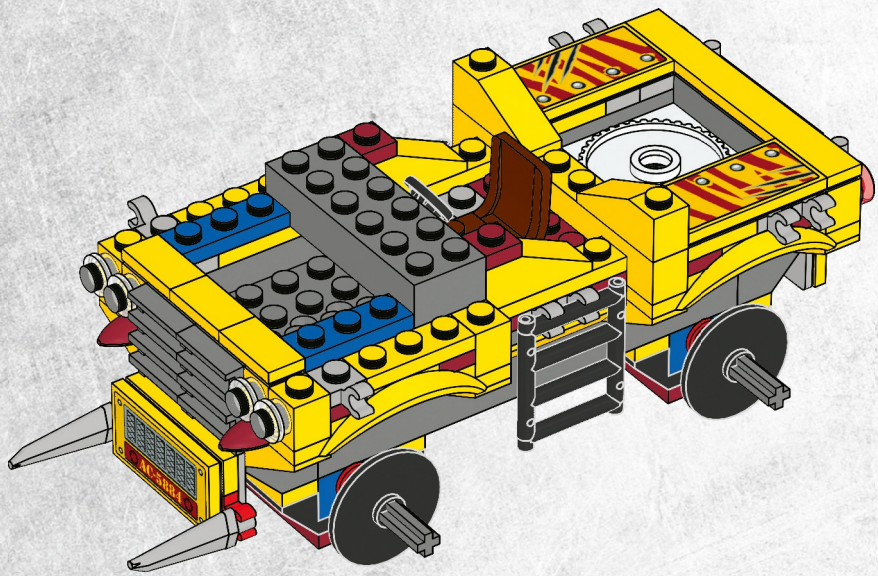

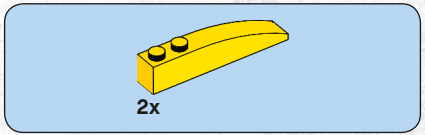


# 39

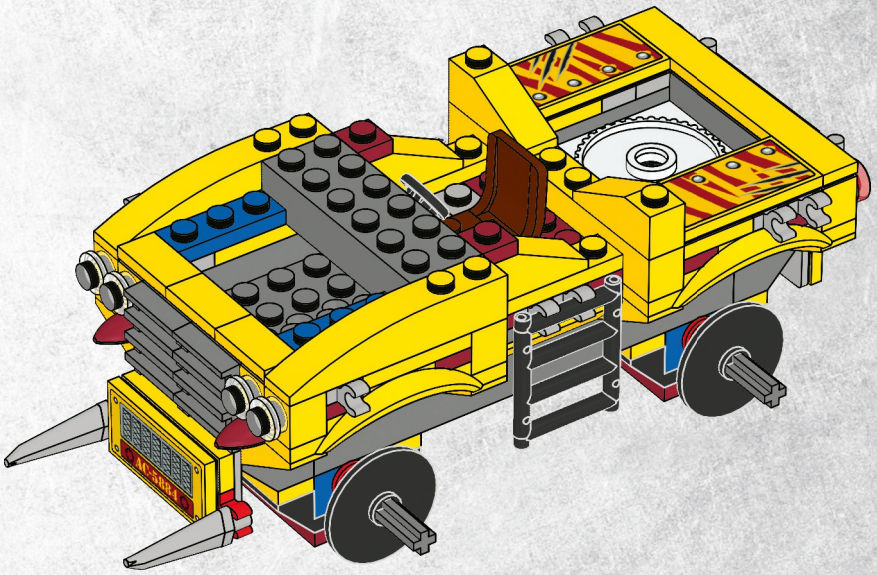

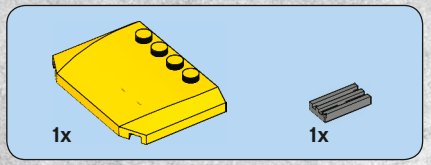


# 40

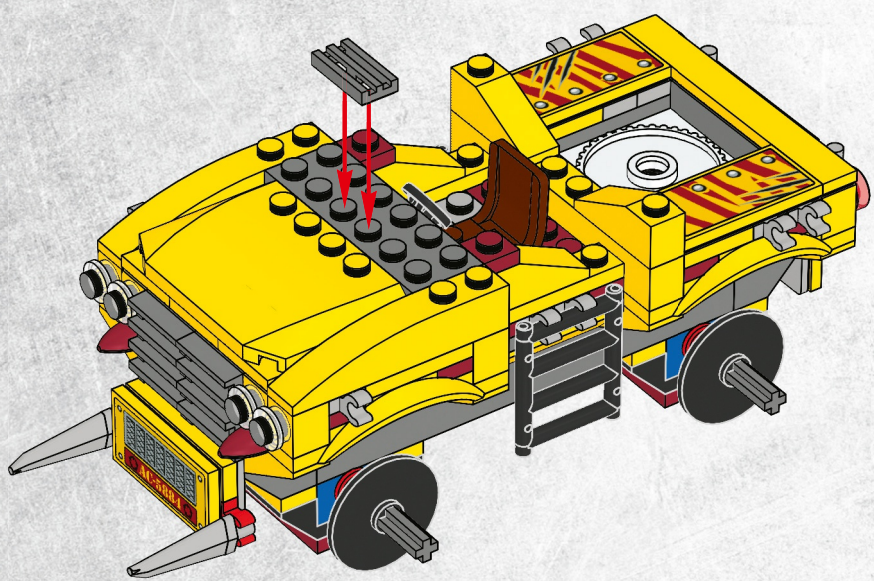

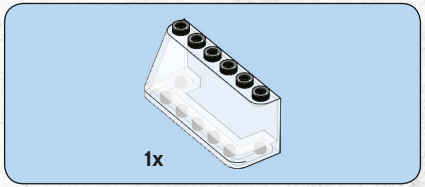


# 41

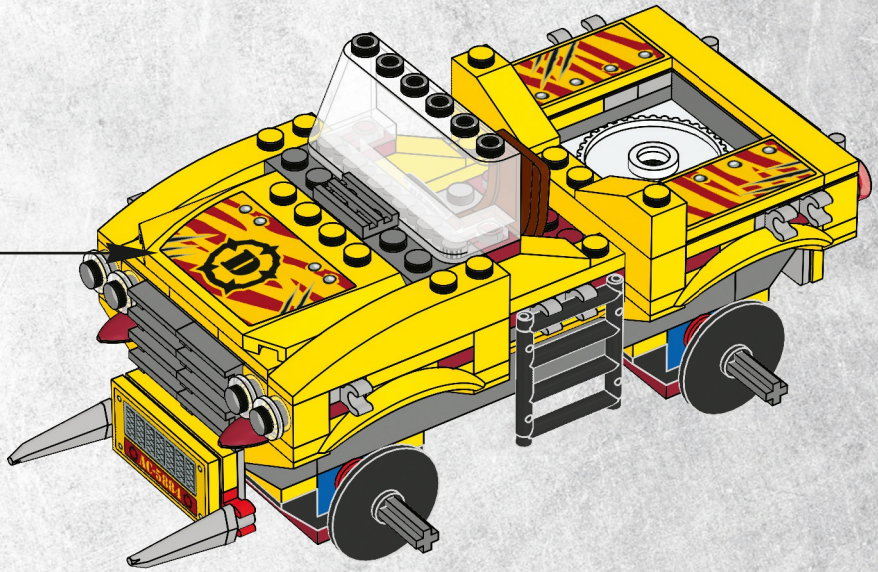

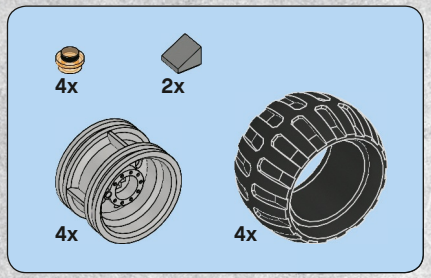


# 42

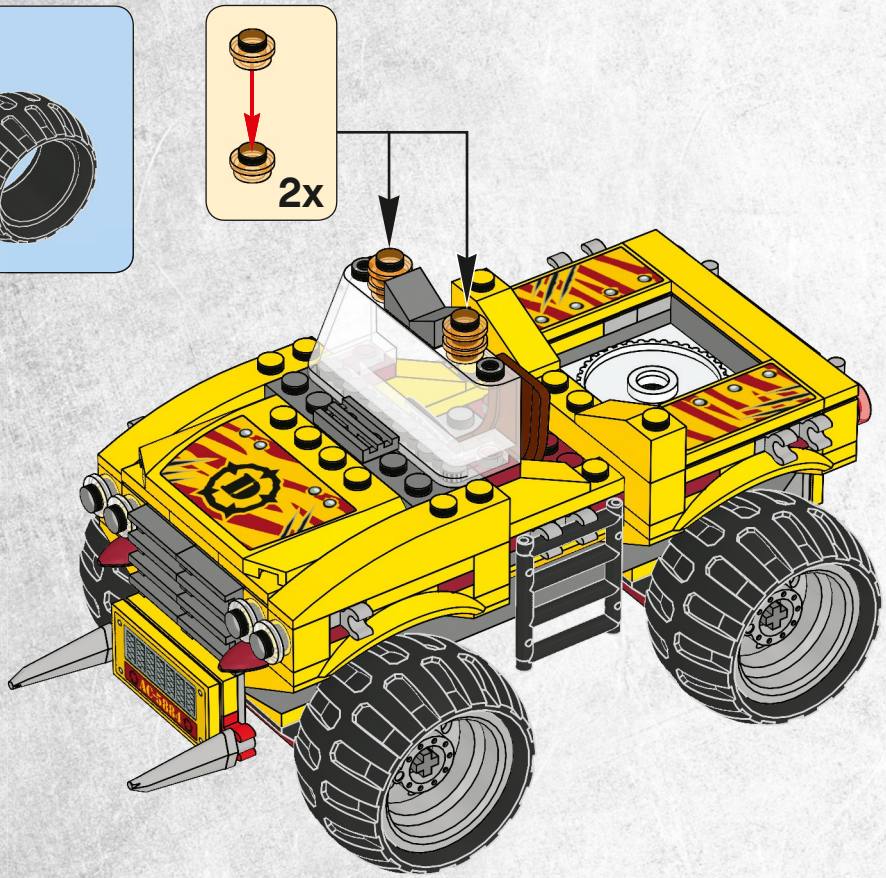

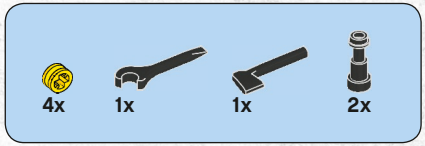


# 43

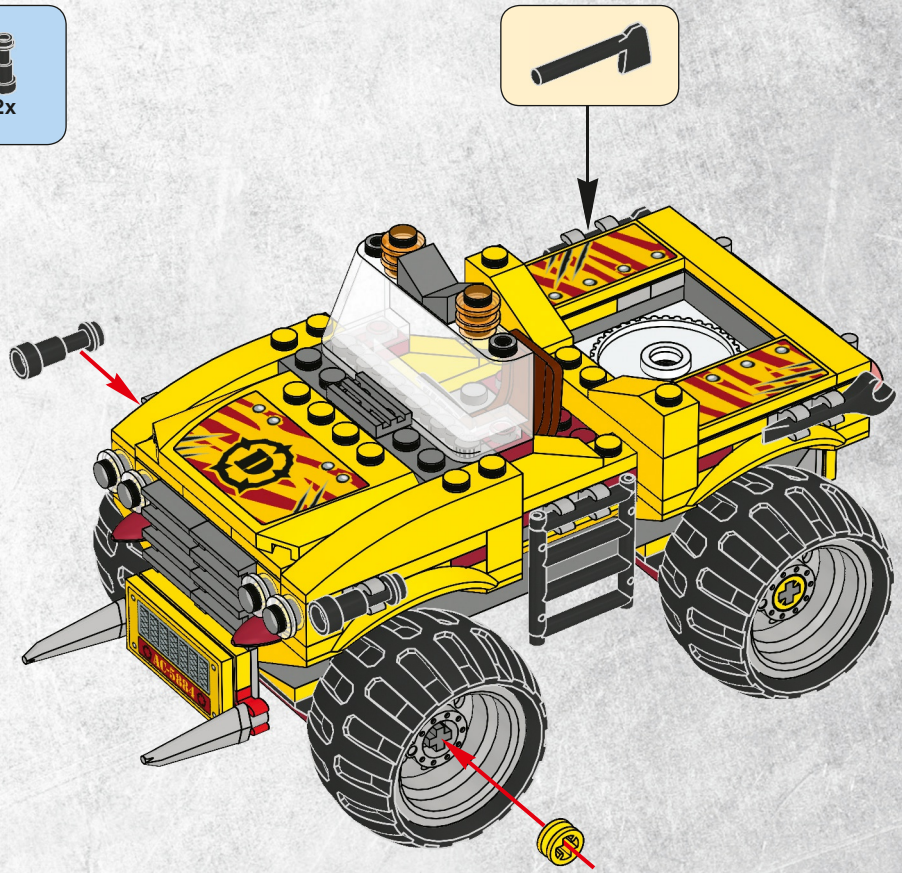

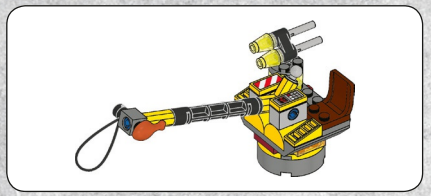

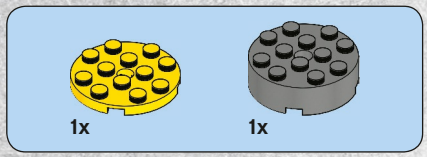


# 1

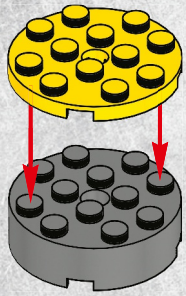

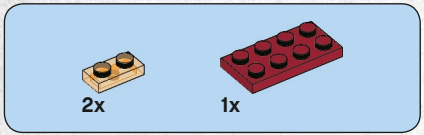


# 2

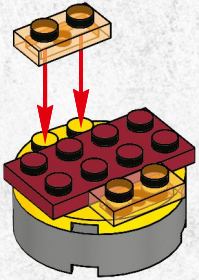

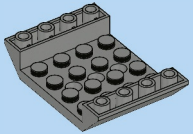


# 3

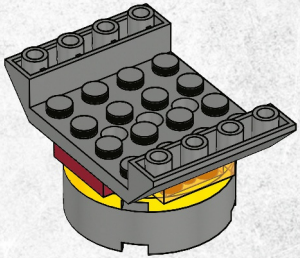

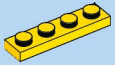

# 4

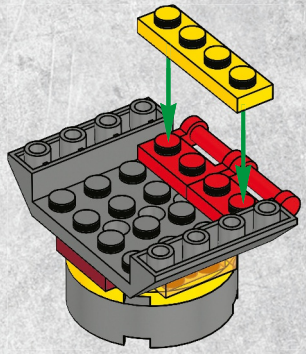

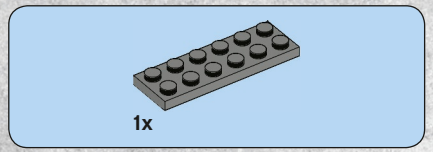


# 5

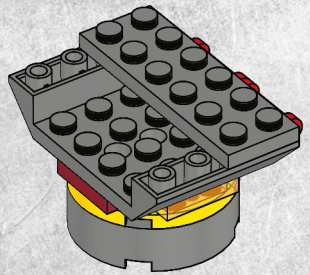

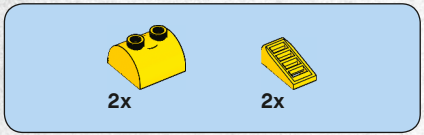


# 6

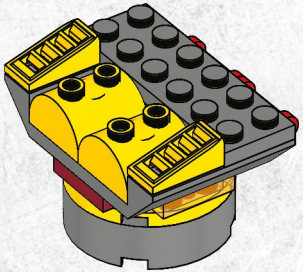

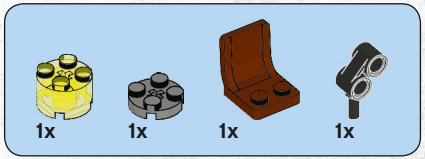


# 7

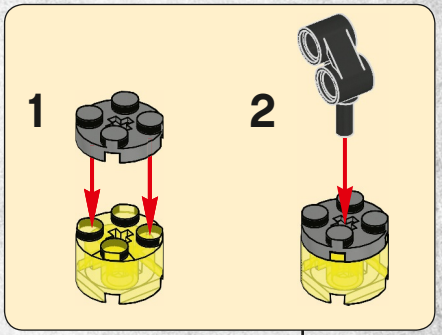


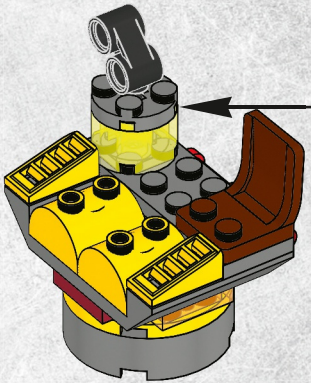

1x

1x

# 1

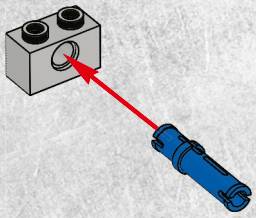

1x

# 2

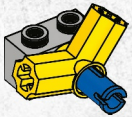

1x

# 3

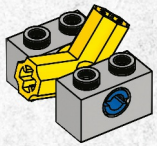

1x

# 4

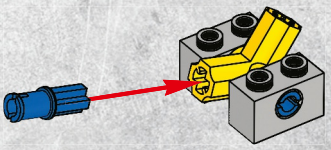

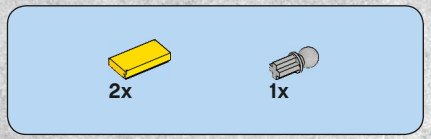


# 5

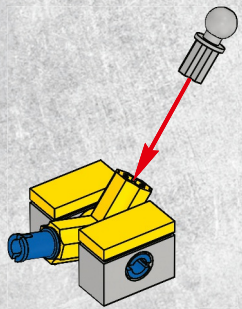

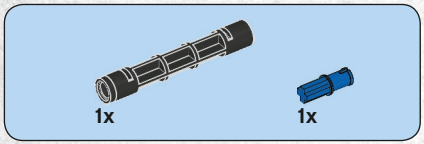


# 6

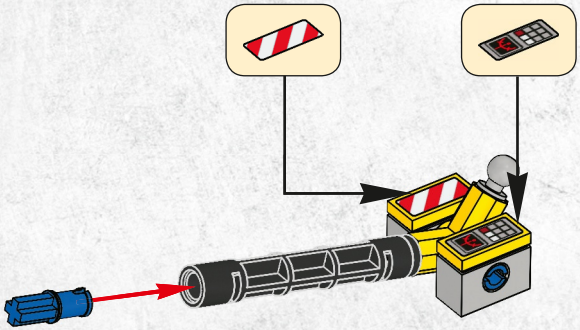

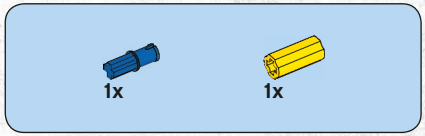


# 7

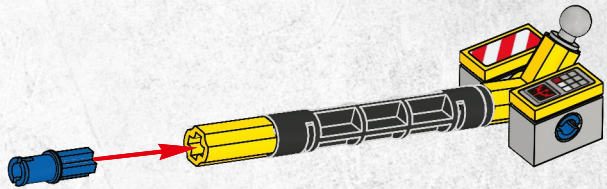

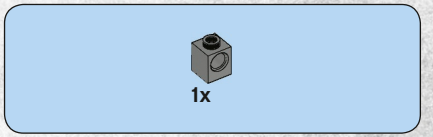


# 8

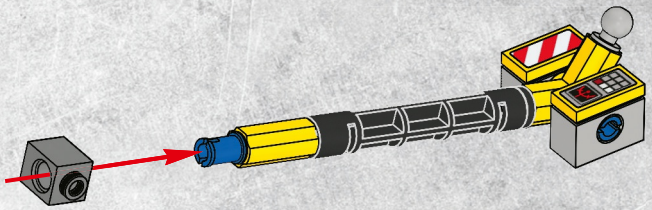

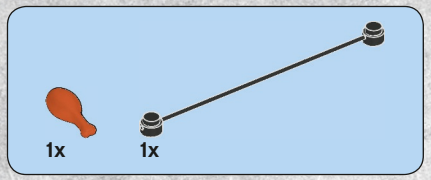


# 9

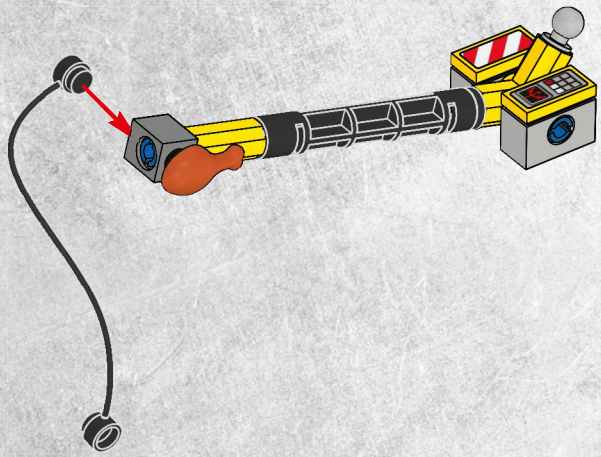

# 10

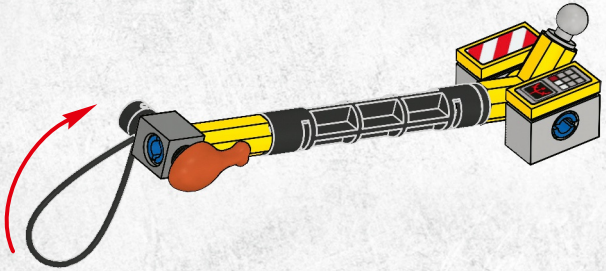

11

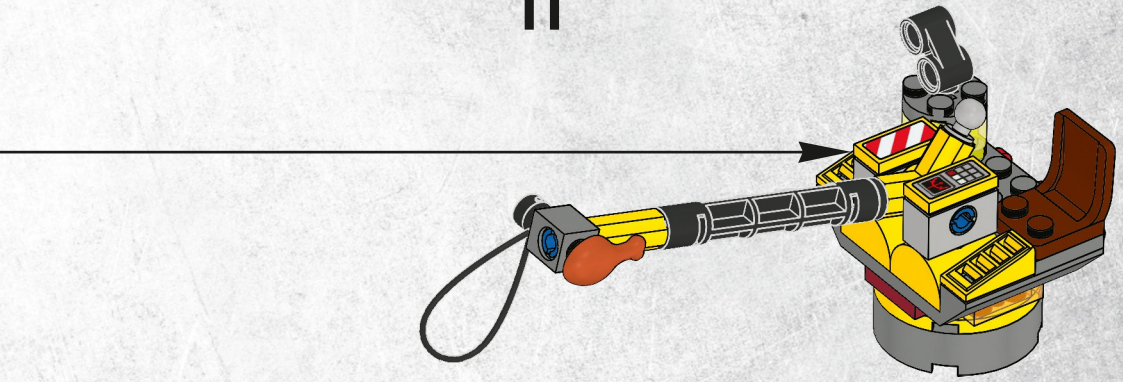

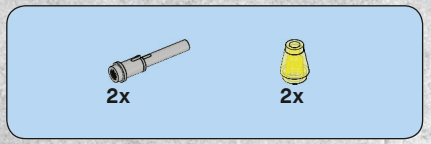


# 12

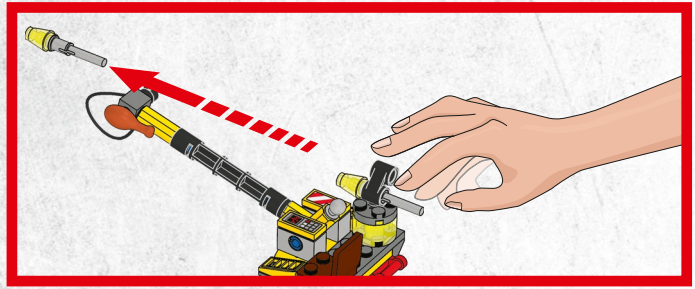

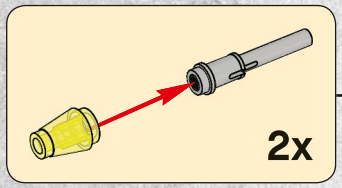


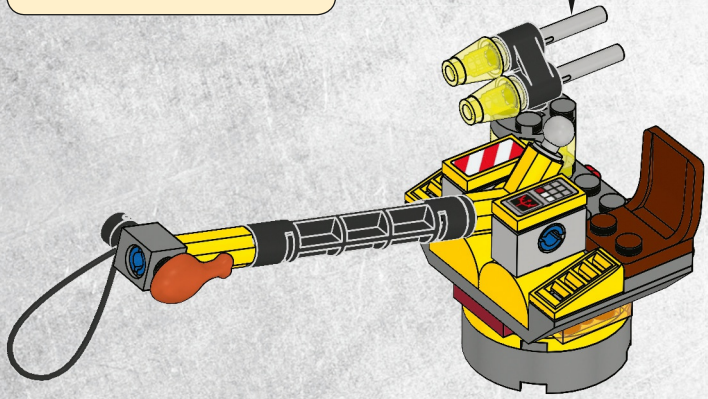

44

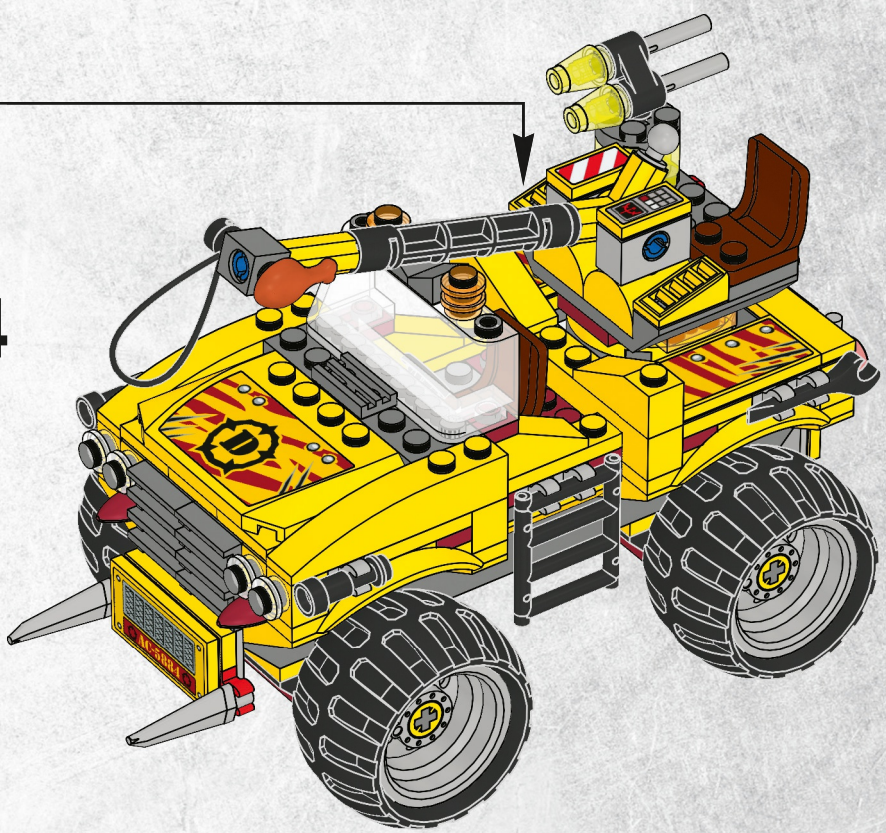

2x
4109791

1x
4611927

2x
4258459

1x
4107432

1x
4263142

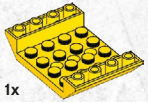
1x
4549996

4x
4523558

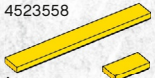
1x
4189400

5x
306924

6x
4624985

8x
428724

4x
428624

2x
4540384

2x
4218699

1x
4521998

1x
4519010

1x
4656483

1x
4655810

4x
4239601

2x
4187061

2x
302224

2x
302124

1x
4616180

8x
371024

4x
4560181

1x
4515349

2x
4160392

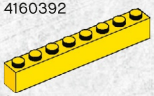
2x
300824

2x
4588003

2x
4226876

1x
4599453

4x
4227155

3x
4206482

1x
9566

4x
370023

1x
4514553

2x
362323

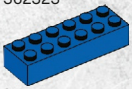
1x
4181139

4x
4218868

2x
4521681

1x
395726

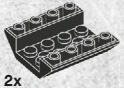
2x
4658977

4x
4518826

2x
4544645

1x
4155558

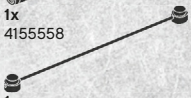
1x
4528331

3x
4538456

1x
4562148

1x
4121715

1x
383526

1x
400626

1x
4295400

1x
4278013

4x
3005740

2x
4646864

2x
4216625

1x
4520638

2x
4211206

1x
4656487

1x
4507049

1x
4215448

1x
4215449

2x
4125217

1x
4502193

2x
4567334

1x
611649

1x
3005749

3x
4164037

2x
4654583

10x
4539114

3x
4539062

3x
4539071

1x
4541522

1x
4655815

4x
4626928

2x
4275573

2x
4225532

5x
4211833

2x
4211440

1x
4255629

12x
4535738

2x
4613165

4x
4297210

2x
4520320

1x
4211375

2x
4211387

6x
4616840

1x
4655847

1x
4578851

1x
4656727

2x
4280341

4x
4222960

1x
4654423

1x
4656246

1x
4656237

1x
4656243

1x
4656269

1x
4656265

1x
4656251

1x
4656256

1x
4211051

1x
4211085

1x
4558959

3x
4549999

3x
4211002

1x
4210875

1x
4210642

2x
4210798

1x
4210725

4x
4560177

1x
4210639

2x
4504378

1x
4234534

4x
4211000

3x
4210631

2x
4603504

1x
4211042

**Customer Service**
Kundenservice
Service Consommateurs
Servicio Al Consumidor

**www.lego.com/service or dial**

**00800 5346 5555 :**

**1-800-422-5346 :**

5882

5883

5884

5885

5886

5887

LEGO club™

**FREE! GRATIS! GRATUIT!**

**SIGN UP ONLINE!**

# www.LEGOclub.com

**00800 5346 5555***

**1-866-534-6258 • 1-877-518-5346**

US & Canada only — Canada seulement

* Freephone. Mobile charges may apply.
* Numéro sans frais. Des frais peuvent s'appliquer avec les téléphones cellulaires.
* Gebührenfrei, Kosten für Anrufe aus Mobilfunknetzen können abweichen.
* Gratis telefoonnummer vanaf vaste lijn.
* Det er et gratis nummer, når du ringer fra fasttelefon.
* Det är gratis, när du ringer från en fast telefon.
* Numéro sans frais. Des frais peuvent s'appliquer avec les téléphones portables.

BI114

# WIN!

Go to www.LEGOsurvey.com/product
to fill out a survey for a chance
to win a cool LEGO® Product.

No purchase necessary.

Open to all residents where not prohibited.

## www.LEGOsurvey.com/product

## GEWINNE!

Nimm an der Umfrage auf www.LEGOsurvey.com/product teil und hab die Chance ein cooles LEGO® Produkt zu gewinnen!

Die Teilnahme am Gewinnspiel führt zu keinerlei Kaufverpflichtungen. Teilnahme in allen nicht ausgeschlossenen Ländern möglich.

## WIN!

Ga naar www.LEGOsurvey.com/product, vul een enquêteformulier in en maak kans op een cool LEGO® product.

Geen aankoopverplichting.
Iedereen mag deelnemen, uitgezonderd ingezetenden van landen waar een enquêteverbod geldt.

## GAGNE !

Visite www.LEGOsurvey.com/product pour répondre à un questionnaire et avoir une chance de gagner un produit LEGO® très cool !

Aucune obligation d'achat.
Ouvert à tous les résidents des pays autorisés.

## 当てよう！

www.LEGOsurvey.com/product にアクセスして、アンケートにご記入ください。当選者にはレゴ®製品を差し上げます。

お買い上げの必要はありません。
禁止されていない限り、すべての皆様にご利用いただけます。

www.LEGO.com

6005744

LEGO and the LEGO logo are trademarks of the/sont des marques de commerce de/son marcas registradas de LEGO Group. ©2012 The LEGO Group.